საექსპერტო დასკვნა

ანგარიშზე: ქ. თბილისში, გლდანის რაიონში, გლდანი-მუხიანის დამაკავშირებელ გზაზე (გობრონიძის ქუჩა, საკადასტრო კოდი 01.11.13.002.211) მრავალსართულიანი საცხოვრებელი სახლების მშენებლობის უბანზე ჩატარებული საინჟინრო-გეოლოგიური კვლევის შედეგები

შპს „ს.ბ." ხელმძღვანელობის თხოვნით, ჩვენს მიერ 2016 წლის დეკემბერში შემოწმებული იქნა ქ. თბილისში, გლდანის რაიონში, გლდანი-მუხიანის დამაკავშირებელ გზაზე, გობრონიძის ქუჩაზე მრავალსართულიანი საცხოვრებელი სახლის მშენებლობისათვის გამოყოფილ ნაკვეთზე (საკადასტრო კოდი 01.11.13.002.211) ჩატარებული საინჟინრო-გეოლოგიური სამუშაოების ტექნიკური დოკუმენტაცია.

შემოწმების მიზანი: დადგინდეს ქ. თბილისში, გლდანის რაიონში, გლდანი-მუხიანის დამაკავშირებელ გზაზე, გობრონიძის ქუჩაზე, მრავალსართულიანი საცხოვრებელი სახლის მშენებლობისათვის გამოყოფილ ნაკვეთზე (საკადასტრო კოდი 01.11.13.002.211) ჩატარებული საინჟინრო-გეოლოგიური და მის საფუძველზე შედგენილი ტექნიკური დოკუმენტაციის შესაბამისობა საქართველოში მოქმედ სამშენებლო ნორმებთან, წესებთან და სახელმწიფო სტანდარტებთან.

საინჟინრო გეოლოგიური სამუშაოები შესრულებულია შპს „ახალი საქქალაქმშენპროექტის"-ს გეოლოგიური განყოფილების მიერ 2015 წლის თებერვალში. სამუშაოების უშუალო ხელმძღვანელი ინჟინერ-გეოლოგი ნოდარ ილაშვილი. მათ გეოტექნიკურ ლაბორატორიაშია შესრულებული გრუნტების ფიზიკურ-მექანიკური თვისებათა განსაზღვრა და გრუნტის წყლის ქიმიური ანალიზები.

საექსპერტოდ წარმოდგენილია

1. ანგარიშის ტექსტური ნაწილი აკრეფილი კომპიუტერზე. ..... 12 გვ.
2. ტექნიკური დავალება ..... 1 გვ.
3. მიწერილობა ..... 1 გვ.
4. ცხრილი გრუნტების თვისებებზე ..... 2 გვ.

5. კომპრესიისა და ჭრის გრაფიკები ..... 14 გვ.
6. ცხრილი გრუნტის წყლების ქიმიურ ანალიზებზე, სათანადო დასკვნით ...4 გვ.
7. მოედნის ტოპოგეგმა ..... 1 ფურც.
8. წაბურღილების ლითოლოგიური სვეტები ..... 2 ფურც.
9. მოედნის გეოლოგიური ჭრილი .....4 ფურც.

პროექტით საკვლევ მოედანზე უნდა აშენდეს 16-სართულიანი საცხოვრებელი სახლები, ორსართულიანი ავტოფარეხით. კონსტრუქციულად შენობები გადაწყვეტილია რკინა-ბეტონის კარკასში, შევსება იქნება აგურით, ან ბეტონის წვრილი ბლოკებით. რაც შეეხება საძირკვლის ჩაღრმავებას, იგი გადაწყდება მოედნის საინჟინრო-გეოლოგიური გამოკვლევების შემდეგ.

მოედნის საინჟინრო-გეოლოგიური პირობების დასადგენად გაყვანილი იქნა ავტომანქანაზე დამონტაჟებული საბურღი დაზგით გაყვანილი 7 ჭაბურღილი. მათი საერთო სიგრძე შეადგენდა 132.0 მეტრს. ჭაბურღილების სიღრმეები 17.0-21.5 მეტრის ფარგლებშია. ჭაბურღილებიდან აღებული იქნა ნიმუშები მათი თვისებების განსაზღვრისათვის. ასევე აღებული იქნა გრუნტის წყლის სინჯები ბეტონის ნაკეთობაზე წყლის აგრესიულობის ხარისხის დასადგენად.

ჩატარებული საველე და ლაბორატორიული სამუშაოების ანალიზის საფუძველზე საკვლევ მოედანზე გეოლოგიურ ჭრილში გამოყოფილი იქნა გრუნტის შემდეგი ფენები:

1. ფენა 1 - ნაყარი გრუნტი;
2. ფენა 2 - თიხა, ტენიანი;
3. ფენა 3 - ძირითადი ქანების გათიხებული ზონა თიხაფიქალი მაიკოპის წყების;
4. ფენა 4 - ფიქლებრივი თიხა, სუბარგილითი.

ანგარიშში მოკლედ არის მოცემული საკვლევი ტერიტორიის გეომორფოლოგიური, გეოლოგიური, ჰიდროგეოლოგიური და კლიმატური

პირობები. მოცემულია ზემოაღნიშნული ქანების (გარდა ნაყარი გრუნტისა) დახასიათება და ფიზიკურ-მექანიკური მაჩვენებლები. გრუნტის სიმტკიცისა და სიმკვრივის მაჩვენებლები დამუშავებულია სტატისტიკური მეთოდით.

ჩატარებული საველე და ლაბორატორიული სამუშაოების ანალიზის საფუძველზე ავტორი დასკვნებში იძლევა წინადადებას მომავალი შენობების ფუძე-გრუნტების შერჩევის თაობაზე.

მოედნის ჰიდროგეოლოგიური პირობების შესახებ აღნიშნულია, რომ გრუნტის წყალი გახსნილი იქნა მიწის ზედაპირიდან 5-8.8 მ სიღრმეზე. მოცემულია წყლის აგრესიულობის ხარისხი სხვადასხვა შედგენილობის ცემენტების მიმართ.

დასკვნა

ჩატარებული საინჟინრო-გეოლოგიური სამუშაოები ქ. თბილისში, გლდანის რაიონში, გლდანი-მუხიანის დამაკავშირებელ გზაზე, გობრონიძის ქუჩაზე, მრავალსართულიანი საცხოვრებელი სახლების მშენებლობისათვის გამოყოფილ მიწის ნაკვეთზე (საკადასტრო კოდი 01.11.13.002.211) აკმაყოფილებს საქართველოში მოქმედ სამშენებლო ნორმების მოთხოვნებს. ჩვენს მიერ გამოთქმული ცალკეული შენიშვნები ჩატარებული სამუშაოების მიმართ, ავტორის მიერ მიღებული იქნა და ანგარიშში შეტანილია სათანადო კორექტივები. დასასრულს, ავღნიშნავთ რომ, წარმოდგენილი ანგარიში იმსახურებს დადებით შეფასებას. იგი შეიძლება დაედოს საფუძვლად მშენებლობის პროექტს საინჟინრო -გეოლოგიურ ნაწილში.

შპს „ვ.ზ.ი“-ს დირექტორი /ვ. ციტაიშვილი/

სტუ-ს გრუნტების მექანიკა და ფუძე-საძირკვლების
მიმართულების ხელმძღვანელი,
ტმდ, პროფესორი /გ. ჭოხონელიძე/

საქართველოს რესპუბლიკა

მოქალაქის პირადობის მოწმობა



პირადი № 01026010539

სახელი გუგა

გვარი ჭოხონელიძე

დაბადების თარიღი 16.02.1928 წ.

დაბადების ადგილი თბილისი

ეროვნება ------

N° 0266413

პირადი ხელმოწერა

მისამართი ------

მოწმობის გამცემი ორგანოს დასახელება თბილისის საბურთალო რაიონის შ.ს. მეორე ქვეგანყოფილება

გაცემის თარიღი 29.09.2000 წ.

მოქმედების ვადა ------

ბ.ა. თანამდებობის პირის ხელმოწერა

დიპლომი

Я № 168169

ეს დიპლომი მიეცა გუგა იაკობის ძე
ჭოხონელიძეს
მასზე, რომ იგი 1961 წელს შევიდა ვ.ი.ლენინის
სახ. შრომის წითელი დროშის ორდენოსანი
საქართველოს პოლიტექნიკურ ინსტიტუტში
და 1972 წელს დაამთავრა
ალნიშნული ინსტიტუტის
სრული კურსი სპეციალობით ჰიდროგეოლოგია
და საინჟინრო გეოლოგია

სახელმწიფო სადამთავრო კომისიის 1972 წ.
„30" ივნისის გადაწყვეტილებით
გ.ი. ჭოხონელიძეს მიენიჭა
ჰიდროგეოლოგის ინჟინრის
ჰიდროგეოლოგიაში კვალიფიკაცია.

სახელმწიფო სადამთავრო კომისიის თავმჯდომარე

ბ. ა.

ქალაქი თბილისი 1973 წ. „2" აპრილი

სარეგისტრაციო № ГЕ-205

Грузинский яз.

ДИПЛОМ

Я № 168169

Настоящий диплом выдан Чохонелидзе
Гуго Иосифовичу
в том, что он в 1961 году поступил
в Груз. ордена Трудового Красного Знамени
политехнический ин-т им. В.И. Ленина
и в 1972 году окончил полный курс
названного института
по специальности Гидрогеология и
инженерная геология

Решением Государственной экзаменационной
комиссии от 30 Июня 1972 г.
Чохонелидзе Г. И.
присвоена квалификация горного
инженера-гидрогеолога

Председатель Государственной экзаменационной комиссии

Ректор

М. П.

Город Тбилиси „2" апреля 1973 г.

Регистрационный № ГЕ-205

Московская типография Гознака. 1972.

ДИПЛОМ
ДОКТОРА НАУК

МТН № 007499

Москва 23 декабря 1975 г.

Решением
Высшей Аттестационной Комиссии
от 28 ноября 1975 г. (протокол N 18)

Чохонелидзе Гуги Ильичу

ПРИСУЖДЕНА УЧЕНАЯ СТЕПЕНЬ ДОКТОРА
ТЕХНИЧЕСКИХ НАУК

Председатель Высшей Аттестационной Комиссии

Ученый Секретарь Высшей Аттестационной Комиссии

ჯოხონელიძე გუგა

გვარი, სახელი, მამის სახელი	ჯოხონელიძე გუგა ილიას ძე
მისამართი, ტელეფონის №, ფაქსი	ქ. თბილისი, კეკელიძის ქ. №10, ბინა №25 ტელ.: 22-00-44
დაბადების თარიღი	ქ. თბილისი; 16.02.1928 წ.
განათლება	1950 წ. დაამთავრე საქ. პოლიტექნიკური ინსტიტუტის სამშენებლო ფაკულტეტი, მშენებელი ინჟინერი (დიპლომი); 1972 წ. დაამთავრე იგივე ინსტიტუტი, ინჟ. გეოლოგი (დიპლომი)
მინიჭებული კვალიფიკაცია	1974 წ. ტექნიკურ მეცნიერებათა დოქტორი (დიპლომი); 1975 წ. პროფესორი – სპინჟინრო გეოლოგიაში (დიპლომი)
სამუშაო საქმიანობა და გამოცდილება	1958–1983 წწ. საქ. მეცნიერებათა აკადემიის პიდროგეოლ. და საინჟინრო გეოლოგიის ინსტ. დირექტორის მოადგილე სამეცნიერო ნაწილში; 1983 წ. დღემდე საქართველოს ტექნიკური უნივერსიტეტის ფუძე-საძირკვლების კათედრის გამგე
გამოქვეყნებული სამეცნიერო შრომები და პუბლიკაციები	გამოქვეყნებულია 98 სამეცნ. შრომა, მათ შორის მონოგრაფია – საქართველოს ლიოსისებური გრუნტები (1976 წ.). შესწავლილი და ანგარიშები დაწერილი მაქვს ინგურის პიდროელექტროსადგურის, ქ. თბილისის, რუსთაველისა და ფოთის საინჟ. გეოლოგიურ პირობებზე. ეაცემული მაქვს 100-ზე მეტი საექსპერტო დასკვნა მშენებლობასთან დაკავშირებული ობიექტების საინჟ. გეოლოგიურ პირობებზე.
სამეცნიერო, საგრანტო პროექტებში მონაწილეობა	დაწერილი მაქვს ანგარიშები საქ. მინ. აკადემიის პიდროგეოლოგიისა და საინჟ. გეოლოგიის ინსტიტუტში წარმოდგენილ რამდენიმე საგრანტო თემაზე. ისინი ეხება საინჟ. გეოლოგიის სხვადასხვა საკითხს. მასალები ინახება ინსტიტუტის არქივში.
უცხო ენების ცოდნა	ქართული – მშობლიური. რუსული – კარგად ინგლისური – ლექსიკონის დახმარებით

ხელმოწერა /გ. ჯოხონელიძე/

პროფესორ გ. ჭოხონელიძის მიერ ბოლო ხუთ წელიწადში (2002-2007) ობიექტების საინჟინრო გეოლოგიურ პირობებზე გაკეთებული ექსპერტიზა

№	ობიექტის დასახელება	შემსრულებელი ორგანიზაცია	ექსპერტიზის გაცემის თარიღი
1	ქ. თბილისში, საქართველოს ბავშვთა ფედერაციის საავადმყოფოს-პოლიკლინიკას შორის ამხანაგობა "მეშვიდე ცა"-მიერ მრავალფუნქციური შენობის მშენებლობისათვის გამოყენებული საინჟინრო-გეოლოგიური ძიება	ს.ს. საქალაქმშენაროექტი	2004 წ.
2	ქ. ბათუმში ბაგრატიონისა და ხიმშიაშვილის ქუჩებს შორის სხრა სართულიანი საცხოვრებელი სახლის მშენებლობისათვის გამოყოფილი მოედნის გეოლოგიური პირობები	ს.ს აჭარსაეცაროექტი	2005 წ.
3	ქ. ბათუმში რუსთაველის ქუჩის გაგრძელებაზე მრავალფუნქციური კომპლექსის მშენებლობისათვის გამოყოფილი მოედნის საინჟინრო გეოლოგიური პირობები	ს.ს. საქალაქმშენაროექტი	2005 წ.
4	ქ. თბილისში ქავთარაძის ქ. №21, აგარაული ბაგრის ტერიტორიაზე მრავალსართულიანი საცხოვრებელი სახლი მშენებლობისათვის გამოყოფილი მოედნის საინჟინრო გეოლოგიური პირობები	შ.პ.ს. "საინჟგეო"	2006 წ.
5	გემო სამგორისა და ახალი საღახლოს სარწყავი სისტემის ნაგებობების რეაბილიტაციასთან დაკავშირებით ტერიტორიის საინჟინრო გეოლოგიური პირობების გამოკვლევა	შ.პ.ს. "გეოტექსერვისი"	2006 წ.
6	ქ. თბილისის აკადემქალაქის ტერიტორიაზე ალექსიძის №1-ის მიმდებარე მრავალსართულიანი საცხოვრებელი სახლის მშენებლობასთან დაკავშირებით მოედნის საინჟინრო გეოლოგიური პირობების გამოკვლევა	ს.ს. საქალაქმშენაროექტი	2007 წ.

შ.პ.ს. „მშენებლობის პროექტების ექსპერტიზა"

380113 თბილისი, ვაჟა-ფშაველას გამზ. 16, ტელ: 337808, 387014, 389640, 371180, ფაქსი 385627, ელ-ფოსტა Info@Expertiza.ge

№ 42-801 „ 21 - 09 2015.

ც ნ ო ბ ა

ტექნიკურ მეცნიერებათა დოქტორი, პროფესორი გუგა ჭოხონელიძე ირიცხება მშენებლობის პროექტების ექსპერტიზის სამმართველოს დამტკიცებულ ექსპერტთა სიაში 1995 წლიდან ინჟინერ-გეოლოგის სპეციალობით.

განვლილი პერიოდის განმავლობაში მან ჩაუტარა ექსპერტიზა მრავალი მნიშვნელოვანი ობიექტის პროექტის საინჟინრო გეოლოგიურ ნაწილს.

ცნობა ეძლევა ქ.თბილისის არქიტექტურულ დეპარტამენტში წარსადგენად.

დირექტორის პირველი მოადგილე ლ.მეძმარიაშვილი

О.О.О. "Экспертиза Проектов Строительства"
380113 Тбилиси, пр Важа-Пшавела 16
тел: 337808, 371118; 381180 факс (995 32) 385627
Ел. почта: Info@expertiza.ge

LTD "Examination of Construction Designs"
380113 Tbilisi, Vadgha-Pshavela Av 16
Phone: 337808, 371118, 381180 Fax: (995 32) 385627
E-mail: Info@expertiza.ge

შპს "რეალექსპერტი"
მის: თბილისი, ათონელის ქ. N23
ტელ: +995 322 99 55 56
+995 599 55 16 23
ელ ფოსტა: realekspert2015@gmail.com

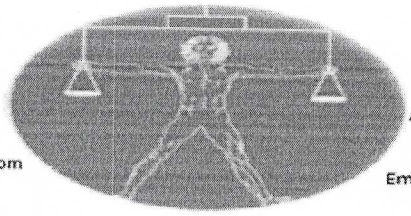

LTD "REALEXPERT"
ATONELI str.23,TBILISI, GEORGIA
TEL: +995 322 99 55 56
+995 599 55 16 23
Email: realekspert2015@gmail.com

სსტ ისო/იეკ
17020:2012/2013
GAC–IB-0296

შპს „რეალექსპერტი“ ინსპექტირების ორგანო

ინსპექტირების ანგარიში

სსიპ „აკრედიტაციის ერთიანი ეროვნული ორგანო – აკრედიტაციის ცენტრი“

აკრედიტაციის მოწმობა

EA BLA-ის ხელმომწერი

GAC-IB-0296

ადასტურებს, რომ

შპს „რეალექსპერტი“-ს

A-ტიპის ინსპექტირების ორგანო

მდებარე: ქ. თბილისი, ათონელის ქ. N23

შეფასდა და აკმაყოფილებს საქართველოს სტანდარტის

სსტ ისო/იეკ 17020:2012/2013-ის მოთხოვნებს

აკრედიტაციის სფერო მოცემულია აკრედიტაციის მოწმობის დანართში, რომელიც წარმოადგენს მის განუყოფელ ნაწილს.

აკრედიტაციის ცენტრის
გენერალური დირექტორი

რეგისტრაციის თარიღი
02 ივნისი 2020 წ.

ძალაშია
02 ივნისი 2024 წ.

ბ.ა.

0186 თბილისი, ალ. ყაზბეგის გამზ. №42ა

დამკვეთი: სსიპ „აკრედიტაციის ერთიანი ეროვნული ორგანო - აკრედიტაციის ცენტრი“
დამამზადებელი: შპს „სოლეი“. სფს-ს რეგისტრაციის № 06-3938

ქ.თბილისი 30.09.2020 წ.

ინსპექტირების ანგარიში № R-E.TP.G04.FA.683.20

A-ტიპის ინსპექტირების ორგანო აკრედიტებული სსტ ისო/იეკ 17020:2012/2013

ინსპექტორი გაფრთხილებული და პასუხისმგებელია ინსპექტირების მიუკერძოებლობაზე, კვლევის ჯეროვან ჩატარებასა და ინსპექტირების ჩატარების დროს მიღებული ნებისმიერი სახის ინფორმაციის კონფიდენციალობაზე.

ინსპექტორის ხელმოწერა ----------

ინსპექტირების სფერო: პროექტის კონსტრუქციული ნაწილის ინსპექტირება.

ინსპექტირების ობიექტი: ქ.თბილისი, გლდანი-მუხიანის დამაკავშირებელი გზის (გობრონიძის ქუჩა) მარჯვენა მხარეს (ს.კ. 01.11.13.002.211) მრავალბინიანი საცხოვრებელი კომპლექსი

ინსპექტირების ჩატარების საფუძველი: განაცხადი № R-E.MP.G09.683.20

დამკვეთი: შპს „ბალავარი-სბ“ ს/კ:209441200

შემსრულებელი ინსპექტორი:ვახტანგ ციტაიშვილი

ტექნიკური მენეჯერი: ვახტანგ ციტაიშვილი

ინსპექტირების წინაშე დასმული კითხვები: ქ.თბილისი, გლდანი-მუხიანის დამაკავშირებელი გზის (გობრონიძის ქუჩა) მარჯვენა მხარეს (ს.კ. 01.11.13.002.211) მრავალბინიანი საცხოვრებელი კომპლექსის ავტოფარეხში ჩასასვლელი პანდუსის კორექტირებული პროექტის კონსტრუქციულ ნაწილში შეტანილი ცვლილებების ინსპექტირება.

ინსპექტირებაზე დამკვეთის მიერ წარმოდგენილი დოკუმენტები: ქ.თბილისი, გლდანი-მუხიანის დამაკავშირებელი გზის (გობრონიძის ქუჩა) მარჯვენა მხარეს (ს.კ. 01.11.13.002.211) მრავალბინიანი საცხოვრებელი კომპლექსის პროექტის, ავტოფარეხში ჩასასვლელი კორექტირებული პანდუსის არქიტექტურული და კონსტრუქციული ნაწილები, ტერიტორიის საინჟინრო გეოლოგიური კვლევა. სივრცული კარკასის გაანგარიშება შესრულებული საანგარიშო პროგრამა Lira 9,4-ის მეშვეობით.

ინსპექტირების თარიღი ან პერიოდი: 18.09.2020წ. – 30.09.2020წ.

ინსპექტირების ანგარიში

შედეგები:

შპს „ბალავარი-სბ“-ის მიერ წარმოდგენილია ქ.თბილისი, გლდანი-მუხიანის დამაკავშირებელი გზის (გობრონიძის ქუჩა) მარჯვენა მხარეს (ს.კ. 01.11.13.002.211) შპს „დილემა“-ს მიერ დამუშავებული მრავალბინიანი საცხოვრებელი კომპლექსის ავტოფარეხში ჩასასვლელი კორექტირებული პანდუსის პროექტის კონსტრუქციულ ნაწილი აკმაყოფილებს საქართველოში მოქმედ სამშენებლო წესებისა და ნორმატივების მოთხოვნებს. რის საფუძველზეც პროექტს ეძლევა დადებითი რეკომენდაცია.

ვრცლად იხილეთ კვლევით ნაწილში.

გამოკვლევა

ინსპექტირებაზე შპს „ბალავარი-სბ“-ს მიერ წარმოდგენილია ქ.თბილისი, გლდანი-მუხიანის დამაკავშირებელი გზის (გობრონიძის ქუჩა) მარჯვენა მხარეს (ს.კ. 01.11.13.002.211) მრავალბინიანი საცხოვრებელი კომპლექსის პროექტის, ავტოფარეხში ჩასასვლელი კორექტირებული პანდუსის პროექტის კონსტრუქციული ნაწილი, შესრულებული A-3 ფორმატზე ალბომის სახით.

დამკვეთის მიერ წარმოდგენილ მრავალბინიანი საცხოვრებელი კომპლექსის ავტოფარეხში ჩასასვლელი კორექტირებული პანდუსის პროექტის კორექტირებულ ნაწილს თან ახლავს ტერიტორიის საინჟინრო-გეოლოგიური კვლევა, კორექტირებული პანდუსის პროექტის არქიტექტურული ნაწილი, სივრცული კარკასის გაანგარიშება შესრულებული საანგარიშო პროგრამა Lira 9,4-ის მეშვეობით.

ტერიტორიის საინჟინრო-გეოლოგიური კვლევის დასკვნითი ნაწილის თანახმად სამშენებლო და მიმდებარე ტერიტორიაზე არასასურველი საინჟინრო-გეოლოგიური პროცების განვითარე როგორიცაა (მეწყერი კარსტი ჯდენები და სხვა) მოსალოდნელი არ არის და იგი კარგ საინჟინრო გეოლოგიურ პირობებში იმყოფება.

საძირკვლის ფუძედ მიღებულია დელუვიური გენეზისის თიხოვანი გრუნტები, რომლის ფიზიკო მექანიკური მაჩვენებლები შემდეგია:

- პირობით საანგარიშო წინაღობა ერთღერძა კუმშვაზე R_0=3,5 კგძ/სმ^2
- დეფორმაციის მოდული E = 185 კგძ/სმ^2
- საფების კოეფიციენტი K= 3,0 კგძ/სმ^3

გრუნტის წყლის გავრცელების გამო, საძირკვლებსა და მიწისქვეშა კონსტრუქციებში გამოყენებულია W6- W8 წყალშეუღწევადი მარკის ბეტონი.

პანდუსის ფუძეს წარმოადგენს მონოლითური რკინაბეტონის საძირკვლის ფილა , ფილის სისქე 400მმ-ის ტოლია.

მონოლითური რკინაბეტონის საძირკვლის ფილის ქვეშ ეწყობა 500მმ სისქის შრეებად დატკეპნილი ღორღის ხელოვნური ბალიში.

დამკვეთის მერ წარმოდგენილი საპროექტო დოკუმენტაციის განხილვისას დგინდება, რომ პანდუსის მზიდუნარიანობა გადაწყვეტილია მონოლითური რკინაბეტონის სივრცული კარკასის შექმნით, რომელიც წარმოადგენს მონოლითური რკინაბეტონის სვეტებისა და რიგელების ერთობლიობას.

ავტოფარეხში ჩასასვლელი კორექტირებული პანდუსის მზიდი ელემენტების მონაცემებია:

ხელოვნური ფუძე:-შრეებად დატკეპნილი ღორღის ხელოვნური ბალიში სისქით 500მმ.

საძირკველი:- მონოლითური რკინაბეტონის საძირკვლის ფილა, ფილის სისქე 400მმ-ის ტოლია.

სვეტები:-მონოლითური რკინაბეტონის, განივი კვეთის ზომებით a*b=400*400მმ.

რიგელები:- მონოლითური რკინაბეტონის, განივი კვეთის ზომებით b*h=400*500მმ.

სართულშუა გადახურვის ფილა:- მონოლითური რკინაბეტონის ფილის სისქით h=200მმ.

მონოლითური რკინაბეტონის კორექტირებული პანდუსისთვის ბეტონი მიღებულია კლასით B25(M350).

სეისმური დარაიონების მიხედვით ტერიტორია განეკუთვენა 8 ბალიან სეისმურ ზონას.

შპს „დილემა“-ს მიერ დამუშავებული კორექტირებული პანდუსის პროექტის კონსტრუქციული ნაწილის ინსპექტირებისას დგინდება, რომ საპროექტო შენობები და მისი ცალკეული მზიდი ელემენტები გაანგარიშებული მუდმივ და დროებით ვერტიკალურ დატვირთვებზე, აგრეთვე 8 ბალიან სეისმურ ზემოქედებაზე.

წარმოდგენილი დოკუმენტაციის კონსტრუქციული ნაწილის ინსპექტირები შედეგები აკმაყოფილებს საქართველოში მოქმედ სამშენებლო წესებისა და ნორმატივების მოთხოვნებს.

ყოველივე ზემოთ ჩამოთვლილის საფუძველზე შპს „ბალავარი-სბ“-ის მიერ წარმოდგენილია ქ.თბილისი, გლდანი-მუხიანის დამაკავშირებელი გზის (გობრონიძის ქუჩა) მარჯვენა მხარეს (ს.კ. 01.11.13.002.211) შპს „დილემა“-ს მიერ დამუშავებული მრავალბინიანი საცხოვრებელი კომპლექსის ავტოფარეხში ჩასასვლელი კორექტირებული პანდუსის პროექტის კონსტრუქციულ ნაწილი აკმაყოფილებს საქართველოში მოქმედ სამშენებლო წესებისა და ნორმატივების მოთხოვნებს. რის საფუძველზეც პროექტს ეძლევა დადებითი რეკომენდაცია.

კვლევაში გამოყენებული ნორმატიულ-ტექნიკური დოკუმენტაცია:

- სამშენებლო ნორმები და წესები -(СниП - ნაწილი I);
- სამშენებლო ნორმები და წესები -(СниП - ნაწილი II);

- სამშენებლო ნორმები და წესები -(СниП - ნაწილი III);
- საქართველოს ტერიტორიაზე სამშენებლო სფეროს მარეგულირებელი ტექნიკური რეგლამენტები (საქართველოს მთავრობის 2014 წლის 15 იანვრის დადგენილება №71)
- საქართველოს მთავრობის 2009 წლის 24 მარტის №57 დადგენილება „მშენებლობის ნებართვის გაცემის წესისა და სანებართვო პირობების შესახებ“;
- ტექნიკური რეგლამენტი (საქართველოს მთავრობის 2014 წ. 06 იანვრის დადგენილება №41).
- ტექნიკური რეგლამენტი (საქართველოს მთავრობის 2016 წ. 28 იანვრის დადგენილება №41).
- ინსპექტირების მეთოდები და პროცედურები R-E.TP.G08.20

შემსრულებელი ინსპექტორი : ვახტანგ ციტაიშვილი

ტექნიკური მენეჯერი: ვახტანგ ციტაიშვილი

ადმინისტრაციული წესით გადაამოწმა:

ინსპექტირების ორგანოს უფროსი: კახაბერ ვარძიელი

ძირითადი კომპლექტის მუშა ნახაზების უწყისი

აღნიშვნა	დასახელება	შენიშვნა
"კ"	კონსტრუქციული ნაწილი	შ-ბი 01...04

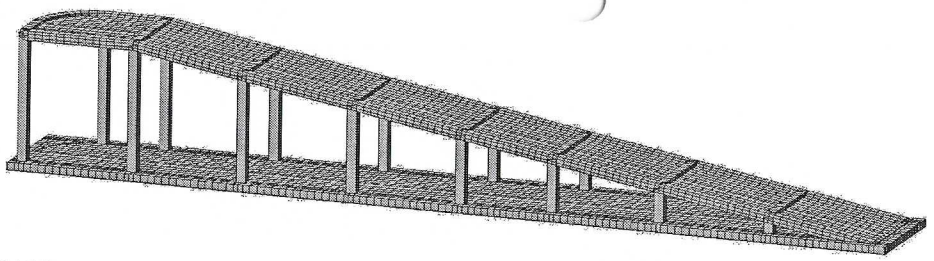

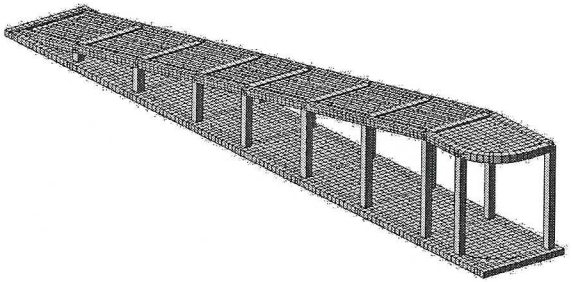

"კ" მარკის ძირითადი კომპლექტის მუშა ნახაზების უწყისი

შურც. №	დასახელება	შენიშვნა
01	საერთო მონაცემები	A-4
02	საძირკვლების განლაგების გეგმა	A-3
03	ანკერების სამონტაჟო გეგმა	A-3
04	მონოლ. სვეტების სამონტაჟო სქემა	A-3

პროექტი დამუშავებულია მოქმედი ნორმებისა და წესების
ესაბამისად: საპროექტო გადაწყვეტები უზრუნველყოფენ
ბიექტის უსაფრთხო ექსპლოატაციას ხანძარ და ფეთქებად
ყინაალმდეგო მოთხოვნათა გათვალისწინებით.

ორქტორი ზ. კიზირია

განმარტებითი ბარათი

მოცემული პანდუსის კონსტრუქციები დამუშავებულია არქიტექტურული დავალების საფუძველზე.

ნაგებობის მზიდი კონსტრუქციების სივრცითი გაანგარიშება განხორციელებულ იქნა კომპიუტერული მეთოდით პროგრამა Lira-9.4 მეშვეობით და გაანგარიშების შედეგები თან ერთვის პროექტის კონსტრუქციულ ნაწილს.

პანდუსის დაფუძნება განხორციელებულია რკინაბეტონის ფილის მეშვეობით სისქით 40სმ.

საძირკვლის ფილის ქვეშ გათვალისწინებულია 50სმ სისქის შრეებრივად დატკეპნილი ღორღის ფენა.

პანდუსის კარკასის კვეთებია:
- სვეტები 40X40სმ;
- რიგელები 40X50სმ;
- ფილასისქით 20სმ.

სამუშაოთა წარმოებისას დაცული იქნას უსაფრთხოების წესები და ნორმები რესპუბლიკაში მოქმედი ნორმატიული აქტების შესაბამისად.

სამუშაოთა წარმოებისას საჭიროა СНиП II-23-81*, СНиП 2.01.07-85, СНиП 7-81, СНиП 28-73-ით სარგებლობა.

ზოგადი მითითებები

1. მშენებლობის ორგანიზაციამ უზრუნველყოს მონოლითური რკინაბეტონის კონსტრუქციებში ბეტონის უწყვეტად ჩასხმა ჰორიზონტალური მიმართულებით;
2. რკინაბეტონის ელემენტების დაბეტონებისას კონტროლი გაეწიოს ბე-ტონის მარკას, ჯიბრირებას, დაბეტონების ხარისხს და შრომის პროცესებს თანახმად ГОСТ 10180-78, ГОСТ 10105.0-80, ГОСТ 10105.1-78 და ГОСТ 10105.2-80;
3. რკინაბეტონის ელემენტებში გამოყენებულია A240C და A500C კლასის არმატურა ГОСТ 5781-82* მიხედვით. შემოწმებულ იქნას არმატურის ხარისხი და შედგეს შესაბამისი აქტი;
4. რკინაბეტონის ელემენტებში გრძივი არმატურის დაკავშირება შესრულდეს გადადებით;
5. ღეროვან ელემენტებში განივი არმირება შესრულდეს შეკრული არმატურის საკიდების მეშვეობით, რომელთა ბოლოები გადაიღუნოს და ჩაანკირდეს კონსტრუქციის ტანში.

ქ. თბილისი, ბაარათაშვილის ქ. №39
ტელ. (995 32) 36 10 94
მობ. (+995) 599 51 07 14

შენიშვნა

1. ძირითადი კომპლექტის მუშა ნახაზების უწყისი და საერთო მონაცემები იხ. შურც. კ-01;
2. საძირკვლების განლაგების გეგმა იხ. შურც. კ-04;
3. მოც. შურც. იხ. შურც. კ-05 ერთად.

დამკვეთი	შ.პს. "გალაქტიკა"
პროექტის დასახელება	ქ. თბილისი, გორგასლის ქ. №7 (ს/კ 01.11.13.002.211) მრავალბინიანი საცხოვრებელი სახლი (პანდუსი)
დირექტორი ზ. კიზირია	
არქიტექტორი ნ. ძმარაბაშა	
კონსტრუქტორი ზ. კიზირია	
სტადია	მუშა პროექტი
ფორმატი	A-3
შურცელი	კ-01
შურც. დასახელება	საერთო მონაცემები

პანდუსის საძირკვლების განლაგების გეგმა

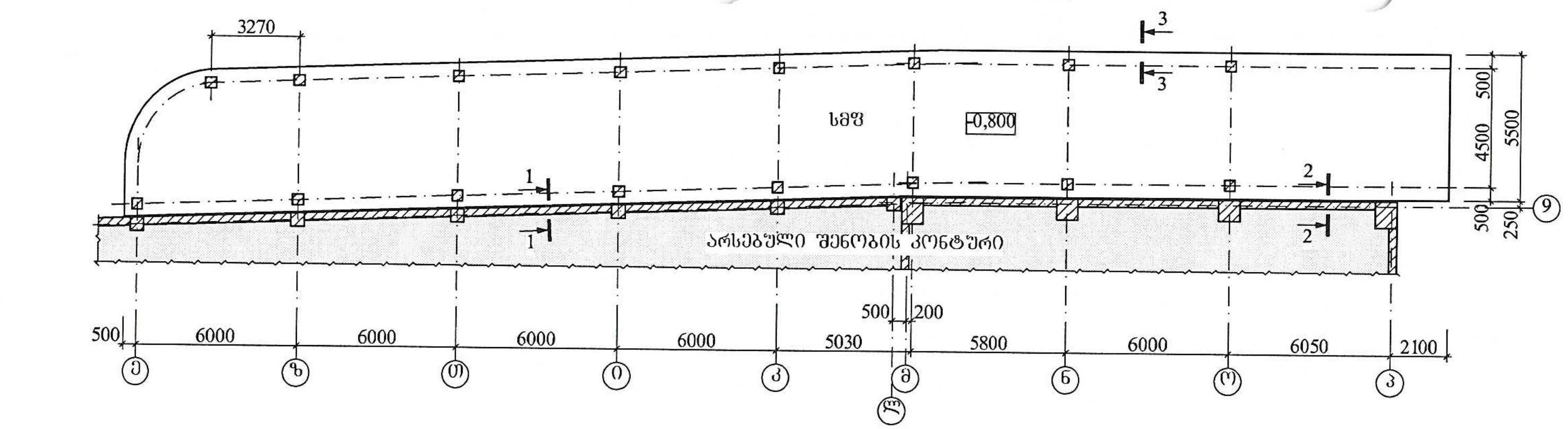

1-1

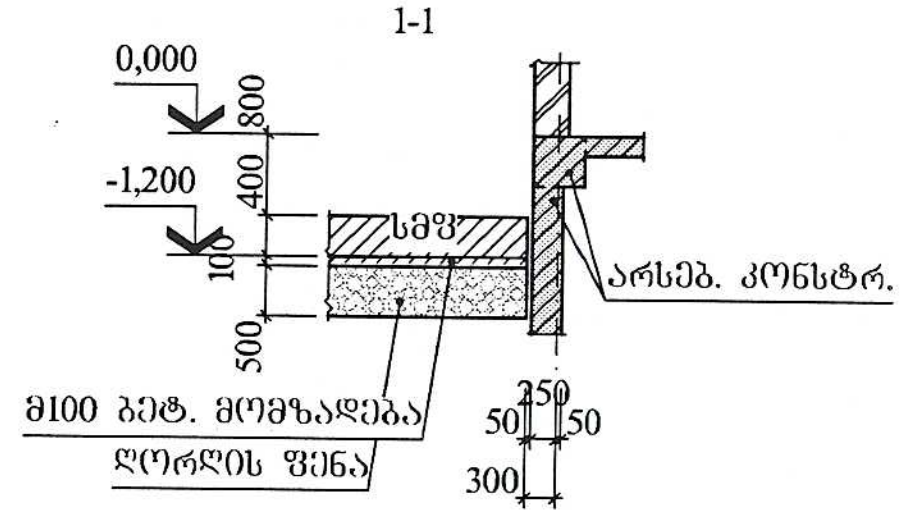

2-2

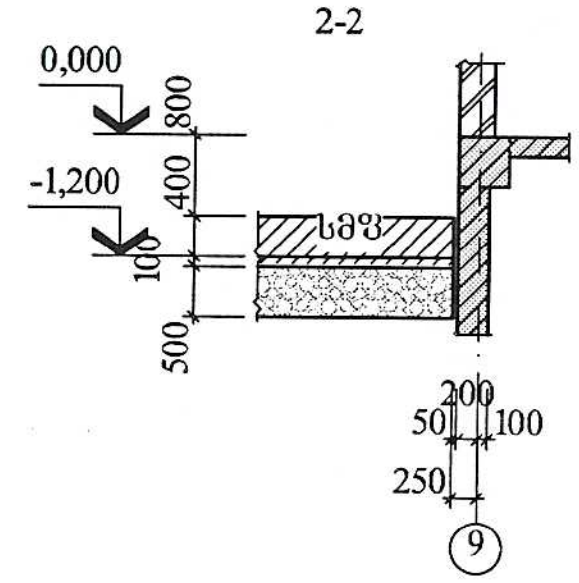

3-3

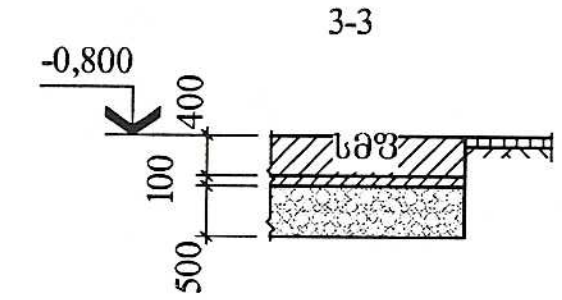

პანდუსის ფილის არმირების გეგმა

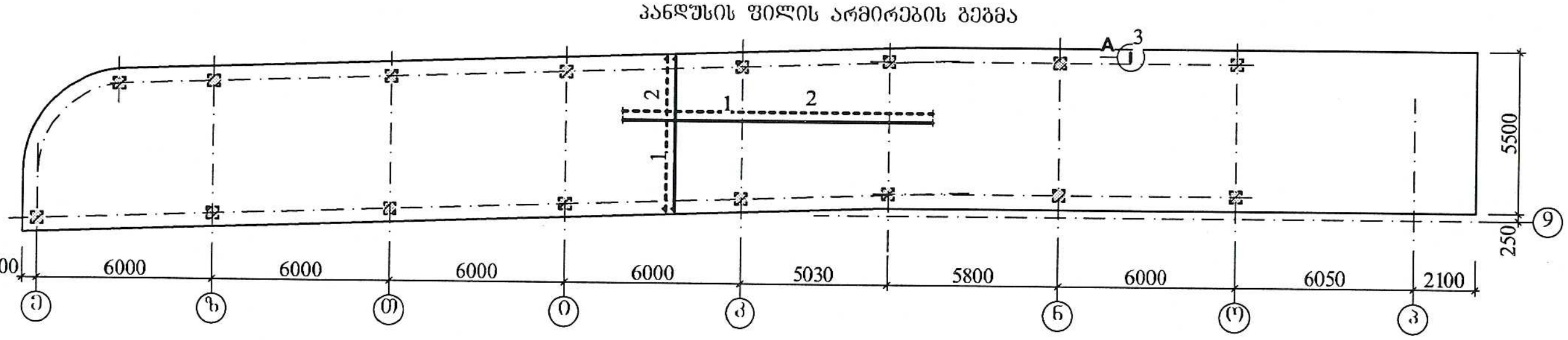

კვანძი "A"

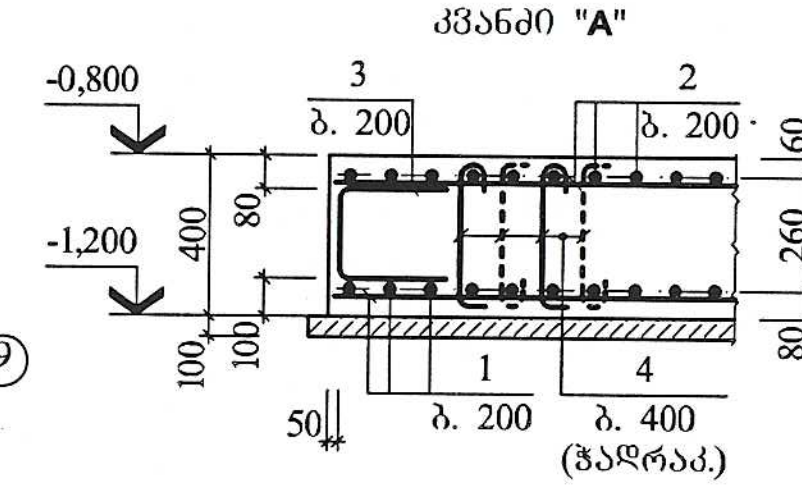

ელ-ის სპეციფიკაცია საძირკვლების განლაგების გეგმისათვის

მარკა, პოზ.	აღნიშვნა	დასახელება	რაოდ.	ერთ.ელ მასა, კგ	შენიშვნა
		სამ. მონოლ. ფილა			
სმფ		სმფ	1		107,22მ³

მონოლითური კონსტრუქციების ელემენტების სპეციფიკაცია

ფორმ.	პოზ.	აღნიშვნა	დასახელება	რაოდ.	ერთ.ელ მასა, კგ	ბეტონი მ³
			სმფ			
			დეტალები			
	1		Φ14 A500C L=2735,64	გრძ. მ	3310,12	B25 კლ. (მ350) 107,22
	2		Φ12 A500C L=2735,64	გრძ. მ	2429,25	
	3	220 / 450	Φ12 A500C L=1120	546	1,00	
	4	300 / 50 / 120	Φ10 A240C L=470	1736	0,30	

ლითონის ხარჯის უწყისი ერთ ელემენტზე, კგ

ელემენტის მარკა	არმატურის ნაკეთობა							საერთო ხარჯი
	არმატურის კლასი							
	A240C			A500C				
	Φ10	–	ჯამი	Φ12	Φ14	Φ22	ჯამი	
სმფ	520,80	–	520,80	2975,25	3310,12	448,00	6733,37	7254,17

შ.პ.ს. "...."
ქ. თბილისი, ბახტრიონის ქ. №39
ტელ. (995 32) 36 10 94
მობ. (+995) 599 51 07 14

შენიშვნა

1. ძირითადი კომპლექტის მუშა ნახაზების უწყისი და საერთო მონაცემები იხ. ფურც. კ-01;
2. პანდუსის მონოლითური ფილა მოეწყოს გრუნტში შრეებრივად ჩატკეპნილი წვრილმარცვლოვანი ღორღის ფენაზე (h=500მმ). V=139,50მ³;
3. ღორღის ფენის შემდეგ საჭიროა გამასწორებელი ფენის მოწყობა მ100 მარკის ბეტონისაგან სისქით 100მმ. V=28,00მ³.

დამკვეთი	შ.პ.ს. "ბალავარი"
პროექტის დასახელება	ქ. თბილისი, გობრონიძის ქ. №7 (ს/კ 01.11.13.002.211) მრავალბინიანი საცხოვრებელი სახლი (პანდუსი)
დირექტორი ზ. კიზირია	
არქიტექტორი ნ. ჭკარცხაკა	
კონსტრუქტორი ზ. კიზირია	
სტადია	მუშა პროექტი
ფორმატი	A-3
ფურცელი	კ-02
ფურც. დასახელება	საძირკვლების განლაგების გეგმა

მონოლითური სვეტების ქვეშ ...ერების სამონტაჟო გეგმა

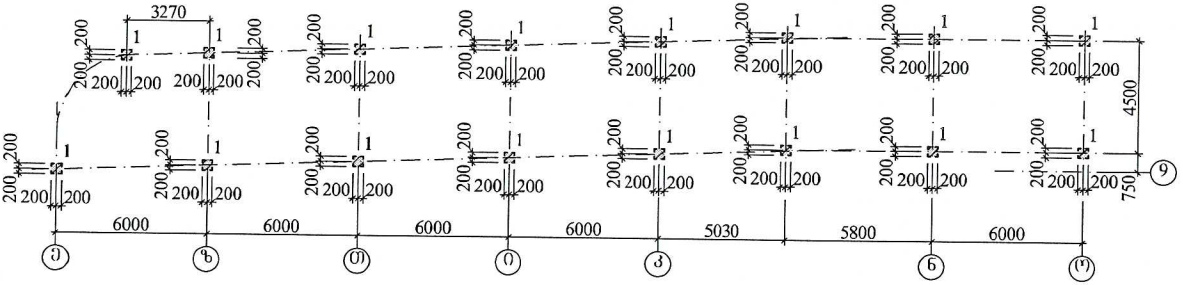

კვანძი "1"

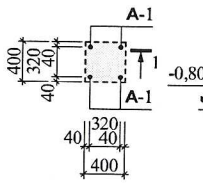

ხედი "1"

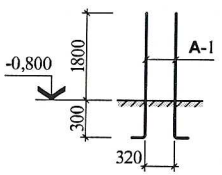

პანდუსის გადახურვის გეგმა -0,800...6,320 ნ/შ

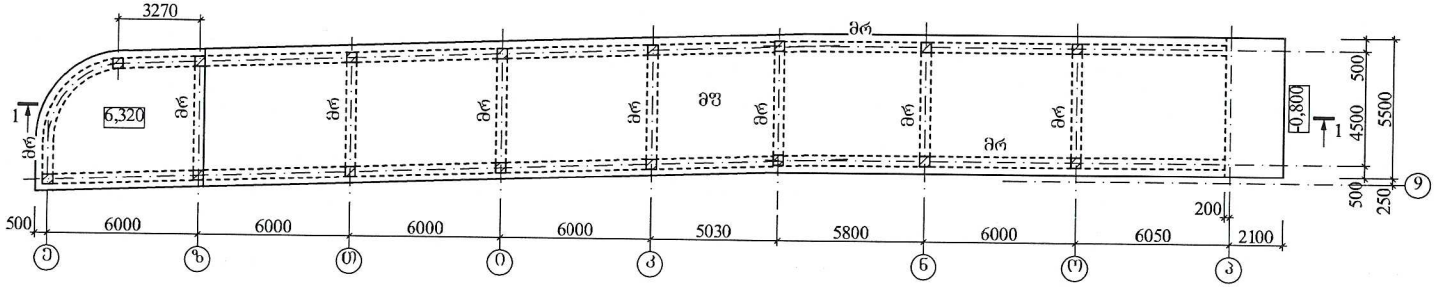

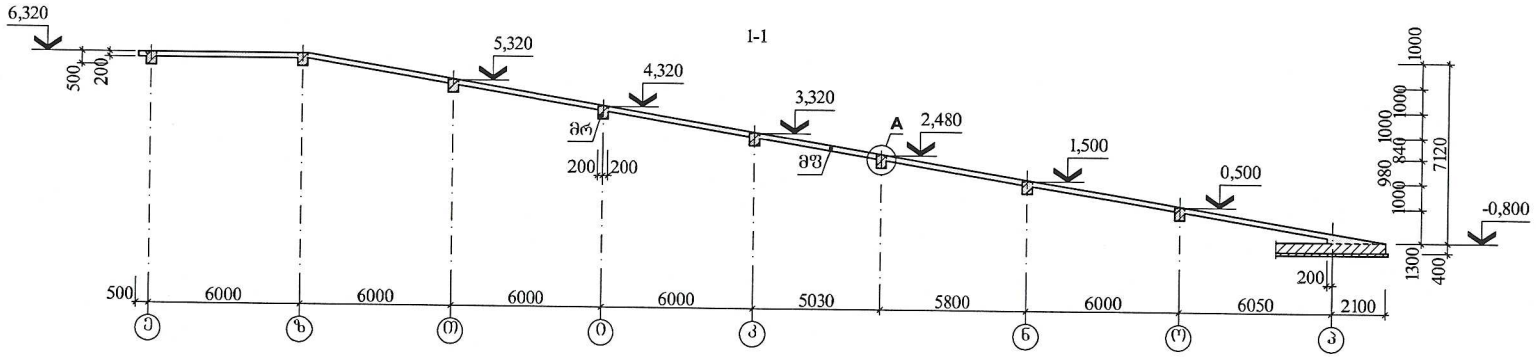

ანკერების სპეციფიკაცია

მარკა, პოზ.	აღნიშვნა	დასახელება	რაოდ.	ერთ.ელ მასა, კგ	შენიშვნა
		დასახელება	ანკერი	L=2350	
		სიგრძე		2100	
		ზომა, პოზ.		A-1	
		ჭრილ. მასა, კგ		7,00	
		რაოდ.		64	
		შენიშვნა		Φ22 A500C	

შენიშვნა

1. ძირითადი კონსტრუქციის მუშა ნახაზების უწყისი და საერთო მონაცემები იხ. შუშრც. კ-01;
2. ანკერული მოეწყოს მონოლითური ფილის ბეტონირებამდე;
3. ლითონის ხარჯის უწყისი იხ. შუშრც. კ-04;
4. მონოლითურ ფილაში მავლის არმატურების (პოზ. "1") გაღებებს უნდა მოეხსნის საანკერეებზე, ხოლო სამონტაჟო არმატურებისა (პოზ. "2") ის მავლის შუაში;
5. პანდუსის გეგმაზე უწყვეტი ხაზით დატანილია ფილის კვეთა, ხოლო წყვეტილით ის ზედა შრის არმატურა;
6. ანკერების ხარჯი შეთანხმებულია სამშ ხარჯთა შუშრც. კ-02-ზე.

დამკვეთი	შპს. "ბალავარი"
პროექტის დასახელება	ქ. თბილისი, გორგასლის ქ. №7 (ს/კ 01.11.13.002.211) მრავალბინიანი საცხოვრებელი სახლი (პანდუსი)
დირექტორი ზ. კიზირია	
არქიტექტორი ნ. ძმარაბაია	
კონსტრუქტორი ზ. კიზირია	
სტადია	მუშა პროექტი
ფორმატი	A-3
ფურცელი	კ-03
შუშრც. დასახელება	ანკერების სამონტაჟო გეგმა. პანდუსის გადახურვის გეგმა -0,800...6,320 ნ/შ

მონოლითური კონსტრუქციების ელემენტების სპეციფიკაცია

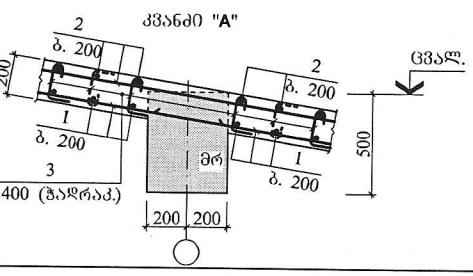

შუშრც.	პოზ.	აღნიშვნა	დასახელება	რაოდ.	ერთ.ელ მასა, კგ	ბეტონი მ³
			მფ			B25 კლ. (მ350) 44,86
			დეტალები			
	1		Φ12 A500C L=2714,03	ბრძ. მ	2410,06	
	2	140 დაიზრას	Φ12 A500C L=2931,15	ბრძ. მ	2602,86	
	3	160 / 50 / 120	Φ10 A240C L=330	1220	0,20	

ელ-ის სპეციფიკ. გადახურვის გეგმისათვის -0,800...6,320 ნ/შ

მარკა, პოზ.	აღნიშვნა	დასახელება	რაოდ.	ერთ.ელ მასა, კგ	შენიშვნა
		მონოლით. ფილა			
მფ		მფ	1		71,40მ³
		მონოლით. რიგელი			
მრ	შ. 04	მრ	–		23,86მ³

ქ. თბილისი, ბახტრიონის ქ. №39
ტელ. (995 32) 36 10 94
მობ. (+995) 599 51 07 14

მონოლითური სვეტების სამონტაჟო სქემა

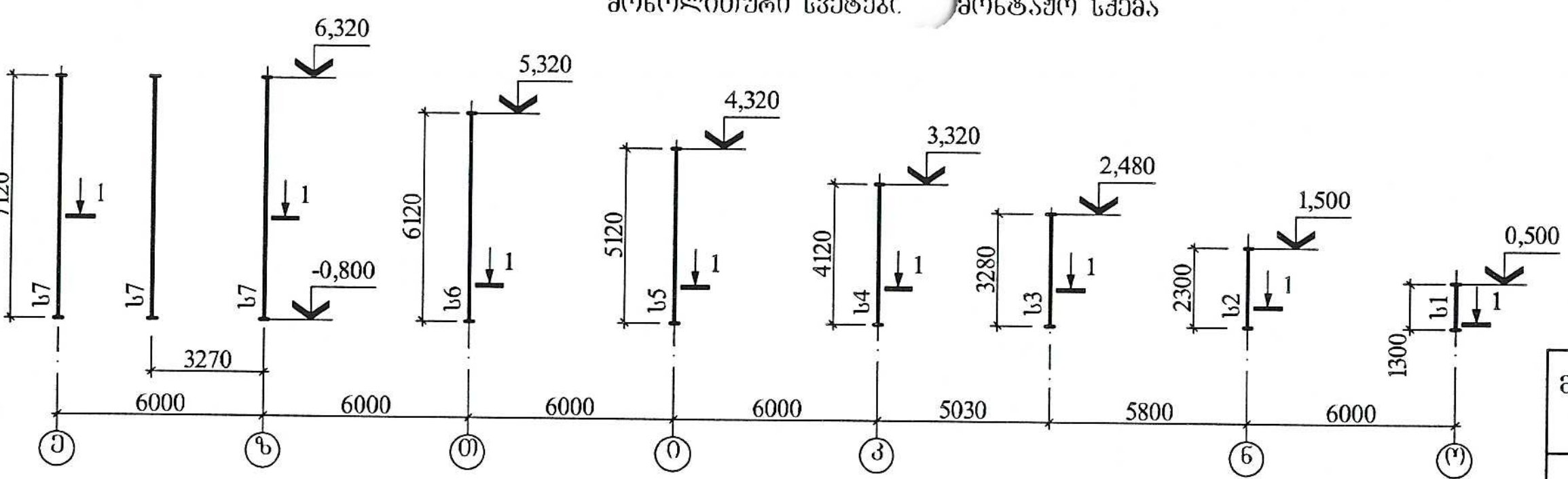

"1"

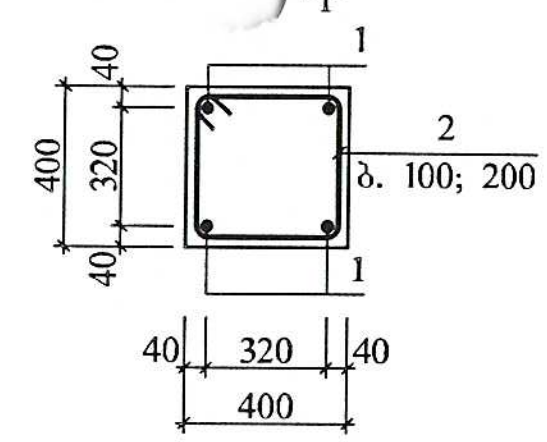

სვეტის თავის კვანძი

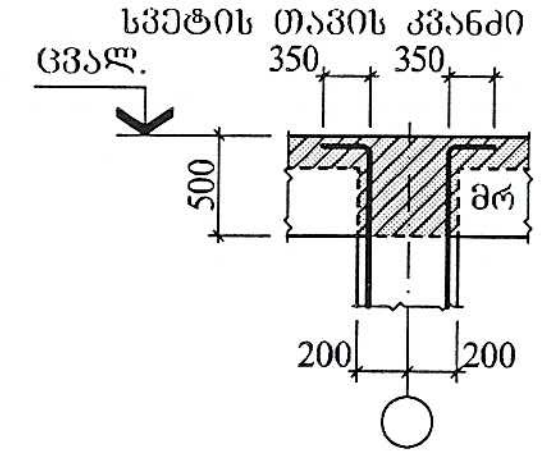

მრ (არმირება)

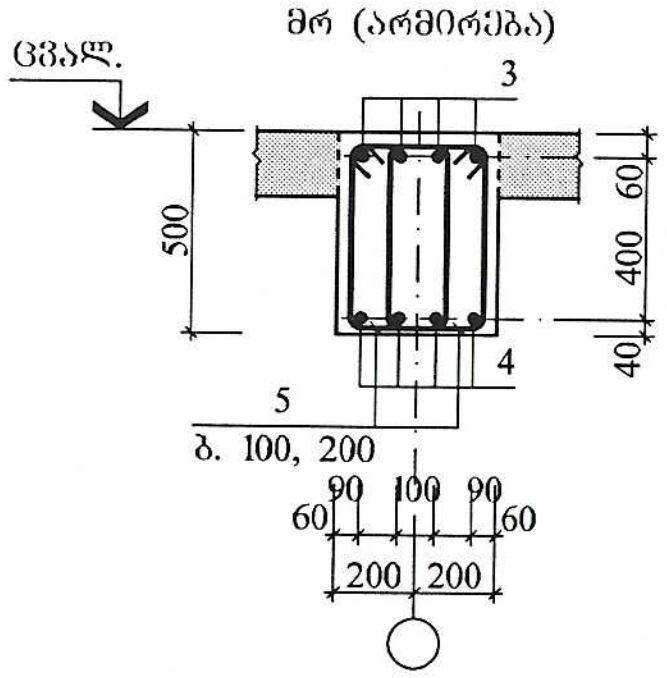

სვეტების სპეციფიკაცია

მარკა, პოზ.	აღნიშვნა	დასახელება	რაოდ.	ერთ.ელ. მასა, კგ	შენიშვნა
		მონოლით. სვეტი			
ს1		მს-1	2		0,21მ^3
ს2		მს-2	2		0,37მ^3
ს3		მს-3	2		0,52მ^3
ს4		მს-4	2		0,67მ^3
ს5		მს-5	2		0,82მ^3
ს6		მს-6	2		0,98მ^3
ს7		მს-7	4		1,14მ^3

შენიშვნა

1. ძირითადი კომპლექტის მუშა ნახაზების უწყისი და საერთო მონაცემები იხ. ფურც. კ-01;
2. მოც. ფურც. იხ. ფურც. კ-03 ერთად;
3. მონოლითურ რიგელებში მალის არმატურების (პოზ. "2") გადაბმა უნდა მოხდეს საყრდენებზე, ხოლო საყრდენი არმატურებისა (პოზ. "1") კი მალის შუაში.

მონოლითური კონსტრუქციების ელემენტების სპეციფიკაცია

ფურც.	პოზ.	აღნიშვნა	დასახელება	რაოდ.	ერთ.ელ. მასა, კგ	ბეტონი მ^3
			მს-1			
			დეტალები			B25 კლ. (მ350) 0,21
	1	350 დაიჩრას	Φ22 A500C L=6,52	გრძ.მ	19,43	
	2	350 450 800	Φ8 A240C L=1600	9	0,63	
			მს-2			
			დეტალები			B25 კლ. (მ350) 0,37
	1	350 დაიჩრას	Φ22 A500C L=10,52	გრძ.მ	31,35	
	2	350 450 800	Φ8 A240C L=1600	16	0,63	
			მს-3			
			დეტალები			B25 კლ. (მ350) 0,52
	1	350 დაიჩრას	Φ22 A500C L=14,44	გრძ.მ	43,03	
	2	350 450 800	Φ8 A240C L=1600	21	0,63	
			მს-4			
			დეტალები			B25 კლ. (მ350) 0,67
	1	350 დაიჩრას	Φ22A500C L=17,80	გრძ.მ	53,04	
	2	350 450 800	Φ8 A240C L=1600	25	0,63	

მონოლ. კონსტრუქციების ელემენტების სპეციფიკაცია (გაგრძ.)

ფურც.	პოზ.	აღნიშვნა	დასახელება	რაოდ.	ერთ.ელ. მასა, კგ	ბეტონი მ^3
			მს-5			
			დეტალები			B25 კლ. (მ350) 0,82
	1	350 დაიჩრას	Φ22 A500C L=21,80	გრძ.მ	64,96	
	2	350 450 800	Φ8 A240C L=1600	30	0,63	
			მს-6			
			დეტალები			B25 კლ. (მ350) 0,98
	1	350 დაიჩრას	Φ22 A500C L=25,80	გრძ.მ	76,88	
	2	350 450 800	Φ8 A240C L=1600	35	0,63	
			მს-7			
			დეტალები			B25 კლ. (მ350) 1,14
	1	350 დაიჩრას	Φ22 A500C L=29,80	გრძ.მ	88,80	
	2	350 450 800	Φ8 A240C L=1600	40	0,63	
			მრ			
			დეტალები			B25 კლ. (მ350) 23,86
	3	400 დაიჩრას	Φ20 A500C L=672,40	გრძ.მ	1660,83	
	4		Φ18 A500C L=643,60	გრძ.მ	1287,20	
	5	210 520 730	Φ8 A240C L=1460	1592	0,58	

ლითონის ხარჯის უწყისი ერთ ელემენტზე, კგ

ელემენტის მარკა	არმატურის ნაკეთობა						საერთო ხარჯი
	არმატურის კლასი						
	A240C		A500C				
	Φ8	ჯამი	Φ18	Φ20	Φ22	ჯამი	
მს-1	5,67	5,67	–	–	19,43	19,43	25,10
მს-2	10,08	10,08	–	–	31,35	31,35	41,43
მს-3	13,23	13,23	–	–	43,03	43,03	56,26
მს-4	15,75	15,75	–	–	53,04	53,04	68,79
მს-5	18,90	18,90	–	–	64,96	64,96	83,86
მს-6	22,05	22,05	–	–	76,88	76,88	98,93
მს-7	25,20	25,20	–	–	88,80	88,80	114,00
მრ	923,36	923,36	1287,20	1660,83	–	2948,03	3871,39

ლითონის ხარჯის უწყისი ერთ ელემენტზე, კგ

ელემენტის მარკა	არმატურის ნაკეთობა						საერთო ხარჯი
	არმატურის კლასი						
	A240C			A500C			
	Φ10	–	ჯამი	Φ12	–	ჯამი	
მფ	520,80	–	520,80	2975,25	–	6733,37	7254,17

დამკვეთი	შ.პ.ს. "ზალავარი"
პროექტის დასახელება	ქ. თბილისი, გობრონიძის ქ. №7 (ს/კ 01.11.13.002.211) მრავალბინიანი საცხოვრებელი სახლი (პანდუსი)
დირექტორი ზ. კიზირია	
არქიტექტორი ნ. ქვარცხავა	
კონსტრუქტორი ზ. კიზირია	
სტადია	მუშა პროექტი
ფორმატი	A-3
ფურცელი	კ-04
ფურც. დასახელება	მონოლითური სვეტების სამონტაჟო სქემა

დიპლომი

ЖВ № 187539

ეს დიპლომი მიეცა ...

მასზე, რომ იგი 1976 წელს შევიდა ...

და 19 81 წელს დამთავრა ...

სრული კურსი ... და მიენიჭა ...

სახელმწიფო საგამოცდო კომისიის 1981 წ. 3 ... გადაწყვეტილებით ...

სახელმწიფო საგამოცდო კომისიის თავმჯდომარე ...

ბ. ა.

რექტორი ...

ქალაქი თბილისი 1981 წ. „4" XII

სარეგისტრაციო № 11368

ДИПЛОМ

ЖВ № 187539

Настоящий диплом выдан Цитаишвили Вахтангу Зурабовичу

в том, что он в 1976 году поступил в Грузинский политехнический институт им. В.И. Ленина и в 1981 году окончил полный курс названного института по специальности производство строительных изделий и конструкций

Решением Государственной экзаменационной комиссии от 9 07 1981 г. Цитаишвили В.З. присвоена квалификация инженера-технолога

Председатель Государственной экзаменационной комиссии

Ректор

м. п.

Секретарь

Город Тбилиси 4 XII 1981 г.

Регистрационный № 11368

Московская типография Гознака. 1979.

საკვალიფიკაციო მონაცემი

სახელი, გვარი:	**ვახტანგ ციტაიშვილი**
დაბადების თარიღი:	1959 წლის 6 აგვისტო
დაბადების ადგილი:	ქ. გაგრა
მოქალაქეობა:	საქართველოს მოქალაქე
ოჯახური მდგომარეობა:	დაქორწინებული
შვილები:	ქალ-ვაჟი
სახლის მისამართი:	ქ. თბილისი, დები იშხნელების ქ. 3, ბ. 47
	მობ. ტელეფონი: 551 600204.

განათლება:

1976-1981 წ.წ. საქართველოს პოლიტექნიკური ინსტიტუტი, სპეციალობა – სამშენებლო ნაკეთობათა და კონსტრუქციების წარმოება, კვალიფიკაცია – ინჟინერ-მშენებელი

პროფესიული გამოცდილება:

1981 -1993 წ.წ. - სს „საქქალაქმშენპროექტი“ – ინჟინერ-კონსტრუქტორი, ჯგუფის ხელმძღვანელი, მთავარი სპეციალისტი.
1993-1995 წ.წ. – შ.პ.ს. „კოლხეთი“, ქ. თბილისის ფილიალის კომერციული დირექტორი.
1995-1999 წ.წ. – კერძო ბიზნესი
1999-2001 წ.წ. - „არქმშენინსპექცია“ - წამყვანი სპეციალისტი.
2001-2002 წ.წ. – ქ. თბილისის მერიის არქიტექტურული სამსახური.
2002-2005 წ.წ. – თავისუფალი სპეციალისტი.
2005-2008 წ.წ. – სახელმწიფო ექსპერტიზის სამმართველო – ექსპერტი.
2006-2008 წ.წ. - შპს „არქიტექტონიკა“ - მთავარი ინჟინერი
2006-2009 წ.წ. – ს.ს. „საქქალაქმშენპროექტი“- ინჟინერ-კონსტრუქტორი (პერიოდულად).
2010წ. დღემდე – შპს „ახალი საქქალაქმშენპროექტი“- ინჟინერ-კონსტრუქტორი;ექსპერტი.
2011 წ. დღემდე – შ.პ.ს. „ვ.ზ.ი.“-ს დირექტორი.

მნიშვნელოვანი საპროექტო სამუშაოები:

- კომპოზიტორების სახლი ბორჯომში;
- პანსიონატი ბაკურიანში;
- სოკოს რესტორანი ბორჯომში;
- პანსიონატი 500 ადგილზე ბიჭვინთაში;
- დასასვენებელი სახლი „ჩაიკა-მ“ მიუსერაში;
- პანსიონატი გუდაუთაში;
- პანსიონატი 300 ადგილზე სოხუმში;
- სამკურნალო პლაჟი და სოლარიუმი ურეკში;
- სასტუმრო ბახმაროში;
- სახალხო სასამართლო ბორჯომში და ყაზბეგში;
- საცხოვრებელი კოტეჯები გუდაურში და ბაკურიანში;
- „მეტეხი“-ს ოფისი თბილისში, დ. აღმშენებლის გამზირზე;
- მრავალბინიანი საცხოვრებელი სახლი თბილისში, ნიაღვრის ქუჩაზე;
- მრავალბინიანი საცხოვრებელი სახლი თბილისში, მიცკევიჩის 29-ში;
- საცხოვრებელი სახლები წყნეთში;
- სვეტიცხოვლისა და მის გარშემო სახლების რეკონსტრუქცია;
- პარლამენტის შენობის რეკონსტრუქცია;
- მსოფლიო ბანკის პროექტი – სოფლის ამბულატორიების რეაბილიტაცია (ჭიათურა, საჩხერე, ხარაგაული, ბაღდათი, თერჯოლა);
- მრავალბინიანი საცხოვრებელი სახლი თბილისში, ჟვანიას ქუჩის დასაწყისში.
- ცხრასართულიანი საცხოვრებელი სახლი თბილისში, მიცკევიჩის 50-ში;
- მრავალფუნქციური შენობა წერეთლის გამზ. №49-51-ში;

- დავით აღმაშენებლის გამზირის რეკონსტრუქცია;
- რესტორანი „თაღლაურა“ თამარაშვილის ქუჩაზე;
- საცხოვრებელი კოტეჯები დიღმის მასივში, ისნის რაიონში და მცხეთაში;
- მიწისძვრის რაიონებში დაზიანებული სახლების აღდგენა-გამაგრება ახალქალაქში, თბილისში, ონში (1986, 1991, 2002, 2009);
- „საქენერგო“-ს ოფისი და საწყობი შენობები მუხიანში;
- 18-სართულიანი საცხოვრებელი სახლი კეკელიძისა და ჟვანიას ქუჩების კვეთაზე;
- მრავალფუნქციური შენობების კომპლექსი ძმ. კაკაბაძეების და ბარნოვის ქუჩების კვეთაზე.
- კოპიტნარში ასაფრენი ბილიკის მანათობელი დაზიანებული ანძების აღდგენა-გამაგრების პროექტი.

ენები: ქართული (მშობლიური), რუსული (თავისუფლად).

კომპიუტერის ცოდნა: AutoCAD.

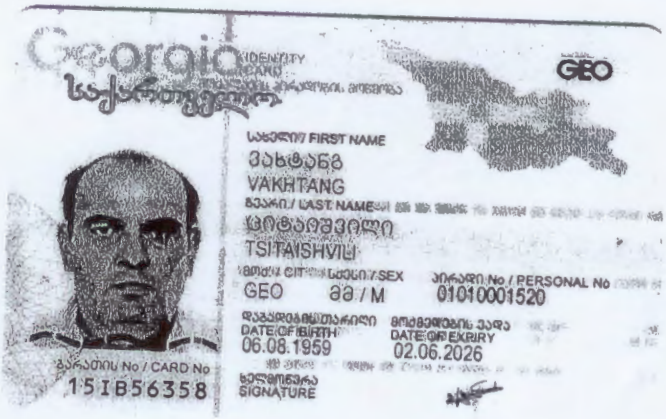

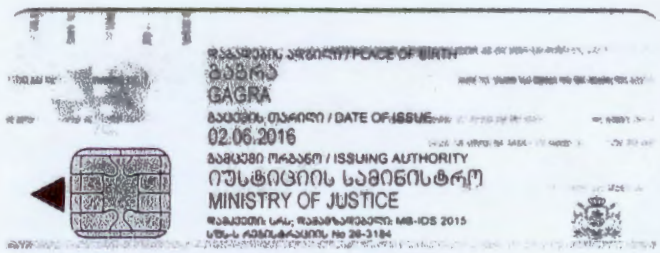

IDGE015IB563582010100015 20<<<<
5908064M2606026GE0<<<<<<<<<<<6
TSITAISHVILI<<VAKHTANG<<<<<<<<

საექსპერტო დასკვნა

ქ. თბილისში, გლდანის რაიონში, გლდანი-მუხიანის დამაკავშირებელი გზის (გობრონიძის ქუჩა) მარჯვენა მხარეს (საკ. კოდი 01.11.13.002.211)

მრავალბინიანი საცხოვრებელი კომპლექსის პროექტის კონსტრუქციულ ნაწილზე

თბილისი

2016 წელი

ექსპერტიზაზე წარმოდგენილია შ.პ.ს. „დილემა“-ს მიერ დამუშავებული, ქ. თბილისში, გლდანის რაიონში, გლდანი-მუხიანის დამაკავშირებელი გზის (გობრონიძის ქუჩა) მარჯვენა მხარეს (საკ.კოდი 01.11.13.002.211) მრავალბინიანი საცხოვრებელი კომპლექსის პროექტის კონსტრუქციული ნაწილი, შესრულებული A-3 ფორმატზე, ალბომის სახით.

პროექტს თან ახლავს არქიტექტურული ნაწილი და საინჟინრო გეოლოგიური კვლევის ტექნიკური გაანგარიშება. აგრეთვე, სივრცული კარკასის გაანგარიშება, შესრულებული საანგარიშო პროგრამა ЛИРА 9.4-ით.

მასალის გაცნობისას ირკვევა, რომ მრავალბინიანი საცხოვრებელი სახლის პროექტი შედგება სამი ერთმანეთისაგან დამოუკიდებელი ბლოკისაგან. ამათგან ორი – საცხოვრებელი კორპუსია, ხოლო მათ შორის განთავსებული მესამე ბლოკი წარმოადგენს ავტოსადგომებს.

ორივე საცხოვრებელი სახლი ჩვიდმეტსართულიანია, გააჩნია ორდონიანი მიწისქვეშა ავტოსადგომი. ორივე კორპუსი გეგმაში მართკუთხედის ფორმისაა, გაბარიტული ზომებით 18,40X31,50მ და 18,40X48,40მ. მიწისქვეშა ავტოსადგომი ორდონიანია, გეგმაში მართკუთხედის ფორმის.

საინჟინრო გეოლოგიური კვლევის ტექნიკური გაანგარიშების დასკვნის თანახმად, სამშენებლო უბანზე და მიმდებარე ტერიტორიაზე საშიში გეოლოგიური პროცესების განვითარება არ არის მოსალოდნელი და იგი კარგ საინჟინრო გეოლოგიურ პირობებში იმყოფება.

საძირკვლის ფუძედ მიღებულია დელუვიური გენეზისის თიხოვანი გრუნტები, რომლის ფიზიკურ-მექანიკური მახასიათებლები შემდეგია:

- საანგარიშო წინაღობა R_0=35 კგძ/სმ^2;
- დეფორმაციის მოდული E=185,0 კგძ/სმ^2;
- საგების კოეფიციენტი k=3,00 კგ/სმ^3.

გრუნტის წყლის გავრცელების გამო, საძირკვლებისა და მიწისქვეშა კონსტრუქციებში გამოყენებულია W_6-W_8 წყალშეუღწევადი მარკის ბეტონი.

ორივე საცხოვრებელი სახლის საძირკვლებად მიღებულია მონოლითური რკინაბეტონის ფილა, რომლის სიმაღლე 1500 მმ-ის ტოლია.

მონოლითური რკინაბეტონის ქვეშ ეწყობა შრეობრივად დატკეპნილი 500 მმ-ის სიმაღლის ღორღის ფენა.

სარდაფის კედლები მონოლითური რკინაბეტონისაა, სისქით 300 მმ.

ცალკე მდგომი ავტოფარეხის საძირკვლები წარმოადგენს მონოლითური რკინაბეტონის წერტილოვან ბალიშებს, რომლებიც ერთმანეთთან

დაკავშირებულია მონოლითური რკინაბეტონის რანდკოჭებით. ავტოსადგომის მიწისქვეშა კედლების სისქე 300 მმ-ია.

საპროექტო შენობების მზიდუნარიანობა გადაწყვეტილია მონოლითური რკინაბეტონის სივრცული კარკასის შექმნით, რომელიც წარმოადგენს მონოლითური რკინაბეტონის სვეტებისა და რიგელების ერთობლიობას. შენობის სიხისტე ვერტიკალურად გაძლიერებულია 300 მმ-ის სისქის მონოლითური რკინაბეტონის დიაფრაგმებით.

საპროექტო შენობების მონოლითური რკინაბეტონის კარკასი სრულდება B25 (M350) კლასის ბეტონით.

ავტოსადგომის ბლოკში მონოლითური რკინაბეტონის სვეტების განივი კვეთი ტოლია 50X50 სმ. ასევე მონოლითური რკინაბეტონის რიგელების განივი კვეთიც 40X50 სმ-ის ტოლია.

საცხოვრებელი სახლების ბლოკებში მონოლითური რკინაბეტონის განივი კვეთები ცვალებადია:

- 60X50 სმ -3,30 ÷ 16,50 ნიშნულებზე;
- 50X50 სმ 19,70 ÷ 46,10 ნიშნულებზე;
- 40X50 სმ 49,40-დან დანარჩენ ნიშნულებზე.

6,30 და 9,80 ნიშნულებამდე გათვალისწინებულია ფარული რიგელების მონტაჟი, კვეთით 100X30 სმ, პერიმეტრზე განლაგებული რიგელების გარდა.

საცხოვრებელი სახლების ბლოკებში მონოლითური რკინაბეტონის სვეტების განივი კვეთების ცვალებადია:

- 80X80 სმ -6,60 ÷ 6,30 ნიშნულებს შორის;
- 70X70 სმ 6,30 ÷ 16,40 ნიშნულებს შორის;
- 60X60 სმ 16,40 ÷ 29,40 ნიშნულებს შორის;
- 50X50 სმ 29,40 ÷ 46,10 ნიშნულებს შორის;
- 40X50 სმ ყველა დანარჩენ ნიშნულებს შორის.

სართულშუა გადახურვები შესრულებულია მონოლითური რკინაბეტონის საშუალებით და სისქე ცვალებადია:

-3,30 და 0,00 ნიშნულებზე (ავტოფარეხის გადახურვაც) მონოლითური რკინაბეტონის ფილის სისქე 200 მმ-ის ტოლია.

6,30 და 9,80 მ ნიშნულებზე, სადაც სართულიშუა გადახურვები მოწყობილია ფარული რიგელებით, ფილის სისქე 300 მმ-ია.

კიბეები შესრულებულია მონოლითური რკინაბეტონის ფილებით, ბეტონის საფეხურებზე.

სახურავი ბრტყელია.

სამუშაოთა წარმოებისას მითითებულია, რომ გამოყენებული იქნას სამშენებლო წესების ნორმატივები, რკინაბეტონისა და ლითონის სამუშაოების უსაფრთხო შესრულებისათვის.

სეისმური დარაიონების მიხედვით, ტერიტორია განეკუთვნება 8 ბალიან სეისმიურ ზონას.

პროექტის კონსტრუქციული ნაწილის მიმართ, ექსპერტს შენიშვნები არ გააჩნია.

საბოლოო საექსპერტო დასკვნა

ქ. თბილისში, გლდანის რაიონში, გლდანი-მუხიანის დამაკავშირებელი გზის (გობრონიძის ქუჩა) მარჯვენა მხარეს (საკ. კოდი 01.11.13.002.211) მრავალბინიანი საცხოვრებელი კომპლექსის პროექტის კონსტრუქციულ ნაწილზე

ექსპერტიზაზე წარმოდგენილი იყო შ.პ.ს. „დილემა“-ს მიერ დამუშავებული, ქ. თბილისში, გლდანის რაიონში, გლდანი-მუხიანის დამაკავშირებელი გზის (გობრონიძის ქუჩა) მარჯვენა მხარეს (საკ.კოდი 01.11.13.002.211) მრავალბინიანი საცხოვრებელი კომპლექსის პროექტის კონსტრუქციული ნაწილი.

შენობა და მისი ცალკული ელემენტები გაანგარიშებულია მუდმივ და დროებით ვერტიკალურ დატვირთვებზე, აგრეთვე, 8 ბალიან სეისმურ ზემოქმედებაზე.

ანალიზისა და წარმოდგენილი საპროექტო დოკუმენტაციის საფუძველზე შეიძლება დავასკვნათ, რომ პროექტი დამუშავებულია მაღალპროფესიონალურ და გრაფიკულ დონეზე და იგი აკმაყოფილებს საქართველოში მომქმედ სამშენებლო წესებისა და ნორმატივების ყველა მოთხოვნას.

ყოველივე ზემოთ ჩამოთვლილის საფუძველზე, ქ. თბილისში, გლდანის რაიონში, გლდანი-მუხიანის დამაკავშირებელი გზის (გობრონიძის ქუჩა) მარჯვენა მხარეს (საკ.კოდი 01.11.13.002.211), შ.პ.ს. „დილემა“-ს მიერ დამუშავებულ მრავალბინიანი საცხოვრებელი

კომპლექსის პროექტის კონსტრუქციულ ნაწილს, ეძლევა დადებითი რეკომენდაცია.

შპს „ვ.ზ.ი.“-ს დირექტორი ვ. ციტაიშვილი

ექსპერტი:

ინჟინერ-კონსტრუქტორი ვ. ციტაიშვილი

06.12.2016 წ.

დიპლომი

ЖВ № 187539

ეს დიპლომი მიეცა ...

მასზე, რომ იგი 1976 წელს შევიდა ...

და 19 81 წელს დამთავრა ...

სრული კურსი ... და მიენიჭა ...

სახელმწიფო საგამოცდო კომისიის 1981 წ. 3 ... გადაწყვეტილებით ...

სახელმწიფო საგამოცდო კომისიის თავმჯდომარე ...

ბ. ა.

რექტორი ...

ქალაქი თბილისი 1981 წ. „4" XII

სარეგისტრაციო № 11368

ДИПЛОМ

ЖВ № 187539

Настоящий диплом выдан Цитаишвили Вахтангу Зурабовичу

в том, что он в 1976 году поступил в Грузинский политехнический институт им. В.И. Ленина и в 1981 году окончил полный курс названного института по специальности производство строительных изделий и конструкций

Решением Государственной экзаменационной комиссии от 9 07 1981 г. Цитаишвили В.З. присвоена квалификация инженера-технолога

Председатель Государственной экзаменационной комиссии

Ректор

м. п.

Секретарь

Город Тбилиси 4 XII 1981 г.

Регистрационный № 11368

Московская типография Гознака. 1979.

საკვალიფიკაციო მონაცემი

სახელი, გვარი:	**ვახტანგ ციტაიშვილი**
დაბადების თარიღი:	1959 წლის 6 აგვისტო
დაბადების ადგილი:	ქ. გაგრა
მოქალაქეობა:	საქართველოს მოქალაქე
ოჯახური მდგომარეობა:	დაქორწინებული
შვილები:	ქალ-ვაჟი
სახლის მისამართი:	ქ. თბილისი, დები იშხნელების ქ. 3, ბ. 47
	მობ. ტელეფონი: 551 600204.

განათლება:

1976-1981 წ.წ. საქართველოს პოლიტექნიკური ინსტიტუტი, სპეციალობა – სამშენებლო ნაკეთობათა და კონსტრუქციების წარმოება, კვალიფიკაცია – ინჟინერ-მშენებელი

პროფესიული გამოცდილება:

1981 -1993 წ.წ. - სს „საქქალაქმშენპროექტი“ – ინჟინერ-კონსტრუქტორი, ჯგუფის ხელმძღვანელი, მთავარი სპეციალისტი.
1993-1995 წ.წ. – შ.პ.ს. „კოლხეთი“, ქ. თბილისის ფილიალის კომერციული დირექტორი.
1995-1999 წ.წ. – კერძო ბიზნესი
1999-2001 წ.წ. - „არქმშენინსპექცია“ - წამყვანი სპეციალისტი.
2001-2002 წ.წ. – ქ. თბილისის მერიის არქიტექტურული სამსახური.
2002-2005 წ.წ. – თავისუფალი სპეციალისტი.
2005-2008 წ.წ. – სახელმწიფო ექსპერტიზის სამმართველო – ექსპერტი.
2006-2008 წ.წ. - შპს „არქიტექტონიკა“ - მთავარი ინჟინერი
2006-2009 წ.წ. – ს.ს. „საქქალაქმშენპროექტი“- ინჟინერ-კონსტრუქტორი (პერიოდულად).
2010წ. დღემდე – შპს „ახალი საქქალაქმშენპროექტი“- ინჟინერ-კონსტრუქტორი;ექსპერტი.
2011 წ. დღემდე – შ.პ.ს. „ვ.ზ.ი.“-ს დირექტორი.

მნიშვნელოვანი საპროექტო სამუშაოები:

- კომპოზიტორების სახლი ბორჯომში;
- პანსიონატი ბაკურიანში;
- სოკოს რესტორანი ბორჯომში;
- პანსიონატი 500 ადგილზე ბიჭვინთაში;
- დასასვენებელი სახლი „ჩაიკა-მ“ მიუსერაში;
- პანსიონატი გუდაუთაში;
- პანსიონატი 300 ადგილზე სოხუმში;
- სამკურნალო პლაჟი და სოლარიუმი ურეკში;
- სასტუმრო ბახმაროში;
- სახალხო სასამართლო ბორჯომში და ყაზბეგში;
- საცხოვრებელი კოტეჯები გუდაურში და ბაკურიანში;
- „მეტეხი“-ს ოფისი თბილისში, დ. აღმშენებლის გამზირზე;
- მრავალბინიანი საცხოვრებელი სახლი თბილისში, ნიაღვრის ქუჩაზე;
- მრავალბინიანი საცხოვრებელი სახლი თბილისში, მიცკევიჩის 29-ში;
- საცხოვრებელი სახლები წყნეთში;
- სვეტიცხოვლისა და მის გარშემო სახლების რეკონსტრუქცია;
- პარლამენტის შენობის რეკონსტრუქცია;
- მსოფლიო ბანკის პროექტი – სოფლის ამბულატორიების რეაბილიტაცია (ჭიათურა, საჩხერე, ხარაგაული, ბაღდათი, თერჯოლა);
- მრავალბინიანი საცხოვრებელი სახლი თბილისში, ჟვანიას ქუჩის დასაწყისში.
- ცხრასართულიანი საცხოვრებელი სახლი თბილისში, მიცკევიჩის 50-ში;
- მრავალფუნქციური შენობა წერეთლის გამზ. №49-51-ში;

- დავით აღმაშენებლის გამზირის რეკონსტრუქცია;
- რესტორანი „თაღლაურა“ თამარაშვილის ქუჩაზე;
- საცხოვრებელი კოტეჯები დიღმის მასივში, ისნის რაიონში და მცხეთაში;
- მიწისძვრის რაიონებში დაზიანებული სახლების აღდგენა-გამაგრება ახალქალაქში, თბილისში, ონში (1986, 1991, 2002, 2009);
- „საქენერგო“-ს ოფისი და საწყობი შენობები მუხიანში;
- 18-სართულიანი საცხოვრებელი სახლი კეკელიძისა და ჟვანიას ქუჩების კვეთაზე;
- მრავალფუნქციური შენობების კომპლექსი ძმ. კაკაბაძეების და ბარნოვის ქუჩების კვეთაზე.
- კოპიტნარში ასაფრენი ბილიკის მანათობელი დაზიანებული ანძების აღდგენა-გამაგრების პროექტი.

ენები: ქართული (მშობლიური), რუსული (თავისუფლად).

კომპიუტერის ცოდნა: AutoCAD.

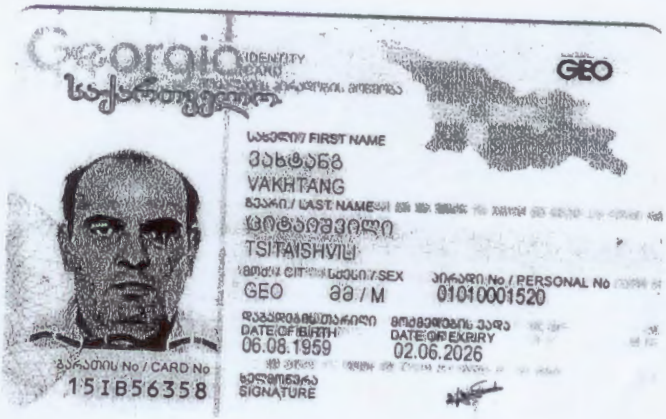

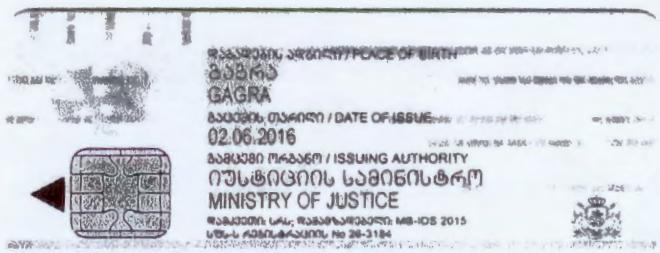

IDGE015IB563582010100015 20<<<<
5908064M2606026GE0<<<<<<<<<<<6
TSITAISHVILI<<VAKHTANG<<<<<<<<