დემონტაჟის კალენდარული გრაფიკი

დემონტაჟის განხორციელების კალენდარული გრაფიკი							
№	ძირითადი სამუშაოთა ჩამონათვალი	თვე					
		I	II	III	IV	IIV	IIIV
1	ტერიტორიის მომზადება დემონტაჟისთვის	▨					
2	არსებული ერთ სართულიანი შენობის დემონტაჟი: კარ-ფან%რების მოხსნა, სახურავის დემონტაჟი, კედლების მოხსნა და ა.შ.		▨	▨			
3	მიწისძვეშა კონსტრუქციების დემონტაჟი				▨		
4	სხვადასხვა სამუშაოები					▨	
5	სამუშაოს დასრულება						▨

დემონტაჟისთვის განსაზღვრული 8 თვე (240 დღე)

შენიშვნა: დემონტაჟის პერიოდის ათვლა დაიწყება დემონტაჟის ნებართვის გაცემის დღიდან

მითითებანი:

1. დაცული იქნას უსაფრთხოების წესები;
2. აკრძალულ იქნას უცხო პირების მოხვედრა სადემონტაჟო მოედანზე
3. პირველ ეტაპზე შემოიღობება ტერიტორია დროებითი ღობით უსაფრთხოების მიზნით
4. დროებითი ნაგებობა განთავსდეს საკადასტრო საზღვრებში
5. სადემონტაჟო მასალები დროებით დაეწყობა ტერიტორიაზე და მოხდება მათი ეტაპობრივი გატანა თვითმცლელების საშუალებით დემონტირებული მასალების დატვირთვა მოხდება დამტვირთველის \ მეშვეობით;
6. მოხდება რკინა-ბეტონის ელემენტების დაშლა და შემდგომ მისი ნაწილებად გადატვირთვა ავტოთვითმცლელზე;
7. დროებითი ღობე მოეწყოს გებებმაზე დატანილი ზომების მიხედვით
8. სამუშაოს დაწყებამდე განთავსდეს ბანერი დემონტაჟის წარმოების შესახებ.

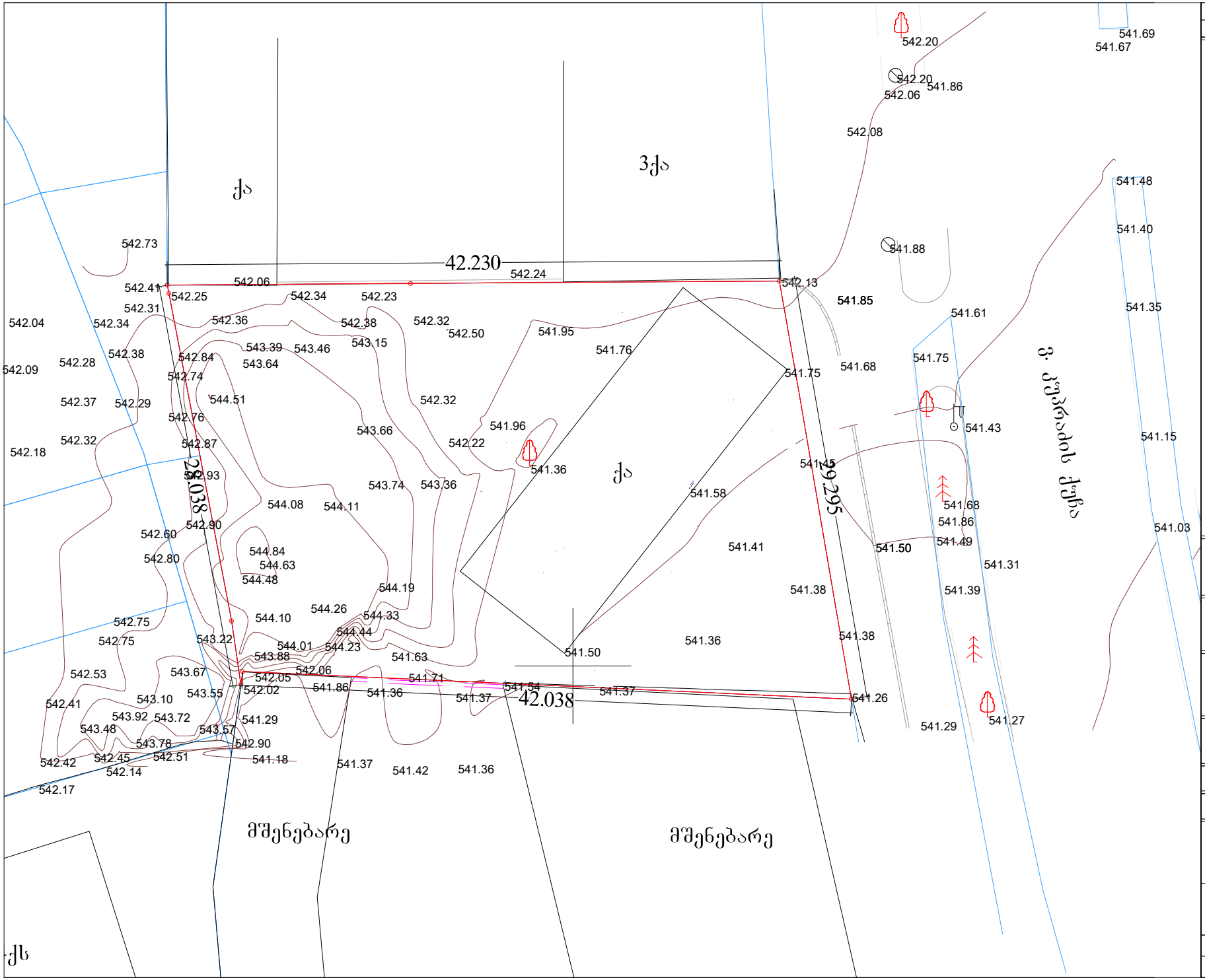

formati	TariRi
A4	2024

SeniSvna:

დამკვეთი:
შპს ,,ტიფლისი"
ს/ნ 400232645

პროექტი:
დემონტაჟის პროექტი

მისამართი:
ქალაქი თბილისი, ვიქტორ პუპრაძის ქუჩა №38
ს/კ 01.19.36.015.022

შეასრულა:	დავით ბერულავა

საავტორო უფლებები:

ნახაზი: მშპა ნახაზი

ნახაზის დასახელება:
ტოპოგეგმა

ფურცელი:

	მასშტაბი	თარიღი
მ ა		2024

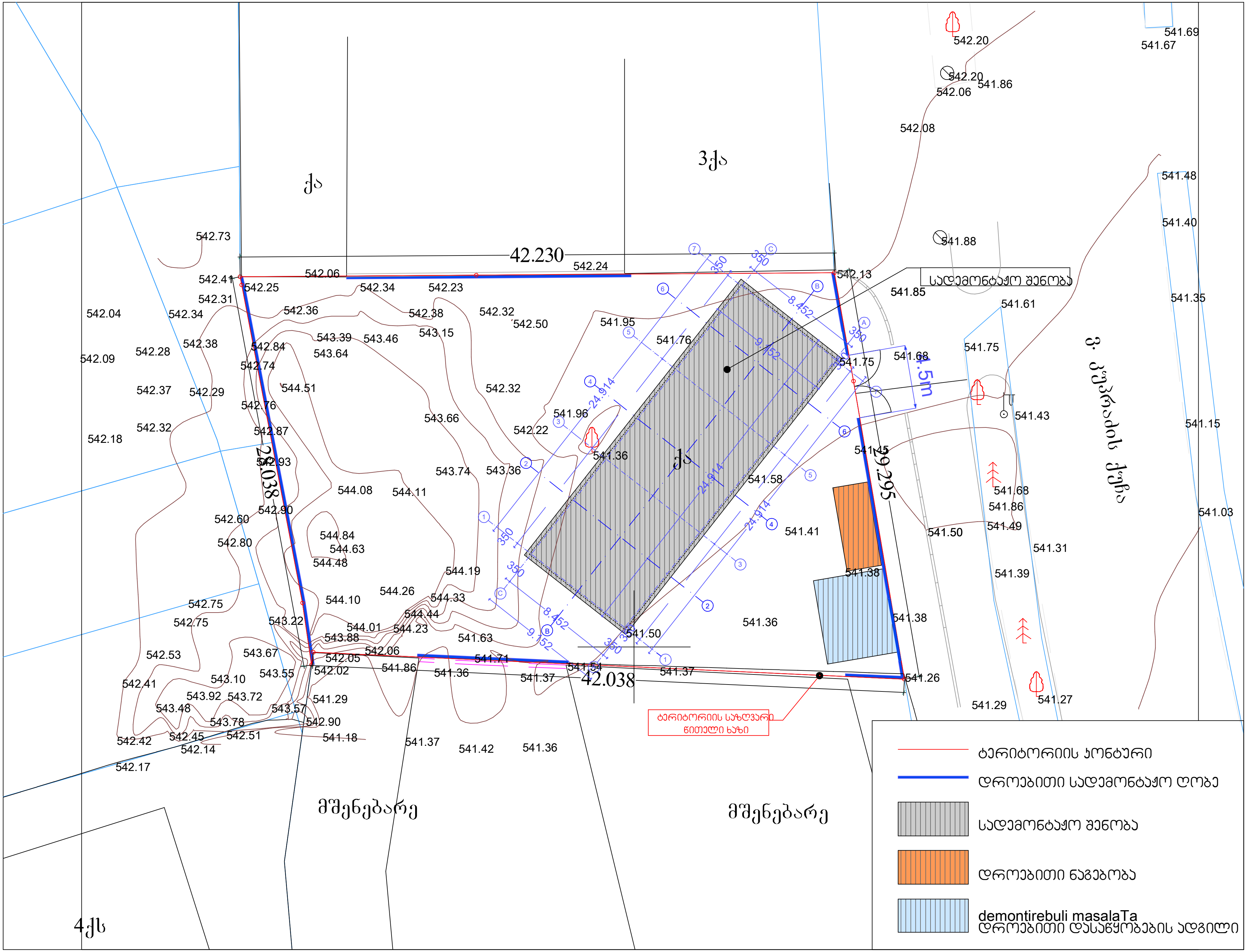
ქა
3ქა
4ქს
ქა
42.230
42.038
29.038
29.295
24.914
8.452
9.152
350
1.5m
სადემონტაჟო შენობა
ვ. ქუთაძის ქუჩა
მშენებარე
მშენებარე
ტერიტორიის საზღვარი
წითელი ხაზი
ტერიტორიის კონტური
დროებითი სადემონტაჟო ღობე
სადემონტაჟო შენობა
დროებითი ნაგებობა
demontirebuli masalaTa
დროებითი დასაწყობების ადგილი

ფორმატი	თარიღი
ა4	2024

შენიშვნა:

გ ე გ მ ა

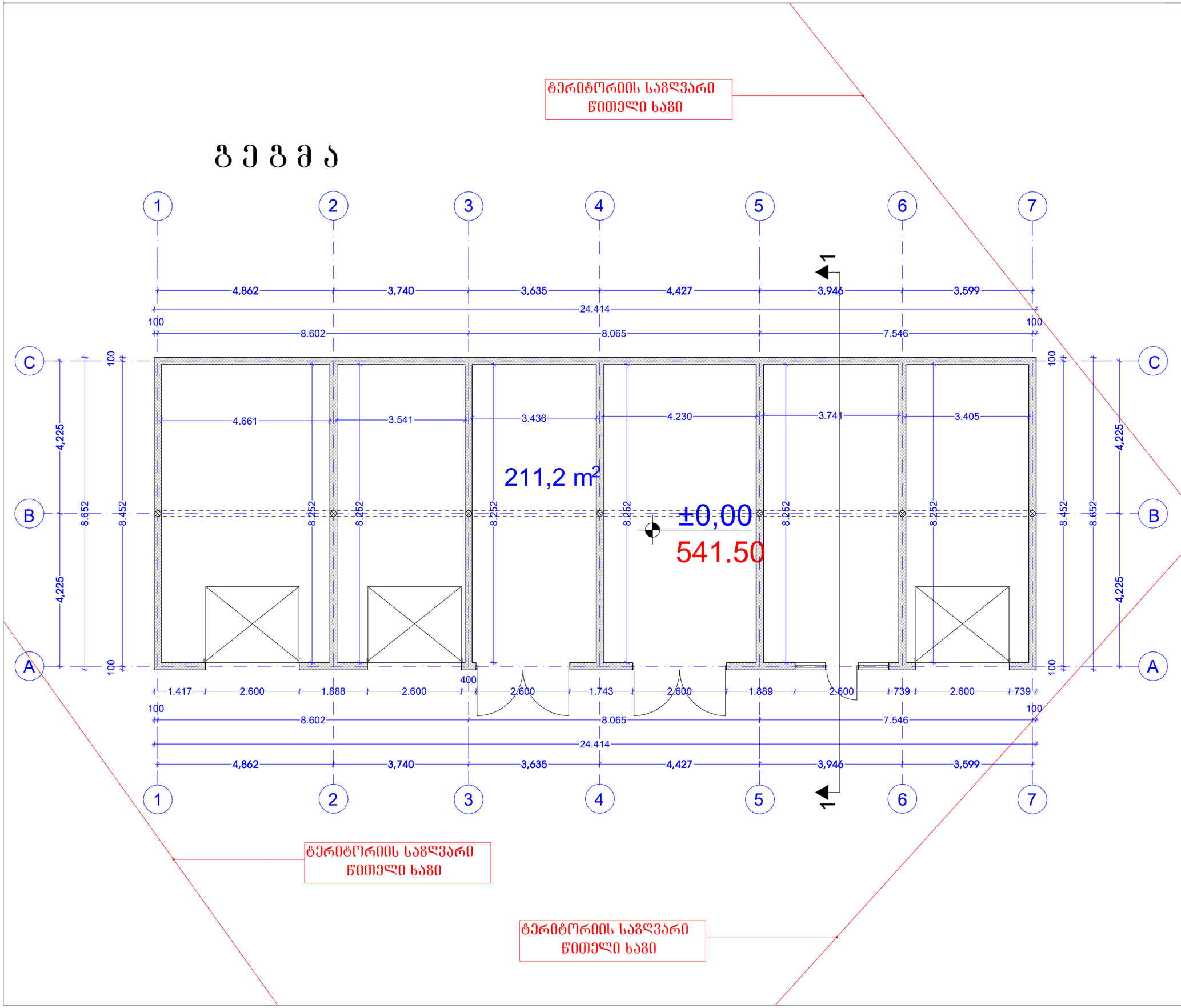

დამკვეთი:
შპს „ტიფლისი"
ს/ნ 400232645

პროექტი:
დემონტაჟის პროექტი

მისამართი:
ქალაქი თბილისი, ვიქტორ კუპრაძის ქუჩა №38
ს/კ 01.19.36.015.022

შეასრულა:	დავით ბერულავა

საავტორო უფლებები:

ნახაზი: შუშა ნახაზი

ნახაზის დასახელება:
სადემონტაჟო შენობის ანაგრომი
პირველი სართულის გეგმა

ფურცელი:

	მასშტაბი	თარიღი
მ პ		2024

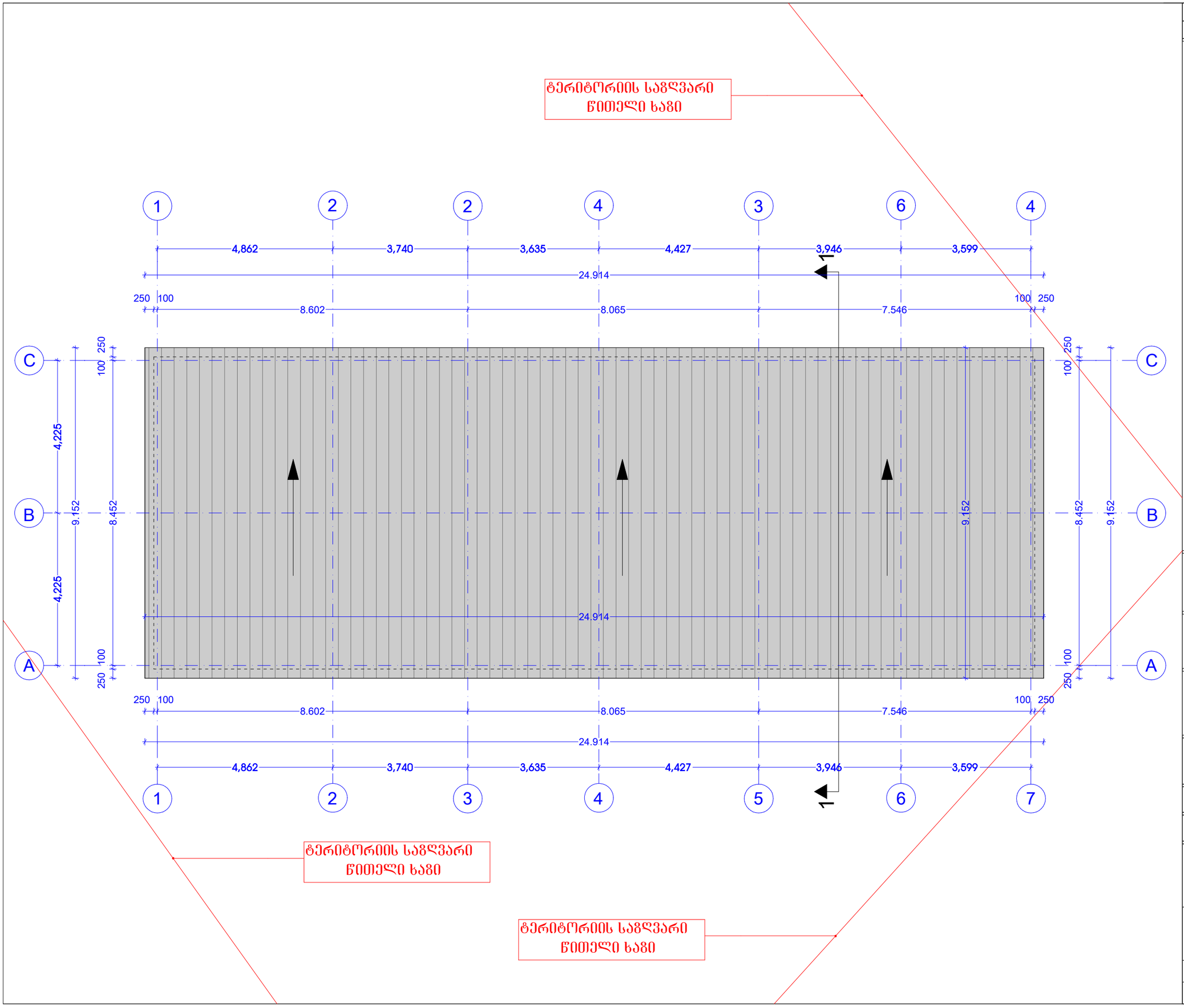

ფორმატი	თარიღი
ა4	2024

შენიშვნა:

დამკვეთი:
შპს „ტიფლისი"
ს/ნ 400232645

პროექტი:
დემონტაჟის პროექტი

მისამართი:
ქალაქი თბილისი, ვიქტორ კუპრაძის ქუჩა №38
ს/კ 01.19.36.015.022

შეასრულა:	დავით ბერულავა

საავტორო უფლებები:

ნახაზი: მუშა ნახაზი

ნახაზის დასახელება:
სადემონტაჟო შენობის ანაგმი სახურავის გეგმა

ფურცელი:

	მასშტაბი	თარიღი
მპ		2024

ფასადი 1-4 ღერძებში

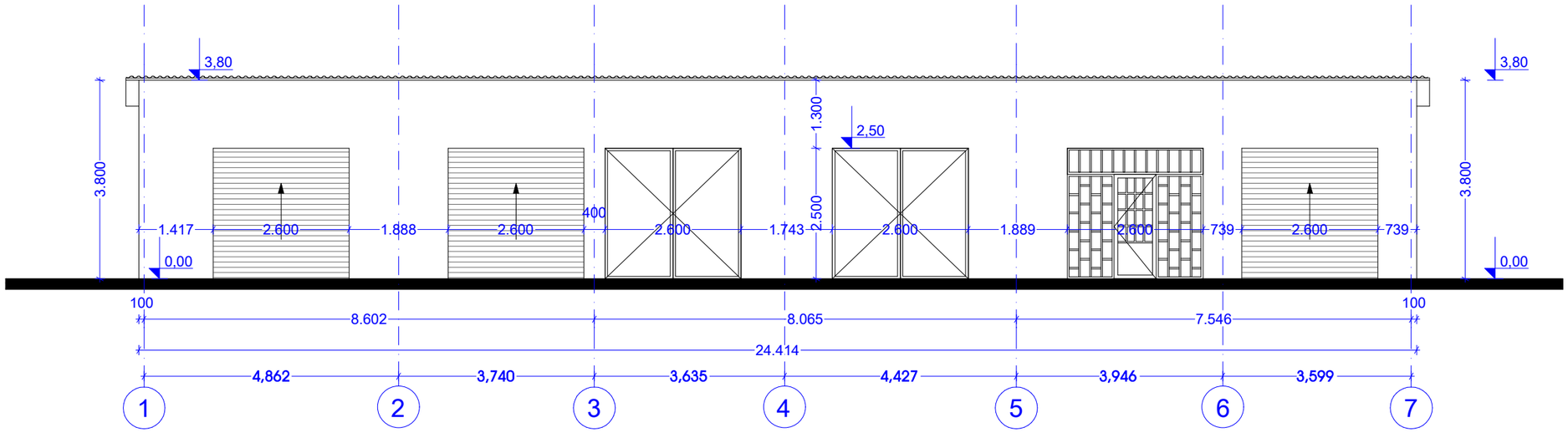

ფასადი 4-1 ღერძებში

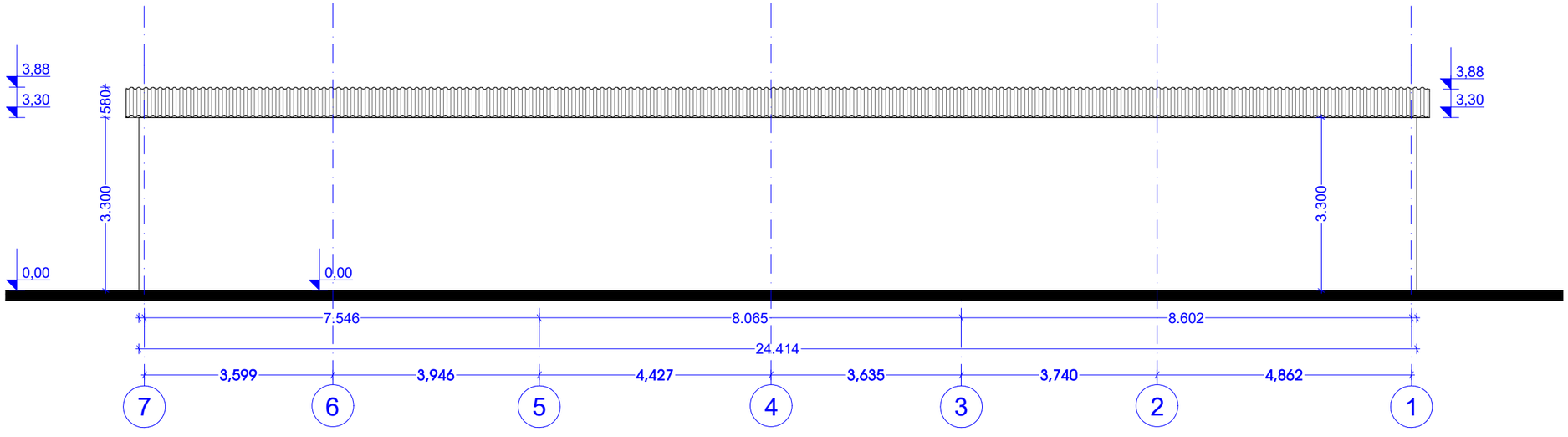

ფორმატი	თარიღი
ა4	2024

შენიშვნა:

დამკვეთი:
შპს ,,ტიფლისი"
ს/ნ 400232645

პროექტი:
დემონტაჟის პროექტი

მისამართი:
ქალაქი თბილისი, ვიქტორ კუპრაძის ქუჩა №38
ს/კ 01.19.36.015.022

შეასრულა:	დავით ბერულავა

საავტორო უფლებები:

ნახაზი: მუშა ნახაზი

ნახაზის დასახელება:
სადემონტაჟო შენობის ანაზომი
ფასადი 1-4; 4-1 ღერძებში

შურცელი:

	მასშტაბი	თარიღი
მპ		2024

ფასადი B-A ღერძებში

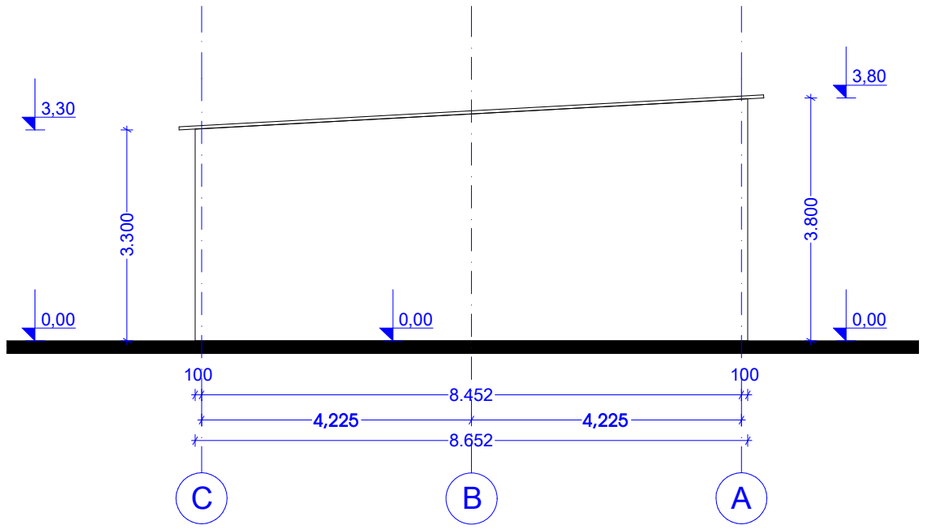

ფასადი A-B ღერძებში

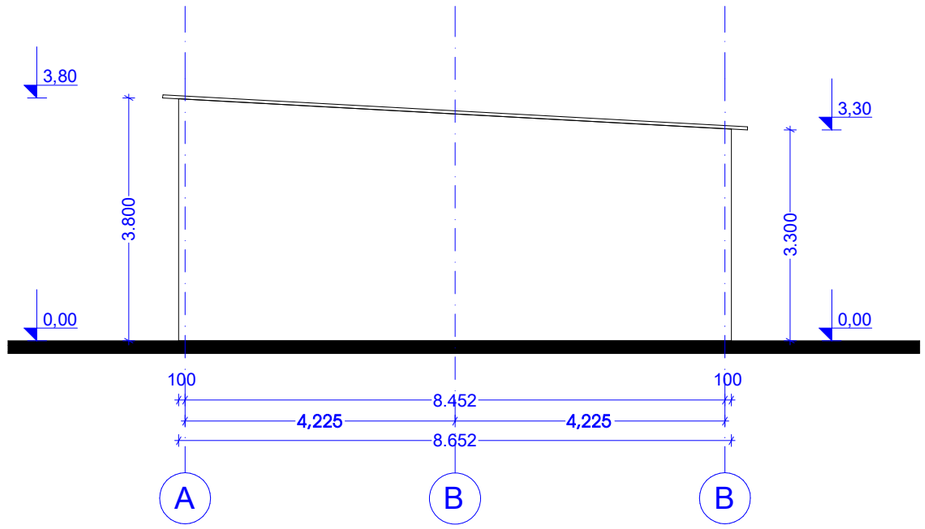

ჭრილი 1-1

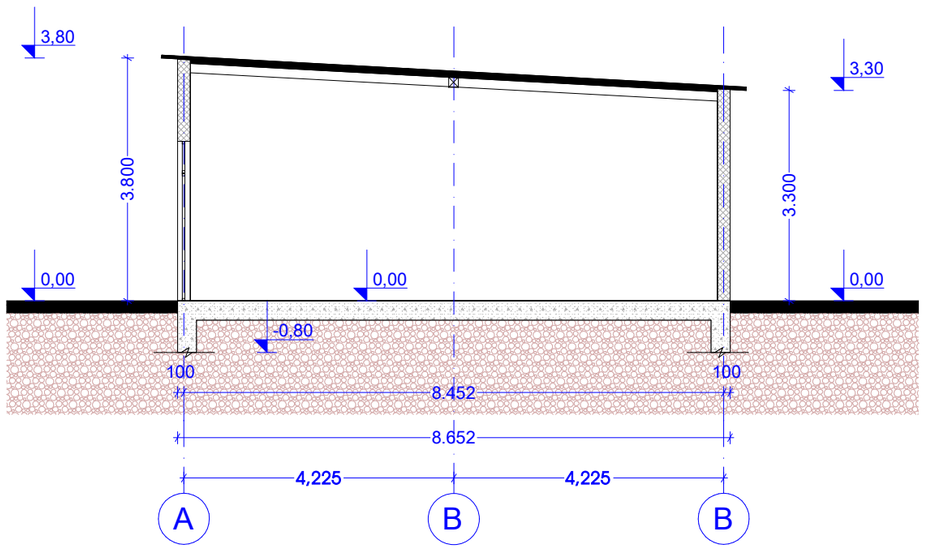

ფორმატი	თარიღი
ა4	2024

შენიშვნა:

დამკვეთი:
შპს „ტიფლისი"
ს/ნ 400232645

პროექტი:
დემონტაჟის პროექტი

მისამართი:
ქალაქი თბილისი, ვიქტორ კუპრაძის ქუჩა №38
ს/კ 01.19.36.015.022

შეასრულა:	დავით ბერულავა

საავტორო უფლებები:

ნახაზი: მუშა ნახაზი

ნახაზის დასახელება:
სადემონტაჟო შენობის ანაგრომი
ფასადი B-A; A-B ღერძებში
ჭრილი 1-1

ფურცელი:

	მასშტაბი	თარიღი
მ პ		2024