ფასადი 1-7

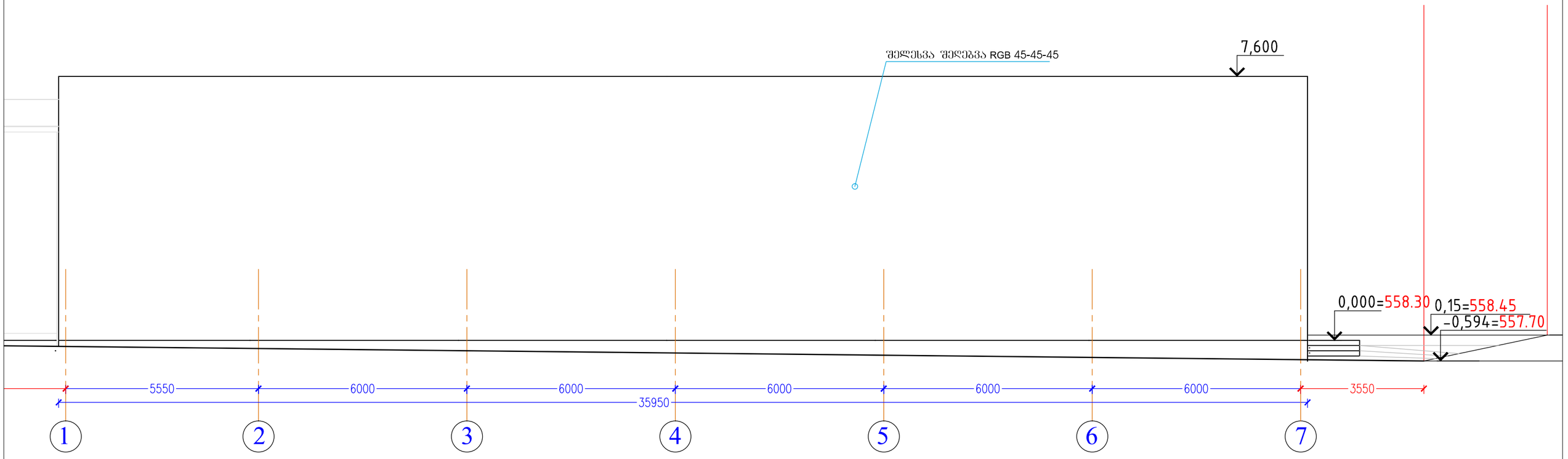

ფორმატი	ექსპლიკაცია	პირობითი ნიშები	ი.მ. კონსტანტინე ტურავა	დამკვეთი: შპს "ვესტა"
A-2		კოლონა ბლოკის კედელი არქ. ნიშნული ჭრილის ხაზი	არქიტექტორი: კ. ტურავა	ქ.თბილისი, ლ.დევდარიანის III შესახვევი,№29. შპს "ვესტა"-ს საკუთრებაში არსებულ მიწის ნაკვეთზე საწარმოო და სასაწყობო შენობების პროექტი (შენობა№1)
				ფასადი 1-7
			მასშტაბი: 1 : 100	თარიღი: ; დაკვეთა: ; ფურცელი: არ- ; ფურც.რაოდ.:

ფასადი 7-1

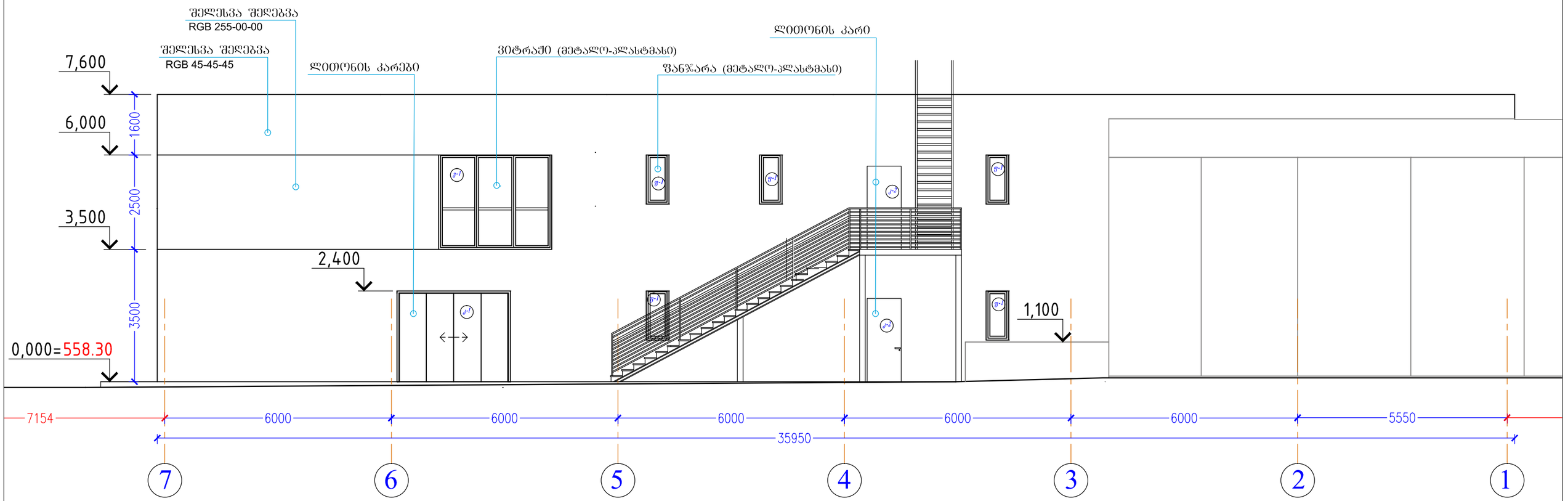

ფორმატი	ექსპლიკაცია	პირობითი ნიშები	ი.მ. კონსტანტინე ტურავა	დამკვეთი: შპს "ვესტა"
A-2		კოლონა ბლოკის კედელი არქ. ნიშნული ჭრილის ხაზი	არქიტექტორი: კ. ტურავა	ქობილისი, ლ.დევდარიანის II შესახვევი,№29. შპს "ვესტა"-ს საკუთრებაში არსებულ მიწის ნაკვეთზე საწარმოო და სასაწყობო შენობების პროექტი (შენობა№1) ფასადი 7-1
			მასშტაბი: 1 : 100	თარიღი:	დაკვეთა:	ფურცელი: არ-	ფურც.რაოდ.:

ფასადი ა-გ

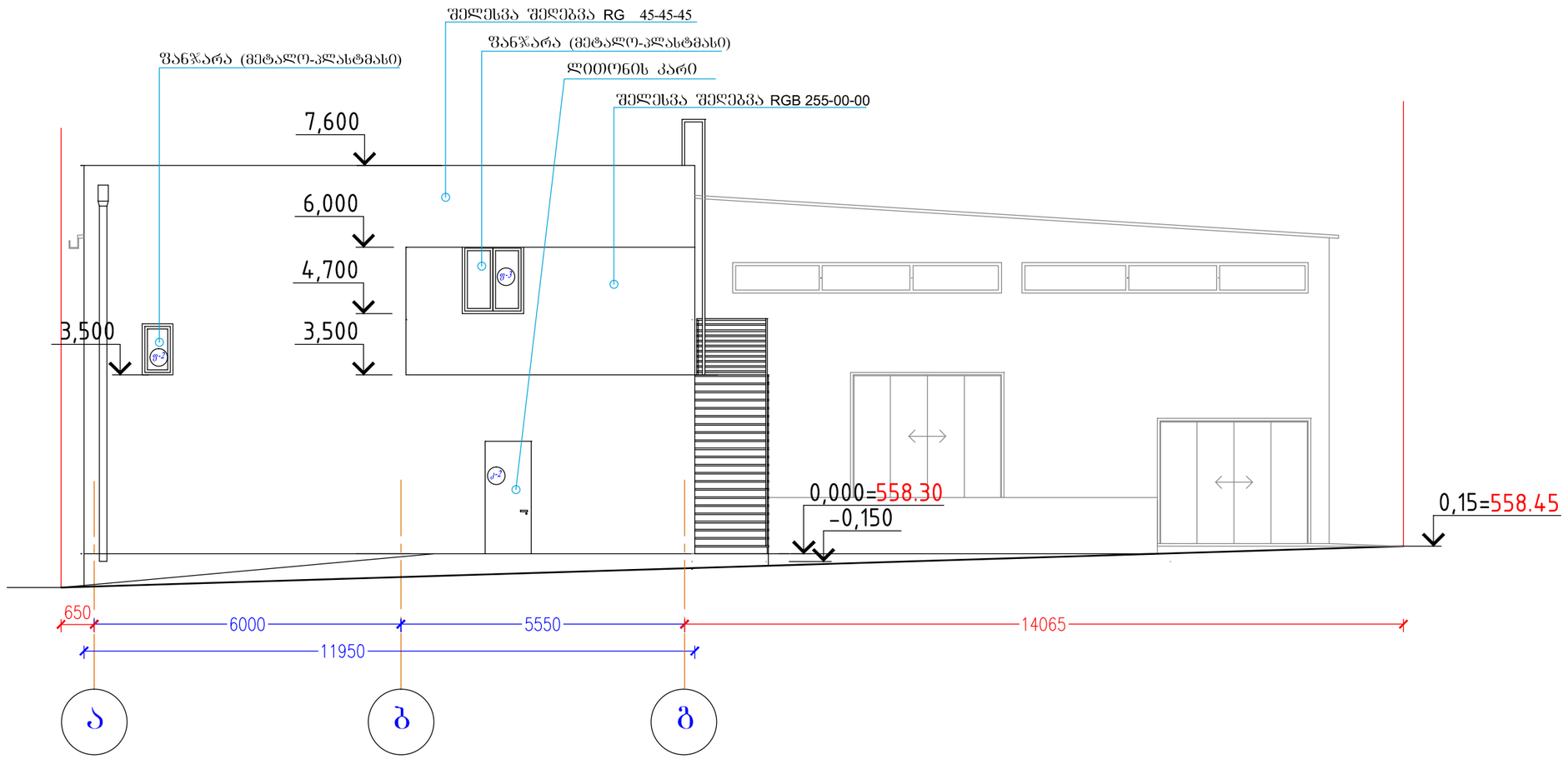

ფორმატი	ექსპლიკაცია	პირობითი ნიშნები	ი.მ. კონსტანტინე ტურავა	დამკვეთი: შპს "ვესტა"
A-2		კოლონა ბლოკის კედელი არქ. ნიშნული ჭრილის ხაზი	არქიტექტორი: კ. ტურავა	ქობილისი, ლ.დევდარიანის III შესახვევი,№29. შპს "ვესტა"-ს საკუთრებაში არსებულ მიწის ნაკვეთზე საწარმოო და სასაწყობო შენობების პროექტი (შენობა№1) ფასადი ა-გ

მასშტაბი	თარიღი	დაკვეთა	ფურცელი	ფურც.რაოდ.
1 : 100			არ-	

ფასადი გ-ა

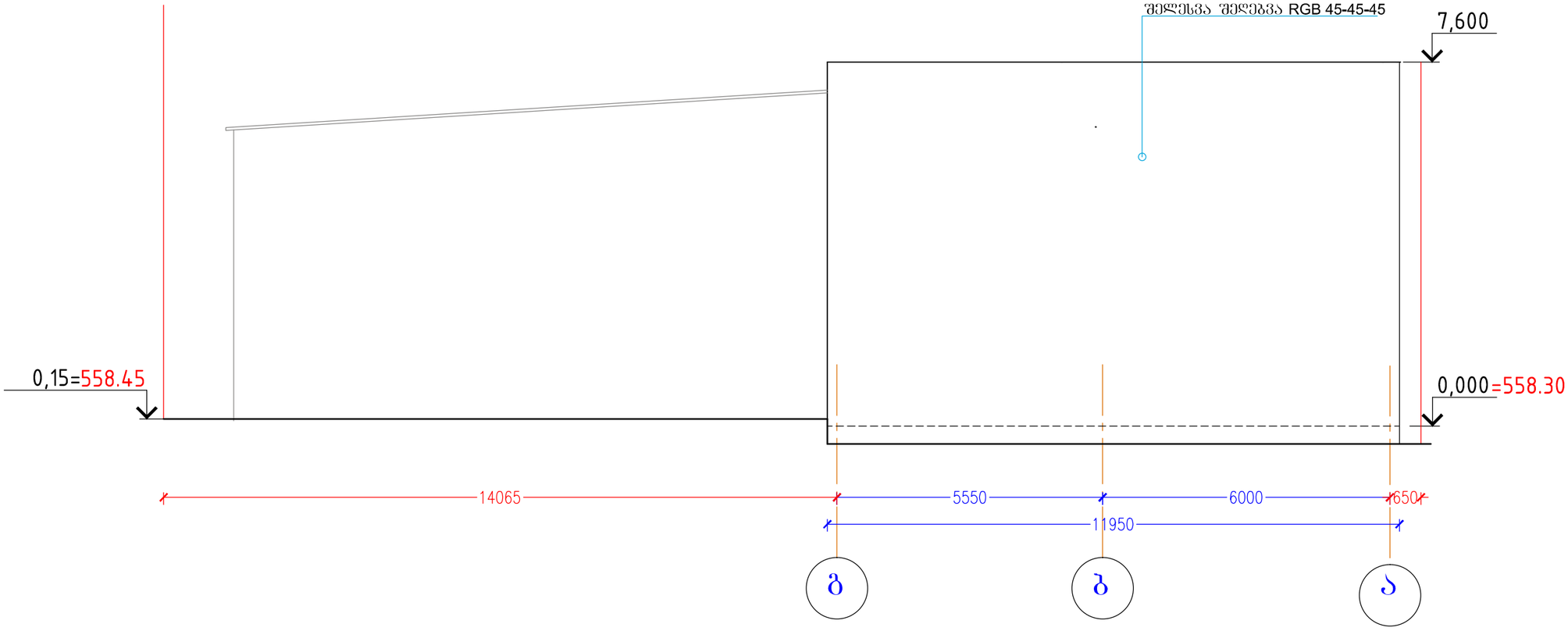

ფორმატი	ექსპლიკაცია	პირობითი ნიშები	ი.მ. კონსტანტინე ტურავა	დამკვეთი: შპს "ვესტა"
A-2		კოლონა არქ. ნიშნული ბლოკის კედელი ჭრილის ხაზი	არქიტექტორი: კ. ტურავა	ქობილისი, ლ.დევდარიანის III შესახვევი,№29. შპს "ვესტა"-ს საკუთრებაში არსებულ მიწის ნაკვეთზე საწარმოო და სასაწყობო შენობების პროექტი (შენობა№1) ფასადი გ-ა

მასშტაბი	თარიღი	დაკვეთა	ფურცელი	ფურც.რაოდ.
1 : 100			არ-	

ფასადი 1-6

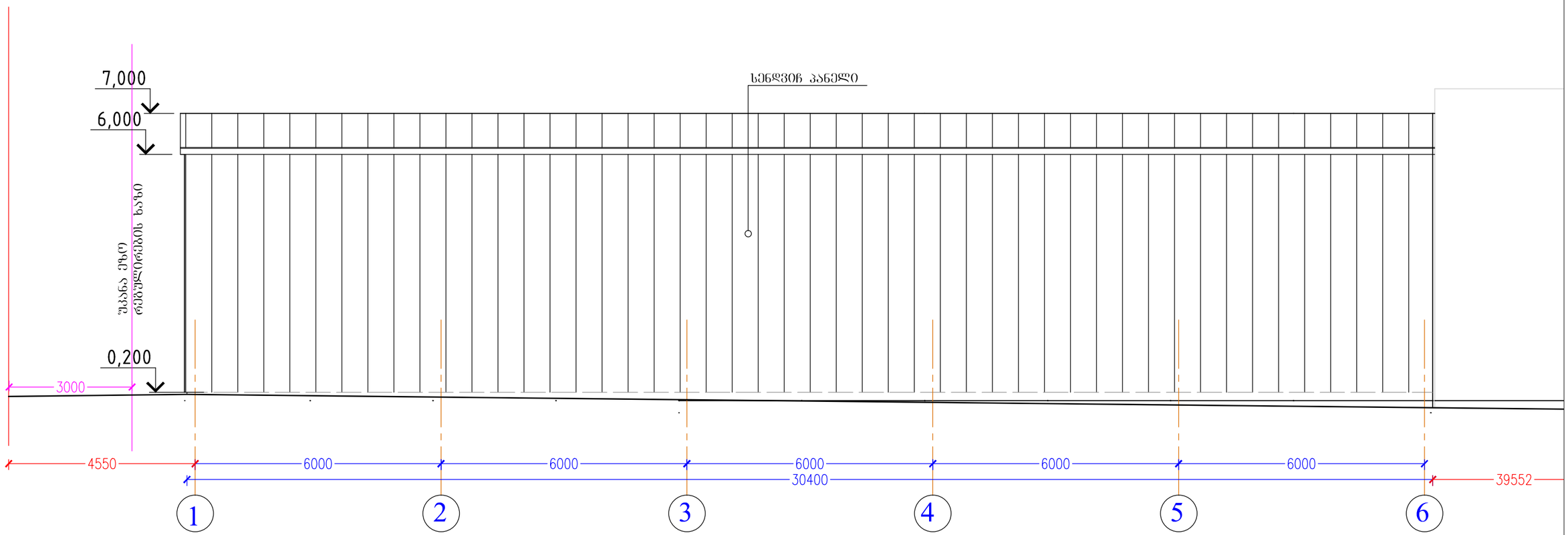

ფორმატი	ექსპლიკაცია	პირობითი ნიშები	ი.მ. კონსტანტინე ტურავა	დამკვეთი: შპს "ვესტა"
A-2		კოლონა სენდვიჩ პანელი მილკვადრატი ბლოკის კედელი არქ. ნიშნული ჭრილის ხაზი	არქიტექტორი: კ. ტურავა	ქ.თბილისი, ლ.დევდარიანის III შესახვევი,№29. შპს "ვესტა"-ს საკუთრებაში არსებულ მიწის ნაკვეთზე საწარმოო და სასაწყობო შენობების პროექტი (შენობა№2) ფასადი 1-6
				მასშტაბი: 1 : 100; თარიღი; დაკვეთა; ფურცელი: არ-; ფურც.რაოდ.

ფასადი 8-1

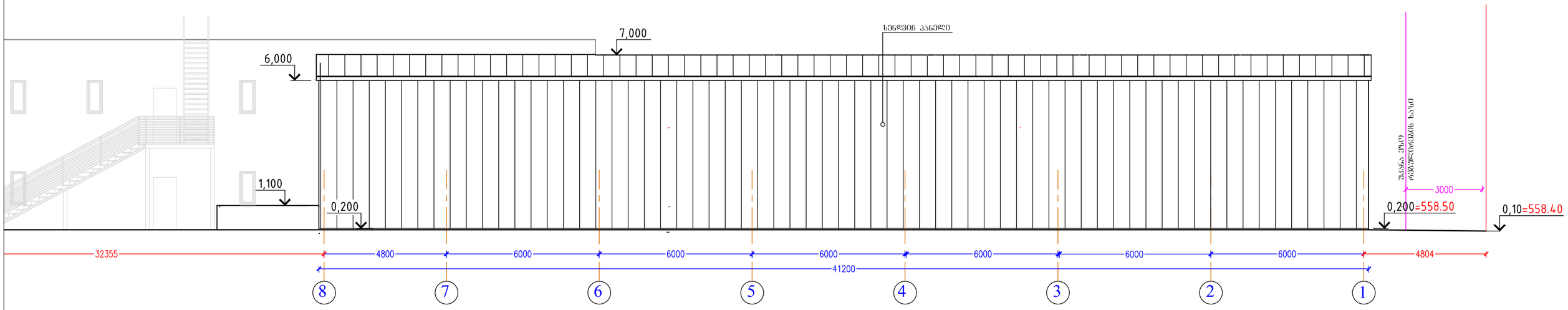

ფორმატი	ექსპლიკაცია	პირობითი ნიშები	ი.მ. კონსტანტინე ტურავა			დამკვეთი: შპს "ვესტა"				
A-2		კოლონა სენდვიჩ პანელი მილკვადრატი ბლოკის კედელი არქ. ნიშნული ჭრილის ხაზი				ქ.თბილისი, ლ.დევდარიანის III შესახვევი,№29. შპს "ვესტა"-ს საკუთრებაში არსებულ მიწის ნაკვეთზე საწარმოო და სასაწყობო შენობების პროექტი (შენობა№2)				
			არქიტექტორი	კ. ტურავა		ფასადი 8-1				
						მასშტაბი	თარიღი	დაკვეთა	ფურცელი	ფურც.რაოდ.
						1 : 100			არ-	

ფასადი გ-ე

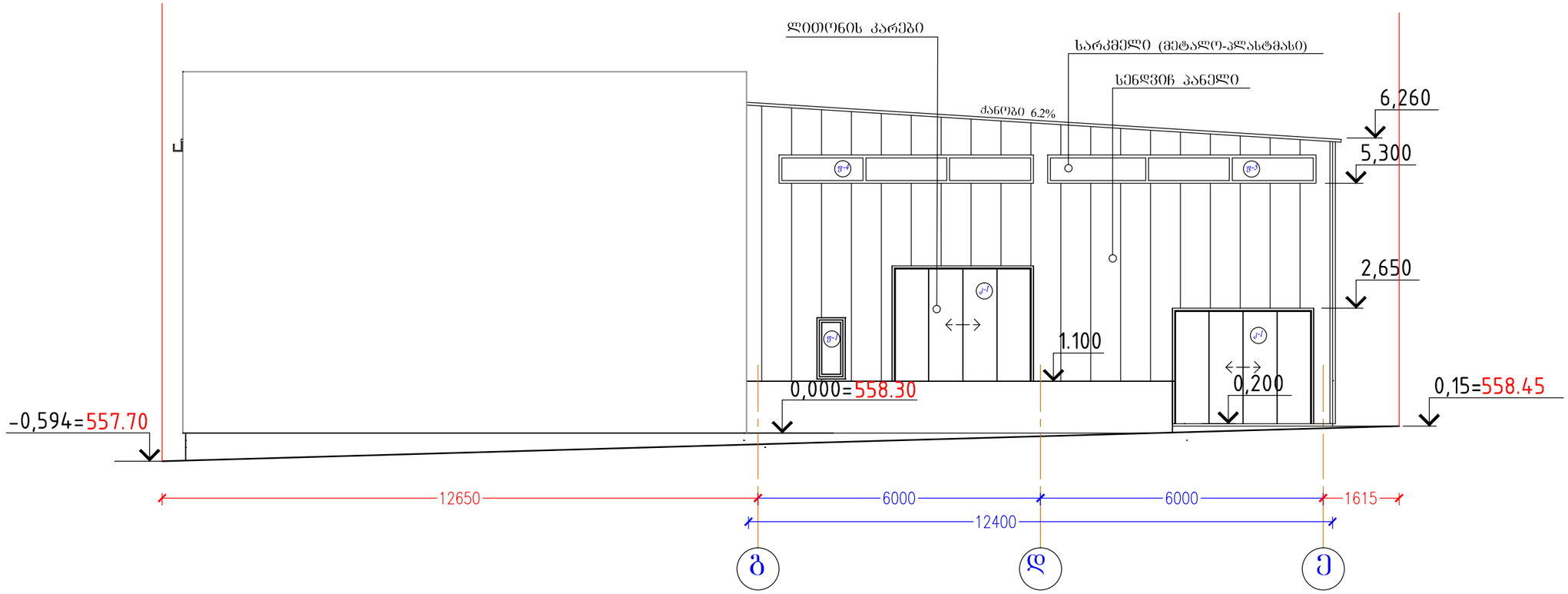

ფორმატი	ექსპლიკაცია	პირობითი ნიშები	ი.მ. კონსტანტინე ტურავა	დამკვეთი: შპს "ვესტა"
A-2		კოლონა სენდვიჩ პანელი მილკვადრატი ბლოკის კედელი არქ. ნიშნული ჭრილის ხაზი	არქიტექტორი: კ. ტურავა	ქ.თბილისი, ლ.დევდარიანის III შესახვევი,№29. შპს "ვესტა"-ს საკუთრებაში არსებულ მიწის ნაკვეთზე საწარმოო და სასაწყობო შენობების პროექტი (შენობა№2) ფასადი გ'-ე მასშტაბი: 1 : 100; თარიღი; დაკვეთა; ფურცელი: არ-; ფურც.რაოდ.

ფასადი ე-ა

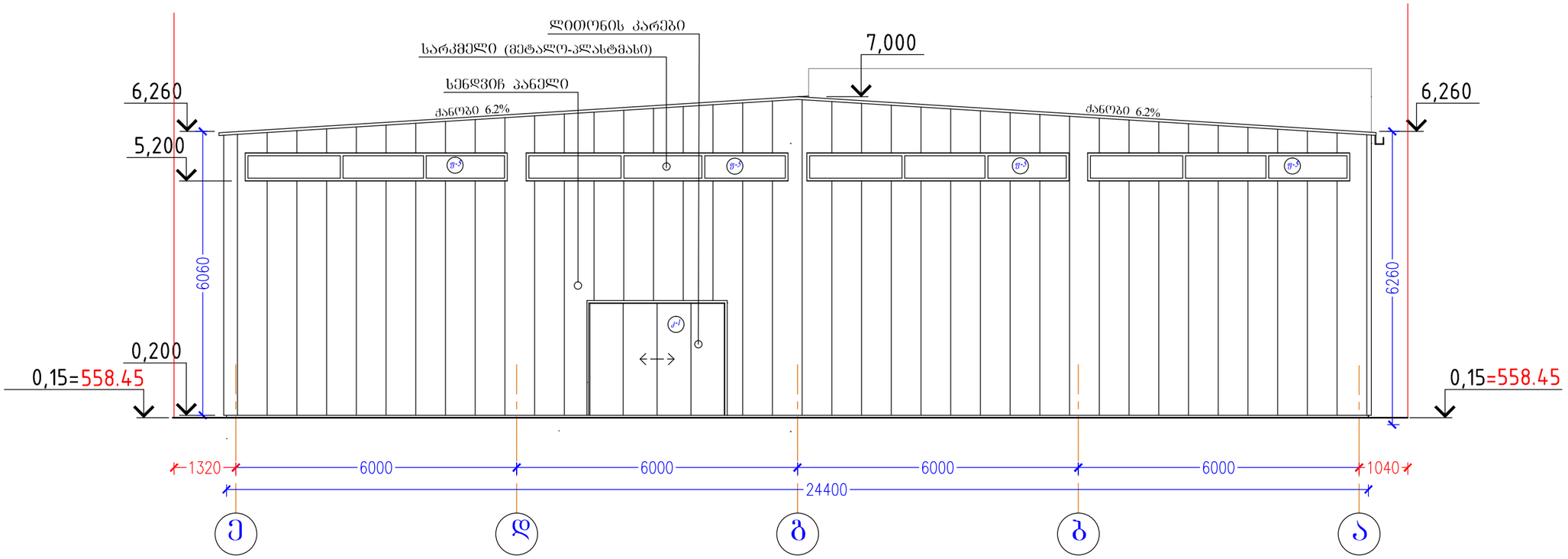

| ფორმატი | ექსპლიკაცია | პირობითი ნიშები | | |

ფასადი 1-5

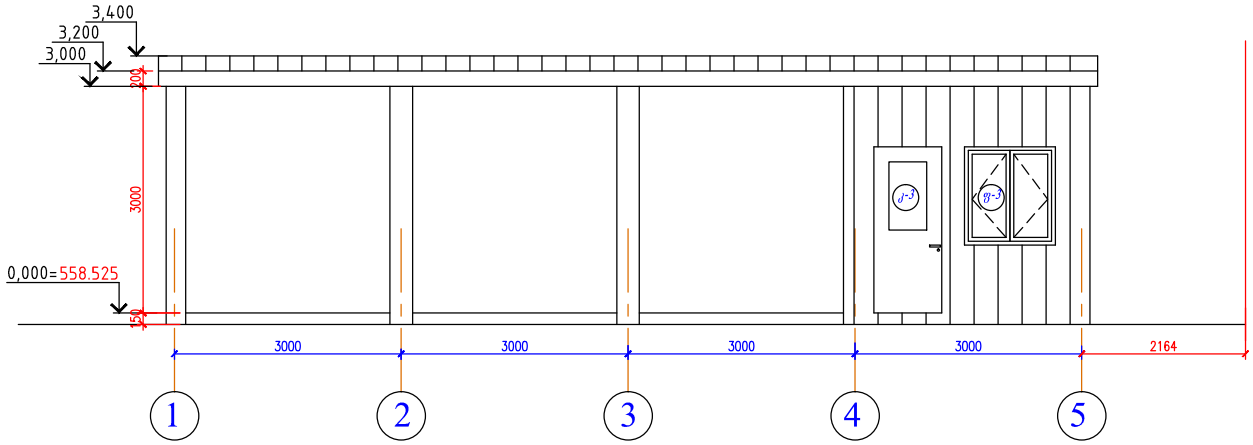

ფასადი 5-1

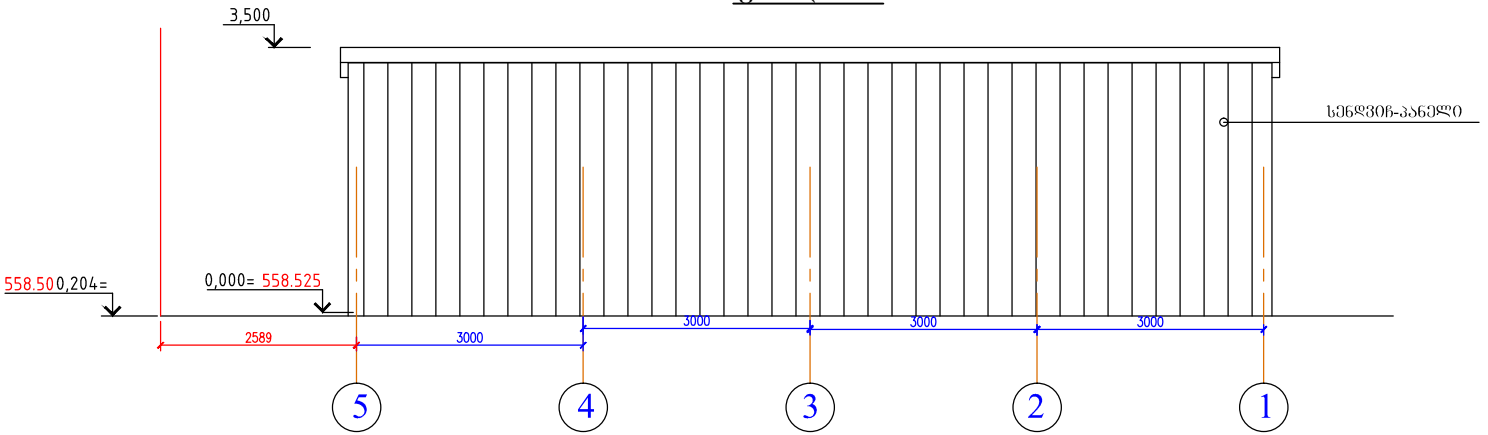

ფორმატი	ექსპლიკაცია	პირობითი ნიშები	ი.მ. კონსტანტინე ტურავა	დამკვეთი: შპს "ვესტა"
A-4		კოლონა (მილკვადრატი) — არქ. ნიშნული სენდვიჩ პანელი — ჭრილის ხაზი	არქიტექტორი: კ. ტურავა	ქობილისი, ლ.დევდარიანის III შესახვევი,№29. შპს "ვესტა"-ს საკუთრებაში არსებულ მიწის ნაკვეთზე საწარმოო და სასაწყობო შენობების პროექტი შენობა№3 ფასადი 1-5, ფასადი 5-1

მასშტაბი	თარიღი	დაკეთა	ფურცელი	ფურც.რაოდ.
1 : 100			არ-	

ფასადი ა-ბ

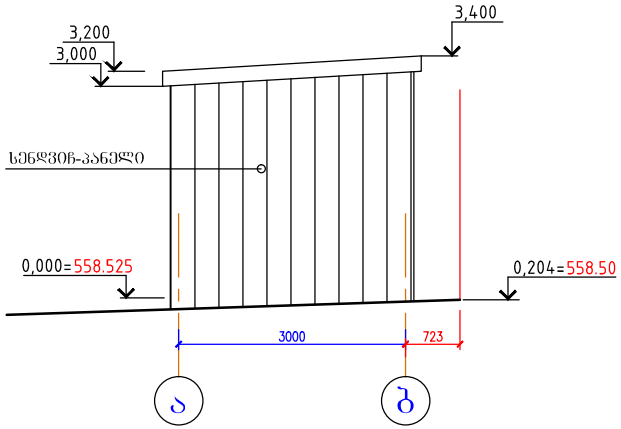

ფასადი ბ-ა

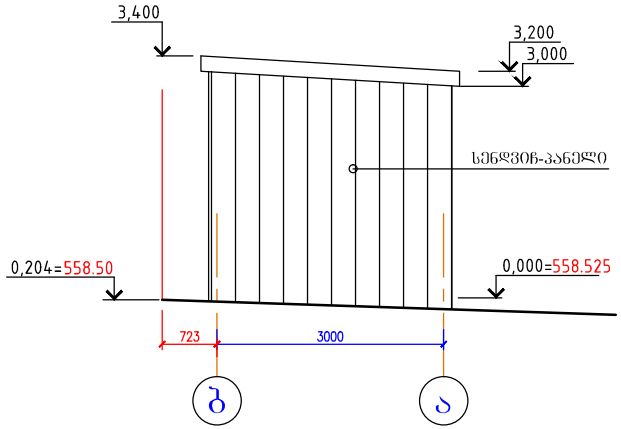

ფორმატი	ექსპლიკაცია	პირობითი ნიშები	ი.მ. კონსტანტინე ტურავა	დამკვეთი: შპს "ვესტა"
A-4		კოლონა (მილკვადრატი) სენდვიჩ პანელი არქ. ნიშნული ჭრილის ხაზი	არქიტექტორი: კ. ტურავა	ქ.თბილისი, ლ.დევდარიანის III შესახვევი,№29. შპს "ვესტა"-ს საკუთრებაში არსებულ მიწის ნაკვეთზე საწარმოო და სასაწყობო შენობების პროექტი შენობა№3 ფასადი ა-ბ, ფასადი ბ-ა

მასშტაბი	თარიღი	დაკვეთა	ფურცელი	ფურც.რაოდ.
1 : 100			არ-	

დასახელება	კ-1	კ-2	ფ-1	ფ-2	ფ-3
მასალა	ლითონი	ლითონი	მეტალო-პლასტმასის პროფილი	მეტალო-პლასტმასის პროფილი	მეტალო-პლასტმასის პროფილი
რაოდენობა	4	3	1	6	1	1
ზომა	2.4 x 3.0 მ	0.90 x 2.20 მ	2.50 x 3.00 მ	1.30 x 0.60 მ	1.0 x 0.6 მ	1.30 x 1.20 მ
მ2	7.2 მ2	1.98 მ2	7.50 მ2	0.78 მ2	0.6 მ2	1.56 მ2
ჯამური ფართი	28.80 მ2	5.94 მ2	———	4.68 მ2	———	———

დასახელება	ფ-4	ფ-5	კ-3
მასალა	მეტალო-პლასტმასის პროფილი	მეტალო-პლასტმასის პროფილი	მეტალო-პლასტმასის პროფილი
რაოდენობა	1	5	1
ზომა	0.6 x 5.3 მ	0.6 x 5.6 მ	0.90 x 2.20 მ
მ2	3.2 მ2	3.42 მ2	1.98 მ2
ჯამური ფართი	———	17.1 მ2	———

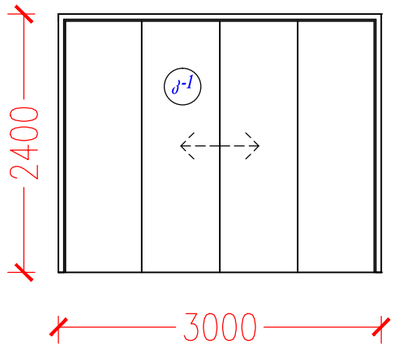

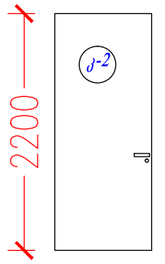

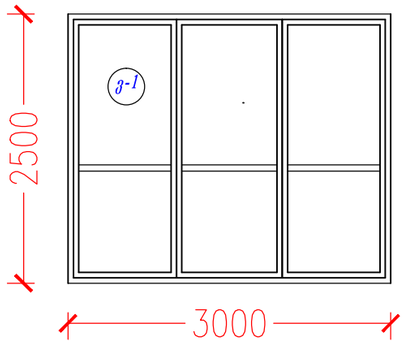

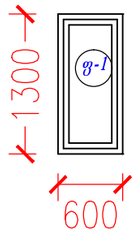

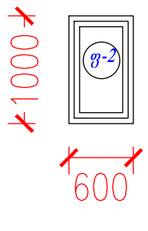

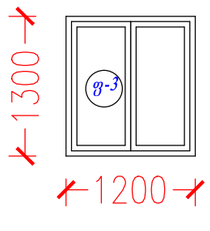

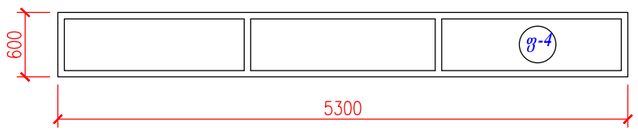

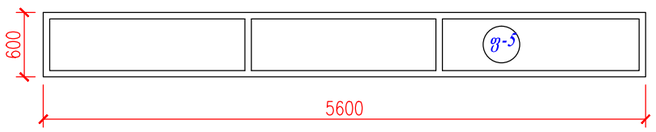

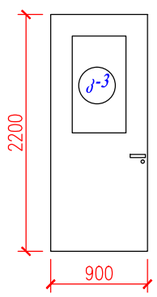

| ფორმატი | ექსპლიკაცია | პირობითი ნიშები | | |