პირობით აღნიშვნები

დაკავებულობის ჯგუფების აღნიშვნები

დაკავებულობის ჯგუფი	დაკავებულობის ჯგუფების აღნიშვნები	ფერის კოდი	დაშტრიხვა/ HATCH	ხაზის სისქე	დაშტრიხვის მაშტაბი	დაშტრიხვის კუთხე
სასაწყობე ჯგუფი (სწ-1)		RGB (128/128/255)	ANSI31	0.05 მმ	40	35

	სამისამართოსაგანგაშო ღილაკი
	ხელის ცეცხლმაქრი
	სახანძრო სირენა სტრობით
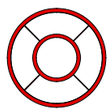	ოპტიკური კვამლმაუწყებელი
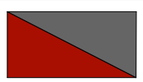	მთავარი გამანაწილებელი ფარი

	სახანძრო სიგნალიზაციის მართვის პანელი
	გასასვლელი
	ჭრილის ხაზი
	საკადასტროსაზღვარი
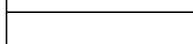	120 წუთი და მეტი ხანძარმედეგი კედელი
	წყლის ქულერი

გენ. გეგმა

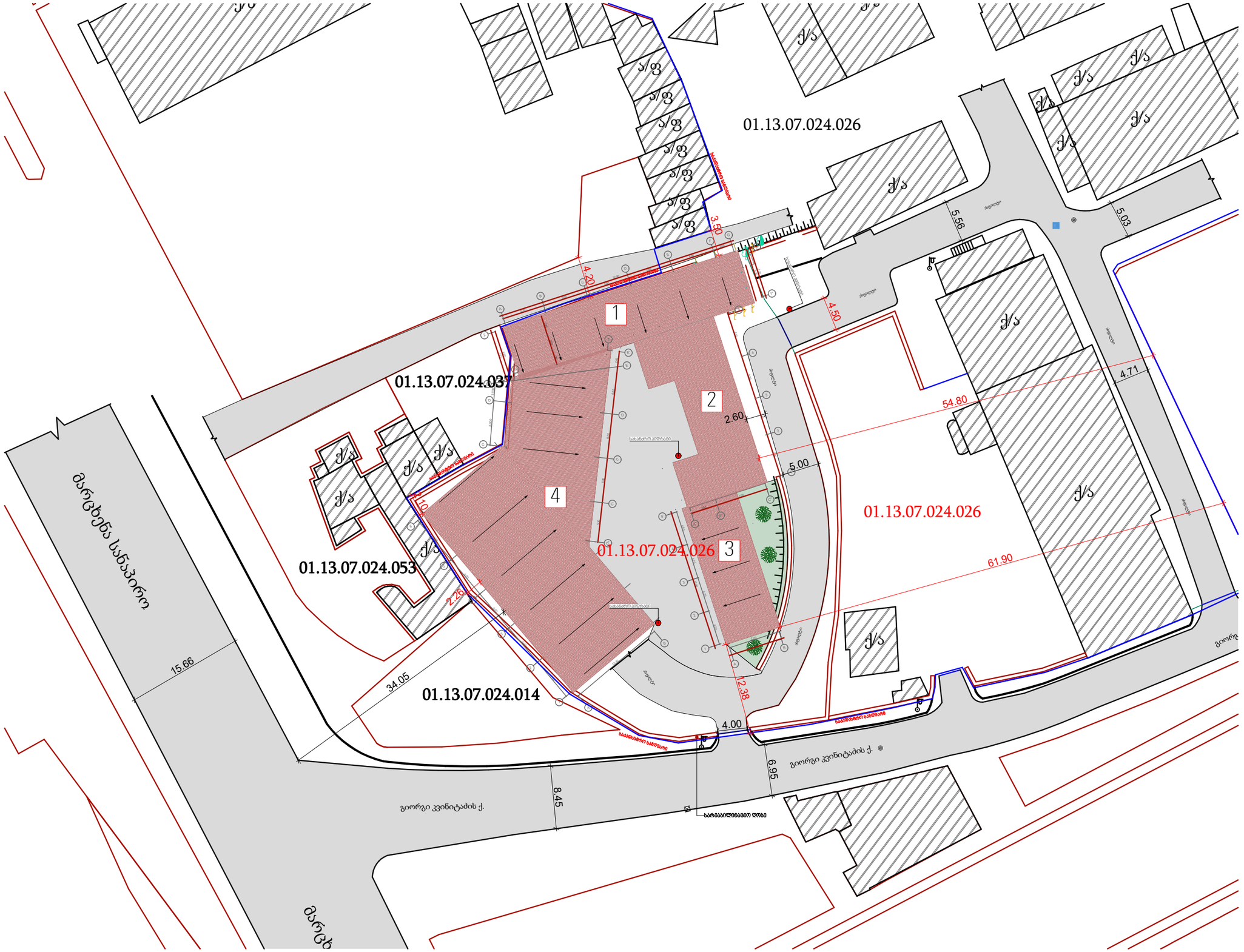

ფორმატი - A3	თარიღი - 2023 წ.

ექსპლიკაცია

1 - თეატრალური კოსწიუმების საწყობი

2 - ოფისი, მცირე რეკვიზიტების შესანახი საწყობი

3 - მცირე რეკვიზიტების შესანახი საწყობი

4 - რეკვიზიტების შესანახი საწყობი

საკადასტრო საზღვარი

სარეაბილიტაციო ღობე

შენიშვნები

ზომები მოცემულია მილიმეტრებში, სიმაღლეები მეტრებში

პროექტი:

ქ. თბილისში დავით აღმაშენებლის გამზირზე N164-ში მდებარე ძველი კინოსტუდიის ტერიტორიაზე სასაწყობე სივრცის (01.13.07.024.026) პროექტი

მისამართი:

ქალაქი თბილისი. დავით აღმაშენებლის გამზირი N164

ARCGZAKOMUNPROJECT არქგზაკომუნპროექტი
Georgia , Tbilisi, Giorgibrtskinvale Str. 5
Tel.; (+995 32) 291 22 99 (+995 32) 214 29 61 (+995 32) 214 11 55
arcgzacomunproject@gmail.com

დირექტორი	დ. ფცქიტაძე	
მთ.არქიტექტორი	მ. ჯაჩიძე	
შეასრულა	გ. მახარაძე	

მასშტაბი	1:500

გენ. გეგმა

ფურცლები	ფურცელი
80	19

რეკვიზიტების შესანახი საწყობის გეგმა +0.00 ნიშნულზე (შენობა 4)

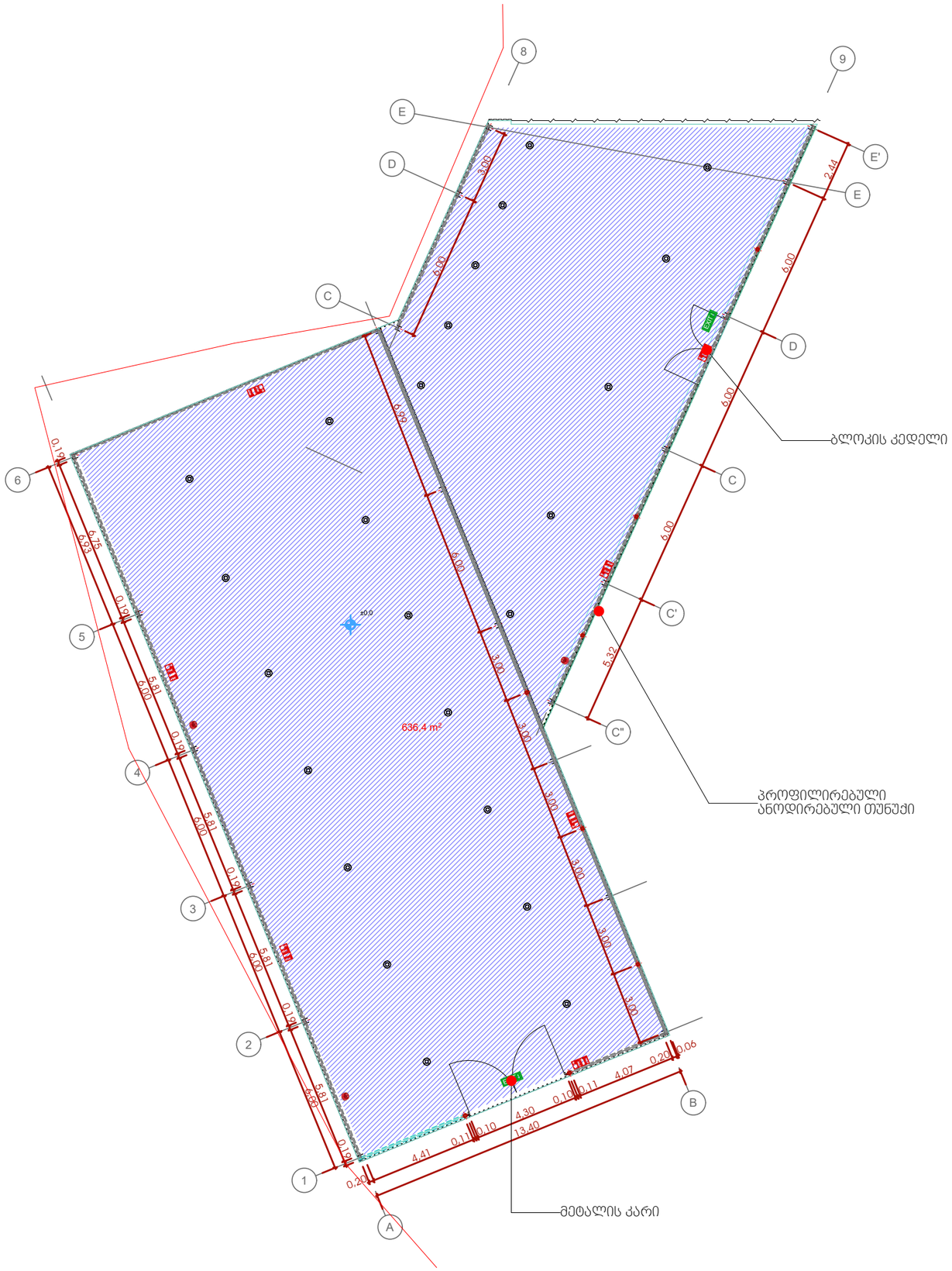

ფორმატი - A3	თარიღი - 2023 წ.

ექსპლიკაცია

1) რეკვიზიტების შესანახი საწყობი - 636.4 მ2

სასაწყობო ჯგუფი სწ-1

შენიშვნები

ზომები მოცემულია მილიმეტრებში, სიმაღლეები მეტრებში

პროექტი:
ქ. თბილისში დავით აღმაშენებლის გამზირზე N164-ში მდებარე ძველი კინოსტუდიის ტერიტორიაზე სასაწყობე სივრცის (01.13.07.024.026) პროექტი

მისამართი:
ქალაქი თბილისი. დავით აღმაშენებლის გამზირი N164

ARCGZAKOMUNPROJECT
არქგზაკომუნპროექტი
Georgia , Tbilisi, Giorgibrtskinvale Str. 5
Tel.; (+995 32) 291 22 99 (+995 32) 214 29 61 (+995 32) 214 11 55
arcgzacomunproject@gmail.com

დიზაინერი	დ. ფცქიალაძე
მთ.არქიტექტორი	შ. ჯაიანი
შეასრულა	გ. მახარაძე

მასშტაბი	1:200

რეკვიზიტების შესანახი საწყობის გეგმა +0.00 ნიშნულზე

ფურცლები	ფურცელი
80	16

რეკვიზიტების შესანახი საწყობის ჭრილი 1-6 ღერძებს შორის (შენობა 4)

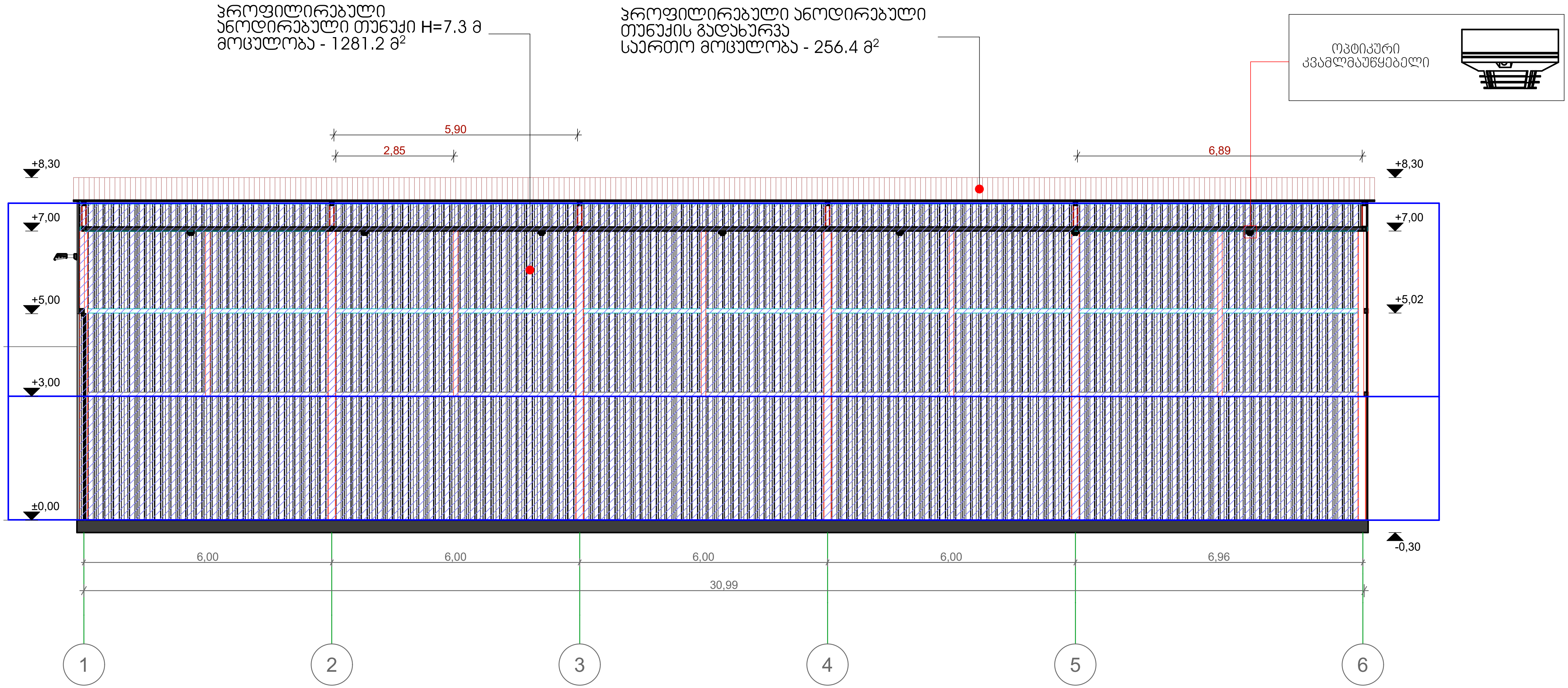

პროექტი: ძველი კინოსტუდიის ტერიტორიაზე სასაწყობო სივრცის (01.13.07.024.026) პროექტი	მისამართი ქალაქი თბილისი. დავით აღმაშენებლის გამზირი N164	Georgia , Tbilisi, Giorgibrtskinvale Str. 5 Tel.; (+995 32) 291 22 99 (+995 32) 214 29 61 (+995 32) 214 11 55 arcgzacomunprojejt@gmail.com	თარიღი - 2023 წ.	დასახელება	რეკვიზიტების შესანახი საწყობის ჭრილი 1 და 6 ღერძებს შორის	დირექტორი: დ. ფშაველაძე; მთ.არქიტექტორი: შ. ქურიძე; შეასრულა: მ. მახარაძე
			A3	მასშტაბი - **1:100**	ფურცელი	**26**

რეკვიზიტების შესანახი საწყობის ჭრილი B-A ღერძებს შორის (შენობა 4)

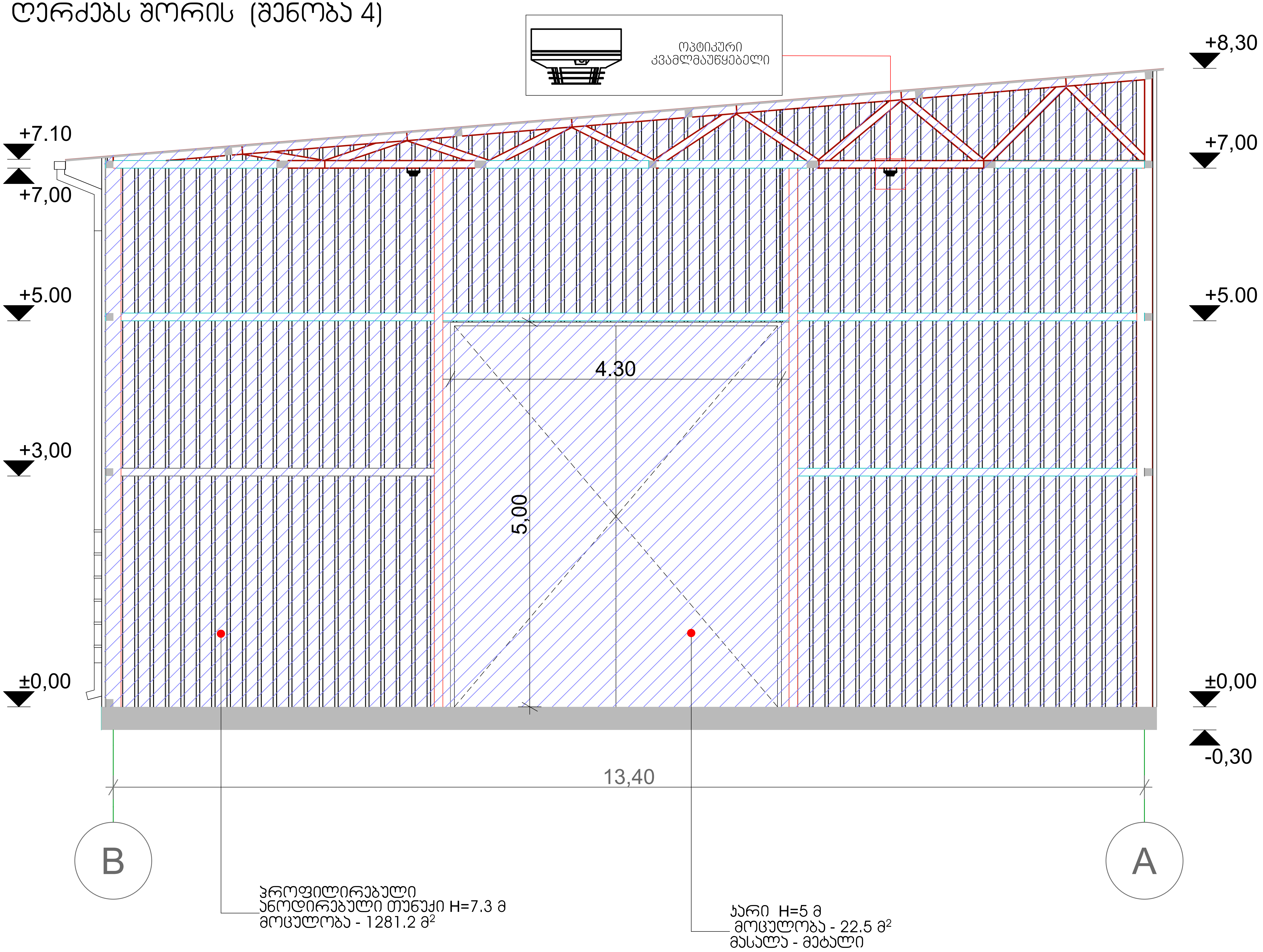

ფორმატი - A3	თარიღი - 2023 წ.

ექსპლიკაცია

სასაწყობო ჯგუფი სწ-1

შენიშვნები

ზომები მოცემულია მილიმეტრებში, სიმაღლეები მეტრებში

პროექტი:
ქ. თბილისში დავით აღმაშენებლის გამზირზე N164-ში მდებარე ძველი კინოსტუდიის ტერიტორიაზე სასაწყობე სივრცის (01.13.07.024.026) პროექტი

მისამართი:

ქალაქი თბილისი. დავით აღმაშენებლის გამზირი N164

ARCGZAKOMUNPROJECT
არქგზაკომუნპროექტი
Georgia , Tbilisi, Giorgibrtskinvale Str. 5
Tel.; (+995 32) 291 22 99 (+995 32) 214 29 61 (+995 32) 214 11 55
arcgzacomunprojejt@gmail.com

დირექტორი	დ. ფსქიალაძე	
მთ.არქიტექტორი	შ. ქურიძე	
შეასრულა	მ. მახარაძე	

მასშტაბი	1:50

რეკვიზიტების შესანახი საწყობის ჭრილი B და A ღერძებს შორის

ფურცლები	ფურცელი
80	27

რეკვიზიტების შესანახი საწყობის ფასადი A-B ღერძებს შორის (შენობა 4)

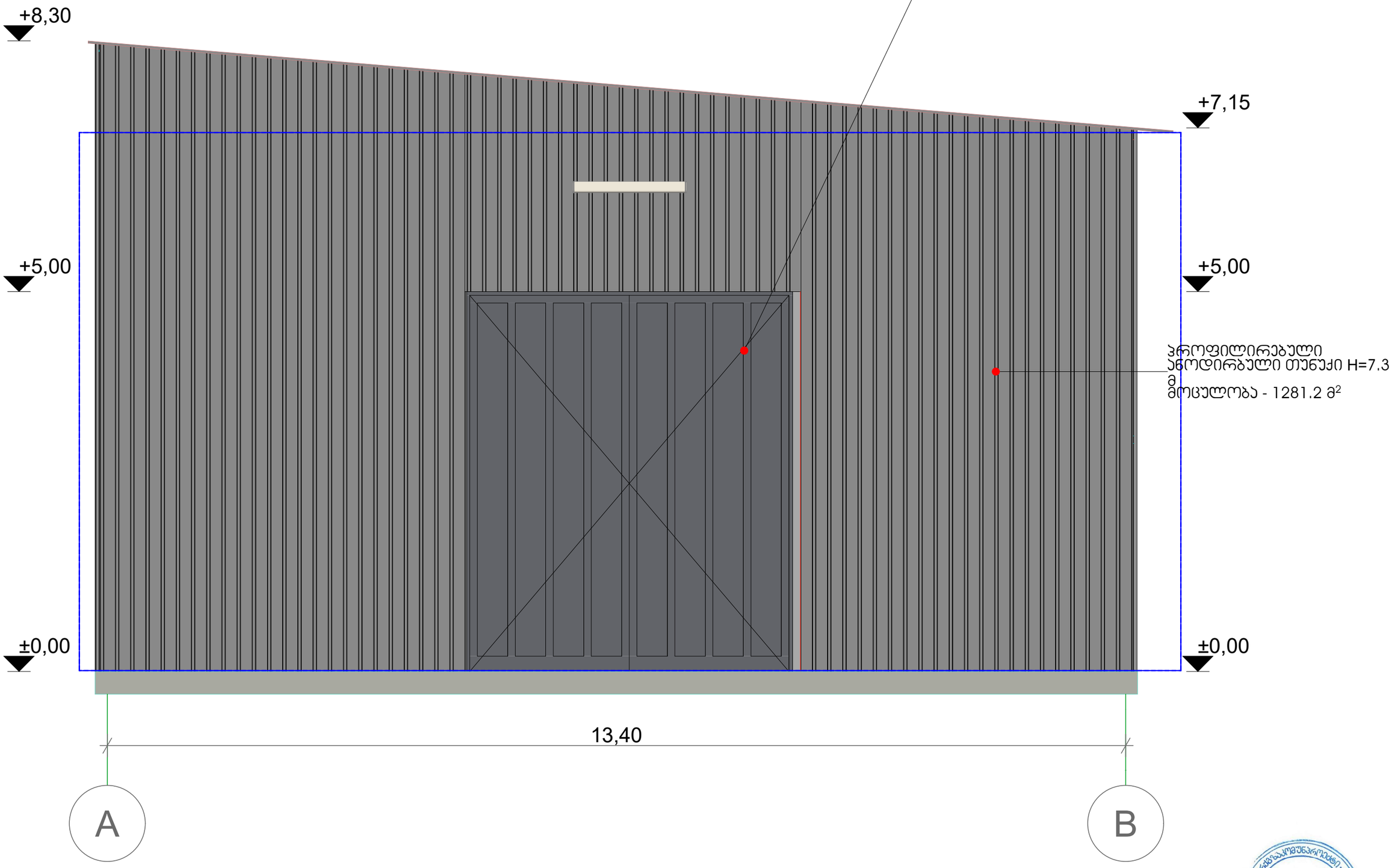

პროექტი: ძველი კინოსტუდიის ტერიტორიაზე სასაწყობე სივრცის (01.13.07.024.026) პროექტი	მისამართი ქალაქი თბილისი. დავით აღმაშენებლის გამზირი N164	ARCGZAKOMUNPROJECT არქგზაკომუნპროექტი	Georgia , Tbilisi, Giorgibrtskinvale Str. 5 Tel.; (+995 32) 291 22 99 (+995 32) 214 29 61 (+995 32) 214 11 55 arcgzacomunprojejt@gmail.com	თარიღი - 2023 წ.	დასახელება	რეკვიზიტების შესანახი საწყობის ფასადი A-B ღერძებს შორის	დიზაინერი	ე. ფხაკაძე
				A3 მასშტაბი - 1:50	ფურცელი	36	მთ.არქიტექტორი	მ. ჯობიძე
							შეასრულა	მ. მახარაძე

რეკვიზიტების შესანახი საწყობის ფასადი 6-1 ღერძებს შორის (შენობა 4)

პროფილირებული ანოდირებული თუნუქი
H=7.3 მ
მოცულობა - 1281.2 მ²

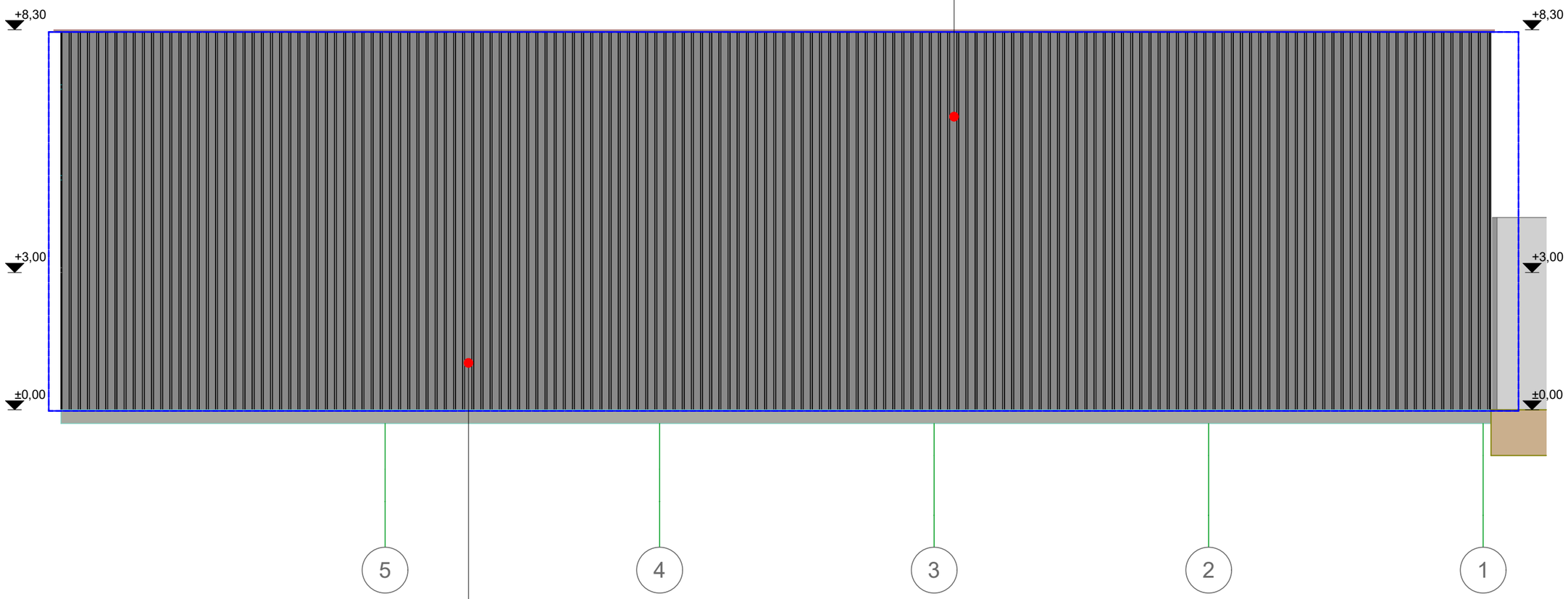

ბლოკის ჯედელი H=4.3 მ
საერთო მოცულობა - 540.6 მ²
ამოვიდეს ბლოკის ჯედელი,
გაილესოს ქვიშა-ცემენტის
ხსნარით და შეიღებოს RAL7021

Georgia , Tbilisi, Giorgibrtskinvale Str. 5
Tel.; (+995 32) 291 22 99 (+995 32)
214 29 61 (+995 32) 214 11 55
arcgzacomunprojejt@gmail.com

პროექტი: ძველი კინოსტუდიის ტერიტორიაზე სასაწყობე სივრცის (01.13.07.024.026) პროექტი	მისამართი ქალაქი თბილისი. დავით აღმაშენებლის გამზირი N164		თარიღი - 2023 წ.	დასახელება	რეკვიზიტების შესანახი საწყობის ფასადი 6-1 ღერძებს შორის	დიზაინერი	ე. ფალავანდიშვილი
						მთ.არქიტექტორი	მ. ჯობიძე
			A3 მასშტაბი - **1:100**	ფურცელი	**35**	შემსრულებელი	მ. მახათაძე

GEORGIA. ARCGZAKOMUNPROJEKT

რეკვიზიტების შესანახი საწყობის ფასადი C-E ღერძებს შორის (შენობა 4)

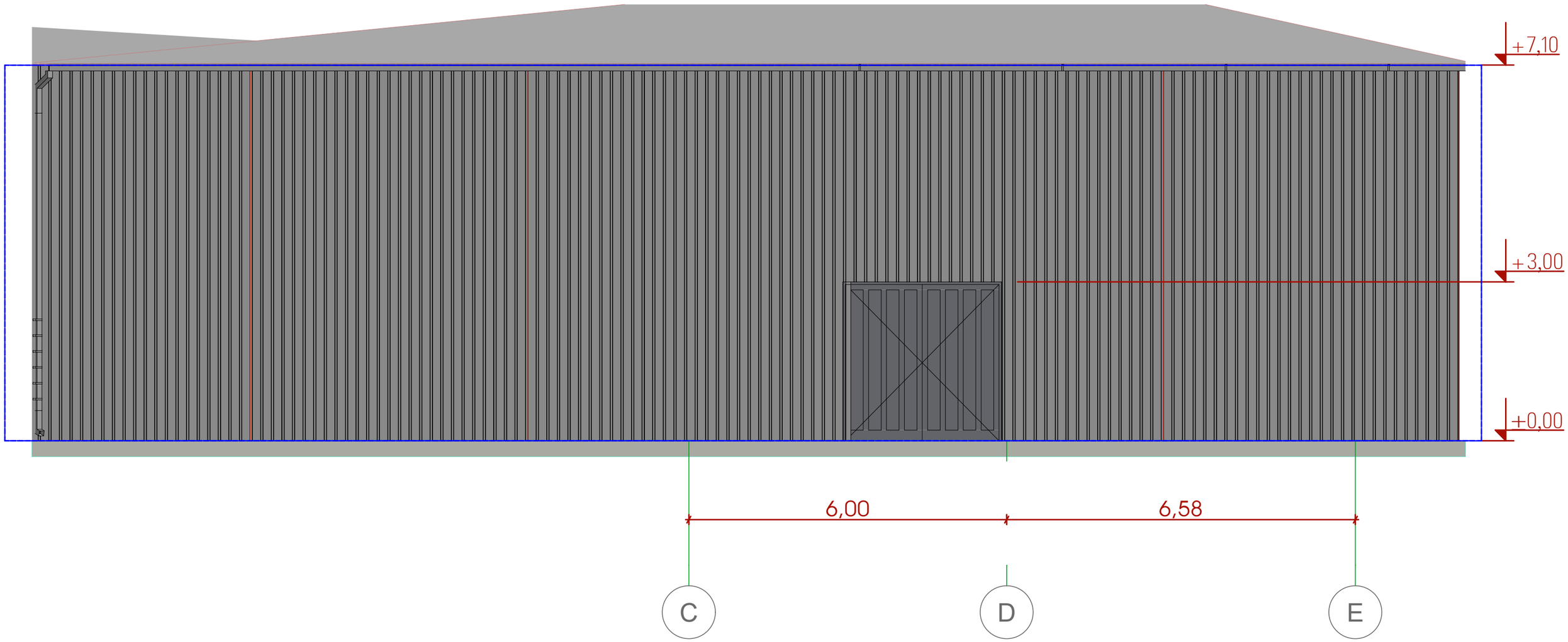

პროექტი: ძველი კინოსტუდიის ტერიტორიაზე სასაწყობე სივრცის (01.13.07.024.026) პროექტი	მისამართი ქალაქი თბილისი. დავით აღმაშენებლის გამზირი N164	ARCGZAKOMUNPROJECT არქგზაკომუნპროექტი	Georgia , Tbilisi, Giorgibrtskinvale Str. 5 Tel.; (+995 32) 291 22 99 (+995 32) 214 29 61 (+995 32) 214 11 55 arcgzacomunprojejt@gmail.com	თარიღი - 2023 წ.	დასახელება	რეკვიზიტების საწყობი ფასადი C-E ღერძებს შორის	დიზაინერი	ე. ფალავანდიშვილი
				A3 მასშტაბი - **1:75**	ფურცელი	**36**	მთ.არქიტექტორი	ვ. ჯობიძე

პირობით აღნიშვნები

დაკავებულობის ჯგუფების აღნიშვნები

დაკავებულობის ჯგუფი	დაკავებულობის ჯგუფების აღნიშვნები	ფერის კოდი	დაშტრიხვა/ HATCH	ხაზის სისქე	დაშტრიხვის მაშტაბი	დაშტრიხვის კუთხე
სასაწყობე ჯგუფი (სწ-1)		RGB (128/128/255)	ANSI31	0.05 მმ	40	35

	სამისამართოსაგანგაშო ღილაკი
	ხელის ცეცხლმაქრი
	სახანძრო სირენა სტრობით
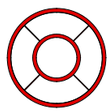	ოპტიკური კვამლმაუწყებელი
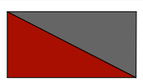	მთავარი გამანაწილებელი ფარი

	სახანძრო სიგნალიზაციის მართვის პანელი
	გასასვლელი
	ჭრილის ხაზი
	საკადასტროსაზღვარი
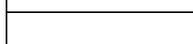	120 წუთი და მეტი ხანძარმედეგი კედელი
	წყლის ქულერი

გენ. გეგმა

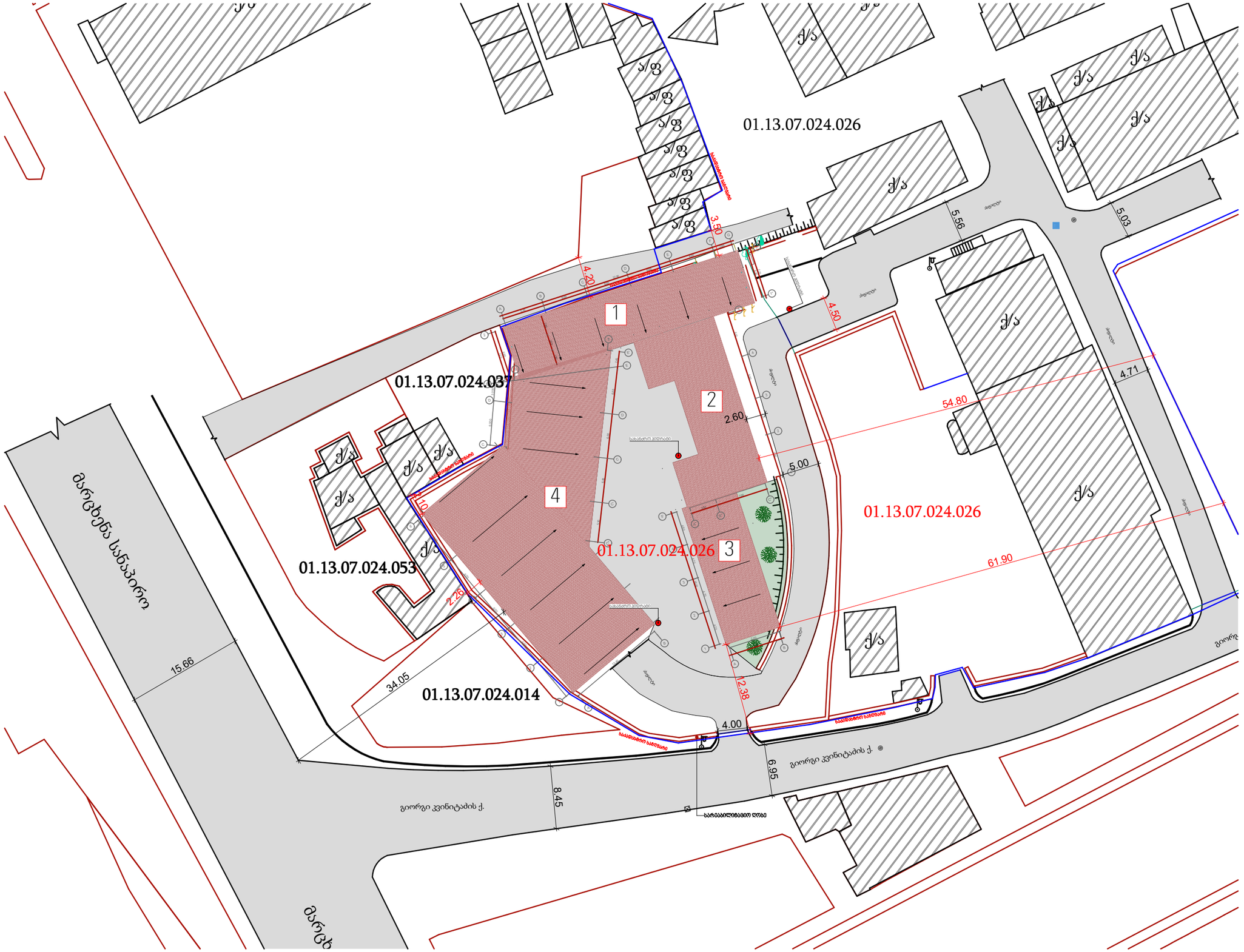

ფორმატი - A3	თარიღი - 2023 წ.

ექსპლიკაცია

1 - თეატრალური კოსწიუმების საწყობი

2 - ოფისი, მცირე რეკვიზიტების შესანახი საწყობი

3 - მცირე რეკვიზიტების შესანახი საწყობი

4 - რეკვიზიტების შესანახი საწყობი

საკადასტრო საზღვარი

სარეაბილიტაციო ღობე

შენიშვნები

ზომები მოცემულია მილიმეტრებში, სიმაღლეები მეტრებში

პროექტი:

ქ. თბილისში დავით აღმაშენებლის გამზირზე N164-ში მდებარე ძველი კინოსტუდიის ტერიტორიაზე სასაწყობე სივრცის (01.13.07.024.026) პროექტი

მისამართი:

ქალაქი თბილისი. დავით აღმაშენებლის გამზირი N164

ARCGZAKOMUNPROJECT არქგზაკომუნპროექტი
Georgia , Tbilisi, Giorgibrtskinvale Str. 5
Tel.; (+995 32) 291 22 99 (+995 32) 214 29 61 (+995 32) 214 11 55
arcgzacomunproject@gmail.com

დირექტორი	დ. ფცქიტაძე	
მთ.არქიტექტორი	მ. ჯაჩიძე	
შეასრულა	გ. მახარაძე	

მასშტაბი	1:500

გენ. გეგმა

ფურცლები	ფურცელი
80	19

დაკავებულობის გეგმა +0,00 ნიშნულზე

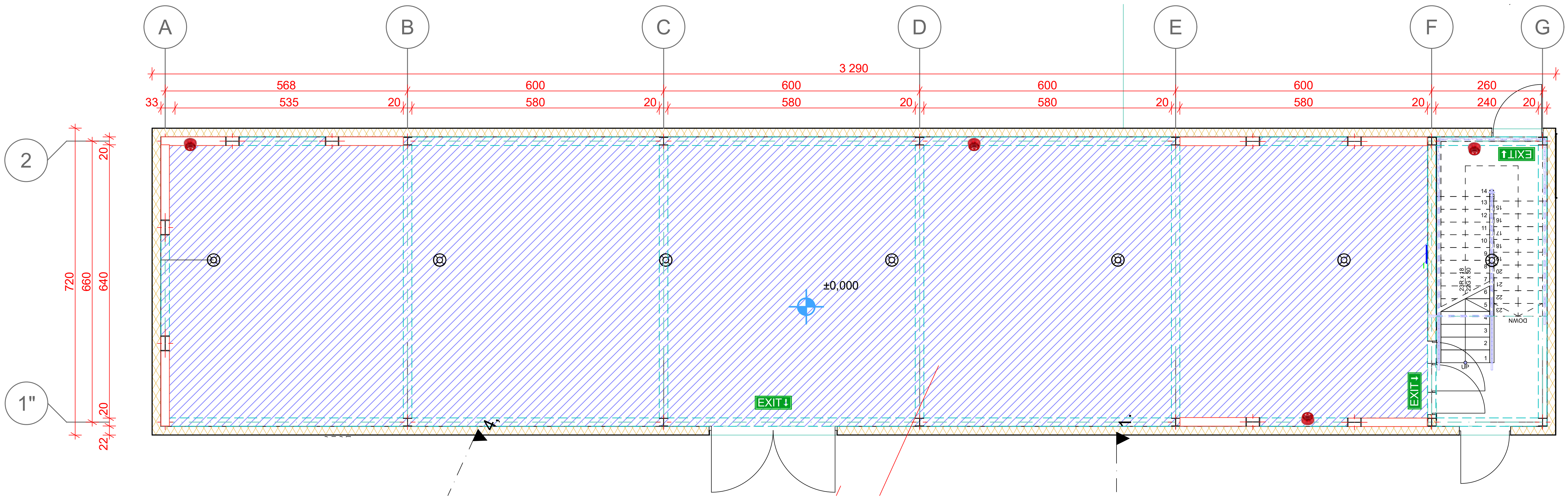

სასაწყობო ჯგუფი სწ-1

პროექტი: ძველი კინოსტუდიის ტერიტორიაზე სასაწყობე სივრცის (01.13.07.024.026) პროექტი	მისამართი ქალაქი თბილისი. დავით აღმაშენებლის გამზირი N164	ARCGZAKOMUNPROJECT არქგზაკომუნპროექტი	Georgia , Tbilisi, Giorgibrtskinvale Str. 5 Tel.; (+995 32) 291 22 99 (+995 32) 214 29 61 (+995 32) 214 11 55 arcgzacomunprojejt@gmail.com	თარიღი - 2023 წ.	დასახელება	დაკავებულობის გეგმა +0,00 ნიშნულზე	დირექტორი: ე. ფხაკაძე მთ.არქიტექტორი: შ. ქურიძე
				A3	მასშტაბი - **1:100**	ფურცელი	1

დაკავებულობის გეგმა +4,20 ნიშნულზე

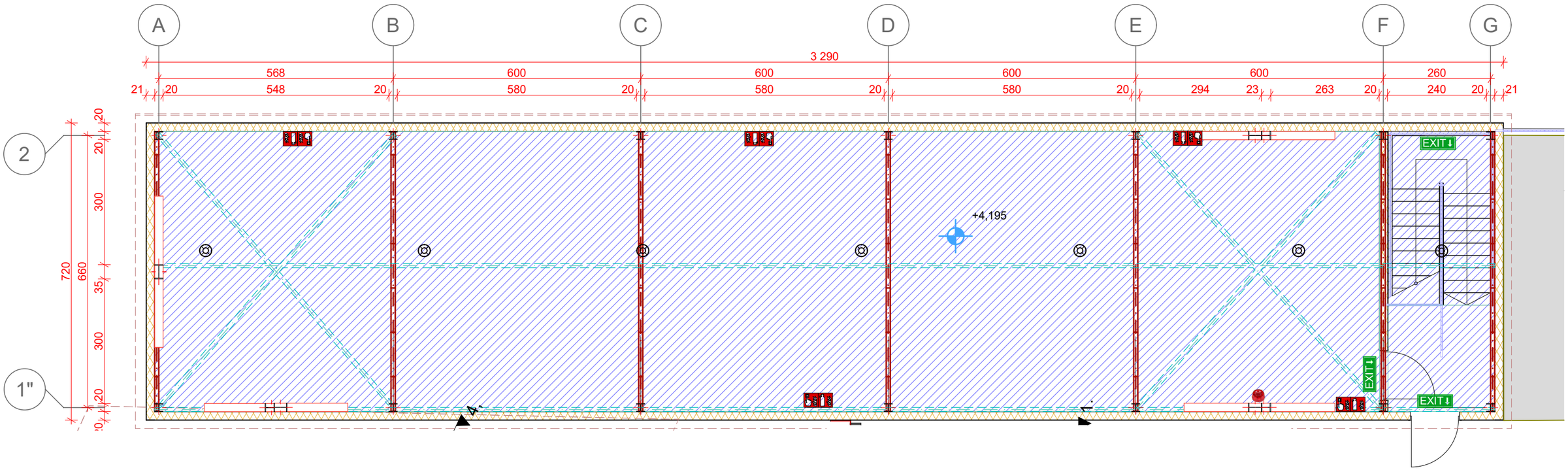

სასაწყობო ჯგუფი სწ-1

პროექტი: ძველი კინოსტუდიის ტერიტორიაზე სასაწყობე სივრცის (01.13.07.024.026) პროექტი	მისამართი ქალაქი თბილისი. დავით აღმაშენებლის გამზირი N164	ARCGZACOMUNPROJECT არქგზაკომუნპროექტი	Georgia , Tbilisi, Giorgibrtskinvale Str. 5 Tel.; (+995 32) 291 22 99 (+995 32) 214 29 61 (+995 32) 214 11 55 arcgzacomunprojejt@gmail.com	თარიღი - 2023 წ.	დასახელება	დაკავებულობის გეგმა +4,20 ნიშნულზე	დიზაინერი ე. ფცქიალაძე მთ.არქიტექტორი მ. ჯობიძე
				A3 მასშტაბი - **1:100**	ფურცელი	1	

თეატრალური კოსტიუმების შესანახი საწყობის ჭრილი 1"-2" ღერძებს შორის (შენობა 1)

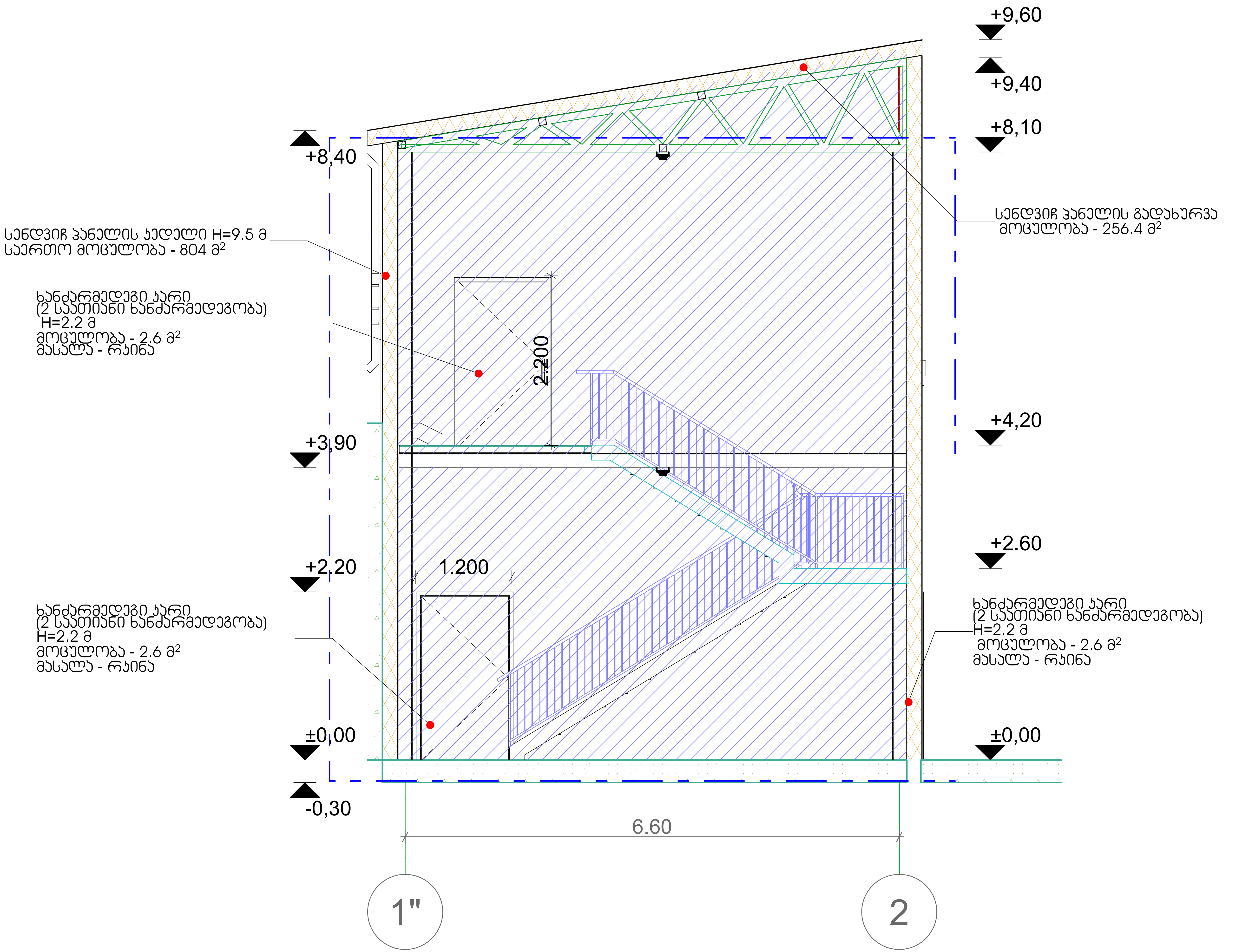

ფორმატი - A3	თარიღი - 2023 წ.

ექსპლიკაცია

შენიშვნები

ზომები მოცემულია მილიმეტრებში,
სიმაღლეები მეტრებში

პროექტი:
ქ. თბილისში დავით აღმაშენებლის
გამზირზე N164-ში მდებარე ძველი
კინოსტუდიის ტერიტორიაზე სასაწყობე
სივრცის (01.13.07.024.026) პროექტი

მისამართი:

ქალაქი თბილისი. დავით
აღმაშენებლის გამზირი N164

ARGZAKOMUNPROJECT
არქზაკომუნპროექტი
Georgia , Tbilisi, Giorgibrtskinvale Str. 5
Tel.; (+995 32) 291 22 99 (+995 32)
214 29 61 (+995 32) 214 11 55
arcgzacomunprojejt@gmail.com

დირექტორი	ე. ფცქიალაძე	
მთ.არქიტექტორი	შ. ქურიძე	
შეასრულა	მ. მახარაძე	

მასშტაბი	1:50
თეატრალური კოსტიუმების შესანახი საწყობის ჭრილი 1" და 2 ღერძებს შორის	
ფურცლები	ფურცელი
80	25

თეატრალური კოსტიუმების შესანახი საწყობის
ჭრილი A-G ღერძებს შორის (შენობა 1)

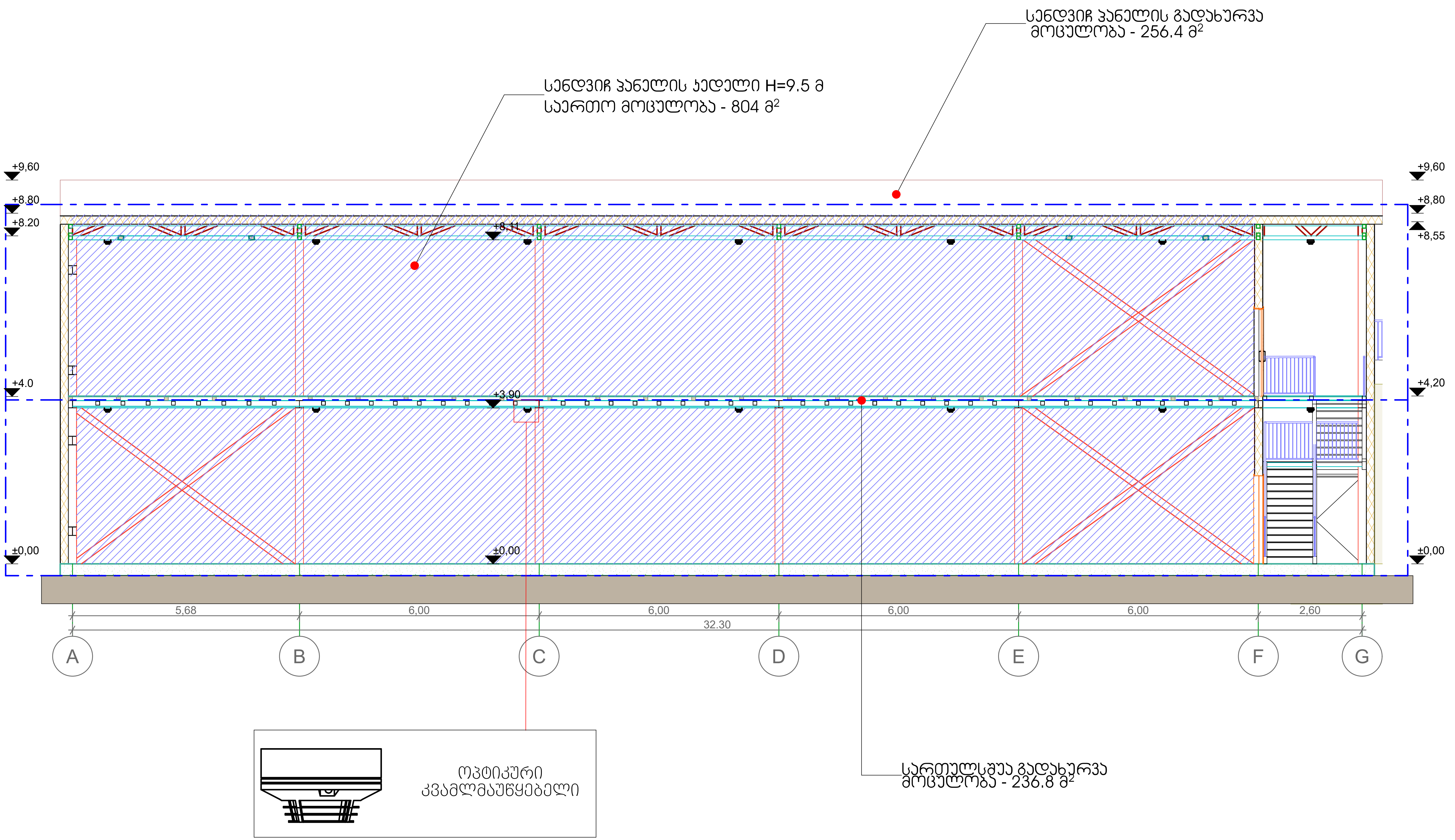

პროექტი:	მისამართი			თარიღი - 2023 წ.	დასახელება	თეატრალური კოსტიუმების შესანახი საწყობის ჭრილი A და G ღერძებს შორის	დირექტორი	ე. ფ...ლაძე
ძველი კინოსტუდიის ტერიტორიაზე სასაწყობე სივრცის (01.13.07.024.026) პროექტი	ქალაქი თბილისი. დავით აღმაშენებლის გამზირი N164	ARCGZAKOMUNPROJECT არქგზაკომუნპროექტი	Georgia , Tbilisi, Giorgibrtskinvale Str. 5 Tel.; (+995 32) 291 22 99 (+995 32) 214 29 61 (+995 32) 214 11 55 arcgzacomunprojejt@gmail.com	A3 / მასშტაბი - **1:100**	ფურცელი	24	მთ.არქიტექტორი / შემსრულებელი	შ. ...იძე / შ. მახარაძე

ფასადი G-A ღერძებს შორის

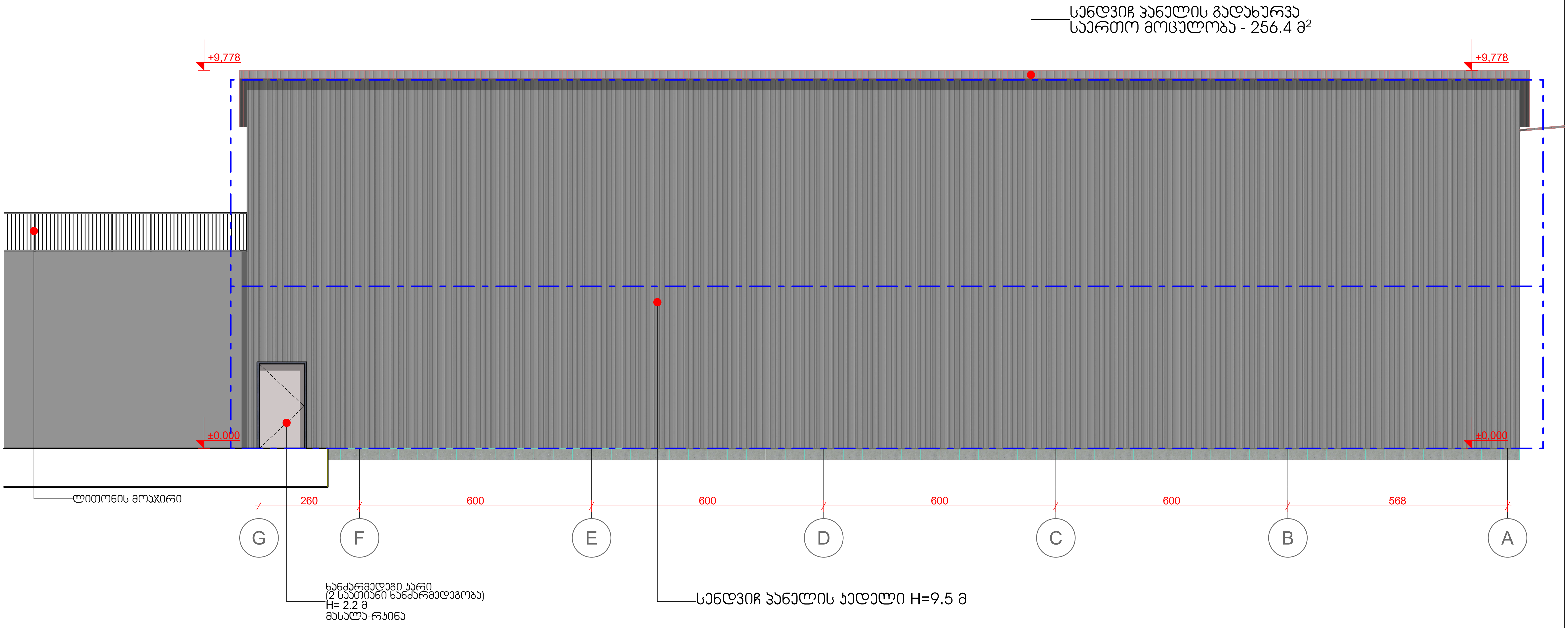

შენიშვნა: G-A ფასადზე ღიობების კვადრატულობის ჯამური რაოდენობა შეადგენს 2.64 მ²

პროექტი: ძველი კინოსტუდიის ტერიტორიაზე სასაწყობე სივრცის (01.13.07.024.026) პროექტი	მისამართი ქალაქი თბილისი. დავით აღმაშენებლის გამზირი N164	ARCGZAKOMUNPROJECT არქგზაკომუნპროექტი	Georgia , Tbilisi, Giorgibrtskinvale Str. 5 Tel.; (+995 32) 291 22 99 (+995 32) 214 29 61 (+995 32) 214 11 55 arcgzacomunprojejt@gmail.com	თარიღი - 2023 წ.	დასახელება	ფასადი G-A ღერძებს შორის	დირექტორი ე. ფხაკაძე მთ.არქიტექტორი შ. ქურიძე
				A3	მასშტაბი - **1:100**	ფურცელი	1

თეატრალური კოსტიუმების შესანახი საწყობის ფასადი 1"-2 ღერძებს შორის (შენობა 1)

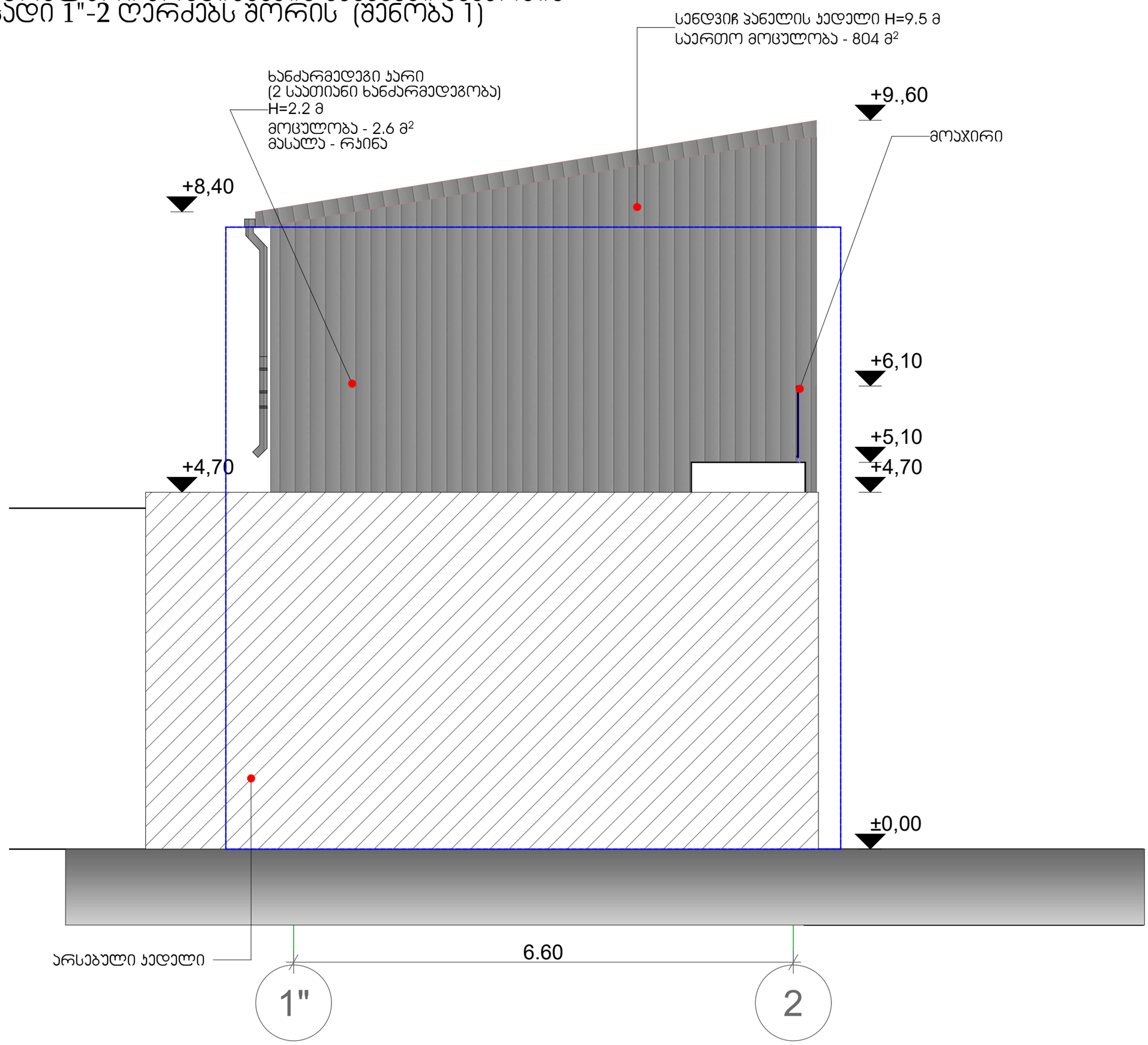

ფორმატი - A3	თარიღი - 2023 წ.

ექსპლიკაცია

შენიშვნები

ზომები მოცემულია მილიმეტრებში, სიმაღლეები მეტრებში

პროექტი:
ქ. თბილისში დავით აღმაშენებლის გამზირზე N164-ში მდებარე ძველი კინოსტუდიის ტერიტორიაზე სასაწყობე სივრცის (01.13.07.024.026) პროექტი

მისამართი:
ქალაქი თბილისი. დავით აღმაშენებლის გამზირი N164

ARCGZAKOMUNPROJECT არქგზაკომუნპროექტი
Georgia , Tbilisi, Giorgibrtskinvale Str. 5
Tel.; (+995 32) 291 22 99 (+995 32) 214 29 61 (+995 32) 214 11 55
arcgzacomunprojeil@gmail.com

დიზაინერი	დ. ფცქიალაძე	
მთ.არქიტექტორი	მ. ჯაჩიძე	
შეასრულა	გ. მახარაძე	

მასშტაბი	1:50

თეატრალური კოსტიუმების შესანახი საწყობის ფასადი 1"-2 ღერძებს შორის

ფურცლები	ფურცელი
80	29

თეატრალური კოსტიუმების შესანახი საწყობის ფასადი 1"-2 ღერძებს შორის (შენობა 1)

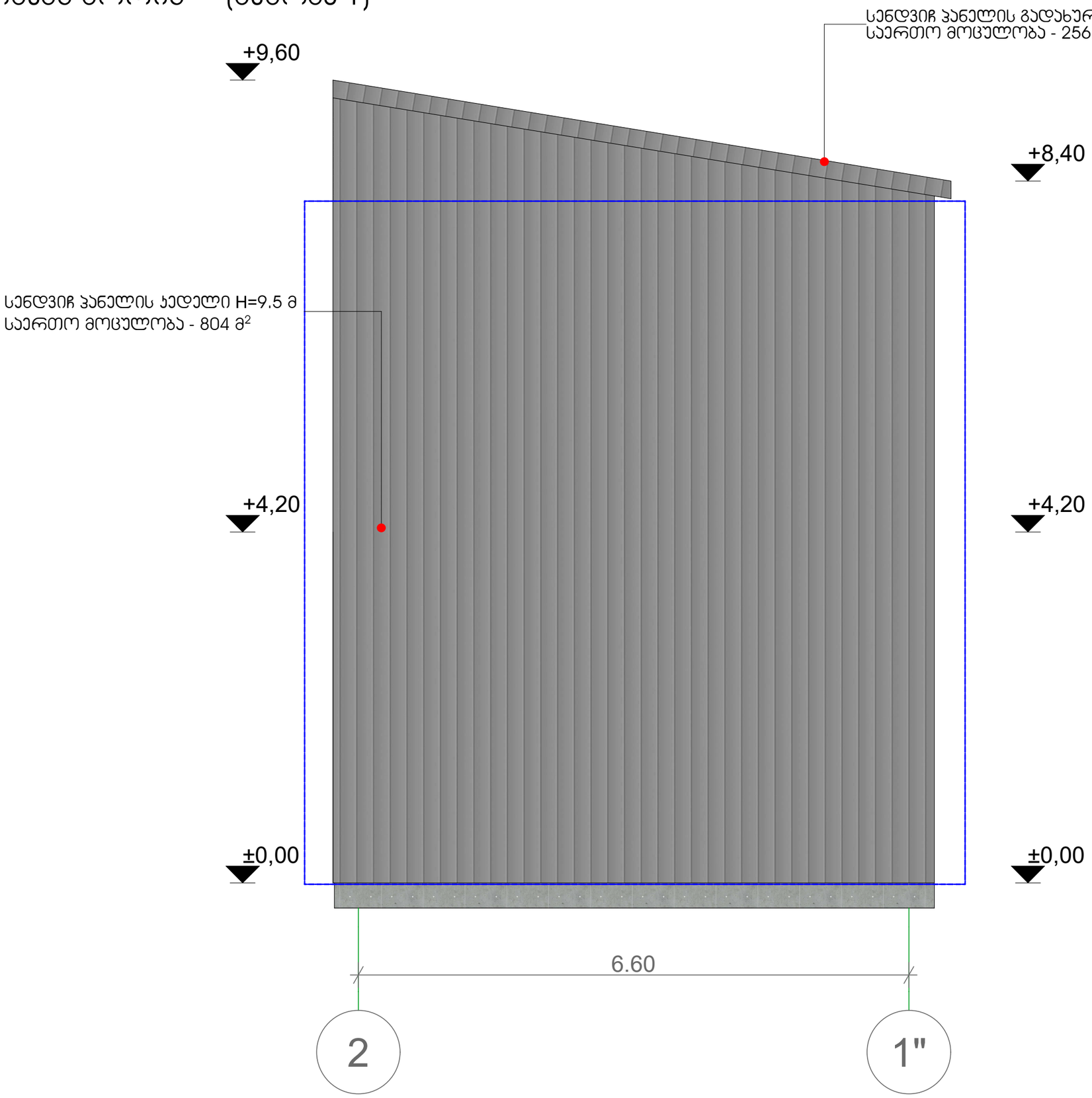

ფორმატი - A3	თარიღი - 2023 წ.

ექსპლიკაცია

შენიშვნები

ზომები მოცემულია მილიმეტრებში, სიმაღლეები მეტრებში

პროექტი:
ქ. თბილისში დავით აღმაშენებლის გამზირზე N164-ში მდებარე ძველი კინოსტუდიის ტერიტორიაზე სასაწყობე სივრცის (01.13.07.024.026) პროექტი

მისამართი:
ქალაქი თბილისი. დავით აღმაშენებლის გამზირი N164

ARCGZAKOMUNPROJECT
არქგზაკომუნპროექტი
Georgia , Tbilisi, Giorgibrtskinvale Str. 5
Tel.; (+995 32) 291 22 99 (+995 32)
214 29 61 (+995 32) 214 11 55
arcgzacomunproject@gmail.com

დიზაინერი	ე. ფცქიალაძე
მთ.არქიტექტორი	მ. ჯაჩიძე
შეკვეთა	მ. მახარაძე

მასშტაბი	1:50

თეატრალური კოსტიუმების შესანახი საწყობის ფასადი 2-1"ღერძებს შორის

ფურცლები	ფურცელი
80	30

კიბე 1-ის ფრაგმენტი

ჭრილი

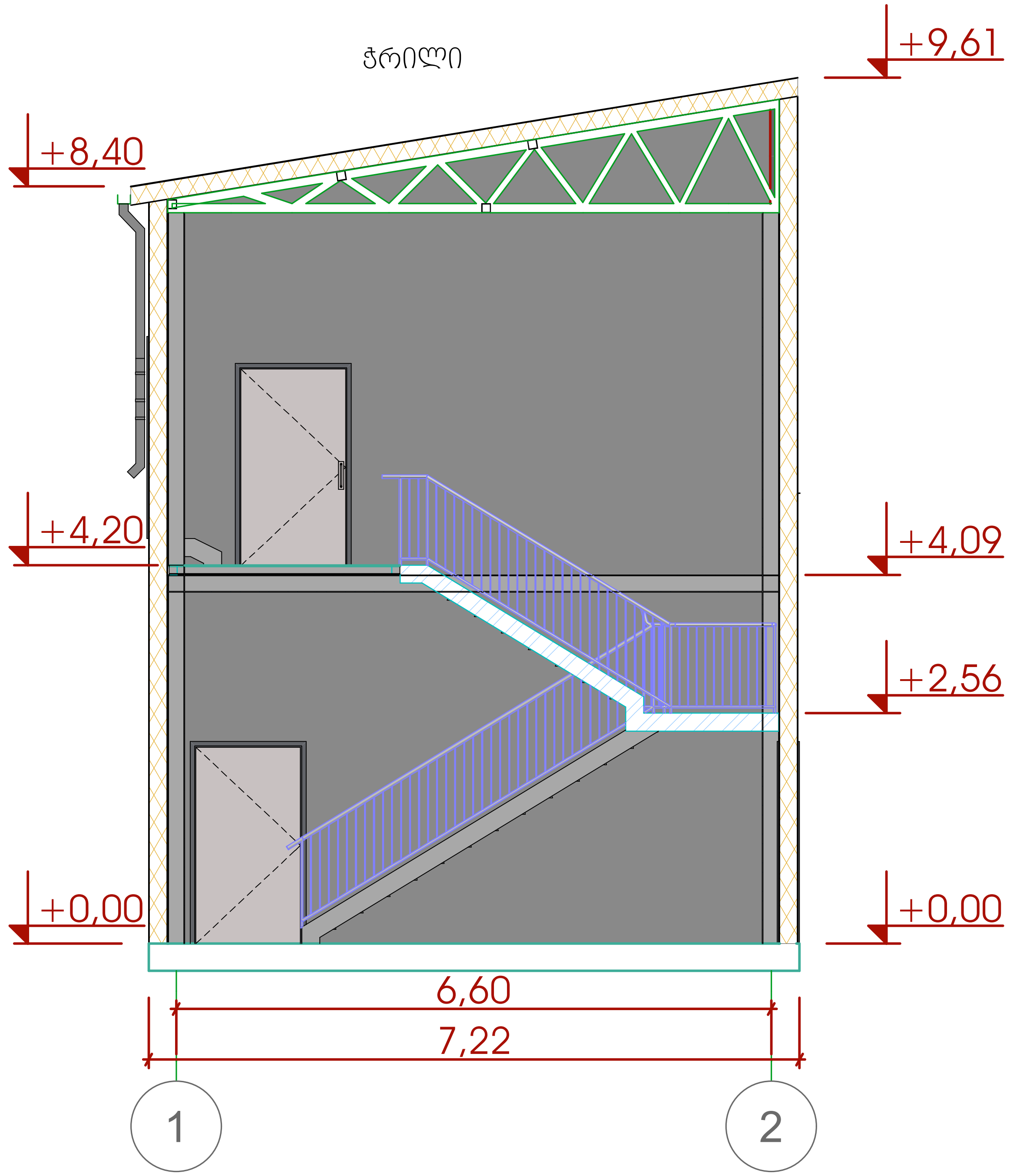

აქსონომეტრია

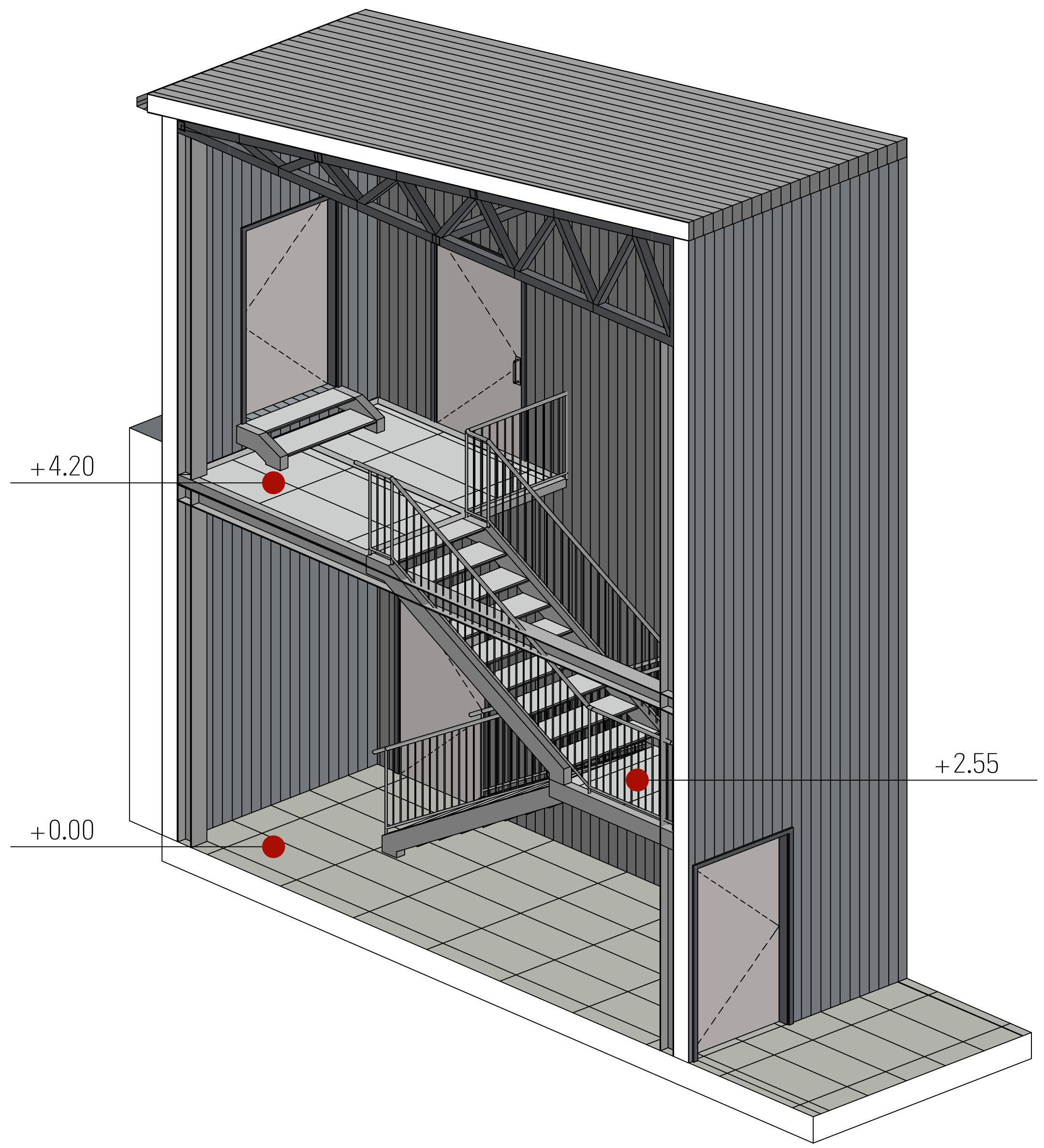

გეგმა

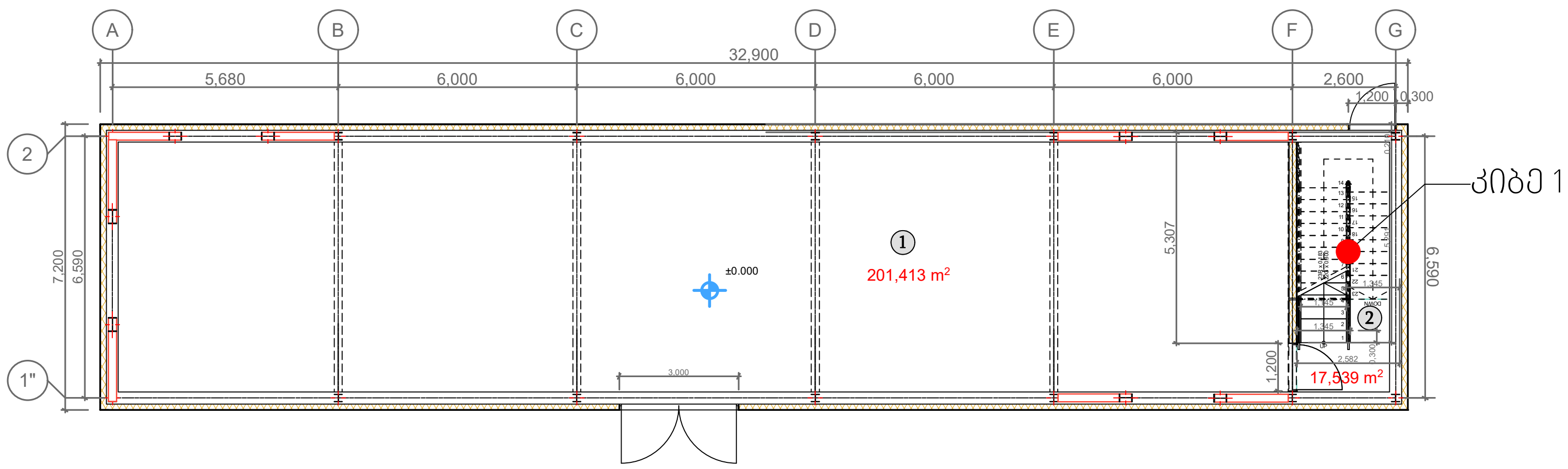

კიბე 1-ის ფრაგმენტი

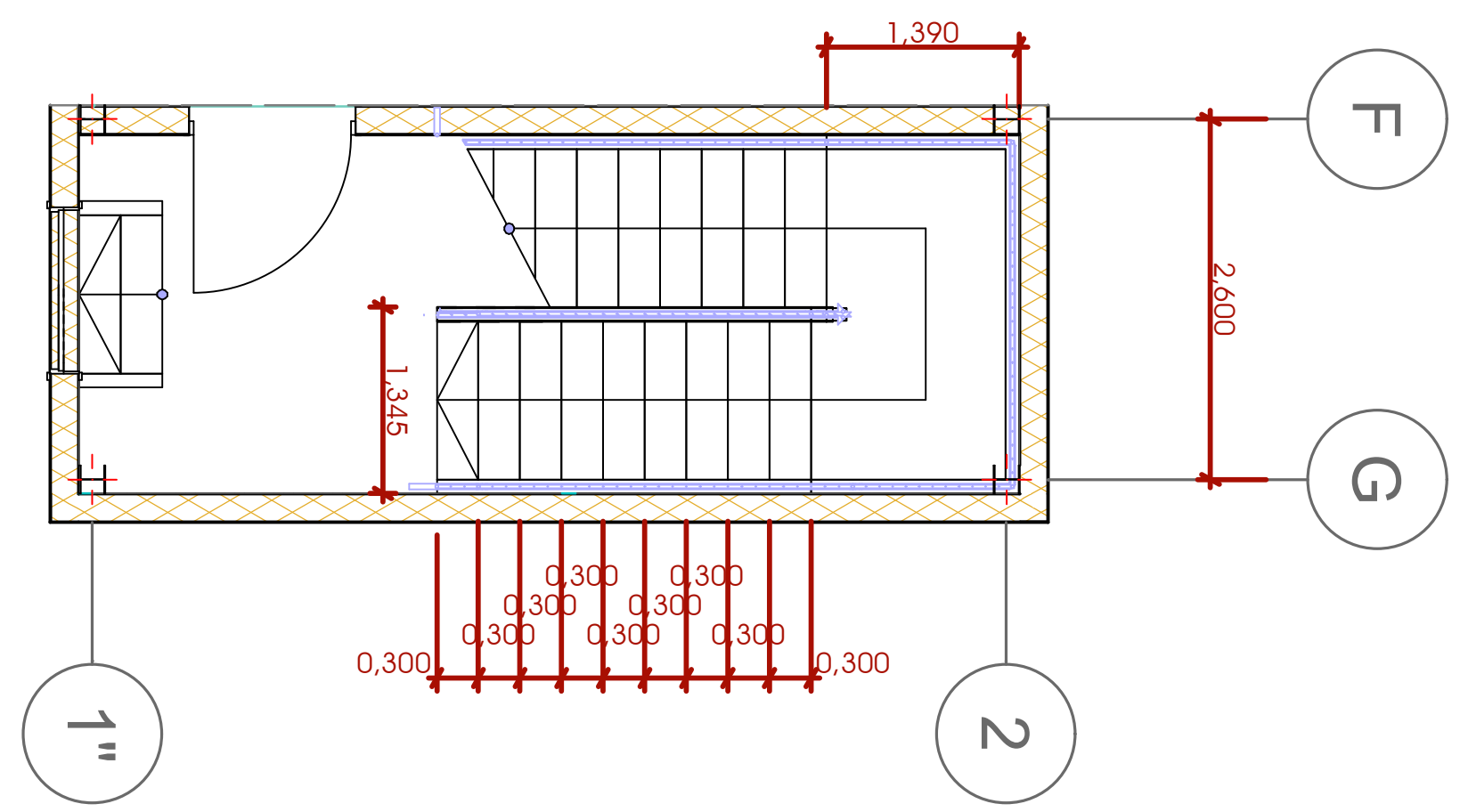

ფორმატი - A3	თარიღი - 2023 წ.
ექსპლიკაცია	
შენიშვნები	
ზომები მოცემულია მილიმეტრებში, სიმაღლეები მეტრებში	
პროექტი: ქ. თბილისში დავით აღმაშენებლის გამზირზე N164-ში მდებარე ძველი კინოსტუდიის ტერიტორიაზე სასაწყობე სივრცის (01.13.07.024.026) პროექტი	
მისამართი: ქალაქი თბილისი, დავით აღმაშენებლის გამზირი N164	

ARCGZAKOMUNPROJECT
არქგზაკომუნპროექტი
Georgia , Tbilisi, Giorgibrtskinvale Str. 5
Tel.; (+995 32) 291 22 99 (+995 32) 214 29 61 (+995 32) 214 11 55
arcgzacomunprojejt@gmail.com

დირექტორი	ე. ფსქიალაძე
მთ.არქიტექტორი	შ. ქურიძე
მასშტაბი	1:200, 1:75, 1:100

კიბის და მოაჯირის მოწყობის კვანძი

ფურცლები	ფურცელი
80	57

მოაჯირის მოწყობის კვანძი ტიპი 1

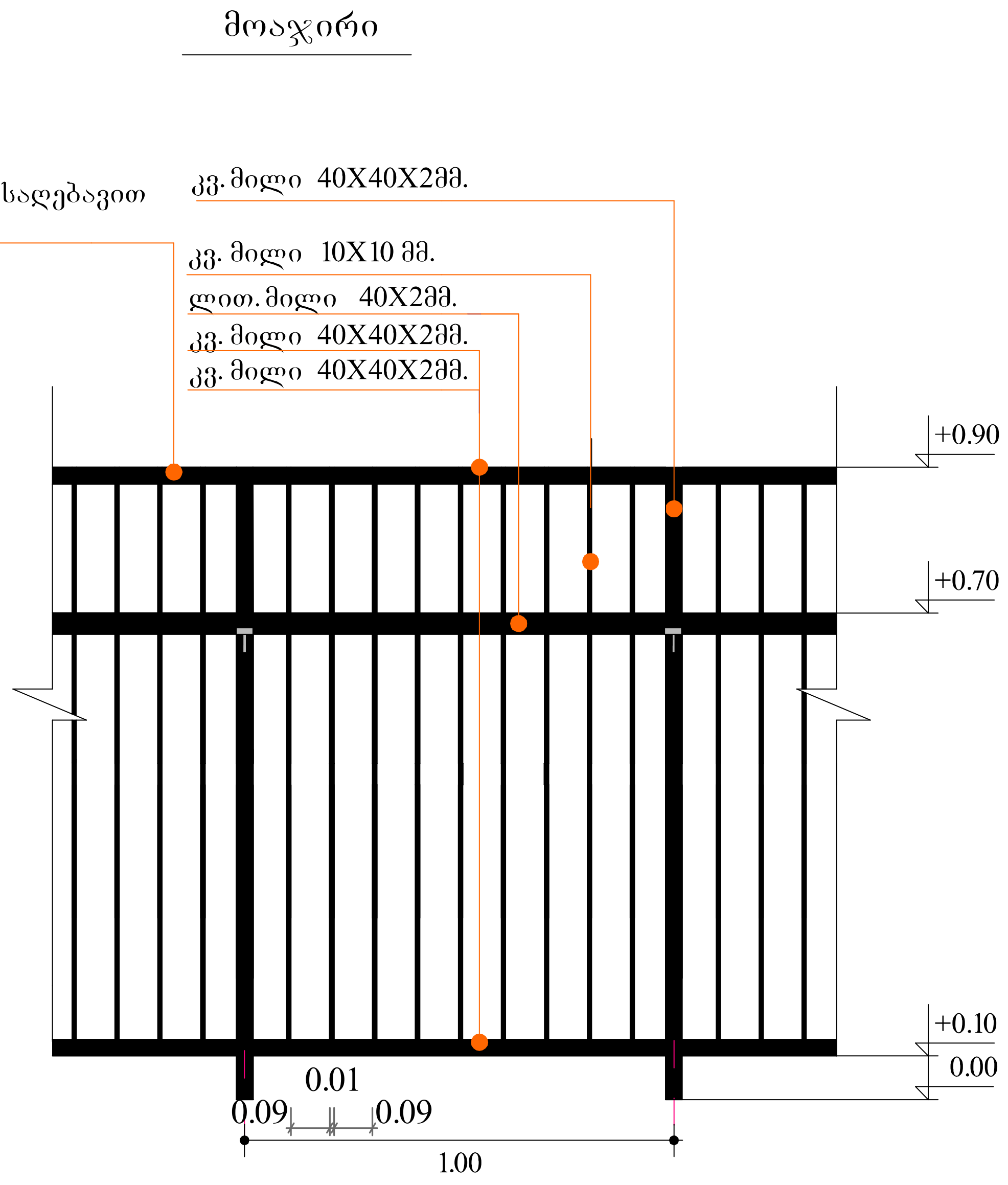

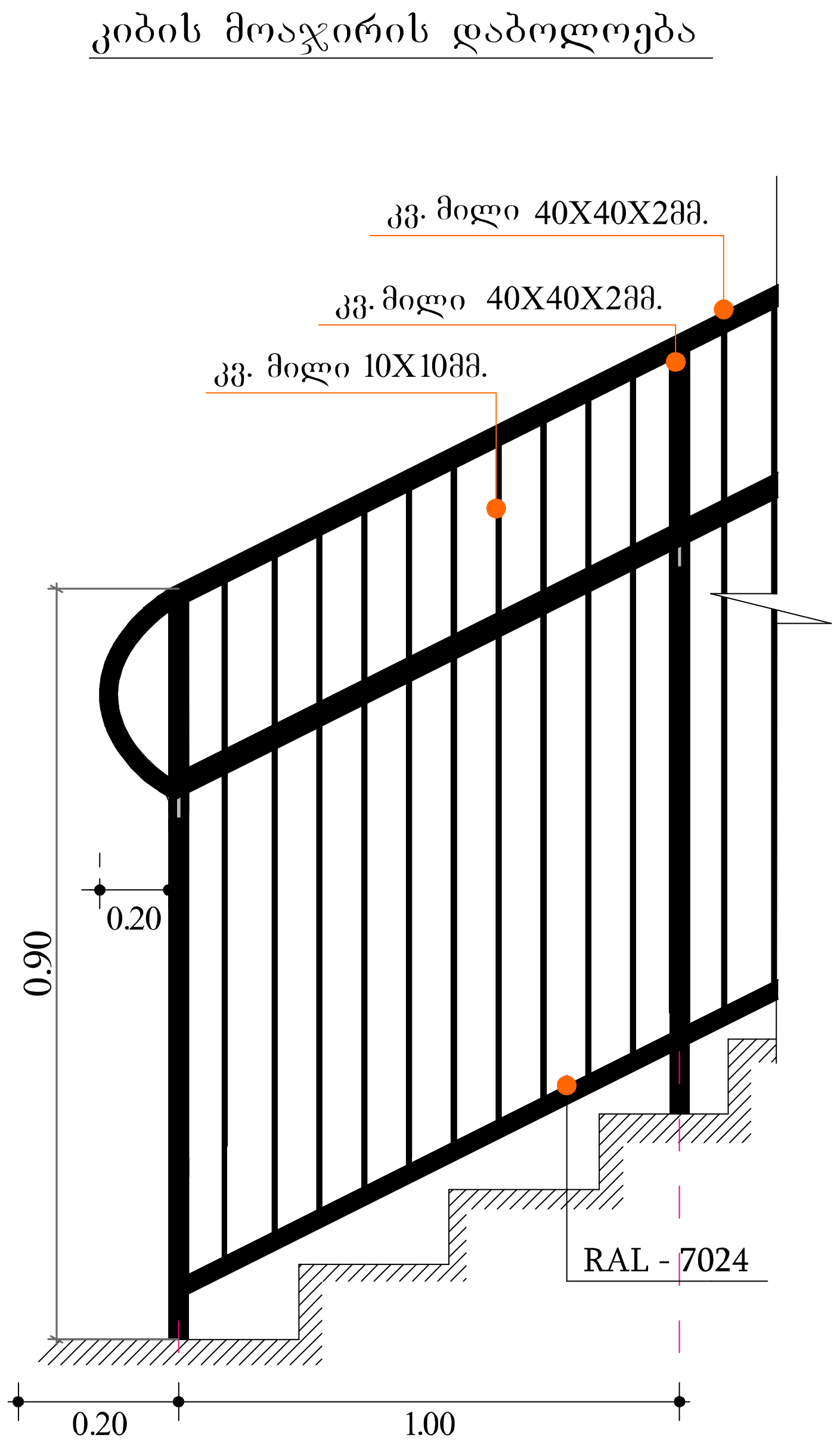

შენიშვნა: ყველა საპროექტო ლითონი დამუშავდეს ანტიკოროზიული საღებავით

ფორმატი - A3	თარიღი - 2023 წ.
ექსპლიკაცია	
შენიშვნები	
ზომები მოცემულია მილიმეტრებში, სიმაღლეები მეტრებში	
პროექტი: ქ. თბილისში დავით აღმაშენებლის გამზირზე N164-ში მდებარე ძველი კინოსტუდიის ტერიტორიაზე სასაწყობე სივრცის (01.13.07.024.026) პროექტი	
მისამართი: ქალაქი თბილისი, დავით აღმაშენებლის გამზირი N164	

ARCGZAKOMUNPROJECT
Georgia , Tbilisi, Giorgibrtskinvale Str. 5
Tel.: (+995 32) 291 22 99 (+995 32) 214 29 61 (+995 32) 214 11 55
arcgzacomunprojeit@gmail.com

დირექტორი	ე. ფცქიალაძე
მთ.არქიტექტორი	მ. ქურიძე

მასშტაბი	1:100
მოაჯირის მოწყობის კვანძი	
ფურცლები	ფურცელი
80	84

პირობით აღნიშვნები

დაკავებულობის ჯგუფების აღნიშვნები

დაკავებულობის ჯგუფი	დაკავებულობის ჯგუფების აღნიშვნები	ფერის კოდი	დაშტრიხვა/ HATCH	ხაზის სისქე	დაშტრიხვის მაშტაბი	დაშტრიხვის კუთხე
სასაწყობე ჯგუფი (სწ-1)		RGB (128/128/255)	ANSI31	0.05 მმ	40	35

	სამისამართოსაგანგაშო ღილაკი
	ხელის ცეცხლმაქრი
	სახანძრო სირენა სტრობით
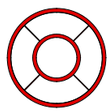	ოპტიკური კვამლმაუწყებელი
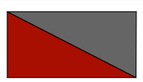	მთავარი გამანაწილებელი ფარი

	სახანძრო სიგნალიზაციის მართვის პანელი
	გასასვლელი
	ჭრილის ხაზი
	საკადასტროსაზღვარი
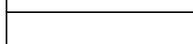	120 წუთი და მეტი ხანძარმედეგი კედელი
	წყლის ქულერი

გენ. გეგმა

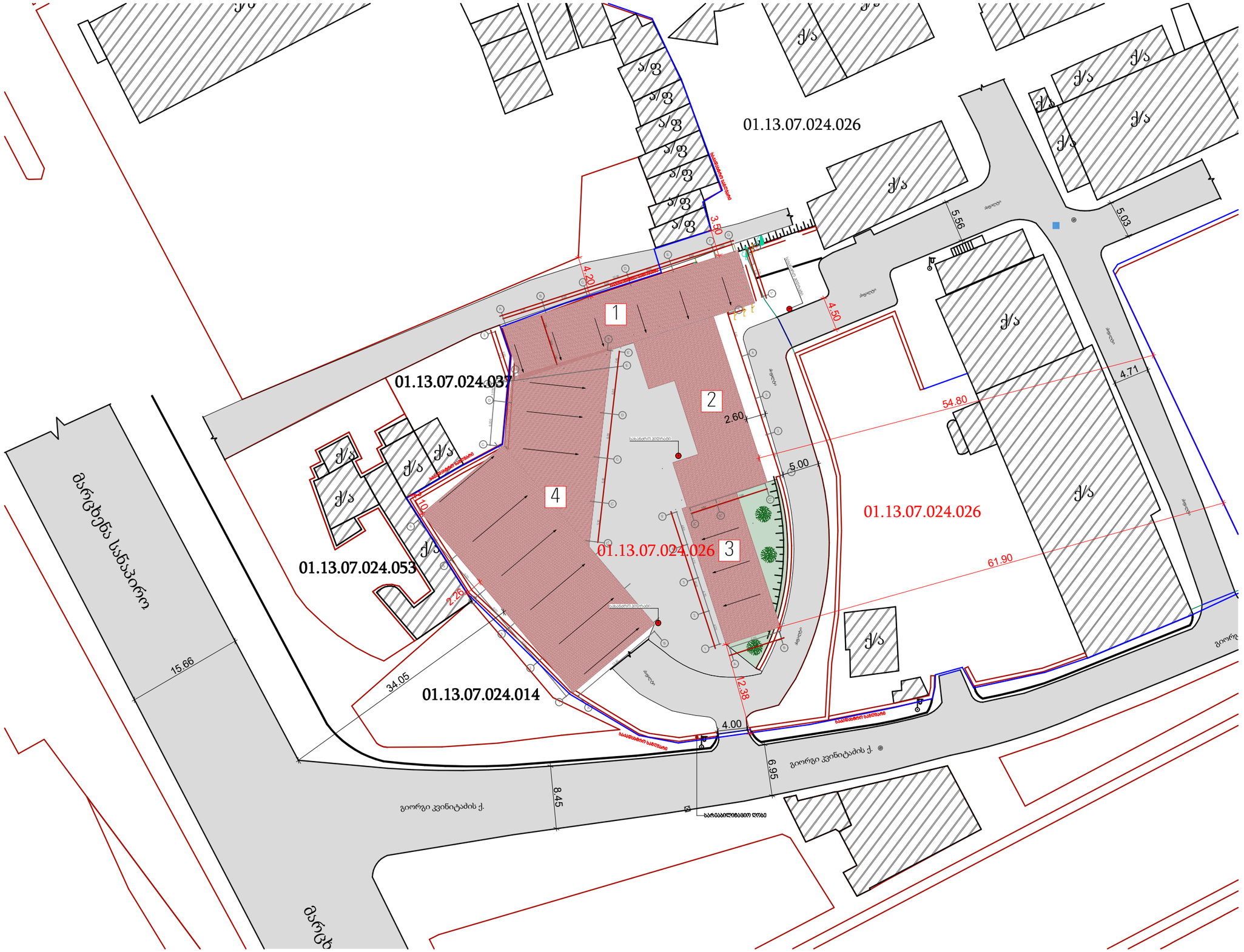

ფორმატი - A3	თარიღი - 2023 წ.

ექსპლიკაცია

1 - თეატრალური კოსწიუმების საწყობი

2 - ოფისი, მცირე რეკვიზიტების შესანახი საწყობი

3 - მცირე რეკვიზიტების შესანახი საწყობი

4 - რეკვიზიტების შესანახი საწყობი

საკადასტრო საზღვარი

სარეაბილიტაციო ღობე

შენიშვნები

ზომები მოცემულია მილიმეტრებში, სიმაღლეები მეტრებში

პროექტი:

ქ. თბილისში დავით აღმაშენებლის გამზირზე N164-ში მდებარე ძველი კინოსტუდიის ტერიტორიაზე სასაწყობე სივრცის (01.13.07.024.026) პროექტი

მისამართი:

ქალაქი თბილისი. დავით აღმაშენებლის გამზირი N164

ARCGZAKOMUNPROJECT არქგზაკომუნპროექტი
Georgia , Tbilisi, Giorgibrtskinvale Str. 5
Tel.; (+995 32) 291 22 99 (+995 32) 214 29 61 (+995 32) 214 11 55
arcgzacomunproject@gmail.com

დირექტორი	დ. ფცქიტაძე	
მთ.არქიტექტორი	მ. ჯაჩიძე	
შეასრულა	გ. მახარაძე	

მასშტაბი	1:500

გენ. გეგმა

ფურცლები	ფურცელი
80	19

დაკავებულობის გეგმა +0,00 ნიშნულზე

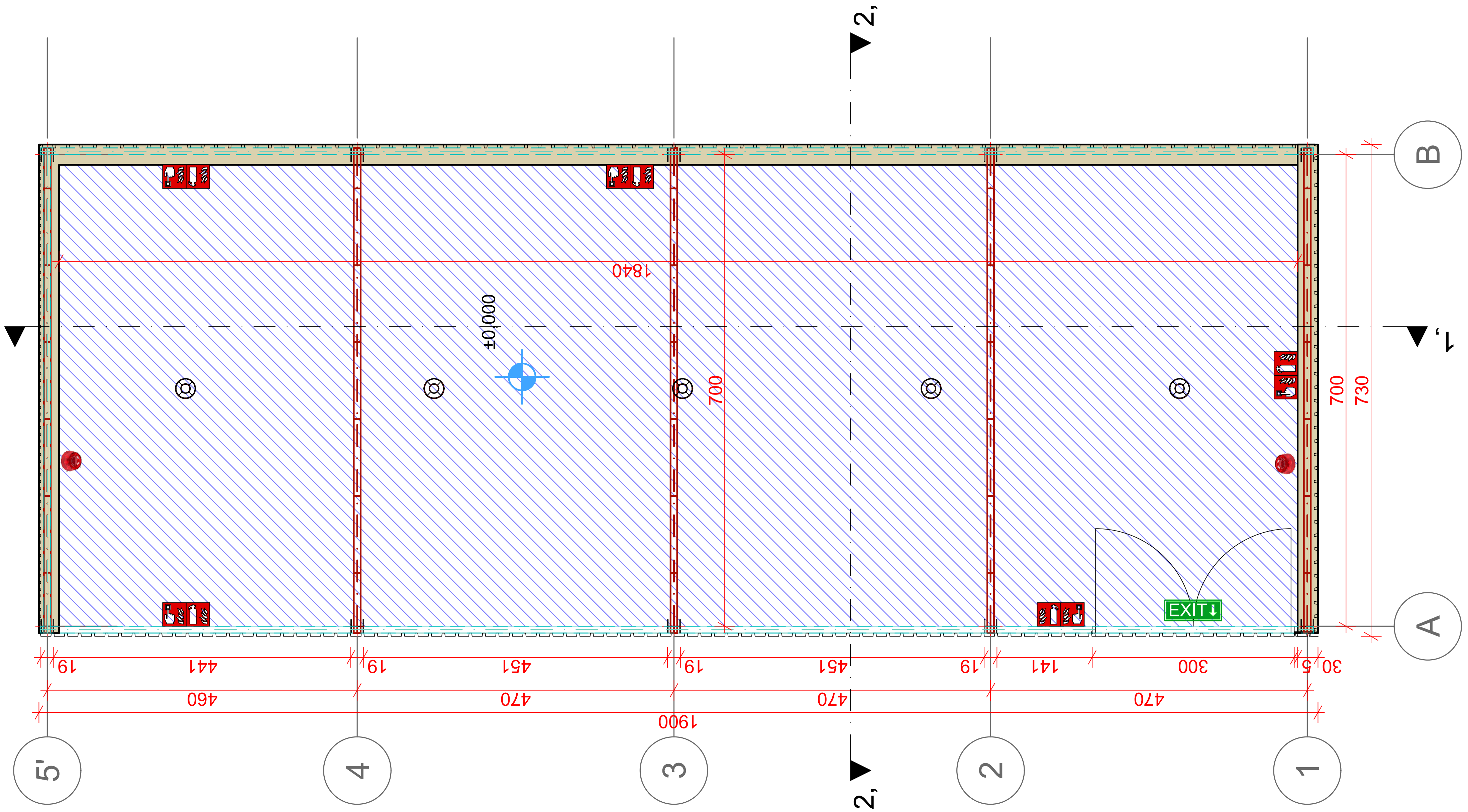

ფორმატი - A3	თარიღი - 2023 წ.
ექსპლიკაცია	
შენიშვნები	
ზომები მოცემულია მილიმეტრებში, სიმაღლეები მეტრებში	
პროექტი: ქ. თბილისში დავით აღმაშენებლის გამზირზე N164-ში მდებარე ძველი კინოსტუდიის ტერიტორიაზე სასაწყობე სივრცის (01.13.07.024.026) პროექტი	
მისამართი: ქალაქი თბილისი. დავით აღმაშენებლის გამზირი N164	

ARCGZAKOMUNPROJECT
არქგზაკომუნპროექტი
Georgia , Tbilisi, Giorgibrtskinvale Str. 5
Tel.; (+995 32) 291 22 99 (+995 32) 214 29 61 (+995 32) 214 11 55
arcgzacomunprojejt@gmail.com

დირექტორი	ე. ფცქიალაძე	
მთ.არქიტექტორი	შ. ქურიძე	
მასშტაბი	1:75	

დაკავებულობის გეგმა +0,00 ნიშნულზე

ფურცლები	ფურცელი
80	10

თეატრალური მცირე რეჯვიზიტების შესანახი საწყობის ჭრილი A-B ღერძებს შორის (შენობა 3)

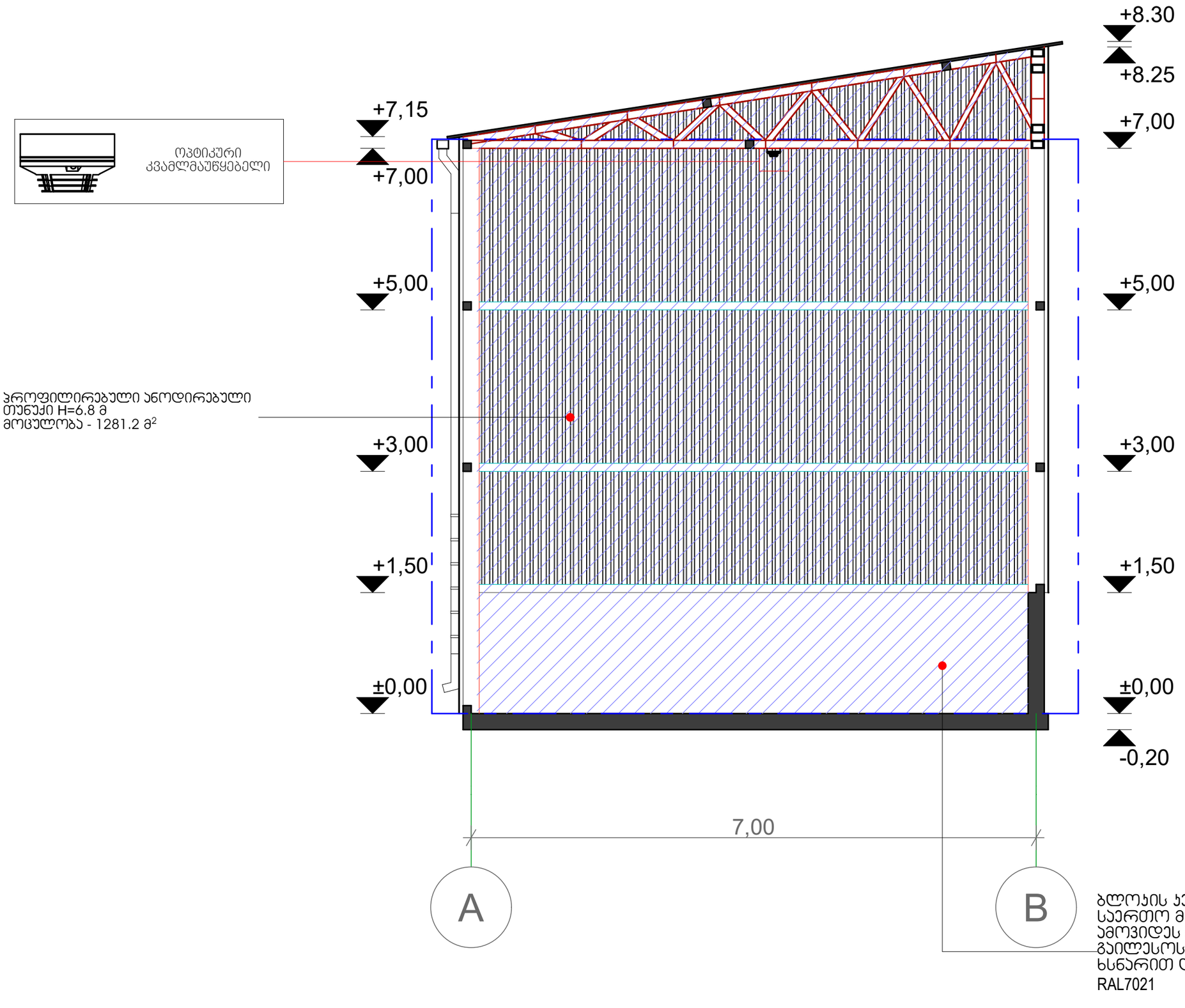

ფორმატი - A3	თარიღი - 2023 წ.

ექსპლიკაცია

შენიშვნები

ზომები მოცემულია მილიმეტრებში, სიმაღლეები მეტრებში

პროექტი:
ქ. თბილისში დავით აღმაშენებლის გამზირზე N164-ში მდებარე ძველი კინოსტუდიის ტერიტორიაზე სასაწყობე სივრცის (01.13.07.024.026) პროექტი

მისამართი:
ქალაქი თბილისი. დავით აღმაშენებლის გამზირი N164

ARCGZAKOMUNPROJECT
არქგზაკომუნპროექტი
Georgia , Tbilisi, Giorgibrtskinvale Str. 5
Tel.; (+995 32) 291 22 99 (+995 32)
214 29 61 (+995 32) 214 11 55
arcgzacomunproject@gmail.com

დირექტორი	დ. ფცქიალაძე
მთ.არქიტექტორი	შ. ჯაჩიძე
შეასრულა	გ. მახარაძე

მასშტაბი	1:50

თეატრალური მცირე რეკვიზიტების შესანახი საწყობის ჭრილი A და B ღერძებს შორის

ფურცლები	ფურცელი
80	20

თეატრალური მცირე რეკვიზიტების შესანახი საწყობის ჭრილი 1-5' ღერძებს შორის

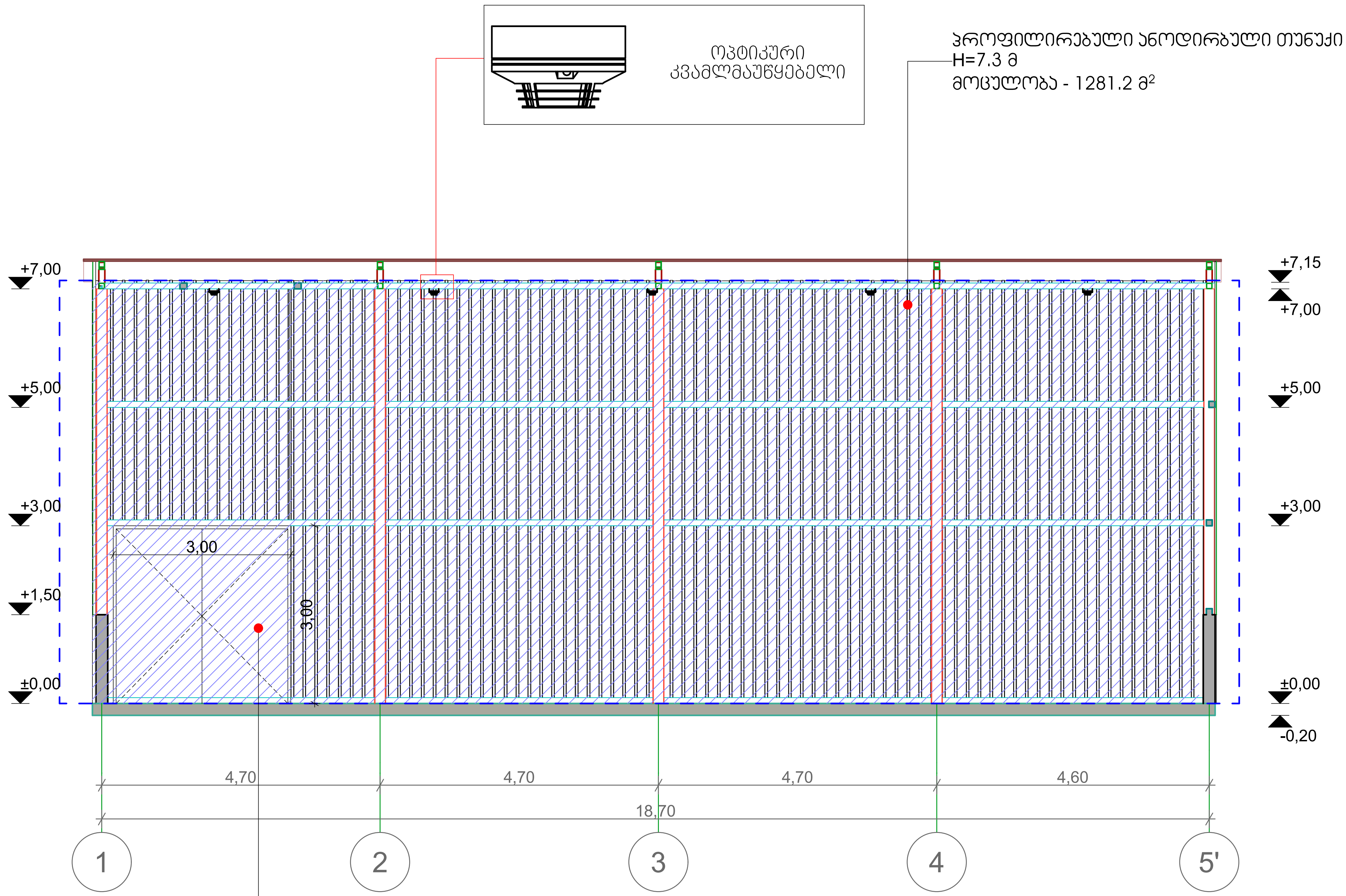

ორფრთიანი კარი H=3 მ
მოცულობა - 9 მ²
მასალა - ლითონი
შეიღებოს (რუხი ანტაციდი) ანტიკოროზიული საღებავით

ფორმატი - A3	თარიღი - 2023 წ.
ექსპლიკაცია	

შენიშვნები

ზომები მოცემულია მილიმეტრებში, სიმაღლეები მეტრებში

პროექტი:
ქ. თბილისში დავით აღმაშენებლის გამზირზე N164-ში მდებარე ძველი კინოსტუდიის ტერიტორიაზე სასაწყობე სივრცის (01.13.07.024.026) პროექტი

მისამართი:

ქალაქი თბილისი. დავით აღმაშენებლის გამზირი N164

ARCGZAKOMUNPROJECT
არქგზაკომუნპროექტი
Georgia , Tbilisi, Giorgibrtskinvale Str. 5
Tel.; (+995 32) 291 22 99 (+995 32) 214 29 61 (+995 32) 214 11 55
arcgzacomunprojejt@gmail.com

დირექტორი	დ. ფცქიალაძე
მთ.არქიტექტორი	შ. კურიძე
შეასრულა	მ. მახარაძე

მასშტაბი	1:75

თეატრალური მცირე რეკვიზიტების შესანახი საწყობის ჭრილი 1 და 5' ღერძებს შორის

ფურცლები	ფურცელი
80	21

მცირე რეკვიზიტების შესანახი საწყობის ფასადი A-B ღერძებს შორის (შენობა 3)

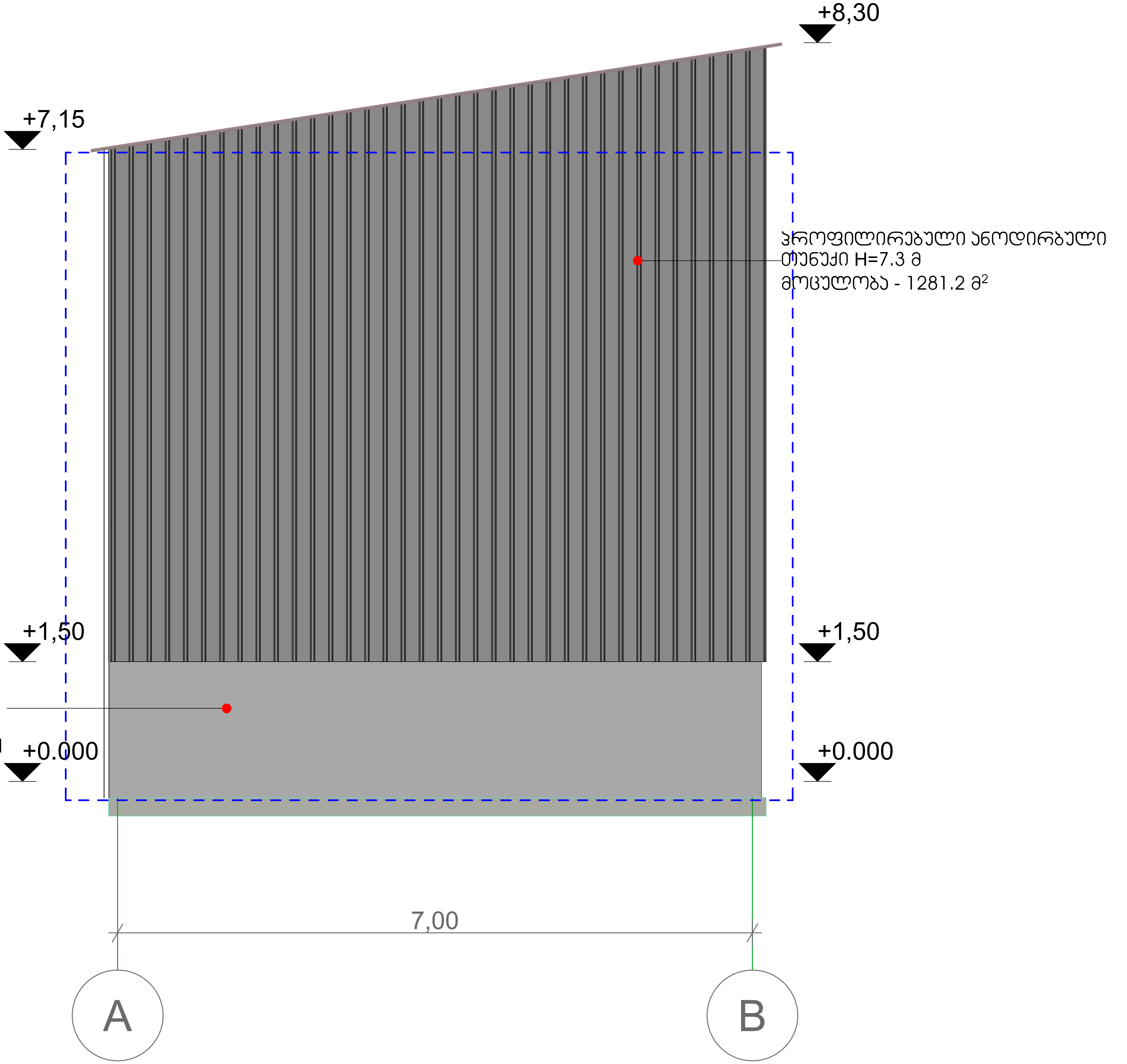

ფორმატი - A3	თარიღი - 2023 წ.

ექსპლიკაცია

შენიშვნები

ზომები მოცემულია მილიმეტრებში, სიმაღლეები მეტრებში

პროექტი:
ქ. თბილისში დავით აღმაშენებლის გამზირზე N164-ში მდებარე ძველი კინოსტუდიის ტერიტორიაზე სასაწყობე სივრცის (01.13.07.024.026) პროექტი

მისამართი:
ქალაქი თბილისი. დავით აღმაშენებლის გამზირი N164

ARCGZAKOMUNPROJECT
არქგზაკომუნპროექტი
Georgia , Tbilisi, Giorgibrtskinvale Str. 5
Tel.; (+995 32) 291 22 99 (+995 32) 214 29 61 (+995 32) 214 11 55
arcgzacomunprojejt@gmail.com

დირექტორი	ე. ფცქიალაძე
მთ.არქიტექტორი	შ. ქურიძე
შეასრულა	მ. მახარაძე

მასშტაბი	1:50

მცირე რეკვიზიტების შესანახი საწყობის ფასადი A-B ღერძებს შორის

ფურცლები	ფურცელი
80	34

მცირე რეკვიზიტების შესანახი საწყობის ფასადი 5'-1 ღერძებს შორის (შენობა 3)

პროფილირებული ანოდირებული თუნუქი
H=7.3 მ
მოცულობა - 1281.2 მ²

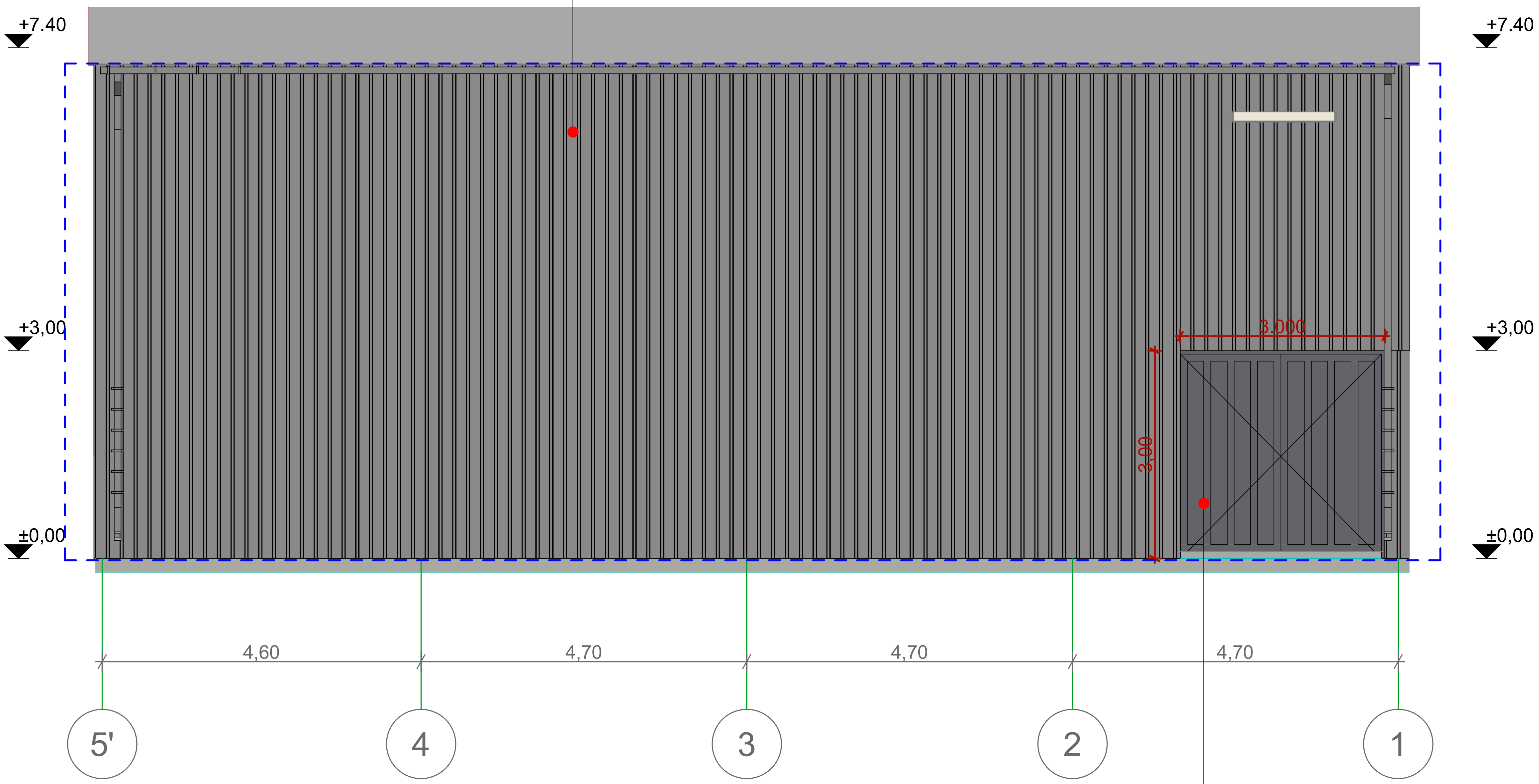

კარი H=3 მ
მოცულობა - 9 მ²
მასალა - მეტალი - დამუშავდეს ანტიკოროზიული ხსნარით და შეიღებოს რუხი ანტრაციტით

ფორმატი - A3	თარიღი - 2023 წ.

ექსპლიკაცია

შენიშვნები

ზომები მოცემულია მილიმეტრებში, სიმაღლეები მეტრებში

პროექტი:
ქ. თბილისში დავით აღმაშენებლის გამზირზე N164-ში მდებარე ძველი კინოსტუდიის ტერიტორიაზე სასაწყობე სივრცის (01.13.07.024.026) პროექტი

მისამართი:
ქალაქი თბილისი, დავით აღმაშენებლის გამზირი N164

ARQGZAKOMUNPROJECT
არქგზაკომუნპროექტი
Georgia , Tbilisi, Giorgibrtskinvale Str. 5
Tel.; (+995 32) 291 22 99 (+995 32) 214 29 61 (+995 32) 214 11 55
arcgzacomunprojejt@gmail.com

დირექტორი	დ. ფცქიალაძე	
მთ.არქიტექტორი	შ. ქურიძე	
შეასრულა	მ. მახარაძე	

მასშტაბი	1:75

მცირე რეკვიზიტების შესანახი საწყობის ფასადი 5'-1 ღერძებს შორის

ფურცლები	ფურცელი
80	33

პირობით აღნიშვნები

დაკავებულობის ჯგუფების აღნიშვნები

დაკავებულობის ჯგუფი	დაკავებულობის ჯგუფების აღნიშვნები	ფერის კოდი	დაშტრიხვა/ HATCH	ხაზის სისქე	დაშტრიხვის მაშტაბი	დაშტრიხვის კუთხე
სასაწყობე ჯგუფი (სწ-1)		RGB (128/128/255)	ANSI31	0.05 მმ	40	35
სასაწყობე ჯგუფი (სწ-1)		RGB (255/213/170)	ANSI31	0.05 მმ	40	35

	სამისამართოსაგანგაშო ღილაკი
	ხელის ცეცხლმაქრი
	სახანძრო სირენა სტრობით
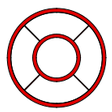	ოპტიკური კვამლმაუწყებელი
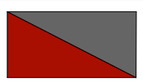	მთავარი გამანაწილებელი ფარი

	სახანძრო სიგნალიზაციის მართვის პანელი
	გასასვლელი
	ჭრილის ხაზი
	საკადასტროსაზღვარი
	120 წუთი და მეტი ხანძარმედეგი კედელი
	წყლის ქულერი

გენ. გეგმა

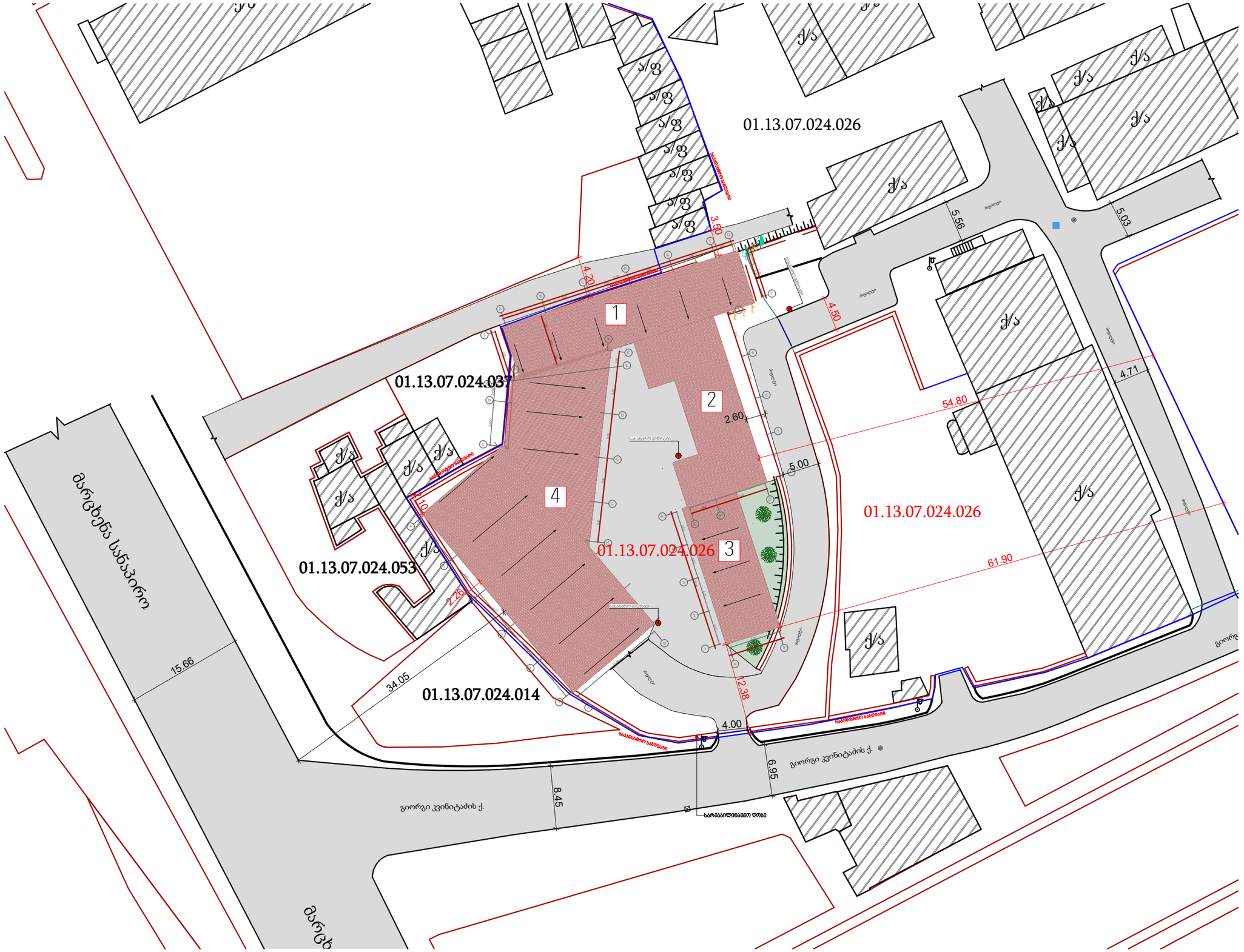

ფორმატი - A3	თარიღი - 2023 წ.

ექსპლიკაცია

1 - თეატრალური კოსწიუმების საწყობი

2 - ოფისი, მცირე რეკვიზიტების შესანახი საწყობი

3 - მცირე რეკვიზიტების შესანახი საწყობი

4 - რეკვიზიტების შესანახი საწყობი

საკადასტრო საზღვარი

სარეაბილიტაციო ღობე

შენიშვნები

ზომები მოცემულია მილიმეტრებში, სიმაღლეები მეტრებში

პროექტი:

ქ. თბილისში დავით აღმაშენებლის გამზირზე N164-ში მდებარე ძველი კინოსტუდიის ტერიტორიაზე სასაწყობე სივრცის (01.13.07.024.026) პროექტი

მისამართი:

ქალაქი თბილისი. დავით აღმაშენებლის გამზირი N164

ARCGZAKOMUNPROJECT არქგზაკომუნპროექტი
Georgia , Tbilisi, Giorgibrtskinvale Str. 5
Tel.; (+995 32) 291 22 99 (+995 32) 214 29 61 (+995 32) 214 11 55
arcgzacomunproject@gmail.com

დირექტორი	დ. ფცქიტაძე	
მთ.არქიტექტორი	მ. ჯაჩიძე	
შეასრულა	გ. მახარაძე	

მასშტაბი	1:500

გენ. გეგმა

ფურცლები	ფურცელი
80	19

დაკავებულობის გეგმა +5.00 ნიშნულზე

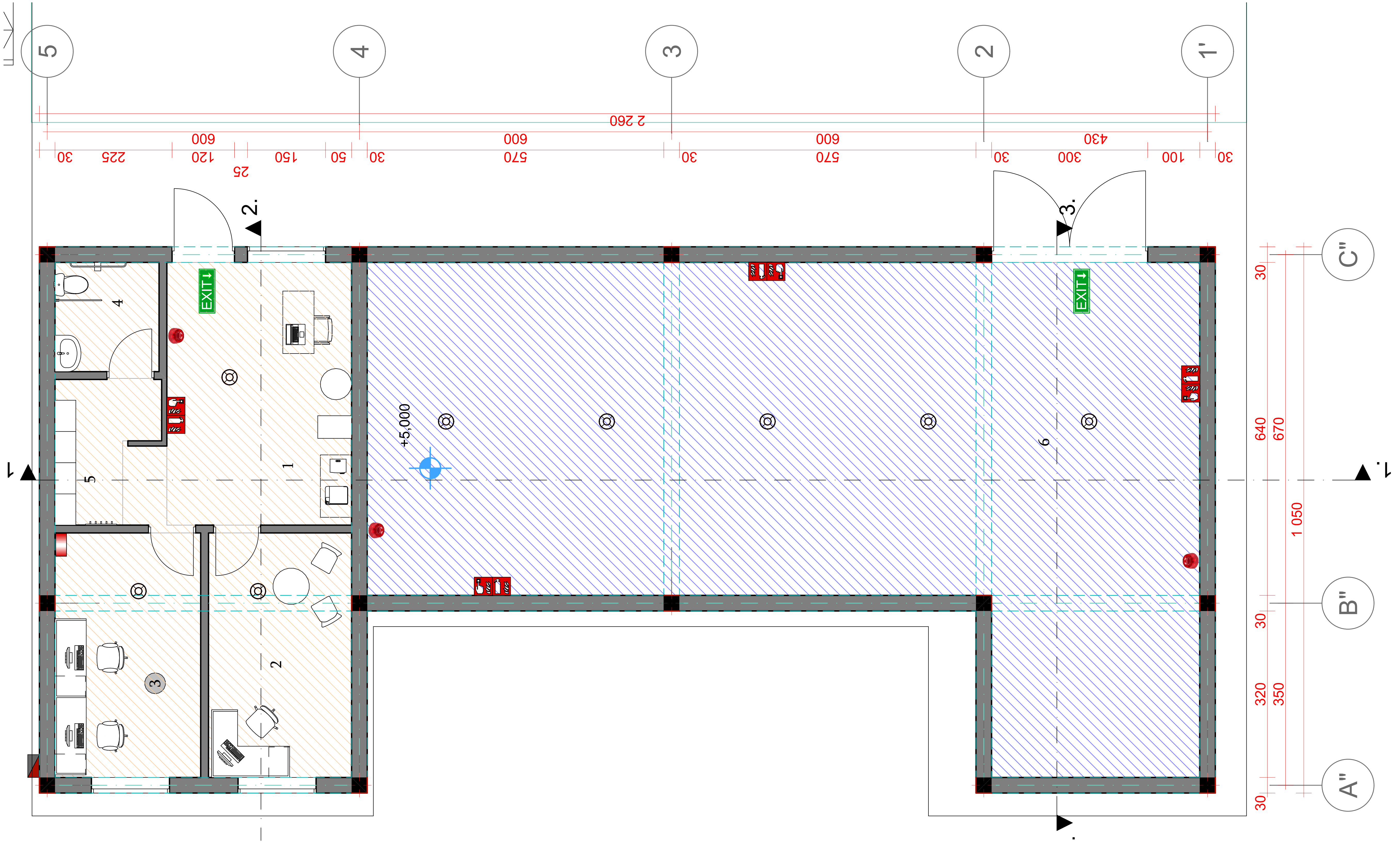

სასაწყობო ჯგუფი-სწ-1

საქმიანი ჯგუფი-სქ

პროექტი: ძველი კინოსტუდიის ტერიტორიაზე სასაწყობე სივრცის (01.13.07.024.026) პროექტი	მისამართი ქალაქი თბილისი. დავით აღმაშენებლის გამზირი N164	არქგზაკომუნპროექტი ARCGZAKOMUNPROJECT	Georgia , Tbilisi, Giorgibrtskinvale Str. 5 Tel.; (+995 32) 291 22 99 (+995 32) 214 29 61 (+995 32) 214 11 55 arcgzacomunprojejt@gmail.com	თარიღი - 2023 წ.	დასახელება	დაკავებულობის გეგმა +5,00 ნიშნულზე
				A3 / მასშტაბი - **1:75**	ფურცელი	1

დირექტორი	დ. ფცქიალაძე
მთ.არქიტექტორი	შ. ქურიძე

ოფისის და მცირე რეკვიზიტების შესანახი საწყობის ჭრილი 5-1' ღერძებს შორის (შენობა 2)

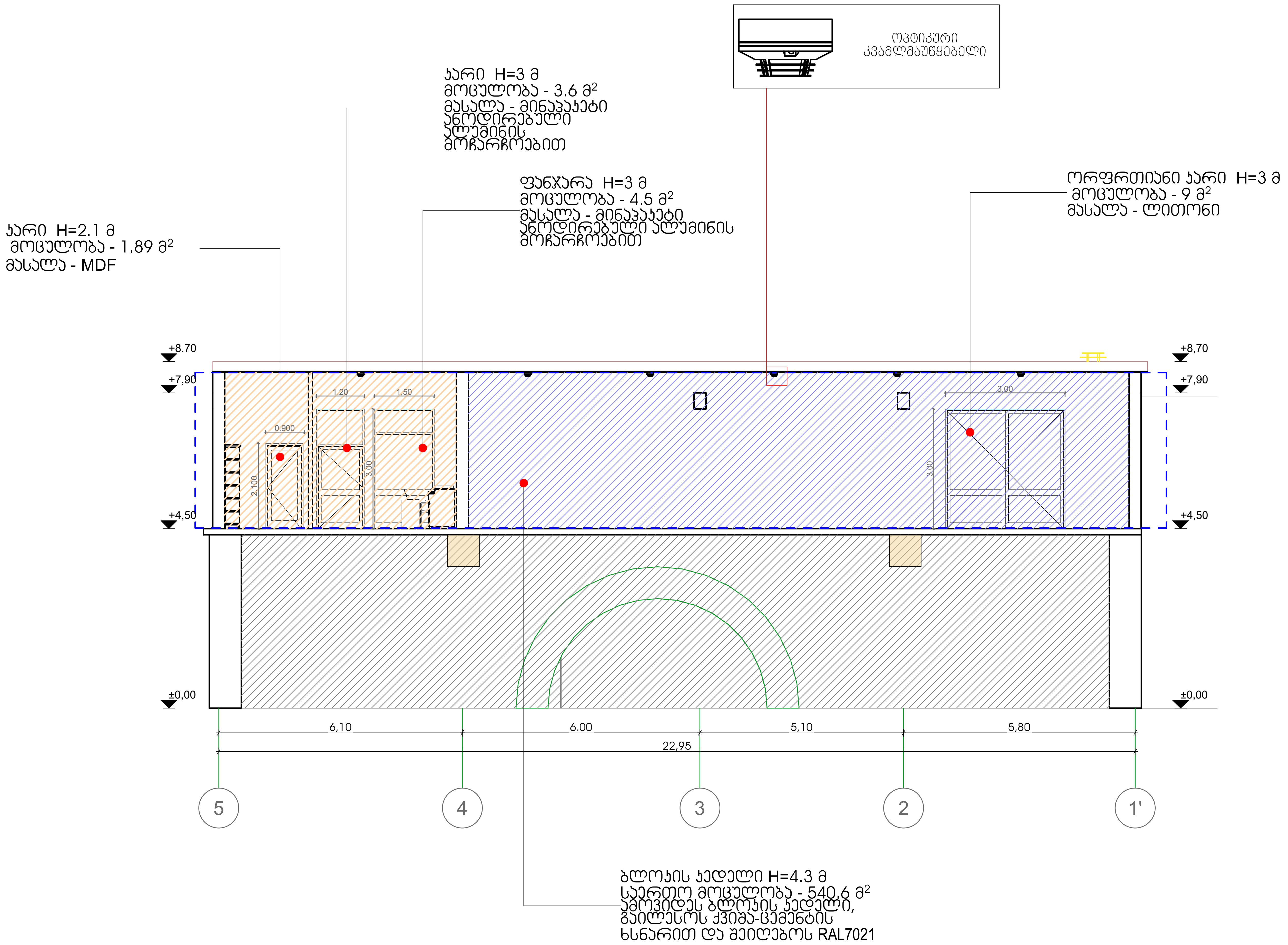

ფორმატი - A3	თარიღი - 2023 წ.

ექსპლიკაცია

- სასაწყობო ჯგუფი-სწ-1
- საქმიანი ჯგუფი-სქ
- არსებული ბუნკერი

შენიშვნები

ზომები მოცემულია მილიმეტრებში, სიმაღლეები მეტრებში

პროექტი:
ქ. თბილისში დავით აღმაშენებლის გამზირზე N164-ში მდებარე ძველი კინოსტუდიის ტერიტორიაზე სასაწყობე სივრცის (01.13.07.024.026) პროექტი

მისამართი:
ქალაქი თბილისი. დავით აღმაშენებლის გამზირი N164

ARQGZAKOMUNPROJECT
არქგზაკომუნპროექტი
Georgia , Tbilisi, Giorgibrtskinvale Str. 5
Tel.; (+995 32) 291 22 99 (+995 32) 214 29 61 (+995 32) 214 11 55
arcgzacomunprojeit@gmail.com

დირექტორი	ე. ფცქიალაძე
მთ.არქიტექტორი	შ. ქუჩიძე
შეასრულა	მ. მახარაძე

მასშტაბი	1:100
ოფისის და მცირე რეკვიზიტების შესანახი საწყობის ჭრილი 5 და 1' ღერძებს შორის	
ფურცლები	ფურცელი
80	22

ოფისის და მცირე რეკვიზიტების შესანახი საწყობის ფასადი 5-1' ღერძებს შორის (შენობა 2)

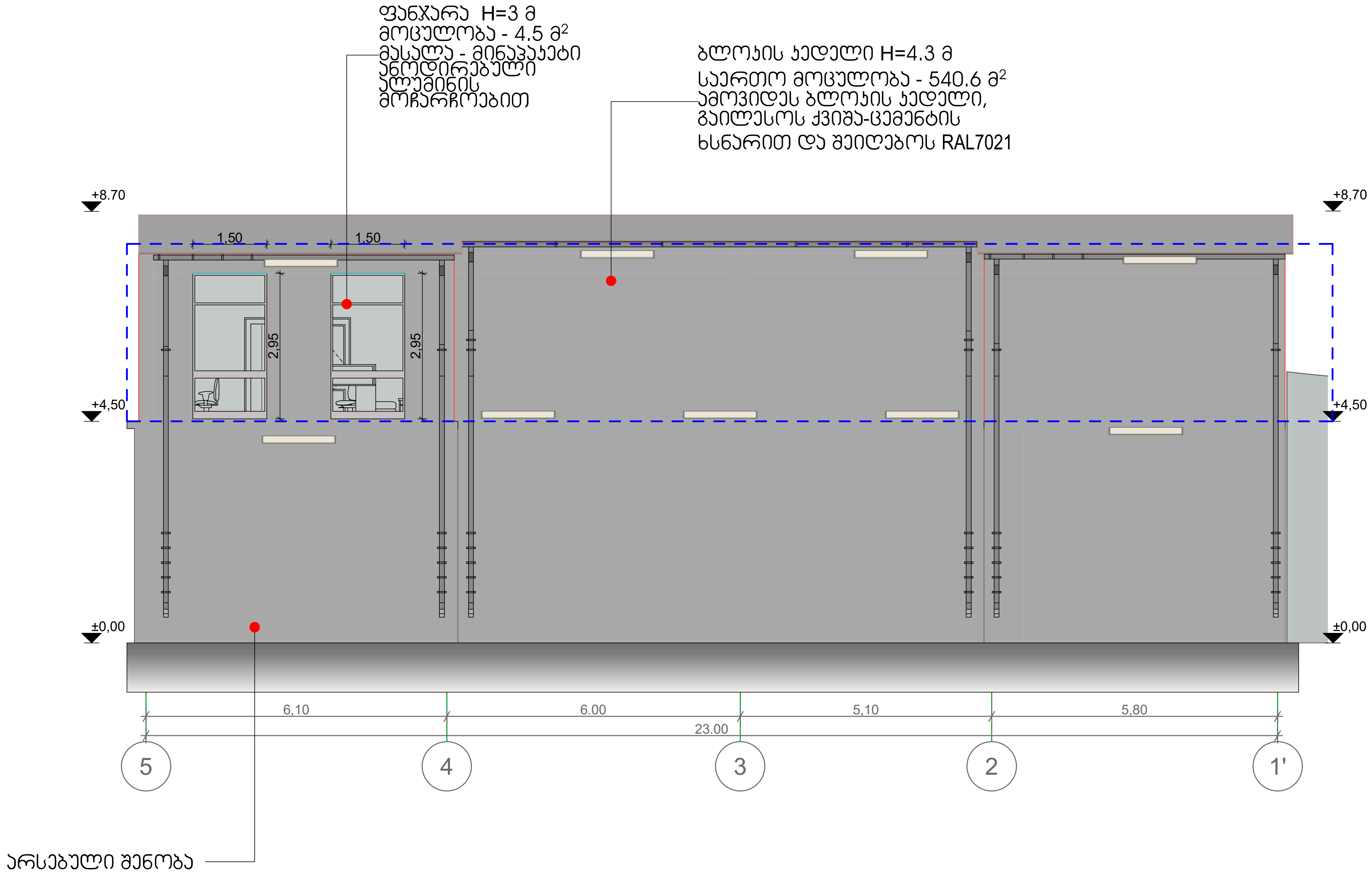

ფორმატი - A3	თარიღი - 2023 წ.
ექსპლიკაცია	

შენიშვნები

ზომები მოცემულია მილიმეტრებში, სიმაღლეები მეტრებში

პროექტი:
ქ. თბილისში დავით აღმაშენებლის გამზირზე N164-ში მდებარე ძველი კინოსტუდიის ტერიტორიაზე სასაწყობე სივრცის (01.13.07.024.026) პროექტი

მისამართი:

ქალაქი თბილისი. დავით აღმაშენებლის გამზირი N164

ARCGZAKOMUNPROJECT
არქგზაკომუნპროექტი
Georgia , Tbilisi, Giorgibrtskinvale Str. 5
Tel.; (+995 32) 291 22 99 (+995 32) 214 29 61 (+995 32) 214 11 55
arcgzacomunprojeit@gmail.com

დირექტორი	ე. ფცქიალაძე
მთ.არქიტექტორი	მ. ქურიძე
შემსრულებელი	მ. მეზარაძე

მასშტაბი	1:100
ოფისის და მცირე რეკვიზიტების შესანახი საწყობის ფასადი 5-1 ' ღერძებს შორის	
ფურცლები	ფურცელი
80	32

ოფისის და მცირე რეკვიზიტების შესანახი საწყობის ფასადი 1'-5 ღერძებს შორის (შენობა 2)

სენდვიჩ პანელის გადახურვა
საერთო მოცულობა - 256.4 მ²

კარი H=3 მ
მოცულობა - 9 მ²
მასალა - მეტალი - დამუშავდეს ანტიკოროზიული ხსნარით და შეიღებოს რუხი ანტრაციდით

ბლოკის კედელი H=4.3 მ
საერთო მოცულობა - 540.6 მ²
ამოვიდეს ბლოკის კედელი, გაილესოს ქვიშა-ცემენტის ხსნარით და შეიღებოს RAL7021

კარი H=3 მ
მოცულობა - 4.5 მ²
მასალა - მინაპაკეტი ანოდირებული ალუმინის მოჩარჩოებით

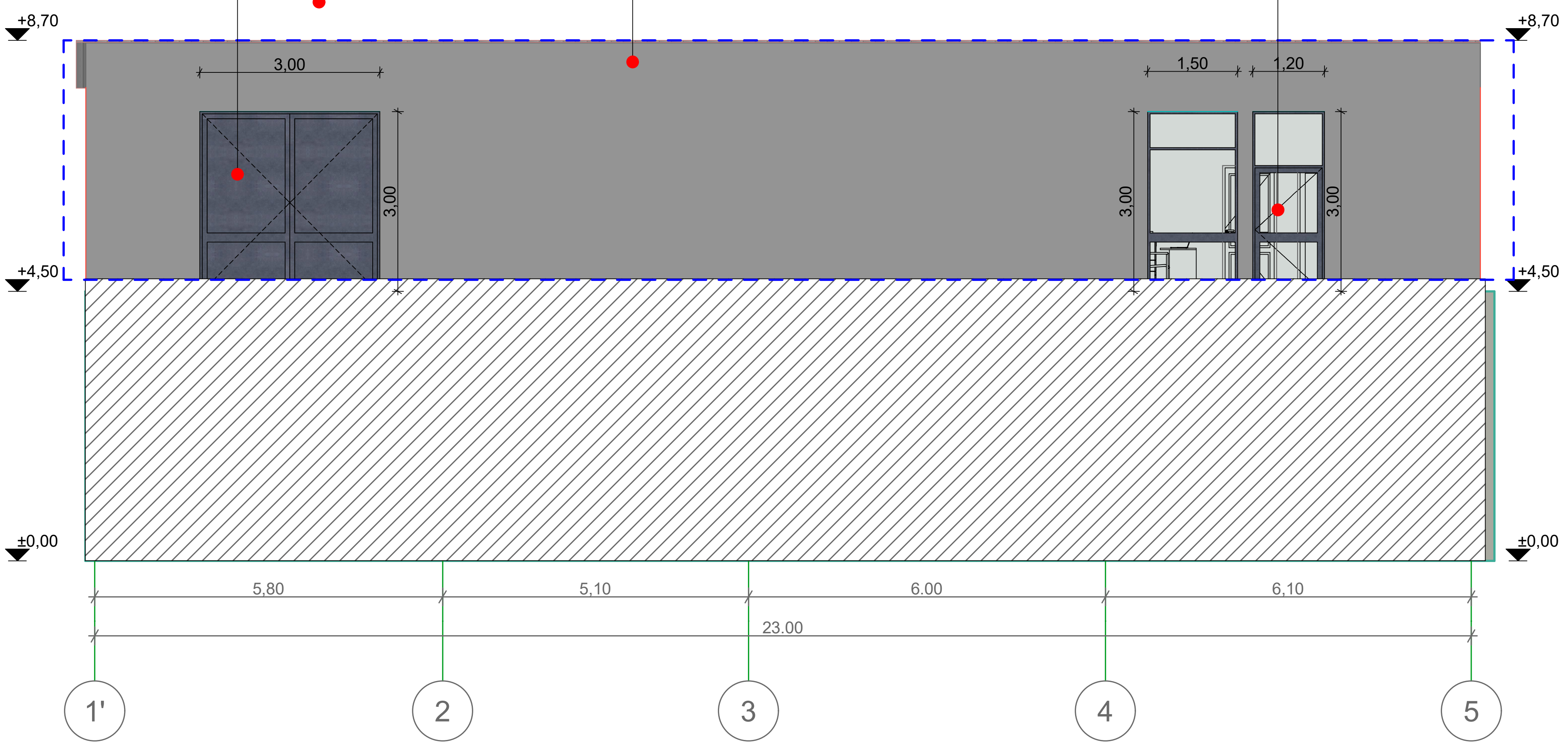

ფორმატი - A3	თარიღი - 2023 წ.
ექსპლიკაცია	
შენიშვნები	
ზომები მოცემულია მილიმეტრებში, სიმაღლეები მეტრებში	
პროექტი: ქ. თბილისში დავით აღმაშენებლის გამზირზე N164-ში მდებარე ძველი კინოსტუდიის ტერიტორიაზე სასაწყობე სივრცის (01.13.07.024.026) პროექტი	
მისამართი: ქალაქი თბილისი. დავით აღმაშენებლის გამზირი N164	

ARCGZAKOMUNPROJECT
არქგზაკომუნპროექტი
Georgia , Tbilisi, Giorgibrtskinvale Str. 5
Tel.; (+995 32) 291 22 99 (+995 32) 214 29 61 (+995 32) 214 11 55
arcgzacomunprojejt@gmail.com

დირექტორი	დ. ფსქიალაძე	
მთ.არქიტექტორი	შ. ქერიძე	
შეასრულა	მ. მახარაძე	

მასშტაბი	1:100
ოფისის და მცირე რეკვიზიტების შესანახი საწყობის ფასადი 1'-5 ღერძებს შორის	
ფურცლები	ფურცელი
80	31

შშმპ მისაწვდომობის გეგმა +5,00 ნიშნულზე 732-ე დადგენილების მიხედვით

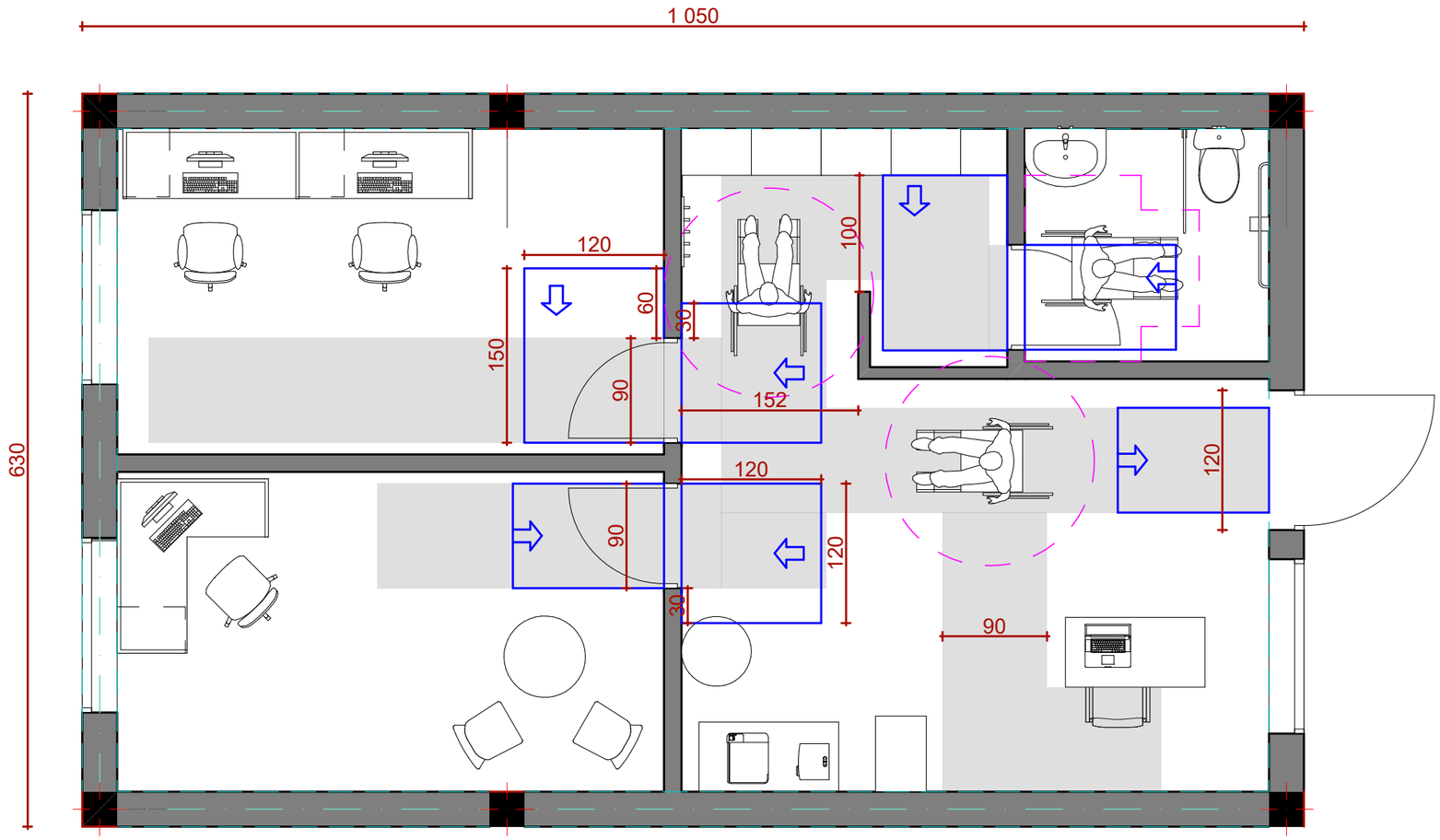

ფორმატი - A3	თარიღი - 2023 წ.

ექსპლიკაცია

შენიშვნები

ზომები მოცემულია მილიმეტრებში, სიმაღლეები მეტრებში

პროექტი:

ქ. თბილისში დავით აღმაშენებლის გამზირზე N164-ში მდებარე ძველი კინოსტუდიის ტერიტორიაზე სასაწყობე სივრცის (01.13.07.024.026) პროექტი

მისამართი:

ქალაქი თბილისი. დავით აღმაშენებლის გამზირი N164

ARCGZAKOMUNPROJECT
არქგზაკომუნპროექტი
Georgia , Tbilisi, Giorgibrtskinvale Str. 5
Tel.; (+995 32) 291 22 99 (+995 32) 214 29 61 (+995 32) 214 11 55
arcgzacomunproject@gmail.com

დირექტორი	დ. ფცქიალაძე	
მთ.არქიტექტორი	შ. ჯაჩიძე	

მასშტაბი	1:50

შშმპ მისაწვდომობის გეგმა +5,00 ნიშნულზე

ფურცლები	ფურცელი
80	40

მისაწვდომი ტუალეტი "მისაწვდომ" ერთეულში

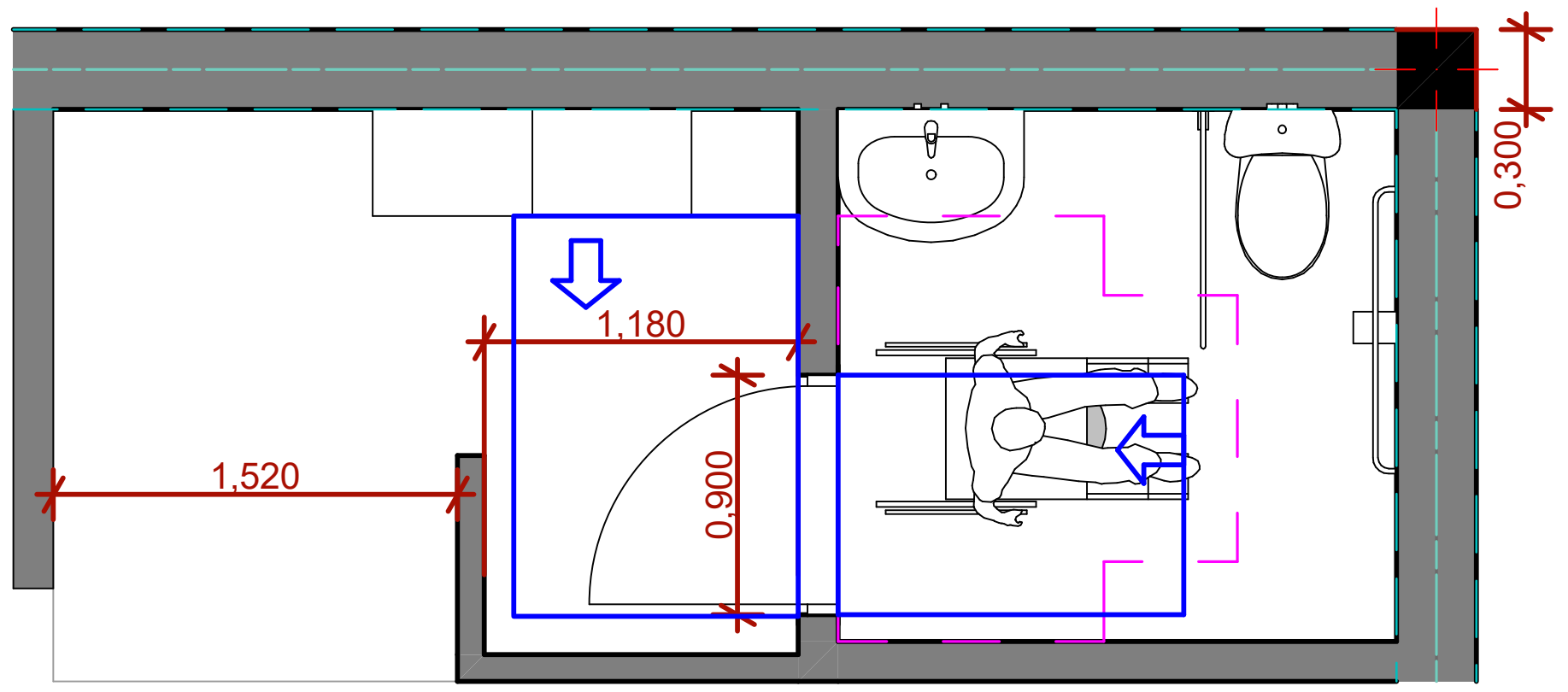

თავისუფალი სივრცე კართან მანევრირებისთვის წინიდან მისაწვდომი - მიწოლით გაღება

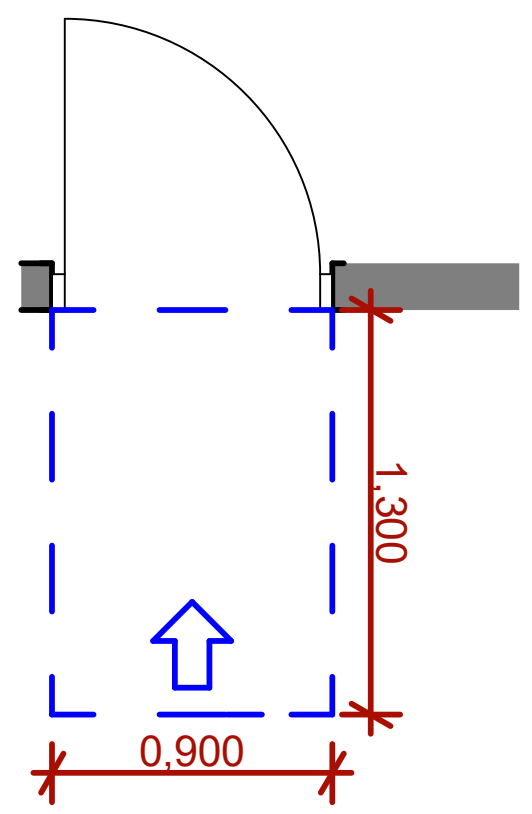

თავისუფალი სივრცე კართან მანევრირებისთვის წინიდან მისაწვდომი - გამოწევით გაღება

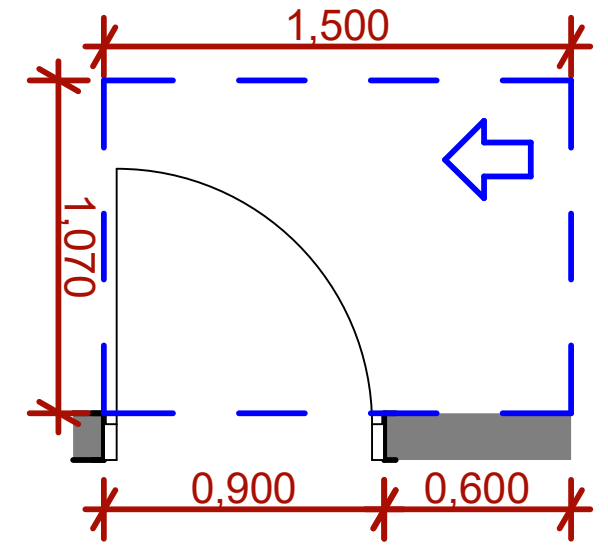

T ფორმის მოსატრიალებელი

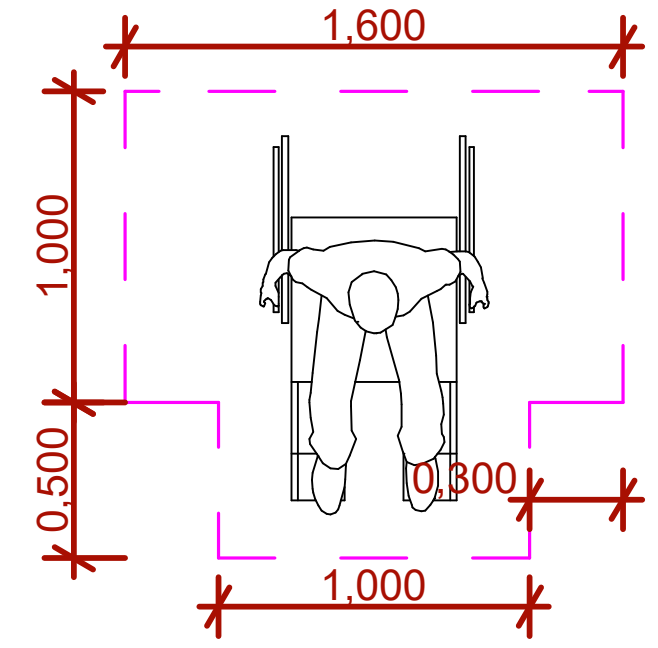

საპროექტო ტუალეტის ნორმატივები

უნიტაზის და ხელმოსაჭიდი ძელების მდებარეობა

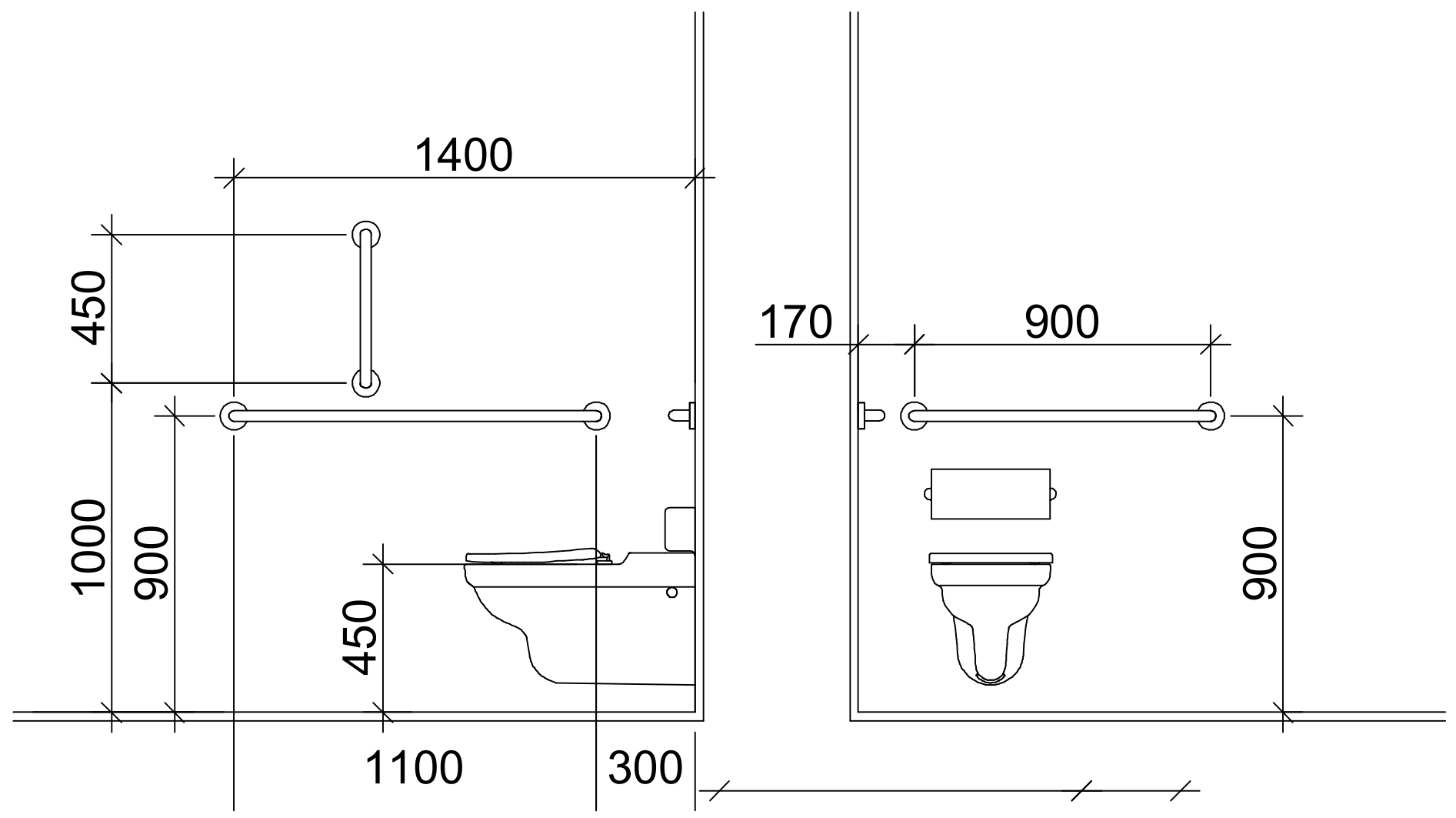

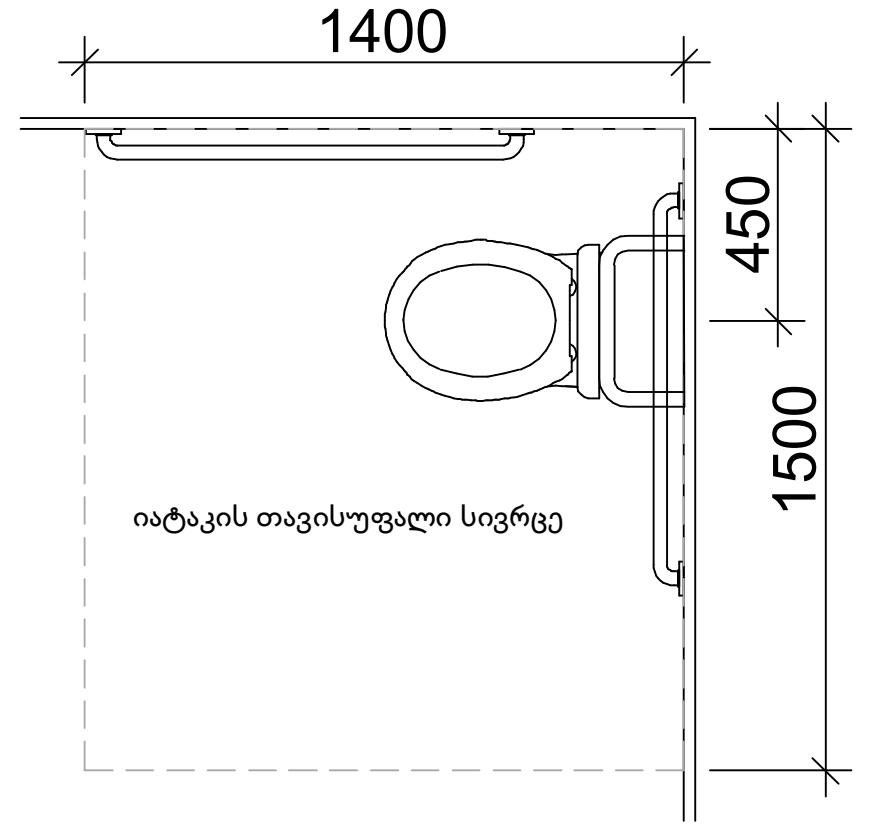

ხელსაბანის მდებარეობა

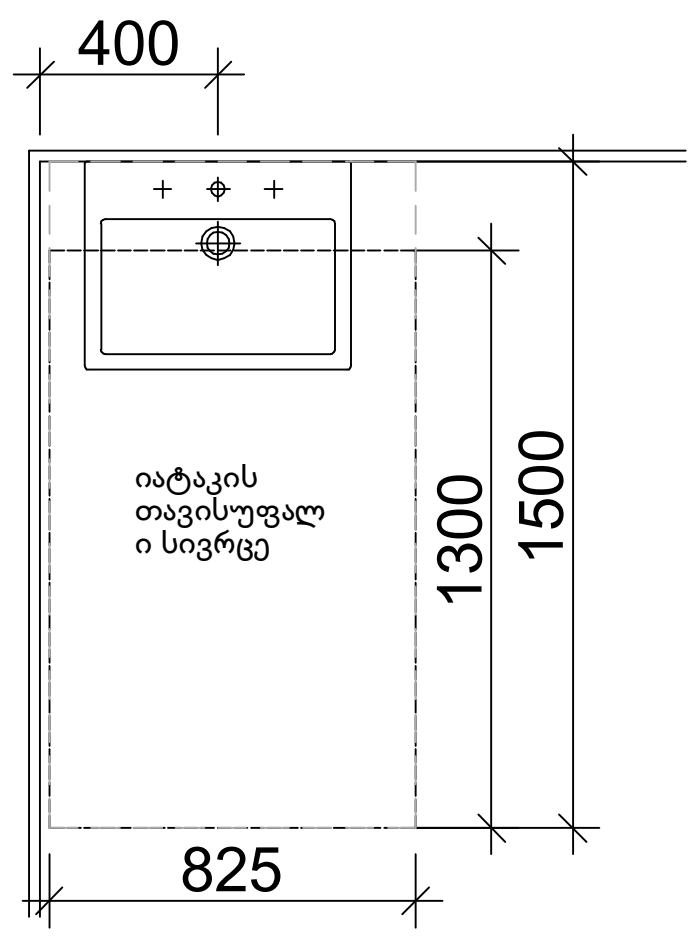

ტავისუფალი სივრცე
ფეხსი ფალანგისთვის

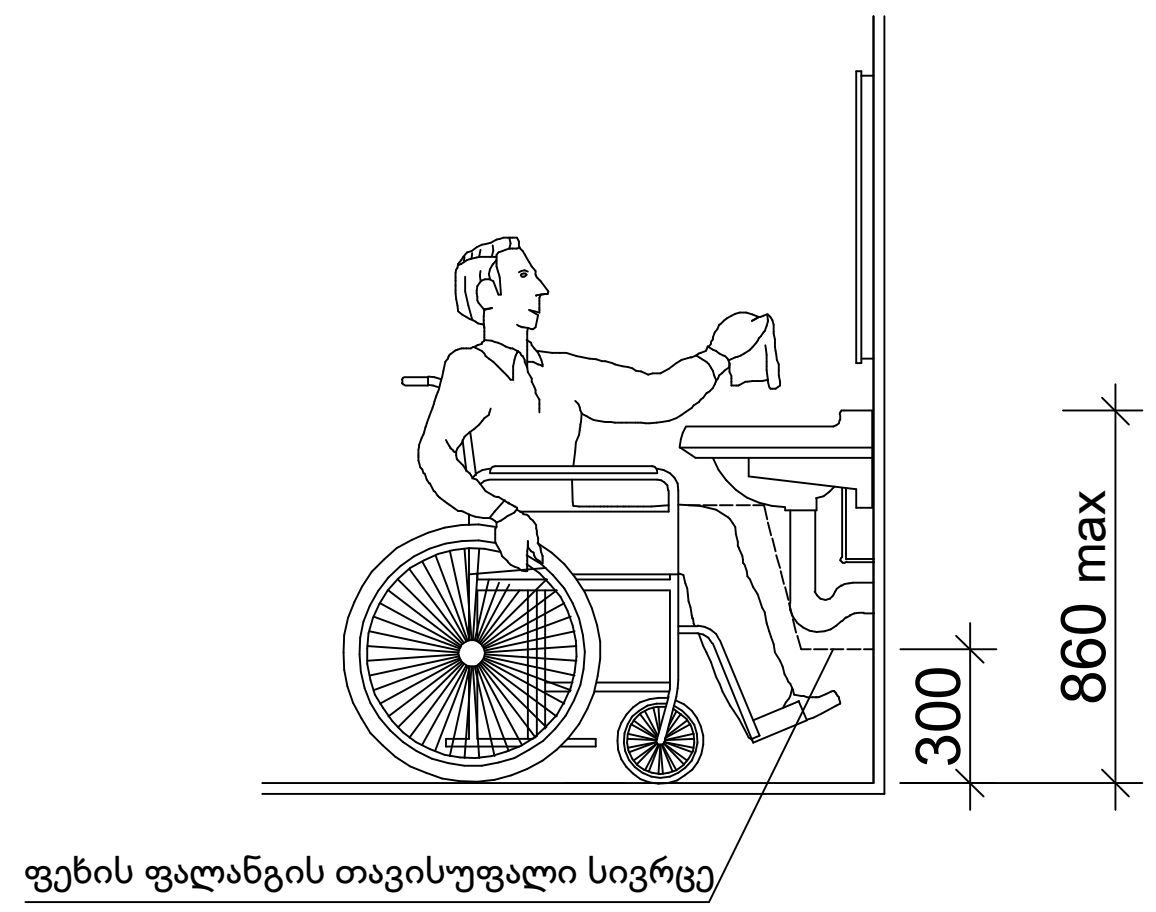

ფორმატი - A3	თარიღი - 2023 წ.
ექსპლიკაცია	
შენიშვნები	
ზომები მოცემულია მილიმეტრებში, სიმაღლეები მეტრებში	
პროექტი: ქ. თბილისში დავით აღმაშენებლის გამზირზე N164-ში მდებარე ძველი კინოსტუდიის ტერიტორიაზე სასაწყობე სივრცის (01.13.07.024.026) პროექტი	
მისამართი: ქალაქი თბილისი. დავით აღმაშენებლის გამზირი N164	

ARCGZAKOMUNPROJECT
არქგზაკომუნპროექტი
Georgia , Tbilisi, Giorgibrtskinvale Str. 5
Tel.; (+995 32) 291 22 99 (+995 32) 214 29 61 (+995 32) 214 11 55
arcgzacomunprojejt@gmail.com

დირექტორი	ე. ფცქიალაძე
მთ.არქიტექტორი	შ. ქერიძე
შეასრულა	მ. მახარაძე
მასშტაბი	1:50
მისაწვდომი ტუალეტი მისაწვდომ ერთეულში	
ფურცლები	ფურცელი
80	45

გასასვლელის განათებული ნიშანი

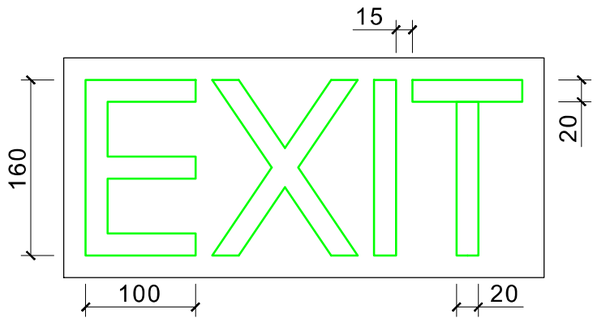

ნიშანი ამობურცული სიმბოლოებით და ბრაილით გზა-ჯიბის შესასვლელთან და გარეთ გამავალ ყველა კართან

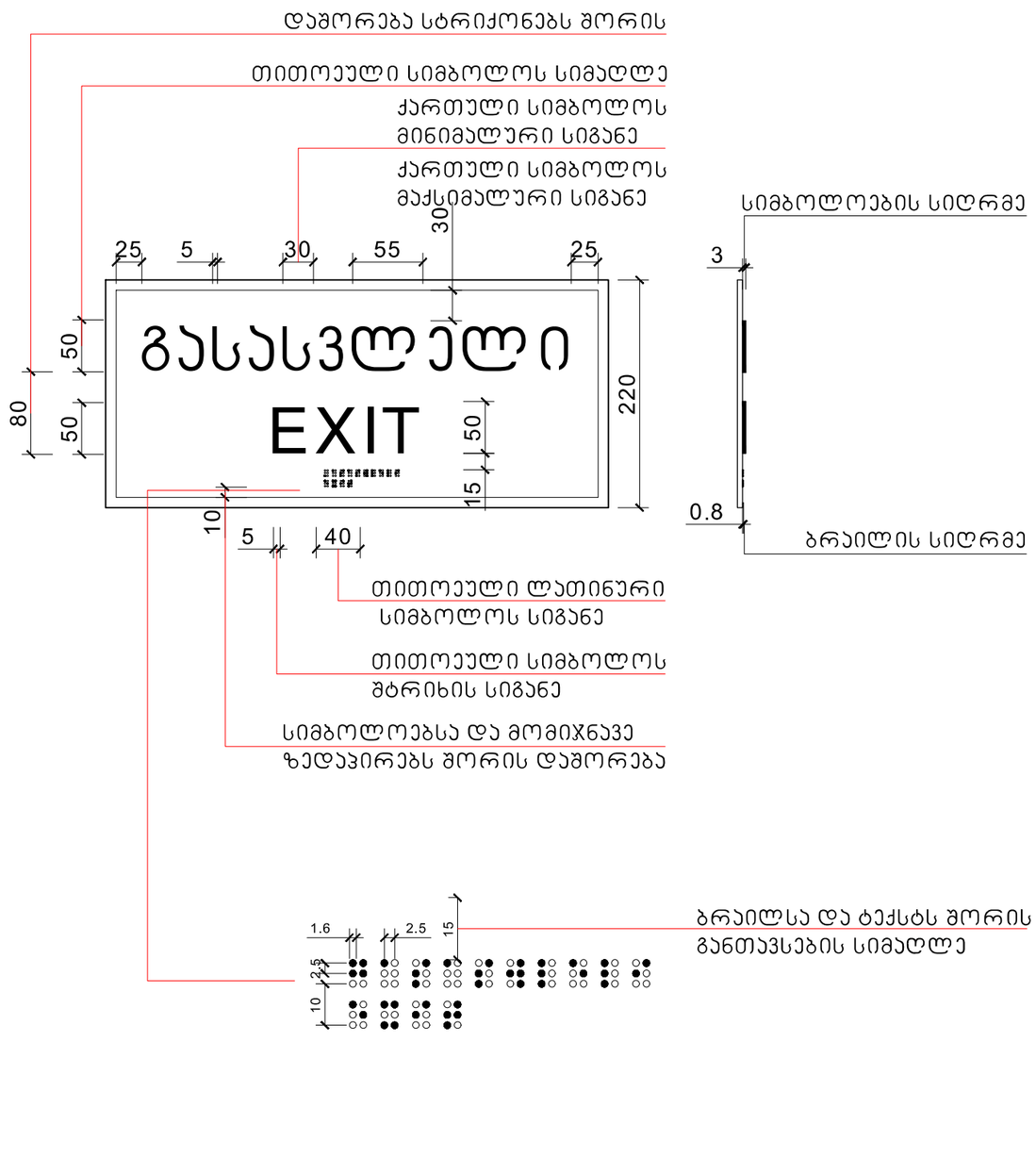

მასშტაბი: 1:5

ფორმატი - A3	თარიღი - 2023 წ.

ექსპლიკაცია

შენიშვნები

ზომები მოცემულია მილიმეტრებში, სიმაღლეები მეტრებში

პროექტი:
ქ. თბილისში დავით აღმაშენებლის გამზირზე N164-ში მდებარე ძველი კინოსტუდიის ტერიტორიაზე სასაწყობე სივრცის (01.13.07.024.026) პროექტი

მისამართი:
ქალაქი თბილისი. დავით აღმაშენებლის გამზირი N164

ARCGZAKOMUNPROJECT
არქგზაკომუნპროექტი
Georgia , Tbilisi, Giorgibrtskinvale Str. 5
Tel.; (+995 32) 291 22 99 (+995 32) 214 29 61 (+995 32) 214 11 55
arcgzacomunproject@gmail.com

დიზაინერი	ე. ფხაკაძე	
მთ.არქიტექტორი	მ. ჯობავა	

მასშტაბი	1:147

გასასვლელის განათებული ნიშანი

ფურცლები	ფურცელი
80	46

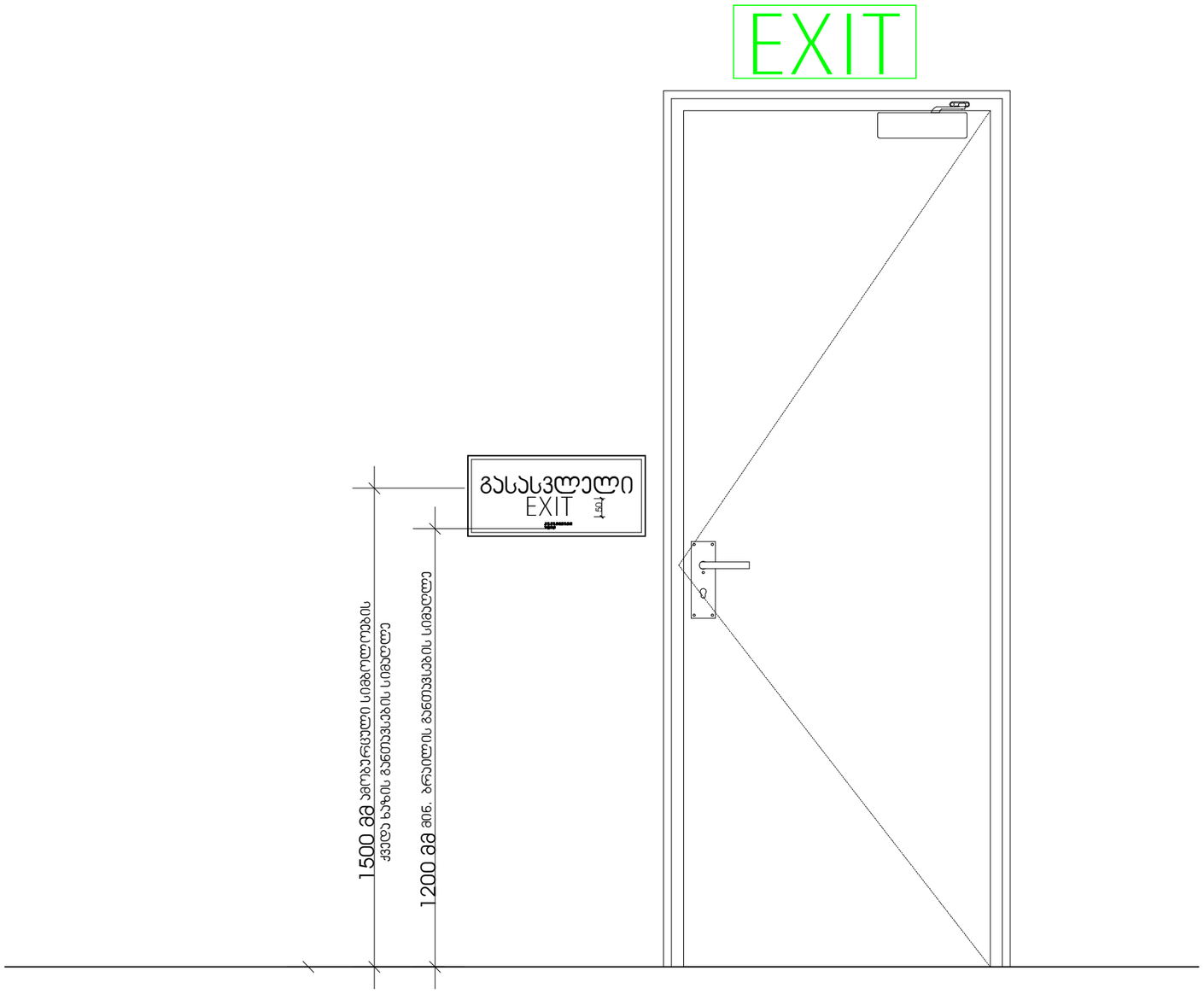

მასშტაბი: 1:10

ფორმატი - A3	თარიღი - 2023 წ.

ექსპლიკაცია

შენიშვნები

ზომები მოცემულია მილიმეტრებში, სიმაღლეები მეტრებში

პროექტი:

ქ. თბილისში დავით აღმაშენებლის გამზირზე N164-ში მდებარე ძველი კინოსტუდიის ტერიტორიაზე სასაწყობე სივრცის (01.13.07.024.026) პროექტი

მისამართი:

ქალაქი თბილისი. დავით აღმაშენებლის გამზირი N164

ARCGZAHOMUNPROJECT
არქგზაკომუნპროექტი
Georgia , Tbilisi, Giorgibrtskinvale Str. 5
Tel.; (+995 32) 291 22 99 (+995 32) 214 29 61 (+995 32) 214 11 55
arcgzacomunproject@gmail.com

დიზაინერი	დ. ფცქიალაძე	
მთ.არქიტექტორი	შ. ჯაჩიძე	

405049727

მასშტაბი

მისაწვდომობის კვანძი 3

ფურცლები	ფურცელი
80	48

ნიშანი პიქტოგრამებით, ამობურცული ნიშნებით და ბრაილით განთავსდება მისაწვდომ ტუალეტებთან კარის მომიჯნავედ

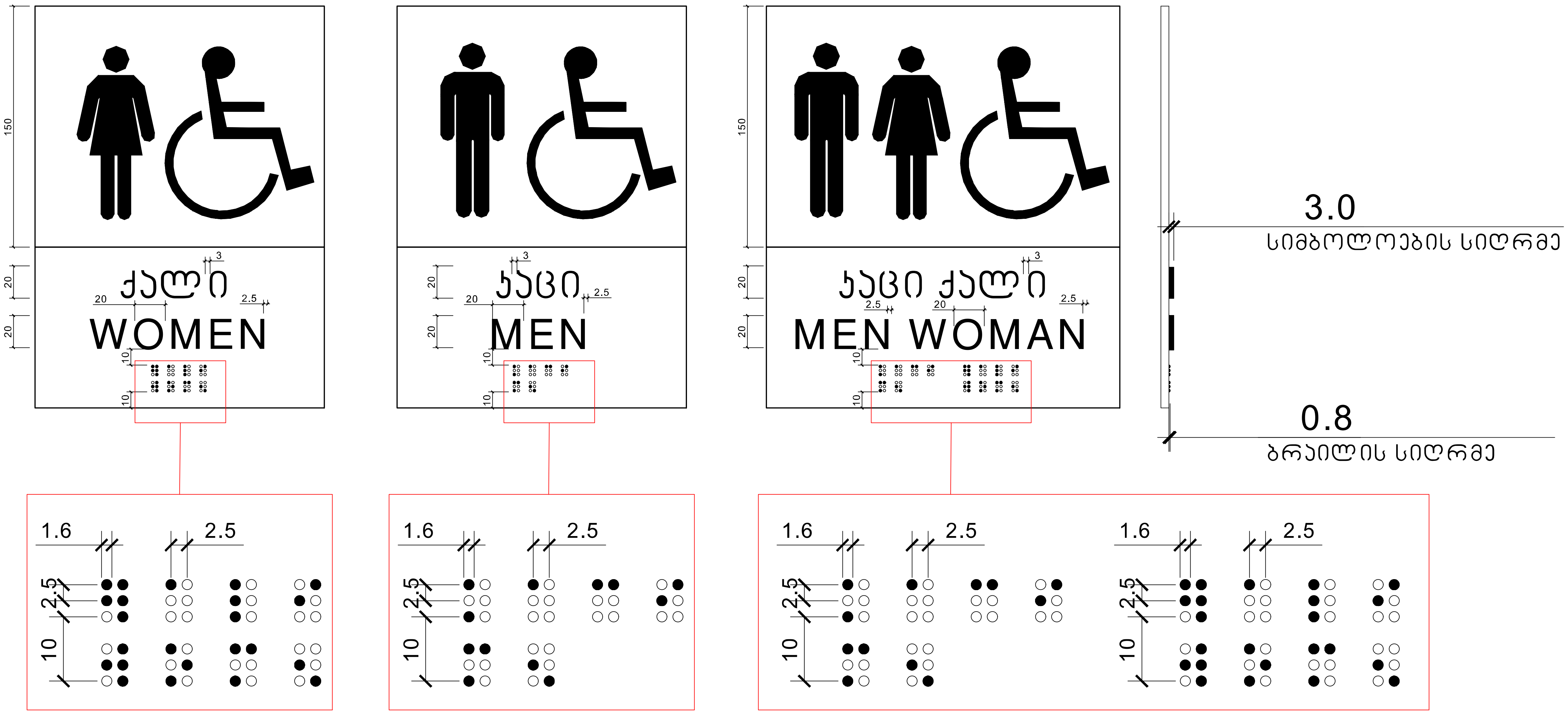

მასშტაბი: 1:5

ფორმატი - A3	თარიღი - 2023 წ.
ექსპლიკაცია	
შენიშვნები	
ზომები მოცემულია მილიმეტრებში, სიმაღლეები მეტრებში	
პროექტი: ქ. თბილისში დავით აღმაშენებლის გამზირზე N164-ში მდებარე ძველი კინოსტუდიის ტერიტორიაზე სასაწყობე სივრცის (01.13.07.024.026) პროექტი	
მისამართი: ქალაქი თბილისი. დავით აღმაშენებლის გამზირი N164	

ARCGZAKOMUNPROJECT
არქგზაკომუნპროექტი
Georgia , Tbilisi, Giorgibrtskinvale Str. 5
Tel.: (+995 32) 291 22 99 (+995 32) 214 29 61 (+995 32) 214 11 55
arcgzacomunproejct@gmail.com

დირექტორი	დ. ფუქიაძე
მთ.არქიტექტორი	მ. ქურიძე
მასშტაბი	1:148
ნიშნები პიქტოგრამებით	
ფურცლები	ფურცელი
80	47