

ფორმატი: A-3 | თბილისი 2024

ექსპლიკაცია:

აბსოლიტური ნიშნული +394.2 = საპროექტო +/- 0.0 ნიშნულს

პირობითი ნიშნები:

- საკადასტრო ხაზი
- ჭრილის ხაზი
- სიმაღლის ჭრილის ხაზი
- არქიტექტურული ნიშნული
- აბსოლიტური ნიშნული
- არსებული გრუნტი

დამკვეთი:

მესაკუთრე: შპს "ბესტ ოფერ გრუპ თბილისი"
ID ნომერი: 400359713

დირექტორი:
ელგუჯა პატაშური

მთავარი არქიტექტორი:
მ. ჯინჯარაშვილი

არქიტექტორი:
გიორგი ხომერიკი

საპროექტო ობიექტი:
"მრავალბინიანი საცხოვრებელი სახლი"

მისამართი: ქ. თბილისი, გორგასალის ქ. N75-ის მიმდებარედ; გორგასალის ქ. N14; (ს/კ 01.18.09.002.052)

პროექტის სტადია:
არქიტექტურული ნაწილი

ნახაზის დასახელება:
ფასადი: 1-6; 6-1

მასშტაბი:
მ. 1:200

საპროექტო კომპანია: შპს "Line Georgia"

თბილისი ბერი გაბრიელ სალოსის N152



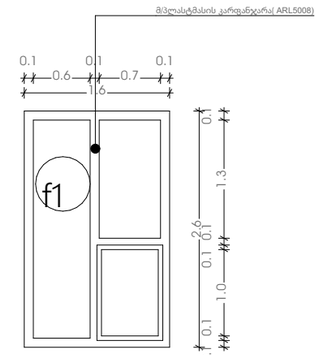

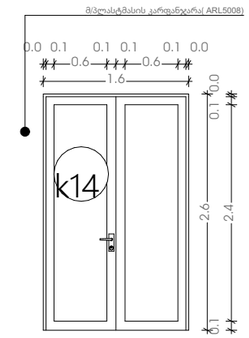

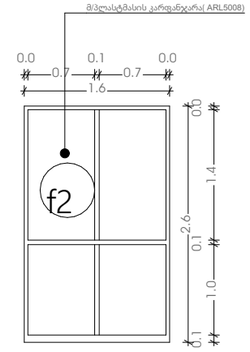

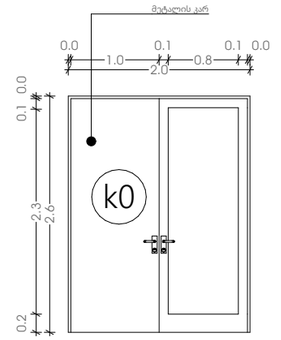

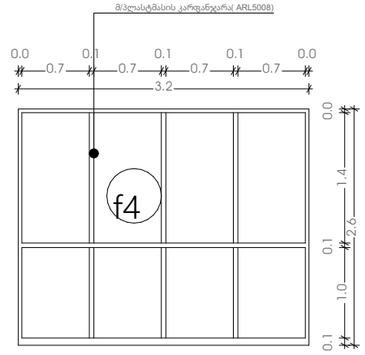

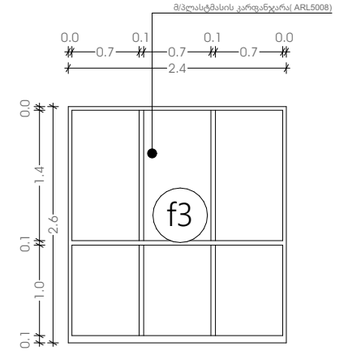

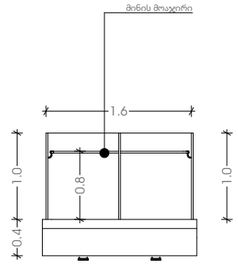

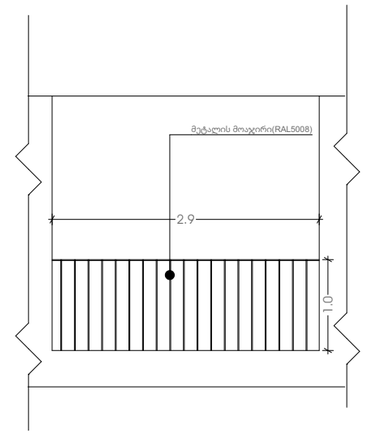

ფორმატი: A-3 | თბილისი 2024

ექსპლიკაცია:

პირობითი ნიშნები:

- საპროექტო ხაზი
- ჭრილის ხაზი
- სიმაღლის ჭრილის ხაზი
- არქიტექტურული ნიშნული
- აბსოლიტური ნიშნული

დამკვეთი:

მესაკუთრე: შპს "ზესტ ოფერ გრუპ თბილისი"

~~ID ნომერი: 406359713~~

დირექტორი: ელგუჯა პაპაშერი

მთავარი არქიტექტორი: გ. ჯინჭარაშვილი

არქიტექტორი: გიორგი ხომერიკი

საპროექტო ობიექტი: "მრავალბინიანი საცხოვრებელი სახლი"

მისამართი: ქ. თბილისი, გორგასლის მიმდებარედ; გორგასლის ქ. N14; (ს/კ 01.18.09.002.052)

პროექტის სტადია: არქიტექტურული ნაწილი

ნახაზის დასახელება: ფასადი: ა-ზ;

მასშტაბი: გ. 1:200, 1:66.67

საპროექტო ორგანიზაცია: შპს "Line Georgia"

LINE GEORGIA

თბილისი ბერი გაბარიელ სალოსის N152



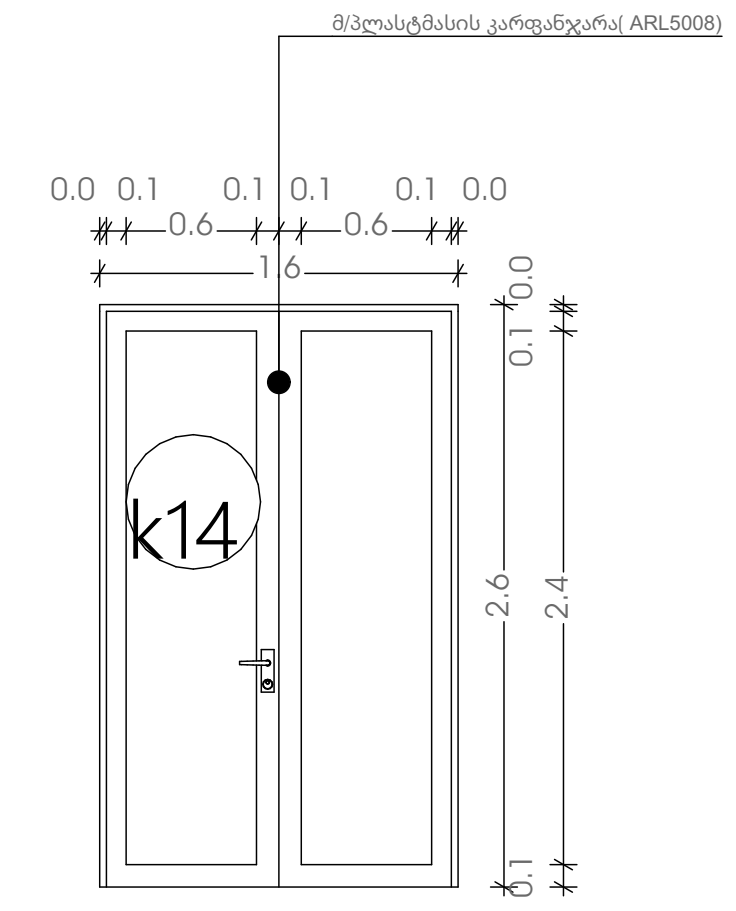

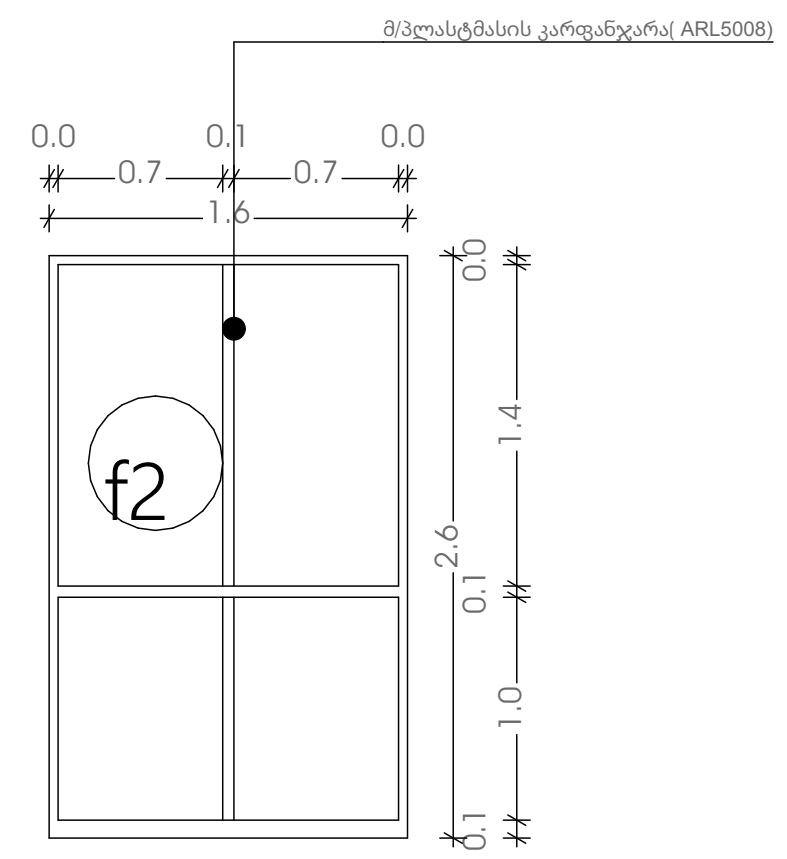

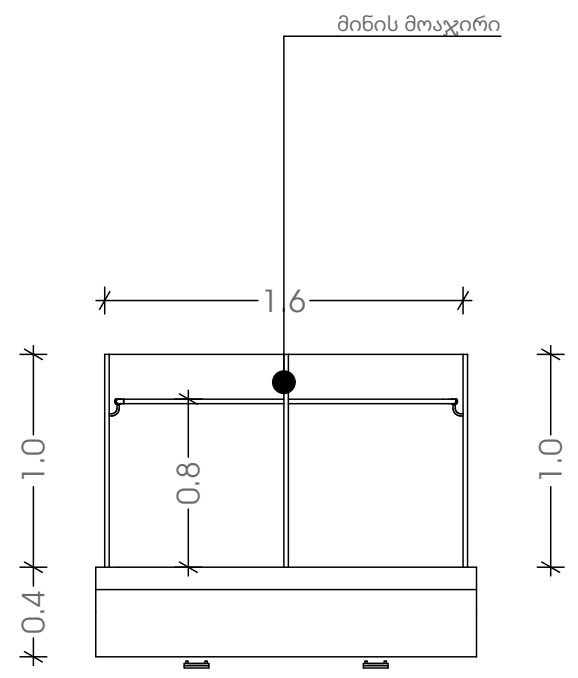

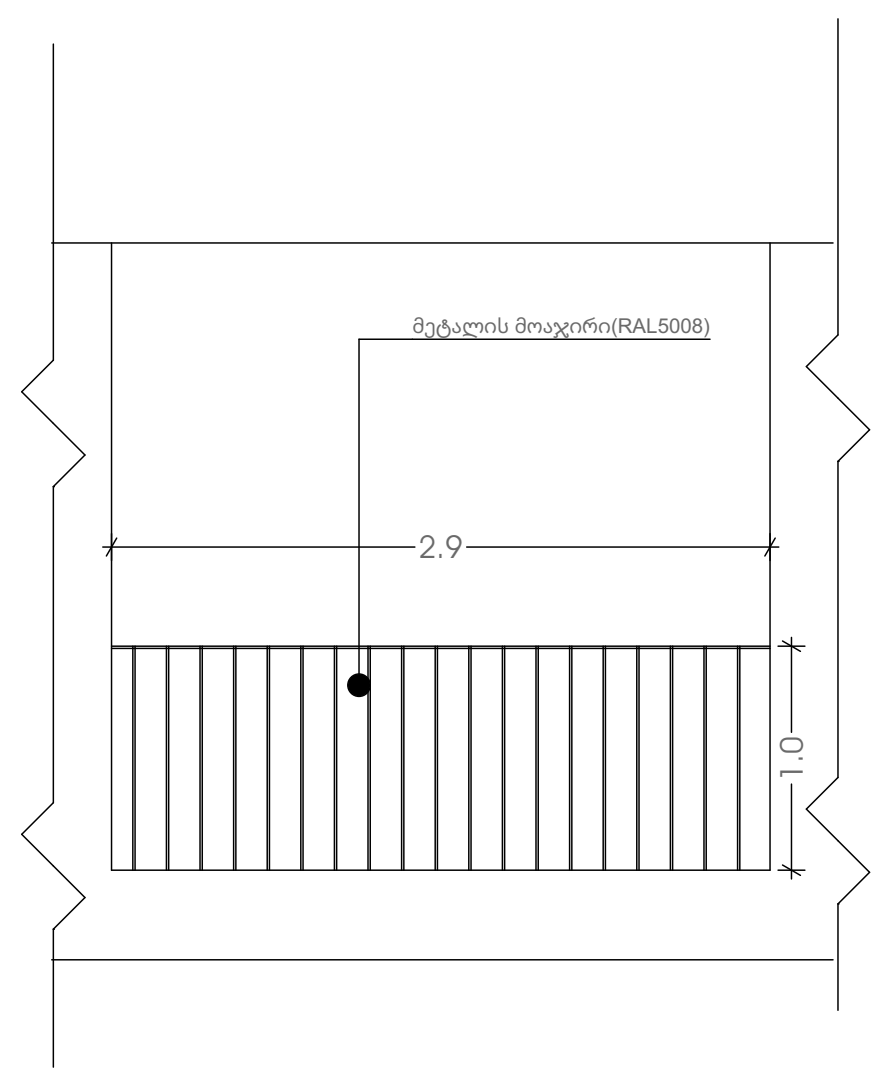

ფორმატი: A-3 | თბილისი 2024

ექსპლიკაცია:

პირობითი ნიშნები:

- საკადასტროხაზი
- ჭრილის ხაზი
- სიმაღლის ჭრილის ხაზი
- არქიტექტურული ნიშნული
- აბსოლუტური ნიშნული

დამკვეთი:

მესაკუთრე: შპს "ბესტ ოფერ გრუპ თბილისი"

ID ნომერი: 400359713

დირექტორი:
ელგუჯა პატაშური

მთავარი არქიტექტორი:
მ. ჩინჭარაშვილი

არქიტექტორი:
გიორგი ხომერიკი

საპროექტო ობიექტი:
"მრავალბინიანი საცხოვრებელი სახლი"

მისამართი: ქ. თბილისი, გორგასალის ქ. N75-ის მიმდებარედ; გორგასალის ქ. N14; (ს/კ 01.18.09.002.052)

პროექტის სტადია:
არქიტექტურული ნაწილი

ნახაზის დასახელება:
ფასადი: ზ-ა

მასშტაბი:
მ. 1:200, 1:66.67

საპროექტო კომპანია: შპს "Line Georgia"

თბილისი ბერი გაბრიელ სალოსის N152

კარების სპეციფიკაცია								
დასახელება	კ-0	კ-1	კ-2	კ-3	კ-4	კ-5	კ-6	კ-7
რაოდენობა	1	1	2	54	66	4	2	21
ზომა	1.6×2.2	2.0×2.6	1.0×2.6	1.0×2.2	1.0×2.2	1.0×2.0	1.0×2.0	0.8×2.2
ორიენტაცია	R	L	R	L	R	L	R	R
გეგმა								
ვიზუალი		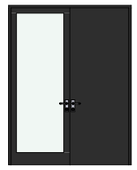						

კარების სპეციფიკაცია							
დასახელება	კ-8	კ-9	კ-10	კ-11	კ-12	კ-13	კ-14
რაოდენობა	9	9	41	90	3	27	135
ზომა	0.9×2.2	0.9×2.2	1.0×2.2	1.0×2.2	1.5×2.6	1.6×2.6	1.6×2.6
ორიენტაცია	L	R	R	L	L	L	R
გეგმა					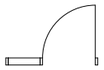		
ვიზუალი	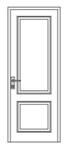	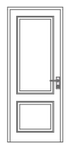	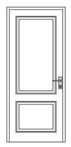	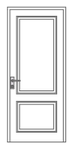			

ფანჯრების სპეციფიკაცია				
დასახელება	ფ-1	ფ-2	ფ-3	ფ-4
რაოდენობა	27	11	4	1
ზომა	1.6×2.6	1.6×2.6	2.4×2.6	3.2×2.6
ორიენტაცია	R			
გეგმა				
ვიზუალი		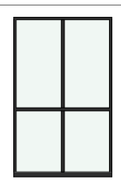	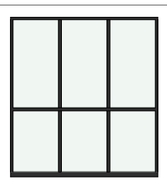	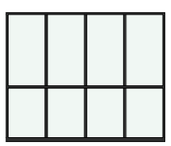

ფორმატი: A-3 | თბილისი 2024

ექსპლიკაცია:

პირობითი ნიშნები:

დამკვეთი:

მესაკუთრე: შპს "ბესტ ოფერ გრუპ თბილისი"
ID ნომერი: 400359713

დირექტორი:
ალგუჯა ჰაბაშერი

მთავარი არქიტექტორი:
მ. ჯინჭარაშვილი

არქიტექტორი:
გიორგი ხომერიკი

საპროექტო ობიექტი:
"მრავალბინიანი საცხოვრებელი სახლი"

მისამართი: ქ. თბილისი, გორგასლის ქ. N75-ის მიმდებარედ; გორგასლის ქ. N14; (ს/კ 01.18.09.002.052)

პროექტის სტადია:
არქიტექტორული ნაწილი

ნახაზის დასახელება:
კარ-ფანჯრის სპეციფიკაციები

მასშტაბი:
მ. 1:1

საპროექტო კომპანია: შპს "Line Georgia"

LINE GEORGIA

თბილისი ბერი გაბრიელ სალოსის N152

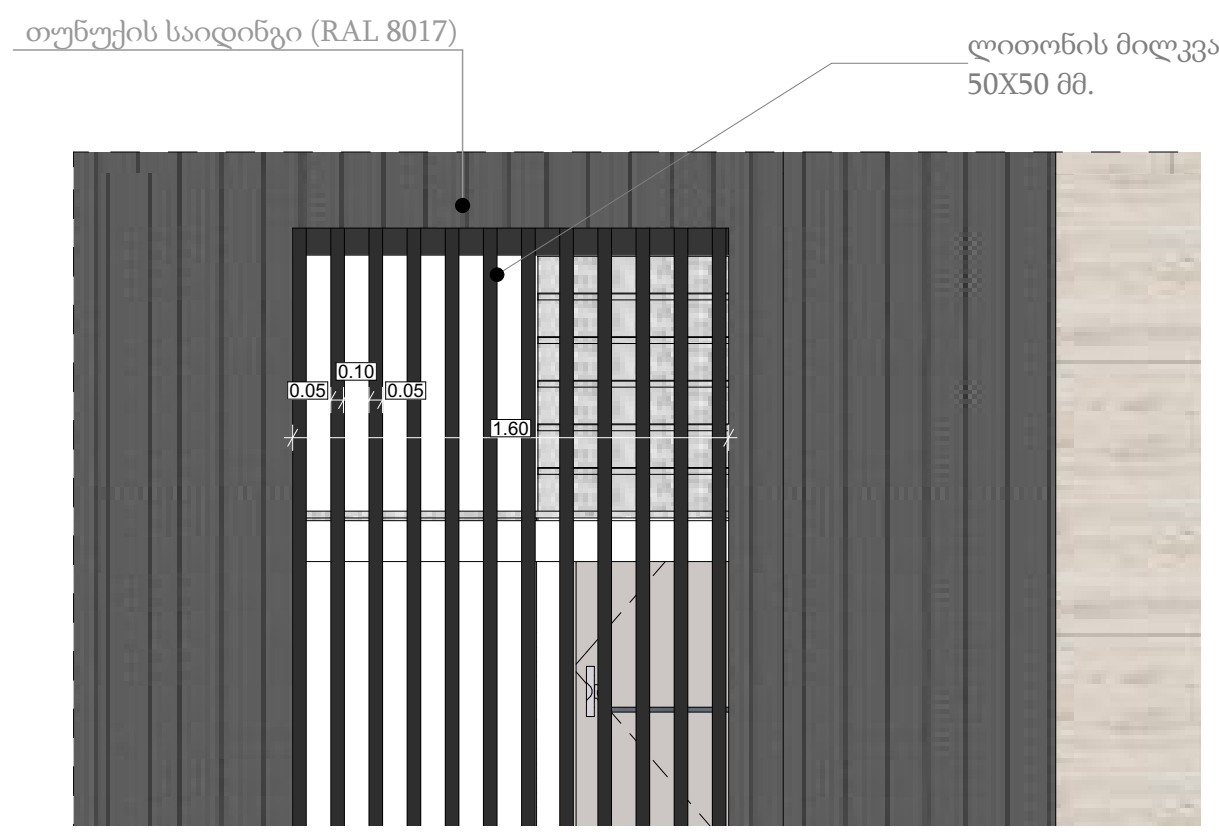

D- 02



D- 01

გადახურვა.

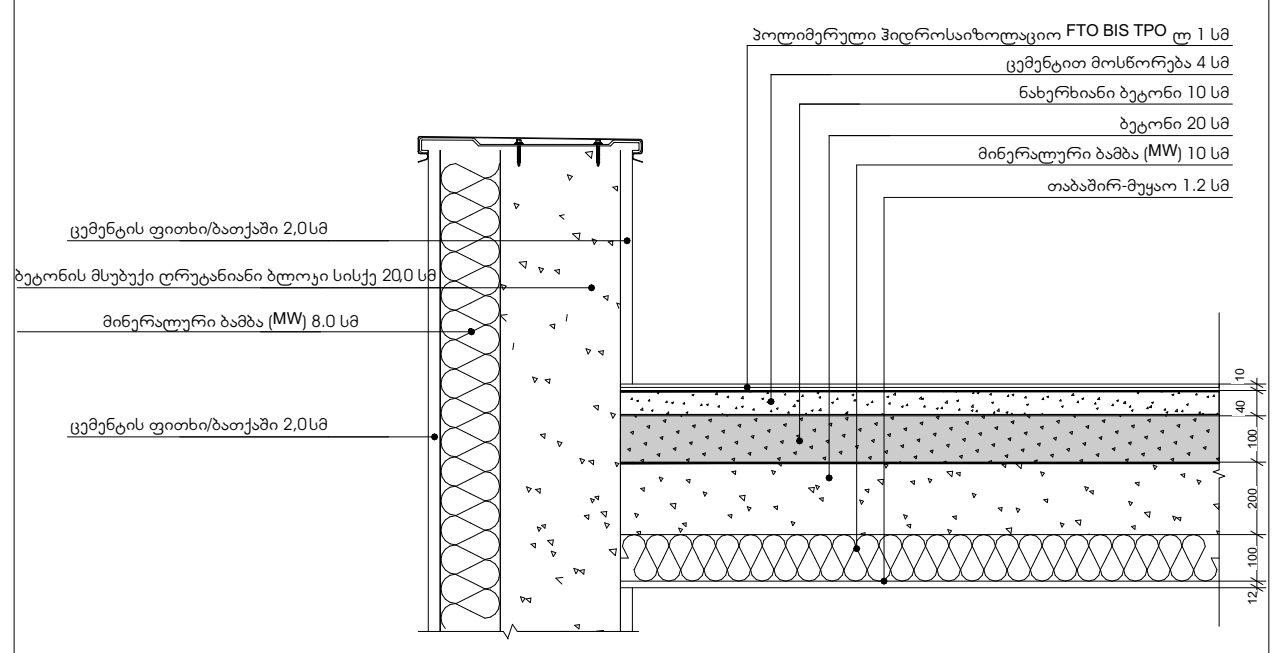

არაკონდიცირებულ სივრცესთან შეხებაში მყოფი სართულშუა გადახურვა

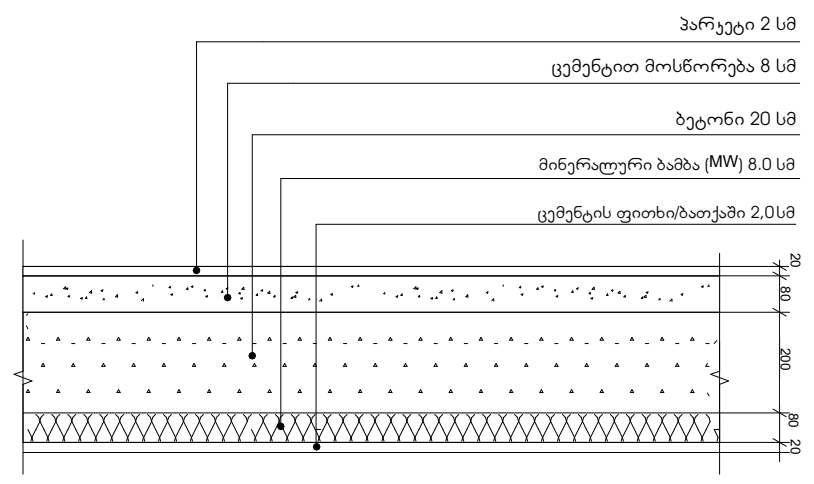

ავტოსადგომი (არ თბება)

გარე სივრცესთან შეხებაში მყოფი კედელი

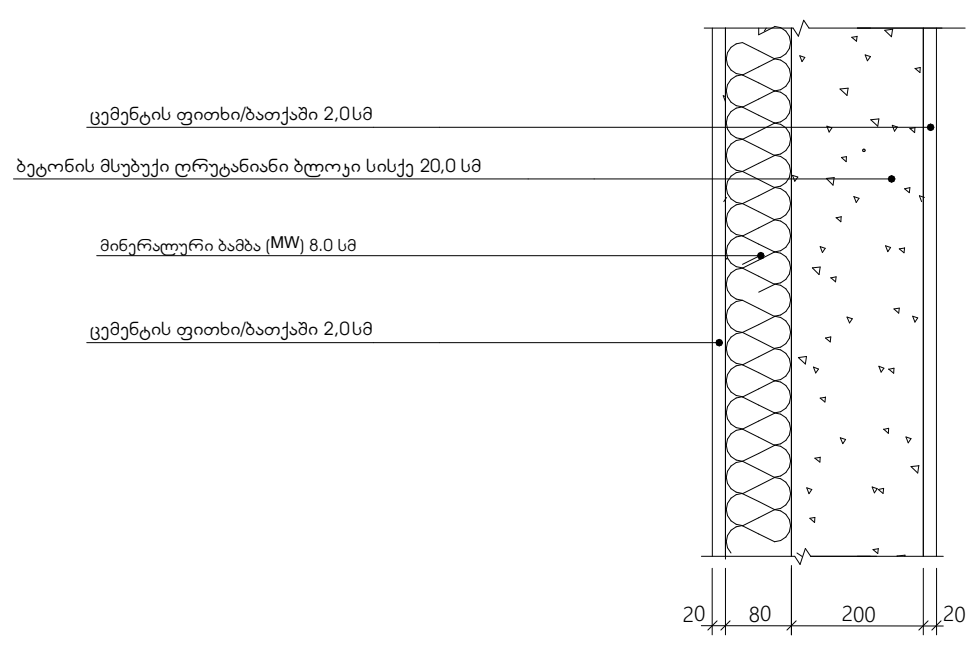

ფორმატი: A-3 | თბილისი 2024

ექსპლიკაცია:

აბსოლუტური ნიშნული +394.2 = საპროექტო +/- 0.0 ნიშნულს

პირობითი ნიშნები:

საკადასტრო ხაზი

ჭრილის ხაზი

სიმაღლის ჭრილის ხაზი

არქიტექტურული ნიშნული

აბსოლუტური ნიშნული

დამკვეთი:

მესაკუთრე: შპს "ბესტ ოფერ გრუპ თბილისი"
ID ნომერი: 400359713

დირექტორი:
ელგუჯა პატაშური

მთავარი არქიტექტორი:
მ. ჯინჯარაშვილი

არქიტექტორი:
გიორგი ხომერიკი

საპროექტო ობიექტი:
"მრავალბინიანი საცხოვრებელი სახლი"

მისამართი: ქ. თბილისი, გორგასალის ქ. N75-ის მიმდებარედ; გორგასალის ქ. N14; (ს/კ 01.18.09.002.052)

პროექტის სტადია:
არქიტექტურული ნაწილი

ნახაზის დასახელება:
სპეციფიკაცია

მასშტაბი:
მ. 1:110.95

საპროექტო კომპანია: შპს "Line Georgia"

თბილისი ბერი გაბრიელ სალოსის N152

ფასადის საანგარიშო ჭრილი

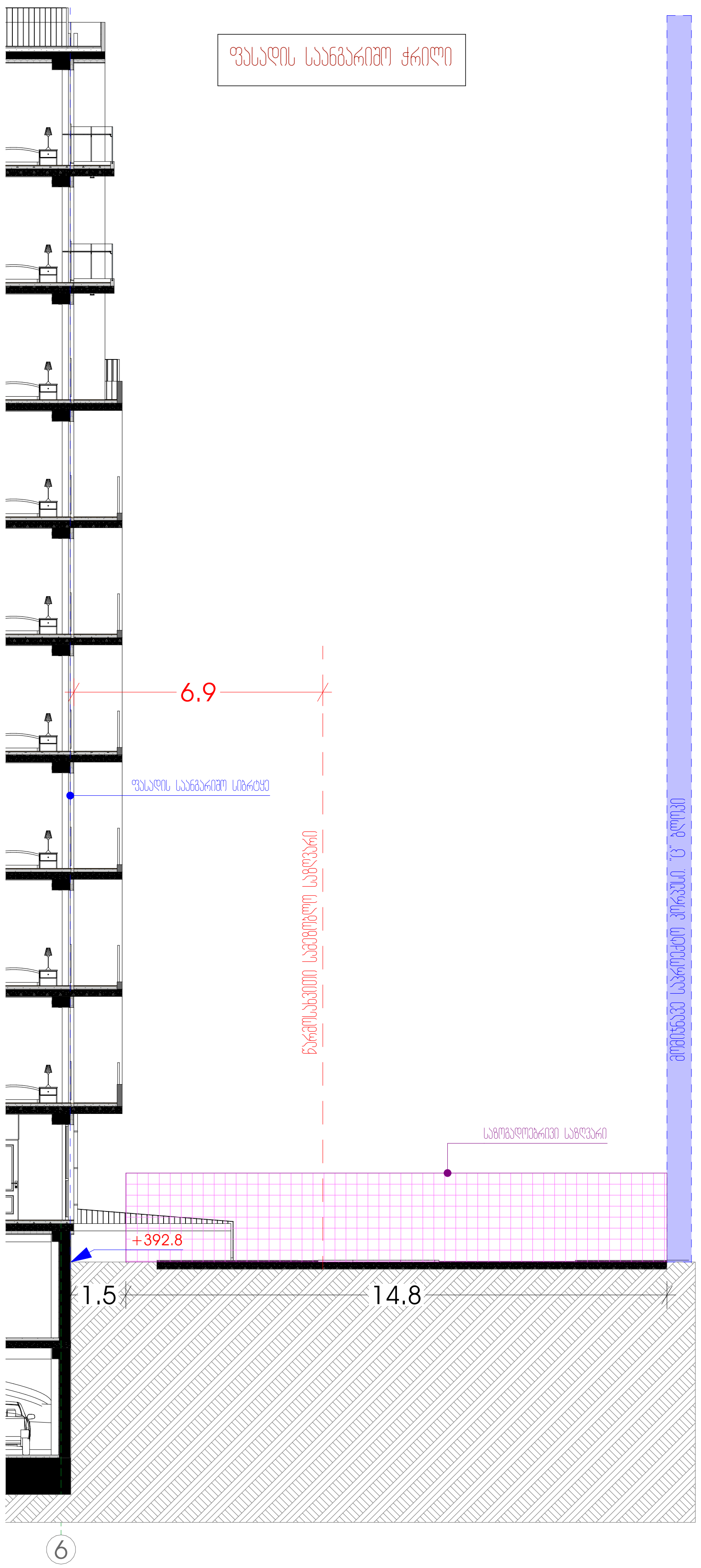

გენ-გეგმა

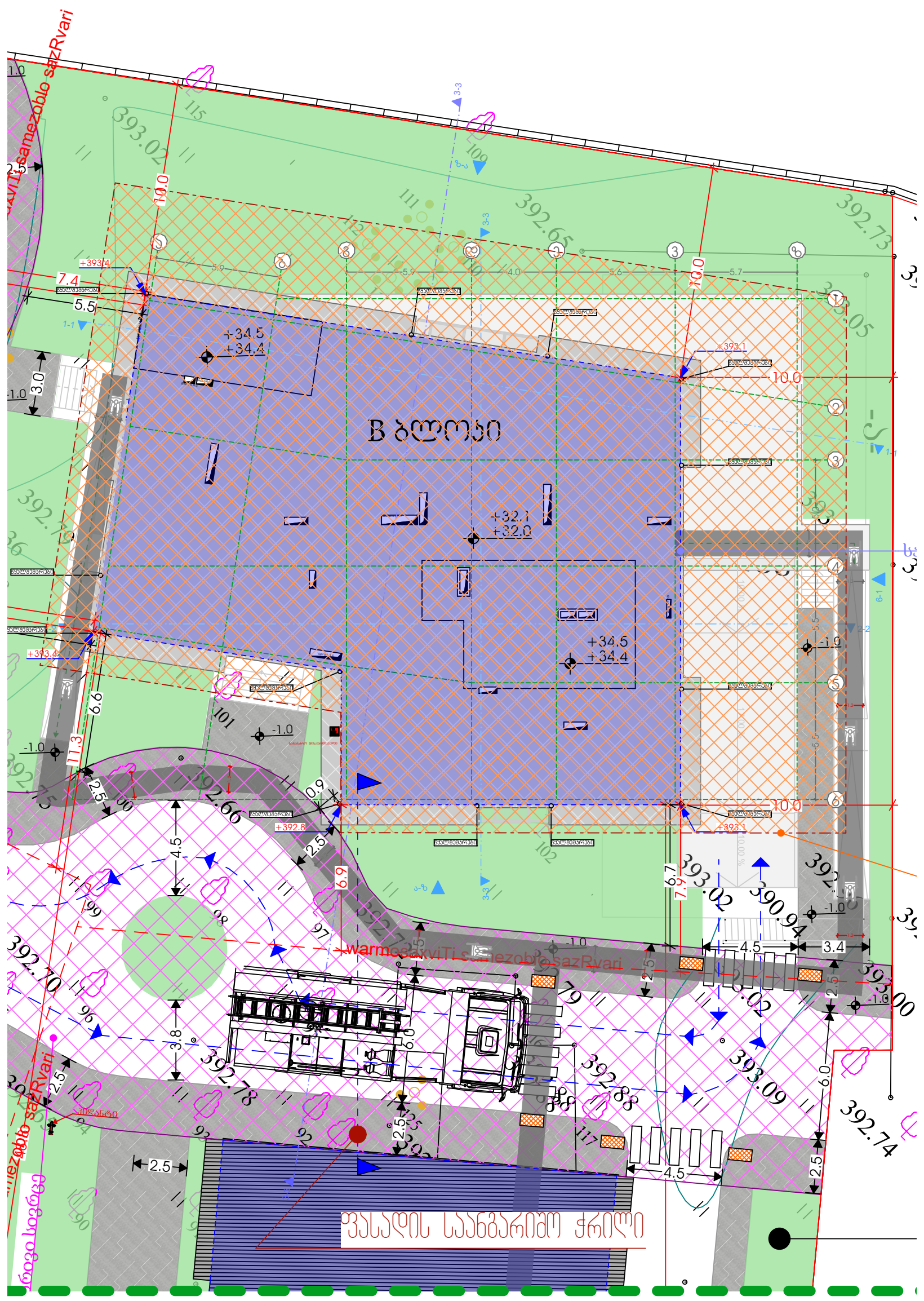

ფასადი "ა-ზ"



ფრაგმენტი "გ-3"

ცხრილები

გარე კედლის ცეცხლმედეგობისა და ღიობისადმი მოთხოვნები ცხრილების 602-ის და 705.8 -ის მიხედვით									
გარე კედელი		ცეცხლმედეგობის ხარისხი (საათი)		კედლის ღიობების ფართობი (კედლის %)					
	ხანძარსაწინააღმდეგო მანძილი (მეტრი)	მოთხოვნილი	გათვალისწინებული	დასაშვები			გათვალისწინებული		
				დაცული	დაუცველი საშხეფებით	დაუცველი	დაცული	დაუცველი საშხეფებით	დაუცველი
1-6	7.4 მ	1	2	შეუზღუდავი	შეუზღუდავი	45%	-	-	26 %
6-1	9 მ-ზე მეტი	0	2	შეუზღუდავი	შეუზღუდავი	შეუზღუდავი	-	-	9.7%
ა-გ	9 მ-ზე მეტი	0	2	შეუზღუდავი	შეუზღუდავი	შეუზღუდავი	-	-	23 %
ზ-ა	9 მ-ზე მეტი	0	2	შეუზღუდავი	შეუზღუდავი	შეუზღუდავი	-	-	13.7%
გ-3	6.9 მ	1	2	შეუზღუდავი	შეუზღუდავი	45%	-	-	26 %

ფორმატი: A-3 | თბილისი 2024

ექსპლიკაცია:

აბსოლიტური ნიშნული +394.2 = საპროექტო +/- 0.0 ნიშნულს

პირობითი ნიშნები:

- საკადასტრო ხაზი
- ჭრილის ხაზი
- სიმაღლის ჭრილის ხაზი
- არქიტექტურული ნიშნული
- აბსოლიტური ნიშნული

დამკვეთი:
მესაკუთრე: შპს "ბესტ ოფერ გრუპ თბილისი"
ID ნომერი: 400359713

დირექტორი:
ელგუჯა ჰატაშური

მთავარი არქიტექტორი:
მ. ჯინჯარაშვილი

არქიტექტორი:
გიორგი ხომერიკი

საპროექტო ობიექტი:
"მრავალბინიანი საცხოვრებელი სახლი"

მისამართი: ქ. თბილისი, გორგასალის ქ. N75-ის მიმდებარედ; გორგასალის ქ. N14; (ს/კ 01.18.09.002.052)

პროექტის სტადია:
არქიტექტურული ნაწილი

ნახაზის დასახელება:
ღიობების განთავსების სქემა და ანგარიში

მასშტაბი:
მ. 1:100

საპროექტო კომპანია: შპს "Line Georgia"

თბილისი ბერი გაბრიელ სალოსის N152

გარე კედლის ცეცხლმედეგობისა და ღიობისადმი მოთხოვნები ცხრილების 602-ის და 705.8 -ის მიხედვით									
გარე კედელი		ცეცხლმედეგობის ხარისხი (საათი)		კედლის ღიობების ფართობი (კედლის %)					
	ხანძარსაწინააღმდეგო მანძილი (მეტრი)	მოთხოვნილი	გათვალისწინებული	დასაშვები			გათვალისწინებული		
				დაცული	დაუცველი საშხეფებით	დაუცველი	დაცული	დაუცველი საშხეფებით	დაუცველი
1-6	7.4 მ	1	2	შეუზღუდავი	შეუზღუდავი	45%	-	-	26 %
6-1	9 მ-ზე მეტი	0	2	შეუზღუდავი	შეუზღუდავი	შეუზღუდავი	-	-	9.7%
ა-გ	9 მ-ზე მეტი	0	2	შეუზღუდავი	შეუზღუდავი	შეუზღუდავი	-	-	23 %
ზ-ა	9 მ-ზე მეტი	0	2	შეუზღუდავი	შეუზღუდავი	შეუზღუდავი	-	-	13.7%
გ-ვ	6.9 მ	1	2	შეუზღუდავი	შეუზღუდავი	45%	-	-	26 %