სახლი №18
ჭრილი 1-1
მ. 1:100

საპროექტო მოცულობა

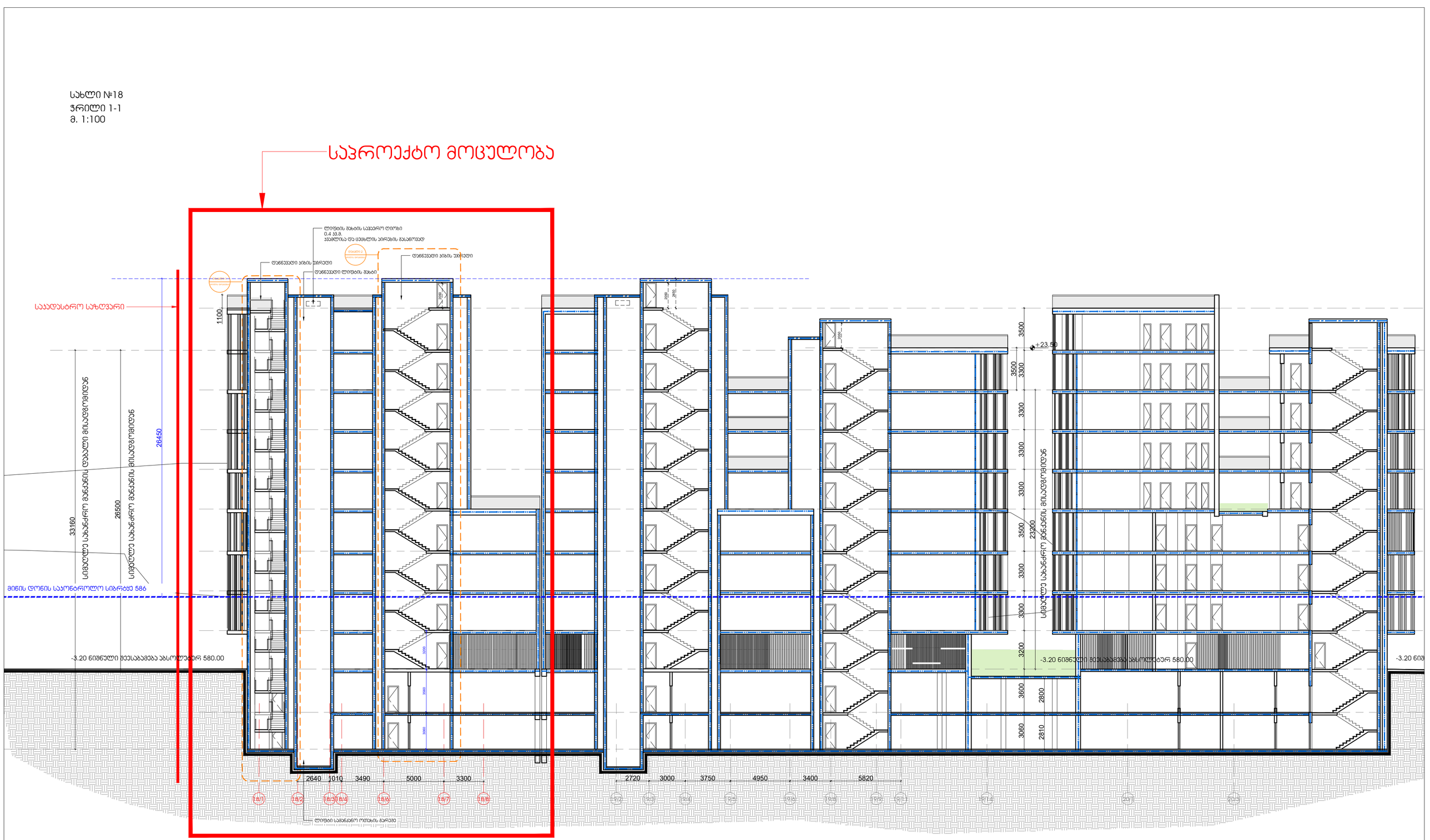
ლიფტის შახტის საშველარო ღიობი
0.4 კვ.მ.
აპარატისა და ცისტერნის პირების გასანოვად
ღვინავანი პინის ტიპური
ღვინავანი ლიფტის შახტი
ღვინავანი პინის უპრეტი
საპროექტო ნაგებობა
საპროექტო ნაგებობა
საპროექტო ნაგებობა

სახლი №18
ჭრილი 2-2
მ. 1:100

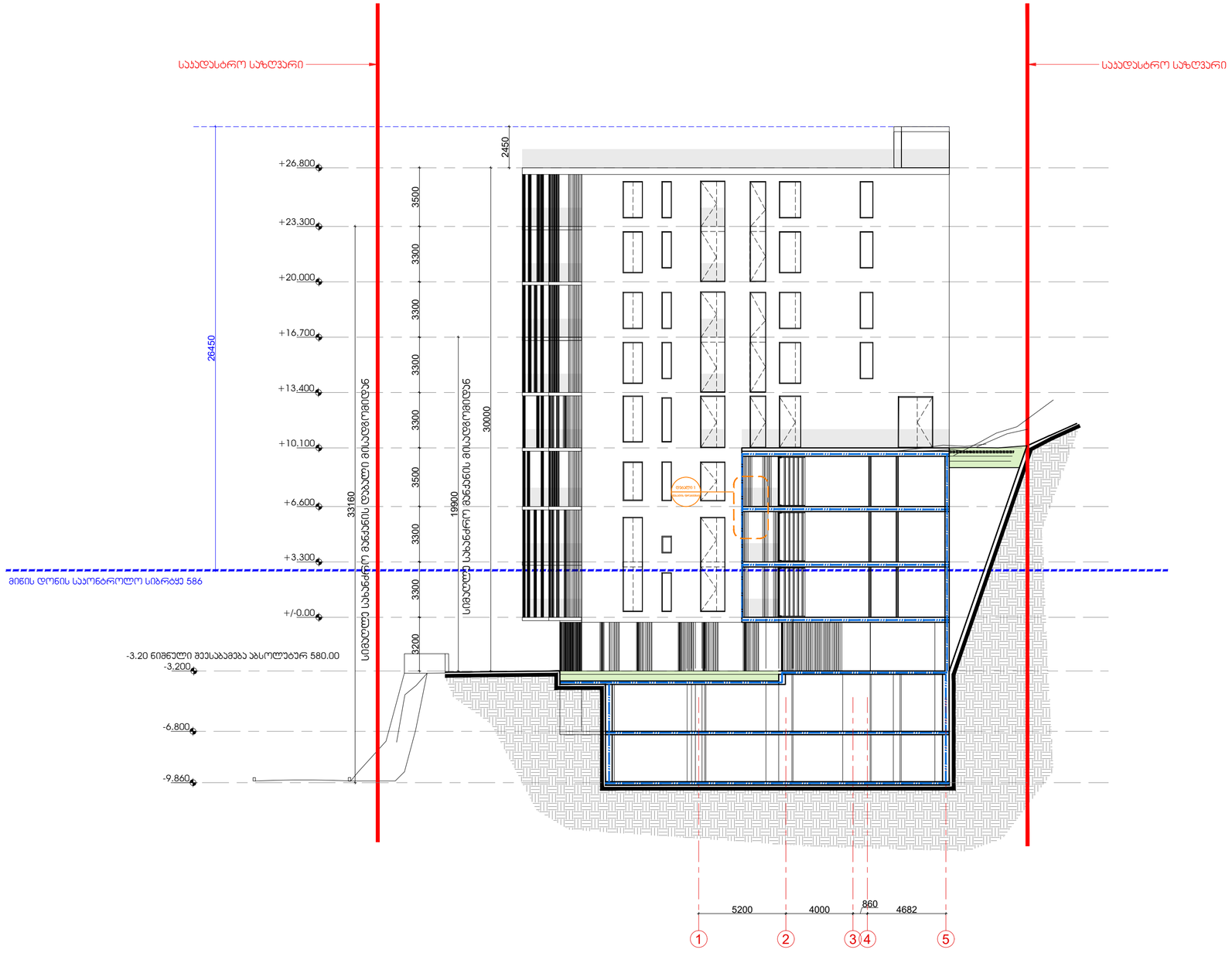

სიტუაციური სქემა:	პირობითი აღნიშვნები :	ინფორმაცია პროექტის თაობაზე :	ინფორმაცია ნახაზის თაობაზე :			ინფორმაცია არქიტექტურული საპროექტოს თაობაზე :		
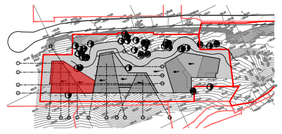		პროექტის სახელწოდება : მრავალბინიანი საცხოვრებელი სახლი სექტორი 15, სახლი №18	ჭრილი 2-2			TIMM 0105 თბილისი, ბ. ყავლაშვილის ქ. № 4 www.timmarchitecture.com ტელ. +995 599 725 900	დირექტორი :	ნ. ლეკვეიშვილი
		მისამართი : ქ. თბილისი, ბაგების მიმდებარედ, წყნეთის გზატკეცილის სამხრეთით (ნაკვ. 1/88)	მასშტაბი : 1:100	ფორმატი : A-2	თარიღი : 2021		მთ. არქიტექტორი :	ნ. ლეკვეიშვილი
		დამკვეთი : შ.პ.ს. მეტრა დეველოპმენტი	სტადია : პროექტი		ფურცელი		არქიტექტორი :	ნ. გრიგოლაშვილი
							არქიტექტორი :	

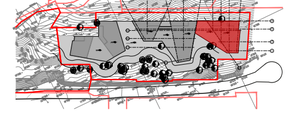

Цялостен план:	
Мащаб: 1:100	
Обект: Жилищна сграда с 8 апартамента и 2 магазина, гараж за 8 автомобила, ул. „Васил Левски“ №18, гр. Ловеч, ПИ 56784.501.1234	
Възложител: Ивайло Петров Стоянов, ул. „Васил Левски“ №18, гр. Ловеч, ПИ 56784.501.1234	
Проектант: Инж. Мария Георгиева Димитрова, арх. рег. № 1/888, гр. Ловеч, ул. „Христо Ботев“ №12, ет. 3, ап. 7, тел. 0887 654 321	
Фаза: Работен проект	
Дата: 14.03.2024 г.	
Мащаб: 1:50	
Чертеж №: А-2	
Лист №: 2021	

ТИМИ ЕООД
гр. Ловеч, ул. „Васил Левски“ №4
тел.: +359 68 599 725 900
www.timiarchitecture.com

Проектант: Инж. Мария Георгиева Димитрова
Рег. № 1/888, гр. Ловеч

Съгласувал: Инж. Петър Николаев Тодоров
Рег. № 2/1234, гр. Ловеч

Одобрил: Арх. Елена Христова Маринова
Рег. № 3/2345, гр. Ловеч

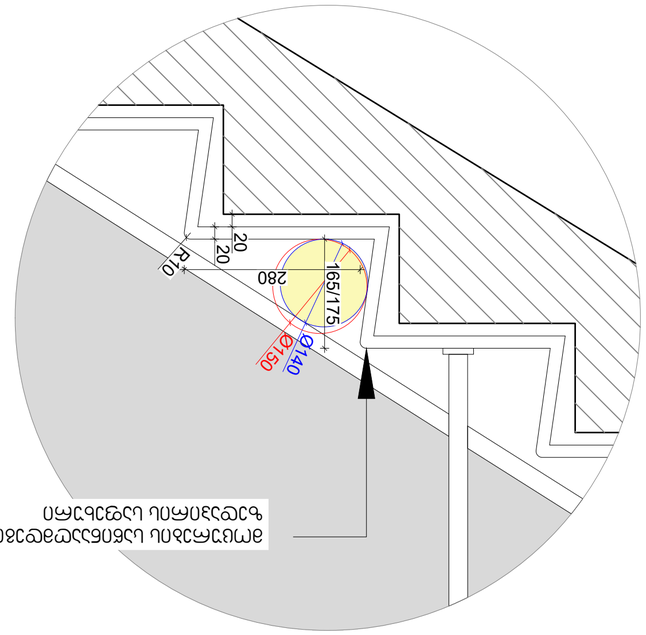

Ъглов парапетен профил с вградена LED лента

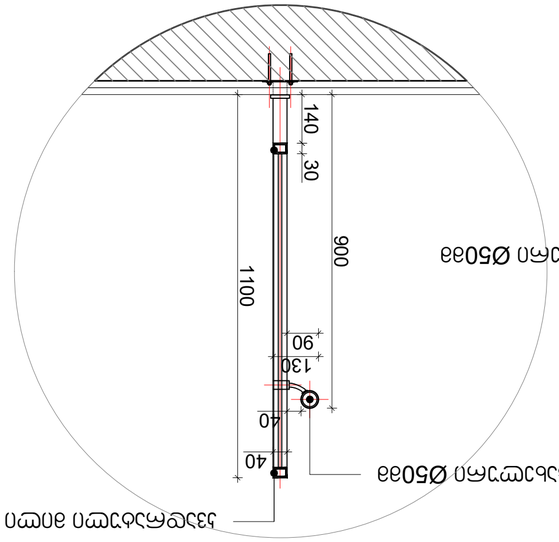

Улей 30х40 mm от поцинкована стомана

Водосточна тръба Ø50 mm

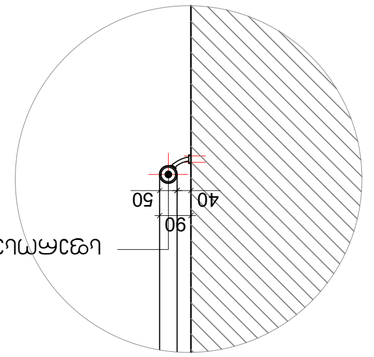

Водосточна тръба Ø50 mm

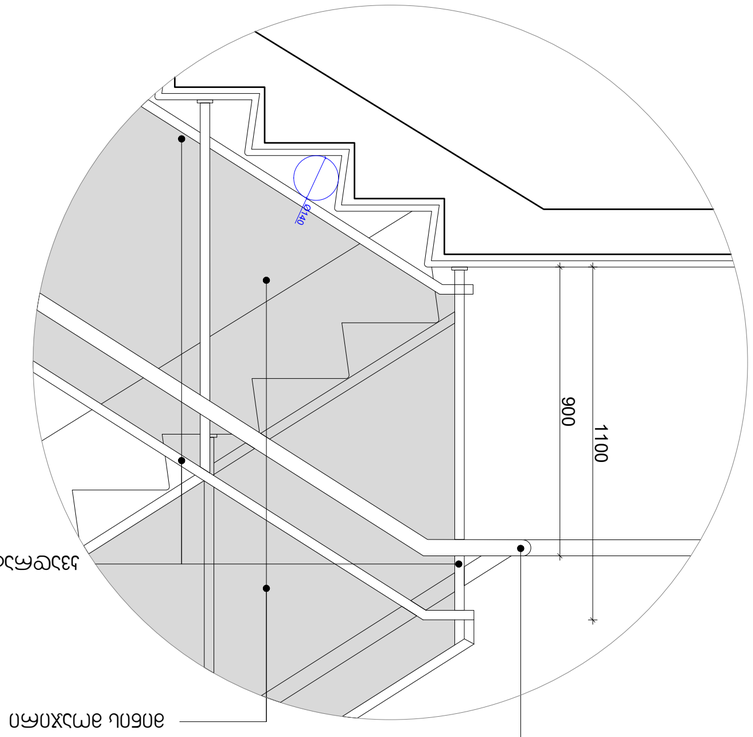

Улей 30х40 mm от поцинкована стомана

Водосточна тръба Ø50 mm

Ламперия от дъбова шперплоча

Стоманена конструкция за 33.8 kW/m2 с 15 cm топлоизолация

Вентилируема фасада

Фасадна мазилка

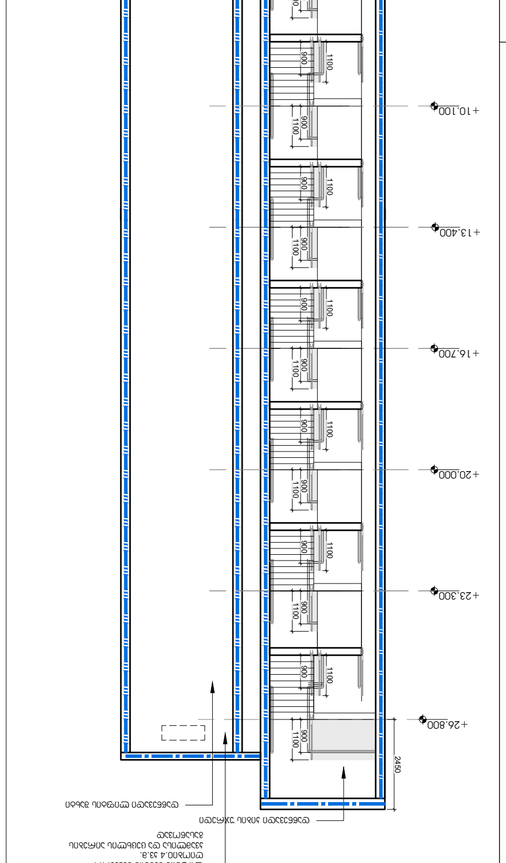

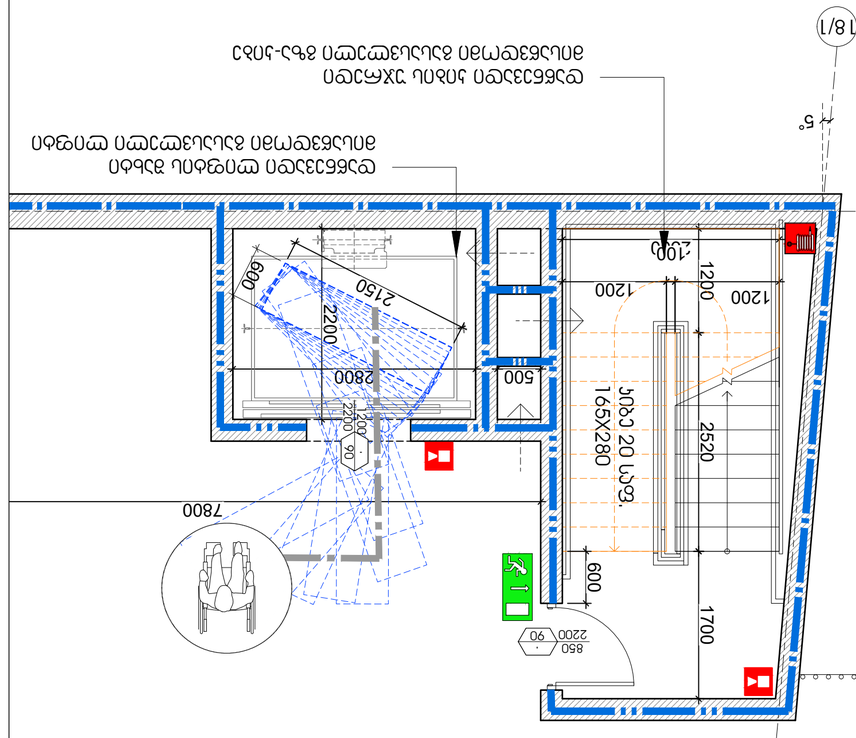

Парапетен профил с вградена LED лента

Дървена дограма с двоен стъклопакет

Дървена дограма с двоен стъклопакет

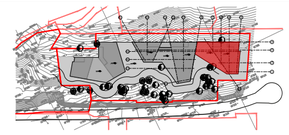

Цифровой номер документа:	
Заголовок основного комплекта документации:	Технологическая часть
Наименование объекта капитального строительства, его адрес (местоположение):	Многоквартирный жилой дом со встроенными нежилыми помещениями, расположенный по адресу: г. Ростов-на-Дону, Ленинский район, ул. Вавилова, 1/88)
Наименование организации, выполнившей проектную документацию:	ООО "Специализированный застройщик "Ростовская Домостроительная Компания"
Главный инженер проекта:	Шестопалов А.Ю.
Стадия:	Рабочая документация
Лист:	4
Листов:	4

Изм. Кол.уч. Лист № док. Подпись Дата			
Разработал:	Шестопалов		
Проверил:	Шестопалов		
Н.контроль:	Шестопалов		
ГИП:	Шестопалов		

Эвакуационный выход 1-го типа

Стадия:	Лист:	Листов:	
Р	4	4	

ТИМИ
0105 ОДО"ТИМИ"
г. Ростов-на-Дону, ул. Б. Садовая, д. 49, оф. 4
тел.: +7 (863) 201-01-01
www.timiarchitecture.com

Копирование и использование данного документа без разрешения ООО "ТИМИ" запрещено

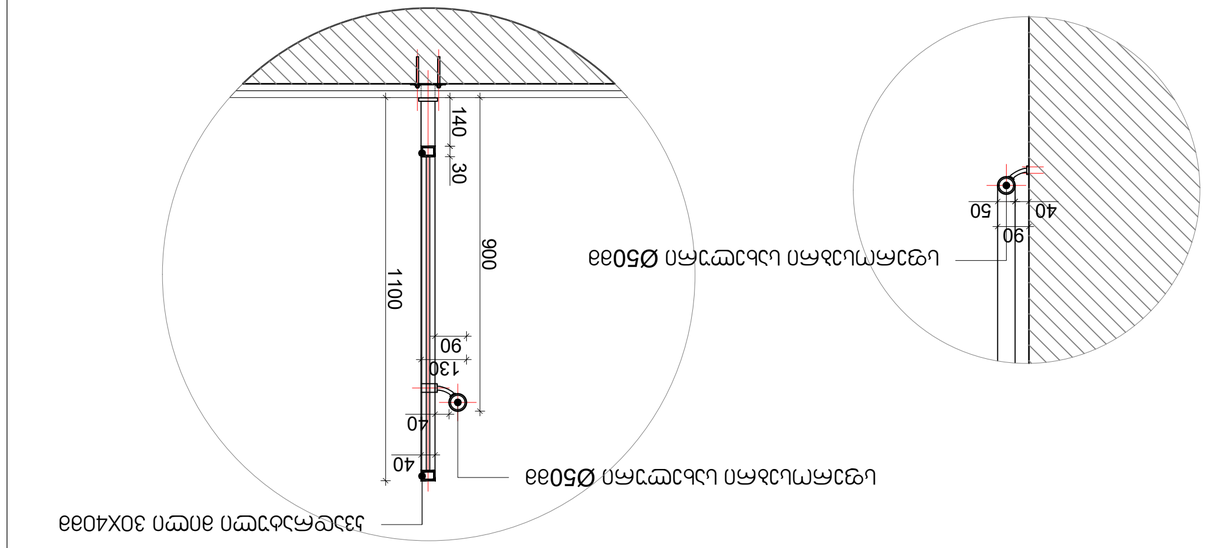

Эвакуационный выход Ø50мм

Эвакуационный выход Ø50мм

Эвакуационный выход Ø50мм

Эвакуационный выход Ø50мм

Эвакуационный выход Ø50мм

Эвакуационный выход Ø50мм

Эвакуационный выход через тамбур-шлюз с подпором воздуха при пожаре

