განმარტებითი ბარათი

დაგეგმარების საფუძვლები და მიზნები:

კორექტირებული პროექტი შედგენილია ქ. თბილისის მუნიციპალიტეტის სსიპ-ქ. თბილისის მუნიციპალიტეტის არქიტექტურის სამსახურის მიერ გაცემული № 2809587 12.09.2016 წ. მიწის ნაკვეთის სამშენებლოდ გამოყენების პირობების საფუძველზე. პროექტით გათვალისწინებულია საოფისე შენობის (რეკონსტრუქცია) მშენებლობა.

მიწის ნაკვეთის მდებარეობა და აღწერა:

საპროექტო მიწის ნაკვეთი (ს.კ.01.15.04.008.044) მდებარეობს ქ. თბილისში, ჭანტურიას ქუჩა N 12-ში

მიწის ნაკვეთის ფართობი შეადგენს - 4210.0 კვ.მ-ს

საპროექტო მიწის ნაკვეთს სამხრეთ-აღმოსავლეთით, არსებული საავტომობილო გზის მხრიდან ესაზღვრება საზოგადოებრივი სივრცე, ხოლო დანარჩენი მხრიდან ესაზღვრება რეგისტრირებული მიწის ნაკვეთები.

კორექტირებული პროექტით გათვალისწინებულია 50.19 მ სიმაღლის 15 სართულიანი, საოფისე შენობის (ბანკის) მშენებლობა. საიდანაც 13 მიწის დონის ზედა და 2 მიწის დონის ქვედა სართულია.

-9.90 ნიშნულზე განთავსებულია შემოზღუდული ავტოსადგომი გარაჟი, ინვენტარის საწყობები, სახანძრო ტუმბოებისა და ავზის ოთახი.

-6.30 ნიშნულზე განთავსებულია შემოზღუდული ავტოსადგომი გარაჟი.

-6.60 ნიშნულზე განთავსებულია ოფისები, ფულის საცავი, გარდეროზი, ინვენტარის საწყობები, ტექ. დანადგარების ოთახები.

-3.30 ნიშნულზე განთავსებულია ოფისები, ხანძრის მართვის ცენტრი, ტექ. დანადგარების ოთახები.

±0.00 ნიშნულზე განთავსებულია ოფისები, გარდეროზი, ტექ. დანადგარების ოთახები.

+4.50 ნიშნულზე განთავსებულია ოფისები, რესტორანი, სამზარეულო, ტექ. დანადგარების ოთახები.

+7.80 ნიშნულზე განთავსებულია ოფისები, რესტორანი, საკონფერენციო დარბაზი.

+11.10 დან +34.20 ნიშნულის ჩათვლით განთავსებულია ოფისები, ინვენტარის საწყობი, ტექ. დანადგარების ოთახები.

+38.61 ნიშნულზე განთავსებულია რესტორანი სამზარეულოთი.

წარმოდგენილი ნახაზების მიხედვით არსებული შენობის სტრუქტურული ნაწილი განეკუთვნება I-A კონსტრუქციულ ტიპს ; არსებული შენობა განიცდის რეკონსტრუქციას.ამის შედეგად მიწის დონის ზემოთ და მიწის დონის ქვემოთ ხდება ნაწილობრივი მიშენება და შენობის შიგნით სართულის ჩამატება. შენობა გამაგრდება კონსტრუქციულად. სასტუმროს ბოლო ნიშნულია +47,000.მიწისქვეშა ნაწილზე ხდება ანაკრები ბეტონის ფილის გარე კედლების დემონტაჟი, ახალი რ/ბ კედლების , ჰიდროსაიზოლაციო და დამცავი ფენის მოწყობა. შემავსებლად გამოყენებულია სამშენებლო ბლოკი. შენობის ქუჩის მხარეს ფასადი შეიმინება ალუმინის ალათებიანი ვიტრაჟებით. ფასადზე კარ-ფანჯარა შესრულებული იქნება შავი ალუმინის მინა-პაკეთით. ფასადის ნაწილები გაილესება.

<u>შენობის საპროექტო ნაწილში მოეწყობა შემდეგი ხანძრისგან დაცვის სისტემები:</u>

1. ხელის ცეცხლმაქრები
2. სახანძრო მილდგარების სისტემა
3. საგანგებო ხმოვანი განგაშის საკომუნიკაციო სისტემა
4. სახანძრო განყოფილებასთან კავშირის სისტემა
5. ორმხრივი კავშირის სისტემა
6. ავტოსაშხეფი სისტემა
7. ალტერნატიული ცეცხლსაქრობი სისტემა
8. კვამლის ავტომატური აღმომჩენი
9. ავარიული განათება
10. მხედველობითი განგაშის სისტემა
11. სახანძრო განგაშის ხელით სამართავი კოლოფი
12. დამკავებელთა შეტყობინების სისტემა
13. სახანძრო-სამაშველო სამსახურის მიერ გამოსაყენებელი მისაერთებელი
14. სახანძრო ჰიდრანტი

დაგეგმარებისთვის გამოყენებული კანონმდებლობის აღწერა

საპროექტო შენობის დაგეგმარებისთვის გამოყენებულია საქართველოს მთავრობის #41 დადგენილება. ტექნიკური რეგლამენტი „შენობა-ნაგებობების უსაფრთხოების წესები“.

პირობითი აღნიშვნა

	სიმბოლოს სახელწოდება
	ხელის ცეცხლმაქრი
	სახანძრო მილდგარი
	საგანგებო ხმოვანი განგაშის საკომუნიკაციო სისტემა
	სახანძრო განყოფილებასთან კავშირის სისტემა
	კვამლის ავტომატური აღმომჩენი
	ავტოსაშხეფი
	ალტერნატიული ავტომატური ცეცხლსაქრობი სისტემა
	ორმხრივი კავშირის სისტემა
	სახანძრო განგაშის ღილაკი
	დამკავებელთა შეტყობინების სისტემა
	მხედველობითი განგაშის სიგნალი
	ავარიული განათება
	სახანძრო მისაერთებელი
	სახანძრო ჰიდრანტი

დაკავებულობების ჯგუფები	დაკავებულობების ჯგუფი აღნიშვნა	ფერის კოდი	დაშტრიხვა	ხაზის სისქე	დაშტრიხვის მასშტაბი	დაშტრიხვის კუთხე
თავშეყრის ჯგუფი (თვ)		RGB(34,139,34)	ANSI31	0.05 mm	40	0
საქმიანი ჯგუფი (სქ)		RGB(72,12,187)	ANSI31	0.05 mm	40	0
სასაწყობო ჯგუფი (სწ)		RGB (136,135,134)	ANSI31	0.05 mm	40	0
დამხმარე ჯგუფი (დს)		RGB(57,57,56)	ANSI31	0.05 mm	40	0

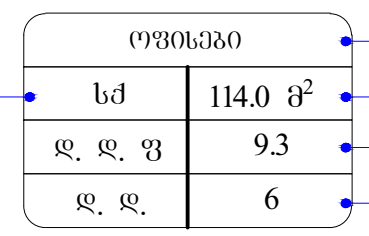

მონოლითი

შემავსებელი

ტიხარი

საჰაერო შახტები მექანიკური განიავებისთვის

60 წუთიანი ხანძარმედეგი კედელი

120 წუთიანი ხანძარმედეგი კედელი

180 წუთიანი ხანძარმედეგი კედელი

სტრუქტურული ნაწილი

მისაწვდომობა

გასასვლელთან მისადგომი მანძილი

EXIT საევაკუაციო გასასვლელი

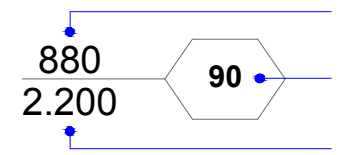

შენობა-ნაგებობის უსაფრთხოების წესებთან შესაბამისობის ანალიზი

გამოყენებული წესები - **„შენობა-ნაგებობის უსაფრთხოების წესები“**

ჩამოთვალეთ შენობის დაკავებულებები და აღწერეთ თითოეული გამოყენება
1. <u>საშუალო საფრთხის შემცველი სასაწყობო ჯგუფი სწ-1 :</u> **-9.90** ნიშნულზე განთავსებული ინვენტარის საწყობი. **-6.60** ნიშნულზე განთავსებული გარდერობი, ინვენტარის საწყობი. **±0.00** და **+7.80** ნიშნულებზე განთავსებული გარდერობი. **+11.10, 14.40, 17.70, 21.00, 24.30, 27.60** და **34.20** ნიშნულებზე განთავსებული ინვენტარის საწყობი.
2. <u>მცირე საფრთხის შემცველი სასაწყობო ჯგუფი სწ-2 :</u> **-9.90** და **-6.30** ნიშნულებზე განთავსებული შემოზღუდული ავტოსადგომი გარაჟები. **-6.60** ნიშნულზე განთავსებული ფულის საცავი.
3. <u>საქმიანი ჯგუფი სქ</u> **-6.60** ნიშნულზე განთავსებული ოფისები. **-3.30** ნიშნულზე განთავსებული ოფისები, ხანძრის მართვის ცენტრი. **±0.00, +4.50, +7.80, 11.10, 14.40, 17.70, 21.00, 24.30, 27.60, 30.90 და 34.20** ნიშნულებზე განთავსებული ოფისები.
4. <u>თავშეყრის ჯგუფი თვ-2</u> **+4.50** ნიშნულზე განთავსებული რესტორანი, სამზარეულო. **+7.80** ნიშნულზე განთავსებული რესტორანი. **+38.61** ნიშნულზე განთავსებული რესტორანი სამზარეულოთი.
5. <u>თავშეყრის ჯგუფი თვ-3</u> **+7.00** ნიშნულზე განთავსებული საკონფერენციო დარბაზი, საგამოფენო სივრცე.
6. <u>დამხმარე და სხვადასხვა დანიშნულების ჯგუფი დს</u> **-9.90** ნიშნულზე განთავსებული სახანძრო ტუმბოებისა და ავზის ოთახი. **-6.60, -3.30, ±0.00, +4.50, +11.10, +14.40, +17.70, +21.00, +24.30, +27.60, +30.90, +34.20** ნიშნულზე განთავსებული ტექნიკური დანადგარების ოთახები. **შენობისგან დამოუკიდებლად განთავსებული სათადარიგო ელ. მომარაგების ოთახი.**

კონსტრუქციის ტიპი:	
განსაზღვრეთ კონსტრუქციის არსებული შენობისთვის: მაგალითი: II-A, II-B, V-A, V-B	I-A
განსაზღვრეთ კონსტრუქციის ტიპი ახალი შენობისთვის: მაგალითი: II-A, II-B, V-A, V-B	I-A
შერეული კონსტრუქციის შემთხვევაში მიუთითეთ ტიპები, რომელიც გამოყენებული იქნება, განსაზღვრეთ ტიპები და მათი მდებარეობა:	

სიმაღლის შეზღუდვები ცხრილი 503 -ის მიხედვით		
დაკავებულობები	დასაშვები სართულიანობა	შემოთავაზებული სართულიანობა
სასაწყობო ჯგუფი **სწ-1**	შეუზღუდავი	11
სასაწყობო ჯგუფი **სწ-2**	შეუზღუდავი	3
საქმიანი ჯგუფი **სქ**	შეუზღუდავი	13
თავშეყრის ჯგუფი **თვ-2**	შეუზღუდავი	3
თავშეყრის ჯგუფი **თვ-3**	შეუზღუდავი	1
დამხარე და სხვადასხვა დანიშნულების ჯგუფი **დს**	შეუზღუდავი	14
	დასაშვები სიმაღლე	შემოთავაზებული სიმაღლე
საერთო სიმაღლე =	შეუზღუდავი	50.19
სახანძრო-ტექნიკური სიმაღლე =		44.90
სართულის რაოდენობა =		13 სართული მიწის ზემოთ 2 სართული მიწის ქვემოთ

ფართობის შეზღუდვები ცხრილი 503 -ის მიხედვით			
დაკავებულობები		დასაშვები ფართობი კვ.მ.	შემოთავაზებული ფართობი კვ.მ.
1. სასაწყობო ჯგუფი სწ-1	- 9.90	შეუზღუდავი	471.9
2. სასაწყობო ჯგუფი სწ-1	- 6.60	შეუზღუდავი	342.8
3. სასაწყობო ჯგუფი სწ-1	± 0.00	შეუზღუდავი	42.5
4. სასაწყობო ჯგუფი სწ-1	+7.80	შეუზღუდავი	17.8
5. სასაწყობო ჯგუფი სწ-1	+11.10	შეუზღუდავი	4.4
6. სასაწყობო ჯგუფი სწ-1	+14.40	შეუზღუდავი	4.4
7. სასაწყობო ჯგუფი სწ-1	+17.70	შეუზღუდავი	4.4
8. სასაწყობო ჯგუფი სწ-1	+21.00	შეუზღუდავი	4.4
9. სასაწყობო ჯგუფი სწ-1	+24.30	შეუზღუდავი	4.4
10. სასაწყობო ჯგუფი სწ-1	+27.60	შეუზღუდავი	4.4
11. სასაწყობო ჯგუფი სწ-1	+34.20	შეუზღუდავი	4.4
12. სასაწყობო ჯგუფი სწ-2	-9.90	შეუზღუდავი	1000.7
13. სასაწყობო ჯგუფი სწ-2	-6.60	შეუზღუდავი	45.6
14. სასაწყობო ჯგუფი სწ-2	-6.30	შეუზღუდავი	734.1
15. საქმიანი ჯგუფი სქ	-6.60	შეუზღუდავი	143.2
16. საქმიანი ჯგუფი სქ	-3.30	შეუზღუდავი	539.8
17. საქმიანი ჯგუფი სქ	± 0.00	შეუზღუდავი	1233.6
18. საქმიანი ჯგუფი სქ	+4.50	შეუზღუდავი	401.0
19. საქმიანი ჯგუფი სქ	+7.80	შეუზღუდავი	397.3
20. საქმიანი ჯგუფი სქ	+11.10	შეუზღუდავი	555.0
21. საქმიანი ჯგუფი სქ	+14.40	შეუზღუდავი	577.7
22. საქმიანი ჯგუფი სქ	+17.70	შეუზღუდავი	575.8
23. საქმიანი ჯგუფი სქ	+21.00	შეუზღუდავი	577.4
24. საქმიანი ჯგუფი სქ	+24.30	შეუზღუდავი	576.7
25. საქმიანი ჯგუფი სქ	+27.60	შეუზღუდავი	577.5

26. საქმიანი ჯგუფი სქ	+30.90	შეუზღუდავი	579.4
27. საქმიანი ჯგუფი სქ	+34.20	შეუზღუდავი	562.3
22. თავშეყრის ჯგუფი თვ-2	+4.50	შეუზღუდავი	247.8
23. თავშეყრის ჯგუფი თვ-2	+7.80	შეუზღუდავი	106.9
24. თავშეყრის ჯგუფი თვ-2	+38.61	შეუზღუდავი	401.1
25. თავშეყრის ჯგუფი თვ-3	+7.80	შეუზღუდავი	398.5
26. დამხმარე ჯგუფი დს	-9.90	შეუზღუდავი	121.5
27. დამხმარე ჯგუფი დს	-6.60	შეუზღუდავი	164.3
28. დამხმარე ჯგუფი დს	-3.30	შეუზღუდავი	89.7
29. დამხმარე ჯგუფი დს	± 0.00	შეუზღუდავი	13.2
30. დამხმარე ჯგუფი დს	+4.50	შეუზღუდავი	34.9
31. დამხმარე ჯგუფი დს	+7.80	შეუზღუდავი	16.0
32. დამხმარე ჯგუფი დს	+11.10	შეუზღუდავი	3.2
33. დამხმარე ჯგუფი დს	+14.40	შეუზღუდავი	3.2
34. დამხმარე ჯგუფი დს	+17.70	შეუზღუდავი	3.2
35. დამხმარე ჯგუფი დს	+21.00	შეუზღუდავი	3.2
36. დამხმარე ჯგუფი დს	+24.30	შეუზღუდავი	3.2
37. დამხმარე ჯგუფი დს	+27.60	შეუზღუდავი	3.2
38. დამხმარე ჯგუფი დს	+30.90	შეუზღუდავი	7.0
39. დამხმარე ჯგუფი დს	+34.20	შეუზღუდავი	3.3
იატაკის საერთო ფართობი =		11606.3	
იატაკების რაოდენობა =		15	
შენობის საერთო ფართობი =		11606.3 + 374.7 (- 9.90 ნიშნ.) + 467.3 (- 6.60 ნიშნ.) + 251.5 (- 3.30 ნიშნ.) +421.2 (± 0.00 ნიშნ.) + 518.8 (+4.50 ნიშნ.) + 521.9 (+ 7.80 ნიშნ.) + 422.6 (+ 11.10 ნიშნ.) + 262.9 (+ 14.40 ნიშნ.) + 276.8 (+ 17.70 ნიშნ.) + 276.9 (+ 21.00 ნიშნ.) + 276.4 (+ 24.30 ნიშნ.) + 276.2 (+ 27.60 ნიშნ.) + 276.4 (+ 30.90 ნიშნ.) + 271.6 (+ 34.20 ნიშნ.)+ 596.8 (+ 38.61 ნიშნ.) + 128.4 (+42.45 ნიშნ.) = 17226.7	

გარე კედლის ცეცხლმედეგობისა და ღიობისადმი მოთხოვნები ცხრილების 602-ის და 705.8 -ის მიხედვით									
გარე კედელი	ხანძარსაწინააღმდეგო მანძილი (მეტრი)	ცეცხლმედეგობის ხარისხი (საათი)		კედლის ღიობების ფართობი (კედლის %)					
		მოთხოვნილი	გათვალისწინებული	დასაშვები			გათვალისწინებული		
				დაცული	დაუცველი საშხეფებით	დაუცველი	დაცული	დაუცველი საშხეფებით	დაუცველი
1-11 ღეძებში	9 მ-ზე მეტი	0	0	შეუზღუდავი	**შეუზღუდავი**	შეუზღუდავი	-	**აკმაყოფილებს**	-
A-M ღერძებში 0.00 დან +7.80 ნიშნ. ჩათვლით	1.33 მ მინიმალური	1	1	15%	**15%**	დაუშვებელია	-	**4%**	-
N-S ღერძებში 0.00 დან +7.80 ნიშნ. ჩათვლით	9 მ-ზე მეტი	0	0	შეუზღუდავი	**შეუზღუდავი**	შეუზღუდავი	-	**აკმაყოფილებს**	-
11-1 ღერძებში	9 მ-ზე მეტი	0	0	შეუზღუდავი	**შეუზღუდავი**	შეუზღუდავი	-	**აკმაყოფილებს**	-
S-R ღერძებში 0.00 დან +7.80 ნიშნ. ჩათვლით	8.20 მ მინიმალური	1	1	შეუზღუდავი	**შეუზღუდავი**	70%	-	**აკმაყოფილებს**	-
Q-F ღერძებში 0.00 დან +7.80 ნიშნ. ჩათვლით	9 მ-ზე მეტი	0	0	შეუზღუდავი	**შეუზღუდავი**	შეუზღუდავი	-	**აკმაყოფილებს**	-
F-D ღერძებში +7.80 ნიშნ.	5.82 მ მინიმალური	1	1	75%	**75%**	25%	-	**30%**	-
J-N ღერძებში +11.10 დან +38.61 ნიშნ. ჩათვლით	5.12 მ მინიმალური	1	1	75%	**75%**	25%	-	**30%**	-

N-S ღერძებში +11.10 დან +38.61 ნიშნ. ჩათვლით	9 მ-ზე მეტი	0	0	შეუზღუდავი	**შეუზღუდავი**	შეუზღუდავი	-	**აკმაყოფილებს**	-
S-J ღერძებში +11.10 დან +38.61 ნიშნ. ჩათვლით	9 მ-ზე მეტი	0	0	შეუზღუდავი	**შეუზღუდავი**	შეუზღუდავი	-	**აკმაყოფილებს**	-

ხანძრისაგან დაცვის სისტემებისადმი მოთხოვნები									
დაკავებულობები/სივრცეები/გასასვლელი საშუალებები	ავტოსახანძრო სისტემა	ალტერნატიული ავტომატური ცეცხლსაქრობი სისტემა	სახანძრო განგაშისა და ცეცხლაღმომჩენი სისტემები	სახანძრო მილდგარების სისტემები	კვამლის საკონტროლო სისტემები	ხელის ცეცხლმაქრები	საევაკუაციო განგაშის სისტემები	ხანძრის მართვის ცენტრი	სახანძრო-სამაშველო სამსახურის მიერ გამოსაყენებელი მისაერთებელი
საქმიანი ჯგუფი სქ (ოფისები) **(-6.60 ნიშნულზე)**	**კი** თითოეულს	-	**კვამლის ავტომატური აღმომჩენი**	-	**მექანიკური განიავება, კვამლის გაწოვის სისტემა**	**კი** თითოეულს	–		**კი**
საქმიანი ჯგუფი სქ (ოფისები, სპორტული დარბაზი) **(-3.30 ნიშნულზე)**	**კი** თითოეულს	-	**კვამლის ავტომატური აღმომჩენი**	-	**მექანიკური განიავება, კვამლის გაწოვის სისტემა**	**კი** თითოეულს	–		
საქმიანი ჯგუფი სქ (ხანძრის მართვის ცენტრი) **(-3.30 ნიშნულზე)**	-	**კი**	**კვამლის ავტომატური აღმომჩენი**	-	**მექანიკური განიავება, კვამლის გაწოვის სისტემა**	**კი**	–		
საქმიანი ჯგუფი სქ (ოფისები) **(±0.00 ნიშნულზე)**	**კი** თითოეულს	-	**კვამლის ავტომატური აღმომჩენი**	-	**მექანიკური განიავება, კვამლის გაწოვის სისტემა**	**კი** თითოეულს	–		

საქმიანი ჯგუფი სქ (ოფისები) (+4.50 ნიშნულზე)	კი თითოეულს	-	კვამლის ავტომატური აღმომჩენი	-	მექანიკური განიავება, კვამლის გაწოვის სისტემა	კი თითოეულს	–		
საქმიანი ჯგუფი სქ (ოფისები) (+7.80 ნიშნულზე)	კი თითოეულს	-	კვამლის ავტომატური აღმომჩენი	-	ბუნებრივი განიავება;	კი თითოეულს	–		
საქმიანი ჯგუფი სქ (ოფისები) (+11.10 ნიშნულზე)	კი თითოეულს	-	კვამლის ავტომატური აღმომჩენი	-	ბუნებრივი განიავება;	კი თითოეულს	–		
საქმიანი ჯგუფი სქ (ოფისები) (+14.40 ნიშნულზე)	კი თითოეულს	-	კვამლის ავტომატური აღმომჩენი	-	ბუნებრივი განიავება;	კი თითოეულს	–		
საქმიანი ჯგუფი სქ (ოფისები) (+17.70 ნიშნულზე)	კი თითოეულს	-	კვამლის ავტომატური აღმომჩენი	-	ბუნებრივი განიავება;	კი თითოეულს	–		
საქმიანი ჯგუფი სქ (ოფისები) (+21.00 ნიშნულზე)	კი თითოეულს	-	კვამლის ავტომატური აღმომჩენი	-	ბუნებრივი განიავება;	კი თითოეულს	–		
საქმიანი ჯგუფი სქ (ოფისები) (+24.30 ნიშნულზე)	კი თითოეულს	-	კვამლის ავტომატური აღმომჩენი	-	ბუნებრივი განიავება;	კი თითოეულს	–		
საქმიანი ჯგუფი სქ (ოფისები) (+27.60 ნიშნულზე)	კი თითოეულს	-	კვამლის ავტომატური აღმომჩენი	-	ბუნებრივი განიავება;	კი თითოეულს	–		

საქმიანი ჯგუფი სქ (ოფისები) (+30.90 ნიშნულზე)	კი თითოეულს	-	კვამლის ავტომატური აღმომჩენი	-	ბუნებრივი განიავება;	კი თითოეულს	–		
საქმიანი ჯგუფი სქ (ოფისები) (+34.20 ნიშნულზე)	კი თითოეულს	-	კვამლის ავტომატური აღმომჩენი	-	ბუნებრივი განიავება;	კი თითოეულს	–		
თავშეყრის ჯგუფი თვ 2 (სამზარეულო) (+4.50 ნიშნულზე)	-	კი	კვამლის ავტომატური აღმომჩენი.	-	მექანიკური განიავება, კვამლის გაწოვის სისტემა	კი	–		
თავშეყრის ჯგუფი თვ 2 (რესტორანი) (+4.50 ნიშნულზე)	კი	-	კვამლის ავტომატური აღმომჩენი, მხედველობითი განგაშის სისტემა, საგანგებო ხმოვანი განგასის საკომუნიკაციო სისიტემა, ავარიული განათება	-	მექანიკური განიავება, კვამლის გაწოვის სისტემა	კი	–		
თავშეყრის ჯგუფი თვ 2 (რესტორანი) (+7.80 ნიშნულზე)	კი	-	კვამლის ავტომატური აღმომჩენი, მხედველობითი განგაშის სისტემა, საგანგებო ხმოვანი განგასის საკომუნიკაციო სისიტემა, ავარიული განათება	-	მექანიკური განიავება, კვამლის გაწოვის სისტემა	კი	–		

თავშეყრის ჯგუფი თვ 2 (რესტორანი სამზარეულოთი) **(+8.61 ნიშნულზე)**	კი თითოეულს	-	კვამლის ავტომატური აღმომჩენი, მხედველობითი განგაშის სისტემა, საგანგებო ხმოვანი განგასის საკომუნიკაციო სისიტემა, ავარიული განათება	-	მექანიკური განიავება, კვამლის გაწოვის სისტემა	კი თითოეულს	–		
თავშეყრის ჯგუფი თვ 3 (საკონფერენციო დარბაზი) **(+7.80 ნიშნულზე)**	კი	-	კვამლის ავტომატური აღმომჩენი, ვიზუალური განგაშის სისტემა;	-	მექანიკური განიავება, კვამლის გაწოვის სისტემა	კი	–		
სასაწყობო ჯგუფი სწ-1 (ინვენტარის საწყობი) **(-9.90 ნიშნულზე)**	კი თითოეულს	-	კვამლის ავტომატური აღმომჩენი.	-	მექანიკური განიავება, კვამლის გაწოვის სისტემა	კი თითოეულს	–		
სასაწყობო ჯგუფი სწ-1 (ინვენტარის საწყობი, გარდერობი) **(-6.60 ნიშნულზე)**	კი თითოეულს	-	კვამლის ავტომატური აღმომჩენი.	-	მექანიკური განიავება, კვამლის გაწოვის სისტემა	კი თითოეულს	–		
სასაწყობო ჯგუფი სწ-1 (გარდერობი) **(±0.00 ნიშნულზე)**	კი	-	კვამლის ავტომატური აღმომჩენი.	-	მექანიკური განიავება, კვამლის გაწოვის სისტემა	კი	–		
სასაწყობო ჯგუფი სწ-1 (გარდერობი) **(+7.80 ნიშნულზე)**	კი	-	კვამლის ავტომატური აღმომჩენი.	-	მექანიკური განიავება, კვამლის გაწოვის სისტემა	კი	–		

სასაწყობო ჯგუფი სწ-1 (გარდერობი) (+11.10, 14.40, 17.70, 21.00, 24.30, 27.60 და 34.20 ნიშნ)	კი თითოეულს	-	კვამლის ავტომატური აღმომჩენი.	-	მექანიკური განიავება, კვამლის გაწოვის სისტემა	კი თითოეულს	–		
სასაწყობო ჯგუფი სწ-2 (შემოზღუდული ავტოსადგომი გარაჟი) (-9.90 ნიშნულზე)	კი	-	კვამლის ავტომატური აღმომჩენი, სახანძრო განგაშის ღილაკი, დამკავებელთა შეტყობინების სისტემა, საგანგებო ხმოვანი განგაშის საკომუნიკაციო სისტემა, ავარიული განათება.	კი	მექანიკური განიავება, კვამლის გაწოვის სისტემა	კი	–		
სასაწყობო ჯგუფი სწ-2 (შემოზღუდული ავტოსადგომი გარაჟი) (-6.30 ნიშნულზე)	კი	-	კვამლის ავტომატური აღმომჩენი, სახანძრო განგაშის ღილაკი, დამკავებელთა შეტყობინების სისტემა, საგანგებო ხმოვანი განგაშის საკომუნიკაციო სისტემა, ავარიული განათება.	კი	მექანიკური განიავება, კვამლის გაწოვის სისტემა	კი	–		
სასაწყობო ჯგუფი სწ-2 (ფულის საცავი) (-6.30 ნიშნულზე)	კი	-	კვამლის ავტომატური აღმომჩენი	-	მექანიკური განიავება, კვამლის გაწოვის სისტემა	კი	–		

დამხმარე ჯგუფი დს (სახანძრო ტუმბოებისა და ავზის ოთახი) (-9.90 ნიშნულზე)	-	კი	კვამლის ავტომატური აღმომჩენი	-	მექანიკური განიავება, კვამლის გაწოვის სისტემა	კი	_		
დამხმარე ჯგუფი დს (ტექნიკური დანადგარების ოთახები) (-6.60 ნიშნულზე)	-	კი	კვამლის ავტომატური აღმომჩენი	-	მექანიკური განიავება, კვამლის გაწოვის სისტემა	კი	_		
დამხმარე ჯგუფი დს (ტექნიკური დანადგარების ოთახი) (-3.30 ნიშნულზე)	-	კი	კვამლის ავტომატური აღმომჩენი	-	მექანიკური განიავება, კვამლის გაწოვის სისტემა	კი	_		
დამხმარე ჯგუფი დს (ტექნიკური დანადგარების ოთახები, სასერვერო) (±0.00 ნიშნულზე)	-	კი	კვამლის ავტომატური აღმომჩენი	-	მექანიკური განიავება, კვამლის გაწოვის სისტემა	კი	_		
დამხმარე ჯგუფი დს (ტექნიკური დანადგარების ოთახი) (+4.50, +7.80, +11.10, 14.40, 17.70, 21.00, 24.30, 27.60 და 34.20 ნიშნ)	-	კი	კვამლის ავტომატური აღმომჩენი	-	მექანიკური განიავება, კვამლის გაწოვის სისტემა	კი	_		
კიბის უჯრედი	-	-	ავარიული განათება, ორმხრივი კავშირის სისტემა	კი	მექანიკური განიავება, დაწნევის სისტემა;	-	-		
კიბის ფოიე	-	-	კვამლის ავტომატური აღმომჩენი, ავარიული განათება	-	მექანიკური განიავება, დაწნევის სისტემა;	-	-		
ლიფტი	-	-	-	-	მექანიკური განიავება, დაწნევის სისტემა;	-	-		
ლიფტის ფოიე	-	-	კვამლის ავტომატური	-	მექანიკური განიავება,	-	-		

			აღმომჩენი, ავარიული განათება		დაწნევის სისტემა;				
ლიფტის სამანქანე	-	კი	კვამლის ავტომატური აღმომჩენი	-	ბუნებრივი განიავება	კი	-		
დერეფანი	კი	-	კვამლის ავტომატური აღმომჩენი, სახანძრო განგაშის ღილაკი, დამკავებელთა შეტყობინების სისტემა, საგანგებო ხმოვანი განგაშის საკომუნიკაციო სისტემა, ავარიული განათება, სახანზრო განყოფილებასთან კავშირის სისტემა.	-	მექანიკური განიავება, კვამლის გაწოვის სისტემა;	კი	_		

თითოეული სართულიდან გასასვლელი საშუალება										
სართულები	დაკავებულობა და დაკავებულობის დატვირთვის ჯამური მაჩვენებელი	მოთხოვნილი გასასვლელების/ გასასვლელთან მისადგომის რაოდენობა	გათვალისწინებული გასასვლელების/ გასასვლელთან მისადგომის რაოდენობა და ტიპი	გასასვლელი საშუალებების სიგანე(მეტრი)					
				გზა-კიბეები		დერაფანი,		გასასვლელის გზა-კარი	
				მოთხოვნილი	გათვალისწინებული	მოთხოვნილი	გათვალისწინებული	მოთხოვნილი	გათვალისწინებული
სართული -9.90 ნიშნულზე	სასაწყობო ჯგუფი **სწ-2** (შემოზღუდული ავტოსადგომი გარაჟი) **დ.დ. 54**	**2**	**2 გზა კარი**	-	-	-	-	**0.82**	**0.82**
	სასაწყობო ჯგუფი **სწ-1** (ინვენტარის საწყობი) **ს.დ.დ. 15**	**1** თითოეულს	**1 გზა კარი** თითოეულს	-	-	-	-	**0.82**	**0.82**
	დამხმარე ჯგუფი **დს** (სახანძრო ტუმბოებისა და ავზის ოთახი) **დ.დ. 3**	**1**	**1 გზა კარი**	-	-	-	-	**0.82**	**0.82**
-9.90 ნიშნულზე სართულს ს.დ.დ. 72		**2**	**4 გზა კიბე**	**1.10**	**1.19**	**1.20**	**1.60**	**0.82**	**0.82**
სართული -6.60 ნიშნულზე	სასაწყობო ჯგუფი **სწ-2** (შემოზღუდული ავტოსადგომი გარაჟი) **დ.დ. 40**	**2**	**2 გზა კარი**	-	-	-	-	**0.82**	**0.82**
	საქმიანი ჯგუფი **სქ** (ოფისები) **დ.დ. 14**	**1** თითოეულს	**1 გზა კარი** თითოეულს	-	-	-	-	**0.82**	**0.82**
	სასაწყობო ჯგუფი **სწ-1** (ინვენტარის საწყობი)	**1** თითოეულს	**1 გზა კარი** თითოეულს	-	-	-	-	**0.82**	**0.82**

	ს.დ.დ. 11								
	დამხმარე ჯგუფი **დს** (ტექნიკური დანადგარების ოთახი) **დ.დ. 5**	**1**	**1 გზა კარი**	**1.10**	**1.19**	-	-	**0.82**	**0.82**
-6.60 ნიშნულზე სართულს ს.დ.დ. 70		**2**	**3 გზა კიბე**	**1.10**	**1.19**	**1.20**	**1.20**	**0.82**	**0.82**
სართული -3.30 ნიშნულზე	საქმიანი ჯგუფი **სქ** (ოფისები) **ს.დ.დ. 66**	**1** თითოეულს	**1 გზა კარი** თითოეულს	-	-	-	-	**0.82**	**0.82**
	საქმიანი ჯგუფი **სქ** (სპორტული დარბაზი) **დ.დ. 74**	**2**	**2 გზა კარი**	-	-	-	-	**0.82**	**0.82**
	დამხმარე ჯგუფი **დს** (ტექნიკური დანადგარების ოთახი) **დ.დ. 3**	**1**	**1 გზა-კარი**	-	-	-	-	**0.82**	**1.38**
-3.30 ნიშნულზე სართულს ს.დ.დ. 143		**2**	**1 გზა კიბე 3 გზა-კარი**	**1.10**	**1.19**	**1.20**	**1.60**	**0.82**	**0.82 და მეტი**
სართული ±0.00 ნიშნულზე	საქმიანი ჯგუფი **სქ** (ოფისები) **ს.დ.დ. 133**	**1** თითოეულს	**1 გზა კარი** თითოეულს	-	-	-	-	**0.82**	**0.82**
	სასაწყობო ჯგუფი **სწ-1** (გარდერობი) **დ.დ. 35**	**1**	**1 გზა კარი**	-	-	-	-	**0.82**	**0.82**
	დამხმარე ჯგუფი **დს**	**1**	**1 გზა-კარი**						

	(ტექნიკური დანადგარების ოთახი) **ს.დ.დ. 2**			-	-	-	-	**0.82**	**0.82**
±0.00 ნიშნულზე სართულს **ს.დ.დ. 170**		**2**	**1** **გზა კიბე** **3** **გზა-კარი**	**1.10**	**1.19**	**1.20**	**1.60**	**0.82**	**0.82 და მეტი**
სართული +4.50 ნიშნულზე	თავშეყრის ჯგუფი **თვ-2** (რესტორანი სამზარეულოთი) **ს.დ.დ. 145**	**2**	**4** **გზა-კარი**	-	-	-	-	**0.82**	**1.38**
	საქმიანი ჯგუფი **სქ** (ოფისები) **ს.დ.დ. 43**	**1** (თითოეულს)	**1** **გზა კარი** (თითოეულს)	-	-	-	-	**0.82**	**0.82**
	დამხმარე ჯგუფი **დს** (ტექნიკური დანადგარების ოთახი) **დ.დ. 1**	**1**	**1** **გზა-კარი**	-	-	-	-	**0.82**	**0.82**
+4.50 ნიშნულზე სართულს **ს.დ.დ. 186**		**2**	**3** **გზა კიბე**	**1.10**	**1.19**	**1.20**	**1.20**	**0.82**	**0.82**
სართული +7.80 ნიშნულზე	თავშეყრის ჯგუფი **თვ-2** (რესტორანი) **დ.დ. 70**	**1**	**1** **გზა კარი** **1** **გზა კიბე**	**1.10**	**1.11**	-	-	**0.82**	**0.82**
	საქმიანი ჯგუფი **სქ** (ოფისები) **ს.დ.დ. 38**	**1** (თითოეულს)	**1** **გზა კარი** (თითოეულს)	-	-	-	-	**0.82**	**0.82**
	თავშეყრის ჯგუფი **თვ-3** (საკონფერენციო დარბაზი) **ს.დ.დ. 570**	**3**	**3** **გზა-კარი**	-	-	-	-	**0.82**	**0.82 და მეტი**

	დამხმარე ჯგუფი **დს** (ტექნიკური დანადგარების ოთახი) **დ.დ. 1**	**1**	**1 გზა-კარი**	-	-	-	-	**0.82**	**0.82**
+7.80 ნიშნულზე სართულს ს.დ.დ. 679		**3**	**3 გზა კიბე**	**1.10**	**1.19**	**1.20**	**2.00**	**0.82**	**0.82**
სართული +11.10 ნიშნულზე	საქმიანი ჯგუფი **სქ** (ოფისები) **ს.დ.დ. 46**	**1** (თითოეულს)	**1 გზა კარი** (თითოეულს)	-	-	-	-	**0.82**	**0.82**
	სასაწყობო ჯგუფი **სწ-1** (ინვენტარის საწყობი) **დ.დ. 1**	**1**	**1 გზა კარი**	-	-	-	-	**0.82**	**0.82**
	დამხმარე ჯგუფი **დს** (ტექ. დანადგარების ოთახი) **დ.დ. 1**	**1**	**1 გზა კარი**	-	-	-	-	**0.82**	**0.82**
+11.10 ნიშნულზე სართულს ს.დ.დ. 48		**2**	**2 გზა კიბე**	**1.10**	**1.19**	**1.20**	**2.48**	**0.82**	**0.82**
სართული +14.40 ნიშნულზე	საქმიანი ჯგუფი **სქ** (ოფისები) **ს.დ.დ. 61**	**1** (თითოეულს)	**1 გზა კარი** (თითოეულს)	-	-	-	-	**0.82**	**0.82**
	სასაწყობო ჯგუფი **სწ-1** (ინვენტარის საწყობი) **დ.დ. 1**	**1**	**1 გზა კარი**	-	-	-	-	**0.82**	**0.82**
	დამხმარე ჯგუფი **დს** (ტექ. დანადგარების ოთახი) **დ.დ. 1**	**1**	**1 გზა კარი**	-	-	-	-	**0.82**	**0.82**
+14.40 ნიშნულზე სართულს ს.დ.დ. 64		**2**	**2 გზა კიბე**	**1.10**	**1.19**	**1.20**	**2.48**	**0.82**	**0.82**

სართული +17.70 ნიშნულზე	საქმიანი ჯგუფი **სქ** (ოფისები) **ს.დ.დ. 61**	1 (თითოეულს)	1 **გზა კარი** (თითოეულს)	-	-	-	-	**0.82**	**0.82**
	სასაწყობო ჯგუფი **სწ-1** (ინვენტარის საწყობი) **დ.დ. 1**	1	1 **გზა კარი**	-	-	-	-	**0.82**	**0.82**
	დამხმარე ჯგუფი **დს** (ტექ. დანადგარების ოთახი) **დ.დ. 1**	1	1 **გზა კარი**	-	-	-	-	**0.82**	**0.82**
+17.70 ნიშნულზე სართულს ს.დ.დ. 64		**2**	**2 გზა კიბე**	**1.10**	**1.19**	**1.20**	**2.48**	**0.82**	**0.82**
სართული +21.00 ნიშნულზე	საქმიანი ჯგუფი **სქ** (ოფისები) **ს.დ.დ. 61**	1 (თითოეულს)	1 **გზა კარი** (თითოეულს)	-	-	-	-	**0.82**	**0.82**
	სასაწყობო ჯგუფი **სწ-1** (ინვენტარის საწყობი) **დ.დ. 1**	1	1 **გზა კარი**	-	-	-	-	**0.82**	**0.82**
	დამხმარე ჯგუფი **დს** (ტექ. დანადგარების ოთახი) **დ.დ. 1**	1	1 **გზა კარი**	-	-	-	-	**0.82**	**0.82**
+21.00 ნიშნულზე სართულს ს.დ.დ. 64		**2**	**2 გზა კიბე**	**1.10**	**1.19**	**1.20**	**2.48**	**0.82**	**0.82**
სართული +24.30 ნიშნულზე	საქმიანი ჯგუფი **სქ** (ოფისები) **ს.დ.დ. 61**	1 (თითოეულს)	1 **გზა კარი** (თითოეულს)	-	-	-	-	**0.82**	**0.82**
	სასაწყობო ჯგუფი **სწ-1**	1	1 **გზა კარი**	-	-	-	-	**0.82**	**0.82**

	(ინვენტარის საწყობი) **დ.დ. 1**								
	დამხმარე ჯგუფი **დს** (ტექ. დანადგარების ოთახი) **დ.დ. 1**	**1**	**1 გზა კარი**	-	-	-	-	**0.82**	**0.82**
+24.30 ნიშნულზე სართულს ს.დ.დ. 64		**2**	**2 გზა კიბე**	**1.10**	**1.19**	**1.20**	**2.48**	**0.82**	**0.82**
სართული +27.60 ნიშნულზე	საქმიანი ჯგუფი **სქ** (ოფისები) **ს.დ.დ. 61**	**1** (თითოეულს)	**1 გზა კარი** (თითოეულს)	-	-	-	-	**0.82**	**0.82**
	სასაწყობო ჯგუფი **სწ-1** (ინვენტარის საწყობი) **დ.დ. 1**	**1**	**1 გზა კარი**	-	-	-	-	**0.82**	**0.82**
	დამხმარე ჯგუფი **დს** (ტექ. დანადგარების ოთახი) **დ.დ. 1**	**1**	**1 გზა კარი**	-	-	-	-	**0.82**	**0.82**
+27.60 ნიშნულზე სართულს ს.დ.დ. 64		**2**	**2 გზა კიბე**	**1.10**	**1.19**	**1.20**	**2.48**	**0.82**	**0.82**
სართული +30.90 ნიშნულზე	საქმიანი ჯგუფი **სქ** (ოფისები) **ს.დ.დ. 61**	**1** (თითოეულს)	**1 გზა კარი** (თითოეულს)	-	-	-	-	**0.82**	**0.82**
	სასაწყობო ჯგუფი **სწ-1** (ინვენტარის საწყობი) **დ.დ. 1**	**1**	**1 გზა კარი**	-	-	-	-	**0.82**	**0.82**
	დამხმარე ჯგუფი **დს** (ტექ. დანადგარების ოთახი) **დ.დ. 1**	**1**	**1 გზა კარი**	-	-	-	-	**0.82**	**0.82**

+30.90 ნიშნულზე სართულს ს.დ.დ. 62		**2**	**2 გზა კიბე**	**1.10**	**1.19**	**1.20**	**2.48**	**0.82**	**0.82**
სართული +34.20 ნიშნულზე	საქმიანი ჯგუფი **სქ** (ოფისები) **ს.დ.დ. 61**	**1** (თითოეულს)	**1 გზა კარი** (თითოეულს)	-	-	-	-	**0.82**	**0.82**
	სასაწყობო ჯგუფი **სწ-1** (ინვენტარის საწყობი) **დ.დ. 1**	**1**	**1 გზა კარი**	-	-	-	-	**0.82**	**0.82**
	დამხმარე ჯგუფი **დს** (ტექ. დანადგარების ოთახი) **დ.დ. 1**	**1**	**1 გზა კარი**	-	-	-	-	**0.82**	**0.82**
+34.20 ნიშნულზე სართულს ს.დ.დ. 42		**2**	**2 გზა კიბე**	**1.10**	**1.19**	**1.20**	**2.48**	**0.82**	**0.82**
სართული +38.61 ნიშნულზე	თავშეყრის ჯგუფი **თვ-2** (რესტორნის სამზარეულო)	**2**	**2 გზა კიბე**	-	-	-	-	**0.82**	**0.88 და მეტი**
+38.61 ნიშნულზე სართულს ს.დ.დ. 287		**2**	**2 გზა კიბე**	**1.10**	**1.19**	**1.20**	**2.48**	**0.82**	**0.82**

განიავებისადმი მოთხოვნები		
დაკავებულობები/სივრცეები/გასასვლელი საშუალებები	ბუნებრივი განიავება	ხელოვნური განიავება
საქმიანი ჯგუფი სქ	კი	კი
თავშეყრის ჯგუფი თვ-2	კი	კი
სასაწყობო ჯგუფი სწ-1	-	კი
სასაწყობო ჯგუფი სწ-2	-	კი
დამხმარე ჯგუფი დს	-	კი
კიბის უჯრედი	-	კი დაწნევის სისტემა
კიბის ფოიე	-	კი დაწნევის სისტემა
ლიფტის შახტა	-	კი დაწნევის სისტემა
ლიფტის ფოიე	-	კი დაწნევის სისტემა
ლიფტის სამანქანე	კი	-
დერეფანი	-	კი

წყალსადენი სისტემის ფიქსირებული მოწყობილობების რაოდენობა

ცხრილი 1602.1-ის მიხედვით

სართულები	დაკავებულობა და დაკავებულობის დატვირთვის ჯამური მაჩვენებელი	ფიქსირებული მოწყობილობები(ცალი)											
		უნიტაზი		ტუალეტის ხელსაბანები		აბაზანა/შხაპი		სასმელი წყლის ფანტანი		სამომსახურეო ნიჟარა		სამზარეულოს ნიჟარა	
		ითვლება	ითვალისწინებულია	ითვლება	ითვალისწინებულია	ითვლება	ითვალისწინებული არ არის	ითვლება	ითვალისწინებულია	ითვლება	ითვალისწინებულია	ითვლება	ითვალისწინებული არ არის
-6.60 ნიშნულზე	საქმიანი ჯგუფი სქ ს.დ.დ. 15	1	2ქ + 2კ1 შშმპ	1	2ქ + 2კ 1 შშმპ	-	-	1	1	1	1	-	-
	სასაწყობო ჯგუფი სწ-1 ს.დ.დ. 11	1		1		-	-	1		1		-	-
	სასაწყობო ჯგუფი სწ-2 დ.დ. 1	1		1		-	-	1		1		-	-
-3.30 ნიშნულზე	საქმიანი ჯგუფი სქ ს.დ.დ. 140	3ქ + 3 ვ	4ქ + 4კ 1 შშმპ	3ქ + 3 ვ	4ქ + 4კ 1 შშმპ	-	-	1	1	1	1	-	-
±0.00 ნიშნულზე	საქმიანი ჯგუფი სქ ს.დ.დ. 168	4ქ + 4 ვ	4ქ + 4 კ 1 შშმპ	4ქ + 4 ვ	4ქ + 4 კ 1 შშმპ	-	-	1	1	1	1	-	-
+4.50 ნიშნულზე	თავშეყრის ჯგუფი თვ-2 ს.დ.დ. 145	1ქ + 1 ვ	4ქ + 4კ 1 შშმპ	1ქ + 1 ვ	4ქ + 4კ 1 შშმპ	-	-	1	1	1	1	-	-
	საქმიანი ჯგუფი სქ ს.დ.დ. 43	1ქ + 1 ვ		1ქ + 1 ვ		-	-	1	1	1	1	-	-
+7.80 ნიშნულზე	თავშეყრის ჯგუფი თვ-2 დ.დ. 70	1ქ + 1 ვ	6ქ + 5 ვ 1 შშმპ	1ქ + 1 ვ	6ქ + 5 ვ 1 შშმპ	-	-	1	1	1	1	-	-
	საქმიანი ჯგუფი სქ ს.დ.დ. 42	1ქ + 1 ვ		1ქ + 1 ვ		-	-	1	1	1	1	-	-

	თავშეყრის ჯგუფი თვ-3 დ.დ. 570	5ქ + 3 ვ		5ქ + 3 ვ		-	-	1	1	1	1	-	-
+11.10 ნიშნულზე	საქმიანი ჯგუფი სქ ს.დ.დ. 45	1ქ + 1 ვ	3ქ + 3ვ 1 ფშვ	1ქ + 1 ვ	3ქ + 3ვ 1 ფშვ	-	-	1	1	1	1	-	-
+14.40 ნიშნულზე	საქმიანი ჯგუფი სქ ს.დ.დ. 61	2ქ + 2 ვ	3ქ + 3ვ 1 ფშვ	2ქ + 2 ვ	3ქ + 3ვ 1 ფშვ	-	-	1	1	1	1	-	-
+17.70 ნიშნულზე	საქმიანი ჯგუფი სქ ს.დ.დ. 61	2ქ + 2 ვ	3ქ + 3ვ 1 ფშვ	2ქ + 2 ვ	3ქ + 3ვ 1 ფშვ	-	-	1	1	1	1	-	-
+21.00 ნიშნულზე	საქმიანი ჯგუფი სქ ს.დ.დ. 62	2ქ + 2 ვ	3ქ + 3ვ 1 ფშვ	2ქ + 2 ვ	3ქ + 3ვ 1 ფშვ	-	-	1	1	1	1	-	-
+24.30 ნიშნულზე	საქმიანი ჯგუფი სქ ს.დ.დ. 62	2ქ + 2 ვ	3ქ + 3ვ 1 ფშვ	2ქ + 2 ვ	3ქ + 3ვ 1 ფშვ	-	-	1	1	1	1	-	-
+27.60 ნიშნულზე	საქმიანი ჯგუფი სქ ს.დ.დ. 62	2ქ + 2 ვ	3ქ + 3ვ 1 ფშვ	2ქ + 2 ვ	3ქ + 3ვ 1 ფშვ	-	-	1	1	1	1	-	-
+30.90 ნიშნულზე	საქმიანი ჯგუფი სქ ს.დ.დ. 62	2ქ + 2 ვ	3ქ + 3ვ 1 ფშვ	2ქ + 2 ვ	3ქ + 3ვ 1 ფშვ	-	-	1	1	1	1	-	-
+34.20 ნიშნულზე	საქმიანი ჯგუფი სქ ს.დ.დ. 62	2ქ + 2 ვ	3ქ + 3ვ 1 ფშვ	2ქ + 2 ვ	3ქ + 3ვ 1 ფშვ	-	-	1	1	1	1	-	-
+38.61 ნიშნულზე	თავშეყრის ჯგუფი თვ-2 ს.დ.დ. 287	2ქ + 2 ვ	2ქ + 2 ვ 1 ფშვ	2ქ + 2 ვ	2ქ + 2 ვ 1 ფშვ	-	-	1	1	1	1	-	-

გადახურვის სართულის გეგმა

箱式发电机

制做间及库房

前台

礼宾

38,61
42,45
45,90
1,5%

ՀԱՏԱԿԱԳԾԻ	ՀԱՏՎԱԾ
A 2	
ՕՐԱԿԱՐԳ	
2024	

ՀԱՍՑԵ՝ ԱՐՁԱՆԱԳՐՎԱԾ Է

ՀԱՄԱՀԵՂԻՆԱԿ ՄԱՍՆԱԳԻՏԱԿԱՆ ԱՇԽԱՏԱՆՔՆԵՐԻ ԿԱԶՄԱԿԵՐՊՈՒՄ
«ՀԱՅԹՈՒՆԵՑՈՒ ԲԵ 20318418333» ՍՊԸ

ՀԱՍՑԵՈՒՄ՝
ՀՀ ԳԵՂԱՐՔՈՒՆԻՔԻ ՄԱՐԶԻ ԳԵՂԱՐՔՈՒՆԻՔ ՀԱՄԱՅՆՔԻ ԳԵՂԱՐՔՈՒՆԻՔ ԲՆԱԿԱՎԱՅՐԻ ՀԱՍՑԵ (ՄԱՍՆԱԿԱՑ)

ՀՈՂԱՄԱՍԻ ՀԱՍՑԵՈՒՄ ԱՌԿԱ ՇԵՆՔԵՐԻ ՀԱՄԱԼԻՐՈՒՄ

项目名称	建筑面积
A2	
日期	
2024	

项目名称	建筑面积
阿拉伯联合酋长国 迪拜市 迪拜码头 Al Marsa 街 Dubai Properties 大厦 邮政信箱 No. 38,618	
建筑师	结构工程师
机电工程师	业主
图纸名称	总平面图
图纸编号	版本
A-SP-001	1
比例	日期
1:200	2024 年 8 月

项目名称	建筑面积
迪拜码头 Al Marsa 街 Dubai Properties 大厦 邮政信箱 No. 38,618	
建筑师	结构工程师
机电工程师	业主
图纸名称	总平面图
图纸编号	版本
A-SP-001	1
比例	日期
1:200	2024 年 8 月

12 层公寓项目 总平面图

N

建筑面积总表：

01 - 总面积	
02 - 总面积	
03 - 室内总使用面积	
04 - 室内总使用面积	
05 - 公共区域面积	
06 - 车库	
07 - 总体量面积	
08 - 公寓面积	
09 - 公寓面积	
10 - 总体	
11 - 公寓面积	
12 - 公寓面积	
13 - 室外总使用面积	
14 - 室外总使用面积	
15 - 室外总使用面积	
16 - 室内总使用面积	
17 - 室内总使用面积	
18 - 室内总使用面积	
19 - 室内总使用面积	

项目名称	11 层办公楼建筑设计
设计阶段	施工图设计
图纸名称	一层平面图
图纸编号	A 2
版本/日期	2024

建设单位	办公楼建筑设计有限公司
项目地址	办公楼建筑设计有限公司
设计单位	办公楼建筑设计有限公司
项目负责人	办公楼建筑设计有限公司
专业负责人	办公楼建筑设计有限公司
校对	办公楼建筑设计有限公司
审核	办公楼建筑设计有限公司
审定	办公楼建筑设计有限公司
比例	1:34.20
日期	2024
图号	建-34.20

房间及设备编号：

01 - 办公室	办公室
02 - 办公室	办公室
03 - 男卫生间	男卫生间
04 - 女卫生间	女卫生间
05 - 办公室	办公室
06 - 办公室	办公室
07 - 办公室	办公室
08 - 走廊	走廊
09 - 前台接待	前台接待
10 - 男卫生间	男卫生间
11 - 女卫生间	女卫生间
12 - 男卫生间	男卫生间
13 - 女卫生间	女卫生间
14 - 会议室	会议室
15 - 会议室	会议室
16 - 会议室	会议室
17 - 办公室	办公室
18 - 办公室	办公室
19 - 办公室	办公室
20 - 办公室	办公室
21 - 办公室	办公室
22 - 办公室	办公室
23 - 办公室	办公室
24 - 办公室	办公室
25 - 办公室	办公室
26 - 办公室	办公室
27 - 办公室	办公室
28 - 办公室	办公室
29 - 办公室	办公室
30 - 办公室	办公室
31 - 办公室	办公室
32 - 会议室	会议室
33 - 办公室	办公室
34 - 办公室	办公室
35 - 会议室	会议室
36 - 会议室	会议室
37 - 会议室	会议室
38 - 会议室	会议室

总图	01 – ᠵᠡᠭᠡᠭᠦᠨ ᠲᠣᠭᠣᠯᠪᠣᠷᠢ
办公楼	02 – ᠠᠵᠢᠯᠯᠠᠬᠤ ᠪᠠᠶᠢᠭᠤᠯᠯᠠᠭ᠎ᠠ
食堂	03 – ᠮᠣᠩᠭᠣᠯ ᠬᠤᠪᠢᠯᠭᠠᠨ ᠵᠢᠨ ᠭᠡᠷ
宿舍	04 – ᠮᠣᠩᠭᠣᠯ ᠬᠤᠪᠢᠯᠭᠠᠨ ᠤᠨ ᠤᠢᠳᠤᠨ
活动室	05 – ᠯᠠᠪᠯᠠᠭᠠᠨ ᠤ ᠡᠵᠡᠮᠰᠢᠯ
卫生间	06 – ᠯᠠᠪᠯᠠᠭᠠᠨ ᠤ ᠤᠰᠤᠨ ᠲᠣᠭᠣᠭ
配电室	07 – ᠯᠠᠭᠠᠨ ᠴᠠᠬᠢᠯᠭᠠᠨ ᠤ ᠥᠷᠥᠶ

ᠵᠢᠯᠢᠨ ᠵᠡᠷᠭᠡ ᠪᠠᠢᠭᠤᠯᠯᠠᠭ᠎ᠠ:

24 – ᠮᠥᠩᠭᠥᠨ	
25 – ᠮᠥᠩᠭᠥᠨ	
26 – ᠮᠥᠩᠭᠥᠨ	
27 – ᠮᠥᠩᠭᠥᠨ	
28 – ᠮᠥᠩᠭᠥᠨ	
29 – ᠮᠥᠩᠭᠥᠨ	
30 – ᠮᠥᠩᠭᠥᠨ	
31 – ᠮᠥᠩᠭᠥᠨ	
32 – ᠮᠥᠩᠭᠥᠨ	
33 – ᠯᠠᠭᠠᠨᠵᠠᠭᠠᠰᠤᠨ ᠳᠤ ᠪᠠᠢᠷᠯᠠᠭᠰᠠᠨ ᠭᠠᠵᠠᠷ	
34 – ᠯᠠᠭᠠᠨᠵᠠᠭᠠᠰᠤᠨ ᠳᠤ ᠪᠠᠢᠷᠯᠠᠭᠰᠠᠨ ᠭᠠᠵᠠᠷ	

ᠰᠤᠯᠢᠭᠠᠨ ᠤ ᠨᠡᠷ᠎ᠡ	ᠪᠠᠶᠠᠨᠵᠤᠭ ᠰᠤᠮᠤ ᠪᠠᠭ ᠤᠯᠤᠰ ᠤᠨ ᠰᠢᠨᠵᠢᠯᠡᠬᠦ ᠤᠷᠤᠨ ᠰᠤᠯᠢᠭᠠᠨ ᠤ ᠵᠠᠬᠢᠷᠭᠠᠭᠤᠨ ᠤᠭᠰᠠᠷᠬᠤ ᠵᠢᠨ ᠵᠠᠭᠪᠠᠷ
ᠰᠤᠯᠢᠭᠠᠨ ᠤ ᠵᠢᠷᠤᠭ ᠤᠨ ᠳᠤᠭᠠᠷ	
ᠰᠤᠯᠢᠭᠠᠨ ᠤ ᠳᠤᠭᠠᠷ	
ᠰᠤᠯᠢᠭᠠᠨ ᠤ ᠵᠢᠷᠤᠭ ᠤᠨ ᠳᠤᠭᠠᠷ ᠤᠭᠰᠠᠷᠬᠤ ᠵᠢᠨ ᠵᠠᠭᠪ

项目名称	建筑面积
A 2	
2024	

项目名称	
建筑面积	
总平面布置图	
施工图设计	
设计单位	北京市建筑设计研究院有限公司
注册建筑师	
项目负责人	
专业负责人	
设计总负责人	
审定	
审核	
校对	
设计	
制图	
比例	1:200
图号	建施-01
日期	2024.03

1. 本图尺寸单位：标高以米为单位，其余以毫米为单位。
2. 本图标高为建筑完成面标高。
3. 本图为总平面布置图，详见各专业施工图。
4. 施工前应与相关专业图纸核对无误后方可施工。

图例	名称
	拟建建筑
	现状保留建筑
	现状拆除建筑
	道路
	绿化
	铺装
	围墙
	出入口
	机动车停车位
	非机动车停车位

指标	数值
总用地面积	9,000 ㎡
总建筑面积	31,500 ㎡
计容建筑面积	28,350 ㎡
建筑基底面积	4,500 ㎡
建筑密度	50%
容积率	3.15
绿地率	20%
机动车停车位	45 辆
非机动车停车位	120 辆

编号	名称
01	办公区
02	会议区
03	餐饮区
04	餐饮包间
05	餐饮卫生间
06	餐饮厨房
07	餐饮备餐间
08	餐饮垃圾间
09	办公卫生间
10	办公茶水间
11	办公休息室
12	会议室
13	前台接待
14	前台卫生间
15	多功能厅
16	多功能厅卫生间
17	多功能厅储藏
18	公共走廊
18	公共走廊
18	公共走廊
18	公共走廊
18	公共走廊
18	公共走廊
18	公共走廊
18	公共走廊
29	办公室
30	办公室
31	办公室

9 办公楼总平面布置图

1:200

项目名称	建筑面积表
A2	
2024	

项目名称	办公楼及附属设施建设项目
项目地点	北京市海淀区中关村大街 18 号
建设单位	北京海淀科技发展有限公司
设计单位	北京建筑设计研究院有限公司
设计负责人	刘建华
审核	王晓明
比例	1:200
日期	2024.03

专业负责人	刘建华	注册证号	京建设计证字第 0123456 号
建筑师	张晓东	结构工程师	李文博
给排水工程师	陈志远	暖通工程师	赵雪梅
电气工程师	孙伟强	校对	周小燕
制图	吴天宇	图纸编号	建施-03
版次	第 3 版	出图日期	2024

总建筑面积：

01 – 办公区	5,400
02 – 办公区	5,400
03 – 设备机房	1,200
04 – 设备机房	1,200
05 – 设备区	5,400
06 – 设备区	5,400
07 – 设备区	5,400
08 – 设备区	5,400
09 – 设备层	5,400
10 – 设备层	5,400
11 – 设备机房	1,200
12 – 发电机房	1,200
13 – 配电室	1,200
14 – 配电室	1,200
15 – 发电机组	1,200
16 – 发电机组	1,200
17 – 发电机组	1,200
18 – 空调机房	1,200
18 – 空调机房	1,200
18 – 空调机房

7 სართულის გეგმა

箱式发电机

制做间及库房

前台

礼宾

21,00

ექსპლიკაცია:

01 – კიბის უჯრედი
02 – კიბის უჯრედი
03 – ლიფტის ტამბური
04 – ლიფტის ტამბური
05 – ლიფტის უჯრედი
06 – ლიფტის უჯრედი
07 – ლიფტის უჯრედი
08 – ლიფტის უჯრედი
09 – საპირფარეშო
10 – საპირფარეშო
11 – სამზარეულო
12 – დერეფანი
13 – მოსასვენებელი სივრცე
14 – მოსასვენებელი სივრცე
15 – დაწნევის და საკომუნიკაციო შახტა
16 – დაწნევის და საკომუნიკაციო შახტა
17 – დაწნევის და საკომუნიკაციო შახტა
18 – ოფისი
19 – ოფისი
20 – ოფისი
21 – ოფისი
22 – ოფისი
23 – ოფისი
24 – ოფისი
25 – ოფისი
26 – ოფისი
27 – ოფისი
28 – ოფისი
29 – ოფისი
30 – ოფისი
31 – საკომფერენციო
32 – სასერვერო
33 – დამლაგებელის ოთახი

ფორმატი: A 2	შენიშვნა:	დამკვეთი: საქციო საზოგადოება ..ბაზისბანკი.. ს/ნ 203841833	შენიშვნა:
თარიღი: 2024		პროექტი: მშენებარე საოფისე შენობის (ბანკი) კორექტირებული პროექტი	გამცემის თარიღი:
		მისამართი: ქალაქი თბილისი, ჭანტურიას ქუჩა №12	პროექტის №:
			ავტორი: არქიტექტორი: კახაბერ დეკანოიძე
			შესრულა: არქიტექტორი: კახაბერ დეკანოიძე

ნახაზის დასახელება: სართულის გეგმა +21,00 ნიშნულზე

სტადია	ფურცელი	თარიღი
მ პ		2024

6 ևշմոդիշոմ ձշձձև

N

1 2 3 4 5 6 7 8 9 10 11 12 13 14

43,400
0,750 6,000 0,400 2,400 1,500 0,450 6,000 0,450 6,000 0,450 3,000 0,350 1,200 6,000 1,500 0,450 1,200 1,500 0,600 1,500 2,100 3,600 1,900 0,600 3,600 1,200

A B C D E F G H J K L M N P Q R S

70,200
0,600 6,000 0,600 6,000 5,400 6,000 6,000 6,000 0,600

31,500
3,000 5,400 0,600 6,000 12,000 0,600 3,900

箱式发电机

制做间及库房

1

17,70

1	3,000
2	5,400
3	0,600
4	6,000
5	0,600
6	12,000
7	0,600
8	3,900
9	31,500
10	11

A	6,000
B	6,000
C	6,000
D	0,600
E	6,000
F	6,000
G	6,000
H	0,600
J	3,950
K	1,200
L	0,250
M	2,400
N	0,600
P	6,000
Q	6,000
R	6,000
S	2,100

1	0,600
2	6,000
3	0,600
4	6,000
5	0,600
6	6,000
7	0,600
8	6,000
9	0,600
10	6,000
11	0,600
12	6,000
13	0,600
14	6,000

A	6,000
B	6,000
C	6,000
D	0,600
E	6,000
F	6,000
G	6,000
H	0,600
J	3,300
K	0,450
L	1,500
M	6,000
N	2,100
P	1,500
Q	6,000
R	2,100
S	0,450

1	3,600
2	1,900
3	2,100
4	3,600
5	2,100
6	1,500
7	1,200
8	1,500
9	2,100
10	3,600
11	1,900
12	0,600
13	3,600
14	1,200

A	6,000
B	6,000
C	6,000
D	0,600
E	6,000
F	6,000
G	6,000
H	0,600
J	5,400
K	0,600
L	2,400
M	0,600
N	6,000
P	6,000
Q	6,000
R	6,000
S	6,000

1	6,000
2	0,200
3	0,600
4	2,400
5	0,400
6	0,750
7	1,500
8	0,450
9	6,000
10	0,450
11	6,000
12	0,450
13	6,000
14	3,000
15	0,450
16	1,200
17	0,350
18	3,000
19	0,450
20	6,000
21	0,450
22	1,700
23	6,000
24	1,200
25	1,700
26	5,700

01	ձոձՈև ՇՆՀՈՋԵՈ
02	ձոձՈև ՇՆՀՈՋԵՈ
03	ԵՀՈՇՁՈև ֆՆՃՃՇՀՈ
04	ԵՀՈՇՁՈև ֆՆՃՃՇՀՈ
05	ԵՀՈՇՁՈև ՇՆՀՈՋԵՈ
06	ԵՀՈՇՁՈև ՇՆՀՈՋԵՈ
07	ԵՀՈՇՁՈև ՇՆՀՈՋԵՈ
08	ԵՀՈՇՁՈև ՇՆՀՈՋԵՈ
09	ևՆՇՈՀՈև ՇՆՀՈՇՄ
10	ևՆՇՈՀՈև ՇՆՀՈՇՄ
11	ևՆՅՊևՆՈՇՄ
12	ՋՇՀՈՇՈև
13	ՅՄԺևՆՅՅՅՀՈՋՋՇՈ ևՈՅՀՈՅ
14	ՅՄԺևՆՅՅՅՀՈՋՋՇՈ ևՈՅՀՈՅ
15	ՋՆՁՏՀՈև ՋՆ ՇՆՅՀՈՅՄ ՅՆԵՀՁՆ
16	ՋՆՁՏՀՈև ՋՆ ՇՆՅՀՈՅՄ ՅՆԵՀՁՆ
17	ՋՆՁՏՀՈև ՋՆ
18	ՈՅՄՈՀՈև
19	ՈՅՄՈՀՈև
20	ՈՅՄՈՀՈև
21	ՈՅՄՈՀՈև
22	ՈՅՄՈՀՈև
23	ՈՅՄՈՀՈև
24	ՈՅՄՈՀՈև
25	ՈՅՄՈՀՈև
26	ՈՅՄՈՀՈև
27	ՈՅՄՈՀՈև
28	ՈՅՄՈՀՈև
29	ՈՅՄՈՀՈև
30	ՈՅՄՈՀՈև
31	ևՆՅՊՄՅՅՅՀՈՋՋՇՈՄ
32	ևՆևՀՀՇՀՈՄ
33	ՋՆՁՏՀՈՋՋՇՈև ՄՈՅՆՈ

ՅՈՋՀՄՆՈՅՋՀՄՅՈՅՈՆ:
01 - ձոձՈև ՇՆՀՈՋԵՈ

ՅՈՅՀՄՆՈՅՋՀՄՅՈՅՈՆ:

ՈՋՀՄՆՀՈ	ՅՅՀՄՅՈՅՈՆ
A2	
ՈՅՄՆՈՅՈՆ	
2024	

ՅՀՈՅՀՄՆՈՅՋՀՄՅՈՅՈՆ:
ձոձՈև ՇՆՀՈՋԵՈ

ՅՀՈՅՀՄՆՈՅՋՀՄՅՈՅՈՆ:
ձոձՈև ՇՆՀՈՋԵՈ

ՅՀՈՅՀՄՆՈՅՋՀՄՅՈՅՈՆ:
ՅՈՅՀՄՆՈՅՋՀՄՅՈՅՈՆ ՈՅՄՆՈՅՈՆ ՅՀՈՅՀՄՆՈՅՋՀՄՅՈՅՈՆ

5 ىلىمۇتسېنلى ھاممام

N

1 2 3 4 5 6 7 8 9 10 12 13 14

43,400

0,750 0,400 2,400 0,600 3,000 1,500 0,450 6,000 0,450 6,000 0,450 1,500 1,200 0,350 0,200 3,600 1,900 2,100 3,600 1,500 1,200 0,450 1,500 0,750 3,000 0,450 6,000 1,200 0,600 1,700 5,700

A B C D E F G H J K L M N P Q R S

70,200

0,600 6,000 6,000 0,600 5,400 3,950 0,600 1,200 0,250 2,400 0,600 2,400 0,600 2,100 0,600 6,000 0,600 2,100 0,600 6,000 1,500 2,100 0,450 1,500 6,000 1,500 3,300 0,450

6,000

14,40

14,40

14,40

制做间及库房

箱式发电机

1

1

ئۇچۇق ساھە:	31 - ھۆججەكلەشتۈرۈش (ۋاقىت)
01 - ئاشخانا ئۈچۈن	30 - ئىلىكتىر ئۈسكۈنىسى
02 - ئاشخانا ئۈچۈن	29 - ئىلىكتىر ئۈسكۈنىسى ئۈچۈن
03 - مېتىرلىق ھىسابات	28 - ۋاقىتلىق
04 - ئىسسىتىش ئۈسكۈنىسى	27 - ۋاقىتلىق
05 - ئىسسىتىش ئۈسكۈنىسى	26 - ۋاقىتلىق
06 - ئىسكىلاتلىق ئۈسكۈنە	25 - ۋاقىتلىق
07 - ھۆجرىلىق	24 - ۋاقىتلىق
08 - ئۆيلىك ئاپتوماتلاشتۇرۇش ئىنژېنېرى	23 - ۋاقىتلىق
09 - ئۆيلىك ئاپتوماتلاشتۇرۇش ئىنژېنېرى	22 - ۋاقىتلىق
10 - مېتىرلىق ئۈچۈن	21 - ۋاقىتلىق
11 - مېتىرلىق ئۈچۈن	20 - ۋاقىتلىق
12 - مېتىرلىق ئۈچۈن	19 - ۋاقىتلىق
13 - مېتىرلىق ئۈچۈن	18 - ۋاقىتلىق
14 - ھۆججەلىك ھەم ئىسسىتىش ئۈسكۈنىسى ئۈچۈن	17 - ۋاقىتلىق
15 - ھۆججەلىك ھەم ئىسسىتىش ئۈسكۈنىسى ئۈچۈن	16 - ھۆججەلىك ھەم ئىسسىتىش ئۈسكۈنىسى ئۈچۈن

ئۇچۇق ساھە:	ئاشخانا ھەم ئاشخانا ئۈچۈن
ئاشخانا ئۈچۈن	01 - ئاشخانا ئۈچۈن

ئۇرۇنلاشتۇرۇش پىلانى		
ئاساسلىق ئىمارەت		
ئىمارەت نومۇرى:	ئىمارەت ئىسمى:	
ئىمارەت ئىسمى:	ئىمارەت نومۇر

ՀԱՏԱԿԱԳԻՐ	ՀԱՏԱԿԱՐԳԱՅԻՆ ԹՎԱՆԱՇԱՆ
A 2	
2024	
ՕՐԱԿԱՐԳ	

ՀԱՍՑԵԱԿԱՆ ԱՇԽԱՏԱՆՔՆԵՐԻ ԱՐՏԱԴՐՈՒԹՅԱՆ ՀԱՄԱՐ ՇԵՆՔԻ ԱՇԽԱՏԱՆՔԱՅԻՆ ՆԱԽԱԳԻԾ

ՀԱՍՑԵՈՒՄ ՀԱՍՏԱՏՎԱԾ ՀԱՏԱԿԱՐԳԱՅԻՆ ԹՎԱՆԱՇԱՆ

Инв.№подл.	Взам.инв.№
А2	

Изм.Кол.уч.	Лист №док. Подп. Дата
Разработал	Архитектурно-планировочное решение здания (блок Д)
Проверил	Общий вид на здание. План кровли. Экспликация помещений. Ведомость отделки помещений. Ведомость элементов благоустройства. Ведомость малых архитектурных форм. Ведомость ограждений. Ведомость покрытий. Ведомость конструкций. Ведомость перемычек. Ведомость проемов. Спецификация элементов заполнения проемов. Ведомость дверных блоков. Ведомость оконных блоков. Ведомость витражей. Ведомость перегородок. Ведомость полов. Ведомость потолков. Ведомость лестниц. Ведомость пандусов. Ведомость крылец. Ведомость подоконных досок. Ведомость парапетов. Ведомость фасадов. Ведомость фасадных элементов. Ведомость фасадных конструкций. Ведомость фасадных материалов. Ведомость фасадных покрытий

Инв.№подл.	Подпись и дата
А2	

Разработал: Разработка ПОЗ многоквартирного дома с объектами общественного назначения по адресу: г. Москва, ул. Академика Янгеля, вл. 12

Гип: Дата выдачи задания №12 от 15.05.2024

Нач.отд.: Архитектурно-планировочное решение

Гип: Архитектурно-планировочное решение

Н.контр.: Архитектурно-планировочное решение

Утв.: Архитектурно-планировочное решение

Масштаб	Стадия	Листов
		8 з

2024

Экспликация помещений

01 – Бытовая техника	
02 – Бытовая техника	
03 – Жилая комната	
04 – Жилая комната	
05 – Жилая комната	
06 – Бытовая техника	
07 – Санузел	
08 – Бытовая техника	
09 – Бытовая техника	
10 – Бытовая техника	
11 – Бытовая техника	
12 – Кладовая	
13 – Кладовая	
14 – Кладовая	
15 – Кладовая	
16 – Электрощитовая	
17 – Кладовая	
18 – Кладовая	
19 – Кладовая	
20 – Кладовая	
21 – Кладовая	
22 – Кладовая	
23 – Кладовая	
24 – Кладовая	
25 – Кладовая	
26 – Кладовая	
27 – Кладовая	
28 – Кладовая	
29 – Кладовая	
30 – Бытовая техника	
31 – Бытовая техника	
32 – Бытовая техника	
33 – Бытовая техника	
34 – Кладовая	
35 – Кладовая	
36 – Кладовая	
37 – Кладовая	
38 – Кладовая	
39 – Кладовая	
40 – Кладовая	
41 – Кладовая	

Экспликация:

2 Бытовая техника 63,63

Разработал	Гасанов
ГИП	Алексеев
Н.контроль	Алексеев
Проверил	Алексеев
Нач.отдела	Алексеев

Благоустройство территории по адресу: г. Москва, ул. Академика Волгина, вл. 2, стр. 1

Благоустройство территории (2 этап)

Генплан

Стадия: Р
Лист: 1
Листов: 1

ГАП Алексеев

Дата: 2024

Инв.№ подл. | Подпись и дата | Взам.инв.№

Экспликация

01 – Здание. Жилой дом
02 – Здание. Жилой дом
03 – Здание. Жилой дом
04 – Ель обыкновенная
05 – Ель обыкновенная
06 – Ель обыкновенная
07 – Ель обыкновенная
08 – Ель обыкновенная
09 – Ель обыкновенная
10 – Ель обыкновенная
11 – Ель обыкновенная
12 – Ель обыкновенная
13 – Ель обыкновенная
14 – Туя западная
15 – Благородная
16 – Благородная
17 – Благородная
18 – Красная
19 – Грецкий
20 – Грецкий
21 – Грецкий
22 – Грецкий
23 – Грецкий
24 – Грецкий
25 – Грецкий
26 – Грецкий
27 – Грецкий
28 – Грецкий
29 – Грецкий
30 – Благородная
31 – Благородная
32 – Благородная
33 – Благородная
34 – Благородная
35 – Благородная
36 – Благородная
37 – Благородная
38 – Благородная
39 – Сосна
40 – 24 Благородная
41 – Благородная
42 – Ель
43 – Красная
44 – Сосна
45 – Туя западная
46 – Благородная
47 – Обыкновенная
48 – Красная
49 – Красная
50 – Красная
51 – Красная
Благородная – Сосна – Грецкий
Красная – Ель – Туя западная

Изм.	Кол.уч.	Лист	№ док.

Подпись и дата

Инв.№ подл.

Взам.инв.№

Согласовано

Утверждено

Разработано

Проверено

Н.контроль

ГИП

Нач.отдела

Благоустройство территории по адресу: г. Москва, ул. Академика Волгина, вл. 2, стр. 1

Благоустройство территории (2 этап)

Стадия: Р
Лист: 1
Листов: 1

Генплан

Гасанов
Алексеев
Алексеев
Алексеев
Алексеев

Дата: 2024

ՀԱՏԱԿԱԳԻՐ	ՀԱՍԱՐԱԿԱԿԱՆ ԵՎ ՏՆՏԵՍԱԿԱՆ ՆՇԱՆԱԿՈՒԹՅՈՒՆՆԵՐ ՈՒ ՀԱՇՎԱՐԿՆԵՐ
ՇԻՆՈՒԹՅԱՆ ՏԵՍԱԿԸ	ԱՇԽԱՏԱՆՔԱՅԻՆ ՆԱԽԱԳԻԾ
ՇԻՆՈՒԹՅԱՆ ՀԱՍՑԵ	ՀՀ, ք. ԵՐԵՎԱՆ, ՇԱՀՈՒՄՅԱՆ ԹԱՂԱՄԱՍ, 1-ԻՆ ՓՈՂՈՑ, 1/1 ՀԱՍԱՐԱՆ
ՇԻՆԱՐԱՐԻ ԱԶԳԱՆՈՒՆ, ԱԶԳԱՆՈՒՆ ԿԱՄ ՀԱՍՑԵ	ՀՀ, ք. ԵՐԵՎԱՆ, ՇԱՀՈՒՄՅԱՆ ԹԱՂԱՄԱՍ, 1-ԻՆ ՓՈՂՈՑ, 1/1 ՀԱՍԱՐԱՆ
ՇԻՆԱՐԱՐԻ ԱՆՈՒՆ, ԱԶԳԱՆՈՒՆ	ՀՀ, ք. ԵՐԵՎԱՆ, ՇԱՀՈՒՄՅԱՆ ԹԱՂԱՄԱՍ, 1-ԻՆ ՓՈՂՈՑ, 1/1 ՀԱՍԱՐԱՆ
ՀԱՏԱԿԱԳԻՐ

项目名称	建筑面积：
A2	
图纸编号	
2024	

项目名称	建筑面积：
设计证书号	
设计单位	建筑设计有限公司
设计单位负责人	
项目负责人	
专业负责人	
校对	
设计	
制图	
图纸名称	总平面图
比例	1:300
日期	2024
图纸编号	总-01

总平面图

1:300

编号	名称
01	办公区
02	办公区
03	办公区
05	门卫室
07	食堂餐厅
08	食堂厨房
09	食堂餐厅
10	食堂餐厅
11	食堂餐厅
12	食堂餐厅
13	食堂餐厅
14	食堂餐厅
15	食堂餐厅
16	实验室
17	会议室
18	实验室/物理
19	实验室/物理
20	实验质量
21	办公室
22	办公室
23	办公室
24	空调
25	空调
26	空调
27	空调
28	空调
29	空调
30	空调
31	实验室
32	实验质量
33	实验质量
34	实验质量
35	实验质量
36	实验质量
37	学生宿舍
38	教室/实验室
39	教室/实验室
40	实验室/物理
41	空调
42	空调
43	空调
44	空调
45	空调
46	空调
47	空调
48	空调
49	实验室
50	空调
51	实验质量
52	实验室
53	实验室
54	实验室/物理
55	实验室
56	实验室/物理

设计证书号	
设计单位	建筑设计有限公司
注册建筑师	执业印章
项目负责人	
专业负责人	
校对	
设计	
制图	
图纸名称	总平面图
比例	1:300
日期	2024
图纸编号	总-01

ЗАО «Архитектурное бюро «Проект»	
Главный архитектор	
Главный инженер проекта	
Начальник отдела	
Разработал	
Проверил	
Н. контроль	

Жилой дом с встроенными помещениями общественного назначения и подземной автостоянкой (II этап)

Генеральный план

Стадия: Р
Лист: 1
Листов: 1

ООО «Проект»

Схема планировочной организации земельного участка

М 1:500

Экспликация зданий и сооружений:

01 - Жилой дом со встроенными помещениями общественного назначения и подземной автостоянкой (II этап)	
02 - Жилой дом со встроенными помещениями общественного назначения и подземной автостоянкой (I этап)	
03 - Жилой дом со встроенными помещениями общественного назначения	
05 - Жилой дом со встроенными помещениями общественного назначения	
07 - Индивидуальный жилой дом	
08 - Индивидуальный жилой дом	
09 - Индивидуальный жилой дом	
16 - Индивидуальный жилой дом со встроенными помещениями общественного назначения	
17 - Индивидуальный жилой дом	
18 - Индивидуальный жилой дом с мансардой	
19 - Индивидуальный жилой дом с встроенными помещениями общественного назначения	
20 - Индивидуальный жилой дом	
21 - Индивидуальный жилой дом	
22 - Индивидуальный жилой дом	
23 - Индивидуальный жилой дом	
24 - Индивидуальный жилой дом	
25 - Индивидуальный жилой дом	
26 - Индивидуальный жилой дом	
27 - Индивидуальный жилой дом	
28 - Индивидуальный жилой дом	
29 - Индивидуальный жилой дом	
30 - Индивидуальный жилой дом	
31 - Индивидуальный жилой дом	
32 - Индивидуальный жилой дом	
33 - Хозяйственный блок	
34 - Индивидуальный жилой дом со встроенными помещениями общественного назначения	
35 - Индивидуальный жилой дом со встроенными помещениями общественного назначения	
36 - Индивидуальный жилой дом со встроенными помещениями общественного назначения	
37 - Открытая автостоянка	

Изм.	Кол.уч.
Лист	№ док.
Подп.	Дата

Жилой дом с встроенными помещениями общественного назначения и подземной автостоянкой (II этап)
Генеральный план

Стадия	Лист	Листов
Р	1	1

ООО «Проект»

Схема планировочной организации земельного участка

Главный архитектор	
Главный инженер проекта	
Начальник отдела	
Разработал	
Проверил	
Н. контроль	

Инв. № подл.	Подп. и дата	Взам. инв. №
Инв. № дубл.	Подп. и дата	
Взам. инв. №	Инв. № подл.	Подп. и дата

ЗАО «Архитектурное бюро «Проект»
г. Заречный, ул. Центральная, д. 12, тел. 2-34-18

Изм.	Кол.уч.	Лист
№ док.	Подп.	Дата

Жилой дом с встроенными помещениями общественного назначения и подземной автостоянкой (II этап)
Генеральный план

Стадия	Лист	Листов
Р	1	1

ООО «Проект»

Схема планировочной организации земельного участка

М 1:500

კიბე ტიპიური სართულის დონეზე

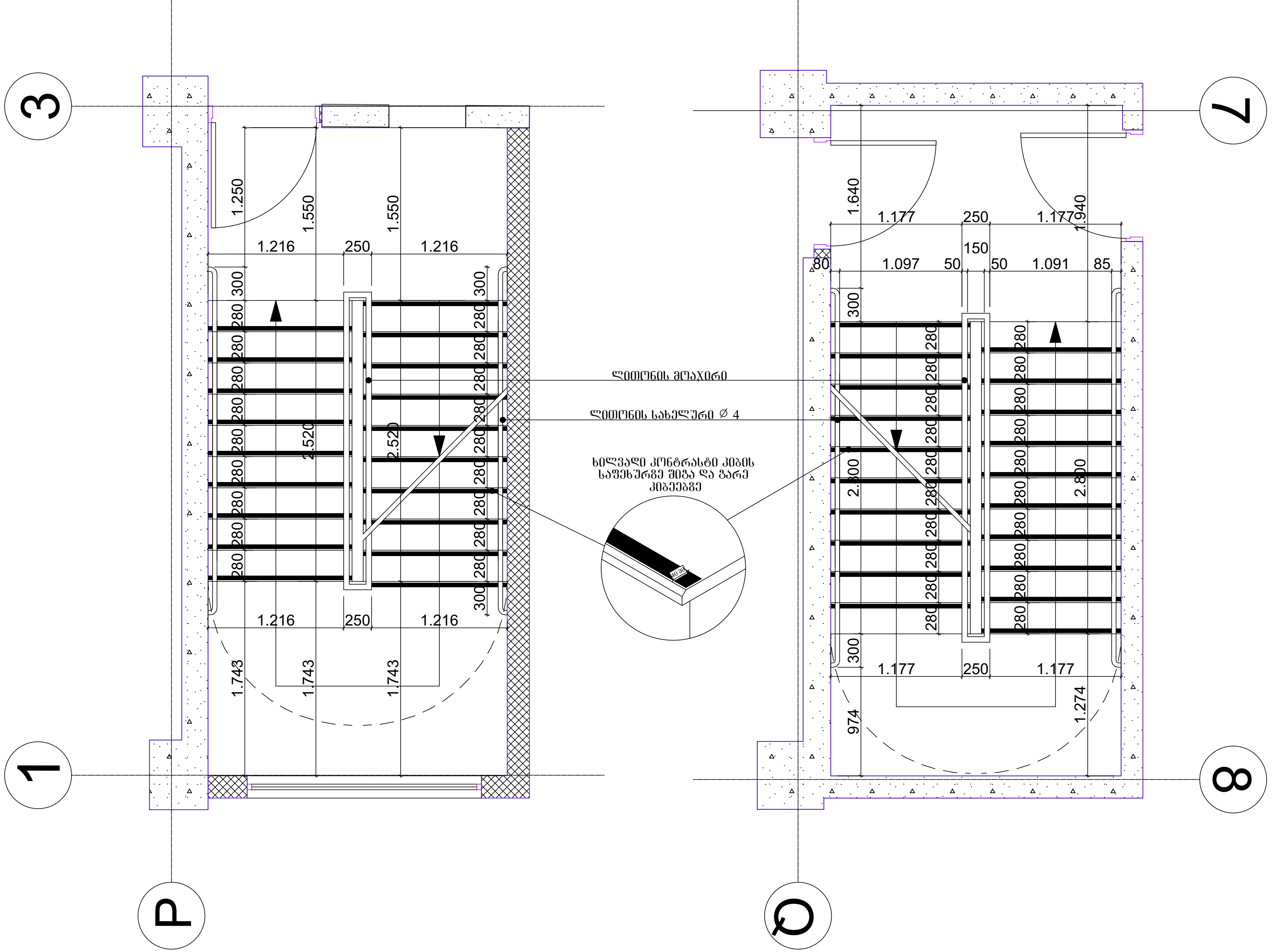

შენიშვნები:

1. ყველა კიბეს (მათშორის გარე კიბეს) ყოველი საფეხურისდა საბიჯელის 40 მმ სავალ ნაწილს, რომელიც იზომებ□საფეხურის ნაშვერიდან თარაზულად, ექნება ერთგვაროვანი ფერის მქონე ზედაპირი, რომელიც საფეხურის დანარჩენი ნაწილისგან მკვეთრად განსხვავებული იქნება (მუქი ღია ფონზე). ხილვადი კონტრასტი გაგრძელდება ყოველი საფეხურის ერთი კიდიდან საფეხურის მეორე კიდემდე.

2. მისაწვდომი გზაკიბის საზღვრებში იატაკის ზედაპირები იქნება მდგრადი, მყარი და არასრიალა.

3. კიბის საფეხურების განსხვავებული მონიშვნა იქნება გამძლე.

4. შენობის გარეთ მდებარე კიბის საფეხურები და ბაქნები ისე დაგეგმარდება, რომ სავალ ზედაპირზე წყალი არ დაგროვდება

5. გასანათებელი საშუალებები უზრუნველყოფს კიბეების განათებას, რომელიც გაიზომება საბიჯელების ზედაპირების და ბაქნების ზედაპირების ცენტრში გაზომვისას საფეხურის წინაპირიდან 600 მმ–ის საზღვრებში, შემდეგი წესის შესაბამისად:

. არაუმცირეს 11 ლუქსი განათება
. არაუმცირეს 110 ლუქსი განათება, კიბით სარგებლობის დროს.
. კიბეების გამოყენებისას 11 ლუქსიდან 110 ლუქსზე გადასვლა შესაძლებელი უნდა იყოს განათების სამართავებით უზრუნველყოფილი ავტომატური, მოძრავი სენსორული ტიპის განათების ჩამრთველებით, რომლებიც შეესაბამება ყველა ქვემოთ ჩამოთვლილს.
. განათების სამართავები აღჭურვილი იქნება საიმედო ოპერაციული სისტემით და შეფასებული იქნება ამ მიზნით გამოყენებისთვის.
. მოძრავი სენსორი გააქტიურდება დამკავებლის მოძრაობით საფეხურებზე ან საფეხურების ბაქნებზე
. განათების გამააქტიურებლები დაყენებული იქნება არაუმცირეს 15 წუთიანი მოქმედების პერიოდით.
. გზა–კიბის განათება ჩაირთვება ავტომატური სენსორული ჩამრთველებით, ასეთის არსებობის შემთხვევაში, ისე, რომ შესასვლელში მდებარე ბაქანზე, შესასვლელში მდებარე ბაქნის მოსაზღვრე თითოეულ კიბის მარშსა და შესასვლელში მდებარე ბაქნის ზემოთ და ქვემოთ მდებარე ბაქნებზე მე–4 პუნქტით დადგენილი განათებულობის დონე საფეხურის გამოყენებამდე იქნება უზრუნველყოფილი.
. კიბის სახელურები და ნებისმიერი კადელი ან მათ მომიჯნავედ მდებარე სხვა ზედაპირი არ იქნება ბასრი ან უხეში ელემენტების შემცველი.
. კიბის სახელურები არ იტრიალებს მათი ბუდეების საზღვრებში.

ფორმატი	A 2
შენიშვნა:	
თარიღი	2024

Kibe 0,00 1:56,4

დამკვეთი: საააქციო საზოგადოება ,,ბაზისბანკი,, სნ 203841833

პროექტი: მშენებარე საოფისე შენობის (ბანკი) კორექტირებული პროექტი

მისამართი: ქალაქი თბილისი, ჭანტურიას ქუჩა №12

შენიშვნა:

გამოცემის თარიღი:

პროექტის №:

ავტორი: არქიტექტორი კახაბერ ლეჟანიძე

შეასრულა: არქიტექტორი კახაბერ ლეჟანიძე

არქიტექტურა

ნახაზის დასახელება: გზა-კიბე

Kibe 0,00 1:70,7

სტადია	ფურცელი	თარიღი
მ 3		2024

კვეთი 1

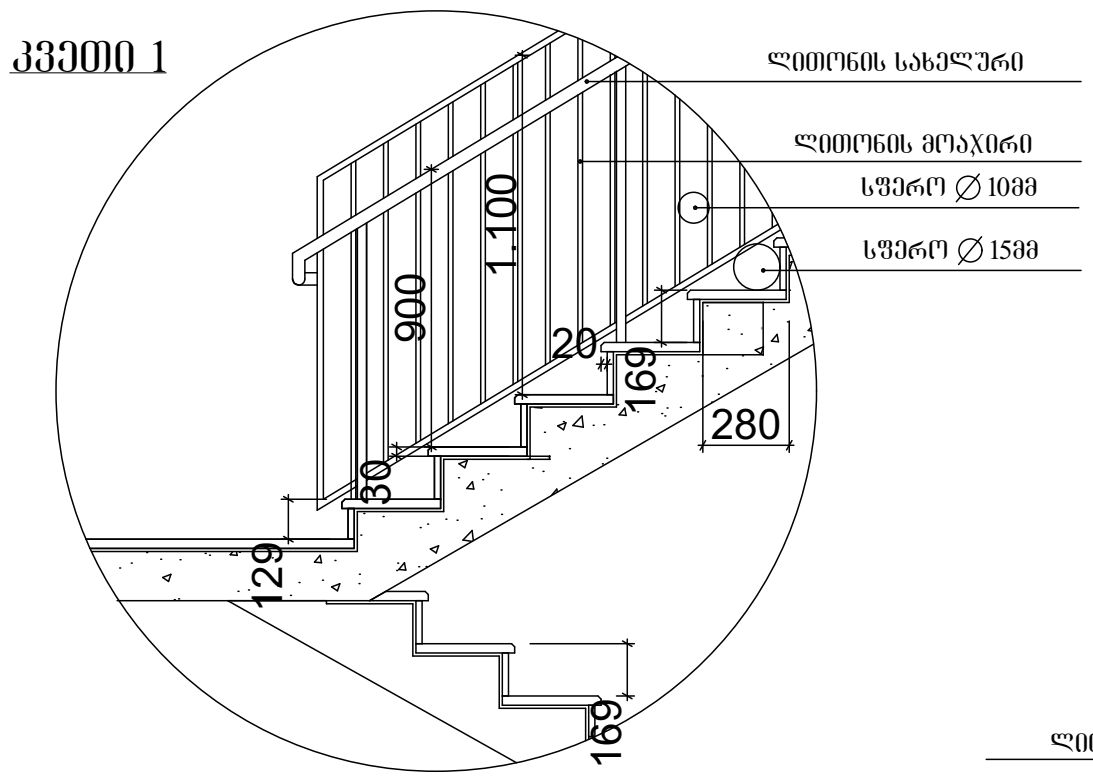

სახელური

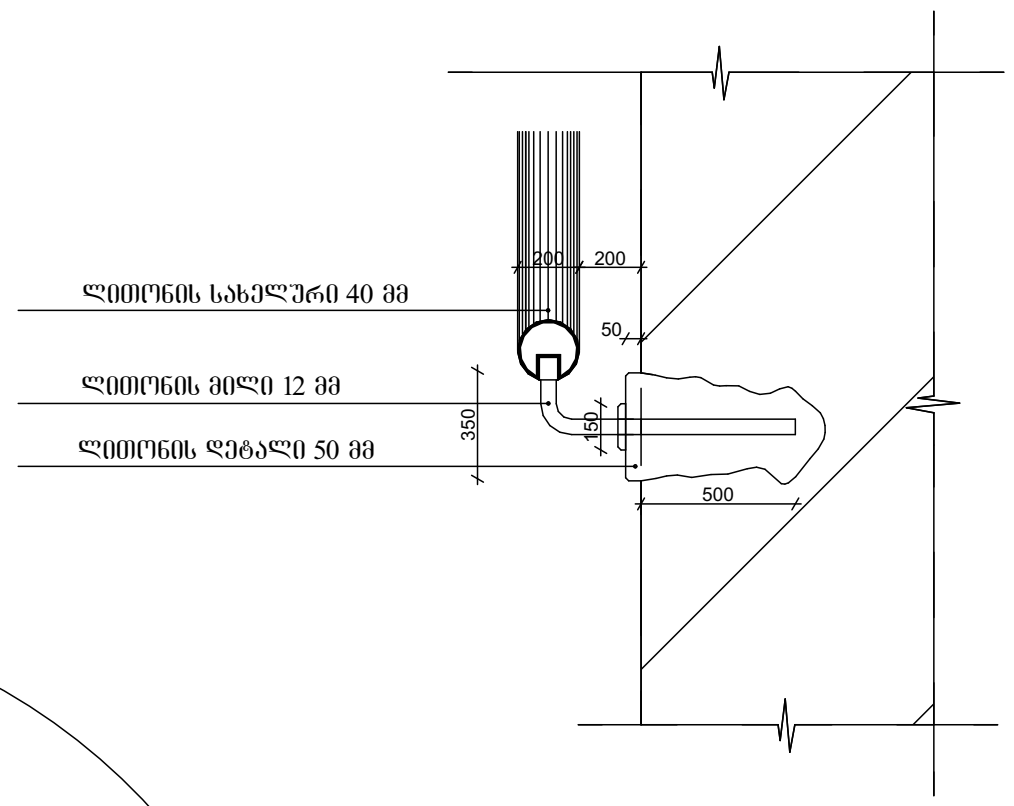

კვეთი 2

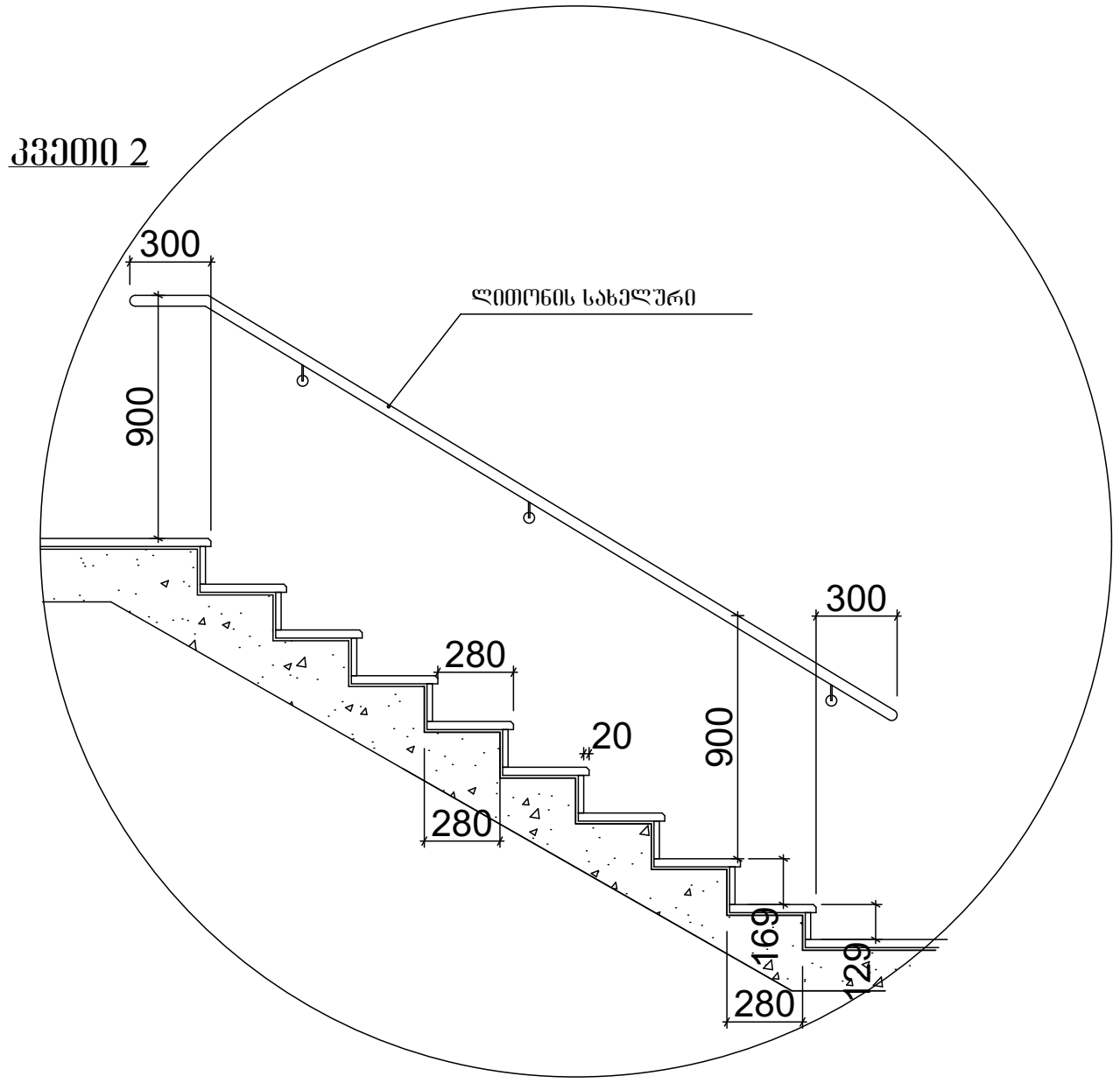

ფორმატი A2	შენიშვნა:	დამკვეთი: სააქციო საზოგადოება ,,ბაზისბანკი,, სნ 203841833	შენიშვნა:	არქიტექტურა
			გამოცემის თარიღი:	
		პროექტი: მშენებარე საოფისე შენობის (ბანკი) კორექტირებული პროექტი	პროექტის №:	ნახაზის დასახელება: გზა-კიბე
			ავტორი: არქიტექტორი — კახაბერ დეკანოიძე	
თარიღი 2024	0,00	მისამართი: ქალაქი თბილისი, ჭანტურიას ქუჩა №12	შეასრულა: არქიტექტორი — კახაბერ დეკანოიძე	სტადია: მ.პ. / ფურცელი: / თარიღი: 2024

კ-1

კარი ზღურბლის გარეშე მიმხურავით

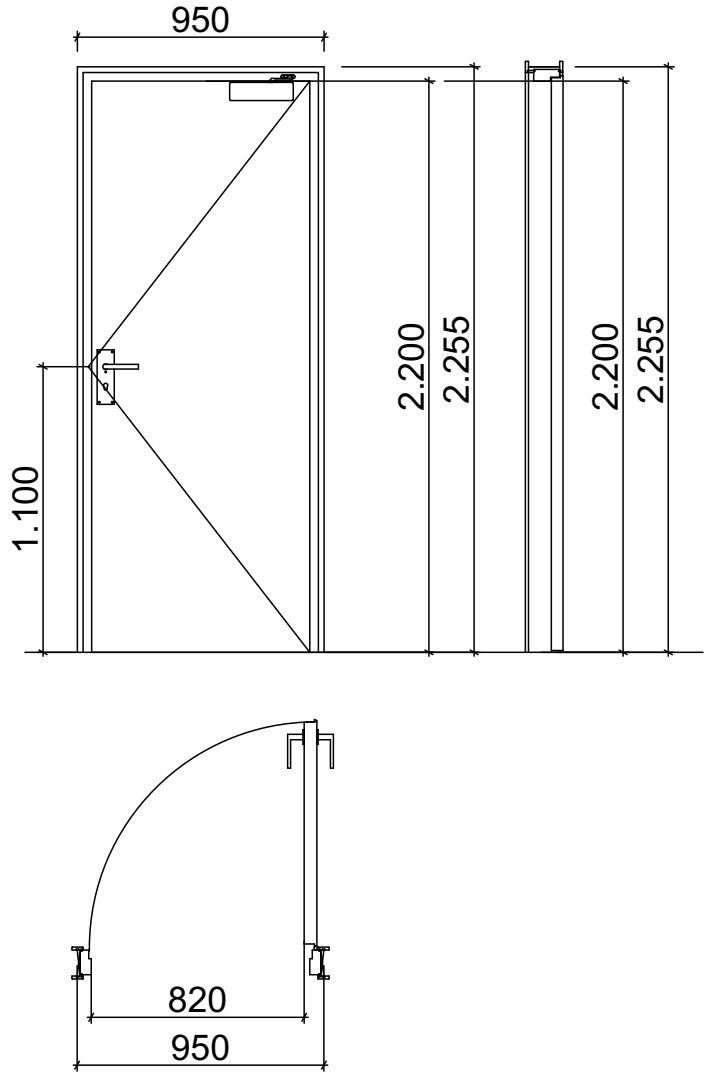

კ-2

კარი ზღურბლით მიმხურავის გარეშე

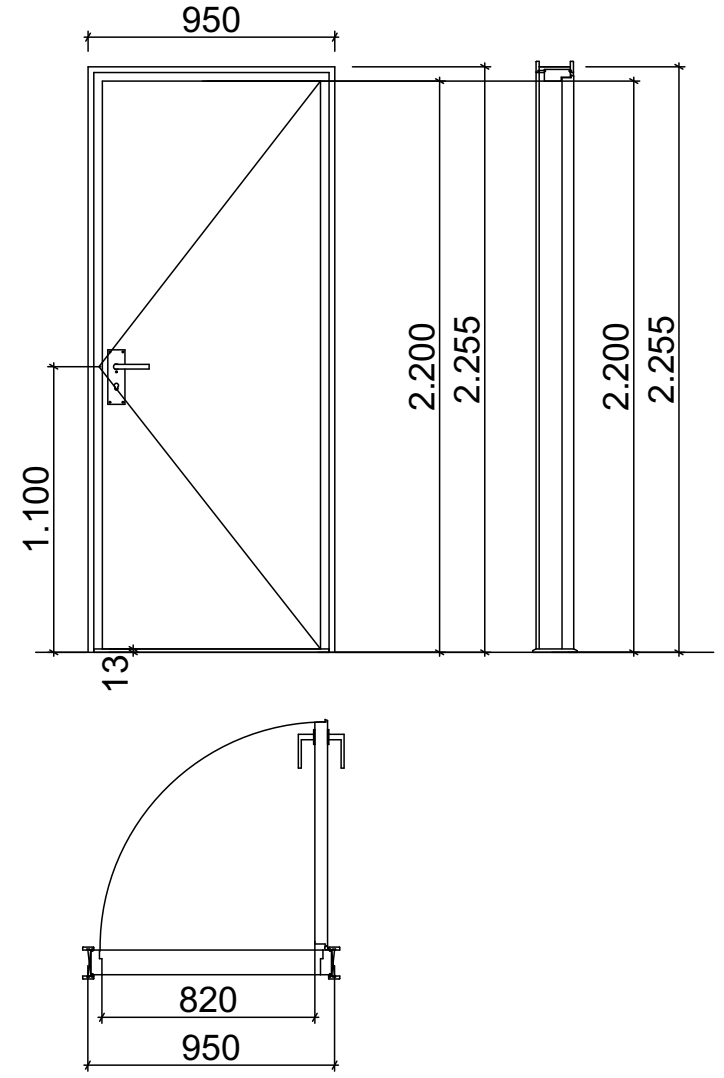

კ-3

კარი ზღურბლის და მიმხურავის გარეშე

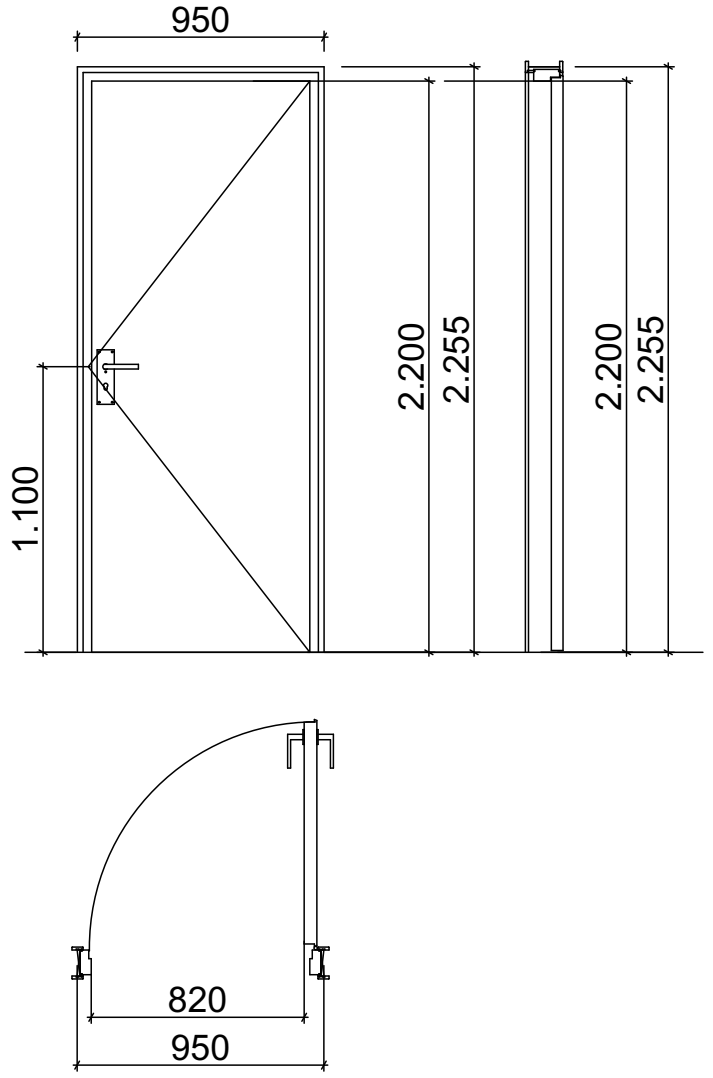

ზღურბლი მ. 1:1



ფორმატი	შენიშვნა:	
A 2		
თარიღი		
2024		

კარები 0,00 1:58,2

დამკვეთი: სააქციო საზოგადოება ,,ბაზისბანკი,, სნ 203841833	შენიშვნა:		არქიტექტურა
	გამოცემის თარიღი:		
პროექტი: მშენებარე საოფისე შენობის (ბანკი) კორექტირებული პროექტი	პროექტის №:		ნახაზის დასახელება: კარებები
	ავტორი: არქიტექტორი	კახაბერ დეკანოიძე	
მისამართი: ქალაქი თბილისი, ჭანტურიას ქუჩა №12	შეასრულა: არქიტექტორი	კახაბერ დეკანოიძე	სტადია: მ კ / ფურცელი: / თარიღი: 2024

项目名称	建筑面积
A 2	
2024	

项目名称	
建筑面积	
设计单位	
设计单位负责人	
项目负责人	
专业负责人	
设计	
校对	
审核	
比例	
日期	2024

12 层办公楼建筑设计

建筑设计说明

1. 本工程为12层办公楼，建筑高度48.0m，耐火等级一级。
2. 外墙采用玻璃幕墙与石材干挂相结合，玻璃采用中空Low-E玻璃。
3. 屋面防水等级为Ⅰ级，采用两道防水设防。
4. 楼梯间设置2部疏散楼梯，1部消防电梯。
5. 卫生间地面设0.5%坡度坡向地漏。
6. 本图尺寸单位除标高以米计外，其余均以毫米计。

图纸目录

01	总平面图
02	一层平面图
03	二层平面图
04	三层平面图
05	标准层平面图
06	顶层平面图
07	屋顶平面图
08	立面图-南立面
09	立面图-北立面
10	剖面图
11	楼梯详图
12	卫生间详图
13	无障碍坡道详图
14	门窗表及门窗详图
15	外墙节点详图
16	幕墙节点详图
17	栏杆详图
18	雨篷详图
19	台阶坡道详图

项目名称	建筑面积
A 2	
图纸编号	
2024	

项目名称	总承包单位
阿勒泰地区行政服务中心建设项目（总承包）	
建设单位	设计单位
阿勒泰地区行政服务中心建设项目指挥部	华东建筑设计研究院有限公司
建设单位负责人	设计单位负责人
阿勒泰地区行政服务中心建设项目指挥部	华东建筑设计研究院有限公司
监理单位	勘察单位
阿勒泰地区行政服务中心建设项目监理部	阿勒泰地区勘察院
监理单位负责人	勘察单位负责人
阿勒泰地区行政服务中心建设项目监理部	阿勒泰地区勘察院
专业负责人	审定人
建筑	3
日期	2024

11 层建筑面积图

01 - 办公区域	0.0
02 - 办公区域	0.0
03 - 会议室	0.0
04 - 会议室	0.0
05 - 公共区域	0.0
06 - 公共区域	0.0
07 - 公共卫生间	0.0
08 - 设备间	0.0
09 - 消防控制室	0.0
10 - 会议区域	0.0
11 - 会议区域	0.0
12 - 会议区域	0.0
13 - 会议区域	0.0
14 - 设计院办公区域	0.0
15 - 设计院办公区域	0.0
16 - 设计院办公区域	0.0
17 - 会议区域	0.0
18 - 会议区域	0.0
19 - 会议区域	0.0
20 - 会议区域	0.0
21 - 会议区域	0.0
22 - 会议区域	0.0
23 - 会议区域	0.0
24 - 会议区域	0.0
25 - 会议区域	0.0
26 - 会议区域	0.0
27 - 会议区域	0.0
28 - 会议区域	0.0
29 - 会议区域	0.0
30 - 会议区域	0.0
31 - 会议区域	0.0
32 - 公共区域	0.0
33 - 会议区域	0.0
34 - 会议区域	0.0
35 - 公共区域卫生间	0.0
36 - 公共区域会议室	0.0
37 - 公共区域会议室	0.0
38 - 公共区域会议室	0.0

建筑面积统计：

建筑面积	3036.12㎡
占地面积	1012.04㎡
层数	3层
建筑高度	10.65m
结构形式	框架结构
耐火等级	二级
抗震等级	三级

工程名称：	新建办公楼及附属设施项目
建设单位：	青岛海蓝科技发展有限公司
设计单位：	山东鲁建工程设计有限公司
项目负责人：	韩志远
专业负责人：	韩志远
制图：	韩志远
审核：	韩志远
审定：	韩志远
比例：	1:100
图纸编号：	建施-02
版本：	A2
日期：	2024

1	总平面图
2	一层平面图
3	二层平面图
4	三层平面图
5	屋顶平面图
6	南立面图
7	北立面图
8	西立面图
9	东立面图
10	1-1剖面图
11	楼梯详图
12	卫生间详图
13	门窗表及门窗详图
14	墙身大样图
15	外墙保温做法详图
16	屋面做法详图
17	室内装修做法表
18	设计说明
19	总平面图
20	一层平面图
21	二层平面图
22	三层平面图
23	屋顶平面图
24	南立面图
25	北立面图
26	西立面图
27	东立面图
28	1-1剖面图
29	楼梯详图
30	卫生间详图
31	门窗表及门窗详图
32	墙身大样图
33	外墙保温做法详图
34	屋面做法详图

图纸目录	
设计说明	
建筑做法表	
门窗表	
总平面图	
一层平面图	
二层平面图	
三层平面图	
屋顶平面图	
南立面图	
北立面图	
1-1剖面图	
楼梯详图	
墙身大样图	

建筑面积	3036.12㎡
占地面积	1012.04㎡
层数	3层
建筑高度	10.65m
结构形式	框架结构
耐火等级	二级
抗震等级	三级

工程名称：	新建办公楼及附属设施项目
建设单位：	青岛海蓝科技发展有限公司
设计单位：	山东鲁建工程设计有限公司
项目负责人：	韩志远
专业负责人：	韩志远
制图：	韩志远
审核：	韩志远
审定：	韩志远
比例：	1:100
图纸编号：	建施-02
版本：	A2
日期：	2024

10 层办公楼及附属设施

项目名称	建筑面积表
A2	
日期	
2024	

建设单位	山东建筑大学
工程名称	建筑面积表
设计单位	山东建筑大学设计院有限公司
工程编号	2024-JZMJ-12
图纸名称	总平面图
图纸编号	建施-9
比例	1:200
日期	2024年3月

01	办公楼
02	办公楼
03	实验楼
04	实验楼
05	实验楼
06	实验楼
07	实验楼
08	实验楼
09	教学楼
10	教学楼
11	教学楼
12	食堂
13	宿舍楼
14	宿舍楼
15	风雨操场
16	风雨操场
17	风雨操场
18	停车场
18	停车场
18	停车场
18	停车场
18	停车场
18	停车场
18	停车场
29	实验楼
30	实验楼
31	污水处理站

总平面图:

01 - 办公楼 建筑面积

9 实验楼 总平面图

项目名称	8 层办公楼设计
建设单位	办公楼项目管理部
设计单位	建筑设计研究院有限公司
项目负责人	王建国
专业负责人	李晓明
设计人	张伟
审核人	刘志强
图纸名称	总平面图
图纸编号	建施-01
版本	A2
日期	2024

序号	图纸名称	备注
01	总平面图	A2
02	总平面图	A2
03	一层平面图	A2
04	二层平面图	A2
05	三层平面图	A2
06	四层平面图	A2
07	五层平面图	A2
08	六层平面图	A2
09	七层平面图	A2
10	八层平面图	A2
11	屋顶平面图	A2
12	立面图	A2
13	剖面图	A2
14	楼梯详图	A2
15	卫生间详图	A2
16	电梯机房详图	A2
17	门窗表	A2
18	墙身大样	A2
18	墙身大样	A2
18	墙身大样

ՀԱՏԱԿԱԳԻՐ	ՏԵՂԱԿԱՆ ՏՎՅԱԼՆԵՐ
A 2	
2024	

ՀԱՄԱՀԵՂԻՆԱԿ՝	ՀԱՅԱՍՏԱՆԻ ՀԱՆՐԱՊԵՏՈՒԹՅԱՆ ԱՐԱՐԱՏԻ ՄԱՐԶԻ ԱՐՏԱՇԱՏ ՀԱՄԱՅՆՔԻ ԱՐՏԱՇԱՏ ՔԱՂԱՔԻ ԱՐՏԱՇԱՏ ՀԱՍՑԵ ՈՒ ՇԵՆՔԵՐ
ՀԱՍՑԵՈՒ ՀԱՍՑԵ՝	ՀԱՍՑԵՈՒ ՀԱՍՑԵ՝

项目名称	建筑面积表
A 2	
2024	

建设单位：	上海XX房地产开发有限公司
项目名称：	某XX商业综合体项目（总承包）
设计单位：	某XX建筑设计有限公司
项目负责人：	张XX
专业负责人：	李XX
制图：	王XX
审核：	赵XX
比例：	1:200
日期：	2024.3

6 层建筑面积平面图

建筑面积表

编号	名称	面积（m²）
01	办公区	3,842.60
02	办公区	3,842.60
03	会议室	612.35
04	会议室	612.35
05	会议室	612.35
06	会议室	612.35
07	会议室	612.35
08	会议室	612.35
09	办公区	3,842.60
10	办公区	3,842.60
11	办公区	3,842.60
12	会议室	612.35
13	前台接待区	186.42
14	前台接待区	186.42
15	会议室	612.35
16	会议室	612.35
17	会议室	612.35
18	办公区	3,842.60
19	办公区	3,842.60
20	办公区	3,842.60
21	办公区	3,842.60
22	办公区	3,842.60
23	办公区	3,842.60
24	办公区	3,842.60
25	办公区	3,842.60
26	办公区	3,842.60
27	办公区	3,842.60
28	办公区	3,842.60
29	办公区	3,842.60
30	办公区	3,842.60
31	卫生间（男）	186.42
32	卫生间（女）	186.42
33	会议室兼办公区	612.35

建筑面积合计	186,420.00 m²	绿化面积	12,500.00 m²
建筑基底面积	31,200.00 m²	容积率	5.98
建筑密度	44.68%	绿地率	18.00%
机动车停车位	1,200 辆	非机动车停车位	3,000 辆
建筑高度	98.50 m	层数	地上 24 层，地下 4 层

建筑面积：	3636.36㎡
占地面积：	1212.12㎡
建筑基底总面积：	1212.12㎡
容积率：	2.99
建筑密度：	33.33%
绿地率：	30%
建筑高度：	14.40m
建筑层数：	地上3层
建筑耐火等级：	一级
设计使用年限：	50年
抗震设防烈度：	8度

1	总平面图
2	一层平面图
3	二层平面图
4	三层平面图
5	屋顶平面图
6	1-1剖面图
7	2-2剖面图
8	3-3剖面图
9	4-4剖面图
10	5-5剖面图
11	楼梯详图
12	门窗表
13	门窗详图
14	墙身大样图
15	卫生间详图
16	节点详图
17	结构平面图
18	基础平面图
19	柱配筋图
20	梁配筋图
21	楼板配筋图
22	结构详图
23	给排水平面图
24	给水系统图
25	排水系统图
26	消防平面图
27	消防系统图
28	电气平面图
29	弱电系统图
30	防雷接地图
31	电气设计说明

设计单位：	建筑设计研究院有限公司
项目名称：	5层框架结构办公楼设计
图纸名称：	总平面图
图纸编号：	建施-01
设计阶段：	施工图
比例：	1:100
日期：	2024.03
制图：	张工
审核：	李工
批准：	王工
修改记录：	无
备注：	本图尺寸以毫米为单位，标高以米为单位。

工程名称：	5层框架结构办公楼设计
图纸名称：	总平面图
图纸编号：	建施-01
版本：	2024

5层框架结构办公楼设计

项目名称	建筑面积
A 2	
日期/Date	
2024	

建设单位	山东建筑大学
工程名称	建筑面积 1.5万平方米 办公楼
设计证号	建筑设计甲级
图纸名称	总平面图
设计单位	山东建筑大学设计院有限公司
项目负责人	设计人
专业负责人	校对人
审核人	审定人
比例	1:200
日期	2024
图纸编号	建施 3

总平面图 1:200

1 办公楼主入口
2 办公楼次入口
3 办公楼消防车道
4 办公楼消防车登高面
5 办公楼消防车道
6 办公楼消防车登高面
7 办公楼消防车道
8 办公楼消防车登高面
9 办公楼消防车道
10 办公楼消防车登高面
11 办公楼消防车道
12 办公楼消防车登高面
13 办公楼消防车道
14 办公楼消防车登高面
15 办公楼消防车道
16 办公楼消防车登高面
17 办公楼消防车道
18 办公楼消防车道
19 办公楼消防车道
20 办公楼消防车道
21 办公楼消防车道
22 办公楼消防车道
23 办公楼消防车道
24 办公楼消防车道
25 办公楼消防车道
26 办公楼消防车道
27 办公楼消防车道
28 办公楼消防车道
29 办公楼消防车道
30 办公楼消防车道
31 办公楼消防车道
32 办公楼
33 办公楼
34 办公楼消防车道
35 办公楼消防车道
36 办公楼消防车道
37 办公楼消防车道
38 办公楼

01	办公楼主入口
02	办公楼次入口
03	室外消防车道
04	室外消防车登高面
05	室外消防车道
06	室外消防车道
07	室外消防车道
08	室外消防车道
09	办公楼消防车道
10	办公楼消防车登高面
11	办公楼消防车道
12	绿化带
13	办公楼消防车登高面
14	办公楼消防车登高面
15	办公楼消防车登高面
16	办公楼消防车登高面
17	办公楼消防车登高面
18	办公楼消防车道
19	办公楼消防车道
20	办公楼消防车道
21	办公楼消防车道
22	办公楼消防车道
23	办公楼消防车道
24	办公楼消防车道
25	办公楼消防车道
26	办公楼消防车道
27	办公楼消防车道
28	办公楼消防车道
29	办公楼消防车道
30	办公楼消防车道
31	办公楼消防车道
32	办公楼
33	办公楼
34	办公楼消防车道
35	办公楼消防车道
36	办公楼消防车道
37	办公楼消防车道
38	办公楼

建设单位	山东建筑大学
工程名称	建筑面积 1.5万平方米 办公楼
设计证号	建筑设计甲级
图纸名称	总平面图
设计单位	山东建筑大学设计院有限公司
项目负责人	设计人
专业负责人	校对人
审核人	审定人
比例	1:200
日期	2024
图纸编号	建施 3

01 – ઝઇબ્ઘ ઉંગ્રેબ્ઘ	
02 – ઝઇબ્ઘ ઉંગ્રેબ્ઘ	
03 – ઝઇબ્ઘ ઉંગ્રેબ્ઘ	
04 – ઝઇબ્ઘ ઉંગ્રેબ્ઘ	
05 – ઈબ્ઘ્ઘ્ઘ

2 სართულის გეგმა

ექსპლიკაცია

01 – სამზადისი	1
02 – სამზადველი	1
03 – მაღაზიის შესასვლელი	1
04 – მაღაზიის შესასვლელი	1
05 – მაღაზიის შესასვლელი	1
06 – სამმართველოს ოთახი	1
07 – ტუალეტი მამაკაცთა	1
08 – სააბაზანოების ოთახი	1
09 – სააბაზანოების ოთახი	1
10 – სააბაზანოების ოთახი	1
11 – სააბაზანოების ოთახი	1
12 – დერეფანი	1
13 – დერეფნის შესასვლელი	1
14 – დერეფნის შესასვლელი	1
15 – დერეფნის შესასვლელი	1
16 – შესანიშნავი ოთახი	1
17 – დერეფნის შესასვლელი	1
18 – დერეფნის შესასვლელი	1
19 – დერეფნის შესასვლელი	1
20 – დერეფნის შესასვლელი	1
21 – დერეფნის შესასვლელი	1
22 – დერეფნის შესასვლელი	1
23 – ოფისი	1
24 – ოფისი	1
25 – ოფისი	1
26 – ოფისი	1
27 – ოფისი	1
28 – ოფისი	1
29 – ოფისი	1
30 – სამმართველო	1
31 – სამმართველო	1
32 – სამმართველო	1
33 – სამმართველო	1
34 – მოლაპარაკების	1
35 – მოლაპარაკების მოსაცდელი	1
36 – მოლაპარაკების მოსაცდელი	1
37 – მოსაცდელის და საკონსულტაციო ბაზების	1
38 – მოსაცდელის და საკონსულტაციო ბაზების	1
39 – მოსაცდელის და საკონსულტაციო ბაზების	1
40 – მოსაცდელის და საკონსულტაციო ბაზების	1
41 – ფოიეს მოსაცდელი	1

ექსპლიკაცია

前台	1
礼宾	1
行李间	1
男卫	1
女卫	1
男卫	1
女卫	1
男卫	1
女卫

Объект:	Многофункциональный комплекс с апартаментами и подземной автостоянкой по адресу: г. Москва, ул. Ивана Бабушкина, вл. 36, корп. 1
Заказчик:	ООО "Специализированный застройщик "Инвестиционно-строительная компания "Ивана Бабушкина, 36"
Генеральный проектировщик:	ООО "Архитектурное бюро "Проект"
Раздел:	Архитектурные решения
Стадия:	Р
Листов:	1

1 Цветовое решение фасадов

01 – Алюминиевый профиль	
02 – Алюминиевый профиль	
03 – Алюминиевый профиль	
04 – Декоративный кирпич	
05 – Декоративный кирпич	
06 – Декоративный кирпич	
07 – Декоративный кирпич	
08 – Декоративный кирпич	
09 – Декоративный кирпич	
10 – Декоративный кирпич	
11 – Декоративный кирпич	
12 – Декоративный кирпич	
13 – Декоративный кирпич	
14 – Ограждение Декоративное	
15 – Цоколь Декоративный	
16 – Цоколь Декоративный	
17 – Цоколь Декоративный	
18 – Ограждение Декоративное	
19 – Отделка	
20 – Отделка	
21 – Отделка	
22 – Отделка	
23 – Отделка	
24 – Отделка	
25 – Отделка	
26 – Отделка	
27 – Отделка	
28 – Отделка	
29 – Отделка	
30 – Цоколь	
31 – Балкон	
32 – Балкон Витражный	
33 – Балкон Витражный	
34 – Балкон Витражный	
35 – Цоколь Отделка	
36 – Цоколь Отделка	
37 – Цоколь Отделка	
38 – Цоколь Отделка	
39 – Фасадный Козырек	
40 – 24 Цоколь Облицовка	
41 – Цоколь Облицовка	
42 – Ворота	
43 – Ограждение	
44 – Фасадная Система	
45 – Ограждение Решетчатое	
46 – Цоколь	
47 – Отделка Цоколь	
48 – Балкон Витражный	
49 – Балкон Витражный	
50 – Балкон Ограждение	
51 – Декоративный Фасадный Кирпич	

Цветовое решение фасадов

Изм.	Кол.уч.	Лист	№ док.
Подпись	Дата		
ГИП	Дерябкин Ю.Ю.		
Разработал	Дерябкин Ю.Ю.		
Проверил	Дерябкин Ю.Ю.		
Н.контр.	Дерябкин Ю.Ю.		

Стадия	Лист	Листов
Р	1	1

ООО "Архитектурное бюро "Проект"

Инв.№ подл.	Подпись и дата
Взам.инв.№	
Инв.№ дубл.	
Подпись и дата	

2024

ЗӨЛӨГДӨХҮҮН	ТӨСӨЛ ГАРГАСАН
А 2	
ГАРЧИГИЙН ДУГААР	

ТӨСӨЛ БОЛОВСРУУЛСАН ИНЖЕНЕР, ТЕХНОЛОГИЙН ЗӨВЛӨХ
ТӨСӨЛ БОЛОВСРУУЛСАН ИНЖЕНЕР, ТЕХНОЛОГИЙН ЗӨВЛӨХ (ЗӨВШӨӨРӨГЧ)
ТӨСӨЛ БОЛОВСРУУЛСАН ИНЖЕНЕР, ТЕХНОЛОГИЙН ЗӨВЛӨХ ГАРЫН ҮСЭГ, ОВОГ НЭР

Чертеж	Генплан
А 2	
Формат	
2024	

Наименование объекта	Многофункциональный комплекс "Олимпийский" по ул. Ленина, 203 в г. Ростове-на-Дону (2 этап)
Стадия	Рабочая документация
Наименование раздела проектной документации	Генеральный план. Схема планировочной организации земельного участка
Главный архитектор проекта	Иванов И.И.
Главный инженер проекта	Петров П.П.
Разработал	Сидоров С.С.
Н. контроль	Кузнецова Е.Е.
Масштаб	1 : 500
Дата	2024

Генеральный план. Схема планировочной организации земельного участка

-2 Цокольный этаж

Экспликация помещений

№	Наименование	Площадь, м²
01	Электрощитовая	12,5
02	Электрощитовая	8,4
03	Электрощитовая	6,2
05	Электрощитовая	14,8
07	Водомерный узел	4,6
08	Водомерный узел	5,1
09	Электрощитовая	9,8
10	Электрощитовая	11,3
11	Электрощитовая	7,4
12	Электрощитовая	10,6
13	Электрощитовая	8,9
14	Электрощитовая	12,1
15	Электрощитовая	9,3
16	Насосная	18,7
17	Венткамера	22,4
18	Узел ввода инженерных коммуникаций	16,8
19	Узел учета тепловой энергии	5,6
20	Электрощитовая аварийного освещения	4,2
21	Венткамера	19,5
22	Венткамера	17,3
23	Венткамера	15,9
24	Помещение	6,8
25	Помещение	7,1
26	Помещение	5,4
27	Помещение	6,0
28	Помещение	8,2
29	Помещение	7,6
30	Помещение	9,4
31	Кладовая	11,2
32	Электрощитовая	13,5
33	Электрощитовая	12,8
34	Электрощитовая	14,1
35	Электрощитовая	15,3
36	Электрощитовая	16,0
37	Помещение уборочного инвентаря	3,8
38	Электрощитовая аварийного освещения	4,5
39	Электрощитовая аварийного освещения	4,5
40	Электрощитовая аварийного освещения	4,5
41	Помещение электрощитовой	6,1
42	Помещение электрощитовой	6,1
43	Помещение электрощитовой	6,1
44	Помещение электрощитовой	6,1
45	Помещение электрощитовой	6,1
46	Помещение электрощитовой	6,1
47	Помещение электрощитовой	6,1
48	Помещение электрощитовой	6,1
49	Электрощитовая	6,1
50	Помещение электрощитовой (РЩ)	6,1
51	Электрощитовая	6,1
52	Электрощитовая	6,1
53	Электрощитовая	6,1
54	Электрощитовая	6,1
55	Электрощитовая	6,1
56	Электрощитовая	6,1

Условные обозначения:

01 – Электрощитовая
02 – Электрощитовая
03 – Электрощитовая
05 – Электрощитовая
07 – Водомерный узел
08 – Электрощитовая
09 – Электрощитовая
10 – Электрощитовая
11 – Электрощитовая
12 – Электрощитовая
13 – Электрощитовая
14 – Электрощитовая
15 – Электрощитовая
16 – Насосная
17 – Венткамера
18 – Узел ввода инженерных коммуникаций
19 – Узел учета тепловой энергии
20 – Электрощитовая аварийного освещения
21 – Венткамера
22 – Венткамера
23 – Венткамера
24 – Помещение
25 – Помещение
26 – Помещение
27 – Помещение
28 – Помещение
29 – Помещение
30 – Помещение
31 – Кладовая
32 – Электрощитовая
33 – Электрощитовая
34 – Электрощитовая
35 – Электрощитовая
36 – Электрощитовая
37 – Помещение уборочного инвентаря
38 – Электрощитовая аварийного освещения
39 – Электрощитовая аварийного освещения
40 – Электрощитовая аварийного освещения
41 – Помещение электрощитовой
42 – Помещение электрощитовой
43 – Помещение электрощитовой
44 – Помещение электрощитовой
45 – Помещение электрощитовой
46 – Помещение электрощитовой
47 – Помещение электрощитовой
48 – Помещение электрощитовой
49 – Электрощитовая
50 – Помещение электрощитовой (РЩ)
51 – Электрощитовая
52 – Электрощитовая
53 – Электрощитовая
54 – Электрощитовая
55 – Электрощитовая
56 – Электрощитовая

Экспликация помещений

№	Наименование	Площадь, м²
01	Электрощитовая	12,5
02	Электрощитовая	8,4
03	Электрощитовая	6,2
05	Электрощитовая	14,8
07	Водомерный узел	4,6
08	Электрощитовая	5,1
09	Электрощитовая	9,8
10	Электрощитовая	11,3
11	Электрощитовая	7,4
12	Электрощитовая	10,6
13	Электрощитовая	8,9
14	Электрощитовая	12,1
15	Электрощитовая	9,3
16	Насосная	18,7
17	Венткамера	22,4
18	Узел ввода инженерных коммуникаций	16,8
19	Узел учета тепловой энергии	5,6
20	Электрощитовая аварийного освещения	4,2
21	Венткамера	19,5
22	Венткамера	17,3
23	Венткамера	15,9
24	Помещение	6,8
25	Помещение	7,1
26	Помещение	5,4
27	Помещение	6,0
28	Помещение	8,2
29	Помещение	7,6
30	Помещение	9,4
31	Кладовая	11,2
32	Электрощитовая	13,5
33	Электрощитовая	12,8
34	Электрощитовая	14,1
35	Электрощитовая	15,3
36	Электрощитовая	16,0
37	Помещение уборочного инвентаря	3,8
38	Электрощитовая аварийного освещения	4,5
39	Электрощитовая аварийного освещения	4,5
40	Электрощитовая аварийного освещения	4,5
41	Помещение электрощитовой	6,1
42	Помещение электрощитовой	6,1
43	Помещение электрощитовой	6,1
44	Помещение электрощитовой	6,1
45	Помещение электрощитовой	6,1
46	Помещение электрощитовой	6,1
47	Помещение электрощитовой	6,1
48	Помещение электрощитовой	6,1
49	Электрощитовая	6,1
50	Помещение электрощитовой (РЩ)	6,1
51	Электрощитовая	6,1
52	Электрощитовая	6,1
53	Электрощитовая	6,1
54	Электрощитовая	6,1
55	Электрощитовая	6,1
56	Электрощитовая	6,1

Экспликация помещений

№	Наименование	Площадь, м²
01	Электрощитовая	12,5
02	Электрощитовая	8,4
03	Электрощитовая	6,2
05	Электрощитовая	14,8
07	Водомерный узел	4,6
08	Электрощитовая	5,1
09	Электрощитовая	9,8
10	Электрощитовая	11,3
11	Электрощитовая	7,4
12	Электрощитовая	10,6
13	Электрощитовая	8,9
14	Электрощитовая	12,1
15	Электрощитовая	9,3
16	Насосная	18,7
17	Венткамера	22,4
18	Узел ввода инженерных коммуникаций	16,8
19	Узел учета тепловой энергии	5,6
20	Электрощитовая аварийного освещения	4,2
21	Венткамера	19,5
22	Венткамера	17,3
23	Венткамера	15,9
24	Помещение	6,8
25	Помещение	7,1
26	Помещение	5,4
27	Помещение	6,0
28	Помещение	8,2
29	Помещение	7,6
30	Помещение	9,4
31	Кладовая	11,2
32	Электрощитовая	13,5
33	Электрощитовая	12,8
34	Электрощитовая	14,1
35	Электрощитовая	15,3
36	Электрощитовая	16,0
37	Помещение уборочного инвентаря	3,8
38	Электрощитовая аварийного освещения	4,5
39	Электрощитовая аварийного освещения	4,5
40	Электрощитовая аварийного освещения	4,5
41	Помещение электрощитовой	6,1
42	Помещение электрощитовой	6,1
43	Помещение электрощитовой	6,1
44	Помещение электрощитовой	6,1
45	Помещение электрощитовой	6,1
46	Помещение электрощитовой	6,1
47	Помещение электрощитовой	6,1
48	Помещение электрощитовой	6,1
49	Электрощитовая	6,1
50	Помещение электрощитовой (РЩ)	6,1
51	Электрощитовая	6,1
52	Электрощитовая	6,1
53	Электрощитовая	6,1
54	Электрощитовая	6,1
55	Электрощитовая	6,1
56	Электрощитовая	6,1

-3 ևշմՈՅՐՈև ձՅՅձև

07 - ԷՐՈՅՓՈև ՓՆձՆՅՈՆ	
08 - ԷՐՈՅՓՈև ՓՆձՆՅՈՆ	
09 - ԷՐՈՅՓՈև ՓՆձՆՅՈՆ	
10 - ԷՐՈՅՓՈև ՅԺՆՅՔՈ	
11 - ԷՐՈՅՓՈև ՅԺՆՅՔՈ	
12 - ԷՐՈՅՓՈև ՅԺՆՅՔՈ	
13 - ԷՐՈՅՓՈև ՅԺՆՅՔՈ	
14 - ԷՐՈՅՓՈև ՅԺՆՅՔՈ	
15 - ԷՐՈՅՓՈև ՅԺՆՅՔՈ	
16 - ԷՐՈՅՓՈև ՅԺՆՅՔՈ	
17 - ՔՅՈՆՅՅՈՆ	
18 - ՓՅՅՈՅՈՅՈև (ՈՈՍՆՈ	
19 - ևՆԻՆՆԻՈՆ ՑՅՔՔՈև ՆՅԻՈ	
20 - ևՆՅՅՅՆՈՆ	
21 - ևՆՅՅՅՆՈՆ	
22 - ևՆՅՅՅՆՈՆ	
23 - ևՆՅՅՅՆՈՆ	
24 - ևՆՅՅՅՆՈՆ	
25 - ևՆՅՅՅՆՈՆ	
26 - ևՆՅՅՅՆՈՆ	
27 - ևՆՅՅՅՆՈՆ	
28 - ևՆՅՅՅՆՈՆ	
29 - ևՆՅՅՅՆՈՆ	
30 - ևՆՅՅՅՆՈՆ	
31 - ևՆՅՅՅՆՈՆ	
32 - ևՆՅՅՅՆՈՆ	
33 - ՅՅՍՆՈՆՆՅՈ	
34 - ՔՆՅՓՅՅՈև ՔՅ ՅՈՆՅՈՆՈՈՆ ՅՈՆՆՅՔՈ	
35 - ՔՆՅՓՅՅՈև ՔՅ ՅՈՆՅՈՆՈՈՆ ՅՈՆՆՅՔՈ	
36 - ՔՆՅՓՅՅՈև ՔՅ ևՆՅՅՅՆՈՆ ՅՈՆՆՅՔՈ	
37 - ՈՍՅՅՅՈՆ ՓՆՅՅՈՆՈՆ	

ցեԼՆՅՔՈՆՅՆՅՈՆՅ:

01 - ՅՈՅՈև ՅԺՆՅՔՈ	
02 - ՅՈՅՈև ՅԺՆՅՔՈ	
03 - ՅՈՅՈև ՅԺՆՅՔՈ	
05 - ՅՈՅՈև ՅԺՆՅՔՈ	

ՑՅՔՔՈև ՔՅՈՆՅՅՈՆ	ՅՅՅՅՅՈՆ ՔՅՈՆՅՅՈՆ
ՅՅՅՅՅՈՆ ՈՆՅՅՈՆՈՆ	ՔՅՈՆՅՅՈՆ ՅՅՅՅՅՈՆ
ՅՅՅՅՅՈՆ ՅՈ.	ՅՅՅՅՅՈՆ ՅՈ.
ՅՅՅՅՅՈՆ ՅՅՅՅՅՈՆ ՅՅՅՅՅՈՆ

პროექტის დასახელება	ქალაქ თბილისში სხვადასხვა ადგილას მდებარე ავტომობილების საცავების მშენებლობა
ობიექტის დასახელება	ავტოსაცავი მრავალფუნქციური კომპლექსის (ბაზის) მშენებლობა ქალაქ თბილისში, ვაკის რაიონში, ნაკვ. №12
ნახაზის დასახელება	ჭრილი 1-1
სტადია	ნახაზის №
A2	
თარიღი	
2023	

მთავარი არქიტექტორი	ლ.ფოფხაძე		
მთავარი ინჟინერი	ლ.ფოფხაძე		
შემსრულებელი			

13 სართულის გეგმა

箱式发电机

制做间及库房

前台

礼宾

38,61

42,45

113,258 m²

14,486 m²

3=0,58

43,400

31,500

ექსპლიკაცია:

01 – პენტჰაუსი
ტექნიკური დანადგარების სათავსო

ფორმატი	A 2
თარიღი	2024

შენიშვნა:

დამკვეთი:	საკაციო საზოგადოება „ბაზისბანკი“ ს/კ 203841833
პროექტის:	მშენებარე საოფისე შენობის (ბანკის) კორექტირებული პროექტი
მისამართი:	ქალაქი თბილისი, ჭანტურიას ქუჩა №12

შენიშვნა:	
გამოცემის თარიღი:	
პროექტის №:	
ავტორი: არქიტექტორი	ხახაბერ დეკანოიძე
შესრულება: არქიტექტორი	ხახაბერ დეკანოიძე

სახანძრო უსაფრთხოების გეგმა

ნახაზის დასახელება:

სართულის გეგმა
+45,90 ნიშნულზე

სტადია	ფურცელი	თარიღი
მ პ		2024

შენობის ფუნქციური კლასი	რიგი - I
	ბ
ძირითადი მრავალფენიანი ბარები	2
მიწის ქვედა სართული ბარე შიგა	2 2
არაუმეტეს ქვედა და ბმული ბარე	მსგავსი 602
არაუმეტეს ქვედა და ბმული შიგა	0
ბარაჟის მრავალფენიანი და არაბმული ნაწილობა	2
სახურავის მრავალფენიანი და არაბმული ნაწილობა	1

პირობითი ნიშნები:

	ასოს მაქსიმალური სიმაღლე
90 cm	სანათობრივია
	ასოს ნებისმიერი
EXIT	სანათობრივი ავარიული განათებული ნიშანი
	ასოს მაქსიმალური სიმაღლე
	1 საევაკუაციო სანათობრივი, არსებობდეს სად
	2 საევაკუაციო სანათობრივი, არსებობდეს სად
	3 საევაკუაციო სანათობრივი, არსებობდეს სად
	სანათური ფრე

სმენადრეს სანათობრივი

ხელის ცეცხლმაქრი	სახანძრო განგაშის ღილაკი
სახანძრო მილსადენი	დაშავებულის შეფერხებების სმენადრე (სანათური სანათობრივი)
ტელეფონი კავშირის სმენადრე	ევაკუაციის განგაშია
კვალდე მრავალიარი მაქნევსელი	საევაკუაციო განგაშია
კვალდის ავტომატური აქტივნები	სახანძრო მილსადენები
ავტომატები	სახანძრო მოძრავები
ალტერნატიული ავტომატური ცეცხლქრობის სმენადრე	

შენიშვნა:
1. სანათობრივი ნიშნები უნდა განთავსდეს კარების ზემოთ და შესაბამისად 2მ. მაღალ, 90 სმ სიგანის ველზე.
2. სართულზე და სანათობრივი ნიშნები უნდა განთავსდეს ისე, რომ ევაკუაციის მიმართულებით სანათობრივი ნიშნის ზედა ნაწილიდან იატაკამდე მანძილი არ აღემატებოდეს 2.5 მ-ს.
3. სანათობრივი ნიშნები უნდა განთავსდეს ისე, რომ ევაკუაციის მიმართულებით სანათობრივი ნიშნის ზედა ნაწილიდან იატაკამდე მანძილი არ აღემატებოდეს 2.5 მ-ს.
4. ნებისმიერ შემთხვევაში ევაკუაციის სანათობრივი ნიშნები უნდა განთავსდეს ისე, რომ ევაკუაციის მიმართულებით სანათობრივი ნიშნის ზედა ნაწილიდან იატაკამდე მანძილი არ აღემატებოდეს 2.5 მ-ს.
5. ევაკუაციის სანათობრივი ნიშნები უნდა განთავსდეს ისე, რომ ევაკუაციის მიმართულებით სანათობრივი ნიშნის ზედა ნაწილიდან იატაკამდე მანძილი არ აღემატებოდეს 2.5 მ-ს.
6. ევაკუაციის სანათობრივი ნიშნები უნდა განთავსდეს ისე, რომ ევაკუაციის მიმართულებით სანათობრივი ნიშნის ზედა ნაწილიდან იატაკამდე მანძილი არ აღემატებოდეს 2.5 მ-ს.
7. ნებისმიერ შემთხვევაში ევაკუაციის სანათობრივი ნიშნები უნდა განთავსდეს ისე, რომ ევაკუაციის მიმართულებით სანათობრივი ნიშნის ზედა ნაწილიდან იატაკამდე მანძილი არ აღემატებოდეს 2.5 მ-ს.
8. კორიდორებში ნებისმიერ შემთხვევაში ნებისმიერ ადგილზე მანძილი ევაკუაციის სანათობრივ ნიშნამდე არ უნდა აღემატებოდეს 25 მ-ს.
9. სანათობრივი ნიშნები უნდა განთავსდეს ისე, რომ ევაკუაციის მიმართულებით სანათობრივი ნიშნის ზედა ნაწილიდან იატაკამდე მანძილი არ აღემატებოდეს 2.5 მ-ს.
10. ნებისმიერ შემთხვევაში ევაკუაციის სანათობრივი ნიშნები უნდა განთავსდეს ისე, რომ ევაკუაციის მიმართულებით სანათობრივი ნიშნის ზედა ნაწილიდან იატაკამდე მანძილი არ აღემატებოდეს 2.5 მ-ს.
11. ნებისმიერ შემთხვევაში ევაკუაციის სანათობრივი ნიშნები უნდა განთავსდეს ისე, რომ ევაკუაციის მიმართულებით სანათობრივი ნიშნის ზედა ნაწილიდან იატაკამდე მანძილი არ აღემატებოდეს 2.5 მ-ს.
12. ნებისმიერ შემთხვევაში ევაკუაციის სანათობრივი ნიშნები უნდა განთავსდეს ისე, რომ ევაკუაციის მიმართულებით სანათობრივი ნიშნის ზედა ნაწილიდან იატაკამდე მანძილი არ აღემატებოდეს 2.5 მ-ს.
13. ნებისმიერ შემთხვევაში ევაკუაციის სანათობრივი ნიშნები უნდა განთავსდეს ისე, რომ ევაკუაციის მიმართულებით სანათობრივი ნიშნის ზედა ნაწილიდან იატაკამდე მანძილი არ აღემატებოდეს 2.5 მ-ს.
14. ნებისმიერ შემთხვევაში ევაკუაციის სანათობრივი ნიშნები უნდა განთავსდეს ისე, რომ ევაკუაციის მიმართულებით სანათობრივი ნიშნის ზედა ნაწილიდან იატაკამდე მანძილი არ აღემატებოდეს 2.5 მ-ს.

12 სართულის გეგმა

箱式发电机

制做间及库房

前台

礼宾

მანძილი წითელი ხაზიდან - 17 081

მანძილი წითელი ხაზიდან - 10 516

მანძილი წითელი ხაზიდან - 12 554

მანძილი წითელი ხაზიდან - 9 837

მანძილი წითელი ხაზიდან - 9 836

მანძილი წითელი ხაზიდან - 10 659

მანძილი წითელი ხაზიდან - 10 389

მანძილი წითელი ხაზიდან - 4 895

მანძილი წითელი ხაზიდან - 40 900

მანძილი წითელი ხაზიდან - 40 991

38,61

43,400

31,500

ექსპლიკაცია:

01 – ტერასა	
02 – ტერასა	
03 – ლიფტის ტამბური	
04 – ლიფტის ტამბური	
05 – სამზარეულო	
06 – ბარი	
07 – რესტორანი	
08 – საპირფარეშო	
09 – კიბის შეჯრედი	
10 – კიბის შეჯრედი	
11 – სამრეცხაო	
12 – სამრეცხაო	
13 – დაწნევის და საკომუნიკაციო შახტა	
14 – დაწნევის და საკომუნიკაციო შახტა	
15 – დაწნევის და საკომუნიკაციო შახტა	
16 – ლიფტის შეჯრედი	
17 – ლიფტის შეჯრედი	
18 – ლიფტის შეჯრედი	
19 – ლიფტის შეჯრედი	

ფორმატი	A 2
თარიღი	2024

შენიშვნა:

შენობის ფრაგმენტი	ნაგებ. 1
ძირითადი კონსტრუქციული ჩარჩო	2
მთელი ქვლევა ბარე შიბა	2 2
არათხელი ქვლევა და ბმბრავი ბარე	ცხრილი 602
არათხელი ქვლევა და ბმბრავი შიბა	0
ბარაკის კონსტრუქცია და არაკაპიტალური ნაგებობა	2
სახურავის კონსტრუქცია და არაკაპიტალური ნაგებობა	1

პირობითი ნიშნები:

90 ცალ	სანიტარული კვანძების ნომერი
235	ოთახის ნომერი
EXIT	სახანძრო ევაკუაციის განათებული ნიშანი
	1 საფეხური სანათურის არმატურის ზემოთ
	2 საფეხური სანათურის არმატურის ზემოთ
	სახანძრო ხელი

სქემატური სახანძრო:

ხელის ცეცხლმაქრი	სახანძრო განათების ღილაკი
სახანძრო მილსადენი	დაკავშირებულია შეტყობინების სისტემა (სახანძრო სიგნალიზაცია)
ცოცხალი ძალების სისტემა	ევაკუაციის განათება
კვეთები ძრავიანი მაუწყებელი	საევაკუაციო განათება
კვეთების ავტომატური აღმოჩენი	სახანძრო მისაერთებელი
ავტომატები	სახანძრო პიდრანტი
ალტერნატიული ავტომატური ცეცხლქრობის სისტემა	

შენიშვნა:
1. სანაპარატნისაღრიცხვო სანაღრევის სამუშაოებით ქვემოთ და შავად 2025 მარტ. 90 მონიტორ მოდა.
2. სარეზერვო სანაპარატნისაღრიცხვო სანაღრევის ტიპიური ცვლა მოხდება მომხმარებლის სანაღრევის.
3. სანაპარატნისაღრიცხვო სანაღრევის ტიპიური ცვლა მოხდება მომხმარებლის სანაღრევის.
4. შეუძლია მანაღა კონტინენტი ცვლა სანაღრევის სანაღრევის.
5. სანაღრევის ტიპიური ცვლა მოხდება მომხმარებლის სანაღრევის.
6. ლიფტის მანაღრევის ტიპიური ცვლა მოხდება მომხმარებლის სანაღრევის.
7. კონტინენტი მანაღრევის ტიპიური ცვლა მოხდება მომხმარებლის სანაღრევის.
8. ლიფტის მანაღრევის ტიპიური ცვლა მოხდება მომხმარებლის სანაღრევის.
9. ლიფტის მანაღრევის ტიპიური ცვლა მოხდება მომხმარებლის სანაღრევის.
10. ლიფტის მანაღრევის ტიპიური ცვლა მოხდება მომხმარებლის სანაღრევის.
11. ლიფტის მანაღრევის ტიპიური ცვლა მოხდება მომხმარებლის სანაღრევის.
12. ლიფტის მანაღრევის ტიპიური ცვლა მოხდება მომხმარებლის სანაღრევის.
13. ლიფტის მანაღრევის ტიპიური ცვლა მოხდება მომხმარებლის სანაღრევის.
14. ლიფტის მანაღრევის ტიპიური ცვლა მოხდება მომხმარებლის სანაღრევის.
15. ლიფტის მანაღრევის ტიპიური ცვლა მოხდება მომხმარებლის სანაღრევის.
16. ლიფტის მანაღრევის ტიპიური ცვლა მოხდება მომხმარებლის სანაღრევის.
17. ლიფტის მანაღრევის ტიპიური ცვლა მოხდება მომხმარებლის სანაღრევის.
18. ლიფტის მანაღრევის ტიპიური ცვლა მოხდება მომხმარებლის სანაღრევის.
19. ლიფტის მანაღრევის ტიპიური ცვლა მოხდება მომხმარებლის სანაღრევის.

დამკვეთი:
საქციო საზოგადოება „ბაზისბანკი“ ს/ნ 203841833

პროექტი:
მშენებარე საოფისე შენობის (ბანკი) კორექტირებული პროექტი

მისამართი:
ქალაქი თბილისი, ჭანტურიას ქუჩა №12

შენიშვნა:

გამოცემის თარიღი:

პროექტის №:

ავტორი: არქიტექტორი	კახაბერ დეკანოიძე
შესრულება: არქიტექტორი	კახაბერ დეკანოიძე

სახანძრო უსაფრთხოების გეგმა

ნახაზის დასახელება:
სართულის გეგმა
+38,61 ნიშნულზე

სტადია	ფურცელი	თარიღი
მ პ		2024

ՀԱՏԱԿԱԳԾԻ ԱՆՎԱՆՈՒՄԸ	A 2
ՕԲՅԵԿՏԻ	2024

ՀԱՏԱԿԱԳԾԻ ԲՈՎԱՆԴԱԿՈՒԹՅՈՒՆԸ

1	1:100	ՀԱՏԱԿԱԳԾԱՅԻՆ ԱՌԱՆՑՔԱՅԻՆ ՊԼԱՆ
2	1:100	ՀԱՏԱԿԱԳԾԱՅԻՆ ԱՌԱՆՑՔԱՅԻՆ ՊԼԱՆ
0	1:100	ՀԱՏԱԿԱԳԾԱՅԻՆ ՊԼԱՆ
60	1:100	ՀԱՏԱԿԱԳԾԱՅԻՆ ՊԼԱՆ
2	1:100	ՀԱՏԱԿԱԳԾԱՅԻՆ ՊԼԱՆ
2	1:100	ՀԱՏԱԿԱԳԾԱՅԻՆ ՊԼԱՆ
2	1:100	ՀԱՏԱԿԱԳԾԱՅԻՆ ՊԼԱՆ
1	1:100	ՀԱՏԱԿԱԳԾԱՅԻՆ ԱՌԱՆՑՔԱՅԻՆ ՊԼԱՆ
2	1:100	ՀԱՏԱԿԱԳԾԱՅԻՆ ԱՌԱՆՑՔԱՅԻՆ ՊԼԱՆ
1	1:100	ՀԱՏԱԿԱԳԾԱՅԻՆ ԱՌԱՆՑՔԱՅԻՆ ՊԼԱՆ

ՀԱՏԱԿԱԳԾԻ ՀԱՏՈՒԿ ՆՇԱՆԱԿՈՒԹՅՈՒՆՆԵՐ

	ՀՐԴԵՀԱՅԻՆ ՊԱՇՏՊԱՆՈՒԹՅԱՆ ՄԱՐՄՆԻ ՀԱՏՈՒԿ ՆՇԱՆԱԿՈՒԹՅՈՒՆ

10 层办公楼给水排水施工图

1	2	3	4	5	6	7	8	9	10	11	12	13	14
3,000	5,400	0,600	6,000	12,000	0,600	3,900							
31,500													

A	B	C	D	E	F	G	H	J	K	L	M	N	P	Q	R	S
6,000	6,000	6,000	0,600	6,000	6,000	6,000	0,600	5,400	0,600	2,400	0,600	6,000	6,000	6,000	6,000	1,500
70,200																

1	2	3	4	5	6	7	8	9	10	11	12	13	14
0,750	0,400	2,400	0,600	0,200	0,350	0,450	1,500	0,450	6,000	6,000	0,450	1,500	6,000	1,200	3,000	0,600	1,700	5,700
43,400																		

S	R	Q	P	N	M	L	K	J	H	G	F	E	D	C	B	A
0,450	1,500	6,000	3,300	6,000	0,600	2,100	6,000	0,600	2,100	1,200	2,400	0,250	5,400	3,950	0,600	6,000	6,000	6,000
70,200																

1	2	3	4	5	6	7	8	9	10	11	12	13	14
0,750	0,400	2,400	0,600	0,200	0,350	0,450	1,500	0,450	6,000	6,000	0,450	1,500	6,000	1,200	3,000	0,600	1,700	5,700
43,400																		

1	2	3	4	5	6	7	8	9	10	11	12	13	14
3,600	1,900	2,100	3,600	1,500	1,200	1,500	0,450	0,750	1,900	2,100	3,600	0,750	1,500	0,450	3,000	1,200	6,000	1,200

S	R	Q	P	N	M	L	K	J	H	G	F	E	D	C	B	A
0,450	1,500	6,000	3,300	6,000	0,600	2,100	6,000	0,600	2,100	1,200	2,400	0,250	5,400	3,950	0,600	6,000	6,000	6,000
70,200																

1	2	3	4	5	6	7	8	9	10	11	12	13	14
3,600	1,900	2,100	3,600	1,500	1,200	1,500	0,450	0,750	1,900	2,100	3,600	0,750	1,500	0,450	3,000	1,200	6,000	1,200

卫生间 | 机房 | 制做间及库房 | 箱式变电机

3=2.31 (预埋)
3=0.47 (自动喷洒)

01 – 办公区 给水管道	02 – 办公区 给水管道	03 – 卫生间 热水循环管	04 – 卫生间 热水回水管	05 – 给水管道	06 – 给水管道	07 – 给水管道	08 – 热水管道	09 – 卫生间 给水管道	10 – 卫生间 给水管道	11 – 卫生间 给水管道	12 – 卫生间 给水管道	13 – 给水管道	14 – 给水管道

15 – 热水管道	16 – 热水管道	17 – 热水管道	18 – 给水管道	19 – 给水管道	20 – 给水管道	21 – 给水管道	22 – 给水管道	23 – 给水管道	24 – 给水管道	25 – 给水管道	26 – 给水管道	27 – 给水管道	28 – 给水管道	29 – 给水管道	30 – 给水管道	31 – 给水管道	32 – 给水管道	33 – 给水管道	34 – 给水管道

设计单位	建筑给水排水施工图	工程名称
项目负责人		办公楼
专业负责人	卫生间给水排水平面图	图别 给水
设计人		图号 A-2
校对人		2024
审核人		
审定人		
日期	2024.3	

编号	名称	数量	备注
1	截止阀	2	
2	减压阀	2	
3	倒流防止器	2	
4	水表	2	
5	水泵接合器	1	
6	消火栓箱	2	
7	自动喷洒喷头	若干	
8	末端试水装置	1	
9	水流指示器	2	
10	信号阀	2	
11	湿式报警阀组	1	
12	压力开关	1	
13	消防水泵	2	
14	消防水箱	1	
15	消防水泵接合器	1	
16	室内消火栓	若干	
17	室外消火栓	若干	
18	水泵结合器	1	
19	水流指示器	1	
20	信号阀	1	
21	湿式报警阀组	1	
22	压力开关	1	
23	消防水泵	2	
24	消防水箱	1	
25	消防水泵接合器	1	
26	室内消火栓	若干	
27	室外消火栓	若干	
28	水泵结合器	1	
29	水流指示器	1	
30	信号阀	1	
31	湿式报警阀组	1	
32	压力开关	1	
33	消防水泵	2	
34	消防水箱	1	

注册师签章	项目经理	审核人	设计人

建设单位	工程名称	项目编号
办公楼项目部	办公楼给水排水施工图	2024-办公楼-给排水-施-01

版本号	版本说明	修改人	日期
A/0	初版	张工	2024.03.15
A/1	根据消防复核意见修改喷头布置	张工	2024.04.02
A/2	增加卫生间热水循环管	李工	2024.04.18

9 ህንፃውን ዕቅድ

01 - ሰንሰለ ገጽፍጋር	
02 - ሰንሰለ ገጽፍጋር	
03 - ፎርግሰለ ቀንበጀንፍ	
04 - ፎርግሰለ ቀንበጀንፍ	
05 - ፎርግሰለ ገጽፍጋር	
06 - ፎርግሰለ ገጽፍጋር	
07 - ፎርግሰለ ገጽፍጋር	
08 - ፎርግሰለ ገጽፍጋር	
09 - ኮንፈግሰንፍጋ	
10 - ኮንፈግሰንፍጋ	
11 - ኮንቭንፍገጅ	
12 - ጀርፍገንፍ	
13 - ፀጣኮንፎግስንጅ ኮርፀንፍ	
14 - ፀጣኮንፎግስንጅ ኮርፀንፍ	
15 - ጀንቭፍንፀ ጀ	
ኮንፓጣፀግስንፍ ፀኮቦጋ	
16 - ጀንቭፍንፀ ጀ	
ኮንፓጣፀግስንፍ ፀኮቦጋ	
17 - ጀንቭፍንፀ ጀ	
ኮንፓጣፀግስንፍ ፀኮቦጋ	
18 - ጣፀንኮ	
18 - ጣፀንኮ	
18 - ጣፀንኮ

8 ԼՃՄՈՂՊԵՐԻ ՅՈՒՅԱՀԱՏԱԿԱԳԾԵՐ

01 – ՀՈՒՆԻ ՂԵԿԱՎԱՐ	
02 – ՀՈՒՆԻ ՂԵԿԱՎԱՐ	
03 – ԷԼՈՒՅՔԱՀԱՆ ՓԱՅԱՔԱՂԱԿ	
04 – ԷԼՈՒՅՔԱՀԱՆ ՓԱՅԱՔԱՂԱԿ	
05 – ԷԼՈՒՅՔԱՀԱՆ ՂԵԿԱՎԱՐ	
06 – ԷԼՈՒՅՔԱՀԱՆ ՂԵԿԱՎԱՐ	
07 – ԷԼՈՒՅՔԱՀԱՆ ՂԵԿԱՎԱՐ	
08 – ԷԼՈՒՅՔԱՀԱՆ ՂԵԿԱՎԱՐ	
09 – ԼՎՃՈՎՈՒՅՍԱՎՈՐՈՒՄ	
10 – ԼՎՃՈՎՈՒՅՍԱՎՈՐՈՒՄ	
11 – ԼՎՅԹՍԱՎՈՂՉՄ	
12 – ՔՉՎՈՂՈՒՅՍՈՒՆ	
13 – ՅՈՒԼԱՅՑՎՃՈՒՔՉՈ ԱՈՅՎՃՈՒ	
14 – ՅՈՒԼԱՅՑՎՃՈՒՔՉՈ ԱՈՅՎՃՈՒ	
15 – ՔՉՅՓՃՈՅՎՈՒՄ ՀՈՒՅՔՉ ՂՎՅՔՉՅ	
16 – ՔՉՅՓՃՈՅՎՈՒՄ ՔՉ ՂՎՅՔՉՅ	
17 – ՔՉՅՓՃՈՅՎՈՒՄ ՔՉ ՂՎՅՔՉՅ	
18 – ՈՎՅՈՒՆ	
18 – ՈՎՅՈՒՆ	
18 – ՈՎՅՈՒՆ	
18 – ՈՎՅՈՒՆ	
18 – ՈՎՅՈՒՆ	
18 – ՈՎՅՈՒՆ	
18 – ՈՎՅՈՒՆ	
18 – ՈՎՅՈՒՆ	
18 – ՈՎՅՈՒՆ	
35 – ՔՉՅՓՃՈՅՎՈՒՄ ՈՎՅՈՒՆ (ՈՎՅՈՒՆ)	
34 – ՅՈՒԼԱՅՑՎՃՈՒՔՉՈ ԱՈՅՎՃՈՒ	
33 – ՅՈՒԼԱՅՑՎՃՈՒՔՉՈ ՈՎՅՈՒՆ	
32 – (ՈՎՅՈՒՆ	
18 – (ՈՎՅՈՒՆ	
18 – (ՈՎՅՈՒՆ	
18 – (ՈՎՅՈՒՆ	

ՅԱՅԼԱՅՔՈՒՅՍՈՒՆ:

ՀԱՅԱՍՏԱՆԻ ՀԱՆՐԱՊԵՏՈՒԹՅԱՆ ՔԱՂԱՔԱՇԻՆՈՒԹՅԱՆ ՊԵՏԱԿԱՆ ԿՈՄԻՏԵ			
ՀԱՄԱՁԱՅՆԱԳՐՈՒԹՅԱՆ ՀԱՄԱՐ

7 ህንፃውን ለመገንባት ዕቅድ

01 - ለውስጥ ገጽታዎች	
02 - ለውስጥ ገጽታዎች	
03 - ደረጃዎች ቁሳቁሶች	
04 - ደረጃዎች ቁሳቁሶች	
05 - ደረጃዎች ገጽታዎች	
06 - ደረጃዎች ገጽታዎች	
07 - ደረጃዎች ገጽታዎች	
08 - ደረጃዎች ገጽታዎች	
09 - ህንፃውን ማጽዳት	
10 - ህንፃውን ማጽዳት	
11 - ህንፃውን ማጽዳት	
12 - ዳጋማ ማጽዳት	
13 - ጠጣር ቆሻሻዎችን ሀገር	
14 - ጠጣር ቆሻሻዎችን ሀገር	
15 - ዳጋማ ቆሻሻ ዳጋ	
16 - ዳጋማ ቆሻሻ ዳጋ	
17 - ዳጋማ ቆሻሻ ዳጋ	
18 - ማማለሁ	
19 - ማማለሁ	
20 - ማማለሁ	
21 - ማማለሁ	
22 - ማማለሁ	
23 - ማማለሁ	
24 - ማማለሁ	
25 - ማማለሁ	
26 - ማማለሁ	
27 - ማማለሁ	
28 - ማማለሁ	
29 - ማማለሁ	
30 - ማማለሁ	
31 - ህንፃውን ማጽዳት	
32 - ህንፃውን ማጽዳት	
33 - ዳጋማ ቆሻሻዎችን ሀገር	

ህንፃውን ለመገንባት ዕቅድ

ለህንፃው ዋና ኮንትራክተር	
ለአስተባባሪ ድርጅት	
ስዕል ቁጥር	፩
ለህንፃው ዋና ኮንትራክተር ስም ያለበት ማህተም እና ፊርማ	
ለአስተባባሪ ድርጅት ስም ያለበት ማህተም እና ፊርማ	
ቀን	

ለህንፃው ዋና ኮንትራክተር ስም ያለበት ማህተም እና ፊርማ

+251 00 638 3636

የአስተባባሪ ድርጅት ስም	የኮንትራክተር ስም	ቀን
		2024

ለህንፃው ዋና ኮንትራክተር ስም ያለበት ማህተም እና ፊርማ

ለህንፃው ዋና ኮንትራክተር ስም ያለበት ማህተም እና ፊርማ

ለአስተባባሪ ድርጅት ስም ያለበት ማህተም እና ፊርማ

ለህንፃው ዋና ኮንትራክተር

6 სართულის გეგმა

箱式发电机

制做间及库房

前台

礼宾

მანძილი წითელი ხაზიდან - 17 116

მანძილი წითელი ხაზიდან - 20 915

მანძილი წითელი ხაზიდან - 9 687

მანძილი წითელი ხაზიდან - 9 836

მანძილი წითელი ხაზიდან - 20 268

მანძილი წითელი ხაზიდან - 5 851

მანძილი წითელი ხაზიდან - 41 870

მანძილი წითელი ხაზიდან - 41 971

ექსპლიკაცია:

01	კიბის უჯრედი
02	კიბის უჯრედი
03	ლიფტის ტამბური
04	ლიფტის ტამბური
05	ლიფტის უჯრედი
06	ლიფტის უჯრედი
07	ლიფტის უჯრედი
08	ლიფტის უჯრედი
09	საპირფარეშო
10	საპირფარეშო
11	სამზარეულო
12	დერეფანი
13	მოსასვენებელი სივრცე
14	მოსასვენებელი სივრცე
15	დაწნევის და საკომუნიკაციო შახტა
16	დაწნევის და საკომუნიკაციო შახტა
17	დაწნევის და საკომუნიკაციო შახტა
18	ოფისი
19	ოფისი
20	ოფისი
21	ოფისი
22	ოფისი
23	ოფისი
24	ოფისი
25	ოფისი
26	ოფისი
27	ოფისი
28	ოფისი
29	ოფისი
30	ოფისი
31	საკონფერენციო
32	სასერვერო
33	დამლაგებლის ოთახი

ფორმატი: A 2

თარიღი: 2024

შენიშვნა:

ვინრასიმი ნიშნები:

ვინრასის ღერძებისა	ბიჯი ,t
ძირითადი კონსტრუქციული ბარები	2
მთელ კედლად ბარე მეზა	2 2
არათხელ კედლად და ბრტყად ბარე	ცხრილის 602
არათხელ კედლად და ბრტყად მეზა	0
ბარაკის კონსტრუქცია და არაკონსტრუქციული ნაწილები	2
სახურავის კონსტრუქცია და არაკონსტრუქციული ნაწილები	1

სქემატური სახელწოდება

ხელის ცეცხლმაქრი	სახანძრო პანიკის ღილაკი
სახანძრო მილსადენი	დაბაკვუშლის მეხმრთველის სისტემა (სახანძრო სიგნალიზაცია)
ტრანსფორმატორის სისტემა	ავტომატური პანიკისა
კედელზე მონტაჟისა ხანძრისწინააღმდეგო	სახანძრო მილსადენი
კედლის ავხანძრული ავიმენტი	სახანძრო მოსაცდელი
ავხანძრისშენი	სახანძრო ჯიხური
ელექტრონიული ავხანძრის ცეცხლსაწინააღმდეგო სისტემა	

შენიშვნა:
1. სახანძრო-მოსაცავი ფარდები სამოსაფრთხოდან ქვემოთ და ზემოთ 200მ მანძილ 9.0 მეტრამდე მეზიდ.
2. სართულის და სპეციალური ტრანსფორმატორის სისტემის ელექტრული მონტაჟი მეტალისტრის ტიპიური პროექტით გათვალისწინებულ.
3. სპეციალური ტრანსფორმატორის სისტემის ელექტრული მონტაჟი ელექტრული სისტემის ტიპიური პროექტით გათვალისწინებულ.
4. ნედლების შემთხვევაში ელექტრული მონტაჟის სისტემებში.
5. კაბელის დაწნევის სისტემა შეიძლება გამოყენებულ იქნას სამოსარქმელი ელექტროსადგურებში.
6. ნედლის ტიპიური შემთხვევაში სამოსარქმელ ელექტრონიული ავხანძრისტემა პანიკის ტიპიური პროექტით გათვალისწინებულ.
7. ელექტრონიული ელექტრონიული ტიპიური მონტაჟი ელექტრონიული ავხანძრისტემა პანიკის ტიპიური პროექტით გათვალისწინებულ.
8. სახანძრო-მოსაცავი ფარდები სამოსაფრთხოდან ქვემოთ და ზემოთ 200მ მანძილ 9.0 მეტრამდე მეზიდ.
9. სართულის და სპეციალური ტრანსფორმატორის სისტემის ელექტრული მონტაჟი მეტალისტრის ტიპიური პროექტით გათვალისწინებულ.
10. ნედლების შემთხვევაში ელექტრული მონტაჟის სისტემებში.
11. კაბელის დაწნევის სისტემა შეიძლება გამოყენებულ იქნას სამოსარქმელი ელექტროსადგურებში.
12. ნედლის ტიპიური შემთხვევაში სამოსარქმელ ელექტრონიული ავხანძრისტემა პანიკის ტიპიური პროექტით გათვალისწინებულ.

დამკვეთი: სააქციო საზოგადოება „ბაზისბანკი“ ს/ნ 203841833

პროექტი: მშენებარე საოფისე შენობის (ბანკი) კორექტირებული პროექტი

მისამართი: ქალაქი თბილისი, ჭანტურიას ქუჩა №12

შენიშვნა:

გამოცემის თარიღი:

პროექტის №:

ავტორი: არქიტექტორი	კახაბერ დეკანოიძე
შესრულა: არქიტექტორი	კახაბერ დეკანოიძე

სახანძრო უსაფრთხოების გეგმა

ნახაზის დასახელება: სართულის გეგმა +17,70 ნიშნულზე

სტადია	ფურცელი	თარიღი
მ .პ		2024

5	1:500	5 层总平面图

01	办公1层	01 - 办公1层
02	办公2层	02 - 办公2层
03	餐饮1层	03 - 餐饮1层
04	设备1层	04 - 设备1层
05	设备2层	05 - 设备2层
06	设备3层	06 - 设备3层
07	配电室	07 - 配电室
08	厨具设备2层	08 - 厨具设备2层
09	厨具设备1层	09 - 厨具设备1层
10	餐饮1层	10 - 餐饮1层
11	餐饮2层	11 - 餐饮2层
12	餐饮3层	12 - 餐饮3层
13	餐饮4层	13 - 餐饮4层
14	客房1层	14 - 客房1层
15	客房2层	15 - 客房2层
16	客房3层	16 - 客房3层
17	客房4层	17 - 客房4层
18	客房5层	18 - 客房5层
19	客房6层	19 - 客房6层
20	客房7层	20 - 客房7层
21	客房8层	21 - 客房8层
22	客房9层	22 - 客房9层
23	客房10层	23 - 客房10层
24	客房11层	24 - 客房11层
25	客房12层	25 - 客房12层
26	客房13层	26 - 客房13层
27	客房14层	27 - 客房14层
28	客房15层	28 - 客房15层
29	客房16层	29 - 客房16层
30	客房17层	30 - 客房17层
31	客房18层	31 - 客房18层

项目名称	某酒店建筑设计
图纸名称	5 层总平面图
图纸编号	建施-05
设计阶段	施工图
比例	1:500
日期	2024.3
设计单位	某建筑设计院有限公司
注册建筑师	张明远
项目负责人	李晓峰
校对	王建国
审核	刘志强

1	2024.03	施工图设计
2	2024.01	初步设计
3	2023.10	方案设计

建筑面积	12,860 m²
层数	地上 14 层
结构形式	钢筋混凝土框架-剪力墙
耐火等级	一级
抗震等级	二级
设计使用年限	50 年
防水等级	一级
屋面防水	两道设防
外墙保温	岩棉板
门窗	断桥铝合金
电梯	客梯 4 部，货梯 1 部
消防	自动喷水灭火系统
绿化率	35%
容积率	2.1
建筑密度	28%
停车位	地下 86 个
非机动车位	120 个
总投资	约 3.2 亿元
施工单位	待定
监理单位	待定
勘察单位	某地质勘察院
设计单位	某建筑设计院有限公司
建设单位	某酒店管理有限公司
项目名称	某酒店建筑设计
项目编号	2024-05
版本	A2

2024			
01/2024			
A2			
ფურცელი			

1	01/2024	ცვლილება ტექნიკურ და ტექნოლოგიურ მოწყობილობებში
2	02/2024	ცვლილება ტექნიკურ და ტექნოლოგიურ მოწყობილობებში
0	08/2024	პროექტის პირველადი ვერსია
1	04/2024	ცვლილება ტექნიკურ და ტექნოლოგიურ მოწყობილობებში
2	05/2024	ცვლილება ტექნიკურ და ტექნოლოგიურ მოწყობილობებში
2	06/2024	ცვლილება ტექნიკურ და ტექნოლოგიურ მოწყობილობებში
2	07/2024	ცვლილება ტექნიკურ და ტექნოლოგიურ მოწყობილობებში
1	08/2024	ცვლილება ტექნიკურ და ტექნოლოგიურ მოწყობილობებში

პროექტის ნიშნები

	ახალი ელექტრული მოწყობილობა
	ახალი ელექტრული ქსელი
	ახალი ელექტრული ქსელი
	ახალი ელექტრული ქსელი

ნებართვის ნომერი	A 2
პროექტის დასახელება	საცხოვრებელი სახლის ტიპური პროექტი 3 სართულიანი ბინებით
	ქ. ქუთაისი, ნიკეა გურიელის ქუჩა N 10
	ნახაზის დასახელება
	ბინის ტიპი 1
	ბინის ტიპი 2
	ბინის ტიპი 3
	ბინის ტიპი 4
	ბინის ტიპი 5
	ბინის ტიპი 6
	ბინის ტიპი 7
	ბინის ტიპი 8
	ბინის ტიპი 9
	ბინის ტიპი 10
	ბინის ტიპი 11
	ბინის ტიპი 12
	ბინის ტიპი 13
	ბინის ტიპი 14
	ბინის ტიპი 15
	ბინის ტიპი 16
	ბინის ტიპი 17
	ბინის ტიპი 18
	ბინის ტიპი 19
	ბინის ტიპი 20
	ბინის ტიპი 21
	ბინის ტიპი 22
	ბინის ტიპი 23
	ბინის ტიპი 24
	ბინის ტიპი 25
	ბინის ტიპი 26
	ბინის ტიპი 27
	ბინის ტიპი 28
	ბინის ტიპი 29
	ბინის ტიპი 30
	ბინის ტიპი 31
	ბინის ტიპი 32
	ბინის ტიპი 33
	ბინის ტიპი 34
	ბინის ტიპი 35
	ბინის ტიპი 36
	ბინის ტიპი 37
	ბინის ტიპი 38
	ბინის ტიპი 39
	ბინის ტიპი 40
	ბინის ტიპი 41
	ბინის ტიპი 42

ნებართვის ნომერი	2024
ობიექტის მისამართი	ქ. ქუთაისი, ნიკეა გურიელის ქუჩა N 10
ნახაზის დასახელება	ბინის ტიპი 3
ნახაზის ავტორი	არქიტექტორი ანა ბერიძე
ნახაზის ტიპი	ტექნიკური ნახაზი
ფორმატი	A3
	2024

ნებართვის მფლობელი	ანა ბერიძე
	ქ. ქუთაისი, ნიკეა გურიელის ქუჩა N 10
	+7,80 ნებართვის ნომერი

ნებართვის მფლობელი	ანა ბერიძე
	ანა ბერიძე

ტიპიური პროექტი	
ფორმატი	A2
2024	

1	4000.-1	ტიპიური პროექტი
2		ძირითადი ტექნიკური მახასიათებლები
2	2	ზოგადი ინფორმაცია
2	2	ზოგადი მონაცემები
3	6მ2	ტიპიური ფასადის ფრაგმენტი
4	6მ2	ტიპიური ფასადის ფრაგმენტი
5	0	ტიპიური ფასადის ფრაგმენტი
6	2	ტიპიური ფასადის ფრაგმენტი
7	1	ტიპიური ფასადის ფრაგმენტი

ფასადის ტიპიური ფრაგმენტების ნუმერაცია

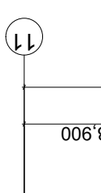



2024			
02/04/24			
A2			
1:200			

1 ԼՍՄԱՅԻՆ ԱՇԽԱՏԱՆՔԱՅԻՆ ՀԱՏԱԿԱԳԾԻՐ

ՀԱՍՏԱՏՈՒՄ ԵՄ
ՀՀ ՔԱՂԱՔԱՇԻՆՈՒԹՅԱՆ ԿՈՄԻՏԵԻ
ԱՇԽԱՏԱՆՔԱՅԻՆ ՆԿԱՐՉՈՒԹՅԱՆ
ՀԱՄԱՁԱՅՆԱԳՐԵՐ

ՀՀ ԱՐՄԱՎԻՐԻ ՄԱՐԶԻ ԱՐՄԱՎԻՐ ՔԱՂԱՔԻ
ՀԱՆՐԱՅԻՆ ՍՊԱՍԱՐԿՄԱՆ ԵՎ ՀՐԴԵՀԱՅԻՆ
ԱՆՎՏԱՆԳՈՒԹՅԱՆ Վ

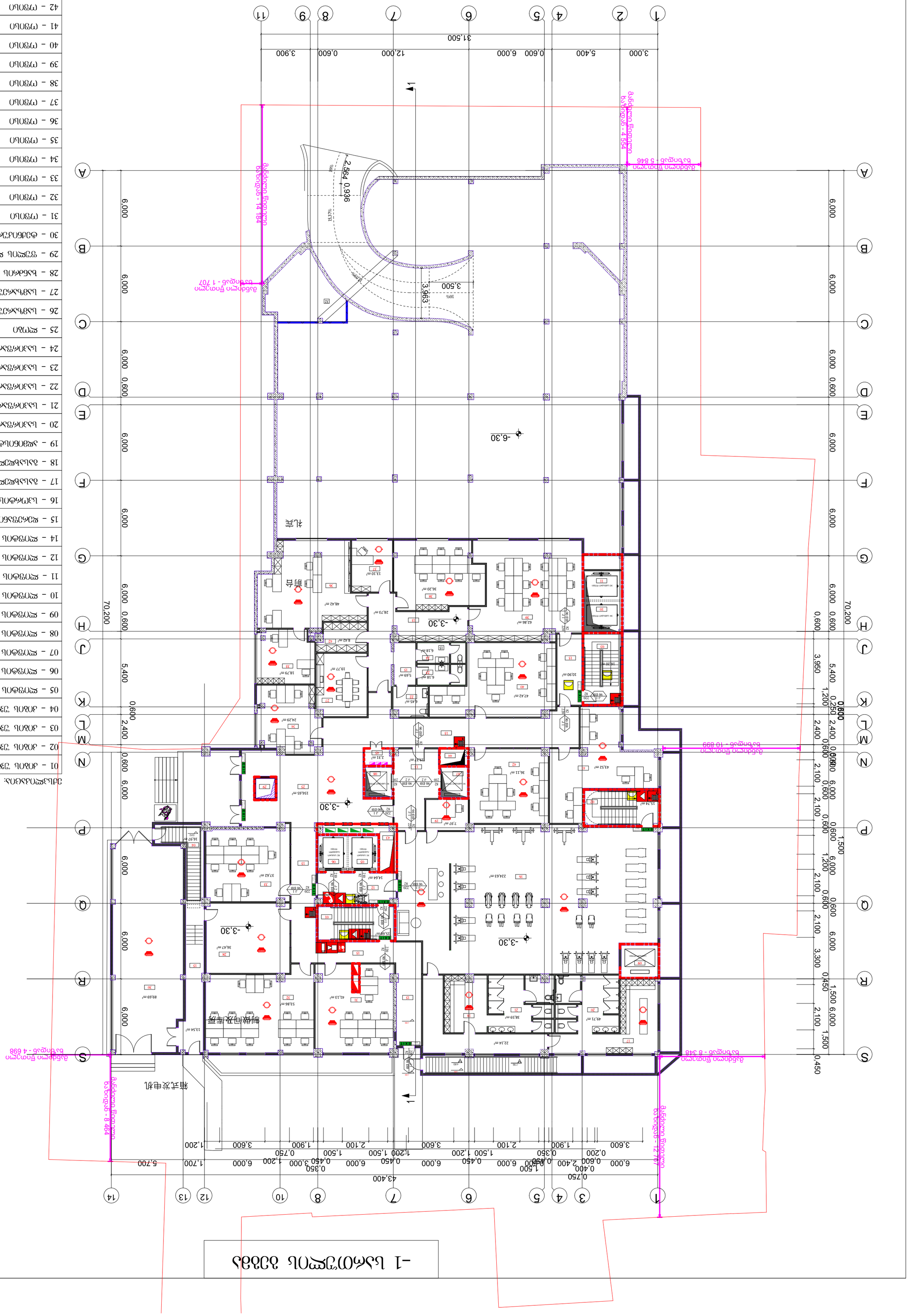
-1 სამრეწველო ობიექტის გენერალური გეგმა
1
2
3
4
5
6
7
8
9
10
11
12
13
14
A
B
C
D
E
F
G
H
J
K
L
M
N
P
Q
R
S
-6.30
-3.30
-3.30
-3

ԳՐԱՖԻԿ A2	ՀԱՏԱԿԱԳԾԻ ՀԱՄԱՐ		
ՕԴԱՓԱԿԵՔ 2024	ՀԱՏԱԿԱԳԾԻ ՀԱՄԱՐ		
ՀԱՅԱՍՏԱՆԻ ՀԱՆՐԱՊԵՏՈՒԹՅԱՆ ԱՐՄԱՎԻՐԻ ՄԱՐԶԱՅԻՆ ՊԱՏՄԱԿԱՆՈՒԹՅԱՆ ԵՎ ՄՇԱԿՈՒՅԹԻ ՎԱՐՉԱԿԱՆ ՏԱՐԱԾՔԻ ՀԱՄԱՅՆՔԱՅԻՆ ԾԱՌԱՅՈՒԹՅՈՒՆ			
ՀԱՄԱՅՆՔԱՅԻՆ ՈՉ ԱՌԵՎՏՐԱՅԻՆ ՆՇԱՆԱԿՈՒԹՅԱՆ ՀԱՄԱՐ ՀԱՏԿԱՑՎԱԾ ՏԱՐԱԾՔ

-3 სართულის გეგმა

01 - კიბის უჯრედი	0
02 - კიბის უჯრედი	0
03 - კიბის უჯრედი	0
05 - კიბის უჯრედი	0
07 - ლიფტის შახტი	0
08 - ლიფტის შახტი	0
09 - ლიფტის შახტი	0
10 - ლიფტის უჯრედი	0
11 - ლიფტის უჯრედი	0
12 - ლიფტის უჯრედი	0
13 - ლიფტის უჯრედი	0
14 - ლიფტის უჯრედი	0
15 - ლიფტის უჯრედი	0
16 - ლიფტის უჯრედი	0
17 - ჯართუკი	0
18 - ტექნიკური (ორპირა)	0
19 - სპორტული დარბაზი	0
20 - სველი წერტილი	0
21 - სველი წერტილი	0
22 - სველი წერტილი	0
23 - სველი წერტილი	0
24 - სველი წერტილი	0
25 - სველი წერტილი	0
26 - სველი წერტილი	0
27 - სველი წერტილი	0
28 - სველი წერტილი	0
29 - სველი წერტილი	0
30 - სველი წერტილი	0
31 - სველი წერტილი	0
32 - სველი წერტილი	0
33 - პარკინგი	0
34 - ჯართან და ტექნიკური დანიშნულების სველი წერტილი	0
35 - ჯართან და ტექნიკური დანიშნულების სველი წერტილი	0
36 - ჯართან და სველი წერტილი	0
37 - ტრანსფორმატორული	0

05 - კიბის უჯრედი	0
03 - კიბის უჯრედი	0
02 - კიბის უჯრედი	0
01 - კიბის უჯრედი	0

ვენტილაციის:

07 - ლიფტის ტექნიკური შახტი	0
08 - ლიფტის ტექნიკური შახტი	0
09 - ლიფტის ტექნიკური შახტი	0

1	0.600	ბეტონის ფილა	
2		მოსაპირკეთებელი ფილა	
2		ბეტონი	
2		მოსაპირკეთებელი ფილა	
602		ბეტონის ფილა და ელექტრო მავთულები	
0		ბეტონის ფილა და ელექტრო მავთულები	
2		ბეტონის ფილა და ელექტრო მავთულები	
1		ბეტონის ფილა და ელექტრო მავთულები	

ᲨᲔᲜᲘᲨᲕᲜᲔᲑᲘ

- ელექტრული ფანელი
- ელექტრული ფანელი
- ელექტრული ფანელი

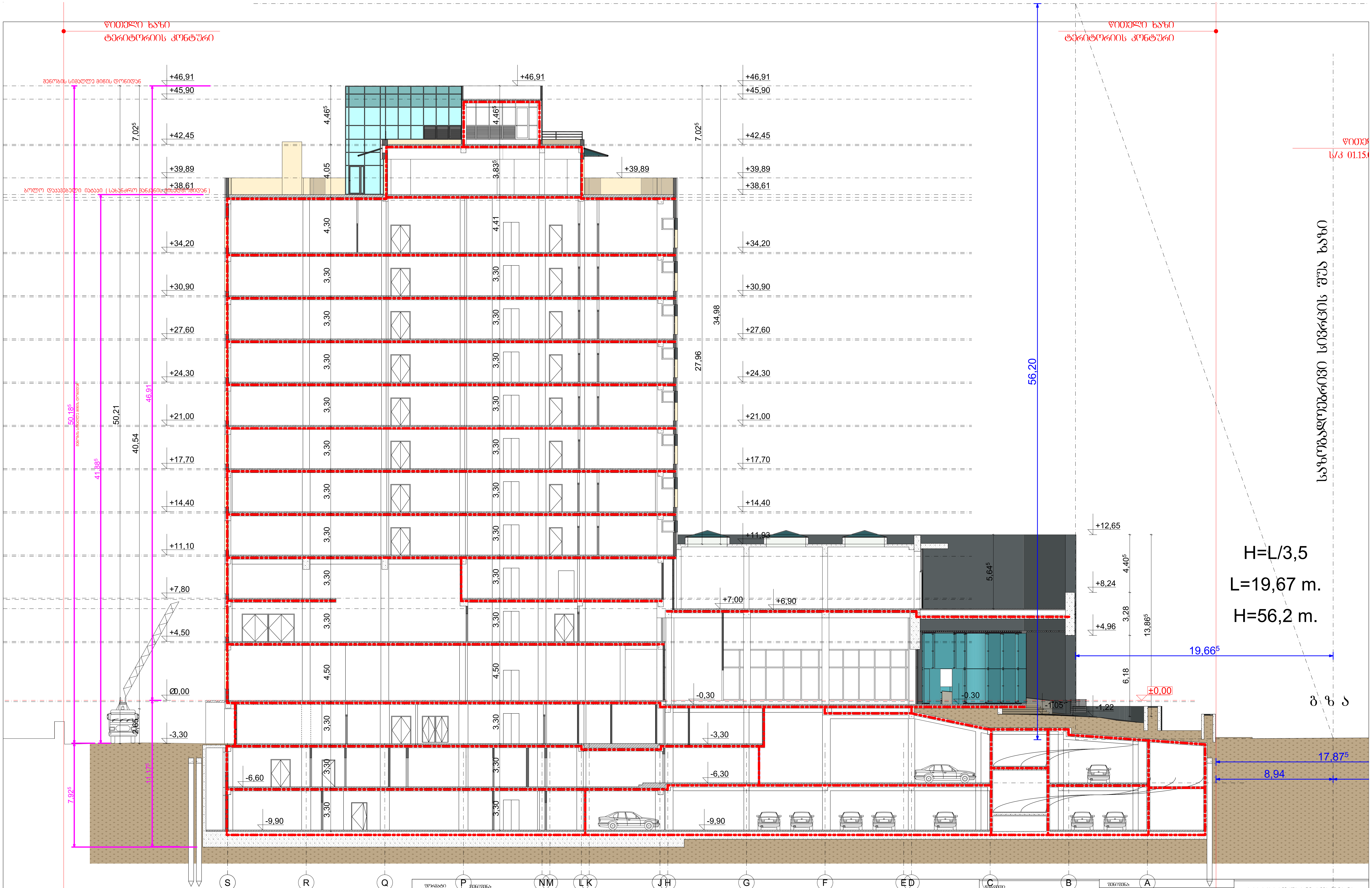

ფორმატი	შენიშვნა:
A 2	
თარიღი	
2023	

შენობის ელემენტები	ტიპი - I ბ
ძირითადი კონსტრუქციული ჩარჩო	2
მზიდი კედლები გარე შიდა	 2 2
არამზიდი კედლები და ტიხრები გარე	ცხრილი 602
არამზიდი კედლები და ტიხრები შიდა	0
იატაკის კონსტრუქცია და არაძირითადი ნაწილები	2
სახურავის კონსტრუქცია და არაძირითადი ნაწილები	1

პირობითი ნიშნები:

- 82 / 235 — 90 წთ / J1: კარის თავისუფალი სიგანე; ხანძარმედეგობა; კარის ნუმერაცია; კარის თავისუფალი სიმაღლე
- EXIT — გასასვლელი აღმნიშვნელი განათებული ნიშანი
- 1 საათიანი ხანძარმედეგობის აღმნიშვნელი ხაზი
- 2 საათიანი ხანძარმედეგობის აღმნიშვნელი ხაზი
- 3 საათიანი ხანძარმედეგობის აღმნიშვნელი ხაზი
- სახანძრო მილი

სიმბოლოს სახელწოდება	
ხელის ცეცხლმაქრი	სახანძრო განგაშის ღილაკი
სახანძრო მილდგარი	ლამკავებელთა შეტყობინების სისტემა (სახანძრო სიგნალიზაცია)
ორმხრივი კავშირის სისტემა	ავარიული განათება
კვამლზე მორეაგირე მაუწყებელი	საავარიო განათება
კვამლის ავტომატური აღმომჩენი	სახანძრო მისაერთებელი
ავტოსამზეში	სახანძრო ჰიდრანტი
ალტერნატიული ავტომატური ცეცხლქრობის სისტემა	

შენიშვნა:
. ხანძარსაწინააღმდეგო მანძილები საზოგადოებრივი ქუჩის და უკანა ეზოს მხარეს 9.0 მეტრზე მეტია.
. საოფისე და სავაჭრო/კომერციული სივრცე აღჭურვილი იქნება მექანიკური განიავებით.
. სავაჭრო/კომერციული სივრცე აღჭურვილი იქნება ავტოსამზეში სისტემით.
. ლიფტის შახტა აღჭურვილი იქნება ჰაერის დაწნევის სისტემით.
. ჰაერის დაწნევის სისტემა უზრუნველყოფილი იქნება სათადარიგო ელმომარაგებით.
. დენის გათიშვის შემთხვევაში სათადარიგო ელექტროსისტემა ავტომატურად გაანათებს გასასვლელ საშუალებებს.
. კონსტრუქციული პროექტის დამუშავებისას დაცული იქნას I-B კონსტრუქციის ტიპის მოთხოვნები.
. ხანძარსაწინააღმდეგო დაცვის სისტემების საინჟინრო დოკუმენტაცია დამუშავდეს 28.01.16 წ. №41 დადგენილების შესაბამისად.

დამკვეთი:
სააქციო საზოგადოება ,,ბაზისბანკი,, სნ 203841833

პროექტი:
მშენებარე საოფისე შენობის (ბანკი) კორექტირებული პროექტი

მისამართი:
ქალაქი თბილისი, ჭანტურიას ქუჩა №12

შენიშვნა:
გამოცემის თარიღი:
პროექტის №:
ავტორი: არქიტექტორი — კახაბერ ლეკანიძე
შეასრულა: არქიტექტორი — კახაბერ ლეკანიძე

სახანძრო უსაფრთხოების გეგმა

ნახაზის დასახელება: ჭრილი 1-1

სტადია	ფურცელი	თარიღი
მ პ		2024

ღრუბლიანი ფილები
ბალახით შეავსეთ

箱式发电机

11,10 制做间及库房

38,61

11,10

38,61

42,45

38,61

45,90

38,61

38,61

42,45

38,61

前台

礼宾

7,00

ღრუბლიანი ფილები
ბალახით შეავსეთ

ქუჩა

ფორმატი	A 2
	gengegma
თარიღი	2024

შენიშვნა:

შენობის კრებითობა	ბმი0 .I	
ძმრომელი კონსტრუქციული ბარები	λ	2
მთელი კედლის ბარე მიხა		2 2
არამთელი კედლები და ბმრანი	ბხრანი	602
არამთელი კედლები და ბმრანი მიხა		0
მარაგის კონსტრუქცია და არამბმითელი ნაწილები		2
სახურავის კონსტრუქცია და არამბმითელი ნაწილები		1

პირობითი ნიშნები:

ქალის მიმართულება სანიტ.

90 ნიშ 235 J1

EXIT

	1 საშიშის სანათურების კონტროლის სამი
	2 საშიშის სანათურების კონტროლის სამი
	3 საშიშის სანათურების კონტროლის სამი
	სახანძრო ხელი

ხელის ცეცხლმაქრი	სახანძრო განგაშის ღილაკი
სახანძრო მილსადენი	დამცავსქემელის შეტრიალების სმსტემა (სახანძრო სმსტემისა)
ტრანსფორმატორის სმსტემა	ავტომატური განგაშია
კედელზე მონტაჟისთვის ჰიდრანტები	სახანძრო განგაშია
კედლის ავხანძრული ავტომატი	სახანძრო მიწისქვეშეთი
ავხანძრისშენი	სახანძრო ხელსანი
ალტერნატიული ავხანძრის ცეცხლმრეწის სმსტემა	

შენიშვნა:
1. სანიტარიული ნაგვის ურნები განთავსებული ქუჩის და ავტო ფეხის ზოლის 9.0 მეტრის შუაში.
2. ტერიტორია და სავაჭრო პროდუქციის სანიტარიული პირობები უნდა შეესაბამებოდეს სანიტარიული წესების.
3. სავაჭრო პროდუქციის სანიტარიული პირობები უნდა შეესაბამებოდეს სანიტარიული წესების.
4. ნაგვის შეგროვება უნდა მოხდეს ეკონომიური სანიტარიული ნორმების.
5. ტერიტორიის სანიტარიული მდგომარეობის ზედამხედველობა უნდა განახორციელოს სანიტარიული ნორმების.
6. ნაგვის გატანა ხდება ხელშეკრულების საფუძველზე.
7. ტერიტორიის პირველადი დამუშავებისა და ნაგვის მიწაში I-B კლასის მიწების ბანაკი მოთავსება.
8. სანიტარიული ნორმების დარღვევისათვის პასუხისმგებლობა დაეკისრება ადმინისტრაციულ წესით.

დამკვეთი:
სააქციო საზოგადოება
„ბაზისბანკი„ ს/კ 203841833

პროექტი:
მშენებარე საოფისე შენობის (ბანკი) კორექტირებული პროექტი

მისამართი:
ქალაქი თბილისი, ჭანტურიას ქუჩა №12

შენიშვნა:

გაცემის თარიღი:

პროექტის №

ავტორი: არქიტექტორი		ქაბაბერ დეკანოიძე
შესრულება: არქიტექტორი		ქაბაბერ დეკანოიძე

სახანძრო უსაფრთხოების გეგმა

1:200

ნახაზის დასახელება:
გენგეგმა

სტადია	ფურცელი	თარიღი
მ .ვ		2024