

ალუმინის ფილა
(ალუმინის ტექსტურით)
Finishing metal plate
(aluminum texture)



დეკორატიული შპატლევკა
R30 (Caparol. Tundra 25)
Decorative plaster



ფიბროცementის ფილა
სისქე 10მმ
Fiber cement



ლამელი 200X27 მმ
Lamel 200X27 mm
RAL 9006

დეკორატიული შპატლევკა
R30 (Caparol. Arctis 5)
Decorative plaster



ფასადი 1-9
Elevation 1-9

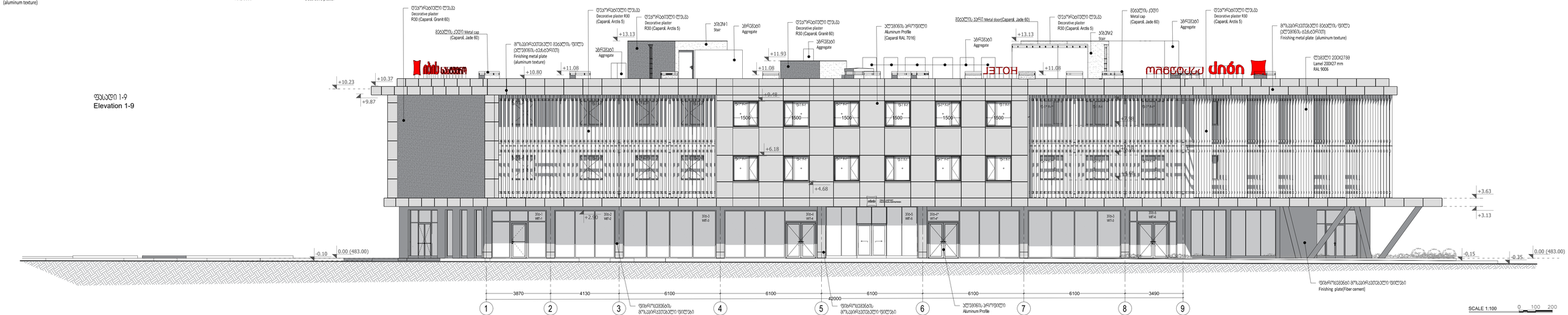

არქიტექტურული პროექტი
ARCHITECTURAL PROJECT
ტელ.: (+995 32) 41 52 54
ელ-ფოსტა: artstudio_project@yahoo.com
www.artstudio.ge
ქ. თბილისი, ვ. ფანცულაიას ქუჩა N 2, ბინა 2
Actual Address: Georgia, Tbilisi, V. Pantsulaia Str.#2
Metro Park settlement, Block A, N1714, 50Ha, Georgia
Tel.: (+995 32) 41 52 54
E-mail: info@artstudio.ge ; artstudio_project@yahoo.com
www.artstudio.ge

Explication

- საკადასტრო საზღვარი / Cadastral border
- მშენებლობის ზონის საზღვარი / Building location zone
- მიწა / Earth
- 1 — ღერძული ღერძის ნომერი / Structural axis
- +10.83 არქიტექტურული ნიშნული / Architectural level

ნახაზის შენიშვნა:
NOTE

დამკვეთი:
CLIENT:
შპს „შპს „შპს „

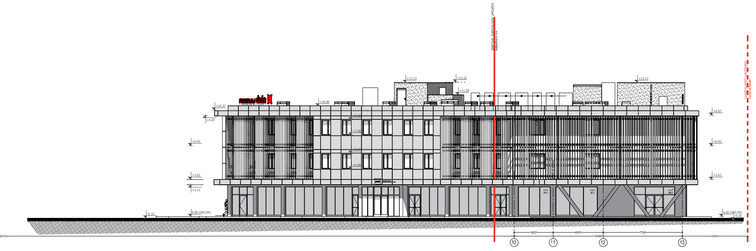



დეკორატიული თაბაშირი
R30 (Caparol. Arctis 5)
Decorative plaster



ლამელი 200X27 მმ
Lamel 200X27 mm
RAL 9006



მეტალის ფილა
(ალუმინის ტექსტურით)
Finishing metal plate
(aluminum texture)



დეკორატიული თაბაშირი
R30 (Caparol. Tundra 25)
Decorative plaster



ფიბროცემენტის ფილა
სისქე 10მმ
(Fiber cement)

ARTSTUDIO PROJECT
ა. ყიფიანის ქ. №4, 0179 | (+995 32) 91 52 54
Address: 4, Kipiani Str., 0179, Tbilisi, Georgia | info@artstudio.ge , artstudio_project@yahoo.com
www.artstudio.ge
ფაქტიური მისამართი: ქ. თბილისი, ვაკის რაიონი, ა. ყიფიანის ქუჩა №4, 0179
Actual Address: Tbilisi, Vake District, 4, Kipiani Str.
Metro Park settlement, Block # 4, 0179, Tbilisi, Georgia
Tel: (+995 32) 91 52 54
E-mail: info@artstudio.ge , artstudio_project@yahoo.com
www.artstudio.ge

Explication

- საკადასტრო საზღვარი / Cadastral border
- მშენებლობის განთავსების ზონა / Building location zone
- მიწა / Earth
- 1 — სტრუქტურული ღერძი / Structural axis
- +10.83 არქიტექტურული ნიშნული / Architectural level

შენიშვნა:
NOTE

დამკვეთი:
CLIENT:
შპს „ფუჯის აბრეშუმის თვისებები“, (ს/კ 405273421), ირაკლი ხვრისიაშვილი (პ/ნ 01030028410)
"FUJIN SILK PROPERTIES" LLC, identification number 405273421, Irakli Khvtisiashvili (p/n 01030028410)

პროექტი:
PROJECT:
მრავალფუნქციური სასტუმრო (ჰოტელი)
Multifunctional building (Hotel)

მისამართი:
ADDRESS:
ქ. თბილისი, აეროპორტი
(ს/კ 01.19.30.001.261)
airport, Tbilisi
(plot #01.19.30.001.261)

დირექტორი Director	ნ.ასათიანი	
მთ. არქიტექტორი Chief Architect	ნ.ასათიანი	
პროექტის ჯგუფი Design team	ნ. ასათიანი	
	ნ. ჯობავა	
	ნ. ჯობავა	

ნახაზის:
TITLE:
ფასადი 10-13
Elevation 10-13

მასშტაბი: SCALE:	1:100	თარიღი: DATE:	25.06.2024
ეტაპი: PHASE:		ფურცელი: SHEET:	A-202

A2

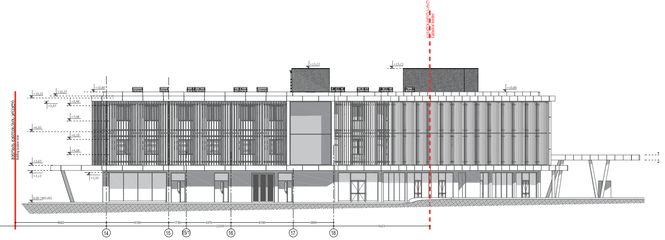



ლამელი 200X27 მმ
Lamel 200X27 mm



მბრჭყვი ფილა (ალუმინის ტექსტურით)
Finishing metal plate (aluminum texture)



დეკორატიული ლესვა
R30 (Caparol. Tundra 25)
Decorative plaster



ფიბროცემენტის ფილა
სისქე 10მმ
(Fiber cement)

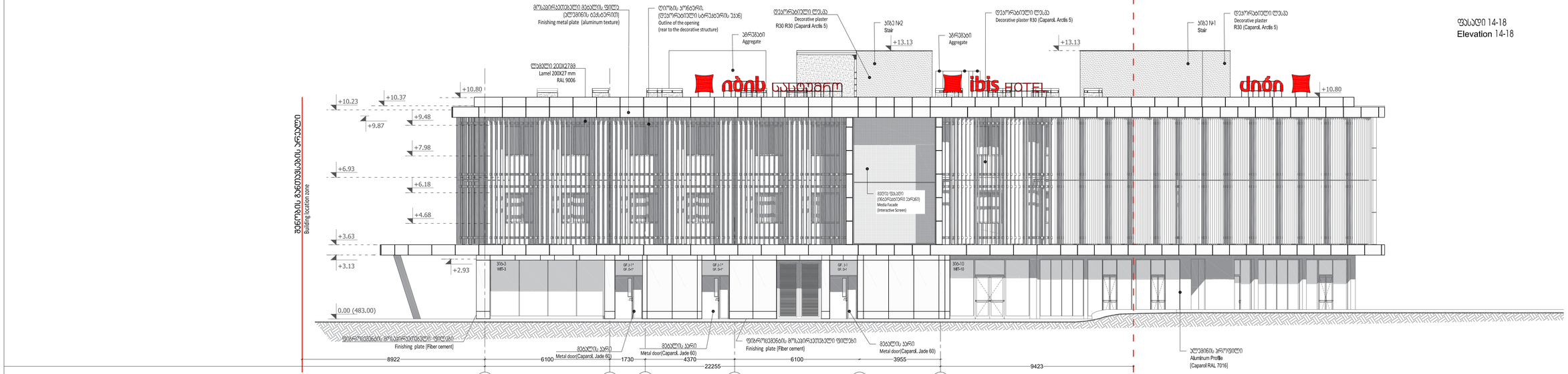

ფასადი 14-18
Elevation 14-18

SCALE 1:100 0 100 200

ARTSTUDIO PROJECT

ახსნა-განმარტებები:
Explication

- საკადასტრო საზღვარი / Cadastral border
- მშენებლობის ნებადართული ზონა / Building location zone
- მიწა / Earth
- 1 — სტრუქტურული ღერძი / Structural axis
- +10.83 არქიტექტურული ნიშნული / Architectural level

შენიშვნა:
NOTE

დამკვეთი:
CLIENT:
შპს „ფუიინ სილკ პროპერთიზ“, (ს/კ 405273421), ირაკლი ხვთისიაშვილი (პ/ნ 01030028410)
"FUJIN SILK PROPERTIES" LLC, identification number 405273421, Irakli Khvtisiashvili (p/n 01030028410)

პროექტი:
PROJECT:
მრავალფუნქციური შენობა (სასტუმრო)
Multifunctional building (Hotel)

მისამართი:
ADDRESS:
ქ. თბილისი, აეროპორტი (ს/კ 01.19.30.001.261)
airport, Tbilisi (plot #01.19.30.001.261)

დირექტორი Director	ი.ასათიანი	
მთ. არქიტექტორი Chief Architect	ბ.ასათიანი	
პროექტის ჯგუფი Design team	მ. ასონიანი	
	მ. მოსაშვილი	
	მ. მოსაშვილი	

სათაური:
TITLE: ფასადი 14-18
Elevation 14-18

მასშტაბი: 1:100 SCALE:	თარიღი DATE 20.10.2023
ფაზა PHASE:	ფურცელი: SHEET: A-303

A2



ლამელი 200X27 მმ
Lamel 200X27 mm
RAL 9006



მეტალის ფირფი
(ალუმინის ტექსტურით)
Finishing metal plate
(aluminum texture)



დეკორატიული ტენკა
R30 (Caparol, Tundra 25)
Decorative plaster



ფიბროცემენტის ფირფი
სისქე 10მმ
[Fiber cement]

დეკორატიული ტენკა
R30 (Caparol, Arctis 5)
Decorative plaster

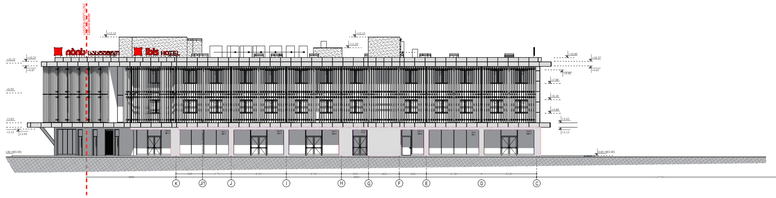

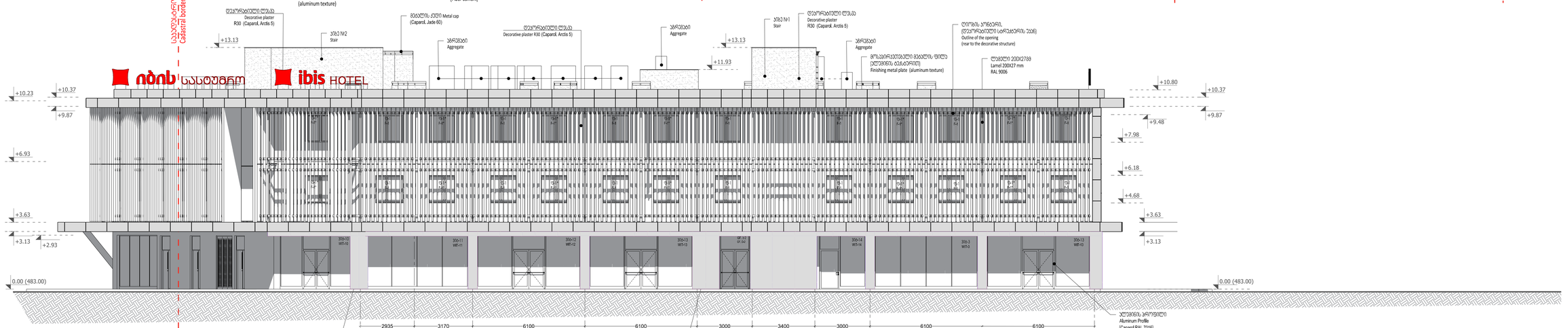

SCALE 1:100 0 100 200

ARTSTUDIO PROJECT
საქართველო, თბილისი 0179, ი. ჭავჭავაძის გამზ. №74, ბ.ც. 322 91 52 54
www.artstudio.ge info@artstudio.ge artstudio_project@yahoo.com
Legal Address: 4, Tatishvili St., 0105, Tbilisi, Georgia
Actual Address: Bagebi, Tsereli Highway, 2, Saburtalo Dist.g5
Georgia, 0179, Ilia Chavchavadze Ave # 74, 0179, Tbilisi, Georgia
Tel: (+995 32) 91 52 54
E-mail: info@artstudio.ge , artstudio_project@yahoo.com
www.artstudio.ge

Explication

საკადასტრო საზღვარი / Cadastral border

მიწის ნაკვეთის ზღვრები / Building location zone

მრავალსართულიანი მიწის ნაკვეთის ზღვრები / Building location zone

მრავალსართულიანი შენობის ღერძი / Structural axis

ნიშნული / Architecturallevel

NOTE

CLIENT:
შპს „შეიძინ ჩაის ფაბრიკა“, (ს/კ 405273421), ირაკლი ხვისტაშვილი (პ/ნ 01030028410)
"FUJIN SILK PROPERTIES" LLC, identification number 405273421, Irakli Khvistashvili (p/n 01030028410)

PROJECT:
მრავალფუნქციური სასტუმრო კომპლექსი
Multifunctional building (Hotel)

ADDRESS:
ქ. თბილისი, საჯარო რეესტრის
(ს/კ 01.19.30.001.261)
airport, Tbilisi
(plot #01.19.30.001.261)

დირექტორი Director	ზ.ცაბაძე	
მთ. არქიტექტორი Chief Architect	ზ.ცაბაძე	
პროექტის ჯგუფი Design team	ზ. ცაბაძე	
	ზ. ჩხეიძე	

TITLE: ფასადი K-C
Elevation K-C

მასშტაბი SCALE	1:100	თარიღი DATE 25.06.2024
ეტაპი PHASE		ფურცელი SHEET A304

A2

ფასადი B - A დერეფნის მხრის
Fasade B - A

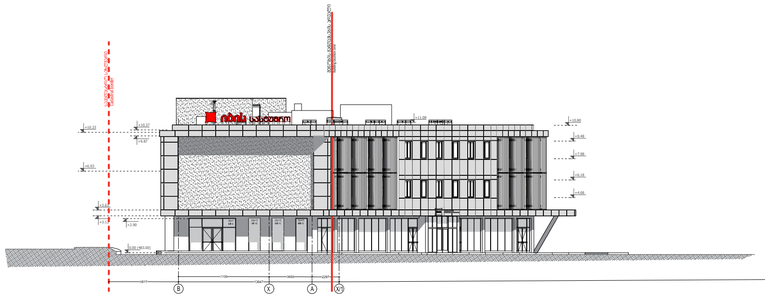



ლამელი 200X27 მმ
Lamel 200X27 mm
RAL 9006



მპაპის ფილა
(ალუმინის ტექსტურით)
Finishing metal plate
(aluminum texture)



დეკორატიული ლესვა
R30 (Caparol. Tundra 25)
Decorative plaster



ფიბროცემენტის ფილა
სისქე 10მმ
(Fiber cement)

SCALE 1:100 0 100 200

ARTSTUDIO PROJECT
ქ. თბილისი, 0179 ; (+995 32) 91 52 54
info@artstudio.ge , artstudio_project@yahoo.com
www.artstudio.ge
Legal Address: G. Tabidze 3/5, 0105, Tbilisi, Georgia
Actual Address: Bagebi, Tsereteli Highway, Z. Sakandelidze Str.#3
Metro Park settlement, Block # 4, 0179, Tbilisi, Georgia
Tel: (+995 32) 91 52 54
E-mail: info@artstudio.ge , artstudio_project@yahoo.com
www.artstudio.ge

Explication

- საკადასტრო საზღვარი / Cadastral border
- შენობის განთავსების ზონა / Building location zone
- მიწა / Earth
- 1 — ბურჯებიანი ღერძი / Structural axis
- +10.83 არქიტექტურული ნიშნული / Architectural level

შენიშვნები:
NOTE

დამკვეთი:
CLIENT:
შპს „ფუჯინ სილკ პროპერთიზი„
(ს/კ 405273421) ,
ირაკლი ხვთისიაშვილი (პ/ნ 01030028410)
"FUJIN SILK PROPERTIES" LLC,
identification number **405273421**, Irakli Khvtisiashvili (p/n 01030028410)

პროექტი:
PROJECT:
მრავალფუნქციური შენობა (სასტუმრო)
Multifunctional building (Hotel)

მისამართი:
ADDRESS:
ქ. თბილისი, აეროპორტი
(ს/კ 01.19.30.001.261)
airport, Tbilisi
(plot #01.19.30.001.261)

დირექტორი Director	ი.ასათიანი	
მთ. არქიტექტორი Chief Architect	გ.ასათიანი	
პროექტის ჯგუფი Design team	მ. ხალვაში	
	მ. ჯიჯეიანი	

სათაური:
TITLE: ფასადი B - A
Elevation B - A

მასშტაბი: SCALE:	1:100	თარიღი DATE	25.06.2024
ფაზა: PHASE:		ფურცელი: SHEET:	A-305

A2

ჭრილი 1
SECTION 1

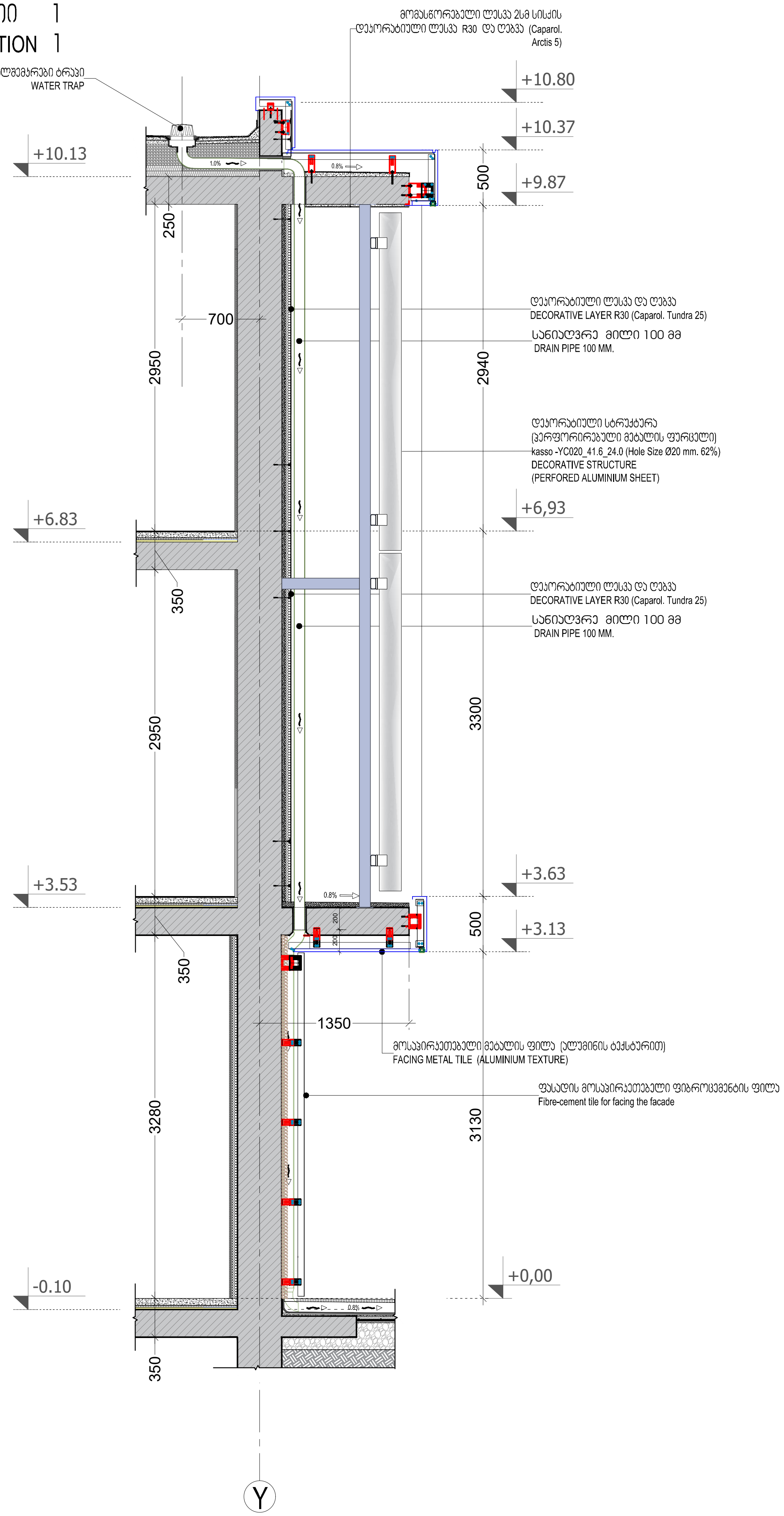

ჭრილი 2
SECTION 2

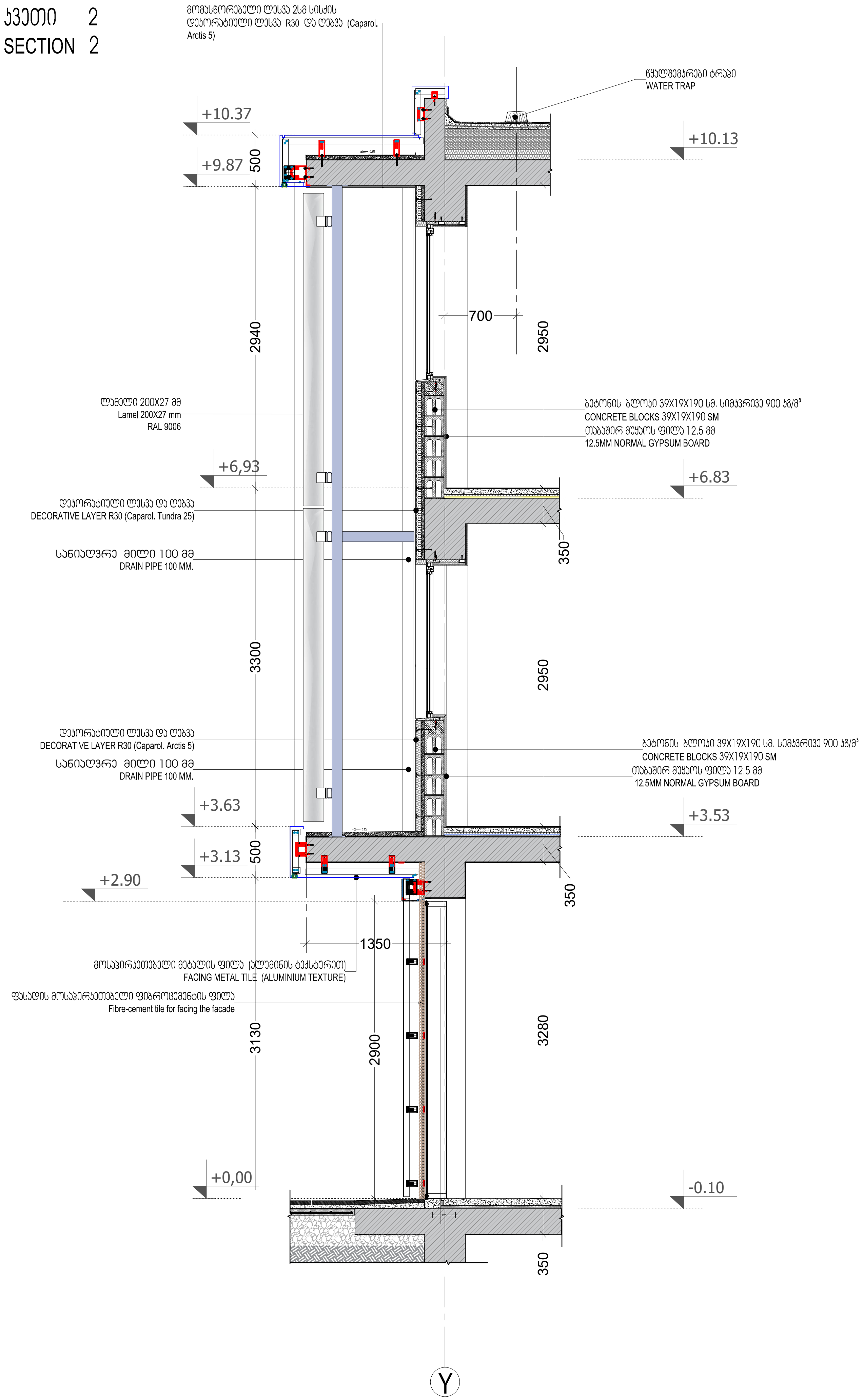

ARTSTUDIO
PROJECT
#4, 0179 : (+995 32) 91 52 54
info@artstudio.ge , artstudio_project@yahoo.com
www.artstudio.ge
Legal Address: G. Tabidze 3/5, 0105, Tbilisi, Georgia
Actual Address: Bagebi, Tskneti Hightway, Z. Sakandelidze Str.#3
Metra Park settlement, Block # 4, 0179, Tbilisi, Georgia
Tel: (+995 32) 91 52 54
E-mail: info@artstudio.ge , artstudio_project@yahoo.com
www.artstudio.ge

შენიშვნები:
NOTE

დამკვეთი:
CLIENT:
შ.პ.ს. ,,ფუჯინ სილქ ფროფერთის,,
(ს/ა 405273421) ,
ირაკლი ხვთისიაშვილი (პ/ნ 01030028410)
"FUJIN SILK PROPERTIES" LLC,
identification number 405273421, Irakli Khvtisiashvili (p/n 01030028410)

პროექტი:
PROJEQT:
მრავალფუნქციური შენობა (სასტუმრო)
Multifunctional building (Hotel)

მისამართი:
ADDRESS:
ქ. თბილისი, აეროპორტი
(ს/ა 01.19.30.001.261)
airport, Tbilisi
(plot #01.19.30.001.261)

დირექტორი Director	ი.საალვინი	
მთ. არქიტექტორი Chief Architect	გ.სულაბერიძე	
საპროექტო ჯგუფი Design team	მ. კალანდაძე	
	დ. თარხნიშვილი	

სათაური:
TITLE: ფასადის ჭრილი 1-1,2-2.
Facade section 1-1,2-2.

მასშტაბი : 1: 50 SCALE:	თარიღი DATE 25.06.2024
ფაზა: PHASE:	ფურცელი : SHEET : A-406

A3

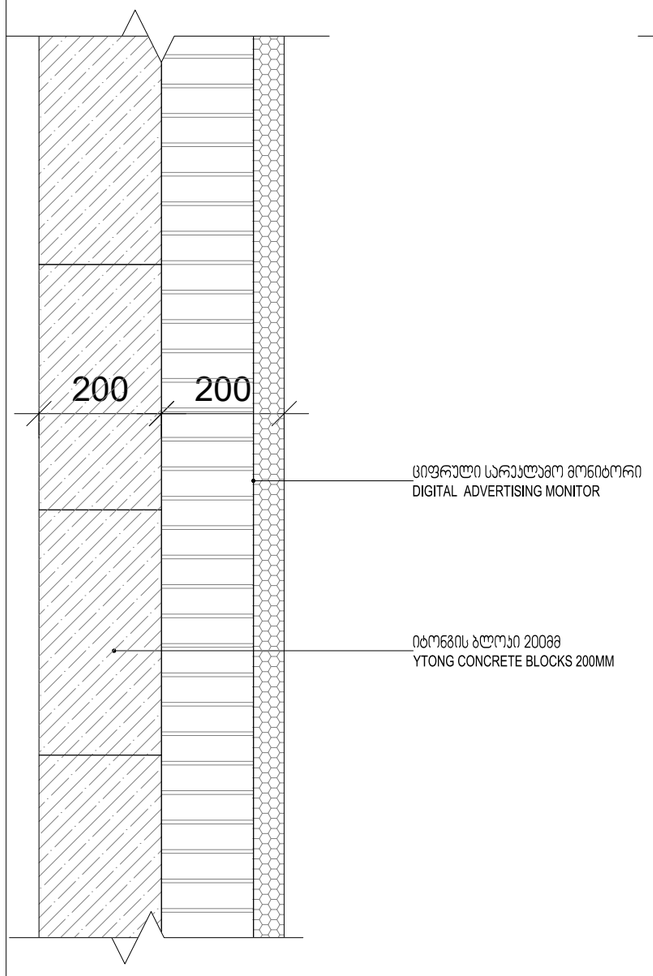

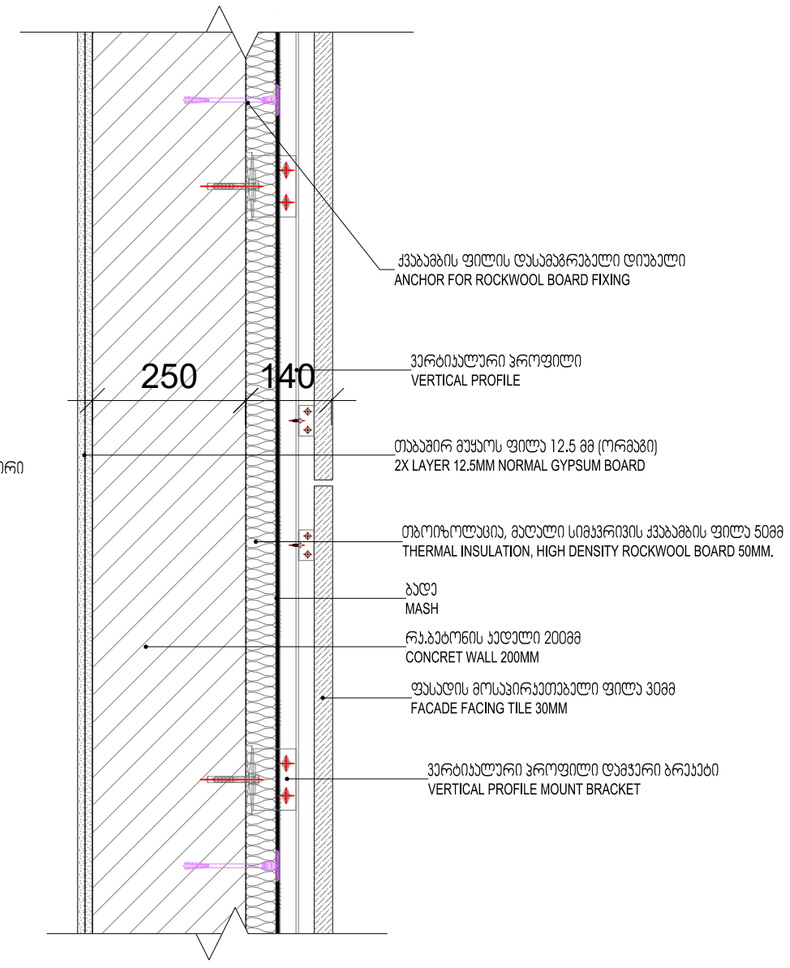

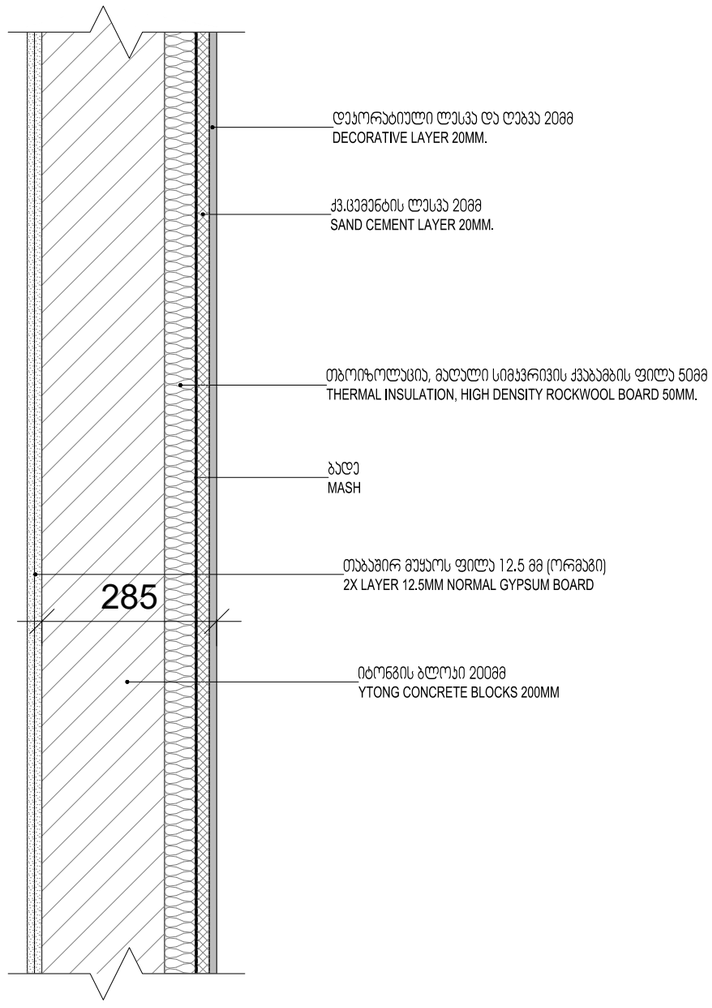

SCALE 1:100 0 100 200

ARTSTUDIO PROJECT
. 3, #4, 0179 : (+995 32) 91 52 54
– : info@artstudio.ge , artstudio_project@yahoo.com
www.artstudio.ge
Legal Address: G. Tabidze 3/5, 0105, Tbilisi, Georgia
Actual Address: Bagebi, Tskneti Highway, Z. Sakandelidze Str.#3
Metra Park settlement, Block # 4, 0179, Tbilisi, Georgia
Tel: (+995 32) 91 52 54
E-mail: info@artstudio.ge , artstudio_project@yahoo.com
www.artstudio.ge

:
Explication

საკადასტრო საზღვარი / Cadastral border

გრუნტი / Earth

1 სტრუქტურული ღერძი / Structural axis

H= 3.81 m. სიმაღლე იატაკიდან ჭერამდე
Heights from floor to ceiling

აგურის კედელი / Break wall

შენიშვნები:
NOTE

დამკვეთი:
CLIENT:
შ.პ.ს. ,,ფუჯინ სილკ ფროფერთის,,
(ს/კ 405273421) ,
ირაკლი ხვთისიაშვილი (პ/ნ 01030028410)
“FUJIN SILK PROPERTIES” LLC,
identification number 405273421, Irakli Khvtisiashvili (p/n 01030028410)

პროექტი:
PROJEQT:
მრავალფუნქციური შენობა (სასტუმრო)
Multifunctional building (Hotel)

მისამართი:
ADDRESS:
ქ. თბილისი, აეროპორტი
(ს/კ 01.19.30.001.261)
airport, Tbilisi
(plot #01.19.30.001.261)

დირექტორი Director	ი.სალვინი	
მთ. არქიტექტორი Chief Architect	გ.სულაბერიძე	
საპროექტო შენდი Design team	გ. სალანდავა	
	დ. თარხნიშვილი	
	მ.გვგვშიძე	

სათაური:
TITLE: კედლის ტიპები
Wall tipes

მასშტაბი : 1:10 SCALE:	თარიღი DATE 06.10.2022
ფაზა: PHASE:	ფურცელი : SHEET : A-402

A3

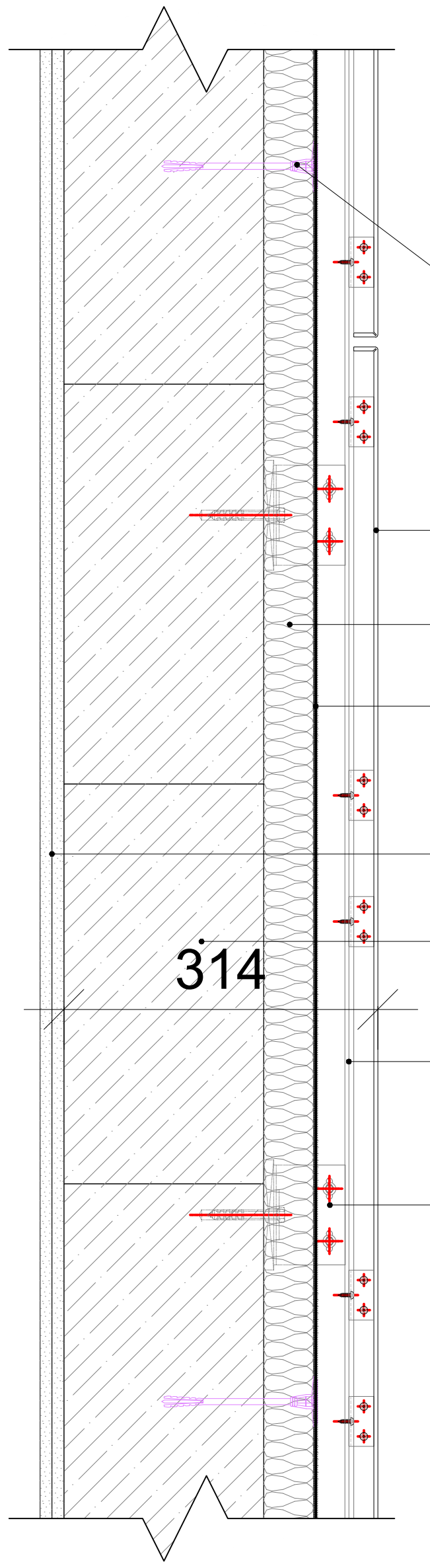

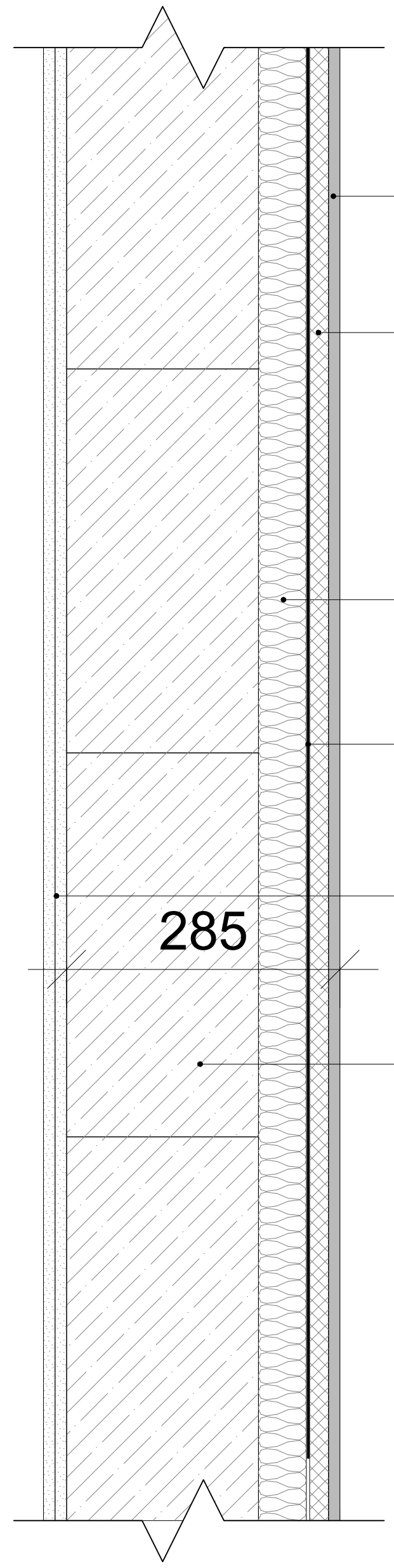

SCALE 1:100 0 100 200

ARTSTUDIO PROJECT

#4, 0179 : (+995 32) 91 52 54
– : info@artstudio.ge , artstudio_project@yahoo.com
www.artstudio.ge
Legal Address: G. Tabidze 3/5, 0105, Tbilisi, Georgia
Actual Address: Bagebi, Tskneti Hightway, Z. Sakandelidze Str.#3
Metra Park settlement, Block # 4, 0179, Tbilisi, Georgia
Tel: (+995 32) 91 52 54
E-mail: info@artstudio.ge , artstudio_project@yahoo.com
www.artstudio.ge

Explication

საკადასტრო საზღვარი / Cadastral border

გრუნტი / Earth

1 სტრუქტურული ღერძი / Structural axis

H= 3.81 m. სიმაღლე იატაკიდან ჭერამდე
Heights from floor to ceiling

აგურის კედელი / Break wall

შენიშვნები:
NOTE

დამკვეთი:
CLIENT:
შ.პ.ს. ,,ფუჯინ სილქ ფროფერთის,,
(ს/კ 405273421) ,
ირაკლი ხვთისიაშვილი (პ/ნ 01030028410)
"FUJIN SILK PROPERTIES" LLC,
identification number 405273421, Irakli Khvtisiashvili (p/n 01030028410)

პროექტი:
PROJEQT:
მრავალფუნქციური შენობა (სასტუმრო)
Multifunctional building **(Hotel)**

მისამართი:
ADDRESS:
ქ. თბილისი, აეროპორტი
(ს/კ 01.19.30.001.261)
airport, Tbilisi
(plot #01.19.30.001.261)

დირექტორი Director	ი.სკალვინი	[signature]
მთ. არქიტექტორი Chief Architect	გ.სულაბერიძე	[signature]
საპროექტო გუნდი Design team	მ. კალანდაძე	[signature]
	დ. თარხნიშვილი	
	მ.გეგეშიძე	

სათაური:
TITLE: კედლის ტიპები
Wall tipes

მასშტაბი : 1:10 SCALE:	თარიღი DATE 06.10.2022
ფაზა: PHASE:	ფურცელი : SHEET : A-401

A3

ვიტ-1 WIT-1	ფასადი K-C Fasade K-C	ფასადი 1-18 Fasade 1-18
	Rw+Ctr 31 ΔLA dB30	Rw+Ctr 38 ΔLA dB37

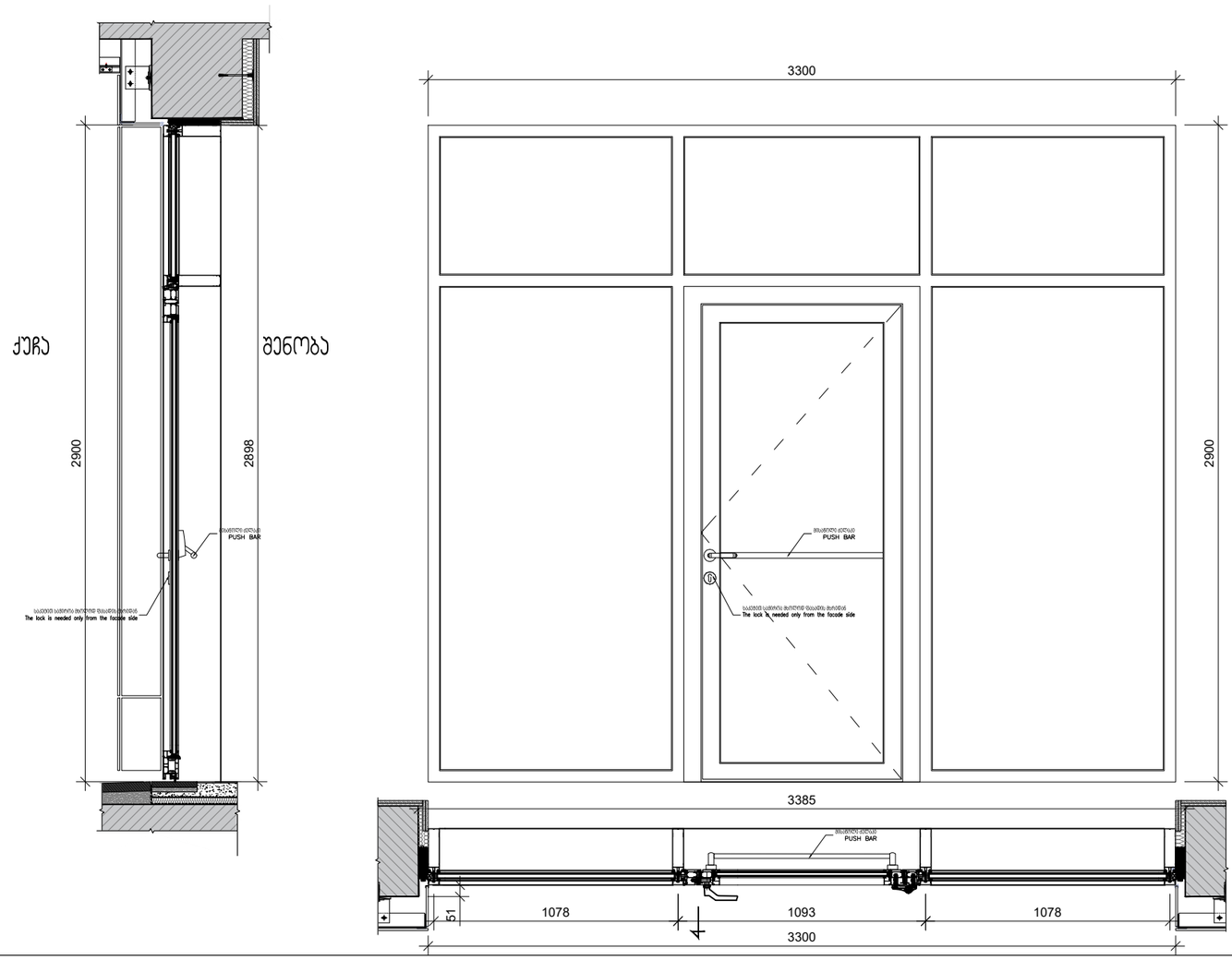

სამონტაჟო ღიობი:
სიგანე - 3385 მმ
სიმაღლე - 2930 მმ

მოპირკეთებული ღიობი:
სიგანე - 3300 მმ
სიმაღლე - 2900 მმ

მასალა MATERIAL	ანოდირებული ალუმინი ANODIZED ALUMINIUM
ფართი AREA	9.56 კვ.მ
რაოდენობა QUANTITY	1

ARTSTUDIO PROJECT

შპს არტსტუდიო პროექტი: ქ. თბილისი, ბაბანის მიმდინარე, ზ. სანაძისტალიძის ქ. 3, ნაწილის ტერატეხილი, მეგობრის პარკის კორპუსი #4, 0179 ტელ: (+995 32) 91 52 54
ელ-ფოსტა: info@artstudio.ge , artstudio_project@yahoo.com
www.artstudio.ge
Legal Address: G. Tabidze 3/5, 0105, Tbilisi, Georgia
Actual Address: Bagebi, Tskneti Highway, Z. Sakandelidze Str.#3
Metra Park settlement, Block # 4, 0179, Tbilisi, Georgia
Tel: (+995 32) 91 52 54
E-mail: info@artstudio.ge , artstudio_project@yahoo.com
www.artstudio.ge

ექსპლიკაცია:
Explication

WIT-1 ვიტრაჟის აღნიშვნა
ნომერი

შენიშვნები:
NOTE

დამკვეთი:
CLIENT:
შ.პ.ს. ,,ფუჯინ სილკ ფროფერთის,,
(ს/კ 405273421) ,
ირაკლი ხვთისიაშვილი (პ/ნ 01030028410)
"FUJIN SILK PROPERTIES" LLC,
identification number 405273421, Irakli Khvtisiashvili (p/n 01030028410)

პროექტი:
PROJEQT:
მრავალფუნქციური შენობა (სასტუმრო)
Multifunctional building (Hotel)

მისამართი:
ADDRESS:
ქ. თბილისი, აეროპორტი
(ს/კ 01.19.30.001.261)
airport, Tbilisi
(plot #01.19.30.001.261)

დირექტორი Director	ი.ასანიძე	
მთ. არქიტექტორი Chief Architect	გ.ასლანიძე	
პროექტის გუნდი Design team	გ. ასლანიძე	
	დ. თარხნიშვილი	
	გ. ჯინჯარაძე	

სათაური:
TITLE: ვიტრაჟი WIT-1

მასშტაბი : 1:100 SCALE:	თარიღი DATE 20.10.2023
ფაზა: PHASE:	ფურცელი : SHEET : A-439

A3

ვიტ-2 WIT-2	ფასადი K-C Fasade K-C	ფასადი 1-18 Fasade 1-18
	Rw+Ctr 31 ΔLA dB30	Rw+Ctr 38 ΔLA dB37

სამონტაჟო ღიობი:
სიგანე - 3730 მმ
სიმაღლე - 2930 მმ

მოპირკეთებული ღიობი:
სიგანე - 3640 მმ
სიმაღლე - 2900 მმ

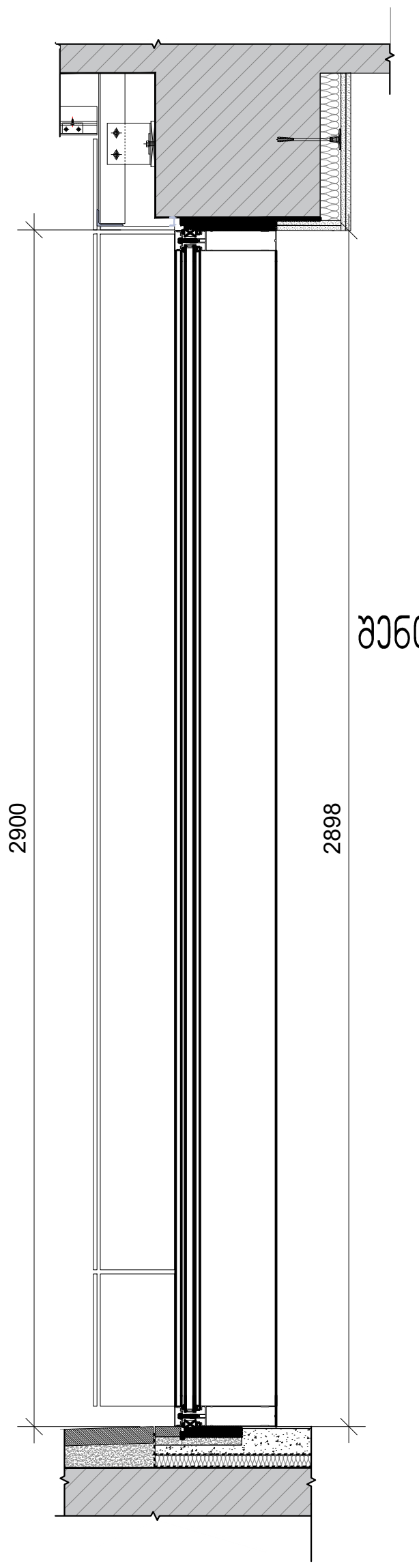

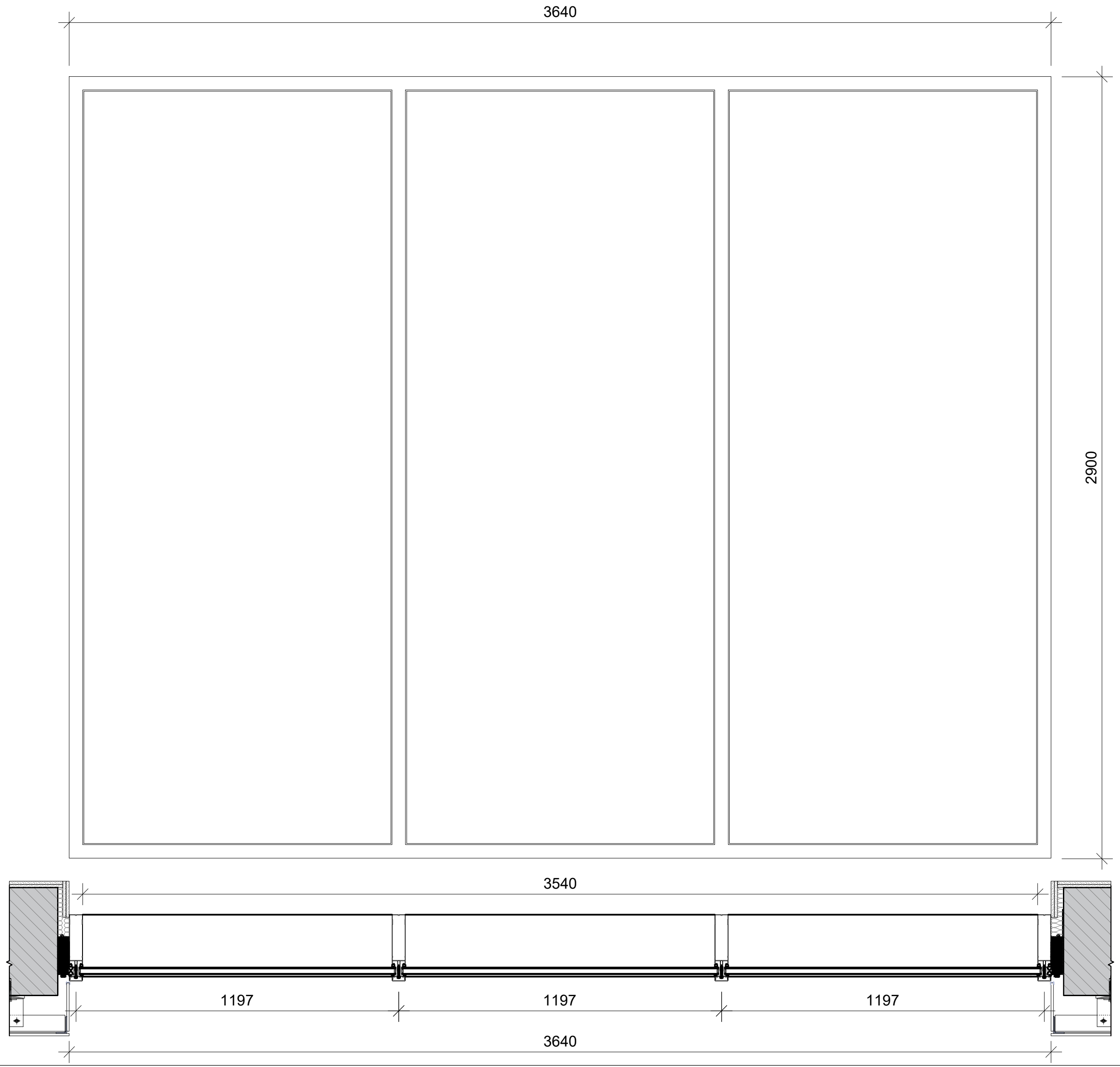

მასალა MATERIAL	ანოდირებული ალუმინი ANODIZED ALUMINIUM
ფართი AREA	10.55 კვ.მ
რაოდენობა QUANTITY	1

ARTSTUDIO PROJECT
ფაქტიური მისამართი: ქ. თბილისი, ბაგების მიმდებარედ,
ზ. საკანდელიძის ქ. 3, წყნეთის გზატკეცილი,
მეტრა პარკის კორპუსი #4, 0179 ტელ: (+995 32) 91 52 54
ელ-ფოსტა: info@artstudio.ge , artstudio_project@yahoo.com
www.artstudio.ge
Legal Address: G. Tabidze 3/5, 0105, Tbilisi, Georgia
Actual Address: Bagebi, Tskneti Hightway, Z. Sakandelidze Str.#3
Metra Park settlement, Block # 4, 0179, Tbilisi, Georgia
Tel: (+995 32) 91 52 54
E-mail: info@artstudio.ge , artstudio_project@yahoo.com
www.artstudio.ge

ექსპლიკაცია:
Explication

WIT-1 ვიტრაჟის აღნიშვნა
ნომერი

შენიშვნები:
NOTE

დამკვეთი:
CLIENT:
შ.პ.ს. ,,ფუჯინ სილქ ფროფერთის,,
(ს/ა 405273421) ,
ირაკლი ხვთისიაშვილი (პ/ნ 01030028410)
"FUJIN SILK PROPERTIES" LLC,
identification number 405273421, Irakli Khvtisiashvili (p/n 01030028410)

პროექტი:
PROJEQT:
მრავალფუნქციური შენობა (სასტუმრო)
Multifunctional building (Hotel)

მისამართი:
ADDRESS:
ქ. თბილისი, აეროპორტი
(ს/ა 01.19.30.001.261)
airport, Tbilisi
(plot #01.19.30.001.261)

დირექტორი Director	ი.სალვინი	
მთ. არქიტექტორი Chief Architect	გ.სულაბერიძე	
საპროექტო გუნდი Design team	მ. კალანდაძე	
	დ. თარხნიშვილი	
	მ. ჯინჭარაძე	

სათაური:
TITLE: ვიტრაჟი WIT-1

მასშტაბი : SCALE:	1:100	თარიღი DATE	20.10.2023
ფაზა: PHASE:		ფურცელი : SHEET :	A-440

A3

ვიტ-3 WIT-3	ფასადი K-C **Fasade K-C**	ფასადი 1-18 **Fasade 1-18**
	Rw+Ctr 31 ΔLA dB30	Rw+Ctr 38 ΔLA dB37

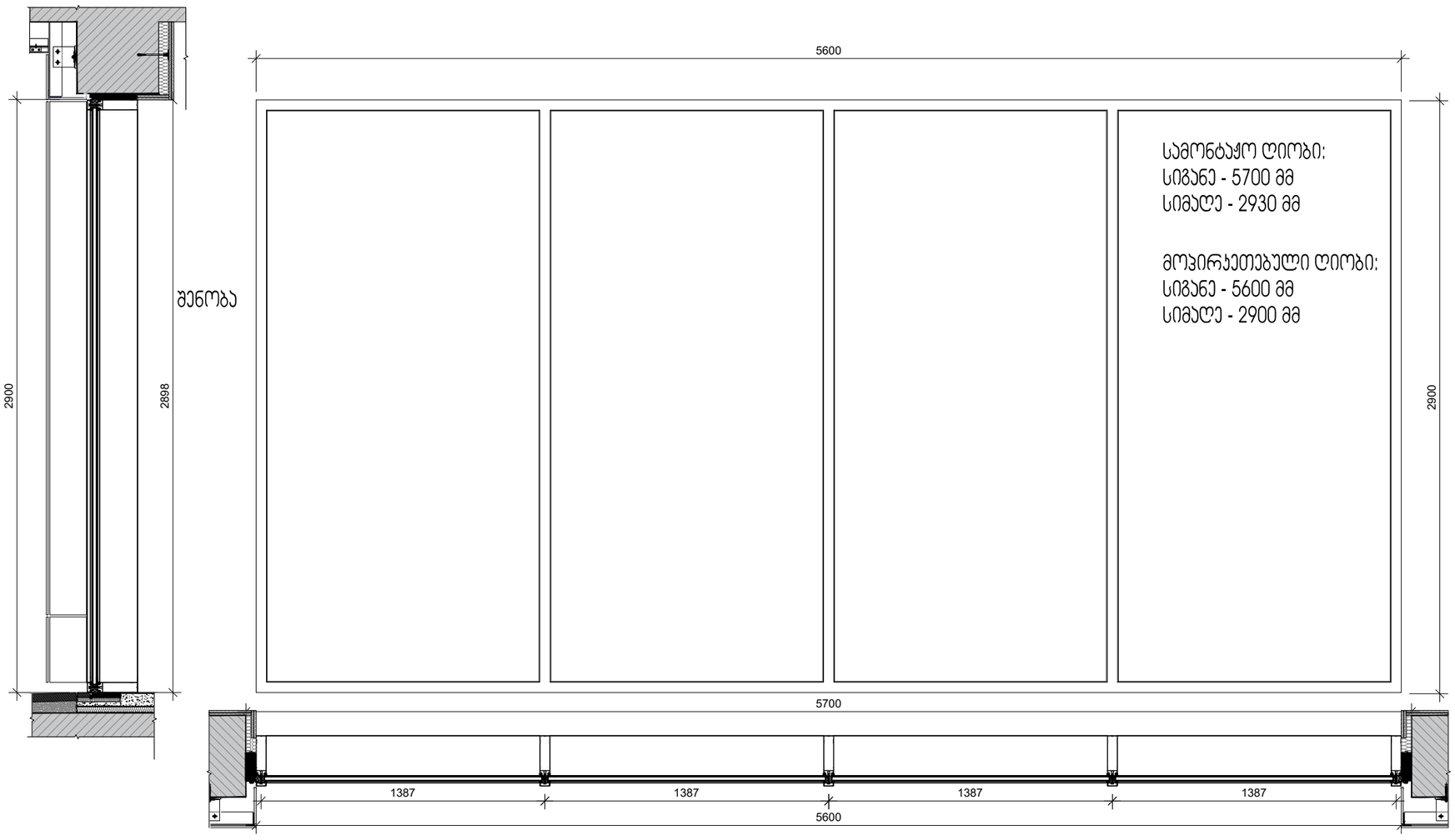

მასალა MATERIAL	ანოდირებული ალუმინი ANODIZED ALUMINIUM
ფართი AREA	16.23 კვ.მ
რაოდენობა QUANTITY	4

ARTSTUDIO PROJECT

ფაქტიური მისამართი: ქ. თბილისი, ბაბანის მიმდინარე, ზ. სანაძისტალიძის ქ. 3, წყნეთის მაგისტრალი, მეტრო პარკის კორპუსი #4, 0179 ტელ: (+995 32) 91 52 54
ელ-ფოსტა: info@artstudio.ge , artstudio_project@yahoo.com
www.artstudio.ge
Legal Address: G. Tabidze 3/5, 0105, Tbilisi, Georgia
Actual Address: Bagebi, Tskneti Highway, Z. Sakandelidze Str.#3
Metra Park settlement, Block # 4, 0179, Tbilisi, Georgia
Tel: (+995 32) 91 52 54
E-mail: info@artstudio.ge , artstudio_project@yahoo.com
www.artstudio.ge

ექსპლიკაცია:
Explication

WIT-1 ვიტრაჟის აღნიშვნა
ნომერი

შენიშვნები:
NOTE

დამკვეთი:
CLIENT:
შ.პ.ს. ,,ფუჯინ სილკ ფროფერთის,,
(ს/კ 405273421) ,
ირაკლი ხვთისიაშვილი (პ/ნ 01030028410)
"FUJIN SILK PROPERTIES" LLC,
identification number 405273421, Irakli Khvtisiashvili (p/n 01030028410)

პროექტი:
PROJEQT:
მრავალფუნქციური შენობა (სასტუმრო)
Multifunctional building (Hotel)

მისამართი:
ADDRESS:
ქ. თბილისი, აეროპორტი
(ს/კ 01.19.30.001.261)
airport, Tbilisi
(plot #01.19.30.001.261)

დირექტორი Director	ი.ასალვინი	
მთ. არქიტექტორი Chief Architect	გ.სულაბერიძე	
საპროექტო ჯგუფი Design team	გ. ჯალაღანია	
	დ. თარხნიშვილი	

სათაური:
TITLE: ვიტრაჟი WIT-3

მასშტაბი : 1:100 SCALE:		თარიღი DATE	20.10.2023
ფაზა: PHASE:		ფურცელი : SHEET :	A-441

A3

ვიტ-4 WIT-4	ფასადი K-C Fasade K-C	ფასადი 1-18 Fasade 1-18
	Rw+Ctr 31 ΔLA dB30	Rw+Ctr 38 ΔLA dB37

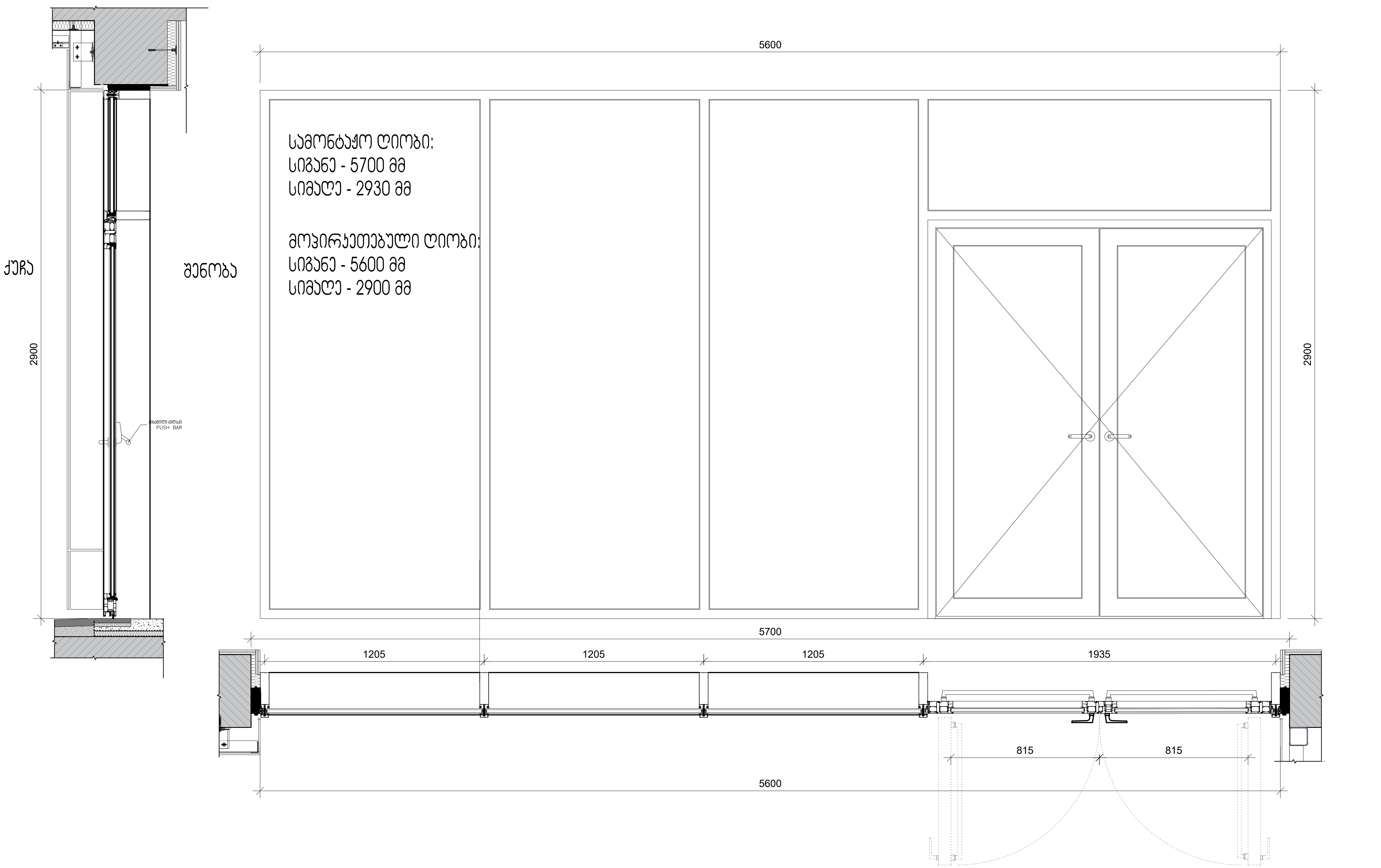

მასალა MATERIAL	ანოდირებული ალუმინი ANODIZED ALUMINIUM
ფართი AREA	16.23 კვ.მ
რაოდენობა QUANTITY	1

ARTSTUDIO PROJECT
ფაქტიური მისამართი: ქ. თბილისი, ბაგების მიმდებარედ,
ზ. საკანდელიძის ქ. 3, წყნეთის გზატკეცილი,
მეტრა პარკის კორპუსი #4, 0179 ტელ: (+995 32) 91 52 54
ელ-ფოსტა: info@artstudio.ge , artstudio_project@yahoo.com
www.artstudio.ge
Legal Address: G. Tabidze 3/5, 0105, Tbilisi, Georgia
Actual Address: Bagebi, Tskneti Hightway, Z. Sakandelidze Str.#3
Metra Park settlement, Block # 4, 0179, Tbilisi, Georgia
Tel: (+995 32) 91 52 54
E-mail: info@artstudio.ge , artstudio_project@yahoo.com
www.artstudio.ge

ექსპლიკაცია:
Explication

WIT-1 ვიტრაჟის აღნიშვნა
ნომერი

შენიშვნები:
NOTE

დამკვეთი:
CLIENT:
შ.პ.ს. ,,ფუჯინ სილქ ფროფერთის,,
(ს/კ 405273421) ,
ირაკლი ხვთისიაშვილი (პ/ნ 01030028410)
"FUJIN SILK PROPERTIES" LLC,
identification number 405273421, Irakli Khvtisiashvili (p/n 01030028410)

პროექტი:
PROJEQT:
მრავალფუნქციური შენობა (სასტუმრო)
Multifunctional building (Hotel)

მისამართი:
ADDRESS:
ქ. თბილისი, აეროპორტი
(ს/კ 01.19.30.001.261)
airport, Tbilisi
(plot #01.19.30.001.261)

დირექტორი Director	ი.საალვინი	[signature]
მთ. არქიტექტორი Chief Architect	გ.სულაბერიძე	[signature]
საპროექტო ჯგუფი Design team	მ. კალანდაძე	[signature]
	დ. თარხნიშვილი	[signature]
	მ. ჯინჭარაძე	[signature]

სათაური:
TITLE: ვიტრაჟი WIT-4

მასშტაბი : 1:100 SCALE:	თარიღი DATE 20.10.2023
ფაზა: PHASE:	ფურცელი : SHEET : A-442

A3

ვიტ-4* WIT-4*	ფასადი K-C **Fasade K-C**	ფასადი 1-18 **Fasade 1-18**
	Rw+Ctr 31 ΔLA dB30	Rw+Ctr 38 ΔLA dB37

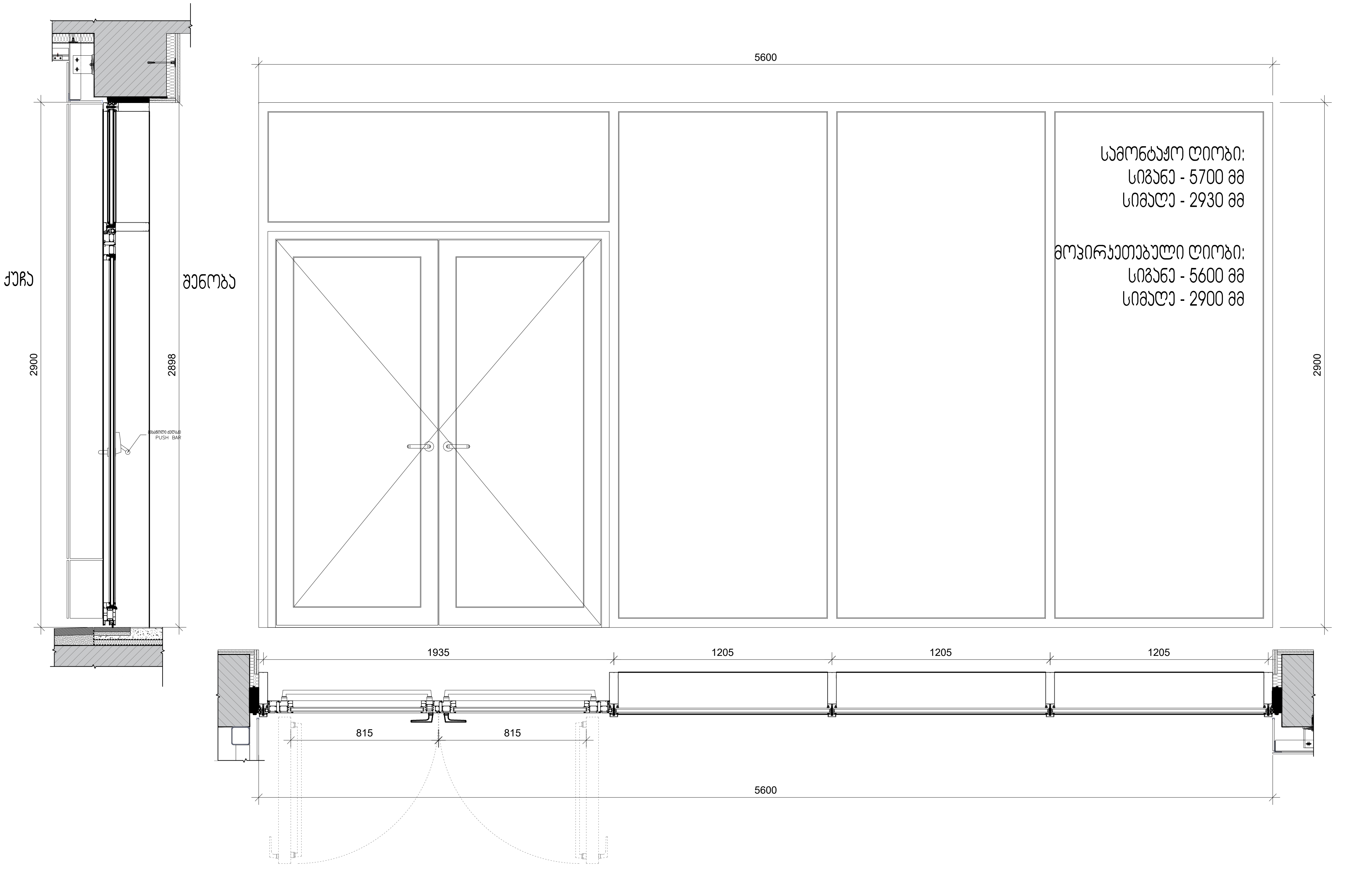

მასალა MATERIAL	ანოდირებული ალუმინი ANODIZED ALUMINIUM
ფართი AREA	16.23 კვ.მ
რაოდენობა QUANTITY	1

ARTSTUDIO PROJECT
ფაქტიური მისამართი: ქ. თბილისი, ბაგების მიმდებარედ,
ზ. საკანდელიძის ქ. 3, წყნეთის გზატკეცილი,
მეტრა პარკის კორპუსი #4, 0179 ტელ: (+995 32) 91 52 54
ელ-ფოსტა: info@artstudio.ge , artstudio_project@yahoo.com
www.artstudio.ge
Legal Address: G. Tabidze 3/5, 0105, Tbilisi, Georgia
Actual Address: Bagebi, Tskneti Hightway, Z. Sakandelidze Str.#3
Metra Park settlement, Block # 4, 0179, Tbilisi, Georgia
Tel: (+995 32) 91 52 54
E-mail: info@artstudio.ge , artstudio_project@yahoo.com
www.artstudio.ge

ექსპლიკაცია:
Explication

WIT-1 ვიტრაჟის აღნიშვნა
ნომერი

შენიშვნები:
NOTE

დამკვეთი:
CLIENT:
შ.პ.ს. ,,ფუჯინ სილქ ფროფერთის,,
(ს/ნ 405273421) ,
ირაკლი ხვთისიაშვილი (პ/ნ 01030028410)
"FUJIN SILK PROPERTIES" LLC,
identification number 405273421, Irakli Khvtisiashvili (p/n 01030028410)

პროექტი:
PROJEQT:
მრავალფუნქციური შენობა (სასტუმრო)
Multifunctional building (Hotel)

მისამართი:
ADDRESS:
ქ. თბილისი, აეროპორტი
(ს/ნ 01.19.30.001.261)
airport, Tbilisi
(plot #01.19.30.001.261)

დირექტორი Director	ი.საალვინი	[signature]
მთ. არქიტექტორი Chief Architect	გ.სულაბერიძე	[signature]
საპროექტო გუნდი Design team	მ. კალანდაძე	[signature]
	დ. თარხნიშვილი	[signature]
	მ. ჯინჭარაძე	[signature]

სათაური:
TITLE: ვიტრაჟი WIT-4*

მასშტაბი : SCALE:	1:100	თარიღი DATE	20.10.2023
ფაზა: PHASE:		ფურცელი : SHEET :	A-443

A3

ვიტ-5 WIT- 5	სლაიდერი (ფოტოელემენტზე მომუშავე კარი)	ფასადი K-C Fasade K-C	ფასადი 1-18 Fasade 1-18
		Rw+Ctr 31 ΔLA dB30	Rw+Ctr 38 ΔLA dB37

სამონტაჟო ღიობი:
სიგანე - 5700 მმ
სიმაღლე - 3280 მმ

მოპირკეთებული ღიობი:
სიგანე - 5600 მმ
სიმაღლე - 3130 მმ

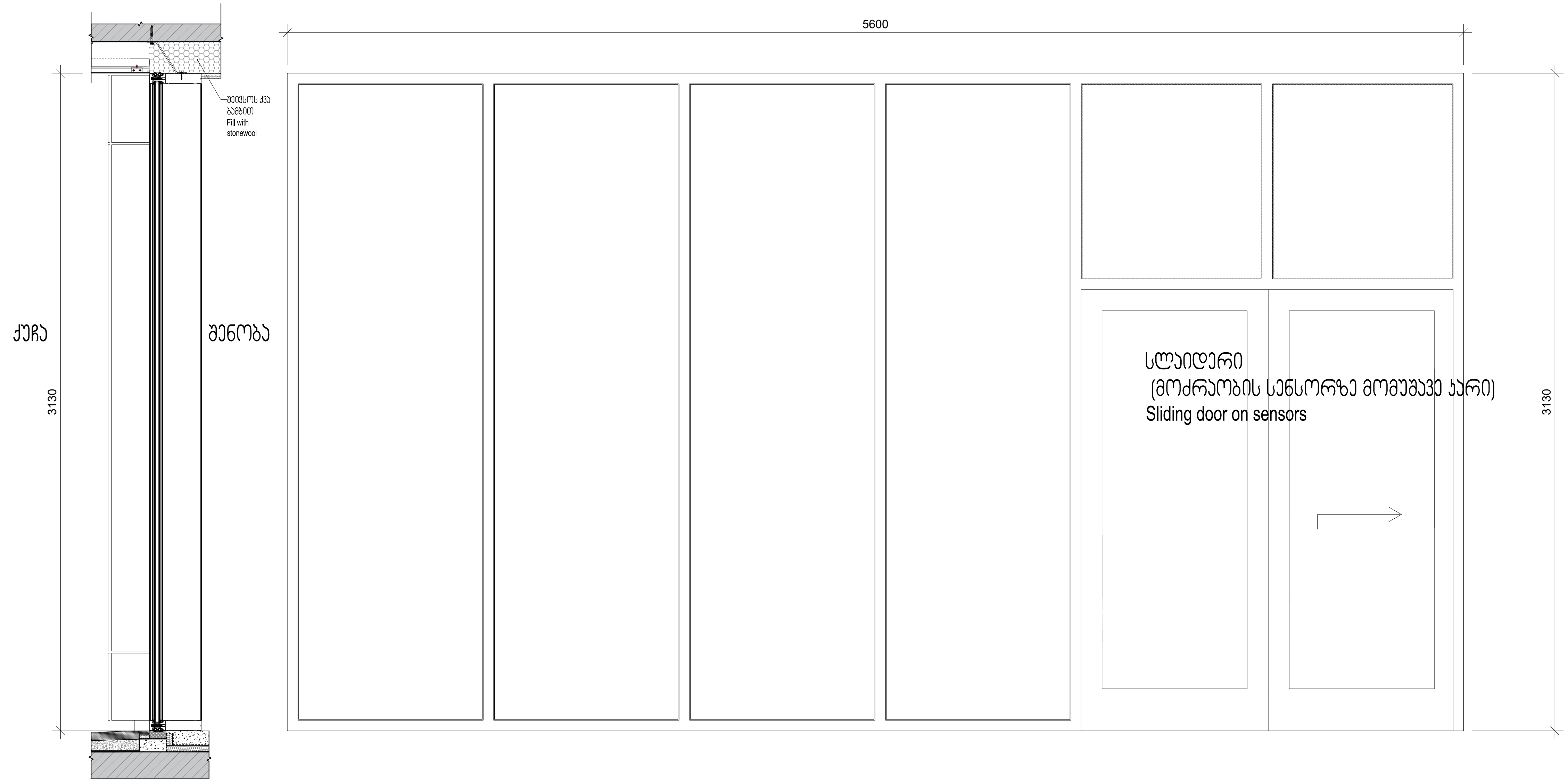

მასალა MATERIAL	ანოდირებული ალუმინი ANODIZED ALUMINIUM
ფართი AREA	17,5 კვ.მ
რაოდენობა QUANTITY	2

ARTSTUDIO PROJECT
ფაქტიური მისამართი: ქ. თბილისი, ბაგების მიმდებარედ,
ზ. საკანდელიძის ქ. 3, წყნეთის გზატკეცილი,
მეტრა პარკის კორპუსი #4, 0179 ტელ: (+995 32) 91 52 54
ელ-ფოსტა: info@artstudio.ge , artstudio_project@yahoo.com
www.artstudio.ge
Legal Address: G. Tabidze 3/5, 0105, Tbilisi, Georgia
Actual Address: Bagebi, Tskneti Hightway, Z. Sakandelidze Str.#3
Metra Park settlement, Block # 4, 0179, Tbilisi, Georgia
Tel: (+995 32) 91 52 54
E-mail: info@artstudio.ge , artstudio_project@yahoo.com
www.artstudio.ge

ექსპლიკაცია:
Explication

WIT-1 ვიტრაჟის აღნიშვნა
ნომერი

შენიშვნები:
NOTE

დამკვეთი:
CLIENT:
შ.პ.ს. ,,ფუჯინ სილქ ფროფერთის,,
(ს/ნ 405273421) ,
ირაკლი ხვთისიაშვილი (პ/ნ 01030028410)
“FUJIN SILK PROPERTIES” LLC,
identification number 405273421, Irakli Khvtisiashvili (p/n 01030028410)

პროექტი:
PROJEQT:
მრავალფუნქციური შენობა (სასტუმრო)
Multifunctional building (Hotel)

მისამართი:
ADDRESS:
ქ. თბილისი, აეროპორტი
(ს/ნ 01.19.30.001.261)
airport, Tbilisi
(plot #01.19.30.001.261)

დირექტორი Director	ი.სალვინი	[signature]
მთ. არქიტექტორი Chief Architect	გ.სულაბერიძე	[signature]
საპროექტო გუნდი Design team	მ. კალანდაძე	[signature]
	დ. თარხნიშვილი	[signature]

სათაური:
TITLE: ვიტრაჟი WIT-5

მასშტაბი : SCALE:	1:100	თარიღი DATE	20.10.2023
ფაზა: PHASE:		ფურცელი : SHEET :	A-444

A3

ვიტ-6 WIT- 6	ფასადი K-C Fasade K-C	ფასადი 1-18 Fasade 1-18
	Rw+Ctr 31 ΔLA dB30	Rw+Ctr 38 ΔLA dB37

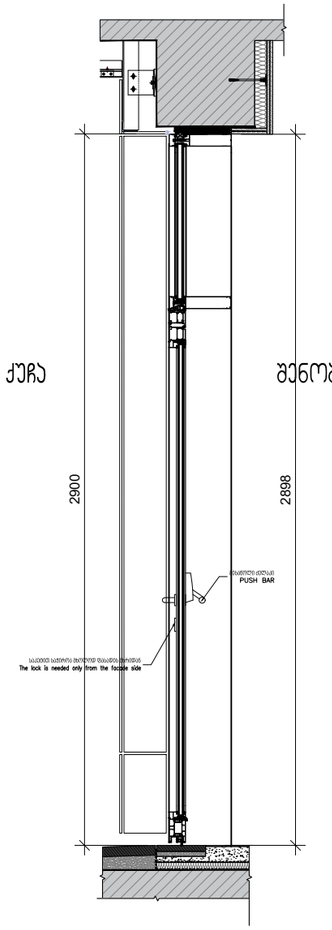

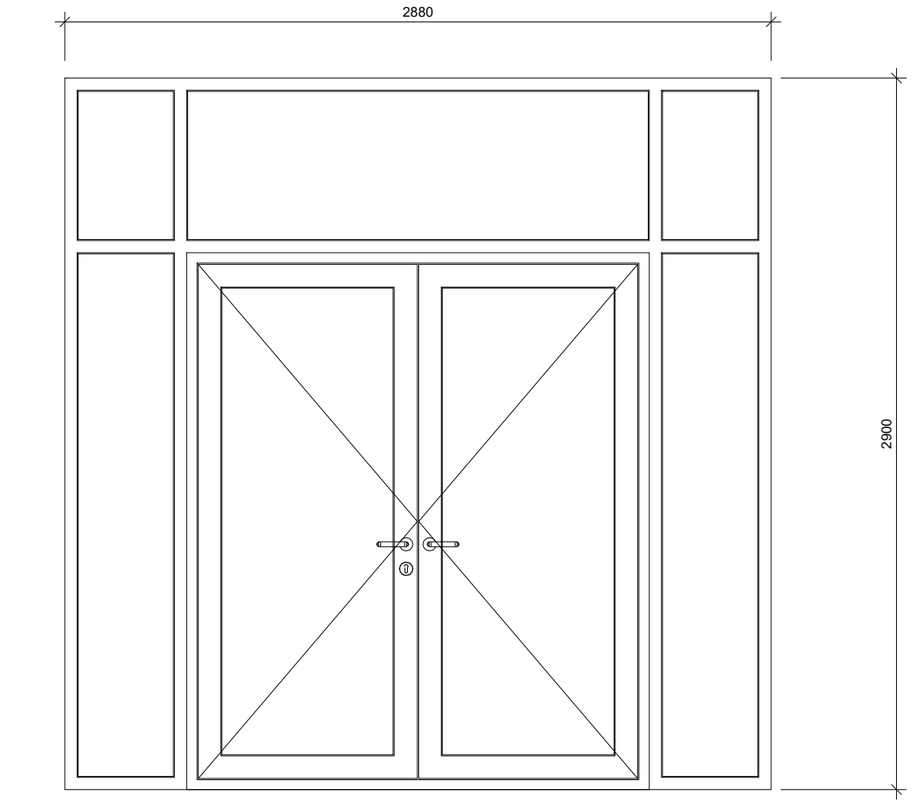

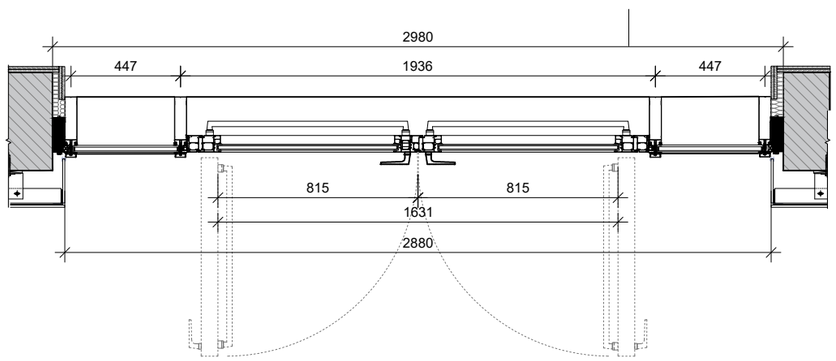

სამონტაჟო ღიობი:
სიგანე - 2980 მმ
სიმაღლე - 2930 მმ

მოპირკეთებული ღიობი:
სიგანე - 2880 მმ
სიმაღლე - 2900 მმ

მასალა MATERIAL	ანოდირებული ალუმინი ANODIZED ALUMINIUM
ფართი AREA	8.35 კვ.მ
რაოდენობა QUANTITY	1

ARTSTUDIO PROJECT

ფაქტიური მისამართი: ქ. თბილისი, ბაგების მიმდინარე, 9. სანაძლიერო ქუჩა N 3, წყნეთის ტაბატაძეული, მეგობრ პარკის კორპუსი #4, 0179 ტელ: (+995 32) 91 52 54
ელ-ფოსტა: info@artstudio.ge , artstudio_project@yahoo.com
www.artstudio.ge
Legal Address: G. Tabidze 3/5, 0105, Tbilisi, Georgia
Actual Address: Bagebi, Tskneti Highway, Z. Sakandelidze Str.#3
Metra Park settlement, Block # 4, 0179, Tbilisi, Georgia
Tel: (+995 32) 91 52 54
E-mail: info@artstudio.ge , artstudio_project@yahoo.com
www.artstudio.ge

ექსპლიკაცია:
Explication

WIT-1 ვიტრაჟის აღნიშვნა
ნომერი

შენიშვნები:
NOTE

დამკვეთი:
CLIENT:
შ.პ.ს. ,,ფუჯინ სილკ ფროფერთისს,,
(ს/კ 405273421) ,
ირაკლი ხვთისიაშვილი (პ/ნ 01030028410)
"FUJIN SILK PROPERTIES" LLC,
identification number 405273421, Irakli Khvtisiashvili (p/n 01030028410)

პროექტი:
PROJEQT:
მრავალფუნქციური შენობა (სასტუმრო)
Multifunctional building (Hotel)

მისამართი:
ADDRESS:
ქ. თბილისი, აეროპორტი
(ს/კ 01.19.30.001.261)
airport, Tbilisi
(plot #01.19.30.001.261)

დირექტორი Director	ი.სალვინი	
მთ. არქიტექტორი Chief Architect	გ.სულაბერიძე	
სამუშაო ჯგუფი Design team	გ. ალანდაძე	
	დ. თარხნიშვილი	

სათაური:
TITLE: ვიტრაჟი WIT-6

მასშტაბი : 1:100 SCALE:	თარიღი DATE 20.10.2023
ფაზა: PHASE:	ფურცელი : SHEET : A-445

A3

ვიტ-7
WIT- 7

ფასადი K-C Fasade K-C	ფასადი 1-18 Fasade 1-18
Rw+Ctr 31 ΔLA dB30	Rw+Ctr 38 ΔLA dB37

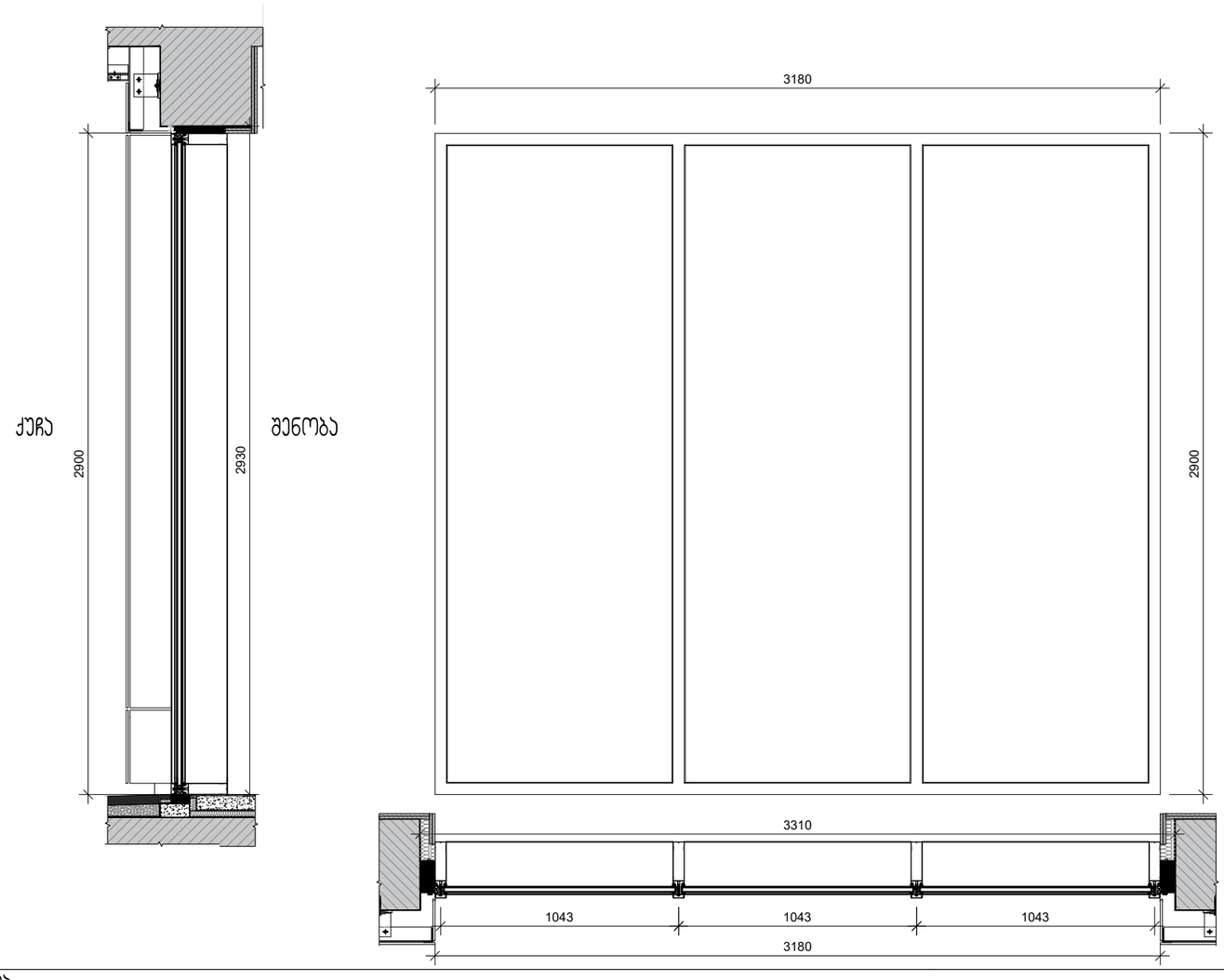

სამონტაჟო ღიობი:
სიგანე - 3310 მმ
სიმაღლე - 2930 მმ

მოპირკეთებული ღიობი:
სიგანე - 3180 მმ
სიმაღლე - 2900 მმ

მასალა MATERIAL	ანოდირებული ალუმინი ANODIZED ALUMINIUM
ფართი AREA	9.22 კვ.მ
რაოდენობა QUANTITY	1

ARTSTUDIO PROJECT

ფაქტიური მისამართი: ქ. თბილისი, ბაგების მიმდინარე, ზ. სანაძისძეზე ქ. 3, ნაგლების ტბატაქსილი, მეტრო პარკის კორპუსი #4, 0179 ტელ: (+995 32) 91 52 54
ელ-ფოსტა: info@artstudio.ge , artstudio_project@yahoo.com
www.artstudio.ge
Legal Address: G. Tabidze 3/5, 0105, Tbilisi, Georgia
Actual Address: Bagebi, Tskneti Highway, Z. Sakandelidze Str.#3
Metra Park settlement, Block # 4, 0179, Tbilisi, Georgia
Tel: (+995 32) 91 52 54
E-mail: info@artstudio.ge , artstudio_project@yahoo.com
www.artstudio.ge

ექსპლიკაცია:
Explication

WIT-1 ვიტრაჟის აღნიშვნა
ნომერი

შენიშვნები:
NOTE

დამკვეთი:
CLIENT:
შ.პ.ს. ,,ფუჯინ სილკ ფროფერთის,,
(ს/კ 405273421) ,
ირაკლი ხვთისიაშვილი (პ/ნ 01030028410)
"FUJIN SILK PROPERTIES" LLC,
identification number 405273421, Irakli Khvtisiashvili (p/n 01030028410)

პროექტი:
PROJEQT:
მრავალფუნქციური შენობა (სასტუმრო)
Multifunctional building (Hotel)

მისამართი:
ADDRESS:
ქ. თბილისი, აეროპორტი
(ს/კ 01.19.30.001.261)
airport, Tbilisi
(plot #01.19.30.001.261)

დირექტორი Director	ი.ასალვინი	
მთ. არქიტექტორი Chief Architect	გ.სულაბერიძე	
პროექტის გუნდი Design team	გ. პალანდაძე	
	დ. თარხნიშვილი	
	გ. ჯინჯარაძე	

სათაური:
TITLE: ვიტრაჟი WIT-7

მასშტაბი : 1:100 SCALE:		თარიღი DATE	20.10.2023
ფაზა: PHASE:		ფურცელი : SHEET :	A-446

A3

ვიტ-8 WIT- 8	ფასადი K-C Fasade K-C	ფასადი 1-18 Fasade 1-18
	Rw+Ctr 31 ΔLA dB30	Rw+Ctr 38 ΔLA dB37



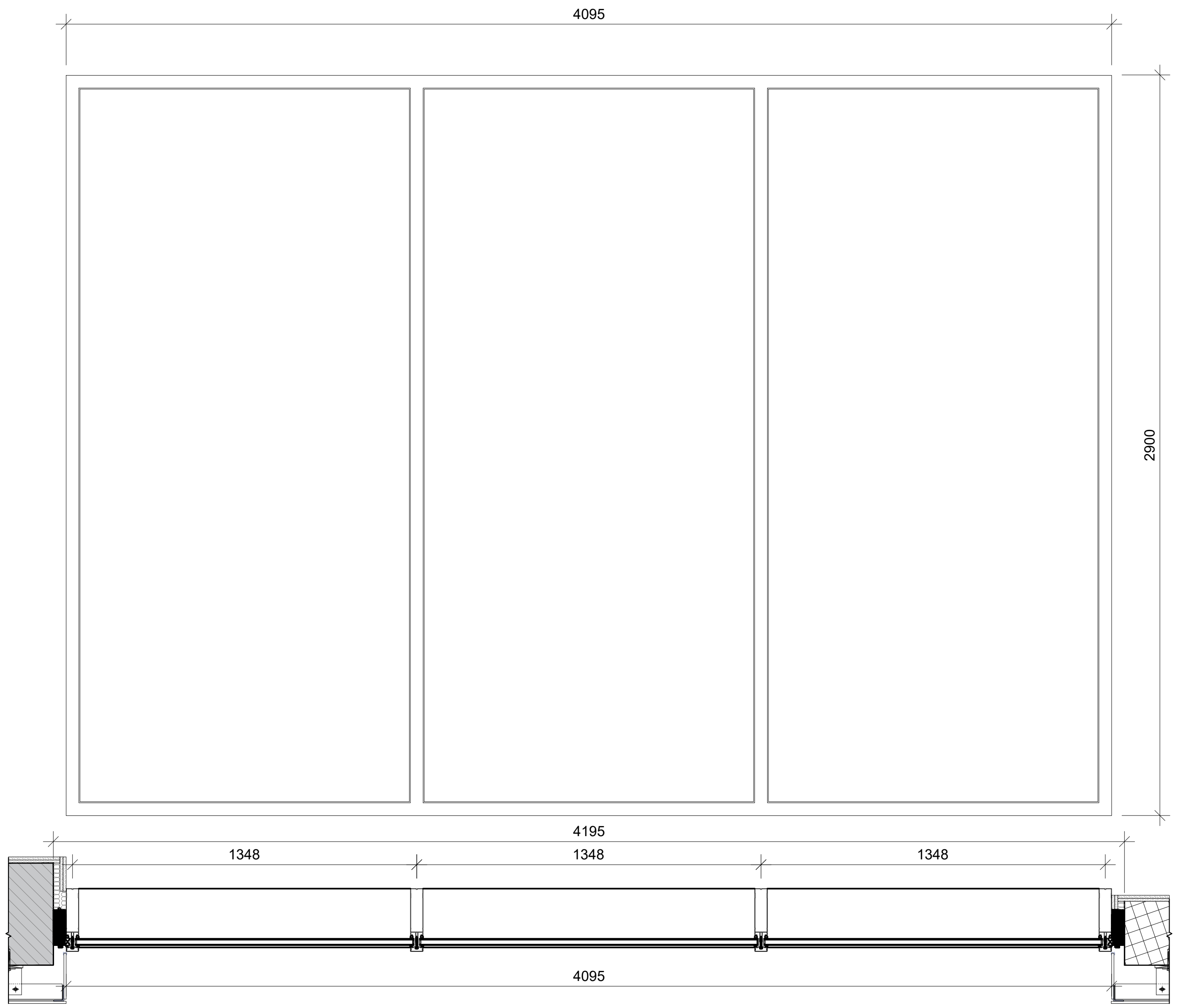

სამონტაჟო ღიობი:
სიგანე - 4195 მმ
სიმაღლე - 2930 მმ

მოპირკეთებული ღიობი:
სიგანე - 4095 მმ
სიმაღლე - 2900 მმ

მასალა MATERIAL	ანოდირებული ალუმინი ANODIZED ALUMINIUM
ფართი AREA	11.87 კვ.მ
რაოდენობა QUANTITY	1

ARTSTUDIO PROJECT
ფაქტიური მისამართი: ქ. თბილისი, ბაგების მიმდებარედ,
ზ. საკანდელიძის ქ. 3, წყნეთის გზატკეცილი,
მეტრა პარკის კორპუსი #4, 0179 ტელ: (+995 32) 91 52 54
ელ-ფოსტა: info@artstudio.ge , artstudio_project@yahoo.com
www.artstudio.ge
Legal Address: G. Tabidze 3/5, 0105, Tbilisi, Georgia
Actual Address: Bagebi, Tskneti Hightway, Z. Sakandelidze Str.#3
Metra Park settlement, Block # 4, 0179, Tbilisi, Georgia
Tel: (+995 32) 91 52 54
E-mail: info@artstudio.ge , artstudio_project@yahoo.com
www.artstudio.ge

ექსპლიკაცია:
Explication

WIT-1 ვიტრაჟის აღნიშვნა
ნომერი

შენიშვნები:
NOTE

დამკვეთი:
CLIENT:
შ.პ.ს. ,,ფუჯინ სილქ ფროფერთის,,
(ს/ კ 405273421) ,
ირაკლი ხვთისიაშვილი (პ/ნ 01030028410)
“FUJIN SILK PROPERTIES” LLC,
identification number 405273421, Irakli Khvtisiashvili (p/n 01030028410)

პროექტი:
PROJEQT:
მრავალფუნქციური შენობა (სასტუმრო)
Multifunctional building (Hotel)

მისამართი:
ADDRESS:
ქ. თბილისი, აეროპორტი
(ს/კ 01.19.30.001.261)
airport, Tbilisi
(plot #01.19.30.001.261)

დირექტორი Director	ი.საალვინი	[signature]
მთ. არქიტექტორი Chief Architect	გ.სულაბერიძე	[signature]
საპროექტო გუნდი Design team	მ. კალანდაძე	[signature]
	დ. თარხნიშვილი	[signature]

სათაური:
TITLE: ვიტრაჟი WIT-8

მასშტაბი : 1:100 SCALE:		თარიღი DATE	20.10.2023
ფაზა: PHASE:		ფურცელი : SHEET :	A-447

A3

ვიტ-9 WIT- 9	A-B ღერძებს შორის მდებარე ვიტ-9, უნდა იყოს 2 სთ. ცეცხლმედეგობის.	ფასადი K-C **Fasade K-C**	ფასადი 1-18 **Fasade 1-18**
		Rw+Ctr 31 ΔLA dB30	Rw+Ctr 38 ΔLA dB37

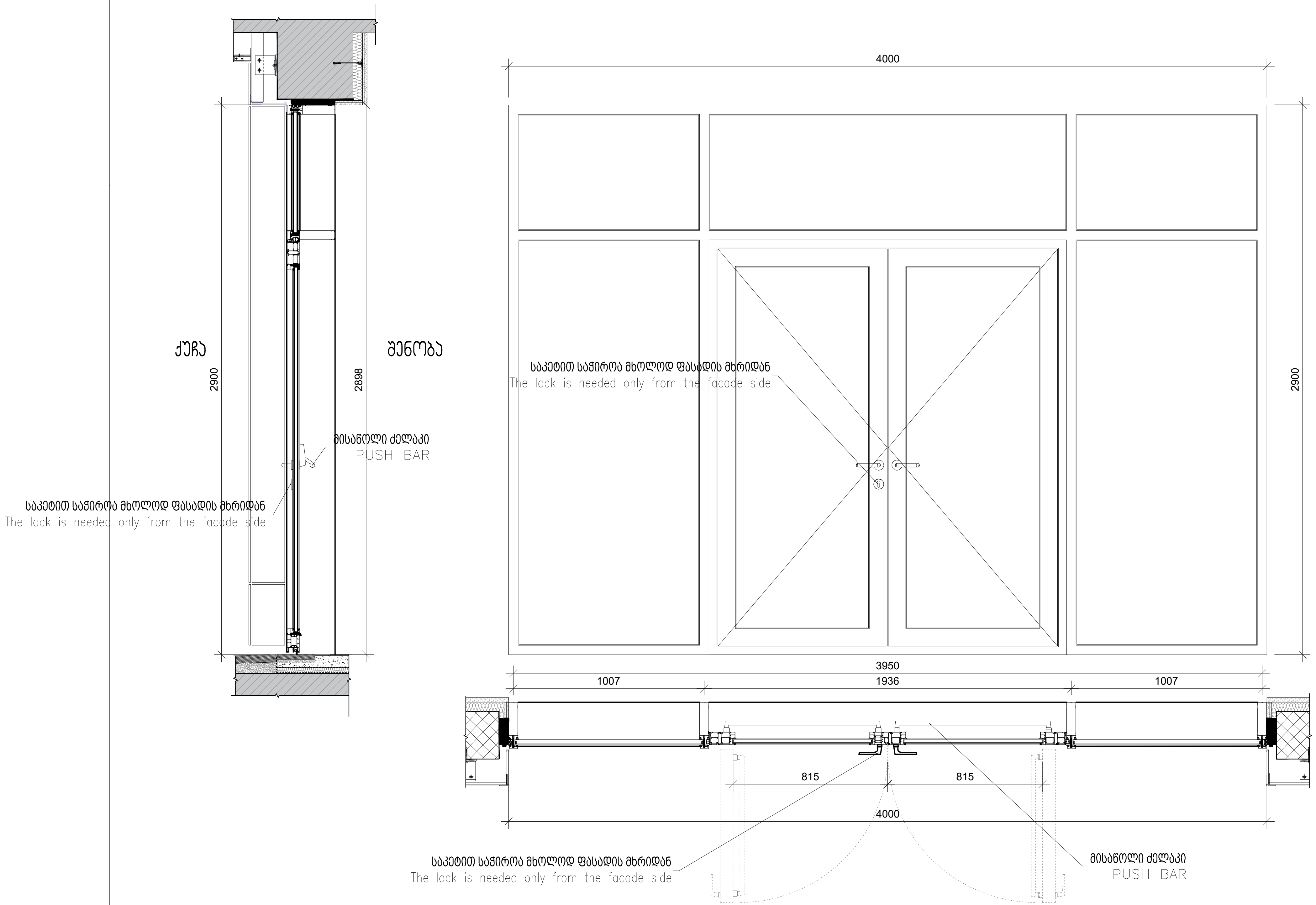

სამონტაჟო ღიობი:
სიგანე - 4100 მმ
სიმაღლე - 2930 მმ

მოპირკეთებული ღიობი:
სიგანე - 4000 მმ
სიმაღლე - 2900 მმ

მასალა MATERIAL	მეტალის ჩარჩო METAL FRAME
ფართი AREA	11.59 კვ.მ
რაოდენობა QUANTITY	1

ARTSTUDIO PROJECT
ფაქტიური მისამართი: ქ. თბილისი, ბაგების მიმდებარედ,
ზ. საკანდელიძის ქ. 3, წყნეთის გზატკეცილი,
მეტრა პარკის კორპუსი #4, 0179 ტელ: (+995 32) 91 52 54
ელ-ფოსტა: info@artstudio.ge , artstudio_project@yahoo.com
www.artstudio.ge
Legal Address: G. Tabidze 3/5, 0105, Tbilisi, Georgia
Actual Address: Bagebi, Tskneti Hightway, Z. Sakandelidze Str.#3
Metra Park settlement, Block # 4, 0179, Tbilisi, Georgia
Tel: (+995 32) 91 52 54
E-mail: info@artstudio.ge , artstudio_project@yahoo.com
www.artstudio.ge

ექსპლიკაცია:
Explication

WIT-1 ვიტრაჟის აღნიშვნა
ნომერი

შენიშვნები:
NOTE

დამკვეთი:
CLIENT:
შ.პ.ს. ,,ფუჯინ სილქ ფროფერთის,,
(ს/კ 405273421) ,
ირაკლი ხვთისიაშვილი (პ/ნ 01030028410)
“FUJIN SILK PROPERTIES” LLC,
identification number 405273421, Irakli Khvtisiashvili (p/n 01030028410)

პროექტი:
PROJEQT:
მრავალფუნქციური შენობა (სასტუმრო)
Multifunctional building (Hotel)

მისამართი:
ADDRESS:
ქ. თბილისი, აეროპორტი
(ს/კ 01.19.30.001.261)
airport, Tbilisi
(plot #01.19.30.001.261)

დირექტორი Director	ი.სკალვინი	[signature]
მთ. არქიტექტორი Chief Architect	გ.სულაბერიძე	[signature]
საპროექტო გუნდი Design team	მ. კალანდაძე	[signature]
	ლ. თარხნიშვილი	[signature]
	მ. ჯინჭარაძე	[signature]

სათაური:
TITLE: ვიტრაჟი WIT-9

მასშტაბი : 1:100 SCALE:	თარიღი DATE 20.10.2023
ფაზა: PHASE:	ფურცელი : SHEET : A-448

A3

ალუმინი	ANODIZED ALUMINUM
ფანჯარა	11.59 კვ.მ
AREA	
რაოდენობა	1
QUANTITY	

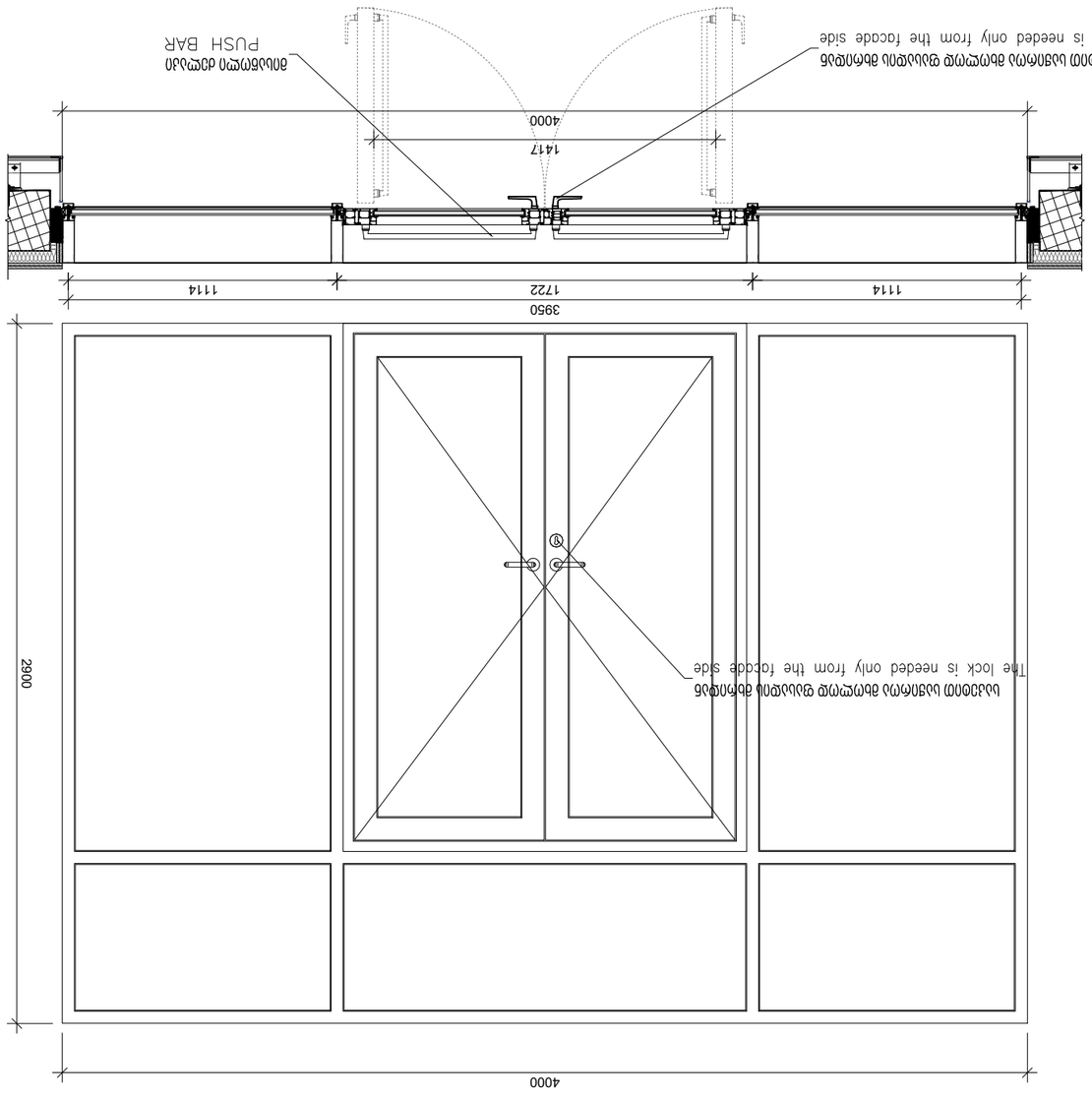

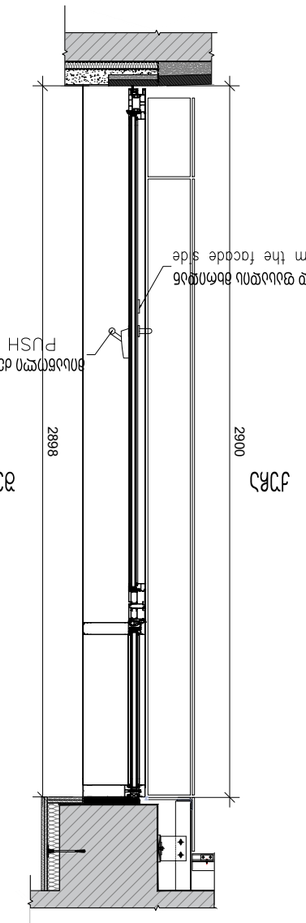

	ფანჯარა W.K- Facade		30ბ-9' WIT- 9'
Rw+Ctr 31 ALA dB30	ფასადი 1-18 Facade 1-18	Rw+Ctr 38 ALA dB37	

ფანჯრის ტიპი და ზომები იხილეთ ფასადის ნახაზებზე
Window type and dimensions see facade drawings

ვიტ-10 WIT- 10	ფასადი K-C **Fasade K-C**	ფასადი 1-18 **Fasade 1-18**
	Rw+Ctr 31 ΔLA dB30	Rw+Ctr 38 ΔLA dB37

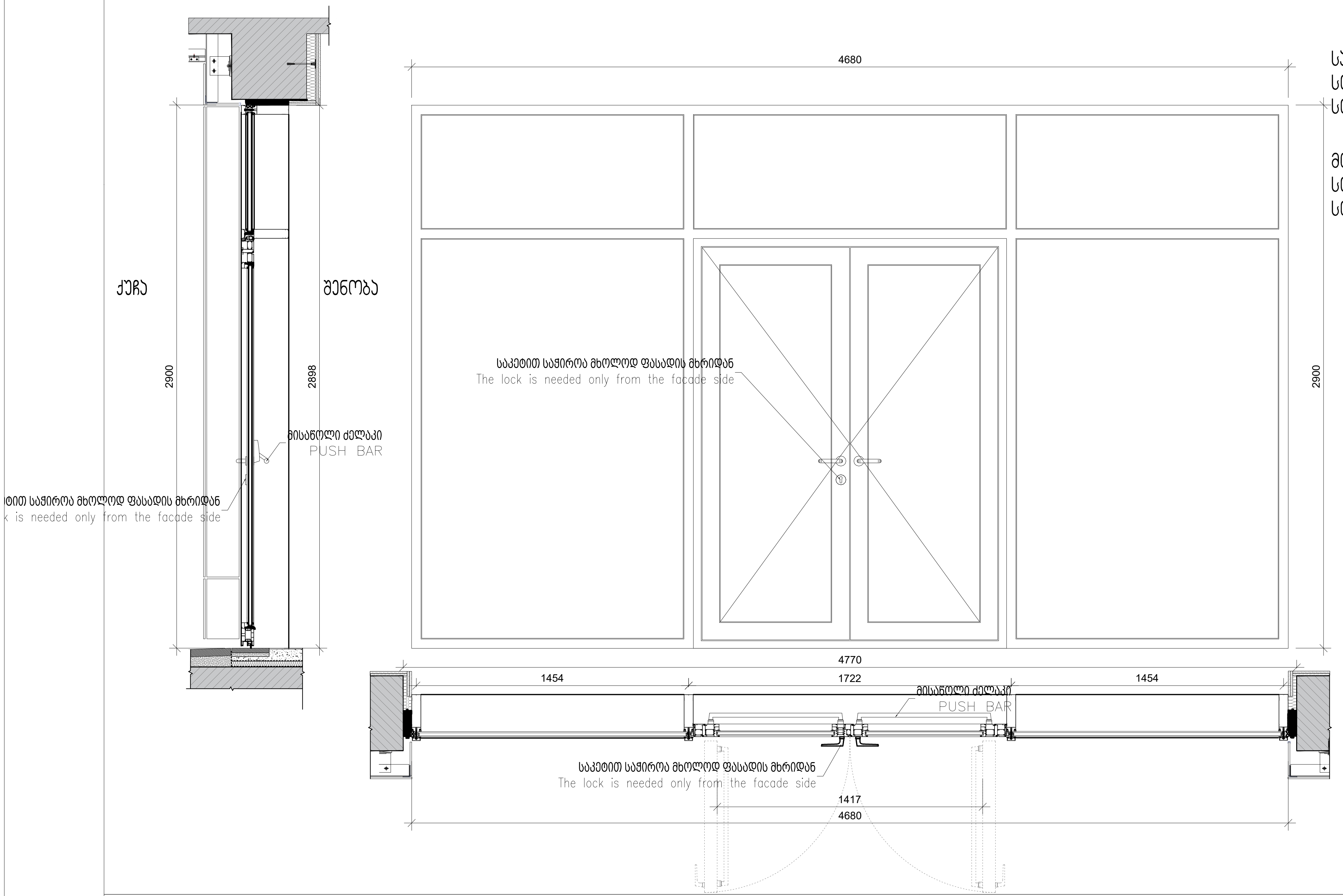

სამონტაჟო ღიობი:
სიგანე - 4780 მმ
სიმაღლე - 2930 მმ

მოპირკეთებული ღიობი:
სიგანე - 4680 მმ
სიმაღლე - 2900 მმ

მასალა MATERIAL	ანოდირებული ალუმინი ANODIZED ALUMINIUM
ფართი AREA	13.57 კვ.მ
რაოდენობა QUANTITY	1

ARTSTUDIO PROJECT
ფაქტიური მისამართი: ქ. თბილისი, ბაგების მიმდებარედ, ზ. საკანდელიძის ქ. 3, წყნეთის გზატკეცილი, მეტრა პარკის კორპუსი #4, 0179 ტელ: (+995 32) 91 52 54
ელ-ფოსტა: info@artstudio.ge , artstudio_project@yahoo.com
www.artstudio.ge
Legal Address: G. Tabidze 3/5, 0105, Tbilisi, Georgia
Actual Address: Bagebi, Tskneti Hightway, Z. Sakandelidze Str.#3
Metra Park settlement, Block # 4, 0179, Tbilisi, Georgia
Tel: (+995 32) 91 52 54
E-mail: info@artstudio.ge , artstudio_project@yahoo.com
www.artstudio.ge

ექსპლიკაცია:
Explication

WIT-1 ვიტრაჟის აღნიშვნა
ნომერი

შენიშვნები:
NOTE

დამკვეთი:
CLIENT:
შ.პ.ს. ,,ფუჯინ სილქ ფროფერთის,,
(ს/ა 405273421) ,
ირაკლი ხვთისიაშვილი (პ/ნ 01030028410)
“FUJIN SILK PROPERTIES” LLC,
identification number 405273421, Irakli Khvtisiashvili (p/n 01030028410)

პროექტი:
PROJEQT:
მრავალფუნქციური შენობა (სასტუმრო)
Multifunctional building (Hotel)

მისამართი:
ADDRESS:
ქ. თბილისი, აეროპორტი
(ს/ა 01.19.30.001.261)
airport, Tbilisi
(plot #01.19.30.001.261)

დირექტორი Director	ი.სალვინი	[signature]
მთ. არქიტექტორი Chief Architect	გ.სულაბერიძე	[signature]
საპროექტო ჯგუფი Design team	მ. კალანდაძე	[signature]
	ლ. თარხნიშვილი	[signature]

სათაური:
TITLE: ვიტრაჟი WIT-10

მასშტაბი : 1:100 SCALE:	თარიღი DATE 20.10.2023
ფაზა: PHASE:	ფურცელი : SHEET : A-449

A3

ვიტ-11 WIT-11	ფასადი K-C **Fasade K-C**	ფასადი 1-18 **Fasade 1-18**
	Rw+Ctr 31 ΔLA dB30	Rw+Ctr 38 ΔLA dB37

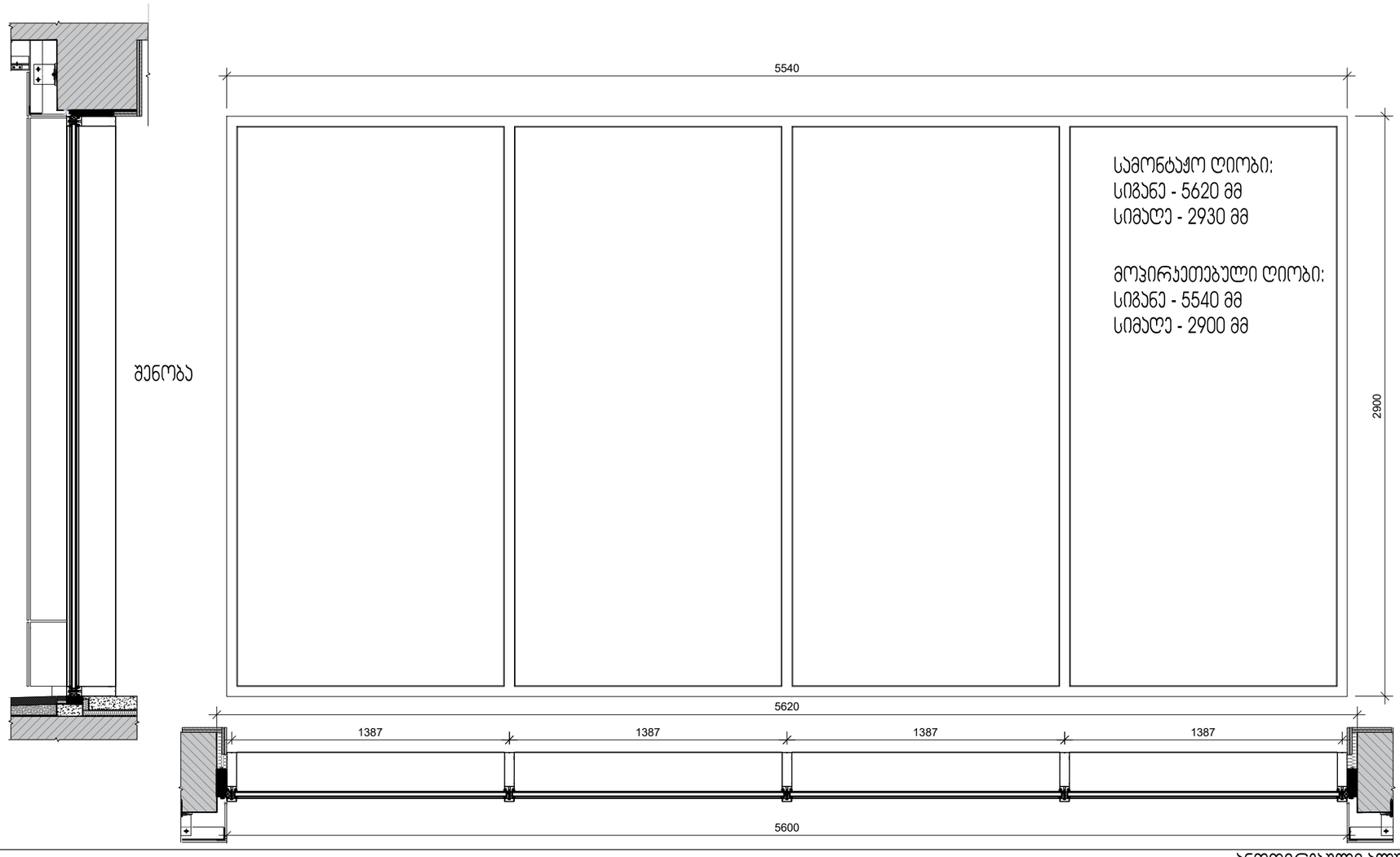

მასალა MATERIAL	ანოდირებული ალუმინი ANODIZED ALUMINIUM
ფართი AREA	16.1 კვ.მ
რაოდენობა QUANTITY	1

ARTSTUDIO PROJECT

ფაქტიური მისამართი: ქ. თბილისი, ბაგების მიმდინარე, ზ. სანაძისძეზე ქ. 3, ნაგების ტბატაქცილი, მეტრო პარკის კორპუსი #4, 0179 ტელ: (+995 32) 91 52 54
ელ-ფოსტა: info@artstudio.ge , artstudio_project@yahoo.com
www.artstudio.ge
Legal Address: G. Tabidze 3/5, 0105, Tbilisi, Georgia
Actual Address: Bagebi, Tskneti Highway, Z. Sakandelidze Str.#3
Metra Park settlement, Block # 4, 0179, Tbilisi, Georgia
Tel: (+995 32) 91 52 54
E-mail: info@artstudio.ge , artstudio_project@yahoo.com
www.artstudio.ge

ექსპლიკაცია:
Explication

WIT-1 ვიტრაჟის აღნიშვნა
ნომერი

შენიშვნები:
NOTE

დამკვეთი:
CLIENT:

შ.პ.ს. ,,ფუჯინ სილკ ფროფერთის,,
(ს/კ 405273421) ,
ირაკლი ხვთისიაშვილი (პ/ნ 01030028410)

“FUJIN SILK PROPERTIES” LLC,
identification number 405273421, Irakli Khvtisiashvili (p/n 01030028410)

პროექტი:
PROJEQT:

მრავალფუნქციური შენობა (სასტუმრო)
Multifunctional building (Hotel)

მისამართი:
ADDRESS:

ქ. თბილისი, აეროპორტი
(ს/კ 01.19.30.001.261)
airport, Tbilisi
(plot #01.19.30.001.261)

დირექტორი Director	ი.ალავიძი	
მთ. არქიტექტორი Chief Architect	გ.ალასანერიძე	
პროექტის გუნდი Design team	გ. ალანდალიძე	
	დ. თარხნიშვილი	
	გ. ჯინჯარაძე	

სათაური:
TITLE: ვიტრაჟი WIT-11

მასშტაბი : 1:100 SCALE:	თარიღი DATE 20.10.2023
ფაზა: PHASE:	ფურცელი : SHEET : A-450

A3

ვიტ-12 WIT-12	ფასადი K-C Fasade K-C	ფასადი 1-18 Fasade 1-18
	Rw+Ctr 31 ΔLA dB30	Rw+Ctr 38 ΔLA dB37

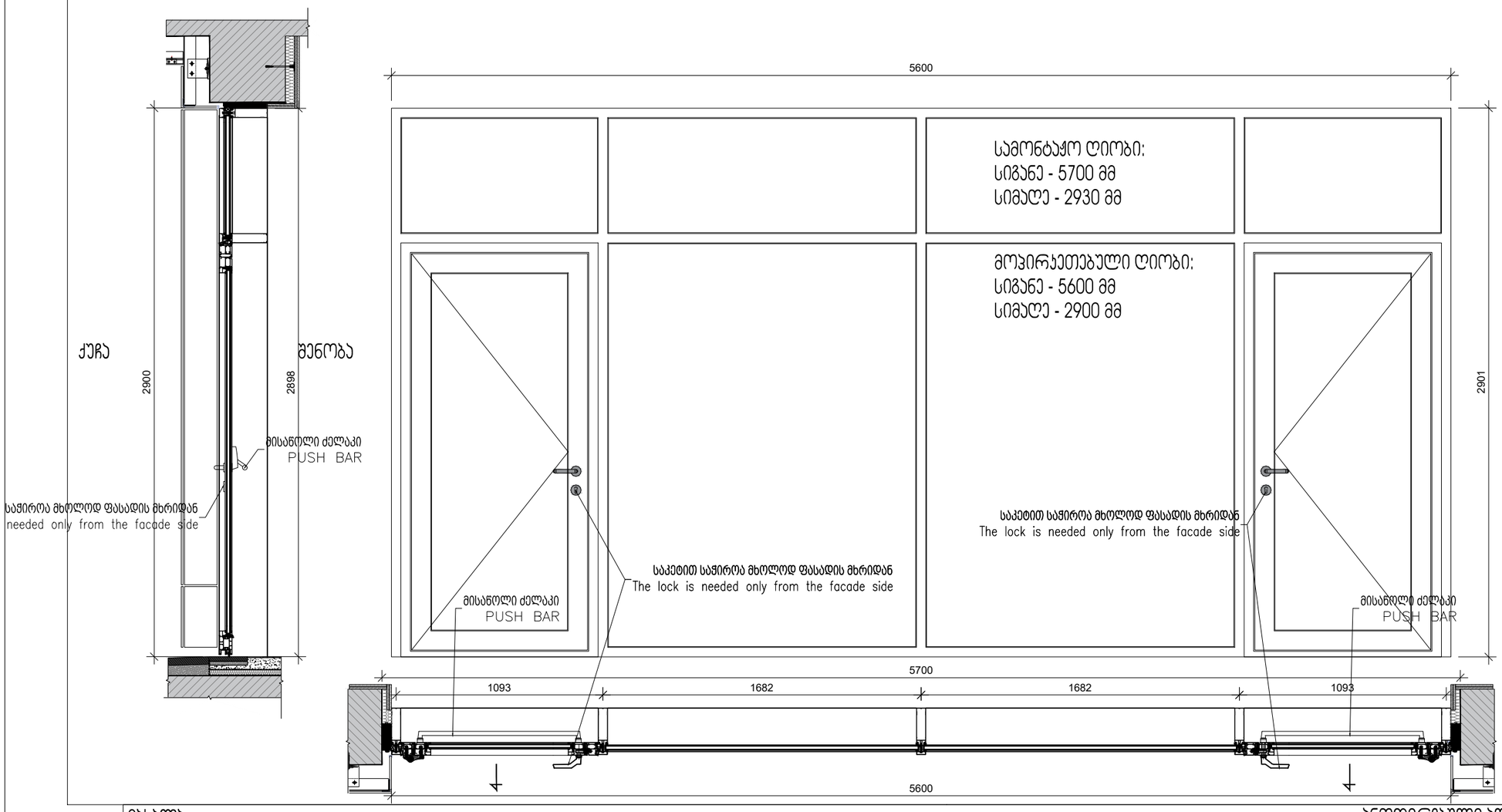

მასალა MATERIAL	ანოდირებული ალუმინი ANODIZED ALUMINIUM
ფართი AREA	16.23 კვ.მ
რაოდენობა QUANTITY	1

ARTSTUDIO PROJECT

ფაქტიური მისამართი: ქ. თბილისი, ბაგების მიმდინარე,
ზ. საკანდელიძის ქ. 3, წყნეთის ტბატაქცილი,
მეტრო პარკის კორპუსი #4, 0179 ტელ: (+995 32) 91 52 54
ელ-ფოსტა: info@artstudio.ge , artstudio_project@yahoo.com
www.artstudio.ge
Legal Address: G. Tabidze 3/5, 0105, Tbilisi, Georgia
Actual Address: Bagebi, Tskneti Highway, Z. Sakandelidze Str.#3
Metra Park settlement, Block # 4, 0179, Tbilisi, Georgia
Tel: (+995 32) 91 52 54
E-mail: info@artstudio.ge , artstudio_project@yahoo.com
www.artstudio.ge

ექსპლიკაცია:
Explication

WIT-1 ვიტრაჟის აღნიშვნა
ნომერი

შენიშვნები:
NOTE

დამკვეთი:
CLIENT:
შ.პ.ს. ,,ფუჯინ სილქ ფროფერთის,,
(ს/კ 405273421) ,
ირაკლი ხვთისიაშვილი (პ/ნ 01030028410)
"FUJIN SILK PROPERTIES" LLC,
identification number 405273421, Irakli Khvtisiashvili (p/n 01030028410)

პროექტი:
PROJEQT:
მრავალფუნქციური შენობა (სასტუმრო)
Multifunctional building (Hotel)

მისამართი:
ADDRESS:
ქ. თბილისი, აეროპორტი
(ს/კ 01.19.30.001.261)
airport, Tbilisi
(plot #01.19.30.001.261)

დირექტორი Director	ი.სალვინი	
მთ. არქიტექტორი Chief Architect	გ.ცულაბერიძე	
საპროექტო გუნდი Design team	გ. პალანდაძე	
	დ. თარხნიშვილი	
	გ. ჯინჯარაძე	

სათაური:
TITLE: ვიტრაჟი WIT-3

მასშტაბი : 1:100 SCALE:		თარიღი DATE	20.10.2023
ფაზა: PHASE:		ფურცელი : SHEET :	A-451

A3

ვიტ-13 WIT-13	ფასადი K-C Fasade K-C	ფასადი 1-18 Fasade 1-18
	Rw+Ctr 31 ΔLA dB30	Rw+Ctr 38 ΔLA dB37

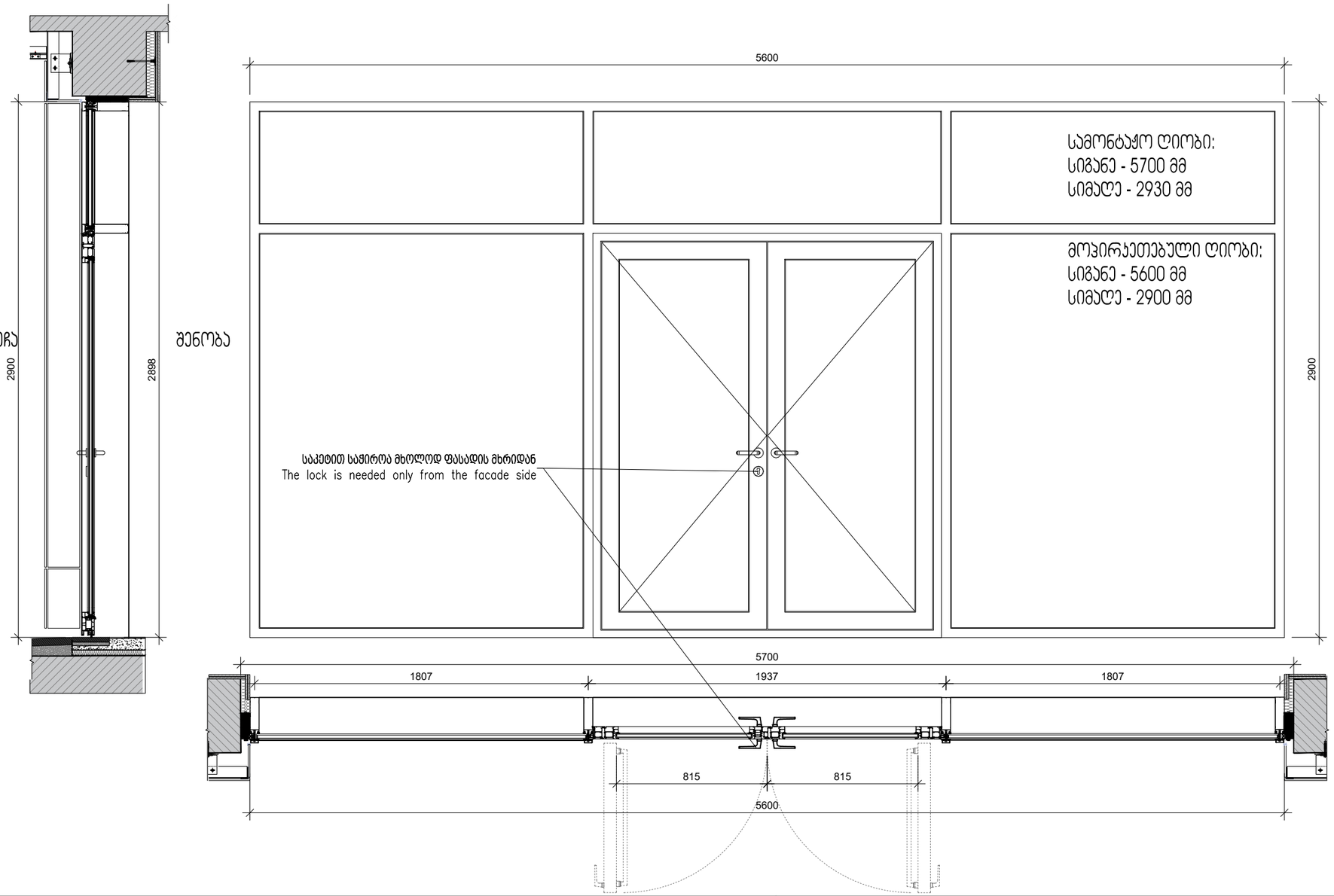

მასალა MATERIAL	ანოდირებული ალუმინი ANODIZED ALUMINIUM
ფართი AREA	16.23 კვ.მ
რაოდენობა QUANTITY	2

ARTSTUDIO PROJECT

ფაქტიური მისამართი: ქ. თბილისი, ბაგების მიმდინარე,
ზ. სანაძისტილიძის ქ. 3, წყნეთის მაგისტრალი,
მეტრო პარკის კორპუსი #4, 0179 ტელ: (+995 32) 91 52 54
ელ-ფოსტა: info@artstudio.ge , artstudio_project@yahoo.com
www.artstudio.ge
Legal Address: G. Tabidze 3/5, 0105, Tbilisi, Georgia
Actual Address: Bagebi, Tskneti Highway, Z. Sakandelidze Str.#3
Metra Park settlement, Block # 4, 0179, Tbilisi, Georgia
Tel: (+995 32) 91 52 54
E-mail: info@artstudio.ge , artstudio_project@yahoo.com
www.artstudio.ge

ექსპლიკაცია:
Explication

WIT-1 ვიტრაჟის აღნიშვნა
ნომერი

შენიშვნები:
NOTE

დამკვეთი:
CLIENT:

შ.პ.ს. ,,ფუჯინ სილკ ფროფერთის,,
(ს/კ 405273421) ,
ირაკლი ხვთისიაშვილი (პ/ნ 01030028410)
"FUJIN SILK PROPERTIES" LLC,
identification number 405273421, Irakli Khvtisiashvili (p/n 01030028410)

პროექტი:
PROJEQT:

მრავალფუნქციური შენობა (სასტუმრო)
Multifunctional building (Hotel)

მისამართი:
ADDRESS:

ქ. თბილისი, აეროპორტი
(ს/კ 01.19.30.001.261)
airport, Tbilisi
(plot #01.19.30.001.261)

დირექტორი Director	ი.სალვინი	
მთ. არქიტექტორი Chief Architect	გ.სულაბერიძე	
პროექტის გუნდი Design team	მ. პალანდაძე	
	დ. თარხნიშვილი	
	მ. ჯინჯარაძე	

სათაური:
TITLE: ვიტრაჟი WIT-13

მასშტაბი : 1:100 SCALE:	თარიღი DATE 20.10.2023
ფაზა: PHASE:	ფურცელი : SHEET : A-452

A3

ვიტ-14 WIT-14		ფასადი K-C Fasade K-C	ფასადი 1-18 Fasade 1-18
		Rw+Ctr 31 ΔLA dB30	Rw+Ctr 38 ΔLA dB37

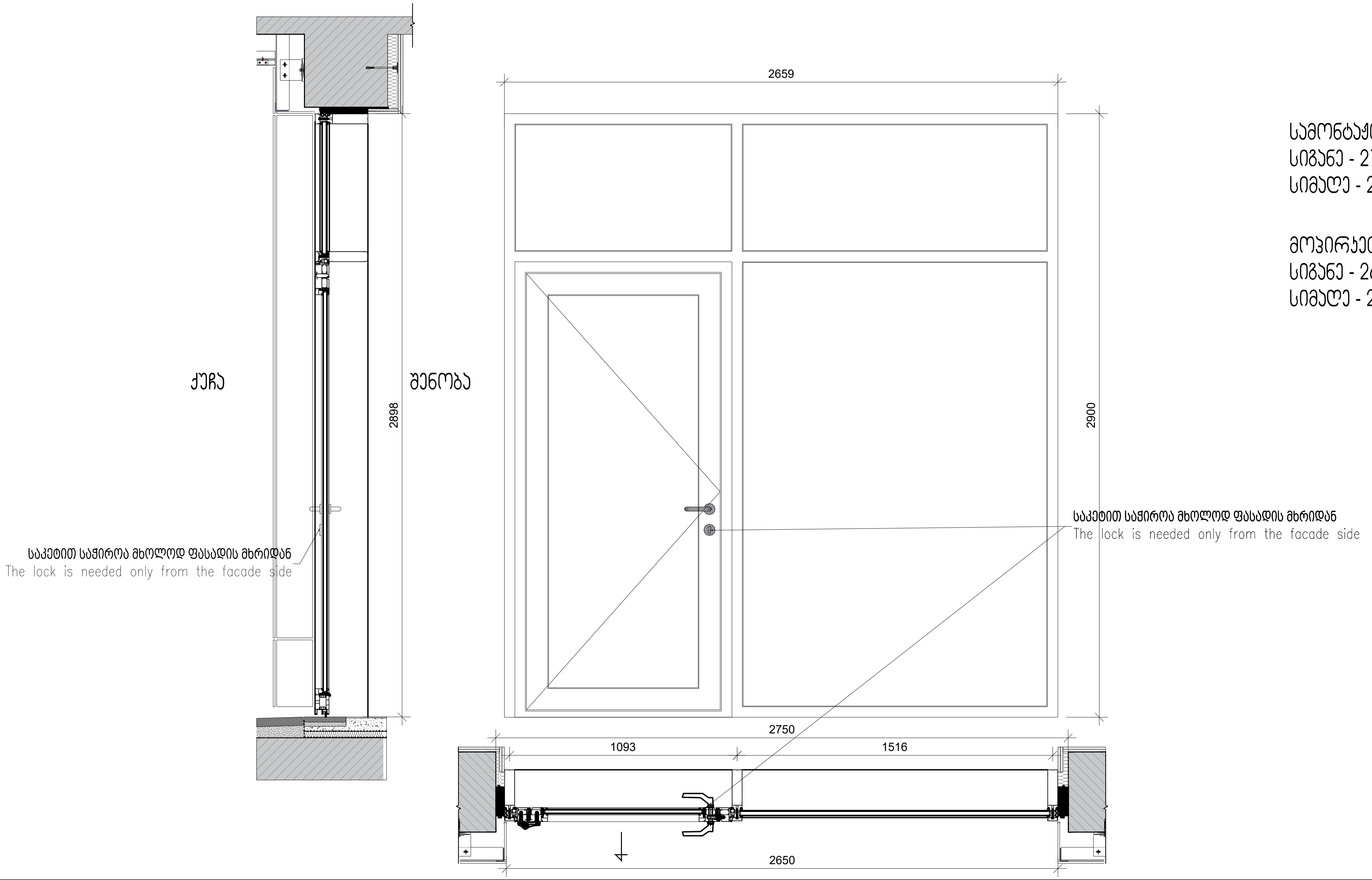

სამონტაჟო ღიობი:
სიგანე - 2750 მმ
სიმაღლე - 2930 მმ

მოპირკეთებული ღიობი:
სიგანე - 2650 მმ
სიმაღლე - 2900 მმ

მასალა MATERIAL	ანოდირებული ალუმინი ANODIZED ALUMINIUM
ფართი AREA	7.68 კვ.მ
რაოდენობა QUANTITY	1

ARTSTUDIO PROJECT
ფაქტიური მისამართი: ქ. თბილისი, ბაგების მიმდებარედ,
ზ. საკანდელიძის ქ. 3, წყნეთის გზატკეცილი,
მეტრა პარკის კორპუსი #4, 0179 ტელ: (+995 32) 91 52 54
ელ-ფოსტა: info@artstudio.ge , artstudio_project@yahoo.com
www.artstudio.ge
Legal Address: G. Tabidze 3/5, 0105, Tbilisi, Georgia
Actual Address: Bagebi, Tskneti Hightway, Z. Sakandelidze Str.#3
Metra Park settlement, Block # 4, 0179, Tbilisi, Georgia
Tel: (+995 32) 91 52 54
E-mail: info@artstudio.ge , artstudio_project@yahoo.com
www.artstudio.ge

ექსპლიკაცია:
Explication

WIT-1 ვიტრაჟის აღნიშვნა
ნომერი

შენიშვნები:
NOTE

დამკვეთი:
CLIENT:
შ.პ.ს. ,,ფუჯინ სილქ ფროფერთის,,
(ს/ა 405273421) ,
ირაკლი ხვთისიაშვილი (პ/ნ 01030028410)
“FUJIN SILK PROPERTIES” LLC,
identification number 405273421, Irakli Khvtisiashvili (p/n 01030028410)

პროექტი:
PROJEQT:
მრავალფუნქციური შენობა (სასტუმრო)
Multifunctional building (Hotel)

მისამართი:
ADDRESS:
ქ. თბილისი, აეროპორტი
(ს/ა 01.19.30.001.261)
airport, Tbilisi
(plot #01.19.30.001.261)

დირექტორი Director	ი.სკალევინი	[signature]
მთ. არქიტექტორი Chief Architect	გ.სულაბერიძე	[signature]
საპროექტო გუნდი Design team	მ. კალანდაძე	[signature]
	ღ. თარხნიშვილი	[signature]
	მ. ჯინჯარაძე	[signature]

სათაური:
TITLE: ვიტრაჟი WIT-14

მასშტაბი : 1:100 SCALE:	თარიღი DATE 20.10.2023
ფაზა: PHASE:	ფურცელი : SHEET : A-453

A3

ვიტ-15 WIT-15	დამზადდეს 2 სთ. ცეცხლმედეგობის შემინვით	ფასადი K-C **Fasade K-C**	ფასადი 1-18 **Fasade 1-18**
		Rw+Ctr 31 ΔLA dB30	Rw+Ctr 38 ΔLA dB37

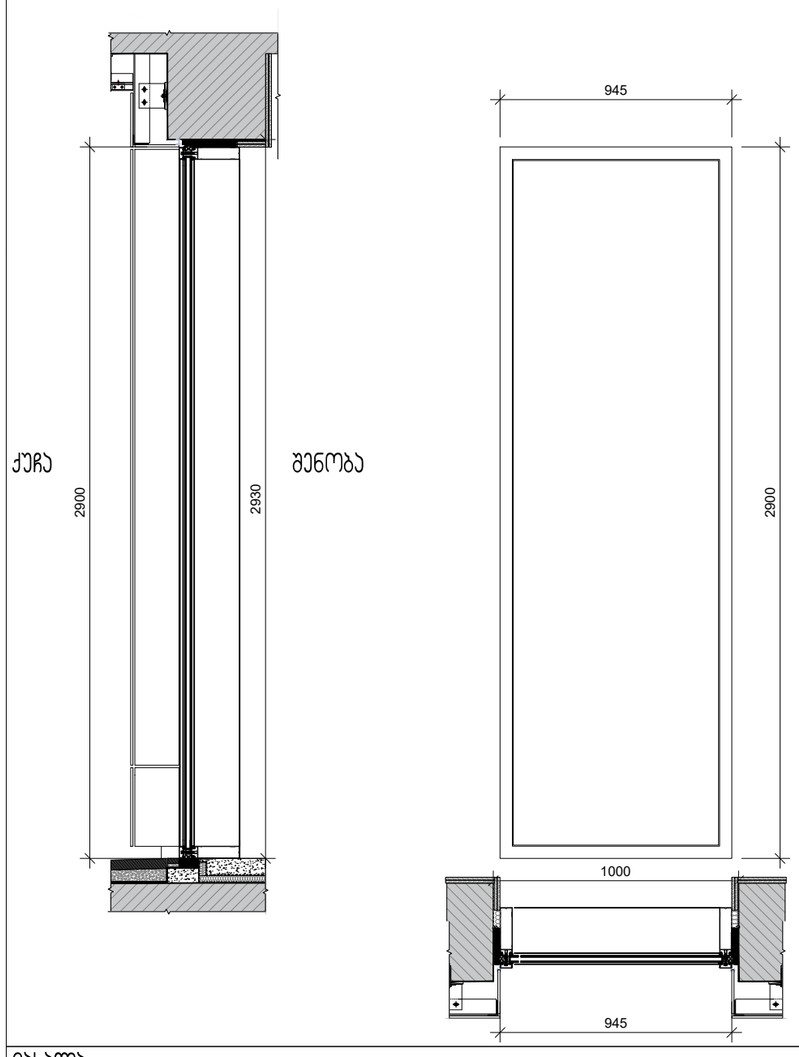

სამონტაჟო ღიობი:
სიგანე - 1000 მმ
სიმაღლე - 2930 მმ

მოპირკეთებული ღიობი:
სიგანე - 945 მმ
სიმაღლე - 2900 მმ

მასალა MATERIAL	ანოდირებული ალუმინი ANODIZED ALUMINIUM
ფართი AREA	2.74 კვ.მ
რაოდენობა QUANTITY	3

ARTSTUDIO PROJECT

ფაქტიური მისამართი: ქ. თბილისი, ბაგების მიმდინარე, 9. სანდრო ზანდელიძის ქ. 3, წყნეთის მაგისტრალი, მეტრო პარკის კორპუსი #4, 0179 ზონე; (+995 32) 91 52 54
ელ-ფოსტა: info@artstudio.ge , artstudio_project@yahoo.com
www.artstudio.ge
Legal Address: G. Tabidze 3/5, 0105, Tbilisi, Georgia
Actual Address: Bagebi, Tskneti Highway, Z. Sakandelidze Str.#3
Metra Park settlement, Block # 4, 0179, Tbilisi, Georgia
Tel: (+995 32) 91 52 54
E-mail: info@artstudio.ge , artstudio_project@yahoo.com
www.artstudio.ge

ექსპლიკაცია:
Explication

WIT-1 ვიტრაჟის აღნიშვნა
ნომერი

შენიშვნები:
NOTE

დამკვეთი:
CLIENT:
შ.პ.ს. ,,ფუჯინ სილკ ფროფერთის,,
(ს/კ 405273421) ,
ირაკლი ხვთისიაშვილი (პ/ნ 01030028410)
"FUJIN SILK PROPERTIES" LLC,
identification number 405273421, Irakli Khvtisiashvili (p/n 01030028410)

პროექტი:
PROJEQT:
მრავალფუნქციური შენობა (სასტუმრო)
Multifunctional building (Hotel)

მისამართი:
ADDRESS:
ქ. თბილისი, აეროპორტი
(ს/კ 01.19.30.001.261)
airport, Tbilisi
(plot #01.19.30.001.261)

დირექტორი Director	ი.ასალვინი	
მთ. არქიტექტორი Chief Architect	გ.ასლანაშვილი	
პროექტის გუნდი Design team	გ. ჯალაღანია	
	დ. თარხნიშვილი	
	გ. ჯინჯარაძე	

სათაური:
TITLE: ვიტრაჟი WIT-15

მასშტაბი : 1:100 SCALE:	თარიღი DATE 20.10.2023
ფაზა: PHASE:	ფურცელი : SHEET : A-454

A3

GF. ა-1 GF. D-1

ფასადი K-C Fasade K-C	ფასადი 1-18 Fasade 1-18
Rw+Ctr 31 ΔLA dB30	Rw+Ctr 38 ΔLA dB37

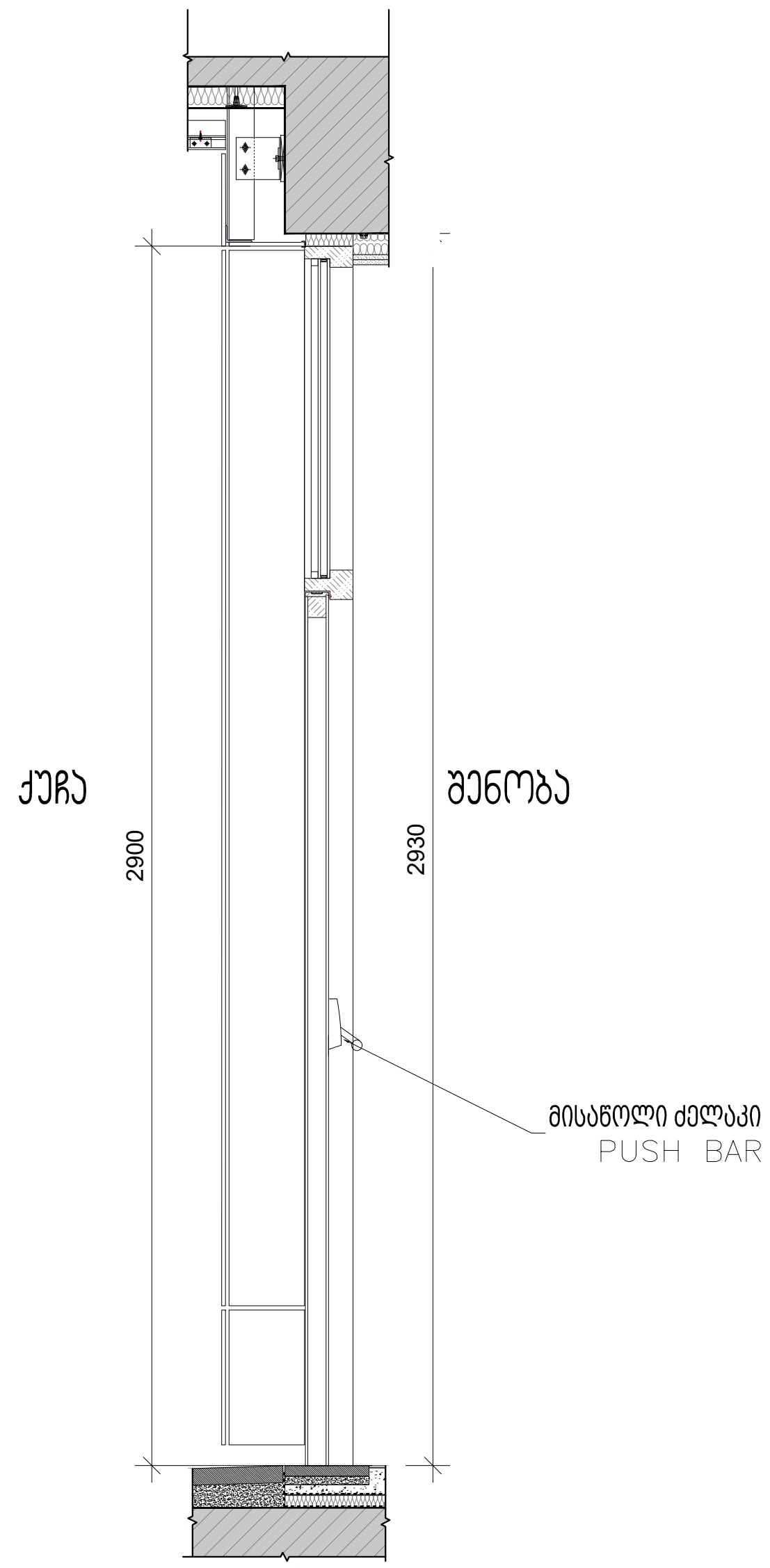

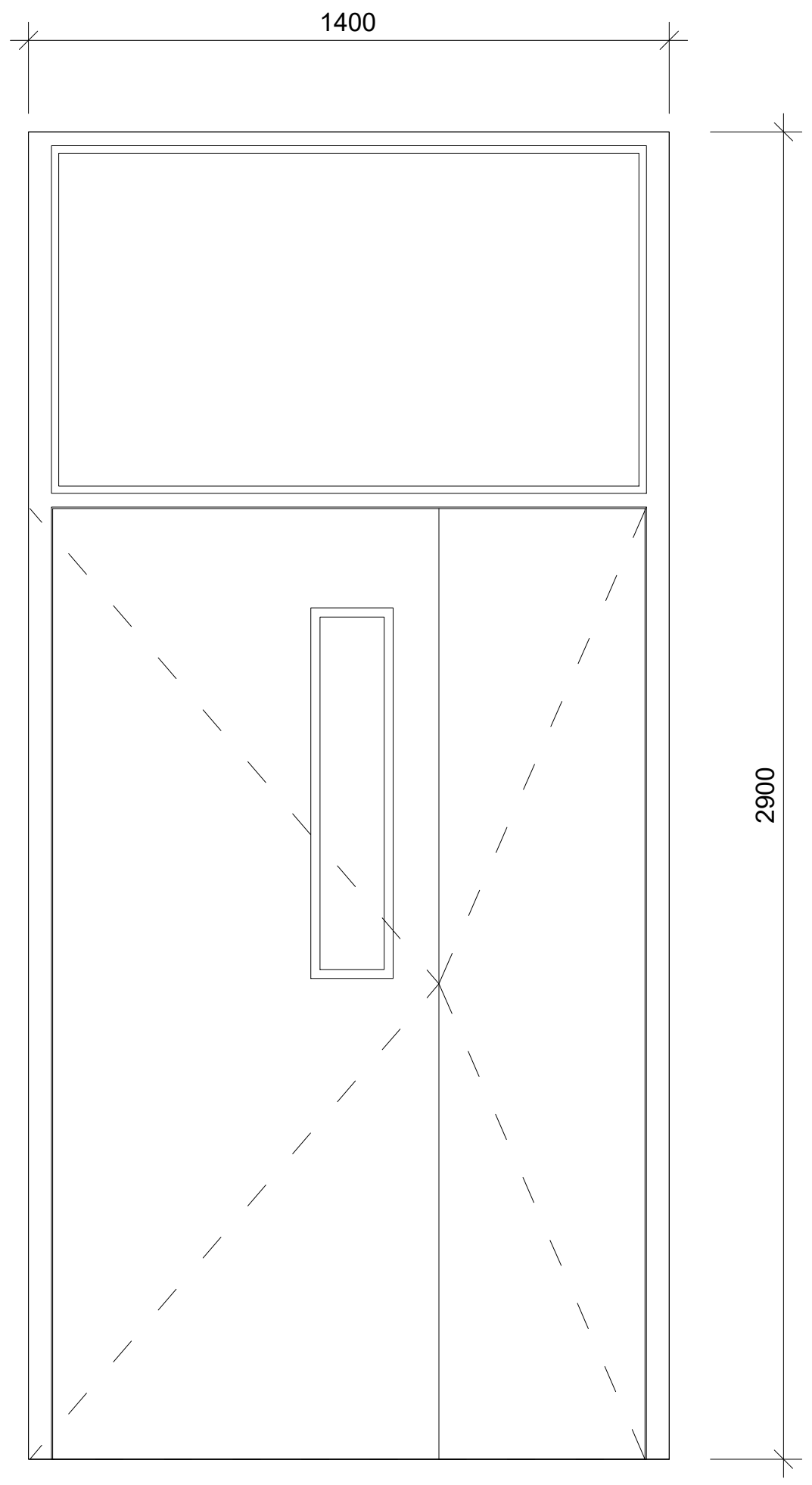

სამონტაჟო ღიობი:
სიგანე - 1500 მმ
სიმაღლე - 2930 მმ

მოპირკეთებული ღიობი:
სიგანე - 1400მმ
სიმაღლე - 2900 მმ

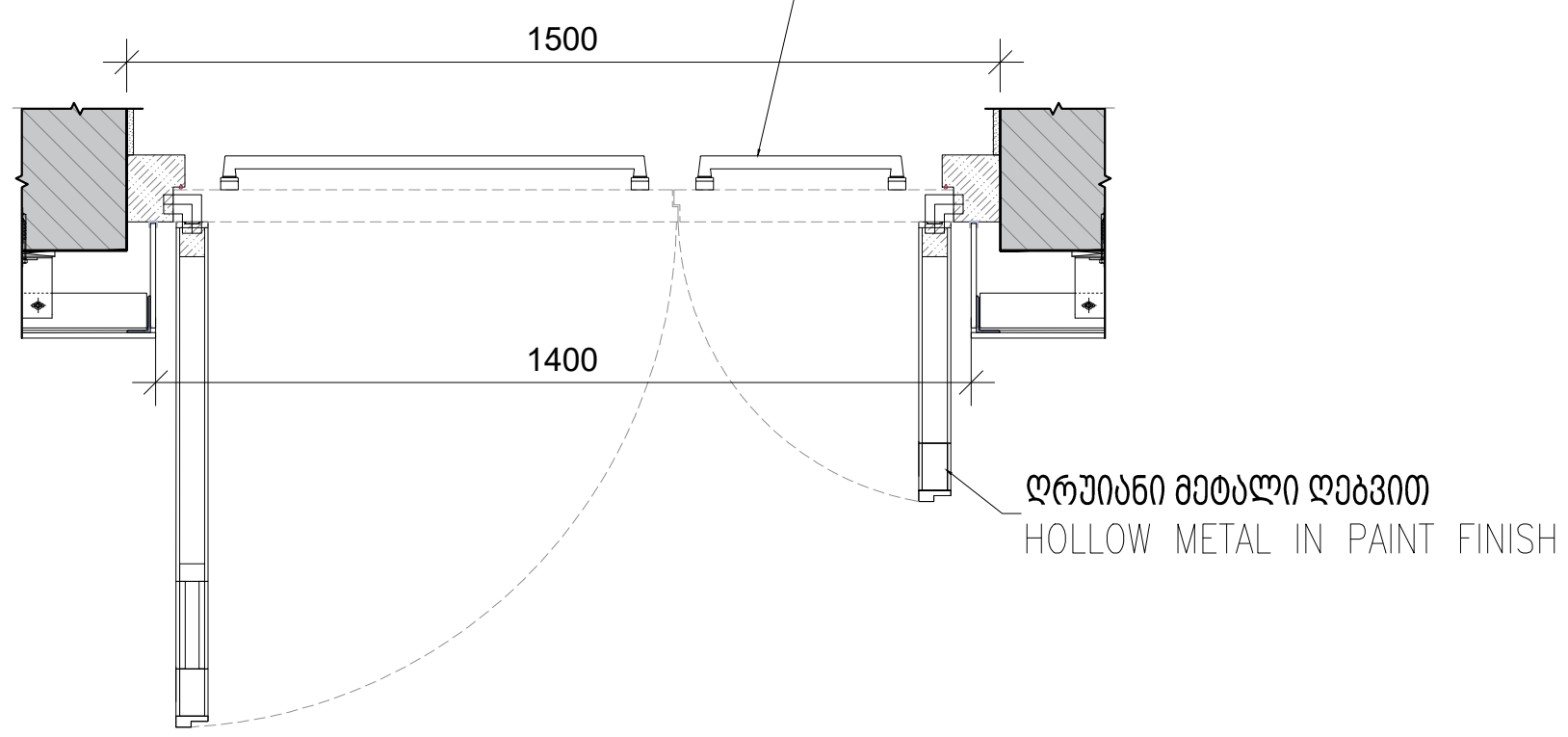

მასალა MATERIAL	ღრუიანი მეტალი ღებვით HOLLOW METAL IN PAINT FINISH
ფართი AREA	4.1 კვ.მ
რაოდენობა QUANTITY	1

ARTSTUDIO PROJECT
ფაქტიური მისამართი: ქ. თბილისი, ბაგების მიმდებარედ, ზ. საქანდელიძის ქ. 3, წყნეთის გზატკეცილი, მეტრო პარკის კორპუსი #4, 0179 ტელ: (+995 32) 91 52 54
ელ-ფოსტა: info@artstudio.ge , artstudio_project@yahoo.com
www.artstudio.ge
Legal Address: G. Tabidze 3/5, 0105, Tbilisi, Georgia
Actual Address: Bagebi, Tskneti Highway, Z. Sakandelidze Str.#3
Metra Park settlement, Block # 4, 0179, Tbilisi, Georgia
Tel: (+995 32) 91 52 54
E-mail: info@artstudio.ge , artstudio_project@yahoo.com
www.artstudio.ge

ექსპლიკაცია:
Explication

WIT-1 ვიტრაჟის აღნიშვნა
ნომერი

შენიშვნები:
NOTE

დამკვეთი:
CLIENT:
შ.პ.ს. ,,ფუჯინ სილკ ფროფერთის,,
(ს/კ 405273421) ,
ირაკლი ხვთისიაშვილი (პ/ნ 01030028410)
"FUJIN SILK PROPERTIES" LLC,
identification number 405273421, Irakli Khvtisiashvili (p/n 01030028410)

პროექტი:
PROJEQT:
მრავალფუნქციური შენობა (სასტუმრო)
Multifunctional building (Hotel)

მისამართი:
ADDRESS:
ქ. თბილისი, აეროპორტი
(ს/კ 01.19.30.001.261)
airport, Tbilisi
(plot #01.19.30.001.261)

დირექტორი Director	ი.სალუქვაძე	
მთ. არქიტექტორი Chief Architect	გ.სალუქვაძე	
საპროექტო ჯგუფი Design team	მ. კალანდაძე	
	ლ. თარხნიშვილი	

სათაური:
TITLE: GF. ა1

მასშტაბი: SCALE:	1:100	თარიღი DATE	20.10.2023
ფაზა: PHASE:		ფურცელი: SHEET :	A-455

A3

GF. ჯ-1* GF. D-1*

ფასადი K-C Fasade K-C	ფასადი 1-18 Fasade 1-18
Rw+Ctr 31 ΔLA dB30	Rw+Ctr 38 ΔLA dB37

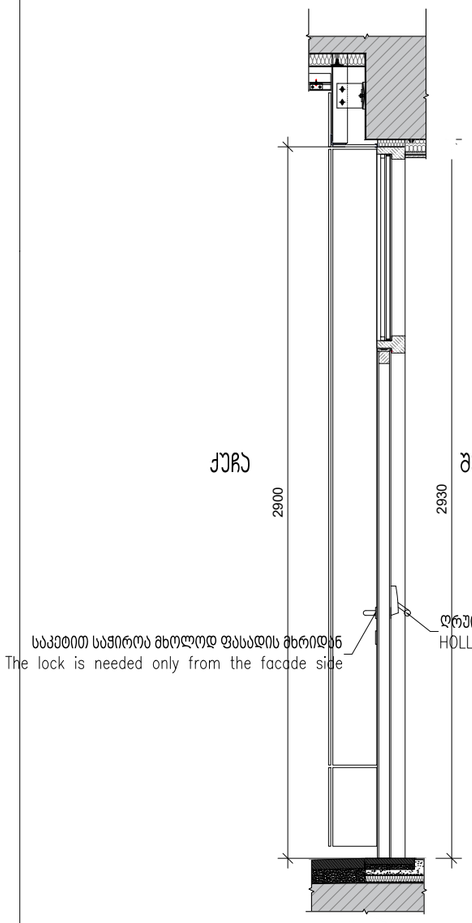

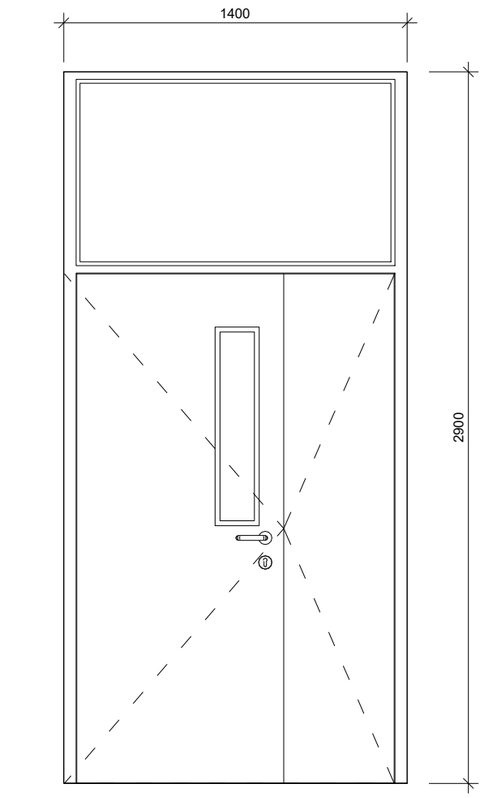

სამონტაჟო ღიობი:
სიგანე - 1500 მმ
სიმაღლე - 2930 მმ

მოპირკეთებული ღიობი:
სიგანე - 1400მმ
სიმაღლე - 2900 მმ

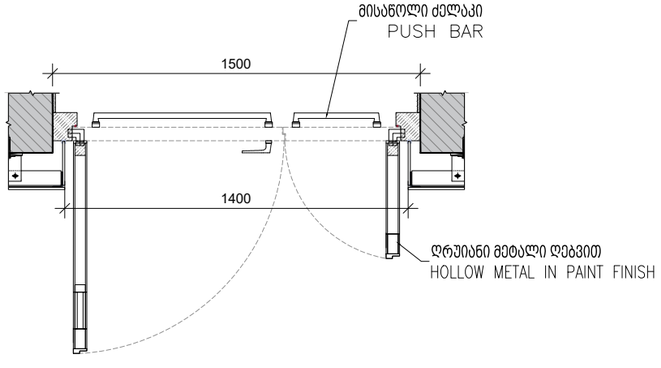

მასალა MATERIAL	ღრუიანი მეტალი ღებვით HOLLOW METAL IN PAINT FINISH
ფართი AREA	4.1 კვ.მ
რაოდენობა QUANTITY	2

ARTSTUDIO PROJECT

ფაქტიური მისამართი: ქ. თბილისი, ბაგების მიმდინარე, ზ. სახანძროდანის ქ. 3, ნაზნების ტახტაქვილი, მეტრო პარკის კორპუსი #4, 0179 ტელ: (+995 32) 91 52 54
ელ-ფოსტა: info@artstudio.ge , artstudio_project@yahoo.com
www.artstudio.ge
Legal Address: G. Tabidze 3/5, 0105, Tbilisi, Georgia
Actual Address: Bageb, Tskneti Highway, Z. Sakandelidze Str.#3
Metra Park settlement, Block # 4, 0179, Tbilisi, Georgia
Tel: (+995 32) 91 52 54
E-mail: info@artstudio.ge , artstudio_project@yahoo.com
www.artstudio.ge

ექსპლიკაცია:
Explication

WIT-1 ვიტრაჟის აღნიშვნა
ნომერი

შენიშვნები:
NOTE

დამკვეთი:
CLIENT:
შ.პ.ს. ,,ფუჯინ სილკ ფროფერთის,,
(ს/კ 405273421) ,
ირაკლი ხვთისიაშვილი (პ/ნ 01030028410)
"FUJIN SILK PROPERTIES" LLC,
identification number 405273421, Irakli Khvtisiashvili (p/n 01030028410)

პროექტი:
PROJEQT:
მრავალფუნქციური შენობა (სასტუმრო)
Multifunctional building (Hotel)

მისამართი:
ADDRESS:
ქ. თბილისი, აეროპორტი
(ს/კ 01.19.30.001.261)
airport, Tbilisi
(plot #01.19.30.001.261)

დირექტორი Director	ი.ასალვინი	
მთ. არქიტექტორი Chief Architect	გ.სულაბერიძე	
პროექტის გუნდი Design team	გ. ჯალაღონია	
	დ. თარხნიშვილი	

სათაური:
TITLE: GF. ჯ1

მასშტაბი : 1:100 SCALE:	თარიღი DATE 20.10.2023
ფაზა: PHASE:	ფურცელი : SHEET : A-455

A3

GF. ჯ-2 GF. D-2

ფასადი K-C Fasade K-C	ფასადი 1-18 Fasade 1-18
Rw+Ctr 31 ΔLA dB30	Rw+Ctr 38 ΔLA dB37

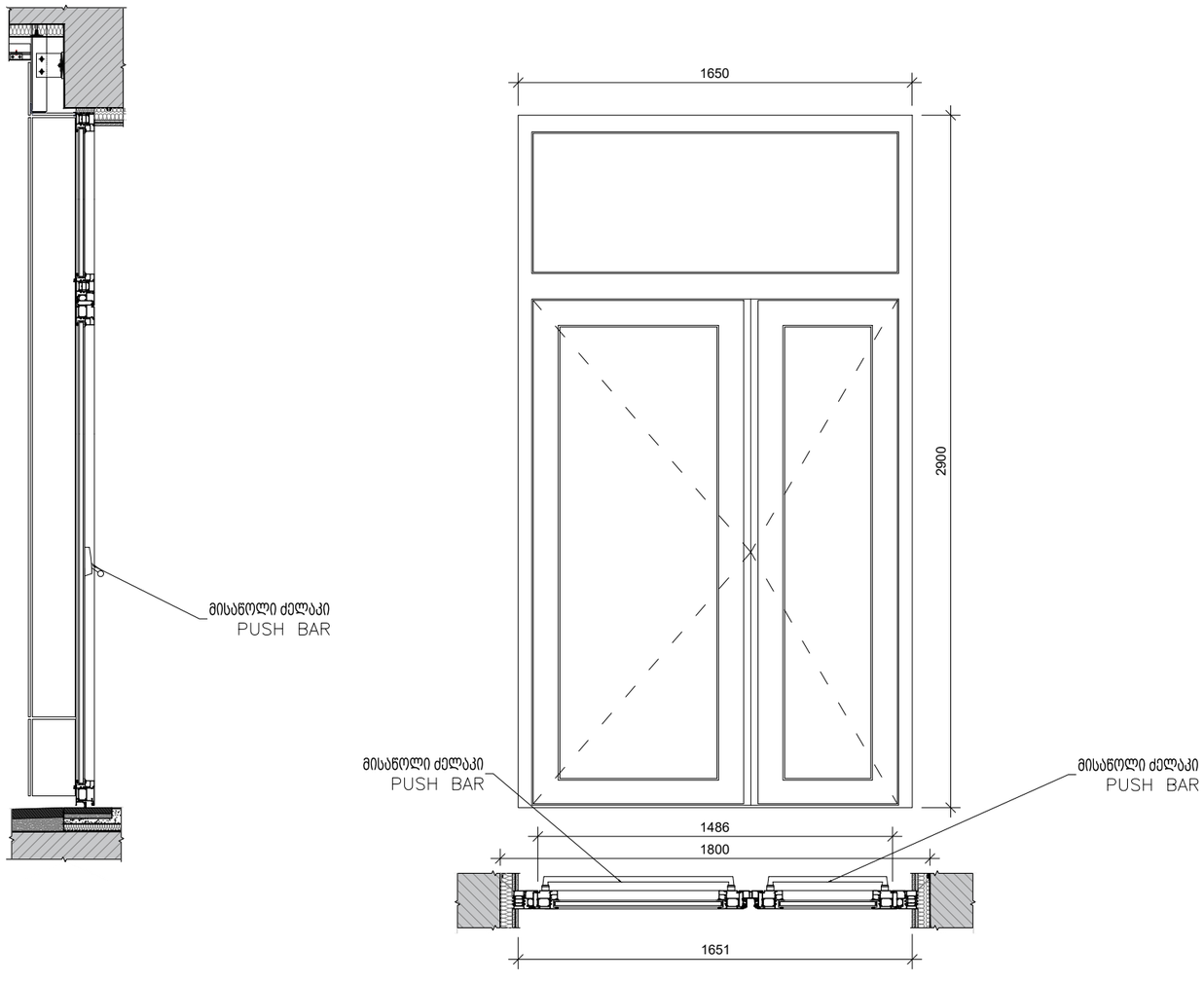

სამონტაჟო ღიობი:
სიგანე - 1800 მმ
სიმაღლე - 2930 მმ

მოპირკეთებული ღიობი:
სიგანე - 1650მმ
სიმაღლე - 2900 მმ

მასალა MATERIAL	ანოდირებული ალუმინი ANODIZED ALUMINIUM
ფართი AREA	4.78 კვ.მ
რაოდენობა QUANTITY	1

ARTSTUDIO PROJECT

ფაქტიური მისამართი: ქ. თბილისი, ბაგების მიმდინარე, ზ. საკანდელიძის ქ. 3, წყნეთის მაგისტრალი, მეტრო პარკის კორპუსი #4, 0179 ტელ: (+995 32) 91 52 54
ელ-ფოსტა: info@artstudio.ge , artstudio_project@yahoo.com
www.artstudio.ge
Legal Address: G. Tabidze 3/5, 0105, Tbilisi, Georgia
Actual Address: Bagebi, Tskneti Highway, Z. Sakandelidze Str.#3
Metra Park settlement, Block # 4, 0179, Tbilisi, Georgia
Tel: (+995 32) 91 52 54
E-mail: info@artstudio.ge , artstudio_project@yahoo.com
www.artstudio.ge

ექსპლიკაცია:
Explication

WIT-1 ვიტრაჟის აღნიშვნა
ნომერი

შენიშვნები:
NOTE

დამკვეთი:
CLIENT:
შ.პ.ს. ,,ფუჯინ სილკ ფროფერთის,,
(ს/კ 405273421) ,
ირაკლი ხვთისიაშვილი (პ/ნ 01030028410)
"FUJIN SILK PROPERTIES" LLC,
identification number 405273421, Irakli Khvtisiashvili (p/n 01030028410)

პროექტი:
PROJEQT:
მრავალფუნქციური შენობა (სასტუმრო)
Multifunctional building (Hotel)

მისამართი:
ADDRESS:
ქ. თბილისი, აეროპორტი
(ს/კ 01.19.30.001.261)
airport, Tbilisi
(plot #01.19.30.001.261)

დირექტორი Director	ი.ასანიძე	
მთ. არქიტექტორი Chief Architect	გ.ასლანიერიძე	
პროექტის გუნდი Design team	გ. ასლანდაძე	
	დ. თარხნიშვილი	
	გ. ჯინჯარაძე	

სათაური:
TITLE: კარები D-1

მასშტაბი : 1:100 SCALE:		თარიღი DATE	20.10.2023
ფაზა: PHASE:		ფურცელი : SHEET :	A-456

A3

ვიტ-16 WIT-16	ხმის იზოლაციის მოთხოვნა Sound insulation requirements	ფასადი K-C **Fasade K-C**	ფასადი 1-18 **Fasade 1-18**
		Rw+Ctr 41 ΔLA dB40	Rw+Ctr 48 ΔLA dB47

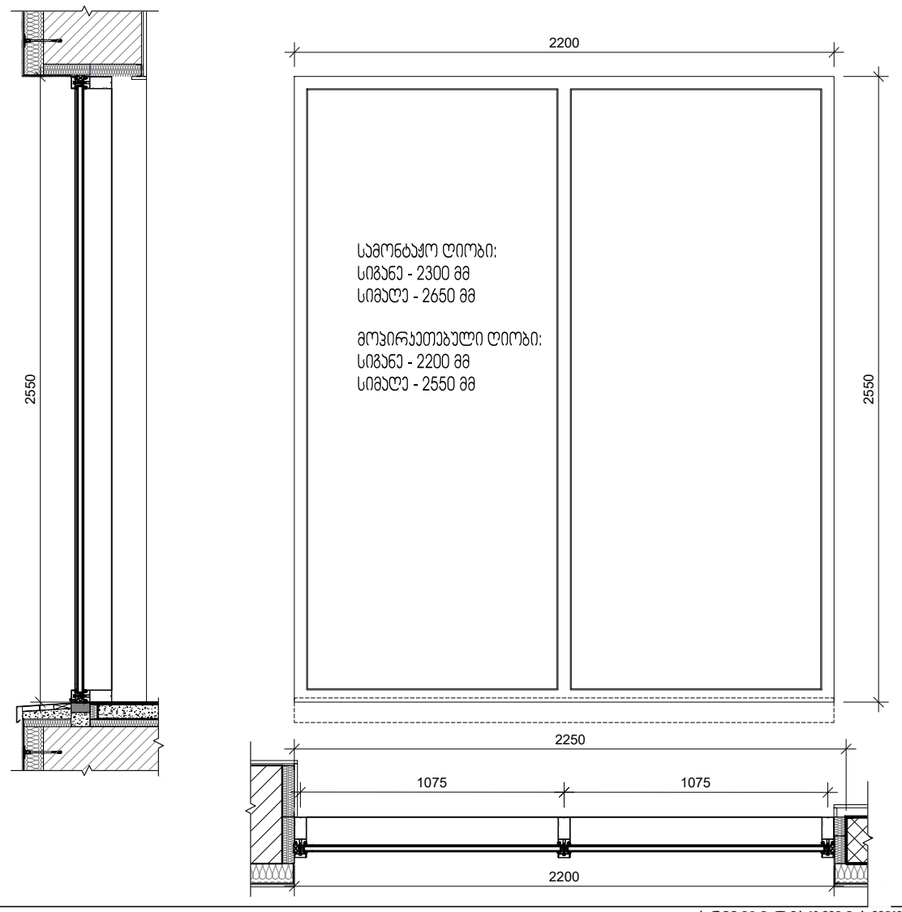

მასალა MATERIAL	ანოდირებული ალუმინი ANODIZED ALUMINIUM
ფართი AREA	5.57 კვ.მ

რაოდენობა ერთ სართულზე Quantity per floor	ფასადი K-C **Fasade K-C** 0 ერთ.	ფასადი 1-18 **Fasade 1-18** 1 ერთ.

ARTSTUDIO PROJECT

ფაქტიური მისამართი: ქ. თბილისი, ბაგების მიმდინარეთ, ზ. საკანდელიძის ქ. 3, წყნეთის მაგისტრალი, მეტრო პარკის კორპუსი #4, 0179 ტელ: (+995 32) 91 52 54
ელ-ფოსტა: info@artstudio.ge , artstudio_project@yahoo.com
www.artstudio.ge
Legal Address: G. Tabidze 3/5, 0105, Tbilisi, Georgia
Actual Address: Bagebi, Tskneti Highway, Z. Sakandelidze Str.#3
Metra Park settlement, Block # 4, 0179, Tbilisi, Georgia
Tel: (+995 32) 91 52 54
E-mail: info@artstudio.ge , artstudio_project@yahoo.com
www.artstudio.ge

ექსპლიკაცია:
Explication

WIT-1 ვიტრაჟის ალნიშვნა
ნომერი

შენიშვნები:
NOTE

დამკვეთი:
CLIENT:
შ.პ.ს. ,,ფუჯინ სილკ ფროფერთის,,
(ს/კ 405273421) ,
ირაკლი ხვთისიაშვილი (პ/ნ 01030028410)
"FUJIN SILK PROPERTIES" LLC,
identification number 405273421, Irakli Khvtisiashvili (p/n 01030028410)

პროექტი:
PROJEQT:
მრავალფუნქციური შენობა (სასტუმრო)
Multifunctional building (Hotel)

მისამართი:
ADDRESS:
ქ. თბილისი, აეროპორტი
(ს/კ 01.19.30.001.261)
airport, Tbilisi
(plot #01.19.30.001.261)

დირექტორი Director	ი.ასალვინი	
მთ. არქიტექტორი Chief Architect	გ.ასლანაშვილი	
პროექტის გუნდი Design team	გ. ასლანდაძე	
	დ. თარხნიშვილი	
	გ. ჯინჯარაძე	

სათაური:
TITLE:
ვიტ -17
WIT-17

მასშტაბი : 1:100 SCALE:		თარიღი DATE	20.10.2023
ფაზა: PHASE:		ფურცელი : SHEET :	A-457

A3

ვიტ-17 WIT-17	ხმის იზოლაციის მოთხოვნა Sound insulation requirements	ფასადი K-C **Fasade K-C**	ფასადი 1-18 **Fasade 1-18**
		Rw+Ctr 41 ΔLA dB40	Rw+Ctr 48 ΔLA dB47

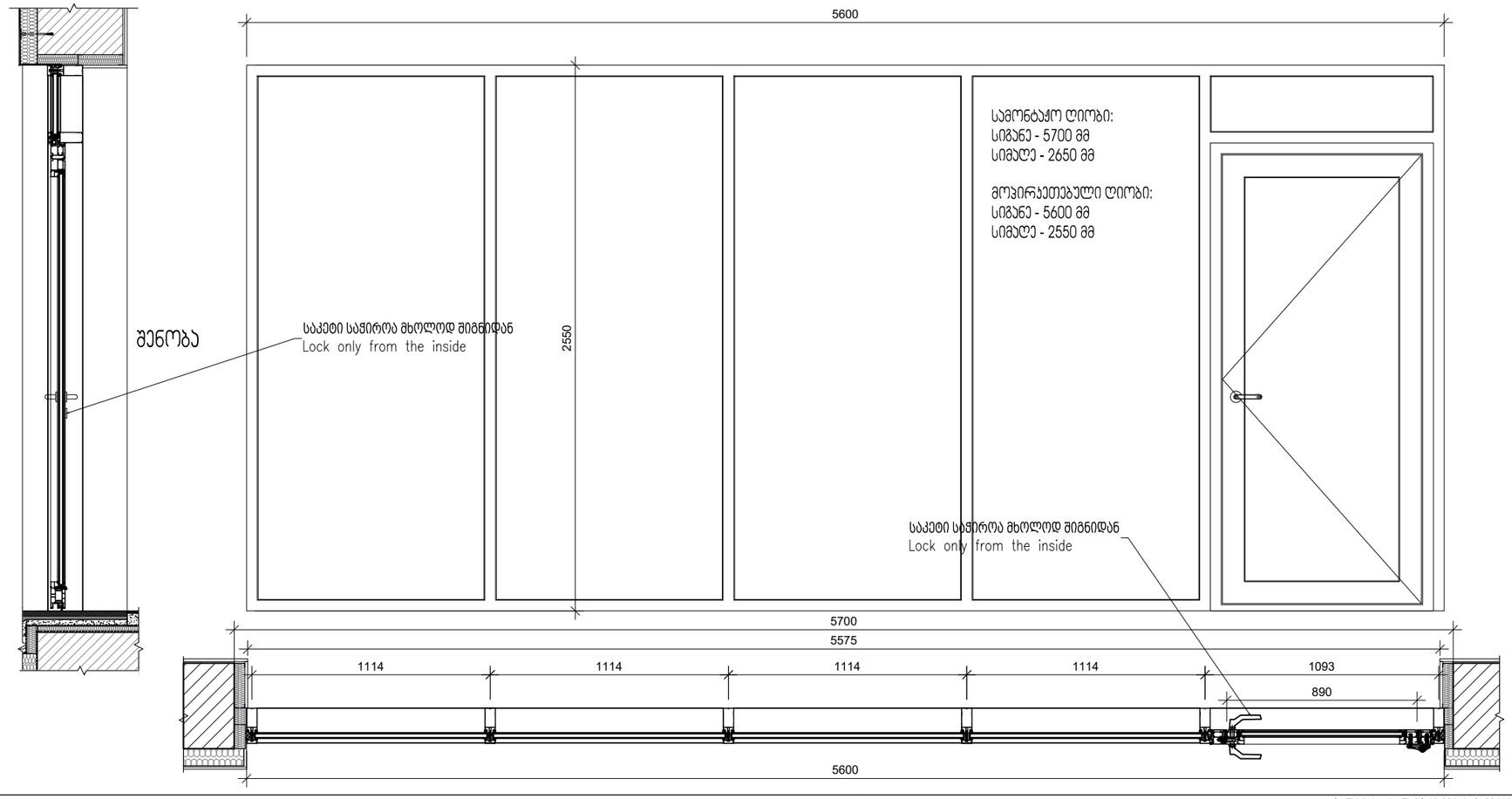

მასალა MATERIAL	ანოდირებული ალუმინი ANODIZED ALUMINIUM
ფართი AREA	14.22 კვ.მ
რაოდენობა ერთ სართულზე Quantity per floor	ფასადი K-C **Fasade K-C**: 0 ერთ. ; ფასადი 1-18 **Fasade 1-18**: 1 ერთ.

ARTSTUDIO PROJECT

ფაქტიური მისამართი: ქ. თბილისი, ბაგების მიმდინარეთ, ზ. საკანდელიძის ქ. 3, წყნეთის მაგისტრალი, მეტრო პარკის კორპუსი #4, 0179 ტელ: (+995 32) 91 52 54
ელ-ფოსტა: info@artstudio.ge , artstudio_project@yahoo.com
www.artstudio.ge
Legal Address: G. Tabidze 3/5, 0105, Tbilisi, Georgia
Actual Address: Bagebi, Tskneti Highway, Z. Sakandelidze Str.#3
Metra Park settlement, Block # 4, 0179, Tbilisi, Georgia
Tel: (+995 32) 91 52 54
E-mail: info@artstudio.ge , artstudio_project@yahoo.com
www.artstudio.ge

ექსპლიკაცია:
Explication

WIT-1 ვიტრაჟის აღნიშვნა
ნომერი

შენიშვნები:
NOTE

დამკვეთი:
CLIENT:
შ.პ.ს. ,,ფუჯინ სილკ ფროფერთისს,,
(ს/კ 405273421) ,
ირაკლი ხვთისიაშვილი (პ/ნ 01030028410)
"FUJIN SILK PROPERTIES" LLC,
identification number 405273421, Irakli Khvtisiashvili (p/n 01030028410)

პროექტი:
PROJEQT:
მრავალფუნქციური შენობა (სასტუმრო)
Multifunctional building (Hotel)

მისამართი:
ADDRESS:
ქ. თბილისი, აეროპორტი
(ს/კ 01.19.30.001.261)
airport, Tbilisi
(plot #01.19.30.001.261)

დირექტორი Director	ი.სალვინი	
მთ. არქიტექტორი Chief Architect	გ.სულაბერიძე	
საპროექტო ჯგუფი Design team	მ. პალანდაძე	
	დ. თარხნიშვილი	

სათაური:
TITLE: ვიტ -18
WIT-18

მასშტაბი : 1:100 SCALE:	თარიღი 20.10.2023 DATE
ფაზა: PHASE:	ფურცელი : SHEET : A-458

A3

ვიტ-18 WIT-18	ხმის იზოლაციის მოთხოვნა Sound insulation requirements	ფასადი K-C **Fasade K-C**	ფასადი 1-18 **Fasade 1-18**
		Rw+Ctr 41 ΔLA dB40	Rw+Ctr 48 ΔLA dB47

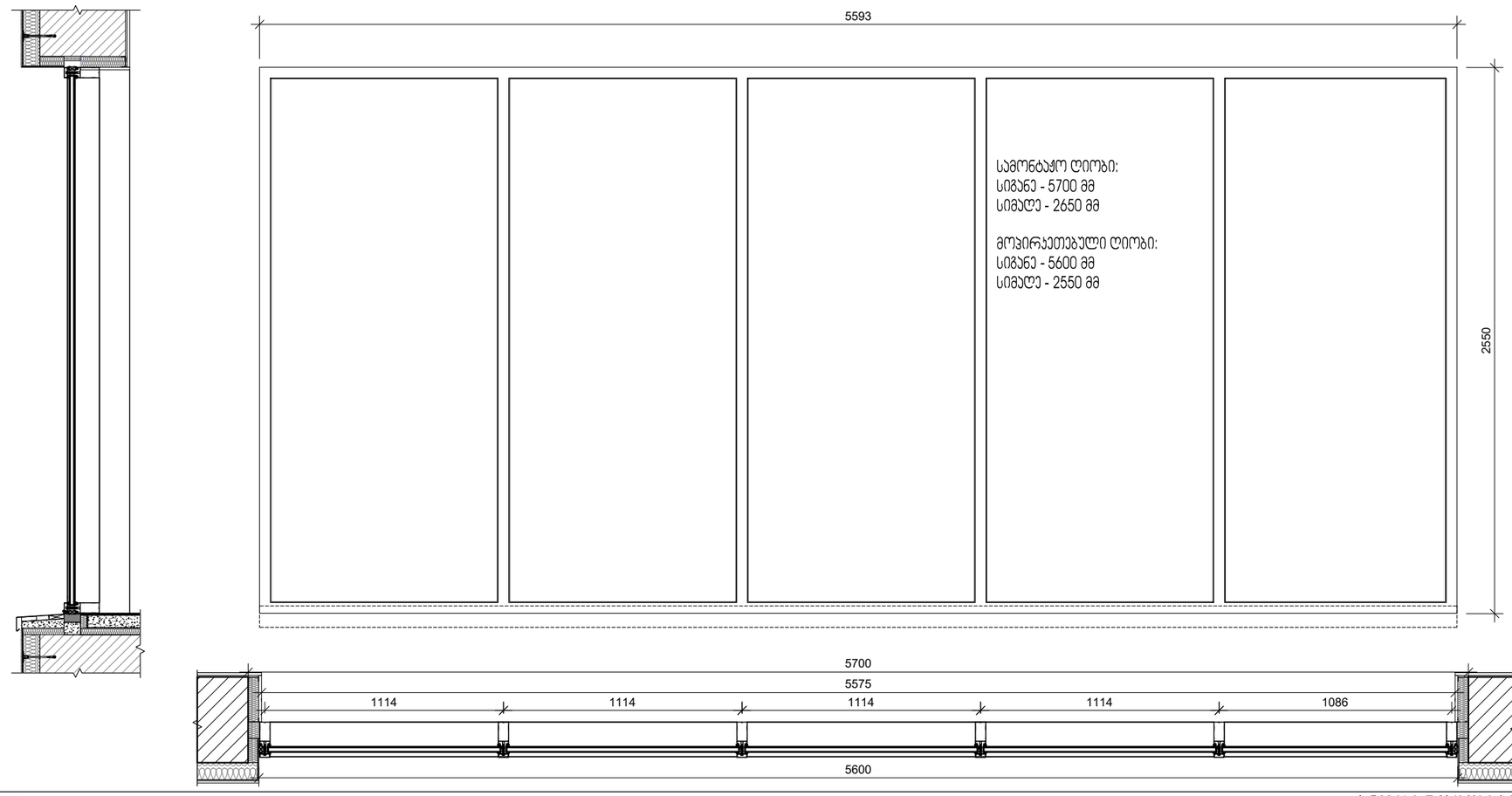

მასალა MATERIAL	ანოდირებული ალუმინი ANODIZED ALUMINIUM
ფართი AREA	14.22 კვ.მ
რაოდენობა ერთ სართულზე Quantity per floor	ფასადი K-C **Fasade K-C**: 0 ერთ. ; ფასადი 1-18 **Fasade 1-18**: 1 ერთ.

ARTSTUDIO PROJECT

ფაქტიური მისამართი: ქ. თბილისი, ბაგების მიმდინარეთ, ზ. საკანდელიძის ქ. 3, წყნეთის მაგისტრალი, მეტრო პარკის კორპუსი #4, 0179 ტელ: (+995 32) 91 52 54
ელ-ფოსტა: info@artstudio.ge , artstudio_project@yahoo.com
www.artstudio.ge
Legal Address: G. Tabidze 3/5, 0105, Tbilisi, Georgia
Actual Address: Bagebi, Tskneti Highway, Z. Sakandelidze Str.#3
Metra Park settlement, Block # 4, 0179, Tbilisi, Georgia
Tel: (+995 32) 91 52 54
E-mail: info@artstudio.ge , artstudio_project@yahoo.com
www.artstudio.ge

ექსპლიკაცია:
Explication

WIT-1 ვიტრაჟის აღნიშვნა
ნომერი

შენიშვნები:
NOTE

დამკვეთი:
CLIENT:
შ.პ.ს. ,,ფუჯინ სილკ ფროფერთის,,
(ს/კ 405273421) ,
ირაკლი ხვთისიაშვილი (ვ/ნ 01030028410)
"FUJIN SILK PROPERTIES" LLC,
identification number 405273421, Irakli Khvtisiashvili (p/n 01030028410)

პროექტი:
PROJEQT:
მრავალფუნქციური შენობა (სასტუმრო)
Multifunctional building (Hotel)

მისამართი:
ADDRESS:
ქ. თბილისი, აეროპორტი
(ს/კ 01.19.30.001.261)
airport, Tbilisi
(plot #01.19.30.001.261)

დირექტორი Director	ი.ასანიძე	
მთ. არქიტექტორი Chief Architect	გ.ასლანიძე	
პროექტის გუნდი Design team	გ. ასლანდაძე	
	დ. თარხნიშვილი	

სათაური:
TITLE: ვიტ -19
WIT-19

მასშტაბი : 1:100 SCALE:	თარიღი 20.10.2023 DATE
ფაზა: PHASE:	ფურცელი : SHEET : A-459

A3

ფ-1 F- 1

ხმის იზოლაციის მოთხოვნა Sound insulation requirements	ფასადი K-C **Fasade K-C**	ფასადი 1-18 **Fasade 1-18**
	Rw+Ctr 41 ΔLA dB40	Rw+Ctr 48 ΔLA dB47

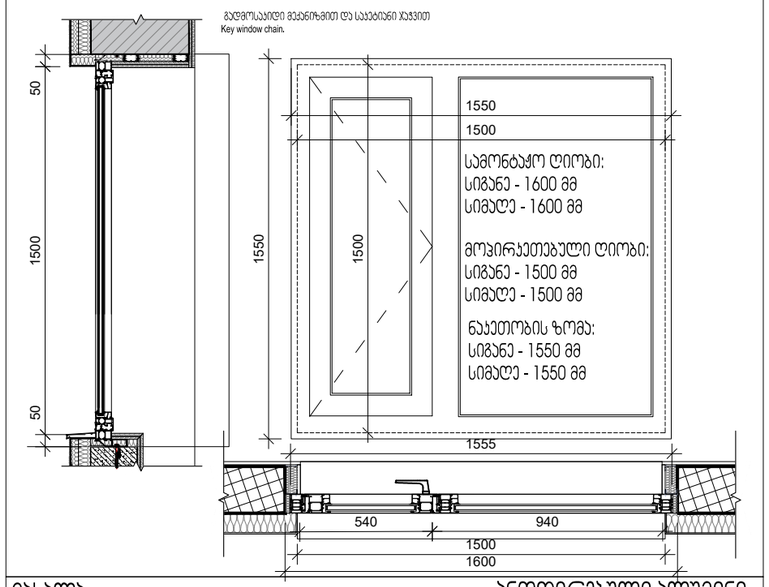

მასალა MATERIAL	ანოდირებული ალუმინი ANODIZED ALUMINIUM
ფართი AREA	2.40 კვ.მ

რაოდენობა ერთ სართულზე Quantity per floor	ფასადი K-C **Fasade K-C** 8 ერთ.	ფასადი 1-18 **Fasade 1-18** 10 ერთ.

ფ-1* F- 1*

ხმის იზოლაციის მოთხოვნა Sound insulation requirements	ფასადი K-C **Fasade K-C**	ფასადი 1-18 **Fasade 1-18**
	Rw+Ctr 41 ΔLA dB40	Rw+Ctr 48 ΔLA dB47

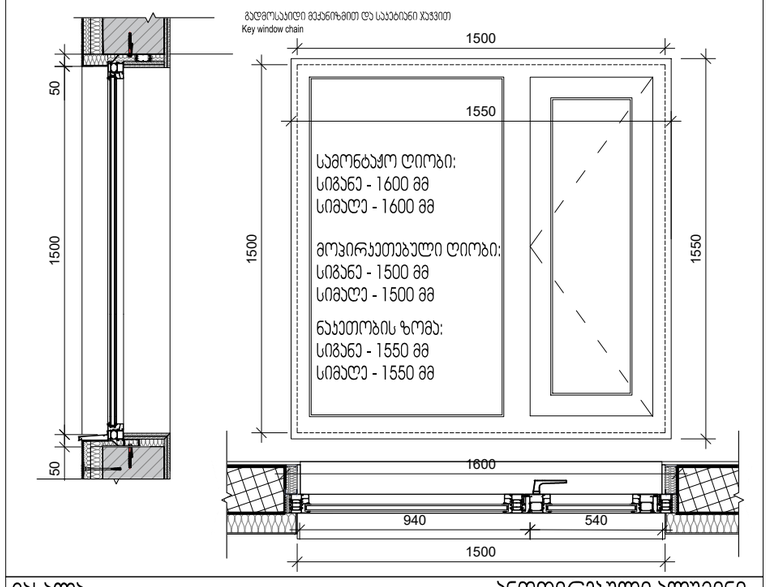

მასალა MATERIAL	ანოდირებული ალუმინი ANODIZED ALUMINIUM
ფართი AREA	2.40 კვ.მ

რაოდენობა ერთ სართულზე Quantity per floor	ფასადი K-C **Fasade K-C** 8 ერთ.	ფასადი 1-18 **Fasade 1-18** 12 ერთ.

ფ-2 F- 2

ხმის იზოლაციის მოთხოვნა Sound insulation requirements	ფასადი K-C **Fasade K-C**	ფასადი 1-18 **Fasade 1-18**
	Rw+Ctr 41 ΔLA dB40	Rw+Ctr 48 ΔLA dB47

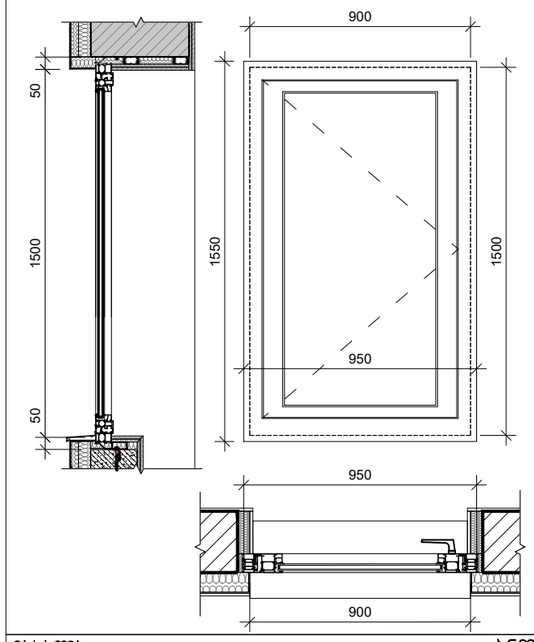

სამონტაჟო ღიობი:
სიგანე - 1000 მმ
სიმაღლე - 1600 მმ

მოპირკეთებული ღიობი:
სიგანე - 900 მმ
სიმაღლე - 1500 მმ

ნაკეთობის ზომა:
სიგანე - 950 მმ
სიმაღლე - 1550 მმ

მასალა MATERIAL	ანოდირებული ალუმინი ANODIZED ALUMINIUM
ფართი AREA	1.5 კვ.მ

რაოდენობა ერთ სართულზე Quantity per floor	ფასადი K-C **Fasade K-C** 0 ერთ.	ფასადი 1-18 **Fasade 1-18** 2 ერთ.

ARTSTUDIO PROJECT

შპს არტსტუდიო პროექტი, ბაბანის მიმდინარეთ, 9, სანაპიროზე, მეორე პარკინგი კორპუსი #4, 0179 თბილისი, (+995 32) 91 52 54, info@artstudio.ge , artstudio_project@yahoo.com, www.artstudio.ge

Legal Address: G. Tabidze 3/5, 0105, Tbilisi, Georgia
Actual Address: Bagebi, Tskneti Highway, Z. Sakandelidze Str.#3
Metra Park settlement, Block # 4, 0179, Tbilisi, Georgia
Tel: (+995 32) 91 52 54
E-mail: info@artstudio.ge , artstudio_project@yahoo.com
www.artstudio.ge

ექსპლიკაცია:
Explication

WIT-1 ვიტრაჟის აღნიშვნა
ნომერი

შენიშვნები:
NOTE

დამკვეთი:
CLIENT:
შ.პ.ს. ,,ფუჯინ სილქ ფროფერთიზ,,
(ს/კ 405273421) ,
ირაკლი ხვთისიაშვილი (პ/ნ 01030028410)
"FUJIN SILK PROPERTIES" LLC,
identification number 405273421, Irakli Khvtisiashvili (p/n 01030028410)

პროექტი:
PROJEQT:
მრავალფუნქციური შენობა (სასტუმრო)
Multifunctional building (Hotel)

მისამართი:
ADDRESS:
ქ. თბილისი, აეროპორტი
(ს/კ 01.19.30.001.261)
airport, Tbilisi
(plot #01.19.30.001.261)

დირექტორი Director	ი.სალვინი	
მთ. არქიტექტორი Chief Architect	გ.სულაბერიძე	
საპროექტო ჯგუფი Design team	გ. ჯალაღანია	
	დ. თარხნიშვილი	

სათაური:
TITLE:
ფანჯარა
ფ-1.1*.2.
F-1.1*.2.

მასშტაბი : 1:100 SCALE:	თარიღი DATE	20.10.2023
ფაზა: PHASE:	ფურცელი : SHEET :	A-460

A3