საქართველოს საავიაციო უნივერსიტეტის
საკონფერენციო სივრცე და აუდიტორიები

კონსტრუქციული ნაწილი

„სკ„ მარკის ნახაზების უწყისი

რიგ №	დ ა ს ა ხ ე ლ ე ბ ა	შენიშვნა
1 - 1	საერთო მონაცემები (ფურც.1).	
1 - 2	საერთო მონაცემები (ფურც.2).	
2	არმატურის ხარჯების სპეციფიკაცია.	
3	საძირკვლის კონსტრუქციების განლაგების სქემა (ფურც. 1).	
4	საძირკვლის კონსტრუქციების განლაგების სქემა (ფურც. 2).	
5	საძირკვლის კონსტრუქციების განლაგების სქემა (ფურც. 3).	
6	საძირკვლის კონსტრუქციების განლაგების სქემა (ფურც. 4).	
7	საძირკვლის კონსტრუქციების განლაგების სქემა (ფურც. 5).	
8	საძირკვლის კონსტრუქციების განლაგების სქემა (ფურც. 6).	
9	საძირკვლის კონსტრუქციების განლაგების სქემა (ფურც. 7).	
10	საძირკვლის ფილიდან არმატურების ნაშვერებისდა შენობის რ.ბეტონის ცოკოლის კედლების განლაგების სქემა (ფ.1).	
11	საძირკვლის ფილიდან არმატურების ნაშვერებისდა შენობის რ.ბეტონის ცოკოლის კედლების განლაგების სქემა (ფ.2).	
12	საძირკვლის ფილიდან არმატურების ნაშვერებისდა შენობის რ.ბეტონის ცოკოლის კედლების განლაგების სქემა (ფ.3).	
13	საძირკვლის ფილიდან არმატურების ნაშვერებისდა შენობის რ.ბეტონის ცოკოლის კედლების განლაგების სქემა (ფ.4).	
14	საძირკვლის ფილიდან არმატურების ნაშვერებისდა შენობის რ.ბეტონის ცოკოლის კედლების განლაგების სქემა (ფ.5).	
15	შენობის რკ.ბეტონის ცოკოლის კედლების და კარკასის სვეტების განლაგების სქემა - 0.100 ნიშნ.	
16	შენობის კარკასის რკ.ბეტონის სვეტები K-1 , K-2 .	
17	შენობის კარკასის რკ.ბეტონის სვეტები K-3 , K-4 .	
18	შენობის კარკასის რკ.ბეტონის სვეტები K-5. კარკასის რანდკოჭი : R - 1.	
19	კარკასის სვეტების და რანდკოჭების არმატურის სპეციფიკაცია.	
20	შენობის გადახურვის კონსტრუქციების განლაგების სქემა 3.600 ნიშნ.	
21	შენობის გადახურვის კონსტრუქციების განლაგების სქემა 6.970 ნიშნ.	
22	შენობის გადახურვის მონოლითური ფილის 3.600 ნიშნ. არმირების განლაგების სქემა (ფ.1).	
23	შენობის გადახურვის მონოლითური ფილის 3.600 ნიშნ. არმირების განლაგების სქემა (ფ.2).	
24	შენობის გადახურვის მონოლითური ფილის 3.600 ნიშნ. არმირების განლაგების სქემა (ფ.3).	
25	შენობის გადახურვის მონოლითური ფილის 6.970 ნიშნ. არმირების განლაგების სქემა (ფ.1).	
26	შენობის გადახურვის მონოლითური ფილის 6.970 ნიშნ. არმირების განლაგების სქემა (ფ.2).	
27	შენობის გადახურვის მონოლითური ფილის 6.970 ნიშნ. არმირების განლაგების სქემა (ფ.3).	
28	შენობის გადახურვის მონოლითურის ფილების არმატურის სპეციფიკაცია.	
29	კარკასის კოჭები : B-1-1, B-1-2, B-1-3, B-1-5 .	
30	კარკასის კოჭები : B-2-1, B-2-2, B-2-3, B-2-5 .	
31	კარკასის კოჭები : B-1-4, B-1-6, B-2-4, B-2-6, B-1-7, B-1-9, B-2-9.	
32	კარკასის კოჭები : B-2-7, B-1-8, B-2-8, B-1-10, B-2-10, B-1-11.	

თანამდებობა	გვარი	ხელმოწერა	თარიღი	საქართველოს საავიაციო უნივერსიტეტის საკონფერენციო სივრცე და აუდიტორიები	სტადია	ფურც.	ფორმატი
					მ.პ.	სკ-1-1	A-3
კონსტ-რი	ლ.ზატუაშვილი			საერთო მონაცემები (ფურც.1).	მასშტაბი		
					1:100		

„სკ„ მარკის ნახაზების უწყისი		
რიგ №	დ ა ს ა ხ ე ლ ე ბ ა	შენიშვნა
33	შენობის კარკასის რიგელების არმატურის სპეციფიკაცია. (ფურც.1).	
34	შენობის კარკასის რიგელების არმატურის სპეციფიკაცია. (ფურც.2).	
35	კვანძები : 1 , 2 , 3 , 4.	
36	შენობის ბეტონის იატაკის და გარე ბეტონის ბაქნების და კიბეების განლაგების სქემა	
37	წინა ფასადის საყვავილეს რკ.ბ.ფორმა. იატაკების, გარე ბაქნების, კიბეების და საყვავილეების არმატურის და ბეტონის სპეციფიკაცია.	
38	შენობის ლითონის კიბის განლაგების სქემა (ფურც.1)	
39	შენობის ლითონის კიბის განლაგების სქემა (ფურც.2)	
40	შენობის პარაპეტის კონსტრუქციების განლაგების სქემა 6.970 ნიშ.	

განმარტებითი ბარათი

1. "საქართველოს საავიაციო უნივერსიტეტის საკონფერენციო სივრცე და აუდიტორიები" -ს პროექტის კონსტრუქციულ გადაწყვეტებს საფუძვლად დაედო შემდეგი მასალები:
   - გენერალური გეგმის სქემა;
   - არქიტექტურული ნახაზები;
   - რაიონის კლიმატური და გეოფიზიკური მონაცემები;
   - სამშენებლო მოედნის საინჟინრო-გეოლოგიური პირობების გამოძიების მასალები.

2. სამშენებლო მოედნისთვის მიღებულია შემდეგი დატვირთვა-ზეგავლენები:
   - ქარის ჩქაროსნული ნორმატიული დაწნევა – 70.0 კგ/კვ.მ
   - თოვლის საფარის ნორმატიული წონა – 50.0 კგ/კვ.მ
   - გრუნტის ჩაყინვის ნორმატიული სიღრმე – 0.00 სმ
   - რაიონის, მოედნისა და შენობის საანგარიშო სეისმურობა – 8 ბალი

3. მშენებლობისათვის გამოყოფილი ტერიტორია გეომორფოლოგიურად განლაგებულია მდ. მტკვრის მარცხენა ნაპირის წალისზედა I ტერასის ნაწილს.

4. სამშენებლო უბანი წარდგენილია დელუვიურ თიხნარებიდან.

5. ნაგებობა ორსართულიანია, შენობის კარკასი გადაწყვეტილია მონოლითურ რკ.ბეტონის კონსტრუქციებში.
   ნაგებობის ანგარიში შესრულებულია გამოთვლილი კომპლექსი ЛИРА-САПР 2013 R3 საშუალებით.

6. თანახმად საინჟინრო-გეოლოგიური გამოკვლევების მასალებისა, ნაგებობის ფუძედ მიღებულია დელუვიური თიხნარები, მოყვითალო - ყავისფერი, კენჭების ჩანართებით, ძნელკლასტიკური, შემდეგი საანგარიშო მონაცემებით:
   ρ = 1.86 გძ/სმ^3 ; φ =12° ; E = 90 კგძ/სმ^2 ; Ro = 1.8 კგძ/სმ^2.
   საძირკვლის ფილა ეფუძნება დელუვიურ თიხნარებს ხრეშის ბალიშის მეშვეობით.(იხილე ქვაბულის მოწყობის ნახაზები)

7. ქვაბული უნდა იყოს მოღებული ინჟინერ-გეოლოგის მიერ.

8. იმ შემთხვევაში, თუ საპროექტო ნიშნულებზე გამოვლინდა გრუნტი სხვა მახასიათებლებით, საკითხი უნდა გადაწყდეს საპროექტო ორგანიზაციაში.

9. ყველა კონსტრუქციის ზედაპირს, რომელსაც აქვს გრუნტთან შეხება, უნდა გაუკეთდეს იზოლაცია: ორი ფენა ლინეკრომით.

10. საძირკვლის ფილას უნდა გაუკეთდეს B 7.5 კლასის (M100 მარკის) 100 მ.მ. სისქის ბეტონის მომზადება.

11. ბეტონი უნდა დამზადდეს პლასტიფიკატორების გამოყენებით.

12. ბეტონის ჩასხმა შესრულდეს ვიბრატორების გამოყენებით.

13. უბეების გრუნტით უკუშევსება და ნაყარის აგება შესრულდეს დატკეპნისათვის ოპტიმალური ტენიანობის გრუნტით – გამოყენებით, 25-30 სმ-იანი შრეების გულმოდგინე დატკეპნით.

14. სამუშაოები განხორციელდეს სნ და ჭ. I I I – 4 – 40 "მშენებლობლობაზე უსაფრთხოების ტექნიკის" მოთხოვნების გათვალისწინებით.

15. შენობის სუფთა იატაკის პირობითი ნიშნული 0.000 შეესაბამება აბსოლუტურ ნიშნულს 424.15 გენერალურ გეგმაზე .

თანამდებობა	გვარი	ხელმოწერა	თარიღი	საქართველოს საავიაციო უნივერსიტეტის საკონფერენციო სივრცე და აუდიტორიები	სტადია	ფურც.	ფორმატი
					მ.პ.	სკ-1-2	A-3
კონსტ-რი	ლ.ზატუაშვილი			საერთო მონაცემები (ფურც.2).	მასშტაბი		
					1:100		

	კონსტრუქციების დასახელება	ბეტონის კლასი	ბეტონის მოცულობა, კუბ.მ.	არმატურის ხარჯების სპეციფიკაცია																
				არმატურის კლასი																ჯამი, კგ
				A500C										ჯამი, კგ	A240			ჯამი, კგ	
				ГОСТР 52544-2006											ГОСТР 52544-2006				
				Ø25	Ø22	Ø20	Ø18	Ø16	Ø14	Ø12	Ø10	Ø8			Ø8	Ø6			
1	საძირკვლის ფილა	B - 25	86.31	–	–	–	–		575.4	4598.9	21.3	–		5195.6	86.8	–		86.8	5282.4
2	საძირკვლის ფილის გამონაშვერები	B - 25	–	–	314.7	–	–	–	–	–	–	–		314.7	38.0	–		38.0	352.7
3	ცოკოლის კედელი	B - 25	21.2	–	–	–	178.4	43.3	2464.9	226.6	24.8	–		2938.0	–	20.0		20.0	2958.0
4	რკ.ბეტონის რანდკოჭები	B - 25	5.20	–	–	–	–	323.6	–	–	–	–		323.6	170.4	–		170.4	494.0
5	რკ.ბეტონის კარკასის სვეტები	B - 25	13.12	–	1473.9	148.2	100.8	–	–	–	–	–		1722.9	584.6	–		584.6	2307.5
6	რკ.ბეტონის კარკასის რიგელები	B - 25	41.56	270.8	1920.1	2495.6	494.8	91.0	–	–	–			5272.3	2003.8	–		2003.8	7276.1
7	გადახურვის მონოლითური ფილები	B - 25	47.70	–	–	–	–	–	–	–	4322.3	–		4322.3	–	37.0		37.0	4359.3
8	შენობის ბეტონის იატაკი	B - 25	11.10	–	–	–	–	–	–	–	–	–		–	–	277.5		277.5	277.5
9	ბარე ბაქნები და კიბეები	B - 25	3.67	–	–	–	–	–	–	–	244.6	7.3		251.9	–	3.9		3.9	255.8
10	შენობის დეკორატიული ელემენტები	B - 25	13.07	–	–	–	–	–	–	–	–	395.6		395.6	–	3.8		3.8	399.4
11	შენობის ბეტონის პარაპეტი	B - 25	2.46	–	–	–	–	–	–	–	–	–		–	–	–		–	–
	ჯ ა მ ი		245.39	270.8	3708.7	2643.8	774.0	457.9	3040.3	4825.5	4613.0	402.9		20736.9	2883.6	342.2		3225.8	23962.7

1. პროექტის ნახაზების უწყისი და საერთო მითითებები იხილეთ ფურც. 1.

თანამდებობა	გვარი	ხელმოწერა	თარიღი	საქართველოს საავიაციო უნივერსიტეტის საკონფერენციო სივრცე და აუდიტორიები	სტადია	ფურც.	ფორმატი
					მ.პ.	სკ-2	A-3
კონსტ-რი	ლ.ზატუაშვილი			არმატურის ხარჯების სპეციფიკაცია	მასშტაბი	ბ.დ. ჯგუფი	
					1:100		

შენობის საძირკვლის ფილის განლაგების სქემა - 1.600 ნიშნ.

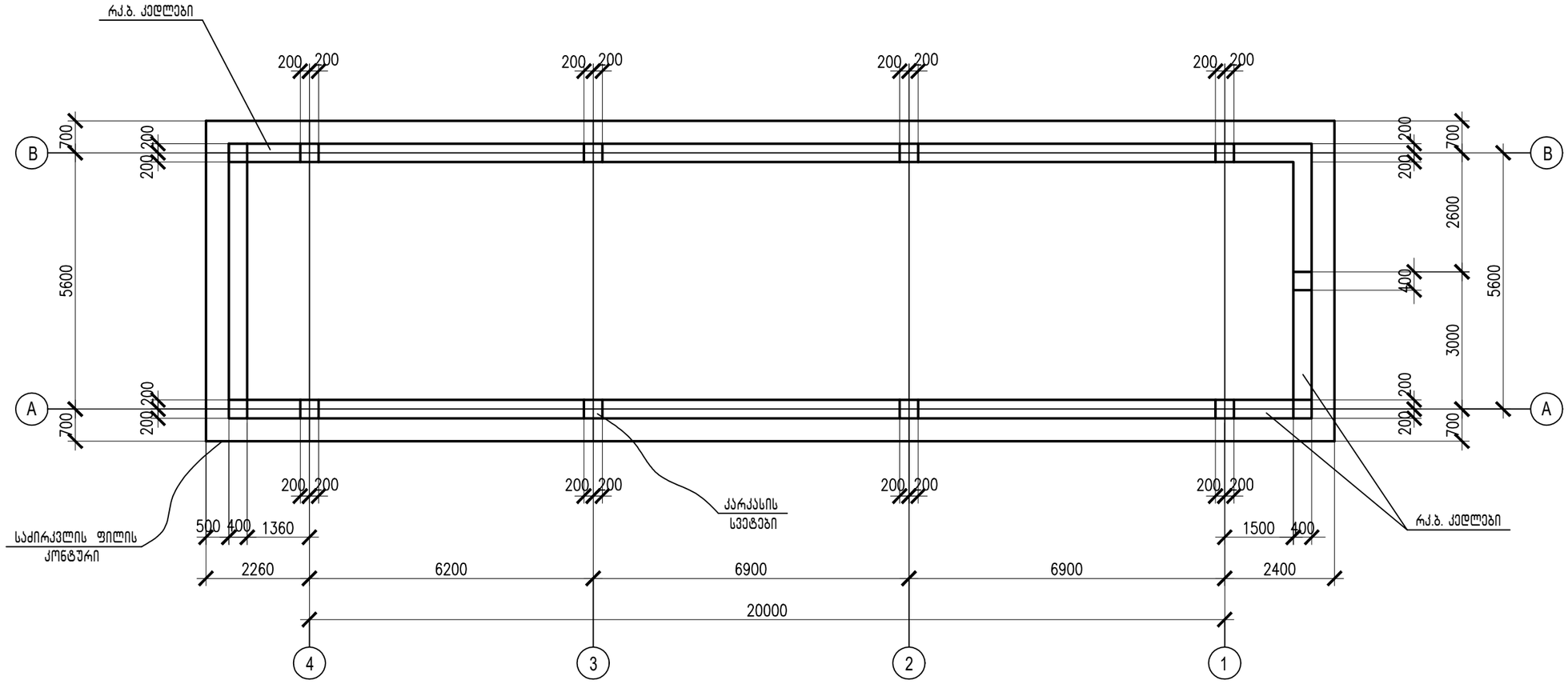

მასალების სპეციფიკაცია

1. ბეტონის მომზადება, სისქით 100მმ (B 7.5)
--- 17.9 კუბ.მ.

მასალის ხარჯის უწყისი			
მარკა	ბეტონის კლასი	ბეტონი $მ^3$	შენიშვნ.
საძირკვლ. ფილა	B - 25	86.31	
ს უ ლ		86.31	

1. შენობის ქვაბულის ამოღების შემდეგ მოხდეს ქვაბულის ძირის დატკეპნა და მასზე 100 სმ სისქის ხრეშის ბალიშის მოწყობა. ხრეშის ბალიში უნდა მოეწყოს ფენა-ფენა, ასევე დატკეპნით.

2. საძირკვლის ფილა, ხრეშის ბალიშის მეშვეობით, ეფუძნება მოყვითალო- ყავისფერ თიხნარს.

1. პროექტის ნახაზების უწყისი და საერთო მითითებები იხილეთ ფურც. 1.
2. საძირკლის ფილის არმირება იხილე ფურც. 4 . . . 8.

თანამდებობა	გვარი	ხელმოწერა	თარიღი		სტადია	ფურც.	ფორმატი
				საქართველოს საავიაციო უნივერსიტეტის საკონფერენციო სივრცე და აუდიტორიები	მ.პ.	სკ-3	A-3
კონსტ-რი	ლ.ზატუაშვილი			საძირკვლის კონსტრუქციების განლაგების სქემა (ფურც. 1)	მასშტაბი		
					1:100		

საძირკვლის ფილის ქვედა შრის არმირების ნახაზი (ძირითადი ბადე)

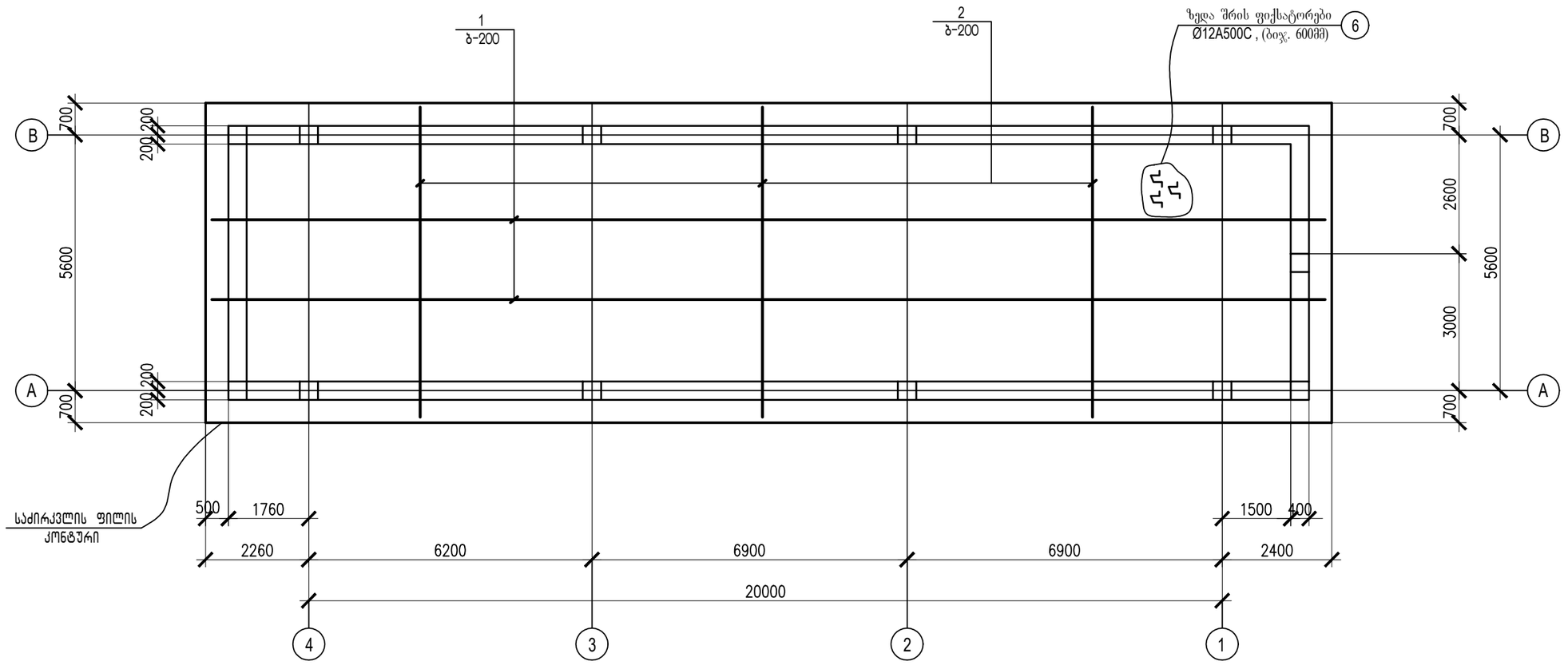

ძირითადი ბადის კვანძი

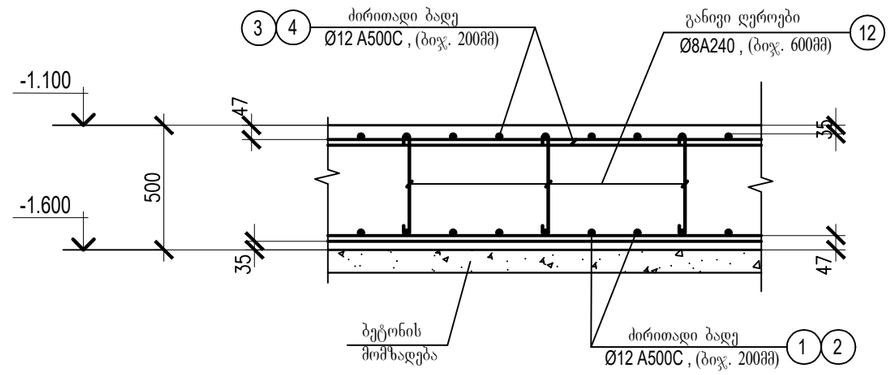

1. პროექტის ნახაზების უწყისი და საერთო მითითებები იხილეთ ფურც. 1.
2. საძირკვლის ფილის საყალიბე ნახაზი იხილე ფურც. 3.
3. საძირკვლის ფილის არმირების კონსტრუქციები განლაგებულია ხუთ ფურცელზე.

თანამდებობა	გვარი	ხელმოწერა	თარიღი	საქართველოს საავიაციო უნივერსიტეტის საკონფერენციო სივრცე და აუდიტორიები	სტადია	ფურც.	ფორმატი
					მ.პ.	სკ-4	A-3
კონსტ-რი	ლ.ზატუაშვილი			საძირკვლის კონსტრუქციების განლაგების სქემა (ფურც. 2)	მასშტაბი		
					1:100		

საძირკვლის ფილის ქვედა შრის არმირების ნახაზი (დამატებითი ღეროები)

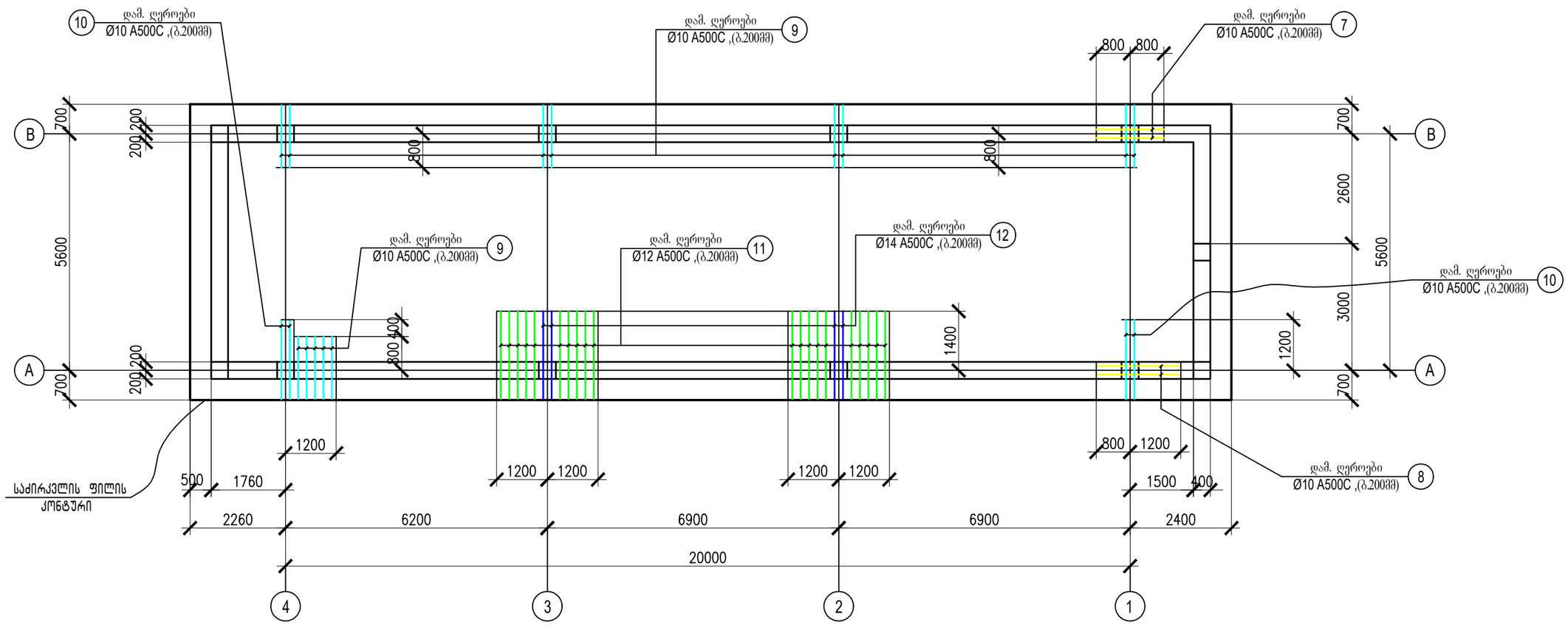

ძირითადი ბადის კვანძი

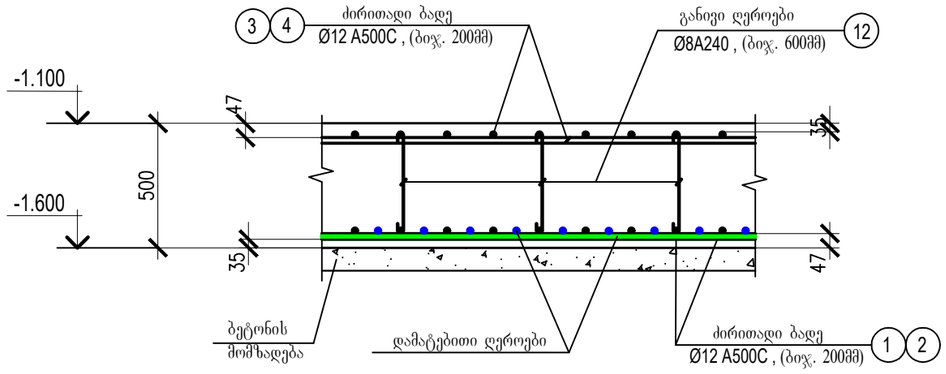

1. პროექტის ნახაზების უწყისი და საერთო მითითებები იხილეთ ფურც. 1.
2. საძირკვლის ფილის საყალიბე ნახაზი იხილე ფურც. 3.
3. საძირკვლის ფილის არმირების კონსტრუქციები განლაგებულია ხუთ ფურცელზე.

თანამდებობა	გვარი	ხელმოწერა	თარიღი	საქართველოს საავიაციო უნივერსიტეტის საკონფერენციო სივრცე და აუდიტორიები	სტადია	ფურც.	ფორმატი
					მ.პ.	სკ-5	A-3
კონსტ-რი	ლ.ზატუაშვილი			საძირკვლის კონსტრუქციების განლაგების სქემა (ფურც. 3)	მასშტაბი		
					1:100		

საძირკვლის ფილის ზედა შრის არმირების ნახაზი (ძირითადი ბადე)

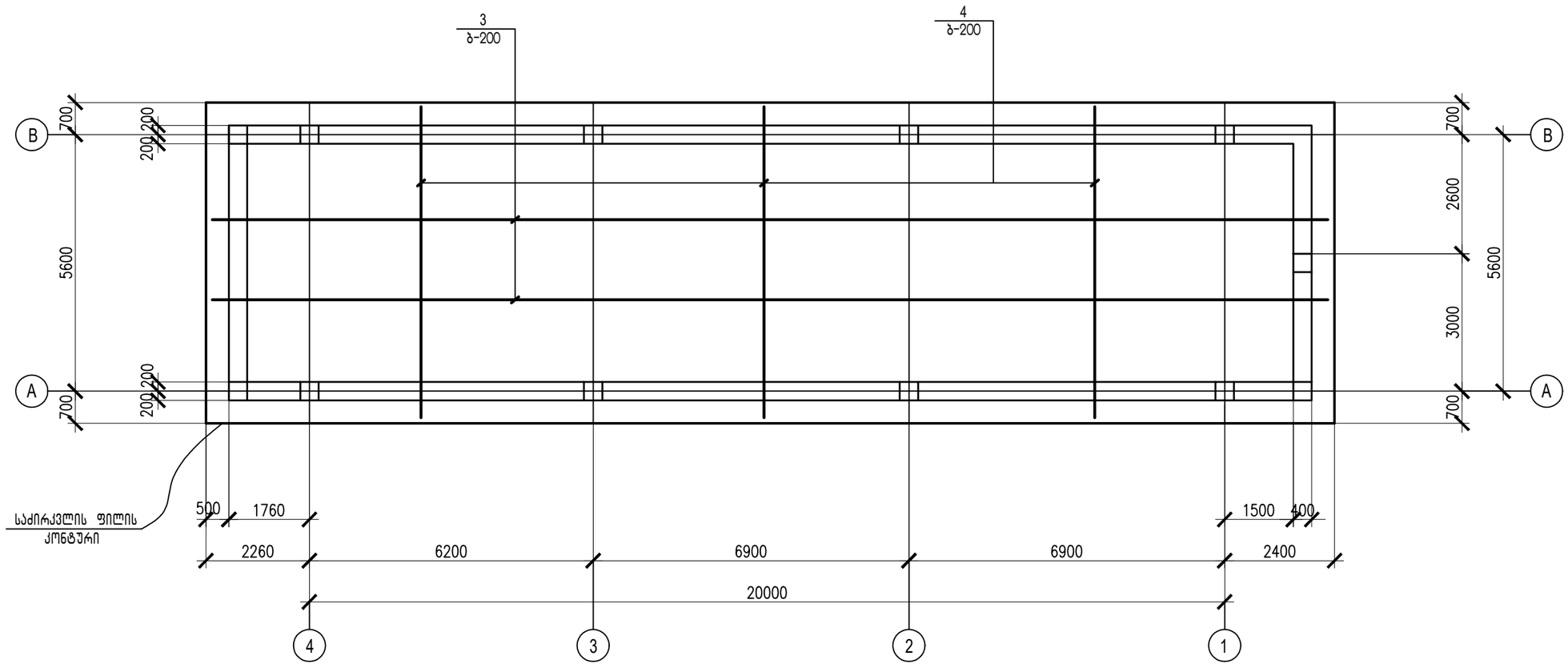

საძირკვლის ფილის კვანძი

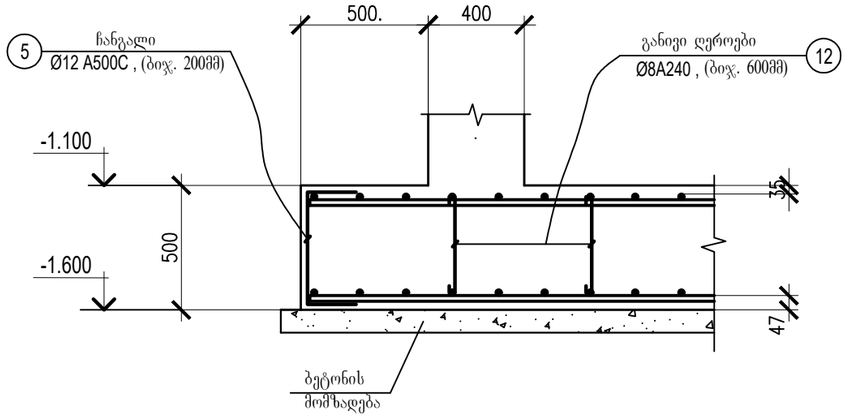

1. პროექტის ნახაზების უწყისი და საერთო მითითებები იხილეთ ფურც. 1.
2. საძირკვლის ფილის საყალიბე ნახაზი იხილე ფურც. 3.
3. საძირკვლის ფილის არმირების კონსტრუქციები განლაგებულია ხუთ ფურცელზე.

თანამდებობა	გვარი	ხელმოწერა	თარიღი	საქართველოს საავიაციო უნივერსიტეტის საკონფერენციო სივრცე და აუდიტორიები	სტადია	ფურც.	ფორმატი
					მ.პ.	სკ-6	A-3
კონსტ-რი	ლ.ზატუაშვილი			საძირკვლის კონსტრუქციების განლაგების სქემა (ფურც. 4)	მასშტაბი		
					1:100		

საძირკვლის ფილის ქვედა შრის არმირების ნახაზი (დამატებითი ღეროები)

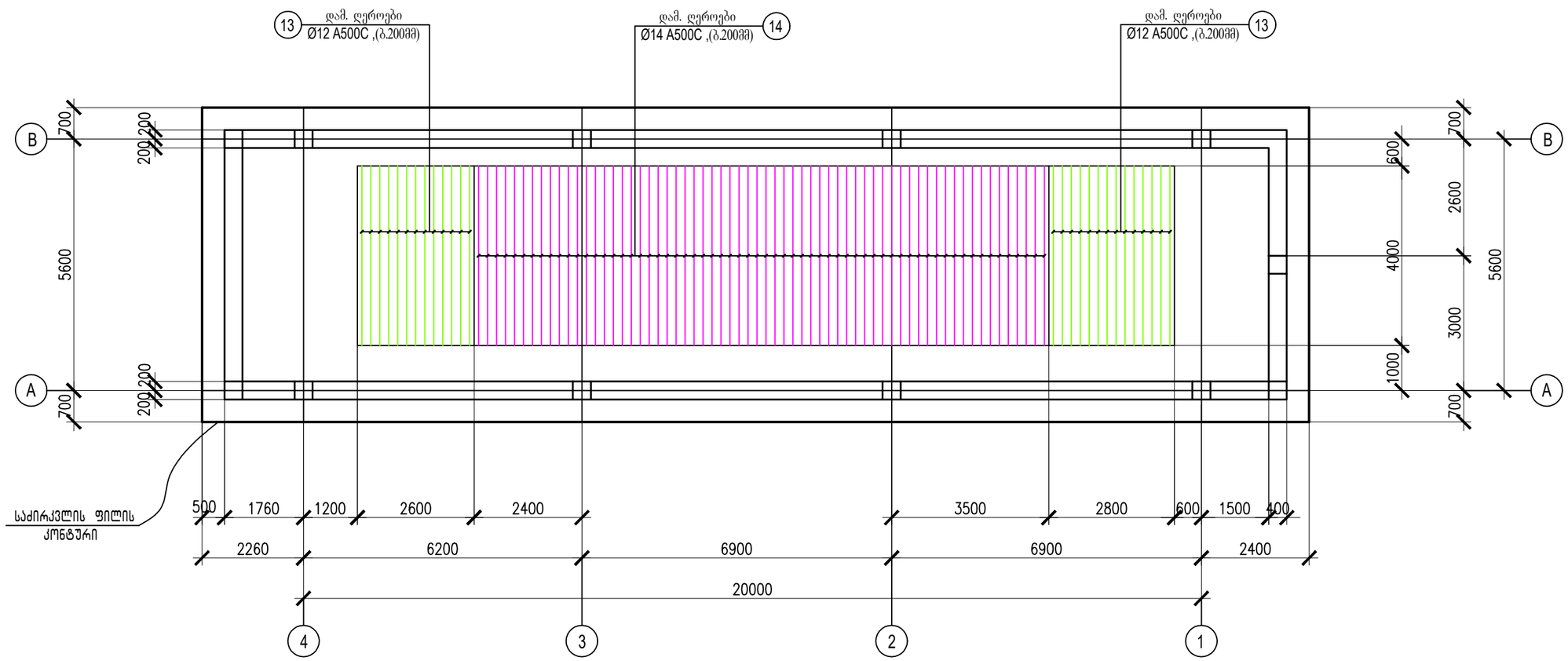

ფილაში არმატურის გადაბმის განლაგების სქემა

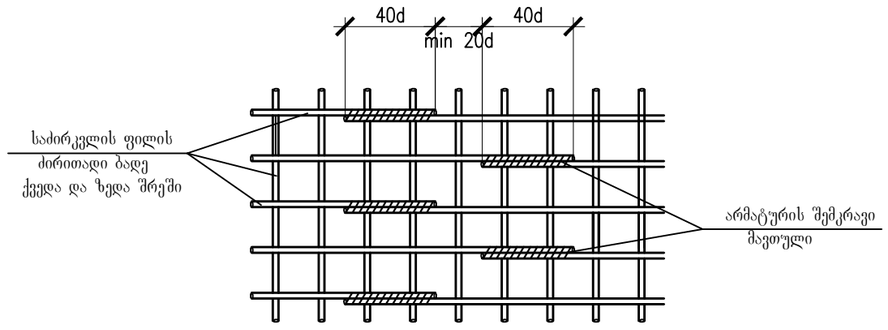

1. პროექტის ნახაზების უწყისი და საერთო მითითებები იხილეთ ფურც. 1.
2. საძირკვლის ფილის საყალიბე ნახაზი იხილე ფურც. 3.
3. საძირკვლის ფილის არმირების კონსტრუქციები განლაგებულია ხუთ ფურცელზე.

თანამდებობა	გვარი	ხელმოწერა	თარიღი	საქართველოს საავიაციო უნივერსიტეტის საკონფერენციო სივრცე და აუდიტორიები	სტადია	ფურც.	ფორმატი
					მ.პ.	სკ-7	A-3
კონსტ-რი	ლ.ზატუაშვილი			საძირკვლის კონსტრუქციების განლაგების სქემა (ფურც. 5)	მასშტაბი		
					1:100		

საძირკვლის ფილის განივი არმირების ნახაზი

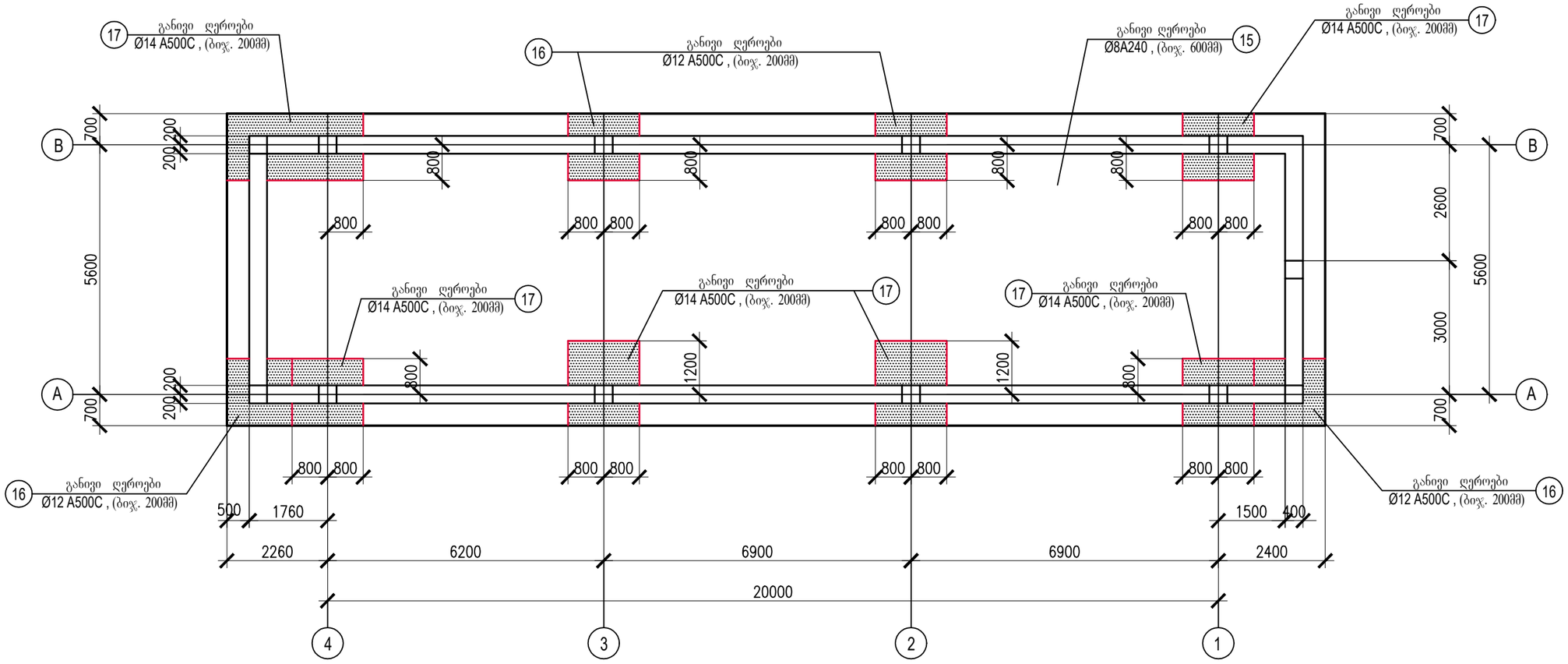

საძირკვლის ფილაში კარკასის სვეტთან არმატურის განივი ღეროების განლაგების სქემა (დეტალი)

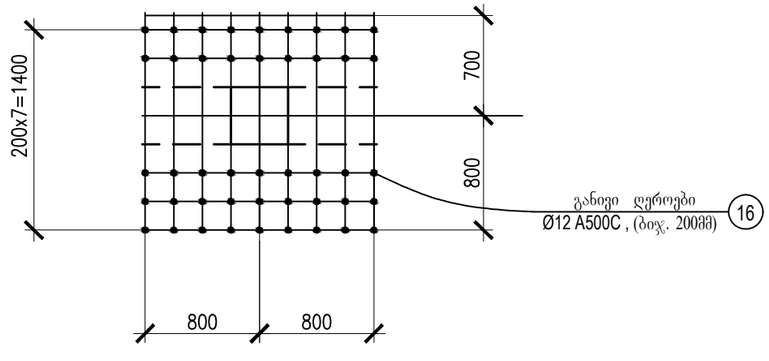

1. პროექტის ნახაზების უწყისი და საერთო მითითებები იხილეთ ფურც. 1.
2. საძირკვლის ფილის საყალიბე ნახაზი იხილე ფურც. 3.
3. საძირკვლის ფილის არმირების კონსტრუქციები განლაგებულია ხუთ ფურცელზე.

თანამდებობა	გვარი	ხელმოწერა	თარიღი	საქართველოს საავიაციო უნივერსიტეტის საკონფერენციო სივრცე და აუდიტორიები	სტადია	ფურც.	ფორმატი
					მ.პ.	სკ-8	A-3
კონსტ-რი	ლ.ზატუაშვილი			საძირკვლის კონსტრუქციების განლაგების სქემა (ფურც. 6)	მასშტაბი		
					1:100		

საძირკვლის ფილის განივი არმირების ნახაზი

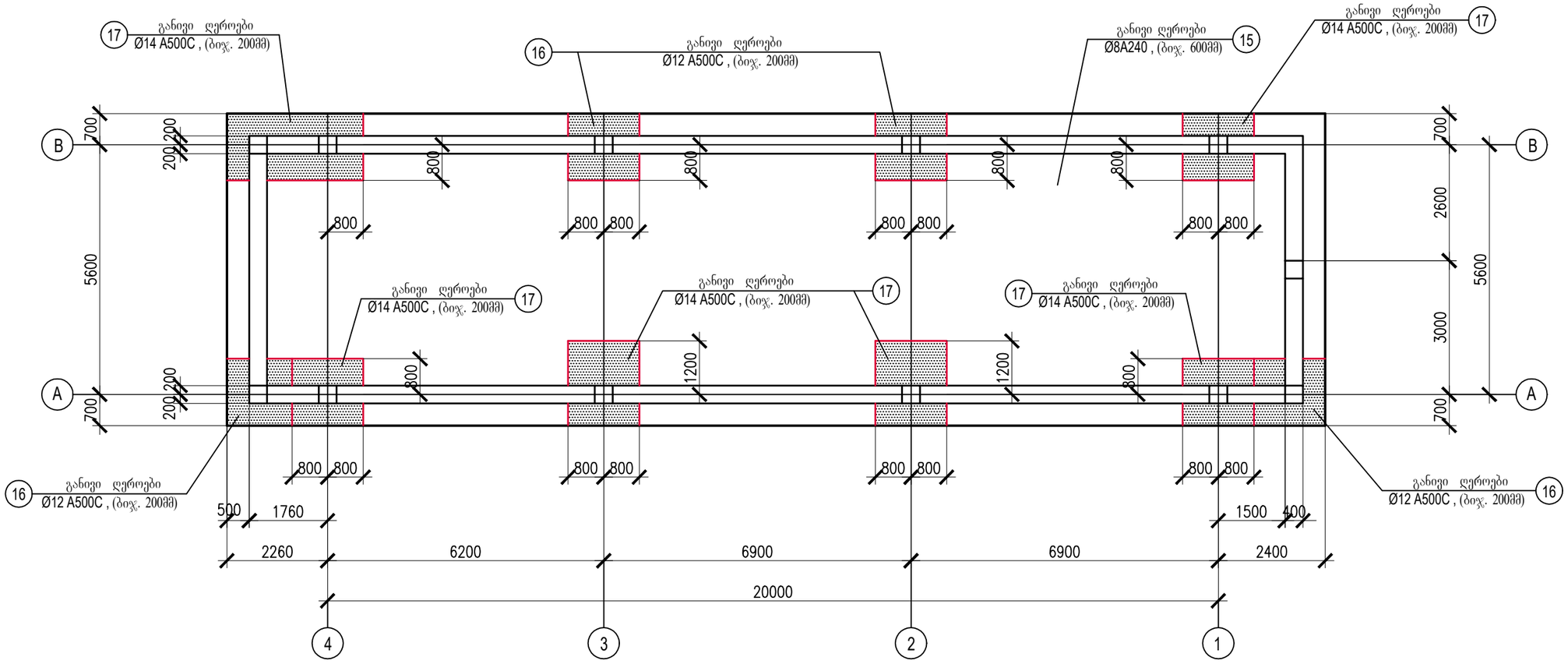

საძირკვლის ფილაში კარკასის სვეტთან არმატურის განივი ღეროების განლაგების სქემა (დეტალი)

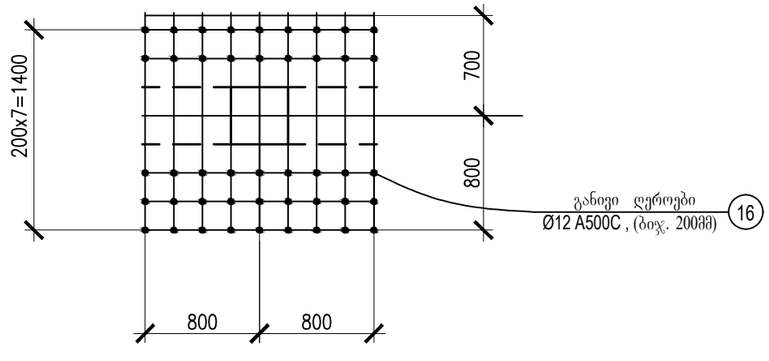

1. პროექტის ნახაზების უწყისი და საერთო მითითებები იხილეთ ფურც. 1.
2. საძირკვლის ფილის საყალიბე ნახაზი იხილე ფურც. 3.
3. საძირკვლის ფილის არმირების კონსტრუქციები განლაგებულია ხუთ ფურცელზე.

თანამდებობა	გვარი	ხელმოწერა	თარიღი	საქართველოს საავიაციო უნივერსიტეტის საკონფერენციო სივრცე და აუდიტორიები	სტადია	ფურც.	ფორმატი
					მ.პ.	სკ-8	A-3
კონსტ-რი	ლ.ზატუაშვილი			საძირკვლის კონსტრუქციების განლაგების სქემა (ფურც. 6)	მასშტაბი		
					1:100		

არმატურის და ჩასატანებელი დეტალების სპეციფიკაცია

ელემენ. მარკა	№ დეტ.	ელემენ. ჯვეთი	სტანდარტი	სიგრძ. მმ	რაოდ.	შენიშვნა	გადაბმები, მმ
საძირკვლის ფილა	1	Ø12 A500C	ГОСТР 52544-2006	–	886.0 გრ.მ.	ბიჯ. 200მმ	0.60 x 72 = 43.2 მ
	2	Ø12 A500C	—— ,, ——	–	868.8 გრ.მ.	ბიჯ. 200მმ	
	3	Ø12 A500C	—— ,, ——	–	886.0 გრ.მ.	ბიჯ. 200მმ	0.60 x 72 = 43.2 მ
	4	Ø12 A500C	—— ,, ——	–	868.8 გრ.მ.	ბიჯ. 200მმ	
	5	Ø12 A500C	—— ,, ——	1630	322	ბიჯ. 200მმ	
	6	Ø12 A500C	—— ,, ——	1660	492	ბიჯ. 600მმ	
	7	Ø10 A500C	—— ,, ——	1600	2	ბიჯ. 200მმ	
	8	Ø10 A500C	—— ,, ——	2000	2	ბიჯ. 200მმ	
	9	Ø10 A500C	—— ,, ——	1500	13	ბიჯ. 200მმ	
	10	Ø10 A500C	—— ,, ——	1900	4	ბიჯ. 200მმ	
	11	Ø12 A500C	—— ,, ——	2100	20	ბიჯ. 200მმ	
	12	Ø14 A500C	—— ,, ——	2100	4	ბიჯ. 200მმ	
	13	Ø12 A500C	—— ,, ——	4000	21	ბიჯ. 200მმ	
	14	Ø14 A500C	—— ,, ——	4000	64	ბიჯ. 200მმ	
	15	Ø8 A240	—— ,, ——	610	360	ბიჯ. 600მმ	
	16	Ø12 A500C	—— ,, ——	610	170	ბიჯ. 200მმ	
	17	Ø14 A500C	—— ,, ——	610	346	ბიჯ. 200მმ	

Ø14 A500C - 475.5 გრ.მ. - 575.4 კგ. ; Ø12 A500C - 5167.3 გრ.მ. - 4598.9 კგ. ;
Ø10 A500C - 34.3 გრ.მ. - 21.3 კგ. ; Ø8 A240 - 219.6 გრ.მ. - 86.8 კგ. ;

დეტალების უწყისი

პოზ.	ესკიზი
5	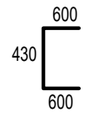
6	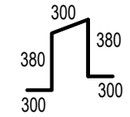
15	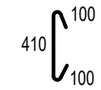
16	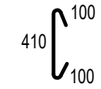
17	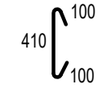

საძირკვლის ფილაში ქვედა შრის არმატურის ბადის ფიქსატორების განლაგების სქემა

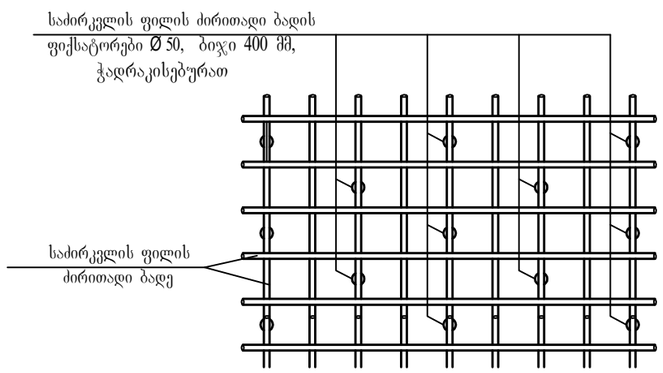

1. პროექტის ნახაზების უწყისი და საერთო მითითებები იხილეთ ფურც. 1.
2. საძირკვლის ფილის ქვეშ მოეწყოს ბეტონის მომზადება (ბეტონის კლასი B 7.5) სისქით 100 მმ.
3. საძირკვლის არმატურის გადაბმა მოხდეს პირგადადებით, არმატურის გადაბმის სიგრძე - 50d. ერთ ხაზზე არ იყოს გადაბმული არმატურის 50% მეტი.
4. არმატური პოზიცია " 5 " მოეწყოს საძირკვლის ფილის მთელ კონტურზე.
5. საძირკვლის ფილის ბეტონირება მოხდეს ვიბრატორების გამოყენებით.
6. არმატურის მოდუნება მოხდეს გაცხელების გარეშე.
7. საძირკვლის ფილაში გამოყენებული იქნას B25 კლასის ბეტონი.

თანამდებობა	გვარი	ხელმოწერა	თარიღი		სტადია	ფურც.	ფორმატი
				საქართველოს საავიაციო უნივერსიტეტის საკონფერენციო სივრცე და აუდიტორიები	მ.პ.	სკ-9	A-3
კონსტ-რი	ლ.ზატუაშვილი				მასშტაბი		
				საძირკვლის კონსტრუქციების განლაგების სქემა (ფურც. 7)	1:100		

საძირკვლის ფილიდან არმატურების ნაშვერების და შენობის რკ.ბეტონის ცოკოლის კედლების განლაგების სქემა

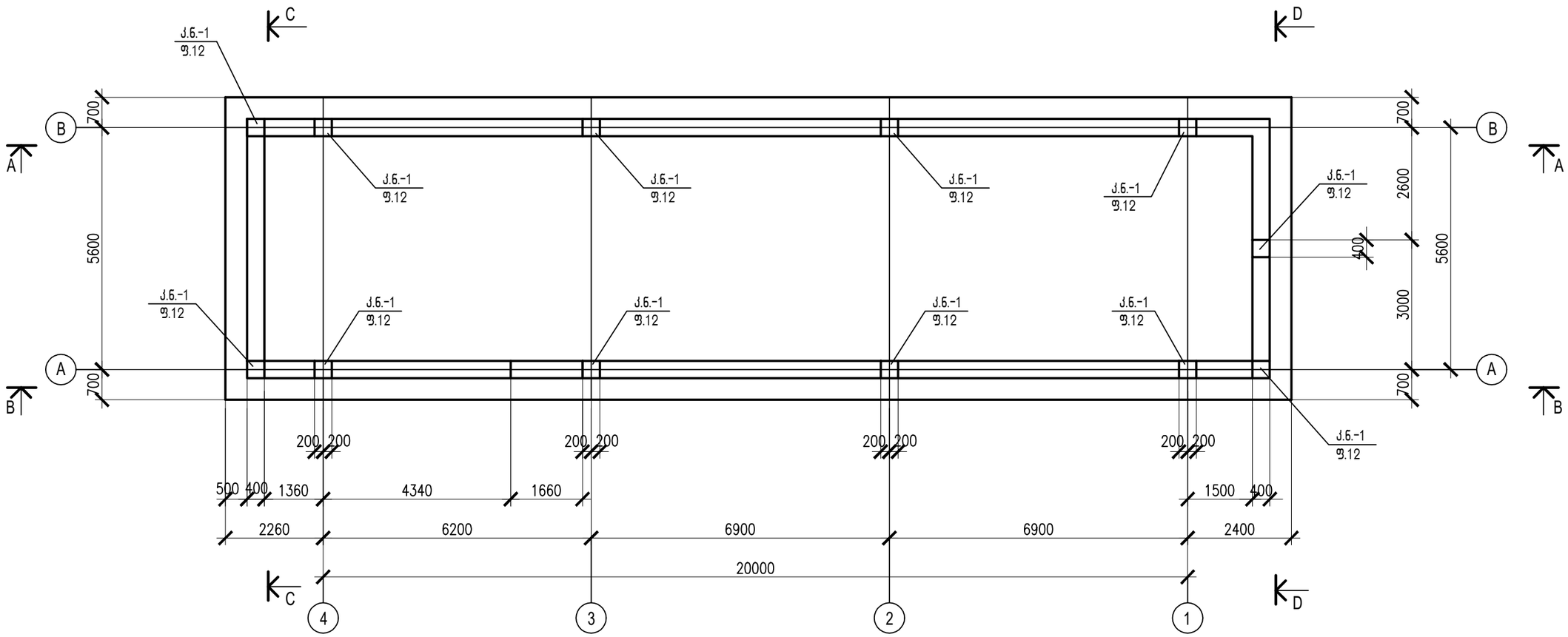

მასალის ხარჯის უწყისი			
მარკა	ბეტონის კლასი	ბეტონი მ^3	შენიშვნ.
ცოკოლი	B - 25	21.2	
სულ		21.2	

1. პროექტის ნახაზების უწყისი და საერთო მითითებები იხილეთ ფურც. 1.
2. არმატურის ნაშვერების განლაგების სქემა განხილული იყოს სვეტების და კედლების კონსტრუქციების განლაგების სქემებთან ერთად.
3. არმატურის მოღუნვა მოხდეს გაცხელების გარეშე.
4. მასალების სპეციფიკაცია იხილე ფურც. 14.

თანამდებობა	გვარი	ხელმოწერა	თარიღი		სტადია	ფურც.	ფორმატი
				საქართველოს საავიაციო უნივერსიტეტის საკონფერენციო სივრცე და აუდიტორიები	მ.პ.	სკ-10	A-3
კონსტ-რი	ლ.ზატუაშვილი			საძირკვლის ფილიდან არმატურების ნაშვერების და შენობის რკ.ბეტონის ცოკოლის კედლების განლაგების სქემა (ფ.1)	მასშტაბი 1:100		

A - A

შენობის რკ.ბეტონის ცოკოლის კედელი " B " ღერძზე (ძირითადი არმირება)

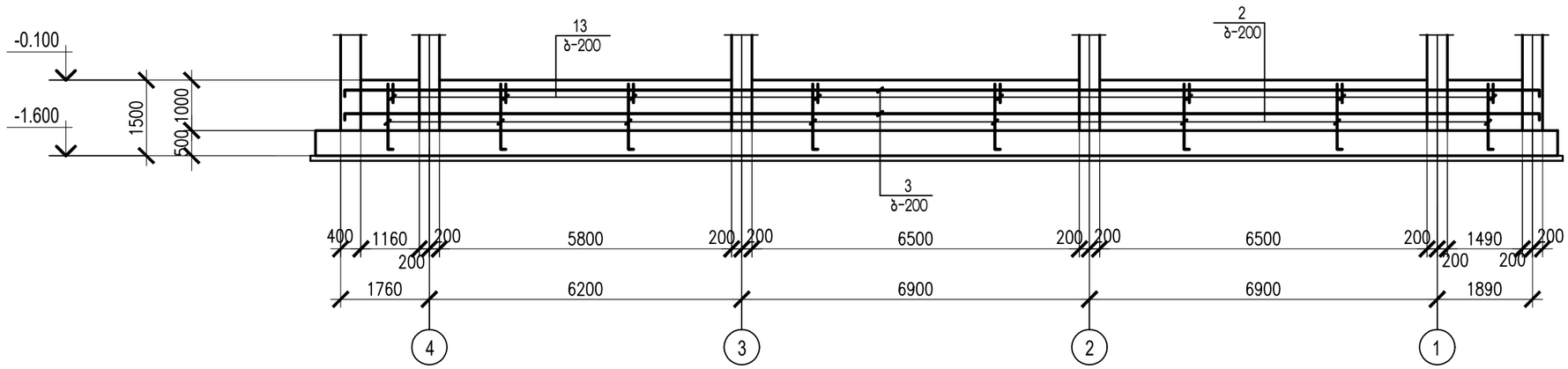

შენობის რკ.ბეტონის ცოკოლის კედელი " B " ღერძზე (დამატებითი ღეროები)

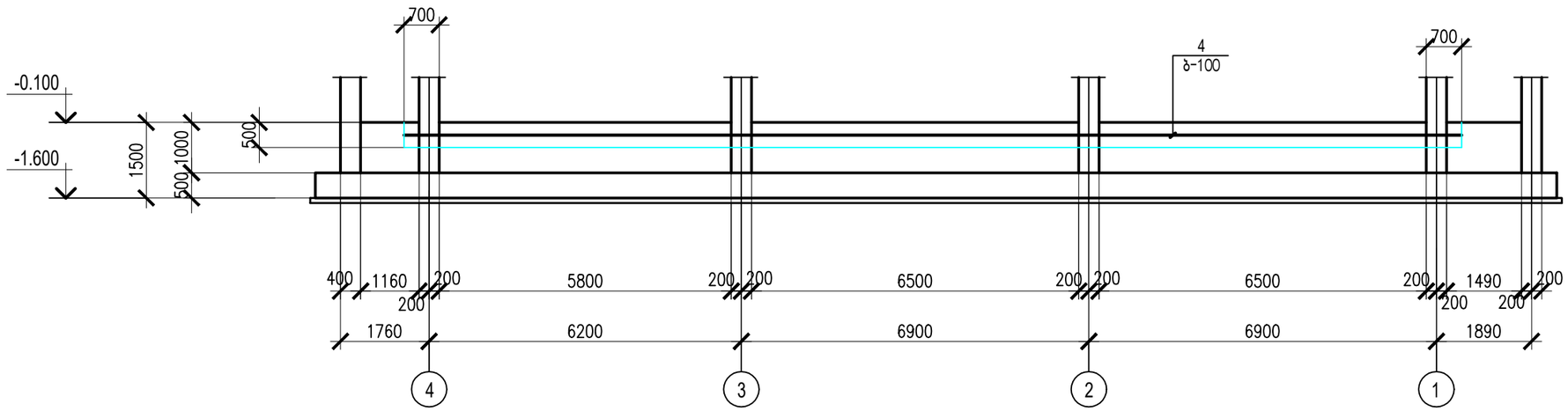

1. პროექტის ნახაზების უწყისი და საერთო მითითებები იხილეთ ფურც. 1.
2. მონოლითურ კედლებში გამოყენებული იქნას ბეტონი კლასით B25.
4. კედლებში არმატურის გადაბმა მოხდეს პირგადადებით (შედუღების გარეშე), არმატურის გადაბმის სიგრძე - 50დ , ერთ ხაზზე არ იყოს გადაბმული არმატურის 50% მეტი.
5. შენობის კედლების ბეტონირება მოხდეს ვიბრატორების გამოყენებით.
6. არმატურის მოღუნვა მოხდეს გაცხელების გარეშე.
7. კედლებზე მიწის მხრიდან მოეწყოს ორი ფენა ჰიდროიზოლაცია.

თანამდებობა	გვარი	ხელმოწერა	თარიღი	საქართველოს საავიაციო უნივერსიტეტის საკონფერენციო სივრცე და აუდიტორიები	სტადია	ფურც.	ფორმატი
					მ.პ.	სკ-11	A-3
კონსტ-რი	ლ.ზატუაშვილი			საძირკვლის ფილიდან არმატურების ნაშვერების და შენობის რკ.ბეტონის ცოკოლის კედლების განლაგების სქემა (ფ.2)	მასშტაბი		
					1:100		

B - B

შენობის რკ.ბეტონის ცოკოლის კედელი " A " ღერძზე (ძირითადი არმირება)

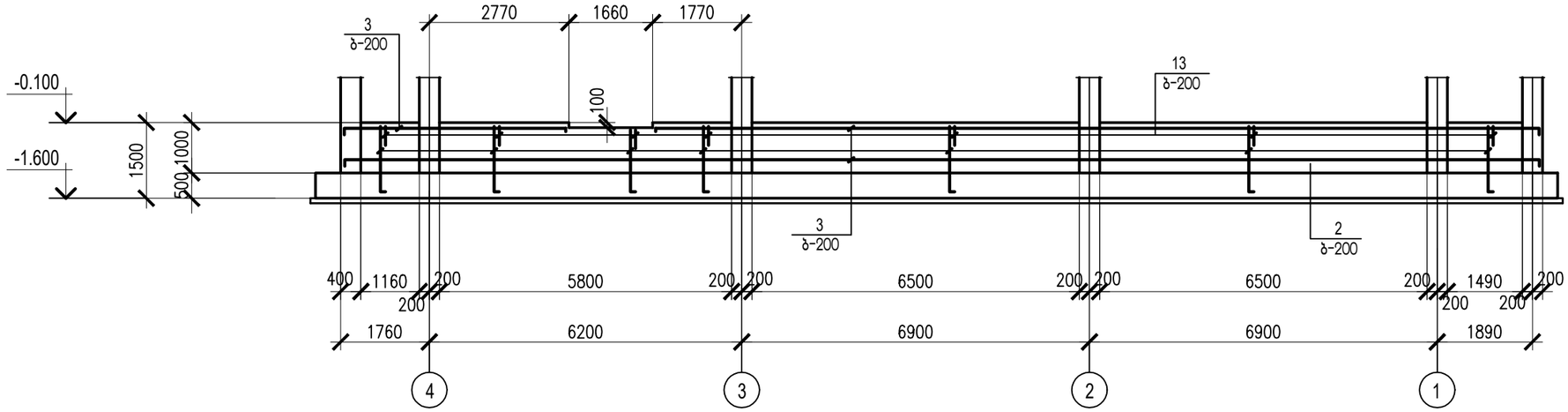

შენობის რკ.ბეტონის ცოკოლის კედელი " A " ღერძზე (დამატებითი ღეროები)

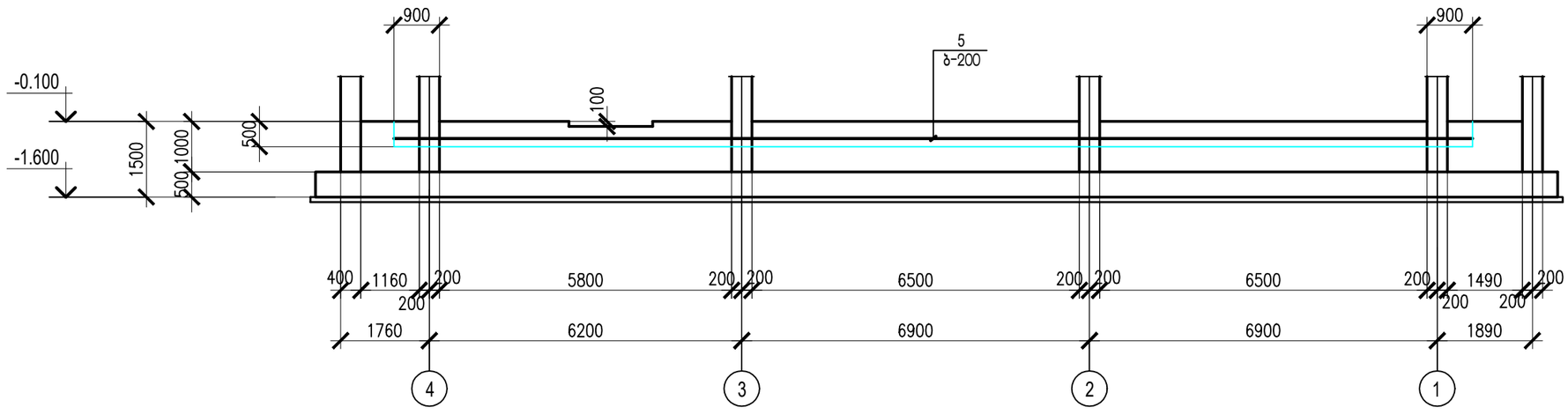

1. პროექტის ნახაზების უწყისი და საერთო მითითებები იხილეთ ფურც. 1.
2. მონოლითურ კედლებში გამოყენებული იქნას ბეტონი კლასით B25.
4. კედლებში არმატურის გადაბმა მოხდეს პირგადადებით (შედუღების გარეშე), არმატურის გადაბმის სიგრძე - 50დ , ერთ ხაზზე არ იყოს გადაბმული არმატურის 50% მეტი.
5. შენობის კედლების ბეტონირება მოხდეს ვიბრატორების გამოყენებით.
6. არმატურის მოღუნვა მოხდეს გაცხელების გარეშე.
7. კედლებზე მიწის მხრიდან მოეწყოს ორი ფენა ჰიდროიზოლაცია.

თანამდებობა	გვარი	ხელმოწერა	თარიღი	საქართველოს საავიაციო უნივერსიტეტის საკონფერენციო სივრცე და აუდიტორიები	სტადია	ფურც.	ფორმატი
					მ.პ.	სკ-12	A-3
კონსტ-რი	ლ.ზათუაშვილი			საძირკვლის ფილიდან არმატურების ნაშვერების და შენობის რკ.ბეტონის ცოკოლის კედლების განლაგების სქემა (ფ.3)	მასშტაბი		
					1:100		

C - C

შენობის რკ.ბეტონის ცოკოლის
კედელი " 4 " ღერძთან
(ძირითადი არმირება)

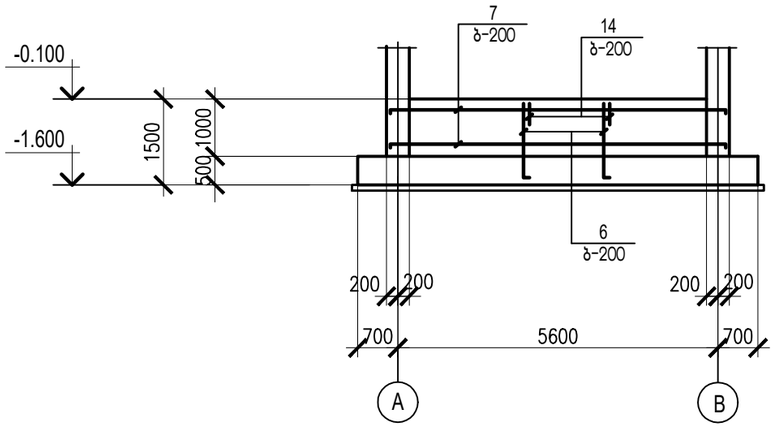

შენობის რკ.ბეტონის ცოკოლის
კედელი " 4 " ღერძთან
(დამატებითი ღეროები)

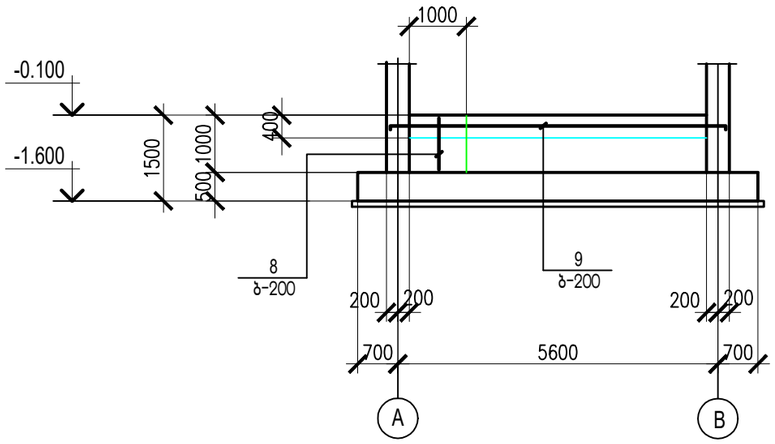

D - D

შენობის რკ.ბეტონის ცოკოლის
კედელი " 1 " ღერძთან
(ძირითადი არმირება)

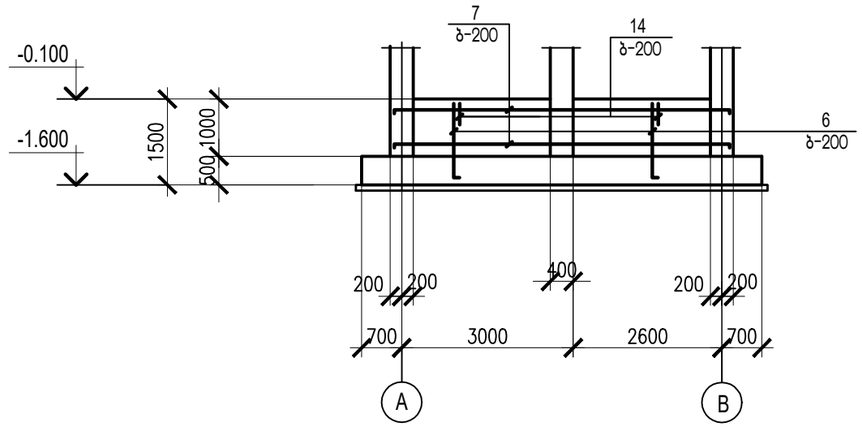

შენობის რკ.ბეტონის ცოკოლის
კედელი " 1 " ღერძთან
(დამატებითი ღეროები)

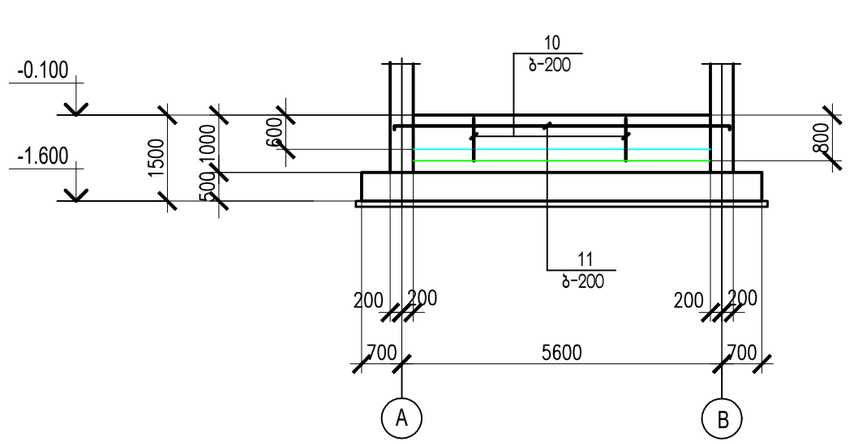

1. პროექტის ნახაზების ჯწყისი და საერთო მითითებები იხილეთ ფურც. 1.
2. მონოლითურ კედლებში გამოყენებული იქნას ბეტონი კლასით B25.
4. კედლებში არმატურის გადაბმა მოხდეს პირგადადებით (შედუღების გარეშე), არმატურის გადაბმის სიგრძე - 50დ , ერთ ხაზზე არ იყოს გადაბმული არმატურის 50% მეტი.
5. შენობის კედლების ბეტონირება მოხდეს ვიბრატორების გამოყენებით.
6. არმატურის მოღუნვა მოხდეს გაცხელების გარეშე.
7. კედლებზე მიწის მხრიდან მოეწყოს ორი ფენა ჰიდროიზოლაცია.

თანამდებობა	გვარი	ხელმოწერა	თარიღი		სტადია	ფურც.	ფორმატი
				საქართველოს საავიაციო უნივერსიტეტის საკონფერენციო სივრცე და აუდიტორიები	მ.პ.	სკ-13	A-3
კონსტ-რი	ლ.ზატუაშვილი			საძირკვლის ფილიდან არმატურების ნაშვერების და შენობის რკ.ბეტონის ცოკოლის კედლების განლაგების სქემა (ფ.4)	მასშტაბი		
					1:100		

არმატურის და ჩასატანებელი დეტალების სპეციფიკაცია

ელემენ. მარკა	№ დეტ.	ელემენ. ჯგუფი	სტანდარტი	სიგრძ. მმ	რაოდ.	შენიშვნა
გამონ. საძირკვ ფილიდან სვეტებისათვ.	1	Ø22 A500C	ГОСТР 52544-2006	2200	48	
	a	Ø8 A240	—— ,, ——	1600	60	ბიჯ. 100 მმ
Ø22 A500C - 105.6 გრ.მ. - 314.7 კგ. ; Ø8 A240 - 96.0 გრ.მ. - 38.0 კგ. ;						
რკ.ბეტონის სოკოლის კედელი	2	Ø14 A500C	ГОСТР 52544-2006	1700	432	ბიჯ. 200მმ
	3	Ø14 A500C	—— ,, ——	24500	24	ბიჯ. 200მმ
	4	Ø14 A500C	—— ,, ——	21000	4	ბიჯ. 200მმ
	5	Ø18 A500C	—— ,, ——	21400	4	ბიჯ. 200მმ
	6	Ø12 A500C	—— ,, ——	1600	104	ბიჯ. 200მმ
	7	Ø14 A500C	—— ,, ——	6650	24	ბიჯ. 200მმ
	8	Ø12 A500C	—— ,, ——	950	8	ბიჯ. 200მმ
	9	Ø16 A500C	—— ,, ——	6850	4	ბიჯ. 200მმ
	10	Ø10 A500C	—— ,, ——	800	50	ბიჯ. 200მმ
	11	Ø14 A500C	—— ,, ——	6650	6	ბიჯ. 200მმ
	12	Ø6 A240	—— ,, ——	500	180	ბიჯ. 600მმ
	13	Ø14 A500C	—— ,, ——	1750	216	ბიჯ. 200მმ
	14	Ø12 A500C	—— ,, ——	1550	52	ბიჯ. 200მმ
	15	Ø14 A500C	—— ,, ——	1400	12	ბიჯ. 200მმ
	Ø14 A500C	0.70 x 52 = 36.4 მ				
	Ø18 A500C	0.90 x 4 = 3.6 მ				

Ø18 A500C - 89.2 გრ.მ. - 178.4 კგ ; Ø16 A500C - 27.4 გრ.მ. - 43.3 კგ ;
Ø14 A500C - 2037.1 გრ.მ. - 2464.9 კგ ; Ø12 A500C - 254.6 გრ.მ. - 226.6 კგ ;
Ø10 A240 - 40.0 გრ.მ. - 24.8 კგ ; Ø6 A240 - 90.0 გრ.მ. - 20.0 კგ ;

არმატურის ნაშვერი კარკასის სვეტისათვის კ.ნ.-1

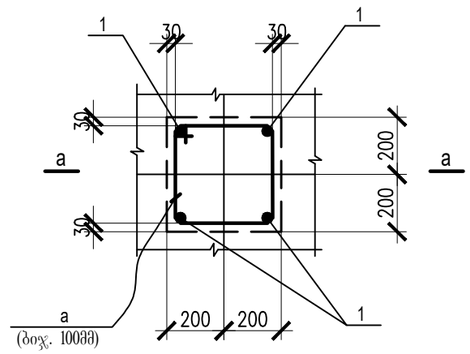

a - a

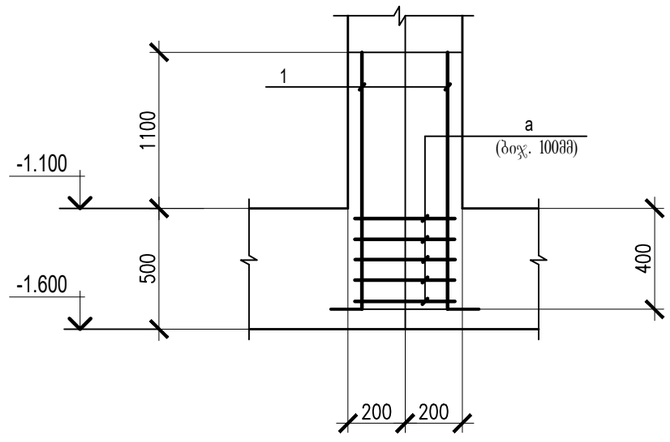

კედლის კუთხის კვანძი

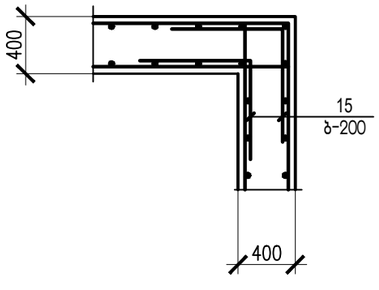

1. პროექტის ნახაზების უწყისი და საერთო მითითებები იხილეთ ფურც. 1.
2. კედლებში გამოყენებული იქნას ბეტონი კლასით B25.
3. შენობის კედლების ბეტონირება მოხდეს ვიბრატორების გამოყენებით.
4. არმატურის მოღუნვა მოხდეს გაცხელების გარეშე.
5. კედლების განლაგების სქემა იხილე ფურც. 10.

დეტალების უწყისი

პოზ.	ესკიზი
1	700 — 1500
a	350 / 350 — 450 / 450
2	300 — 1400
3	350 — 23800 — 350
6	200 — 1400
7	350 — 5950 — 350
9	450 — 5950 — 450
11	350 — 5950 — 350
12	75 — 350 — 75
13	700 — 350 — 700
14	600 — 350 — 600
15	700 — 700

თანამდებობა	გვარი	ხელმოწერა	თარიღი				
				საქართველოს საავიაციო უნივერსიტეტის საკონფერენციო სივრცე და აუდიტორიები	სტადია	ფურც.	ფორმატი
					მ.პ.	სკ-14	A-3
კონსტ-რი	ლ.ზატუაშვილი			საძირკვლის ფილიდან არმატურების ნაშვერების და შენობის რკ.ბეტონის სოკოლის კედლების განლაგების სქემა (ფ.5).	მასშტაბი		
					1:100		

შენობის რკ.ბეტონის რანდკოჭების და კარკასის სვეტების
განლაგების სქემა - 0.100 ნიშნ.

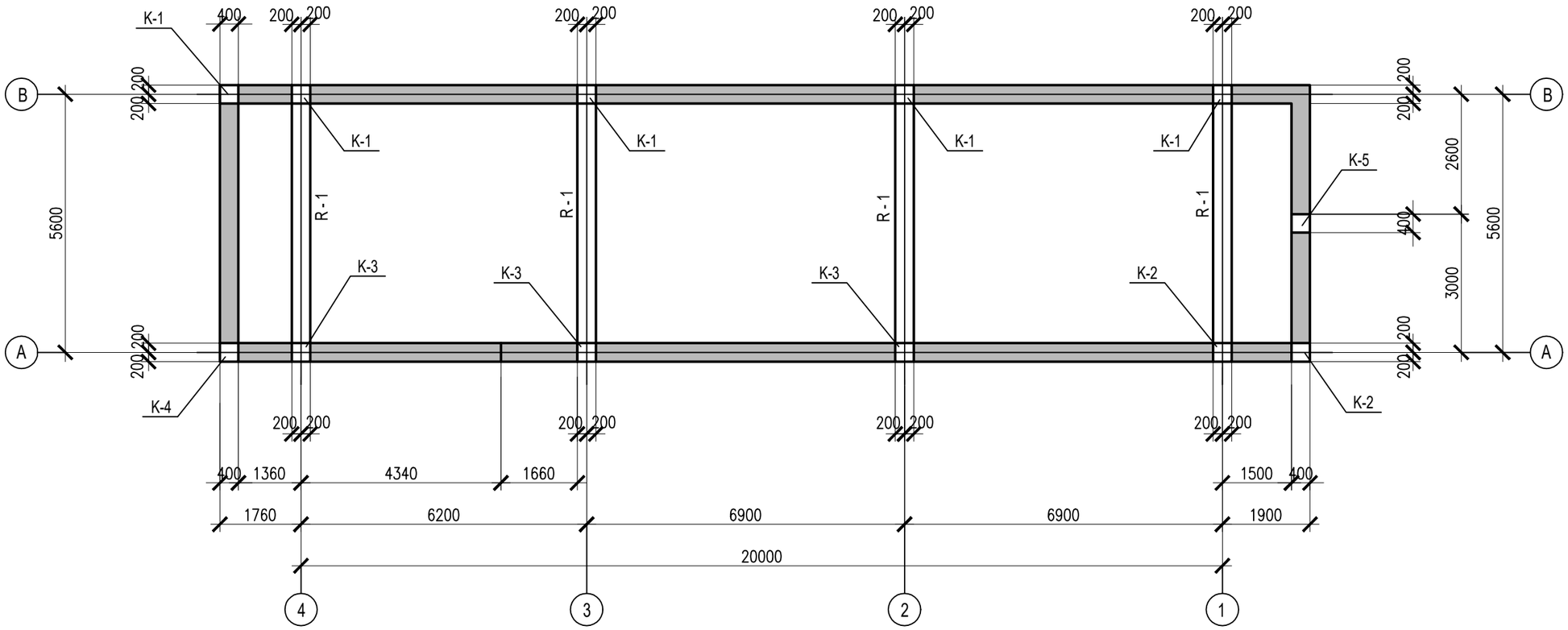

მასალის ხარჯის უწყისი			
მარკა	ბეტონის კლასი	ბეტონი მ ^{3}	შენიშვნ.
K - 1	B - 25	1.14 x 5 = = 5.7	(5 ცალი)
K - 2	B - 25	1.14 x 2 = = 2.28	(2 ცალი)
K - 3	B - 25	1.14 x 3 = = 3.42	(3 ცალი)
K - 4	B - 25	1.14	(1 ცალი)
K - 5	B - 25	0.58	(1 ცალი)
ს უ ლ		13.12	

მასალის ხარჯის უწყისი			
მარკა	ბეტონის კლასი	ბეტონი მ ^{3}	შენიშვნ.
R - 1	B - 25	1.04 x 5 = 5.20	(4 ცალი)

1. პროექტის ნახაზების უწყისი და საერთო მითითებები იხილეთ ფურც. 1.
2. სვეტებში და რანდკოჭებში გამოყენებული იქნას ბეტონი კლასით B25.
3. შენობის სვეტების და რანდკოჭების ბეტონირება მოხდეს ვიბრატორების გამოყენებით.
4. არმატურის მოღუნვა მოხდეს გაცხელების გარეშე.
5. სვეტების კონსტრუქციები დამუშავებულია ფურც. 16, 17 და 18.
6. რანდკოჭების კონსტრუქციები დამუშავებულია ფურც. 18.
7. არმატურის სპეციფიკაცია იხილე ფურც. 19.

თანამდებობა	გვარი	ხელმოწერა	თარიღი	საქართველოს საავიაციო უნივერსიტეტის საკონფერენციო სივრცე და აუდიტორიები	სტადია	ფურც.	ფორმატი
					მ.პ.	სკ-15	A-3
კონსტ-რი	ლ.ზატუაშვილი			შენობის რკ.ბეტონის ცოკოლის კედლების და კარკასის სვეტების განლაგების სქემა - 0.100 ნიშნ.	მასშტაბი		
					1:100		

შემსრულებელი			
მთავარი ინჟინერი			
ხელმძღვანელი			
კონსულტანტი			

სამშენებლო ობიექტის მშენებლობის ეტაპი	ფურცლების რაოდენობა	ფურცლის ნომერი	

სამშენებლო ობიექტის მშენებლობის ეტაპის სამუშაო ნახაზების ნუსხა

კარკასის სვეტი "K-3"

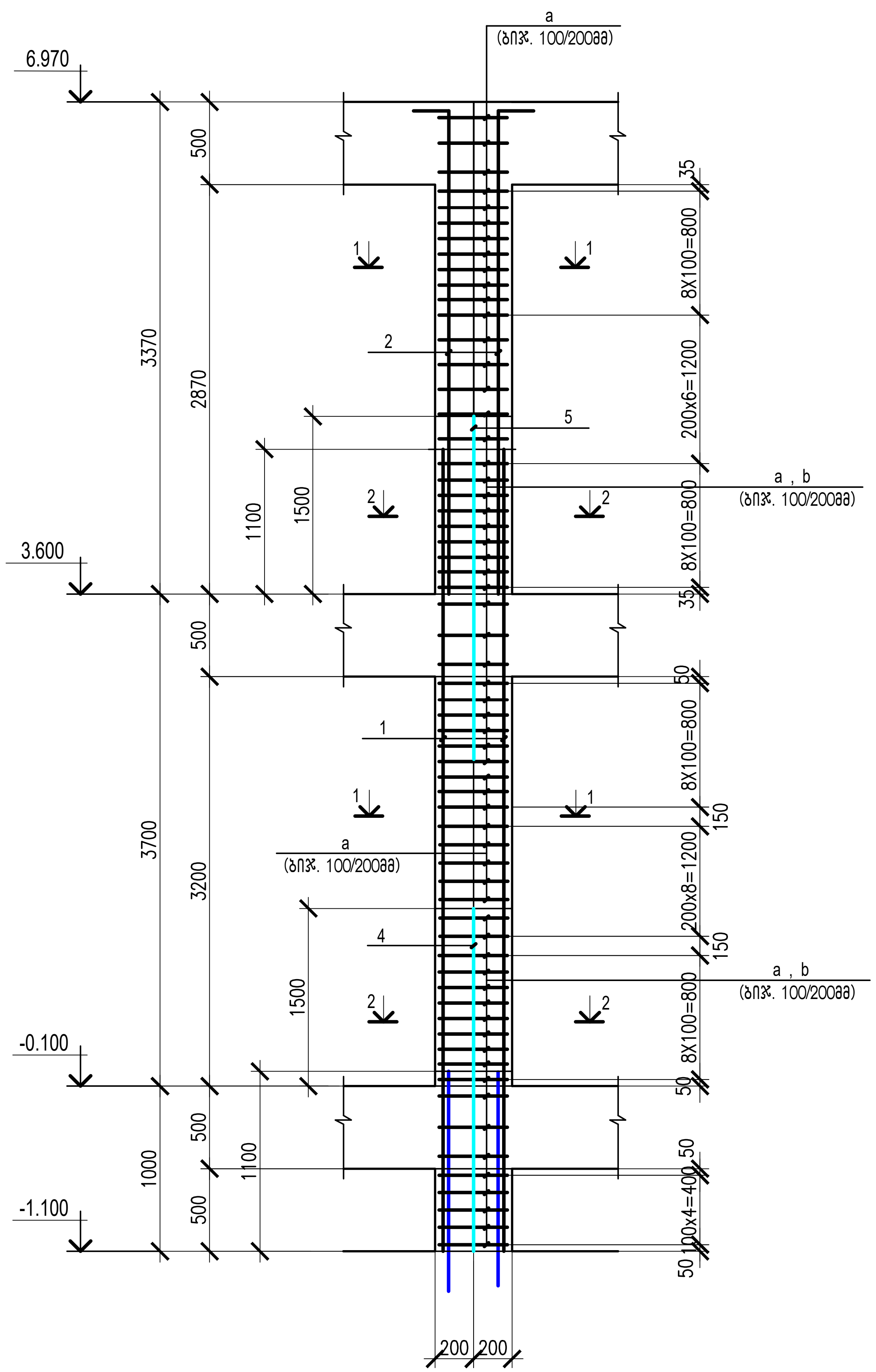

კარკასის სვეტი "K-4"

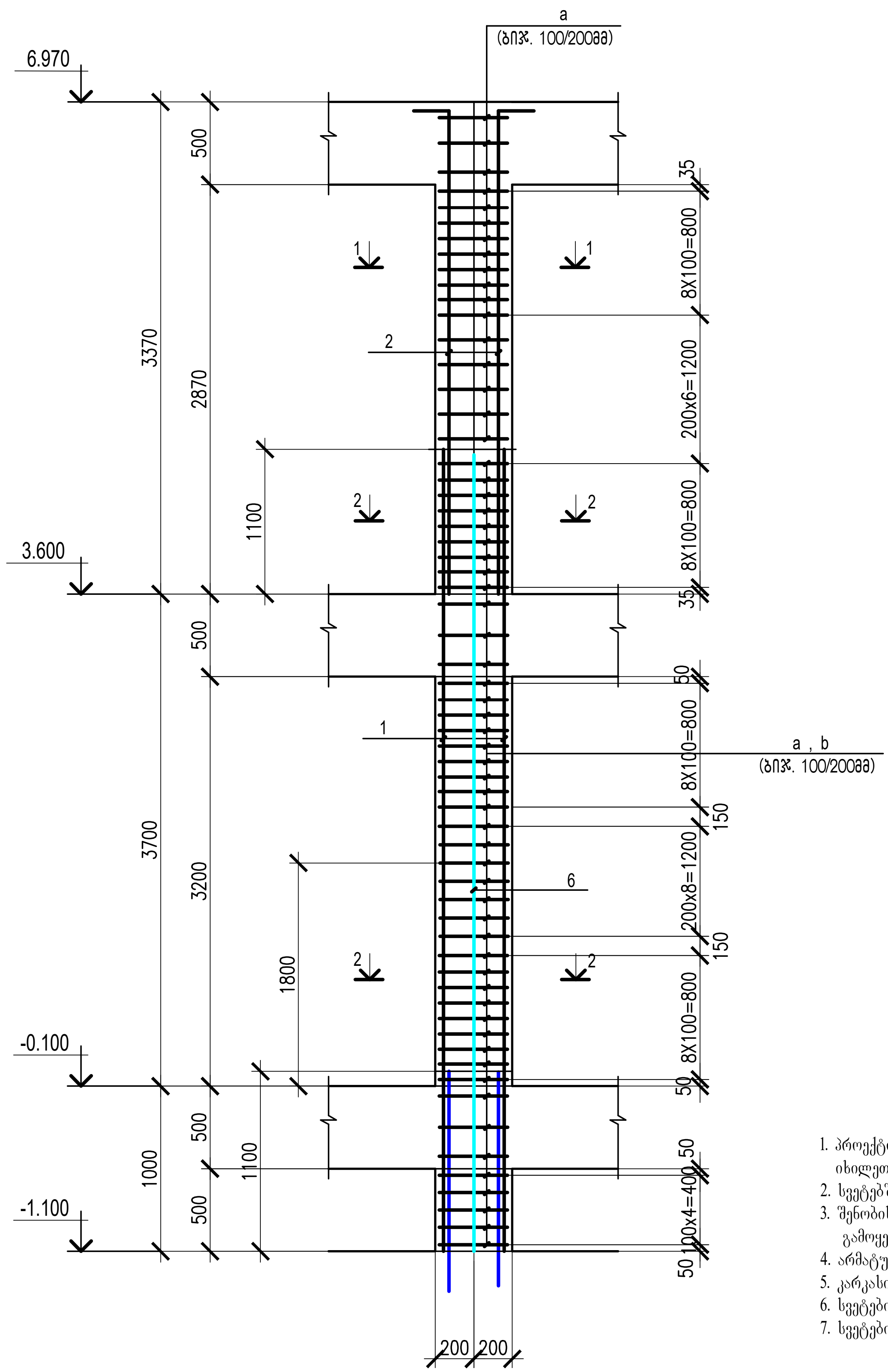

1. პროექტის ნახაზების უწყისი და საერთო მითითებები იხილეთ ფურც. 1.
2. სვეტებში გამოყენებული იქნას ბეტონი კლასით B25.
3. შენობის სვეტების ბეტონირება მოხდეს ვიბრატორების გამოყენებით.
4. არმატურის მოღუნვა მოხდეს გაცხელების გარეშე.
5. კარკასის სვეტების განლაგების სქემა იხილე ფ.15.
6. სვეტების ჭრილები იხილე ფურც. 18.
7. სვეტების არმატურის სპეციფიკაცია იხილე ფ.19.

საქართველოს საავიაციო უნივერსიტეტის საკონფერენციო სივრცე და ვესტიბიული	სტადია: მ.პ.	ფურც.: სკ-17	ფორმატი: A-3
შენობის კარკასის რკ.ბეტონის სვეტები K-3, K-4.	მასშტაბი: 1:100		

კარკასის სვეტი "K-5"

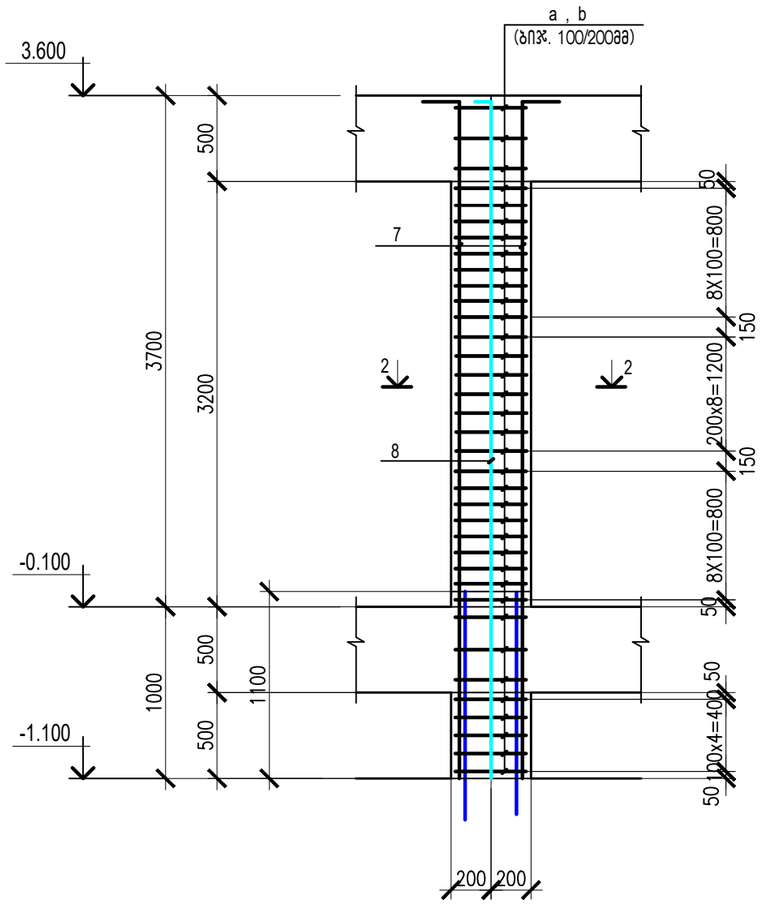

კარკასის რანდკოჭი R - 1

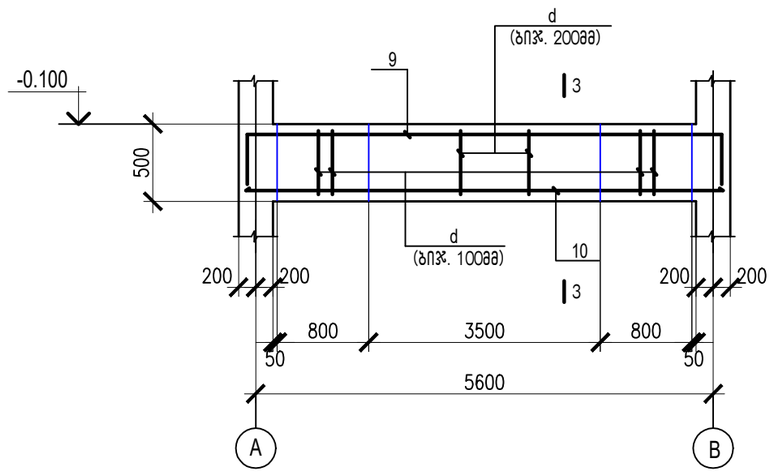

3 - 3

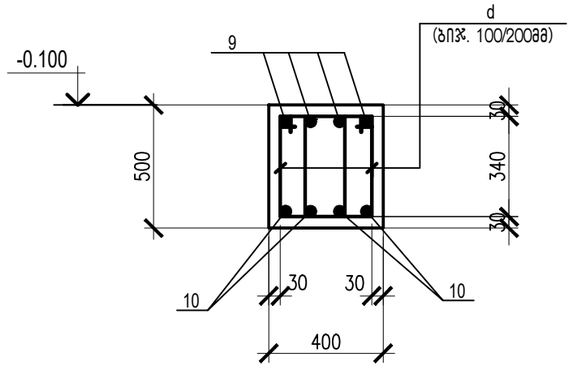

1 - 1

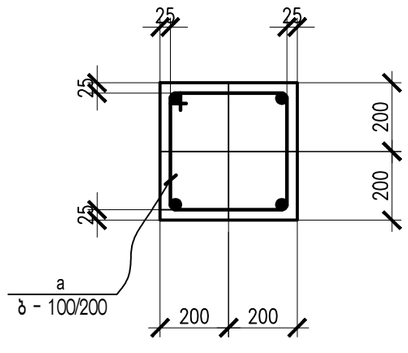

2 - 2

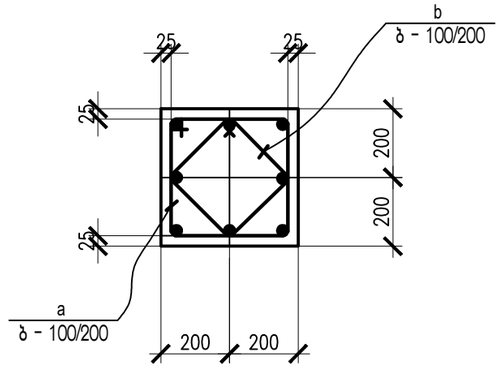

დეტალების უწყისი	
პოზ.	ესკიზი
9	450 — 5950 — 450
d	230; 440; 330; 540

1. პროექტის ნახაზების უწყისი და საერთო მითითებები იხილეთ ფურც. 1.
2. რანდკოჭებში გამოყენებული იქნას ბეტონი კლასით B25.
3. შენობის რანდკოჭების ბეტონირება მოხდეს ვიბრატორების გამოყენებით.
4. არმატურის მოღუნვა მოხდეს გაცხელების გარეშე.
5. კარკასის სვეტების და რანდკოჭების განლაგების სქემა იხილე ფ.15.

თანამდებობა	გვარი	ხელმოწერა	თარიღი	საქართველოს საავიაციო უნივერსიტეტის საკონფერენციო სივრცე და აუდიტორიები	სტადია	ფურც.	ფორმატი
					მ.პ.	სკ-18	A-3
კონსტ-რი	ლ.ზატუაშვილი			შენობის კარკასის რკ.ბეტონის სვეტი K-5. კარკასის რანდკოჭი : R - 1.	მასშტაბი		
					1:100		

არმატურის და ჩასატანებელი დეტალების სპეციფიკაცია

ელემენ. მარკა	№ დეტ.	ელემენ. კვეთი	სტანდარტი	სიგრ. მმ	რაოდ.	შენიშვნა
k - 1 (5 ცალი)	1	Ø22 A500C	ГОСТР 52544-2006	5800	4 x 5 = 20	
	2	Ø22 A500C	—— ,, ——	3950	4 x 5 = 20	
	a	Ø8 A240	—— ,, ——	1600	64 x 5 = 320	ბიჯ. 100მმ\200მმ
k - 2 (2 ცალი)	1	Ø22 A500C	ГОСТР 52544-2006	5800	4 x 2 = 8	
	2	Ø22 A500C	—— ,, ——	3950	4 x 2 = 8	
	3	Ø18 A500C	—— ,, ——	2800	4 x 2 = 8	
	a	Ø8 A240	—— ,, ——	1600	64 x 2 =128	ბიჯ. 100მმ\200მმ
	b	Ø8 A240	—— ,, ——	1200	22 x 2 = 44	ბიჯ. 100მმ\200მმ
k - 3 (3 ცალი)	1	Ø22 A500C	ГОСТР 52544-2006	5800	4 x 3 = 12	
	2	Ø22 A500C	—— ,, ——	3950	4 x 3 = 12	
	4	Ø20 A500C	—— ,, ——	2500	4 x 3 = 12	
	5	Ø20 A500C	—— ,, ——	2500	4 x 3 = 12	
	a	Ø8 A240	—— ,, ——	1600	64 x 3 =192	ბიჯ. 100მმ\200მმ
	b	Ø8 A240	—— ,, ——	1200	39 x 3 =117	ბიჯ. 100მმ\200მმ
k - 4 (1 ცალი)	1	Ø22 A500C	ГОСТР 52544-2006	5800	4	
	2	Ø22 A500C	—— ,, ——	3950	4	
	6	Ø22 A500C	—— ,, ——	5800	4	
	a	Ø8 A240	—— ,, ——	1600	64	ბიჯ. 100მმ\200მმ
	b	Ø8 A240	—— ,, ——	1200	45	ბიჯ. 100მმ\200მმ
k - 5 (1 ცალი)	7	Ø22 A500C	ГОСТР 52544-2006	5300	4	
	8	Ø22 A500C	—— ,, ——	5300	4	
	a	Ø8 A240	—— ,, ——	1600	38	ბიჯ. 100მმ\200მმ
	b	Ø8 A240	—— ,, ——	1200	38	ბიჯ. 100მმ\200მმ

Ø22 A500C - 494.6 გრ.მ. - 1473.9 კგ ; Ø20 A500C - 60.0 გრ.მ. - 148.2 კგ ;
Ø18 A500C - 50.4 გრ.მ. - 100.8 კგ ; Ø8 A240 - 1480.0 გრ.მ. - 584.6 კგ ;

არმატურის და ჩასატანებელი დეტალების სპეციფიკაცია

ელემენ. მარკა	№ დეტ.	ელემენ. კვეთი	სტანდარტი	სიგრ. მმ	რაოდ.	შენიშვნა
R - 1 (4 ცალი)	9	Ø16 A500C	ГОСТР 52544-2006	6850	4 x 4 = 16	
	8	Ø16 A500C	—— ,, ——	5950	4 x 4 = 16	
	d	Ø8 A240	—— ,, ——	1540	70 x 4=280	ბიჯ. 100მმ\200მმ

Ø16 A500C - 204.8 გრ.მ. - 323.6 კგ ; Ø8 A240 - 431.2 გრ.მ. - 170.4 კგ ;

დეტალების უწყისი

პოზ.	ესკიზი
2	650 ⌐ 3300
7	650 ⌐ 4650
8	650 ⌐ 4650
a	350 / 350 □ 450 / 450
b	250 / 250 ◇ 350 / 350

1. პროექტის ნახაზების უწყისი და საერთო მითითებები იხილეთ ფურც. 1.
5. რანდკოჭების და კარკასის სვეტების განლაგების სქემა იხილე ფურც. 14.

თანამდებობა	გვარი	ხელმოწერა	თარიღი	საქართველოს საავიაციო უნივერსიტეტის საკონფერენციო სივრცე და აუდიტორიები	სტადია	ფურც.	ფორმატი
					მ.პ.	სკ-19	A-3
კონსტ-რი	ლ.ზატუაშვილი			კარკასის სვეტების და რანდკოჭების არმატურის სპეციფიკაცია.	მასშტაბი		
					1:100		

შენობის გადახურვის კონსტრუქციების განლაგების სქემა 3.600 ნიშნ.

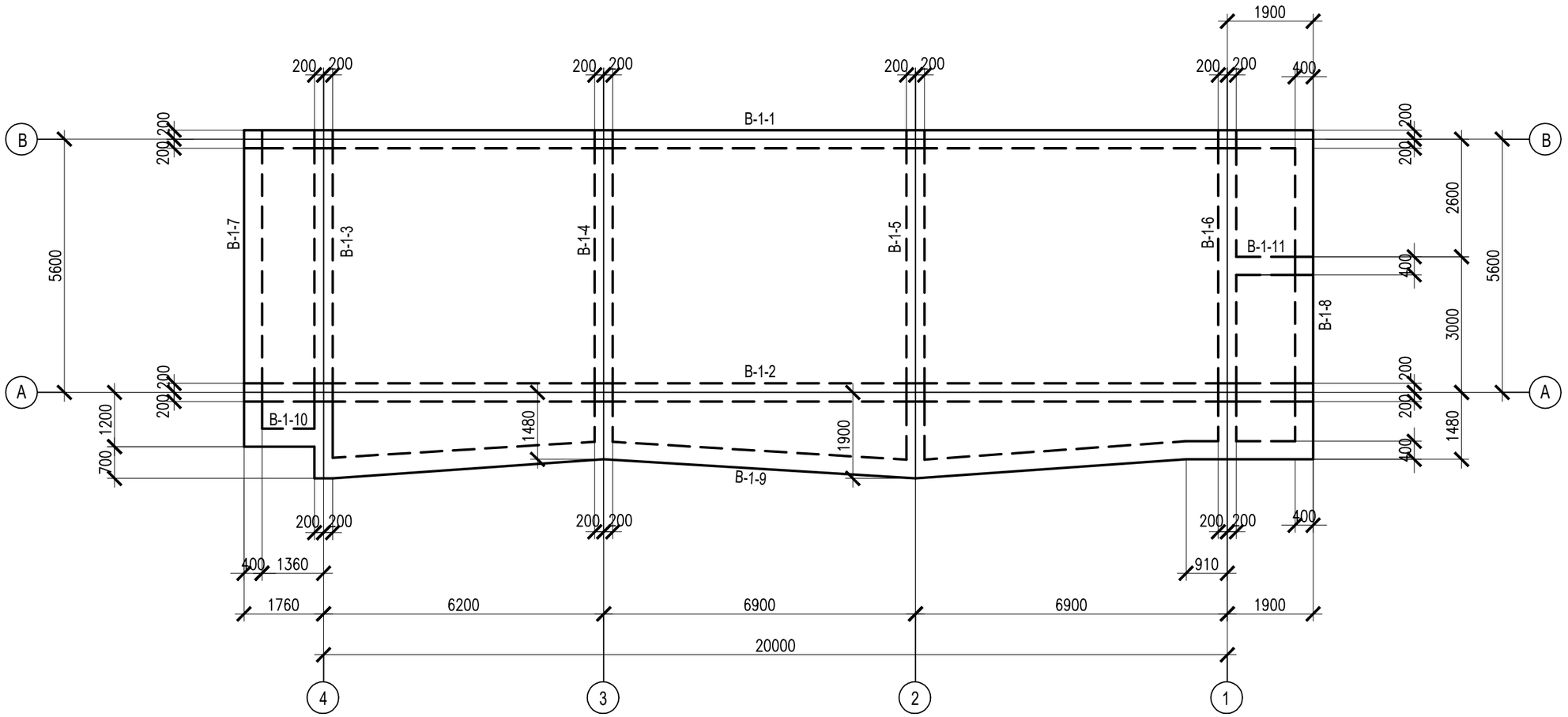

მასალის ხარჯის უწყისი			
მარკა	ბეტონის კლასი	ბეტონი $მ^3$	შენიშვნ.
მონოლით. რიგელები	B - 25	20.91	

1. პროექტის ნახაზების უწყისი და საერთო მითითებები იხილეთ ფურც. 1.
2. რიგელში გამოყენებული იქნას ბეტონი კლასით B25.
3. შენობის რიგელების ბეტონირება მოხდეს ვიბრატორების გამოყენებით.
4. არმატურის მოღუნვა მოხდეს გაცხელების გარეშე.
5. რიგელები დამუშავებულია ფურც. 29, 30, 31, 32.
6. რიგელების არმატურის სპეციფიკაცია იხილე ფურც. 33, 34.

თანამდებობა	გვარი	ხელმოწერა	თარიღი	საქართველოს საავიაციო უნივერსიტეტის საკონფერენციო სივრცე და აუდიტორიები	სტადია	ფურც.	ფორმატი
					მ.პ.	სკ-20	A-3
კონსტ-რი	ლ.ზატუაშვილი			შენობის გადახურვის კონსტრუქციების განლაგების სქემა 3.600 ნიშნ.	მასშტაბი		
					1:100		

შენობის გადახურვის მონოლითური ფილის 3.600 ნიშნ.
არმირების განლაგების სქემა (ზედა შრე, ძირითადი ბადე)

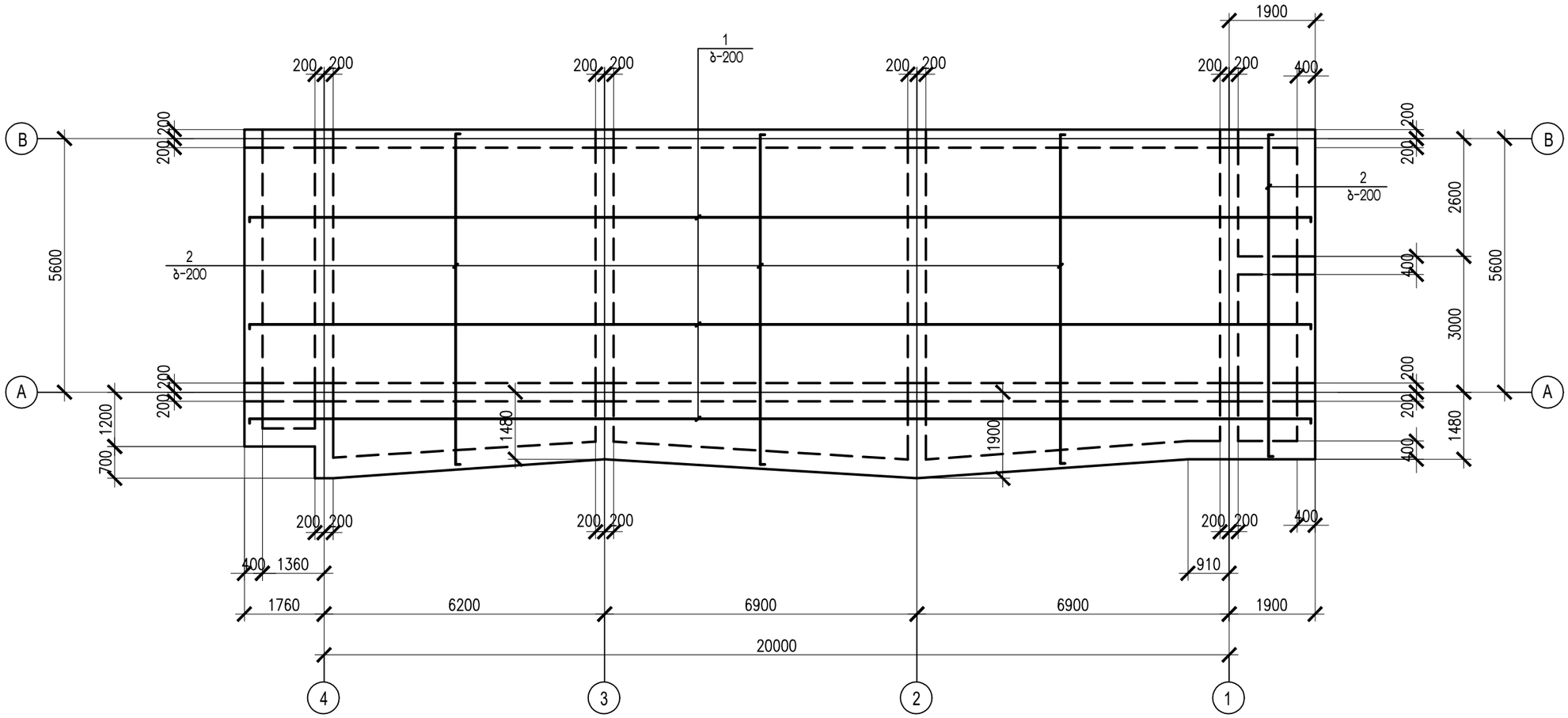

მასალის ხარჯის უწყისი			
მარკა	ბეტონის კლასი	ბეტონი მ³	შენიშვნ.
რკ. ბ. მონოლითური ფილა 3.600 ნიშნ.			
მონოლით. ფილა	B - 25	23.80	

1. პროექტის ნახაზების უწყისი და საერთო მითითებები იხილეთ ფურც. 1.
2. გადახურვის ფილის კონსტრუქციები დამუშავებულია სამ ფურცელზე.
3. გადახურვის ფილის არმატურის სპეციფიკაცია იხილე ფურც. 28.

თანამდებობა	გვარი	ხელმოწერა	თარიღი	საქართველოს საავიაციო უნივერსიტეტის საკონფერენციო სივრცე და აუდიტორიები	სტადია	ფურც.	ფორმატი
					მ.პ.	სკ-22	A-3
კონსტ-რი	ლ.ზატუაშვილი			შენობის გადახურვის მონოლითური ფილის 3.600 ნიშნ. არმირების განლაგების სქემა (ფ.1).	მასშტაბი		
					1:100		

შენობის გადახურვის მონოლითური ფილის 3.600 ნიშნ.
არმირების განლაგების სქემა (ზედა შრე, დამატებითი ღეროები)

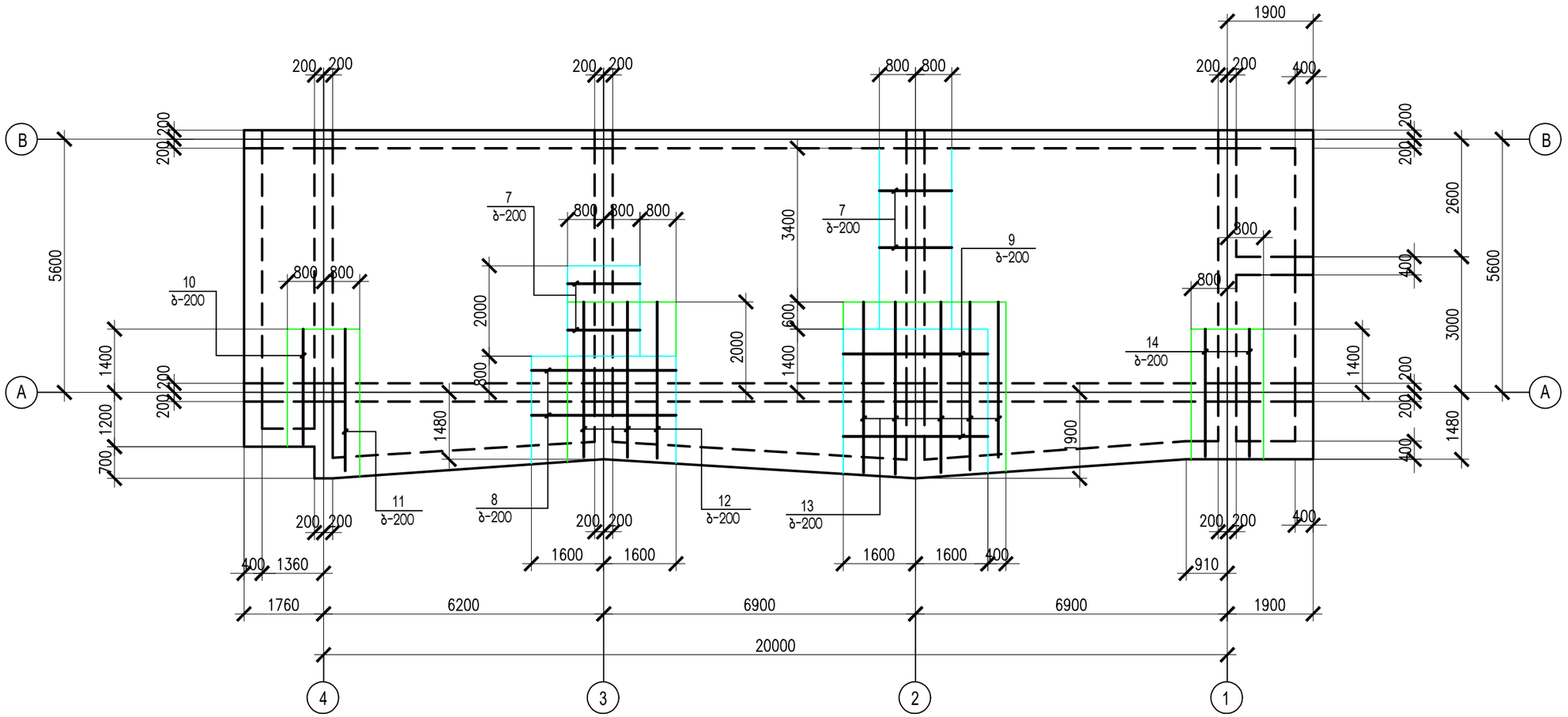

დეტალების უწყისი	
პოზ.	ესკიზი
1	150 — 150
2	150 — 150
5	75 — 150 — 75

1. პროექტის ნახაზების უწყისი და საერთო მითითებები იხილეთ ფურც. 1.
2. გადახურვის ფილის კონსტრუქციები დამუშავებულია სამ ფურცელზე.
3. გადახურვის ფილის არმატურის სპეციფიკაცია იხილე ფურც. 28.

თანამდებობა	გვარი	ხელმოწერა	თარიღი	საქართველოს საავიაციო უნივერსიტეტის საკონფერენციო სივრცე და აუდიტორიები	სტადია	ფურც.	ფორმატი
					მ.პ.	სკ-23	A-3
კონსტ-რი	ლ.ზატუაშვილი			შენობის გადახურვის მონოლითური ფილის 3.600 ნიშნ. არმირების განლაგების სქემა (ფ.2).	მასშტაბი		
					1:100		

შენობის გადახურვის მონოლითური ფილის 3.600 ნიშნ.
არმირების განლაგების სქემა (ქვედა შრე)

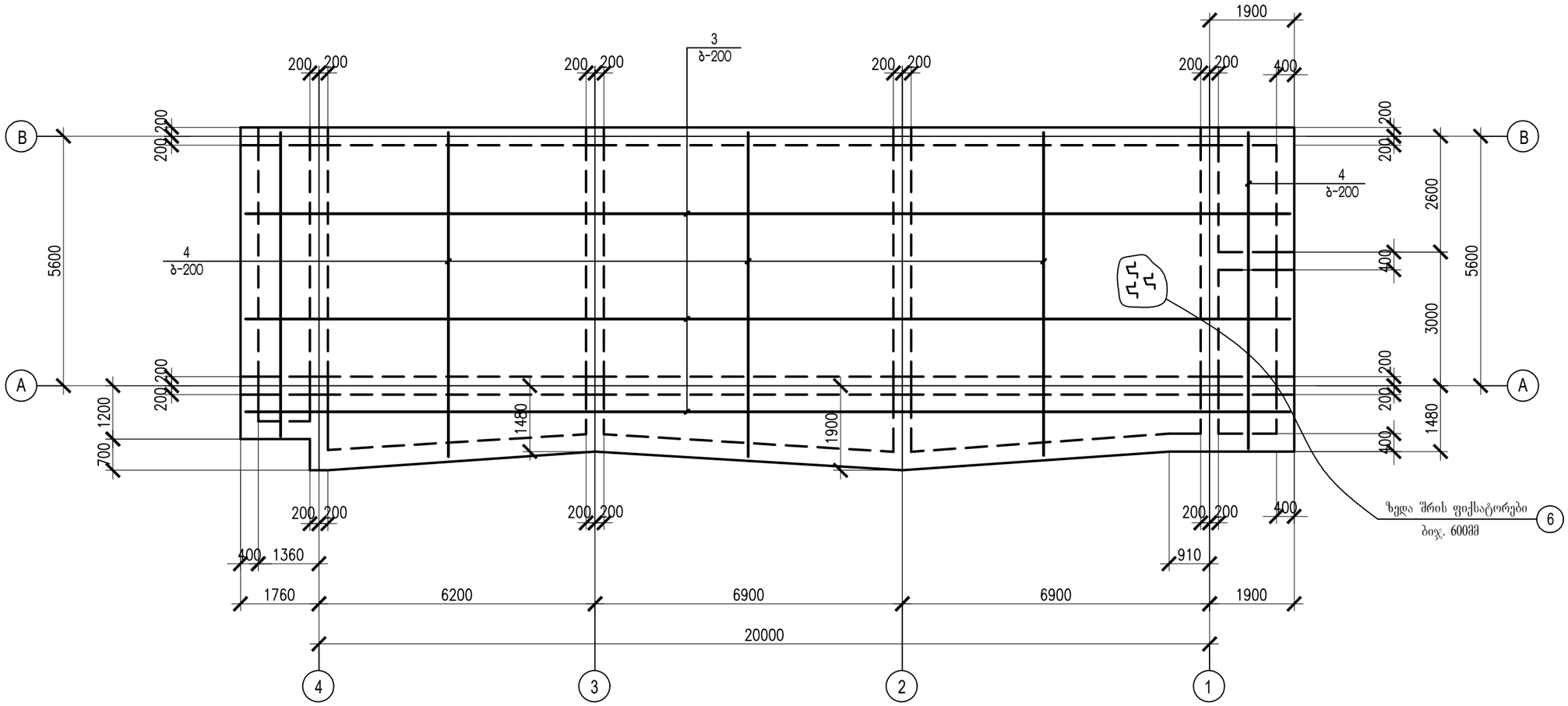

ფილის ჭრილი

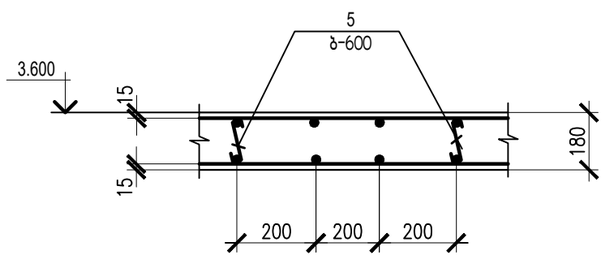

1. პროექტის ნახაზების უწყისი და საერთო მითითებები იხილეთ ფურც. 1.
2. ფილებში გამოყენებული იქნას ბეტონი კლასით B25.
3. შენობის ფილების ბეტონირება მოხდეს ვიბრატორების გამოყენებით.
4. არმატურის მოღუნვა მოხდეს გაცხელების გარეშე.
5. ფილების კონსტრუქციაში დაცული იქნას დამცავი შრეები, როგორც ეს მოცემულია პროექტში.
6. ფილის არმატურის გადაბმა მოხდეს პირგადადებით, არმატურის გადაბმის სიგრძე-- 50d. ერთ ხაზზე არ იყოს გადაბმული არმატურის 50% მეტი.
7. გადახურვის ფილის არმატურის სპეციფიკაცია იხილე ფურც. 28.

თანამდებობა	გვარი	ხელმოწერა	თარიღი	საქართველოს საავიაციო უნივერსიტეტის საკონფერენციო სივრცე და აუდიტორიები	სტადია	ფურც.	ფორმატი
					მ.პ.	სკ-24	A-3
კონსტ-რი	ლ.ზატუაშვილი			შენობის გადახურვის მონოლითური ფილის 3.600 ნიშნ. არმირების განლაგების სქემა (ფ.3).	მასშტაბი		
					1:100		

არმატურის და ჩასატანებელი დეტალების სპეციფიკაცია

ელემენ. მარკა	№ დეტ.	ელემენ. კვეთი	სტანდარტი	სიგრ. მმ	რაოდ.	შენიშვნა
ფილა (3.600 ნიშნ.)	1	Ø10 A500C	ГОСТР 52544-2006	–	736.3 გრ.მ.	ბიჯ. 200მმ
	2	Ø10 A500C	—— ,, ——	–	787.3 გრ.მ.	ბიჯ. 200მმ
	3	Ø10 A500C	—— ,, ——	–	728.5 გრ.მ.	ბიჯ. 200მმ
	4	Ø10 A500C	—— ,, ——	–	756.7 გრ.მ.	ბიჯ. 200მმ
	5	Ø6 A240	—— ,, ——	300	278	ბიჯ. 600მმ
	6	Ø10 A500C	—— ,, ——	1050	278	ბიჯ. 600მმ
	7	Ø10 A500C	—— ,, ——	1600	28	ბიჯ. 200მმ
	8	Ø10 A500C	—— ,, ——	3200	5	ბიჯ. 200მმ
	9	Ø10 A500C	—— ,, ——	3200	10	ბიჯ. 200მმ
	10	Ø10 A500C	—— ,, ——	2600	2	ბიჯ. 200მმ
	11	Ø10 A500C	—— ,, ——	2600	2	ბიჯ. 200მმ
	12	Ø10 A500C	—— ,, ——	3450	8	ბიჯ. 200მმ
	13	Ø10 A500C	—— ,, ——	3850	14	ბიჯ. 200მმ
	14	Ø10 A500C	—— ,, ——	2850	4	ბიჯ. 200მმ
	Ø10 A500C		0.50 x 62 = 31.0 მ			

Ø10 A500C - 3528.1 გრ.მ. - 2187.5 კგ. ; Ø6 A240 - 83.6 გრ.მ. - 18.5 კგ. ;

არმატურის და ჩასატანებელი დეტალების სპეციფიკაცია

ელემენ. მარკა	№ დეტ.	ელემენ. კვეთი	სტანდარტი	სიგრ. მმ	რაოდ.	შენიშვნა
ფილა (6.970 ნიშნ.)	1	Ø10 A500C	ГОСТР 52544-2006	–	736.3 გრ.მ.	ბიჯ. 200მმ
	2	Ø10 A500C	—— ,, ——	–	787.3 გრ.მ.	ბიჯ. 200მმ
	3	Ø10 A500C	—— ,, ——	–	728.5 გრ.მ.	ბიჯ. 200მმ
	4	Ø10 A500C	—— ,, ——	–	756.7 გრ.მ.	ბიჯ. 200მმ
	5	Ø6 A240	—— ,, ——	300	278	ბიჯ. 600მმ
	6	Ø10 A500C	—— ,, ——	1050	278	ბიჯ. 600მმ
	7	Ø10 A500C	—— ,, ——	1600	29	ბიჯ. 200მმ
	8	Ø10 A500C	—— ,, ——	2800	8	ბიჯ. 200მმ
	9	Ø10 A500C	—— ,, ——	1600	6	ბიჯ. 200მმ
	10	Ø10 A500C	—— ,, ——	2200	15	ბიჯ. 200მმ
	Ø10 A500C		0.50 x 62 = 31.0 მ			

Ø10 A500C - 3443.1 გრ.მ. - 2134.8 კგ. ; Ø6 A240 - 83.6 გრ.მ. - 18.5 კგ. ;

1. პროექტის ნახაზების უწყისი და საერთო მითითებები იხილეთ ფურც. 1.
2. გადახურვის მონოლითური ფილების განლაგების სქემები იხილე ფურც. 22, 23, 24, 25, 26 და 27.

თანამდებობა	გვარი	ხელმოწერა	თარიღი	საქართველოს საავიაციო უნივერსიტეტის საკონფერენციო სივრცე და აუდიტორიები	სტადია	ფურც.	ფორმატი
					მ.პ.	სკ-28	A-3
კონსტ-რი	ლ.ზატუაშვილი			შენობის გადახურვის მონოლითური ფილების არმატურის სპეციფიკაცია	მასშტაბი		
					1:100		

შენობის გადახურვის კონსტრუქციების განლაგების სქემა 6.970 ნიშნ.

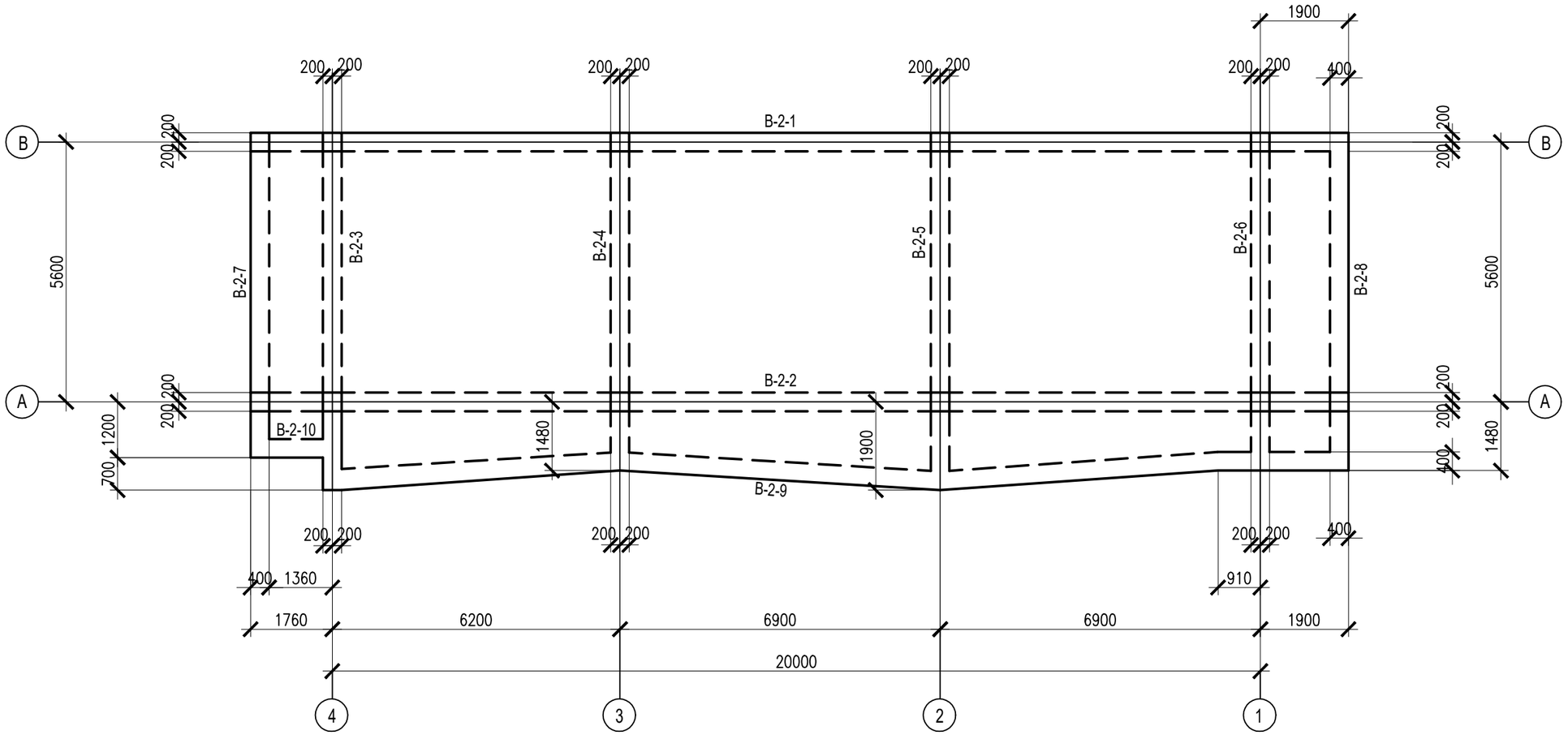

მასალის ხარჯის უწყისი			
მარკა	ბეტონის კლასი	ბეტონი $მ^3$	შენიშვნ.
მონოლით. რიგელები	B - 25	20.65	

1. პროექტის ნახაზების უწყისი და საერთო მითითებები იხილეთ ფურც. 1.
2. რიგელში გამოყენებული იქნას ბეტონი კლასით B25.
3. შენობის რიგელების ბეტონირება მოხდეს ვიბრატორების გამოყენებით.
4. არმატურის მოღუნვა მოხდეს გაცხელების გარეშე.
5. რიგელები დამუშავებულია ფურც. 29, 30, 31, 32.
6. რიგელების არმატურის სპეციფიკაცია იხილე ფურც. 33, 34.

თანამდებობა	გვარი	ხელმოწერა	თარიღი	საქართველოს საავიაციო უნივერსიტეტის საკონფერენციო სივრცე და აუდიტორიები	სტადია	ფურც.	ფორმატი
					მ.პ.	სკ-21	A-3
კონსტ-რი	ლ.ზატუაშვილი			შენობის გადახურვის კონსტრუქციების განლაგების სქემა 6.970 ნიშნ.	მასშტაბი		
					1:100		

შენობის გადახურვის მონოლითური ფილის 6.970 ნიშნ. არმირების განლაგების სქემა (ზედა შრე, ძირითადი ბადე)

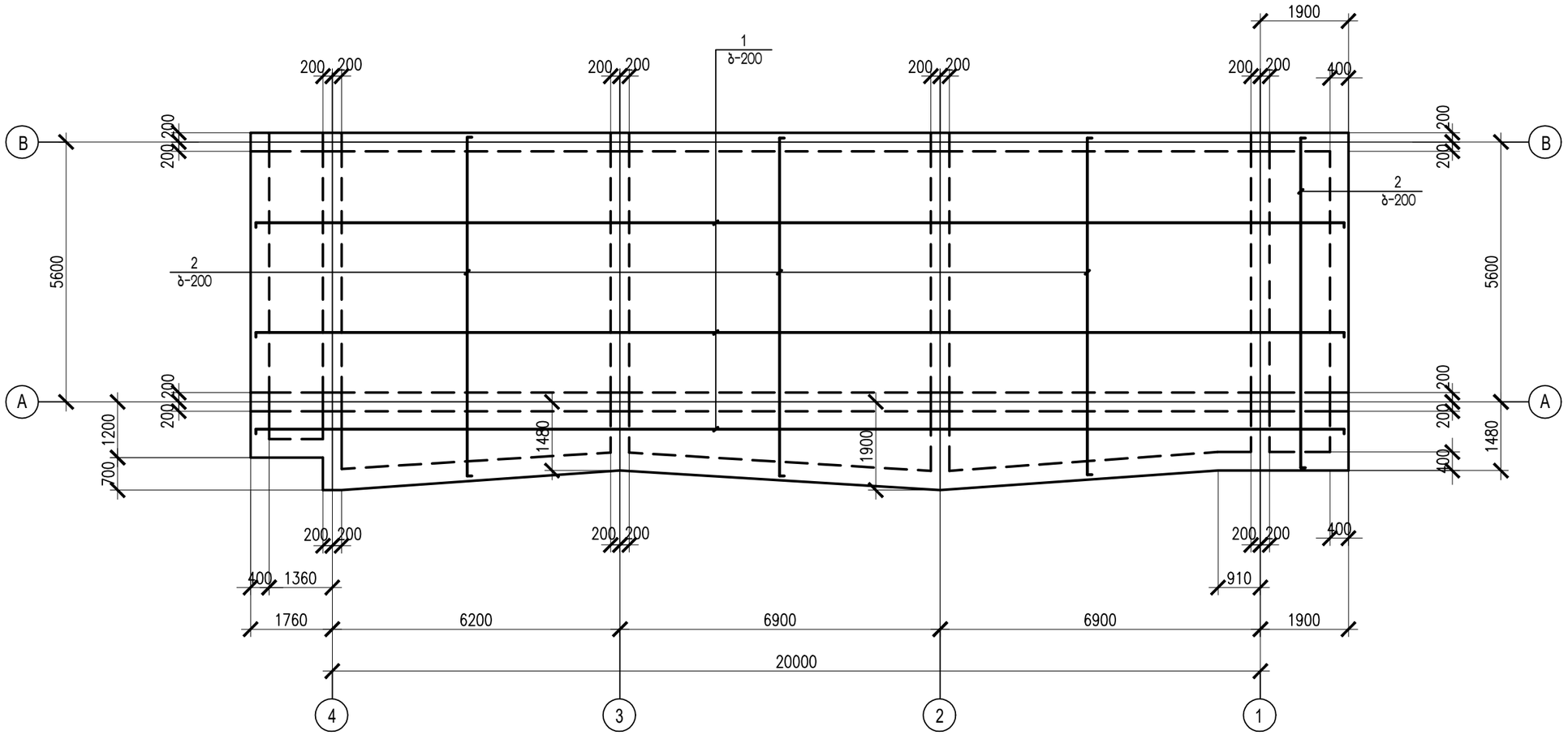

მასალის ხარჯის უწყისი			
მარკა	ბეტონის კლასი	ბეტონი მ^3	შენიშვნ.
რკ. ბ. მონოლითური ფილა 6.970 ნიშნ.			
მონოლით. ფილა	B - 25	23.90	

1. პროექტის ნახაზების უწყისი და საერთო მითითებები იხილეთ ფურც. 1.
2. გადახურვის ფილის კონსტრუქციები დამუშავებულია სამ ფურცელზე.
3. გადახურვის ფილის არმატურის სპეციფიკაცია იხილე ფურც. 28.

თანამდებობა	გვარი	ხელმოწერა	თარიღი	საქართველოს საავიაციო უნივერსიტეტის საკონფერენციო სივრცე და აუდიტორიები	სტადია	ფურც.	ფორმატი
					მ.პ.	სკ-25	A-3
კონსტ-რი	ლ.ზატუაშვილი			შენობის გადახურვის მონოლითური ფილის 6.970 ნიშნ. არმირების განლაგების სქემა (ფ.1).	მასშტაბი		
					1:100		

შენობის გადახურვის მონოლითური ფილის 6.970 ნიშნ.
არმირების განლაგების სქემა (ზედა შრე, დამატებითი ღეროები)

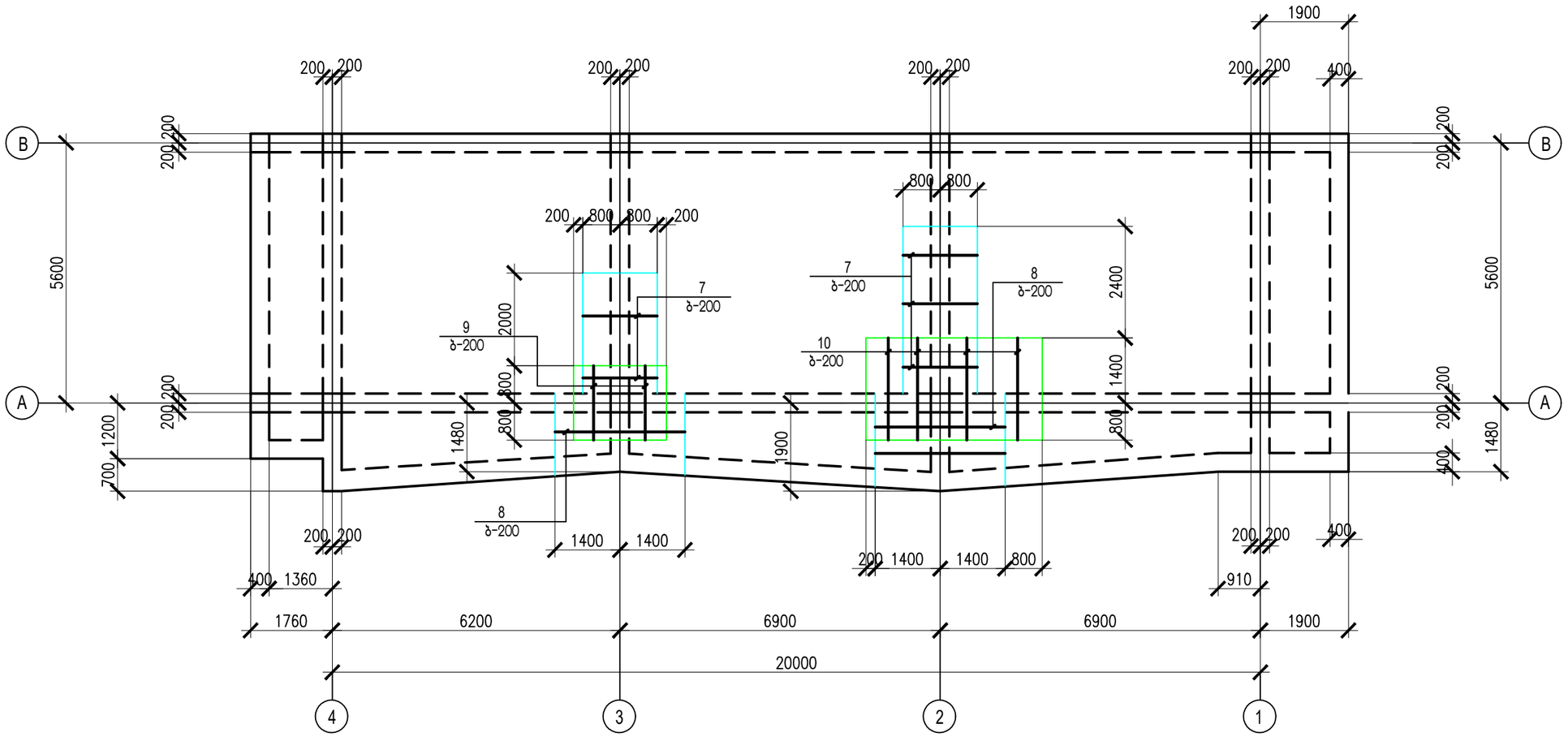

დეტალების უწყისი	
პოზ.	ესკიზი
1	150 — 150
2	150 — 150
5	75 — 150 — 75

1. პროექტის ნახაზების უწყისი და საერთო მითითებები იხილეთ ფურც. 1.
2. გადახურვის ფილის კონსტრუქციები დამუშავებულია სამ ფურცელზე.
3. გადახურვის ფილის არმატურის სპეციფიკაცია იხილე ფურც. 28.

თანამდებობა	გვარი	ხელმოწერა	თარიღი	საქართველოს საავიაციო უნივერსიტეტის საკონფერენციო სივრცე და აუდიტორიები	სტადია	ფურც.	ფორმატი
					მ.პ.	სკ-26	A-3
კონსტ-რი	ლ.ზატუაშვილი			შენობის გადახურვის მონოლითური ფილის 6.970 ნიშნ. არმირების განლაგების სქემა (ფ.2).	მასშტაბი		
					1:100		

შენობის გადახურვის მონოლითური ფილის 6.970 ნიშნ. არმირების განლაგების სქემა (ზედა შრე, ძირითადი ბადე)

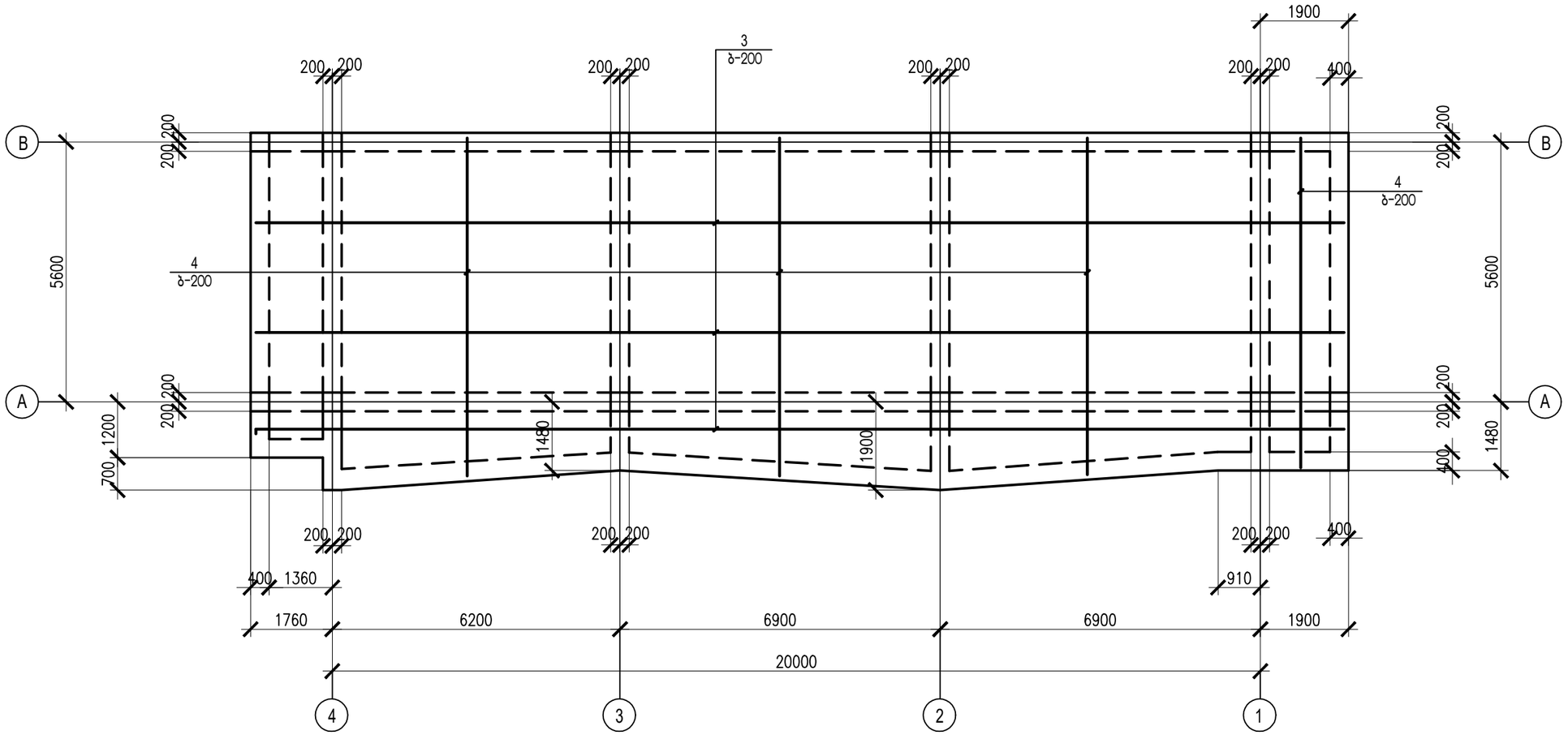

ფილის ჭრილი

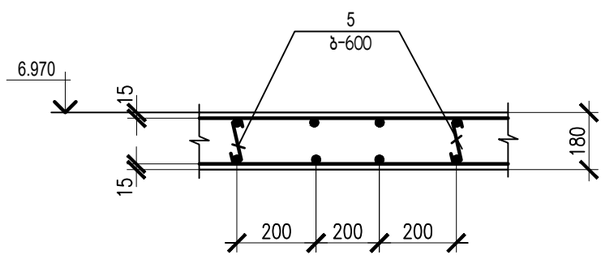

1. პროექტის ნახაზების უწყისი და საერთო მითითებები იხილეთ ფურც. 1.
2. ფილებში გამოყენებული იქნას ბეტონი კლასით B25.
3. შენობის ფილების ბეტონირება მოხდეს ვიბრატორების გამოყენებით.
4. არმატურის მოღუნვა მოხდეს გაცხელების გარეშე.
5. ფილების კონსტრუქციაში დაცული იქნას დამცავი შრეები, როგორც ეს მოცემულია პროექტში.
6. ფილის არმატურის გადაბმა მოხდეს პირგადადებით, არმატურის გადაბმის სიგრძე-- 50d. ერთ ხაზზე არ იყოს გადაბმული არმატურის 50% მეტი.
7. გადახურვის ფილის არმატურის სპეციფიკაცია იხილე ფურც. 28.

თანამდებობა	გვარი	ხელმოწერა	თარიღი	საქართველოს საავიაციო უნივერსიტეტის საკონფერენციო სივრცე და აუდიტორიები	სტადია	ფურც.	ფორმატი
					მ.პ.	სკ-27	A-3
კონსტ-რი	ლ.ზატუაშვილი			შენობის გადახურვის მონოლითური ფილის 6.970 ნიშნ. არმირების განლაგების სქემა (ფ.3).	მასშტაბი		
					1:100		

კარკასის კოჭი B-1-1

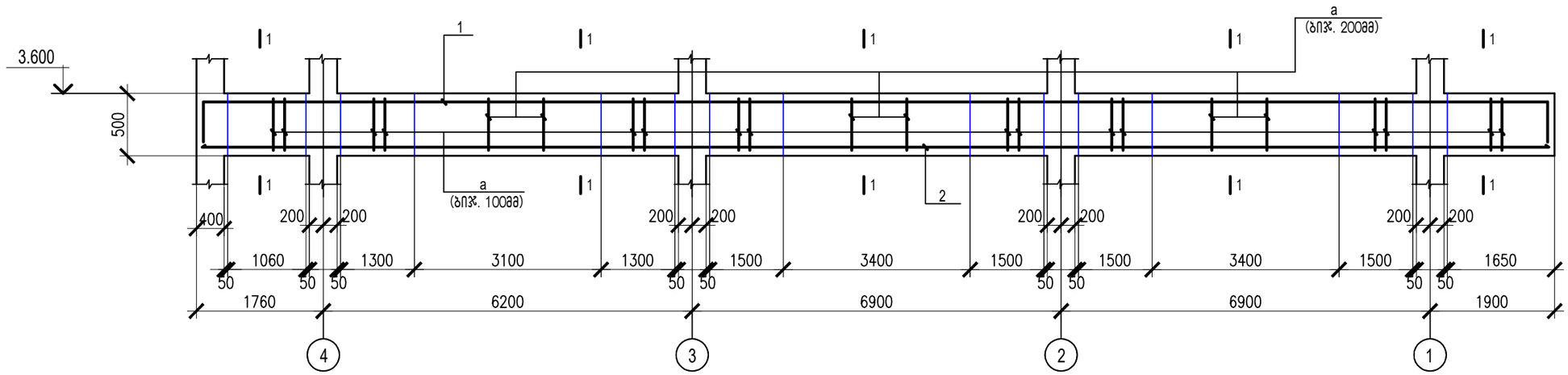

კარკასის კოჭი B-1-2

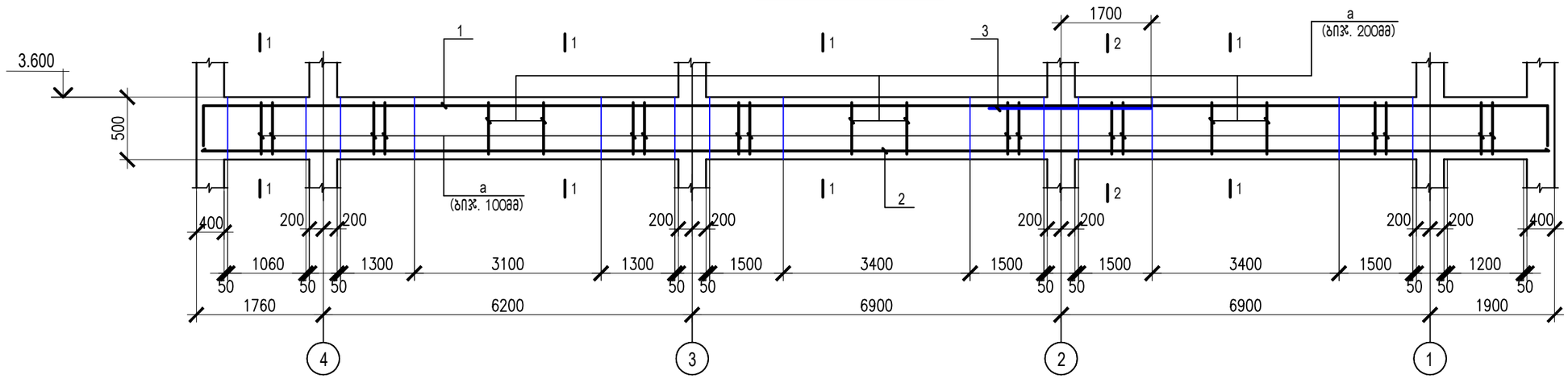

კარკასის კოჭები B-1-3, B-1-5

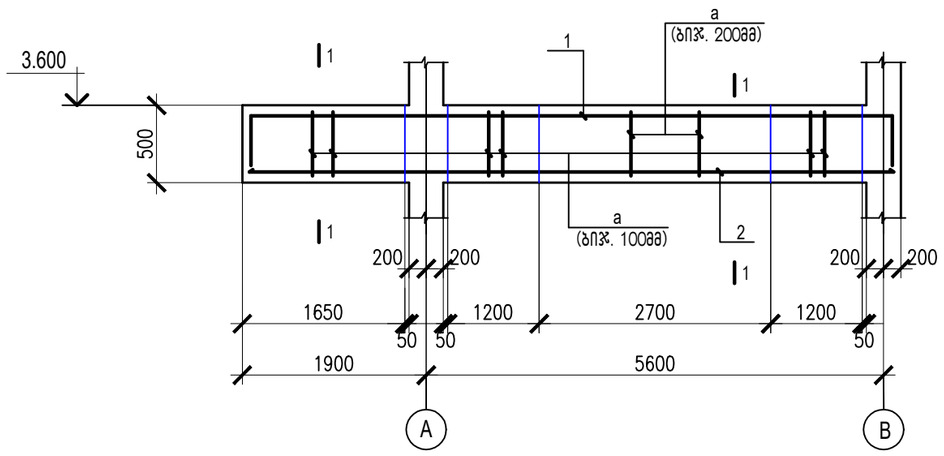

1. პროექტის ნახაზების უწყისი და საერთო მითითებები იხილეთ ფურც. 1.
2. რიგელებში გამოყენებული იქნას ბეტონი კლასით B25.
3. შენობის რიგელების ბეტონირება მოხდეს ვიბრატორების გამოყენებით.
4. არმატურის მოდუნება მოხდეს გაცხელების გარეშე.
5. რიგელების არმატურის სპეციფიკაცია იხილე ფურც. 33 და 34.
6. რიგელების ჭრილები იხილე ფურც. 32.

თანამდებობა	გვარი	ხელმოწერა	თარიღი	საქართველოს საავიაციო უნივერსიტეტის საკონფერენციო სივრცე და აუდიტორიები	სტადია	ფურც.	ფორმატი
					ა.პ.	სკ-29	A-3
კონსტ-რი	ლ.ზატუაშვილი			კარკასის კოჭები : B-1-1, B-1-2, B-1-3, B-1-5 .	მასშტაბი		
					1:100		

კარკასის კოჭი B-2-1

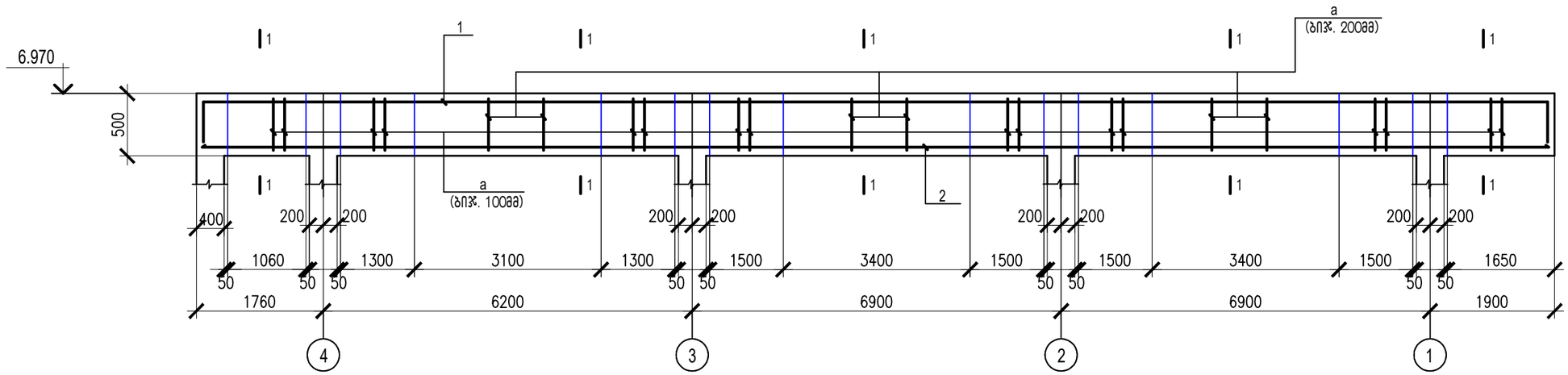

კარკასის კოჭი B-2-2

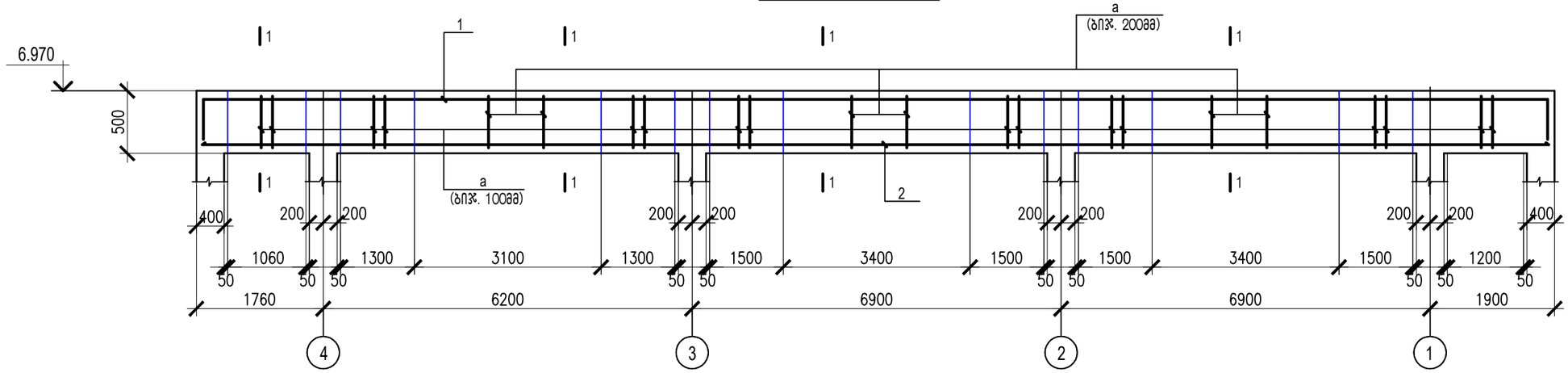

კარკასის კოჭები B-2-3, B-2-5

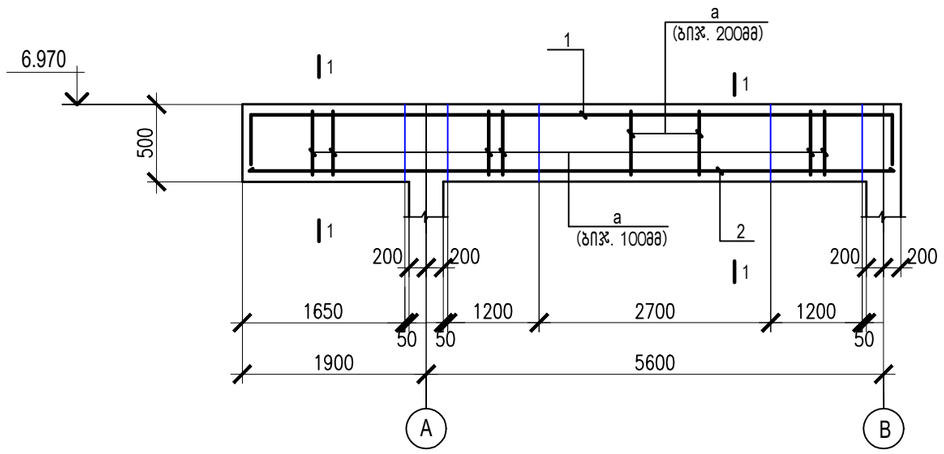

1. პროექტის ნახაზების უწყისი და საერთო მითითებები იხილეთ ფურც. 1.
2. რიგელებში გამოყენებული იქნას ბეტონი კლასით B25.
3. შენობის რიგელების ბეტონირება მოხდეს ვიბრატორების გამოყენებით.
4. არმატურის მოდუნება მოხდეს გაცხელების გარეშე.
5. რიგელების არმატურის სპეციფიკაცია იხილე ფურც. 33 და 34.
6. რიგელების ჭრილები იხილე ფურც. 32.

თანამდებობა	გვარი	ხელმოწერა	თარიღი	საქართველოს საავიაციო უნივერსიტეტის საკონფერენციო სივრცე და აუდიტორიები	სტადია	ფურც.	ფორმატი
					ა.პ.	სკ-30	A-3
კონსტ-რი	ლ.ზატუაშვილი			კარკასის კოჭები : B-2-1, B-2-2, B-2-3, B-2-5.	მასშტაბი		
					1:100		

კარკასის კოჭები B-1-9, B-2-9

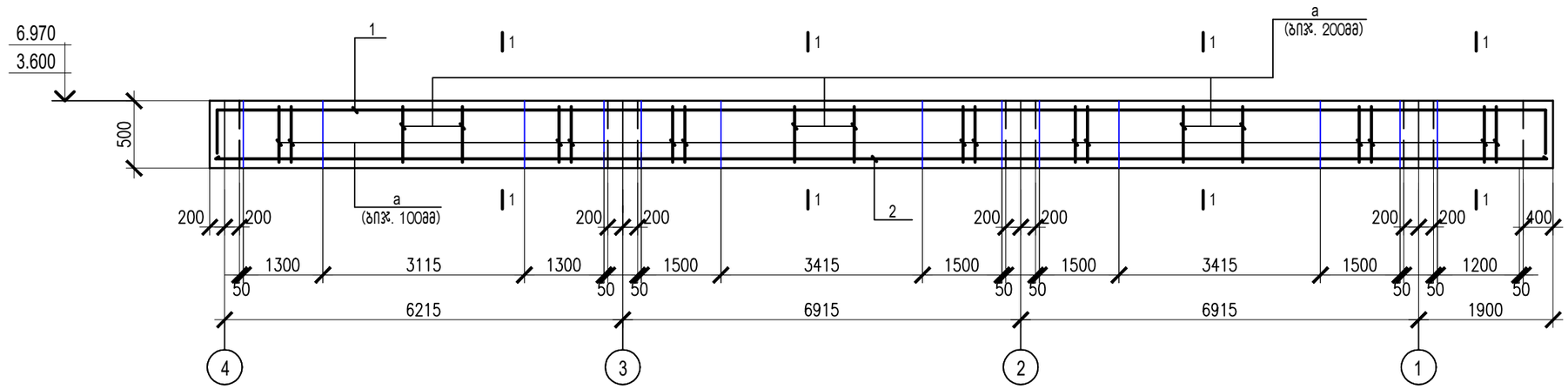

კარკასის კოჭები B-1-4, B-1-6

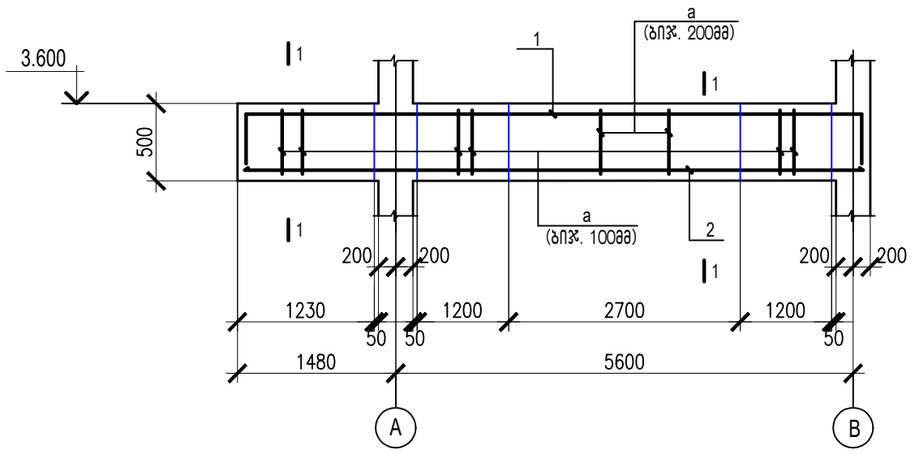

კარკასის კოჭი B-1-7

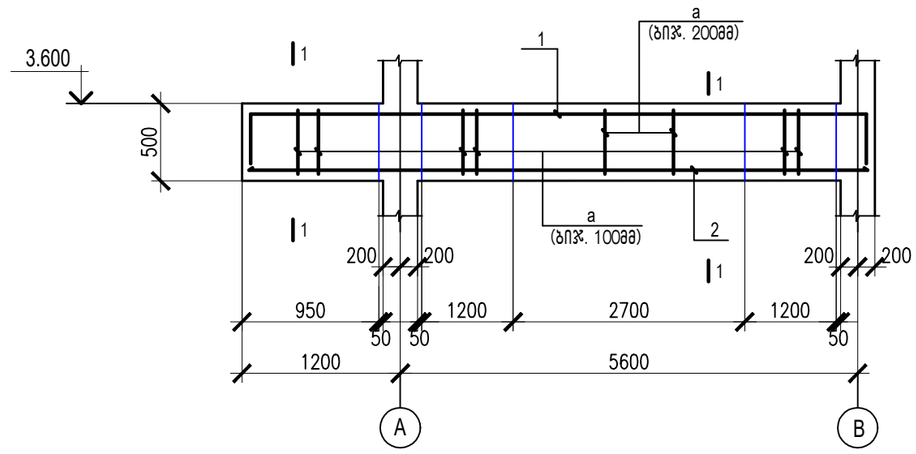

კარკასის კოჭები B-2-4, B-2-6

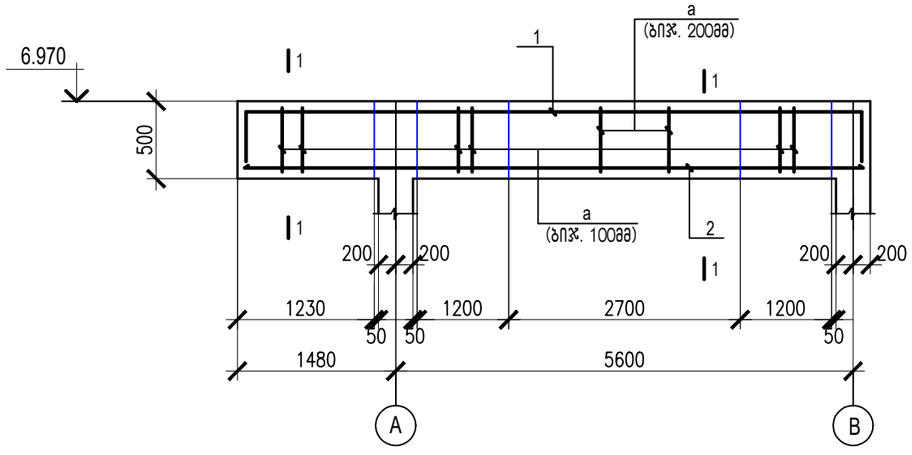

1. პროექტის ნახაზების უწყისი და საერთო მითითებები იხილეთ ფურც. 1.
2. რიგელებში გამოყენებული იქნას ბეტონი კლასით B25.
3. შენობის რიგელების ბეტონირება მოხდეს ვიბრატორების გამოყენებით.
4. არმატურის მოღუნვა მოხდეს გაცხელების გარეშე.
5. რიგელების არმატურის სპეციფიკაცია იხილე ფურც. 33 და 34.
6. რიგელების ჭრილები იხილე ფურც. 32.

თანამდებობა	გვარი	ხელმოწერა	თარიღი	საქართველოს საავიაციო უნივერსიტეტის საკონფერენციო სივრცე და აუდიტორიები	სტადია	ფურც.	ფორმატი
					მ.პ.	სკ-31	A-3
კონსტ-რი	ლ.ზატუაშვილი			კარკასის კოჭები : B-1-4, B-1-6, B-2-4, B-2-6, B-1-7, B-1-9, B-2-9.	მასშტაბი		
					1:100		

კარკასის კოჭი B-1-8

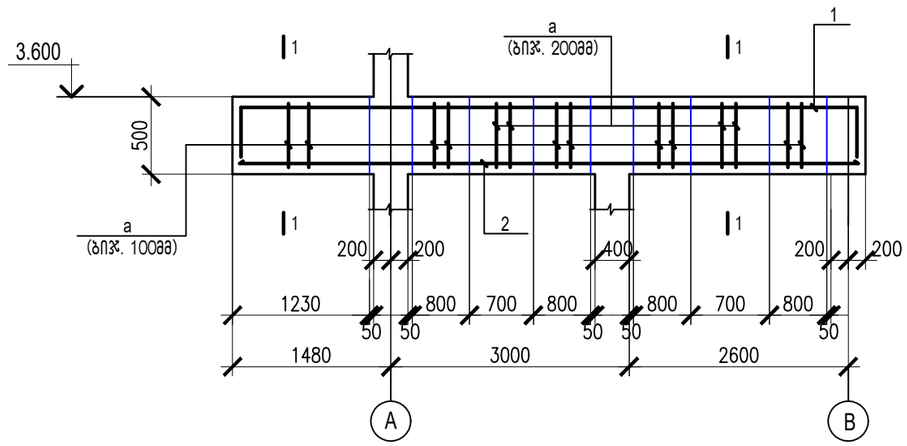

კარკასის კოჭები B-1-10, B-2-10

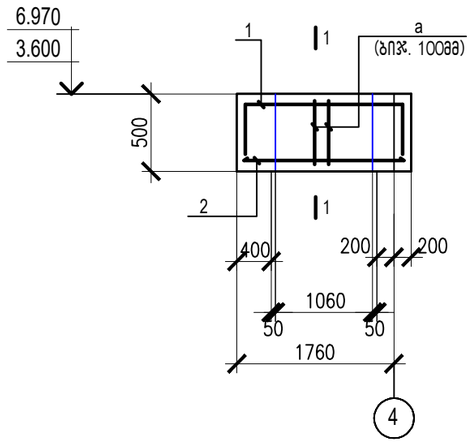

კარკასის კოჭი B-1-11

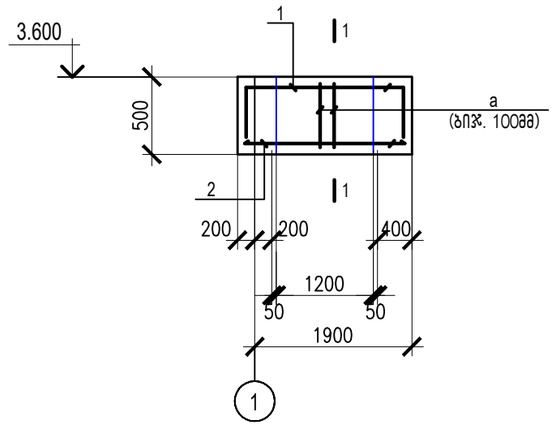

კარკასის კოჭი B-2-7

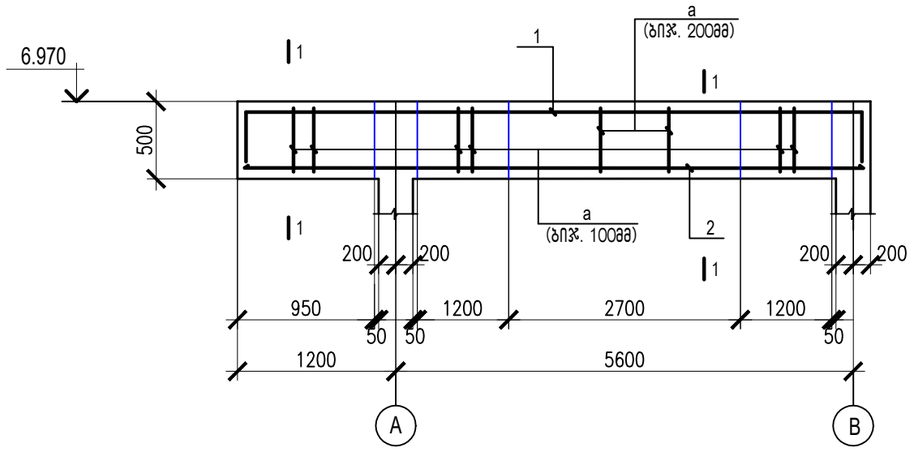

კარკასის კოჭი B-2-8

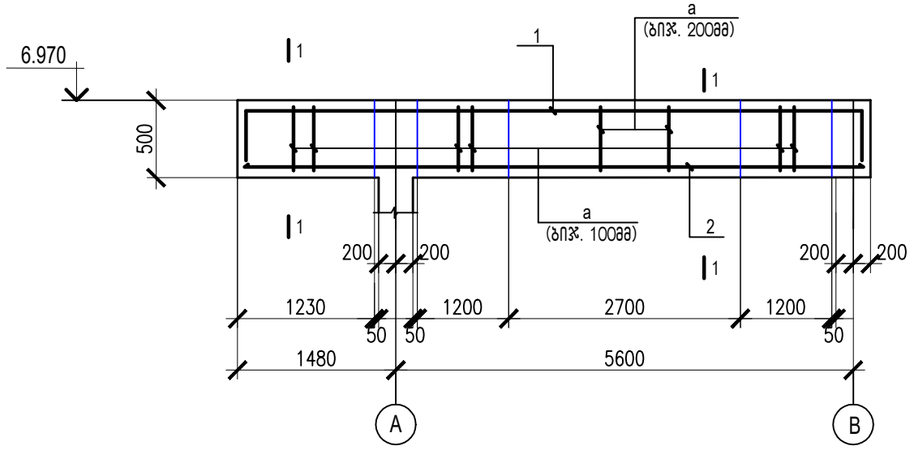

1 - 1

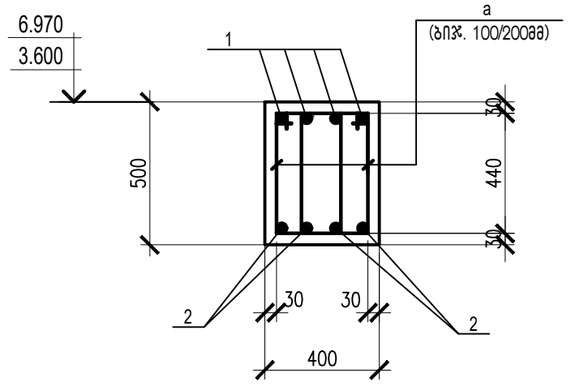

2 - 2

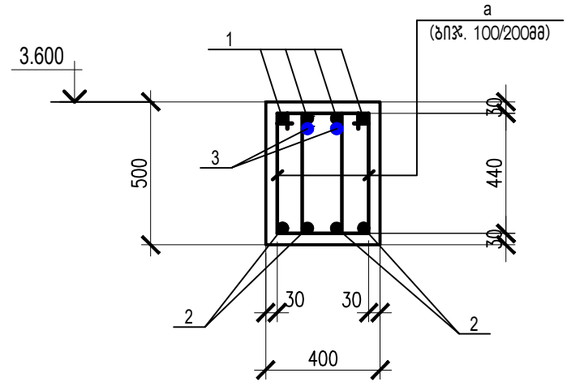

1. პროექტის ნახაზების უწყისი და საერთო მითითებები იხილეთ ფურც. 1.
2. რიგელებში გამოყენებული იქნას ბეტონი კლასით B25.
3. შენობის რიგელების ბეტონირება მოხდეს ვიბრატორების გამოყენებით.
4. არმატურის მოღუნვა მოხდეს გაცხელების გარეშე.
5. რიგელების არმატურის სპეციფიკაცია იხილე ფურც. 33 და 34.
6. რიგელების ჭრილები იხილე ფურც. 32.

თანამდებობა	გვარი	ხელმოწერა	თარიღი	საქართველოს საავიაციო უნივერსიტეტის საკონფერენციო სივრცე და აუდიტორიები	სტადია	ფურც.	ფორმატი
					მ.პ.	სკ-32	A-3
კონსტ-რი	ლ.ზატუაშვილი			კარკასის კოჭები : B-2-7, B-1-8, B-2-8, B-1-10, B-2-10, B-1-11.	მასშტაბი		
					1:100		

არმატურის და ჩასატანებელი დეტალების სპეციფიკაცია

ელემენ. მარკა	№ დეტ.	ელემენ. ესკიზი	სტანდარტი	სიგრძ. მმ	რაოდ.	შენიშვნა
B -1 -1 (1 სალი)	1	Ø22 A500C	ГОСТР 52544-2006	25100	4	1.10 x 8= 8.8 მ
	2	Ø20 A500C	—— ,, ——	23600	4	1.00 x 4 = 4.0 მ
	a	Ø8 A240	—— ,, ——	1540	334	ბიჯ. 100/200მმ
B -1 - 2 (1 სალი)	1	Ø22 A500C	ГОСТР 52544-2006	25100	4	1.10 x 8= 8.8 მ
	2	Ø20 A500C	—— ,, ——	23600	4	1.00 x 4 = 4.0 მ
	a	Ø8 A240	—— ,, ——	1540	334	ბიჯ. 100/200მმ
	3	Ø18 A500C	—— ,, ——	2600	2	
B -1 - 3 (1 სალი)	1	Ø22 A500C	ГОСТР 52544-2006	8850	4	
	2	Ø20 A500C	—— ,, ——	7650	4	
	a	Ø8 A240	—— ,, ——	1540	112	ბიჯ. 100/200მმ
B -1 - 4 (1 სალი)	1	Ø25 A500C	ГОСТР 52544-2006	8580	4	
	2	Ø20 A500C	—— ,, ——	7230	4	
	a	Ø8 A240	—— ,, ——	1540	104	ბიჯ. 100/200მმ
B -1 - 5 (1 სალი)	1	Ø25 A500C	ГОСТР 52544-2006	9000	4	
	2	Ø20 A500C	—— ,, ——	7650	4	
	a	Ø8 A240	—— ,, ——	1540	112	ბიჯ. 100/200მმ
B -1 - 6 (1 სალი)	1	Ø22 A500C	ГОСТР 52544-2006	8430	4	
	2	Ø20 A500C	—— ,, ——	7230	4	
	a	Ø8 A240	—— ,, ——	1540	104	ბიჯ. 100/200მმ
B -1 - 7 (1 სალი)	1	Ø20 A500C	ГОСТР 52544-2006	8050	4	
	2	Ø20 A500C	—— ,, ——	6950	4	
	a	Ø8 A240	—— ,, ——	1540	98	ბიჯ. 100/200მმ
B -1 - 8 (1 სალი)	1	Ø20 A500C	ГОСТР 52544-2006	8330	4	
	2	Ø18 A500C	—— ,, ——	7230	4	
	a	Ø8 A240	—— ,, ——	1540	110	ბიჯ. 100/200მმ

არმატურის და ჩასატანებელი დეტალების სპეციფიკაცია

ელემენ. მარკა	№ დეტ.	ელემენ. ესკიზი	სტანდარტი	სიგრძ. მმ	რაოდ.	შენიშვნა
B -1 - 9 (1 სალი)	1	Ø20 A500C	ГОСТР 52544-2006	23000	4	1.00 x 4 = 4.0 მ
	2	Ø18 A500C	—— ,, ——	22100	4	0.90 x 4 = 3.6 მ
	a	Ø8 A240	—— ,, ——	1540	304	ბიჯ. 100/200მმ
B -1 - 10 (1 სალი)	1	Ø16 A500C	ГОСТР 52544-2006	2800	4	
	2	Ø16 A500C	—— ,, ——	1900	4	
	a	Ø8 A240	—— ,, ——	1540	22	ბიჯ. 100 მმ
B -1 - 11 (1 სალი)	1	Ø16 A500C	ГОСТР 52544-2006	2950	4	
	2	Ø16 A500C	—— ,, ——	2050	4	
	a	Ø8 A240	—— ,, ——	1540	26	ბიჯ. 100 მმ

Ø25 A500C - 70.4 გრ.მ. - 270.8 კგ ; Ø22 A500C - 287.6 გრ.მ. - 856.8 კგ ;
Ø20 A500C - 505.2 გრ.მ. - 1247.8 კგ ; Ø18 A500C - 126.2 გრ.მ. - 252.4 კგ ;
Ø16 A500C - 38.8 გრ.მ. - 61.3 კგ ; Ø8 A240 - 2556.4 გრ.მ. - 1009.8 კგ ;

დეტალების უწყისი

პოზ.	ესკიზი
B - 1 - 9	
1	450 — 22100 — 450
B - 1 - 10	
1	450 — 1900 — 450

დეტალების უწყისი

პოზ.	ესკიზი
	B - 1 - 11
1	450 — 2050 — 450
a	230; 440; 540; 330

დეტალების უწყისი

პოზ.	ესკიზი
B - 1 - 1	
1	750 — 23600 — 750
B - 1 - 2	
1	750 — 23600 — 750
B - 1 - 3	
1	450 — 7650 — 750
B - 1 - 4	
1	450 — 7230 — 900
B - 1 - 5	
1	450 — 7650 — 900
B - 1 - 6	
1	450 — 7230 — 750
B - 1 - 7	
1	450 — 6950 — 650
B - 1 - 8	
1	450 — 7230 — 650

1. პროექტის ნახაზების უწყისი და საერთო მითითებები იხილეთ ფურც. 1.
2. რიგელების განლაგების სქემები იხილე ფურც. 20 და 21.
3. რიგელები დამუშავებულია ფურც. 29, 30, 31, 32.

თანამდებობა	გვარი	ხელმოწერა	თარიღი	საქართველოს საავიაციო უნივერსიტეტის საკონფერენციო სივრცე და აუდიტორიები	სტადია	ფურც.	ფორმატი
					მ.პ.	სკ-33	A-3
კონსტ-რი	ლ.ზატუაშვილი			შენობის კარკასის რიგელების არმატურის სპეციფიკაცია (ფურც.1).	მასშტაბი		
					1:100		

არმატურის და ჩასატანებელი დეტალების სპეციფიკაცია

ელემენ. მარკა	№ დეტ.	ელემენ. ესკიზი	სტანდარტი	სიგრძ. მმ	რაოდ.	შენიშვნა
B -2 -1 (1 ცალი)	1	Ø22 A500C	ГОСТР 52544-2006	25100	4	1.10 x 8= 8.8 მ
	2	Ø20 A500C	—— ,, ——	23600	4	1.00 x 4 = 4.0 მ
	a	Ø8 A240	—— ,, ——	1540	334	ბიჯ. 100/200მმ
B -2 - 2 (1 ცალი)	1	Ø22 A500C	ГОСТР 52544-2006	25100	4	1.10 x 8= 8.8 მ
	2	Ø20 A500C	—— ,, ——	23600	4	1.00 x 4 = 4.0 მ
	a	Ø8 A240	—— ,, ——	1540	334	ბიჯ. 100/200მმ
B -1 - 3 (1 ცალი)	1	Ø22 A500C	ГОСТР 52544-2006	8850	4	
	2	Ø20 A500C	—— ,, ——	7650	4	
	a	Ø8 A240	—— ,, ——	1540	112	ბიჯ. 100/200მმ
B -1 - 4 (1 ცალი)	1	Ø22 A500C	ГОСТР 52544-2006	8430	4	
	2	Ø20 A500C	—— ,, ——	7230	4	
	a	Ø8 A240	—— ,, ——	1540	104	ბიჯ. 100/200მმ
B -1 - 5 (1 ცალი)	1	Ø22 A500C	ГОСТР 52544-2006	8850	4	
	2	Ø20 A500C	—— ,, ——	7650	4	
	a	Ø8 A240	—— ,, ——	1540	112	ბიჯ. 100/200მმ
B -1 - 6 (1 ცალი)	1	Ø22 A500C	ГОСТР 52544-2006	8430	4	
	2	Ø20 A500C	—— ,, ——	7230	4	
	a	Ø8 A240	—— ,, ——	1540	104	ბიჯ. 100/200მმ
B -1 - 7 (1 ცალი)	1	Ø20 A500C	ГОСТР 52544-2006	8050	4	
	2	Ø20 A500C	—— ,, ——	6950	4	
	a	Ø8 A240	—— ,, ——	1540	98	ბიჯ. 100/200მმ
B -1 - 8 (1 ცალი)	1	Ø20 A500C	ГОСТР 52544-2006	8330	4	
	2	Ø18 A500C	—— ,, ——	7230	4	
	a	Ø8 A240	—— ,, ——	1540	110	ბიჯ. 100/200მმ

არმატურის და ჩასატანებელი დეტალების სპეციფიკაცია

ელემენ. მარკა	№ დეტ.	ელემენ. ესკიზი	სტანდარტი	სიგრძ. მმ	რაოდ.	შენიშვნა
B -1 - 9 (1 ცალი)	1	Ø20 A500C	ГОСТР 52544-2006	23000	4	1.00 x 4 = 4.0 მ
	2	Ø18 A500C	—— ,, ——	22100	4	0.90 x 4 = 3.6 მ
	a	Ø8 A240	—— ,, ——	1540	304	ბიჯ. 100/200მმ
B -1 - 10 (1 ცალი)	1	Ø16 A500C	ГОСТР 52544-2006	2800	4	
	2	Ø16 A500C	—— ,, ——	1900	4	
	a	Ø8 A240	—— ,, ——	1540	22	ბიჯ. 100 მმ

Ø22 A500C - 356.8 გრ.მ. - 1063.3 კგ ; Ø20 A500C - 505.2 გრ.მ. - 1247.8 კგ ;
Ø18 A500C - 121.0 გრ.მ. - 242.4 კგ ; Ø16 A500C - 18.8 გრ.მ. - 29.7 კგ ;
Ø8 A240 - 2516.4 გრ.მ. - 994.0 კგ ;

დეტალების უწყისი

პოზ.	ესკიზი
B - 1 - 9	
1	450 — 22100 — 450
B - 1 - 10	
1	450 — 1900 — 450

დეტალების უწყისი

პოზ.	ესკიზი
a	230 ; 440 ; 540 ; 330

დეტალების უწყისი

პოზ.	ესკიზი
B - 1 - 1	
1	750 — 23600 — 750
B - 1 - 2	
1	750 — 23600 — 750
B - 1 - 3	
1	450 — 7650 — 750
B - 1 - 4	
1	450 — 7230 — 750
B - 1 - 5	
1	450 — 7650 — 750
B - 1 - 6	
1	450 — 7230 — 750
B - 1 - 7	
1	450 — 6950 — 450
B - 1 - 8	
1	450 — 7230 — 450

1. პროექტის ნახაზების უწყისი და საერთო მითითებები იხილეთ ფურც. 1.
2. რიგელების განლაგების სქემები იხილე ფურც. 20 და 21.
3. რიგელები დამუშავებულია ფურც. 29, 30, 31, 32.

თანამდებობა	გვარი	ხელმოწერა	თარიღი		სტადია	ფურც.	ფორმატი
				საქართველოს საავიაციო უნივერსიტეტის საკონფერენციო სივრცე და აუდიტორიები	მ.პ.	სკ-34	A-3
კონსტ-რი	ლ.ზატუაშვილი			შენობის კარკასის რიგელების არმატურის სპეციფიკაცია (ფურც.2).	მასშტაბი 1:100		

კვანძი 2

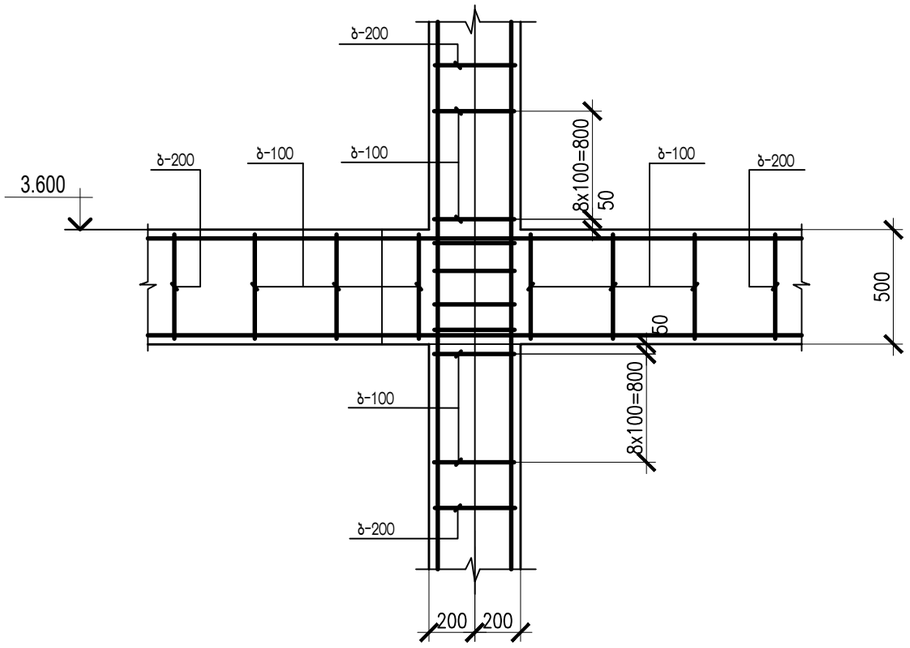

კვანძი 4

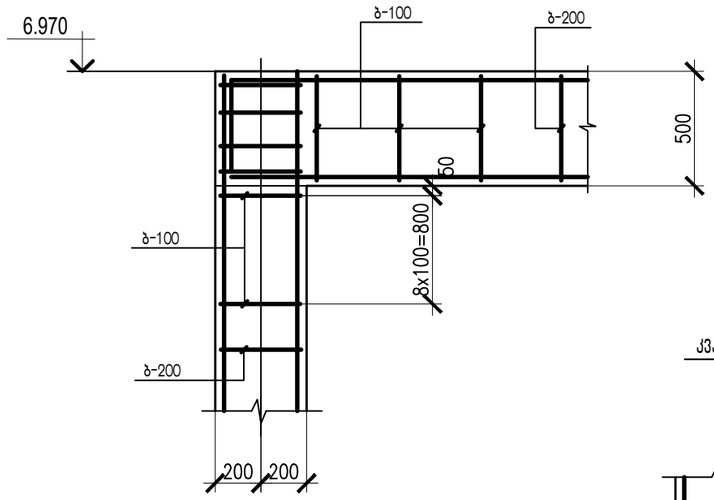

კვანძი 3

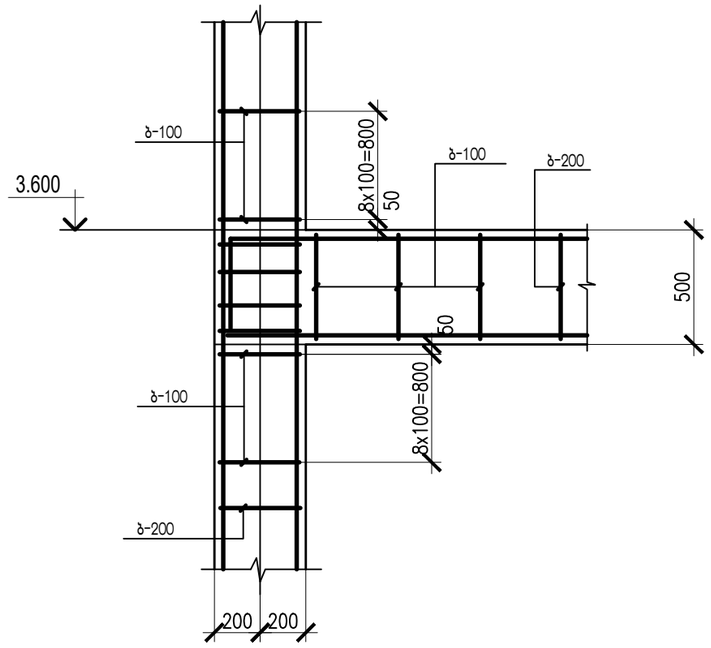

კვანძი 1

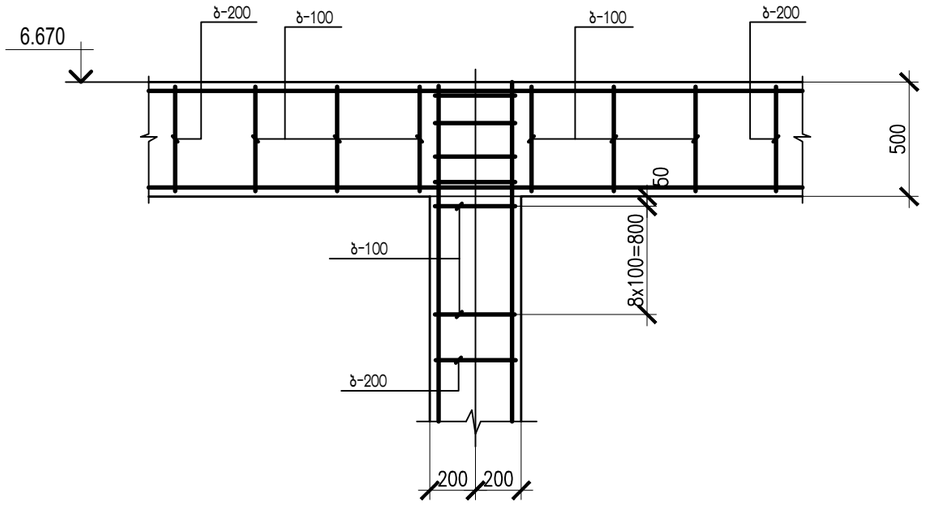

1. პროექტის ნახაზების უწყისი და საერთო მითითებები იხილეთ ფურც. 1.

თანამდებობა	გვარი	ხელმოწერა	თარიღი	საქართველოს საავიაციო უნივერსიტეტის საკონფერენციო სივრცე და აუდიტორიები	სტადია	ფურც.	ფორმატი
					მ.პ.	სკ-35	A-3
კონსტ-რი	ლ.ზატუაშვილი			კვანძები : 1 , 2 , 3 , 4.	მასშტაბი		
					1:100		

შენობის ბეტონის იატაკის და გარე ბეტონის ბაქნების და კიბეების განლაგების სქემა

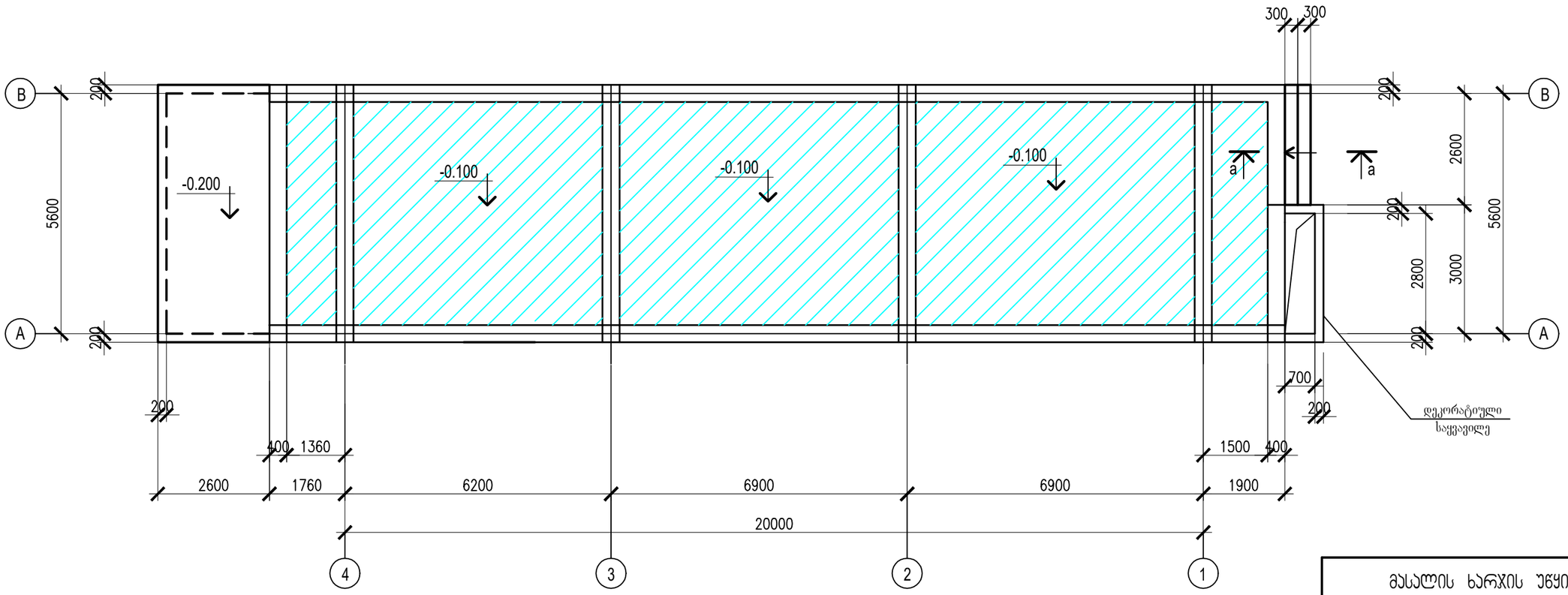

იატაკის კვანძი

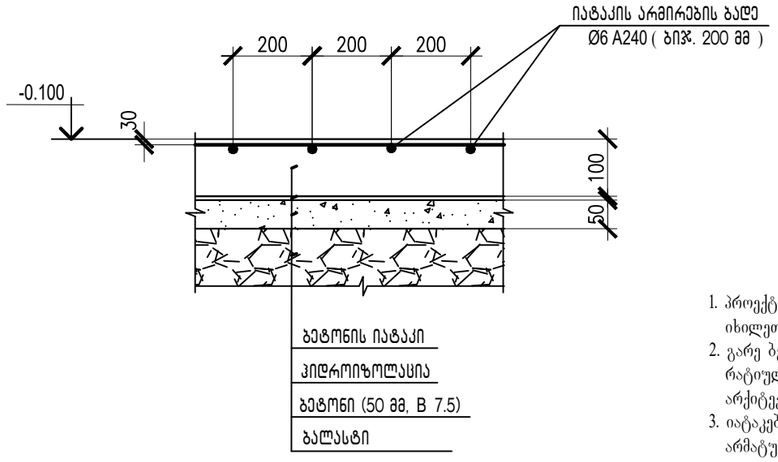

მასალების სპეციფიკაცია :

1. იატაკის ჰიდროიზოლაცია - 111.0 კვ.მ.
2. იატაკის ბეტონის მომზადება (50 მმ, B 7.5) - 5.6 კუბ.მ.
3. ბალასტი - 103.0 კუბ.მ.

1. პროექტის ნახაზების უწყისი და საერთო მითითებები იხილეთ ფურც. 1.
2. გარე ბეტონის კიბეების, ბეტონის ბაქნების და დეკორატიული საყვავილეს გაბარიტული ზომები დაზუსტდეს არქიტექტურული ნახაზების მიხედვით.
3. იატაკების, კიბეების, ბაქნების და დეკორატიული საყვავილეს არმატურის და ბეტონის სპეციფიკაცია იხილე ფურც. 37.

მასალის ხარჯის უწყისი

მარკა	ბეტონის კლასი	ბეტონი მ^3	შენიშვნ.
ფილა -0.200 ნიშნ.	B - 25	3.20	
რკ.ბ. იატაკი	B - 25	11.10	
გარე კიბე	B - 25	0.47	
დეკორატ. საყვავილ.	B - 25	13.07	
სულ		27.84	

თანამდებობა	გვარი	ხელმოწერა	თარიღი	საქართველოს საავიაციო უნივერსიტეტის საკონფერენციო სივრცე და აუდიტორიები	სტადია	ფურც.	ფორმატი
					მ.პ.	სკ-36	A-3
კონსტ-რი	ლ.ზატუაშვილი			შენობის ბეტონის იატაკის და გარე ბეტონის ბაქნების და კიბეების განლაგების სქემა	მასშტაბი 1:100		

წინა ფასადის საყვავილეს რკ.ბ.ფორმა

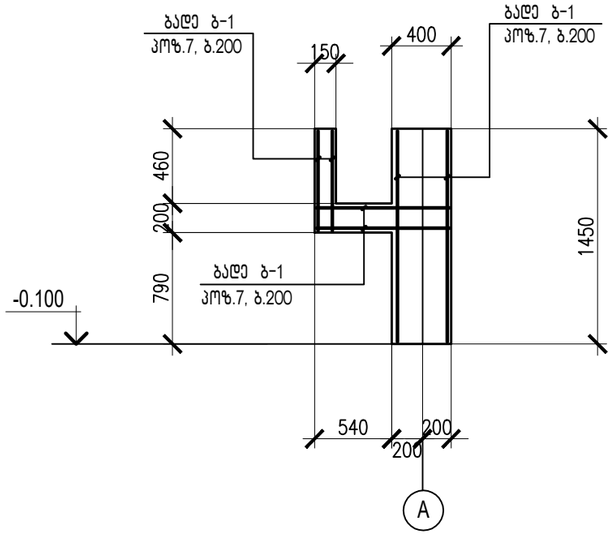

a - a

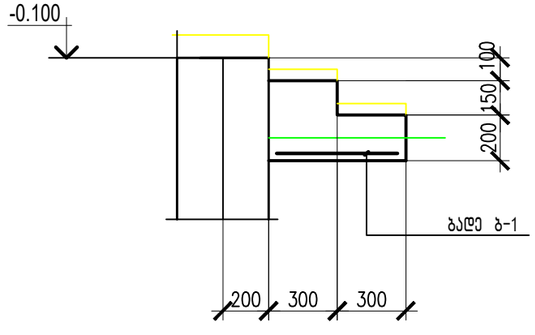

ფილის ჭრილი

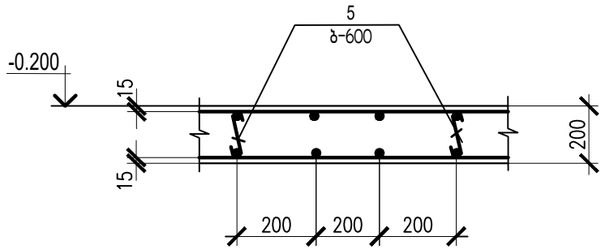

დეკორატიული საყვავილეს არმირების დეტალი

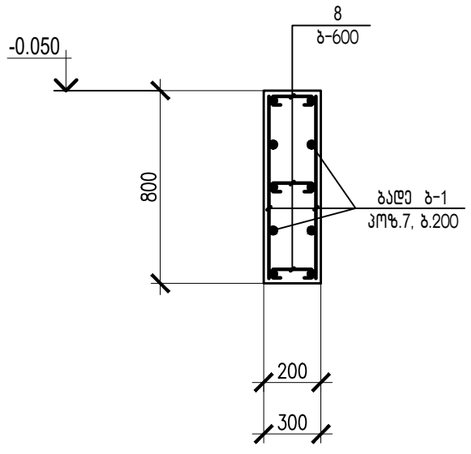

კედლის კუთხის კვანძი

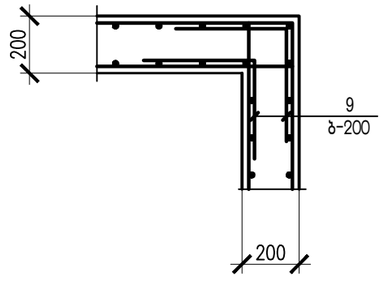

1. პროექტის ნახაზების უწყისი და საერთო მითითებები იხილეთ ფურც. 1.
2. გარე ბეტონის კიბეების, ბეტონის ბაქნების და დეკორატიული საყვავილების გაბარიტული ზომები დაზუსტდეს არქიტექტურული ნახაზების მიხედვით.

არმატურის და ჩასატანებელი დეტალების სპეციფიკაცია

ელემენ. მარკა	№ დეტ.	ელემენ. კვეთი	სტანდარტი	სიგრ. მმ	რაოდ.	შენიშვნა
ფილა (-0.200 ნიშნ.)	1	Ø10 A500C	ГОСТР 52544-2006	2890	31	ბიჯ. 200მმ
	2	Ø10 A500C	—— ,, ——	6290	14	ბიჯ. 200მმ
	3	Ø10 A500C	—— ,, ——	2550	31	ბიჯ. 200მმ
	4	Ø10 A500C	—— ,, ——	5950	14	ბიჯ. 200მმ
	5	Ø6 A240	—— ,, ——	320	54	ბიჯ. 600მმ
	6	Ø10 A500C	—— ,, ——	1010	54	ბიჯ. 600მმ
Ø10 A500C - 394.6 გრ.მ. - 244.6 კგ.; Ø6 A240 - 17.3 გრ.მ. - 3.9 კგ.;						
კიბე, საყვავილე	7	Ø8 A500C	ГОСТР 52544-2006	—	988.0 გრ.მ.	ბიჯ. 200მმ
	8	Ø6 A240	—— ,, ——	320/420	30 / 18	ბიჯ. 600მმ
	9	Ø8 A500C	ГОСТР 52544-2006	800	40	ბიჯ. 200მმ
Ø 8 A500C - 1020.0 გრ.მ. - 402.9 კგ.; Ø6 A240 - 17.2 გრ.მ. - 3.8 კგ.;						
ბეტონის იატაკი	10	Ø6 A240	ГОСТР 52544-2006	—	1250.0 გრ.მ.	ბიჯ. 200მმ
Ø 6 A240 - 1250.0 გრ.მ. - 277.5 კგ;						

დეტალების უწყისი

პოზ.	ესკიზი
1	170 — 2550 — 170
2	170 — 5950 — 170
5	75 — 170 — 75
8	75 — 170 / 270 — 75

დეტალების უწყისი

პოზ.	ესკიზი
6	250; 130; 130; 250; 250
9	400; 400

თანამდებობა	გვარი	ხელმოწერა	თარიღი	საქართველოს საავიაციო უნივერსიტეტის საკონფერენციო სივრცე და აუდიტორიები	სტადია	ფურც.	ფორმატი
					მ.პ.	სკ-37	A-3
კონსტ-რი	ლ.ზატუაშვილი			წინა ფასადის საყვავილეს რკ.ბ.ფორმა. იატაკების, გარე ბაქნების, კიბეების და საყვავილეების არმატურის და ბეტონის სპეციფიკაცია.	მასშტაბი		
					1:100		

შენობის გარე კიბის კონსტრუქციების განლაგების სქემა

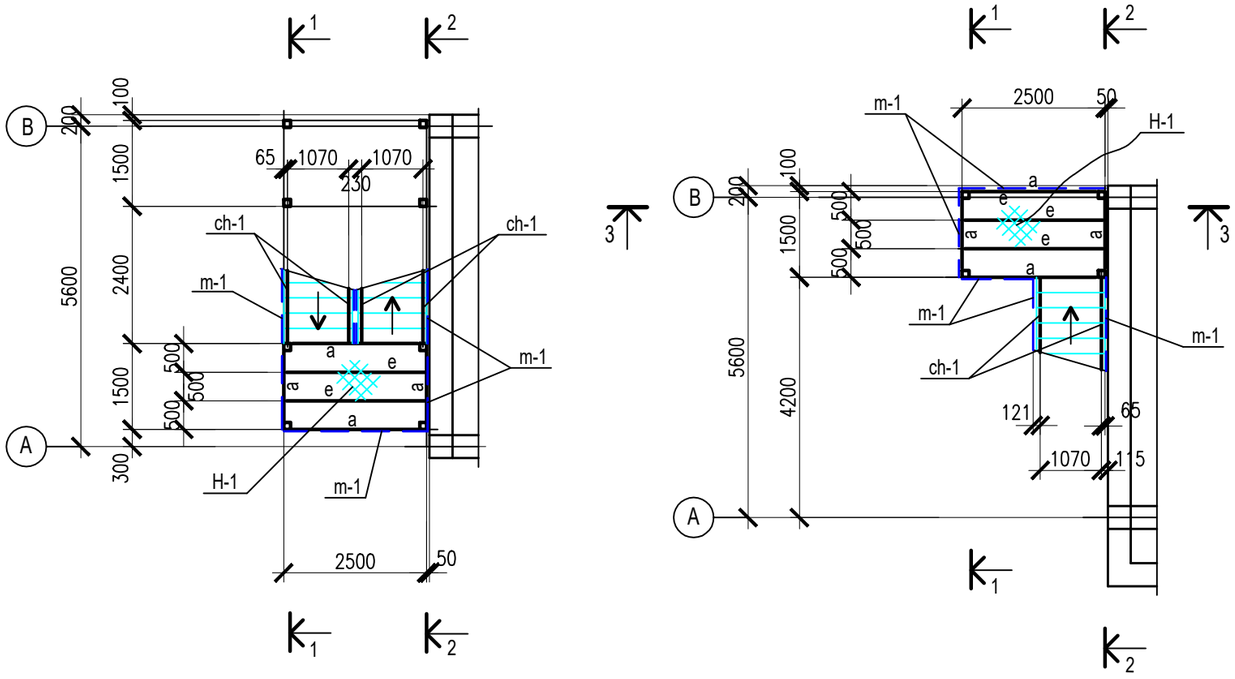

3 - 3

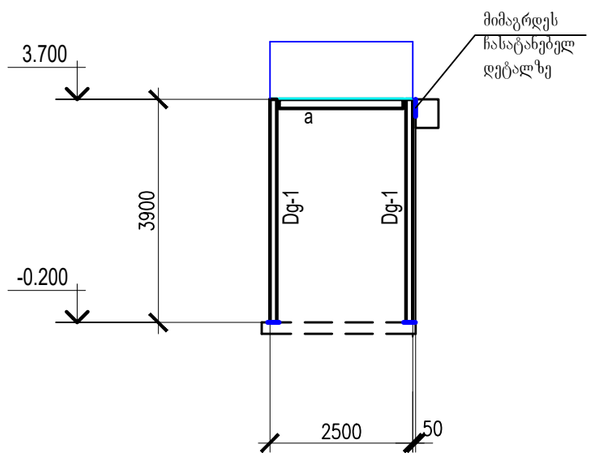

5

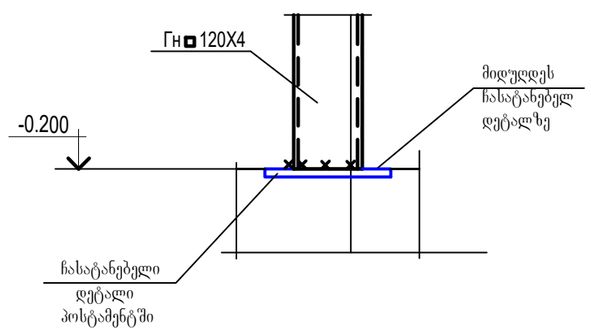

ელემენტების უწყისი

მარკა	კვეთი ესკიზი	პოზ.	შემადგენლ.	საყრდენ. ძალვები M ტ.მ.	N ტ	Q ტ	ლითონის მარკა	შენიშვნები
Dg-1	□		Гн □ 120X4	—	5.0	0.5	C235	
ch-1	[		[16	—	—	3.0	C235	
a	[		[16	—	—	3.0	C235	
e	□		Гн □ 80X3	—	—	1.0	C235	
H-1			риф - ბ=4	—	—	—	C235	
sf-1	2 1		риф - ბ=4 ∟ 40 x 4	—	—	—	C235	
m-1	—		რთული	—	—	—	C235	

1. პროექტის ნახაზების უწყისი და საერთო მითითებები იხილეთ ფურც. 1
2. კონსტრუქციების მასალა მოყვანილია ელემენტების ცხრილში.
3. კონსტრუქციების მონტაჟი აწარმოეთ ნორმალური სიზუსტის M20 ჭანჭიკებით და ელექტროშედუღებით. შედუღება აწარმოეთ Э - 42A .
4. გარე კიბის კონსტრუქციების განლაგების სქემა დამუშავებულია ორ ფურცელზე.

თანამდებობა	გვარი	ხელმოწერა	თარიღი	საქართველოს საავიაციო უნივერსიტეტის საკონფერენციო სივრცე და აუდიტორიები	სტადია	ფურც.	ფორმატი
					მ.პ.	სკ-38	A-3
კონსტ-რი	ლ.ზატუაშვილი			შენობის ლითონის კიბის განლაგების სქემა (Ф.1)	მასშტაბი		
					1:100		

1 - 1

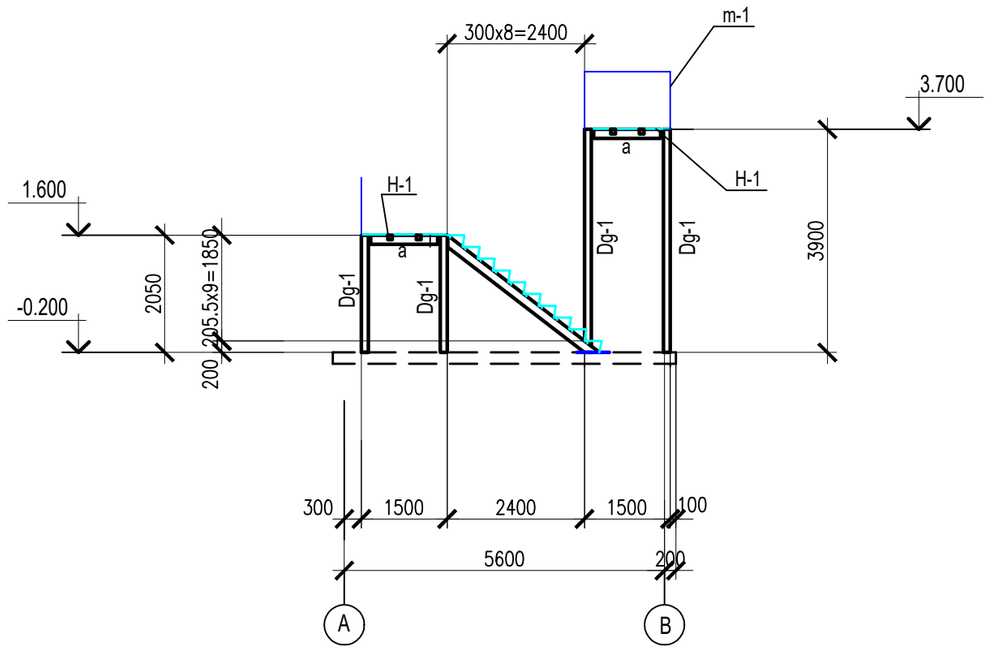

2 - 2

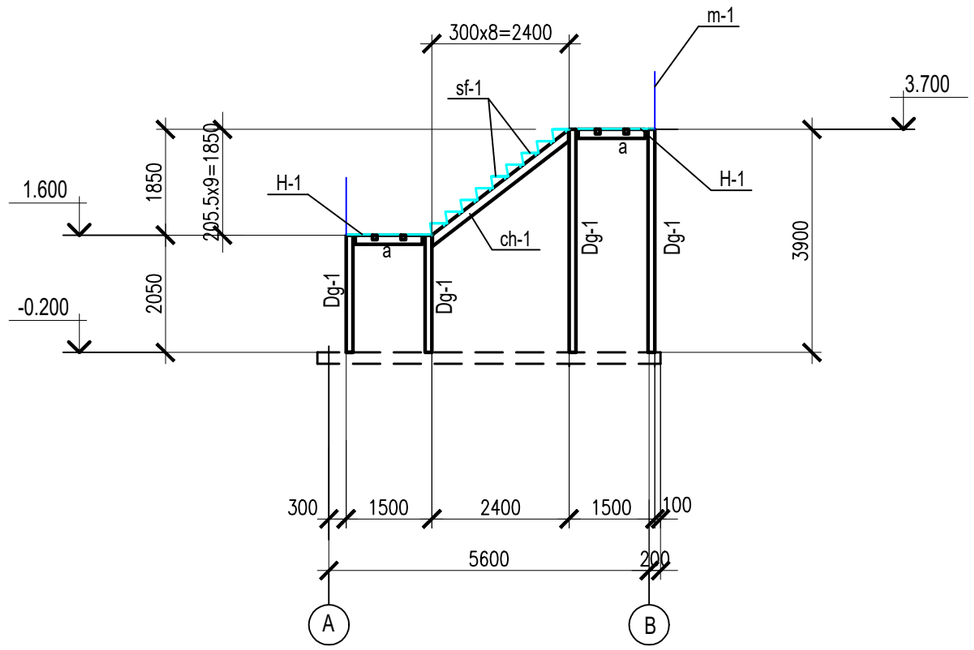

6

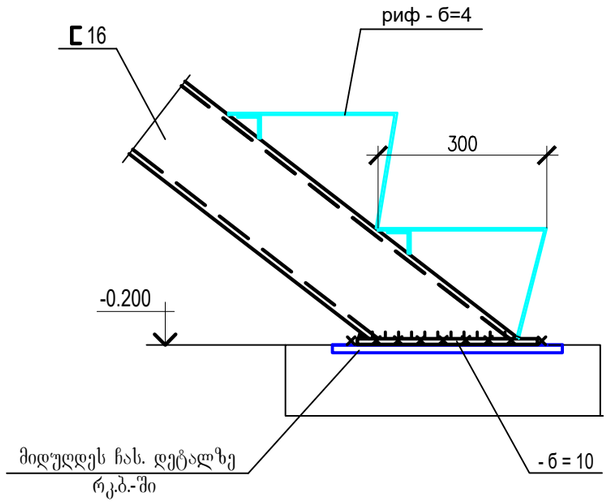

1. პროექტის ნახაზების უწყისი და საერთო მითითებები იხილეთ ფურც. 1
2. კონსტრუქციების მასალა მოყვანილია ელემენტების ცხრილში.
   ელემენტების ცხრილი იხილე ფურც. 38.
3. გარე კიბის კონსტრუქციების განლაგების სქემა დამუშავებულია
   ორ ფურცელზე.

თანამდებობა	გვარი	ხელმოწერა	თარიღი	საქართველოს საავიაციო უნივერსიტეტის საკონფერენციო სივრცე და აუდიტორიები	სტადია	ფურც.	ფორმატი
					მ.პ.	სკ-39	A-3
კონსტ-რი	ლ.ზატუაშვილი			შენობის ლითონის კიბის განლაგების სქემა (ფ.2)	მასშტაბი		
					1:100		

შენობის პარაპეტის კონსტრუქციების განლაგების სქემა 6.970 ნიშნ.

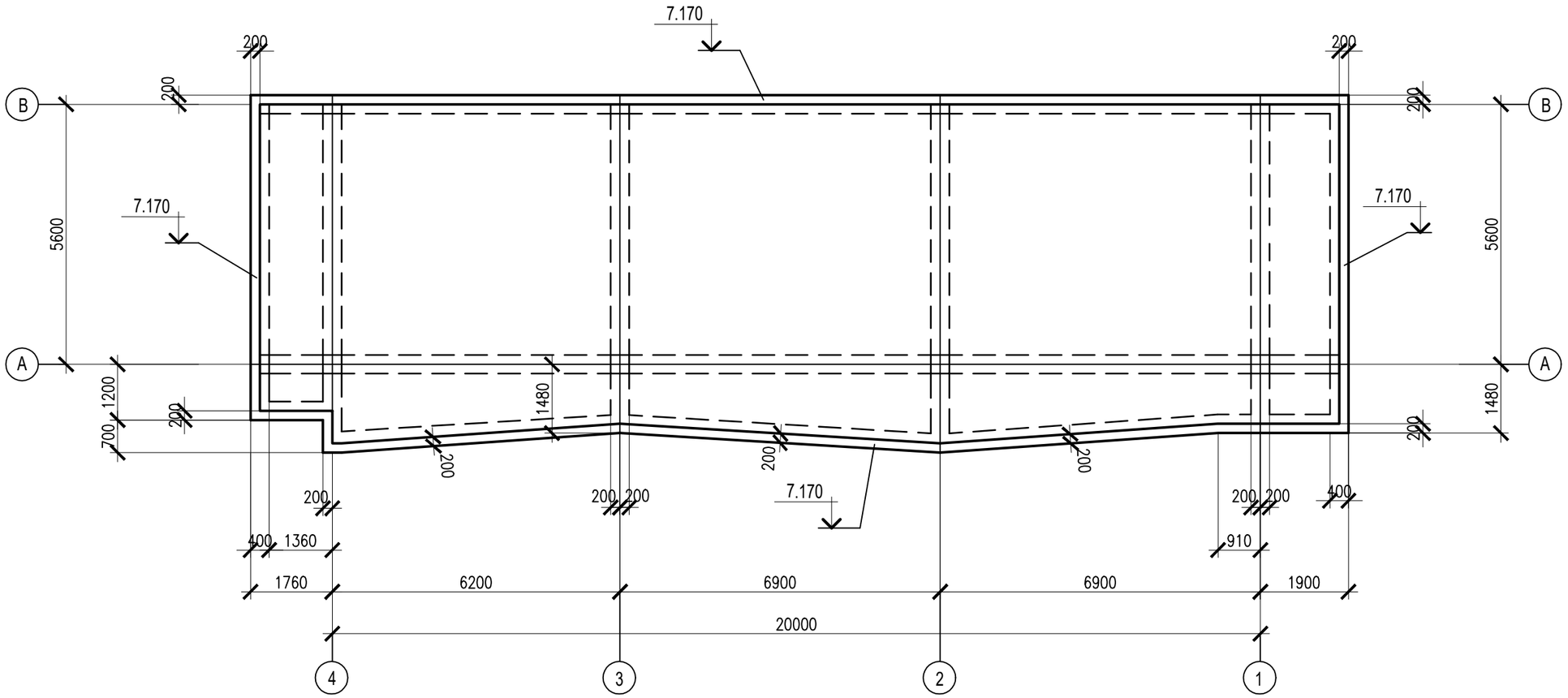

მასალის ხარჯის უწყისი			
მარკა	ბეტონის კლასი	ბეტონი $მ^3$	შენიშვნ.
მონოლით. რიგელები	B - 25	2.46	

1. პროექტის ნახაზების უწყისი და საერთო მითითებები იხილეთ ფურც. 1

თანამდებობა	გვარი	ხელმოწერა	თარიღი	საქართველოს საავიაციო უნივერსიტეტის საკონფერენციო სივრცე და აუდიტორიები	სტადია	ფურც.	ფორმატი
					მ.პ.	სკ-40	A-3
კონსტ-რი	ლ.ზატუაშვილი			შენობის პარაპეტის კონსტრუქციების განლაგების სქემა 6.970 ნიშნ.	მასშტაბი		
					1:100		

შ.პ.ს. საპროექტო,
არქიტექტურულ–დიზაინერული სტუდია
„ბაზისი XXI“ (ID 202235296)
საქართველო. თბილისი.
დავით აღმაშენებლის გამზ. №63-ა
ტელ. (+995 595) 27 21 27
e-mail: bazisi_xxi@yahoo.com
№129/23

L.T.D. projecting,
architect-design studio
„BAZISI XXI“(ID 202235296)
63a Agmashenebeli av.
Tbilisi. Georgia
mob. (+995 595) 27 21 27
e-mail: bazisi_xxi@yahoo.com
. „01“ მაისი 2023წ

საექსპერტო შეფასება (დასკვნა)

ქალაქი თბილისი, გამზირი ქეთევან წამებულის, №16, შპს „საქართველოს საავიაციო უნივერსიტეტი“-ს (ID: 206155328) საკუთრების მიწის ნაკვეთზე, საკადასტრო კოდი № 01.17.01.108.012, ასაშენებელი საკონფერენციო სივრცის და აუდიტორიების შენობის (II კლასი) პროექტის კონსტრუქციულ ნაწილზე.

ექსპერტიზაზე განსახილველად წარმოდგენილია: ქალაქი თბილისი, გამზირი ქეთევან წამებულის, №16, შპს „საქართველოს საავიაციო უნივერსიტეტი“-ს (ID: 206155328) საკუთრების მიწის ნაკვეთზე, საკადასტრო კოდი № 01.17.01.108.012, ასაშენებელი საკონფერენციო სივრცის და აუდიტორიების შენობის (II კლასი) პროექტის:

1. კონსტრუქციული ნაწილი, ელექტრონული ვერსიის სახით;
2. არქიტექტურული ნაწილი, ელექტრონული ვერსიის სახით;
3. სამშენებლო მოედნის ტოპოგადაღება და გეოლოგიური კვლევა-ძიების მასალები;
4. კონსტრუქციული ნაწილის ანგარიშები, შესრულებული პროგრამული კომპლექსის „**Lira-sapr 2013R3**“-ის საშუალებით, ელექტრონული ვერსიის სახით.

დამკვეთი:	შპს „საქართველოს საავიაციო უნივერსიტეტი“ (ID: 206155328)
პრ. მთ. არქიტექტორი:	გოჩა ხოჯელანი
პრ. მთ. კონსტრუქტორი:	ლიანა ზატუაშვილი
ექსპერტი-კონსტრუქტორი:	ვახტანგ ჯაფარიძე, შ.პ.ს. „ბაზისი XXI“

სამშენებლო მოედანი ხასიათდება შემდეგი გეოფიზიკური და კლიმატური მონაცემებით:
- სეისმურობა 8 ბალი (MSK 64 სკალის მიხედვით, ქალაქი თბილისი მიეკუთვნება 8 ბალიანი სეისმურობის ზონას, ჰორიზონტალური აჩქარება A=0.17g)
- ქარის ნორმატიული დატვირთვა შეადგენს 70კგ/მ^2;
- თოვლის საფარის ნორმატიული დატვირთვა: 50 კგძ/მ^2;
- საინჟინრო-გეოლოგიური დასკვნის საფუძველზე საძირკვლების ფუძედ მიღებულია თიხნარი გრუნტი, პირობითი საანგარიშო წინაღობით კუმშვაზე წყალგაჯერებულ მდგომარეობაში: R_o=1,80კგძ/სმ^2; დეფორმაციის მოდულით E=90,0კგძ/სმ^2.

საპროექტო საკონფერენციო სივრცის და აუდიტორიების შენობა გეგმაში მართკუთხედის ფორმისაა, მცირე ნაშვერით. შენობის გაბარიტული ზომები ძირითად „1“-„4“ და „A“-„B“ ღერძებს შორის შეადგენს: 20,00X5,60მ.

საპროექტო საკონფერენციო სივრცის და აუდიტორიების შენობა ორსართულიანია (ორი მიწისზედა სართულით, სარდაფის და მანსარდის გარეშე).

I სართულის კონსტრუქციული სიმაღლე შეადგენს: 3,70 მეტრს. II სართულის კონსტრუქციული სიმაღლე შეადგენს: 3,37 მეტრს. საპროექტო შენობის მაქსიმალური მალი გრძივი მიმართულებით შეადგენს: 6,90მ, მაქსიმალური მალი განივი მიმართულებით შეადგენს: 5,60მ.

კონსტრუქციული სქემის მიხედვით საპროექტო შენობა მონოლითური რკ/ბეტონის კარკასული ტიპისაა, ხისტი კვანძებით. საპროექტო შენობის პირობით ნიშნულს: ±0.00-ს (მიწისზედა I სართულის იატაკის დონეს) შეესაბამება აბსოლუტური ნიშნული: +424,14მ.

საპროექტო საკონფერენციო სივრცის და აუდიტორიების შენობის კონსტრუქციული ელემენტების დახასიათება

- საძირკვლები დაპროექტებულია მონოლითური რკ/ბეტონის ფილის სახით, სისქით: 50(h)სმ;
- საძირკვლების ქვეშ ეწყობა ბეტონის მოსამზადებელი ფენა, სისქით 10სმ, B7.5 კლასის ბეტონისაგან;
- ცოკოლის კედლები დაპროექტებულია არმირებული, მონოლითური რკ/ბეტონისაგან, სისქით 40სმ;
- რანდ-კოჭები -0.10 ნიშნულზე დაპროექტებულია მონოლითური რკ/ბეტონისაგან, მართკუთხა განივი კვეთებით: 40X50(h)სმ;
- სვეტები დაპროექტებულია მონოლითური რკ/ბეტონისაგან, მართკუთხა განივი კვეთებით: 40X40სმ;
- რიგელები დაპროექტებულია მონოლითური რკ/ბეტონისაგან, მართკუთხა განივი კვეთებით: 40X50(h)სმ;
- I სართულის იატაკის ფილა დაპროექტებულია მონოლითური რკ/ბეტონისაგან, სისქით: 12სმ, დატკეპნილ ბალასტზე;
- სართულშუა გადახურვის ფილები დაპროექტებულია მონოლითური რკ/ბეტონისაგან კოჭოვანი ტიპის სახით: სისქით: 18სმ;
- გარე კიბის სვეტები (დგარები) დაპროექტებულია მართკუთხა განივი კვეთის ფოლადის მილებისაგან: □120X120X4მმ;
- კიბის ჩანები (კოსოურები) დაპროექტებულია შველერებისაგან: [№16,
- კიბის ბაქნების კოჭები დაპროექტებულია შველერებისაგან [№16 და მართკუთხა განივი კვეთის ფოლადის მილებისაგან: □80X80X3მმ;
- კიბის საფეხურები და ბაქნების ფენილი დაპროექტებულია დაღარული რკინის ფურცლებით, სისქით 4მმ;
- სახურავი ბრტყელი ტიპისაა, რულონური მასალების ბურულით.
- კარკასის შემავსებელი კედლები და ტიხრები დაპროექტებულია მცირეგაბარიტიანი ბლოკებით მარკით არანაკლებ „მ-75“, ქვიშა-ცემენტის ხსნარზე მარკით არანაკლებ „მ-50“, მოცულობითი წონით არაუმეტეს: 1200კგ/მ^3. კედლების და ტიხრების წყობა სვეტებთან შეერთების ადგილებში და გადახურვებთან ჩამაგრებულია სამოჭარო ელემენტებით, ბიჯით კედლის წყობის სიმაღლეში 60სმ;

კონსტრუქციული სქემის მიხედვით საპროექტო საკონფერენციო სივრცის და აუდიტორიების შენობა მონოლითური რკ/ბეტონის კარკასული ტიპისაა, ხისტი კვანძებით. ბეტონის საპროექტო კლასი შეადგენს: B25; არმატურების საპროექტო კლასი მზიდ კონსტრუქციებში: A500C და A240. საპროექტო შენობის ანგარიშები შესრულებულია პროგრამული კომპლექსის „Lira-sapr 2013 R3“-ის საშუალებით. ნაგებობის მზიდი კონსტრუქციების გეომეტრიული ზომები, პროფილები, ბეტონის კლასი და არმირება დაპროექტებულია შენობის მზიდი კონსტრუქციული სისტემის სივრცული ანგარიშის შედეგების მიხედვით.

<u>დასკვნა:</u>

ქალაქი თბილისი, გამზირი ქეთევან წამებულის, №16, შპს „საქართველოს საავიაციო უნივერსიტეტი“-ს (ID: 206155328) საკუთრების მიწის ნაკვეთზე, საკადასტრო კოდი № 01.17.01.108.012, ასაშენებელი საკონფერენციო სივრცის და აუდიტორიების შენობის (II კლასი) პროექტის კონსტრუქციული ნაწილი დამუშავებულია საკმარისი მოცულობით, მოქმედი სამშენებლო ნორმებისა და წესების შესაბამისობაში.

პროექტის გრაფიკული ნაწილისა და შენობის ძირითადი მზიდი კონსტრუქციული სისტემის სივრცული ანგარიშის შედეგების ანალიზის საფუძველზე ექსპერტიზა დადებით შეფასებას აძლევს: ქალაქი თბილისი, გამზირი ქეთევან წამებულის, №16, შპს „საქართველოს საავიაციო უნივერსიტეტი“-ს (ID: 206155328) საკუთრების მიწის ნაკვეთზე, საკადასტრო კოდი № 01.17.01.108.012, ასაშენებელი საკონფერენციო სივრცის და აუდიტორიების შენობის (II კლასი) პროექტის კონსტრუქციულ ნაწილს და რეკომენდაციას უწევს მას მშენებლობის ნებართვის მისაღებად.

შ.პ.ს. „ბაზისი XXI“-ის
აღმასრულებელი დირექტორი,
ექსპერტი, კონსტრუქტორი: /ვახტანგ ჯაფარიძე/

ამონაწერი მეწარმეთა და არასამეწარმეო (არაკომერციული) იურიდიული პირების რეესტრიდან

განაცხადის ნომერი: 115518
განაცხადის რეგისტრაციის ნომერი: B10105547
ამონაწერის მომზადების თარიღი: 03/09/2010 15:40:23

სუბიექტი

საფირმო სახელწოდება:	შპს ბაზისი XXI
იურიდიული მისამართი:	საქართველო, ძველი თბილისის რაიონში, აღმაშენებლის გამზირი 63ა
საიდენტიფიკაციო კოდი:	202235296
სამართლებრივი ფორმა:	შეზღუდული პასუხისმგებლობის საზოგადოება
სახელმწიფო რეგისტრაციის თარიღი:	12/12/2003
სახელმწიფო რეგისტრაციის ნომერი:	2/4-3679
მარეგისტრირებელი ორგანო:	დიდუბე-ჩუღურეთის სასამართლო
საგადასახადო ინსპექცია:	თბილისის რეგ.ცენტრი ძველი თბილისის გ-ბა

ხელმძღვანელობაზე/წარმომადგენლობაზე უფლებამოსილი პირები

- 01001003423, იოსებ ცერცვაძე, გენერალური დირექტორი, ,
- 01005021796, ვახტანგ ჯაფარიძე, , , აღმასრულებელი დირექტორი

პარტნიორები

	წილი	ანგარიშის ნომერი
01001003423, იოსებ ცერცვაძე,	100.00000000%	202235296-SH-00001

ყადაღა/აკრძალვა:

რეგისტრირებული არ არის

საგადასახადო გირავნობა/იპოთეკის უფლება:

რეგისტრირებული არ არის

დიპლომი

წარჩინებით

ИВ № 257304

ეს დიპლომი მიეცა ჯაფარიძე ვახტანგ ჟივის ძეს

მასზე, რომ იგი 1980 წელს შევიდა საქართველოს ვ.ი. ლენინის სახ. პოლიტექნიკურ ინსტიტუტში

და 1985 წელს დაამთავრა ხსენებული ინსტიტუტის

სრული კურსი სპეციალობით სამრეწველო და სამოქალაქო მშენებლობა

სახელმწიფო საგამოცდო კომისიის 1985 წ. „3" ... დადგენილებით მიენიჭა ინჟინერ-მშენებლის კვალიფიკაცია.

სახელმწიფო საგამოცდო კომისიის თავმჯდომარე

ბ. ა.

ქალაქი თბილისი 1986 წ. „29" 05

1276

ДИПЛОМ

С ОТЛИЧИЕМ

ИВ № 257304

Настоящий диплом выдан Джапаридзе Вахтангу Живиевичу

в том, что он в 1980 году поступил в Грузинский политехнический институт им. В.И. Ленина

и в 1985 году окончил полный курс названного института

по специальности промышленное и гражданское строительство

Решением Государственной экзаменационной комиссии от ... 1985 г.

присвоена квалификация инженера-строителя

Председатель Государственной экзаменационной комиссии

Ректор

М. П. Город Тбилиси „29" 05 1986 г.

Регистрационный № 1276

Georgia IDENTITY CARD
საქართველო

GEO



სახელი / FIRST NAME
ვახტანგ
VAKHTANG

გვარი / LAST NAME
ჯაფარიძე
JAPARIDZE

მოქალაქეობა / CIT: GEO
სქესი / SEX: მმ / M
პირადი No / PERSONAL No: 01005021796

დაბადების თარიღი / DATE OF BIRTH: 10.06.1963
მოქმედების ვადა / DATE OF EXPIRY: 26.06.2026

ბარათის No / CARD No: 15IC19267

ხელმოწერა / SIGNATURE

დაბადების ადგილი / PLACE OF BIRTH
თბილისი
TBILISI

გაცემის თარიღი / DATE OF ISSUE
26.06.2016

გამცემი ორგანო / ISSUING AUTHORITY
იუსტიციის სამინისტრო
MINISTRY OF JUSTICE

```
IDGEO15IC192675010050217 96<<<<
6306106M2606266GEO<<<<<<<<<<<1
JAPARIDZE<<VAKHTANG<<<<<<<<<<<
```

ინფორმაცია საპროექტო და საექსპერტო სამუშაოთა შესახებ

მე, ვახტანგ ჯაფარიძე, 1985 წლიდან ვეწევი საპროექტო საქმიანობას შ.პ.ს. „თბილქალაქ-პროექტ"-ში; 1997 წლიდან ვთანამშრომლობ სხვადასხვა საპროექტო და სამშენებლო ორგანიზაციებთან, სადაც ვასრულებ საპროექტო და საექსპერტო სამუშაოებს; ასევე ვეწევი სამშენებლო ობიექტების ტექნიკურ ზედამხედველობას. 2004 წლიდან ვარ შ.პ.ს. „ბაზისი XXI"-ის აღმასრულებელი დირექტორი და მთავარი კონსტრუქტორი.

ჩემი უშუალო ხელმძღვანელობით დამუშავებულია შემდეგი ობიექტები:

- მრავალბინიანი საცხოვრებელი სახლი საგარეჯოს ქ. №7-7ა;
- მრავალბინიანი საცხოვრებელი სახლი ქეთევან წამებულის გამზ. №15-17;
- მიწისძვრისაგან დაზიანებული, ქ. თბილისის მე-4 საშუალო სკოლის გამაგრების პროექტი;
- მრავალბინიანი საცხოვრებელი სახლები ალ. ყაზბეგის გამზ. №34-ში;
- 10 სართულიანი ბავშვთა სარეაბილიტაციო ცენტრის პროექტი ქ. თბილისის I კლინიკური საავადმყოფოს ტერიტორიაზე;
- ღვინის ქარხანა ყვარელის რ/ნ, სოფელ შილდაში;
- მრავალბინიანი საცხოვრებელი სახლი საბურთალოს ქ. №31;
- მრავალბინიანი საცხოვრებელი სახლი შატბერაშვილის ქ. №7 და შატბერაშვილის ქ. №9;
- მრავალბინიანი საცხოვრებელი სახლი მარუხის გმირების ქ. №11;
- მრავალბინიანი საცხოვრებელი სახლი ვ. ივერიელის ქ. №32 / საბადურის ქ. №32-32ა, №34;
- მრავალი ინდივიდუალური საცხოვრებელი სახლი.

ბოლო 5 წლის განმავლობაში ჩატარებული საექსპერტო სამუშაოები:

- ქ. გარდაბნის მუნიციპალიტეტის სოფელ მარტყოფში, სოფელ სართიჭალასა და სოფელ საკაძეში, შ.პ.ს. „ჩირინა"-ს მეფრინველეობის კომპლექსის ტერიტორიაზე, მდებარე შენობების საერთო მდგრადობისა და ნაგებობის მზიდი კონსტრუქციების საპროექტო მონაცემებთან შესაბამისობის შესახებ; საექსპერტო შეფასებები კონსტრუქციულ ნაწილზე.
- ქ. თბილისში, შავიშვილის ქ. №1 / ქავთარაძის ქ. №19, შ.პ.ს. „მონოლით ჯგუფი"-ს მრავალბინიანი საცხოვრებელი სახლის პროექტის კონსტრუქციულ ნაწილზე.
- ქ. გურჯაანში, თავისუფლების ქუჩა № 6-ში, „სოკარ ჯორჯია პეტროლეუმ"-ის ავტოგასამართი კომპლექსის პროექტის კონსტრუქციულ ნაწილზე.
- ქ. თბილისში, დასახლება აეროდრომი, ქუჩა I, №20/ქ. თბილისი, აეროდრომის დასახლება მე-3 ქუჩა №17/ ქ. თბილისი, აეროდრომის დასახლება I ქუჩა №22, ე.ს. ამხანაგობა „იმედი 2015"-ის მრავალბინიანი საცხოვრებელი სახლის პროექტის კონსტრუქციულ ნაწილზე.
- ქ. თბილისში, ქინძმარაულის I შესახვევი №1-ში, შ.პ.ს. „უნიმედი კახეთი"-ს მიწის ნაკვეთზე მდებარე არსებული რეფერალური ჰოსპიტალის შენობის გამაგრება-გაძლიერების პროექტზე.
- ქ. რუსთავში, სექტორი-ჟ. შარტავა, მიკრო/რაიონი XXI, №16 და №22 სახლებს შორის მიმდებარე ტერიტორიაზე მრავალბინიანი საცხოვრებელი სახლის პროექტის კონსტრუქციულ ნაწილზე.
- ქალაქ თბილისში, ქუჩა უშანგი ჩხეიძის, №12-14-16 შ.პ.ს. „ბელი"-ს მრავალბინიანი საცხოვრებელი სახლის პროექტის კონსტრუქციულ ნაწილზე.
- ქ. თბილისში, შატბერაშვილის ქუჩა №74, შ.პ.ს. „სალვუს დეველოპმენტი"-ს დაბალი ინტენსივობის საცხოვრებელი სახლის კორექტირებული პროექტის კონსტრუქციულ ნაწილზე.
- ქალაქ თბილისში, ქუჩა წინანდალი №9 შ.პ.ს. „საქართველოს ეროვნული უნივერსიტეტი სეუ"-ს საგანმანათლებლო ცენტრის შენობის პროექტის კონსტრუქციულ ნაწილზე.
- ქ. თბილისში, სექტორი-სამგორი, კახეთის გზატკეცილის მე-7 კმ-ის მიმდებარე ტერიტორიაზე, შ.პ.ს. „R.I.G. GAS"-ის ნავთობბაზის ობიექტების პროექტის კონსრტუქციულ ნაწილზე
- ქ. თბილისში, ქუჩა წინანდლის, №9, (ნაკვეთი №01/107) შ.პ.ს. „კარდიოლოგიური კლინიკა გული"-ს საკუთრების მიწის ნაკვეთზე № 01.17.13.001.315 არსებული საავადმყოფოს რეკონსტრუქციის (დაშენება-გადაკეთებით) პროექტის კონსტრუქციულ ნაწილზე
- ქ. თბილისში, სექტორი-საბურთალო, დიდი დიღომი, მიკრო/რაიონი I და ფარნავაზ მეფის გამზირს შორის, შ.პ.ს. „აკა"-ს საკუთრების მიწის ნაკვეთზე №01.10.06.009.042 მრავალფუნქციური კომპლექსის შენობის პროექტის კონსტრუქციულ ნაწილზე
- ქ. თბილისში, ქუჩა ნარიმანოვი, №12, შ.პ.ს. „ემ. ჯი. ალიანსი"-ს საკუთრების მიწის ნაკვეთზე მრავალბინიანი საცხ. სახლის (ბლოკი: №1–№6) პროექტის კონსტრუქციულ ნაწილზე.

მოწოდებულ ინფორმაციას ვადასტურებ,
შ.პ.ს. „ბაზისი XXI"-ის
აღმასრულებელი დირექტორი: /ვ. ჯაფარიძე/

შეთავაზებული სპეციალისტის ბიოგრაფიული მონაცემები

შეთავაზებული თანამდებობა	ინჟინერ-კონსტრუქტორი
ფირმის დასახელება	„ბაზისი XXI“
გვარი, სახელი	ჯაფარიძე ვახტანგ
პირადი №	01005021796
დაბადების თარიღი	10. 06. 1963
საცხოვრებლის მისამართი	ქ. თბილისი, წყალტუბოს ქ. №20
ელ.ფოსტა	bazisi xxi@yahoo.com
საკონტაქტო ტელეფონი	595 27 21 27
პროფესია	სამრეწველო და სამოქალაქო ობიექტების ინჟინერ-მშენებელი, დამპროექტებელი
საპროექტო ორგანიზაციაში მუშაობის სტაჟი	37 წელი
ექსპერტად მუშაობის სტაჟი	22 წელი
მოვალეობის დეტალურად აღწერა	სამრეწველო და სამოქალაქო ობიექტების კონსტრუქციების გაანგარიშება- დაპროექტება
განათლება 1980-1985წწ	უმაღლესი, საქართველოს პოლიტექნიკური ინსტიტუტი, სამშენებლო ფაკულტეტი, სამრეწველო და სამოქალაქო ობიექტების ინჟინერ-მშენებელი
ძირითადი კვალიფიკაციები 1985 წლიდან დღემდე	შ.პ.ს. „თბილქალაქპროექტი“-ს წამყვანი კონსტრუქტორი, შ.პ.ს. „ბაზისი XXI“-ის მთავარი კონსტრუქტორი
დაპროექტებული ობიექტები 1985-2017წწ	მრავალი ინდივიდუალური და მრავალბინიანი საცხოვრებელი სახლი, საწარმოო დანიშნულების ობიექტები, შენობების აღდგენა-გამაგრების პროექტები
თარიღი	01. 05. 2023წ.

ენები	კითხვა	წერა	ლაპარაკი
ქართული	მშობლიური	მშობლიური	მშობლიური
რუსული	თავისუფლად	თავისუფლად	თავისუფლად

დადასტურება
მე, ქვემორე ხელისმომწერი ვადასტურებ, რომ წარმოდგენილი მონაცემები ზუსტად აღწერს ჩემს პიროვნებას, ჩემს გამოცდილებას და კვალიფიკაციას.

სპეციალისტი ვახტანგ ჯაფარიძე

სახელმწიფო ლიცენზია

სლს № 4127

საპროექტო-სამშენებლო საქმიანობის განხორციელებაზე

ძალევა შეზღუდული პასუხისმგებლობის საზოგადოებას „ბაზისი XXI"

ქ. თბილისი, დავით აღმაშენებლის № 63-ა

მასზედ, რომ მას აქვს უფლება განახორციელოს საპროექტო-სამშენებლო საქმიანობა დანართში მოცემულ სახეობებში.

ლიცენზია მოქმედებს საქართველოს ტერიტორიაზე

განსაკუთრებული პირობები

ლიცენზიის მოქმედების ვადა

ლიცენზია გაცემულია 11122004წ.

საქართველოს ეკონომიკური განვითარების მინისტრის მოადგილე, სპეციალიზებული მუდმივმოქმედი სალიცენზიო-სანებართვო კომისიის თავმჯდომარე ვახტანგ ლეჟავა

საქართველო. შპს „ბაზისი XXI". GEORGIA. "BAZISI XXI" LTD 202235296

საპროექტო-სამშენებლო საქმიანობაზე
№4177 სახელმწიფო ლიცენზიის
დანართი

ჩამონათვალი

საპროექტო – სამშენებლო საქმიანობის სახეებისა,
რომელთა განხორციელების უფლება ეძლევა
შპს-ს „ბაზისი XXI“

1. *საცხოვრებელი, სამოქალაქო და საზოგადოებრივი დანიშნულების შენობა-ნაგებობების დაპროექტება (მ.შ. ტექნიკური მდგომარეობის გამოკვლევა და რეკომენდაციების დამუშავება):*
   - საცხოვრებელი შენობები:
   ბ. ხუთსართულიანი (მანსარდის ჩათვლით);
   - საზოგადოებრივი შენობები და ნაგებობები:
   ბ. ხუთ სართულამდე ან 18 მ. სიმაღლის და დახურული საშუალო სირთულის კონსტრუქციის დარბაზები.
2. *სამრეწველო, საწარმოო და სასოფლო-სამეურნეო შენობა-ნაგებობათა დაპროექტება:*
   - საწარმოო შენობა-ნაგებობები;
   - სამრეწველო ობიექტები:
   ა. მცირე სიმძლავრის.
3. *პროექტების ექსპერტიზა:*
   - საცხოვრებელი, სამოქალაქო და საზოგადოებრივი დანიშნულების შენობა-ნაგებობები.
   - საწარმოო შენობა-ნაგებობები;

გაცემულია 2004 წლის 14 დეკემბერს.

სპეციალიზებული მუდმივმოქმედი
სალიცენზიო-სანებართვო კომისიის
თავმჯდომარის მოადგილე ალბერტ ჯანელიძე

საქართველო. შპს "ბაზისი XXI" GEORGIA. "BAZISI XXI" LTD 202235296