შენობა-ნაგებობის უსაფრთხოების წესებთან შესაბამისობის ანალიზი

გამოყენებული წესები - „შენობა-ნაგებობის უსაფრთხოების წესები“

ჩამოთვალეთ შენობის დაკავებულებები და აღწერეთ თითოეული გამოყენება
სწ-2 - სარდაფი (-3.50 ნიშნულზე)
სქ - კომერციული-საოფისე (±0.00, +4.00 და +7.30 ნიშნულებზე)

კონსტრუქციის ტიპი:	
განსაზღვრეთ კონსტრუქციის არსებული შენობისთვის: მაგალითი: II-A, II-B, V-A, V-B	
განსაზღვრეთ კონსტრუქციის ტიპი ახალი შენობისთვის: მაგალითი: II-A, II-B, V-A, V-B	**II-B**
შერეული კონსტრუქციის შემთხვევაში მიუთითეთ ტიპები, რომელიც გამოყენებული იქნება, განსაზღვრეთ ტიპები და მათი მდებარეობა:	

სიმაღლის შეზღუდვები ცხრილი 503 -ის მიხედვით		
დაკავებულობები	დასაშვები სართულიანობა	შემოთავაზებული სართულიანობა
სწ-2	4	1
სქ	4	3
	დასაშვები სიმაღლე	შემოთავაზებული სიმაღლე
შენობის სიმაღლე =	16.8	14.3
მიწის დონის ზემოთ სართულ(ებ)ის რაოდენობა =	3+1 მიწის დონის ქვედა	

ფართობის შეზღუდვები ცხრილი 503 -ის მიხედვით		
დაკავებულობები	დასაშვები ფართობი (სართულზე) მ²	შემოთავაზებული ფართობი (სართულზე) მ²
სწ-2 (-3.50 ნიშ.)	2420	251.4
სქ (±0.00 ნიშ.)	2140	209.1
სქ (+4.00 ნიშ.)	2140	210.6
სქ (+7.30 ნიშ.)	2140	239.9
შემოთავაზებული ფართობების ჯამი =	911.0	
სართულების რაოდენობა =	3+1 მიწის დონის ქვედა	
შენობის საერთო ფართობი =	1010.1	

გარე კედლის ცეცხლმედეგობისა და ღიობისადმი მოთხოვნები ცხრილების 602-ის და 705.8 -ის მიხედვით									
გარე კედელი	ხანძარსაწინააღმდეგო მანძილი (მეტრი)	ცეცხლმედეგობის ხარისხი (საათი)		კედლის ღიობების ფართობი (კედლის %)					
		მოთხოვნილი	გათვალისწინებული	დასაშვები			გათვალისწინებული		
				დაცული	დაუცველი საშხეფებით	დაუცველი	დაცული	დაუცველი საშხეფებით	დაუცველი
„1-4“	3.5	0	0	45	45	15	0	0	5
„ა-დ“	5.3	0	0	75	75	25	0	0	10
„4-1“	0.2	1	1	დაუშვებელი	დაუშვებელი	დაუშვებელი	0	0	0
„დ-ა“	>9.0	0	-	შეუზღუდავი	შეუზღუდავი	შეუზღუდავი	-	-	0

ხანძრისაგან დაცვის სისტემებისადმი მოთხოვნები							
დაკავებულობები/ სივრცეები/გასასვლელი საშუალებები	ავტოსაშხეფი სისტემა	ალტერნატიული ავტომატური ცეცხლსაქრობი სისტემები	სახანძროგანგაშია, კვამლაღმომჩენიდ აცეცხლაღმომჩენი სისტემები	სახანძრო მილდგარების სისტემები	კვამლის საკონტროლო სისტემები	ხელის ცეცხლმაქრები	საავარიო განგაშის სისტემები
სწ-2	კი	-	(სახანძრო განგაშის ხელით სამართავი სისტემა); (დამკავებელთა შეტყობინების სისტემა); (მხედველობითი განგაშის სისტემა); (კვალაღმომჩენები)	კი	-	-	-
სქ	კი	-		კი	-	-	-
ლიფტი	-	-	-	-	-	-	კი
კიბის უჯრედი	კი	-	-	-	-	-	-
სახანძრო-სამაშველო სამსახურის მიერ გამოსაყენებელი მისაერთებლები				კი			
სახანძრო ტუმბოები და წყლის რეზერვუარი				კი (მიწის ტერიტორიაზე)			

განიავებისადმი მოთხოვნები		
დაკავებულობები/სივრცეები/გასასვლელი საშუალებები	ბუნებრივი განიავება	ხელოვნური განიავება
სწ-2	კი	-
სქ	კი	-
ლიფტი	-	კი
კიბის უჯრედები	კი	კი

თითოეული სართულიდან გასასვლელი საშუალება									
სართულები	დაკავებულობა და დაკავებულობის დატვირთვის ჯამური მაჩვენებელი	მოთხოვნილი გასასვლელების/გასასვლელთან მისადგომის რაოდენობა	გათვალისწინებული გასასვლელების/ გასასვლელთან მისადგომის რაოდენობა და ტიპი	გასასვლელი საშუალებების სიგანე(მეტრი)					
				გზა-კიბეები		დერაფანი,		გასასვლელის გზაკარი	
				მოთხოვნილი	გათვალისწინებული	მოთხოვნილი	გათვალისწინებული	მოთხოვნილი	გათვალისწინებული
(-3.50 ნიშ.) სწ-2 დ.დ 9		2	2 გზა-კიბე	1.10 0.90	1.10 0.90	-	-	-	-
(±0.00 ნიშ.) სქ დ.დ 23		2	3 გზა-კარი	-	-	-	-	0.82	1.00
(+4.00 ნიშ.) სქ დ.დ 23		2	2 გზა-კიბე	1.10 0.90	1.10 0.90	-	-	0.82	0.92
(+7.30 ნიშ.) სქ დ.დ 26		2	2 გზა-კიბე	1.10 0.90	1.10 0.90	-	-	0.82	1.00

წყალსადენი სისტემის ფიქსირებული მოწყობილობების რაოდენობა ცხრილი 1602.1-ის მიხედვით													
სართულები	დაკავებულობა და დაკავებულობის დატვირთვის ჯამური მაჩვენებელი	ფიქსირებული მოწყობილობები(ცალი)											
		უნიტაზი		ტუალეტის ხელსაბანები		აბაზანა/შხაპი		სასმელი წყლის ფანტანი		სამომსახურეო ნიჟარა		სამზარეულოს ნიჟარა	
		მოთხოვნილი	გათვალისწინებული	მოთხოვნილი	გათვალისწინებული	მოთხოვნილი	გათვალისწინებული	მოთხოვნილი	გათვალისწინებული	მოთხოვნილი	გათვალისწინებული	მოთხოვნილი	გათვალისწინებული
–I	სწ-2 დ.დ 9	0	-	0	-	0	-	0	-	0	-	0	-
I	სქ დ.დ 23	1	1	1	1	0	-	1	1	1	1	0	-
II	სქ დ.დ 23	1	1	1	1	0	-	1	1	1	1	0	-
III	სქ დ.დ 26	1	1	1	1	0	-	1	1	1	1	0	-

პირობითი აღნიშვნები

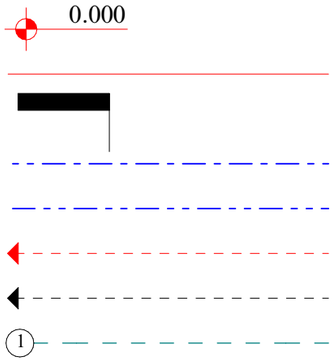

ნიშნული ბეგმაზე

საკადასტრო საზღვარი

ჭრილის ხაზი

კედლის ცეცხლმედეგობის ხარისხი 1 საათი

კედლის ცეცხლმედეგობის ხარისხი 2 საათი

გასასვლელამდე მაძსიმალური სავალი ნაწილი

მისაწვდომობის სვლა გეზი

ღერძის ხაზი

კარის თავისუფალი სიგანე

ხანძარმედეგობა

კარის თავისუფალი სიმაღლე

ოთახის დანიშნულება

დაკავებულობის ჯგუფი (ქვეჯგუფი)

დაკავებულობის დატვირთვის ფაქტორი

დაკავებულობის დატვირთვა

ფართი შიგა კონტურზე

საქარხნოსამრეწველო ჯგუფი სწ-1

სავაჭრო ჯგუფი სქ

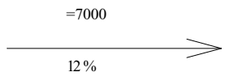

პანდუსის დახრის მიმართულება

(ქვემოდან ზემოთ) (პანდუსის სიგრძე)

(პანდუსის დახრა)

	სახანძრო სისტემები
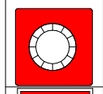	კვამლაღმომჩენი
	მილდგარი
	ხელის ცეცხლმაქრი
	ავტოსაშხეფი
	შშმპ
	საევაკუაციო გასასვლელი

xelsabanis mdebareoba

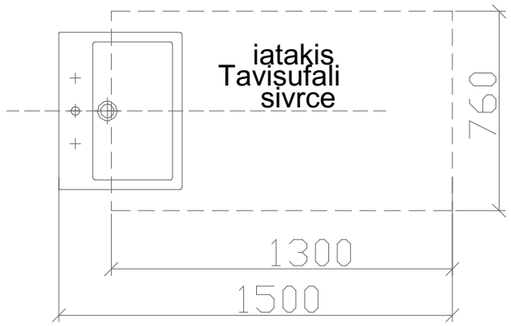

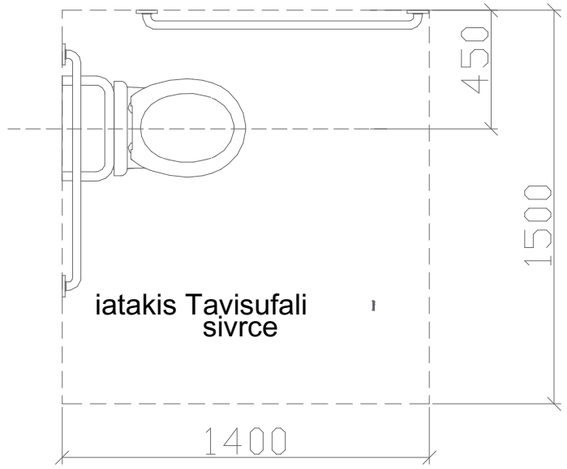

T formis mosatrialebeli sivrce
304 .3.2.1 (a) varianti 1

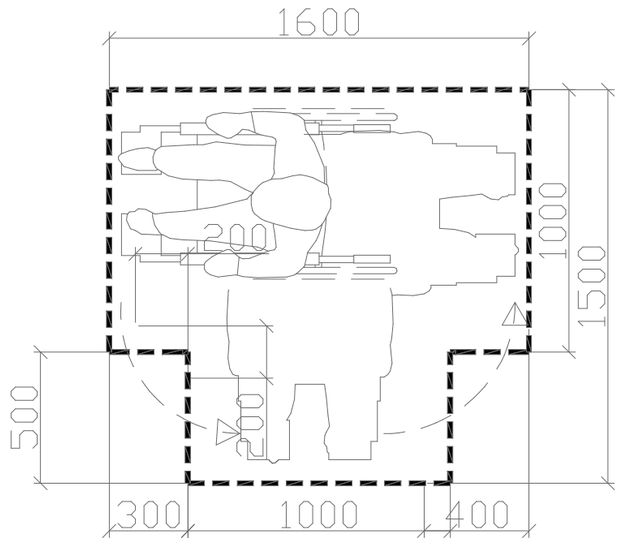

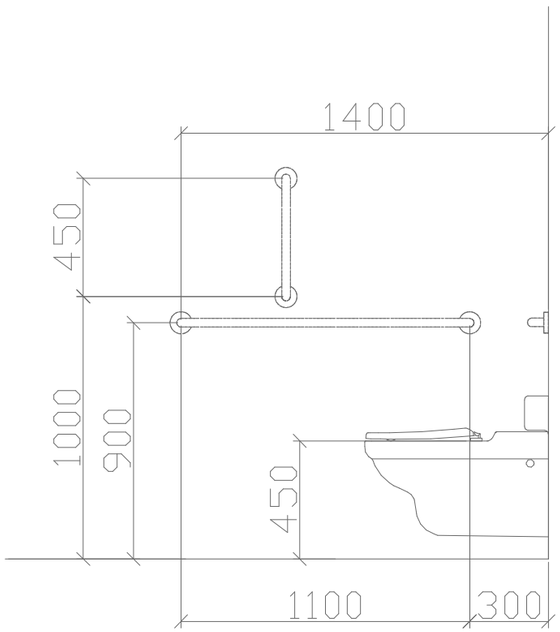

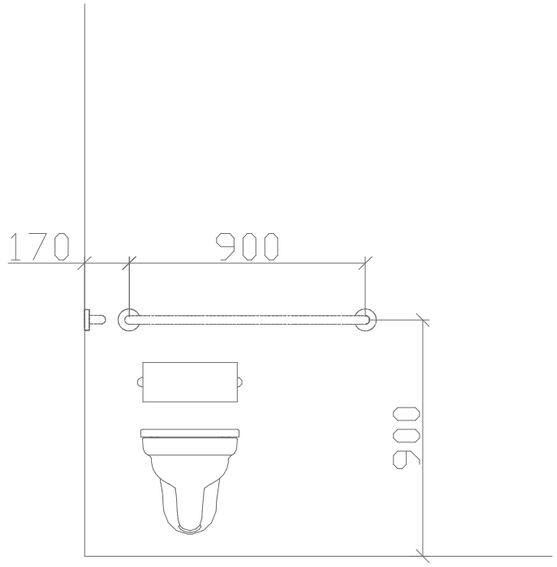

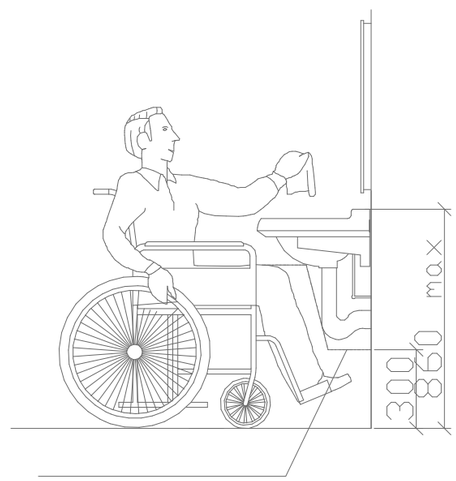

fexis falangis Tavisufali sivrce

saproeqto SenobaSi gamoyenebuli Tavisufali sivrceebi karTan manevrirebisTvis m 1 :50

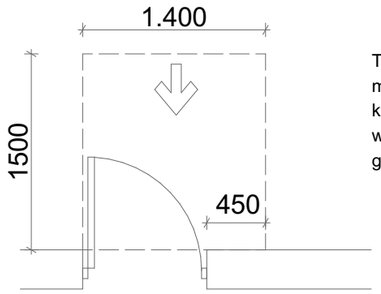

Tavisufali sivrce karTan manevrirebisTvis - anjamiani kari
winidan misawvdomi - gamoweviT gaReba

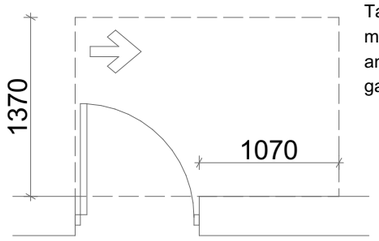

Tavisufali sivrce karTan manevrirebisTvis - anjamiani kari
anjamis mxridan misawvdomi - gamoweviT gaReba

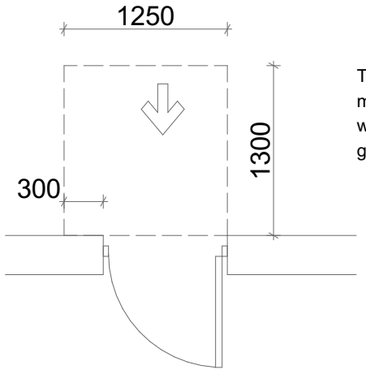

Tavisufali sivrce karTan manevrirebisTvis - anjamiani kari
winidan misawvdomi - miwoliT gaReba

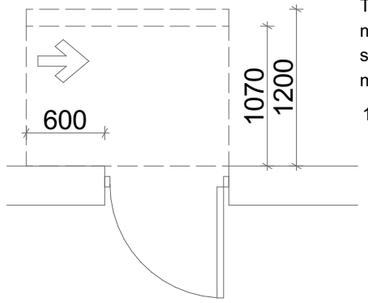

Tavisufali sivrce karTan manevrirebisTvis - anjamiani kari
saketis mxridan misawvdomi - miwoliT gaReba

120 min. Tu mowyobilia mimxuravi

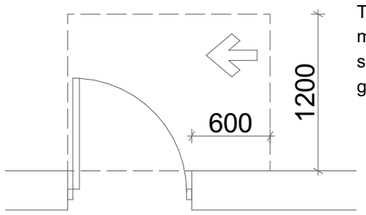

Tavisufali sivrce karTan manevrirebisTvis - anjamiani kari
saketis mxridan misawvdomi - gamoweviT gaReba

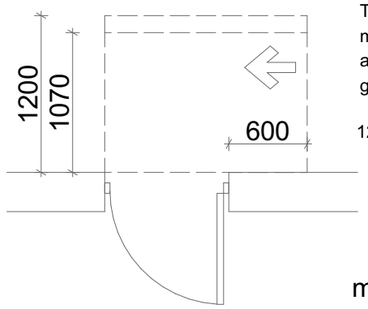

Tavisufali sivrce karTan manevrirebisTvis - anjamiani kari
anjamis mxridan misawvdomi - miwoliT gaReba

120 min. Tu mowyobilia mimxuravi

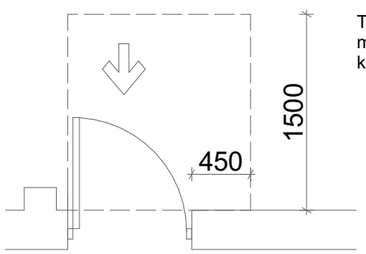

Tavisufali sivrce karTan manevrirebisTvis - niSebSi mowyobili kari da WiSkari - gamoweviT gaReba

mosatrialebeli sivrceebi

varianti 4

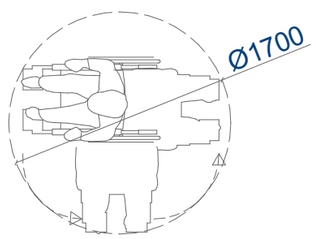

varianti 1

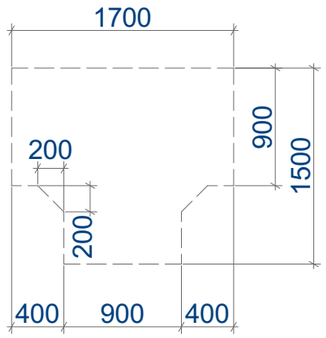

varianti 2

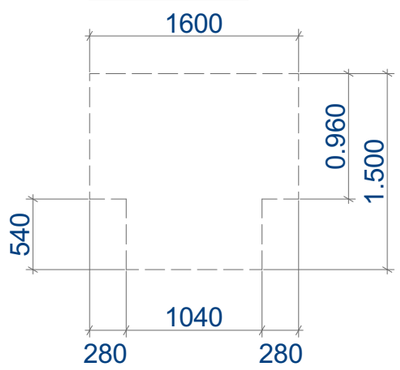

varianti 3

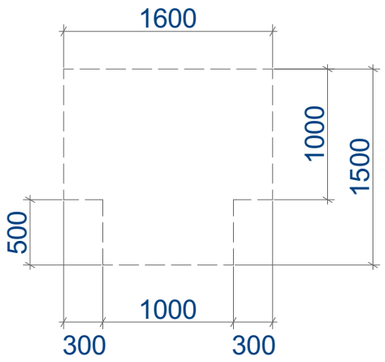

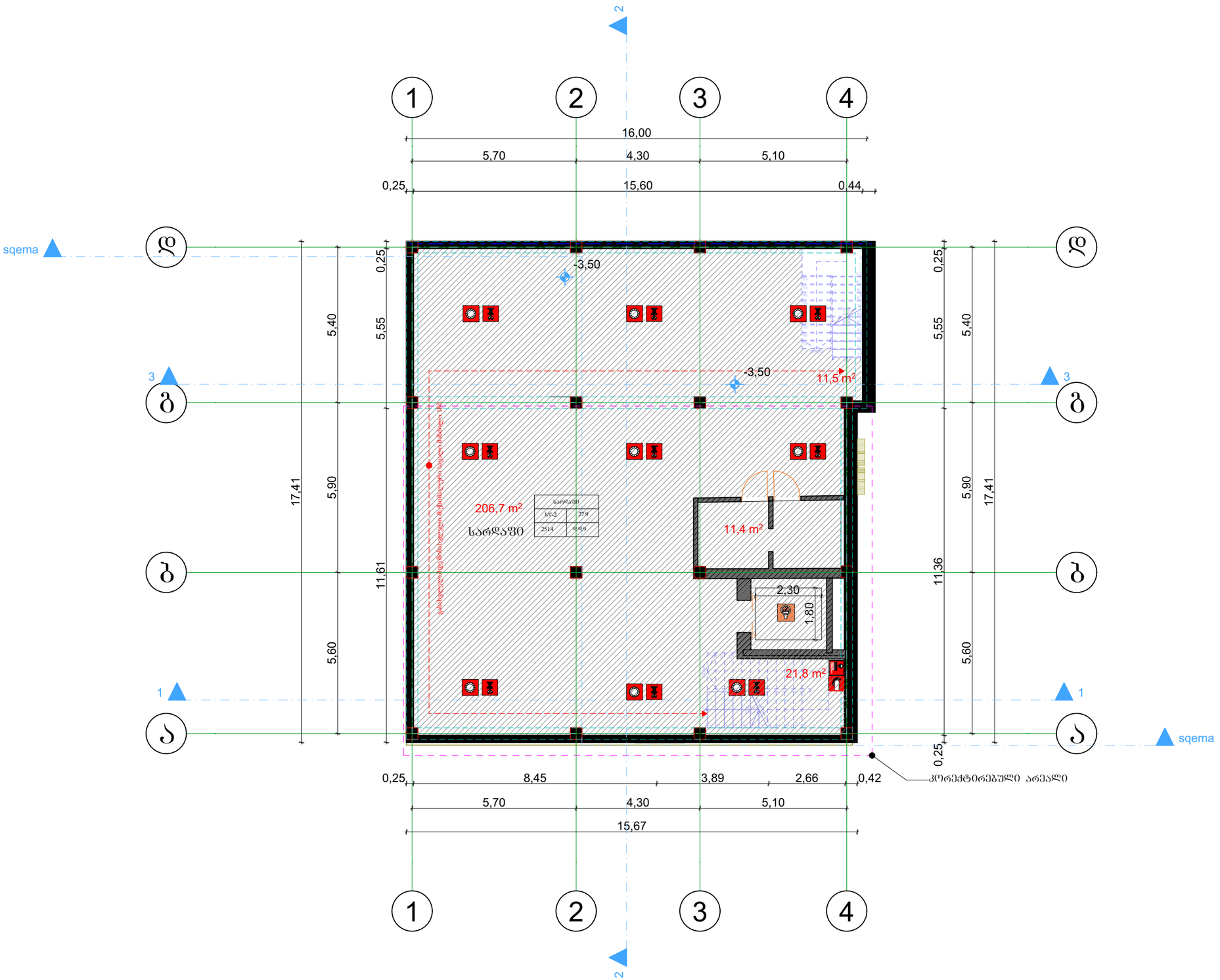

შ.პ.ს. "ბიემჯი პროჯექტ"
"BMG PROJECT"
ს/კ 406390640
შარტავას ქ. №14
598 66 70 70
577 15 80 39
groupbmg@yahoo.com
B M G
PROJECT

სარდაფი -206.7
კიბის უჯრედი-33.3
დამხმარე- 11.4

ს/კ 01.72.14.012.876

ობიექტის მისამართი	ქ.ბორჯომი, დიღმის სასწავლო საცდელი მეურნეობა
ნახაზის დასახელება	ბეშმა -3.50 ნიშნულზე

ტექნიკური დირექტორი		ზაზა ბასილაძე
არქიტექტორი		გიორგი ყიფშიძე
დაინტერესებული პირი	გიორგი მჭედლიშვილი	
მასშტაბი	1:100	ფურცელი A - 3
თარიღი	2024წ.	

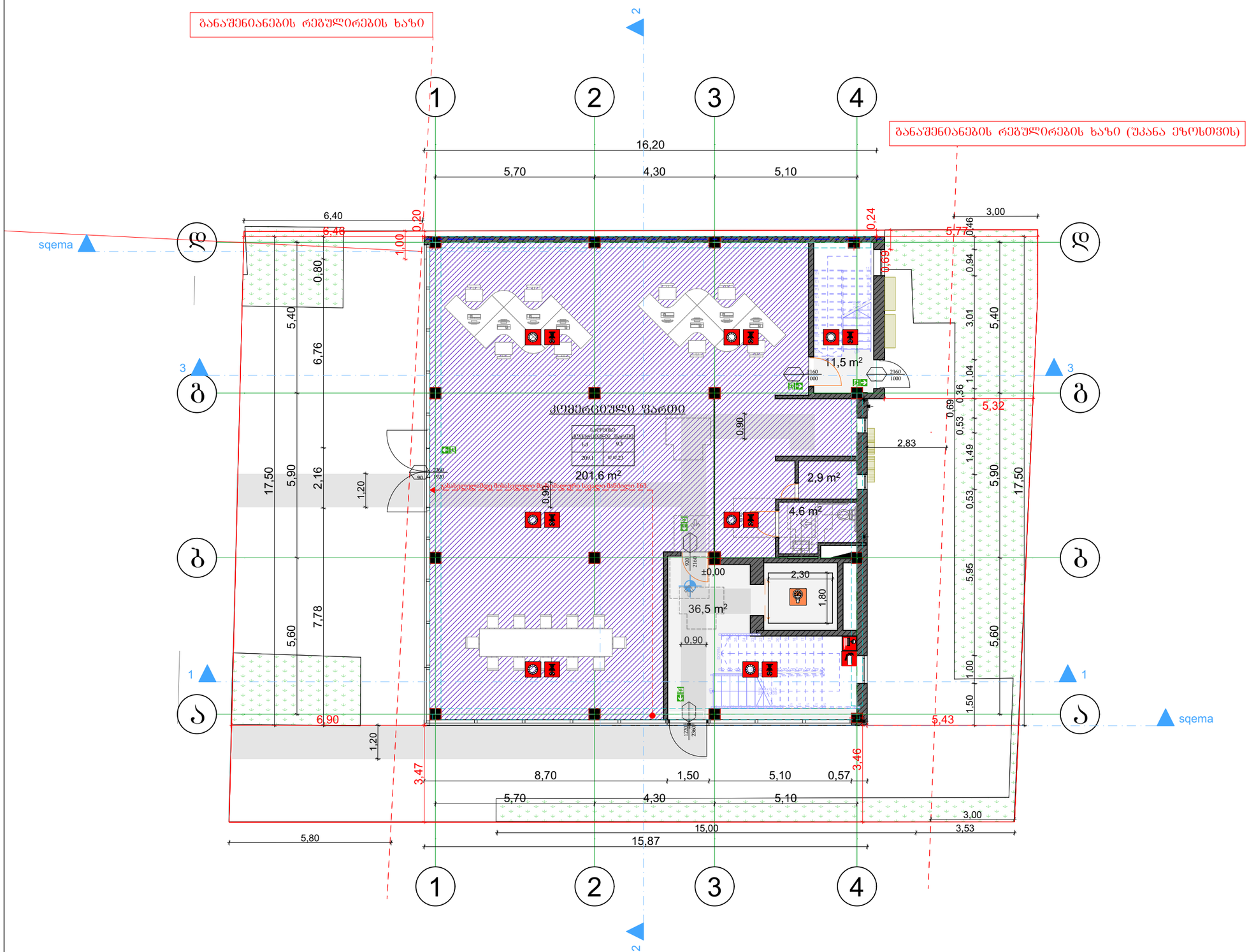

შ.პ.ს. "ბიემჯი პროჯექტ"
"BMG PROJECT"
ს/კ 406390640
შარტავას ქ. №14
598 66 70 70
577 15 80 39
groupbmg@yahoo.com
B M G
PROJECT

კომერციული - 201,6
კიბის უჯრედი-48
დამხმარე-7,5

ს/კ 01.72.14.012.876

ობიექტის მისამართი	ქ.ბათილისი, დიღმის სასწავლო საცდელი მეურნეობა
ნახაზის დასახელება	ბებმა +0.00 ნიშნულზე

ტექნიკური დირექტორი		ზაზა ბასილაძე
არქიტექტორი		გიორგი ყიფშიძე
დაინტერესებული პირი	გიორგი მჭედლიშვილი	
მასშტაბი	1:100	ფურცელი A - 3
თარიღი	2024წ.	

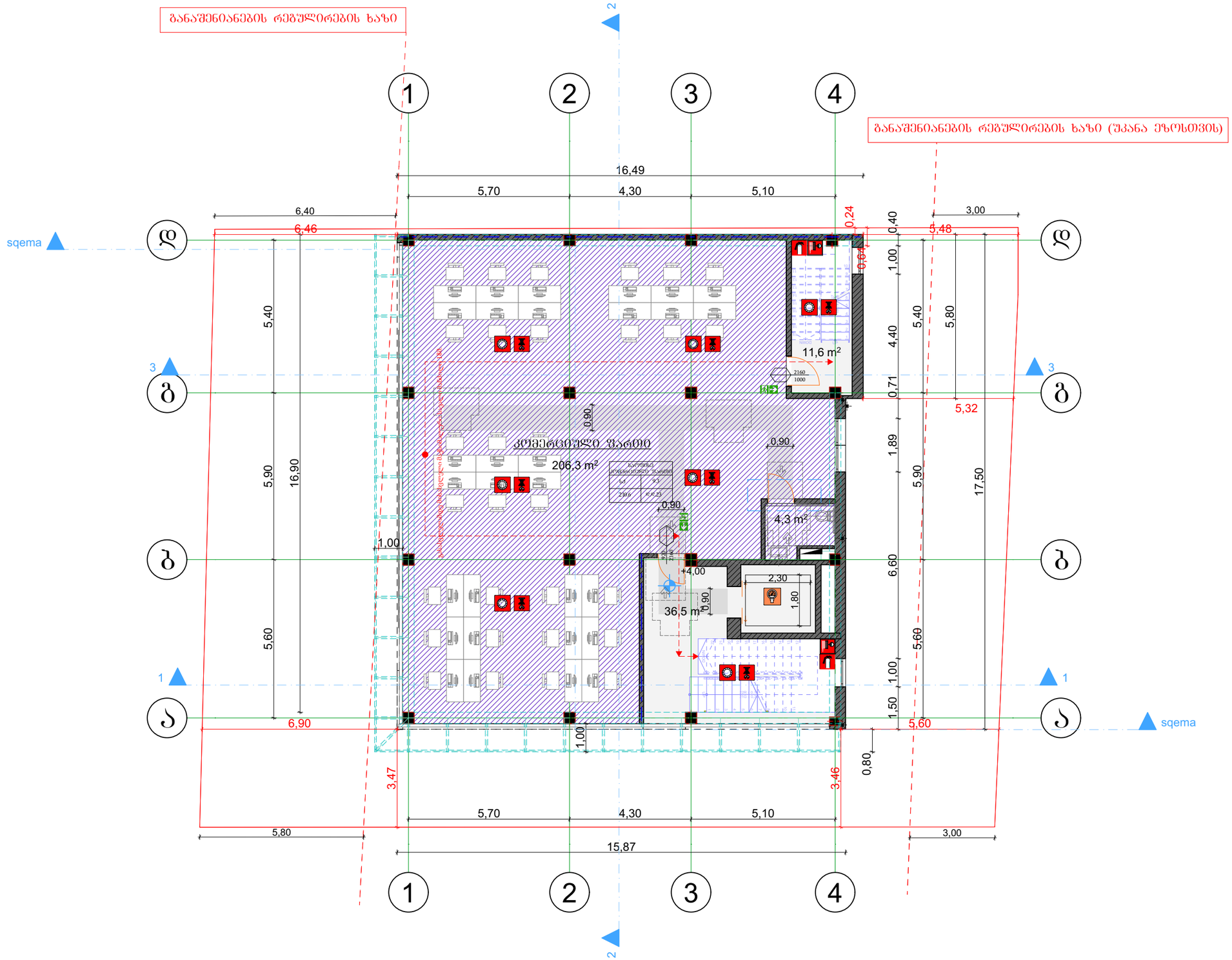

შ.პ.ს. "ბიემჯი პროჯექტ"

"BMG PROJECT"

ს/კ 406390640

B M G PROJECT

შარტავას ქ. №14

598 66 70 70

577 15 80 39

groupbmg@yahoo.com

კომერციული - 206.3
კიბის უჯრედი-48.1
დამხმარე-4,3

ს/კ 01.72.14.012.876

ობიექტის მისამართი	ქ.ბილისი, დიღმის სასწავლო საცდელი მეურნეობა
ნახაზის დასახელება	გეგმა +4.00 ნიშნულზე

ტექნიკური დირექტორი		ზაზა ბასილაძე
არქიტექტორი		გიორგი ყიფშიძე
დაინტერესებული პირი	გიორგი მჭედლიშვილი	
მასშტაბი	1:100	ფურცელი A - 3
თარიღი	2020წ.	

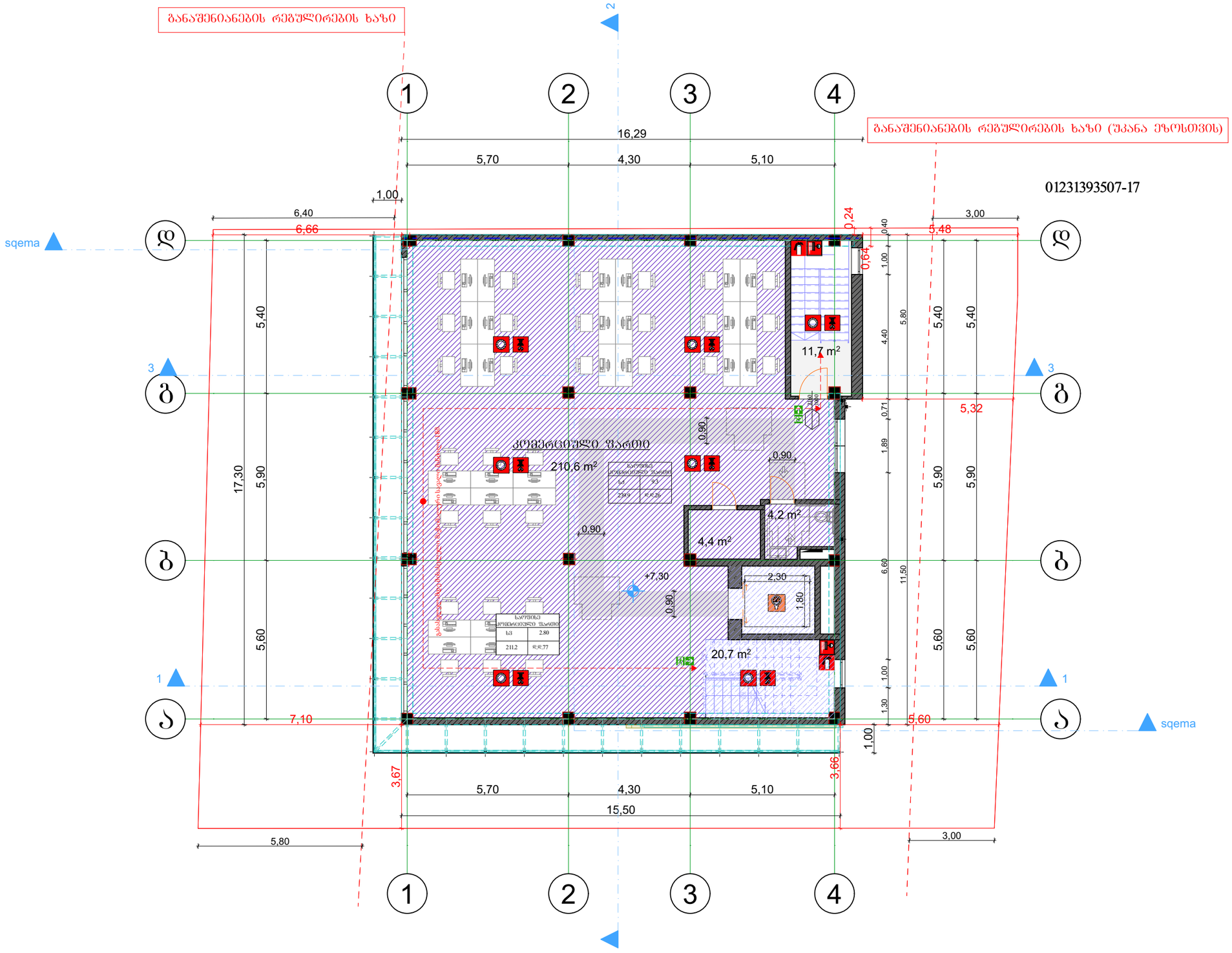

შ.პ.ს. "ბიემჯი პროჯექტ"
"BMG PROJECT"
ს/კ 406390640
შარტავას ქ. №14
598 66 70 70
577 15 80 39
groupbmg@yahoo.com

კომერციული - 210,6
კიბის უჯრედი-32.4
დამხმარე-8,6

ს/კ 01.72.14.012.876

ობიექტის მისამართი	ქ.თბილისი, დიღმის სასწავლო საცდელი მეურნეობა
ნახაზის დასახელება	ბებმა +7.30 ნიშნულზე

ტექნიკური დირექტორი		ზაზა ბასილაძე
არქიტექტორი		გიორგი ყიფშიძე
დაინტერესებული პირი	გიორგი მჭედლიშვილი	
მასშტაბი	1:100	ფურცელი A - 3
თარიღი	2024წ.	

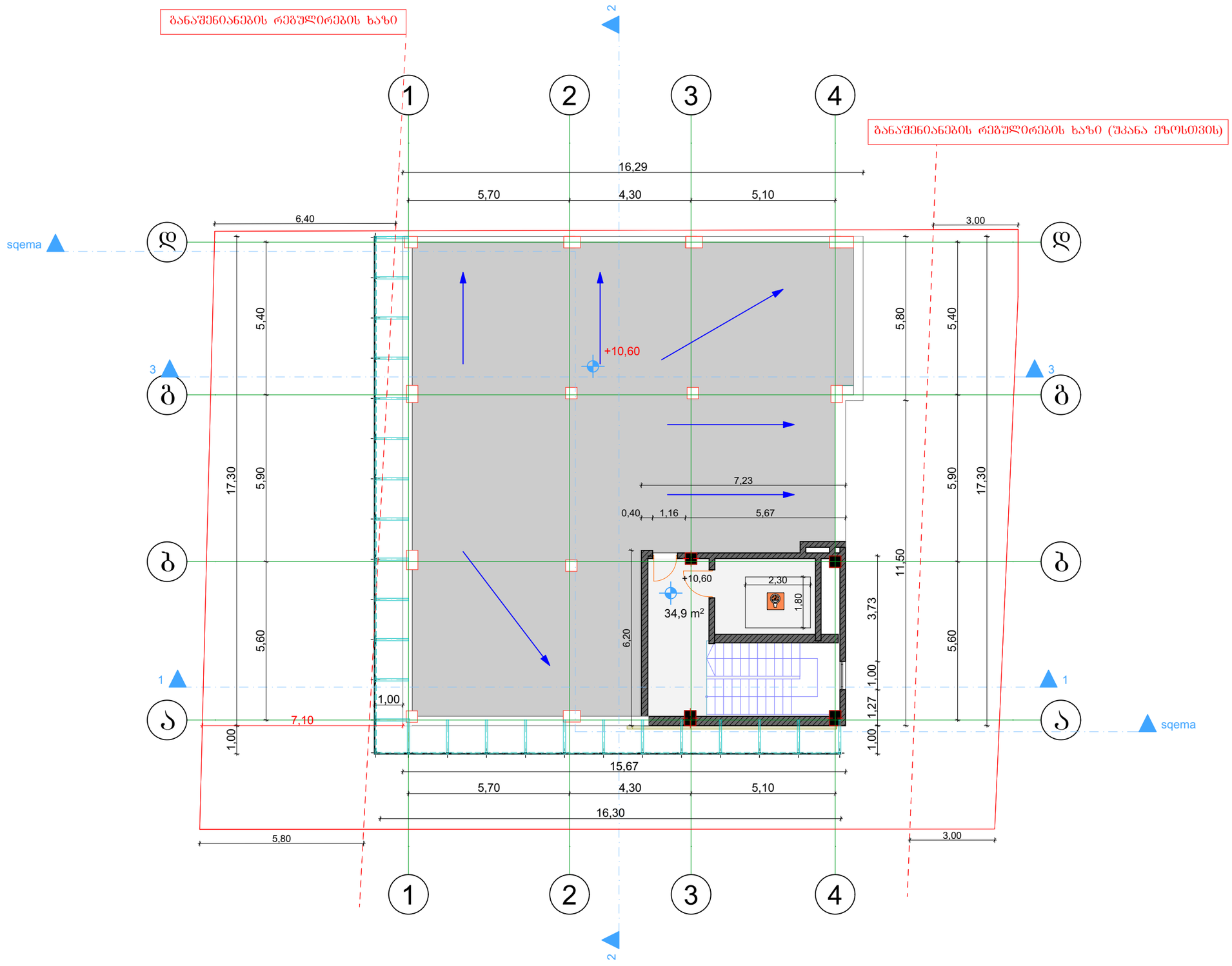

შ.პ.ს. "ბიემჯი პროჯექტ"
"BMG PROJECT"
ს/კ 406390640
შარტავას ქ. №14
598 66 70 70
577 15 80 39
groupbmg@yahoo.com
B M G
PROJECT

კიბის უჯრედი -34.9

ს/კ 01.72.14.012.876

ობიექტის მისამართი	ქ.თბილისი, დიღმის სასწავლო საცდელი მეურნეობა
ნახაზის დასახელება	სამანქანოს ბეშმა

ტექნიკური დირექტორი		ზაზა ბასილაძე
არქიტექტორი		გიორგი ყიფშიძე
დაინტერესებული პირი	გიორგი მჭედლიშვილი	
მასშტაბი	1:100	ფურცელი A - 3
თარიღი	2020წ.	

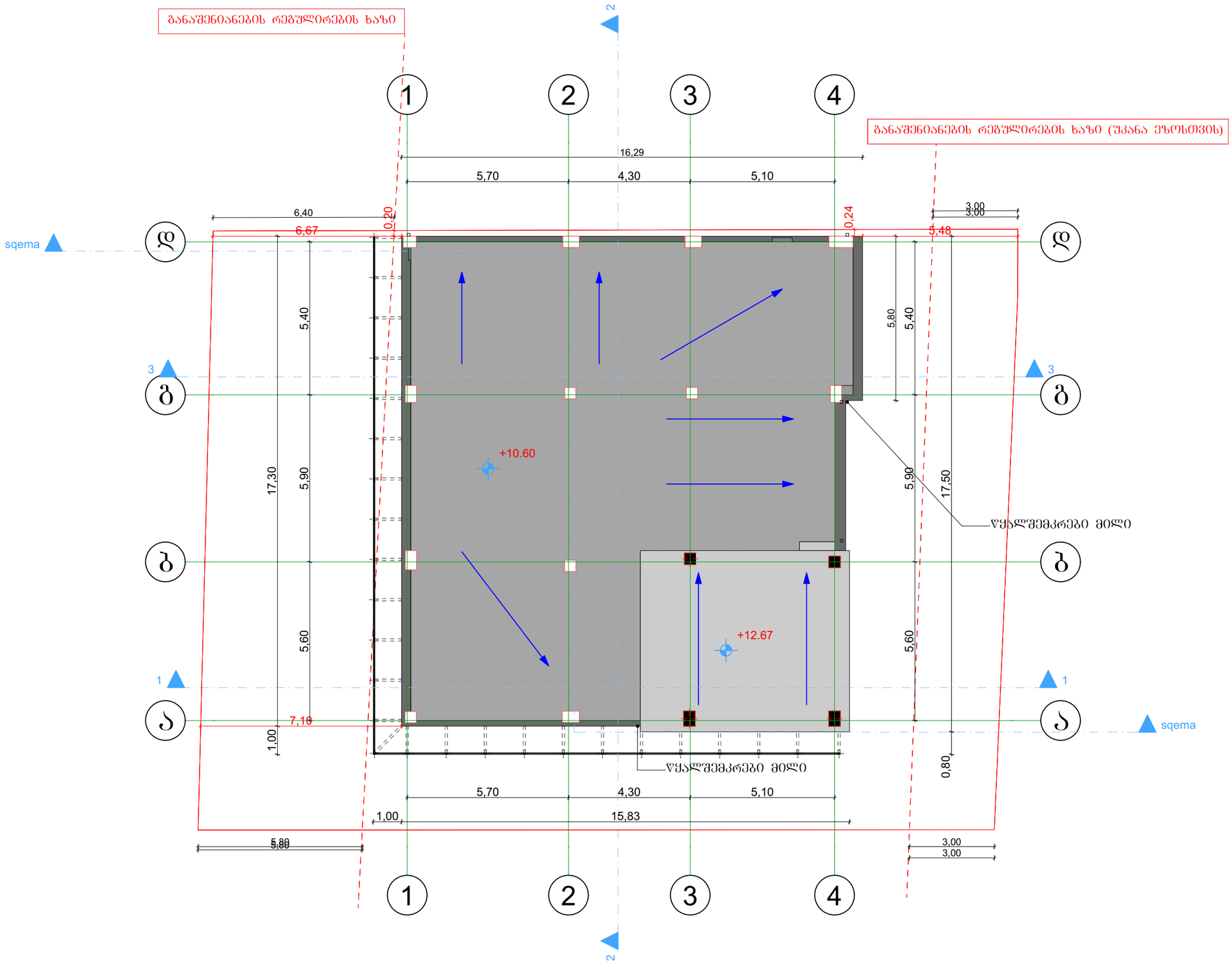

შ.პ.ს. "ბიემჯი პროჯექტ"
"BMG PROJECT"
ს/კ 406390640
შარტავას ქ. №14
598 66 70 70
577 15 80 39
groupbmg@yahoo.com
B M G
PROJECT

შენიშვნა: მშენებლობის ნებართვის შემდგომ, ბრენდრულ ვადაში წარმოდგენილი იქნება სრული დოკუმენტაცია საბანგებო სიტუაციების მართვის სამსახურში.

ს/კ 01.72.14.012.876

ობიექტის მისამართი	ქ.თბილისი, დიღმის სასწავლო საცდელი მეურნეობა
ნახაზის დასახელება	სახურავის გეგმა

ტექნიკური დირექტორი		ზაზა ბასილაძე
არქიტექტორი		გიორგი ყიფშიძე
დაინტერესებული პირი	გიორგი მჭედლიშვილი	
მასშტაბი	1:100	ფურცელი A - 3
თარიღი	2024წ.	