დაგეგმარების საფუძვლები და მიზნები:

პროექტი შედგენილია სსიპ - ქ. თბილისის მუნიციპალიტეტის არქიტექტურის სამსახურის მიერ გაცემული ბრძანება № 6948827 26/03/2024წ. მიწის ნაკვეთის სამშენებლოდ გამოყენების პირობების საფუძველზე.
პროექტით გათვალისწინებულია არსებული სატრანსპორტო ინფრასტრუქტურული ობიექტის (გაზგასამართი სადგურის) რეკონსტრუქცია (ბუნებრივი აირის ერთი გამშვები სვეტის ჩანაცვლება ნავთობპროდუქტების გამშვები ერთი სვეტით და ნავთობპროდუქტების სამარაგე ავზების დამატება).

მიწის ნაკვეთის მდებარეობა და აღწერა:

საპროექტო მიწის ნაკვეთი (საკ. კოდით 01.19.16.003.005) მდებარეობს; ქალაქი თბილისი, კახეთის გზატკეცილზე მშენებარე თხევადი გაზით გასამართი სადგურის მიმდებარედ. მიწის ნაკვეთის ფართობი შეადგენს 7961.0 კვ. მ-ს. ნაკვეთს სამხრეთით ესაზღვრება; კახეთის გზატკეცილი, ხოლო დანარჩენ სამ მხარეს რეგისტრირებული მიწის ნაკვეთები.

პროექტის აღწერა:

საპროექტო ობიექტი ამჟამად წარმოადგენს გაზგასამართ სადგურს, რომლის ტერიტორიაზეც განთავსებულია ჩარდახის ქვეშ მდებარე ბუნებრივი აირის ხუთი გამშვები სვეტი, ძირითადი შენობა და ძირითადი შენობის გვერდით საკომპრესორო დანადგარების ოთახი, ხოლო მათ უკან მდებარეობს; ძველი ადმინისტრაციული და ძველი საკომპრესოროს უფუნქციო შენობები. ტერიტორიაზე ასევე განთავსებულია (ეზოს აღმოსავლეთ ნაწილში) ცალკე მდგომი სველი წერტილები.
ტერიტორიაზე რეკონსტრუქციით იგეგმება; ნავთობპროდუქტების მარიგებელი სვეტისა და ნავთობპროდუქტების მიწისქვეშა ავზების (რკინაბეტონის სარკოფაგში) მოწყობა. კერძოდ: რეკონსტრუქციისას მოხდება ჩარდახის ქვეშ მდებარე ბუნებრივი აირის გამშვები ხუთი სვეტიდან სამხრეთით მდებარე მხოლოდ ერთი სვეტის ჩანაცვლება ნავთობპროდუქტების მარიგებელი ერთი სვეტით. ასევე ნულოვანი ნიშნულის ქვემოთ მოეწყობა ნავთობპროდუქტების მიწისქვეშა სამარაგე ავზები (რკინაბეტონის სარკოფაგში), რომელიც განთავსდება არსებული ფარდულიდან აღმოსავლეთით. ადმინისტრაციული შენობა დაბრუნდება ძველ ადგილას და მასში განთავსდება; ოფისი, საოპერატორო და დამხმარე სათავსები. არსებულ ადმინისტრაციულ შენობაში მოეწყობა: დამხმარე სათავსები, სატრანსფორმატორო და ელ. ფარის ოთახები.
რეკონსტრუირებული ცენტრალური შენობა და სველი წერტილები ადაპტირდება შშმ პირთათვის. საოპერატოროს შესასვლელი უტოლდება გრუნტის ზედაპირს, ამიტომ უნარშეზღუდულთათვის პანდუსის მოწყობას არ საჭიროებს. სველ წერტილების შესასვლელში კი მოეწყობა პანდუსი უნარშეზღუდულთათვის 8%-ანი დახრილობით.

შენობაში მოეწყობა შემდეგი ხანძრისგან დაცვის სისტემები ;

1. სახანძრო განგაშისა და ცეცხლაღმომჩენი სისტემები
3. ხელის ცეცხლმაქრები
4. სახანძრო-სამაშველო სამსახურის მიერ გამოსაყენებელი მისაერთებლები.

დაგეგმარებისთვის გამოყენებული კანონმდებლობის აღწერა

საპროექტო შენობის დაგეგმარებისთვის გამოყენებულია საქართველოს მთავრობის #41 დადგენილება. ტექნიკური რეგლამენტი „შენობა-ნაგებობების უსაფრთხოების წესები“. საქართველოს მთავრობის 2019 წლის 31 მაისის 255 დადგენილება და ქალაქ თბილისის მუნიციპალიტეტის საკრებულოს 2016 წლის 24 მაისის 14-39 დადგენილება.

შენობა-ნაგებობის უსაფრთხოების წესებთან შესაბამისობის ანალიზი

გამოყენებული წესები - **„შენობა-ნაგებობის უსაფრთხოების წესები“**

ჩამოთვალეთ შენობის დაკავებულებები და აღწერეთ თითოეული გამოყენება
სავაჭრო ჯგუფი სვ (ბენზინგასამართს და გაზგასამართ სადგურებს; ±0,00 ნიშნულზე).
საქმიანი ჯგუფი სქ (საოპერათორო და ოფისი ±0,00 ნიშნულზე).
დამხმარე და სხვადასხვა დანიშნულების ჯგუფი დს (დამხმარე სათავსები, საკომპრესორო, სატრანსფორმატორო და ელ. ფარი ±0,00 ნიშნულზე).
დიდი საფრთხის შემცველი ჯგუფი დსშ-2(მიწის ქვეშა ავზები -4.20 ნიშნულზე).

კონსტრუქციის ტიპი:	
განსაზღვრეთ კონსტრუქციის ტიპი ახალი შენობისთვის: მაგალითი: II-A, II-B, V-A, V-B	V-B მიწის დონის ზემოთ I-B მიწისქვეშა თხევადი საწვავის ავზები

სიმაღლის შეზღუდვები ცხრილი 503 -ის მიხედვით		
დაკავებულობები	**დასაშვები სართულიანობა**	**შემოთავაზებული სართულიანობა**
სავაჭრო ჯგუფი სვ	1 სართული	1 სართული
საქმიანი ჯგუფი სქ	2სართული	1 სართული
დამხმარე და სხვადასხვა დანიშნულების ჯგუფი დს	1 სართული	1 სართული
დიდი საფრთხის შემცველი ჯგუფი დსშ-2	შეუზღუდავი	მიწის ქვეშა ავზები
	დასაშვები სიმაღლე	**შემოთავაზებული სიმაღლე**
საერთო სიმაღლე =	**12.2**	**4.75**
მიწის ზემოთ სართულის რაოდენობა =		**1**

ფართობის შეზღუდვები ცხრილი 503 -ის მიხედვით		
დაკავებულობები	**დასაშვები ფართობი**	**შემოთავაზებული ფართობი**
სავაჭრო ჯგუფი სვ (±0,00 ნიშნულზე).	840	**11.8**
სავაჭრო ჯგუფი სვ (±0,00 ნიშნულზე).	840	**11.7**
სავაჭრო ჯგუფი სვ (±0,00 ნიშნულზე).	840	**12.0**
სავაჭრო ჯგუფი სვ (±0,00 ნიშნულზე).	840	**12.0**
სავაჭრო ჯგუფი სვ (±0,00 ნიშნულზე).	840	**12.8**
საქმიანი ჯგუფი სქ (±0,00 ნიშნულზე).	840	**20.1**
დამხმარე და სხვადასხვა დანიშნულების ჯგუფი დს	510	**258.5**
დიდი საფრთხის შემცველი ჯგუფი დსშ-2	შეუზღუდავი	**66.54 მ³**
იატაკების საერთო ფართობი =	**338.9**	
იატაკების რაოდენობა =	**1**	
შენობების საერთო ფართობი =	**387.0**	

გარე კედლის ცეცხლმედეგობისა და ღიობისადმი მოთხოვნები ცხრილების 602-ის და 705.8 -ის მიხედვით									
გარე კედელი	**ხანძარსაწინააღმდეგო მანძილი** (მეტრი)	**ცეცხლმედეგობის ხარისხი** (საათი)		**კედლის ღიობების ფართობი** (კედლის %)					
				დასაშვები			**გათვალისწინებული**		
		მოთხოვნილი	**გათვალისწინებული**	**დაცული**	**დაუცველი საშხეფებით**	**დაუცველი**	**დაცული**	**დაუცველი საშხეფებით**	**დაუცველი**
(ა-გ ღეძებში)	0.0 მ.	1 საათი	1 საათი	-	-	დაუშვებელია	-	-	0 %
(გ-ა ღეძებში)	21.05 მ.	არ მოეთხოვება	არ მოეთხოვება	-	-	შეუზღუდავია	-	-	არ მოეთხოვება
(2-1 ღეძებში)	16.6 მ.	არ მოეთხოვება	არ მოეთხოვება	-	-	შეუზღუდავია	-	-	არ მოეთხოვება
(1-2 ღეძებში)	5.4 მ.	1 საათი	1 საათი	-	-	25 %	-	-	12 %

ხანძრისაგან დაცვის სისტემებისადმი მოთხოვნები							
დაკავებულობები/სივრცეები/გასასვლელი საშუალებები	ავტოსაშველო სისტემა	ალტერნატიული ავტომატური ცეცხლსაქრობი სისტემები	სახანძრო განგაშისა და ცეცხლაღმომჩენი სისტემები	სახანძრო მილდგარების სისტემები	კვამლის საკონტროლო სისტემები	ხელის ცეცხლმაქრები	საავარიო განგაშის სისტემები
სავაჭრო ჯგუფი სვ						კი	
საქმიანი ჯგუფი სქ			კი		კი	კი	
დამხმარე და სხვადასხვა დანიშნულების ჯგუფი დს			კი		კი	კი	
დიდი საფრთხის შემცველი ჯგუფი დსშ-2			კი				
სახანძრო-სამაშველო სამსახურის მიერ გამოსაყენებელი მისაერთებლები				კი 2 (შენობის გარეთ)			

დაკავებულობები/სივრცეები/გასასვლელი საშუალებები	ბუნებრივი განიავება	ხელოვნური განიავება
პირველი სართული	კი	-

თითოეული სართულიდან გასასვლელი საშუალება									
სართულები	დაკავებულობა და დაკავებულობის დატვირთვის ჯამური მაჩვენებელი	მოთხოვნილი გასასვლელების/გასასვლელთან მისადგომის რაოდენობა	გათვალისწინებული გასასვლელების/გასასვლელთან მისადგომის რაოდენობა და ტიპი	გასასვლელი საშუალებების სიგანე					
				გზა-კიბეები		დერაფანი,		გასასვლელის გზა-კარი	
				მოთხოვნილი	გათვალისწინებული	მოთხოვნილი	გათვალისწინებული	მოთხოვნილი	გათვალისწინებული
პირველი სართული	სქ (საოპერატორო და საოფისე ოთახები) დ.დ 5	1	1 (გზა კარი)			0.9	1.0	0,82 მ.	0.90 მ.
	დს (დამხმარე სათავსები) დ.დ 2	1	1 (გზა კარი)			0.9	1.0	0,82 მ.	0.90 მ.

წყალსადენი სისტემის ფიქსირებული მოწყობილობების რაოდენობა ცხრილი 1602.1-ის მიხედვით													
სართულები	დაკავებულობა და დაკავებულობის დატვირთვის ჯამური მაჩვენებელი	ფიქსირებული მოწყობილობები											
		უნიტაზი		ტუალეტის ხელსაბანები		აბაზანა/შხაპი		სასმელი წყლის ფანტანი		სამომსახურეო ნიჟარა		სამზარეულოს ნიჟარა	
		მოთხოვნილი	გათვალისწინებული	მოთხოვნილი	გათვალისწინებული	მოთხოვნილი	გათვალისწინებული	მოთხოვნილი	გათვალისწინებული	მოთხოვნილი	გათვალისწინებული	მოთხოვნილი	გათვალისწინებული
პირველი სართული	სქ (საოპერატორო და საოფისე ოთახები) დ.დ 5	1	2	1	2			1	2	1	1		
	დს (დამხმარე სათავსები) დ.დ 2												

პირობითი აღნიშვნები

1 საათიანი ცეცხლმედეგობის ხარისხი

2 საათიანი ცეცხლმედეგობის ხარისხი

ცეცხლმედეგი ტიხარი

ცეცხლმედეგი ზღუდე

გასასვლელთან მისადგომი მაქსიმალური სავალი მანძილი

მისაწვდომი სვლა-გეზი



გასასვლელი



ჰიდრანტი



ხელის ცეცხლსაქრობი



სახანძრო განგაშის ხელით სამართავი კოლოფი



სახანძრო განგაშის ხმოვანი მაუწყებელი



მექანიკერი კვამლგამწოვი სისტემა



მილდგარი



სახანძრო სტენდი

სვ ჯგუფის დაკავებულობა

სქ ჯგუფის დაკავებულობა

დს ჯგუფის დაკავებულობა

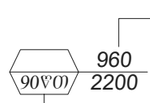

ღიობის სუფთა ზომები

ცეცხლმედეგობის ხარისხი

დაკავებულობის ჯგუფი

დს	ფ. 27.9
18.90	დ.დ. 2

დაკავებულობის დატვირთვის ფაქტორი

დაკავებულობის დატვირთვა

ფართობი კვ.მ.-ში

წყლის დისპენსერი

კვამლის ავტომატური აღმომჩენი

საევარიო განათება

დამკვეთი: შ.პ.ს. "ნეოგაზი"		შემსრულებელი: შ.პ.ს. "აი სი გრუპი" L.T.D. "IC GROUP"	
არქიტექტურული ნაწილი	დირექტორი		დ. ინასარიძე
გაზგასამართი სადგური ქ. ობილისში, კახეთის გზატკეცილზე (ს/კ 01.19.16.003.005) რეკონსტრუქცია	არქიტექტორი		დ. ინასარიძე
პირობითი აღნიშვნები	სტადია	მასშტაბი	ფურცელი	ფორმატი
	მ.პ.	---	გ-0	A-3

არსებული კ1 კროკები



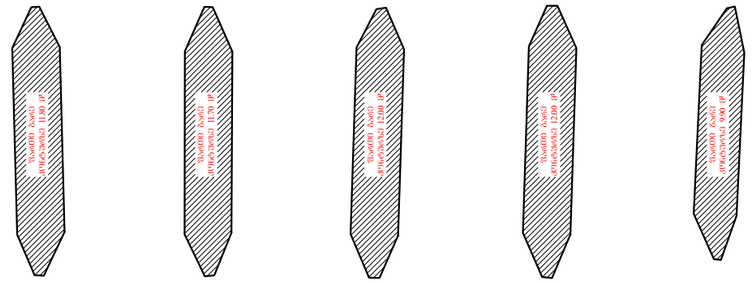

არსებული განაშენიანების
ზარი00 კ1 - 11.80+11.70+12.00+12.00+9.90=57.40 მ²

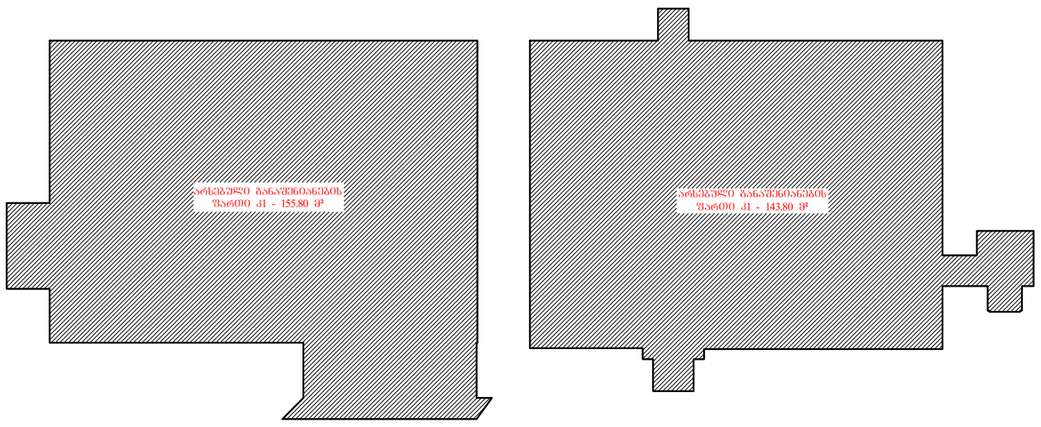

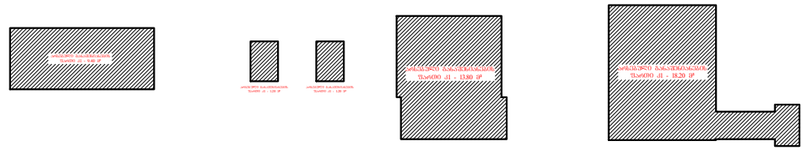

არსებული განაშენიანების ჯამური ფართი
კ1 - 22.4+77.5+119.2+9.4+155.8+143.8+9.4+1.2+1.2+13.8+18.2+57.4 = 629.30 მ²
კ1 - 629.30/6182.00=0.101795535=0.1

დამკვეთი: შ.პ.ს. "ნეოგაზი"	შემსრულებელი: შ.პ.ს. "აი სი გრუპი" L.T.D. "IC GROUP"		
არქიტექტურული ნაწილი	დირექტორი		ლ. ონასარიძე
გაზგასამართი სადგური ქ. ოზილისში, კახეთის გზატკეცილზე (ს/კ 01.19.16.003.005) რეკონსტრუქცია	არქიტექტორი		ლ. ონასარიძე
არსებული კ1 კროკები	სტადია	მასშტაბი	ფურცელი	ფორმატი
	მ.პ.	1:200	კ-1	A-3

არსებული კ2 კროკები

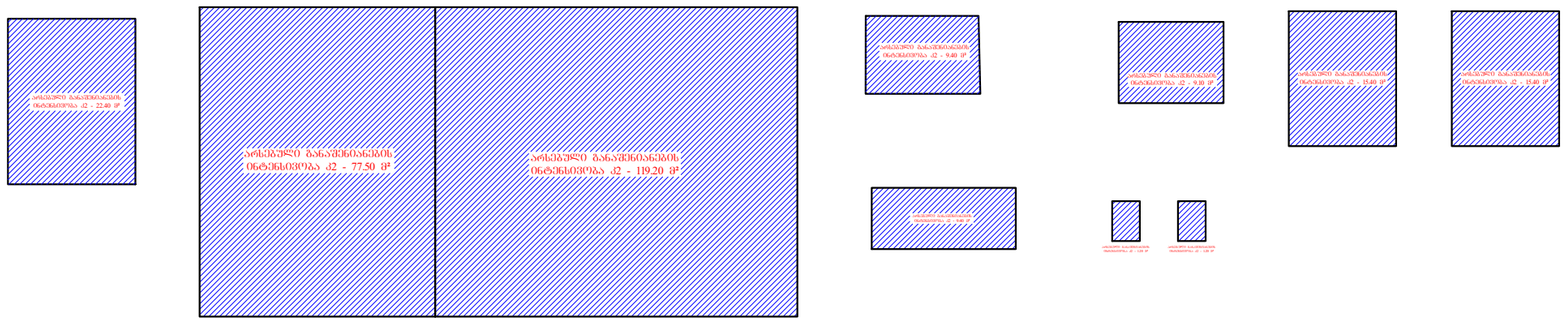

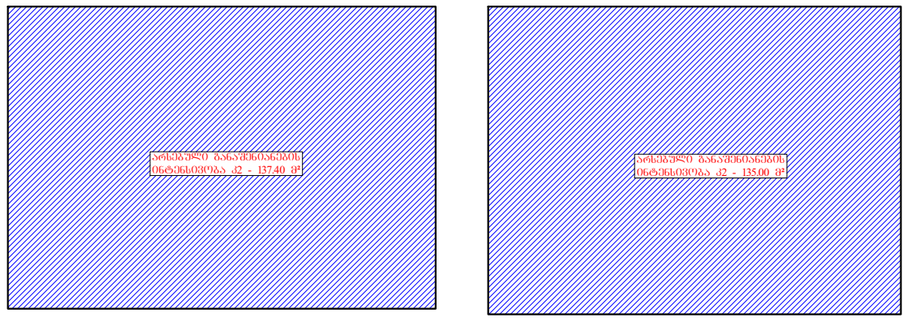

არსებული განაშენიანების ჯამური ინტენსივობა
კ2 - 22.4+77.5+119.2+9.4+137.4+135.0+9.4+1.2+1.2+9.1+15.4+15.4 = 552.6 მ²
კ2 - 552.60/6182.00=0.089388547=0.1

დამკვეთი: ნეოგაზი შ.პ.ს. "ნეოგაზი"		შემსრულებელი: შ.პ.ს. "აი ს‌ი გრუპი" L.T.D. "IC GROUP"		
არქიტექტურული ნაწილი	დირექტორი			ლ. ინასარიძე
გაზგასამართი სადგური ქ. ობილისში, კახეთის გზატკეცილზე (ს/კ 01.19.16.003.005) რეკონსტრუქცია	არქიტექტორი			ლ. ინასარიძე
არსებული კ2 კროკები	სტადია	მასშტაბი	ფურცელი	ფორმატი
	მ.პ.	1:200	კ-2	A-3

საპროექტო კ1 კროკები

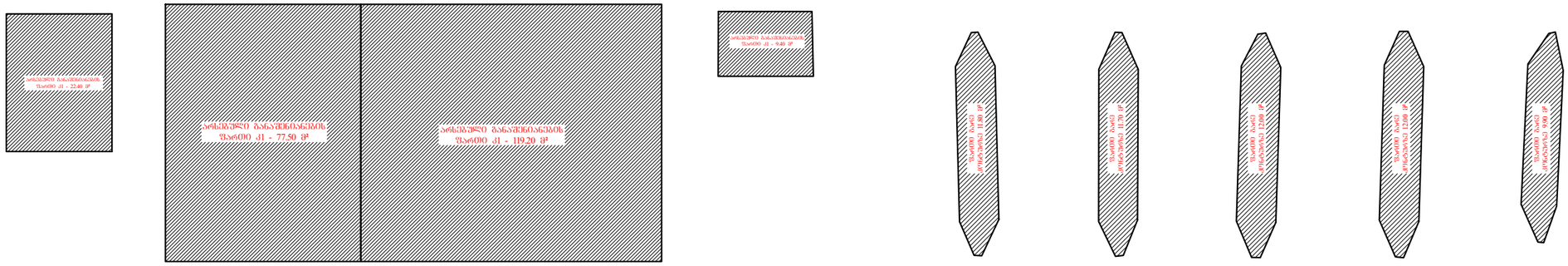

არსებული განაშენიანების
ფართი კ1 - 11.80+11.70+12.00+12.00+9.90=57.40 მ²

საპროექტო განაშენიანების ჯამური ფართი
კ1 - 22.4+77.5+119.2+9.4+155.8+143.8+9.4+1.2+1.2+15.9+18.2+57.4 = 631.40 მ²
კ1 - 631.40/6182.00=0.102135231=0.1

დამკვეთი: შ.პ.ს. "ნეოგაზი"	შ.პ.ს. "აი სი გრუპი"		შემსრულებელი: L.T.D. "IC GROUP"	
არქიტექტურული ნაწილი	დირექტორი		ლ. ინასარიძე	
გაზგასამართი სადგური ქ. ოზილისში, კახეთის გზატკეცილზე (ს/კ 01.19.16.003.005) რეკონსტრუქცია	არქიტექტორი		ლ. ინასარიძე	
საპროექტო კ1 კროკები	სტადია	მასშტაბი	ფურცელი	ფორმატი
	მ.პ.	1:200	კ-3	A-3

საპროექტო კ2 კროკები

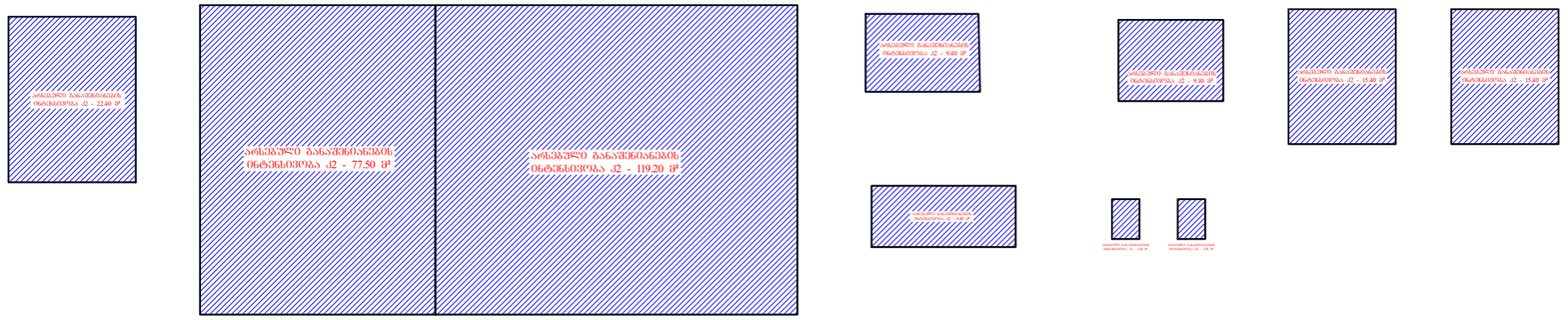

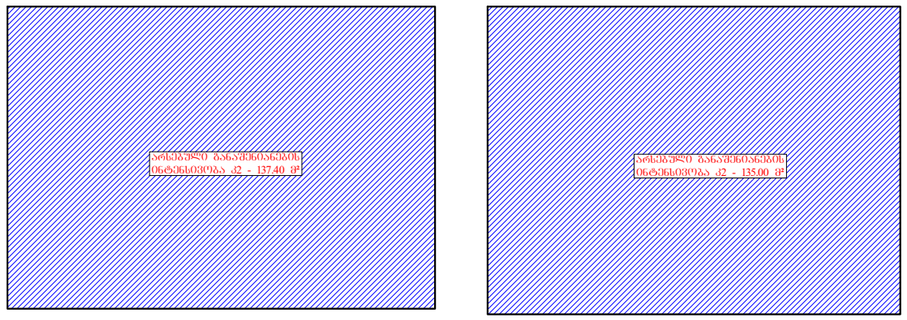

საპროექტო ბანაკმშენებლობის ჯამური ინტენსივობა
კ2 - 22.4+77.5+119.2+9.4+137.4+135.0+9.4+1.2+1.2+9.1+15.4+15.4 = 552.6 მ²
კ2 - 552.60/6182.00=0.089388547=0.1

დამკვეთი: ნეოგაზი შ.პ.ს. "ნეოგაზი"		შემსრულებელი: შ.პ.ს. "აი ს‌ი გრუპი" L.T.D. "IC GROUP"	
არქიტექტურული ნაწილი	დირექტორი		ლ. ონასარიძე
ბაზებასამართი სადგური ქ. ობილისში, კახეთის გზატკეცილზე (ს/კ 01.19.16.003.005) რეკონსტრუქცია	არქიტექტორი		ლ. ონასარიძე
საპროექტო კ2 კროკები	სტადია	მასშტაბი	ფურცელი	ფორმატი
	მ.პ.	1:200	კ-4	A-3

ЗОМЕЛЯЗЛ ЗАО „ЕЛЕКТРОСЕРВИЗ"		ЗАО „ЕЛЕКТРОСЕРВИЗ" L.T.D. "IC GROUP"	
ЗАЯВИТЕЛ: „ЕЛЕКТРОСЕРВИЗ" ЗАО		ИЗПЪЛНИТЕЛ: „ЕЛЕКТРОСЕРВИЗ" ЗАО	
ОБЕКТ: ПРОЕКТИРАНЕ И ИЗГРАЖДАНЕ НА ФОТОВОЛТАИЧНА ЕЛЕКТРОЦЕНТРАЛА ЗА ПРОИЗВОДСТВО НА ЕЛЕКТРИЧЕСКА ЕНЕРГИЯ С ИНСТАЛИРАНА МОЩНОСТ ДО 1 MW, ЗАЕДНО С ПРИСЪЕДИНИТЕЛЕН ЕЛЕКТРОПРОВОД ДО ПОДСТАНЦИЯ „ЧЕРНОМОРЕЦ"		ИЗПЪЛНИТЕЛНА ДОКУМЕНТАЦИЯ ПО ЧЛ. 175, АЛ. 1, ТОЧКА 1 ОТ ЗУТ (ДВ. БР. 01.19.16.003.005)	
ИЗПЪЛНИТЕЛНА ДОКУМЕНТАЦИЯ ПО ЧЛ. 175, АЛ. 1, ТОЧКА 1 ОТ ЗУТ (ДВ. БР. 01.19.16.003.005)		ИЗПЪЛНИТЕЛНА ДОКУМЕНТАЦИЯ ПО ЧЛ. 175, АЛ. 1, ТОЧКА 1 ОТ ЗУТ (ДВ. БР. 01.19.16.003.005)	
ЗАЯВИТЕЛ: „ЕЛЕКТРОСЕРВИЗ" ЗАО	ДАТА: 06.АПРИЛ.2021	ИЗПЪЛНИТЕЛ: „ЕЛЕКТРОСЕРВИЗ" ЗАО	ДАТА: 06.АПРИЛ.2021
ЗАЯВИТЕЛНА ДОКУМЕНТАЦИЯ		ЗАЯВИТЕЛНА ДОКУМЕНТАЦИЯ

ҚҰРЫЛЫСТЫҢ: "ҒЭЛ. "ҒЭЛМЕЛЬ"	ҚАЛАЛЫҚ ЖОБАЛАУ ҰЙЫМЫ "ҒЭЛ. "ҒЭЛМЕЛЬ"
ЖОБАЛАУШЫ ҰЙЫМ	ҚАЛАЛЫҚ ЖОБАЛАУ ҰЙЫМЫ
ЖОБАЛАУШЫНЫҢ ЖАУАПТЫ ОРЫНДАУШЫСЫ	ҚАЛАЛЫҚ ЖОБАЛАУ ҰЙЫМЫНЫҢ БАС ИНЖЕНЕРІ Д. ӨМІРЗАҚОВА (ЫЭҚ 01.19.16.003.005)
ЖОБАЛАУШЫ ҰЙЫМНЫҢ ЖЕТЕКШІ ИНЖЕНЕРІ	
ЖОБАЛАУШЫ ҰЙЫМНЫҢ ЖЕТЕКШІ ИНЖЕНЕРІ	
ЖОБАЛАУШЫ ҰЙЫМНЫҢ ЖЕТЕКШІ ИНЖЕНЕРІ	

ЖОБАЛАУ ҚҰЖАТТАМАСЫНЫҢ ҚҰРАМЫ			
ЖОБАЛАУ ҚҰЖАТТАМАСЫНЫҢ ҚҰРАМЫ	ЖОБАЛАУ ҚҰЖАТТАМАСЫНЫҢ ШИФРІ	ЖОБАЛАУ ҚҰЖАТТАМАСЫНЫҢ ШИФРІ	ЖОБАЛАУ ҚҰЖАТТАМАСЫНЫҢ ШИФРІ
ЖОБАЛАУ ҚҰЖАТТАМАСЫНЫҢ ҚҰРАМЫ	ЖОБАЛАУ ҚҰЖАТТАМАСЫНЫҢ ШИФРІ	ЖОБАЛАУ ҚҰЖАТТАМАСЫНЫҢ ШИФРІ	ЖОБАЛАУ ҚҰЖАТТАМАСЫНЫҢ ШИФРІ
Бас жоспар	ӘЗ.Ә.	1:500	А-3

Бас жоспар ұсынылатын ғимараттың
Ғимараттың орналасқан жері: Ақтөбе қ., Ақтөбе облысы
Ғимараттың орналасқан жері: Ақтөбе қ., Ақтөбе облысы
Ғимараттың орналасқан жері: Ақтөбе қ., Ақтөбе облысы

ადმინისტრაციული შენობის გეგმა
(არსებული)
მ. 1:100

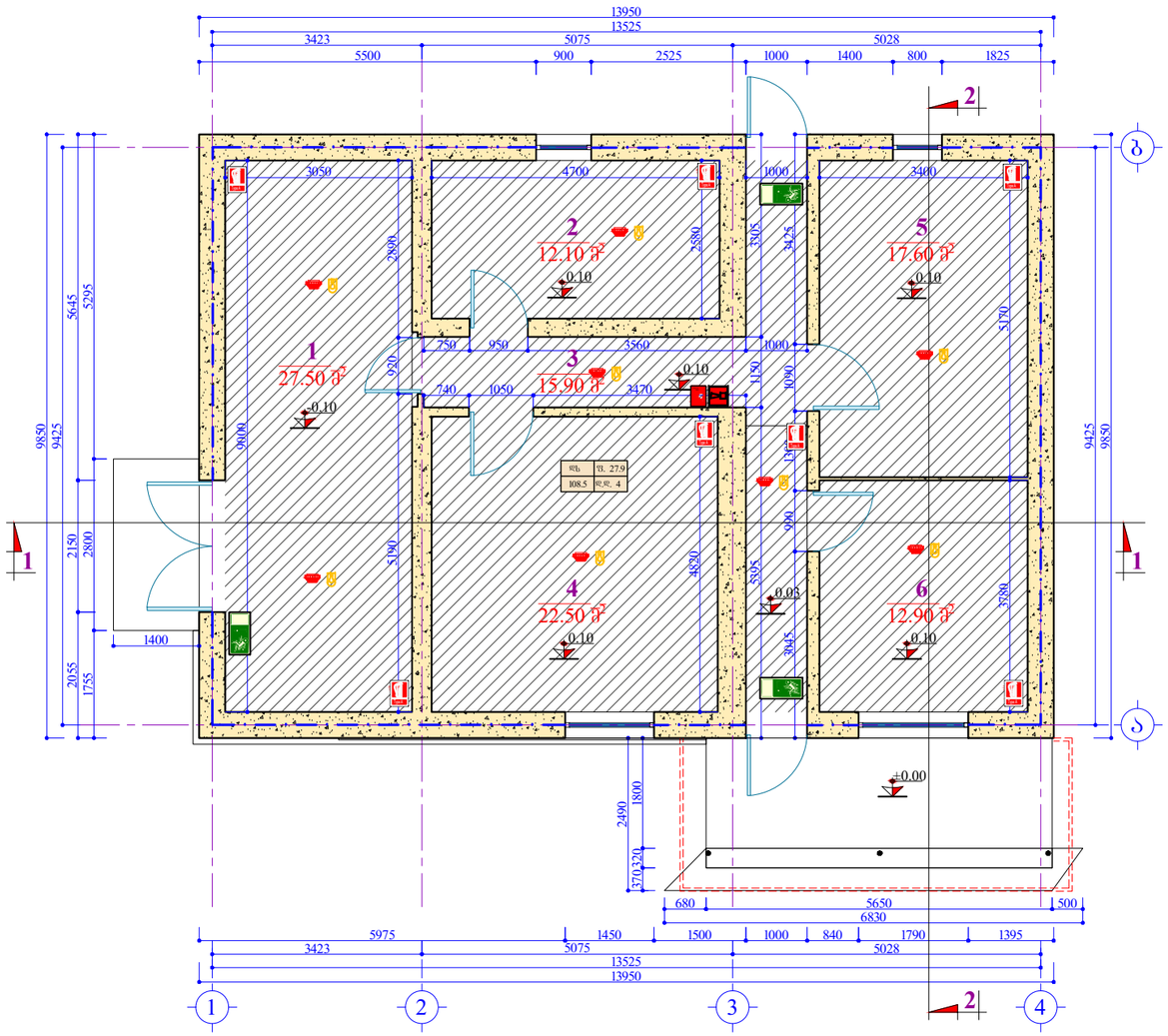

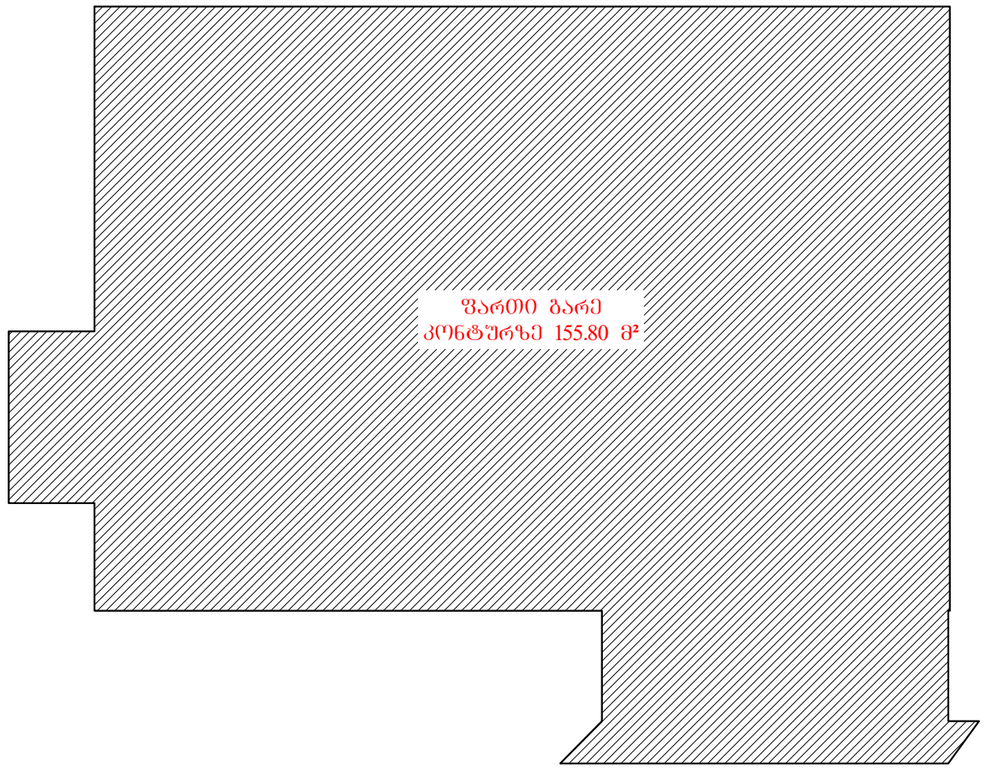

ექსპლიკაცია:

1. სატრანსფორმატორო ---------- 27.50 მ².
2. ოფისი (ფუნქცია გაუქმდება) ---------- 12.10 მ².
3. დერეფანი ---------- 15.90 მ².
4. მოსასვენებელი ოთახი (ფუნქცია გაუქმდება) -------- 22.50 მ².
5. ელ. ფარის სათავსი ---------- 17.60 მ².
6. საოპერატორო და კომპრესორების მართვის ბლოკი (გაუქმდება საოპერატორო) -------- 12.90 მ².

სულ საერთო ფართი: --------- 108.50 მ².

დამკვეთი: შ.პ.ს. "ნეოგაზი"		შემსრულებელი: შ.პ.ს. "აი სი გრუპი" L.T.D. "IC GROUP"	
არქიტექტურული ნაწილი	დირექტორი		ლ. ონასარიძე
გაზგასამართი სადგური ქ. ობილისში, კახეთის გზატკეცილზე (ს/კ 01.19.16.003.005) რეკონსტრუქცია	არქიტექტორი		ლ. ონასარიძე
ადმინისტრაციული შენობის გეგმა და კროკი (არსებული)	სტადია	მასშტაბი	ფურცელი	ფორმატი
	მ.პ.	1:100	გ-1	A-3

ძველი უფუნქციო ადმინისტრაციული
შენობის ბებმა
(არსებული)
მ. 1:75

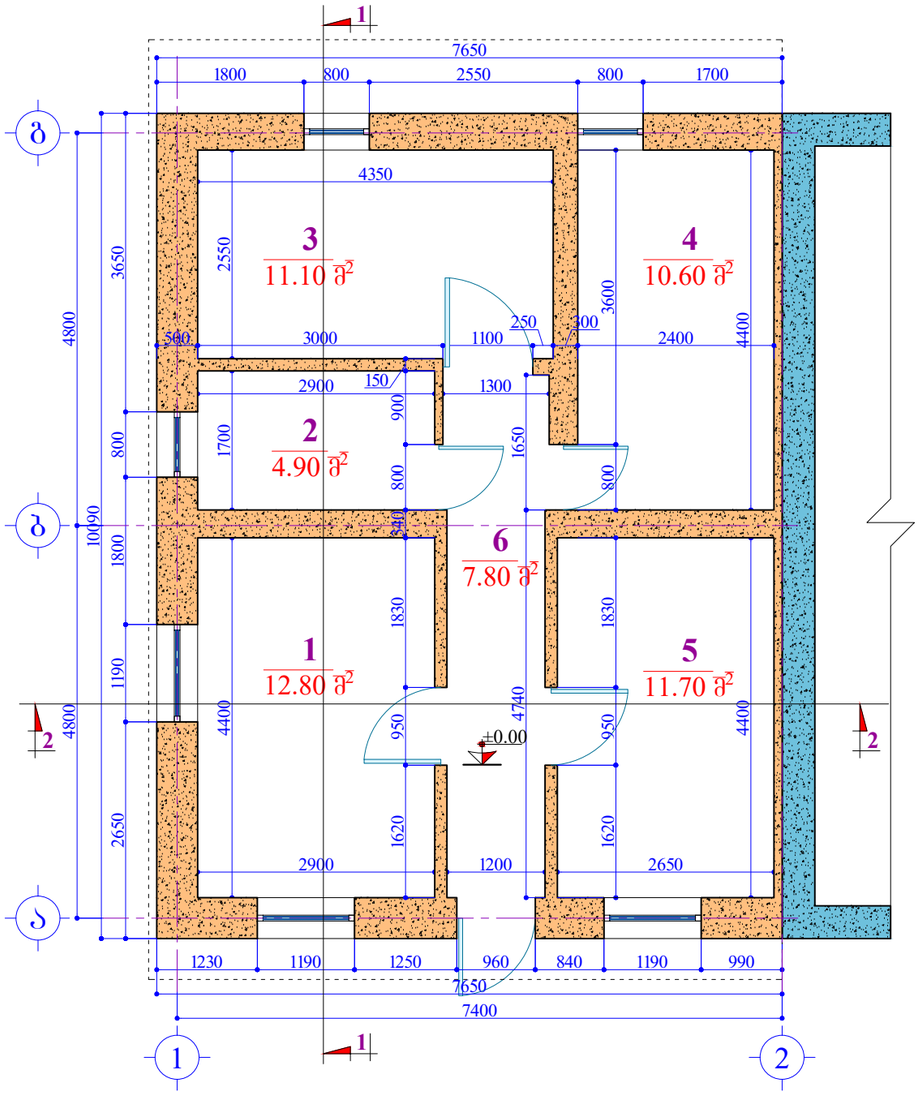

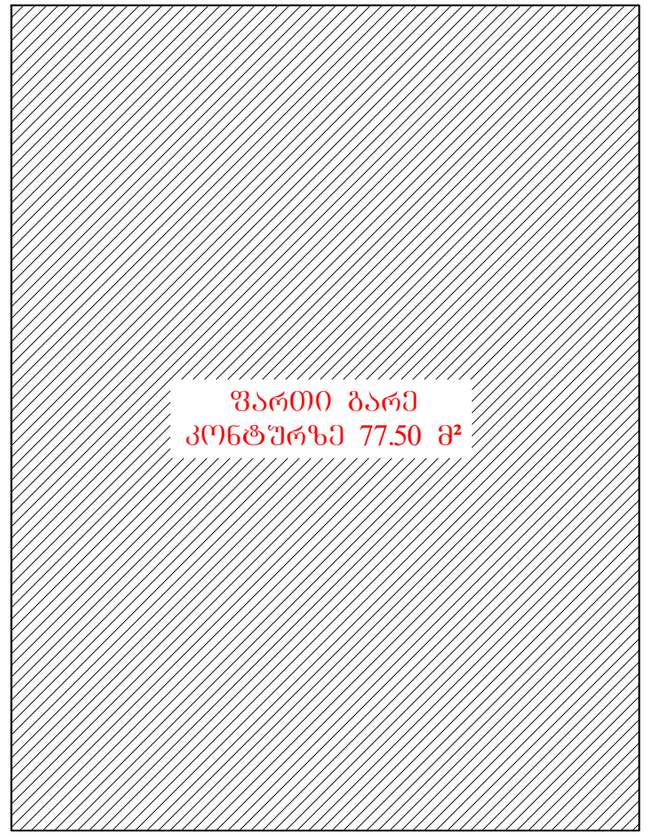

ექსპლიკაცია:

1. უფუნქციო სათავსი ---------- 12.80 მ².
2. უფუნქციო სანკვანძი ---------- 4.90 მ².
3. უფუნქციო სათავსი ---------- 11.10 მ².
4. უფუნქციო სათავსი ---------- 10.60 მ².
5. უფუნქციო სათავსი ---------- 11.70 მ².
6. დერეფანი ---------- 7.80 მ².

სულ საერთო ფართი: --------- 58.90 მ².

დამკვეთი: ნეოგაზი შ.პ.ს. "ნეოგაზი"		შემსრულებელი: შ.პ.ს. "აი სი გრუპი" L.T.D. "IC GROUP"		
არქიტექტურული ნაწილი	დირექტორი		ლ. ონასარიძე	
გაზგასამართი სადგური ქ. ობილისში, კახეთის გზატკეცილზე (ს/კ 01.19.16.003.005) რეკონსტრუქცია	არქიტექტორი		ლ. ონასარიძე	
ძველი უფუნქციო ადმინისტრაციული შენობის ბებმა	სტადია	მასშტაბი	ფურცელი	ფორმატი
	მ.პ.	1:75	გ-1'	A-3

ЬъԺԳՈՐՈՇՄԱՆ ՆԱԽԱԳԻԾ (ՀԱՄԱՁԱՅՆԱԿԱՆ ՄԱՍՆԱՎՈՐ ՄԱՍԻՆ)	Ա3	1:100	8.3.
ՇԻՆԱՐԱՐԱԿԱՆ	ՇԻՆԱՐԱՐԱԿԱՆ	ՇԻՆԱՐԱՐԱԿԱՆ	Ճ-2
ՇԻՆԱՐԱՐԱԿԱՆ	ՇԻՆԱՐԱՐԱԿԱՆ	ՇԻՆԱՐԱՐԱԿԱՆ	A-3
ՀԱՄԱՁԱՅՆԱԿԱՆ ՄԱՍՆԱՎՈՐ ՄԱՍԻՆ, ՀԱՅԱՍՏԱՆԻ ՀԱՆՐԱՊԵՏՈՒԹՅԱՆ ԿԱՊԱՆ ՔԱՂԱՔԻ ՀԱՍՑԵ (Ա/Հ 01.19.16.003.005) ՀՀՇՄՊԵՏԱԿԱՆ			
ՀԱՄԱՁԱՅՆԱԿԱՆ ԱՇԽԱՏԱՆՔՆԵՐԻ ԿԱԶՄԱԿԵՐՊՄԱՆ ՆԱԽԱԳԻԾ			
ՀՀ. ՕՀԱԼԱՀՈՒՅՔ	ՀՀ. ՕՀԱԼԱՀՈՒՅՔ	ՀՀ. ՕՀԱԼԱՀՈՒՅՔ

ფარდულის გეგმა
(არსებული)
მ. 1:100

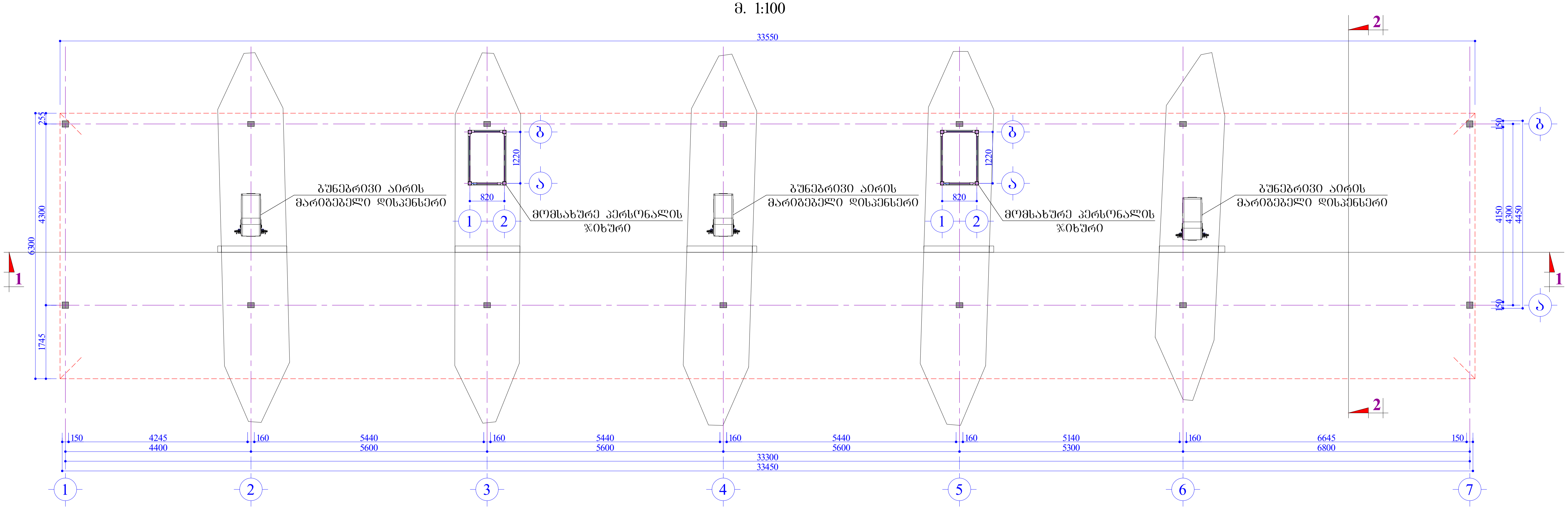

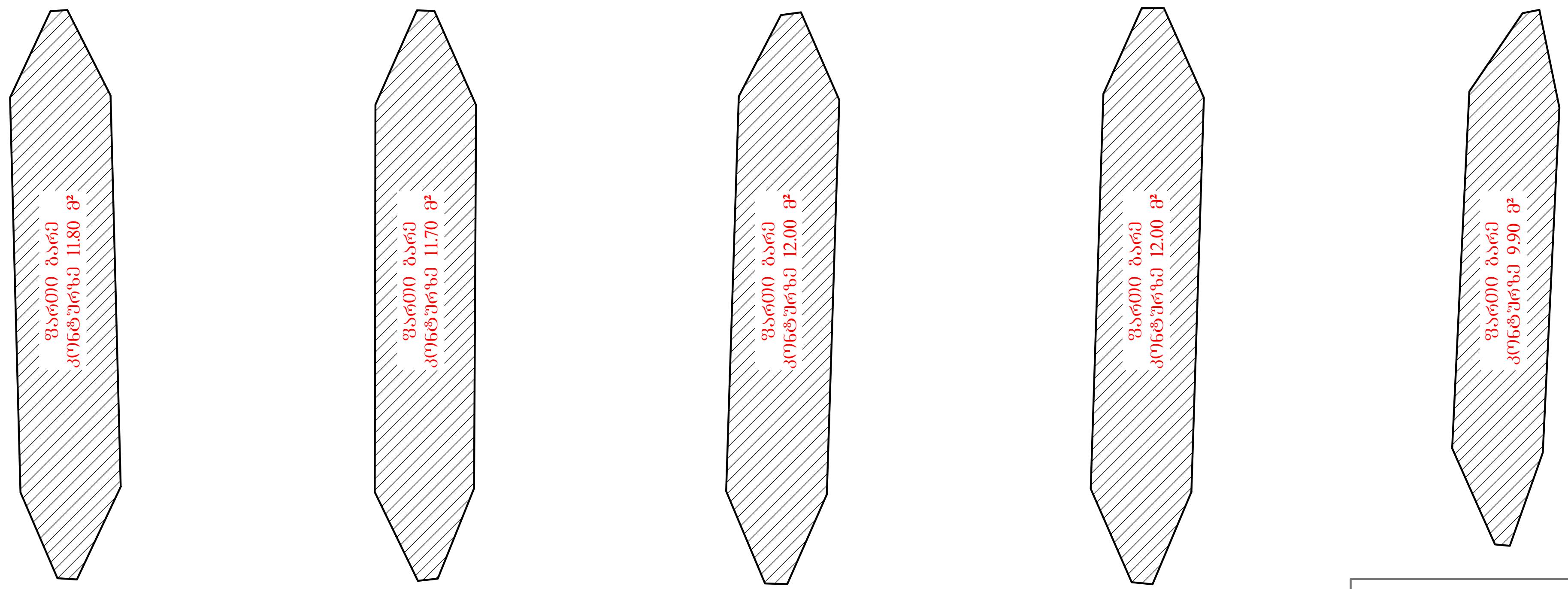

სულ ფართი გარე
კონტურზე 11.80+11.70+12.00+12.00+9.90=57.40 მ²

დამკვეთი: შ.პ.ს. "ნეოგაზი"	შ.პ.ს. "აი სი გრუპი" L.T.D. "IC GROUP"		შემსრულებელი:
არქიტექტურული ნაწილი	დირექტორი		ლ. ინასარიძე
გაზგასამართი სადგური ქ. თბილისში, კახეთის გზატკეცილზე (ს/კ 01.19.16.003.005) რეკონსტრუქცია	არქიტექტორი		ლ. ინასარიძე
ფარდულის გეგმა და კროკი (არსებული)	სტადია: მ.პ.	მასშტაბი: 1:100	ფურცელი: გ-3 / ფორმატი: A-3

მძღოლებისა და მგზავრების
მოსაცდელის გეგმა (არსებული)
მ. 1:50

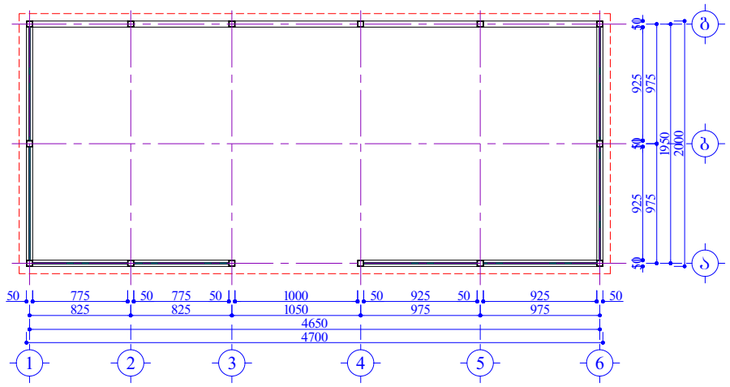



დამკვეთი: შ.პ.ს. "ნეოგაზი"		შ.პ.ს. "აი ს‌ი გრუპი"		შემსრულებელი: L.T.D. "IC GROUP"
არქიტექტურული ნაწილი	დირექტორი			ლ. ონასარიძე
გაზგასამართი სადგური ქ. თბილისში, კახეთის გზატკეცილზე (ს/კ 01.19.16.003.005) რეკონსტრუქცია	არქიტექტორი			ლ. ონასარიძე
მძღოლებისა და მგზავრების მოსაცდელის გეგმა და კრო‌კი (არსებული)	სტადია	მასშტაბი	ფურცელი	ფორმატი
	მ.პ.	1:50	გ-4	A-3

მომსახურე პერსონალის
ჯიხურის გეგმა (არსებული)
მ. 1:25

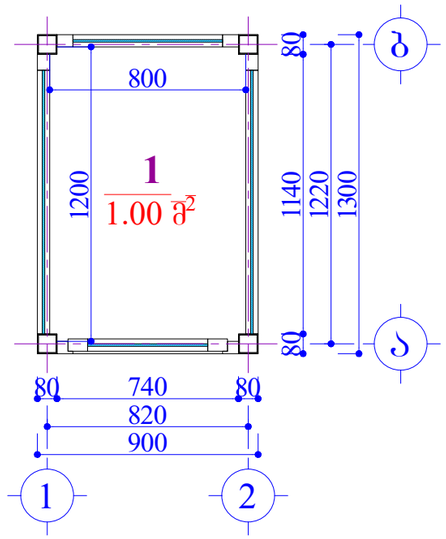

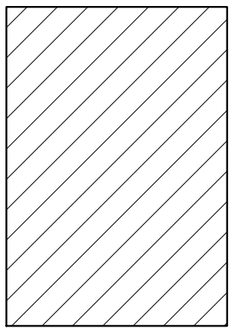

ფართი გარე
კონტურზე 1.20 მ²

დამკვეთი: ნეოგაზი შ.პ.ს. "ნეოგაზი"	შემსრულებელი: შ.პ.ს. "აი სი გრუპი" L.T.D. "IC GROUP"		
არქიტექტურული ნაწილი	დირექტორი		ლ. ინასარიძე
გაზგასამართი სადგური ქ. თბილისში, კახეთის გზატკეცილზე (ს/კ 01.19.16.003.005) რეკონსტრუქცია	არქიტექტორი		ლ. ინასარიძე
მომსახურე პერსონალის ჯიხურის გეგმა და კრო კი (არსებული)	სტადია	მასშტაბი	ფურცელი	ფორმატი
	მ.პ.	1:25	გ-5	A-3

ცალკე მდგომი საპირფარეშოს გეგმა
(არსებული)
მ. 1:50

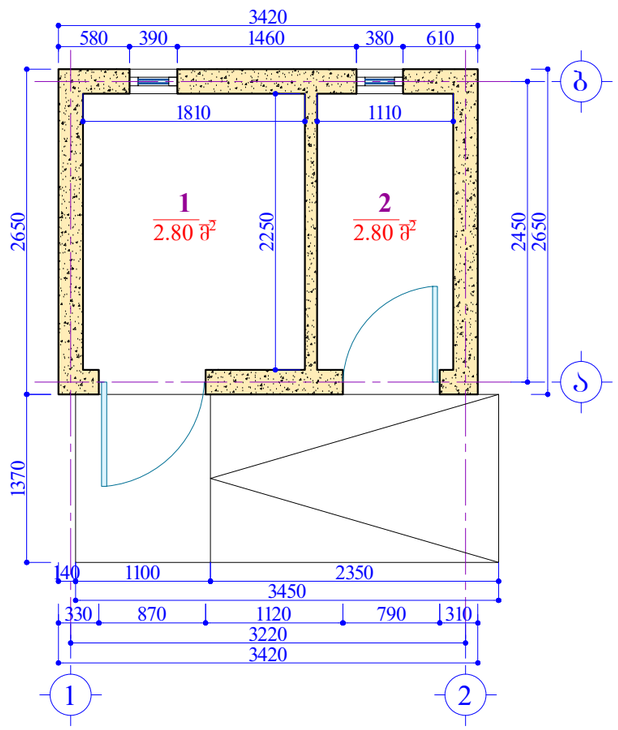

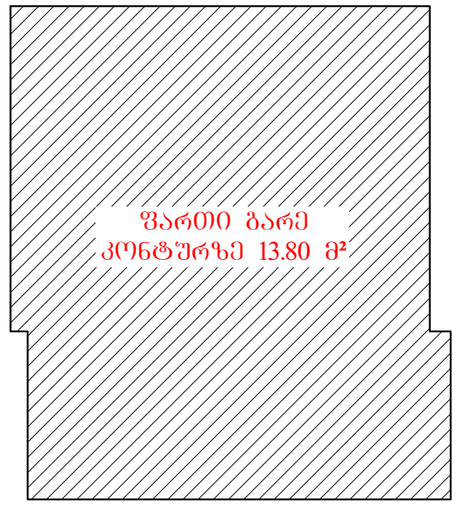

დამკვეთი:
შ.პ.ს. "ნეოგაზი"

შემსრულებელი:
შ.პ.ს. "აი სი ბრუპი"
L.T.D. "IC GROUP"

არქიტექტურული ნაწილი	დირექტორი		ლ. ონასარიძე
გაზგასამართი სადგური ქ. თბილისში, კახეთის გზატკეცილზე (ს/კ 01.19.16.003.005) რეკონსტრუქცია	არქიტექტორი		ლ. ონასარიძე
ცალკე მდგომი საპირფარეშოს გეგმა და კროკი (არსებული)	სტადია	მასშტაბი	ფურცელი	ფორმატი
	მ.პ.	1:50	გ-6	A-3

დამხმარე შენობის
I-სართულის გეგმა (არსებული)
მ. 1:50

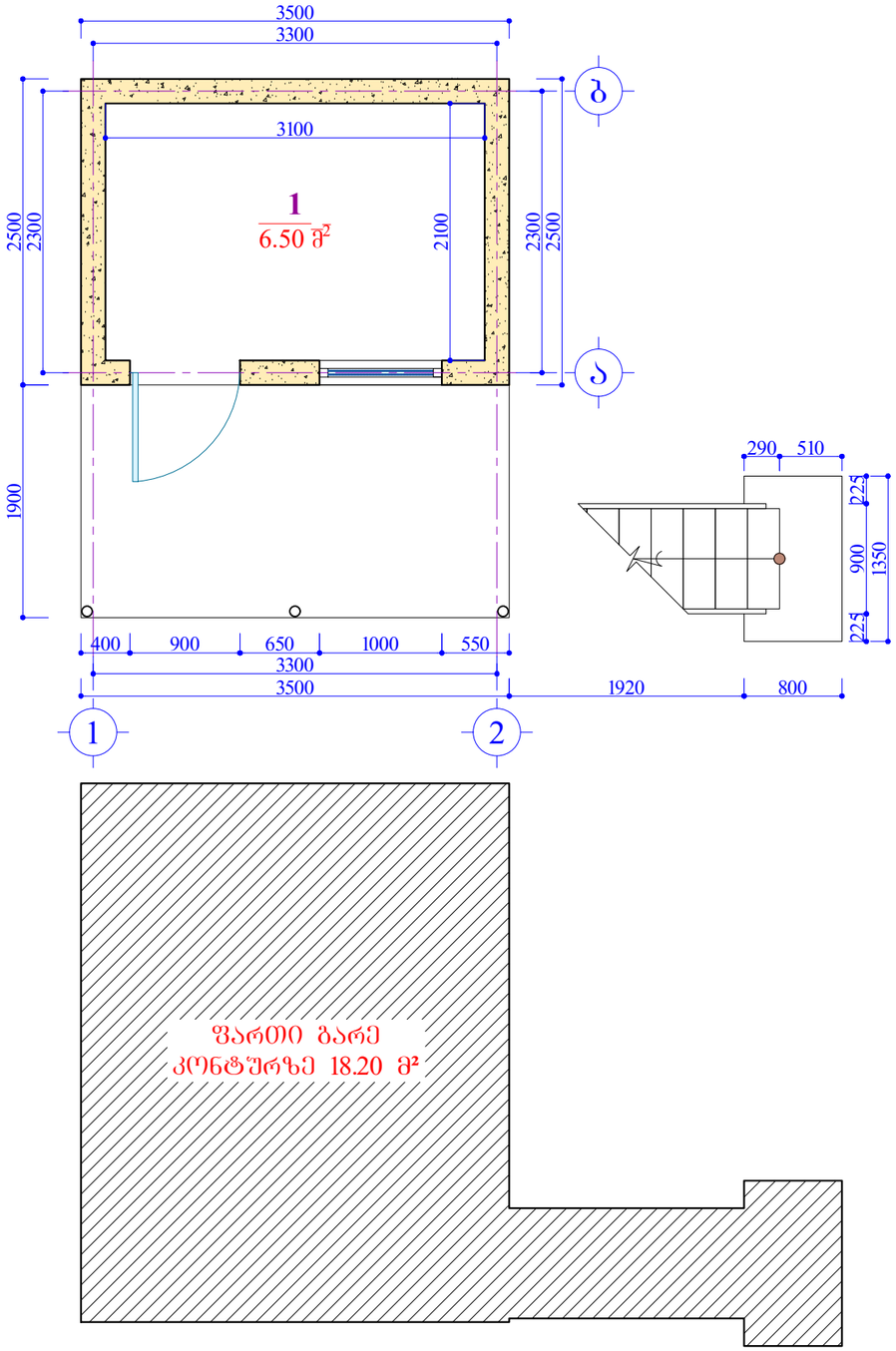

დამხმარე შენობის
II-სართულის გეგმა (არსებული)
მ. 1:50

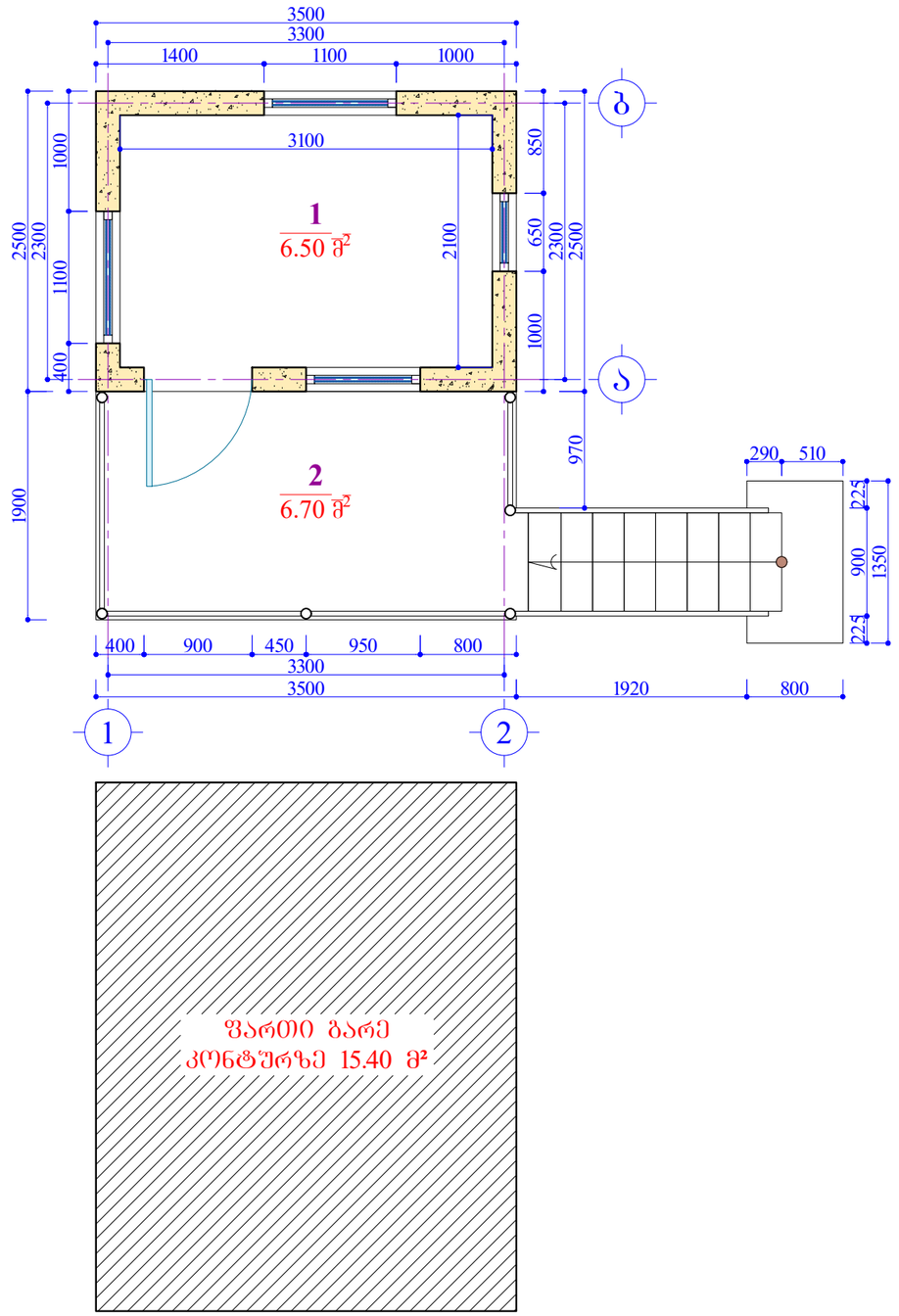

დამკვეთი: შ.პ.ს. "ნეოგაზი"	შემსრულებელი: შ.პ.ს. "აი ს0 გრუპი" L.T.D. "IC GROUP"			
არქიტექტურული ნაწილი	დირექტორი		ლ. ონასარიძე	
გაზგასამართი სადგური ქ. ობილისში, კახეთის გზატკეცილზე (ს/კ 01.19.16.003.005) რეკონსტრუქცია	არქიტექტორი		ლ. ონასარიძე	
დამხმარე შენობის გეგმები და კროკები (არსებული)	სტადია	მასშტაბი	ფურცელი	ფორმატი
	მ.პ.	1:50	გ-7	A-3

ადმინისტრაციული შენობის გეგმა (საპროექტო)
მ. 1:75

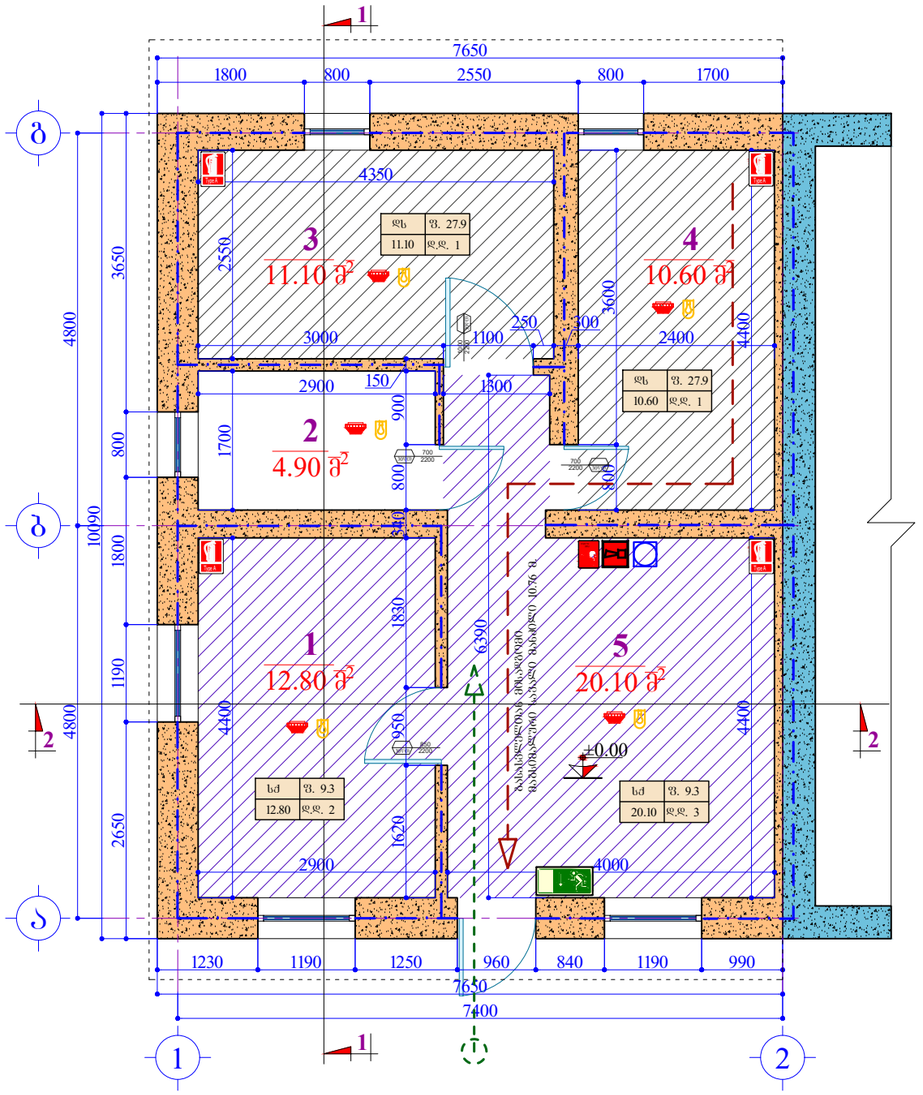

ფართი გარე კონტურზე 77.50 მ²

ექსპლიკაცია:

1. ოფისი ---------- 12.80 მ².
2. სანკვანძი ---------- 4.90 მ².
3. დამხმარე სათავსი ---------- 11.10 მ².
4. დამხმარე სათავსი ---------- 10.60 მ².
5. ოპერატორების მოსასვენებელი ოთახი ---- 20.10 მ².

სულ საერთო ფართი: --------- 59.50 მ².

დამკვეთი: შ.პ.ს. "ნეოგაზი"		შემსრულებელი: შ.პ.ს. "ა ი ს ბრუპი" L.T.D. "IC GROUP"	
არქიტექტურული ნაწილი	დირექტორი		ლ. ინასარიძე
გაზგასამართი სადგური ქ. თბილისში, კახეთის გზატკეცილზე (ს/კ 01.19.16.003.005) რეკონსტრუქცია	არქიტექტორი		ლ. ინასარიძე
ადმინისტრაციული შენობის გეგმა და კროკი (საპროექტო)	სტადია	მასშტაბი	ფურცელი / ფორმატი
	მ.პ.	1:75	გ-8 / A-3

ზარდახშული ბეტონის ბეჭედი
(ბაზრული)
მ. 1:100

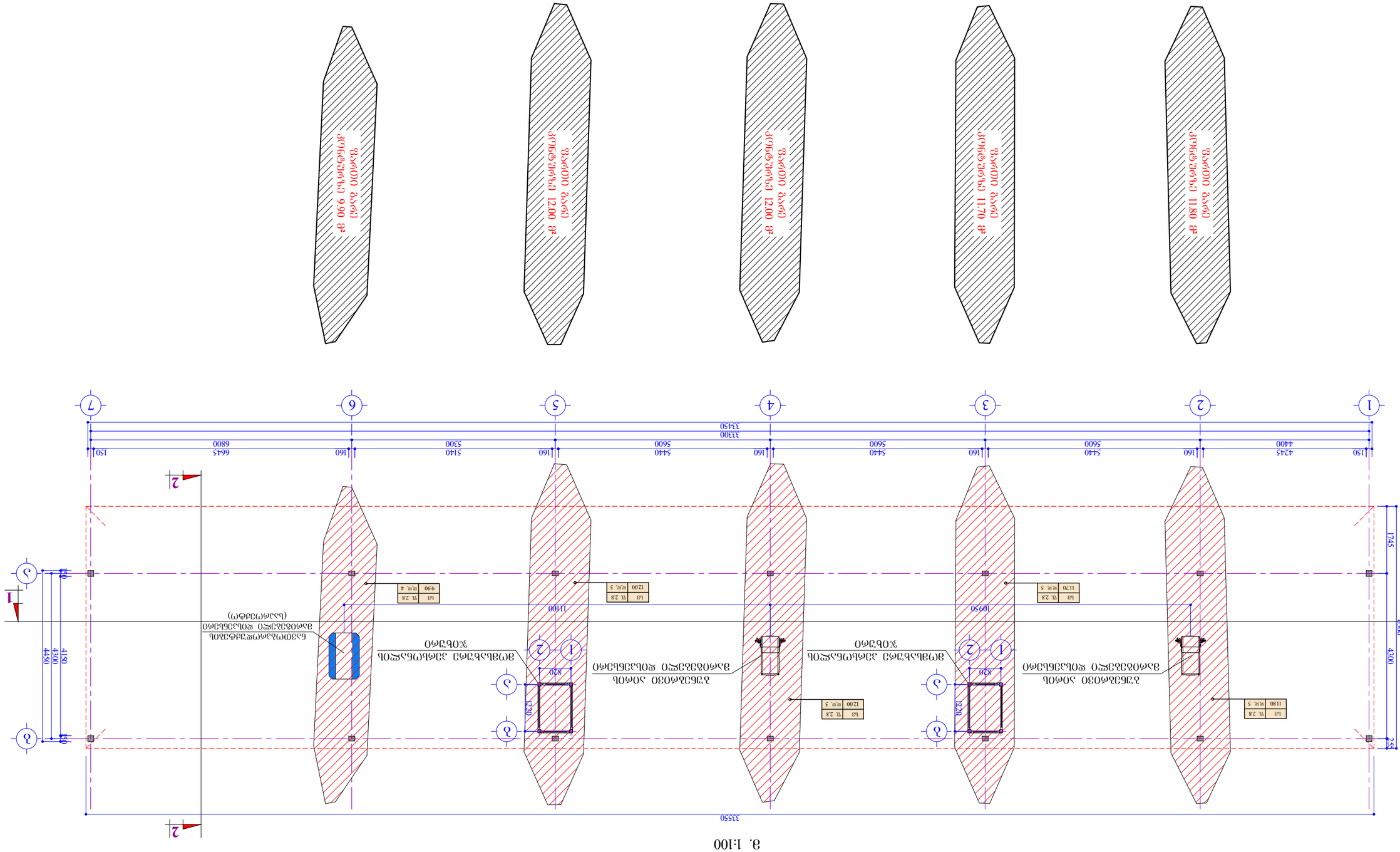
33550
150
4245
160
5440
5600
160
5440
5600
160
5440
5600
160
5140
5300
160
6645
6800
150
33450
33300
33150
1
2
3
4
5
6
7
1745
6300
4300
2355
4150
4300
4450
150
150
1100
820
220
1095
820
220
1
2
ბ
ბ
1
1
2
2
ბეტონის ზედაპირის დაცვითი ფენა
ბეტონის ზედაპირის დაცვითი ფენა
(ბაზრული)
ბეტონის ზედაპირის დაცვითი ფენა
ბეტონის ზედაპირის დაცვითი ფენა

ცალკე მდგომი საპირფარეშოს გეგმა
(საპროექტო)

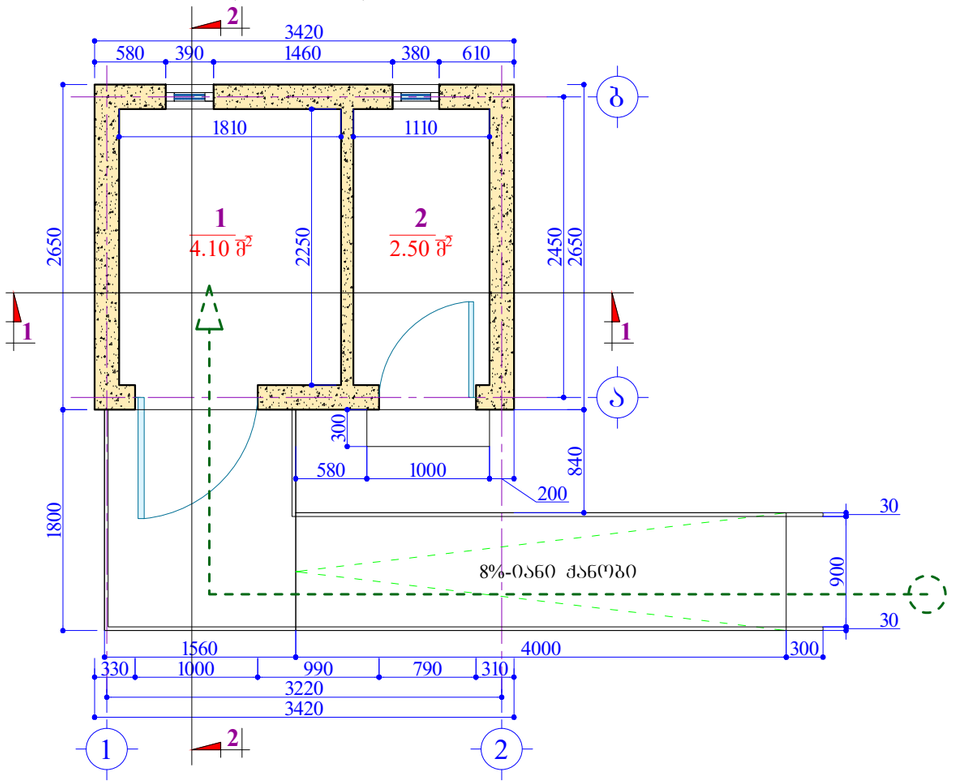

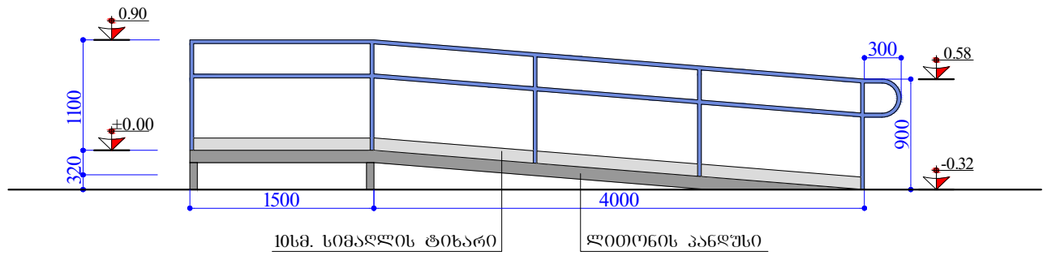

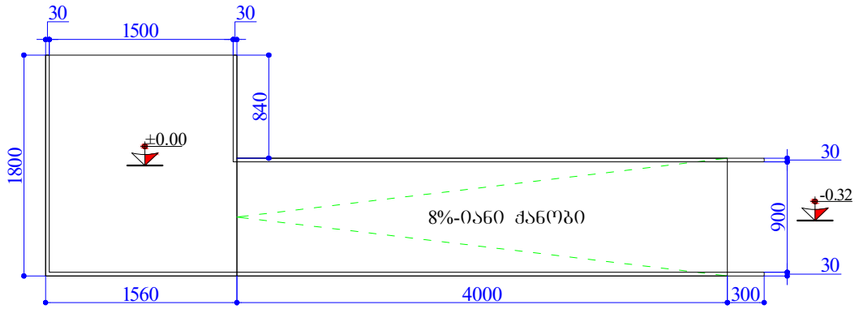

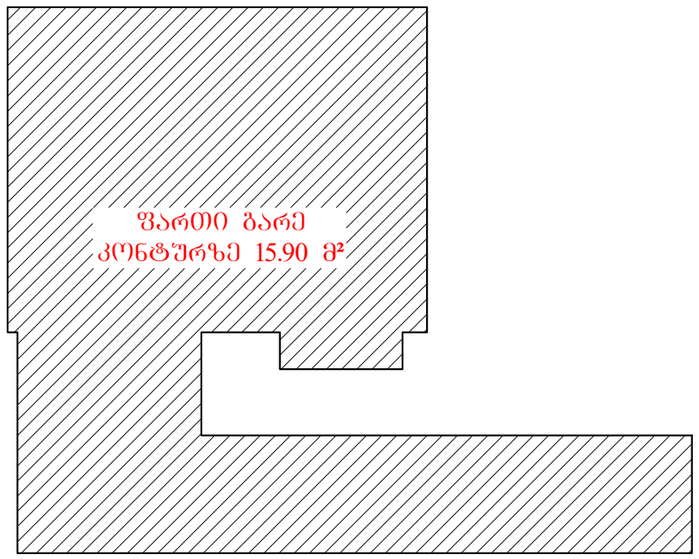

დამკვეთი: შ.პ.ს. "ნეოგაზი"		შემსრულებელი: შ.პ.ს. "აი სი გრუპი" L.T.D. "IC GROUP"	
არქიტექტურული ნაწილი	დირექტორი		ლ. ინასარიძე
გაზგასამართი სადგური ქ. თბილისში, კახეთის გზატკეცილზე (ს/კ 01.19.16.003.005) რეკონსტრუქცია	არქიტექტორი		ლ. ინასარიძე
შ.შ.მ. პირებზე ადაპტირებული ცალკეე მდგომი საპირფარეშოს ბეგმა და კროკი (საპროექტო)	სტადია	მასშტაბი	ფურცელი	ფორმატი
	მ.პ.	1:50	ბ-10	A-3

მიწისქვეშა რეზერვუარები რკინაბეტონის
არმირებულ სარკოფაგის გეგმა
(საპროექტო)
მ. 1:50

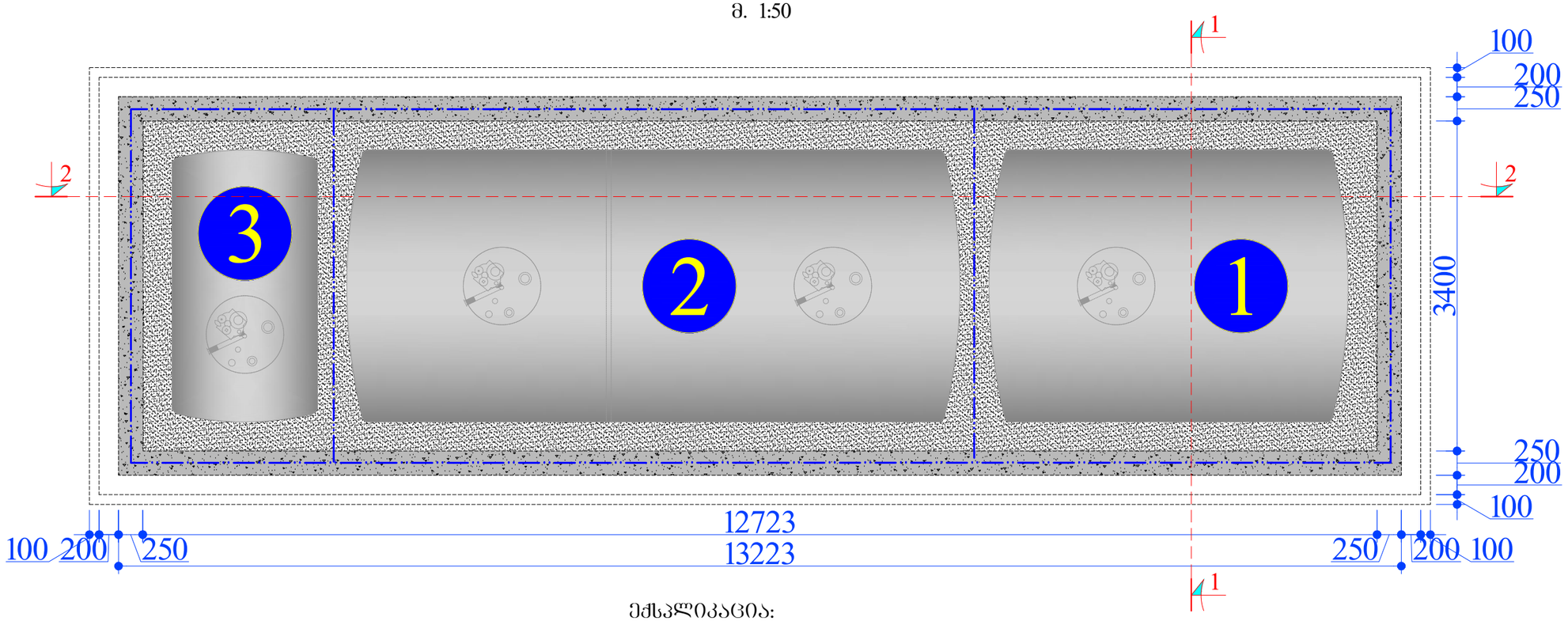

ექსპლიკაცია:

1. რეზერვუარი დიზელის საწვავისათვის - 22.77მ^3
2. რეზერვუარი ბენზინის საწვავისათვის - 38.77მ^3
3. რეზერვუარი ავარიულად დაღვრილი საწვავისათვის - 5.00მ^3

ჯამში - 66.54მ^3 - III კლასი

დამკვეთი: შ.პ.ს. "ნეოგაზი"	შ.პ.ს. "აი სი გრუპი" L.T.D. "IC GROUP"			შემსრულებელი:
არქიტექტურული ნაწილი	დირექტორი			ლ. ონასარიძე
გაზგასამართი სადგური ქ. ობილისში, კახეთის გზატკეცილზე (ს/კ 01.19.16.003.005) რეკონსტრუქცია	არქიტექტორი			ლ. ონასარიძე
მიწისქვეშა რეზერვუარები რკინაბეტონის არმირებულ სარკოფაგის გეგმა (საპროექტო)	სტადია	მასშტაბი	ფურცელი	ფორმატი
	მ.პ.	1:50	გ-11	A-3

მისაწვდომობის ეროვნული სტანდარტების გრაფიკული აღნიშვნების ექსპლიკაცია

პირობითი აღნიშვნა	მნიშვნელობა
2.000	მანძილი, რომელიც გვიჩვენებს საერთაშორისო ერთეულებს
0.015	მანძილი პატარა ზომებისთვის
0.990 - 1.040	მანძილი, რომელიც გვიჩვენებს დიაპაზონს მინიმალურად მაქსიმალურამდე
მინ. (min.)	მინიმალური
მაქს. (max.)	მაქსიმალური
>	მეტი
≥	ტოლი ან მეტი
<	ნაკლები
≤	ნაკლები ან ტოლი
	იატაკის თავისუფალი სივრცის ან მანევრირებისათვის გამოყოფილი თავისუფალი სივრცის საზღვარი
	შუახაზი
	სავალი ან მისაწვდომი მიმართულება
	კედელი, იატაკი, ჭერი ან სხვა ელემენტი გაჭრილი ჭრილში ან გეგმაზე
	გამოკვეთილი ელემენტი ჭრილში ან გეგმაზე
	ელემენტის, სამართავის ან მოწყობილობის მდებარეობის ზონა
0.090	მისაწვდომი სვლაგეზი შენობის შიგნით
1.200	მისაწვდომი სვლაგეზი შენობის გარეთ
0.760 1.200	იატაკის თავისუფალი სივრცე - ახალი შენობები
R. 1.200	ვრიული მოსატრიალებელი სივრცე - ახალი შენობები შენიშვნა: იქ სადაც მოსატრიალებელი სივრცე მოიცავს მუხლის სიმაღლემდე და ფეხის ფალანგისთვის განსაზღვრულ თავისუფალ სივრცეს მოწყობილობების ქვემოთ, ამათი გადაფარვა დასაშვებია ვარემოდგენილი სქემის მიხედვით.
	T-ის ფორმის მოსატრიალებელი სივრცე ები - ახალი შენობა ნაგებობისთვის შენიშვნა: იქ სადაც მოსატრიალებელი სივრცე მოიცავს მუხლის სიმაღლემდე და ფეხის ფალანგისთვის განსაზღვრულ თავისუფალ სივრცეს მოწყობილობების ქვემოთ, ამათი გადაფარვა დასაშვებია ვარემოდგენილი სქემის მიხედვით.

თავისუფალი სივრცე კართან მანევრირებისთვის

თავისუფალი სივრცე კართან მანევრირებისთვის - ანჯამებიანი კარი - წინიდან მისაწვდომი - გამოწვეული გაღება

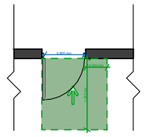

თავისუფალი სივრცე კართან მანევრირებისთვის - ანჯამებიანი კარი - წინიდან მისაწვდომი - მიღოლილი გაღება - ახალი შენობები

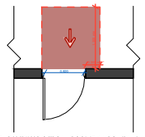

* თუ მოწყობილია მიმხურავი და საკეტი

თავისუფალი სივრცე კართან მანევრირებისთვის - ანჯამებიანი კარი - საკეტის მხრიდან მისაწვდომი - მიღოლილი გაღება

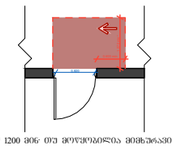

* 1200 მინ თუ მოწყობილია მიმხურავი

SeniSvnebi da pirobiTi aRniSvna

proeqtis saxelwodeba

obieqtis misamarTi

direqtori

mT. arqiteqtori

damkveTi

naxazis dasaxeleba

misawvdomoba

masStabi	formati	gverdi
1:###	A-2	0

დამკვეთი: შ.პ.ს. "ნეოგაზი"

შემსრულებელი: შ.პ.ს. "აი ხი გრუპი" L.T.D. "IC GROUP"

არქიტექტურული ნაწილი	დირექტორი		ლ. ონასარიძე
გაზგასამართი სადგური ქ. თბილისში, კახეთის გზატკეცილზე (ს/კ 01.19.16.003.005) რეკონსტრუქცია	არქიტექტორი		ლ. ონასარიძე
მისაწვდომობის ეროვნული სტანდარტების გრაფიკული აღნიშვნების ექსპლიკაცია	სტადია	მასშტაბი	ფურცელი	ფორმატი
	მ.პ.	---	მ-1	A-3

დ-2 - გზა-კიბე დეტალიზაცია

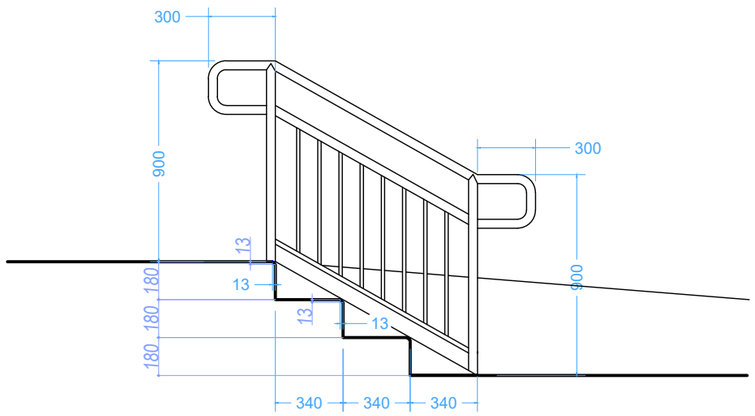

დამკვეთი: შ.პ.ს. "ნეოგაზი"		შემსრულებელი: შ.პ.ს. "აი ს‌ი ბრუპი" L.T.D. "IC GROUP"	
არქიტექტურული ნაწილი	დირექტორი		ლ. ინასარიძე
გაზგასამართი სადგური ქ. თბილისში, კახეთის გზატკეცილზე (ს/კ 01.19.16.003.005) რეკონსტრუქცია	არქიტექტორი		ლ. ინასარიძე
მისაწვდომობის ეროვნული სტანდარტების შესაბამისი დოკუმენტაცია	სტადია	მასშტაბი	ფურცელი / ფორმატი
	მ.პ.	---	მ-3 / A-3

დ-3 კარი-1-ის სპეციფიკაცია
ტიპიური

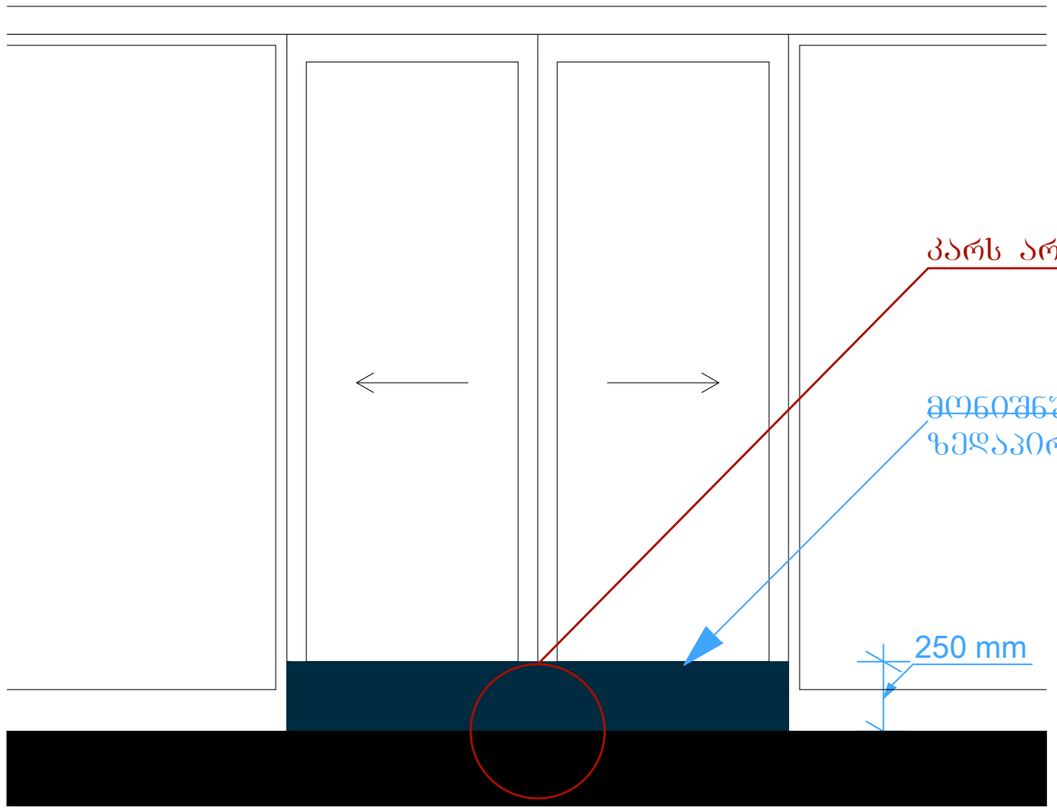

ავტომატურად გაღებადი, ელექტროენერგიაზე მომუშავე კარი - არ გააჩნია სახელური

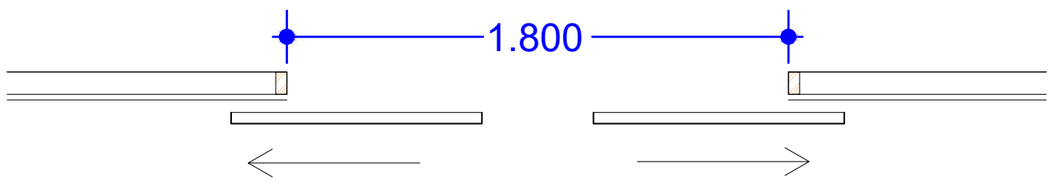

შენიშვნა:

- სახელურები, ჩამოსაწევი სახელურები, საკეტები, რაზები და მისაწვდომი კარის სხვა სამართავები ისეთი ფორმის იქნება, რომ ადვილად შეიძლებოდეს ერთი ხელით მოჭიდება და მის ასამუშავებლად საჭირო არ იქნება მაბრად მოჭიდება, წვალება ან მაჯის ტრიალი.
- დახურული კარის კავეშლის გასაღებები ნაწილები და გაღებისათვის განკუთვნილი ძალა შესაბამისობაში იქნება შემდეგთან:

1. წინიდან მისაწვდომობისას, გამოწევით ან მიწოლით გაღებადი, არაუმეტეს 66.7 ნიუტონი;
2. ბრუნვითი მოძრაობით გასაღები, არაუმეტეს 315 ნიუტონი სმ.

- კარის მიმხურავები ისე მოეწყობა, რომ 90 გრადუსით, ღია მდგომარეობიდან 12 გრადუსით გაღებულ მდგომარეობამდე კარის მისახურად საჭირო დრო არაუმცირეს 5 წამი იქნება.
- კარის ზამბარიანი ანჯამები ისე მოეწყობა, რომ 70 გრადუსით ღია მდგომარეობიდან დახურულ მდგომარეობამდე კარი არაუმცირეს 1.5 წამში გადავა.
- კარის მიწოლით ან გამოწევით გაღებისათვის საჭირო ძალა შესაბამისობაში იქნება შემდეგთან:

1. შენობაში განთავსებული ანჯამიანი კარი : არაუმეტეს 22.2 ნიუტონი.

დამკვეთი: შ.პ.ს. "ნეოგაზი"		შ.პ.ს. "აი სი გრუპი"	შემსრულებელი: L.T.D. "IC GROUP"
არქიტექტურული ნაწილი	დირექტორი		ლ. ინასარიძე
გაზგასამართი სადგური ქ. თბილისში, კახეთის გზატკეცილზე (ს/კ 01.19.16.003.005) რეკონსტრუქცია	არქიტექტორი		ლ. ინასარიძე
მისაწვდომობის ეროვნული სტანდარტების შესაბამისი დოკუმენტაცია	სტადია	მასშტაბი	ფურცელი	ფორმატი
	მ.პ.	---	მ-4	A-3

მისაწვდომობის ეროვნული სტანდარტების შესაბამისი დოკუმენტაცია

დ-3 კარი-2-ის სპეციფიკაცია - ტიპიური

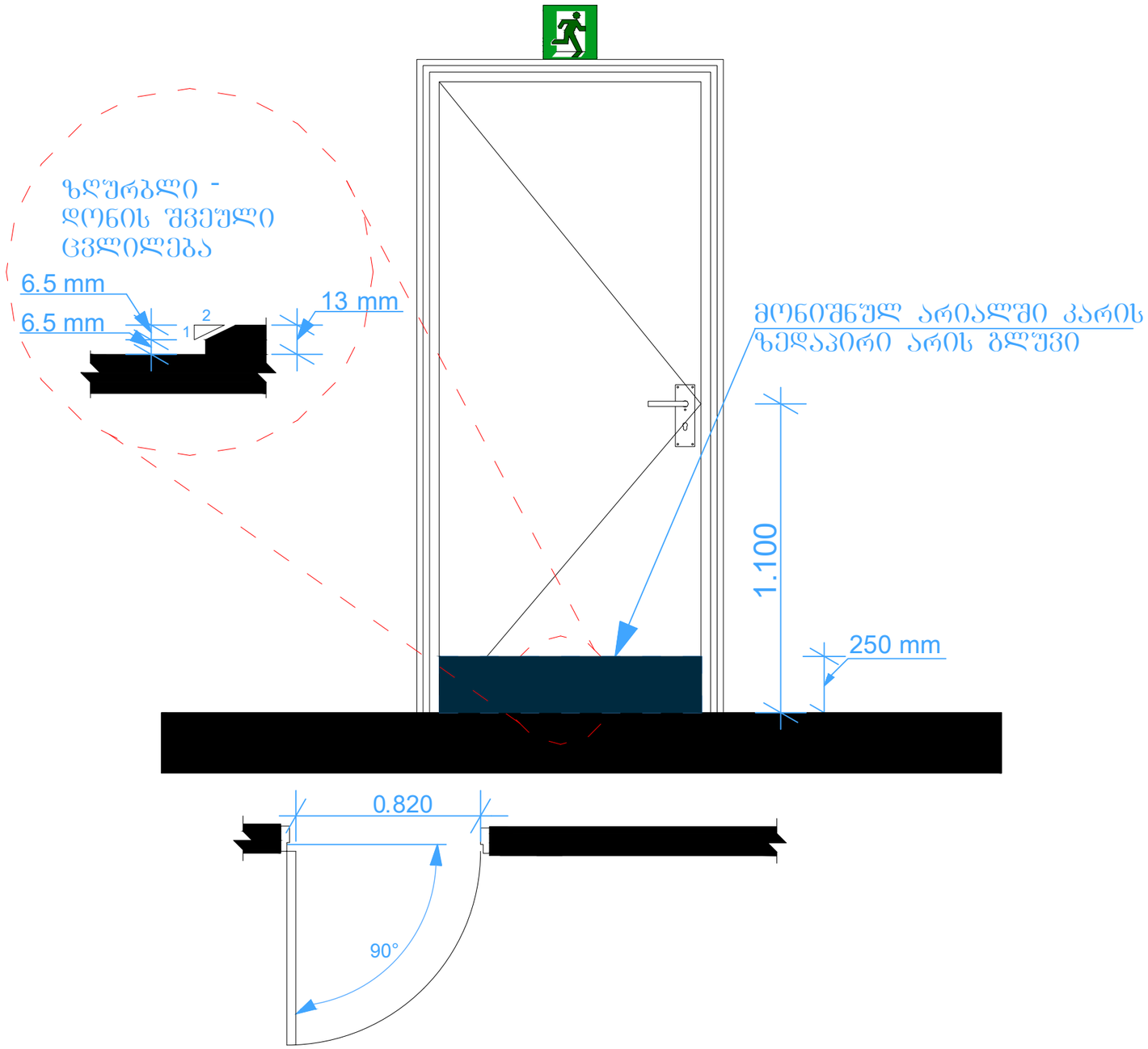

შენიშვნა:

- სახელურები, ჩამოსაწევი სახელურები, საკეტები, რაზები და მისაწვდომი კარის სხვა სამართავები ისეთი ფორმის იქნება, რომ ადვილად შეიძლებოდეს ერთი ხელით მოჭიდება და მის ასამუშავებლად საჭირო არ იქნება მაბრად მოჭიდება, წვალება ან მაჯის ტრიალი.
- დახურული კარის კავეშლის გასაღებები ნაწილები და გაღებისათვის განკუთვნილი ძალა შესაბამისობაში იქნება შემდეგთან :

1. წინიდან მისაწვდომობისას, გამოწევით ან მიწოლით გაღებადი, არაუმეტეს 66.7 ნიუტონი;
2. ბრუნვითი მოძრაობით გასაღები, არაუმეტეს 315 ნიუტონი სმ.

- კარის მიმხურავები ისე მოეწყობა, რომ 90 გრადუსით, ღია მდგომარეობიდან 12 გრადუსით გაღებულ მდგომარეობამდე კარის მისახურად საჭირო დრო არაუმცირეს 5 წამი იქნება.
- კარის ზამბარიანი ანჯამები ისე მოეწყობა, რომ 70 გრადუსით ღია მდგომარეობიდან დახურულ მდგომარეობამდე კარი არაუმცირეს 1.5 წამში გადავა.
- კარის მიწოლით ან გამოწევით გაღებისათვის საჭირო ძალა შესაბამისობაში იქნება შემდეგთან :

1. შენობაში განთავსებული ანჯამიანი კარი : არაუმეტეს 22.2 ნიუტონი.

დამკვეთი: შ.პ.ს. "ნეოგაზი"		შემსრულებელი: შ.პ.ს. "აი სი გრუპი" L.T.D. "IC GROUP"		
არქიტექტურული ნაწილი	დირექტორი		ლ. ონასარიძე	
გაზგასამართი სადგური ქ. ობილისში, კახეთის გზატკეცილზე (ს/კ 01.19.16.003.005) რეკონსტრუქცია	არქიტექტორი		ლ. ონასარიძე	
მისაწვდომობის ეროვნული სტანდარტების შესაბამისი დოკუმენტაცია	სტადია	მასშტაბი	ფურცელი	ფორმატი
	მ.პ.	---	მ-5	A-3

დ-3 - ნიშნების დეტალი

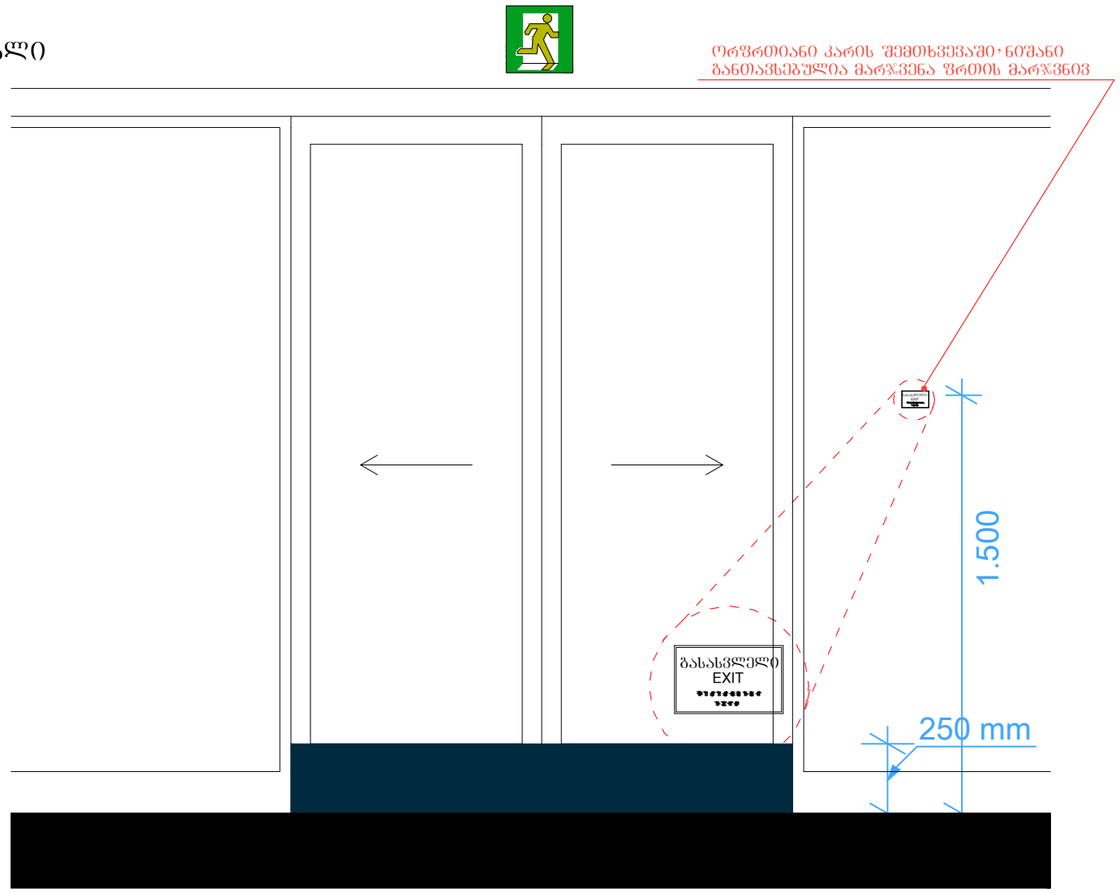

კართან არსებული ნიშნების მდებარეობა -
iatakis Tavisufali sivrce მ 1:20

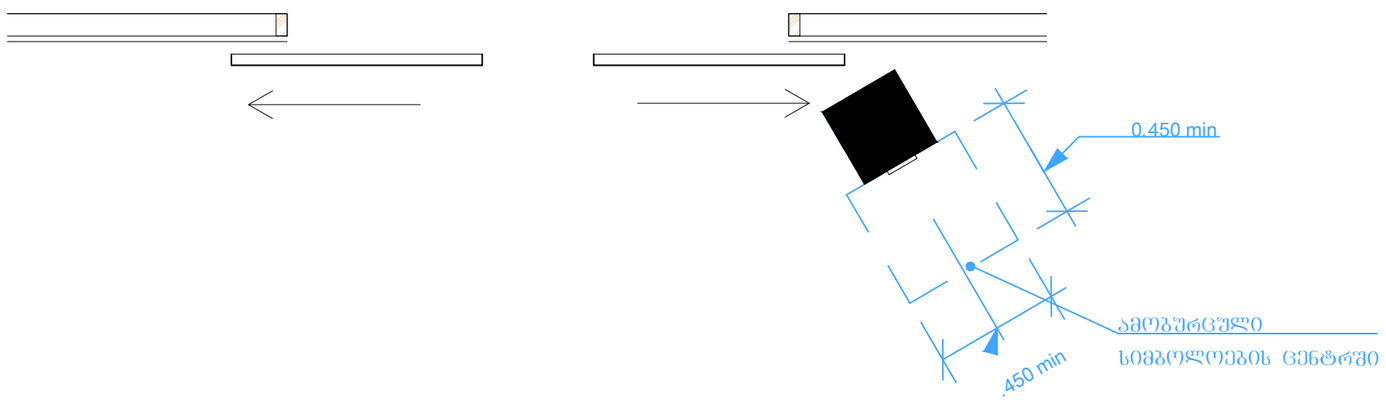

დამკვეთი: ნეოგაზი შ.პ.ს. "ნეოგაზი"	შ.პ.ს. "აი სი გრუპი"		შემსრულებელი: L.T.D. "IC GROUP"	
არქიტექტურული ნაწილი	დირექტორი		ლ. ონასარიძე	
გაზგასამართი სადგური ქ. თბილისში, კახეთის გზატკეცილზე (ს/კ 01.19.16.003.005) რეკონსტრუქცია	არქიტექტორი		ლ. ონასარიძე	
მისაწვდომობის ეროვნული სტანდარტების შესაბამისი დოკუმენტაცია	სტადია	მასშტაბი	ფურცელი	ფორმატი
	მ.პ.	---	მ-6	A-3

დ-2 - ნიშნების დეტალი

ნიშნის მდებარეობა - სიმბოლოების მდებარეობა - პიქტოგრამების მდებარეობა - სიმბოლოების ზომები

ნიშანი განთავსებულია გასწვრივ საკეტიან მხარეს კარის

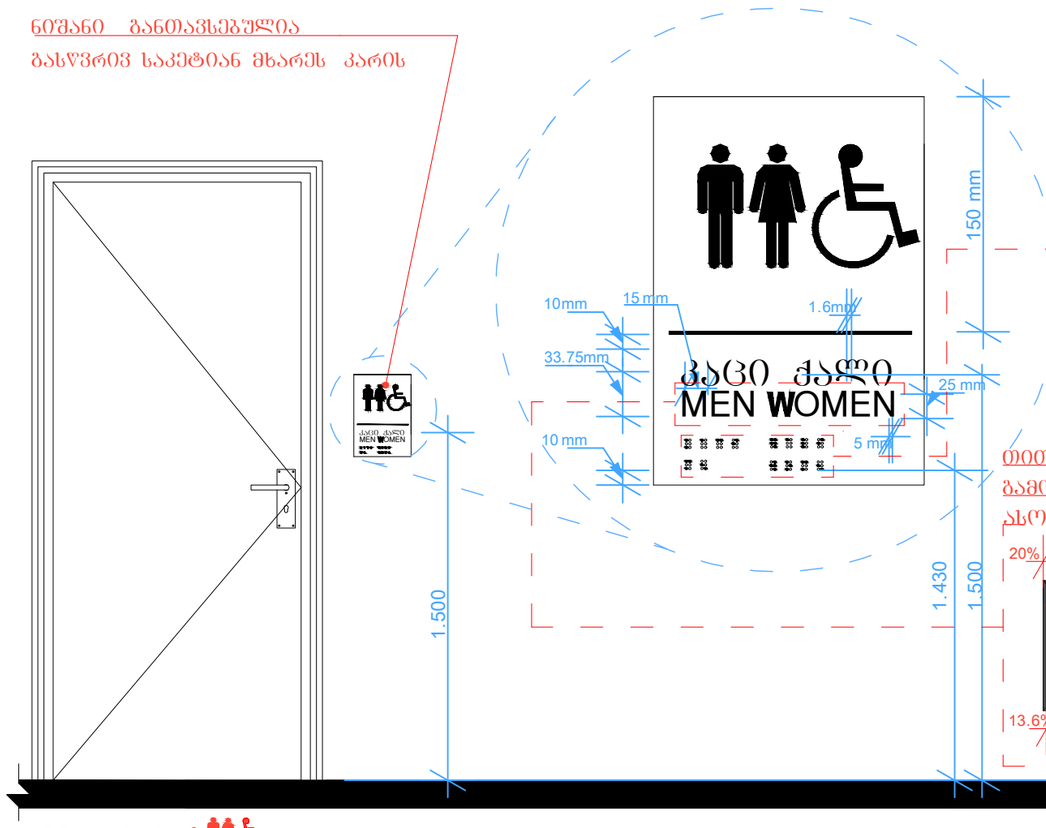

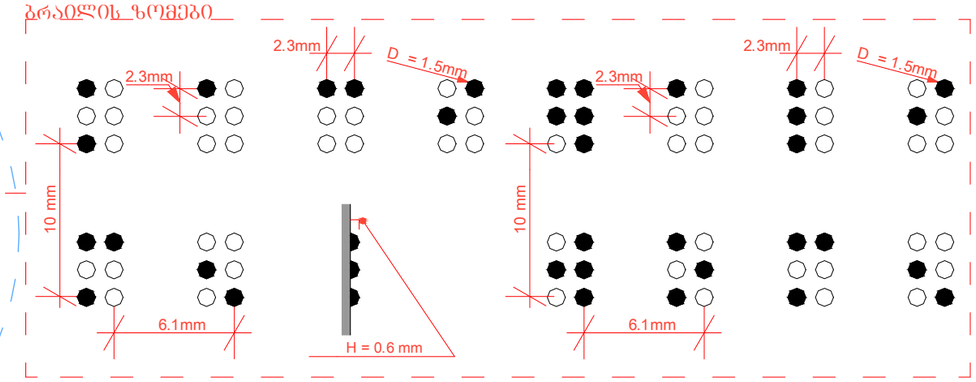

თითოეული ასოს შტრიხის დასაშვები სიმაღლის განსასაზღვრად გამოყენებულია ლათინური ასოგბერა "I" ხოლო დასაშვები სიგანის განსასაზღვრად ლათინურ ასოგბერა "O".

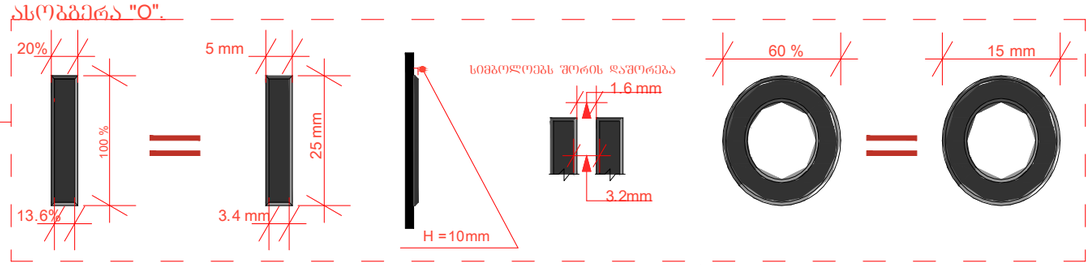

შენიშვნა: სიმბოლოები არ არის ამრეკლავი ზედაპირის და მათი ფერი ფონის კონტრასტულია ·

- მისაწვდომობის სიმბოლოების ზედაპირი და მათი ფონი არ აჭარბებს 19 გლოსს, 60 გრადუსზე ამრეკლავის საზომით (გლოსმეტრით) გაზომვისას·

კართან არსებული ნიშნების მდებარეობა - იატაკის თავისუფალი სივრცე

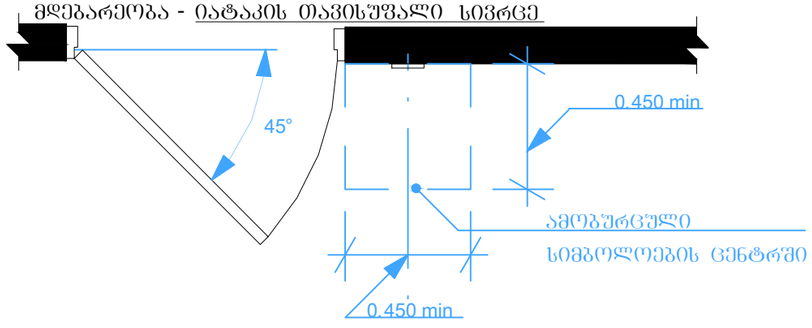

დამკვეთი: შ.პ.ს. "ნეოგაზი"	შემსრულებელი: შ.პ.ს. "აი სი გრუპი" L.T.D. "IC GROUP"			
არქიტექტურული ნაწილი	დირექტორი		ლ. ონასარიძე	
გაზგასამართი სადგური ქ. ობილისში, კახეთის გზატკეცილზე (ს/კ 01.19.16.003.005) რეკონსტრუქცია	არქიტექტორი		ლ. ონასარიძე	
მისაწვდომობის ეროვნული სტანდარტების შესაბამისი დოკუმენტაცია	სტადია	მასშტაბი	ფურცელი	ფორმატი
	მ.პ.	---	მ-7	A-3

დ-2 - ნიშნების დეტალი

ნიშნის მდებარეობა - სიმბოლოების მდებარეობა - სიმბოლოების ზომები

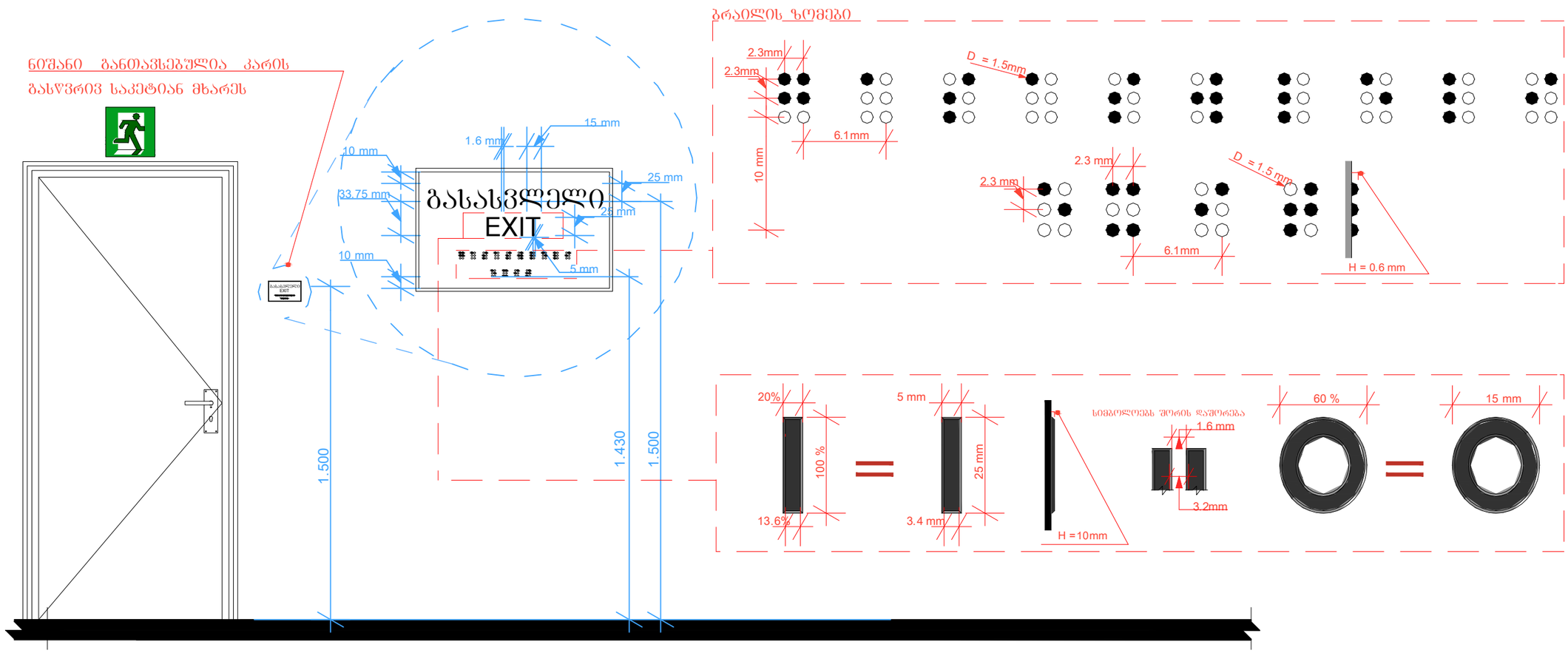

შენიშვნა: EXIT სიმბოლოები არ არის ამრეკლავი ზედაპირის და მათი ფერი ფონის კონტრასტულია · სიმბოლოების ზედაპირი და მათი ფონი არ აჭარბებს 19 გლოსს, 60 გრადუსზე ამრეკლავის საზომით (გლოსმეტრით)გაზომვისას·

დამკვეთი: შ.პ.ს. "ნეოგაზი"	შემსრულებელი: შ.პ.ს. "აი სი გრუპი" L.T.D. "IC GROUP"			
არქიტექტურული ნაწილი	დირექტორი		ლ. ინასარიძე	
გაზგასამართი სადგური ქ. თბილისში, კახეთის გზატკეცილზე (ს/კ 01.19.16.003.005) რეკონსტრუქცია	არქიტექტორი		ლ. ინასარიძე	
მისაწვდომობის ეროვნული სტანდარტების შესაბამისი დოკუმენტაცია	სტადია	მასშტაბი	ფურცელი	ფორმატი
	მ.პ.	---	მ-8	A-3

დ-4 - ტუალეტებში განსავსებული მოწყობილობების დეტალიზაცია მ 1:20

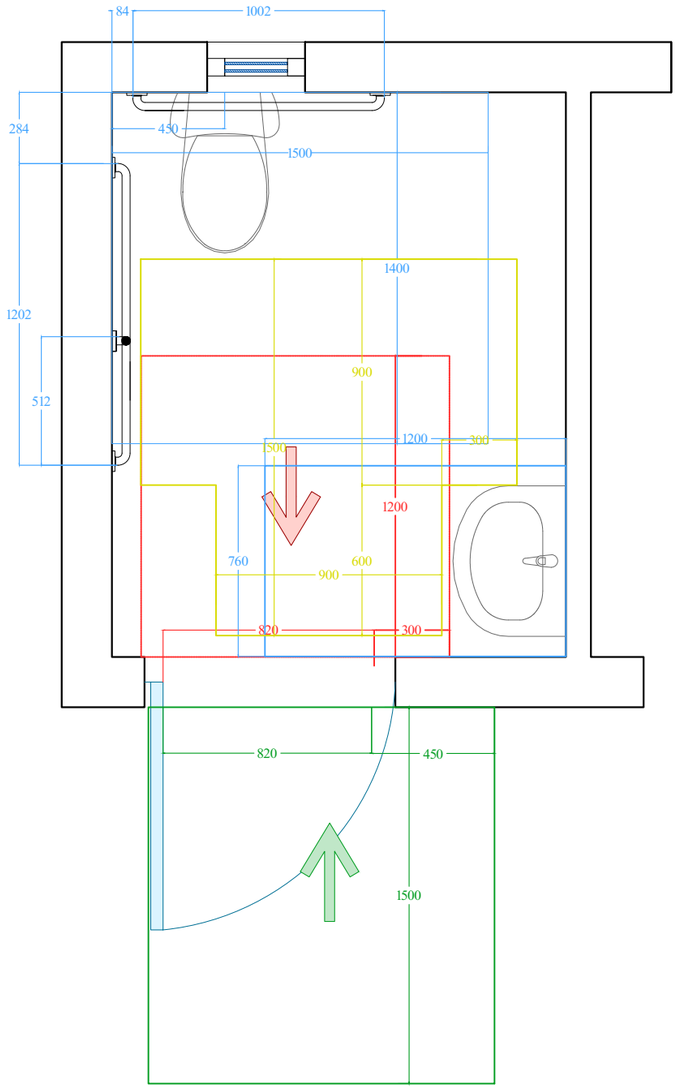

დამკვეთი: შ.პ.ს. "ნეოგაზი"	შ.პ.ს. "აი ს0 გრუპი"		შემსრულებელი: L.T.D. "IC GROUP"
არქიტექტურული ნაწილი	დირექტორი		ლ. ინასარიძე
გაზგასამართი სადგური ქ. ობილისში, კახეთის გზატკეცილზე (ს/კ 01.19.16.003.005) რეკონსტრუქცია	არქიტექტორი		ლ. ინასარიძე
მისაწვდომობის ეროვნული სტანდარტების შესაბამისი დოკუმენტაცია	სტადია	მასშტაბი	ფურცელი	ფორმატი
	მ.პ.	---	მ-9	A-3

დ-4 - ტუალეტებში განსავსებული მოწყობილობების დეტალი

უნიტაზთან დამონტაჟებული ხელმოსაჭიდი ძელი გვერდითა კედლებზე

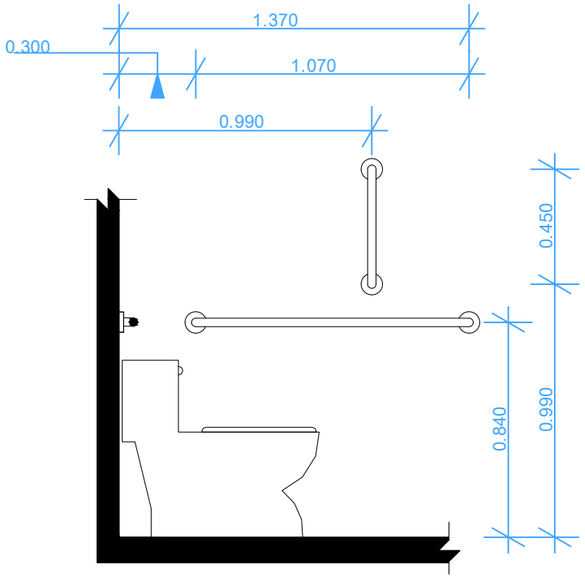

ხელმოსაჭიდი ძელი უნიტაზის უკან მდებარე კედელზე

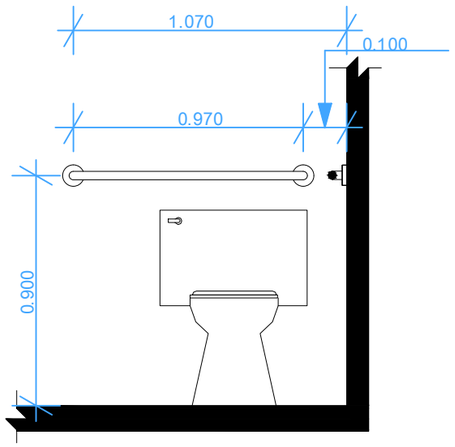

უნიტაზის დასაჯდომის სიმაღლე - ზრდასრულები

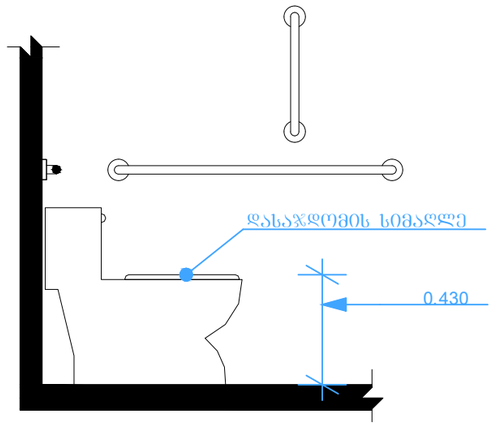

დისპენსერის ჭრილის მდებარეობა გამოშვერილი დისპენსერი ხელმოსაჭიდი ძელის ქვემოთ

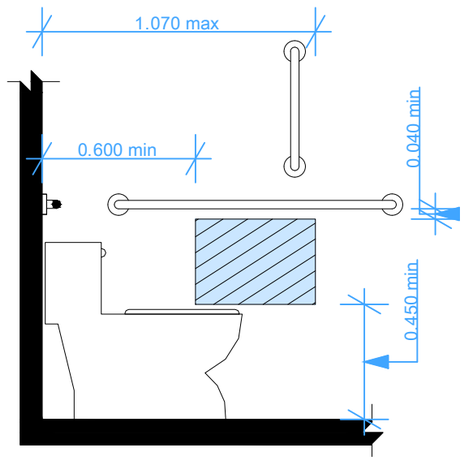

დისპენსერის ჭრილის მდებარეობა - გამოშვერილი დისპენსერი - ხელმოსაჭიდი ძელის ზემოთ

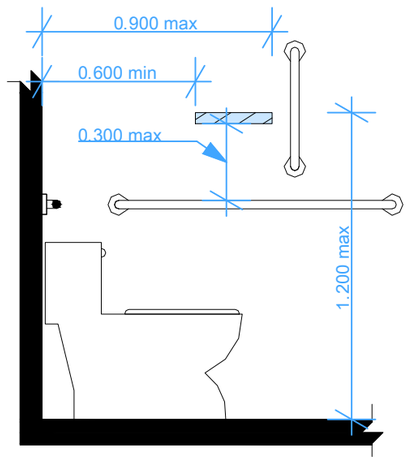

ხელმოსაჭიდი ძელების ზომა

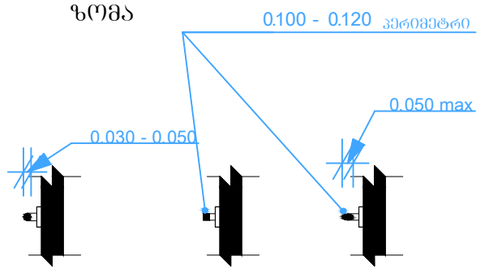

სივრცე ხელმოსაჭიდი ძელები სათვის

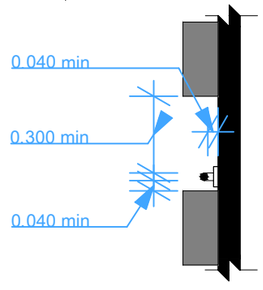

დამკვეთი: ნეოგაზი შ.პ.ს. "ნეოგაზი"	შემსრულებელი: შ.პ.ს. "აი სი გრუპი" L.T.D. "IC GROUP"		
არქიტექტურული ნაწილი	დირექტორი		ლ. ონასარიძე
გაზგასამართი სადგური ქ. ობილისში, კახეთის გზატკეცილზე (ს/კ 01.19.16.003.005) რეკონსტრუქცია	არქიტექტორი		ლ. ონასარიძე
მისაწვდომობის ეროვნული სტანდარტების შესაბამისი დოკუმენტაცია	სტადია	მასშტაბი	ფურცელი / ფორმატი
	მ.პ.	---	მ-10 / A-3

დ-4 - ტუალეტებში განსავსებული მოწყობილობების დეტალი

ხელსაბანებისა და ნიშარების სიმაღლე

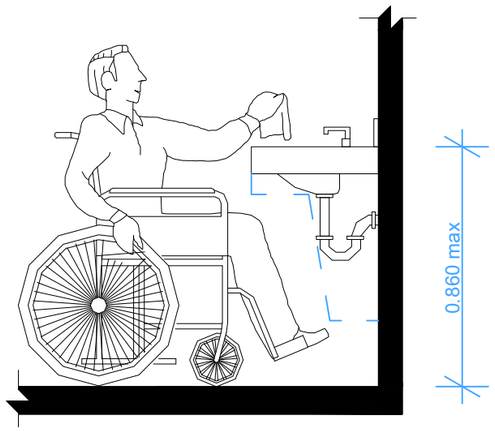

წეხის წალანბის სივრცე - ამაღლება

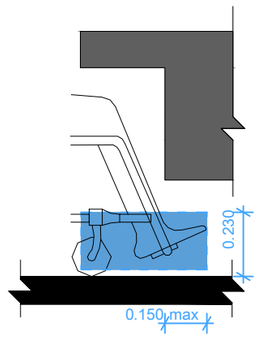

მუხლის სიმაღლემდე სივრცე - ამაღლება

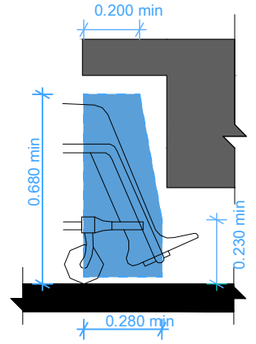

მუხლის სიმაღლემდე სივრცე - გეგმა

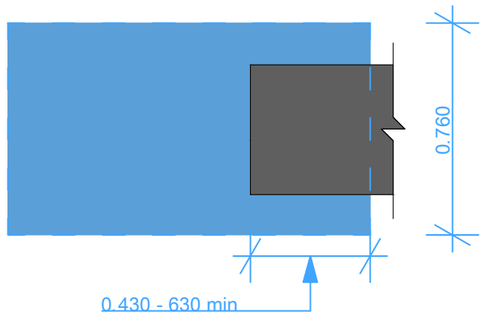

წეხის წალანბის სივრცე - გეგმა

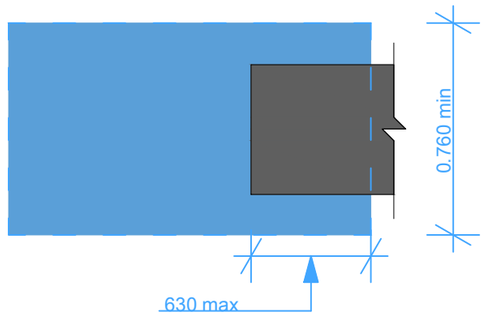

დამკვეთი: შ.პ.ს. "ნეოგაზი"			შემსრულებელი: შ.პ.ს. "აი სი გრუპი" L.T.D. "IC GROUP"	
არქიტექტურული ნაწილი	დირექტორი			ლ. ონასარიძე
გაზგასამართი სადგური ქ. ობილისში, კახეთის გზატკეცილზე (ს/კ 01.19.16.003.005) რეკონსტრუქცია	არქიტექტორი			ლ. ონასარიძე
მისაწვდომობის ეროვნული სტანდარტების შესაბამისი დოკუმენტაცია	სტადია	მასშტაბი	ფურცელი	ფორმატი
	მ.პ.	---	მ-11	A-3

დ-5 - სალაროს დეტალი მ 1:20

სალაროს დახლების სიმაღლე

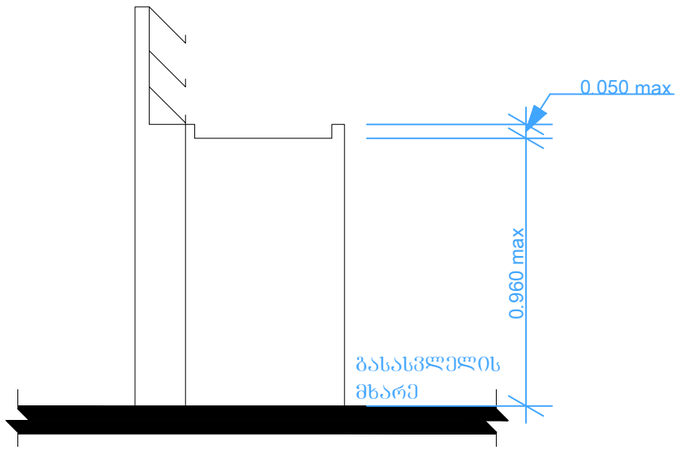

დ-6 - წყლის დასალევი შადრევნები

შადრევნის სიმაღლე

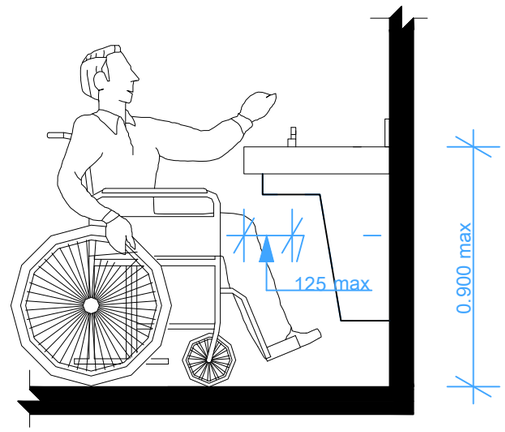

მუხლის სიმაღლემდე სივრცე - ბეგმა

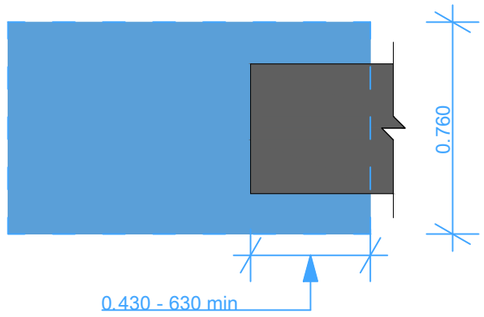

დამკვეთი: შ.პ.ს. "ნეოგაზი"	შემსრულებელი: შ.პ.ს. "აი სი გრუპი" L.T.D. "IC GROUP"			
არქიტექტურული ნაწილი	დირექტორი		ლ. ინასარიძე	
გაზგასამართი სადგური ქ. ობილისში, კახეთის გზატკეცილზე (ს/კ 01.19.16.003.005) რეკონსტრუქცია	არქიტექტორი		ლ. ინასარიძე	
მისაწვდომობის ეროვნული სტანდარტების შესაბამისი დოკუმენტაცია	სტადია	მასშტაბი	ფურცელი	ფორმატი
	მ.პ.	---	მ-12	A-3

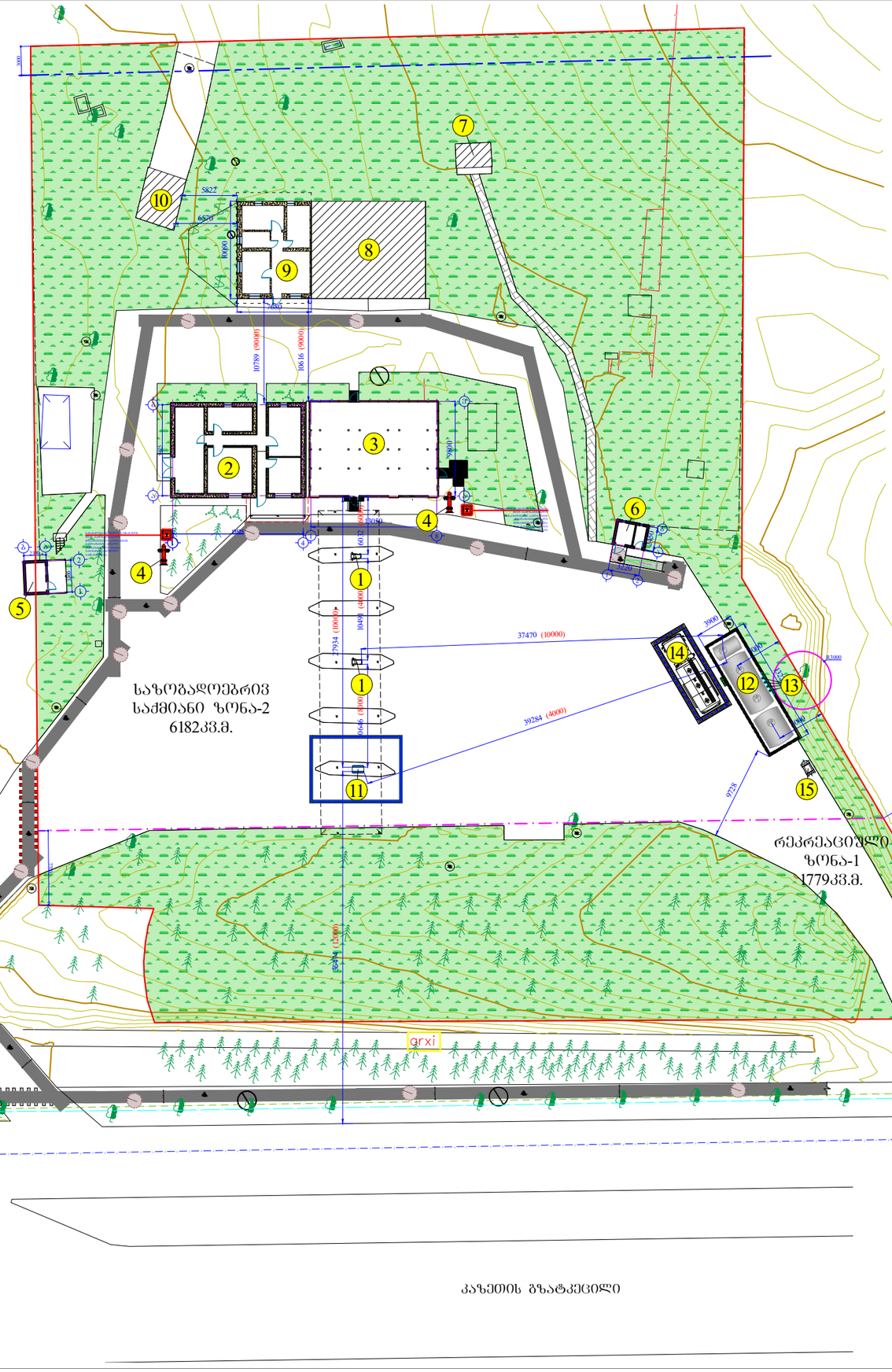

საპროექტო განაშენიანება

განაშენიანების რეგულირების ხაზი (უკანა ეზო)

შუნძციურ ზონებს შორის საზღვარი

ექსპლიკაცია:

1. არსებული ბუნებრივი აირის მარიგებელი დისპენსერები შარდულის ქვეშ.
2. კომპრესორების ელ. მომარაგებისა და მართვის მოწყობილობების შენობა.
3. არსებული საკომპრესორო შენობა.
4. საპროექტო სახანძრო ჰიდრანტი.
5. არსებული დამხმარე შენობა.
6. არსებული ცალკე მდგომი საპირფარეშო.
7. არსებული ბაქმებული საპირფარეშო.
8. არსებული ძველი საკომპრესორის უშუნძციო შენობა.
9. ოპერატორების მოსასვენებელი შენობა.
10. არსებული სატრანსფორმატორო ქვესადგური.
11. საპროექტო (ჩანაცვლებული) ნავთობპროდუქტების მარიგებელი დისპენსერი.
12. საპროექტო ნავთობპროდუქტების მიწისქვეშა სამარაგე ავზები რკონაბეტონის სარკოფაგში.
13. ნავთობპროდუქტების სამარაგე ავზები სასუნთქი მილები (საპროექტო).
14. ბენზინმზიდის დგომის არეალი (საპროექტო).
15. სეპარატორი (საპროექტო).

დამკვეთი: შპს. "ნეოგაზი"	შპს. "აი ს ი გრუპი" L.T.D. "IC GROUP"		შემსრულებელი:
არქიტექტურული ნაწილი	დირექტორი		ლ. ონახარიძე
გაზგასამართი სადგური ქ. თბილისში, კახეთის გზატკეცილზე (ს/კ 01.19.16.003.005) რეკონსტრუქცია	არქიტექტორი		ლ. ონახარიძე
გენერალური გეგმა მისაწვდომობით (საპროექტო)	სტადია	მასშტაბი	ფურცელი	ფორმატი
	მპ.	1:500	მ-13	A-3

ადმინისტრაციული
შენობის მისაწვდომობის გეგმა
(საპროექტო)
მ. 1:75

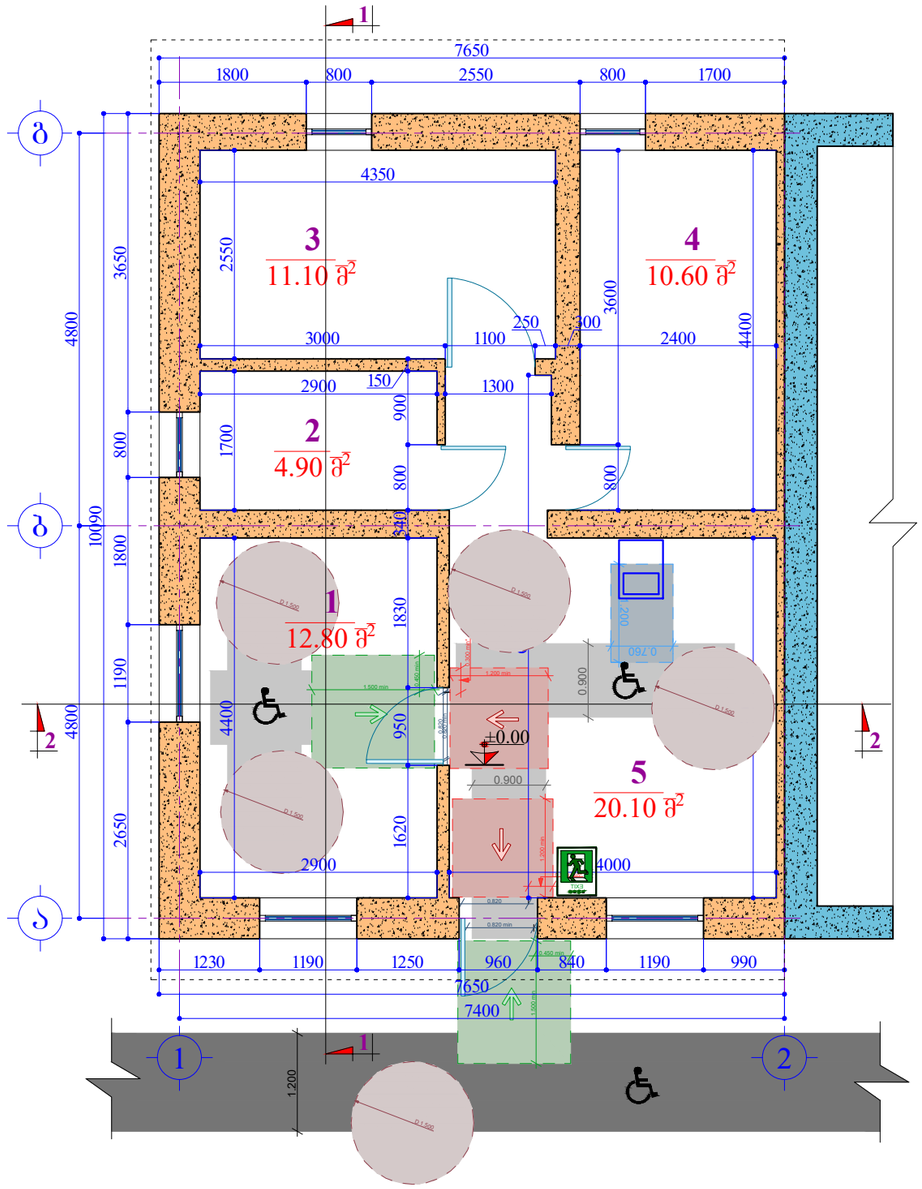

ექსპლიკაცია:

1. ოფისი ---------- 12.80 მ².
2. სანკვანძი ---------- 4.90 მ².
3. დამხმარე სათავსი ---------- 11.10 მ².
4. დამხმარე სათავსი ---------- 10.60 მ².
5. ოპერატორების მოსასვენებელი ოთახი ---- 20.10 მ².

სულ საერთო ფართი: --------- 59.50 მ².

დამკვეთი: ნეოგაზი შ.პ.ს. "ნეოგაზი"		შემსრულებელი: შ.პ.ს. "აი სი გრუპი" L.T.D. "IC GROUP"	
არქიტექტურული ნაწილი	დირექტორი		ლ. ინასარიძე
გაზგასამართი სადგური ქ. ობილისში, კახეთის გზატკეცილზე (ს/კ 01.19.16.003.005) რეკონსტრუქცია	არქიტექტორი		ლ. ინასარიძე
ადმინისტრაციული შენობის მისაწვდომობის გეგმა	სტადია	მასშტაბი	ფურცელი	ფორმატი
	მ.პ.	მ. 1:75	მ-14	A-3

ცალკე მდგომი საპირფარეშოს გეგმა
(საპროექტო)

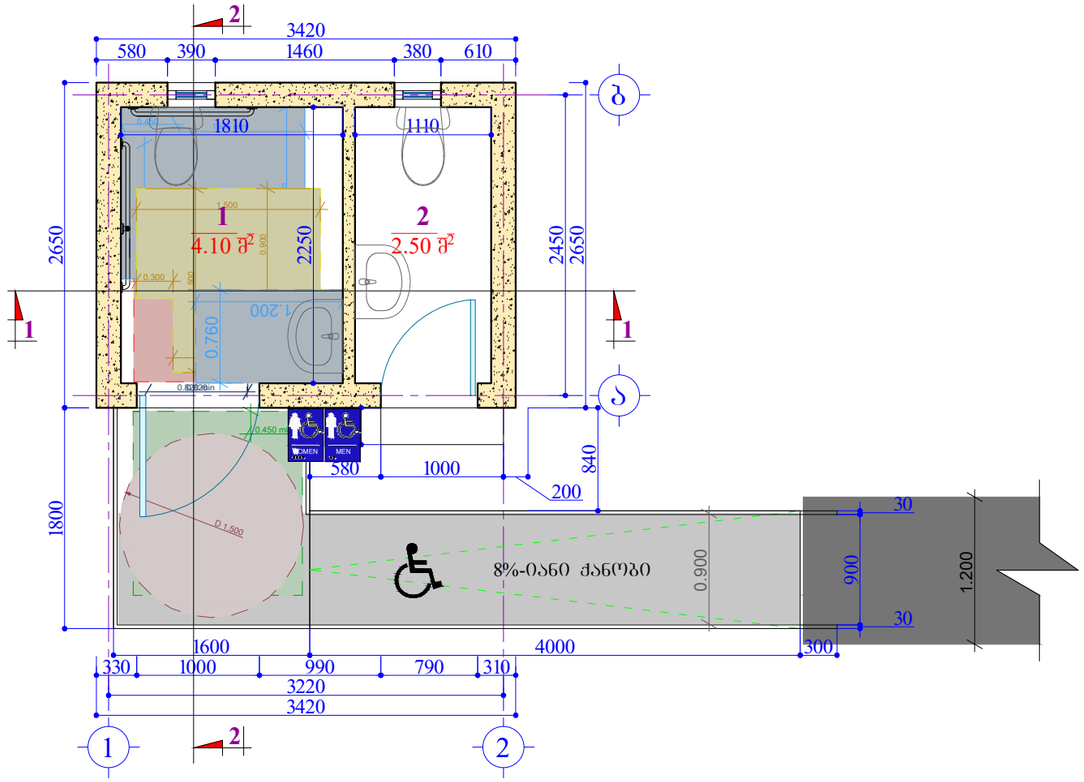

დამკვეთი: შ.პ.ს. "ნეოგაზი"	შ.პ.ს. "აი სი ბრუაი" L.T.D. "IC GROUP"		შემსრულებელი:	
არქიტექტურული ნაწილი	დირექტორი		ლ. ინასარიძე	
გაზგასამართი სადგური ქ. ობილისში, კახეთის გზატკეცილზე (ს/კ 01.19.16.003.005) რეკონსტრუქცია	არქიტექტორი		ლ. ინასარიძე	
ცალკე მდგომი საპირფარეშოს მისაწვდომობის გეგმა	სტადია	მასშტაბი	ფურცელი	ფორმატი
	მ.პ.	---	მ-15	A-3