
ალუმინის დეკორი
ალუმინის ვიტრაჟი

მისაწვდომობის ეროვნული სტანდარტის პირობითი აღნიშვნების ექსპლიკაცია

პირობითი აღნიშვნები	მნიშვნელობა
	მისაწვდომი სვლაბეზი
	იატაკის თავისუფალი სივრცე - ახალი შენობები
ვარიანტი 1 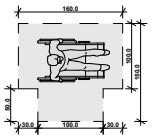	მოსატრიალებელი სივრცე - ახალი შენობები

კარის წინ თავისუფალი სივრცე

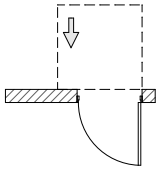

თავისუფალი სივრცე კართან მანევრირებისთვის
- ანჯამიანი კარი
წინიდან მისაწვდომი - მიწოლით გაღება

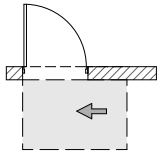

თავისუფალი სივრცე კართან მანევრირებისთვის
- ანჯამიანი კარი
საკეტის მხრიდან მისაწვდომი - გამოწევით გაღება

შენიშვნა:
იატაკის ზედაპირი მოეწყობა ისე, რომ იქნება მყარი და არასრიალა.

შენიშვნა:

- სახელურები, ჩამოსაწევი სახელურები, საკეტები, რახები და მისაწვდომი კარის სხვა სამაროაგები ისეთი ფორმის იქნება, რომ აღვილად შეიძლებოდეს ერთი ხელით მოგიდება და მის ასამუშავებლად საჭირო არ იქნება მაბრად მოგიდება, წვალება ან მაჯის ტრიალი.

- დახურული კარის კაკუჭის გასაღები ნაწილები და გაღებისათვის განკუთვნილი ძალა შესაბამისობაში იქნება შემდეგთან:
  1. წინიდან მისაწვდომობისას, გამოწევით ან მიწოლით გაღებაზე, არაუმეტეს 66.7 ნიუტონი;
  2. ბრუნვითი მოძრაობის გასაღები, არაუმეტეს 315 ნიუტონი სმ.

- კარის მიმხურავები ისე მოეწყობა, რომ 90 გრადუსით, დია მდგომარეობიდან 12 გრადუსით გაღებულ მდგომარეობამდე კარის მისახურად საჭირო დრო არაუმცირეს 5 წამი იქნება.

- კარის ზამბარიანი ანჯამები ისე მოეწყობა, რომ 70 გრადუსით დია მდგომარეობიდან დახურულ მდგომარეობამდე კარი არაუმცირეს 1.5 წამში გაღაცა.

- კარის მიწოლით ან გამოწევით გაღებისათვის საჭირო ძალა შესაბამისობაში იქნება შემდეგთან:
  1. შენობაში განთავსებული ანჯამიანი კარი: არაუმეტეს 22.2 ნიუტონი.

- კარებების ცეცხლმედეგობა მითითებულია ხანძარსაწინააღმდეგო გეგმებზე.

- არცერთი კარის ფურთა სიმაღლე არ იქნება 2.05 მეტრზე ნაკლები.

2024წ

დამკვეთი	
პროექტის სახელწოდება	
მისამართი	

თანამდებობა	სახელი/გვარი	ხელმოწერა
შესრულა	მ. გიორგაძე	

ნახაზი	
ფორმატი	მასშტაბი
A3	1 : 100

A-304

მისაწვდომობის ეროვნული სტანდარტის პირობითი აღნიშვნების ექსპლიკაცია

პირობითი აღნიშვნები	მნიშვნელობა
	მისაწვდომი სვლაბეზი
	იატაკის თავისუფალი სივრცე - ახალი შენობები
ვარიანტი 1 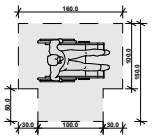	მოსატრიალებელი სივრცე - ახალი შენობები

კარის წინ თავისუფალი სივრცე

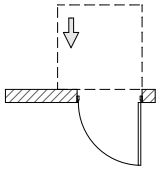

თავისუფალი სივრცე კართან მანევრირებისთვის
- ანჯამიანი კარი
წინიდან მისაწვდომი - მიწოლით გაღება

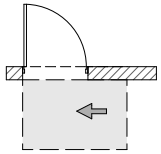

თავისუფალი სივრცე კართან მანევრირებისთვის
- ანჯამიანი კარი
საკეტის მხრიდან მისაწვდომი - გამოწევით გაღება

შენიშვნა:
იატაკის ზედაპირი მოეწყობა ისე, რომ იქნება მყარი და არასრიალა.

შენიშვნა:

- სახელურები, ჩამოსაწევი სახელურები, საკეტები, რახები და მისაწვდომი კარის სხვა სამაროაგები ისეთი ფორმის იქნება, რომ აღვილად შეიძლებოდეს ერთი ხელით მოგიდება და მის ასამუშავებლად საჭირო არ იქნება მაბრად მოგიდება, წვალება ან მაჯის ტრიალი.

- დახურული კარის კაკუჭის გასაღები ნაწილები და გაღებისათვის განკუთვნილი ძალა შესაბამისობაში იქნება შემდეგთან:
  1. წინიდან მისაწვდომობისას, გამოწევით ან მიწოლით გაღებაზე, არაუმეტეს 66.7 ნიუტონი;
  2. ბრუნვითი მოძრაობის გასაღები, არაუმეტეს 315 ნიუტონი სმ.

- კარის მიმხურავები ისე მოეწყობა, რომ 90 გრადუსით, დია მდგომარეობიდან 12 გრადუსით გაღებულ მდგომარეობამდე კარის მისახურად საჭირო დრო არაუმცირეს 5 წამი იქნება.

- კარის ზამბარიანი ანჯამები ისე მოეწყობა, რომ 70 გრადუსით დია მდგომარეობიდან დახურულ მდგომარეობამდე კარი არაუმცირეს 1.5 წამში გაღაცა.

- კარის მიწოლით ან გამოწევით გაღებისათვის საჭირო ძალა შესაბამისობაში იქნება შემდეგთან:
  1. შენობაში განთავსებული ანჯამიანი კარი: არაუმეტეს 22.2 ნიუტონი.

- კარებების ცეცხლმედეგობა მითითებულია ხანძარსაწინააღმდეგო გეგმებზე.

- არცერთი კარის ფურთა სიმაღლე არ იქნება 2.05 მეტრზე ნაკლები.

2024წ

დამკვეთი	
პროექტის სახელწოდება	
მისამართი	

თანამდებობა	სახელი/გვარი	ხელმოწერა
შესრულა	მ. გიორგაძე	

ნახაზი	
ფორმატი	მასშტაბი
A3	1 : 100

A-304

მისაწვდომობის ეროვნული სტანდარტის პირობითი აღნიშვნების ექსპლიკაცია

პირობითი აღნიშვნები	მნიშვნელობა
	მისაწვდომი სვლაბეზი
	იატაკის თავისუფალი სივრცე - ახალი შენობები
ვარიანტი 1 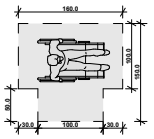	მოსატრიალებელი სივრცე - ახალი შენობები

კარის წინ თავისუფალი სივრცე

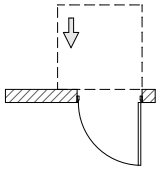

თავისუფალი სივრცე კართან მანევრირებისთვის
- ანჯამიანი კარი
წინიდან მისაწვდომი - მიწოლით გაღება

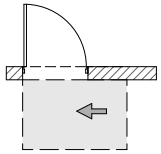

თავისუფალი სივრცე კართან მანევრირებისთვის
- ანჯამიანი კარი
საკეტის მხრიდან მისაწვდომი - გამოწევით გაღება

შენიშვნა:
იატაკის ზედაპირი მოეწყობა ისე, რომ იქნება მყარი და არასრიალა.

შენიშვნა:

- სახელურები, ჩამოსაწევი სახელურები, საკეტები, რახები და მისაწვდომი კარის სხვა სამაროაგები ისეთი ფორმის იქნება, რომ აღვილად შეიძლებოდეს ერთი ხელით მოგიდება და მის ასამუშავებლად საჭირო არ იქნება მაბრად მოგიდება, წვალება ან მაჯის ტრიალი.

- დახურული კარის კაკუჭის გასაღები ნაწილები და გაღებისათვის განკუთვნილი ძალა შესაბამისობაში იქნება შემდეგთან:
  1. წინიდან მისაწვდომობისას, გამოწევით ან მიწოლით გაღებაზე, არაუმეტეს 66.7 ნიუტონი;
  2. ბრუნვითი მოძრაობის გასაღები, არაუმეტეს 315 ნიუტონი სმ.

- კარის მიმხურავები ისე მოეწყობა, რომ 90 გრადუსით, დია მდგომარეობიდან 12 გრადუსით გაღებულ მდგომარეობამდე კარის მისახურად საჭირო დრო არაუმცირეს 5 წამი იქნება.

- კარის ზამბარიანი ანჯამები ისე მოეწყობა, რომ 70 გრადუსით დია მდგომარეობიდან დახურულ მდგომარეობამდე კარი არაუმცირეს 1.5 წამში გაღაცა.

- კარის მიწოლით ან გამოწევით გაღებისათვის საჭირო ძალა შესაბამისობაში იქნება შემდეგთან:
  1. შენობაში განთავსებული ანჯამიანი კარი: არაუმეტეს 22.2 ნიუტონი.

- კარებების ცეცხლმედეგობა მითითებულია ხანძარსაწინააღმდეგო გეგმებზე.

- არცერთი კარის ფურთა სიმაღლე არ იქნება 2.05 მეტრზე ნაკლები.

2024წ

დამკვეთი	
პროექტის სახელწოდება	
მისამართი	

თანამდებობა	სახელი/გვარი	ხელმოწერა
შესრულა	მ. გიორგაძე	

ნახაზი	
ფორმატი	მასშტაბი
A3	1 : 100

A-304

მისაწვდომობის ეროვნული სტანდარტის პირობითი აღნიშვნების ექსპლიკაცია

გეგმა

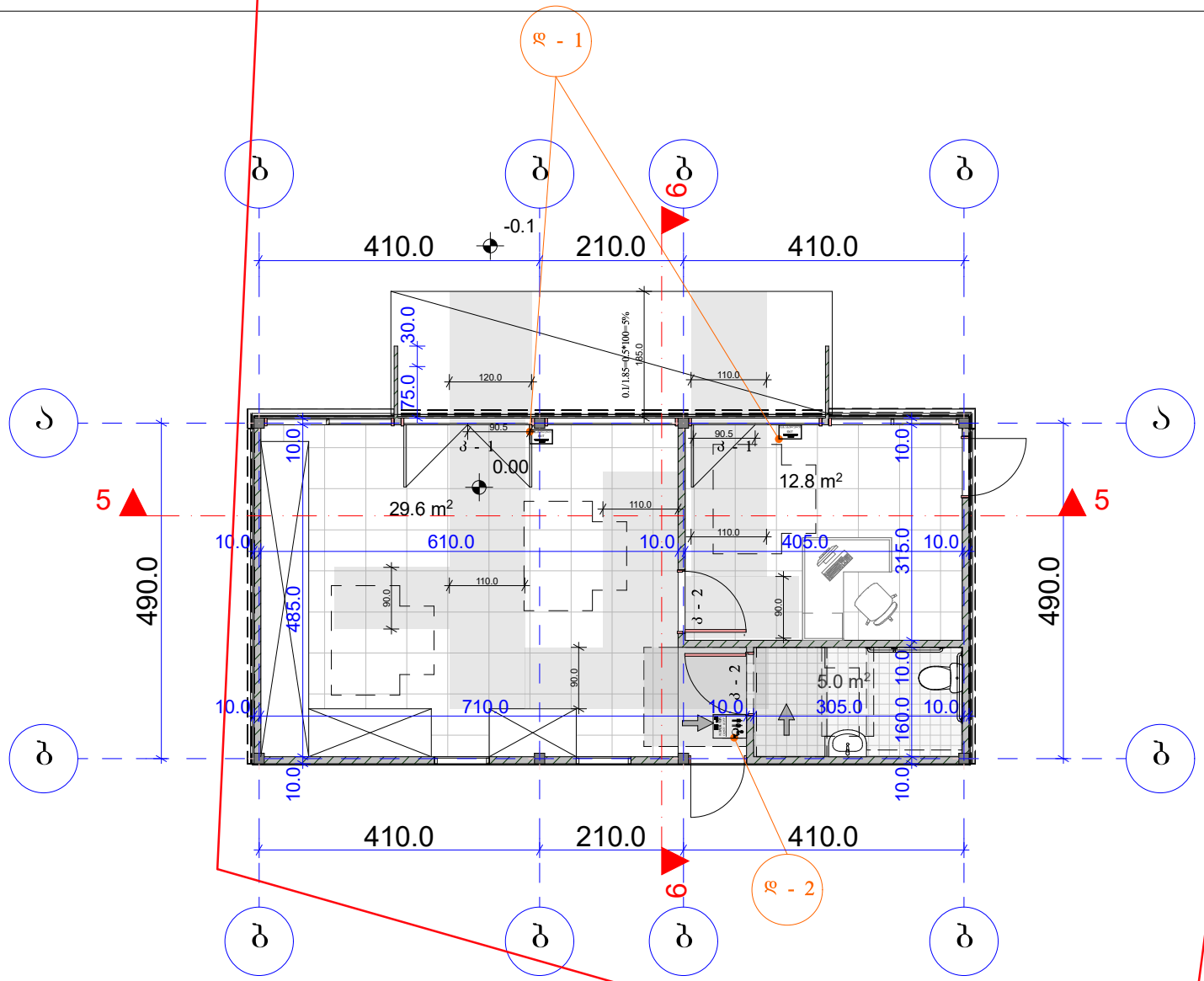

შენიშვნა:

- სახელურები, ჩამოსაწევი სახელურები, საკეტები, რაზები და მისაწვდომი კარის სხვა სამართავები ისეთი ფორმის იქნება, რომ ადვილად შეიძლებოდეს ერთი ხელით მოგიდება და მის ასამუშავებლად საჭირო არ იქნება მაბრად მოგიდება, ღვალება ან მაჯის ტრიალი.

- დახურული კარის კავშულის გახალები ნაწილები და გალებისათვის განკუთვნილი ქალა შესაბამისობაში იქნება შემდეგთან:
  1. წინდან მისაწვდომობისას, გამოწვით ან მოწოლით გალებაზე, არაუმეტეს 66.7 ნიუტონი;
  2. ბრუნვითი მოძრაობის გახალები, არაუმეტეს 315 ნიუტონი სმ.

- კარის მიმხურავები ისე მოწყობა, რომ 90 გრადუსით, დია მდებარეობიდან 12 გრადუსით გალებულ მდებარეობამდე კარის მისახურად საჭირო დრო არაუმცირეს 5 წამი იქნება.

- კარის ზამბარიანი ანჯამები ისე მოწყობა, რომ 70 გრადუსით დია მდებარეობიდან დახურულ მდებარეობამდე კარი არაუმცირეს 15 წამში გადავა.

- კარის მოწოლით ან გამოწვით გალებისათვის საჭირო ქალა შესაბამისობაში იქნება შემდეგთან:
  1. შენობაში განთავსებული ანჯამიანი კარი: არაუმეტეს 22.2 ნიუტონი.

- კარებების ცეცხლმედეგობა მითითებულია ხანძარსაწინააღმდეგო გეგმებზე.

- არცერთი კარის სუფთა სიმაღლე არ იქნება 2.05 მეტრზე ნაკლები.

2024წ

დამკვეთი	
პროექტის სახელწოდება	
მისამართი	

თანამდებობა	სახელი/გვარი	ხელმოწერა
შემსრულა	მ. გიორგაძე	

ნახაზი	დეტალების სპეციფიკაცია	
ფორმატი	მასშტაბი	A-304
A 3	1 : 100	

მისაწვდომობის ეროვნული სტანდარტის პირობითი აღნიშვნების ექსპლიკაცია

გეგმა

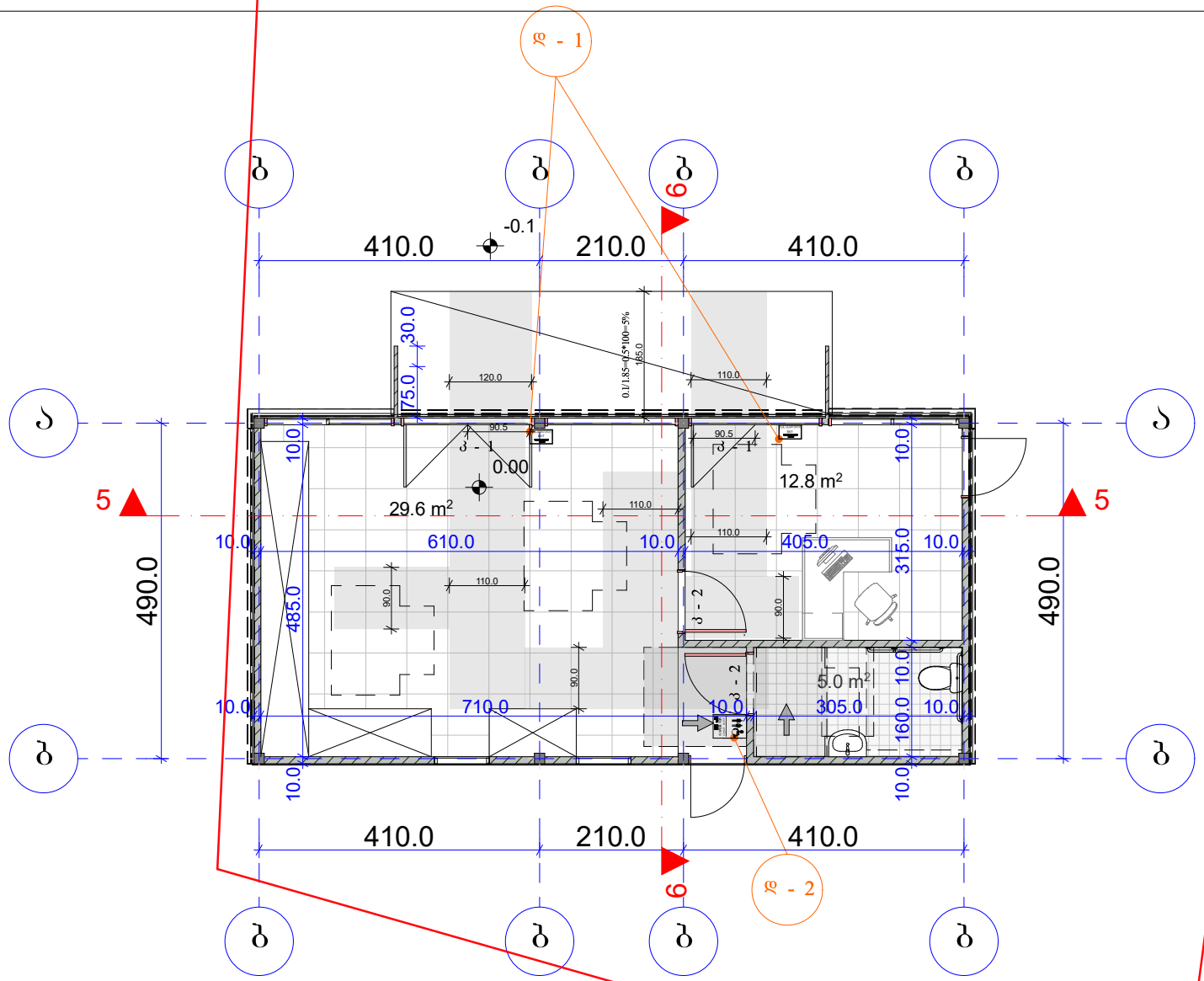

შენიშვნა:

- სახელურები, ჩამოსაწევი სახელურები, საკეტები, რაზები და მისაწვდომი კარის სხვა სამართავები ისეთი ფორმის იქნება, რომ ადვილად შეიძლებოდეს ერთი ხელით მოგიდება და მის ასამუშავებლად საჭირო არ იქნება მაბრად მოგიდება, ღვალება ან მაჯის ტრიალი.

- დახურული კარის კავშულის გახალები ნაწილები და გალებისათვის განკუთვნილი ქალა შესაბამისობაში იქნება შემდეგთან:
  1. წინდან მისაწვდომობისას, გამოწვით ან მოწოლით გალებაზე, არაუმეტეს 66.7 ნიუტონი;
  2. ბრუნვითი მოძრაობის გახალები, არაუმეტეს 315 ნიუტონი სმ.

- კარის მიმხურავები ისე მოწყობა, რომ 90 გრადუსით, დია მდებარეობიდან 12 გრადუსით გალებულ მდებარეობამდე კარის მისახურად საჭირო დრო არაუმცირეს 5 წამი იქნება.

- კარის ზამბარიანი ანჯამები ისე მოწყობა, რომ 70 გრადუსით დია მდებარეობიდან დახურულ მდებარეობამდე კარი არაუმცირეს 15 წამში გადავა.

- კარის მოწოლით ან გამოწვით გალებისათვის საჭირო ქალა შესაბამისობაში იქნება შემდეგთან:
  1. შენობაში განთავსებული ანჯამიანი კარი: არაუმეტეს 22.2 ნიუტონი.

- კარებების ცეცხლმედეგობა მითითებულია ხანძარსაწინააღმდეგო გეგმებზე.

- არცერთი კარის სუფთა სიმაღლე არ იქნება 2.05 მეტრზე ნაკლები.

2024წ

დამკვეთი	
პროექტის სახელწოდება	
მისამართი	

თანამდებობა	სახელი/გვარი	ხელმოწერა
შემსრულა	მ. გიორგაძე	

ნახაზი	დეტალების სპეციფიკაცია	
ფორმატი	მასშტაბი	A-304
A 3	1 : 100	

მისაწვდომობის ეროვნული სტანდარტის პირობითი აღნიშვნების ექსპლიკაცია

გეგმა

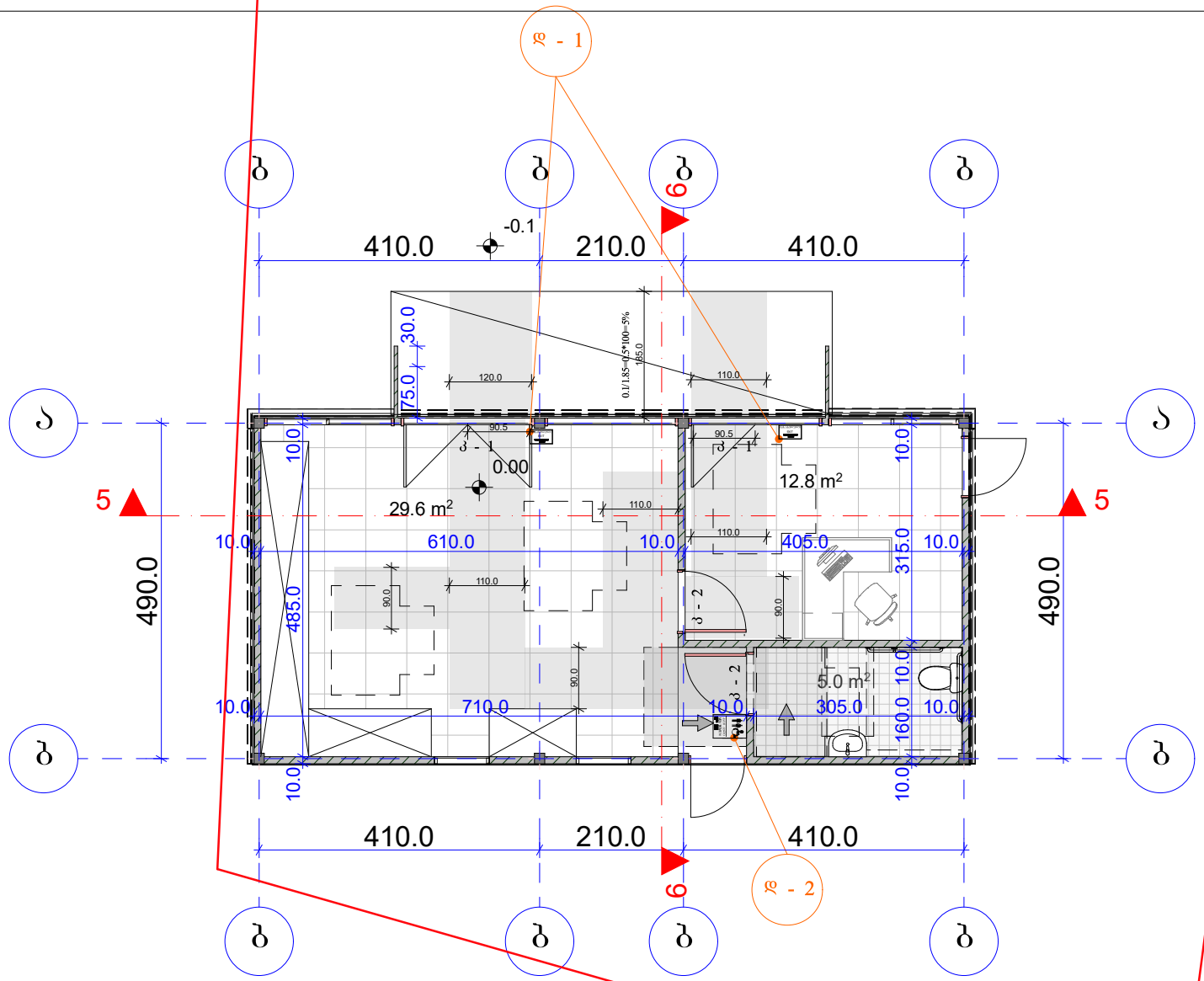

შენიშვნა:

- სახელურები, ჩამოსაწევი სახელურები, საკეტები, რაზები და მისაწვდომი კარის სხვა სამართავები ისეთი ფორმის იქნება, რომ ადვილად შეიძლებოდეს ერთი ხელით მოგიდება და მის ასამუშავებლად საჭირო არ იქნება მაბრად მოგიდება, ღვალება ან მაჯის ტრიალი.

- დახურული კარის კავშულის გახალები ნაწილები და გალებისათვის განკუთვნილი ქალა შესაბამისობაში იქნება შემდეგთან:
  1. წინდან მისაწვდომობისას, გამოწვით ან მოწოლით გალებაზე, არაუმეტეს 66.7 ნიუტონი;
  2. ბრუნვითი მოძრაობის გახალები, არაუმეტეს 315 ნიუტონი სმ.

- კარის მიმხურავები ისე მოწყობა, რომ 90 გრადუსით, დია მდებარეობიდან 12 გრადუსით გალებულ მდებარეობამდე კარის მისახურად საჭირო დრო არაუმცირეს 5 წამი იქნება.

- კარის ზამბარიანი ანჯამები ისე მოწყობა, რომ 70 გრადუსით დია მდებარეობიდან დახურულ მდებარეობამდე კარი არაუმცირეს 15 წამში გადავა.

- კარის მოწოლით ან გამოწვით გალებისათვის საჭირო ქალა შესაბამისობაში იქნება შემდეგთან:
  1. შენობაში განთავსებული ანჯამიანი კარი: არაუმეტეს 22.2 ნიუტონი.

- კარებების ცეცხლმედეგობა მითითებულია ხანძარსაწინააღმდეგო გეგმებზე.

- არცერთი კარის სუფთა სიმაღლე არ იქნება 2.05 მეტრზე ნაკლები.

2024წ

დამკვეთი	
პროექტის სახელწოდება	
მისამართი	

თანამდებობა	სახელი/გვარი	ხელმოწერა
შემსრულა	მ. გიორგაძე	

ნახაზი	დეტალების სპეციფიკაცია	
ფორმატი	მასშტაბი	A-304
A 3	1 : 100	

მისაწვდომობის ეროვნული სტანდარტის პირობითი აღნიშვნების ექსპლიკაცია

დ - 2 ნიშნების დეტალი

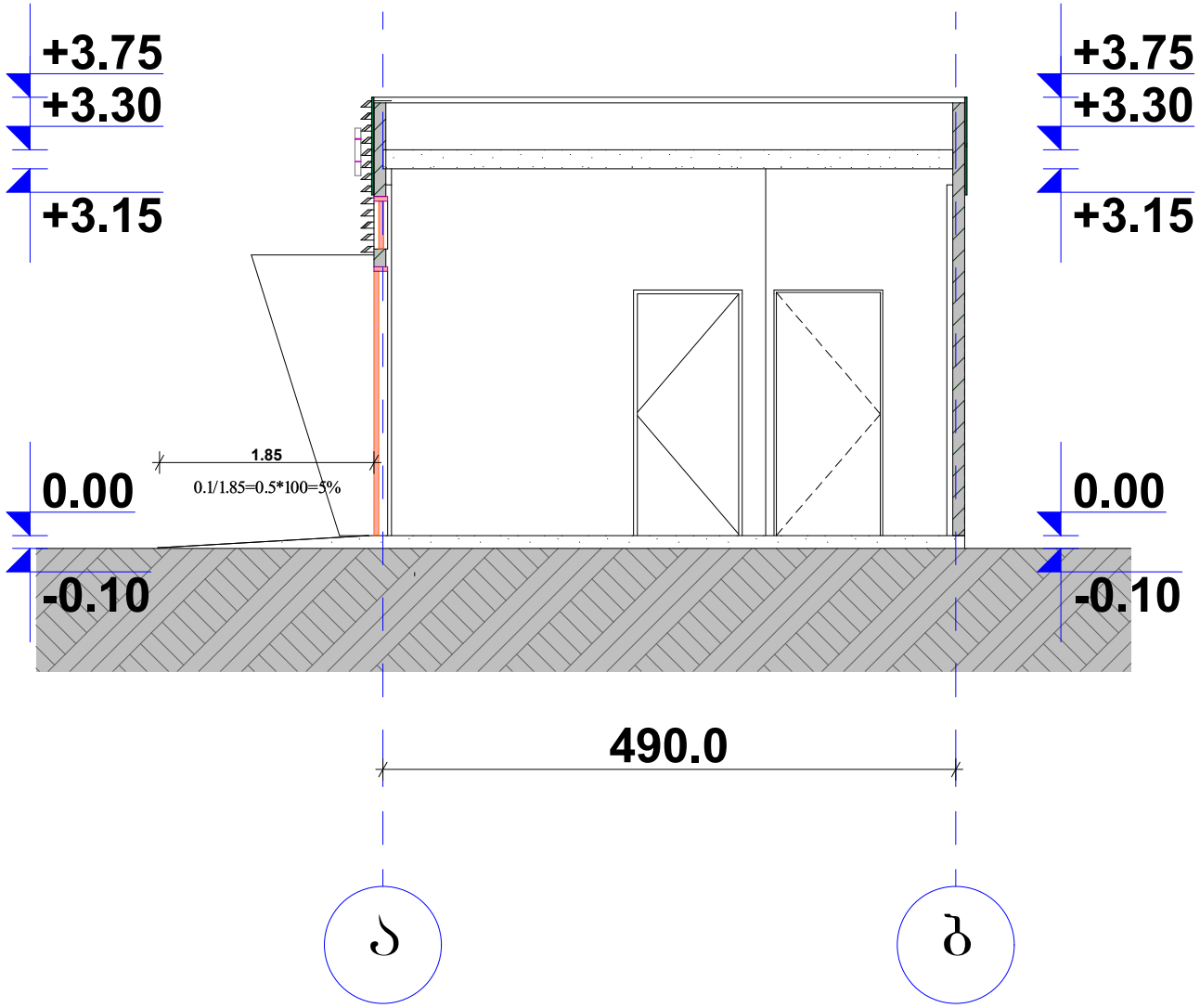

შენიშვნა:

- სახელურები, ჩამოსაწევი სახელურები, საკეტები, რახები და მისაწვდომი კარის სხვა სამართავები ისეთი ფორმის იქნება, რომ აღვილად შეიძლებოდეს ერთი ხელით მოგიდება და მის ასამუშავებლად საჭირო არ იქნება მაბრად მოგიდება, წვალება ან მაჯის ტრიალი.

- დახურული კარის კაკუჭის გასაღები ნაწილები და გალებისათვის განკუთვნილი ძალა შესაბამისობაში იქნება შემდეგთან:
  1. წინიდან მისაწვდომობისას, გამოწვეით ან მიწოლით გალებაზე, არაუმეტეს 66.7 ნიუტონი;
  2. ბრუნვითი მოძრაობის გასაღები, არაუმეტეს 315 ნიუტონი სმ.

- კარის მიმხურავები ისე მოეწყობა, რომ 90 გრადუსით, დია მდგომარეობიდან 12 გრადუსით გალებულ მდგომარეობამდე კარის მისახურად საჭირო დრო არაუმცირეს 5 წამი იქნება.

- კარის ზამბარიანი ანჯამები ისე მოეწყობა, რომ 70 გრადუსით დია მდგომარეობიდან დახურულ მდგომარეობამდე კარი არაუმცირეს 1.5 წამში გაღაგა.

- კარის მიწოლით ან გამოწვეით გალებისათვის საჭირო ძალა შესაბამისობაში იქნება შემდეგთან:
  1. შენობაში განთავსებული ანჯამიანი კარი: არაუმეტეს 22.2 ნიუტონი.

- კარებების ცეცხლმედეგობა მითითებულია ხანძარსაწინააღმდეგო გეგმებზე.

- არცერთი კარის ზუფთა სიმაღლე არ იქნება 2.05 მეტრზე ნაკლები.

2024წ

დამკვეთი	
პროექტის სახელწოდება	
მისამართი	

თანამდებობა	სახელი/გვარი	ხელმოწერა
შესრულა	მ. გიორგაძე	

ნახაზი	დეტალების სპეციფიკაცია

ფორმატი	მასშტაბი	
A3	1 : 100	A-304

მისაწვდომობის ეროვნული სტანდარტის პირობითი აღნიშვნების ექსპლიკაცია

დ - 2 ნიშნების დეტალი

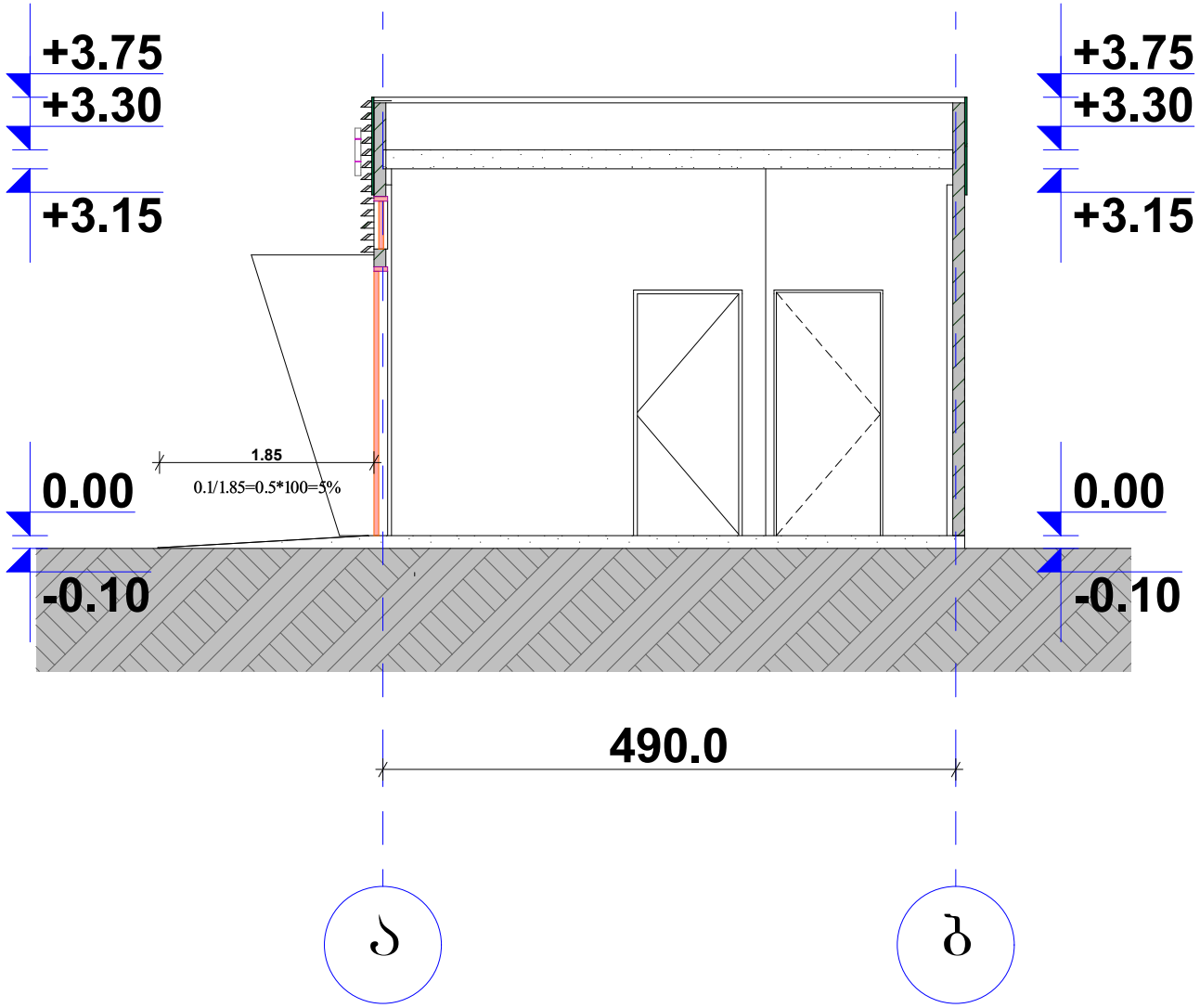

შენიშვნა:

- სახელურები, ჩამოსაწევი სახელურები, საკეტები, რახები და მისაწვდომი კარის სხვა სამართავები ისეთი ფორმის იქნება, რომ აღვილად შეიძლებოდეს ერთი ხელით მოგიდება და მის ასამუშავებლად საჭირო არ იქნება მაბრად მოგიდება, წვალება ან მაჯის ტრიალი.

- დახურული კარის კაკუჭის გასაღები ნაწილები და გალებისათვის განკუთვნილი ძალა შესაბამისობაში იქნება შემდეგთან:
  1. წინიდან მისაწვდომობისას, გამოწვეით ან მიწოლით გალებაზე, არაუმეტეს 66.7 ნიუტონი;
  2. ბრუნვითი მოძრაობის გასაღები, არაუმეტეს 315 ნიუტონი სმ.

- კარის მიმხურავები ისე მოეწყობა, რომ 90 გრადუსით, დია მდგომარეობიდან 12 გრადუსით გალებულ მდგომარეობამდე კარის მისახურად საჭირო დრო არაუმცირეს 5 წამი იქნება.

- კარის ზამბარიანი ანჯამები ისე მოეწყობა, რომ 70 გრადუსით დია მდგომარეობიდან დახურულ მდგომარეობამდე კარი არაუმცირეს 1.5 წამში გაღაგა.

- კარის მიწოლით ან გამოწვეით გალებისათვის საჭირო ძალა შესაბამისობაში იქნება შემდეგთან:
  1. შენობაში განთავსებული ანჯამიანი კარი: არაუმეტეს 22.2 ნიუტონი.

- კარებების ცეცხლმედეგობა მითითებულია ხანძარსაწინააღმდეგო გეგმებზე.

- არცერთი კარის ზუფთა სიმაღლე არ იქნება 2.05 მეტრზე ნაკლები.

2024წ

დამკვეთი	
პროექტის სახელწოდება	
მისამართი	

თანამდებობა	სახელი/გვარი	ხელმოწერა
შესრულა	მ. გიორგაძე	

ნახაზი	დეტალების სპეციფიკაცია

ფორმატი	მასშტაბი	
A3	1 : 100	A-304

მისაწვდომობის ეროვნული სტანდარტის პირობითი აღნიშვნების ექსპლიკაცია

დ - 2 ნიშნების დეტალი

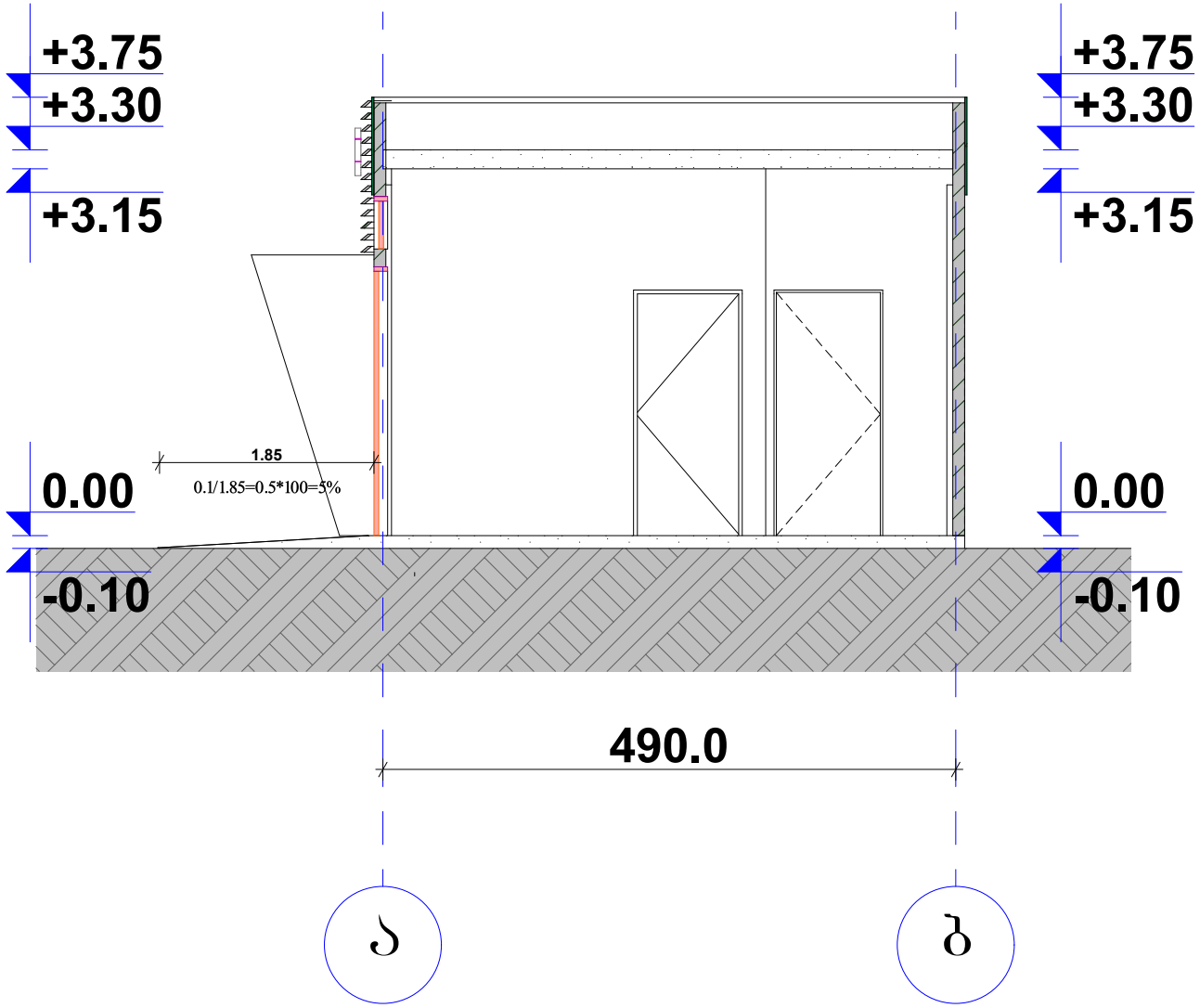

შენიშვნა:

- სახელურები, ჩამოსაწევი სახელურები, საკეტები, რახები და მისაწვდომი კარის სხვა სამართავები ისეთი ფორმის იქნება, რომ აღვილად შეიძლებოდეს ერთი ხელით მოგიდება და მის ასამუშავებლად საჭირო არ იქნება მაბრად მოგიდება, წვალება ან მაჯის ტრიალი.

- დახურული კარის კაკუჭის გასაღები ნაწილები და გალებისათვის განკუთვნილი ძალა შესაბამისობაში იქნება შემდეგთან:
  1. წინიდან მისაწვდომობისას, გამოწვეით ან მიწოლით გალებაზე, არაუმეტეს 66.7 ნიუტონი;
  2. ბრუნვითი მოძრაობის გასაღები, არაუმეტეს 315 ნიუტონი სმ.

- კარის მიმხურავები ისე მოეწყობა, რომ 90 გრადუსით, დია მდგომარეობიდან 12 გრადუსით გალებულ მდგომარეობამდე კარის მისახურად საჭირო დრო არაუმცირეს 5 წამი იქნება.

- კარის ზამბარიანი ანჯამები ისე მოეწყობა, რომ 70 გრადუსით დია მდგომარეობიდან დახურულ მდგომარეობამდე კარი არაუმცირეს 1.5 წამში გაღაგა.

- კარის მიწოლით ან გამოწვეით გალებისათვის საჭირო ძალა შესაბამისობაში იქნება შემდეგთან:
  1. შენობაში განთავსებული ანჯამიანი კარი: არაუმეტეს 22.2 ნიუტონი.

- კარებების ცეცხლმედეგობა მითითებულია ხანძარსაწინააღმდეგო გეგმებზე.

- არცერთი კარის ზუფთა სიმაღლე არ იქნება 2.05 მეტრზე ნაკლები.

2024წ

დამკვეთი	
პროექტის სახელწოდება	
მისამართი	

თანამდებობა	სახელი/გვარი	ხელმოწერა
შესრულა	მ. გიორგაძე	

ნახაზი	დეტალების სპეციფიკაცია

ფორმატი	მასშტაბი	
A3	1 : 100	A-304

მისაწვდომობის ეროვნული სტანდარტის პირობითი აღნიშვნების ექსპლიკაცია

კარის ღიობების სპეციფიკაცია

კ - 1

კარი ზღურბლის გარეშე მიმხურავით

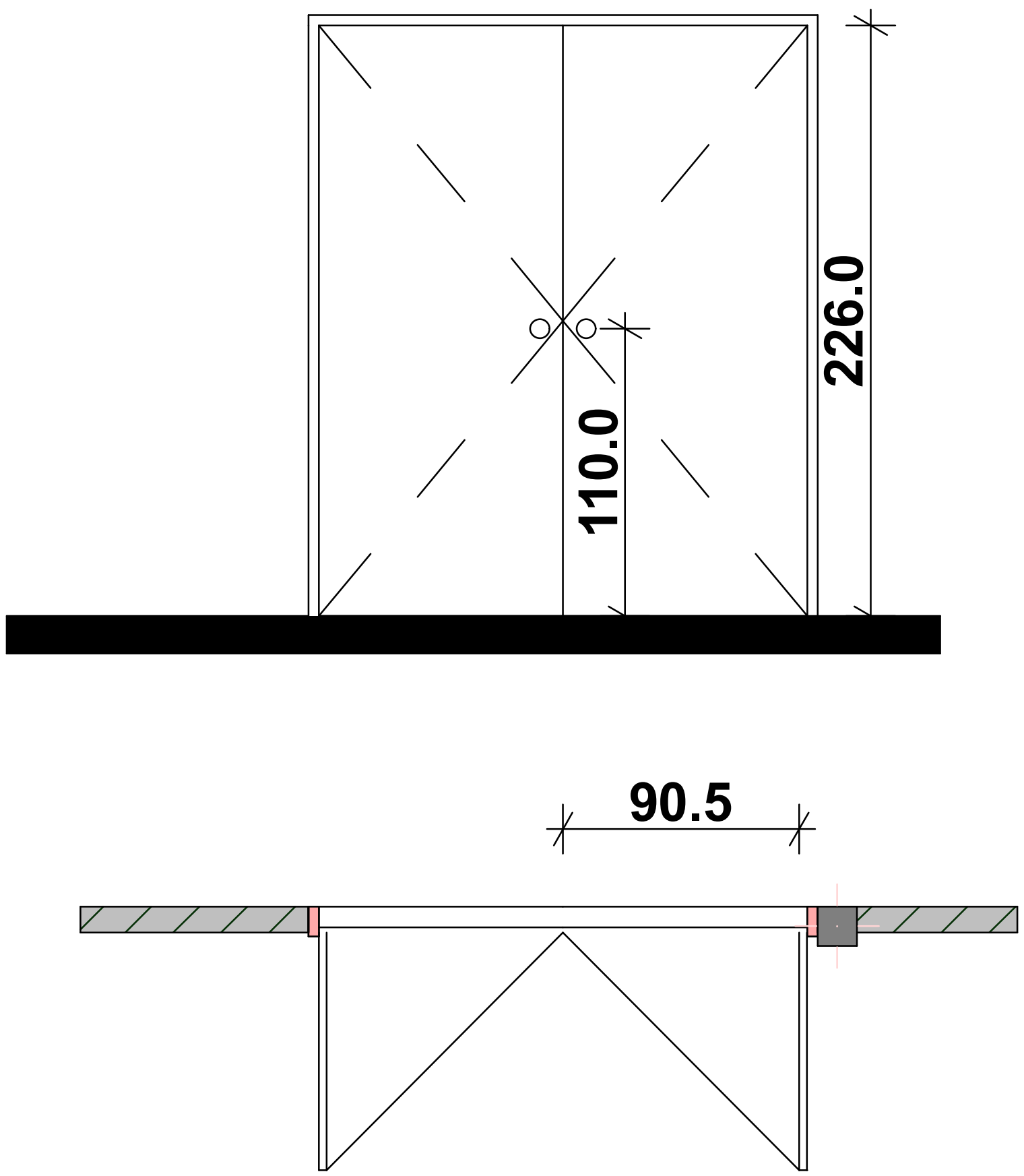

კ - 2

კარი ზღურბლის გარეშე მიმხურავით

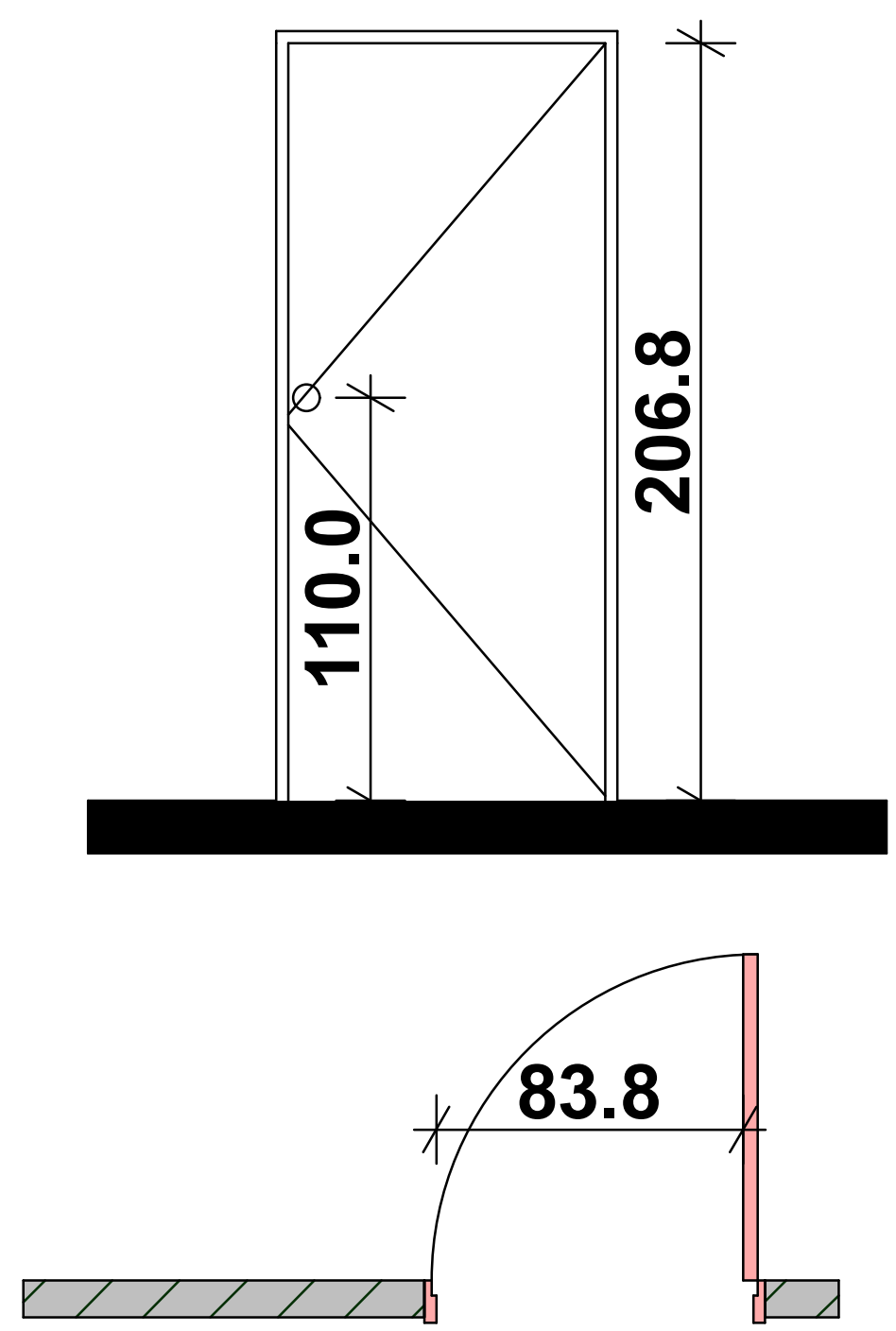

შენიშვნა:

- სახელურები, ჩამოსაწევი სახელურები, საკეტები, რაზები და მისაწვდომი კარის სხვა სამართავები ისეთი ფორმის იქნება, რომ ადვილად შეიძლებოდეს ერთი ხელით მოჭიდება და მის ასამუშავებლად საჭირო არ იქნება მაგრად მოჭიდება, წვალება ან მაჯის ტრიალი.

- დახურული კარის კავეულის გასაღები ნაწილები და გაღებისათვის განკუთვნილი ძალა შესაბამისობაში იქნება შემდეგთან:
  1. წინიდან მისაწვდომობისას, გამოწევით ან მიწოლით გაღებადი, არაუმეტეს 66.7 ნიუტონი;
  2. ბრუნვითი მოძრაობის გასაღები, არაუმეტეს 315 ნიუტონი სმ.

- კარის მიმხურავები ისე მოეწყობა, რომ 90 გრადუსით, ღია მდგომარეობიდან 12 გრადუსით გაღებულ მდგომარეობამდე კარის მისახურად საჭირო დრო არაუმცირეს 5 წამი იქნება.

- კარის ზამბარიანი ანჯამები ისე მოეწყობა, რომ 70 გრადუსით ღია მდგომარეობიდან დახურულ მდგომარეობამდე კარი არაუმცირეს 1.5 წამში გადავა.

- კარის მიწოლით ან გამოწევით გაღებისათვის საჭირო ძალა შესაბამისობაში იქნება შემდეგთან:
  1. შენობაში განთავსებული ანჯამიანი კარი: არაუმეტეს 22.2 ნიუტონი.

- კარებების ცეცხლმედეგობა მითითებულია ხანძარსაწინააღმდეგო გეგმებზე.

- არცერთი კარის სუფთა სიმაღლე არ იქნება 2.05 მეტრზე ნაკლები.

2024წ		
დამკვეთი		
პროექტის სახელწოდება		
მისამართი		
თანამდებობა	სახელი/გვარი	ხელმოწერა
შეასრულა	მ. გიორგაძე	
ნახაზი	ღიობების სპეციფიკაცია	
ფორმატი	მასშტაბი	A-304
A 3	1 : 100	

მისაწვდომობის ეროვნული სტანდარტის პირობითი აღნიშვნების ექსპლიკაცია

კარის ღიობების სპეციფიკაცია

კ - 1

კარი ზღურბლის გარეშე მიმხურავით

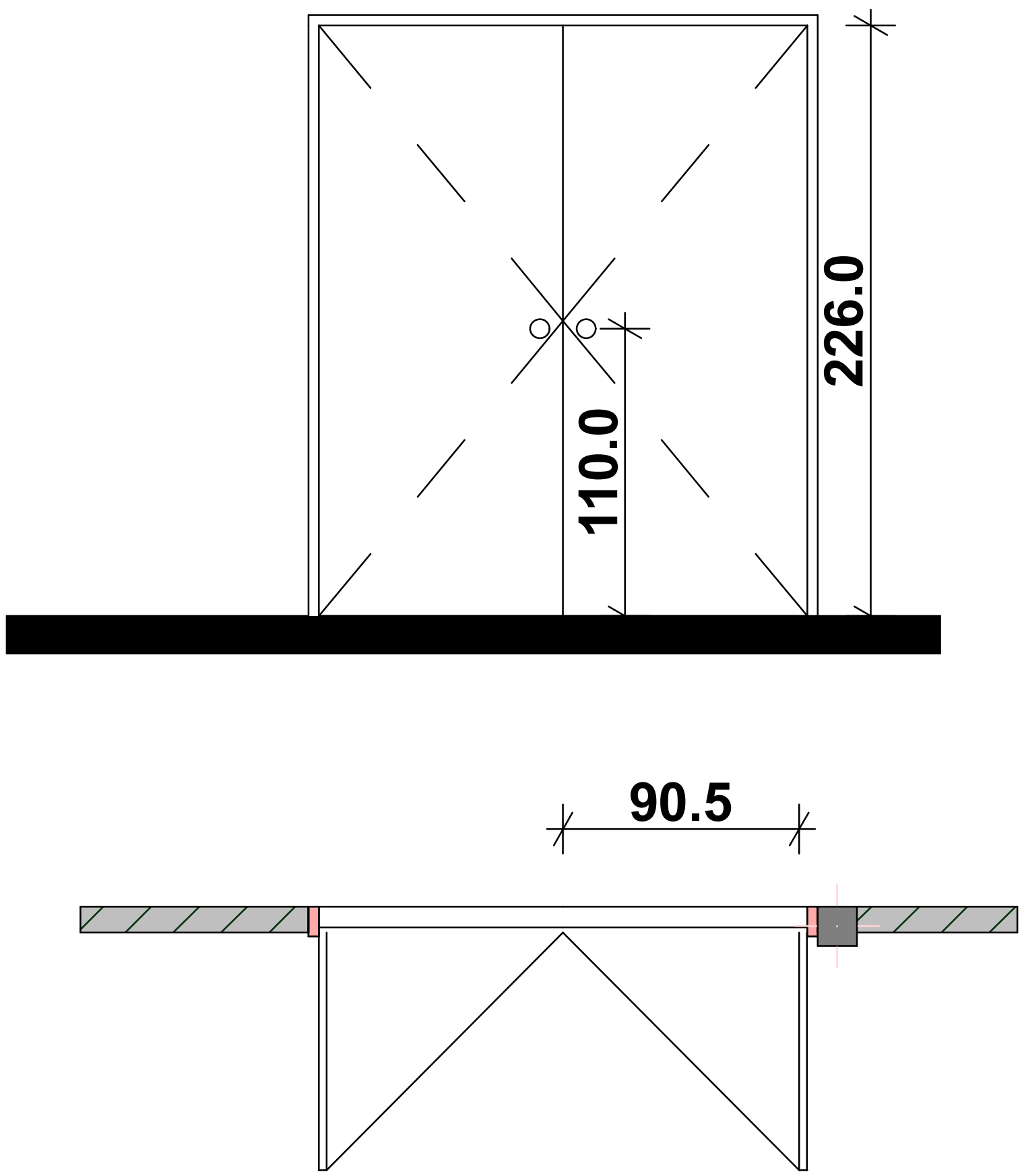

კ - 2

კარი ზღურბლის გარეშე მიმხურავით

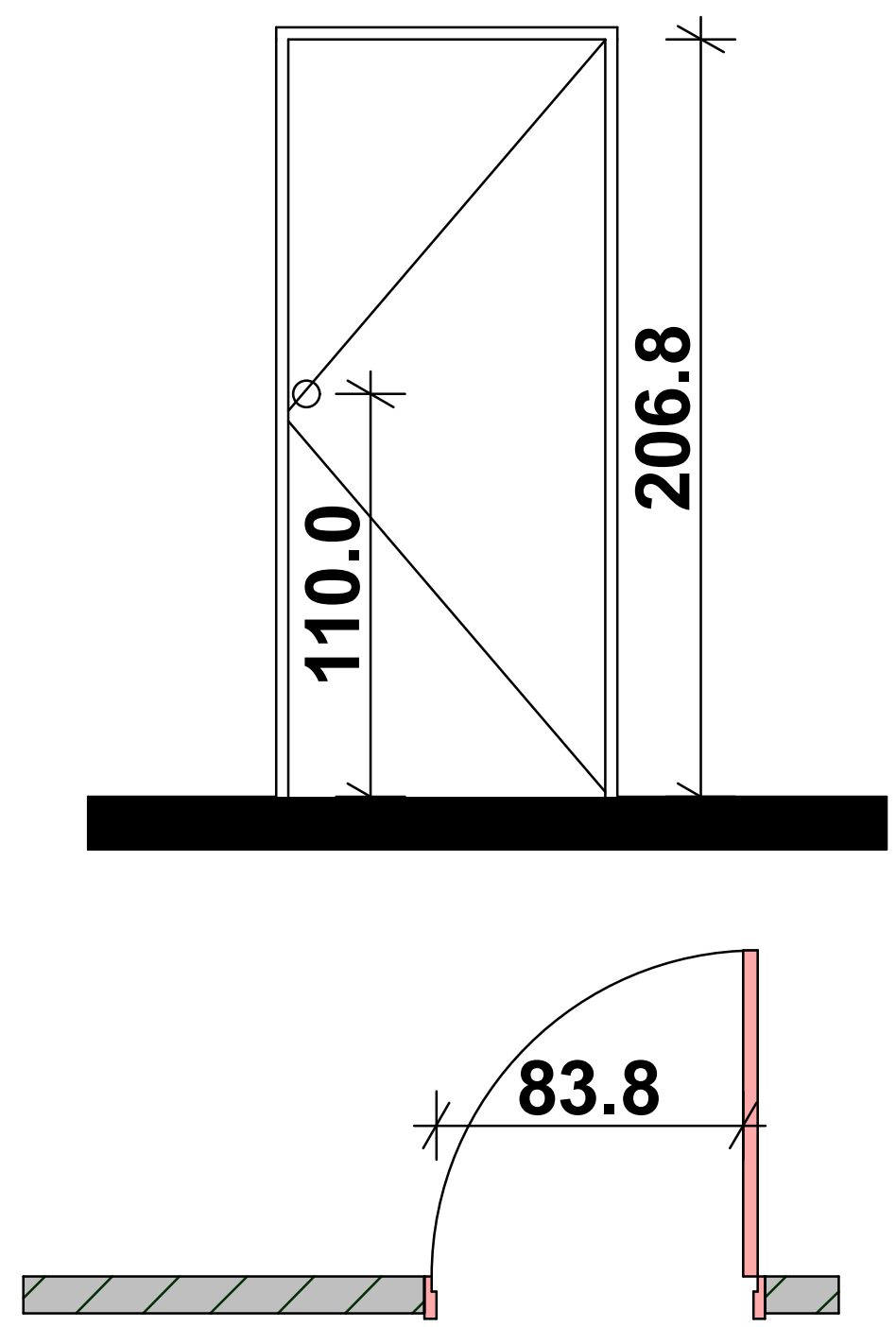

შენიშვნა:

- სახელურები, ჩამოსაწევი სახელურები, საკეტები, რაზები და მისაწვდომი კარის სხვა სამართავები ისეთი ფორმის იქნება, რომ ადვილად შეიძლებოდეს ერთი ხელით მოჭიდება და მის ასამუშავებლად საჭირო არ იქნება მაგრად მოჭიდება, წვალება ან მაჯის ტრიალი.

- დახურული კარის კავეულის გასაღები ნაწილები და გაღებისათვის განკუთვნილი ძალა შესაბამისობაში იქნება შემდეგთან:
  1. წინიდან მისაწვდომობისას, გამოწევით ან მიწოლით გაღებადი, არაუმეტეს 66.7 ნიუტონი;
  2. ბრუნვითი მოძრაობის გასაღები, არაუმეტეს 315 ნიუტონი სმ.

- კარის მიმხურავები ისე მოეწყობა, რომ 90 გრადუსით, ღია მდგომარეობიდან 12 გრადუსით გაღებულ მდგომარეობამდე კარის მისახურად საჭირო დრო არაუმცირეს 5 წამი იქნება.

- კარის ზამბარიანი ანჯამები ისე მოეწყობა, რომ 70 გრადუსით ღია მდგომარეობიდან დახურულ მდგომარეობამდე კარი არაუმცირეს 1.5 წამში გადავა.

- კარის მიწოლით ან გამოწევით გაღებისათვის საჭირო ძალა შესაბამისობაში იქნება შემდეგთან:
  1. შენობაში განთავსებული ანჯამიანი კარი: არაუმეტეს 22.2 ნიუტონი.

- კარებების ცეცხლმედეგობა მითითებულია ხანძარსაწინააღმდეგო გეგმებზე.

- არცერთი კარის სუფთა სიმაღლე არ იქნება 2.05 მეტრზე ნაკლები.

2024წ		
დამკვეთი		
პროექტის სახელწოდება		
მისამართი		
თანამდებობა	სახელი/გვარი	ხელმოწერა
შეასრულა	მ. გიორგაძე	
ნახაზი	ღიობების სპეციფიკაცია	
ფორმატი	მასშტაბი	A-304
A 3	1 : 100	

მისაწვდომობის ეროვნული სტანდარტის პირობითი აღნიშვნების ექსპლიკაცია

კარის ღიობების სპეციფიკაცია

კ - 1

კარი ზღურბლის გარეშე მიმხურავით

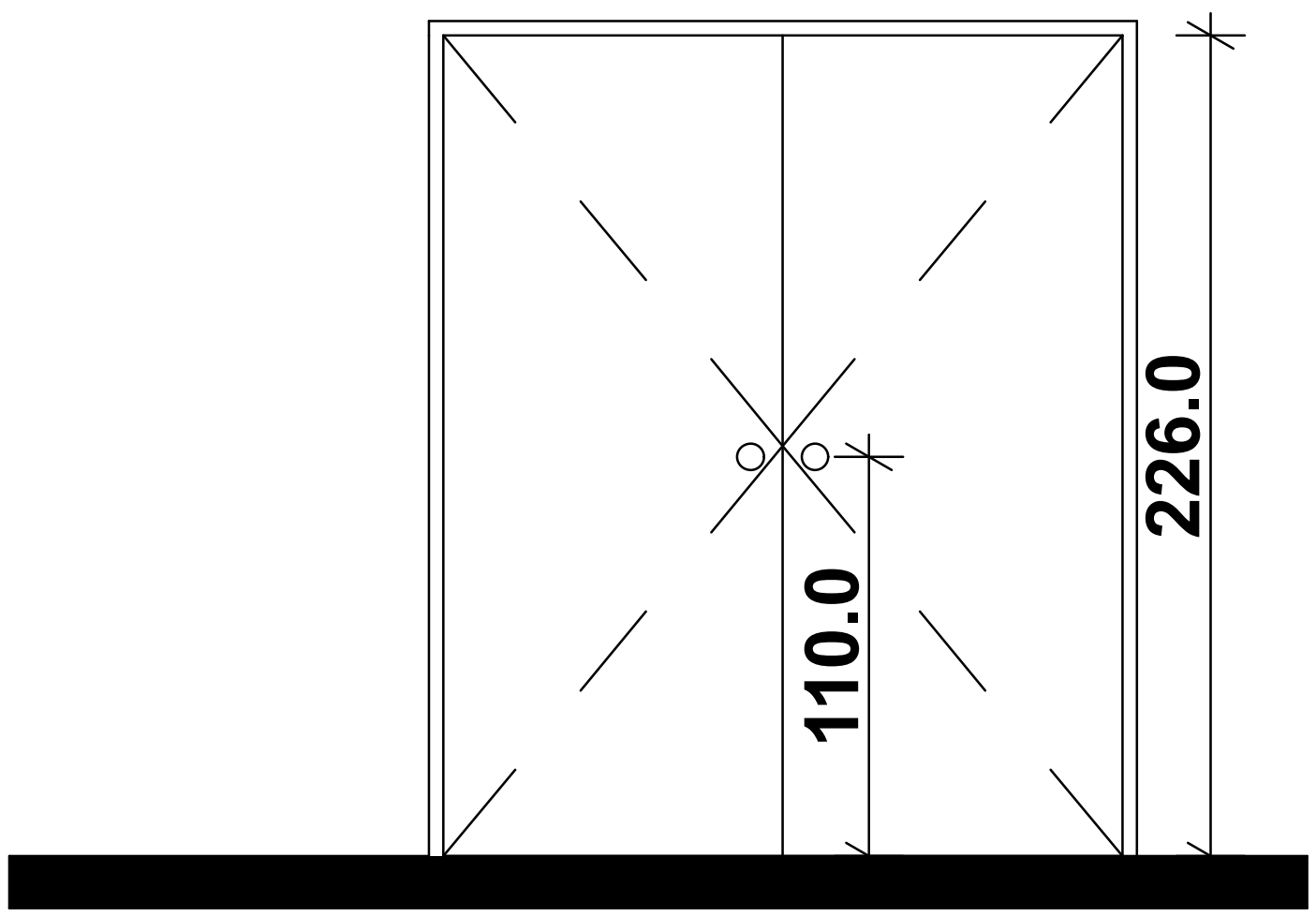

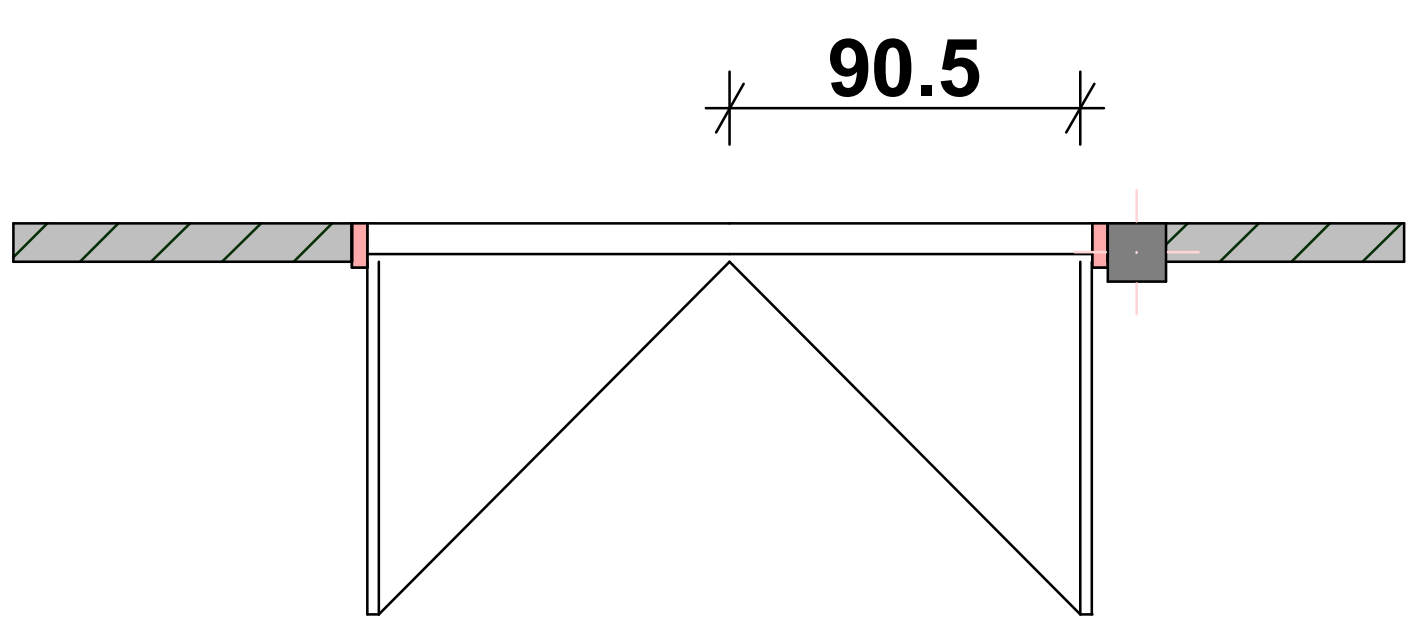

კ - 2

კარი ზღურბლის გარეშე მიმხურავით

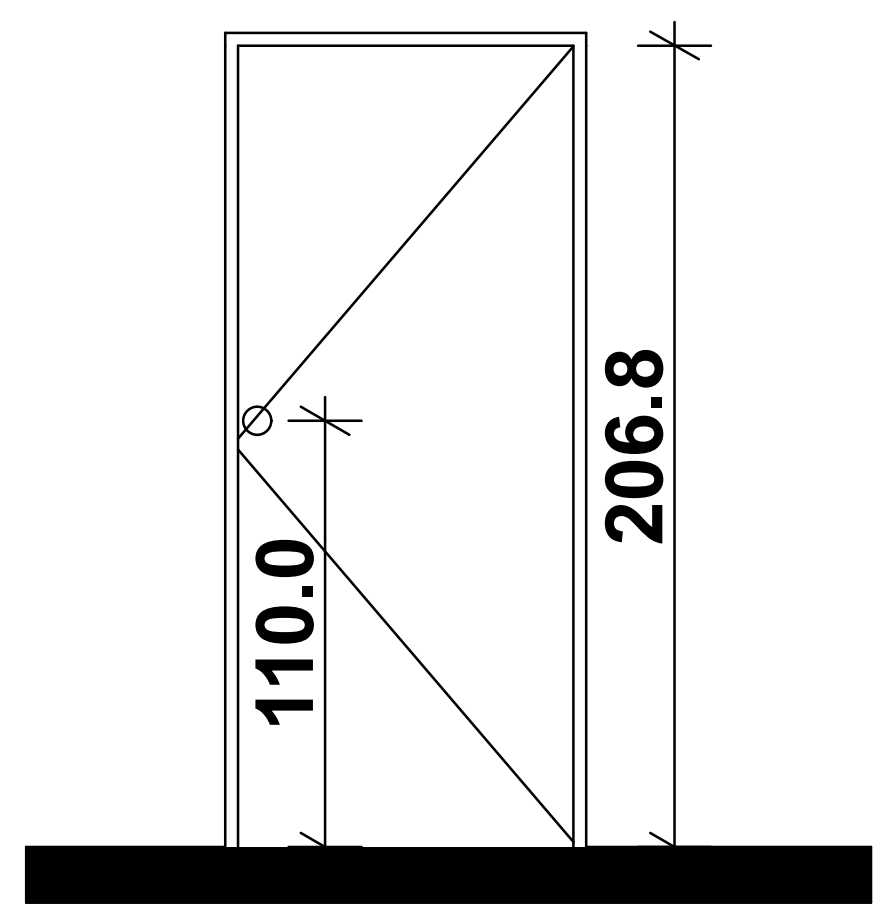

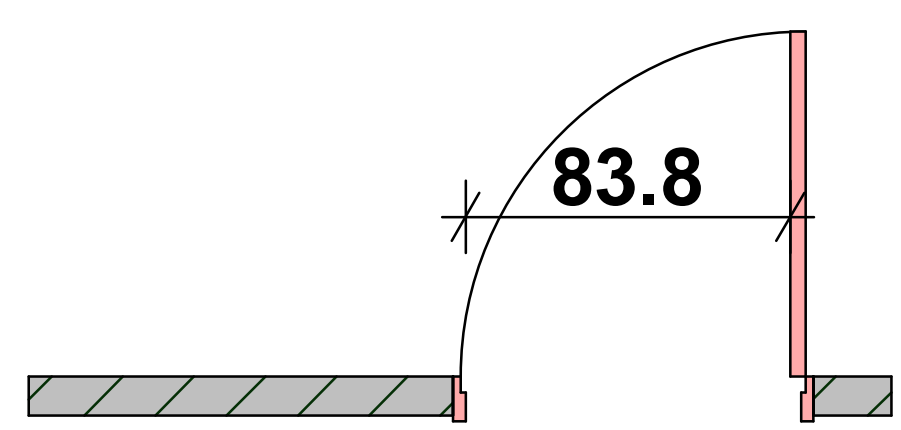

შენიშვნა:

- სახელურები, ჩამოსაწევი სახელურები, საკეტები, რაზები და მისაწვდომი კარის სხვა სამართავები ისეთი ფორმის იქნება, რომ ადვილად შეიძლებოდეს ერთი ხელით მოჭიდება და მის ასამუშავებლად საჭირო არ იქნება მაგრად მოჭიდება, წვალება ან მაჯის ტრიალი.

- დახურული კარის კავეულის გასაღები ნაწილები და გაღებისათვის განკუთვნილი ძალა შესაბამისობაში იქნება შემდეგთან:
  1. წინიდან მისაწვდომობისას, გამოწევით ან მიწოლით გაღებადი, არაუმეტეს 66.7 ნიუტონი;
  2. ბრუნვითი მოძრაობის გასაღები, არაუმეტეს 315 ნიუტონი სმ.

- კარის მიმხურავები ისე მოეწყობა, რომ 90 გრადუსით, ღია მდგომარეობიდან 12 გრადუსით გაღებულ მდგომარეობამდე კარის მისახურად საჭირო დრო არაუმცირეს 5 წამი იქნება.

- კარის ზამბარიანი ანჯამები ისე მოეწყობა, რომ 70 გრადუსით ღია მდგომარეობიდან დახურულ მდგომარეობამდე კარი არაუმცირეს 1.5 წამში გადავა.

- კარის მიწოლით ან გამოწევით გაღებისათვის საჭირო ძალა შესაბამისობაში იქნება შემდეგთან:
  1. შენობაში განთავსებული ანჯამიანი კარი: არაუმეტეს 22.2 ნიუტონი.

- კარებების ცეცხლმედეგობა მითითებულია ხანძარსაწინააღმდეგო გეგმებზე.

- არცერთი კარის სუფთა სიმაღლე არ იქნება 2.05 მეტრზე ნაკლები.

2024წ		
დამკვეთი		
პროექტის სახელწოდება		
მისამართი		
თანამდებობა	სახელი/გვარი	ხელმოწერა
შეასრულა	მ. გიორგაძე	
ნახაზი	ღიობების სპეციფიკაცია	
ფორმატი	მასშტაბი	A-304
A 3	1 : 100	

მისაწვდომობის ეროვნული სტანდარტის პირობითი აღნიშვნების ექსპლიკაცია

დ - 1 ნიშნების დეტალი

ნიშნის მდებარეობა - სიმბოლოების მდებარეობა - სიმბოლოების ზომები

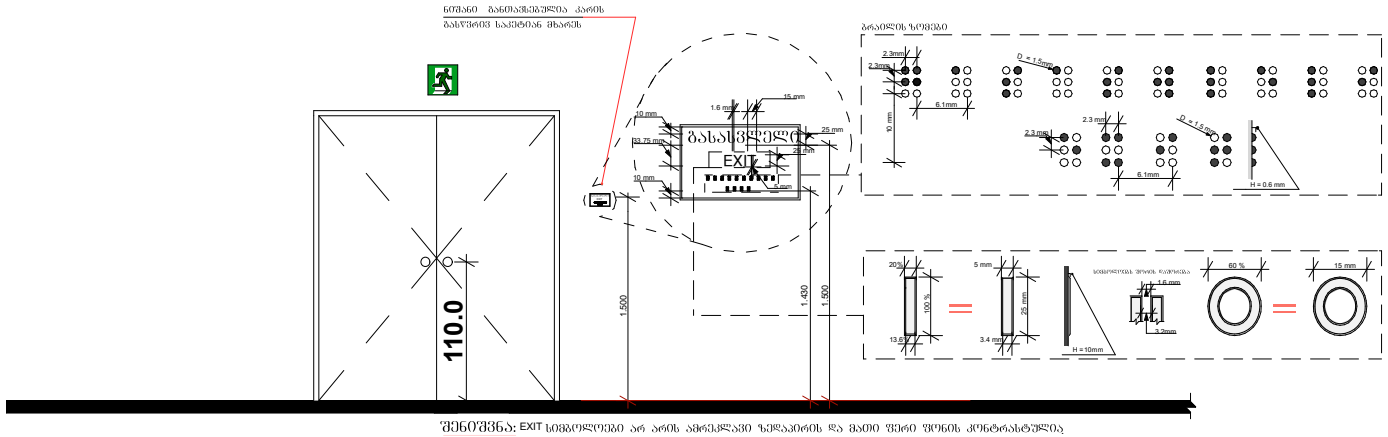

შენიშვნა: EXIT სიმბოლოები არ არის ამრეკლავი ზედაპირის და მათი ფერი ფონის კონტრასტულია
- სიმბოლოების ზედაპირი და მათი ფონი არ აბარბაცებს 19 გლეხს, 60 გრადუსზე ამრეკლავის საზომით (გლეხმეტრით) გაზომვისას.

კ - 1 ორფრთიანი კარის შემთხვევაში, ნიშანი განთავსებულია მარჯვენა ფრთის მარჯვნივ

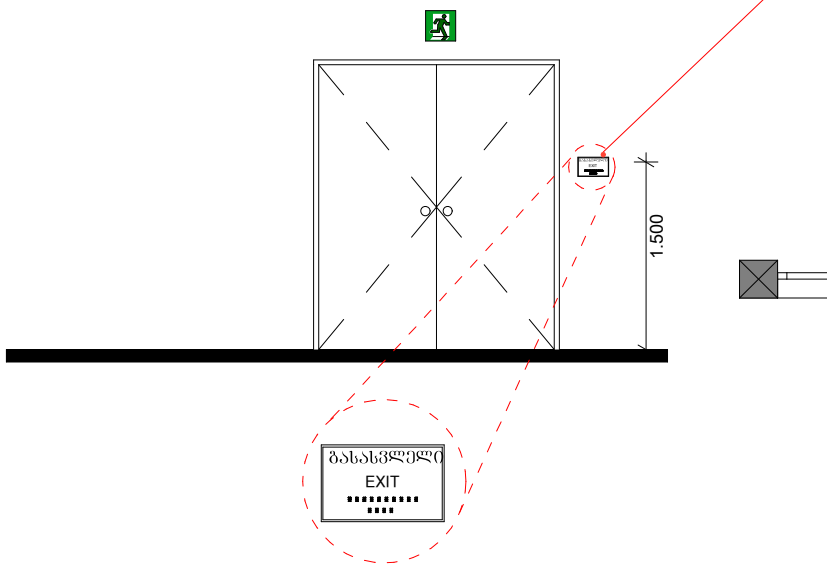

კართან არსებული ნიშნების მდებარეობა - იარაკის თავისუფალი სივრცე

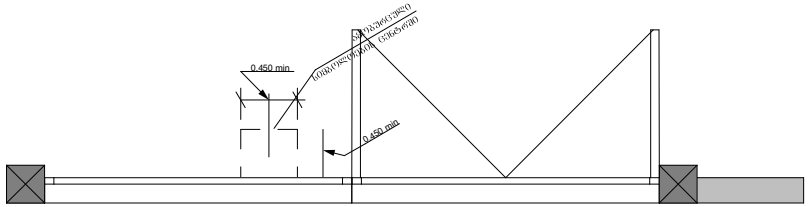

შენიშვნა:

- სახელურები, ჩამოსაწევი სახელურები, საკეტები, რახები და მისაწვდომი კარის სხვა სამართავები ისეთი ფორმის იქნება, რომ აღვილად შეიძლებოდეს ერთი ხელით მოგიდება და მის ასამუშავებლად საჭირო არ იქნება მაბრად მოგიდება, ფშალება ან მაჯის ტრიალი.

- დახურული კარის კაუჭების გასაღები ნაწილები და გალებისათვის განკუთვნილი ძალა შესაბამისობაში იქნება შემდეგებთან:
  1. წინდან მისაწვდომობისას, გამოწვევით ან მიწოლით გალებაზე, არაუმეტეს 66.7 ნიუტონი;
  2. ბრუნვითი მოძრაობის გასაღები, არაუმეტეს 315 ნიუტონი სმ.

- კარის მიმხურავები ისე მოეწყობა, რომ 90 გრადუსით, დია მდგომარეობიდან 12 გრადუსით გალებულ მდგომარეობამდე კარის მისახურად საჭირო დრო არაუმცირეს 5 წამი იქნება.

- კარის ზამბარიანი ანჯამები ისე მოეწყობა, რომ 70 გრადუსით დია მდგომარეობიდან დახურულ მდგომარეობამდე კარი არაუმცირეს 1.5 წამში გაღაცა.

- კარის მიწოლით ან გამოწვევით გალებისათვის საჭირო ძალა შესაბამისობაში იქნება შემდეგებთან:
  1. შენობაში განთავსებული ანჯამიანი კარი: არაუმეტეს 22.2 ნიუტონი.

- კარებების ცეცხლმედეგობა მითითებულია ხანძარსაწინააღმდეგო გეგმებზე.

- არცერთი კარის ნუშთა სიმაღლე არ იქნება 2.05 მეტრზე ნაკლები.

2024წ		
დამკვეთი		
პროექტის სახელწოდება		
მისამართი		
თანამდებობა	სახელი/გვარი	ხელმოწერა
შესრულა	მ. გიორგაძე	
ნახაზი	დიზაინის სპეციფიკაცია	
ფორმატი	მასშტაბი	A-304
A3	1 : 100	

მისაწვდომობის ეროვნული სტანდარტის პირობითი აღნიშვნების ექსპლიკაცია

დ - 1 ნიშნების დეტალი

ნიშნის მდებარეობა - სიმბოლოების მდებარეობა - სიმბოლოების ზომები

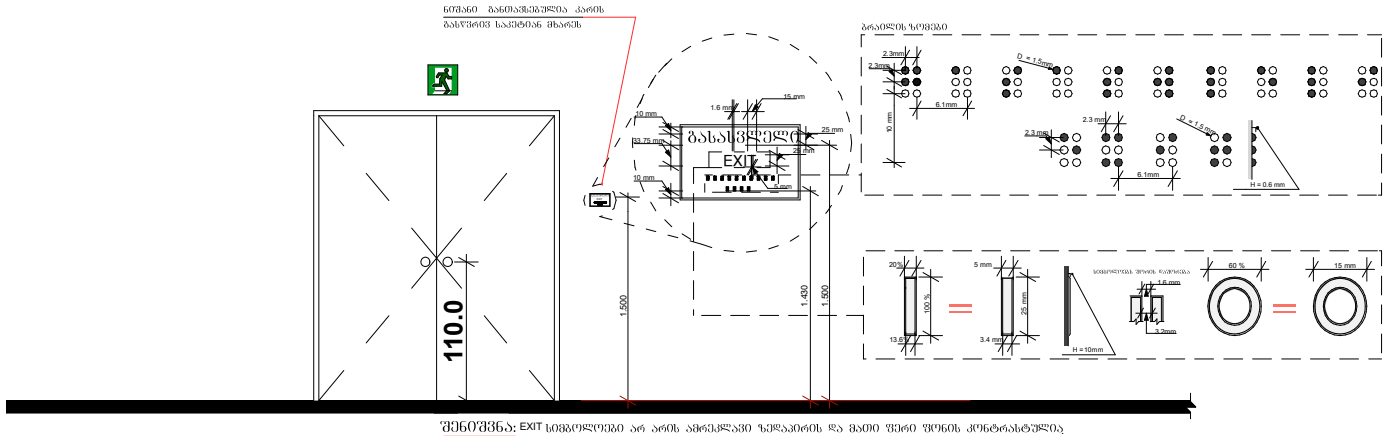

შენიშვნა: EXIT სიმბოლოები არ არის ამრეკლავი ზედაპირის და მათი ფერი ფონის კონტრასტულია
- სიმბოლოების ზედაპირი და მათი ფონი არ აბარბაცებს 19 გლეხს, 60 გრადუსზე ამრეკლავის საზომით (გლეხმეტრით) გაზომვისას.

კ - 1 ორფრთიანი კარის შემთხვევაში, ნიშანი განთავსებულია მარჯვენა ფრთის მარჯვნივ

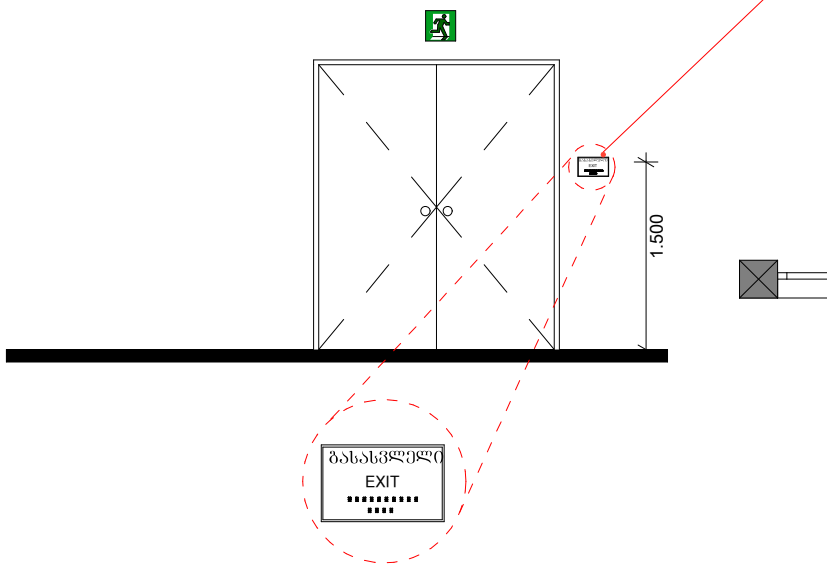

კართან არსებული ნიშნების მდებარეობა - იარაკის თავისუფალი სივრცე

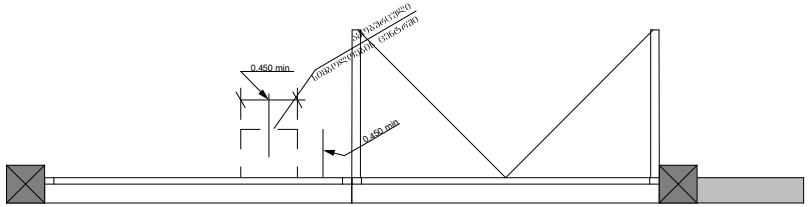

შენიშვნა:

- სახელურები, ჩამოსაწევი სახელურები, საკეტები, რახები და მისაწვდომი კარის სხვა სამართავები ისეთი ფორმის იქნება, რომ აღვილად შეიძლებოდეს ერთი ხელით მოგიდება და მის ასამუშავებლად საჭირო არ იქნება მაბრად მოგიდება, ფშალება ან მაჯის ტრიალი.

- დახურული კარის კაუჭების გასაღები ნაწილები და გალებისათვის განკუთვნილი ძალა შესაბამისობაში იქნება შემდეგებთან:
  1. წინდან მისაწვდომობისას, გამოწვევით ან მიწოლით გალებაზე, არაუმეტეს 66.7 ნიუტონი;
  2. ბრუნვითი მოძრაობის გასაღები, არაუმეტეს 315 ნიუტონი სმ.

- კარის მიმხურავები ისე მოეწყობა, რომ 90 გრადუსით, დია მდგომარეობიდან 12 გრადუსით გალებულ მდგომარეობამდე კარის მისახურად საჭირო დრო არაუმცირეს 5 წამი იქნება.

- კარის ზამბარიანი ანჯამები ისე მოეწყობა, რომ 70 გრადუსით დია მდგომარეობიდან დახურულ მდგომარეობამდე კარი არაუმცირეს 1.5 წამში გაღაცა.

- კარის მიწოლით ან გამოწვევით გალებისათვის საჭირო ძალა შესაბამისობაში იქნება შემდეგებთან:
  1. შენობაში განთავსებული ანჯამიანი კარი: არაუმეტეს 22.2 ნიუტონი.

- კარებების ცეცხლმედეგობა მითითებულია ხანძარსაწინააღმდეგო გეგმებზე.

- არცერთი კარის ნუშთა სიმაღლე არ იქნება 2.05 მეტრზე ნაკლები.

2024წ		
დამკვეთი		
პროექტის სახელწოდება		
მისამართი		
თანამდებობა	სახელი/გვარი	ხელმოწერა
შესრულა	მ. გიორგაძე	
ნახაზი	დიზაინის სპეციფიკაცია	
ფორმატი	მასშტაბი	A-304
A3	1 : 100	

მისაწვდომობის ეროვნული სტანდარტის პირობითი აღნიშვნების ექსპლიკაცია

დ - 1 ნიშნების დეტალი

ნიშნის მდებარეობა - სიმბოლოების მდებარეობა - სიმბოლოების ზომები

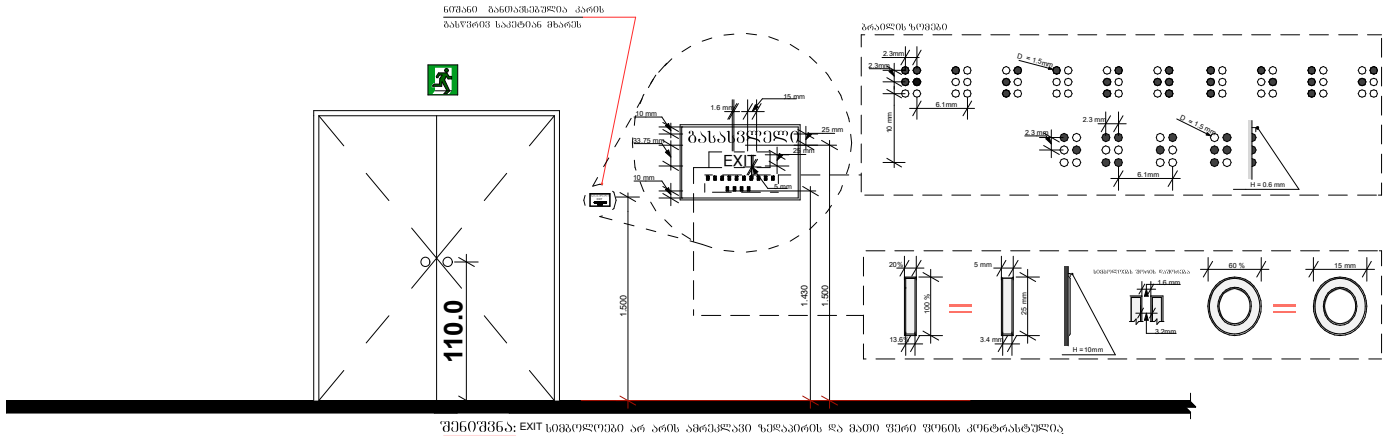

შენიშვნა: EXIT სიმბოლოები არ არის ამრეკლავი ზედაპირის და მათი ფერი ფონის კონტრასტულია
- სიმბოლოების ზედაპირი და მათი ფონი არ აბარბაცებს 19 გლეხს, 60 გრადუსზე ამრეკლავის საზომით (გლეხმეტრით) გაზომვისას.

კ - 1 ორფრთიანი კარის შემთხვევაში, ნიშანი განთავსებულია მარჯვენა ფრთის მარჯვნივ

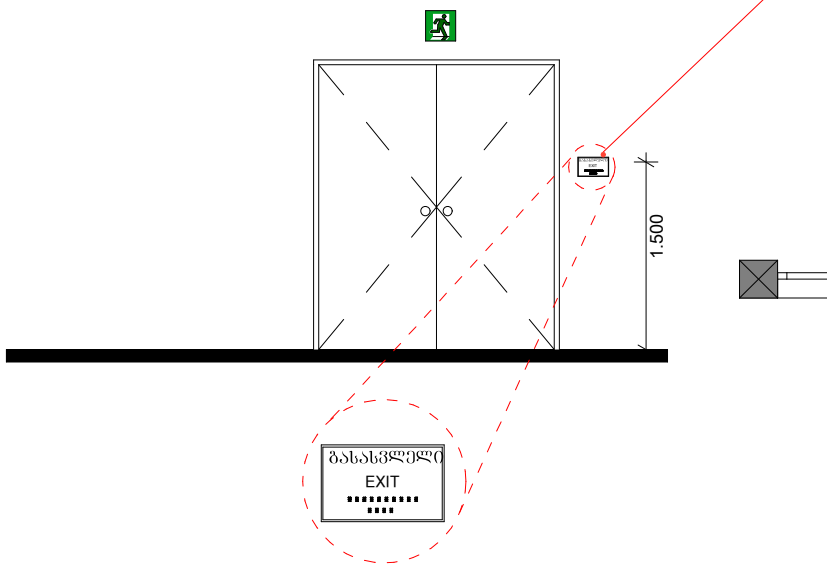

კართან არსებული ნიშნების მდებარეობა - იარაკის თავისუფალი სივრცე

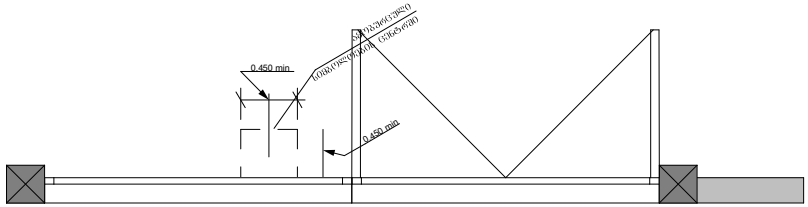

შენიშვნა:

- სახელურები, ჩამოსაწევი სახელურები, საკეტები, რახები და მისაწვდომი კარის სხვა სამართავები ისეთი ფორმის იქნება, რომ აღვილად შეიძლებოდეს ერთი ხელით მოგიდება და მის ასამუშავებლად საჭირო არ იქნება მაბრად მოგიდება, ფშალება ან მაჯის ტრიალი.

- დახურული კარის კაუჭების გასაღები ნაწილები და გალებისათვის განკუთვნილი ძალა შესაბამისობაში იქნება შემდეგებთან:
  1. წინდან მისაწვდომობისას, გამოწვევით ან მიწოლით გალებაზე, არაუმეტეს 66.7 ნიუტონი;
  2. ბრუნვითი მოძრაობის გასაღები, არაუმეტეს 315 ნიუტონი სმ.

- კარის მიმხურავები ისე მოეწყობა, რომ 90 გრადუსით, დია მდგომარეობიდან 12 გრადუსით გალებულ მდგომარეობამდე კარის მისახურად საჭირო დრო არაუმცირეს 5 წამი იქნება.

- კარის ზამბარიანი ანჯამები ისე მოეწყობა, რომ 70 გრადუსით დია მდგომარეობიდან დახურულ მდგომარეობამდე კარი არაუმცირეს 1.5 წამში გაღაცა.

- კარის მიწოლით ან გამოწვევით გალებისათვის საჭირო ძალა შესაბამისობაში იქნება შემდეგებთან:
  1. შენობაში განთავსებული ანჯამიანი კარი: არაუმეტეს 22.2 ნიუტონი.

- კარებების ცეცხლმედეგობა მითითებულია ხანძარსაწინააღმდეგო გეგმებზე.

- არცერთი კარის ნუშთა სიმაღლე არ იქნება 2.05 მეტრზე ნაკლები.

2024წ		
დამკვეთი		
პროექტის სახელწოდება		
მისამართი		
თანამდებობა	სახელი/გვარი	ხელმოწერა
შესრულა	მ. გიორგაძე	
ნახაზი	დიზაინის სპეციფიკაცია	
ფორმატი	მასშტაბი	A-304
A3	1 : 100	

მისაწვდომობის ეროვნული სტანდარტის პირობითი აღნიშვნების ექსპლიკაცია

დ - 2 ნიშნების დეტალი

ნიშნის მდებარეობა-სიმბოლოების მდებარეობა- პიქტოგრამების მდებარეობა- სიმბოლოების ზომები

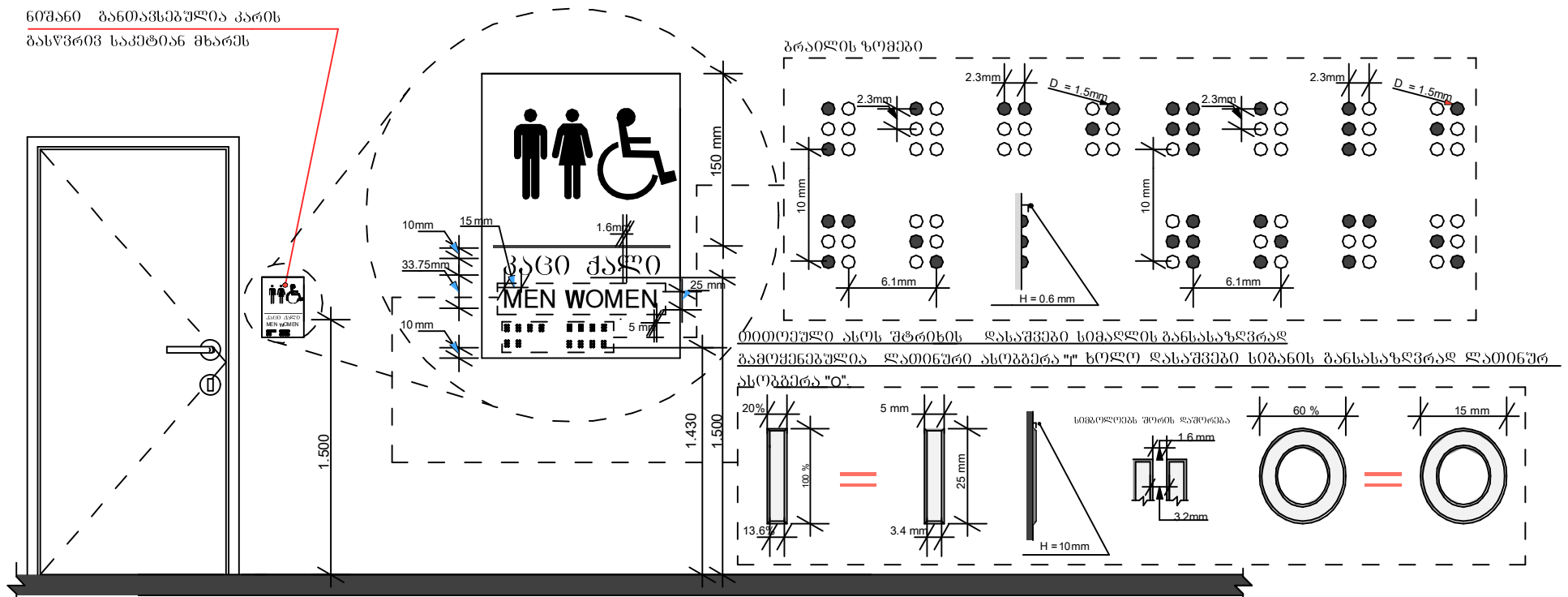

შენიშვნა: სიმბოლოები არ არის ამრეკლავი ზედაპირის და მათი ფერი ფონის კონტრასტულია;
- მისაწვდომობის სიმბოლოების ზედაპირი და მათი ფონი არ აჭარბებს 19 გლოსს, 60 გრადუსზე ამრეკლავის საზომით (გლოსმეტრით) გაზომვისას.

კართან არსებული ნიშნების მდებარეობა- იატაკის თავისუფალი სივრცე

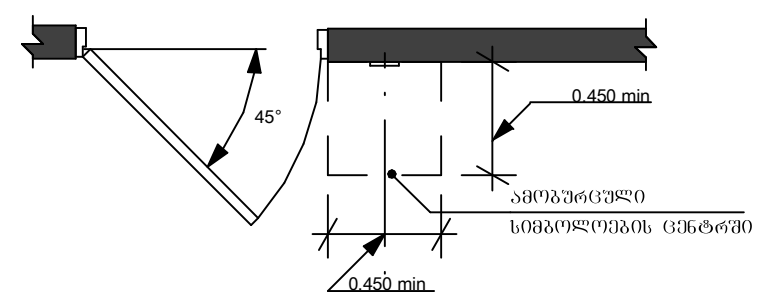

შენიშვნა:

- სახელურები, ჩამოსაწევი სახელურები, საკეტები, რაზები და მისაწვდომი კარის სხვა სამართავები ისეთი ფორმის იქნება, რომ ადვილად შეიძლებოდეს ერთი ხელით მოჭიდება და მის ასამუშავებლად საჭირო არ იქნება მაგრად მოჭიდება, წვალება ან მაჯის ტრიალი.

- დახურული კარის კავეულის გასაღები ნაწილები და გაღებისათვის განკუთვნილი ძალა შესაბამისობაში იქნება შემდეგთან:
  1. წინიდან მისაწვდომობისას, გამოწევით ან მიწოლით გაღებადი, არაუმეტეს 66.7 ნიუტონი;
  2. ბრუნვითი მოძრაობის გასაღები, არაუმეტეს 315 ნიუტონი სმ.

- კარის მიმხურავები ისე მოეწყობა, რომ 90 გრადუსით, ღია მდგომარეობიდან 12 გრადუსით გაღებულ მდგომარეობამდე კარის მისახურად საჭირო დრო არაუმცირეს 5 წამი იქნება.

- კარის ზამბარიანი ანჯამები ისე მოეწყობა, რომ 70 გრადუსით ღია მდგომარეობიდან დახურულ მდგომარეობამდე კარი არაუმცირეს 1.5 წამში გადავა.

- კარის მიწოლით ან გამოწევით გაღებისათვის საჭირო ძალა შესაბამისობაში იქნება შემდეგთან:
  1. შენობაში განთავსებული ანჯამიანი კარი: არაუმეტეს 22.2 ნიუტონი.

- კარებების ცეცხლმედეგობა მითითებულია ხანძარსაწინააღმდეგო გეგმებზე.

- არცერთი კარის სუფთა სიმაღლე არ იქნება 2.05 მეტრზე ნაკლები.

2024წ		
დამკვეთი		
პროექტის სახელწოდება		
მისამართი		
თანამდებობა	სახელი/გვარი	ხელმოწერა
შეასრულა	მ. გიორგაძე	
ნახაზი	ღიობების სპეციფიკაცია	
ფორმატი	მასშტაბი	A-304
A 3	1 : 100	

მისაწვდომობის ეროვნული სტანდარტის პირობითი აღნიშვნების ექსპლიკაცია

დ - 2 ნიშნების დეტალი

ნიშნის მდებარეობა-სიმბოლოების მდებარეობა- პიქტოგრამების მდებარეობა- სიმბოლოების ზომები

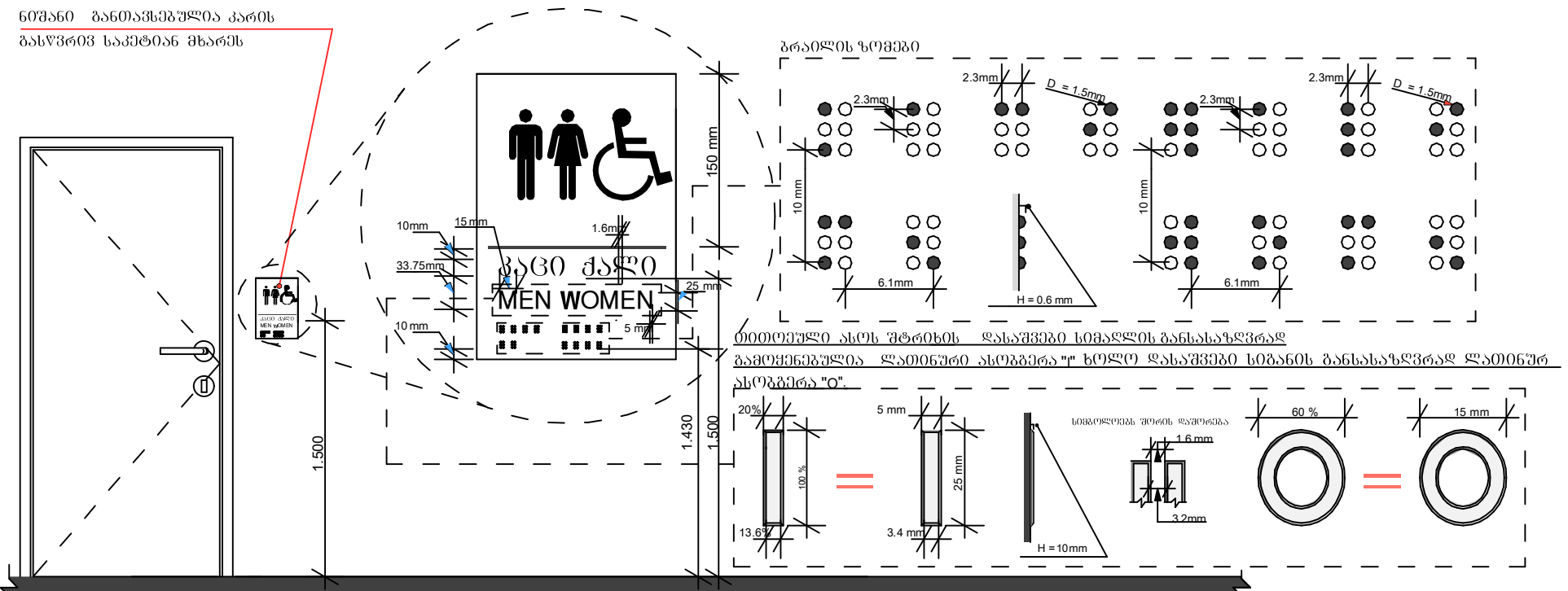

შენიშვნა: სიმბოლოები არ არის ამრეკლავი ზედაპირის და მათი ფერი ფონის კონტრასტულია
- მისაწვდომობის სიმბოლოების ზედაპირი და მათი ფონი არ აჭარბებს 19 გლოსს, 60 გრადუსზე ამრეკლავის საზომით (გლოსმეტრით) გაზომვისას.

კართან არსებული ნიშნების მდებარეობა- იატაკის თავისუფალი სივრცე

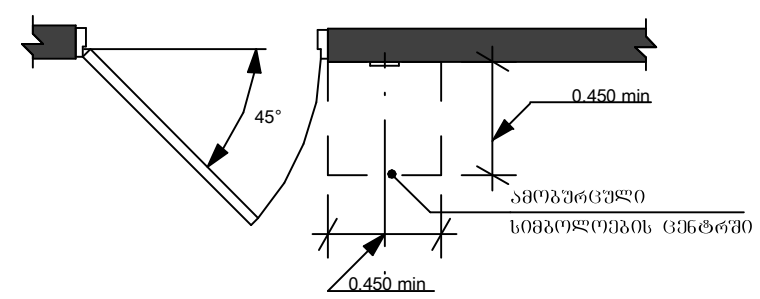

შენიშვნა:

- სახელურები, ჩამოსაწევი სახელურები, საკეტები, რაზები და მისაწვდომი კარის სხვა სამართავები ისეთი ფორმის იქნება, რომ ადვილად შეიძლებოდეს ერთი ხელით მოჭიდება და მის ასამუშავებლად საჭირო არ იქნება მაგრად მოჭიდება, წვალება ან მაჯის ტრიალი.

- დახურული კარის კავეულის გასაღები ნაწილები და გაღებისათვის განკუთვნილი ძალა შესაბამისობაში იქნება შემდეგთან:
  1. წინიდან მისაწვდომობისას, გამოწევით ან მიწოლით გაღებადი, არაუმეტეს 66.7 ნიუტონი;
  2. ბრუნვითი მოძრაობის გასაღები, არაუმეტეს 315 ნიუტონი სმ.

- კარის მიმხურავები ისე მოეწყობა, რომ 90 გრადუსით, ღია მდგომარეობიდან 12 გრადუსით გაღებულ მდგომარეობამდე კარის მისახურად საჭირო დრო არაუმცირეს 5 წამი იქნება.

- კარის ზამბარიანი ანჯამები ისე მოეწყობა, რომ 70 გრადუსით ღია მდგომარეობიდან დახურულ მდგომარეობამდე კარი არაუმცირეს 1.5 წამში გადავა.

- კარის მიწოლით ან გამოწევით გაღებისათვის საჭირო ძალა შესაბამისობაში იქნება შემდეგთან:
  1. შენობაში განთავსებული ანჯამიანი კარი: არაუმეტეს 22.2 ნიუტონი.

- კარებების ცეცხლმედეგობა მითითებულია ხანძარსაწინააღმდეგო გეგმებზე.

- არცერთი კარის სუფთა სიმაღლე არ იქნება 2.05 მეტრზე ნაკლები.

2024წ		
დამკვეთი		
პროექტის სახელწოდება		
მისამართი		
თანამდებობა	სახელი/გვარი	ხელმოწერა
შეასრულა	მ. გიორგაძე	
ნახაზი	ღიობების სპეციფიკაცია	
ფორმატი	მასშტაბი	A-304
A 3	1 : 100	

მისაწვდომობის ეროვნული სტანდარტის პირობითი აღნიშვნების ექსპლიკაცია

დ - 2 ნიშნების დეტალი

ნიშნის მდებარეობა-სიმბოლოების მდებარეობა- პიქტოგრამების მდებარეობა- სიმბოლოების ზომები

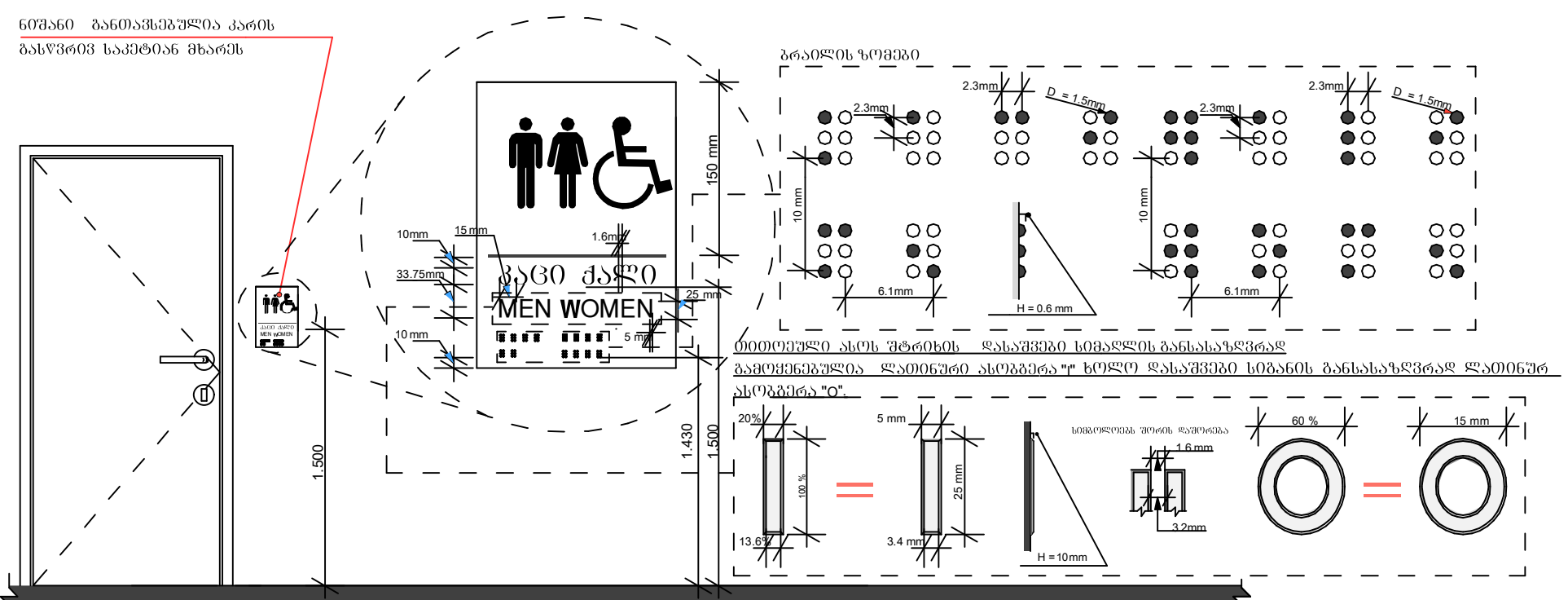

შენიშვნა: სიმბოლოები არ არის ამრეკლავი ზედაპირის და მათი ფერი ფონის კონტრასტულია;
- მისაწვდომობის სიმბოლოების ზედაპირი და მათი ფონი არ აჭარბებს 19 გლოსს, 60 გრადუსზე
ამრეკლავის საზომით (გლოსმეტრით) გაზომვისას.

კართან არსებული ნიშნების მდებარეობა- იატაკის თავისუფალი სივრცე

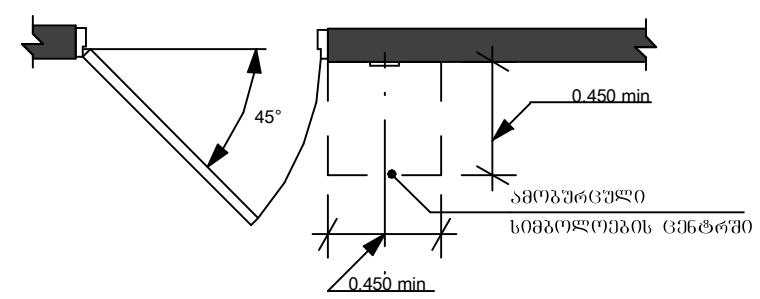

შენიშვნა:

- სახელურები, ჩამოსაწევი სახელურები, საკეტები, რაზები და მისაწვდომი კარის სხვა სამართავები ისეთი ფორმის იქნება, რომ ადვილად შეიძლებოდეს ერთი ხელით მოჭიდება და მის ასამუშავებლად საჭირო არ იქნება მაგრად მოჭიდება, წვალება ან მაჯის ტრიალი.

- დახურული კარის კავეულის გასაღები ნაწილები და გაღებისათვის განკუთვნილი ძალა შესაბამისობაში იქნება შემდეგთან:
   1. წინიდან მისაწვდომობისას, გამოწევით ან მიწოლით გაღებადი, არაუმეტეს 66.7 ნიუტონი;
   2. ბრუნვითი მოძრაობის გასაღები, არაუმეტეს 315 ნიუტონი სმ.

- კარის მიმხურავები ისე მოეწყობა, რომ 90 გრადუსით, ღია მდგომარეობიდან 12 გრადუსით გაღებულ მდგომარეობამდე კარის მისახურად საჭირო დრო არაუმცირეს 5 წამი იქნება.

- კარის ზამბარიანი ანჯამები ისე მოეწყობა, რომ 70 გრადუსით ღია მდგომარეობიდან დახურულ მდგომარეობამდე კარი არაუმცირეს 1.5 წამში გადავა.

- კარის მიწოლით ან გამოწევით გაღებისათვის საჭირო ძალა შესაბამისობაში იქნება შემდეგთან:
   1. შენობაში განთავსებული ანჯამიანი კარი: არაუმეტეს 22.2 ნიუტონი.

- კარებების ცეცხლმედეგობა მითითებულია ხანძარსაწინააღმდეგო გეგმებზე.

- არცერთი კარის სუფთა სიმაღლე არ იქნება 2.05 მეტრზე ნაკლები.

2024წ		
დამკვეთი		
პროექტის სახელწოდება		
მისამართი		
თანამდებობა	სახელი/გვარი	ხელმოწერა
შეასრულა	მ. გიორგაძე	
ნახაზი	ღიობების სპეციფიკაცია	
ფორმატი	მასშტაბი	A-304
A 3	1 : 100	