შენობა-ნაგებობის უსაფრთხოების წესებთან შესაბამისობის ანალიზი

გამოყენებული წესები - „შენობა-ნაგებობის უსაფრთხოების წესები“

ჩამოთვალეთ შენობის დაკავებულებები და აღწერეთ თითოეული გამოყენება
მცირე საფრთხის შემცველი სასაწყობე ჯგუფი (სწ-2) შემოზღუდული ავტოსადგომი, სათავსები -5.60, და -2.80 ნიშნულებზე
დამხმარე ჯგუფი (დს) სახანძრო ტუმბო, წყლის რეზერვუარი -5.60 ნიშნულზე
სავაჭრო ჯგუფი (სვ) მაღაზია ±0.00 ნიშნულზე
საქმიანი ჯგუფი (სქ) ოფისები +3.30, +6.50 და +9.70 ნიშნულებზე
საცხოვრებელი ჯგუფი (სც-2) მრავალბინიანი საცხოვრებელი +9.70, +12.90, +16.10, +19.30, +22.50 და +25.70 ნიშნულებზე

კონსტრუქციის ტიპი:	
განსაზღვრეთ კონსტრუქციის არსებული შენობისთვის: მაგალითი: II-A, II-B, V-A, V-B	
განსაზღვრეთ კონსტრუქციის ტიპი ახალი შენობისთვის: მაგალითი: II-A, II-B, V-A, V-B	I-B
შერეული კონსტრუქციის შემთხვევაში მიუთითეთ ტიპები, რომელიც გამოყენებული იქნება, განსაზღვრეთ ტიპები და მათი მდებარეობა:	

სიმაღლის შეზღუდვები ცხრილი 503 -ის მიხედვით		
დაკავებულობები	დასაშვები სართულიანობა	შემოთავაზებული სართულიანობა
სწ-2	11	2
დს	5	1
სვ	11	1
სქ	11	3
სც-2	11	6
	დასაშვები სიმაღლე	შემოთავაზებული სიმაღლე
შენობის სიმაღლე =	48.8	31.30

მიწის დონის ზემოთ სართულ(ებ)ის რაოდენობა =		9 +2 მიწის დონის ქვედა

ფართობის შეზღუდვები ცხრილი 503 -ის მიხედვით		
დაკავებულობები	დასაშვები ფართობი (სართულზე)	შემოთავაზებული ფართობი (სართულზე)
დს -5.60 ნიშნულზე	3300	32.2
სწ-2 -5.60 ნიშნულზე	7340	592.1
სწ-2 -2.80 ნიშნულზე	7340	568.9
სვ ±0.00 ნიშნულზე	შეუზღუდავი	590.4
სქ +3.30 ნიშნულზე	შეუზღუდავი	672.5
სქ +6.50 ნიშნულზე	შეუზღუდავი	672.5
სქ +9.70 ნიშნულზე	შეუზღუდავი	464.3
სც-2 +9.70 ნიშნულზე	შეუზღუდავი	199.3
სც-2 +12.90 ნიშნულზე	შეუზღუდავი	669.5
სც-2 +16.10 ნიშნულზე	შეუზღუდავი	669.5
სც-2 +19.30 ნიშნულზე	შეუზღუდავი	662.7
სც-2 +22.50 ნიშნულზე	შეუზღუდავი	676.5
სც-2 +25.70 ნიშნულზე	შეუზღუდავი	679.8
შემოთავაზებული ფართობების ჯამი =	7150.2	
სართულების რაოდენობა =	9 +2 მიწის დონის ქვედა	
შენობის საერთო ფართობი =	9295.1	

გარე კედლის ცეცხლმედეგობისა და ღიობისადმი მოთხოვნები ცხრილების 602-ის და 705.8 -ის მიხედვით									
გარე კედელი	ხანძარსაწინააღმდეგო მანძილი (მეტრი)	ცეცხლმედეგობის ხარისხი		კედლის ღიობების ფართობი (კედლის %)					
		მოთხოვნილი	გათვალისწინებული	დასაშვები			გათვალისწინებული		
				დაცული	დაუცველი საშხეფებით	დაუცველი	დაცული	დაუცველი საშხეფებით	დაუცველი
„1-4“	0.1	2	2	დაუშვებელი	დაუშვებელი	დაუშვებელი	0	0	0
„ა-თ“	>9.0	0	-	შეუზღუდავი	შეუზღუდავ	შეუზღუდავ	-	-	-
„4-1’“	0.1	2	2	დაუშვებელი	დაუშვებელი	დაუშვებელი	0	0	0
„თ-ა“	>9.0	0	-	შეუზღუდავ	შეუზღუდავ	შეუზღუდავ	-	-	-

ხანძრისაგან დაცვის სისტემებისადმი მოთხოვნები							
დაკავებულობები/ სივრცეები/გასასვლელი საშუალებები	ავტოსაშხეფი სისტემა	ალტერნატიული ავტომატური ცეცხლსაქრობი სისტემები	სახანძრო განგაშისა, კვამლაღმომჩენი და ცეცხლაღმომჩენი სისტემები	სახანძრო მილდგარების სისტემები	კვამლის საკონტროლო სისტემები	ხელის ცეცხლმაქრი	საავარიო განგაშის სისტემები
სასაწყობე ჯგუფი სწ-2 (დახურული ავტოსადგომი)	კი	-	1.საგანგებო ხმოვანი განგაშის საკომუნიკაციო სისტემა 2.სახანძრო განგაშის ხელით სამართავი კოლოფი	-	მექანიკური განიავება	კი	-
სავაჭრო ჯგუფი სვ	-	-	1.საგანგებო ხმოვანი განგაშის საკომუნიკაციო სისტემა 2.სახანძრო განგაშის ხელით სამართავი კოლოფი	-	-	კი	-
საქმიანი ჯგუფი სქ	-	-	1.საგანგებო ხმოვანი განგაშის საკომუნიკაციო სისტემა 2.სახანძრო განგაშის	-	-	კი	-
საცხოვრებელი ჯგუფი სც-2 (ბინები)	-	-	1.კვამლზე მორეაგირე მაუწყებელი 2.ცეცხლის ავტომატური აღმომჩენი	-	-	-	-
დამხმარე ჯგუფი დს (სახანძრო ტუმბოს ოთახი, წყლის რეზერვუარი, გენერატორი)	-	-	1.კვამლის ავტომატური აღმომჩენი	-	-	-	-

კიბის უჯრედები	-	-	1.სახანძრი განყოფილებასთან კავშირის სიტემა 2.საგანგებო ხმოვანი განგაშის საკომუნიკაციო სისტემა 3.კვამლის ავტომატური აღმომჩენი	კი	-	-	-
კიბის ტამბური	-	-	1.კვამლის ავტომატური აღმომჩენი	კი	-	-	-
ლიფტები	-	-	სახანძრო განყოფილებასთან კავშირის სიტემა	-	დაწნევის სისტემა	-	-
ლიფტის სამანქანო ოთახი	-	-	კვამლის ავტომატური აღმომჩენი	-	-	-	-
დერეფანი	-	-	1.საგანგებო ხმოვანი განგაშის საკომუნიკაციო სისტემა 2.სახანძრო განგაშის ხელით სამართავი კოლოფი	კი	-	კი	-
ჰაერის კონდინცირების სისტემები	-	-	არხის კვამლაღმომჩენი	-	-	-	-
სახანძრო-სამაშველო სამსახურის მიერ გამოსაყენებელი მისაერთებლები				კი			
სახანძრო ტუმბო, წყლის რეზერვუარი (განთვსებულია მიწისქვეშა სართულზე)				კი (-5.60ნიშ)			

განიავებისადმი მოთხოვნები		
დაკავებულობები/სივრცეები/გასასვლელი საშუალებები	ბუნებრივი განიავება	ხელოვნური განიავება
სასაწყობე ჯგუფი სწ-2 (შემოზღუდული ავტოსადგომი)	კი	კი
სავაჭრო სვ	-	კი
საოფისე სქ	-	კი
საცხოვრებელი ჯგუფი სც-2	-	კი
დამხმარე ჯგუფი დს	კი	-
კიბის უჯრედები	კი	-
კიბის ტამბური	კი	-
ლიფტი	კი	-
დერეფანი	კი	-

თითოეული სართულიდან გასასვლელი საშუალება										
სართულები	დაკავებულობა და დაკავებულობის დატვირთვის ჯამური მაჩვენებელი	მოთხოვნილი გასასვლელების/გასასვლელთან მისადგომის რაოდენობა	გათვალისწინებული გასასვლელების/გასასვლელთან მისადგომის რაოდენობა და ტიპი	გასასვლელი საშუალებების სიგანე(მეტრი)					
				გზა-კიბეები		დერაფანი,		გასასვლელის გზაკარი	
				მოთხოვნილი	გათვალისწინებული	მოთხოვნილი	გათვალისწინებული	მოთხოვნილი	გათვალისწინებული
მიწის დონის ქვედა -2 სართული	სწ-2, დს დ.დ. 36	2	2 გზა-კიბე	1.10	1.20	1.20	1.60	0.82	0.92
მიწის დონის ქვედა -2 სართული	სწ-2 დ.დ. 33	2	2 გზა-კიბე	1.10	1.20	1.20	1.60	0.82	0.92
პირველი სართული	სვ დ.დ. 211	3	3 გზა-კარი	-	-	-	-	0.82	0.92
მეორე სართული	სქ დ.დ. 65	2	2 გზა-კიბე	1.10	1.20	1.20	1.60	0.82	0.92
მესამე სართული	სქ დ.დ. 65	2	2 გზა-კიბე	1.10	1.20	1.20	1.60	0.82	0.92
მეოთხე სართული	სქ, სც-2 დ.დ. 63	2	2 გზა-კიბე	1.10	1.20	1.20	1.60	0.82	0.92
მეხუთე სართული	სც-2 დ.დ. 41	2	2 გზა-კიბე	1.10	1.20	1.20	1.60	0.82	0.92
მეექვსე სართული	სც-2 დ.დ. 41	2	2 გზა-კიბე	1.10	1.20	1.20	1.60	0.82	0.92
მეშვიდე სართული	სც-2 დ.დ. 41	2	2 გზა-კიბე	1.10	1.20	1.20	1.60	0.82	0.92
მერვე სართული	სც-2 დ.დ. 39	2	2 გზა-კიბე	1.10	1.20	1.20	1.60	0.82	0.92

წყალსადენი სისტემის ფიქსირებული მოწყობილობების რაოდენობა ცხრილი 1602.1-ის მიხედვით													
სართულები	დაკავებულობა და დაკავებულობის დატვირთვის ჯამური მაჩვენებელი	ფიქსირებული მოწყობილობები(ცალი)											
		უნიტაზი		ტუალეტის ხელსაბანები		აბაზანა/შხაპი		სასმელი წყლის ფანტანი		სამომსახურეო ნიჟარა		სამზარეულოს ნიჟარა	
		მოთხოვნილი	წარმოდგენილი	მოთხოვნილი	წარმოდგენილი	მოთხოვნილი	წარმოდგენილი	მოთხოვნილი	წარმოდგენილი	მოთხოვნილი	წარმოდგენილი	მოთხოვნილი	წარმოდგენილი
მიწის დონის ქვედა სართული	შემოზღუდული ავტოსადგომი გარაჟი	-	-	-	-	-	-	-	-	-	-	-	-
Iსართული	სვ დ.დ. 211	2	2	2	2	-	-	2	2	2	2	-	-
IIსართული	სქ დ.დ. 65	6	6	6	6	-	-	6	6	6	6	-	-
IIIსართული	სქ დ.დ. 65	6	6	6	6	-	-	6	6	6	6	-	-
IVსართული	სქ დ.დ. 63	6	6	6	6	-	-	6	6	6	6	-	-

წყალსადენი სისტემის ფიქსირებული მოწყობილობების რაოდენობა-საცხოვრებელი ჯგუფი სც-2 და სც-3 ქვეჯგუფები ცხრილი 1602.1-ის მიხედვით											
სართულები	საცხოვრებელი ერთეულები	ფიქსირებული მოწყობილობები									
		უნიტაზი (ერთ საცხოვრებელ ერთეულზე)		ტუალეტის ხელსაბანები (ერთ საცხოვრებელ ერთეულზე)		აბაზანა/შხაპი (ერთ საცხოვრებელ ერთეულზე)		სამზარეულოს ნიჟარა (ერთ საცხოვრებელ ერთეულზე)		ავტომატური სარეცხი მანქანის მისაერთებელი	
		მოთხოვნილი	წარმოდგენილი	მოთხოვნილი	წარმოდგენილი	მოთხოვნილი	წარმოდგენილი	მოთხოვნილი	წარმოდგენილი	მოთხოვნილი	წარმოდგენილი
IV სართული	4 საცხოვრებელი ერთეული	მინ 1ც თითოს	მინ 1ც თითოს	მინ 1ც თითოს	მინ 1ც თითოს	მინ 1ც თითოს	მინ 1ც თითოს	მინ 1ც თითოს	მინ 1ც თითოს	1 (20 საცხ. ერთეულზე)	მინ 1ც თითოს
V,VI, VII სართული	12 საცხოვრებელი ერთეული	მინ 1ც თითოს	მინ 1ც თითოს	მინ 1ც თითოს	მინ 1ც თითოს	მინ 1ც თითოს	მინ 1ც თითოს	მინ 1ც თითოს	მინ 1ც თითოს	1 (20 საცხ. ერთეულზე)	მინ 1ც თითოს
VIII სართული	5 საცხოვრებელი ერთეული	მინ 1ც თითოს	მინ 1ც თითოს	მინ 1ც თითოს	მინ 1ც თითოს	მინ 1ც თითოს	მინ 1ც თითოს	მინ 1ც თითოს	მინ 1ც თითოს	1 (20 საცხ. ერთეულზე)	მინ 1ც თითოს

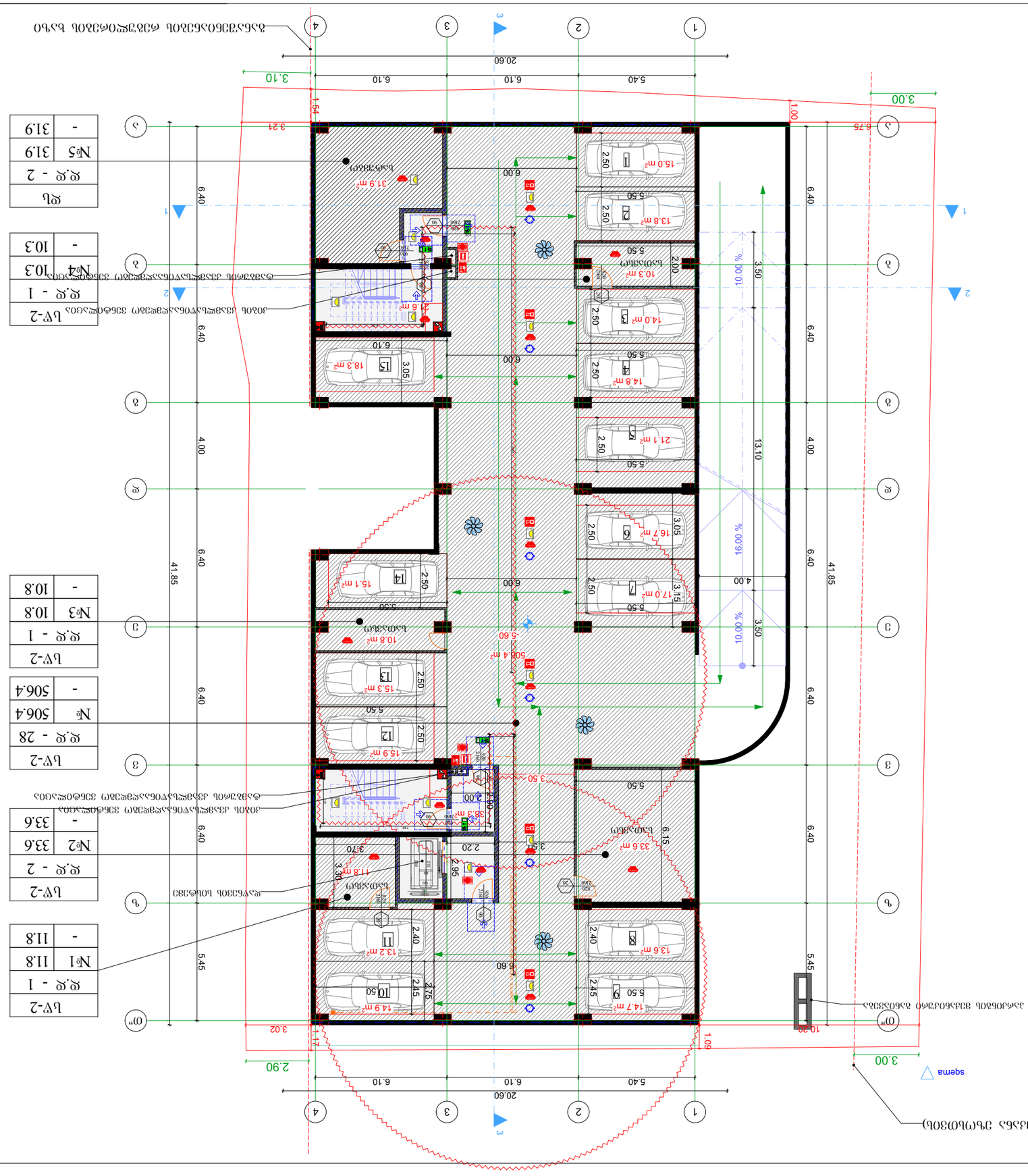
1
2
3
4
А
Б
В
Г
Д
Е
20.60
41.85
6.40
4.00
5.45
6.10
5.40
2.90
3.00
3.10
1.54
3.21
1.00
3.02
1.09
10.00 %
16.00 %
3.50
13.10
6.00
3.05
2.50
2.40
2.45
2.75
2.95
2.20
3.70
6.15
3.60
5.60
2.00
1.80
3.30
11.8 m²
13.2 m²
14.9 m²
10.50
18.3 m²
15.9 m²
15.3 m²
15.1 m²
10.8 m²
506.4 m²
38.3 m²
33.6 m²
31.9 m²
21.1 m²
16.7 m²
17.0 m²
14.7 m²
13.6 m²
14.8 m²
14.0 m²
13.8 m²
15.0 m²
10.3 m²
5.6 m²
Ъ-2
№1 11.8
№2 33.6
№3 10.8
№4 10.3
№5 31.9
№ - 506.4
- 31.9
- 10.8
- 33.6
- 10.3
- 11.8
- 506.4
- 31.9
- 10.3
- 10.8
- 11.8
- 33.6

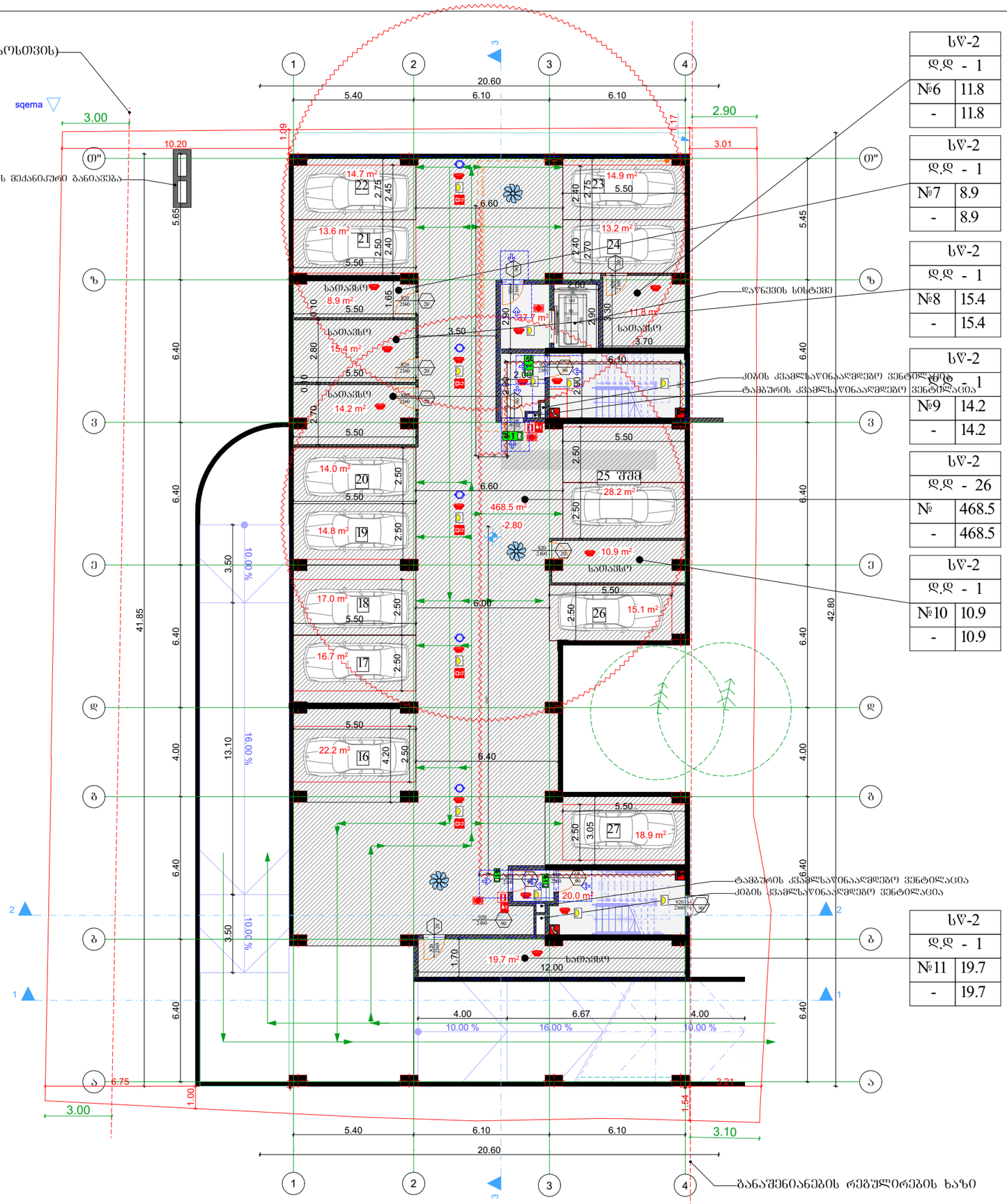

სწ-2	
დ.დ - 1	
№6	11.8
-	11.8

სწ-2	
დ.დ - 1	
№7	8.9
-	8.9

სწ-2	
დ.დ - 1	
№8	15.4
-	15.4

სწ-2	
დ.დ - 1	
№9	14.2
-	14.2

სწ-2	
დ.დ - 26	
№	468.5
-	468.5

სწ-2	
დ.დ - 1	
№10	10.9
-	10.9

სწ-2	
დ.დ - 1	
№11	19.7
-	19.7

შ.პ.ს. "ბიემჯი პროჯექტ"

ს/კ 406390640

ტელ. 598 66 70 70

	სიმბოლოს სახელწოდება
	სახანძრო მილგაყარი
	სახანძრო მისაერთებელი
	ხმლის ცეცხლსაქრობი
	სახანძრო განგაშის ღილაკი
	კვამლის ავტომატური ალმომჭენი
	კვამლზე მორეაგირე მაუწყებელი
	ავტოსაშველი
	საბანგებო ხმოვანი განგაშის საკომუნიკაციო სისტემა
	საევაკუაციო გასასვლელის მანიშნებელი
	სასმელი წყლის აპარატი
	საევაკუაციო განათება
	სახანძრო სიგნალიზაცია
	ორმხრივი კაშხირის სისტემა
	სახანძრო-სამაშველო სამსახურის მიერ გამოსაყენებელი მისაერთებელი - კიდრანტი
	მეძანიკური განაკვეთა

ს/პ

ობიექტის მისამართი	ქალაქი თბილისი, რიჩარდ ჰოლბრუკის ქუჩა №7ა-მიმდებარედ
ნახაზის დასახელება	გეგმა -2.80 ნშნულზე

დირექტორი		ზაზა ბასილაძე
არქიტექტორი		ზაზა ბასილაძე
დაინტერესებული პირი		
მასშტაბი	1:100	ფურცელი A-3
თარიღი	2023წ.	

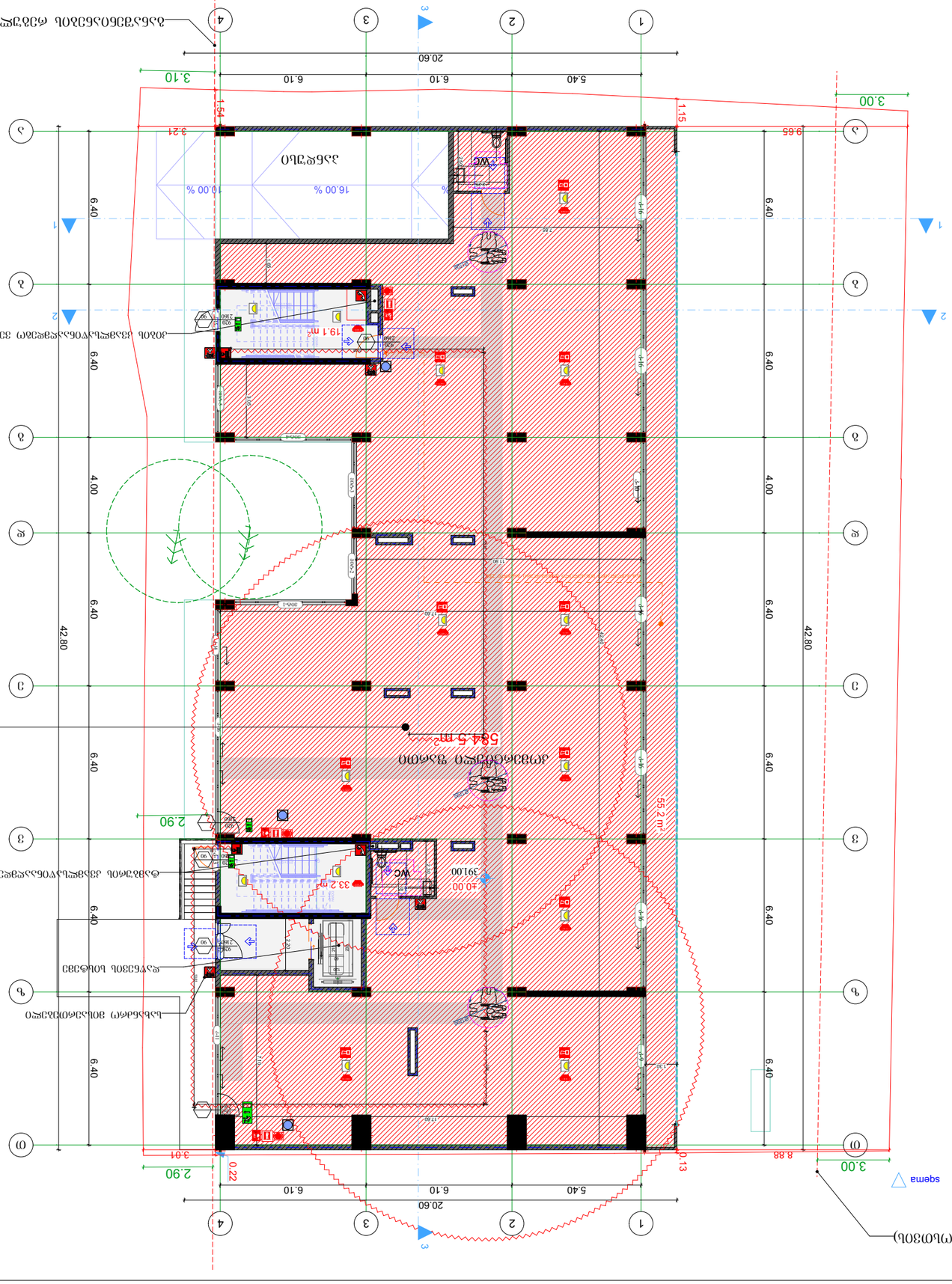

ზედა სართულის არქიტექტურული გეგმა (ვაკანტური ნაწილი)

სულ	3 ც.
ფართი	584.5 მ²
ფასი	639.7
ერთ. ფასი	55.2

ლეგენდა

- ელექტრო პანელი
- ხანძარსაწინააღმდეგო სისტემა
- ხანძარსაწინააღმდეგო ფარი
- ხანძრის ავტომატური სიგნალიზაციის ხელით ჩამრთველი
- ხანძრის ავტომატური სიგნალიზაციის კვამლის დეტექტორი
- ხანძრის ავტომატური სიგნალიზაციის სითბოს დეტექტორი
- ხანძრის ავტომატური სიგნალიზაციის სირენა
- ხანძრის ავტომატური სიგნალიზაციის ხანძრის ღილაკი
- ხანძრის ავტომატური სიგნალიზაციის მართვის პანელი
- ხანძრის ავტომატური სიგნალიზაციის ხანძრის ხმოვანი გამაფრთხილებელი
- ხანძრის ავტომატური სიგნალიზაციის ხანძრის სინათლის გამაფრთხილებელი
- ხანძრის ავტომატური სიგნალიზაციის ხანძრის ხმოვანი და სინათლის გამაფრთხილებელი
- ხანძრის ავტომატური სიგნალიზაციის ხანძრის სინათლის გამაფრთხილებელი - ევაკუაციის მიმართულება
- ევაკუაციის მიმართულება

პროექტის დასახელება	მრავალბინიანი საცხოვრებელი სახლის მშენებლობა, ბინების ნუმერაციით №73-ში-ში-ში-ში-ში
ობიექტის მისამართი	ქ. თბილისი, ვაკის რაიონი, ი. ჭავჭავაძის გამზირი №73
ნახაზის დასახელება	ზედა სართულის არქიტექტურული გეგმა
ნახაზის მასშტაბი	1:100
ნახაზის ნომერი	A-3
	2023წ.

ავტორი	ზ.ა. ზედგინიძე
ტელ.	598 66 70 70
ელ. ფოსტა	406390640

№	кв.м - 17
9	127.5
	21.7 | 149.2

№	кв.м - 13
8	97.4
	16.5 | 113.9

№	кв.м - 15
7	119.1
	20.6 | 139.7

№	кв.м - 5
11	35.4
	5.4 | 40.8

№	кв.м - 14
10	114.7
	14.0 | 128.7

№	кв.м - 11
12	84.1
	13.6 | 97.7

Ведомость рабочих чертежей основного комплекта	
Ведомость ссылочных и прилагаемых документов	
Спецификация оборудования, изделий и материалов	
Экспликация помещений	
Общие данные. Ситуационный план	
Планы этажей. Разрезы	
Планы этажей. Разрезы	
Планы этажей. Разрезы

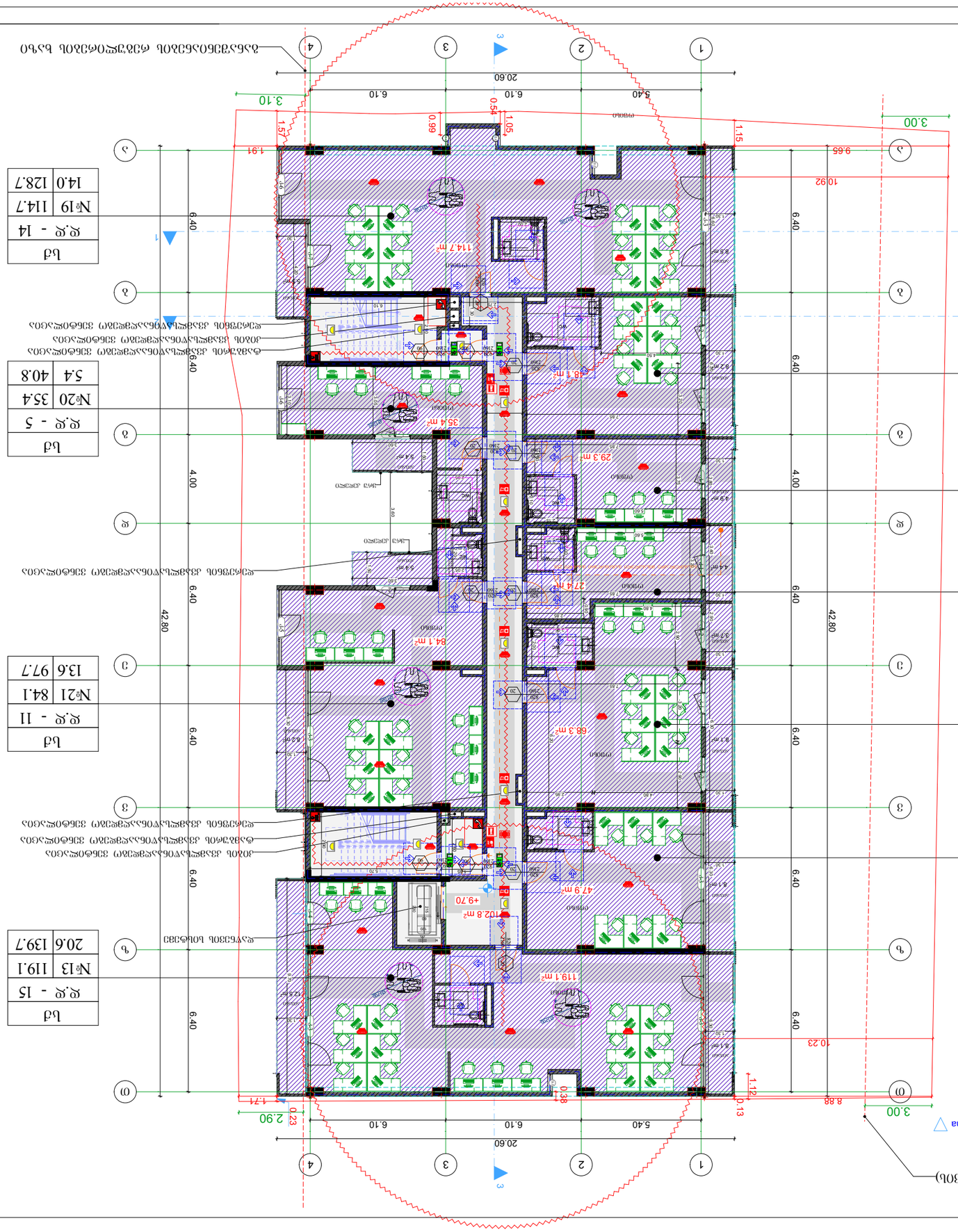

bd	
Ე.Ე - 15	
№13	119.1
20.6	139.7

bd	
Ე.Ე - 14	
№19	114.7
14.0	128.7

bd	
Ე.Ე - 11	
№21	84.1
13.6	97.7

bd	
Ე.Ე - 8	
№15	68.3
11.8	80.1

bd	
Ე.Ე - 6	
№14	47.9
8.1	56.0

bd	
Ე.Ე - 4	
№17	29.3
4.9	34.2

bd	
Ე.Ე - 6	
№18	48.1
8.2	56.3

bd	
Ე.Ე - 5	
№20	35.4
5.4	40.8

bd	
Ე.Ე - 4	
№16	27.4
4.4	31.8

ბანაკების ტიპიური გეგმა (ჯამური ფართობი ბანაკი 1 - 1,200 კაცზე)

ობიექტის დასახელება	ქალაქ ბათუმის მიმდებარედ, ორბელიანის ქუჩა №73-ში მდებარე ტერიტორიაზე
ნაგებობის ტიპი და დანიშნულება	ბანაკების ტიპიური გეგმა +9.90 ნიშნულისთვის
ფილიალის დასახელება	ბათუმის ფილიალი
სამშენებლო ობიექტის ხელმძღვანელი	ბათუმის ფილიალი
პროექტის ხელმძღვანელი	
მთავარი არქიტექტორი	
მასშტაბი	1:100
ფურცლის ნომერი	A-3
ფურცლების რაოდენობა	1/3

	ᲚᲝᲒᲘᲡᲢᲘᲙᲣᲚᲘ ᲡᲐᲙᲘᲗᲮᲔᲑᲘᲡ ᲒᲐᲜᲛᲐᲠᲢᲔᲑᲐ
	ხანძარსაწინააღმდეგო ინვენტარი
	ხანძარსაწინააღმდეგო ავტომობილი
	ხანძარსაწინააღმდეგო ნიღაბი
	ხანძარსაწინააღმდეგო ბადე
	ხანძარსაწინააღმდეგო ავტომობილის მისადგომი
	ხანძარსაწინააღმდეგო ჰიდრანტი
	ევაკუაციის მიმართულება
	ევაკუაციის ნიშანი
	ევაკუაციის ნიშანი ავარიული განათებით
	ევაკუაციის ნიშანი ავარიული განათების ბლოკ

განაშენიანების რეგულირების ხაზი (შკანა ეზოსთვის)

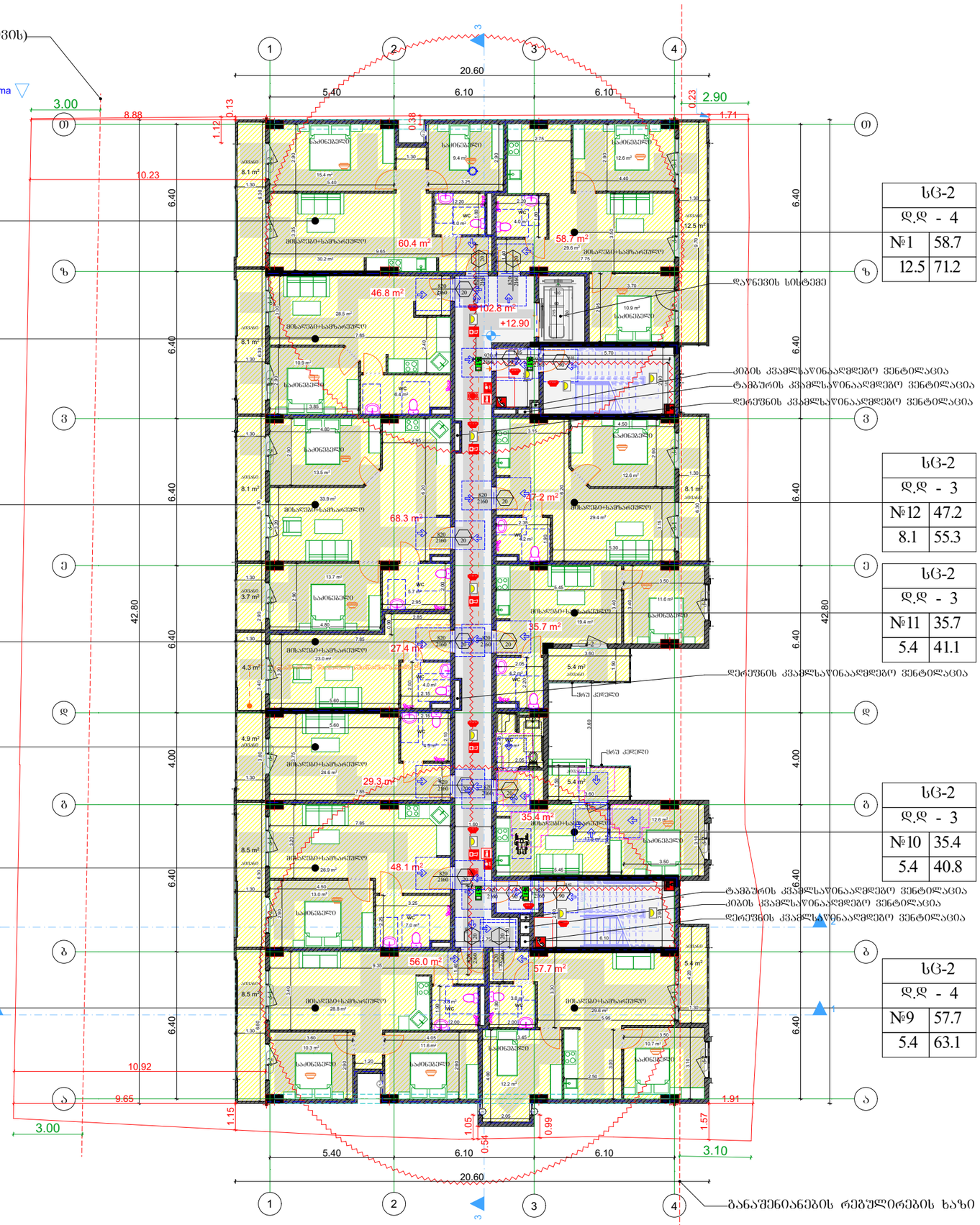

სც-2	
დ.დ - 5	
№2	60.4
8.1	68.5

სც-2	
დ.დ - 3	
№3	46.8
8.1	54.9

სც-2	
დ.დ - 5	
№4	68.3
11.8	80.1

სც-2	
დ.დ - 2	
№5	27.4
4.3	31.7

სც-2	
დ.დ - 2	
№6	29.3
4.9	34.2

სც-2	
დ.დ - 3	
№7	48.1
8.5	56.6

სც-2	
დ.დ - 4	
№8	56.0
8.5	64.5

სც-2	
დ.დ - 4	
№1	58.7
12.5	71.2

სც-2	
დ.დ - 3	
№12	47.2
8.1	55.3

სც-2	
დ.დ - 3	
№11	35.7
5.4	41.1

სც-2	
დ.დ - 3	
№10	35.4
5.4	40.8

სც-2	
დ.დ - 4	
№9	57.7
5.4	63.1

	სიმბოლოს სახელწოდება
	სახანძრო მილდგარი
	სახანძრო მისაერთებელი
	ხმლის ცეცხლსაქრობი
	სახანძრო განგაშის ღილაკი
	კვამლის ავტომატური ალმოჩენი
	კვამლზე მორეაგირე მაუწყებელი
	ავტოსახეში
	სამანქანო ხმოვანი განგაშის საკომუნიკაციო სისტემა
	საევაკუაციო გასასვლის მანიშნებელი
	სასმელი წყლის აპარატი
	საევაკუაციო განათება
	სახანძრო სიგნალიზაცია
	ორმხრივი კავშირის სისტემა
	სახანძრო-სამაშველო სამსახურის მიერ გამოსაყენებელი მისაერთებელი - კიდრანტი

შ.პ.ს. "ბიემჯი პროჯექტ"

ს/კ 406390640

ტელ. 598 66 70 70

ს/პ

ობიექტის მისამართი	ქალაქი თბილისი, რიჩარდ ჰოლბრუკის ქუჩა №7ა-მიმდებარედ
ნახაზის დასახელება	გეგმა +13.20 ნშნულზე

დირექტორი		ზაზა ბასილაძე	
არქიტექტორი		ზაზა ბასილაძე	
დაინტერესებული პირი			
მასშტაბი	1:100	ფურცელი	A-3
თარიღი	2023წ.		

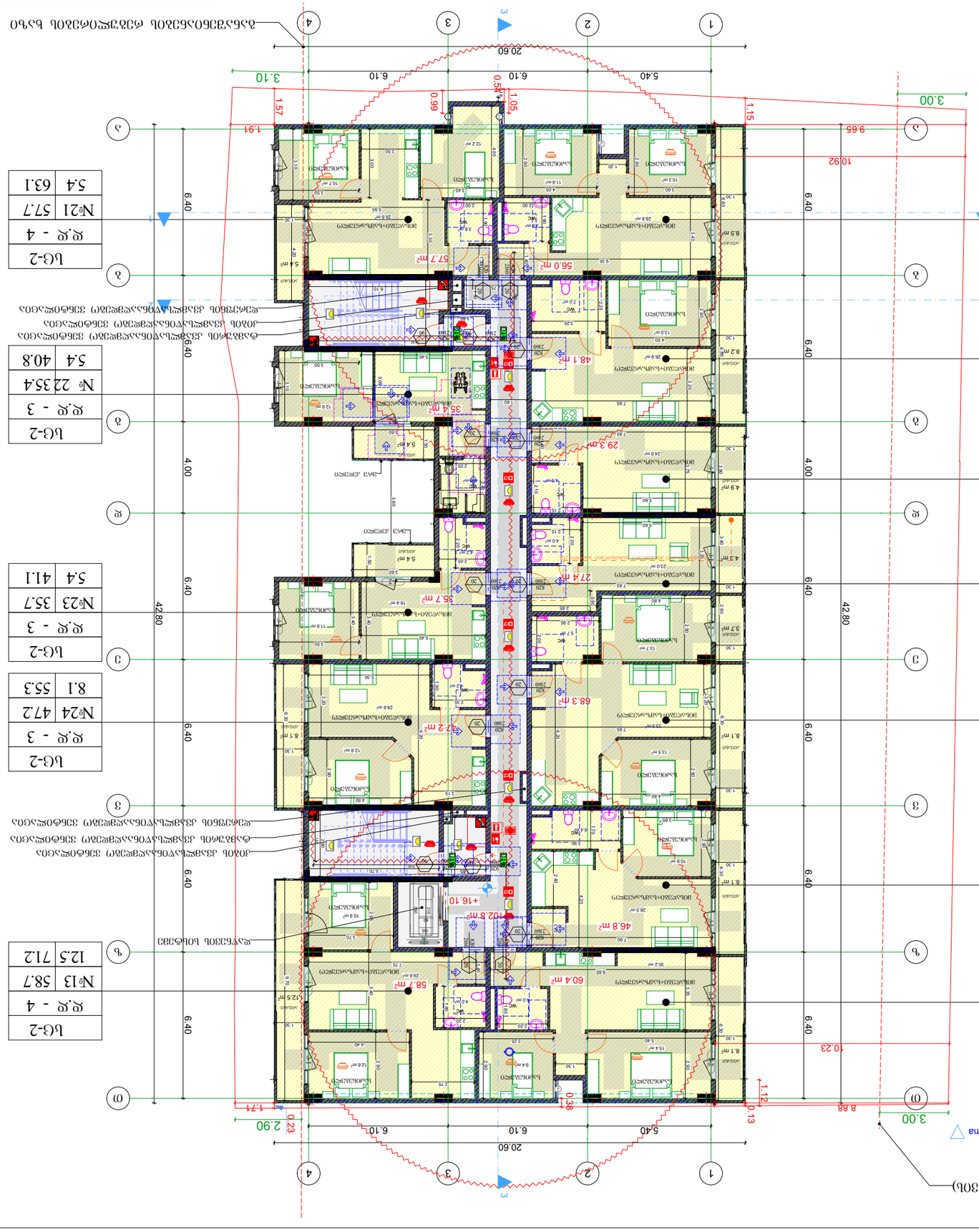

ЦГ-2
Ж.Ж - 2
№17	27.4
4.3	31.7

ЦГ-2
Ж.Ж - 3
№19	48.1
8.2	56.3

ЦГ-2
Ж.Ж - 4
№20	56.0
8.5	64.5

ЦГ-2
Ж.Ж - 2
№18	29.3
4.9	34.2

ЦГ-2
Ж.Ж - 3
№22	35.4
5.4	40.8

ЦГ-2
Ж.Ж - 4
№21	57.7
5.4	63.1

ЦГ-2
Ж.Ж - 5
№14	60.4
8.1	68.5

ЦГ-2
Ж.Ж - 3
№15	46.8
8.1	54.9

ЦГ-2
Ж.Ж - 5
№16	68.3
11.8	80.1

ЦГ-2
Ж.Ж - 3
№23	35.7
5.4	41.1

ЦГ-2
Ж.Ж - 3
№24	47.2
8.1	55.3

ЦГ-2
Ж.Ж - 4
№13	58.7
12.5	71.2

	Условные графические обозначения
	Пожарный щит
	Пожарный водоисточник
	Пожарный кран
	Пожарный рукав
	Пожарный ствол
	Пожарный гидрант
	Пожарный гидрант (подземный)
	Пожарный гидрант (надземный)

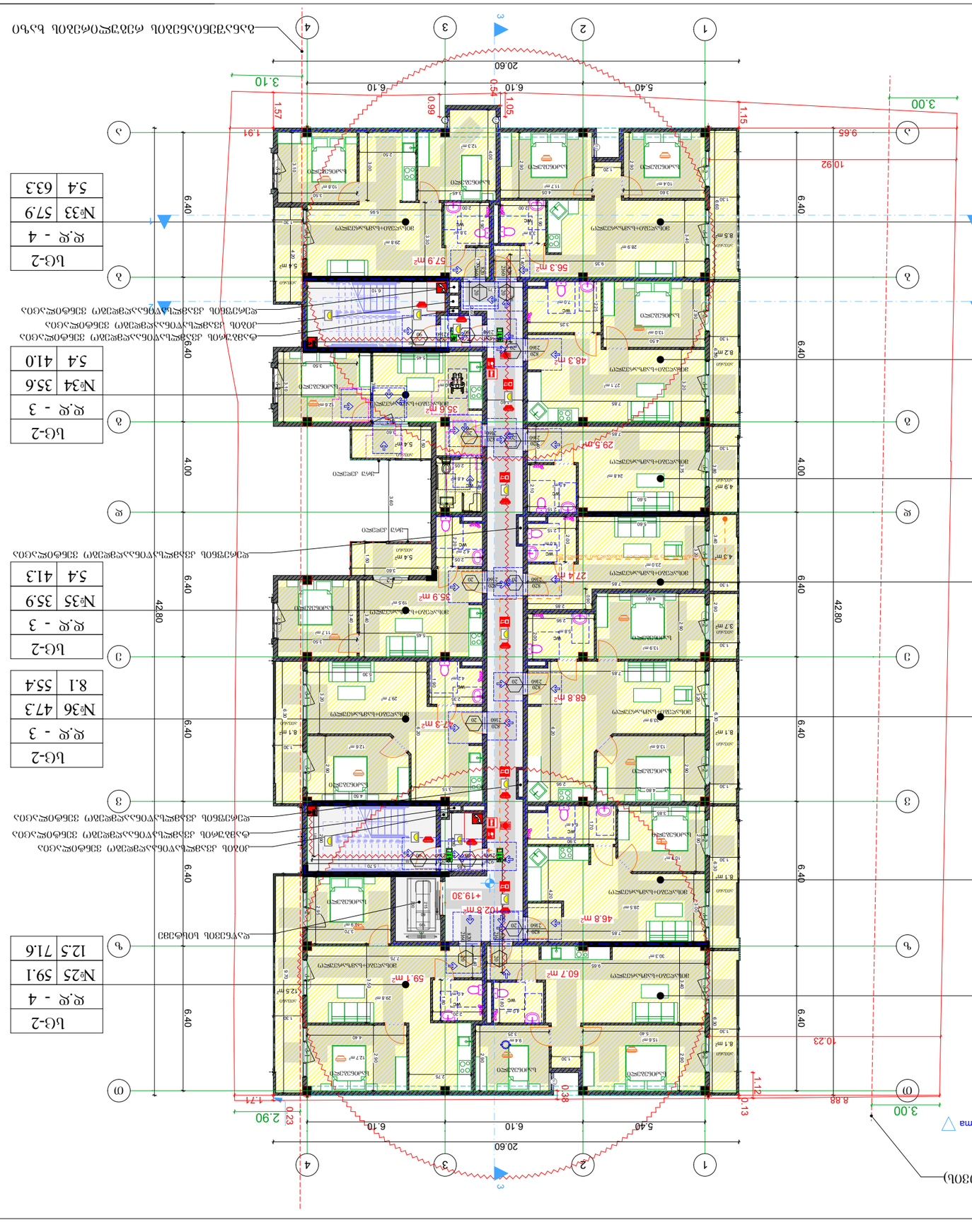

Ъ.Г-2	
Ю.Ю - 5	
№26	60.7
8.1	68.8

Ъ.Г-2	
Ю.Ю - 4	
№25	59.1
12.5	71.6

Ъ.Г-2	
Ю.Ю - 3	
№27	46.8
8.1	54.9

Ъ.Г-2	
Ю.Ю - 5	
№28	68.8
11.8	80.6

Ъ.Г-2	
Ю.Ю - 2	
№29	27.4
4.3	31.7

Ъ.Г-2	
Ю.Ю - 3	
№31	48.3
8.2	56.5

Ъ.Г-2	
Ю.Ю - 2	
№30	29.5
4.9	34.4

Ъ.Г-2	
Ю.Ю - 4	
№32	56.3
8.5	64.8

Ъ.Г-2	
Ю.Ю - 3	
№34	35.6
5.4	41.0

Ъ.Г-2	
Ю.Ю - 4	
№33	57.9
5.4	63.3

Ъ.Г-2	
Ю.Ю - 3	
№35	35.9
5.4	41.3

	ЪОПЭЖЭМЭЦ ЪЭЛЭЖЭЧЭЖЭЛЭ
	ЭЛЭЖЭЛЭ ЭЛЭЖЭЛЭЖЭЦ
	ЭЛЭЖЭЛЭ ЭЛЭЖЭЛЭЖЭЦ

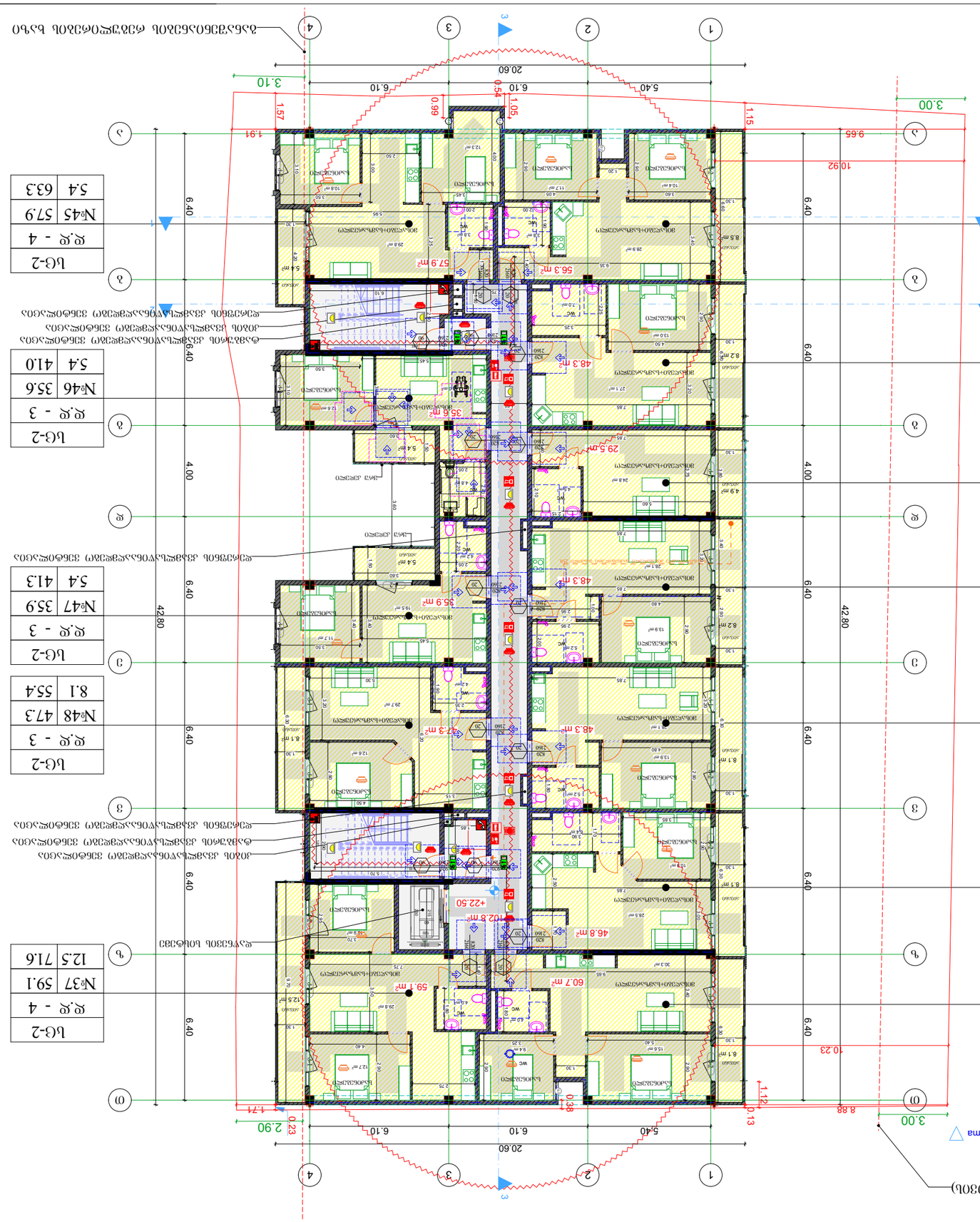
1
2
3
4
20.60
5.40
6.10
6.10
3.10
0.54
1.05
0.99
1.57
1.91
1.15
3.00
9.65
10.92
А
Б
В
Г
Д
Е
6.40
4.00
42.80
1.71
2.90
0.23
0.38
1.12
0.13
10.23
8.88
3.00
север
Б-2
Е.Ж - 4
№45 57.9
5.4 63.3
Б-2
Е.Ж - 3
№46 35.6
5.4 41.0
Б-2
Е.Ж - 2
№42 29.5
4.9 34.4
Б-2
Е.Ж - 4
№44 56.3
8.5 64.8
Б-2
Е.Ж - 3
№43 48.3
8.2 56.5
Б-2
Е.Ж - 2
№41 48.3
8.2 56.5
Б-2
Е.Ж - 3
№47 35.9
5.4 41.3
Б-2
Е.Ж - 3
№48 47.3
8.1 55.4
Б-2
Е.Ж - 3
№40 48.3
8.1 56.4
Б-2
Е.Ж - 3
№39 46.8
8.1 54.9
Б-2
Е.Ж - 5
№38 60.7
8.1 68.8
Б-2
Е.Ж - 4
№37 59.1
12.5 71.6
57.9 m²
56.3 m²
48.3 m²
35.6 m²
29.5 m²
48.3 m²
35.9 m²
27.3 m²
48.3 m²
46.8 m²
102.8 m²
59.1 m²
60.7 m²
+22.50
Ванна
Душ
Душ
Ванна
Душ
Ванна
Душ
Ванна

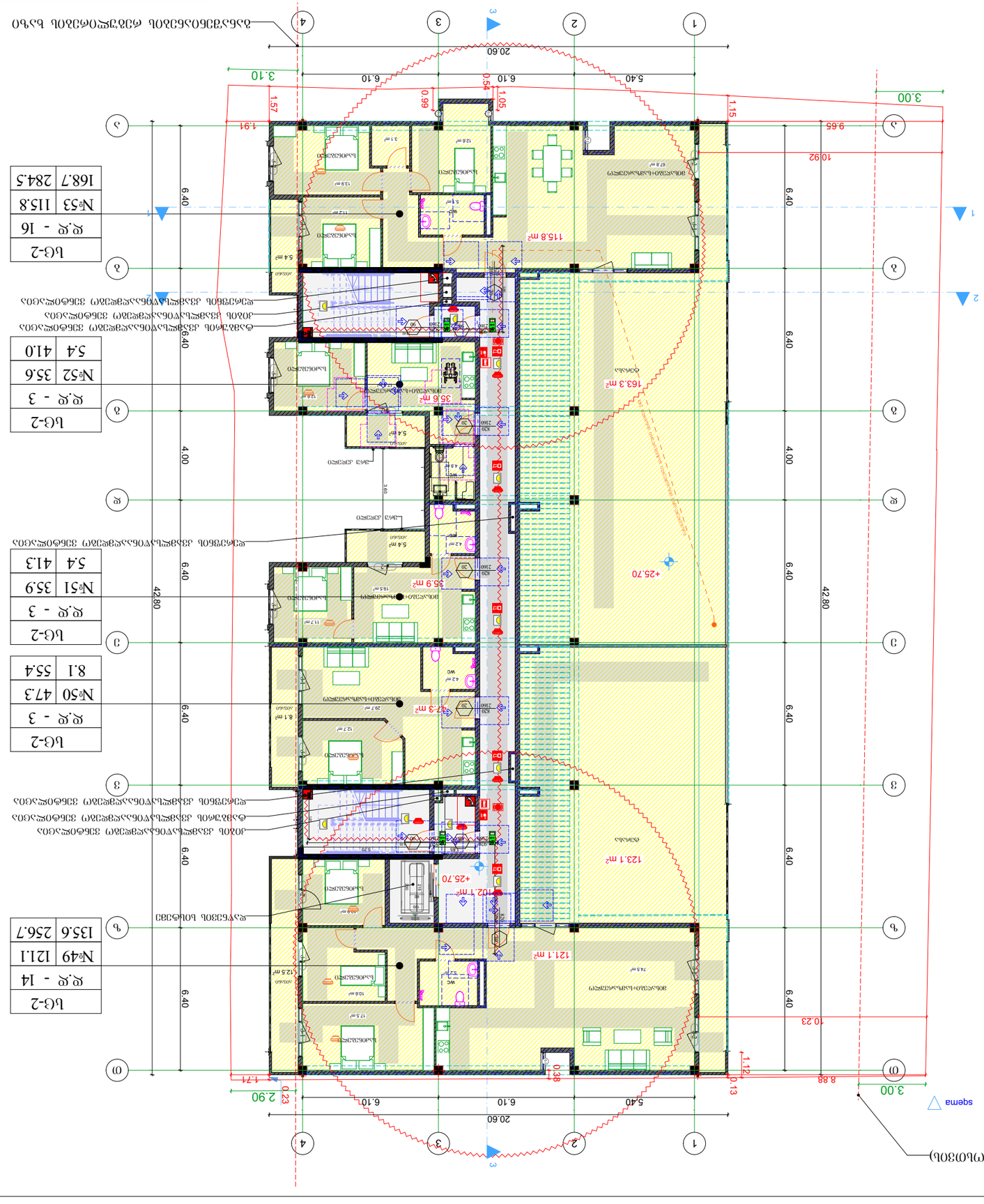

Условни означения

	Контур на обект
	Контур на сграда
	Ограничителна линия на имота
	Ограничителна линия на УПИ
	Ограничителна линия на ПИ
	Ограничителна линия на ЗЗ
	Ограничителна линия на ЗЗ - зона на ограничено строителство

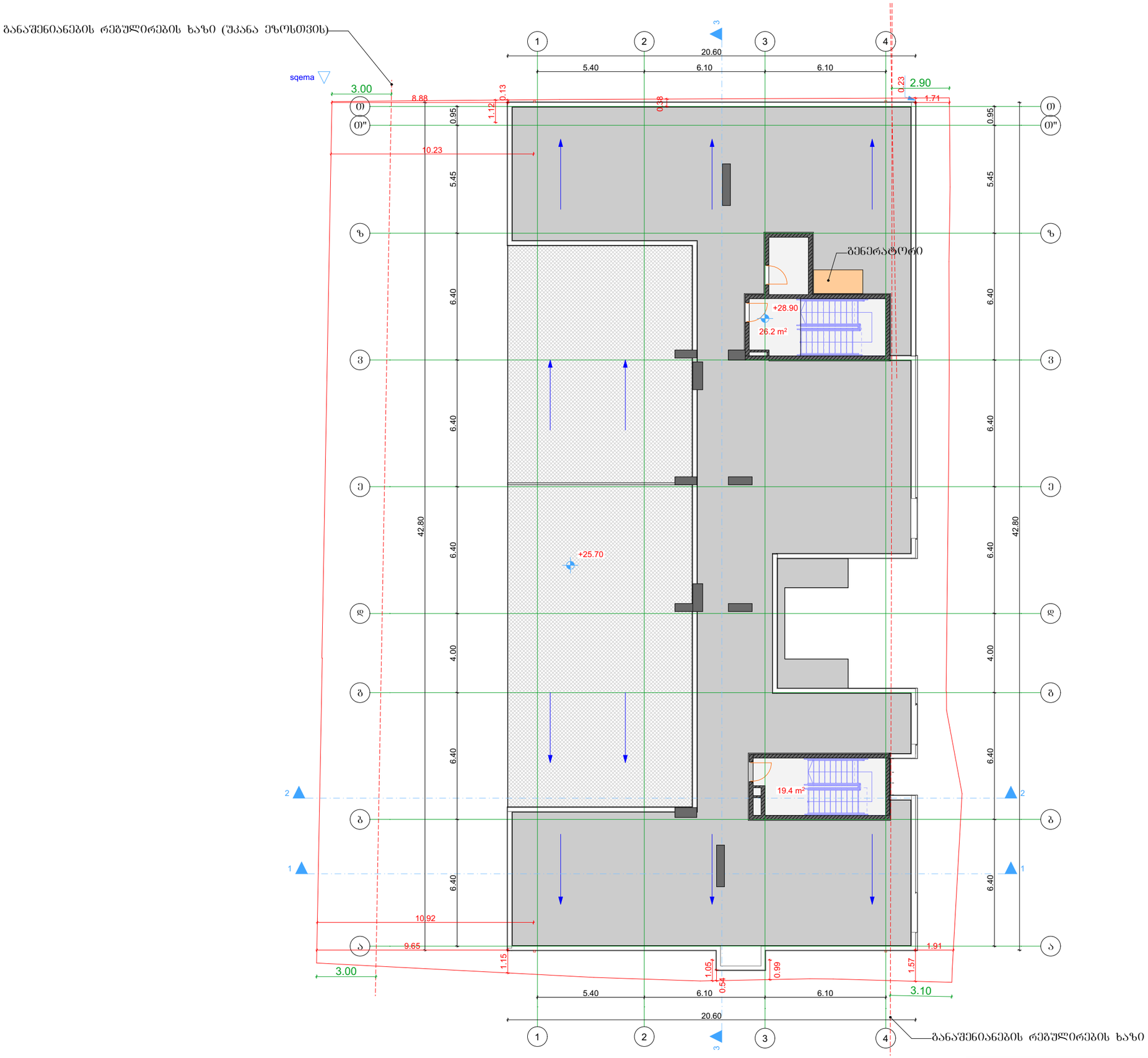

შ.პ.ს. "ბიემჯი პროჯექტ"

ს/კ 406390640

ტელ. 598 66 70 70

ს/კ

ობიექტის მისამართი	ქალაქი თბილისი, რიჩარდ ჰოლბრუკის ქუჩა №7ა-მიმდებარედ
ნახაზის დასახელება	გეგმა +29.70 ნშნულზე

დირექტორი		ზაზა ბასილაძე
არქიტექტორი		ზაზა ბასილაძე
დაინტერესებული პირი		
მასშტაბი	1:100	ფურცელი A-3
თარიღი	2023წ.	

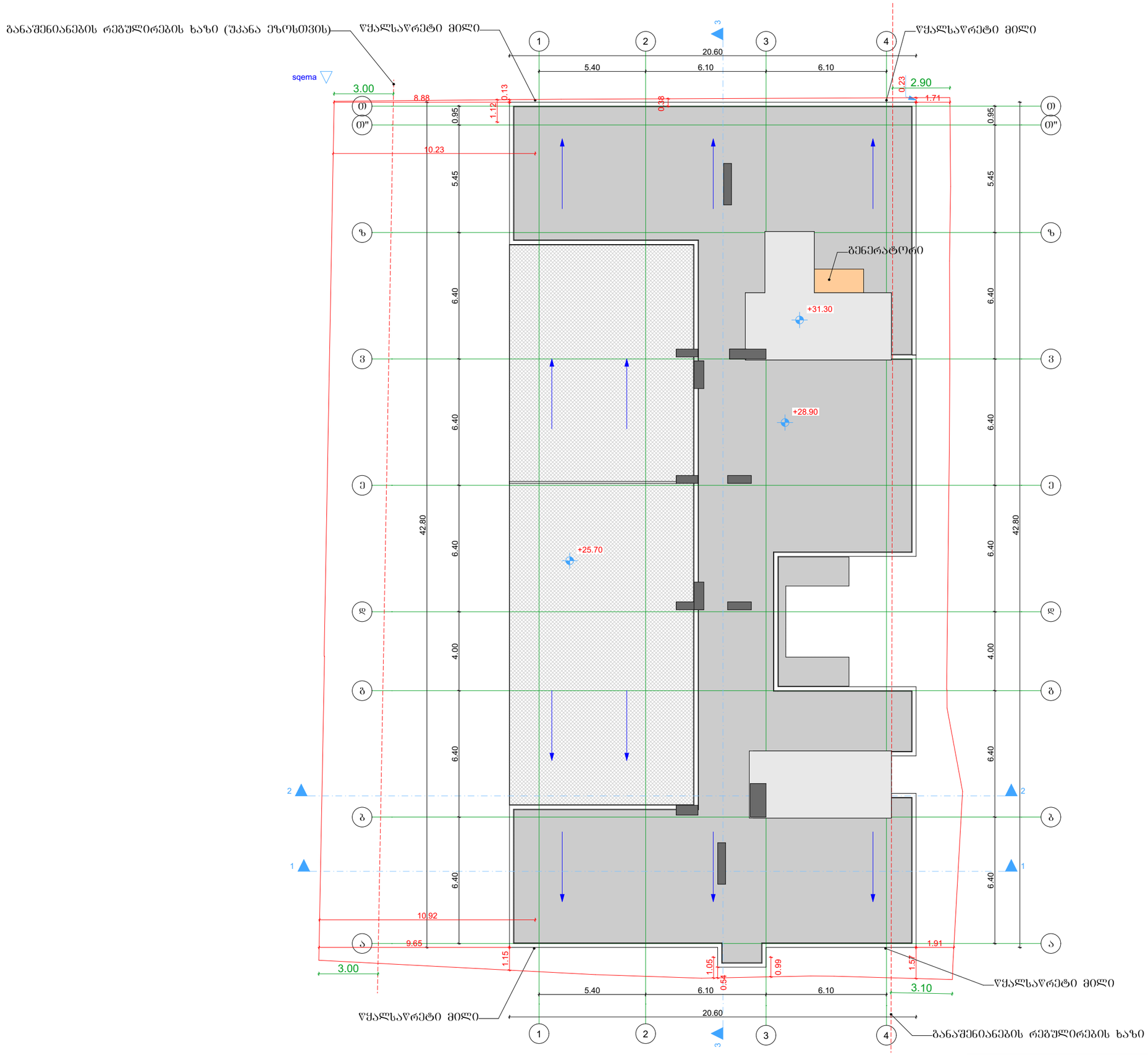

შ.პ.ს. "ბიემჯი პროჯექტ"

ს/კ 406390640

ტელ. 598 66 70 70

ს/კ

ობიექტის მისამართი	ქალაქი თბილისი, რიჩარდ ჰოლბრუკის ქუჩა №7ა-მიმდებარედ
ნახაზის დასახელება	სახურავის გეგმა

დირექტორი		ზაზა ბასილაძე
არქიტექტორი		ზაზა ბასილაძე
დაინტერესებული პირი		
მასშტაბი	1:100	ფურცელი A-3
თარიღი	2023წ.	

"ა" ტიპის ბინები

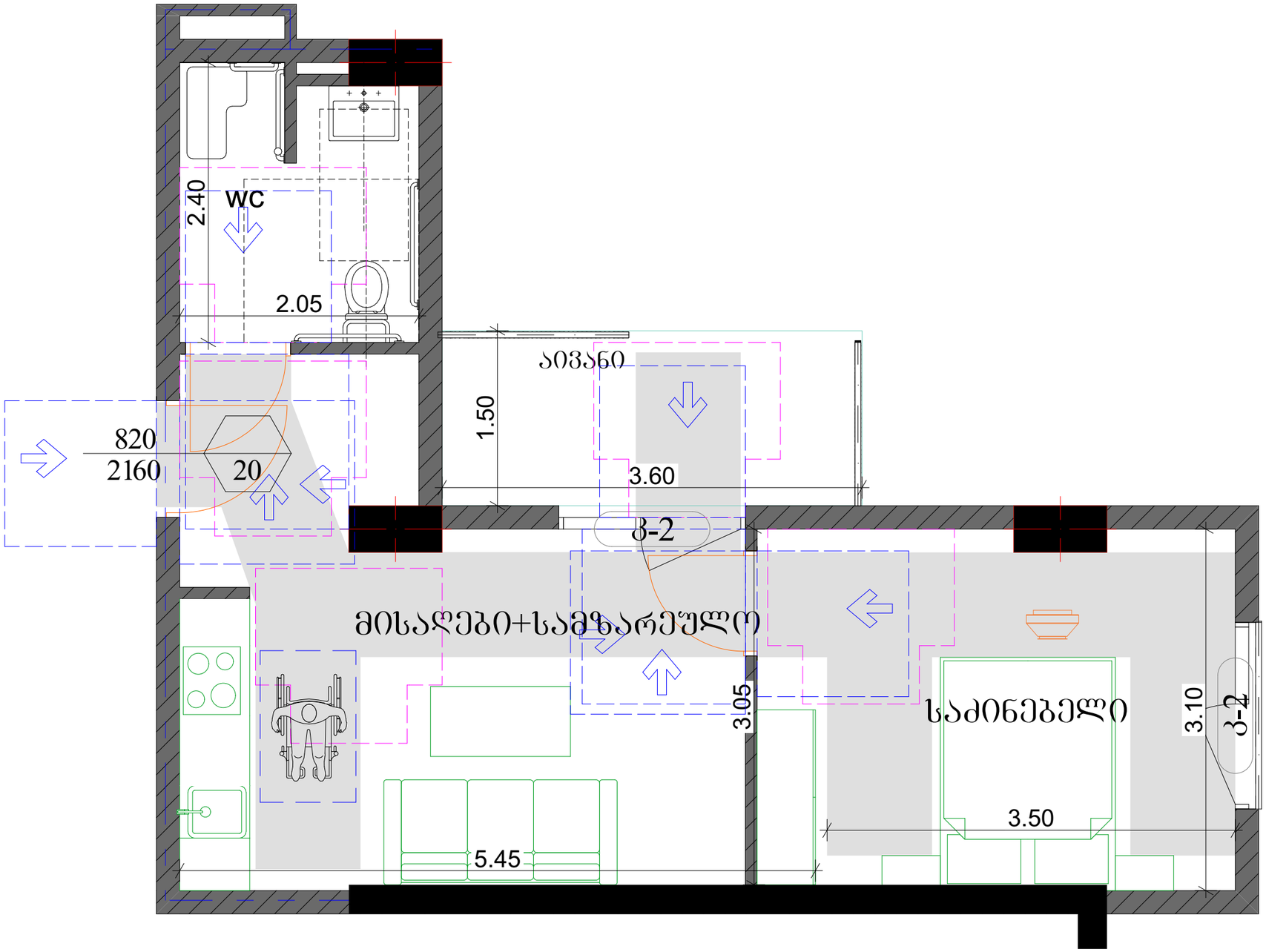

ოფისების სველი წერტილები

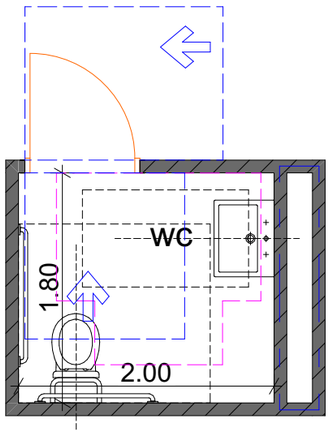

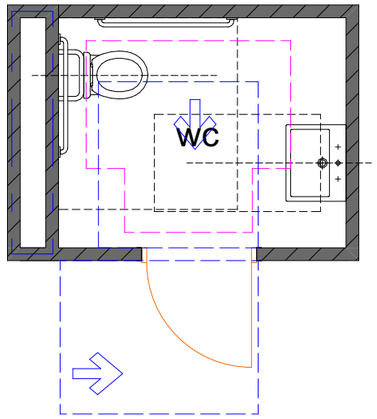

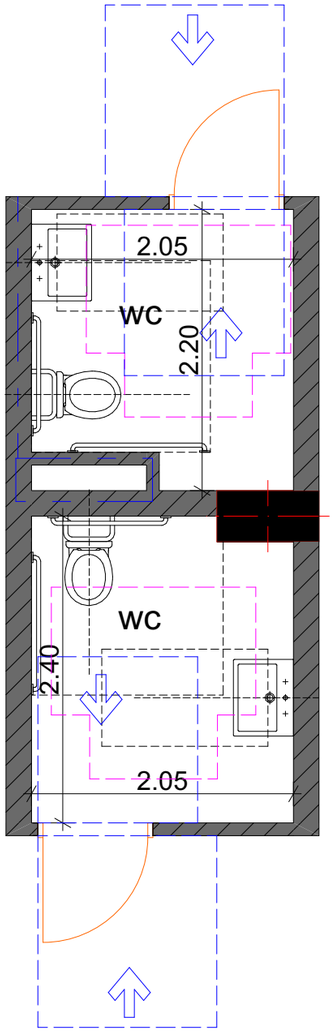

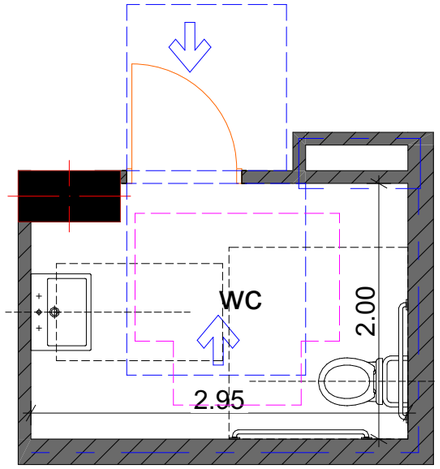

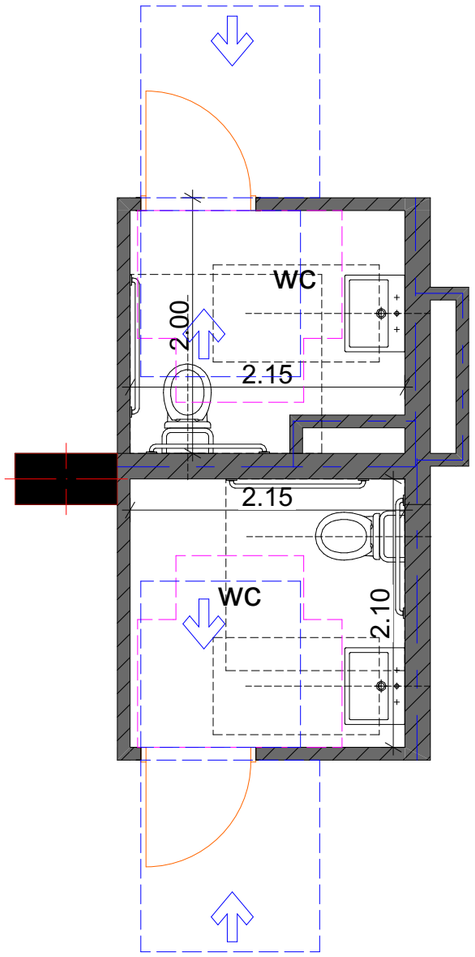

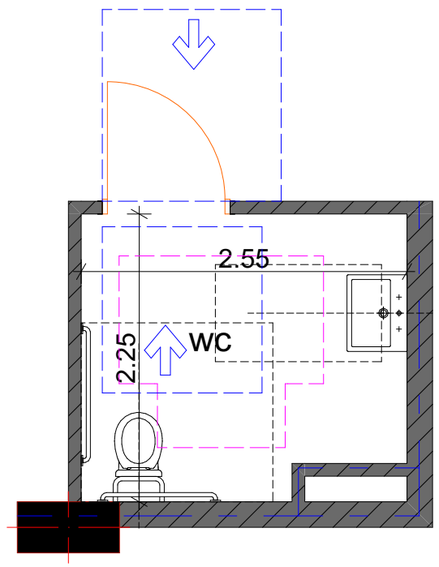

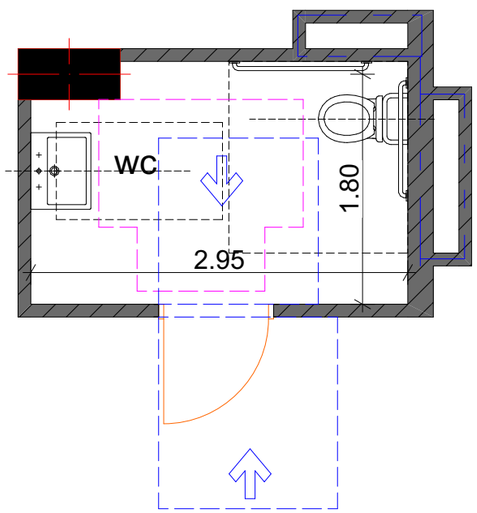

სავაჭრო სივრცის სველი წერტილები

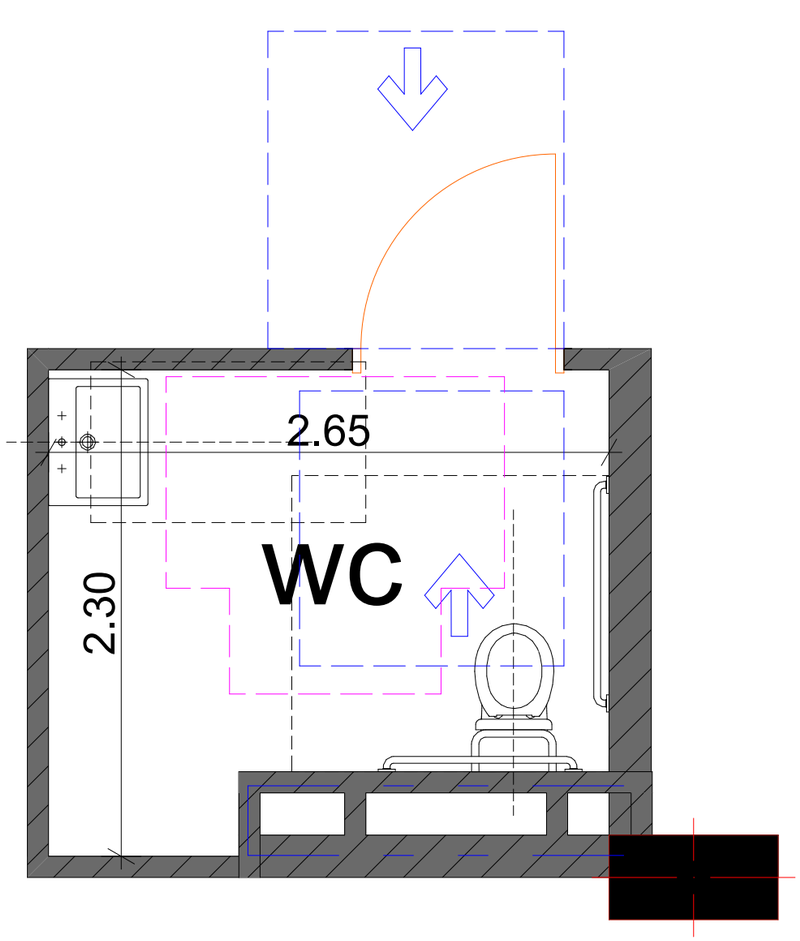

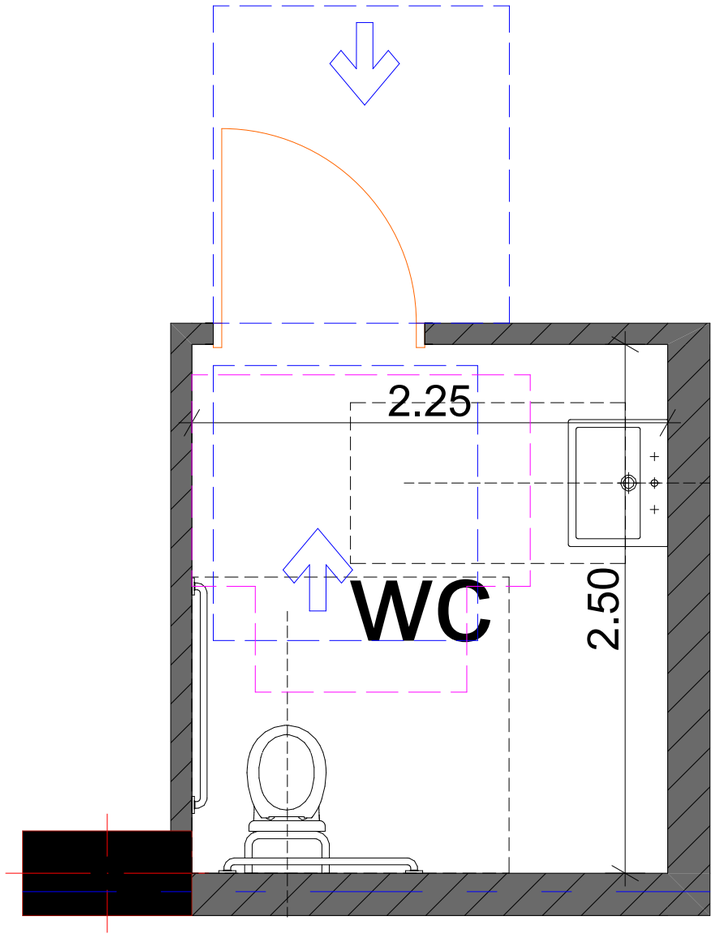

"ბ" ტიპის ბინების სველი წერტილები

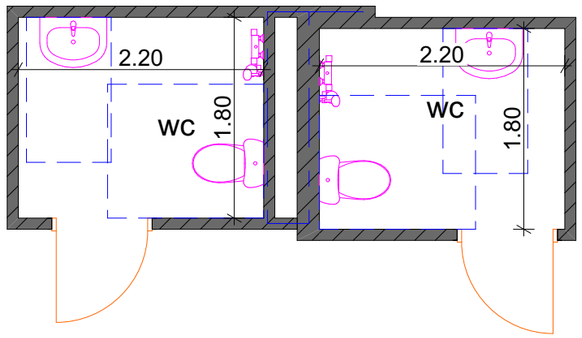

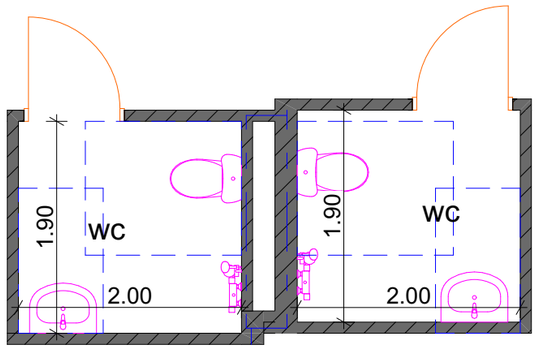

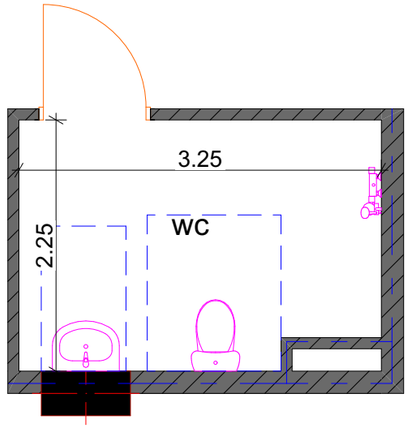

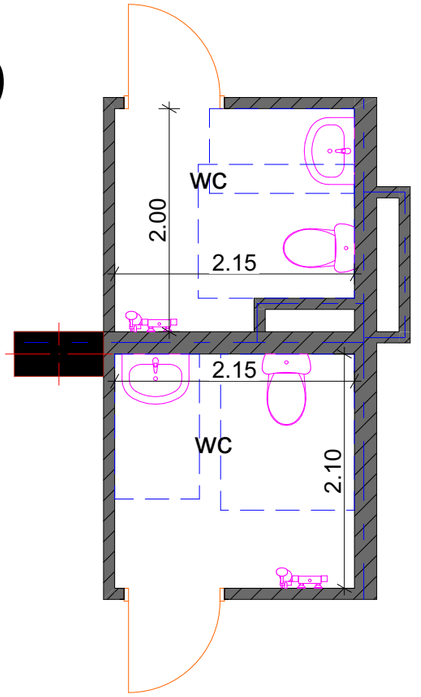

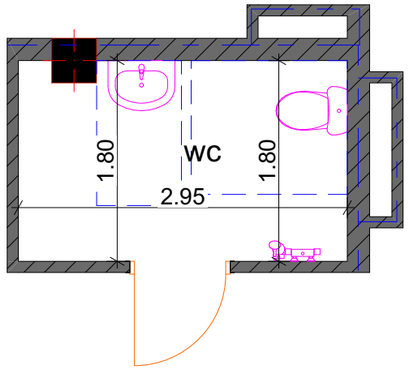

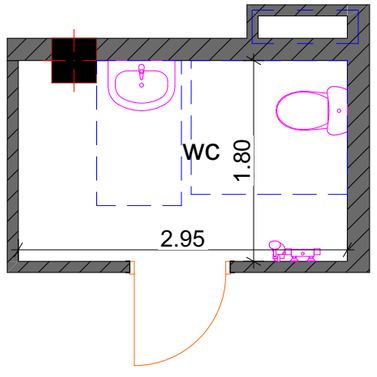

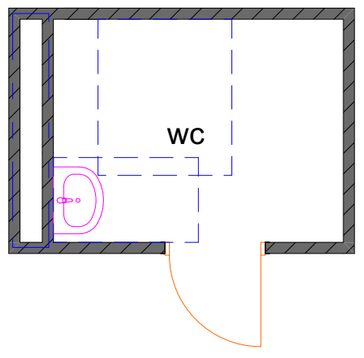

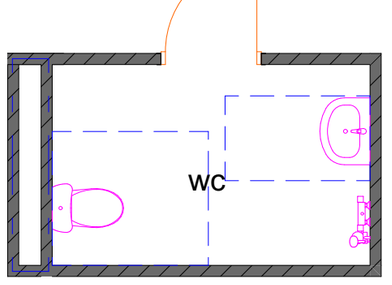

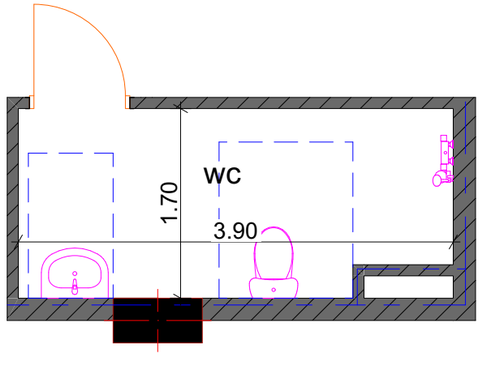

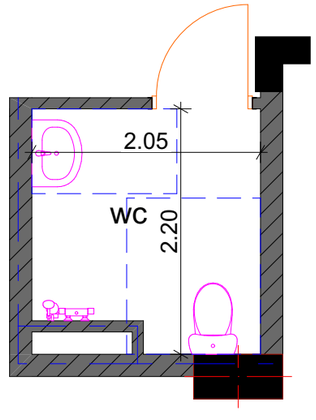

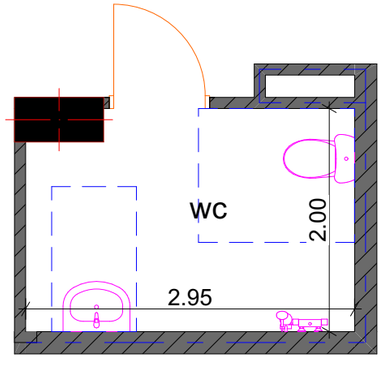

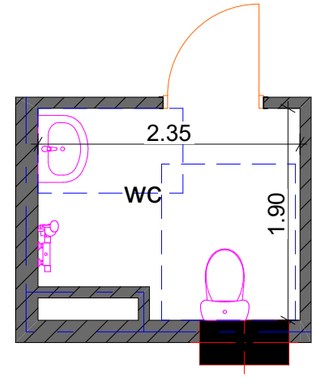

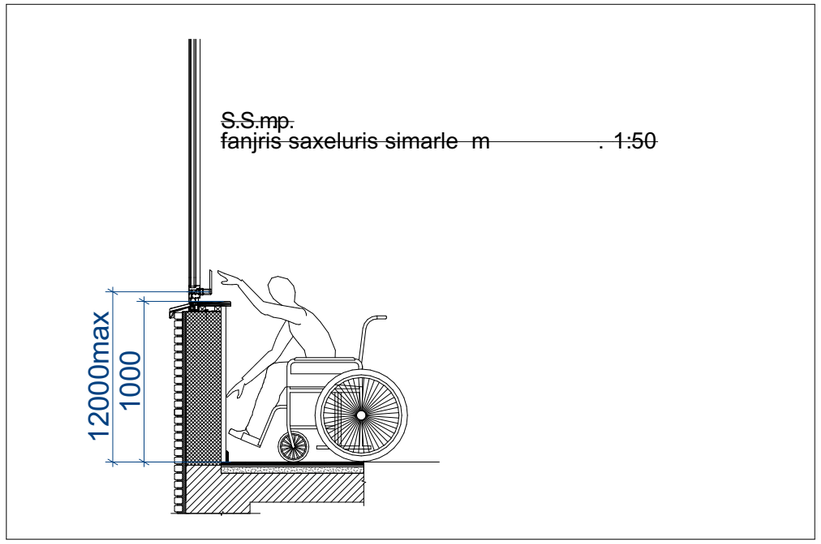

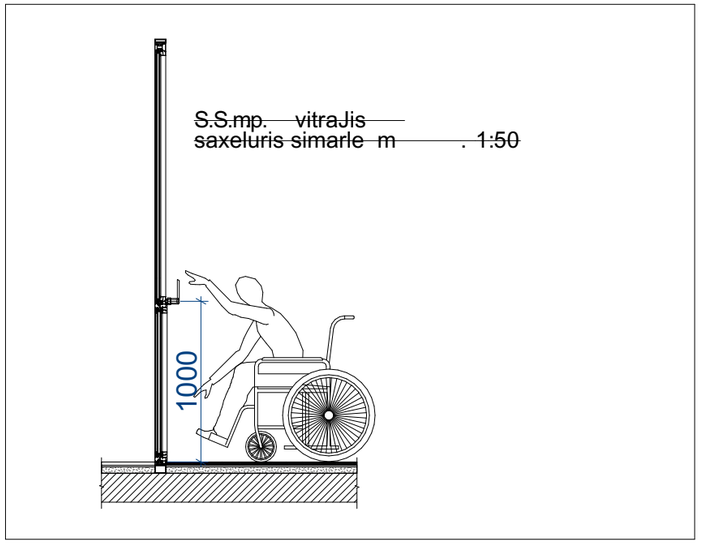

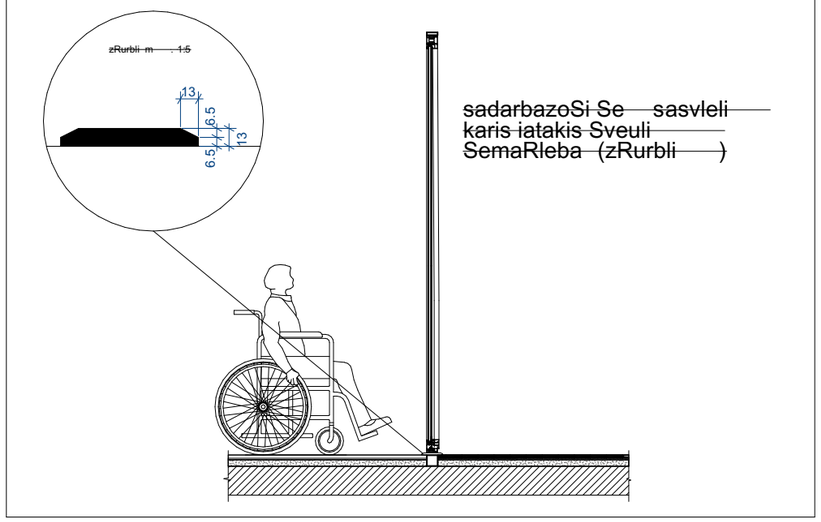

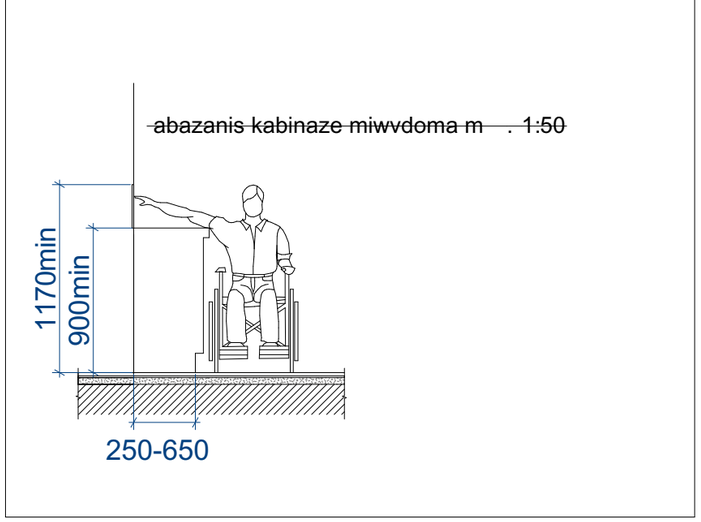

SeniSvnebi :

1.იატაკის ზედაპირები მოეწყობა ისე , რომ იქნება მდგრადი , მყარი და არასრიალა .

2.განათების სამართავები ელექტრო გამანაწილებლები ელექტრო ჩამრთველები და დენსართები ტემპერატურის მარეგულირებლები მოწყობილობების სამართავები წყალსადენი სისტემის მოწყობილობების მარეგულირებლები და დამცავი და ორმხრივი საკომუნიკაციო სისტემების სამართავები ა " ტიპის ერთეულში მოეწყობა სტანდარტის ე ქვეთავის შესაბამისად “

3.სინათლის ჩამრთველები ელექტრო ჩამრთველები დენსართები ტემპერატურის მარეგულირებლები ელექტრო გამანაწილებლები და უსაფრთხოების ან შიდასაკომუნიკაციო სისტემების სამართავები ბ " ტიპის ერთეულებში მოეწყობა სტანდარტის 309.2 და 1104.1.1 ქვეთავების მიხედვით

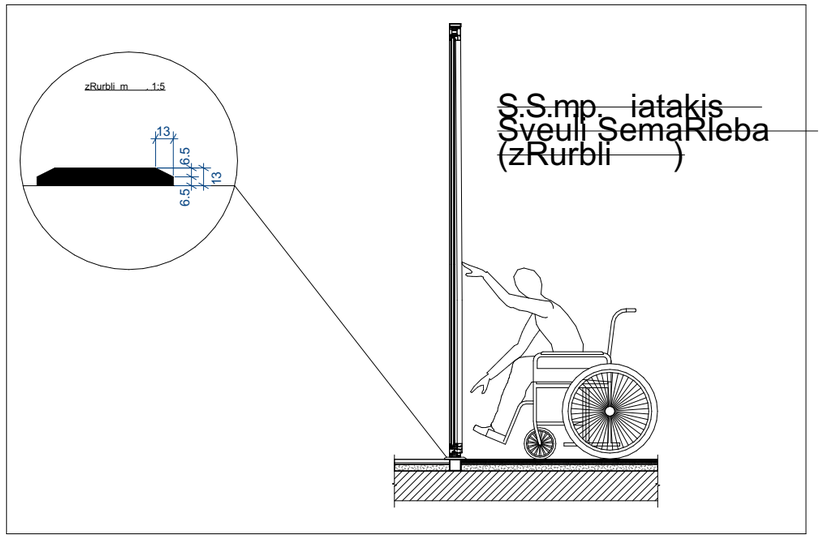

S.S.mp. iatakis
Sveuli SemaRleba
(zRurbli)

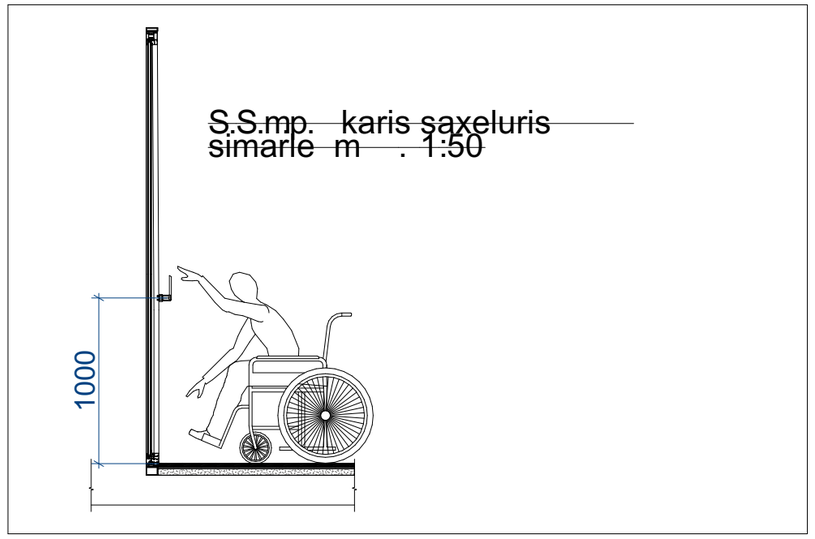

S.S.mp. karis saxeluris
simarle m . 1:50

daxlis simaRle m . 1:50

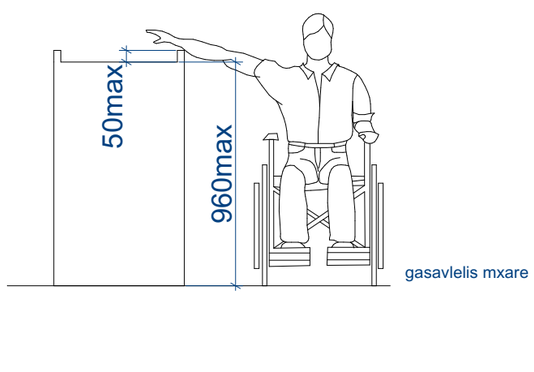

SeniSvnebi :

1.იატაკის ზედაპირები მოეწყობა ისე , რომ იქნება მდგრადი , მყარი და არასრიალა .

2.განათების სამართავები ელექტრო გამანაწილებლები ელექტრო ჩამრთველები და დენსართები ტემპერატურის მარეგულირებლები მოწყობილობების სამართავები წყალსადენი სისტემის მოწყობილობების მარეგულირებლები და დამცავი და ორმხრივი საკომუნიკაციო სისტემების სამართავები ა " ტიპის ერთეულში მოეწყობა სტანდარტის ე ქვეთავის შესაბამისად “

3.სინათლის ჩამრთველები ელექტრო ჩამრთველები დენსართები ტემპერატურის მარეგულირებლები ელექტრო გამანაწილებლები და უსაფრთხოების ან შიდასაკომუნიკაციო სისტემების სამართავები ბ " ტიპის ერთეულებში მოეწყობა სტანდარტის 309.2 და 1104.1.1 ქვეთავების მიხედვით

ხელსაბანის ძდებარეობა

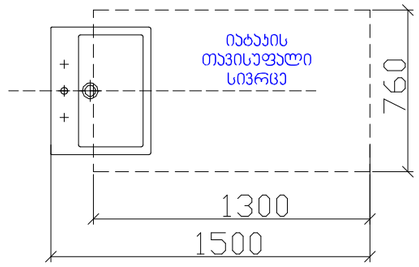

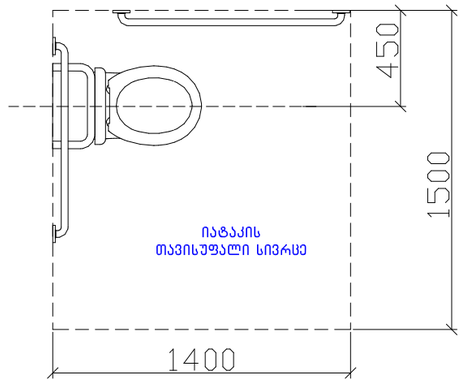

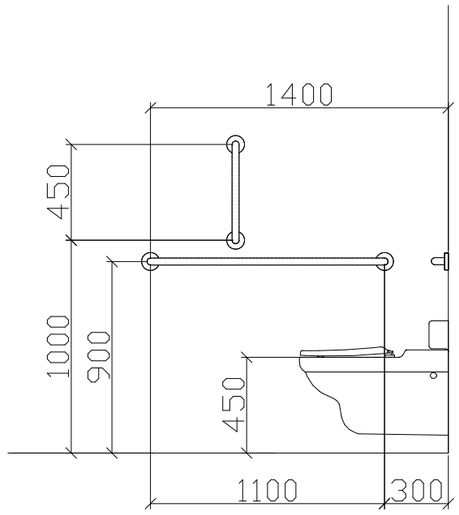

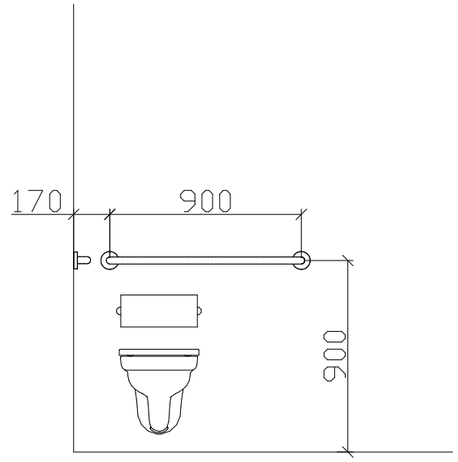

T ფორმის მოსატრიალებელი სივრცე
304.3.2.1 (ა) ვარიანტი 1

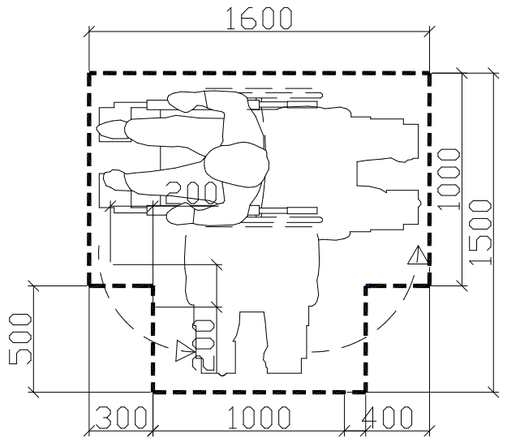

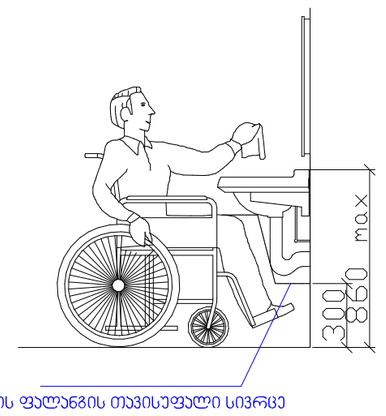

saproeqto SenobaSi gamoyenebuli Tavisufali sivrceebi karTan manevrirebisTvis m

1:50

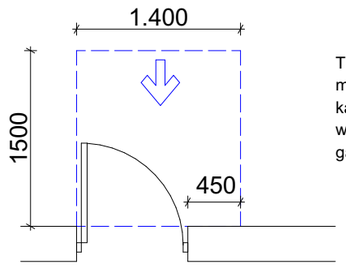

Tavisufali sivrce karTan manevrirebisTvis - anjamiani kari
winidan misawvdomi - gamoweviT gaReba

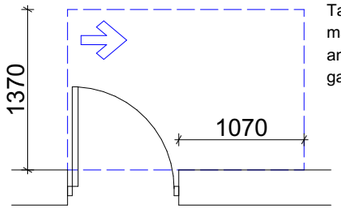

Tavisufali sivrce karTan manevrirebisTvis - anjamiani kari
anjamis mxridan misawvdomi - gamoweviT gaReba

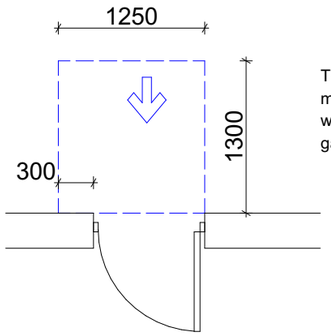

Tavisufali sivrce karTan manevrirebisTvis - anjamiani kari
winidan misawvdomi - miwoliT gaReba

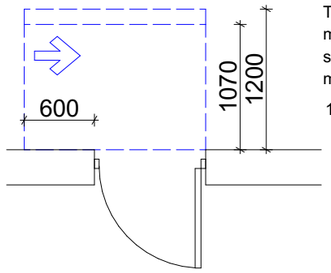

Tavisufali sivrce karTan manevrirebisTvis - anjamiani kari
saketis mxridan misawvdomi - miwoliT gaReba

120 min. Tu mowyobilia mimxuravi

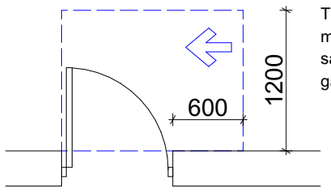

Tavisufali sivrce karTan manevrirebisTvis - anjamiani kari
saketis mxridan misawvdomi - gamoweviT gaReba

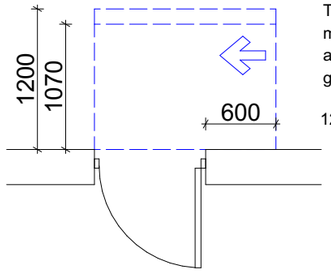

Tavisufali sivrce karTan manevrirebisTvis - anjamiani kari
anjamis mxridan misawvdomi - miwoliT gaReba

120 min. Tu mowyobilia mimxuravi

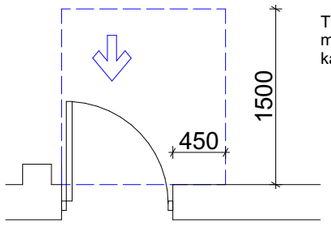

Tavisufali sivrce karTan manevrirebisTvis - niSebSi mowyobili kari da WiSkari - gamoweviT gaReba

TavSesafris farTi

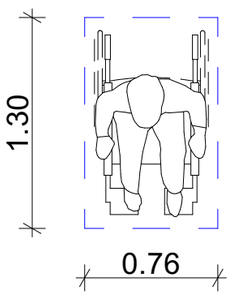

mosatrialebeli sivrceebi

~~varianti 4~~

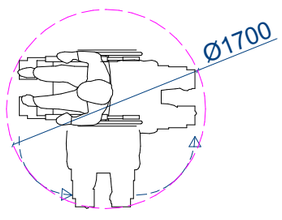

~~varianti 1~~

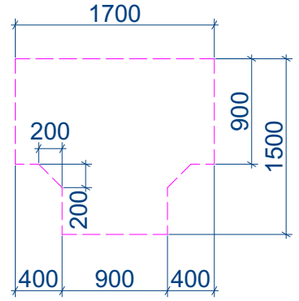

~~varianti 2~~

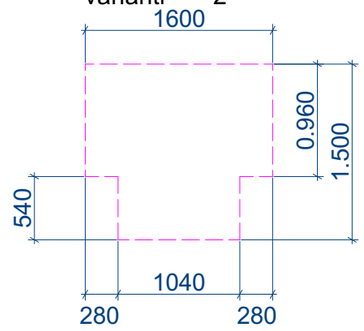

~~varianti 3~~

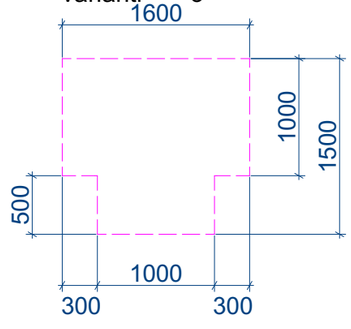

ნიშანი განათავსდება
გზაკიბის საზღვრებში კარის მომიჯნავედ

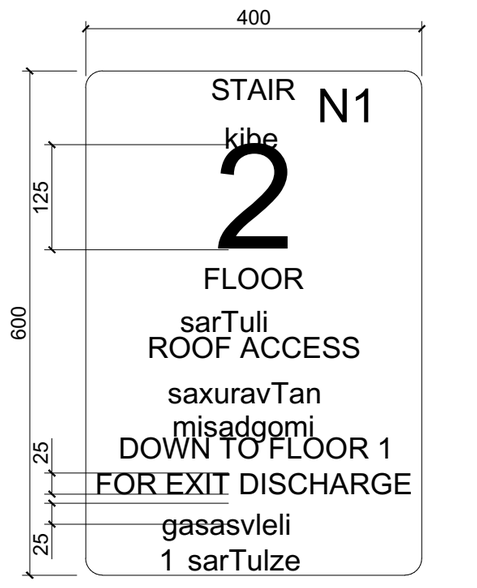

ნიშანი განათავსდება
გზაკიბის საზღვრებში კარის მომიჯნავედ

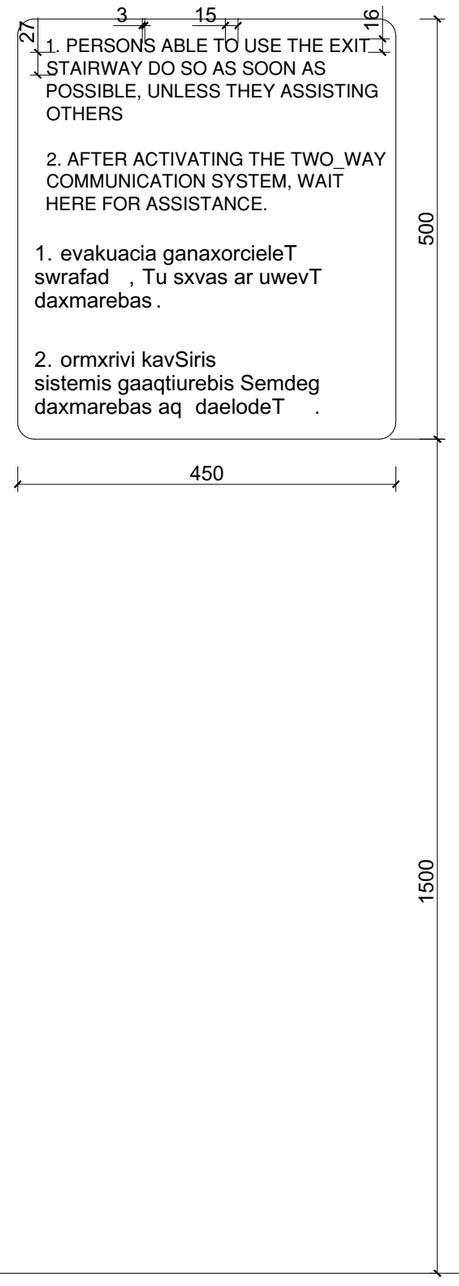

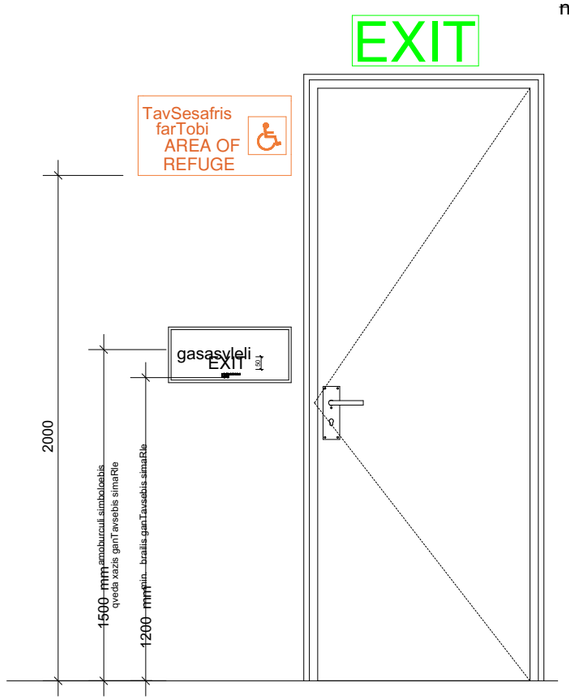

niSani piqtogramibiT , amoburculi niSnebiT da brailiT ganTavsdeba misawvdom tualetebTan karis momijnaved

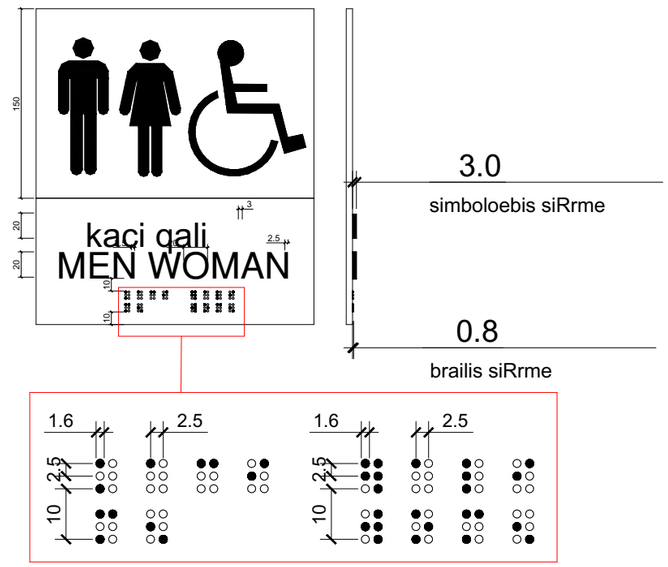

gasasvleli ganaTebuli niSani

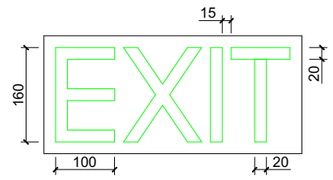

niSani amoburculi simboloebiT da brailiT gza - kibis SesasvlelTan da gareT gamaval yvela karTan

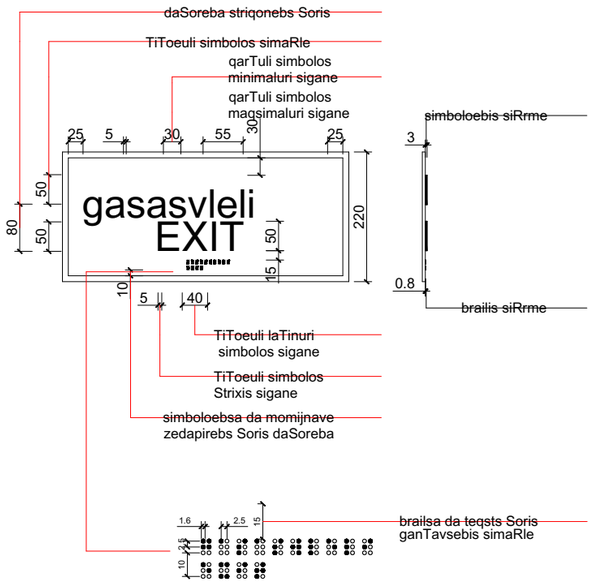

სულ ფართი---6851.4
მათ შორის:
საზოგადოებრივი---3006.3 (43.9%)
საცხოვრებელი---3845.1 (56.1%)

სულ ფართობი---2752.5

585.2+55.2+52.3=692.7

კომერციული

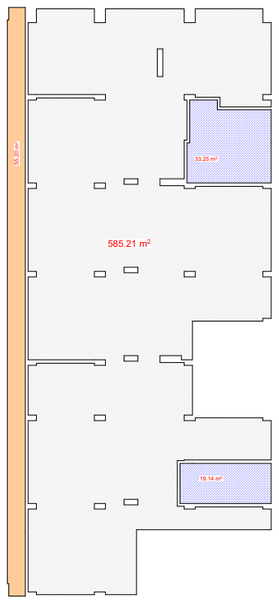

578.1+91.8+102.8=772.7

საოფისე

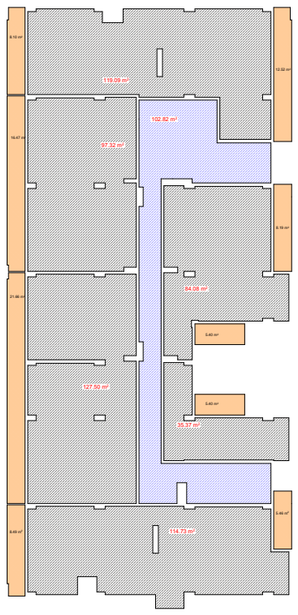

578.2+91.8+102.8=772.8

საოფისე

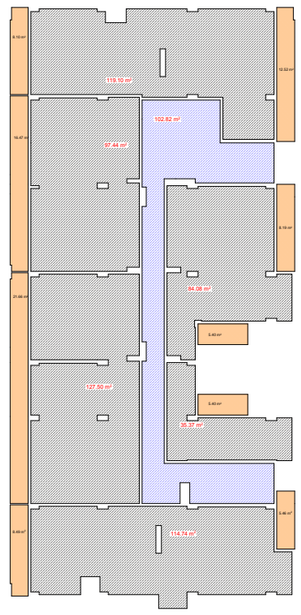

574.3+91+102.8=768.1

საოფისე

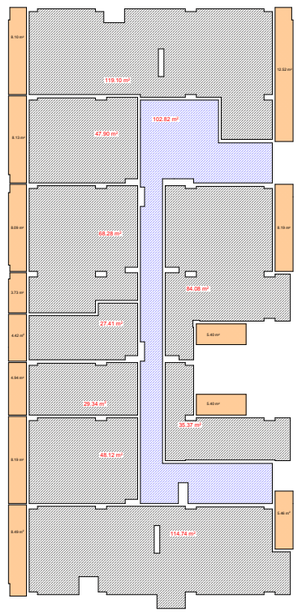

სულ ფართობი---4098.9

571.0+91+102.8=764.8

საცხოვრებელი

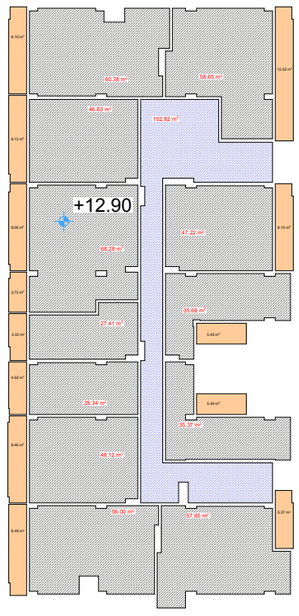

571.0+90.7+102.8=764.5

საცხოვრებელი

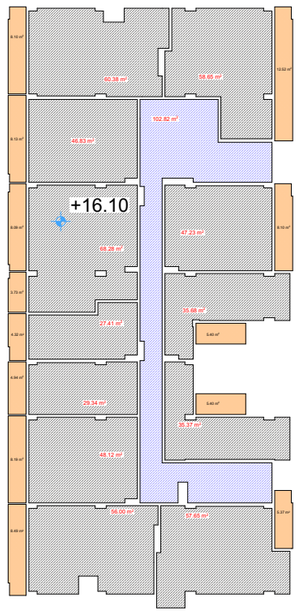

573.6+90.7+102.8=767.1

საცხოვრებელი

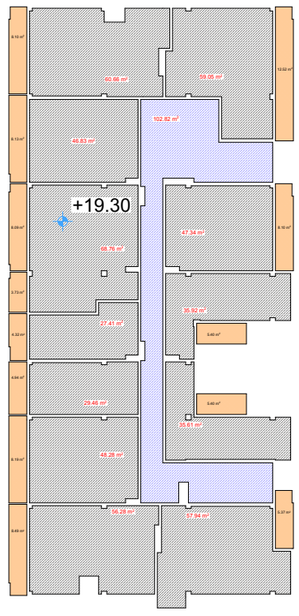

574.0+90.9+102.8=767.7

საცხოვრებელი

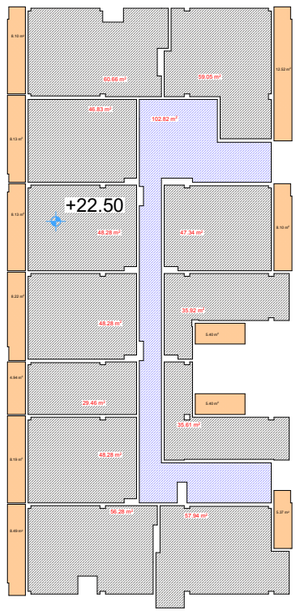

355.7+323.2+102.1=781.0

საცხოვრებელი

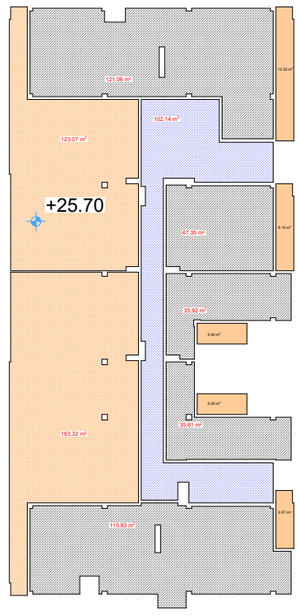

ᲐᲘᲕᲜᲔᲑᲘᲡ ᲞᲠᲝᲪᲔᲜᲢᲣᲚᲝᲑᲘᲡ ᲐᲜᲑᲐᲠᲘᲨᲘ

ᲙᲐ=6473.3

ᲐᲘᲕᲜᲔᲑᲘᲡ ᲤᲐᲠᲗᲘ---729.9=(11.3%)

