ქ. თბილისი, ნავთლუხის ქ. №8 (ს/კ 01.17.12.027.050) „ისანი პარკი“ A, B ბლოკი, პროექტის ფუძე-საძირკვლებისა და სხვა ძირითადი კონსტრუქციული ნაწილის საექსპერტო შეფასება

თბილისი
2024 წელი

tel. 2 37 95 33. E-mail - capiteli@ymail.com. www.capiteli.com

შპს "kapiteli"
Tbilisi. gamrekelis q. №19
s.k. 204898361

L.T.D. "Capiteli"
19, Gamrekeli str. Tbilisi
I.D. 204898361

ქ. თბილისი 15 ივნისი 2024 წ.

ქ. თბილისი, ნავთლუღის ქ. №8 (ს/კ 01.17.12.027.050) „ისანი პარკი" A, B ბლოკი; პროექტის ფუძე-საძირკვლებისა და სხვა ძირითადი კონსტრუქციული ნაწილის

საექსპერტო შეფასება

ობიექტის მისამართი - ქ. თბილისი, ნავთლუღის ქ. №8-ს (ს/კ 01.17.12.027.050)
ობიექტის სტატუსი/ფუნქციური დანიშნულება - საპროექტო/საცხოვრებელი კომპლექსი;
ობიექტის კლასი პასუხისმგებლობის მიხედვით - IVკლასი;
ექსპერტიზის სახე - საინჟინრო ექსპერტიზა;
ექსპერტიზის დამნიშნავი - ფიზიკური/იურიდიული პირი – შპს „ანაგი დეველოპმენტი 2"
შემსრულებელი ექსპერტი – ლევან კურტანიძე (პ/ნ 01024026162) შპს „კაპიტელი"-ს (ს/კ 204898361) დირექტორი, ინჟინერ-მშენებელი, კონსტრუქტორი. საინჟინრო ექსპერტიზის სფეროში მუშაობის გამოცდილება 17 წელი, სამშენებლო სფეროში მუშაობის გამოცდილება - 48 წელი (1974 წლიდან).
ექსპერტის წინაშე დასმული კითხვები – ქ. თბილისი, ნავთლუღის ქ. №8-ს ტერიტორიაზე (ს/კ 01.17.12.027.050) საცხოვრებელი კომპლექსი (A, B ბლოკი) პროექტის ფუძე-საძირკვლებისა და სხვა ძირითადი კონსტრუქციული ნაწილის საექსპერტო შეფასება შესაბამისი დასკვნის მომზადება.
ექპერტიზაზე წარმოდგენილი ან/და ექსპერტის მიერ მოძიებული დოკუმენტაცია -
1) პროექტის არქიტექტურული და კონსტრუქციული ნაწილები; შენობის სივრცითი კარკასის საანგარიშო მოდელი, მიწის ნაკვეთის საინჟინრო-გეოლოგიური კვლევა, მისი საექსპერტო შეფასება, მიწის ნაკვეთის ტოპო-გეგმა;
გამოყენებული ნორმატიული აქტები და სხვა სახელმძღვანელო ლიტერატურა:
1. სნ და წ. პნ 01.01-09 "სეისმომედეგი მშენებლობა"
2. სნ და წ. პნ 02.01.-08 "შენობებისა და ნაგებობების ფუძე-საძირკვლები"
3. СНиП 2.02.01-83 Основания зданий и сооружений;
4. სამშენებლო ნორმები და წესები 2.03.01-84 „ბეტონი და რკ/ბეტონის კონსტრუქციები"
5.СНиП 2.01.07.85. «Нагрузки и воздействия»-
კვლევა – საინჟინრო ექსპერტიზაზე წარმოდგენილია მრავალბინიანი საცხოვრებელი კომპლექსის პროექტის არქიტექტურული და კონსტრუქციული ნაწილები, შენობის სივრცითი კარკასის საანგარიშო მოდელი, მიწის ნაკვეთის საინჟინრო-გეოლოგიური კვლევა, მიწის ნაკვეთის ტოპო-გეგმა.

tel. 2 37 95 33. E-mail - capiteli@ymail.com. www.capiteli.com

სამშენებლო მოედანი ხასიათდება ზოგადად მოსწორებული ზედაპირით.

წარმოდგენილი საინჟინრო-გეოლოგიური კვლევის თანახმად მიწის ნაკვეთზე საშიში გეოლოგიური პროცესები არ მიმდინარეობს.

სამშენებლო მოედანზე გამოყოფილია 5 საინჟინრო-გეოლოგიური ფენა.
შენობა საძირკვლის მონოლითური რკ/ბეტონის წიბოვანი ფილით ფუძნდება სგე IV-ზე, რომელიც მიღებულია ფუძეებად და ხასიათდება შემდეგი ფიზიკურ-მექანიკური მაჩვენებლებით - საანგარიშო წინაღობა R_0=3.5 კგ.ძ/სმ^2, სიმკვრივე ρ=2,04 გ/სმ^3, დეფორმაციის მოდული E=350 კგ.ძ/სმ^2.
რადგანაც საძირკველი ხიმინჯოვანია, ხიმინჯის შესვლა ძირითად ქანში ხორციელდება სგე-5-ში.

სამშენებლო მოედანზე ქარის ნორმატიული დატვირთვა შეადგენს - 85 კგძ/მ^2 თოვლის საფარის ნორმატიული დატვირთვა - 50 კგძ/მ^2;

მოედანი საქართველოს ტერიტორიის სეისმური დარაიონებისა და საინჟინრო გეოლოგიური კვლევების მიხედვით მდებარეობს 8 ბალიანი სეისმური საშიშროების ზონაში MSK64 სკალის მიხედვით (აჩქარების უგანზომილებო კოეფიციენტით - A=0.17);

გრუნტის კატეგორია სეისმური თვისებების მიხედვით მიეკუთვნება II კატეგორიას.

შესასწავლი საპროექტო შენობა ფუნქციური დანიშნულებით - მრავალბინიანი საცხოვრებელი კომპლექსი.

A და B ბლოკის საძირკველი ხიმინჯოვანია, რომელიც ერთმანეთთან დაკავშირებულია მთლიანტანიანი ფილით. A და B ბლოკები ერთმანეთისგან გამოყოფილია სეისმური ნაკერით.

საპროექტო გადაწყვეტით, შენობა: ბლოკი A ოცდაცხრასართულიანია, ბლოკი B ოცდათორმეტსართულიანია ერთმანეთთან დაკავშირებულია 2 მიწისქვეშა სართულით. ორივე ბლოკი გეგმაში მართკუთხა ფორმისაა. თვისობრივი კონსტრუქციული წყობით შენობები ხისტკვანძებიან ჩარჩო-კავშირიანი ტიპისაა, რომლის ვერტიკალურ მზიდუნარიანობას უზრუნველყოფს ხიმინჯოვან საძირკვლების ნაშვერებზე (ე.წ. ნაბურღ-ნატენი ხიმინჯები d=1500მმ;) დაკავშირებული რკ/ბეტონის საძირკვლის მონოლითური წიბოვანი ფილა: h=1000მმ, გამოყენებულია არმატურა 20A500C ბ200 ქვედა შრე X მიმართულება; არმატურა 20A500c ბ200 ქვედა შრე Y მიმართულება, 20A500c ბ200, ზედა შრე X მიმართულება; არმატურა 20A500c ბ200 ზედა შრე Y მიმართულება;

tel. 2 37 95 33. E-mail - capiteli@ymail.com. www.capiteli.com

ფილა გაძლიერებულია ზედა და ქვედა შრეებში გრძივი და განივი მიმართულებით განთავსებული დიაფრაგმების, პილონების ხიმინჯებთან გადაბმის დაძაბულ ზონებში - ჰორიზონტალური და ვერტიკალური გაძლიერებებით - გამოყენებულია არმატურა - 25A500c ბ200; 20A500c ბ200;

კარკასის ვერტიკალურ მზიდ ელემენტებს წარმოადგენენ მონოლითური რკ/ბეტონის, სვეტები და პილონები განივკვეთებით: - 600x600მმ, 600x800მმ, 600x1000მმ, 600x1200მმ, 600x1400მმ; 600x1600მმ; ბეტონი B35.

მიწისქვეშა სართულის პერიმეტრზე მონოლითური რკ/ბეტონის კედლები და სიხისტის ბირთვები სისქით σ = 300 მმ. ორშრედ არმირებული;

გრძივი და განივი მიმართულებით მოწყობილი დიაფრაგმები:

სისქით σ = 250 მმ. σ = 300 მმ. σ = 400 მმ.

შენობის ჰორიზონტალურ მზიდუნარიანობას უზრუნველყოფს:

რიგელები: განივკვეთით - 500X600(h), 500X500(h)მმ;

წიბოვანი სართულშუა გადახურვა, ორშრედარმირებული h=220 მმ; h=200 მმ;

შენობის სივრცეში ეწყობა მონოლითური რკ/ბეტონის სიხისტის ბირთვები, სადაც განთავსებულია ლიფტის შახტები და კიბის უჯრედები (კედლის სისქე: 400მმ, 300მმ, 200მმ.) შენობის კონსტრუქციების სივრცითი მოდელის საანგარიშო სქემა შედგენილია პროგრამული კომპლექსი "Лира Сапр"-ს მეშვეობით. სასრული ელემენტების მეთოდის საფუძველზე. სივრცით ანგარიშებში მოცემულია რკ/ბეტონის ღეროვან-ფირფიტოვანი სივრცითი სისტემა, რომლის გადაადგილება სივრცეში შეზღუდულია საძირკვლის ფილის ძირის დონეზე არსებული X,Y ,Z მიმართულების ბმებით.

საერთო ჯამში შენობის სივრცითი კარკასი გაანგარიშებულია შემდეგი სახის დატვირთვებზე:

№1 სტატიკური დატვირთვა - მუდმივი მოქმედების;

№2 სტატიკური დატვირთვა დროებითი, ხანმოკლე მოქმედების;

№3 სეისმური დატვირთვები X,Y ,Z მიმართულებებით;

tel. 2 37 95 33. E-mail - capiteli@ymail.com. www.capiteli.com

მონოლითური რკ/ბეტონის ელემენტების არმირება შემოწმდა სნ და წ 2.03.01-84-ის „ბეტონი და რკ/ბეტონის კონსტრუქციები" მოთხოვნების გათვალისწინებით. მზიდი კონსტრუქციების არმირებაში პროექტით მოცემულია A500C, A240C კლასის არმატურა, ბეტონი - B35 კლასის.

სქემატურად პროექტში ნახაზები გრაფიკულად შესრულებულია დამაკმაყოფილებელ დონეზე, კონსტრუქციული სქემები, ასევე მოცემული კვანძები და დეტალები ელემენტების არმირება, ჩაღუნვები, ღეროების გადადება, საკიდების განლაგება და მათი ბიჯების, ასევე ბეტონის დამცავი შრეების სისქეები აკმაყოფილებენ მოქმედ ნორმატიულ მოთხოვნებს.

დასკვნა - დამკვეთის დავალების საფუძველზე წარმოდგენილი მასალების მიხედვით ქ. თბილისი, ნავთლუღის ქ. №8-ს ტერიტორიაზე (ს/კ 01.17.12.027.050) საცხოვრებელი კომპლექსი (A, B ბლოკის) შენობის ფუძეების, საძირკვლების და სხვა ძირითადი კონსტრუქციული ელემენტები შერჩეულია საანგარიშო მოდელის დაძაბულ-დეფორმირებული მდგომარეობის საფუძველზე, ისინი აკმაყოფილებენ მდგრადობის, სიმტკიცისა და დეფორმაციის შესაბამისი ნორმატიული კანონმდებლობით გათვალისწინებულ მოთხოვნებს, გამომდინარე აქედან პროექტს ეძლევა დადებითი შეფასება და რეკომენდაცია დასამტკიცებლად.

შპს „კაპიტელი"-ს
დირექტორი,
ინჟინერ-კონსტრუქტორი
ლ. კურტანიძე

tel. 2 37 95 33. E-mail - capiteli@ymail.com. www.capiteli.com

Трудовая книжка

Фамилия Курбанидзе

Имя Леван

Отчество Климентьевич

Год рождения 1952

Образование: начальное, среднее, высшее
(подчеркнуть)

Профессия инженер

Подпись владельца Трудовой книжки

Дата заполнения Трудовой книжки

11 11 1974 г.

СВЕДЕНИЯ О РАБОТЕ

№ записи	Дата: Год	Дата: Месяц	Дата: Число	Сведения о приеме на работе и увольнении		На основании чего внесена запись (документ, его дата и номер)
1	2				3	4
				До поступления в "Грузпромгорстройпроект" трудовой стаж не имел		
				Госстрой [illegible]		
1	1974	11	5	Зачислен в мастерскую инженера	архитектурную №6 на должность архитектора-конструктора	Пр. 218 6/XI-74г
2	1976	03	01	Назначен на должность инженера	должность архитектора-конструктора	Пр. 197 28/III 76

СВЕДЕНИЯ О РАБОТЕ

№ записи	Дата: Год	Месяц	Число	Сведения о приеме на работе и увольнении	работу, перемещениях по (с указанием причин)	На основании чего внесена запись (документ, его дата и номер)
1	2				3	4
3	1979	11	01	Назначен на- чало инжене- ром	должность веду- щего	Пр 219 20/XI-79г
4	1983	06	01	Переведен на вакантную должность	должность руко-	Пр. 78. ДС от 1/VI-83г.
5	1984	02	16	Архитектура переименована мастерскую	мастерская №6 в комплексную №6	Пр. 220К от 15/II-84г.
6	1985	01	02	Переведен с	главным специа-	пр 3К

СВЕДЕНИЯ О РАБОТЕ

№ записи	Дата: Год	Месяц	Число	Сведения о приеме на работе и увольнении	работу, перемещениях по (с указанием причин)	На основании чего внесена запись (документ, его дата и номер)
1	2				3	4
7	1996	07	01	[illegible]	[illegible]	[illegible]
8	2003	05	01	[illegible]	[illegible]	[illegible]
9	2003	05	01	[illegible]	[illegible]	[illegible]
	2004	05	01	[illegible]	[illegible]	[illegible]
10	2003	05	01	[illegible]	[illegible]	[illegible]
	2004	12	31			

СВЕДЕНИЯ О РАБОТЕ

№ записи	Дата			Сведения о приеме на работу и увольнении	Сведения о работе, переименованиях по (с указанием причин)	На основании чего внесена запись (документ его дата и номер)
	год	месяц	число			
1	2			3	4	5
11	2004	12	31	[illegible]	[illegible]	[illegible]
12	2005	01	05	[illegible]	[illegible]	[illegible]
	2006	01	05	[illegible]	[illegible]	[illegible]
13	2006	01	05	[illegible]	[illegible]	[illegible]

დიპლომი	**ДИПЛОМ**
Б-I № 021401	Б-I № 021401
ეს დიპლომი მიეცა კურტანიძე ლევან კლიმენტის ძეს მასზე, რომ იგი 1969 წელს შევიდა ვ.ი. ლენინის სახ. საქართველოს პოლიტექნიკურ ინსტიტუტში და 1974 წელს დაამთავრა აღნიშნული ინსტიტუტის სრული კურსი სპეციალობით [illegible]. სახელმწიფო საგამოცდო კომისიის 1974 წ. „22" ივნისის გადაწყვეტილებით [illegible] მიენიჭა [illegible] კვალიფიკაცია.	Настоящий диплом выдан Куртанидзе Левану Климентиевичу в том, что он в 1969 году поступил в Грузинский политехнический ин-ут им. В.И. Ленина и в 1974 году окончил полный курс названного института по специальности Промышленное и гражданское строительство. Решением Государственной экзаменационной комиссии от „22" июня 1974 г. Куртанидзе Л.К. присвоена квалификация инженера-строителя
ქ. თბილისი 1975 წ. „26" VI	Председатель Государственной экзаменационной комиссии Ректор Секретарь М.П. Тбилиси „26" VI 1975 г.
სარეგისტრაციო № СТ. 3914	Регистрационный № СТ. 3914
Грузинский яз.	Московская типография Гознака. 1974.

ლევან კურტანიძე
(დაბადებული 1952 წ. 17 მარტს ხარაგაულის რაიონი სოფ. ღორეშა)

1974 წელს დავამთავრე საქართველოს პოლიტექნიკური ინსტიტუტის სამშენებლო ფაკულტეტი, სამოქალაქო და სამრეწველო მშენებლობის სპეციალობით.
1974 წლიდან 1999 წლამდე ვმუშაობდი საპროექტო ინსტიტუტ "საქქალაქმშენსახპროექტში" ინჟინრად, მთავარ სპეციალისტად, პროექტის მთავარ კონსტრუქტორად, სახელოსნოს მთავარ კონსტრუქტორად.
1999 წლის 2002 წლებში სააქციო საზოგადოება "საქქალაქმშენპროექტი"-ს სამეთვალყურეო საბჭოს თავმჯდომარე.
1997 წლიდან დღემდე საპროექტო ფირმა შ.პ.ს. "კაპიტელი"-ს დირექტორი.
2006 წლიდან კულტურული მემკვიდრეობის დაცვის ურბანული კომისიის ექსპერტი

ბოლო 15 წელიწადში შესრულებული ძირითადი სამუშაოები:
მონაწილეობა მაქვს მიღებული სხვადასხვა ფუნქციონალური დანიშნულების ნაგებობების გაანგარიშებებში და პროექტირებაში.

- ქ. თბილისი ლეონიძის ქ. №3/5 განთავსებული საქართველოს ეროვნული ბანკის ადმინისტრაციული შენობის საძირკვლების, პირველი სართულის და სარდაფის სართულის კონსტრუქციების აღდგენა-გაძლიერება.
- ქ. თბილისში რუსთაველის გამზირზე კავშირგაბმულობის სამინისტროს ადმინისტრაციული შენობის კომპლექსური აღდგენა-რეკონსტრუქციის და გაფართოების პროექტი
- ქ. თბილისში თავისუფლების მოედანზე მდებარე საქართველოს ეროვნული ბანკის კუთვნილი ცეკავშირის შენობის მე-6, მე-7 სართულების კონსტრუქციების აღდგენა-რეკონსტრუქცია (2002 წლის მიწისძვრის შემდეგ).
- ქ. თბილისი ლეონიძის ქ. №3/5 განთავსებული საქართველოს ეროვნული ბანკის ადმინისტრაციული შენობის აღდგენა-რეკონსტრუქცია (2002 წლის მიწისძვრის შემდეგ).
- ქ. თბილისში დადიანის ქ. № 2/1 განთავსებული საქართველოს ერობნული ბანკის კუთვნილი სამსართულიანი შენობის (თბილკომბანკის ყოფილი შენობა) რეკონსტრუქცია-გამაგრება (2002 წლის მიწისძვრის შემდეგ).
- საცხოვრებელი სახლების კომპლექსი ყიფშიძის ქუჩაზე ქ. თბილისში.
- წმიდა სამების საკათედრო ტაძარი ქ. თბილისში
- ფირმა "აქსისი"-ის საცხოვრებელი სახლები;
  პეტრიაშვილის, არაყიშვილის, თამარაშვილის, ყაზბეგის, საბურთალოს ქუჩებზე.
  "აქსის-ტაუერ" ჭავჭავაძის ქუჩაზე
- ფირმა "არსი"-ის საცხოვრებელი სახლები:
  ბოჭორმის, ქავთარაძის ქუჩებზე.
- ავლაბრის ადმინისტრაციული კომპლექსი ქ. თბილისში და სხვ.

ბოლო ხუთი წლის განმავლობაში ექსპერტიზა ჩაუტარდა 50-ზე მეტ პროექტის კონსტრუქციულ ნაწილს, მათ შორის:

1. ხაშურის რაიონის სოფ. წრომის – "წრომის ტაძარი" –რესტავრაციის პროექტი
2. ქ. თბილისის ვლ. ახვლედიანის აღმართი №4, სასტუმრო "მთის ბროლი"-ს რეკონსტრუქციის პროექტი
3. სოფ. ხცისის წმ. იოანე ნათლისმღებლის ეკლესიის რესტავრაციის პროექტი
4. ქციის ეკლესია (ჭეჭეს საყდარი) – რეკონსტრუქციის პროექტი
5. ქ. თბილისში იროკლი მეორის ქუჩა № 8/10-ში მდებარე სახლის რეკონსტრუქცია-

6. სხალტბის კვირაცხოვლის ეკლესიის რესტავრაციის პროექტი
7. ქ. თბილისში, მთაწმინდის რაიონში ლ. ქიაჩელის ქ. №5/7-ში მანსარდის დამენების პროექტი
8. წალკის იოანე ნათლისმცემლის ეკლესიის რესტავრაციის პროექტი
9. ქ.თბილისის კაკაბაძეების №2-ში კისის სახლის მაყურებელთა დიდი დარბაზის სართულშუა გადახურვის პროექტი
10. მარტვილისის ხვთისმშობლის ტაძრის არქიტექტურული სტრუქტურის რეაბილიტაციის პროექტი
11. თავდაცვის სამინისტროს გორის ქვეითი ბაზის სასადილოს პროექტი
12. დმანისის მუზეუმ-ნაკრძალის პალეოლითური ადგილსაპოვებელის სარებილიტაციო სამუშაოების პროექტი
13. ბათუმის გოგებაშვილის ქ. №24-ში სასტუმროს პროექტი
14. ივ. ჯავახიშვილის სახ. თბილისის სახელმწიფო უნივერსიტეტის I-კორპუსის ცენტრალური ნაწილის რეკონსტრუქციის პროექტი
15. ქ. თბილისში ნავთლუღის ქ. №11-13 ი.მ.ა "ისანი-2006"-ის კუთვნილ ტერიტორიაზე მრავალფუნქციური საცხოვრებელი სახლის პროექტი

ჩემს მიერ მოწოდებული ინფორმაცია-საანკეტო მონაცემების, განათლების, შრომითი საქმიანობის შესახებ სწორია და ვადასტურებ.

ლევან კურტანიძე

საკონტაქტო მონაცემები:
თბილისი/ საბურთალოს ქ. №31: ბ – 35
ტელეფონი: 38 18 03; 37 95 33
899 50 10 52

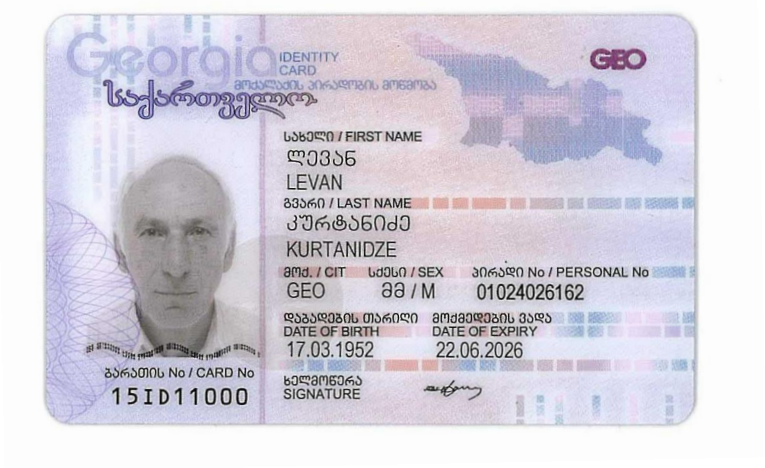
Georgia
IDENTITY CARD
მოქალაქის პირადობის მოწმობა
საქართველო
GEO
სახელი / FIRST NAME
ლევან
LEVAN
გვარი / LAST NAME
კურტანიძე
KURTANIDZE
მოქ. / CIT
GEO
სქესი / SEX
მმ / M
პირადი No / PERSONAL No
01024026162
დაბადების თარიღი
DATE OF BIRTH
17.03.1952
მოქმედების ვადა
DATE OF EXPIRY
22.06.2026
ხელმოწერა
SIGNATURE
ბარათის No / CARD No
15ID11000

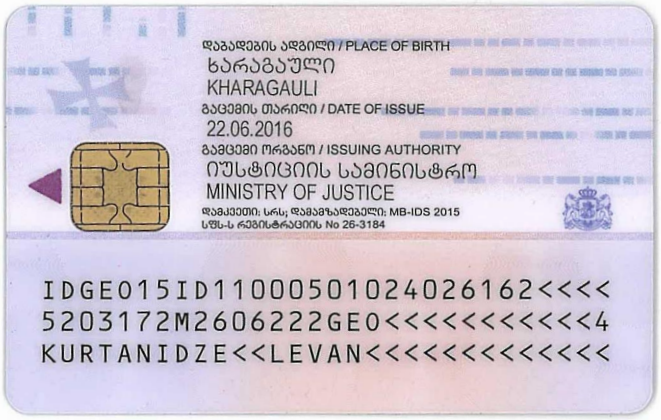
დაბადების ადგილი / PLACE OF BIRTH
ხარაგაული
KHARAGAULI
გაცემის თარიღი / DATE OF ISSUE
22.06.2016
გამცემი ორგანო / ISSUING AUTHORITY
იუსტიციის სამინისტრო
MINISTRY OF JUSTICE
დამკვეთი: სრს; დამამზადებელი: MB-IDS 2015
სფს-ს რეგისტრაციის No 26-3184
IDGE015ID11000501024026162<<<<
5203172M2606222GE0<<<<<<<<<<<4
KURTANIDZE<<LEVAN<<<<<<<<<<<<<

ქ. თბილისი, ნავთლუღის ქ. №8, საცხოვრებელი
კომპლექსი "პარკ ჰოუმ ისანი" A და B ბლოკი

კონსტრუქციული ნაწილი

ალბომი №2.2

2024 წ.



კაპიტელი ჯგუფი
საპროექტო კომპანია
Capiteli group
ENGINEERING COMPANY

კონსტრუქციული ნაწილის განმარტებითი ბარათი

ქ. თბილისში, ისნის რაიონში, ნავთლუღის ქ. №-8 (ს/კ 01.17.12.027.045) "პარკ ჰოუმ ისანი"-ს A,B ბლოკის კომპლექსის კონსტრუქციული ნაწილი მარკით "კ" მოცემულია ალბომში №2.2, რომელიც დამუშავდა ტექნიკური დოკუმენტაციის საფუძველზე, არქიტექტურული ნახაზების მიხედვით მარკით "ა".

A, B ბლოკის შედგება ორი მიწისქვეშა სართულისგან.

პირობით ნიშნულად 0.00 მ. მიღებულია შენობის I სართულის იატაკის დონე რომელიც შეესაბამება აბსოლუტურ ნიშნულს 402.500 მ-ს.

სეისმური დარაიონების მიხედვით სამშენებლო ტერიტორია იმყოფება 8 ბალიან ზონაში. გაანგარიშება ჩატარებულია 8 (0.131g) ბალზე.

საინჟინრო-გეოლოგიური გამოკვლევის მიხედვით, სამშენებლო ტერიტორია იმყოფება დამაკმაყოფილებელ საინჟინრო-გეოლოგიურ პირობებში - თუმცა მსხვილნატეხოვანი გრუნტის და ძლიერ გამოფიტული ძირითადი ქანის სულფატური დამარილიანება წარმოადგენს არახელსაყრელ ფაქტორს. საძირკვლის ფუძედ მიღებულია ნაკლებად გამოფიტული ძირითადი ქანი: რომლის ფიზიკურ-მექანიკური მახასიათებლებია:

სიმკვრივე	ρ=2.30 გ/სმ^3;
სიმტკიცის ზღვარი ერთღერძა კუმშვაზე	R_C=9800.0 კპა (98.0 კგძ/სმ^2);
დრეკადობის მოდული	E=2750.50 მპა (27505 კგძ/სმ^2);

კლიმატური პირობები:
თოვლის ნორმატიული დატვირთვა 0.5 კპა,
ქარის ნორმატიული დატვირთვა 15 წელიწადში ერთხელ 0.85 კპა

მზიდ კონსტრუქციას წარმოადგენს მონოლითური რკინაბეტონის სივრცითი კარკასი ხისტი კვანძებით:

საძირკვლის ფილა, - h=60(სმ); h=100 (სმ), ბეტონი B35;
კედლები - მონოლითური რკინაბეტონის სისქით 20, 25, 30, 40 (სმ), ბეტონი B35;
სვეტები - მონოლითური რკინაბეტონის 160x60, 140x60, 120x60, 100x60, 80x60, 60x60, 60x50 (სმ), ბეტონი B35;
რიგელები - მონოლითური რკინაბეტონის 50x50, 50x60 (სმ), ბეტონი B35;
სართულშუა გადახურვის ფილები მონოლითური რკინაბეტონის: სისქით -20, 22, 25 (სმ), ბეტონი B35;
კიბეები - მონოლითური რკინაბეტონის, პანდუსის სისქე 20 (სმ), ბეტონი B35;

გრუნტთან შეხებაში მყოფ კონსტრუქციების ბეტონში გამოყენებულ იქნას სულფატომედეგი ცემენტი (იხ. გეოლოგიური კვლევის შედეგები).

წინამდებარე პროექტი გაანგარიშებულია და დამუშავებულია საქართველოში მოქმედი სამშენებლო ნორმებისა და წესების დაცვით:

ზოგადი მითითებები

1. ქვაბული მიღებულ იქნას ინჟინერ-გეოლოგის მიერ, შედგეს შესაბამისი აქტი სამშენებლო ნორმებისა და წესების მიხედვით.
2. მშენებლობის ორგანიზაციამ უზრუნველყოს მონოლითური რ/ბ-ის ჰორიზონტალურ კონსტრუქციებში: საძირკველსა და გადახურვის ფილებში ბეტონის ჩაწყობა უწყვეტად, ჰორიზონტალური მიმართულებით.
3. რ/ბ-ის კონსტრუქციების დაბეტონებისას უნდა გაეწიოს კონტროლი ბეტონის კლასს, ვიბრირებას, დაბეტონების ხარისხს და შრობის პროცესს თანახმად ГОСТ 10180-78, ГОСТ 18105.0-80, ГОСТ 18105.1-80, ГОСТ 18105.2-80.
4. რ/ბ-ის კონსტრუქციებში გამოყენებულია A500C და A240 კლასის არმატურა ТСН102-00-ის მიხედვით. შემოწმებულ იქნას შემოტანილი არმატურის ხარისხი აკრედიტირებული ლაბორატორიის მიერ და შედგეს შესაბამისი აქტი.
5. ანკერებისა და ჩასატანებელი დეტალებისთვის გამოყენებულ იქნას ლითონის ფურცელი ГОСТ 380-71-ის მიხედვით.
6. ანკერები დამზადდეს ხელის რკალური შედუღებით განღრუებულ ნახვრეტში ГОСТ 19292-73-ის მიხედვით.
7. რ/ბ-ის კონსტრუქციებში გრძივი არმატურების დაკავშირება შესრულდეს გადადებით - წინამდებარე პროექტის და სამშენებლო ნორმების და წესების მიხედვით.
8. არმატურების გადაღუნვა მოხდეს ცივად, შესაბამისი მექანიზმების მეშვეობით.
9. კარკასის ღეროვან ელემენტებში განივი არმირება შესრულდეს შეკრული არმატურის საკიდების მეშვეობით, რომელთა ბოლოები გადაიღუნოს და ჩაანკერდეს კონსტრუქციის ტანში.
10. რ/ბ-ის კონსტრუქციებში პროექტით გათვალისწინებულია B-25 კლასის ბეტონი. კონსტრუქციებში ბეტონის ჩაწყობა შესრულდეს ვიბრატორის გამოყენებით.

მშენებლობის პროცესში განხორციელდეს ბეტონის კლასის სისტემატიური კონტროლი, მოწოდებული პარტიიდან აღებულ იქნას ნიმუშები და შემოწმებულ იქნას ლაბორატორიულად, თანახმად სამშენებლო ნორმებისა.

ბეტონის დამზადებისას განსაკუთრებული ყურადღება მიექცეს ცემენტის შემადგენლობას და ხარისხს - დანიშნულების მიხედვით.

11. კონსტრუქციულ ნახაზებზე მუშა არმატურები მიბმულია ღერძულად, ზომები მმ-შია ნაჩვენები.
12. ბეტონის მომზადების ზედაპირი, ასევე საძირკვლისა და სარდაფის კედლის გრუნტთან საკონტაქტო ზედაპირები, დამუშავდეს და მოეწყოს ჰიდროიზოლაცია.
13. ლითონკონსტრუქციების დამზადებისას იხელმძღვანელეთ შესაბამისად ТУ 36-2282-80 და СНиП III-18-75 "Металлические конструций. Правила производства и приемки работ";
14. ლითონის ელემენტებისათვის მასალად გამოყენებულ იქნას ჩვეულებრივი ხარისხის ნახშირბადოვანი ფოლადი ГОСТ 380-71*-ის (СНиП-II-23-81*) მიხედვით:
15. ლითონის კონსტრუქციების ელექტროშედუღებისათვის ქარხანაში გამოყენებულ იქნას ნახევრადავტომატური ელექტროშედუღება; მშენებარე ობიექტზე ხელით ელექტროშედუღების შესრულებისას გამოყენებულ იქნას ელექტროდები ხელით რკალური შედუღებისათვის ГОСТ 9467-75-ის მიხედვით; შესადუღი მავთული ГОСТ 2246-70-ის მიხედვით; ფლუსი-ГОСТ 9087-81-ის მიხედვით; ნახშირორჟანგის აირი ГОСТ 8050-76-ის მიხედვით.
16. ლითონის ელემენტების შედუღება განხორციელდეს (თუ მითითებული არ არის კონსკრეტულად) მათი შეხების მთელ პერიმეტრზე (კონტურზე). შედუღების ნაკერის სიმაღლედ მიიღება 1.2h სადაც h არის შესადუღებელი ელემენტების სისქეებს შორის უმცირესი, არანაკლები 6 მმ-ისა
17. ლითონკონსტრუქციების კვანძებში გამოყენებული იქნას ჭანჭიკი ГОСТ 7798-70-ის მიხედვით, ფოლადის მარკა ВСт.5, ქანჩი ГОСТ 5915-70-ის მიხედვით, საყელური ГОСТ 11371-98-ის მიხედვით;
18. ლითონის კონსტრუქციების ელემენტები შეიღებოს СНиП-2.03.11-85-ის „სამშენებლო კონსტრუქციების დაცვა კოროზიისაგან" მიხედვით;

პროექტის მიხედვით შენობის გეომეტრიის დაცვის მიზნით მშენებლობის პროცესი უნდა მიმდინარეობდეს გეოდეზიური მეთვალყურეობის თანხლებით.

მშენებლობის პროცესში წარმოქმნილი პრობლემები, რომლებიც შეხებაში არიან წარმოდგენილი პროექტის ან ცალკეული დეტალების ცვლილებასთან, როგორც წესი, შეთანხმდეს საპროექტო ორგანიზაციასთან.

ნაგებობის პასუხისმგებლობის კლასი

თანახმად საქართველოს პროექტირების ნორმებისა პნ 03.01-09 დანართი 3, განსახილველი შენობა მიეკუთვნება I კლასის ნაგებობას. ამ შემთხვევაში საიმედობის კოეფიციენტი ნაგებობის პასუხისმგებლობის კლასის მიხედვით γ_n=1.

თანახმად საქართველოში მოქმედი პროექტირების ნორმებისა НАГРУЗКИ И ВОЗДЕЙСТВИЯ СНиП 2.01.07-85*, განსახილველ შენობის კონსტრუქციებზე მოსული დატვირთების საიმედობის კოეფიციენტი γ

A. მუდმივი დატვირთვებისთვის:
A 1. ნაყარი გრუნტი 1,15;
A 2. რ/ბ-ის კონსტრუქციები 1,1;
A 3. ლითონის კონსტრუქციები..1,05;
A 4. იატაკები..1,2;
A 5. სტაციონარული დანადგარები 1,05;
B. დროებითი დატვირთვებისთვის:
B 1. თანაბრად განაწილებული დატვირთა < 200 კგძ/მ^2.........1,3;
B 2. თანაბრად განაწილებული დატვირთა > 200 კგძ/მ^2........1,2
C. თოვლის დატვირთვისთვის..1,4;
C. ქარის დატვირთვისთვის..1,4;

დროებითი ნორმატიული დატვირთვები, შესაბამისად - 200 კგ/მ^2,
თოვლის ნორმატიული დატვირთვა - 50 კგძ/მ^2;
ქარის ნორმატიული დატვირთვა - 85 კგძ/მ^2;
გრუნტის კატეგორია სეისმური თვისებების მიხედვით არის მეორე.
გაანგარიშება ჩატარებულია I და II ჯგუფის ზღვრული მდგომარეობის მიხედვით.

შენობის მზიდი კონსტრუქციების გაანგარიშება ჩატარებულია გამოთვლითი კომპლექს "LIRA SAPR"-ის მიხედვით. საანგარიშო სქემა სივრცითია. დრეკადი ფუძე მოდელირებულია საგების ორი კოეფიციენტით (პასტერნაკის მოდელი).

წინამდებარე ალბომში დამუშავებულია შენობის კონსტრუქციები, მარკით "კ", რომელშიც მოცემულია კონსტრუქციების მუშა ნახაზები:
1. კონსტრუქციების სქემები;
2. მონ. რ/ბ-ის საძირკვლის კონსტრუქცია;
3. მონ. რ/ბ-ის სვეტების კონსტრუქციები;
4. მონ. რ/ბ-ის კედლების კონსტრუქციები;
5. მონ. რ/ბ-ის რიგელის კონსტრუქციები;
6. მონ. რ/ბ-ის გადახურვის ფილის კონსტრუქციები;
7. მონ. რ/ბ-ის კიბეების კონსტრუქციები;

კაპიტელი ჯგუფი
საპროექტო კომპანია
Capiteli group
ENGINEERING COMPANY

პროექტის დასახელება
"პარკ ჰოუმ ისანი" A და B ბლოკი

პროექტის მისამართი
ქ. თბილისი, ნავთლუღის ქ. №8
(ს/კ 01.17.12.027.045)

დამკვეთი
შპს "ანაგი დეველოპმენტ 2"

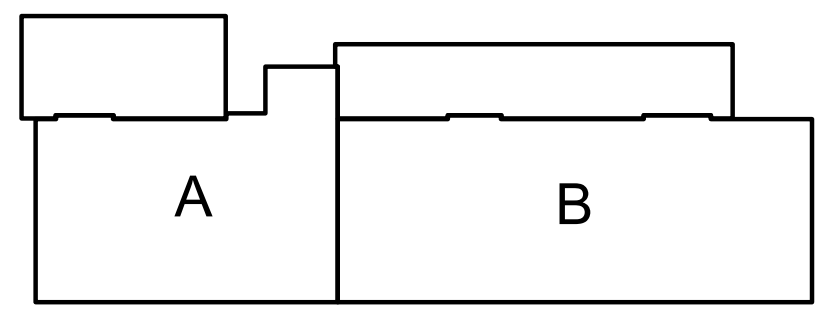

სტადია	თარიღი	განმარტება
მპ	2024/06/08	

დაკვეთის №

CAD DWG ფაილი a&b (2024.06.08).dwg

დირექტორი:		ა. კორტავა
მთ. კონსტრუქტორი:		მ. მუხიგულიშვილი
შეასრულა		ნ. პავლიაშვილი
შეამოწმა		ა. ესებუა
საავტორო უფლებები		კაპიტელი ჯგუფი

ნახაზის დასახელება

კ-1.01

A3

საანგარიშო სქემა

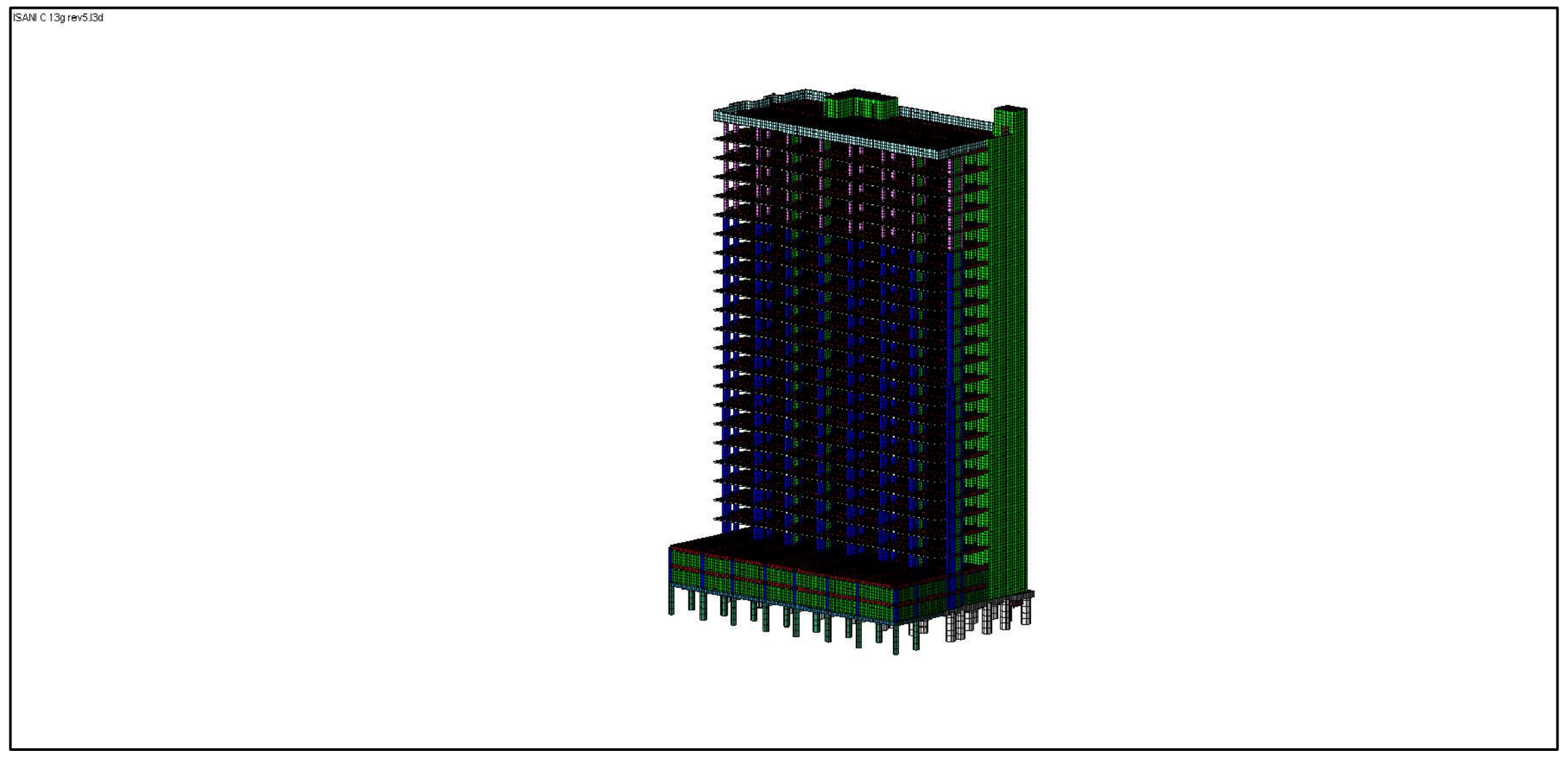

დეფორმაციული სქემა

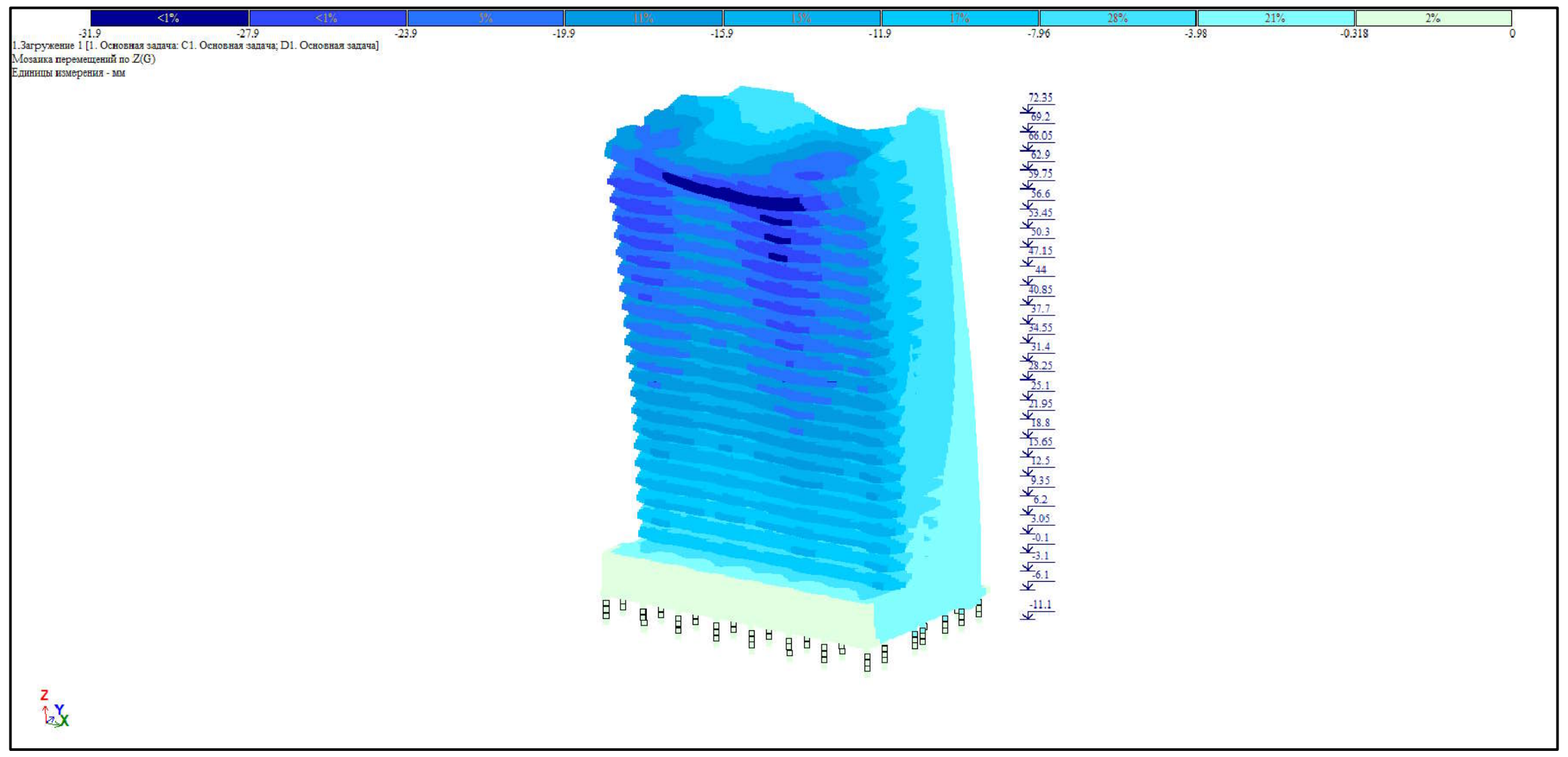

ხიმინჯების არმირება

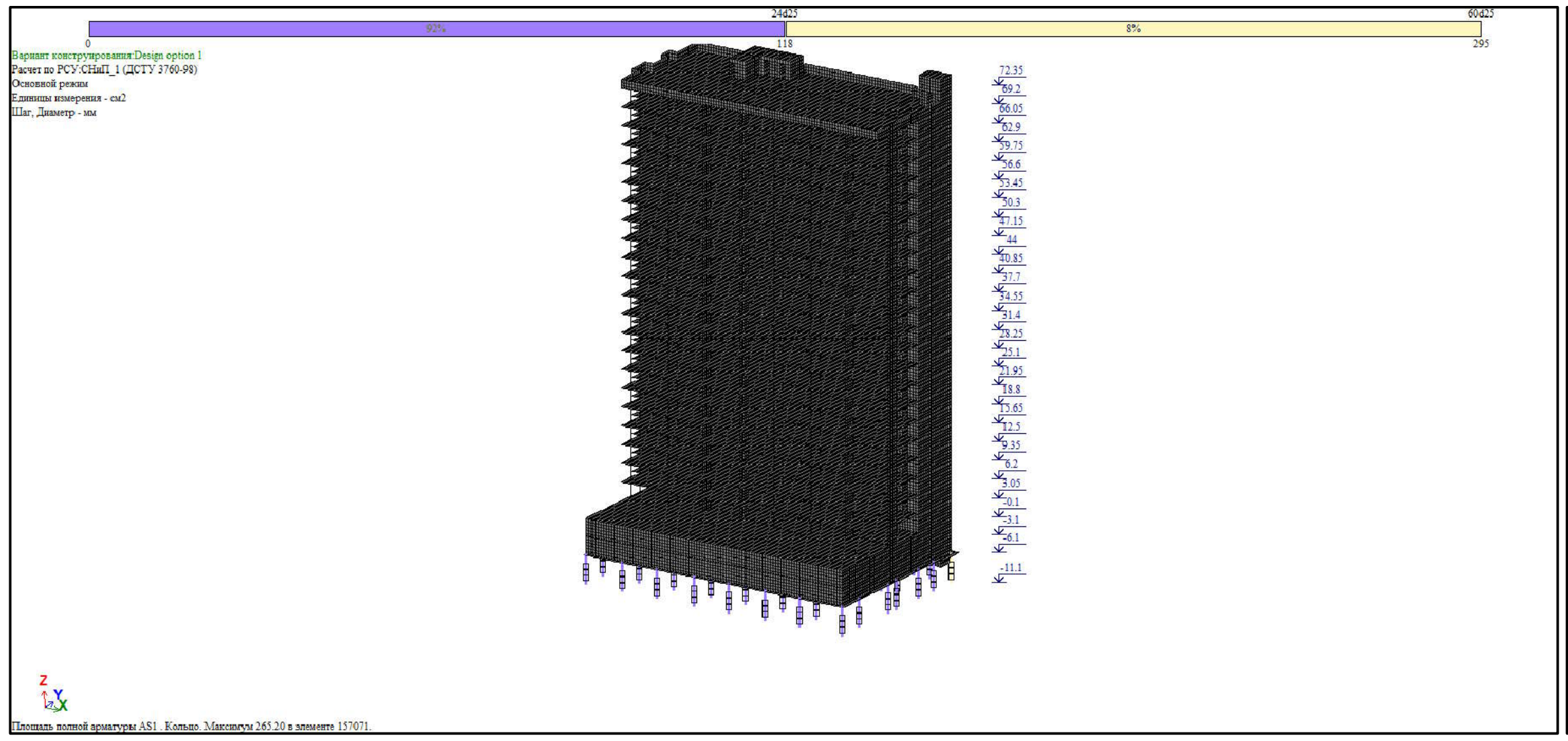

სვეტების არმირება

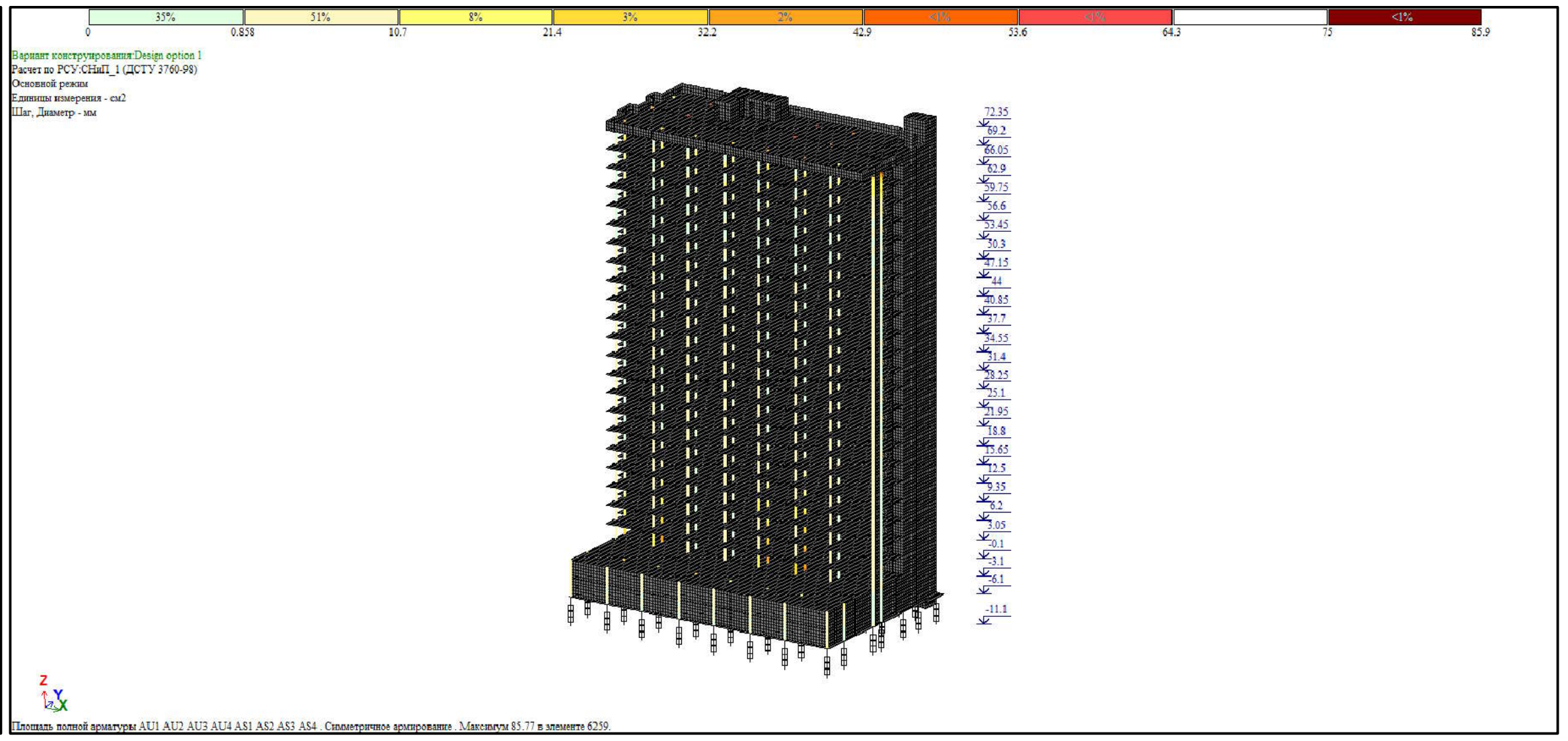

ფილებისა და კედლების არმირება

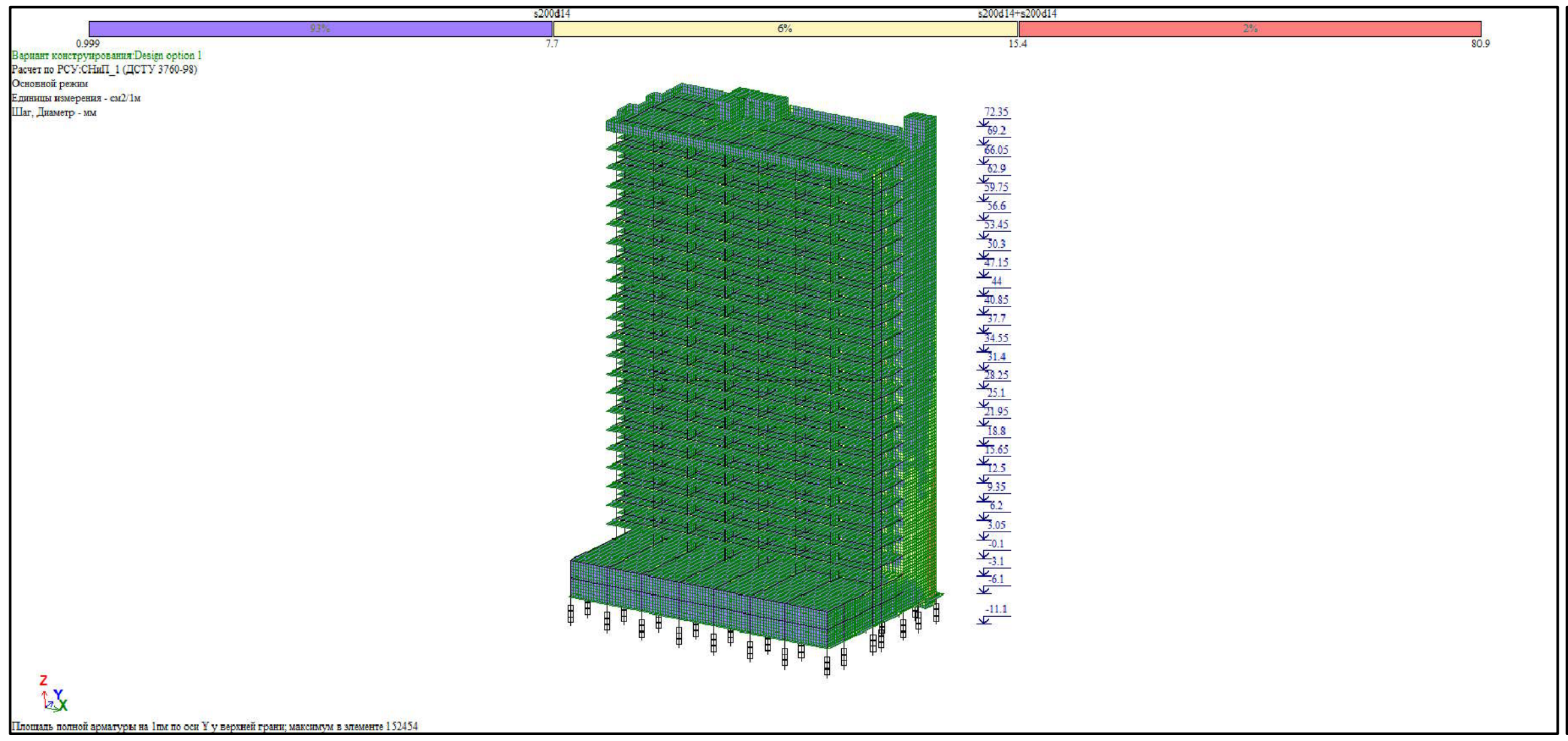

რიგელების არმირება

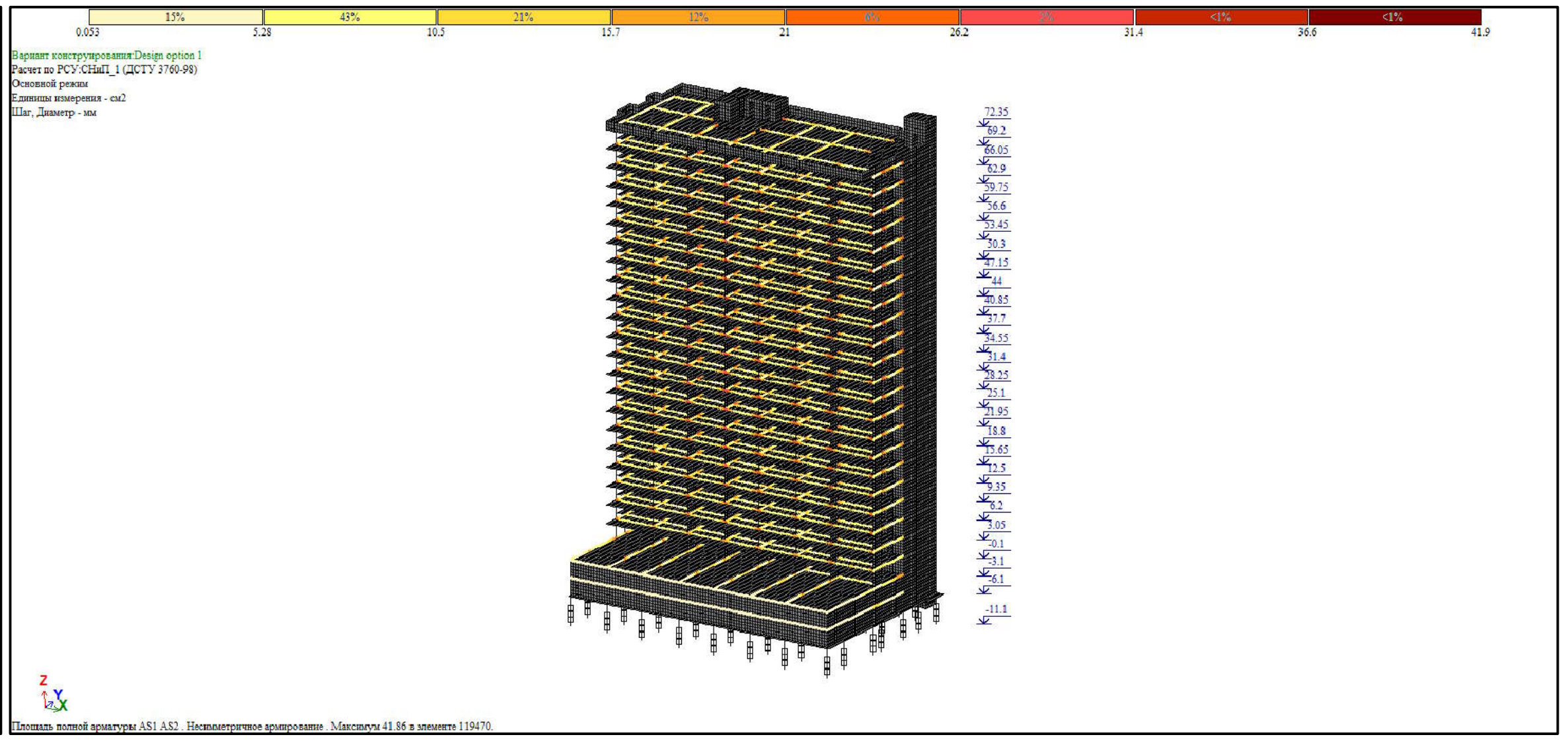

კაპიტელი ჯგუფი
საპროექტო კომპანია
Capiteli group
ENGINEERING COMPANY
CAPITELI GROUP

პროექტის დასახელება
"პარკ ჰოუმ ისანი" A და B ბლოკი

პროექტის მისამართი
ქ. თბილისი, ნავთლუღის ქ. №8
(ს/კ 01.17.12.027.045)

დამკვეთი
შპს "ანაგი დეველოპმენტ 2"

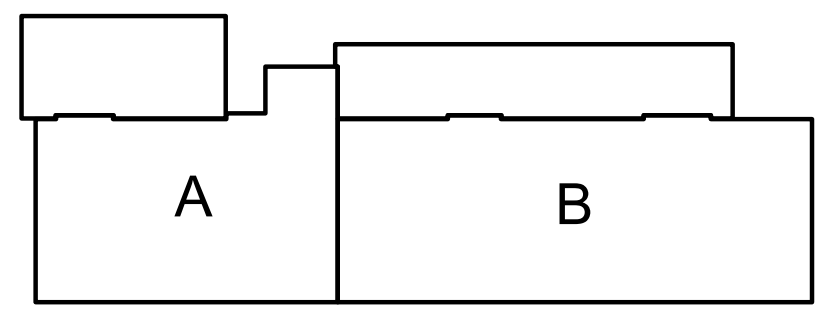

სტადია	თარიღი	განმარტება
მპ	2024/03/26	

დაკვეთის №

CAD DWG ფაილი a&b (2024.06.08).dwg
a&b (2024.06.08).dwg

დირექტორი:	ა. კორტავა
მთ. კონსტრუქტორი:	მ. მუხიგულიშვილი
შეასრულა	ნ. პავლიაშვილი
შეამოწმა	ა. ესებუა
საავტორო უფლებები	კაპიტელი ჯგუფი

ნახაზის დასახელება

გაანგარიშების შედეგები
A ბლოკი

კ-1.01

A3

A	B	C	D	E	F	G	H	I
Частоты собственных колебаний								
№ загруж	№ формы	Собст.значения	Частоты		Период (с)	Коэф.распред.	Мод.масса (%)	Сумма мод.масс (%)
			Круг.частота (рад/с)	Частота (Гц)				
3	1	0.317	3.153	0.502	1.993	1.277	41.171	41.171
3	2	0.291	3.431	0.546	1.831	- 0.684	13.740	54.911
3	3	0.179	5.600	0.891	1.122	0.520	2.641	57.552
3	4	0.080	12.544	1.996	0.501	0.743	12.204	69.756
3	5	0.065	15.455	2.460	0.407	0.412	4.012	73.768
3	6	0.048	21.037	3.348	0.299	0.427	1.512	75.279
3	7	0.039	25.748	4.098	0.244	- 0.553	7.230	82.509
3	8	0.038	26.042	4.145	0.241	0.389	0.380	82.889
3	9	0.037	27.021	4.301	0.233	0.083	0.013	82.903
3	10	0.034	29.392	4.678	0.214	0.176	0.037	82.939
3	11	0.032	31.405	4.998	0.200	0.377	0.176	83.116
3	12	0.031	32.339	5.147	0.194	- 0.038	0.003	83.118
3	13	0.031	32.657	5.198	0.192	0.994	1.580	84.698
3	14	0.030	33.491	5.330	0.188	- 1.300	0.258	84.956
3	15	0.028	35.402	5.634	0.177	- 0.022	0.001	84.957
3	16	0.027	36.918	5.876	0.170	0.489	6.665	91.622
3	17	0.027	37.546	5.976	0.167	- 0.036	0.002	91.624
3	18	0.026	38.664	6.154	0.163	0.519	0.323	91.947
3	19	0.025	39.794	6.333	0.158	0.007	0.000	91.947
3	20	0.025	40.337	6.420	0.156	0.636	1.104	93.051
3	21	0.024	40.954	6.518	0.153	0.097	0.004	93.055
3	22	0.023	43.813	6.973	0.143	0.508	0.026	93.082
3	23	0.023	44.064	7.013	0.143	- 0.325	0.006	93.088
3	24	0.023	44.150	7.027	0.142	- 0.083	0.000	93.088
3	25	0.023	44.332	7.056	0.142	- 0.007	0.000	93.088
3	26	0.023	44.441	7.073	0.141	- 0.275	0.003	93.091
3	27	0.022	44.679	7.111	0.141	1.630	0.060	93.151
3	28	0.022	44.739	7.120	0.140	- 1.313	0.227	93.378
3	29	0.022	44.871	7.141	0.140	- 0.110	0.000	93.378
3	30	0.022	44.968	7.157	0.140	- 0.125	0.001	93.378
3	31	0.022	45.027	7.166	0.140	- 0.004	0.000	93.378
3	32	0.022	45.151	7.186	0.139	- 0.211	0.003	93.381
3	33	0.022	45.198	7.194	0.139	- 0.240	0.004	93.385
3	34	0.022	45.221	7.197	0.139	- 0.377	0.009	93.394

CAPITELI GROUP

კაპიტელი ჯგუფი
საპროექტო კომპანია
Capiteli group
ENGINEERING COMPANY

პროექტის დასახელება
"პარკ ჰოუმ ისანი" A და B ბლოკი

პროექტის მისამართი
ქ. თბილისი, ნავთლუღის ქ. №8
(ს/კ 01.17.12.027.045)

დამკვეთი
შპს "ანაგი დეველოპმენტ 2"

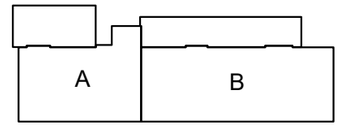

სტადია	ფარდი	განმარტება
მპ	2024.03.26	

დაკვეთის №

CAD DWG ფაილი a&b (2024.06.08).dwg

დირექტორი: ა. კორტავა

მთ. კონსტრუქტორი: მ. მუხიგულიშვილი

შეასრულა ნ. პაპლიაშვილი

შეამოწმა ა. ესებუა

საავტორო უფლებები კაპიტელი ჯგუფი

ნახაზის დასახელება

მოდალური ანალიზის შედეგები
A ბლოკი

Კ-1.01

A3

საანგარიშო სქემა

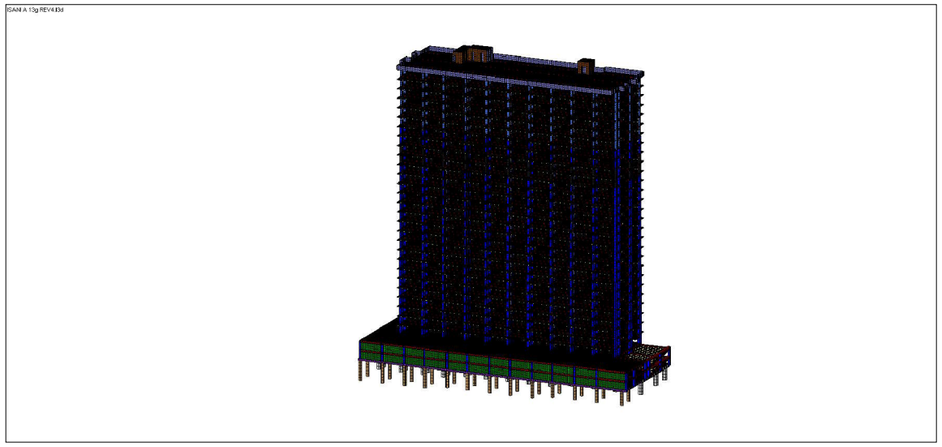

დეფორმაციული სქემა

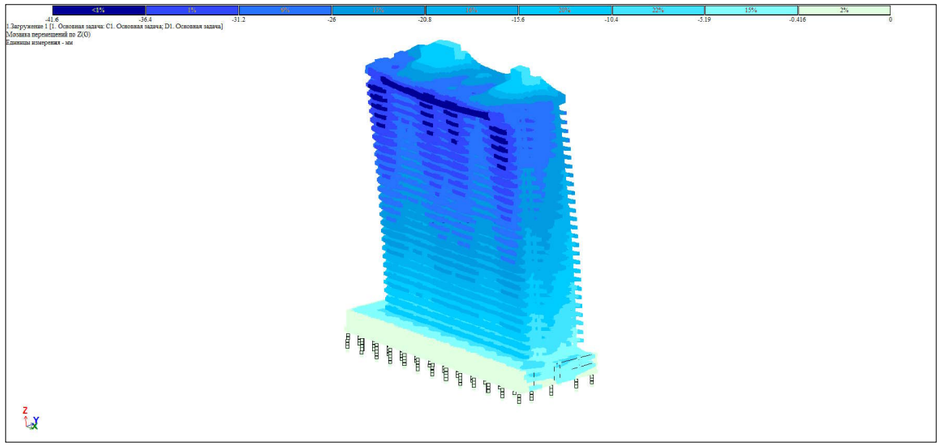

ხიმინჯების არმირება

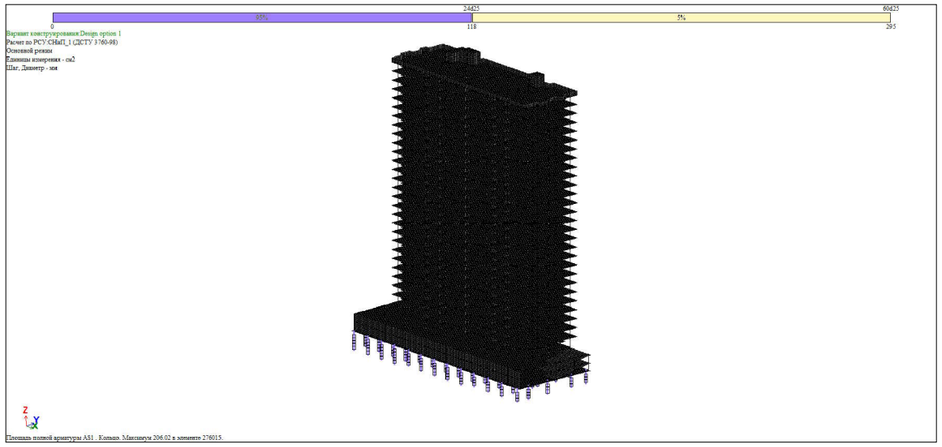

სვეტების არმირება

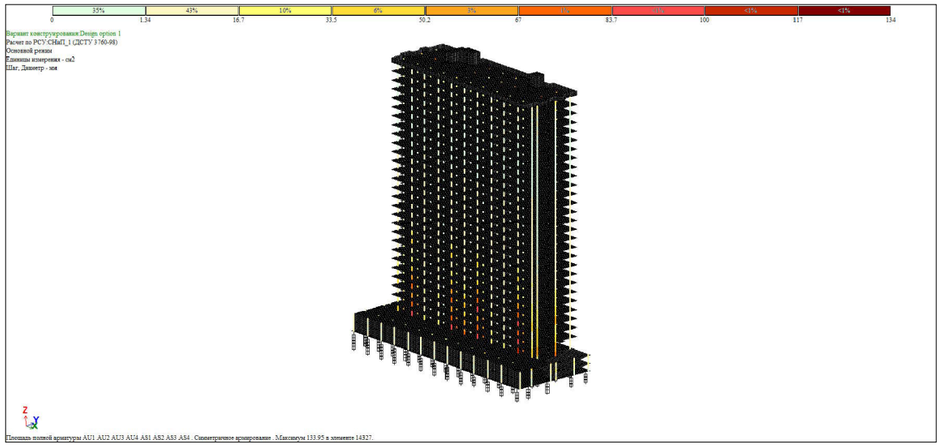

ფილებისა და კედლების არმირება

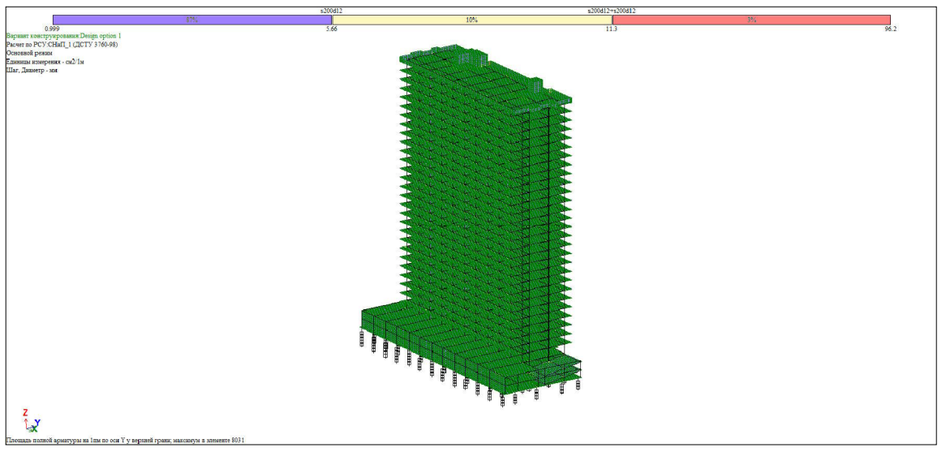

რიგელების არმირება

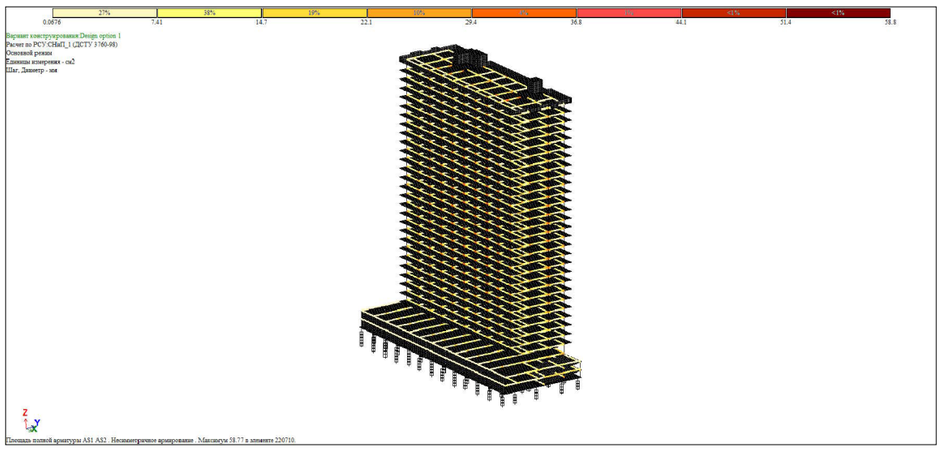

CAPITELI GROUP

კაპიტელი ჯგუფი
საპროექტო კომპანია
Capiteli group
ENGINEERING COMPANY

პროექტის დასახელება
"პარკ ჰოუმ ისანი" A და B ბლოკი

პროექტის მისამართი
ქ. თბილისი, ნავთლულის ქ. №8
(ს/კ 01.17.12.027.045)

დამკვეთი
შპს "ანაგი დეველოპმენტ 2"

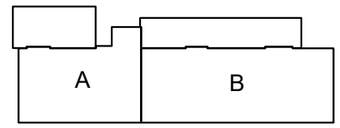

სტადია	ოპერილი	განმარტება
მპ	2020.03.26	

დაკვეთის №

CAD DWG ფაილი a&b (2024.06.08).dwg

დირექტორი:	ა. კორტაჯა
მთ. კონსტრუქტორი:	მ. მუხიგულიშვილი
შესრულა	ნ. პაქლიაშვილი
შეამოწმა	ა. ესებუა
საავტორო უფლებები	კაპიტელი ჯგუფი

ნახაზის დასახელება

საანგარიშების შედეგები
B ბლოკი

კ-1.01

A3

A	B	C	D	E	F	G	H	I
Частоты собственных колебаний								
№ загруж	№ формы	Собст.значения	Частоты		Период (с)	Коэф.распред.	Мод.масса (%)	Сумма мод.масс (%)
			Круг.частота (рад/с)	Частота (Гц)				
3	1	0.457	2.187	0.348	2.873	0.322	2.062	2.062
3	2	0.450	2.222	0.354	2.828	1.473	49.317	51.379
3	3	0.334	2.998	0.477	2.096	- 0.761	6.465	57.844
3	4	0.122	8.223	1.309	0.764	- 0.743	11.484	69.328
3	5	0.103	9.692	1.542	0.648	0.026	0.013	69.341
3	6	0.088	11.346	1.806	0.554	- 0.545	3.734	73.075
3	7	0.058	17.103	2.722	0.367	0.496	6.009	79.084
3	8	0.046	21.619	3.441	0.291	0.001	0.000	79.084
3	9	0.045	22.209	3.535	0.283	- 0.087	0.019	79.103
3	10	0.045	22.466	3.576	0.280	- 0.106	0.030	79.133
3	11	0.043	23.071	3.672	0.272	0.012	0.001	79.134
3	12	0.042	23.791	3.786	0.264	0.392	1.997	81.130
3	13	0.039	25.778	4.103	0.244	0.880	3.424	84.554
3	14	0.038	26.146	4.161	0.240	0.465	0.492	85.046
3	15	0.038	26.369	4.197	0.238	0.845	2.667	87.714
3	16	0.037	26.758	4.259	0.235	0.271	0.116	87.829
3	17	0.037	27.043	4.304	0.232	0.505	0.235	88.065
3	18	0.033	30.250	4.814	0.208	- 0.005	0.000	88.065
3	19	0.033	30.398	4.838	0.207	0.015	0.001	88.066
3	20	0.031	31.989	5.091	0.196	1.784	0.392	88.457
3	21	0.031	32.123	5.112	0.196	- 0.018	0.001	88.459
3	22	0.031	32.404	5.157	0.194	2.522	1.879	90.337
3	23	0.029	33.909	5.397	0.185	- 1.028	3.750	94.087
3	24	0.029	34.952	5.563	0.180	0.263	0.050	94.137
3	25	0.028	35.430	5.639	0.177	- 0.706	1.219	95.356
3	26	0.028	35.878	5.710	0.175	- 0.025	0.000	95.356
3	27	0.027	37.181	5.918	0.169	0.648	0.052	95.408
3	28	0.027	37.367	5.947	0.168	0.050	0.003	95.411
3	29	0.027	37.661	5.994	0.167	- 0.069	0.000	95.411

CAPITELI GROUP

კაპიტელი ჯგუფი
სამშენებლო კომპანია
Capiteli group
ENGINEERING COMPANY

პროექტის დასახელება
"პარკ ჰოუმ ისანი" A და B ბლოკი

პროექტის მისამართი
ქ. თბილისი, ნავთლუღის ქ. №8
(ს/კ 01.17.12.027.045)

დამკვეთი
შპს "ანაგი დეველოპმენტ 2"

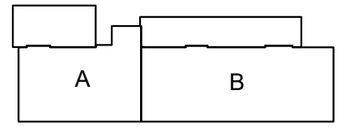

სტადია	მარილი	განმარტება
მპ	2024/03/26	

დაკვეთის №

CAD DWG ფაილი a&b (2024.06.08).dwg

დირექტორი:		ა. კორტავა
მთ. კონსტრუქტორი:		მ. მუხიგულიშვილი
შესრულა		ნ. პაქლიაშვილი
შეამოწმა		ა. ესებუა
საავტორო უფლებები		კაპიტელი ჯგუფი

ნახაზის დასახელება

მოდალური ანალიზის შედეგები
B ბლოკი

Ა-1.01

A3

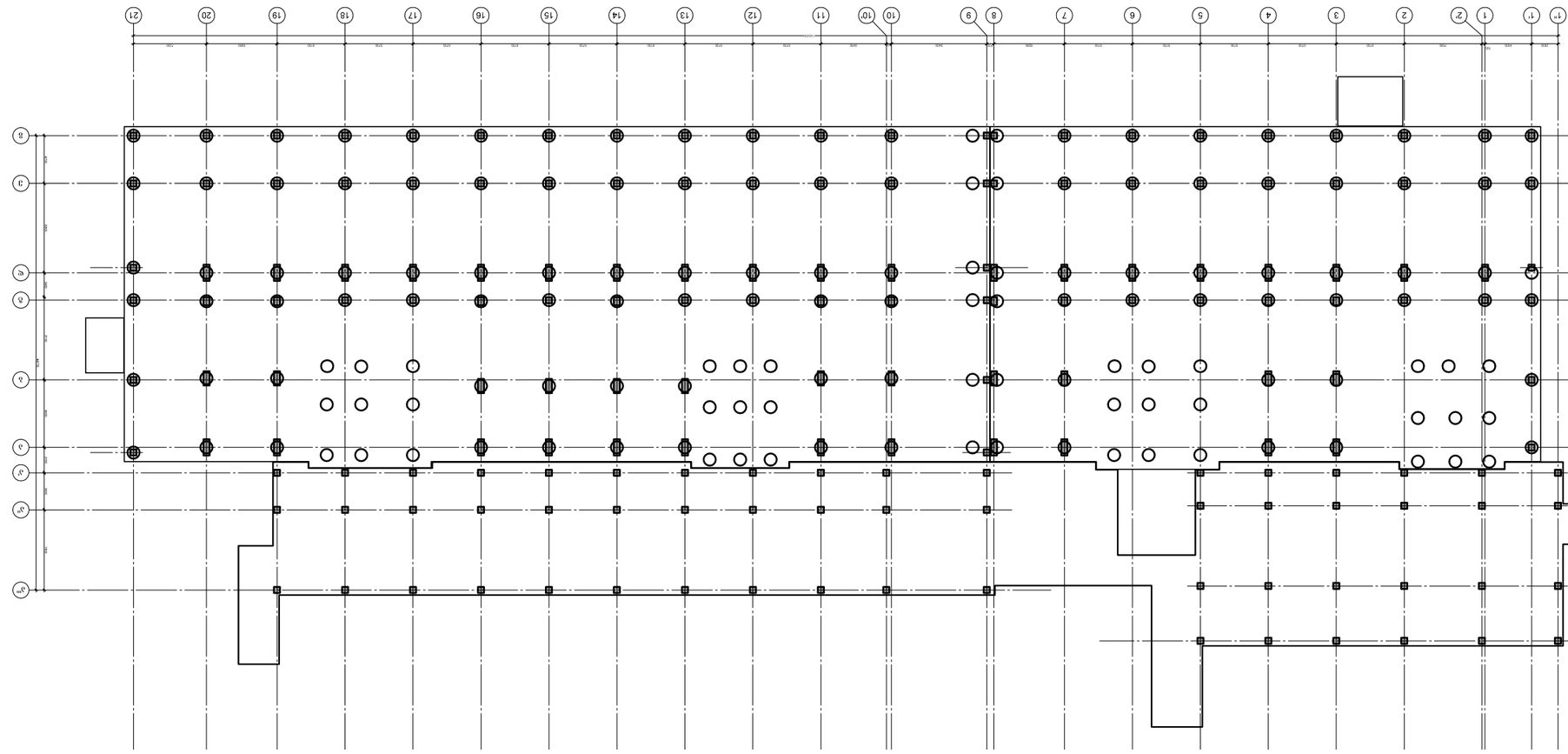

Цоколь. Отм. -6.250 Фундаменты. Ростверк. Стены подвала. Колонны

Гип	Проект	Стадия
Зав.	2024.06/ОВ	
ГИП		
Разработал		
Н. контр.		
Нач. отд.		
Рук. проекта		
Гл. инж. проекта		
Гл. архитектор		
Гл. конструктор		
Гл. технолог		
Гл. инженер		
Директор		

CAD DWG файл
2024.06(ВК).dwg
2024.06(ОВ).dwg

Разработано в программе AutoCAD 2021

Заказчик: ООО "Специализированный застройщик "Капитель Групп"

Объект: Многоквартирный жилой дом с объектами обслуживания населения, расположенный по адресу: г. Москва, Троицкий административный округ, ул. Бианки, вл. 8 (ЦАО 01.17.12.027.045)

Стадия: Проектная документация

Наименование: Этаж 2" (отм. -6.250)

Цоколь. Отм. -6.250 Фундаменты. Ростверк. Стены подвала. Колонны

Инв. №

Изм. Кол.уч. Лист № док. Подп. Дата

3-1.01

Формат А2

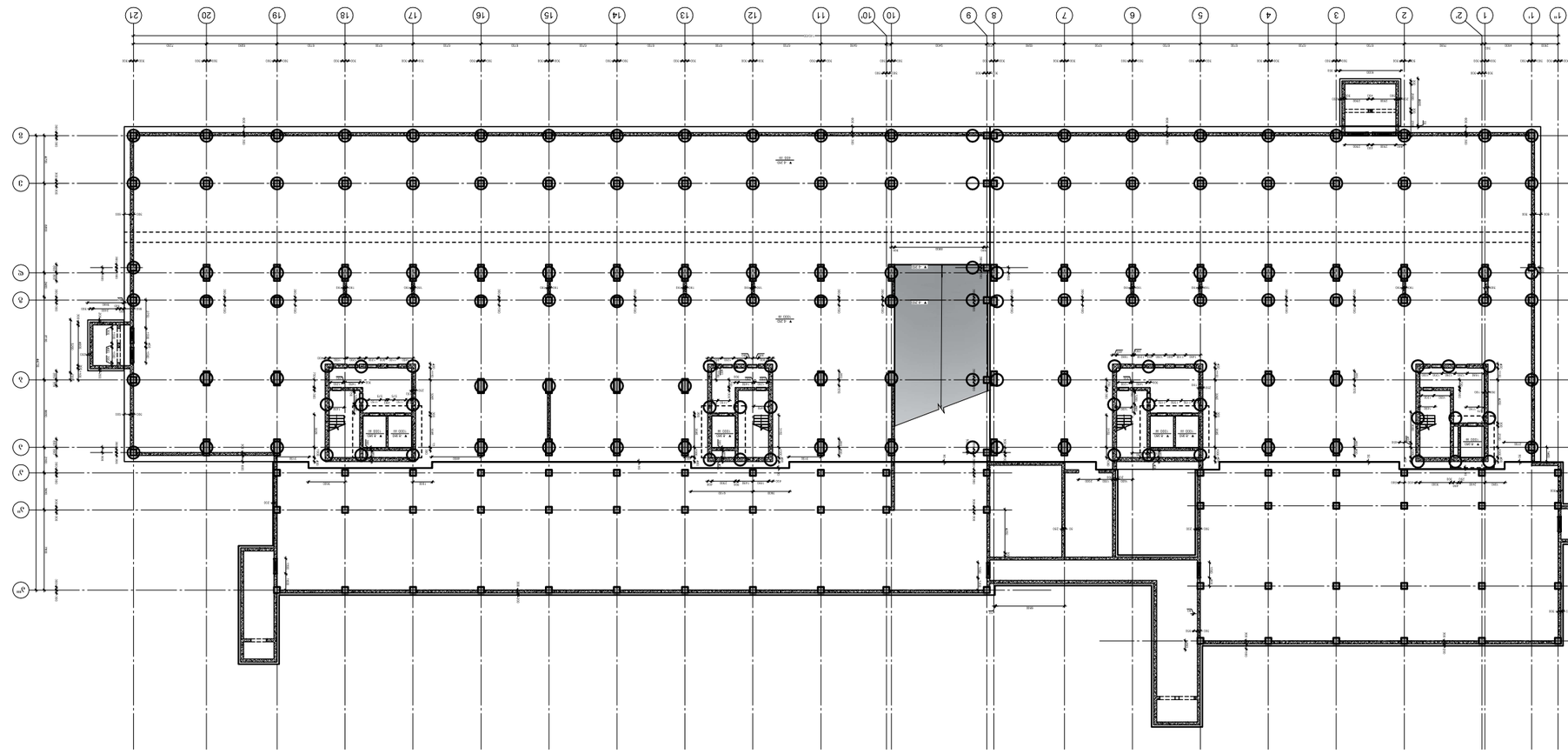

Цокольный этаж. Отм. -6.250 (отм. чистого пола)

Гип	Подготовил	Разработка архитектурных решений
Зам	2024/06/ПЗ	

Условные обозначения

CAD DWG файлы
2024.06(ПЗ).dwg
2024.06(ПЗ).dwg

ГИП	А. Ильясов	
Гл. архитектор проекта	Д. Зубаиров	Д. Зубаиров
Главный инженер проекта	Б. Аверьянов	Б. Аверьянов
Руководитель группы	А. Ильясов	А. Ильясов
Разработал	Ж. Ахметова	Ж. Ахметова

Строительство 2-х жилых домов по ул. Сейфуллина в мкр. 32 "Самал" г. Астана

Цокольный этаж. Отм. -6.250 (отм. чистого пола)

Стадия | Лист | Листов
Р | 3-1.01 |

Копировал | Формат
А2

Capitell group
ENGINEERING COMPANY
CAPITELL GROUP

Генеральный план "Самал" А и В этажный
Генеральный план
г. Астана, р-н Есильский, ул. Сейфуллина, д. №8
(Ш 01.17.12.027.045)
Строительство 2-х жилых домов по ул. Сейфуллина в мкр. 32 "Самал"

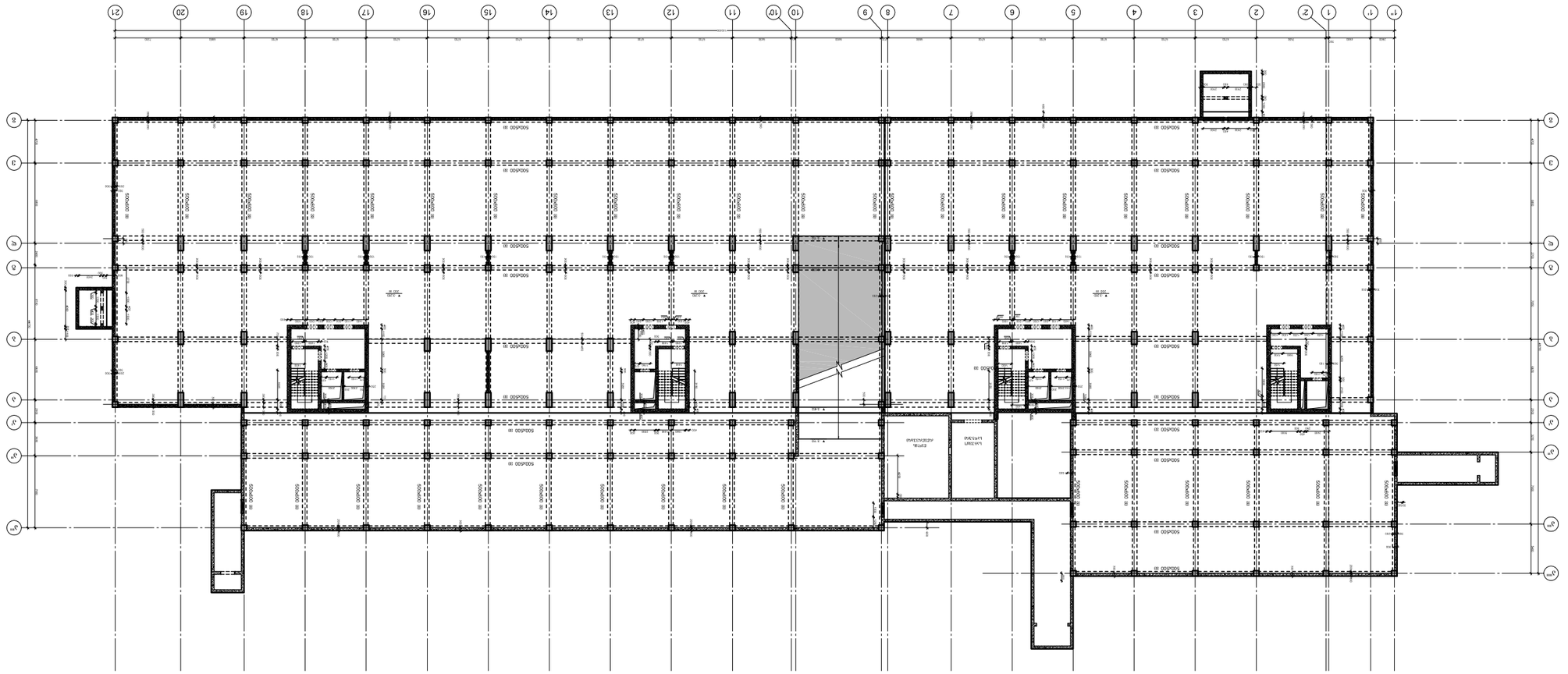

Разработал	Шапиро		
Гип			
Н.контр.			

ООО «Капитэл Групп»
Капитэл Групп
CAPITELI GROUP
ENGINEERING COMPANY

Жилой комплекс «Сказка»
г. Москва, ул. Академика Янгеля, вл. 8, корп. 1

Жилой комплекс «Сказка» Блок А, Б, В
"Зона 1" Этаж подвала А, Б, В
(Ш 01.17.12.027.045)

Раздел 3 2024.06.(08).dwg
CAD DWG файл 2024.06.(08).dwg

Гип Шапиро А.Ю.

Главный инженер проекта Зотов Д.Н.

Начальник отдела Шапиро А.Ю.

Согласовано

Взам. инв. №

Подпись и дата

Инв. № подл.

Изм.	Кол.уч.	Лист

Раздел 3

Стадия: Р

Лист: 3-1.01

Листов: 1

Формат А2

გადახურვის კონსტრუქციების გეგმა -0.250 ნიშნულზე

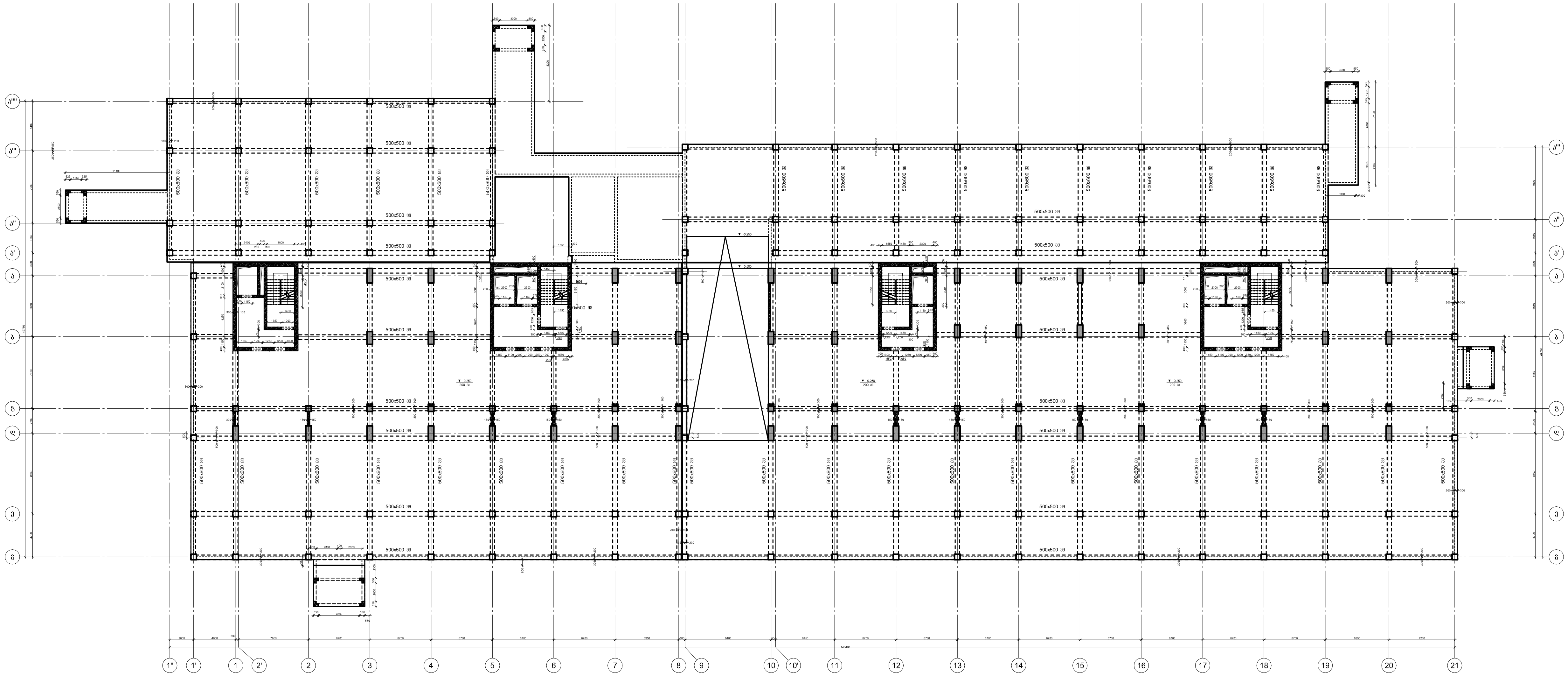

კაპიტელი ჯგუფი
საპროექტო კომპანია
Capiteli group
ENGINEERING COMPANY
CAPITELI GROUP

პროექტის დასახელება
"პარკ ჰოუმ ისანი" A და B ბლოკი

პროექტის მისამართი
ქ. თბილისი, ნავთლუღის ქ. №8
(ს/კ 01.17.12.027.045)

დამკვეთი
შპს "ანაგი დეველოპმენტ 2"

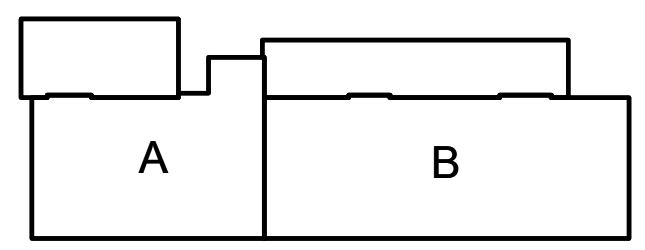

სტადია	თარიღი	განმარტება
მპ	2024/06/08	

დაკვეთის №

CAD DWG ფაილი — a&b (2024.06.08).dwg

დირექტორი:	ა. კორტავა
მთ. კონსტრუქტორი:	მ. მუხიგულიშვილი
შეასრულა	ნ. პავლიაშვილი
შეამოწმა	ა. ესებუა
საავტორო უფლებები	კაპიტელი ჯგუფი

ნახაზის დასახელება

გადახურვის კონსტრუქციების გეგმა -0.250 ნიშნულზე

Ԏ-1.01

A2

გადახურვის კონსტრუქციების გეგმა 2.900 ნიშნულზე

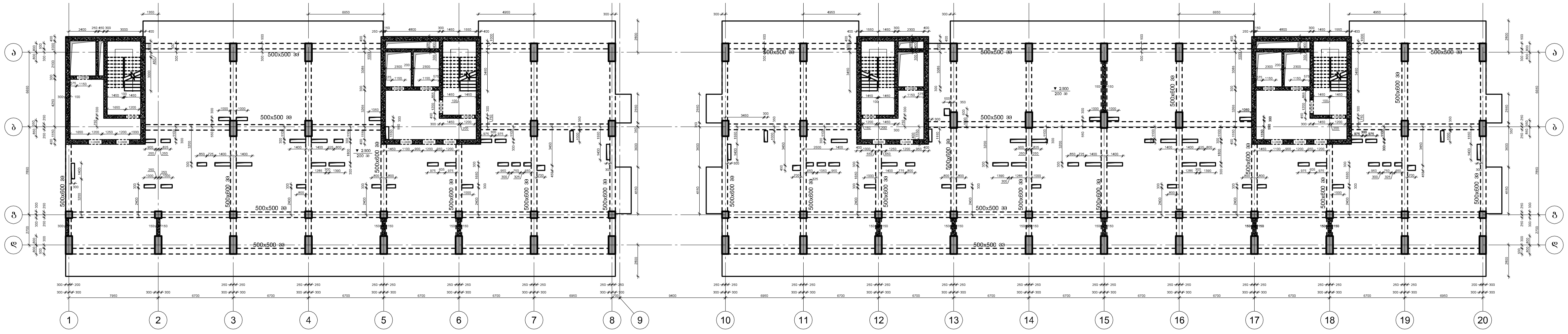

გადახურვის კონსტრუქციების გეგმა 6.050 ნიშნულზე

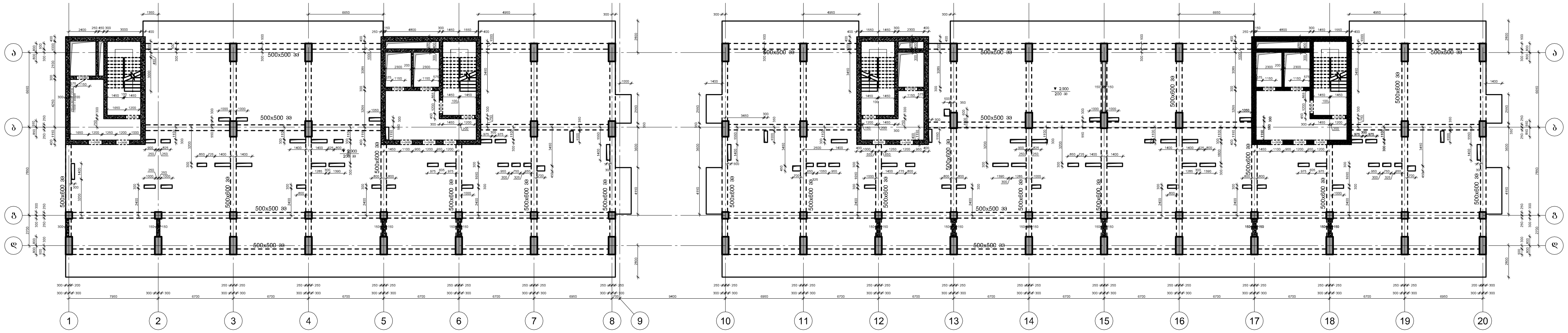

კაპიტელი ჯგუფი
საპროექტო კომპანია
Capiteli group
ENGINEERING COMPANY

პროექტის დასახელება
"პარკ ჰოუმ ისანი" A და B ბლოკი

პროექტის მისამართი
ქ. თბილისი, ნავთლუღის ქ. №8
(ს/კ 01.17.12.027.045)

დამკვეთი
შპს "ანაგი დეველოპმენტ 2"

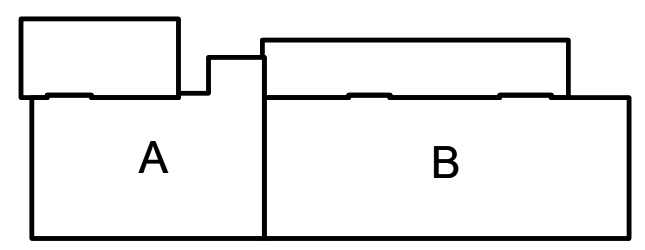

სტადია	თარიღი	განმარტება
მპ	2024/06/08	

დაკვეთის №

CAD DWG ფაილი a&b (2024.06.08).dwg

დირექტორი: ა. კორტავა
მთ. კონსტრუქტორი: მ. მუხიგულიშვილი
შეასრულა ნ. პავლიაშვილი
შეამოწმა ა. ესებუა

საავტორო უფლებები კაპიტელი ჯგუფი

ნახაზის დასახელება
გადახურვის კონსტრუქციების გეგმა 2.900 ნიშნულზე
გადახურვის კონსტრუქციების გეგმა 6.050 ნიშნულზე

კ-1.01

A2

გადახურვის კონსტრუქციების გეგმა 9.200 ნიშნულზე

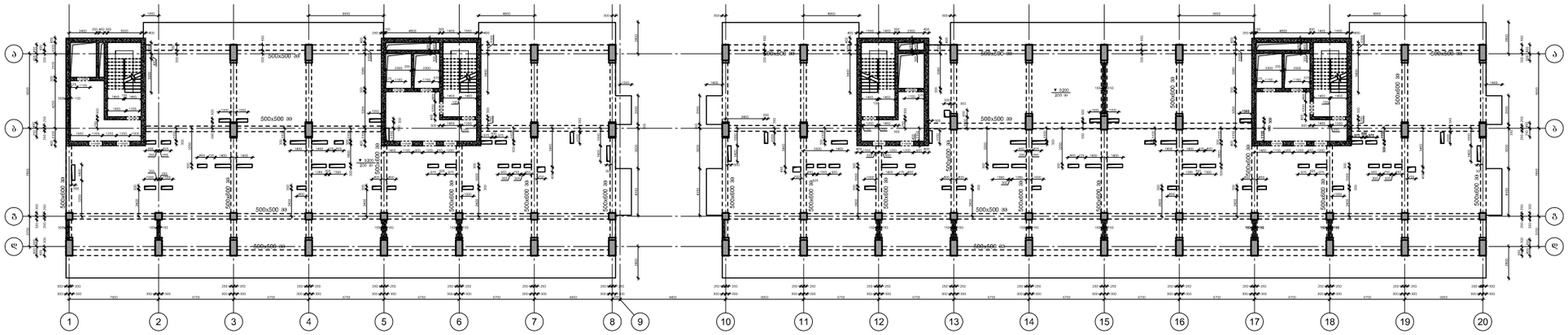

გადახურვის კონსტრუქციების გეგმა 12.350 ნიშნულზე

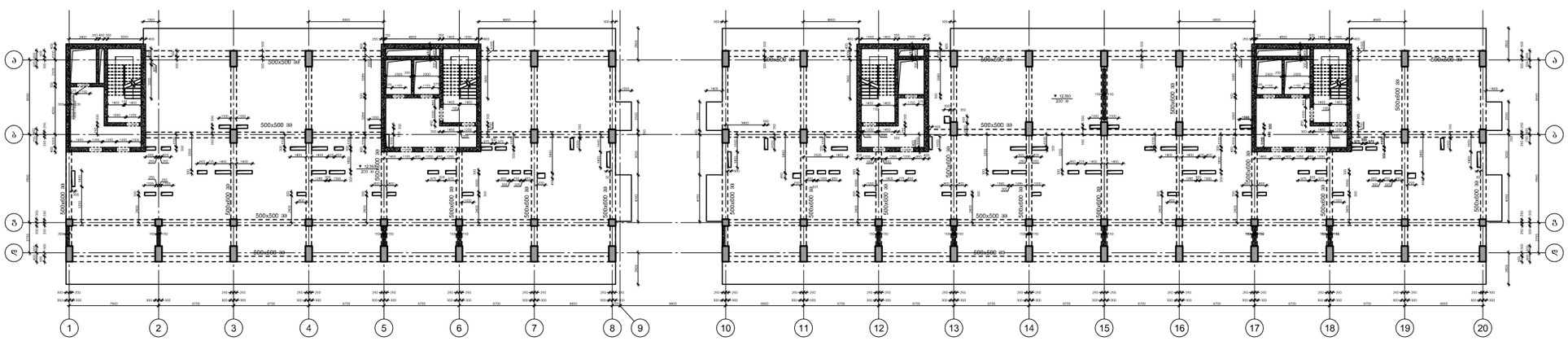

CAPITELI GROUP

კაპიტელი ჯგუფი
საინჟინრო კომპანია
Capiteli group
ENGINEERING COMPANY

პროექტის დასახელება
"პარკ ჰოუმ ისანი" A და B ბლოკი

პროექტის მისამართი
ქ. თბილისი, ნავთლუღის ქ. №8
(ს/კ 01.17.12.027.045)

დამკვეთი
შპს "ანაგი დეველოპმენტ 2"

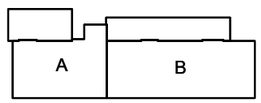

სტადია	მარცხი	განმარტება
მპ	2024.08.08	

დაკვეთის №

CAD DWG ფაილი
2024.06.08).dwg
2024.06.08).dwg

დირექტორი: ა. კორტავა

მთ. კონსტრუქტორი: მ. მუსიბაულიშვილი

შემსრულა: ნ. პავლიაშვილი

შემოწმება: ა. ესებუა

საავტორო უფლებები: კაპიტელი ჯგუფი

ნახაზის დასახელება
გადახურვის კონსტრუქციების გეგმა 9.200 ნიშნულზე
გადახურვის კონსტრუქციების გეგმა 12.350 ნიშნულზე

კ-1.01

A2

გადახურვის კონსტრუქციების გეგმა 9.200 ნიშნულზე

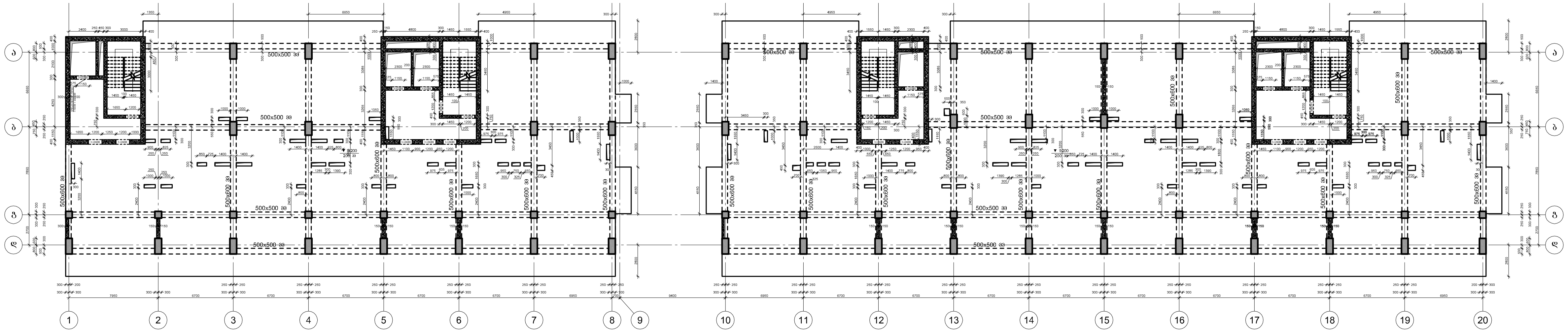

გადახურვის კონსტრუქციების გეგმა 12.350 ნიშნულზე

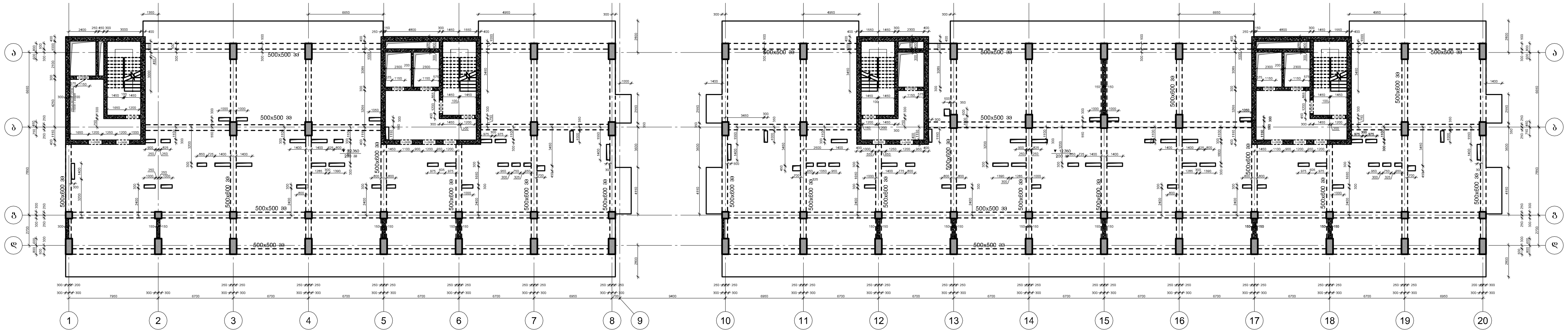

კაპიტელი ჯგუფი
საპროექტო კომპანია
Capiteli group
ENGINEERING COMPANY

პროექტის დასახელება
"პარკ ჰოუმ ისანი" A და B ბლოკი

პროექტის მისამართი
ქ. თბილისი, ნავთლუღის ქ. №8
(ს/კ 01.17.12.027.045)

დამკვეთი
შპს "ანაგი დეველოპმენტ 2"

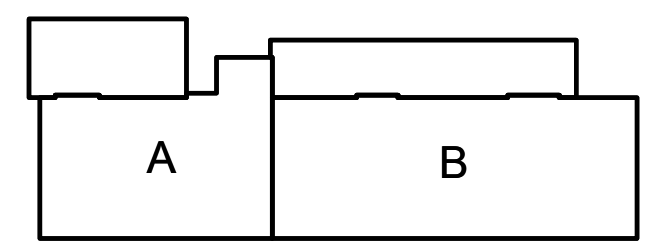

სტადია	თარიღი	განმარტება
მპ	2024/06/08	

დაკვეთის №

CAD DWG ფაილი a&b (2024.06.08).dwg

დირექტორი: ა. კორტავა

მთ. კონსტრუქტორი: მ. მუხიგულიშვილი

შეასრულა ნ. პავლიაშვილი

შეამოწმა ა. ესებუა

საავტორო უფლებები კაპიტელი ჯგუფი

ნახაზის დასახელება
გადახურვის კონსტრუქციების გეგმა 9.200 ნიშნულზე
გადახურვის კონსტრუქციების გეგმა 12.350 ნიშნულზე

კ-1.01

A2

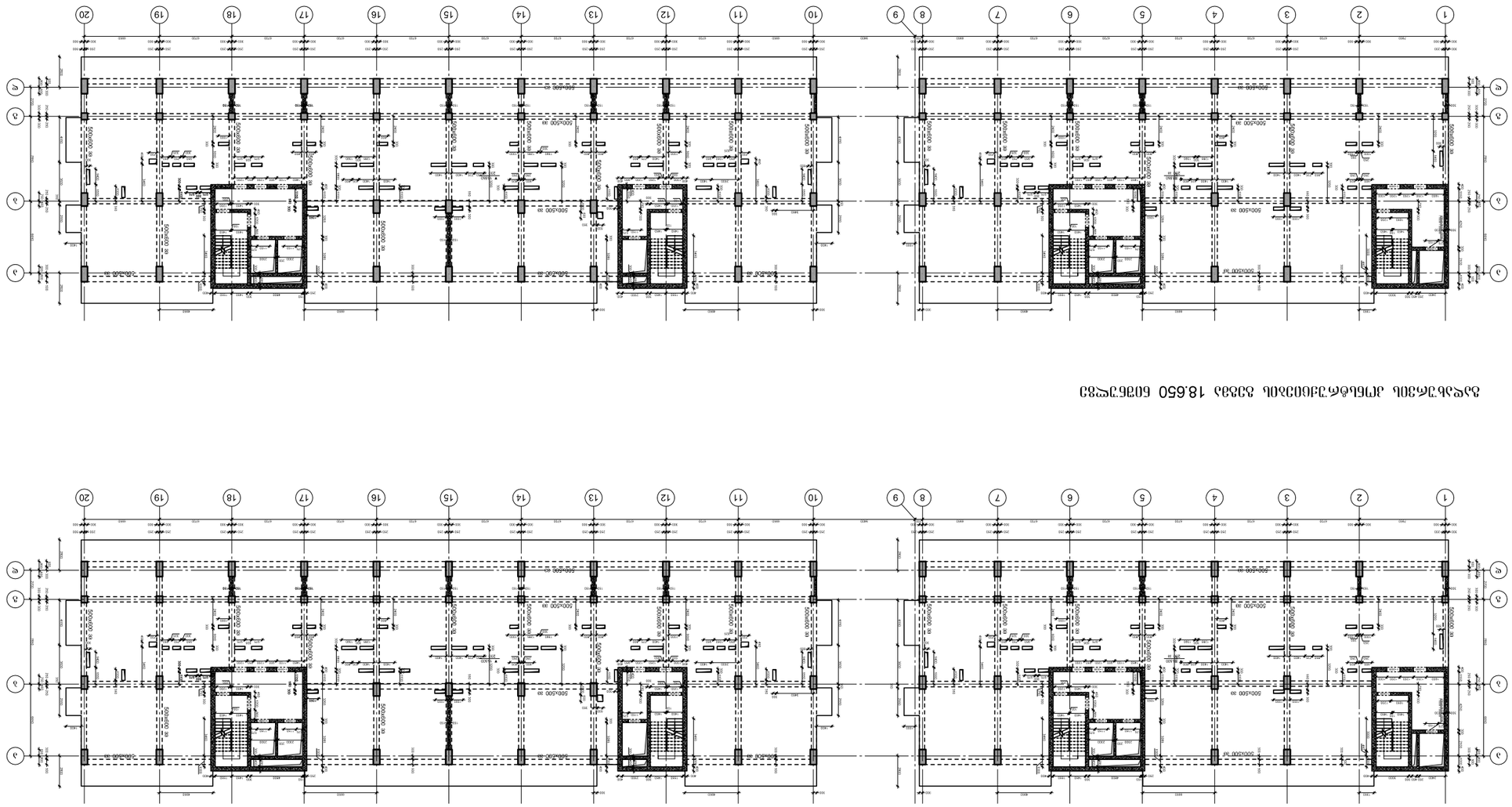

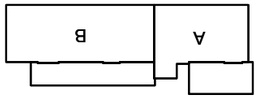

Խմբագրում	Ներկայացվող	Ներկայացվող
Մշակող	Ներկայացվող	Ներկայացվող
Ներկայացվող	Ներկայացվող	Ներկայացվող

Ներկայացվող

CAD DWG ֆայլը
Ներկայացվող
Ներկայացվող

Ներկայացվող

Ներկայացվող Ներկայացվող
Ներկայացվող Ներկայացվող
Ներկայացվող Ներկայացվող
Ներկայացվող Ներկայացվող
Ներկայացվող Ներկայացվող

Ներկայացվող

Ներկայացվող
Ներկայացվող
Ներկայացվող
Ներկայացվող

გადახურვის კონსტრუქციების გეგმა 21.800 ნიშნულზე

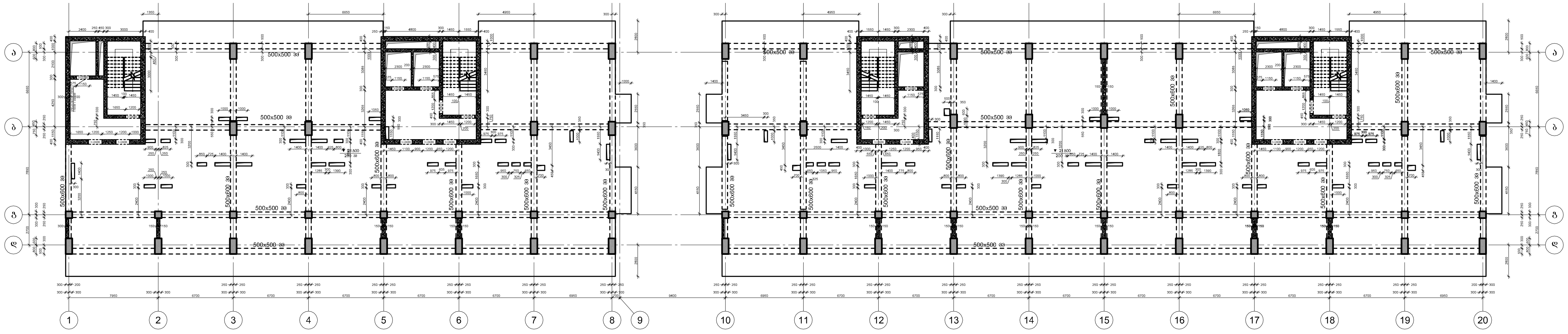

გადახურვის კონსტრუქციების გეგმა 24.950 ნიშნულზე

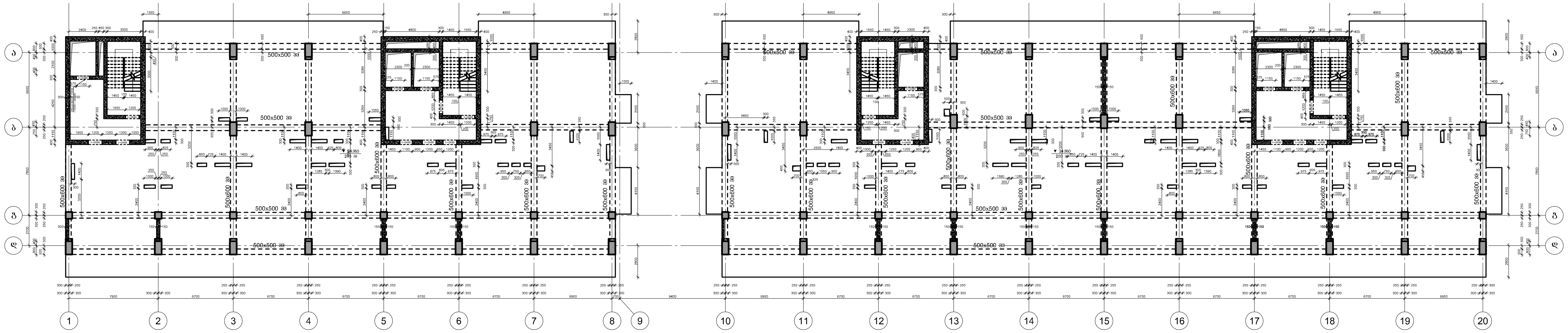

CAPITELI GROUP

კაპიტელი ჯგუფი
საპროექტო კომპანია
Capiteli group
ENGINEERING COMPANY

პროექტის დასახელება
"პარკ ჰოუმ ისანი" A და B ბლოკი

პროექტის მისამართი
ქ. თბილისი, ნავთლუღის ქ. №8
(ს/კ 01.17.12.027.045)

დამკვეთი
შპს "ანაგი დეველოპმენტ 2"

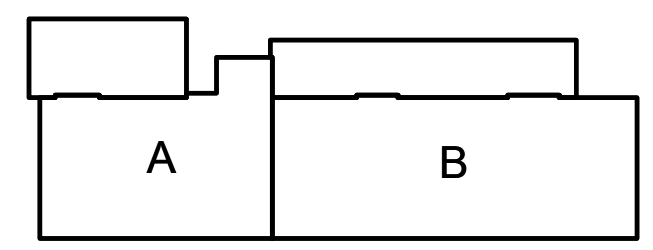

სტადია	თარიღი	განმარტება
მპ	2024/06/08	

დაკვეთის №

CAD DWG ფაილი a&b (2024.06.08).dwg

დირექტორი: ა. კორტავა

მთ. კონსტრუქტორი: მ. მუხიგულიშვილი

შეასრულა ნ. პავლიაშვილი

შეამოწმა ა. ესებუა

საავტორო უფლებები კაპიტელი ჯგუფი

ნახაზის დასახელება
გადახურვის კონსტრუქციების გეგმა 21.800 ნიშნულზე
გადახურვის კონსტრუქციების გეგმა 24.950 ნიშნულზე

კ-1.01

A2

გადახურვის კონსტრუქციების გეგმა 28.100 ნიშნულზე

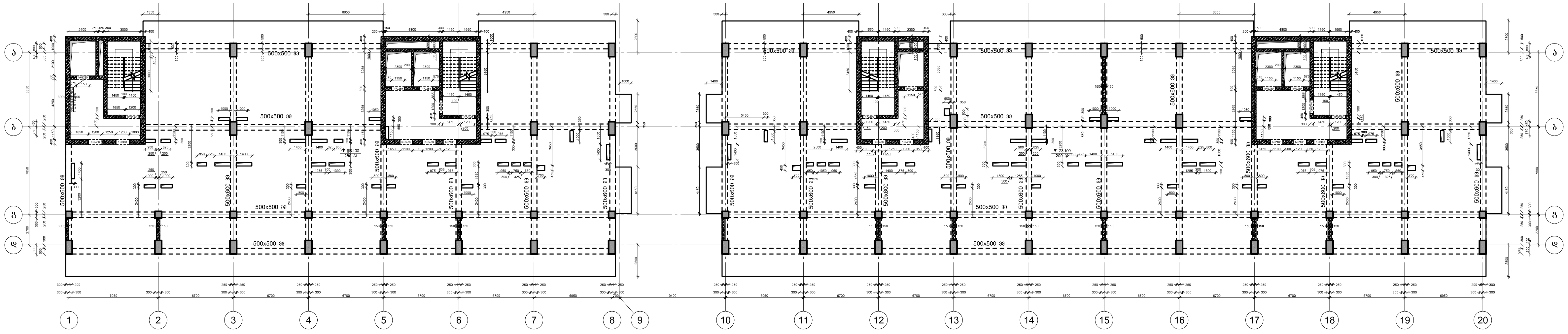

გადახურვის კონსტრუქციების გეგმა 31.250 ნიშნულზე

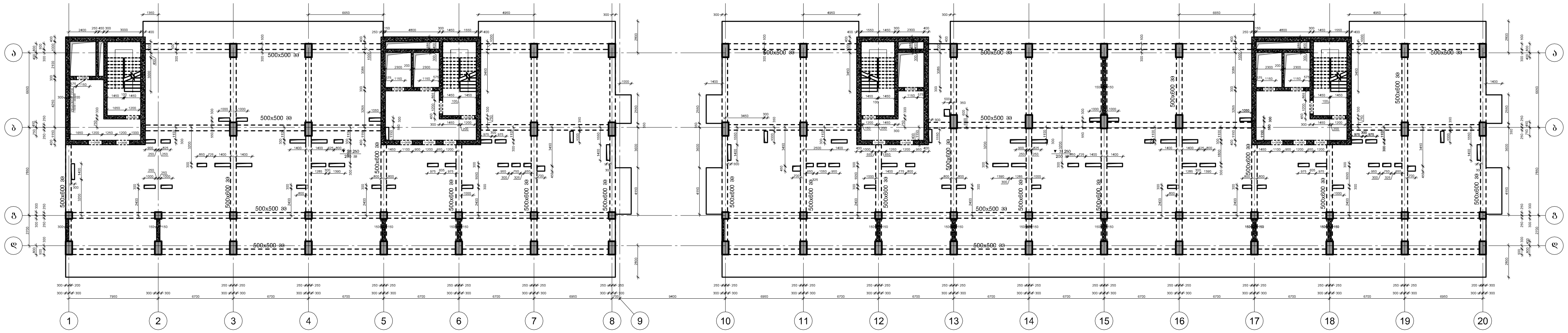

კაპიტელი ჯგუფი
საპროექტო კომპანია
Capiteli group
ENGINEERING COMPANY

პროექტის დასახელება
"პარკ ჰოუმ ისანი" A და B ბლოკი

პროექტის მისამართი
ქ. თბილისი, ნავთლუღის ქ. №8
(ს/კ 01.17.12.027.045)

დამკვეთი
შპს "ანაგი დეველოპმენტ 2"

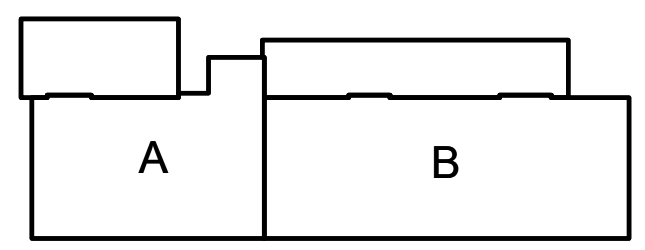

სტადია	თარიღი	განმარტება
მპ	2024/06/08	

დაკვეთის №

CAD DWG ფაილი a&b (2024.06.08).dwg

დირექტორი: ა. კორტავა

მთ. კონსტრუქტორი: მ. მუხიგულიშვილი

შეასრულა ნ. პავლიაშვილი

შეამოწმა ა. ესებუა

საავტორო უფლებები კაპიტელი ჯგუფი

ნახაზის დასახელება
გადახურვის კონსტრუქციების გეგმა 28.100 ნიშნულზე
გადახურვის კონსტრუქციების გეგმა 31.250 ნიშნულზე

კ-1.01

A2

გადახურვის კონსტრუქციების გეგმა 34.400 ნიშნულზე

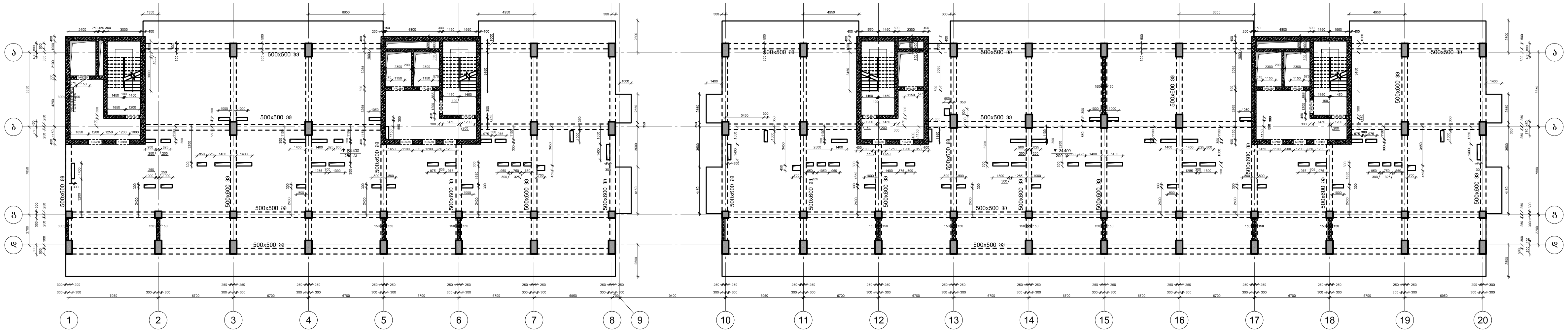

გადახურვის კონსტრუქციების გეგმა 37.550 ნიშნულზე

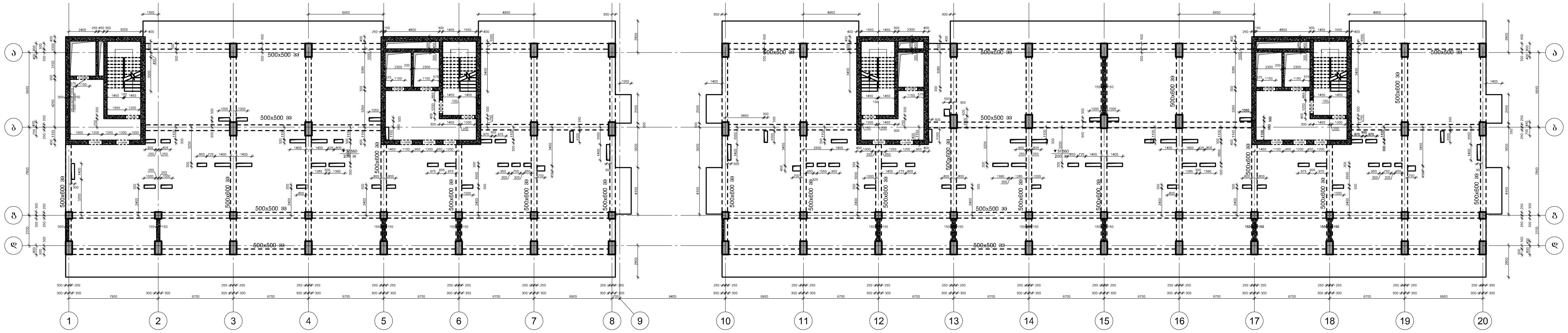

კაპიტელი ჯგუფი
საინჟინრო კომპანია
CAPITELI GROUP
Capiteli group
ENGINEERING COMPANY

პროექტის დასახელება
"პარკ კოტე ისანი" A და B ბლოკი

პროექტის მისამართი
ქ. თბილისი, ნავთლუღის ქ. №8
(ს/კ 01.17.12.027.045)

დამკვეთი
შპს "ანაგი დეველოპმენტ 2"

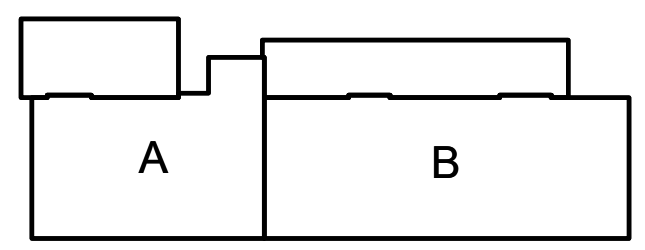

სტადია	თარიღი	განმარტება
მპ	2024.06.08	

დაკვეთის №

CAD DWG ფაილი a&b (2024.06.08).dwg

დირექტორი:		ა. კორტავა
მთ. კონსტრუქტორი:		მ. მუხიგულიშვილი
შეასრულა		ნ. პავლიაშვილი
შეამოწმა		ა. ესებუა
საავტორო უფლებები		კაპიტელი ჯგუფი

ნახაზის დასახელება
გადახურვის კონსტრუქციების გეგმა 34.400 ნიშნულზე
გადახურვის კონსტრუქციების გეგმა 37.550 ნიშნულზე

კ-1.01

A2

გადახურვის კონსტრუქციების გეგმა 40.700 ნიშნულზე

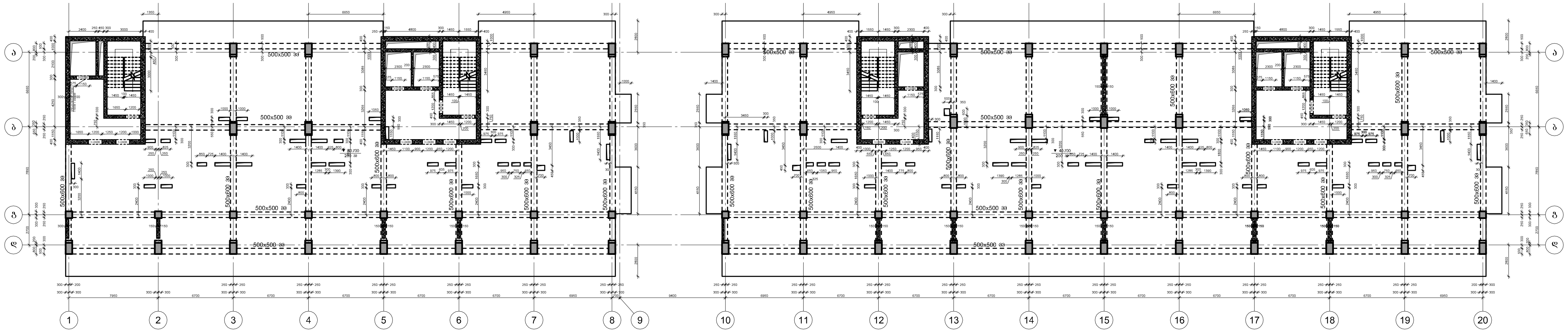

გადახურვის კონსტრუქციების გეგმა 43.850 ნიშნულზე

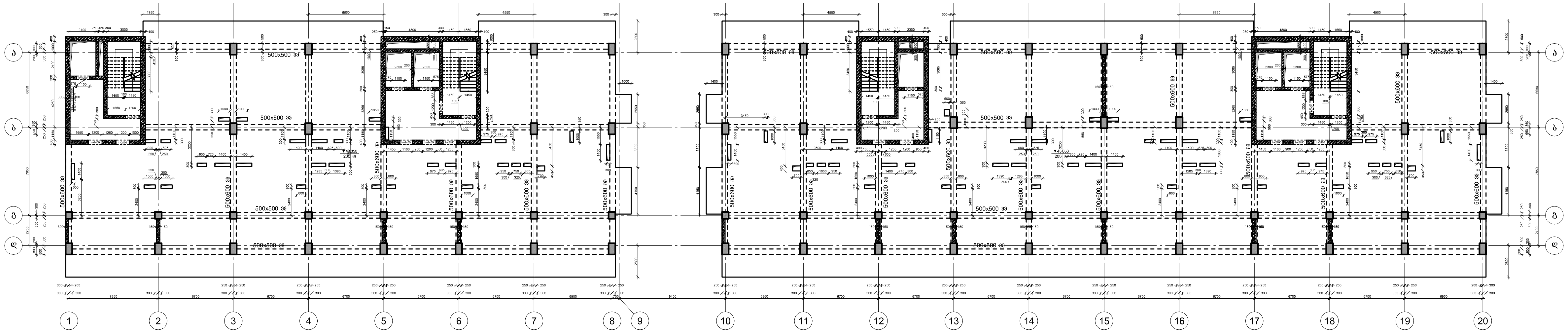

კაპიტელი ჯგუფი
საპროექტო კომპანია
Capiteli group
ENGINEERING COMPANY

პროექტის დასახელება
"პარკ ჰოუმ ისანი" A და B ბლოკი

პროექტის მისამართი
ქ. თბილისი, ნავთლუღის ქ. №8
(ს/კ 01.17.12.027.045)

დამკვეთი
შპს "ანაგი დეველოპმენტ 2"

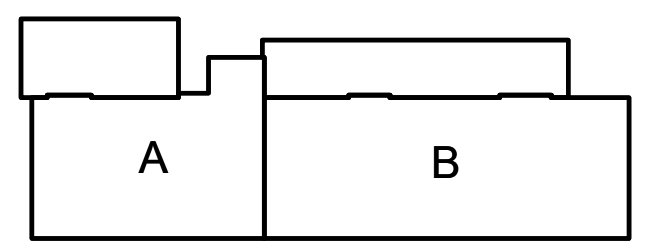

სტადია	თარიღი	განმარტება
მპ	2024/06/08	

დაკვეთის №

CAD DWG ფაილი a&b (2024.06.08).dwg

დირექტორი:	ა. კორტავა
მთ. კონსტრუქტორი:	მ. მუხიგულიშვილი
შეასრულა	ნ. პავლიაშვილი
შეამოწმა	ა. ესებუა
საავტორო უფლებები	კაპიტელი ჯგუფი

ნახაზის დასახელება
გადახურვის კონსტრუქციების გეგმა 40.700 ნიშნულზე
გადახურვის კონსტრუქციების გეგმა 43.850 ნიშნულზე

კ-1.01

A2

გადახურვის კონსტრუქციების გეგმა 47.000 ნიშნულზე

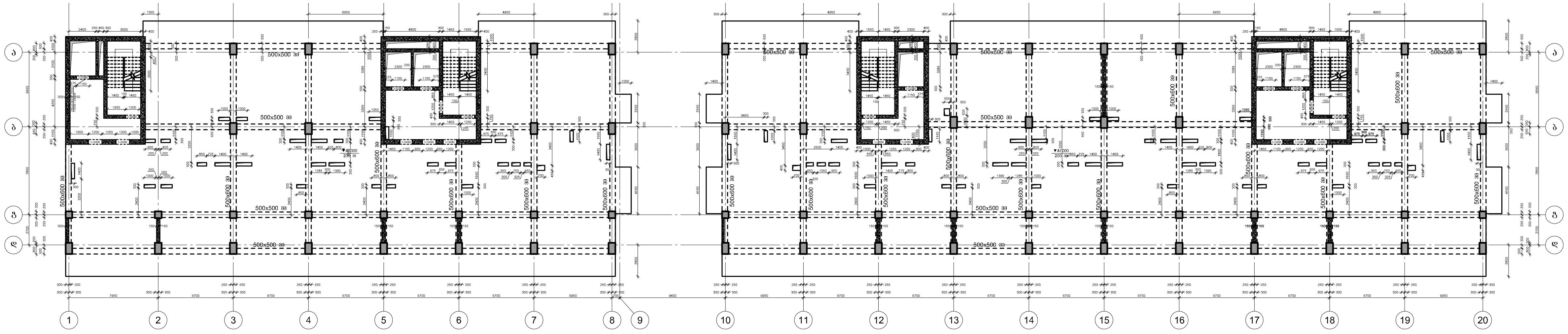

გადახურვის კონსტრუქციების გეგმა 50.150 ნიშნულზე

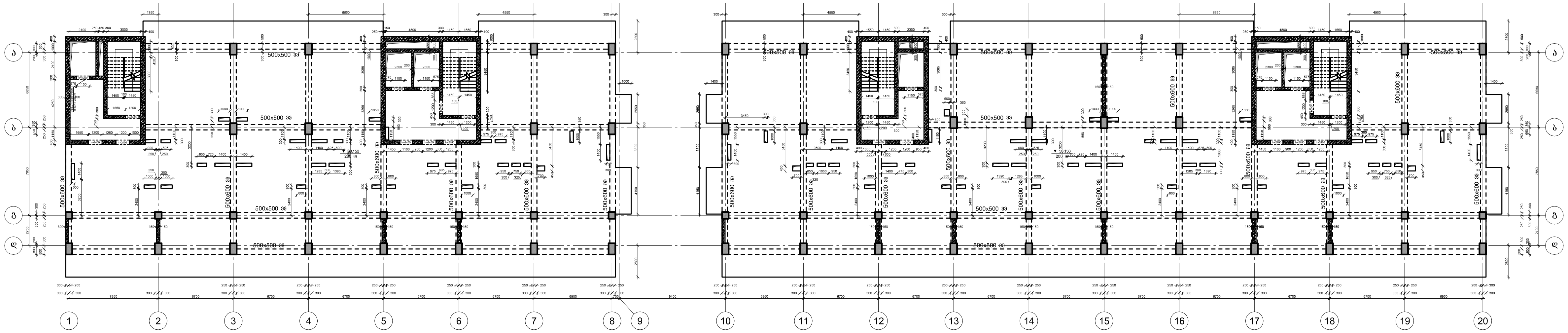

კაპიტელი ჯგუფი
საპროექტო კომპანია
Capiteli group
ENGINEERING COMPANY

პროექტის დასახელება
"პარკ ჰოუმ ისანი" A და B ბლოკი

პროექტის მისამართი
ქ. თბილისი, ნავთლუღის ქ. №8
(ს/კ 01.17.12.027.045)

დამკვეთი
შპს "ანაგი დეველოპმენტ 2"

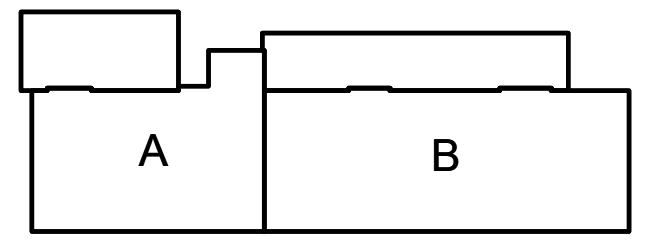

სტადია	თარიღი	განმარტება
მპ	2024/06/08	

დაკვეთის №

CAD DWG ფაილი a&b (2024.06.08).dwg

დირექტორი:	ა. კორტავა
მთ. კონსტრუქტორი:	მ. მუხიგულიშვილი
შეასრულა	ნ. პავლიაშვილი
შეამოწმა	ა. ესებუა
საავტორო უფლებები	კაპიტელი ჯგუფი

ნახაზის დასახელება
გადახურვის კონსტრუქციების გეგმა 47.000 ნიშნულზე
გადახურვის კონსტრუქციების გეგმა 50.150 ნიშნულზე

კ-1.01

A2

გადახურვის კონსტრუქციების გეგმა 53.300 ნიშნულზე

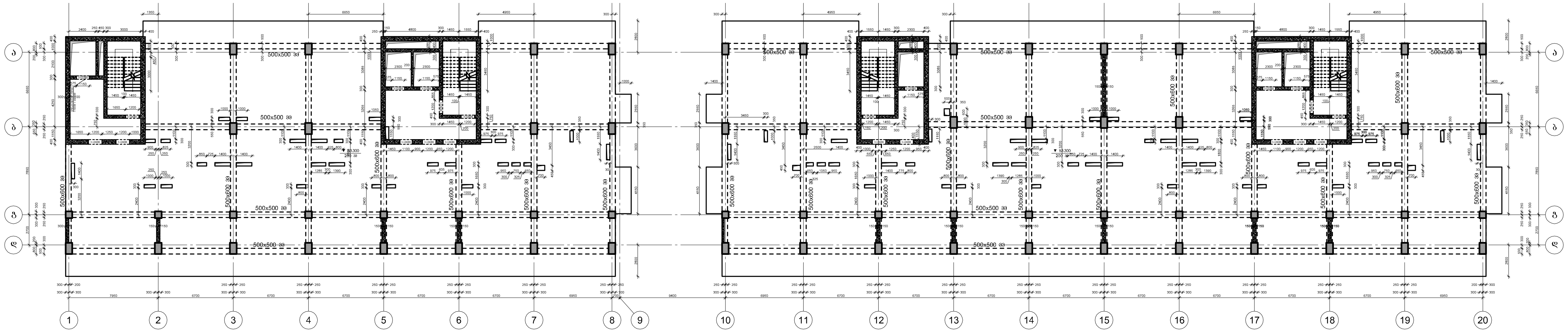

გადახურვის კონსტრუქციების გეგმა 56.450 ნიშნულზე

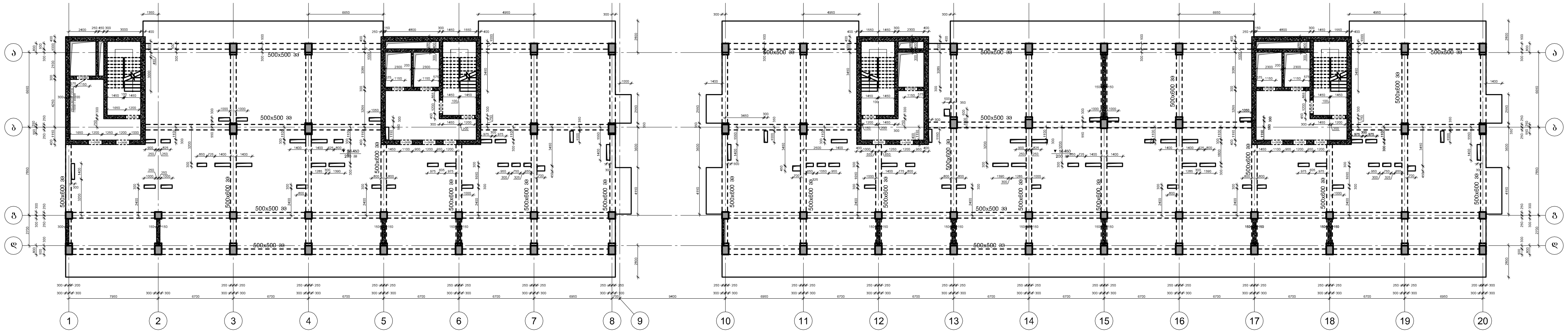

CAPITELI GROUP

კაპიტელი ჯგუფი
საპროექტო კომპანია
Capiteli group
ENGINEERING COMPANY

პროექტის დასახელება
"პარკ ჰოუმ ისანი" A და B ბლოკი

პროექტის მისამართი
ქ. თბილისი, ნავთლუღის ქ. №8
(ს/კ 01.17.12.027.045)

დამკვეთი
შპს "ანაგი დეველოპმენტ 2"

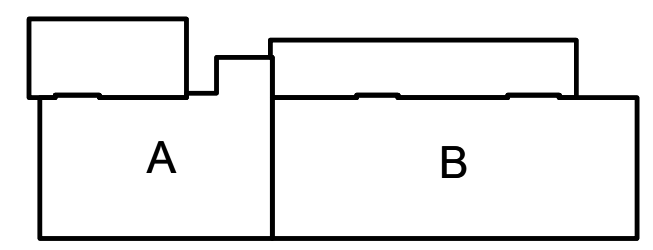

სტადია	თარიღი	განმარტება
მპ	2024.06.08	

დაკვეთის №

CAD DWG ფაილი a&b (2024.06.08).dwg

დირექტორი:	ა. კორტავა
მთ. კონსტრუქტორი:	მ. მუხიგულიშვილი
შეასრულა	ნ. პავლიაშვილი
შეამოწმა	ა. ესებუა
საავტორო უფლებები	კაპიტელი ჯგუფი

ნახაზის დასახელება
გადახურვის კონსტრუქციების გეგმა 53.300 ნიშნულზე
გადახურვის კონსტრუქციების გეგმა 56.450 ნიშნულზე

კ-1.01

A2

გადახურვის კონსტრუქციების გეგმა 59.600 ნიშნულზე

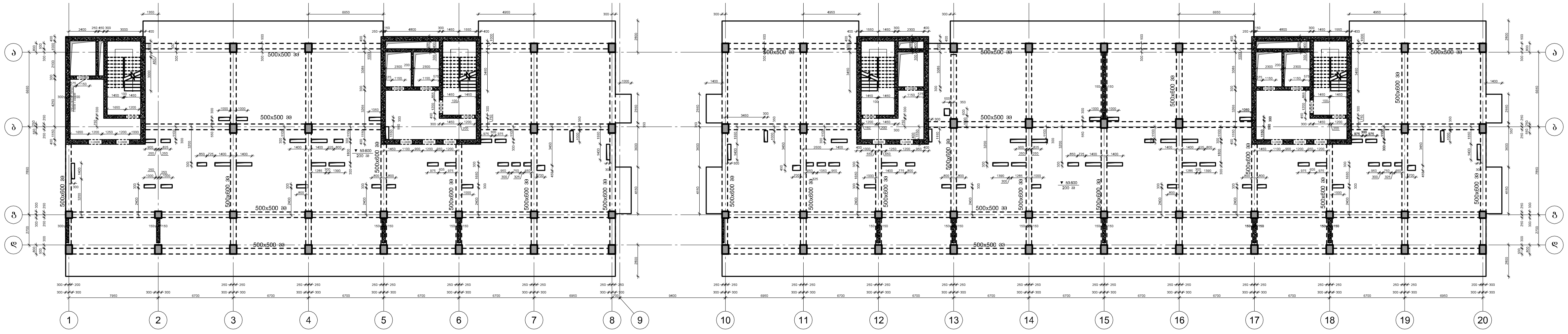

გადახურვის კონსტრუქციების გეგმა 62.750 ნიშნულზე

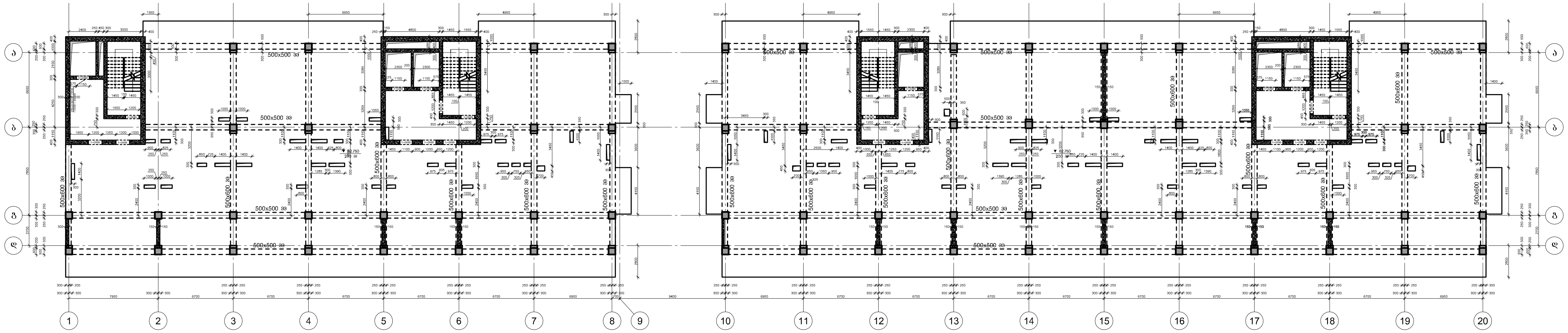

კაპიტელი ჯგუფი
საპროექტო კომპანია
Capiteli group
ENGINEERING COMPANY

პროექტის დასახელება
"პარკ ჰოუმ ისანი" A და B ბლოკი

პროექტის მისამართი
ქ. თბილისი, ნავთლუღის ქ. №8
(ს/კ 01.17.12.027.045)

დამკვეთი
შპს "ანაგი დეველოპმენტ 2"

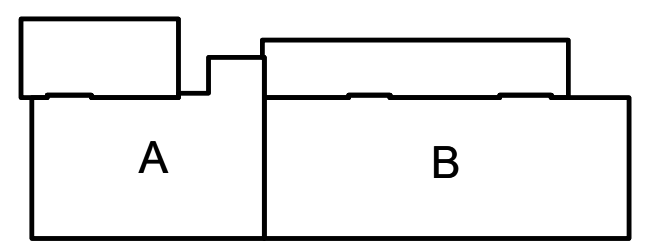

სტადია	თარიღი	განმარტება
მპ	2024/06/08	

დაკვეთის №

CAD DWG ფაილი a&b (2024.06.08).dwg

დირექტორი: ა. კორტავა

მთ. კონსტრუქტორი: მ. მუხიგულიშვილი

შეასრულა ნ. პავლიაშვილი

შეამოწმა ა. ესებუა

საავტორო უფლებები კაპიტელი ჯგუფი

ნახაზის დასახელება
გადახურვის კონსტრუქციების გეგმა 59.600 ნიშნულზე
გადახურვის კონსტრუქციების გეგმა 62.750 ნიშნულზე

კ-1.01

A2

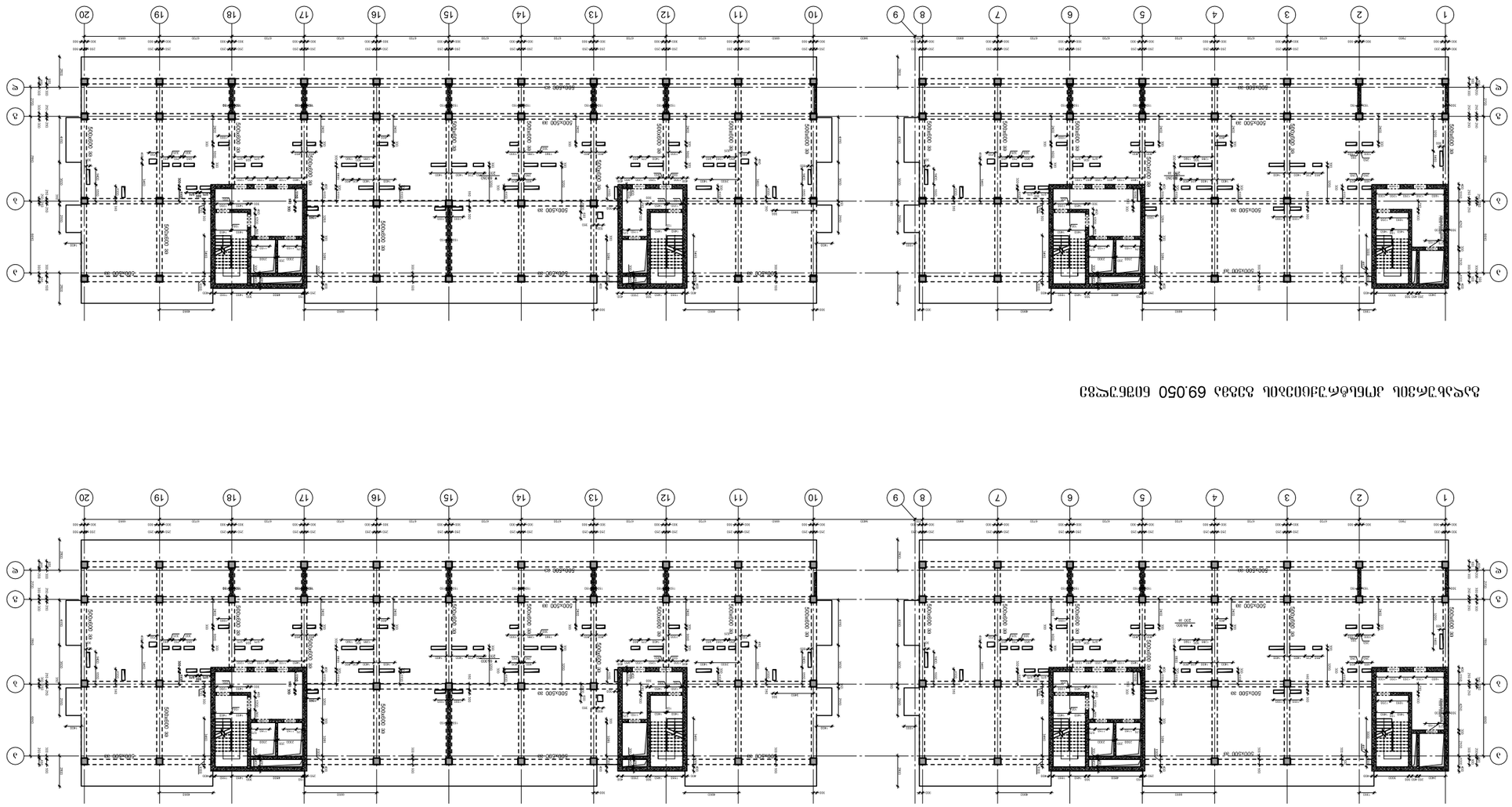

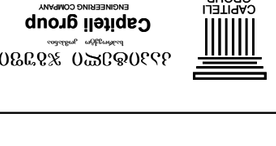

Գլխավոր ճարտարապետ	Ա. Ավետիսյան	
Գլխավոր տեխնոլոգ	Ա. Ավետիսյան	
Գլխավոր ինժեներ	Ե. Հարությունյան	
Նախագծի ղեկավար	Ա. Ալեքսանյան	
Նախագծի փուլ	Հիմնական միջոցառումներ	
Նախագծի անվանում	Հայաստանի Հանրապետության Արագածոտնի մարզի Աշտարակ համայնքի Ա. Ավետիսյան փողոցի 65.900 հասցեում գտնվող անշարժ գույքի 69.050 քառակուսի մետր մակերեսով հողամասի վրա նախատեսվող բազմաբնակարան բնակելի շենքի	
Նախագծի անվանում	Հայաստանի Հանրապետության Արագածոտնի մարզի Աշտարակ համայնքի Ա. Ավետիսյան փողոցի 65.900 հասցեում գտնվող անշարժ գույքի 69.050 քառակուսի մետր մակերեսով հողամասի վրա նախատեսվող բազմաբնակարան բնակելի շենքի	
Նախագծի փուլ	Հիմնական միջոցառումներ	
Գլխավոր տեխնոլոգ	Ա. Ավետիսյան	
Գլխավոր ինժեներ	Ե. Հարությունյան	
Նախագծի ղեկավար	Ա. Ալեքսանյան	
Գլխավոր ճարտարապետ	Ա. Ավետիսյան	
CAD DWG ֆայլը	2024.06.05).dwg 2024.06.05).dwg	
Գլխագրքի №		
Թղթի չափսը	Ա2	
Ամսաթիվ	2024/06/03	

Capitell group
ENGINEERING COMPANY
ՀԱՊԿ ՃԱՐՏԱՐԱՊԵՏՆԵՐ

Հայաստանի Հանրապետության Արագածոտնի մարզի Աշտարակ համայնքի Ա. Ավետիսյան փողոցի 65.900 հասցեում գտնվող անշարժ գույքի 69.050 քառակուսի մետր մակերեսով հողամասի վրա նախատեսվող բազմաբնակարան բնակելի շենքի

Ա. Ավետիսյան փողոց, նշված հասցեում գտնվող հողամասի վրա նախատեսվող բազմաբնակարան բնակելի շենքի (ՎԱ 01.17.12.027.045)

Գլխագրքի անվանում

Գլխագրքի № 3-1.01

Թղթի չափսը՝ "Հայկական ճարտարապետություն" Ա և Բ ձևաչափերի 2"

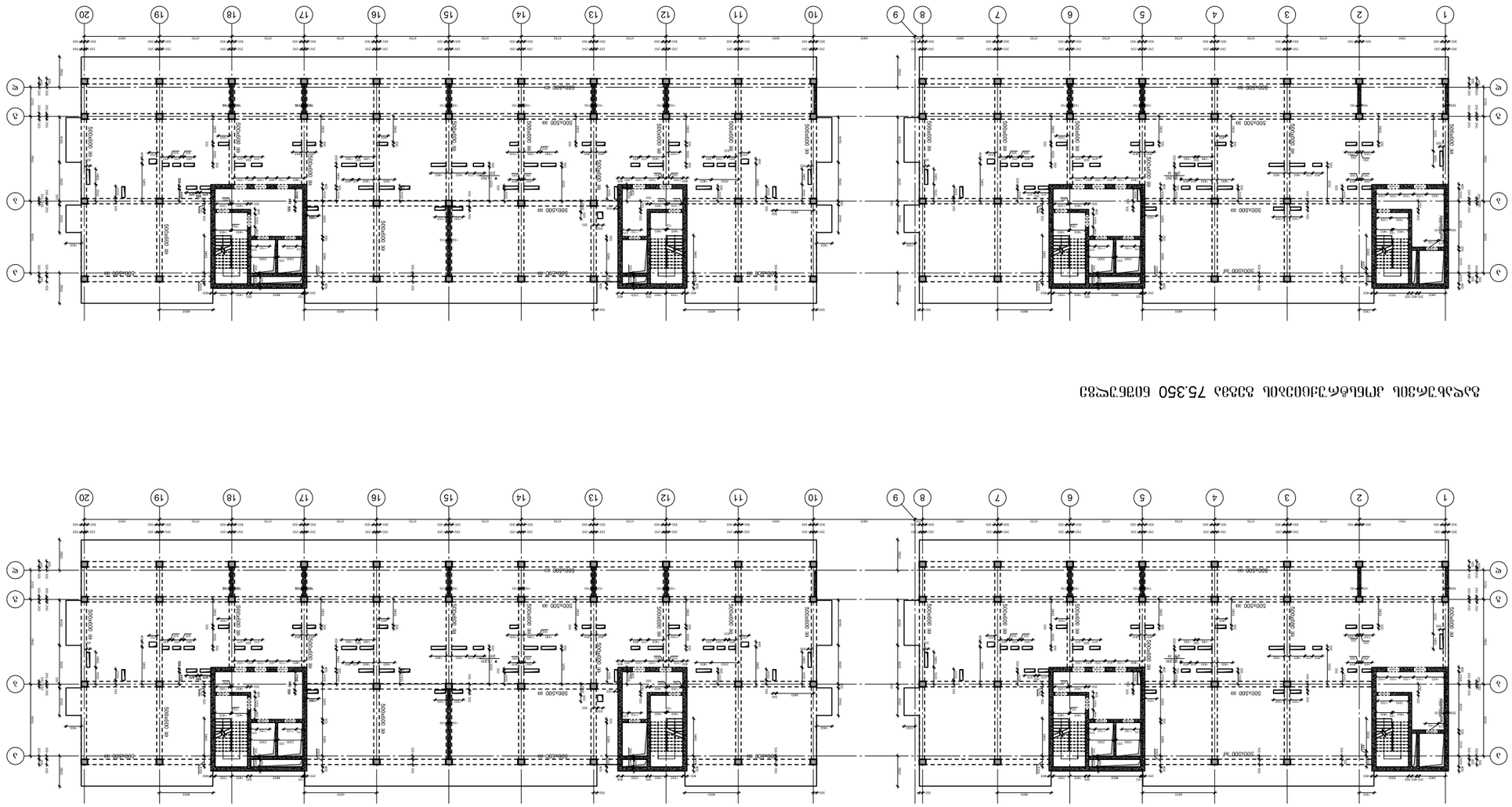

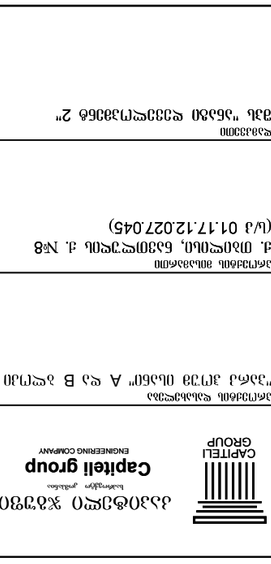

Խմբագրում	Փոփոխություն	Ամսաթիվ
Գլխ.		2024.06.03/ՁՔ

ԳԱՆՁԱՊԱՏԿԵՐ

CAD DWG ֆայլը
2024.06.03(ՁՔ).dwg
2024.06.03(ՁՔ).dwg

ՊԱՏՎԻՐԱՏՈՒ՝ Ա. ՄԻՔԱՅԵԼՅԱՆ

ՏԱՐԱԾՔԱՅԻՆ ՊԼԱՆԱՎՈՐՈՂ՝ Ա. ՄԱՐՏԻՐՈՍՅԱՆ

ՀԱՄԱՀԵՂԻՆԱԿ՝ Ե. ԱՅՎԱԶՅԱՆ

ՀԱՇՎԱՀԱՏ՝ Ա. ՅՈՎՀԱՆՆԻՍՅԱՆ

ԼԱՆԴՇԱՖՏԱՅԻՆ ԾԱՌԱՅՈՒԹՅԱՆ ՊԱՏԱՍԽԱՆԱՏՈՒ

ԳԼԽԱՎՈՐ ՄԱՍՆԱԳԵՏ

ՇԻՆԱՐԱՐԱԿԱՆ ԲԱԺՆԻ ՊԱՏԱՍԽԱՆԱՏՈՒ

გადახურვის კონსტრუქციების გეგმა 78.500 ნიშნულზე

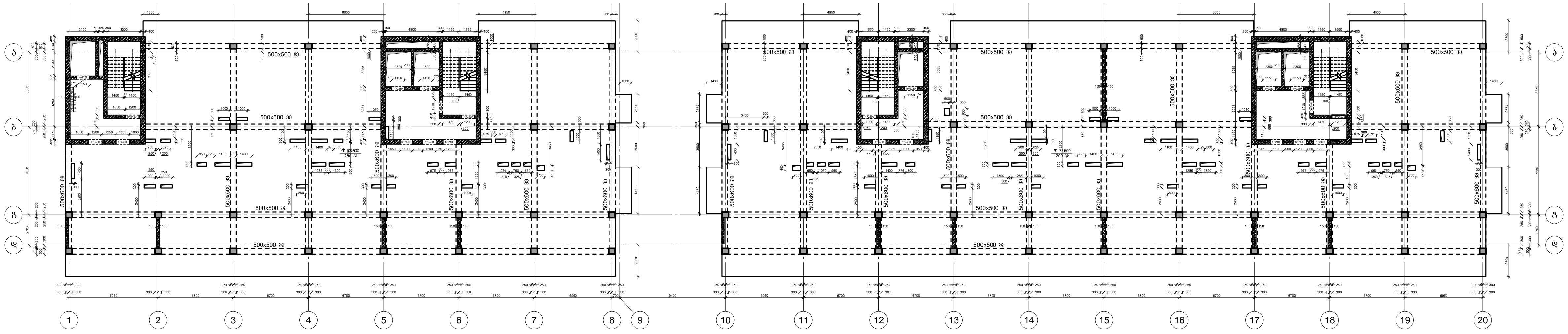

გადახურვის კონსტრუქციების გეგმა 81.650 ნიშნულზე

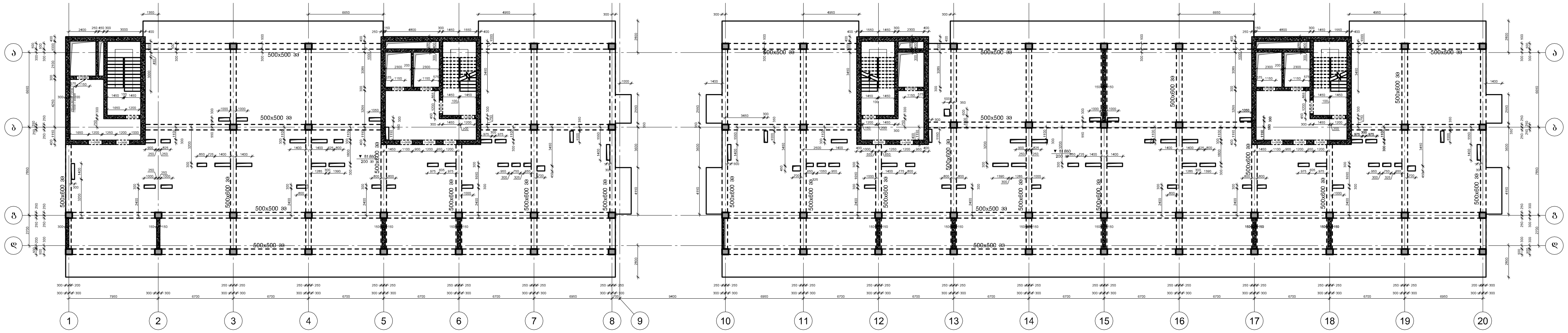

კაპიტელი ჯგუფი
საპროექტო კომპანია
Capiteli group
ENGINEERING COMPANY

პროექტის დასახელება
"პარკ ჰოუმ ისანი" A და B ბლოკი

პროექტის მისამართი
ქ. თბილისი, ნავთლუღის ქ. №8
(ს/კ 01.17.12.027.045)

დამკვეთი
შპს "ანაგი დეველოპმენტ 2"

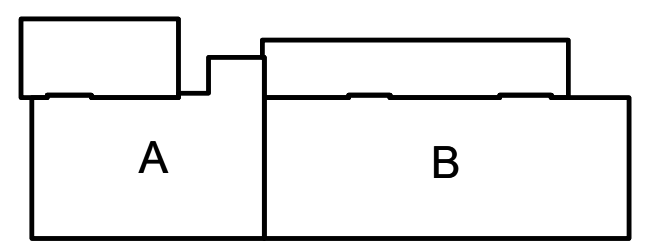

სტადია	თარიღი	განმარტება
მპ	2024.06.08	

დაკვეთის №

CAD DWG ფაილი a&b (2024.06.08).dwg

დირექტორი: ა. კორტავა

მთ. კონსტრუქტორი: მ. მუხიგულიშვილი

შეასრულა ნ. პავლიაშვილი

შეამოწმა ა. ესებუა

საავტორო უფლებები კაპიტელი ჯგუფი

ნახაზის დასახელება
გადახურვის კონსტრუქციების გეგმა 78.500 ნიშნულზე
გადახურვის კონსტრუქციების გეგმა 81.650 ნიშნულზე

კ-1.01

A2

გადახურვის კონსტრუქციების გეგმა 84.800 ნიშნულზე

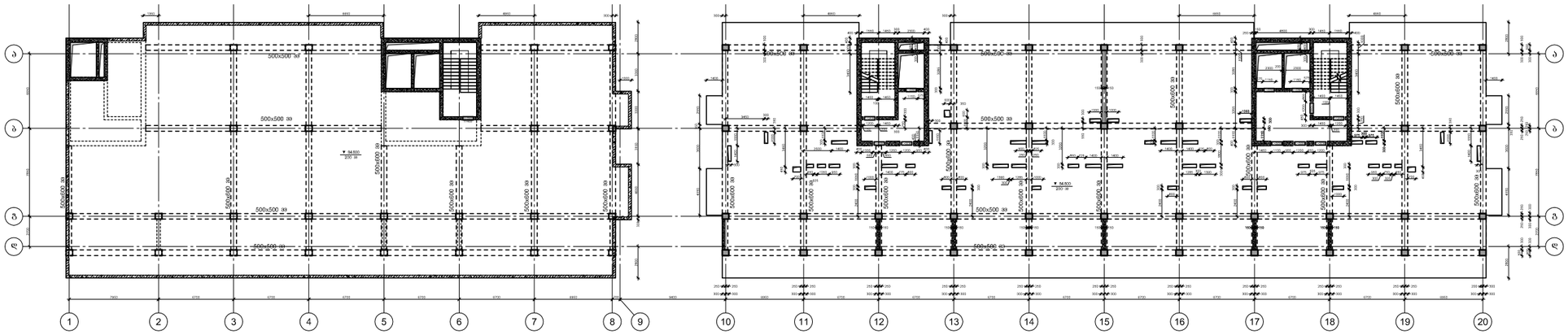

გადახურვის კონსტრუქციების გეგმა 87.950 ნიშნულზე

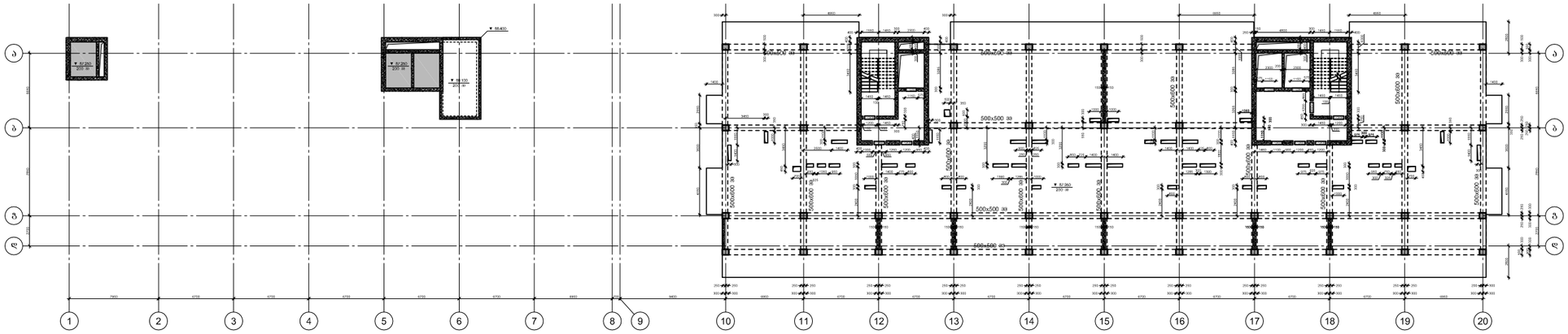

CAPITELI GROUP

კაპიტელი ჯგუფი
საინჟინრო კომპანია
Capiteli group
ENGINEERING COMPANY

პროექტის დასახელება
"პარკ ჰოუმ ისანი" A და B ბლოკი

პროექტის მისამართი
ქ. თბილისი, ნავთლულის ქ. №8
(ს/კ 01.17.12.027.045)

დამკვეთი
შპს "ანაგი დეველოპმენტ 2"

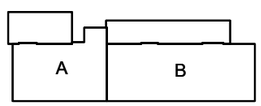

სტადია	მარილი	განმარტება
მპ	2024.08.08	

დაკვეთის №

CAD DWG ფაილი: 2024.06.08).dwg

დირექტორი: ა. კორტავა

მთ. კონსტრუქტორი: მ. მუსიბაულიშვილი

შესრულა: ნ. პავლიაშვილი

შეამოწმა: ა. ესებუა

საავტორო უფლებები: კაპიტელი ჯგუფი

ნახაზის დასახელება
ტალახშრის კონსტრუქციების გეგმა 84.800 ნიშნულზე
ტალახშრის კონსტრუქციების გეგმა 87.950 ნიშნულზე

კ-1.01

A2

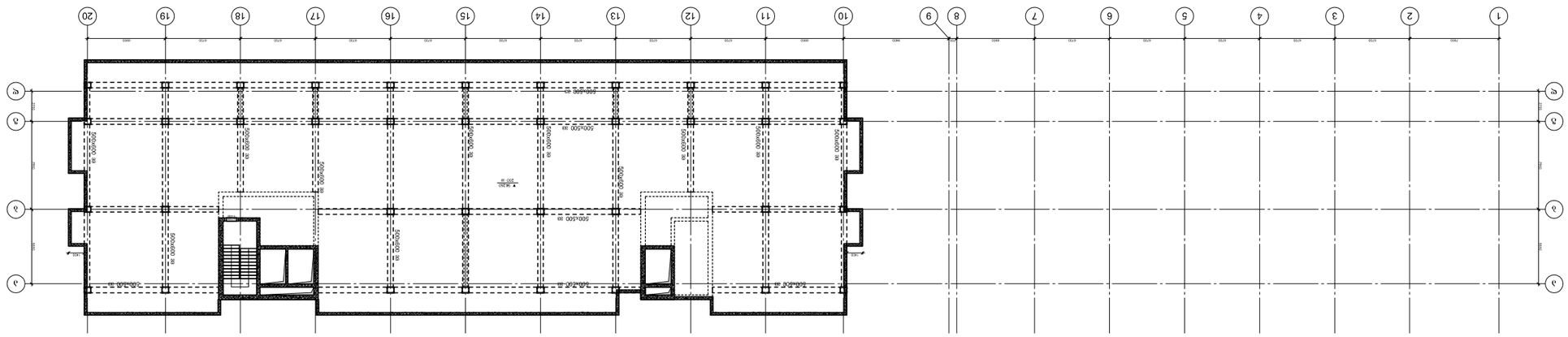

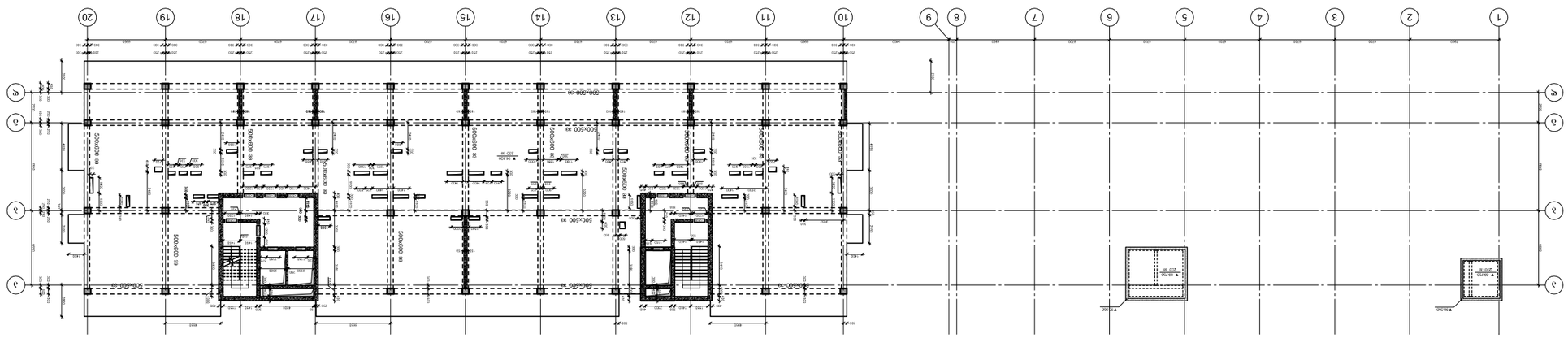

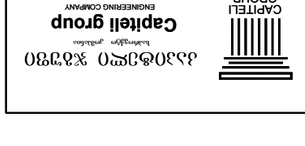

Գլխավոր	Մասնագ.	Համակարգող
Հաշվ.		

ք. Ծաղկաձոր, նախագիծ 2
Ֆունկցիոնալ գոտիավորման սխեմա

Capitell group
ENGINEERING COMPANY
ՀԱՊԿ ՍԱՀՄԱՆԱՓԱԿՈՒՄ ՊԱՀՊԱՆՎՈՂ ՏԱՐԱԾՔ

ՀՀ, ք. Երևան, Կենտրոն վարչական շրջան, Ամիրյան 3/1, 4-րդ հարկ
+374 60 911 100
info@capitell.am
www.capitell.am

Նախագծի փուլ	Նշում
Նախագծի փուլ	Նշում
Նախագծի փուլ	Նշում

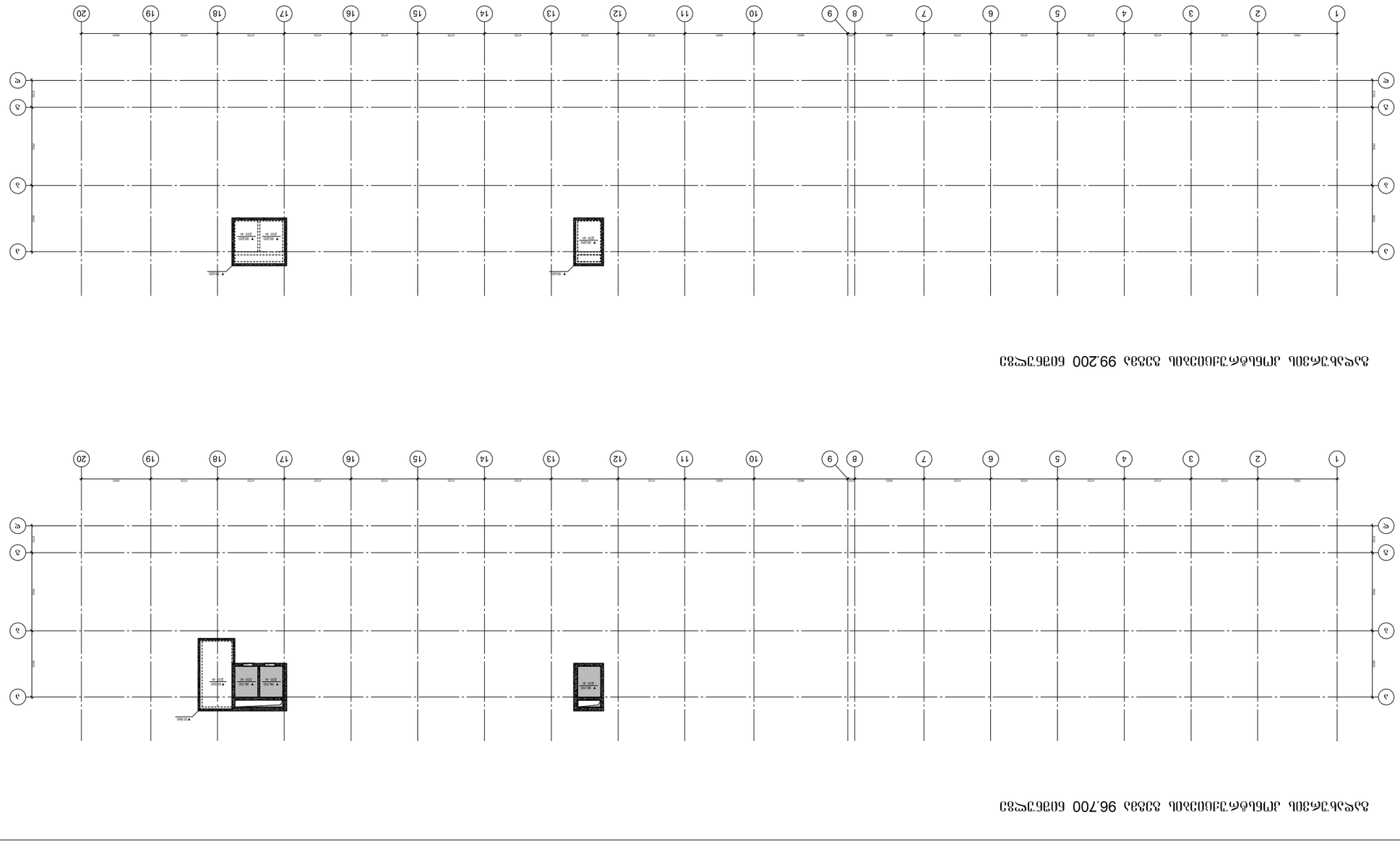
1
2
3
4
5
6
7
8
9
10
11
12
13
14
15
16
17
18
19
20
A
B
C
7900
6700
6700
6700

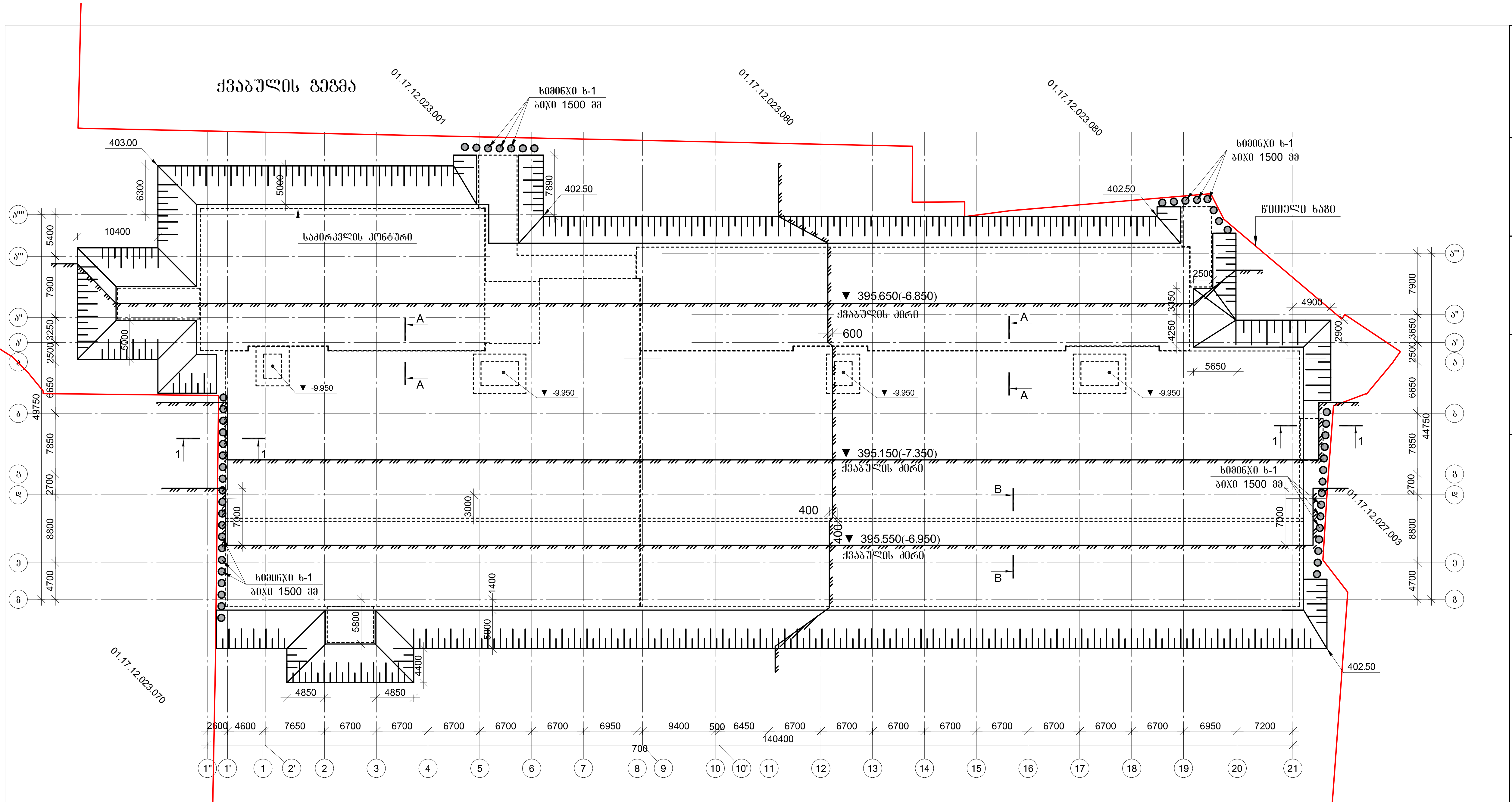

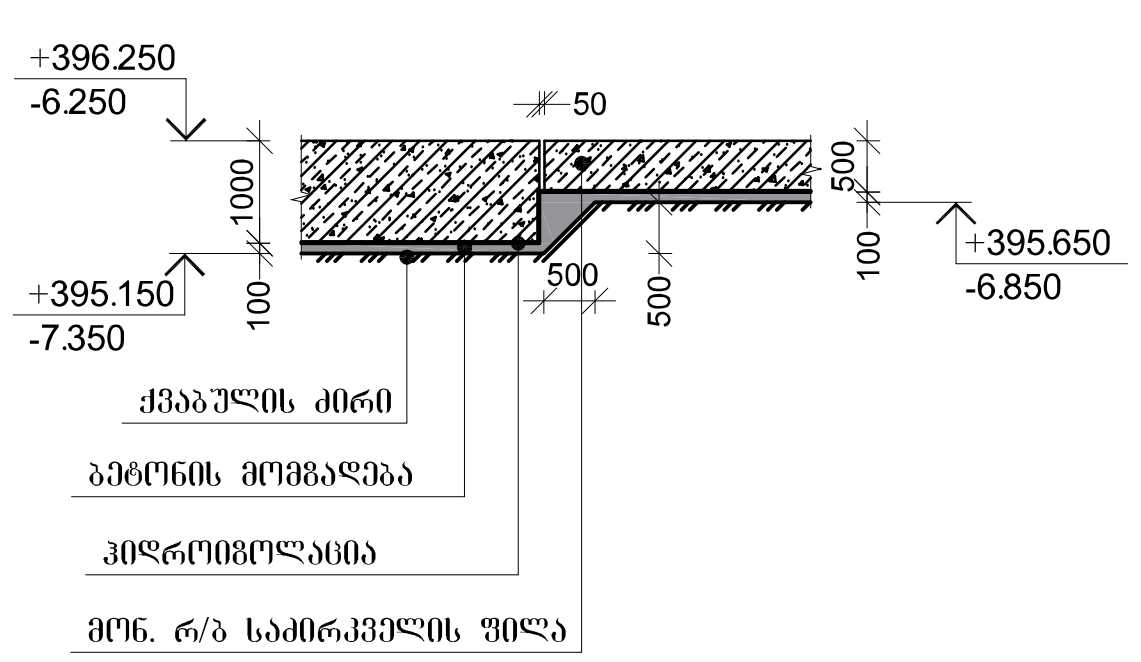

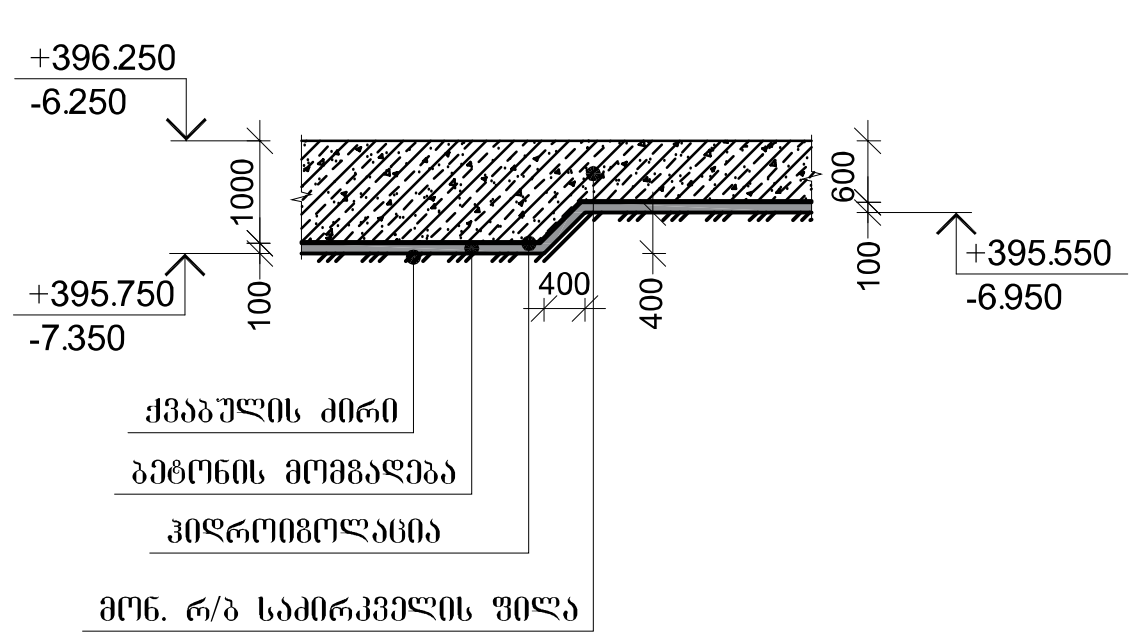

მოსაჭრელი გრუნტის საორიენტაციო მოცულობა:
1-ნაყარი V=7600.00 მ^3
2-მსხვილნატეხოვანი გრუნტი V=29160.00 მ^3
3-ქანი-აგელითები, ძლიერ გამოფიტული V=22050.00 მ^3

▼ 0.00=402.50

კაპიტელი ჯგუფი
საპროექტო კომპანია
Capiteli group
ENGINEERING COMPANY

პროექტის დასახელება
"პარკ ჰოუმ ისანი" A და B ბლოკი

პროექტის მისამართი
ქ. თბილისი, ნავთლუღის ქ. №8
(ს/კ 01.17.12.027.050)

დამკვეთი
შპს "ანაგი დეველოპმენტ 2"

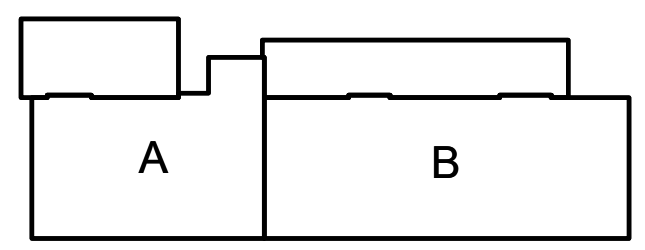

სტადია	თარიღი	განმარტება
მპ	2024/06/18	

დაკვეთის №

CAD DWG ფაილი 0. isani - qvabuli ab rev1.dwg

დირექტორი: ა. კორტავა
მთ. კონსტრუქტორი: მ. მუხიგულიშვილი
შეასრულა ნ. პავლიაშვილი
შეამოწმა ა. ესებუა
საავტორო უფლებები კაპიტელი ჯგუფი

ნახაზის დასახელება

ვ-1.01

A2

ჭრილი 1-1

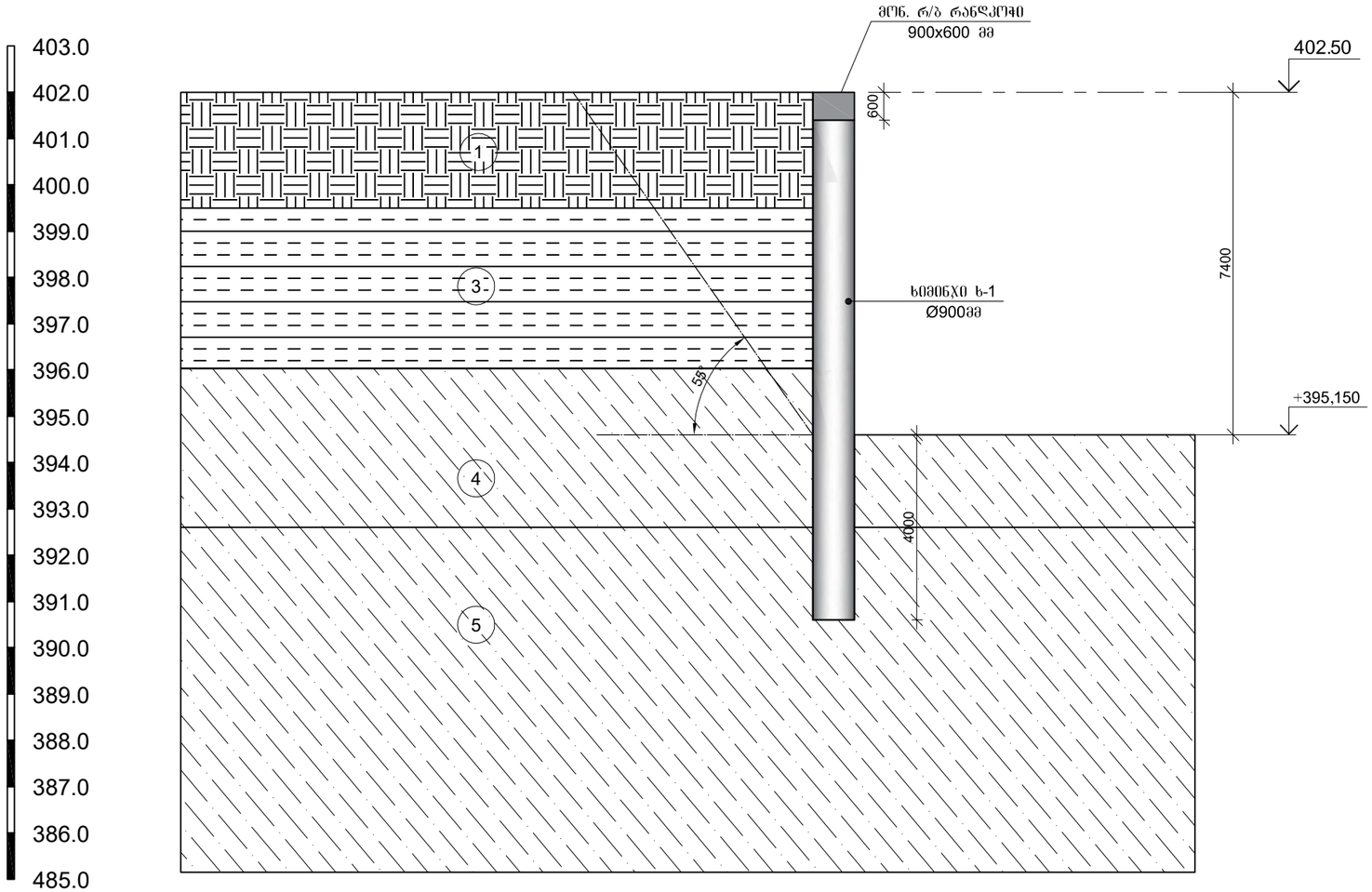

CAPITELI GROUP

კაპიტელი ჯგუფი
სარეკვიზიტო კომპანია
Capiteli group
ENGINEERING COMPANY

პროექტის დასახელება
"პარკ ჰოუმ ისანი" A და B ბლოკი

პროექტის მისამართი
ქ. თბილისი, ნავთლულის ქ. №8
(ს/კ 01.17.12.027.050)

დამკვეთი
შპს "ანაგი დეველოპმენტ 2"

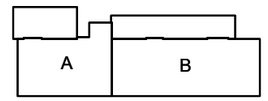

სტადია	ობიექტი	განმარტება
მპ	2020.05.18	

დაკვეთის №

CAD DWG ფაილი: 0. isani - qvabuli ab rev1.dwg
0. isani - qvabuli ab rev1.dwg

დირექტორი:	ა. კორძაია
მთ. კონსტრუქტორი:	მ. ფუტკარაძე
შემსრულა	ნ. პაპლიაშვილი
შეამოწმა	ა. ქსეფაშა
საავტორო უფლებები	კაპიტელი ჯგუფი

ნახაზის დასახელება

ჭრილი 1-1

კ-0.05

A2

მონ. რ/ბ ხიმინჯის ხ-1-ის არმირება

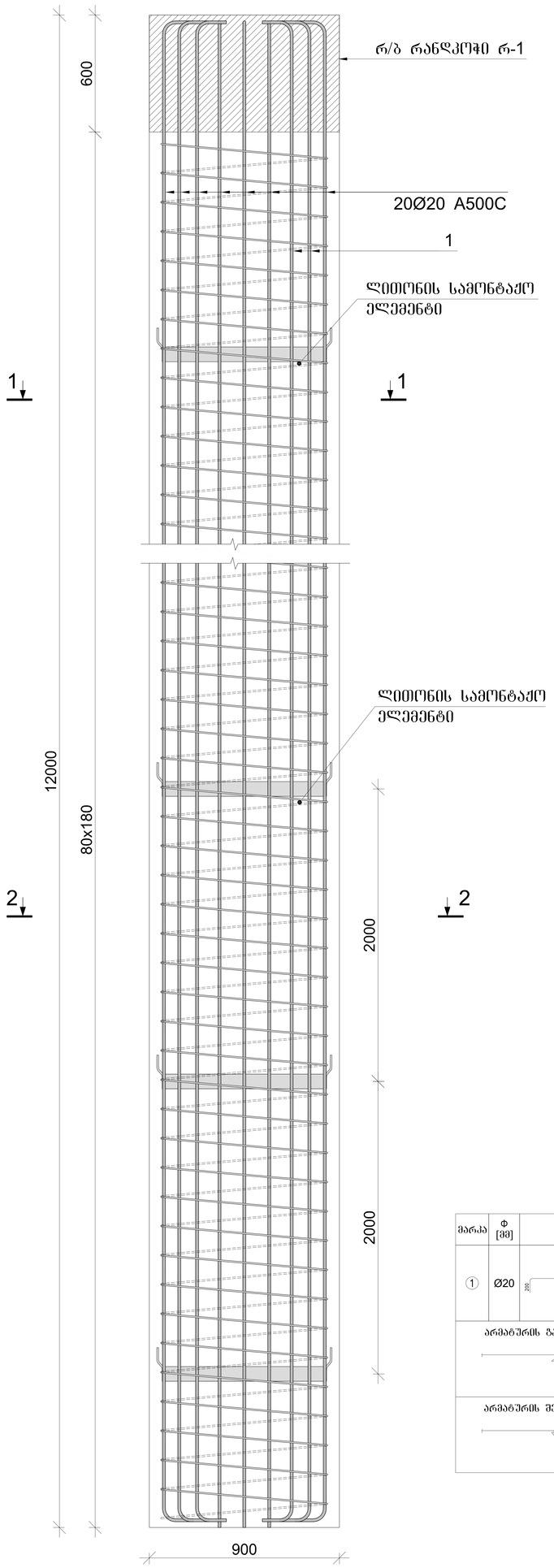

კვეთი 1-1

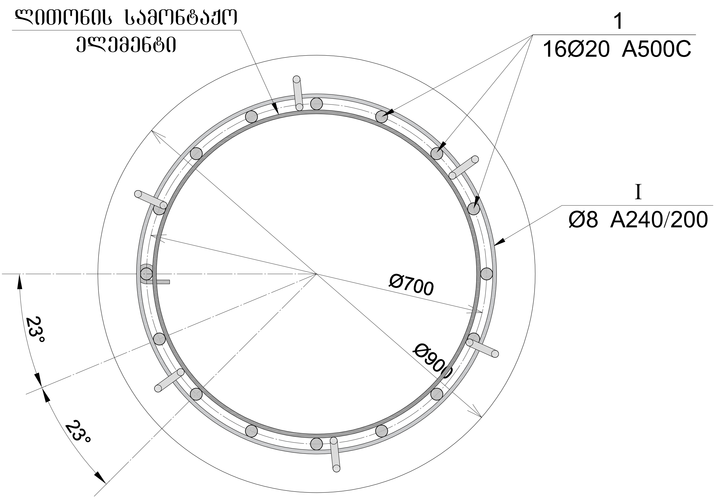

ლითონის სამონტაჟო ელემენტი

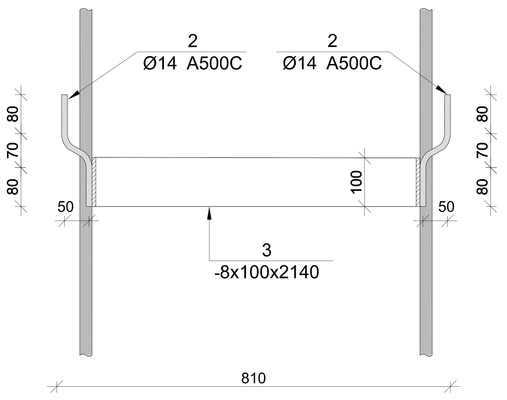

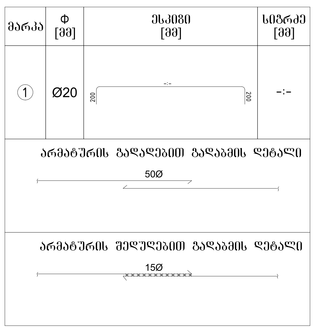

მონ. რ/ბ ხიმინჯის ხ-1-ის არმირება

არმატურის სპეციფიკაცია					არმატურის ამოკრეფა					ბეტონი B 25
პოზ. №	Ø	L მმ.	n ცალი	Ln მ.	Ø	∑ Ln მ.	1მ.მ.ის წონა კგ.	წონა კგ. A240	წონა კგ. A500C	V; მ³
1	2	3	4	5	6	7	8	9	10	11
1	20 A500C	13000	16	208.00	8 A-240	184.00	0.39	72.60		7.14
2	14 A500C	250	36	9.00	14 A500C	9.00	1.21		10.88	
I	8 A240	2300	80	184.00	20 A500C	208.00	2.47		512.96	
							∑	72.60	523.84	7.14
						n= 51		3702.79	26715.65	364.13
									83.54	კგ/მ³

ლითონის სამონტაჟო ელემენტის სპეციფიკაცია

პოზ. №	მასალის დასახელება	მასალის კვეთი	L მმ.	n ცალი	Ln მ.	ერთეულის წონა; კგ	ჯამური წონა; კგ
1	2	3	5	6	7	8	9
3	ლითონის ფირფიტა	8 x 100	2140	6	12.84	6.28	80.64
						2% შეღებვაზე	1.61
						∑	82.25
						n=51	4194.64

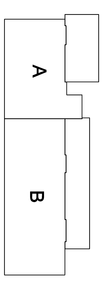

ხიმინჯი	მარცხ.	ხიმინჯის ხ-1-ის არმირება
შკ	2020.08.14	

დამკვეთის №	
შპს "ენჯი ლევენტის ჯორჯიას 2"	
პროექტის მისამართი	
ქ. ბათუმის, ნავთლუღის ქ. №8 (ს/კ 01.17.12.027.050)	
პროექტის დასახელება	
"ბანკ ჭეშე მსხვილ A და B ბლოკი	

CAD DWG ფაილი	g:\sami - qobuli ab rezi\dwg
შემსრულებლები:	ა. ქორქაშვილი
მთ. კონსტრუქტორი:	ვ. ბუხნიკაშვილი
მთავარი არქიტექტორი	ნ. ბაღდავაძე
მთავარი ინჟინერი	ა. ბიბილაშვილი
საპროექტო ორგანიზაცია	შპს "კაპიტელი ჯგუფი"

ნახაზის დასახელება	
ხიმინჯის ხ-1-ის არმირება	
ნახაზის №	ჯ-0.06
A2	

მონ. რ/ბ რანდკოჭების არმირების ფრაგმენტი ჭრილში (რ-1)

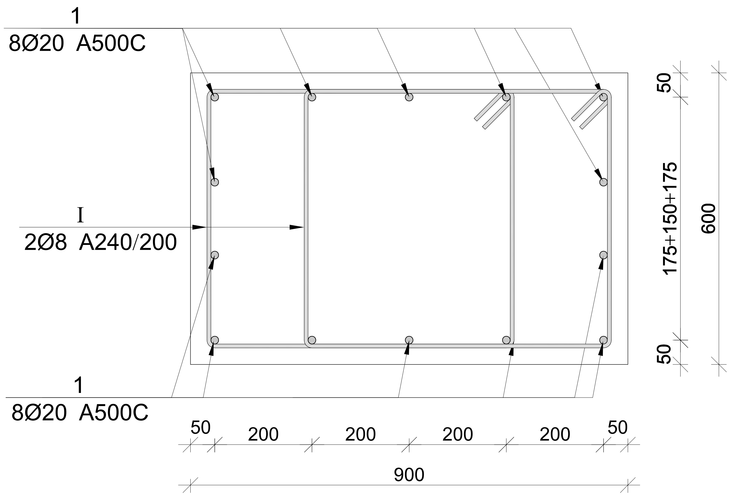

პოზ. I
L=2.52 მ.

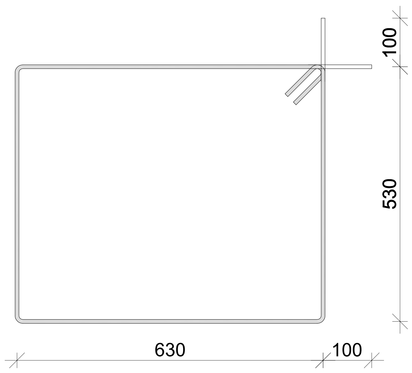

მონ. რ/ბ რანდკოჭის (რ-1) სპეციფიკაცია

არმატურის სპეციფიკაცია					არმატურის ამოკრეფა					ბეტონი B 25
პოზ. №	Ø	L მმ.	n ცალი	Ln მ.	Ø	∑ Ln მ.	ბრტყელი ჰვიროს წონა კგ.	წონა კგ.		V; მ³
								A240	A500C	
1	2	3	4	5	6	7	8	9	10	11
1	20 A500C	80000	16	1280.00	8 A-240	2016.00	0.39	795.48		40.50
I	8 A240	2520	800	2016.00	20 A500C	1280.00	2.47		3156.68	
							∑	795.48	3156.68	40.50
						n= 1		795.48	3156.68	40.50
									97.58	კგ/მ³

პროექტის დასახელება	ბაბისწყალი ჯვარი "ეზრა ჭიათა მსანე" A და B ბლოკი
პროექტის მისამართი	ქ. ზუგდიდის, ნაგოლვოლის ქ. №8 (ს/კ 01.17.12.027.050)
დამკვეთი	შპს "ენერგო ფაციფიკ ჯორჯია 2"
სხვა	
სხვა	A B
მ/ა	2024.05.13
დაპროექტების №:	
CAD DWG ფაილი	C:\Users\isani - ბიბლიოთეკა\Desktop\ISANI - ბიბლიოთეკა\ISANI - ბიბლიოთეკა\ISANI - ბიბლიოთეკა

მონ. რ/ბ ხიმინჯის ხ–9-ის არმირება

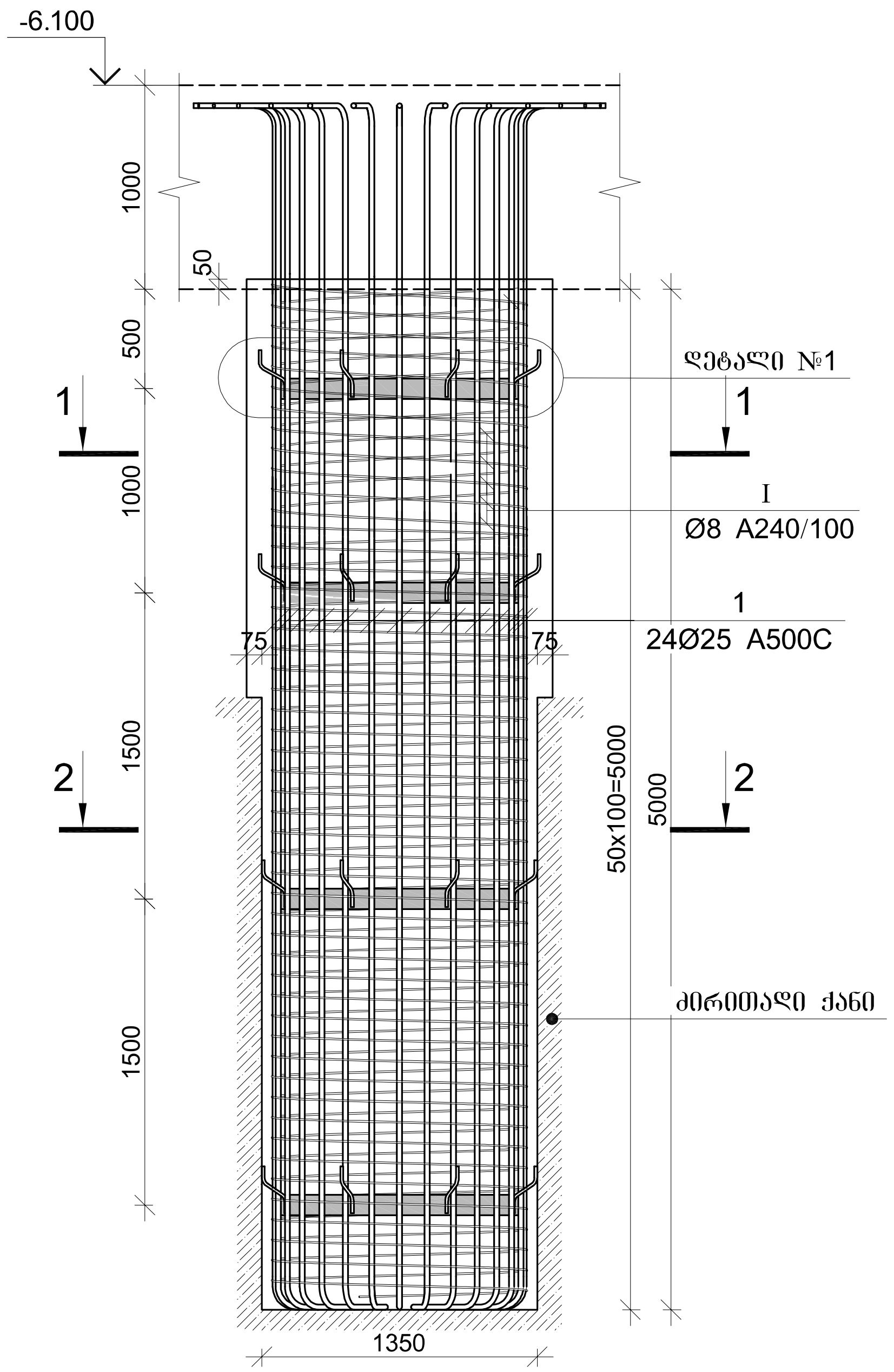

ჭრილი 1-1

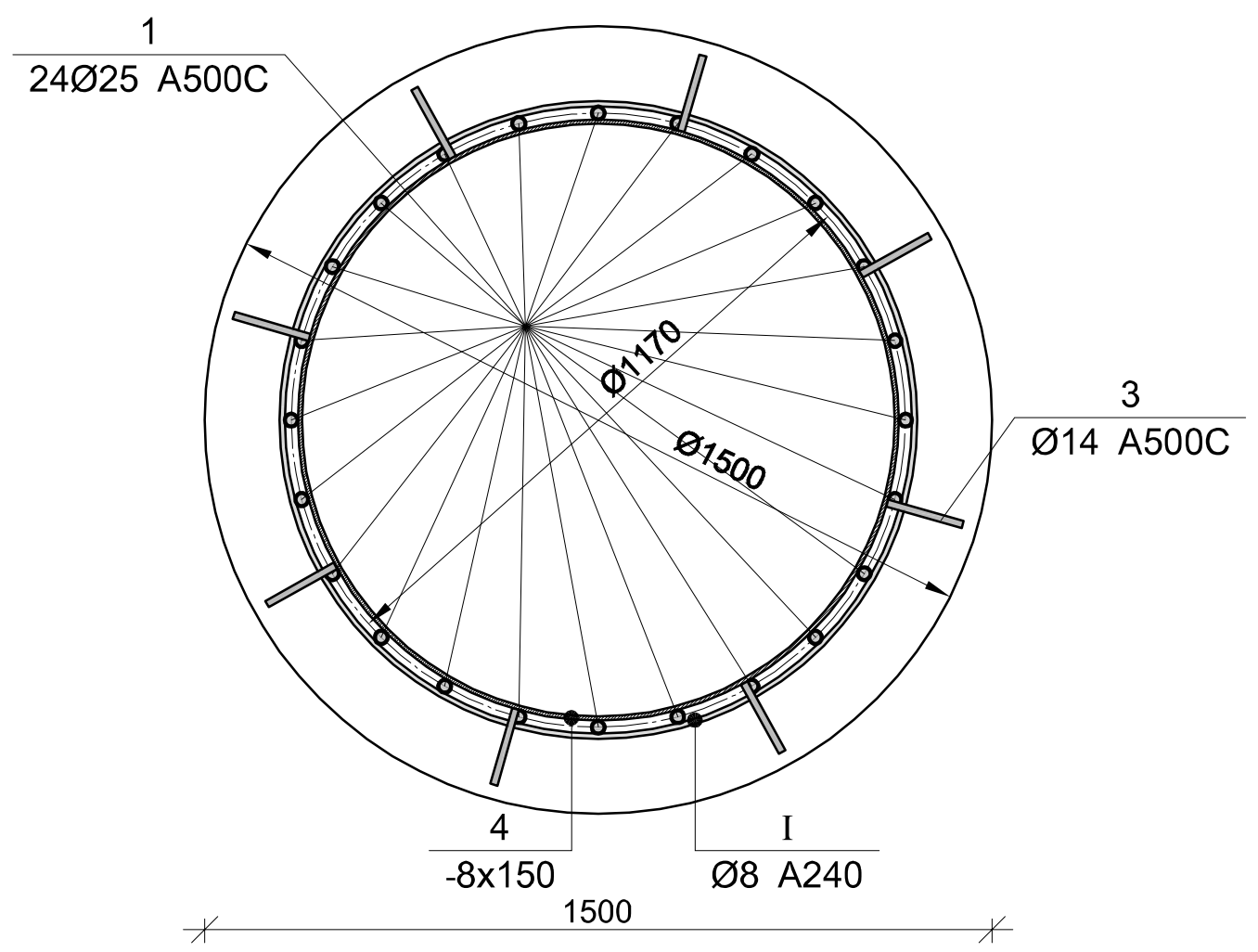

ჭრილი 2-2

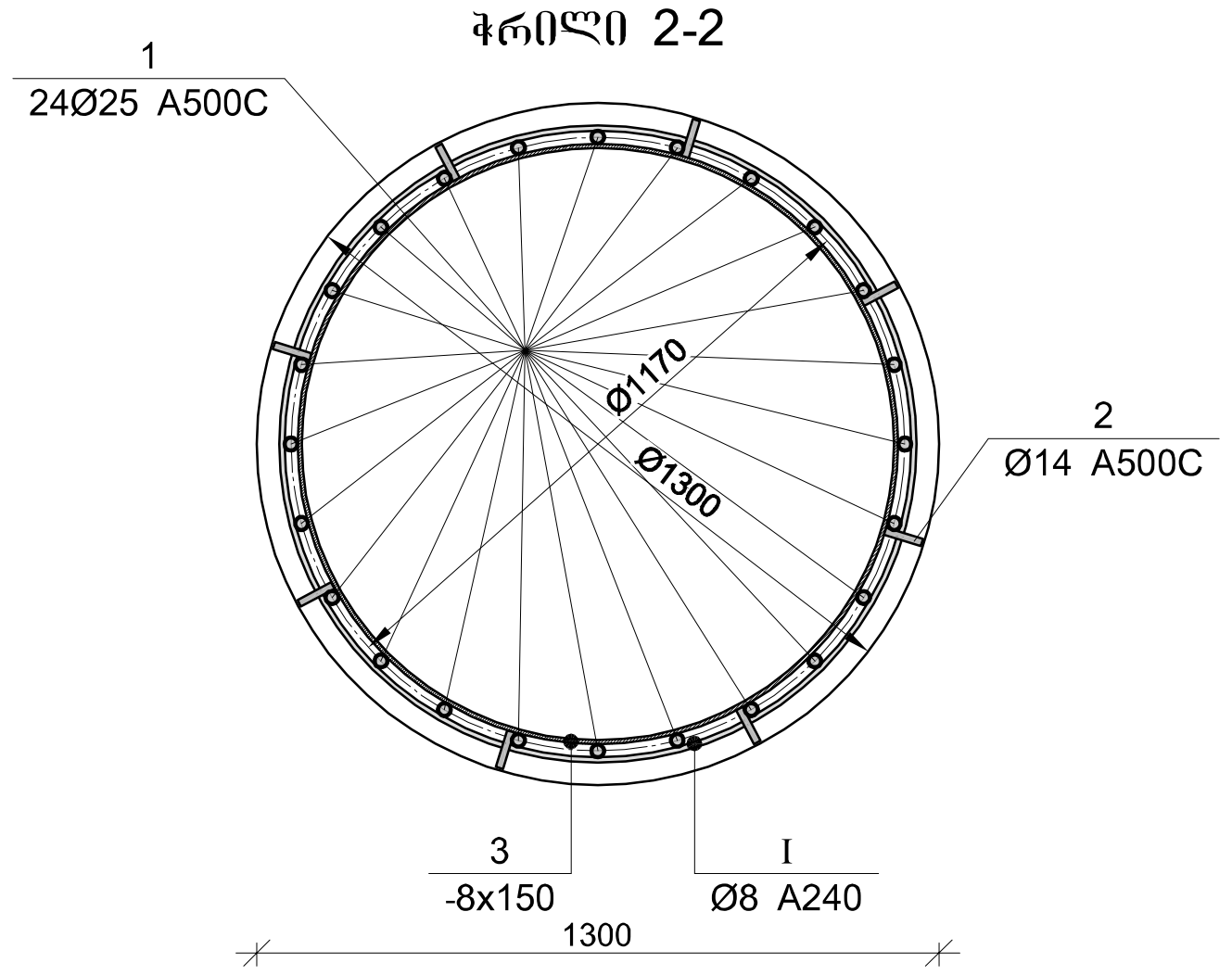

ლითონის სამონტაჟო ელემენტი, დეტალი-1

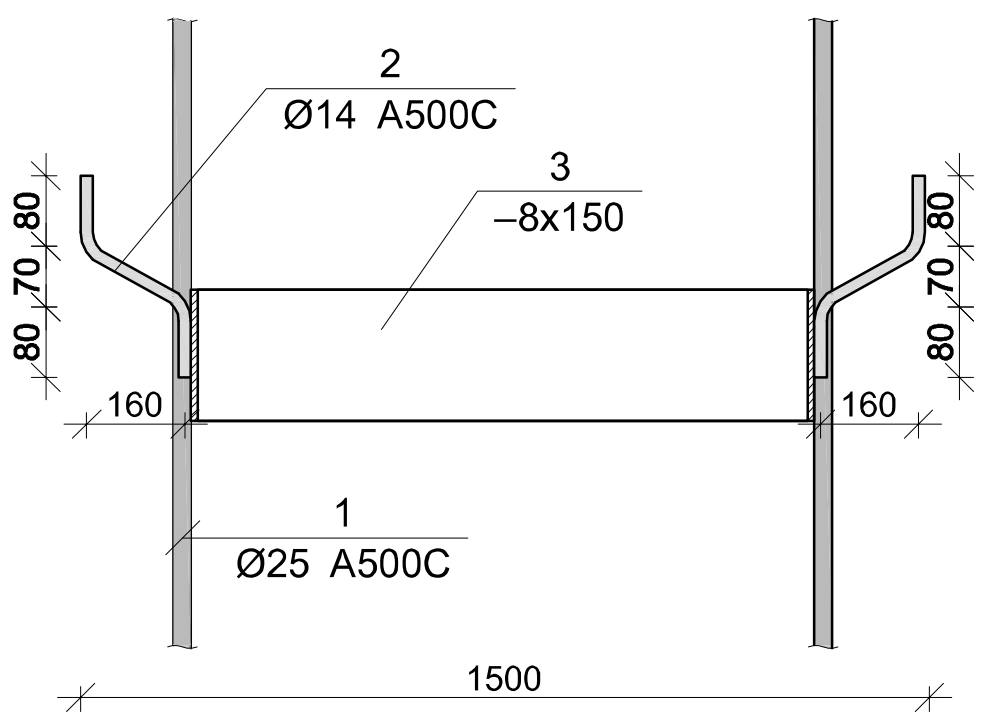

მარკა	Φ [მმ]	ესკიზი [მმ]	სიგრძე [მმ]
1	Φ25	250 / 5900 / 250	6400

არმატურის გადაბმის დეტალი



მონ. რ/ბ ხიმინჯის ხ-9-ის არმირება

არმატურის სპეციფიკაცია					არმატურის ამოკრებვა					ბეტონი B 35 W 8
პოზ. №	Ø	L მმ.	n ცალი	Ln მ.	Ø	∑ Ln მ.	ერთეული მეტრის წონა კგ.	წონა კგ. A240	წონა კგ. A500C	V; მ³
1	2	3	4	5	6	7	8	9	10	11
1	25 A500C	6400	24	153.60	8 A240	195.00	0.39	76.94		8.85
2	14 A500C	450	32	14.40	14 A500C	14.40	1.21		17.40	
I	8 A240	-	-	195.00	25 A500C	153.60	3.85		591.88	
							∑	76.94	609.28	8.85
						n= 8		615.55	4874.23	70.80
									77.54	კგ/მ³

ლითონის სამონტაჟო ელემენტის სპეციფიკაცია

პოზ. №	მასალის დასახელება	მასალის კვეთი	L მმ.	n ცალი	Ln მ.	ერთეულის წონა; კგ	ჯამური წონა; კგ
1	2	3	5	6	7	8	9
3	ლითონის ფირფიტა	8 x 150	3600	4	14.40	9.42	135.65
						2% შედუღებაზე	2.71
						∑	138.36
						n=8	1106.89

კაპიტელი ჯგუფი
საპროექტო კომპანია
Capiteli group
ENGINEERING COMPANY

პროექტის დასახელება	"პარკ ჰოუმ ისანი" A და B ბლოკი
პროექტის მისამართი	ქ. თბილისი, ნავთლუღის ქ. №8 (ს/კ 01.17.12.027.045)
დამკვეთი	შპს "ანაგი დეველოპმენტ 2"

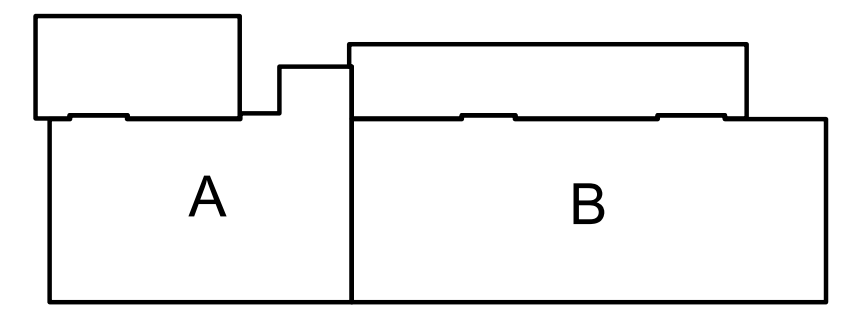

სტადია	თარიღი	განმარტება
მპ	2024.06.08	

დავალების №

CAD DWG ფაილი 2024.06.08).dwg

დირექტორი:	ა. კორტავა
მთ. კონსტრუქტორი:	მ. მუხიგულიშვილი
შეასრულა	ნ. ჯაელიაშვილი
შეამოწმა	ა. ესებუა
საავტორო უფლებები	კაპიტელი ჯგუფი

ნახაზის დასახელება

რ/ბ ხიმინჯის ხ–9-ის არმირება

კ-1.01

A3

საძირკვლის ქვედა შრის არმირების გეგმა -6.250 ნიშნულზე

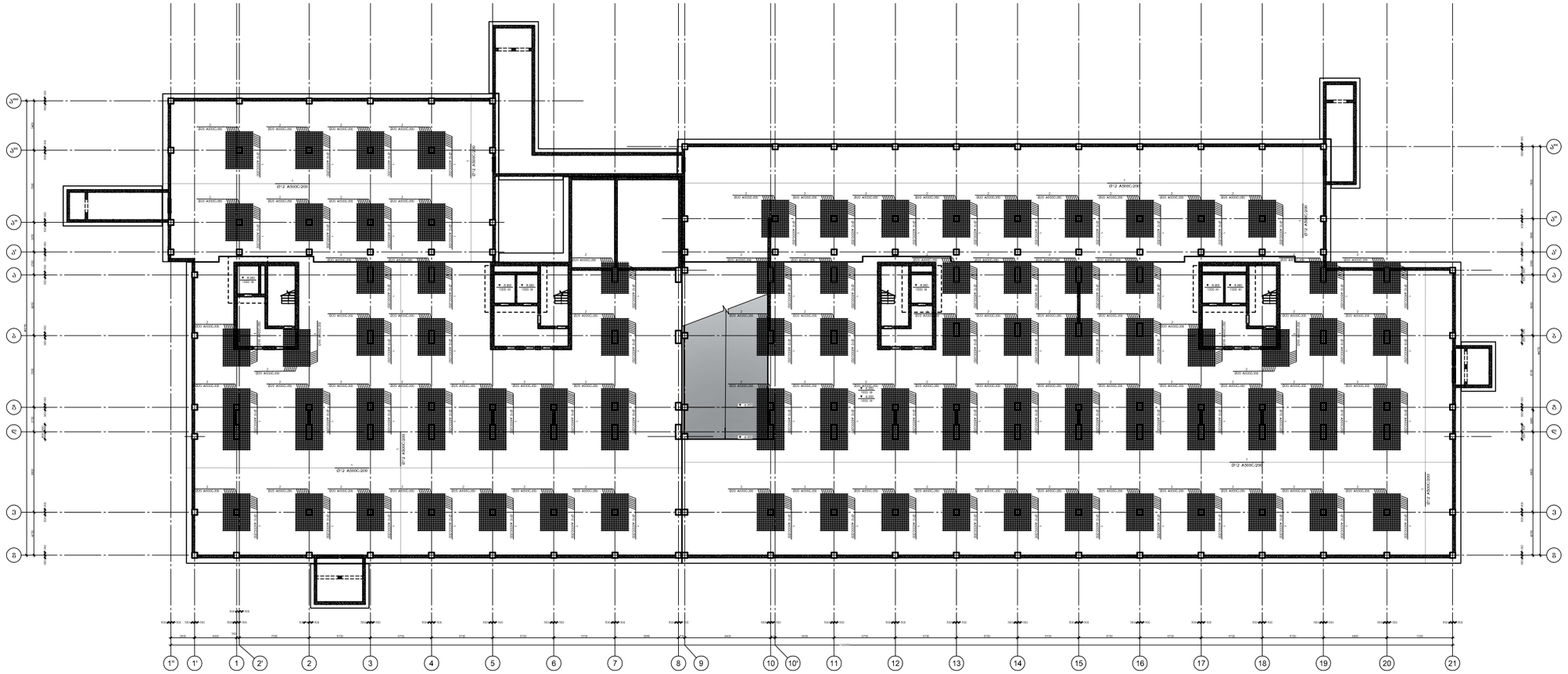

CAPITELI GROUP

კაპიტელი ჯგუფი
სარეკვიზიტო კომპანია
Capiteli group
ENGINEERING COMPANY

პროექტის დასახელება
"პარკ ჰაუს ისანი" A და B ბლოკი

პროექტის მისამართი
ქ. თბილისი, ნავთლულის ქ. №8
(ს/კ 01.17.12.027.045)

დამკვეთი
შპს "ანაგი დეველოპმენტ 2"

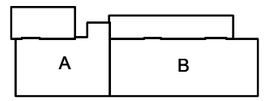

სტადია	თარიღი	განმარტება
მპ	2024.06.08	

დაკვეთის №

CAD DWG ფაილი 2024.06.08).dwg

დირექტორი:	ა. კორძაია
მთ. კონსტრუქტორი:	მ. მუხიგულიშვილი
შესრულა	ნ. პაქლიაშვილი
შეამოწმა	ა. ქსოფაა
საავტორო უფლებები	კაპიტელი ჯგუფი

ნახაზის დასახელება

საძირკვლის ქვედა შრის არმირების გეგმა -6.250 ნიშნულზე

კ-1.01

A2

საძირკვლის გეგმა შრის არმირების გეგმა -6.250 ნიშნულზე

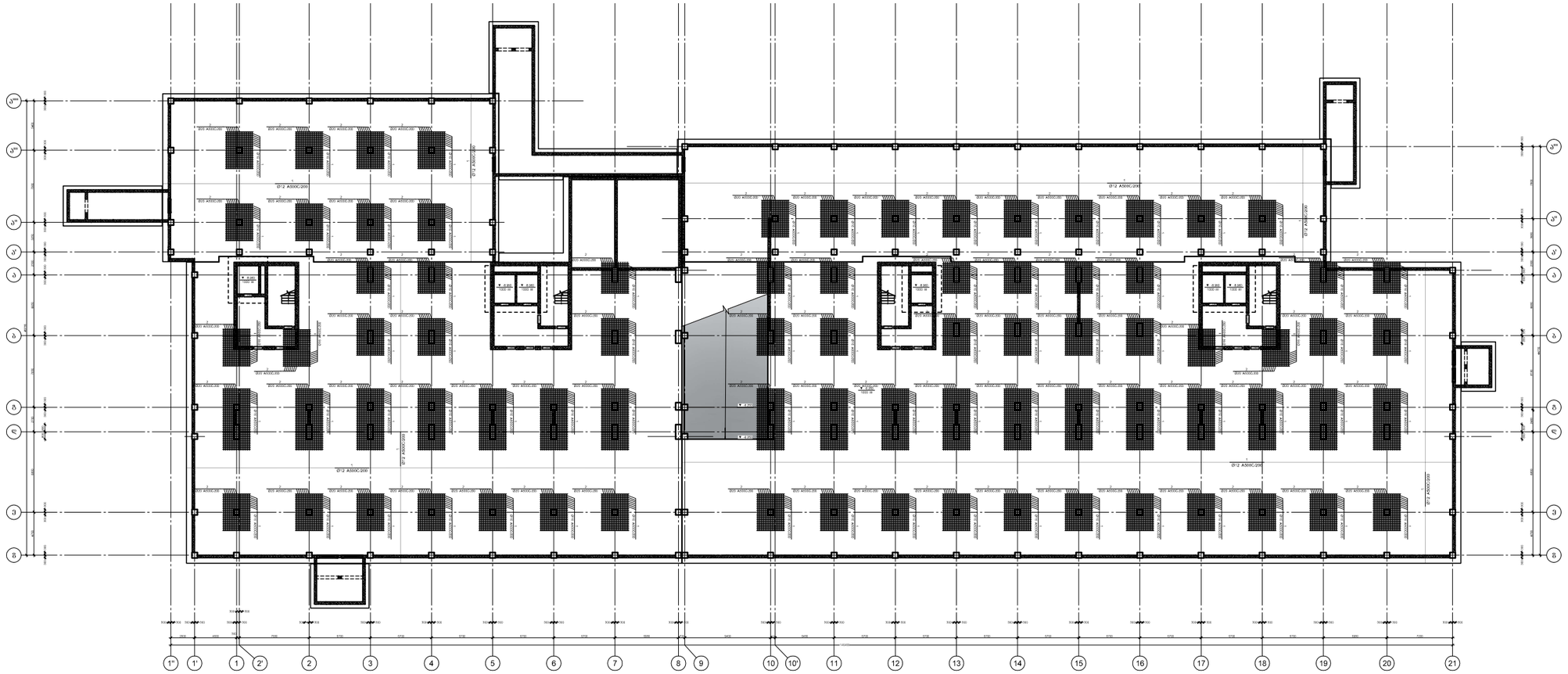

CAPITELI GROUP

კაპიტელი ჯგუფი
სარეკვიზიტო კომპანია
Capiteli group
ENGINEERING COMPANY

პროექტის დასახელება
"პარკ ჰაუს ისანი" A და B ბლოკი

პროექტის მისამართი
ქ. თბილისი, ნავთლულის ქ. №8
(ს/კ 01.17.12.027.045)

დამკვეთი
შპს "ანაგი დეველოპმენტ 2"

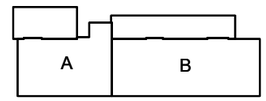

სტადია	თარიღი	განმარტება
პპ	2024.06.08	

დაკვეთის №

CAD DWG ფაილი 2024.06.08).dwg

დირექტორი:	ა. კორძაია
მთ. კონსტრუქტორი:	მ. მუხიგულიშვილი
შესრულა	ნ. პაქლიაშვილი
შეამოწმა	ა. ქსოფაა
საავტორო უფლებები	კაპიტელი ჯგუფი

ნახაზის დასახელება

საძირკვლის გეგმა შრის არმირების გეგმა -6.250 ნიშნულზე

კ-1.01

A2

საძირკვლის განივი არმირების გეგმა -6.250 ნიშნულზე

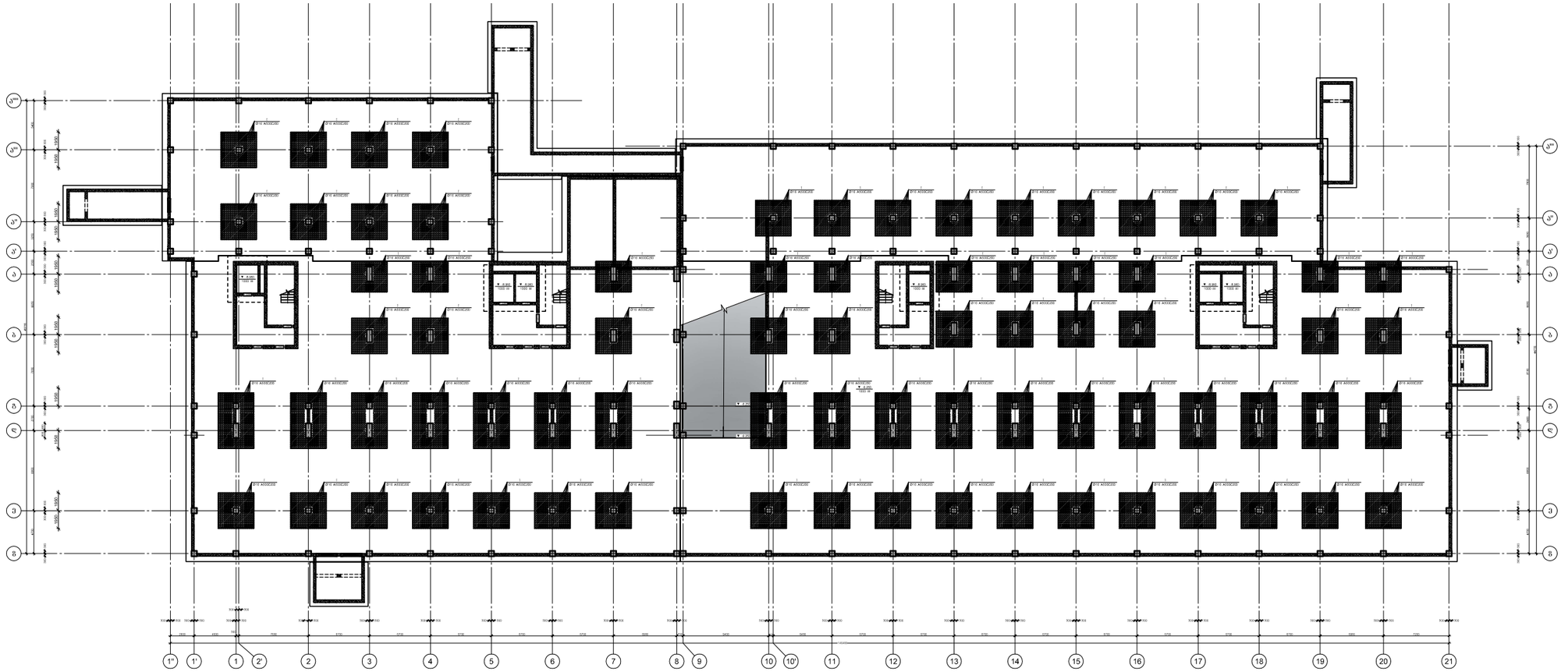

CAPITELI GROUP

კაპიტელი ჯგუფი
საინჟინრო კომპანია
Capiteli group
ENGINEERING COMPANY

პროექტის დასახელება
"პარკ ჰოუმ ისანი" A და B ბლოკი

პროექტის მისამართი
ქ. თბილისი, ნავთლულის ქ. №8
(ს/კ 01.17.12.027.045)

დამკვეთი
შპს "ანაგი დეველოპმენტ 2"

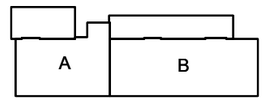

სტადია	თარიღი	განმარტება
პპ	2024.06.08	

ხელშეკრულების №

CAD DWG ფაილი: 2024.06.08).dwg

დირექტორი:	ა. კორძაია
მთ. კონსტრუქტორი:	მ. მუხიგულიშვილი
შესრულა	ნ. პაქლიაშვილი
შეამოწმა	ა. ქსოფაა

საავტორო უფლებები: კაპიტელი ჯგუფი

ნახაზის დასახელება

საძირკვლის განივი არმირების გეგმა -6.250 ნიშნულზე

კ-1.01

A2

საძირკვლის ფილის არმირების ფრაგმენტი, კვეთი 1-1

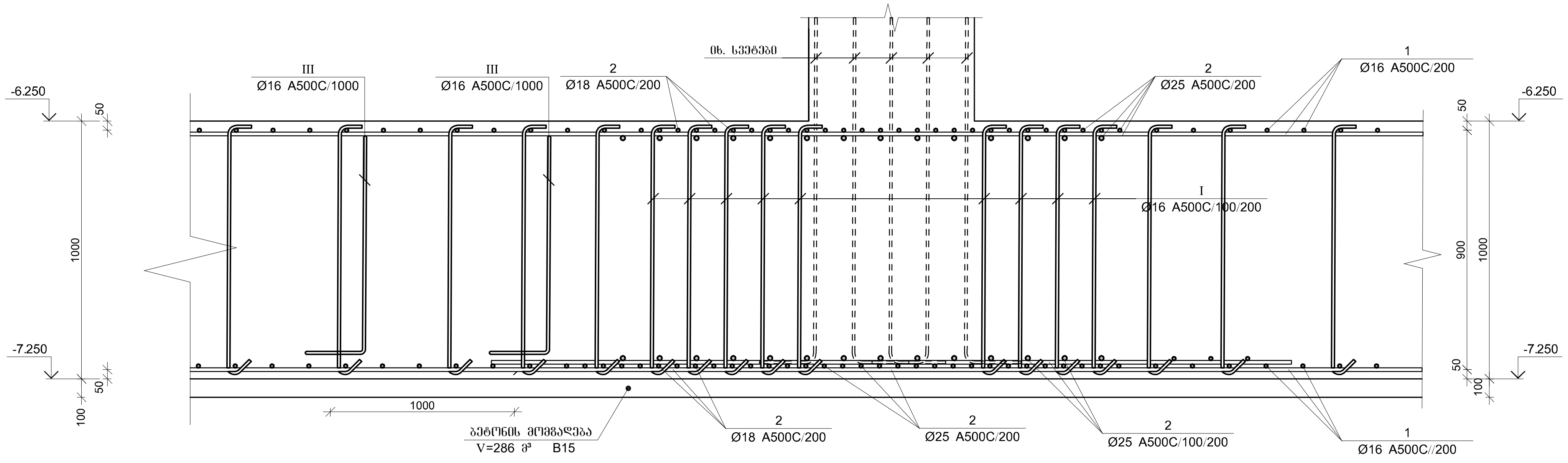

პოზ.	Ø [მმ.]	ესკიზი [მმ.]	სიგრძე [მმ.]
5	Ø18	1000 / 1250 / 135° / 1000	3250
6	Ø18	1450 / 900 / 1450	3800
7	Ø18	900 / 1450	2350
8	Ø18	2400 / 900 / 2400	5700
9	Ø18	900 / 2400	3300

პოზ.	Ø [მმ.]	ესკიზი [მმ.]	სიგრძე [მმ.]
I	Ø16	950 / 120 / 130	1200
II	Ø16	550 / 120 / 130	800
III	Ø16	500 / 840 / 840 / 400 / 400	3100
IV	Ø16	500 / 440 / 440 / 400 / 400	2300
V	Ø18	2000 / 900 / 2000	4900
VI	Ø16	1200 / 500 / 1200	2900

მონ. რ/ბ საძირკვლის ფილის სპეციფიკაცია

არმატურის სპეციფიკაცია					არმატურის ამოკრეფა					ბეტონი B 30
პოზ. №	Ø	L მმ.	n ცალი	Ln მ.	Ø	∑ Ln მ.	გრძივი მეტრის წონა კგ.	წონა კგ. A240	წონა კგ. A500C	V; მ³
1	2	3	4	5	6	7	8	9	10	11
1	16 A500C	-	-	**16100.00**	16 A500C	53417.80	1.58		84311.44	1440.20
2	18 A500C	-	-	25950.00	18 A500C	29163.50	2.00		58256.61	
3	25 A500C	-	-	14710.00	25 A500C	14710.00	3.85		56683.05	
4	32 A500C	-	-	1175.00	32 A500C	1175.00	6.31		7418.20	
5	18 A500C	3250	250	812.50						
I	16 A500C	1200	22150	26580.00						
II	16 A500C	800	6145	4916.00						
III	16 A500C	3100	1070	3317.00						
IV	16 A500C	2300	620	1426.00						
V	18 A500C	4900	490	2401.00						
VI	16 A500C	2900	372	1078.80						
							∑		206669.30	1440.20
ბეტონის მომზადება B15 $V_{ბეტ}$=286						n= 1			206669.30	1440.20
									143.50	კგ/მ³

CAPITELI GROUP
კაპიტელი ჯგუფი
საინჟინრო კომპანია
Capiteli group
ENGINEERING COMPANY

პროექტის დასახელება
"პარკ ჰოუმ ისანი" A და B ბლოკი

პროექტის მისამართი
ქ. თბილისი, ნავთლუღის ქ. №8
(ს/კ 01.17.12.027.045)

დამკვეთი
შპს "ანაგი დეველოპმენტ 2"

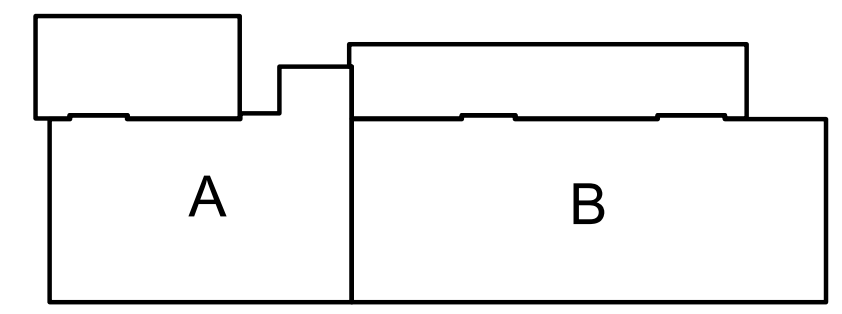

სტადია	თარიღი	განმარტება
მპ	2024/06/08	

დამკვეთის №

CAD DWG ფაილი a&b (2024.06.08).dwg

a&b (2024.06.08).dwg

დირექტორი: ა. კორტავა

მთ. კონსტრუქტორი: მ. მუხიგულიშვილი

შეასრულა ნ. პავლიაშვილი

შეამოწმა ა. ესებუა

საავტორო უფლებები კაპიტელი ჯგუფი

ნახაზის დასახელება

საძირკვლის ფილის არმირების ფრაგმენტი, კვეთი 1-1

კ-1.01

A3

ლიფტის შახტის საძირკვლის ლშს–1-ის არმირება

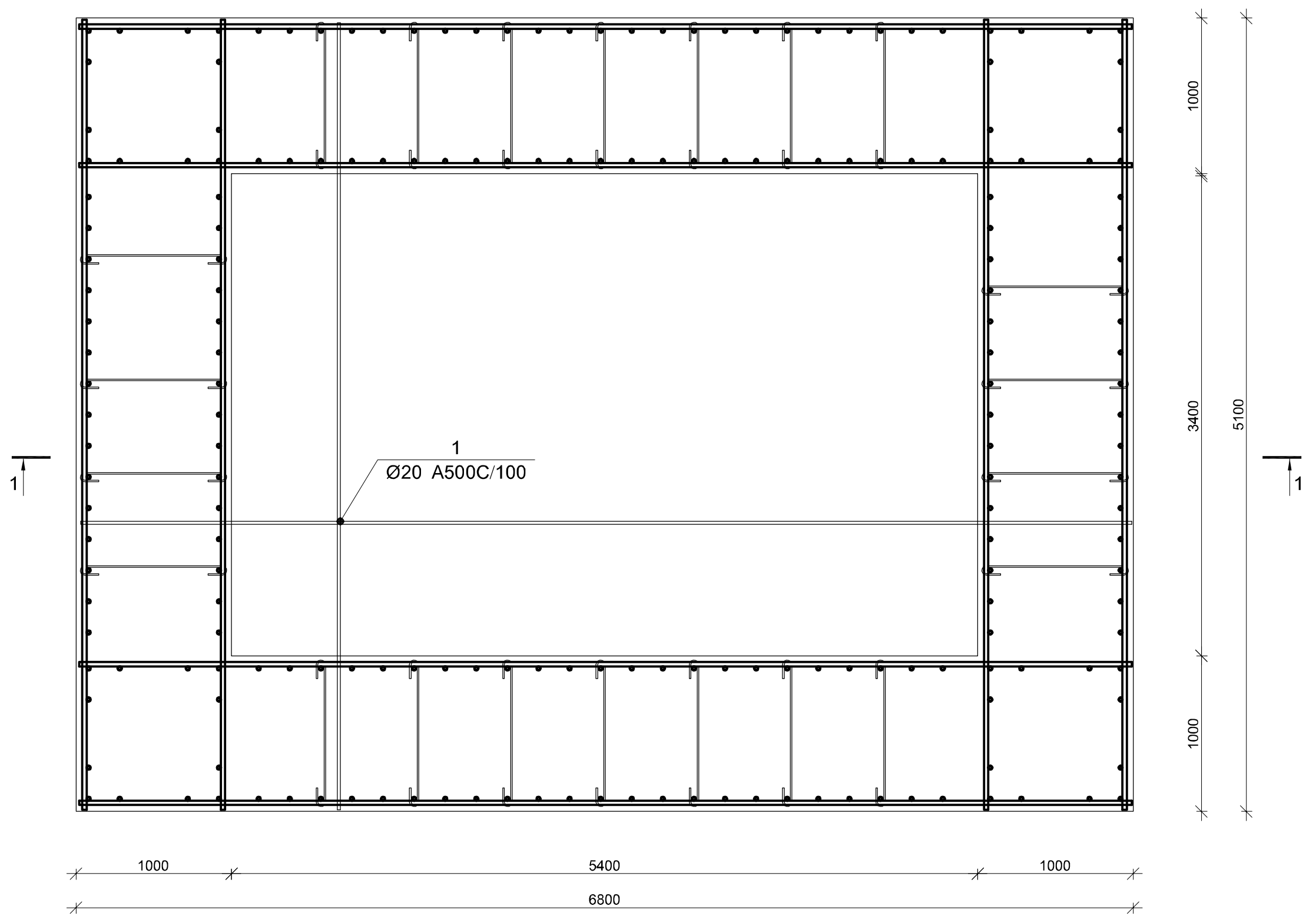

კვეთი 1-1

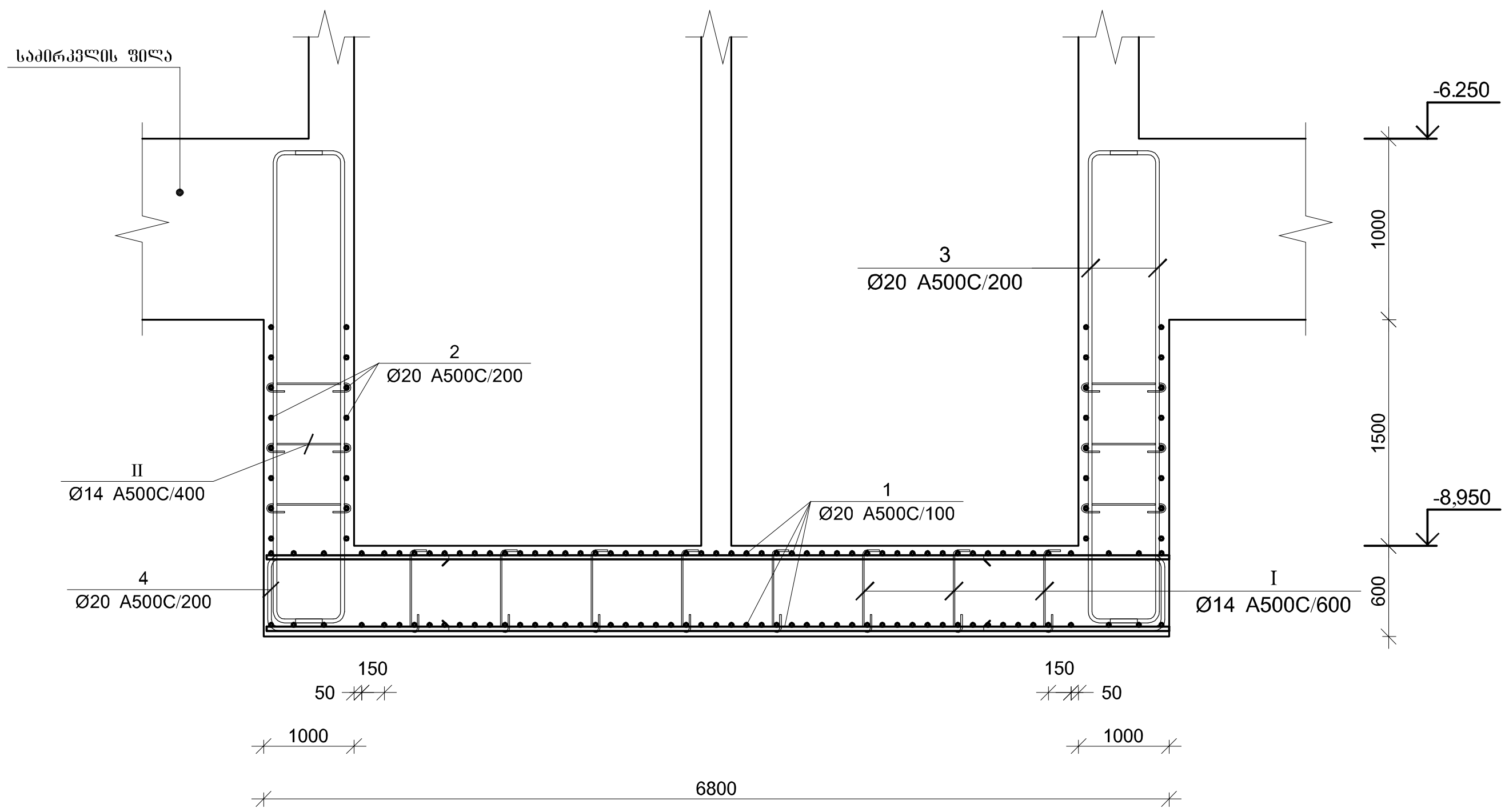

მარკა	Φ [მმ]	ესკიზი [მმ]	სიგრძე [მმ]
3	φ20	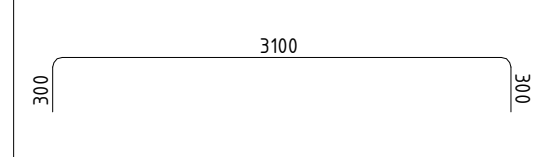	3700
4	φ20	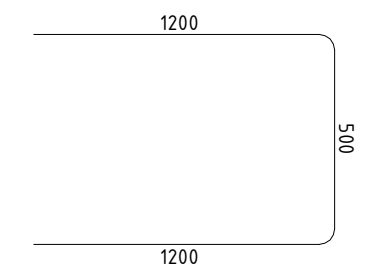	2900
I	Φ14	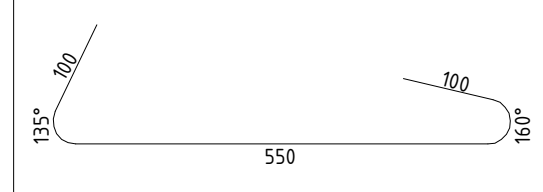	750
II	Φ14	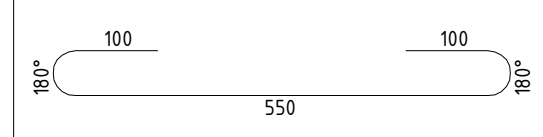	750
III	Φ14	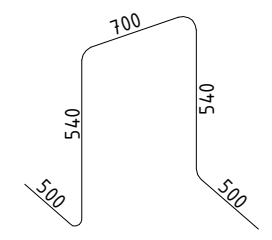	2800

მონ. რ/ბ ლიფტის შახტის საძირკვლის ლშს–1-ის არმირების სპეციფიკაცია										
არმატურის სპეციფიკაცია					არმატურის ამოკრეფა					ბეტონი B 30
პოზ. poz. №	Ø	L მმ/mm	n ცალიunit	Ln მ/m	Ø	∑ Ln მ/m	გრძივი მეტრის წონა კგ/one meter length weight, kg	წონა კგ/weight kg A240	წონა კგ/weight kg A500C	V; მ³/m³
1	2	3	4	5	6	7	8	9	10	11
1	20 A500C	----	----	1060.00	14 A500C	184.00	1.21		222.35	31.86
2	20 A500C	----	----	328.00	20 A500C	2485.90	2.47		6130.62	
3	20 A500C	3700	216	799.20						
4	20 A500C	2900	103	298.70						
I	14 A500C	750	72	54.00						
II	14 A500C	750	80	60.00						
III	14 A500C	2800	25	70.00			∑		6352.97	31.86
						n= 1			6352.97	31.86
									199.40	კგ/მ³

კაპიტელი ჯგუფი
საპროექტო კომპანია
Capiteli group
ENGINEERING COMPANY

პროექტის დასახელება
"პარკ ჰოუმ ისანი" A და B ბლოკი

პროექტის მისამართი
ქ. თბილისი, ნავთლუღის ქ. №8
(ს/კ 01.17.12.027.045)

დამკვეთი
შპს "ანაგი დეველოპმენტ 2"

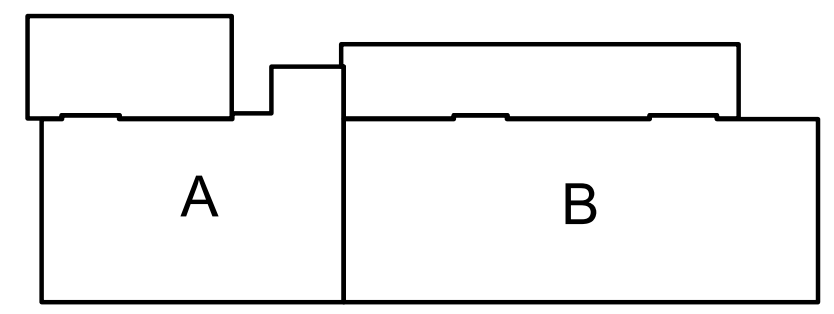

სტადია	თარიღი	განმარტება
მპ	2024/06/08	

დაკვეთის №

CAD DWG ფაილი a&b (2024.06.08).dwg

დირექტორი:	ა. კორტავა
მთ. კონსტრუქტორი:	მ. მუხიგულიშვილი
შეასრულა	ნ. პავლიაშვილი
შეამოწმა	ა. ესებუა
საავტორო უფლებები	კაპიტელი ჯგუფი

ნახაზის დასახელება

ლიფტის შახტის საძირკვლის ლშს–1-ის არმირება

კ-1.01

A3

მონ. რ/ბ სვეტის ტიპიური არმირება -6.25 -:- -0.25 ნიშნულებზე

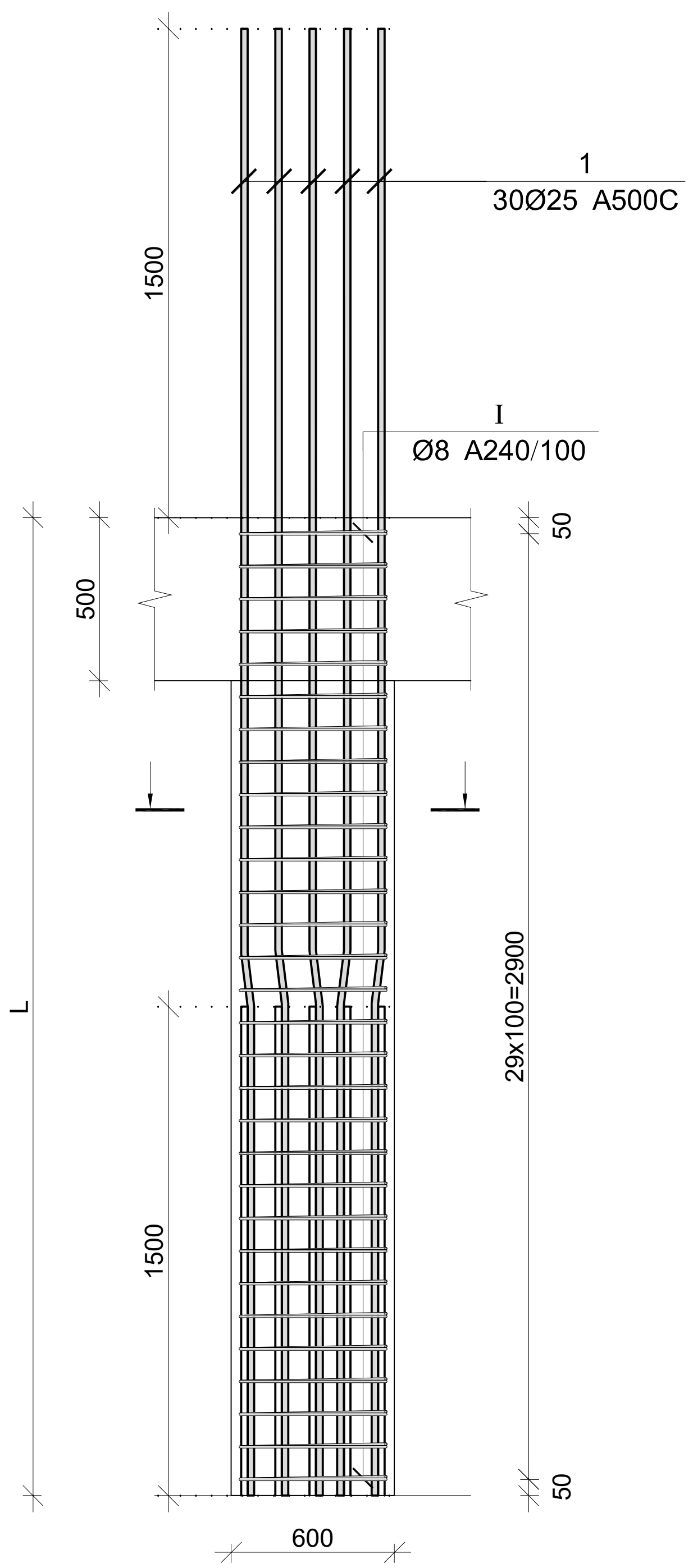

პოზ.	Ø [მმ.]	ესკიზი [მმ.]	სიგრძე [მმ.]
1	Ø25	1500 7° 3000	4500
I	Ø8	100 100 740 450 450 740	2580

მონ. რ/ბ სვეტის სპეციფიკაცია -6.10 -:- +8.50 ნიშნულებზე

არმატურის სპეციფიკაცია					არმატურის ამოკრეფა					ბეტონი B 30
პოზ. №	Ø	L მმ.	n ცალი	Ln მ.	Ø	∑ Ln მ.	გრძივი მეტრის წონა კგ.	წონა კგ. A240	წონა კგ. A500C	V; $მ^3$
1	2	3	4	5	6	7	8	9	10	11
1	25 A500C	4500	30	135.00	8 A240	232.20	0.39	91.62		1.50
I	8 A240	2580	90	232.20	25 A500C	135.00	3.85		520.20	
							∑	91.62	520.20	1.50
						n= 74		6780.07	38495.15	111.00
									407.88	კგ/$მ^3$

პროექტის დასახელება
მრავალბინიანი საცხოვრებელი სახლი

პროექტის მისამართი
ქ. თბილისი, ქუჩა აბაშვილი, №3 სამხედრო ქალაქის ტერიტორია (ს/კ 01.19.19.005.225)

დამკვეთი
შ.პ.ს. "ჯიერ კონსტრაქშენი"

სტადია	თარიღი	განმარტება
მპ	2024.06.08 წ.	

დაკვეთის №

CAD DWG ფაილი a&b (2024.06.08).dwg

დირექტორი: ა. კორტავა

მთ. კონსტრუქტორი: მ. მუხიგულიშვილი

შეასრულა ა. ესებუა

შეამოწმა მ. მუხიგულიშვილი

საავტორო უფლებები

ნახაზის დასახელება

მონ. რ/ბ სვეტის ტიპიური არმირება -6.10 -:- +8.50 ნიშნულებზე

კ-3.01

A3

კვეთი 1–1

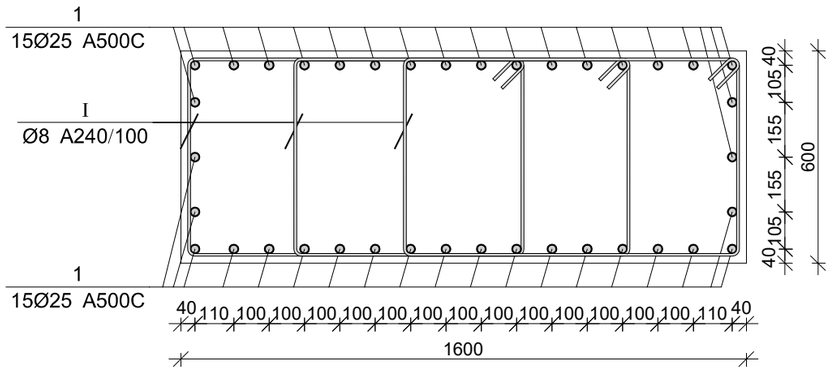

კვეთი 2–2

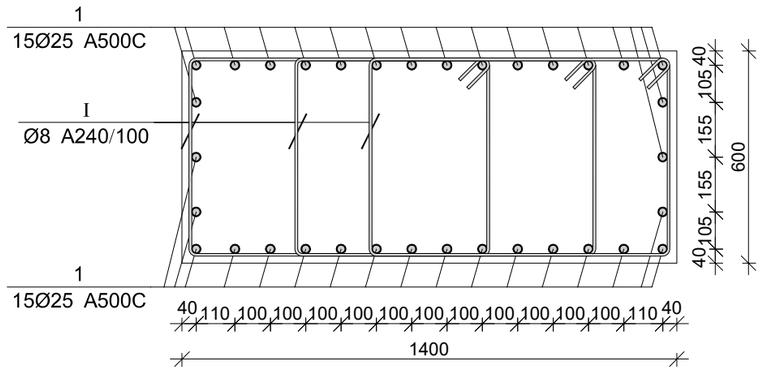

კვეთი 3–3

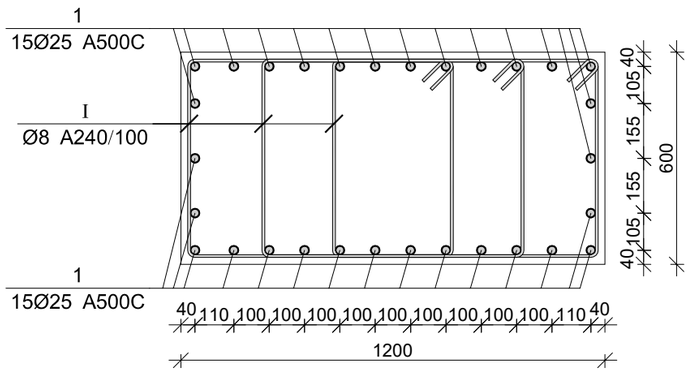

კვეთი 4–4

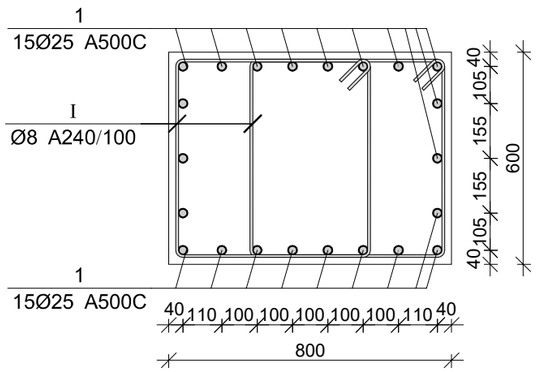

კვეთი 5–5

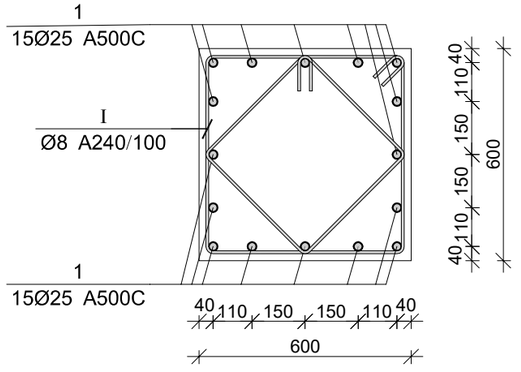

პროექტის დასახელება
მრავალბინიანი საცხოვრებელი სახლი

პროექტის მისამართი
ქ. თბილისი, ქუჩა აბაშვილი, №3
სამხედრო ქალაქის ტერიტორია (ს/კ 01.19.19.005.225)

დამკვეთი
შ.პ.ს. "ჯიერ ქონსთრაქშენი"

სტადია	მარილი	განმარტება
მპ	2024.06.08 წ.	

დაკვეთის №

CAD DWG ფაილი a&b (2024.06.08).dwg

დირექტორი: ა. კორტავა

მთ. კონსტრუქტორი: მ. მუხიგულიშვილი

შესრულა ა. ესებუა

შეამოწმა მ. მუხიგულიშვილი

საავტორო უფლებები

ნახაზის დასახელება

მონ. რ/ბ სვეტის ტიპიური კვეთების არმირება -6.25 -:- -0.25 ნიშნულებზე

Კ-3.01

A3

მონ. რ/ბ სვეტის ტიპიური არმირება -0.25 -:- 91.100 ნიშნულებზე

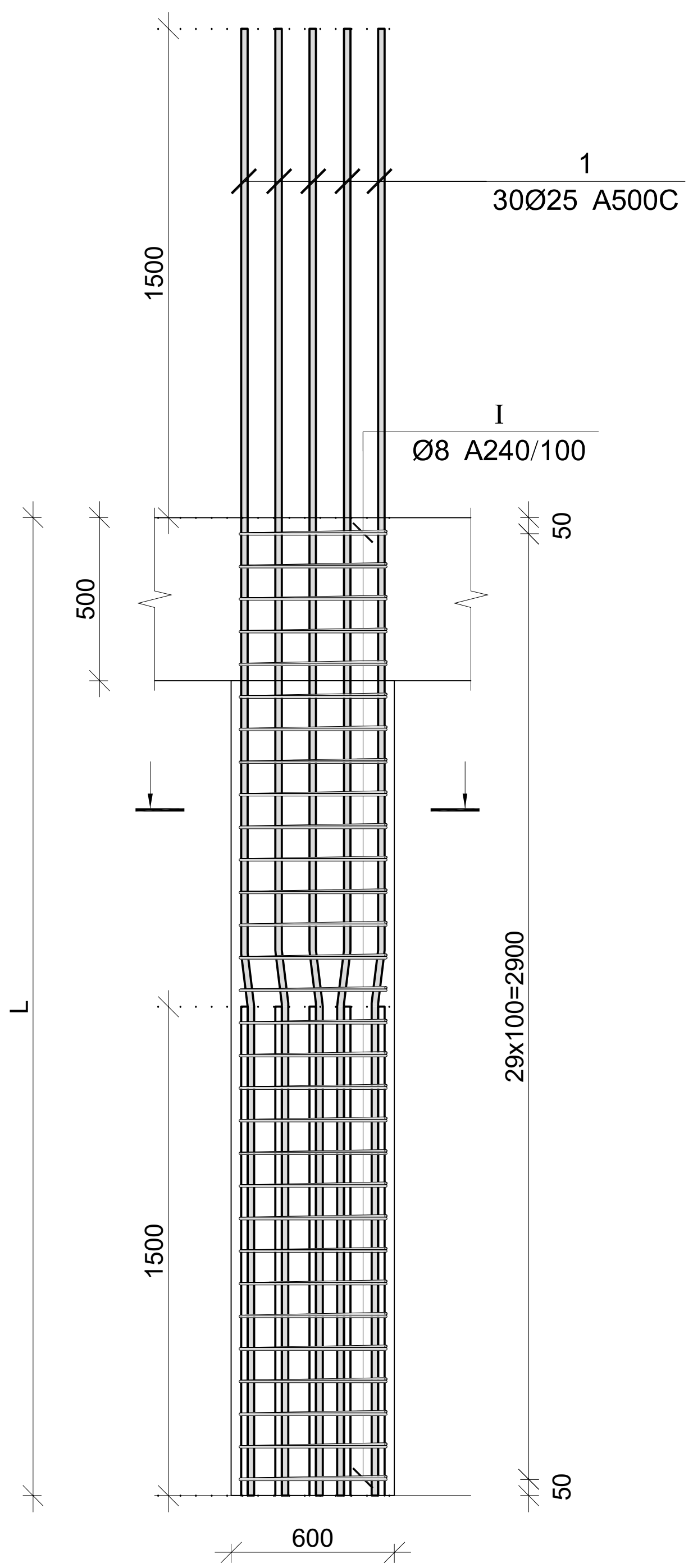

პოზ.	Ø [მმ.]	ესკიზი [მმ.]	სიგრძე [მმ.]
1	Ø25	1500 7° 3000	4500
I	Ø8	740 100 100 450 450 740	2580

მონ. რ/ბ სვეტის სპეციფიკაცია -0.25 -:- 91.100 ნიშნულებზე

არმატურის სპეციფიკაცია					არმატურის ამოკრეფა					ბეტონი B 30
პოზ. №	Ø	L მმ.	n ცალი	Ln მ.	Ø	∑ Ln მ.	გრძივი მეტრის წონა კგ.	წონა კგ. A240	წონა კგ. A500C	V; $მ^3$
1	2	3	4	5	6	7	8	9	10	11
1	25 A500C	4500	30	135.00	8 A240	232.20	0.39	91.62		1.50
I	8 A240	2580	90	232.20	25 A500C	135.00	3.85		520.20	
							∑	91.62	520.20	1.50
						n= 74		6780.07	38495.15	111.00
									407.88	$კგ/მ^3$

პროექტის დასახელება
მრავალბინიანი საცხოვრებელი სახლი

პროექტის მისამართი
ქ. თბილისი, ქუჩა აბაშვილი, №3 სამხედრო ქალაქის ტერიტორია (ს/კ 01.19.19.005.225)

დამკვეთი
შ.პ.ს. "ჯიერ ქონსთრაქშენი"

სტადია	თარიღი	განმარტება
მპ	2024.06.08 წ.	

დაკვეთის №

CAD DWG ფაილი a&b (2024.06.08).dwg

დირექტორი: ა. კორტავა
მთ. კონსტრუქტორი: მ. მუხიგულიშვილი
შეასრულა ა. ესებუა
შეამოწმა მ. მუხიგულიშვილი

საავტორო უფლებები

ნახაზის დასახელება

მონ. რ/ბ სვეტის ტიპიური არმირება -0.25 -:- +91.10 ნიშნულებზე

კ-3.01

A3

კვეთი 1–1

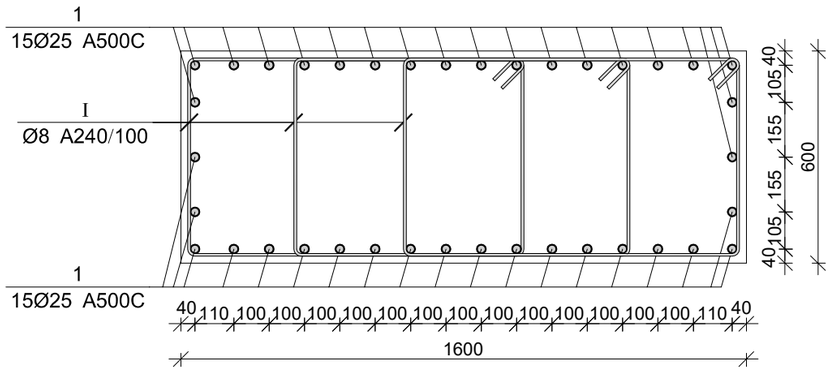

კვეთი 2–2

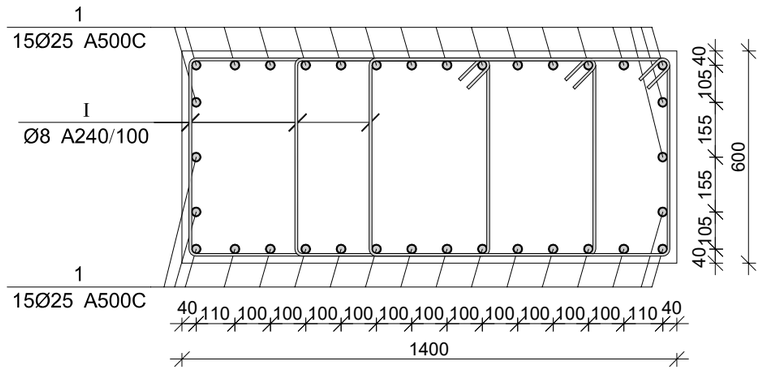

კვეთი 3–3

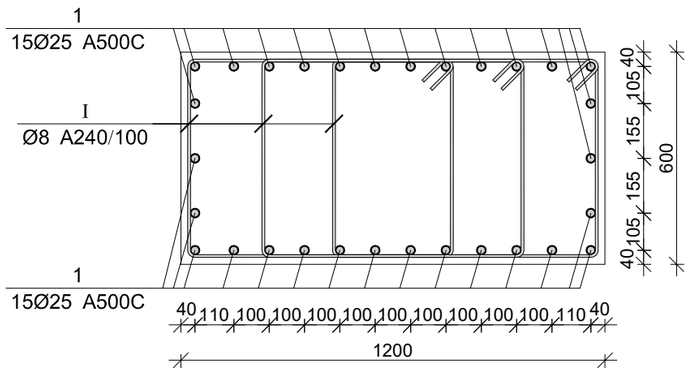

კვეთი 4–4

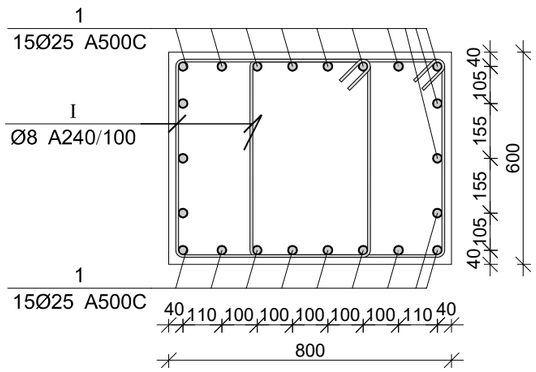

კვეთი 5–5

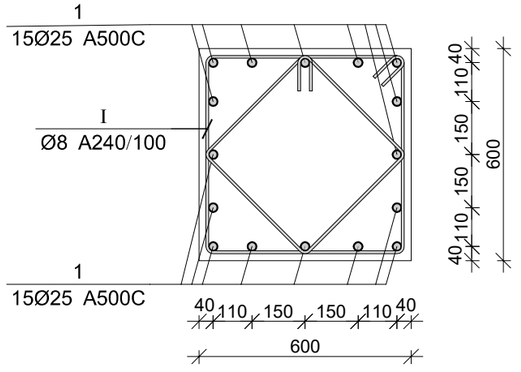

კვეთი 6–6

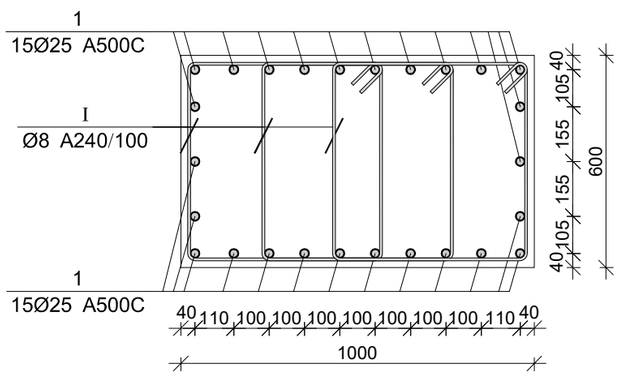

კვეთი 7–7

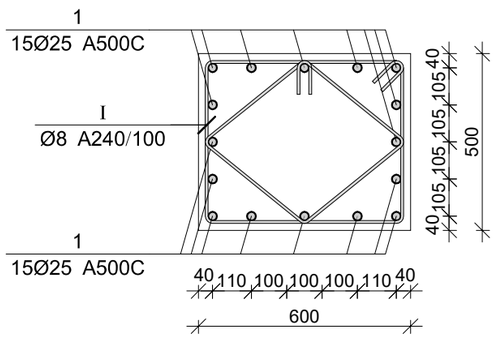

პროექტის დასახელება
მრავალბინიანი საცხოვრებელი სახლი

პროექტის მისამართი
ქ. თბილისი, ქუჩა აბაშვილი, №3
სამხედრო ქალაქის ტერიტორია (ს/კ 01.19.19.005.225)

დამკვეთი
შ.პ.ს. "ჯიერ ქონსთრაქშენი"

სტადია	ფარილი	განმარტება
მპ	2024.06.08 წ.	

დაკვეთის №

CAD DWG ფაილი a&b (2024.06.08).dwg

დირექტორი: ა. კორტავა

მთ. კონსტრუქტორი: მ. მუხიგულიშვილი

შესრულა ა. ესებუა

შეამოწმა მ. მუხიგულიშვილი

საავტორო უფლებები

ნახაზის დასახელება

მოწ. რ/ბ სვეტის ტიპიური კვეთების არმირება -0.25 -:- +91.10 ნიშნულებზე

კ-3.01

A3

მონ. რ/ბ სვეტის ტიპიური არმირება 81.650 –:– 84.800 ნიშნულზე

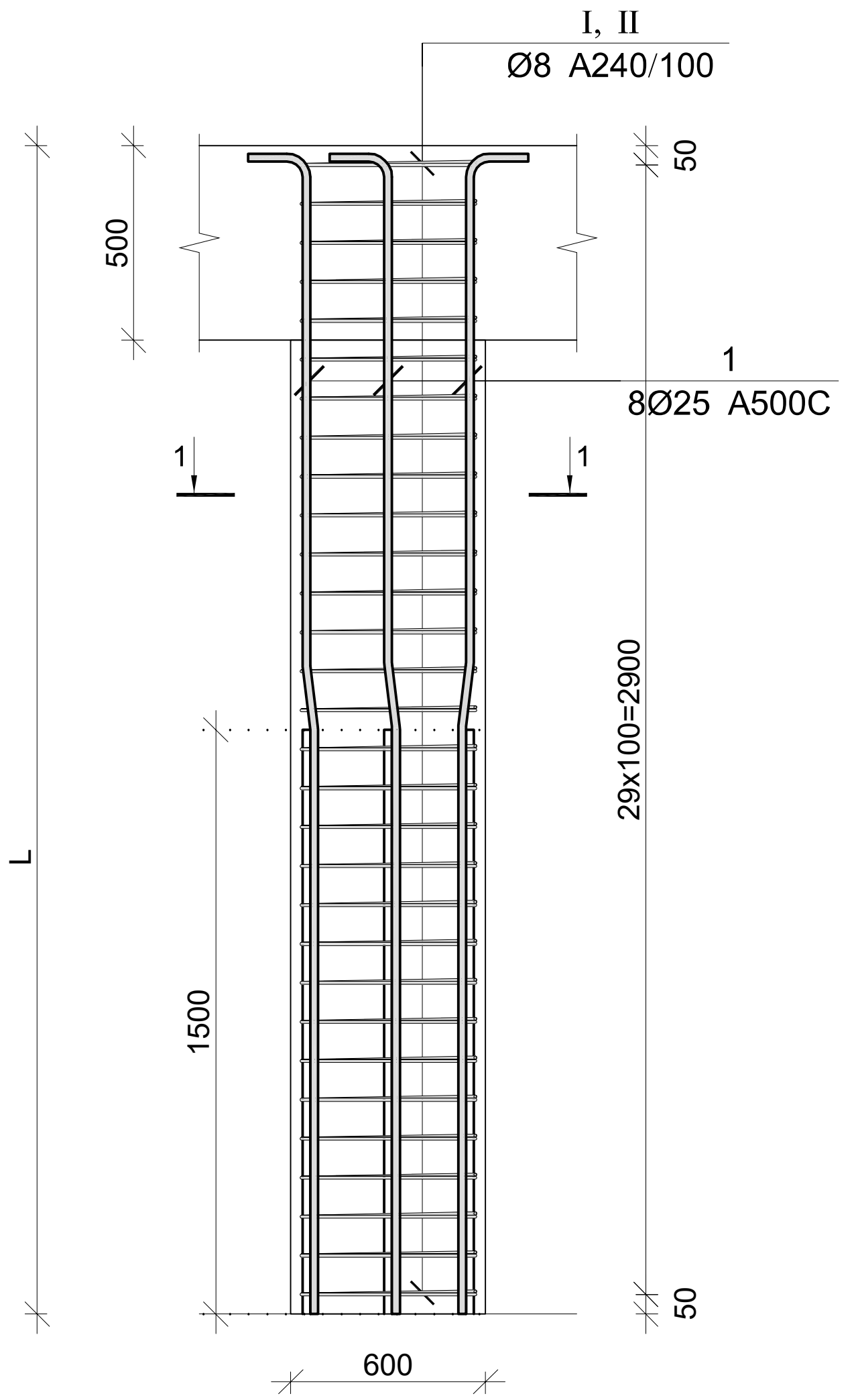

კვეთი 1–1

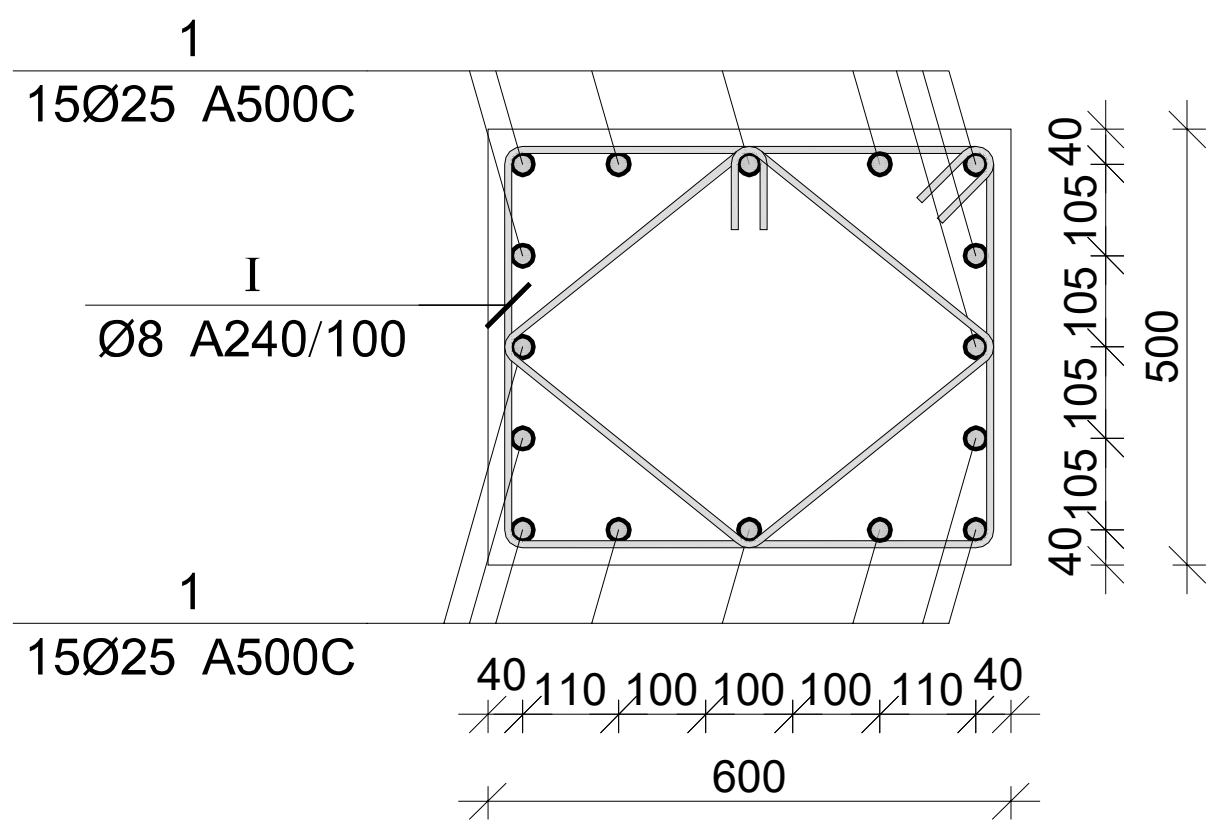

პოზ.	Ø [მმ.]	ესკიზი [მმ.]	სიგრძე [მმ.]
1	Ø25	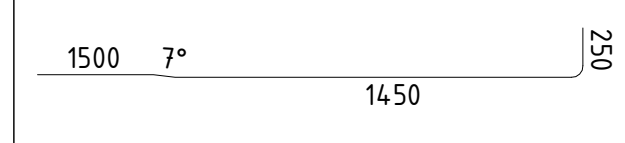	3200
I	Ø8	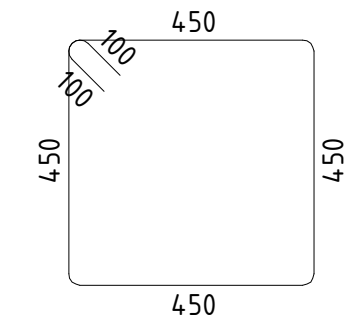	2000
II	Ø8	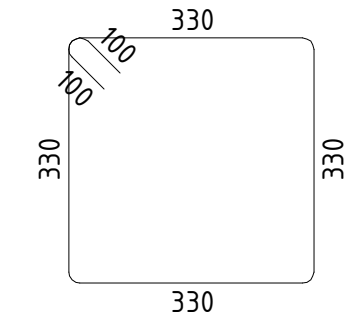	1520

მონ. რ/ბ სვეტის სპეციფიკაცია 81.650 –:– 84.800 ნიშნულზე

არმატურის სპეციფიკაცია					არმატურის ამოკრება					ბეტონი B 30
პოზ. №	Ø	L მმ.	n ცალი	Ln მ.	Ø	∑ Ln მ.	გრძივი მეტრის წონა კგ.	წონა კგ. A240	წონა კგ. A500C	V; მ³
1	2	3	4	5	6	7	8	9	10	11
1	25 A500C	4500	8	36.00	8 A240	105.60	0.39	41.67		0.63
I	8 A240	2000	30	60.00	25 A500C	36.00	3.85		138.72	
II	8 A240	1520	30	45.60						
							∑	41.67	138.72	0.63
						n= 74		3083.44	10265.37	46.25
									288.62	კგ/მ³

პროექტის დასახელება
მრავალბინიანი საცხოვრებელი სახლი

პროექტის მისამართი
ქ. თბილისი, ქუჩა აბაშვილი, №3 სამხედრო ქალაქის ტერიტორია (ს/კ 01.19.19.005.225)

დამკვეთი
შ.პ.ს. "ჯიერ კონსტრაქშენი"

სტადია	თარიღი	განმარტება
მპ	2024.06.08 წ.	

დაკვეთის №

CAD DWG ფაილი a&b (2024.06.08).dwg

დირექტორი: ა. კორტავა

მთ. კონსტრუქტორი: მ. მუხიგულიშვილი

შეასრულა ა. ესებუა

შეამოწმა მ. მუხიგულიშვილი

საავტორო უფლებები

ნახაზის დასახელება

მონ. რ/ბ სვეტის ტიპიური არმირება 81.650 –:– 84.800 ნიშნულზე

კ-3.13

A3

მონ. რ/ბ სვეტის ტიპიური არმირება 91.100 –:– 94.250 ნიშნულზე

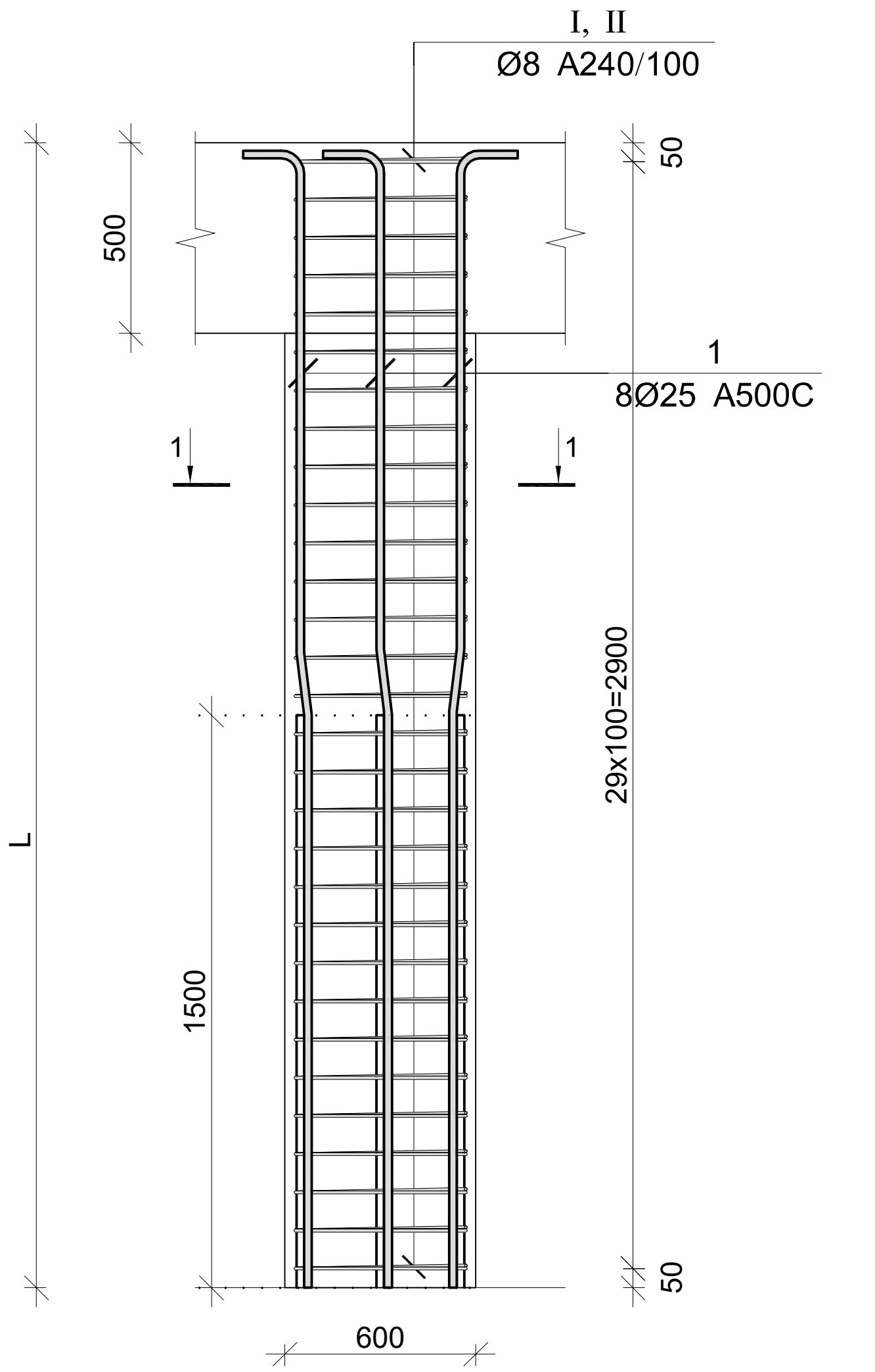

კვეთი 1–1

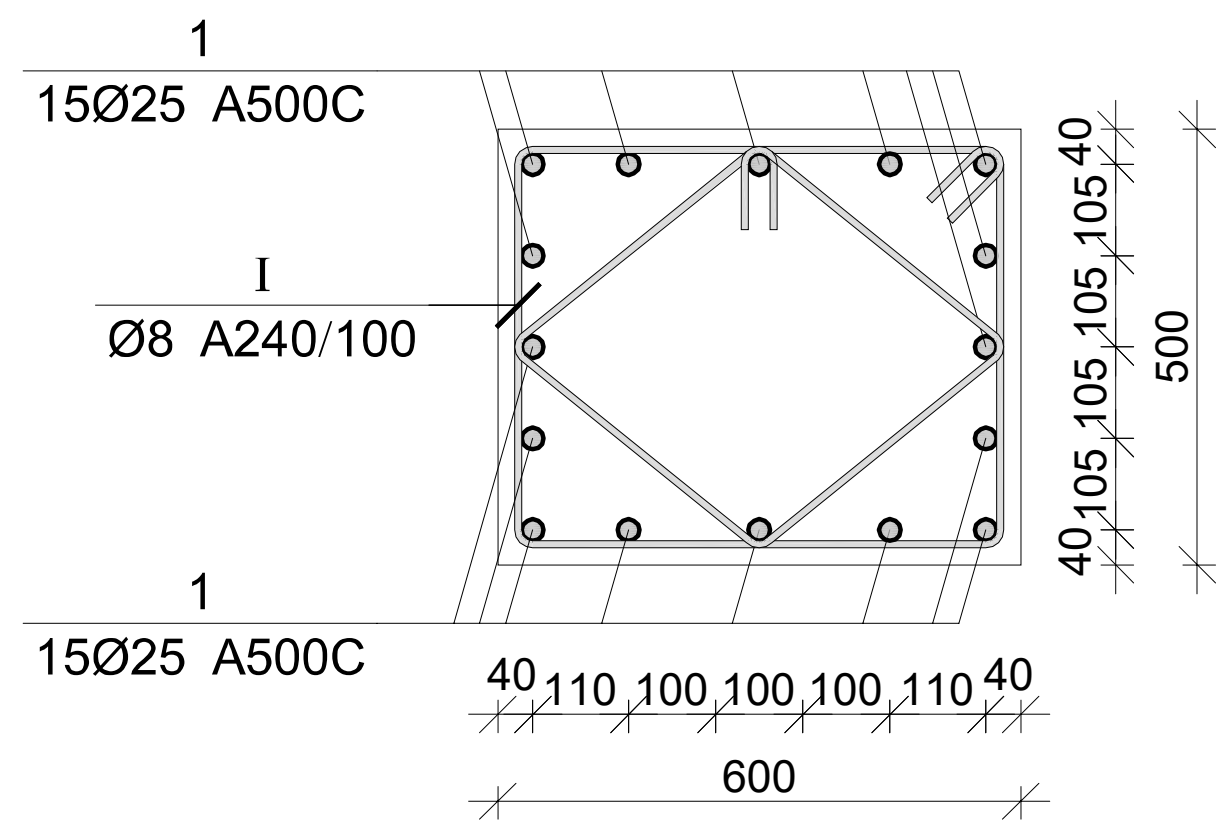

პოზ.	Ø [მმ.]	ესკიზი [მმ.]	სიგრძე [მმ.]
1	Ø25	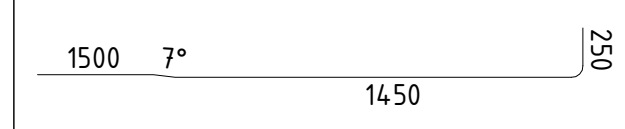	3200
I	Ø8	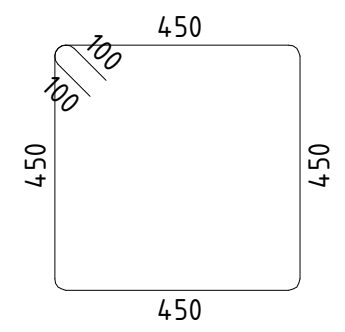	2000
II	Ø8	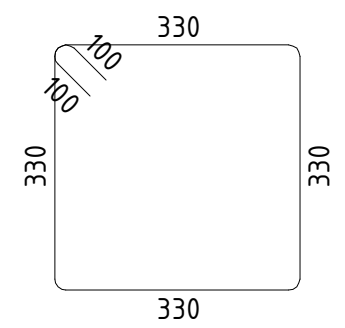	1520

მონ. რ/ბ სვეტის სპეციფიკაცია 91.100 –:– 94.250 ნიშნულზე

არმატურის სპეციფიკაცია					არმატურის ამოკრეფა					ბეტონი B 30
პოზ. №	Ø	L მმ.	n ცალი	Ln მ.	Ø	∑ Ln მ.	გრძივი მეტრის წონა კგ.	წონა კგ. A240	წონა კგ. A500C	V; მ³
1	2	3	4	5	6	7	8	9	10	11
1	25 A500C	4500	8	36.00	8 A240	105.60	0.39	41.67		0.63
I	8 A240	2000	30	60.00	25 A500C	36.00	3.85		138.72	
II	8 A240	1520	30	45.60						
							∑	41.67	138.72	0.63
						n= 74		3083.44	10265.37	46.25
									288.62	კგ/მ³

პროექტის დასახელება
მრავალბინიანი საცხოვრებელი სახლი

პროექტის მისამართი
ქ. თბილისი, ქუჩა აბაშვილი, №3 სამხედრო ქალაქის ტერიტორია (ს/კ 01.19.19.005.225)

დამკვეთი
შ.პ.ს. "ჯიერ ქონსთრაქშენი"

სტადია	თარიღი	განმარტება
მპ	2024.06.08 წ.	

დაკვეთის №

CAD DWG ფაილი a&b (2024.06.08).dwg

დირექტორი: ა. კორტავა

მთ. კონსტრუქტორი: მ. მუხიგულიშვილი

შეასრულა ა. ესებუა

შეამოწმა მ. მუხიგულიშვილი

საავტორო უფლებები

ნახაზის დასახელება
მონ. რ/ბ სვეტის ტიპიური არმირება 91.100 –:– 94.250 ნიშნულზე

კ-3.13

A3

კედლების არმირების გეგმა -6.250 ნიშნულზე

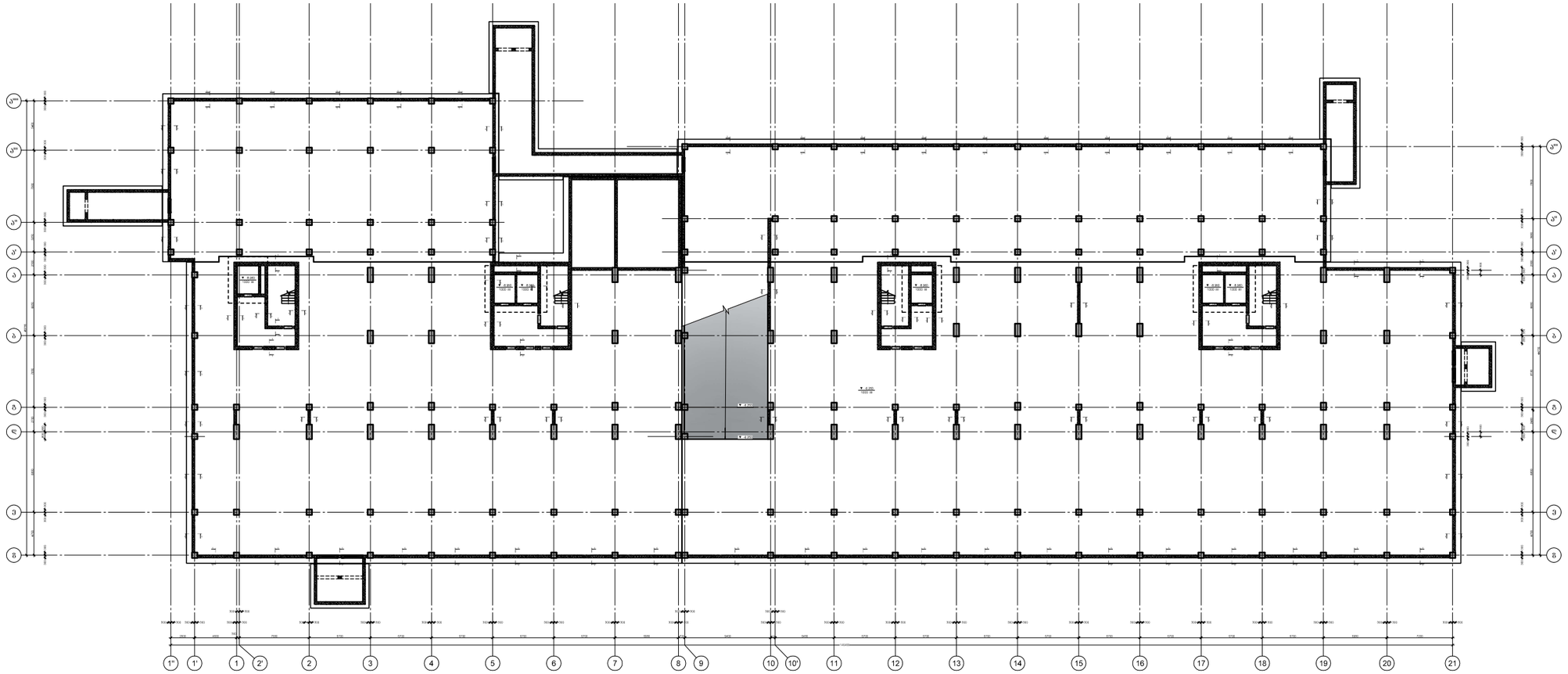

CAPITELI GROUP

კაპიტელი ჯგუფი
საინჟინრო კომპანია
Capiteli group
ENGINEERING COMPANY

პროექტის დასახელება
"პარკ ჰაუს ისანი" A და B ბლოკი

პროექტის მისამართი
ქ. თბილისი, ნავთლულის ქ. №8
(ს/კ 01.17.12.027.045)

დამკვეთი
შპს "ანაგი დეველოპმენტ 2"

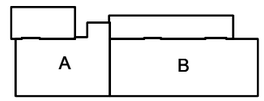

სტადია	თარიღი	განმარტება
მპ	2024.06.08	

დაკვეთის №

CAD DWG ფაილი 2024.06.08).dwg

დირექტორი:	ა. კორძაია
მთ. კონსტრუქტორი:	მ. მუხიგულიშვილი
შესრულა	ნ. პაქლიაშვილი
შეამოწმა	ა. ქსოვრელი
საავტორო უფლებები	კაპიტელი ჯგუფი

ნახაზის დასახელება

კედლების არმირების გეგმა -6.250 ნიშნულზე

კ-1.01

A2

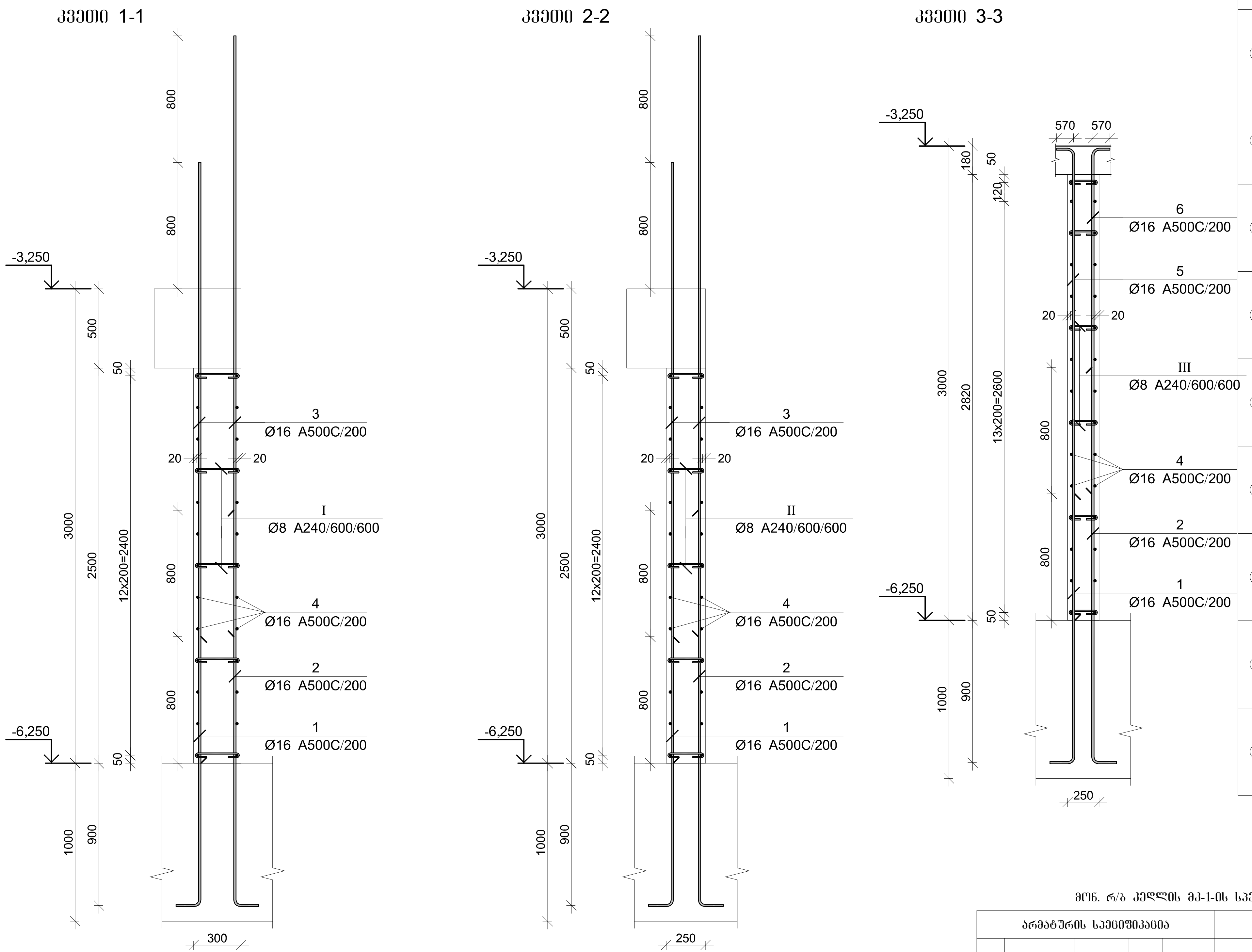

პოზ.	Φ [მმ.]	ესკიზი [მმ.]	სიგრძე [მმ.]
①	Φ16	2100	2250
②	Φ16	2900	3050
③	Φ16	3800	3800
④	Φ16	----	----
⑤	Φ16	2980	3550
⑥	Φ16	2180	2750
Ⅰ	Φ8	280	460
Ⅱ	Φ8	230	410
Ⅲ	Φ8	180	360

მონ. რ/ბ კედლის მკ-1-ის სპეციფიკაცია -6.250 ნიშნულზე

არმატურის სპეციფიკაცია					არმატურის ამოკრეფა					ბეტონი B 30
პოზ. №	Ø	L მმ.	n ცალი	Ln მ.	Ø	∑Ln მ.	ერთეული მეტრის წონა კგ.	წონა კგ. A240	წონა კგ. A500C	V; მ³
1	2	3	4	5	6	7	8	9	10	11
1	16 A500C	2250	1115	2508.75	8 A240	849.21	0.39	335.09		155.02
2	16 A500C	3050	1115	3400.75	16 A500C	20827.40	1.58		32872.72	
3	16 A500C	3800	2166	8230.80						
4	16 A500C	-	-	6580.00						
5	16 A500C	3550	17	60.35						
6	16 A500C	2750	17	46.75						
I	8 A240	460	1760	809.60						
II	8 A240	410	65	26.65						
III	8 A240	360	36	12.96			∑	335.09	32872.72	155.02
						n= 1		335.09	32872.72	155.02
									214.22	კგ/მ³

კაპიტელი ჯგუფი
საინჟინრო კომპანია
CAPITELI GROUP
Capiteli group
ENGINEERING COMPANY

პროექტის დასახელება
"პარკ ჰოუმ ისანი" A და B ბლოკი

პროექტის მისამართი
ქ. თბილისი, ნავთლუღის ქ. №8
(ს/კ 01.17.12.027.045)

დამკვეთი
შპს "ანაგი დეველოპმენტ 2"

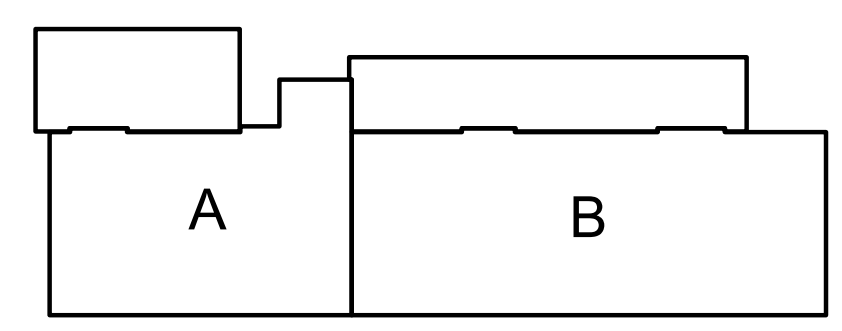

სტადია	თარიღი	განმარტება
მპ	2024.06.08	

დაკვეთის №

CAD DWG ფაილი a&b (2024.06.08).dwg

დირექტორი: ა. კორტავა

მთ. კონსტრუქტორი: მ. მუხიგულიშვილი

შეასრულა: ნ. პაპლიაშვილი

შეამოწმა: ა. ესებუა

საავტორო უფლებები: კაპიტელი ჯგუფი

ნახაზის დასახელება
მონ. რ/ბ კედლის მკ-1-ის არმირების კვეთი და სპეციფიკაცია -6.250 ნიშნულზე

კ-1.01

A3

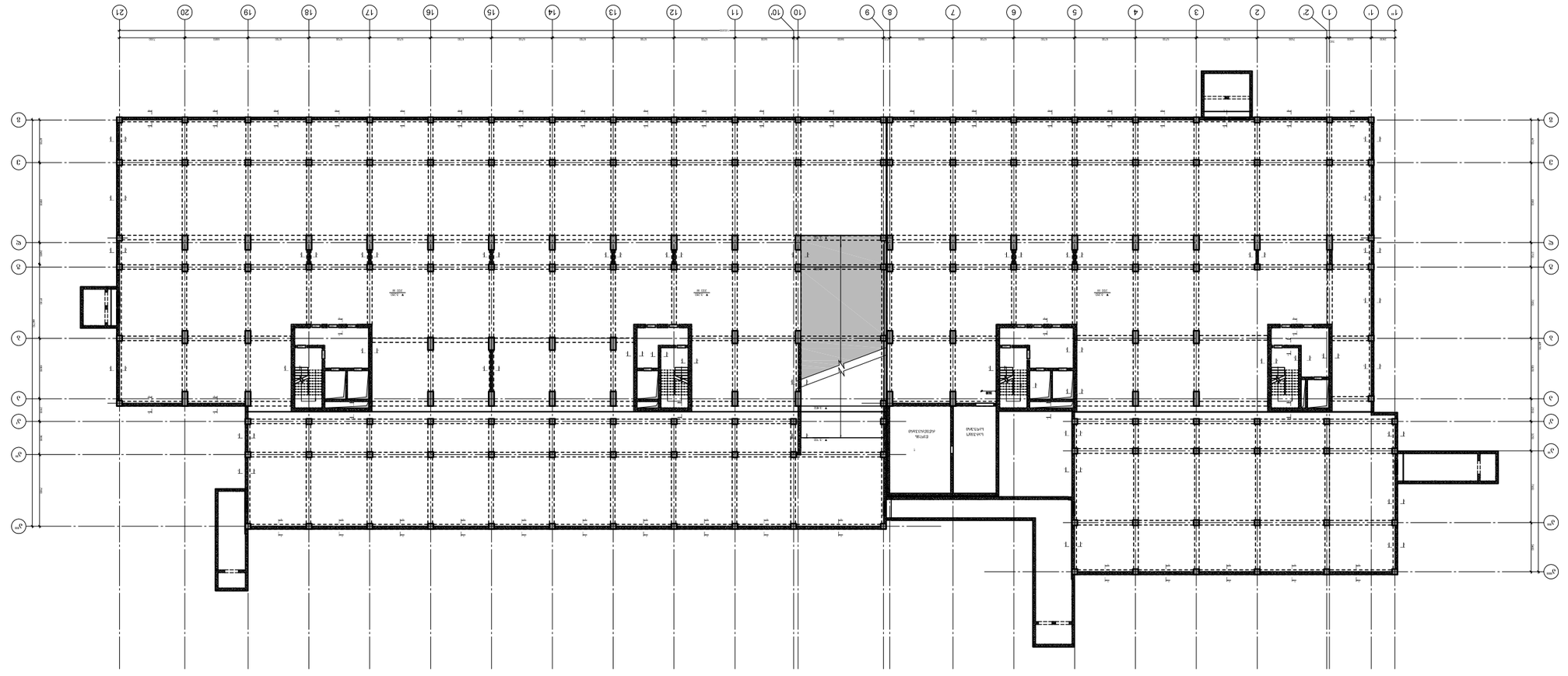

Планировка 1-этажа отм. -3.250 Оси 1-21/А-Г

Стадия	Лист	Листов
Р	1	1
Главный инженер проекта	Ф.И.О.	
ГИП	Ф.И.О.	
Разработал	Ф.И.О.	
Проверил	Ф.И.О.	
Н.контроль	Ф.И.О.	
Гл.специалист	Ф.И.О.	

Общество с ограниченной ответственностью
«Капителли Групп»
CAPITELLI GROUP
ENGINEERING COMPANY

Заказчик: Строительство многоквартирного дома по ул. Ленина, 60 в г. Ростов-на-Дону

Наименование объекта: "Здание для обслуживания А и В этажей"

Адрес объекта: г. Ростов-на-Дону, ул. Ленина, 60

Планировка 1-этажа отм. -3.250 Оси 1-21/А-Г

Стадия: Р | Лист: 1 | Листов: 1

Формат: А2

Инв. № подл.

CAD DWG файл
2024.06.05).dwg
2024.06.05).dwg

Взам. инв. №

Подпись и дата

Инв. № подл.

Подпись и дата

Взам. инв. №

Инв. № дубл.

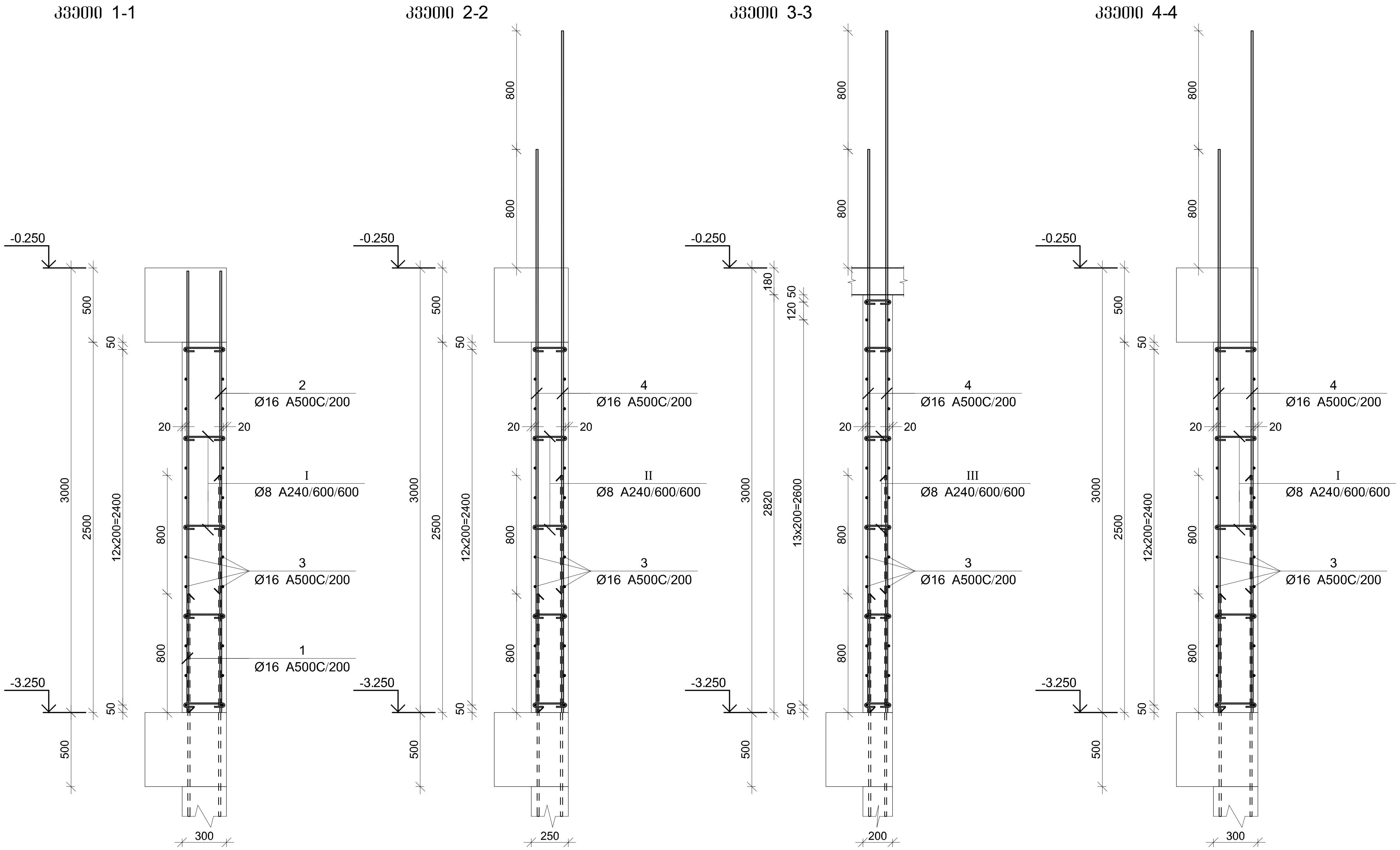

პოზ.	Φ [მმ.]	ესკიზი [მმ.]	სიგრძე [მმ.]
①	Φ16	3000	3000
②	Φ16	2200	2200
③	Φ16	----	----
④	Φ16	3800	3800

პოზ.	Φ [მმ.]	ესკიზი [მმ.]	სიგრძე [მმ.]
Ⅰ	Φ8	280; 90; 90	460
Ⅱ	Φ8	230; 90; 90	410
Ⅲ	Φ8	180; 90; 90	360

მონ. რ/ბ კედლის მკ-1-ის სპეციფიკაცია -3.250 ნიშნულზე

არმატურის სპეციფიკაცია					არმატურის ამოკრეფა					ბეტონი B 30
პოზ. №	Ø	L მმ.	n ცალი	Ln მ.	Ø	∑Ln მ.	გრძივი მეტრის წონა კგ.	წონა კგ. A240	წონა კგ. A500C	V; მ³
1	2	3	4	5	6	7	8	9	10	11
1	16 A500C	3000	710	2130.00	8 A240	834.96	0.39	329.46		141.54
2	16 A500C	2200	710	1562.00	16 A500C	12108.00	1.58		19110.54	
3	16 A500C	-	-	6060.00						
4	16 A500C	3800	620	2356.00						
I	8 A240	460	1680	772.80						
II	8 A240	410	120	49.20						
III	8 A240	360	36	12.96			∑	329.46	19110.54	141.54
						n= 1		329.46	19110.54	141.54
									137.35	კგ/მ³

კაპიტელი ჯგუფი
საინჟინრო კომპანია
Capiteli group
ENGINEERING COMPANY

პროექტის დასახელება
"პარკ ჰოუმ ისანი" A და B ბლოკი

პროექტის მისამართი
ქ. თბილისი, ნავთლუღის ქ. №8
(ს/კ 01.17.12.027.045)

დამკვეთი
შპს "ანაგი დეველოპმენტ 2"

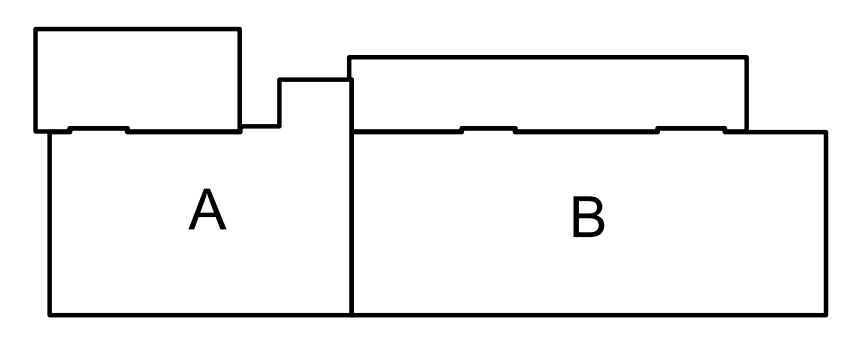

სტადია	თარიღი	განმარტება
მპ	2024.06.08	

დაკვეთის №

CAD DWG ფაილი a&b (2024.06.08).dwg

დირექტორი:	ა. კორტავა
მთ. კონსტრუქტორი:	მ. მუხიგულიშვილი
შეასრულა	ნ. პავლიაშვილი
შეამოწმა	ა. ესებუა
საავტორო უფლებები	კაპიტელი ჯგუფი

ნახაზის დასახელება

მონ. რ/ბ კედლის მკ-1-ის არმირების კვეთი და სპეციფიკაცია -3.100 ნიშნულზე

კ-4.04

A3

კედლების არმირების გეგმა -0.250 ნიშნულზე

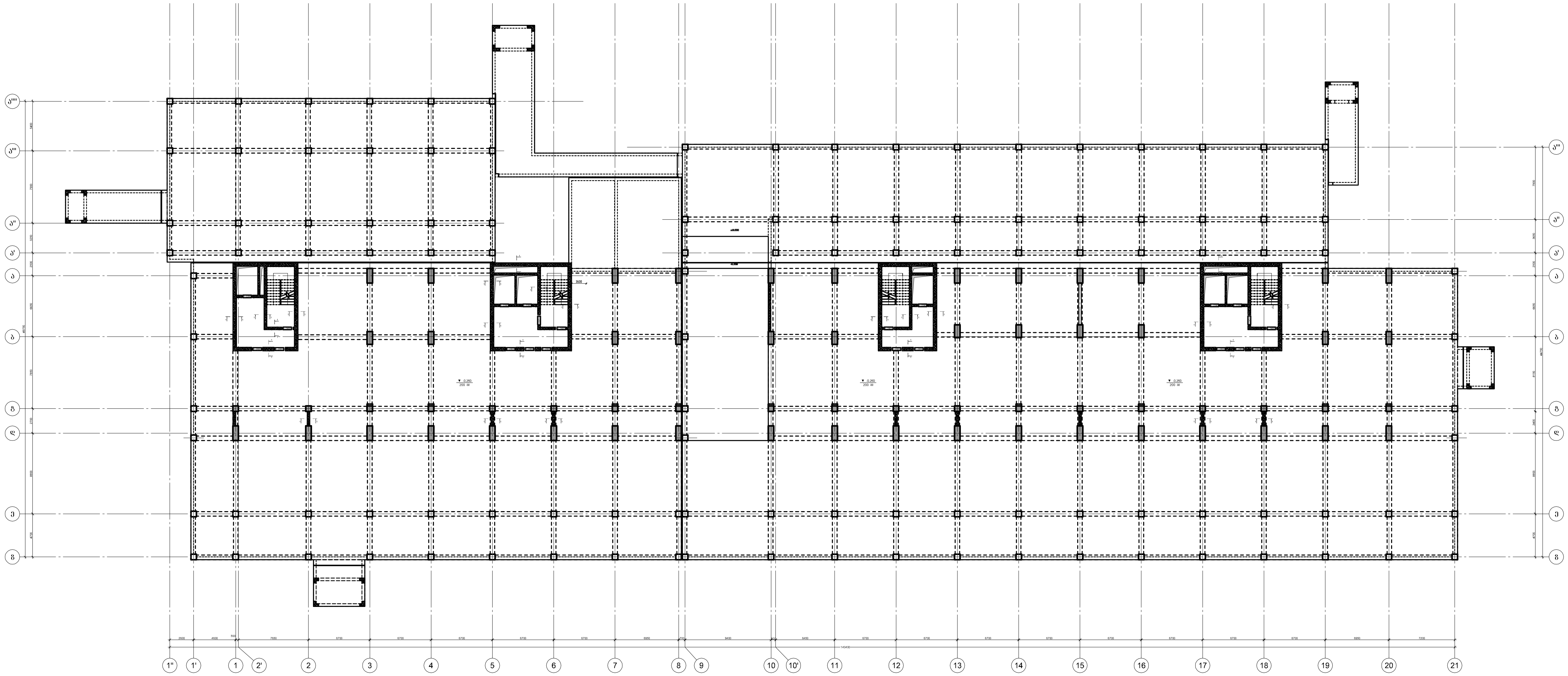

კაპიტელი ჯგუფი
საპროექტო კომპანია
Capiteli group
ENGINEERING COMPANY

პროექტის დასახელება
"პარკ ჰოუმ ისანი" A და B ბლოკი

პროექტის მისამართი
ქ. თბილისი, ნავთლუღის ქ. №8
(ს/კ 01.17.12.027.045)

დამკვეთი
შპს "ანაგი დეველოპმენტ 2"

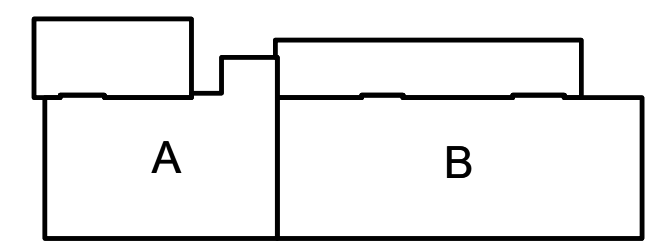

სტადია	თარიღი	განმარტება
მპ	2024/06/08	

დაკვეთის №

CAD DWG ფაილი a&b (2024.06.08).dwg

a&b (2024.06.08).dwg

დირექტორი:	ა. კორტავა
მთ. კონსტრუქტორი:	მ. მუხიგულიშვილი
შეასრულა	ნ. პავლიაშვილი
შეამოწმა	ა. ესებუა

საავტორო უფლებები კაპიტელი ჯგუფი

ნახაზის დასახელება

კედლების არმირების გეგმა -0.250 ნიშნულზე

კ-1.01

A2

კვეთი 1-1

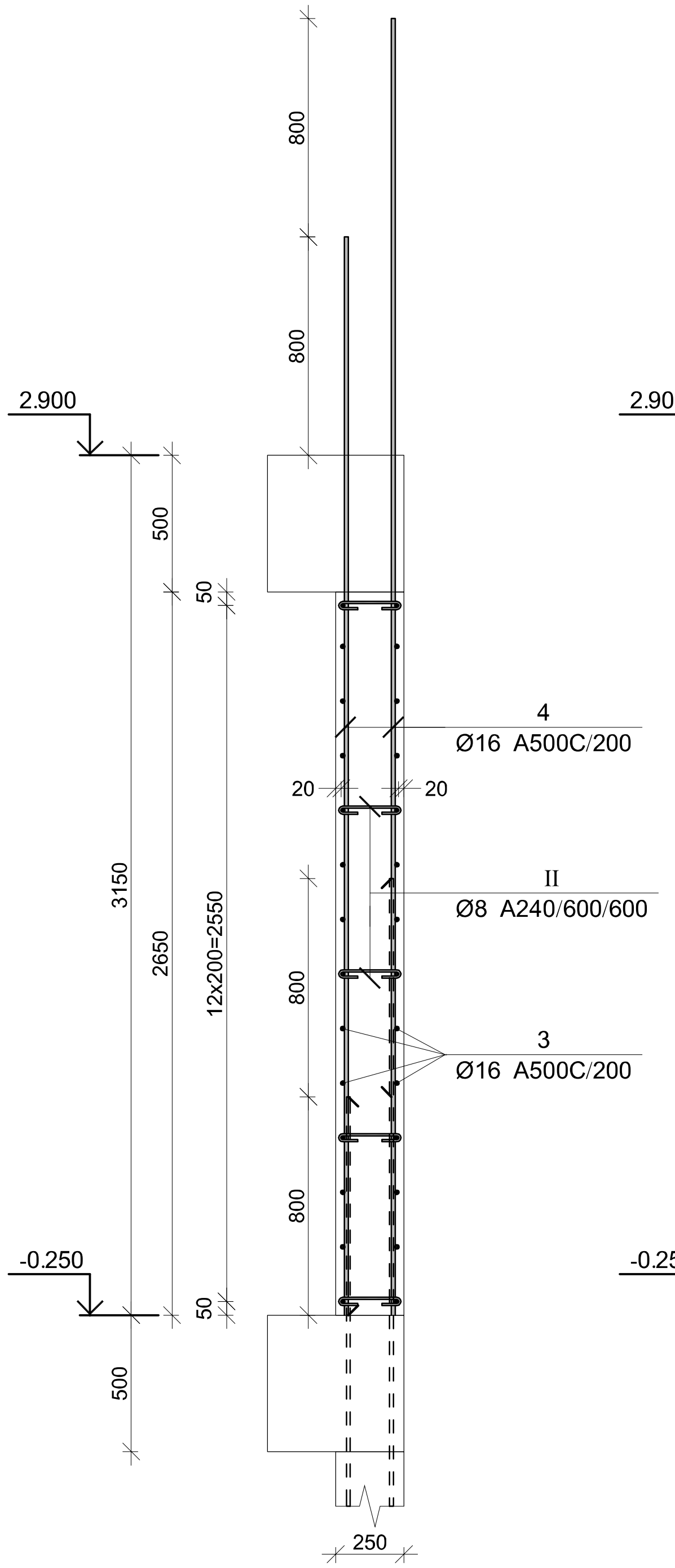

კვეთი 2-2

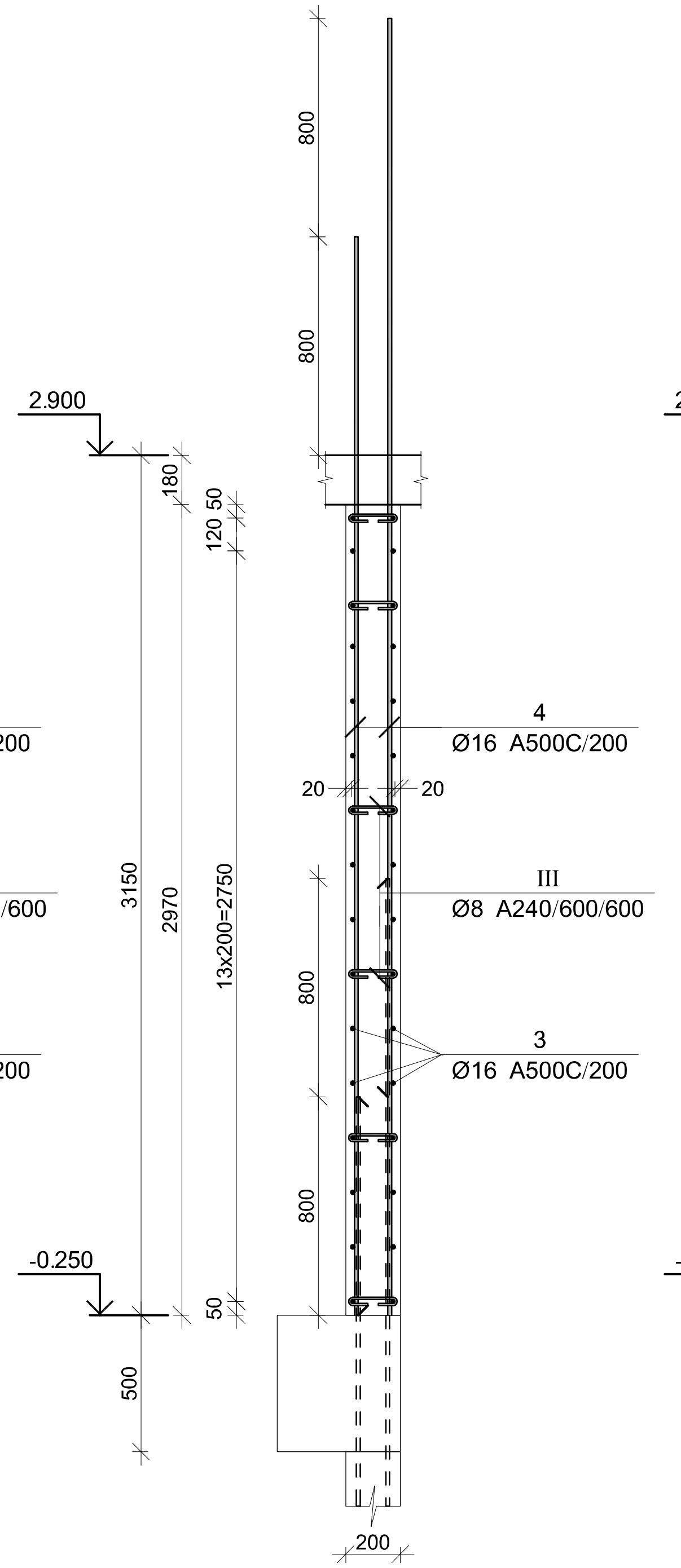

კვეთი 3-3

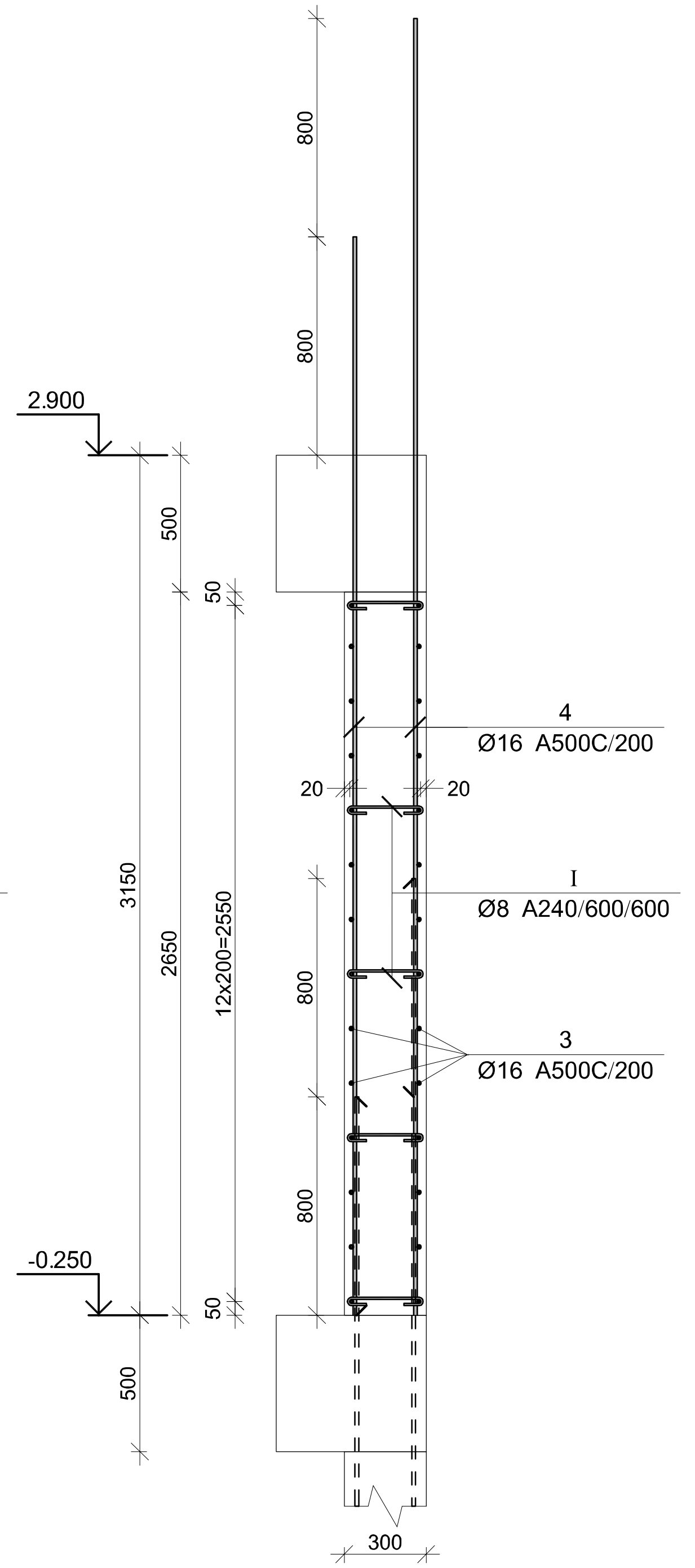

პოზ.	Φ [მმ.]	ესკიზი [მმ.]	სიგრძე [მმ.]
①	Φ16	3000	3000
②	Φ16	2200	2200
③	Φ16	----	----
④	Φ16	3800	3800

პოზ.	Φ [მმ.]	ესკიზი [მმ.]	სიგრძე [მმ.]
Ⅰ	Φ8	280, 90, 90	460
Ⅱ	Φ8	230, 90, 90	410
Ⅲ	Φ8	180, 90, 90	360

მონ. რ/ბ კედლის მკ-1-ის სპეციფიკაცია -3.250 ნიშნულზე

არმატურის სპეციფიკაცია					არმატურის ამოკრეფა					ბეტონი B 30
პოზ. №	Ø	L მმ.	n ცალი	Ln მ.	Ø	∑ Ln მ.	გრძივი მეტრის წონა კგ.	წონა კგ. A240	წონა კგ. A500C	V; მ³
1	2	3	4	5	6	7	8	9	10	11
1	16 A500C	3000	710	2130.00	8 A240	834.96	0.39	329.46		141.54
2	16 A500C	2200	710	1562.00	16 A500C	12108.00	1.58		19110.54	
3	16 A500C	-	-	6060.00						
4	16 A500C	3800	620	2356.00						
I	8 A240	460	1680	772.80						
II	8 A240	410	120	49.20						
III	8 A240	360	36	12.96			∑	329.46	19110.54	141.54
						n= 1		329.46	19110.54	141.54
									137.35	კგ/მ³

კაპიტელი ჯგუფი

საინჟინრო კომპანია

CAPITELI GROUP

Capiteli group

ENGINEERING COMPANY

პროექტის დასახელება

"პარკ ჰოუმ ისანი" A და B ბლოკი

პროექტის მისამართი

ქ. თბილისი, ნავთლუღის ქ. №8
(ს/კ 01.17.12.027.045)

დამკვეთი

შპს "ანაგი დეველოპმენტ 2"

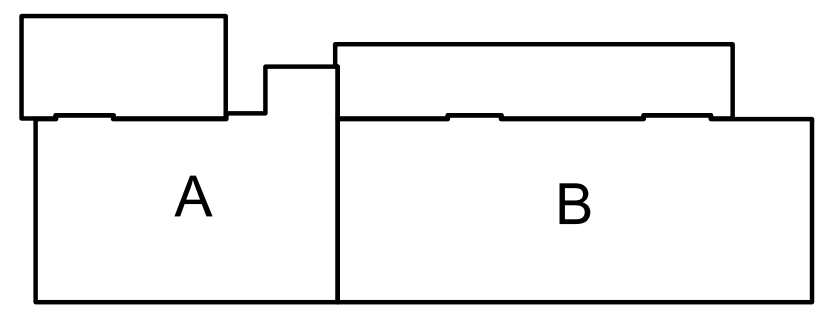

სტადია	თარიღი	განმარტება
მპ	2024/06/08	

დაკვეთის №

CAD DWG ფაილი a&b (2024.06.08).dwg

დირექტორი:		ა. კორტავა
მთ. კონსტრუქტორი:		მ. მუხიგულიშვილი
შეასრულა		ნ. პავლიაშვილი
შეამოწმა		ა. ესებუა
საავტორო უფლებები		კაპიტელი ჯგუფი

ნახაზის დასახელება

მონ. რ/ბ კედლის მკ-1-ის არმირების კვეთი და სპეციფიკაცია -3.100 ნიშნულზე

კ-4.04

A3

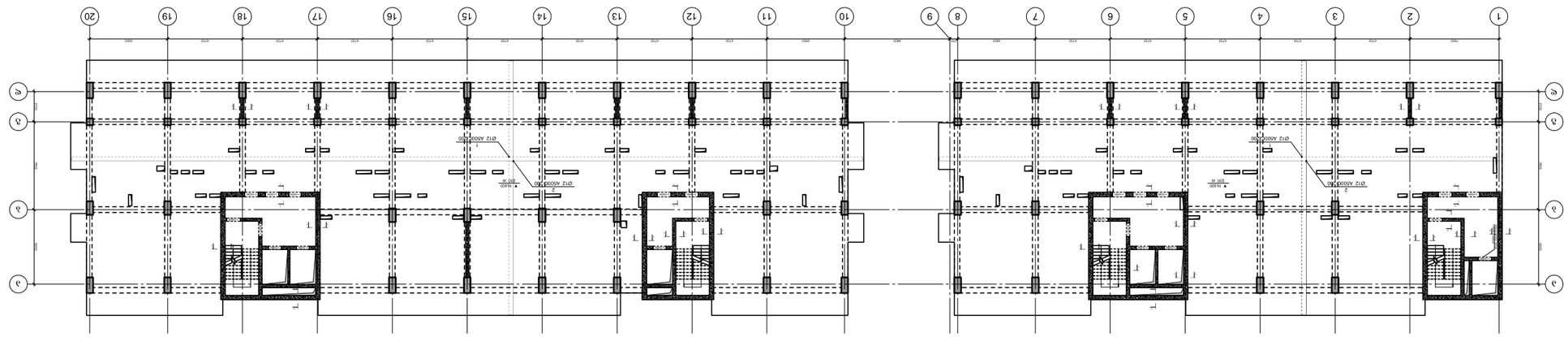

ქალაქ ბათუმის მერიის ბავშვთა 2,900 -ის 91.100 ბაღის რეაბილიტაცია

შპს „Capitell group"	
პროექტის ხელმძღვანელი:	ლ. ქორქაშვილი
პროექტის მთავარი ინჟინერი:	ბ. ჯაფარიძე
პროექტის ინჟინერი:	ნ. ბერიძე
პროექტის ინჟინერი:	ნ. ბერიძე
პროექტის ინჟინერი:	ნ. ბერ

კაპიტელი ჯგუფი
Capiteli group
ENGINEERING COMPANY

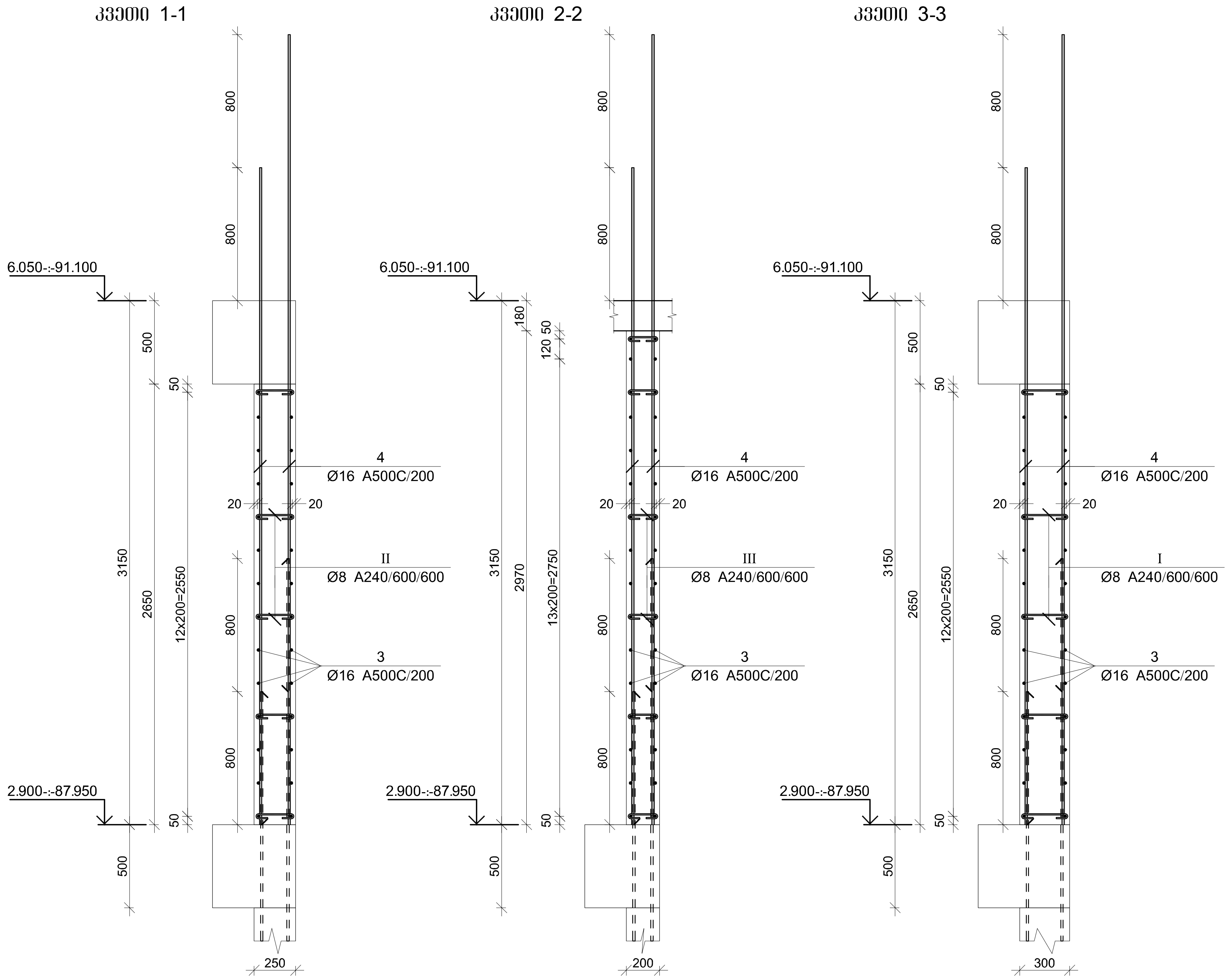

პოზ.	Φ [მმ.]	ესკიზი [მმ.]	სიგრძე [მმ.]
①	Φ16	3000	3000
②	Φ16	2200	2200
③	Φ16	----	----
④	Φ16	3800	3800

პოზ.	Φ [მმ.]	ესკიზი [მმ.]	სიგრძე [მმ.]
Ⅰ	Φ8	90 / 280 / 90	460
Ⅱ	Φ8	90 / 230 / 90	410
Ⅲ	Φ8	90 / 180 / 90	360

მონ. რ/ბ კედლის მკ-1-ის სპეციფიკაცია 2.900 –:– 91.100 ნიშნულზე

არმატურის სპეციფიკაცია					არმატურის ამოკრეფა					ბეტონი B 30
პოზ. №	Ø	L მმ.	n ცალი	Ln მ.	Ø	∑Ln მ.	გრძივი მეტრის წონა კგ.	წონა კგ. A240	წონა კგ. A500C	V; მ³
1	2	3	4	5	6	7	8	9	10	11
1	16 A500C	3000	710	2130.00	8 A240	834.96	0.39	329.46		141.54
2	16 A500C	2200	710	1562.00	16 A500C	12108.00	1.58		19110.54	
3	16 A500C	-	-	6060.00						
4	16 A500C	3800	620	2356.00						
I	8 A240	460	1680	772.80						
II	8 A240	410	120	49.20						
III	8 A240	360	36	12.96			∑	329.46	19110.54	141.54
						n= 33		10872.27	630647.78	4670.66
									137.35	კგ/მ³

პროექტის დასახელება
"პარკ ჰოუმ ისანი" A და B ბლოკი

პროექტის მისამართი
ქ. თბილისი, ნავთლუღის ქ. №8
(ს/კ 01.17.12.027.045)

დამკვეთი
შპს "ანაგი დეველოპმენტ 2"

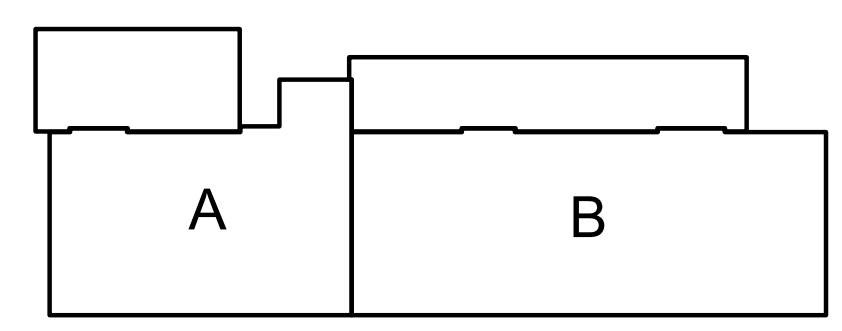

სტადია	თარიღი	განმარტება
მპ	2024.06.08	

დაკვეთის №

CAD DWG ფაილი — a&b (2024.06.08).dwg

დირექტორი:		ა. კორტავა
მთ. კონსტრუქტორი:		მ. მუხიგულიშვილი
შეასრულა		ნ. პაპლიაშვილი
შეამოწმა		ა. ესებუა
საავტორო უფლებები		კაპიტელი ჯგუფი

ნახაზის დასახელება

მონ. რ/ბ კედლის მკ-1-ის არმირების კვეთი და სპეციფიკაცია 2.900 –:– 91.100 ნიშნულზე

კ-4.04

A3

გადახურვის კონსტრუქციების გეგმა 91.100 ნიშნულზე

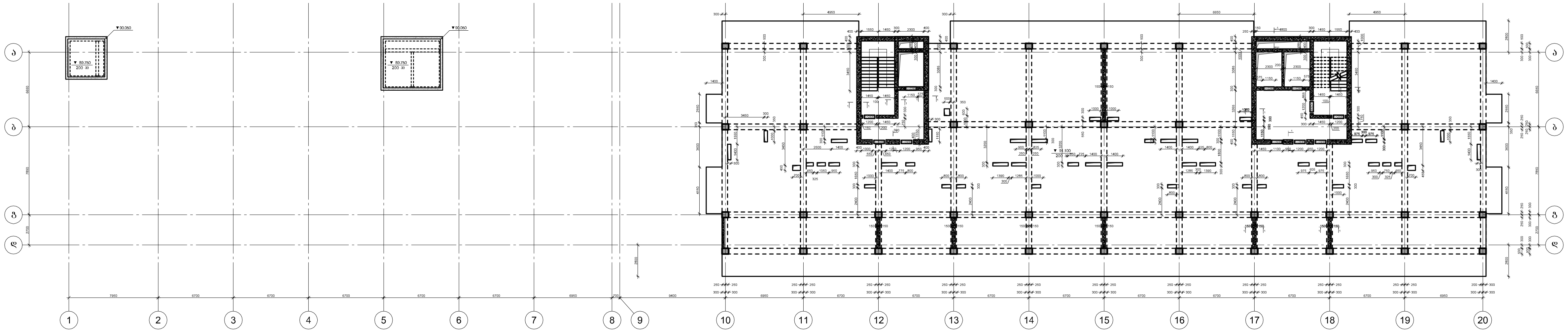

კაპიტელი ჯგუფი
საინჟინრო კომპანია
Capiteli group
ENGINEERING COMPANY

პროექტის დასახელება
"პარკ ჰოუმ ისანი" A და B ბლოკი

პროექტის მისამართი
ქ. თბილისი, ნავთლუღის ქ. №8
(ს/კ 01.17.12.027.045)

დამკვეთი
შპს "ანაგი დეველოპმენტ 2"

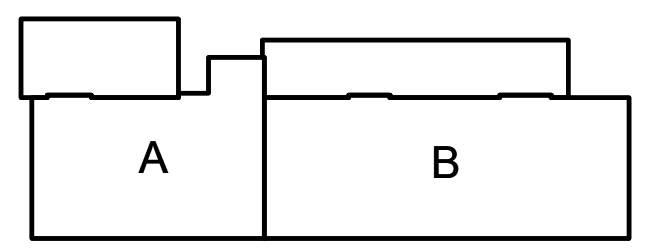

სტადია	თარიღი	განმარტება
მპ	2024.06.08	

დაკვეთის №

CAD DWG ფაილი a&b (2024.06.08).dwg

დირექტორი: ა. კორტავა

მთ. კონსტრუქტორი: მ. მუხიგულიშვილი

შეასრულა ნ. პავლიაშვილი

შეამოწმა ა. ესებუა

საავტორო უფლებები კაპიტელი ჯგუფი

ნახაზის დასახელება

გადახურვის კონსტრუქციების გეგმა 91.100 ნიშნულზე

კ-1.01

A2

ЗГПб. Ф/з Д2ЧЕЧОЬ ВЗ-1-ОЬ Ь53ООЮВОДЗООЮ 64.600 ЮОВЗ7ЧЕ83

Ø	L 38.	n Ь5ЧОЮ	Ln 3.	Ø	Σ Ln 3.	2ЧЧ.ЧВОЮ ЗЗОЧЧОЬ БГПбз Д5.	A240	A500C	V: з³
						БГПбз Д5.			
2	3	4	5	6	7	8	9	10	11
16 А500С	-	-	3000.00	16 А500С	6723.00	1.58		1061 1.18	58.59
8 А240	460	570	262.20						
8 А240	410	130	53.30						
8 А240	360	40	14.40	Σ			130.17	1061 1.18	58.59
				n= 17			2212.95	180390.0 4	996.10
								183.32	Д3/з³

ЗГПб.	Ø [ЗЗ]	ЗЬЧОЗЮ [ЗЗ]	LОЗЧЧЧЗ [ЗЗ]
①	Ф16	4100	4100
②	Ф16	----	----
①	Ф8	280	460
⑪	Ф8	230	410
⑩	Ф8	180	360

ЗЧЧЧЮЬ ЗЬЧОЗЮ ЗЧЧЧЮЬ ЗЧЧЧЮЬ ЗЬЧОЗЮ ЗЧЧЧЮЬ ЗЧЧЧЮЬ ЗЬЧОЗЮ ЗЧЧЧЮЬ

ЗЗЗОЮ 1-1

ЗЗЗОЮ 2-2

ЗЗЗОЮ 3-3

ЗЧЧЧЮЬ ЗЧЧЧЮЬ ЗЧЧЧЮЬ

რიგელების არმირების გეგმა -3.250 ნიშნულზე

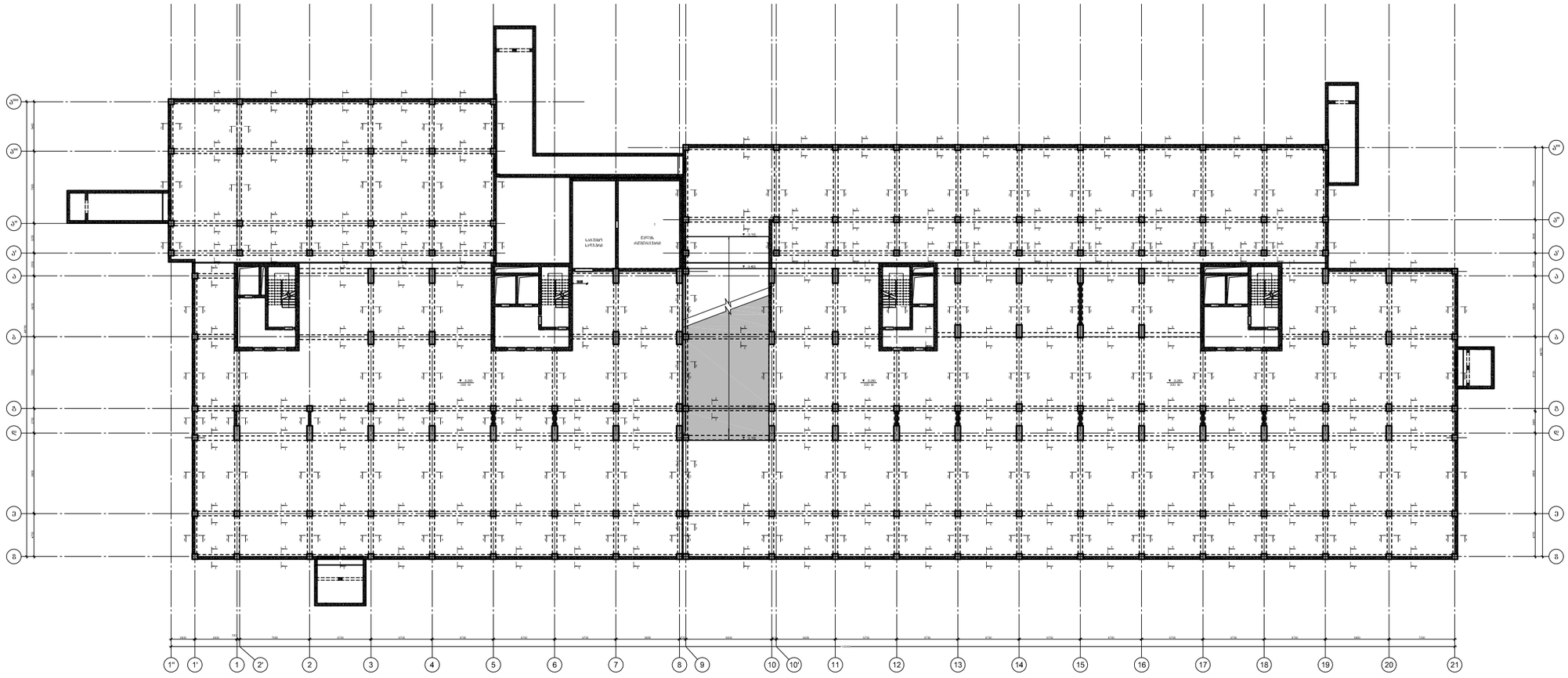

CAPITELI GROUP

კაპიტელი ჯგუფი
საინჟინრო კომპანია
Capiteli group
ENGINEERING COMPANY

პროექტის დასახელება
"პარკ ჰოუმ ისანი" A და B ბლოკი

პროექტის მისამართი
ქ. თბილისი, ნავთლულის ქ. №8
(ს/კ 01.17.12.027.045)

დამკვეთი
შპს "ანაგი დეველოპმენტ 2"

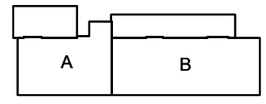

სტადია	მარილი	განმარტება
მა	2024.06.08	

დაკვეთის №

CAD DWG ფაილი: 2024.06.08).dwg

დირექტორი:	ა. კორტავა
მთ. კონსტრუქტორი:	მ. მუხიგულიშვილი
შეასრულა	ნ. პაპლიაშვილი
შეამოწმა	ა. ცხვედაძე
საავტორო უფლებები	კაპიტელი ჯგუფი

ნახაზის დასახელება

რიგელების არმირების გეგმა
-3.250 ნიშნულზე

კ-1.01

A2

რიგელის არმირების ტიპიური სქემა

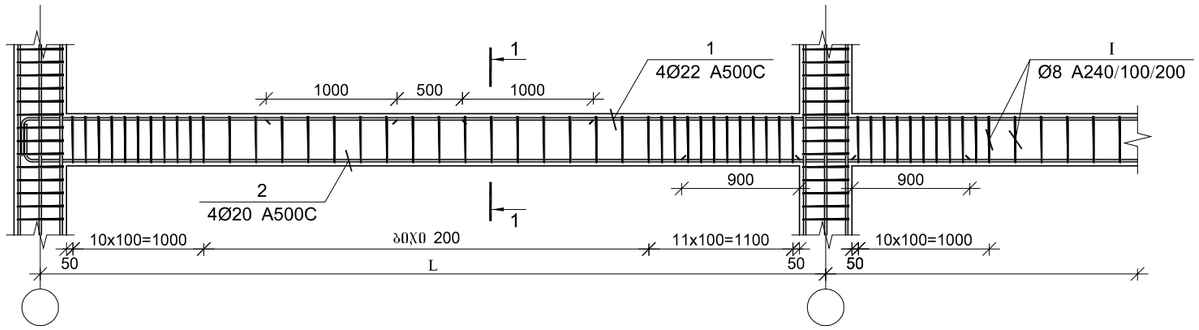

პოზ.	Ø [მმ.]	ესკიზი [მმ.]	სიგრძე [მმ.]
①	Φ22		----
②	Φ20		----
Ⅰ	Φ8	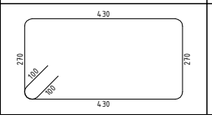	1600

კვეთი 1-1

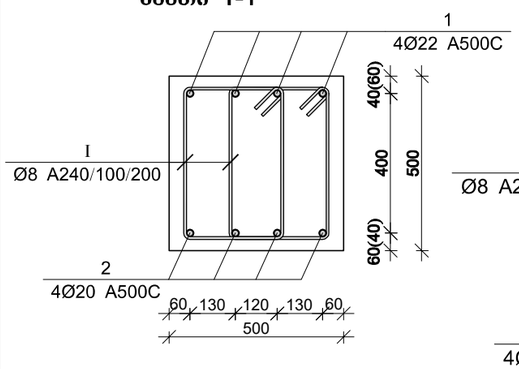

კვეთი 2-2

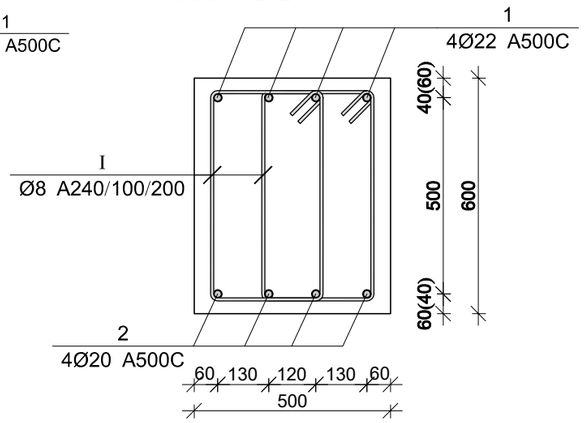

მონ. რ/ბ რიგელების სპეციფიკაცია -3.250 ნიშნულზე

არმატურის სპეციფიკაცია					არმატურის ამოკრეფა					ბეტონი B 30
პოზ. №	Ø	L მმ.	n ცალი	Ln მ.	Ø	∑ Ln მ.	ბარჯის მეტრის წონა კგ.	წონა კგ. A240	წონა კგ. A500C	V; მ³
1	2	3	4	5	6	7	8	9	10	11
1	22 A500C	-	-	700.00	8 A240	2944.00	0.39	1161.66		27.45
2	20 A500C	-	-	680.00	18 A500C	680.00	2.00		1358.36	
I	8 A240	1600	1840	2944.00	20 A500C	700.00	2.47		1726.31	
						∑		1161.66	3084.67	27.45
						n= 1		1161.66	3084.67	27.45
									154.68	კგ/მ³

CAPITELI GROUP

კაპიტელი ჯგუფი
საპროექტო კომპანია
Capiteli group
ENGINEERING COMPANY

პროექტის დასახელება
"პარკ ჰოუმ ისანი" A და B ბლოკი

პროექტის მისამართი
ქ. თბილისი, ნავთლულის ქ. №8
(ს/კ 01.17.12.027.045)

დამკვეთი
შპს "ანაგი დეველოპმენტ 2"

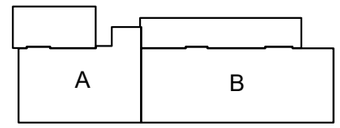

სტადია	თარიღი	განმარტება
მპ	2024.06.08	

დაკვეთის №

CAD DWG ფაილი a&b (2024.06.08).dwg

დირექტორი:	ა. კორტავა
მთ. კონსტრუქტორი:	მ. მუხიგულიშვილი
შემსრულა	ნ. პაქლიაშვილი
შემმოწმა	ა. ესებუა
საავტორო უფლებები	კაპიტელი ჯგუფი

ნახაზის დასახელება

რიგელის არმირების ტიპიური სქემა -3.250 ნიშნულზე

Კ-1.01

A3

რიგელების არმირების გეგმა -0.250 ნიშნულზე

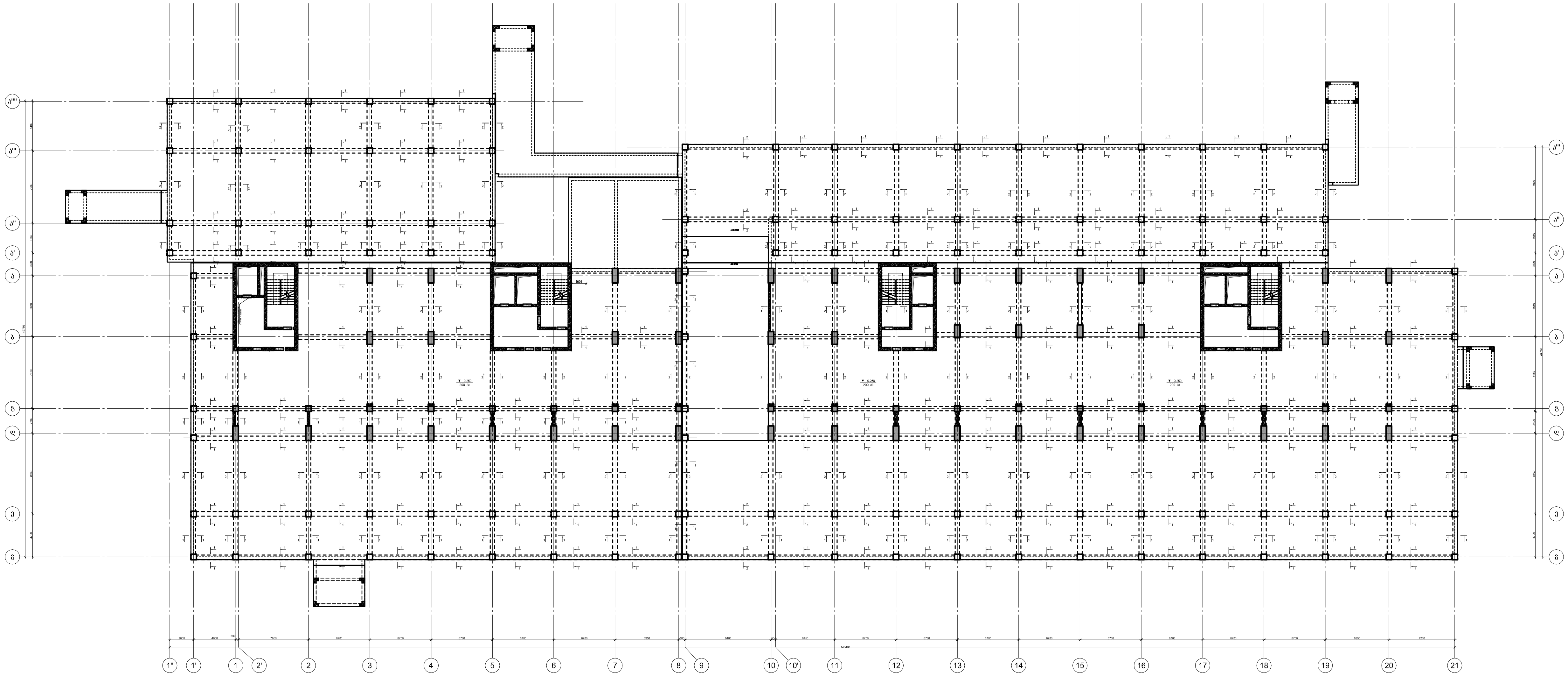

კაპიტელი ჯგუფი
საპროექტო კომპანია
Capiteli group
ENGINEERING COMPANY
CAPITELI GROUP

პროექტის დასახელება
"პარკ ჰოუმ ისანი" A და B ბლოკი

პროექტის მისამართი
ქ. თბილისი, ნავთლუღის ქ. №8
(ს/კ 01.17.12.027.045)

დამკვეთი
შპს "ანაგი დეველოპმენტ 2"

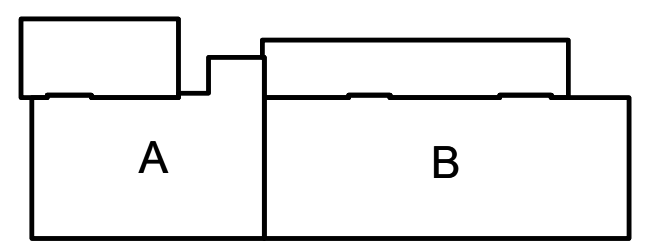

სტადია	თარიღი	განმარტება
მპ	2024/06/08	

დაკვეთის №

CAD DWG ფაილი a&b (2024.06.08).dwg

დირექტორი:		ა. კორტავა
მთ. კონსტრუქტორი:		მ. მუხიგულიშვილი
შეასრულა		ნ. პავლიაშვილი
შეამოწმა		ა. ესებუა
საავტორო უფლებები		კაპიტელი ჯგუფი

ნახაზის დასახელება

რიგელების არმირების გეგმა -0.250 ნიშნულზე

კ-1.01

A2

რიგელის არმირების ტიპიური სქემა

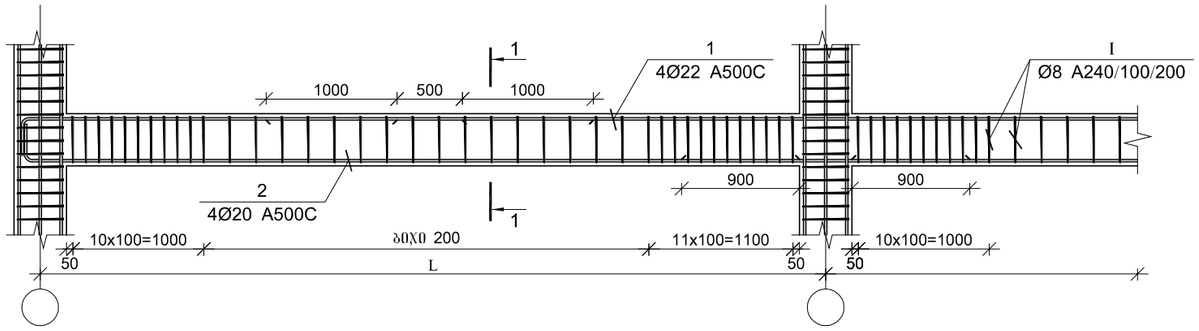

პოზ.	Ø [მმ.]	ესკიზი [მმ.]	სიგრძე [მმ.]
1	Ф22		----
2	Ф20		----
I	Ф8	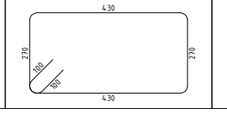	1600

კვეთი 1-1

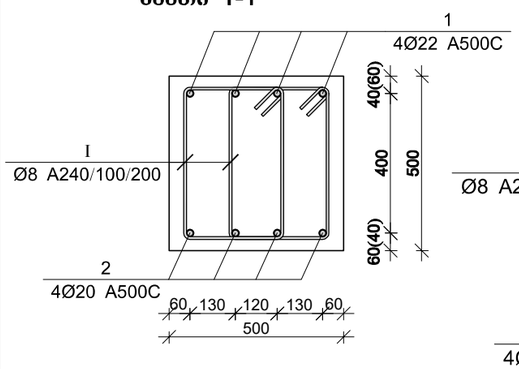

კვეთი 2-2

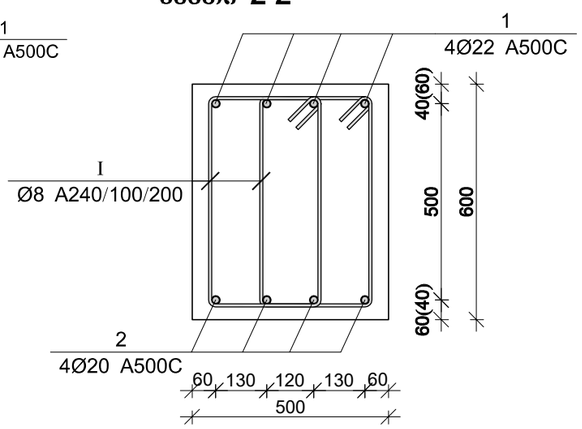

მრნ. რ/ბ რიგელების სპეციფიკაცია -0.250 ნიშნულზე

არმატურის სპეციფიკაცია					არმატურის ამოკრეფა					ბეტონი B 30
პოზ. №	Ø	L მმ.	n ცალი	Ln მ.	Ø	∑ Ln მ.	ბარჯის მეტრის წონა კგ.	წონა კგ. A240	წონა კგ. A500C	V; მ³
1	2	3	4	5	6	7	8	9	10	11
1	22 A500C	-	-	700.00	8 A240	2944.00	0.39	1161.66		27.45
2	20 A500C	-	-	680.00	18 A500C	680.00	2.00		1358.36	
I	8 A240	1600	1840	2944.00	20 A500C	700.00	2.47		1726.31	
						∑		1161.66	3084.67	27.45
						n= 1		1161.66	3084.67	27.45
									154.68	კგ/მ³

CAPITELI GROUP

კაპიტელი ჯგუფი
საპროექტო კომპანია
Capiteli group
ENGINEERING COMPANY

პროექტის დასახელება
"პარკ ჰოუმ ისანი" A და B ბლოკი

პროექტის მისამართი
ქ. თბილისი, ნავთლულის ქ. №8
(ს/კ 01.17.12.027.045)

დამკვეთი
შპს "ანაგი დეველოპმენტ 2"

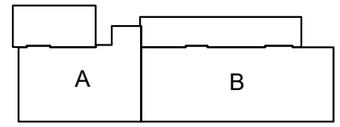

სტადია	თარიღი	განმარტება
მპ	2024.06.08	

დაკვეთის №

CAD DWG ფაილი a&b (2024.06.08).dwg

დირექტორი: ა. კორტავა

მთ. კონსტრუქტორი: მ. მუხიგულიშვილი

შემსრულა ნ. პაქლიაშვილი

შემმოწმა ა. ესებუა

საავტორო უფლებები კაპიტელი ჯგუფი

ნახაზის დასახელება

რიგელის არმირების ტიპიური სქემა -0.250 ნიშნულზე

ჯ-1.01

A3

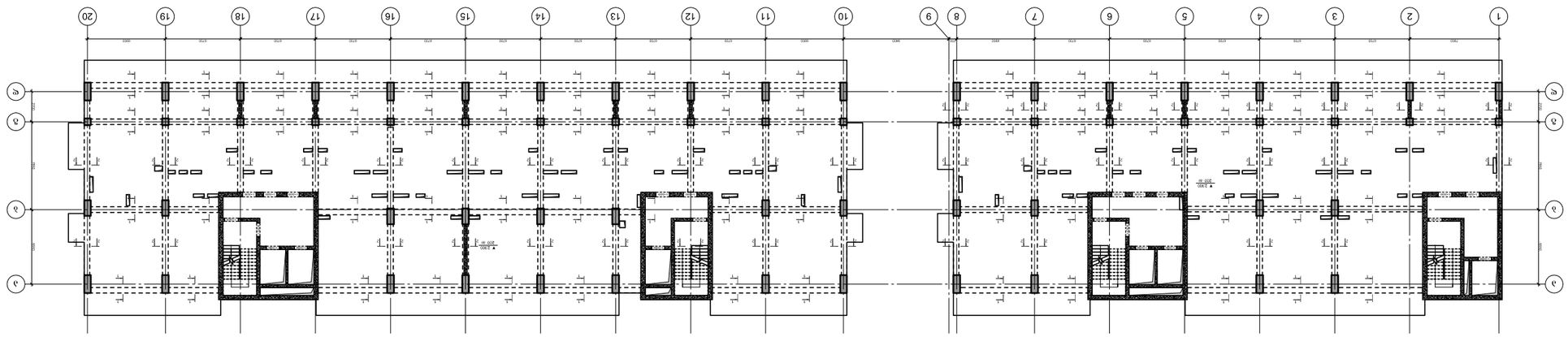

ФОЛУСЗЛОЛ ЛЕЛЭЛЕЛОЛ ЛЭЛЭЛЭ 2,900 –:– 9,200 БОЭБЗУСЭЭ

ЛЭЛЭЛЭЛОЛ ЭЛЭЛЭЛЭЛЭЛЭЛЭ	Capitell group ENGINEERING COMPANY ЭЛЭЛЭЛЭЛЭ ЭЛЭЛЭЛЭЛЭЛЭЛЭЛЭ
ЭЛЭЛЭЛЭЛОЛ ЭЛЭЛЭЛЭЛЭЛЭЛЭЛ

რიგელის არმირების ტიპიური სქემა

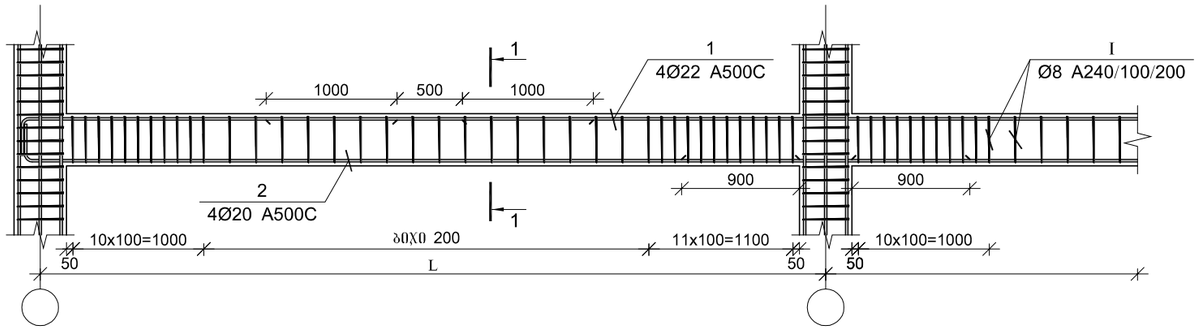

პოზ.	Ø [მმ.]	ესკიზი [მმ.]	სიგრძე [მმ.]
1	Φ22		----
2	Φ20		----
I	Φ8	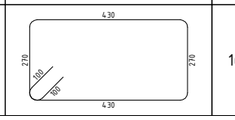	1600

კვეთი 1-1

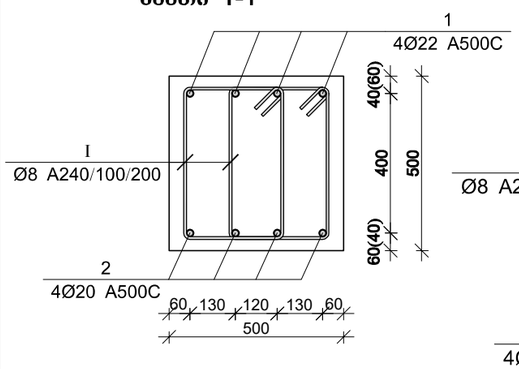

კვეთი 2-2

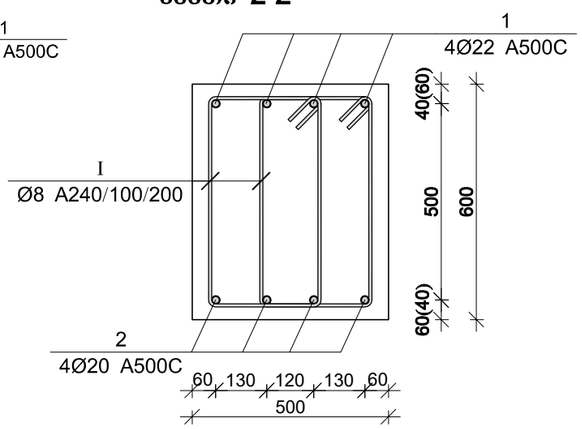

მონ. რ/ბ რიგელების სპეციფიკაცია 2.900 –:– 9.200 ნიშნულზე

არმატურის სპეციფიკაცია					არმატურის ამოკრეფა					ბეტონი B 30
პოზ. №	Ø	L მმ.	n ცალი	Ln მ.	Ø	∑ Ln მ.	ბარჯის მეტრის წონა კგ.	წონა კგ. A240	წონა კგ. A500C	V; მ³
1	2	3	4	5	6	7	8	9	10	11
1	22 A500C	-	-	700.00	8 A240	2944.00	0.39	1161.66		27.45
2	20 A500C	-	-	680.00	18 A500C	680.00	2.00		1358.36	
I	8 A240	1600	1840	2944.00	20 A500C	700.00	2.47		1726.31	
							∑	1161.66	3084.67	27.45
							n= 1	1161.66	3084.67	27.45
									154.68	კგ/მ³

CAPITELI GROUP

კაპიტელი ჯგუფი
საპროექტო კომპანია
Capiteli group
ENGINEERING COMPANY

პროექტის დასახელება
"პარკ ჰოუმ ისანი" A და B ბლოკი

პროექტის მისამართი
ქ. თბილისი, ნავთლულის ქ. №8
(ს/კ 01.17.12.027.045)

დამკვეთი
შპს "ანაგი დეველოპმენტ 2"

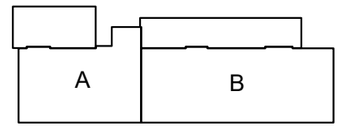

სტადია	თარიღი	განმარტება
მპ	2024.06.08	

დაკვეთის №

CAD DWG ფაილი a&b (2024.06.08).dwg

დირექტორი:	ა. კორტავა
მთ. კონსტრუქტორი:	მ. მუხიგულიშვილი
შემსრულა	ნ. პაქლიაშვილი
შემმოწმა	ა. ესებუა
საავტორო უფლებები	კაპიტელი ჯგუფი

ნახაზის დასახელება

რიგელის არმირების ტიპიური სქემა 2.900 –:– 9.200 ნიშნულზე

Კ-1.01

A3

ФОЯЭҮЭЗЮЛ ЭЯӘЮЯЭЮЛ ӘЭӘӘЯ 12.350 –:– 24.950 БОЗӨЭҮЭ§Э

Ь6ЭҮӨЭ	ӨІЭЯИҮЭ	ЭЭЬӨІЭЯӨЭЭЯ
Э3	2024.06/ОШ	

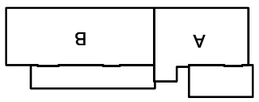

ҮЭЯЭЭЗӨИЛ №

CAD DWG ЭЗӨҮЭ

ЯӨЯЭЗЭЬГЯЭЯ: Э. ЭГЯЬЭЭЭЗ

ЭӨІ. ЭГЯЬЭЬЯЭЗЭЬГЯЭЯ: Э. ЭЗЬӨЬӨЭҮЭЗЭЬӨЭҮЭ

ЭЭЭЬЯЭҮЭ: Б. ЭЭЗҮЭЬЭЗЭӨЭҮЭ

ЭЭЭЬГЯЭЬ: Э. ЭЬЭЭЭ

ЬЭЭЯЭЭЗЭЬГЯЭЯ ЭЭҮЭЭЭЭЯ: ЭЭЭӨЭЯЭЭ
ХЭЭЭӨ

ЭЭЬЭЗЯЭЭЬ ЯЭЬЭЬЭЗЭҮЭЭЭ

ЯӨЯЭЗЭЬГЯЭЯ ЭЯӘЮЯЭЮЛ ӘЭӘӘЯ
12.350 –:– 24.950 БОЗӨЭҮЭ§Э

Э-1.01

А2

ЭЯЭГЭЗЬӨЬ ЯЭЬЭЬЭЗЭҮЭЭЭ

"ЭЭЯЭ ЭГГЭЗ ӨЬЭБӨГ" А ЯЭ В ЭҮЭГЯЭЛӨ

ЭЯЭГЭЗЬӨЬ ЭӨЬЭЭЯЭЮЛӨ

Э. ӨЬЭЭЭЗ, БЭЭӨГЯЭЭЬӨЬ Э. №8
(Ш3 01.17.12.0227.045)

ЯЭЭЯЭЭӨӨ

ЭЭЬ "ЭЬЭЭӨ ЯЭЭЭЯЭГЭЭӨБӨ 2"

ЭЭЭЭЭЭЭ ЭЭЭЭЭЭЭ
Capitell group
ENGINEERING COMPANY

რიგელის არმირების ტიპიური სქემა

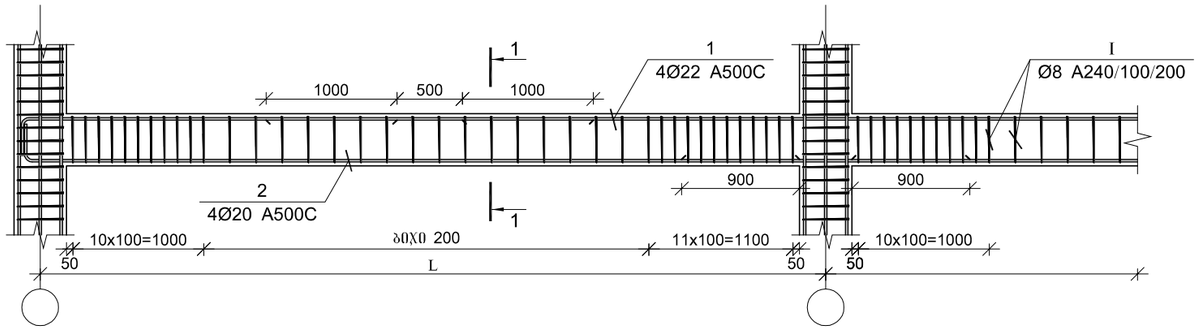

პოზ.	Ø [მმ.]	ესკიზი [მმ.]	სიგრძე [მმ.]
①	Φ22		----
②	Φ20		----
Ⅰ	Φ8	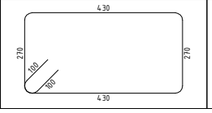	1600

კვეთი 1-1

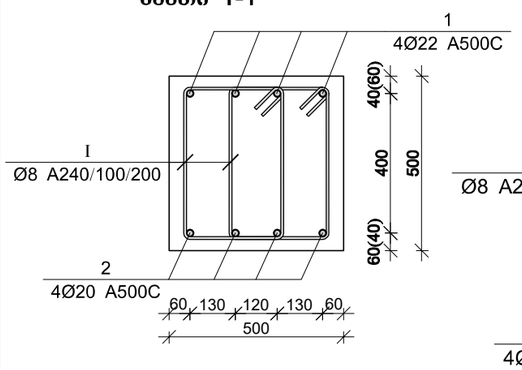

კვეთი 2-2

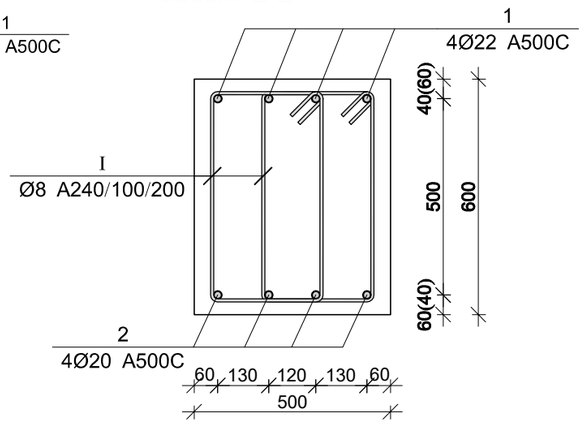

მრნ. რ/ბ რიგელების სპეციფიკაცია 12.350 –:– 24.950 ნიშნულზე

არმატურის სპეციფიკაცია					არმატურის ამოკრეფა					ბეტონი B 30
პოზ. №	Ø	L მმ.	n ცალი	Ln მ.	Ø	∑ Ln მ.	მარკის მეტრის წონა კგ.	წონა კგ. A240	წონა კგ. A500C	V; მ³
1	2	3	4	5	6	7	8	9	10	11
1	22 A500C	-	-	700.00	8 A240	2944.00	0.39	1161.66		27.45
2	20 A500C	-	-	680.00	18 A500C	680.00	2.00		1358.36	
I	8 A240	1600	1840	2944.00	20 A500C	700.00	2.47		1726.31	
						∑		1161.66	3084.67	27.45
						n= 1		1161.66	3084.67	27.45
									154.68	კგ/მ³

CAPITELI GROUP

კაპიტელი ჯგუფი
საპროექტო კომპანია
Capiteli group
ENGINEERING COMPANY

პროექტის დასახელება
"პარკ ჰოუმ ისანი" A და B ბლოკი

პროექტის მისამართი
ქ. თბილისი, ნავთლულის ქ. №8
(ს/კ 01.17.12.027.045)

დამკვეთი
შპს "ანაგი დეველოპმენტ 2"

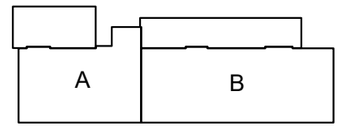

სტადია	თარიღი	განმარტება
მპ	2024.06.08	

დაკვეთის №

CAD DWG ფაილი a&b (2024.06.08).dwg

დირექტორი:	ა. კორტავა
მთ. კონსტრუქტორი:	მ. მუხიგულიშვილი
შემსრულა	ნ. პაქლიაშვილი
შემმოწმა	ა. ესებუა
საპატრორო უფლებები	კაპიტელი ჯგუფი

ნახაზის დასახელება

რიგელის არმირების ტიპიური სქემა 12.350 –:– 24.950 ნიშნულზე

კ-1.01

A3

ФОЯЭҮЭЗИЛ ЭЛЭЛОЯЭИЛ ЭЛЭЯЭ 28.100 –:– 40.700 БОЭБЭҮЭЯ

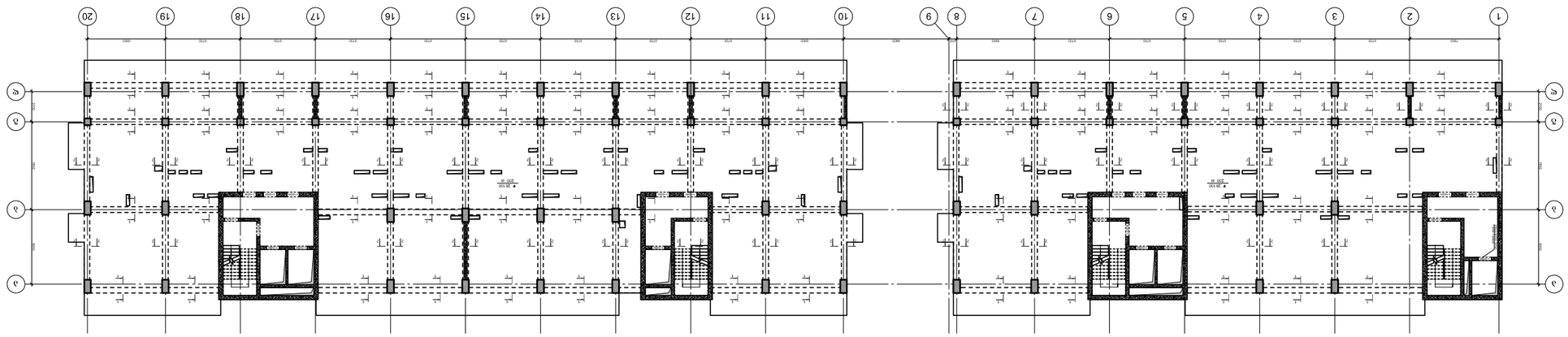

ГЭЛЭЯЭЛ ЭЛЭЯЭ ЭЛЭЯЭЛЭЯЭЯЭЛ	ЭЛЭЯЭЛЭЯЭЯЭЛ ЭЛЭЯЭЛЭЯЭЯЭЛ
ЭЛЭЯЭЛЭЯЭЯЭЛ

რიგელის არმირების ტიპიური სქემა

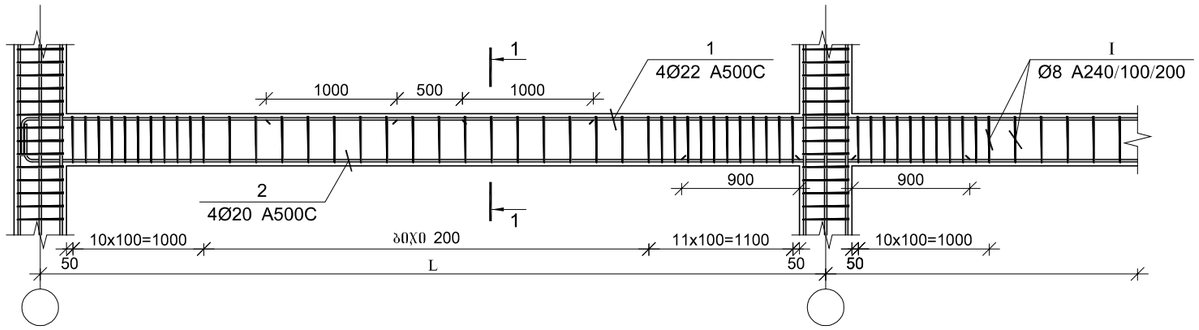

პოზ.	Ø [მმ.]	ესკიზი [მმ.]	სიგრძე [მმ.]
1	Φ22		----
2	Φ20		----
I	Φ8	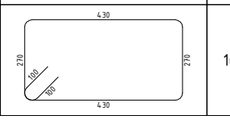	1600

კვეთი 1-1

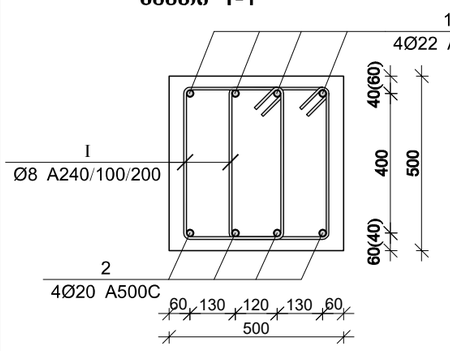

კვეთი 2-2

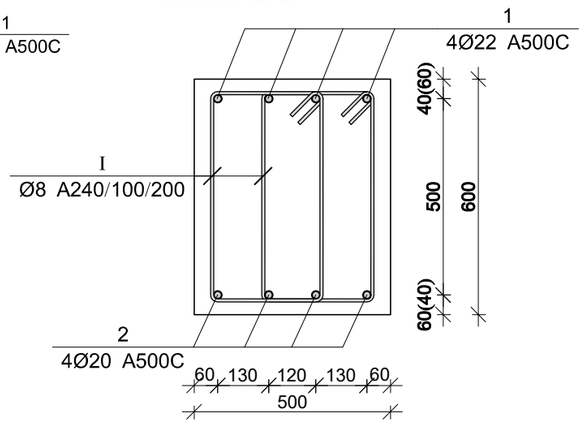

მონ. რ/ბ რიგელების სპეციფიკაცია 28.100 –:– 40.700 ნიშნულზე

არმატურის სპეციფიკაცია					არმატურის ამოკრეფა					ბეტონი B 30
პოზ. №	Ø	L მმ.	n ცალი	Ln მ.	Ø	∑ Ln მ.	ბარჯის მეტრის წონა კგ.	წონა კგ. A240	წონა კგ. A500C	V; მ³
1	2	3	4	5	6	7	8	9	10	11
1	22 A500C	-	-	700.00	8 A240	2944.00	0.39	1161.66		27.45
2	20 A500C	-	-	680.00	18 A500C	680.00	2.00		1358.36	
I	8 A240	1600	1840	2944.00	20 A500C	700.00	2.47		1726.31	
						∑		1161.66	3084.67	27.45
						n= 1		1161.66	3084.67	27.45
									154.68	კგ/მ³

CAPITELI GROUP

კაპიტელი ჯგუფი
საპროექტო კომპანია
Capiteli group
ENGINEERING COMPANY

პროექტის დასახელება
"პარკ ჰოუმ ისანი" A და B ბლოკი

პროექტის მისამართი
ქ. თბილისი, ნავთლულის ქ. №8
(ს/კ 01.17.12.027.045)

დამკვეთი
შპს "ანაგი დეველოპმენტ 2"

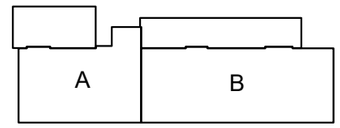

სტადია	თარიღი	განმარტება
მპ	2024.06.08	

დაკვეთის №

CAD DWG ფაილი a&b (2024.06.08).dwg

დირექტორი:	ა. კორტავა
მთ. კონსტრუქტორი:	მ. მუხიგულიშვილი
შემსრულა	ნ. პაქლიაშვილი
შემმოწმა	ა. ესებუა
საპროექტო უფლებები	კაპიტელი ჯგუფი

ნახაზის დასახელება

რიგელის არმირების ტიპიური სქემა 28.100 –:– 40.700 ნიშნულზე

კ-1.01

A3

რიგელების არმირების გეგმა 43.850 –:– 56.450 ნიშნულზე

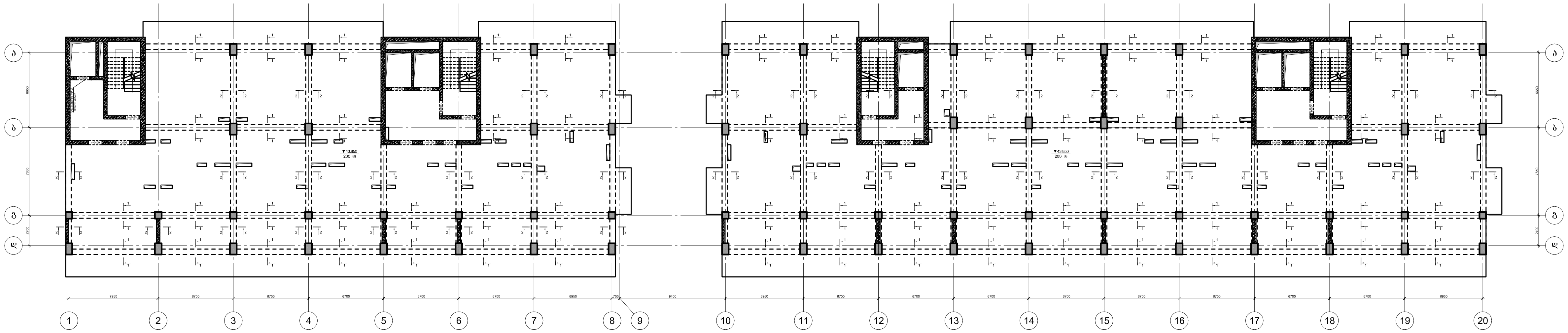

კაპიტელი ჯგუფი
საპროექტო კომპანია
Capiteli group
ENGINEERING COMPANY

CAPITELI GROUP

პროექტის დასახელება
"პარკ ჰოუმ ისანი" A და B ბლოკი

პროექტის მისამართი
ქ. თბილისი, ნავთლუღის ქ. №8
(ს/კ 01.17.12.027.045)

დამკვეთი
შპს "ანაგი დეველოპმენტ 2"

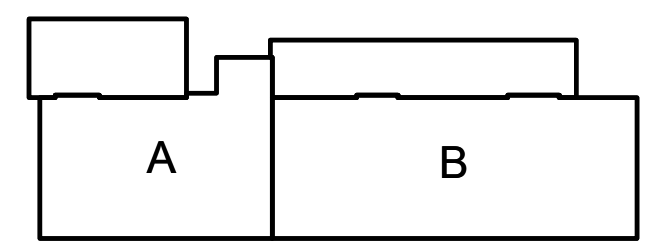

სტადია	თარიღი	განმარტება
მპ	2024/06/08	

დაკვეთის №

CAD DWG ფაილი a&b (2024.06.08).dwg

დირექტორი:		ა. კორტავა
მთ. კონსტრუქტორი:		მ. მუხიგულიშვილი
შეასრულა		ნ. პავლიაშვილი
შეამოწმა		ა. ესებუა
საავტორო უფლებები		კაპიტელი ჯგუფი

ნახაზის დასახელება

რიგელების არმირების გეგმა
43.850 –:– 56.450 ნიშნულზე

კ-1.01

A2

რიგელის არმირების ტიპიური სქემა

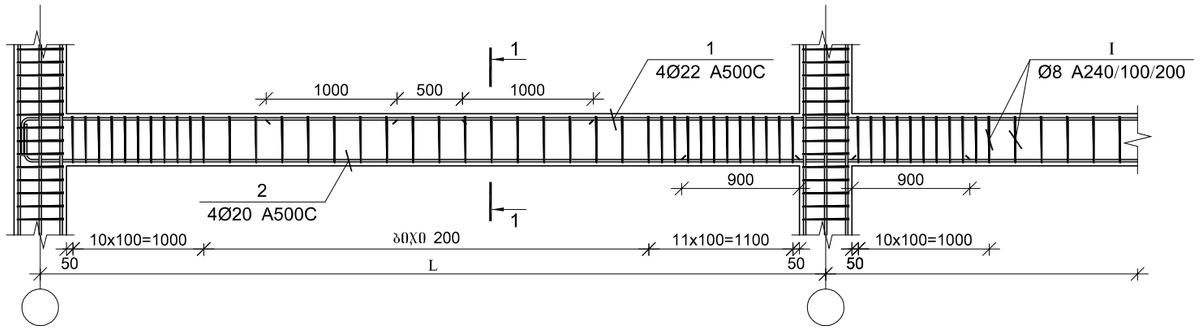

პოზ.	Ø [მმ.]	ესკიზი [მმ.]	სიგრძე [მმ.]
①	Φ22		----
②	Φ20		----
Ⅰ	Φ8	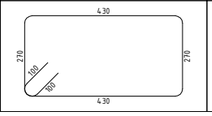	1600

კვეთი 1-1

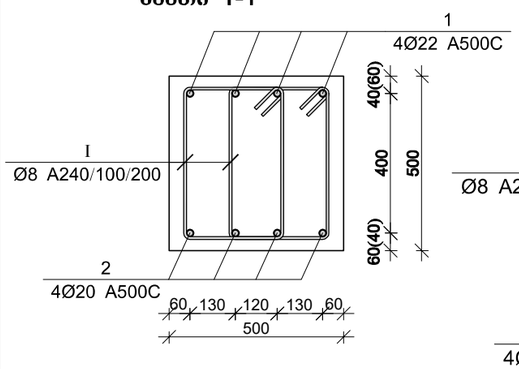

კვეთი 2-2

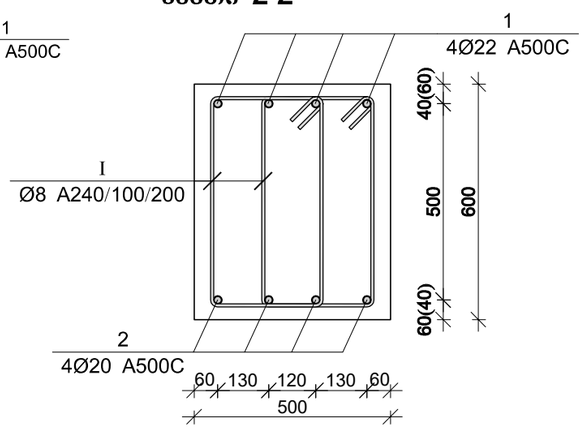

მონ. რ/ბ რიგელების სპეციფიკაცია 43.850 –:– 56.450 ნიშნულზე

არმატურის სპეციფიკაცია					არმატურის ამოკრეფა					ბეტონი B 30
პოზ. №	Ø	L მმ.	n ცალი	Ln მ.	Ø	∑ Ln მ.	ბარჯის მეტრის წონა კგ.	წონა კგ. A240	წონა კგ. A500C	V; მ³
1	2	3	4	5	6	7	8	9	10	11
1	22 A500C	-	-	700.00	8 A240	2944.00	0.39	1161.66		27.45
2	20 A500C	-	-	680.00	18 A500C	680.00	2.00		1358.36	
I	8 A240	1600	1840	2944.00	20 A500C	700.00	2.47		1726.31	
						∑		1161.66	3084.67	27.45
						n= 1		1161.66	3084.67	27.45
									154.68	კგ/მ³

CAPITELI GROUP

კაპიტელი ჯგუფი
საპროექტო კომპანია
Capiteli group
ENGINEERING COMPANY

პროექტის დასახელება
"პარკ ჰოუმ ისანი" A და B ბლოკი

პროექტის მისამართი
ქ. თბილისი, ნავთლულის ქ. №8
(ს/კ 01.17.12.027.045)

დამკვეთი
შპს "ანაგი დეველოპმენტ 2"

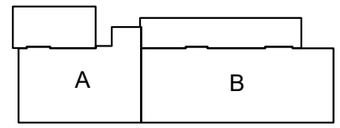

სტადია	თარიღი	განმარტება
მპ	2024.06.08	

დაკვეთის №

CAD DWG ფაილი a&b (2024.06.08).dwg

დირექტორი:	ა. კორტავა
მთ. კონსტრუქტორი:	მ. მუხიგულიშვილი
შემსრულა	ნ. პაქლიაშვილი
შემმოწმა	ა. ესებუა
საპროექტო უფლებები	კაპიტელი ჯგუფი

ნახაზის დასახელება

რიგელის არმირების ტიპიური სქემა 43.850 –:– 56.450 ნიშნულზე

კ-1.01

A3

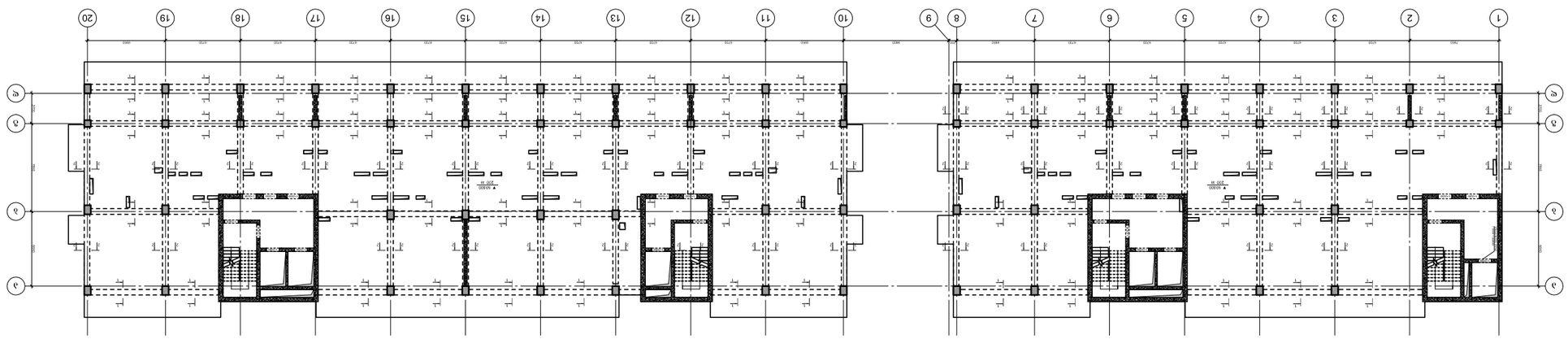

ФОЯЭҮЭЗЮЛ ЭЯЭЮЯЭЗЮЛ ЭЗЭЯЭ 59.600 –:– 62.750 ЬОЭЬЭҮЭЯ

ЭЗЭЯЭ ЬЭЬЭҮЭЯ	ЭЗЭЯЭ ЬЭЬЭҮЭЯ
ЬЭЬЭҮЭЯ ЭЗЭЯЭ	ЬЭЬЭҮЭЯ ЭЗЭЯЭ

რიგელის არმირების ტიპიური სქემა

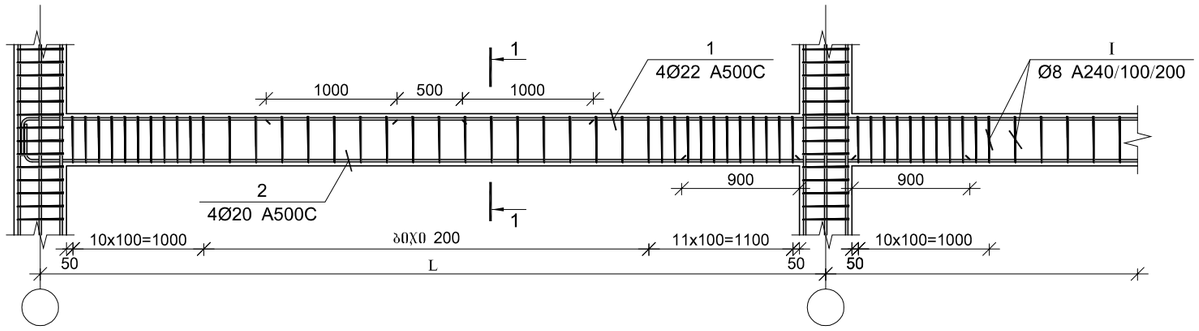

პოზ.	Ø [მმ.]	ესკიზი [მმ.]	სიგრძე [მმ.]
①	Φ22		----
②	Φ20		----
Ⅰ	Φ8	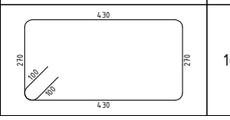	1600

კვეთი 1-1

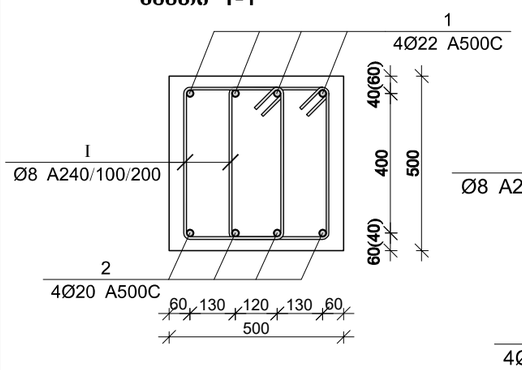

კვეთი 2-2

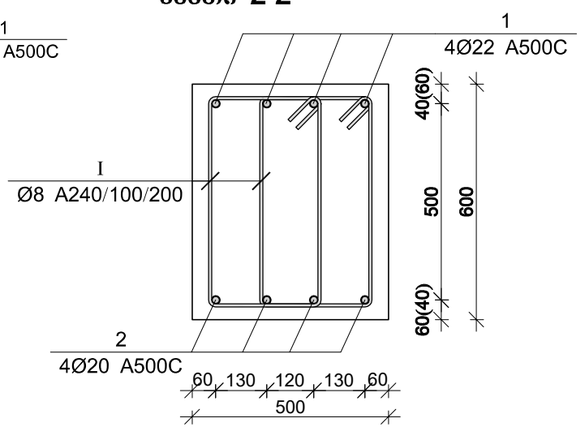

მონ. რ/ბ რიგელების სპეციფიკაცია 59.600 –:– 62.750 ნიშნულზე

არმატურის სპეციფიკაცია					არმატურის ამოკრეფა					ბეტონი B 30
პოზ. №	Ø	L მმ.	n ცალი	Ln მ.	Ø	∑ Ln მ.	ერთეული მეტრის წონა კგ.	წონა კგ. A240	წონა კგ. A500C	V; მ³
1	2	3	4	5	6	7	8	9	10	11
1	22 A500C	-	-	700.00	8 A240	2944.00	0.39	1161.66		27.45
2	20 A500C	-	-	680.00	18 A500C	680.00	2.00		1358.36	
I	8 A240	1600	1840	2944.00	20 A500C	700.00	2.47		1726.31	
						∑		1161.66	3084.67	27.45
						n= 1		1161.66	3084.67	27.45
									154.68	კგ/მ³

კაპიტელი ჯგუფი
საპროექტო კომპანია
Capiteli group
ENGINEERING COMPANY

პროექტის დასახელება
"პარკ ჰოუმ ისანი" A და B ბლოკი

პროექტის მისამართი
ქ. თბილისი, ნავთლულის ქ. №8
(ს/კ 01.17.12.027.045)

დამკვეთი
შპს "ანაგი დეველოპმენტ 2"

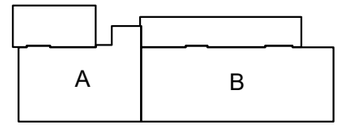

სტადია	თარიღი	ზანმარტება
მპ	2024.06.08	

დაკვეთის №

CAD DWG ფაილი a&b (2024.06.08).dwg

დირექტორი:	ა. კორტავა
მთ. კონსტრუქტორი:	მ. მუხიგულიშვილი
შემსრულა	ნ. პაქლიაშვილი
შემოწმება	ა. ესებუა
საპროექტო უფლებები	კაპიტელი ჯგუფი

ნახაზის დასახელება

რიგელის არმირების ტიპიური სქემა 59.600 –:– 62.750 ნიშნულზე

Კ-1.01

A3

ФОЗЭҮЭЗЮЬ ЭЛЭЮЛЭЗЮЬ ӨЭӨӨӘ 65.900 –:– 69.050 6036ЭҮЭӨЭ

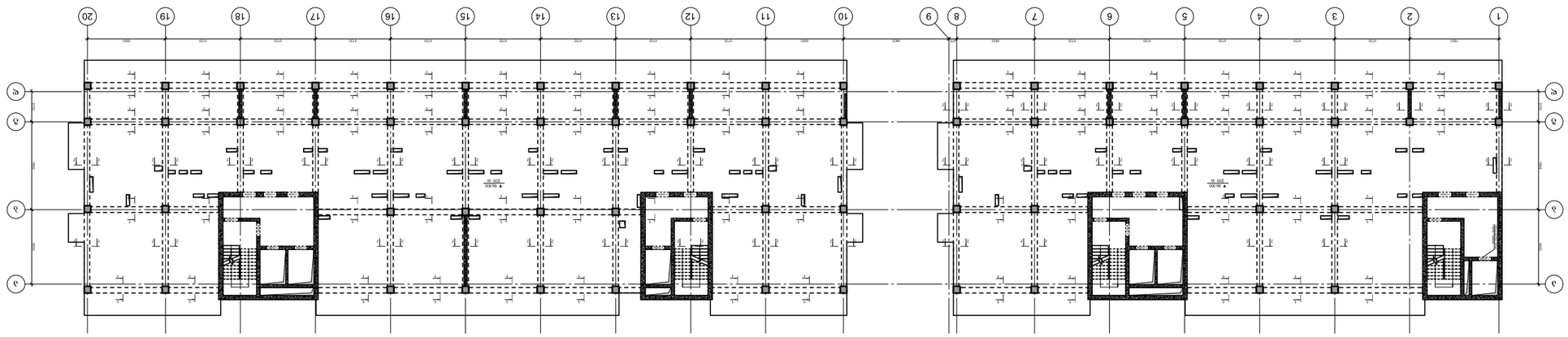

Ь6ЭҮӨЭ	Ш3ЛШЭЮ	ӨЭ6Ө3ЛЭ6Ө3Ә
ЭЭ	2024.06/ӨШ	

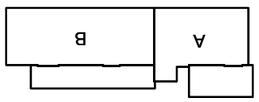

ЧЭ1ЭЭЭШЬ №

CAD DWG ЭЭШЭЮ

ЭЛЭЮ 1:1
2024.06(ӨШ).dwg
2024.06(ӨШ).dwg

ЭЮЛЭЭЛЭЛЭЛЭЛ: З. ЭЛЭЛЭЭЭ

ЭШ. ЭЛЭЛЭЭЭ

რიგელის არმირების ტიპიური სქემა

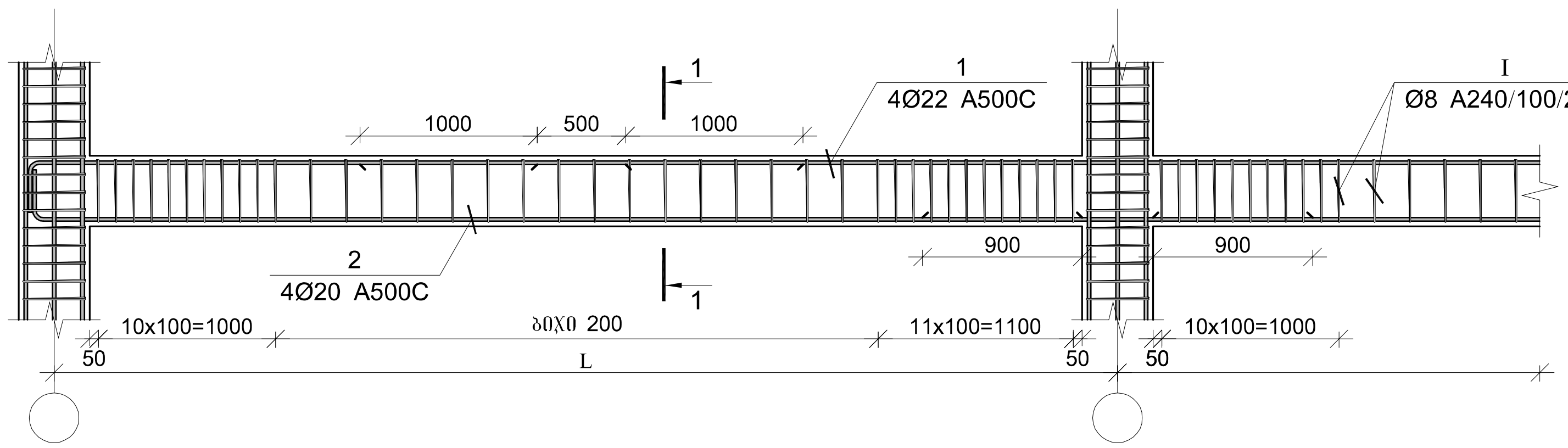

კვეთი 1-1

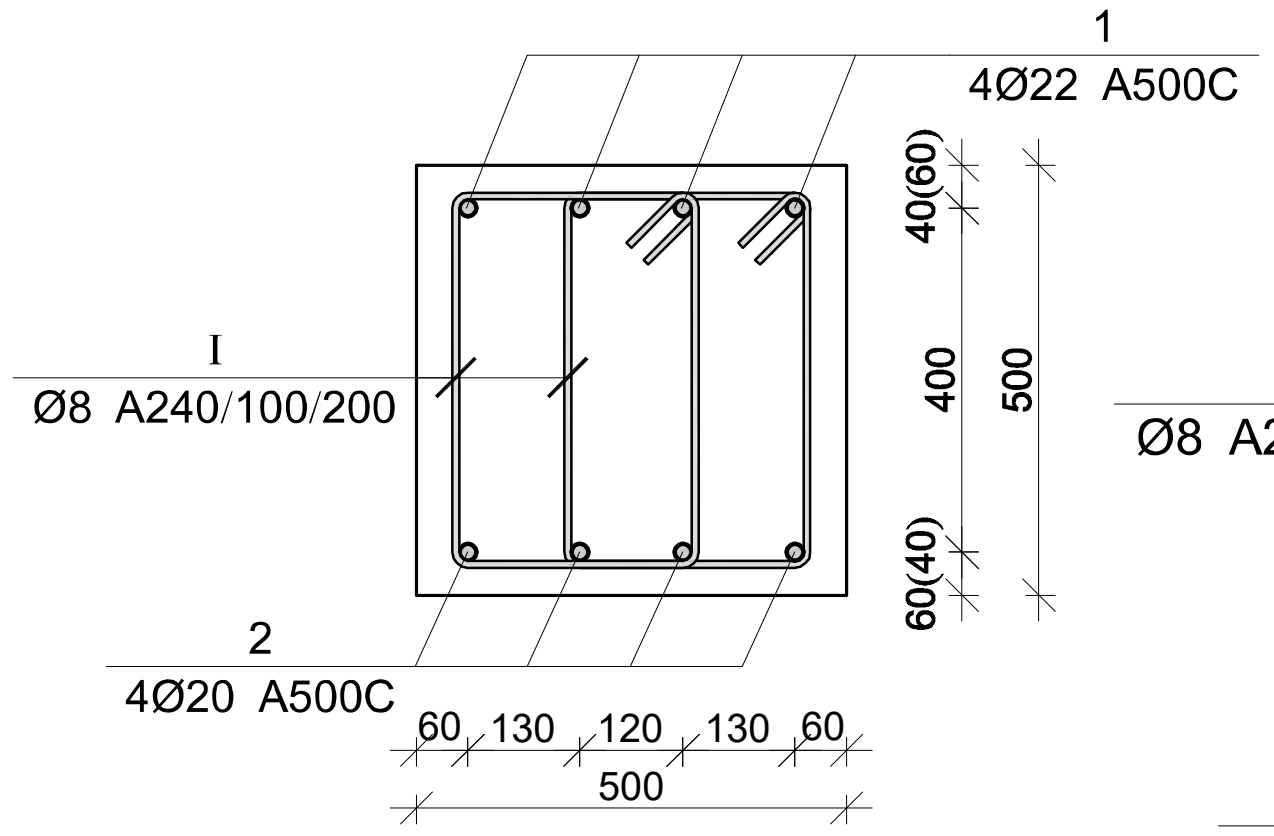

კვეთი 2-2

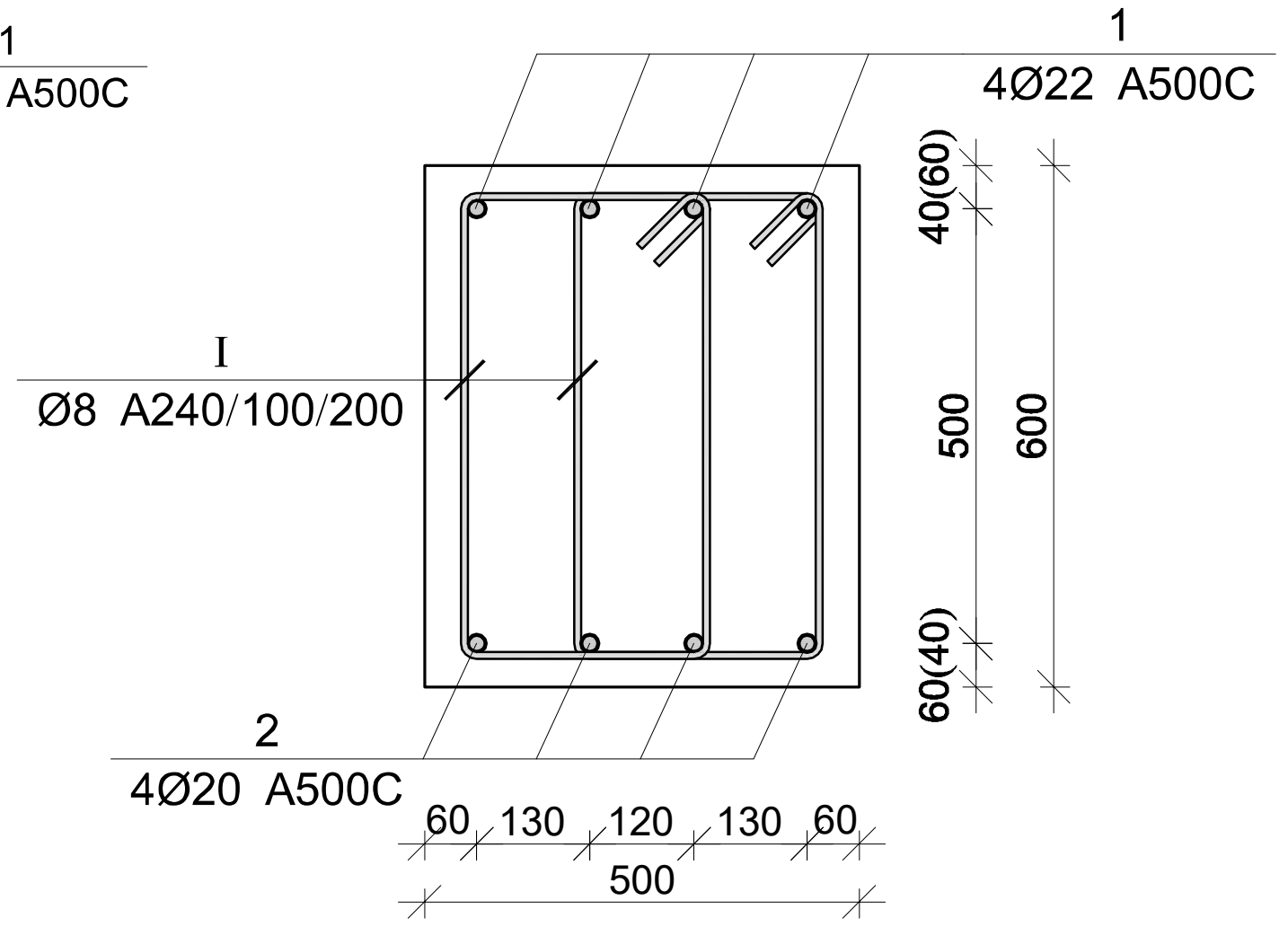

პოზ.	Ø [მმ.]	ესკიზი [მმ.]	სიგრძე [მმ.]
1	Φ22	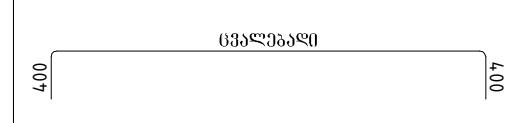	----
2	Φ20	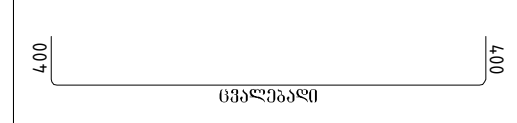	----
I	Φ8	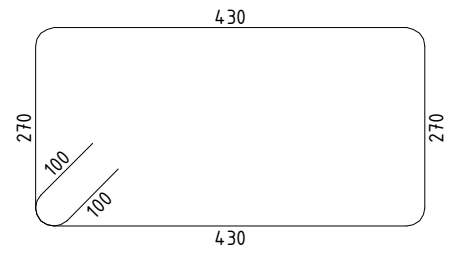	1600

მონ. რ/ბ რიგელების სპეციფიკაცია 65.900 –:– 69.050 ნიშნულზე

არმატურის სპეციფიკაცია					არმატურის ამოკრეფა					ბეტონი B 30
პოზ. №	Ø	L მმ.	n ცალი	Ln მ.	Ø	∑ Ln მ.	გრძივი მეტრის წონა კგ.	წონა კგ. A240	წონა კგ. A500C	V; მ³
1	2	3	4	5	6	7	8	9	10	11
1	22 A500C	-	-	700.00	8 A240	2944.00	0.39	1161.66		27.45
2	20 A500C	-	-	680.00	18 A500C	680.00	2.00		1358.36	
I	8 A240	1600	1840	2944.00	20 A500C	700.00	2.47		1726.31	
							∑	1161.66	3084.67	27.45
						n= 1		1161.66	3084.67	27.45
									154.68	კგ/მ³

CAPITELI GROUP
კაპიტელი ჯგუფი
საინჟინრო კომპანია
Capiteli group
ENGINEERING COMPANY

პროექტის დასახელება
"პარკ ჰოუმ ისანი" A და B ბლოკი

პროექტის მისამართი
ქ. თბილისი, ნავთლუღის ქ. №8
(ს/კ 01.17.12.027.045)

დამკვეთი
შპს "ანაგი დეველოპმენტ 2"

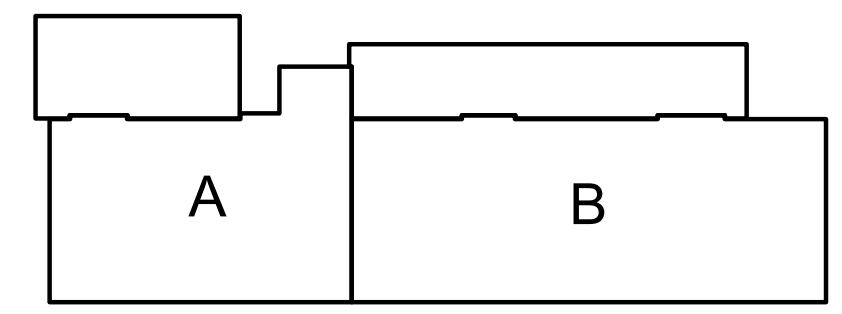

სტადია	თარიღი	განმარტება
მპ	2024.06.08	

დაკვეთის №

CAD DWG ფაილი a&b (2024.06.08).dwg

დირექტორი: ა. კორტავა
მთ. კონსტრუქტორი: მ. მუხიგულიშვილი
შეასრულა ნ. პავლიაშვილი
შეამოწმა ა. ესებუა
საავტორო უფლებები კაპიტელი ჯგუფი

ნახაზის დასახელება
რიგელის არმირების ტიპიური სქემა 65.900 –:– 69.050 ნიშნულზე

კ-1.01

A3

რიგელების არმირების გეგმა 72.200 –:– 81.650 ნიშნულზე

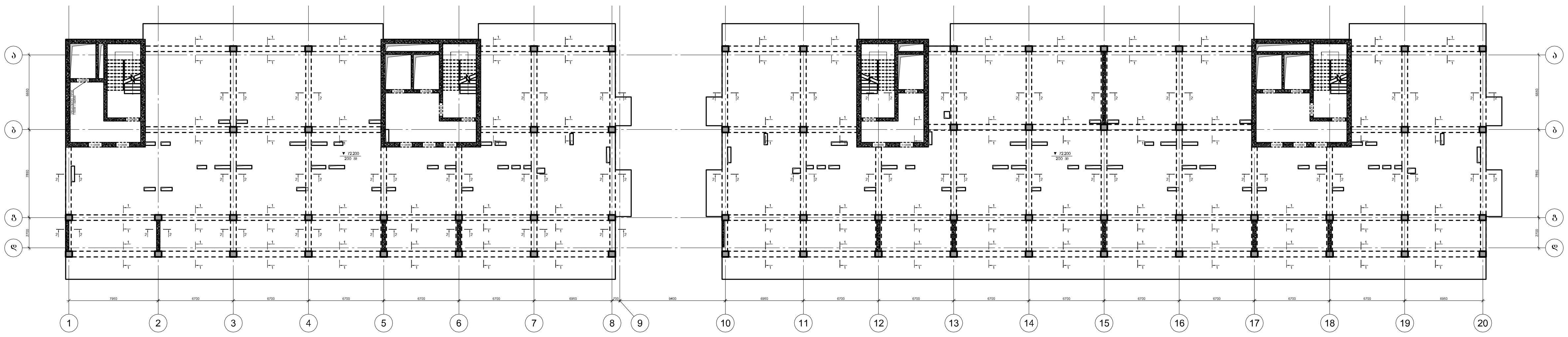

კაპიტელი ჯგუფი
საპროექტო კომპანია
Capiteli group
ENGINEERING COMPANY

პროექტის დასახელება
"პარკ ჰოუმ ისანი" A და B ბლოკი

პროექტის მისამართი
ქ. თბილისი, ნავთლუღის ქ. №8
(ს/კ 01.17.12.027.045)

დამკვეთი
შპს "ანაგი დეველოპმენტ 2"

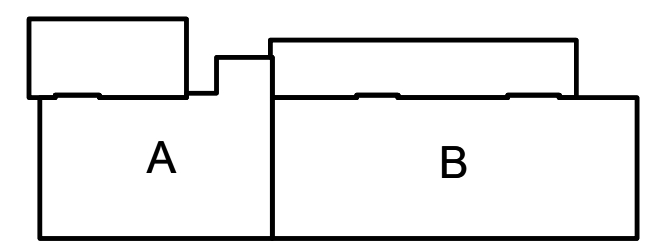

სტადია	თარიღი	განმარტება
მპ	2024/06/08	

დაკვეთის №

CAD DWG ფაილი a&b (2024.06.08).dwg

დირექტორი:	ა. კორტავა
მთ. კონსტრუქტორი:	მ. მუხიგულიშვილი
შეასრულა	ნ. პავლიაშვილი
შეამოწმა	ა. ესებუა
საავტორო უფლებები	კაპიტელი ჯგუფი

ნახაზის დასახელება

რიგელების არმირების გეგმა
72.200 –:– 81.650 ნიშნულზე

კ-1.01

A2

რიგელის არმირების ტიპიური სქემა

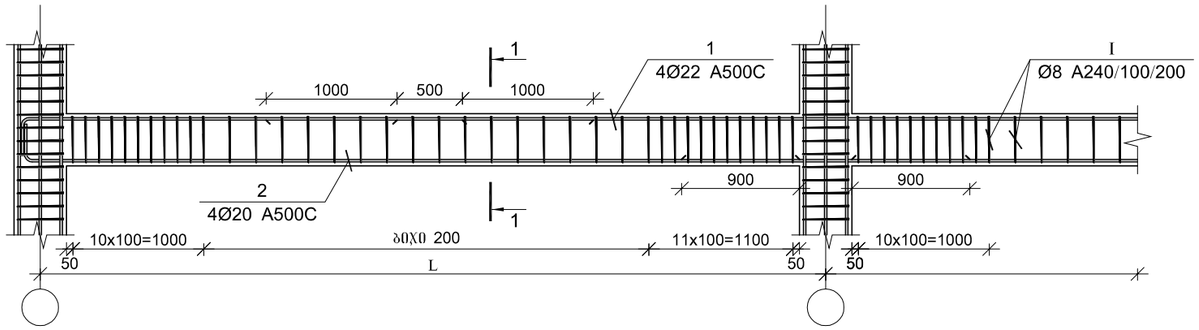

პოზ.	Ø [მმ.]	ესკიზი [მმ.]	სიგრძე [მმ.]
①	Φ22		----
②	Φ20		----
Ⅰ	Φ8	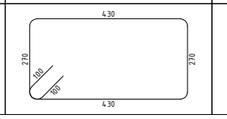	1600

კვეთი 1-1

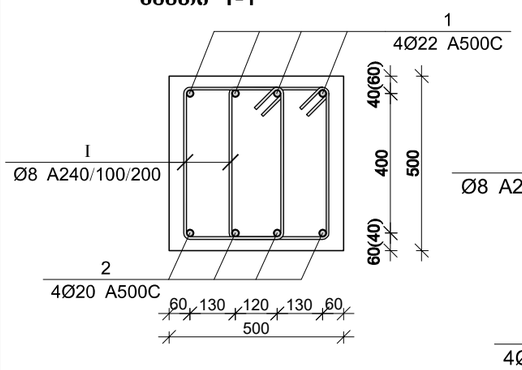

კვეთი 2-2

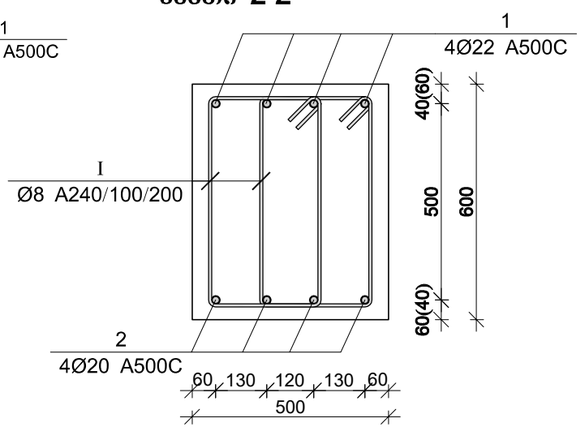

მონ. რ/ბ რიგელების სპეციფიკაცია 72.200 –:– 81.650 ნიშნულზე

არმატურის სპეციფიკაცია					არმატურის ამოკრეფა					ბეტონი B 30
პოზ. №	Ø	L მმ.	n ცალი	Ln მ.	Ø	∑ Ln მ.	ერთეული მეტრის წონა კგ.	წონა კგ. A240	წონა კგ. A500C	V; მ³
1	2	3	4	5	6	7	8	9	10	11
1	22 A500C	-	-	700.00	8 A240	2944.00	0.39	1161.66		27.45
2	20 A500C	-	-	680.00	18 A500C	680.00	2.00		1358.36	
I	8 A240	1600	1840	2944.00	20 A500C	700.00	2.47		1726.31	
						∑		1161.66	3084.67	27.45
						n= 1		1161.66	3084.67	27.45
									154.68	კგ/მ³

CAPITELI GROUP

კაპიტელი ჯგუფი
საპროექტო კომპანია
Capiteli group
ENGINEERING COMPANY

პროექტის დასახელება
"პარკ ჰოუმ ისანი" A და B ბლოკი

პროექტის მისამართი
ქ. თბილისი, ნავთლულის ქ. №8
(ს/კ 01.17.12.027.045)

დამკვეთი
შპს "ანაგი დეველოპმენტ 2"

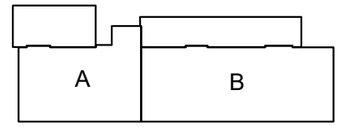

სტადია	თარიღი	განმარტება
მპ	2024.06.08	

დაკვეთის №

CAD DWG ფაილი a&b (2024.06.08).dwg

დირექტორი:	ა. კორტავა
მთ. კონსტრუქტორი:	მ. მუხიგულიშვილი
შემსრულა	ნ. პაქლიაშვილი
შემმოწმა	ა. ესებუა
საავტორო უფლებები	კაპიტელი ჯგუფი

ნახაზის დასახელება

რიგელის არმირების ტიპიური სქემა 72.200 –:– 81.650 ნიშნულზე

Ჯ-1.01

A3

რიგელების არმირების გეგმა 84.800 ნიშნულზე

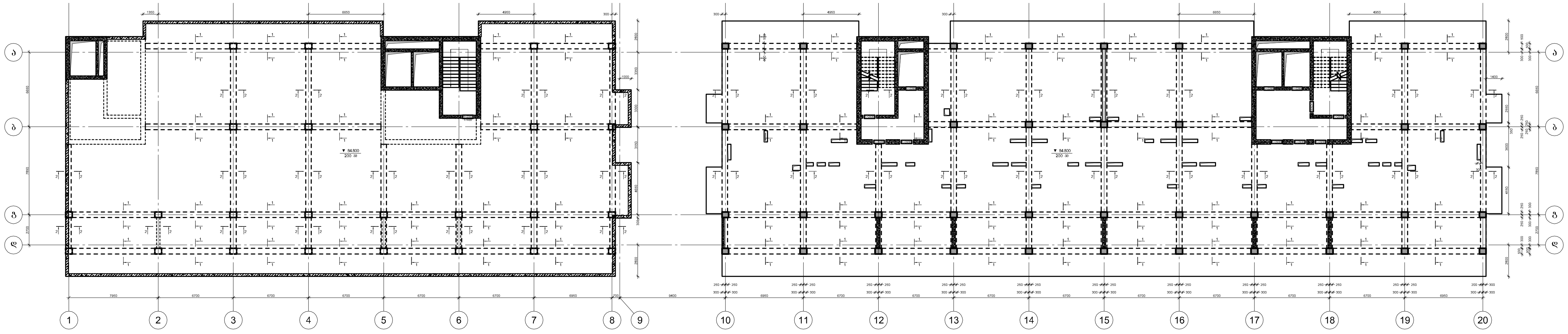

რიგელების არმირების გეგმა 87.950 იშნულზე

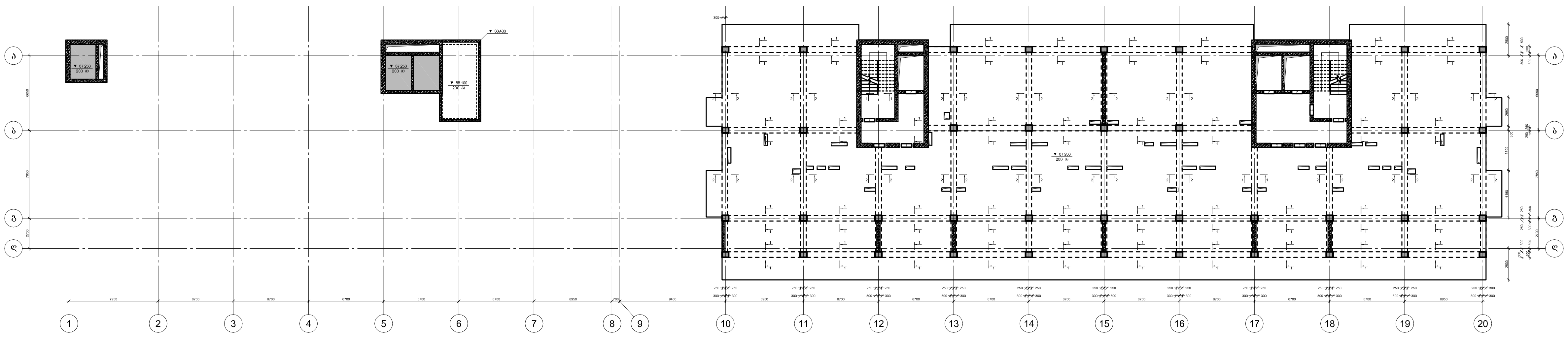

კაპიტელი ჯგუფი
საპროექტო კომპანია
Capiteli group
ENGINEERING COMPANY

პროექტის დასახელება
"პარკ ჰოუმ ისანი" A და B ბლოკი

პროექტის მისამართი
ქ. თბილისი, ნავთლუღის ქ. №8
(ს/კ 01.17.12.027.045)

დამკვეთი
შპს "ანაგი დეველოპმენტ 2"

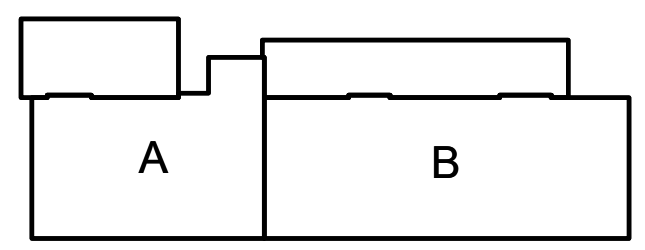

სტადია	თარიღი	განმარტება
მპ	2024/06/08	

დაკვეთის №

CAD DWG ფაილი a&b (2024.06.08).dwg

დირექტორი:		ა. კორტავა
მთ. კონსტრუქტორი:		მ. მუხიგულიშვილი
შეასრულა		ნ. პავლიაშვილი
შეამოწმა		ა. ესებუა
საავტორო უფლებები		კაპიტელი ჯგუფი

ნახაზის დასახელება
რიგელების არმირების გეგმა
84.800 ნიშნულზე
რიგელების არმირების გეგმა
87.950 იშნულზე

კ-1.01

A2

რიგელის არმირების ტიპიური სქემა

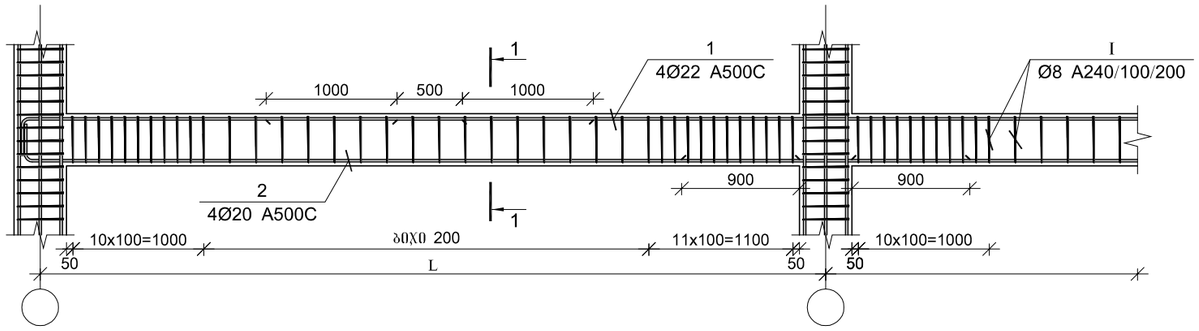

პოზ.	Ø [მმ.]	ესკიზი [მმ.]	სიგრძე [მმ.]
①	Φ22		----
②	Φ20		----
Ⅰ	Φ8	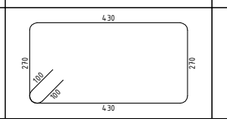	1600

კვეთი 1-1

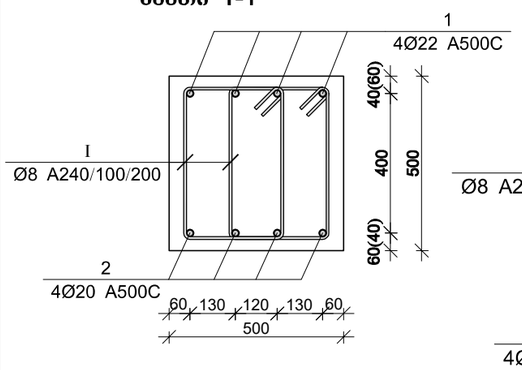

კვეთი 2-2

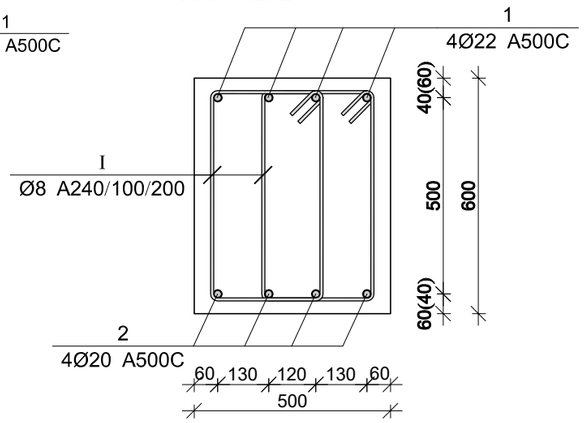

მონ. რ/ბ რიგელების სპეციფიკაცია 84.800 ნიშნულზე

არმატურის სპეციფიკაცია					არმატურის ამოკრეფა					ბეტონი B 30
პოზ. №	Ø	L მმ.	n ცალი	Ln მ.	Ø	∑ Ln მ.	ბარჯის მეტრის წონა კგ.	წონა კგ. A240	წონა კგ. A500C	V; მ³
1	2	3	4	5	6	7	8	9	10	11
1	22 A500C	-	-	700.00	8 A240	2944.00	0.39	1161.66		27.45
2	20 A500C	-	-	680.00	18 A500C	680.00	2.00		1358.36	
I	8 A240	1600	1840	2944.00	20 A500C	700.00	2.47		1726.31	
						∑		1161.66	3084.67	27.45
						n= 1		1161.66	3084.67	27.45
									154.68	კგ/მ³

მონ. რ/ბ რიგელების სპეციფიკაცია 87.950 ნიშნულზე

არმატურის სპეციფიკაცია					არმატურის ამოკრეფა					ბეტონი B 30
პოზ. №	Ø	L მმ.	n ცალი	Ln მ.	Ø	∑ Ln მ.	ბარჯის მეტრის წონა კგ.	წონა კგ. A240	წონა კგ. A500C	V; მ³
1	2	3	4	5	6	7	8	9	10	11
1	22 A500C	-	-	700.00	8 A240	2944.00	0.39	1161.66		27.45
2	20 A500C	-	-	680.00	18 A500C	680.00	2.00		1358.36	
I	8 A240	1600	1840	2944.00	20 A500C	700.00	2.47		1726.31	
						∑		1161.66	3084.67	27.45
						n= 1		1161.66	3084.67	27.45
									154.68	კგ/მ³

CAPITELI GROUP

კაპიტელი ჯგუფი
საპროექტო კომპანია
Capiteli group
ENGINEERING COMPANY

პროექტის დასახელება
"პარკ ჰოუმ ისანი" A და B ბლოკი

პროექტის მისამართი
ქ. თბილისი, ნავთლულის ქ. №8
(ს/კ 01.17.12.027.045)

დამკვეთი
შპს "ანაგი დეველოპმენტ 2"

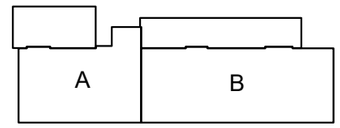

სტადია	მარილი	განმარტება
მპ	2024.08.08	

დაკვეთის №

CAD DWG ფაილი: a&b (2024.06.08).dwg

დირექტორი:		ა. კორტავა
მთ. კონსტრუქტორი:		მ. მუხიგულიშვილი
შეასრულა		ნ. პაქლიაშვილი
შეამოწმა		ა. ესებუა
საავტორო უფლებები		კაპიტელი ჯგუფი

ნახაზის დასახელება
რიგელის არმირების ტიპიური სქემა 84.800 ნიშნულზე
რიგელის არმირების ტიპიური სქემა 87.950 ნიშნულზე

Კ-1.01

A3

რიგელების არმირების გეგმა 91.100 ნიშნულგე

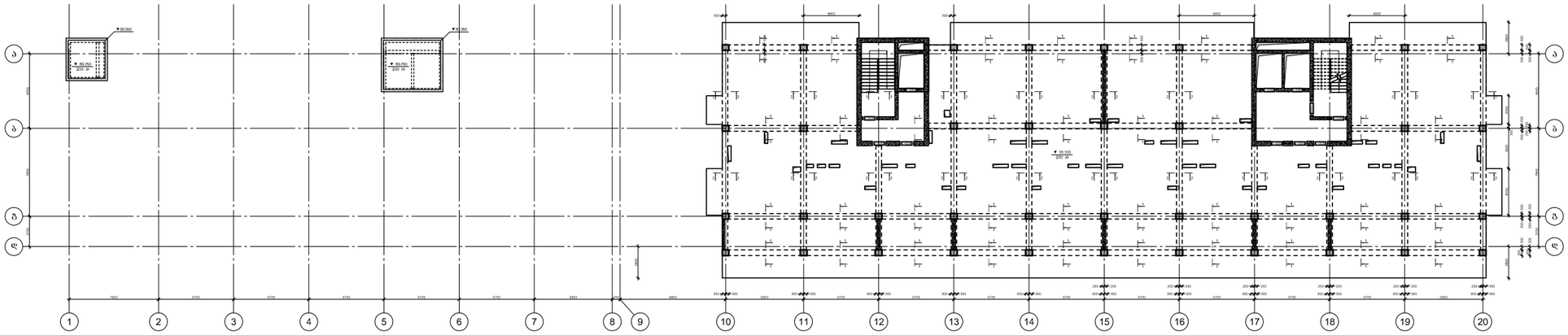

რიგელების არმირების გეგმა 94.250 იშნულგე

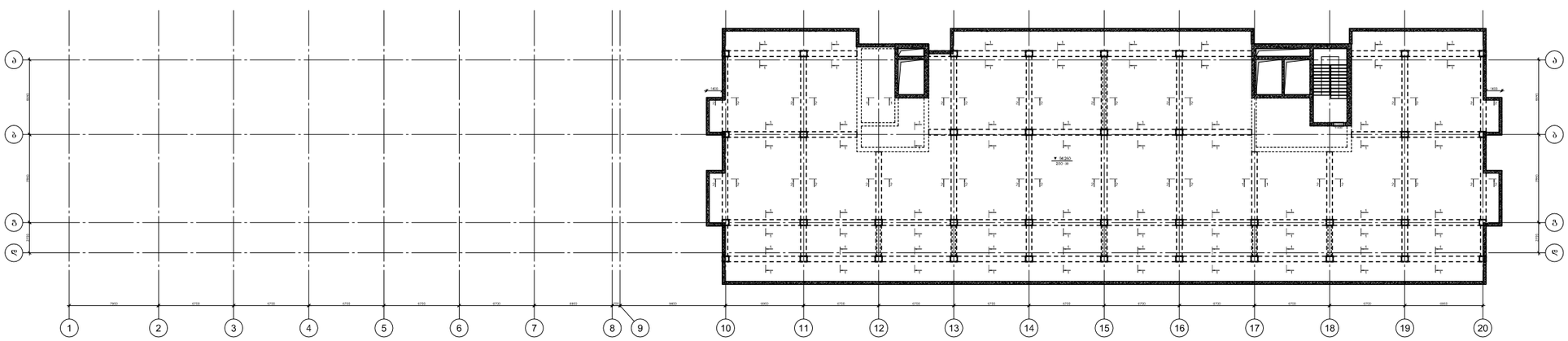

CAPITELI GROUP

კაპიტელი ჯგუფი
საინჟინრო კომპანია
Capiteli group
ENGINEERING COMPANY

პროექტის დასახელება
"პარკ ჰოუმ ისანი" A და B ბლოკი

პროექტის მისამართი
ქ. თბილისი, ნავთლულის ქ. №8
(ს/კ 01.17.12.027.045)

დამკვეთი
შპს "ანაგი დეველოპმენტ 2"

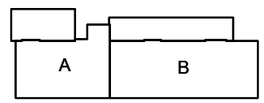

სტადია	ეტაპი	განმარტება
მპ	2024.08.06	

დაკვეთის №

CAD DWG ფაილი
2024.06.08).dwg
2024.06.08).dwg

დირექტორი:	ა. კორტავა
მთ. კონსტრუქტორი:	მ. მუსიბაულიშვილი
შეასრულა	ნ. პავლიაშვილი
შეამოწმა	ა. ესებუა
საავტორო უფლებები	კაპიტელი ჯგუფი

ნახაზის დასახელება
რიგელების არმირების გეგმა
91.100 ნიშნულგე
რიგელების არმირების გეგმა
94.250 იშნულგე

კ-1.01

A2

რიგელის არმირების ტიპიური სქემა

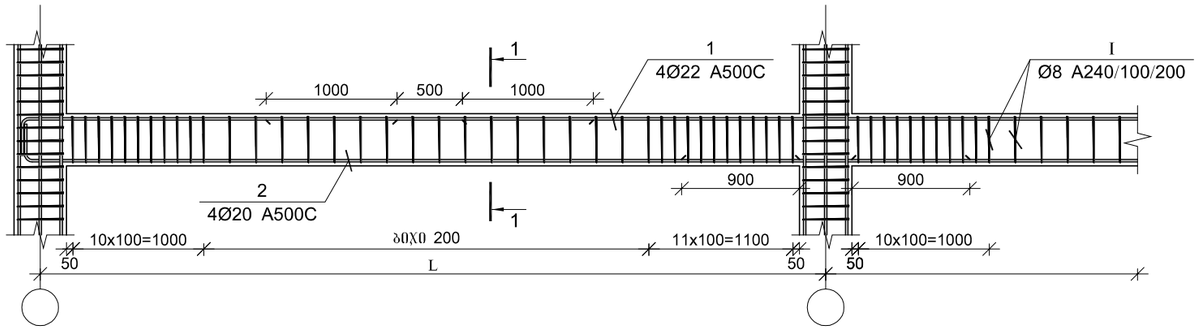

პოზ.	Ø [მმ.]	ესკიზი [მმ.]	სიგრძე [მმ.]
①	Φ22		----
②	Φ20		----
Ⅰ	Φ8	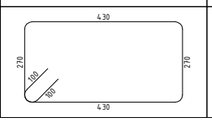	1600

კვეთი 1-1

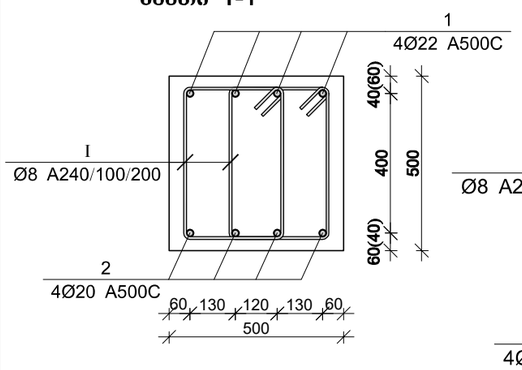

კვეთი 2-2

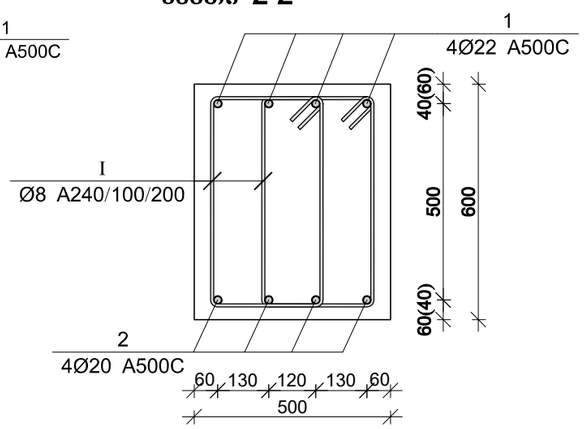

მონ. რ/ბ რიგელების სპეციფიკაცია 91.100 ნიშნულზე

არმატურის სპეციფიკაცია					არმატურის ამოკრეფა					ბეტონი B 30
პოზ. №	Ø	L მმ.	n ცალი	Ln მ.	Ø	∑ Ln მ.	ბარჯის მეტრის წონა კგ.	წონა კგ. A240	წონა კგ. A500C	V; მ³
1	2	3	4	5	6	7	8	9	10	11
1	22 A500C	-	-	700.00	8 A240	2944.00	0.39	1161.66		27.45
2	20 A500C	-	-	680.00	18 A500C	680.00	2.00		1358.36	
I	8 A240	1600	1840	2944.00	20 A500C	700.00	2.47		1726.31	
						∑		1161.66	3084.67	27.45
						n= 1		1161.66	3084.67	27.45
									154.68	კგ/მ³

მონ. რ/ბ რიგელების სპეციფიკაცია 94.250 ნიშნულზე

არმატურის სპეციფიკაცია					არმატურის ამოკრეფა					ბეტონი B 30
პოზ. №	Ø	L მმ.	n ცალი	Ln მ.	Ø	∑ Ln მ.	ბარჯის მეტრის წონა კგ.	წონა კგ. A240	წონა კგ. A500C	V; მ³
1	2	3	4	5	6	7	8	9	10	11
1	22 A500C	-	-	700.00	8 A240	2944.00	0.39	1161.66		27.45
2	20 A500C	-	-	680.00	18 A500C	680.00	2.00		1358.36	
I	8 A240	1600	1840	2944.00	20 A500C	700.00	2.47		1726.31	
						∑		1161.66	3084.67	27.45
						n= 1		1161.66	3084.67	27.45
									154.68	კგ/მ³

CAPITELI GROUP

კაპიტელი ჯგუფი
სამშენებლო კომპანია
Capiteli group
ENGINEERING COMPANY

პროექტის დასახელება
"პარკ ჰოუმ ისანი" A და B ბლოკი

პროექტის მისამართი
ქ. თბილისი, ნავთლულის ქ. №8
(ს/კ 01.17.12.027.045)

დამკვეთი
შპს "ანაგი დეველოპმენტ 2"

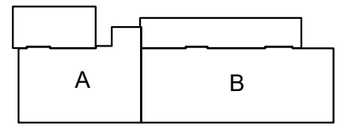

სტადია	მარილი	განმარტება
მპ	2024.06.08	

დაკვეთის №

CAD DWG ფაილი: a&b (2024.06.08).dwg

დირექტორი:		ა. კორტავა
მთ. კონსტრუქტორი:		მ. მუხიგულიშვილი
შესრულა		ნ. პაქლიაშვილი
შეამოწმა		ა. ესებუა
საპროექტო უწყებები		კაპიტელი ჯგუფი

ნახაზის დასახელება
რიგელის არმირების ტიპიური სქემა 91.100 ნიშნულზე
რიგელის არმირების ტიპიური სქემა 94.250 ნიშნულზე

Კ-1.01

A3

გადახურვის ფილის არმირების გეგმა -3.250 ნიშნულზე

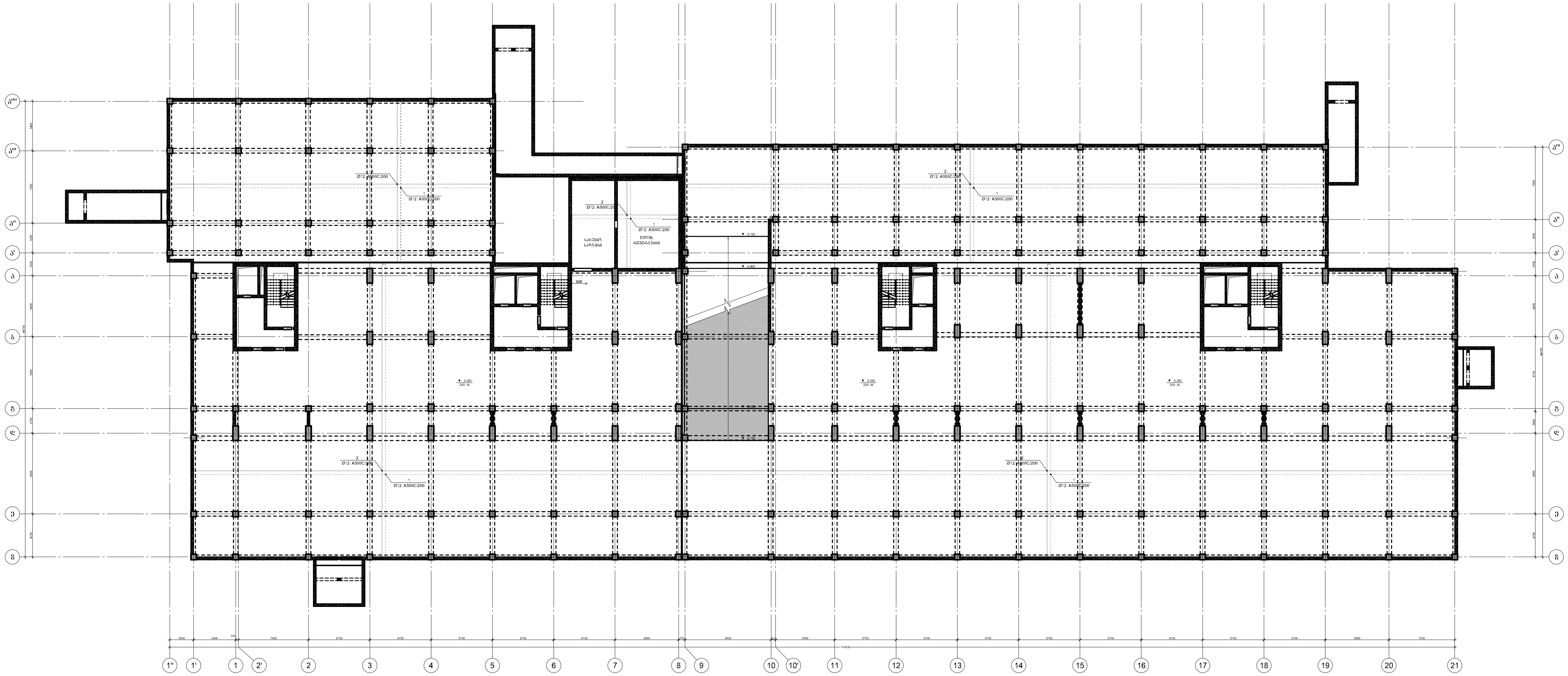

კაპიტელი ჯგუფი
საპროექტო კომპანია
Capiteli group
ENGINEERING COMPANY
CAPITELI GROUP

პროექტის დასახელება
"პარკ ჰოუმ ისანი" A და B ბლოკი

პროექტის მისამართი
ქ. თბილისი, ნავთლუღის ქ. №8
(ს/კ 01.17.12.027.045)

დამკვეთი
შპს "ანაგი დეველოპმენტ 2"

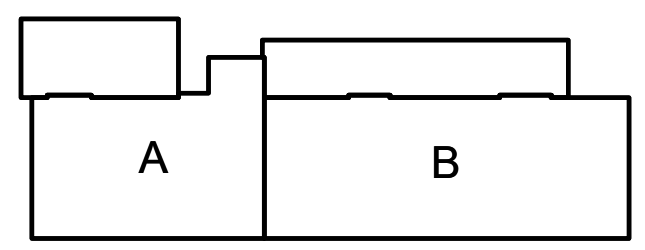

სტადია	თარიღი	განმარტება
მპ	2024/06/08	

დაკვეთის №

CAD DWG ფაილი — a&b (2024.06.08).dwg

დირექტორი:	ა. კორტავა
მთ. კონსტრუქტორი:	მ. მუხიგულიშვილი
შეასრულა	ნ. პავლიაშვილი
შეამოწმა	ა. ესებუა
საავტორო უფლებები	კაპიტელი ჯგუფი

ნახაზის დასახელება

გადახურვის ფილის არმირების გეგმა -3.250 ნიშნულზე

კ-1.01

A2

გადახურვის ფილის არმირების გეგმა -0.250 ნიშნულზე

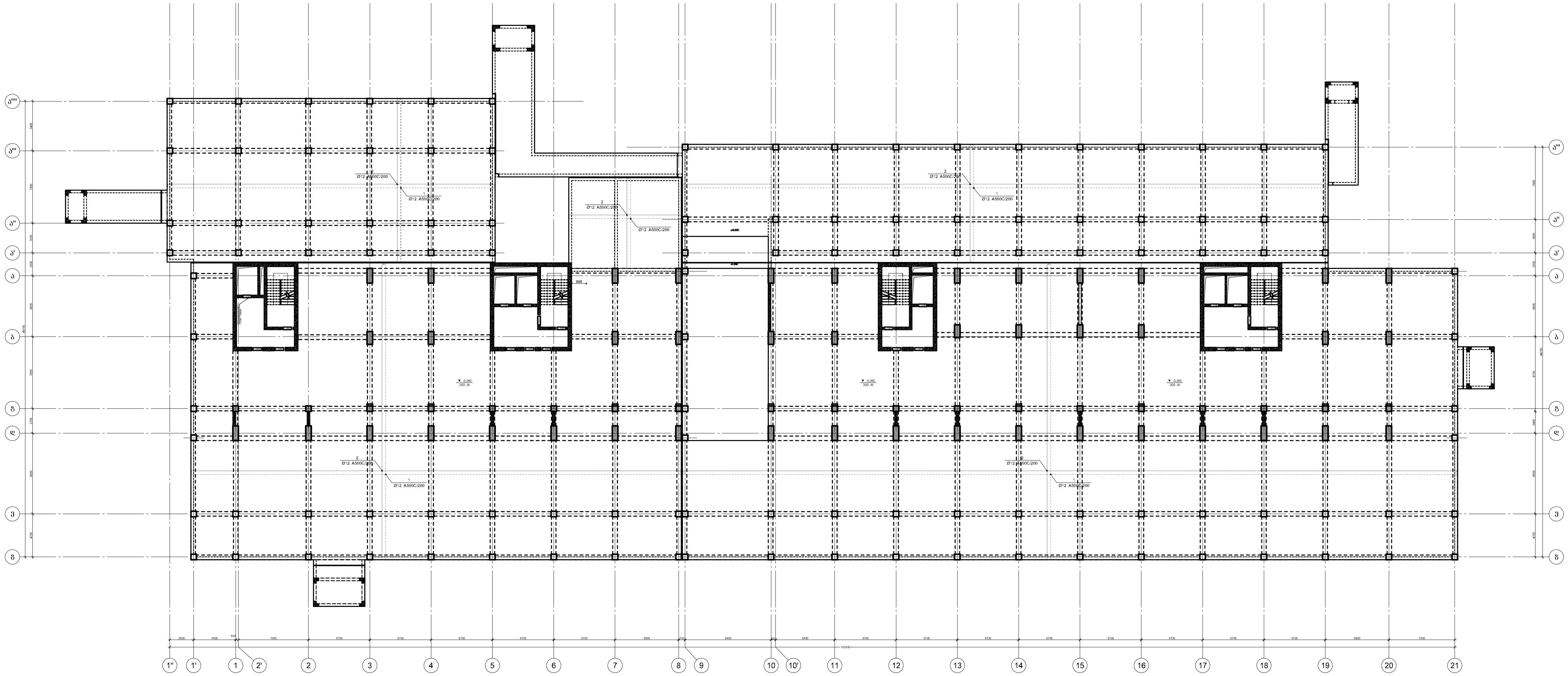

კაპიტელი ჯგუფი
საპროექტო კომპანია
Capiteli group
ENGINEERING COMPANY
CAPITELI GROUP

პროექტის დასახელება
"პარკ ჰოუმ ისანი" A და B ბლოკი

პროექტის მისამართი
ქ. თბილისი, ნავთლუღის ქ. №8
(ს/კ 01.17.12.027.045)

დამკვეთი
შპს "ანაგი დეველოპმენტ 2"

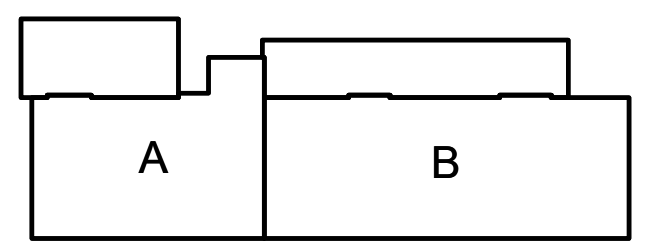

სტადია	თარიღი	განმარტება
მპ	2024/06/08	

დაკვეთის №

CAD DWG ფაილი a&b (2024.06.08).dwg

a&b (2024.06.08).dwg

დირექტორი:	ა. კორტავა
მთ. კონსტრუქტორი:	მ. მუხიგულიშვილი
შეასრულა	ნ. პავლიაშვილი
შეამოწმა	ა. ესებუა
საავტორო უფლებები	კაპიტელი ჯგუფი

ნახაზის დასახელება

გადახურვის ფილის არმირების გეგმა -0.250 ნიშნულზე

კ-1.01

A2

გადახურვის ფილის არმირების გეგმა 2.900 ნიშნულზე

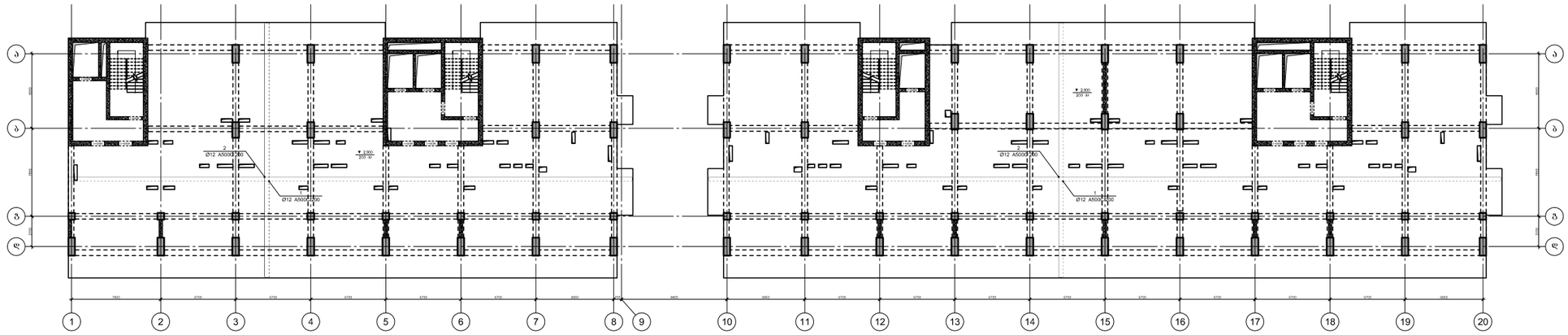

გადახურვის ფილის არმირების გეგმა 6.050 ნიშნულზე

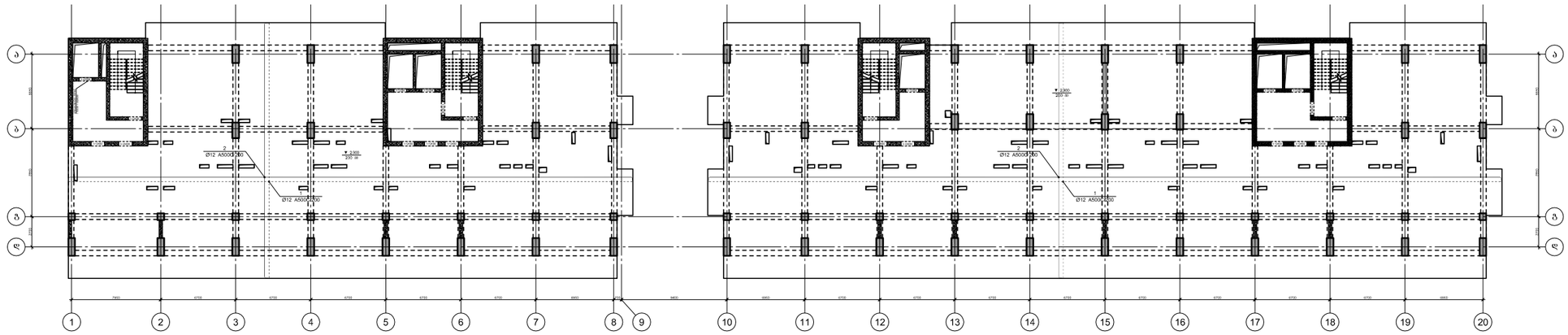

კაპიტელი ჯგუფი
საინჟინრო კომპანია
Capiteli group
ENGINEERING COMPANY

პროექტის დასახელება
"პარკ ჰოუმ ისანი" A და B ბლოკი

პროექტის მისამართი
ქ. თბილისი, ნავთლუღის ქ. №8
(ს/კ 01.17.12.027.045)

დამკვეთი
შპს "ანაგი დეველოპმენტ 2"

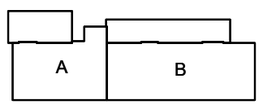

სტადია	ფარული	განმარტება
მე	2024.08.08	

დაკვეთის №

CAD DWG ფაილი
2024.06.08).dwg
2024.06.08).dwg

დირექტორი:	ა. კორტავა
მთ. კონსტრუქტორი:	მ. მუხიგულიშვილი
შეასრულა	ნ. პაპლიაშვილი
შეამოწმა	ა. ესებუა
საავტორო უფლებები	კაპიტელი ჯგუფი

ნახაზის დასახელება
გადახურვის ფილის არმირების გეგმა 2.900 ნიშნულზე
გადახურვის ფილის არმირების გეგმა 6.050 ნიშნულზე

კ-1.01

A2

გადახურვის ფილის არმირების გეგმა 9.200 ნიშნულზე

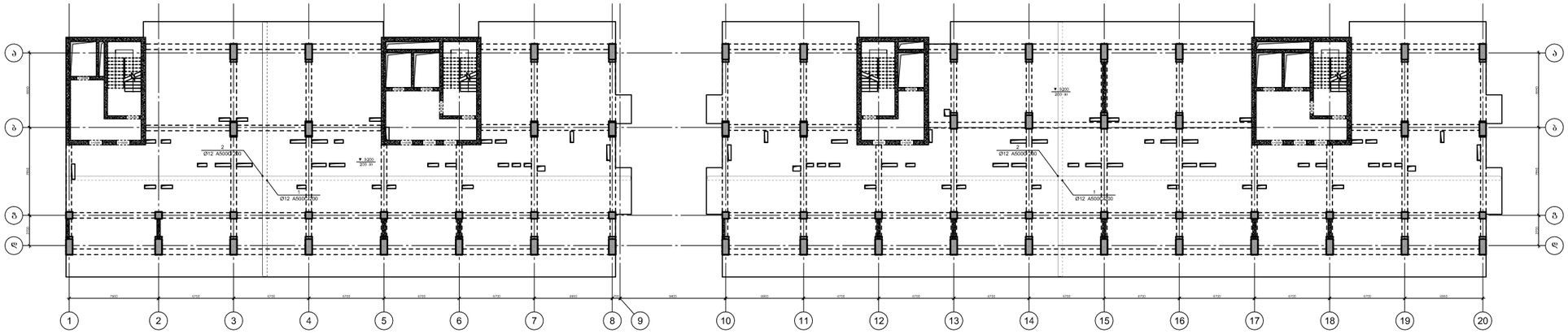

გადახურვის ფილის არმირების გეგმა 12.350 ნიშნულზე

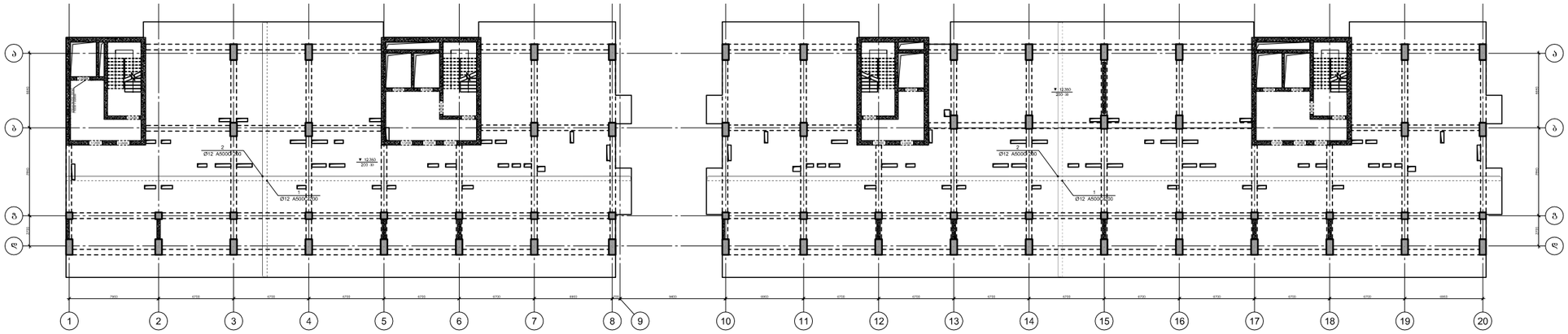

CAPITELI GROUP
კაპიტელი ჯგუფი
საინჟინრო კომპანია
Capiteli group
ENGINEERING COMPANY

პროექტის დასახელება
"პარკ ჰოუმ ისანი" A და B ბლოკი

პროექტის მისამართი
ქ. თბილისი, ნავთლუღის ქ. №8
(ს/კ 01.17.12.027.045)

დამკვეთი
შპს "ანაგი დეველოპმენტ 2"

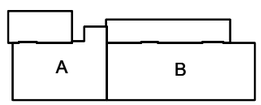

სტადია	მარილი	განმარტება
მე	2024.08.08	

დაკვეთის №

CAD DWG ფაილი
2024.06.08).dwg
2024.06.08).dwg

დირექტორი:	ა. კორტავა
მთ. კონსტრუქტორი:	მ. მუხიგულიშვილი
შეასრულა	ნ. პაპლიაშვილი
შეამოწმა	ა. ქსეფა
საავტორო უფლებები	კაპიტელი ჯგუფი

ნახაზის დასახელება
გადახურვის ფილის არმირების გეგმა 9.200 ნიშნულზე
გადახურვის ფილის არმირების გეგმა 12.350 ნიშნულზე

კ-1.01

A2

გადახურვის ფილის არმირების გეგმა 15.500 ნიშნულზე

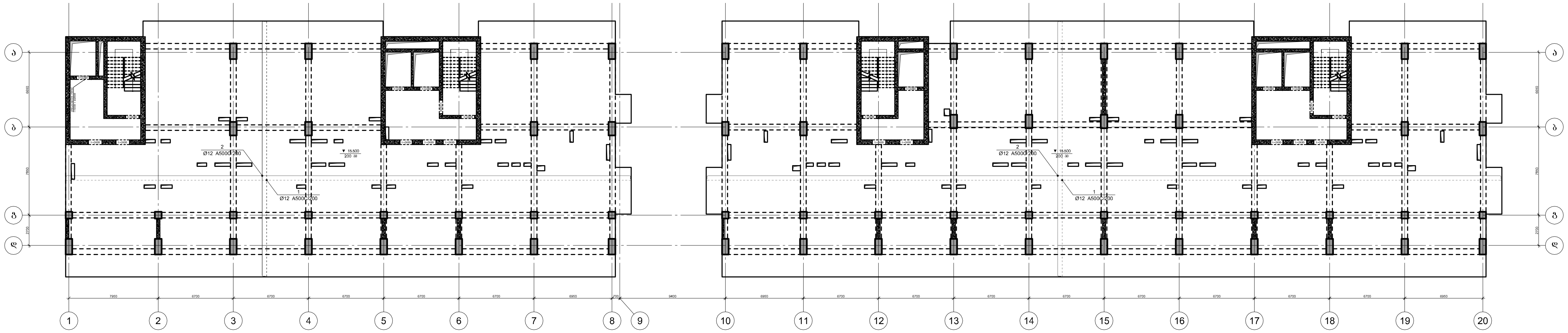

გადახურვის ფილის არმირების გეგმა 18.650 ნიშნულზე

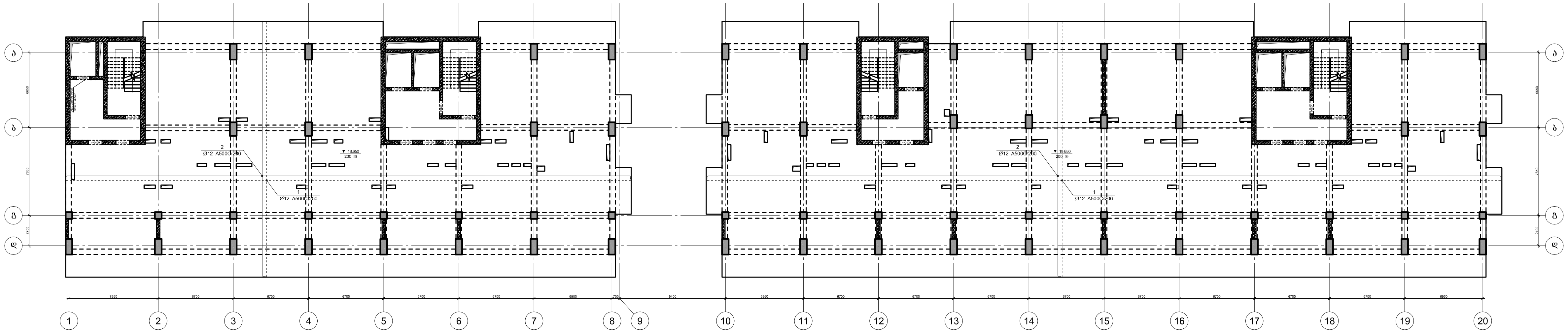

კაპიტელი ჯგუფი
საპროექტო კომპანია
Capiteli group
ENGINEERING COMPANY

CAPITELI GROUP

პროექტის დასახელება
"პარკ ჰოუმ ისანი" A და B ბლოკი

პროექტის მისამართი
ქ. თბილისი, ნავთლუღის ქ. №8
(ს/კ 01.17.12.027.045)

დამკვეთი
შპს "ანაგი დეველოპმენტ 2"

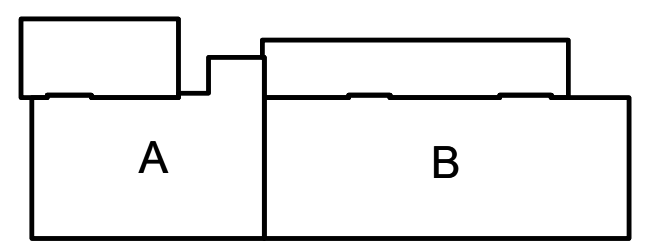

სტადია	თარიღი	განმარტება
მპ	2024/06/08	

დაკვეთის №

CAD DWG ფაილი a&b (2024.06.08).dwg

დირექტორი:	ა. კორტავა
მთ. კონსტრუქტორი:	მ. მუხიგულიშვილი
შეასრულა	ნ. პავლიაშვილი
შეამოწმა	ა. ესებუა
საავტორო უფლებები	კაპიტელი ჯგუფი

ნახაზის დასახელება
გადახურვის ფილის არმირების გეგმა 15.500 ნიშნულზე
გადახურვის ფილის არმირების გეგმა 18.650 ნიშნულზე

კ-1.01

A2

გადახურვის ფილის არმირების სქემა 21.800 ნიშნულზე

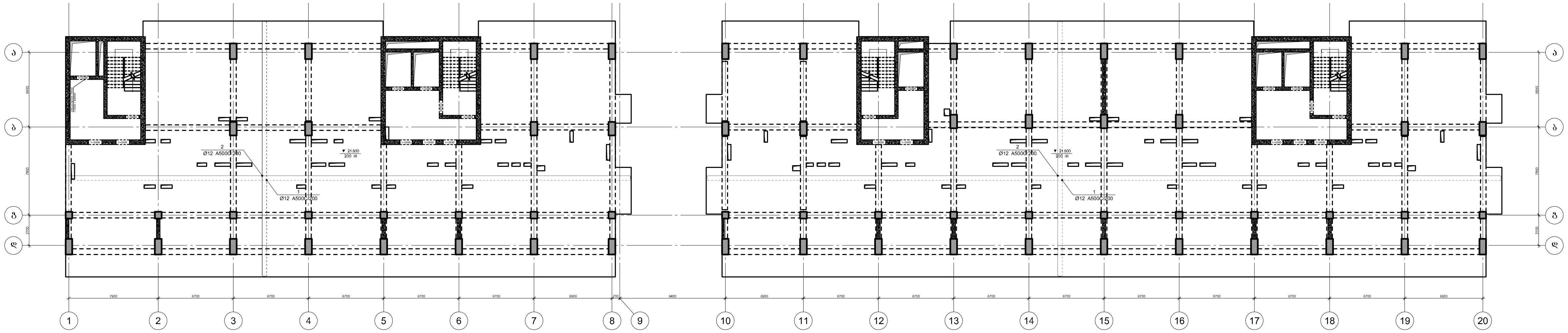

გადახურვის ფილის არმირების სქემა 24.950 ნიშნულზე

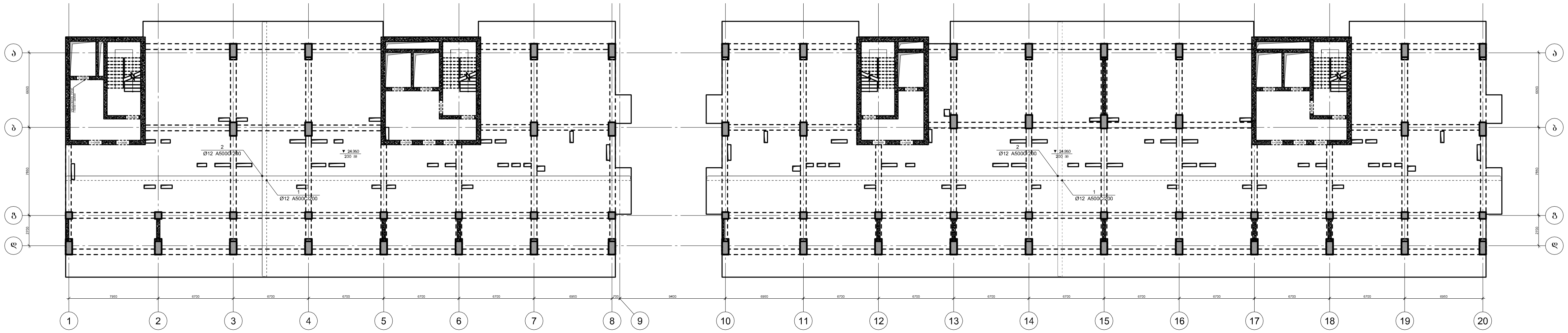

კაპიტელი ჯგუფი
საპროექტო კომპანია
Capiteli group
ENGINEERING COMPANY

პროექტის დასახელება
"პარკ ჰოუმ ისანი" A და B ბლოკი

პროექტის მისამართი
ქ. თბილისი, ნავთლუღის ქ. №8
(ს/კ 01.17.12.027.045)

დამკვეთი
შპს "ანაგი დეველოპმენტ 2"

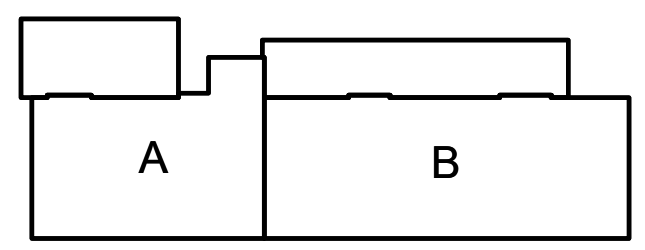

სტადია	თარიღი	განმარტება
მპ	2024/06/08	

დაკვეთის №

CAD DWG ფაილი a&b (2024.06.08).dwg

დირექტორი:		ა. კორტავა
მთ. კონსტრუქტორი:		მ. მუხიგულიშვილი
შეასრულა		ნ. პავლიაშვილი
შეამოწმა		ა. ესებუა
საავტორო უფლებები		კაპიტელი ჯგუფი

ნახაზის დასახელება
გადახურვის ფილის არმირების სქემა 21.800 ნიშნულზე
გადახურვის ფილის არმირების სქემა 24.950 ნიშნულზე

კ-1.01

A2

გადახურვის ფილის არმირების გეგმა 28.100 ნიშნულზე

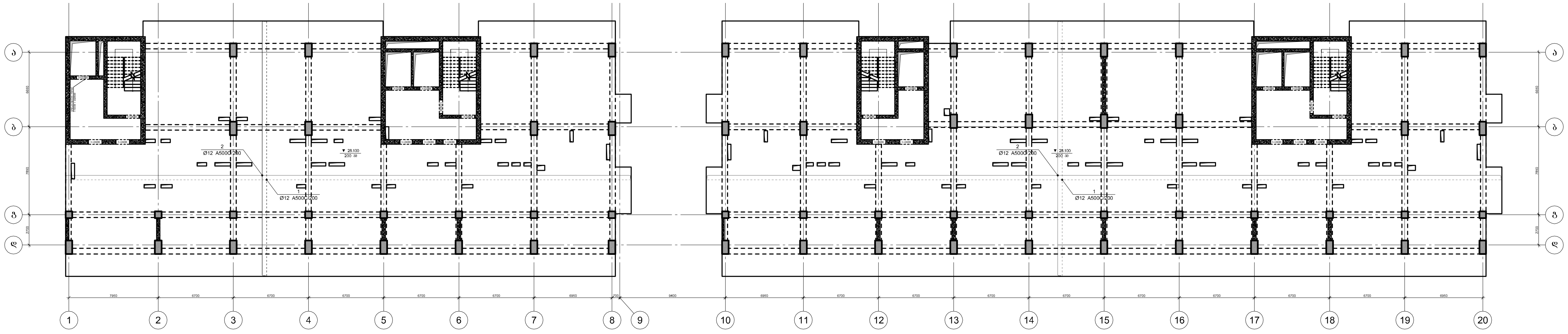

გადახურვის ფილის არმირების გეგმა 31.250 ნიშნულზე

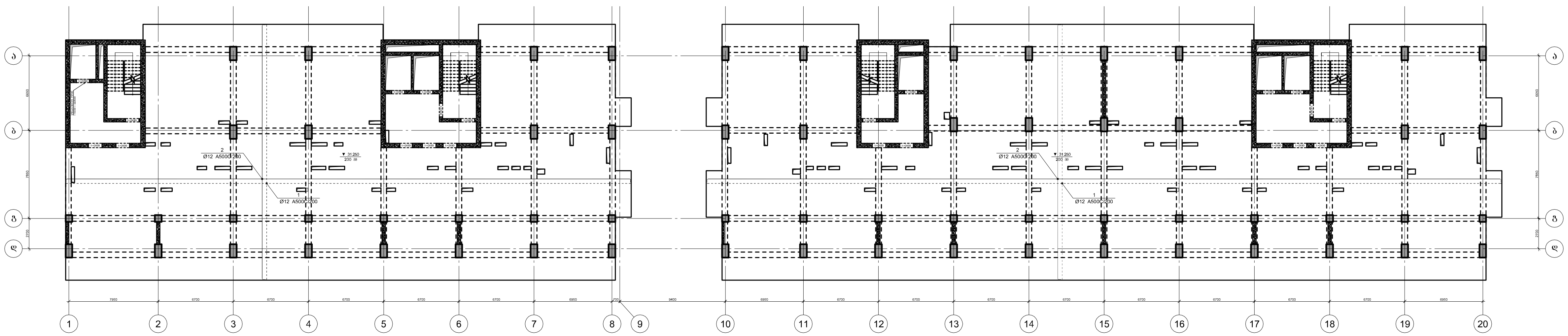

კაპიტელი ჯგუფი
საპროექტო კომპანია
Capiteli group
ENGINEERING COMPANY

პროექტის დასახელება
"პარკ ჰოუმ ისანი" A და B ბლოკი

პროექტის მისამართი
ქ. თბილისი, ნავთლუღის ქ. №8
(ს/კ 01.17.12.027.045)

დამკვეთი
შპს "ანაგი დეველოპმენტ 2"

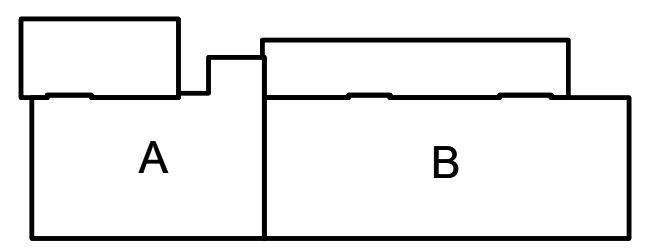

სტადია	თარიღი	განმარტება
მპ	2024.06.08	

დავთის №

CAD DWG ფაილი a&b (2024.06.08).dwg

დირექტორი: ა. კორტავა

მთ. კონსტრუქტორი: მ. მუხიგულიშვილი

შეასრულა ნ. პავლიაშვილი

შეამოწმა ა. ესებუა

საავტორო უფლებები კაპიტელი ჯგუფი

ნახაზის დასახელება
გადახურვის ფილის არმირების გეგმა 28.100 ნიშნულზე
გადახურვის ფილის არმირების გეგმა 31.250 ნიშნულზე

კ-1.01

A2

გადახურვის ფილის არმირების სქემა 34.400 ნიშნულზე

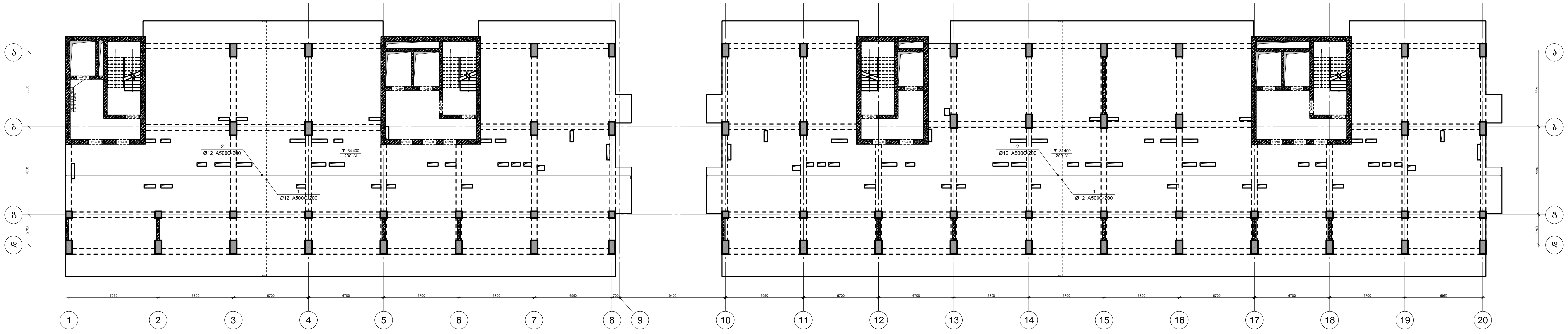

გადახურვის ფილის არმირების სქემა 37.550 ნიშნულზე

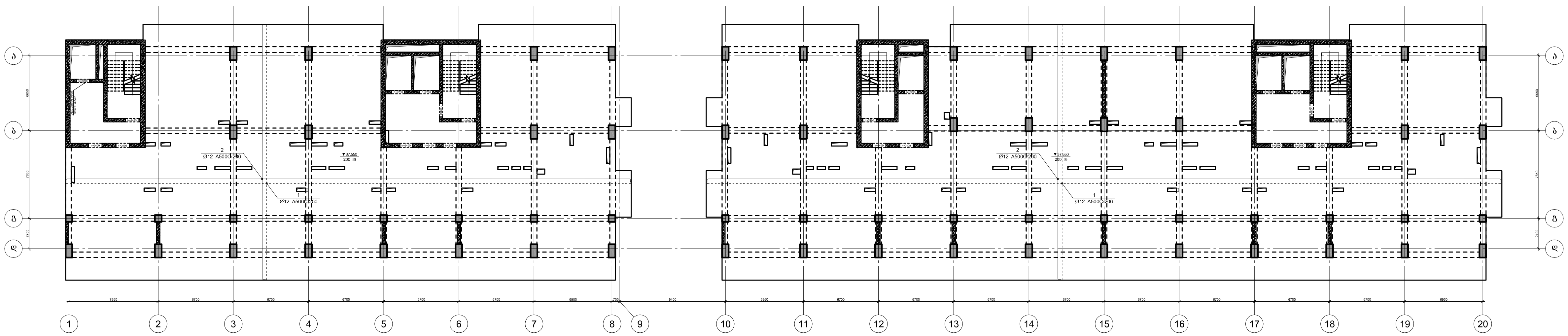

კაპიტელი ჯგუფი
Capiteli group
ENGINEERING COMPANY

პროექტის დასახელება
"პარკ ჰოუმ ისანი" A და B ბლოკი

პროექტის მისამართი
ქ. თბილისი, ნავთლუღის ქ. №8
(ს/კ 01.17.12.027.045)

დამკვეთი
შპს "ანაგი დეველოპმენტ 2"

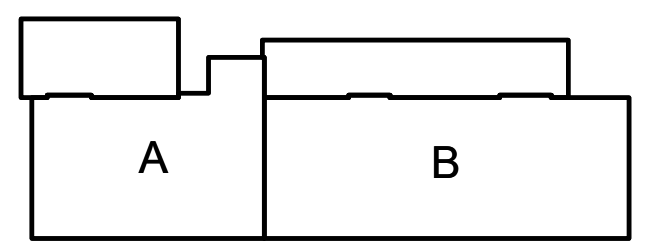

სტადია	თარიღი	განმარტება
მპ	2024.06.08	

დაკვეთის №

CAD DWG ფაილი a&b (2024.06.08).dwg

a&b (2024.06.08).dwg

დირექტორი: ა. კორტავა

მთ. კონსტრუქტორი: მ. მუხიგულიშვილი

შეასრულა ნ. პავლიაშვილი

შეამოწმა ა. ესებუა

საავტორო უფლებები კაპიტელი ჯგუფი

ნახაზის დასახელება
გადახურვის ფილის არმირების სქემა 34.400 ნიშნულზე
გადახურვის ფილის არმირების სქემა 37.550 ნიშნულზე

კ-1.01

A2

გადახურვის ფილის არმირების გეგმა 40.700 ნიშნულზე

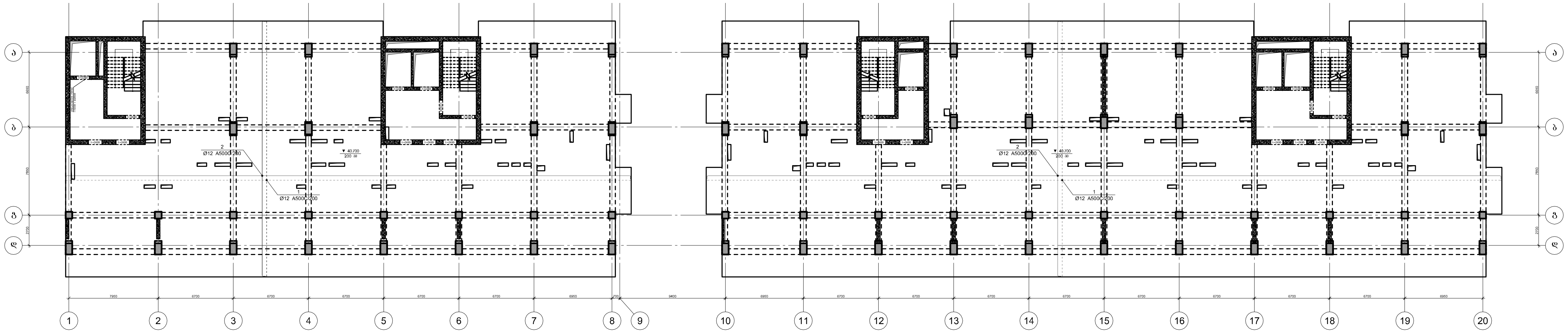

გადახურვის ფილის არმირების გეგმა 43.850 ნიშნულზე

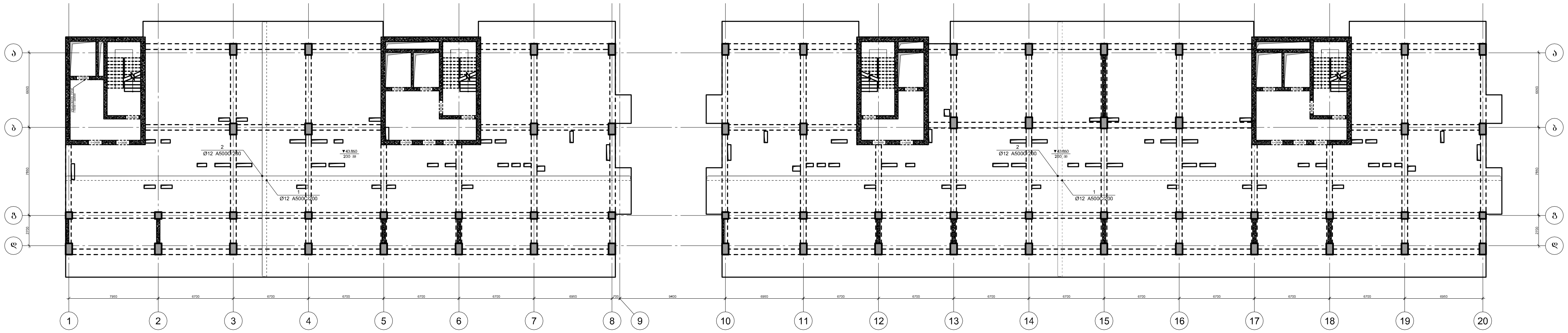

კაპიტელი ჯგუფი
საპროექტო კომპანია
Capiteli group
ENGINEERING COMPANY

პროექტის დასახელება
"პარკ ჰოუმ ისანი" A და B ბლოკი

პროექტის მისამართი
ქ. თბილისი, ნავთლუღის ქ. №8
(ს/კ 01.17.12.027.045)

დამკვეთი
შპს "ანაგი დეველოპმენტ 2"

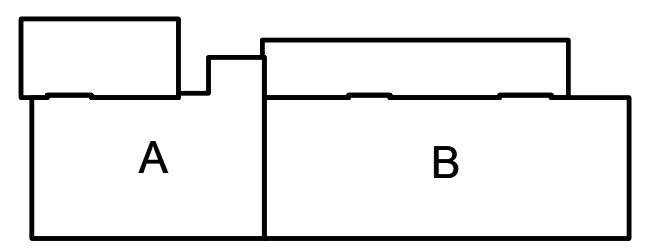

სტადია	თარიღი	განმარტება
მპ	2024/06/08	

დაკვეთის №

CAD DWG ფაილი a&b (2024.06.08).dwg

დირექტორი: ა. კორტავა

მთ. კონსტრუქტორი: მ. მუხიგულიშვილი

შეასრულა ნ. პავლიაშვილი

შეამოწმა ა. ესებუა

საავტორო უფლებები კაპიტელი ჯგუფი

ნახაზის დასახელება
გადახურვის ფილის არმირების გეგმა 40.700 ნიშნულზე
გადახურვის ფილის არმირების გეგმა 43.850 ნიშნულზე

კ-1.01

A2

გადახურვის ფილის არმირების გეგმა 47.000 ნიშნულზე

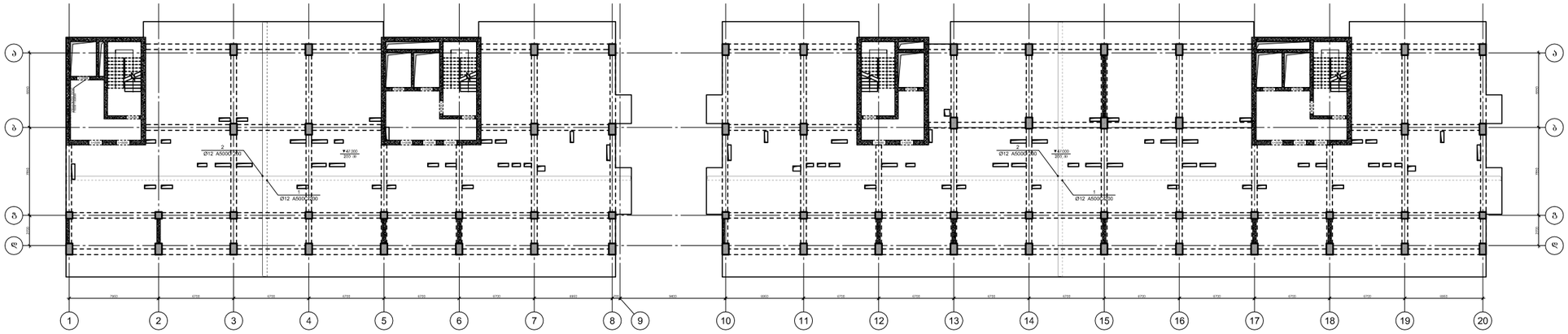

გადახურვის ფილის არმირების გეგმა 50.150 ნიშნულზე

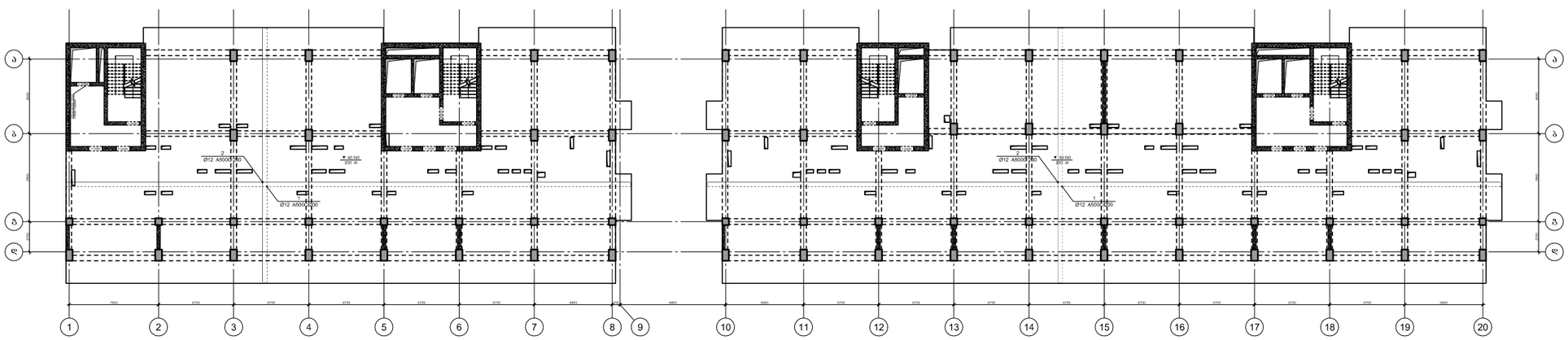

CAPITELI GROUP

კაპიტელი ჯგუფი
საბოლოქტო კომპანია
Capiteli group
ENGINEERING COMPANY

პროექტის დასახელება
"პარკ ჰოუმ ისანი" A და B ბლოკი

პროექტის მისამართი
ქ. თბილისი, ნავთლუღის ქ. №8
(ს/კ 01.17.12.027.045)

დამკვეთი
შპს "ანაგი დეველოპმენტ 2"

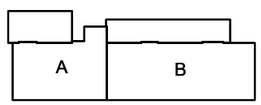

სტადია	მარილი	განმარტება
მე	2024.08.08	

დაკვეთის №

CAD DWG ფაილი
2024.06.08).dwg
2024.06.08).dwg

დირექტორი:	ა. კორტავა
მთ. კონსტრუქტორი:	მ. მუხიგულიშვილი
შესრულა	ნ. პაპლიაშვილი
შეამოწმა	ა. ესებუა
საპეტორო უწყებები	კაპიტელი ჯგუფი

ნახაზის დასახელება
გადახურვის ფილის არმირების გეგმა 47.000 ნიშნულზე
გადახურვის ფილის არმირების გეგმა 50.150 ნიშნულზე

კ-1.01

A2

გადახურვის ფილის არმირების გეგმა 53.300 ნიშნულზე

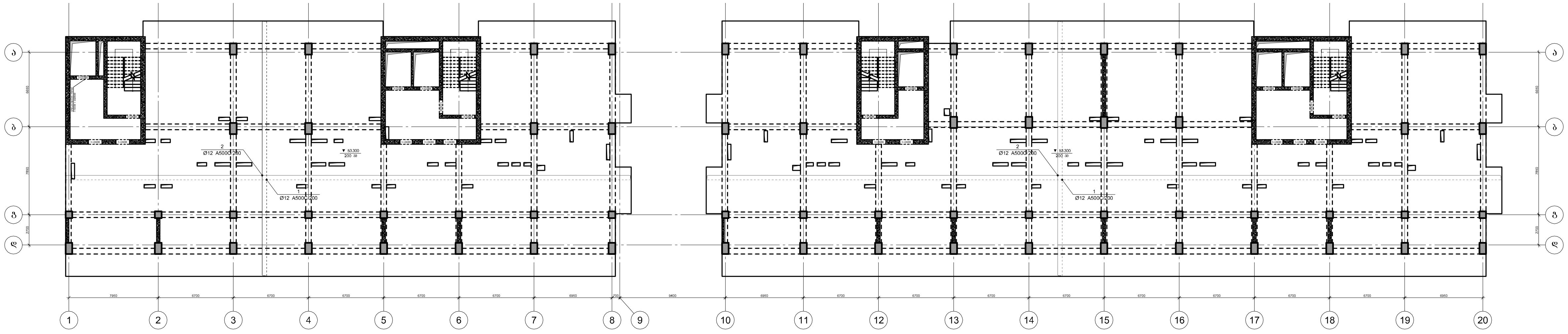

გადახურვის ფილის არმირების გეგმა 56.450 ნიშნულზე

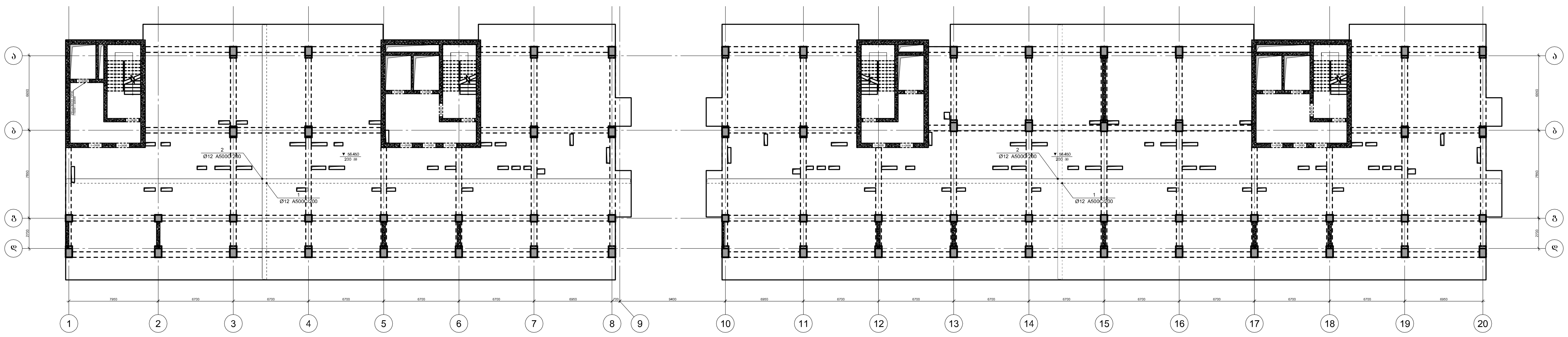

კაპიტელი ჯგუფი
საპროექტო კომპანია
Capiteli group
ENGINEERING COMPANY
CAPITELI GROUP

პროექტის დასახელება
"პარკ ჰოუმ ისანი" A და B ბლოკი

პროექტის მისამართი
ქ. თბილისი, ნავთლუღის ქ. №8
(ს/კ 01.17.12.027.045)

დამკვეთი
შპს "ანაგი დეველოპმენტ 2"

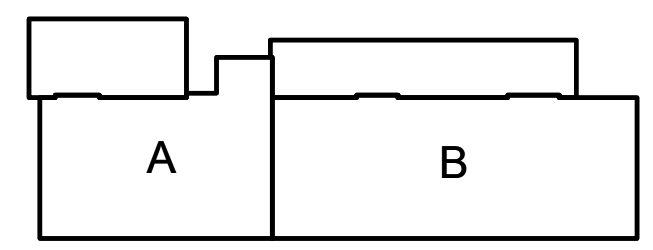

სტადია	თარიღი	განმარტება
მპ	2024/06/08	

დაკვეთის №

CAD DWG ფაილი a&b (2024.06.08).dwg

დირექტორი:	ა. კორტავა
მთ. კონსტრუქტორი:	მ. მუხიგულიშვილი
შეასრულა	ნ. პავლიაშვილი
შეამოწმა	ა. ესებუა
საავტორო უფლებები	კაპიტელი ჯგუფი

ნახაზის დასახელება
გადახურვის ფილის არმირების გეგმა 53.300 ნიშნულზე
გადახურვის ფილის არმირების გეგმა 56.450 ნიშნულზე

კ-1.01

A2

გადახურვის ფილის არმირების გეგმა 59.600 ნიშნულზე

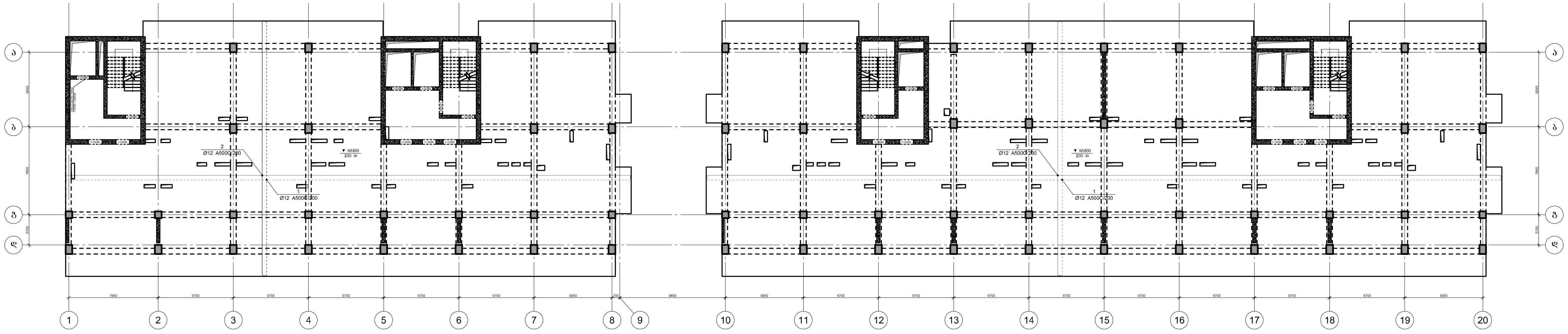

გადახურვის ფილის არმირების გეგმა 62.750 ნიშნულზე

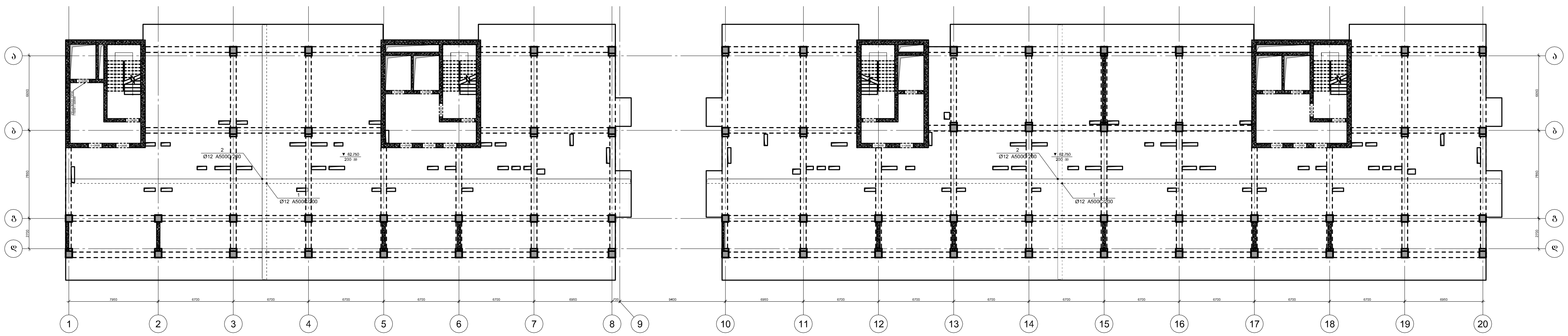

კაპიტელი ჯგუფი
Capiteli group
ENGINEERING COMPANY

პროექტის დასახელება
"პარკ ჰოუმ ისანი" A და B ბლოკი

პროექტის მისამართი
ქ. თბილისი, ნავთლუღის ქ. №8
(ს/კ 01.17.12.027.045)

დამკვეთი
შპს "ანაგი დეველოპმენტ 2"

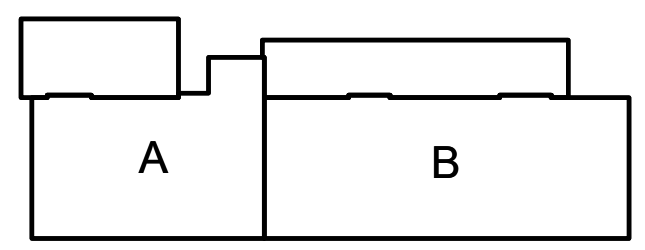

სტადია	თარიღი	განმარტება
მპ	2024.06.08	

დაკვეთის №

CAD DWG ფაილი — a&b (2024.06.08).dwg

დირექტორი: ა. კორტავა

მთ. კონსტრუქტორი: მ. მუხიგულიშვილი

შეასრულა ნ. პავლიაშვილი

შეამოწმა ა. ესებუა

საავტორო უფლებები კაპიტელი ჯგუფი

ნახაზის დასახელება
გადახურვის ფილის არმირების გეგმა 59.600 ნიშნულზე
გადახურვის ფილის არმირების გეგმა 62.750 ნიშნულზე

კ-1.01

A2

გადახურვის ფილის არმირების გეგმა 65.900 ნიშნულზე

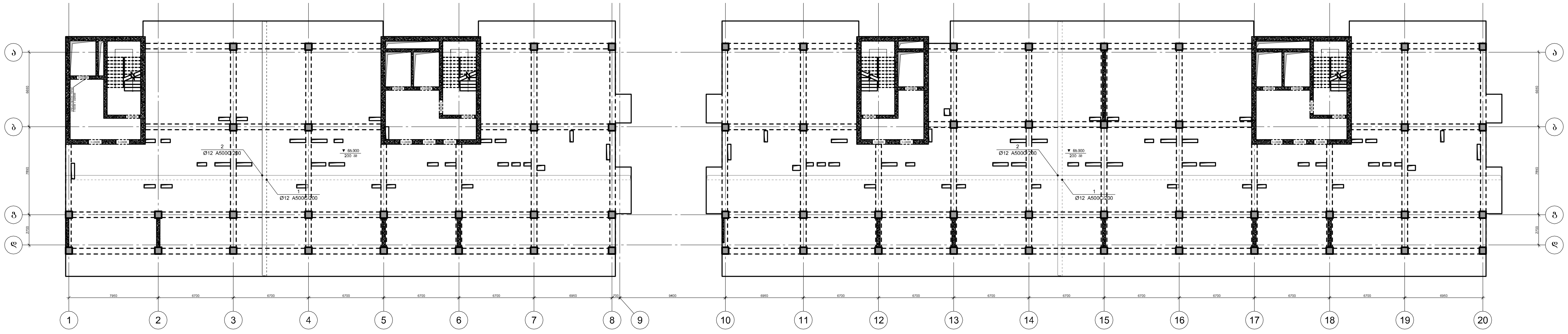

გადახურვის ფილის არმირების გეგმა 69.050 ნიშნულზე

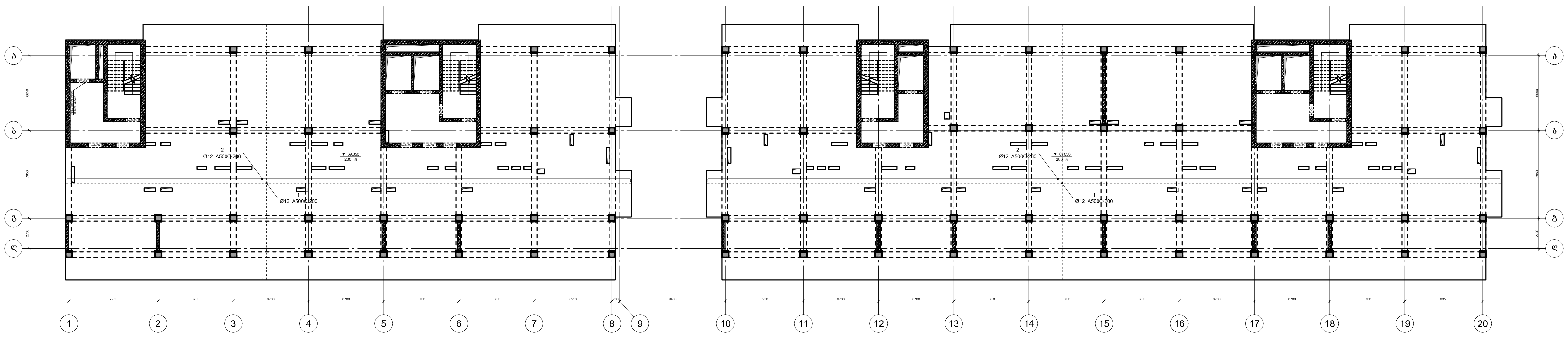

კაპიტელი ჯგუფი
საპროექტო კომპანია
Capiteli group
ENGINEERING COMPANY

პროექტის დასახელება
"პარკ ჰოუმ ისანი" A და B ბლოკი

პროექტის მისამართი
ქ. თბილისი, ნავთლუღის ქ. №8
(ს/კ 01.17.12.027.045)

დამკვეთი
შპს "ანაგი დეველოპმენტ 2"

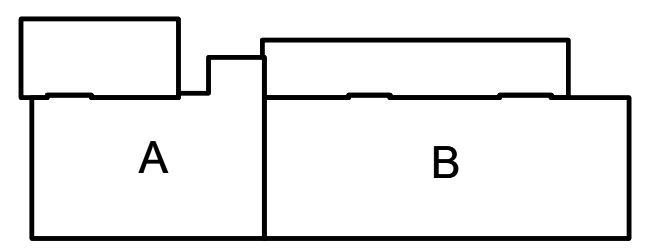

სტადია	თარიღი	განმარტება
მპ	2024.06.08	

დაკვეთის №

CAD DWG ფაილი — a&b (2024.06.08).dwg

დირექტორი: ა. კორტავა

მთ. კონსტრუქტორი: მ. მუხიგულიშვილი

შეასრულა ნ. პავლიაშვილი

შეამოწმა ა. ესებუა

საავტორო უფლებები კაპიტელი ჯგუფი

ნახაზის დასახელება
გადახურვის ფილის არმირების გეგმა 65.900 ნიშნულზე
გადახურვის ფილის არმირების გეგმა 69.050 ნიშნულზე

კ-1.01

A2

გადახურვის ფილის არმირების გეგმა 72.200 ნიშნულზე

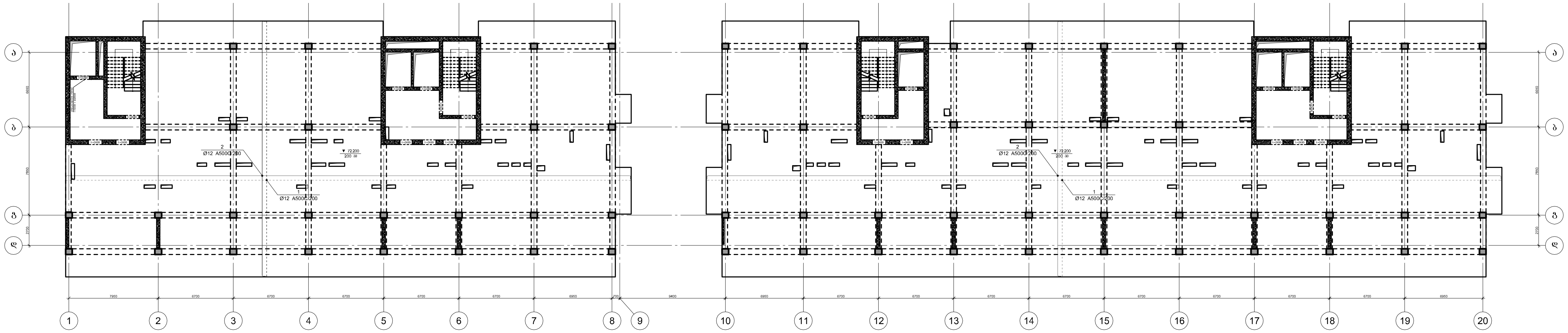

გადახურვის ფილის არმირების გეგმა 75.350 ნიშნულზე

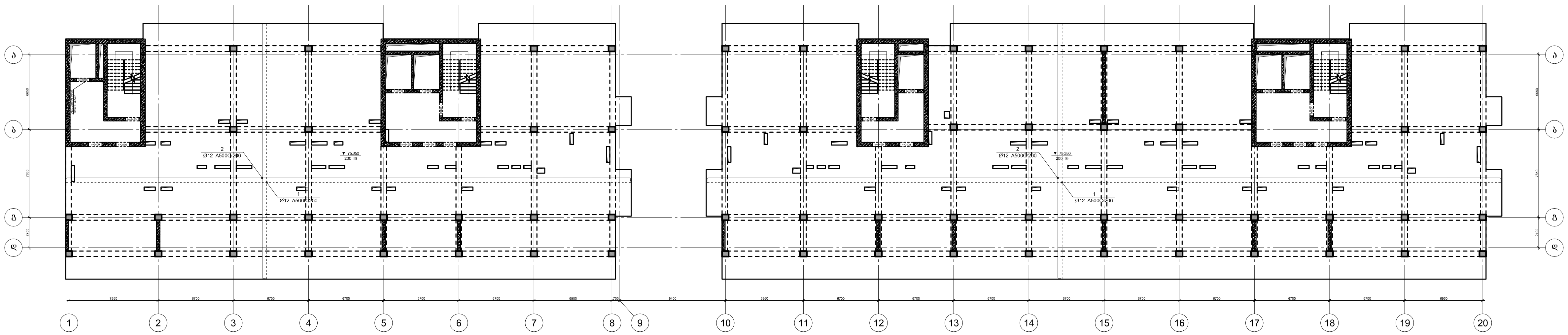

კაპიტელი ჯგუფი

Capiteli group

ENGINEERING COMPANY

CAPITELI GROUP

პროექტის დასახელება

"პარკ ჰოუმ ისანი" A და B ბლოკი

პროექტის მისამართი

ქ. თბილისი, ნავთლუღის ქ. №8

(ს/კ 01.17.12.027.045)

დამკვეთი

შპს "ანაგი დეველოპმენტ 2"

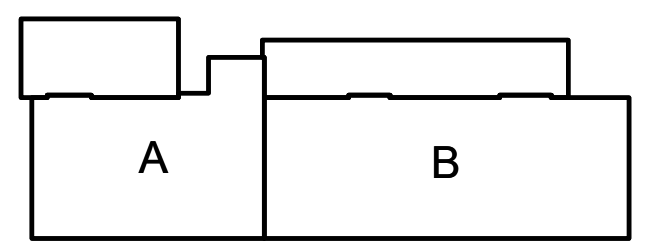

სტადია	თარიღი	განმარტება
მპ	2024.06.08	

დაკვეთის №

CAD DWG ფაილი 2024.06.08).dwg

დირექტორი: ა. კორტავა

მთ. კონსტრუქტორი: მ. მუხიგულიშვილი

შეასრულა ნ. კაპლიაშვილი

შეამოწმა ა. ძაძუა

საავტორო უფლებები კაპიტელი ჯგუფი

ნახაზის დასახელება

გადახურვის ფილის არმირების გეგმა 72.200 ნიშნულზე

გადახურვის ფილის არმირების გეგმა 75.350 ნიშნულზე

კ-1.01

A2

გადახურვის ფილის არმირების გეგმა 78.500 ნიშნულზე

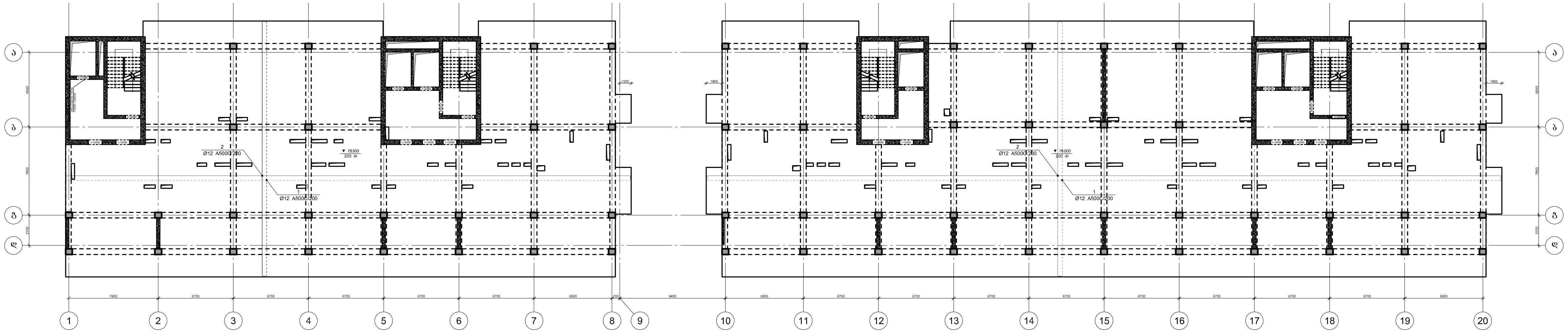

გადახურვის ფილის არმირების გეგმა 81.650 ნიშნულზე

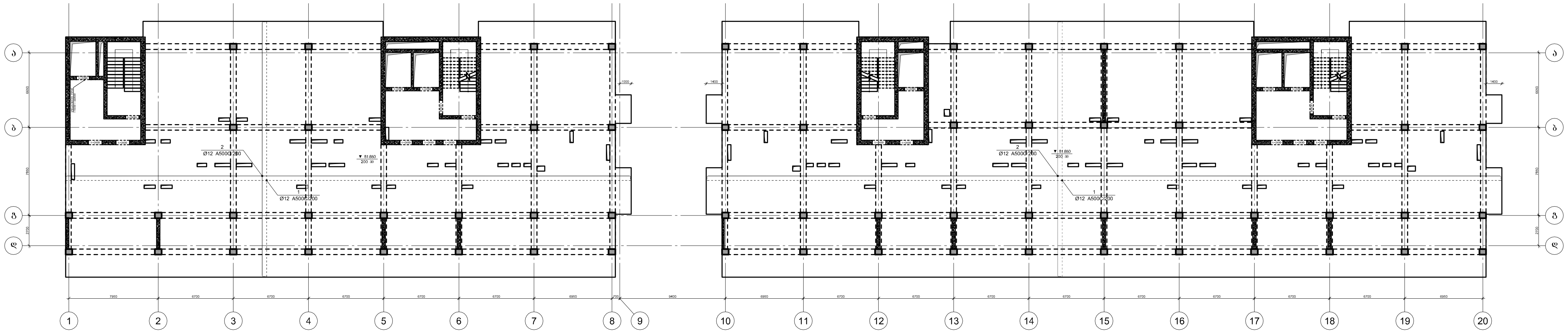

კაპიტელი ჯგუფი

Capiteli group

ENGINEERING COMPANY

პროექტის დასახელება

"პარკ ჰოუმ ისანი" A და B ბლოკი

პროექტის მისამართი

ქ. თბილისი, ნავთლუღის ქ. №8

(ს/კ 01.17.12.027.045)

დამკვეთი

შპს "ანაგი დეველოპმენტ 2"

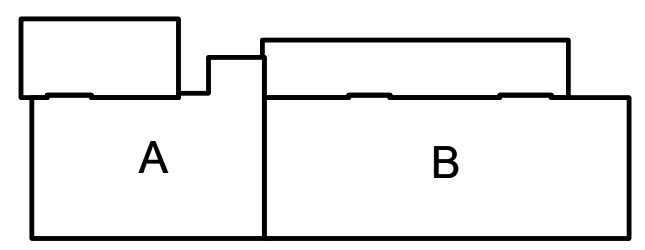

სტადია	თარიღი	განმარტება
მპ	2024.06.08	

დაკვეთის №

CAD DWG ფაილი — a&b (2024.06.08).dwg

დირექტორი:	ა. კორტავა
მთ. კონსტრუქტორი:	მ. მუხიგულიშვილი
შეასრულა	ნ. პავლიაშვილი
შეამოწმა	ა. ესებუა
საავტორო უფლებები	კაპიტელი ჯგუფი

ნახაზის დასახელება

გადახურვის ფილის არმირების გეგმა 78.500 ნიშნულზე

გადახურვის ფილის არმირების გეგმა 81.650 ნიშნულზე

კ-1.01

A2

გადახურვის ფილის არმირების გეგმა 84.800 ნიშნულზე

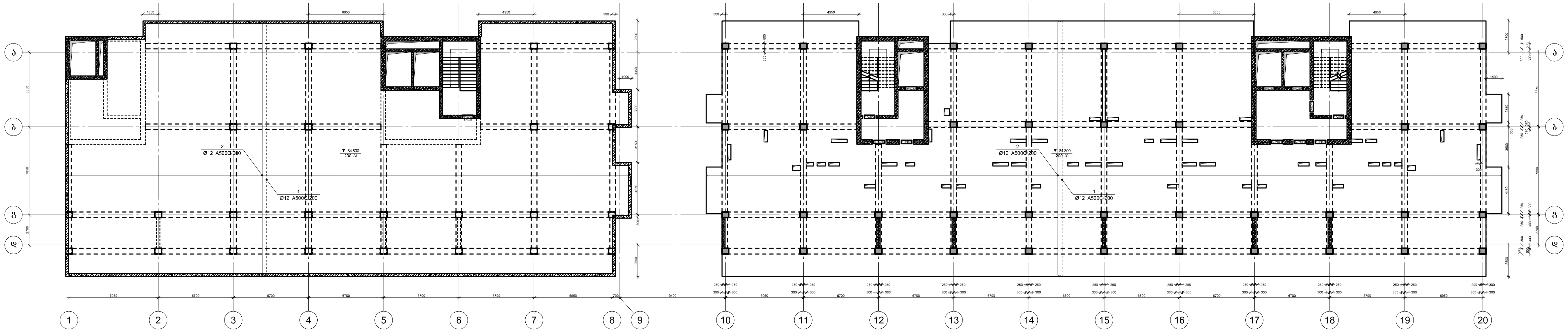

გადახურვის ფილის არმირების გეგმა 87.950 იშნულზე

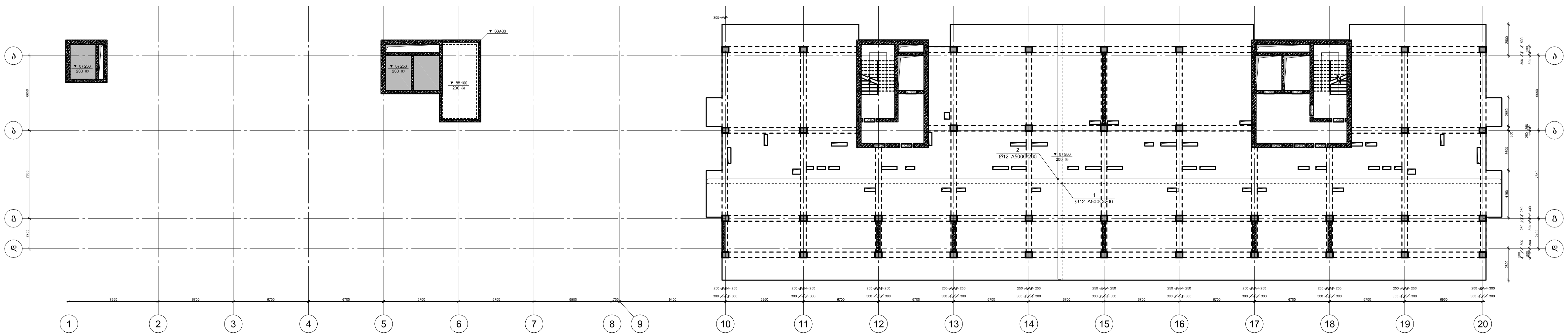

კაპიტელი ჯგუფი
საპროექტო კომპანია
Capiteli group
ENGINEERING COMPANY

პროექტის დასახელება
"პარკ ჰოუმ ისანი" A და B ბლოკი

პროექტის მისამართი
ქ. თბილისი, ნავთლუღის ქ. №8
(ს/კ 01.17.12.027.045)

დამკვეთი
შპს "ანაგი დეველოპმენტ 2"

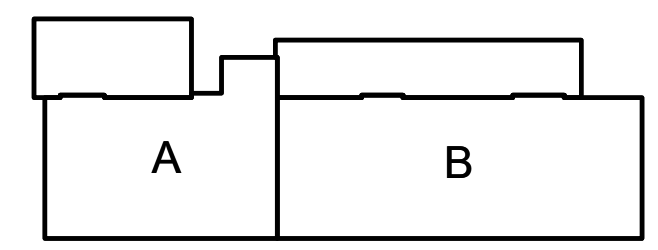

სტადია	თარიღი	განმარტება
მპ	2024.06.08	

დაკვეთის №

CAD DWG ფაილი a&b (2024.06.08).dwg

დირექტორი: ა. კორტავა

მთ. კონსტრუქტორი: მ. მუხიგულიშვილი

შეასრულა ნ. პავლიაშვილი

შეამოწმა ა. ესებუა

საავტორო უფლებები კაპიტელი ჯგუფი

ნახაზის დასახელება
გადახურვის ფილის არმირების გეგმა 84.800 ნიშნულზე
გადახურვის ფილის არმირების გეგმა 87.950 იშნულზე

Ќ-1.01

A2

გაღახურვის ფილის არმირების გეგმა 91.100 ნიშნულზე

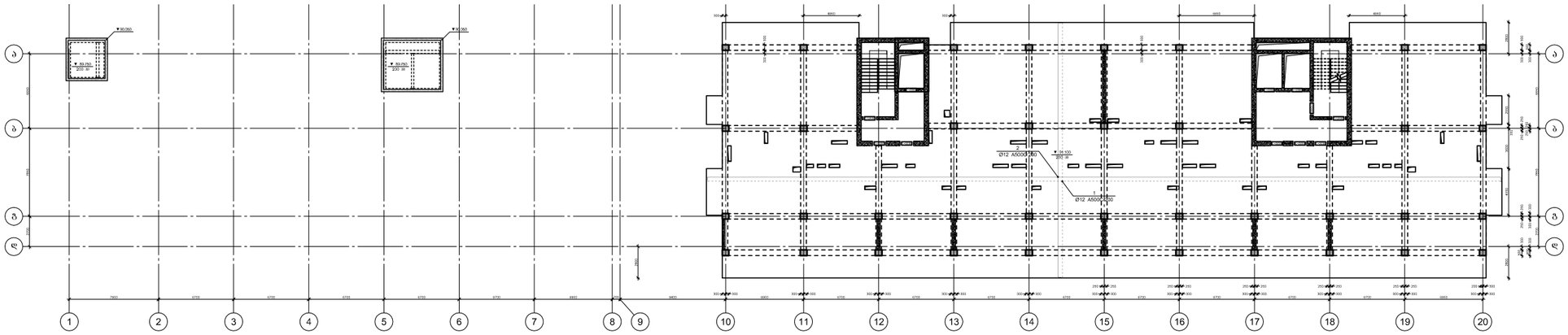

გაღახურვის ფილის არმირების გეგმა 94.250 ნიშნულზე

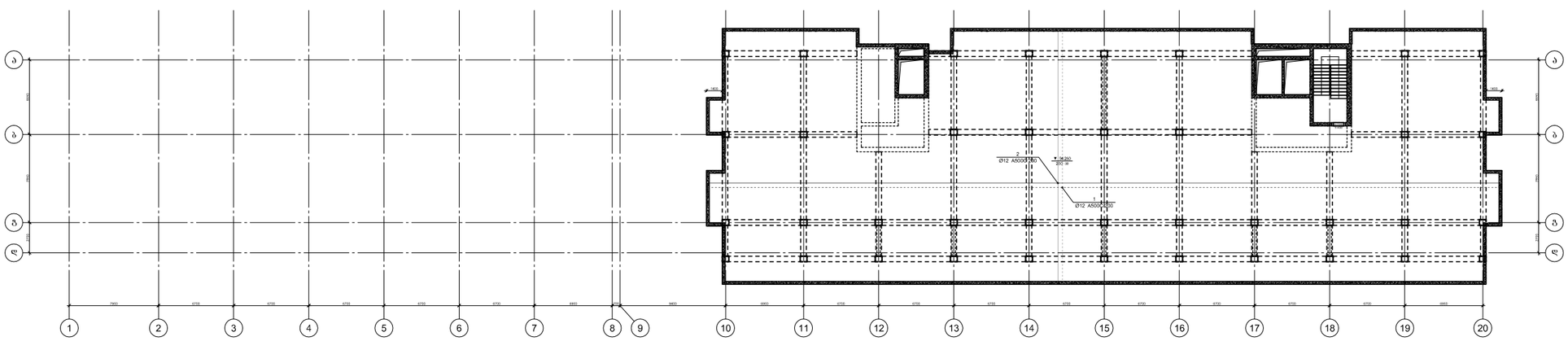

CAPITELI GROUP

კაპიტელი ჯგუფი
საინჟინრო კომპანია
Capiteli group
ENGINEERING COMPANY

პროექტის დასახელება
"პარკ ჰოუმ ისანი" A და B ბლოკი

პროექტის მისამართი
ქ. თბილისი, ნავთლულის ქ. №8
(ს/კ 01.17.12.027.045)

დამკვეთი
შპს "ანაგი დეველოპმენტ 2"

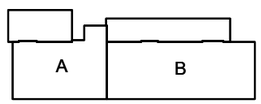

სტადია	ნომერი	განმარტება
მპ	2024.08.06	

დაკვეთის №

CAD DWG ფაილი
2024.06.08).dwg
2024.06.08).dwg

დირექტორი: ა. კორტავა

მთ. კონსტრუქტორი: გ. [illegible] მ. მუსიბაულიშვილი

შემსრულა ნ. პაპლიაშვილი

შეამოწმა ა. ესებუა

საავტორო უფლებები კაპიტელი ჯგუფი

ნახაზის დასახელება
გაღახურვის ფილის არმირების გეგმა 91.100 ნიშნულზე
გაღახურვის ფილის არმირების გეგმა 94.250 იშნულზე

კ-1.01

A2

ფილის ქვედა შრის არმატურების გადაბმის დეტალი

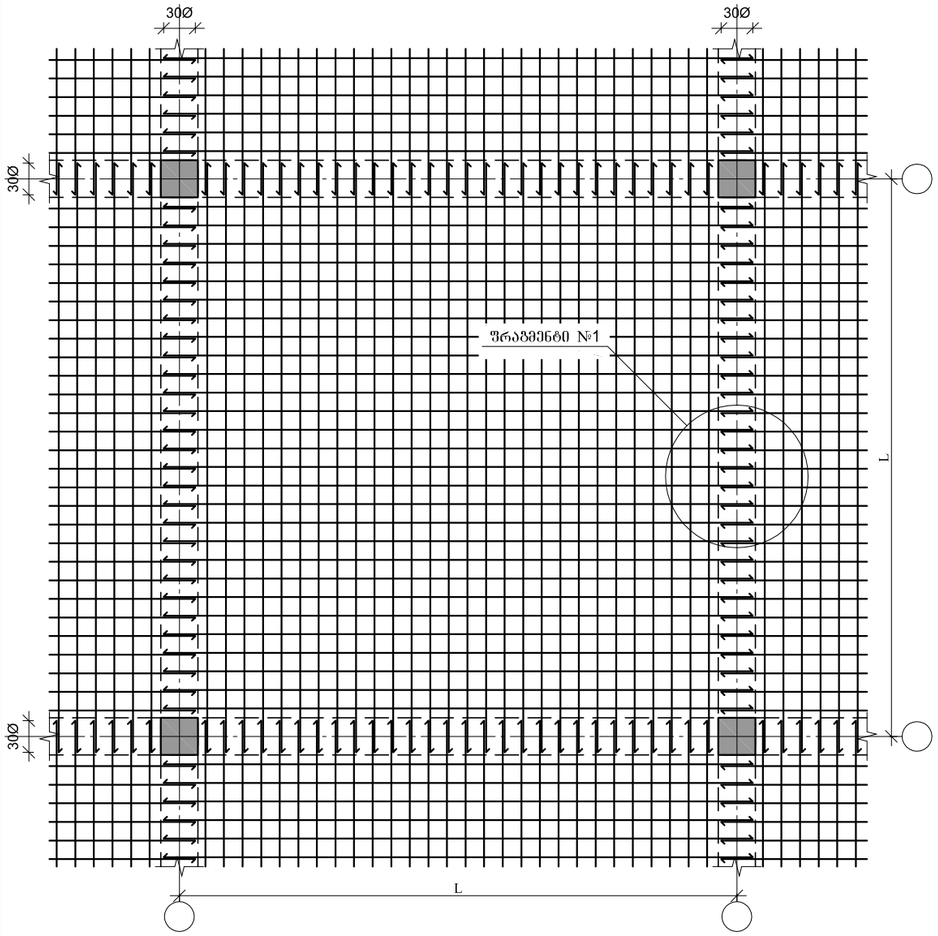

ფილის გედა შრის არმატურების გადაბმის დეტალი

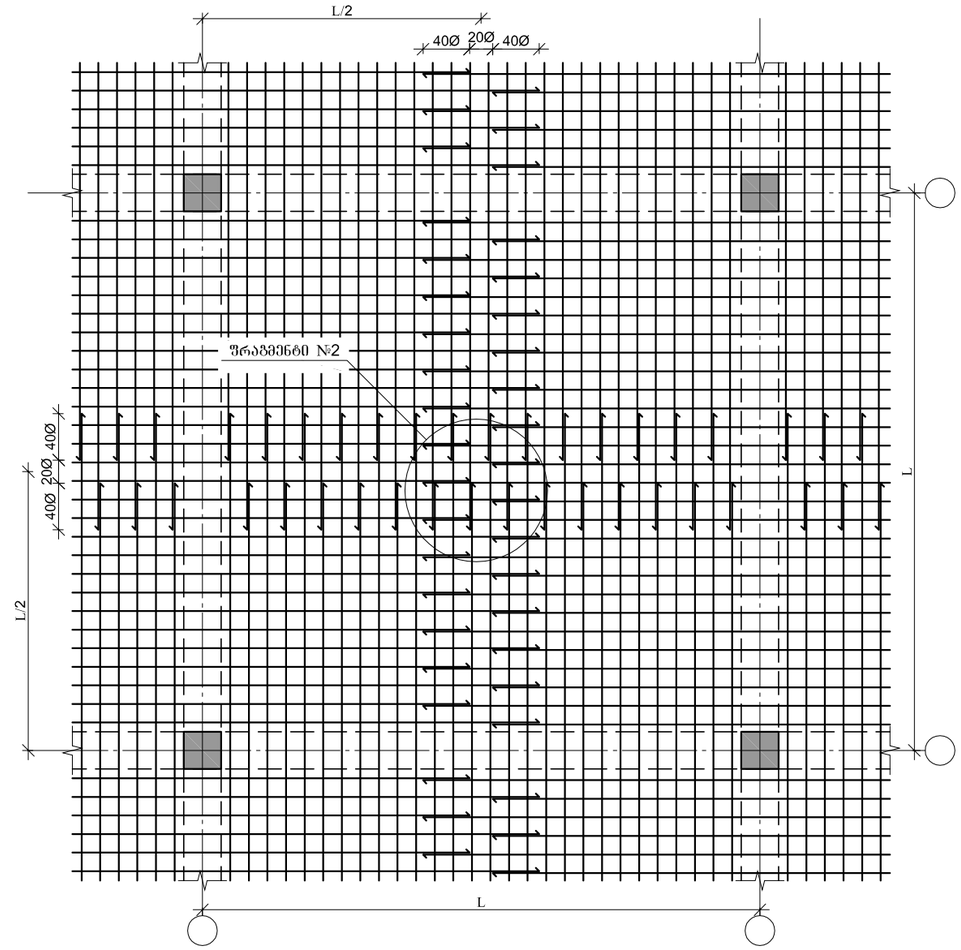

ფრაგმენტი №1

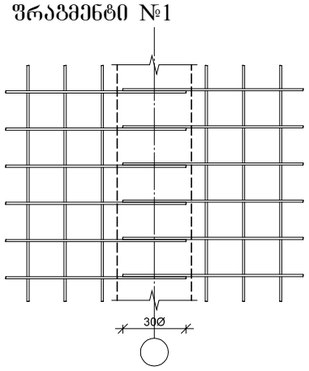

ფრაგმენტი №2

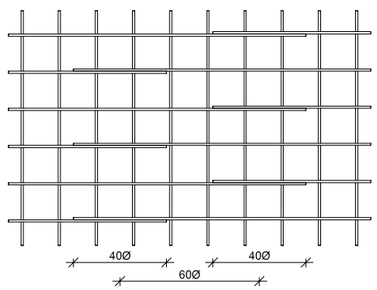

CAPITELI GROUP

კაპიტელი ჯგუფი
სამშენებლო კომპანია
Capiteli group
ENGINEERING COMPANY

პროექტის დასახელება
"პარკ ჰოუმ ისანი" A და B ბლოკი

პროექტის მისამართი
ქ. თბილისი, ნავთლუღის ქ. №8
(ს/კ 01.17.12.027.045)

დამკვეთი
შპს "ანაგი დეველოპმენტ 2"

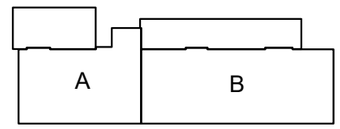

სტადია	მარილი	განმარტება
მპ	2024.06.08	

დაკვეთის №

CAD DWG ფაილი a&b (2024.06.08).dwg

დირექტორი:		ა. კორტავა
მთ. კონსტრუქტორი:		მ. მუხიგულიშვილი
შეასრულა		ნ. პაპელიაშვილი
შეამოწმა		ა. ესებუა
საკონსტრუქციო ნაწილები		კაპიტელი ჯგუფი

ნახაზის დასახელება

გადახურვის ფილის არმატურების გადაბმის დეტალი

კ-6.10

A3

ԱՇԽԱՏԱՆՔԱՅԻՆ ԿԱԶՄԱԿԵՐՊՈՒԹՅՈՒՆ
«ՅԱՀԱ ԿԱՅԱՆ ՇԻՆ ՕԼՅՈՐ» Ա ԵՎ Բ ՇԵՆՔԵՐԻ

ՀԱՏԱԿԱԳԾԱՅԻՆ ԵԼԱԿԱՀԱՐՑԱՅԻՆ

ՀԱՏԱԿԱԳԾԱՅԻՆ ԱՇԽԱՏԱՆՔԱՅԻՆ
Ք. ՄԱՂԱԽԻՍ, ԳԱՅԻ Պ. №8
(Ա/Հ 01-17-12-0277-0045)

ԿԱՅՔԻ ՀԱՏԱԿԱԳԾԱՅԻՆ

ԳԼԽ. "ՅԱՀԱՅԻՆ ԵՂՐԱՓՅՈՒՌ@ 2"

Capitell group
ENGINEERING COMPANY

ԱՅԱՅՈՒՄՈ ՀՀ
ՀԱՅԿԱԿԱՆ ԱՌԱՔՅԱԼ ԳՈՐԾԱՐԱՆ

ԿԱՅՔԻ ՀԱՏԱԿԱԳԾԱՅԻՆ ԵԼԱԿԱՀԱՐՑԱՅԻՆ

ԿԱՅՔԻ ՀԱՏԱԿԱԳԾԱՅԻՆ ԱՇԽԱՏԱՆՔԱՅԻՆ

ԿԱՅՔԻ ՀԱՏԱԿԱԳԾԱՅԻՆ ԱՇԽԱՏԱՆՔԱՅԻՆ

ԱՅԱՅՈՒՄՈ

ՀՀ

2024.06.08

ԼՈՒՍԱՆՑՈՒՄ №

CAD DWG ՖԱՅԼԵՐ

2024.06.08(1).dwg
2024.06.08.dwg

ԳԼԽԱՎՈՐ ՃԱՐՏԱՐԱՊԵՏ

Ա. ՄԱՐՏԻՐՈՍՅԱՆ

ՊԱՏԱՍԽԱՆԱՏՈՒ

Ա. ՀԱՅՐԱՊԵՏՅԱՆ

ՀԱՇՎԱՐԿՈՂ

Ե. ՀԱՅՐԱՊԵՏՅԱՆ

ՀԱՅԱՆԿՅԱ

Ա. ՅԱՀԱՅԱՆ

ՀԱՅԱՆԿՅԱ ԵՎ ԱՆՎՏԱՆԳՈՒԹՅԱՆ
ՊԱՀՈՊՄԱՆ ՀԱՄԱՐ ՊՈՒՐԱԿ ՀԱՄԱԼԻՐ

ՀԱՅԱՆԿՅԱ ԵՎ ԱՆՎՏԱՆԳՈՒԹՅԱՆ
ՊԱՀՈՊՄԱՆ ՀԱՄԱՐ ՊՈՒՐԱԿ ՀԱՄԱԼԻՐ

Ա3

Ա-1.01

A

B

ՀԱՅԱՍՏԱՆԻ ՀԱՆՐԱՊԵՏՈՒԹՅԱՆ
ԿԱՊԱՆԻ ՔԱՂԱՔԱՊԵՏԱՐԱՆ

ლიფტის შახტის საძირკვლის ლშ–1-ის არმირება

გადახურვის ფილაში ღიობის მოწყობის დეტალი

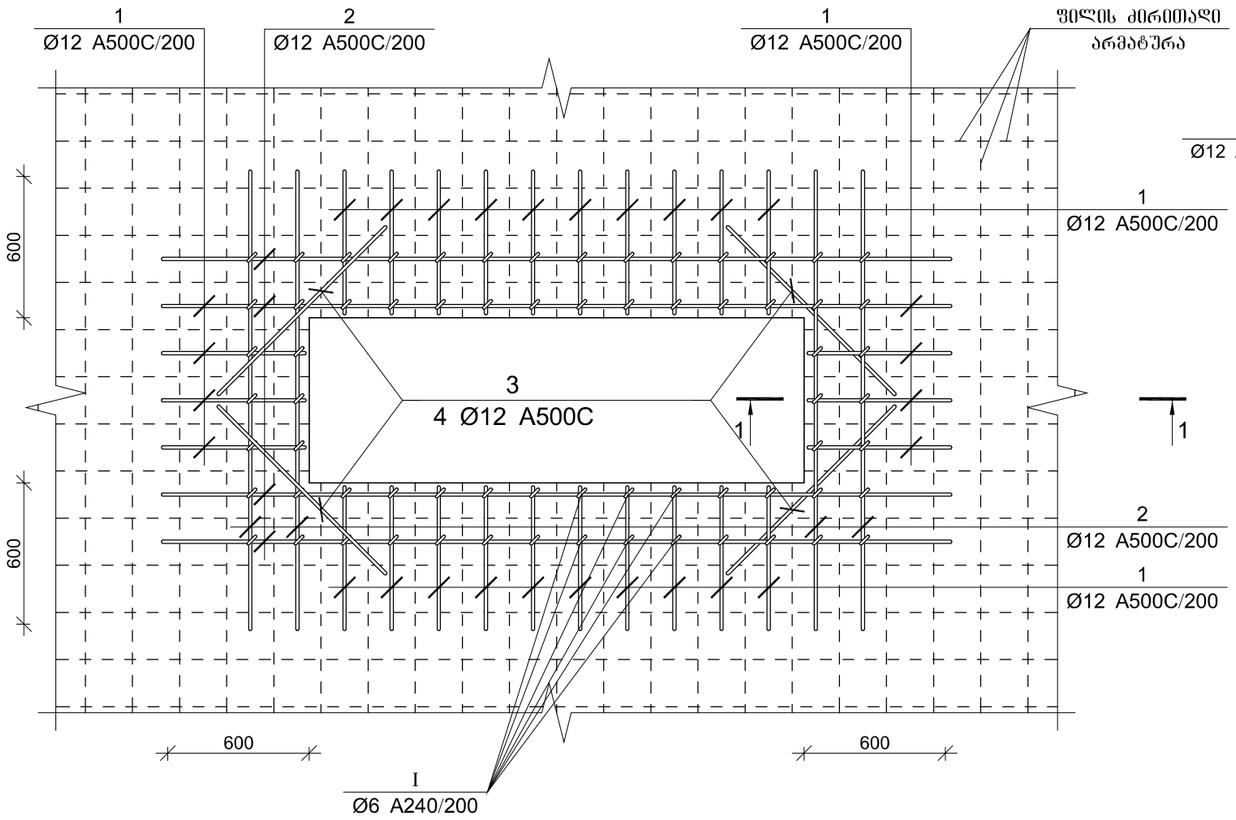

ჭრილი 1-1

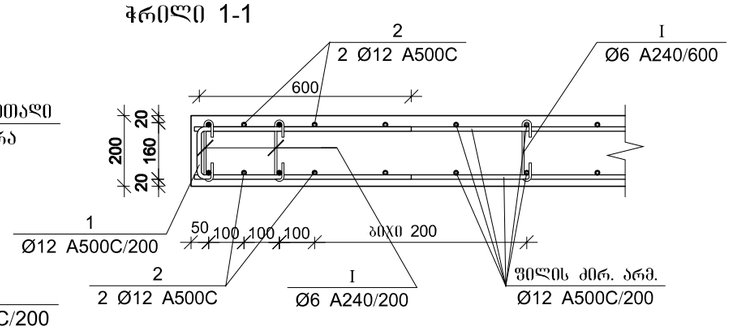

ღიობის გაძლიერების სპეციფიკაცია

არმატურის სპეციფიკაცია					არმატურის ამოკრეფა				
პოზ. №	Ø	L მმ.	n ცალი	Ln მ.	Ø	∑ Ln მ.	გრძივი მეტრის წონა კგ.	წონა კგ.	
								A-I	A500C
1	2	3	4	5	6	7	8	9	10
1	12 A500C	1400	1190	1666.00	12 A500C	1666.00	0.89		1479.10
2	14 A500C	-	-	1750.00	14 A500C	1750.00	1.21		2114.73
							∑		3593.83
						n= 1			3593.83

CAPITELI GROUP

კაპიტელი ჯგუფი
სამშენებლო კომპანია
Capiteli group
ENGINEERING COMPANY

პროექტის დასახელება
"პარკ ჰოუმ ისანი" A და B ბლოკი

პროექტის მისამართი
ქ. თბილისი, ნავთლუღის ქ. №8
(ს/კ 01.17.12.027.045)

დამკვეთი
შპს "ანაგი დეველოპმენტ 2"

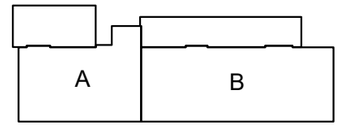

სტადია	ფარილი	განმარტება
მპ	2024.06.08	

დაკვეთის №

CAD DWG ფაილი: a&b (2024.06.08).dwg

დირექტორი:	ა. კორტავა
მთ. კონსტრუქტორი:	მ. მუხიგულიშვილი
შესრულა	ნ. პაპლიაშვილი
შეამოწმა	ა. ესებუა
საპროექტო უფლებები	კაპიტელი ჯგუფი

ნახაზის დასახელება

ლიფტის შახტის საძირკვლის
ლშ–1-ის არმირება

ჯ-1.01

A3

ڤەرىزىنىڭ ۋېكتورلۇق كۆپەيتىلمىسى -3.250 قوش ئوقلۇق لىنىيەلىك ئەندىزە

ئەندىزە لىنىيەلىك ئوقلۇق								ئەندىزە ئاساسلىق ئوقلۇق								ئاساسلىق B 30
ئاساسلىق B 30								ئەندىزە ئاساسلىق ئوقلۇق								
ئاساسلىق B 30	ئەندىزە ئاساسلىق ئوقلۇق

[illegible]1-ის არმირება

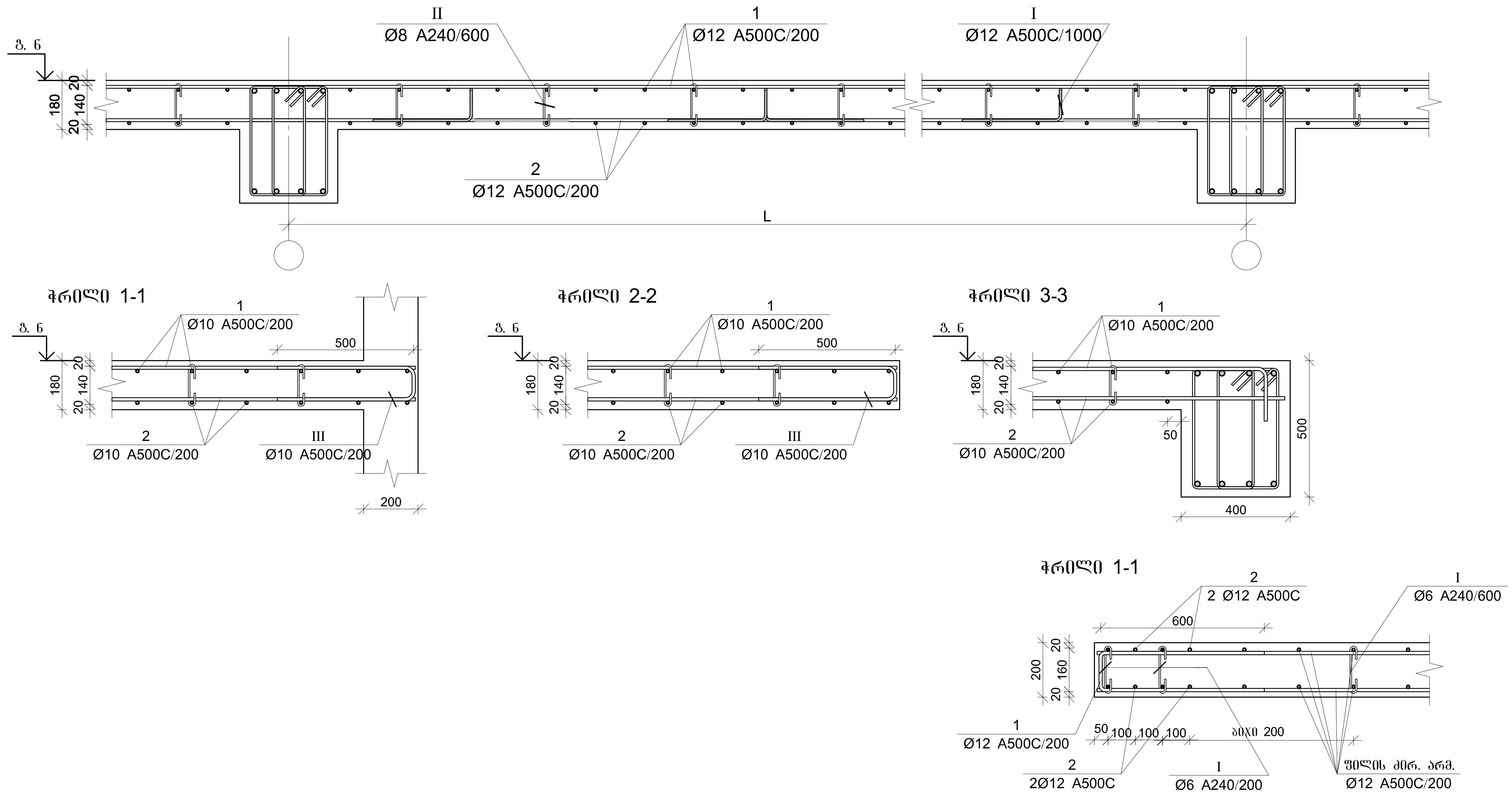

კაპიტელი ჯგუფი
საინჟინრო კომპანია
Capiteli group
ENGINEERING COMPANY

პროექტის დასახელება
"პარკ ჰოუმ ისანი" A და B ბლოკი

პროექტის მისამართი
ქ. თბილისი, ნავთლუღის ქ. №8
(ს/კ 01.17.12.027.045)

დამკვეთი
შპს "ანაგი დეველოპმენტ 2"

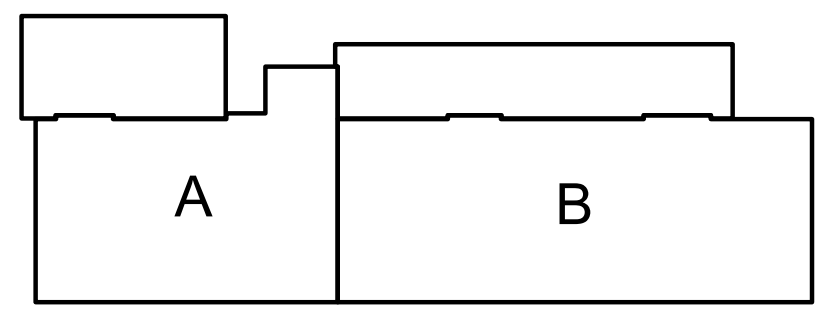

სტადია	თარიღი	განმარტება
მპ	2024/06/08	

დაკვეთის №

CAD DWG ფაილი a&b (2024.06.08).dwg

a&b (2024.06.08).dwg

დირექტორი: ა. კორტავა

მთ. კონსტრუქტორი: მ. მუხიგულიშვილი

შეასრულა ნ. პავლიაშვილი

შეამოწმა ა. ესებუა

საავტორო უფლებები კაპიტელი ჯგუფი

ნახაზის დასახელება

ლიფტის შახტის საძირკვლის
ლშს–1-ის არმირება

კ-1.01

A3