№ 0621-0553103 D 16 09 2021

ბატონ ელგუჯა პატაშურს
ელ-ფოსტა: pelguja@mail.ru
ტელეფონი: 577 50 06 02

ბატონო ელგუჯა,

შპს „ჯორჯიან უოთერ ენდ ფაუერმა“ (შემდგომში „კომპანია“) განიხილა თქვენი განცხადება დარეგისტრირებული IN21-0552518, დათარიღებული 13/09/2021წ. მიწის ნაკვეთების ს/კ 01.17.12.027.045, 01.17.12.023.079, 01.17.12.023.078, 01.17.12.023.075, 01.17.12.023.070, 01.17.12.023.074, 01.17.12.023.073 და 01.17.12.023.076 განაშენიანების რეგულირების გეგმისთვის საჭირო დოკუმენტაციის გამოთხოვის შესახებ.

გაცნობებთ, რომ ზემოაღნიშნული საპროექტო ტერიტორიის მიმდებარედ გაედინება „კომპანიის“ ბალანსზე რიცხული წყალსადენის D=150 მმ-იანი, D=300 მმ-იანი, წყალარინების D=300 მმ-იანი და D=500 მმ-იანი ქსელები.

ხოლო, რაც შეეხება წყალსადენ-წყალარინების ქსელებზე შემდგომში დაერთების წერტილების განსაზღვრას, გეცნობებათ თუ დაინტერესებული მხარე „კომპანიას“ მომართავთ შესაბამისი განაცხადის ფორმით (განაცხადი ურთიერთშეთანხმებით), სადაც მითითებული იქნება წყალსადენ-წყალარინების ქსელების საჭირო დიამეტრები.

პატივისცემით,

გიორგი სვანიშვილი
კომერციული დირექტორი

შემსრულებელი: ლ. გაგნიძე; ჯ. ჩაჩხალია
ელ-ფოსტა: lgagnidze@gwp.ge; jchachkhalia@gwp.ge

№ 3949/24-8 „14" 09 2021

შპს „ანაგი დეველოპმენტის" მინდობილ პირს
გოდერძი ლასარეიშვილს
ქ. თბილისი, კოსტავას ქუჩა, #37-39, III სართ.
ტელ: (+995 32) 231 83 18

ბატონო გოდერძი,

თქვენი ა. წ. 8 სექტემბრის #8/5276 წერილის პასუხად გაცნობებთ, რომ თქვენს მიერ მითითებულ ტერიტორიებზე, რომლებიც მდებარეობენ ქალაქი თბილისში, ისნის რაიონში(ს/კ 01.17.12.027.045, 01.17.12.023.079, 01.17.12.023.078, 01.17.12.023.075, 01.17.12.023.070, 01.17.12.023.074, 01.17.12.023.073, 01.17.12.023.076), ჩვენი კომპანიის კომუნიკაციები არ ფიქსირდება.

სს „სილქნეტი" არ არის წინააღმდეგი წარმოდგენილი გენ. გეგმის მიხედვით სამშენებლო სამუშაოების წარმოებაზე.

იმ შემთხვევაში, თუ აღნიშნულ ნაკვეთში სამშენებლო სამუშაოების წარმოებისას აღმოჩნდება სს „სილქნეტის" კუთვნილი ნებისმიერი სახის კომუნიკაცია, განმცხადებელი (სამუშაოების მწარმოებელი) ვალდებულია:

- დაუყოვნებლივ შეაჩეროს სამუშაოები;
- აღნიშნული ფაქტი შეატყობინოს სს "სილქნეტის" წარმომადგენელს ელექტრონული ფოსტის(Info.Center@silknet.com) ან ოპერატიული მართვის სამსახურის ნომრებზე: (+995 32) 2950029 ან 2932740.
- წარმოადგინოს სამუშაოების ამსახველი პროექტი სს „სილქნეტში" შეთანხმების მისაღებად.

პატივისცემით

ტექნიკური განვითარების და დაგეგმარების
დეპარტამენტის უფროსი
ასტამურ აჩბა

სს "სილქნეტი"
შეთანხმებულია
სამუშაოს დაწყებამდე წინასწარ გამოძახებულ იქნას
სს "სილქნეტის" წარმომადგენელი
ოპერატიული მართვა: 2 95 00 28, 2 93 27 40
ტექნიკური განმარტებისთვის
თარიღი 12.09.21



თბილისი №14 08/09/2021

მ ი ნ დ ო ბ ი ლ ო ბ ა

მე, შპს "ანაგი დეველოპმენტ 2"-ის (საიდ/კოდი 404592017) დირექტორი, ივერი ჭალიძე (შემდგომში მოხსენიებული, როგორც „მინდობი") ფიზ.პირს გოდერძი ლახარეიშვილს (შპს "ანაგი დეველოპმენტ 2"-ის თანამშრომელს, პ/ნ 01017047434) (შემდგომში მოხსენიებული, როგორც „მინდობილი") ვანიჭებ შემდეგ უფლებამოსილებას, კერძოდ:

1. წარმოადგინოს მიმნდობი სს "თელასი"-ში, სს "ენერგო-პრო ჯორჯია"-ში, შპს "ჯორჯიან უოთერ ენდ ფაუერი"-ში, შპს "თბილსერვის ჯგუფი"-ში, შპს "თბილისი ენერჯი"-ში, სს "სილქნეტ"-ში და შპს "მაგთიკომი"-ში და მიმნდობის სახელით შეიტანოს ნებისმიერი სახის განცხადება, განსაზღვროს განცხადების შინაარსი, წარადგინოს და მიიღოს ნებისმიერი ცნობა/დოკუმენტი/ქვითარი, მოაწეროს ხელი ყველა საჭირო დოკუმენტაციას/გადაწყვეტილებას/განცხადებას და შეასრულოს ყველა ის მოქმედება, რაც დაკავშირებულია აღნიშნული დავალების სრულფასოვნად შესრულებასთან;

2. არავინ არ შეიძლება ეჭვქვეშ დააყენოს მინდობილის უფლებამოსილებანი იმის გამო, რომ წინამდებარე მინდობილობაში მინდობილის უფლებები ამომწურავად არ არის ჩამოთვლილი. მინდობილი უფლებამოსილია შეასრულოს სხვა ნებისმიერი მოქმედება, რაც პირდაპირ არ არის მითითებული ამ მინდობილობაში, მაგრამ აუცილებელია მინდობილობით გათვალისწინებული დავალების შესრულებისათვის.

3. მინდობილობა ძალაშია 2021 წლის 30 ნოემბრამდე;

შპს "ანაგი დეველოპმენტი 2"-ის დირექტორი

ივერი ჭალიძე

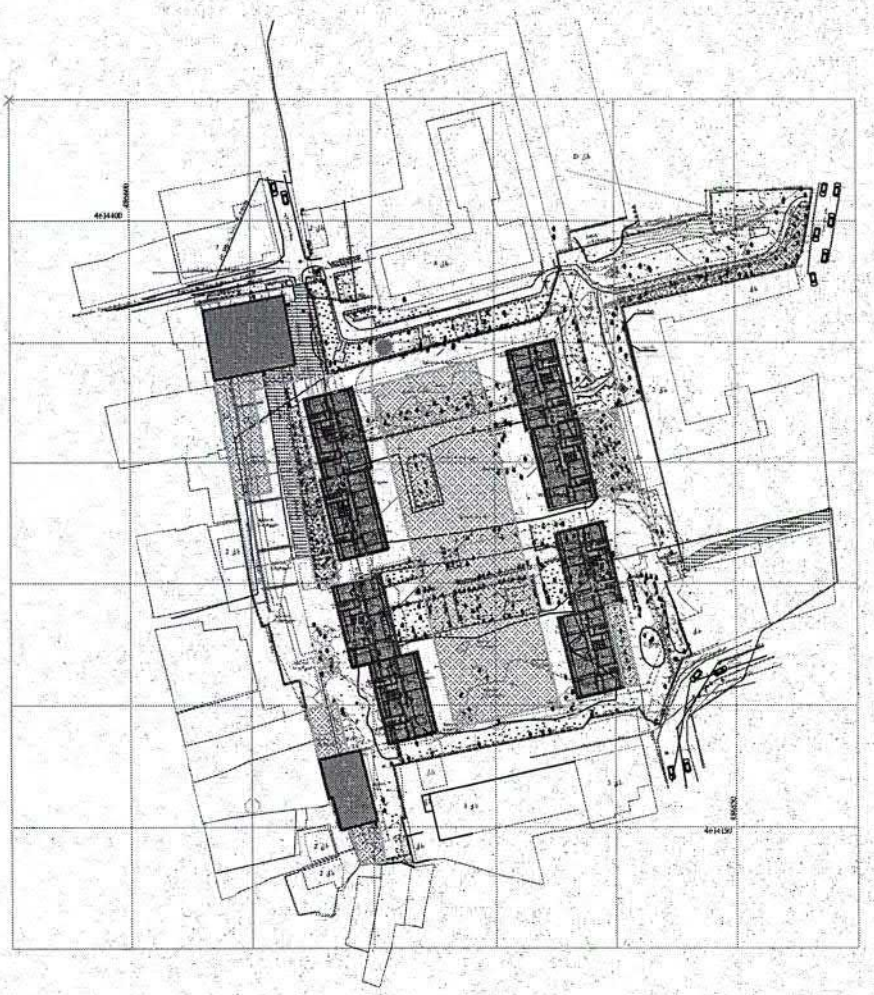

შენიშვნა: ტოპოგრაფიული ტერიტორიაზე განთავსებული შენობის ნანგრევები და ნაგავი ამოღებ მის ქვეშ მდებარე რელიეფის და სხვა ტიპი ელემენტების დაფიქსირება დიდი სიზუსტით ვერ მოხერხდა. ამიტომ მიწის და მასთან დაკავშირებული სამუშაოებისას უაითვალისწინეთ შენიშვნა.

მისამართი	ქ. თბილისი, ჭუბა ნაეთლუღი, № 8, (ნაკე-23/012)			მასშტაბი 1: 500
დანიშნულება	არასასოფლო-სამეურნეო		თარიღი: 21.06.2021	რელიეფის კვეთის სიმაღლე არის 1.0 მ.

პ ი რ ო ბ ი თ ი ა ღ ნ ი შ ვ ნ ე ბ ი

- ღია ფონის არასაცხოვრებელი
- ქვის საცხოვრებელი
- ქვის არასაცხოვრებელი
- დაწერილი შენობა
- მშენებარე
- ღუმი
- ტრიალი
- ჭიარალი ქვის ღია ხაერდნზე
- ჭიარალი ხის ხაერდნზე
- ბეტონი
- ბეტონის ქვეშელი
- კაბე
- რეციხტრაცია
- ნაკეთის პოლიგონი
- ხეროტები
- ჭალი - ბეიეული
- ჭალი - ხავსოხრაბალახანი
- ჭალი - გამცელი
- შეღუბაები
- ჭალის ნაპრის შემენებელი
- მიიკვანი გზა
- ავტობანი
- ავტომანქანის მოძრაობის აკრძალვა
- ღობრიგეზე გადასვლელები
- შეკვრანი
- ავტომანქანა
- საქვეთაო ავტომობილი
- ველო-ზოლი
- ბენზინი
- ზეზანზე გადასასვლელი
- ავტომანქანის გაჩერების ადგილი
- ავტომანქანის მოძრაობის ნიშანი
- მიწისქვეშა გადასასვლელი
- წყალი
- ეკ
- კოლონა
- რეკლამა და მარკეტი
- ტრანსფორმატორი
- წისქვილი
- სასაფლაო
- ეკლესია
- ხარჯვადი ჭ
- ღობეა
- პარკშასაკეთებლად მგ. ჩამბა
- 100 მ.მაღლ დიამეტრის ხეების ჩამბა
- ჭოლება
- ბანკომატი
- ბიჯი
- ცხენსანაგრში ხიდა
- მეორე ხეები
- ქარხანები
- თხილის პუნქტი
- ტელეფონის ბუჭკი
- ფოლადების ბუჭკი
- ზეტელი ბაღანა
- ხეთიანი ; ეკლიანი
- ბაღების ხე
- ფოთლოვანი ხე
- წიწვოვანი ხე
- ბაქმანის ხე
- ბაშმაკი
- ბაღეულების ხე
- შეჩვენი ნარგავები
- ჩაბანში ბაღანი
- ელ. ეკდენე განათების ბოძი
- ელ. ეკდენე. ბოძი
- სასეირნო ფლატანიში
- ელექტრ. ეკერენტორი
- ეკნენები
- ფეხი
- კომპრესორული ანძა
- ელექტრომცენი ხაზი, ეკრე განათების ოფოანძები
- საკომუნიკაციო სისტემა (მიწისქვეშა)
- გაზი
- ღობის ეკიბე
- წყალი
- ასოსიეში
- ეკლიანი
- რელიეფის ჭრილი
- კლიენ
- ჭალის ხეკილი
- ეკრენკანი
- ორმო
- კოორდინატთა ბადე
- 450.50 საშუალოანგარიშო ხაზის ფიქსი

უხეიანი კომერციალური ნაწილზე დაჭერილია საკვლევი რეკლამირებული ბანდარიზე მის მიმართულებაზე ანტენისმკვლელობას იქნება შემსრულებელი, ამიერთ მიწის სამუშაოების დაწყების წინ მიმართეთ კომუნიკაციების შესაბამის სამსახურს.

შემსრულებელი: ააფხაზეთ

თბილისი ენერჯი

მიცკევიჩის ქ. №18ა, თბილისი 0194, საქართველო
+995 (32) 237 64 93; info@te.ge; www.te.ge

№ 02-13-66108-21
20-09-2021

შპს „ანაგი დეველოპმენტი 2“-ის დირექტორს
ბატონ ივერი ჭალიძეს

ბატონო ივერი,

თქვენი მიმდინარე წლის 14 სექტემბრის №02-13-66108-21 განცხადების პასუხად, რომელიც ეხება ქ. თბილისი, ნავთლუღის ქუჩაზე მდებარე მიწის ნაკვეთებზე (საკ. კოდი №01.17.12.027.045; №01.17.12.027.079; №01.17.12.027.078; №01.17.12.027.075; №01.17.12.027.070; №01.17.12.027.074; №01.17.12.027.073; №01.17.12.027.076;) გაზმომარაგების შესახებ ინფორმაციის მოწოდებას გაცნობებთ, რომ უშუალოდ საკადასტრო ერთეულებზე კომპანიის მილსადენები არ გადის. ხოლო, მიმდებარე ტერიტორიაზე განთავსებულია შპს „თბილისი ენერჯის“ მოქმედი გაზსადენები საიდანაც, გარდა დაუძლეველი გარემოებისა შესაძლებელია სამომავლოდ პროექტირება და გაზმომარაგება.

საქართველოს ენერგეტიკისა და წყალმომარაგების მარეგულირებელი ეროვნული კომისიის 2009 წლის 9 ივლისის №12 დადგენილებით დამტკიცებული „ბუნებრივი გაზის მიწოდებისა და მოხმარების წესების“ მოთხოვნათა თანახმად, მშენებლობის დასრულების შემდეგ, შპს „თბილისი ენერჯის“ უნდა მიმართოთ შესაბამისი განაცხადით გაზიფიცირების თაობაზე, სადაც დაზუსტებული იქნება მისაერთებელი დანადგარების ტიპი, რაოდენობა და სიმძლავრეები, რათა კომპანიამ უზრუნველყოს ობიექტის გაზმომარაგება მოთხოვნილი ბუნებრივი გაზის მოცულობის გათვალისწინებით.

პატივისცემით,

გიგლა თამაზაშვილი
დირექტორი ტექნიკურ საკითხებში

საქართველო, თბილისი 0119, ვანის ქ.3
ტელ: +995 (32) 277 99 99
www.telasi.ge

ნომერი: 0929/028/21
თარიღი: 29/09/2021

შპს "ანაგი დეველოპმენტი 2"-ის წარმომადგენელს
ბატონ ელგუჯა პატაშურს
პ/ნ 01011043635: ტელ: 577500602

თქვენი წერილობითი მოთხოვნის საფუძველზე, რომელიც შეეხებოდა ქ. თბილისი, ნავთლუღის ქ.-ზე (ს.კ - 01.17.12.027.045: 01.17.12.027.079: 01.17.12.027.078: 01.17.12.027.075: 01.17.12.027.070: 01.17.12.027.074: 01.17.12.027.073: 01.17.12.027.076;) დაგეგმილი განაშენიანების ტერიტორიის ელექტრომომარაგებას 2500 კვტ სიმძლარის ფარგლებში, გაცნობებთ რომ თელასის მხრიდან მოთხოვნილი სიმძლავრით უზრუნველყოფა შესაძლებელია თქვენს მიერ დამატებით მოწოდებული სიმძლავირის ათვისების გრაფიკის შესაბამისად.

დამატებით გაცნობებთ, რომ გამანაწილებელ ქსელზე მოთხოვნილი სიმძლავრის მიერთების ტექნიკური პირობის გაცემა მოხდება სს "თელასში" სათანადო განაცხადით მომართვის შემდგომ, რაც რეგულირდება საქართველოს ენერგეტიკისა და წყალმომარაგების მარეგულირებელი ეროვნული კომისიის 2021 წლის 28 ივნისის #19 დადგენილებით.

სს "თელასის" ტექნიკური დირექტორის მ.შ. ზვიად ვაშაკიძე

შემსრულებელი:
სს "თელასის" საწარმოო ტექნიკური სამსახურის
უფროსი თ. გამრეკელაშვილი (ტელ: 599537270)

JSC ENERGO-PRO GEORGIA
19 Zurab Anjaparidze street
0186 Tbilisi, Georgia

სს „ენერგო-პრო ჯორჯია“
ზურაბ ანჯაფარიძის ქ.19
0186 თბილისი, საქართველო
№5184384

შპს „ანაგი დეველოპმენტი 2“
ბატონ გოდერძი ლასარეიშვილს
მის: ქ. თბილისი, კოსტავას ქ. №37-39;
ტელ: 574 30 01 11;

ბატონო გოდერძი,

თქვენი 2021 წლის 8 სექტემბრის (შემ. №8808492) №11 წერილის პასუხად გაცნობებთ, რომ ქ. თბილისში ნავთლუღის ქუჩაზე მდებარე, 1) №01.17.12.027.045; 2) №01.17.12.023.079; - 8) №01.17.12.023.076; საკადასტრო კოდებით რეგისტრირებული ტერიტორიები არ წარმოადგენს კომპანიის სამოქმედო არეალს, მასზე არ არის განთავსებული სს „ენერგო–პრო ჯორჯია“-ს საკუთრებაში არსებული ქსელი და შესაბამისად, ქსელზე მიერთების საკითხთან დაკავშირებით, უნდა მიმართოთ სს „თელასს“.

პატივისცემით,

დავით ხარშილაძე
განვითარების მენეჯერის მ/შ.

შემს: შალვა ტაბატაძე/ტელ: 577 35 04 40;

ქალაქ თბილისის მუნიციპალიტეტის მერია
შპს თბილსერვის ჯგუფი
TBILISI MUNICIPALITY CITY HALL
TBILSERVICE GROUP LTD

წერილის ნომერი: **62-0121256330**
თარიღი: **13/09/2021**
პინი: **3848**

ადრესატი: შპს ანაგი დეველოპმენტ 2
საიდენტიფიკაციო ნომერი: 404592017
მისამართი: საქართველო, თბილისი, მთაწმინდის რაიონი, კოსტავას ქ., N37-39, III სართული

გადაამოწმეთ: **document.municipal.gov.ge**

შ.პ.ს "თბილსერვის ჯგუფში" შემოსული თქვენი განცხადების პასუხად გაცნობებთ, რომ ქ. თბილისში რიცხულ მიწის ნაკვეთებზე, რომლის საკადასტრო კოდებია: (01.17.12.027.045; 01.17.12.023.079; 01.17.12.023.078; 01.17.12.023.075; 01.17.12.023.070; 01.17.12.023.074; 01.17.12.023.073; 01.17.12.023.076;) გარე განათების ხაზობრივი ნაგებობა არ ფიქსირდება. აქედან გამომდინარე შ.პ.ს. "თბილსერვის ჯგუფი" წინააღმდეგი არ არის აწარმოოთ პროექტით დაგეგმილი სამშენებლო სამუშაოები.

ვეფხვია ბაძაღუა

შპს "თბილსერვის ჯგუფი"-დირექტორის მოადგილე (გარე განათების დარგში)

გამოყენებულია კვალიფიციური ელექტრონული ხელმოწერა/ ელექტრონული შტამპი

შპს "მაგთიკომი"
№ ED-21/09/15-021
15-09-2021 წ.

მაგთიკომი
MAGTICOM

შპს ,,ანაგი დეველოპმენტი 2''-ის წარმომადგენელს ბატონ გოდერძი ლასარეიშვილს

ბატონო გოდერძი

თქვენი 2021 წლის 8 სექტემბრის N6 წერილის პასუხად გაცნობებთ, რომ წერილში მოცემული ტერიტორიის (ქ. თბილისი, ს/კ 01.17.12.023.079; 01.17.12.023.078; 01.17.12.023.076; 01.17.12.023.075; 01.17.12.023.070; 01.17.12.023.074; 01.17.12.023.073; 01.17.12.027.045) მიმდებარედ გადის შპს „მაგთიკომის“ საკომუნიკაციო ინფრასტრუქტურა, რასთან დაკავშირებითაც გიგზავნით სიტუაციურ ნახაზს და მოგახსენებთ, რომ არ ვართ წინააღმდეგი შესრულდეს დაგეგმილი სამუშაოები.

იმ შემთხვევაში თუ მიწის ნაკვეთზე ჩატარდება რაიმე სახის სამშენებლო სამუშაო რაც გამოიწვევს შპს „მაგთიკომის“ საკუთრებაში არსებული საკომუნიკაციო ინფრასტრუქტურის დაზიანებას, პასუხისმგებლობა და მისი აღდგენისათვის გაწეული ხარჯები სრულად დაეკისრება სამუშაოების შემკვეთს/შემსრულებელს.

ჩვენი კომუნიკაციის დაზიანების თავიდან აცილების მიზნით გთხოვთ, სამუშაოების დაწყების დრო გვაცნობოთ 5 სამუშაო დღით ადრე. ტ 599 038098: 599 172727.

დანართი: არსებული კომუნიკაციის სიტუაციური ნახაზი, ერთი ფურცელი.
შემსრულებელი: ლაშა ჭავჭანიძე. ტ 599 172727

პატივისცემით

მთავარი ადმინისტრაციული ოფიცერი

/ნოდარ ბაღათურია/



შპს "მაგთიკომი"
ქ. თბილისი, ანა კალანდაძისკაიას ქ. №7
ტელ. 032 217 00 00 ან 110011

კომპიუტერული უზრუნველყოფა:
ნათია კარიჭაშვილი

თარიღი: 9/10/2021

======: მაგთიკომის მიწისქვეშა კომუნიკაცია

მაგთიკომის საჰაერო კომუნიკაცია

ქალაქ თბილისის მუნიციპალიტეტის მერია
შპს თბილსერვის ჯგუფი
TBILISI MUNICIPALITY CITY HALL
TBILSERVICE GROUP LTD

წერილის ნომერი: **62-0123136370**
თარიღი: **16/05/2023**

ადრესატი: ელგუჯა პატაშური
პირადი ნომერი: 01011043635
მისამართი: ზურაბაშვილის 71

შპს ,, ანაგი დეველოპმეტ 2“-ის
დირექტორის მინ.პირს ბატონ ელგუჯა პატაშურს

ბატონო ელგუჯა,

შპს „თბილსერვის ჯგუფში“ 11.05.2023 წ. შემოსული (N19/01231312388-62) წერილის პასუხად გაცნობებთ, რომ ჩვენი კომპანიის სანიაღვრე დეპარტამენტის წარმომადგენლების მიერ განმეორებით იქნა შესწავლილი ქალაქ თბილისში ნავთლუღის ქუჩა N8-ში მდებარე ტერიტორიაზე (ს.კ.01.17.12.027.045; 01.12.027.079; 01.17.12.027.078; 01.17.12.027.075; 01.17.12.027.070; 01.17.12.027.074; 01.17.12.027.073; 01.17.12.027.076) შპს ,,ანაგი დეველოპმენტ 2“-ის საცხოვრებელი კომპლექსის გარე სანიაღვრე ქსელის მოწყობის პროექტი.

სანიაღვრე დეპარტამენტი წინააღმდეგი არ არის აწარმოოთ სამუშაოები ჩვენს მიერ შეთანხმებული (2021 წლის 15 ნოემბერი) პროექტის შესაბამისად.

ზაზა ბერიშვილი

შპს "თბილსერვის ჯგუფი"-სანიაღვრე და სადრენაჟე ქსელების ექსპლოატაციის დეპარტამენტი-დეპარტამენტის უფროსი

გამოყენებულია კვალიფიციური ელექტრონული ხელმოწერა/ ელექტრონული შტამპი

Enginereeng Line

შ.პ.ს "ინჟინერინგ-ლაინ"

ქ.თბილისში, ნავთლუღის ქუჩა №8, ს/კ 01.17.12.027.045: 01.17.12.027.079: 01.17.12.027.078: 01.17.12.027.075: 01.17.12.027.070: 01.17.12.027.074: 01.17.12.027.073: 01.17.12.027.076: შ.პ.ს „ანაბი დეველოპმენტი-2„-ს საცხოვრებელი კომპლექსის გარე სანიაღვრე ქსელის მოწყობის პროექტი

სტადია: მუშა პროექტი

გრაფიკული ნაწილი

თბილისი 2021

ნ ა ხ ა ზ ე ბ ი ს უ წ ყ ი ს ი

№	ნახაზის დასახელება	ფურცელი №
1.	საერთო მონაცემები	s–1
2.	გეგმა	s–2
3.	სანიაღვრე კოლექტორის გრძივი პროფილი	s–3
4.	მიწის თხრილის განივი კვეთი	s–4
5.	ტიპიური სწორხაზოვანი ჭა	s–5
6.	ტიპიური მოხვევის ჭა	s–6
7.	ტიპიური კვანძური ჭა	s–7
8.	ხის ფარებით გამაბრების ტიპიური კვანძი	s–8

მოკლე განმარტებითი ბარათი

სანიაღვრე ქსელის მოწყობის პროექტი შესრულებულია, ისნის რ-ნში, ქ.თბილისი- ნავთლუღის ქ№8-ში მდებარე, შ.პ.ს „ანაბი დეველოპმენტი-2„ის საკუთრებაში არსებული ნაკ (23/012). საცხოვრებელი კომპლექსის გარე სანიაღვრე ქსელის მოწყობის პროექტი. პროექტი მომზადებულია შ.პ.ს „ინჟინერინგ-ლაინ“-ს საპროექტო ჯგუფის მიერ.

წინამდებარე პროექტით გათვალისწინებულია სანიაღვრე ქსელის მოწყობა. საპროექტო ტერიტორიიდან პოლიეთილენის გოფრირებული სანიაღვრე მილით DN400მმ; L=296.00 მ მიერთება მოხდება, გ.სალოსის ბამზირზე ბამავალ ცენტრალურ კოლექტორზე არსებულ სანიაღვრე ჭაში H=2.50მ. კოლექტორზე დაერთება გათვალისწინებულია ე.წ /პროტით-დახურული ბურღვით/ შეჭრა. ჭის კომპლექტის მოწყობა D=1.0მ; H=1.5მ; D=1.5მ; H=2.5მ ჩაღრმავებიდან გამომდინარე ეწყობა მილისა და ჭის თრილის გამაბრება ხის ფარებით.

პროექტის გრაფიკული ნაწილი შესრულებულია სამშენებლო ნორმებისა და წესების დაცვით, სათანადო სამუშაოთა მოცულობებითა და სპეციფიკაციებით.

საქართველოში
შპს "ინჟინერინგ ლაინ"
შემოწმებულია:
საქართველოს ტარიფების სააგენტოს ელექტრონული
განაცხადების მართვის სისტემაში
15 11 2021

შენიშვნა:

1. სამუშაოების დაწყებამდე ქალაქის შესაბამის წყებებში დაზუსტდეს ტრასის გასწვრივ ჩვენთვის უცნობი საინჟინრო კომუნიკაციების არსებობა და მათი ჩაღრმავება.
2. ობიექტის საპროექტო ჩართვები არსებულ ქსელებთან დაზუსტდეს და შეთანხმდეს შ.პ.ს. „ჯორჯიან უოთერ ენდ შაუერი“-ს კომპანიის"-ს წარმომადგენლებთან.
3. ბარე ქსელების სამონტაჟო სამუშაოები ჩატარდეს მილების მწარმოებელი ფირმის ტექნიკური მითითებების თანახმად.
4. სამუშაოების დასრულების შემდეგ ქსელები გამოიცადოს დაწესებული ნორმების თანახმად.

LTD "Engineereng Line"
Engineereng Line
406311174

Engineereng Line

შპს "ინჟინერინგ ლაინ"

თანამდებობა	გვარი	ხელმოწერა
დირექტორი	ე.პატარაშვილი	
შეასრულა	გ.ზედგინიძე	
შეამოწმა	ე.პატარაშვილი	

ქ.თბილისში, ნავთლუღის ქუჩა №8 -ში მდებარე;
შ.პ.ს „ანაბი დეველოპმენტი-2„ის საცხოვრებელი კომპლექსის გარე სანიაღვრე ქსელის მოწყობის პროექტი

საერთო მონაცემები

მასშტაბი	თარიღი
	ნოემბერი 2021წ.
სტადია	ფურცელი	ფურცლები
მ.პ	s–1	8

პირობითი აღვნიშვნები:

არს. სანიაღვრე მილი

არს. სანიაღვრე ჭა

საპ. სანიაღვრე მილი

საპ. სანიაღვრე ჭა

ასფალტირებული გზა

საპროექტო ტერიტორია

გამოსვლა საპროექტო ტერიტორიიდან

საპ. ჭა №1
D=1.0მ H=2.00მ /პკ 0+00

პოლიეთილენის საპ. გოფრირებული მილი
SN8 DN400მმ L=75.49მ

პოლიეთილენის საპ. გოფრირებული მილი
SN8 DN400მმ L=51.21მ

საპ. ჭა №2
D=1.0მ H=2.10მ /პკ 0+03

15 11 2021

ს.დოდაშვილი ქუჩა

საპ. ჭა №3
D=1.0მ H=2.00მ /პკ 0+44

პოლიეთილენის საპ. გოფრირებული მილი
SN8 DN400მმ L=56.36მ

ვ.ჩკალოვის ქუჩა

საპ. ჭა №4
D=1.0მ H=2.00მ /პკ 0+94

პოლიეთილენის საპ. გოფრირებული მილი
SN8 DN400მმ L=94.00მ

საპ. ჭა №5
D=1.5მ H=2.00მ /პკ 0+44



დახურული გურღვა
L=16.53მ

არს სანიაღვრე მილი D=600mm
H=2.70მ

385.72

385.47

385.28

ბეტონის ბალიშზე

საპ. ჭა №6
D=1.00მ H=2.50მ /პკ 0+44

შენიშვნები:

1. მოკლე განმარტებითი ბარათი და ნახაზების ჩამონათვალი იხ. შურც. №1;
2. სამშენებლო სამუშაოების დაწყების წინ გამოძახებულ იქნას არსებული მიწისქვეშა ქსელის კომუნიკაციების ორგანიზაციების წარმომადგენლები გადაკვეთის ადგილების დასანუსტებლად და შესათანხმებლად.

LTD "Engineereng Line"

Enginereeng Line

შპს "ინჟინერინგ ლაინ"

თანამდებობა	გვარი	ხელმოწერა	ქ.თბილისში, ნაძალადევის ქუჩა №8 -ის მიმდებარე: "შ.პ.ს „ანაბი დეველოპმენტი-2„ის სასტუმრო-კომპლექსის გარე სანიაღვრე ქსელის მოწყობის პროექტი		
დირექტორი	ე.პატარაშვილი				
შემასრულა	გ.ზედგინიძე				
შემამოწმა	ე.პატარაშვილი		გეგმა	მასშტაბი	თარიღი
					ნოემბერი 2021წ.
				სტადია	ფურცელი	ფურცლები
				მ.პ.		8

სანიაღვრე კოლექტორის გრძივი პროფილი

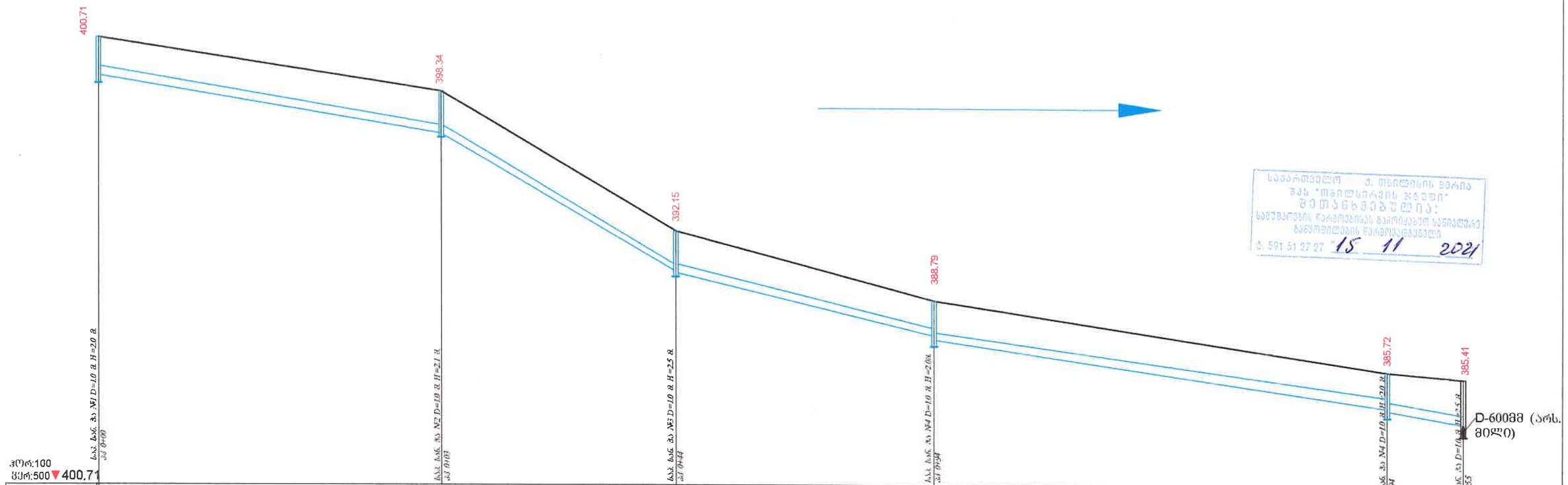

საქართველო ქ. თბილისის მერია
შპს "თბილსილრვის ჯგუფი"
შემოწმებულია:
საინჟინრო რეგისტრაციის მასალებით სანიაღვრე ბადეზე
ტ: 591 51 27 27 15 11 2021

შენიშვნები:

1. ნახაზების ჩამონათვალი იხილეთ წურ. №1
2. ჭების ჰიდროიზოლაცია განსორციელდეს ცხელი ბითუმით არა უმცირესი 2 ფენისა საერთო სისქით 4-5 მმ-ი. ბითუმით დაფარვამდე ჭის ზედაპირის დამუშავება მოხდეს (დაბრუნტვა) ბენზინში გახსნილი ბითუმით.
3. ძვიშა-ხრეშოვანი გრუნტი დაიტკეპნოს მძიმე სატკეპნით 15-20 სმ სისქის შრეებად.
4. მშენებლობის დროს დაცული იქნას უსაფრთხოების წესები და 1.7 მ სიღრმის ქვემოთ მოეწყოს გამაბრება.

LTD "Engineereng Line"
Engineereng Line
405311174

Engineereng Line	შპს "ინჟინერინგ ლაინ"	
თანამდებობა	გვარი	ხელმოწერა
დირექტორი	ეპატაშვილი	
შეასრულა	გზელგინიძე	
შეამოწმა	ეპატაშვილი	

ქ.თბილისში, ნაძალადევის რაიონში №8 -ში მდებარეს შ.პს „ანაბი დევილოპმენტი-2„ის საცხოვრებელი კომპლექსის გარე სანიაღვრე ქსელის მოწყობის პროექტი

	მასშტაბი	თარიღი
სანიაღვრე კოლექტორის გრძივი პროფილი		ნოემბერი 2021წ.
	სტადია	შეკვეთა	შეკვეთა№
	მ.პ	s-3	8

ტიპური ტრანშეის ჭრილი
ასფალტის საფარიან გზაზე

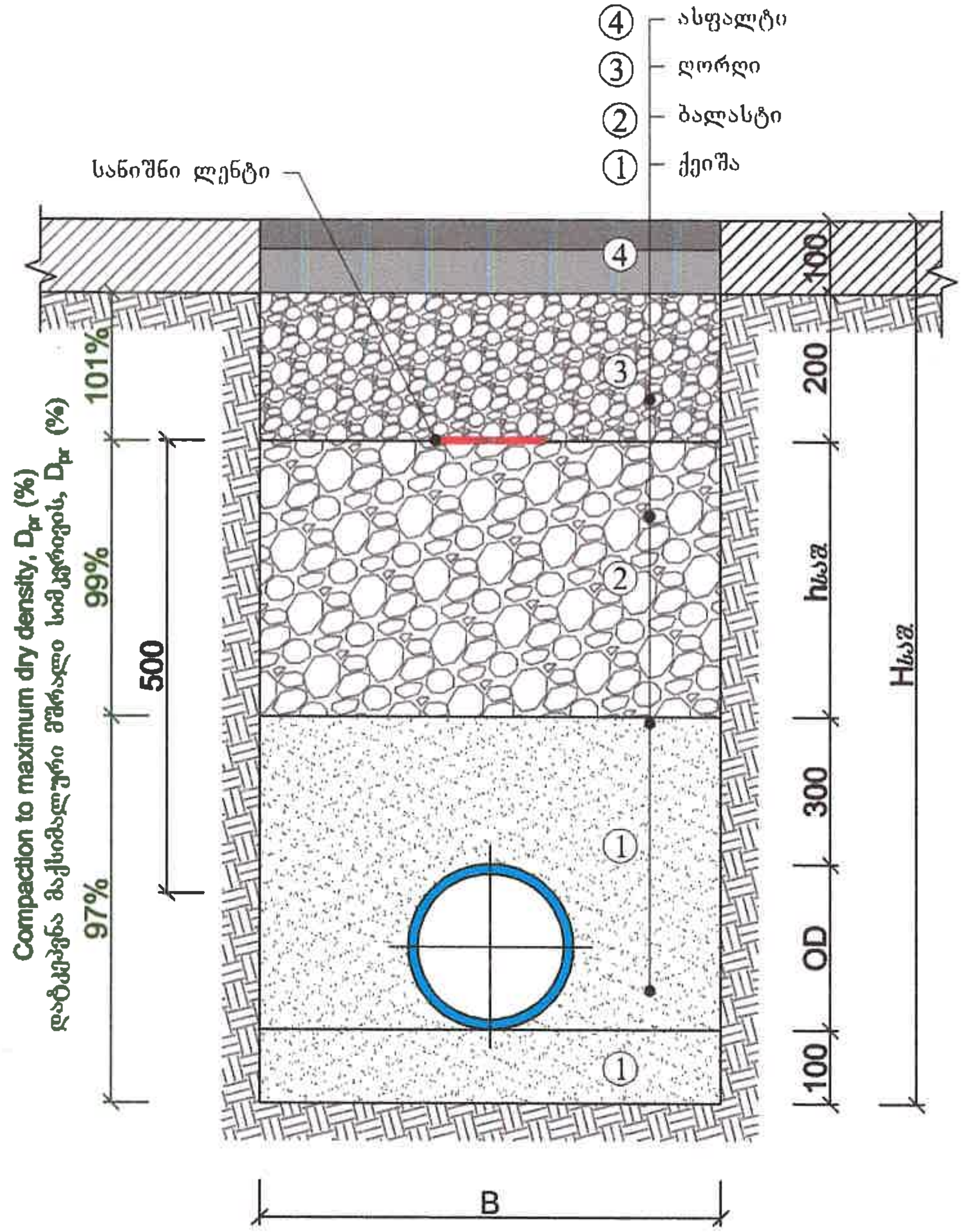

№	D	$H_{სამ}$	B	$h_{სამ}$	L
1.	400	პროფ.	1400	პროფ.	31.5

შენიშვნები:

1. მილის ნიშნულები აღებულია აბსოლიტურ განზომილებაში WGS-84 UTM-38.
2. მშენებლობის დროს დაცული იყოს უსაფრთხოების წესები.

ტიპიური ტრანშეის გრაფიკული სქემა
გრუნტის საფარიან გზაზე



LTD "Enginereeng Line"
406311174

Enginereeng Line

შპს "ინჟინერინგ ლაინ"

თანამდებობა	გვარი	ხელმოწერა
დირექტორი	ე.პატაშური	
შეასრულა	გ.ზედგინიძე	
შეამოწმა	ე.პატაშური	

ქ.თბილისში, ნაძალადევის ქუჩა №8 -ში მდებარე;
შ.პ.ს „ანაგი დეველოპმენტი-2"-ის საცხოვრებელი კომპლექსის გარე
სანიაღვრე ქსელის მოწყობის პროექტი

მილის თხრილის განივი კვეთი

მასშტაბი	თარიღი	
	ნოემბერი 2021წ.	
სტადია	ფურცელი	ფურცლები
მ.პ.	s–4	8

სწორხაზოვანი ჭები
ჭრილი I-I

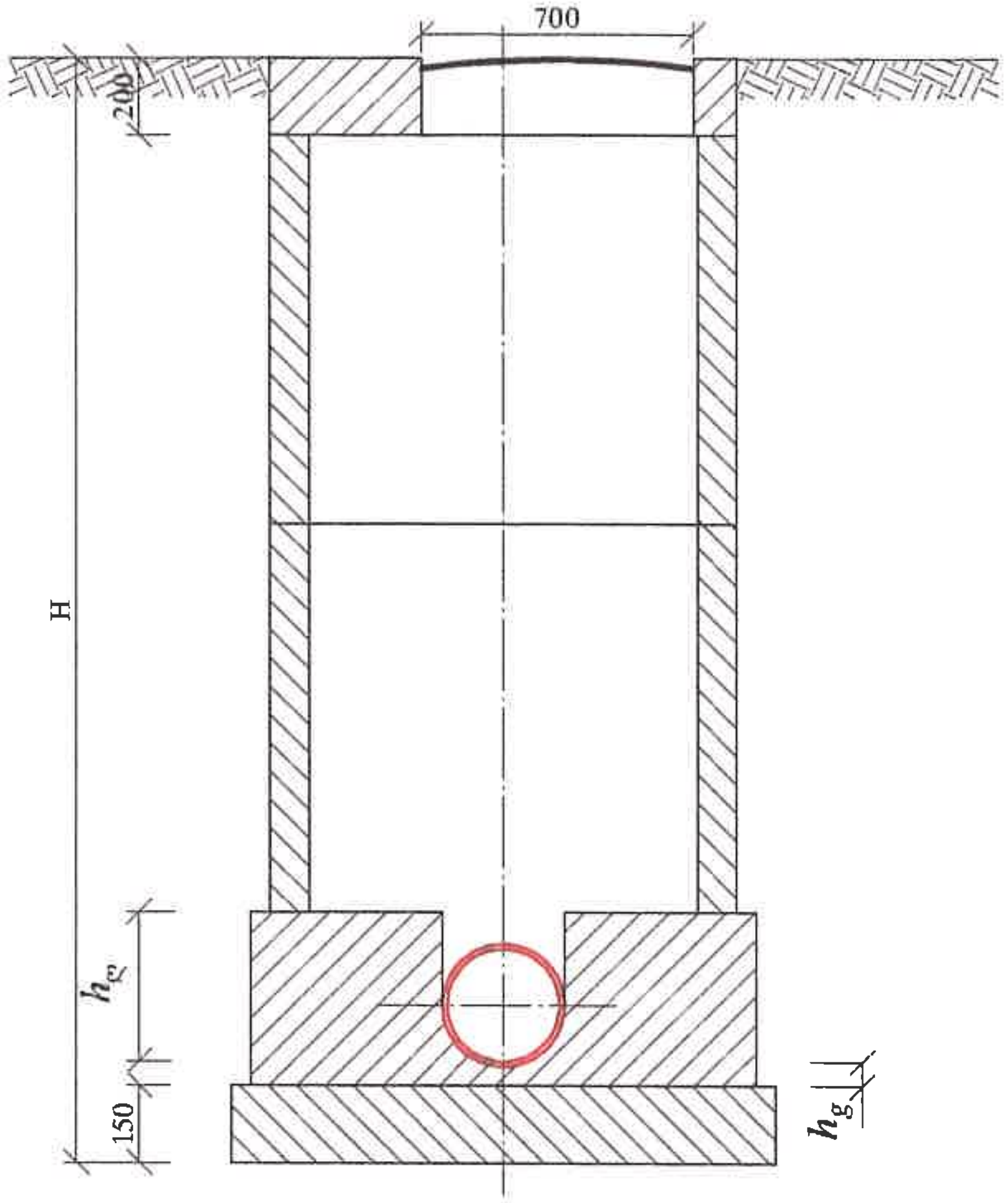

ჭის დიამეტრი D	მილის დიამეტრი		ღარის სიმაღლე $h_ღ$
	შემყვანი $d_{პ}1$	გამყვანი $d_{პ}2$	
1	2	3	4
1000	150	150	200
	200	200	300
	250	250	350
	300	300	400
	350	350	450
	400	400	500
	450	450	550
	500	500	600
	600	600	700
1500	600	700	800
		800	950
	700	700	800
		800	950
		900	1050
	800	800	950
		900	1050
		1000	1150
	900	900	1050
		1000	1150
2000	1000	1000	1150

შენიშვნები:

1. ნახაზების ჩამონათვალი იხილეთ ფურ. №1
2. ცხრილები მოყვანილია კანალიზაციის ტიპიური ჭების ანალოგიურად.
3. ჭების დიამეტრები და ღარის ჩაღრმავებები შერჩეულ იქნას შესაბამისი ტიპის ჭების ცხრილებიდან.
4. ჭების ჰიდროიზოლაცია განხორციელდეს ცხელი ბითუმით არა უმცირესი 2 ფენისა საერთო სისქით 4-5 მმ-ი. ბითუმით დაფარვამდე ჭის ზედაპირის დამუშავება მოხდეს (დაგრუნტვა) ბენზინში გახსნილი ბითუმით
5. ქვაბულის გაჭრის დროს სასურველია გეოლოგის დასწრება.
6. მშენებლობის დროს დაცული იქნას უსაფრთხოების წესები.

გეგმა

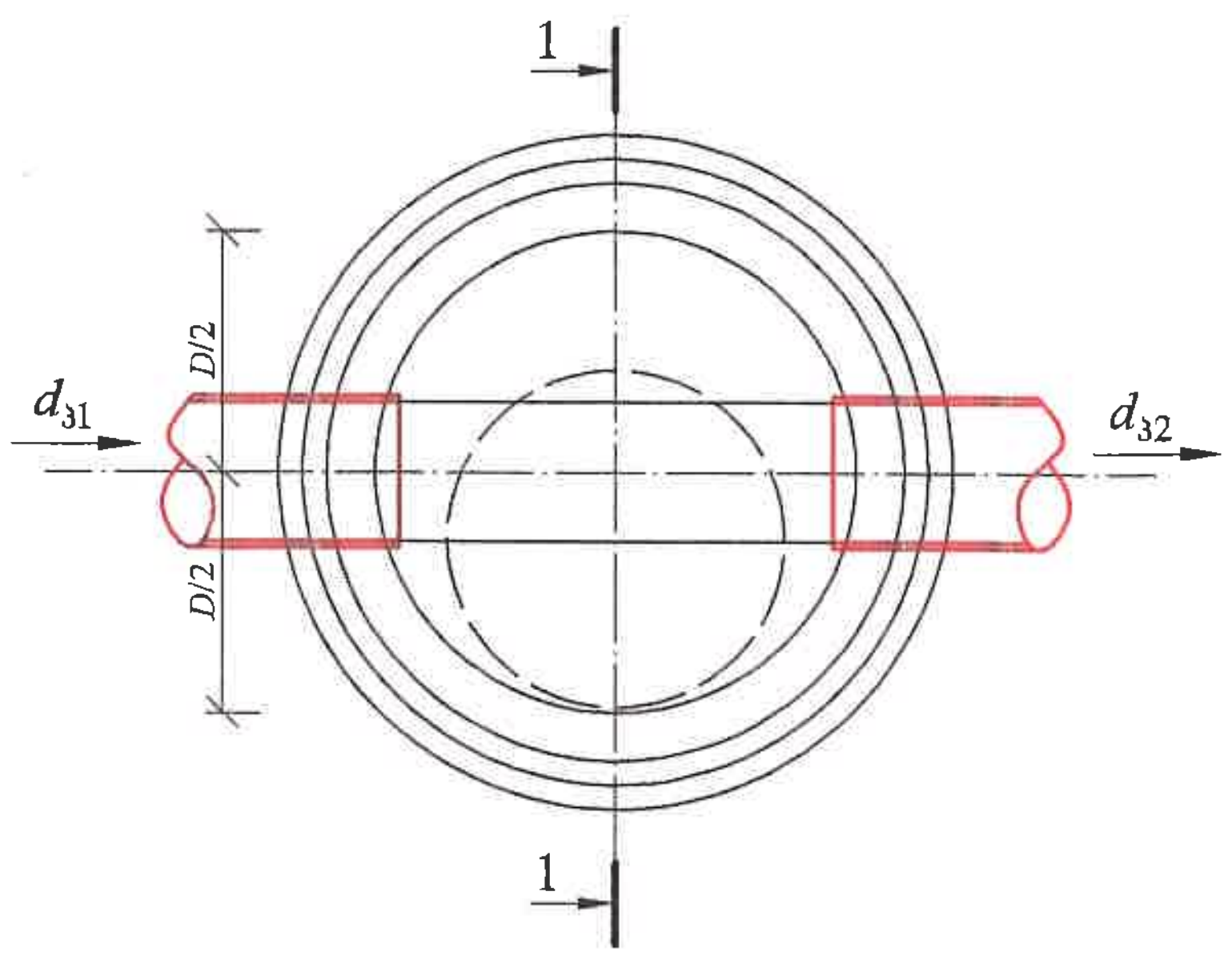

h_g – ღარის ძირის სისქე, რომელიც ტოლია მილის კედლის სისქეს დამატებული 30 მმ

LTD "Enginereeng Line"
406311174

Enginereeng Line

შპს "ინჟინერინგ ლაინ"

თანამდებობა	გვარი	ხელმოწერა
დირექტორი	ე.პატაშური	
შეასრულა	გ.ზედგინიძე	
შეამოწმა	ე.პატაშური	

ქ.თბილისში, ნაძალადევის ქუჩა №8 -ში მდებარე: შ.პ.ს „ანაგი დეველოპმენტი-2"-ის საცხოვრებელი კომპლექსის გარე სანიაღვრე ქსელის მოწყობის პროექტი

ტიპიური სწორხაზოვანი ჭა

მასშტაბი	თარიღი	
	ნოემბერი 2021წ.	
სტადია	ფურცელი	ფურცლები
მ.პ.	s–5	8

მოხვევის ჭები
ჭრილი I-I

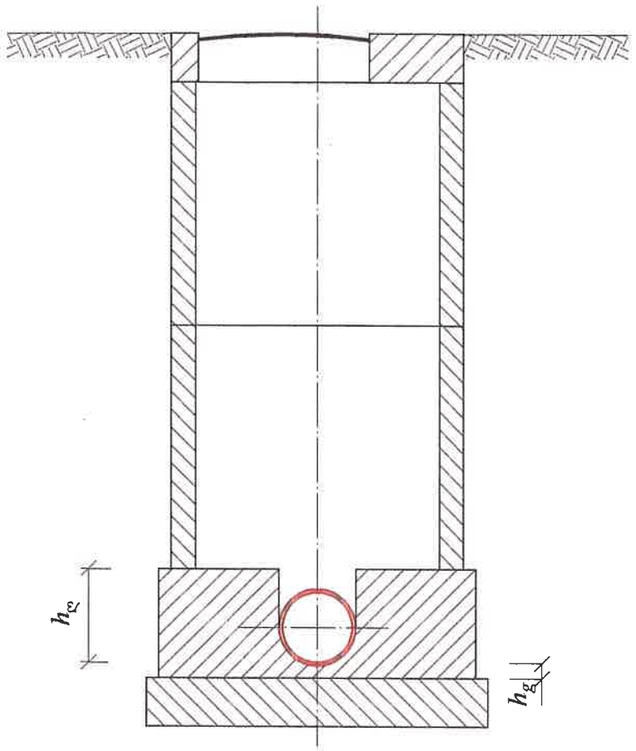

გეგმა

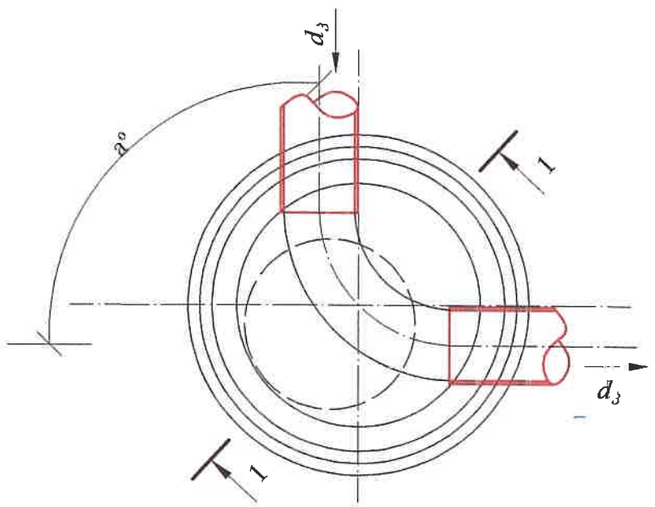

h_g – ღარის ძირის სისქე, რომელიც ტოლია მილის კედლის სისქეს დამატებული 30 მმ

ჭის დიამეტრი D	მილის დიამეტრი $d_ვ$	მოხვევის კუთხე a°	ღარის სიმაღლე $h_ღ$
1	2	3	4
1000	150	15–90	200
	200		300
	250		350
	300		400
	350		450
1500	400	15–90	500
	450		550
	500		600
	600		700
	700		800
2000	800	15–90	950
	900		1050
	1000		1150

შენიშვნები:

1. ნახაზების ჩამონათვალი იხილეთ ფურ. №1
2. ცხრილები მოყვანილია კანალიზაციის ტიპიური ჭების ანალოგიურად.
3. ჭების დიამეტრები და ღარის ჩაღრმავებები შერჩეულ იქნას შესაბამისი ტიპის ჭების ცხრილებიდან.
4. ჭების ჰიდროიზოლაცია განხორციელდეს ცხელი ბითუმით არა უმცირესი 2 ფენისა საერთო სისქით 4-5 მმ-ი. ბითუმით დაფარვამდე ჭის ზედაპირის დამუშავება მოხდეს (დაგრუნტვა) ბენზინში გახსნილი ბითუმით
5.

LTD "Engineereng Line"
Engineereng Line
406311174

Enginereeng Line	შპს "ინჟინერინგ ლაინ"		
თანამდებობა	გვარი	ხელმოწერა	ქ.თბილისში, ნაძალადევის ქუჩა №8 -ში მდებარე შ.პ.ს „არაბი დეველოპმენტი-2„-ის საცხოვრებელი კომპლექსის პარკინგის სანიაღვრე ქსელის მოწყობის პროექტი
დირექტორი	ე.პაპატაშვილი		
შეასრულა	გ.ხელგინიძე		
შეამოწმა	ე.პაპატაშვილი		ტიპიური მოხვევის ჭა
			მასშტაბი: თარიღი: ნოემბერი 2021წ.
			სტადია: შურცელი: შურცლების: მ.პ. s–6 8

კვანძური ჭები ერთი მიერთებით

ჭრილი I-I

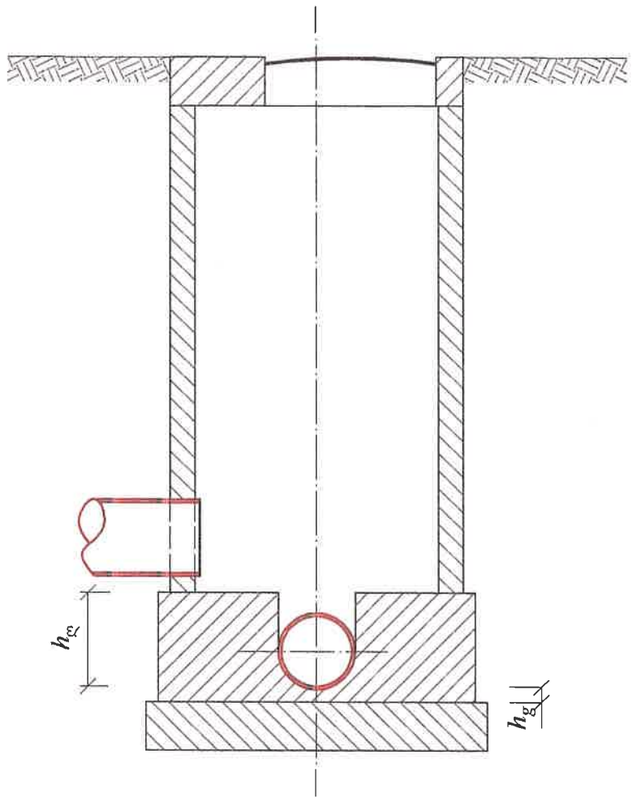

გეგმა

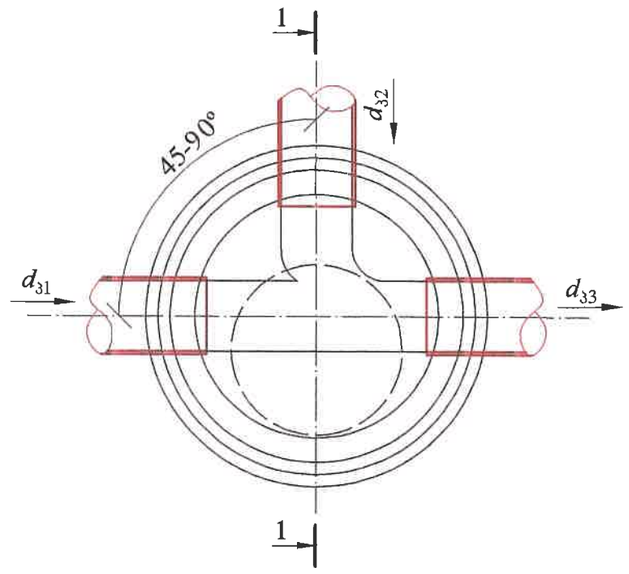

ჭის დიამეტრი D	მილის დიამეტრი			ღარის სიმაღლე h_g
	შემყვანი d_{31}	მიეროება d_{32}	გამყვანი d_{33}	
1	2	3	4	5
1000	150	150	200	300
	200	150	250	350
		200	300	400
	250	150		
		200	350	450
		250		
	300	150		
		200		
		250	400	500
		300		
	350	150		
		200		
		250	450	550
		300		
		350		
	400	150		
		200		
		250	500	600
		300		
		350	600	700
		400		
1500	450	150	500	600
		200		
		250		
		300		
		350	600	700
		400		
		450		
	500	150	500	600
		200		
		250	600	700
		300		
		350		
		400		
		450	700	800
		500		
	600	150	600	700
		200		
		250	700	800
		300		
		350	800	950
		400		
		450		
		500		

1	2	3	4	5
1500	700	150	700	800
		200		
2000		250	800	950
		300		
		350		
		400		
		450		
		500	900	1050
	800	150	800	950
		200		
		250	900	1050
		300		
		350		
		400		
		450		
		500	1000	1150
	900	150	900	1050
		200		
		250	1000	1150
		300		
		350		
		400		
		450		
		500		
	1000	150		
		200		
		250	1200	1350
		300		
		350		
		400		
		450		
		500		

h_g – ღარის ძირის სისქე, რომელიც ტოლია მილის კედლის სისქეს დამატებული 30 მმ

LTD "Engineereeng Line"
Engineereeng Line
405311174

Engineereeng Line

შპს "ინჟინერინგ ლაინ"

თანამდებობა	პირი	ხელმოწერა
დირექტორი	ე.პატარაშური	
შესრულა	გ.ზედგინიძე	
შეამოწმა	ე.პატარაშური	

ქ.თბილისში, ნავთლუღის ქუჩა №8 -ში მდებარე; შ.პ.ს „ანაბი დეველოპმენტ-2„ის საცხოვრებელი კომპლექსის გარე სანიაღვრე ქსელის მშენებლობის პროექტი

ტიპიური კვანძური ჭა

მასშტაბი	თარიღი
	ნოემბერი 2021წ.
სტადია	ფურცელი	ფურცლები
მ.პ.	s–7	8