ქ. თბილისი, ნავთლუხის ქ. №8 (ს/კ 01.17.12.027.050) „ისანი პარკი" E ბლოკი, პროექტის ფუძე-საძირკვლებისა და სხვა ძირითადი კონსტრუქციული ნაწილის საექსპერტო შეფასება

თბილისი
2024 წელი

tel. 2 37 95 33. E-mail - capiteli@ymail.com. www.capiteli.com

შპს "kapiteli"
Tbilisi. gamrekelis q. №19
s.k. 204898361

L.T.D. "Capiteli"
19, Gamrekeli str. Tbilisi
I.D. 204898361

ქ. თბილისი 15 ივნისი 2024 წ.

ქ. თბილისი, ნავთლუღის ქ. №8 (ს/კ 01.17.12.027.050) „ისანი პარკი" E ბლოკი; პროექტის ფუძე-საძირკვლებისა და სხვა ძირითადი კონსტრუქციული ნაწილის

საექსპერტო შეფასება

ობიექტის მისამართი - ქ. თბილისი, ნავთლუღის ქ. №8-ს (ს/კ 01.17.12.027.050)
ობიექტის სტატუსი/ფუნქციური დანიშნულება - საპროექტო/საცხოვრებელი კომპლექსი;
ობიექტის კლასი პასუხისმგებლობის მიხედვით - IVკლასი;
ექსპერტიზის სახე - საინჟინრო ექსპერტიზა;
ექსპერტიზის დამნიშნავი - ფიზიკური/იურიდიული პირი – შპს „ანაგი დეველოპმენტი 2"
შემსრულებელი ექსპერტი – ლევან კურტანიძე (პ/ნ 01024026162) შპს „კაპიტელი"-ს (ს/კ 204898361) დირექტორი, ინჟინერ-მშენებელი, კონსტრუქტორი. საინჟინრო ექსპერტიზის სფეროში მუშაობის გამოცდილება 17 წელი, სამშენებლო სფეროში მუშაობის გამოცდილება - 48 წელი (1974 წლიდან).
ექსპერტის წინაშე დასმული კითხვები – ქ. თბილისი, ნავთლუღის ქ. №8-ს ტერიტორიაზე (ს/კ 01.17.12.027.050) საცხოვრებელი კომპლექსი (E ბლოკი) პროექტის ფუძე-საძირკვლებისა და სხვა ძირითადი კონსტრუქციული ნაწილის საექსპერტო შეფასება შესაბამისი დასკვნის მომზადება.
ექპერტიზაზე წარმოდგენილი ან/და ექსპერტის მიერ მოძიებული დოკუმენტაცია -
1) პროექტის არქიტექტურული და კონსტრუქციული ნაწილები; შენობის სივრცითი კარკასის საანგარიშო მოდელი, მიწის ნაკვეთის საინჟინრო-გეოლოგიური კვლევა, მისი საექსპერტო შეფასება, მიწის ნაკვეთის ტოპო-გეგმა;
გამოყენებული ნორმატიული აქტები და სხვა სახელმძღვანელო ლიტერატურა:
1. სნ და წ. პნ 01.01-09 "სეისმომედეგი მშენებლობა"
2. სნ და წ. პნ 02.01.-08 "შენობებისა და ნაგებობების ფუძე-საძირკვლები"
3. СНиП 2.02.01-83 Основания зданий и сооружений;
4. სამშენებლო ნორმები და წესები 2.03.01-84 „ბეტონი და რკ/ბეტონის კონსტრუქციები"
5.СНиП 2.01.07.85. «Нагрузки и воздействия»-
კვლევა – საინჟინრო ექსპერტიზაზე წარმოდგენილია მრავალბინიანი საცხოვრებელი კომპლექსის პროექტის არქიტექტურული და კონსტრუქციული ნაწილები, შენობის სივრცითი კარკასის საანგარიშო მოდელი, მიწის ნაკვეთის საინჟინრო-გეოლოგიური კვლევა, მიწის ნაკვეთის ტოპო-გეგმა.

tel. 2 37 95 33. E-mail - capiteli@ymail.com. www.capiteli.com

სამშენებლო მოედანი ხასიათდება ზოგადად მოსწორებული ზედაპირით.

წარმოდგენილი საინჟინრო-გეოლოგიური კვლევის თანახმად მიწის ნაკვეთზე საშიში გეოლოგიური პროცესები არ მიმდინარეობს.

სამშენებლო მოედანზე გამოყოფილია 5 საინჟინრო-გეოლოგიური ფენა.
შენობა საძირკვლის მონოლითური რკ/ბეტონის წიბოვანი ფილით ფუძნდება სგე IV-ზე, რომელიც მიღებულია ფუძეებად და ხასიათდება შემდეგი ფიზიკურ-მექანიკური მაჩვენებლებით - საანგარიშო წინაღობა R_0=3.5 კგ.ძ/სმ^2, სიმკვრივე ρ=2,04 გ/სმ^3, დეფორმაციის მოდული E=350 კგ.ძ/სმ^2.
რადგანაც რკ/ბეტონის საძირკვლის მონოლითური წიბოვანი ფილა: h=1200მმ

სამშენებლო მოედანზე ქარის ნორმატიული დატვირთვა შეადგენს - 85 კგძ/მ^2 თოვლის საფარის ნორმატიული დატვირთვა - 50 კგძ/მ^2;

მოედანი საქართველოს ტერიტორიის სეისმური დარაიონებისა და საინჟინრო გეოლოგიური კვლევების მიხედვით მდებარეობს 8 ბალიანი სეისმური საშიშროების ზონაში MSK64 სკალის მიხედვით (აჩქარების უგანზომილებო კოეფიციენტით - A=0.17);

გრუნტის კატეგორია სეისმური თვისებების მიხედვით მიეკუთვნება II კატეგორიას.

შესასწავლი საპროექტო შენობა ფუნქციური დანიშნულებით - მრავალბინიანი საცხოვრებელი კომპლექსი.
A და B ბლოკის საძირკველი ხიმინჯოვანია, რომელიც ერთმანეთთან დაკავშირებულია მთლიანტანიანი ფილით. E ბლოკი C,D ბლოკის პარკინგისგან გამოყოფილია სეისმური ნაკერით.
საპროექტო გადაწყვეტით, შენობა: ბლოკი E ოცდაერთსართულიანია, გეგმაში მართკუთხა ფორმისაა. თვისობრივი კონსტრუქციული წყობით შენობები ხისტკვანძებიან ჩარჩო-კავშირიანი ტიპისაა, რომლის ვერტიკალურ მზიდუნარიანობას უზრუნველყოფს რკ/ბეტონის საძირკვლის მონოლითური წიბოვანი ფილა: h=1200მმ, გამოყენებულია არმატურა 20A500C ბ200 ქვედა შრე X მიმართულება; არმატურა 20A500c ბ200 ქვედა შრე Y მიმართულება, 20A500c ბ200, ზედა შრე X მიმართულება; არმატურა 20A500c ბ200 ზედა შრე Y მიმართულება;
ფილა გაძლიერებულია ზედა და ქვედა შრეებში გრძივი და განივი მიმართულებით განთავსებული დიაფრაგმების, პილონების ხიმინჯებთან გადაბმის დაძაბულ ზონებში -

tel. 2 37 95 33. E-mail - capiteli@ymail.com. www.capiteli.com

ჰორიზონტალური და ვერტიკალური გაძლიერებებით - გამოყენებულია არმატურა - 25A500c ბ200; 20A500c ბ200;
კარკასის ვერტიკალურ მზიდ ელემენტებს წარმოადგენენ მონოლითური რკ/ბეტონის, სვეტები და პილონები განივკვეთებით: - 600x600მმ, 600x800მმ, 600x1000მმ, 600x1200მმ, ბეტონი B35.

მიწისქვეშა სართულის პერიმეტრზე მონოლითური რკ/ბეტონის კედლები და სიხისტის ბირთვები სისქით σ = 300 მმ. ორშრედ არმირებული;
გრძივი და განივი მიმართულებით მოწყობილი დიაფრაგმები:
სისქით σ = 250 მმ. σ = 300 მმ. σ = 400 მმ.

შენობის ჰორიზონტალურ მზიდუნარიანობას უზრუნველყოფს:
რიგელები: განივკვეთით - 500X600(h), 500X500(h)მმ;
წიბოვანი სართულშუა გადახურვა, ორშრედარმირებული h=220 მმ; h=200 მმ;
შენობის სივრცეში ეწყობა მონოლითური რკ/ბეტონის სიხისტის ბირთვები, სადაც განთავსებულია ლიფტის შახტები და კიბის უჯრედები (კედლის სისქე: 400მმ, 300მმ, 200მმ.) შენობის კონსტრუქციების სივრცითი მოდელის საანგარიშო სქემა შედგენილია პროგრამული კოპლექსი "Лира Сапр"-ს მეშვეობით. სასრული ელემენტების მეთოდის საფუძველზე. სივრცით ანგარიშებში მოცემულია რკ/ბეტონის ღეროვან-ფირფიტოვანი სივრცითი სისტემა, რომლის გადაადგილება სივრცეში შეზღუდულია საძირკვლის ფილის ძირის დონეზე არსებული X,Y ,Z მიმართულების ბმებით.

საერთო ჯამში შენობის სივრცითი კარკასი გაანგარიშებულია შემდეგი სახის დატვირთვებზე:

№1 სტატიკური დატვირთვა - მუდმივი მოქმედების;

№2 სტატიკური დატვირთვა დროებითი, ხანმოკლე მოქმედების;

№3 სეისმური დატვირთვები X,Y ,Z მიმართულებებით;

მონოლითური რკ/ბეტონის ელემენტების არმირება შემოწმდა სნ და წ 2.03.01-84-ის „ბეტონი

tel. 2 37 95 33. E-mail - capiteli@ymail.com. www.capiteli.com

და რკ/ბეტონის კონსტრუქციები" მოთხოვნების გათვალისწინებით. მზიდი კონსტრუქციების არმირებაში პროექტით მოცემულია A500C, A240C კლასის არმატურა, ბეტონი - B35 კლასის.

სქემატურად პროექტში ნახაზები გრაფიკულად შესრულებულია დამაკმაყოფილებელ დონეზე, კონსტრუქციული სქემები, ასევე მოცემული კვანძები და დეტალები ელემენტების არმირება, ჩაღუნვები, ღეროების გადადება, საკიდების განლაგება და მათი ბიჯების, ასევე ბეტონის დამცავი შრეების სისქეები აკმაყოფილებენ მოქმედ ნორმატიულ მოთხოვნებს.

დასკვნა - დამკვეთის დავალების საფუძველზე წარმოდგენილი მასალების მიხედვით ქ. თბილისი, ნავთლუღის ქ. №8-ს ტერიტორიაზე (ს/კ 01.17.12.027.050) საცხოვრებელი კომპლექსი (E ბლოკის) შენობის ფუძეების, საძირკვლების და სხვა ძირითადი კონსტრუქციული ელემენტები შერჩეულია საანგარიშო მოდელის დაძაბულ-დეფორმირებული მდგომარეობის საფუძველზე, აკმაყოფილებს მდგრადობის, სიმტკიცისა და დეფორმაციის შესაბამისი ნორმატიული კანონმდებლობით გათვალისწინებულ მოთხოვნებს, გამომდინარე აქედან პროექტს ეძლევა დადებითი შეფასება და რეკომენდაცია დასამტკიცებლად.

შპს „კაპიტელი"-ს
დირექტორი,
ინჟინერ-კონსტრუქტორი
ლ. კურტანიძე

tel. 2 37 95 33. E-mail - capiteli@ymail.com. www.capiteli.com

Трудовая книжка

Фамилия Курбанидзе

Имя Леван

Отчество Климентьевич

Год рождения 1952

Образование: начальное, среднее, высшее
(подчеркнуть)

Профессия инженер

Подпись владельца Трудовой книжки

Дата заполнения Трудовой книжки

11 11 1974 г.

СВЕДЕНИЯ О РАБОТЕ

№ записи	Дата: Год	Дата: Месяц	Дата: Число	Сведения о приеме на работе и увольнении		На основании чего внесена запись (документ, его дата и номер)
1	2				3	4
				До поступления в "Грузпромгорстройпроект" трудовой стаж не имел		
				Госстрой [illegible]		
1	1974	11	5	Зачислен в мастерскую инженера	архитектурную №6 на должность архитектора-конструктора	Пр. 218 6/XI-74г
2	1976	03	01	Назначен на должность инженера	должность архитектора-конструктора	Пр. 197 28/III 76

СВЕДЕНИЯ О РАБОТЕ

№ записи	Дата: Год	Месяц	Число	Сведения о приеме на работе и увольнении	работу, перемещениях по (с указанием причин)	На основании чего внесена запись (документ, его дата и номер)
1	2				3	4
3	1979	11	01	Назначен на- чало инжене- ром	должность веду- щего	Пр 219 20/XI-79г
4	1983	06	01	Переведен на вакантную должность	должность руко-	Пр. 78. ДС от 1/VI-83г.
5	1984	02	16	Архитектура переименована мастерскую	мастерская №6 в комплексную №6	Пр. 220К от 15/II-84г.
6	1985	01	02	Переведен с	главным специа-	пр 3К

СВЕДЕНИЯ О РАБОТЕ

№ записи	Дата: Год	Месяц	Число	Сведения о приеме на работе и увольнении	работу, перемещениях по (с указанием причин)	На основании чего внесена запись (документ, его дата и номер)
1	2				3	4
7	1996	07	01	[illegible]	[illegible]	[illegible]
8	2003	05	01	[illegible]	[illegible]	[illegible]
9	2003	05	01	[illegible]	[illegible]	[illegible]
	2004	05	01	[illegible]	[illegible]	[illegible]
10	2003	05	01	[illegible]	[illegible]	[illegible]
	2004	12	31			

СВЕДЕНИЯ О РАБОТЕ

№ записи	Дата			Сведения о приеме на работу и увольнении	Сведения о работе, переименованиях по (с указанием причин)	На основании чего внесена запись (документ его дата и номер)
	год	месяц	число			
1	2			3	4	5
11	2004	12	31	[illegible]	[illegible]	[illegible]
12	2005	01	05	[illegible]	[illegible]	[illegible]
	2006	01	05	[illegible]	[illegible]	[illegible]
13	2006	01	05	[illegible]	[illegible]	[illegible]

ქართული	Русский
დიპლომი	**ДИПЛОМ**
Б-I № 021401	Б-I № 021401
ეს დიპლომი მიეცა კურტანიძე ლევან კლიმენტის ძეს მასზე, რომ იგი 1969 წელს შევიდა ვ.ი. ლენინის სახ. საქართველოს პოლიტექნიკურ ინსტიტუტში და 1974 წელს დაამთავრა აღნიშნული ინსტიტუტის სრული კურსი სპეციალობით სამრეწველო და სამოქალაქო მშენებლობა.	Настоящий диплом выдан Курталидзе Левану Климентиевичу в том, что он в 1969 году поступил в Грузинский политехнический ин-ут им. В.И. Ленина и в 1974 году окончил полный курс названного института по специальности Промышленное и гражданское строительство.
სახელმწიფო საგამოცდო კომისიის 1974 წ. „22" ივნისის გადაწყვეტილებით [illegible] მიენიჭა ინჟინერ-მშენებლის კვალიფიკაცია.	Решением Государственной экзаменационной комиссии от „22" июня 1974 г. Курталидзе Л.К. присвоена квалификация инженера-строителя.
თავმჯდომარე	Председатель Государственной экзаменационной комиссии
[signature]	[signature]
[illegible] 1975 წ. „26" VI	Секретарь
სარეგისტრაციო № СТ. 3914	М.П. Тбилиси, 26 VI 1975 г.
	Регистрационный № СТ. 3914
Грузинский яз.	Московская типография Гознака. 1974.

ლევან კურტანიძე
(დაბადებული 1952 წ. 17 მარტს ხარაგაულის რაიონი სოფ. ღორეშა)

1974 წელს დავამთავრე საქართველოს პოლიტექნიკური ინსტიტუტის სამშენებლო ფაკულტეტი, სამოქალაქო და სამრეწველო მშენებლობის სპეციალობით.
1974 წლიდან 1999 წლამდე ვმუშაობდი საპროექტო ინსტიტუტ "საქქალაქმშენსახპროექტში" ინჟინრად, მთავარ სპეციალისტად, პროექტის მთავარ კონსტრუქტორად, სახელოსნოს მთავარ კონსტრუქტორად.
1999 წლის 2002 წლებში სააქციო საზოგადოება "საქქალაქმშენპროექტი"-ს სამეთვალყურეო საბჭოს თავმჯდომარე.
1997 წლიდან დღემდე საპროექტო ფირმა შ.პ.ს. "კაპიტელი"-ს დირექტორი.
2006 წლიდან კულტურული მემკვიდრეობის დაცვის ურბანული კომისიის ექსპერტი

ბოლო 15 წელიწადში შესრულებული ძირითადი სამუშაოები:
მონაწილეობა მაქვს მიღებული სხვადასხვა ფუნქციონალური დანიშნულების ნაგებობების გაანგარიშებებში და პროექტირებაში.

- ქ. თბილისი ლეონიძის ქ. №3/5 განთავსებული საქართველოს ეროვნული ბანკის ადმინისტრაციული შენობის საძირკვლების, პირველი სართულის და სარდაფის სართულის კონსტრუქციების აღდგენა-გაძლიერება.
- ქ. თბილისში რუსთაველის გამზირზე კავშირგაბმულობის სამინისტროს ადმინისტრაციული შენობის კომპლექსური აღდგენა-რეკონსტრუქციის და გაფართოების პროექტი
- ქ. თბილისში თავისუფლების მოედანზე მდებარე საქართველოს ეროვნული ბანკის კუთვნილი ცეკავშირის შენობის მე-6, მე-7 სართულების კონსტრუქციების აღდგენა-რეკონსტრუქცია (2002 წლის მიწისძვრის შემდეგ).
- ქ. თბილისი ლეონიძის ქ. №3/5 განთავსებული საქართველოს ეროვნული ბანკის ადმინისტრაციული შენობის აღდგენა-რეკონსტრუქცია (2002 წლის მიწისძვრის შემდეგ).
- ქ. თბილისში დადიანის ქ. № 2/1 განთავსებული საქართველოს ერობნული ბანკის კუთვნილი სამსართულიანი შენობის (თბილკომბანკის ყოფილი შენობა) რეკონსტრუქცია-გამაგრება (2002 წლის მიწისძვრის შემდეგ).
- საცხოვრებელი სახლების კომპლექსი ყიფშიძის ქუჩაზე ქ. თბილისში.
- წმიდა სამების საკათედრო ტაძარი ქ. თბილისში
- ფირმა "აქსისი"-ის საცხოვრებელი სახლები;
  პეტრიაშვილის, არაყიშვილის, თამარაშვილის, ყაზბეგის, საბურთალოს ქუჩებზე.
  "აქსის-ტაუერ" ჭავჭავაძის ქუჩაზე
- ფირმა "არსი"-ის საცხოვრებელი სახლები:
  ბოჭორმის, ქავთარაძის ქუჩებზე.
- ავლაბრის ადმინისტრაციული კომპლექსი ქ. თბილისში და სხვ.

ბოლო ხუთი წლის განმავლობაში ექსპერტიზა ჩაუტარდა 50-ზე მეტ პროექტის კონსტრუქციულ ნაწილს, მათ შორის:

1. ხაშურის რაიონის სოფ. წრომის – "წრომის ტაძარი" –რესტავრაციის პროექტი
2. ქ. თბილისის ვლ. ახვლედიანის აღმართი №4, სასტუმრო "მთის ბროლი"-ს რეკონსტრუქციის პროექტი
3. სოფ. ხცისის წმ. იოანე ნათლისმღებლის ეკლესიის რესტავრაციის პროექტი
4. ქციის ეკლესია (ჭეჭეს საყდარი) – რეკონსტრუქციის პროექტი
5. ქ. თბილისში იროკლი მეორის ქუჩა № 8/10-ში მდებარე სახლის რეკონსტრუქცია-

6. სხალტბის კვირაცხოვლის ეკლესიის რესტავრაციის პროექტი
7. ქ. თბილისში, მთაწმინდის რაიონში ლ. ქიაჩელის ქ. №5/7-ში მანსარდის დამენების პროექტი
8. წალკის იოანე ნათლისმცემლის ეკლესიის რესტავრაციის პროექტი
9. ქ.თბილისის კაკაბაძეების №2-ში კისის სახლის მაყურებელთა დიდი დარბაზის სართულშუა გადახურვის პროექტი
10. მარტვილისის ხვთისმშობლის ტაძრის არქიტექტურული სტრუქტურის რეაბილიტაციის პროექტი
11. თავდაცვის სამინისტროს გორის ქვეითი ბაზის სასადილოს პროექტი
12. დმანისის მუზეუმ-ნაკრძალის პალეოლითური ადგილსაპოვებელის სარებილიტაციო სამუშაოების პროექტი
13. ბათუმის გოგებაშვილის ქ. №24-ში სასტუმროს პროექტი
14. ივ. ჯავახიშვილის სახ. თბილისის სახელმწიფო უნივერსიტეტის I-კორპუსის ცენტრალური ნაწილის რეკონსტრუქციის პროექტი
15. ქ. თბილისში ნავთლუღის ქ. №11-13 ი.მ.ა "ისანი-2006"-ის კუთვნილ ტერიტორიაზე მრავალფუნქციური საცხოვრებელი სახლის პროექტი

ჩემს მიერ მოწოდებული ინფორმაცია-საანკეტო მონაცემების, განათლების, შრომითი საქმიანობის შესახებ სწორია და ვადასტურებ.

ლევან კურტანიძე

საკონტაქტო მონაცემები:
თბილისი/ საბურთალოს ქ. №31: ბ – 35
ტელეფონი: 38 18 03; 37 95 33
899 50 10 52

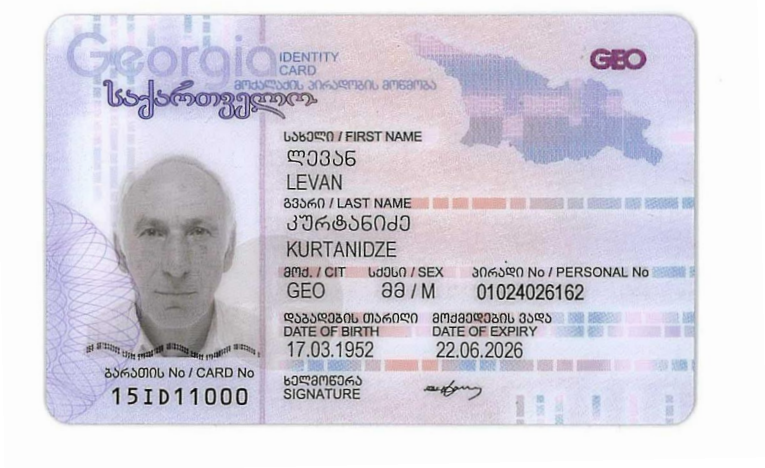
Georgia
IDENTITY CARD
მოქალაქის პირადობის მოწმობა
საქართველო
GEO
სახელი / FIRST NAME
ლევან
LEVAN
გვარი / LAST NAME
კურტანიძე
KURTANIDZE
მოქ. / CIT
GEO
სქესი / SEX
მმ / M
პირადი No / PERSONAL No
01024026162
დაბადების თარიღი
DATE OF BIRTH
17.03.1952
მოქმედების ვადა
DATE OF EXPIRY
22.06.2026
ხელმოწერა
SIGNATURE
ბარათის No / CARD No
15ID11000

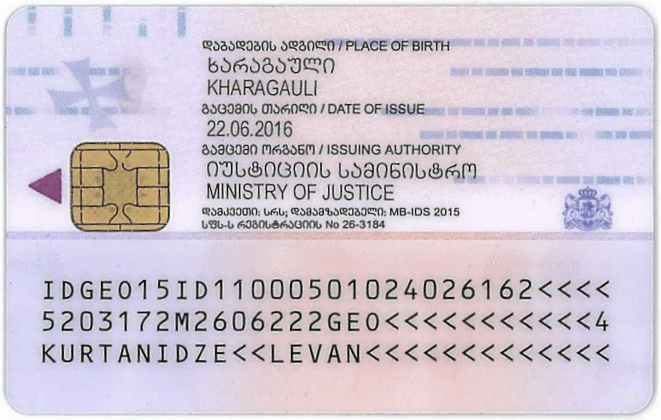
დაბადების ადგილი / PLACE OF BIRTH
ხარაგაული
KHARAGAULI
გაცემის თარიღი / DATE OF ISSUE
22.06.2016
გამცემი ორგანო / ISSUING AUTHORITY
იუსტიციის სამინისტრო
MINISTRY OF JUSTICE
დამკვეთი: სრს; დამამზადებელი: MB-IDS 2015
სფს-ს რეგისტრაციის No 26-3184
IDGE015ID11000501024026162<<<<
5203172M2606222GE0<<<<<<<<<<<4
KURTANIDZE<<LEVAN<<<<<<<<<<<<<

ქ. თბილისი, ნავთლუღის ქ. №8, საცხოვრებელი
კომპლექსი "პარკ ჰოუმ ისანი" E ბლოკი

კონსტრუქციული ნაწილი

ალბომი №2.2

2024 წ.

CAPITELI GROUP

კაპიტელი ჯგუფი
სპეციალური კომპანია
Capiteli group
ENGINEERING COMPANY

კონსტრუქციული ნაწილის განმარტებითი ბარათი

ქ. თბილისში, ისნის რაიონში, ნავთლულის ქ. №-8 (ს/კ 01.17.12.027.045) "პარკ ჰოუმ ისანი"-ს E ბლოკის კომპლექსის კონსტრუქციული ნაწილი მარკით "კ" მოცემულია ალბომში №2.2, რომელიც დამუშავდა ტექნიკური დოკუმენტაციის საფუძველზე, არქიტექტურული ნახაზების მიხედვით მარკით "ა".

E ბლოკის შედგება ორი მაწისქვეშა სართულისგან.

პირობით ნიშნულად 0.00 მ. მიღებულია შენობის I სართულის იატაკის ღონე რომელიც შეესაბამება აბსოლუტურ ნიშნულს 402.500 მ-ს.

სეისმური დარაიონების მიხედვით სამშენებლო ტერიტორია იმყოფება 8 ბალიან ზონაში. გაანგარიშება ჩატარებულია 8 (0.131g) ბალზე.

საინჟინრო-გეოლოგიური გამოკვლევის მიხედვით, სამშენებლო ტერიტორია იმყოფება დამაკმაყოფილებელ საინჟინრო-გეოლოგიურ პირობებში - თუმცა მსხვილნატეხოვანი გრუნტის და ძლიერ გამოფიტული ძირითადი ქანის სულფატური დამარილიანება წარმოადგენს არახელსაყრელ ფაქტორს. საძირკვლის ფუძედ მიღებულია ნაკლებად გამოფიტული ძირითადი ქანი: რომლის ფიზიკურ-მექანიკური მახასიათებლებია:

სიმკვრივე	ρ=2.30 გ/სმ^3;
სიმტკიცის ზღვარი ერთღერძა კუმშვაზე	R_c=9800.0 კპა (98.0 კგძ/სმ^2);
დრეკადობის მოდული	E=2750.50 მპა (27505 კგძ/სმ^2);

კლიმატური პირობები:
თოვლის ნორმატიული დატვირთვა 0.5 კპა,
ქარის ნორმატიული დატვირთვა 15 წელიწადში ერთხელ 0.85 კპა

მზიდ კონსტრუქციას წარმოადგენს მონოლითური რკინაბეტონის სივრცითი კარკასი ხისტი კვანძებით:

საძირკვლის ფილა, - h=60(სმ); h=100 (სმ), ბეტონი B35;
კედლები - მონოლითური რკინაბეტონის სისქით 20, 25, 30, 40 (სმ), ბეტონი B35;
სვეტები - მონოლითური რკინაბეტონის , 120x60, 100x60, 80x60, 60x60 (სმ), ბეტონი B35;
რიგელები - მონოლითური რკინაბეტონის 50x50, 50x60 (სმ), ბეტონი B35;
სართულშუა გადახურვის ფილები მონოლითური რკინაბეტონის: სისქით -20, 22, 25 (სმ), ბეტონი B35;
კიბეები - მონოლითური რკინაბეტონის, პანდუსის სისქე 20 (სმ), ბეტონი B35;

გრუნტთან შეხებაში მყოფ კონსტრუქციების ბეტონში გამოყენებულ იქნას სულფატგამძლეგი ცემენტი (იხ. გეოლოგიური კვლევის შედეგები).

წინამდებარე პროექტი გაანგარიშებულია და დამუშავებულია საქართველოში მოქმედი სამშენებლო ნორმებისა და წესების დაცვით:

ზოგადი მითითებები

1. ქვაბული მიღებულ იქნას ინჟინერ-გეოლოგის მიერ, შედეგს შესაბამისი აქტი სამშენებლო ნორმებისა და წესების მიხედვით.
2. მშენებლობის ორგანიზაციამ უზრუნველყოს მონოლითური რ/ბ-ის პორიზონტალურ კონსტრუქციებში: საძირკველსა და გადახურვის ფილებში ბეტონის ჩაწყობა უწყვეტად, პორიზონტალური მიმართულებით.
3. რ/ბ-ის კონსტრუქციის დაბეტონებისას უნდა გაეწიოს კონტროლი ბეტონის კლასს, ვიბრირებას, დაბეტონების ხარისხს და შრობის პროცესს თანახმად ГОСТ 10180-78, ГОСТ 18105.0-80, ГОСТ 18105.1-80, ГОСТ 18105.2-80.
4. რ/ბ-ის კონსტრუქციებში გამოყენებულია A500C და A240 კლასის არმატურა ТСН102-00-ის მიხედვით. შემოწმებულ იქნას შემოტანილი არმატურის ხარისხი აკრეფილი ლაბორატორიის მიერ და შედეგს შესაბამისი აქტი.
5. ანკერებისა და ჩასაგანებელი დეტალებისთვის გამოყენებულ იქნას ლითონის ფურცელი ГОСТ 380-71-ის მიხედვით.
6. ანკერები დამზადეს ხელის რკალური შედუღებით განღრუებულ ნახვრეტში ГОСТ 19292-73-ის მიხედვით.
7. რ/ბ-ის კონსტრუქციებში გრძივი არმატურების დაკავშირება შესრულეს გადაღებით - წინამდებარე პროექტის და სამშენებლო ნორმების და წესების მიხედვით.
8. არმატურების გადაღუნვა მოხდეს ცივად, შესაბამისი შექანიზმების მეშვეობით.
9. კარკასის ღეროვან ელემენტებში განივი არმირება შესრულეს შეკრული არმატურის საკეტების მეშვეობით, რომელთა ბოლოები გადაღუნოს და ჩაანკერდეს კონსტრუქციის ტანში.
10. რ/ბ-ის კონსტრუქციებში პროექტით გათვალისწინებულია B-25 კლასის ბეტონი. კონსტრუქციებში ბეტონის ჩაწყობა შესრულეს ვიბრატორის გამოყენებით.
მშენებლობის პროცესში განხორციელეს ბეტონის კლასის სისტემატიური კონტროლი, მოწოლილი პარტიიდან აღებულ იქნას ნიმუშები და შემოწმებულ იქნას ლაბორატორიულად, თანახმად სამშენებლო ნორმებისა.
ბეტონის დამზადებისას განსაკუთრებული ყურადღება მიექცეს ცემენტის შემადგენლობას და ხარისხს - დანიშნულების მიხედვით.
11. კონსტრუქციულ ნახაზებზე მუშა არმატურები მიბმულია ღერძულად, ზომები მმ-შია ნაჩვენები.
12. ბეტონის მომზადების შეღებირი, ასევე საძირკვლისა და სარდაფის კედლის გრუნტთან საკონტაქტო შეღებირები, დამუშავეს და მოეწყოს ჰიდროიზოლაცია.
13. ლითონკონსტრუქციების დამზადებისას ახელმძღვანელეთ შესაბამისად ТУ 36-2282-80 და СНиП III-18-75 "Металлические конструкций. Правила производства и приемки работ";
14. ლითონის ელემენტებისათვის მასალად გამოყენებულ იქნას ჩვეულებრივი ხარისხის ნახშირბადოვანი ფოლადი ГОСТ 380-71*-ის (СНиП-II-23-81*) მიხედვით:
15. ლითონის კონსტრუქციის ელექტროშედუღებისათვის ქარხანაში გამოყენებულ იქნას ნახევრადავტომატური ელექტროშედუღება; მშენებარე ობიექტზე ხელით ელექტროშედუღების შესრულებისას გამოყენებულ იქნას ელექტროდები ხელით რკალური შედუღებისათვის ГОСТ 9467-75-ის მიხედვით; შესადუღი მავთული ГОСТ 2246-70-ის მიხედვით; ფლუსი-ГОСТ 9087-81-ის მიხედვით; ნახშირორჟანგის აარი ГОСТ 8050-76-ის მიხედვით.
16. ლითონის ელემენტების შედუღება განხორციელდეს (თუ მითითებული არ არის კონსტრუქციულად) მათი შეხების მთელ პერიმეტრზე (კონტურზე). შედუღების ნაკერის სიმაღლედ მიიღება 1.2h სადაც h არის შესადუღებელი ელემენტების სისქეებს შორის უმცირესი, არანაკლები 6 მმ-ისა
17. ლითონკონსტრუქციების კვანძებში გამოყენებული იქნას ჭანჭიკი ГОСТ 7798-70-ის მიხედვით, ფოლადის მარკა ВСт.5, ქანჩი ГОСТ 5915-70-ის მიხედვით, საყელური ГОСТ 11371-98-ის მიხედვით;
18. ლითონის კონსტრუქციების ელემენტები შეიღებოს СНиП-2.03.11-85-ის „სამშენებლო კონსტრუქციების დაცვა კოროზიისაგან" მიხედვით;

პროექტის მიხედვით შენობის გეომეტრიის დაცვის მიზნით მშენებლობის პროცესი უნდა მიმდინარეობდეს გეოდეზიური მეთვალყურეობის თანხლებით.

მშენებლობის პროცესში წარმოქმნილი პრობლემები, რომლებიც შეხებაში არიან წარმოდგენილი პროექტის ან ცალკეული დეტალების ცვლილებასთან, როგორც წესი, შეთანხმდეს საპროექტო ორგანიზაციასთან.

ნაგებობის პასუხისმგებლობის კლასი

თანახმად საქართველოს პროექტირების ნორმებისა პნ 03.01-09 დანართი 3, განსახილველი შენობა მიეკუთვნება I კლასის ნაგებობას. ამ შემთხვევაში საიმედოობის კოეფიციენტი ნაგებობის პასუხისმგებლობის კლასის მიხედვით γ_n=1.

თანახმად საქართველოში მოქმედი პროექტირების ნორმებისა НАГРУЗКИ И ВОЗДЕЙСТВИЯ СНиП 2.01.07-85*, განსახილველ შენობის კონსტრუქციებზე მოსული დატვირთების საიმედოობის კოეფიციენტი γ

A. მუდმივი დატვირთვებისთვის:
A 1. ნაყარი გრუნტი 1,15;
A 2. რ/ბ-ის კონსტრუქციები 1,1;
A 3. ლითონის კონსტრუქციები.....1,05;
A 4. იატაკები.....1,2;
A 5. სტაციონარული დანადგარები 1,05;
B. დროებითი დატვირთვებისთვის:
B 1. თანაბრად განაწილებული დატვირთა < 200 კგძ/მ^2.....1,3;
B 2. თანაბრად განაწილებული დატვირთა > 200 კგძ/მ^2.....1,2
C. თოვლის დატვირთვისთვის.....1,4;
C. ქარის დატვირთვისთვის.....1,4;

დროებითი ნორმატიული დატვირთვები, შესაბამისად - 200 კგძ/მ^2,
თოვლის ნორმატიული დატვირთა - 50 კგძ/მ^2;
ქარის ნორმატიული დატვირთა - 85 კგძ/მ^2;
გრუნტის კატეგორია სეისმური თვისებების მიხედვით არის მეორე.
გაანგარიშება ჩატარებულია I და II ჯგუფის ზღვრული მდგომარეობის მიხედვით.

შენობის მზიდი კონსტრუქციების გაანგარიშება ჩატარებულია გამოთვლითი კომპლექს "LIRA SAPR"-ის მიხედვით. საანგარიშო სქემა სივრცითია. დრეკადი ფუძე მოდელირებულია საგების ორი კოეფიციენტით (პასტერნაკის მოდელი).

წინამდებარე ალბომში დამუშავებულია შენობის კონსტრუქციები, მარკით "კ", რომელშიც მოცემულია კონსტრუქციების მუშა ნახაზები:
1. კონსტრუქციების სქემები;
2. მონ. რ/ბ-ის საძირკვლის კონსტრუქცია;
3. მონ. რ/ბ-ის სვეტების კონსტრუქციები;
4. მონ. რ/ბ-ის კედლების კონსტრუქციები;
5. მონ. რ/ბ-ის რიგელის კონსტრუქციები;
6. მონ. რ/ბ-ის გადახურვის ფილის კონსტრუქციები;
7. მონ. რ/ბ-ის კიბეების კონსტრუქციები;

CAPITELI GROUP

კაპიტელი ჯგუფი
საპროექტო კომპანია
Capiteli group
ENGINEERING COMPANY

პროექტის დასახელება
"პარკ ჰოუმ ისანი" E ბლოკი

პროექტის მისამართი
ქ. თბილისი, ნავთლულის ქ. №8
(ს/კ 01.17.12.027.045)

დამკვეთი
შპს "ანაგი დეველოპმენტ 2"

E

სტადია	ობიექტი	განმარტება
მპ	2024.06.05	

დაკვეთის №

CAD DWG ფაილი e (2024.06.05).dwg

დირექტორი:	ა. კორტავა
მთ. კონსტრუქტორი:	მ. მუხიგულიშვილი
შემასრულა	ნ. პაელიაშვილი
შემამოწმა	ა. ესებუა
საპროექტო უფლებები	კაპიტელი ჯგუფი

ნახაზის დასახელება

კ-1.01

A3

საანგარიშო სქემა

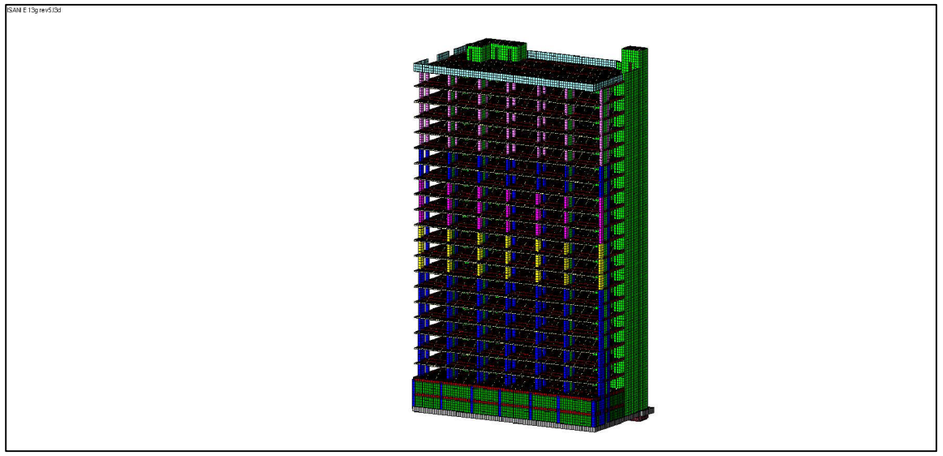

დეფორმაციული სქემა

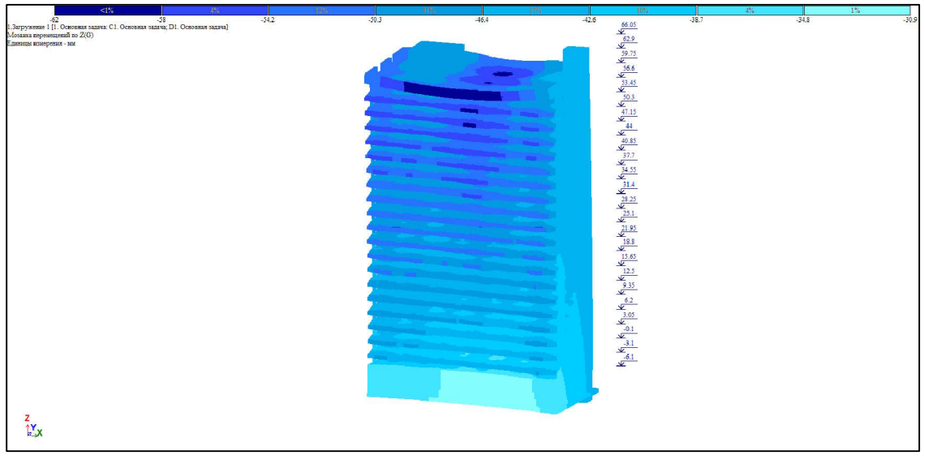

სვეტების არმირება

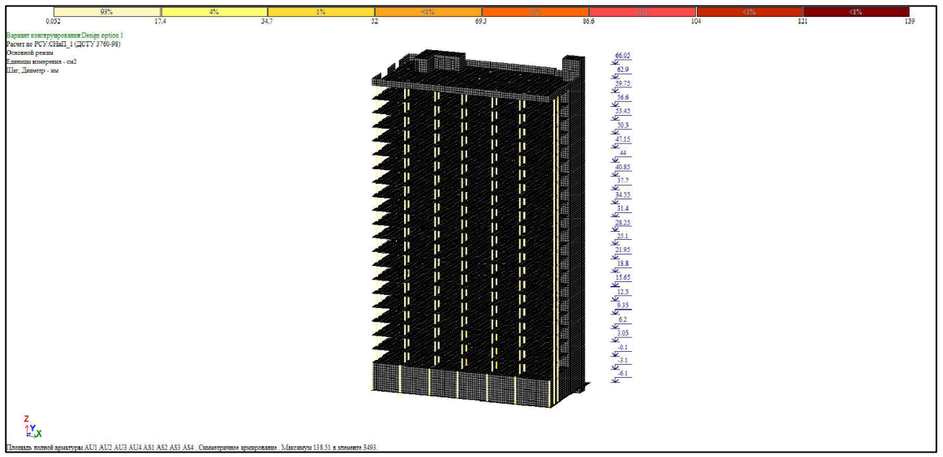

რიგელების არმირება

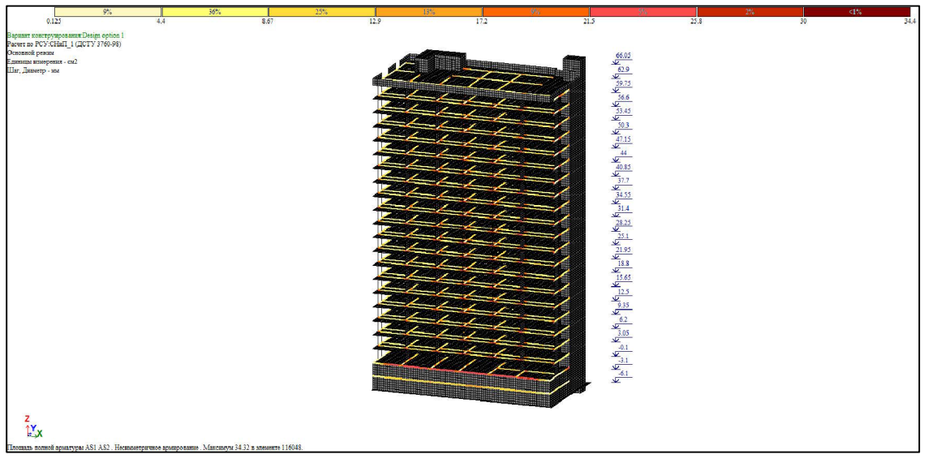

ფილებისა და კედლების არმირება

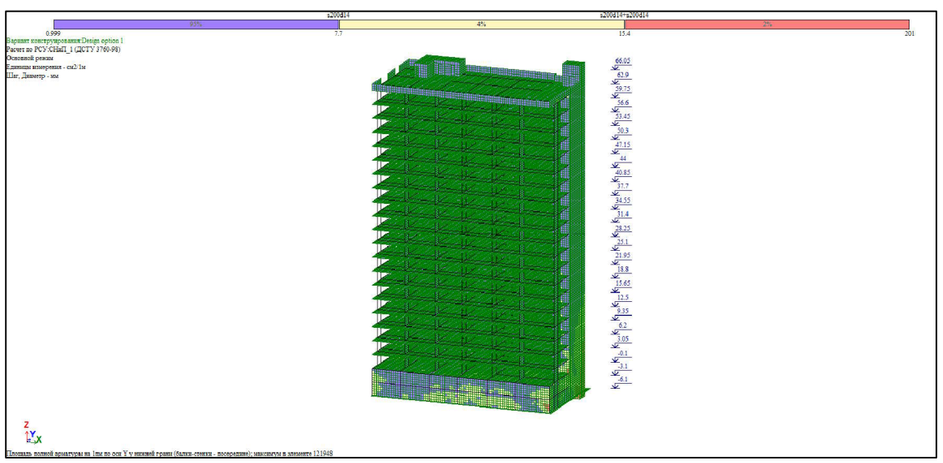

პროექტის დასახელება	"პარკ ჰოუმ ისანი" E ბლოკი
პროექტის მისამართი	ქ. თბილისი, ნავთლუღის ქ. №8 (ს/კ 01.17.12.027.045)
დამკვეთი	შპს "ანაგი დეველოპმენტ 2"
სტადია	მარილი
განმარტება	
მპ	2024.06.13
დაკვეთის №	
CAD DWG ფაილი	e (2024.06.05).dwg
დირექტორი:	ა. კორტაძე
მთ. კონსტრუქტორი:	მ. მუხიგულიშვილი
შეასრულა	ნ. პაპლიაშვილი
შეამოწმა	ა. ესებუა
საპროექტო უწყებები	კაპიტელი ჯგუფი
ნახაზის დასახელება	
	კ-1.01
	A3

№ загруж	№ формы	Собст.значения	Частоты		Период (с)	Коэф.распред.	Мод.масса (%)	Сумма мод.масс (%)
			Круг.частота (рад/с)	Частота (Гц)				
3	1	0.406	2.462	0.392	2.552	- 0.060	0.103	0.103
3	2	0.344	2.907	0.463	2.162	- 1.586	67.662	67.766
3	3	0.155	6.472	1.030	0.971	- 0.252	0.945	68.711
3	4	0.068	14.763	2.350	0.426	0.058	0.153	68.864
3	5	0.067	15.013	2.389	0.419	- 0.593	9.588	78.452
3	6	0.056	17.896	2.848	0.351	0.193	1.414	79.866
3	7	0.054	18.497	2.944	0.340	0.249	1.302	81.169
3	8	0.044	22.718	3.616	0.277	0.104	0.066	81.235
3	9	0.037	27.083	4.310	0.232	- 0.163	0.155	81.390
3	10	0.036	27.526	4.381	0.228	0.325	1.342	82.732
3	11	0.034	29.620	4.714	0.212	- 0.256	0.266	82.998
3	12	0.030	32.852	5.229	0.191	0.310	0.331	83.329
3	13	0.029	34.045	5.418	0.185	2.025	2.625	85.954
3	14	0.029	34.111	5.429	0.184	1.553	0.423	86.378
3	15	0.028	36.076	5.742	0.174	0.266	0.149	86.527
3	16	0.026	37.914	6.034	0.166	- 0.158	0.045	86.572
3	17	0.024	41.085	6.539	0.153	- 0.059	0.007	86.579
3	18	0.023	43.061	6.853	0.146	0.136	0.003	86.582
3	19	0.023	44.135	7.024	0.142	0.063	0.000	86.583
3	20	0.023	44.149	7.027	0.142	- 0.076	0.001	86.584
3	21	0.023	44.322	7.054	0.142	- 0.014	0.000	86.584
3	22	0.023	44.417	7.069	0.141	- 0.078	0.000	86.585
3	23	0.022	44.560	7.092	0.141	0.225	0.005	86.589
3	24	0.022	44.725	7.118	0.140	0.361	0.005	86.595
3	25	0.022	44.907	7.147	0.140	0.397	0.007	86.602
3	26	0.022	45.010	7.163	0.140	0.372	0.011	86.612
3	27	0.022	45.081	7.175	0.139	0.277	0.010	86.622
3	28	0.022	45.123	7.182	0.139	- 0.108	0.001	86.623
3	29	0.022	45.178	7.190	0.139	0.038	0.000	86.623
3	30	0.022	45.227	7.198	0.139	0.096	0.001	86.624
3	31	0.022	45.269	7.205	0.139	0.067	0.000	86.624
3	32	0.022	45.302	7.210	0.139	0.066	0.000	86.625
3	33	0.022	45.476	7.238	0.138	- 0.082	0.000	86.625

CAPITELI GROUP

კაპიტელი ჯგუფი
სამშენებლო კომპანია
Capiteli group
ENGINEERING COMPANY

პროექტის დასახელება
"პარკ ჰოუმ ისანი" E ბლოკი

პროექტის მისამართი
ქ. თბილისი, ნავთლუღის ქ. №8
(ს/კ 01.17.12.027.045)

დამკვეთი
შპს "ანაგი დეველოპმენტ 2"

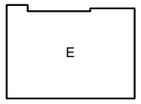

სტადია	ფარული	განმარტება
მპ	2024.06.13	

დაკვეთის №

CAD DWG ფაილი e (2024.06.05).dwg

დირექტორი: ა. კორტავა
მთ. კონსტრუქტორი: მ. მუხიგულიშვილი
შესრულა ნ. პაელიაშვილი
შეამოწმა ა. ესებუა
საავტორო უფლებები კაპიტელი ჯგუფი

ნახაზის დასახელება

Ჯ-1.01

A3

საძირკვლის კონსტრუქციების გეგმა -6.250 ნიშნულზე

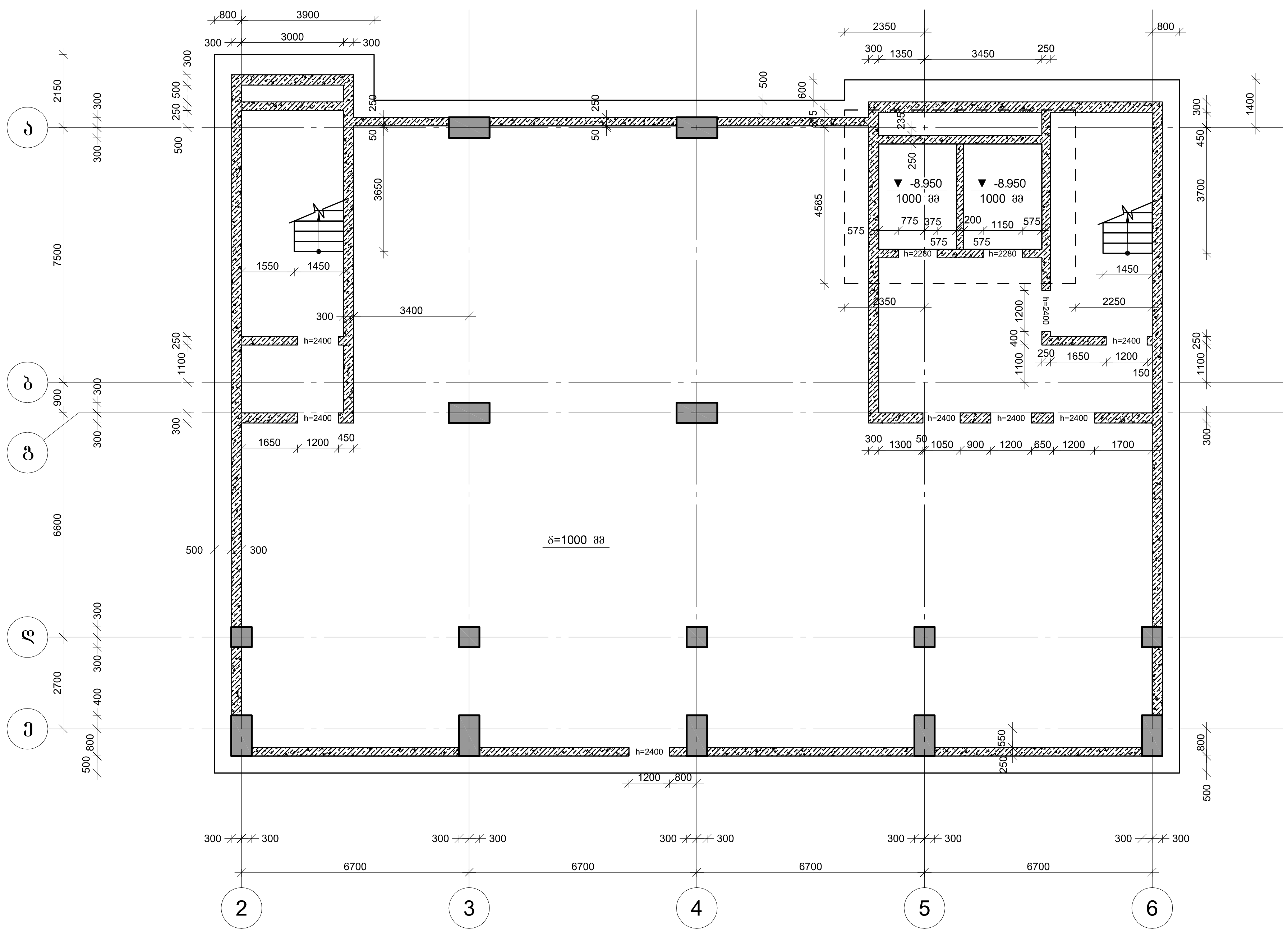

კაპიტელი ჯგუფი

Capiteli group

ENGINEERING COMPANY

პროექტის დასახელება

"პარკ კოტე ისანი" E ბლოკი

პროექტის მისამართი

ქ. თბილისი, ნავთლუღის ქ. №8

(ს/კ 01.17.12.027.045)

დამკვეთი

შპს "ანაგი დეველოპმენტ 2"

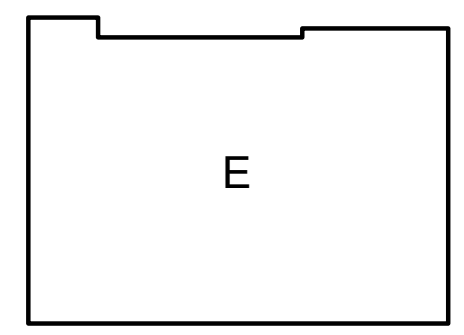

სტადია	თარიღი	განმარტება
მპ	2024/06/10	

დაკვეთის №

CAD DWG ფაილი e (2024.06.05).dwg

დირექტორი:	ა. კორტავა
მთ. კონსტრუქტორი:	მ. მუხიგულიშვილი
შეასრულა	ნ. პავლიაშვილი
შეამოწმა	ა. ესებუა
საავტორო უფლებები	კაპიტელი ჯგუფი

ნახაზის დასახელება

საძირკვლის კონსტრუქციების გეგმა -6.250 ნიშნულზე

კ-1.03

A2

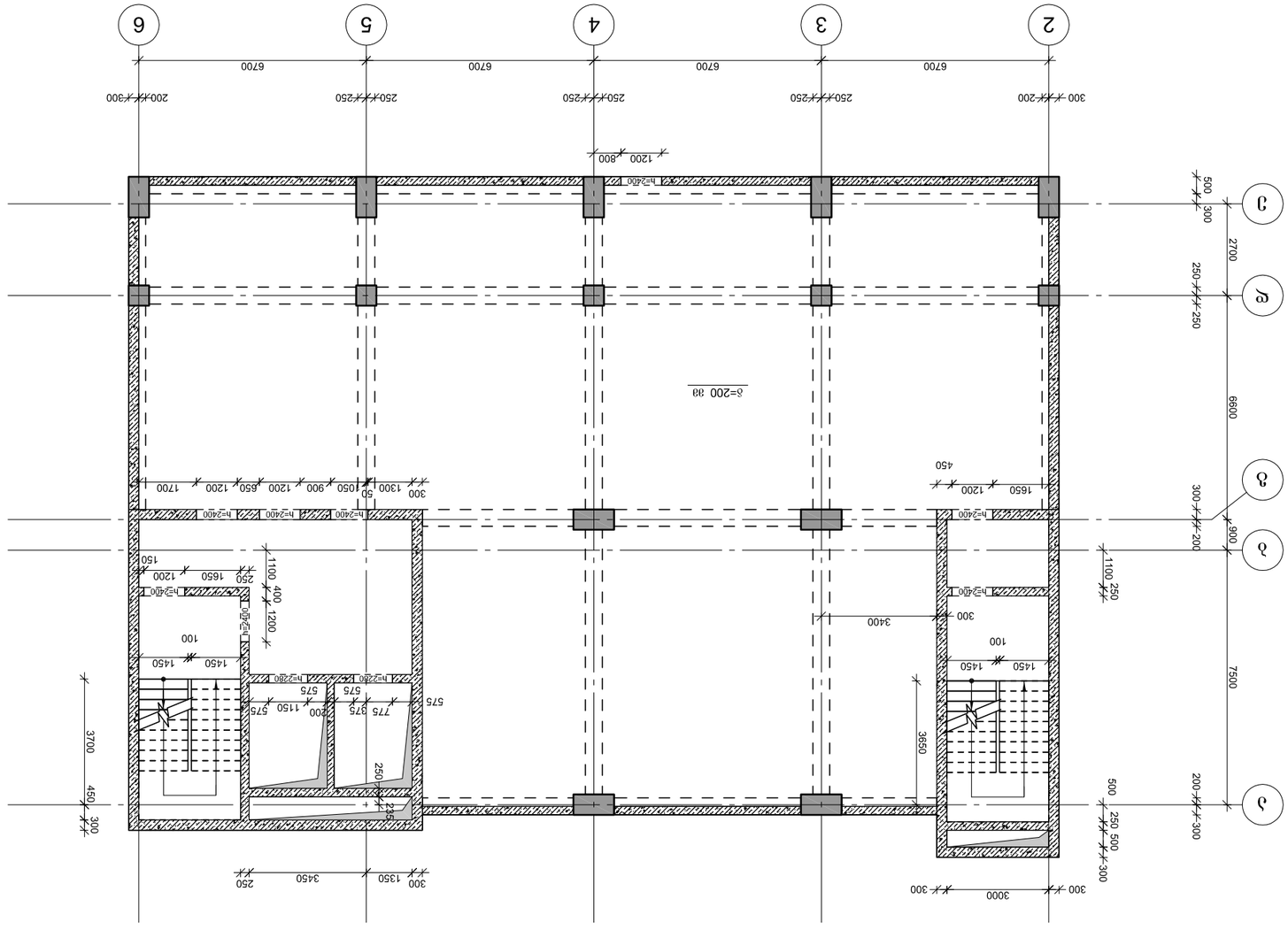

Экспликация помещений этажа -3.250 блоков А1.1, А1.2

Главный архитектор проекта	Ахатян Х.Г.
Руководитель группы	Ахатян А.Г.
Архитектор	Ахатян А.Г.
Инженер	Ахатян А.Г.
Н. контроль	Ахатян А.Г.
ГИП	Ахатян А.Г.

Capitell group
ENGINEERING COMPANY
ООО «Капитель Групп»

Жилой комплекс с подземной автостоянкой по ул. Ереванская, 8 в Ленинском районе г. Севастополя

Экспликация помещений этажа -3.250 блоков А1.1, А1.2

Стадия: Р | Лист: | Листов:

Инв. № подл. | Подпись и дата | Взам. инв. №

Изм. | Кол.уч. | Лист | № док. | Подпись | Дата

3-1.02

А2

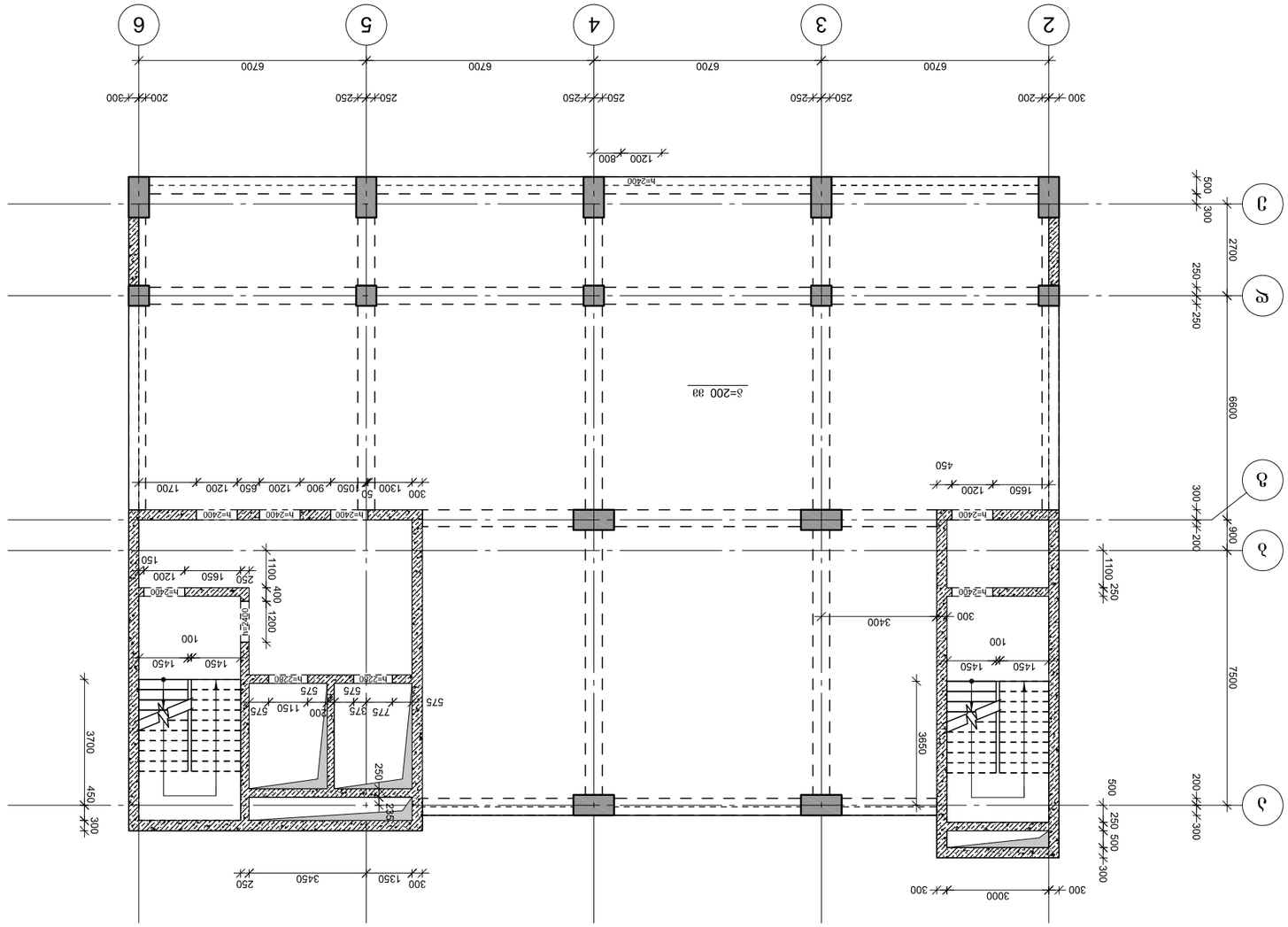

Ֆ-1.03

A2

Գլխավոր ճարտարապետ	Ա. Մուրադյան
Գլխ. տեխնոլոգ	Ա. Ալեքսանյան
Գլխ. կոնստրուկտոր	Ե. Հայրապետյան
Նախագծի հեղինակ	Ա. Մելոյան
Նախագծի ղեկավար	Հ. Ավետիսյան
Գլխ. ինժեներ	Ա. Մելոյան

Գլխավոր կապալառու

ՀՀ ԿՐԹՈՒԹՅԱՆ, ԳԻՏՈՒԹՅԱՆ, ՄՇԱԿՈՒՅԹԻ ԵՎ ՍՊՈՐՏԻ ՆԱԽԱՐԱՐՈՒԹՅԱՆ

ՀՀ Կրթության, գիտության, մշակույթի և սպորտի նախարարության շենքի հիմնանորոգում և հարակից տարածքի բարեկարգում

Ընդհանուր տեսք

Նշումներ	Փուլ	Նկարների քանակ
	Ռ	3

Նախագծի № 2024/06/10

CAD DWG ֆայլի անվանում
(2024.06.05).dwg

Գլխավոր ճարտարապետ	Ա. Մուրադյան	
Գլխ. նախագծող-ճարտարագետ	Ա. Գրիգորյան	
Գլխ. մասնագետ	Ե. Հայրապետյան	
Նախագծող	Ա. Մելոյան	
Նախագծի ղեկավարի տեղակալ	Հ. Ավետիսյան	
Գլխ. ինժեներ	Ա. Մելոյան	

Գլխավոր կապալառու

Ընդհանուր տեսք

ՀՀ ԿՐԹՈՒԹՅԱՆ, ԳԻՏՈՒԹՅԱՆ, ՄՇԱԿՈՒՅԹԻ ԵՎ ՍՊՈՐՏԻ ՆԱԽԱՐԱՐՈՒԹՅԱՆ

ՀՀ Կրթության, գիտության, մշակույթի և սպորտի նախարարության շենքի հիմնանորոգում և հարակից տարածքի բարեկարգում

Ֆ-1.03

A2

Capitell group
ENGINEERING COMPANY
CAPITELI GROUP
ՀԱՅԿԱԿԱՆ ՀԱՄԱՂԱՅՆ ԸՆԿԵՐՈՒԹՅՈՒՆ

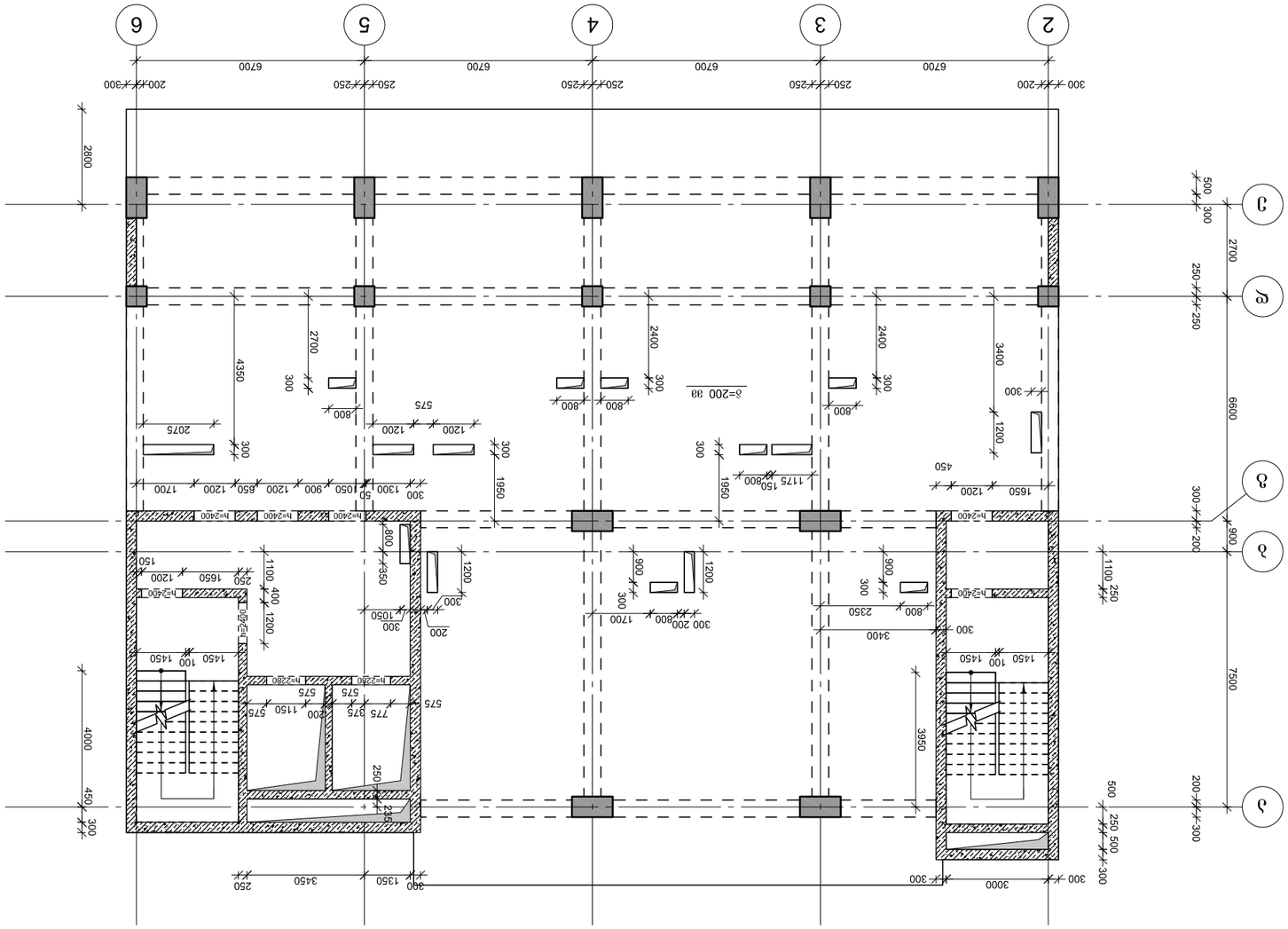

ЗАО "Капителі Груп"
Capitell group
ENGINEERING COMPANY

Заказчик: ЧП "ЗАЖ ДЕТСАД №60"

Объект: Детский сад на 280 мест по ул. Ивана Франко, 8 в г. Ровно

Стадия: Рабочий проект

Наименование: План на отм. 2,700

Разработал: Шевчук

Проверил: Шевчук

ГИП: Шевчук

Н. контр.: Шевчук

Дата: 2024/06/10

Лист: 3

Масштаб: 1:50

Инв. №

CAD DWG файл: 2024.06.05).dwg

Изм. Кол.уч. Лист № док. Подп. Дата

3-1.05

А2

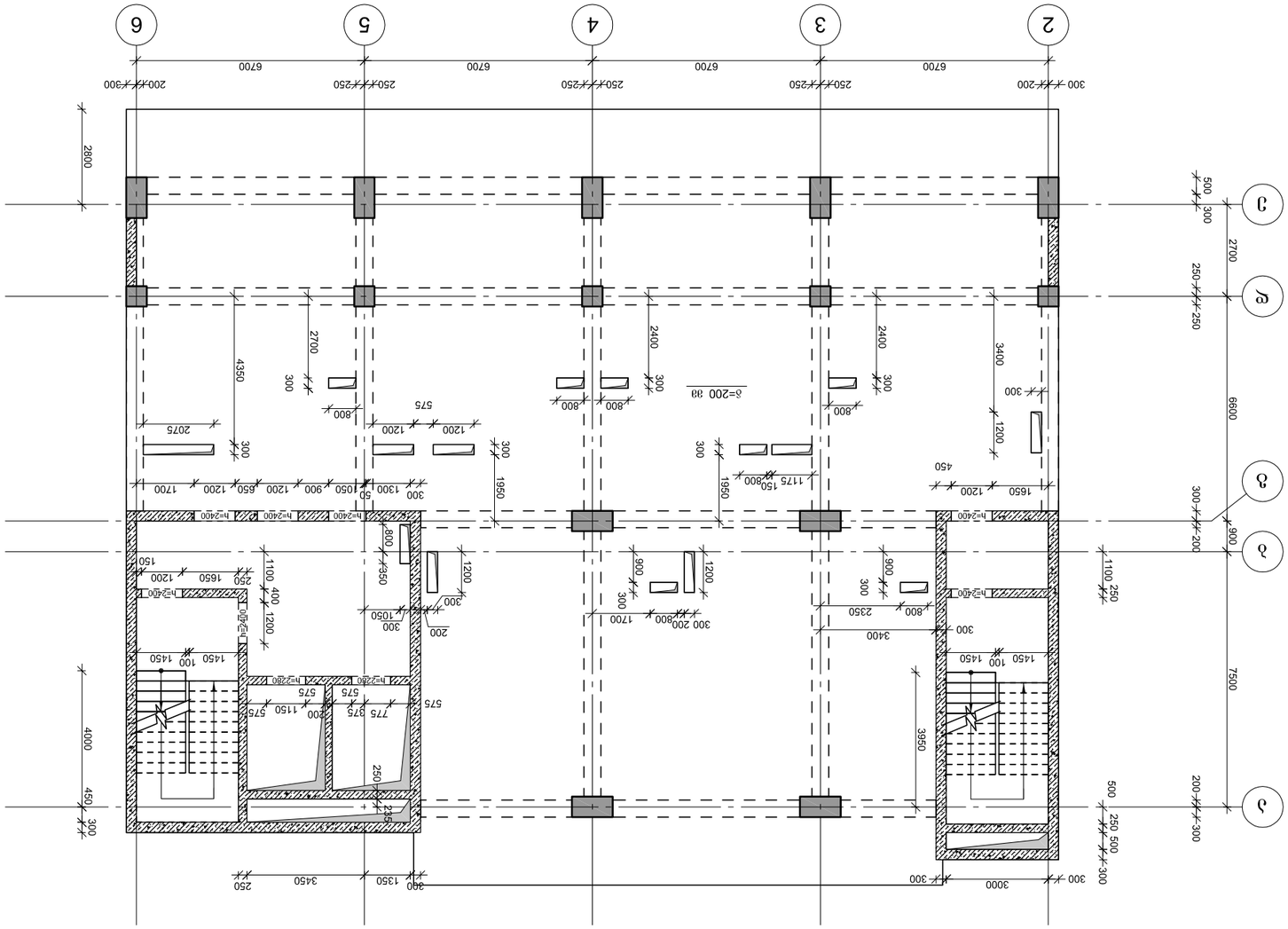
2
3
4
5
6
А
Б
В
Г
6700
6700
6700
6700
6700
300
250
250
250
250
200
2700
6600
7500
2800
4350
2700
2400
2400
3400
2075
1200
1200
1200
1200
1650
1200
1450
1450
1450

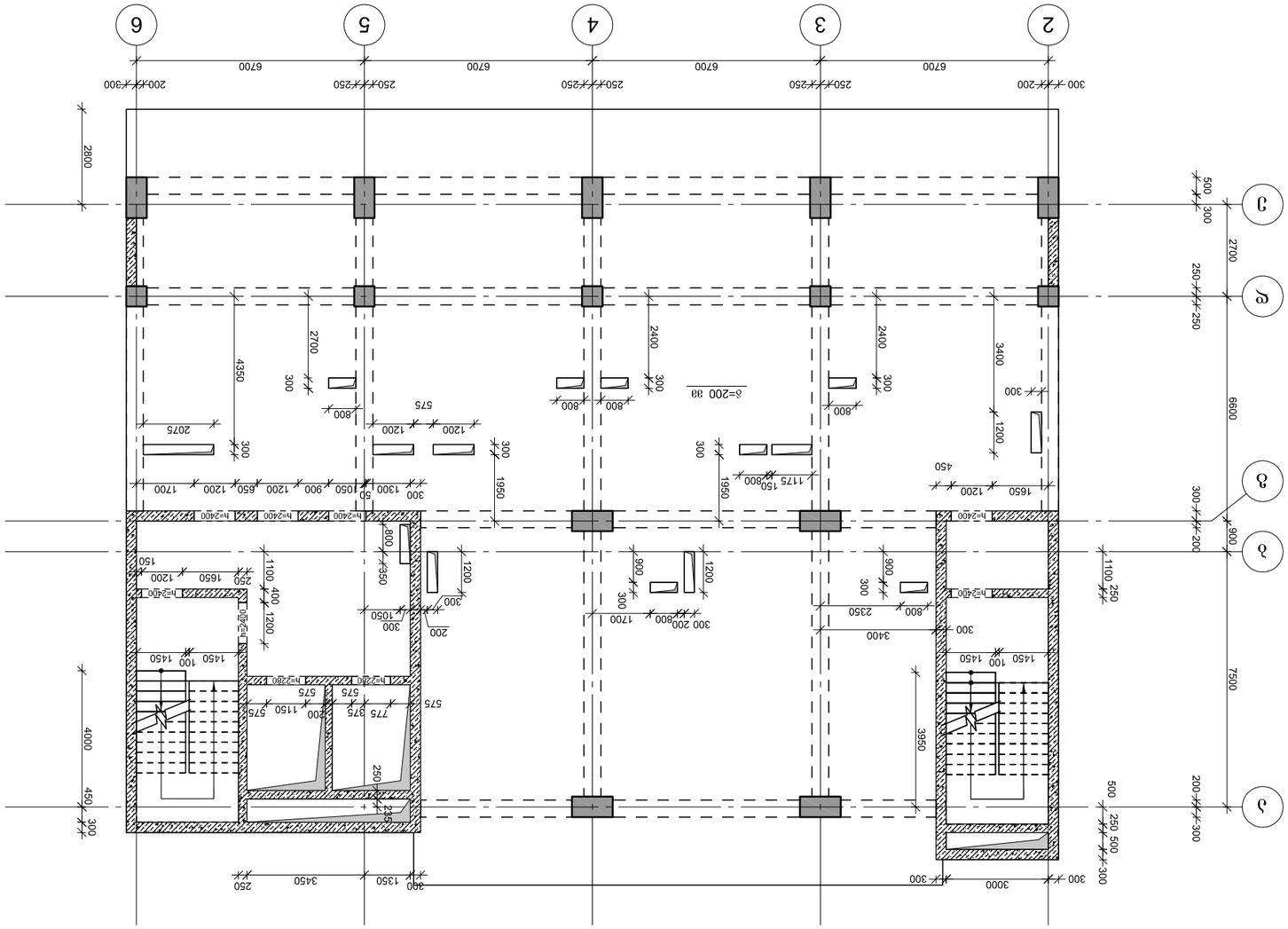

ЭЛЕКТРОМОНТАЖНЫЕ ЧЕРТЕЖИ 9.350 6036ТЭС83

ГИП	Шапошников	
Н.контр.	Шапошников	
Разраб.	Шапошников	
Изм.	Кол.уч.	Подпись

ЭЛЕКТРООБОРУДОВАНИЕ ЖИЛОГО ДОМА

Стадия: Р

Лист: 3

Листов: 10

Дата: 2024/06/10

Инв.№ подл. | Подпись и дата | Взам.инв.№

Н.контр. Шапошников

Разраб. Шапошников

Изм. Кол.уч. Подпись

Гип. Шапошников

Согласовано

Инв.№ подл. | Подпись и дата | Взам.инв.№

Capitell group
Engineering company

ООО «Капитель»

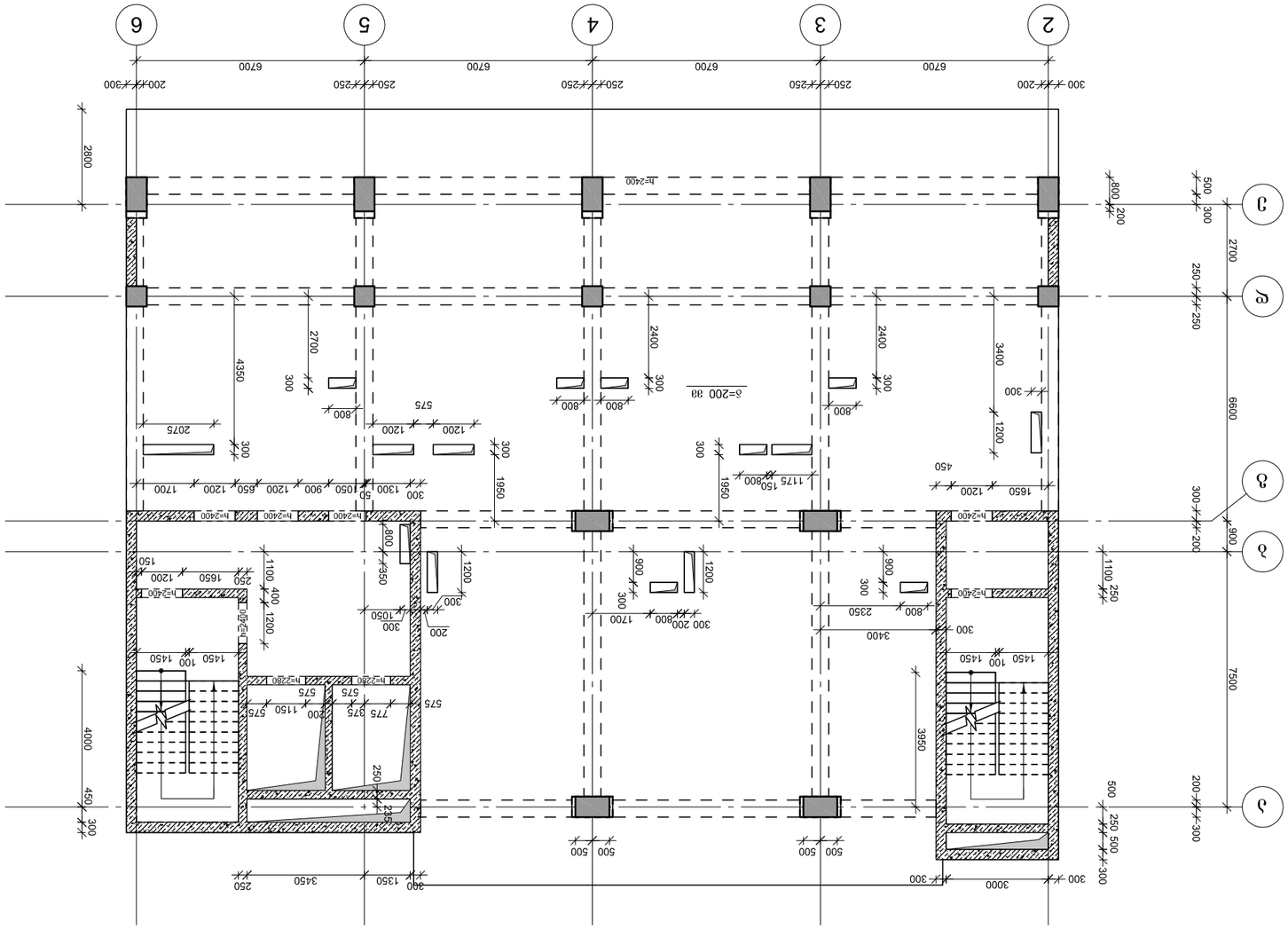

Экспликация перекрытий 1 этажа на отм. 12.500 блок А-Г/2-6

Гл.инженер	Шамилов	Заболотная
ГАП		2024/06/10
Н.контр.		
Разработал:	А. Ибрагимов	
Зав. отд.	З. Исаевский	
Зав.сект.	Б. Алиевский	
Зав.сект.	Э. Ибрагимов	
Зав.лаб.	Э.Ахмедов	
Гл.специалист	Джамалов	
Гл.специалист	Ахмедов	

Экспликация перекрытий 1 этажа на отм. 12.500 блок А-Г/2-6

Стадия: Р | Лист: 1 | Листов: 2

ООО "Capitell group"

Изм. | Кол.уч. | Лист | № док. | Подп. | Дата

3-1.08

А2

გადახურვის კონსტრუქციების გეგმა 16.650 –:– 34.550 ნიშნულებზე

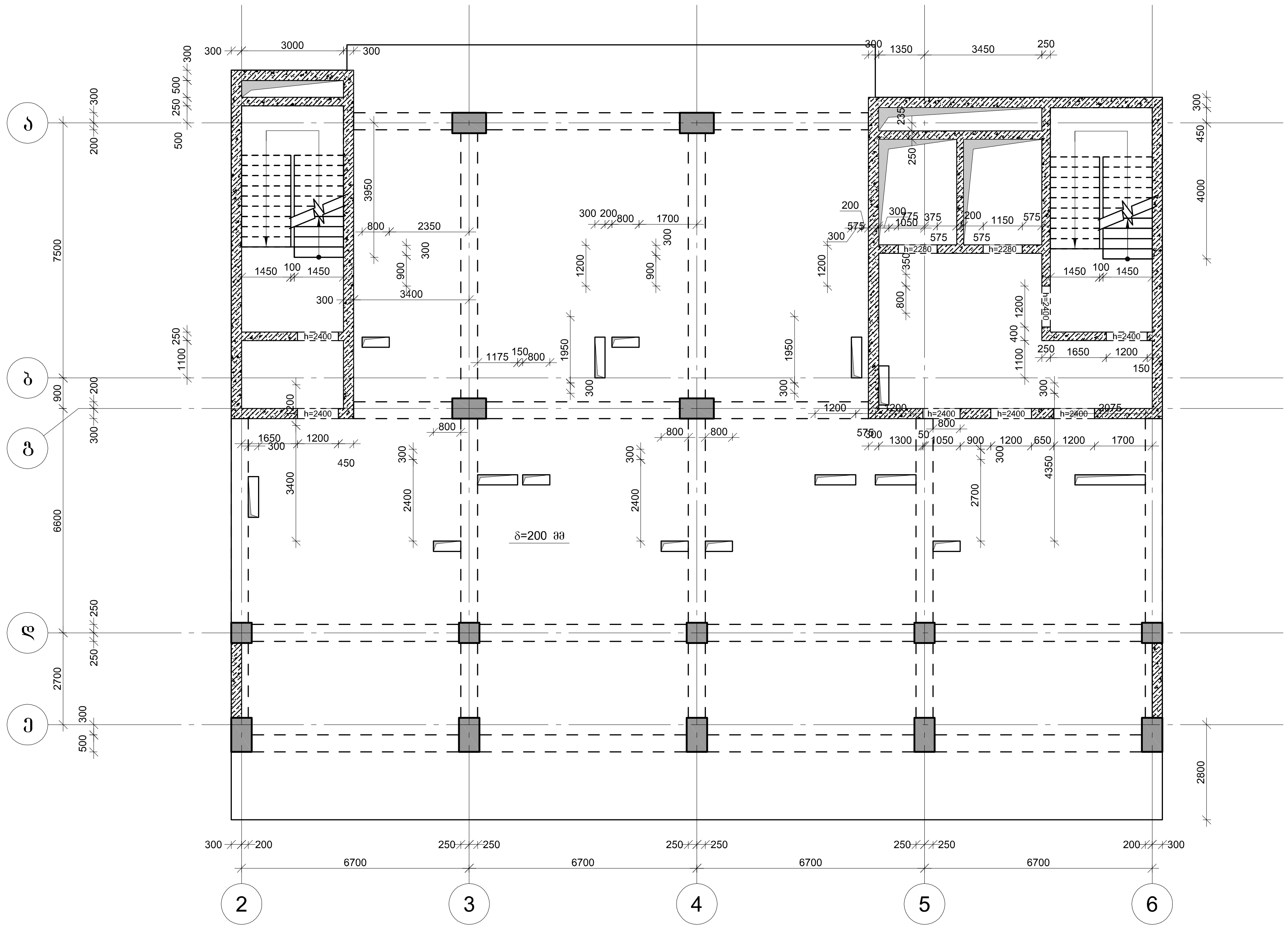

კაპიტელი ჯგუფი
საპროექტო კომპანია
Capiteli group
ENGINEERING COMPANY

პროექტის დასახელება
"პარკ ჰოუმ ისანი" E ბლოკი

პროექტის მისამართი
ქ. თბილისი, ნავთლუღის ქ. №8
(ს/კ 01.17.12.027.045)

დამკვეთი
შპს "ანაგი დეველოპმენტ 2"

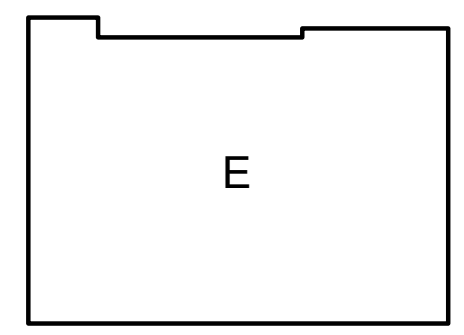

სტადია	თარიღი	განმარტება
მპ	2024/06/10	

დაკვეთის №

CAD DWG ფაილი e (2024.06.05).dwg

დირექტორი:	ა. კორტავა
მთ. კონსტრუქტორი:	მ. მუხიგულიშვილი
შეასრულა	ნ. პაპლიაშვილი
შეამოწმა	ა. ესებუა
საავტორო უფლებები	კაპიტელი ჯგუფი

ნახაზის დასახელება

გადახურვის კონსტრუქციების გეგმა 16.650 –:– 34.550 ნიშნულებზე

კ-1.09

A2

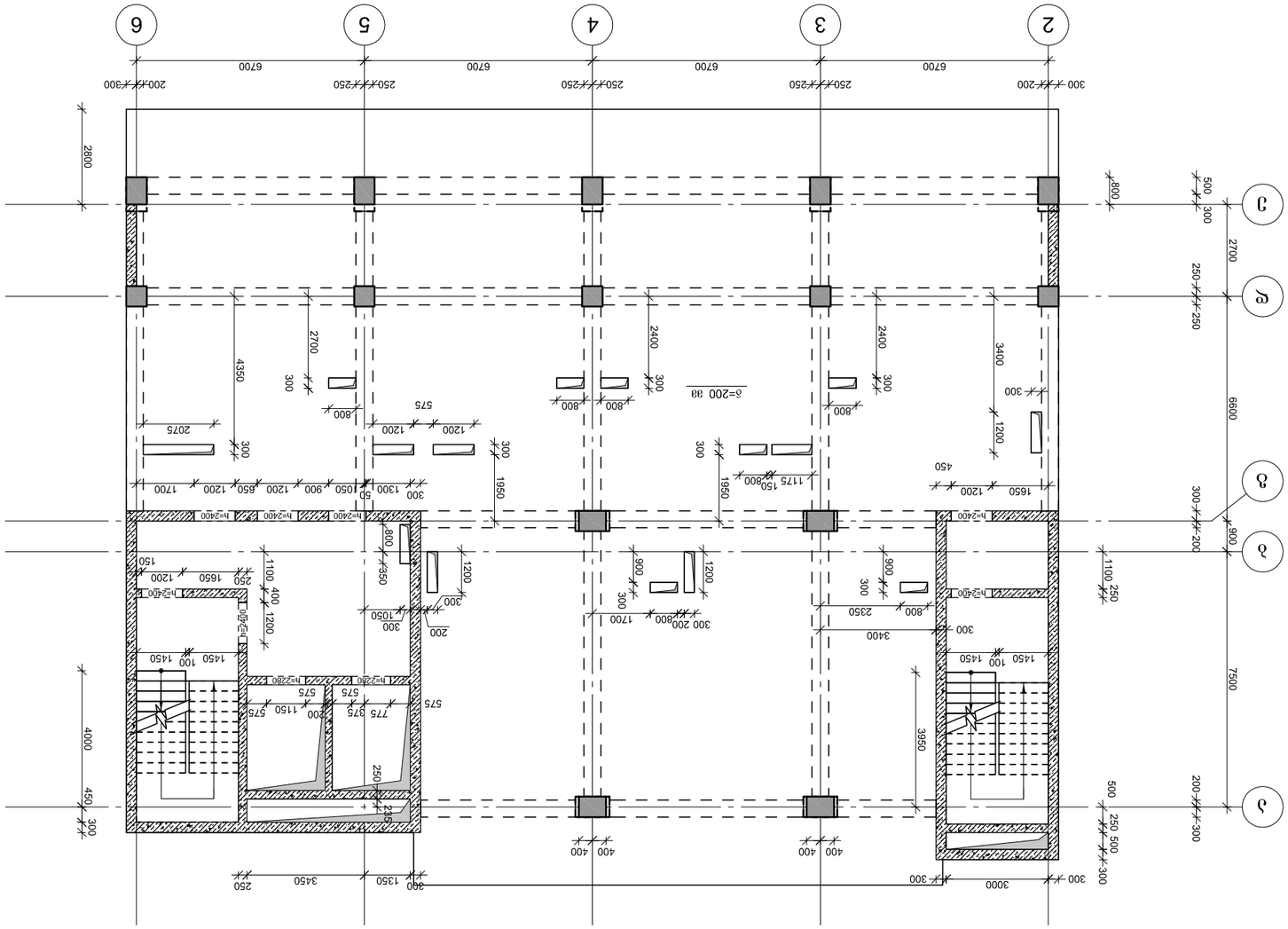
2
3
4
5
6
А
Б
В
Г
6700
2800
4000
6600
7500
2700
1100
800
900
2400
3400
3950
4350
2700
2075
1650
1450
1200
1150
1050
1700
1350
1200
1100
1150
1200
1200
1200

გადახურვის კონსტრუქციების გეგმა 40.850–:– 44.000 ნიშნულებზე

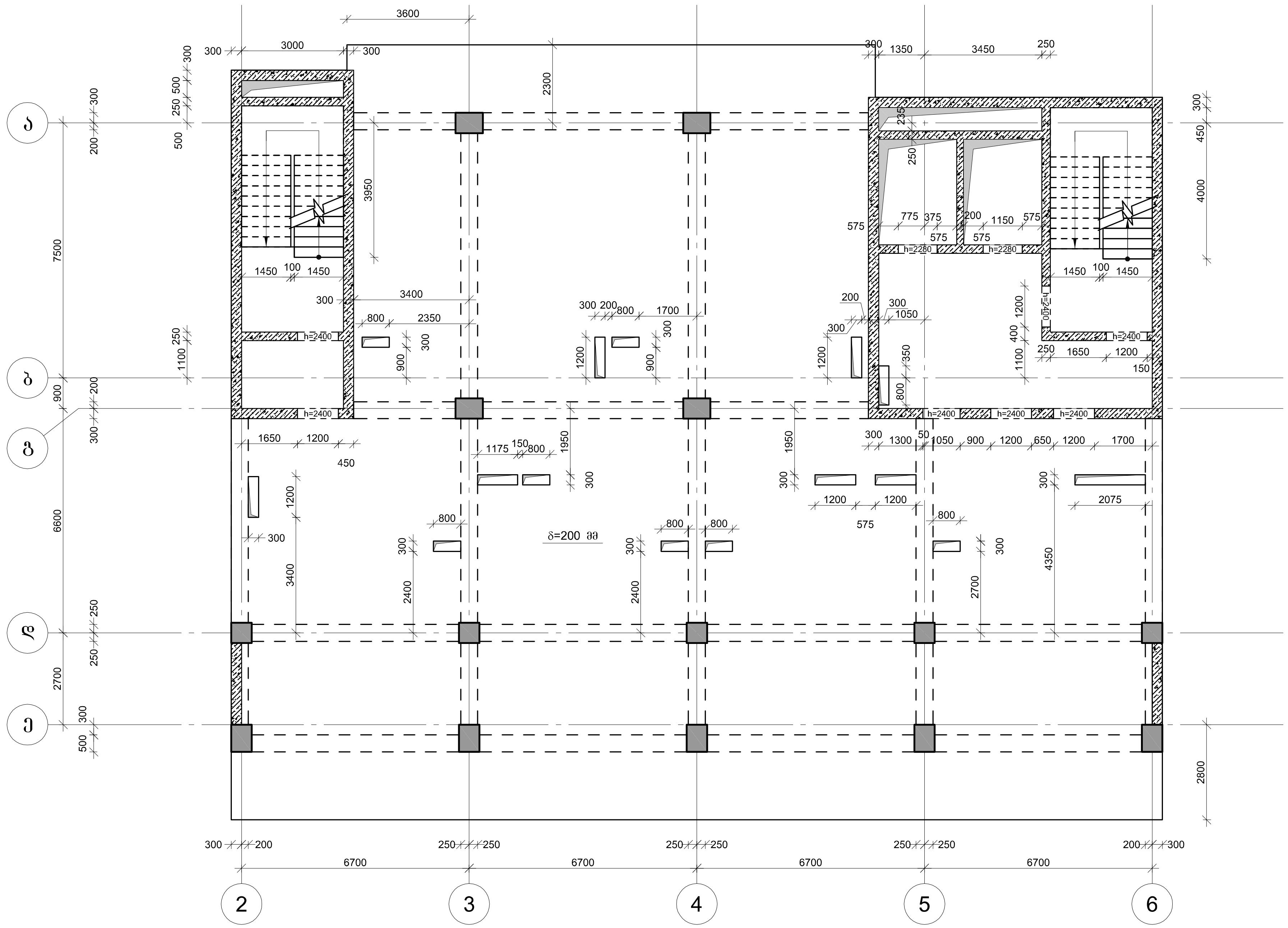

კაპიტელი ჯგუფი
საპროექტო კომპანია
Capiteli group
ENGINEERING COMPANY
CAPITELI GROUP

პროექტის დასახელება
"პარკ ჰოუმ ისანი" E ბლოკი

პროექტის მისამართი
ქ. თბილისი, ნავთლუღის ქ. №8
(ს/კ 01.17.12.027.045)

დამკვეთი
შპს "ანაგი დეველოპმენტ 2"

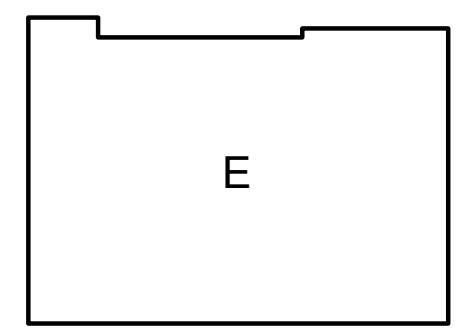

სტადია	თარიღი	განმარტება
მპ	2024/06/10	

დაკვეთის №

CAD DWG ფაილი e (2024.06.05).dwg

დირექტორი: ა. კორტავა

მთ. კონსტრუქტორი: მ. მუხიგულიშვილი

შეასრულა ნ. პავლიაშვილი

შეამოწმა ა. ესებუა

საავტორო უფლებები კაპიტელი ჯგუფი

ნახაზის დასახელება

გადახურვის კონსტრუქციების გეგმა 40.850–:– 44.000 ნიშნულებზე

კ-1.11

A2

გადახურვის კონსტრუქციების გეგმა 47.150 ნიშნულზე

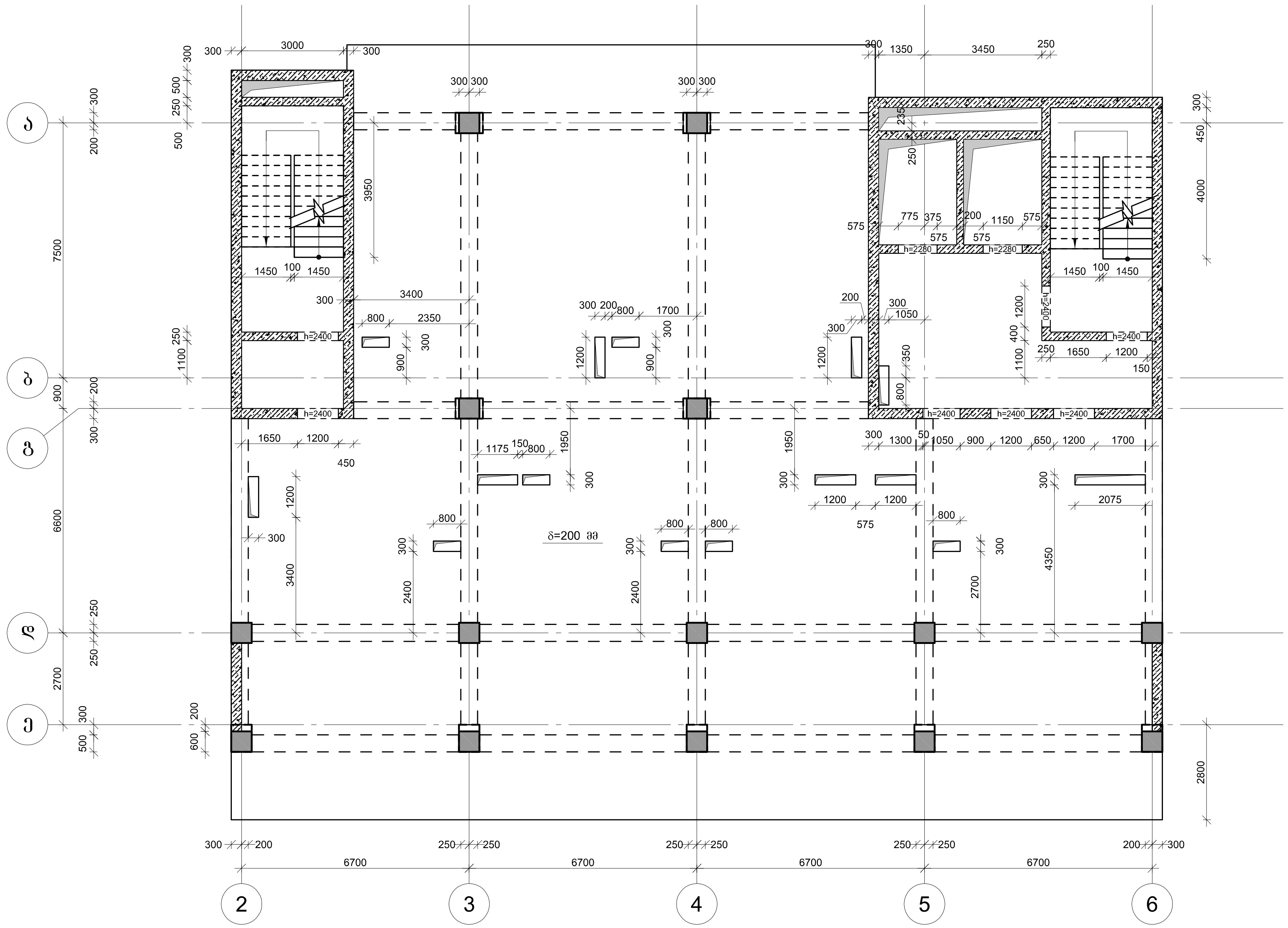

კაპიტელი ჯგუფი
საპროექტო კომპანია
Capiteli group
ENGINEERING COMPANY
CAPITELI GROUP

პროექტის დასახელება
"პარკ ჰოუმ ისანი" E ბლოკი

პროექტის მისამართი
ქ. თბილისი, ნავთლუღის ქ. №8
(ს/კ 01.17.12.027.045)

დამკვეთი
შპს "ანაგი დეველოპმენტ 2"

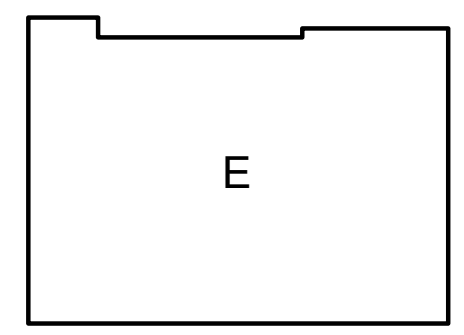

სტადია	თარიღი	განმარტება
მპ	2024/06/10	

დაკვეთის №

CAD DWG ფაილი e (2024.06.05).dwg

დირექტორი: ა. კორტავა

მთ. კონსტრუქტორი: მ. მუხიგულიშვილი

შეასრულა ნ. პავლიაშვილი

შეამოწმა ა. ესებუა

საავტორო უფლებები კაპიტელი ჯგუფი

ნახაზის დასახელება

გადახურვის კონსტრუქციების გეგმა 47.150 ნიშნულზე

კ-1.12

A2

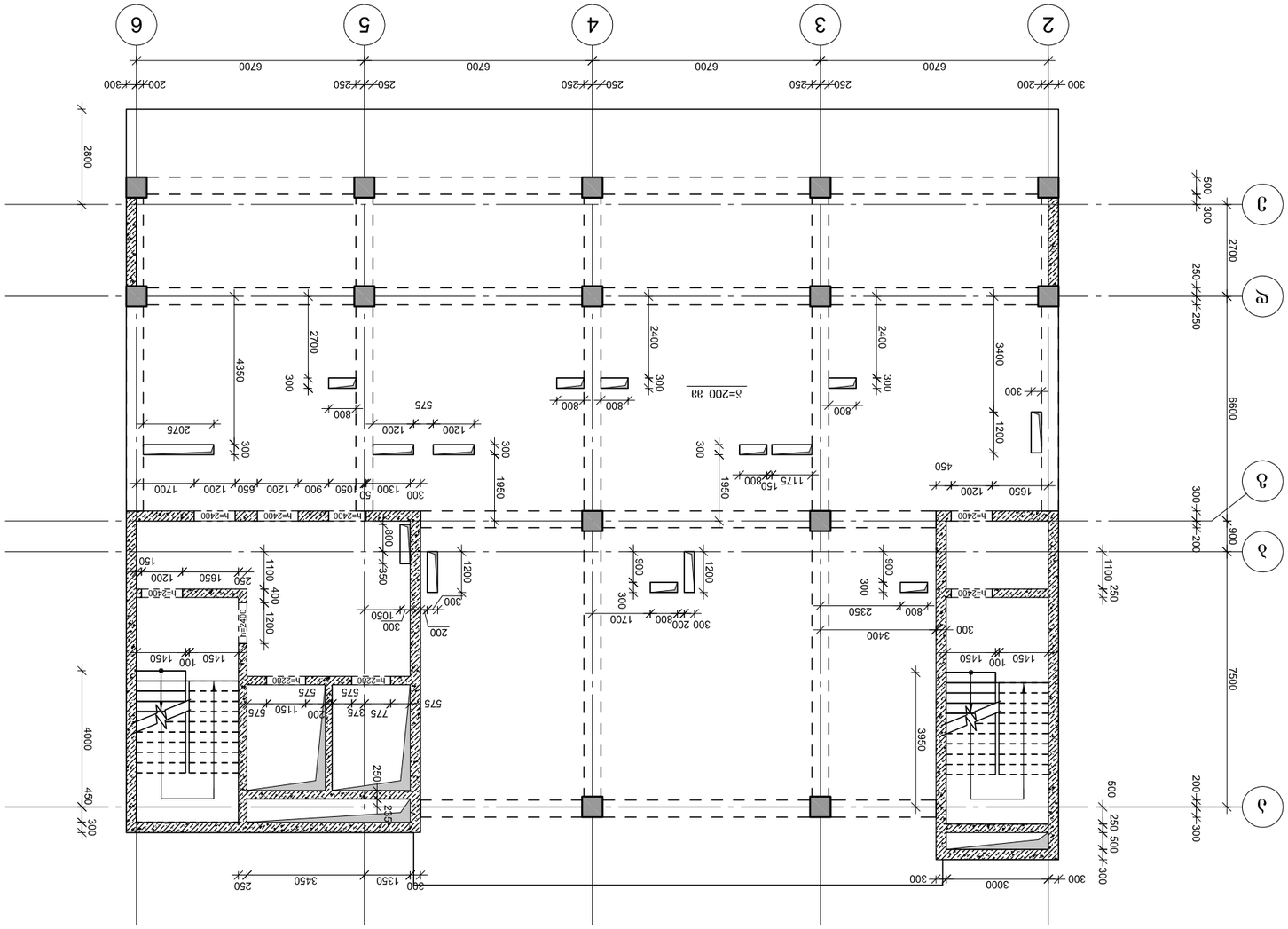

ՅԱՎԱՆԴԱՑՄԱՆ ԱՐՁԱՆԱԳՐՈՒԹՅՈՒՆ ՅԱՅՏՆԱԲԵՐՎԱԾ ՏԱՐԱԾՔԻ 50.300 -:- 56.750 ԿՈՐԴԻՆԱՏՆԵՐԻ

ՀԱՅԿԱԿԱՆ ԱՆՇԱՐԺՈՒՀԻ ԳՈՐԾԱՐԱՆ	ՀԱՅԿԱԿԱՆ ՀԱՆՐԱՊԵՏՈՒԹՅԱՆ
ՀՀ	2024/06/10
ԿԱՌԱՎԱՐՄԱՆ ՀԱՄԱՐ	
ՀՀ ԿԱՊԱՆ ՔԱՂԱՔԻ ԱՌԱՋԱՏԱՐԱԾ ՀԱՄԱՅՆՔԻ ՂԵԿԱՎԱՐ	Ա. ՀՈՎՀԱՆՆԻՍՅԱՆ
ՀՀ ՍՅՈՒՆԻՔԻ ՄԱՐԶԻ ՔԱՂԱՔԱՇԻՆՈՒԹՅԱՆ ԳԼԽԱՎՈՐ ԱՐՔԻՏԵԿՏ	Ա. ՀՈՎՀԱՆՆԻՍՅԱՆ
ՀՀ ՍՅՈՒՆԻՔԻ ՄԱՐԶԻ ՔԱՂԱՔԱՇԻՆՈՒԹՅԱՆ ՎԱՐՉԱՊԵՏ	Հ. ԱՎԱԳՅԱՆ
ՀՀ ՍՅՈՒՆԻՔԻ ՄԱՐԶԻ ՔԱՂԱՔԱՇԻՆՈՒԹՅԱՆ ԳԼԽԱՎՈՐ ՄԱՍՆԱԳԵՏ	Ե. ԱՍՏՎԱԾԱՏՐՅԱՆ
ՀՀ ՍՅՈՒՆԻՔԻ ՄԱՐԶԻ ՔԱՂԱՔԱՇԻՆՈՒԹՅԱՆ ԳԼԽԱՎՈՐ ՃԱՐՏԱՐԱՊԵՏ	Ա. ՀԱՅՐԱՊԵՏՅԱՆ
ՀԱՅԿԱԿԱՆ ՀԱՆՐԱՊԵՏՈՒԹՅԱՆ ՏԱՐԱԾՔԱՅԻՆ ԿԱՌԱՎԱՐՄԱՆ ՄԱՐՄՆԻ ՂԵԿԱՎԱՐ	ՀՈՎՀԱՆՆԵՍ ՍԱՀԱԿՅԱՆ
ՀՀ ՍՅՈՒՆԻՔԻ ՄԱՐԶԻ ՔԱՂԱՔԱՇԻՆՈՒԹՅԱՆ ՎԱՐՉԱՊԵՏԻ ԱՇԽԱՏԱԿԱԶՄԻ ՂԵԿԱՎԱՐ	ՀՈՎՀԱՆՆԵՍ ՍԱՀԱԿՅԱՆ
ՀՀ ՍՅՈՒՆԻՔԻ ՄԱՐԶԻ ՔԱՂԱՔԱՇԻՆՈՒԹՅԱՆ ՎԱՐՉԱՊԵՏԻ ԱՇԽԱՏԱԿԱԶՄԻ ԳԼԽԱՎՈՐ ՄԱՍՆԱԳԵՏ	ՀՈՎՀԱՆՆԵՍ ՍԱՀԱԿՅԱՆ
ՀԱՅԿԱԿԱՆ ՀԱՆՐԱՊԵՏՈՒԹՅԱՆ ՏԱՐԱԾՔԱՅԻՆ ԿԱՌԱՎԱՐՄԱՆ ՄԱՐՄՆԻ ԳԼԽԱՎՈՐ ՄԱՍՆԱԳԵՏ	ՀՈՎՀԱՆՆԵՍ ՍԱՀԱԿՅԱՆ
ՀՀ ՍՅՈՒՆԻՔԻ ՄԱՐԶԻ ՔԱՂԱՔԱՇԻՆՈՒԹՅԱՆ ՎԱՐՉԱՊԵՏԻ ԱՇԽԱՏԱԿԱԶՄԻ

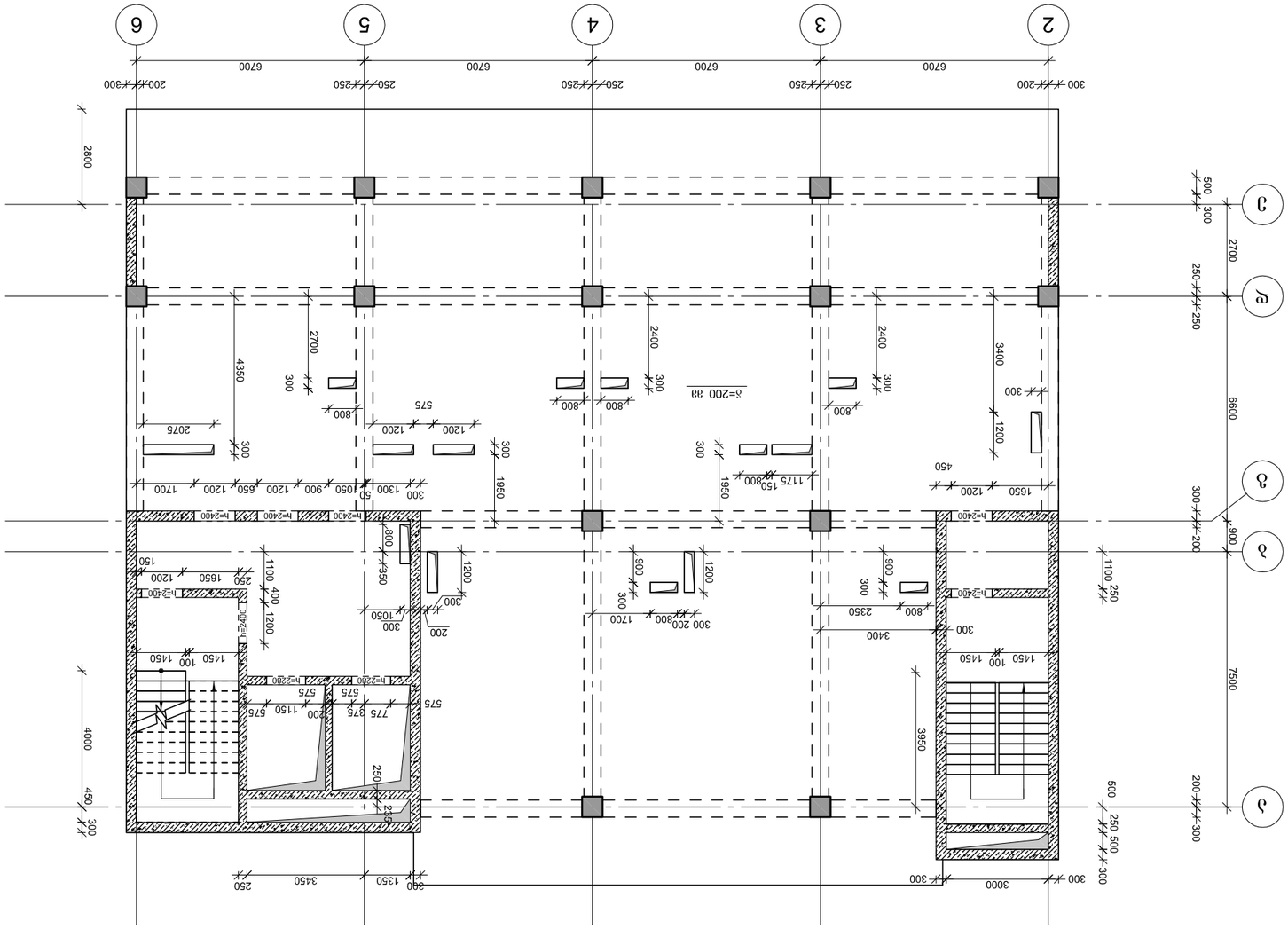

Фасад по оси Г

Гип	Шифр	Лист	Листов
		3	2024/06/10

Е

Инв.№ подл.	
CAD DWG файл	e (2024.06.05).dwg
Разраб.	А. Ибрагимов
ГИП	З. Зейналова
Н.контр.	Б. Зейналова
Рук.проекта	А. Ибрагимов
Нач.отд.	Э. Гусейнов
Гл.инженер	

Многоквартирный жилой дом с подземной автостоянкой по адресу: г. Баку, Хазарский р-н, 8-й км (ц/з 01.17.12.027.045)

Этажность: 21 Общая площадь: 62.900 Площадь застройки: 2" этаж "Общая площадь 2"

Фасад по оси Г

ООО "Capitell group"
Engineering company
CAPITELI GROUP
ENGINEERING COMPANY

Гип	Шифр
	3-1.14

Формат А2

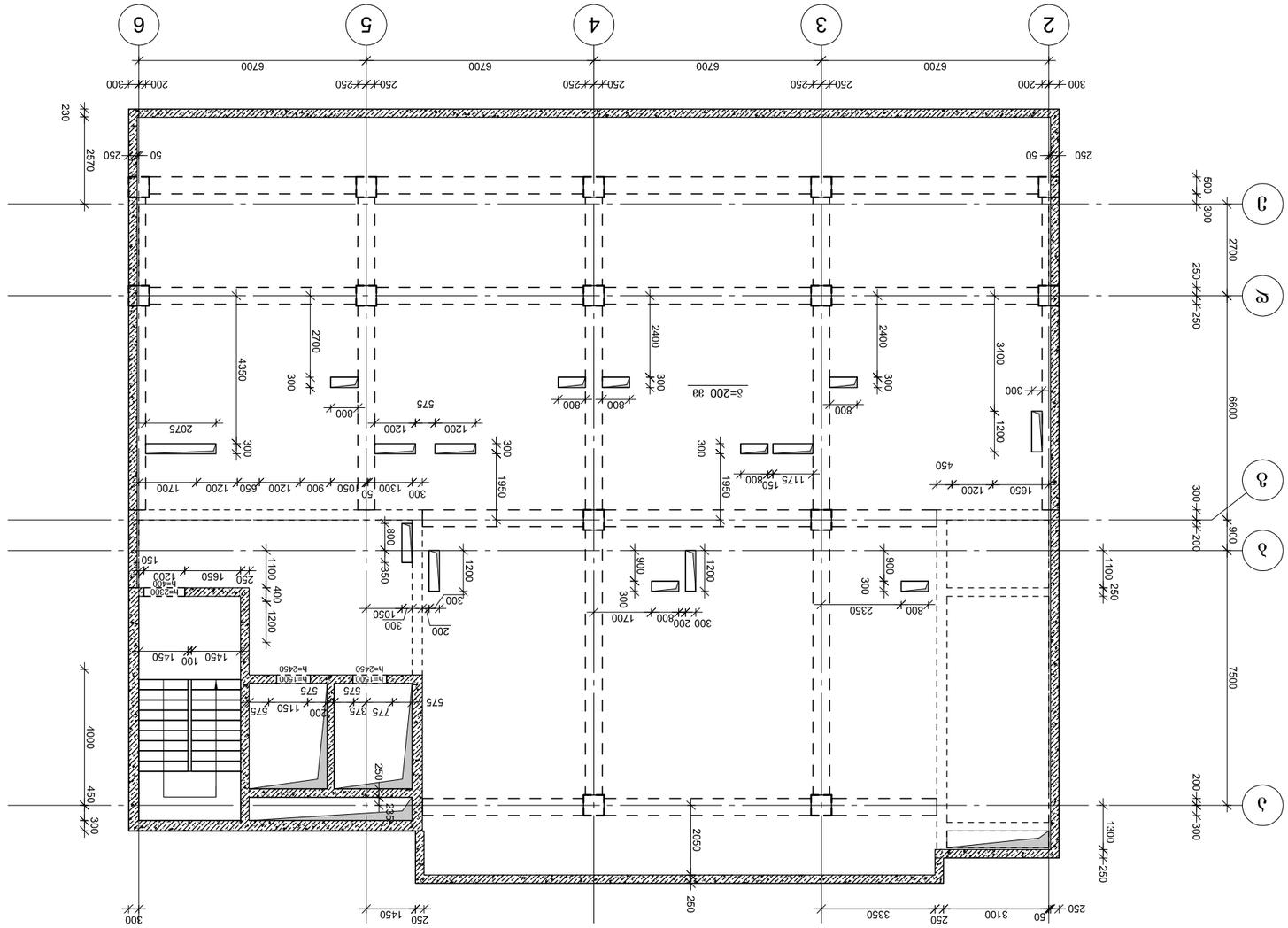
2
3
4
5
6
А
Б
В
Г
Д
6700
2700
2400
3400
2570
4350
4000
2050
7500
6600
2700
1300
1100
1200
1950
2075
1650
2350
1700
1450
1150
1050
1200
1650
1200
1200
1200

გადახურვის კონსტრუქციების გეგმა 69.350 –:– 71.000 ნიშნულებზე

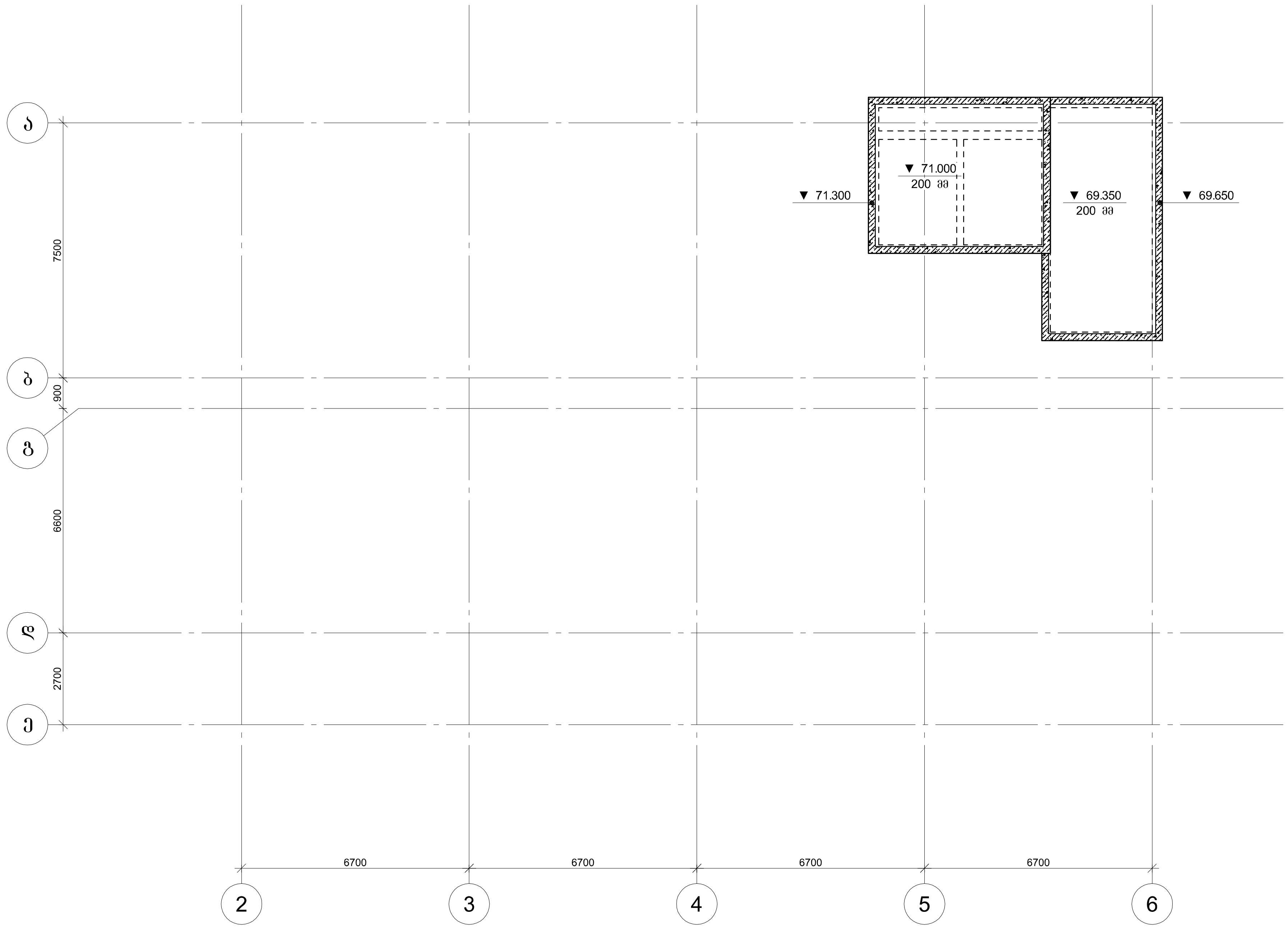

კაპიტელი ჯგუფი
საპროექტო კომპანია
Capiteli group
ENGINEERING COMPANY

პროექტის დასახელება
"პარკ ჰოუმ ისანი" E ბლოკი

პროექტის მისამართი
ქ. თბილისი, ნავთლუღის ქ. №8
(ს/კ 01.17.12.027.045)

დამკვეთი
შპს "ანაგი დეველოპმენტ 2"

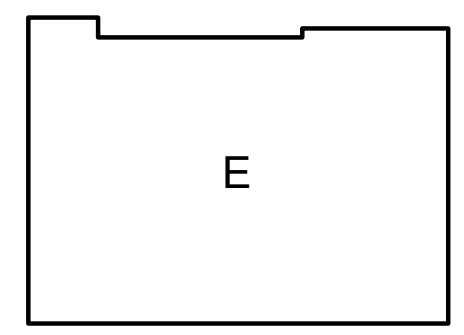

სტადია	თარიღი	განმარტება
მპ	2024/06/10	

დაკვეთის №

CAD DWG ფაილი e (2024.06.05).dwg

დირექტორი:	ა. კორტავა
მთ. კონსტრუქტორი:	მ. მუხიგულიშვილი
შეასრულა	ნ. პავლიაშვილი
შეამოწმა	ა. ესებუა
საავტორო უფლებები	კაპიტელი ჯგუფი

ნახაზის დასახელება

გადახურვის კონსტრუქციების გეგმა 69.350 –:– 71.000 ნიშნულებზე

კ-1.16

A2

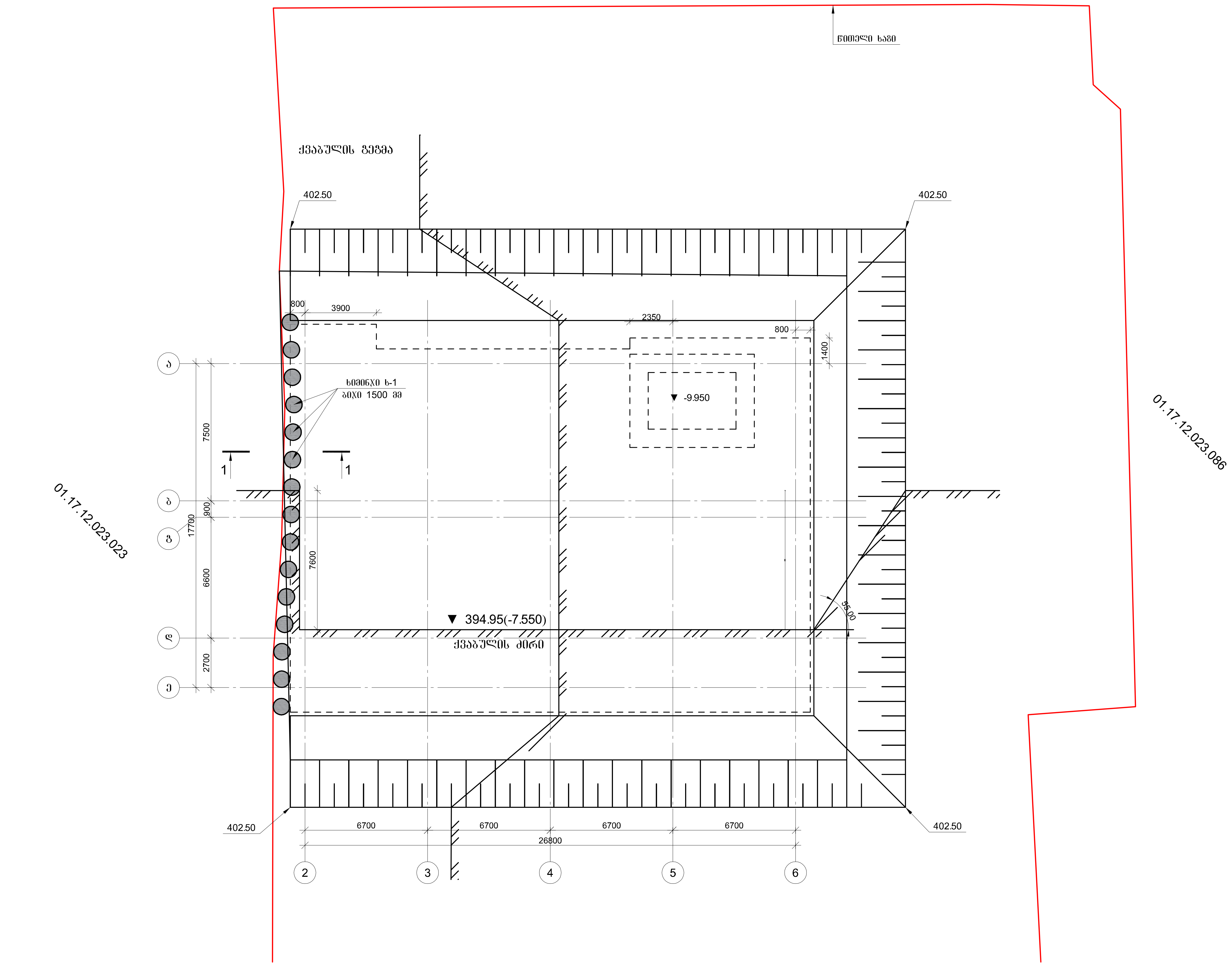

▼ 0.00=402.50

მოსაჭრელი გრუნტის საორიენტაციო მოცულობა:

1-ნაყარი V=1225.00 მ^3

2-მსხვილნატეხოვანი გრუნტი V=2450.00 მ^3

3-ქანი-აგელითები, ძლიერ გამოფიტული V=2530.00 მ^3

კაპიტელი ჯგუფი
საპროექტო კომპანია
Capiteli group
ENGINEERING COMPANY

პროექტის დასახელება
"პარკ ჰოუმ ისანი" E ბლოკი

პროექტის მისამართი
ქ. თბილისი, ნავთლუღის ქ. №8
(ს/კ 01.17.12.027.050)

დამკვეთი
შპს "ანაგი დეველოპმენტ 2"

E

სტადია	თარიღი	განმარტება
მპ	2024/08/15	

დაკვეთის №

CAD DWG ფაილი 0. isani - qvabuli e rev1.dwg

დირექტორი: ა. კორტავა

მთ. კონსტრუქტორი: მ. მუხიგულიშვილი

შეასრულა ნ. პავლიაშვილი

შეამოწმა ა. ესებუა

საავტორო უფლებები კაპიტელი ჯგუფი

ნახაზის დასახელება

ქვაბულის გეგმა

კ-01

A2

ჭრილი 1-1

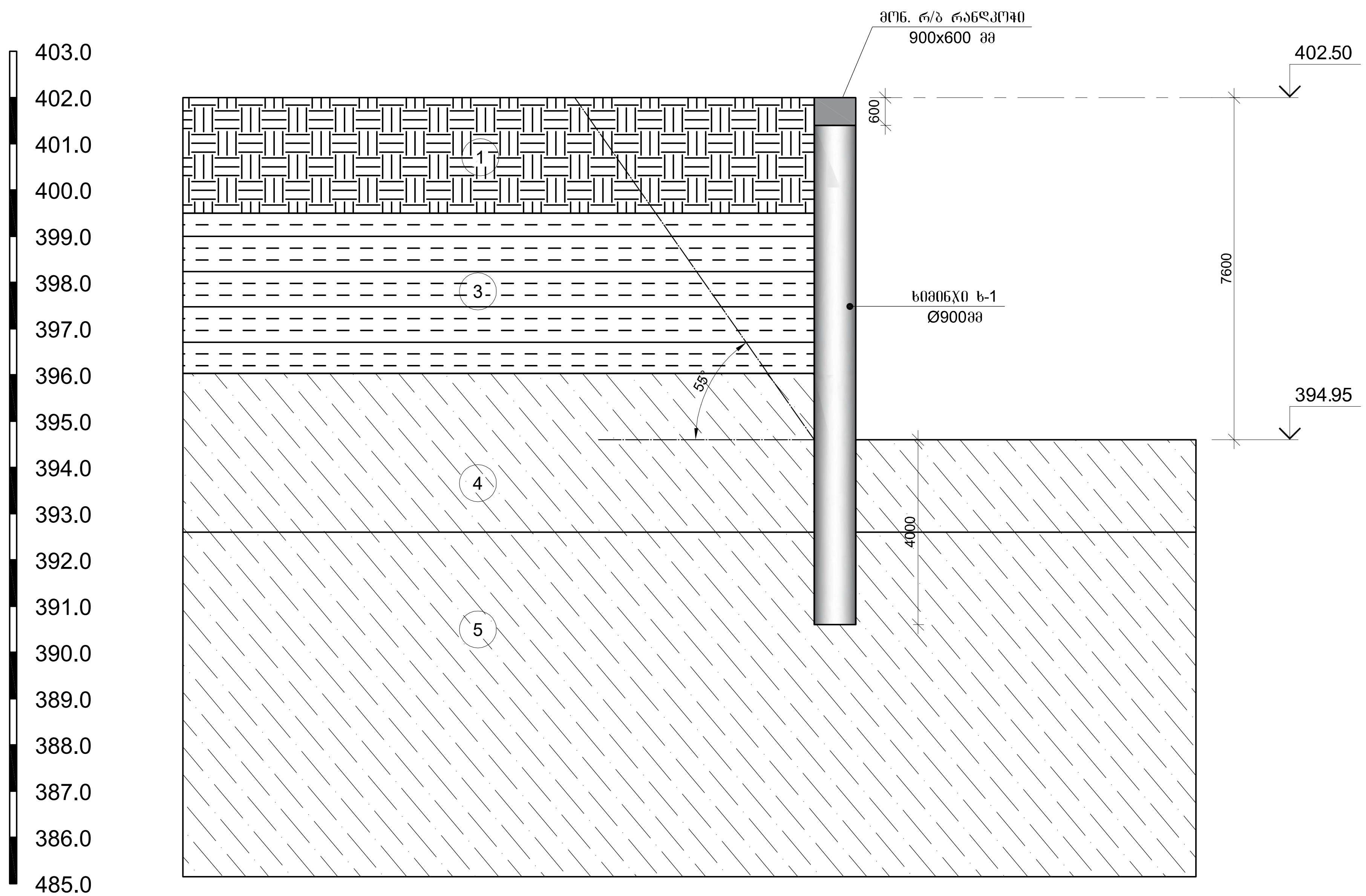

კაპიტელი ჯგუფი
საპროექტო კომპანია
Capiteli group
ENGINEERING COMPANY
CAPITELI GROUP

პროექტის დასახელება
"პარკ ჰოუმ ისანი" E ბლოკი

პროექტის მისამართი
ქ. თბილისი, ნავთლუღის ქ. №8
(ს/კ 01.17.12.027.050)

დამკვეთი
შპს "ანაგი დეველოპმენტ 2"

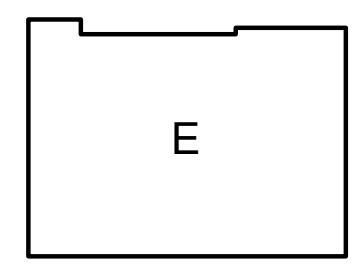

სტადია	თარიღი	განმარტება
მპ	[illegible]	

დაკვეთის №

CAD DWG ფაილი 0. isani - qvabuli e rev1.dwg

0. isani - qvabuli e rev1.dwg

დირექტორი: ა. კორტავა
მთ. კონსტრუქტორი: მ. მუხიგულიშვილი
შეასრულა ნ. პავლიაშვილი
შეამოწმა ა. ესებუა

საავტორო უფლებები კაპიტელი ჯგუფი

ნახაზის დასახელება

ჭრილი 1-1

კ-02

A2

მონ. რ/ბ ხიმინჯის ხ-1-ის არმირება

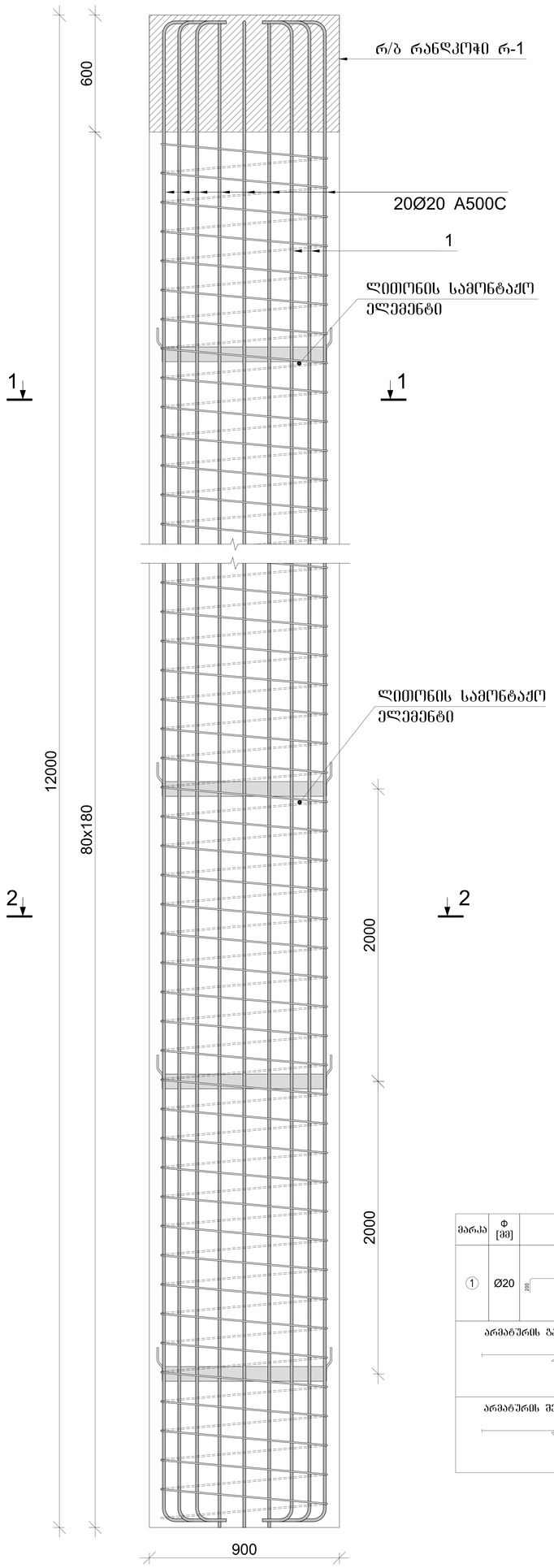

კვეთი 1-1

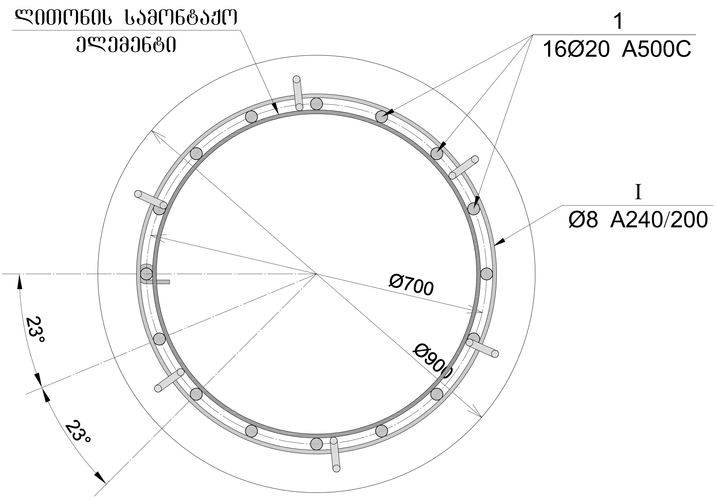

ლითონის სამონტაჟო ელემენტი

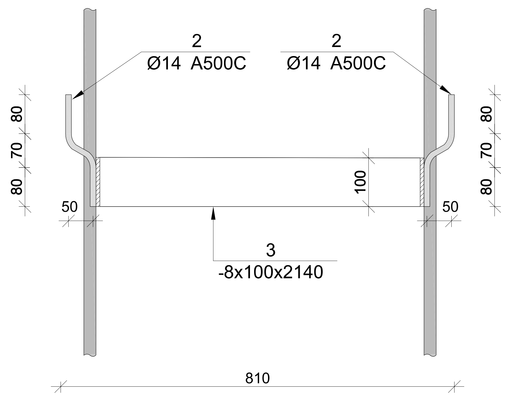

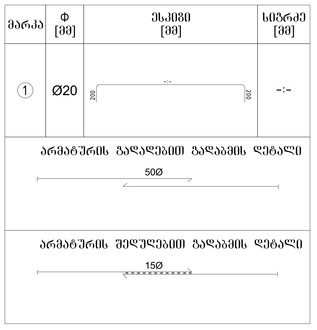

მონ. რ/ბ ხიმინჯის ხ-1-ის არმირება

არმატურის სპეციფიკაცია					არმატურის ამოკრეფა					ბეტონი B 25
პოზ. №	Ø	L მმ.	n ცალი	Ln მ.	Ø	∑ Ln მ.	ბარძაყი მეტრის წონა კგ.	წონა კგ. A240	წონა კგ. A500C	V; მ³
1	2	3	4	5	6	7	8	9	10	11
1	20 A500C	13000	16	208.00	8 A-240	184.00	0.39	72.60		7.14
2	14 A500C	250	36	9.00	14 A500C	9.00	1.21		10.88	
I	8 A240	2300	80	184.00	20 A500C	208.00	2.47		512.96	
						∑		72.60	523.84	7.14
						n= 15		1089.05	7857.54	107.10
									83.54	კუბ³

ლითონის სამონტაჟო ელემენტის სპეციფიკაცია

პოზ. №	მასალის დასახელება	მასალის კვეთი	L მმ.	n ცალი	Ln მ.	ერთეულის წონა; კგ	ჯამური წონა; კგ
1	2	3	5	6	7	8	9
3	ლითონის ფირფიტა	8 x 100	2140	6	12.84	6.28	80.64
						2% შეღუღვაზე	1.61
						∑	82.25
						n=15	1233.72

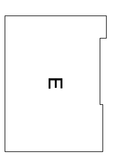

პროექტის დასახელება	ბაღების ჯგუფი "ბანკ ჯორჯი ისანი" E ბლოკი
პროექტის მისამართი	ქ. თბილისი, ნაძალადევის რ. №8 (ს/კ 01.17.12.027.050)
დამკვეთი	შპს "ბანკ ჯორჯია"
სხვადასხვა	მასშტაბი 1:25 ზომები მმ-ში
ავტორი:	გ. ისანი - ლაბახი ე. ლეკიშვილი
შემსრულებლები:	ა. ქორბაშვილი
მთ. ტექნოლოგი	გ. ჯაფარიძე
მთავარი ინჟინერი	ნ. ბაგრატიონი
პროექტის მთავარი ინჟინერი	ა. ბაბაევა
ნახაზის დასახელება	ხიმინჯის ხ-1-ის არმირება
	ქ-03
	A2

მონ. რ/ბ რანდკოჭების არმირების ფრაგმენტი ჭრილში (რ-1)

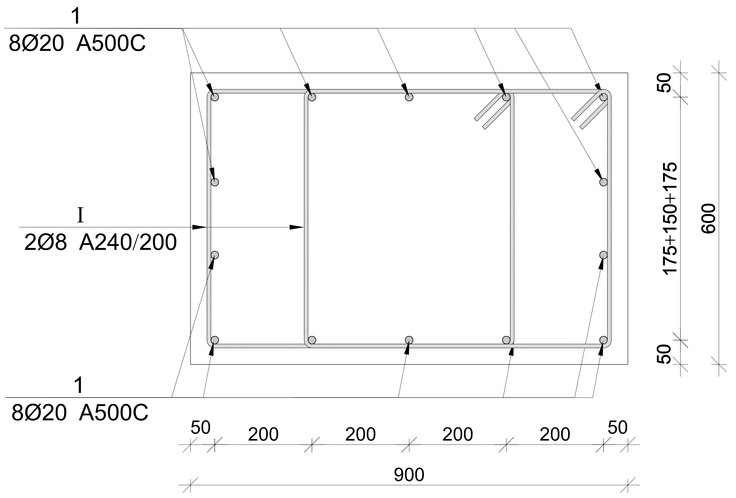

პოზ. I
L=2.52 მ.

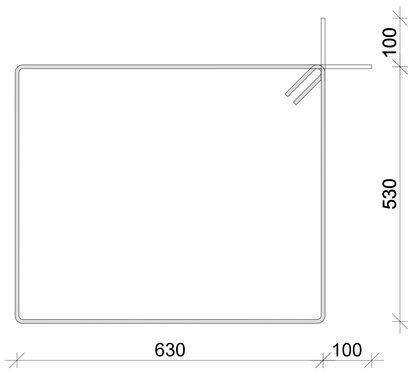

მონ. რ/ბ რანდკოჭის (რ-1) სპეციფიკაცია

არმატურის სპეციფიკაცია					არმატურის ამოკრეფა					ბეტონი B 25
პოზ. №	Ø	L მმ.	n ცალი	Ln მ.	Ø	∑ Ln მ.	ბრტყელი ჰენრის წონა კგ.	წონა კგ. A240	წონა კგ. A500C	V; მ³
1	2	3	4	5	6	7	8	9	10	11
1	20 A500C	23000	16	368.00	8 A-240	108.36	0.39	42.76		11.88
I	8 A240	2520	43	108.36	20 A500C	368.00	2.47		907.55	
							∑	42.76	907.55	11.88
						n= 1		42.76	907.55	11.88
									79.99	კგ/მ³

ბაბისწყლის ჯვარი
საინჟინრო კომპანია
Capiteli group
ENGINEERING COMPANY
CAPITELI GROUP

პროექტის დასახელება
"ბორკ ჭრევ მისანც" E ჯლოკი

პროექტის მისამართი
ქ. ზუგდიდის, ნაგოლვილის ქ. №8
(ს/კ 01.17.12.027.050)

დამკვეთი
შპს "ინვი დეველოპმენტ 2"

E

სტადია | ეტაპი | ფურცლების რაოდენობა
მე | 2024.05.15 | 2

CAD DWG ფაილი | 0_issued - ტიპიური ელ.ქსელი.dwg

დეტალების: ა. ტრიანტა
პრ. ხელმძღვანელი: ბ. ტატიშვილი
პრ. მთავარი სპეციალისტი: ნ. ბიბილეიშვილი
შემსრულებელი: ა. ბაბისწყლი
სპეციალობა: ელექტრომომარაგება

ნახაზის დასახელება
მონ.რ/ბ რანდკოჭის არმირება

ე-04
A2

საძირკვლის ქვედა შრის არმირების გეგმა -6.250 ნიშნულზე

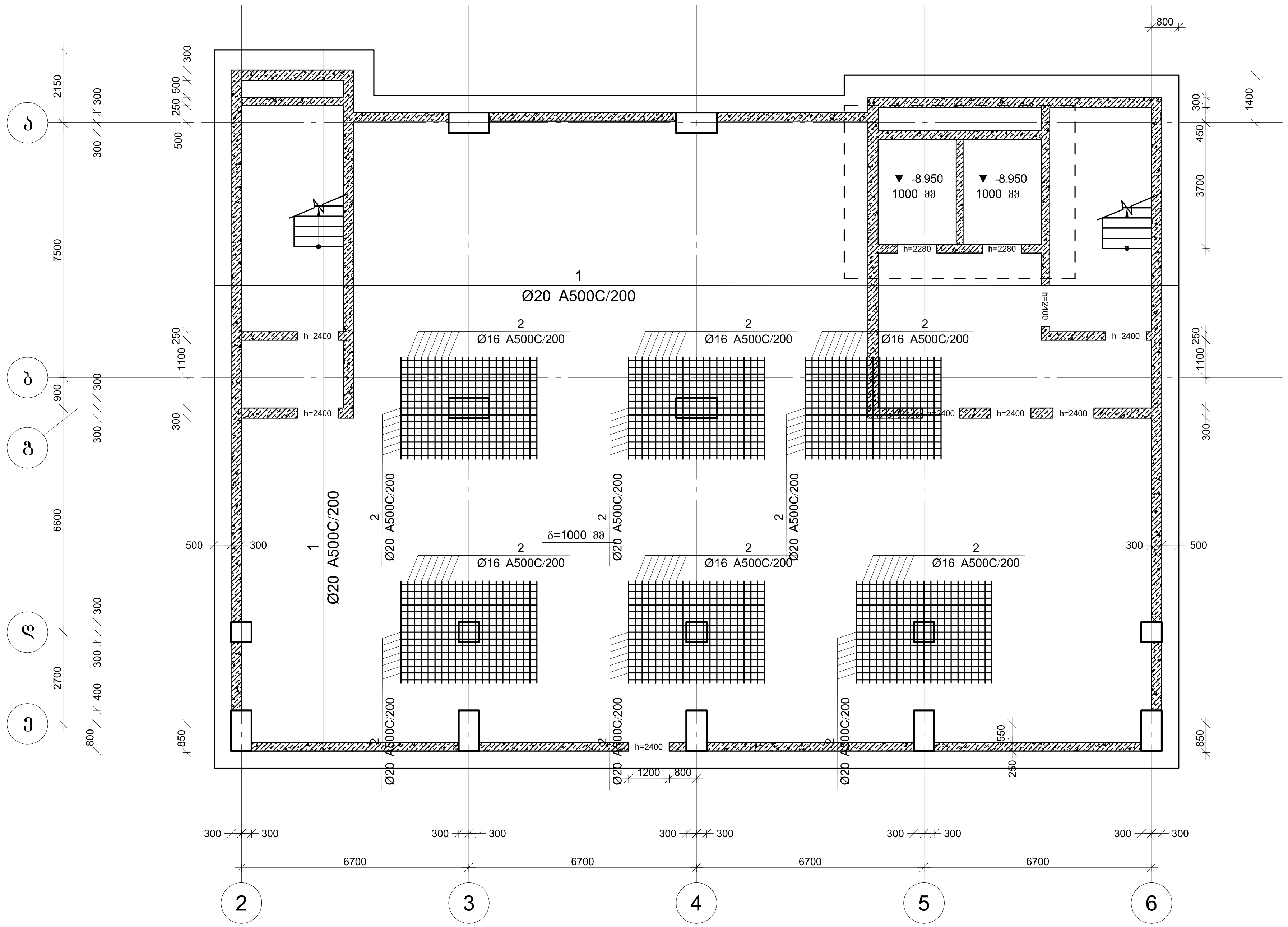

კაპიტელი ჯგუფი
საპროექტო კომპანია
Capiteli group
ENGINEERING COMPANY

პროექტის დასახელება
"პარკ ჰოუმ ისანი" E ბლოკი

პროექტის მისამართი
ქ. თბილისი, ნავთლუღის ქ. №8
(ს/კ 01.17.12.027.045)

დამკვეთი
შპს "ანაგი დეველოპმენტ 2"

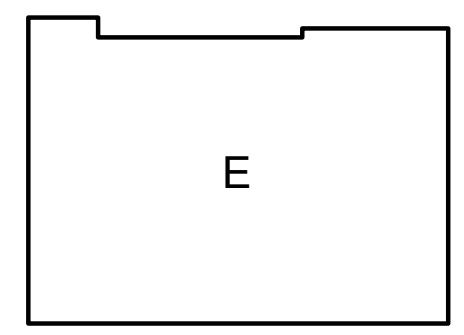

სტადია	თარიღი	განმარტება
მპ	2024/06/10	

დაკვეთის №

CAD DWG ფაილი e (2024.06.05).dwg

დირექტორი:	ა. კორტავა
მთ. კონსტრუქტორი:	მ. მუხიგულიშვილი
შეასრულა	ნ. პავლიაშვილი
შეამოწმა	ა. ესებუა
საავტორო უფლებები	კაპიტელი ჯგუფი

ნახაზის დასახელება

საძირკვლის ქვედა შრის არმირების გეგმა -6.250 ნიშნულზე

კ-1.03

A2

საძირკვლის ზედა შრის არმირების ზეზმა -6.250 ნიშნულზე

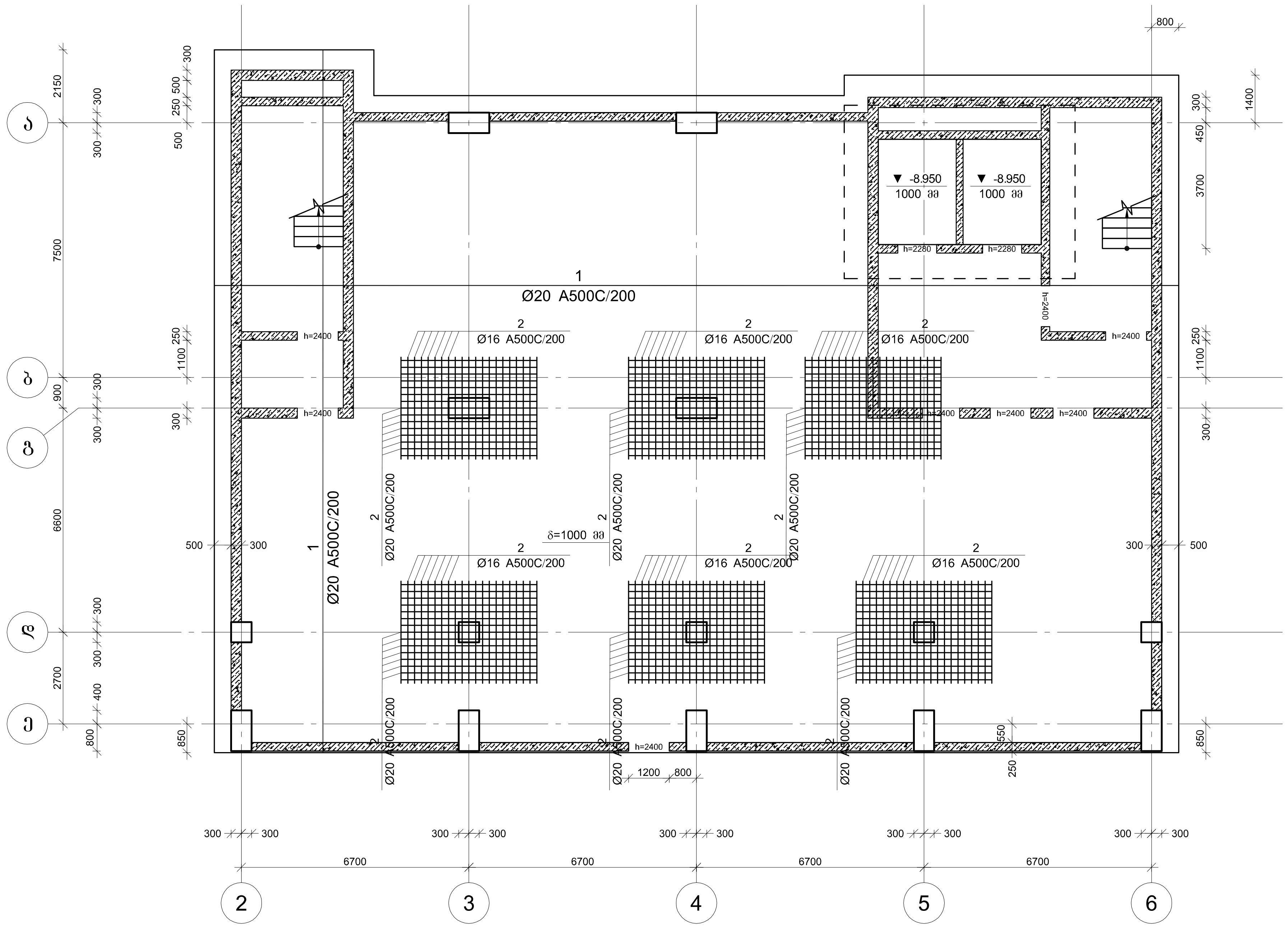

CAPITELI GROUP

კაპიტელი ჯგუფი
საპროექტო კომპანია
Capiteli group
ENGINEERING COMPANY

პროექტის დასახელება
"პარკ ჰოუმ ისანი" E ბლოკი

პროექტის მისამართი
ქ. თბილისი, ნავთლუღის ქ. №8
(ს/კ 01.17.12.027.045)

დამკვეთი
შპს "ანაგი დეველოპმენტ 2"

E

სტადია	თარიღი	განმარტება
მპ	2024/06/10	

დაკვეთის №

CAD DWG ფაილი e (2024.06.05).dwg

დირექტორი:	ა. კორტავა
მთ. კონსტრუქტორი:	მ. მუხიგულიშვილი
შეასრულა	ნ. პაპლიაშვილი
შეამოწმა	ა. ესებუა
საავტორო უფლებები	კაპიტელი ჯგუფი

ნახაზის დასახელება

საძირკვლის ზედა შრის არმირების ზეზმა -6.250 ნიშნულზე

კ-1.03

A2

საძირკვლის გეღა შრის არმირების გეგმა -6.250 ნიშნულზე

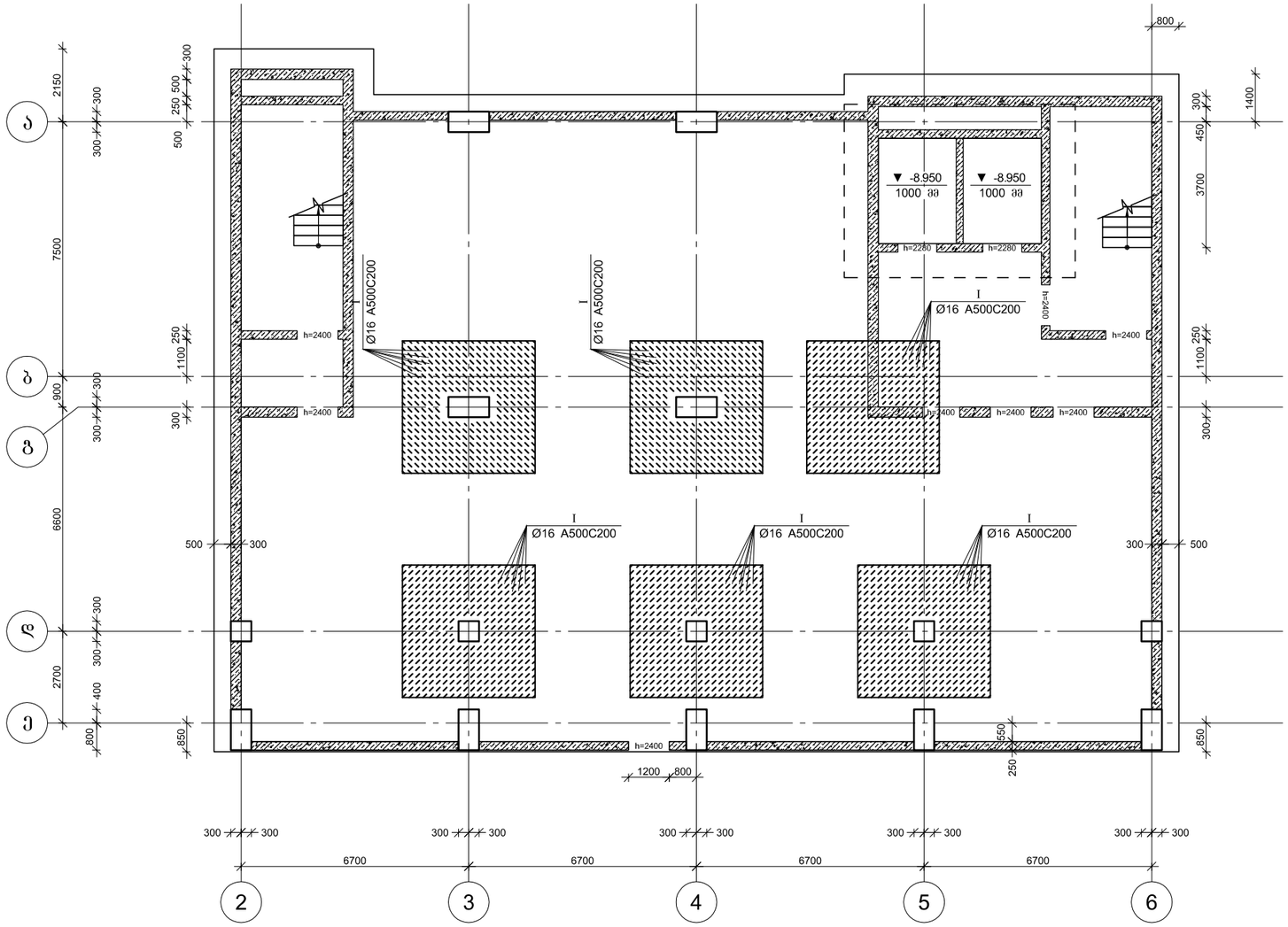
▼ -8.950
1000 მმ
▼ -8.950
1000 მმ
h=2280
h=2280
h=2400
Ø16 A500C200
I
h=2400
h=2400
h=2400

საძირკვლის ფილის არმირების ფრაგმენტი, კვეთი 1-1

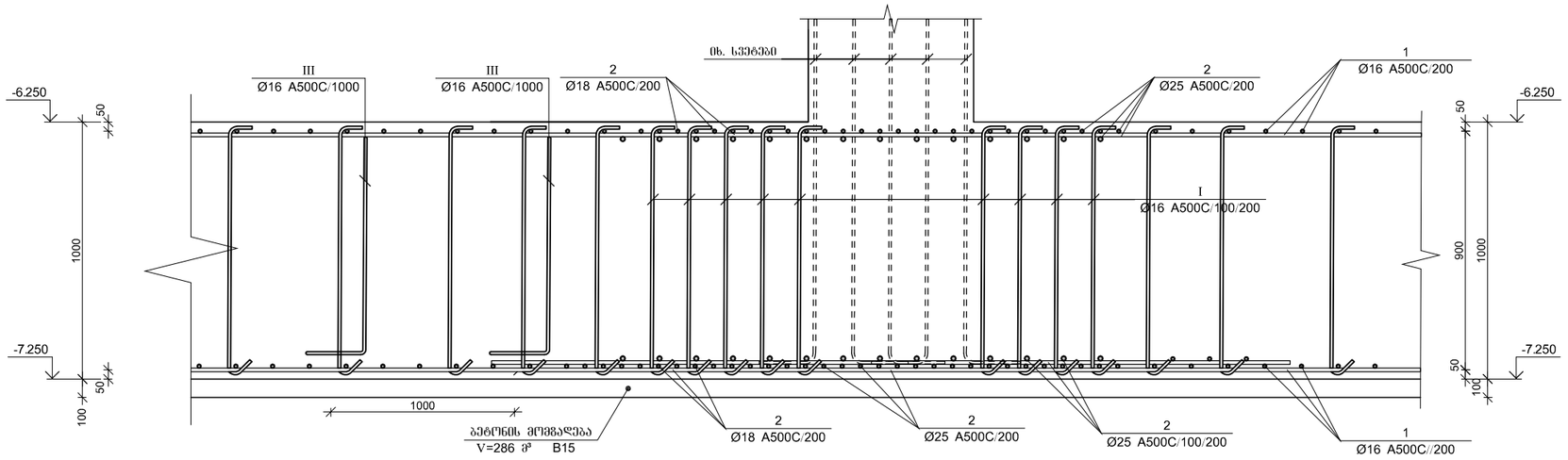

პოზ.	Ø [მმ.]	ესკიზი [მმ.]	სიგრძე [მმ.]
⑤	Ø18	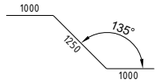	3250
⑥	Ø18	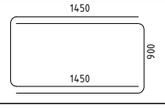	3800
⑦	Ø18	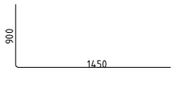	2350
⑧	Ø18	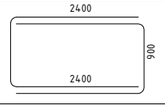	5700
⑨	Ø18	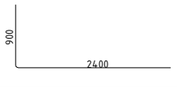	3300

პოზ.	Ø [მმ.]	ესკიზი [მმ.]	სიგრძე [მმ.]
Ⅰ	Ø16	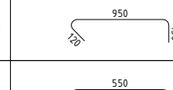	1200
Ⅱ	Ø16		800
Ⅲ	Ø16	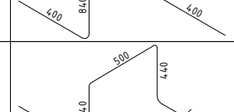	3100
Ⅳ	Ø16	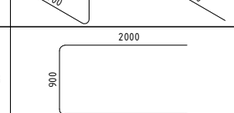	2300
Ⅴ	Ø18	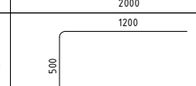	4900
Ⅵ	Ø16		2900

მრნ. რ/ბ საძირკვლის ფილის სპეციფიკაცია

არმატურის სპეციფიკაცია					არმატურის ამოკრეფა					ბეტონი B 30
პოზ. №	Ø	L მმ.	n ცალი	Ln მ.	Ø	∑ Ln მ.	ბრაკის პროცენტი	წონა კგ. A240	წონა კგ. A500C	V; მ³
1	2	3	4	5	6	7	8	9	10	11
1	16 A500C	-	-	**16100.00**	16 A500C	53417.80	1.58		84311.44	1440.20
2	18 A500C	-	-	25950.00	18 A500C	29163.50	2.00		58256.61	
3	25 A500C	-	-	14710.00	25 A500C	14710.00	3.85		56683.05	
4	32 A500C	-	-	1175.00	32 A500C	1175.00	6.31		7418.20	
5	18 A500C	3250	250	812.50						
I	16 A500C	1200	22150	26580.00						
II	16 A500C	800	6145	4916.00						
III	16 A500C	3100	1070	3317.00						
IV	16 A500C	2300	620	1426.00						
V	18 A500C	4900	490	2401.00						
VI	16 A500C	2900	372	1078.80						
						∑			206669.30	1440.20
ბეტონის მოცულობა B15 $V_{ბეტ}$=286						n= 1			206669.30	1440.20
									143.50	კგ/მ³

CAPITELI GROUP

კაპიტელი ჯგუფი
სამშენებლო კომპანია
Capiteli group
ENGINEERING COMPANY

პროექტის დასახელება
"პარკ ჰოუმ ისანი" E ბლოკი

პროექტის მისამართი
ქ. თბილისი, ნავთლუღის ქ. №8
(ს/კ 01.17.12.027.045)

დამკვეთი
შპს "ანაგი დეველოპმენტ 2"

E

სტადია მარილი განმარტება

მპ 2024.06.18

ლაკვეთის №

CAD DWG ფაილი e (2024.06.05).dwg

დირექტორი: ა. კორტაჯა

მთ. კონსტრუქტორი: მ. მუხიგულიშვილი

შესრულა ნ. ააელიაშვილი

შეამოწმა ა. ესებუა

სამშენებლო უწყებები კაპიტელი ჯგუფი

ნახაზის დასახელება

საძირკვლის ფილის არმირების ფრაგმენტი, კვეთი 1-1

კ-1.01

A3

ლიფტის შახტის საძირკვლის ღშ–1-ის არმირება

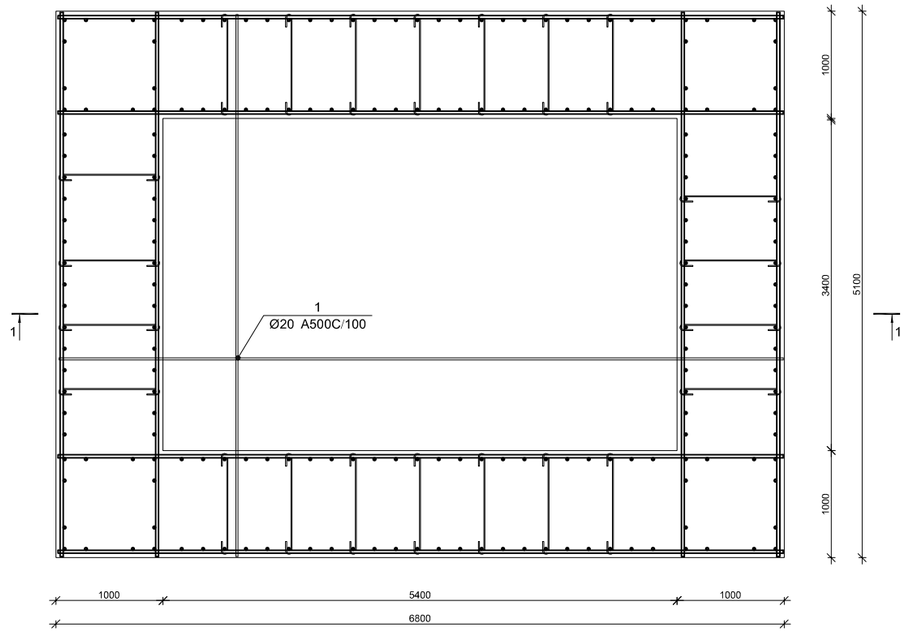

კვეთი 1-1

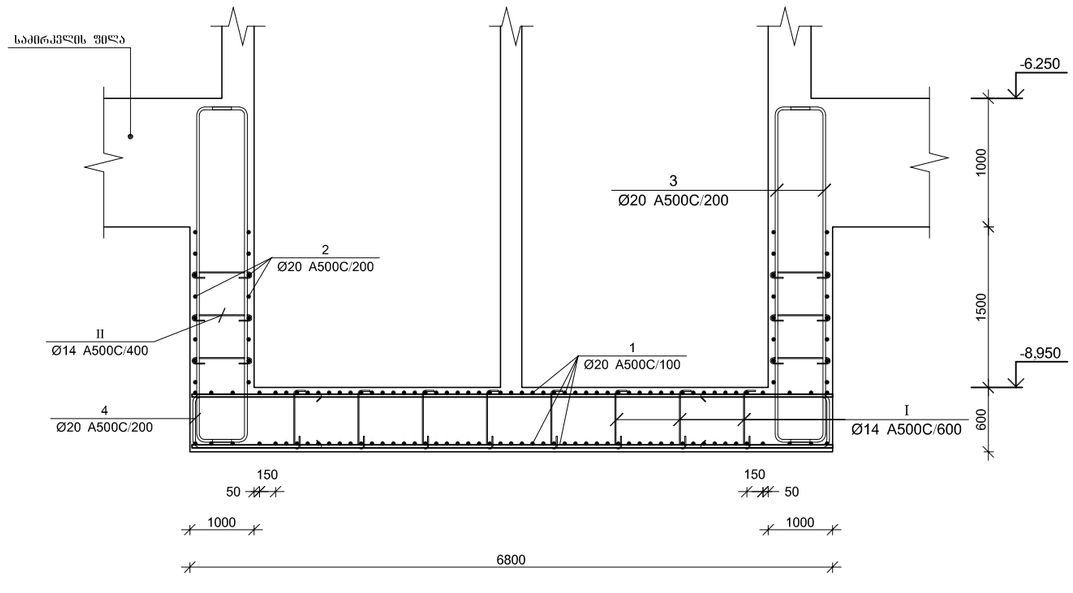

მარკა	Φ [მმ]	ესკიზი [მმ]	სიგრძე [მმ]
③	Φ20	3100; 300; 300	3700
④	Φ20	1200; 500; 1200	2900
Ⅰ	Φ14	300; 100; 135°; 140°; 550	750
Ⅱ	Φ14	100; 100; 180°; 180°; 550	750
Ⅲ	Φ14	350; 540; 540; 350; 350	2800

მრნ. რ/ბ ლიფტის შახტის საძირკვლის ღშ–1-ის არმირების სპეციფიკაცია

არმატურის სპეციფიკაცია					არმატურის ამოკრეფა					ბეტონი B 30
პოზ. poz. №	Ø	L მმ/mm	n ცალ/unit	Ln მ/m	Ø	∑ Ln მ/m	არმატურის 1მ/წონა ერთეული ელემენტის წონა/one meter length weight, kg	წონა კგ/weight kg A240	წონა კგ/weight kg A500C	V; მ³/m³
1	2	3	4	5	6	7	8	9	10	11
1	20 A500C	----	----	1060.00	14 A500C	184.00	1.21		222.35	31.86
2	20 A500C	----	----	328.00	20 A500C	2485.90	2.47		6130.62	
3	20 A500C	3700	216	799.20						
4	20 A500C	2900	103	298.70						
I	14 A500C	750	72	54.00						
II	14 A500C	750	80	60.00						
III	14 A500C	2800	25	70.00		∑			6352.97	31.86
						n= 1			6352.97	31.86
									199.40	კგ/მ³

CAPITELI GROUP

კაპიტელი ჯგუფი
საპროექტო კომპანია
Capiteli group
ENGINEERING COMPANY

პროექტის დასახელება
"პარკ ჰოუმ ისანი" E ბლოკი

პროექტის მისამართი
ქ. თბილისი, ნავთლუღის ქ. №8
(ს/კ 01.17.12.027.045)

დამკვეთი
შპს "ანაგი დეველოპმენტ 2"

E

სტადია	მარილი	განმარტება
მპ	2024.06.13	

ლაკვეთის №

CAD DWG ფაილი e (2024.06.05).dwg

დირექტორი:	ა. კორტავა
მთ. კონსტრუქტორი:	მ. მუხიგულიშვილი
შესრულა	ნ. ააელიაშვილი
შეამოწმა	ა. ესებუა
საავტორო უფლებები	კაპიტელი ჯგუფი

ნახაზის დასახელება

ლიფტის შახტის საძირკვლის ღშ–1-ის არმირება

კ-1.01

A3

მონ. რ/ბ სვეტის ტიპიური არმირება -6.25 -:- -0.25 ნიშნულებზე

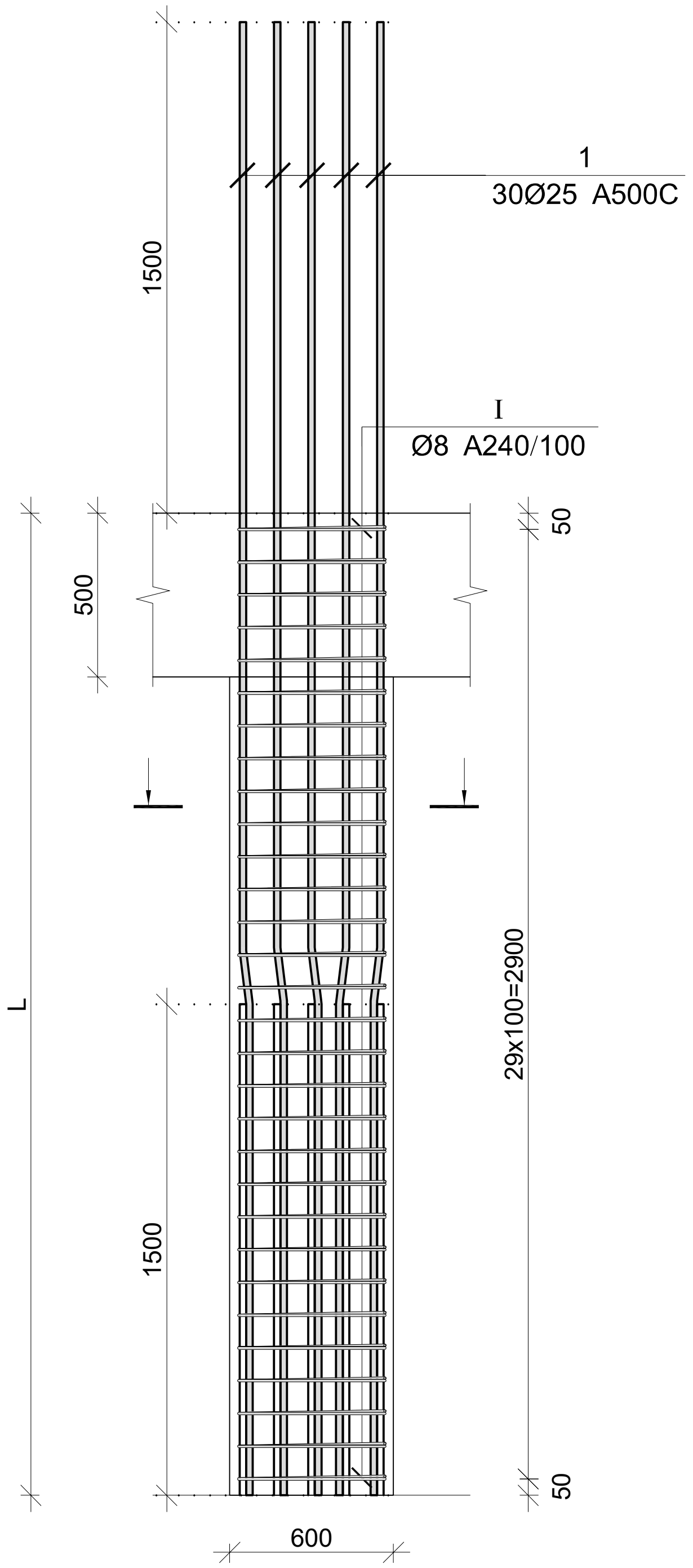

პოზ.	Ø [მმ.]	ესკიზი [მმ.]	სიგრძე [მმ.]
1	Ø25	1500 7° 3000	4500
I	Ø8	740 100 100 450 450 740	2580

მონ. რ/ბ სვეტის სპეციფიკაცია -6.10 -:- +8.50 ნიშნულებზე

არმატურის სპეციფიკაცია					არმატურის ამოკრეფა					ბეტონი B 30
პოზ. №	Ø	L მმ.	n ცალი	Ln მ.	Ø	∑ Ln მ.	გრძივი მეტრის წონა კგ.	წონა კგ. A240	წონა კგ. A500C	V; $მ^3$
1	2	3	4	5	6	7	8	9	10	11
1	25 A500C	4500	30	135.00	8 A240	232.20	0.39	91.62		1.50
I	8 A240	2580	90	232.20	25 A500C	135.00	3.85		520.20	
							∑	91.62	520.20	1.50
						n= 74		6780.07	38495.15	111.00
									407.88	კგ/$მ^3$

პროექტის დასახელება
მრავალბინიანი საცხოვრებელი სახლი

პროექტის მისამართი
ქ. თბილისი, ქუჩა აბაშვილი, №3 სამხედრო ქალაქის ტერიტორია (ს/კ 01.19.19.005.225)

დამკვეთი
შ.პ.ს. "ჴიერ ქონსთრაქშენი"

სტადია	თარიღი	განმარტება
მპ	2024.06.10 წ.	

დაკვეთის №

CAD DWG ფაილი e (2024.06.05).dwg

დირექტორი: ა. კორტავა

მთ. კონსტრუქტორი: მ. მუხიგულიშვილი

შეასრულა ა. ესებუა

შეამოწმა მ. მუხიგულიშვილი

საავტორო უფლებები

ნახაზის დასახელება

მონ. რ/ბ სვეტის ტიპიური არმირება -6.10 -:- +8.50 ნიშნულებზე

კ-3.01

A3

კვეთი 1–1

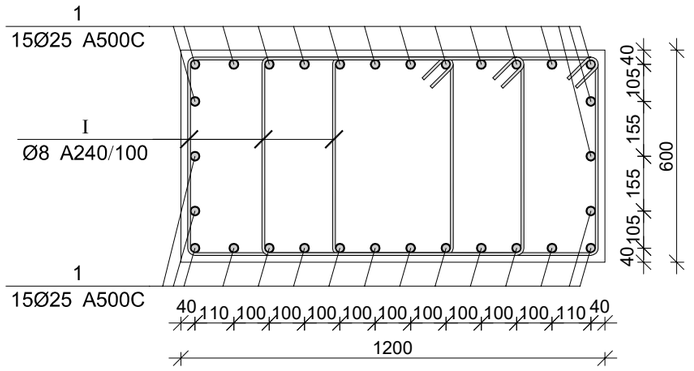

კვეთი 2–2

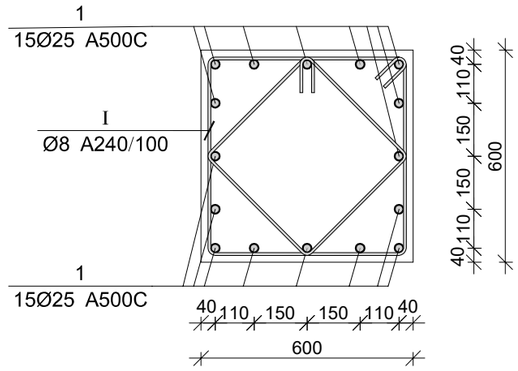

კვეთი 3–3

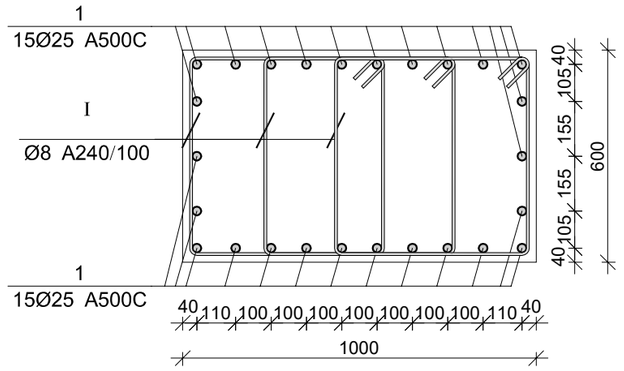

კვეთი 4–4

კვეთი 5–5

პროექტის დასახელება
მრავალბინიანი საცხოვრებელი სახლი

პროექტის მისამართი
ქ. მბილისი, ქუჩა აბაშვილი, №3
სამხედრო ქალაქის ტერიტორია (ს/კ 01.19.19.005.225)

დამკვეთი
შ.პ.ს. "ჯიერ ქონსთრაქშენი"

სტადია	ეტაპი	განმარტება
მპ	2024.06.10 წ.	

დაკვეთის №

CAD DWG ფაილი (2024.06.05).dwg

დირექტორი: ა. კორტავა

მთ. კონსტრუქტორი: მ. მუხიგულიშვილი

შესრულა: ა. ესებუა

შეამოწმა: მ. მუხიგულიშვილი

საავტორო უფლებები

ნახაზის დასახელება

მრწ. რ/ბ სვეტის ტიპიური კვეთების არმირება -6.25 -:- -0.25 ნიშნულებზე

Კ-3.01

A3

მონ. რ/ბ სვეტის ტიპიური არმირება 81.650 –:– 84.800 ნიშნულზე

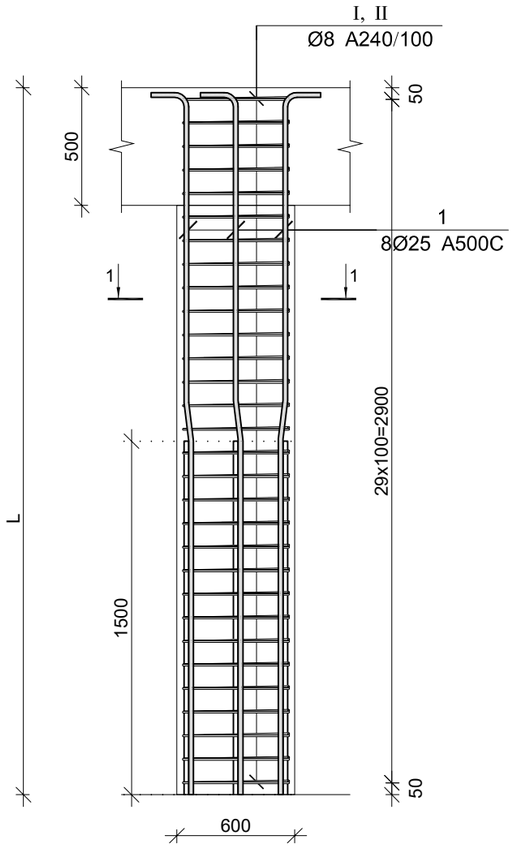

კვეთი 1–1

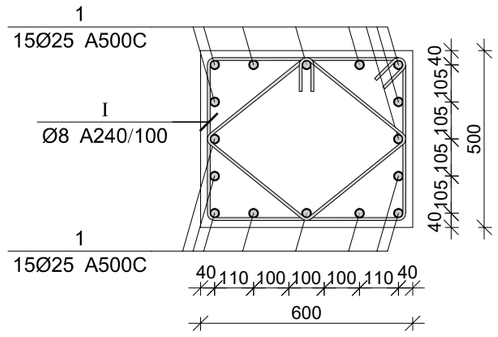

პოზ.	Ø [მმ.]	ესკიზი [მმ.]	სიგრძე [მმ.]
1	Ø25	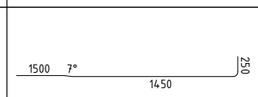	3200
I	Ø8	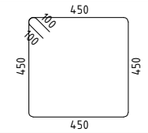	2000
II	Ø8	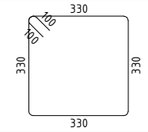	1520

მონ. რ/ბ სვეტის სპეციფიკაცია 81.650 –:– 84.800 ნიშნულზე

არმატურის სპეციფიკაცია					არმატურის ამოკრეფა					ბეტონი B 30
პოზ. №	Ø	L მმ.	n ცალი	Ln მ.	Ø	∑ Ln მ.	ბრაკის ფაქტორის წონა კგ.	წონა კგ. A240	წონა კგ. A500C	V; მ³
1	2	3	4	5	6	7	8	9	10	11
1	25 A500C	4500	8	36.00	8 A240	105.60	0.39	41.67		0.63
I	8 A240	2000	30	60.00	25 A500C	36.00	3.85		138.72	
II	8 A240	1520	30	45.60						
							∑	41.67	138.72	0.63
						n= 74		3083.44	10265.37	46.25
									288.62	კგ/მ³

პროექტის დასახელება
მრავალბინიანი საცხოვრებელი სახლი

პროექტის მისამართი
ქ. თბილისი, ქუჩა აბაშვილი, №3
სამხედრო ქალაქის ტერიტორია (ს/კ 01.19.19.005.225)

დამკვეთი
შ.პ.ს. "ჯიერ ქონსთრაქშენი"

სტადია თარიღი განმარტება

მპ 2024.06.10 წ.

დაკვეთის №

CAD DWG ფაილი 2024.06.05).dwg

დირექტორი: ა. კორტავა

მთ. კონსტრუქტორი: მ. მუხიგულიშვილი

შესრულა ა. ესებუა

შეამოწმა მ. მუხიგულიშვილი

საავტორო უფლებები

ნახაზის დასახელება

მონ. რ/ბ სვეტის ტიპიური არმირება
81.650 –:– 84.800 ნიშნულზე

ჯ-3.13

A3

კედლების არმირების გეგმა -6.250 ნიშნულზე

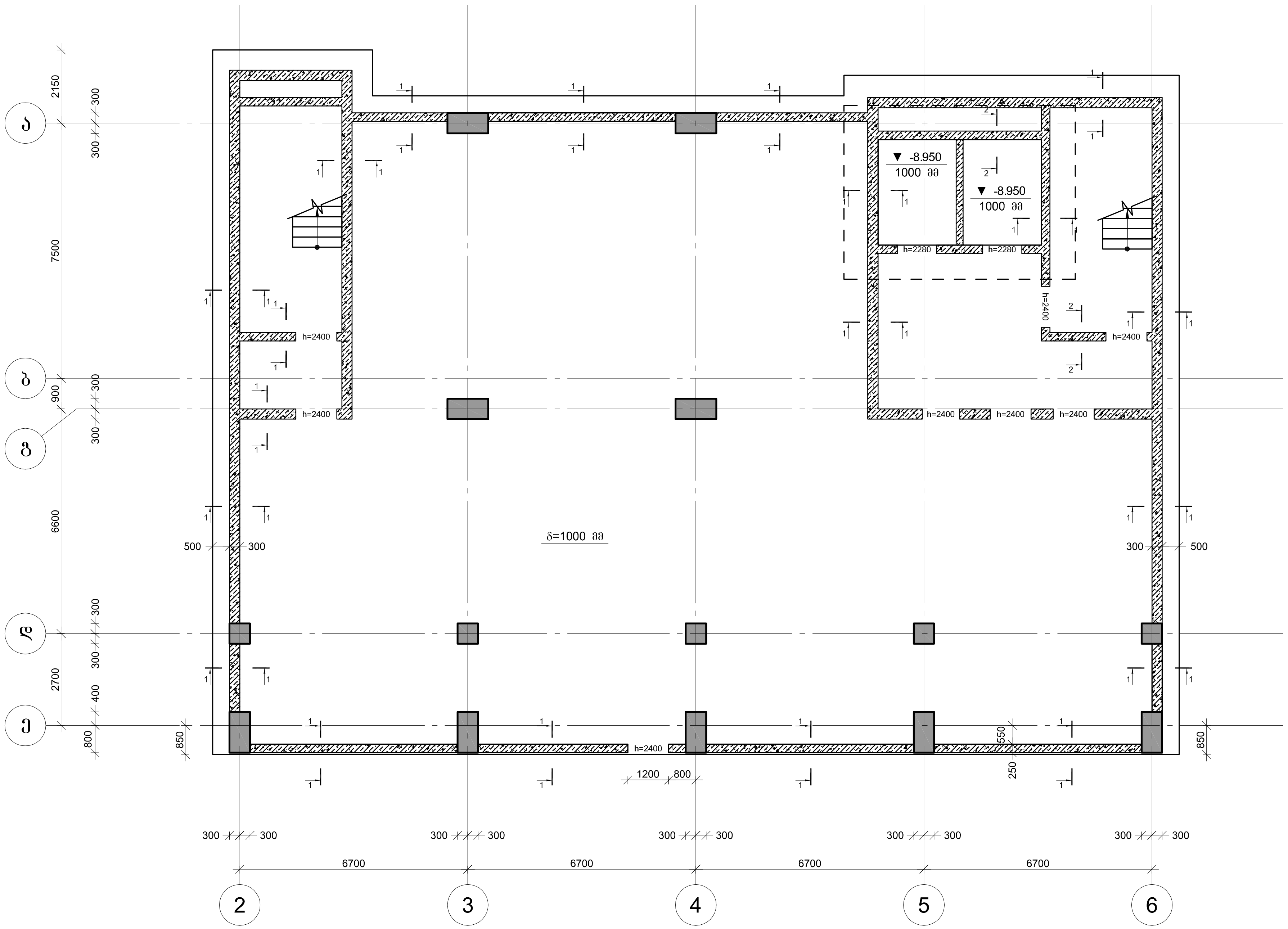

CAPITELI GROUP

კაპიტელი ჯგუფი

Capiteli group

ENGINEERING COMPANY

პროექტის დასახელება

"პარკ ჰოუმ ისანი" E ბლოკი

პროექტის მისამართი

ქ. თბილისი, ნავთლუღის ქ. №8
(ს/კ 01.17.12.027.045)

დამკვეთი

შპს "ანაგი დეველოპმენტ 2"

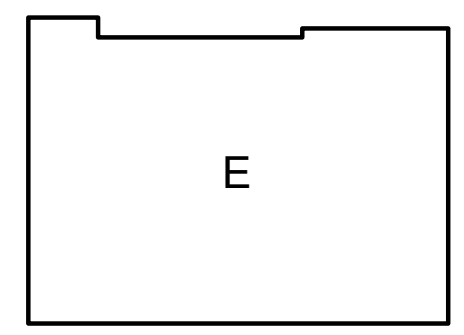

სტადია	თარიღი	განმარტება
მპ	2024/06/10	

დაკვეთის №

CAD DWG ფაილი e (2024.06.05).dwg

დირექტორი: ა. კორტავა

მთ. კონსტრუქტორი: მ. მუხიგულიშვილი

შემსრულე: ნ. პაპლიაშვილი

შემმოწმე: ა. ესებუა

საავტორო უფლებები: კაპიტელი ჯგუფი

ნახაზის დასახელება

კედლების არმირების გეგმა -6.250 ნიშნულზე

კ-1.03

A2

კვეთი 1-1

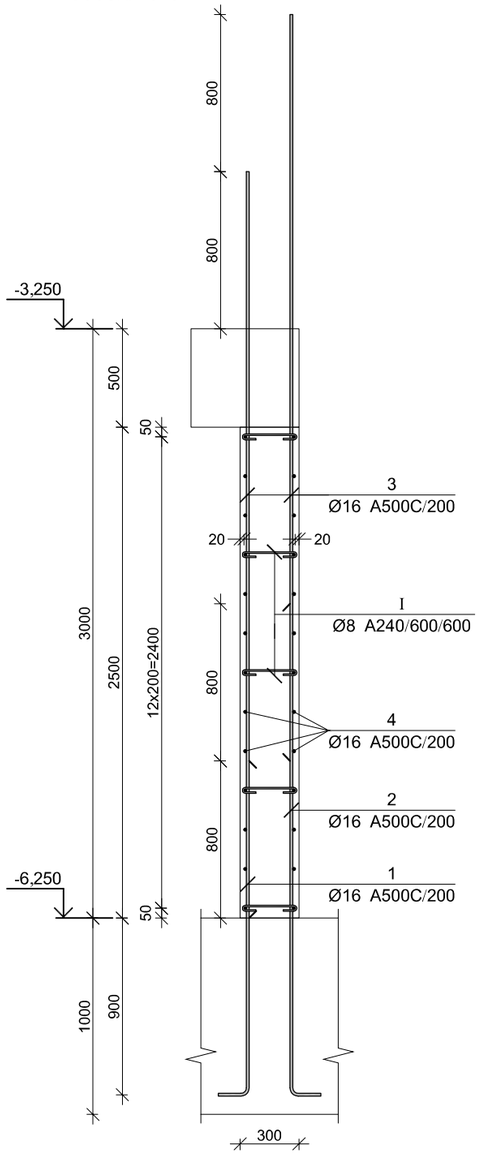

კვეთი 2-2

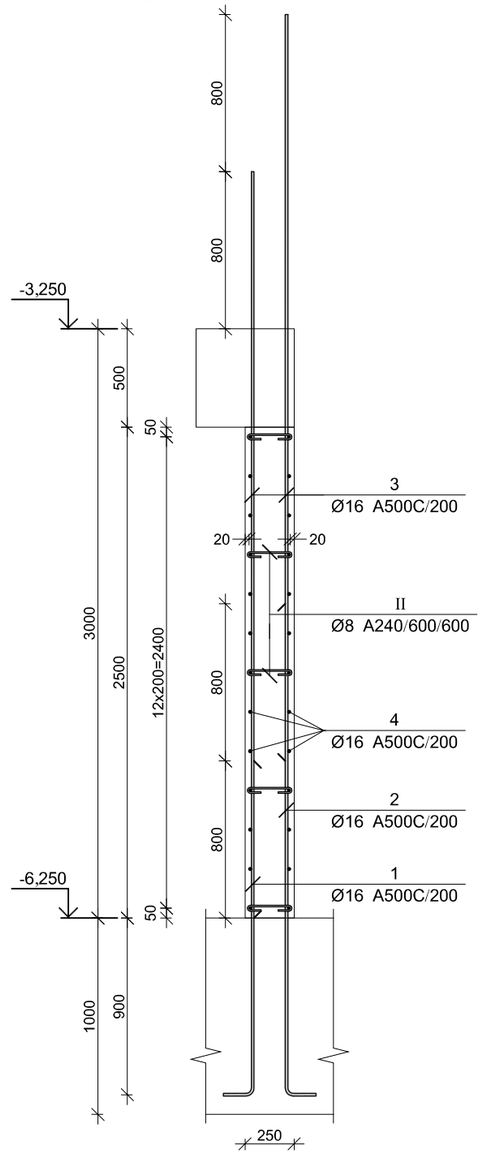

პოზ.	Φ [მმ.]	ესკიზი [მმ.]	სიგრძე [მმ.]
①	Φ16	2100, 150	2250
②	Φ16	2900, 150	3050
③	Φ16	3800	3800
④	Φ16	----	----
⑤	Φ16	2980, 270	3550
⑥	Φ16	2980, 270	2750
Ⅰ	Φ8	280, 90, 90	460
Ⅱ	Φ8	230, 90, 90	410
Ⅲ	Φ8	180, 90, 90	360

მრნ. რ/ბ კედლის მპ-1-ის სპეციფიკაცია -6.250 ნიშნულზე

არმატურის სპეციფიკაცია					არმატურის ამოკრეფა					ბეტონი B 30
პოზ. №	Ø	L მმ.	n ცალი	Ln მ.	Ø	∑ Ln მ.	არმატ. ჯგუფის წონა კგ.	წონა კგ. A240	წონა კგ. A500C	V; მ³
1	2	3	4	5	6	7	8	9	10	11
1	16 A500C	2250	1115	2508.75	8 A240	849.21	0.39	335.09		155.02
2	16 A500C	3050	1115	3400.75	16 A500C	20827.40	1.58		32872.72	
3	16 A500C	3800	2166	8230.80						
4	16 A500C	-	-	6580.00						
5	16 A500C	3550	17	60.35						
6	16 A500C	2750	17	46.75						
Ⅰ	8 A240	460	1760	809.60						
Ⅱ	8 A240	410	65	26.65						
Ⅲ	8 A240	360	36	12.96		∑		335.09	32872.72	155.02
						n= 1		335.09	32872.72	155.02
									214.22	კგ/მ³

CAPITELI GROUP

კაპიტელი ჯგუფი
საკონსულტაციო კომპანია
Capiteli group
ENGINEERING COMPANY

პროექტის დასახელება
"პარკ ჰოუმ ისანი" E ბლოკი

პროექტის მისამართი
ქ. თბილისი, ნავთლუღის ქ. №8
(ს/კ 01.17.12.027.045)

დამკვეთი
შპს "ანაგი დეველოპმენტ 2"

E

სტადია	თარიღი	განმარტება
მპ	2024.06.13	

დაკვეთის №

CAD DWG ფაილი e (2024.06.05).dwg

დირექტორი:		ა. კორტაია
მთ. კონსტრუქტორი:		მ. მუხიგულიშვილი
შემასრულა		ნ. პაველიაშვილი
შემამოწმა		ა. ესებუა
საავტორო უფლებები		კაპიტელი ჯგუფი

ნახაზის დასახელება

მრნ. რ/ბ კედლის მპ-1-ის არმირების კვეთი და სპეციფიკაცია -6.250 ნიშნულზე

პ-1.01

A3

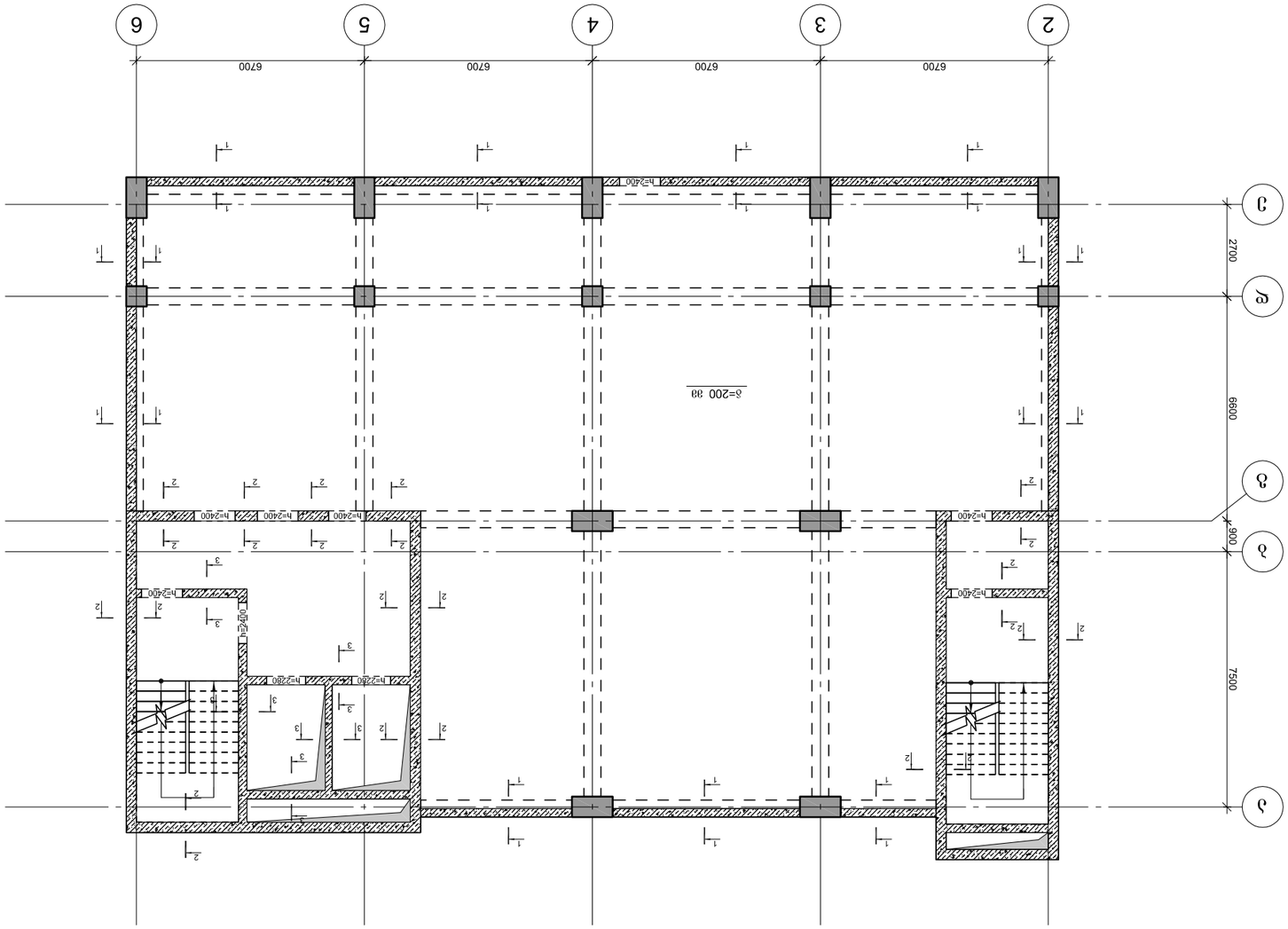

Дзержинский район. Зона -3.250 бетонирования

Гл.инженер проекта	Шлыков
Нач.отдела	Шлыков
Разработал	Шлыков
Н.контроль	Шлыков
ГИП	Шлыков

ООО «Капитель Групп»
Капитель Групп
CAPITELI GROUP
ENGINEERING COMPANY

Дзержинский район. Зона -3.250 бетонирования

Стадия: Р
Лист: 1
Листов: 1

Копировал: Шлыков
Формат: А2
Дата: 2024/06/10

Инв.№ подл.
CAD DWG план
2024.06.05).dwg
Взам.инв.№
Подпись и дата
Инв.№ дубл.
Взам.инв.№
Подпись и дата
Инв.№ подл.

Дзержинский район. Зона -3.250 бетонирования

Дзержинский район. Зона -3.250 бетонирования

Дзержинский район. Зона -3.250 бетонирования

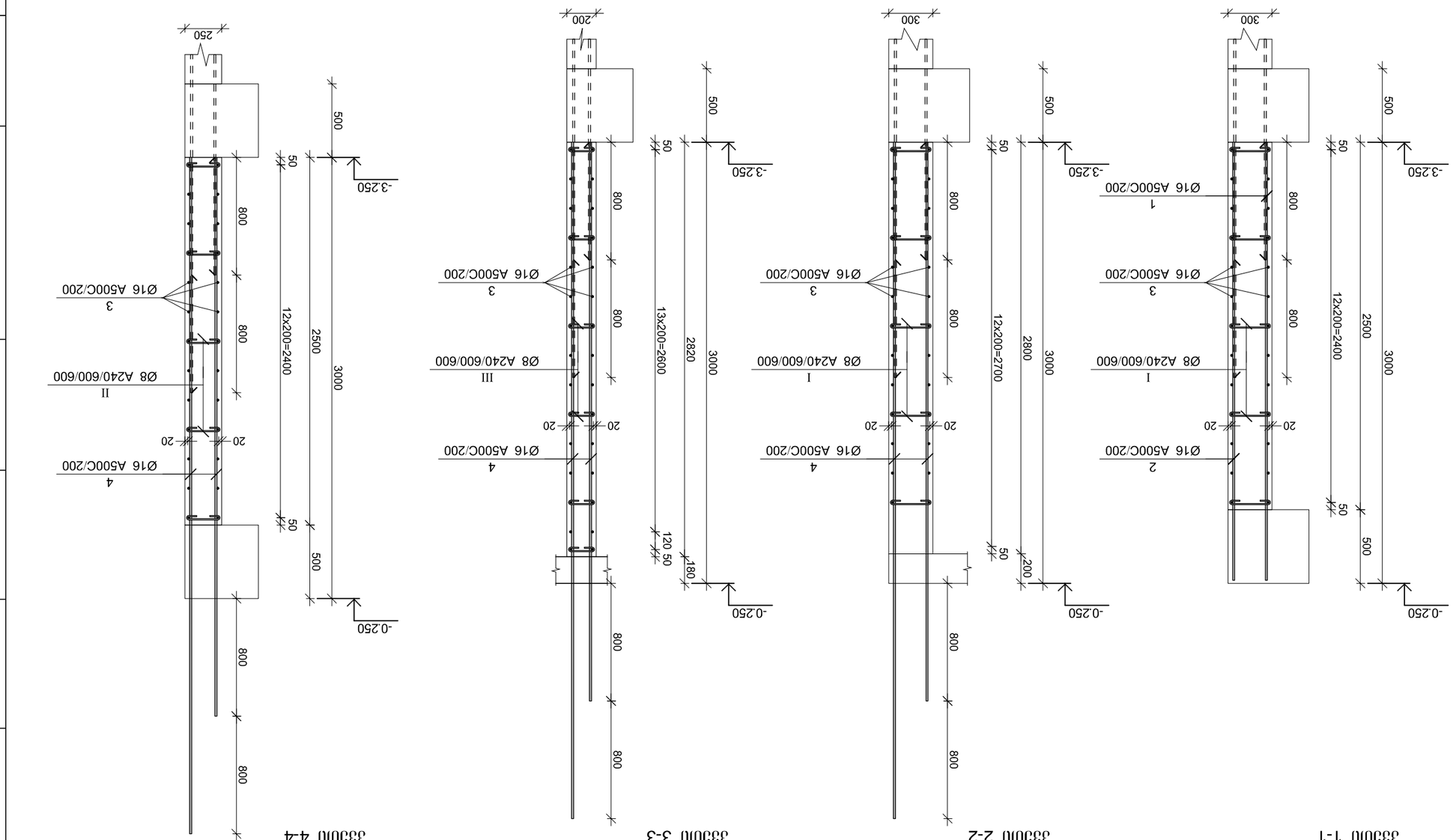

ЗПВ. ∅/з ДЗЧЧПЬ ЗЬ-1-ПЬ ЬЗЛОЛЭЛЛОЛЛ -3.250 6ОЗ6ЭЧЧ83

ЗЛЭЛЭЗЛЭПЬ ЬЗЛОЛЭЛЛОЛЛ								ЗЛЭЛЭЗЛЭПЬ ЗЭЛЭЛЭГЧЭЛЭПЬ ЗЭЛЭЛЭЗЛЭПЬ							ЗЭЗЛЭЛЭ В 30
1	2	3	4	5	6	7	8	9	10	11
1	16 A500C	3000	710	2130.00	8 A240	834.96	0.39	329.46		141.54
2	16 A500C	2200	710	1562.00	16 A500C	12108.00	1.58		19110.54	
3	16 A500C	-	-	6060.00						
4	16 A500C	3800	620	2356.00						
I	8 A240	460	1680	772.80						
II	8 A240	410	120	49.20						
III	8 A240	360	36	12.96	Σ			329.46	19110.54	141.54
					n= 1					
										137.35 кг/ф

ЗПВ.	Ф	ЗЬ.ЛОЗФ [ЗЗ]	ЬОЗЭЧЧ.ЗЛ [ЗЗ]
①	Ф16	3000	3000
②	Ф16	2200	2200
③	Ф16	----	----
④	Ф16	3800	3800

ЗПВ.	Ф	ЗЬ.ЛОЗФ [ЗЗ]	ЬОЗЭЧЧ.ЗЛ [ЗЗ]
Ⓘ	Ф8	280	460
Ⓘ	Ф8	230	410
Ⓘ	Ф8	180	360

ЗЛЭЛЭЗЛЭПЬ ЬЗЛОЛЭЛЛОЛЛ -3.250 6ОЗ6ЭЧЧ83

ЗЛЭЛЭЗЛЭПЬ ЬЗЛОЛЭЛЛОЛЛ -3.100 6ОЗ6ЭЧЧ83

ЗПВ. ∅/з ДЗЧЧПЬ ЗЬ-1-ПЬ ЬЗЛОЛЭЛЛОЛЛ -3.100
ДЗЗЛОЛ ЧЭ ЬЗЛОЛЭЛЛОЛЛ -3.100
6ОЗ6ЭЧЧ83

ЬЭЬЗЛОЛ ЧЭЛЬЬЭЗЧЭЗЛ

ЗПВ. ∅/З ДЗЧЧПЬ ЗЬ-1-ПЬ ЛЭЛОЛЭЛЛОЛЛ
ДЗЗЛОЛ ЧЭ ЬЗЛОЛЭЛЛОЛЛ -3.100
6ОЗ6ЭЧЧ83

3-4.04

A3

ЗЛЭЛЭЗЛЭПЬ ЗЭЛЭЛЭГЧЭЛЭПЬ ЗЭЛЭЛЭЗЛЭПЬ
ЗЛЭЛЭЗЛЭПЬ ЗЭЛЭЛЭГЧЭЛЭПЬ ЗЭЛЭЛЭЗЛЭПЬ
ЗЭЛЭЛЭЗЛЭПЬ ЗЭЛЭЛЭГЧЭЛЭПЬ ЗЭЛЭЛЭЗЛЭПЬ

ЬЭЬЗЛОЛ ОЛЗЛОЛЭЧЭЛ ЗЭЛЭЛЭЗЛЭПЬ
ЗЗ 2024.06/ПВ
ЧЭЛЗЗЭПЬ №
CAD DWG ЗЭОЭЧЭ 2024.06.07).dwg
ЧЭЛЭЗЭЛЭПЬ ЛЭПЭЛЭЗЛЭПЬ
ЗЭЛЭЛЭЗЛЭПЬ
ЗЭЛЭЛЭЗЛЭПЬ
ЗЭЛЭЛЭЗЛЭПЬ
ЗЭЛЭЛЭЗЛЭПЬ



ЗЛЭЛЭЗЛЭПЬ ЗЭЛЭЛЭГЧЭЛЭПЬ ЗЭЛЭЛЭЗЛЭПЬ
ЗЛЭЛЭЗЛЭПЬ ЗЭЛЭЛЭГЧЭЛЭПЬ ЗЭЛЭЛЭЗЛЭПЬ
ЗЭ

კედლების არმირების გეგმა -0.250 ნიშნულზე

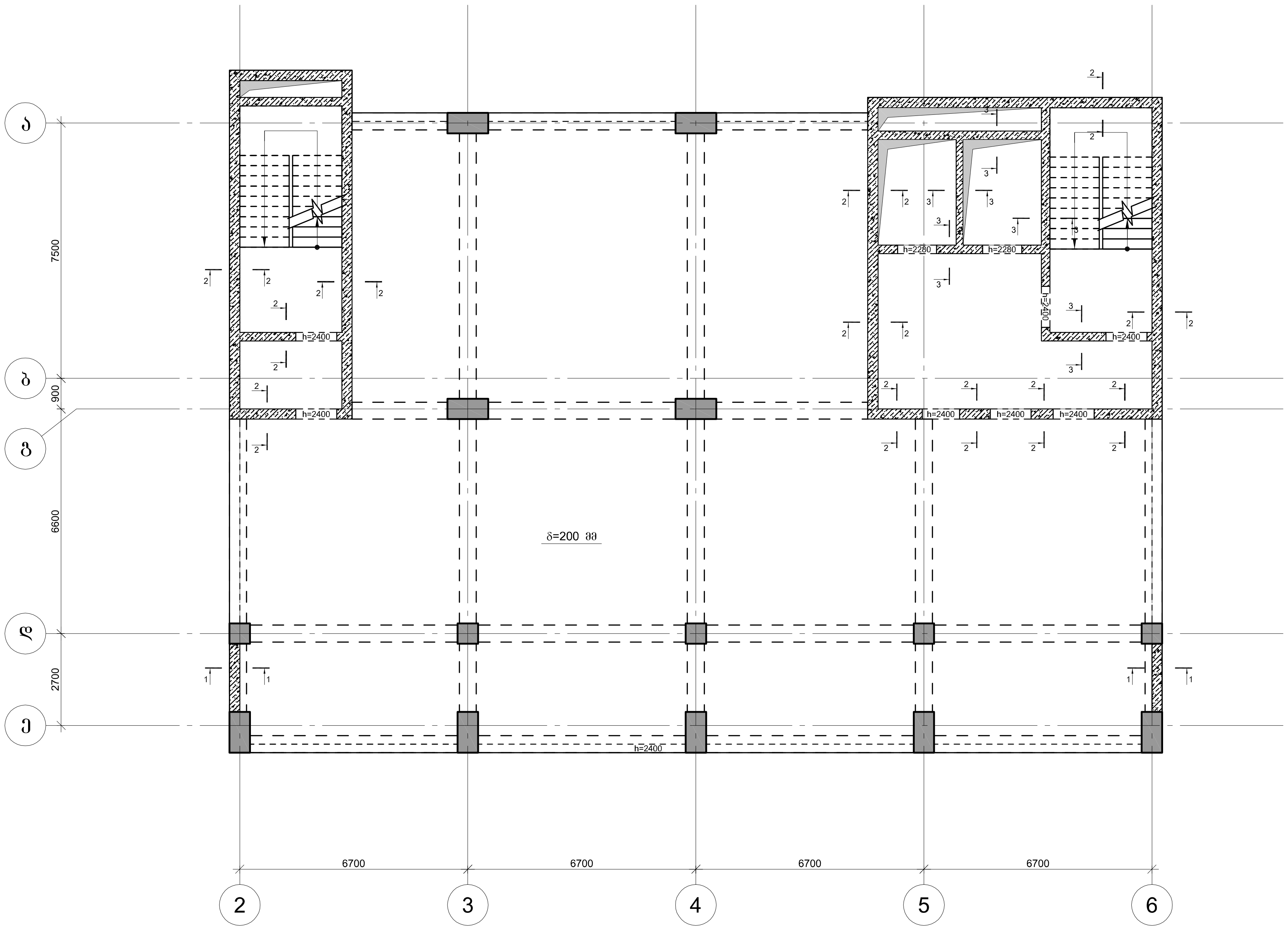

კაპიტელი ჯგუფი
საპროექტო კომპანია
Capiteli group
ENGINEERING COMPANY

პროექტის დასახელება
"პარკ ჰოუმ ისანი" E ბლოკი

პროექტის მისამართი
ქ. თბილისი, ნავთლუღის ქ. №8
(ს/კ 01.17.12.027.045)

დამკვეთი
შპს "ანაგი დეველოპმენტ 2"

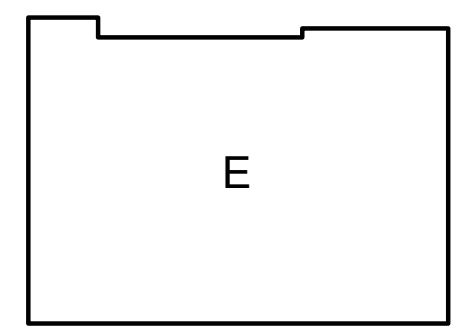

სტადია	თარიღი	განმარტება
მპ	2024/06/10	

დაკვეთის №

CAD DWG ფაილი e (2024.06.05).dwg

დირექტორი:	ა. კორტავა
მთ. კონსტრუქტორი:	მ. მუხიგულიშვილი
შეასრულა	ნ. პავლიაშვილი
შეამოწმა	ა. ესებუა
საავტორო უფლებები	კაპიტელი ჯგუფი

ნახაზის დასახელება

კედლების არმირების გეგმა -0.250 ნიშნულზე

კ-1.03

A2

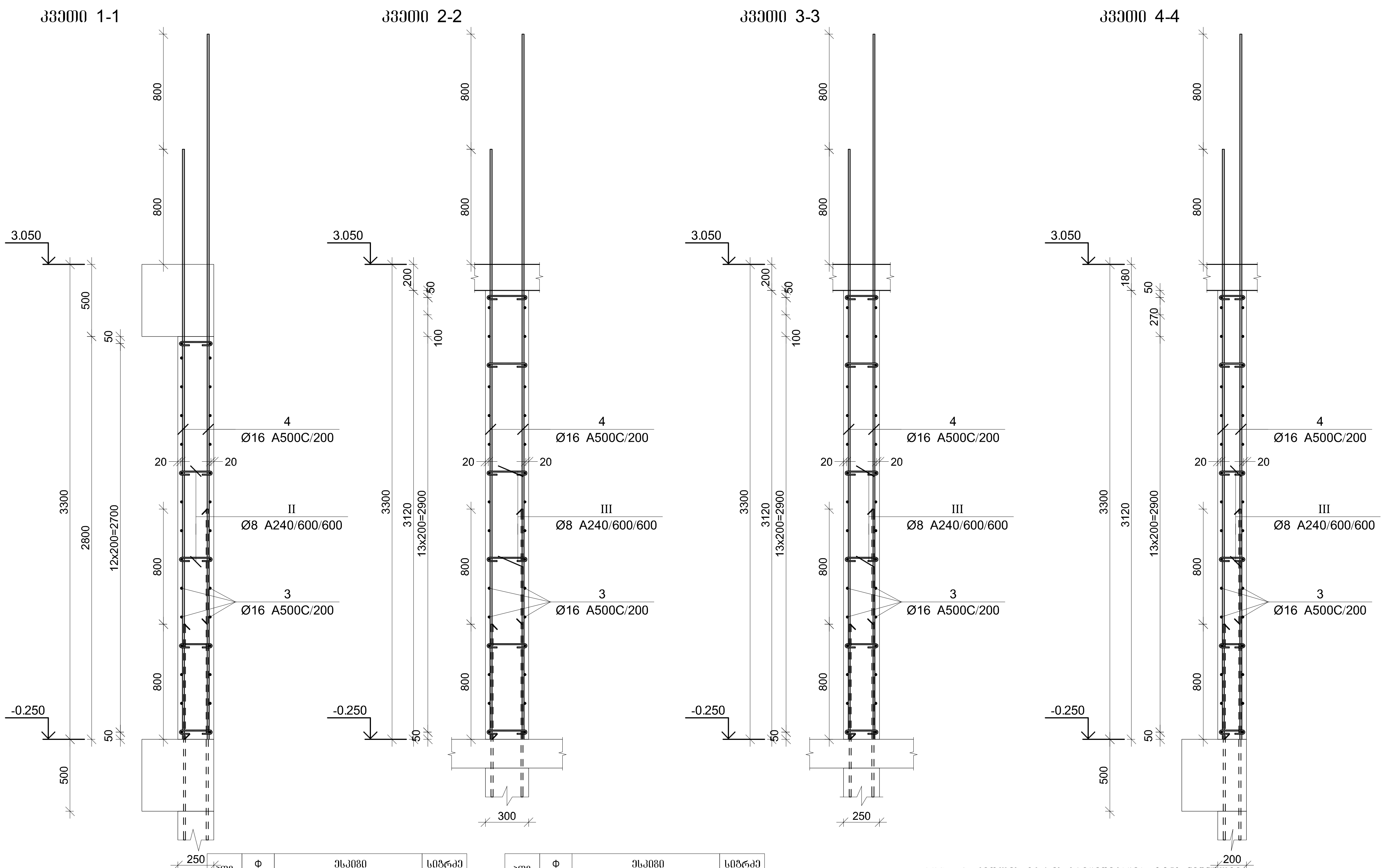

პოზ.	Φ [მმ.]	ესკიზი [მმ.]	სიგრძე [მმ.]
①	Φ16	3000	3000
②	Φ16	2200	2200
③	Φ16	----	----
④	Φ16	3800	3800

პოზ.	Φ [მმ.]	ესკიზი [მმ.]	სიგრძე [მმ.]
Ⓘ	Φ8	280; 90; 90	460
Ⓘ	Φ8	230; 90; 90	410
Ⓘ	Φ8	180; 90; 90	360

მონ. რ/ბ კედლის მკ-1-ის სპეციფიკაცია -3.250 ნიშნულზე

არმატურის სპეციფიკაცია					არმატურის ამოკრეფა					ბეტონი B 30
პოზ. №	Ø	L მმ.	n ცალი	Ln მ.	Ø	∑ Ln მ.	გრძივი მეტრის წონა კგ.	წონა კგ. A240	წონა კგ. A500C	V; $მ^3$
1	2	3	4	5	6	7	8	9	10	11
1	16 A500C	3000	710	2130.00	8 A240	834.96	0.39	329.46		141.54
2	16 A500C	2200	710	1562.00	16 A500C	12108.00	1.58		19110.54	
3	16 A500C	-	-	6060.00						
4	16 A500C	3800	620	2356.00						
I	8 A240	460	1680	772.80						
II	8 A240	410	120	49.20						
III	8 A240	360	36	12.96			∑	329.46	19110.54	141.54
						n= 1		329.46	19110.54	141.54
									137.35	კგ/$მ^3$

კაპიტელი ჯგუფი
საინჟინრო კომპანია
CAPITELI GROUP
Capiteli group
ENGINEERING COMPANY

პროექტის დასახელება
"პარკ ჰოუმ ისანი" E ბლოკი

პროექტის მისამართი
ქ. თბილისი, ნავთლუღის ქ. №8
(ს/კ 01.17.12.027.045)

დამკვეთი
შპს "ანაგი დეველოპმენტ 2"

E

სტადია	თარიღი	განმარტება
მპ	2024.06.18	

დაკვეთის №

CAD DWG ფაილი e (2024.06.05).dwg

დირექტორი:	ა. კორტავა
მთ. კონსტრუქტორი:	მ. მუხიგულიშვილი
შეასრულა	ნ. პავლიაშვილი
შეამოწმა	ა. ესებუა
საავტორო უფლებები	კაპიტელი ჯგუფი

ნახაზის დასახელება

მონ. რ/ბ კედლის მკ-1-ის არმირების კვეთი და სპეციფიკაცია -3.100 ნიშნულზე

კ-4.04

A3

კედლების არმირების გეგმა 3.050 ნიშნულზე

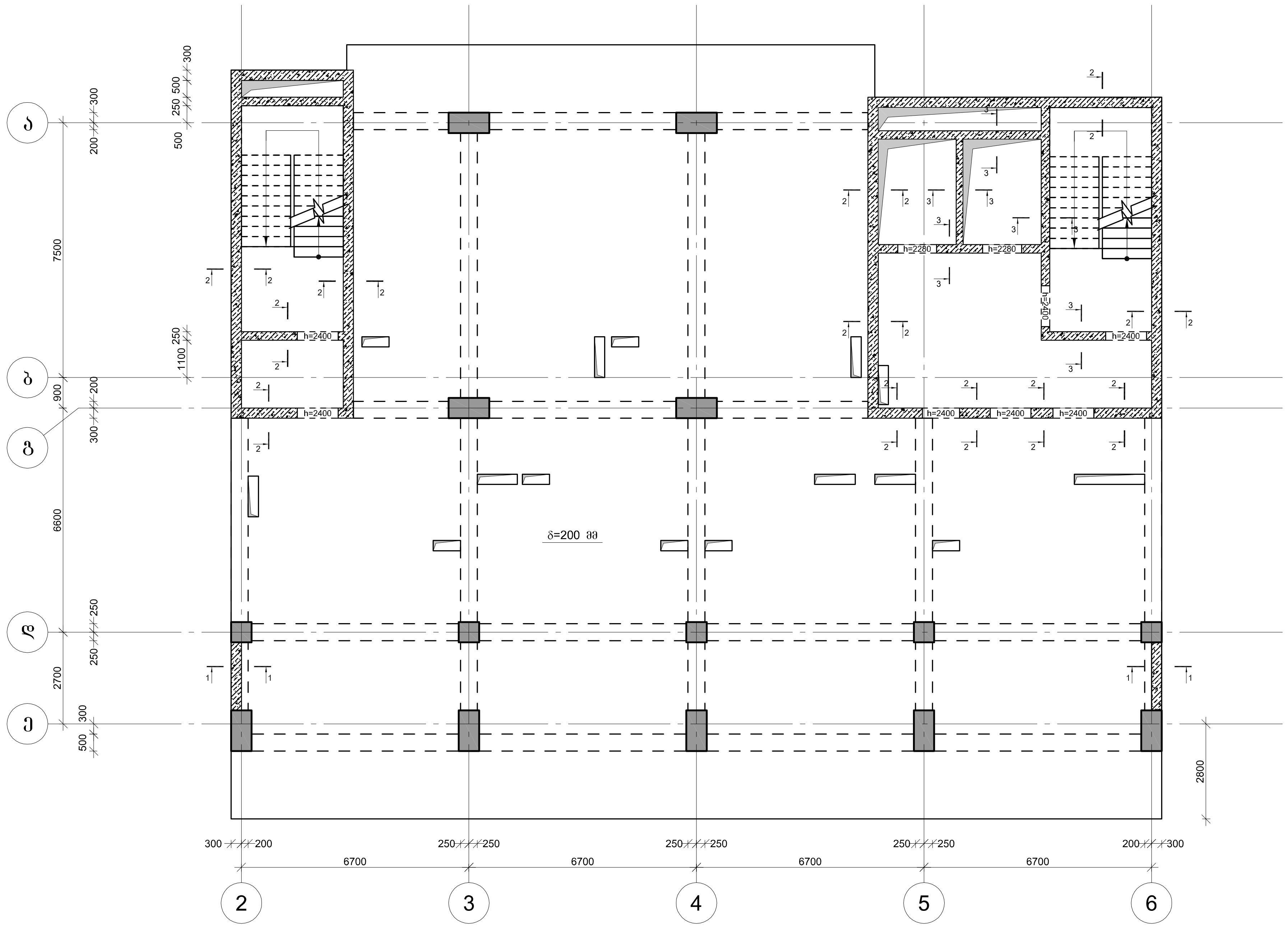

კაპიტელი ჯგუფი
საპროექტო კომპანია
Capiteli group
ENGINEERING COMPANY
CAPITELI GROUP

პროექტის დასახელება
"პარკ ჰოუმ ისანი" E ბლოკი

პროექტის მისამართი
ქ. თბილისი, ნავთლუღის ქ. №8
(ს/კ 01.17.12.027.045)

დამკვეთი
შპს "ანაგი დეველოპმენტ 2"

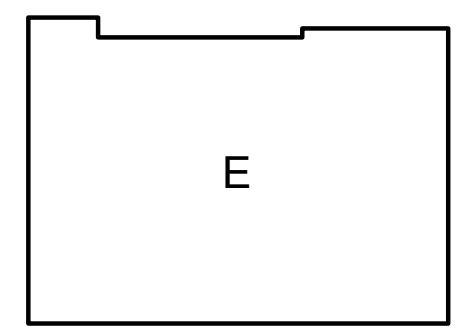

სტადია	თარიღი	განმარტება
მპ	2024/06/10	

დაკვეთის №

CAD DWG ფაილი e (2024.06.05).dwg

დირექტორი: ა. კორტავა

მთ. კონსტრუქტორი: მ. მუხიგულიშვილი

შეასრულა ნ. პავლიაშვილი

შეამოწმა ა. ესებუა

საავტორო უფლებები კაპიტელი ჯგუფი

ნახაზის დასახელება

კედლების არმირების გეგმა 3.050 ნიშნულზე

კ-1.05

A2

კვეთი 1-1

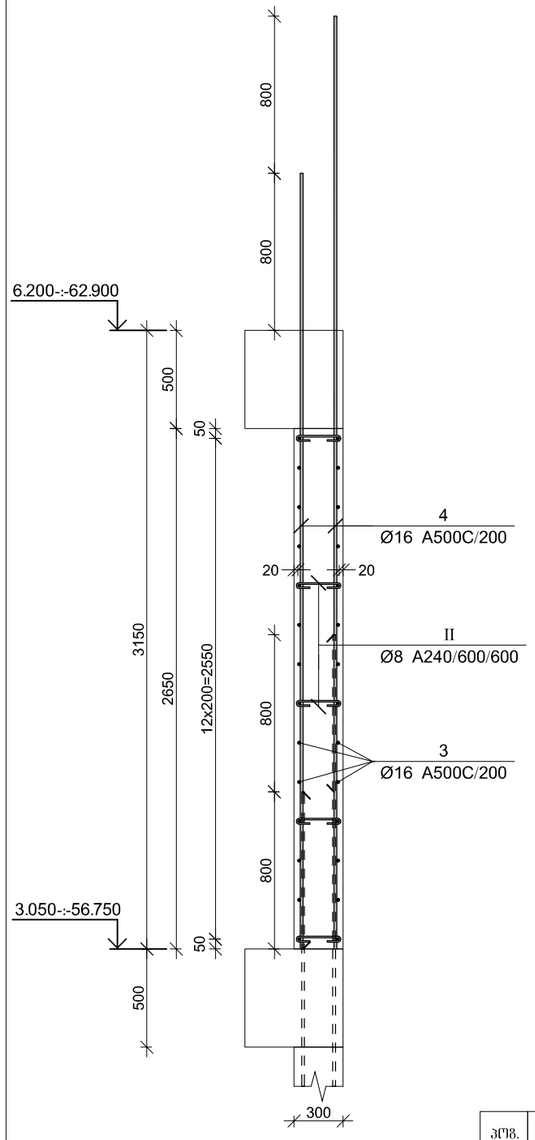

კვეთი 2-2

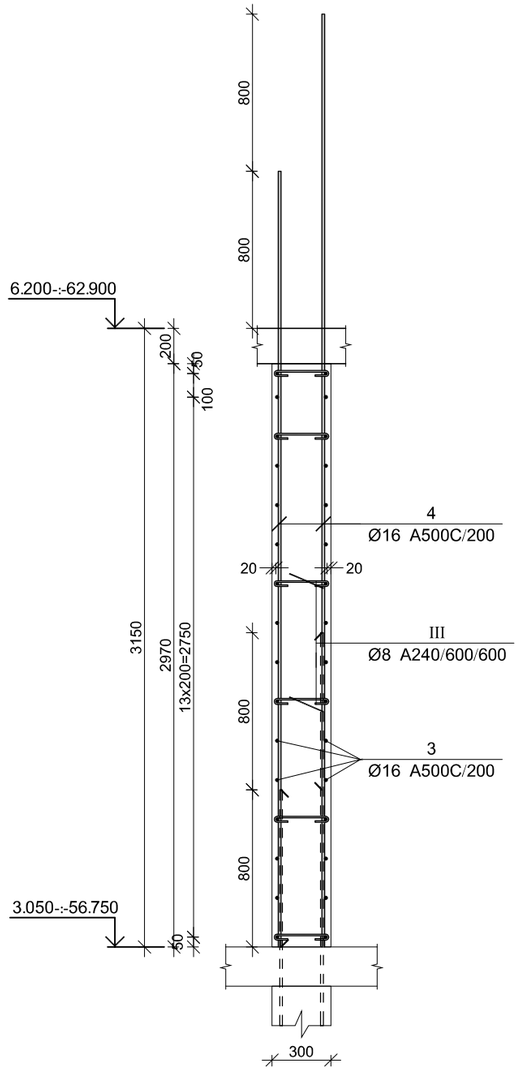

კვეთი 3-3

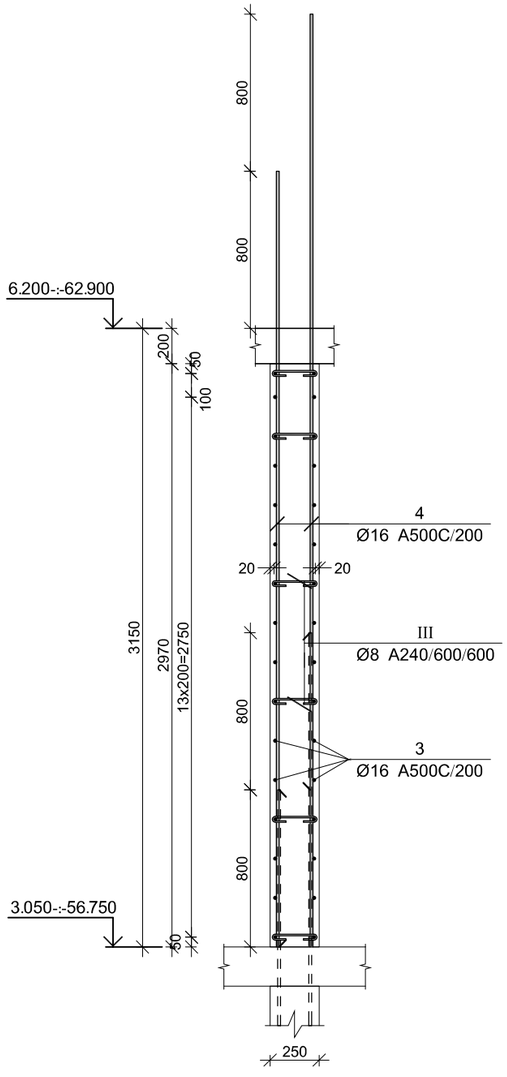

პოზ.	ф [მმ.]	ესკიზი [მმ.]	სიგრძე [მმ.]
①	Ф16	3000	3000
②	Ф16	2200	2200
③	Ф16	----	----

პოზ.	ф [მმ.]	ესკიზი [მმ.]	სიგრძე [მმ.]
④	Ф16	3800	3800
Ⅰ	Ф8	280 (90, 90)	460
Ⅱ	Ф8	230 (90, 90)	410
Ⅲ	Ф8	180 (90, 90)	360

მონ. რ/ბ კედლის მკ-1-ის სპეციფიკაცია 3.050-:-62.900 ნიშნულზე

არმატურის სპეციფიკაცია					არმატურის ამოკრეფა					ბეტონი B 30
პოზ. №	Ø	L მმ.	n ცალი	Ln მ.	Ø	∑ Ln მ.	1მ.-ის წონა კგ.	წონა კგ. A240	წონა კგ. A500C	V; მ³
1	2	3	4	5	6	7	8	9	10	11
1	16 A500C	3000	710	2130.00	8 A240	834.96	0.39	329.46		141.54
2	16 A500C	2200	710	1562.00	16 A500C	12108.00	1.58		19110.54	
3	16 A500C	-	-	6060.00						
4	16 A500C	3800	620	2356.00						
I	8 A240	460	1680	772.80						
II	8 A240	410	120	49.20						
III	8 A240	360	36	12.96			∑	329.46	19110.54	141.54
						n= 1		329.46	19110.54	141.54
									137.35	კგ/მ³

კაპიტელი ჯგუფი
საკონსულტაციო კომპანია
Capiteli group
ENGINEERING COMPANY
CAPITELI GROUP

პროექტის დასახელება
"პარკ ჰოუმ ისანი" E ბლოკი

პროექტის მისამართი
ქ. თბილისი, ნავთლუღის ქ. №8
(ს/კ 01.17.12.027.045)

დამკვეთი
შპს "ანაგი დეველოპმენტ 2"

E

სტადია	თარიღი	განმარტება
მპ	2024.06.13	

დაკვეთის №

CAD DWG ფაილი e (2024.06.05).dwg

დირექტორი: ა. კორტავა
მთ. კონსტრუქტორი: მ. მუხიგულიშვილი
შესრულა ნ. პაქლიაშვილი
შეამოწმა ა. ესებუა

საპატრო უწყებები კაპიტელი ჯგუფი

ნახაზის დასახელება

მონ. რ/ბ კედლის მკ-1-ის არმირების კვეთი და სპეციფიკაცია 3.050-:-62.900 ნიშნულზე

კ-4.04

A3

კედლების არმირების გეგმა 62.900 ნიშნულებზე

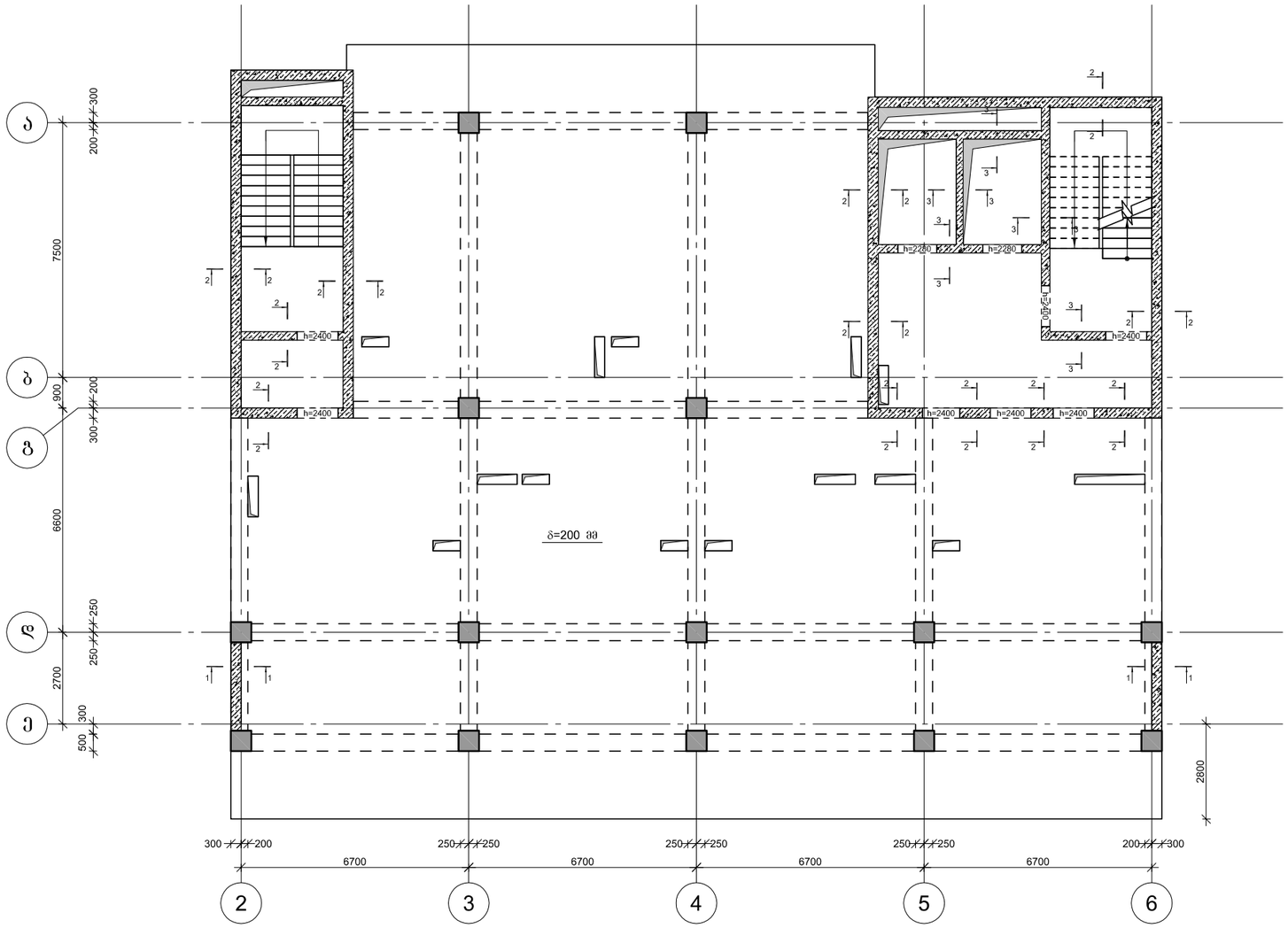

CAPITELI GROUP

კაპიტელი ჯგუფი
საინჟინრო კომპანია
Capiteli group
ENGINEERING COMPANY

პროექტის დასახელება
"პარკ ჰოუმ ისანი" E ბლოკი

პროექტის მისამართი
ქ. თბილისი, ნავთლულის ქ. №8
(ს/კ 01.17.12.027.045)

დამკვეთი
შპს "ანაგი დეველოპმენტ 2"

E

სტადია	მიარიდი	განმარტება
მპ	2024/06/10	

დამკვეთის №

CAD DWG ფაილი: e (2024.06.05).dwg

დირექტორი:	ა. კორძაია
მთ. კონსტრუქტორი:	მ. მუხიგულიშვილი
შემსრულა	ნ. პაპლიაშვილი
შეამოწმა	ა. ცისკაძე
საავტორო უფლებები	კაპიტელი ჯგუფი

ნახაზის დასახელება

კედლების არმირების გეგმა
62.900 ნიშნულებზე

კ-1.14

A2

პოზ.	Φ [მმ.]	ესკიზი [მმ.]	სიგრძე [მმ.]
①	Φ16	4100	4100
②	Φ16	----	----
I	Φ8	280, 90, 90	460
II	Φ8	230, 90, 90	410
III	Φ8	180, 90, 90	360

კვეთი 1-1

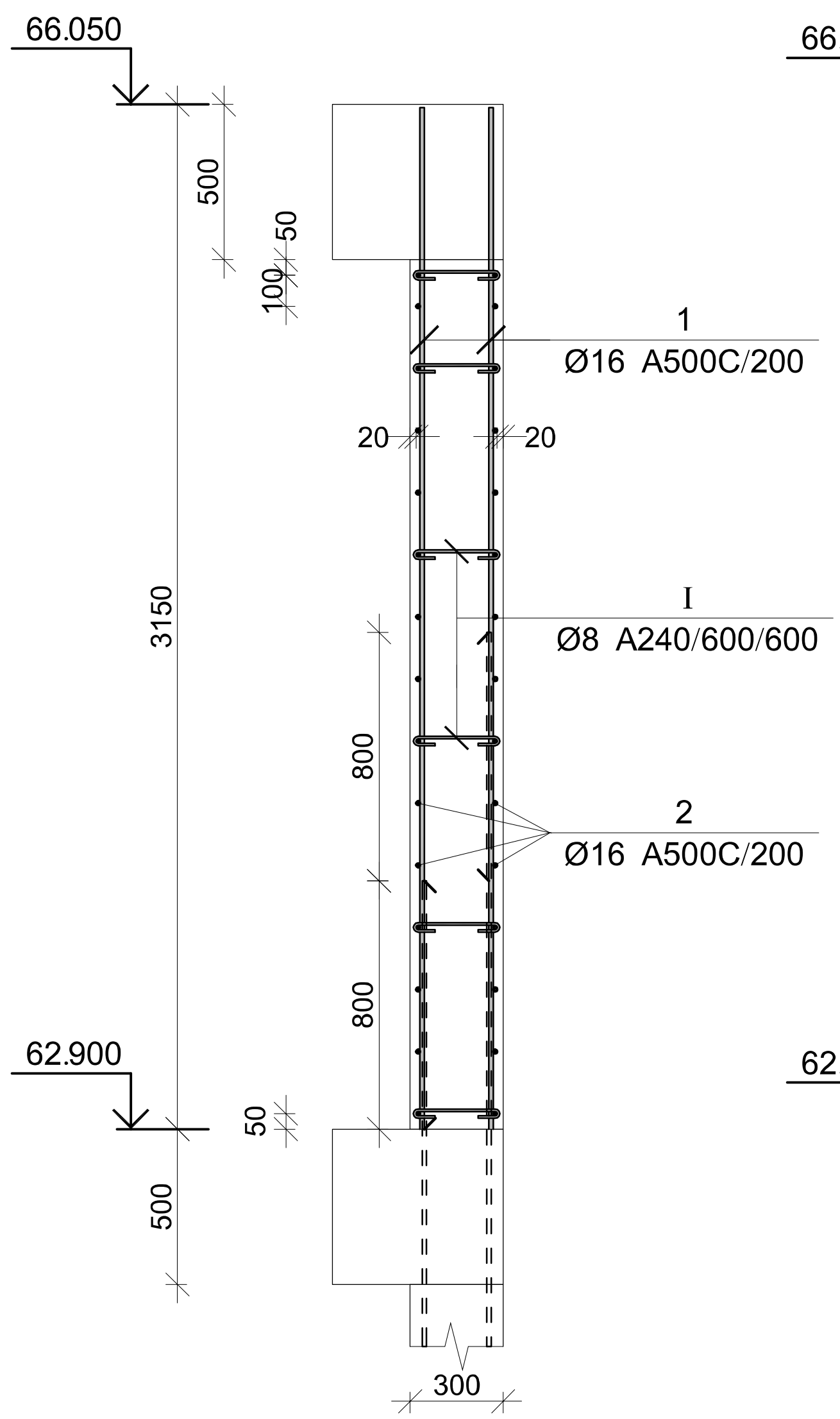

კვეთი 2-2

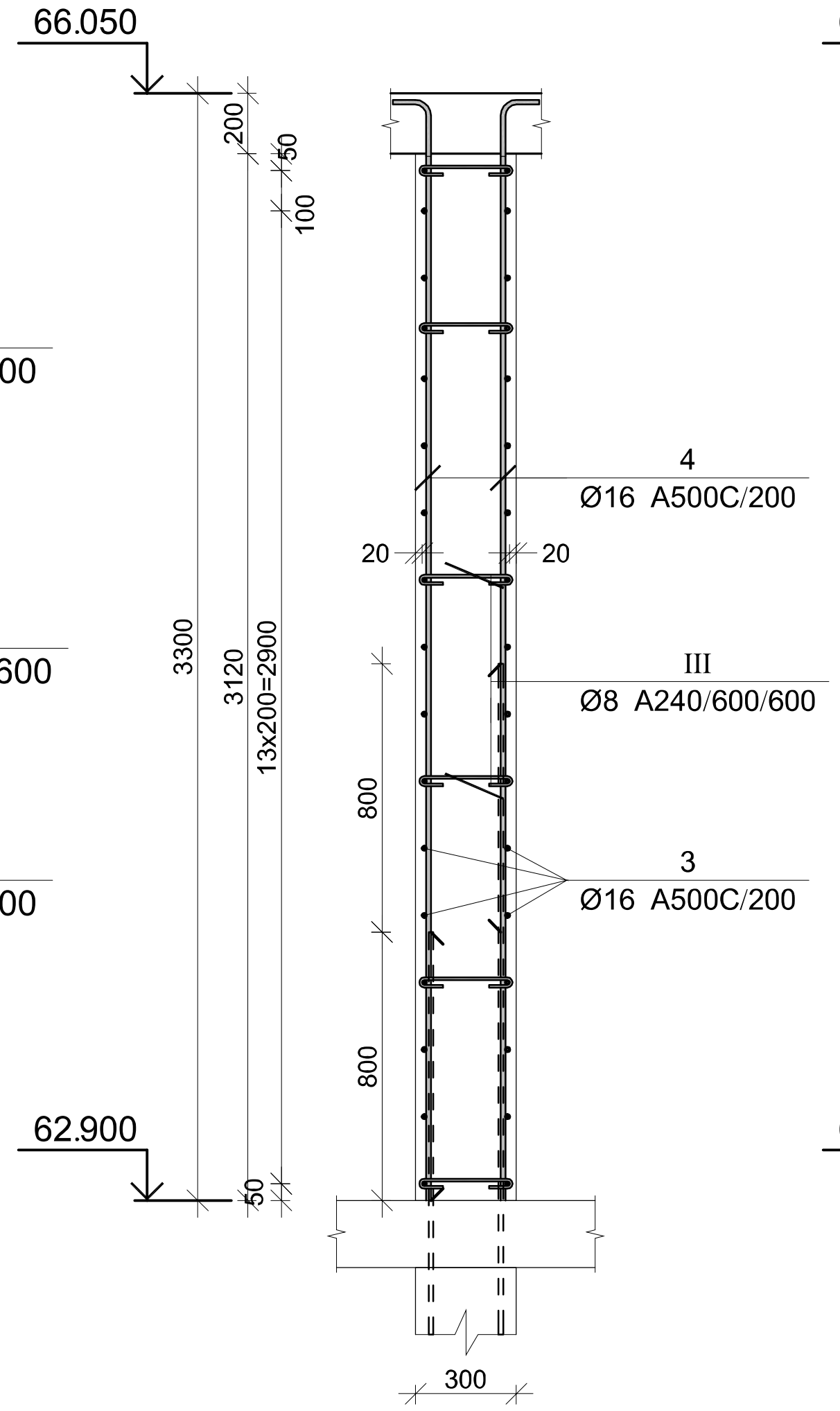

კვეთი 3-3

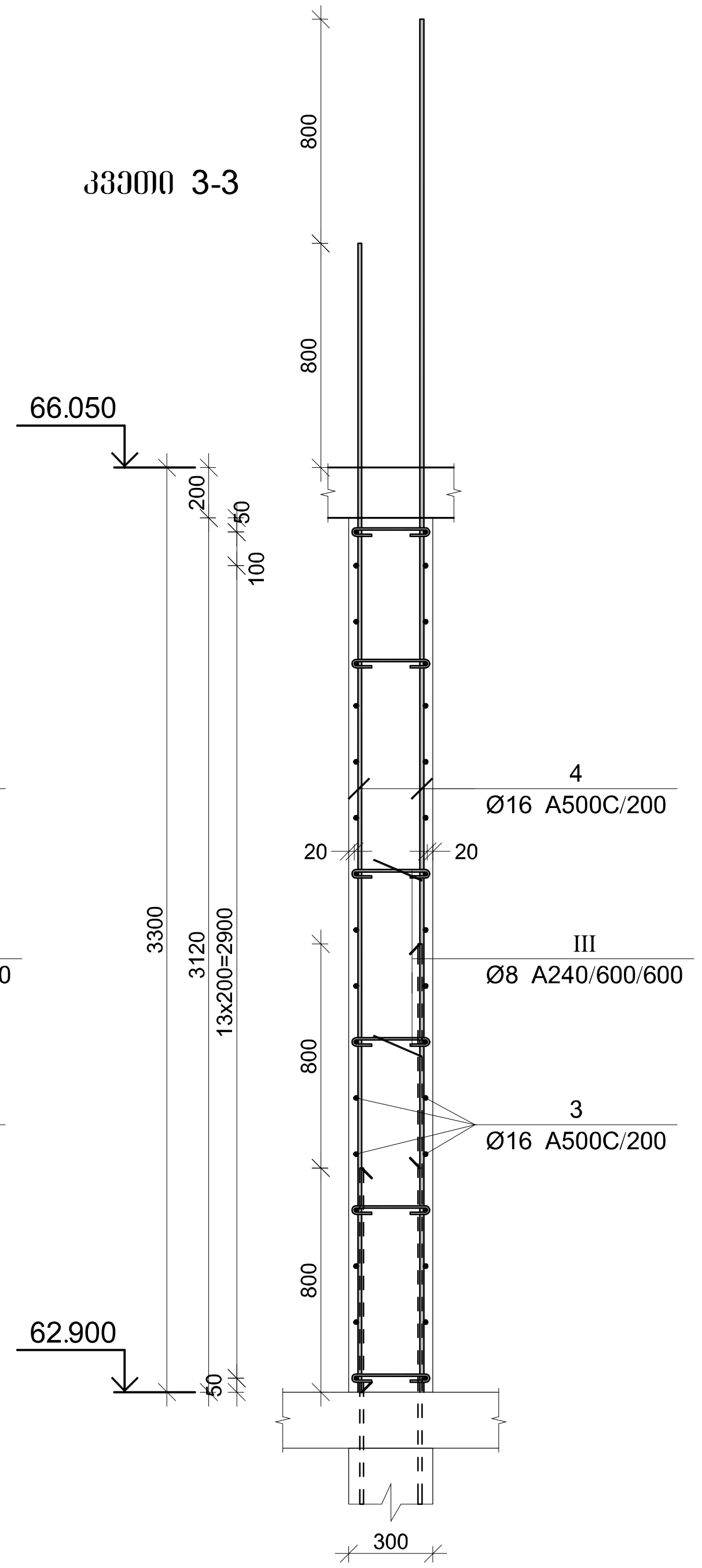

მონ. რ/ბ კედლის მკ-1-ის სპეციფიკაცია 64.600 ნიშნულზე

არმატურის სპეციფიკაცია					არმატურის ამოკრეფა					ბეტონი B 30
პოზ. №	Ø	L მმ.	n ცალი	Ln მ.	Ø	∑ Ln მ.	გრძივი მეტრის წონა კგ.	წონა კგ. A240	წონა კგ. A500C	V; მ³
1	2	3	4	5	6	7	8	9	10	11
1	16 A500C	5100	730	3723.00	8 A240	329.90	0.39	130.17		58.59
2	16 A500C	-	-	3000.00	16 A500C	6723.00	1.58		10611.18	
I	8 A240	460	570	262.20						
II	8 A240	410	130	53.30						
III	8 A240	360	40	14.40			∑	130.17	10611.18	58.59
						n= 17		2212.95	180390.04	996.10
									183.32	კგ/მ³

კაპიტელი ჯგუფი
საპროექტო კომპანია
Capiteli group
ENGINEERING COMPANY

პროექტის დასახელება
"პარკ ჰოუმ ისანი" E ბლოკი

პროექტის მისამართი
ქ. თბილისი, ნავთლუღის ქ. №8
(ს/კ 01.17.12.027.045)

დამკვეთი
შპს "ანაგი დეველოპმენტ 2"

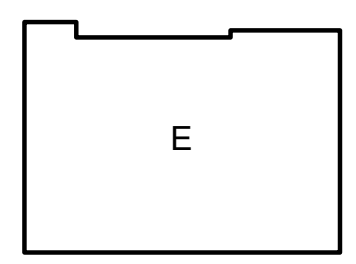

სტადია	თარიღი	განმარტება
მპ	2024/06/18	

დაკვეთის №

CAD DWG ფაილი e (2024.06.05).dwg

დირექტორი: ა. კორტავა

მთ. კონსტრუქტორი: მ. მუხიგულიშვილი

შეასრულა ნ. პავლიაშვილი

შეამოწმა ა. ესებუა

საავტორო უფლებები კაპიტელი ჯგუფი

ნახაზის დასახელება

მონ. რ/ბ კედლის მკ-1-ის არმირების კვეთი და სპეციფიკაცია 2.900 −:− 91.100 ნიშნულზე

კ-4.04

A3

3-1.15

ՀԱՏԱԿԱԳԾԱՅԻՆ ՀԱՏԱԿԱԾ	ՇԻՆԱՐԱՐՈՒԹՅԱՆ ՆԱԽԱԳԻԾ
ՀԱՄԱՐ	66.050 ՇԻՆԱՐԱՐՈՒԹՅՈՒՆ
ՀԱՏԱԿԻ ԱՆՎԱՆՈՒՄ	ՀԱՏԱԿԻ ՆՇԱՆԱԿՈՒԹՅՈՒՆ
ՀԱՏԱԿԻ ՄԱՍԻ ԱՆՎԱՆՈՒՄ	

ՀԱՅԿԱԿԱՆ	ՕՐԱՑՈՒՅՑ	ՇԱՀԱԳՈՐԾԱԿԱՆ
ՀԱՄ	2024/06/10	

ԳԱՂԱՓԱՐԻ ՀԱՄԱՐ

E

ԳԼԽԱՎՈՐ ՃԱՐՏԱՐԱՊԵՏ	Ա. ՄԻՔԱՅԵԼՅԱՆ
ՅՈՒՆԻՖԱՅԵՐ ՄԱՍՆԱԳԻՏ	Ա. ՀՈՎՀԱՆՆԻՍՅԱՆ
ՅՈՒՆԻՖԱՅԵՐ ՄԱՍՆԱԳԻՏ	Ե. ԱՎԱԳՅԱՆ
ՅՈՒՆԻՖԱՅԵՐ ՄԱՍՆԱԳԻՏ	Ա. ՅԱՆՅԱՆ
ՀԱՅԱՐԱՐՈՒԹՅԱՆ ՏԵՂԱԿԱԼ	ԱՇԽԱՏԱՆՔԱՅԻՆ ՀՈՍԱՆՔ
	ՀՀ ՏԳ

ՀԱՄԱՐԱՅԻՆ ՊԼԱՆ

ՍԱՀՄԱՆԱՓԱԿՈՒՄ ԱՇԽԱՏԱՆՔՆԵՐ

ՀԱՍՑԵ ՀԱՍՑԵՆԵՐԻ ՀԱՄԱՐ

ՀԱՍՑԵ ՀԱՍՑԵՆԵՐԻ ԱՆՎԱՆՈՒՄ

ՀԱՏԱԿԻ ՀԱՄԱՐ

ՀԱՏԱԿԻ ԱՆՎԱՆՈՒՄ

ՀԱՏԱԿԻ ՄԱՍԻ ԱՆՎԱՆՈՒՄ

ՀԱՏԱԿԻ ՆՇԱՆԱԿՈՒԹՅՈՒՆ

ՀԱՅԿԱԿԱՆ ՕՐԱՑՈՒՅՑ

ՇԱՀԱԳՈՐԾԱԿԱՆ ՀՈՍԱՆՔ

ՀՀ ՏԳ

ԱՇԽԱՏԱՆՔԱՅԻՆ ՀՈՍԱՆՔ

ՀԱՏԱԿԻ ՄԱՍԻ ԱՆՎԱՆՈՒՄ

ՀԱՏԱԿԻ ԱՆՎԱՆՈՒՄ

ՀԱՏԱԿԻ ՆՇԱՆԱԿՈՒԹՅՈՒՆ

ՀԱՅԱՐԱՐՈՒԹՅԱՆ ՏԵՂԱԿԱԼ

ՅՈՒՆԻՖԱՅԵՐ ՄԱՍՆԱԳԻՏ

ՅՈՒՆԻՖԱՅԵՐ ՄԱՍՆԱԳԻՏ

ՅՈՒՆԻՖԱՅԵՐ ՄԱՍՆԱԳԻՏ

ԳԼԽԱՎՈՐ ՃԱՐՏԱՐԱՊԵՏ

ՀԱՅԿԱԿԱՆ

ՕՐԱՑՈՒՅՑ

ՇԱՀԱԳՈՐԾԱԿԱՆ

ՀՀ ՏԳ

ԱՇԽԱՏԱՆՔԱՅԻՆ

პოზ.	Φ [მმ.]	ესკიზი [მმ.]	სიგრძე [მმ.]
1	Φ16	4100	4100
2	Φ16	----	----
I	Φ8	280; 90; 90	460
II	Φ8	230; 90; 90	410
III	Φ8	180; 90; 90	360

კვეთი 1-1

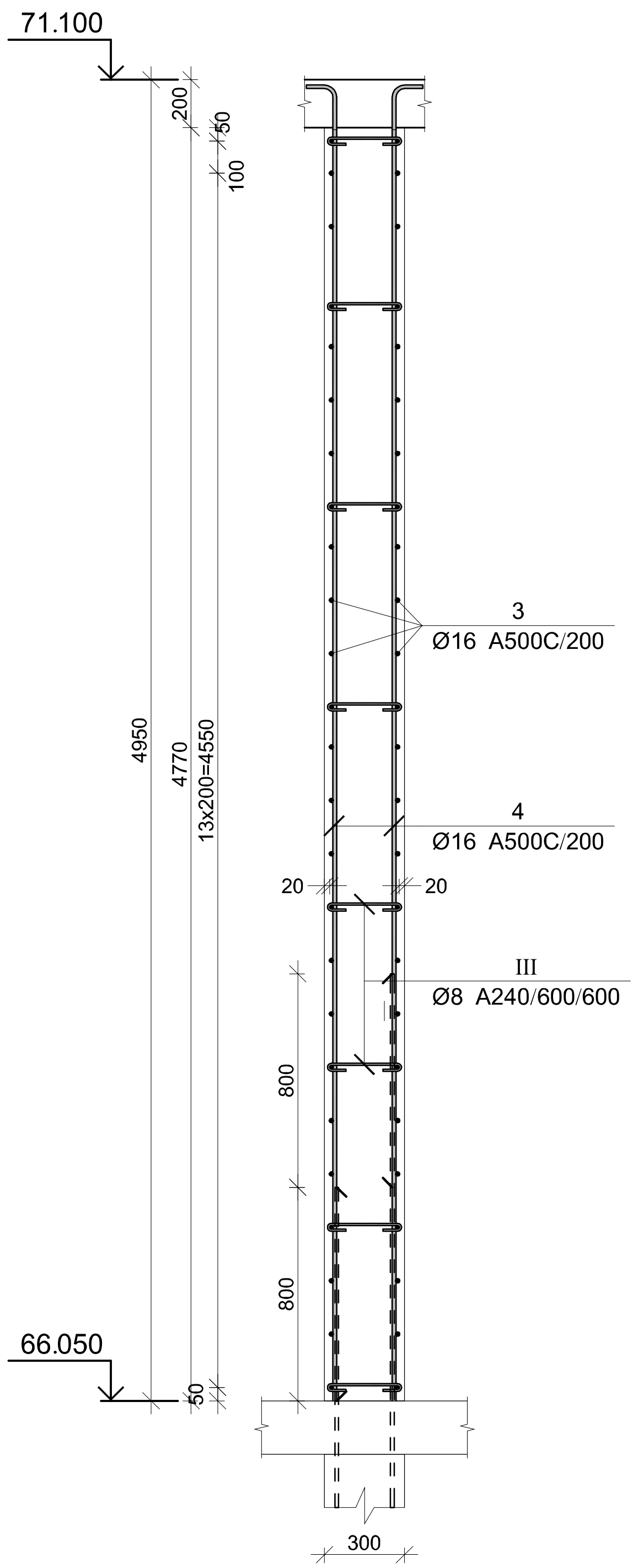

კვეთი 2-2

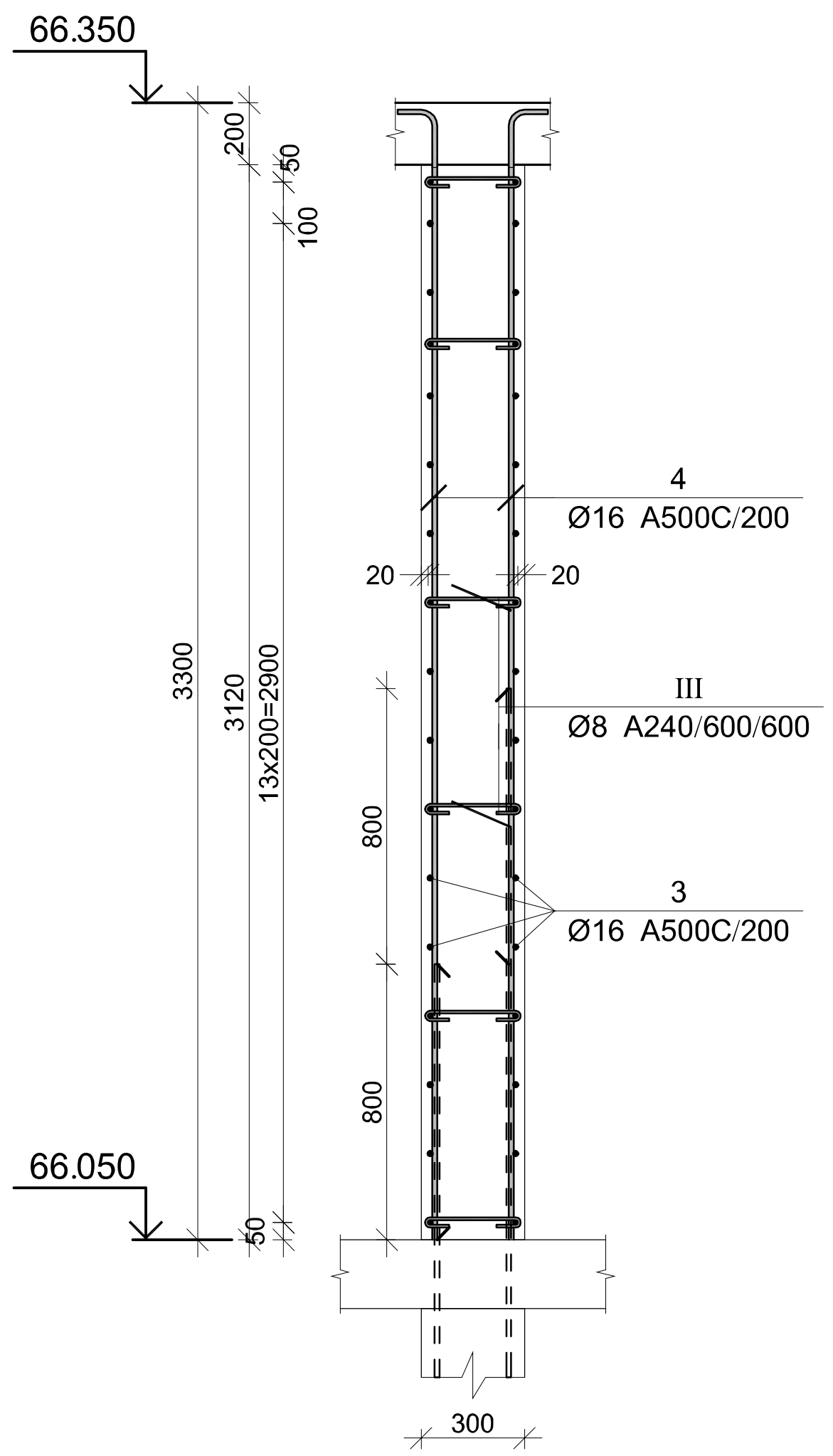

მონ. რ/ბ კედლის მკ-1-ის სპეციფიკაცია 66.050 ნიშნულზე

არმატურის სპეციფიკაცია					არმატურის ამოკრეფა					ბეტონი B 30
პოზ. №	Ø	L მმ.	n ცალი	Ln მ.	Ø	∑ Ln მ.	გრძივი მეტრის წონა კგ.	წონა კგ. A240	წონა კგ. A500C	V; მ³
1	2	3	4	5	6	7	8	9	10	11
1	16 A500C	5100	730	3723.00	8 A240	329.90	0.39	130.17		58.59
2	16 A500C	-	-	3000.00	16 A500C	6723.00	1.58		10611.18	
I	8 A240	460	570	262.20						
II	8 A240	410	130	53.30						
III	8 A240	360	40	14.40			∑	130.17	10611.18	58.59
						n= 17		2212.95	180390.04	996.10
									183.32	კგ/მ³

კაპიტელი ჯგუფი
საპროექტო კომპანია
Capiteli group
ENGINEERING COMPANY

პროექტის დასახელება
"პარკ ჰოუმ ისანი" E ბლოკი

პროექტის მისამართი
ქ. თბილისი, ნავთლუღის ქ. №8
(ს/კ 01.17.12.027.045)

დამკვეთი
შპს "ანაგი დეველოპმენტ 2"

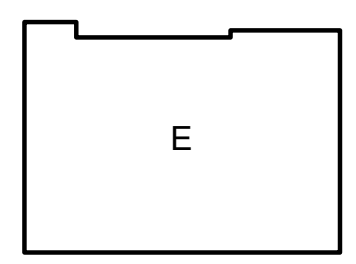

სტადია	თარიღი	განმარტება
მპ	2024/06/18	

დაკვეთის №

CAD DWG ფაილი e (2024.06.05).dwg

დირექტორი: ა. კორტავა
მთ. კონსტრუქტორი: მ. მუხიგულიშვილი
შეასრულა ნ. პავლიაშვილი
შეამოწმა ა. ესებუა
საავტორო უფლებები კაპიტელი ჯგუფი

ნახაზის დასახელება
მონ. რ/ბ კედლის მკ-1-ის არმირების კვეთი და სპეციფიკაცია 66.050 ნიშნულზე

კ-4.04

A3

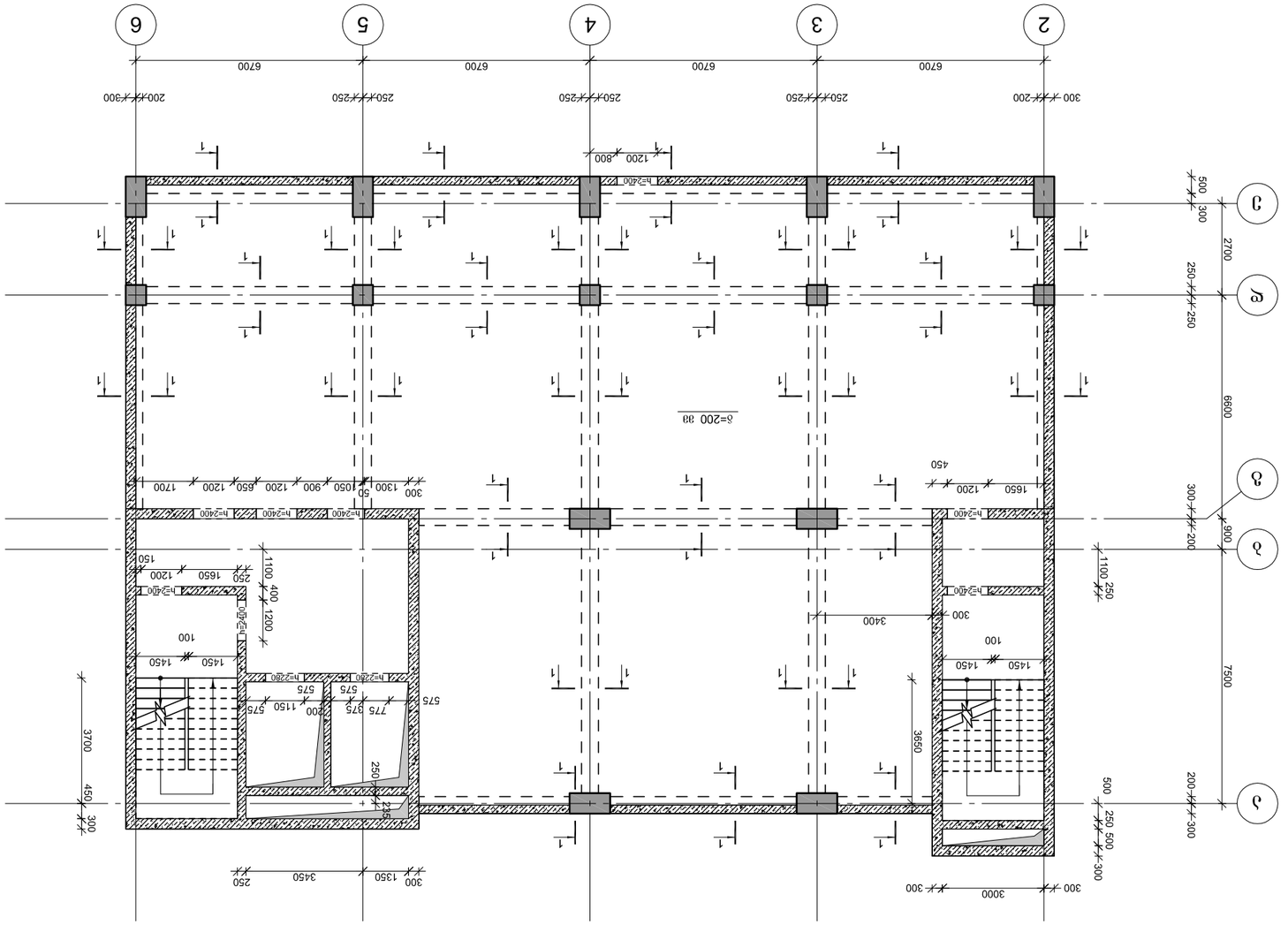

ՀԱՏԱԿԱԳԾԵՐ ՊԱՏԿԵՐԱԳԻՐ ՊԱՏԿԵՐԱՀԱՏԱԿ -3.250 ՇԻՆԱՐԱՐՈՒԹՅՈՒՆ

ՀԱՅԿԱԿԱՆ ՊԱՏԿԵՐԱՀԱՐԿԱՅԻՆ ԸՆԿԵՐՈՒԹՅՈՒՆ "ՅԱԳԱ ԱՐՅԱՆ ՕԼՅՈՄ" Ε ՅՄՊԱՈ	ՃԱՐՏԱՐԱՊԵՏ ԱՆԱՆՅԱՆ Ա.Ա.
ՀԱՐՑԱԶՐՈՒՅՑԻ ԱՌԱՋԱՏՈՂ Ք. ՄՈՍԿՎԱ, ԱՅՄՈՆՏՈՎՈՒ Փ. №8 (Ա/Հ 01.17.12.027.045)	
ՊԱՏԱՍԽԱՆ ՀՀ "ՆԱԽԱԳԾԱՅԻՆ ԳՈՐԾՈՒՆԵՈՒԹՅԱՆ ՄԱՍԻՆ" ՕՐԵՆՔԻ 2"	

ԳԼԽ. ԱՐՀԵՍՏԱԳԵՏ	Ա. ՀԱՐՈՒԹՅՈՒՆՅԱՆ	
ՊՐՈՅԵԿՏԱՎՈՐՈՂ	Ա. ՀԱՐՈՒԹՅՈՒՆՅԱՆ	
ՅՈՒՆԻ ՀԱՐԿԱՅԻՆ ՃԱՐՏԱՐԱՊԵՏ	Ա. ՀԱՐՈՒԹՅՈՒՆՅԱՆ	
ՅՈՒՆԻ ՀԱՐԿԱՅԻՆ ՃԱՐՏԱՐԱՊԵՏ	Հ. ԱՍՐՅԱՆ	
ՅՈՒՆԻ ՀԱՐԿԱՅԻՆ ՃԱՐՏԱՐԱՊԵՏ	Ա. ՅԱՆՅԱՆ	
ՅՈՒՆԻ ՀԱՐԿԱՅԻՆ ՃԱՐՏԱՐԱՊԵՏ	ՀԱՅԿԱԿԱՆ ՊԱՏԿԵՐԱՀԱՐԿԱՅԻՆ ԸՆԿԵՐՈՒԹՅՈՒՆ	

ՀԱՐԿԱՅԻՆ ՊԱՏԿԵՐԱՀԱՏԱԿ
ՀՈՒՇԱՐԱՐՈՒԹՅՈՒՆ ԱՌԱՋԻՆ ՀԱՐԿԱՅԻՆ ՄԱՍԻՆ
-3.250 ՇԻՆԱՐԱՐՈՒԹՅՈՒՆ

Ա-1.02

A2

რიგელის არმირების ტიპიური სქემა

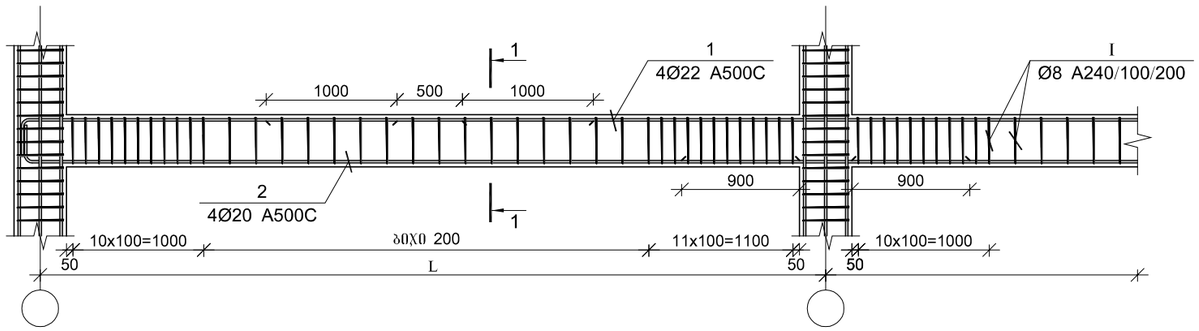

პოზ.	Ø [მმ.]	ესკიზი [მმ.]	სიგრძე [მმ.]
1	Φ22		----
2	Φ20		----
I	Φ8	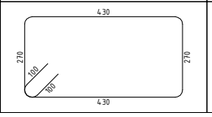	1600

კვეთი 1-1

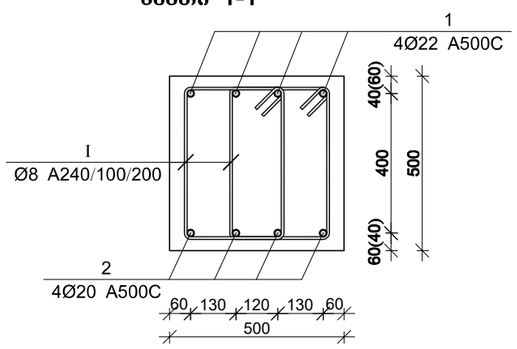

მონ. რ/ბ რიგელების სპეციფიკაცია -3.250 ნიშნულზე

არმატურის სპეციფიკაცია					არმატურის ამოკრეფა					ბეტონი B 30
პოზ. №	Ø	L მმ.	n ცალი	Ln მ.	Ø	∑ Ln მ.	ბრტყ. მეტრის წონა კგ.	წონა კგ.		V; მ³
								A240	A500C	
1	2	3	4	5	6	7	8	9	10	11
1	22 A500C	-	-	700.00	8 A240	2944.00	0.39	1161.66		27.45
2	20 A500C	-	-	680.00	18 A500C	680.00	2.00		1358.36	
I	8 A240	1600	1840	2944.00	20 A500C	700.00	2.47		1726.31	
						∑		1161.66	3084.67	27.45
						n= 1		1161.66	3084.67	27.45
									154.68	კგ/მ³

CAPITELI GROUP

კაპიტელი ჯგუფი
საპროექტო კომპანია
Capiteli group
ENGINEERING COMPANY

პროექტის დასახელება
"პარკ ჰოუმ ისანი" E ბლოკი

პროექტის მისამართი
ქ. თბილისი, ნავთლულის ქ. №8
(ს/კ 01.17.12.027.045)

დამკვეთი
შპს "ანაგი დეველოპმენტ 2"

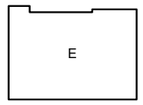

სტადია	მარილი	განმარტება
მპ	2024.06.13	

დაკვეთის №

CAD DWG ფაილი e (2024.06.05).dwg

დირექტორი:	ა. კორტავა
მთ. კონსტრუქტორი:	მ. მუხიგულიშვილი
შემსრულა	ნ. პაპლიაშვილი
შემმოწმა	ა. ესებუა
საავტორო უფლებები	კაპიტელი ჯგუფი

ნახაზის დასახელება

რიგელის არმირების ტიპიური სქემა -3.250 ნიშნულზე

კ-1.01

A3

რიგელების არმირების გეგმა -0.250 ნიშნულზე

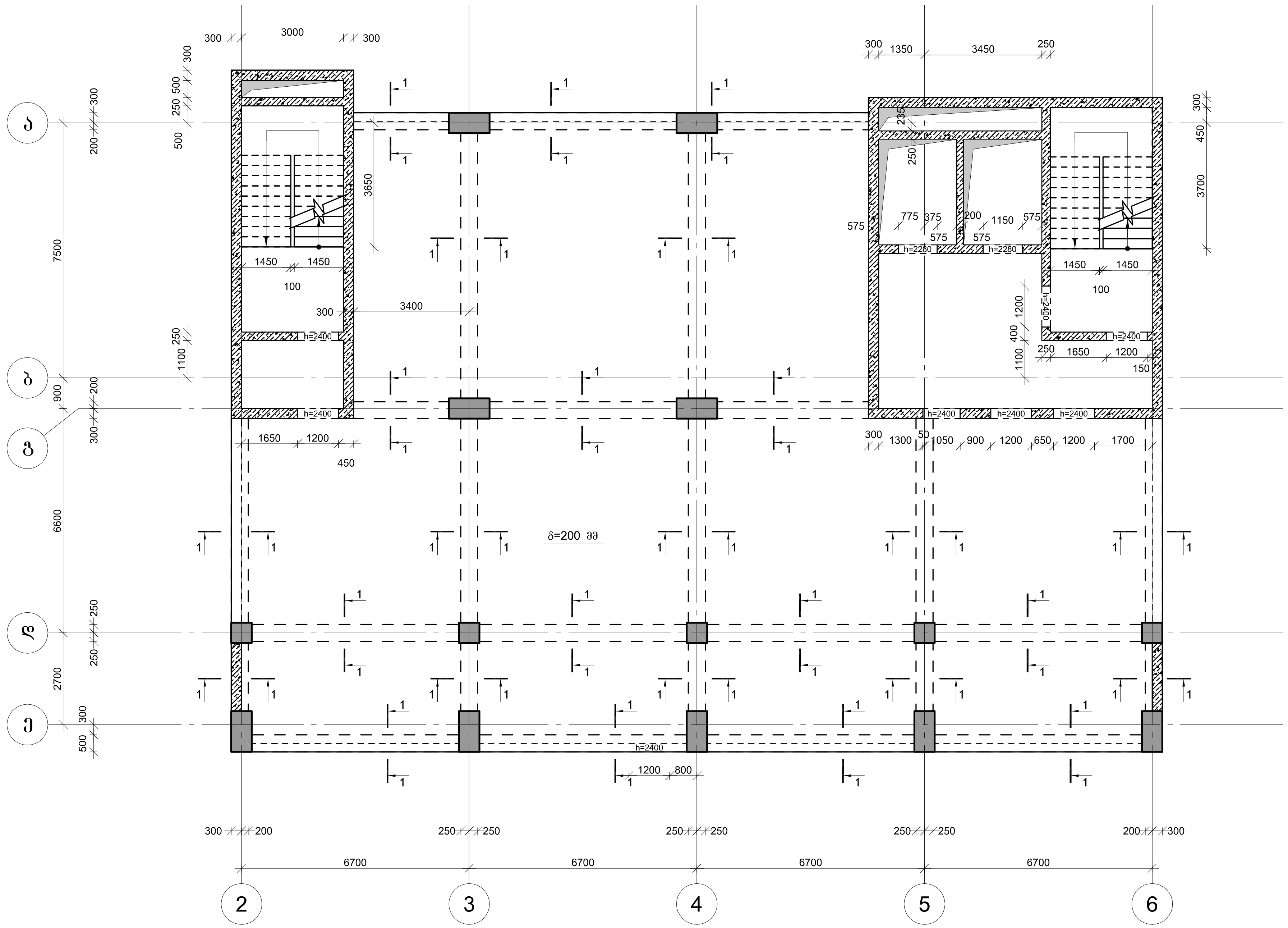

კაპიტელი ჯგუფი
საპროექტო კომპანია
Capiteli group
ENGINEERING COMPANY

პროექტის დასახელება
"პარკ ჰოუმ ისანი" E ბლოკი

პროექტის მისამართი
ქ. თბილისი, ნავთლუღის ქ. №8
(ს/კ 01.17.12.027.045)

დამკვეთი
შპს "ანაგი დეველოპმენტ 2"

E

სტადია	თარიღი	განმარტება
მპ	2024/06/10	

დაკვეთის №

CAD DWG ფაილი e (2024.06.05).dwg

დირექტორი: ა. კორტავა

მთ. კონსტრუქტორი: მ. მუხიგულიშვილი

შეასრულა ნ. პავლიაშვილი

შეამოწმა ა. ესებუა

საავტორო უფლებები კაპიტელი ჯგუფი

ნახაზის დასახელება

რიგელების არმირების გეგმა -0.250 ნიშნულზე

კ-1.03

A2

რიგელის არმირების ტიპიური სქემა

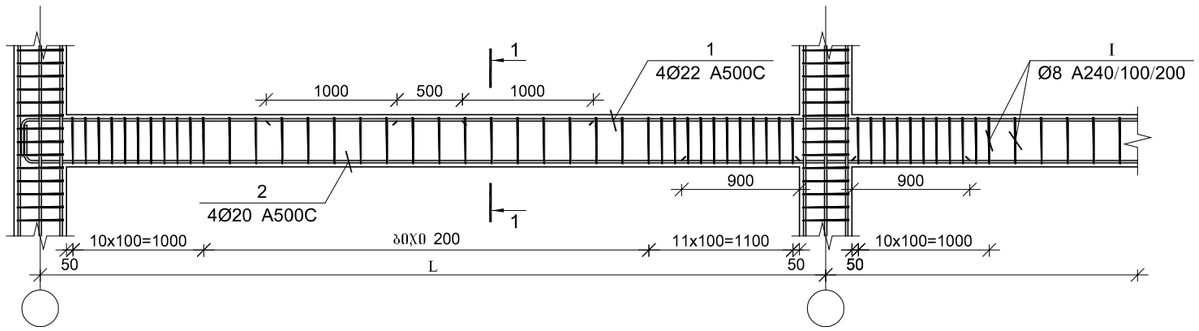

პოზ.	Ø [მმ.]	ესკიზი [მმ.]	სიგრძე [მმ.]
1	Φ22		----
2	Φ20		----
I	Φ8	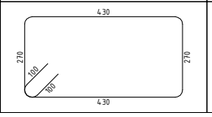	1600

კვეთი 1-1

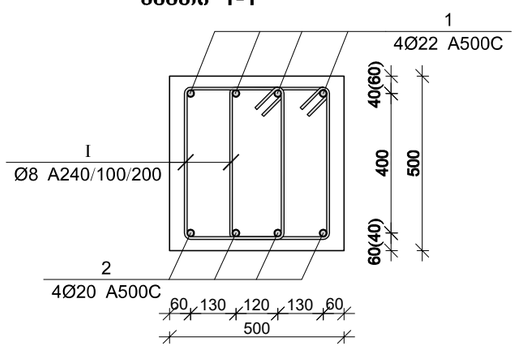

მონ. რ/ბ რიგელების სპეციფიკაცია -0.250 ნიშნულზე

არმატურის სპეციფიკაცია					არმატურის ამოკრეფა					ბეტონი B 30
პოზ. №	Ø	L მმ.	n ცალი	Ln მ.	Ø	∑ Ln მ.	ბრტყ. მეტრის წონა კგ.	წონა კგ.		V; მ³
								A240	A500C	
1	2	3	4	5	6	7	8	9	10	11
1	22 A500C	-	-	700.00	8 A240	2944.00	0.39	1161.66		27.45
2	20 A500C	-	-	680.00	18 A500C	680.00	2.00		1358.36	
I	8 A240	1600	1840	2944.00	20 A500C	700.00	2.47		1726.31	
						∑		1161.66	3084.67	27.45
						n= 1		1161.66	3084.67	27.45
									154.68	კგ/მ³

CAPITELI GROUP

კაპიტელი ჯგუფი
საპროექტო კომპანია
Capiteli group
ENGINEERING COMPANY

პროექტის დასახელება
"პარკ ჰოუმ ისანი" E ბლოკი

პროექტის მისამართი
ქ. თბილისი, ნავთლულის ქ. №8
(ს/კ 01.17.12.027.045)

დამკვეთი
შპს "ანაგი დეველოპმენტ 2"

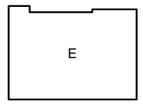

სტადია	მარცხი	განმარტება
მპ	2024.06.13	

დაკვეთის №

CAD DWG ფაილი e (2024.06.05).dwg

დირექტორი:	ა. კორტაძე
მთ. კონსტრუქტორი:	მ. მუხიგულიშვილი
შემსრულა	ნ. პაპლიაშვილი
შემმოწმა	ა. ესებუა
საავტორო უფლებები	კაპიტელი ჯგუფი

ნახაზის დასახელება

რიგელის არმირების ტიპიური სქემა -0.250 ნიშნულზე

კ-1.01

A3

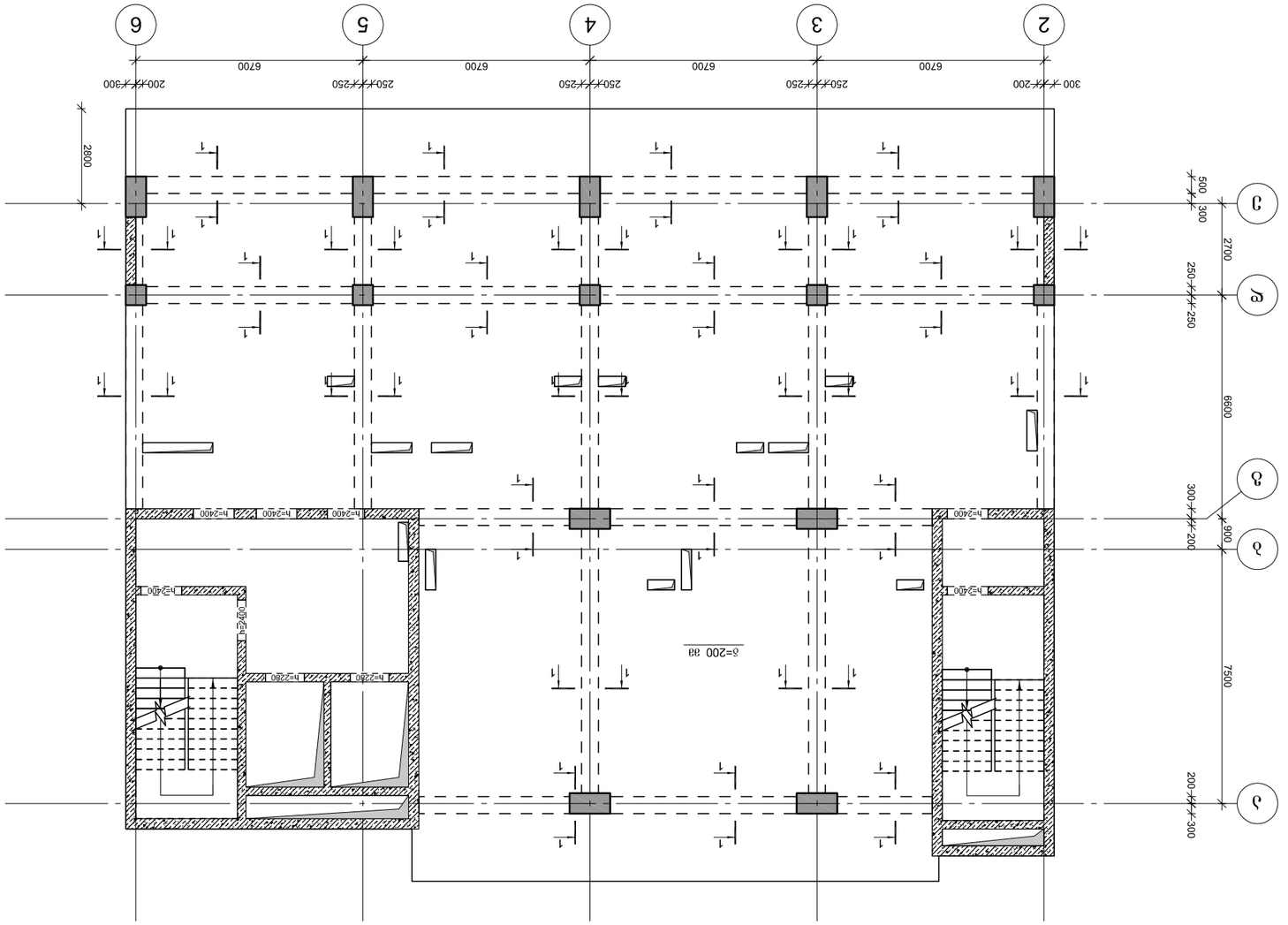

Фрагмент плана 3-го этажа 3.050 –:– 12.500 блоков 1-6 и А-Г

Гип	Шифр	Стадия
		Р
ГИП		Дата 2024/06/10
Н.контр.		Лист 3
Разработал		Листов

Е

Разработал:	А. Ибрагимов
ГИП:	З. Зайнутдинов
Н.контр.	Б. Зайнутдинов
Гл.инженер проекта	З. Зайнутдинов
Гл.архитектор	А. Ибрагимов
Главный специалист	Ахмадов Х.Ш.

CAD DWG файл
2024.06.05).dwg

№ разделов

Гл.инженер: Шифр: Стадия: Лист: Листов:
Р 3 –

ГИП: Зайнутдинов З.Х.

Разработал: Ибрагимов А.Х.

Н.контр.: Зайнутдинов Б.Х.

Гл.архитектор: Ибрагимов А.Х.

Главный специалист: Ахмадов Х.Ш.

Фрагмент плана 3-го этажа 3.050 –:– 12.500 блоков 1-6 и А-Г

Capitell group
Строительная инжиниринговая компания
CAPITELL GROUP ENGINEERING COMPANY

ЖК "Зайнутдинов Дом" в г.Грозный

ул. Шейха Мансура, 8, блок "Г" (кв.№ 01.17.12.027.045)

Раздел "Архитектурные решения 2"

Формат А2

3-1.05

რიგელის არმირების ტიპიური სქემა

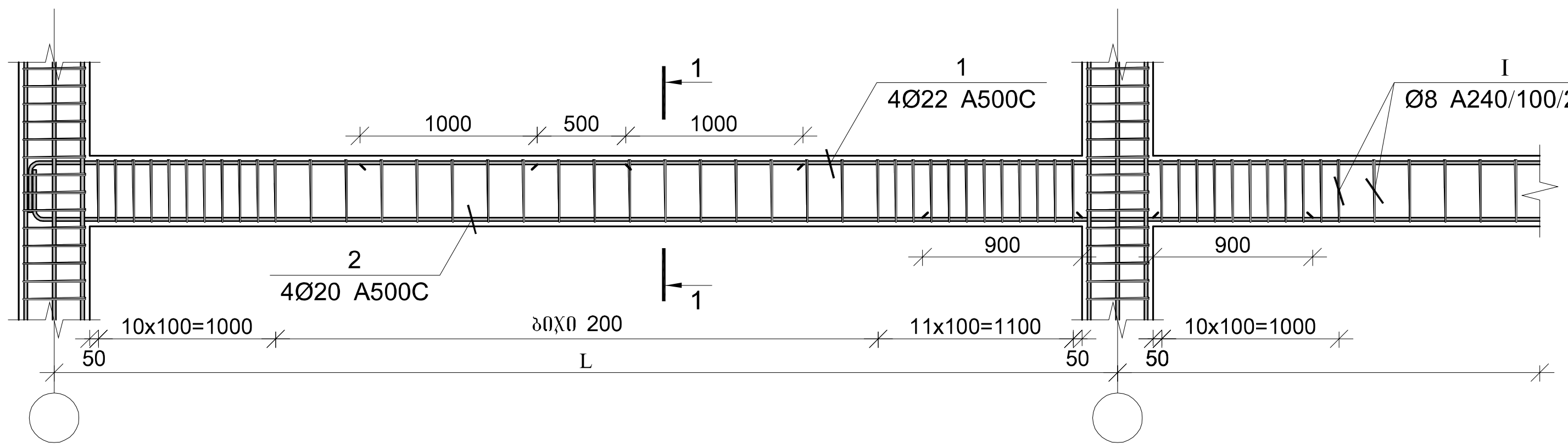

პოზ.	Ø [მმ.]	ესკიზი [მმ.]	სიგრძე [მმ.]
1	Φ22		----
2	Φ20		----
I	Φ8		1600

კვეთი 1-1

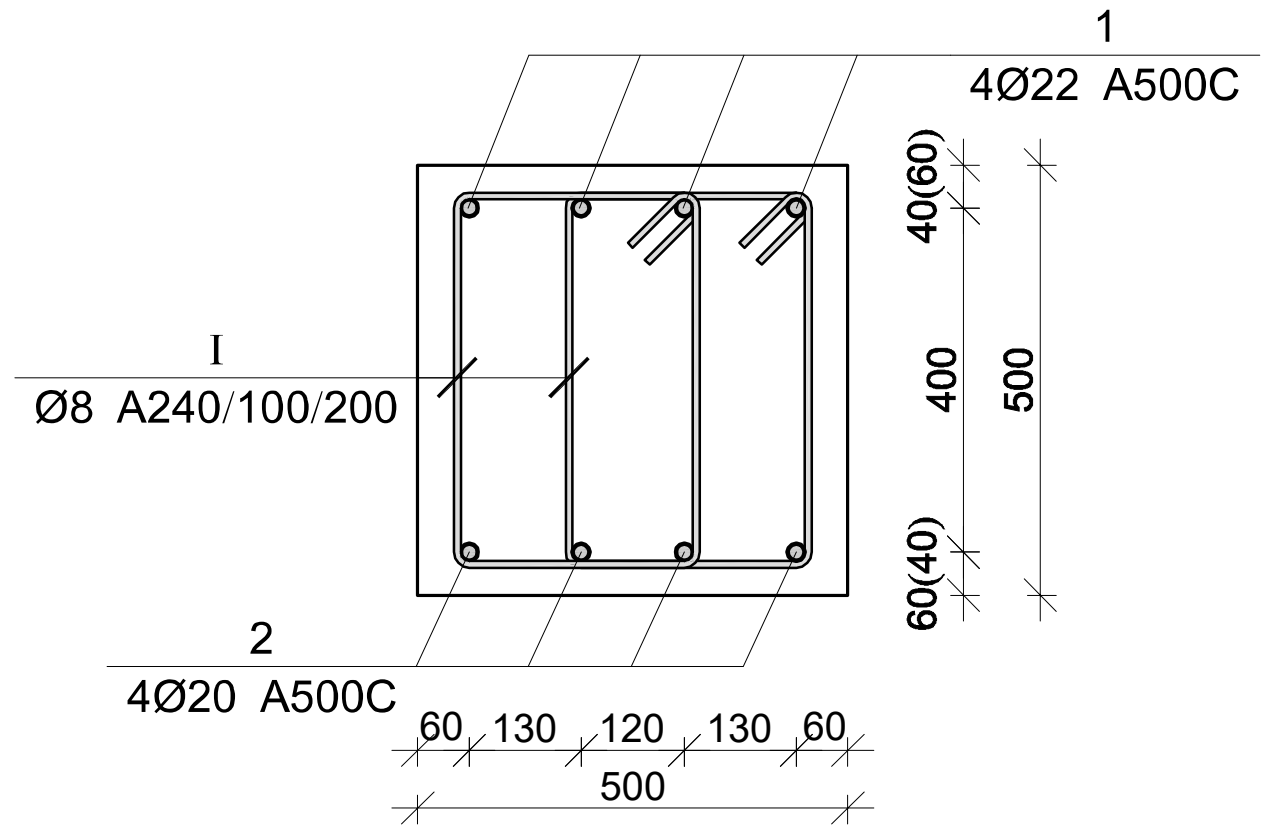

მონ. რ/ბ რიგელების სპეციფიკაცია 3.050 –:– 12.500 ნიშნულზე

არმატურის სპეციფიკაცია					არმატურის ამოკრეფა					ბეტონი B 30
პოზ. №	Ø	L მმ.	n ცალი	Ln მ.	Ø	∑ Ln მ.	გრძივი მეტრის წონა კგ.	წონა კგ. A240	წონა კგ. A500C	V; მ³
1	2	3	4	5	6	7	8	9	10	11
1	22 A500C	-	-	700.00	8 A240	2944.00	0.39	1161.66		27.45
2	20 A500C	-	-	680.00	18 A500C	680.00	2.00		1358.36	
I	8 A240	1600	1840	2944.00	20 A500C	700.00	2.47		1726.31	
							∑	1161.66	3084.67	27.45
						n= 1		1161.66	3084.67	27.45
									154.68	კგ/მ³

კაპიტელი ჯგუფი
საინჟინრო კომპანია
CAPITELI GROUP
Capiteli group
ENGINEERING COMPANY

პროექტის დასახელება
"პარკ ჰოუმ ისანი" E ბლოკი

პროექტის მისამართი
ქ. თბილისი, ნავთლუღის ქ. №8
(ს/კ 01.17.12.027.045)

დამკვეთი
შპს "ანაგი დეველოპმენტ 2"

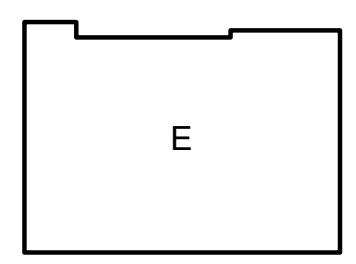

სტადია	თარიღი	განმარტება
მპ	2024.06.18	

დაკვეთის №

CAD DWG ფაილი e (2024.06.05).dwg

დირექტორი: ა. კორტავა

მთ. კონსტრუქტორი: მ. მუხიგულიშვილი

შეასრულა ნ. პაპლიაშვილი

შეამოწმა ა. ესებუა

საავტორო უფლებები კაპიტელი ჯგუფი

ნახაზის დასახელება

რიგელის არმირების ტიპიური სქემა 3.050 –:– 12.500 ნიშნულზე

კ-1.01

A3

რიგელების არმირების გეგმა 16.650 –:– 34.550 ნიშნულებზე

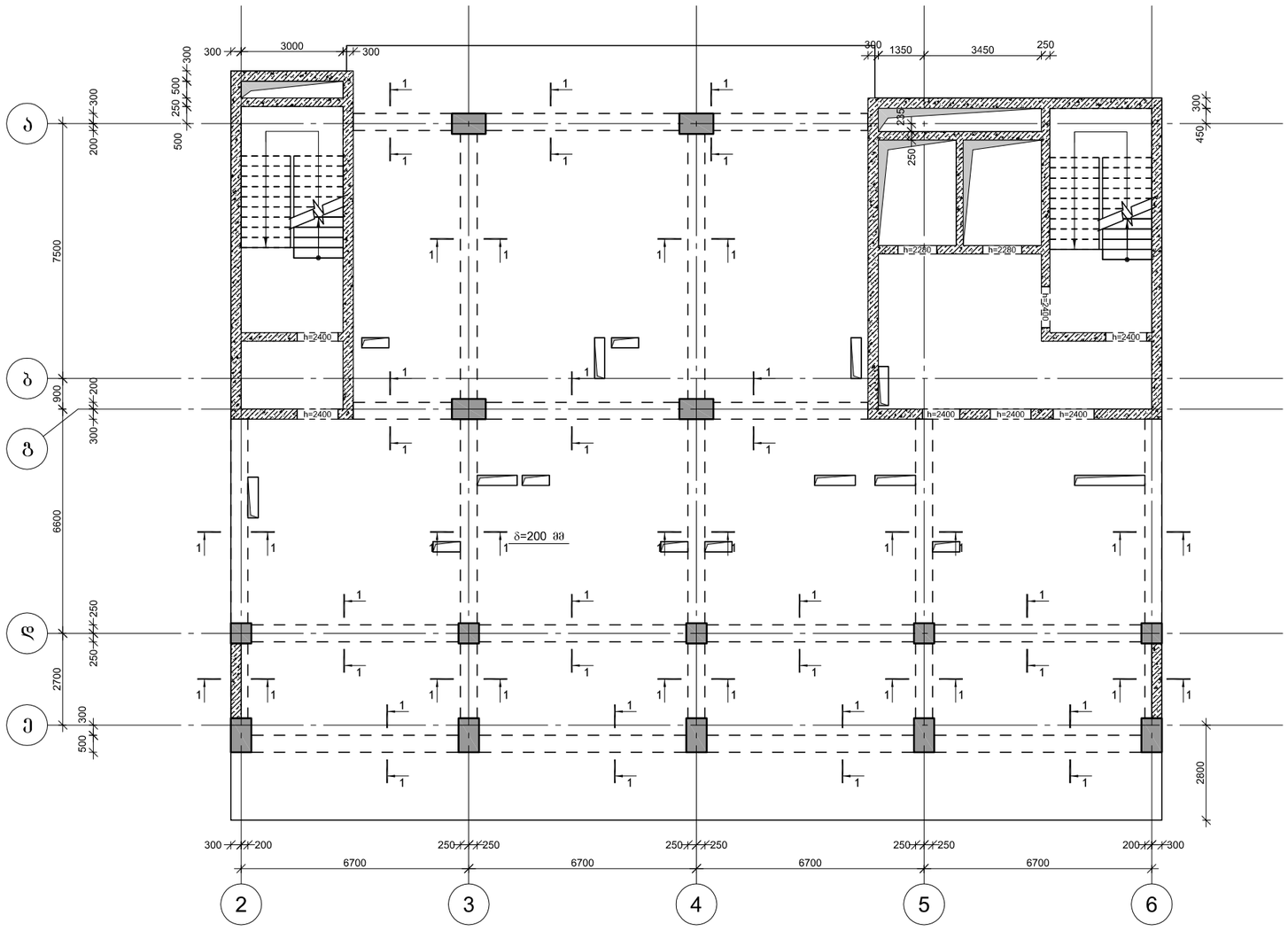

CAPITELI GROUP

კაპიტელი ჯგუფი
საინჟინრო კომპანია
Capiteli group
ENGINEERING COMPANY

პროექტის დასახელება
"პარკ ჰოუმ ისანი" E ბლოკი

პროექტის მისამართი
ქ. თბილისი, ნავთლუღის ქ. №8
(ს/კ 01.17.12.027.045)

დამკვეთი
შპს "ანაგი დეველოპმენტ 2"

E

სრული	მარცლი	განმარტება
მპ	2024/06/10	

დაკვეთის №

CAD DWG ფაილი e (2024.06.05).dwg

დირექტორი:		ა. კორძაია
მთ. კონსტრუქტორი:		მ. მუხიგულიშვილი
შემსრულა		ნ. პაპულიშვილი
შემოწმება		ა. ესებუა
საავტორო უფლებები		კაპიტელი ჯგუფი

ნახაზის დასახელება

რიგელების არმირების გეგმა
16.650 –:– 34.550 ნიშნულებზე

კ-1.09

A2

რიგელის არმირების ტიპიური სქემა

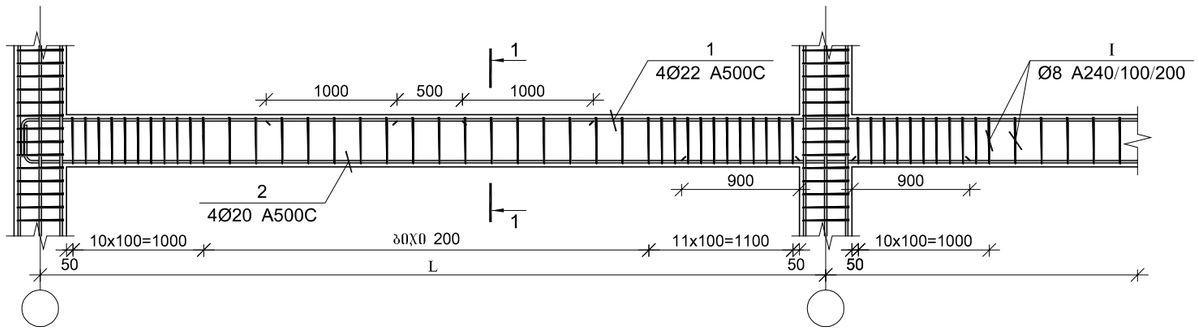

პოზ.	Ø [მმ.]	ესკიზი [მმ.]	სიგრძე [მმ.]
1	Φ22		----
2	Φ20		----
I	Φ8	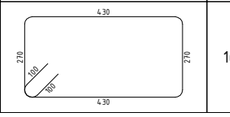	1600

კვეთი 1-1

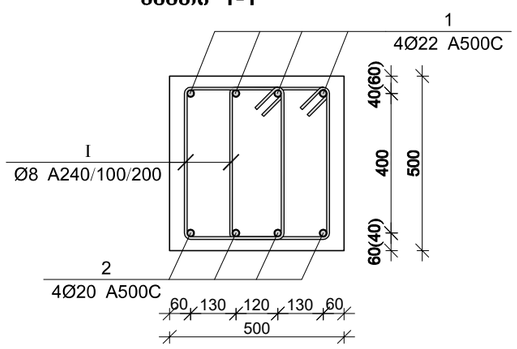

მონ. რ/ბ რიგელების სპეციფიკაცია 16.650 –:– 34.550 ნიშნულზე

არმატურის სპეციფიკაცია					არმატურის ამოკრეფა					ბეტონი B 30
პოზ. №	Ø	L მმ.	n ცალი	Ln მ.	Ø	∑ Ln მ.	არმატ. მეტრის წონა კგ.	წონა კგ. A240	წონა კგ. A500C	V; მ³
1	2	3	4	5	6	7	8	9	10	11
1	22 A500C	-	-	700.00	8 A240	2944.00	0.39	1161.66		27.45
2	20 A500C	-	-	680.00	18 A500C	680.00	2.00		1358.36	
I	8 A240	1600	1840	2944.00	20 A500C	700.00	2.47		1726.31	
						∑		1161.66	3084.67	27.45
						n= 1		1161.66	3084.67	27.45
									154.68	კგ/მ³

CAPITELI GROUP

კაპიტელი ჯგუფი
სამშენებლო კომპანია
Capiteli group
ENGINEERING COMPANY

პროექტის დასახელება
"პარკ ჰოუმ ისანი" E ბლოკი

პროექტის მისამართი
ქ. თბილისი, ნავთლულის ქ. №8
(ს/კ 01.17.12.027.045)

დამკვეთი
შპს "ანაგი დეველოპმენტ 2"

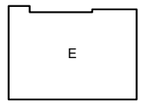

სტადია	მთარიღი	განმარტება
მპ	2024.06.13	

დაკვეთის №

CAD DWG ფაილი e (2024.06.05).dwg

დირექტორი:	ა. კორტავა
მთ. კონსტრუქტორი:	მ. მუხიგულიშვილი
შემსრულა	ნ. პაპლიაშვილი
შემმოწმა	ა. ესებუა
საავტორო უფლებები	კაპიტელი ჯგუფი

ნახაზის დასახელება

რიგელის არმირების ტიპიური სქემა 16.650 –:– 34.550 ნიშნულზე

კ-1.01

A3

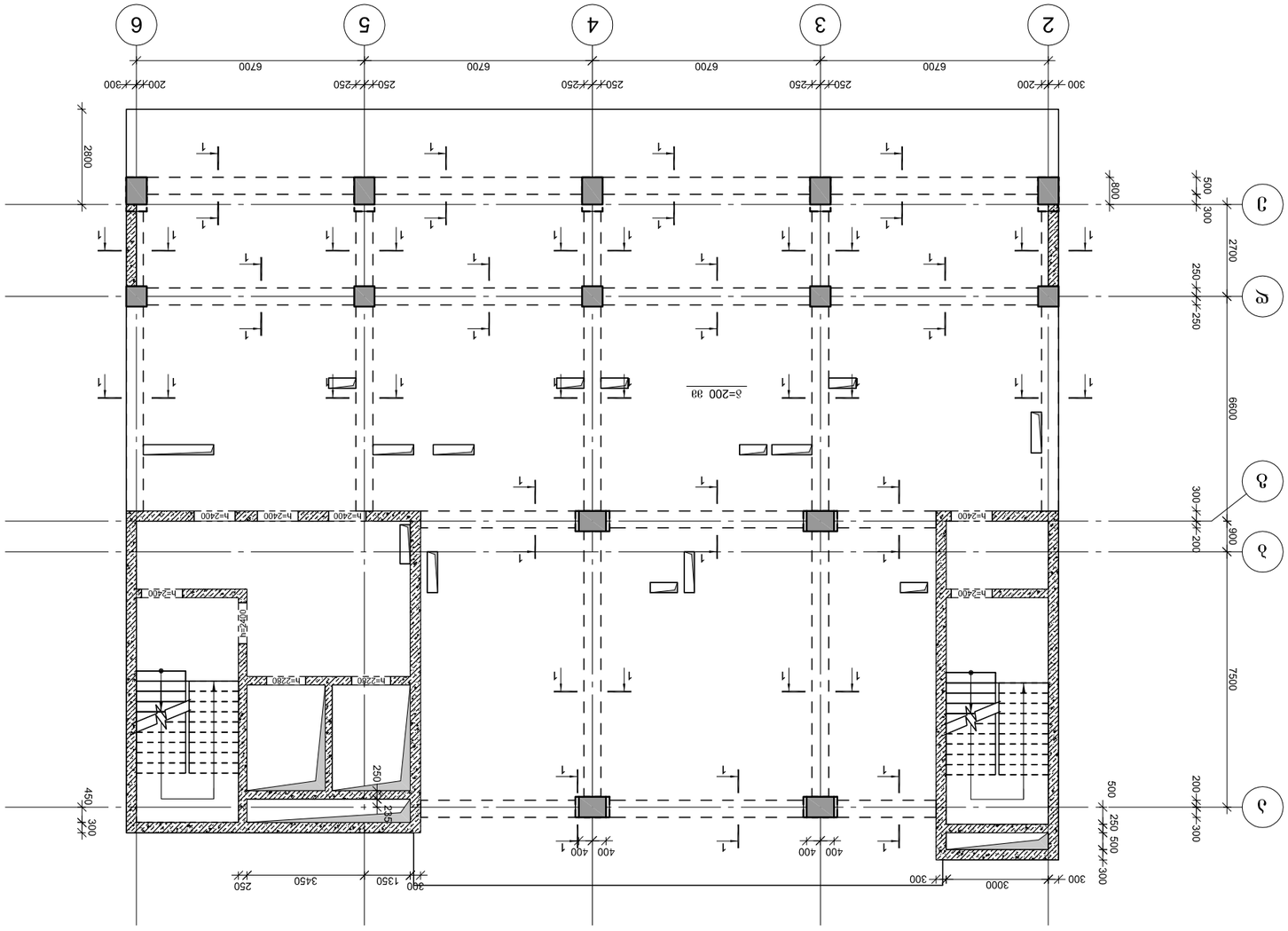

Ситуационный план Е 1:5000

Гип	Шифр	Стадия
ГИ	2024/06/10	

Масштаб N:

CAD DWG файл (2024.06.05).dwg

Разработал:		А. Гукасян
ГИП:		А. Гукасян
Нач. архитектурного отдела:		Д. Акопян
Главный специалист:		Б. Аванесян
Начальник отдела:		А. Мкртчян
Начальник отдела технологии строительства:		Ж.Оганян

Благоустройство территории

Многоквартирный жилой дом с объектами обслуживания населения на земельном участке площадью 37.700 кв.м по ул. Ереванян, 2" в г. Ереване, Республика Армения

Стадия Лист Листов

Р 3-1.10

Копировал А2

Формат А2

Инв. № подл. | Подпись и дата | Взам. инв. №

Согласовано

Главный инженер проекта
Capitell group
ENGINEERING COMPANY
ՔԱՓԻԹԵԼ ԳՐՈՒՓ ՏՆՏԵՍԱԿԱՆ ԸՆԿԵՐՈՒԹՅՈՒՆ

რიგელის არმირების ტიპიური სქემა

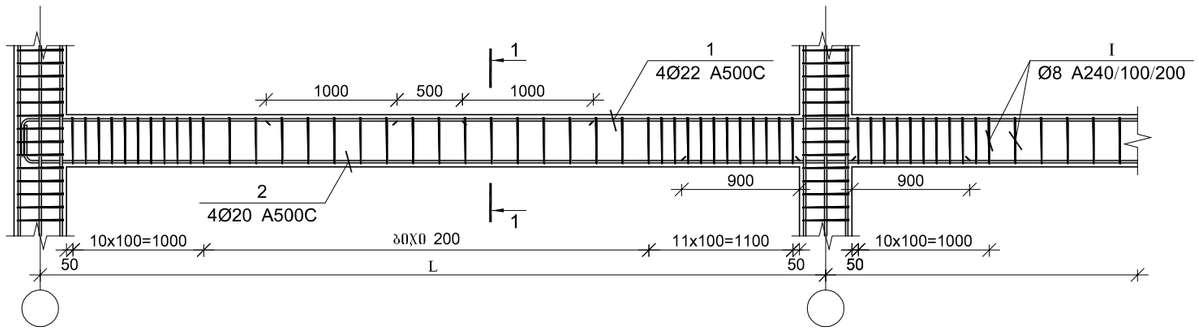

პოზ.	Ø [მმ.]	ესკიზი [მმ.]	სიგრძე [მმ.]
1	Φ22		----
2	Φ20		----
I	Φ8	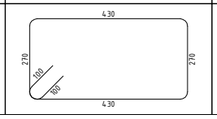	1600

კვეთი 1-1

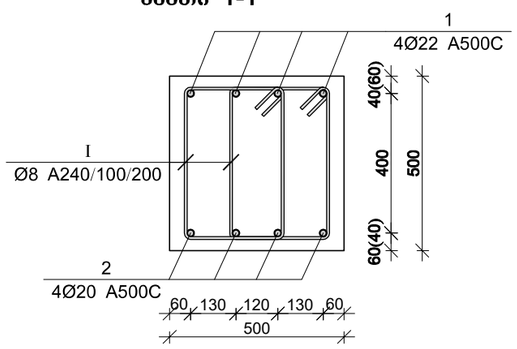

მონ. რ/ბ რიგელების სპეციფიკაცია 37.700 ნიშნულზე

არმატურის სპეციფიკაცია					არმატურის ამოკრეფა					ბეტონი B 30
პოზ. №	Ø	L მმ.	n ცალი	Ln მ.	Ø	∑ Ln მ.	ბრტყ მეტრის წონა კგ.	წონა კგ.		V; მ³
								A240	A500C	
1	2	3	4	5	6	7	8	9	10	11
1	22 A500C	-	-	700.00	8 A240	2944.00	0.39	1161.66		27.45
2	20 A500C	-	-	680.00	18 A500C	680.00	2.00		1358.36	
I	8 A240	1600	1840	2944.00	20 A500C	700.00	2.47		1726.31	
							∑	1161.66	3084.67	27.45
						n= 1		1161.66	3084.67	27.45
									154.68	კგ/მ³

CAPITELI GROUP

კაპიტელი ჯგუფი
საპროექტო კომპანია
Capiteli group
ENGINEERING COMPANY

პროექტის დასახელება
"პარკ ჰოუმ ისანი" E ბლოკი

პროექტის მისამართი
ქ. თბილისი, ნავთლულის ქ. №8
(ს/კ 01.17.12.027.045)

დამკვეთი
შპს "ანაგი დეველოპმენტ 2"

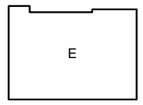

სტადია	მარილი	განმარტება
მპ	2024.06.13	

დაკვეთის №

CAD DWG ფაილი e (2024.06.05).dwg

დირექტორი:	ა. კორტაჯა
მთ. კონსტრუქტორი:	მ. მუხიგულიშვილი
შემსრულა	ნ. პაპლიაშვილი
შემმოწმა	ა. ესებუა
საავტორო უფლებები	კაპიტელი ჯგუფი

ნახაზის დასახელება

რიგელის არმირების ტიპიური სქემა 37.700 ნიშნულზე

კ-1.01

A3

რიგელების არმირების გეგმა 40.850–:– 44.000 ნიშნულებზე

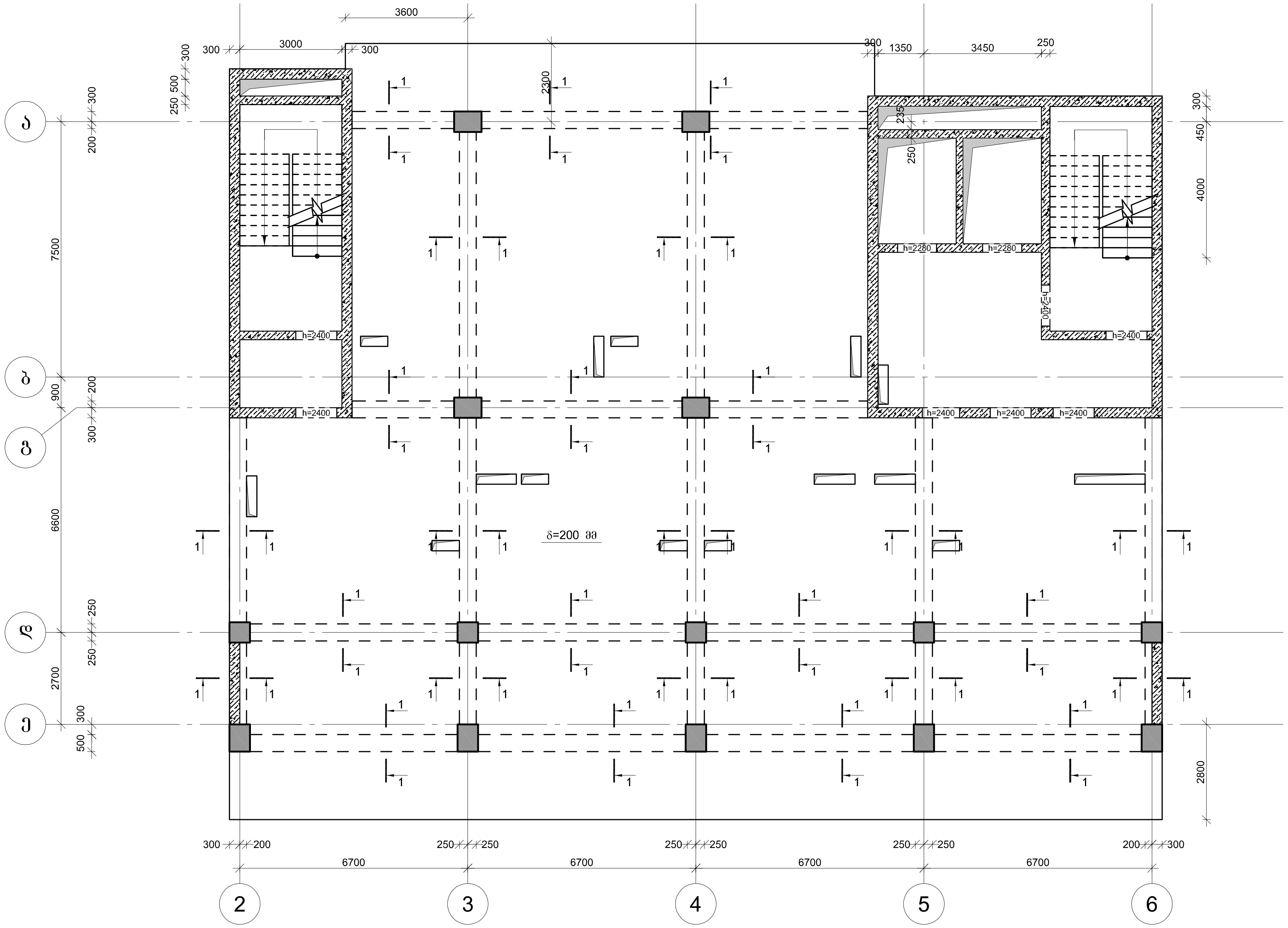

კაპიტელი ჯგუფი

Capiteli group

ENGINEERING COMPANY

CAPITELI GROUP

პროექტის დასახელება

"პარკ ჰოუმ ისანი" E ბლოკი

პროექტის მისამართი

ქ. თბილისი, ნავთლუღის ქ. №8 (ს/კ 01.17.12.027.045)

დამკვეთი

შპს "ანაგი დეველოპმენტ 2"

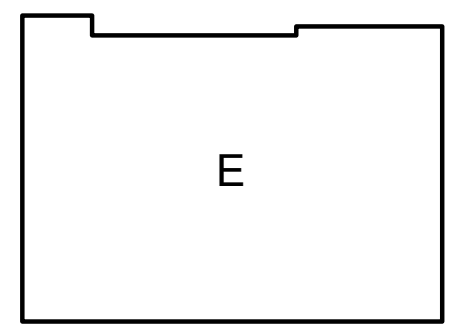

სტადია	თარიღი	განმარტება
მპ	2024/06/10	

დაკვეთის №

CAD DWG ფაილი e (2024.06.05).dwg

დირექტორი: ა. კორტავა

მთ. კონსტრუქტორი: მ. მუხიგულიშვილი

შეასრულა ნ. პავლიაშვილი

შეამოწმა ა. ესებუა

საავტორო უფლებები კაპიტელი ჯგუფი

ნახაზის დასახელება

რიგელების არმირების გეგმა 40.850–:– 44.000 ნიშნულებზე

კ-1.11

A2

რიგელის არმირების ტიპიური სქემა

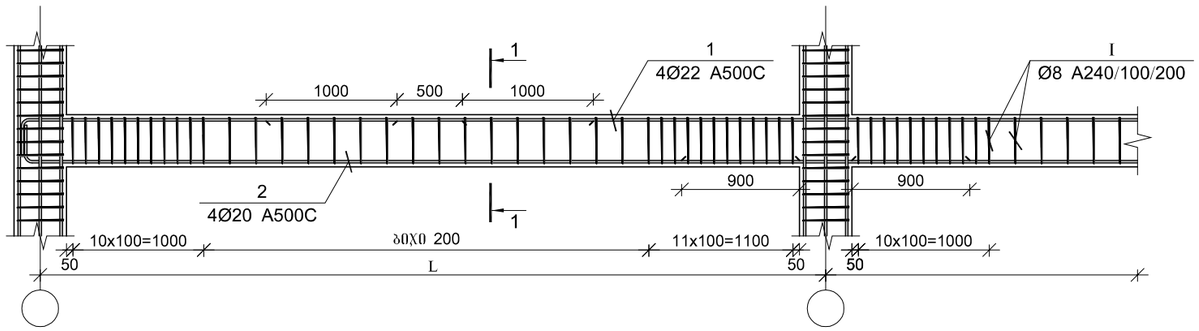

პოზ.	Ø [მმ.]	ესკიზი [მმ.]	სიგრძე [მმ.]
1	Φ22		----
2	Φ20		----
I	Φ8	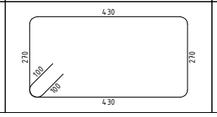	1600

კვეთი 1-1

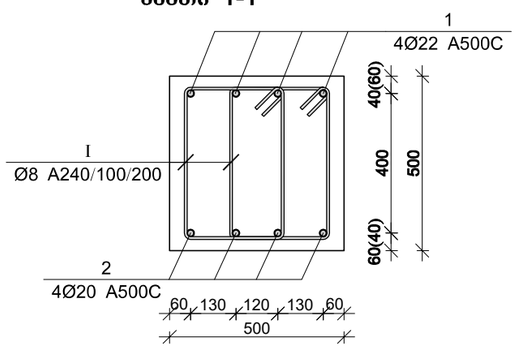

მონ. რ/ბ რიგელების სპეციფიკაცია 40.850–:– 44.000 ნიშნულზე

არმატურის სპეციფიკაცია					არმატურის ამოკრეფა					ბეტონი B 30
პოზ. №	Ø	L მმ.	n ცალი	Ln მ.	Ø	∑ Ln მ.	არმატ. მეტრის წონა კგ.	წონა კგ. A240	წონა კგ. A500C	V; მ³
1	2	3	4	5	6	7	8	9	10	11
1	22 A500C	-	-	700.00	8 A240	2944.00	0.39	1161.66		27.45
2	20 A500C	-	-	680.00	18 A500C	680.00	2.00		1358.36	
I	8 A240	1600	1840	2944.00	20 A500C	700.00	2.47		1726.31	
							∑	1161.66	3084.67	27.45
						n= 1		1161.66	3084.67	27.45
									154.68	კგ/მ³

CAPITELI GROUP

კაპიტელი ჯგუფი
სამშენებლო კომპანია
Capiteli group
ENGINEERING COMPANY

პროექტის დასახელება
"პარკ ჰოუმ ისანი" E ბლოკი

პროექტის მისამართი
ქ. თბილისი, ნავთლულის ქ. №8
(ს/კ 01.17.12.027.045)

დამკვეთი
შპს "ანაგი დეველოპმენტ 2"

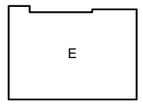

სტადია	მთარიღი	განმარტება
მპ	2024.06.13	

დაკვეთის №

CAD DWG ფაილი e (2024.06.05).dwg

დირექტორი:	ა. კორტაჯა
მთ. კონსტრუქტორი:	მ. მუხიგულიშვილი
შემსრულა	ნ. პაქლიაშვილი
შემმოწმა	ა. ესებუა
საავტორო უფლებები	კაპიტელი ჯგუფი

ნახაზის დასახელება

რიგელის არმირების ტიპიური სქემა 40.850–:– 44.000 ნიშნულზე

ჯ-1.01

A3

რიგელების არმირების გეგმა 47.150 ნიშნულზე

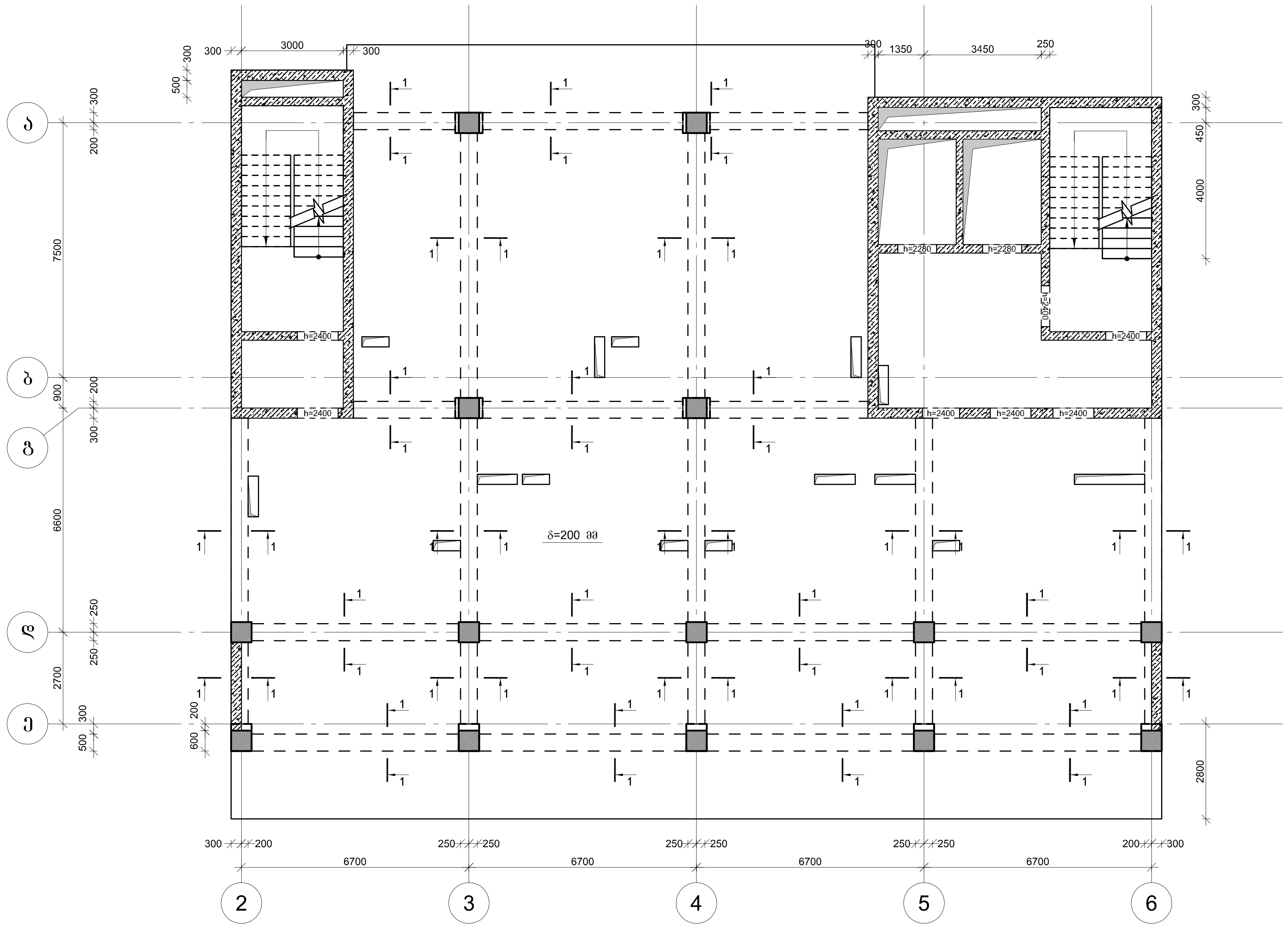

კაპიტელი ჯგუფი
საპროექტო კომპანია
Capiteli group
ENGINEERING COMPANY

პროექტის დასახელება
"პარკ ჰოუმ ისანი" E ბლოკი

პროექტის მისამართი
ქ. თბილისი, ნავთლუღის ქ. №8
(ს/კ 01.17.12.027.045)

დამკვეთი
შპს "ანაგი დეველოპმენტ 2"

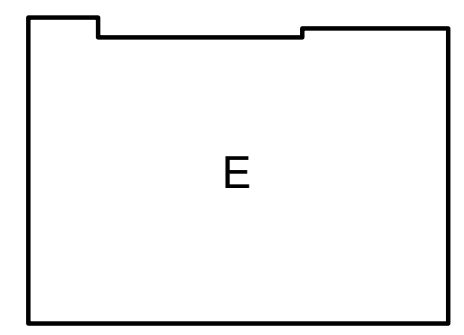

სტადია	თარიღი	განმარტება
მპ	2024/06/10	

დაკვეთის №

CAD DWG ფაილი e (2024.06.05).dwg

დირექტორი: ა. კორტავა

მთ. კონსტრუქტორი: მ. მუხიგულიშვილი

შეასრულა ნ. პავლიაშვილი

შეამოწმა ა. ესებუა

საავტორო უფლებები კაპიტელი ჯგუფი

ნახაზის დასახელება

რიგელების არმირების გეგმა 47.150 ნიშნულზე

კ-1.12

A2

რიგელის არმირების ტიპიური სქემა

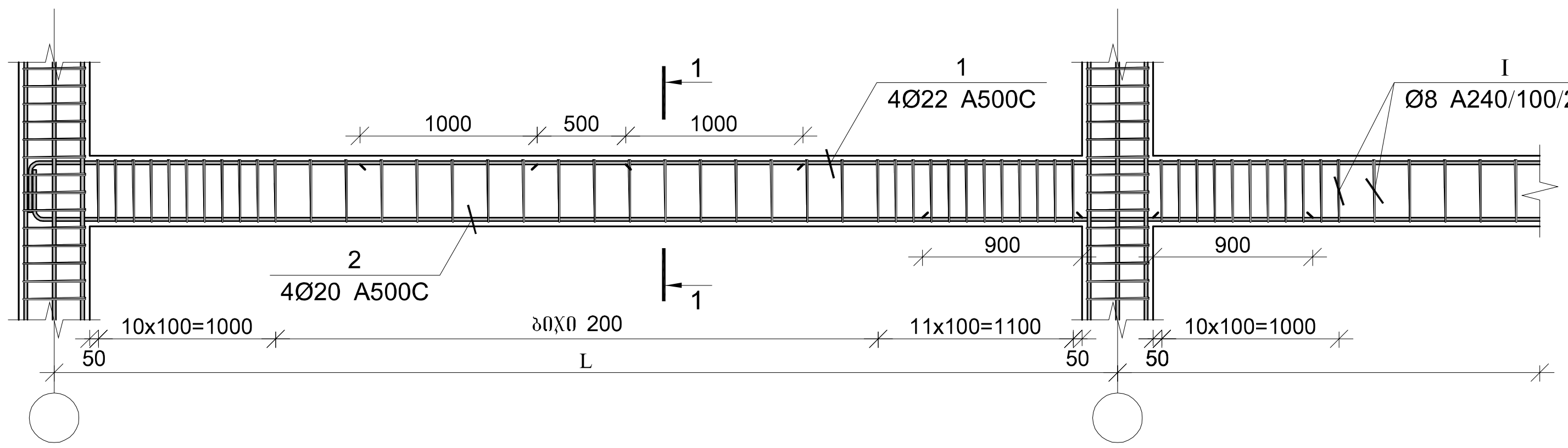

კვეთი 1-1

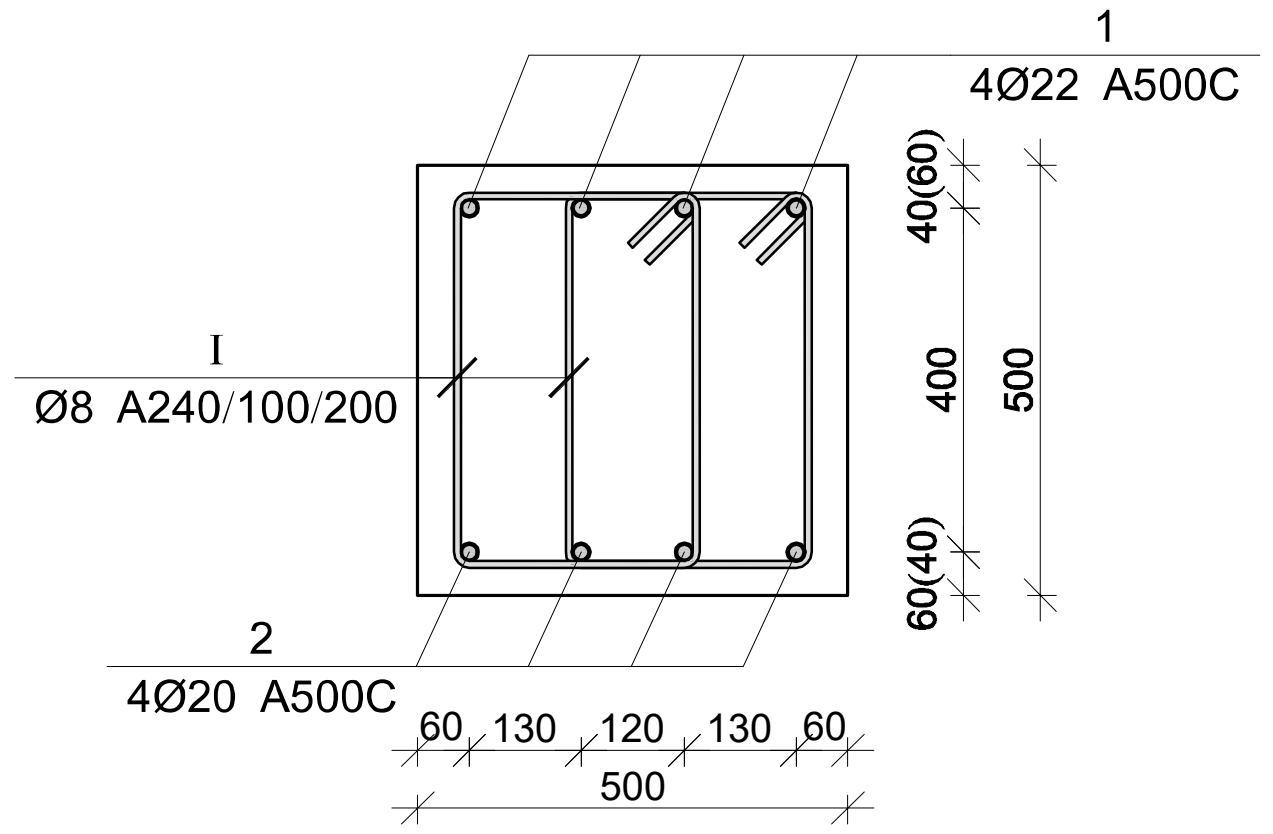

პოზ.	Ø [მმ.]	ესკიზი [მმ.]	სიგრძე [მმ.]
1	Φ22	ცვალებადი; 400; 400	----
2	Φ20	ცვალებადი; 400; 400	----
I	Φ8	430; 270; 100; 100; 270; 430	1600

მონ. რ/ბ რიგელების სპეციფიკაცია 47.150 ნიშნულზე

არმატურის სპეციფიკაცია					არმატურის ამოკრეფა					ბეტონი B 30
პოზ. №	Ø	L მმ.	n ცალი	Ln მ.	Ø	∑ Ln მ.	გრძივი მეტრის წონა კგ.	წონა კგ. A240	წონა კგ. A500C	V; მ³
1	2	3	4	5	6	7	8	9	10	11
1	22 A500C	-	-	700.00	8 A240	2944.00	0.39	1161.66		27.45
2	20 A500C	-	-	680.00	18 A500C	680.00	2.00		1358.36	
I	8 A240	1600	1840	2944.00	20 A500C	700.00	2.47		1726.31	
							∑	1161.66	3084.67	27.45
						n= 1		1161.66	3084.67	27.45
									154.68	კგ/მ³

კაპიტელი ჯგუფი
საპროექტო კომპანია
Capiteli group
ENGINEERING COMPANY
CAPITELI GROUP

პროექტის დასახელება
"პარკ ჰოუმ ისანი" E ბლოკი

პროექტის მისამართი
ქ. თბილისი, ნავთლუღის ქ. №8
(ს/კ 01.17.12.027.045)

დამკვეთი
შპს "ანაგი დეველოპმენტ 2"

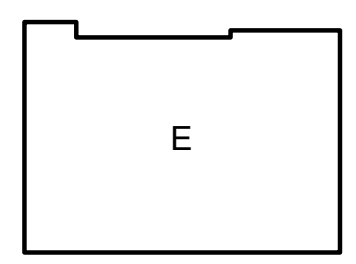

სტადია	თარიღი	განმარტება
მპ	2024.06.18	

დამკვეთის №

CAD DWG ფაილი e (2024.06.05).dwg

დირექტორი: ა. კორტავა

მთ. კონსტრუქტორი: მ. მუხიგულიშვილი

შეასრულა ნ. პავლიაშვილი

შეამოწმა ა. ესებუა

საავტორო უფლებები კაპიტელი ჯგუფი

ნახაზის დასახელება

რიგელის არმირების ტიპიური სქემა 47.150 ნიშნულზე

კ-1.01

A3

რიგელების არმირების ზეგმა 50.300 –:– 59.750 ნიშნულებზე

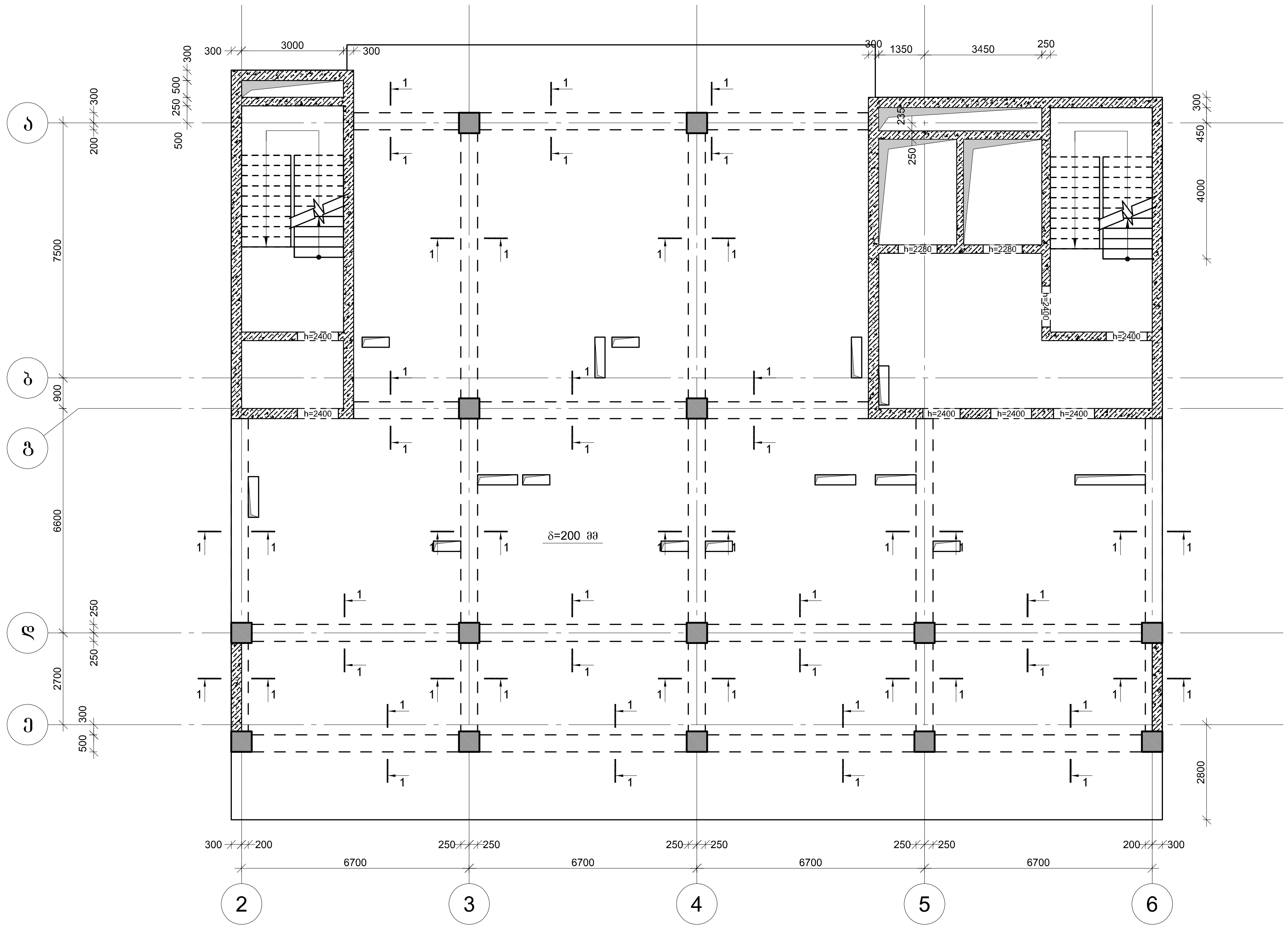

კაპიტელი ჯგუფი საპროექტო კომპანია **Capiteli group** ENGINEERING COMPANY	
პროექტის დასახელება	"პარკ ჰოუმ ისანი" E ბლოკი
პროექტის მისამართი	ქ. თბილისი, ნავთლუღის ქ. №8 (ს/კ 01.17.12.027.045)
დამკვეთი	შპს "ანაგი დეველოპმენტ 2"

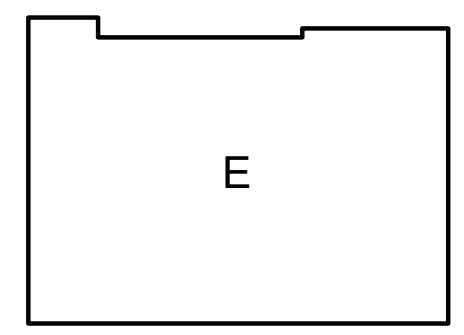

სტადია	თარიღი	განმარტება
მპ	2024/06/10	

დაკვეთის №

CAD DWG ფაილი e (2024.06.05).dwg

დირექტორი:	ა. კორტავა
მთ. კონსტრუქტორი:	მ. მუხიგულიშვილი
შეასრულა	ნ. პაპლიაშვილი
შეამოწმა	ა. ესებუა
საავტორო უფლებები	კაპიტელი ჯგუფი

ნახაზის დასახელება

რიგელების არმირების ზეგმა 50.300 –:– 59.750 ნიშნულებზე

კ-1.13

A2

პოზ.	Ø [მმ.]	ესკიზი [მმ.]	სიგრძე [მმ.]
①	Φ22	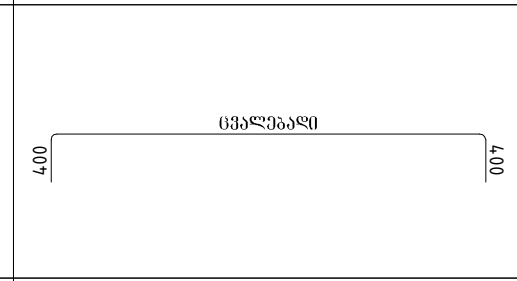	----
②	Φ20	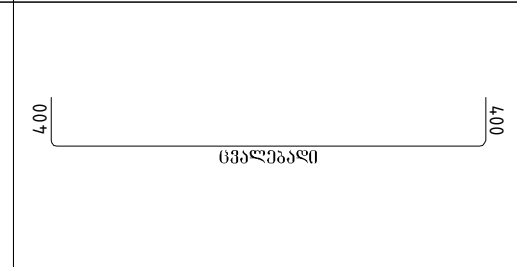	----
Ⓘ	Φ8	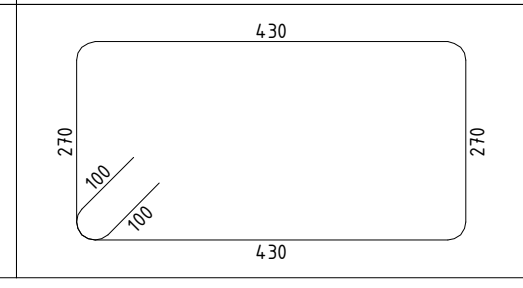	1600

კაპიტელი ჯგუფი
საინჟინრო კომპანია
Capiteli group
ENGINEERING COMPANY
CAPITELI GROUP

რიგელის არმირების ტიპიური სქემა

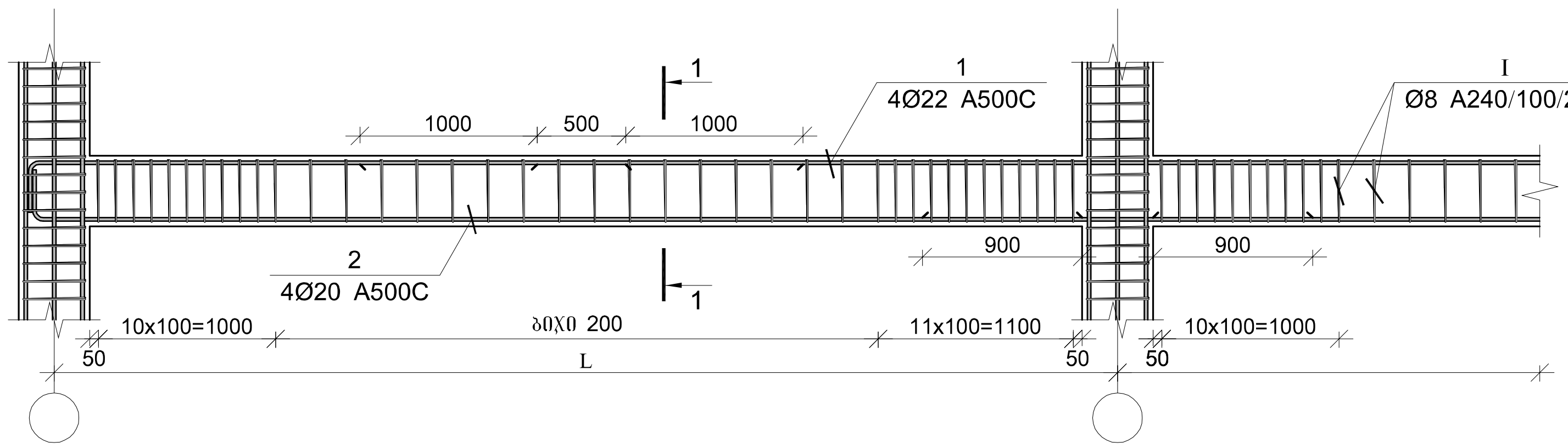

კვეთი 1-1

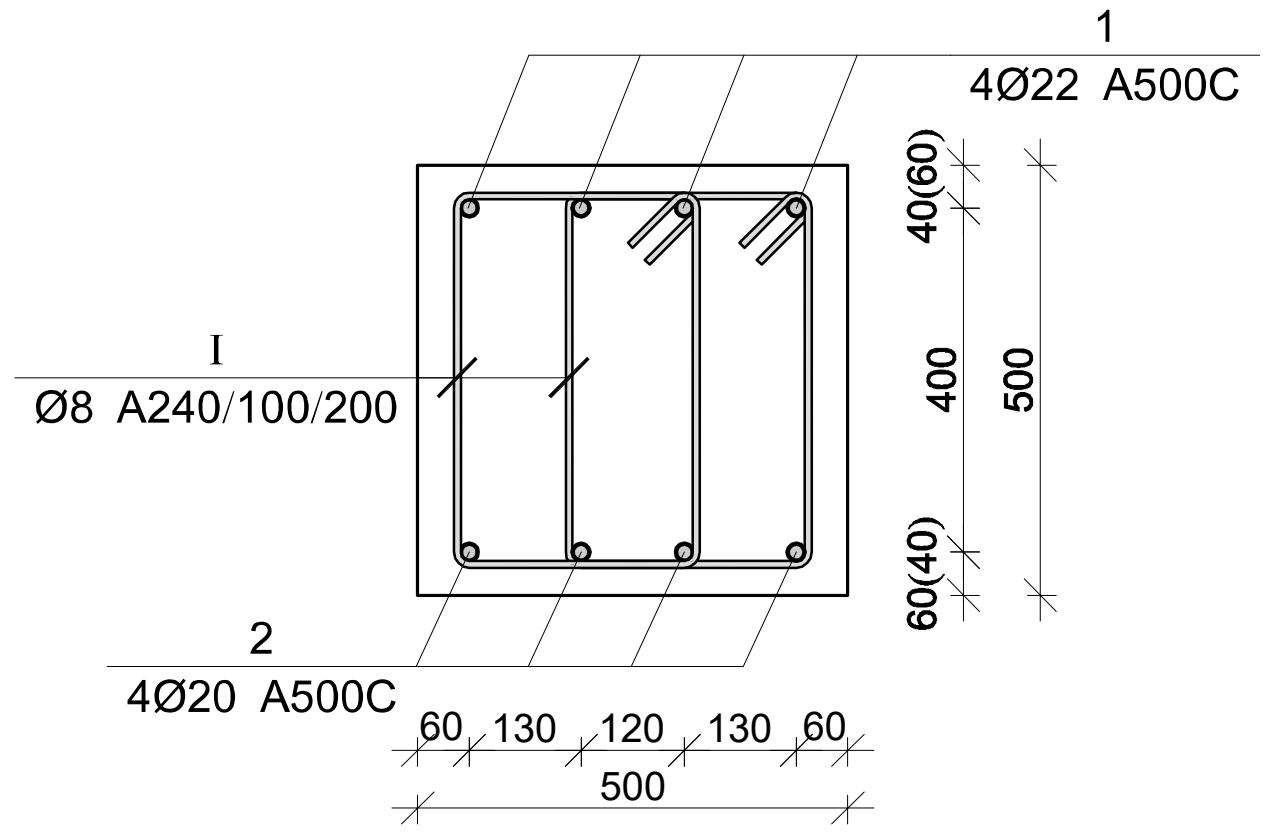

მონ. რ/ბ რიგელების სპეციფიკაცია 50.300 –:– 59.750 ნიშნულზე

არმატურის სპეციფიკაცია					არმატურის ამოკრება					ბეტონი B 30
პოზ. №	Ø	L მმ.	n ცალი	Ln მ.	Ø	∑ Ln მ.	გრძივი მეტრის წონა კგ.	წონა კგ. A240	წონა კგ. A500C	V; მ³
1	2	3	4	5	6	7	8	9	10	11
1	22 A500C	-	-	700.00	8 A240	2944.00	0.39	1161.66		27.45
2	20 A500C	-	-	680.00	18 A500C	680.00	2.00		1358.36	
I	8 A240	1600	1840	2944.00	20 A500C	700.00	2.47		1726.31	
							∑	1161.66	3084.67	27.45
						n= 1		1161.66	3084.67	27.45
									154.68	კგ/მ³

პროექტის დასახელება
"პარკ ჰოუმ ისანი" E ბლოკი

პროექტის მისამართი
ქ. თბილისი, ნავთლუღის ქ. №8
(ს/კ 01.17.12.027.045)

დამკვეთი
შპს "ანაგი დეველოპმენტ 2"

E

სტადია	თარიღი	განმარტება
მპ	2024.06.18	

დაკვეთის №

CAD DWG ფაილი e (2024.06.05).dwg

დირექტორი: ა. კორტავა
მთ. კონსტრუქტორი: მ. მუხიგულიშვილი
შეასრულა ნ. პაპლიაშვილი
შეამოწმა ა. ესებუა
საავტორო უფლებები კაპიტელი ჯგუფი

ნახაზის დასახელება
რიგელის არმირების ტიპიური სქემა 50.300 –:– 59.750 ნიშნულზე

კ-1.01

A3

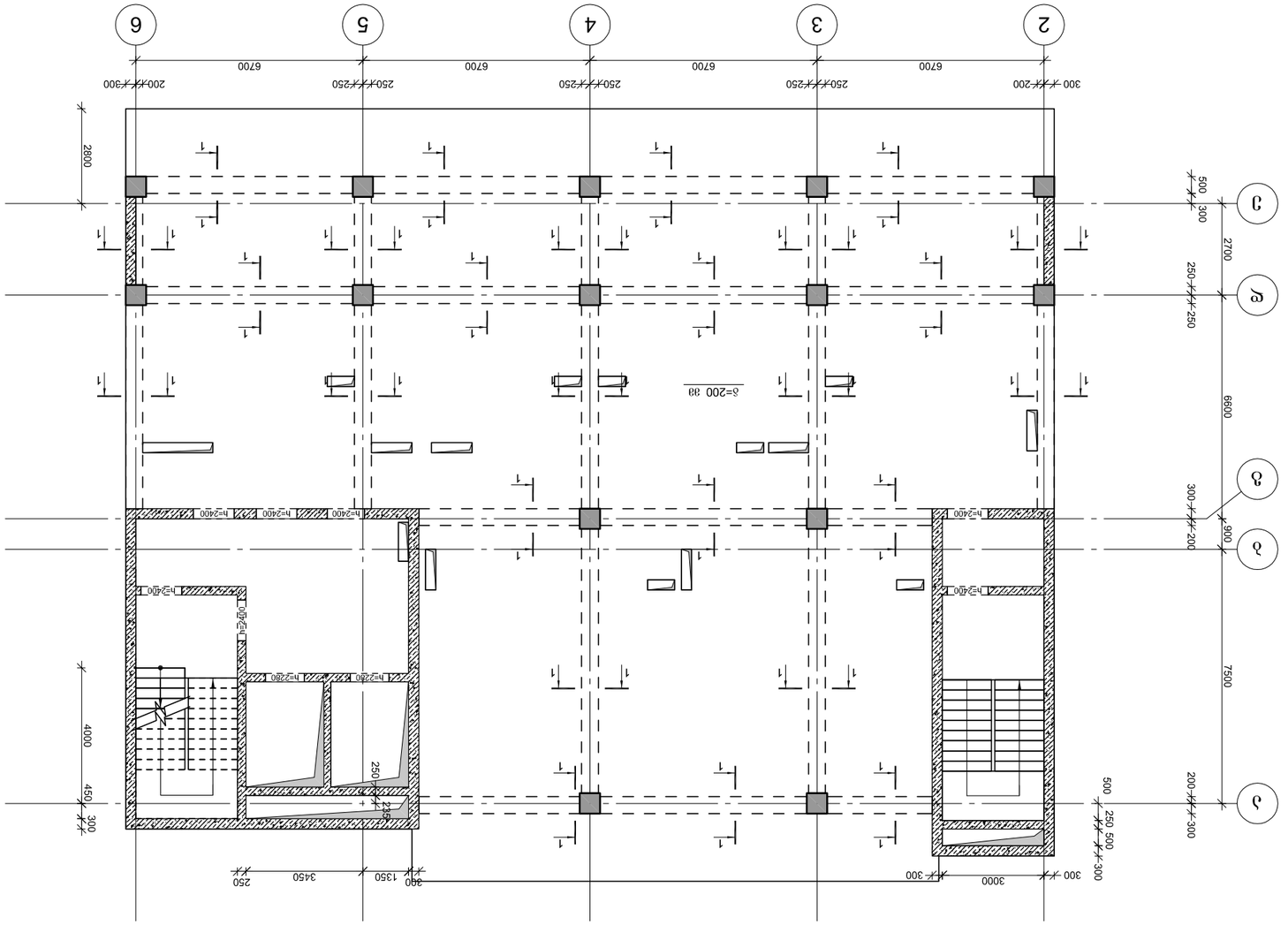

Фрагмент плана 2-го этажа 62.900 блок В. Секция 1

Разраб.	Шишкин	Здание 62.900	
Гл.	2024/06/10		
Н. контр.			
ГИП	А. Литвак		
Зам. директора по ТО	Д. Зубков		
Зам. директора по ПТО	Б. Зверев		
Зам. директора по ОВ	А. Яблонский		
Начальник ПТО	Зубарев Г.Н.	ООО «Капитель Групп»	
		Ул. Ленина, 2	

Фрагмент плана 2-го этажа

Здание «Здание 62.900 блок В. Секция 1»

Стадия Лист Листов

Р 1 1

ООО «Капитель Групп»
Капитель Групп
CAPITELI GROUP
Capiteli group
ENGINEERING COMPANY

Фрагмент плана 2-го этажа
Здание "Здание 62.900 блок В. Секция 1"

Е

Разработал Шишкин Дата 2024/06/10

Н. контр. Инв. №

CAD DWG файл 2024.06.05).dwg

ГИП А. Литвак

Зам. директора по ТО Д. Зубков

Зам. директора по ПТО Б. Зверев

Зам. директора по ОВ А. Яблонский

Начальник ПТО Зубарев Г.Н. ООО «Капитель Групп»

Главный специалист по ТО

Фрагмент плана 2-го этажа

62.900 блок В. Секция 1 Здание

Ф-1.14

А2

რიგელის არმირების ტიპიური სქემა

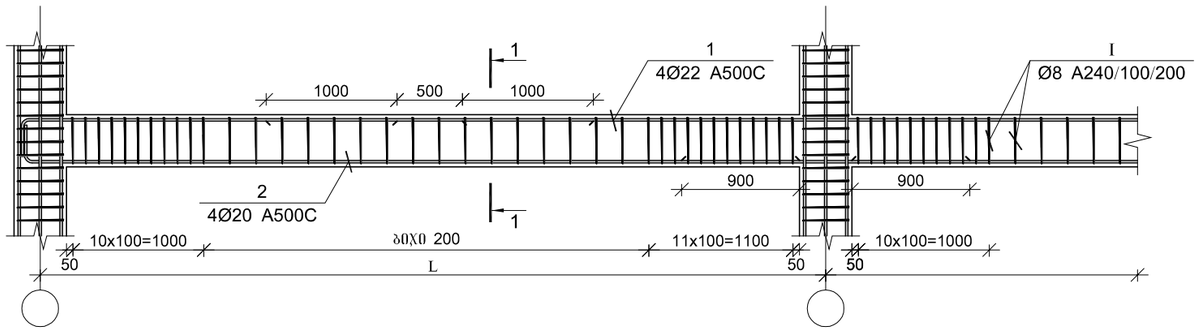

პოზ.	Ø [მმ.]	ესკიზი [მმ.]	სიგრძე [მმ.]
1	Φ22		----
2	Φ20		----
I	Φ8	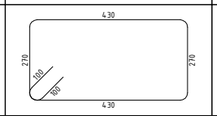	1600

კვეთი 1-1

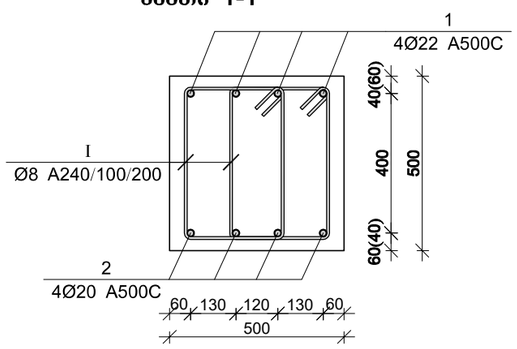

მონ. რ/ბ რიგელების სპეციფიკაცია 62.900 ნიშნულზე

არმატურის სპეციფიკაცია					არმატურის ამოკრეფა					ბეტონი B 30
პოზ. №	Ø	L მმ.	n ცალი	Ln მ.	Ø	∑ Ln მ.	ბრტყ. მეტრის წონა კგ.	წონა კგ.		V; მ³
								A240	A500C	
1	2	3	4	5	6	7	8	9	10	11
1	22 A500C	-	-	700.00	8 A240	2944.00	0.39	1161.66		27.45
2	20 A500C	-	-	680.00	18 A500C	680.00	2.00		1358.36	
I	8 A240	1600	1840	2944.00	20 A500C	700.00	2.47		1726.31	
						∑		1161.66	3084.67	27.45
						n= 1		1161.66	3084.67	27.45
									154.68	კგ/მ³

CAPITELI GROUP

კაპიტელი ჯგუფი
საპროექტო კომპანია
Capiteli group
ENGINEERING COMPANY

პროექტის დასახელება
"პარკ ჰოუმ ისანი" E ბლოკი

პროექტის მისამართი
ქ. თბილისი, ნავთლულის ქ. №8
(ს/კ 01.17.12.027.045)

დამკვეთი
შპს "ანაგი დეველოპმენტ 2"

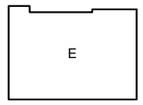

სტადია	მარილი	განმარტება
მპ	2024.06.13	

დაკვეთის №

CAD DWG ფაილი e (2024.06.05).dwg

დირექტორი:	ა. კორტაჯა
მთ. კონსტრუქტორი:	მ. მუხიგულიშვილი
შემსრულა	ნ. პაპლიაშვილი
შემმოწმა	ა. ესებუა
საავტორო უფლებები	კაპიტელი ჯგუფი

ნახაზის დასახელება

რიგელის არმირების ტიპიური სქემა 62.900 ნიშნულზე

კ-1.01

A3

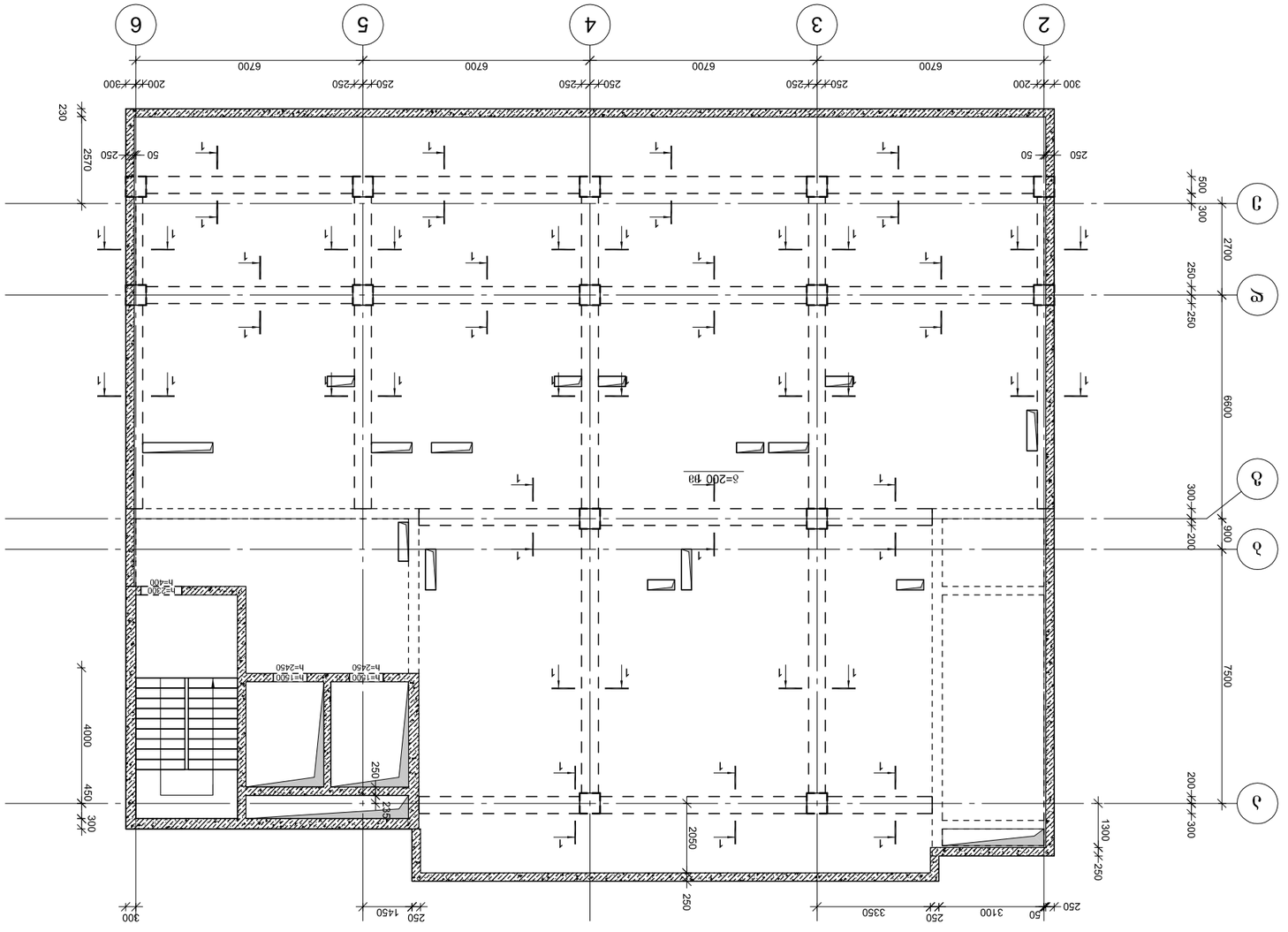

Фасад по оси Г и разрез 1-1 66.050 60367ЭС3383 Жилой дом с встроенными помещениями

ГИП	Шалаев	
Разработал	Шалаев	
Проверил	Шалаев	
Н.контр.	Шалаев	
Нач.отд.	Шалаев	

Capitel group
ENGINEERING COMPANY
ООО "СК "Капитель"

Жилой дом с встроенными помещениями и подземной автостоянкой по адресу: г. Ростов-на-Дону, Ворошиловский район, ул. 1-я Линия, 8 (ЦУ 01.17.12.027.045)

Фасад по оси Г и разрез 1-1

Стадия: Р | Лист: 1 | Листов: 1

Инв. № подл. | Подпись и дата | Взам. инв. №

Формат А2

3-1.15

რიგელის არმირების ტიპიური სქემა

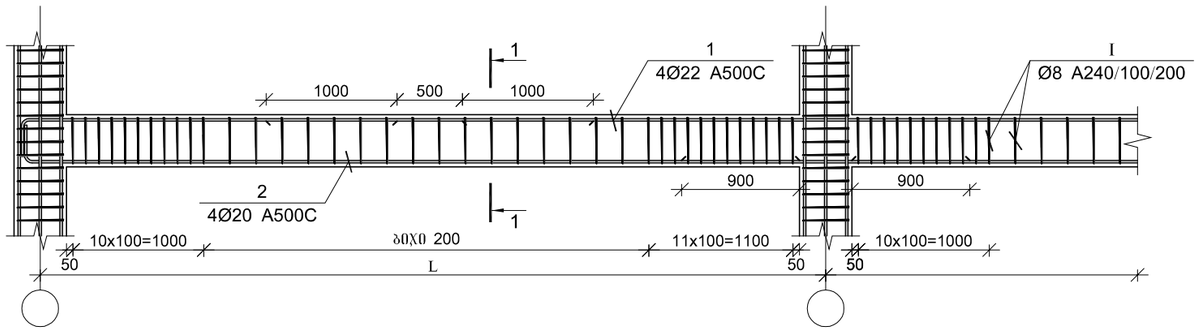

პოზ.	Ø [მმ.]	ესკიზი [მმ.]	სიგრძე [მმ.]
1	Φ22		----
2	Φ20		----
I	Φ8	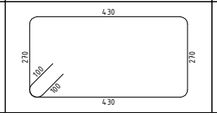	1600

კვეთი 1-1

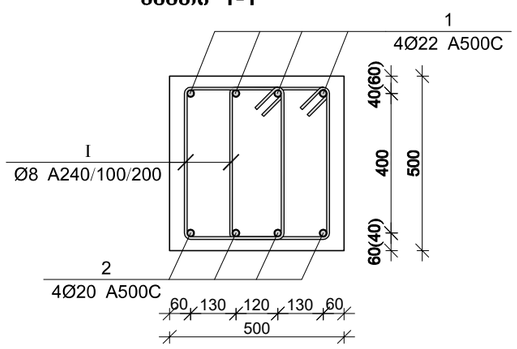

მონ. რ/ბ რიგელების სპეციფიკაცია 66.050 ნიშნულზე

არმატურის სპეციფიკაცია					არმატურის ამოკრეფა					ბეტონი B 30
პოზ. №	Ø	L მმ.	n ცალი	Ln მ.	Ø	∑ Ln მ.	ბრტყ. მეტრის წონა კგ.	წონა კგ.		V; მ³
								A240	A500C	
1	2	3	4	5	6	7	8	9	10	11
1	22 A500C	-	-	700.00	8 A240	2944.00	0.39	1161.66		27.45
2	20 A500C	-	-	680.00	18 A500C	680.00	2.00		1358.36	
I	8 A240	1600	1840	2944.00	20 A500C	700.00	2.47		1726.31	
						∑		1161.66	3084.67	27.45
						n= 1		1161.66	3084.67	27.45
									154.68	კგ/მ³

CAPITELI GROUP

კაპიტელი ჯგუფი
სააქციო კომპანია
Capiteli group
ENGINEERING COMPANY

პროექტის დასახელება
"პარკ ჰოუმ ისანი" E ბლოკი

პროექტის მისამართი
ქ. თბილისი, ნავთლულის ქ. №8
(ს/კ 01.17.12.027.045)

დამკვეთი
შპს "ანაგი დეველოპმენტ 2"

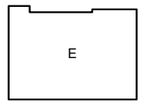

სტადია	მარილი	განმარტება
მპ	2024.06.13	

დაკვეთის №

CAD DWG ფაილი e (2024.06.05).dwg

დირექტორი:	ა. კორტაჯა
მთ. კონსტრუქტორი:	მ. მუხიგულიშვილი
შემსრულა	ნ. პაპლიაშვილი
შემმოწმა	ა. ესებუა
საავტორო უფლებები	კაპიტელი ჯგუფი

ნახაზის დასახელება

რიგელის არმირების ტიპიური სქემა 66.050 ნიშნულზე

კ-1.01

A3

გადახურვის ფილების არმირების გეგმა -3.250 ნიშნულზე

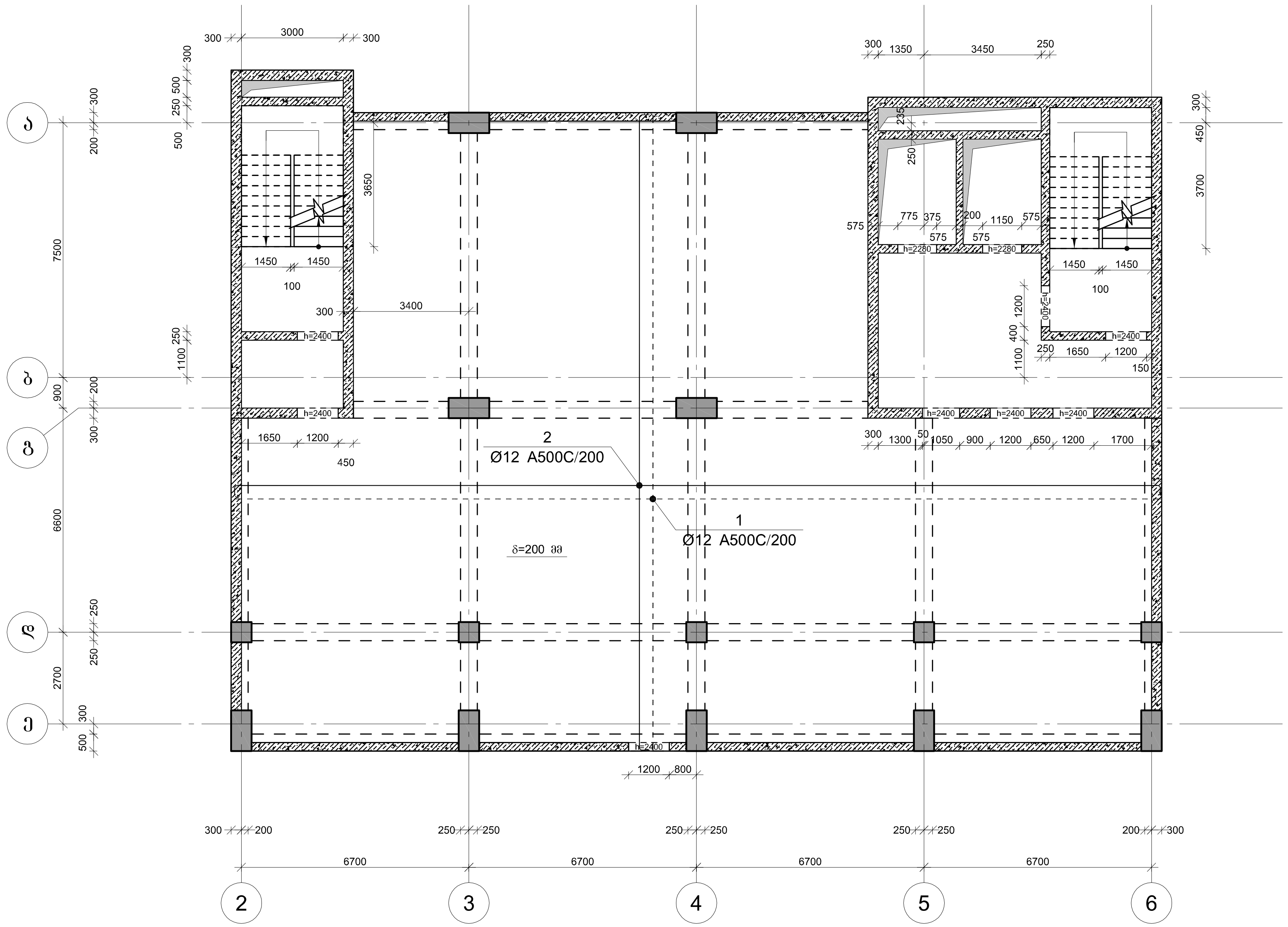

კაპიტელი ჯგუფი
საპროექტო კომპანია
Capiteli group
ENGINEERING COMPANY

პროექტის დასახელება
"პარკ ჰოუმ ისანი" E ბლოკი

პროექტის მისამართი
ქ. თბილისი, ნავთლუღის ქ. №8
(ს/კ 01.17.12.027.045)

დამკვეთი
შპს "ანაგი დეველოპმენტ 2"

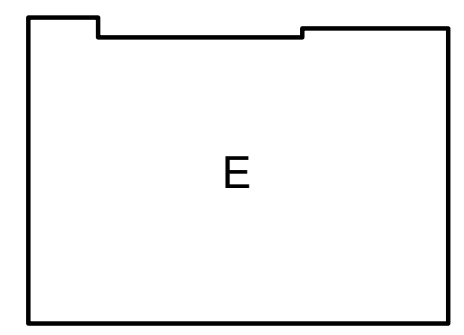

სტადია	თარიღი	განმარტება
მპ	2024/06/10	

დაკვეთის №

CAD DWG ფაილი e (2024.06.05).dwg

დირექტორი:	ა. კორტავა
მთ. კონსტრუქტორი:	მ. მუხიგულიშვილი
შეასრულა	ნ. პაპლიაშვილი
შეამოწმა	ა. ესებუა
საავტორო უფლებები	კაპიტელი ჯგუფი

ნახაზის დასახელება

გადახურვის ფილების არმირების გეგმა -3.250 ნიშნულზე

კ-1.02

A2

გადახურვის ფილების არმირების გეგმა -0.250 ნიშნულზე

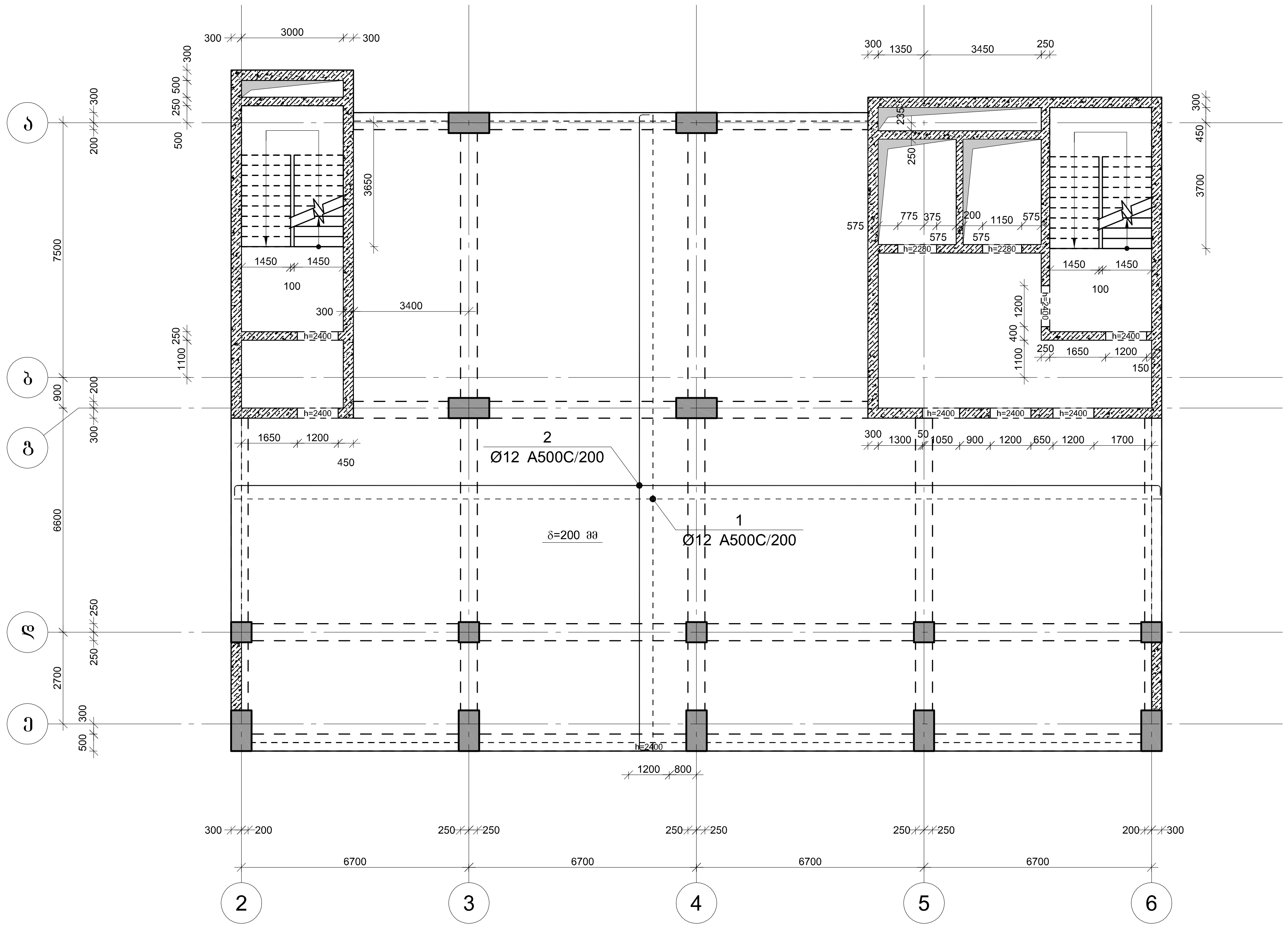

კაპიტელი ჯგუფი
Capiteli group
ENGINEERING COMPANY

პროექტის დასახელება
"პარკ ჰოუმ ისანი" E ბლოკი

პროექტის მისამართი
ქ. თბილისი, ნავთლუღის ქ. №8
(ს/კ 01.17.12.027.045)

დამკვეთი
შპს "ანაგი დეველოპმენტ 2"

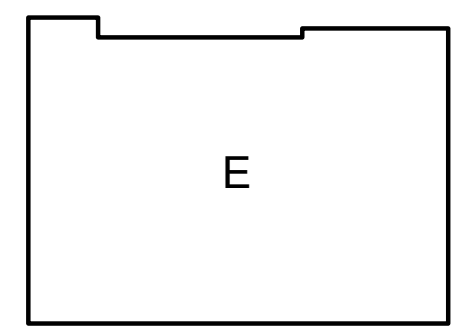

სტადია	თარიღი	ვერსია
მპ	2024/06/10	

დაკვეთის №

CAD DWG ფაილი e (2024.06.05).dwg

დირექტორი:	ა. კორტავა
მთ. კონსტრუქტორი:	მ. მუხიგულიშვილი
შეასრულა	ნ. პაპლიაშვილი
შეამოწმა	ა. ესებუა
საავტორო უფლებები	კაპიტელი ჯგუფი

ნახაზის დასახელება

გადახურვის ფილების არმირების გეგმა -0.250 ნიშნულზე

კ-1.03

A2

გადახურვის ფილების არმირების გეგმა 3.050 –:– 12.500 ნიშნულზე

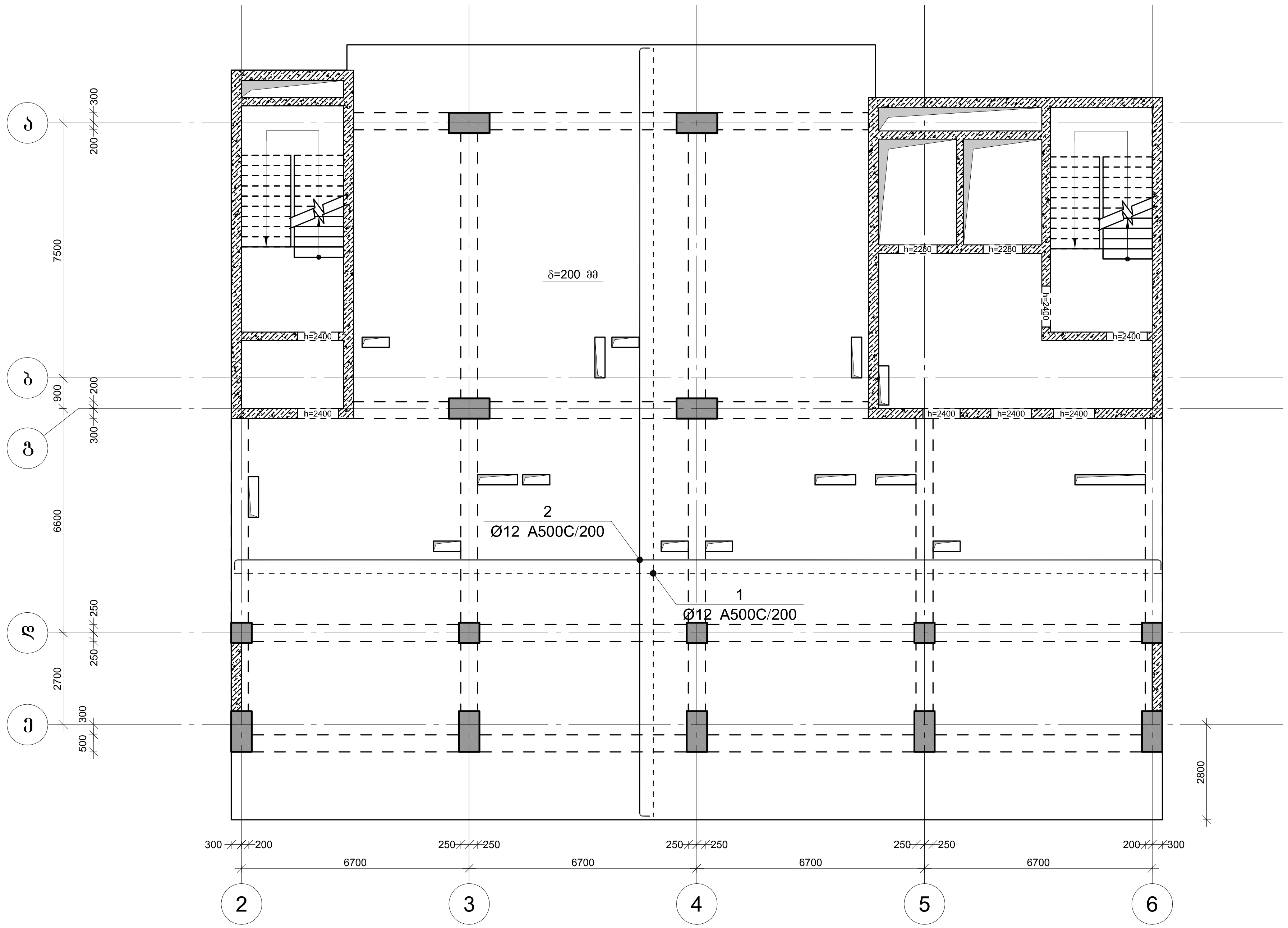

კაპიტელი ჯგუფი
საინჟინრო კომპანია
Capiteli group
ENGINEERING COMPANY

პროექტის დასახელება
"პარკ ჰოუმ ისანი" E ბლოკი

პროექტის მისამართი
ქ. თბილისი, ნავთლუღის ქ. №8
(ს/კ 01.17.12.027.045)

დამკვეთი
შპს "ანაგი დეველოპმენტ 2"

E

სტადია	თარიღი	განმარტება
მპ	2024/06/10	

დაკვეთის №

CAD DWG ფაილი e (2024.06.05).dwg

დირექტორი:	ა. კორტავა
მთ. კონსტრუქტორი:	მ. მუხიგულიშვილი
შეასრულა	ნ. პავლიაშვილი
შეამოწმა	ა. ესებუა
საავტორო უფლებები	კაპიტელი ჯგუფი

ნახაზის დასახელება

გადახურვის ფილების არმირების გეგმა 3.050 –:– 12.500 ნიშნულზე

კ-1.05

A2

გადახურვის ფილების არმირების გეგმა 16.650 –:– 34.550 ნიშნულებზე

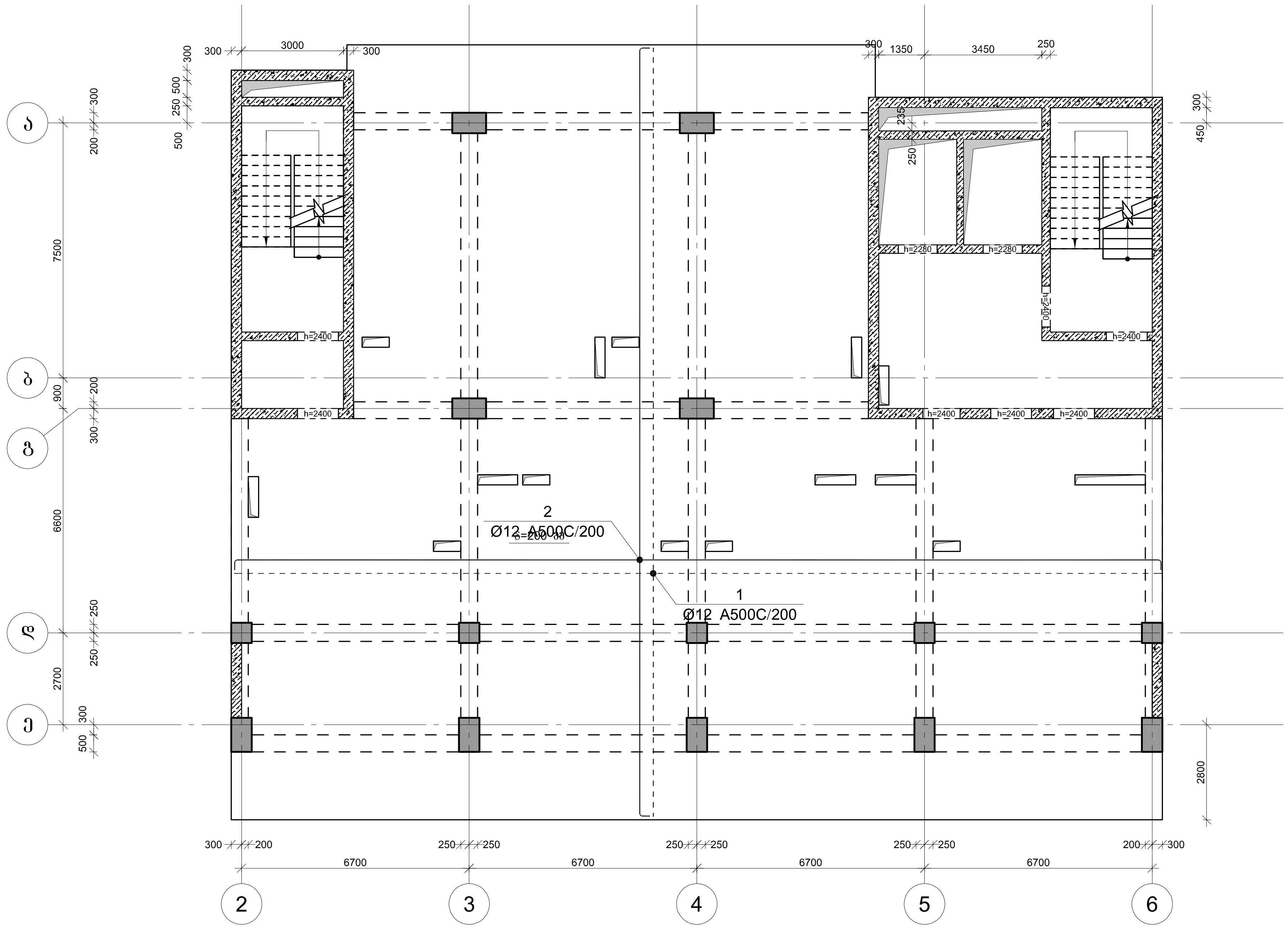

კაპიტელი ჯგუფი
საპროექტო კომპანია
Capiteli group
ENGINEERING COMPANY

პროექტის დასახელება
"პარკ ჰოუმ ისანი" E ბლოკი

პროექტის მისამართი
ქ. თბილისი, ნავთლუღის ქ. №8
(ს/კ 01.17.12.027.045)

დამკვეთი
შპს "ანაგი დეველოპმენტ 2"

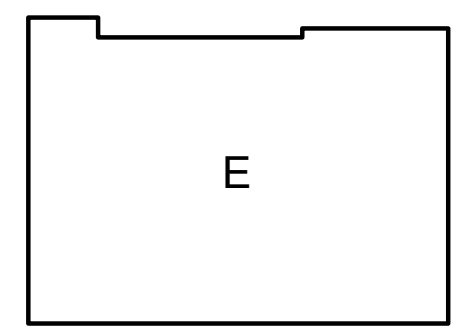

სტადია	თარიღი	განმარტება
მპ	2024/06/10	

დაკვეთის №

CAD DWG ფაილი e (2024.06.05).dwg

დირექტორი: ა. კორტავა
მთ. კონსტრუქტორი: მ. მუხიგულიშვილი
შეასრულა ნ. პაველიაშვილი
შეამოწმა ა. ესებუა
საავტორო უფლებები კაპიტელი ჯგუფი

ნახაზის დასახელება
გადახურვის ფილების არმირების გეგმა 16.650 –:– 34.550 ნიშნულებზე

კ-1.09

A2

გადახურვის ფილების არმირების გეგმა 37.700 ნიშნულზე

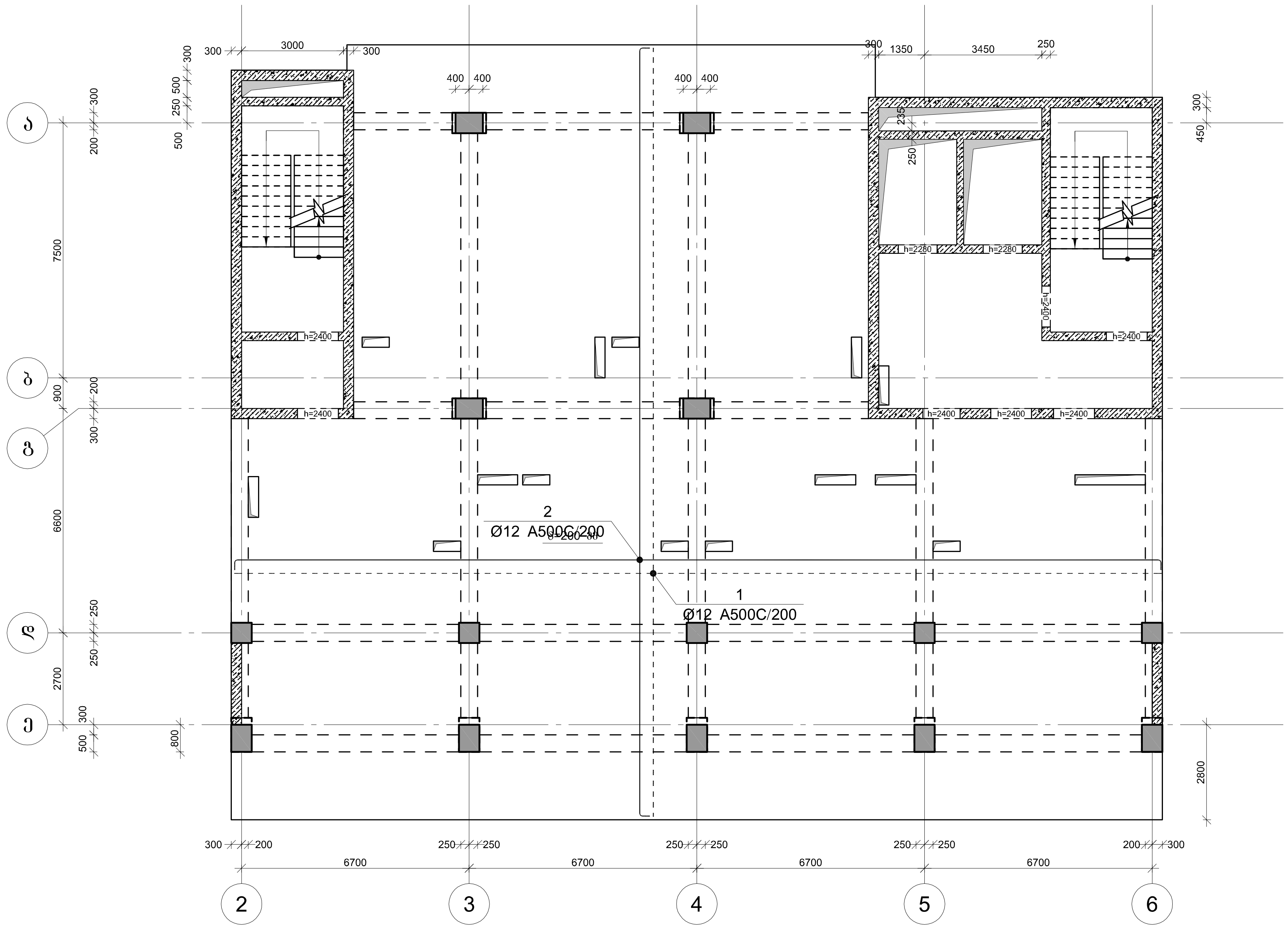

კაპიტელი ჯგუფი
საპროექტო კომპანია
Capiteli group
ENGINEERING COMPANY
CAPITELI GROUP

პროექტის დასახელება
"პარკ ჰოუმ ისანი" E ბლოკი

პროექტის მისამართი
ქ. თბილისი, ნავთლუღის ქ. №8
(ს/კ 01.17.12.027.045)

დამკვეთი
შპს "ანაგი დეველოპმენტ 2"

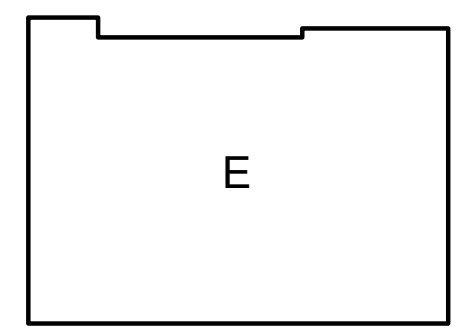

სტადია	თარიღი	განმარტება
მპ	2024/06/10	

დაკვეთის №

CAD DWG ფაილი e (2024.06.05).dwg

დირექტორი: ა. კორტავა

მთ. კონსტრუქტორი: მ. მუხიგულიშვილი

შეასრულა ნ. პავლიაშვილი

შეამოწმა ა. ესებუა

საავტორო უფლებები კაპიტელი ჯგუფი

ნახაზის დასახელება

გადახურვის ფილების არმირების გეგმა 37.700 ნიშნულზე

კ-1.10

A2

გადახურვის ფილების არმირების გეგმა 40.850–:– 44.000 ნიშნულებზე

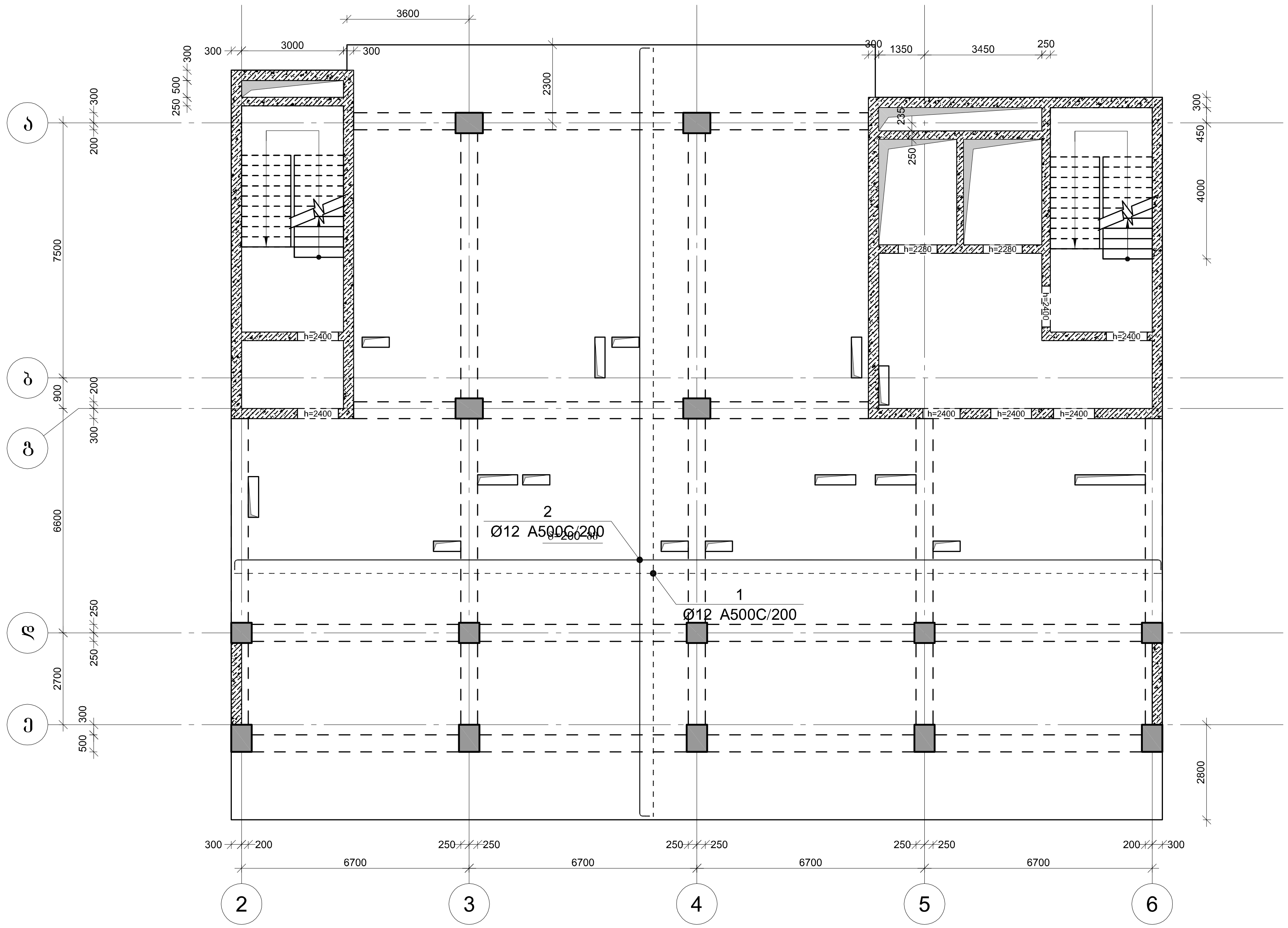

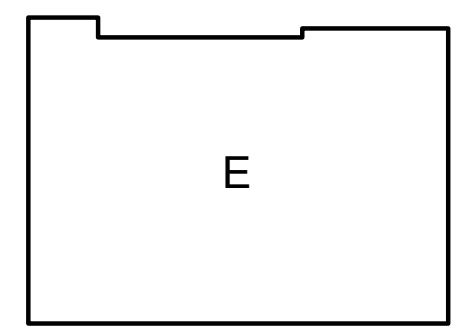

CAPITELI GROUP

კაპიტელი ჯგუფი
საპროექტო კომპანია
Capiteli group
ENGINEERING COMPANY

პროექტის დასახელება
"პარკ ჰოუმ ისანი" E ბლოკი

პროექტის მისამართი
ქ. თბილისი, ნავთლუღის ქ. №8
(ს/კ 01.17.12.027.045)

დამკვეთი
შპს "ანაგი დეველოპმენტ 2"

სტადია	თარიღი	განმარტება
მპ	2024/06/10	

დაკვეთის №

CAD DWG ფაილი e (2024.06.05).dwg

დირექტორი:	ა. კორტავა
მთ. კონსტრუქტორი:	მ. მუხიგულიშვილი
შეასრულა	ნ. პავლიაშვილი
შეამოწმა	ა. ესებუა
საავტორო უფლებები	კაპიტელი ჯგუფი

ნახაზის დასახელება

გადახურვის ფილების არმირების გეგმა 40.850–:– 44.000 ნიშნულებზე

კ-1.11

A2

გადახურვის ფილების არმირების გეგმა 47.150 ნიშნულზე

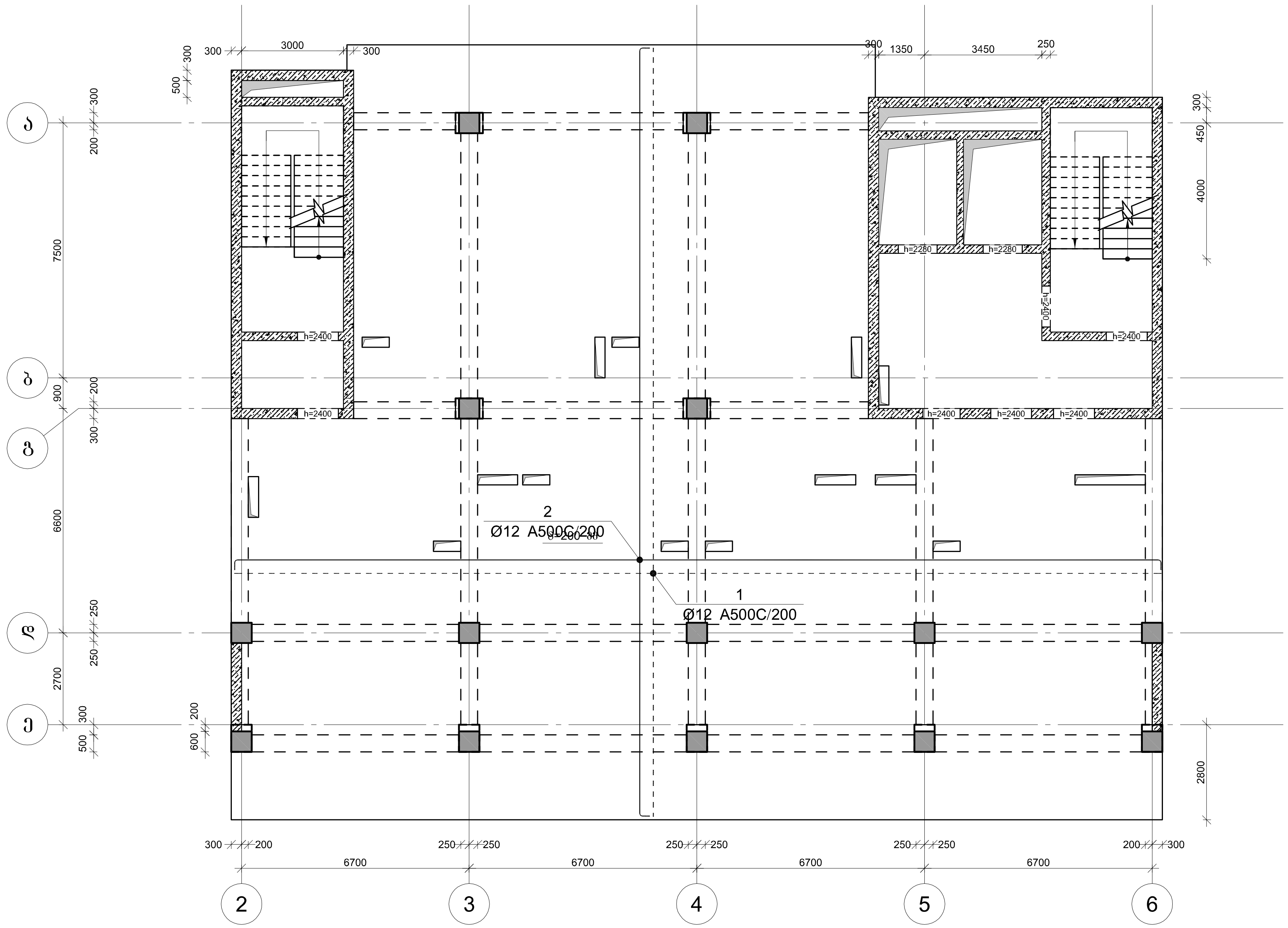

კაპიტელი ჯგუფი
საპროექტო კომპანია
Capiteli group
ENGINEERING COMPANY

პროექტის დასახელება
"პარკ ჰოუმ ისანი" E ბლოკი

პროექტის მისამართი
ქ. თბილისი, ნავთლუღის ქ. №8
(ს/კ 01.17.12.027.045)

დამკვეთი
შპს "ანაგი დეველოპმენტ 2"

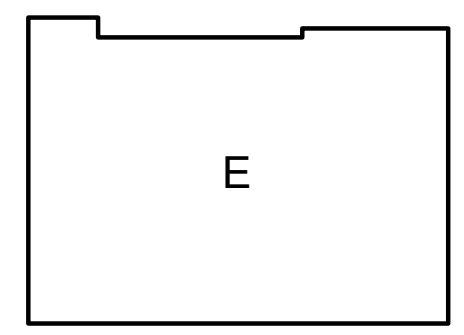

სტადია	თარიღი	განმარტება
მპ	2024/06/10	

დაკვეთის №

CAD DWG ფაილი e (2024.06.05).dwg

დირექტორი:	ა. კორტავა
მთ. კონსტრუქტორი:	მ. მუხიგულიშვილი
შეასრულა	ნ. პაპლიაშვილი
შეამოწმა	ა. ესებუა
საავტორო უფლებები	კაპიტელი ჯგუფი

ნახაზის დასახელება

გადახურვის ფილების არმირების გეგმა 47.150 ნიშნულზე

კ-1.12

A2

გადახურვის ფილების არმირების გეგმა 50.300 –:– 59.750 ნიშნულებზე

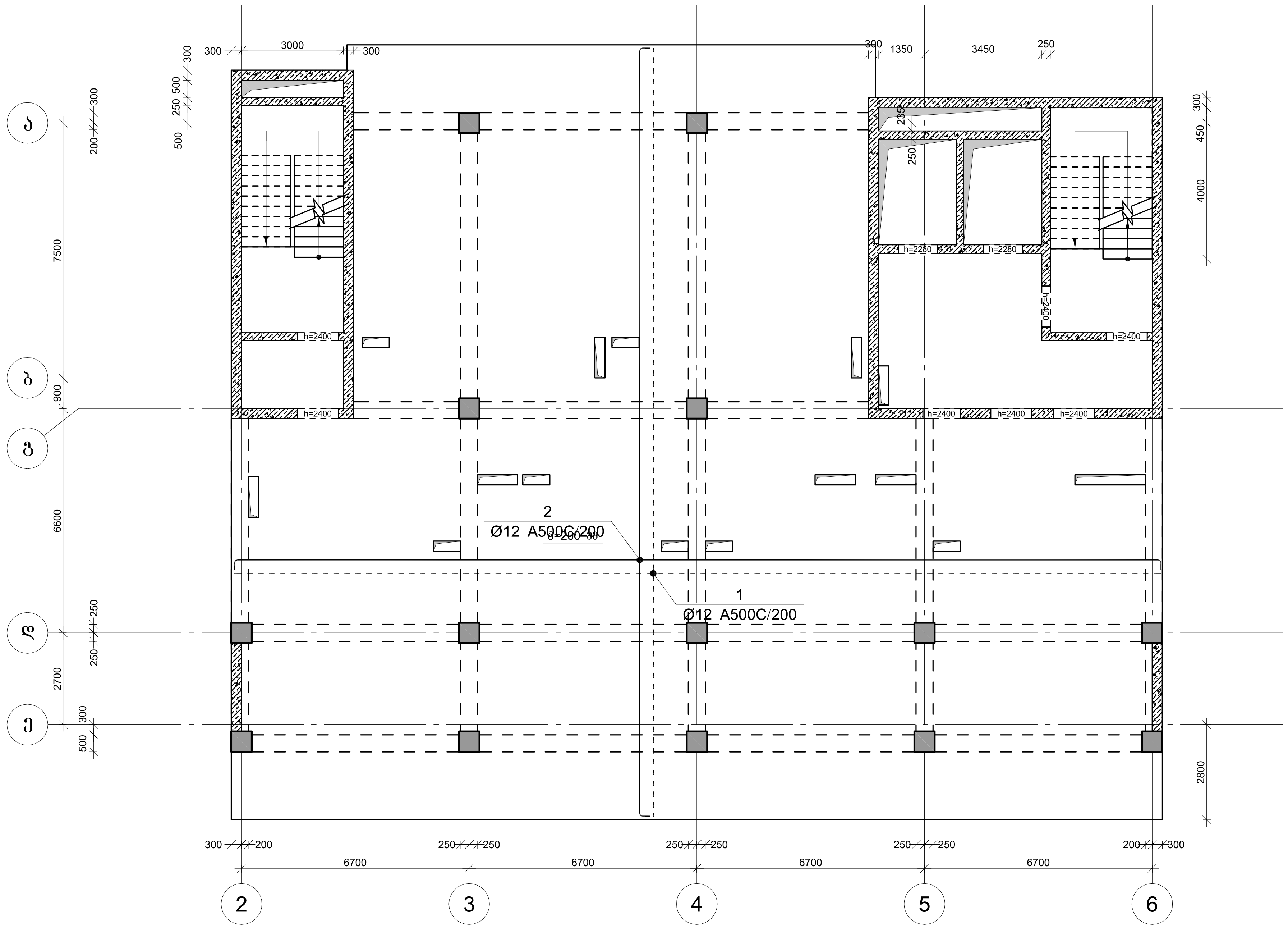

კაპიტელი ჯგუფი
საპროექტო კომპანია
Capiteli group
ENGINEERING COMPANY
CAPITELI GROUP

პროექტის დასახელება
"პარკ ჰოუმ ისანი" E ბლოკი

პროექტის მისამართი
ქ. თბილისი, ნავთლუღის ქ. №8
(ს/კ 01.17.12.027.045)

დამკვეთი
შპს "ანაგი დეველოპმენტ 2"

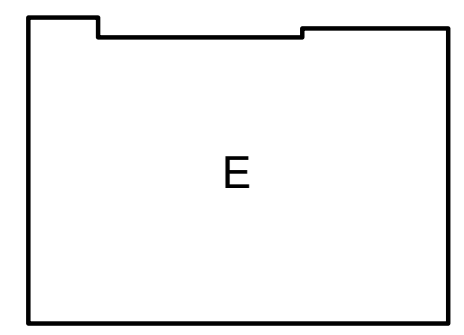

სტადია	თარიღი	განმარტება
მპ	2024/06/10	

დაკვეთის №

CAD DWG ფაილი e (2024.06.05).dwg

დირექტორი:	ა. კორტავა
მთ. კონსტრუქტორი:	მ. მუხიგულიშვილი
შეასრულა	ნ. პავლიაშვილი
შეამოწმა	ა. ესებუა
საავტორო უფლებები	კაპიტელი ჯგუფი

ნახაზის დასახელება

გადახურვის ფილების არმირების გეგმა 50.300 –:– 59.750 ნიშნულებზე

კ-1.13

A2

გადახურვის ფილების არმირების გეგმა 62.900 ნიშნულებზე

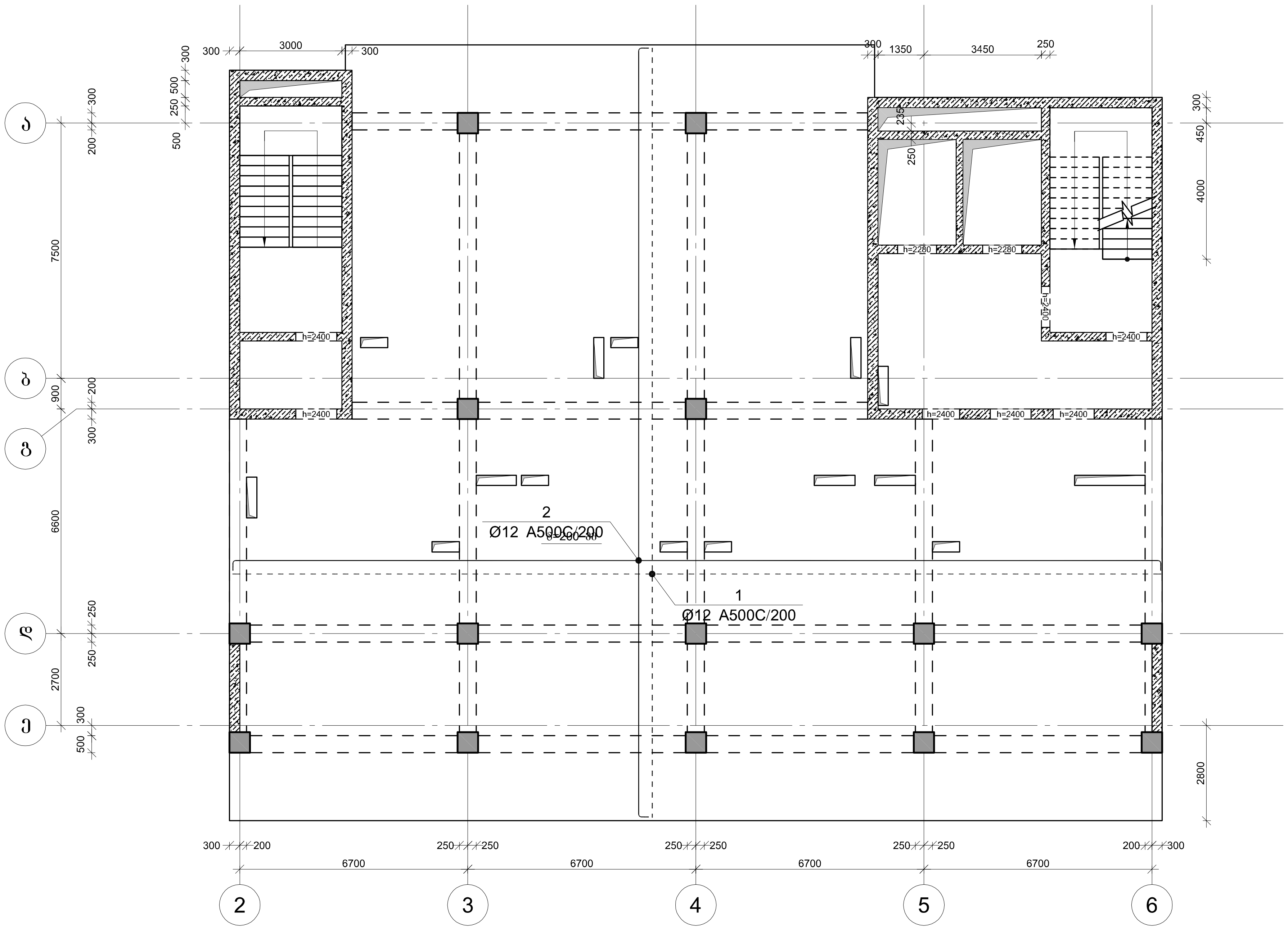

კაპიტელი ჯგუფი
საპროექტო კომპანია
Capiteli group
ENGINEERING COMPANY

პროექტის დასახელება
"პარკ ჰოუმ ისანი" E ბლოკი

პროექტის მისამართი
ქ. თბილისი, ნავთლუღის ქ. №8
(ს/კ 01.17.12.027.045)

დამკვეთი
შპს "ანაგი დეველოპმენტ 2"

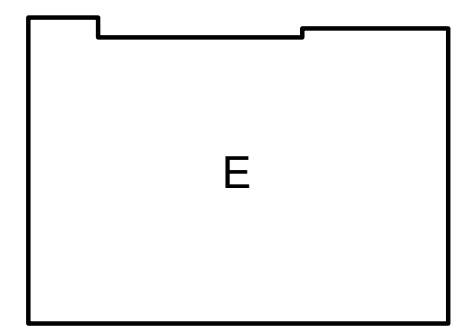

სტადია	თარიღი	განმარტება
მპ	2024/06/10	

დაკვეთის №

CAD DWG ფაილი e (2024.06.05).dwg

დირექტორი: ა. კორტავა

მთ. კონსტრუქტორი: მ. მუხიგულიშვილი

შეასრულა ნ. პავლიაშვილი

შეამოწმა ა. ესებუა

საავტორო უფლებები კაპიტელი ჯგუფი

ნახაზის დასახელება

გადახურვის ფილების არმირების გეგმა 62.900 ნიშნულებზე

კ-1.14

A2

გადახურვის ფილების არმირების გეგმა 66.050 ნიშნულებზე

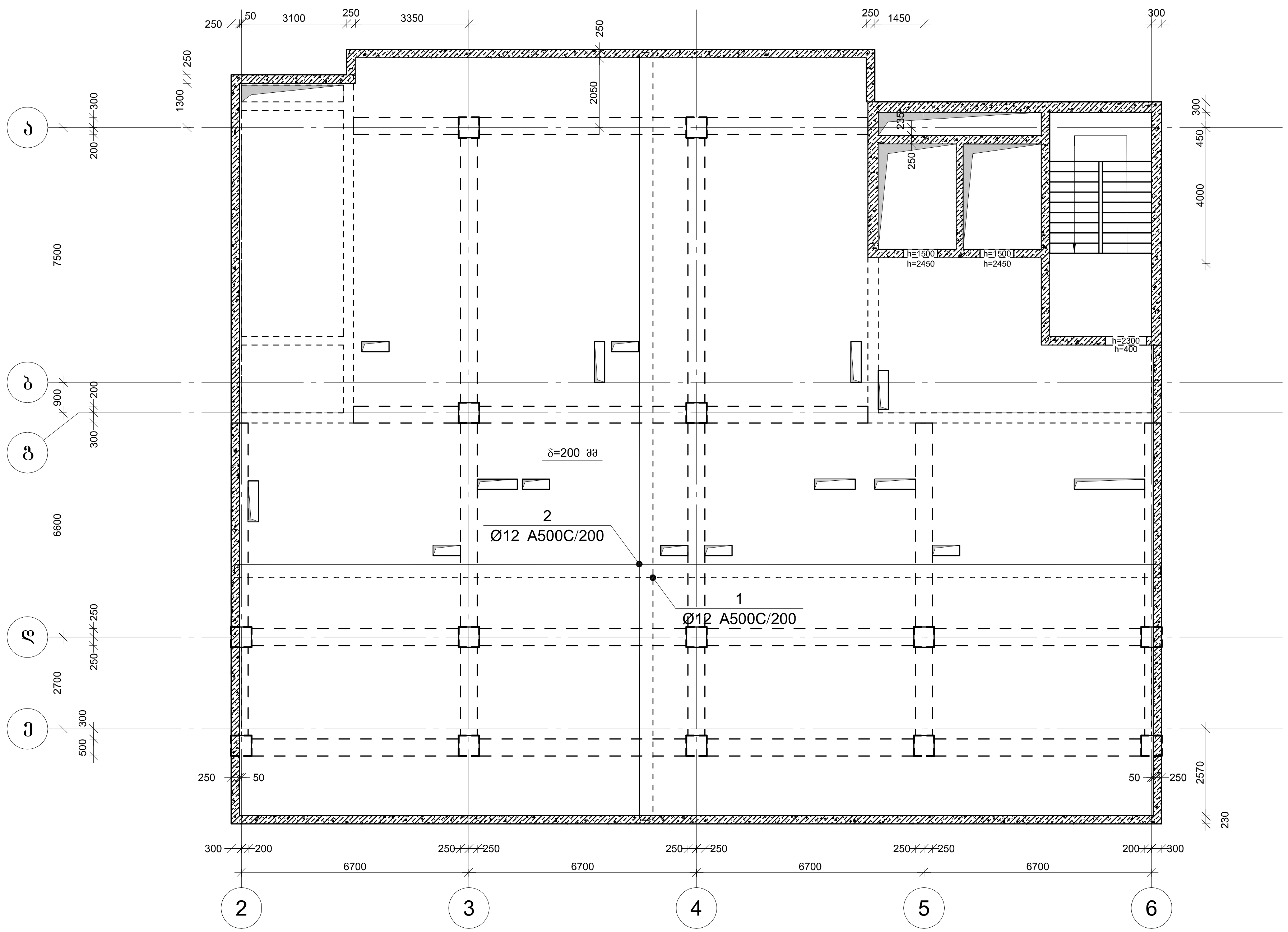

კაპიტელი ჯგუფი
საპროექტო კომპანია
Capiteli group
ENGINEERING COMPANY

პროექტის დასახელება
"პარკ ჰოუმ ისანი" E ბლოკი

პროექტის მისამართი
ქ. თბილისი, ნავთლუღის ქ. №8
(ს/კ 01.17.12.027.045)

დამკვეთი
შპს "ანაგი დეველოპმენტ 2"

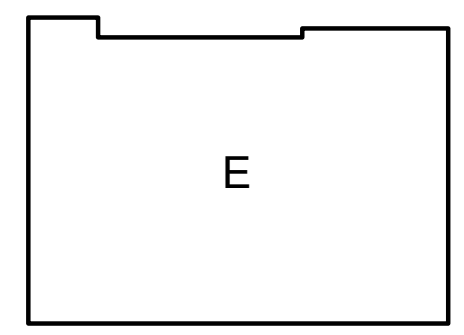

სტადია	თარიღი	განმარტება
მპ	2024/06/10	

დაკვეთის №

CAD DWG ფაილი e (2024.06.05).dwg

დირექტორი:	ა. კორტავა
მთ. კონსტრუქტორი:	მ. მუხიგულიშვილი
შეასრულა	ნ. პავლიაშვილი
შეამოწმა	ა. ესებუა
საავტორო უფლებები	კაპიტელი ჯგუფი

ნახაზის დასახელება

გადახურვის ფილების არმირების გეგმა 66.050 ნიშნულებზე

კ-1.15

A2

გადახურვის ფილების არმირების გეგმა 69.350 -:- 71.000 ნიშნულებზე

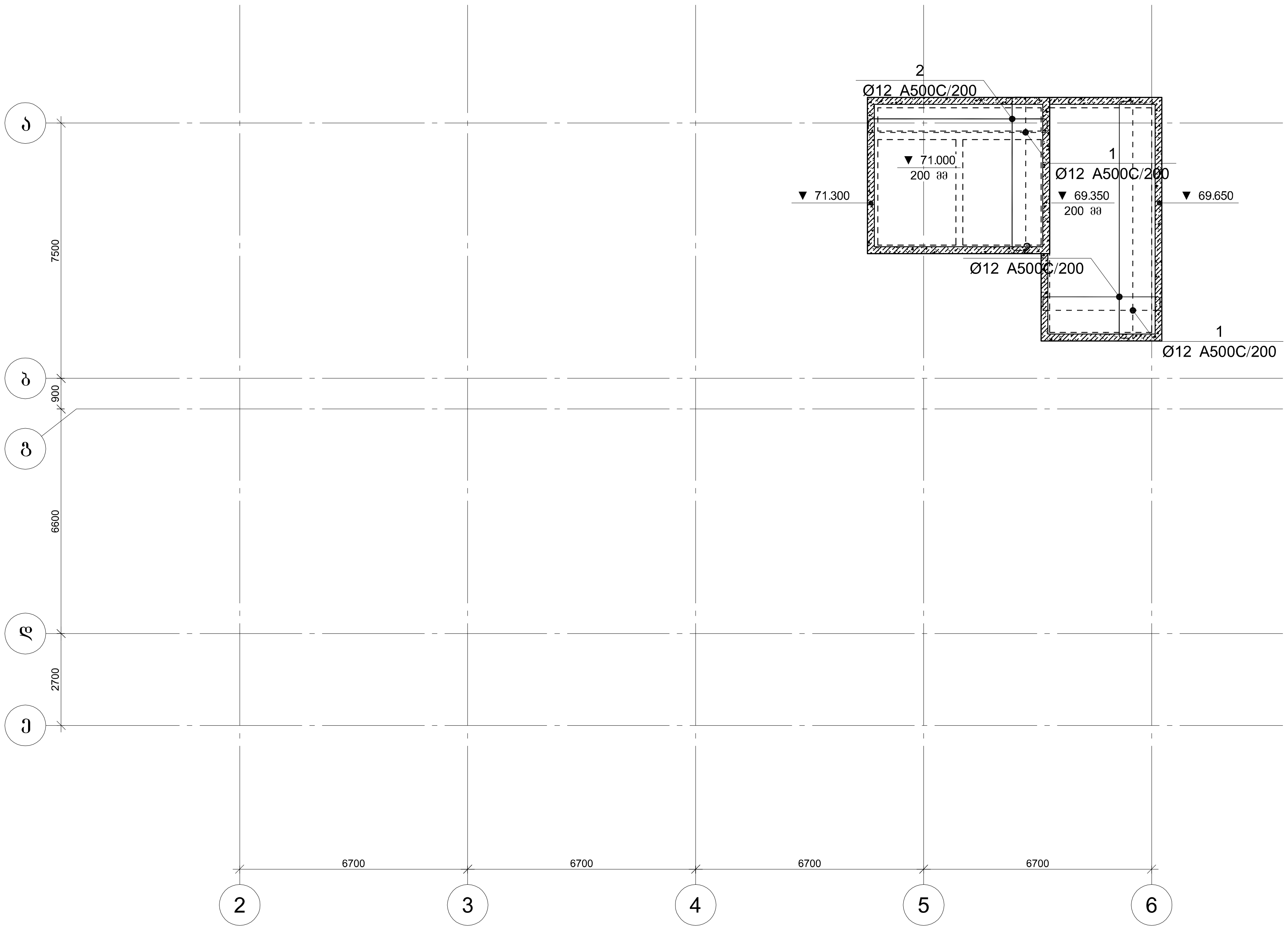

კაპიტელი ჯგუფი
საპროექტო კომპანია
Capiteli group
ENGINEERING COMPANY

პროექტის დასახელება
"პარკ ჰოუმ ისანი" E ბლოკი

პროექტის მისამართი
ქ. თბილისი, ნავთლუღის ქ. №8
(ს/კ 01.17.12.027.045)

დამკვეთი
შპს "ანაგი დეველოპმენტ 2"

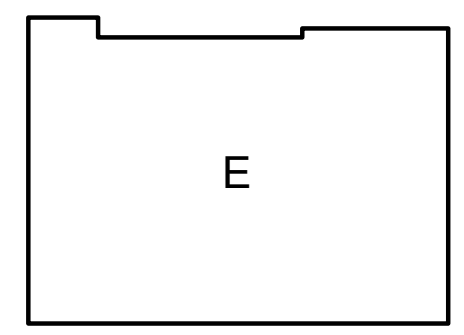

სტადია	თარიღი	განმარტება
მპ	2024/06/10	

დაკვეთის №

CAD DWG ფაილი e (2024.06.05).dwg

დირექტორი: ა. კორტავა
მთ. კონსტრუქტორი: მ. მუხიგულიშვილი
შეასრულა ნ. პავლიაშვილი
შეამოწმა ა. ესებუა
საავტორო უფლებები კაპიტელი ჯგუფი

ნახაზის დასახელება
გადახურვის ფილების არმირების გეგმა 69.350 -:- 71.000 ნიშნულებზე

კ-1.16

A2

ლიფტის შახტის საძირკვლის ლშ–1-ის არმირება

გადახურვის ფილაში ღიობის მოწყობის დეტალი

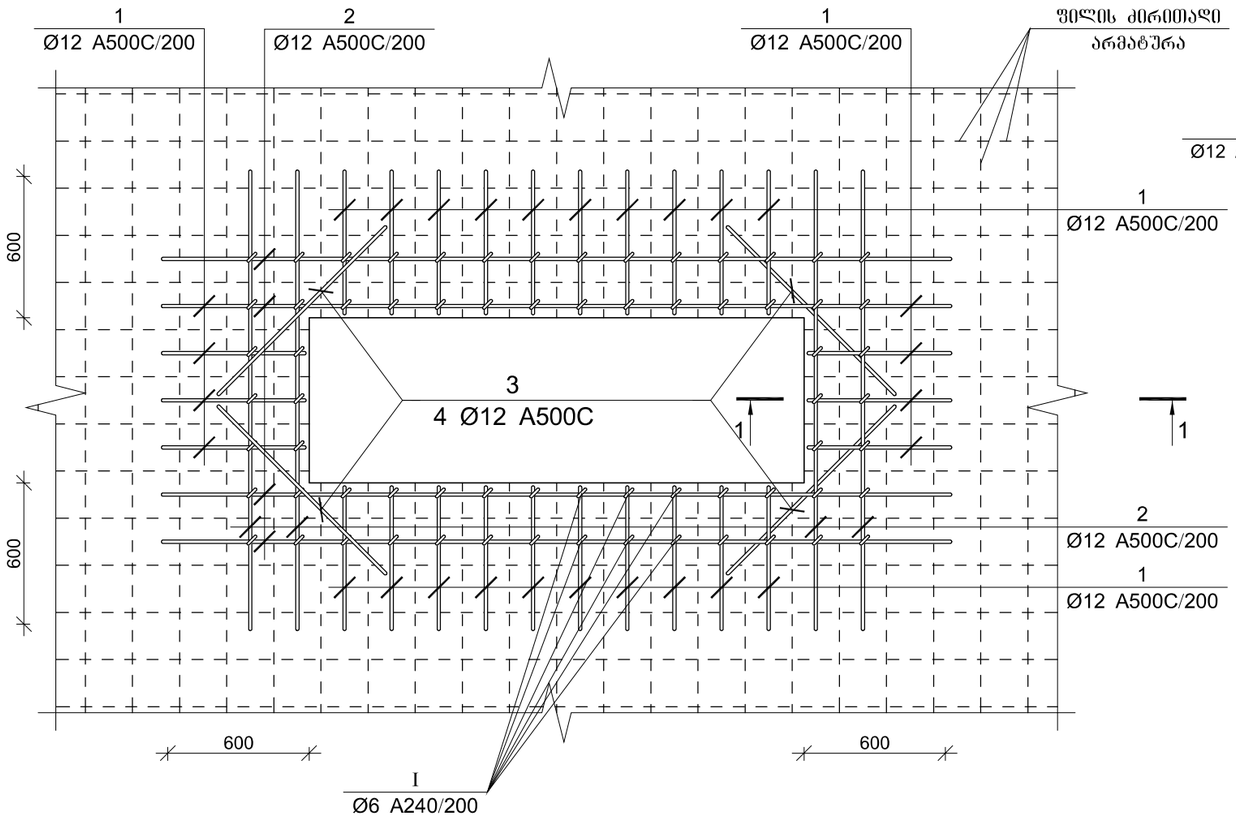

ჭრილი 1-1

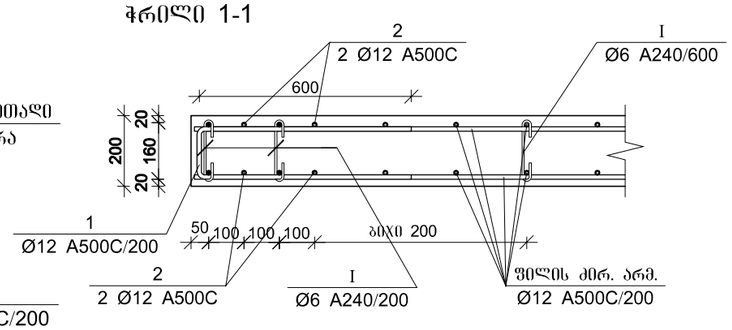

ღიობის გაძლიერების სპეციფიკაცია

არმატურის სპეციფიკაცია					არმატურის ამოკრეფა				
პოზ. №	Ø	L მმ.	n ცალი	Ln მ.	Ø	∑ Ln მ.	გრძივი მეტრის წონა კგ.	წონა კგ.	
								A-I	A500C
1	2	3	4	5	6	7	8	9	10
1	12 A500C	1400	1190	1666.00	12 A500C	1666.00	0.89		1479.10
2	14 A500C	-	-	1750.00	14 A500C	1750.00	1.21		2114.73
							∑		3593.83
						n= 1			3593.83

CAPITELI GROUP

კაპიტელი ჯგუფი
სამშენებლო კომპანია
Capiteli group
ENGINEERING COMPANY

პროექტის დასახელება
"პარკ ჰოუმ ისანი" E ბლოკი

პროექტის მისამართი
ქ. თბილისი, ნავთლუღის ქ. №8
(ს/კ 01.17.12.027.045)

დამკვეთი
შპს "ანაგი დეველოპმენტ 2"

E

სტადია	მარილი	განმარტება
მპ	2024.06.13	

დაკვეთის №

CAD DWG ფაილი e (2024.06.05).dwg

დირექტორი:		ა. კორტავა
მთ. კონსტრუქტორი:		მ. მუხიგულიშვილი
შესრულა		ნ. პაპლიაშვილი
შეამოწმა		ა. ესებუა
საპტორო უფლებები		კაპიტელი ჯგუფი

ნახაზის დასახელება

ლიფტის შახტის საძირკვლის ლშ–1-ის არმირება

კ-1.01

A3

[illegible]1-ის არმირება

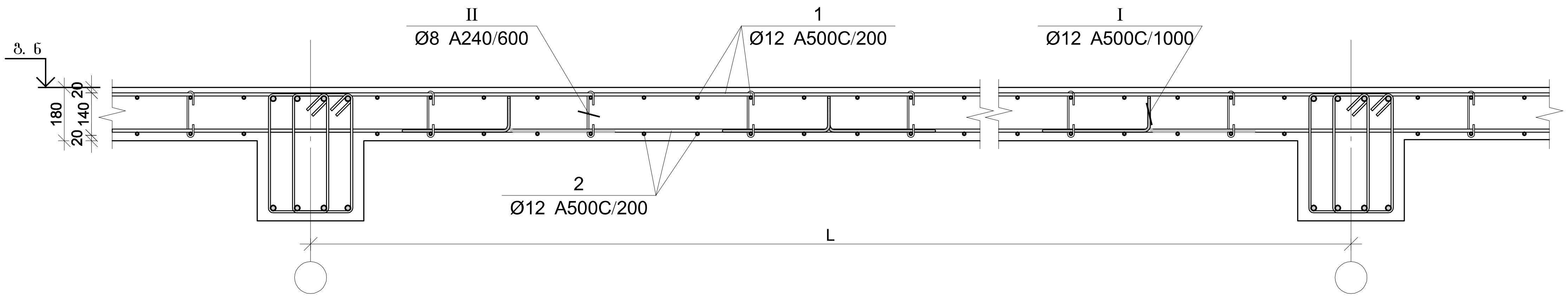

ჭრილი 1-1

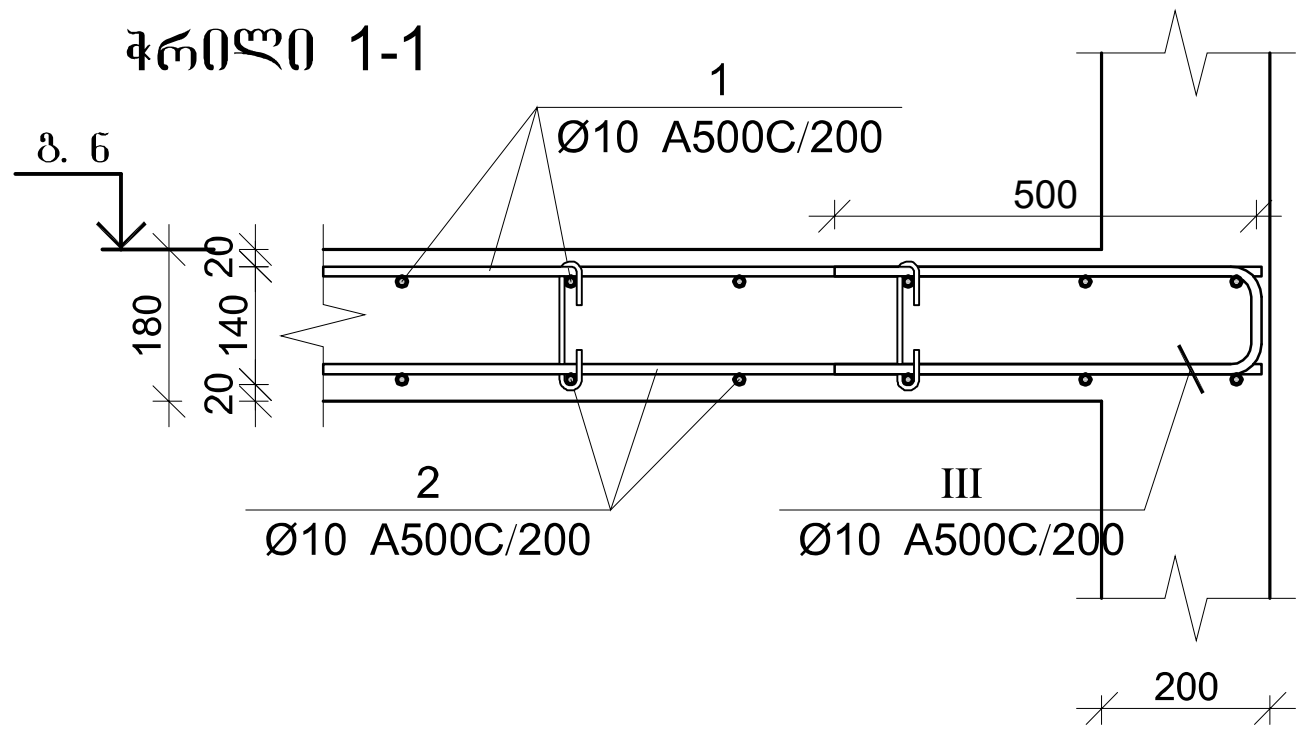

ჭრილი 2-2

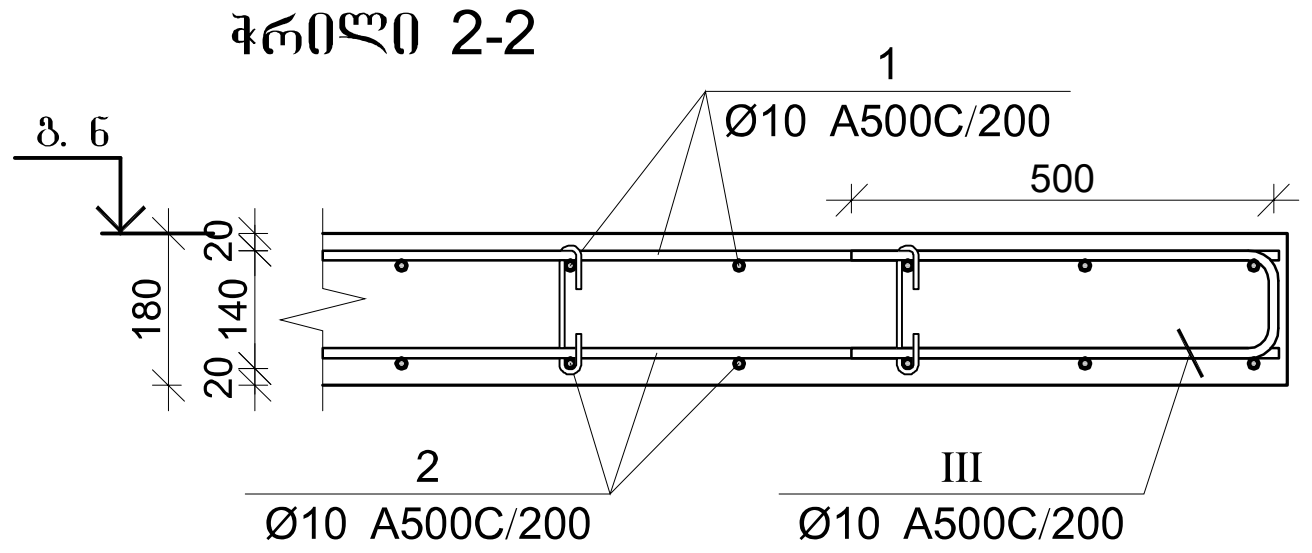

ჭრილი 3-3

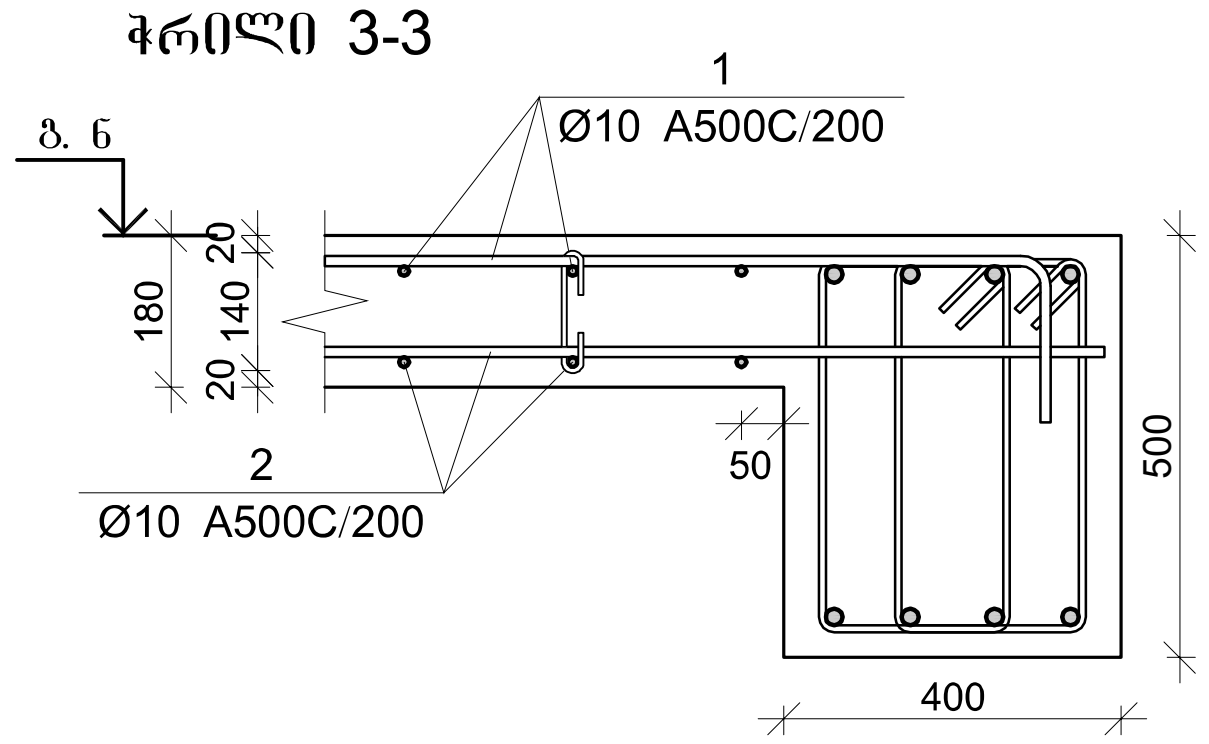

ჭრილი 1-1

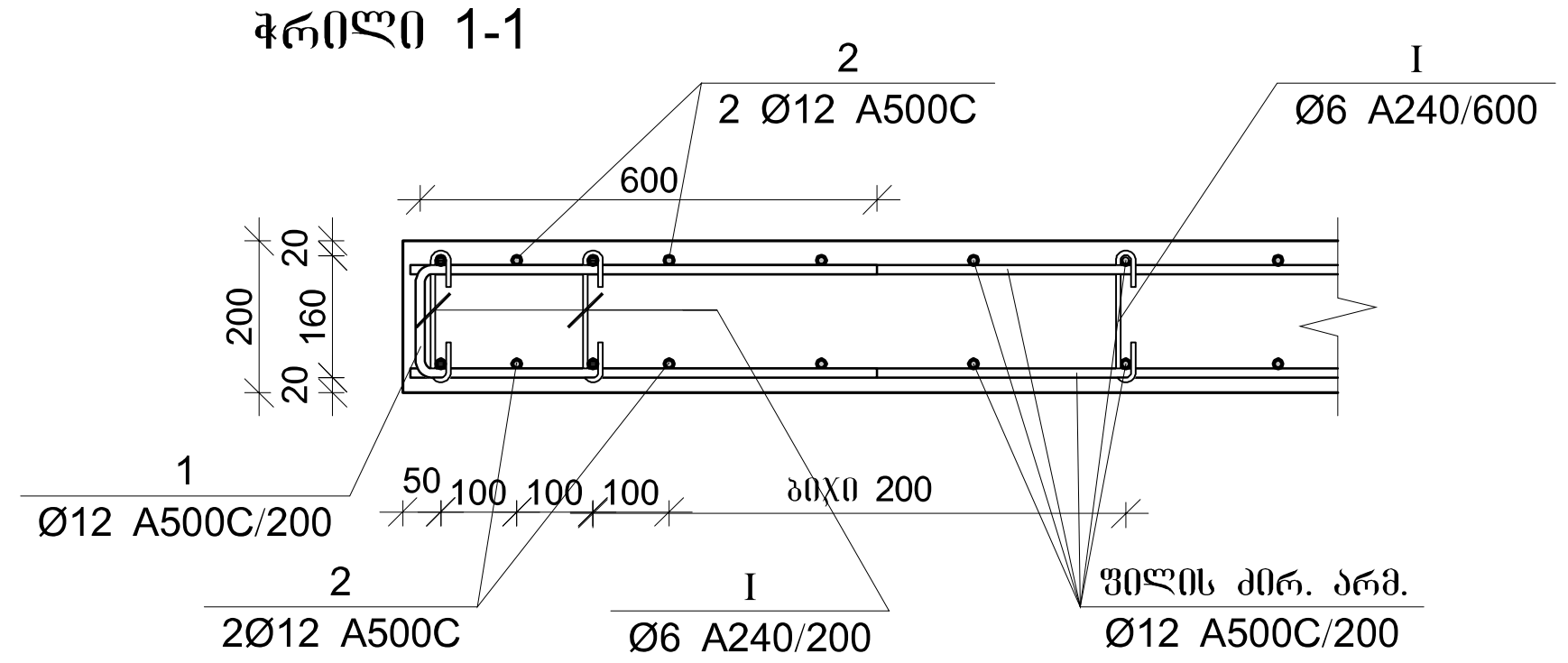

კაპიტელი ჯგუფი
Capiteli group
ENGINEERING COMPANY
CAPITELI GROUP

პროექტის დასახელება
"პარკ ჰოუმ ისანი" E ბლოკი

პროექტის მისამართი
ქ. თბილისი, ნავთლუღის ქ. №8
(ს/კ 01.17.12.027.045)

დამკვეთი
შპს "ანაგი დეველოპმენტ 2"

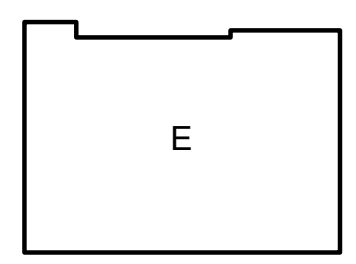

სტადია	თარიღი	განმარტება
მპ	2024.06.18	

დაკვეთის №

CAD DWG ფაილი e (2024.06.05).dwg

დირექტორი: ა. კორტავა

მთ. კონსტრუქტორი: მ. მუხიგულიშვილი

შეასრულა ნ. პავლიაშვილი

შეამოწმა ა. ესებუა

საავტორო უფლებები კაპიტელი ჯგუფი

ნახაზის დასახელება

ლიფტის შახტის საძირკვლის ლშ–1-ის არმირება

კ-1.01

A3

ბაღის ფანჯრის ზომა 47.150 მეტრისთვის

| ჯგუფი | ბაღის ფანჯრის სახელობის | | | | | | | | | | ბაღის ფანჯრის ვარიანტები | | | | | | | | | | ბაღის ფანჯრის ვარიანტები | | | | | | | | | | ბაღის ფანჯრის ვარიანტები