მრავალბინიანი საცხოვრებელი სახლის არქიტექტურული პროექტი

2023

განმარტებითი ბარათი

დაგეგმარების საფუძვლების და მიზნის აღწერა:

საპროექტო შენობის დაგეგმარების საფუძველს წარმოადგენს, თბილისის მუნიციპალიტეტის არქიტექტურის სამსახურის მიერ გაცემული მიწის ნაკვეთის სამშენებლოდ გამოყენების პირობები & 5184603 03/11/2020 და თბილისის მუნიციპალიტეტის საკრებულოს 2022 წლის 7 ოქტომბრის 550 განკარგულებით დადგენილი ხელისშემწყობი ღონისძიებები. პროექტის მიზანია მრავალბინიანი საცხოვრებელი სახლის დაგეგმარებას, მასთან არსებული კომერციული სექტორის, განვითარებული ავტოსაპარკინგე სისტემის და გამწვანებული ტერიტორიის განვითარებას თანამედროვე არქიტექტურულ გეგმარებითი პრინციპების და შენობა-ნაგებობის უსაფრთხოების წესების მიხედვით.

მიწის ნაკვეთის მდებარეობის აღწერა:

საპროექტო ტერიტორია მდებარეობს ქ. თბილისში, ავჭალის ქუჩა №7გ-ში (ს/კ : 72.12.06.162); ნაკვეთის ფართობია 2700 კვ.მ. ტერიტორიას სამხრეთის მხრიდან ემიჯნება ავჭალის ქუჩა-საკარკასო გზატკეცილი, რომელიც საპროექტო ნაკვეთიდან დაახლოებით ერთ კილომეტრში უერთდება თბილისი-სენაკი-ლესელიძის ავტომაგისტრალს, დასავლეთის მხრიდან - მიწის ნაკვეთს ესაზღვრება შიდა კვარტალური ჩიხური ქუჩა, რომელიც ასევე ატარებს ავჭალის ქუჩის სახელწოდებას. ჩრდილოეთის მხრიდან საპროექტო ტერიტორიას ემიჯნება დაურეგისტრირებელი სივრცე, რომლითაც სარგებლობს ამავე სივრცეში რეგისტრირებული ინდივიდუალური საცხოვრებელი სახლის მესაკუთრე. აღმოსავლეთის მხრიდან საპროექტო ტერიტორიას, მცირე დაურეგისტრირებელი სივრცის გამოტოვებით, ემიჯნება სახელმწიფოს საკუთრებაში არსებული მიწის ნაკვეთი. არასასოფლო-სამეურნეო ნაკვეთის ზედა პლატო მცირედ ქანობიანია, ხოლო
საკარკასო გზის მხარეს მკვეთრად რელიეფური. რელიეფი დაქანებულია ჩრდილოეთიდან სამხრეთის მიმართულებით. აბსოლუტური ნიშნულები ზღვის დონიდან 686.0იდან 694.0-მდე მერყეობს.

###
###

<u>პროექტის შინაარსობრივი აღწერა:</u>

საცხოვრებელი სახლი მიწის დონიდან 8 სართულიანია. მიწის დონეზე განთავსებულია კომერციული ფართობი, ხოლო მეორედან მერვე სართულის ჩათვლით საცხოვრებელი ერთეულები (ბინები). აღსანიშნაია, რომ სავაჭრო სივრცე არ იქნება გამოყენებული რბილი ავეჯის ან მატრასების გამოსაფენად და გასაყიდად, აგრეთვე აქ არ იქნება მრავალრიგიანი საწყობი თაროები ან სათავსები სვეტებად დაწყობილი სავაჭრო საქონლისათვის. სავაჭრო სივრცეში მოწყობილია მისაწვდომი ტუალეტები.

საცხოვრებელი სახლის კონსტრუქციული სართულიანობა - 9 სართული, საიდანაც 1 სართული მიწის ქვემოთაა. პირობითი ნიშნული ±0.00-ით აღნიშნულია მეორე კონსტრუქციული სართული და შეესაბამება აბსოლუტურ ნიშნულს 489.00.

ამ სართულზე მოწყობილია ღია ავტოსადგომი გარაჟი 33 ავტომანქანაზე, 2 ადგილი გათვალისწინებულია შშმ პირთათვის, საიდანაც 1 ადგილი მიკროავტობუსებისთვის მისაწვდომი ავტოსადგომი სივრცეა.

ავტოსადგომში მიდგომა ხდება ავჭალის ქუჩის (შიდაკვარტალური გზის) მხრიდან. ერთი ცალმხრივი შესასვლელ/გასასვლელიანი საავტომობილო გზით.

-4.50 ნიშნულზე (პირველი კონსტრუქციული სართული) განთავსებულია კომერციულ სივრცეები (მათთან არსებული საწყობების და ადმინისტრაციის ოთახებით). აღსანიშნაია, რომ სავაჭრო სივრცეები არ იქნება გამოყენებული რბილი ავეჯის ან მატრასების გამოსაფენად და გასაყიდად, აგრეთვე აქ არ იქნება მრავალრიგიანი საწყობი თაროები ან სათავსები სვეტებად დაწყობილი სავაჭრო საქონლისათვის. სამივე სავაჭრო სივრცეში მოწყობილია მისაწვდომი ტუალეტები.

შენობის დანარჩენი 7 სართული ეტმობა საცხოვრებელ ბინებს. სულ განთავსებულია 78 საცხოვრებელი ერთეული, საიდანაც 2 ბინა წარმოადგენს „ა“ ტიპის ერთეულს (ასეთი ბინები განთავსებულია +3.00 და +6.20 ნიშნულებზე); დერეფანში მოწყობილია საჰაერო შახტები, რომლებიც შესაბამის მოწყობლილობებთან ერთად უზრუნველყოფს კვამლის მექანიკურ გაწოვას. შენობას აქვს ბრტყელი არაექსპლუატირებული სახურავი.

შენობაში შესვლა/გამოსვლა ხდება როგორც ±0.00 ნიშნულზე, ასევე -4.50 ნიშნულზე (მხოლოდ კომერციული სივრცეების შემთხვევაში), მისაწვდომი სვლაგეზი უზრუნველყოფილია საზოგადოებრივი სივრციდან საპროექტო შენობის ყველა შესასვლელამდე.

შენობაში მოწყობილია გარე გასასვლელის ორი გზა-კიბე და ერთი ლიფტი, რომელიც მისაწვდომია შშმ პირთათვის. ლიფტში შესაძლებელი იქნება 2,15x0,60 საკაცის განთავსებაც. ლიფტის შახტა დაწნევადია.

საპროექტო შენობა აღჭურვილი იქნება სახანძრო უსაფრთხოების სისტემით, რომელიც მოთხოვნილია №41 დადგენილებით: 1) შენობაში გათვალისწინებულია სახანძრო მილდგარების სისტემის მოწყობა. 2) შენობაში ასევე გათვალისწინებულია სახანძრო განგაშისა და ცეცხლაღმომჩენი სისტემები - დამონტაჟდება ხელით სამართავი კოლოფები; ბინების საძინებლებში დამონტაჟდება კვამლზე მორეაგირე მაუწყებელის მოწყობილობები; კომერციულ სივრცეებში (საწყობების და ადმინისტრაციის ოთახების ჩათვლით), საერთო სარგებლობის დერეფნებში, გაზის მრიცხველების ოთახში, ბინის ჰოლებში და ლიფტის სამანქანოში კი კვამლის ავტომატური აღმომჩენები; რაც შეეხება სახანძრო სიგნალიზაციის (ხმოვანი და ვიზუალური განგაშის) სისტემას, ის მოეწყობა კომერციულ სივრცეებში (საწყობების და ადმინისტრაციის ოთახების ჩათვლით), საერთო სარგებლობის დერეფნებში და ავტოსადგომ გარაჟში; 3) შენობაში გათვალისწინებულია, აგრეთვე, კვამლის კონტროლის სისტემა, კერძოდ: ლიფტის შახტა დაწნევადია, ხოლო საერთო სარგებლობის დერეფნები აღჭურვილია მექანიკური განიავების/კვამლის მექანიკური გაწოვის სისტემით; 4) გზა-კიბის ფარგლებში მოწყობილ თავშესაფრის ფართობებზე, დაყენებულია ორმხრივი კავშირის სისტემა, რომლითაც შესაძლებელია 112-ზე დარეკვა; 5) სც-2 დაკავებულობების და მათი საერთო სარგებლობის დერეფნების გარდა ყველგან გათვალისწინებულია ხელის ცეცხლმაქრების განთავსება; 6) შენობას გააჩნია სახანძრო-სამაშველო სამსახურის მიერ გამოსაყენებელი მისაერთებელი; 7) ტერიტორიაზე გათვალისწინებულია 1 სახანძრო ჰიდრანტის მოწყობა.

<u>ყველა ხანძრისგან დაცვის სისტემების მოწყობას და შემდგომ ზედამხედველობას უზრუნველყოფს შესაბამისი სამსახური და სახანძრო</u>

სისტემების სპეციალისტები.

###

პროექტის ძირითადი სტრუქტურული სისტემის აღწერა:

შენობის სტრუქტურას წარმოადგენს საძირკვლის გაძლიერებული რკინაბეტონის ფილაზე დაფუძვნებული სტრუქტურული ჩარჩო, რომელიც შედგება რკინაბეტონის სვეტებისგან, კოჭებისგან, სართულშუა გადახურვის ფილებისგან და სახურავის ფილისგან. სახანძრო უსაფრთხოების წესების მიხედვით შენობის კონსტრუქციულ ტიპად განსაზღვრულია I-B ტიპი.

შენობის დაგეგმარებისას გამოყენებული კანონმდებლობის აღწერა:

საქართველოს მთავრობის 2020 წლის 4 დეკემბრის №732 დადგენილებით დამტკიცებული ტექნიკური რეგლამენტი - „მისაწვდომობის ეროვნული სტანდარტები“.

საქართველოს მთავრობის 2016 წლის 28 იანვრის №41 დადგენილება ტექნიკური რეგლამენტის „შენობა-ნაგებობის უსაფრთხოების წესების“ დამტკიცების თაობაზე.

###

შენობა-ნაგებობის უსაფრთხოების წესებთან შესაბამისობის ანალიზი

გამოყენებული წესები - **„შენობა-ნაგებობის უსაფრთხოების წესები“**

ჩამოთვალეთ შენობის დაკავებულებები და აღწერეთ თითოეული გამოყენება
1. **სასაწყობო ჯგუფი სწ-2** (ღია ავტოსადგომი გარაჟი ±0.00 ნიშნულზე)
2. **სავაჭრო ჯგუფი სვ** (სავაჭრო ფართობები -4.50 ნიშნულზე)
3. **საქმიანი ჯგუფი სქ** (ადმინისტრაციის ოთახები -4.50 ნიშნულზე)
4. **სასაწყობო ჯგუფი სწ-1** (შერეული საწყობები -4.50 ნიშნულზე)
5. **საცხოვრებელი ჯგუფი სც-2** (საცხოვრებელი ბინები +3.00, +6.20, +9.40, +12.60, +15.80, +19.00 და +22.20 ნიშნულებზე)

კონსტრუქციის ტიპი:	
განსაზღვრეთ კონსტრუქციის არსებული შენობისთვის: მაგალითი: II-A, I-B, V-A, V-B	
განსაზღვრეთ კონსტრუქციის ტიპი ახალი შენობისთვის: მაგალითი: II-A, I-B, V-A, V-B	**I-B მიწის ზემოთ 8 სართული** **I-B მიწის ქვემოთ 1 სართული**

სიმაღლის შეზღუდვები ცხრილი 503 -ის მიხედვით		
დაკავებულობები	**დასაშვები სართულიანობა**	**შემოთავაზებული სართულიანობა**
1. სასაწყობო ჯგუფი სწ-2	11 სართული	1 სართული
2. სავაჭრო ჯგუფი სვ	11 სართული	1 სართული (მიწისქვეშ)
3. სასაწყობო ჯგუფი სწ-1	11 სართული	1 სართული (მიწისქვეშ)
4. საცხოვრებელი ჯგუფი სც-2	11 სართული	7 სართული
	დასაშვები სიმაღლე	შემოთავაზებული სიმაღლე
შენობის საერთო სიმაღლე =	48.8	29.80
მიწის ზემოთ სართულის რაოდენობა =		8 სართული
მიწის დონის ქვედა სართულის რაოდენობა =		1 სართული

ფართობის შეზღუდვები ცხრილი 503 -ის მიხედვით			
დაკავებულობები		**დასაშვები ფართობი კვ.მ.**	**შემოთავაზებული ფართობი კვ.მ.**
1. სავაჭრო ჯგუფი სვ (სავაჭრო ფართობები)	**-4.50**	**შეუზღუდავი**	**557.2**
2. საქმიანი ჯგუფი სქ (ადმინისტრაციის ოთახები)		**შეუზღუდავი**	**46.4**
3. სასაწყობო ჯგუფი სწ-1 (შერეული საწყობები)		**4460.0**	**131.0**
4. სასაწყობო ჯგუფი სწ-2 (ღია ავტოსადგომი)	**±0.00**	**7340.0**	**991.9**
5. საცხოვრებელი ჯგუფი სც-2 (საცხოვრებელი ბინები)	**+3.20**	**შეუზღუდავი**	**755.6**
6.საცხოვრებელი ჯგუფი სც-2 (საცხოვრებელი ბინები)	**+6.20**	**შეუზღუდავი**	**755.6**
7. საცხოვრებელი ჯგუფი სც-2 (საცხოვრებელი ბინები)	**+9.40**	**შეუზღუდავი**	**755.6**
8. საცხოვრებელი ჯგუფი სც-2 (საცხოვრებელი ბინები)	**+12.60**	**შეუზღუდავი**	**755.6**
9. საცხოვრებელი ჯგუფი სც-2 (საცხოვრებელი ბინები)	**+15.80**	**შეუზღუდავი**	**755.6**
10. საცხოვრებელი ჯგუფი სც-2 (საცხოვრებელი ბინები)	**+19.00**	**შეუზღუდავი**	**755.6**
11. საცხოვრებელი ჯგუფი სც-2 (საცხოვრებელი ბინები)	**+22.20**	**შეუზღუდავი**	**785.3**
იატაკის საერთო ფართობი =		**7045.4**	
იატაკების რაოდენობა =		**მიწის დონის ზედა 8** **მიწის დონის ქვედა 1**	
შენობის საერთო ფართობი =		**7045.4 + 50.5 (-4.50 ნიშნ) + 59.6 (±0.00 ნიშნ) + 105.1 (+3.00 ნიშნ) + 105.1 (+6.20 ნიშნ) + 105.1 (+9.40 ნიშნ) + 105.1 (+12.60 ნიშნ) + 105.1 (+15.80 ნიშნ) + 105.1 (+19.00 ნიშნ) + 90.7 (+22.20 ნიშნ) + 24.2 (+25.55 ნიშნ) = 7901.0**	

გარე კედლის ცეცხლმედეგობისა და ღიობისადმი მოთხოვნები ცხრილების 602-ის და 705.8 -ის მიხედვით									
გარე კედელი	ხანძარსაწინააღმდეგო მანძილი (მეტრი)	ცეცხლმედეგობის ხარისხი (საათი)		კედლის ღიობების ფართობი (კედლის %)					
		მოთხოვნილი	გათვალისწინებული	დასაშვები			გათვალისწინებული		
				დაცული	დაუცველი საშხეფებით	დაუცველი	დაცული	დაუცველი საშხეფებით	დაუცველი
“1-10” ღერძებში	9-ზე მეტი	0	0	შეუზღუდავია	შეუზღუდავია	შეუზღუდავია	-	-	აკმაყოფილებს
“ა-დ” ღერძებში	9-ზე მეტი	0	0	შეუზღუდავია	შეუზღუდავია	შეუზღუდავია	-	-	აკმაყოფილებს
“10-2” ღერძებში	9-ზე მეტი	0	0	შეუზღუდავია	შეუზღუდავია	შეუზღუდავია	-	-	აკმაყოფილებს
“2-1” ღერძებში	8.39 (მინიმალური)	1	1	შეუზღუდავია	შეუზღუდავია	70%	-	-	20%
“დ-ა” ღერძებში	9-ზე მეტი	0	0	შეუზღუდავია	შეუზღუდავია	შეუზღუდავია	-	-	აკმაყოფილებს

ხანძრისაგან დაცვის სისტემებისადმი მოთხოვნები									
დაკავებულობები/ სივრცეები/გასასვლელი საშუალებები	ავტოსაშხეფი სისტემა	ალტერნატიული ავტომატური ცეცხლსაქრობი სისტემა	სახანძრო განგაშისა და ცეცხლაღმომჩენი სისტემები	სახანძრო მილდგარების სისტემები	კვამლის საკონტროლო სისტემები	ხელის ცეცხლმაქრები	საავარიო განგაშის სისტემები	ხანძრის მართვის ცენტრი	სახანძრო-სამაშველო სამსახურის მიერ გამოსაყენებელი მისაერთებელი
სასაწყობო ჯგუფი სწ-2 (ღია ავტოსადგომი)	-	-	1.სახანძრო განგაშის ხელით სამართავი კოლოფები 2.სახანძრო სიგნალიზაცია	კი	-	კი	-		

სავაჭრო ჯგუფი სვ (სავაჭრო ფართობები)	-	-	1.სახანძრო განგაშის ხელით სამართავი კოლოფები 2.კვამლის ავტომატური აღმომჩენი 3.სახანძრო სიგნალიზაცია	კი	-	კი	-		კი
საქმიანი ჯგუფი სქ (ადმინისტრაციული ოთახები)	-	-	1.კვამლის ავტომატური აღმომჩენი 2.სახანძრო სიგნალიზაცია	-	-	კი	-		
სასაწყობო ჯგუფი სწ-1 (შერეული საწყობები)	-	-	1.კვამლის ავტომატური აღმომჩენი 2.სახანძრო სიგნალიზაცია	-	-	კი	-		
საცხოვრებელი ჯგუფი სც-2 (ბინები)	-	-	1. კვამლზე მორეაგირე მაუწყებლის მოწყობილობები 2.კვამლის ავტომატური აღმომჩენი	-	-	-	-		
დერეფნები	-	-	1.სახანძრო განგაშის ხელით სამართავი კოლოფები 2.კვამლის ავტომატური აღმომჩენი 3.სახანძრო სიგნალიზაცია	კი	-	-	-		
კიბის უჯრედები	-	-	ორმხრივი კავშირის სისტემა	-	-	-	-		
ლიფტის შახტა	-	-	კვამლის ავტომატური აღმომჩენი	-	დაწნევის სისტემა	-	-		

განიავებისადმი მოთხოვნები		
დაკავებულობები/სივრცეები/გასასვლელი საშუალებები	ბუნებრივი განიავება	ხელოვნური (მექანიკური) განიავება
სასაწყობო ჯგუფი სწ-2	კი	-
სავაჭრო ჯგუფი სვ	კი	-
საქმიანი ჯგუფი სქ	-	კი
სასაწყობო ჯგუფი სწ-1	-	კი
საცხოვრებელი ჯგუფი სც-2 (ბინები)	კი	-
კიბის უჯრედები	კი	-
ლიფტის შახტა	-	კი/დაწნევის სისტემა
დერეფნები	-	კი (კვამლის მექანიკური გაწოვა)

თითოეული სართულიდან და სივრციდან გასასვლელი საშუალება									
სართულები	დაკავებულობა და დაკავებულობის დატვირთვის ჯამური მაჩვენებელი	მოთხოვნილი გასასვლელების/გასასვლელთან მისადგომის რაოდენობა	გათვალისწინებული გასასვლელების/გასასვლელთან მისადგომის რაოდენობა და ტიპი	გასასვლელი საშუალებების სიგანე (მეტრი)					
				გზა-კიბეები		დერაფანი,		გასასვლელის გზა-კარი	
				მოთხოვნილი	გათვალისწინებული	მოთხოვნილი	გათვალისწინებული	მოთხოვნილი	გათვალისწინებული (თავისუფალი)
-4.50 ნიშნულზე	სასაწყობო ჯგუფი სწ-1 (შერეული საწყობი) ს.დ.დ. 5	1 (თითოეულს)	1 (გზა-კარი) (თითოეულს)	-	-	-	-	0.82	0.83
	საქმიანი ჯგუფი სწ-1 (ადმინისტრაციის ოთახები) ს.დ.დ. 6	1 (თითოეულს)	1 (გზა-კარი) (თითოეულს)	-	-	-	-	0.82	0.83
	სავაჭრო ჯგუფი სვ (სავაჭრო ფართობები) დ.დ. 64 (№1) დ.დ. 69 (№2) დ.დ. 66 (№3)	2 (თითოეულს)	3 (გზა-კარი) (თითოეულს)	-	-	-	-	0.82	0.83 1.80

±0.00 ნიშნულზე	სასაწყობო ჯგუფი სწ-2 (ღია ავტოსადგომი) დ.დ. 53	2	2 (ღია მალი)	-	-	-	-	0.82	2.13
+3.00 ნიშნულზე	საცხოვრებელი ჯგუფი სც-2 (საცხოვრებელი ბინები)	1 (თითოეულ ბინას)	1 (გზა-კარი) (თითოეულ ბინას)	-	-	-	-	0.82	0.83
+3.00 ნიშნულზე სართულს ს.დ.დ. 43		2	2 (გზა-კიბე)	1.10	1.36	1.20	1.50	0.82	0.83
+6.20 ნიშნულზე	საცხოვრებელი ჯგუფი სც-2 (საცხოვრებელი ბინები)	1 (თითოეულ ბინას)	1 (გზა-კარი) (თითოეულ ბინას)	-	-	-	-	0.82	0.83
+6.20 ნიშნულზე სართულს ს.დ.დ. 43		2	2 (გზა-კიბე)	1.10	1.36	1.20	1.50	0.82	0.83
+9.40 ნიშნულზე	საცხოვრებელი ჯგუფი სც-2 (საცხოვრებელი ბინები)	1 (თითოეულ ბინას)	1 (გზა-კარი) (თითოეულ ბინას)	-	-	-	-	0.82	0.83
+9.40 ნიშნულზე სართულს ს.დ.დ. 43		2	2 (გზა-კიბე)	1.10	1.36	1.20	1.50	0.82	0.83
+12.60 ნიშნულზე	საცხოვრებელი ჯგუფი სც-2 (საცხოვრებელი ბინები)	1 (თითოეულ ბინას)	1 (გზა-კარი) (თითოეულ ბინას)	-	-	-	-	0.82	0.83
+12.60 ნიშნულზე სართულს ს.დ.დ. 43		2	2 (გზა-კიბე)	1.10	1.36	1.20	1.50	0.82	0.83
+15.80 ნიშნულზე	საცხოვრებელი ჯგუფი სც-2 (საცხოვრებელი ბინები)	1 (თითოეულ ბინას)	1 (გზა-კარი) (თითოეულ ბინას)	-	-	-	-	0.82	0.83
+15.80 ნიშნულზე სართულს ს.დ.დ. 43		2	2 (გზა-კიბე)	1.10	1.36	1.20	1.50	0.82	0.83
+19.00 ნიშნულზე	საცხოვრებელი ჯგუფი სც-2 (საცხოვრებელი ბინები)	1 (თითოეულ ბინას)	1 (გზა-კარი) (თითოეულ ბინას)	-	-	-	-	0.82	0.83
+19.00 ნიშნულზე სართულს ს.დ.დ. 43		2	2 (გზა-კიბე)	1.10	1.36	1.20	1.50	0.82	0.83

+22.20 ნიშნულზე	საცხოვრებელი ჯგუფი სც-2 (საცხოვრებელი ბინები)	1 (თითოეულ ბინას)	1 (გზა-კარი) (თითოეულ ბინას)	-	-	-	-	0.82	0.83
+22.20 ნიშნულზე სართულს ს.დ.დ. 30		2	2 (გზა-კიბე)	1.10	1.36	1.20	1.50	0.82	0.83

წყალსადენი სისტემის ფიქსირებული მოწყობილობების რაოდენობა

ცხრილი 1602.1-ის მიხედვით

სართულები		დაკავებულობა და დაკავებულობის დატვირთვის ჯამური მაჩვენებელი	ფიქსირებული მოწყობილობები (ცალი)											
			უნიტაზი		ტუალეტის ხელსაბანები		აბაზანა/შხაპი		სასმელი წყლის აპარატი		სამომსახურო ნიჟარა		სამზარეულოს ნიჟარა	
			მოთხოვნილი	გათვალისწინებული	მოთხოვნილი	გათვალისწინებული	მოთხოვნილი	გათვალისწინებული	მოთხოვნილი	გათვალისწინებული	მოთხოვნილი	გათვალისწინებული	მოთხოვნილი	გათვალისწინებული
-4.50 ნიშნულზე	№ 1 სავაჭრო სივრცე	სასაწყობო ჯგუფი სწ-1 (შერეული საწყობი) დ.დ. 1	1	1 WC მამაკაცი + 1 WC ქალი	1	1 WC მამაკაცი + 1 WC ქალი	-	-	1	1	1	1	-	-
		საქმიანი ჯგუფი სქ (ადმინისტრაციის ოთახი) დ.დ. 2					-	-					-	-
		სავაჭრო ჯგუფი სვ (სავაჭრო ფართობი) დ.დ. 64					-	-					-	-

-4.50 ნიშნულზე	№ 2 სავაჭრო სივრცე	სასაწყობო ჯგუფი სწ-1 (შერეული საწყობი) დ.დ. 2	1	1 შშმპ ქალი + 1 შშმპ კაცი	1	1 შშმპ ქალი + 1 შშმპ კაცი	-	-	1	1	1	1	-	-
		საქმიანი ჯგუფი სქ (ადმინისტრაციის ოთახი) დ.დ. 2					-	-					-	-
		სავაჭრო ჯგუფი სვ (სავაჭრო ფართობი) დ.დ. 69					-	-					-	-
-4.50 ნიშნულზე	№ 3 სავაჭრო სივრცე	სასაწყობო ჯგუფი სწ-1 (შერეული საწყობი) დ.დ. 2	1	1 შშმპ ქალი + 1 შშმპ კაცი	1	1 შშმპ ქალი + 1 შშმპ კაცი	-	-	1	1	1	1	-	-
		საქმიანი ჯგუფი სქ (ადმინისტრაციის ოთახი) დ.დ. 2					-	-					-	-
		სავაჭრო ჯგუფი სვ (სავაჭრო ფართობი) დ.დ. 66					-	-					-	-
±0.00 ნიშნულზე		სასაწყობო ჯგუფი სწ-2 (ღია ავტოსადგომი) დ.დ. 53	-	-	-	-	-	-	-	-	-	-	-	-

წყალსადენი სისტემის ფიქსირებული მოწყობილობების რაოდენობა-საცხოვრებელი ჯგუფი სც-2 ქვეჯგუფი ცხრილი 1602.1-ის მიხედვით											
სართულები	საცხოვრებელი ერთეულები	ფიქსირებული მოწყობილობები									
		უნიტაზი (ერთ საცხოვრებელ ერთეულზე)		ტუალეტის ხელსაბანები (ერთ საცხოვრებელ ერთეულზე)		აბაზანა/შხაპი (ერთ საცხოვრებელ ერთეულზე)		სამზარეულოს ნიჟარა (ერთ საცხოვრებელ ერთეულზე)		ავტომატური სარეცხი მანქანის მისაერთებელი	
		მოთხოვნილი	გათვალისწ.	მოთხოვნილი	გათვალისწ.	მოთხოვნილი	გათვალისწ.	მოთხოვნილი	გათვალისწ.	მოთხოვნილი (20 საცხ. ერთეულზე)	გათვალისწ. (თითო საცხ. ერთეულზე)
+3.00 ნიშნულზე	„ა“ ტიპის ბინა №8	1	1 შშმპ	1	1 შშმპ	1	1 შშმპ	1	1 შშმპ	1	1
	„ბ“ ტიპის ბინა №1; №2; №3; №4; №5; №6; №7; №9; №10; №11; №12;	1	1	1	1	1	1	1	1	1	1
+6.20 ნიშნულზე	„ა“ ტიპის ბინა №20	1	1 შშმპ	1	1 შშმპ	1	1 შშმპ	1	1 შშმპ	1	1
	„ბ“ ტიპის ბინები №13; №14; №15; №16; №17; №18; №19; №21; №22; №23; №24;	1	1	1	1	1	1	1	1	1	1
+9.40 ნიშნულზე	„ბ“ ტიპის ბინები №25; №26; №27; №28; №29; №30; №31; №32; №33; №34; №35; №36;	1	1	1	1	1	1	1	1	1	1
+12.60 ნიშნულზე	„ბ“ ტიპის ბინები №37; №38; №39; №40; №41; №42; №43; №44; №45; №46; №47; №48;	1	1	1	1	1	1	1	1	1	1
+15.80 ნიშნულზე	„ბ“ ტიპის ბინები №49; №50; №51; №52; №53; №54; №55; №56; №57; №58; №59; №60;	1	1	1	1	1	1	1	1	1	1
+19.00 ნიშნულზე	„ბ“ ტიპის ბინები №61; №62; №63; №64; №65; №66; №67; №68; №69; №70; №71; №72;	1	1	1	1	1	1	1	1	1	1
+22.20 ნიშნულზე	„ბ“ ტიპის ბინები №73; №74; №76; №77;	1	1	1	1	1	1	1	1	1	1
	„ბ“ ტიპის ბინები №75; №78;	1	2	1	2	1	1	1	1	1	1

პროექტის შემადგენლობა

№	ფურცლის №	დასახელება	მასშტაბი
		არქიტექტურა	
1	ას -100	სიტუაციური გეგმა	1 : 1000
2	ამ -100	მიწის ნაკვეთის გეგმა	1 : 500
3	აე -100	გეგმა -4.50 ნიშნულზე	1 : 200
4	აე -101	გეგმა +0.00 ნიშნულზე	1 : 200
5	აე -102	გეგმა +3.00; +6.20; +9.40: +12.60; +15.80; 19.00 და +22.20 ნიშნულებზე	1 : 200
6	აე -103	გეგმა +25.55 ნიშნულზე	1 : 200
7	აე -104	სახურავის გეგმა	1 : 200
8	აე -105	მიწის დონის განსაზღვრის გეგმა	1 : 200
9	აე -200	ფასადი "1 - 12" ღერძებში	1 : 200
10	აე -201	ფასადი "12 - 1" ღერძებში	1 : 200
11	აე -202	ფასადი "ა - დ" ღერძებში	1 : 200
12	აე -203	ფასადი "დ - ა" ღერძებში	1 : 200
13	აე -300	ჭრილი 1 - 1 და 2 - 2	1 : 200
14	აე -400	გზა-კიბე	1 : 25
15	აე -401	გზა-კიბე, მოაჯირები,	1 : 20
16	აე -402	სახელურები აივნის მოაჯირი,	1 : 20
17	აე -403	გარე კიბე ლიფტი	1 : 25
18	აე -404	მისაწვდომი პანდუსი	1 : 25
19	აე -405	ბორდიურის პანდუსი	1 : 25
20	აე -500	გარე კედლების კვანძები	1 : 10
21	აე -501	სახურავის კვანძი	1 : 10
22	აე -600	კარი, ფანჯარა	1 : 25
		დაკავებულობა და გასასვლელი საშუალებები	
23	აე -100 - დგ	გეგმა -4.50 ნიშნულზე	1 : 200
24	აე -101 - დგ	გეგმა +0.00 ნიშნულზე	1 : 200
25	აე -102 - დგ	გეგმა +3.00; +6.20; +9.40: +12.60; +15.80; 19.00 და +22.20 ნიშნულებზე	1 : 200
26	აე -103 - გ	გეგმა +25.55 ნიშნულზე	1 : 200
27	აე - 300 - დგ	ჭრილი 1-1	1 : 200
		ხანძარსაწინააღმდეგო სისტემები	
28	ხ - 100	გეგმა -4.50 ნიშნულზე	1 : 200
29	ხ - 101	გეგმა +0.00 ნიშნულზე	1 : 200
30	ხ - 102	გეგმა +3.00; +6.20; +9.40: +12.60; +15.80; 19.00 და +22.20 ნიშნულებზე	1 : 200
31	ხ - 103	გეგმა +25.55 ნიშნულზე	1 : 200
32	ხ - 300	ჭრილი 1-1	1 : 200
33	ხ - 400	კონსტრუქციული ტიპის დეტალები	1 : 10
		მისაწვდომობა	
34	აე - 100 - მგ	გეგმა -4.50 ნიშნულზე	1 : 200
35	აე - 101 - მგ	გეგმა +0.00 ნიშნულზე	1 : 200
36	აე - 102 - მგ	გეგმა +3.00; +6.20; +9.40: +12.60; +15.80; 19.00 და +22.20 ნიშნულებზე	1 : 200
37	აე - 400 - მ	მისაწვდომი ტუალეტები	1 : 200
38	აე - 401 - მ	ნიშნები, პიქტოგრამები, ბრაილები	1 : 5
39	აე - 402 - მ	ნიშნები, პიქტოგრამები, ბრაილები	1 : 2
40	აე - 403 - მ	ნიშნები, პიქტოგრამები, ბრაილები	1 : 10
41	აე - 404 - მ	ნიშნები, პიქტოგრამები, ბრაილები	1 : 5
42	აე - 405 - მ	ნიშნები, პიქტოგრამები, ბრაილები	1 : 5
43	აე - 406 - მ	ნიშნები, პიქტოგრამები, ბრაილები	1 : 5

შპს "ბორუსპლუს"
ID:205228591

ექსპლიკაცია

პირობითი აღნიშვნები:

პროექტის დასახელება:
მრავალბინიანი საცხოვრებელი სახლი

მისამართი:
ქალაქი თბილისი, ავჭალის ქუჩა, №7გ
(ს.კ: 72.12.06.162)

არქიტექტურული ნაწილი

დირექტორი დ. ჯაფარიძე	
პრ. ავტორი დ. ჯაფარიძე	
არქიტექტორი შ. პიპინაშვილი	
არქიტექტორი ვ. რჟანსკი	

დამკვეთი:
შპს "ოსტატი" ID:400145758

დაკვეთა №

სტადია	ფურც.	რაოდ.	მასშტ.
მ.პ.			

ჭრილი 3-3

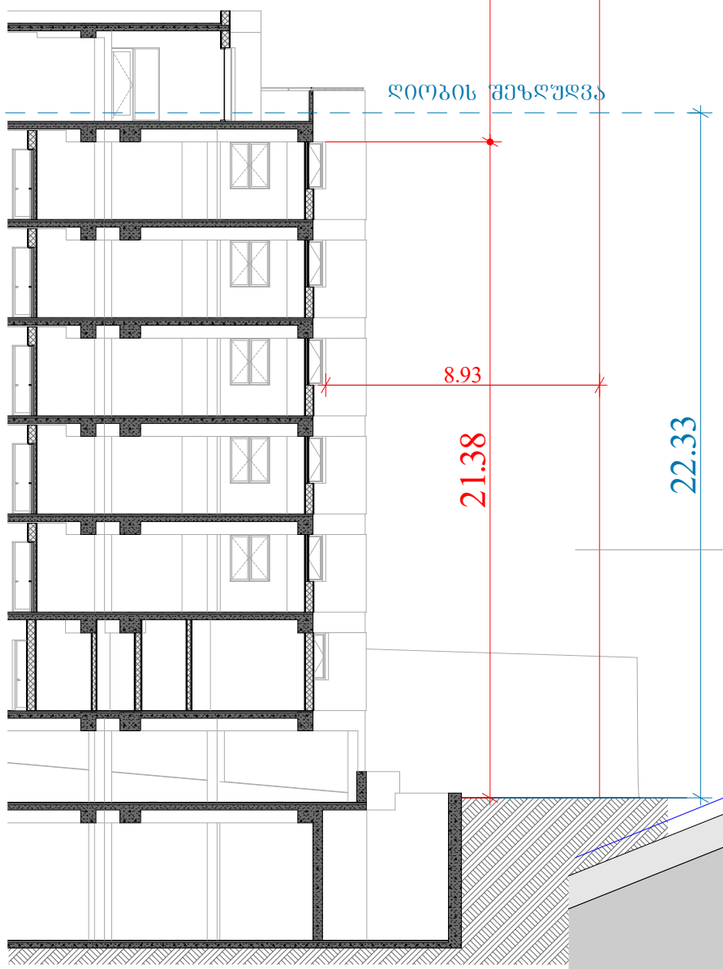

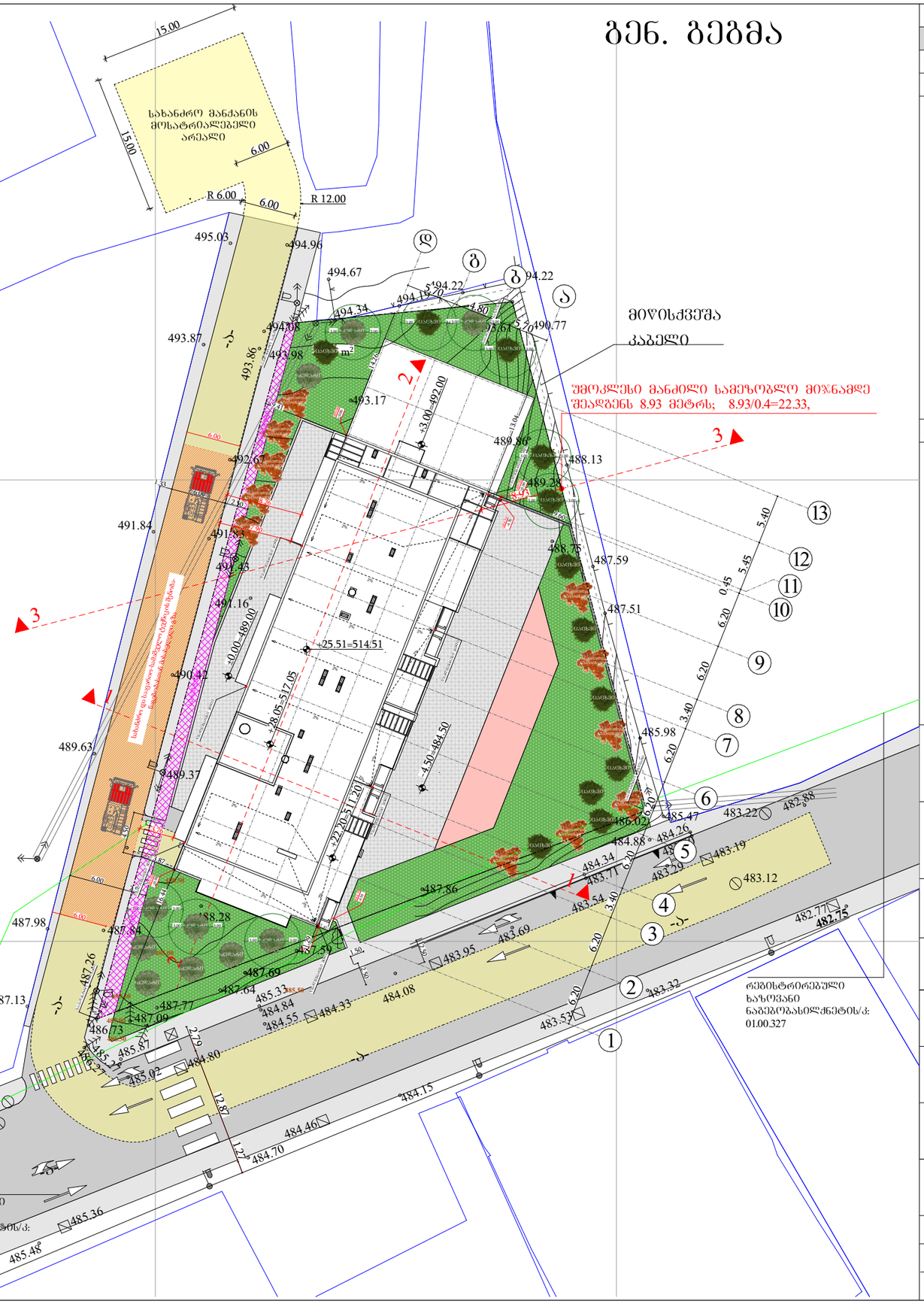

გენ. გეგმა

B	O	შპს "ბონუსპლუს" ID:205228591
N		
U	S	

ექსპლიკაცია

პიროგითი აღნიშვნები:

პროექტის დასახელება:
მრავალბინიანი საცხოვრებელი სახლი

მისამართი:
ქალაქი თბილისი, ავჭალის ქუჩა, №7გ
(ს.კ: 72.12.06.162)

არქიტექტურული ნაწილი

დირექტორი დ. ჯაფარიძე	
პრ. ავტორი დ. ჯაფარიძე	
არქიტექტორი შ. პიპინაშვილი	
არქიტექტორი ვ. რჟანსკი	

დამკვეთი:
შპს "ოსტატი" ID:400145758

დაკვეთა №

სტადია	ფურც.	რაოდ.	მასშტ.
მ.პ.			1:500

სართულის გეგმა -4.50 ნიშნულზე

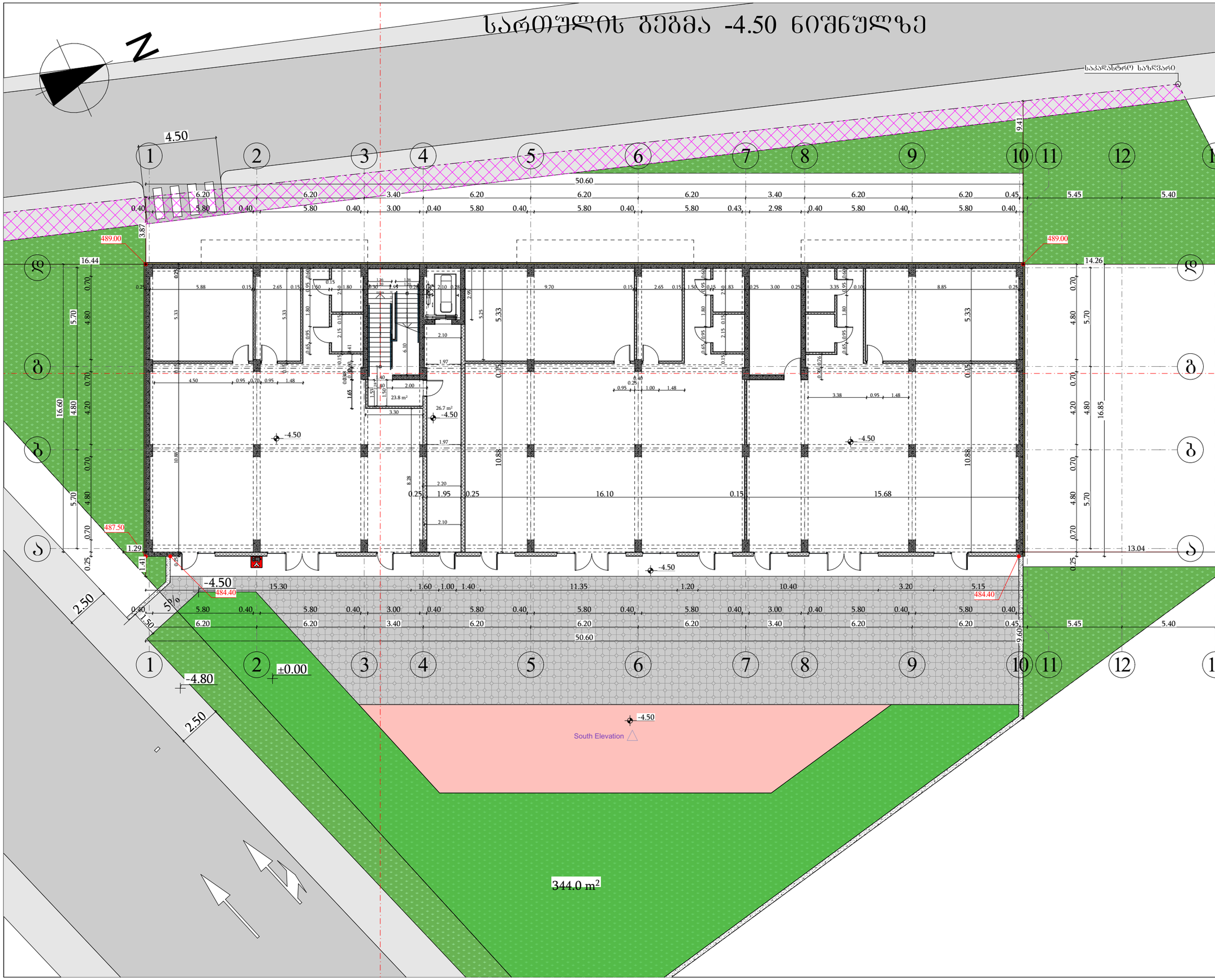

B		O
	N	
U		S

შპს "ბონუსპლუს"
ID:205228591

ექსპლიკაცია

პირობითი აღნიშვნები:

- მიწის ნაკვეთის საზღვარი
- ბეტონის კედელი
- ბარე ბლოკის კედელი
- ტიხარი
- ერთშრომიანი კარი
- ერთშრომიანი კარი ზღურბლით
- ორშრომიანი კარი
- ორშრომიანი კარი ზღურბლით

პროექტის დასახელება:
მრავალბინიანი საცხოვრებელი სახლი

მისამართი:
ქალაქი თბილისი, ავჭალის ქუჩა, №7გ
(ს.კ: 72.12.06.162)

არქიტექტურული ნაწილი

დირექტორი დ. ჯაფარიძე	
პრ. ავტორი დ. ჯაფარიძე	
არქიტექტორი შ. პიპინაშვილი	
არქიტექტორი ვ. რჟანსკი	

დამკვეთი:
შპს "ოსტატი" ID:400145758

დაკვეთა №

სტადია	ფურც.	რაოდ.	მასშტ.
მ.პ.			1:200

სართშლის გეგმა ±0.00 ნიშნულზე

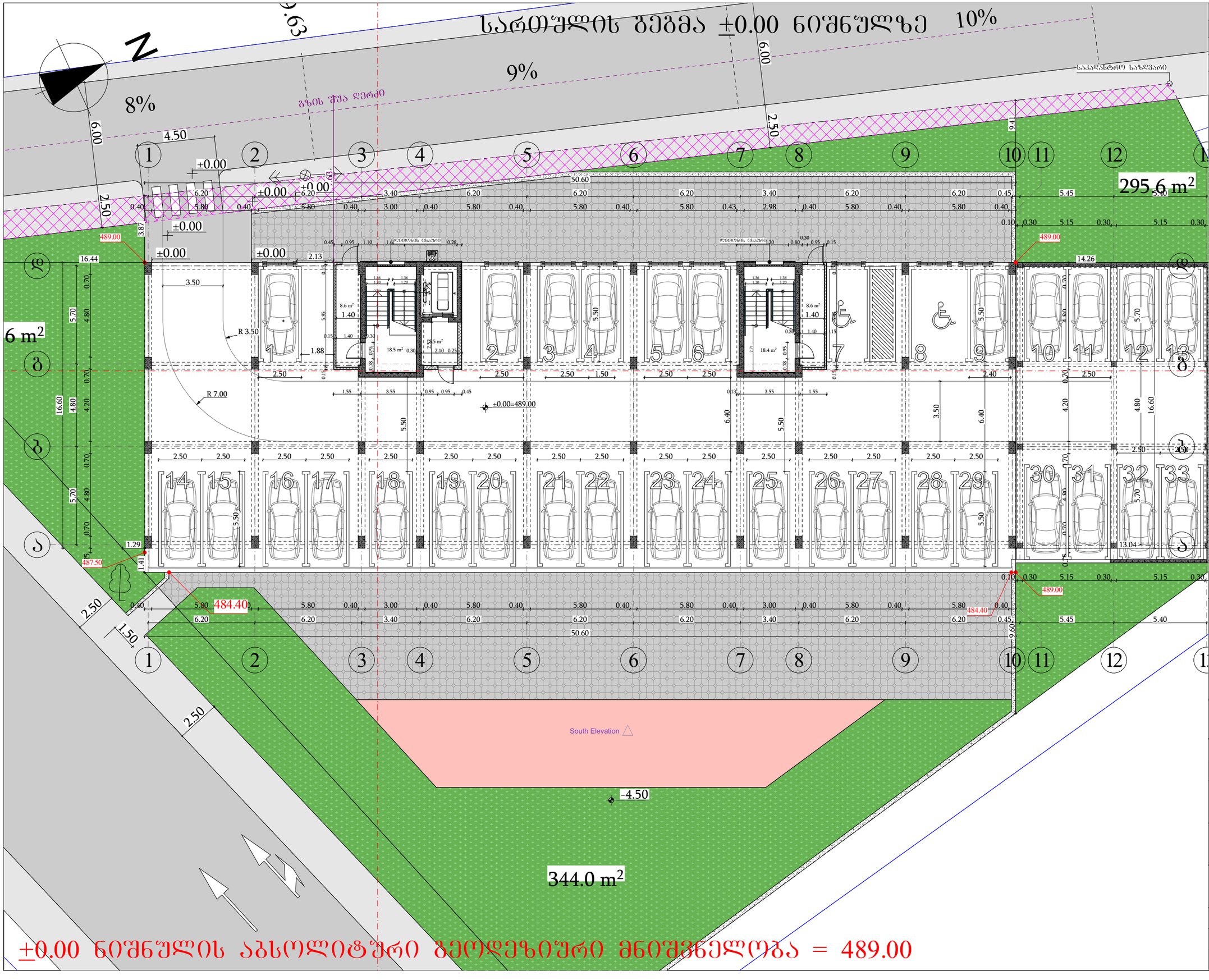

B		O
	N	
U		S

შპს "ბორუსპლუს"
ID:205228591

ექსპლიკაცია

პიროგითი აღნიშვნები:

- მიწის ნაკვეთის სახლვარი
- ბეტონის კედელი
- ბარე ბლოკის კედელი
- ტიხარი
- ერთშრთიანი კარი
- ერთშრთიანი კარი ზღურბლით
- ორშრთიანი კარი
- ორშრთიანი კარი ზღურბლით

პროექტის დასახელება:
მრავალბინიანი საცხოვრებელი სახლი

მისამართი:
ქალაქი თბილისი, ავჭალის ქუჩა, №7გ
(ს.კ: 72.12.06.162)

არქიტექტურული ნაწილი

დირექტორი დ. ჯაფარიძე	
პრ. ავტორი დ. ჯაფარიძე	
არქიტექტორი შ. პიპინაშვილი	
არქიტექტორი ვ. რჟანსკი	

დამკვეთი:
შპს "ოსტატი" ID:400145758

დაკვეთა №

სტადია	ფურც.	რაოდ.	მასშტ.
მ.პ.			1:200

სართულის გეგმა +3.00 ნიშნულზე

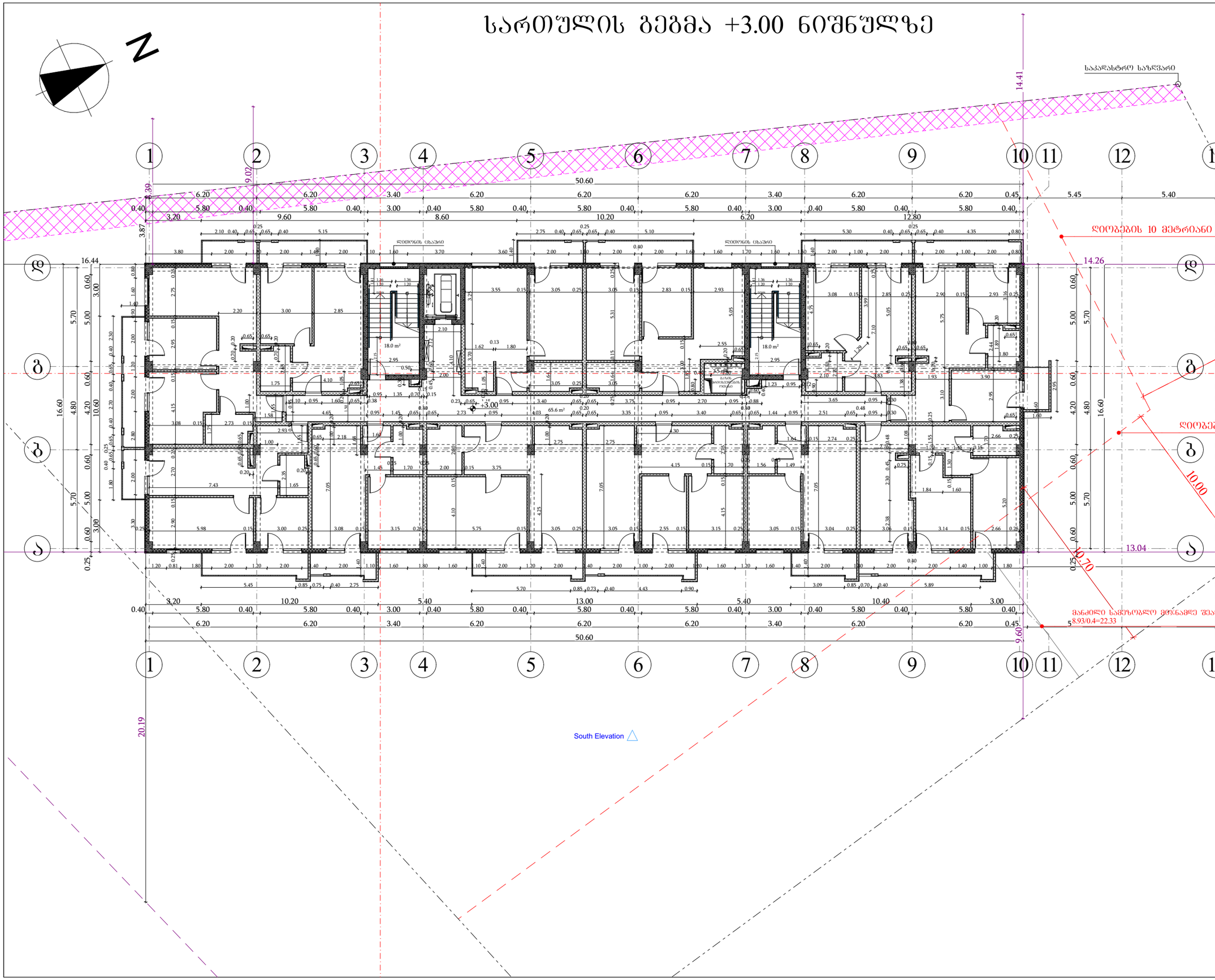

B		O
	N	
U		S

შპს "ბონუსპლუს"
ID:205228591

ექსპლიკაცია

პირობითი აღნიშვნები:

- მიწის ნაკვეთის საზღვარი
- ბეტონის კედელი
- ბარე ბლოკის კედელი
- ტიხარი
- ერთშრომიანი კარი
- ერთშრომიანი კარი ზღურბლით
- ორშრომიანი კარი
- ორშრომიანი კარი ზღურბლით

პროექტის დასახელება:
მრავალბინიანი საცხოვრებელი სახლი

მისამართი:
ქალაქი თბილისი, ავჭალის ქუჩა, №7გ
(ს.კ: 72.12.06.162)

არქიტექტურული ნაწილი

დირექტორი დ. ჯაფარიძე	
პრ. ავტორი დ. ჯაფარიძე	
არქიტექტორი შ. პიპინაშვილი	
არქიტექტორი ვ. რჟანსკი	

დამკვეთი:
შპს "ოსტატი" ID:400145758

დაკვეთა №

სტადია	ფურც.	რაოდ.	მასშტ.
მ.პ.			1:200

სართულის გეგმა +6.20 ნიშნულზე

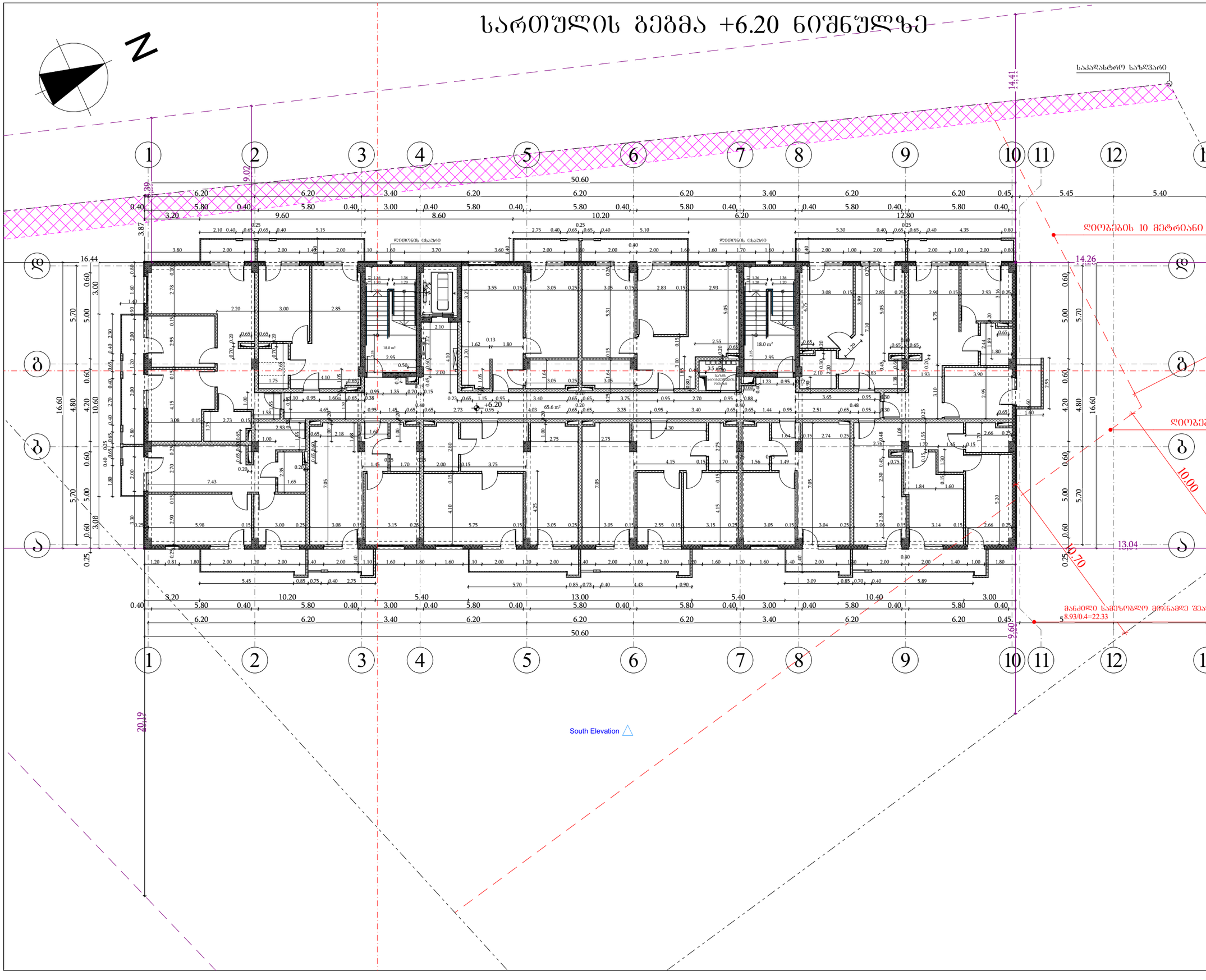

B		O
	N	
U		S

შპს "ბონუსპლუს"
ID:205228591

ექსპლიკაცია

პიროგითი აღნიშვნები:

- მიწის ნაკვეთის საზღვარი
- ბეტონის კედელი
- ბარე ბლოკის კედელი
- ტიხარი
- ერთშრომიანი კარი
- ერთშრომიანი კარი ზღურბლით
- ორშრომიანი კარი
- ორშრომიანი კარი ზღურბლით

პროექტის დასახელება:
მრავალბინიანი საცხოვრებელი სახლი

მისამართი:
ქალაქი თბილისი, ავჭალის ქუჩა, №7გ
(ს.კ: 72.12.06.162)

არქიტექტურული ნაწილი

დირექტორი დ. ჯაფარიძე	
პრ. ავტორი დ. ჯაფარიძე	
არქიტექტორი შ. პიპინაშვილი	
არქიტექტორი ვ. რჟანსკი	

დამკვეთი:
შპს "ოსტატი" ID:400145758

დაკვეთა №

სტადია	ფურც.	რაოდ.	მასშტ.
მ.პ.			1:200

სართულის გეგმა +9.40 ნიშნულზე

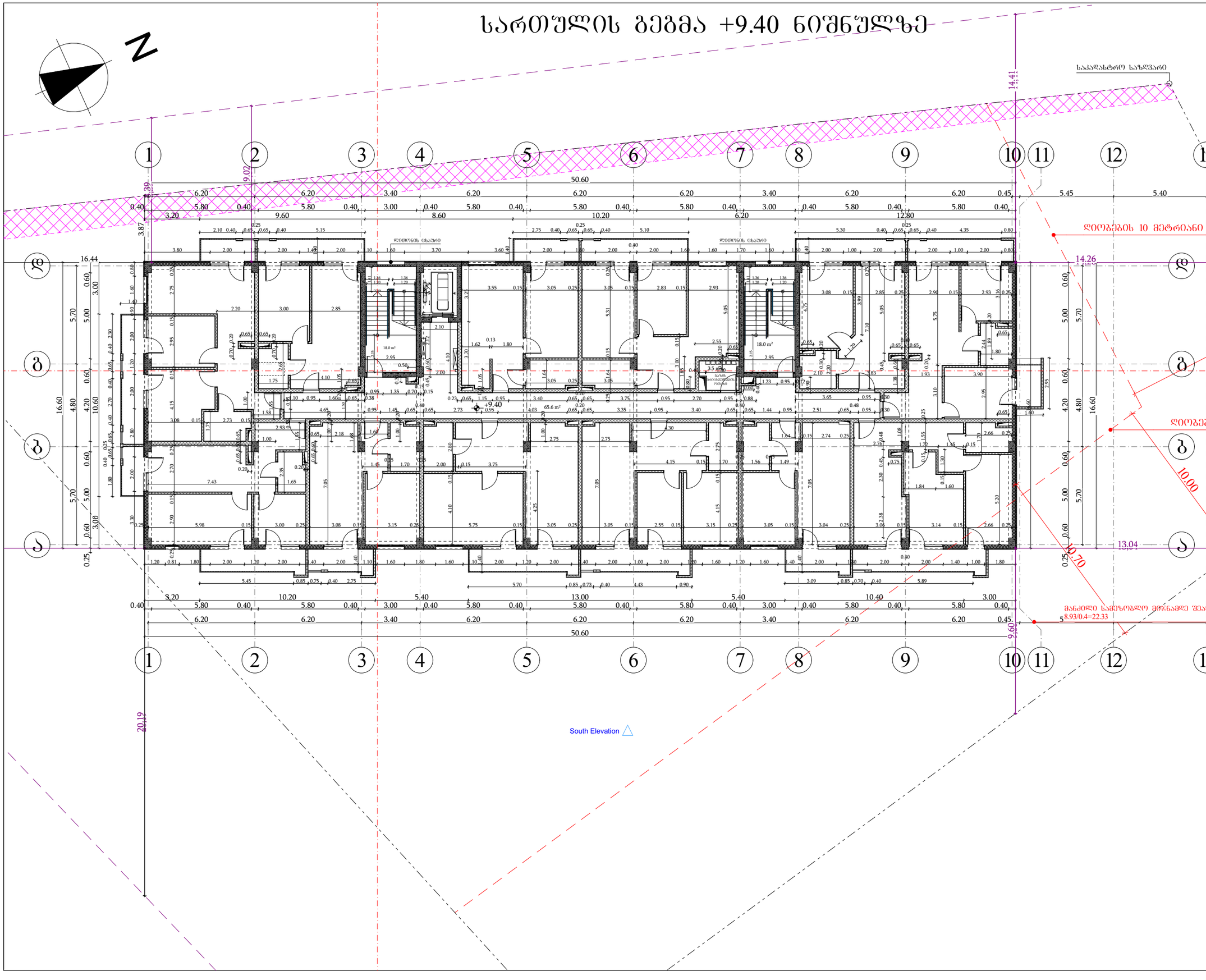

B		O
	N	
U		S

შპს "ბონუსპლუს"
ID:205228591

ექსპლიკაცია

პირობითი აღნიშვნები:

- მიწის ნაკვეთის საზღვარი
- ბეტონის კედელი
- ბარე ბლოკის კედელი
- ტიხარი
- ერთშრომიანი კარი
- ერთშრომიანი კარი ზღურბლით
- ორშრომიანი კარი
- ორშრომიანი კარი ზღურბლით

პროექტის დასახელება:
მრავალბინიანი საცხოვრებელი სახლი

მისამართი:
ქალაქი თბილისი, ავჭალის ქუჩა, №7გ
(ს.კ: 72.12.06.162)

არქიტექტურული ნაწილი

დირექტორი დ. ჯაფარიძე	
პრ. ავტორი დ. ჯაფარიძე	
არქიტექტორი შ. პიპინაშვილი	
არქიტექტორი ვ. რჟანსკი	

დამკვეთი:
შპს "ოსტატი" ID:400145758

დაკვეთა №

სტადია	ფურც.	რაოდ.	მასშტ.
მ.პ.			1:200

სართულის გეგმა +12.60 ნიშნულზე

N

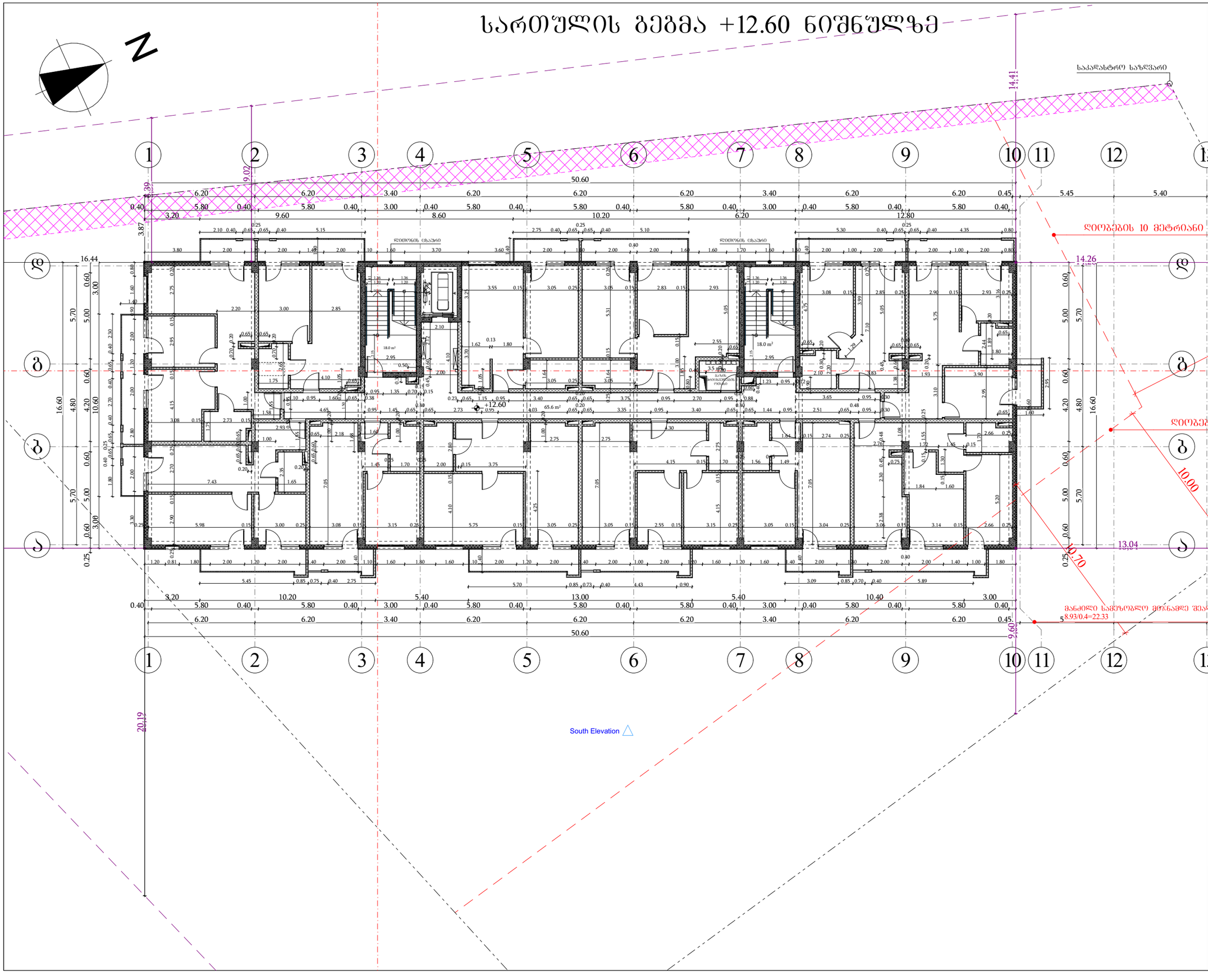

B		O
	N	
U		S

შპს "ბონუსპლუს"
ID:205228591

ექსპლიკაცია

პიროგითი აღნიშვნები:

- მიწის ნაკვეთის საზღვარი
- ბეტონის კედელი
- ბარე ბლოკის კედელი
- ტიხარი
- ერთშრომიანი კარი
- ერთშრომიანი კარი ზღურბლით
- ორშრომიანი კარი
- ორშრომიანი კარი ზღურბლით

პროექტის დასახელება:
მრავალბინიანი საცხოვრებელი სახლი

მისამართი:
ქალაქი თბილისი, ავჭალის ქუჩა, №7გ
(ს.კ: 72.12.06.162)

არქიტექტურული ნაწილი

დირექტორი დ. ჯაფარიძე	
პრ. ავტორი დ. ჯაფარიძე	
არქიტექტორი შ. პიპინაშვილი	
არქიტექტორი ვ. რჟანსკი	

დამკვეთი:
შპს "ოსტატი" ID:400145758

დაკვეთა №

სტადია	ფურც.	რაოდ.	მასშტ.
მ.პ.			1:200

სართულის გეგმა +15.80 ნიშნულზე

N

South Elevation

1	2	3	4	5	6	7	8	9	10	11	12	13
0.40	6.20	5.80	0.40	6.20	3.40	6.20	5.80	0.40	6.20	6.20	6.20	0.40	6.20	5.80	0.40	6.20	6.20	0.45	5.45	5.40
	3.20		9.60		8.60		10.20		6.20		12.80									
0.40	3.20	5.80	0.40	10.20	5.80	0.40	5.40	3.00	0.40	13.00	5.80	0.40	5.40	5.80	0.40	10.40	5.80	0.40	3.00	
	6.20		6.20		3.40		6.20		6.20		6.20		6.20		6.20		6.20		0.45	
										50.60										
1	2	3	4	5	6	7	8	9	10	11	12	13

B			O
		N	
U			S

შპს "ბონუსპლუს"
ID:205228591

ექსპლიკაცია

პიროგითი აღნიშვნები:

- მიწის ნაკვეთის საზღვარი
- ბეტონის კედელი
- ბარე ბლოკის კედელი
- ტიხარი
- ერთშრომიანი კარი
- ერთშრომიანი კარი ზღურბლით
- ორშრომიანი კარი
- ორშრომიანი კარი ზღურბლით

პროექტის დასახელება:
მრავალბინიანი საცხოვრებელი სახლი

მისამართი:
ქალაქი თბილისი, ავჭალის ქუჩა, №7გ
(ს.კ: 72.12.06.162)

არქიტექტურული ნაწილი

დირექტორი დ. ჯაფარიძე	
პრ. ავტორი დ. ჯაფარიძე	
არქიტექტორი შ. პიპინაშვილი	
არქიტექტორი ვ. რჟანსკი	

დამკვეთი:
შპს "ოსტატი" ID:400145758

დაკვეთა №

სტადია	ფურც.	რაოდ.	მასშტ.
მ.პ.			1:200

სართულის გეგმა +19.00 ნიშნულზე

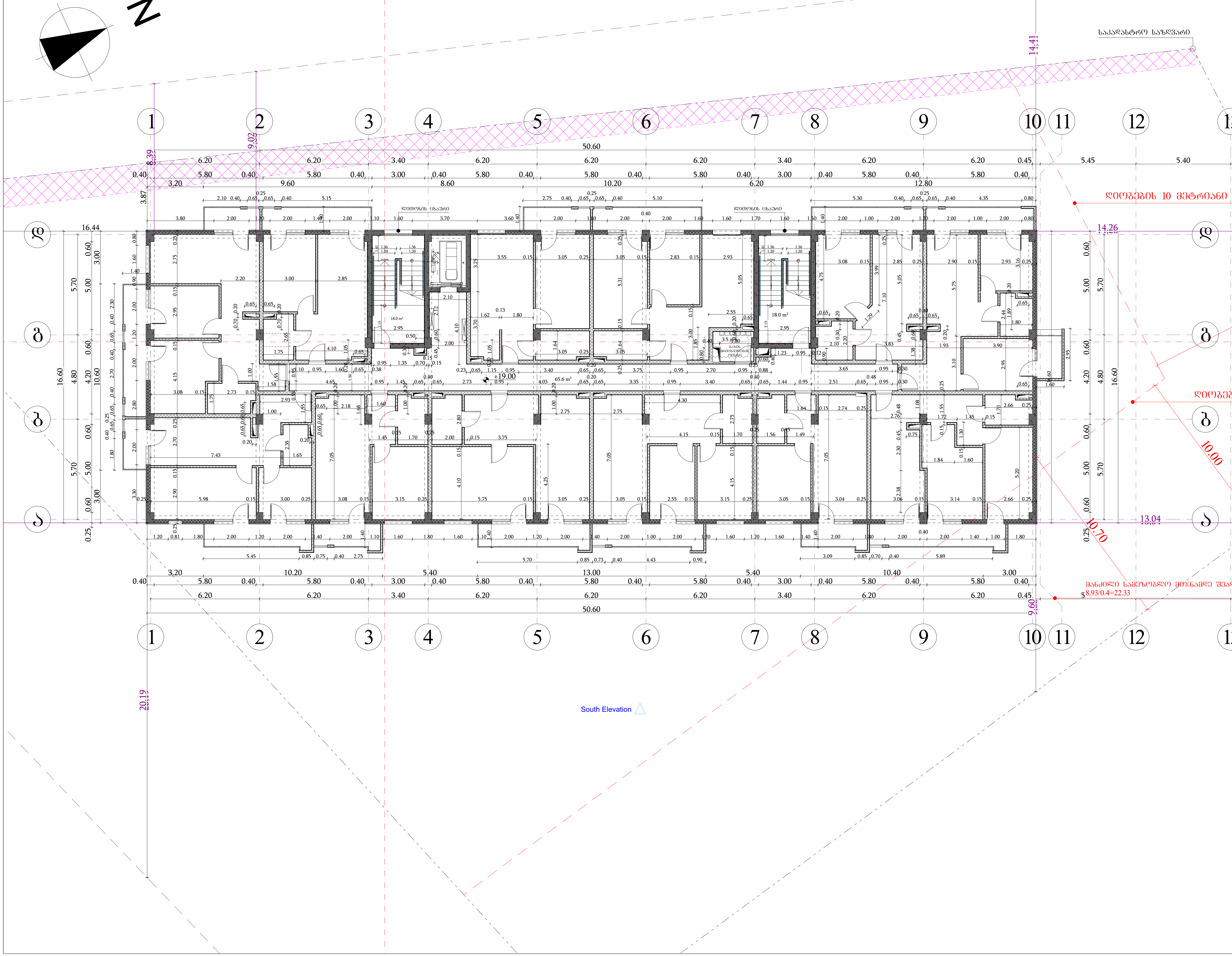

შპს "ბონუსპლუს"
ID:205228591

ექსპლიკაცია

პირობითი აღნიშვნები:

მიწის ნაკვეთის საზღვარი

ბეტონის კედელი

ერთფრთიანი კარი

ორფრთიანი კარი

პროექტის დასახელება:
მრავალბინიანი საცხოვრებელი სახლი

მისამართი:
ქალაქი თბილისი, ავჭალის ქუჩა, №7გ
(ს.კ: 72.12.06.162)

არქიტექტურული ნაწილი

დირექტორი დ. ჯაფარიძე	
პრ. ავტორი დ. ჯაფარიძე	
არქიტექტორი შ. პაპინაშვილი	
არქიტექტორი ვ. რჟანსკი	

დამკვეთი:
შპს "ოსტატი" ID:400145758

დაკვეთა №

სტადია	ფურც.	რაოდ.	მასშტ.
მ.პ.			1:200

სართულის გეგმა +22.20 ნიშნულზე

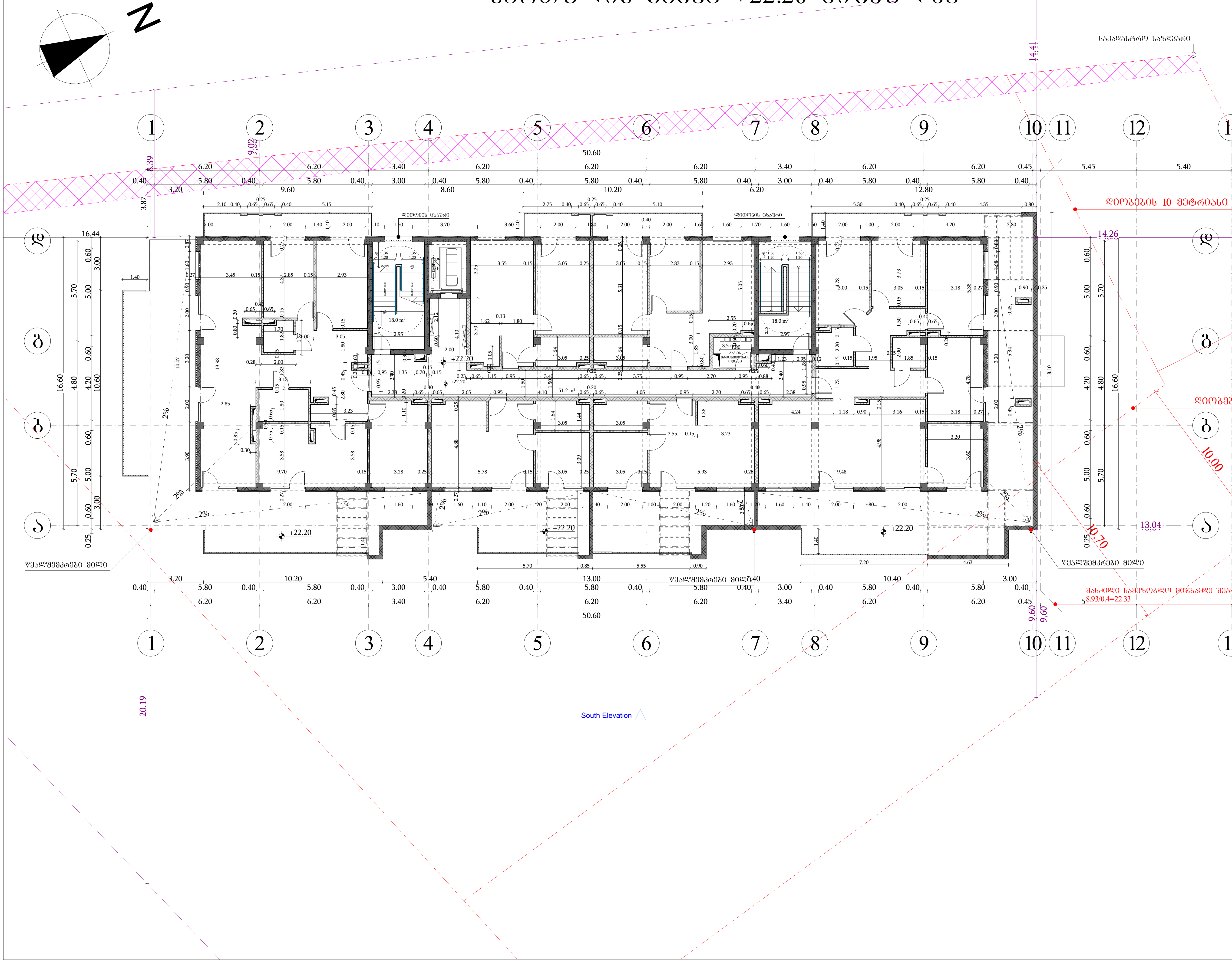

შპს "ბონუსპლუს"
ID:205228591

ექსპლიკაცია

პირობითი აღნიშვნები:

- მიწის ნაკვეთის საზღვარი
- ბეტონის კედელი
- გარე ბლოკის კედელი
- ტიხარი
- ერთფრთიანი კარი
- ერთფრთიანი კარი ზღურბლით
- ორფრთიანი კარი
- ორფრთიანი კარი ზღურბლით

პროექტის დასახელება:
მრავალბინიანი საცხოვრებელი სახლი

მისამართი:
ქალაქი თბილისი, ავჭალის ქუჩა, №7გ
(ს.კ: 72.12.06.162)

არქიტექტურული ნაწილი

დირექტორი დ. ჯაფარიძე	
პრ. ავტორი დ. ჯაფარიძე	
არქიტექტორი შ. პიპინაშვილი	
არქიტექტორი ვ. რჟანსკი	

დამკვეთი:
შპს "ოსტატი" ID:400145758

დაკვეთა №

სტადია	ფურც.	რაოდ.	მასშტ.
მ.პ.			1:200

სამანქანე სართულის გეგმა +25.55 ნიშნულზე

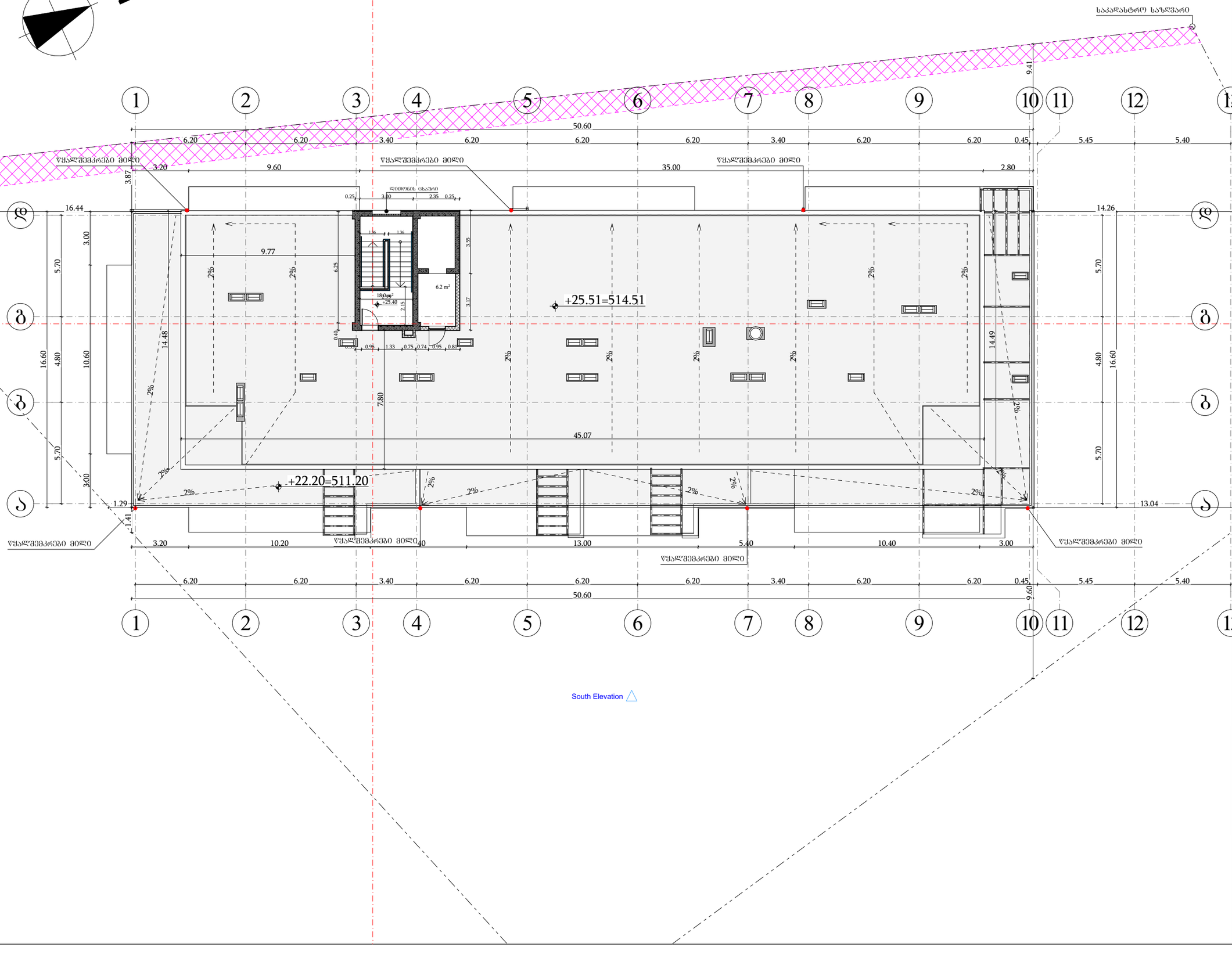

B		O
	N	
U		S

შპს "ბონუსპლუს"
ID:205228591

ექსპლიკაცია

პირობითი აღნიშვნები:

- მიწის ნაკვეთის საზღვარი
- ბეტონის კედელი
- ბარე ბლოკის კედელი
- ტიხარი
- ერთშრთიანი კარი
- ერთშრთიანი კარი ზღურბლით
- ორშრთიანი კარი
- ორშრთიანი კარი ზღურბლით

პროექტის დასახელება:
მრავალბინიანი საცხოვრებელი სახლი

მისამართი:
ქალაქი თბილისი, ავჭალის ქუჩა, №7გ
(ს.კ: 72.12.06.162)

არქიტექტურული ნაწილი

დირექტორი დ. ჯაფარიძე	
პრ. ავტორი დ. ჯაფარიძე	
არქიტექტორი შ. პიპინაშვილი	
არქიტექტორი ვ. რჟანსკი	

დამკვეთი:
შპს "ოსტატი" ID:400145758

დაკვეთა №

სტადია	ფურც.	რაოდ.	მასშტ.
მ.პ.			1:200

სახურავის გეგმა

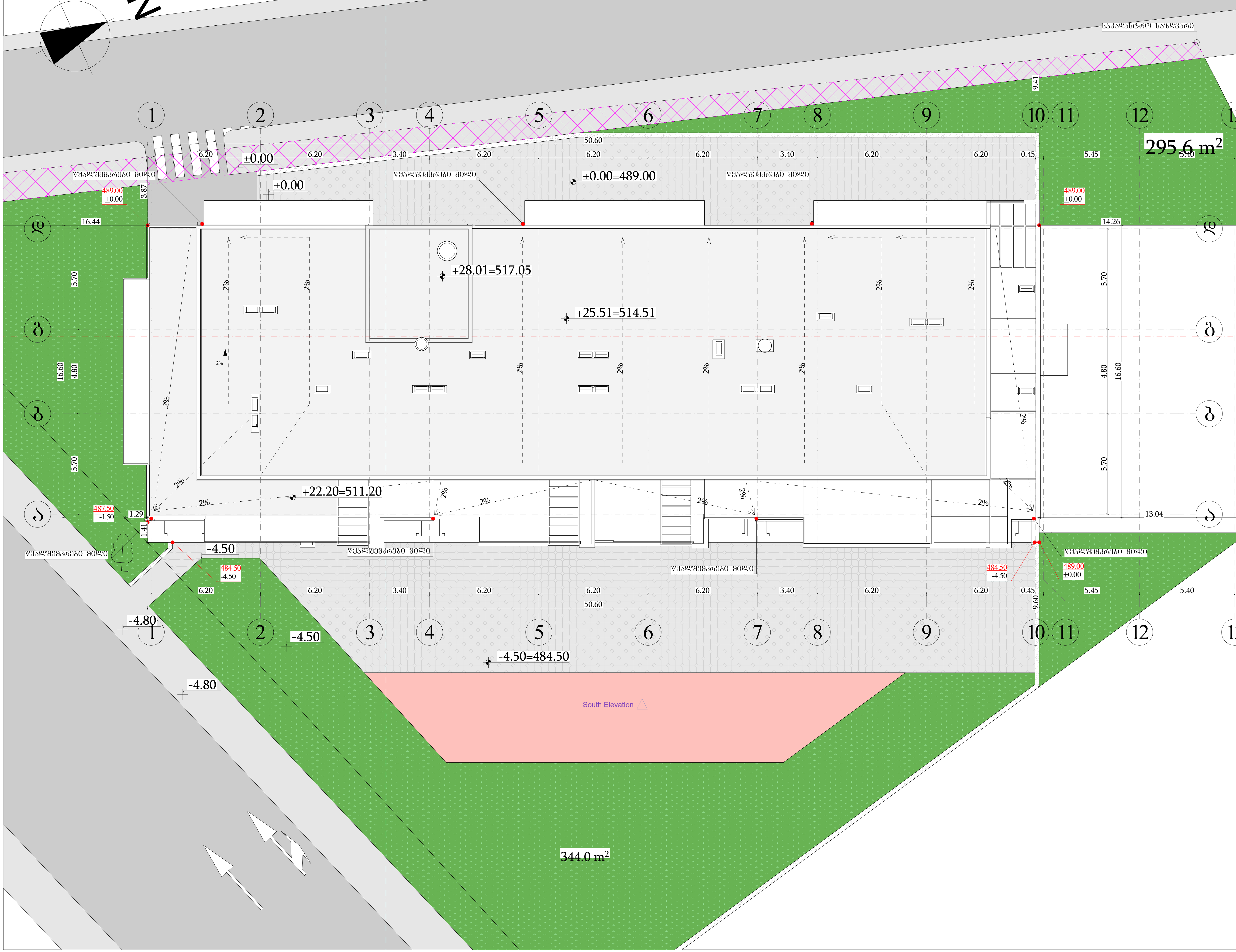

შპს "ბონუსპლუს"
ID:205228591

ექსპლიკაცია

პირობითი აღნიშვნები:

- მიწის ნაკვეთის საზღვარი
- ბეტონის კედელი
- გარე ბლოკის კედელი
- ტიხარი
- ერთფრთიანი კარი
- ერთფრთიანი კარი ზღურბლით
- ორფრთიანი კარი
- ორფრთიანი კარი ზღურბლით

პროექტის დასახელება:
მრავალბინიანი საცხოვრებელი სახლი

მისამართი:
ქალაქი თბილისი, ავჭალის ქუჩა, №7გ
(ს.კ: 72.12.06.162)

არქიტექტურული ნაწილი

დირექტორი დ. ჯაფარიძე	
პრ. ავტორი დ. ჯაფარიძე	
არქიტექტორი შ. პიპინაშვილი	
არქიტექტორი ვ. რჟანსკი	

დამკვეთი:
შპს "ოსტატი" ID:400145758

დაკვეთა №

სტადია	ფურც.	რაოდ.	მასშტ.
მ.პ.			1:200

მიწის საკონტროლო დონის განსაზღვრა

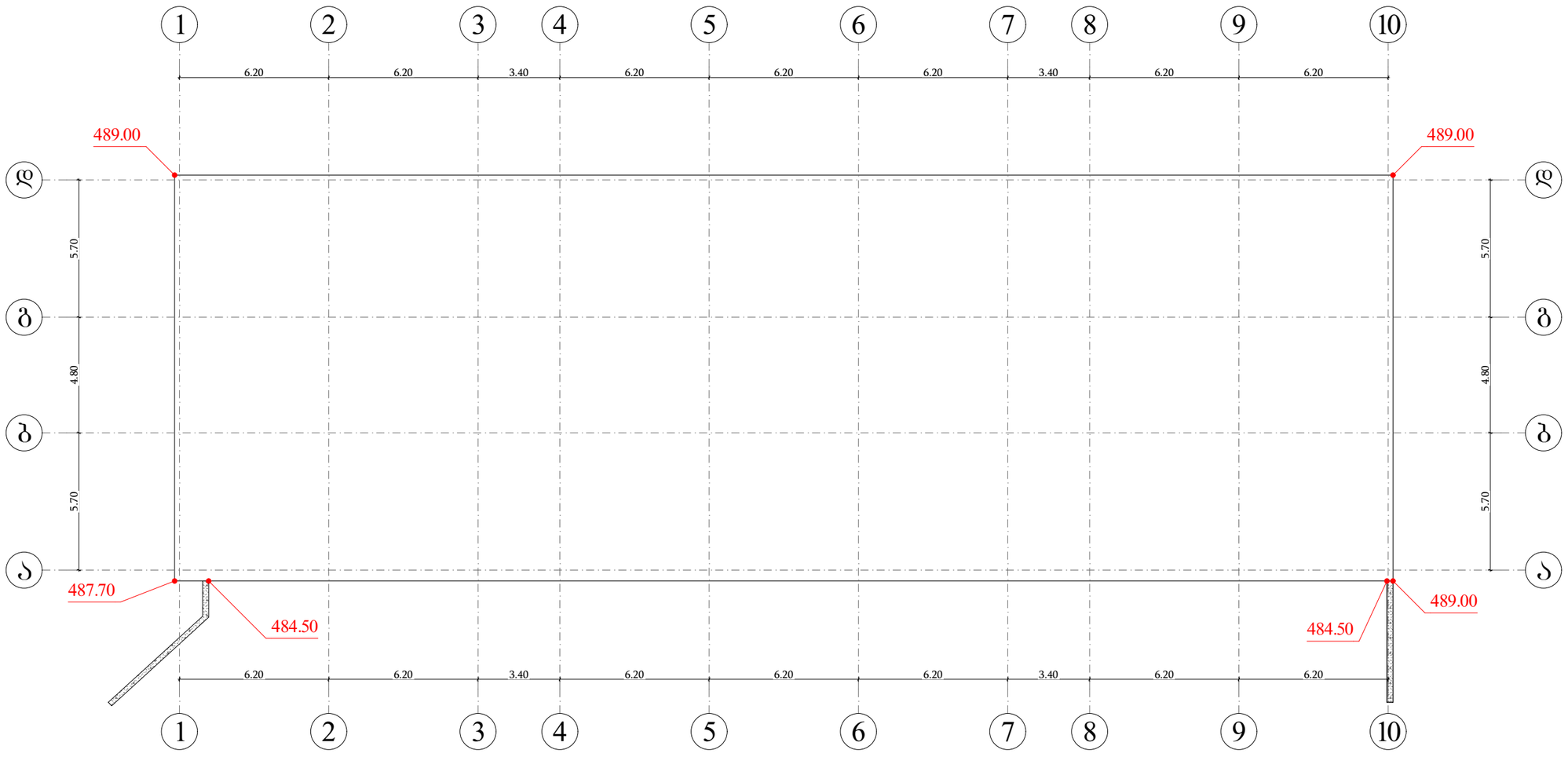

მიწის საკონტროლო დონე=(489.00+489.00+489.00+487.70+484.50+484.50) : 6 = 487.25

მიწის დონე. ათვლის დონე/სიბრტყე, რომელიც წარმოადგენს შენობის გარე კედლების მოსაზღვრე მიწის მოპირკეთებული ზედაპირის გასაშუალებულ დონეს. თუ მიწის მოპირკეთებული ზედაპირის დონე გარე კედლებიდან დამრეცად მიდის, ათვლის დონე უნდა განისაზღვროს შენობასა და მიწის ნაკვეთის საზღვარს შორის მოქცეული ფართობის ყველაზე დაბალი ნიშნულების მიხედვით, თუ მიწის ნაკვეთის საზღვარი შენობიდან დაშორებულია 1,8 მ-ზე მეტად, შენობასა და შენობიდან 1,8 მ-მდე ფარგლებში მოქცეული ყველაზე დაბალი ნიშნულების მიხედვით.

B O / N / U S	შპს "ბონუსპლუს" ID:205228591
ექსპლიკაცია	
პირობითი აღნიშვნები:	
პროექტის დასახელება: მრავალბინიანი საცხოვრებელი სახლი	
მისამართი: ქალაქი თბილისი, ავჭალის ქუჩა, №7გ (ს.კ: 72.12.06.162)	
არქიტექტურული ნაწილი	
დირექტორი დ. ჯაფარიძე	
პრ. ავტორი დ. ჯაფარიძე	
არქიტექტორი შ. პიპინაშვილი	
არქიტექტორი ვ. რჟანსკი	
დამკვეთი: შპს "ოსტატი" ID:400145758	
დაკვეთა №	

სტადია	ფურც.	რაოდ.	მასშტ.
მ.პ.			1:200

ფასადი 1-10 ღერძებს შორის



B O / N / U S	შპს "ბონუსპლუს" ID:205228591
ექსპლიკაცია	
პირობითი აღნიშვნები:	
პროექტის დასახელება: მრავალბინიანი საცხოვრებელი სახლი	
მისამართი: ქალაქი თბილისი, ავჭალის ქუჩა, №7გ (ს.კ: 72.12.06.162)	
არქიტექტურული ნაწილი	
დირექტორი დ. ჯაფარიძე	
პრ. ავტორი დ. ჯაფარიძე	
არქიტექტორი შ. პიპინაშვილი	
არქიტექტორი ვ. რჟანსკი	
დამკვეთი: შპს "ოსტატი" ID:400145758	
დაკვეთა №	

სტადია	ფურც.	რაოდ.	მასშტ.
მ.პ.			1:200

ფასადი 10-1 ღერძებს შორის



B O / N / U S	შპს "ბონუსპლუს" ID:205228591
ექსპლიკაცია	
ეროვნული აღნიშვნები:	
პროექტის დასახელება: მრავალბინიანი საცხოვრებელი სახლი	
მისამართი: ქალაქი თბილისი, ავჭალის ქუჩა, №7გ (ს.კ: 72.12.06.162)	
არქიტექტურული ნაწილი	
დირექტორი დ. ჯაფარიძე	
პრ. ავტორი დ. ჯაფარიძე	
არქიტექტორი შ. პიპინაშვილი	
არქიტექტორი ვ. რჟანსკი	
დამკვეთი: შპს "ოსტატი" ID:400145758	
დაკვეთა №	

სტადია	ფურც.	რაოდ.	მასშტ.
მ.პ.			1:200

ფასადი ა-დ ღერძებს შორის

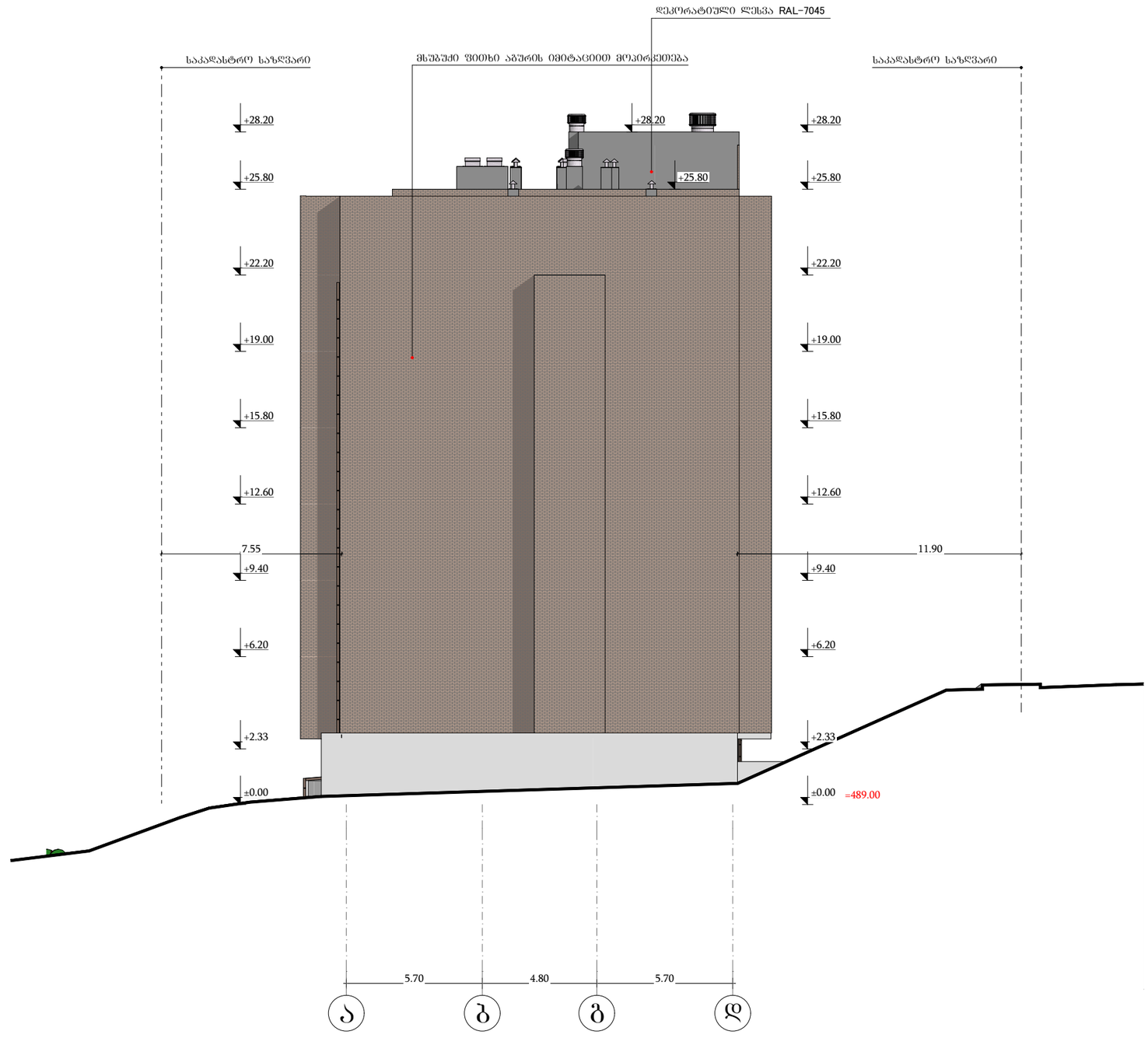

B		O
	N	
U		S

შპს "ბონუსპლუს"
ID:205228591

ექსპლიკაცია

პირობითი აღნიშვნები:

პროექტის დასახელება:
მრავალბინიანი საცხოვრებელი სახლი

მისამართი:
ქალაქი თბილისი, ავჭალის ქუჩა, №7გ
(ს.კ: 72.12.06.162)

არქიტექტურული ნაწილი

დირექტორი დ. ჯაფარიძე	
პრ. ავტორი დ. ჯაფარიძე	
არქიტექტორი შ. პიპინაშვილი	
არქიტექტორი ვ. რჟანსკი	

დამკვეთი:
შპს "ოსტატი" ID:400145758

დაკვეთა №

სტადია	ფურც.	რაოდ.	მასშტ.
მ.პ.			1:200

ფასადი დ-ა ღერძებს შორის



B O N U S	შპს "ბონუსპლუს" ID:205228591
ექსპლიკაცია	
პიროგითი აღნიშვნები:	
პროექტის დასახელება: მრავალბინიანი საცხოვრებელი სახლი	
მისამართი: ქალაქი თბილისი, ავჭალის ქუჩა, №7გ (ს.კ: 72.12.06.162)	
არქიტექტურული ნაწილი	
დირექტორი დ. ჯაფარიძე	
პრ. ავტორი დ. ჯაფარიძე	
არქიტექტორი შ. პიპინაშვილი	
არქიტექტორი ვ. რჟანსკი	
დამკვეთი: შპს "ოსტატი" ID:400145758	
დაკვეთა №	

სტადია	ფურც.	რაოდ.	მასშტ.
მ.პ.			1:200

ჭრილი 1-1

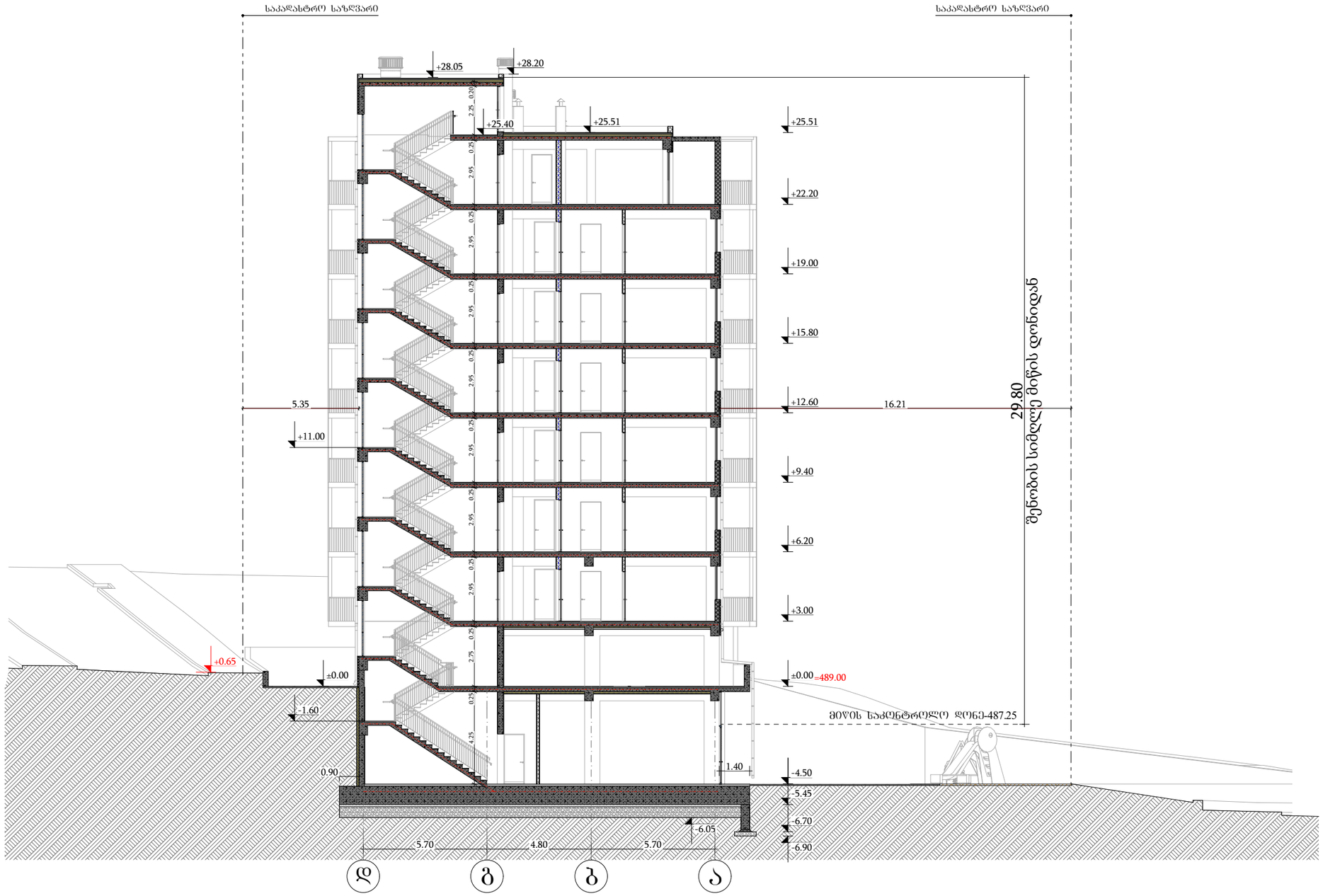

B O / N / U S	შპს "ბონუსპლუს" ID:205228591
ექსპლიკაცია	
პირობითი აღნიშვნები:	
პროექტის დასახელება: მრავალბინიანი საცხოვრებელი სახლი	
მისამართი: ქალაქი თბილისი, ავჭალის ქუჩა, №7გ (ს.კ: 72.12.06.162)	
არქიტექტურული ნაწილი	
დირექტორი დ. ჯაფარიძე	
პრ. ავტორი დ. ჯაფარიძე	
არქიტექტორი შ. პიპინაშვილი	
არქიტექტორი ვ. რჟანსკი	
დამკვეთი: შპს "ოსტატი" ID:400145758	
დაკვეთა №	

სტადია	ფურც.	რაოდ.	მასშტ.
მ.პ.			1:200

სართულის ბეშმა -4.50 ნიშნულზე
სართულის დაკავებულობის საერთო დატვირთვა - 210

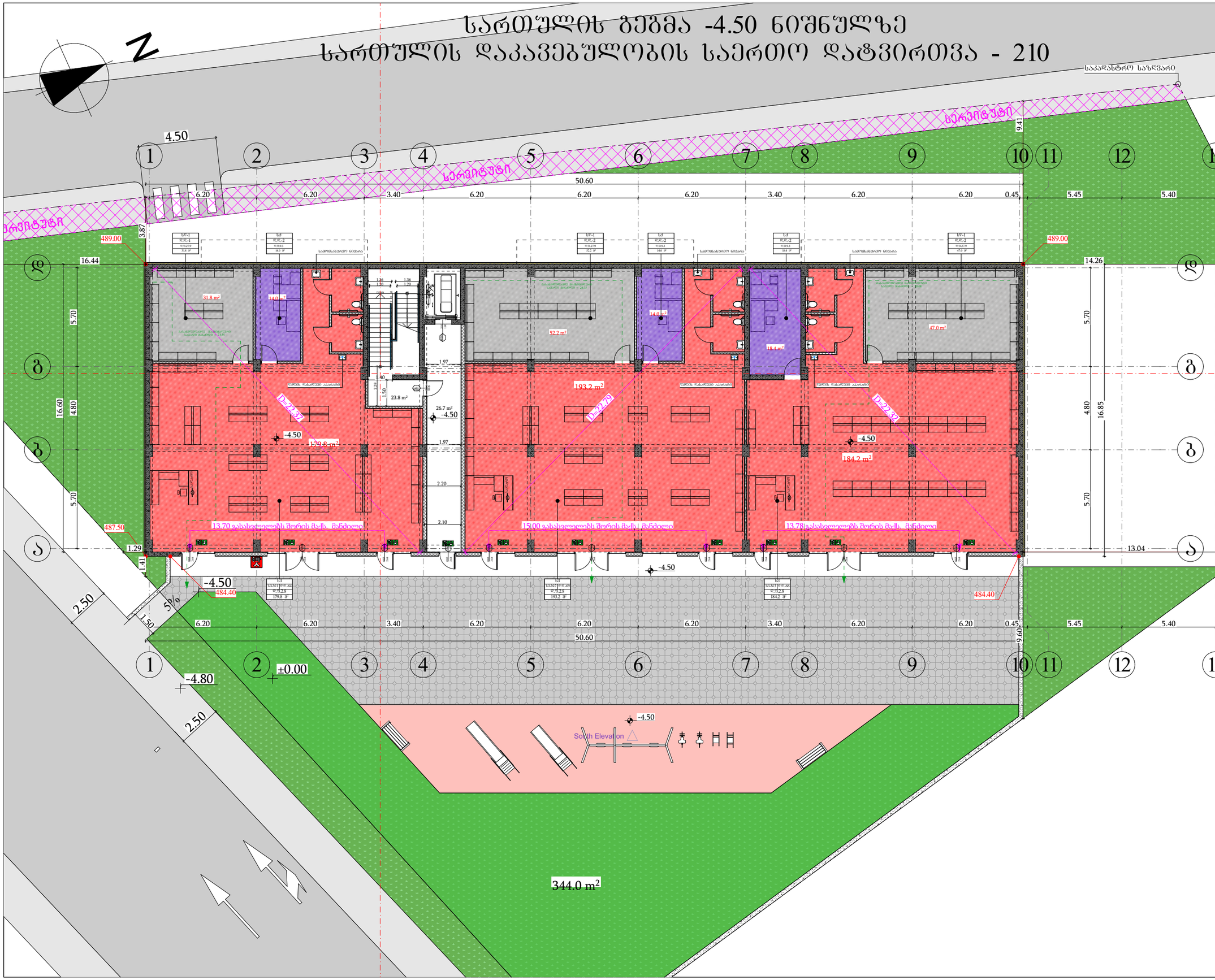

B		O
	N	
U		S

შპს "ბონუსპლუს"
ID:205228591

ექსპლიკაცია

- მიწის ნაკვეთის სახღვარი
- ბეტონის კედელი
- ბარე ბლოკის კედელი
- ტიხარი
- ერთფრთიანი კარი
- ერთფრთიანი კარი ზღურგლით
- ორფრთიანი კარი
- ორფრთიანი კარი ზღურგლით

კარის მაპასუხებელი სიმაღლე
82 / 235 — 90 ფილ / კ1 — სახანძროდ მოძრაობა; კარის ნუმერაცია
კარის მაპასუხებელი სიმაღლე

დაკავებულობის ზონები	სG-2		
სივრცის დასახელება	ბ ტიპი №---	ფ.ფ.-3	დაკავებულობის დატვირთვა
დაკავებულობის დატვირთვის ფაქტორი	ფ.ვ.18.6	50.6 მ²	ფიზიკური ფაქტი
ბრტნ ფაქტი	41.9 მ²	8.7 მ²	კრტნ ფაქტი

გასასვლელთან მისადგომი მაქსიმალური სავალი მანძილი

გასასვლელის აღმნიშვნელი განათებული ნიშანი

დაკავებულობის ზონების აღნიშნები

დაკავებულობის ზონები	დაკავებულობის ზონების აღნიშნა	ფერის კოდი
საცხოვრებელი ზონები (სბ)		RGB (79,12,187)
სანაგვე ზონები (სნ)		RGB (255,0,0)
საცხოვრებლებლი ზონები (სს)		RGB (220,185,0)
სახანძრო ზონები (სხ)		RGB (136,135,134)
დამხმარე ზონები (სზ)		RGB (136,135,134)

შენიშვნა:
ავტომატიკის სატაბახის ზელაპირი იძნება ბეტონის ან მსგავსი არაწვადი მასალის, რომელსაც არ ექნება შეღრეების უნარი

პროექტის დასახელება:
მრავალბინიანი საცხოვრებელი სახლი

მისამართი:
ქალაქი თბილისი, ავჭალის ქუჩა, №7გ
(ს.კ: 72.12.06.162)

არქიტექტურული ნაწილი

დირექტორი დ. ჯაფარიძე	
პრ. ავტორი დ. ჯაფარიძე	
არქიტექტორი შ. პიპინაშვილი	
არქიტექტორი ვ. რჟანსკი	

დამკვეთი:
შპს "ოსტატი" ID:400145758

დაკვეთა №

სტადია	ფურც.	რაოდ.	მასშტ.
მ.პ.			1:200

სართულის გეგმა ±0.00 ნიშნულზე
სართულის დაკავებულობის საერთო დახვრითვა - 53

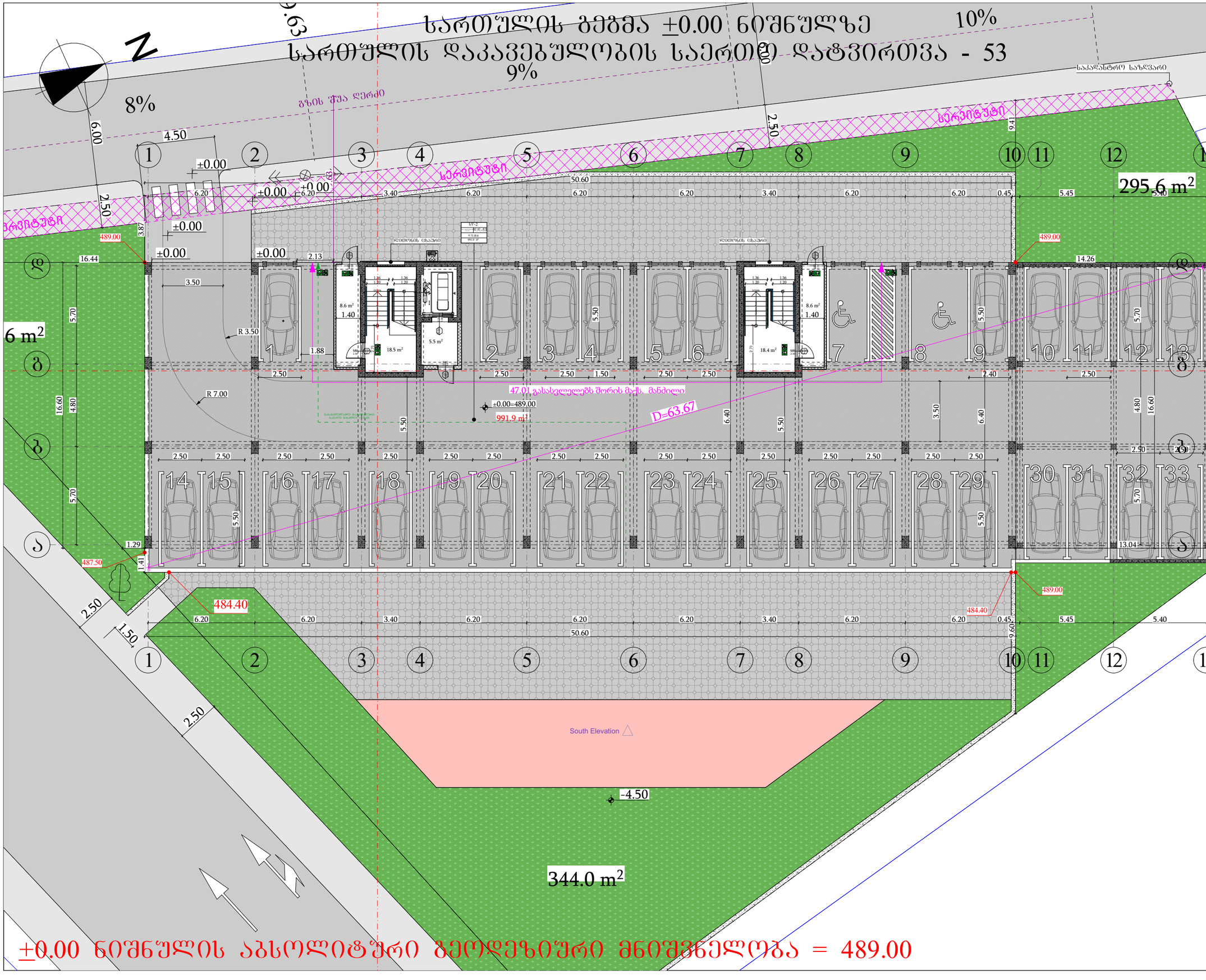

B		O
	N	
U		S

შპს "ბონუსპლუს"
ID:205228591

ექსპლიკაცია

- მიწის ნაკვეთის საზღვარი
- ბეტონის კედელი
- ბარე ბლოკის კედელი
- ტიხარი
- ერთშრთიანი კარი
- ერთშრთიანი კარი ზღურგლით
- ორშრთიანი კარი
- ორშრთიანი კარი ზღურგლით

კარის თავისუფალი სიგანე
ხანძარმედწმოება
კარის ნებისმიერია
კარის თავისუფალი სიმაღლე

დაკავებულობის ზებუი
სიმაღლის დანიშნულება
დაკავებულობის დანიშნულების შესაბამისობის შესტატი
დაკავებულობის დანიშნულება
მიმღებიანი შაბები

გასასვლელთან მისადგომი მაქსიმალური საკალი მანძილი

გასასვლელის აღმნიშვნელი განათებული ნიშანი

დაკავებულობის ზებუების აღნიშვნები

დაკავებულობის ზებუები	დაკავებულობის ზებუის აღნიშვნა	შრის კოდი
საცხოვრებელი ზებუი (ს-ბ)		RGB (79,12,187)
საკალო ზებუი (ს-ს)		RGB (255,0,0)
საცხოვრებელი ზებუი (ს-ს)		RGB (220,185,0)
საკალეზიო ზებუი (ს-ს)		RGB (136,135,134)
დაზებული ზებუი (ს-ს)		RGB (136,135,134)

შენიშვნა:
ავტოსადგომის იატაკის ზედაპირი იქნება ბეტონის ან მსგავსი არაწვადი მასალის, რომელსაც არ ექნება შეწოვის უნარი

პროექტის დასახელება:
მრავალბინიანი საცხოვრებელი სახლი

მისამართი:
ქალაქი თბილისი, ავჭალის ქუჩა, №7გ
(ს.კ: 72.12.06.162)

არქიტექტურული ნაწილი

დირექტორი დ. ჯაფარიძე	
პრ. ავტორი დ. ჯაფარიძე	
არქიტექტორი შ. პიპინაშვილი	
არქიტექტორი ვ. რჟანსკი	

დამკვეთი:
შპს "ოსტატი" ID:400145758

დაკვეთა №

სტადია	ფურც.	რაოდ.	მასშტ.
მ.პ.			1:200

სართულის გეგმა +3.00 ნიშნულზე
სართულის დაკავებულობის საერთო დატვირთვა - 43

N

სერვიტუტი

ვიტუტი

ღიობების 10 მეტრიანი



B			O
		N	
U			S

შპს "ბონუსპლუს"
ID:205228591

ექსპლიკაცია

- მიწის ნაკვეთის საზღვარი
- ბეტონის კედელი
- ბარე ბლოკის კედელი
- ტიხარი
- ერთფრთიანი კარი
- ერთფრთიანი კარი ზღურგლით
- ორფრთიანი კარი
- ორფრთიანი კარი ზღურგლით

კარის მაპასუხებელი სიმაღლე
კარის ნებისმიერია
კარის მაპასუხებელი სიმაღლე
82 90 90
235 81
სანათების რაოდენობა
დაკავებულობის ზომები
სიმაღლის დანიშნულება
დაკავებულობის დატვირთვა
დაკავებულობის დატვირთვის შტამპი
მიმღებიანი შაირი

გასასვლელთან მისადგომი მაქსიმალური სავალი მანძილი

გასასვლელის აღმნიშვნელი განათებული ნიშანი

დაკავებულობის ზონების აღნიშვნები

დაკავებულობის ზონები	დაკავებულობის ზონების აღნიშვნა	ფერის კოდი
საძინებლის ზონები (ს-ე)		RGB (79,12,187)
სანაგვე ზონები (ს-ვ)		RGB (255,0,0)
საცხოვრისებელი ზონები (ს-ც)		RGB (220,185,0)
სანაფუნაო ზონები (ს-ფ)		RGB (136,135,134)
დამხმარე ზონები (ს-ხ)		RGB (136,135,134)

შენიშვნა:
ავტოსადგომის იატაკის ზედაპირი იქნება ბეტონის ან მსგავსი არაწვადი მასალის, რომელსაც არ ექნება შეღებვის შრალი

პროექტის დასახელება:
მრავალბინიანი საცხოვრებელი სახლი

მისამართი:
ქალაქი თბილისი, ავჭალის ქუჩა, №7გ
(ს.კ: 72.12.06.162)

არქიტექტურული ნაწილი

დირექტორი დ. ჯაფარიძე	
პრ. ავტორი დ. ჯაფარიძე	
არქიტექტორი შ. პიპინაშვილი	
არქიტექტორი ვ. რჟანსკი	

დამკვეთი:
შპს "ოსტატი" ID:400145758

დაკვეთა №

სტადია	ფურც.	რაოდ.	მასშტ.
მ.პ.			1:200

სართულის გეგმა +6.20 ნიშნულზე
სართულის დაკავებულობის საერთო დატვირთვა - 43

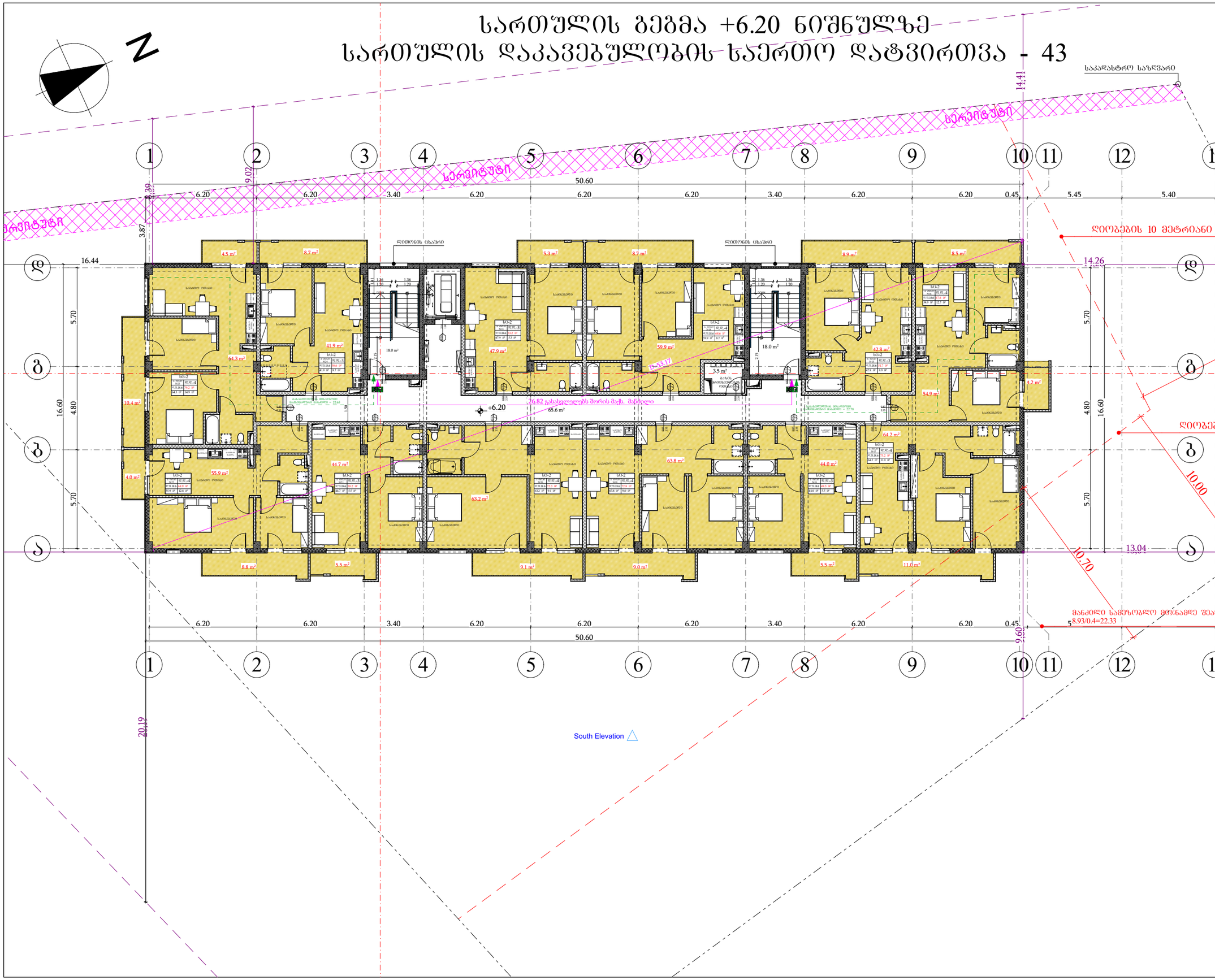

შპს "ბონუსპლუს" ID:205228591	
ექსპლიკაცია	
მიწის ნაკვეთის საზღვარი	
ბეტონის კედელი	
ბარე ბლოკის კედელი	
ტიხარი	
ერთფრთიანი კარი	
ერთფრთიანი კარი ზღურგლით	
ორფრთიანი კარი	
ორფრთიანი კარი ზღურგლით	
კარის მაპასუხებელი სიბანაკი 82 90 ∇01 235 J1	
სახანძრო ლიანდაგი	
კარის ნუმერაცია	
კარის მაპასუხებელი სიმაღლე	
დაკავებულობის ზონები	
სიბნელის დახატვილობა	
დაკავებულობის დატვირთვა	
დაკავებულობის დატვირთვის ზარატორი	
მიმღებიანი ზარები	
გასასვლელთან მისადგომი მაქსიმალური სავალი მანძილი	
გასასვლელის აღმნიშვნელი განათებული ნიშანი	

დაკავებულობის ზონების აღნიშვნები

დაკავებულობის ზონები	დაკავებულობის ზონების აღნიშვნა	ფერის კოდი
საძინებლის ზონები (ს-ე)		RGB (79,12,187)
სანაპირე ზონები (ს-ე)		RGB (255,0,0)
საცხოვრებლებელი ზონები (ს-ე)		RGB (220,185,0)
სანაპირო ზონები (ს-ე)		RGB (136,135,134)
დაბანაძრე ზონები (ს-ე)		RGB (136,135,134)

შენიშვნა:
ავტოსადგომის იატაკის ზედაპირი იქნება ბეტონის ან მსგავსი არაწვადი მასალის, რომელსაც არ ექნება შეღებვის შრალი

პროექტის დასახელება: მრავალბინიანი საცხოვრებელი სახლი	
მისამართი: ქალაქი თბილისი, ავჭალის ქუჩა, №7გ (ს.კ: 72.12.06.162)	
არქიტექტურული ნაწილი	
დირექტორი დ. ჯაფარიძე	
პრ. ავტორი დ. ჯაფარიძე	
არქიტექტორი შ. პიპინაშვილი	
არქიტექტორი ვ. რჟანსკი	
დამკვეთი: შპს "ოსტატი" ID:400145758	
დაკვეთა №	

სტადია	ფურც.	რაოდ.	მასშტ.
მ.პ.			1:200

სართულის გეგმა +9.40 ნიშნულზე
სართულის დაკავებულობის საერთო დატვირთვა - 43

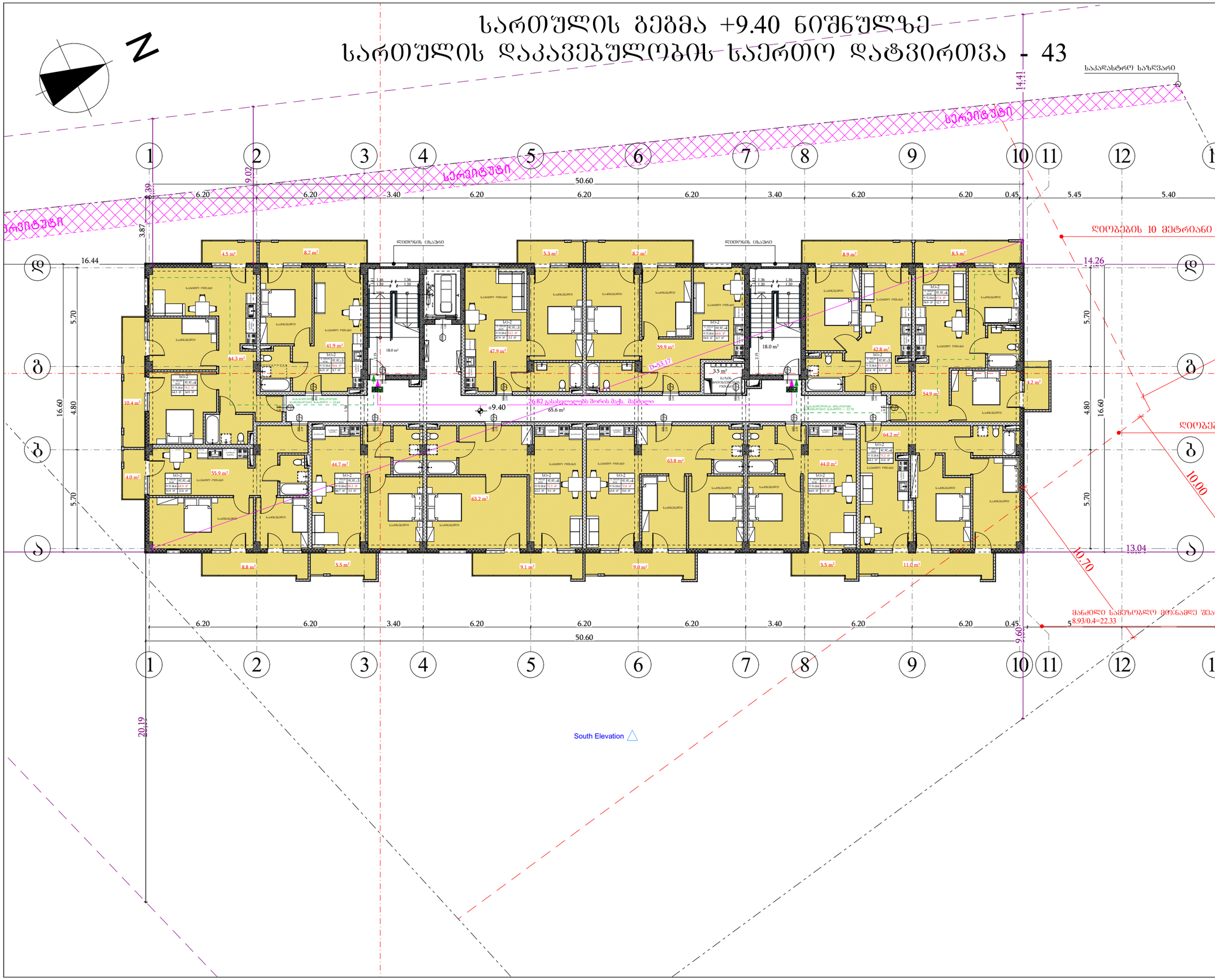

B		O
	N	
U		S

შპს "ბორუსპლუს"
ID:205228591

ექსპლიკაცია

- მიწის ნაკვეთის საზღვარი
- ბეტონის კედელი
- ბარე ბლოკის კედელი
- ტიხარი
- ერთფრთიანი კარი
- ერთფრთიანი კარი ზღურგლით
- ორფრთიანი კარი
- ორფრთიანი კარი ზღურგლით

კარის მაპასუხებელი სიბანე
82 | 90 ფრთა | 235 | კარის ნომერი
სახანძროლუკია
კარის მაპასუხებელი სიმაღლე

დაკავებულობის ზონები
სიბნელის დახატულია
დაკავებულობის დატვირთვა
დაკავებულობის დატვირთვის შტამპი
მიმღებიანი შარები

გასასვლელთან მისადგომი მაქსიმალური საპალე მანძილი
გასასვლელის აღმნიშვნელი განათებული ნიშანი

დაკავებულობის ზონების აღნიშვნები

დაკავებულობის ზონები	დაკავებულობის ზონების აღნიშვნა	ფერის კოდი
საძინებლის ზონები (ს-ე)		RGB (79,12,187)
საპალატე ზონები (ს-ე)		RGB (255,0,0)
საცხოვრებლებელი ზონები (ს-ე)		RGB (220,185,0)
საპირფარეშოს ზონები (ს-ე)		RGB (136,135,134)
დამხმარე ზონები (ს-ე)		RGB (136,135,134)

შენიშვნა:
ავტოსადგომის იატაკის ზედაპირი იქნება ბეტონის ან მსგავსი არაწვადი მასალის, რომელსაც არ ექნება შეღებვის შრალი

პროექტის დასახელება:
მრავალბინიანი საცხოვრებელი სახლი

მისამართი:
ქალაქი თბილისი, ავჭალის ქუჩა, №7გ
(ს.კ: 72.12.06.162)

არქიტექტურული ნაწილი

დირექტორი დ. ჯაფარიძე	
პრ. ავტორი დ. ჯაფარიძე	
არქიტექტორი შ. პიპინაშვილი	
არქიტექტორი ვ. რჟანსკი	

დამკვეთი:
შპს "ოსტატი" ID:400145758

დაკვეთა №

სტადია	ფურც.	რაოდ.	მასშტ.
მ.პ.			1:200

სართულის გეგმა +12.60 ნიშნულზე
სართულის დაკავებულობის საერთო დატვირთვა - 43

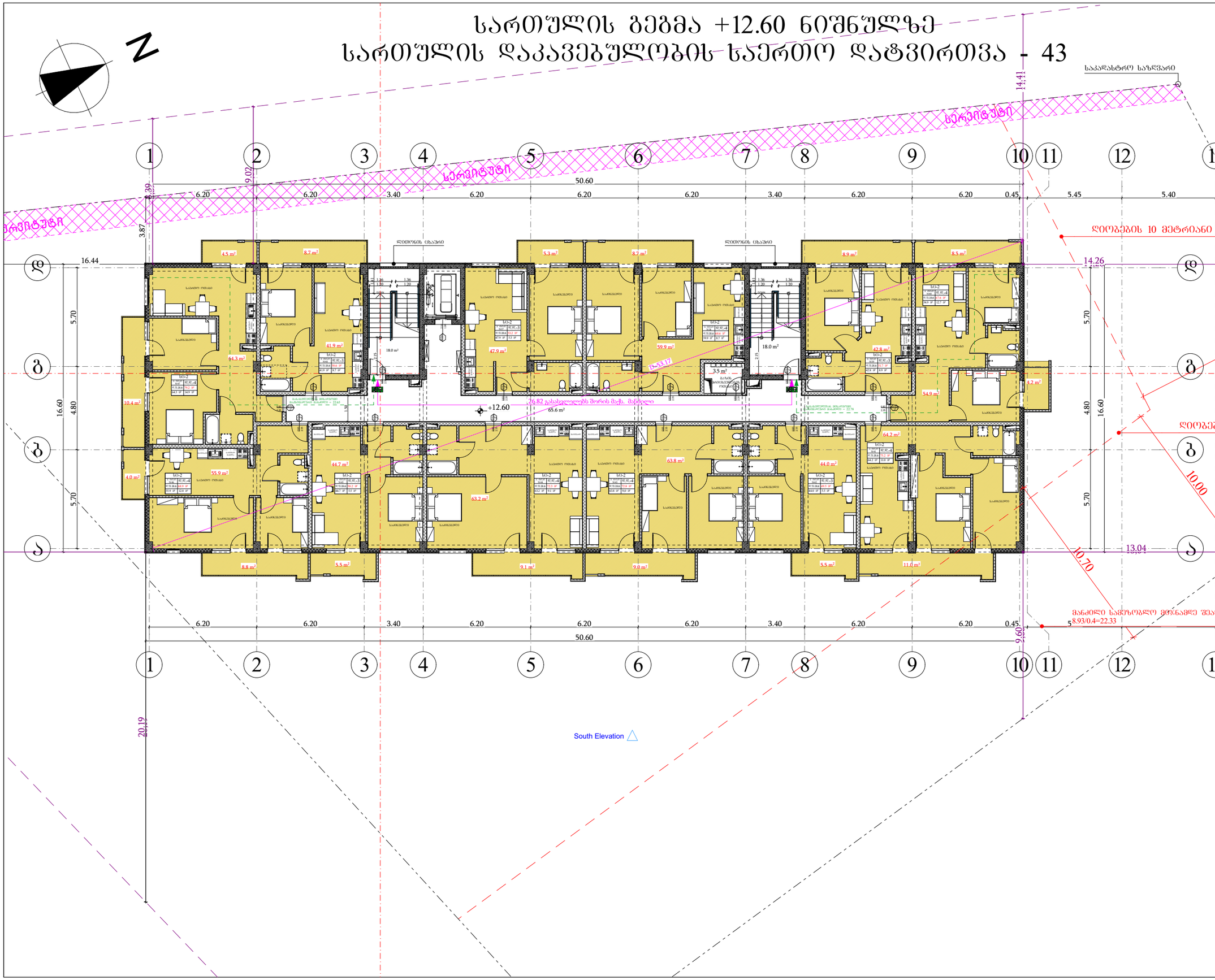

B			O
		N	
U			S

შპს "ბონუსპლუს"
ID:205228591

ექსპლიკაცია

- მიწის ნაკვეთის საზღვარი
- ბეტონის კედელი
- ბარე ბლოკის კედელი
- ტიხარი
- ერთფრთიანი კარი
- ერთფრთიანი კარი ზღურგლით
- ორფრთიანი კარი
- ორფრთიანი კარი ზღურგლით

კარის მაპასუხებელი სიბანე
კარის ნომერი
კარის მაპასუხებელი სიმაღლე
სასაქმებლოების ზაფუძე
სივრცის დასახელება
სასაქმებლოების დატვირთვა
სასაქმებლოების დატვირთვის ზატვრო
მეზღვრივი ზარეში

გასასვლელთან მისადგომი მაქსიმალური სავალი მანძილი
გასასვლელის აღმნიშვნელი განათებული ნიშანი

დაკავებულობის ზაფუძების აღნიშვნები

დაკავებულობის ზაფუძები	დაკავებულობის ზაფუძის აღნიშვნა	ფერის კოდი
საცხოვრებელი ზაფუძი (ს-ე)		RGB (79,12,187)
სასაწოგრე ზაფუძი (ს-ე)		RGB (255,0,0)
საცხოვრებელთანი ზაფუძი (ს-ე)		RGB (220,185,0)
სასაწოგრო ზაფუძი (ს-ე)		RGB (136,135,134)
დაზღვეული ზაფუძი (ს-ე)		RGB (136,135,134)

შენიშვნა:
ავტოსადგომის იატაკის ზედაპირი იქნება ბეტონის ან მსგავსი არაწვადი მასალის, რომელსაც არ ექნება შეწოვის უნარი

პროექტის დასახელება:
მრავალბინიანი საცხოვრებელი სახლი

მისამართი:
ქალაქი თბილისი, ავჭალის ქუჩა, №7გ
(ს.კ: 72.12.06.162)

არქიტექტურული ნაწილი

დირექტორი დ. ჯაფარიძე	
პრ. ავტორი დ. ჯაფარიძე	
არქიტექტორი შ. პიპინაშვილი	
არქიტექტორი ვ. რჟანსკი	

დამკვეთი:
შპს "ოსტატი" ID:400145758

დაკვეთა №

სტადია	ფურც.	რაოდ.	მასშტ.
მ.პ.			1:200

სართულის გეგმა +15.80 ნიშნულზე
სართულის დაკავებულობის საერთო დატვირთვა - 43



B O N U S

შპს "ბონუსპლუს"
ID:205228591

ექსპლიკაცია

- მიწის ნაკვეთის საზღვარი
- ბეტონის კედელი
- ბარე ბლოკის კედელი
- ტიხარი
- ერთფრთიანი კარი
- ერთფრთიანი კარი ზღურბლით
- ორფრთიანი კარი
- ორფრთიანი კარი ზღურბლით

82 / 235 — 90 წთ / კ1: კარის თავისუფალი სიგანე; ხანძარმედეგობა; კარის ნუმერაცია; კარის თავისუფალი სიმაღლე

დაკავებულობის ჯგუფი; სივრცის დასახელება; დაკავებულობის დატვირთვის ფაქტორი; დაკავებულობის დატვირთვა; მთლიანი ფართი

გასასვლელთან მისაღწევი მაქსიმალური სავალი მანძილი

გასასვლელის აღმნიშვნელი განათებული ნიშანი

დაკავებულობის ჯგუფების აღნიშვნები

დაკავებულობის ჯგუფები	დაკავებულობის ჯგუფის აღნიშვნა	ფერის კოდი
საქმიანი ჯგუფი (სქ)		RGB (79,12,187)
სავაჭრო ჯგუფი (სვ)		RGB (255,0,0)
საცხოვრებელი ჯგუფი (სც)		RGB (220,185,0)
სასაწყობო ჯგუფი (სწ)		RGB (136,135,134)
დამხმარე ჯგუფი (დს)		RGB (136,135,134)

შენიშვნა:
ავტოსადგომის იატაკის ზედაპირი იქნება ბეტონის ან მსგავსი არაწვადი მასალის, რომელსაც არ ექნება შეწოვის უნარი

პროექტის დასახელება:
მრავალბინიანი საცხოვრებელი სახლი

მისამართი:
ქალაქი თბილისი, ავჭალის ქუჩა, №7გ
(ს.კ: 72.12.06.162)

არქიტექტურული ნაწილი

დირექტორი დ. ჯაფარიძე	
პრ. ავტორი დ. ჯაფარიძე	
არქიტექტორი შ. პიპინაშვილი	
არქიტექტორი ვ. რჟანსკი	

დამკვეთი:
შპს "ოსტატი" ID:400145758

დაკვეთა №

სტადია	ფურც.	რაოდ.	მასშტ.
მ.პ.			1:200

სართულის გეგმა +19.00 ნიშნულზე
სართულის დაკავებულობის საერთო დატვირთვა - 43

N

სერვიტუტი

საკადასტრო საზღვარი

ღია ტერასა

ღია ტერასა

+19.00

26.82 გასასვლელებს შორის მაქს. მანძილი

65.6 m²

18.0 m²

18.0 m²

3.5 m²

D-53.17

16.44

50.60

20.19

9.02

3.87

14.41

14.26

13.04

9.60

10.70

10.00

5.70

4.80

16.60

6.20 | 6.20 | 3.40 | 6.20 | 6.20 | 6.20 | 3.40 | 6.20 | 6.20 | 0.45 | 5.45 | 5.40

1 2 3 4 5 6 7 8 9 10 11 12

ა ბ გ დ

4.5 m² 8.7 m² 5.3 m² 8.7 m² 8.9 m² 8.5 m² 4.2 m²

41.9 m² 64.3 m² 47.9 m² 59.9 m² 42.8 m² 54.9 m²

10.4 m² 55.9 m² 44.7 m² 63.2 m² 63.8 m² 64.2 m² 44.0 m² 4.0 m²

8.8 m² 5.5 m² 9.1 m² 9.0 m² 5.5 m² 11.0 m²

მანძილი საპუნქტოდან მდინარემდე 8.93/0.4=22.33

South Elevation

B O N U S	შპს "ბონუსპლუს" ID:205228591

ექსპლიკაცია

- მიწის ნაკვეთის საზღვარი
- ბეტონის კედელი
- ბარე ბლოკის კედელი
- ტიხარი
- ერთფრთიანი კარი
- ერთფრთიანი კარი ზღურგლით
- ორფრთიანი კარი
- ორფრთიანი კარი ზღურგლით

კარის მაპასუხებელი სიბანე
82 | 90 ფრთა | 235 | კარის ნომერი
კარის მაპასუხებელი სიმაღლე
სასაფქრელოში სასაფქრელოში
სველების სასაფქრელოში
სველების სატვირთო შახტი
სასაფქრელოში სატვირთო შახტი
მეზობელი ფართი

გასასვლელთან მისადგომი მაქსიმალური სავალი მანძილი

გასასვლელის აღმნიშვნელი განათებული ნიშანი

დაკავებულობის ზონების აღნიშვნები

დაკავებულობის ზონები	დაკავებულობის ზონების აღნიშვნა	ფერის კოდი
საძინებლის ზონები (ს-ე)		RGB (79,12,187)
სასაუზმოს ზონები (ს-ს)		RGB (255,0,0)
საცხოვრებლებელი ზონები (ს-ც)		RGB (220,185,0)
სასაუზმოს ზონები (ს-ზ)		RGB (136,135,134)
დამხმარე ზონები (ს-ხ)		RGB (136,135,134)

შენიშვნა:
ავტოსადგომის იატაკის ზედაპირი იქნება ბეტონის ან მსგავსი არაწვადი მასალის, რომელსაც არ ექნება შეღებვის შენარი

პროექტის დასახელება:
მრავალბინიანი საცხოვრებელი სახლი

მისამართი:
ქალაქი თბილისი, ავჭალის ქუჩა, №7გ
(ს.კ: 72.12.06.162)

არქიტექტურული ნაწილი

დირექტორი დ. ჯაფარიძე	
პრ. ავტორი დ. ჯაფარიძე	
არქიტექტორი შ. პიპინაშვილი	
არქიტექტორი ვ. რჟანსკი	

დამკვეთი:
შპს "ოსტატი" ID:400145758

დაკვეთა №

სტადია	ფურც.	რაოდ.	მასშტ.
მ.პ.			1:200

სართულის გეგმა +22.20 ნიშნულზე
სართულის დაკავებულობის საერთო დატვირთვა - 30

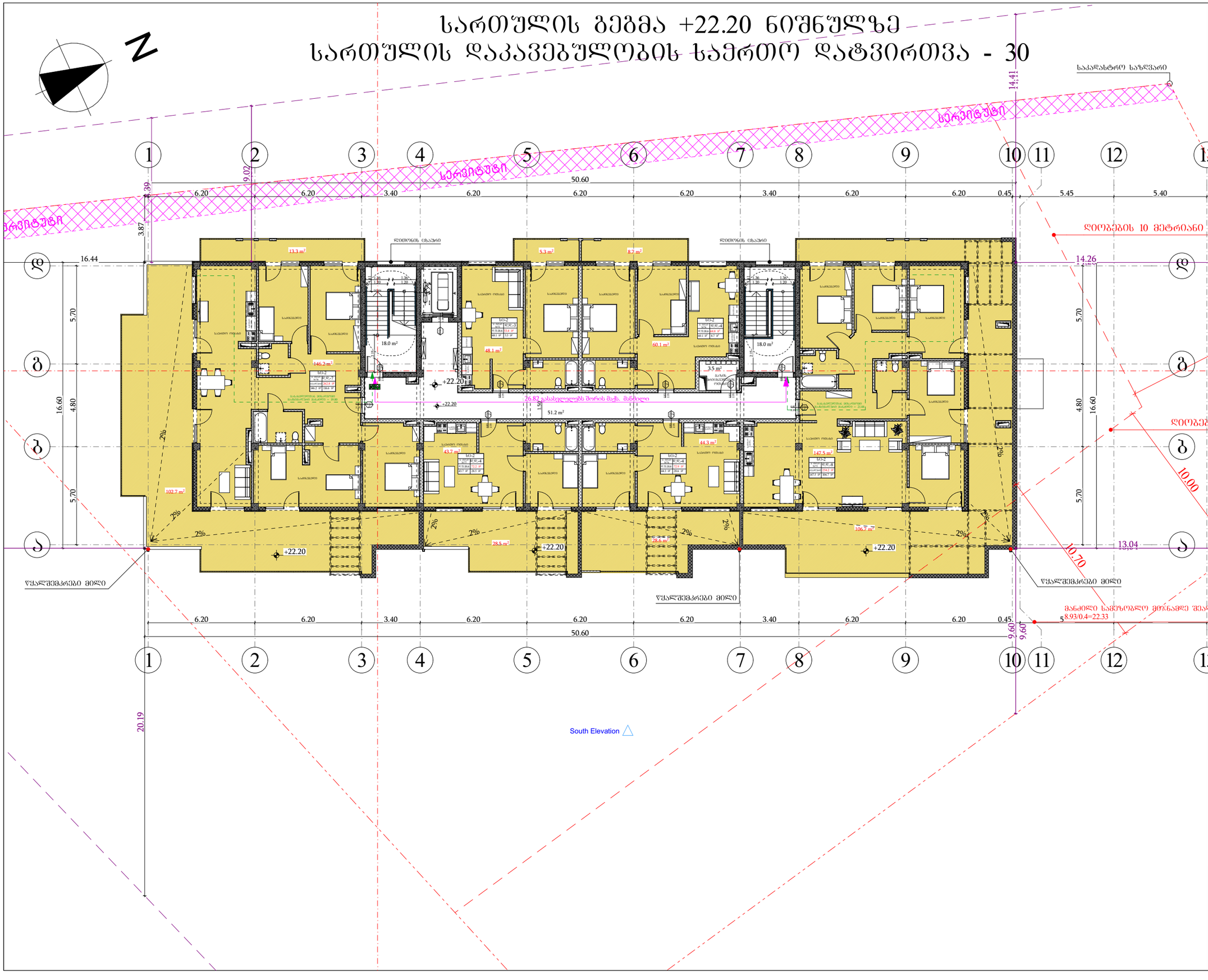

B N O U S	შპს "ბონუსპლუს" ID:205228591

ექსპლიკაცია

- მიწის ნაკვეთის საზღვარი
- ბეტონის კედელი
- ბარე ბლოკის კედელი
- ტიხარი
- ერთშრიანი კარი
- ერთშრიანი კარი ზღურგლით
- ორშრიანი კარი
- ორშრიანი კარი ზღურგლით

კარის მაპასუხებელი სიბანე
82 / 90 / 100 / 235 / 31
სახანძროდმოძრაობა
კარის ნებისმიერია
კარის მაპასუხებელი სიმაღლე

დაკავებულობის ზონები
სივრცის დახასიათება
დაკავებულობის დატვირთვა
დაკავებულობის დატვირთვის შტატორი
მიმღებიანი შარები

გასახლელთან მისადგომი მაქსიმალური სავალი მანძილი

გასახლელის აღმნიშვნელი განათებული ნიშანი

დაკავებულობის ზონების აღნიშვნები

დაკავებულობის ზონები	დაკავებულობის ზონების აღნიშვნა	შრიფის კოდი
საძინებლის ზონები (ს-ე)		RGB (79,12,187)
სანაპირო ზონები (ს-ვ)		RGB (255,0,0)
საცხოვრისშემცველი ზონები (ს-ც)		RGB (220,185,0)
სანაპიროს ზონები (ს-ტ)		RGB (136,135,134)
დაბინძარი ზონები (ს-ზ)		RGB (136,135,134)

შენიშვნა:
ავტოსადგომის იატაკის ჭედაპირი იქნება ბეტონის ან მხვანი არაუმეტეს მასალის, რომელსაც არ ექნება შეღებვის შნარი

პროექტის დასახელება:
მრავალბინიანი საცხოვრებელი სახლი

მისამართი:
ქალაქი თბილისი, აგმაშენებლის ქუჩა, №7გ
(ს.კ: 72.12.06.162)

არქიტექტურული ნაწილი

დირექტორი დ. ჯაფარიძე	
პრ. ავტორი დ. ჯაფარიძე	
არქიტექტორი შ. პიპინაშვილი	
არქიტექტორი ვ. რუანსკი	

დამკვეთი:
შპს "ოსტატი" ID:400145758

დაკვეთა №

სტადია	ფურც.	რაოდ.	მასშტ.
მ.პ.			1:200

სამანქანე სართულის გეგმა +25.55 ნიშნულზე

N

სერვიტუტი

საკადასტრო საზღვარი

სერვიტუტი

წყალშემკრები მილი

წყალშემკრები მილი

წყალშემკრები მილი

ლიფტის ცხაური

+25.51=514.51

+22.20=511.20

წყალშემკრები მილი

წყალშემკრები მილი

წყალშემკრები მილი

წყალშემკრები მილი

1 2 3 4 5 6 7 8 9 10 11 12

ა ბ გ დ

50.60

6.20 6.20 3.40 6.20 6.20 6.20 3.40 6.20 6.20 0.45 5.45 5.40

16.44 14.26

16.60 4.80 5.70

9.41 9.60

1.29 13.04

3.87 1.41

18.0 m² +25.40

6.2 m²

1.36 1.36

2%

South Elevation

B N O U S შპს "ბონუსპლუს" ID:205228591

ექსპლიკაცია

- მიწის ნაკვეთის საზღვარი
- ბეტონის კედელი
- გარე ბლოკის კედელი
- ტიხარი
- ერთშრომიანი კარი
- ერთშრომიანი კარი ზღურგლით
- ორშრომიანი კარი
- ორშრომიანი კარი ზღურგლით

კარის მაპასუხებელი სიბანე
კარის ნომინალური სიგანე
კარის მაპასუხებელი სიმაღლე
ზახაპრძლობა
82 90 90
235 21
დაკავებულობის ზღვრული
სიმაღლის ზახაზი
დაკავებულობის დატვირთვა
დაკავებულობის დატვირთვის ზახტორი
მიმართული ხარჯი
გასასვლელთან მისადგომი მაქსიმალური სავალი მანძილი
გასასვლელის აღმნიშვნელი განათებული ნიშანი

დაკავებულობის ზღუდების აღნიშვნები

დაკავებულობის ზღუდები	დაკავებულობის ზღუდის აღნიშვნა	ფერის კოდი
საბინაო ზღუდე (ს-ე)		RGB (79,12,187)
საჯარო ზღუდე (ს-ჯ)		RGB (255,0,0)
საცხოვრებლებელი ზღუდე (ს-ც)		RGB (220,185,0)
სახელოსნო ზღუდე (ს-წ)		RGB (136,135,134)
დამხმარე ზღუდე (ს-ხ)		RGB (136,135,134)

შენიშვნა:
ავტოსადგომის იატაკის ზედაპირი იქნება ბეტონის ან მსგავსი არაწვადი მასალის, რომელსაც არ ექნება შეწოვის უნარი

პროექტის დასახელება:
მრავალბინიანი საცხოვრებელი სახლი

მისამართი:
ქალაქი თბილისი, ავჭალის ქუჩა, №7გ
(ს.კ: 72.12.06.162)

არქიტექტურული ნაწილი

დირექტორი დ. ჯაფარიძე	
პრ. ავტორი დ. ჯაფარიძე	
არქიტექტორი შ. პიპინაშვილი	
არქიტექტორი გ. რუანსკი	

დამკვეთი:
შპს "ოსტატი" ID:400145758

დაკვეთა №

სტადია	ფურც.	რაოდ.	მასშტ.
მ.პ.			1:200

დაკავებულობის ჭრილი დ-ა ღერძებს შორის

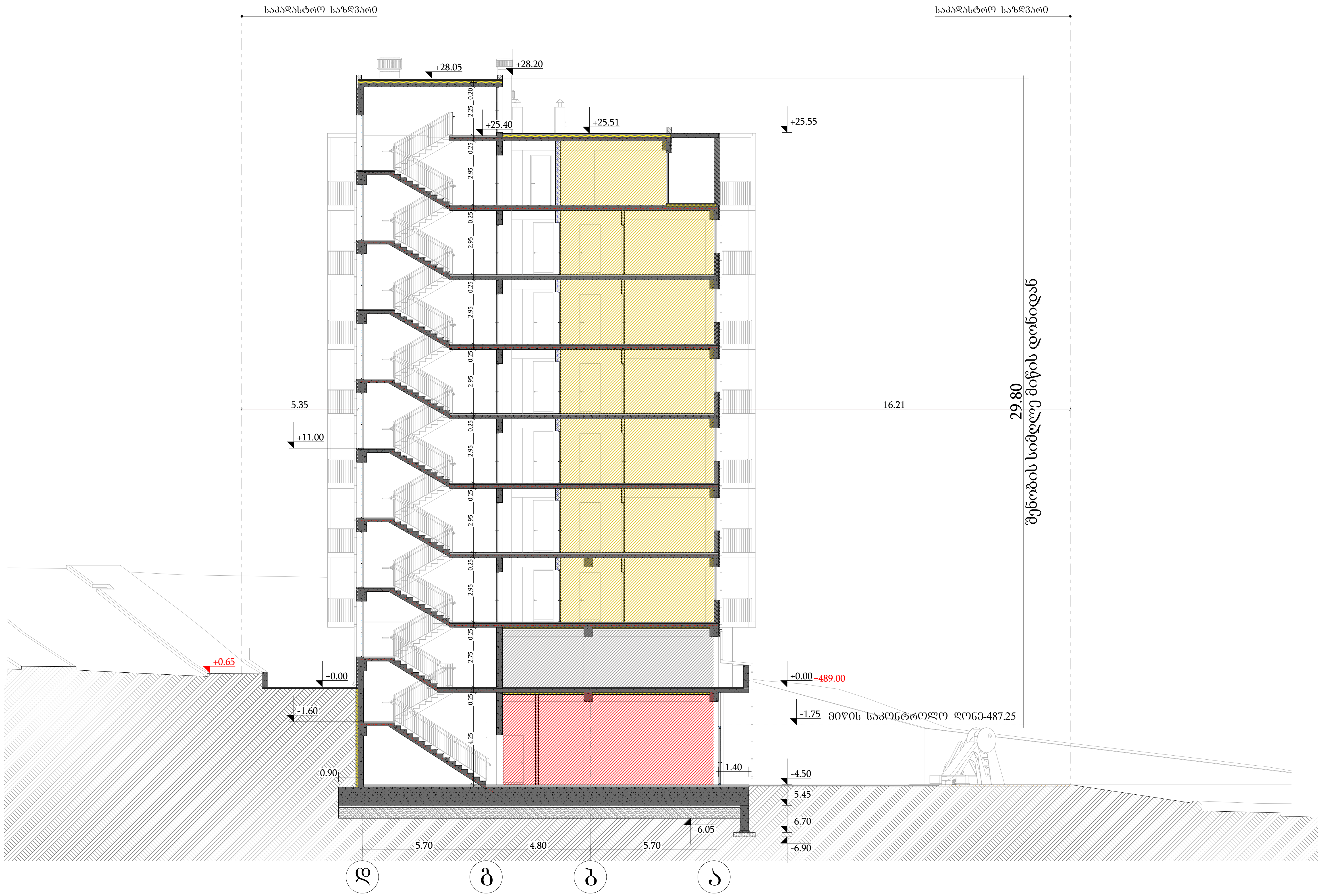

შპს "ბონუსპლუს"
ID:205228591

ექსპლიკაცია

- მიწის ნაკვეთის საზღვარი
- ბეტონის კედელი
- ბარე ბლოკის კედელი
- ტიხარი
- ერთფრთიანი კარი
- ერთფრთიანი კარი ზღურბლით
- ორფრთიანი კარი
- ორფრთიანი კარი ზღურბლით

82 / 235 — 90 წთ / კ1: კარის თავისუფალი სიგანე; ხანძარმედეგობა; კარის ნუმერაცია; კარის თავისუფალი სიმაღლე

დაკავებულობის ჯგუფი; სივრცის დასახელება; დაკავებულობის დატვირთვის ფაქტორი; დაკავებულობის დატვირთვა; მთლიანი ფართი

გასასვლელთან მისადგომი მაქსიმალური სავალი მანძილი

გასასვლელის აღმნიშვნელი განათებული ნიშანი

დაკავებულობის ჯგუფების აღნიშვნები

დაკავებულობის ჯგუფები	დაკავებულობის ჯგუფის აღნიშვნა	ფერის კოდი
საქმიანი ჯგუფი (სქ)		RGB (79,12,187)
სავაჭრო ჯგუფი (სვ)		RGB (255,0,0)
საცხოვრებელი ჯგუფი (სც)		RGB (220,185,0)
სასაწყობო ჯგუფი (სწ)		RGB (136,135,134)

შენიშვნა:
ავტოსადგომის იატაკის ზედაპირი იქნება ბეტონის ან მსგავსი არაწვადი მასალის, რომელსაც არ ექნება შეწოვის უნარი

პროექტის დასახელება:
მრავალბინიანი საცხოვრებელი სახლი

მისამართი:
ქალაქი თბილისი, ავჭალის ქუჩა, №7გ
(ს.კ: 72.12.06.162)

არქიტექტურული ნაწილი

დირექტორი დ. ჯაფარიძე	
პრ. ავტორი დ. ჯაფარიძე	
არქიტექტორი შ. პაპინაშვილი	
არქიტექტორი ვ. რჟანსკი	

დამკვეთი:
შპს "ოსტატი" ID:400145758

დაკვეთა №

სტადია	ფურც.	რაოდ.	მასშტ.
მ.კ.			1:200

კიბე ტიპიური სართულის დონეზე

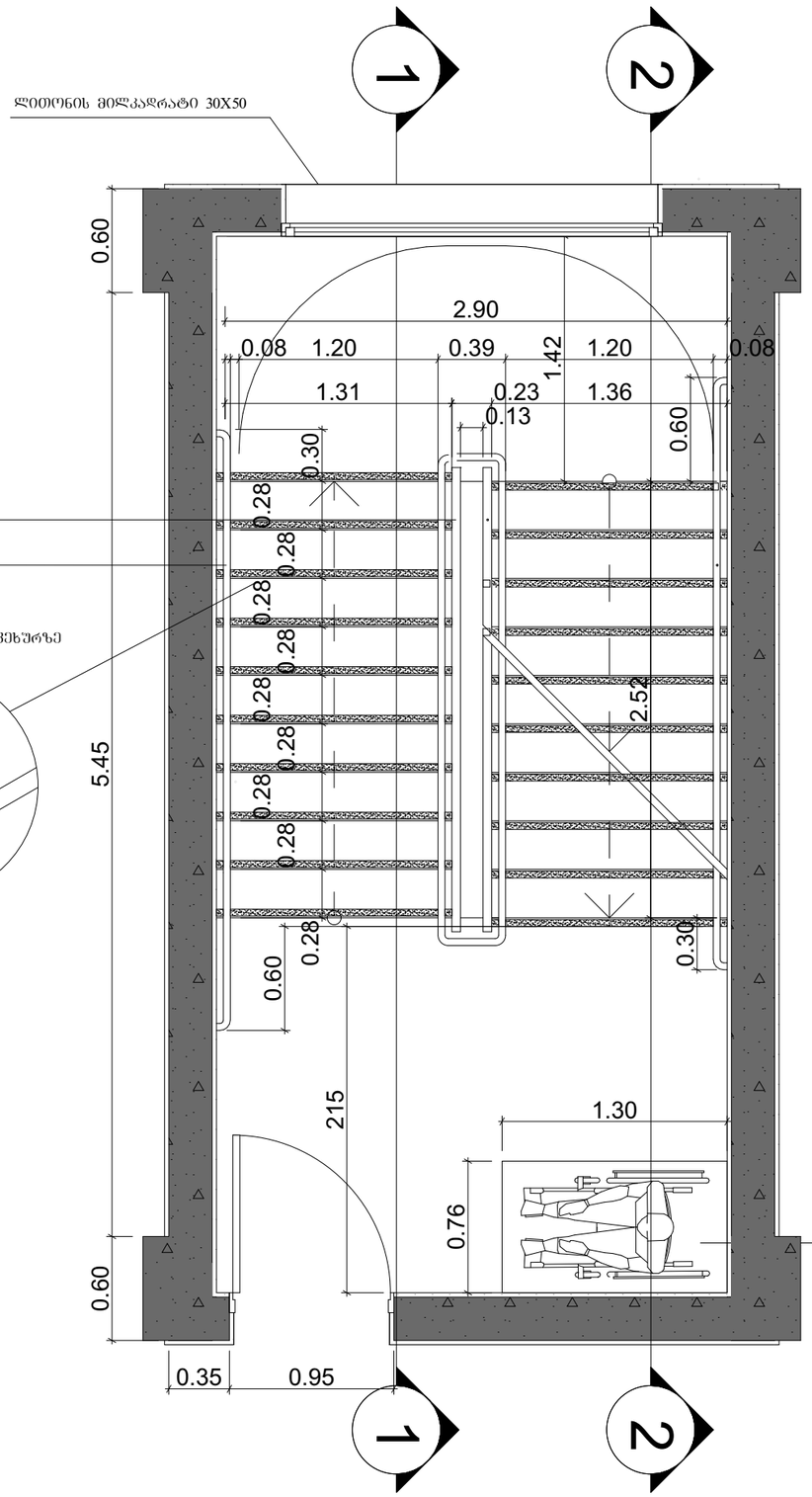

თავშესაფრის ფართობი

სახელური

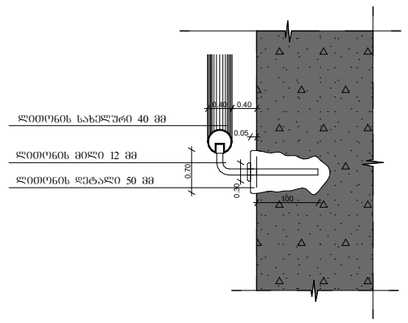

კვეთი 1

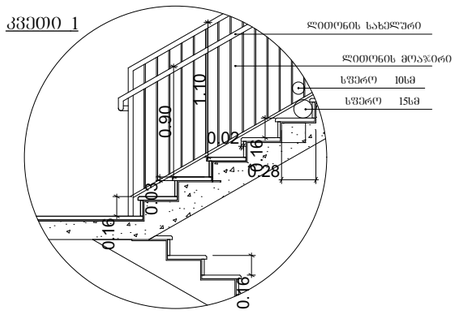

კვეთი 2

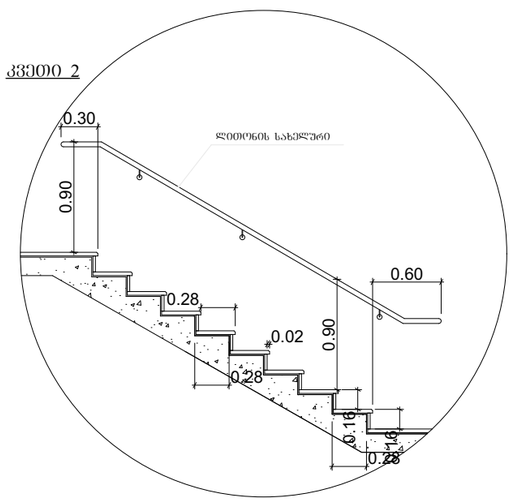

B O N U S	შპს "ბონუსპლუს" ID:205228591

ექსპლიკაცია

შენიშვნები:

1. ყველა კიბეს (მათ შორის გარე კიბეს) ყოველი საფეხურის და საბოლოოდ 40 მმ სავალ ნაწილს, რომელიც იზომება საფეხურის ნამდვილად თარაზულად, ექნება ერთგვაროვანი ფერის მკრნე ზედაპირი, რომელიც საფეხურის დანარჩენი ნაწილისგან მკვეთრად განსხვავებული იქნება (მუქი ღია ფონზე). ხილვადი კონტრასტი გაგრძელდება ყოველი საფეხურის ერთი კიდიდან საფეხურის მეორე კიდემდე.

2. მისაწვდომი გზაკიბის საზღვრებში იატაკის ზედაპირები იქნება მდგრადი, მყარი და არასრიალა.

3. კიბის საფეხურების განსხვავებული მონიშვნა იქნება გამძლე.

4. მშენობის გარეთ მდებარე კიბის საფეხურები და ბაქნები ისე დაგეგმარდება, რომ სავალ ზედაპირზე წყალი არ დაგროვდება.

5. გასანათებელი სამუალებები უზრუნველყოფს კიბეების განათებას, რომელიც გაიზომება საბოლოოდების ზედაპირების და ბაქნების ზედაპირების ცენტრში გაზომისას საფეხურის წინაპირიდან 600 მმ-ის საზღვრებში, შემდეგი წესის შესაბამისად:

- არაუმცირეს 11 ლუქსი განათება,
- არაუმცირეს 110 ლუქსი განათება, კიბით სარგებლობის დროს,
- კიბეების გამოყენებისას 11 ლუქსიდან 110 ლუქსზე გადასვლა შესაძლებელი უნდა იყოს განათების სამართავებით უზრუნველყოფილი ავტომატური, მოძრავი სენსორული ტიპის განათების ჩამრთველებით, რომლებიც შეესაბამება ყველა ქვემოთ ჩამოთვლილს:
- განათების სამართავები აღჭურვილი იქნება საიმედო ოპერაციული სისტემით და შეფასებული იქნება ამ მიზნით გამოყენებისთვის.
- მოძრავი სენსორი გააქტიურდება დამკავებლის მოძრაობით საფეხურებზე ან საფეხურების ბაქნებზე,
- განათების გამააქტიურებლები დაყენებული იქნება არაუმცირეს 15 წუთიანი მოქმედების პერიოდით,
- გზა– კიბის განათება ჩაირთვება ავტომატური სენსორული ჩამრთველებით, ასეთის არსებობის შემთხვევაში, ისე, რომ შესასვლელში მდებარე ბაქანზე, შესასვლელში მდებარე ბაქნის მოსაზღვრე თითოეულ კიბის მარშსა და შესასვლელში მდებარე ბაქნის ზემოთ და ქვემოთ მდებარე ბაქნებზე მე–4 პუნქტით დადგენილი განათებულობის დონე საფეხურის გამოყენებამდე იქნება უზრუნველყოფილი,
- კიბის სახელურები და ნებისმიერი კედელი ან მათ მომიჯნავედ მდებარე სხვა ზედაპირი არ იქნება ბაარი ან უხეში ელემენტების შემცველი,
- კიბის სახელურები არ იტრიალებს მათი ბუდეების საზღვრებში.

პროექტის დასახელება:
მრავალბინიანი საცხოვრებელი სახლი

მისამართი:
ქალაქი თბილისი, ავჭალის ქუჩა, №7გ
(ს.კ: 72.12.06.162)

არქიტექტურული ნაწილი

დირექტორი დ. ჯაფარიძე	
პრ. ავტორი დ. ჯაფარიძე	
არქიტექტორი შ. პიპინაშვილი	
არქიტექტორი ვ. რჟანსკი	

დამკვეთი:
შპს "ოსტატი" ID:400145758

დაკვეთა №

სტადია	ფურც.	რაოდ.	მასშტ.
მ.პ.			1:35

ბლოკის გარე კედლის დეტალიზაცია (ლესვით)
U=0.377

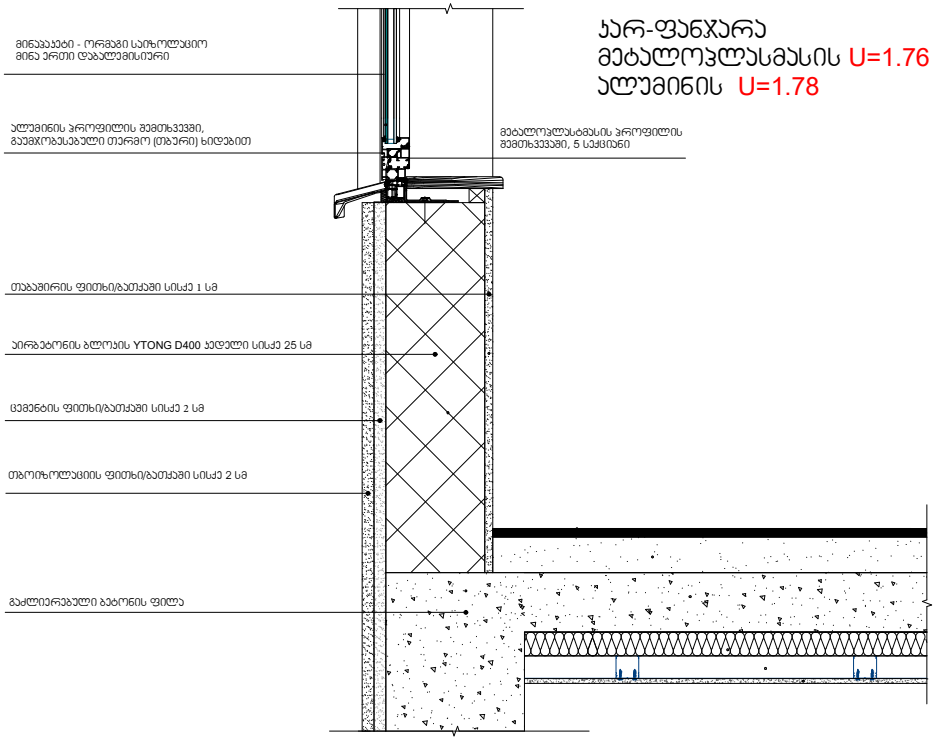

კარ-ფანჯარა
მეტალოპლასმასის U=1.76
ალუმინის U=1.78

სახურავი (ექსპლუატირებული +22.20 ნიშ-ზე)
U=0.289

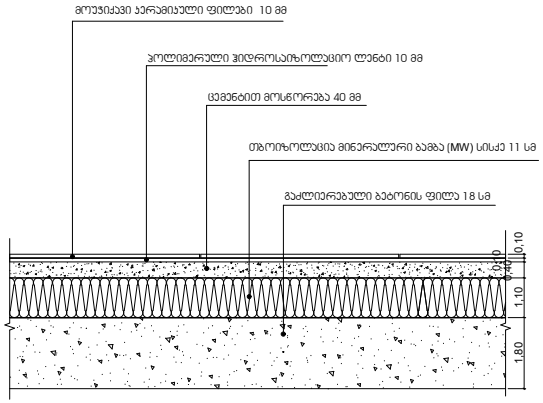

ლიმატური ზონა 2
ქ. თბილისი, აკაკის ქუჩა 78
72.12.06.162

მაქსიმალურად დასაშვები ჯამური თბოგადაცემის კოეფიციენტის Umax - ის მნიშვნელობა შენობის თერმული გარსის ელემენტებისთვის

ლიმატური ზონა	ზონა 1	ზონა 2	ზონა 3
ერთეული	ვტ/მ2-K	ვტ/მ2-K	ვტ/მ2-K
კედლების Umax სიდიდე	0.5	0.38	0.25
სახურავის Umax სიდიდე	0.4	0.3	0.2
იატაკის Umax სიდიდე	0.5	0.38	0.25
ფანჯრების და კარების Umax სიდიდე	2.2	1.8	1.8

ბლოკის გარე კედლის დეტალიზაცია (მოპირკეთებით)
U=0.375

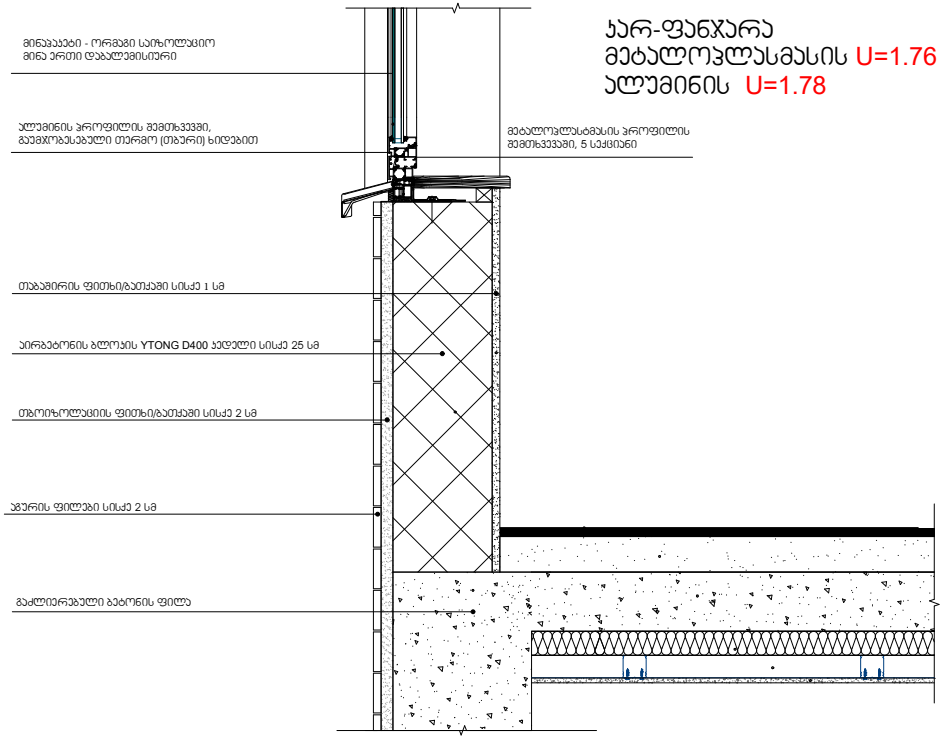

კარ-ფანჯარა
მეტალოპლასმასის U=1.76
ალუმინის U=1.78

გარე კედლები მიწასთან შეხებაში (-4.50 ნიშ-ზე)

U=0.344

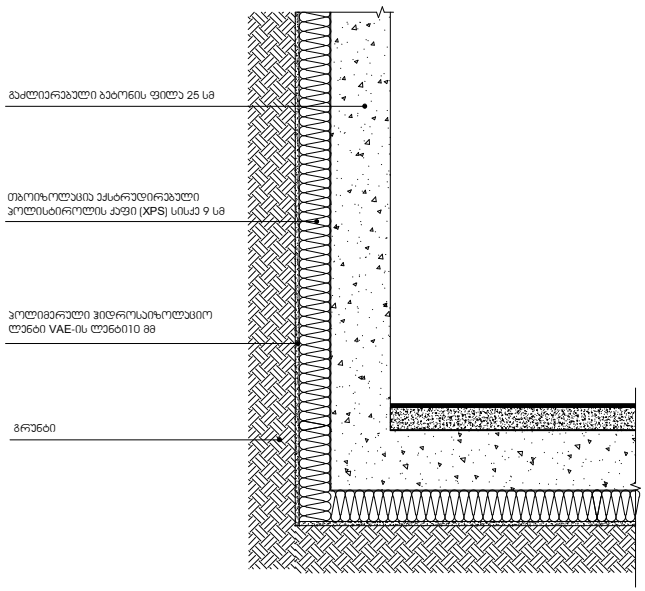

იატაკი მიწასთან შეხებაში (-4.50 ნიშ-ზე)

U=0.276

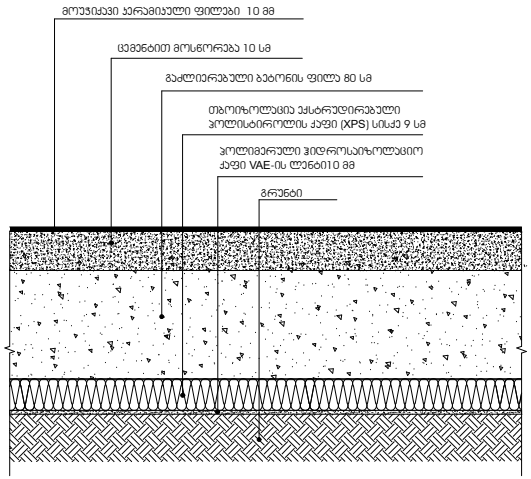

ულიმატური ზონა **2**
ქ. თბილისი, აჭყალის ქუჩა 78
72.12.06.162

მაქსიმალურად დასაშვები ჯამური თბოგადაცემის კოეფიციენტის **Umax** - ის მნიშვნელობა შენობის თერმული გარსის ელემენტებისთვის

ულიმატური ზონა	ზონა 1	ზონა 2	ზონა 3
ერთეული	ვტ/მ2-K	ვტ/მ2-K	ვტ/მ2-K
კედლების Umax სიდიდე	0.5	0.38	0.25
სახურავის Umax სიდიდე	0.4	0.3	0.2
იატაკის Umax სიდიდე	0.5	0.38	0.25
ფანჯრების და კარების Umax სიდიდე	2.2	1.8	1.8

საცხოვრებელი სივრცის იატაკი ავტოფარეხის თავზე

U=0.347

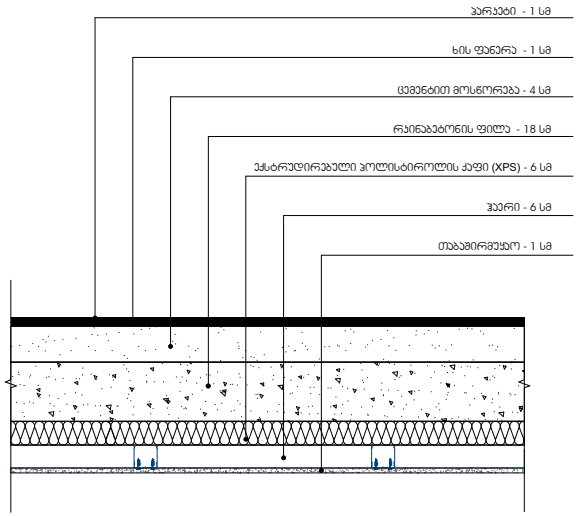

ავტოსადგომის არაკონდიცირებული სივრცე

სახურავი (არაექსპლუატირებული +25.55 ნიშ-ზე)

U=0.288

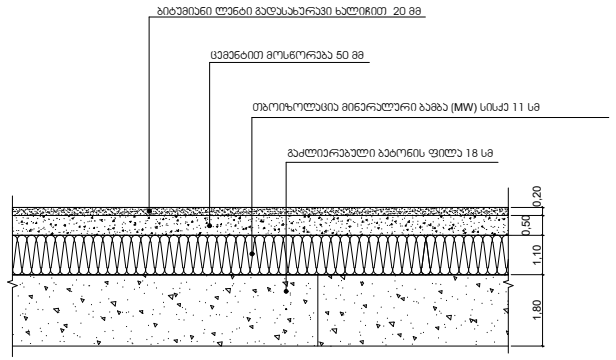

ლიფტის ტექნიკური მახასიათებლები

ლიფტის შახტის გაბარიტები 2100X2800 მმ
ლიფტის კაბინის შიგა გაბარიტები 1200X2300
ლიფტის კარის სუფთა სიგანე 1000 მმ
ლიფტის კარის ცეცხლმედეგობა 90 წთ
ლიფტის ტვირთამწეობა 1275 კგ (17 კაცი)
ლიფტის მოძრაობის სიჩქარე 1.75 მ/წმ

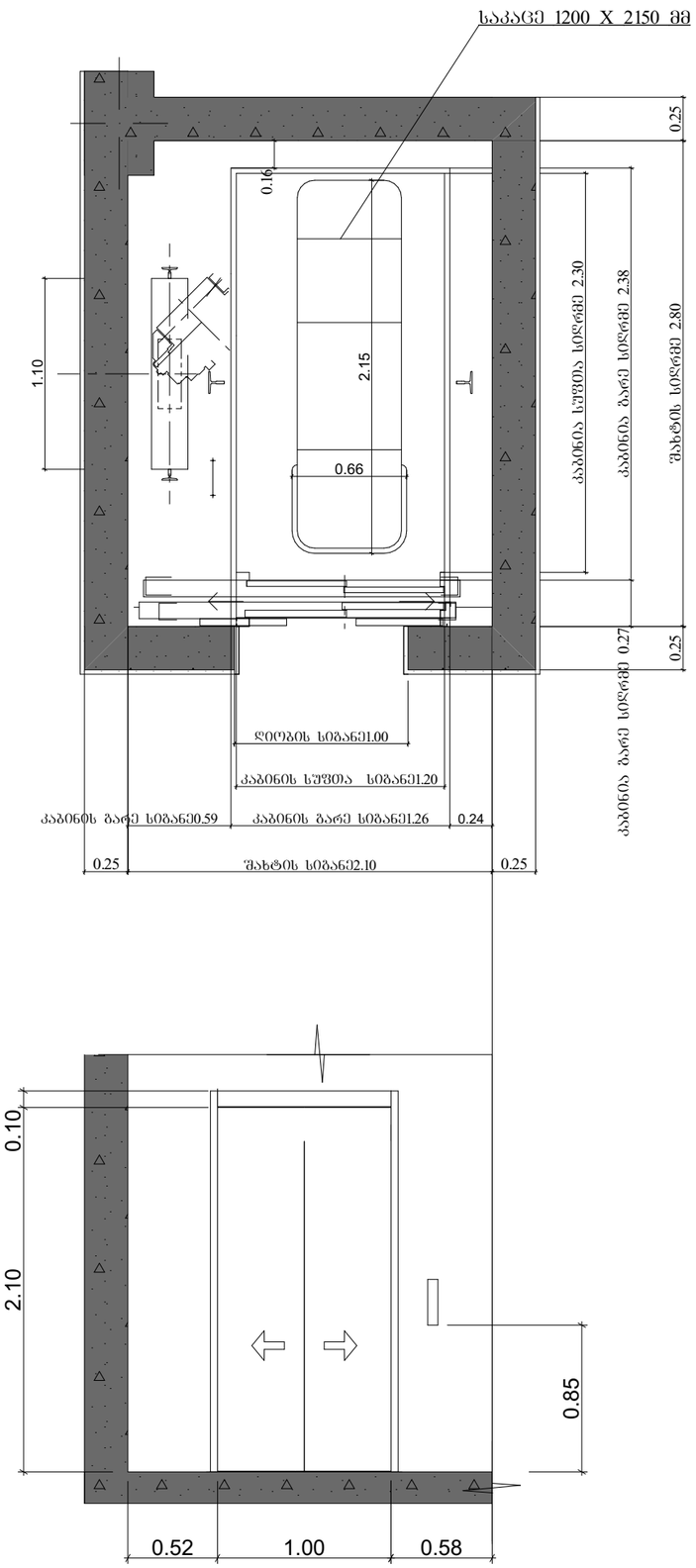

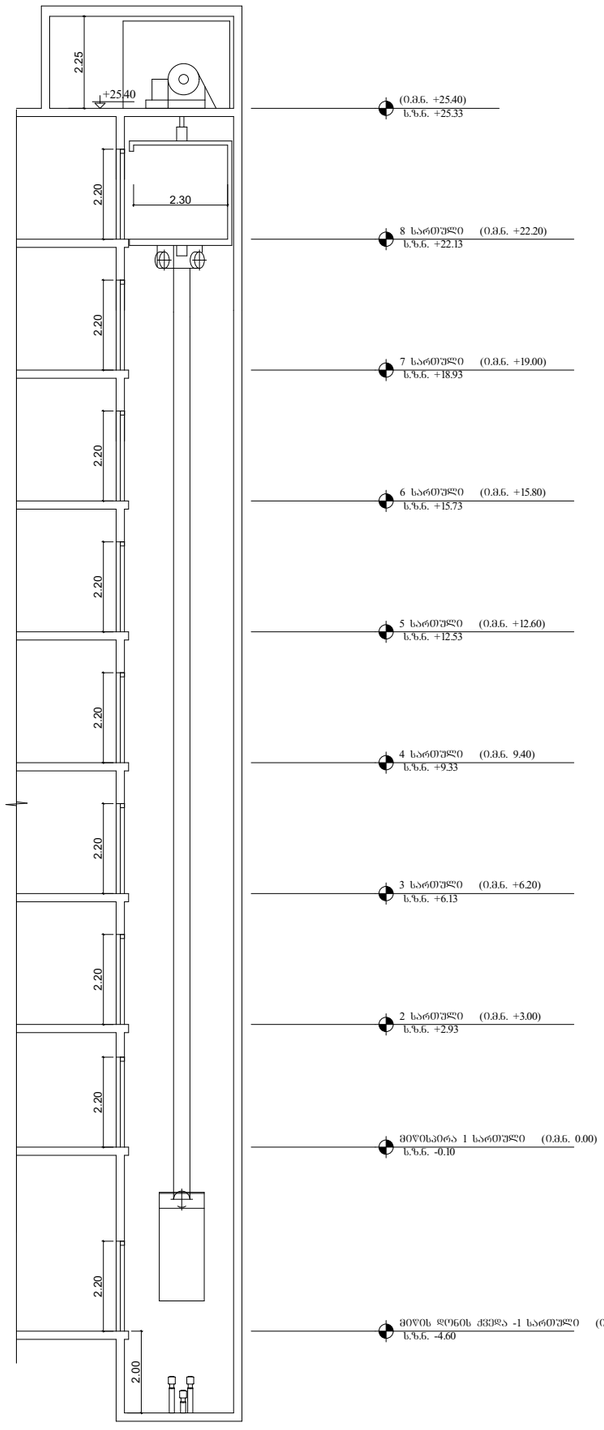

B O N U S	შპს "ბორუსპლუს" ID:205228591

ექსპლიკაცია

შენიშვნები:

შენობაში გამოყენებულია 408-ე ქვეთავის შესაბამისი შეზღუდული გამოყენების ლიფტი.

- ლიფტი შესაბამისობაში იქნება ASME A17.1/CSA B44 სტანდარტთან.
- ლიფტის გამოსაძახებელი ღილაკები და კლავიშები შესაბამისობაში იქნება 407.2.1 ქვეთავთან.
- ფოიეს სიგნალები შესაბამისობაში იქნება 407.2.2 ქვეთავთან.
- ლიფტის შახტებთან განთავსებული ნიშნები შესაბამისობაში იქნება 407.2.3 ქვეთავთან.
- ლიფტის კაბინის ბალანსირება შესაბამისობაში იქნება 407.4.4–ე ქვეთავთან.
- ლიფტის კაბინის განათება შესაბამისობაში იქნება 407.4.5–ე ქვეთავთან.
- ლიფტის კაბინის სამართავები შესაბამისობაში იქნება 407.4.6–ე ქვეთავთან. მართვის პანელები განთავსდება გვერდითა კედლის ცენტრში.
- კაბინის სამართავების აღნიშვნები და მითითებები შესაბამისობაში იქნება 407.4.7–ე ქვეთავთან.
- კაბინაში მოწყობა 407.4.10–ე ქვეთავის შესაბამისი საავარიო სიგნალიზაციის მექანიზმები.

პირობითი აღნიშვნები:

პროექტის დასახელება:
მრავალბინიანი საცხოვრებელი სახლი

მისამართი:
ქალაქი თბილისი, ავჭალის ქუჩა, №7გ
(ს.კ: 72.12.06.162)

არქიტექტურული ნაწილი

დირექტორი დ. ჯაფარიძე	
პრ. ავტორი დ. ჯაფარიძე	
არქიტექტორი შ. პიპინაშვილი	
არქიტექტორი ვ. რჟანსკი	

დამკვეთი:
შპს "ოსტატი" ID:400145758

დაკვეთა №

სტადია	ფურც.	რაოდ.	მასშტ.
მ.პ.			1:35

კ-1

კარი ზღურბლის
გარეშე მიმხურავით

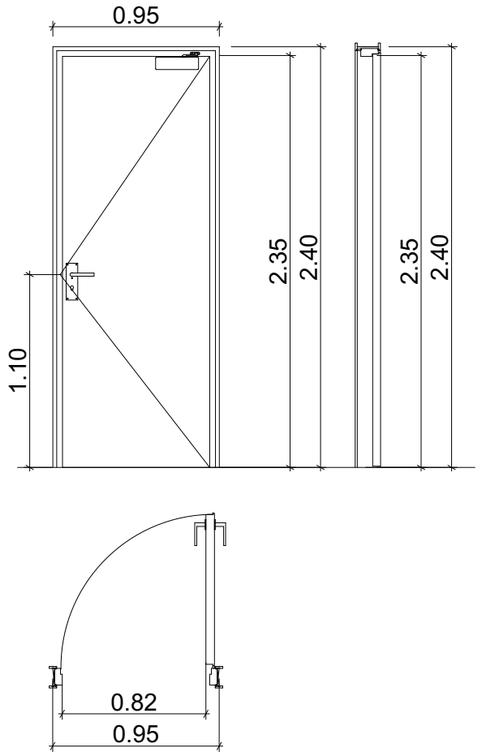

კ-2

კარი ზღურბლით
მიმხურავის გარეშე

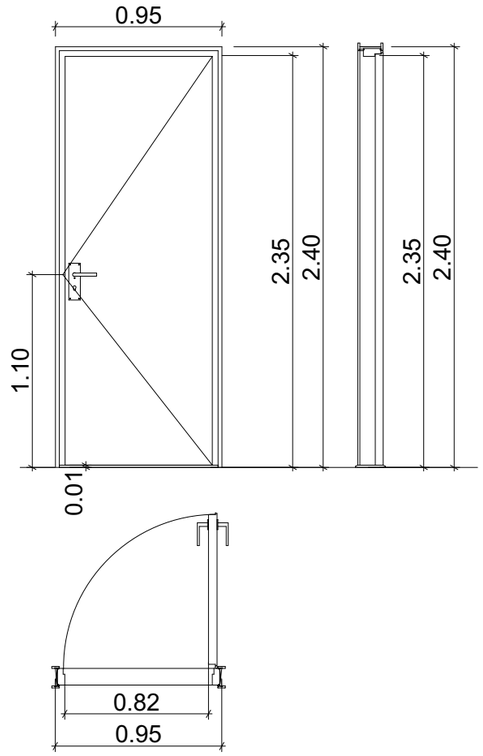

კ-3

კარი ზღურბლის და
მიმხურავის გარეშე

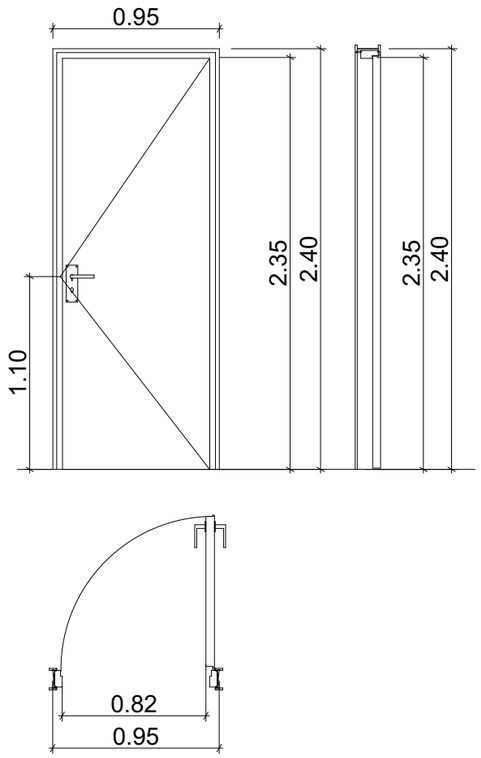

ზღურბლი მ. 1:1



B O N U S	შპს "ბონუსპლუს" ID:205228591

ექსპლიკაცია

შენიშვნები:

- კარის ზედაპირი უნდა იყოს გლუვი იატაკიდან მინიმუმ 250 მმ-ის საზღვრებში.
- სახელურები, ჩამოსაწვეი სახელურები, საკეტები, რაზები და მისაწვდომი კარის სხვა სამართავები ისეთი ფორმის იქნება, რომ ადვილად შეიძლებოდეს ერთი ხელით მოქიდება და მის ასამუშავებლად საჭირო არ იქნება მაგრად მოქიდება, ჭვალება ან მაჯის ტრიალი.
- დახურული კარის კავეულის გასაღები ნაწილები და გაღებისათვის განკუთვნილი ძალა მესაბამისობაში იქნება შემდეგთან:
  1. წინიდან მისაწვდომობისას, გამოწვევით ან მიწოლით გაღებადი, არაუმეტეს 66.7 ნიუტონი.
  2. ბრუნვითი მოძრაობით გასაღები, არაუმეტეს 315 ნიუტონი სმ.
- **გასასვლელის კომპონენტებს (გზა-კიბე და ვესტიბიული) ემსახურება მიმხურავით აღჭურვილი კარებები.**
- კარის მიმხურავები ისე მოეწყობა, რომ 90 გრადუსით, ღია მდგომარეობიდან 12 გრადუსით გაღებულ მდგომარეობამდე კარის მისახურად საჭირო დრო არაუმცირეს 5 წამი იქნება.
- კარის ზამბარიანი ანჯამები ისე მოეწყობა, რომ 70 გრადუსით ღია მდგომარეობიდან დახურულ მდგომარეობამდე კარი არაუმცირეს 1.5 წამში გადავა.
- ცეცხლმედეგი კარისგან განსხვავებული კარის მიწოლით ან გამოწვევით გაღებისათვის საჭირო ძალა მესაბამისობაში იქნება შემდეგთან:
  1. შენობაში განთავსებული ანჯამიანი კარი: არაუმეტეს 22.2 ნიუტონი.
- კარებების ცეცხლმედეგობა მითითებულია ხანძარსაწინააღმდეგო გეგმებზე.
- კარებების გაღების მიმართულება მითითებულია გეგმებზე.
- კერის ზღურბლი მითითებულია გეგმებზე
- არცერთი კარის სუფთა სიმაღლე არ იქნება 2,05 მეტრზე ნაკლები.

პროექტის დასახელება:
მრავალბინიანი საცხოვრებელი სახლი

მისამართი:
ქალაქი თბილისი, ავჭალის ქუჩა, №7გ
(ს.კ: 72.12.06.162)

არქიტექტურული ნაწილი

დირექტორი დ. ჯაფარიძე	
პრ. ავტორი დ. ჯაფარიძე	
არქიტექტორი შ. პიპინაშვილი	
არქიტექტორი ვ. რჟანსკი	

დამკვეთი:
შპს "ოსტატი" ID:400145758

დაკვეთა №

სტადია	ფურც.	რაოდ.	მასშტ.
მ.პ.			1:35

სართულის გეგმა -4.50 ნიშნულზე

N

South Elevation

344.0 m²

შენიშვნა:

ხანძარსაწინააღმდეგო მანძილები საზოგადოებრივი ჭიშის და უკანა ეზოს მხარეს 9.0 მეტრზე მეტია. სათვისე და სავაჭრო/კომერციული სივრცე აღჭურვილი იქნება მექანიკური განიავებით. სავაჭრო/კომერციული სივრცე აღჭურვილი იქნება ავტოსაშხეფე სისტემით. ლიფტის შახტა აღჭურვილი იქნება ჰაერის დაწნევის სისტემით. ჰაერის დაწნევის სისტემა უზრუნველყოფილი იქნება სათადარიგო ელმომარაგებით. ღენის გათიშვის შემთხვევაში სათადარიგო ელექტროსისტემა ავტომატურად გაანათებს გასასვლელ საშუალებებს. კონსტრუქციული პროექტის დამუშავებისას დაცული იქნას I-B კონსტრუქციის ტიპის მოთხოვნები. ხანძარსაწინააღმდეგო დაცვის სისტემების საინჟინრო დოკუმენტაცია დამუშავდეს 28.01.16 წ. №41 დადგენილების შესაბამისად.

B		O
	N	
U		S

შპს "ბორუსპლუს"
ID:205228591

ექსპლიკაცია

შენობის ელემენტები	ტიპი
	B
ძირითადი კონსტრუქციული ნარჩო	2
მზიდი კედლები გარე შიგა	2 2
არამზიდი კედლები და ტიხრები გარე	ცხრილი 602
არამზიდი კედლები და ტიხრები შიგა	0
იატაკის კონსტრუქცია და არაძირითადი ნაწილები	2
სახურავის კონსტრუქცია და არაძირითადი ნაწილები	1

პირობითი ნიშნები:



გასასვლელი აღმნიშვნელი განათებული ნიშანი

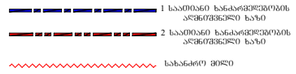

სიმბოლოს სახელწოდება

- ხელის ცეცხლმაქრი
- სახანძრო მილსადარი
- ორმხრივი კავშირის სისტემა
- კვამლზე მოქმედი მაუწყებელი
- კვამლის ავტომატური აღმოჩენი
- სახანძრო განაპირის ღილაკი (სახანძრო სიგნალიზაცია)
- დამკავებელთა შეტყობინების სისტემა
- ავარიული განათება
- საევარიო განათება
- სახანძრო მისართებელი
- სახანძრო კიდრანტი

პროექტის დასახელება:
მრავალბინიანი საცხოვრებელი სახლი

მისამართი:
ქალაქი თბილისი, ავჭალის ქუჩა, №7გ
(ს.კ: 72.12.06.162)

არქიტექტურული ნაწილი

დირექტორი დ. ჯაფარიძე	
პრ. ავტორი დ. ჯაფარიძე	
არქიტექტორი შ. პიპინაშვილი	
არქიტექტორი ვ. რჟანსკი	

დამკვეთი:
შპს "ოსტატი" ID:400145758

დაკვეთა №

სტადია	ფურც.	რაოდ.	მასშტ.
მ.პ.			1:200

სახანძრო ჰიდრანტი
შენობიდან დაშორება = 5.20 მეტრი

სართულის ბაზმა ±0.00 ნიშნულზე

სახანძრო და საავარიო-სამაშველო ტექნიკის შენობა-ნაგებობასთან მისასვლელი გზა

გზის ზედა ღერძი

8%
9%
10%

N

საკადასტრო საზღვარი

295.6 m²

6 m²

344.0 m²

South Elevation

±0.00=489.00

-4.50

±0.00 ნიშნულის აბსოლიტური მეორეხარისხოვანი მნიშვნელობა = 489.00

B		O
	N	
U		S

შპს "ბორუსპლუს"
ID:205228591

ექსპლიკაცია

შენობის ელემენტები	ტიპი
	B
ძირითადი კონსტრუქციული ნარჩენ	2
მზიდი კედლები გარე შიგა	2 2
არამზიდი კედლები და ტიხრები გარე	ცხრილი 602
არამზიდი კედლები და ტიხრები შიგა	0
იატაკის კონსტრუქცია და არაძირითადი ნაწილები	2
სახურავის კონსტრუქცია და არაძირითადი ნაწილები	1

პირობითი ნიშნები:

ჭარის მაჩვენებელი სიმაღლე
ჭარის ნებისმიერი
ჭარის მაჩვენებელი სიგანე

მახასიათებელი აღმნიშვნელი მანიშნებელი ნომანი

1 საიზოლაციო ხანძარგამძლეობის აღმნიშვნელი ხაზი
2 საიზოლაციო ხანძარგამძლეობის აღმნიშვნელი ხაზი
სახანძრო მილი

სიმბოლოს სახელწოდება

- ხელის ცეცხლმაქრი
- სახანძრო მილსადენი
- ორმხრივი კავშირის სისტემა
- კვამლზე მოქმედებით მაუწყებელი
- კვამლის ავტომატური აღმოჩენი
- სახანძრო განაპირა ღილაკი (სახანძრო სიგნალიზაცია)
- დამცავმებლობა შეტყობინების სისტემა
- ავარიული განათება
- საავარიო განათება
- სახანძრო მისაქთებელი
- სახანძრო ჰიდრანტი

პროექტის დასახელება:
მრავალბინიანი საცხოვრებელი სახლი

მისამართი:
ქალაქი თბილისი, ავჭალის ქუჩა, №7გ
(ს.კ: 72.12.06.162)

არქიტექტურული ნაწილი

დირექტორი დ. ჯაფარიძე	
პრ. ავტორი დ. ჯაფარიძე	
არქიტექტორი შ. პიპინაშვილი	
არქიტექტორი ვ. რჟანსკი	

დამკვეთი:
შპს "ოსტატი" ID:400145758

დაკვეთა №

სტადია	ფურც.	რაოდ.	მასშტ.
მ.პ.			1:200

სართულის გეგმა +3.00 ნიშნულზე.

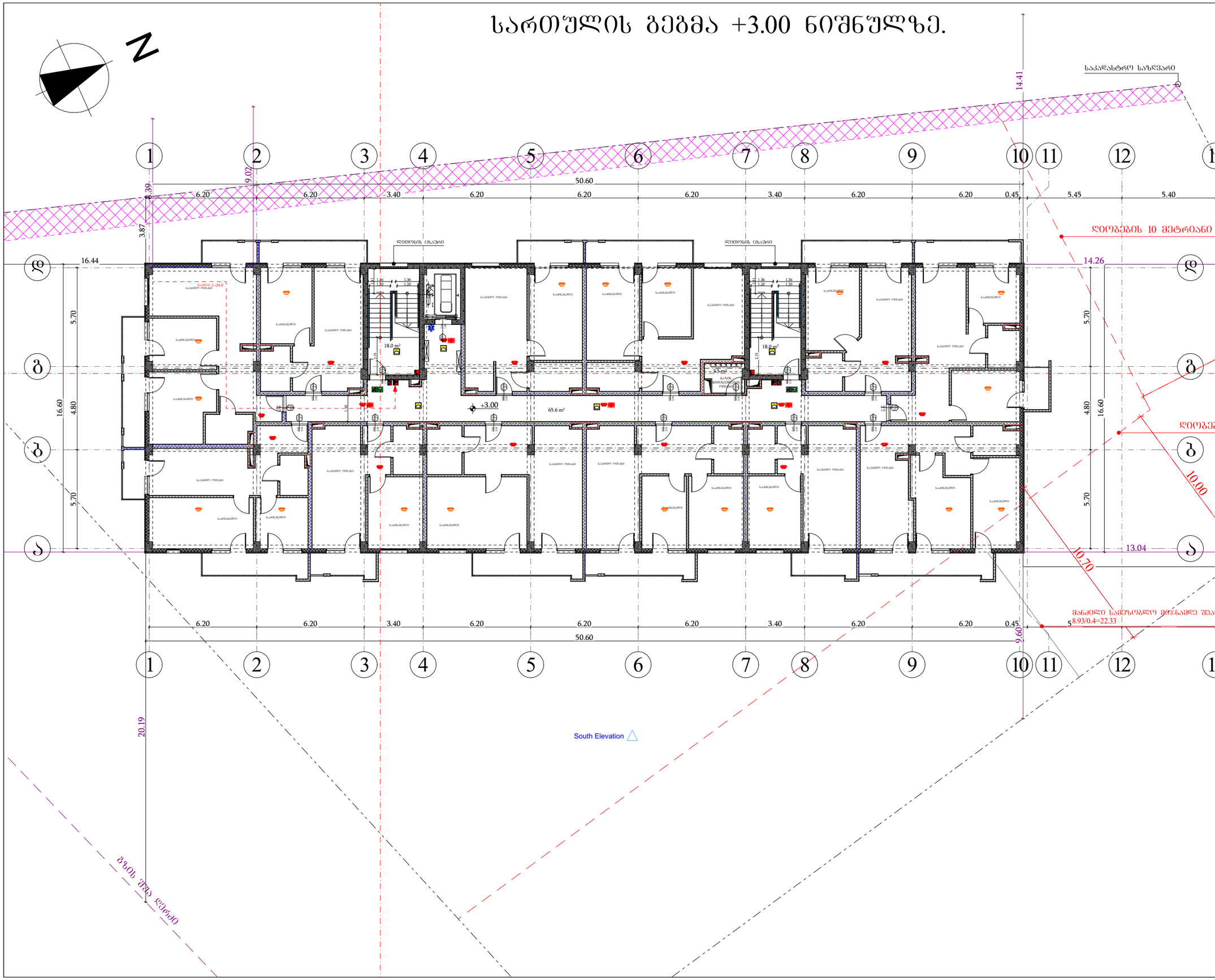
N
1
2
3
4
5
6
7
8
9
10
11
12
ა
ბ
გ
დ
50.60
6.20
6.20
3.40
6.20
6.20
6.20
3.40
6.20
6.20
0.45
5.45
5.40
16.44
16.60
4.80
5.70
3.87
9.02
14.41
14.26
13.04
10.00
10.70
9.60
20.19
ლიფტების ცხაური
+3.00
65.6 m²
18.0 m²
3.5 m²
საკაფანტო
ტექნიკური ოთახი
საცხოვრებელი ოთახი
საკაფანტო L=24.0
საპროექტო ნაგებობის ფარგლებში
საპროექტო ნაგებობის ფარგლებში

სართულის გეგმა +6.20 ნიშნულზე.

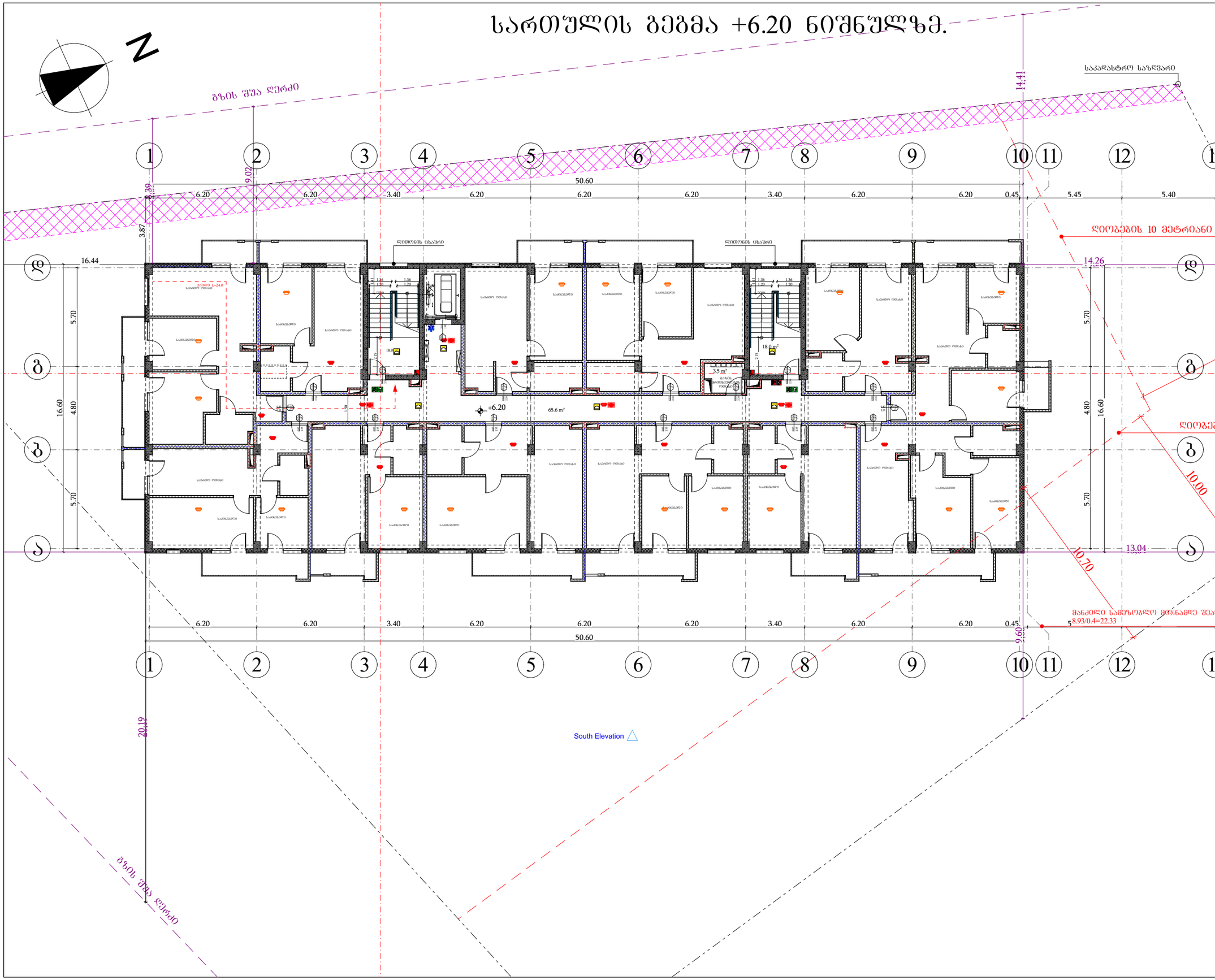

შპს "ბონუსპლუს" ID:205228591	

ექსპლიკაცია

შენობის ელემენტები	ტიპი
	B
ძირითადი კონსტრუქციული ნარჩო	2
მზიდი კედლები გარე შიგა	2 2
არამზიდი კედლები და ტიხრები გარე	ცხრილი 602
არამზიდი კედლები და ტიხრები შიგა	0
იატაკის კონსტრუქცია და არაძირითადი ნაწილები	2
სახურავის კონსტრუქცია და არაძირითადი ნაწილები	1

პირობითი ნიშნები:

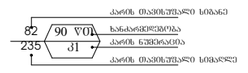

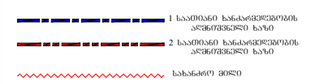

სიმბოლოს სახელწოდება
ხელის ცეცხლმაქრი
სახანძრო მილსადარი
ორმხრივი კავშირის სისტემა
კვამლზე მოქმედი მაუწყებელი
კვამლის ავტომატური ალმოჩენი
სახანძრო განაპირა ღილაკი (სახანძრო სიგნალიზაცია)
დამცავებელთა შეტყობინების სისტემა
ავარიული განათება
საევარიო განათება
სახანძრო მისაერთებელი
სახანძრო კიდრანტი

პროექტის დასახელება:
მრავალბინიანი საცხოვრებელი სახლი

მისამართი:
ქალაქი თბილისი, ავჭალის ქუჩა, №7გ
(ს.კ: 72.12.06.162)

არქიტექტურული ნაწილი

დირექტორი დ. ჯაფარიძე	
პრ. ავტორი დ. ჯაფარიძე	
არქიტექტორი შ. პიპინაშვილი	
არქიტექტორი ვ. რჟანსკი	

დამკვეთი:
შპს "ოსტატი" ID:400145758

დაკვეთა №

სტადია	ფურც.	რაოდ.	მასშტ.
მ.პ.			1:200

სართულის გეგმა +9.40 ნიშნულზე.

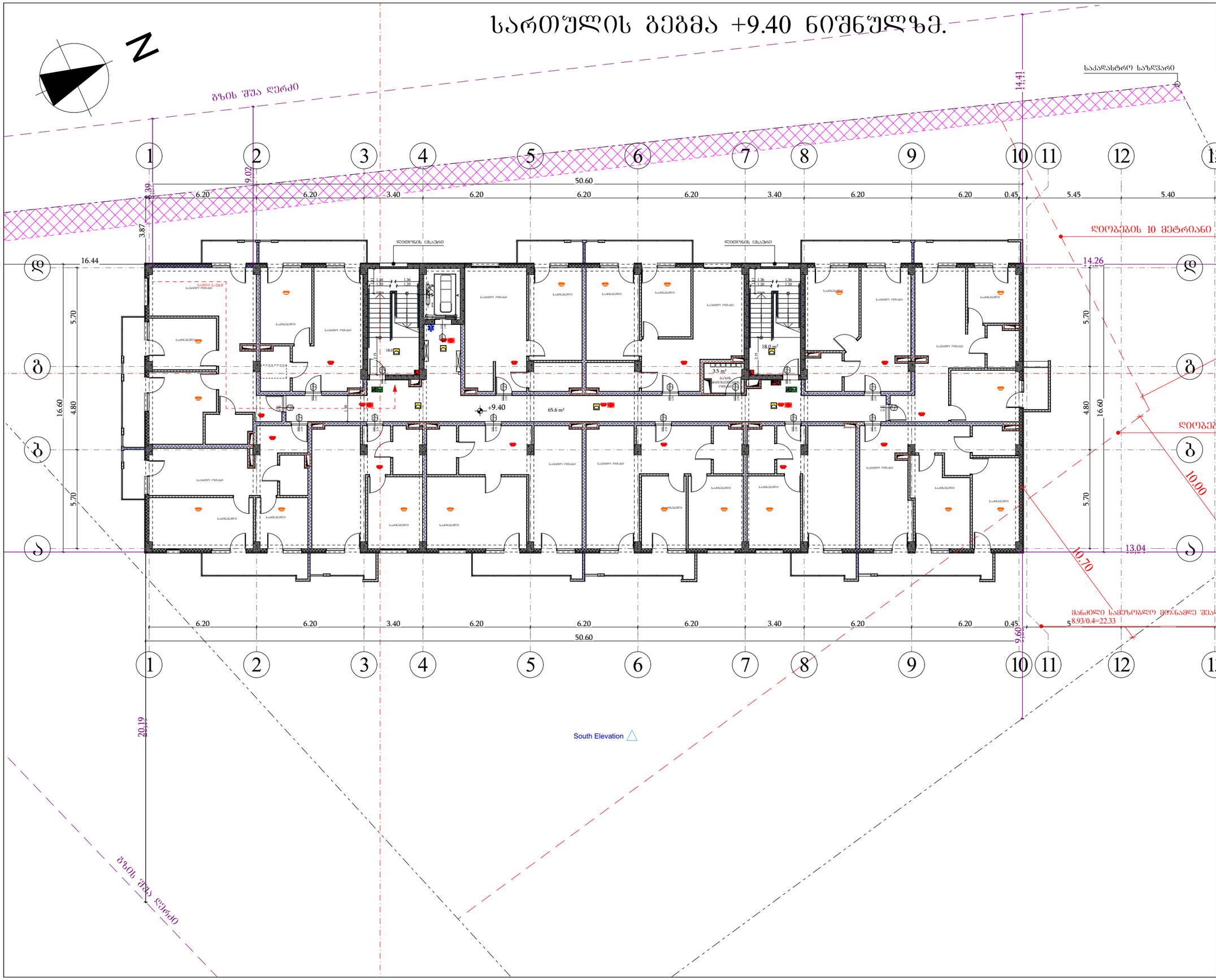

B			O
		N	
U			S

შპს "ბორუსპლუს"
ID:205228591

ექსპლიკაცია

შენობის ელემენტები	ტიპი
	B
ძირითადი კონსტრუქციული ნარჩო	2
მზიდი კედლები გარე შიგა	2 2
არამზიდი კედლები და ტიხრები გარე	ცხრილი 602
არამზიდი კედლები და ტიხრები შიგა	0
იატაკის კონსტრუქცია და არაძირითადი ნაწილები	2
სახურავის კონსტრუქცია და არაძირითადი ნაწილები	1

პირობითი ნიშნები:



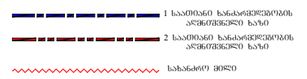

სემბოლოს სახელწოდება

- ხელის ცეცხლმაქრი
- სახანძრო მილსადარი
- ორმხრივი კაშმირის სისტემა
- კვამლზე მოქმედი მაუწყებელი
- კვამლის ავტომატური აღმოჩენი
- სახანძრო განაპირა ღილაკი (სახანძრო სიგნალიზაცია)
- დამკავებელთა შეტყობინების სისტემა
- ავარიული განათება
- საევარიო განათება
- სახანძრო მისაერთებელი
- სახანძრო კიდრანტი

პროექტის დასახელება:
მრავალბინიანი საცხოვრებელი სახლი

მისამართი:
ქალაქი თბილისი, ავჭალის ქუჩა, №7გ
(ს.კ: 72.12.06.162)

არქიტექტურული ნაწილი

დირექტორი დ. ჯაფარიძე	
პრ. ავტორი დ. ჯაფარიძე	
არქიტექტორი შ. პიპინაშვილი	
არქიტექტორი ვ. რჟანსკი	

დამკვეთი:
შპს "ოსტატი" ID:400145758

დაკვეთა №

სტადია	ფურც.	რაოდ.	მასშტ.
მ.პ.			1:200

სართულის გეგმა +12.60 ნიშნულზე.

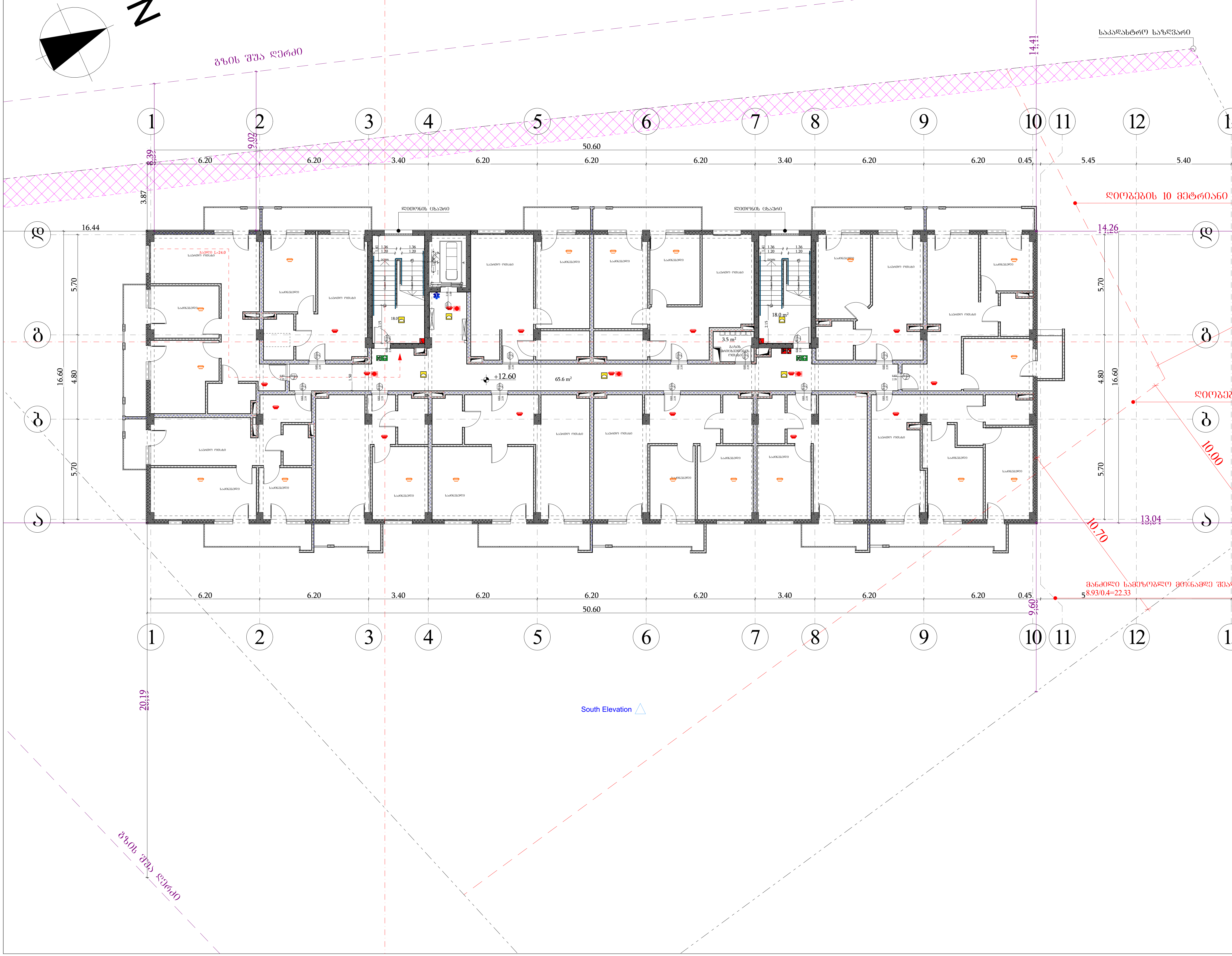

შპს "ბონუსპლუს"
ID:205228591

ექსპლიკაცია

შენობის ელემენტები	ტიპი B
ძირითადი კონსტრუქციული ჩარჩო	2
მზიდი კედლები გარე შიგა	2 2
არამზიდი კედლები და ტიხრები გარე	ცხრილი 602
არამზიდი კედლები და ტიხრები შიგა	0
იატაკის კონსტრუქცია და არაძირითადი ნაწილები	2
სახურავის კონსტრუქცია და არაძირითადი ნაწილები	1

პირობითი ნიშნები:

კარის თავისუფალი სიგანე
ხანძარმედეგობა
კარის ნუმერაცია
კარის თავისუფალი სიმაღლე

გასასვლელი აღმნიშვნელი განათებული ნიშანი

1 საათიანი ხანძარმედეგობის აღმნიშვნელი ხაზი

2 საათიანი ხანძარმედეგობის აღმნიშვნელი ხაზი

სახანძრო მილი

სიმბოლოს სახელწოდება	
	ხელის ცეცხლმაქრი
	სახანძრო მილდგარი
	ორმხრივი კავშირის სისტემა
	კვამლზე მორეაგირე მაუწყებელი
	კვამლის ავტომატური აღმომჩენი
	სახანძრო განგაშის ღილაკი (სახანძრო სიგნალიზაცია)
	დამკავებელთა შეტყობინების სისტემა
	ავარიული განათება
	საავარიო განათება
	სახანძრო მისაერთებელი
	სახანძრო ჰიდრანტი

პროექტის დასახელება:
მრავალბინიანი საცხოვრებელი სახლი

მისამართი:
ქალაქი თბილისი, ავჭალის ქუჩა, №7გ
(ს.კ: 72.12.06.162)

არქიტექტურული ნაწილი

დირექტორი დ. ჯაფარიძე	
პრ. ავტორი დ. ჯაფარიძე	
არქიტექტორი შ. პეპინაშვილი	
არქიტექტორი ვ. რჟანსკი	

დამკვეთი:
შპს "ოსტატი" ID:400145758

დაკვეთა №

სტადია	ფურც.	რაოდ.	მასშტ.
მ.კ.			1:200

სართულის გეგმა +15.80 ნიშნულზე.

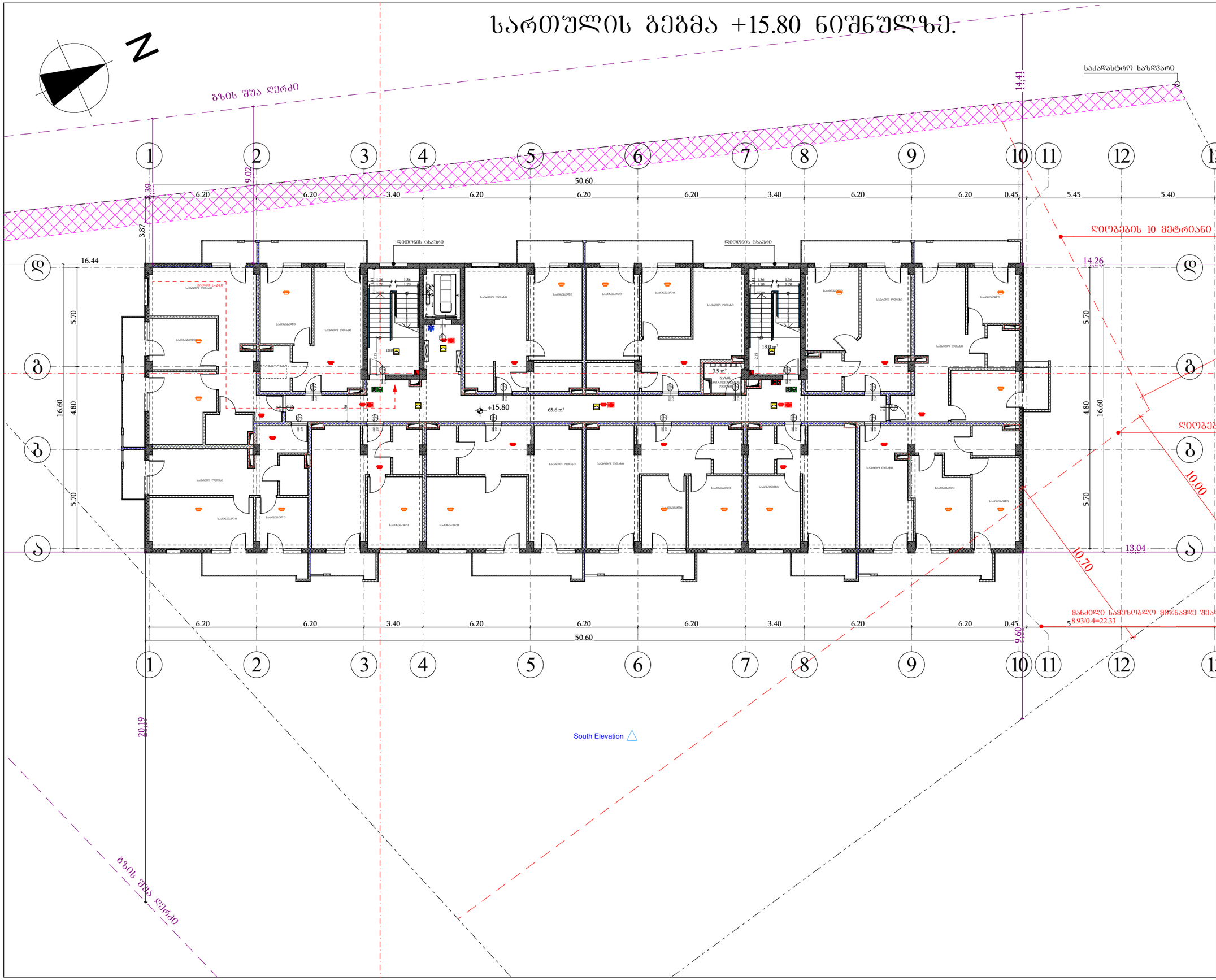

B		O
	N	
U		S

შპს "ბორუსპლუს"
ID:205228591

ექსპლიკაცია

შენობის ელემენტები	ტიპი
	B
ძირითადი კონსტრუქციული ნარჩო	2
მზიდი კედლები გარე შიგა	2 2
არამზიდი კედლები და ტიხრები გარე	ცხრილი 602
არამზიდი კედლები და ტიხრები შიგა	0
იატაკის კონსტრუქცია და არაძირითადი ნაწილები	2
სახურავის კონსტრუქცია და არაძირითადი ნაწილები	1

პირობითი ნიშნები:

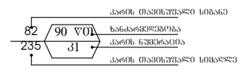

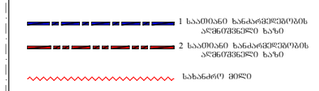

სიმბოლოს სახელწოდება

- ხელის ცეცხლმაქრი
- სახანძრო მილსადარი
- ორმხრივი კავშირის სისტემა
- კვამლზე მორეაგირე მაუწყებელი
- კვამლის ავტომატური აღმოჩენი
- სახანძრო განაპირა ღილაკი (სახანძრო სიგნალიზაცია)
- დამკავებელთა შეტყობინების სისტემა
- ავარიული განათება
- საევარიო განათება
- სახანძრო მისაერთებელი
- სახანძრო კიდრანტი

პროექტის დასახელება:
მრავალბინიანი საცხოვრებელი სახლი

მისამართი:
ქალაქი თბილისი, ავჭალის ქუჩა, №7გ
(ს.კ: 72.12.06.162)

არქიტექტურული ნაწილი

დირექტორი დ. ჯაფარიძე	
პრ. ავტორი დ. ჯაფარიძე	
არქიტექტორი შ. პიპინაშვილი	
არქიტექტორი ვ. რჟანსკი	

დამკვეთი:
შპს "ოსტატი" ID:400145758

დაკვეთა №

სტადია	ფურც.	რაოდ.	მასშტ.
მ.პ.			1:200

სართულის გეგმა +19.00 ნიშნულზე.

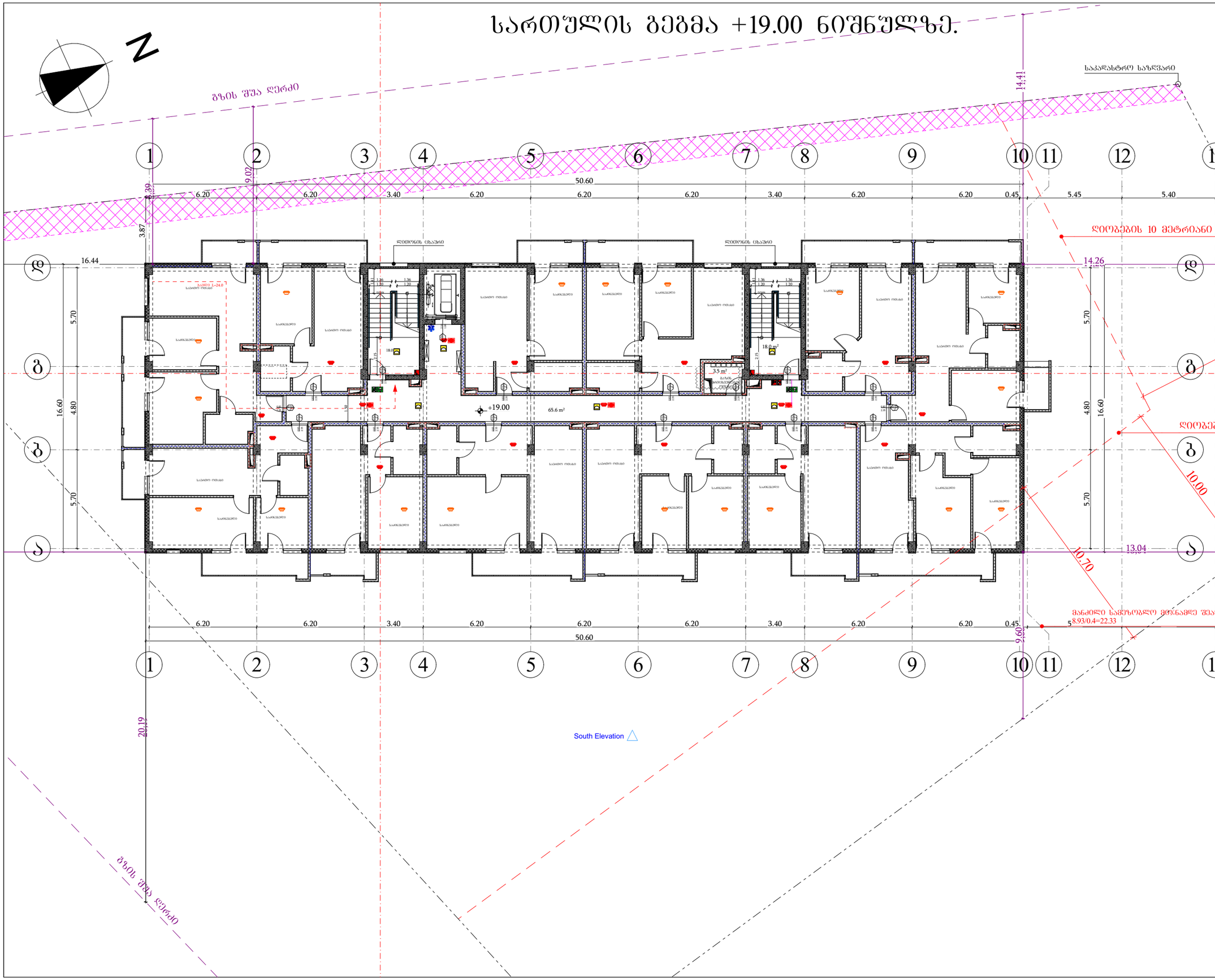

B			O
		N	
U			S

შპს "ბორუსპლუს"
ID:205228591

ექსპლიკაცია

შენობის ელემენტები	ტიპი
	B
ძირითადი კონსტრუქციული ნარჩო	2
მზიდი კედლები გარე შიგა	2 2
არამზიდი კედლები და ტიხრები გარე	ცხრილი 602
არამზიდი კედლები და ტიხრები შიგა	0
იატაკის კონსტრუქცია და არაძირითადი ნაწილები	2
სახურავის კონსტრუქცია და არაძირითადი ნაწილები	1

პირობითი ნიშნები:

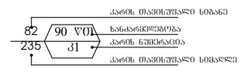

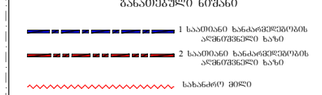

სიმბოლოს სახელწოდება



პროექტის დასახელება:
მრავალბინიანი საცხოვრებელი სახლი

მისამართი:
ქალაქი თბილისი, ავჭალის ქუჩა, №7გ
(ს.კ: 72.12.06.162)

არქიტექტურული ნაწილი

დირექტორი დ. ჯაფარიძე	
პრ. ავტორი დ. ჯაფარიძე	
არქიტექტორი შ. პიპინაშვილი	
არქიტექტორი ვ. რჟანსკი	

დამკვეთი:
შპს "ოსტატი" ID:400145758

დაკვეთა №

სტადია	ფურც.	რაოდ.	მასშტ.
მ.პ.			1:200

სართულის გეგმა +22.20 ნიშნულზე

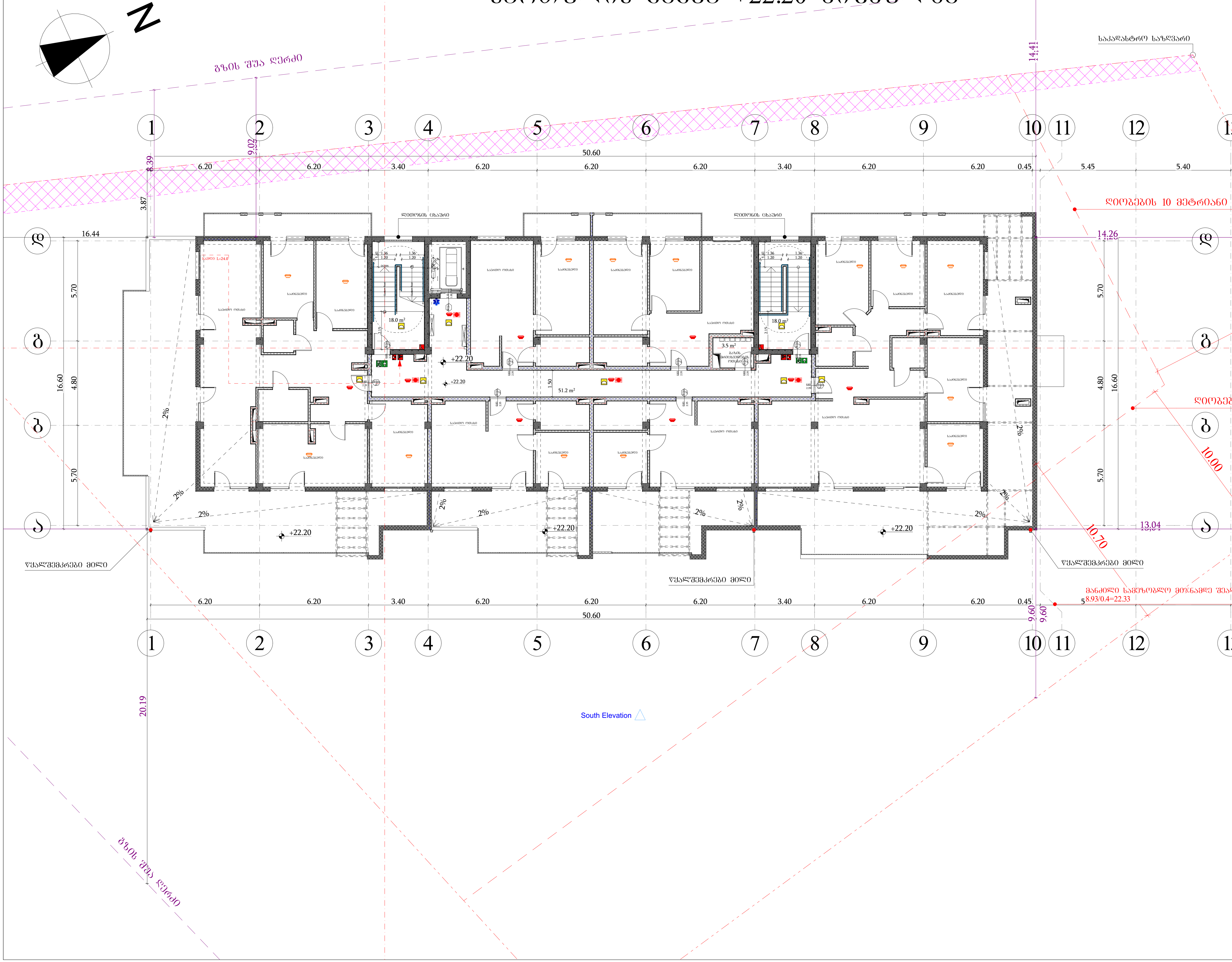

შპს "ბონუსპლუს"
ID:205228591

ექსპლიკაცია

შენობის ელემენტები	ტიპი B
ძირითადი კონსტრუქციული ჩარჩო	2
მზიდი კედლები გარე შიგა	 2 2
არამზიდი კედლები და ტიხრები გარე	ცხრილი 602
არამზიდი კედლები და ტიხრები შიგა	0
იატაკის კონსტრუქცია და არაძირითადი ნაწილები	2
სახურავის კონსტრუქცია და არაძირითადი ნაწილები	1

პირობითი ნიშნები:

კარის თავისუფალი სიგანე
ხანძარმედეგობა
კარის ნუმერაცია
კარის თავისუფალი სიმაღლე

გასასვლელი აღმნიშვნელი განათებული ნიშანი

1 საათიანი ხანძარმედეგობის აღმნიშვნელი ხაზი

2 საათიანი ხანძარმედეგობის აღმნიშვნელი ხაზი

სახანძრო მილი

სიმბოლოს სახელწოდება

	ხელის ცეცხლმაქრი
	სახანძრო მილდგარი
	ორმხრივი კავშირის სისტემა
	კვამლზე მორეაგირე მაუწყებელი
	კვამლის ავტომატური აღმომჩენი
	სახანძრო განგაშის ღილაკი (სახანძრო სიგნალიზაცია)
	დამკავებელთა შეტყობინების სისტემა
	ავარიული განათება
	საავარიო განათება
	სახანძრო მისაერთებელი
	სახანძრო ჰიდრანტი

პროექტის დასახელება:
მრავალბინიანი საცხოვრებელი სახლი

მისამართი:
ქალაქი თბილისი, ავჭალის ქუჩა, №7გ
(ს.კ: 72.12.06.162)

არქიტექტურული ნაწილი

დირექტორი დ. ჯაფარიძე	
პრ. ავტორი დ. ჯაფარიძე	
არქიტექტორი შ. პაპინაშვილი	
არქიტექტორი ვ. რჟანსკი	

დამკვეთი:
შპს "ოსტატი" ID:400145758

დაკვეთა №

სტადია	ფურც.	რაოდ.	მასშტ.
მ.პ.			1:200

სამანქანე სართულის გეგმა +25.55 ნიშნულზე

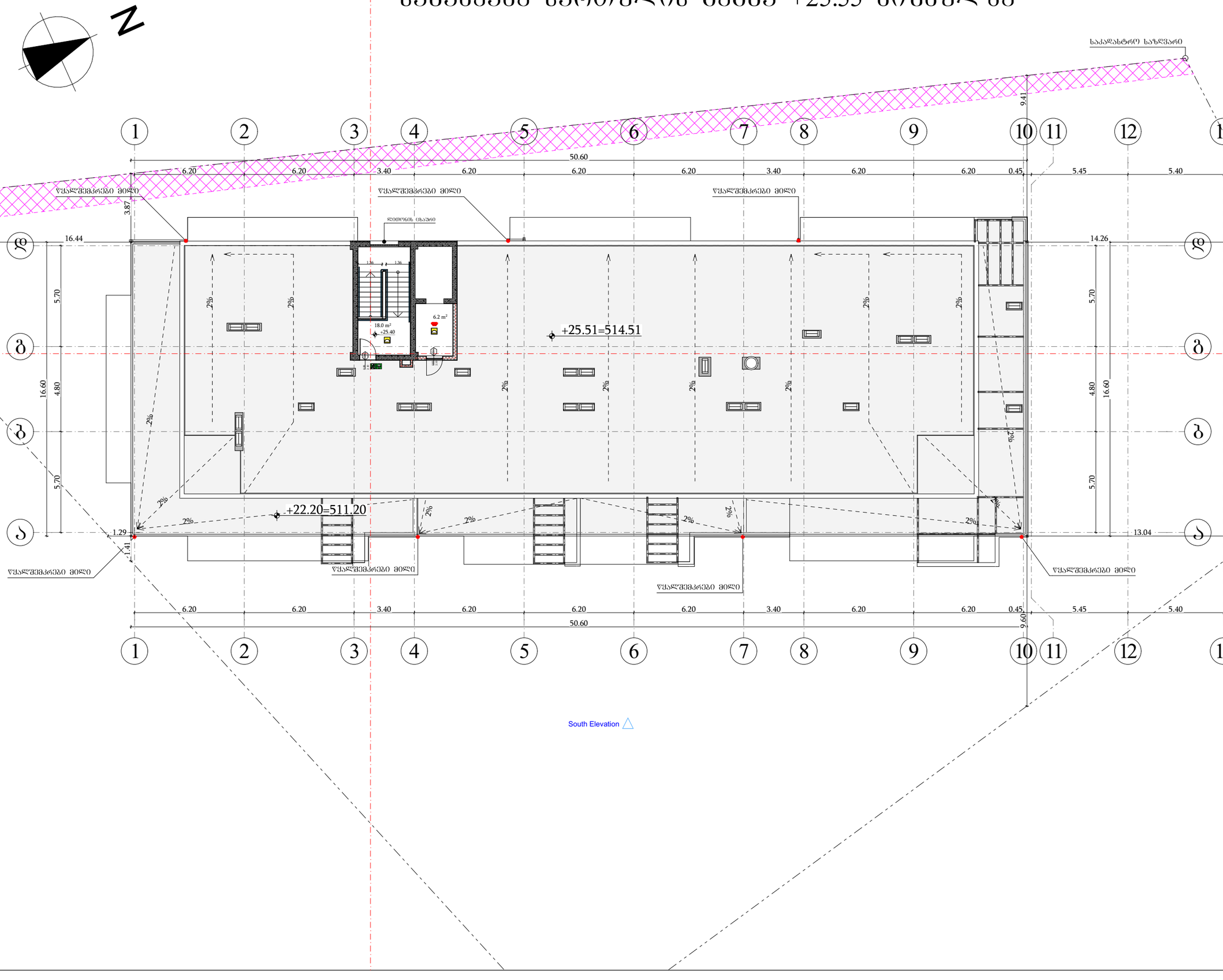

შპს "ბონუსპლუს" ID:205228591	

ექსპლიკაცია

შენობის ელემენტები	ტიპი
	B
ძირითადი კონსტრუქციული ნარჩო	2
მზიდი კედლები გარე შიგა	2 2
არამზიდი კედლები და ტიხრები გარე	ცხრილი 602
არამზიდი კედლები და ტიხრები შიგა	0
იატაკის კონსტრუქცია და არაძირითადი ნაწილები	2
სახურავის კონსტრუქცია და არაძირითადი ნაწილები	1

პირობითი ნიშნები:



გასასვლელი აღმნიშვნელი განათებული ნიშანი

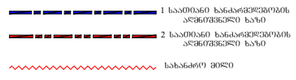

სიმბოლოს ახსნა

	ხელის ცეცხლმაქრი
	ხახანძრო მილსადარი
	ორმხრივი კავშირის სისტემა
	კვამლზე მოქმედი მაუწყებელი
	კვამლის ავტომატური აღმოჩენი
	ხახანძრო განაკაშის ღილაკი (ხახანძრო სიგნალიზაცია)
	დამკავებელთა შეტყობინების სისტემა
	ავარიული განათება
	საევარიო განათება
	ხახანძრო მისაერთებელი
	ხახანძრო კიდრანტი

პროექტის დასახელება:
მრავალბინიანი საცხოვრებელი სახლი

მისამართი:
ქალაქი თბილისი, ავჭალის ქუჩა, №7გ
(ს.კ: 72.12.06.162)

არქიტექტურული ნაწილი

დირექტორი დ. ჯაფარიძე	
პრ. ავტორი დ. ჯაფარიძე	
არქიტექტორი შ. პიპინაშვილი	
არქიტექტორი ვ. რჟანსკი	

დამკვეთი:
შპს "ოსტატი" ID:400145758

დაკვეთა №

სტადია	ფურც.	რაოდ.	მასშტ.
მ.პ.			1:200

სახანძრო ჭრილი დ-ა ღერძებს შორის

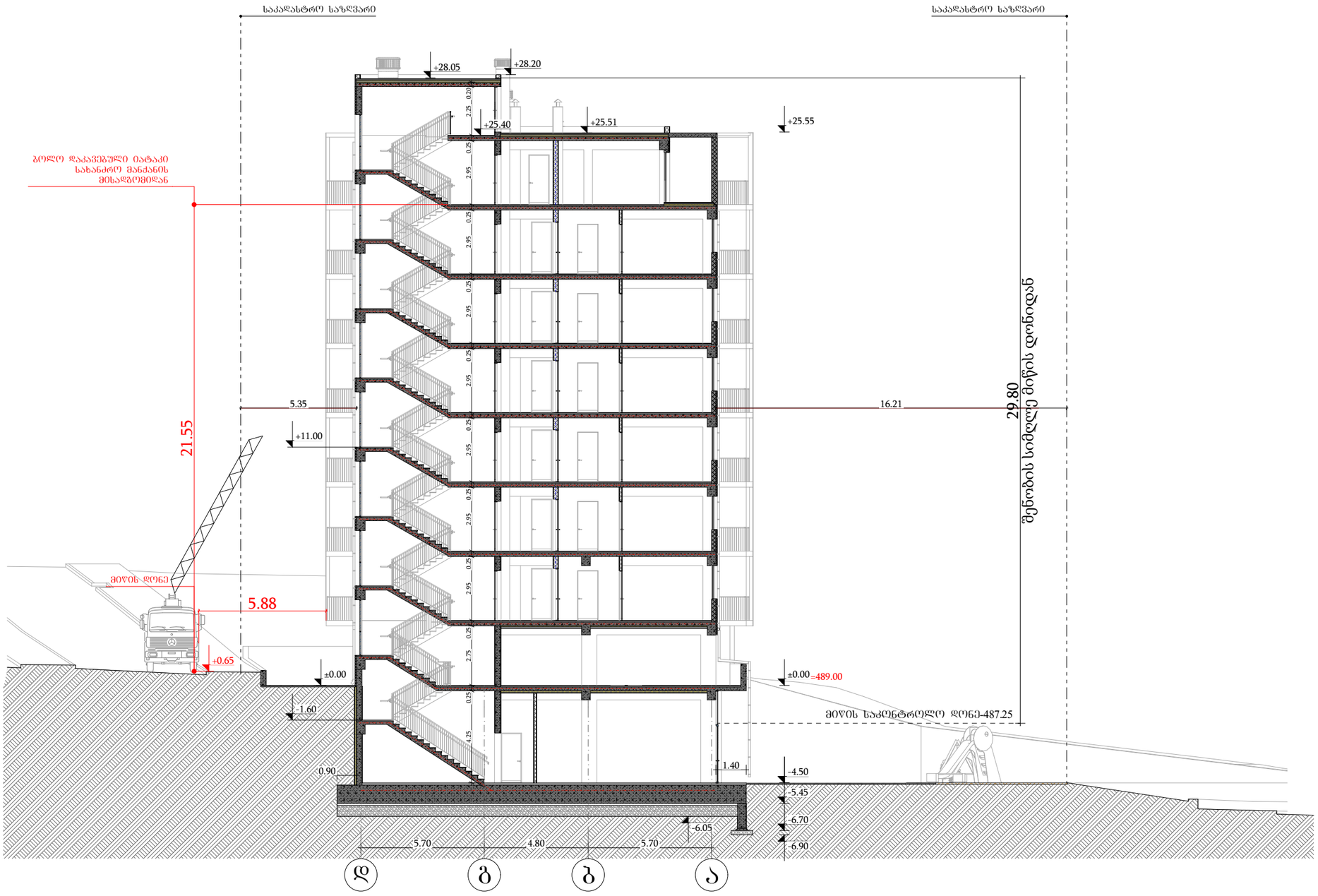

შპს "ბონუსპლუს" ID:205228591	

ექსპლიკაცია

შენობის ელემენტები	ტიპი
	B
ძირითადი კონსტრუქციული ნარჩო	2
მზიდი კედლები გარე შიგა	 2 2
არამზიდი კედლები და ტიხრები გარე	ცხრილი 602
არამზიდი კედლები და ტიხრები შიგა	0
იატაკის კონსტრუქცია და არაძირითადი ნაწილები	2
სახურავის კონსტრუქცია და არაძირითადი ნაწილები	1

პირობითი ნიშნები:

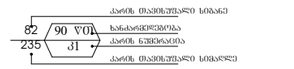

გასასვლელი აღმნიშვნელი განათებული ნიშანი

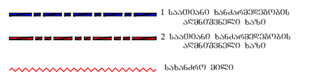

შენიშვნა:

ხანძარსაწინააღმდეგო მანძილები საზოგადოებრივი ქუჩის და შენა ეზოს მხარეს 9.0 მეტრზე მეტია. სართულის და სავაჭრო/კომერციული სივრცე აღჭურვილი იქნება მექანიკური განიავებით. სავაჭრო/კომერციული სივრცე აღჭურვილი იქნება ავტომატური სისტემით. ლიფტის შახტა აღჭურვილი იქნება ჰაერის დაწნევის სისტემით. ჰაერის დაწნევის სისტემა უზრუნველყოფილი იქნება სათადარიგო ელმომარაგებით. ღენის გათიშვის შემთხვევაში სათადარიგო ელექტრომომარაგება ავტომატურად გაანათებს გასასვლელ საშუალებებს. კონსტრუქციული პროექტის დამუშავებისას დაცული იქნას I-B კონსტრუქციის ტიპის მოთხოვნები. ხანძარსაწინააღმდეგო დაცვის სისტემების საინჟინრო დოკუმენტაცია დამუშავდეს 28.01.16 წ. №41 დადგენილების შესაბამისად.

პროექტის დასახელება:
მრავალბინიანი საცხოვრებელი სახლი

მისამართი:
ქალაქი თბილისი, ავჭალის ქუჩა, №7გ
(ს.კ: 72.12.06.162)

არქიტექტურული ნაწილი

დირექტორი დ. ჯაფარიძე	
პრ. ავტორი დ. ჯაფარიძე	
არქიტექტორი შ. პიპინაშვილი	
არქიტექტორი ვ. რჟანსკი	

დამკვეთი:
შპს "ოსტატი" ID:400145758

დაკვეთა №

სტადია	ფურც.	რაოდ.	მასშტ.
მ.პ.			1:200

გაძლიერებული ბეტონის სვეტი 70X40 მმ
ცეცხლმედეგობა 2 სთ.

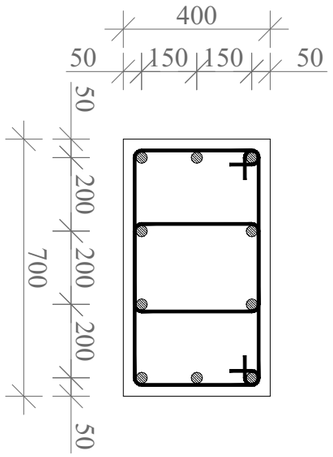

გაძლიერებული ბეტონის კედელი
გზა-კიბის შემომზღუდავები
ცეცხლმედეგობა 2 სთ.

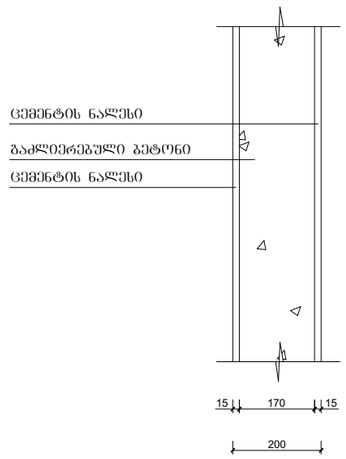

გაძლიერებული ბეტონის კოჭი
იატაკის და სახურავის ფილა
ცეცხლმედეგობა 2 სთ.

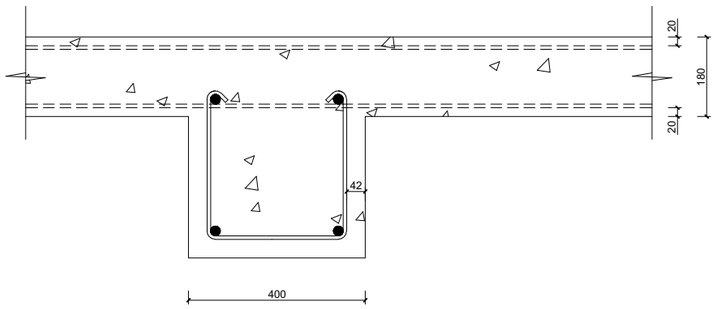

ბლოკის კედელი
ბინებს შორის გამყოფი ტიხარი
ცეცხლმედეგობა 1 სთ.

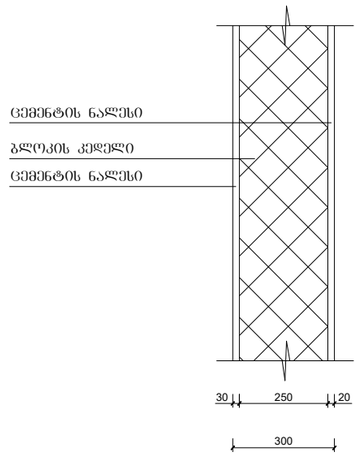

მასშტაბი: 1:10

C

შენობის ელემენტები	ტიპი - I
	B
ძირითადი კონსტრუქციული ჩარჩო	2
მზიდი კედლები გარე შიგა	 2 2
არამზიდი კედლები და ტიხრები გარე	ცხრილი 602
არამზიდი კედლები და ტიხრები შიგა	0
იატაკის კონსტრუქცია და არაძირითადი ნაწილები	2
სახურავის კონსტრუქცია და არაძირითადი ნაწილები	1

შენიშვნა:

კონსტრუქციული პროექტის დამუშავებისას დაცული იქნას I-B კონსტრუქციის ტიპის მოთხოვნები.

B		O	შპს "ბონუსპლუს" ID:205228591
	N		
U		S	

ექსპლიკაცია

პირობითი აღნიშვნები:

პროექტის დასახელება:
მრავალბინიანი საცხოვრებელი სახლი

მისამართი:
ქალაქი თბილისი, ავჭალის ქუჩა, №7გ
(ს.კ: 72.12.06.162)

არქიტექტურული ნაწილი

დირექტორი დ. ჯაფარიძე	
პრ. ავტორი დ. ჯაფარიძე	
არქიტექტორი შ. პიპინაშვილი	
არქიტექტორი ვ. რჟანსკი	

დამკვეთი:
შპს "ოსტატი" ID:400145758

დაკვეთა №

სტადია	ფურც.	რაოდ.	მასშტ.
მ.პ.			

სართულის გეგმა -4.50 ნიშნულზე

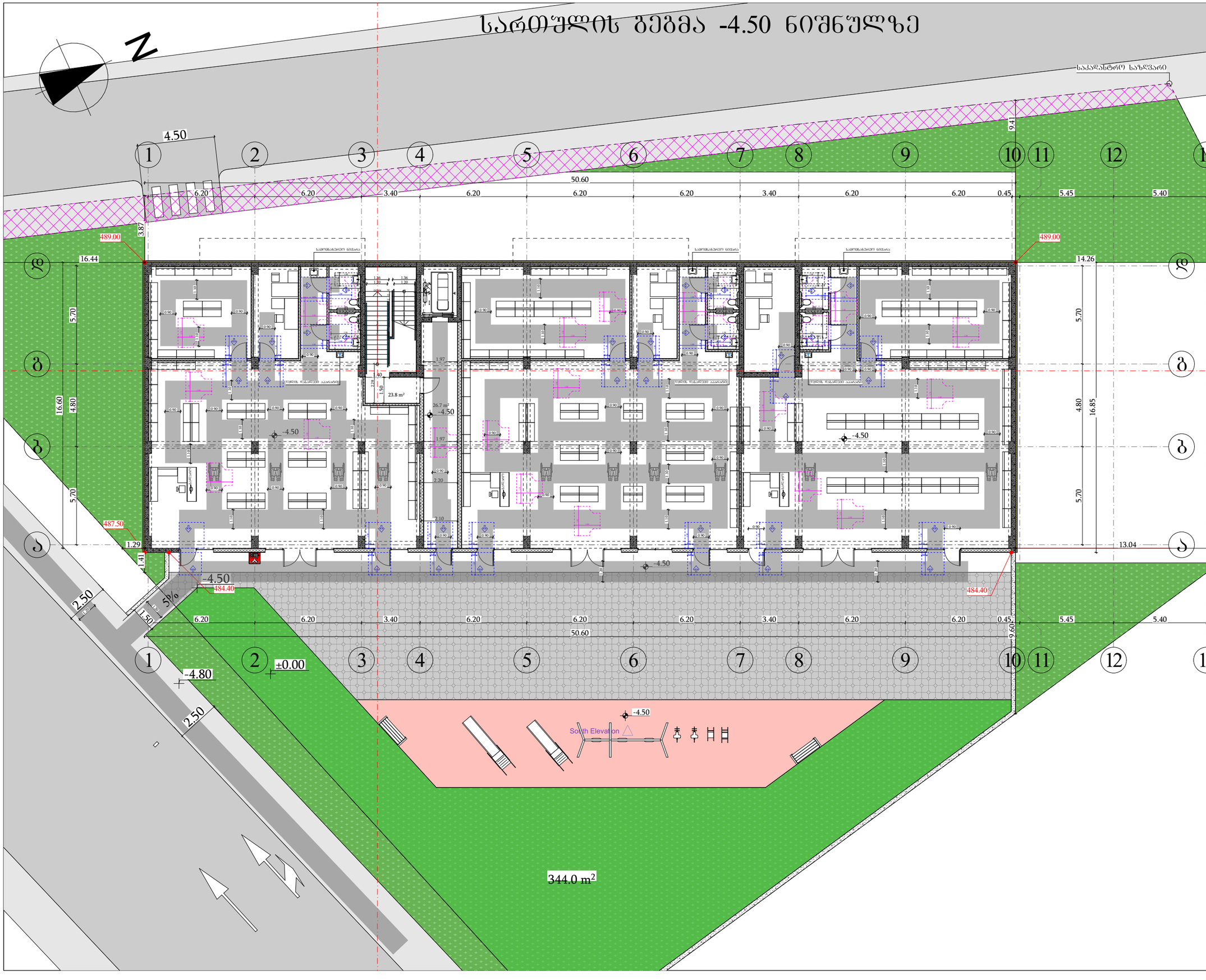

B		O
	N	
U		S

შპს "ბონუსპლუს"
ID:205228591

ექსპლიკაცია

მისაწვდომი სივრცეზე

მოსატრიალებელი სივრცეები

ვარიანტი 1 | ვარიანტი 2

ვარიანტი 3 | ვარიანტი 4

კარის წინ თავისუფალი სივრცე

შენიშვნები

1. იატაკის ზედაპირები მოეწყობა ისე, რომ იქნება მდგრადი, მყარი და არასრიალა.

პროექტის დასახელება:
მრავალბინიანი საცხოვრებელი სახლი

მისამართი:
ქალაქი თბილისი, ავჭალის ქუჩა, №7გ
(ს.კ: 72.12.06.162)

არქიტექტურული ნაწილი

დირექტორი დ. ჯაფარიძე	
პრ. ავტორი დ. ჯაფარიძე	
არქიტექტორი შ. პიპინაშვილი	
არქიტექტორი ვ. რჟანსკი	

დამკვეთი:
შპს "ოსტატი" ID:400145758

დაკვეთა №

სტადია	ფურც.	რაოდ.	მასშტ.
მ.პ.			1:200

სართულის გეგმა ±0.00 ნიშნულზე

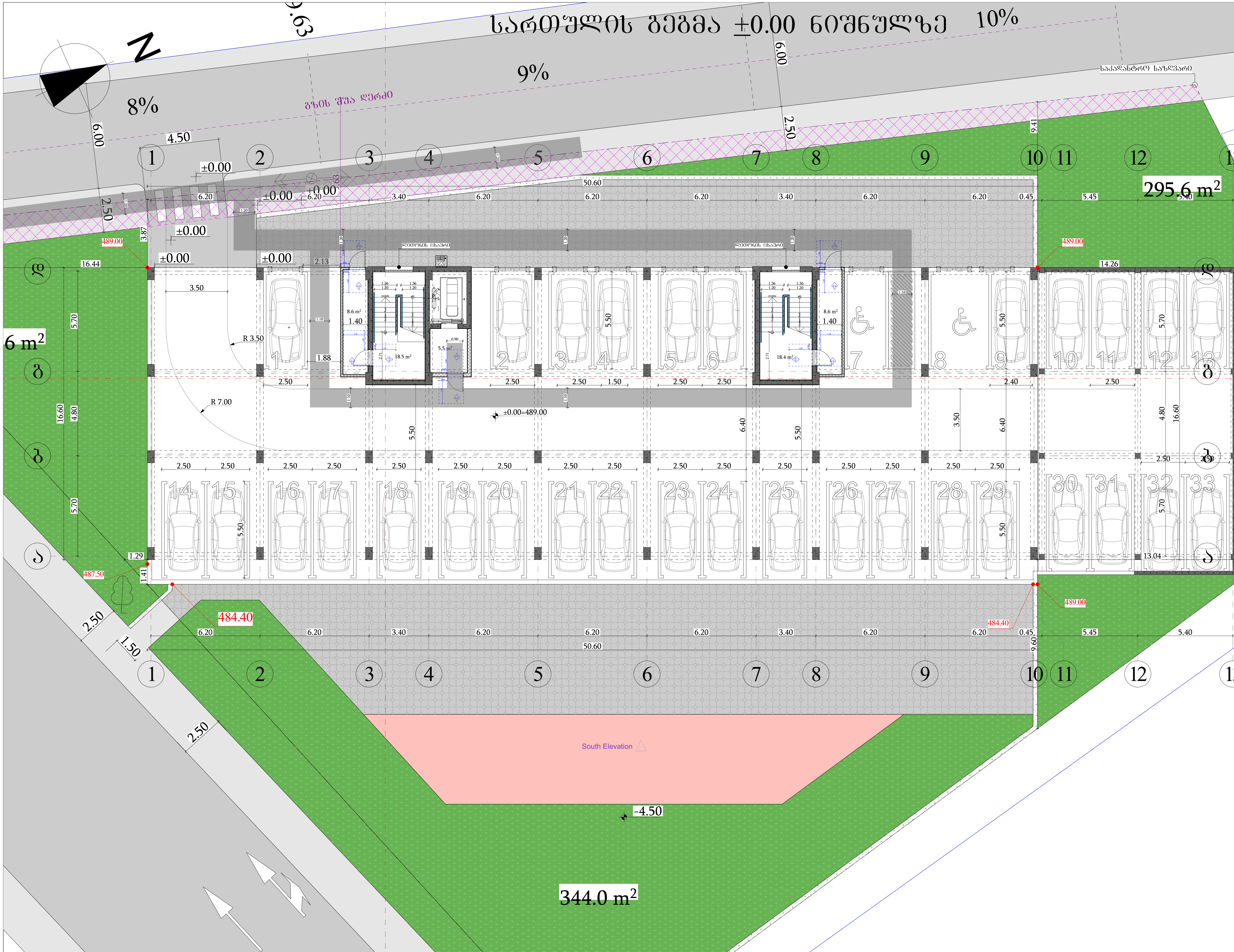

±0.00 ნიშნულის აბსოლიტური გეოდეზიური მნიშვნელობა = 489.00

B O N U S

შპს "ბონუსპლუს" ID:205228591

ექსპლიკაცია

მისაწვდომი სვლაგეზი

მოსატრიალებელი სივრცეები

ვარიანტი 1 / ვარიანტი 2 / ვარიანტი 3 / ვარიანტი 4

კარის წინ თავისუფალი სივრცე

შენიშვნები

1. იატაკის ზედაპირები მოეწყობა ისე, რომ იქნება მდგრადი, მყარი და არასრიალა.

პროექტის დასახელება: მრავალბინიანი საცხოვრებელი სახლი

მისამართი: ქალაქი თბილისი, ავჭალის ქუჩა, №7გ (ს.კ: 72.12.06.162)

არქიტექტურული ნაწილი

დირექტორი დ. ჯაფარიძე	
პრ. ავტორი დ. ჯაფარიძე	
არქიტექტორი შ. პიპინაშვილი	
არქიტექტორი ვ. რჟანსკი	

დამკვეთი: შპს "ოსტატი" ID:400145758

დაკვეთა №

სტადია	ფურც.	რაოდ.	მასშტ.
მ.პ.			1:200

სართულის გეგმა +3.00 ნიშნულზე..

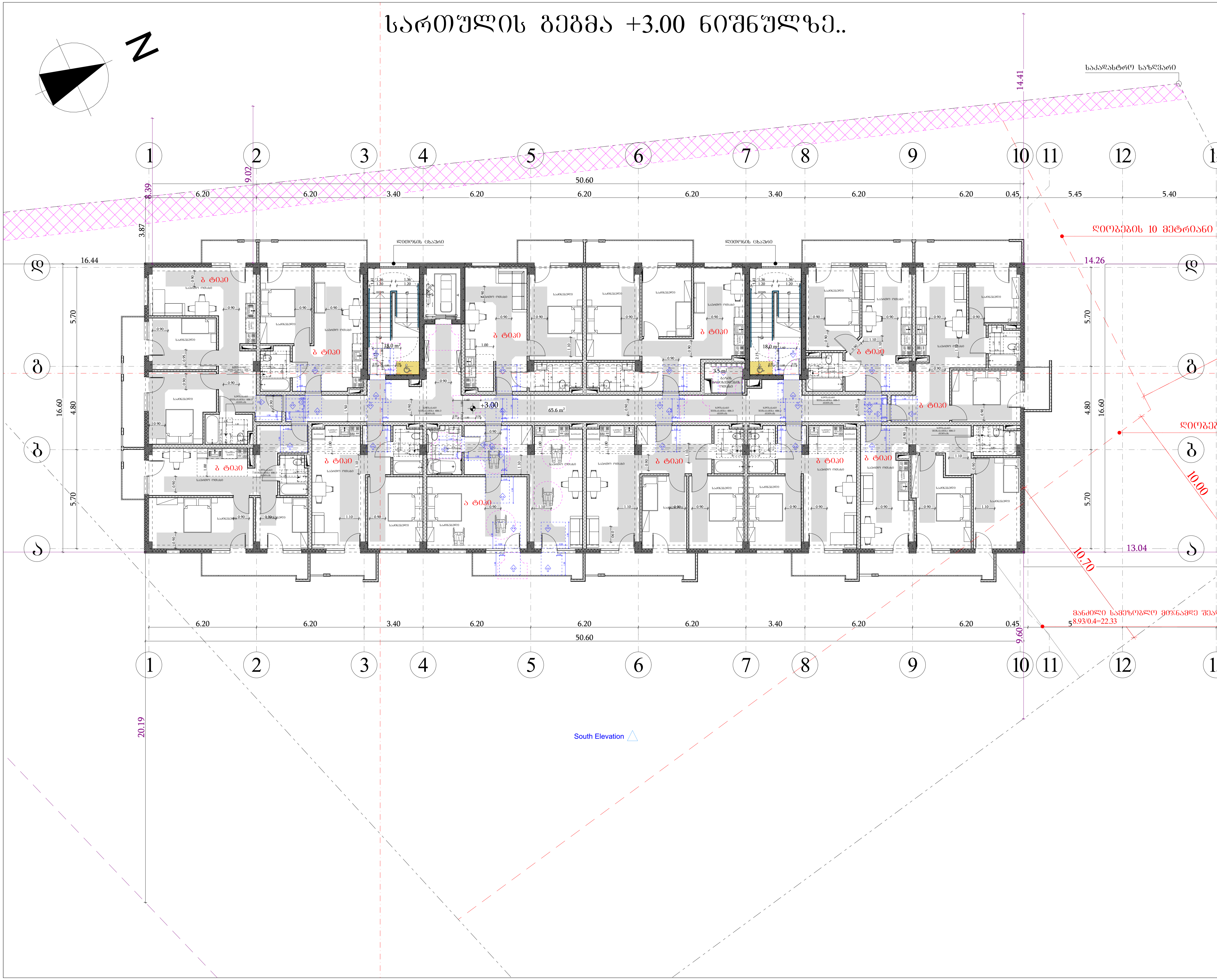

შპს "ბონუსპლუს"
ID:205228591

ექსპლიკაცია

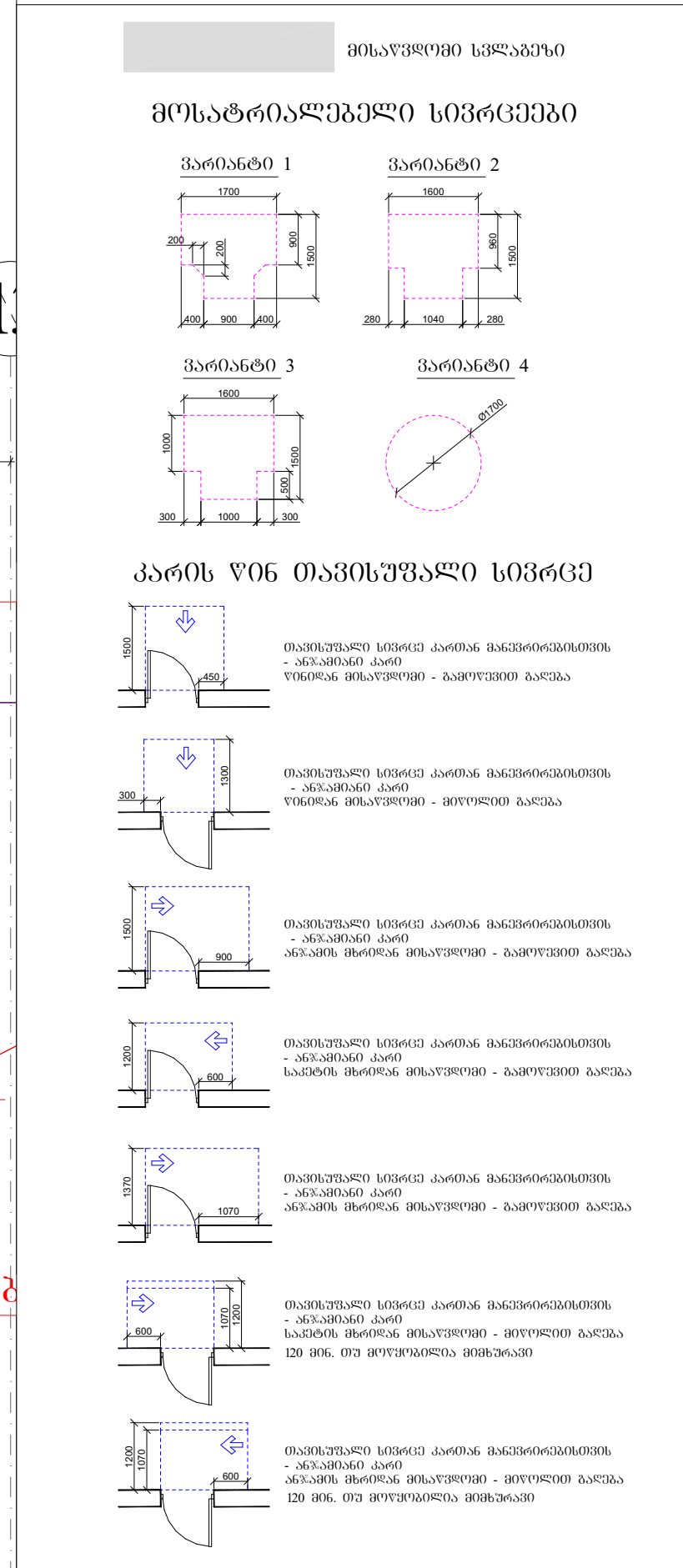

შენიშვნები

1. იატაკის ზედაპირები მოეწყობა ისე, რომ იქნება მდგრადი, მყარი და არასრიალა.

პროექტის დასახელება:
მრავალბინიანი საცხოვრებელი სახლი

მისამართი:
ქალაქი თბილისი, ავჭალის ქუჩა, №7გ
(ს.კ: 72.12.06.162)

არქიტექტურული ნაწილი

დირექტორი დ. ჯაფარიძე	
პრ. ავტორი დ. ჯაფარიძე	
არქიტექტორი შ. პიპინაშვილი	
არქიტექტორი ვ. რჟანსკი	

დამკვეთი:
შპს "ოსტატი" ID:400145758

დაკვეთა №

სტადია	ფურც.	რაოდ.	მასშტ.
მ.პ.			1:200

სართულის გეგმა +6.20 ნიშნულზე..

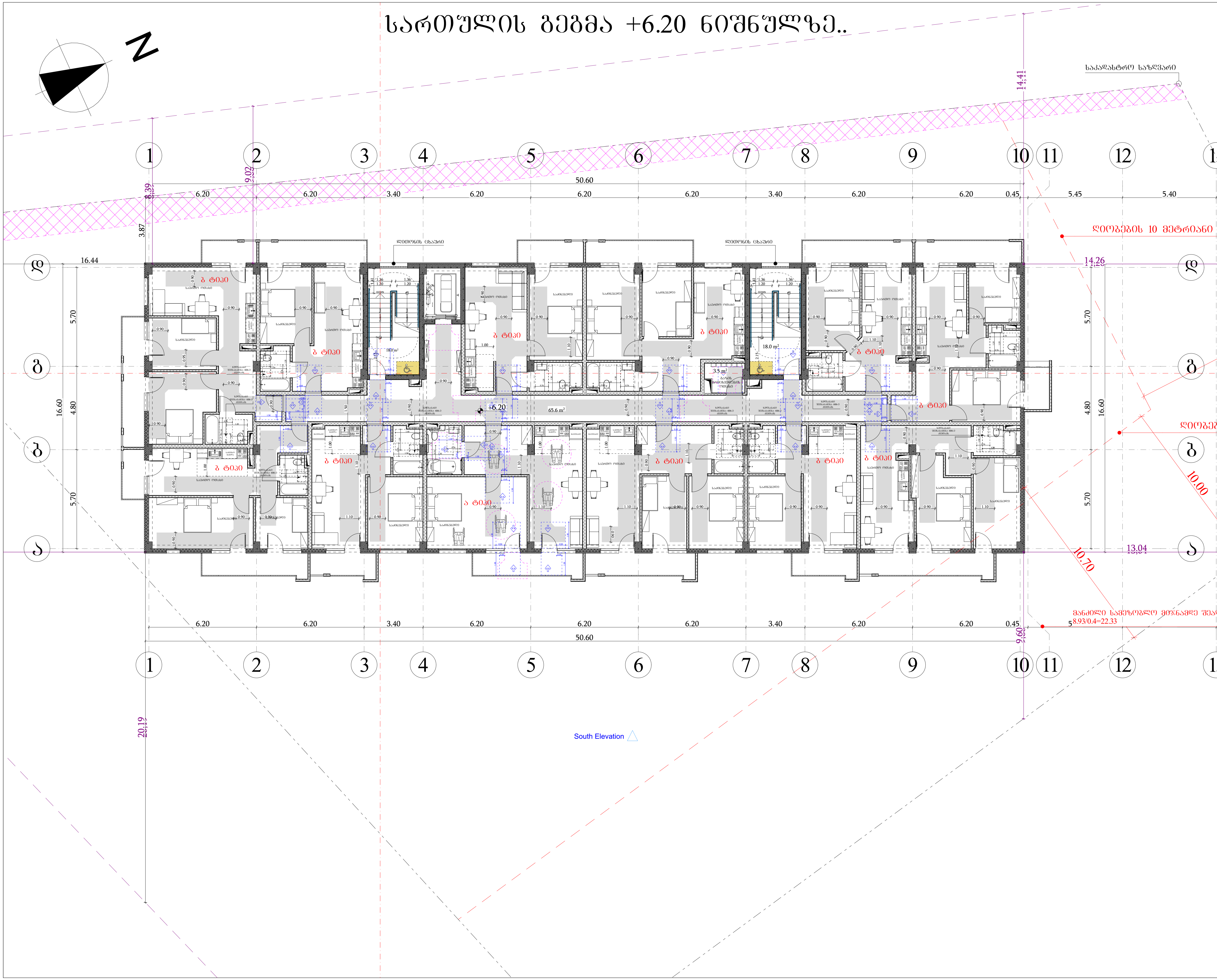

შპს "ბონუსპლუს"
ID:205228591

ექსპლიკაცია

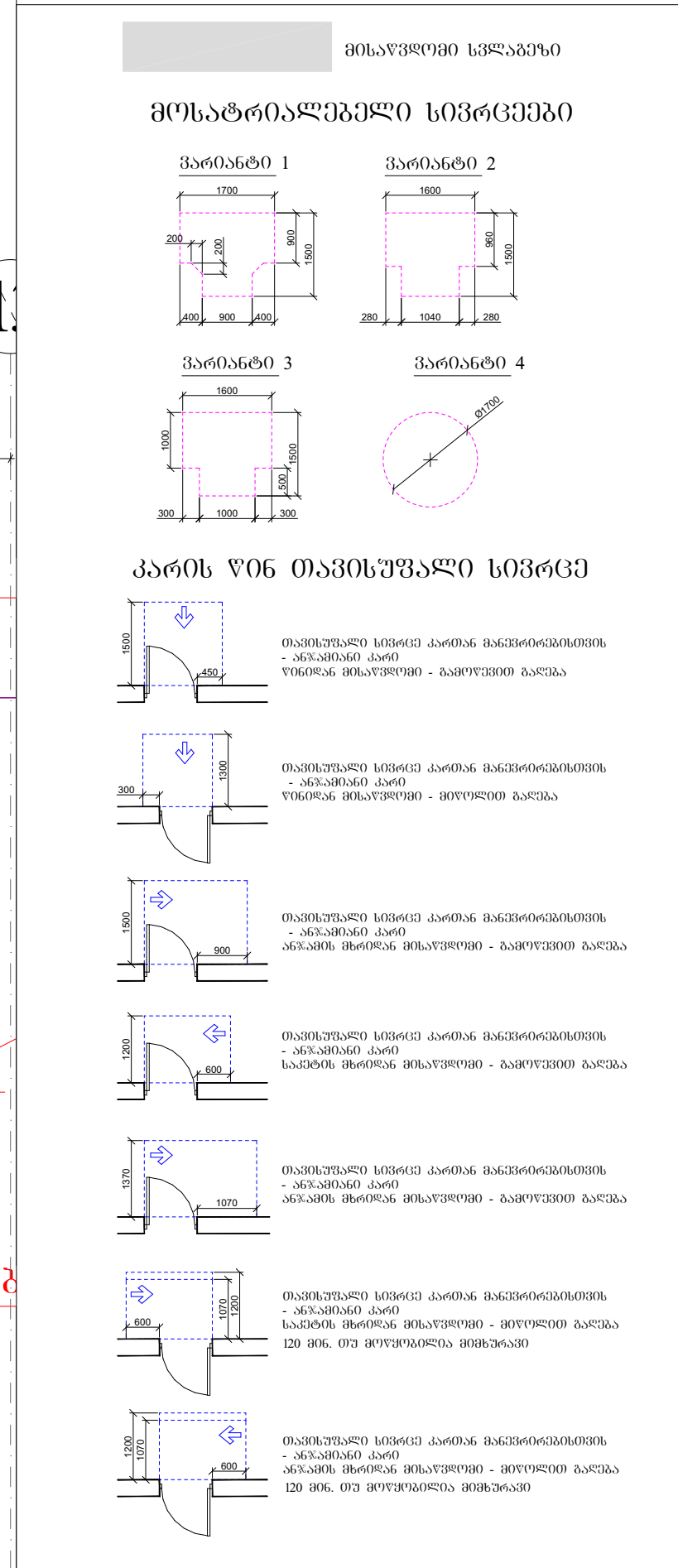

შენიშვნები

1. იატაკის ზედაპირები მოეწყობა ისე, რომ იქნება მდგრადი, მყარი და არასრიალა.

პროექტის დასახელება:
მრავალბინიანი საცხოვრებელი სახლი

მისამართი:
ქალაქი თბილისი, ავჭალის ქუჩა, №7გ
(ს.კ: 72.12.06.162)

არქიტექტურული ნაწილი

დირექტორი დ. ჯაფარიძე	
პრ. ავტორი დ. ჯაფარიძე	
არქიტექტორი შ. პიპინაშვილი	
არქიტექტორი ვ. რჟანსკი	

დამკვეთი:
შპს "ოსტატი" ID:400145758

დაკვეთა №

სტადია	ფურც.	რაოდ.	მასშტ.
მ.პ.			1:200

სართულის გეგმა +9.40 ნიშნულზე..

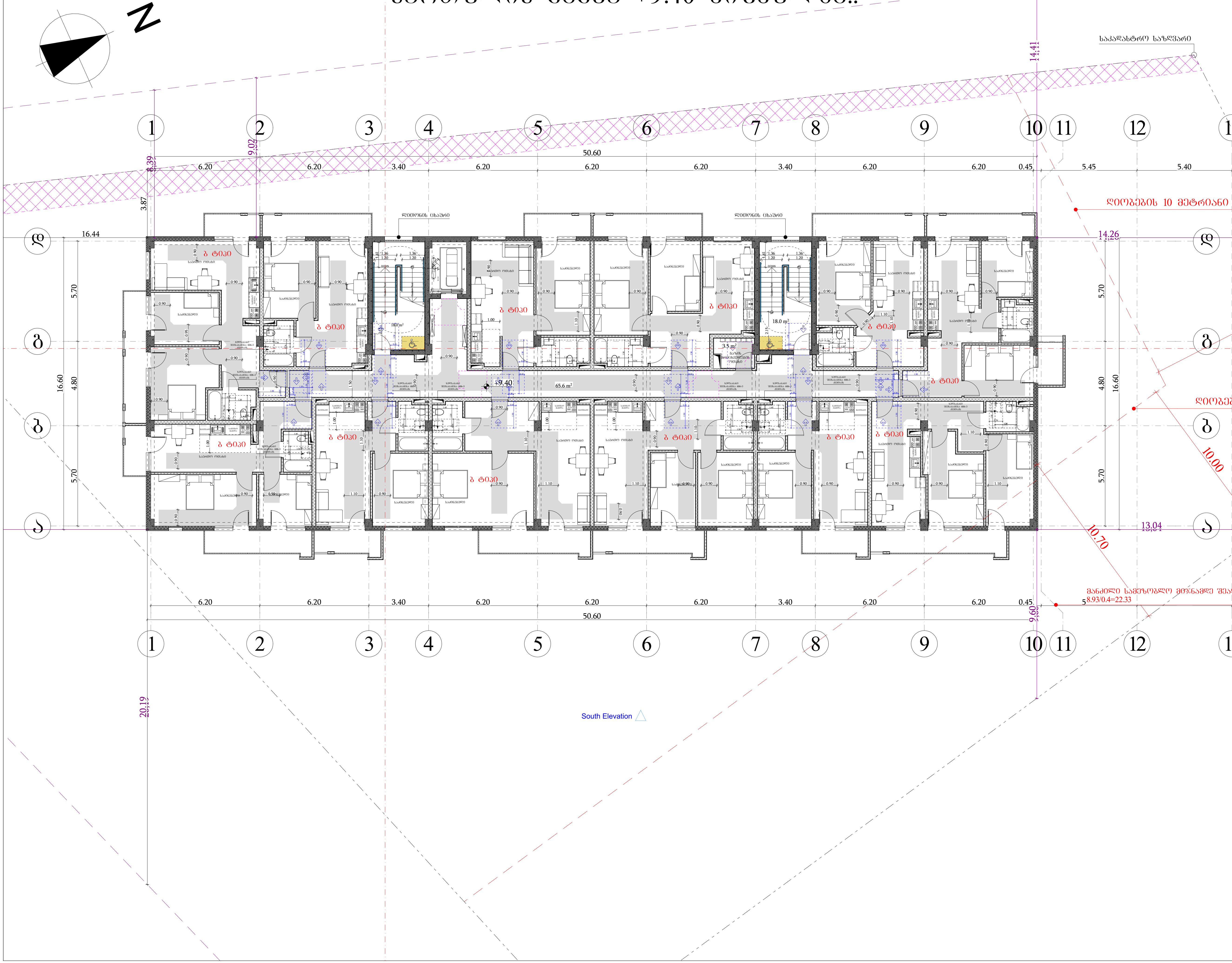

BONUS

შპს "ბონუსპლუს"
ID:205228591

ექსპლიკაცია

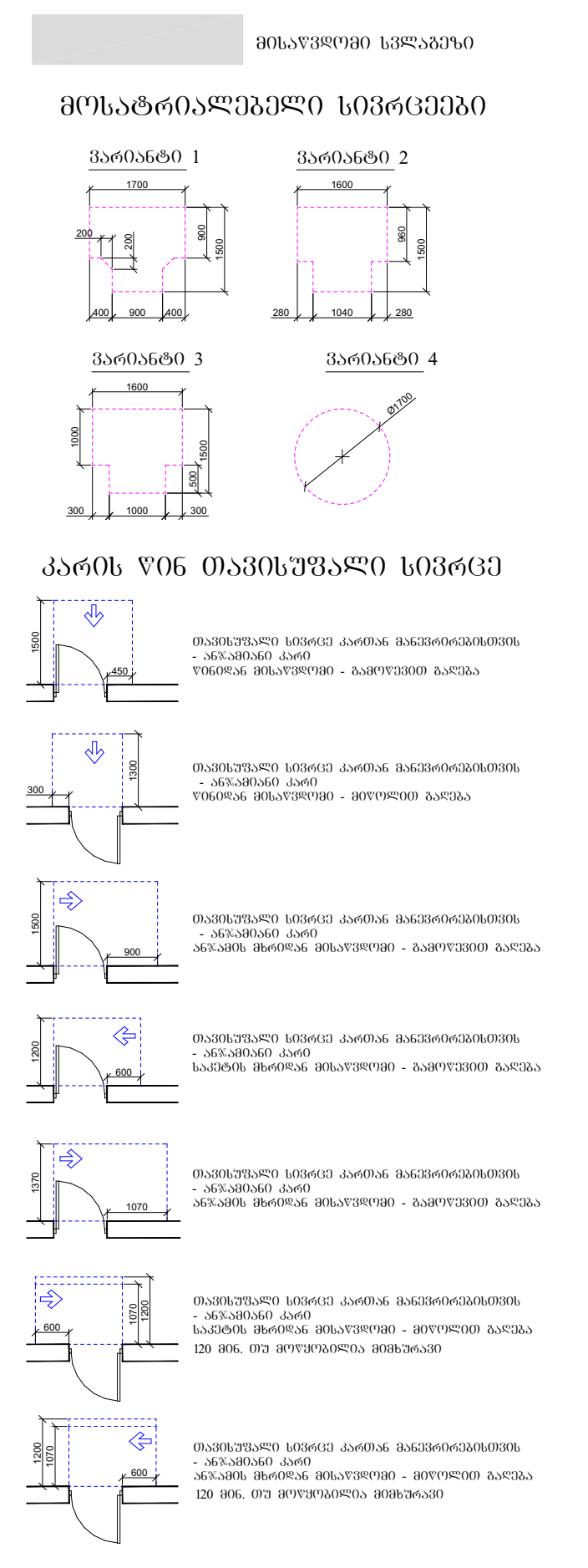

შენიშვნები

1. იატაკის ზედაპირები მოეწყობა ისე, რომ იქნება მდგრადი, მყარი და არასრიალა.

პროექტის დასახელება:
მრავალბინიანი საცხოვრებელი სახლი

მისამართი:
ქალაქი თბილისი, აჭალის ქუჩა, №7გ
(ს.კ: 72.12.06.162)

არქიტექტურული ნაწილი

დირექტორი დ. ჯაფარიძე	
პრ. ავტორი დ. ჯაფარიძე	
არქიტექტორი შ. პაპინაშვილი	
არქიტექტორი ვ. რჟანსკი	

დამკვეთი:
შპს "ოსტატი" ID:400145758

დაკვეთა №

სტადია	ფურც.	რაოდ.	მასშტ.
მ.პ.			1:200

სართულის გეგმა +12.60 ნიშნულზე..

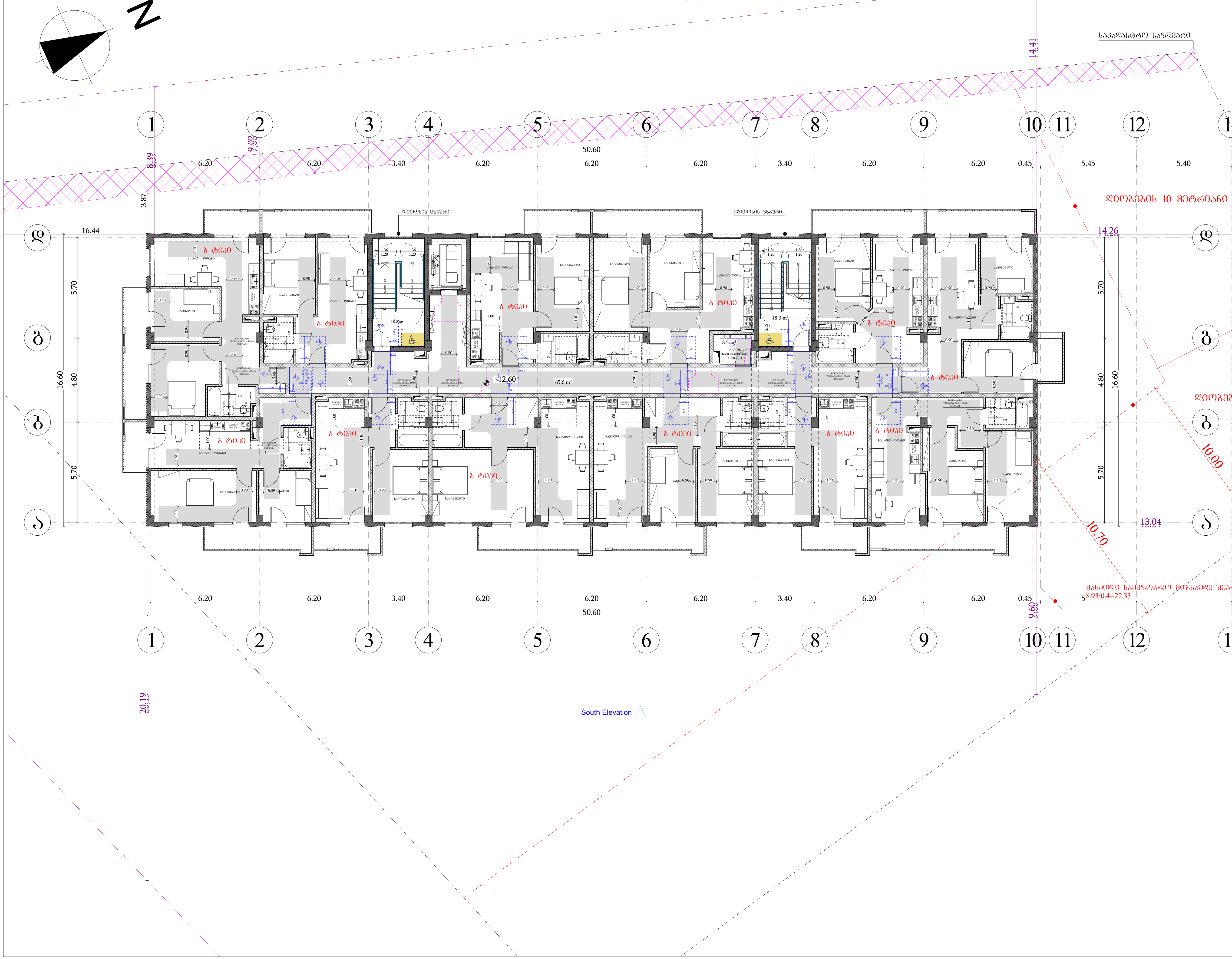

შპს "ბონუსპლუს"
ID:205228591

ექსპლიკაცია

მისაწვდომი სვლაგეზი

მოსატრიალებელი სივრცეები

ვარიანტი 1
ვარიანტი 2
ვარიანტი 3
ვარიანტი 4

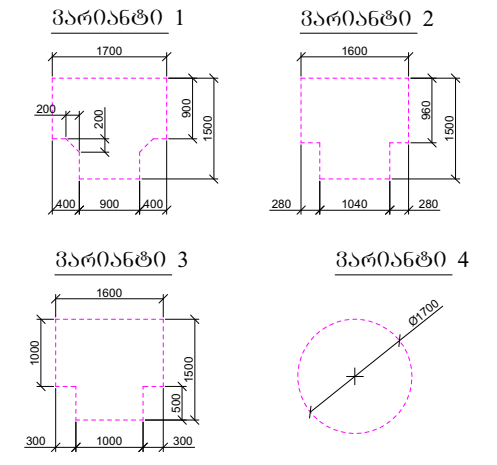

კარის წინ თავისუფალი სივრცე

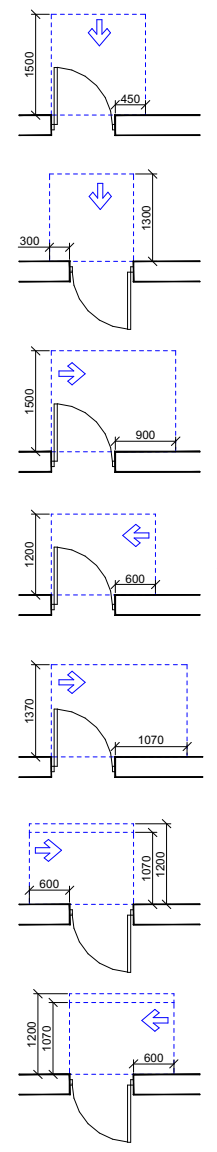

თავისუფალი სივრცე კართან მანევრირებისთვის
- ანჯამიანი კარი
წინიდან მისაწვდომი - გამოწევით გაღება

თავისუფალი სივრცე კართან მანევრირებისთვის
- ანჯამიანი კარი
წინიდან მისაწვდომი - მიწოლით გაღება

თავისუფალი სივრცე კართან მანევრირებისთვის
- ანჯამიანი კარი
ანჯამის მხრიდან მისაწვდომი - გამოწევით გაღება

თავისუფალი სივრცე კართან მანევრირებისთვის
- ანჯამიანი კარი
საკეტის მხრიდან მისაწვდომი - გამოწევით გაღება

თავისუფალი სივრცე კართან მანევრირებისთვის
- ანჯამიანი კარი
ანჯამის მხრიდან მისაწვდომი - გამოწევით გაღება

თავისუფალი სივრცე კართან მანევრირებისთვის
- ანჯამიანი კარი
საკეტის მხრიდან მისაწვდომი - მიწოლით გაღება
120 მიმ. თუ მოწყობილია მიმხურავი

თავისუფალი სივრცე კართან მანევრირებისთვის
- ანჯამიანი კარი
ანჯამის მხრიდან მისაწვდომი - მიწოლით გაღება
120 მიმ. თუ მოწყობილია მიმხურავი

შენიშვნები

1. იატაკის ზედაპირები მოეწყობა ისე, რომ იქნება მდგრადი, მყარი და არასრიალა.

პროექტის დასახელება:
მრავალბინიანი საცხოვრებელი სახლი

მისამართი:
ქალაქი თბილისი, ავჭალის ქუჩა, №7ვ
(ს.კ: 72.12.06.162)

არქიტექტურული ნაწილი

დირექტორი დ. ჯაფარიძე	
პრ. ავტორი დ. ჯაფარიძე	
არქიტექტორი შ. პიპინაშვილი	
არქიტექტორი ვ. რჟანსკი	

დამკვეთი:
შპს "ოსტატი" ID:400145758

დაკვეთა №

სტადია	ფურც.	რაოდ.	მასშტ.
მ.პ.			1:200

სართულის გეგმა +15.80 ნიშნულზე..

N

1 2 3 4 5 6 7 8 9 10 11 12 13

50.60

6.20 6.20 3.40 6.20 6.20 6.20 3.40 6.20 6.20 0.45 5.45 5.40

16.44

ა 16.60 ბ 16.60 გ 16.60 დ

5.70 4.80 5.70 4.80 5.70

3.87 9.02 1.39

14.41

საკადასტრო საზღვარი

ლიფტების ცხაური

ლიფტების ცხაური

15.80

65.6 m²

18.0 m²

3.5 m²

ბ ტიპი

ღობემდე 10 მეტრიანი

14.26

13.04

10.00

10.70

მანძილი სამუზეუმოდან ფიზიკამდე შეა 8.93/0.4=22.33

9.60

20.19

South Elevation

ექსპლიკაცია

მისაწვდომი სვლაპანდუსი

მოსატრიალებელი სივრცეები

ვარიანტი 1



ვარიანტი 2



ვარიანტი 3



ვარიანტი 4



კარის წინ თავისუფალი სივრცე













შენიშვნები

1. იატაკის ზედაპირები მოეწყობა ისე, რომ იქნება მდგრადი, მყარი და არასრიალა.

შპს "ბონუსპლუს" ID:205228591	
პროექტის დასახელება: მრავალბინიანი საცხოვრებელი სახლი	
მისამართი: ქალაქი თბილისი, ავჭალის ქუჩა, №7გ (ს.კ: 72.12.06.162)	
არქიტექტურული ნაწილი	
დირექტორი დ. ჯაფარიძე	
პრ. ავტორი დ. ჯაფარიძე	
არქიტექტორი შ. პიპინაშვილი	
არქიტექტორი ვ. რჟანსკი	
დამკვეთი: შპს "ოსტატი" ID:400145758	
დაკვეთა №	

სტადია	ფურც.	რაოდ.	მასშტ.
მ.პ.			1:200

სართულის გეგმა +19.00 ნიშნულზე..

N

1 2 3 4 5 6 7 8 9 10 11 12 13

ა ბ გ დ

50.60

6.20 6.20 3.40 6.20 6.20 6.20 3.40 6.20 6.20 0.45 5.45 5.40

16.44 16.60 4.80 5.70 5.70 4.80 16.60

3.87 3.39 9.02 20.19 9.60

14.41 14.26 13.04 10.70 10.00

საკადასტრო საზღვარი

დიოგანალის 10 მეტრიანი

დიოგანალი

მანძილი სამუზეუმოდან მეზობელ შენობამდე 8.93/0.4=22.33

ლიფტების ცხაური

ლიფტების ცხაური

ბ ტიპი

19.00

65.6 m²

18.0 m²

3.5 m²

South Elevation

B			O
		N	
U			S

შპს "ბონუსპლუს"
ID:205228591

ექსპლიკაცია

მისაწვდომი სვლაპანზე

მოსატრიალებელი სივრცეები

ვარიანტი 1 ვარიანტი 2

ვარიანტი 3 ვარიანტი 4

კარის წინ თავისუფალი სივრცე

შენიშვნები

1. იატაკის ზედაპირები მოეწყობა ისე, რომ იქნება მდგრადი, მყარი და არასრიალა.

პროექტის დასახელება:
მრავალბინიანი საცხოვრებელი სახლი

მისამართი:
ქალაქი თბილისი, ავჭალის ქუჩა, №7გ
(ს.კ: 72.12.06.162)

არქიტექტურული ნაწილი

დირექტორი დ. ჯაფარიძე	
პრ. ავტორი დ. ჯაფარიძე	
არქიტექტორი შ. პიპინაშვილი	
არქიტექტორი ვ. რჟანსკი	

დამკვეთი:
შპს "ოსტატი" ID:400145758

დაკვეთა №

სტადია	ფურც.	რაოდ.	მასშტ.
მპ.			1:200

სართულის გეგმა +22.20 ნიშნულზე

N

საკადასტრო საზღვარი

ღობეების ცხაური

ღობეების ცხაური

ღობეზის 10 მეტრიანი

წყალშემკრები მილი

წყალშემკრები მილი

წყალშემკრები მილი

მანძილი სამუზეომდე მოჯნამდე შესა

South Elevation

1	2	3	4	5	6	7	8	9	10	11	12	1		6.20	6.20	3.40	6.20	6.20	6.20	3.40	6.20	6.20	0.45	5.45	5.40

50.60

16.44 | 16.60 | 14.41 | 14.26 | 13.04 | 10.70 | 10.00 | 9.02 | 3.87 | 3.39 | 5.70 | 4.80 | 20.19 | 9.60 | 8.93/0.4=22.33

18.0 m² | 51.2 m² | 3.5 m²

+22.20

2%

ა | ბ | გ | დ

B N O U S	შპს "ბორუსპლუს" ID:205228591

ექსპლიკაცია

მისაწვდომი სვლაკიბი

მოსატრიალებელი სივრცეები

ვარიანტი 1 | ვარიანტი 2 | ვარიანტი 3 | ვარიანტი 4

კარის წინ თავისუფალი სივრცე

შენიშვნები

1. იატაკის ზედაპირები მოეწყობა ისე, რომ იქნება მდგრადი, მყარი და არასრიალა.

პროექტის დასახელება:
მრავალბინიანი საცხოვრებელი სახლი

მისამართი:
ქალაქი თბილისი, ავჭალის ქუჩა, №7გ
(ს.კ: 72.12.06.162)

არქიტექტურული ნაწილი

დირექტორი დ. ჯაფარიძე	
პრ. ავტორი დ. ჯაფარიძე	
არქიტექტორი შ. პიპინაშვილი	
არქიტექტორი ვ. რჟანსკი	

დამკვეთი:
შპს "ოსტატი" ID:400145758

დაკვეთა №

სტადია	ფურც.	რაოდ.	მასშტ.
მ.პ.			1:200

მისაწვდომი ტუალეტი საჯარო სივრცეში

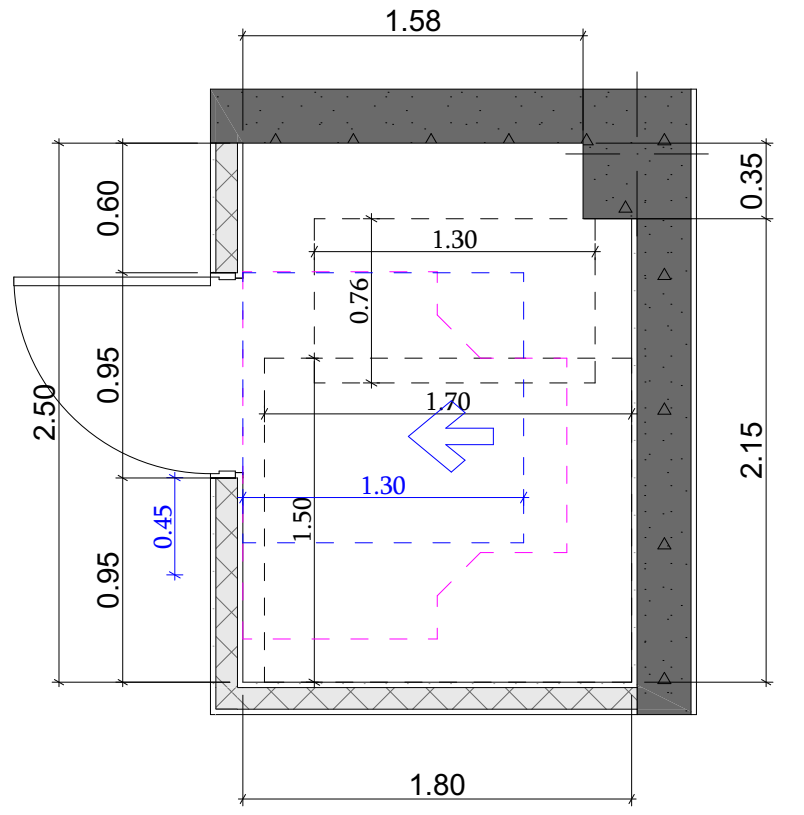
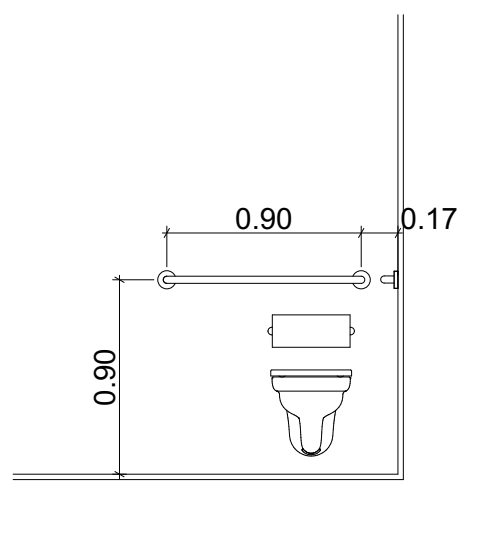
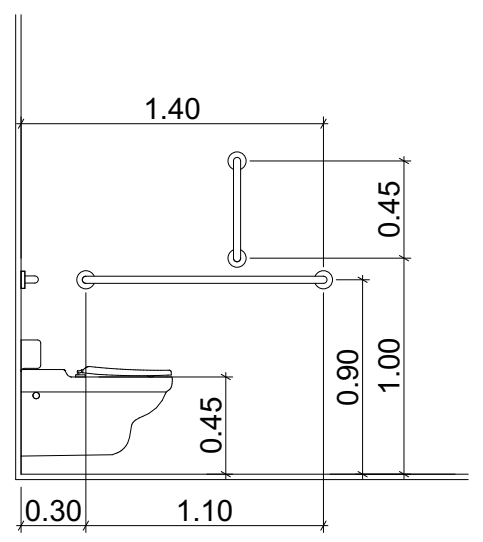
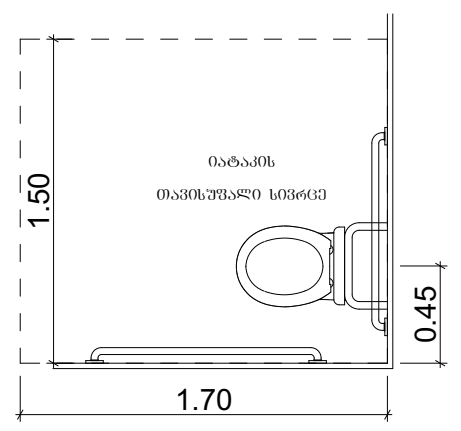

თავისუფალი სივრცე კართან მანევრირებისთვის
ანჯამიანი კარი
ანჯამის მხრიდან მისაწვდომი - გამოღება

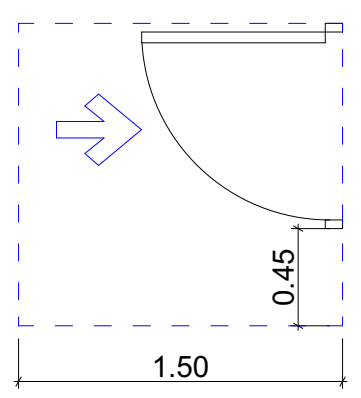

თ ფორმის მოსატრიალებელი სივრცე
ვარიანტი 1

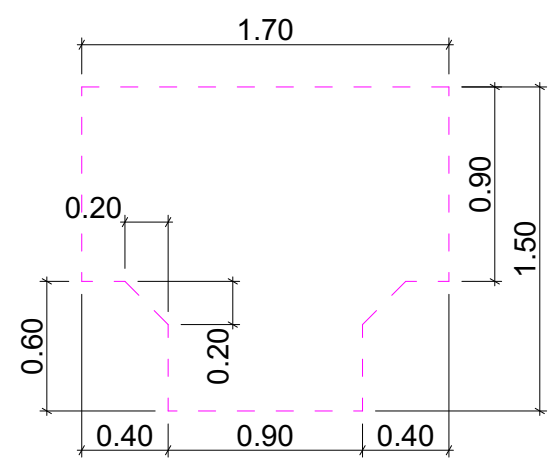

ხელსაბანის მდებარეობა

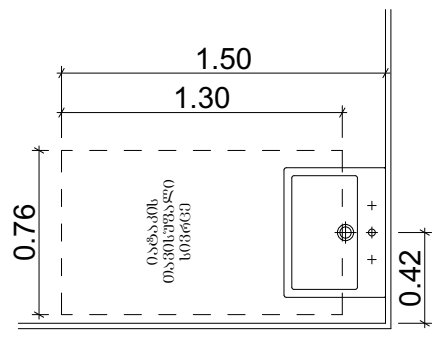

თავისუფალი სივრცე ფეხის ფალანგისთვის

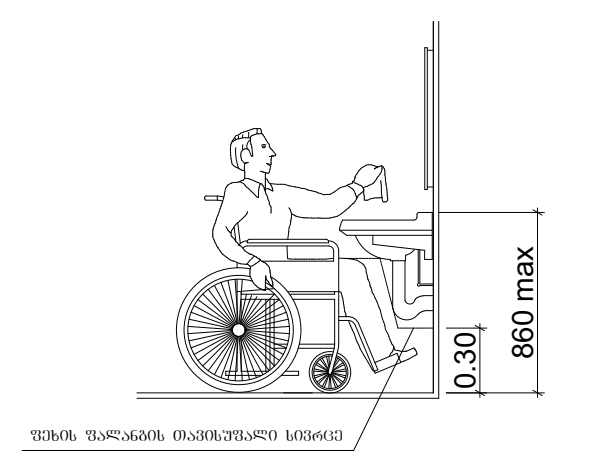

სალაროს დახლი

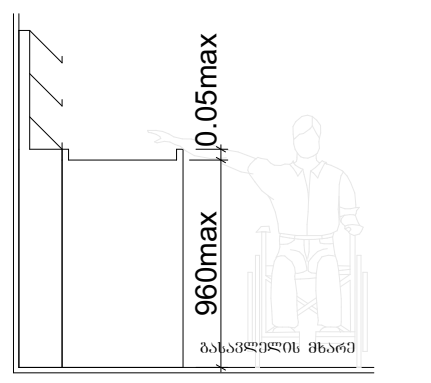

მისაწვდომი ტუალეტი "ა" ტიპის ერთეულში

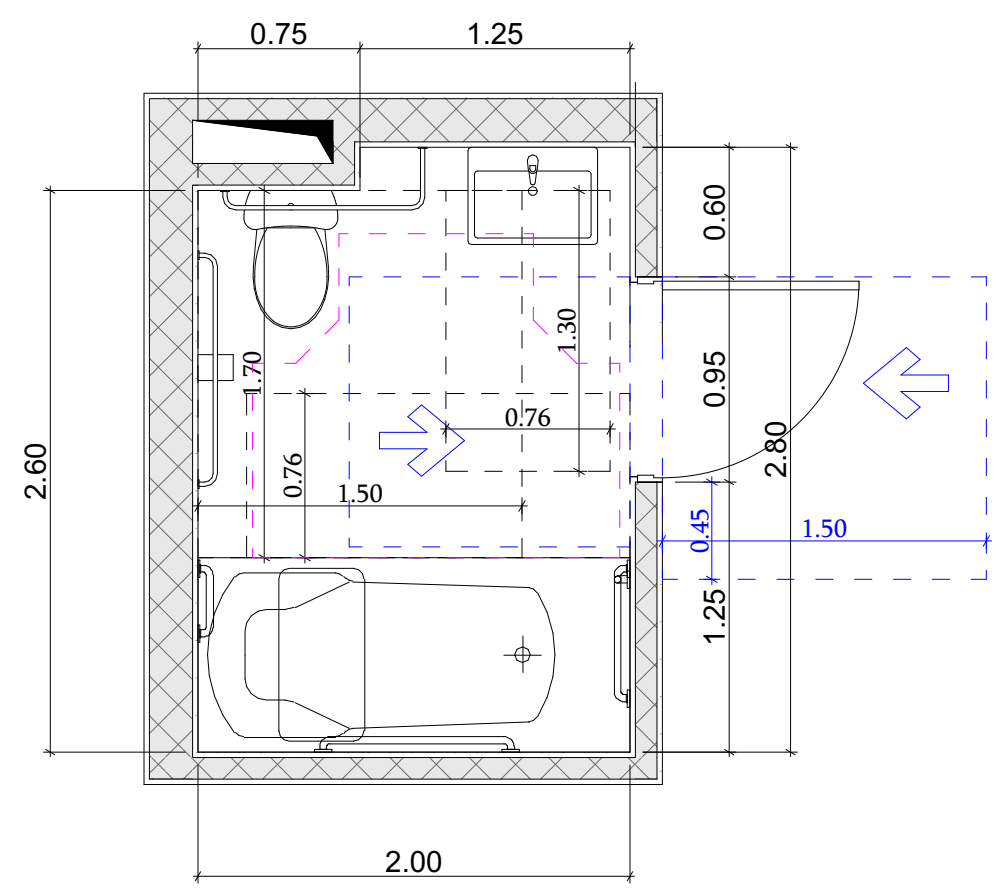

თავისუფალი სივრცე კართან მანევრირებისთვის
ანჯამიანი კარი
წინიდან მისაწვდომი - მიწოლით გაღება

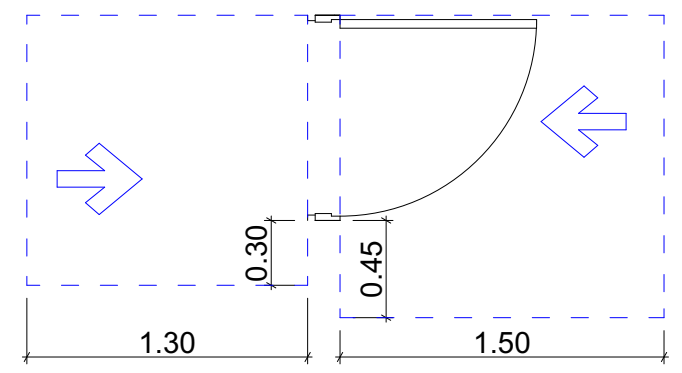
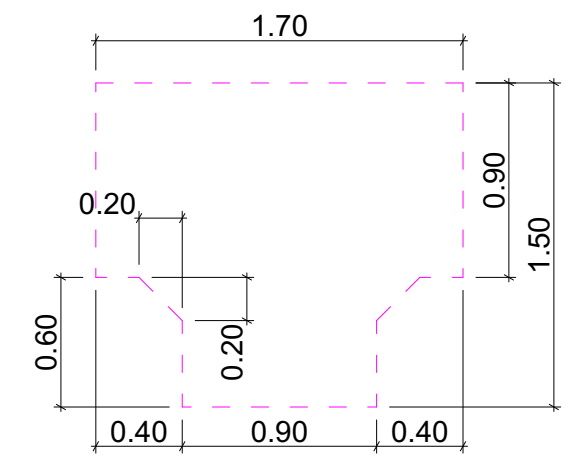

უნიტაზის და ხელმოსაჭიდი ძელების (საჭიროების შემთხვევაში) მდებარეობა

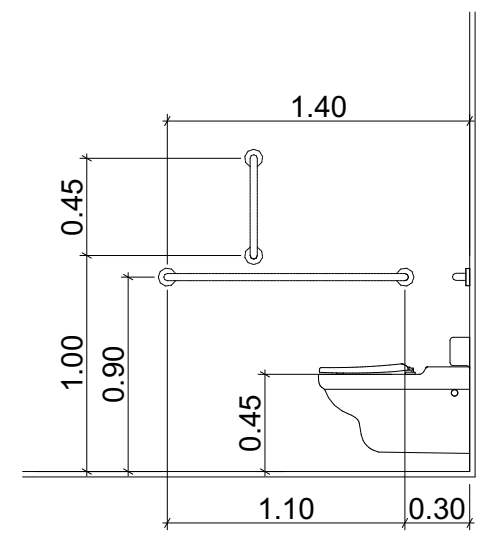
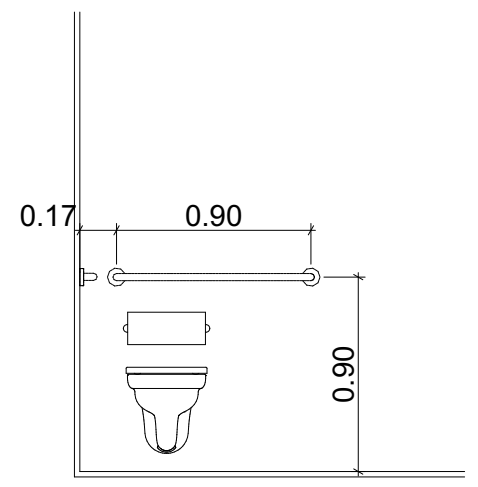
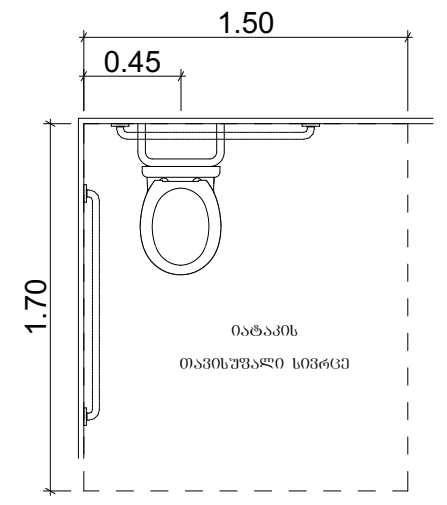

დასაჯდომის მქონე აბაზანა
ხელმოსაჭიდი ძელებით

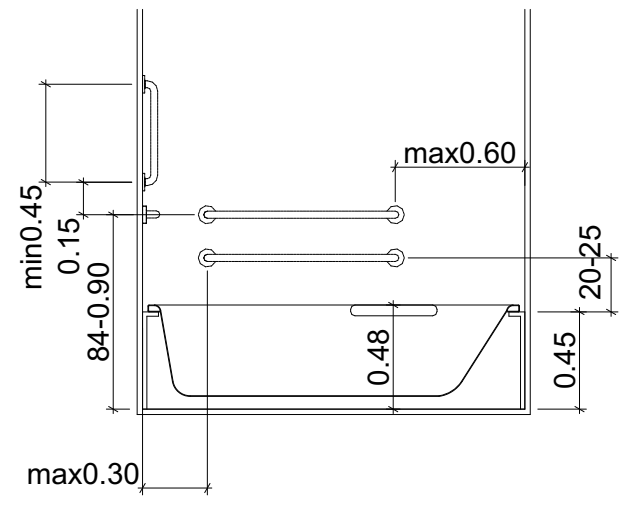

ხელსაბანის მდებარეობა

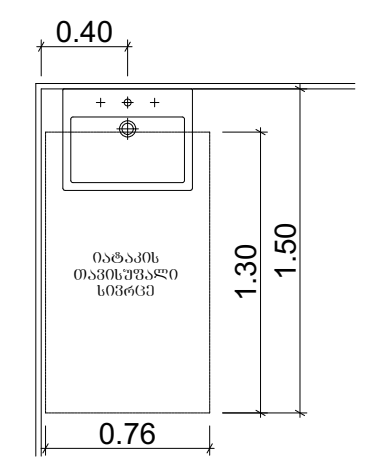

თავისუფალი სივრცე
ფეხის ფალანგისთვის

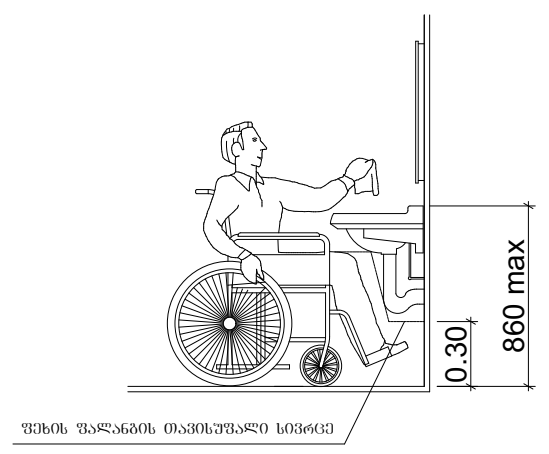
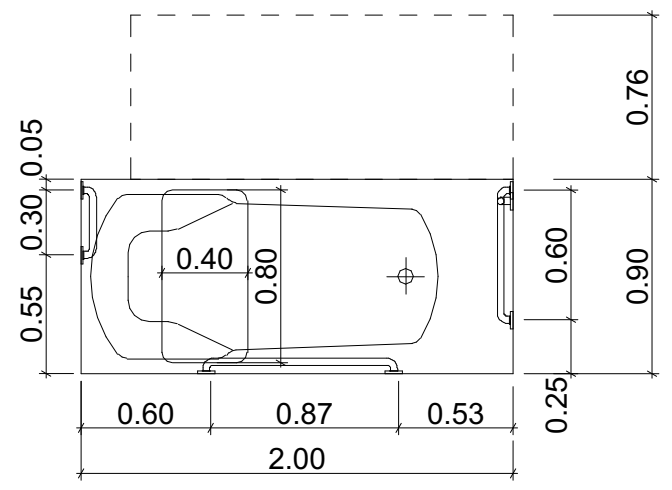

B		O	შპს "ბონუსპლუს" ID:205228591
	N		
U		S	

ექსპლიკაცია

პირობითი აღნიშვნები:

პროექტის დასახელება:
მრავალბინიანი საცხოვრებელი სახლი

მისამართი:
ქალაქი თბილისი, ავჭალის ქუჩა, №7გ
(ს.კ: 72.12.06.162)

არქიტექტურული ნაწილი

დირექტორი დ. ჯაფარიძე	
პრ. ავტორი დ. ჯაფარიძე	
არქიტექტორი შ. პაპინაშვილი	
არქიტექტორი ვ. რჟანსკი	

დამკვეთი:
შპს "ოსტატი" ID:400145758

დაკვეთა №

სტადია	ფურც.	რაოდ.	მასშტ.
მ.პ.			1:70

ორმხრივი კავშირის გამოყენების წესები, ნიშანი უნდა გაიკრას თავშესაფრის შართობებთან

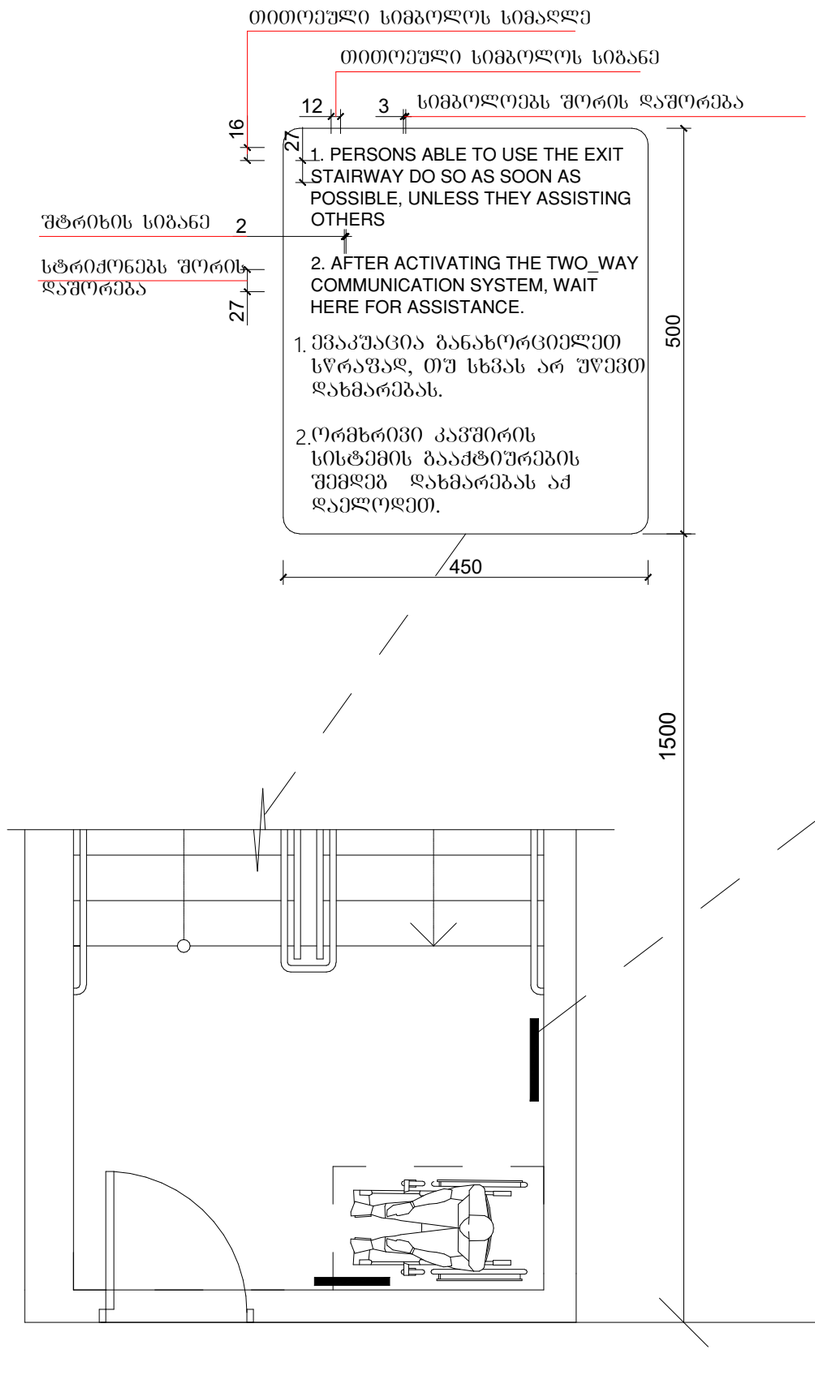

გზა-კიბის ამოსაცნობის ნიშანი, გზა-კიბის საზღვრებში, დერეფანში გამავალი კარის საკეტის მომიჯნავედ

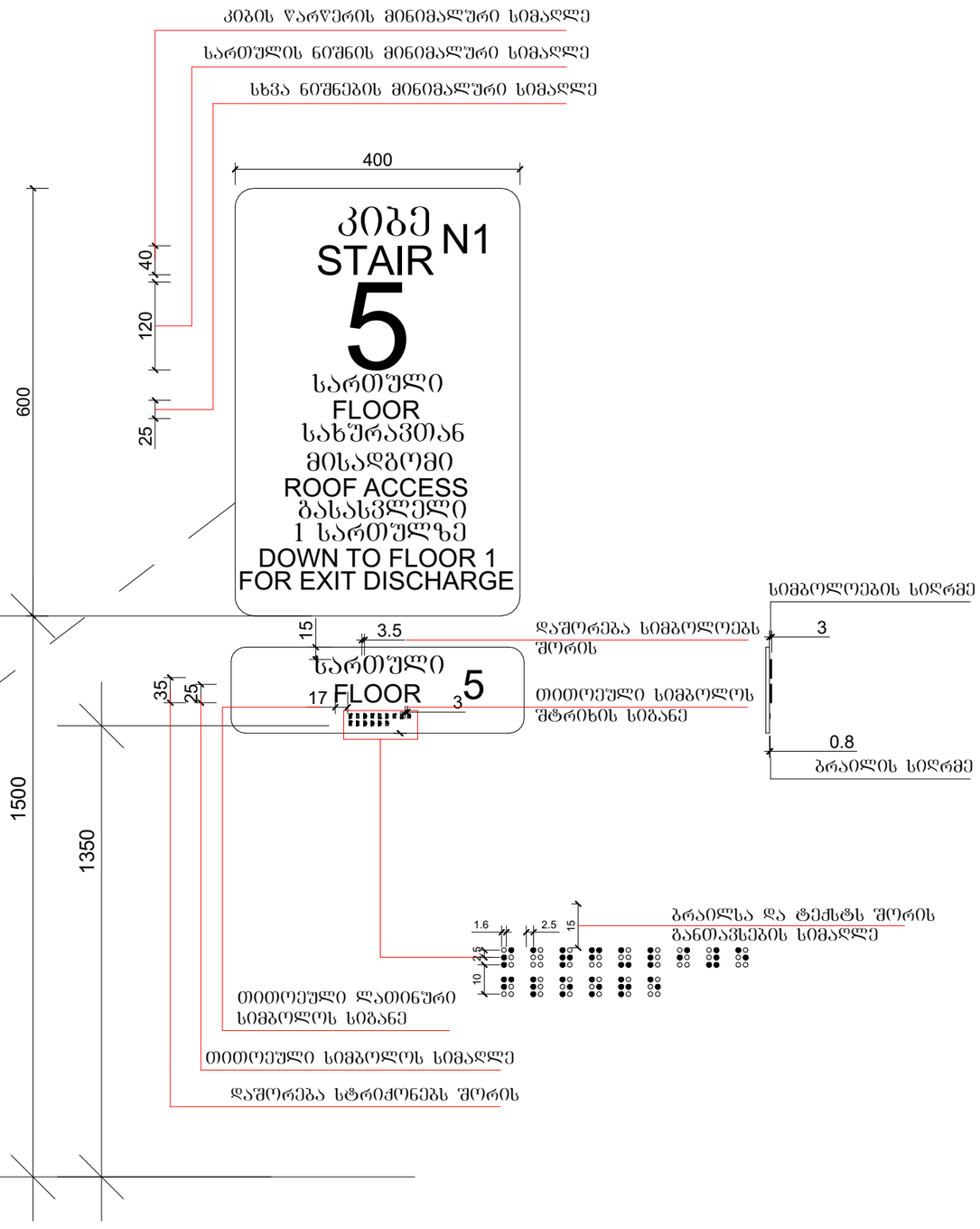

B O / N / U S	შპს "ბორუსპლუს" ID:205228591
ექსპლიკაცია	
პირობითი აღნიშვნები:	
პროექტის დასახელება: მრავალბინიანი საცხოვრებელი სახლი	
მისამართი: ქალაქი თბილისი, ავჭალის ქუჩა, №7გ (ს.კ: 72.12.06.162)	
არქიტექტურული ნაწილი	
დირექტორი დ. ჯაფარიძე	
პრ. ავტორი დ. ჯაფარიძე	
არქიტექტორი შ. პიპინაშვილი	
არქიტექტორი ვ. რჟანსკი	
დამკვეთი: შპს "ოსტატი" ID:400145758	
დაკვეთა №	

სტადია	ფურც.	რაოდ.	მასშტ.
მ.პ.			

ნიშანი პიქტოგრამებით, ამობურცული ნიშნებით და ბრაილით განთავსდება მისაწვდომ ტუალეტებთან კარის მომიჯნავედ

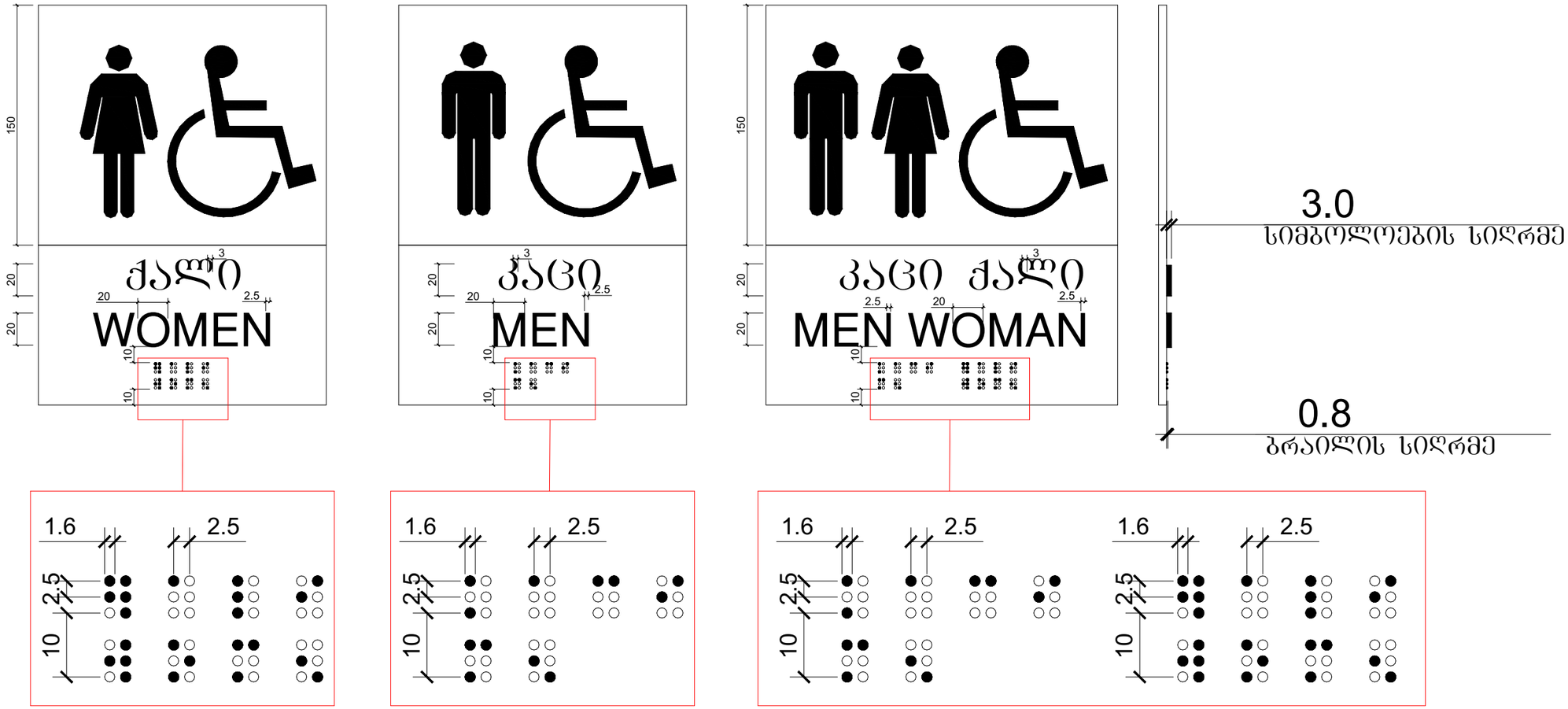

შპს "ბორუსპლუს" ID:205228591	
ექსპლიკაცია	
პირობითი აღნიშვნები:	
პროექტის დასახელება: მრავალბინიანი საცხოვრებელი სახლი	
მისამართი: ქალაქი თბილისი, ავჭალის ქუჩა, №7გ (ს.კ: 72.12.06.162)	
არქიტექტურული ნაწილი	
დირექტორი დ. ჯაფარიძე	
პრ. ავტორი დ. ჯაფარიძე	
არქიტექტორი შ. პიპინაშვილი	
არქიტექტორი ვ. რჟანსკი	
დამკვეთი: შპს "ოსტატი" ID:400145758	
დაკვეთა №	

სტადია	ფურც.	რაოდ.	მასშტ.
მ.პ.			

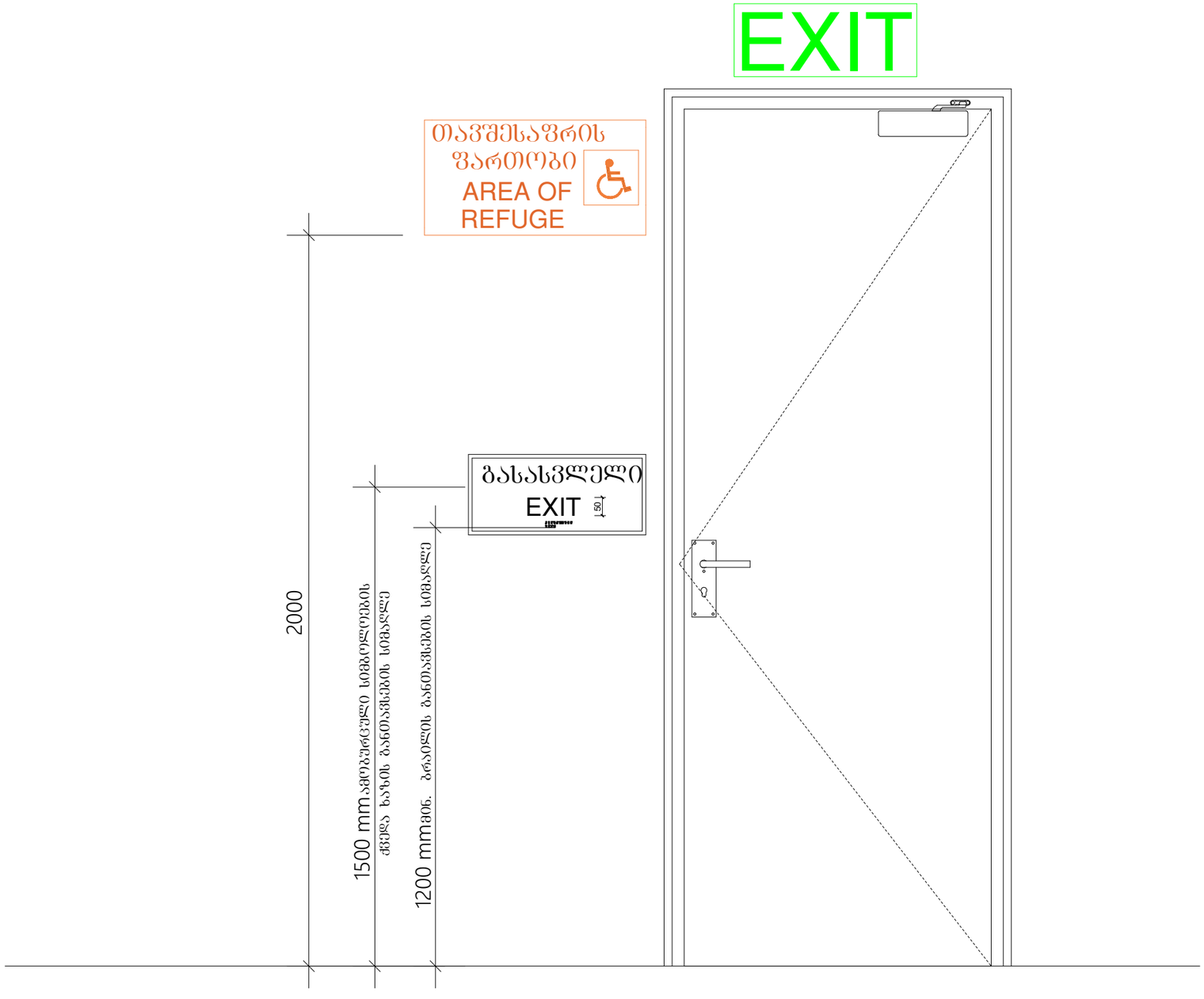

B O / N / U S	შპს "ბორუსპლუს" ID:205228591
ექსპლიკაცია	
პირობითი აღნიშვნები:	
პროექტის დასახელება: მრავალბინიანი საცხოვრებელი სახლი	
მისამართი: ქალაქი თბილისი, ავჭალის ქუჩა, №7გ (ს.კ: 72.12.06.162)	
არქიტექტურული ნაწილი	
დირექტორი დ. ჯაფარიძე	
პრ. ავტორი დ. ჯაფარიძე	
არქიტექტორი შ. პიპინაშვილი	
არქიტექტორი ვ. რჟანსკი	
დამკვეთი: შპს "ოსტატი" ID:400145758	
დაკვეთა №	

სტადია	ფურც.	რაოდ.	მასშტ.
მ.პ.			

გასასვლელის განათებული ნიშანი

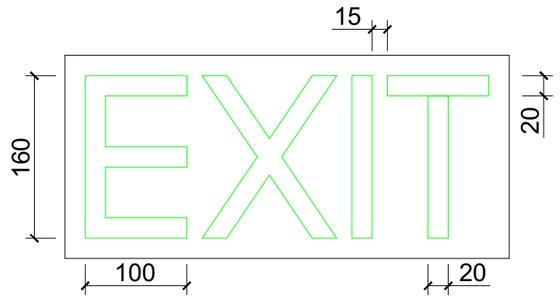

ნიშანი ამობურცული სიმბოლოებით და ბრაილით გზა-კიბის შესასვლელთან და გარეთ გამავალ ყველა კართან

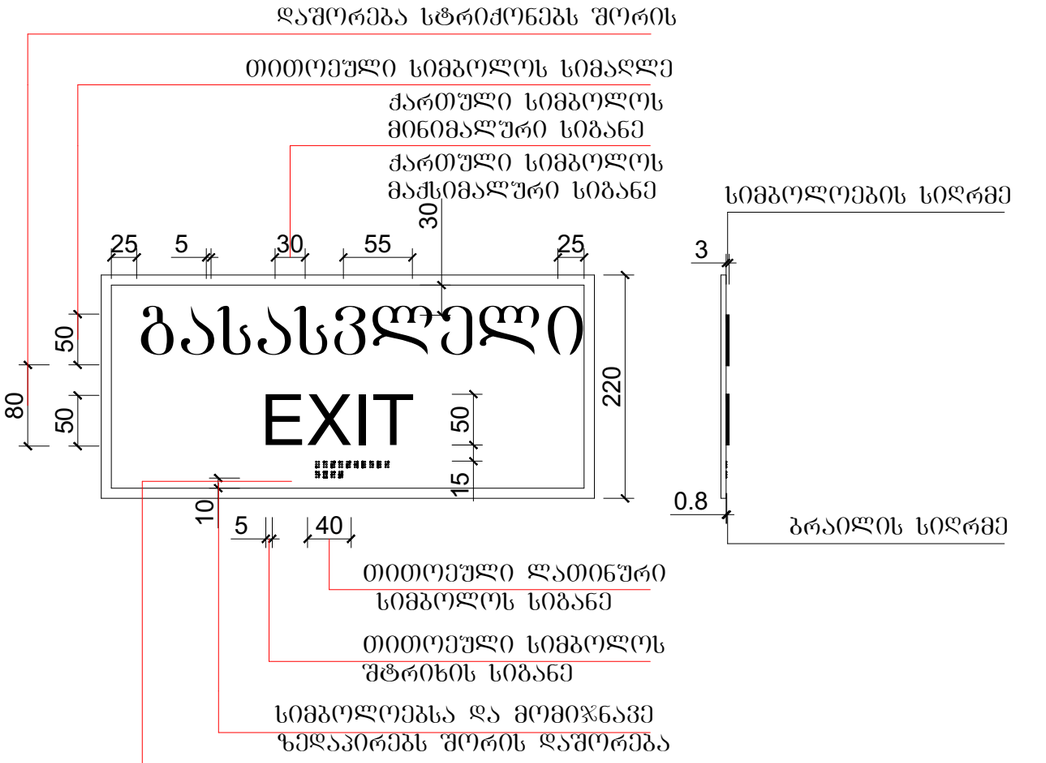

განათებული ნიშანი თავშესაფრის ფართობთან მიმავალ კართან

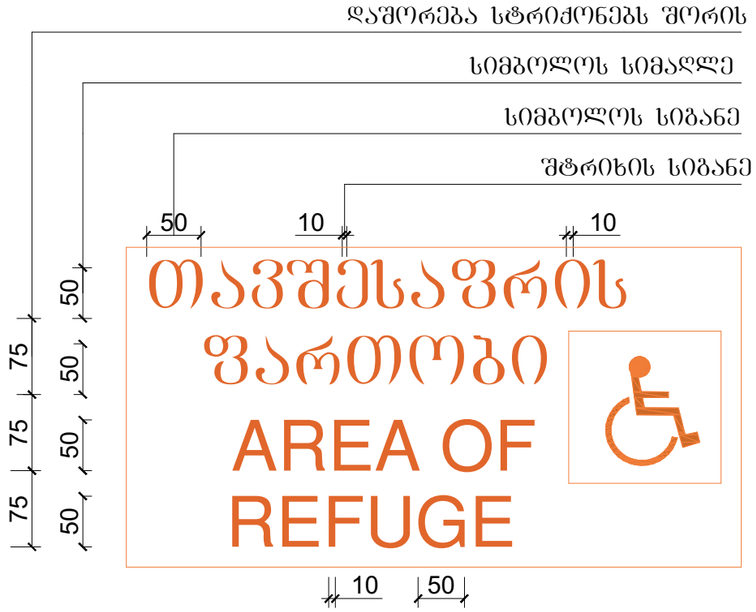

შპს "ბონუსპლუს" ID:205228591	
ექსპლიკაცია	
პირობითი აღნიშვნები:	
პროექტის დასახელება: მრავალბინიანი საცხოვრებელი სახლი	
მისამართი: ქალაქი თბილისი, ავჭალის ქუჩა, №7გ (ს.კ: 72.12.06.162)	
არქიტექტურული ნაწილი	
დირექტორი დ. ჯაფარიძე	
პრ. ავტორი დ. ჯაფარიძე	
არქიტექტორი შ. პიპინაშვილი	
არქიტექტორი ვ. რჟანსკი	
დამკვეთი: შპს "ოსტატი" ID:400145758	
დაკვეთა №	

სტადია	ფურც.	რაოდ.	მასშტ.
მ.პ.			

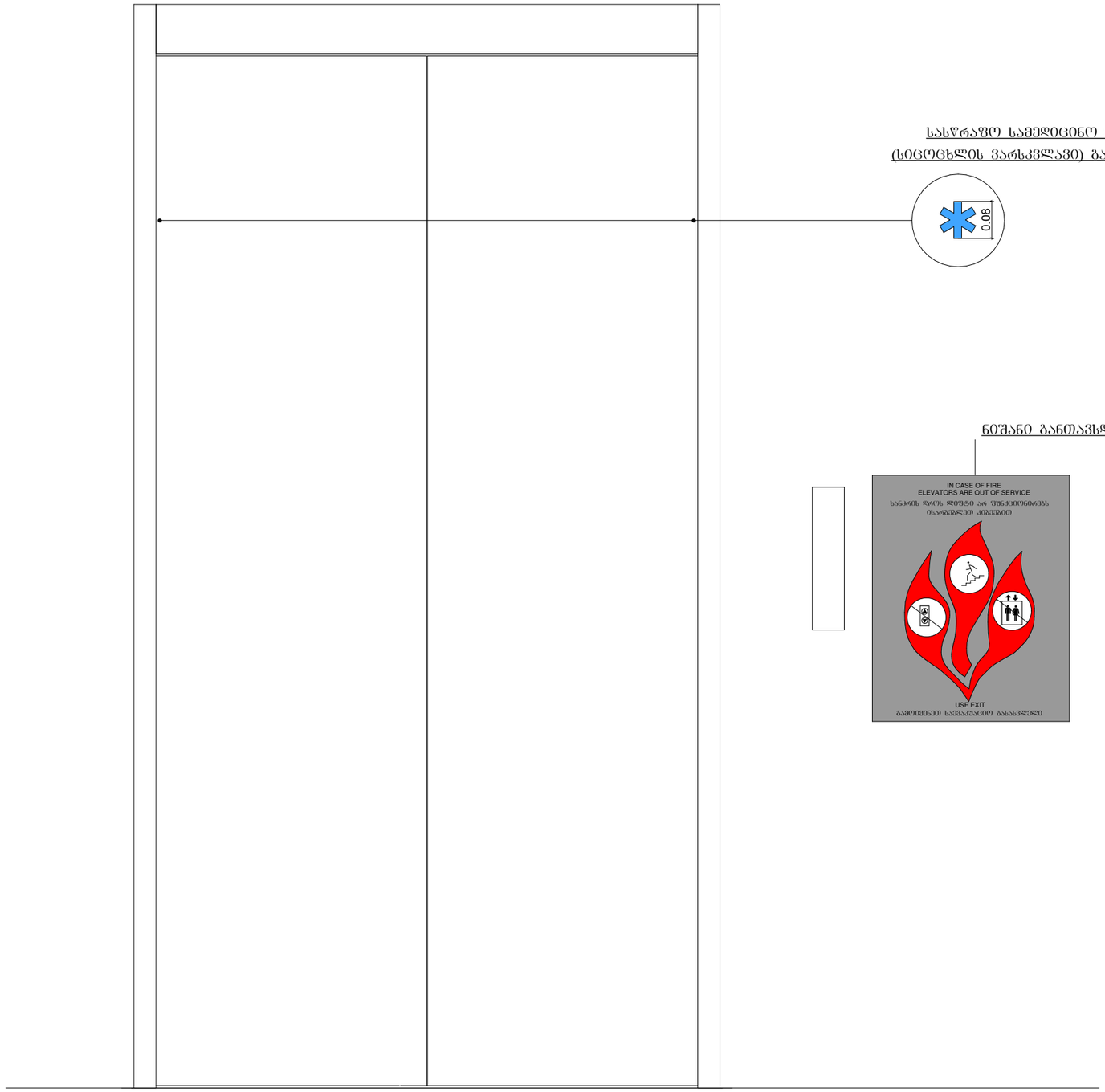

სასწრაფო სამედიცინო დახმარების საერთაშორისო სიმბოლო (სიცოცხლის ვარსკვლავი) განთავსდება ლიფტის ჩარჩოს ორივე მხარეს

ნიშანი განთავსდება ლიფტის გამოსაძახებელ ღილაკთან

შპს "ბორუსპლუს" ID:205228591	
ექსპლიკაცია	
პირობითი აღნიშვნები:	
პროექტის დასახელება: მრავალბინიანი საცხოვრებელი სახლი	
მისამართი: ქალაქი თბილისი, ავჭალის ქუჩა, №7გ (ს.კ: 72.12.06.162)	
არქიტექტურული ნაწილი	
დირექტორი დ. ჯაფარიძე	
პრ. ავტორი დ. ჯაფარიძე	
არქიტექტორი შ. პიპინაშვილი	
არქიტექტორი ვ. რჟანსკი	
დამკვეთი: შპს "ოსტატი" ID:400145758	
დაკვეთა №	

სტადია	ფურც.	რაოდ.	მასშტ.
მ.პ.			1:10

ნიშანი განთავსება
გზა-კიბის საზღვრებში კარის მომიჯნავედ

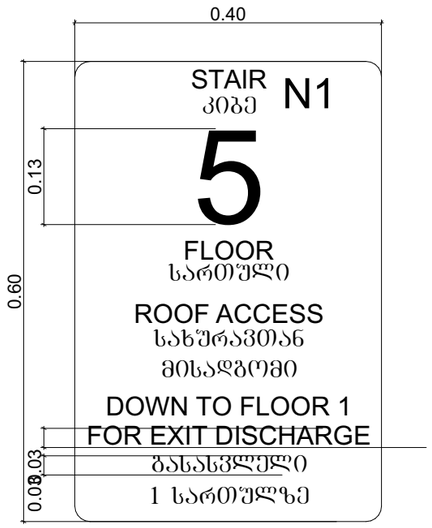



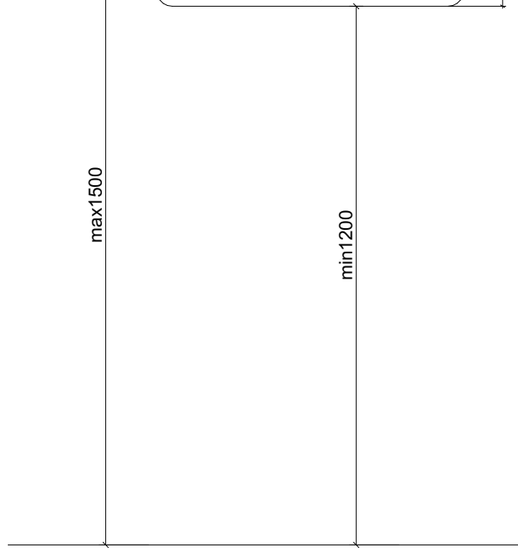

ნიშანი განთავსება
გზა-კიბის საზღვრებში კარის მომიჯნავედ

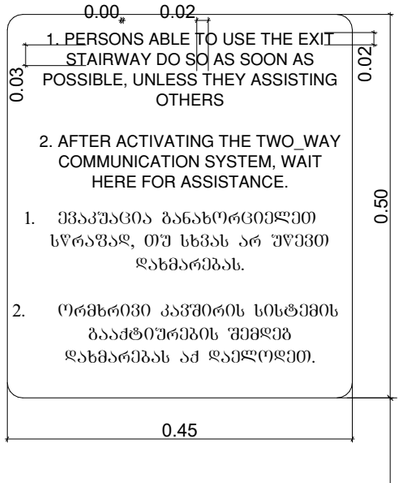

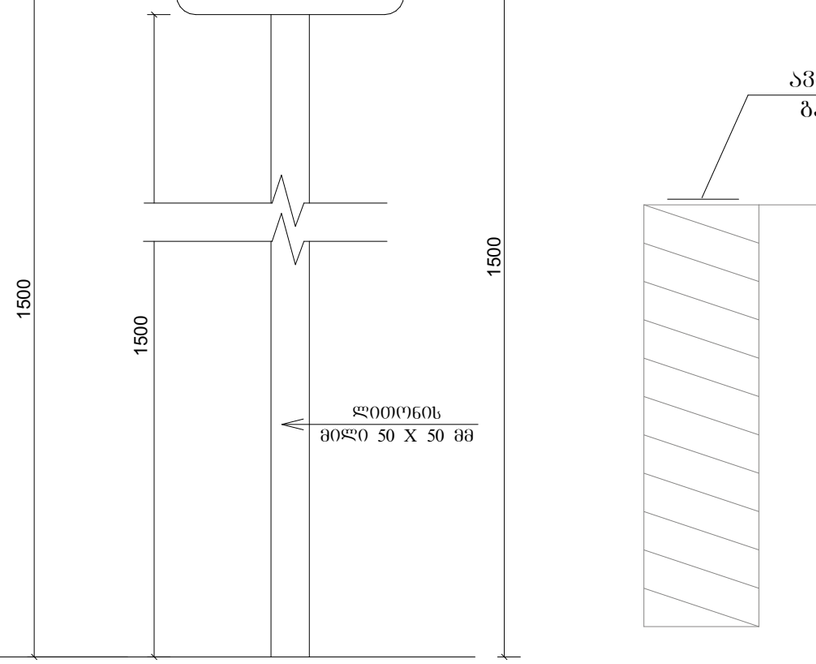

ნიშანი განთავსება
გარე მისაწვდომ ავტოსადგომთან

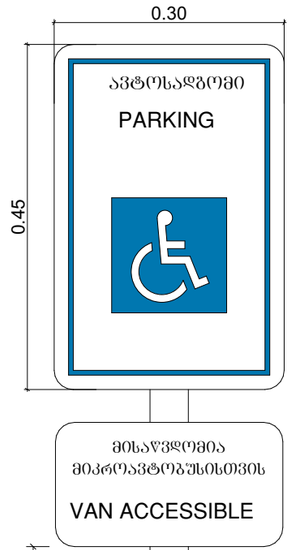

ნიშანი განთავსება
შიგა მისაწვდომ ავტოსადგომთან

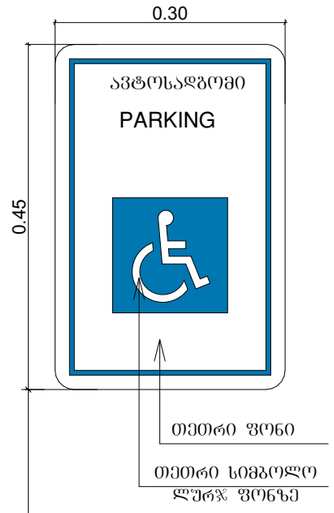

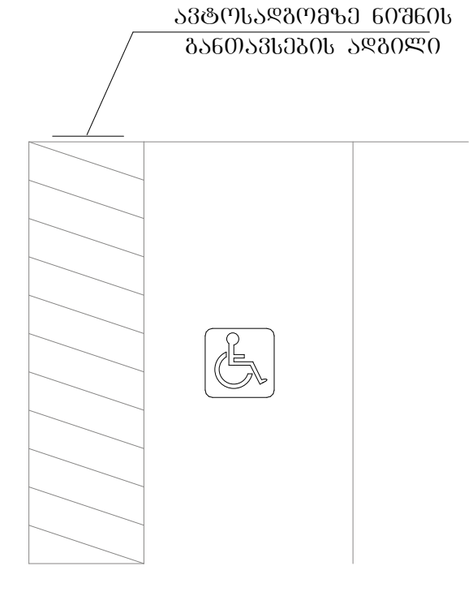

შპს "ბორუსპლუს" ID:205228591	
ექსპლიკაცია	
პირობითი აღნიშვნები:	
პროექტის დასახელება: მრავალბინიანი საცხოვრებელი სახლი	
მისამართი: ქალაქი თბილისი, ავჭალის ქუჩა, №7გ (ს.კ: 72.12.06.162)	
არქიტექტურული ნაწილი	
დირექტორი დ. ჯაფარიძე	
პრ. ავტორი დ. ჯაფარიძე	
არქიტექტორი შ. პიპინაშვილი	
არქიტექტორი ვ. რჟანსკი	
დამკვეთი: შპს "ოსტატი" ID:400145758	
დაკვეთა №	

სტადია	ფურც.	რაოდ.	მასშტ.
მ.პ.			1:10