(ექსპერტიზისდასკვნა)

დამკვეთისიდენტიფიკაცია:	შპს „ემ ისთეითი"
ანგარიშისშედგენისსაფუძველი:	განაცხადი №257/12/21-I546 (09.12.2021 წ) ხელშეკრულება №C-257/12/21-I546 (09.12.2021 წ)
ინსპექტირებისსფერო:	ობიექტის ან მისი ნაწილის ტექნიკური მდგომარეობის ინსპექტირება
ინსპექტირებისამოცანა:	ქ. თბილისი, ხევძმარის ქუჩა №67 მდებარე მრავალბინიანი საცხოვრებელი სახლის (ს/კ 01.11.17.022.010) მშენებლობის 20 მეტრი რადიუსში მომიჯნავე შენობებზე გავლენის ინსპექტირება.

თბილისი
2021 წელი



შემადგენლობა

1. ინსპექტირების შემსრულებლები 3
2. ინსპექტირებისათვის წარმოდგენილი მასალები 3
3. გამოყენებული ნორმატიული დოკუმენტები 3
4. გამოყენებული ხელსაწყოები 4
5. კვლევითი ნაწილი 5
6. დასკვნა 10
7. დანართი 11

ინსპექტირების შემსრულებლები

ინსპექტირების შემსრულებლები ინსპექტირების ორგანოს ხელმძღვანელის მიერ გაფრთხილებული და პასუხისმგებელნი ვართ ინსპექტირებავაწარმოოთ მიუკერძოებლად, ჯეროვნად ჩავატაროთ კვლევა და დავიცვათ ინსპექტირების ჩატარების დროს მიღებული ან წარმოქმნილი ნებისმიერი სახის ინფორმაციის კონფიდენციალურობა.

ინსპექტორი:***დემურ ტაბატაძე*** _____

წარმოდგენილი დოკუმენტაცია

1. ქ. ქ. თბილისი, ხევძმარის ქუჩა №67 მდებარე მრავალბინიანი საცხოვრებელი სახლის (ს/კ 01.11.17.022.010 პროექტი (კონსტრუქციული ნაწილის ელექტრონული ვერსია);
2. ქ. თბილისი, ხევძმარის ქუჩა №67 მდებარე მრავალბინიანი საცხოვრებელი სახლის (ს/კ 01.11.17.022.010) მშენებლობის ტერიტორიის საინჟინრო-გეოლოგიური კვლევის ანგარიში.

გამოყენებული ლიტერატურა

1. საქართველოს მთავრობის №71 დადგენილება: „საქართველოს ტერიტორიაზე სამშენებლო სფეროს მარეგულირებელი ტექნიკური რეგლამენტები“:
   - ტექნიკური რეგლამენტი – „ბეტონისა და რკინაბეტონის კონსტრუქციები“ (დანართი 1);
   - ტექნიკურირეგლამენტი – „შენობებისა და ნაგებობებისფუძეები“ (დანართი 2);
   - ტექნიკური რეგლამენტი – „სეისმომედეგი მშენებლობა“ (დანართი 3);
2. MEP-TP-G04.1 –ინსპექტირებისმეთოდები და პროცედურები.

გამოყენებული ხელსაწყოები

- Nikon D5100 ციფრული ფოტოაპარატი –ვიზუალური დათვალიერების ფოტოფიქსაცია;
- ლაზერული მანძილმზომი ობიექტის ზომების, ფართისა და მოცულობის აზომვა

კვლევითი ნაწილი

ინსპექტირების მიზანია: ქ. თბილისი, ხევძმარის ქუჩა №67 მდებარე მრავალბინიანი საცხოვრებელი სახლის (ს/კ 01.11.17.022.010) დაგეგმილი მშენებლობის სამშენებლო სამუშაოების სავარაუდო გავლენის ინსპექტირება და ნორმატიულ ლიტერატურაში მითითებულ მოთხოვნებთან შესაბამისობის დადგენა.

ინჟინერ-გეოლოგის მიერ ჩატარებული იქნა საინჟინრო-გეოლოგიური კვლევები,ქ. ქ. თბილისი, ხევძმარის ქუჩა №67 მდებარე მრავალბინიანი საცხოვრებელი სახლის (ს/კ 01.11.17.022.010) დაგეგმილი შენობის დაპროექტებასთან დაკავშირებით. საინჟინრო-გეოლოგიური კვლევის ტექნიკური ანგარიში შედგენილია საქართველოში ამჟამად მოქმედი ნორმატიული დოკუმენტების მოთხოვნათა შესაბამისად. საპროექტო შენობის ფუძედ მიღებულია

II ს.გ.ე წარმოადგენს საინჟინრო-გეოლოგიურ ელემენტს (სგე). ფენა 3-ზე ხვედრითი შეჭიდულობა C= 0.69კგ.ძ/სმ^{2}ფშინაგანი ხახუნის კუთხე=20^0 დეფორმაციის

მოდული E=200კგ.ძ/სმ^2 საანგარიშო წინაღობა R_0= 3.5 კგ.ძ/სმ^2.შენობის დაფუძნება მოხდეს II ს.გ.ე-ზე საქართველის ტერიტორიის სეისმური დარაიონების უახლესი სქემის მიხედვით ქ. თბილისი განთავსებულია 8 ბალიან სეისმურ ზონაში (პ 01.01- 09 სეისმომედეგი მშენებლობა). საკვლევი ტერიტორია სეისმური თვისებების მიხედვით სეისმურობა შეიძლება განისაზღვროს 8 ბალით.

პროექტი დამუშავებულია საქართველოში მოქმედი სამშენებლო ნორმების გათვალისწინებით.სამშენებლო უბნის სეისმურობა საქართველოს სეისმური დარაიონების რუკის მიხედვითშეადგენს 8 ბალს.სივრცითი ანგარიშისთვის გამოყენებულია კომპიუტერული საანგარიშო კომპლექსი "-САПР2013.R3.".

საპროექტი ობიექტის სართულიანობა 9 სართული +მიწისქვეშა სართული, კონსტრუქციულად შენობა კარკასულია, რომელიც წარმოდგენილია მონოლითური რკინაბეტონის კარკასით.შენობის საძირკველის მოსაწყობად პროექტით გათვალისწინებულია მონოლითური რკინაბეტონის ფილა სისქით 90სმ. რომლის ქვეს მოწყობილია 10 სმ სისქის ბეტონის მომზადება რომლის ქვეშ გათვალისწინებულია 20-20სმ სისქის ბალასტის დატკეპვნა,ისე რომ მისი საანგარიშო წინაღობა იყოს მინიმუმ 3.0 კგ.ძ/სმ^2 ბეტომი B-25 კლასისაა, ბეტონის დამცავი შრე-50მმ.შენობის სვეტები პროექტით გათვალისწინებულია მონოლითური რკინაბეტონისაგან,კვეთით40X80;40X70;40X60;40X40 სმ; ბეტონი B-25კლასისაა, ბეტონის დამცავი შრე – 25მმ.შენობის რიგელები პროექტით გათვალისწინებულია მონოლითური რკინაბეტონისაგან, კვეთით 40X50;20X50;სმ ბეტონი B-25კლასისაა, ბეტონის დამცავი შრე – 25მმ.სართულშუა გადახურვები–რკინაბეტონის მონოლითური ფილა სისქით 20 და 16სმ,ბეტონის კლასი-B-25, დამცავი შრე – 20მმ, რკინაბეტონის კარკასის შემომფარგლავი კედლების მოსაწყობად გათვალისწინებულია წვრილი საამშენებლ ბლოკი (400X200X200).

საპროექტო შენობას ერთი მხრიდან ესაზღვრება ხევძმარის ქუჩა №5-ში მდებარე ერთსართულიანი შენობა(ს/კ 01.11.17.002.324), (დაშორებული 3.4მეტრით)რომელიც დაფუძნებულია მაიკოპის წყების ძირითად ქანებს (ძლიერ გამოფიტული) ჩაღრმავებით 1.2 მეტრი. შენობის საძირკველი ლენტური ყორექვის. (იხილეთ, გეოლოგიური კვლევა).შენობა 1 სართულიანია: (სურათი:1;)



სურ. 1 მომიჯნავე შენობა

კონსტრუქციულად შენობა მზიდი კედლების სისტემით არის გადაწყვეტილი წვრილი სამშენებლო ბლოკებით შესრულებული სახურავი ერთქანობიანია თუნუქის ბურულით.(სურათები: 1)

საპროექტო შენობას ინავე მხრიდან ესაზღვრება ხევძმარის ქუჩა №5-ში მდებარე ცარიელი ნაკვეთი(ს/კ 01.11.17.002.325), დაშორება 10 მეტრი

საპროექტო შენობას ერთი მხრიდან ესაზღვრება ხევძმარის ქუჩა №1 მიმდებარედ - მდებარე სამსართულიანი შენობა(ს/კ 01.11.17.003.026), (დაშორებული 17მეტრით)რომელიც დაფუძნებულია მაიკოპის წყების ძირითად ქანებს (ძლიერ გამოფიტული) ჩაღრმავებით 2.8 მეტრი. შენობის საძირკველი მონოლითური რკინაბეტონისაგან,. (იხილეთ, გეოლოგიური კვლევა).შენობა 3 სართულიანია სარდაფით (სურათები:2;)



სურ, 2 მომიჯნავე შენობა

კონსტრუქციულად შენობა კარკასულია. შენობის საძირკველი მონოლითური რკინაბეტონის ფილაა. შენობის სვეტები მოწყობილია მონოლითური რკინაბეტონისაგან, შენობის რიგელები პროექტით გათვალისწინებულია მონოლითური რკინაბეტონისაგან, სართულშუამონოლითური რკინაბეტონისაგან ფილებით სისქით 200-180მმ,გარე კედლები მზიდი საკედლე ბლოკით (400X200X200).

საპროექტო შენობას ერთი მხრიდან ესაზღვრება ავჭალის ქუჩა №1 მიმდებარედ - მდებარე ორსართულიანი შენობა მანსარდით(ს/კ 01.11.17.003.349), (დაშორებული 14მეტრით)რომელიც დაფუძნებულია მაიკოპის წყების ძირითად ქანებს (ძლიერ გამოფიტული) ჩაღრმავებით 2.8 მეტრი. შენობის საძირკველი ლენტური ყორექვის. (იხილეთ, გეოლოგიური კვლევა).შენობა 3 სართულიანია სარდაფით (სურათები:3;)



სურ, 3 მომიჯნავე შენობა

კონსტრუქციულად შენობა კარკასულია. შენობის საძირკველი მონოლითური რკინაბეტონის ფილაა. შენობის სვეტები მოწყობილია მონოლითური რკინაბეტონისაგან, შენობის რიგელები პროექტით გათვალისწინებულია მონოლითური რკინაბეტონისაგან, სართულშუამონოლითური რკინაბეტონისაგან ფილებით სისქით 200-180მმ,გარე კედლები მზიდი საკედლე ბლოკით (400X200X200).

საპროექტო შენობას იმავე მხრიდან ესაზღვრება ავჭალის ქუჩა №1ში მდებარე ცარიელი ნაკვეთი(ს/კ 01.11.17.003.348), დაშორება 14 მეტრი

ვიზუალური დათვალიერებით მომიჯნავე შენობების ტექნიკური მდგომარეობა დამაკმაყოფილებელია შენობებსარ გააჩნიათ ჯდენითი ან სხვა რაიმე მიზეზით გამოწვეული დეფორმაციის ნიშნები, რომელიც უარყოფით გავლენას მოახდენდა შენობების მდგრადობაზე.

საპროექტო შენობა 0.00 ნიშნულიდან ჩაღრმავებულია 4.0-მეტრზე, მიწის (იხილეთ კონსტრუქციული პროექტი), ხოლო მომიჯნავე შენობების(ს/კ 01.11.17.002.324);(ს/კ 01.11.17.003.026)(ს.კ 01.11.17.003.349)საძირკველი მიწის ზედაპირიდან ჩაღრმავებულია შესაბამისად -1.2;-2.8;-2.8მეტრზე

ხევძმარის ქუჩა №5-ში მდებარე ერთსართულიანი შენობა(ს/კ 01.11.17.002.324), (დაშორებული 3.4მეტრი) და საპროექტო შენობის საძირკვლის ძირის ნიშნულებს შორის სხვაობა Δh =4.0-1.2=2.8 მეტრი; დაცილება მათ შორის 3.4მეტრია

ხევძმარის ქუჩა №1 მიმდებარედ - მდებარე სამსართულიანი შენობა(ს/კ 01.11.17.003.026), (დაშორებული 17მეტრით)და საპროექტო შენობის საძირკვლის ძირის ნიშნულებს შორის სხვაობა Δh =4.0-2.8=1.2 მეტრს; ხოლო დაცილება საპროექტოდა არსებული შენობის საძირკვლებს შორის 17მეტრია.

ავჭალის ქუჩა №1 მიმდებარედ - მდებარე ორსართულიანი შენობა მანსარდით(ს/კ 01.11.17.003.349), (დაშორებული 14მეტრით) და საპროექტო შენობის საძირკვლის ძირის ნიშნულებს შორის სხვაობა Δh =4.0-2.8=1.2 მეტრს; საპროექტოდა არსებული შენობის საძირკვლებს შორის 14მეტრია.

ხევძმარის ქუჩა №5-ში მდებარე ცარიელი ნაკვეთი(ს/კ 01.11.17.002.325), დაშორება 10 მეტრი და საპროექტო შენობის საძირკვლის ძირის ნიშნულებს შორის სხვაობა Δh =4.0-0.0=4.0 მეტრს; ხოლო დაცილება10 მ

ავჭალის ქუჩა №1ში მდებარე ცარიელი ნაკვეთი(ს/კ 01.11.17.003.348), დაშორება 14 მეტრი და საპროექტო შენობის საძირკვლის ძირის ნიშნულებს შორის სხვაობა Δh =4.0-0.0=4.0 მეტრს; ხოლო დაცილება14 მ

გამოკვლევის მიზანს წარმოადგენს: დადგენილ იქნეს თუ რა მანძილით უნდა იყოს დაცილებული საპროექტო შენობის საძირკველი არსებული შენობის საძირკველთან. რათა შენარჩუნებული იქნეს ამ უკანასკნელის მდგრადობა.

საძირკვლის ჩაღრმავება, არსებული ნაგებობის საძირკველთან თანაბარი დატვირთვების დროს უნდა შესრულდეს ერთ დონეზე. მნიშვნელოვნად ჭარბი დატვირთვისას, ასაგები საძირკვლის ჩაღრმავება არსებულიდან უნდა აკმაყოფილებდეს პირობას

$$a \geq \frac{\Delta h}{tg\varphi_I + \frac{C_I}{p}}$$ (იხილეთ ნახ. 2. ჩაღრმავება არსებულ საძირკველთან)

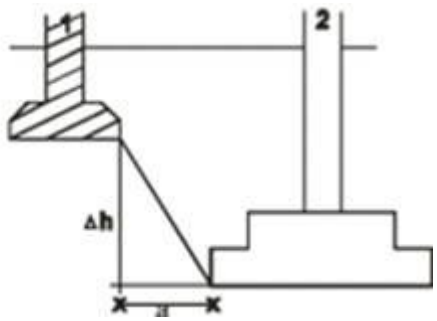

ნახ. 2. ჩაღრმავება არსებულ საძირკველთან

1.-არსებული საძირკველი 2 ასაგები საძირკველი;

ახალი შენობის საძირკვლის ძირის ნიშნული უნდა დაინიშნოს არსებული საძირკვლის ძირის ნიშნულის მიმართ შემდეგი პირობით (იხ. Справочникпроектировщика, „Основания, фундаментыиподземниесооружения“, М, 1985):

$$\Delta h \le a\left(tg\varphi_1 + \frac{C_I}{p}\right),$$

სადაც: a – საძირკვლებს შორის მანძილია; φ_1 და C_I – ფუძე-გრუნტების შიგა ხახუნის კუთხისა და შეჭიდულობის ძალის საანგარიშო მნიშვნელობებია; p– ზედა საძირკვლის ძირზე საშუალო საანგარიშო დატვირთაა.ამგვარად საძირკვლებს შორის დასაშვები მინიმალური მანძილის გასაანგარიშებლად ვსარგებლობთ ფორმულით:

$$a \ge \frac{\Delta h}{tg\varphi_I + \frac{C_I}{p}}$$

საპროექტო შენობის საამშენებლო მოედნისათვის ფუძე-გრუნტების შიგა ხახუნის კუთხე-20^0, შეჭიდულობის ძალის საანგარიშო მნიშვნელობაა-0.69კგ.ძ/სმ2ზედა საძირკვლის ძირზე საშუალო საანგარიშო დატვირთა- 3.5 კგ.ძ/სმ^2 (იხილეთგეოლოგიური დასკვნა).

ხევძმარის ქუჩა №5-ში მდებარე ერთსართულიანი შენობა(ს/კ 01.11.17.002.324), (დაშორებული 3.4მეტრი) და საპროექტო შენობის საძირკვლის ძირის ნიშნულებს შორის სხვაობა Δh =4.0-1.2=2.8 მეტრი საპროექტო შენობის საძირკვლებს შორის დასაშვები მინიმალური მანძილი იქნება:

$a \ge \frac{2.8}{tg20° + \frac{0.69}{2.0}} = \frac{2.8}{0.709}$ =3.94 (დაცილება 3.4) პირობა არკმაყოფილდება.

ხევძმარის ქუჩა №1 მიმდებარედ - მდებარე სამსართულიანი შენობა(ს/კ 01.11.17.003.026), (დაშორებული 17მეტრით)და საპროექტო შენობის საძირკვლის ძირის ნიშნულებს შორის სხვაობა Δh =4.0-2.8=1.2 მეტრს; ხოლო დაცილება საპროექტოდა არსებული შენობის საძირკვლებს შორის 17მეტრია,არსებულ შენობის და საპროექტო შენობის საძირკვლებს შორის დასაშვები მინიმალური მანძილი იქნება:

$$a \geq \frac{1.2}{tg20° + \frac{0.69}{2.0}} = \frac{1.2}{0.709} = 1.7$$ (დაცილება 17) პირობა კმაყოფილდება.

ავჭალის ქუჩა №1 მიმდებარედ - მდებარე ორსართულიანი შენობა მანსარდით(ს/კ 01.11.17.003.349), (დაშორებული 14მეტრით) და საპროექტო შენობის საძირკვლის ძირის ნიშნულებს შორის სხვაობა Δh =4.0-2.8=1.2 მეტრს; საპროექტოდა არსებული შენობის საძირკვლებს შორის დასაშვები მინიმალური მანძილი იქნება:

$$a \geq \frac{1.2}{tg20° + \frac{0.69}{2.0}} = \frac{1.2}{0.709} = 1.7$$ (დაცილება 14) პირობა კმაყოფილდება.

ხევძმარის ქუჩა №5-ში მდებარე ცარიელი ნაკვეთი(ს/კ 01.11.17.002.325), დაშორება 10 მეტრი და საპროექტო შენობის საძირკვლის ძირის ნიშნულებს შორის სხვაობა Δh =4.0-0.0=4.0 მეტრს; საპროექტო შენობის საძირკველს და ცარიელი მიწის ნაკვეთს შორის დასაშვები მინიმალური მანძილი იქნება:

$$a \geq \frac{4.0}{tg20° + \frac{0.69}{2.0}} = \frac{4.0}{0.709} = 5.64$$ (დაცილება 10) პირობა კმაყოფილდება.

ავჭალის ქუჩა №1ში მდებარე ცარიელი ნაკვეთი(ს/კ 01.11.17.003.348), დაშორება 14 მეტრი და საპროექტო შენობის საძირკვლის ძირის ნიშნულებს შორის სხვაობა Δh =4.0-0.0=4.0 მეტრს; ხოლო დაცილება14 მ.საპროექტო შენობის საძირკველს და ცარიელი მიწის ნაკვეთს შორის დასაშვები მინიმალური მანძილი იქნება:

$$a \geq \frac{4.0}{tg20° + \frac{0.69}{2.0}} = \frac{4.0}{0.709} = 5.64$$ (დაცილება 14) პირობა კმაყოფილდება.

საპროექტო შენობას და ხევძმარის ქუჩა №5-ში მდებარე ერთსართულიანი შენობის(ს/კ 01.11.17.002.324), (დაშორებული 3.4მეტრი) საძირკვლებს შორის დასაშვები დაშორების მანძილი არ აკმაყოფილებს ზემოთ გაანგარიშებულ პირობებს, ამიტომ უსაფრთხოების ნორმებიდან გამომდინარე ქვაბულის ჩაჭრამდე უნდა მოეწყოს შპუნტური კედელი წარმოდგენილი სათანადო პროექტის მიხედვით,

რეკომენდაციები

1. საპროექტო შენობის მომიჯნავე შენობებზე (ს/კ 01.11.17.002.324),); (01.11.17.003.026) (ს/კ 01.11.17.003.349)მშენებლობის დროს უნდა განხორციელდეს მუდმივი მონიტორინგი;

.2. უსაფრთხოების ნორმებიდან გამომდინარე საპროექტო შენობას და ხევძმარის ქუჩა №5-ში მდებარე ერთსართულიანი შენობის(ს/კ 01.11.17.002.324), (დაშორებული 3.4მეტრი) საძირკვლებს შორის დასაშვები დაშორების მანძილი არ აკმაყოფილებს ზემოთ გაანგარიშებულ პირობებს, ამიტომ ქვაბულის ჩაჭრამდე უნდა მოეწყოს შპუნტური კედელი წარმოდგენილი სათანადო პროექტის მიხედვით

დასკვნა

ქ. ქ. თბილისი, ხევძმარის ქუჩა №67 მდებარე მრავალბინიანი საცხოვრებელი სახლის (ს/კ 01.11.17.022.010 დაგეგმილი მშენებლობის 20 მეტრის რადიუსში მდებარე: მომიჯნავე შენობების:ხევძმარის ქუჩა №5-ში მდებარე ერთსართულიანი შენობა(ს/კ 01.11.17.002.324), (დაშორებული 3.4მეტრი) ხევძმარის ქუჩა №1 მიმდებარედ - მდებარე სამსართულიანი შენობა(ს/კ 01.11.17.003.026), (დაშორებული 17მეტრით) ავჭალის ქუჩა №1 მიმდებარედ - მდებარე ორსართულიანი შენობა მანსარდით(ს/კ 01.11.17.003.349), (დაშორებული 14მეტრით).ხევძმარის ქუჩა №5-ში მდებარე ცარიელი ნაკვეთი(ს/კ 01.11.17.002.325), დაშორება 10 მეტრი ავჭალის ქუჩა №1ში მდებარე ცარიელი ნაკვეთი(ს/კ 01.11.17.003.348), დაშორება 14 მეტრი ზეგავლენასთან დაკავშირებითჩატარებული კვლევის შედეგად დადგინდა:

საპროექტო შენობას და ხევძმარის ქუჩა №5-ში მდებარე ერთსართულიანი შენობის(ს/კ 01.11.17.002.324), (დაშორებული 3.4მეტრი) საძირკვლებს შორის დასაშვები დაშორების მანძილი არ აკმაყოფილებს ზემოთ გაანგარიშებულ პირობებს, ამიტომ უსაფრთხოების ნორმებიდან გამომდინარე ქვაბულის ჩაჭრამდე უნდა მოეწყოს შპუნტური კედელი წარმოდგენილი სათანადო პროექტის მიხედვით და შესრულდეს კვლევით ნაწილში მოცემული რეკომენდაციები.

ექსპერტი დ.ტაბატაძე

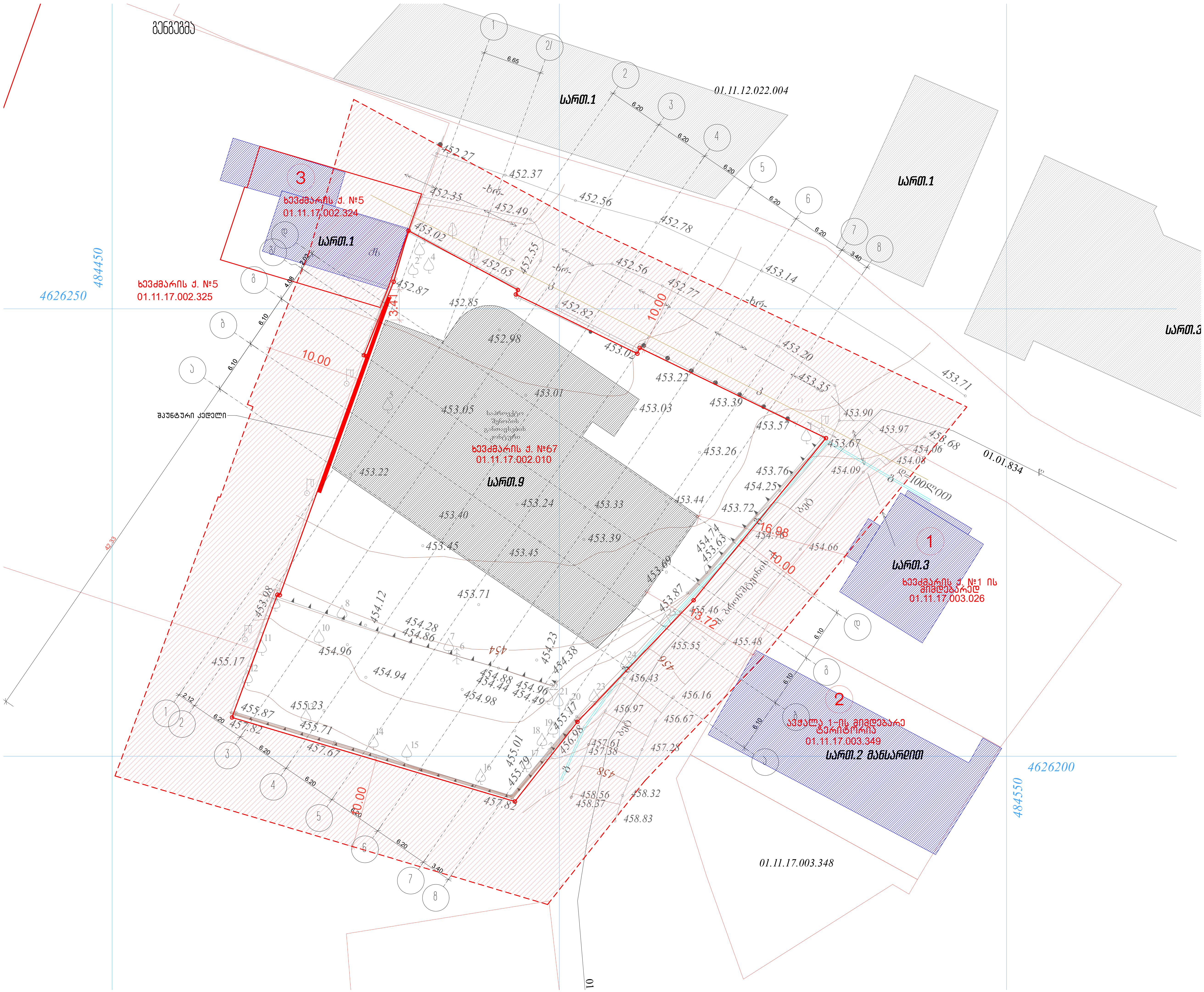

01.11.12.022.004
სართ.1
ხევძმარის ქ. №5
01.11.17.002.324
ხევძმარის ქ. №5
01.11.17.002.325
4626250
484450
ხევძმარის ქ. №67
01.11.17.002.010
სართ.9
სართ.3
01.11.17.003.026
01.11.17.003.349
სართ.2 მანსარდით
01.11.17.003.348
01.01.834
4626200
484550



სრული პროფესორი

დემური ტაბატაძე

(CV)

სტუ-ს საინჟინრო მექანიკის დეპარტამენტის სამშენებლო მექანიკისა და სეისმომედეგობის მიმართულების ასოცირებული პროფესორი

საქართველოს ტექნიკური უნივერსიტეტი	კოსტავას ქ. № 68, სტუ-ს I სასწავლო კორპუსი, IV სართული, ოთახი ბ-430
ეროვნება	ქართველი
დაბადების თარიღი	1949 წლის 23 ივლისი
ოჯახური მდგომარეობა	ცოლშვილიანი

საკონტაქტო ინფორმაცია

ქვეყანა, ქალაქი		საქართველო, ქ. თბილისი
მისამართი		ქ. თბილისი, აბაშიძის 41, ბ. 17
PHONE/FAX	**სამ.**	60-30 36-35-06
	ბინა	+(99532) **22-77-04**
	მობ.	899 17-98-23
E-mail:		demuritabatadze@yahoo.com; demuri 10@ mail.ru.

კვალიფიკაცია

- ტექნიკის მეცნიერებათა კანდიდატი, „სამშენებლო მექანიკა“, საქართველოს ენერგეტიკის ინსტიტუტი. 28 ოქტომბერი 1983 წ. დისერტაცია „ანაკრები გუმბათოვანი კონსტრუქციების გამოკვლევა დრეკადი და პლასტიკური საანგარიშო მოდელების გამოყენებით“. ხელმძღვანელი პროფესორი მ. მიქელაძე.
- ინჟინერ მშენებელი, ვ.ი. ლენინის სახელობის საქართველოს პოლიტექნიკური ინსტიტუტი. 1971 წლის ივნისი. თემა: „ანაკრები გუმბათის გაანგარიშების შესახებ“. ხელმძღვანელი დოც. ჟ. კომპანიონი.

განათლება

- 1974-1978 წწ. ასპირანტურა, საქ. მეცნიერებათა აკადემიის ა. რაზმაძის სახ. მათემატიკის ინსტიტუტი. გამოყენებითი მექანიკის განყოფილება.
- 1966-1971 წწ. ვ.ი. ლენინის სახ. საქართველოს პოლიტექნიკური ინსტიტუტი, სამშენებლო ფაკულტეტი.

პედაგოგიური აქტივობა: (სალექციო კურსები)

- სამშენებლო მექანიკა (ბაკალავრიატი),
- სეისმომედეგობა (ბაკალავრიატი).
- თხელკედლიანი სივრცითი სისტემები (ბაკალავრიატი, მაგისტრატურა)
- სამშენებლო მექანიკის სპეცკურსი (მაგისტრატურა).

სამეცნიერო აქტივობა:

- ფილებისა და გარსების ოპტიმალური დაგეგმარება.
- დრეკად-პლასტიკური სისტემების და ანაკრები კონსტრუქციების ზიდვის უნარის საკითხები.
- ფილებისა და გარსების გაანგარიშების საკითხები მათი გეომეტრიული და ფიზიკური მახასიათებლების ნახტომისებური ცვლილებების გათვალისწინებით.
- სამფენოვანი ფირფიტებისა და გარსების გაანგარიშება მასალის დრეკად-პლასტიკური თვისებების გათვალისწინებით.
- შენობების, როგორც დისკრეტულ-კონტინუალური სისტემების გამოკვლევა, მიწისძვრისას აღძრული იმპულსურ ზემოქმედებაში.

რჩეული სამეცნიერო შრომები

1. დ. ტაბატაძე. მერიდიანულ კვეთებში შეპირაპირებული ელემენტების მქონე ანაკრები გუმბათის გაანგარიშებისათვის. საქ. მეცნიერებათა აკადემია „მოამბე“ 91 №2, 1978.
2. დ. ტაბატაძე, ი. კაკუტაშვილი. ანაკრები ბრუნვითი გარსების გაანგარიშება მასალის მყიფე-პლასტიკური თვისებების გათვალისწინებით. საქ. პოლიტექნიკური ინსტიტუტის შრომების კრებული №9(291), 1985.
3. დ. ტაბატაძე. დრეკად გარემოში დეფორმაციული ანაკრები ცილინდრული რეზერვუარის გაანგარიშება. საქ. მეცნიერებათა აკადემია „მოამბე“ 120 №3, 1985.
4. დ. ტაბატაძე. ანაკრები ორთოტროპიული ბრუნვითი გარსების რაციონალური სისქის შერჩევა. საქ. მეცნიერებათა აკადემია „მოამბე“ 124 №3, 1986.
5. დ. ტაბატაძე. იდეალური ფენოვანი კონსტრუქციის ანაკრები სფერული გარსის გაანგარიშება. საქ. მეცნიერებათა აკადემია „მოამბე“ 124 №2, 1986.
6. დ. ტაბატაძე, ნ. მამათელაშვილი, თ. ჯავახიშვილი. ორი კონცენტრული წრიული რკალითა და ორი რადიუსით შემოსაზღვრული ფილის დრეკად-პლასტიკური წონასწორობის შესახებ. საქ. მეცნიერებათა აკადემია „მოამბე“ 134 №П, 1986.
7. დ. ტაბატაძე. ანაკრები ორთოტროპული ბრუნვითი გარსების ზიდვის უნარისა და ოპტიმალური დაგეგმარების შესახებ. „ხის და პლასტმასის სამშენებლო კონსტრუქციების სრულყოფა და ანგარიში“ შრომების კრებული, პეტერბურგი, 1996.
8. დ. ტაბატაძე, ვ. თარხნიშვილი, მ. მშვენიერაძე. ხვრეტებით შესუსტებული ანიზოტროპული ფილების გაანგარიშების შესახებ. ჟურნალი „საშენი მასალები და ნაკეთობები“, №3, 1998.
9. დ. ტაბატაძე, ვ. თარხნიშვილი, თ. ბაციკაძე. ხვრეტებით შესუსტებული ფირფიტის გაანგარიშებისათვის, ბრტყელი ამოცანის დაყვანა ჩვეულებრივ დიფერენციალური განტოლებებში. საქ. მეცნ. აკადემია „მოამბე„ 158 №1, 1998 (ინგლისურად).
10. დ. ტაბატაძე, მ. ყალაბეგაშვილი. გეომეტრიულად არაწრფივი დამრეცი გარსების რაციონალური სისქის შერჩევის შესახებ. სტუ, შრომების კრებული №1(427), 1999.
11. დ. ტაბატაძე. სწორკუთხედის ფორმის განივკვეთიან დახრილ არხში სითხის ლამინირებულ დინებაზე ამოცანის ზუსტი გადაწყვეტა. ჟურნალი „ენერგია“ №1(13), 2000.
12. დ. ტაბატაძე, ი. ღუდუშაური, მ. ყალაბეგაშვილი. მართკუთხა ფორმის დახრილ არხებში

სითხის ლამინირებული დინების შესახებ. საქ. მეცნ. აკადემია „მოამბე“ 162 №2, 2000.
13. დ. ტაბატაძე, ვ. თარხნიშვილი. სამკუთხა პრიზმის სახით დატვირთული კონტურით დაყრდნობილი მართკუთხა ფირფიტის გაანგარიშების პრაქტიკული მეთოდი. მეცნიერება და ტექნოლოგია №4-6 2001.
14. დ. ტაბატაძე, მ. ყალაბეგაშვილი. მართკუთხა ფილების და დამრეცი გარსების გაანგარიშება დიდი გადაადგილებისა და საყრდენთა ჯდენის გათვალისწინებით წრფეთა მეთოდის ინტეგრალური ვარიანტის გამოყენებით. პროფესორ მ. მიქელაძის დაბადების 75 წლისთავისადმი მიძღვნილი საერთაშორისო სიმპოზიუმის შრომების კრებული, 2001.
15. დ. ტაბატაძე, ზ. მაძაღუა, დ. დანელია, რ. ცხვედაძე. ზოგიერთი საინჟინრო ამოცანის გადაწყვეტა წრფივ დიფერენციალურ განტოლებათა სისტემის შეცვლით ექვივალენტურ ალგებრულ განტოლებათა სისტემით. ჟურნალი მეცნიერება და ტექნოლოგიები №1-3, 2002.
16. დ. ტაბატაძე, მ. ყალაბეგაშვილი. ზოგიერთი მოსაზრება მიწისძვრისას კარკასული ნაგებობის სვეტებზე დარტყმის ეფექტის გათვალისწინებისათვის. სამშ. მექ. და სეისმ. ინსტ. შრომები, თბილისი, 2003.
17. დ. ტაბატაძე რ. ცხვედაძე, მ. ყალაბეგაშვილი, რ. გიორგაძე სქელი ფილის ღუნვის სივრცითი ამოცანის გადაწყვეტა ჩვეულებრივ დიფერენციალურ განტოლებებში. სამშენებლო მექანიკისა და სეისმომედეგობის ინსტიტუტის შრომები, 2003.
18. დ. ტაბატაძე, ი. მელაშვილი, გ. ქორქია. ღრუ ღეროს კრიტიკული ძალის ექსპერიმენტალური გამოკვლევა მჭიმი დიაფრაგმის გამოყენებით. ჟურნალი „მშენებლობა“, №2, 2006.
19. დ. ტაბატაძე, მ. ყალაბეგაშვილი, ლ. კახიშვილი. შენობის, როგორც დისკრეტულ-კონტინუალური სისტემის გრძივი რხევები გამოწვეული მიწისძვრისას აღძრული იმპულსური ზემოქმედებით. ჟურნალი „მშენებლობა“ №4(4), 2008.
20. დ. ტაბატაძე, მ. ყალაბეგაშვილი, მ. ჩხიტუნიძე. შენობის როგორც დისკრეტულ-კონტინუალური სისტემის გრეხითი რხევები გამოწვეული მიწისძვრისას აღძრულ იმპულსურ ზემოქმედებაში. ჟურნალი „ინტელექტი“ №1(33) თბილისი 2009.
21. რ. ცხვედაძე, ზ. მაძაღუა, დ. ტაბატაძე, დ. ჯანყარაშვილი. უჭრი კოჭების გაანგარიშების გამარტივებული მეთოდი. სამეცნიერო-ტექნიკური ჟურნალი „მშენებელი“, № 1(16). 2010. გვ. 17-20.
22. Калабегашвили М.Г., Табатадзе Д.В., Кахишвили Л.И., Купарадзе Л.П., Чхитунидзе С.Г. О нелинейных колебаниях здания. работающего в пределах каждого этажа на сдвиг, при импульсном перемещении грунта. Научно-технический журнал «Строительство» № 2(17), 2010.
23. მ. ყალაბეგაშვილი, დ. ტაბატაძე. გრუნტის იმპულსური გადაადგილებებით გამოწვეული ორი შეყურსული მასის არაწრფივი რხევების შესახებ ღეროების მხოლოდ ძვრაზე მუშაობისას. საქართველოს მეცნიერებათა ეროვნული აკადემიის ყოველთვიური სამეცნიერო-რეფერირებული ჟურნალი „მეცნიერება და ტექნოლოგიები“, № 1-3, 2010.
24. R. Tskhvedadze, G. Kipiani, D. Tabatadze. Calculation of shills and plated constructed from composite materials. Conference, Experimental, Applied Mechanics; Experimental Mechanics of High performance Systems. June 7-10. Indianapolis, IN USA. 2010. pp. 28-29.
25. Guduchauri, R. Tskhvedadze, A. Sokhadze, D. Tabatadze. Solution of spatial tasks of rods with cross-sections of different forms using the double trigonometric series. Georgian international Journal of Science and Technology. ISSN 1939-5825. Volume 2, Number 1, Nova Science Publishers, Inc. 2010, pp. 63-71.

სახელმძღვანელოები, მონოგრაფიები

1. დ. ტაბატაძე, რ. ცხვედაძე. მეთოდური მითითებები პრაქტიკული სამუშაოების შესასრულებლად ფილების ღუნვის თეორიაში. თბილისი, სპი 1985.
2. რ. ცხვედაძე, დ. ტაბატაძე ჩარჩოების გაანგარიშების მიახლოებითი მეთოდები

(დამხმარე სახელმძღვანელო) სტუ-ს გამომცემლობა, 1997.
3. რ. ცხვედაძე, დ. ტაბატაძე. ღეროვანი სისტემების მდგრადობა. სახელმძღვანელო. სტუ-ს გამომცემლობა, 1997.
4. რ. ცხვედაძე, დ. დანელია, ზ. მაძაღუა, დ. ტაბატაძე ღეროებისა და მართკუთხა ფირფიტების ღუნვაზე გაანგარიშების პრაქტიკული მეთოდი. „სტუ“-ს გამომცემლობა, თბილისი, 2000, მონოგრაფია.
5. რ. ცხვედაძე, ი. ღუდუშაური, დ. ტაბატაძე. დრეკადობის თეორია. სახელმძღვანელო. ტექნიკური უნივერსიტეტი, თბილისი, 2005.
6. რ. ცხვედაძე, დ. ტაბატაძე, ს. კაკუტაშვილი. სამშენებლო მექანიკა. I ნაწილი. სახელმძღვანელო. ტექნიკური უნივერსიტეტი, თბილისი. 2006.
7. დ. ტაბატაძე, რ. გიორგაძე, რ. ლორთქიფანიძე. ლითონის წამწისა და ჰიდროტექნიკური საკეტის გაანგარიშება-კონსტრუირება. მეთოდური მითითებები. თბილისი „მეცნიერება“ 1985.
8. დ. ტაბატაძე, მ. ყალაბეგაშვილი, რ. ცხვედაძე. მეთოდური მითითებები თხელკედლიანი სივრცული სისტემის გაანგარიშების თეორიაში. „ტექნიკური უნივესიტეტი“, თბილისი, 2004.

სამეცნიერო კონფერენციები

1. დ. ტაბატაძე, რ. ცხვედაძე. დრეკადი და პლასტიური წრიული ელემენტების შედგენილი ანაკრები წრიული ფილებისა და სფერული გუმბათის გაანგარიშებისათვის. XXIII რესპუბლიკური კონფერენციის მოხსენებათა თეზისები. სპი, 1981.
2. დ. ტაბატაძე. ანაკრები გუმბათის დრეკადი ელემენტების გაანგარიშება. ახალგაზრდა მეცნიერთა რესპუბლიკური კონფერენციის მოხსენებათა თეზისები. 1984.
3. დ. ტაბატაძე, გ. ბაზღაძე, ნ. მამათელაშვილი. პლასტიკურობის წარმოქმნის პროგნოზირება ფილებსა და გარსებში. საქ. მეცნ. აკადემიის სამშენებლო მექანიკის და სეისმომედეგობის ინსტიტუტის რესპუბლიკური კონფერენციის მოხსენებათა თეზისები. 1990.
4. დ. ტაბატაძე. წყვეტილმახასიათებლიანი მრუდწირული ფილების პლასტიკური დეფორმაციების გავრცელების პროგნოზირების შესახებ. სტუ პროფ. ა. გორგიძის 90 წელთან დაკავშირებით უწყვეტ ტანთა მექანიკის პრობლემებზე საერთაშორისო სიმპოზიუმის შრომები, 1997.
5. დ. ტაბატაძე. ანაკრები დრეკადი ფილების გაანგარიშებისათვის. სტუ პროფ. ა. გორგიძის 90 წელთან დაკავშირებით უწყვეტ ტანთა მექანიკის პრობლემებზე საერთაშორისო სიმპოზიუმის შრომები, 1997.
6. დ. ტაბატაძე, რ. ცხვედაძე, ვ. თარხნიშვილი. წყვეტილმახასიათებლიანი გარსებისა და ფილების გაანგარიშების შესახებ. სტუ საერთაშორისო სიმპუზიუმის მოხსენებათა თეზისები, 1998.
7. დ. ტაბატაძე, ი. ჭურაძე, ვ. თარზნიშვილი. ნებისმიერი მოხაზულობის გვირაბის გაანგარიშების შესახებ. სტუ საერთაშორისო სიმპუზიუმის მოხსენებათა თეზისები, 1998.
8. დ. ტაბატაძე, მ. ყალაბეგაშვილი. წყვეტილმახასიათებლიანი დამრეცი გეომეტრიულად არაწრფივი გარსის დაძაბულ-დეფორმირებულ მდგომარეობაზე საყრდენების ჯდენის გავლენის შესახებ. გარსების მექანიკის აქტუალ. პრობლემები, საერთ. კონფერენციის შრომები, ყაზანი, 1998.
9. დ. ტაბატაძე, ვ. თარხნიშვილი. ხვრეტებით შესუსტებული თხელი დრეკადი გარსების შესახებ. გარსების მექანიკის აქტუალ. პრობლემები, საერთ. კონფერენციის შრომები, ყაზანი, 1998.
10. დ. ტაბატაძე, მ. ყალაბეგაშვილი, ი. ღუდუშაური. გარსების მექანიკის შესახებ ჩვეულებრივ დიფერენციალურ განტოლებებში. კაზანის საერთაშორისო სიმპოზიუმის მოხსენებათა თეზისები, 2000.

11. დ. ტაბატაძე, მ. ყალაბეგაშვილი, ი. ღუდუშაური. ანიზოტროპული დამრეცი გარსების წყვეტილი ამონახსნების შესახებ, ძვრის დეფორმაციების და სასრული ჩაღუნვების გათვალისწინებით. კაზანის საერთაშორისო სიმპოზიუმის მოხსენებათა თეზისები, 2000.
12. დ. ტაბატაძე, რ. ცხვედაძე. დრეკად ფუძეზე მდებარე ფილების ანგარიში ჩვეულებრივ დიფერენციალურ განტოლებებში. პროფესორ მ. მიქელაძის დაბადების 75 წლისთავისადმი მიძღვნილი საერთაშორისო სიმპოზიუმის შრომების კრებული, 2001.
13. დ. ტაბატაძე, თ. შუკაკიძე. Об одном методе расчёта нелинейно-упругих круглых пластинок при больших деформациях. საერთაშორისო კონფერენცია უწყვეტ ტანთა მექანიკის პრობლემები, შრომები, 2007.
14. დ. ტაბატაძე, ზ. ზივზივაძე. ანიზოტროპული პრიზმული ძელის დაძაბულ-დეფორმირებული მდგომარეობის განსაზღვრა არათანაბარი ტემპერატურული ზემოქმედების შემთხვევაში. საერთაშორისო კონფერენცია „მექანიკის არაკლასიკური ამოცანები“, ქუთაისი. 2007.
15. დ. ტაბატაძე, მ. ყალაბეგაშვილი, ლ. კახიშვილი. On Framework Building Columns seismic Impact Effect. საერთაშორისო კონფერენცია, თბილისი, 2008.

საზოგადოებრივი საქმიანობა

- პროფბიუროს მდივანი.
- ფაკულტეტის სასწავლო-მეთოდური კომისიის წევრი.
- ფაკულტეტის საბჭოს წევრი,
- ფაკულტეტის დიპლომების დაცვის სახელმწიფო კომისიის წევრი.
- დისერტაციის დაცვის კომისიის წევრი.
- საქართველოს სოციალურ ურთიერთობათა აკადემიის ნამდვილი წევრი.
- საქართველოს საინჟინრო აკადემიის წევრ კორესპოდენტი

სამუშაო გამოცდილება

1971-75 – საქართველოს მეცნიერებათა აკადემიის ა. რაზმაძის სახ. მათემატიკის ინსტიტუტი ინჟინერი.

1975-83 – საქართველოს მეცნიერებათა აკადემიის ა. რაზმაძის სახ. მათემატიკის ინსტიტუტი ტექნიკური სექტორის ხელმძღვანელი.

1992-2009 – ს.ს.ი.პ კირიაკ ზავრიევის სამშენებლო მექანიკის და სეისმომედეგობის ინსტიტუტი უფროსი მეცნიერ თანამშრომელი

2009 – ს.ს.ი.პ კირიაკ ზავრიევის სამშენებლო მექანიკის და სეისმომედეგობის ინსტიტუტი უფროსი მეცნიერ თანამშრომელი.

1992-2006 – საქართველოს ტექნიკური უნივერსიტეტის სამშენებლო ფაკულტეტის სამშენებლო და სეისმომედეგობის კათედრის დოცენტი.

2006-2009 – საქართველოს ტექნიკური უნივერსიტეტის სამშენებლო ფაკულტეტის სამშენებლო მექანიკის და სეისმომედეგობის მიმართულების ასოცირებული პროფესორი.

2009-2012 – საქართველოს ტექნიკური უნივერსიტეტის სამშენებლო ფაკულტეტის სამშენებლო მექანიკისდა სეისმომედეგობის მიმართულების ასოცირებული პროფესორი.

2012-დღემდე – საქართველოს ტექნიკური უნივერსიტეტის სამშენებლო ფაკულტეტის სამშე-ნებლო მექანიკის და სეისმომედეგობის მიმართულების ასოცირებული პროფესორი.

გამოცდილება	პროექტი 249. საქართველოს ეროვნული სამეცნიერო ფონდის გრანტი. თემა „მიწისძვრისას კარკასულ შენობების

	სვეტებში დარტყმის ეფექტის გათვალისწინება“ 2007-2008 წ. ძირითადი შემსრულებელი. პროექტი 5526. „ნავთობის ნათელი ფრაქციების გამოსავლიანობის გაზრდა და მათი გაკეთილშობილება“. 2.1. თეორიული მკვლევარი. გაგზავნილია MHTC. პროექტი 5486. „მინერალური ზეთების წარმოება და ნამუშევარი მოტორული ზეთის რეგენერაცია“. თეორიული მკვლევარი. გაგზავნილია MHTC. პროექტი 5464. „ექსტრემალური ჰიდროდინამიკური მოქმედებების პროგნოზირება ჰიდროსისტემებში და გარემის დაცვა“. თეორიული მკვლევარი. გაგზავნილია MHTC. 2002-2014 წლების განმავლობაში მრავალი შენობა-ნაგებობის ექსპერტიზა.მდგრადობის გამოკვლევა, ნაგებობათა ურთიერთ გავლენის გამოკვლევა მშენებლობის პროცესში. პროექტის კონსტრუქციული ნაწილის ექსპერტიზა
ენები	ქართული – მშობლიური რუსული – კარგად გერმანული – ლექსიკონის დახმარებით
კომპიუტერული პროგრამები	Windows Ms Word Ms Excel Internet Explorer AutoCAD Лира.
2014 წლის 17 ნოემბრის მდგომარეობით	

ასოცირებული პროფესორი დემური ტაბატაძე