არსებული 2:2 ჭრილი 2-1 ღერძზე 1:100მ

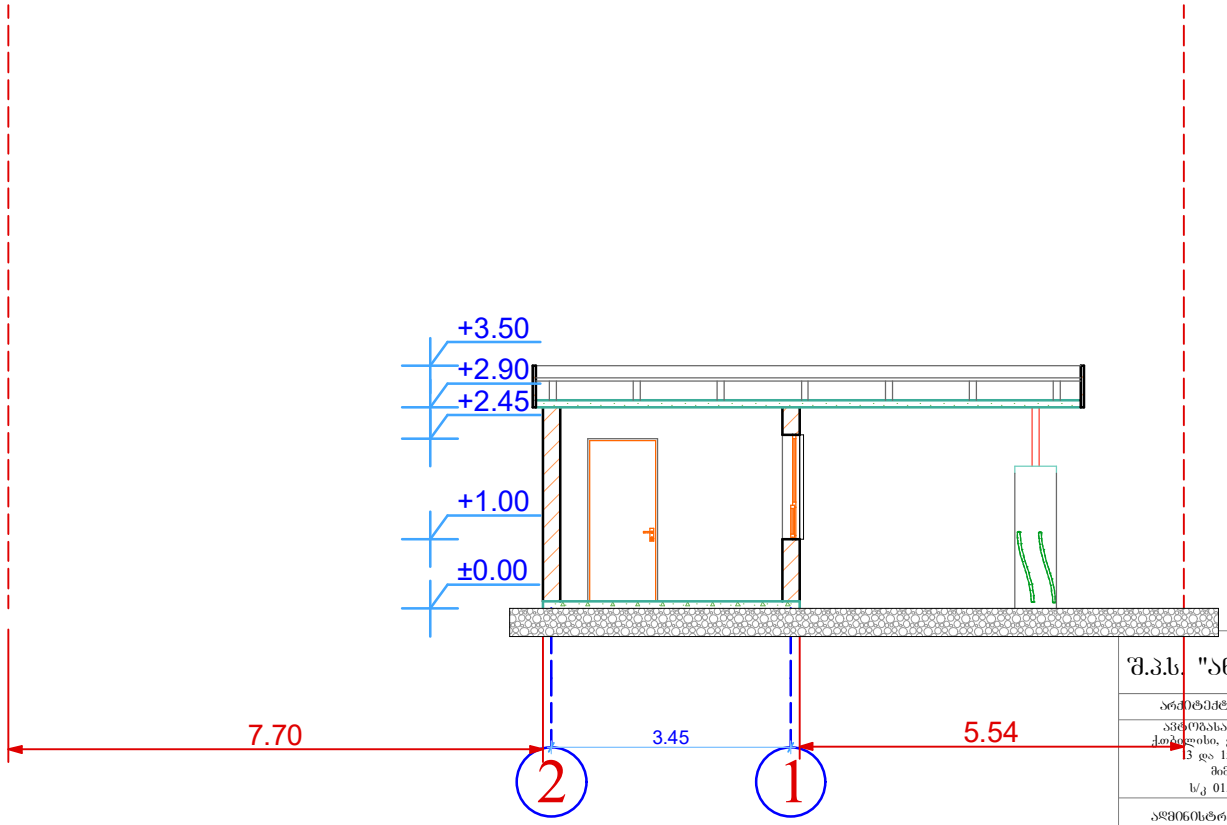

დამკვეთი: შ.პ.ს. "ანა"				
არქიტექტურული ნაწილი	დირექტორი			
ავტომასაშარის სადგური ქობულეთი, ვარკეთილი-3 I შრ 13 და 15 კორპუსების მიმდებარედ ს/კ 01.19.20.001.030	არქიტექტორი		დეკორულაცია	
	შესრულა		დეკორულაცია	
ადმინისტრაციული შენობის შენაძიონალური გეგმა	სტადია	მასშტაბი	ფურცელი	ფორმატი
	მ.პ.	1:100	ა-2	A-3

არსებული 1:1 ჭრილი ბ-ა ღერძზე 1:100მ

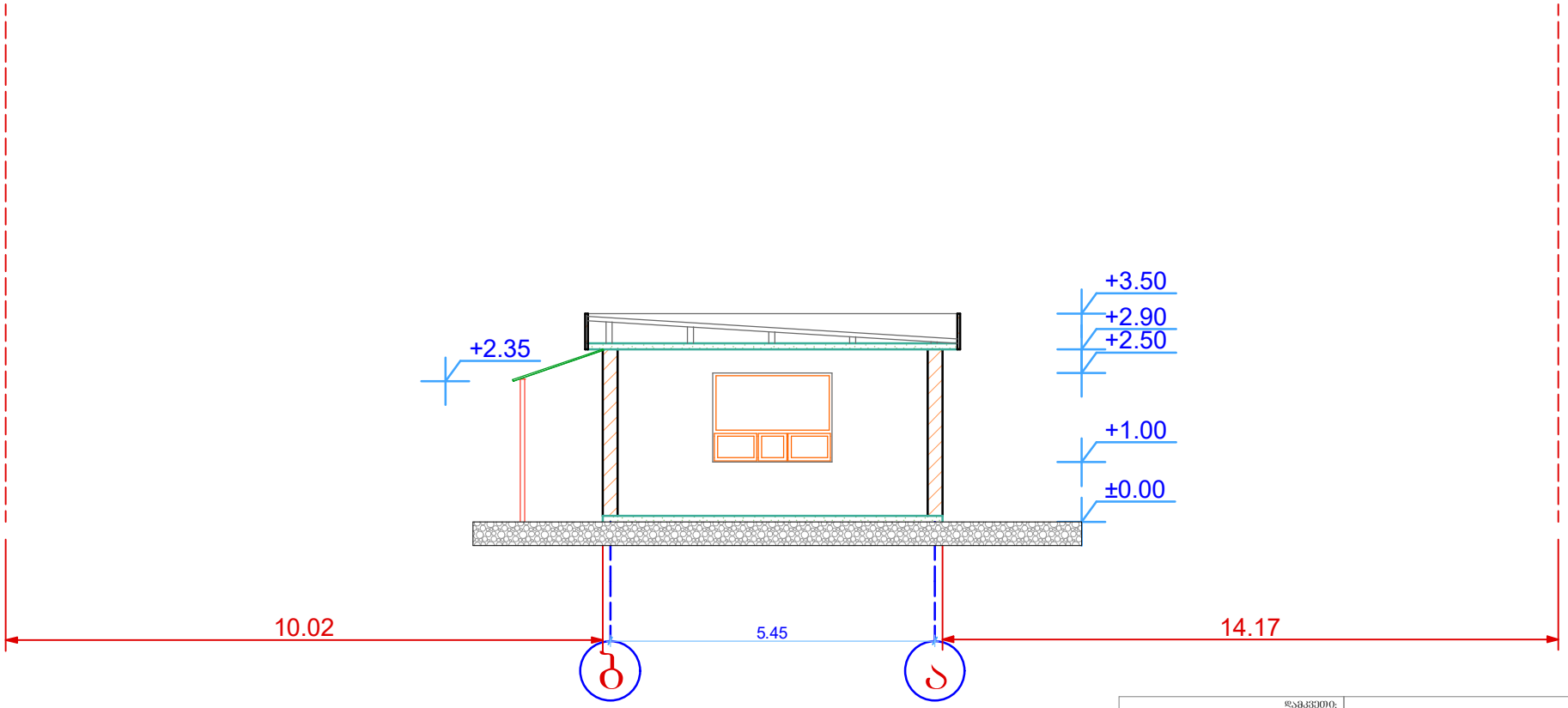

დამკვეთი: შ.პ.ს. "ანა"				
არქიტექტურული ნაწილი	დირექტორი			
ავტომასამართი სადგური ქობულეთი, ვარკეთილი-3 I მ/რ 13 და 15 კორპუსების მიმდებარედ ს/კ 01.19.20.001.030	არქიტექტორი		დ.ვერულავა	
	შესრულა		დ.ვერულავა	
ადმინისტრაციული შენობის შენაცვლებული ბეტონა	სტადია	მასშტაბი	ფურცელი	ფორმატი
	მ.პ.	1:100	ა-2	A-3

საპროექტო 1:1 ჭრილი დ-ა ღერძზე 1:100მ

საკადასტრო საზღვარი

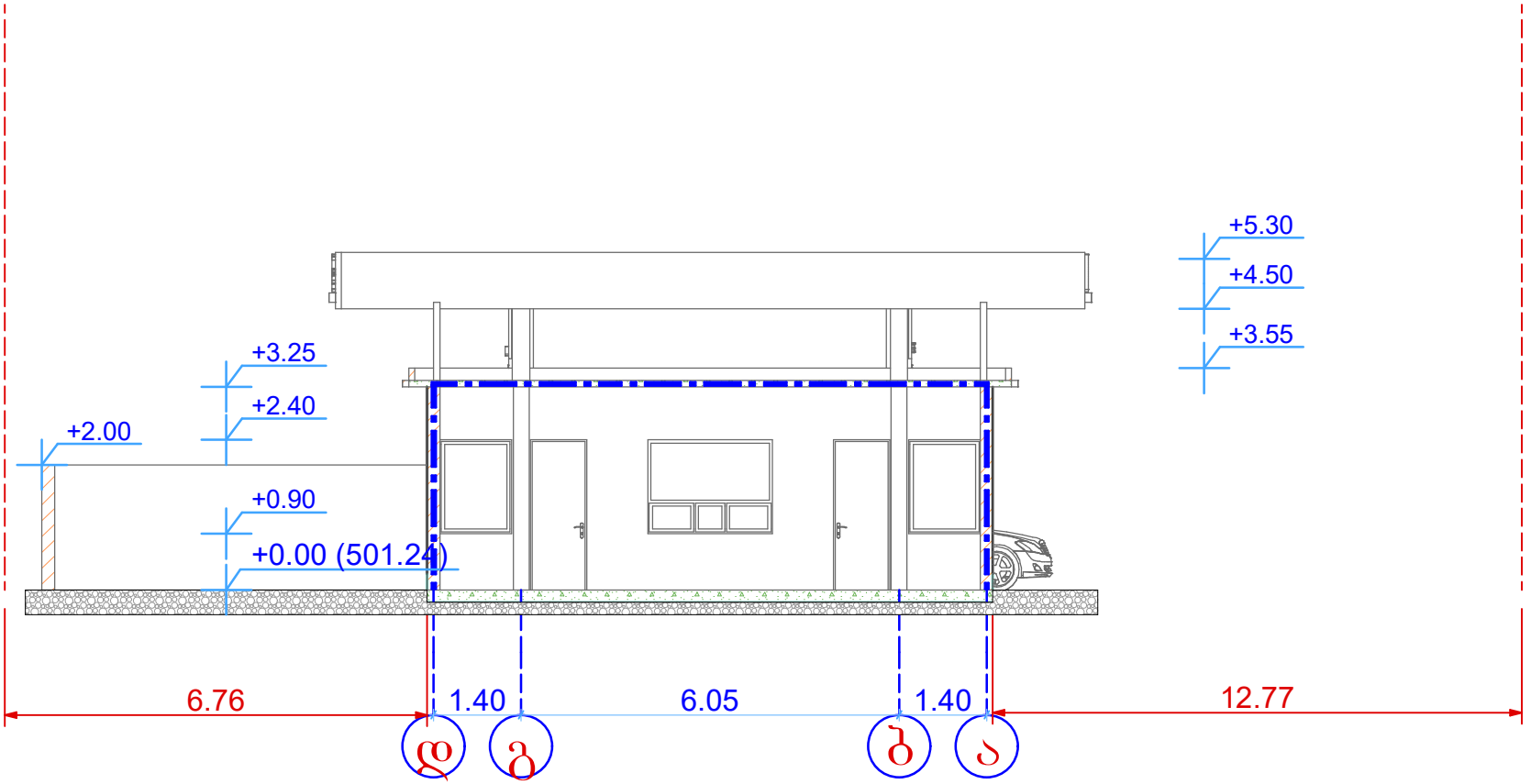

დამკვეთი: შ.პ.ს. "ანა"				
არქიტექტურული ნაწილი	დირექტორი			
აჭრელისა და ბარნოვის ქუჩების კვეთაში, ქობულეთი, ვარკეთილი-3 I მ/რ 13 და 15 კორპუსების მიმდებარედ ს/კ 01.19.20.001.030	არქიტექტორი		დკვირულაძა	
	შესრულა		დკვირულაძა	
ადმინისტრაციული შენობის და შარდულის 1:1 ჭრილი	სტადია	მასშტაბი	ფურცელი	ფორმატი
	მპ.	1:100	ა-2	A-3

საპროექტო 2:2 ჭრილი 3-1 ღერძზე 1:100მ

საკადასტრო საზღვარი

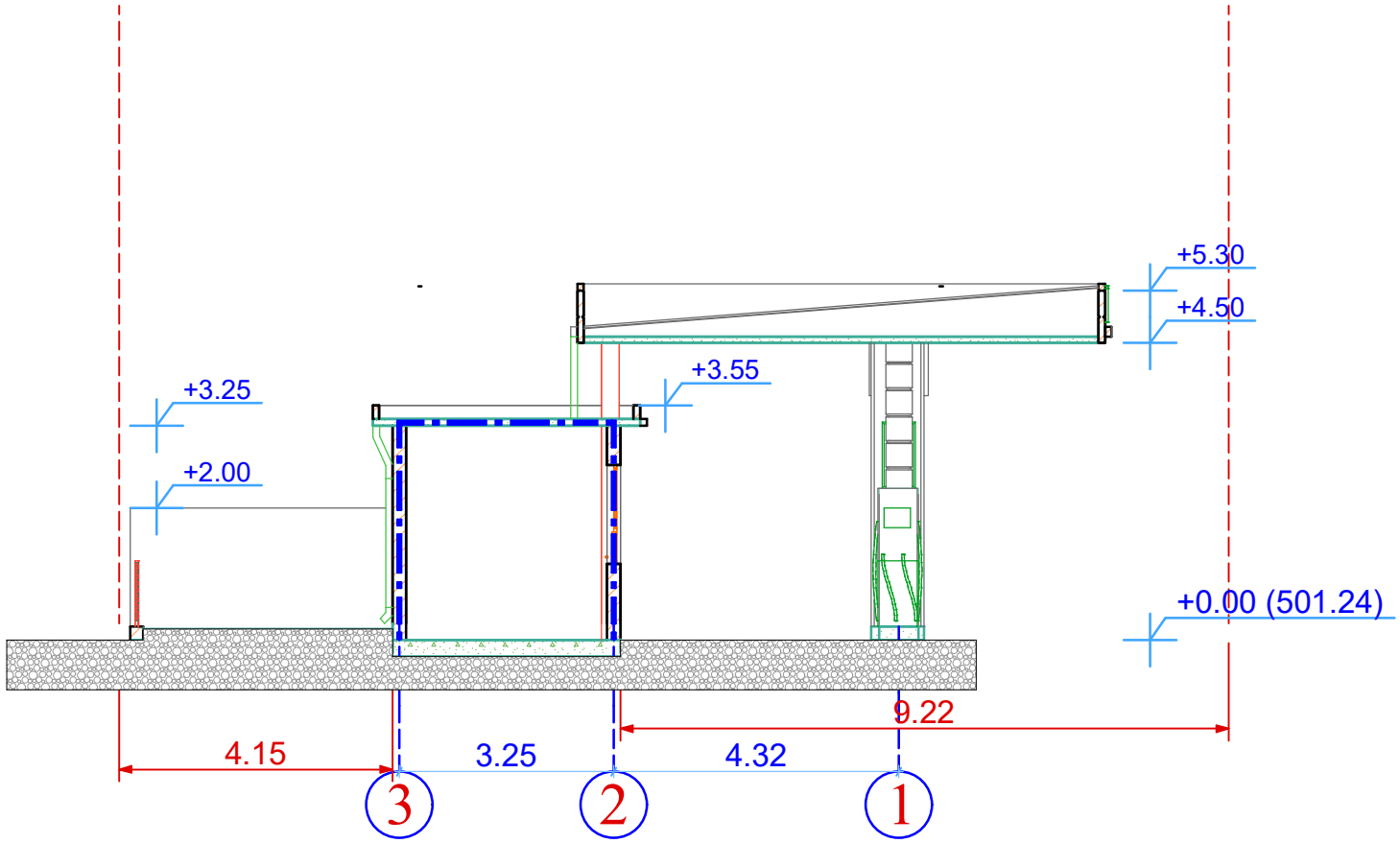

დამკვეთი: შ.პ.ს. "ანა"				
არქიტექტურული ნაწილი	დირექტორი			
ავტომპასაბარმი სადგური ქობულეთი, ვარკეთილი-3 I მ/რ 13 და 15 კორპუსების მიმდებარედ ს/კ 01.19.20.001.030	არქიტექტორი		დვერულაცა	
	შესრულა		დვერულაცა	
ადმინისტრაციული შენობის და შარდულის 2:2 ჭრილი	სტადია	მასშტაბი	შეცელი	შერმატი
	მ.პ.	1:100	ა-2	A-3

სან.წერტილი
საპროექტო 2:2 ჭრილი 1-2 ღერძზე 1:100მ

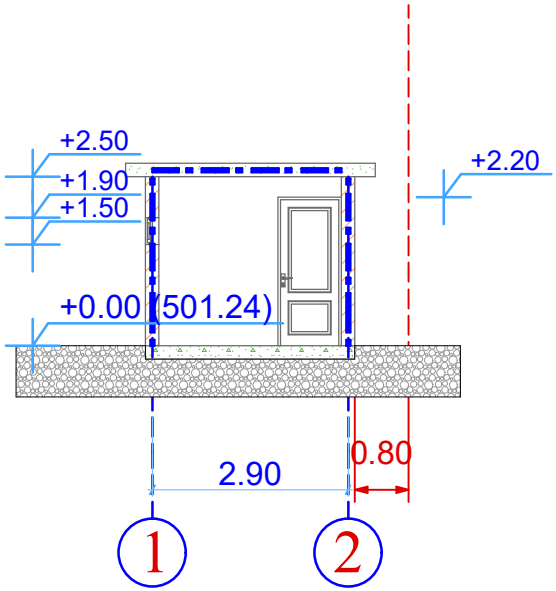

სან.წერტილი
საპროექტო 1:1 ჭრილი ბ-ა ღერძზე 1:100მ

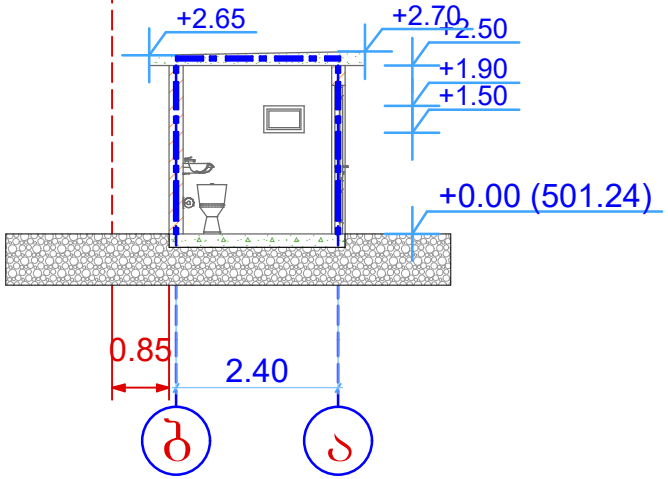

დამკვეთი: შ.პ.ს. "ანა"				
არქიტექტურული ნაწილი	დირექტორი			
ავტომახსამართი საწყობი ქობულეთი, ვარკეთილი-3 I მ/რ 13 და 15 კორპუსების მიმდებარედ ს/კ 01.19.20.001.030	არქიტექტორი			დეკემბერი 2024
	შესრულა			დეკემბერი 2024
შენობა №2 ჭრილი	სტადია	მასშტაბი	ფურცელი	ფორმატი
	მპ.	1:100	ა-2	A-3