საოფისე შენობის არქიტექტურული პროექტი

ქ.თბილისი, საინგილოს ქუჩა № 41ა
(ს.კ 01.17.02.059.277)

20.07.2021

შენობა-ნაგებობის უსაფრთხოების წესებთან შესაბამისობის ანალიზი

გამოყენებული წესები - „შენობა-ნაგებობის უსაფრთხოების წესები“

ჩამოთვალეთ შენობის დაკავებულებები და აღწერეთ თითოეული გამოყენება
მცირე საფრთხის შემცველი სასაწყობო ჯგუფი სწ-2 - სასაწყობო ფართობი, პერსონალის დამხმარე ოთახი,წყლის რეზერვუარის და სატუმბო ოთახი -3.20 ნიშნულზე.
საქმიანი ჯგუფი სქ - საოფისე ფართობი +/-0.00;+3.20;+6.40 ნიშნულზე
თავშეყრის ჯგუფი თვ-2 - სამზარეულო - 0.00 ნიშნულზე

კონსტრუქციის ტიპი:	II B

დასაშვები სიმაღლე მიწის დონის ზემოთ ცხრილი 503-ის მიხედვით:	16.80 მეტრი
საპროექტო შენობის სიმაღლე მიწის დონის ზემოთ:	11.94 მეტრი

სართულიანობის შეზღუდვები ცხრილი 503-ის მიხედვით		
დაკავებულობების ჯგუფები	დასაშვები სართულიანობა მიწის დონის ზემოთ	შემოთავაზებული სართულიანობა მიწის დონის ზემოთ
მცირე საფრთხის შემცველი სასაწყობო ჯგუფი სწ-2	4	1
საქმიანი ჯგუფი სქ	4	3
თავშეყრის ჯგუფი თვ-2	2	1

ფართობის შეზღუდვები ცხრილი 503-ის მიხედვით		
დაკავებულობები	დასაშვები ფართობი (ცალკეულ სართულზე)	შემოთავაზებული ფართობი (ცალკეულ სართულზე)
მცირე საფრთხის შემცველი სასაწყობო ჯგუფი სწ-2	2420 კვ.მ	178.0კვ.მ
საქმიანი ჯგუფი სქ	2140 კვ.მ	0.00 ნიშნული 25.0 კვ.მ +3.20 ნიშნული 248.5 კვ.მ +6,40 ნიშნული 247.0 კვ.მ
თავშეყრის ჯგუფი თვ-2	880 კვ.მ	52.8 კვ.მ

გარე კედლის ღიობებისადმი მოთხოვნები ცხრილი 705.8-ის მიხედვით							
გარე კედელი	ხანძარსაწინააღმდეგო მანძილი (მეტრი)	კედლის ღიობების ფართობი (კედლის %)					
		დასაშვები			გათვალისწინებული		
		დაცული	დაუცველი საშხეფებით	დაუცველი	დაცული	დაუცველი საშხეფებით	დაუცველი
1 - 7	4.55-4.63	75%	75%	25%		28.5%	
7 - 1	5.76-5.78	75%	75%	25%		29.2%	
g-a	9 <	აუცილებელი არ არის	შეუზღუდავია	შეუზღუდავია		არ იზღუდება	
b-g	ესაზღვრება საზოგადოებრივ სივრცეს	აუცილებელი არ არის	შეუზღუდავია	შეუზღუდავია		არ იზღუდება	

გარე კედლის ცეცხლმედეგობისადმი მოთხოვნები ცხრილი 602-ის და 705.8.5 ქვეთავის მიხედვით				
გარე კედელი	ხანძარსაწინააღმდეგო მანძილი (მეტრი)	ცეცხლმედეგობის ხარისხი (საათი)		
		მოთხოვნილი 602-ით	მოთხოვნილი 705.8.5-ით	გათვალისწინებული
1 - 7	4.55-4.63	0 სთ.	0 სთ.	0 სთ.
7 - 1	5.76-5.78	0 სთ.	0 სთ.	0 სთ.
ა - ვ	9 <	0 სთ.	0 სთ.	0 სთ.
ვ- ა	ესაზღვრება საზოგადოებრივ სივრცეს	0 სთ.	0 სთ.	0 სთ.

ხანძრისაგან დაცვის სისტემებისადმი მოთხოვნები							
დაკავებულობები/სივრცეები/გასასვლელი საშუალებები	ავტოსაშხეფი სისტემა	ალტერნატიული ავტომატური ცეცხლსაქრობი სისტემები	სახანძრო განგაშისა, კვამლაღმომჩენი და ცეცხლაღმომჩენი სისტემები	სახანძრო მილდგარების სისტემები	კვამლის საკონტროლო სისტემები	ხელის ცეცხლმაქრები	საავარიო განგაშის სისტემები

სქ ჯგუფი	კი		კი (სახანძრო განგაშის ხელით სამართავი სისტემა); (დამკავებელთა შეტყობინების სისტემა); (მხედველობითი განგაშის სისტემა) (კვამლაღმომჩენი)	კი (II კლასი)		კი	
თვ-2 ჯგუფი	კი		კი (სახანძრო განგაშის ხელით სამართავი სისტემა); (დამკავებელთა შეტყობინების სისტემა); (მხედველობითი განგაშის სისტემა); (კვამლაღმომჩენები)			კი	
კიბის უჯრედი			კი (სახანძრო განგაშის ხელით სამართავი სისტემის კოლოფი, გასასვლელის გზაკარებთან)	კი (I კლასი)	კი (ბუნებრივი განაივების მქონე ვესტიბიული)		
ლიფტები			კი (კვამლაღმომჩენები, თითოეული სართულის დონეზე ლიფტის შესასვლელთან		კი (დაწნევის სისტემა).		
დერეფანი	კი		კი	კი (II კლასი)		კი	

			(სახანძრო განგაშის ხელით სამართავი სისტემის კოლოფი, გასასვლელის გზაკარებთან)			(სახანძრო მილდგარის კარადაში)	
სახანძრო-სამაშველო სამსახურის მიერ გამოსაყენებელი მისაერთებლები				კი („1-2“ღერძებს შორის გარე კედლებზე)			
სახანძრო ტუმბოები და წყლის რეზერვუარი				კი (-3.20 ნიშნულზე)			

განიავებისადმი მოთხოვნები		
დაკავებულობები/სივრცეები/გასასვლელი საშუალებები	ბუნებრივი განიავება	მექანიკური განიავება
სქ ჯგუფი	კი	კი კი (ტუალეტის ოთახი)
სწ-2 ჯგუფი		კი
თვ-2 ჯგუფი	კი	
კიბის უჯრედი	კი	
ლიფტები	კი	
დერეფანი	კი	

თითოეული სართულიდან გასასვლელი საშუალება									
სართულები	დაკავებულობა და დაკავებულობის დატვირთვის ჯამური მაჩვენებელი	მოთხოვნილი გასასვლელების/გასასვლელთან მისადგომის რაოდენობა	გათვალისწინებული გასასვლელების/გასასვლელთან მისადგომის რაოდენობა და ტიპი	გასასვლელი საშუალებების სიგანე (მეტრი)					
				გზა-კიბეები		დერაფანი,		გასასვლელის გზა-კარი	
				მოთხოვნილი	გათვალისწინებული	მოთხოვნილი	გათვალისწინებული	მოთხოვნილი	გათვალისწინებული
მიწის დონის ქვედა	სწ-2 დ.დ.= 8	2	2 (შიგა-გასასვლელის გზა-კიბე)	1.10	1.10	1.20	მინ 1.40	0,82	0,82

მიწისპირა სართული	საერთო მოხმარების სივრცე დ.დ = 57 თვ-2 დ.დ.= 3 სქ დ.დ.= 3	2 (შენობიდან გამოსასვლელი გზა-კარი)				1,20	მინ 3.00	0.82	1.50 და 0.82
2 სართული	სქ დ.დ.= 22	2	1 (შიგა-გასასვლელის გზა-კიბე) 1 (გარე-გასასვლელის გზა-კიბე)	1.10	1.10	1.20	მინ 1.40	0,82	0,82
2 სართული	სქ დ.დ.= 28	2	1 (შიგა-გასასვლელის გზა-კიბე) 1 (გარე-გასასვლელის გზა-კიბე)	1.10	1.10	1.20	მინ 1.40	0,82	0,82

წყალსადენი სისტემის ფიქსირებული მოწყობილობების რაოდენობა ცხრილი 1602.1-ის მიხედვით													
სართულები	დაკავებულობა და დაკავებულობის დატვირთვის ჯამური მაჩვენებელი	ფიქსირებული მოწყობილობები(ცალი)											
		უნიტაზი		ხელსაბანები		აბაზანა/ საშხაპე		სასმელი წყლის შადრევანი/ დისპენსერი		სამომსახურეო ნიჟარა		ავტომატური სარეცხის მანქანა და სამზარეულოს ნიჟარა	
		მოთხოვნილი	დაპროექტებული	მოთხოვნილი	დაპროექტებული	მოთხოვნილი	დაპროექტებული	მოთხოვნილი	დაპროექტებული	მოთხოვნილი	დაპროექტებული	მოთხოვნილი	დაპროექტებული
სწ-2 ჯგუფი -3.20 ნიშნული	დ.დ. = 8	შენობა-ნაგებობის უსაფრთხოების წესები 1602.3.1 და 1602.3.2 ქვეთავების მოთხოვნების შესაბამისად -3.20 ნიშნულზე არსებული დამკავებლები იყენებენ ზედა სართულებზე არსებულ წყალსადენი სისტემის ფიქსირებულ მოწყობილობებს											
საერთო მოხმარების სივრცე თვ-2 სქ ჯგუფი +/-0.00 ნიშნულზე	დ.დ. = 65	3	5	3	5			1	1	1	1		
სქ ჯგუფი +3.20 ნიშნულზე	დ.დ. = 22	შენობა-ნაგებობის უსაფრთხოების წესები 1602.3.1 და 1602.3.2 ქვეთავების მოთხოვნების შესაბამისად +3.20 ნიშნულზე არსებული დამკავებლები იყენებენ ქვედა სართულებზე (+/-0.00 ნიშნულზე) არსებულ წყალსადენი სისტემის ფიქსირებულ მოწყობილობებს											
სქ ჯგუფი +6.40 ნიშნულზე	დ.დ. = 28	1	2	1	2			1	1	1	1		

პროექტის შემადგენლობა

№	ფურცლის №	დასახელება	მასშტაბი
		არქიტექტურული პროექტი	
1		გეგმა -3.20 ნიშნულზე	1 : 100
2		გეგმა +0.00 ნიშნულზე	1 : 100
3		გეგმა +3.20 ნიშნულზე	1 : 100
4		გეგმა +6.40ნიშნულებზე	1:100
5		სახურავის გეგმა +9.60 ნიშნულზე	1 : 100
6		სახურავის გეგმა	1:100
7		მიწის დონის განსაზღვრის გეგმა	1 : 100
8		ჯიბის დეტალური ნახაზი	1 : 10
9		ჯიბის დეტალური ნახაზი	1:10
10		ლიფტის დეტალური ნახაზი	1 : 10
11		სახურავის ჯვანძი	1 : 10
12		გარე კედლის მოჯირკეთების ჯვანძი	1 : 10
13		აივნის დეტალური ნახაზი	1 : 10
		ხანძარსაწინააღმდეგო პროექტი	
23		გეგმა -3.20 ნიშნულზე	1 : 100
24		გეგმა +0.00 ნიშნულზე	1 : 100
25		გეგმა +3.20 ნიშნულზე	1 : 100
26		გეგმა +6.40	1 : 100
27		სახურავის გეგმა +9.60 ნიშნულზე	1 : 100
28		სახურავის გეგმა	1 : 100
		დაჯავებულობის და გასასვლელი საშუალებების პროექტი	
29		გეგმა -3.20 ნიშნულზე	1 : 100
30		გეგმა +0.00 ნიშნულზე	1 : 100
31		გეგმა +3.20 ნიშნულზე	1 : 100
32		გეგმა +6.40	1 : 100
33		სახურავის გეგმა +9.60 ნიშნულზე	1 : 100
34		სახურავის გეგმა	1 : 100
			1 : 100
		მისაწვდომობის ეროვნული სტანდარტის შესაბამისი დოკუმენტაცია	
35		გეგმა -3.20 ნიშნულზე	1 : 100
36		გეგმა +0.00 ნიშნულზე	1 : 100
37		გეგმა +3.20 ნიშნულზე	1 : 100
38		გეგმა +6.40	1 : 100
39		ტუალეტის დეტალური ნახაზი +/-0.00 ნიშნულზე	1 : 10
40		ტუალეტის დეტალური ნახაზი +/-0.00 ნიშნულზე	1 : 10
41		ნიშნების დეტალიზაცია	1 : 10
42		გასასვლელი ნიშნის დეტალიზაცია	1 : 10
43		გასასვლელი ნიშნის დეტალიზაცია	1 : 10
44		გასასვლელი ნიშნის დეტალიზაცია	1 : 10
45		ბრაილის შრიფტის დეტალიზაცია	1 : 10
46		შაოფისე სივრცის დეტალიზაცია	1 : 10
47		ჯარების სპეციფიკაცია	1 : 10
48		თავისუფალი სივრცეები	1 : 10
49		მოსატრიალებელი სივრცეები	1 : 10

მიწის საკონტროლო დონის განსაზღვრა

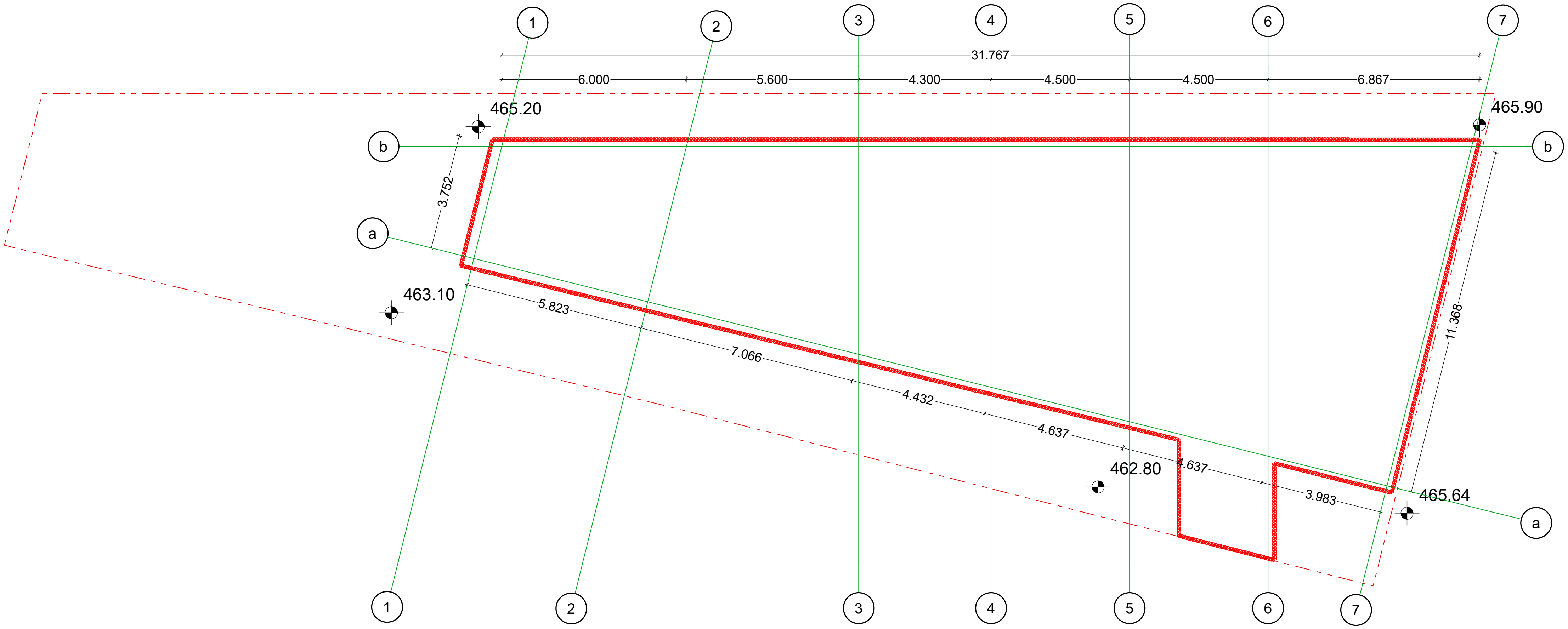

მიწის საკონტროლო დონე (465.9+465.2+463.1+462.8+465.64);5=464.528

მიწის დონე: ათვლის დონე/სიბრტყე, რომელიც წარმოადგენს შენობის გარე კედლების მოსაზღვრე მიწის მოპირკეთებული ზედაპირის გასაშუალოებულ დონეს. თუ მიწის მოპირკეთებული ზედაპირის დონე გარე კედლებიდან დამრეცად მიდის, ათვლის დონე უნდა განისაზღვროს შენობისა და მიწის ნაკვეთის საზღვარს შორის მოქცეული ფართობის ყველაზე დაბალი ნიშნულების მიხედვით, თუ მიწის ნაკვეთის საზღვარი შენობიდან დაშორებულია 1.8 მ-ზე მეტად შენობისა და შენობიდან 1.80 მ-მდე ფარგლებში მოქცეული ყველაზე დაბალი ნიშნულების მიხედვით

ფურცლის დასახელება	მასშტაბი 1/150	ობიექტის დასახელება	
		საოფისე შენობა	godaco2 / გოდაკო
დირექტორი	გ. კვიწინაშვილი		
არქიტექტორი	გ. კვიწინაშვილი	ობიექტის მისამართი	კომპანია „გოდაკო 2" საქართველო, თბილისი დელისის III ქ. ელ.ფოსტა: godaco@gmail.com
ავტორი	ი.მათიაშვილი	თბილისის, საიწგილოს ქ. №41ა, 01.17.02.059.277	Company "GODACO 2" Tbilisi, Georgia Delisi III St , E_mail: godaco@gmail.com
დამუშავა	ი.მათიაშვილი	დამკვეთი: ა.გერსამია	

სარდაფის გეგმა -3.20 ნიშნულზე

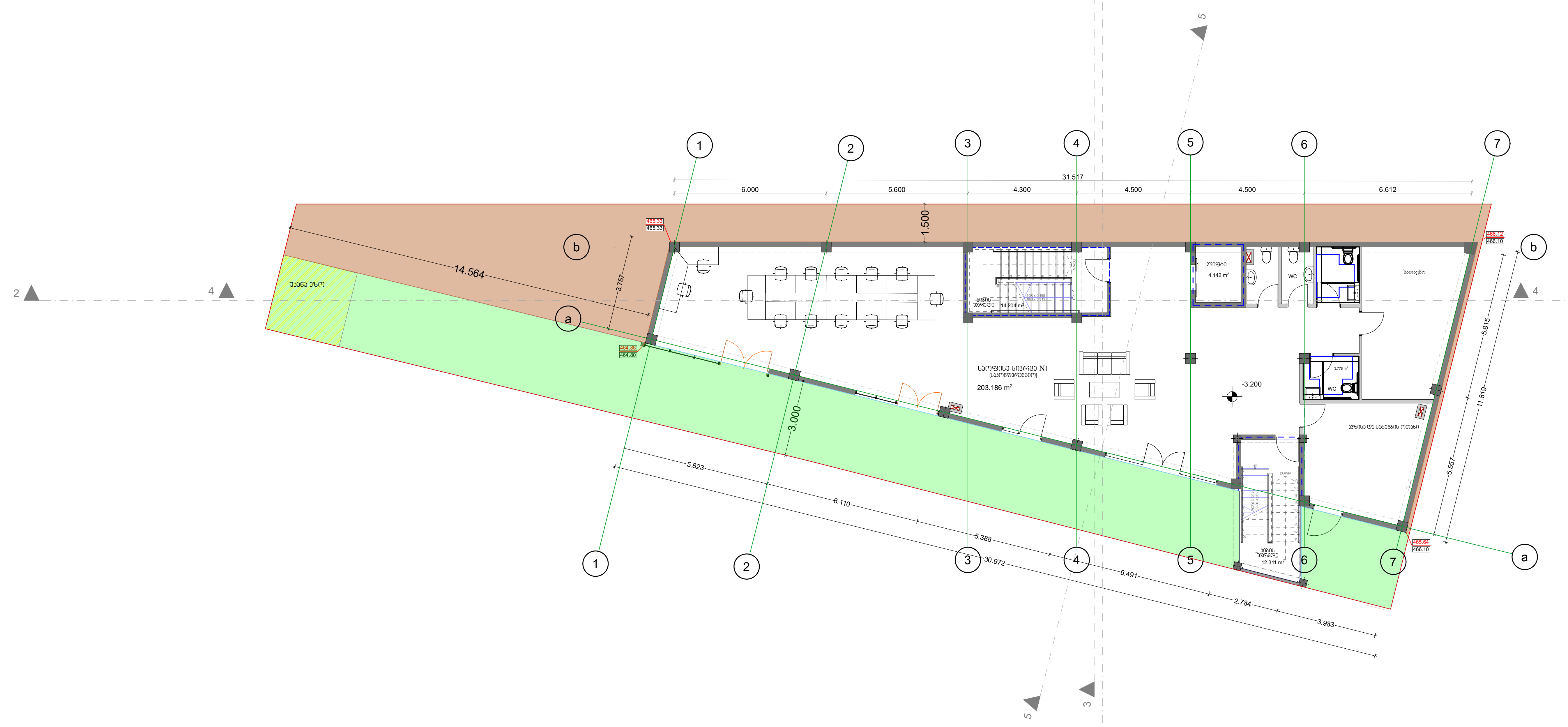

ფურცლის დასახელება სარდაფის გეგმა -3.20 ნიშნულზე		მასშტაბი 1/150	ობიექტის დასახელება საოფისე შენობა	godaco2 გოდაკო
დირექტორი	გ. კვირიკაშვილი			კომპანია „გოდაკო 2" საქართველო, თბილისი დელისის III ქ. ელ.ფოსტა: godaco@gmail.com
არქიტექტორი	გ. კვირიკაშვილი		ობიექტის მისამართი თბილისის, საინგილოს ქ. №41ა, 01.17.02.059.277	Company "GODACO 2" Tbilisi, Georgia Delisi III St , E_mail: godaco@gmail.com
ავტორი	ი.მათიაშვილი			
დაამუშავა	ი.მათიაშვილი		დამკვეთი: ა.გერსამია	

I სართულის გეგმა ნიშნულზე: 0.00

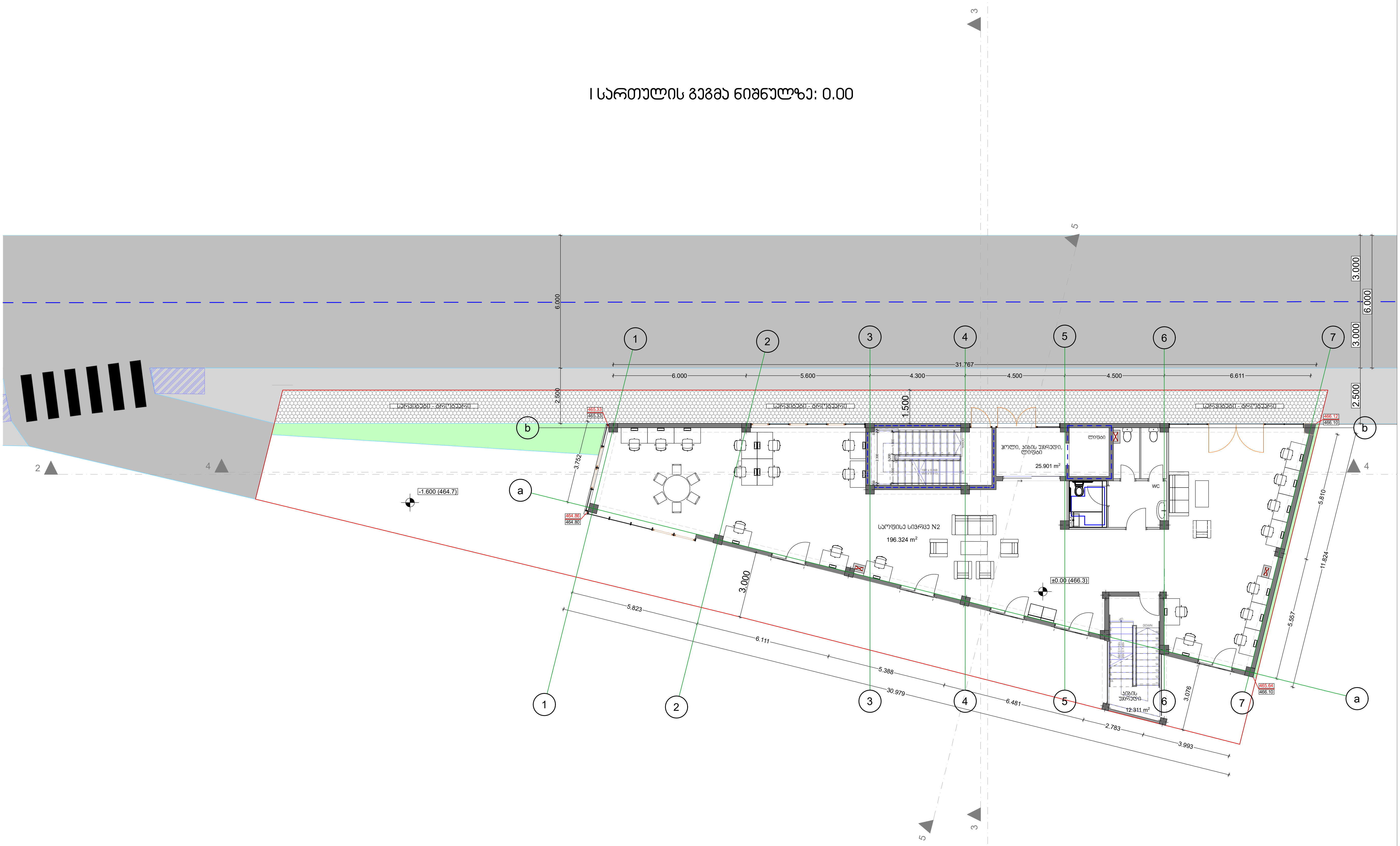

ფურცლის დასახელება სართულის გეგმა 0.00 ნიშნულზე		მასშტაბი 1/150
დირექტორი	გ. ქვიჩინაშვილი	
არქიტექტორი	გ. ქვიჩინაშვილი	
ავტორი	ი.მათიაშვილი	
დაამუშავა	ი.მათიაშვილი	

ობიექტის დასახელება
საოფისე შენობა

ობიექტის მისამართი
თბილისის, საინგილოს ქ. №41ა, 01.17.02.059.277

დამკვეთი: ა.გერსამია

გოდაკო
godaco2
კომპანია „გოდაკო 2"
საქართველო, თბილისი
დელისის III ქ.
ელ.ფოსტა: godaco@gmail.com
Company "GODACO 2"
Tbilisi, Georgia
Delisi III St ,
E_mail: godaco@gmail.com

II სართულის გეგმა +3.20 ნიშნულზე

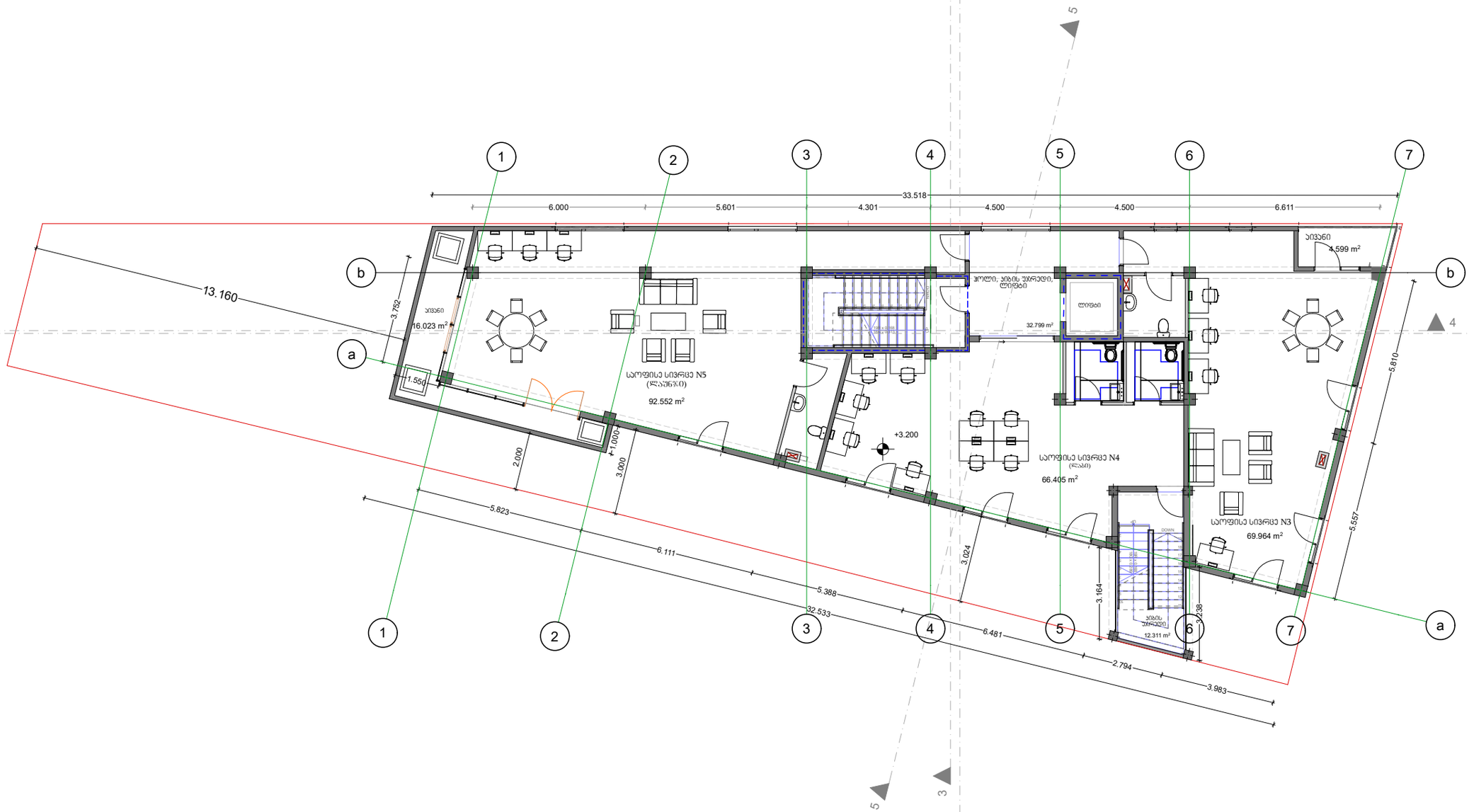
1
2
3
4
5
6
7
a
b
33.518
6.000
5.601
4.301
4.500
4.500
6.611
13.160
3.752
1.550
2.000
1.000
3.000
5.823
6.111
5.388
32.533
6.481
2.794
3.983
3.024
3.164
2.38
5.557
5.810
სველი წერტილი
4.599 m²
სველი წერტილი
16.023 m²
სველი წერტილი
32.799 m²
სველი წერტილი
12.311 m²
სველი წერტილი
სველი წერტილი
სველი წერტილი

III სართულის გეგმა +6.40 ნიშნულზე

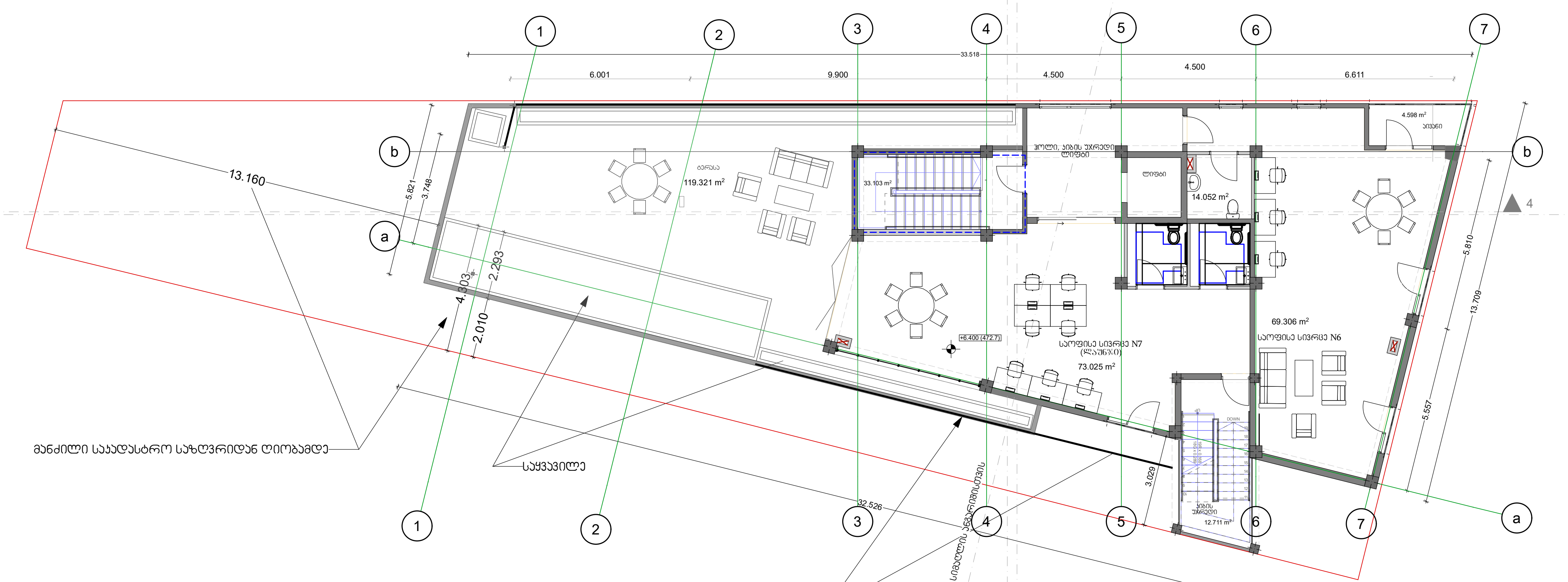



ფურცლის დასახელება სართულის გეგმა +6.40 ნიშნულზე			მასშტაბი 1/150	ობიექტის დასახელება საოფისე შენობა	godaco2
დირექტორი	გ. კვირინაშვილი			ობიექტის მისამართი თბილისის, საინგილოს ქ. №41ა, 01.17.02.059.277	კომპანია „გოდაკო 2" საქართველო, თბილისი დელისის III ქ. ელ.ფოსტა: godaco@gmail.com
არქიტექტორი	გ. კვირინაშვილი				Company "GODACO 2" Tbilisi, Georgia Delisi III St , E_mail: godaco@gmail.com
ავტორი	ი.მათიაშვილი				
დაამუშავა	ი.მათიაშვილი			დამკვეთი: ა.გერსამია	

სახურავის გეგმა +9.60 ნიშნულზე

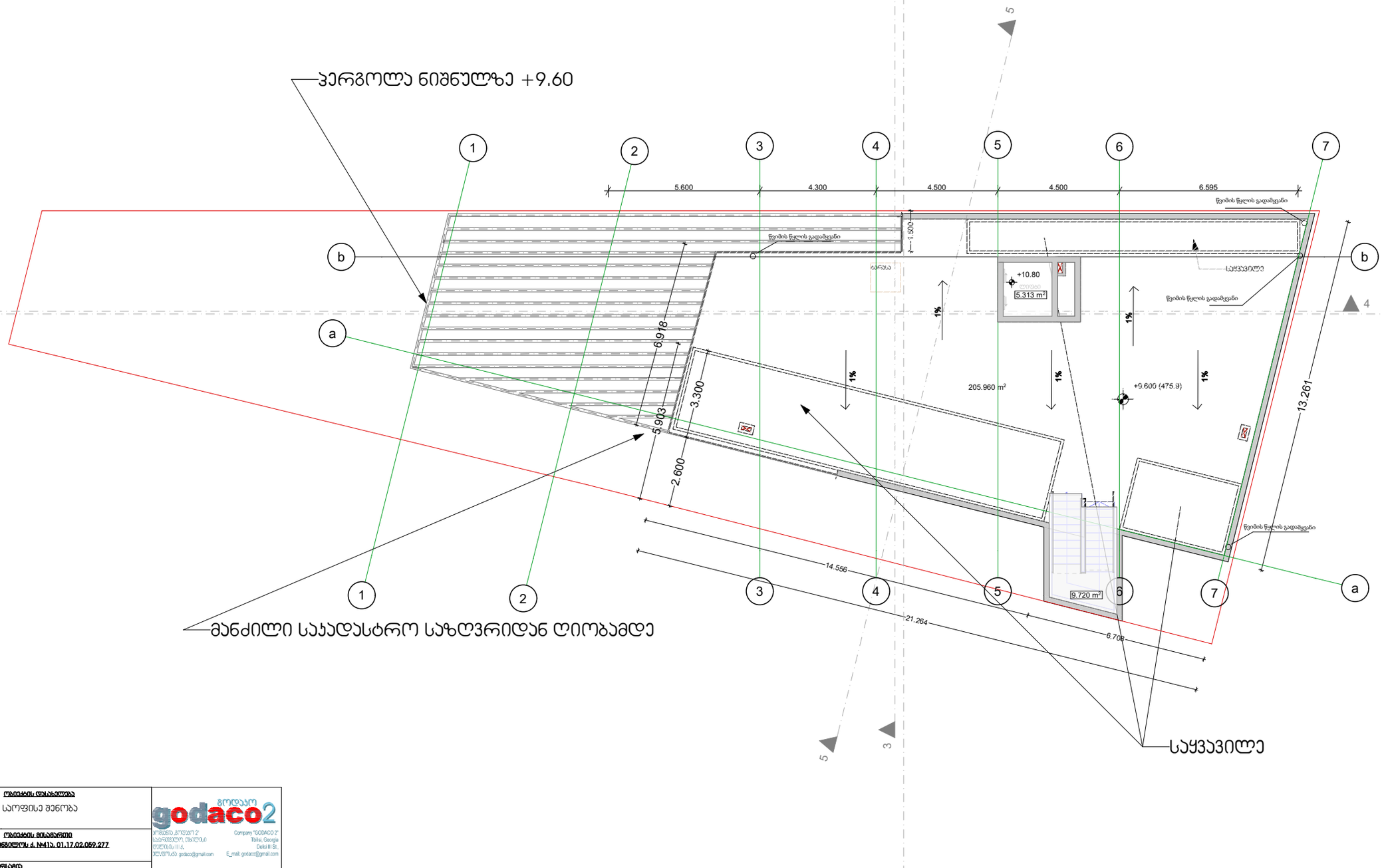

ფურნიტის დასახელება სახურავის გეგმა +9.60 ნიშნულზე			მასშტაბი 1/100	ობიექტის დასახელება საოფისე შენობა
დირექტორი	გ. ჯვინინაშვილი			
არქიტექტორი	გ. ჯვინინაშვილი			ობიექტის მისამართი ტბილისის, საბურთალოს ქ. №41ა, 01.17.02.059.277
ავტორი	ი.მათიაშვილი			
დაამუშავა	ი.მათიაშვილი			დამკვეთი: ა.ჭეჭელაძე

გოდაკო
godaco2
შპს "გოდაკო 2"
საქართველო, თბილისი
დელისის III ქ.
ტელეფონი: godaco@gmail.com
Company "GODACO 2"
Tbilisi, Georgia
Delisi III St.
E_mail: godaco@gmail.com

კ2 კოეფიციენტის საანგარიშო ფართი = 254.670+301.675+204=760.346

კ2 = 760.346/491=1.54=1.5

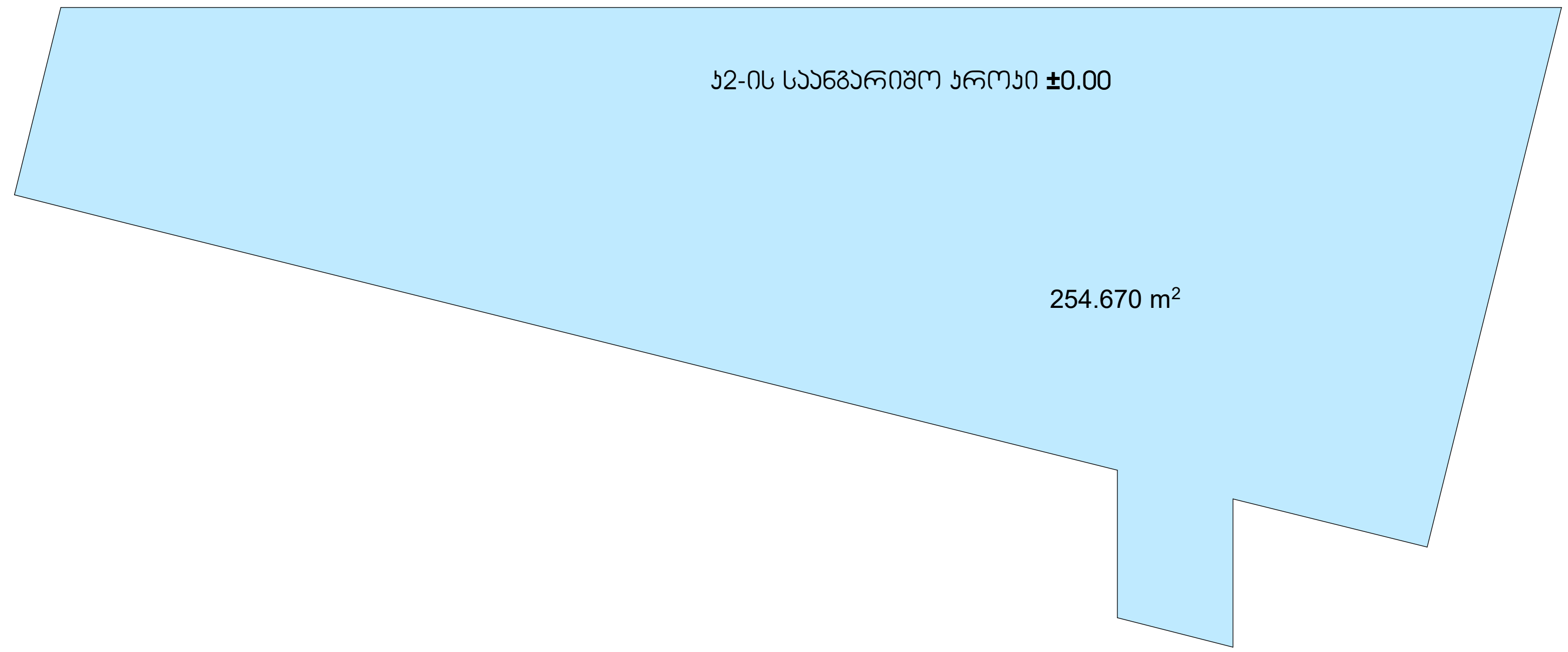

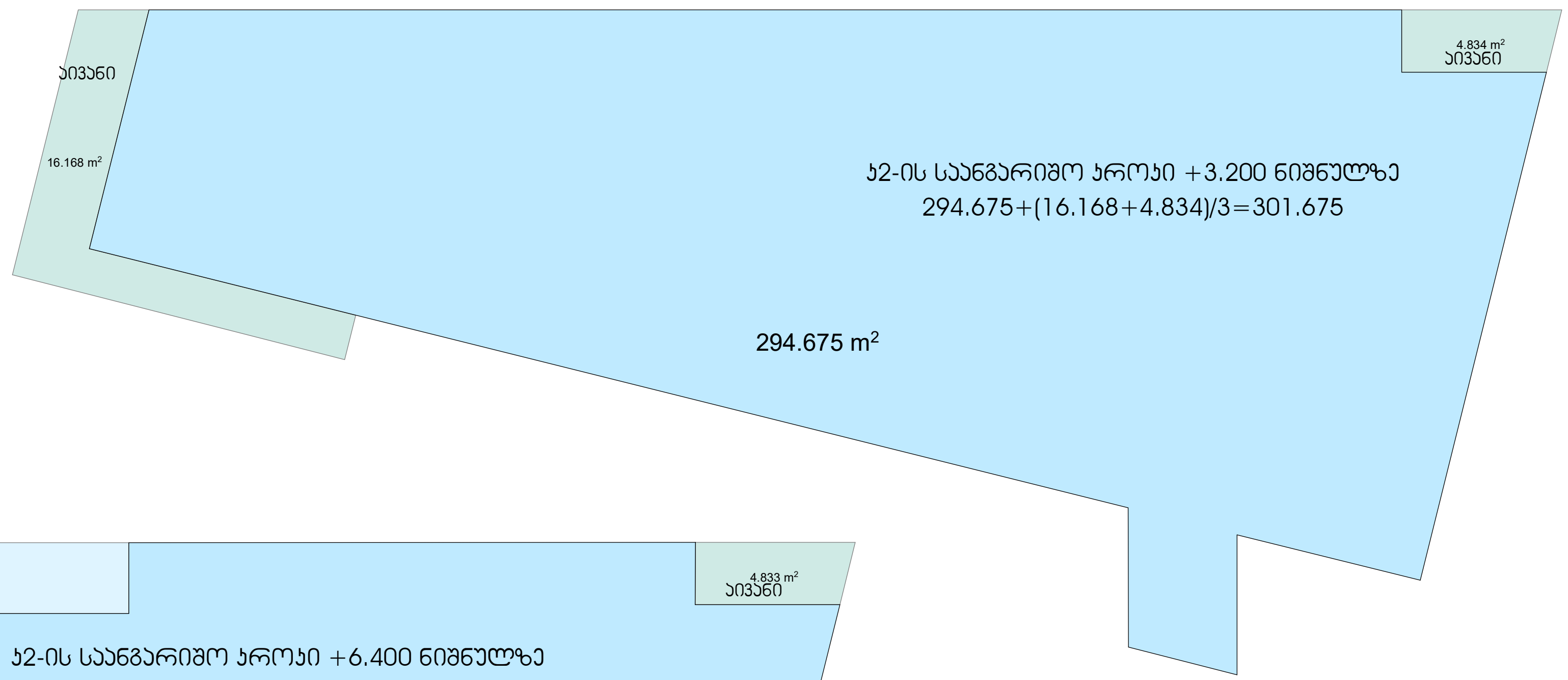

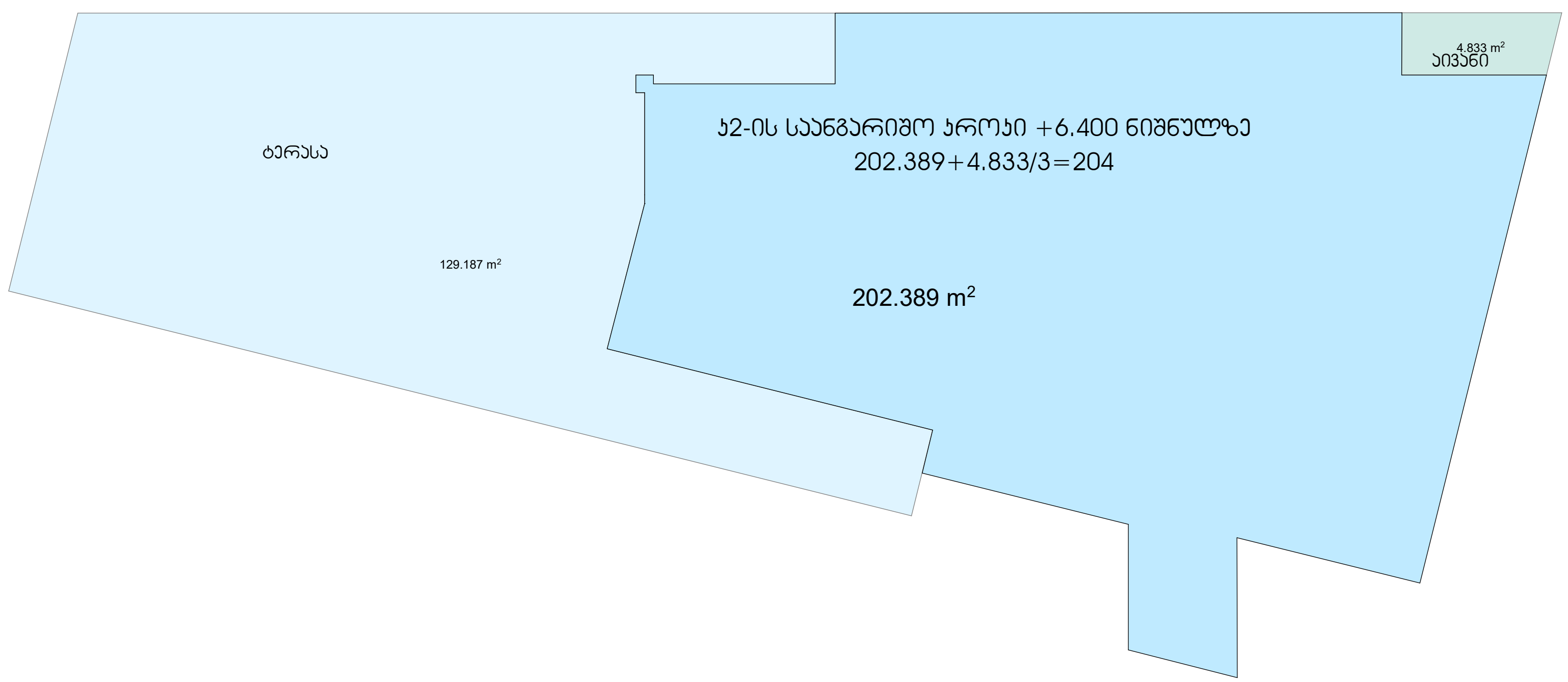

godaco2 გოდაკო	ფურცლის დასახელება კ2 კოეფიციენტის საანგარიშო ფართი		მასშტაბი 1/150	ობიექტის დასახელება საოფისე შენობა
კომპანია „გოდაკო 2" საქართველო, თბილისი დელისის III ქ. ელ.ფოსტა: godaco@gmail.com Company "GODACO 2" Tbilisi, Georgia Delisi III St , E_mail: godaco@gmail.com	დირექტორი	გ. კვიჩინაშვილი		
	არქიტექტორი	გ. კვიჩინაშვილი		ობიექტის მისამართი თბილისის, საინგილოს ქ. №41ა, 01.17.02.059.277
	ავტორი	ი.მათიაშვილი		
	დაამუშავა	ი.მათიაშვილი		დამკვეთი: ა.გერსამია

მოშენების ფართი = 1361.266

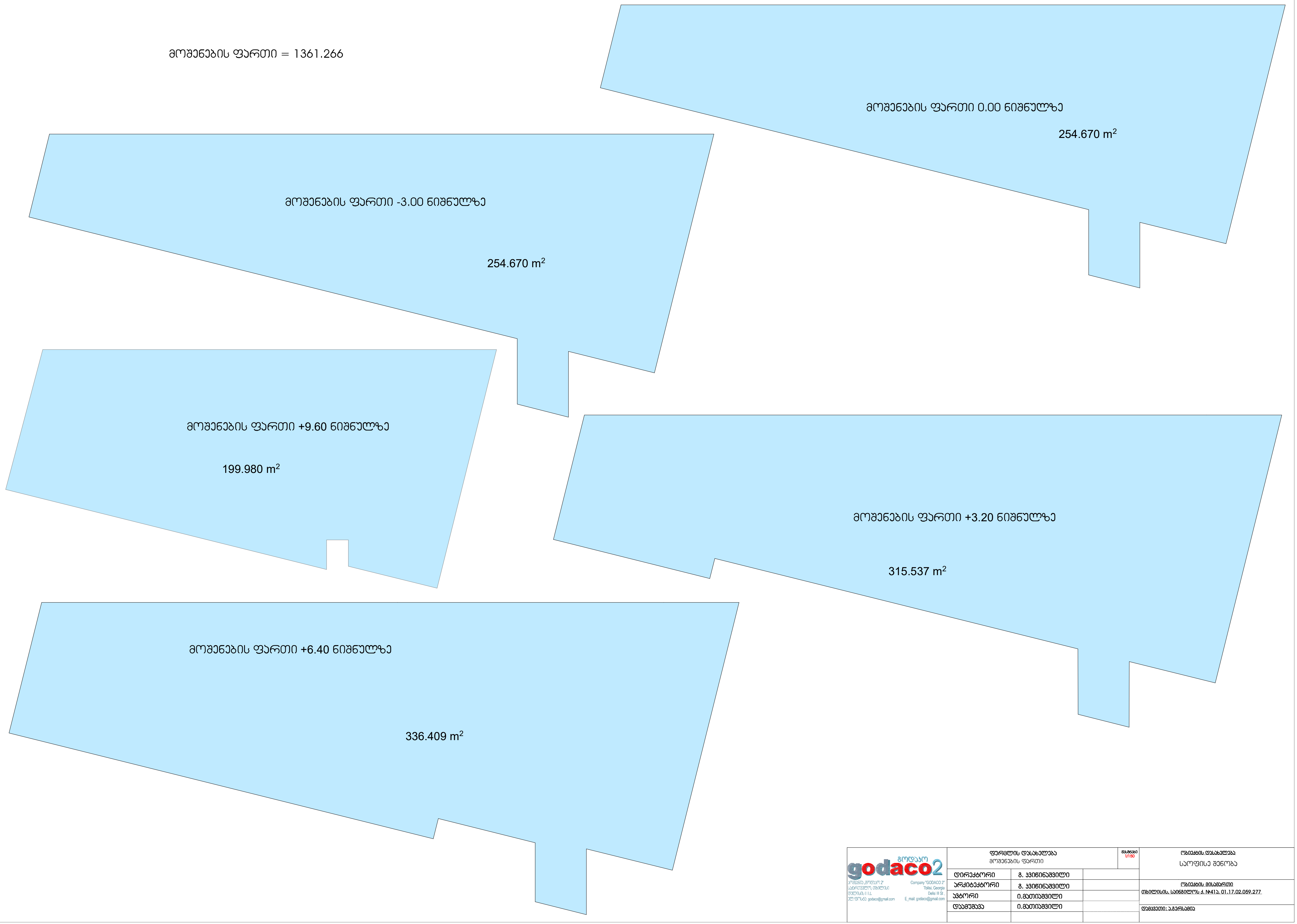

godaco2 გოდაკო კომპანია „გოდაკო 2" საქართველო, თბილისი დელისის III ქ. ელ.ფოსტა: godaco@gmail.com Company "GODACO 2" Tbilisi, Georgia Delisi III St , E_mail: godaco@gmail.com	ფურცლის დასახელება მოშენების ფართი			მასშტაბი 1/150	ობიექტის დასახელება საოფისე შენობა
	დირექტორი	გ. ქვიჭინაშვილი			
	არქიტექტორი	გ. ქვიჭინაშვილი			ობიექტის მისამართი თბილისის, საინგილოს ქ. №41ა, 01.17.02.059.277
	ავტორი	ი.მათიაშვილი			
	დამუშავა	ი.მათიაშვილი			დამკვეთი: ა.გერსამია

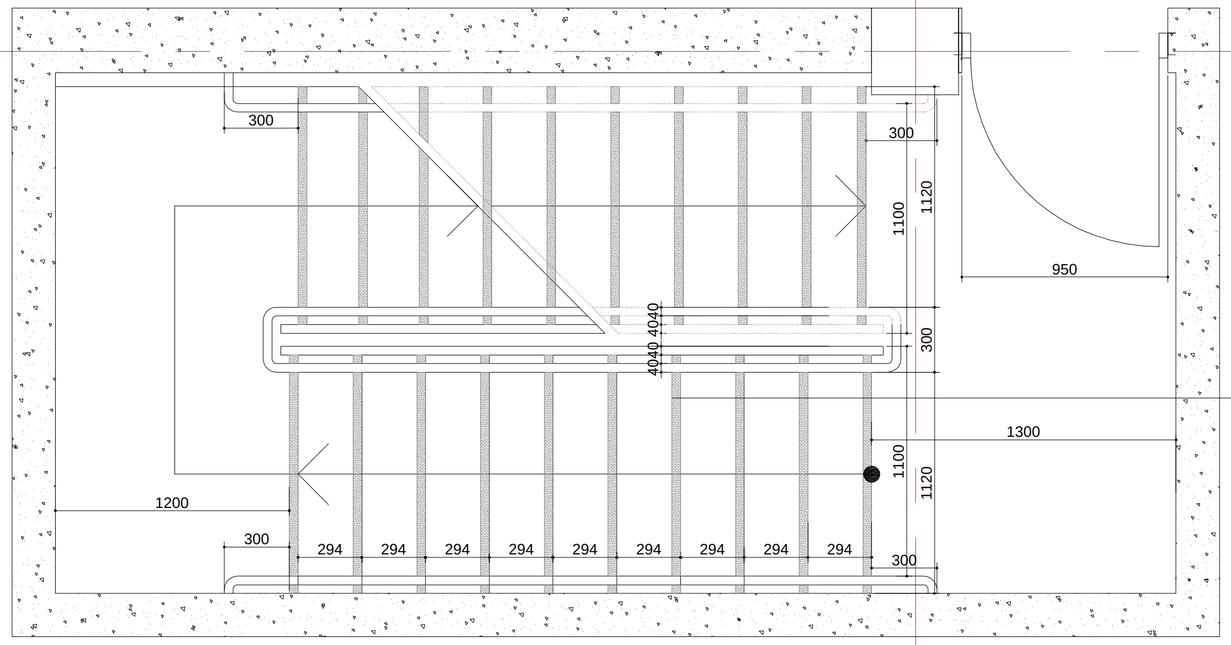

kibis uj redis fragmenti m:1:20

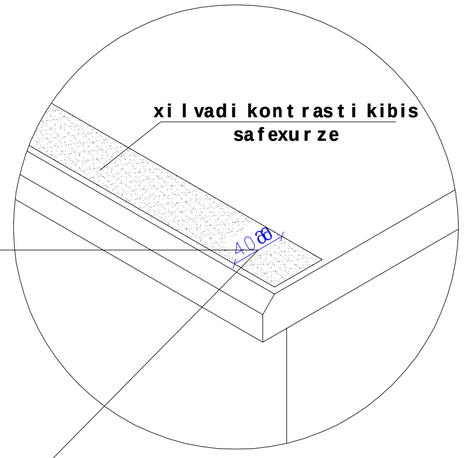

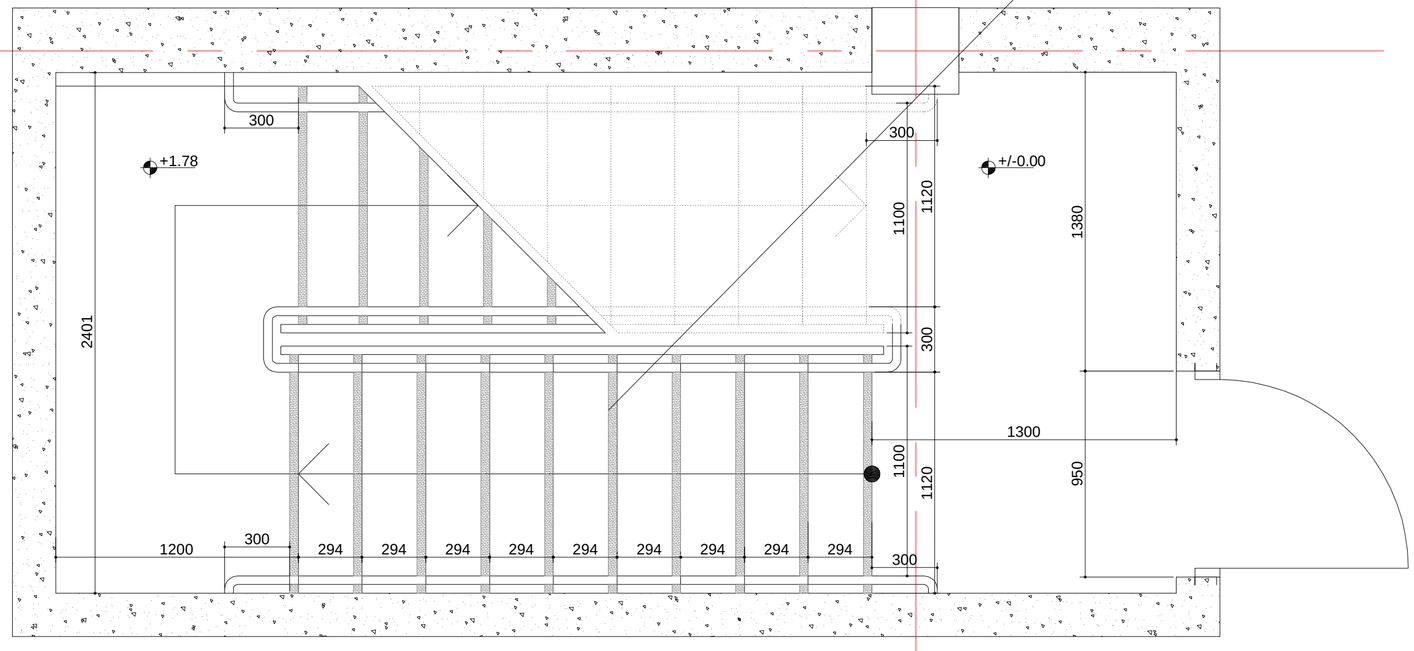

kibis uj redis fragmenti m:1:20

SeniSvnebi:

1. yvela kibes (maTSoris gare kibes) yovel i safexuris da sabijel is 40mm saval nawil s, romel ic izomeba safexuris naSveridan Tarazulad, iqneba erTgvarovani feris mqone zedapiri, romel oic safexuris danarCeni nawil isgan mkveTrad gansxvavebul i iqneba (muqi Ria fonze). xil vadi kontrasti gagrZel deba yovel i safexuris erTi kididan safexuris meore kidemde.

2.misawvdomi gza-kibis sazRvrebSi iatakis zedapirebi iqneba mdgradi, myari da arasriala

3. kibis safxurebis gansxvavebul i moniSvna iqneba gamZle

4. Senobis gareTmdebare kibis safexurebi da baqnebi ise dagegmardeba, rom saval zedapirze wyal i ar dagrovdeba.

5. gasanaTebel i saSualebebi uzrunveyofs kibeebis ganaTebas, romel ic gaizomeba sabijel ebis zedapirebis da baqnebis xedapirebis centrSi gazomvisas safexuris winapiridan 600mm-is sazRvrebvSi, Semdegi wesis Sesabamisad:

araumcires 11 luqsi ganaTeba

araumcires 110 luqsis ganaTeba, kibis sargebl obis dros

kibeebis gamoyenebisas 11 liqsidan 110 luqsze gadasvla SesaZlebel i unda iyos ganaTebis samarTavebiT uzrunvelyofil i avtomaturi moZravi sensoruli tipis ganaTebis CamrTvel ebiT, romlebic Seesabameba yvela qvemoT CamoTvl il s:

ganaTebis samarTavi aRWurvil i iqneba saimedo operaciul i sistemiT da Sefasebul i iqneba am mizniT gamoyenebisTvis.

moZravi sensori gaaqtiurdeba damkaveb l is moZraobiT safexurebze an safexurebis baqnebze.
ganaTebis gamaaqtiureb l ebi dayenebul i iqneba araumcires 15 wuTiani moqmedebis pieriodiT.

gza-kibis ganaTeba CairTveba avtomaturi sensoruli CamrTvel ebiT, aseTis arsebobis SemTxvevaSi, ise rom Sesasvl el Si mdebare banqnis mosazRvre TiToeul kibis marSsa da Sesasvl el Si mdebare baqnis zemoT da qvemoT mdebare maqnebze me -4 punqtiT dadgenil i ganaTebul obis done safexuris gamoyenebamde iqneba uzrunvelyofil i kibis saxel urebi da nebismieri kedel i an maT momijnaved mdebare sxva zedapiriar iqneba basri an uxeSi elemenetebis Semcvel i.
kibis saxel urebi ar itrielebs maTi budeebis sazRvrebSi

furclis dasaxel eba: ჯიპი ლაბორატორია

direqtori	g.kviwinaSvil i		
arqiteqtori	i.maTiaSvili		
avtori	i.maTiaSvili		
daamuSava	l.kaciaSvil i		
Seamowma	z.cixiseli		

masStabi	a.1/20
obieqtis saxel wodeba:	saofise Senoba
obieqtis misamarTi:	q.Tbilisi.saingilos q.N41.a
damkveTi:	furclebi
	Sps" l desTeiTs"

godako
godaco2
Company "GODACO 2"
Tbilisi, Georgia
Delisi III St.,
E_mail: godaco@gmail.com

4

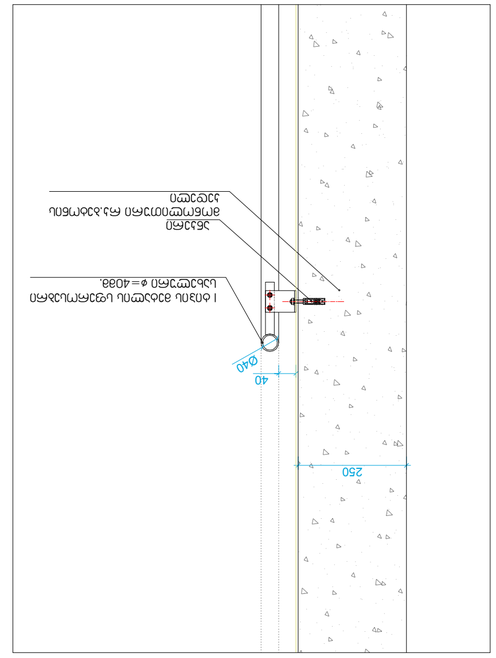

ნაგებობის ფილის ბეტონირების ეტაპი მ. 1:10

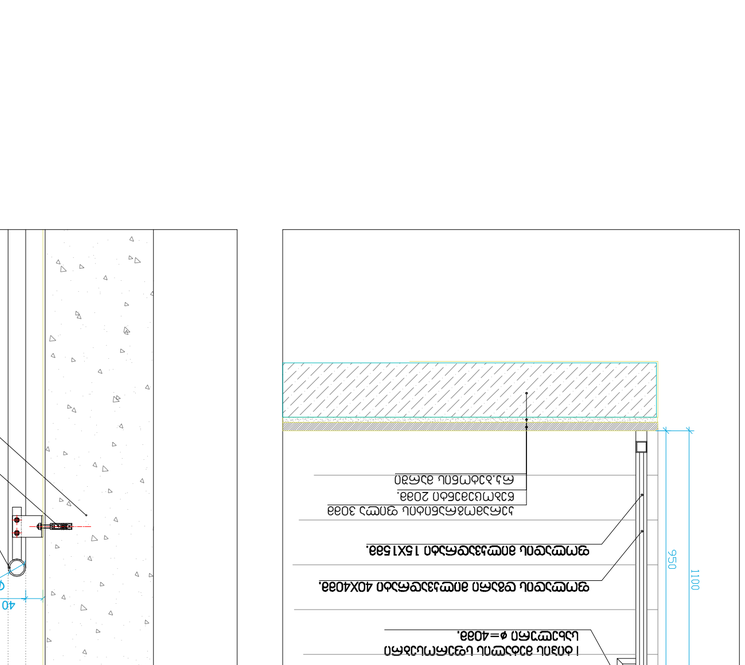

ფოლადის ბრტყელი 40X4038.

ფოლადის ბრტყელი 40X4038.

შენიშვნები:

1. ყველა ზომა მმ-ში მითითებული (გარდა ცალკე აღნიშნული შემთხვევებისა), ნიშნული ±0.000 შეესაბამება ზღვის დონიდან 4038 სმ სიმაღლეს.
2. ნაგებობის ფილის ბეტონირება უნდა მოხდეს ეტაპობრივად, ბეტონირების ეტაპების ზედაპირები ისე უნდა მოეწყოს, რომ ისინი ემთხვეოდეს ფილის ქვედა არმატურის ბადეების ერთმანეთთან შეერთების ადგილებს (ფოტო 1). ბეტონირების ეტაპების ზედაპირების ასეთი განლაგება საშუალებას იძლევა, ბეტონირების ტექნოლოგიური პროცესი ოპტიმალურად დაიგეგმოს.
3. ეტაპებად ბეტონირების დროს ბეტონის ნაკლები ნაკადის მისაღებად, ბეტონირების პროცესში ჩართული ბეტონმრევების რაოდენობა შეიძლება გაიზარდოს.
4. ნაგებობის ფილის ბეტონირების დროს, ბეტონის ნაკადის მისაღებად, ბეტონმრევების გვერდით ორ ან მეტ ადგილზე უნდა განთავსდეს ბეტონსატუმბი მანქანები.
5. ფილის ბეტონირების პროცესში ბეტონის ზედაპირის ტენიანობის დაკარგვის თავიდან ასაცილებლად, ბეტონირების დასრულების შემდეგ ზედაპირი დაუყოვნებლივ უნდა დაიფაროს ტენის შემნარჩუნებელი მასალით (მაგ. პოლიეთილენის აფსკით).
6. ბეტონის ნარევის მომზადებისა და ბეტონირების პროცესის ტექნოლოგიური კონტროლის ჩატარების ვალდებულება ეკისრება ბეტონის მწარმოებელ კომპანიას.

ზედნადები:

1. ყვითელი ისარი ბაქანის ზედაპირის (ფოტო 4) ქანობის მიმართულებას აჩვენებს.
2. ნაგებობის ფილის ბეტონირების პროცესში ჩართული ბეტონმრევების რაოდენობა, ბეტონირების ეტაპების მიხედვით, ცხრილში მოცემული ინფორმაციის გათვალისწინებით, ბეტონის მწარმოებელმა კომპანიამ უნდა განსაზღვროს.
3. ნაგებობის ფილის ბეტონირების პროცესში ჩართული ბეტონმრევების ადგილმდებარეობა ბეტონირების ეტაპების მიხედვით, ნახაზზე მოცემული ინფორმაციის გათვალისწინებით, ბეტონის მწარმოებელმა კომპანიამ უნდა განსაზღვროს.
4. ბეტონის ნარევის მომზადებისა და ბეტონირების პროცესის ტექნოლოგიური კონტროლის ჩატარების ვალდებულება ეკისრება ბეტონის მწარმოებელ კომპანიას.
5. ბეტონის ნარევის მომზადებისა და ბეტონირების პროცესის ტექნოლოგიური კონტროლის ჩატარების ვალდებულება ეკისრება ბეტონის მწარმოებელ კომპანიას.
6. ბეტონის ნარევის მომზადებისა და ბეტონირების პროცესის ტექნოლოგიური კონტროლის ჩატარების ვალდებულება ეკისრება ბეტონის მწარმოებელ კომპანიას.
7. ბეტონის ნარევის მომზადებისა და ბეტონირების პროცესის ტექნოლოგიური კონტროლის ჩატარების ვალდებულება ეკისრება ბეტონის მწარმოებელ კომპანიას.
8. ბეტონის ნარევის მომზადებისა და ბეტონირების პროცესის ტექნოლოგიური კონტროლის ჩატარების ვალდებულება ეკისრება ბეტონის მწარმოებელ კომპანიას.
9. ბეტონის ნარევის მომზადებისა და ბეტონირების პროცესის ტექნოლოგიური კონტროლის ჩატარების ვალდებულება ეკისრება ბეტონის მწარმოებელ კომპანიას.
10. ბეტონის ნარევის მომზადებისა და ბეტონირების პროცესის ტექნოლოგიური კონტროლის ჩატარების ვალდებულება ეკისრება ბეტონის მწარმოებელ კომპანიას.
11. ბეტონის ნარევის მომზადებისა და ბეტონირების პროცესის ტექნოლოგიური კონტროლის ჩატარების ვალდებულება ეკისრება ბეტონის მწარმოებელ კომპანიას.

დამკვეთის ხელმოწერა	ტექნიკური ზედამხედველის ხელმოწერა	ავტორის ხელმოწერა	ტექნიკური ხელმძღვანელის ხელმოწერა	ზ. ჯავახიშვილი
		i. maTiaSvili	i. maTiaSvili	ზ. ჯავახიშვილი
				ე.ციხისელი

სამედიცინო ცენტრი

ქ. Tbilisi.saingilos q.N41.a

შპს "ლოდაკი2"

ფურცლის ნომერი	ფურცლების რაოდენობა

მასშტაბი (ორიგინალის სანახელოდ): მ.1/100

ნაგებობის ფილის ბეტონირების ეტაპების განლაგების სქემა

შპს "ლოდაკი2"
საქართველო, თბილისი
ქ. ფოთის ქუჩა N 114
ტელ: (+995 599) 00 00 00
E-mail: lodaki2@gmail.com

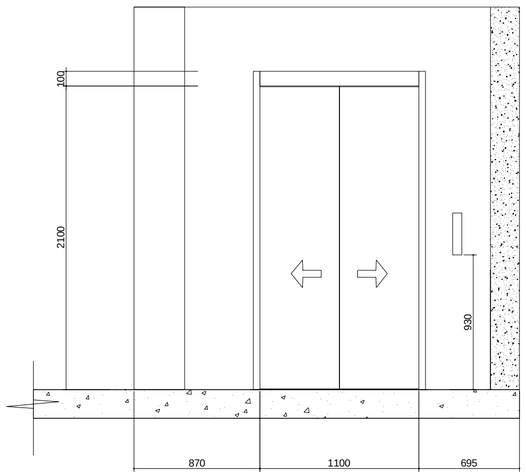

liftis teqnikuri maxasiaTebლebi

liftebis Saxtis gabaritebi 1800X2000 mm

liftebis kabinis Siga gabaritebi 1200X2300 da 1500X1700 mm

liftebis karis sufTa sigane 1100 mm da 1200 mm

liftebis karis cecxlmedegoba 90 wT

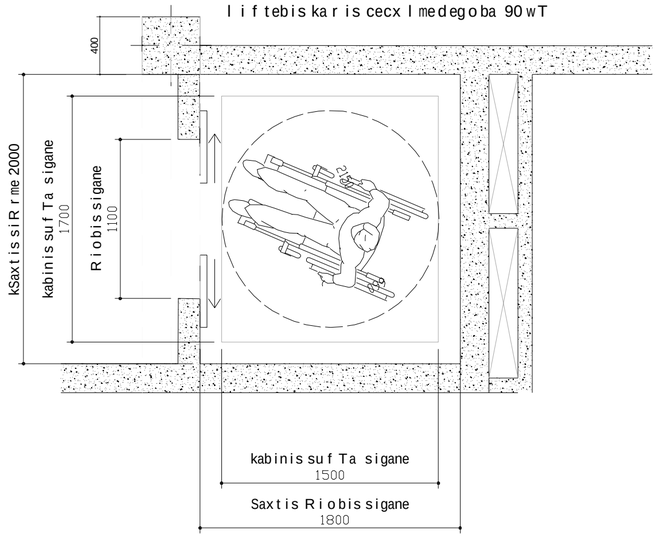

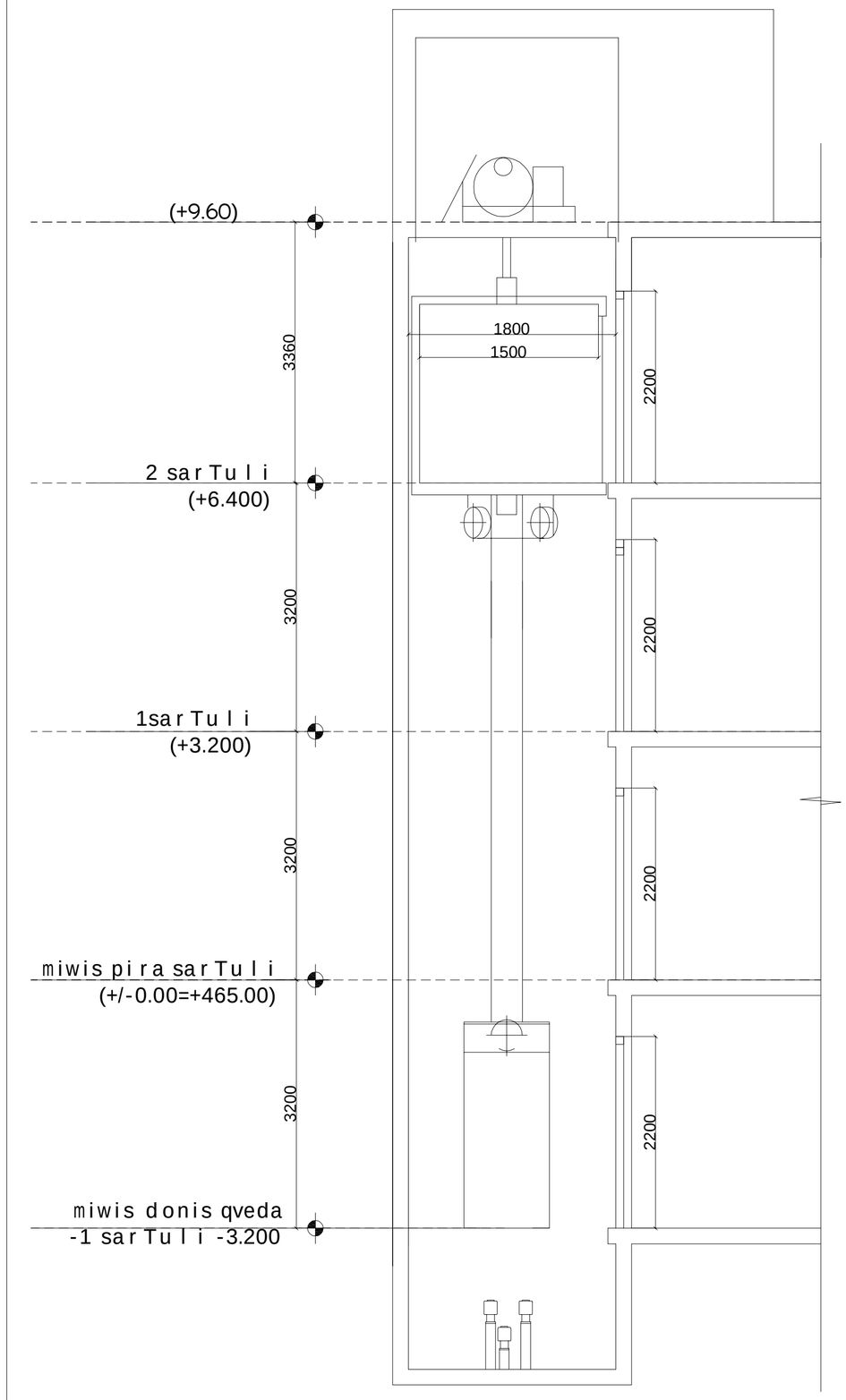

SeniSvnebi:

SenobaSi gamoyenebulia 408-e qveTavis Sesabamisad SezRuduli gamoyenebis lifti

-- liftiSesabamisobaSi iqneba ASME A 17.1/CSA B44 standarTan
-- liftis gamosaZaxebeli Rilakebi da klaviSebiSesabamisobaSi iqneba 407.2.1. qveTavTan
-- foies signalebi SesabamisobaSi iqneba 407.2.2 qveTavTan.
-- liftis SaxtebTan ganTavsebuli niSnebi SesabamisobaSi iqneba 407.2.3 qveTavTan.
-- liftis kabinis balansireba SesabamisobaSi iqneba 407.4.4-e qveTavTan.
-- liftis kabinis ganaTeba SesabamisobaSi iqneba 407.4.5-e qveTavTan
-- liftis kabinis samarTavebi SesabamisobaSi iqneba 407.4.6.-e qveTavTan. marTvis panelebi ganTavsdeba gverdiTa kedlis centrSi.
-- kabinis samarTavebis aRniSvnebi da miTiTebebi SesabamisobaSi iqneba 407.4.7.-qveTavTan
-- kabinaSi moewyoba 407.4.10-e qveTavis Sesabamisi saavario signalizaciis meqanizmebi

furclis dasaxeleba:

direqtori	g.kviwinaSvili
arqiteqtori	i.maTiaSvili
avtori	i.maTiaSvili
daamuSava	l.kaciaSvili
Seamowma	z.cixiseli

masStabi 1:50

obieqtis saxelwodeba:

saofiseSenoba

obieqtis misamarTi:

q.Tbilisi saingilos q.N41a

furcli

damkveTi:

Sps"lidesTeiTs"

furcldi

godaco2
Company "GODACO 2"
Tbilisi, Georgia
Delisi III St.,
E_mail: godaco@gmail.com

gadaxurvis detali #1

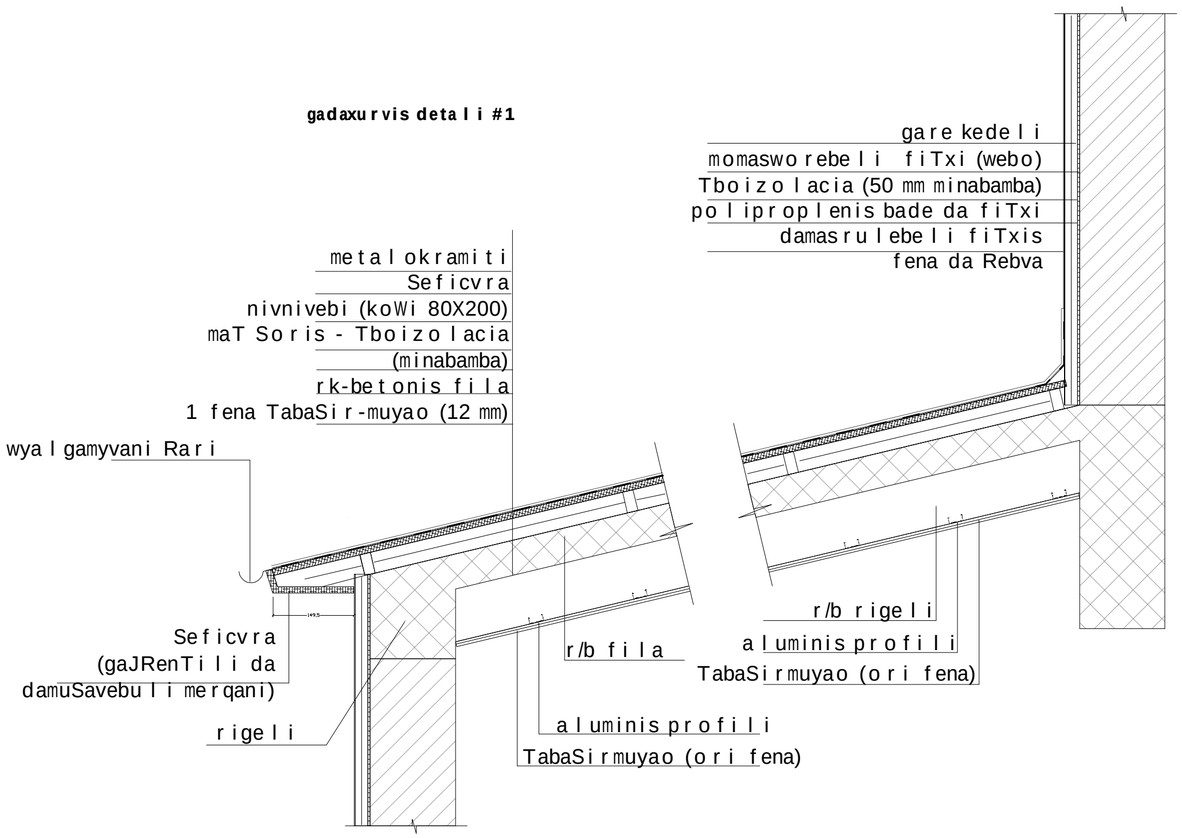

detali #2

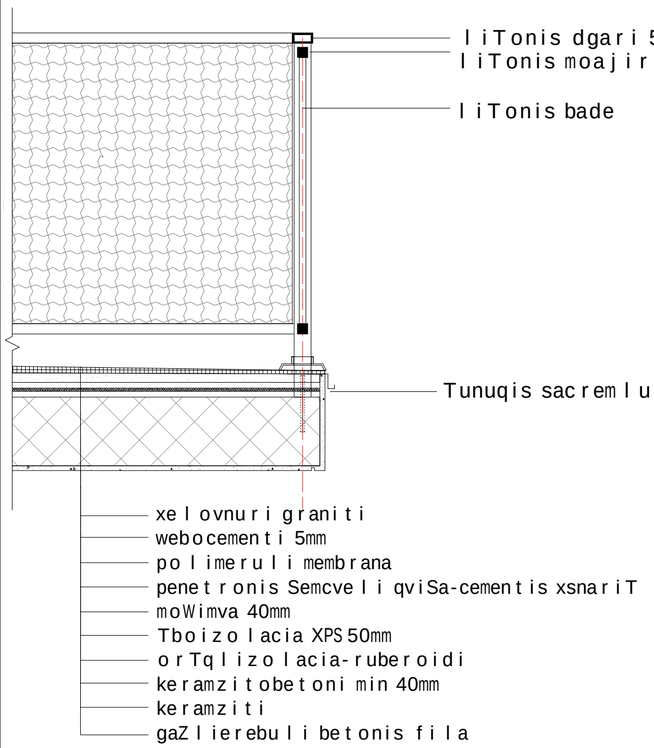

kibisujredis gadaxurvis detali 3

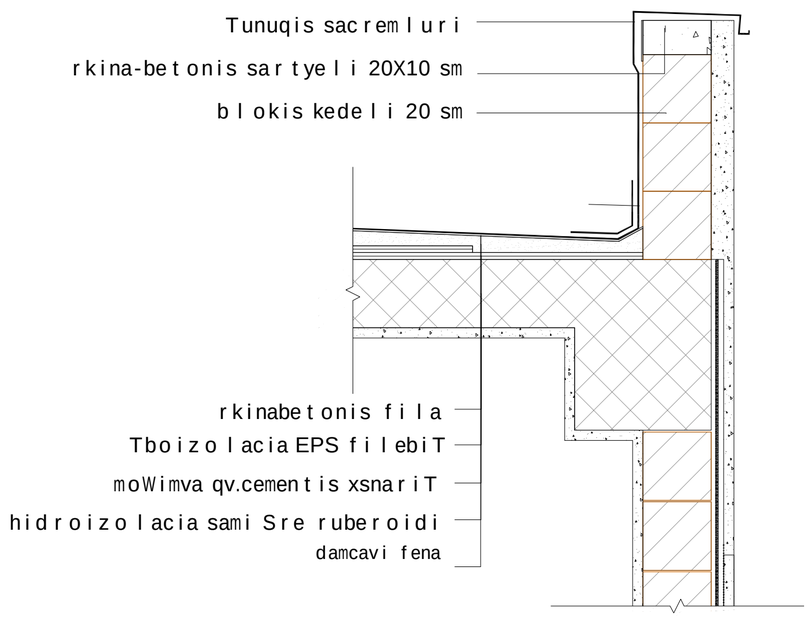

SeniSvnebi:

"hidroizolacia ise unda moewyos, romkedlis zeda burulebis gadabmebis, nestgamtari masalebis, parapetis kedlebis gadakveTis adgilebisa da saxuravis zedapirze arsebuli sxva Riobebis gavliT nestma ver SeaRwios kedelsa da saxuravSi "

"hidroizolacia unda moTavsdes kedlisa da saxuravis gadakveTis adgilebSi, wyalsadinar arxebTan, saxuravis qanobis an mimarTulebis Secvlis adgilebSi, aseve saxuravis Riobebis garSemo, hidroizolacia unda iyos koroziamedegi da aranakleb 0.5 mm sisqisa

parapetis kedlebi saTanad unda daifaros arawvadi, wyalgaumtari masalebiT, romelTa sigane parapetis kedlebis siganeze naklebi ar unda iyos

saxuravis burulis klasifikacia unda ganisazRvros BklasiT

furclis dasaxeleba:

ბეტონის ნაკეთობების ქარხანა

direqtori g.kviwinaSvili

arqiteqtori i.maTiaSvili

avtori i.maTiaSvili

damamuSava l.kaciaSvili

Seamowma z.cixiseli

masStabi obieqtis saxelwodeba:

8:1/10

obieqtis misamarTi:

q.Tbilisi saingilos q.N41.a

sa o f ise Seno ba

damkveTi:

Sps" l desTeiTs"

furclebi

furcli

godako godaco2

Company "GODACO 2"
Tbilisi, Georgia
Delisi III St.,
E_mail: godaco@gmail.com

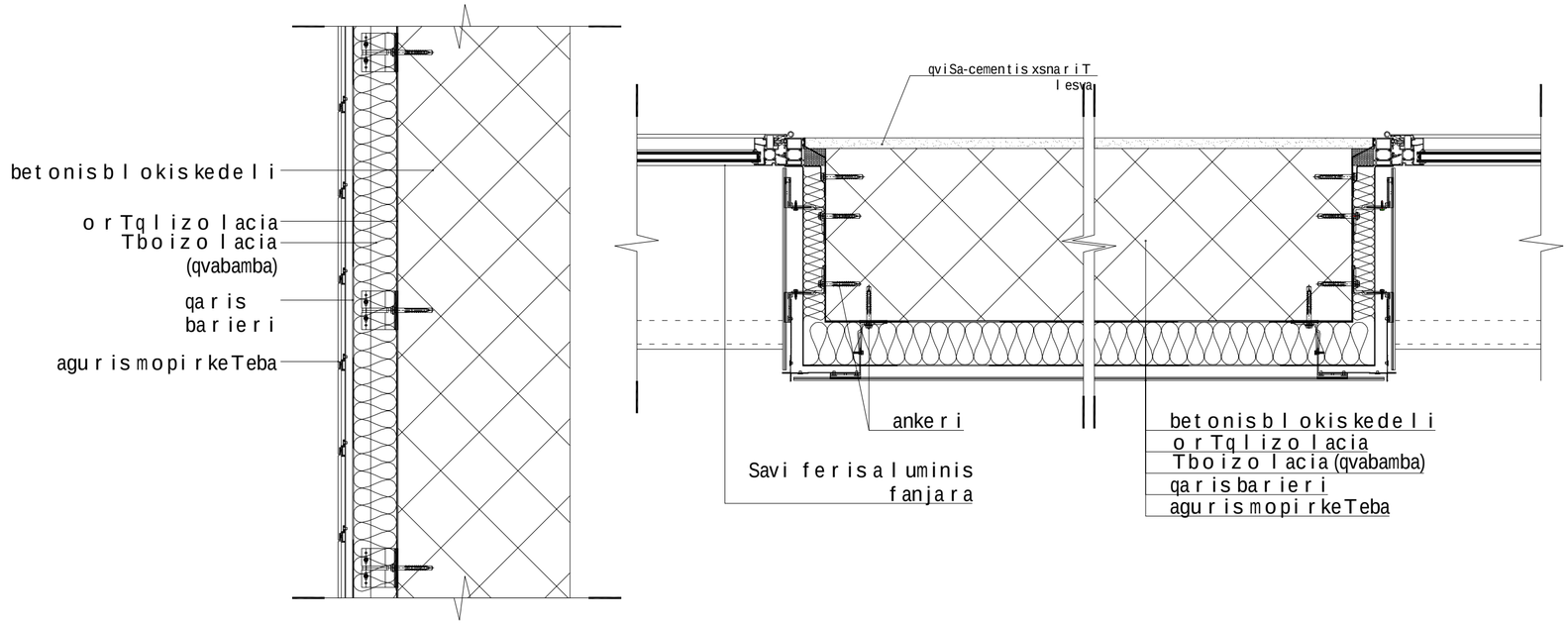

furclis dasaxeleba:

ÒÒÒ

საოფისე შენობა

ხანძარსაწინააღმდეგო პროექტი

საქართველოს მთავრობის 2016 წლის 28 იანვარის №41
დადგენილებასთან ტექნიკური რეგლამენტის შენობა-ნაგებობის
უსაფრთხოების წესების დამტკიცების თაობაზე შესაბამისობის
ანალიზი

20.07.2021

ნახ.1	ნახაზების ვიზუალიზაცია
B	ნახაზების ფორმატი
2	ტიპიური ფანჯრების რაოდენობა
2 2 3ც	ტიპიური კარების რაოდენობა სარეზერვო ზომა
ცხრილში მითითებული ზომები მოცემულია მილიმეტრებში	ზომები
0	ტიპიური კარების და ფანჯრების ზომა
2	ტიპიური კარების და ფანჯრების სპეციფიკაციის ცხრილში
1	ტიპიური კარების და ფანჯრების სპეციფიკაციის ცხრილში

პროექტის ნიშნები:

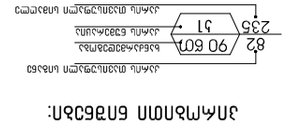

ხანძარსაწინააღმდეგო საფარი

ხანძარსაწინააღმდეგო საფარი

ხანძარსაწინააღმდეგო ბარიერის ტიპი

ხანძარსაწინააღმდეგო ბარიერის ზომა

ხანძარსაწინააღმდეგო ბარიერის ადგილმდებარეობა

1 სართულის ხანძარსაწინააღმდეგო ბარიერი

ხანძარსაწინააღმდეგო ბარიერი

ხანძარსაწინააღმდეგო ბარიერი

ევაკუაციის მიმართულება

სართულთაშორისი ხანძარსაწინააღმდეგო საფარი

ხანძარსაწინააღმდეგო საფარი

ხანძარსაწინააღმდეგო ბარიერი

ხანძარსაწინააღმდეგო ბარიერის ტიპი

ხანძარსაწინააღმდეგო ბარიერის ზომა

ხანძარსაწინააღმდეგო ბარიერის ადგილმდებარეობა

ნახაზების ნუსხა:

ა1	ზედა სართულის გეგმა
ა2	ქვედა სართულის გეგმა
ა3	ფასადი 1-B
ა4	ფასადი B-1
ა5	ჭრილი 1-1
ა6	ჭრილი 2-2
ა7	ჭრილი 3-3
ა8	ჭრილი 4-4
ა9	ჭრილი 5-5
ა10	ჭრილი 6-6
ა11	ჭრილი 7-7
ა12	ჭრილი 8-8
ა13	ჭრილი 9-9
ა14	ჭრილი 10-10
ა15	ჭრილი 11-11
ა16	ჭრილი 12-12
ა17	ჭრილი 13-13
ა18	ჭრილი 14-14
ა19	ჭრილი 15-15
ა20	ჭრილი 16-16
ა21	ჭრილი 17-17
ა22	ჭრილი 18-18
ა23	ჭრილი 19-19
ა24	ჭრილი 20-20
ა25	ჭრილი 21-21
ა26	ჭრილი 22-22
ა27	ჭრილი 23-23
ა28	ჭრილი 24-24
ა29	ჭრილი 25-25
ა30	ჭრილი 26-26
ა31	ჭრილი 27-27
ა32	ჭრილი 28-28
ა33	ჭრილი 29-29
ა34	ჭრილი 30-30
ა35	ჭრილი 31-31
ა36	ჭრილი 32-32
ა37	ჭრილი 33-33
ა38	ჭრილი 34-34
ა39	ჭრილი 35-35
ა40	ჭრილი 36-36
ა41	ჭრილი 37-37
ა42	ჭრილი 38-38
ა43	ჭრილი 39-39
ა44	ჭრილი 40-40
ა45	ჭრილი 41-41
ა46	ჭრილი 42-42
ა47	ჭრილი 43-43
ა48	ჭრილი 44-44
ა49	ჭრილი 45-45
ა50	ჭრილი 46-46
ა51	ჭრილი 47-47
ა52	ჭრილი 48-48
ა53	ჭრილი 49-49
ა54	ჭრილი 50-50
ა55	ჭრილი 51-51
ა56	ჭრილი 52-52
ა57	ჭრილი 53-53
ა58	ჭრილი 54-54
ა59	ჭრილი 55-55
ა60	ჭრილი 56-56
ა61	ჭრილი 57-57
ა62	ჭრილი 58-58
ა63	ჭრილი 59-59
ა64	ჭრილი 60-60
ა65	ჭრილი 61-61
ა66	ჭრილი 62-62
ა67	ჭრილი 63-63
ა68	ჭრილი 64-64
ა69	ჭრილი 65-65
ა70	ჭრილი 66-66
ა71	ჭრილი 67-67
ა72	ჭრილი 68-68
ა73	ჭრილი 69-69
ა74	ჭრილი 70-70
ა75	ჭრილი 71-71
ა76	ჭრილი 72-72
ა77	ჭრილი 73-73
ა78	ჭრილი 74-74
ა79	ჭრილი 75-75
ა80	ჭრილი 76-76
ა81	ჭრილი 77-77
ა82	ჭრილი 78-78
ა83	ჭრილი 79-79
ა84	ჭრილი 80-80
ა85	ჭრილი 81-81
ა86	ჭრილი 82-82
ა87	ჭრილი 83-83
ა88	ჭრილი 84-84
ა89	ჭრილი 85-85
ა90	ჭრილი 86-86
ა91	ჭრილი 87-87
ა92	ჭრილი 88-88
ა93	ჭრილი 89-89
ა94	ჭრილი 90-90
ა95	ჭრილი 91-91
ა96	ჭრილი 92-92
ა97	ჭრილი 93-93
ა98	ჭრილი 94-94
ა99	ჭრილი 95-95
ა100	ჭრილი 96-96
ა101	ჭრილი 97-97
ა102	ჭრილი 98-98
ა103	ჭრილი 99-99
ა104	ჭრილი 100-100
ა105	ჭრილი 101-101
ა106	ჭრილი 102-102
ა107	ჭრილი 103-103
ა108	ჭრილი 104-104
ა109	ჭრილი 105-105
ა110	ჭრილი 106-106
ა111	ჭრილი 107-107
ა112	ჭრილი 108-108
ა113	ჭრილი 109-109
ა114	ჭრილი 110-110
ა115	ჭრილი 111-111
ა116	ჭრილი 112-112
ა117	ჭრილი 113-113
ა118	ჭრილი 114-114
ა119	ჭრილი 115-115
ა120	ჭრილი 116-116
ა121	ჭრილი 117-117
ა122	ჭრილი 118-118
ა123	ჭრილი 119-119
ა124	ჭრილი 120-120
ა125	ჭრილი 121-121
ა126	ჭრილი 122-122
ა127	ჭრილი 123-123
ა128	ჭრილი 124-124
ა129	ჭრილი 125-125
ა130	ჭრილი 126-126
ა131	ჭრილი 127-127
ა132	ჭრილი 128-128
ა133	ჭრილი 129-129
ა134	ჭრილი 130-130
ა135	ჭრილი 131-131
ა136	ჭრილი 132-132
ა137	ჭრილი 133-133
ა138	ჭრილი 134-134
ა139	ჭრილი 135-135
ა140	ჭრილი 136-136
ა141	ჭრილი 137-137
ა142	ჭრილი 138-138
ა143	ჭრილი 139-139
ა144	ჭრილი 140-140
ა145	ჭრილი 141-141
ა146	ჭრილი 142-142
ა147	ჭრილი 143-143
ა148	ჭრილი 144-144
ა149	ჭრილი 145-145
ა150	ჭრილი 146-146
ა151	ჭრილი 147-147
ა152	ჭრილი 148-148
ა153	ჭრილი 149-149
ა154	ჭრილი 150-150
ა155	ჭრილი 151-151
ა156	ჭრილი 152-152
ა157	ჭრილი 153-153
ა158	ჭრილი 154-154
ა159	ჭრილი 155-155
ა160	ჭრილი 156-156

ზოგადი შენიშვნები:

1. ნახაზები გამოსაყენებელია მხოლოდ ნებართვის მიღების მიზნით.
2. ნახაზების ნებისმიერი სახით გამოყენება, კოპირება ან გავრცელება ავტორის წერილობითი ნებართვის გარეშე აკრძალულია.
3. ნახაზების ნებისმიერი სახით გამოყენება, კოპირება ან გავრცელება ავტორის წერილობითი ნებართვის გარეშე აკრძალულია.
4. ნახაზების ნებისმიერი სახით გამოყენება, კოპირება ან გავრცელება ავტორის წერილობითი ნებართვის გარეშე აკრძალულია.
5. ნახაზების ნებისმიერი სახით გამოყენება, კოპირება ან გავრცელება ავტორის წერილობითი ნებართვის გარეშე აკრძალულია.
6. ნახაზების ნებისმიერი სახით გამოყენება, კოპირება ან გავრცელება ავტორის წერილობითი ნებართვის გარეშე აკრძალულია.
7. ნახაზების ნებისმიერი სახით გამოყენება, კოპირება ან გავრცელება ავტორის წერილობითი ნებართვის გარეშე აკრძალულია.
8. ნახაზების ნებისმიერი სახით გამოყენება, კოპირება ან გავრცელება ავტორის წერილობითი ნებართვის გარეშე აკრძალულია.
9. ნახაზების ნებისმიერი სახით გამოყენება, კოპირება ან გავრცელება ავტორის წერილობითი ნებართვის გარეშე აკრძალულია.
10. ნახაზების ნებისმიერი სახით გამოყენება, კოპირება ან გავრცელება ავტორის წერილობითი ნებართვის გარეშე აკრძალულია.
11. ნახაზების ნებისმიერი სახით გამოყენება, კოპირება ან გავრცელება ავტორის წერილობითი ნებართვის გარეშე აკრძალულია.
12. ნახაზების ნებისმიერი სახით გამოყენება, კოპირება ან გავრცელება ავტორის წერილობითი ნებართვის გარეშე აკრძალულია.
13. ნახაზების ნებისმიერი სახით გამოყენება, კოპირება ან გავრცელება ავტორის წერილობითი ნებართვის გარეშე აკრძალულია.
14. ნახაზების ნებისმიერი სახით გამოყენება, კოპირება ან გავრცელება ავტორის წერილობითი ნებართვის გარეშე აკრძალულია.
15. ნახაზების ნებისმიერი სახით გამოყენება, კოპირება ან გავრცელება ავტორის წერილობითი ნებართვის გარეშე აკრძალულია.
16. ნახაზების ნებისმიერი სახით გამოყენება, კოპირება ან გავრცელება ავტორის წერილობითი ნებართვის გარეშე აკრძალულია.
17. ნახაზების ნებისმიერი სახით გამოყენება, კოპირება ან გავრცელება ავტორის წერილობითი ნებართვის გარეშე აკრძალულია.
18. ნახაზების ნებისმიერი სახით გამოყენება, კოპირება ან გავრცელება ავტორის წერილობითი ნებართვის გარეშე აკრძალულია.
19. ნახაზების ნებისმიერი სახით გამოყენება, კოპირება ან გავრცელება ავტორის წერილობითი ნებართვის გარეშე აკრძალულია.
20. ნახაზების ნებისმიერი სახით გამოყენება, კოპირება ან გავრცელება ავტორის წერილობითი ნებართვის გარეშე აკრძალულია.
21. ნახაზების ნებისმიერი სახით გამოყენება, კოპირება ან გავრცელება ავტორის წერილობითი ნებართვის გარეშე აკრძალულია.
22. ნახაზების ნებისმიერი სახით გამოყენება, კოპირება ან გავრცელება ავტორის წერილობითი ნებართვის გარეშე აკრძალულია.
23. ნახაზების ნებისმიერი სახით გამოყენება, კოპირება ან გავრცელება ავტორის წერილობითი ნებართვის გარეშე აკრძალულია.
24. ნახაზების ნებისმიერი სახით გამოყენება, კოპირება ან გავრცელება ავტორის წერილობითი ნებართვის გარეშე აკრძალულია.
25. ნახაზების ნებისმიერი სახით გამოყენება, კოპირება ან გავრცელება ავტორის წერილობითი ნებართვის გარეშე აკრძალულია.
26. ნახაზების ნებისმიერი სახით გამოყენება, კოპირება ან გავრცელება ავტორის წერილობითი ნებართვის გარეშე აკრძალულია.
27. ნახაზების ნებისმიერი სახით გამოყენება, კოპირება ან გავრცელება ავტორის წერილობითი ნებართვის გარეშე აკრძალულია.
28. ნახაზების ნებისმიერი სახით გამოყენება, კოპირება ან გავრცელება ავტორის წერილობითი ნებართვის გარეშე აკრძალულია.
29. ნახაზების ნებისმიერი სახით გამოყენება, კოპირება ან გავრცელება ავტორის წერილობითი ნებართვის გარეშე აკრძალულია.
30. ნახაზების ნებისმიერი სახით გამოყენება, კოპირება ან გავრცელება ავტორის წერილობითი ნებართვის გარეშე აკრძალულია.
31. ნახაზების ნებისმიერი სახით გამოყენება, კოპირება ან გავრცელება ავტორის წერილობითი ნებართვის გარეშე აკრძალულია.
32. ნახაზების ნებისმიერი სახით გამოყენება, კოპირება ან გავრცელება ავტორის წერილობითი ნებართვის გარეშე აკრძალულია.
33. ნახაზების ნებისმიერი სახით გამოყენება, კოპირება ან გავრცელება ავტორის წერილობითი ნებართვის გარეშე აკრძალულია.
34. ნახაზების ნებისმიერი სახით გამოყენება, კოპირება ან გავრცელება ავტორის წერილობითი ნებართვის გარეშე აკრძალულია.
35. ნახაზების ნებისმიერი სახით გამოყენება, კოპირება ან გავრცელება ავტორის წერილობითი ნებართვის გარეშე აკრძალულია.
36. ნახაზების ნებისმიერი სახით გამოყენება, კოპირება ან გავრცელება ავტორის წერილობითი ნებართვის გარეშე აკრძალულია.
37. ნახაზების ნებისმიერი სახით გამოყენება, კოპირება ან გავრცელება ავტორის წერილობითი ნებართვის გარეშე აკრძალულია.
38. ნახაზების ნებისმიერი სახით გამოყენება, კოპირება ან გავრცელება ავტორის წერილობითი ნებართვის გარეშე აკრძალულია.
39. ნახაზების ნებისმიერი სახით გამოყენება, კოპირება ან გავრცელება ავტორის წერილობითი ნებართვის გარეშე აკრძალულია.
40. ნახაზების ნებისმიერი სახით გამოყენება, კოპირება ან გავრცელება ავტორის წერილობითი ნებართვის გარეშე აკრძალულია.
41. ნახაზების ნებისმიერი სახით გამოყენება, კოპირება ან გავრცელება ავტორის წერილობითი ნებართვის გარეშე აკრძალულია.
42. ნახაზების ნებისმიერი სახით გამოყენება, კოპირება ან გავრცელება ავტორის წერილობითი ნებართვის გარეშე აკრძალულია.
43. ნახაზების ნებისმიერი სახით გამოყენება, კოპირება ან გავრცელება ავტორის წერილობითი ნებართვის გარეშე აკრძალულია.
44. ნახაზების ნებისმიერი სახით გამოყენება, კოპირება ან გავრცელება ავტორის წერილობითი ნებართვის გარეშე აკრძალულია.
45. ნახაზების ნებისმიერი სახით გამოყენება, კოპირება ან გავრცელება ავტორის წერილობითი ნებართვის გარეშე აკრძალულია.
46. ნახაზების ნებისმიერი სახით გამოყენება, კოპირება ან გავრცელება ავტორის წერილობითი ნებართვის გარეშე აკრძალულია.
47. ნახაზების ნებისმიერი სახით გამოყენება, კოპირება ან გავრცელება ავტორის წერილობითი ნებართვის გარეშე აკრძალულია.
48. ნახაზების ნებისმიერი სახით გამოყენება, კოპირება ან გავრცელება ავტორის წერილობითი ნებართვის გარეშე აკრძალულია.
49. ნახაზების ნებისმიერი სახით გამოყენება, კოპირება ან გავრცელება ავტორის წერილობითი ნებართვის გარეშე აკრძალულია.
50. ნახაზების ნებისმიერი სახით გამოყენება, კოპირება ან გავრცელება ავტორის წერილობითი ნებართვის გარეშე აკრძალულია.
51. ნახაზების ნებისმიერი სახით გამოყენება, კოპირება ან გავრცელება ავტორის წერილობითი ნებართვის გარეშე აკრძალულია.
52. ნახაზების ნებისმიერი სახით გამოყენება, კოპირება ან გავრცელება ავტორის წერილობითი ნებართვის გარეშე აკრძალულია.
53. ნახაზების ნებისმიერი სახით გამოყენება, კოპირება ან გავრცელება ავტორის წერილობითი ნებართვის გარეშე აკრძალულია.
54. ნახაზების ნებისმიერი სახით გამოყენება, კოპირება ან გავრცელება ავტორის წერილობითი ნებართვის გარეშე აკრძალულია.
55. ნახაზების ნებისმიერი სახით გამოყენება, კოპირება ან გავრცელება ავტორის წერილობითი ნებართვის გარეშე აკრძალულია.
56. ნახაზების ნებისმიერი სახით გამოყენება, კოპირება ან გავრცელება ავტორის წერილობითი ნებართვის გარეშე აკრძალულია.
57. ნახაზების ნებისმიერი სახით გამოყენება, კოპირება ან გავრცელება ავტორის წერილობითი ნებართვის გარეშე აკრძალულია.
58. ნახაზების ნებისმიერი სახით გამოყენება, კოპირება ან გავრცელება ავტორის წერილობითი ნებართვის გარეშე აკრძალულია.
59. ნახაზების ნებისმიერი სახით გამოყენება, კოპირება ან გავრცელება ავტორის წერილობითი ნებართვის გარეშე აკრძალულია.
60. ნახაზების ნებისმიერი სახით გამოყენება, კოპირება ან გავრცელება ავტორის წერილობითი ნებართვის გარეშე აკრძალულია.

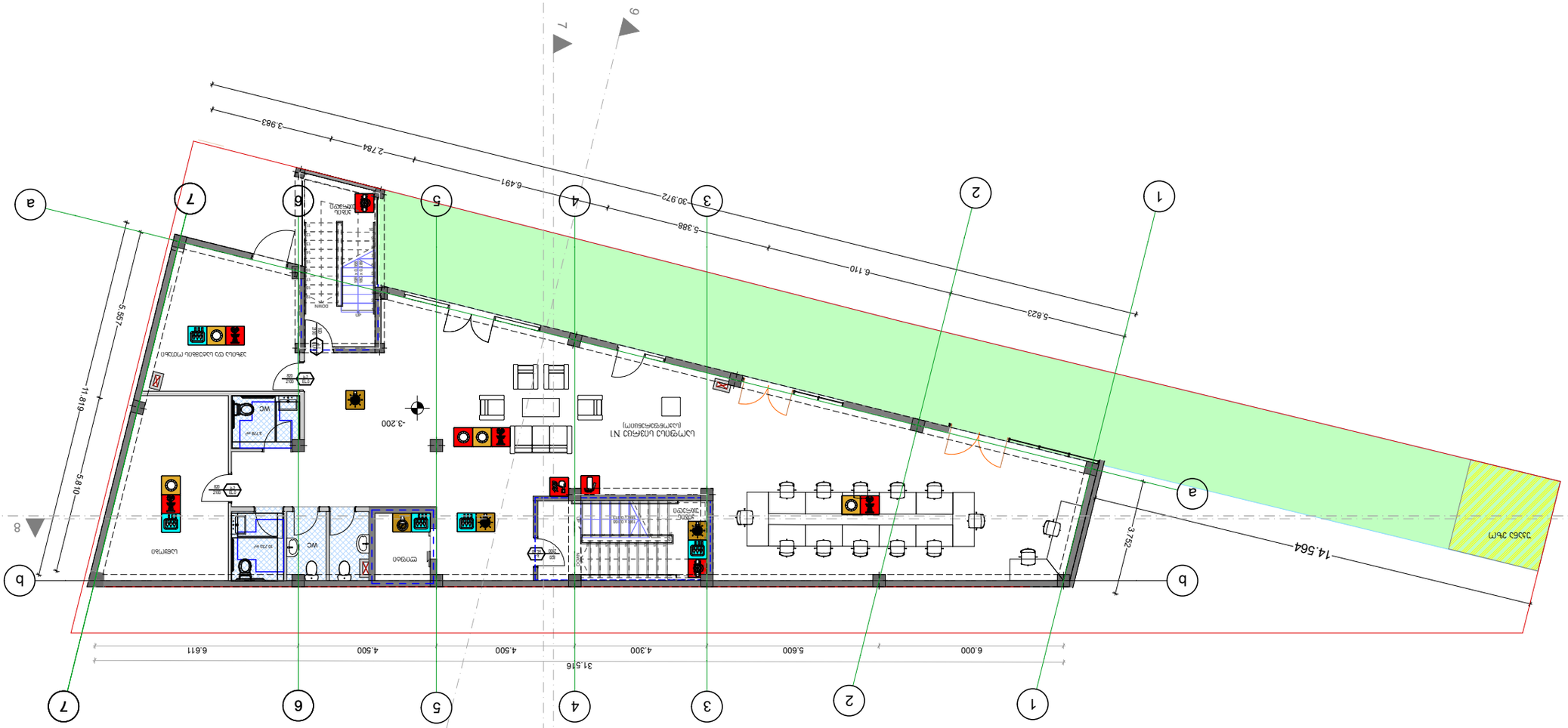

ფურნალი №1	ნახატების ნუმერაციის ცხრილი		
1/160	ნახატის დასახელება		
	ნახატის ნომერი	8. 3308052390ФО	ფურნალი №1
	ნახატის ნომერი	8. 3308052390ФО	ექსპლიკაცია №1
	ნახატის ნომერი	0.830702390ФО	ექსპლიკაცია №1
	ნახატის ნომერი	0.830702390ФО	ექსპლიკაცია №1
		ნახატის ტიპი: ა.პლანი	

პროექტის დასახელება	ტურისტული ცენტრის მშენებლობა
პროექტის ადგილმდებარეობა	ქ. ბათუმი, ზ.ჭავჭავაძის ქუჩა №41, 01.17.02.099.277
დამკვეთი	შპს "ბათუმის ტურისტული ცენტრი"
დამკვეთის წარმომადგენელი	ლ. ჯაფარიძე
პროექტის ავტორი	ა. ბერიძე
პროექტის ავტორი	ნ. ბერიძე
პროექტის ავტორი	ნ. ბერიძე
პროექტის ავტორი	ნ

ფურნალი					
ტიპი					
ინდივიდუალური მეწარმე ნინო ბერიძე					
ქ. თბილისი, ვაკის რაიონი, ი. ჭავჭავაძის გამზირი №53ბ, ბინა 32					
ნახაზის დასახელება					
ფასადების ნახაზი					
ობიექტის მისამართი					
ქ. თბილისი, ი. ჭავჭავაძის გამზირი №53ბ, ბინა 32					
ავტორი	ხელმოწერა				
ნინო ბერიძე					
შემოწმებულია					
ნინო ბერიძე					
ფორმატი					
A3					
მასშტაბი					
1/100					

შპს „geoface2"
ქ. თბილისი, ი. ჭავჭავაძის გამზირი №53ბ, ბინა 32
ტელ: (+995 599) 20 81 72
ელ-ფოსტა: geoface@gmail.com

II სართულის ბინის +3.20 ნიშნულის გეგმა

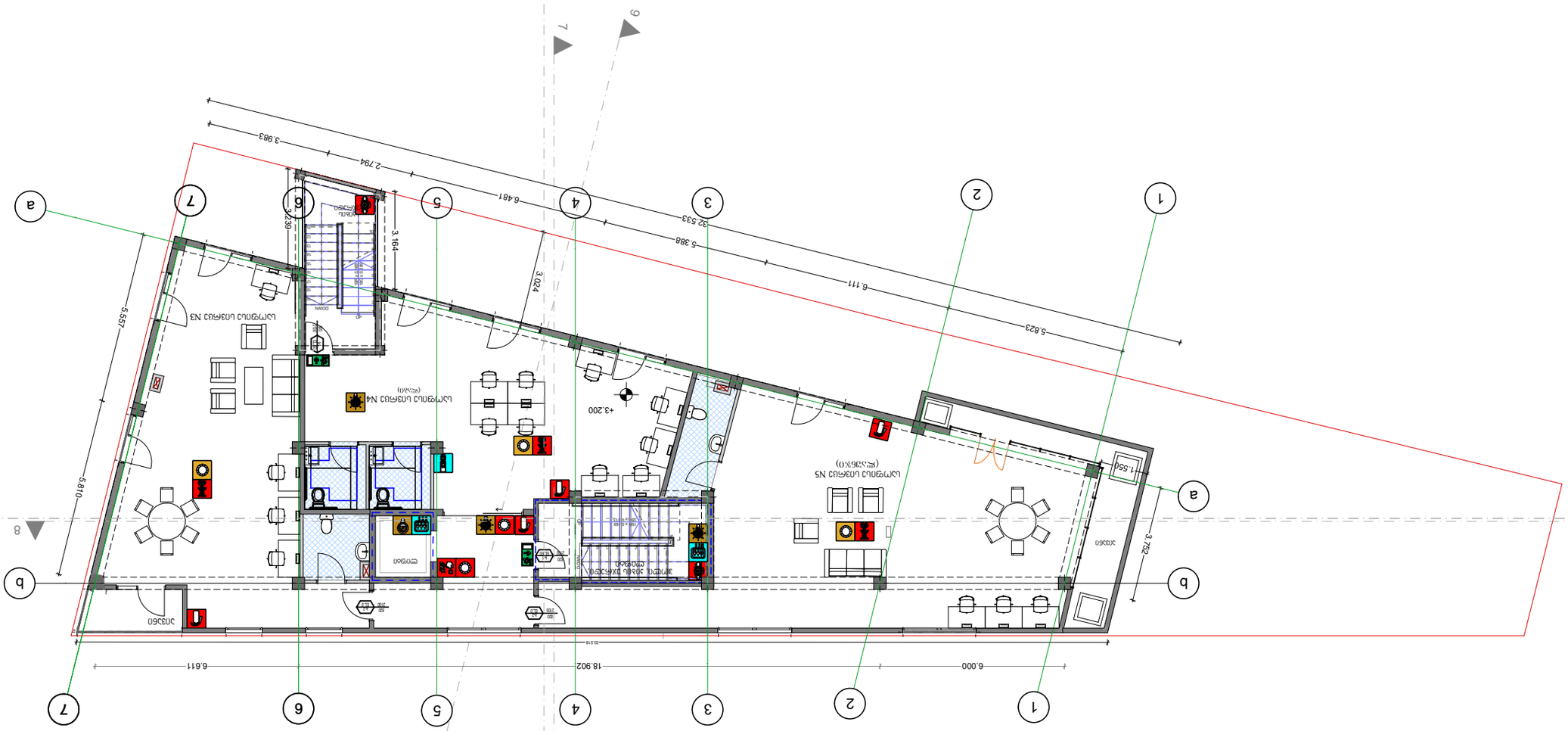
a
b
1
2
3
4
5
6
7
8
9
+3.200
N5 ოთახის სართული
(ფასადი)
N4 ოთახის სართული
(ფასადი)
N3 ოთახის სართული
ტერასა
ტერასა
ტერასა

ծածկագրի համարը	1-ին
ծածկագրի ամրագրման ենթակա տարածքների, հատակագծերի և ելակետային կետերի ցանկ	B
ծածկագրի ամրագրման ենթակա տարածքների, հատակագծերի և ելակետային կետերի քանակը	2
ելակետային կետերի դասը, համարը և կոորդինատները՝	2 2 3ոն3
ելակետային կետերի կոորդինատների ստուգման եղանակը և կատարման ամսաթիվը	ԱԿՄՈՄ 602
ելակետային կետերի կոորդինատների ստուգման արդյունքները	0
ելակետային կետերի ամրագրման եղանակը, նշանների տեսակը և ամրագրման ամսաթիվը	2 ելակետային կետերի ամրագրման եղանակը՝ ելակետային կետերի ամրագրման նշանների տեսակը՝ ելակետային կետերի ամրագրման ամսաթիվը՝
ելակետային կետերի ամրագրման մասին տեղեկատվության աղբյուրները	1 ելակետային կետերի ամրագրման մասին տեղեկատվության աղբյուրները՝

ԱՆԱՀԱՏՈՒՄ ԵՌԵՆԱՆ:

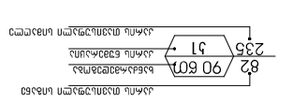

ՀՀ ԿԱՊԱՆ ՔԱՂԱՔԻ ՀԱՍՑԵ

ՀՀ ԿԱՊԱՆ ՔԱՂԱՔԻ ՀԱՍՑԵՈՒՄ ԳՏՆՎՈՂ ՀՈՂԱՄԱՍԻ ՍԱՀՄԱՆԱՓԱԿՈՒՄԸ ԵՎ ՀՈՂԱՄԱՍԻ ՍԱՀՄԱՆԱՓԱԿՄԱՆ ՀԱՏԱԿԱԳԾԻ ՊԱՏՐԱՍՏՈՒՄԸ ԿԱՏԱՐՎԵԼ ԵՆ ՀՀ ԿԱՌԱՎԱՐՈՒԹՅԱՆ 2016 ԹՎԱԿԱՆԻ N441 ՈՐՈՇՄԱՄԲ ՀՀ ԿԱՊԱՆ ՔԱՂԱՔԻ ՀԱՍՑԵՈՒՄ ԳՏՆՎՈՂ ՀՈՂԱՄԱՍԻ ՍԱՀՄԱՆԱՓԱԿՄԱՆ ԵՎ ՀՈՂԱՄԱՍԻ ՍԱՀՄԱՆԱՓԱԿՄԱՆ ՀԱՏԱԿԱԳԾԻ ՊԱՏՐԱՍՏՄԱՆ ԿԱՆՈՆՆԵՐԻ ՀԱՍՏԱՏՄԱՆ ՄԱՍԻՆ» ՀՀ ԿԱՌԱՎԱՐՈՒԹՅԱՆ

ფასი-I	
შენობის ელექტრომომარაგება	B
ძირითადი ელექტრომომარაგების გამანაწილებელი ფარები	2
ბინის ელექტრული ქსელის ნახაზი პანელი	2 2
ელექტრული ქსელის ნახაზი	0
ელექტრული ქსელის ნახაზის ექსპლიკაცია	2
ელექტრული ქსელის ნახაზის ექსპლიკაცია	1

ელექტრული ნახაზი:

ელექტრული ქსელის ნახაზი

82	90 60	
235	31	

ბინის ელექტრული ქსელის ნახაზი

ელექტრული ქსელის ნახაზის ნიშნები

ელექტრული ქსელის ნახაზის ნიშნები

1 ხაზი ერთფაზიანი სადენის ან სამფაზიანი სადენის ნულოვანი სადენის

ხაზი ელ. ქსელის ნახაზზე ასახავს ელ. მოწყობილობების, ელ. ნაწარმის, ელ. ხელსაწყოების, ელ. აპარატების, ელ. მანქანების, ელ. ქსელის ელემენტების, ელ. ქსელის ნაწილების, ელ. ქსელის ნაკეთობების, ელ. ქსელის ნაკეთობების ნაწილების, ელ. ქსელის ნაკეთობების ნაწილების ნაწილების, ელ. ქსელის ნაკეთობების ნაწილების ნაწილების ნაწილების, ელ. ქსელის ნაკეთობების ნაწილების ნაწილების ნაწილების ნაწილების, ელ. ქსელის ნაკეთობების ნაწილების ნაწილების ნაწილების ნაწილების ნაწილების, ელ. ქსელის ნაკეთობების ნაწილების ნაწილების ნაწილების ნაწილების ნაწილების ნაწილების, ელ. ქსელის ნაკეთობების ნაწილების ნაწილების ნაწილების ნაწილების ნაწილების ნაწილების ნაწილების, ელ. ქსელის ნაკეთობების ნაწილების ნაწილების ნაწილების ნაწილების ნაწილების ნაწილების ნაწილების ნაწილების, ელ. ქსელის ნაკეთობების ნაწილების ნაწილების ნაწილების ნაწილების ნაწილების ნაწილების ნაწილების ნაწილების ნაწილების, ელ. ქსელის ნაკეთობების ნაწილების ნაწილების ნაწილების ნაწილების ნაწილების ნაწილების ნაწილების ნაწილების ნაწილების ნაწილების, ელ. ქსელის ნაკეთობების ნაწილების ნაწილების ნაწილების ნაწილების ნაწილების ნაწილების ნაწილების ნაწილების ნაწილების ნაწილების ნაწილების, ელ. ქსელის ნაკეთობების ნაწილების ნაწილების ნაწილების ნაწილების ნაწილების ნაწილების ნაწილების ნაწილების ნაწილების ნაწილების ნაწილების ნაწილების, ელ. ქსელის ნაკეთობების ნაწილების ნაწილების ნაწილების ნაწილების ნაწილების ნაწილების ნაწილების ნაწილების ნაწილების ნაწილების ნაწილების ნაწილების ნაწილების, ელ. ქსელის ნაკეთობების ნაწილების ნაწილების ნაწილების ნაწილების ნაწილების ნაწილების ნაწილების ნაწილების ნაწილების ნაწილების ნაწილების ნაწილების ნაწილების ნაწილების, ელ. ქსელის ნაკეთობების ნაწილების ნაწილების ნაწილების ნაწილების ნაწილების ნაწილების ნაწილების ნაწილების ნაწილების ნაწილების ნაწილების ნაწილების ნაწილების ნაწილების ნაწილების.

ელექტრული ქსელის ნახაზის ნიშნები ელ. ქსელის ნაკეთობების ნაწილების ნაწილების ნაწილების ნაწილების ნაწილების ნაწილების ნაწილების ნაწილების ნაწილების ნაწილების ნაწილების ნაწილების ნაწილების ნაწილების ნაწილ

საოფისე შენობა დაკავებულობის და განსასვლელი საშუალებების პროექტი

საქართველოს მთავრობის 2016 წლის 28 იანვარის №41
დადგენილებასთან ტექნიკური რეგლამენტის შენობა-ნაგებობის
უსაფრთხოების წესების დამტკიცების თაობაზე შესაბამისობის
ანალიზი

20.07.2021

დაკავებულობის ჯგუფების აღნიშვნები

დაკავებულობის ჯგუფები	დაკავებულობის ჯგუფის აღნიშვნა	ფერის კოდი
თავშეყრის ჯგუფი (თვ)		RGB (34,139,34)
საქმიანი ჯგუფი (სქ)		RGB (79,12,187)
საგანმანათლებლო ჯგუფი – (სგ)		RGB (245,99,20)
სამრეწველო ჯგუფი (სმ)		RGB (160,32,240)
დიდი საფრთხის შემცველი ჯგუფი– (დსშ)		RGB (94,8,58)
დაწესებულებითი ჯგუფი (დწ)		RGB (0,0,255)
სავაჭრო ჯგუფი (სვ)		RGB (255,0,0)
საცხოვრებელი ჯგუფი (სც)		RGB (220,185,0)
სასაწყობო ჯგუფი (სწ)		RGB (136,135,134)
დამხმარე ჯგუფი (დს)		RGB (57,57,56)

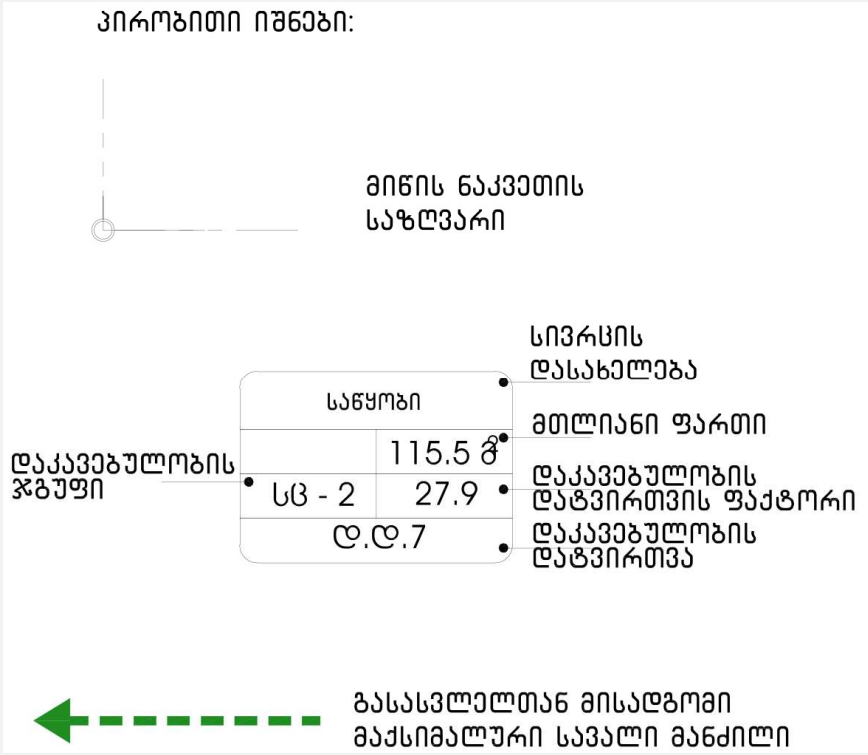

სარდაფის გეგმა -3.20 ნიშნულზე

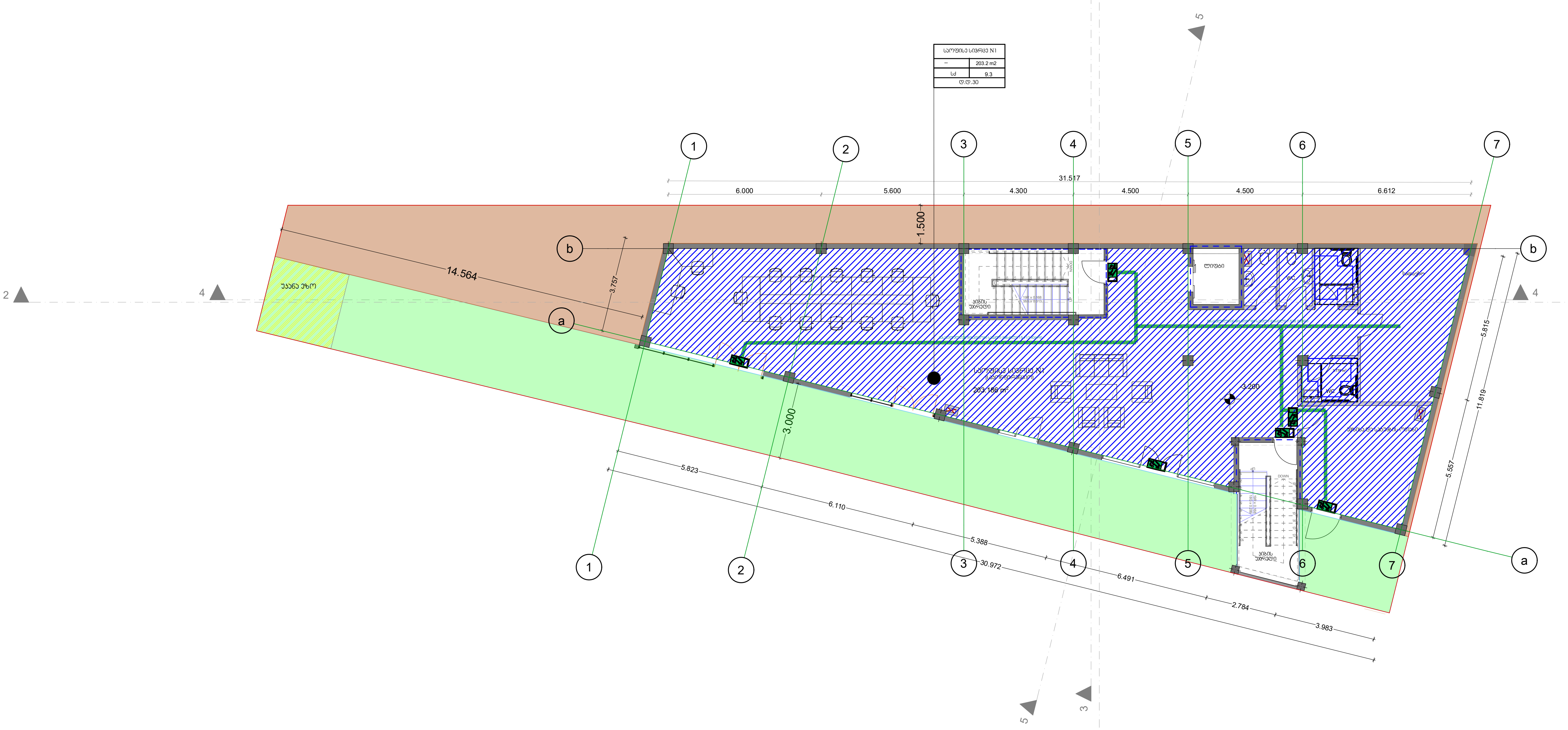

ფურცლის დასახელება		მასშტაბი	ობიექტის დასახელება
სარდაფის გეგმა -3.20 ნიშნულზე		1/150	საოფისე შენობა
დირექტორი	გ. კვინიკაშვილი		
არქიტექტორი	გ. კვინიკაშვილი		ობიექტის მისამართი: თბილისის, საინგილოს ქ. №41ა, 01.17.02.059.277
ავტორი	ი.მათიაშვილი		
დამუშავება	ი.მათიაშვილი		დამკვეთი: ა.გერსამია

კომპანია „გოდაკო 2"
საქართველო, თბილისი
დელისის III ქ.
ელ.ფოსტა: godaco@gmail.com

Company "GODACO 2"
Tbilisi, Georgia
Delisi III St ,
E_mail: godaco@gmail.com

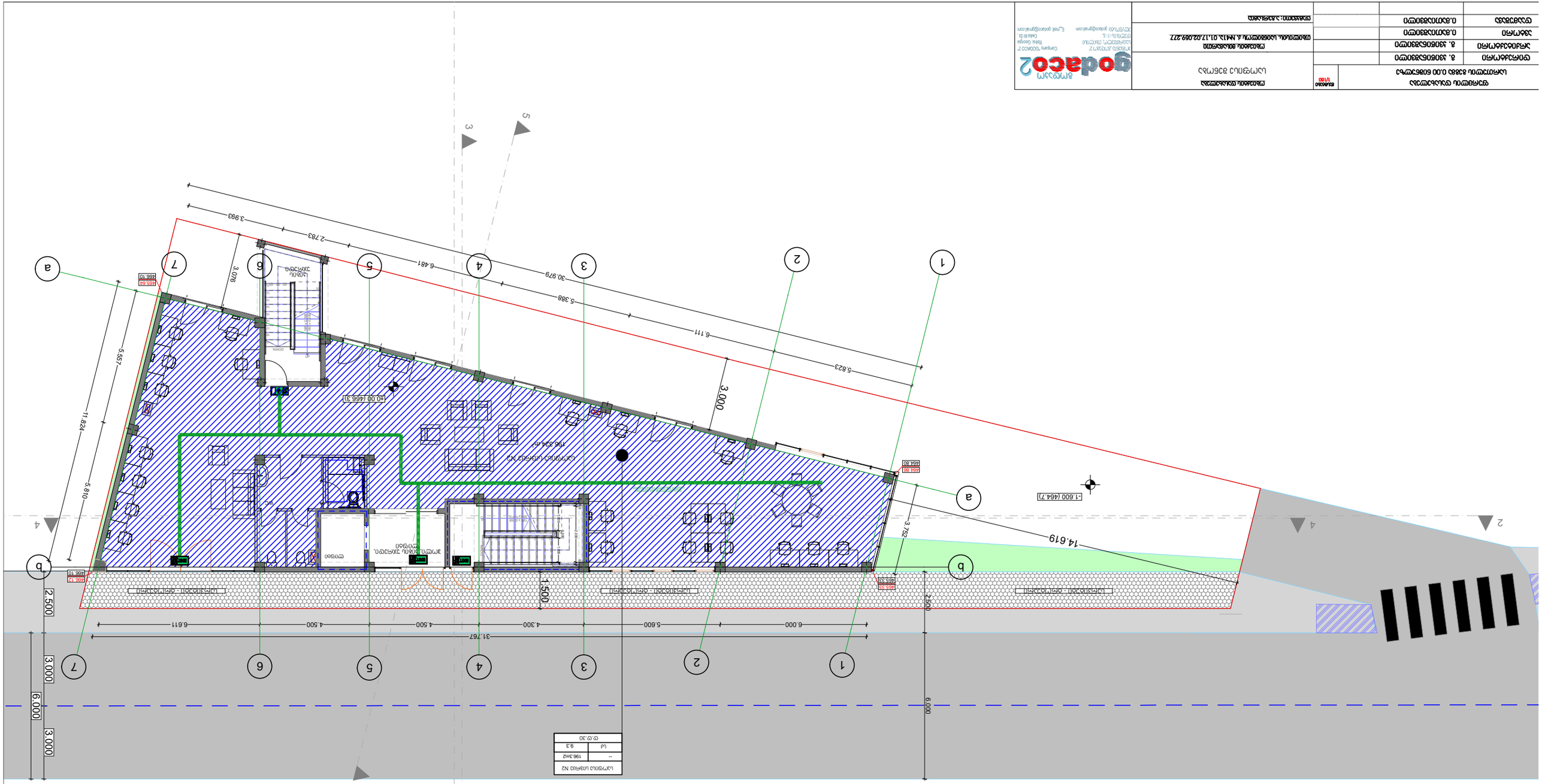

ტერასის ფილა	9.3	196.3მ2	
			0.00 = 466.30

ტერასის ფილა	8. 330ТОБ2390ТФ0		
აქსესუარების მონტაჟი	8. 330ТОБ2390ТФ0		
ავეჯის მონტაჟი	0.83ОТО2390ТФ0		
ტუალეტის ბლოკი	0.83ОТО2390ТФ0		

ტერასის ფილა 8388 0.00 608ВЗТФЧЧ		1/60	ზომა
ტერასის ფილა			

ტერასის ფილა			
ტერასის ფილა ავეჯით			

ტერასის ფილა: 4.413, 01.17.02.099.277	
ტერასის ფილა	

ტერასის ფილა: 3.413	

godaco2
ელ_ფოსტა: godaco@gmail.com

ტერასის ფილის ავეჯით და აქსესუარების განლაგების სქემა

ტერასის ფილის ავეჯის და აქსესუარების დასახელება	ტერასის ფილის ავეჯის და აქსესუარების განლაგების ადგილი	ფერი და მოდელი
მაგიდა ავეჯის (მ10)		RGB (34,139,34)
სკამი ავეჯის (სკ)		RGB (79,12,187)
სკამ-ტაბურეტი ავეჯის (სტ)		RGB (245,99,20)
სკამ-ტაბურეტი ავეჯის (სტ)		RGB (160,32,240)
ბიმეტალური სკამის ავეჯის- (ბს3)		RGB (94,8,58)
ტერასის ცხაურიანი ავეჯის (ტც)		RGB (0,0,255)
ტერასის ავეჯის (ტა)		RGB (255,0,0)
საბანაო ოთახის ავეჯის (სა)		RGB (220,185,0)
საწოლი ოთახის ავეჯის (სწ)		RGB (136,135,134)
ტერასის ავეჯის (ტა)		RGB (57,57,56)

ტერასის ფილის ავეჯის განლაგების სქემა

ტერასის ფილის ავეჯის განლაგების სქემა: 0.00

ტერასის ფილა ავეჯით

ტერასის ფილა

ტერასის ფილა

ტერასის ფილა

დაკავებულობის ჯგუფების აღნიშვნები

დაკავებულობის ჯგუფები	დაკავებულობის ჯგუფის აღნიშვნა	ფერის კოდი
თავშეყრის ჯგუფი (თვ)		RGB (34,139,34)
საქმიანი ჯგუფი (სქ)		RGB (79,12,187)
საგანმანათლებლო ჯგუფი – (სგ)		RGB (245,99,20)
სამრეწველო ჯგუფი (სმ)		RGB (160,32,240)
დიდი საფრთხის შემცველი ჯგუფი– (დსშ)		RGB (94,8,58)
დაწესებულებითი ჯგუფი (დწ)		RGB (0,0,255)
სავაჭრო ჯგუფი (სვ)		RGB (255,0,0)
საცხოვრებელი ჯგუფი (სც)		RGB (220,185,0)
სასაწყობო ჯგუფი (სწ)		RGB (136,135,134)
დამხმარე ჯგუფი (დს)		RGB (57,57,56)

პირობითი ნიშნები:

მიწის ნაკვეთის საზღვარი

დაკავებულობის ჯგუფი	საწყობი	სივრცის დასახელება
	115.5 მ²	მთლიანი ფართი
	სც - 2 / 27.9	დაკავებულობის დატვირთვის ფაქტორი
	ღ.ღ.7	დაკავებულობის დატვირთვა

გასასვლელთან მისადგომი მაქსიმალური სავალი მანძილი

II სართულის გეგმა +3.20 ნიშნულზე

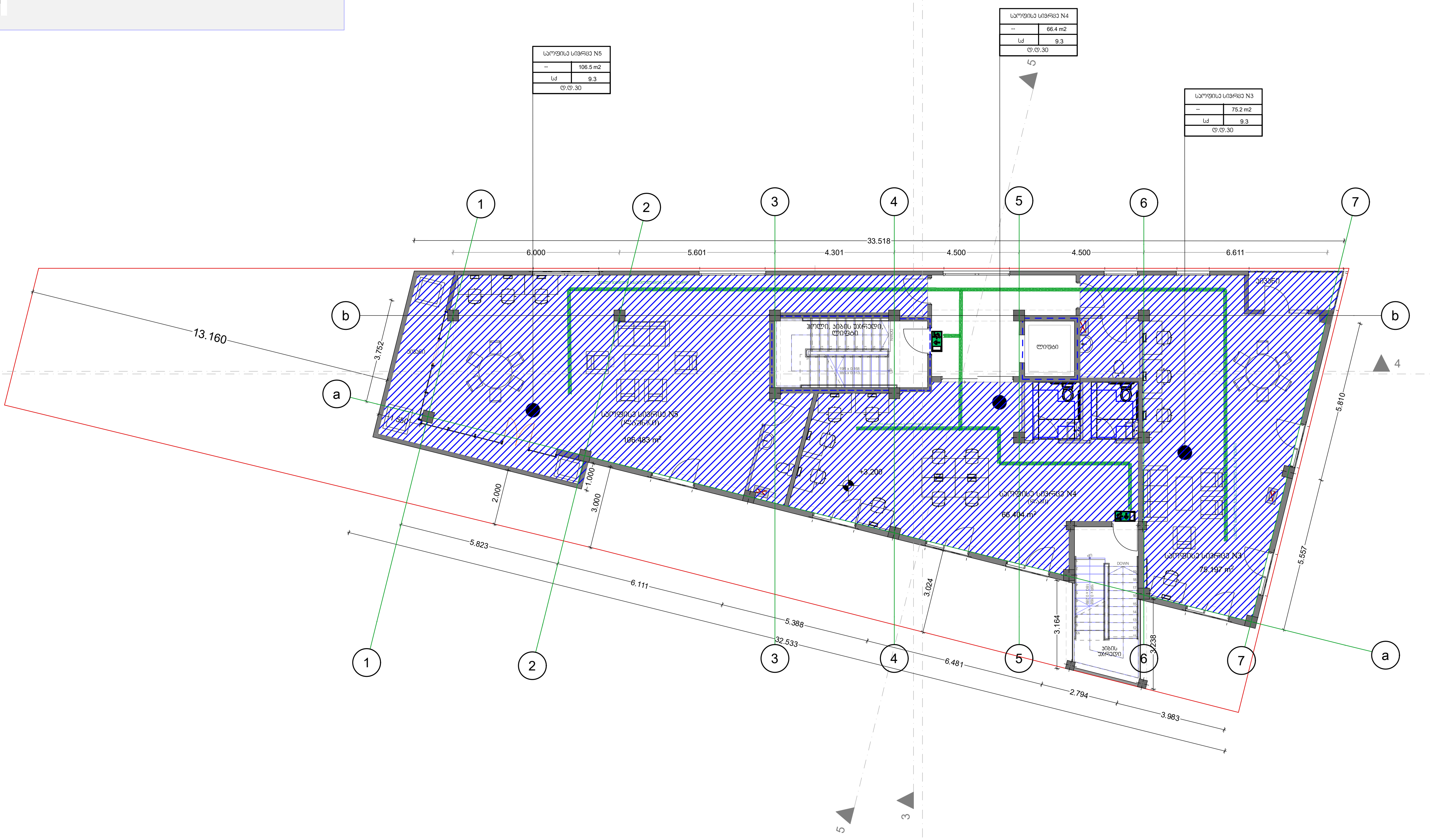

ფურცლის დასახელება	მასშტაბი	ობიექტის დასახელება
სართულის გეგმა +3.20 ნიშნულზე	1/150	საოფისე შენობა
დირექტორი	გ. კვიწინაშვილი	ობიექტის მისამართი
არქიტექტორი	გ. კვიწინაშვილი	თბილისის, საინგილოს ქ. №41ა, 01.17.02.059.277
ავტორი	ი.მათიაშვილი	
დამუშავა	ი.მათიაშვილი	დამკვეთი: ა.გერსამია

გოდაკო godaco2
კომპანია „გოდაკო 2" საქართველო, თბილისი დელისის III ქ. ელ.ფოსტა: godaco@gmail.com
Company "GODACO 2" Tbilisi, Georgia Delisi III St , E_mail: godaco@gmail.com

ტ.ბპპ.ᲘᲘᲘ.ᲐᲐ	ტ.ᲐᲐᲘ.ᲘᲘᲘ		
ᲐᲐᲒᲛᲘ	ტ.ᲐᲐᲘ.ᲘᲘᲘ		
ᲐᲐᲒᲛᲘ	ტ. ᲐᲐᲘᲒᲘᲘ.ᲘᲘᲘ		
ᲐᲐᲒᲛᲘ	ტ. ᲐᲐᲘᲒᲘᲘ.ᲘᲘᲘ		

დაკავებულობის ჯგუფების აღნიშვნები

დაკავებულობის ჯგუფები	დაკავებულობის ჯგუფის აღნიშვნა	ფერის კოდი
თავშესყრის ჯგუფი (თშ)		RGB (34,139,34)
საქმიანი ჯგუფი (სქ)		RGB (79,12,187)
საგანგებოთლებლო ჯგუფი – (სგ)		RGB (245,99,20)
სამრეწველო ჯგუფი (სმ)		RGB (160,32,240)
ღიდი საფრთხის შემცველი ჯგუფი- (ღშ)		RGB (94,8,58)
დაწესებულებითი ჯგუფი (დწ)		RGB (0,0,255)
სავაჭრო ჯგუფი (სვ)		RGB (255,0,0)
სასხოვრებელი ჯგუფი (სს)		RGB (220,185,0)
სასანყობო ჯგუფი (სნ)		RGB (136,135,134)
დამხმარე ჯგუფი (ღხ)		RGB (57,57,56)

პირობითი იშნები:

მიწის ნაკვეთის საზღვარი

დაკავებულობის ჯგუფი: საწყობი | სც - 2 | 115.5 მ² | 27.9 | ღ.ღ.7

სივრცის დასახელება

მთლიანი ფართი

დაკავებულობის დატვირთვის ფაქტორი

დაკავებულობის დატვირთვა

გასასვლელთან მისადგომი მაქსიმალური სავალი მანძილი

სახურავის გეგმა +9.60 ნიშნულზე

საყვავილე

პერგოლა ნიშნულზე +9.60

ბერმა

--	206 m2
სძ	9.3
ღ.ღ.30	

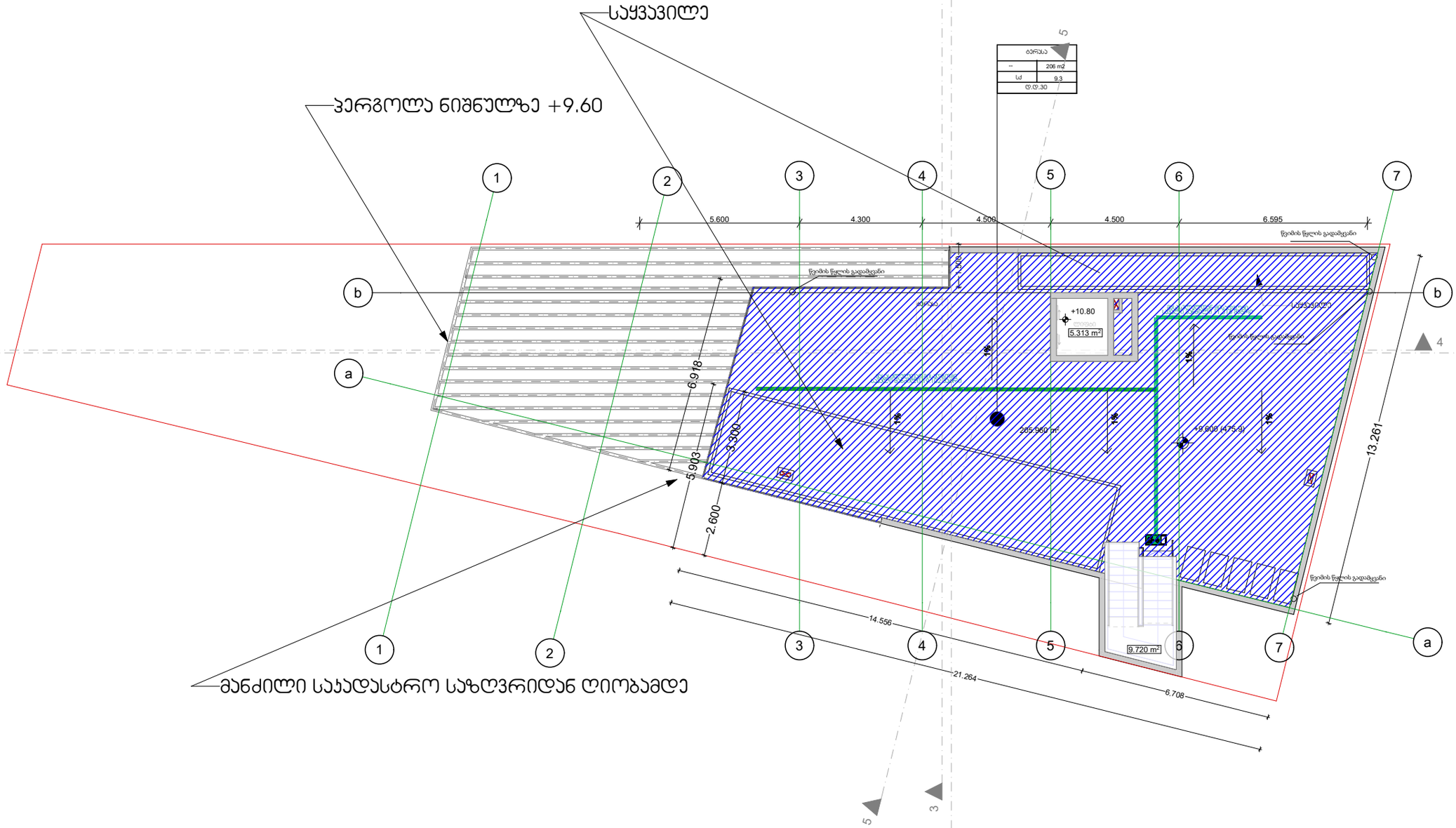

მანძილი საჯადასტრო საზღვრიდან ღიობამდე

ფურნიტის დასახელება: სახურავის გეგმა +9.60 ნიშნულზე		მასშტაბი 1/100
დირექტორი	გ. ჯვინინაშვილი	
არქიტექტორი	გ. ჯვინინაშვილი	
ავტორი	ი.მათიაშვილი	
დაამუშავა	ი.მათიაშვილი	

ობიექტის დასახელება: საოფისე შენობა

ობიექტის მისამართი: ონისთვის, ს.კ.ნომერი 01.17.02.059.277

დამკვეთი: ა.ჭეჭელაძე

გოდაკო 2
godaco2
Company "GODACO 2"
Tbilisi, Georgia
Delisi III St.
E_mail: godaco@gmail.com

საოფისე შენობა

მისაწვდომობის ეროვნული სტანდარტის შესაბამისი დოკუმენტაცია

საქართველოს მთავრობის 2016 წლის 28 იანვარის №41
დადგენილებასთან ტექნიკური რეგლამენტის შენობა-ნაგებობის
უსაფრთხოების წესების დამტკიცების თაობაზე შესაბამისობის
ანალიზი

20.07.2021

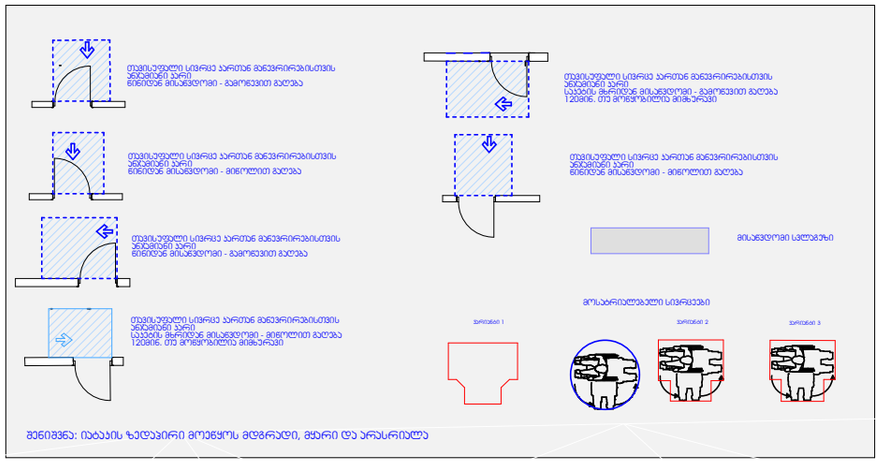

სართულის გეგმა -3.20 ნიშნულზე

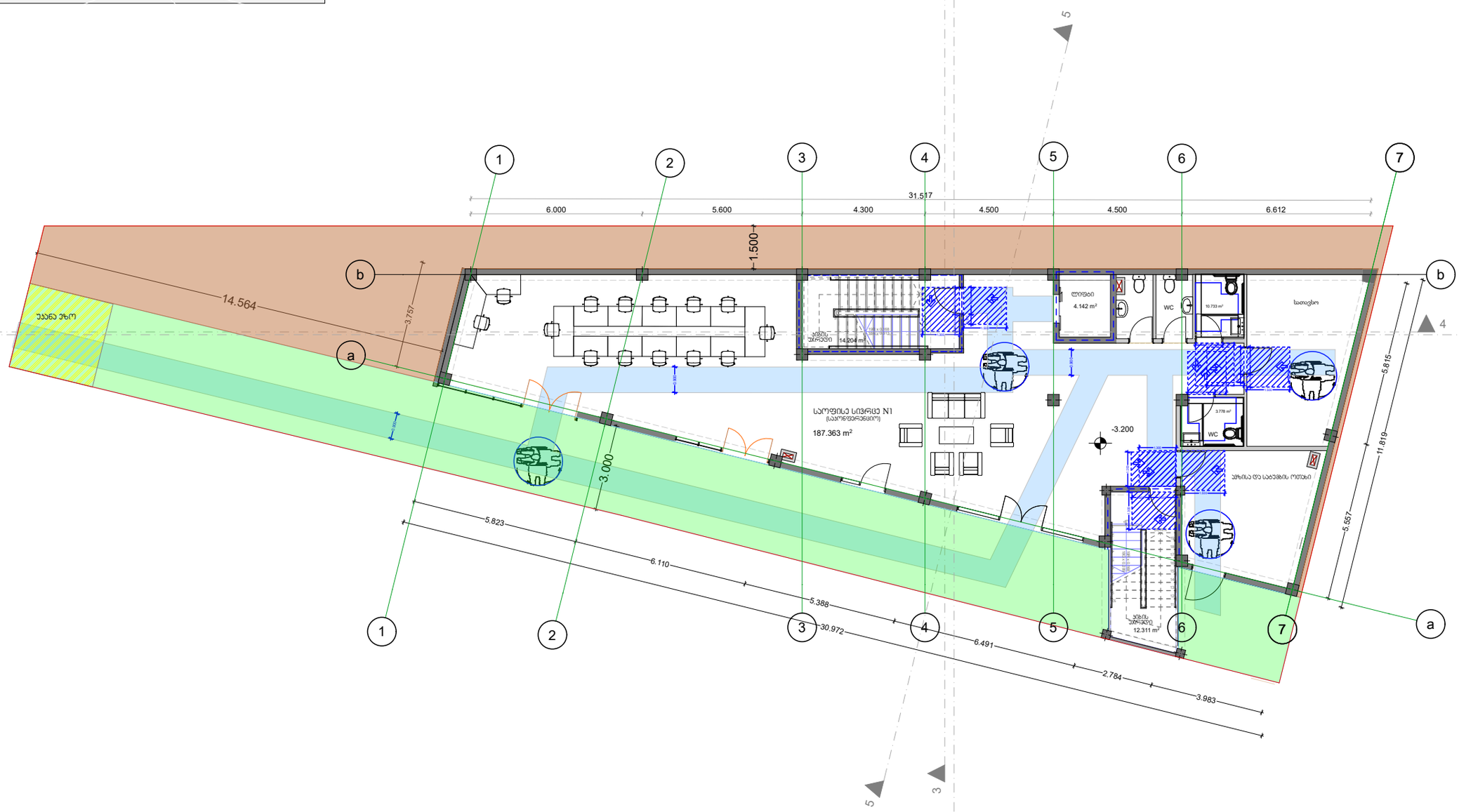

ფურცლის დასახელება სართულის გეგმა -3.20 ნიშნულზე			მასშტაბი 1/150
დირექტორი	გ. ჯვინერაძვილი		ობიექტის დასახელება სპორტის შენობა
არქიტექტორი	გ. ჯვინერაძვილი		ობიექტის მისამართი ტბილისის, საბჭოთას ქ. N41ა, 01.17.02.069.277
ავტორი	ი.მათიაშვილი		
დამპროექტებელი	ი.მათიაშვილი		დამკვეთი: ა.გეგლაძის

შპს "გოდაკო 2"
საქართველო, თბილისი
დელისის III ქ.
ტელეფონი: (+995)
ელ.ფოსტა: godaco@gmail.com
Company "GODACO 2"
Tbilisi, Georgia
Delisi III St.
E_mail: godaco@gmail.com

I სართულის გეგმა ნიშნულზე: 0.00

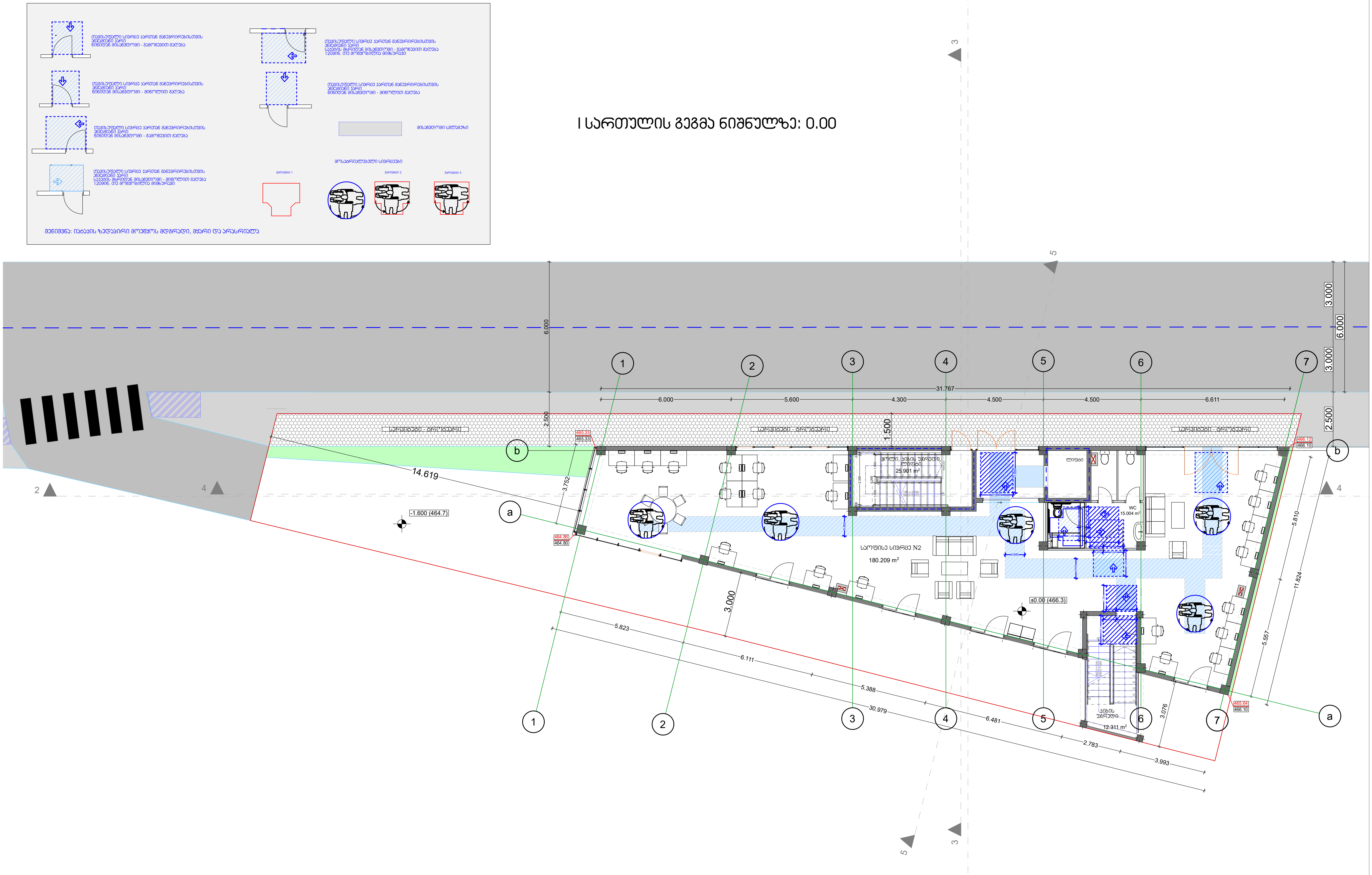

ფურცლის დასახელება სართულის გეგმა 0.00 ნიშნულზე		მასშტაბი 1/150	ობიექტის დასახელება საოფისე შენობა
დირექტორი	გ. კვიწინაშვილი		ობიექტის მისამართი თბილისის, საინგილოს ქ. №41ა, 01.17.02.059.277
არქიტექტორი	გ. კვიწინაშვილი		
ავტორი	ი.მათიაშვილი		
დამუშავა	ი.მათიაშვილი		დამკვეთი: ა.გერსამია

გოდაკო godaco2
კომპანია „გოდაკო 2" საქართველო, თბილისი დელისის III ქ. ელ.ფოსტა: godaco@gmail.com
Company "GODACO 2" Tbilisi, Georgia Delisi III St, E_mail: godaco@gmail.com

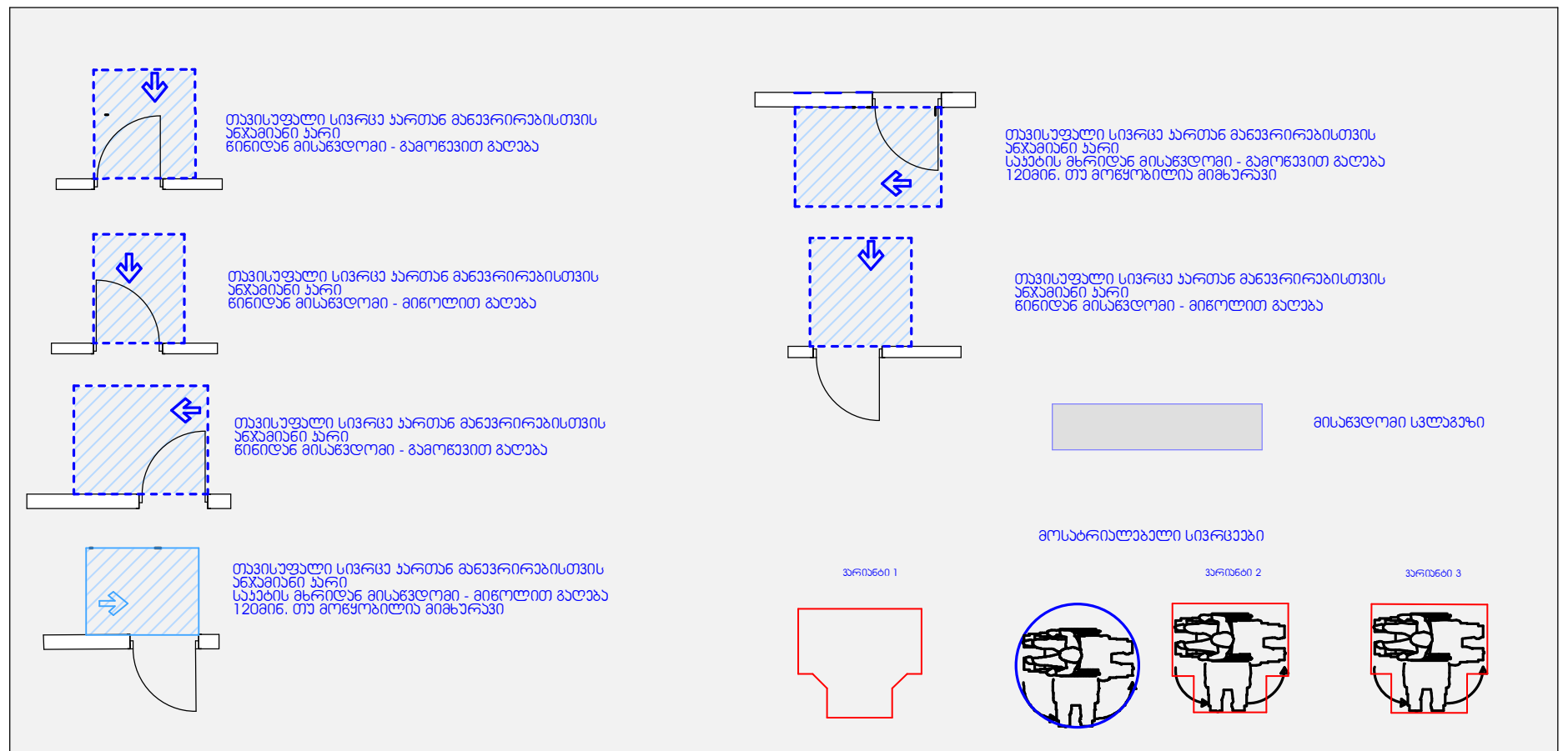

შენიშვნა: იატაკის ზედაპირი მოეწყოს მდგრადი, მყარი და არასრიალა

II სართულის გეგმა +3.20 ნიშნულზე

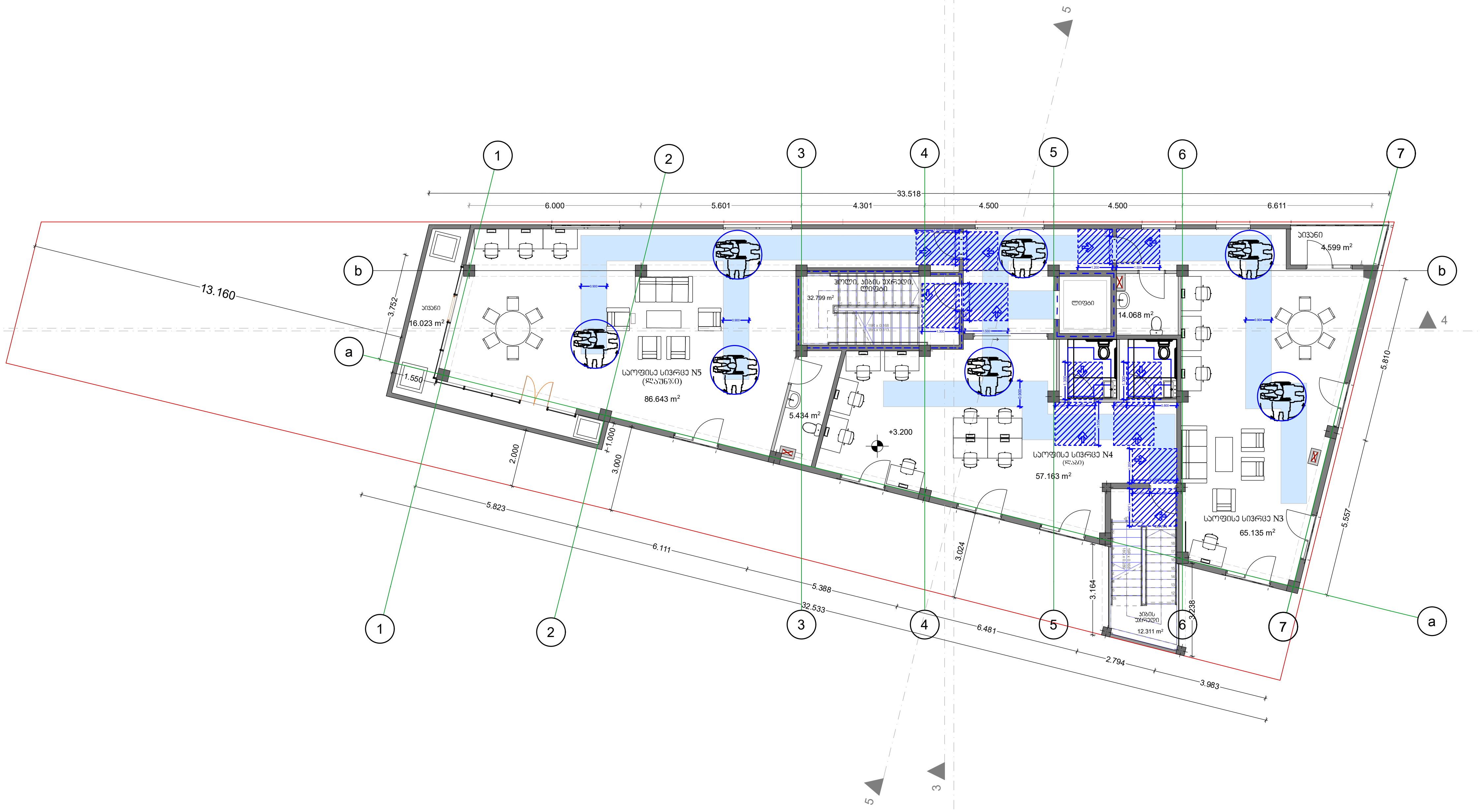

ფურცლის დასახელება სართულის გეგმა +3.20 ნიშნულზე		მასშტაბი 1/150	ობიექტის დასახელება საოფისე შენობა
დირექტორი	გ. კვიწინაშვილი		ობიექტის მისამართი თბილისი, საინგილოს ქ. №41ა, 01.17.02.059.277
არქიტექტორი	გ. კვიწინაშვილი		
ავტორი	ი.მათიაშვილი		დამკვეთი: ა.გერსამია
დამუშავება	ი.მათიაშვილი		

გოდაკო godaco2
კომპანია „გოდაკო 2"
საქართველო, თბილისი
დელისის III ქ.
ელ.ფოსტა: godaco@gmail.com
Company "GODACO 2"
Tbilisi, Georgia
Delisi III St ,
E_mail: godaco@gmail.com

III בניין מגורים בלוק
+6.40 קומה טיפוסית

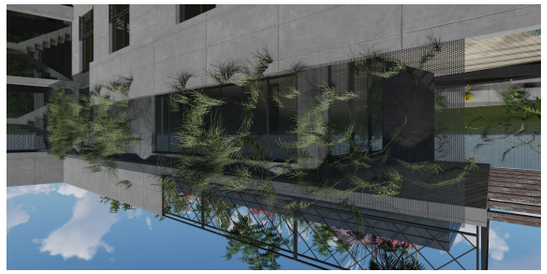

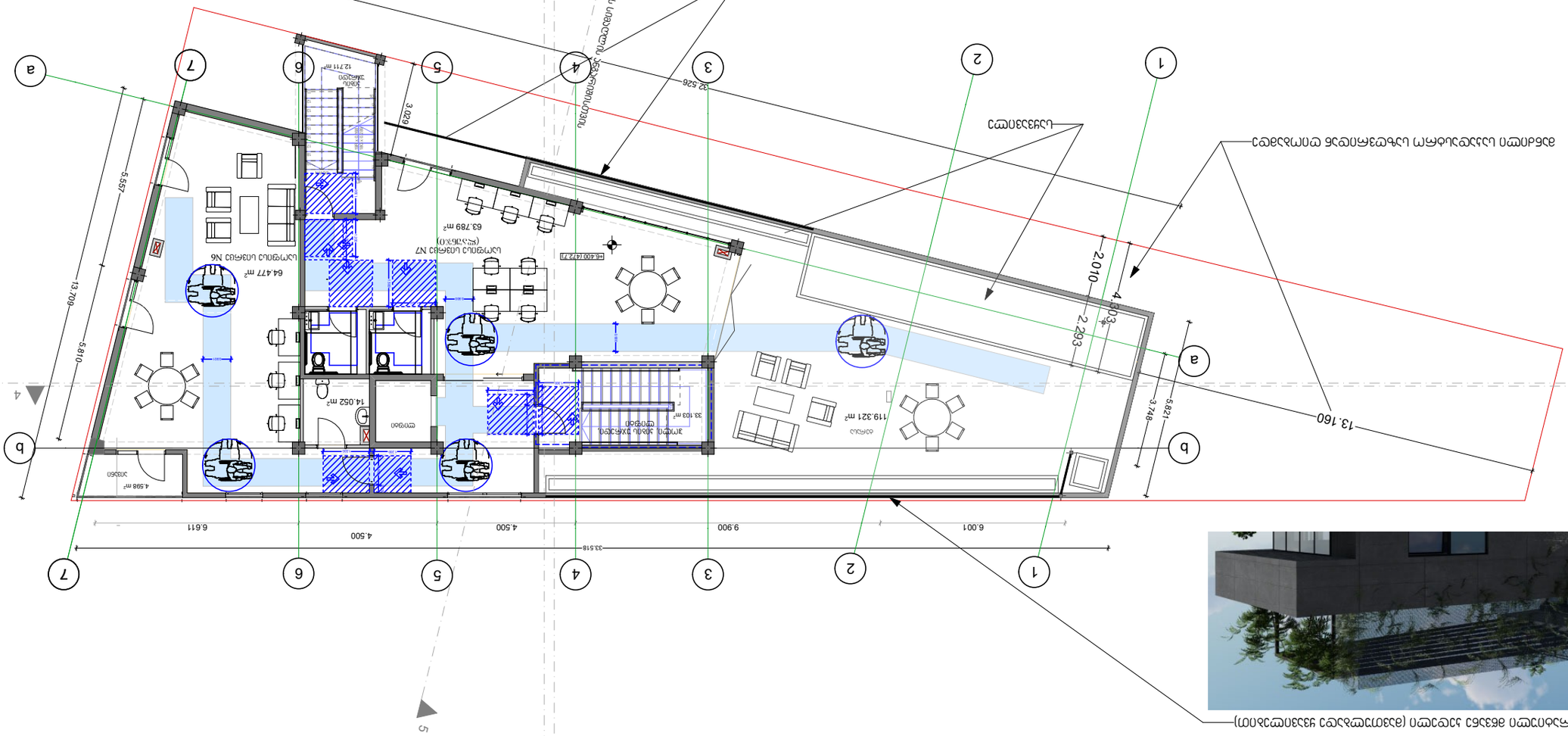

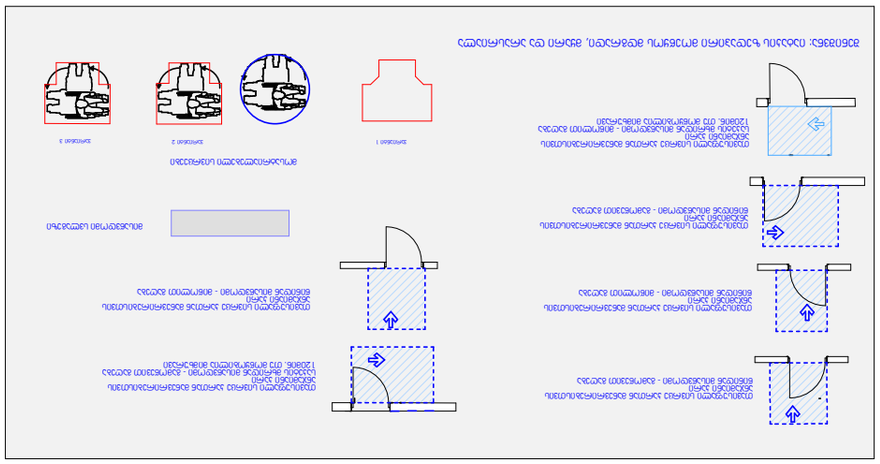

קומה טיפוסית	8. 3308052390170		
חתכים	7. 3308052390170		
חזיתות	6. 3308052390170		
קומת גג חלקית	5. 3308052390170		
קומת מרתף	4. 3308052390170		
קומת קרקע	3. 3308052390170		
קומת עמודים	2. 3308052390170		
קומת חניה	1. 3308052390170		
קומת מרתף עליון	0. 3308052390170		
קומת גג עליון	0.830705239017		

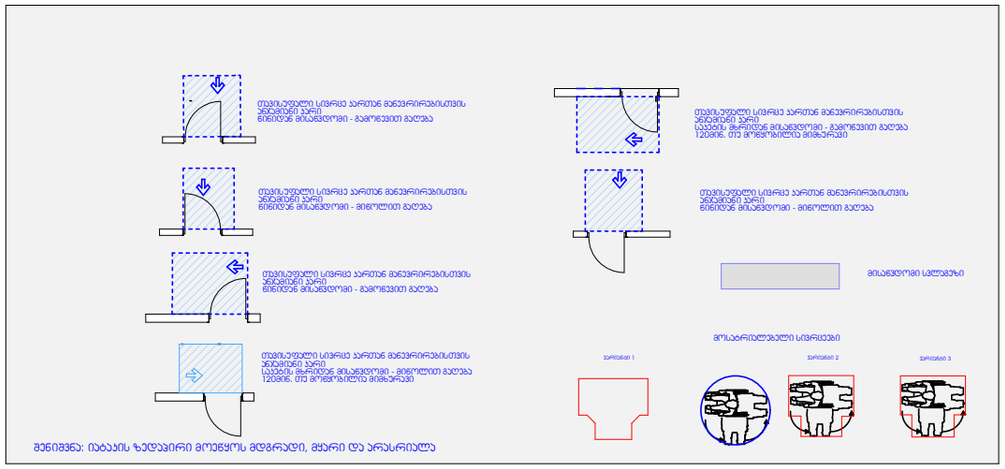

სახურავის გეგმა +9.60 ნიშნულზე

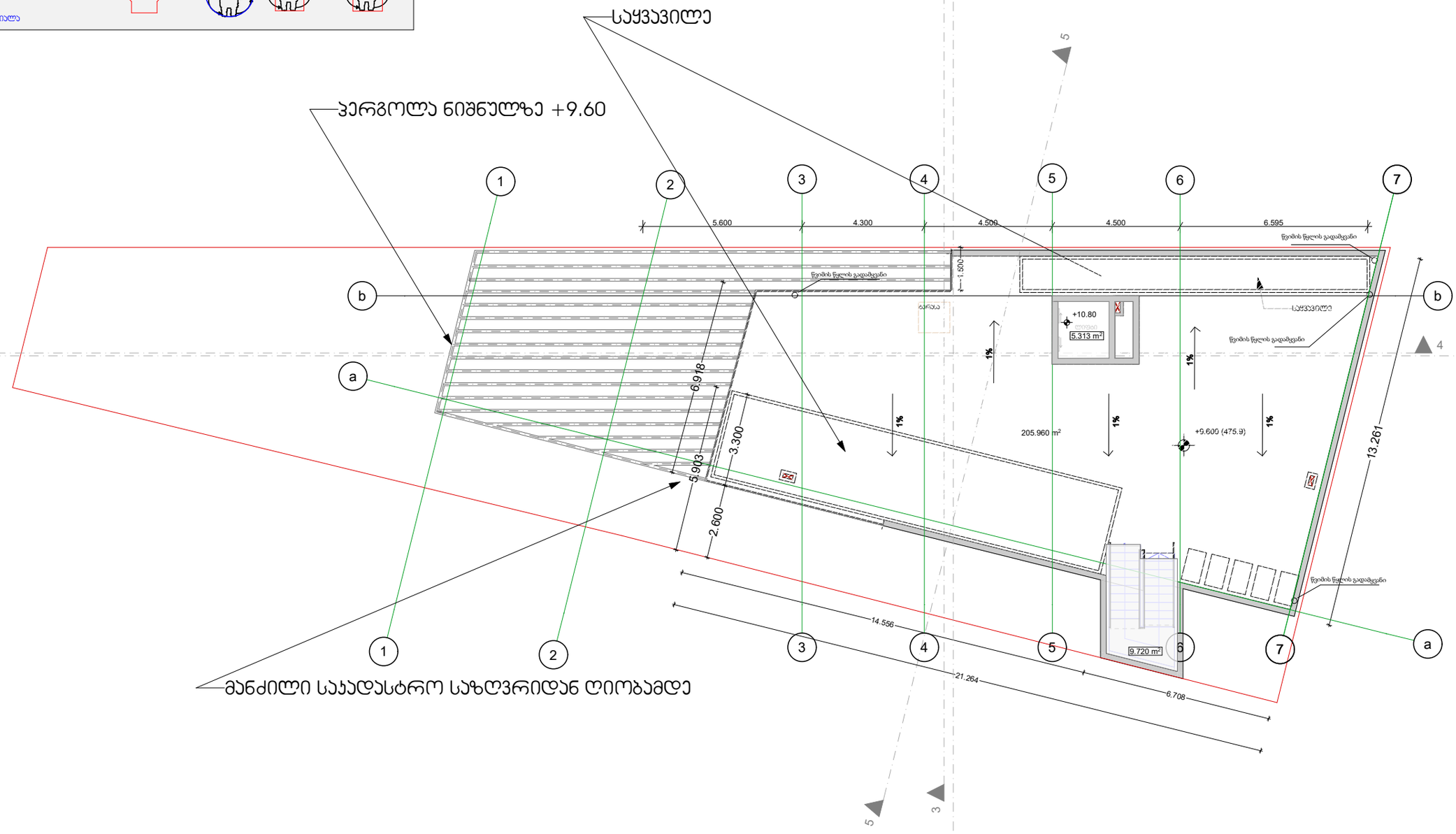

ფურნიტის დასახელება სახურავის გეგმა +9.60 ნიშნულზე		მასშტაბი 1/100	ობიექტის დასახელება საოფისე შენობა
დირექტორი	გ. ჯვინიაშვილი		
არქიტექტორი	გ. ჯვინიაშვილი		ობიექტის მისამართი ტბილისის, საბნისულის ქ. №41ა, 01.17.02.059.277
ავტორი	ი.მათიაშვილი		
დაამუშავა	ი.მათიაშვილი		დამტკიცა: ა.გელაშვილი
			godaco2 მოდული Company "GODACO 2" Tbilisi, Georgia Delisi III St. E_mail: godaco@gmail.com

tualetis detaluri naxazi
m.1:30

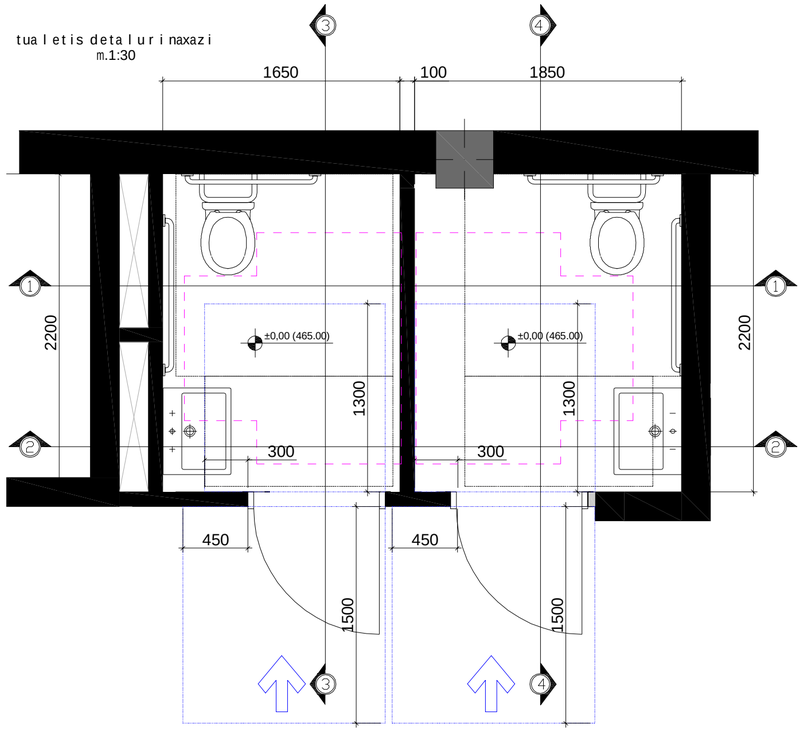

Wrili 4-4 m1:30

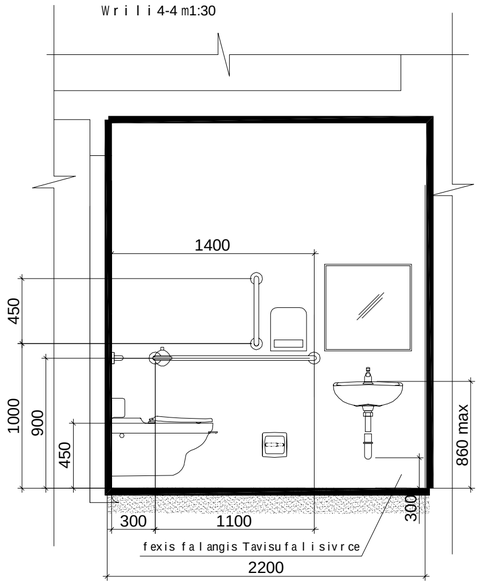

Wrili 3-3 m. 1:30

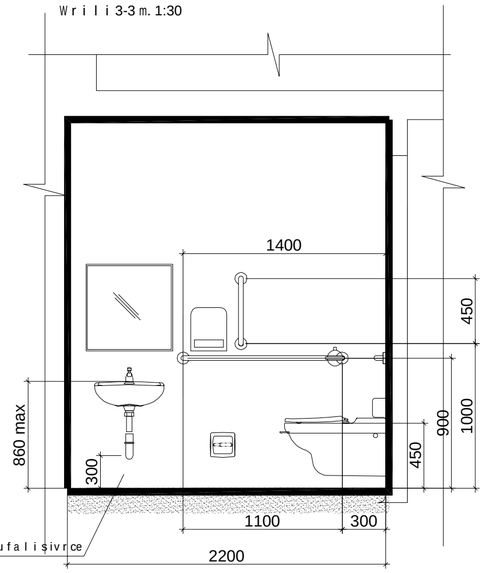

Wrili 2-2

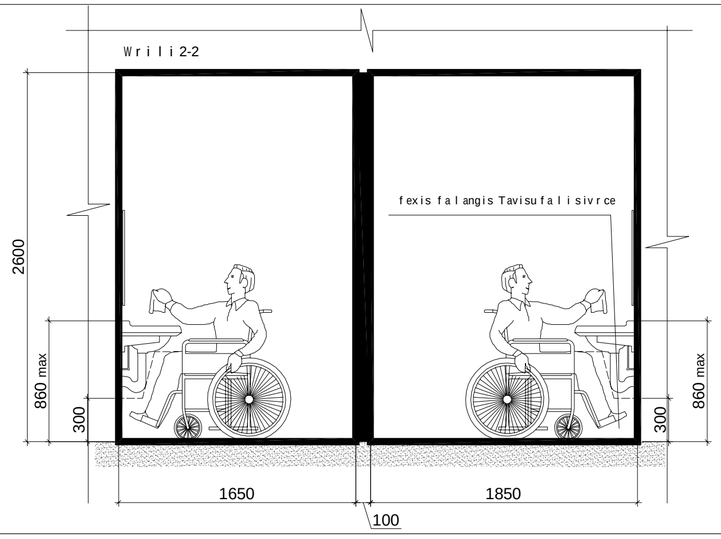

Wrili 1-1

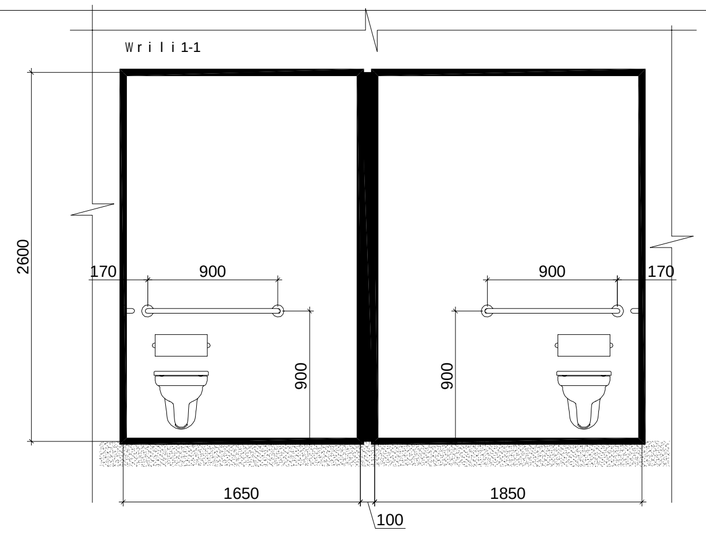

m.1:20

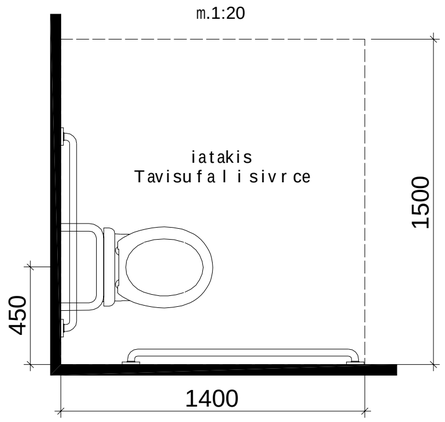

Tavisufalisivrcekar Tan manevrirebisTvis-anjamianikariwinidanmisawvdomi-miwoliTgaReba

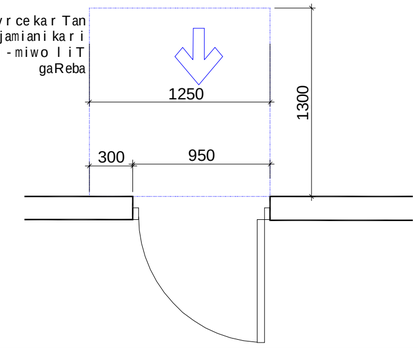

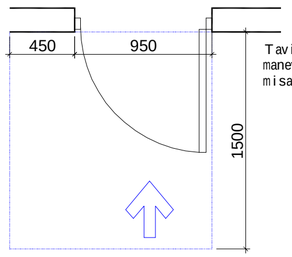

Tavisufalisivrcekar Tan manevrirebisTvis-anjamianikariwinidan misawvdomi-gamowevi T gaReba

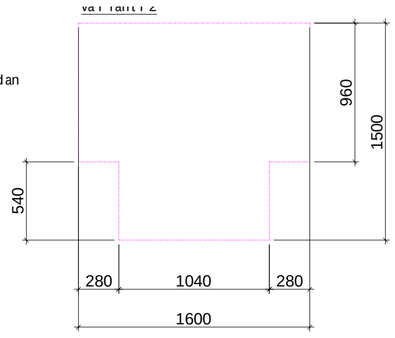

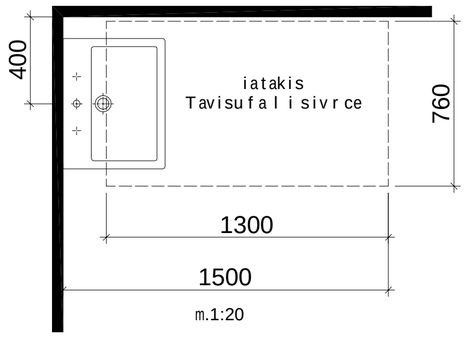

turcl is dasaxlebis
ტურცლის დასახლება
+/-000 6985ტ3ტ3
direqtori
g. kviwinaSvili
arqiteqtori
i maTiaSvili
avtori
i maTiaSvili
damkveTi:
Sps" l desTeiTs"
obieqtis misamarTi:
q.Tbilisi,saingilos q.N41.a
obieqtis saxelwodeba:
sao fise Senoba
masStabi
a.1/100
l.kaciaSvili
Seamowma
zCixiseli
turcleba
turcli

godaco2
Company "GODACO 2"
Tbilisi, Georgia
Delisi III St.,
E_mail: godaco@gmail.com

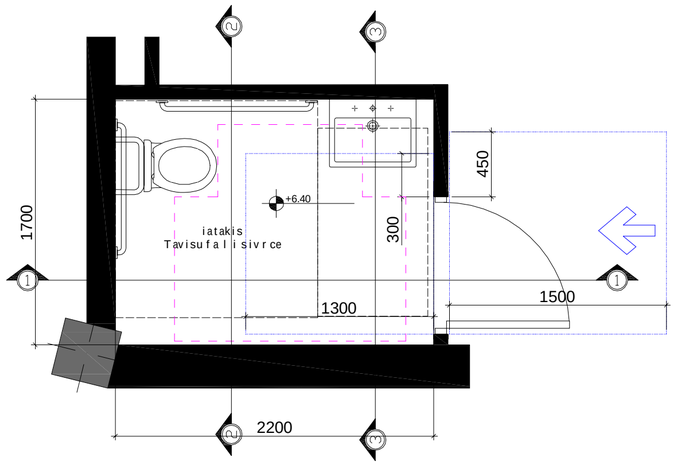

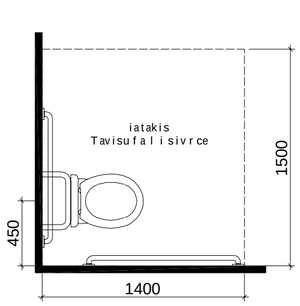

xelsabanis mdebareoba

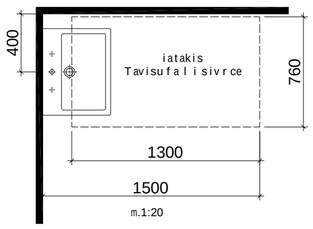

m.1:20

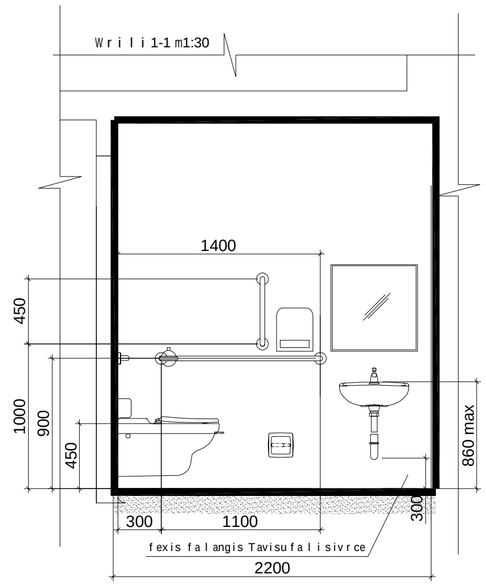

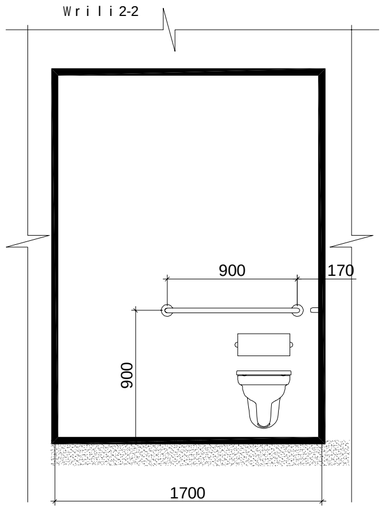

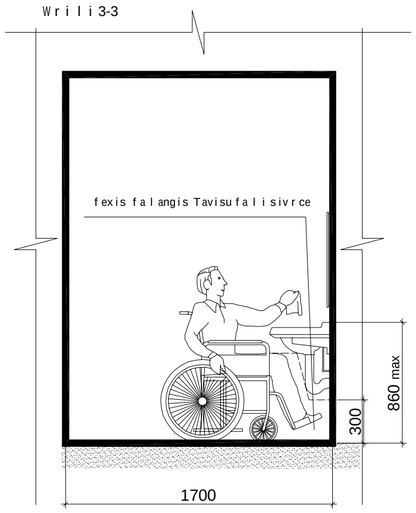

Tavisufali sivrcekar Tan manevrirebisTvis - anjamiani kari winidan misawvdomi - miwoliT gaReba

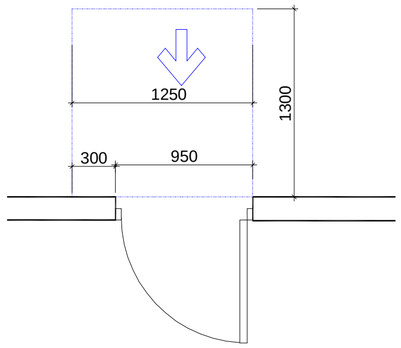

Tavisufali sivrcekar Tan manevrirebisTvis - anjamiani kari winidan misawvdomi - gamoweviT gaReba

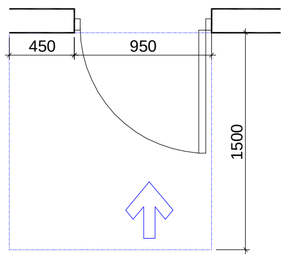

varianti 2

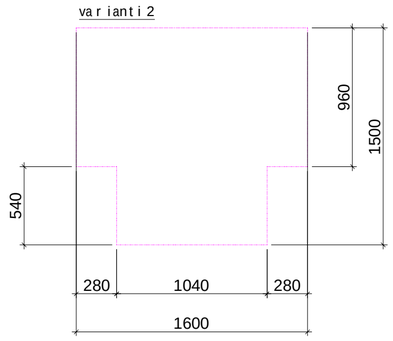

turcli dasaxeleba:
ტურცის მუნიციპალიტეტის გზების +640 ბინაზე ხიდის მშენებლობა
direqtori g. kviwinaSvili
arqiteqtori i. maTiaSvili
avtori i. maTiaSvili
daamuSava l. kaciaSvili
Seamowma z.cixiseli

masStabi a1/100

obieqtis saxeliwodeba:
sao fise Senoba

obieqtis misamarTi:
q.Tbilisisaingilos q.N41.a

turcli

dasakveTi:
Sps" l desTei Ts"

turcli

godako
godaco2
შპს "გოდაკო 2"
საქართველო, თბილისი
დელისის III ჩიხი
ელ.ფოსტა: godaco@gmail.com
Company "GODACO 2"
Tbilisi, Georgia
Delisi III St,
E_mail: godaco@gmail.com

ნიშანი ჰიქტოგრამებით, ამობურცული ნიშნებით და ბრაილით
განთავსდება
მისაწვდომ ტუალეტებთან კარის მომიჯნავედ

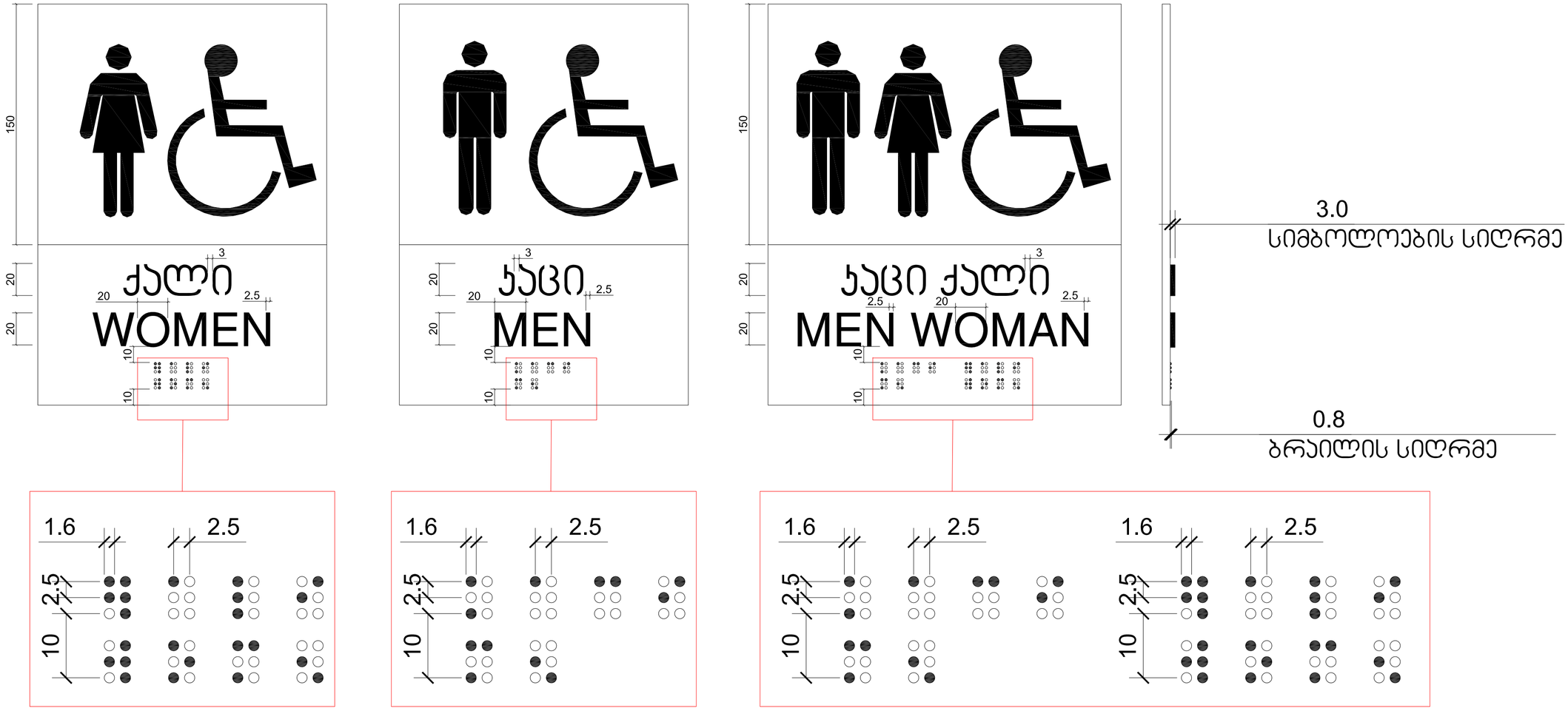

შპს "ოდაკო 2"

დამკვეთი:	ქ. ჯოხოხეიშვილი
პროექტის ავტორი	i. maTiaSvili
დამკვეთის ხელმოწერა	i. maTiaSvili
ტექნიკური ზედამხედველი	z.cixiseli

ნიშნების ტიპების ნიმუშები

ობიექტის მისამართი:	q.Tbilisi.saingilos q.N41.a
ნახატის:	1/5

godaco2 გოდაკო 2
Company "GODACO 2"
Tbilisi, Georgia
Delisi III St.,
E_mail: godaco@gmail.com

gasasv l e l is gana Tebu l i niSani

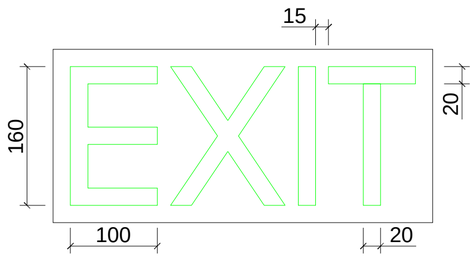

niSani amoburcu l i simbo l oebiT
da brai l iT gza-kibis Sesasv l e l Tan
da gareT gamava l yve l a kar Tan

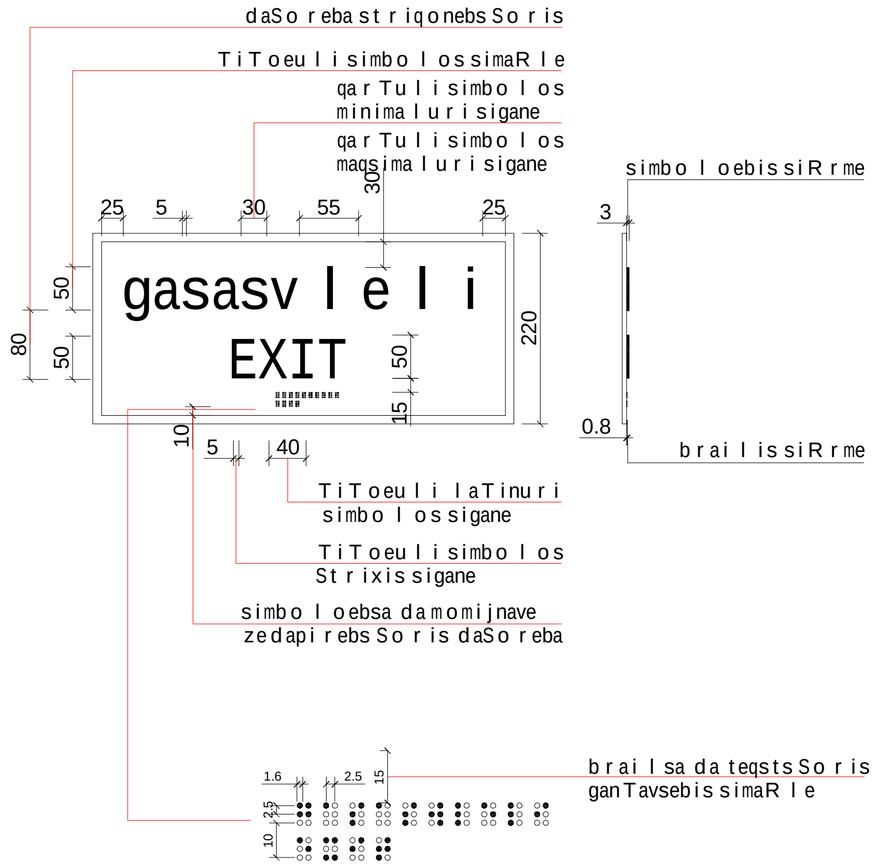

Seamowma	daamuSava	avtori
z.cixiseli	l.kaciaSvili	i.maTiaSvili
		arqiteqtori
		i.maTiaSvili
		direqtori
		g.kviwinaSvili

ბუნებრივი ნიშნების გამოყენებით

d.1/5

damkveTi:	obieqtis misamarTi:	
Sps" l desTeiTs"	q.Tbilisi saingilos q.N41.a	sa o f ise Seno ba
furclebi	furcli	

godaco2
Company "GODACO
Tbilisi, Georg
Delisi III S
E_mail: godaco@gmail.co

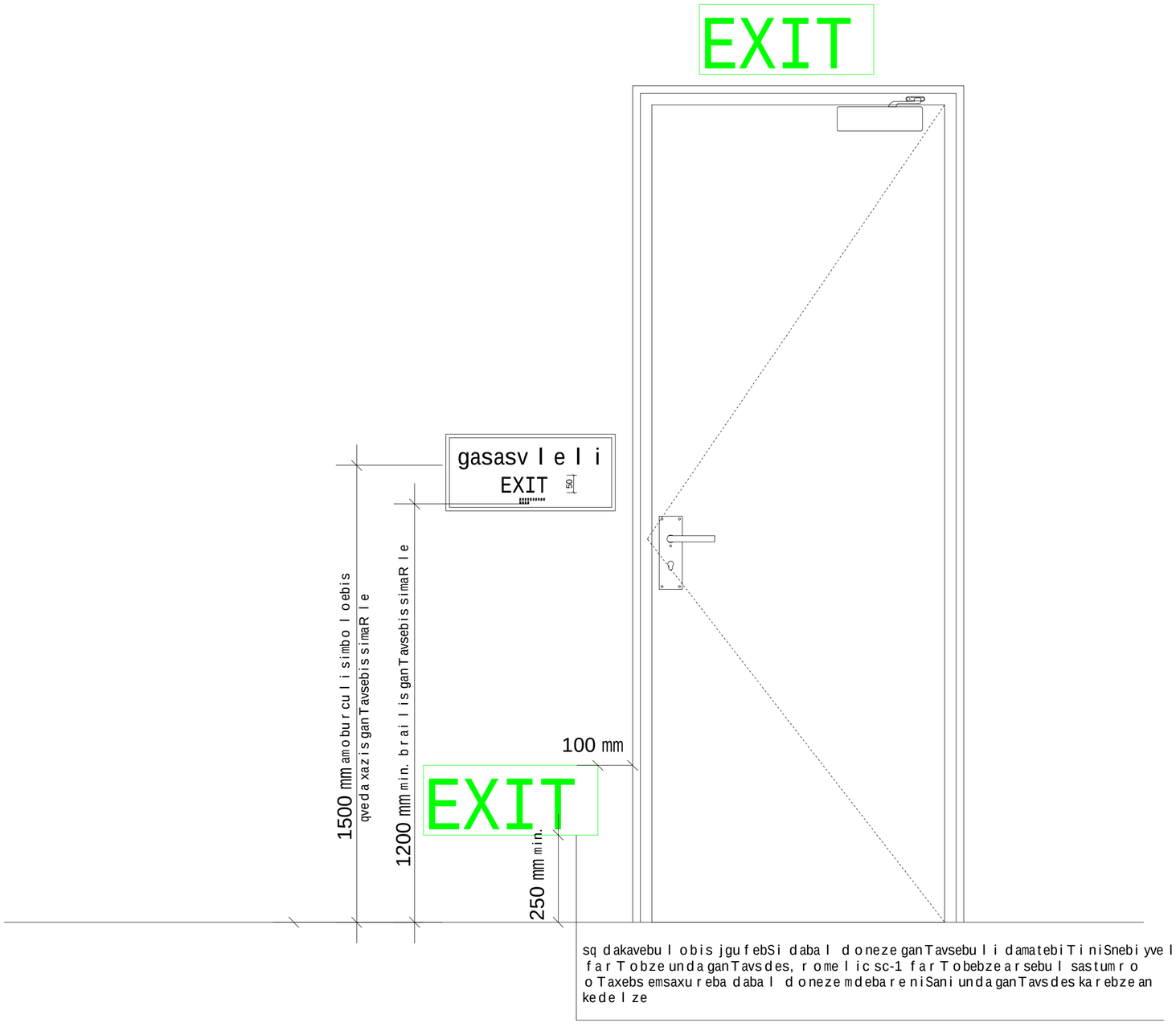

d i r eqt o r i	g. kv i w i naSv i l i
a r qi teqt o r i	i. ma Tia Sv i li
avt o r i	i. ma Tia Sv i li
d aamuSava	l .kaci aSv i l i
Seam o wma	z.cixiseli

ბპპბპპბპპ ნნნბნნნბ ნნბბნნბნნბნნბ

a.1/5

obieqt i s mi samar T i:

q.Tbilisi:saingilos q.N41.o

damkveT i:

Sps" l desTei T s"

sa o f i se Seno ba

furci i

furci ebi

godaco2

Company "GODACO
Tbilisi, Georg
Delisi III S
E_mail: godaco@gmail.co

ormxrivi kavSiris gamoyenebis wesebi, niSani undagaikras TavSesafris farTobebTan

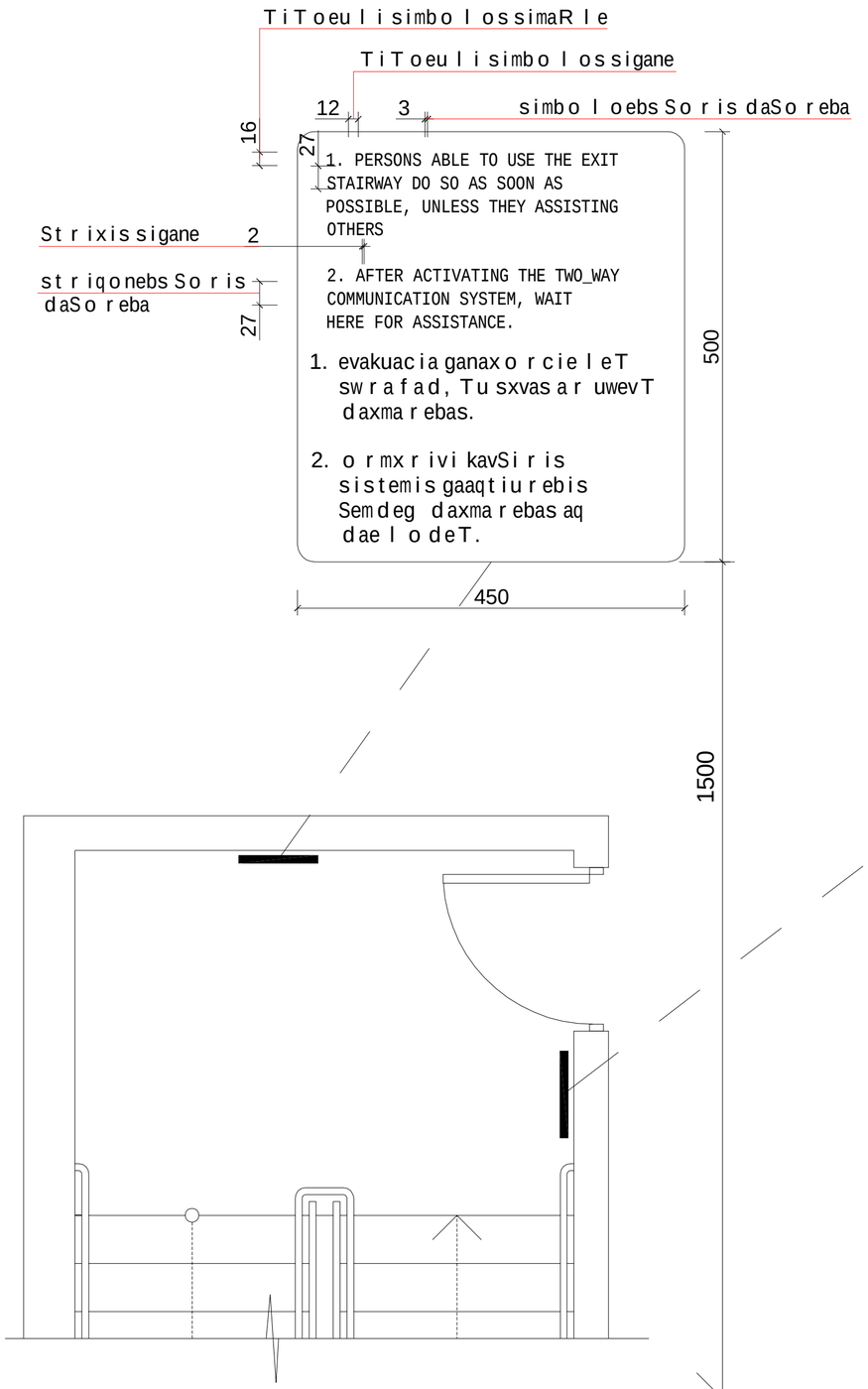

gza-kibis amosacnobis niSani, gza-kibis sazRvrebSi, derefanSi gamavalikaris saketis momijnaved

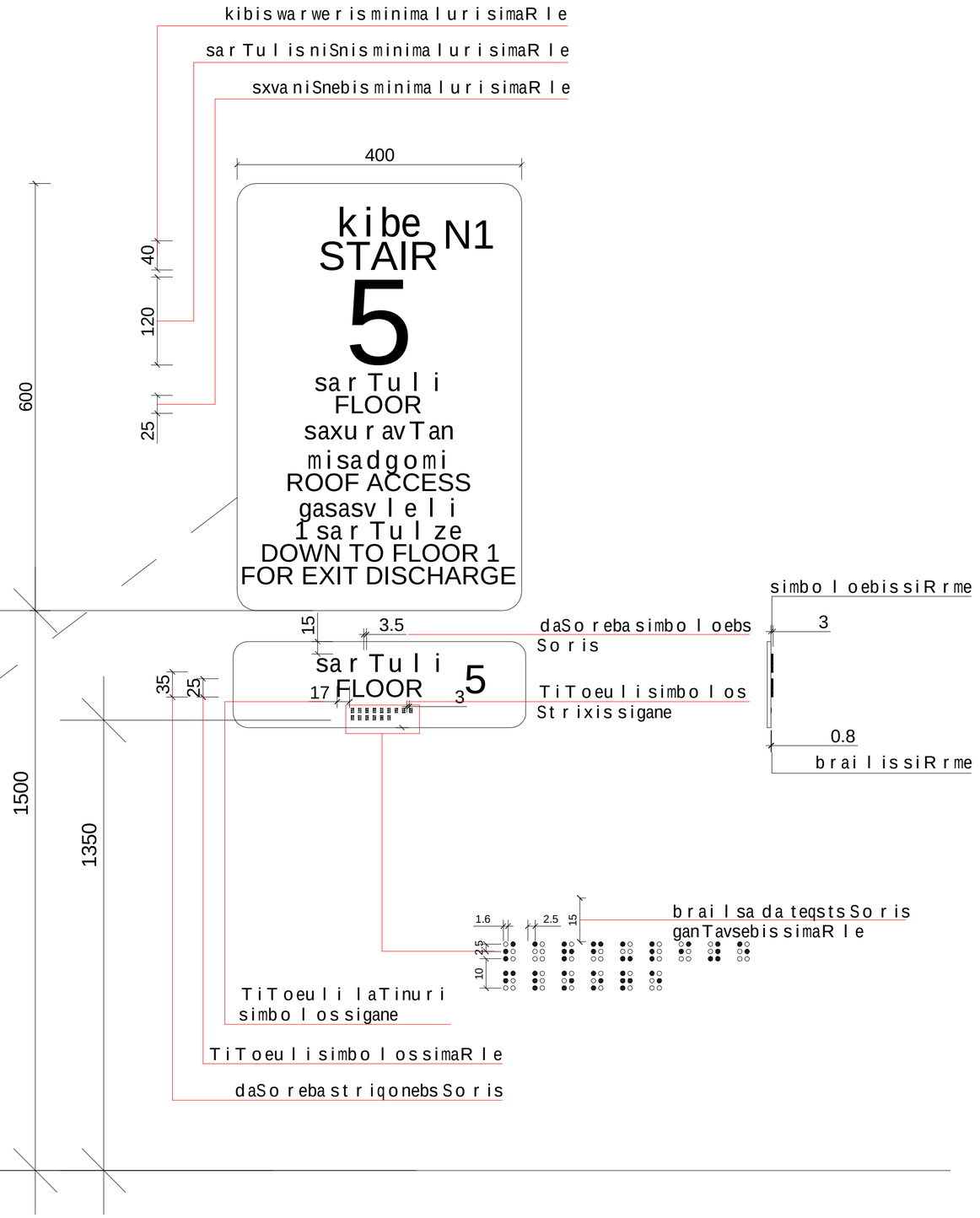

direqtori g.kviwinaSvili
arqiteqtori i.maTiaSvili
avtori i.maTiaSvili
daamuSava l.kaciaSvili
Seamowma z.cixiseli

ბუდიანი ტროტუარის მოწყობა ფიქრიანი ქუჩის მონაკვეთზე

d.1/5

obieqtismisamarTi:
q.Tbilisi saingilos q.N41.a

damkveTi:
Sps" l desTeiTs"

turebi

saofise Senoba

godaco2
Company "GODACO
Tbilisi, Georg
Dalal III S
E_mail: godaco@gmail.co

furclis dasaxeleba: ბრაილის შრიფტის დებალიზაცია			masStabi 1:30	obieqtis saxelwodeba: saofiseSenoba	
direqtori	g. kviwinaSvili				
arqiteqtori	i. maTiaSvili			obieqtis misamarTi: q.Tbilisi.saingilos q.N41.a	furcli
avtori	i. maTiaSvili				
daamuSava	l.kaciaSvili			damkveTi: Sps"ldesTeiTs"	furclebi
Seamowma	z.cixiseli				

godeko
godaco2
Company "GODACO 2"
Tbilisi, Georgia
Dadiani St.
E_mail: godeko@gmail.com

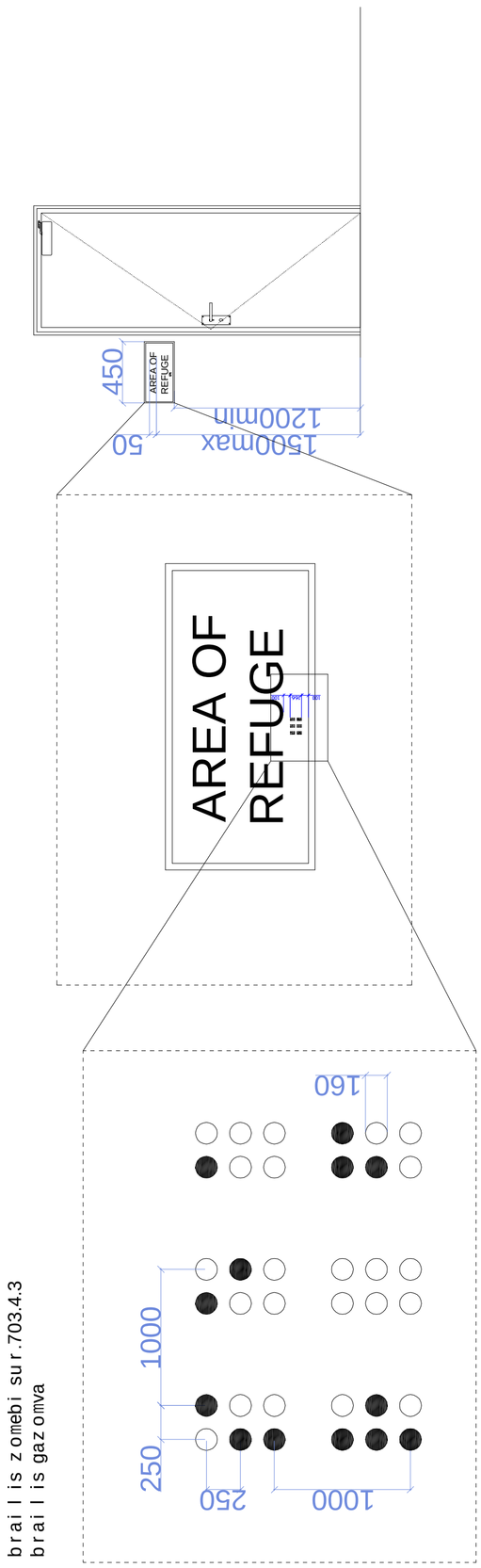

braili zomebi sur.703.4.3
braili gazomva

abazanis kabinaze miwvdomam. 1:50

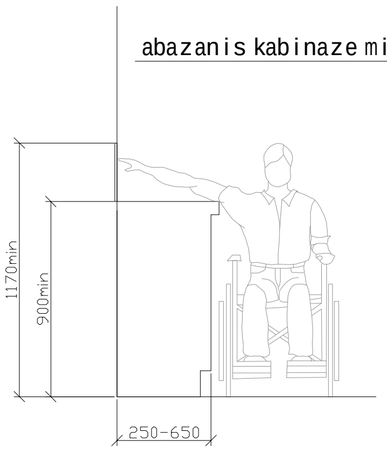

zRurbli m. 1:5

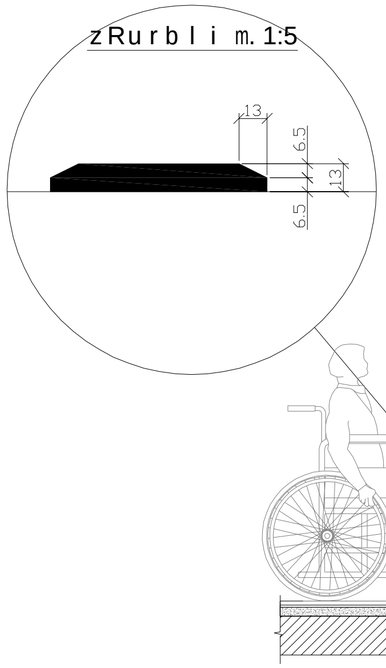

sadarbazoSi Seasvleli karisiatakis Sveuli SemaRleba (zRurbli)

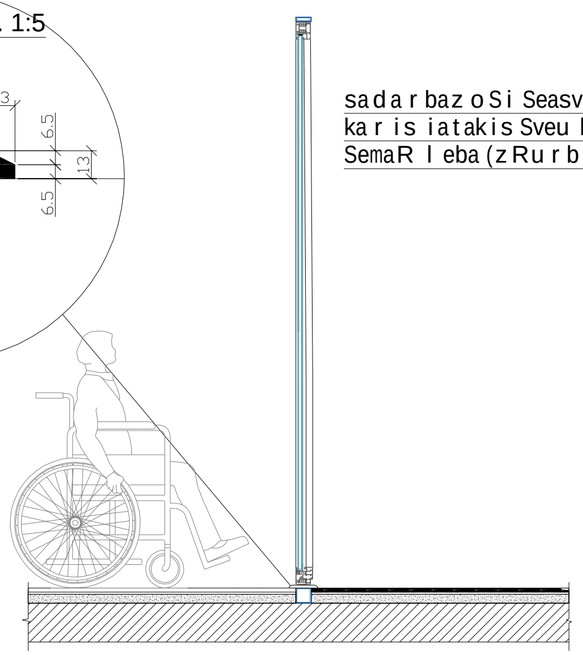

furclis dasaxeleba:

UNESCOs kulturuli memkvidreobis

direqtori	g. kviwinaSvili		
arqiteqtori	i. maTiaSvili		
avtori	i. maTiaSvili		
daamuSava	l. kaciaSvili		
Seamowma	z.cixiseli		

masStabi | obieqtis saxe | wo deba:

d.1/20

sa o f ise Seno ba

obieqtis misamarTi:

q.Tbilisi.saingilos q.N41.a

damkveTi:

Sps" l desTei Ts"

furcleli | furcilebi

godaco2
Company "GODACO 2"
Tbilisi, Georgia
Delisi III St.,
E_mail: godaco@gmail.com

kar-fanjrebis detalizacia m. 1:50

karis zedapiri unda iyos gluvi minimum 250 mm-is saxelurebi, Camosawevi saxelurebi, saketebi, razebi da misawvdomi karis sxva samarTavebi iseTi formis iqneba, rom advilad SeiZlebodes erTi xeliT moWideba da asamuSaveblad saWiro ariqneba magrad moWideba, wvaleba an majis triali daxuruli karis kaveulis nawilebi da gaRebisTvis gankuTvnili Zala SesabamisobaSi iqneba SemdegTan:

1. winidan misawvdomobisas an mowoliT gaRebadi, araumetes 66.7niutoni
2. brunviTi moZraobiT gasaRebi, araumetes 315 niutoni sm.
3. karis momxuravebi ise moewyoba rom 90 gradusiT Ria mfgomareobidan 12 gradusiT gaRebul mdgomareobamde karis misaxurad saWiro dro araumcires 5 wami iqneba karis zambariani anjamebi ise moewyoba, rom 70 gradusiT Ria mdgomareobidan daxurul mdgomareobamde kari araumcires 1.5 wamSi gadava.

cecxlmedegi karisgan gansxvavebuli karis mowoliT an gamoweviT gaRebisTvis saWiro Zala SesabamisobaSi iqneba SemdegTan SenobaSi ganTavsebuli anjamiani kari: araumetes 22.2 niutoni

—

k-1

kari zRurblis gareSe mimxuraviT

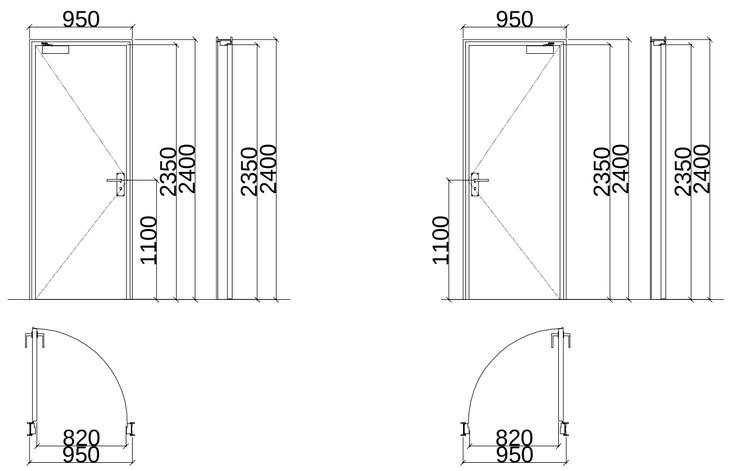

k-3

kari zRurblis da mimxuravis gareSe

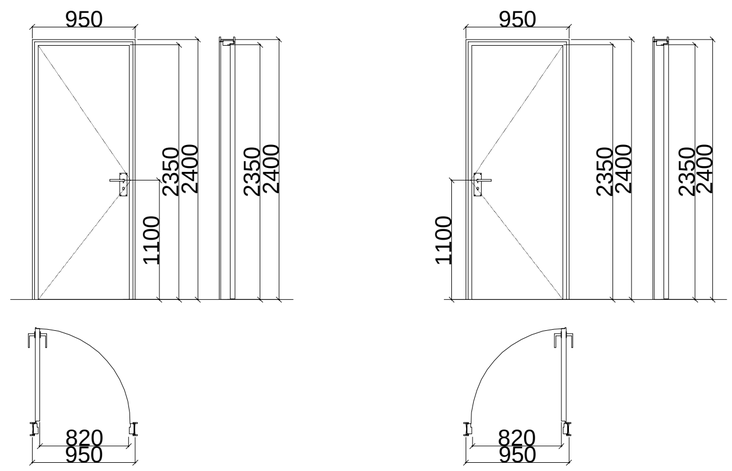

k-2

kari zRurbliT mimxuravis gareSe

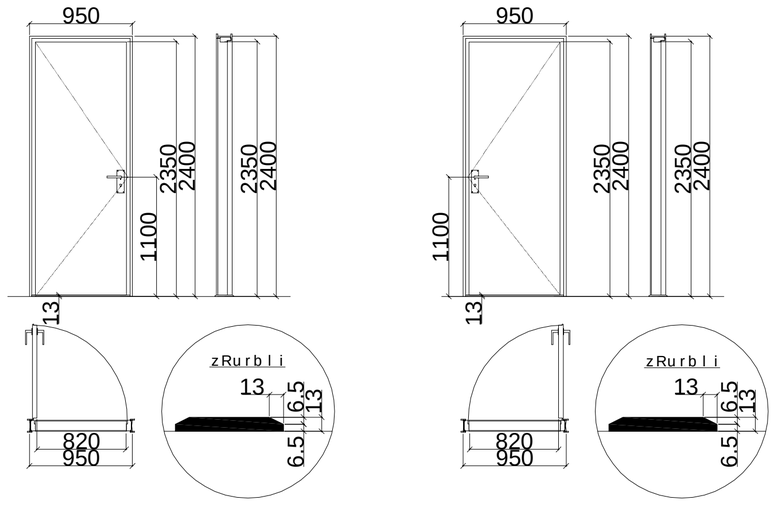

furclis dasaxeleba:

direqtori	g. kviwinaSvili
arqiteqtori	i. maTiaSvili
avtori	i. maTiaSvili
daamuSava	l. kaciaSvili
Seamowma	z.cixiseli

masStabi 1:40

obieqtis saxelwodeba:

saofiseSenoba

obieqtis misamarTi:

q.Tbilisi.saingilos qN41.a

damkveTi:

Sps" ldesTeiTs"

furclebi

godaco2
Company "GODACO 2"
Tbilisi, Georgia
Delisi III St.,
E_mail: godaco@gmail.com

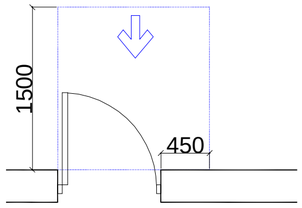

Tavisufali sivrce kar Tan manevrirebisTvis - anjamiani kari winidan misawvdomi - gamowevi T gaReba

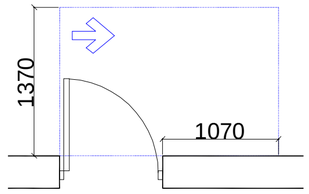

Tavisufali sivrce kar Tan manevrirebisTvis - anjamiani kari anjamis mxridan misawvdomi - gamowevi T gaReba

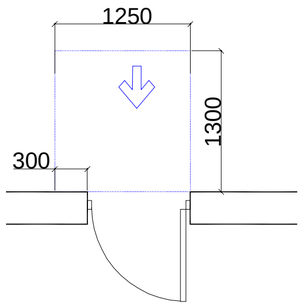

Tavisufali sivrce kar Tan manevrirebisTvis - anjamiani kari winidan misawvdomi - miwoliT gaReba

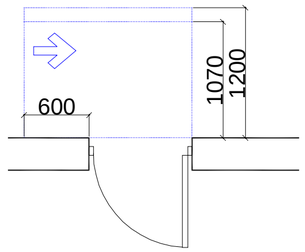

Tavisufali sivrce kar Tan manevrirebisTvis - anjamiani kari saketis mxridan misawvdomi - miwoliT gaReba
120 min. Tumowyobiliamimxuravi

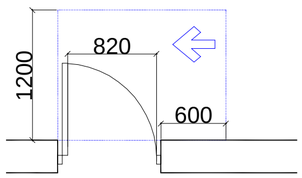

Tavisufali sivrce kar Tan manevrirebisTvis - anjamiani kari saketis mxridan misawvdomi - gamowevi T gaReba

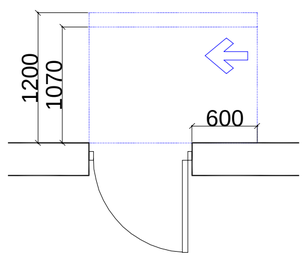

Tavisufali sivrce kar Tan manevrirebisTvis - anjamiani kari anjamis mxridan misawvdomi - miwoliT gaReba
120 min. Tumowyobiliamimxuravi

furclis dasaxeleba:

direqtori	g.kviwinaSvili	
arqiteqtori	i.maTiaSvili	
avtori	i.maTiaSvili	
daamuSava	l.kaciaSvili	
Seamowma	z.cixiseli	

0f330U393Xm01U0f6f933000 f3X0Xm0f0X3000

masStabi obieqtis saxe lwo deba:

0.1/30

obieqtis misamarTi:

q.Tbilisi.saingilos q.N41.a

furcli

damkveTi:

Sps" l desTei Ts"

furcl ebi

saofise Senoba

godaco2
Company "GODACO 2"
Tbilisi, Georgia
Delisi III St.,
E_mail: godaco@gmail.com

mosatriale belisivrceebi

varianti 4

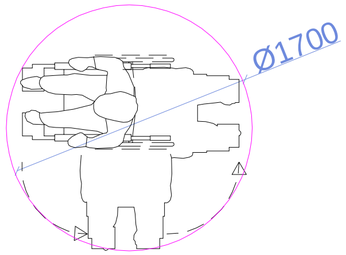

varianti 1

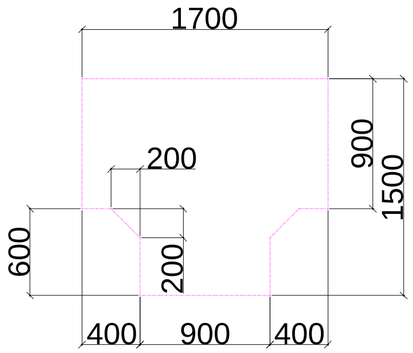

varianti 2

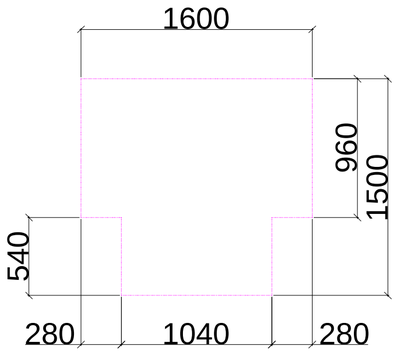

varianti 3

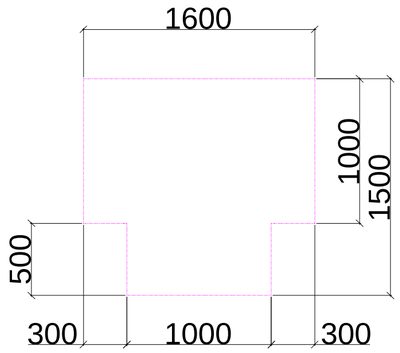

iatakis Tavisufali sivrce

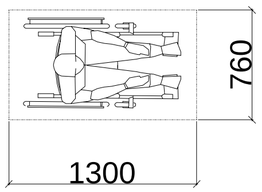

Tavisufali sivrce fexis falangisTvis

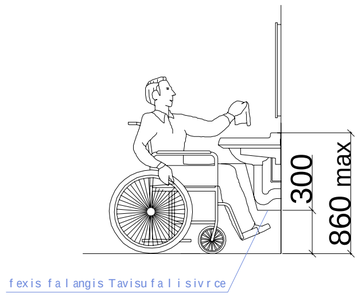

furclis dasaxeleba:
arTuloFrDgmaJomoTxovniTobiT

direqtori	g. kviwinaSvili	
arqiteqtori	i. maTiaSvili	
avtori	i. maTiaSvili	
daamuSava	l. kaciaSvili	
Seamowma	z.cixiseli	

masStabi d.1/30

obieqtis saxelwodeba:

saofiseSenoba

obieqtismisamarTi:

q.Tbilisi,saingilos q.N41.a

furcli

damkveTi:

Sps" l desTeiTs"

furclebi

godaco2
Company "GODACO 2"
Tbilisi, Georgia
Delisi III St.,
E_mail: godaco@gmail.com