შპს „ დი ეს დეველოფმენთ კომპანი“-ს
დირექტორის: კონსტანტინე კაკულიას (პ/ნ01001033898)
ტელეფონის ნომერი: 577 452 510

მინდობილობა

15.08.2024 ქ.თბილისი

შპს „ დი ეს დეველოფმენთ კომპანი“-ს (ს/კ 405105924) წარმოდგენილი მისი დირექტორის კონსტანტინე კაკულია (01001033898) სახით, შემდგომში მოხსენიებული, როგორც „მარწმუნებელი“ ამ მინდობილობით ენდობა **შპს „ქართული პროექტი“-ს** (ს/კ 205031794) წარმოდგენილი მისი დირექტორის ნანა ჭურაძის (პ/ნ 01024044730) სახით, რომელიც შემდეგში მოხსენებულია, როგორც „მინდობილი პირი”, და ანიჭებს მას შემდეგ უფლებამოსილებას: წარმოადგინოს „მარწმუნებელი“ ქალაქ თბილისის მუნიციპალიტეტის საჯარო სამართლის იურიდიული პირში – ქალაქ თბილისის მუნიციპალიტეტის არქიტექტურის სამსახურში (შემდგომში - სსიპ „ქალაქ თბილისის მუნიციპალიტეტის არქიტექტურის სამსახური”).

1. "მინდობილი პირი" უფლებამოსილია "მარწმუნებლის" სახელით სსიპ „ქალაქ თბილისის მუნიციპალიტეტის არქიტექტურის სამსახური”-ში შეასრულოს ყველა საჭირო პროცედურა, რაც დადგენილია საქართველოს კანონმდებლობით და რაც უკავშირდება ქალაქ თბილისში, გივი ამილახვარის ქუჩაზე, (ს/კ N 1 01.19.18.004.017) მიწის ნაკვეთზე შენობის ფასადის საპროექტო და სამშენებლო სანებართვო საქმიანობას, ნებართვის მიღებასა თუ ნებართვისა და პროექტის კორექტირებას და ა.შ.. მათ შორის: „მარწმუნებლის“ სახელით შეიტანოს განცხადება, ხელი მოაწეროს და დაარეგისტრიროს დოკუმენტი/ები, გამოითხოვოს და მიიღოს სხვადასხვა დოკუმენტები.
„მინდობილი პირი“ უფლებამოსილია ზემოაღნიშნულის განსახორციელებლად ხელი მოაწეროს ყველა საჭირო დოკუმენტაციას, განცხადებას, და დაარეგისტრიროს იგი სსიპ „ქალაქ თბილისის მუნიციპალიტეტის არქიტექტურის სამსახური”-ში, ასევე განახორციელოს დავალებით განსაზღვრული უფლებები.
2. „მინდობილ პირს“ უფლება აქვს განახორციელოს სხვა ნებისმიერი მოქმედება, რაც პირდაპირ არ არის ჩამოთვლილი ამ მინდობილობაში, მაგრამ აუცილებელია „მარწმუნებლის“ უფლებებისა და ინტერესების დასაცავად და განსახორციელებლად სსიპ „ქალაქ თბილისის მუნიციპალიტეტის არქიტექტურის სამსახური”-ში.
3. „მინდობილი პირი“ უფლებამოსილია წინამდებარე მინდობილობით მისთვის მინიჭებული უფლებამოსილება მთლიანად ან ნაწილბრივ გადაანდოს მესამე პირებს.
4. მინდობილობა გაცემულია 3 (სამი) თვის ვადით.
5. მინდობილობა შეიძლება ვადამდე შეწყდეს ერთ–ერთი მხარის ინიციატივით მეორე მხარისათვის წინასწარი შეტყობინებით.

შპს „ დი ეს დეველოფმენთ კომპანი“-ს
დირექტორი
კონსტანტინე კაკულია

შპს „ დი ეს დეველოფმენთ კომპანი“-ს
დირექტორის: კონსტანტინე კაკულიას (პ/ნ01001033898)
ტელეფონის ნომერი: 577 452 510

მინდობილობა

12.06.2024 ქ.თბილისი

შპს „ დი ეს დეველოფმენთ კომპანი“-ს (ს/კ 405105924) წარმოდგენილი მისი დირექტორის კონსტანტინე კაკულია (01001033898) სახით, შემდგომში მოხსენიებული, როგორც „მარწმუნებელი“ ამ მინდობილობით ენდობა **შპს „თერმოინდუსტრიას“ (ს/კ 445411484)** წარმოდგენილი მისი დირექტორის ლევან თურმანიძე (პ/ნ 61004003603) სახით, რომელიც შემდეგში მოხსენებულია, როგორც „მინდობილი პირი”, და ანიჭებს მას შემდეგ უფლებამოსილებას: წარმოადგინოს „მარწმუნებელი“ ქალაქ თბილისის მუნიციპალიტეტის საჯარო სამართლის იურიდიული პირში – ქალაქ თბილისის მუნიციპალიტეტის არქიტექტურის სამსახურში (შემდგომში - სსიპ „ქალაქ თბილისის მუნიციპალიტეტის არქიტექტურის სამსახური”).

1. "მინდობილი პირი" უფლებამოსილია "მარწმუნებლის" სახელით სსიპ „ქალაქ თბილისის მუნიციპალიტეტის არქიტექტურის სამსახური”-ში შეასრულოს ყველა საჭირო პროცედურა, რაც დადგენილია საქართველოს კანონმდებლობით და რაც უკავშირდება ქალაქ თბილისში, გივი ამილახვარის ქუჩაზე, (ს/კ N 1 01.19.18.004.017) მიწის ნაკვეთზე შენობის ფასადის საპროექტო და სამშენებლო სანებართვო საქმიანობას, ნებართვის მიღებასა თუ ნებართვისა და პროექტის კორექტირებას და ა.შ.. მათ შორის: „მარწმუნებლის“ სახელით შეიტანოს განცხადება, ხელი მოაწეროს და დაარეგისტრიროს დოკუმენტი/ები, გამოითხოვოს და მიიღოს სხვადასხვა დოკუმენტები.
„მინდობილი პირი“ უფლებამოსილია ზემოაღნიშნულის განსახორციელებლად ხელი მოაწეროს ყველა საჭირო დოკუმენტაციას, განცხადებას, და დაარეგისტრიროს იგი სსიპ „ქალაქ თბილისის მუნიციპალიტეტის არქიტექტურის სამსახური”-ში, ასევე განახორციელოს დავალებით განსაზღვრული უფლებები.
2. „მინდობილ პირს“ უფლება აქვს განახორციელოს სხვა ნებისმიერი მოქმედება, რაც პირდაპირ არ არის ჩამოთვლილი ამ მინდობილობაში, მაგრამ აუცილებელია „მარწმუნებლის“ უფლებებისა და ინტერესების დასაცავად და განსახორციელებლად სსიპ „ქალაქ თბილისის მუნიციპალიტეტის არქიტექტურის სამსახური”-ში.
3. „მინდობილი პირი“ უფლებამოსილია წინამდებარე მინდობილობით მისთვის მინიჭებული უფლებამოსილება მთლიანად ან ნაწილბრივ გადაანდოს მესამე პირებს.
4. მინდობილობა გაცემულია 3 (სამი) თვის ვადით.
5. მინდობილობა შეიძლება ვადამდე შეწყდეს ერთ–ერთი მხარის ინიციატივით მეორე მხარისათვის წინასწარი შეტყობინებით.

შპს „ დი ეს დეველოფმენთ კომპანი“-ს
დირექტორი
კონსტანტინე კაკულია

საქართველო

ქალაქი თბილისი, გიგი ამილახვარის ქუჩა №1. 8783კვ.მ არასასოფლო-სამეურნეო დანიშნულების

ს/კ №01.19.18.004.017 მიწის ნაკვეთის ტოპოგრაფიული

გეგმა

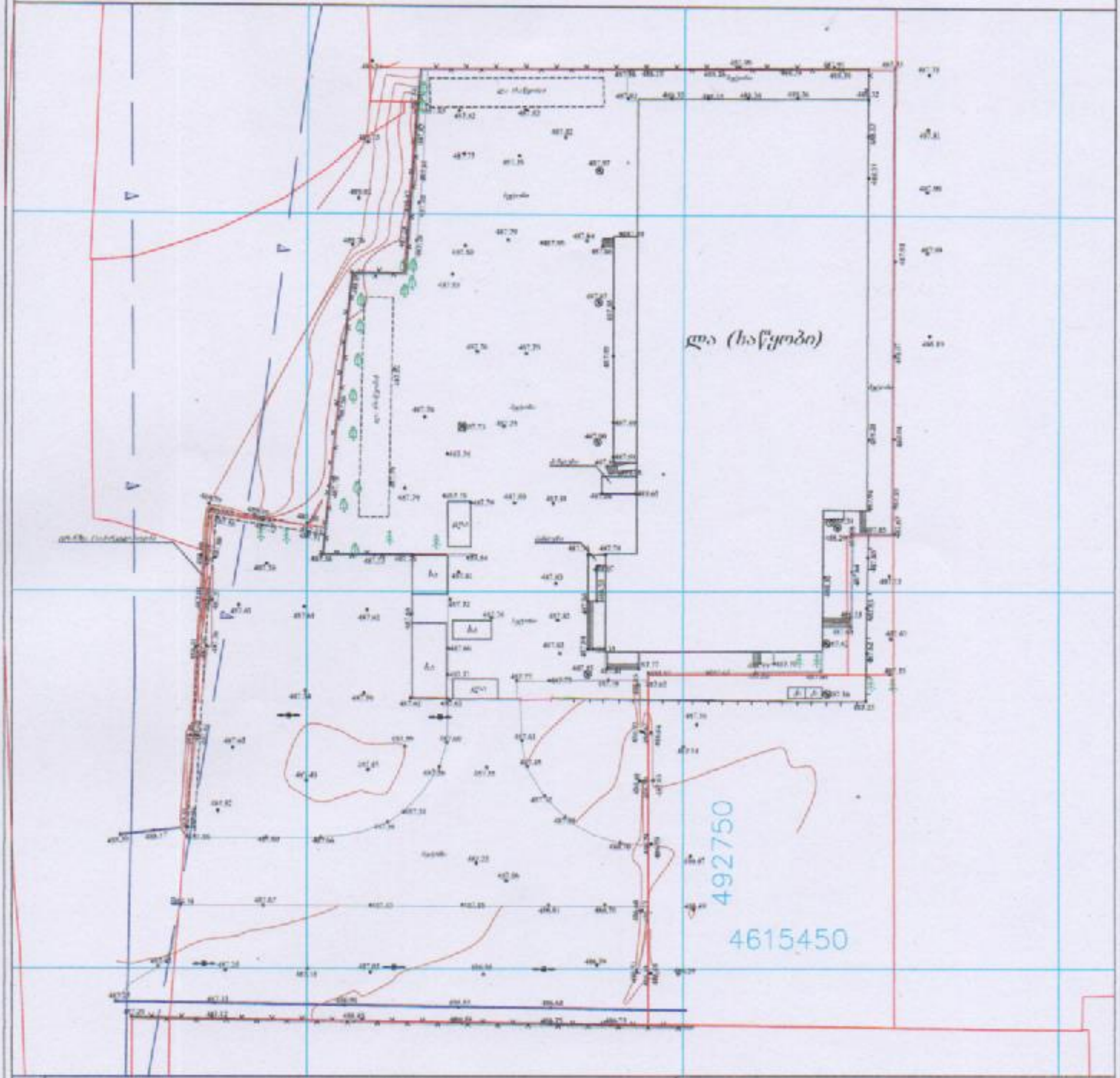

პირობითი აღნიშვნები

WGS 1984-ის კოორდინატთა სისტემის UTM პროექცია

LTD "BMG GROUP"
14 Sanava St. Tbilisi, Georgia

მიწის (უძრავი ქონების) საკადასტრო კოდი **N 01.19.18.004.675**

ამონაწერი საჯარო რეესტრიდან

განცხადების რეგისტრაცია **მომზადების თარიღი**

N 882024044954 - 16/01/2024 14:10:32 **23/01/2024 08:54:06**

საკუთრების განყოფილება

ზონა	სექტორი	კვარტალი	ნაკვეთი
თბილისი	სამგორი		
01	**19**	**18**	**004/675**

მისამართი: ქალაქი თბილისი , გზატკეცილი კახეთი , N 103 , (ნაკვ.04/001)

ნაკვეთის საკუთრების ტიპი: საკუთრება
ნაკვეთის დანიშნულება: არასასოფლო სამეურნეო
დაზუსტებული ფართობი: 113.00 კვ.მ.
ნაკვეთის წინა ნომერი:**01.19.18.004.046;**

მესაკუთრის განყოფილება

განცხადების რეგისტრაცია : ნომერი 882024044954 , თარიღი 16/01/2024 14:10:32
უფლების რეგისტრაცია: თარიღი 23/01/2024

უფლების დამადასტურებელი დოკუმენტი:

- ნასყიდობის ხელშეკრულება , დამოწმების თარიღი:16/01/2024 , საქართველოს იუსტიციის სამინისტროს საჯარო რეესტრის ეროვნული სააგენტო
- ნასყიდობის ხელშეკრულება , დამოწმების თარიღი:15/01/2024 , ელექტრონული ხელმოწერა

მესაკუთრეები:
შპს "დი ეს დეველოფმენთ კომპანი" , ID ნომერი:405105924

მესაკუთრე: **აღწერა:**
შპს "დი ეს დეველოფმენთ კომპანი"

იპოთეკა

საგადასახადო გირავნობა:

რეგისტრირებული არ არის

ვალდებულება

ყადაღა/აკრძალვა:

რეგისტრირებული არ არის

მოვალეთა რეესტრი:

რეგისტრირებული არ არის

- ფიზიკური პირის მიერ არასამეწარმეო საქმიანობის ფარგლებში 2 წლამდე ვადით საკუთრებაში არსებული ქონების/აქტივის მიწოდებით ნამეტი შემოსავლის მიღების შემთხვევაში ფიზიკური პირი ვალდებულია არაუგვიანეს საანგარიშო თვის მომდევნო თვის 15 რიცხვისა საგადასახადო ორგანოს წარუდგინოს დეკლარაცია საშემოსავლო გადასახადის შესახებ და ამავე ვადაში გადაიხადოს კუთვნილი საშემოსავლო გადასახდი.
- საგადასახადო წლის განმავლობაში გადახდის წყაროსთან დაუკავებლად 1000 ლარის ან მეტი ღირებულების ქონების საჩუქრად მიღებისას საშემოსავლო გადასახადი გადახდას ექვემდებარება საანგარიშო წლის მომდევნო წლის 1 აპრილამდე, რის შესახებაც აღნიშნული ფიზიკური პირი იმავე ვადაში წარუდგენს დეკლარაციას საგადასახადო ორგანოს.
- აღნიშნული ვალდებულების შეუსრულებლობა წარმოადგენს საგადასახადო სამართალდარღვევას, რაც იწვევს პასუხისმგებლობას საგადასახადო კოდექსის XL თავის მიხედვით.
- დოკუმენტის ნამდვილობის გადამოწმება შესაძლებელია საჯარო რეესტრის ეროვნული სააგენტოს ოფიციალურ ვებ–გვერდზე www.napr.gov.ge;
- ამონაწერის მიღება შესაძლებელია ვებ–გვერდზე www.napr.gov.ge, ნებისმიერ ტერიტორიულ სარეგისტრაციო სამსახურში, იუსტიციის სახლებსა და სააგენტოს ავტორიზებულ პირებთან;
- ამონაწერში ტექნიკური ხარვეზის აღმოჩენის შემთხვევაში დაგვიკავშირდით: 2 405405 ან პირადად შეავსეთ განაცხადი ვებ–გვერდზე;
- კონსულტაციის მიღება შესაძლებელია იუსტიციის სახლის ცხელ ხაზზე 2 405405;
- საჯარო რეესტრის თანამშრომელთა მხრიდან უკანონო ქმედების შემთხვევაში დაგვიკავშირდით ცხელ ხაზზე: 2 405405
- თქვენთვის საინტერესო ნებისმიერ საკითხთან დაკავშირებით მოგვწერეთ ელ-ფოსტით: info@napr.gov.ge

მიწის (უძრავი ქონების) საკადასტრო კოდი **N 01.19.18.004.017**

ამონაწერი საჯარო რეესტრიდან

განცხადების რეგისტრაცია
N 882022148452 - 02/03/2022 16:49:27

მომზადების თარიღი
10/03/2022 15:31:53

საკუთრების განყოფილება

ზონა	სექტორი	კვარტალი	ნაკვეთი
თბილისი	სამგორი		
01	**19**	**18**	**004/017**

მისამართი: ქალაქი თბილისი, გივი ამილახვარის ქუჩა, N 1

ნაკვეთის საკუთრების ტიპი: საკუთრება
ნაკვეთის დანიშნულება: არასასოფლო სამეურნეო
დაზუსტებული ფართობი: 8783.00 კვ.მ.
ნაკვეთის წინა ნომერი:**01.19.18.004.001;**

შენობა-ნაგებობის ჩამონათვალი: შენობა-ნაგებობა N1
საერთო ფართობი:2379.65კვ.მ
მათ შორის: საოფისე ფართობი:158.3კვ.მ
კომერციული ფართობი:201 კვ.მ
საზაფხულო ფართობი:101.7კვ.მ
სასაწყობე ფართობი:1729.1კვ.მ
დამხმარე ფართობი:189.55 კვ.მ

მესაკუთრის განყოფილება

განცხადების რეგისტრაცია : ნომერი 882021785122 , თარიღი 15/09/2021 10:02:41
უფლების რეგისტრაცია: თარიღი 17/09/2021

უფლების დამადასტურებელი დოკუმენტი:

- უძრავი ქონების ნასყიდობის ხელშეკრულება N210948147 , დამოწმების თარიღი:03/09/2021 ,ნოტარიუსი ირმა შარვაძე

მესაკუთრეები:
შპს "დი ეს დეველოფმენთ კომპანი" , ID ნომერი:405105924

მესაკუთრე:	აღწერა:
შპს "დი ეს დეველოფმენთ კომპანი"	

იპოთეკა

1) განცხადების რეგისტრაცია ნომერი 882021802618 თარიღი 20/09/2021 15:39:32

იპოთეკარი: სააქციო საზოგადოება "საქართველოს ბანკი"204378869;

საგანი:დაზუსტებული ფართობი: 8783.00 კვ.მ. შენობა-ნაგებობის ჩამონათვალი: შენობა-ნაგებობა N1 საერთო ფართობი:2379.65კვ.მ ;

იპოთეკის ხელშეკრულება NCAH000525083, დამოწმების თარიღი20/09/2021, სსიპ საჯარო რეესტრის ეროვნული სააგენტო

უფლების რეგისტრაცია: თარიღი 20/09/2021

საგადასახადო გირავნობა:

რეგისტრირებული არ არის

სარგებლობა

განცხადების რეგისტრაცია ნომერი 882022148452 თარიღი 02/03/2022 16:49:27

მოიჯარე: შპს „თერმოინდუსტრია" 445411484;

საგანი:დაზუსტებული ფართობი: 8783.00 კვ.მ.-დან 2379.65 კვ.მ.;
საბოლოო თარიღი:01/01/2027;

იჯარის ხელშეკრულება, დამოწმების თარიღი02/03/2022, საქართველოს იუსტიციის სამინისტროს საჯარო რეესტრის ეროვნული სააგენტო

უფლების რეგისტრაცია: თარიღი 10/03/2022

ვალდებულება

ყადაღა/აკრძალვა:

რეგისტრირებული არ არის

მოვალეთა რეესტრი:

რეგისტრირებული არ არის

"ფიზიკური პირის მიერ 2 წლამდე ვადით საკუთრებაში არსებული მატერიალური აქტივის რეალიზაციისას, აგრეთვე საგადასახადო წლის განმავლობაში 1000 ლარის ან მეტი ღირებულების ქონების საჩუქრად მიღებისას საშემოსავლო გადასახადი გადახდას ექვემდებარება საანგარიშო წლის მომდევნო წლის 1 აპრილამდე, რის შესახებაც აღნიშნული ფიზიკური პირი იმავე ვადაში წარუდგენს დეკლარაციას საგადასახადო ორგანოს. აღნიშნული ვალდებულების შეუსრულებლობა წარმოადგენს საგადასახადო სამართალდარღვევას, რაც იწვევს პასუხისმგებლობას საქართველოს საგადასახადო კოდექსის XVIII თავის მიხედვით."

- დოკუმენტის ნამდვილობის გადამოწმება შესაძლებელია საჯარო რეესტრის ეროვნული სააგენტოს ოფიციალურ ვებ–გვერდზე www.napr.gov.ge;
- ამონაწერის მიღება შესაძლებელია ვებ–გვერდზე www.napr.gov.ge, ნებისმიერ ტერიტორიულ სარეგისტრაციო სამსახურში, იუსტიციის სახლებსა და სააგენტოს ავტორიზებულ პირებთან;
- ამონაწერში ტექნიკური ხარვეზის აღმოჩენის შემთხვევაში დაგვიკავშირდით: 2 405405 ან პირადად შეავსეთ განაცხადი ვებ–გვერდზე;
- კონსულტაციის მიღება შესაძლებელია იუსტიციის სახლის ცხელ ხაზზე 2 405405;
- საჯარო რეესტრის თანამშრომელთა მხრიდან უკანონო ქმედების შემთხვევაში დაგვიკავშირდით ცხელ ხაზზე: 08 009 009 09
- თქვენთვის საინტერესო ნებისმიერ საკითხთან დაკავშირებით მოგვწერეთ ელ-ფოსტით: info@napr.gov.ge

ქალაქ თბილისის მუნიციპალიტეტის საჯარო სამართლის იურიდიული პირი – ქალაქ თბილისის მუნიციპალიტეტის ტრანსპორტისა და ურბანული განვითარების სააგენტო

წერილის ნომერი: **16-0124186452**
გაცემის თარიღი: **12/07/2024**

ადრესატი: ლევან ლალიაშვილი
პირადი ნომერი: 14001026895
მისამართი: საქართველო, ქალაქი რუსთავი, XII მიკრო/რაიონი, N 5, ბინა 59

ქალაქ თბილისის მუნიციპალიტეტის სსიპ - ქალაქ თბილისის მუნიციპალიტეტის ტრანსპორტისა და ურბანული განვითარების სააგენტომ განიხილა 2024 წლის 28 ივნისის № 01241803627-16 განცხადება, რომელთან დაკავშირებითაც გაცნობებთ შემდეგს:

დაკმაყოფილდეს 2024 წლის 28 ივნისის № 01241803627-16 განცხადება და შეთანხმდეს ქალაქ თბილისში, გივი ამილახვარის ქუჩა, N 1-ში არსებულ მიწის ნაკვეთზე (საკადასტრო კოდი: 01.19.18.004.017) საგზაო მოძრაობის ორგანიზების სქემა თანდართულ ბმულზე არსებული დანართის შესაბამისად.

საგზაო მოძრაობის ორგანიზების სქემები შეთანხმებულია იმ პირობით, რომ სამშენებლო ტექნიკა იმოძრავებს მოქმედი სამართლებრივი დადგენილი წესით.

ასევე გაცნობებთ, რომ საჭიროების შემთხვევაში, სსიპ ტრანსპორტისა და ურბანული განვითარების სააგენტო იტოვებს უფლებამოსილებას, მოითხოვოს სამუშაოების პერიოდში არსებული სიტუაციის საგზაო მოძრაობის ორგანიზების სქემის ალტერნატიული ვარიანტის წარმოდგენა.

სამუშაოების მიმდინარეობის პერიოდში, საგზაო მოძრაობის ორგანიზების დროებითი სქემის მიხედვით გათვალისწინებული საგზაო ნიშნები უნდა განთავსდეს მოძრავ დგარზე, რათა არ დაზიანდეს მიმდებარე ტერიტორიაზე არსებული ინფრასტრუქტურა.

იმ შემთხვევაში, თუ სამუშაოებისათვის საჭირო დროებითი და არსებული საგზაო ნიშნები ეწინააღმდეგება/ხელს უშლის ერთმანეთს, საჭიროა უკვე არსებული საგზაო ნიშნები შეიფუთოს, ხოლო სამუშაოს დასრულებისთანავე დემონტაჟი უნდა გაუკეთდეს დროებით დამონტაჟებულ საგზაო მოძრაობის ორგანიზების ტექნიკურ საშუალებებს და ქუჩის სავალი ნაწილი (ყველა შეფუთული ნიშნის ჩათვლით) მოყვანილი იქნას პირვანდელ მდგომარეობაში.

დამატებით გაცნობებთ, რომ თუ მშენებლობის პერიოდში, საპროექტო ტერიტორიის მიმდებარედ, ხორციელდება სხვა სამშენებლო სამუშაოები და დროებითი საგზაო ნიშნები, რომლებიც განთავსებულია სხვა, ნებართვის მქონე, შემსრულებელი კომპანიის მიერ და კვეთს/ეწინააღმდეგება თქვენს მიერ დასამონტაჟებელ საგზაო ნიშნებს, დროებითი საგზაო ნიშნები დაიტანოთ საჭიროებისამებრ და აუცილებლობის

შემთხვევაში, სამუშაოები განახორციელოთ უკვე განთავსებული დროებითი საგზაო ნიშნების გამოყენებით. ხოლო, სხვა შემსრულებლის მიერ, სამუშაოების დასრულებისა და ნიშნების დემონტაჟის შემთხვევაში, უზრუნველყოთ თქვენი საგზაო ნიშნების სრულად მოხტაჟი, მოცემული პირობების შესაბამისად.

საგზაო მოძრაობის ორგანიზების სქემის ცვლილება საჭიროებს შეთანხმებას სააგენტოსთან.

გადაწყვეტილების გასაჩივრება, დაინტერესებული მხარის მიერ, შესაძლებელია ამ გადაწყვეტილების გაცნობიდან ერთი თვის ვადაში ქალაქ თბილისის მუნიციპალიტეტის მერთან (მისამართი: ჟ. შარტავას ქუჩა N7) კანონმდებლობით დადგენილი წესით.

დანართი: სსიპ - ტრანსპორტისა და ურბანული განვითარების სააგენტოს მიერ შეთანხმებული საგზაო მოძრაობის ორგანიზების სქემები იხილეთ თანდართულ ბმულზე :

https://cloud.msda.ge/index.php/s/bRWjrwMgZ9ddDtk

პატივისცემით,

ვიქტორ წილოსანი

სააგენტოს უფროსი

გამოყენებულია კვალიფიციური
ელექტრონული ხელმოწერა/
ელექტრონული შტამპი

საქართველოს შინაგან საქმეთა სამინისტროს
საპატრულო პოლიციის დეპარტამენტი

MINISTRY OF INTERNAL AFFAIRS OF GEORGIA
PATROL POLICE DEPARTMENT

12/07/2024

MIA 2 24 02107812

მოქ: ლალიაშვილი ლევან
რუსთავი, XII მიკრო/რაიონი, N 5, ბინა 59
თქვენს 2024 წლის 12 ივლისის განცხადებაზე

ასლი: შსს საპატრულო პოლიციის დეპარტამენტის
ქ. თბილისის მთავარ სამმართველოს

შსს საპატრულო პოლიციის დეპარტამენტში განხილულ იქნა თქვენი განცხადება, რომელშიც ითხოვთ ქ.თბილისში, გივი ამილახვარის ქუჩა, N 1-ში არსებულ მიწის ნაკვეთზე (საკადასტრო კოდი: 01.19.18.004.017) კაპიტალური ღობის მშენებლობის და საგზაო-სატრანსპორტო ინფრასტრუქტურის ნაკადების მიმართულების საგზაო მოძრაობის ორგანიზაციის წარმოდგენილი მუდმივი სქემების შეთანხმებას.

ვითვალისწინებთ რა, ს.ს.ი.პ. ტრანსპორტისა და ურბანული განვითარების სააგენტოს (12.07.24წ 16-0124186452) თანხმობას შსს საპატრულო პოლიციის დეპარტამენტი ითანხმებს საგზაო მოძრაობის უსაფრთხოების კუთხით წარმოდგენილ დროებითი და მუდმივი მოძრაობის ორგანიზაციის სქემებს და არ არის წინააღმდეგი განახორციელოთ აღნიშნული სამუშაოები შემდეგი პირობების დაცვით:

- ქვეითად მოსიარულეთა უსაფრთხოების მიზნით დამცავი ღობის ფარგლებში მოეწყოს ქუჩის სავალი ნაწილის მხრიდან ქვეითად მოსიარულეთა ბილიკი, ღობე გზის სავალი ნაწილის მხრიდან გადაიხუროს და ღამის საათებში განათდეს;
- სამშენებლო ობიექტზე მისასვლელი გზა (სამუშაოების განხორციელების პროცესში) აღიჭურვოს მოძრაობის რეგულირების ტექნიკური საშუალებებით შეთანხმებული სქემების შესაბამისად, ხოლო მიმდებარე ტერიტორიაზე არსებულ მოძრაოის ორგანიზების ტექნიკურ საშუალებებს გაუკეთდეს დროებით დემონტაჟი ან შეიფუთოს;
- საგზაო მოძრაობის რეგულირებისთვის და ფეხით მოსიარულეთა უსაფრთხო გადაადგილების მიზნით სამუშაოების მწარმოებლის მიერ გამოყოფილ იქნეს სპეც. ტანსაცმლით და ალმით აღჭურვილი საჭირო რაოდენობის თანამშრომელი;
- დაცული იქნას გზის სავალი ნაწილის სისაუფთავე, არ დაუშვათ სამშენებლო მასალისა და ტექნიკის გზის სავალ ნაწილზე განთავსება;
- სამუშაოების დასრულებისთანავე ფეხით მოსიარულეთა ბილიკი მოყვანილ იქნას პირვანდელ მდგომარეობაში, დროებითი მოძრაობის რეგულირების ტექნიკურ

0190, თბილისი, ნოე რამიშვილის ქ. №38
№38, Noe Ramishvili St. 0190, Tbilisi, Georgia
ტელ./Tel.: (+995 032) 2 41 42 42
ფაქსი/Fax: (+995 032) 2 41 85 02
E-mail: patrolinfo@mia.gov.ge

საშუალებებს გაუკეთდეს დემონტაჟი და გზის მიერთების ადგილები აღიჭურვოს მოძრაობის რეგულირების ტექნიკური საშუალებებით შეთანხმებული საგზაო მოძრაობის ორგანიზაციის სქემების შესაბამისად;

- სამუშაოების დაწყების შესახებ წინასწარ ეცნობოს ქ. თბილისის მუნიციპალიტეტის მერიის სსიპ ქონების მართვის სააგენტოს და შსს საპატრულო პოლიციის დეპარტამენტის სამორიგეო ნაწილს (241–85–04; 241–85–05).

მეორე ადრესატს: გთხოვთ, უზრუნველყოთ კონტროლის დაწესება წერილში მითითებულ პირობების შესრულებაზე და მოძრაობის რეგულირების ტექნიკური საშუალებების განთავსების მდგომარეობაზე. შეუსრულებლობის შემთხვევაში გაატარეთ ზომები საქართველოს ადმინისტრაციულ სამართალდარღვევათა კოდექსის 134 მუხლით გათვალისწინებული მოთხოვნების შესაბამისად.

დანართი: სქემა 1 ფაილად

საპატრულო პოლიციის დეპარტამენტი /
საორგანიზაციო სამმართველო / საგზაო მოძრაობის
ზედამხედველობის განყოფილება
განყოფილების უფროსი
ბარბაქაძე დავით

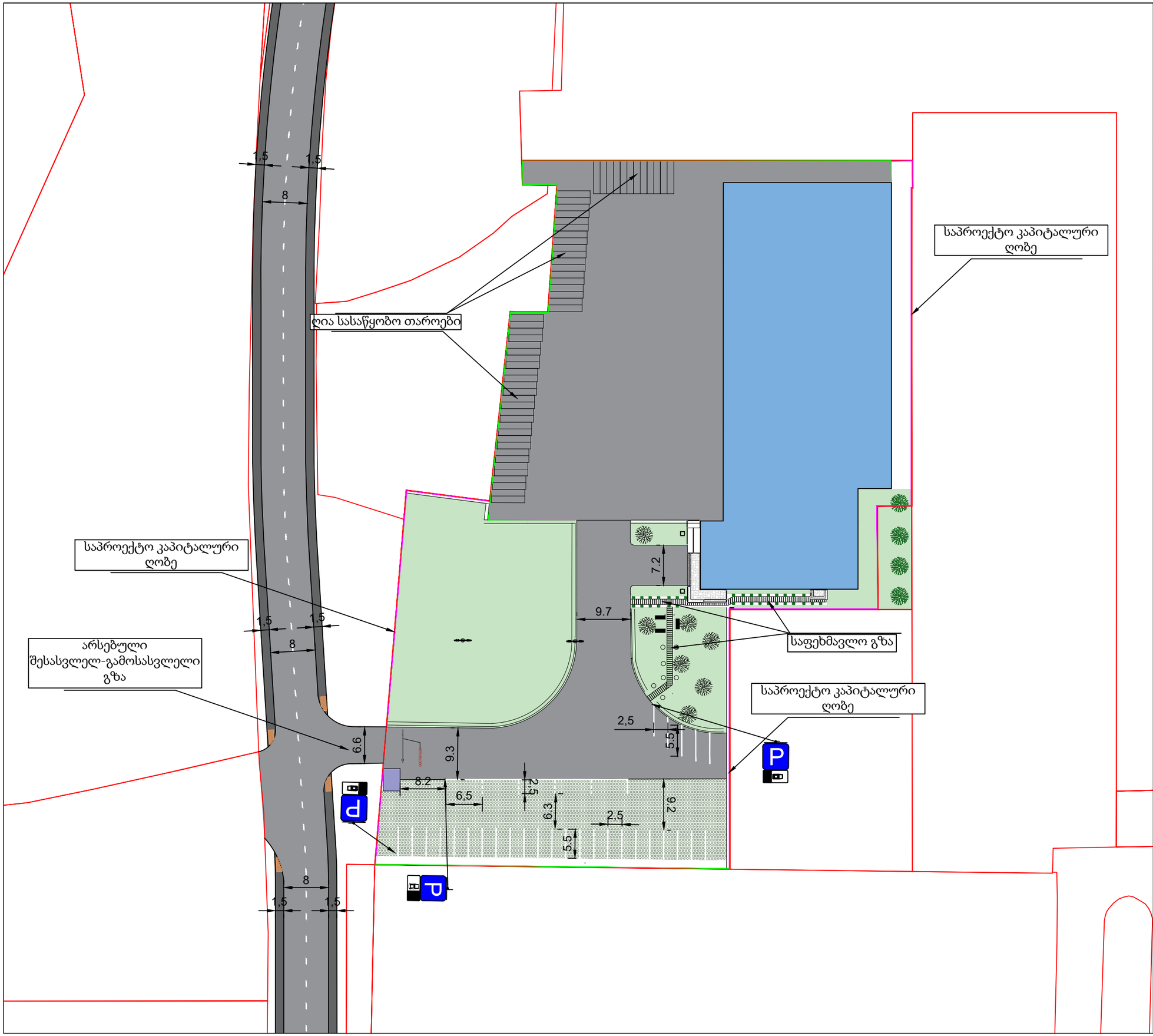

პირობითი აღნიშვნები

- სამანქანო გზა
- ტროტუარი
- ღრუტანიანი ფილები
- შშმ პირთა პანდუსი

საგზაო მოძრაობის ორგანიზების ტექნიკური საშუალებები

- 7.4 3 ცალი
- 8.6.1 1 ცალი
- 8.6.2 2 ცალი

ტროტუარის ჭრილი

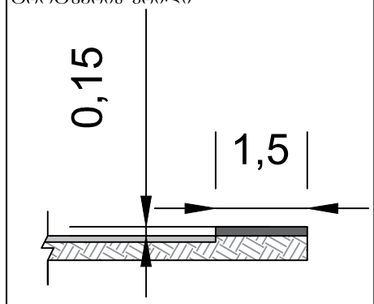

შშმ პირთა პანდუსი

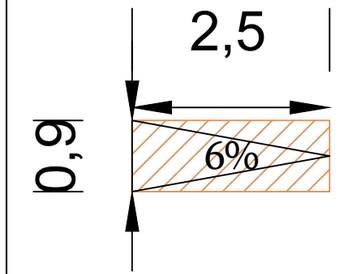

შენიშვნა:

სქემა შედგენილია ფაქტობრივი მდგომარეობის შესაბამისად

საგზაო მოძრაობის ორგანიზების სქემა (დასრულებული ვარიანტი)

მასშტაბი	შრომატევადობა	თარიღი
პირობითი	A3	28.06.2024

საპროექტო კოდი: 01.19.18.004.017

მისამართი: ბ.ამილახვარის ქუჩა №1

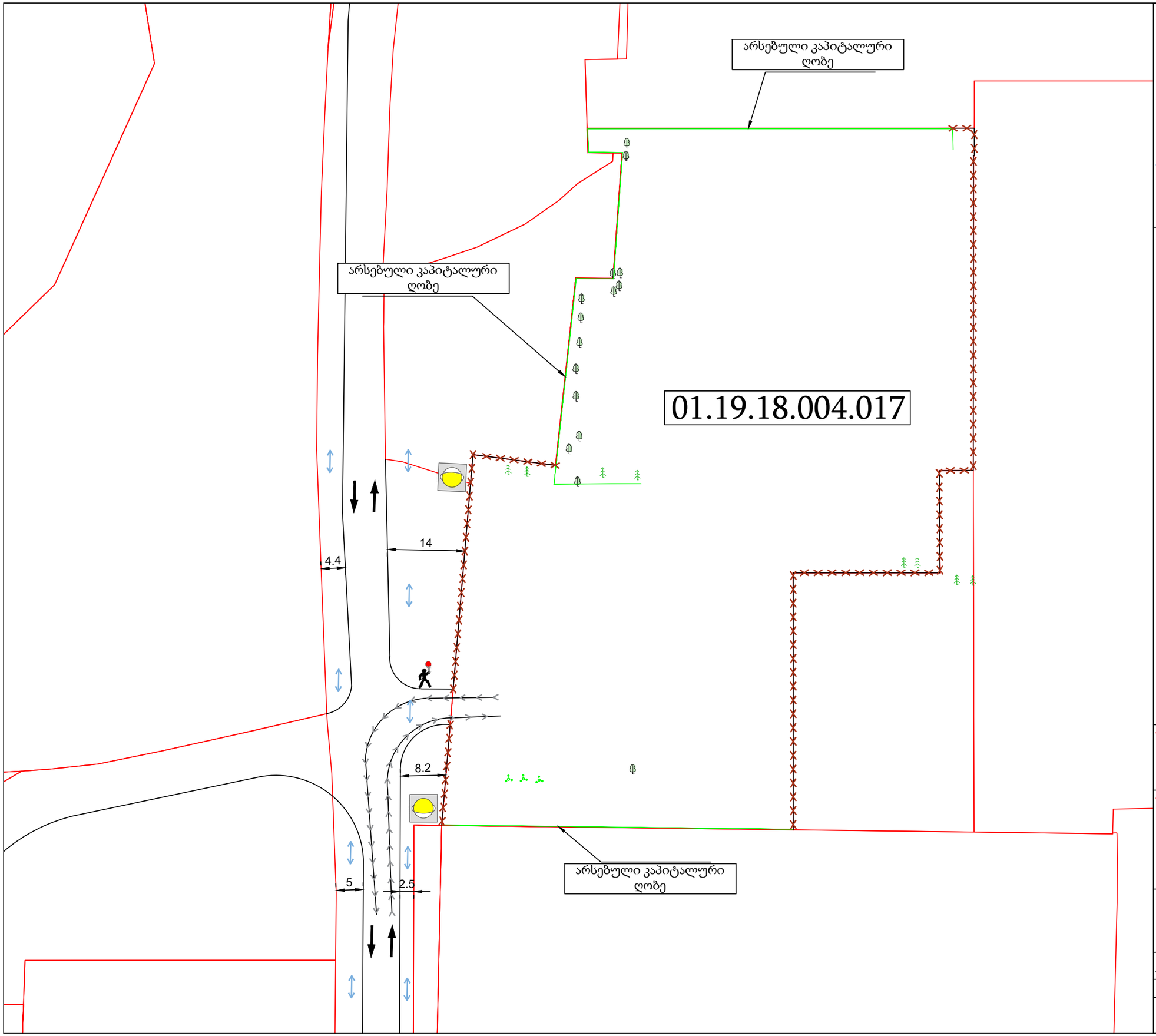

აირობითი აღნიშვნები

საგზაო მოძრაობის მარეგულირებელი, მედროშე ადამიანი

ღობშრა

ტრანსპორტის მოძრაობა

ქვეითთა გადაადგილების მიმართულება

სამშენებლო ტექნიკის გადაადგილების მიმართულება

საგზაო მოძრაობის ორგანიზების ტექნიკური საშუალებები

ტ7 შუქ. 2 ცალი

შენიშვნა:

საპროექტო ტერიტორიის მიმდებარედ ქვეითთა და ტრანსპორტის გადაადგილება არ იზღუდება

შენიშვნა:

ქალაქ თბილისის საკრებულოს 2023 წლის 28 დეკემბრის №35-106 დადგენილების შესაბამისად სამშენებლო ტექნიკის გადაადგილება აკრძალულია 08:00-დან 11:00-მდე და 17:00-დან 20:00-მდე პერიოდში

კაპიტალური ღობის მოწყობის პერიოდში საგზაო მოძრაობის ორგანიზების დროებითი სქემა

მასშტაბი	ზომა	თარიღი
აირობითი	A3	28.06.2024

საპროექტო კოდი 01.19.18.004.017

მისამართი გ.ამილახვარის ქუჩა №1

№ 0124-0987190 D 16.08.2024

ბატონ კონსტანტინე კეკელიას
ელ.ფოსტა: kkekelia@hotmail.com
ტელეფონი: 599 98 46 63

შპს „ჯორჯიან უოთერ ენდ ფაუერმა“ (შემდგომში „კომპანია“) განიხილა თქვენი განცხადება (რეგისტრირებული IN24-0982053 დათარიღებული 8/2/2024წ.) სამგორი,გივი ამილახვარის ქ.,შენ.N1 არსებულ მიწის ნაკვეთზე საკ. კოდი: 01.19.18.004.017 მიწისქვეშა კომუნიკაციების ზუსტი ადგილმდებარეობის შესახებ.

ჩატარებული შურფირების შედეგად, გაცნობებთ, რომ ზემოაღნიშნულ მისამართზე მდებარე მიწის ნაკვეთზე „კომპანიის“ ბალანსზე რიცხული წყალსადენ-წყალარინების ქსელები არ გაედინება.

ამასთანავე, ,,კომპანია“ გაცნობებთ, რომ თქვენს განცხადებაში მითითებულ მიწის ნაკვეთზე შესაძლოა გაედინებოდეს სხვა, მესამე პირთა კერძო საკუთრებაში/მფლობელობაში არსებული წყალსადენ-წყალარინების ქსელები, რომელთა შესახებ კომპანია ინფორმაციას არ ფლობს.

პატივისცემით,

ივანე გაბიტაშვილი
წყალსადენის ქსელების დირექტორის მოადგილე/
საოპერაციო ცენტრების დეპარტამენტის უფროსი

მ.ლოლაძე
ტელეფონი: 293 11 11 (51 13);