# განმარტებითი ბარათი

დაგეგმარების საფუძვლები და მიზნები:

პროექტი შედგენილია ქალაქ თბილისის მუნიციპალიტეტის საჯარო სამართლის იურიდიული პირი ქალაქ თბილისის მუნიციპალიტეტის არქიტექტურის სამსახურის მიერ გაცემული **2024 წლის ბრძანება №6946736** მიწის ნაკვეთის სამშენებლოდ გამოყენების პირობების საფუძველზე, პროექტიტ გათვალისწინებულია სასაწყობე შენობის მშენებლობა.

მიწის ნაკვეთის მდებარეობა,აღწერა:

მიწის ნაკვეთი მდებარეობს ქ. თბილისში გივი ამილახვრის Iჩიხი ს/კ 01.19.18.003.144

მიწის ნაკვეთის ფართია 19272 კვ.მ. საპროექტო ნაკვეთს ჩრდილოეთით, აღმოსავლეთით და დასავლეთით ესაზღვრება სამანქანო გზა, ხოლო სამხრეთით და ჩრდილოეთით კერძო მიწის ნაკვეთები, საპროექტო ნაკვეთი ხასიათდება საშუალო სირთულის რელიეფით, დონეებს შორის სხვაობა საშუალოდ შეადგენს 7.80 მეტრს.

პროექტის შინაარსის აღწერა:

პროექტი ითვალისწინებს სასაწყობე და საწყობისთვის დამხმარე სავაჭრო და საოფისე შენობის მშენებლობას, შენობის სასაწყობე ნაწილი ერთსართულიანია, ხოლო საოფისე ნაწილი ოთხ სართულზეა გადანაწილებული, სასაწყობე ფართში მოხვედრა შესაძლებელია როგორც შენობის აღმოსავლეთ მხრიდან ასევე დასავლეთიდან განთავსებული შესასვლელებით. საოფისე ნაწილი განთავსდა შენობის ჩრდილოაღმოსავლეთ ნაწილში, I და II სართული ნაწილობრივ დაეთმო დანადგარების შეურაცხმის სივრცეებს, ხოლო III და IV სართულზეზე სრულად განთავსებულია საოფისე სივრცეები. სასაწყობე შენობების ±0.00 ნიშნული შესაბამება 522.07 ნიშნულს, ხოლო დამხმარე სავაჭრო და საოფისე შენობის ±0.00 ნიშნული შეესაბამება 521.27

შენობსი ფასადის მოსაპირკეთებლად გამოყენებულია ორი ტიპის მასალა, სასაწყობო ნაწილი შეფუთულია და გადახურულია სენდვიჩპანელით, ხოლო საოფისე ნაწილი შეფუთულია ფასადის დეკორატიული პანელით. ფასადის კარფანჯარა ალუმინის პროფილის შავი ფერის.

პროექტის ძირითადი სტრუქტურული აღწერა:

შენობის სასაწყობე ნაწილის მზიდი კარკასი მოწყობილია მონოლითური რკინაბეტონის სვეტებით კვეთით 60X60სმ. საძირკველი მოწყობილია მონოლითური წერტილოვანი რკინაბეტონის. გადახურვები მოწყობილია ლითონის ფამფეებით ფლის გადაყვანის აუცილებელი ჭონებით.

შენობის საოფისე ნაწილის მზიდი კარკასი მოწყობილია მონოლითური რკინაბეტონის სვეტებით კვეთით 50X50სმ, გარე პერიმეტრზე მოწყობილია რკ/ბ კოჭები კვეთით 50X60სმ. სართულშუა გადახურვები მოწყობილია მონ. რკ/ბ ფილებითსისქით 28სმ. საძირკველი მოწყობილია მონოლითური წერტილოვანი. გადახურვა მოწყობილია ბრტყელი მონოლითური რკინაბეტონის ფილით ფლის გადაყვანის აუცილებელი ჭონებით.

# ტექნიკურ ეკონომიური მაჩვენებლები

| | |
|---|---|
| მიწის ნაკვეთის ფართი | 19272კვ.მ. |
| განაშენიანების ფართი | 14939.2 კვ.მ. |
| საერთო ფართი | 14339.8კვ.მ |
| მათ შორის: | |
| საწყობი | 10955.2 კვ.მ. |
| საოფისე | 3252.8 კვ.მ. |
| სახანძრო | 46.4 კვ.მ. |
| სადარბაზო კიბის შრედი | 85.4 კვ.მ. |

A•GROUP
შ.პ.ს "არქიტექტურული ჯგუფი"
L.T.D "ARCHITECTURAL GROUP"

პროექტის სახელწოდება

**სასაწყობე შენობა**

ქ.თბილის გივი ამილახვრის ქ. N10
ს.კ. 01.19.18.003.144

პირობითი ნიშნები

ნაკვეთის საზღვარი

+3.60 არქიტექტურული ნიშნული

+3,00 არქიტექტურული ნიშნული

შენიშვნა

1. ნახაზის ცვლა ცვლილება მშენებლობისას შეთანხმებული უნდა იყოს პროექტის ავტორთან

| თანამდებობა | გვარი | ხელმოწერა |
|---|---|---|
| დირექტორი | კ. თევდორაძე | |
| არქიტექტორი | ბ. მაღალაშვილი | |
| არქიტექტორი | ბ. რევაზიშვილი | |

ნახაზის დასახელება

| მასშტაბი | ფორმატი | თბილისი 2024 წ. | |
|---|---|---|---|
| | | ფარცლები | ფარცელი |
| 1:100 | A-3 | | |

# შენობა-ნაგებობის უსაფრთხოების წესებთან შესაბამისობის ანალიზი

| გამოყენებული წესები – **„შენობა-ნაგებობის უსაფრთხოების წესები“** |
|---|

| **ჩამოთვალეთ შენობის დაკავებულებები და აღწერეთ თითოეული გამოყენება** |
|---|
| სწ-1 - საწყობი |
| სვ - შოურუმი |
| თვ-3 - საკონფერენციო დარბაზი |
| სქ - ოფისი |
| დს - წყლის ავზი, სატუმბო სადგური, საგენერატორო |

| ***კონსტრუქციის ტიპი:*** | |
|---|---|
| **განსაზღვრეთ კონსტრუქციის არსებული შენობისთვის:**<br>მაგალითი: II-A, II-B, V-A, V-B | - |
| **განსაზღვრეთ კონსტრუქციის ტიპი ახალი შენობისთვის:**<br>მაგალითი: II-A, II-B, V-A, V-B | **I-B** - სავაჭრო/საოფისე შენობა 1<br>**II-B** - სასაწყობე შენობა 2<br>**II-B** - სასაწყობე შენობა 3 |
| **შერეული კონსტრუქციის შემთხვევაში მიუთითეთ ტიპები, რომელიც გამოყენებული იქნება, განსაზღვრეთ ტიპები და მათი მდებარეობა:** | - |

| **სიმაღლის შეზღუდვები**<br>ცხრილი 503 -ის მიხედვით | | |
|---|---|---|
| **დაკავებულობები** | **დასაშვები სართულიანობა** | **შემოთავაზებული სართულიანობა** |
| **თვ (შენობა 1)**<br>**სვ (შენობა 1)**<br>**სქ (შენობა 1)** | **11** | 4 |
| **სწ-1 (შენობა2 და შენობა 3)** | **4** | 4 |
| **დს** | **4** | 4 |
| | **დასაშვები სიმაღლე** | **შემოთავაზებული სიმაღლე** |
| **შენობის სიმაღლე =** | **შენობა 1 – 48.8**<br>**შენობა 2 და შენობა 3 - 16.8** | **14.9**<br>**11.95** |
| **მიწის დონის ზემოთ სართულ(ებ)ის რაოდენობა =** | **შენობა 1 – 11**<br>**შენობა 2 და შენობა 3 - 4** | **4**<br>**1** |

| ფართობის შეზღუდვები<br>ცხრილი 503 -ის მიხედვით | | |
|---|---|---|
| დაკავებულობები | დასაშვები ფართობი (სართულზე) | შემოთავაზებული ფართობი (სართულზე) |
| თვ (შენობა 1) | შეუზღუდავი | 0.00 - 158.5 |
| სვ (შენობა 1) | შეუზღუდავი | 0.00 - 309.6<br>+3.80 – 821.5 |
| სქ (შენობა 1) | შეუზღუდავი | 0.00 – 374<br>+3.80– 20.8<br>+7.60 – 850.5<br>+10.90 – 91.5 |
| სწ-1 (შენობა 2)<br>დს<br>(წყლის ავზი,<br>სატუმბო სადგური,<br>საგენერატორო) | 6520<br>(1630 +300% ავტოსაშხეფით) | 0.00 - 5111.6<br><br>0.00 – 109<br>17.5<br>18.2 |
| სწ-1 (შენობა 3) | 6520<br>(1630 +300% ავტოსაშხეფით) | 0.00 - 5843.6 |
| შემოთავაზებული ფართობების ჯამი = | შენობა 1 – 2626.4<br>შენობა 2 – 5256.3<br>შენობა 3 – 5843.6 | |
| სართულების რაოდენობა = | შენობა 1 – 4<br>შენობა 2 – 1<br>შენობა 3 - 2 | |
| შენობის საერთო ფართობი = | 14339.8 (შენობის საერთო ფართობი პროექტით) | |

| გარე კედლის ცეცხლმედეგობისა და ღიობისადმი მოთხოვნები<br>ცხრილების 602-ის და 705.8 -ის მიხედვით | | | | | | | | | |
|---|---|---|---|---|---|---|---|---|---|
| გარე კედელი | ხანძარსაწინააღმდეგო მანძილი (მეტრი) | ცეცხლმედეგობის ხარისხი (საათი) | | კედლის ღიობების ფართობი (კედლის %) | | | | | |
| | | | | დასაშვები | | | გათვალისწინებული | | |
| | | მოთხოვნილი | გათვალისწინებული | დაცული | დაუცველი საშხეფებით | დაუცველი | დაცული | დაუცველი საშხეფებით | დაუცველი |
| **შენობა 1**<br>ფასადი 3-5<br>3-4 ღერძებში | >9 | 0 | 1 | შეუზღ. | შეუზღ. | შეუზღ. | - | - | შეუზღ. |
| **შენობა 1**<br>ფასადი 3-5<br>4-5 ღერძებში | >9 | 0 | 0 | შეუზღ. | შეუზღ. | შეუზღ. | - | - | შეუზღ. |
| **შენობა 1**<br>ფასადი ა-ზ | >9 | 0 | 0 | შეუზღ. | შეუზღ. | შეუზღ. | - | - | შეუზღ. |
| **შენობა 1**<br>ფასადი 5-1<br>5-3 ღერძებში | >9 | 0 | 0 | შეუზღ. | შეუზღ. | შეუზღ. | - | - | შეუზღ. |

| | | | | | | | | | |
|---|---|---|---|---|---|---|---|---|---|
| **შენობა 1** ფასადი 5-1 3-1 ღერძებში | 6.51 | 0 | 0 | შეუზღ. | შეუზღ. | 45% | შეუზღ. | - | - |
| **შენობა 1** ფასადი 5-1 **მხოლოდ სეგმენტი დ ნიშ. +3.80, +7.60 და +10.90** | >9 | 0 | 1 | შეუზღ. | შეუზღ. | შეუზღ. | - | - | - |
| **შენობა 2** ფასადი 8/-1 ფრაგმენტი 8/-7 ღერძებში სატუმბო სადგური და საგენერატორო | 0 | 1 | 2 | დაუშვებელია | დაუშვებელია | დაუშვებელია | - | - | - |
| **შენობა 2** ფასადი 8/-1 | 3.87 | 0 | 0 | 45% | 45% | 15% | - | - | - |
| **შენობა 2** ფასადი 8/-1 **მხოლოდ სეგმენტი გ** | 3.87 | 0 | 1 | 45% | 45% | 15% | - | - | - |
| **შენობა 2** ფასადი თ-დ | >9 | 0 | 0 | შეუზღ. | შეუზღ. | შეუზღ. | - | - | შეუზღ. |
| **შენობა 2** ფასადი დ-ე | 0 | 1 | 1 | დაუშვებელია | დაუშვებელია | დაუშვებელია | - | - | - |
| **შენობა 3** ფასადი ა-დ **სეგმენტი ა** | >9 | 0 | 0 | შეუზღ. | შეუზღ. | შეუზღ. | - | - | შეუზღ. |
| **შენობა 3** ფასადი ა-დ **სეგმენტი ბ** | >9 | 0 | 1 | შეუზღ. | შეუზღ. | შეუზღ. | 20% | - | - |
| **შენობა 3** ფასადი 1-9 | 7.15 | 0 | 0 | შეუზღ. | შეუზღ. | 45% | - | - | შეუზღ.* |
| **შენობა 3** ფასადი 1-9 | 3.44 | 0 | 0 | 45% | 45% | 15% | - | - | შეუზღ.* |

შენიშვნა* : 705.8.1 ქვეთავის მე-2 გამონაკლისის შესაბამისად: ,,შეუზღუდავი რაოდენობის დაუცველი ღიობები დასაშვებია შენობებში, რომელთა გარე მზიდ კედლებს, გარე არამზიდ კედლებსა და გარე მთავარ სტრუქტურულ ჩარჩოს არ მოეთხოვება, ჰქონდეს ცეცხლმედეგობის ხარისხი.''

| ხანძრისაგან დაცვის სისტემებისადმი მოთხოვნები | | | | | | | |
|---|---|---|---|---|---|---|---|
| დაკავებულობები/ სივრცეები/გასასვლელი საშუალებები | ავტოსაშხეფი სისტემა | ალტერნატიული ავტომატური ცეცხლსაქრობი სისტემები | სახანძრო განგაშისა, კვამლაღმომჩენი და ცეცხლაღმომჩენი სისტემები | სახანძრო მილდგარების სისტემები | კვამლის საკონტროლო სისტემები | ხელის ცეცხლმაქრები | საავარიო განგაშის სისტემები |
| თვ (შენობა 1)<br>სვ (შენობა 1)<br>სქ (შენობა 1) | კი | - | კი (სვ) | კი | - | კი | - |
| სწ-1 (შენობა2 და შენობა 3) | კი | - | კი | - | კი | კი | - |
| დს | კი | - | - | | - | კი | - |
| კიბის უჯრედი | კი | - | - | კი | - | - | - |
| ლიფტები | - | - | - | -- | - | - | - |
| დერეფანი | კი | - | - | - | - | - | - |
| სახანძრო-სამაშველო სამსახურის მიერ გამოსაყენებელი მისაერთებლები | | | | კი | | | |
| სახანძრო ტუმბოები და წყლის რეზერვუარი (განთვსებულია სახურავზე) | | | | კი | | | |

| განიავებისადმი მოთხოვნები | | |
|---|---|---|
| დაკავებულობები/სივრცეები/გასასვლელი საშუალებები | ბუნებრივი განიავება | ხელოვნური განიავება |
| თვ (შენობა 1)<br>სვ (შენობა 1)<br>სქ (შენობა 1) | - | კი |
| სწ-1 (შენობა2 და შენობა 3) | - | კი |
| კიბის უჯრედი | - | კი |
| ლიფტები | კი | - |
| დერეფანი | - | კი |

| თითოეული სართულიდან გასასვლელი საშუალება | | | | | | | | | |
|---|---|---|---|---|---|---|---|---|---|
| სართულები | დაკავებულობა და დაკავებულობის დატვირთვის ჯამური მაჩვენებელი | მოთხოვნილი გასასვლელების/გასასვლელთან მისადგომის რაოდენობა | გათვალისწინებული გასასვლელების/გასასვლელთან მისადგომის რაოდენობა და ტიპი | გასასვლელი საშუალებების სიგანე(მეტრი) | | | | | |
| | | | | გზა-კიბეები | | დერაფანი, | | გასასვლელის გზა-კარი | |
| | | | | მოთხოვნილი | გათვალისწინებული | მოთხოვნილი | გათვალისწინებული | მოთხოვნილი | გათვალისწინებული |
| 0.00 | შენობა 1<br>თვ-3 დ.დ-226.4<br>სვ დ.დ - 110.6<br>სქ დ.დ 50.1 | 2 | 3 | - | - | 1.20 | 2.5 | 0.82 | 0.92 |
| +3.80 | შენობა 1<br>სვ დ.დ - 146.7<br>სქ დ.დ - 14.7 | 2 | 2 | 1.10 | 1.36<br>1.8 | 1.20 | 2.5 | 0.82 | 0.92 |
| +7.60 | შენობა 1<br>სქ დ.დ - 103 | 2 | 2 | 1.10 | 1.36<br>1.8 | 1.20 | 1.5 | 0.82 | 0.92 |
| +10.90 | შენობა 1<br>სქ დ.დ - 103 | 2 | 2 | 1.10 | 1.36<br>1.8 | 1.20 | 1.5 | 0.82 | 0.92 |
| 0.00 | შენობა 2<br>სწ-1 დ.დ - 109.9 | 2 | 2 | - | - | - | - | 0.82 | 0.92 |
| 0.00 | შენობა 3<br>სწ-1 დ.დ - 125.7 | 2 | 2 | - | - | - | - | 0.82 | 0.92 |

| წყალსადენი სისტემის ფიქსირებული მოწყობილობების რაოდენობა<br>ცხრილი 1602.1-ის მიხედვით | | | | | | | | | | | | |
|---|---|---|---|---|---|---|---|---|---|---|---|---|
| სართულები | დაკავებულობა და დაკავებულობის დატვირთვის ჯამური მაჩვენებელი | ფიქსირებული მოწყობილობები(ცალი) | | | | | | | | | | |
| | | უნიტაზი | | ტუალეტის ხელსაბანები | | აბაზანა/შხაპი | | სასმელი წყლის ფანტანი | | სამომსახურეო ნიჟარა | | სამზარეულოს ნიჟარა | |
| | | მოთხოვნილი | გათვალისწინებული | მოთხოვნილი | გათვალისწინებული | მოთხოვნილი | გათვალისწინებული | მოთხოვნილი | გათვალისწინებული | მოთხოვნილი | გათვალისწინებული | მოთხოვნილი | გათვალისწინებული |
| 0.00 და +3.80 | სწ-1 - დ.დ. 235.6 | 10 | 18 | 8 | 10 | - | - | 3 | 4 | 1 | 1 | - | - |

| | | | | | | | | | | | | | |
|---|---|---|---|---|---|---|---|---|---|---|---|---|---|
| | თვ-3 - დ.დ 226.4<br>სვ - დ.დ 110.6<br>სქ - დ.დ 50.1 | | | | | | | 1 | 1 | | | | |
| +7.60 | სქ - დ.დ 103 | 5 | 9 | 3 | 5 | - | - | 1 | 1 | 1 | 1 | - | - |
| +10.90 | სქ - დ.დ 103 | 5 | 9 | 3 | 5 | - | - | 1 | 1 | 1 | 1 | - | - |

# პირობითი აღნიშვნები

საკადასტრო საზღვარი

ღერძის ხაზი

ჭრილის ხაზი

გასასვლელთან მისადგომი სავალი მანძილი

შენობიდან გამოსასვლელი

მისაწვდომი სვლაბეზი

სტრუქტურული ელემენტის ცეცხლმედეგობა 1-საათი

სტრუქტურული ელემენტის ცეცხლმედეგობა 2-საათი

ცეცხლმედეგი კედელი - ცეცხლმედეგობა 3 -საათი

ცეცხლმედეგი ზღუდე - ცეცხლმედეგობა 2 -საათი




სასაწყობო ჯგუფი - სწ-1

სავაჭრო ჯგუფი - სვ

თავშეყრის ჯგუფი - თვ-3

საქმიანი ჯგუფი - სქ

დამხმარე ჯგუფი - დს

ცეცხლის ავტომატური აღმომჩენი

წესების 903.3.1.1 ქვეთავის შესაბამისი ავტოსაშხეფი

სახანძრო განგაშის ხელით სამართავი კოლოფი

ხელის ცეცხლმაქრი

გასასვლელი / მისაწვდომი გასასვლელი

მილდგარი III კლასის

პიდრანტი

საევაკუაციო განათება

სატუმბო სადგური
საბენერატორო

წყლის ავზი

2 100

სასაწყობე -
შენობა 2

9
5 111,6 m²

±0,00

სასაწყობე -
შენობა 3

9
5 843,6 m²

±0,00

განაშენიანების
რეგულირების ხაზი

ფუნქციურ ზონებს
შორის საზღვარი

1 700

1. შენიშვნა: შენობაში მოეწყობა სახანძრო გარგაშის სისტემა, დამცავებელია მეტალობინების მოწყობილობები მეტალობინების მთელ ზონაში აქტორედება სამუდებში წყლის ჰიდრის მიწოდებისთანავე

2. შენიშვნა: შენობა მთლიანად ეურჩრეველყოფილია აუცილებელი მექანიკური განიავების სისტემით და ხელოვნური განათებით.

3. შენიშვნა: ბატან-ლოტებს მიეწოდება სათადარიგო ელექტროენერგია

4. შენიშვნა: შენობაში მოეწყობა სახანძრო გარგაშის სისტემა, დამცავებელია მეტალობინების მოწყობილობები მეტალობინების მთელ ზონაში აქტორედება სამუდებში წყლის ჰიდრის მიწოდებისთანავე

5. შენიშვნა: შენობა მთლიანად ეურჩრეველყოფილია აუცილებელი მექანიკური განიავების სისტემით, მათ შორის მექანიკური განიავება გათვალისწინებულია შიგა გასასვლების გზა-კიბეში და ტუალეტის ოთახებში. შენობაში გათვალისწინებულია ხელოვნური განათება

6. შენიშვნა:მისაწვდომ სვლაგზე არ არის გათვალისწინებული ზღურბლები და 2% ზე მეტი დახრის მქონე სავალი ზედაპირები (გარდა რეგლამენტის შესაბამისი პანდუსებისა)


A·GROUP
შ.პ.ს "არქიტექტურული ჯგუფი"
L.T.D "ARCHITECTURAL GROUP"


პროექტის სახელწოდება
სასაწყობე შენობა

ტერიტორიის მიმართ ელექტრონის N10
ს.კ. 01.19.18.003.144

ნახაზის სახელი
1. შესასვლელი
2. მიმღები ზონა
3. ტექნიკური ოთახი
4. საქმიანობის ზონა
5. საწარმოებრივი ოთახი
6. WC
7. ტანის შეცვლის
8. რაციონალიზაციის შენობები
9. საწყობი

პროექტირების ფაზა
ნახაზების საწყისი
+3.00 არქიტექტურული ფაზა
+3.00 არქიტექტურული ფაზა

შენიშვნა
1. ნახაზის ყველა განზომილება მითითებულია მილიმეტრებში
მინიმალური ზომა 150მმ. გარეშენის ანალოგიით

| შესრულებული | ნახაზის | ნახაზების ნომერი |
|---|---|---|
| რაციონალიზაციის | 1. შესასვლელი | |
| არქიტექტურული | 2. მიმღები ზონა | |
| არქიტექტურული | 3. ტექნიკური ოთახი | |

ნახაზის რაციონალიზაცია

| მასშტაბი | ნახაზის ფორმატი | თარიღი 2024 წ. |
|---|---|---|
| 1:100 | A-01 | |

## სავაჭრო/საოფისე -შენობა 1

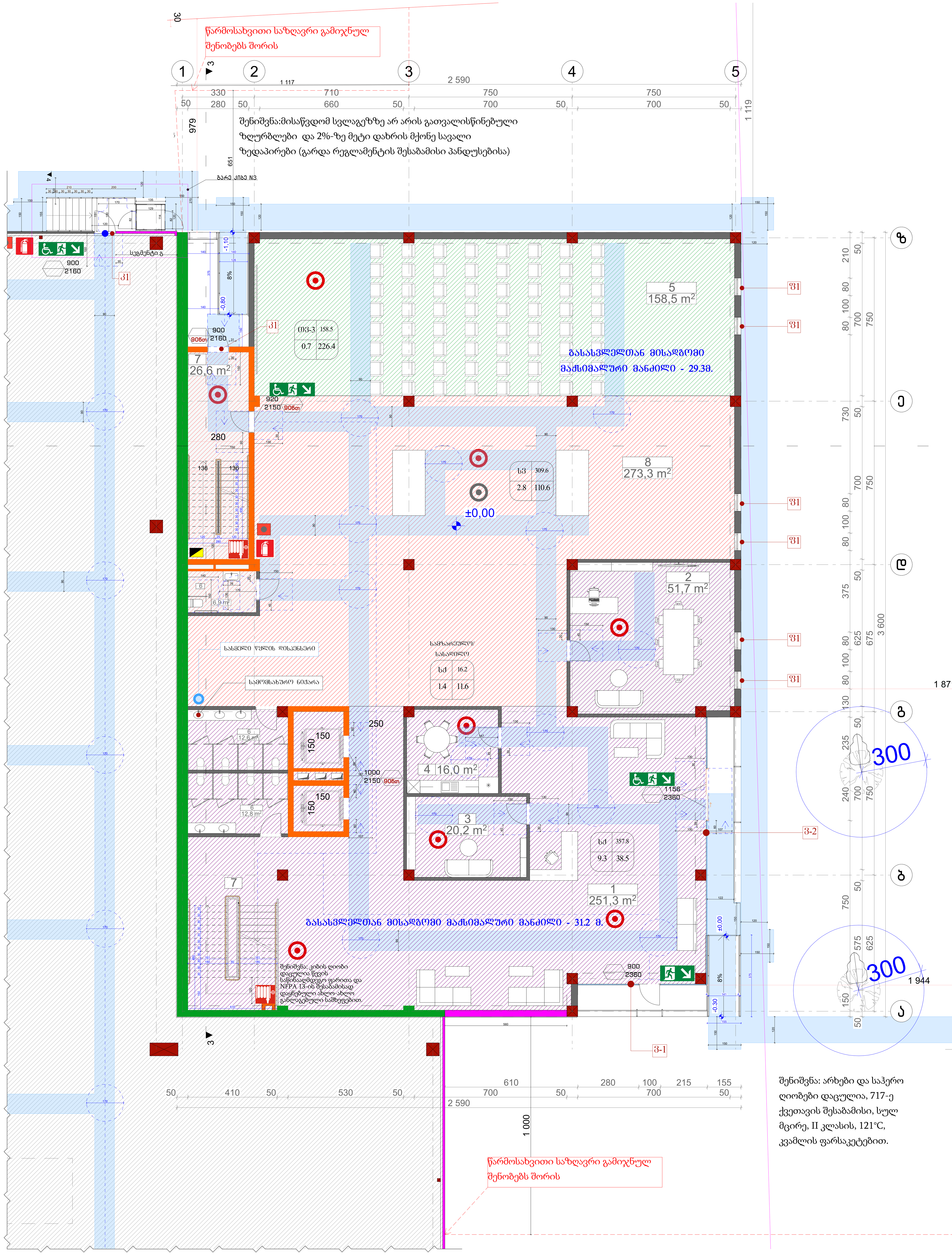


შენიშვნა: შენობაში მოეწყობა სახანძრო განგაშის სისტემა.
დამკავებელთა შეტყობინების მოწყობილობები შეტყობინების მთელ ზონაში აქტირუდება საშხეფებში წყლის ჭავლის მიწოდებისთანავე

შენიშვნა: შენობა მთლიანად უზრუნველყოფილია აუცილებელი მექანიკური განიავების სისტემით, მათ შორის მექანიკური განიავება გათვალისწინებულია შიგა გასასვლელის გზა-კიბეში და ტუალეტის ოთახებში.
შენობაში გათვალისწინებულია ხელოვნური განათება

შენიშვნა: არხები და საჰერო ღიობები დაცულია, 717-ე ქვეთავის შესაბამისი, სულ მცირე, II კლასის, 121°C, კვამლის ფარსაკეტებით.

A·GROUP
შ.პ.ს "არქიტექტურული ჯგუფი"
L.T.D "ARCHITECTURAL GROUP"

**პროექტის სახელწოდება**

სასაწყობე შენობა

ქ.თბილის გივი ამილახვრის ქ. N10
ს.კ. 01.19.18.003.144

**პირობითი ნიშნები**

- ნაკვეთის საზღვარი
- +3.60 არქიტექტურული ნიშნული
- +3,00 არქიტექტურული ნიშნული

**ექსპლიკაცია**

1. ლობი
2. მენეჯერის ოთახი
3. პერსონალის ოთახი
4. სამზარეულო
5. საკონფერენციო დარბაზი
6. WC
7. კიბის უჯრედი
8. დანადგარების შოურუმი

**შენიშვნა**

1. ნახაზის ყველა ცვლილება მშენებლობისას შეთანხმებული უნდა იყოს პროექტის ავტორთან

| თანამდებობა | გვარი | ხელმოწერა |
|---|---|---|
| დირექტორი | კ. თევდორაძე | |
| არქიტექტორი | ბ. მაღალაშვილი | |
| არქიტექტორი | გ. რევაზიშვილი | |

**ნახაზის დასახელება**

I სართულის გეგმა -0.80 ნიშნულზე

| მასშტაბი | ფორმატი | თბილისი 2024 წ. | |
|---|---|---|---|
| 1:100 | A-1 | ფურცლები | ფურცელი |

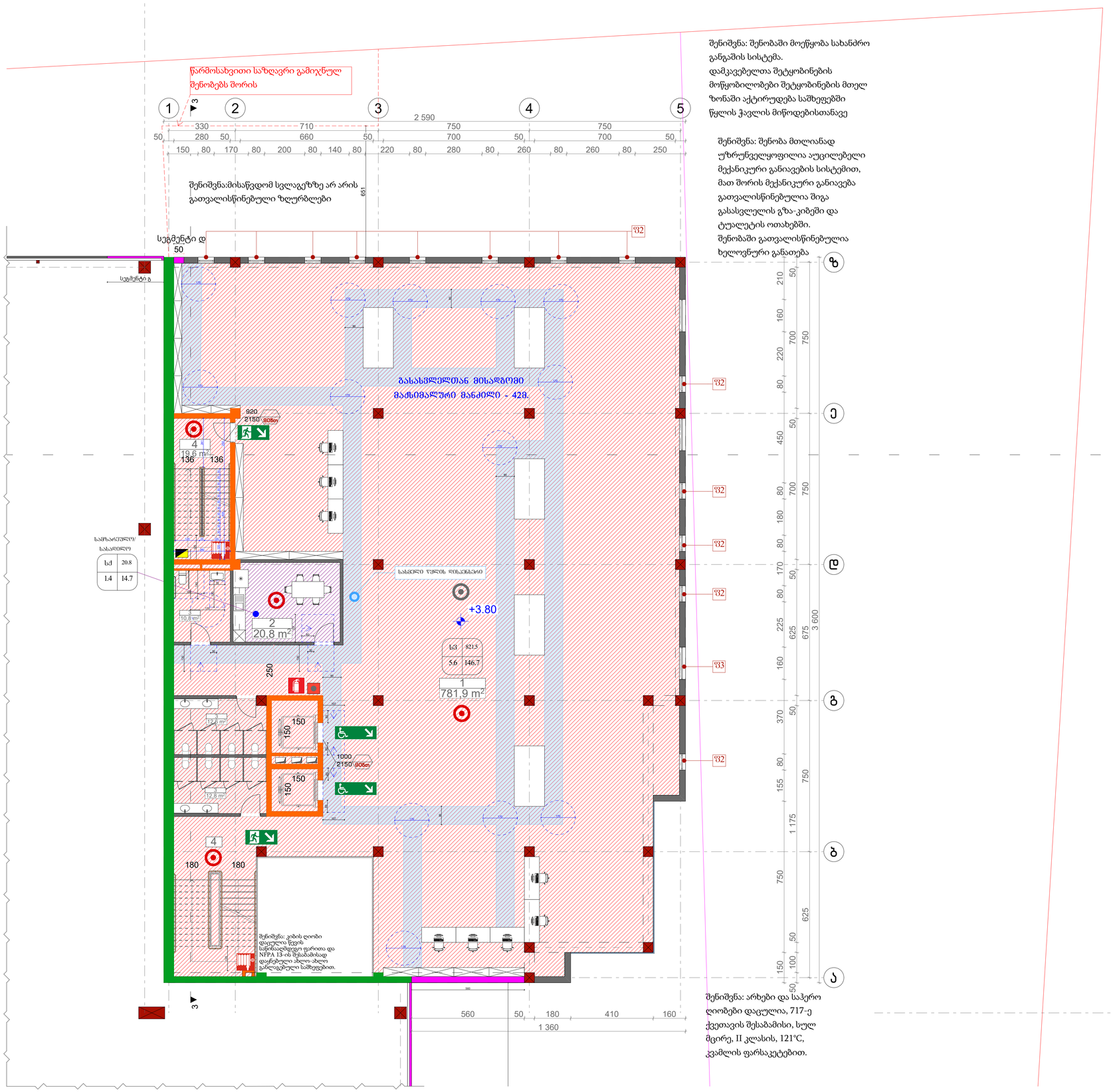


A·GROUP
შ.პ.ს "არქიტექტურული ჯგუფი"
L.T.D "ARCHITECTURAL GROUP"

პროექტის სახელწოდება

**სახანძრო შენობა**

ქ.თბილისის ბიჭვი ამილახვრის ქ. N10
ს.კ. 01.19.18.003.144

ჰორიზონტი ნიშნები

ნაკვეთის საზღვარი
+3.60 არქიტექტურული ნიშნული
+3,00 არქიტექტურული ნიშნული

ექსპლიკაცია

1. დანადგარების შეღუსრვა
2. საშხაპეულო
3. WC
4. კიბის უჯრედი

შენიშვნა

1. ნახაზის ყველა ცვლილება შეთანხმებული უნდა იქნეს პროექტის ავტორთან

| თანამდებობა | გვარი | ხელმოწერა |
|---|---|---|
| დირექტორი | ქ. ოქუჯოროაძე | |
| არქიტექტორი | გ. მაღალაშვილი | |
| არქიტექტორი | გ. რევაზიშვილი | |

ნახაზის დასახელება

II სართულის გეგმა +3.00 ნიშნულზე

| მასშტაბი | ფორმატი | თბილისი 2024 წ. | |
|---|---|---|---|
| 1:100 | A-1 | შესრულდა | შეამოწმა |
| | | | |




შენიშვნა: შენობაში მოეწყობა სახანძრო განგაშის სისტემა.
დამკავებელთა შეტყობინების მოწყობილობები შეტყობინების მთელ ზონაში აქტირუდება საშხეფებში წყლის ჭავლის მიწოდებისთანავე

შენიშვნა: შენობა მთლიანად უზრუნველყოფილია აუცილებელი მექანიკური განიავების სისტემით, მათ შორის მექანიკური განიავება გათვალისწინებულია შიგა გასასვლელის გზა-კიბეში და ტუალეტის ოთახებში.
შენობაში გათვალისწინებულია ხელოვნური განათება

შენიშვნა: არხები და საჰერო ღიობები დაცულია, 717-ე ქვეთავის შესაბამისი, სულ მცირე, II კლასის, 121°C, კვამლის ფარსაკეტებით.

A·GROUP
შ.პ.ს "არქიტექტურული ჯგუფი"
L.T.D "ARCHITECTURAL GROUP"

პროექტის სახელწოდება

**სასაწყობე შენობა**

ქ.თბილისი გივი ამილახვრის ქ. N10
ს.კ. 01.19.18.003.144

პირობითი ნიშნები

- ნაკვეთის საზღვარი
- +3.60 არქიტექტურული ნიშნული
- +3,00 არქიტექტურული ნიშნული

ექსპლიკაცია

1. ჰოლი
2. კიბის უჯრედი
3. WC
4. სამუშაო ოთახი
5. შეხვედრების ოთახი
6. სამზარეულო
7. დამლაგებლის ოთახი/სათავსო
8. საზაფხულო ფართი

შენიშვნა

1. ნახაზის ყველა ცვლილება მშენებლობისას შეთანხმებული უნდა იყოს პროექტის ავტორთან

| თანამდებობა | გვარი | ხელმოწერა |
|---|---|---|
| დირექტორი | კ. თევდორაძე | |
| არქიტექტორი | ბ. მაღალაშვილი | |
| არქიტექტორი | გ. რევაზიშვილი | |

ნახაზის დასახელება

III სართულის გეგმა +6.80 ნიშნულზე

| მასშტაბი | ფორმატი | თბილისი 2024 წ. | |
|---|---|---|---|
| 1:100 | A-1 | ფურცლები | ფურცელი |
| | | | |

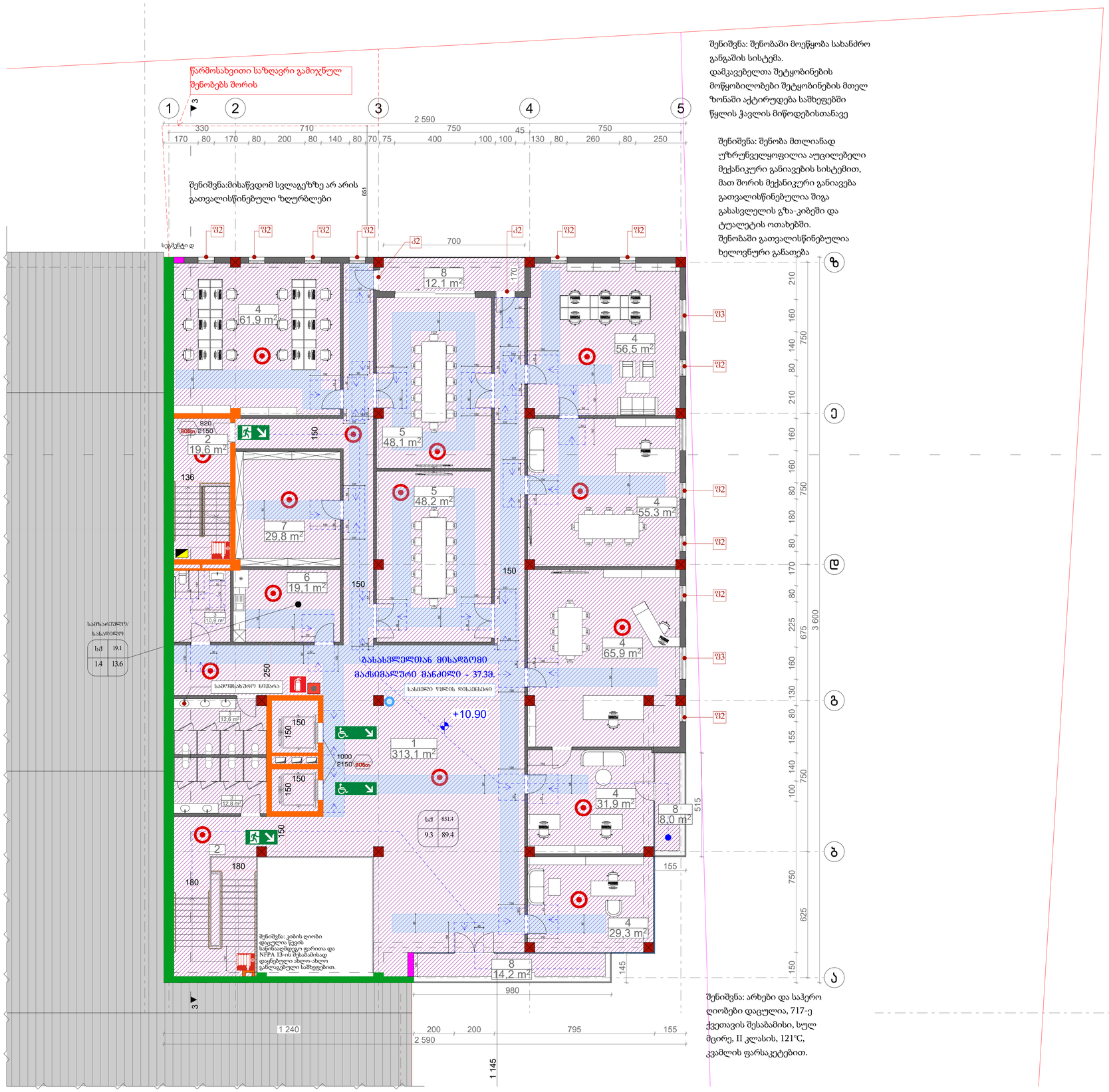


შენიშვნა: შენობაში მოეწყობა სახანძრო განგაშის სისტემა.
დამკვებელთა შეტყობინების მოწყობილობები შეტყობინების მთელ ზონაში აქტირუდება საშხეფებში წყლის ჭავლის მიწოდებისთანავე

შენიშვნა: შენობა მთლიანად უზრუნველყოფილია აუცილებელი მექანიკური განიავების სისტემით, მათ შორის მექანიკური განიავება გათვალისწინებულია შიგა გასასვლელის გზა-კიბეში და ტუალეტის ოთახებში.
შენობაში გათვალისწინებულია ხელოვნური განათება

შენიშვნა: არხები და საჰერო ღიობები დაცულია, 717-ე ქვეთავის შესაბამისი, სულ მცირე, II კლასის, 121°C, კვამლის ფარსაკეტებით.

A·GROUP
შ.პ.ს "არქიტექტურული ჯგუფი"
L.T.D "ARCHITECTURAL GROUP"

პროექტის სახელწოდება

**სახანძრო შენობა**

ქ.თბილისი ბიჭვ აგილახვრის ქ. N10
ს.კ. 01.19.18.003.144

პირობითი ნიშნები

- ნაკვეთის საზღვარი
- +3.60 არქიტექტურული ნიშნული
- +3,00 არქიტექტურული ნიშნული

ექსპლიკაცია

1. ტოლი
2. კიბის უჯრედი
3. WC
4. საშუშაო ოთახი
5. შეხვედრების ოთახი
6. საწყარეულო
7. დამლაგებლის ოთახი/სათავსო
8. სახანძრო ფარი

შენიშვნა

1. ნახაზის ყველა ცვლილება შეთანხმებისას შეთანხმებული უნდა იქნეს არქიტექტის ავტორთან

| თანამდებობა | გვარი | ხელმოწერა |
|---|---|---|
| დირექტორი | კ. ტაბიძე-რატიანი | |
| არქიტექტორი | გ. მალანაშვილი | |
| არქიტექტორი | გ. რევაზიშვილი | |

ნახაზის დასახელება

IV სართულის გეგმა +10.10 ნიშნულზე

| მასშტაბი | ფორმატი | თბილისი 2024 წ. |
|---|---|---|
| 1:100 | A-1 | შემოწმებული / შემოწმება |

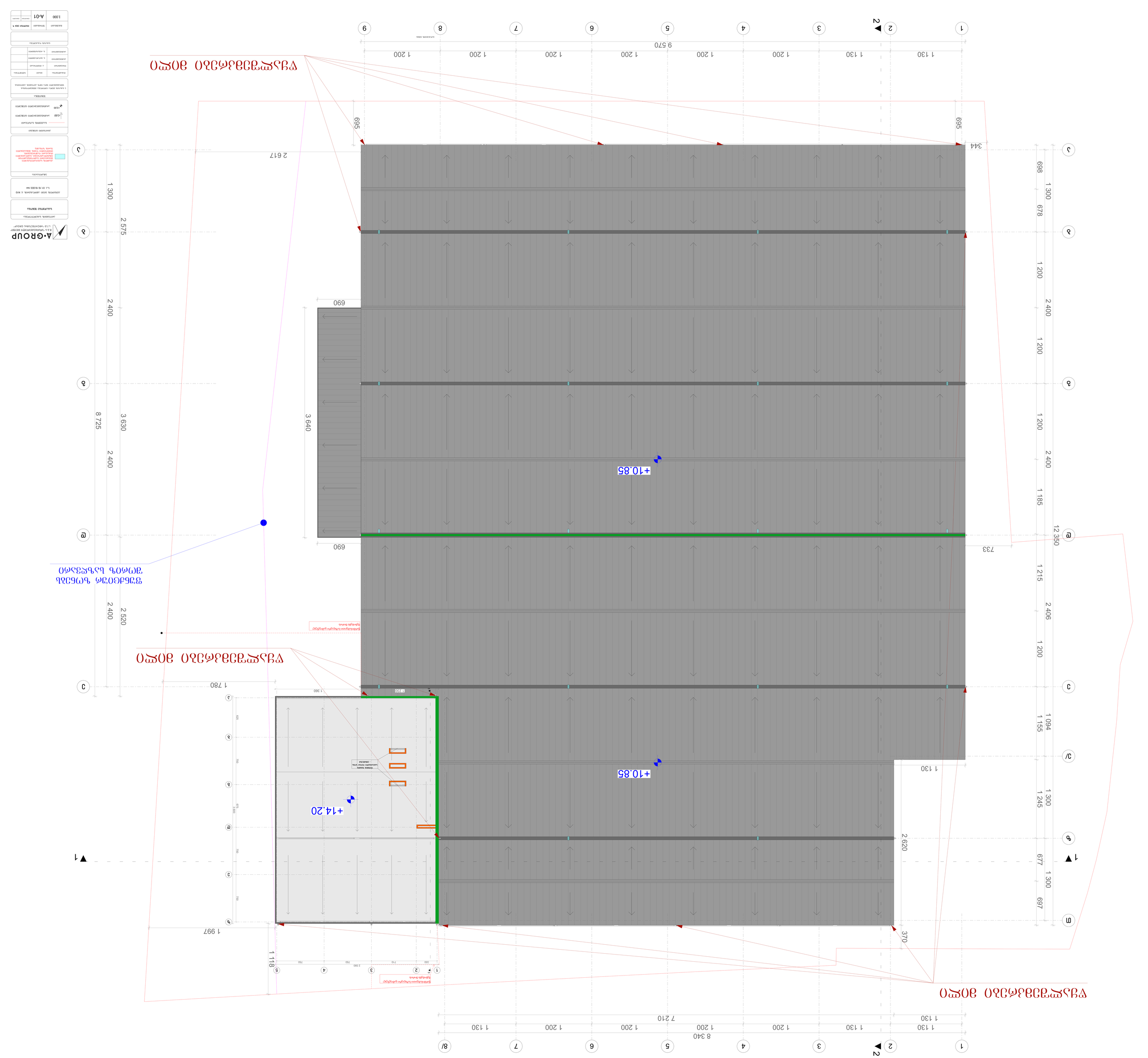
+10.85
+14.20
+10.85
1 780
1 997
2 617
2 575
2 400
3 630
8 725
2 400
2 520
1 300
2 400
1 200
2 400
1 185
1 215
2 406
1 200
1 094
1 155
1 300
1 245
677
1 300
697
12 350
698
678
344
690
690
733
1 130
2 620
370
1 118
1 130
1 130
1 200
1 200
1 200
1 200
1 200
1 130
1 130
9 570
7 210
8 340
1 130
1 130
1 200
1 200
1 200
1 200
1 200
1 130
1 130
695
695
A·GROUP
A-01
1:100

კიბის შჯრედი №1

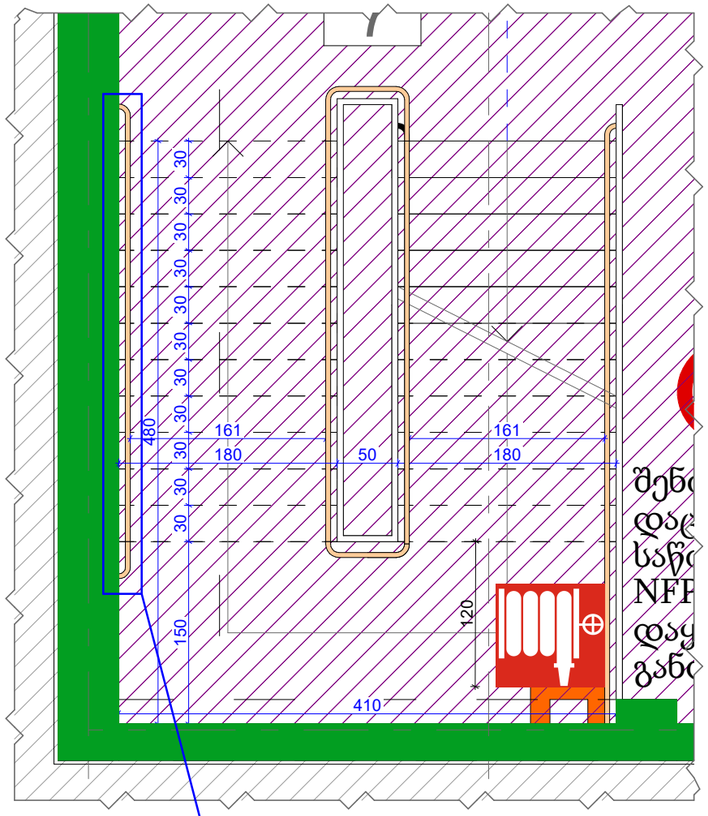


დეტ №1

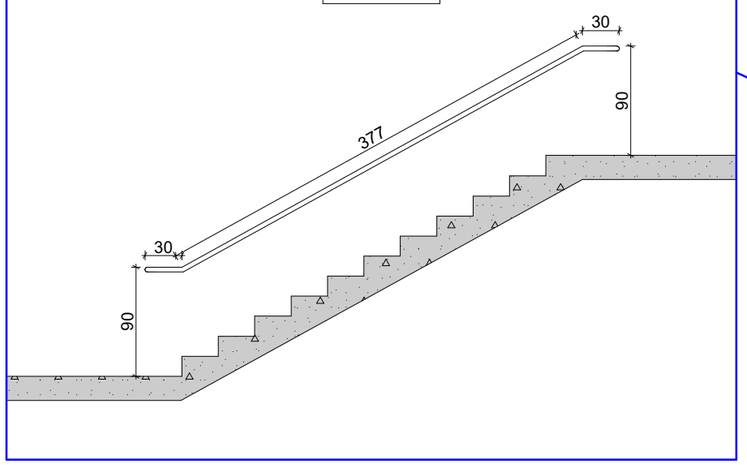


I ტიპის მეტალის სახელურით

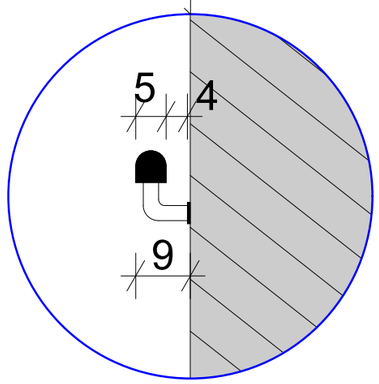


კიბის შჯრედი №2

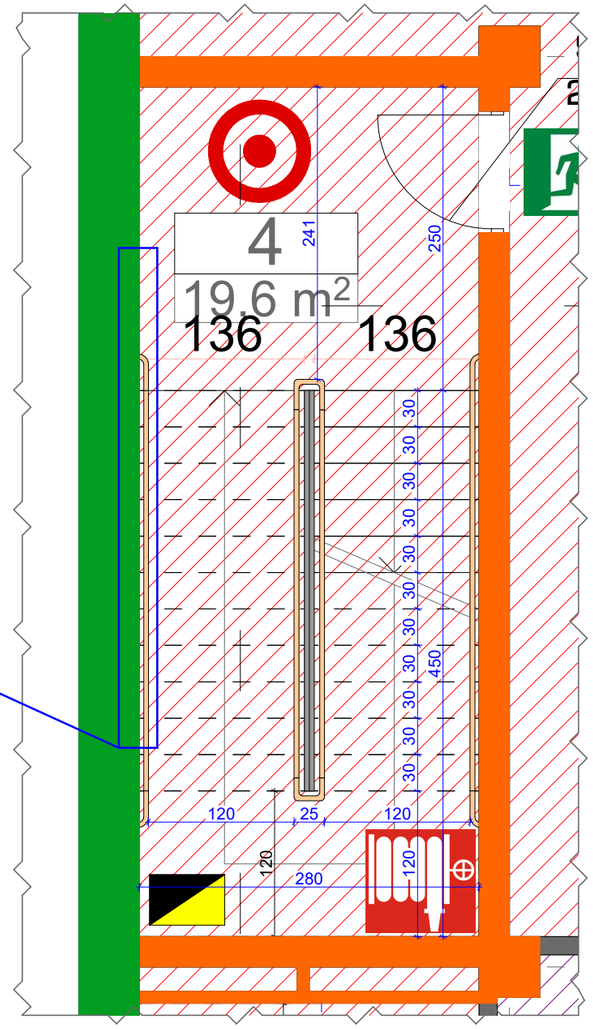


A·GROUP
შ.პ.ს "არქიტექტურული ჯგუფი"
L.T.D "ARCHITECTURAL GROUP"

პროექტის სახელწოდება

**სასაწყობე შენობა**

ქ.თბილისი გივი ამილახვრის ქ. N10
ს.კ. 01.19.18.003.144

პირობითი ნიშნები

ნაკვეთის საზღვარი

+3.60 არქიტექტურული ნიშნული

+3,00 არქიტექტურული ნიშნული

შენიშვნა

1. ნახაზის ყველა ცვლილება მშენებლობისას შეთანხმებული უნდა იყოს პროექტის ავტორთან

| თანამდებობა | გვარი | ხელმოწერა |
|---|---|---|
| დირექტორი | კ. თეფნორაძე | |
| არქიტექტორი | ბ. მაღალაშვილი | |
| არქიტექტორი | ბ. რევაზიშვილი | |

ნახაზის დასახელება

| მასშტაბი | ფორმატი | თებერვალი 2024 წ. | |
|---|---|---|---|
| | | შარცლები | შარცლი |
| 1:100 | A-3 | | |

კიბის უჯრედი №1

ჭრილი 1-1

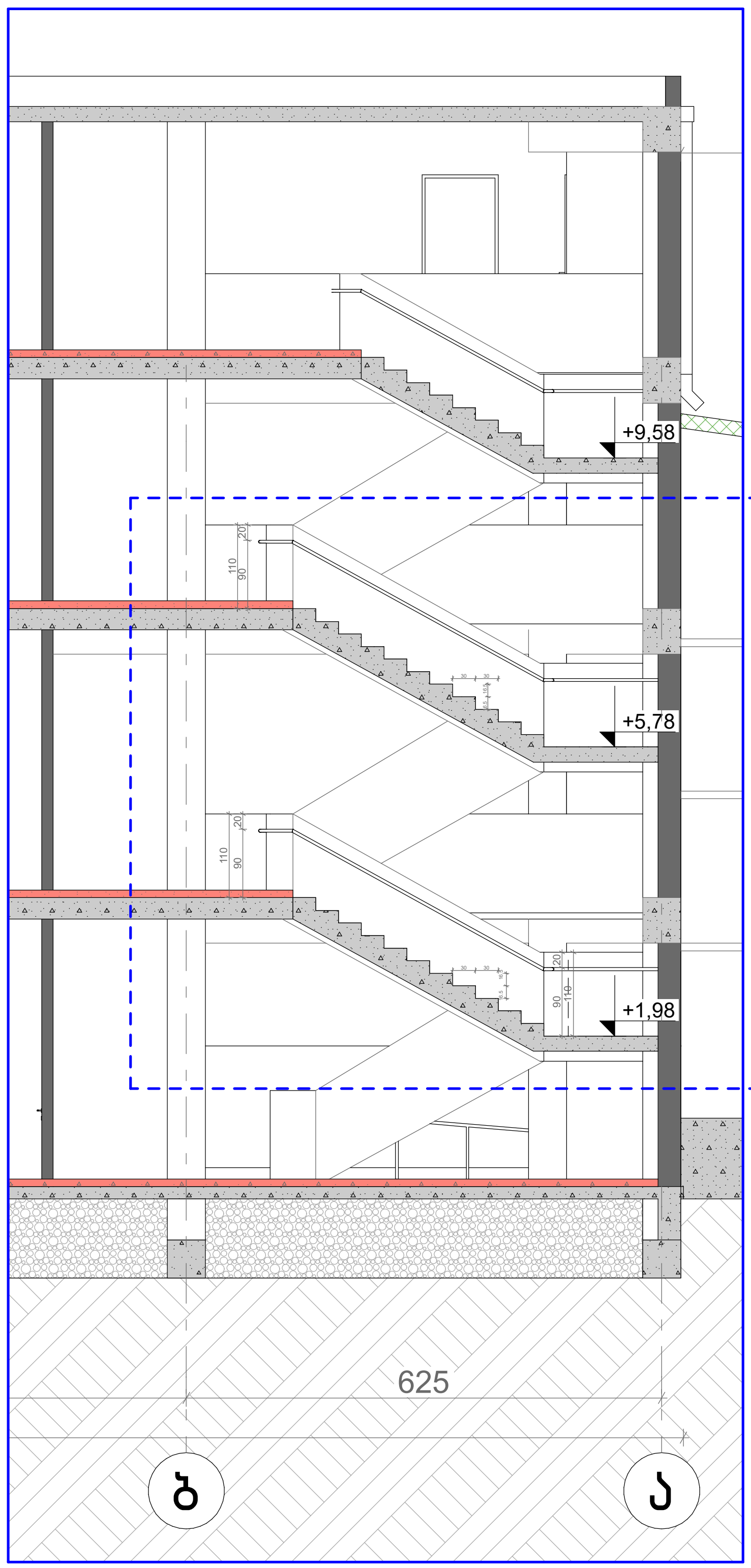


ჭრილი 1-1

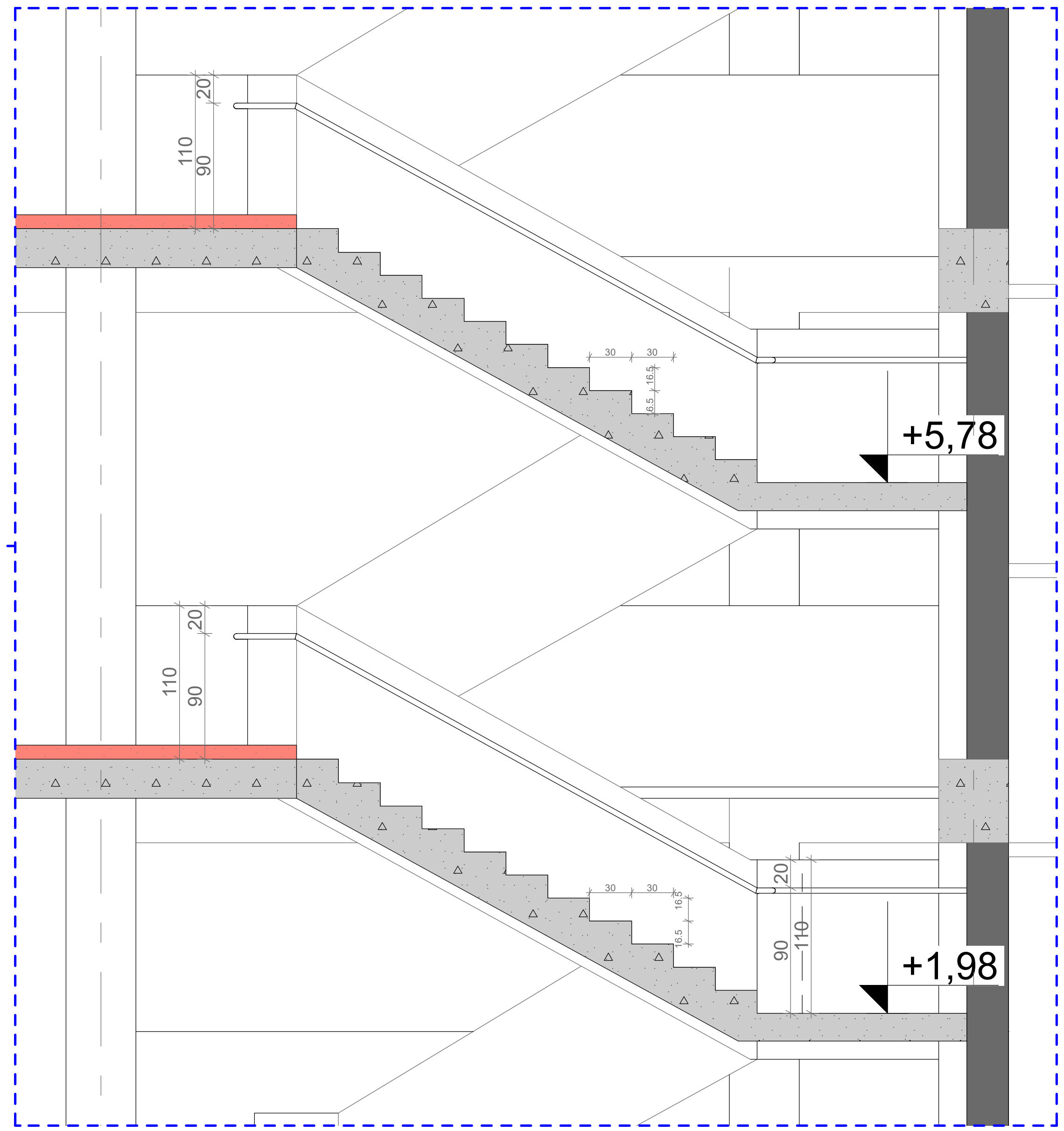


A·GROUP
შ.პ.ს "არქიტექტურული ჯგუფი"
L.T.D "ARCHITECTURAL GROUP"

**პროექტის სახელწოდება**

**სასაწყობე შენობა**

ქ.თბილის გივი ამილახვრის ქ. N10
ს.კ. 01.19.18.003.144

**პირობითი ნიშნები**

ნაკვეთის საზღვარი

+3.60 არქიტექტურული ნიშნული

+3,00 არქიტექტურული ნიშნული

**შენიშვნა**

1. ნახაზის ყველა ცვლილება მშენებლობისას შეთანხმებული უნდა იყოს პროექტის ავტორთან

| თანამდებობა | გვარი | ხელმოწერა |
|---|---|---|
| დირექტორი | კ. თევდორაძე | |
| არქიტექტორი | ბ. მაღალაშვილი | |
| არქიტექტორი | გ. რევაზიშვილი | |

**ნახაზის დასახელება**

| მასშტაბი | ფორმატი | თბილისი 2024 წ. | |
|---|---|---|---|
| 1:100 | A-3 | ფურცლები | ფურცელი |

კიბის შჯრედი №2

ჭრილი 1-1

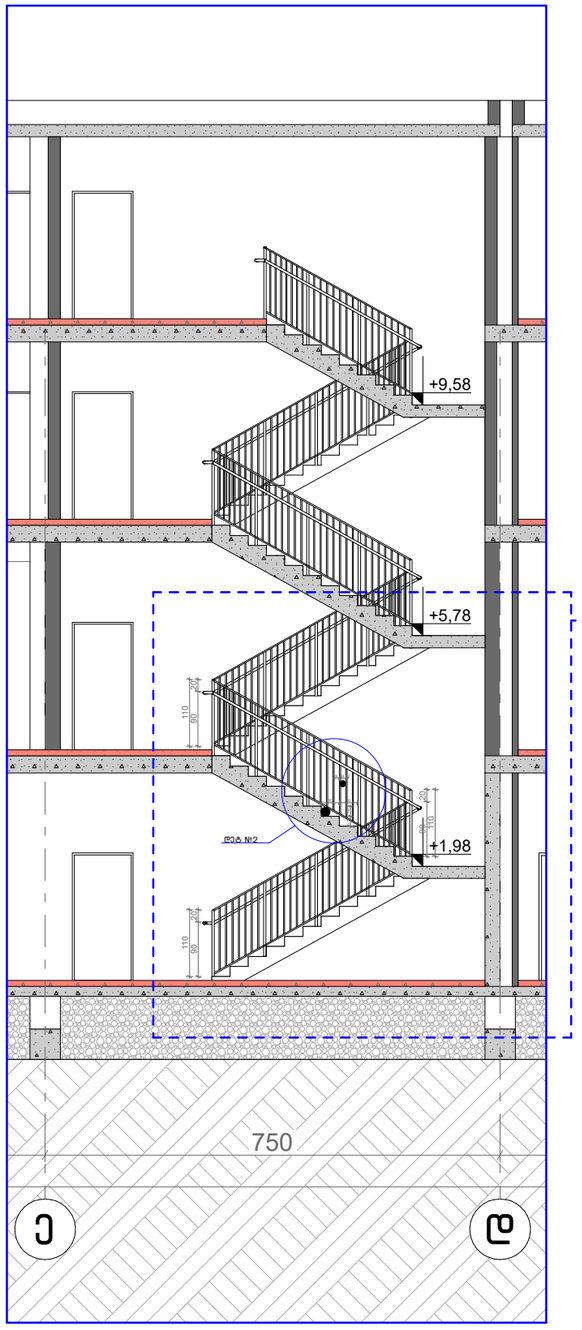


ჭრილი 1-1

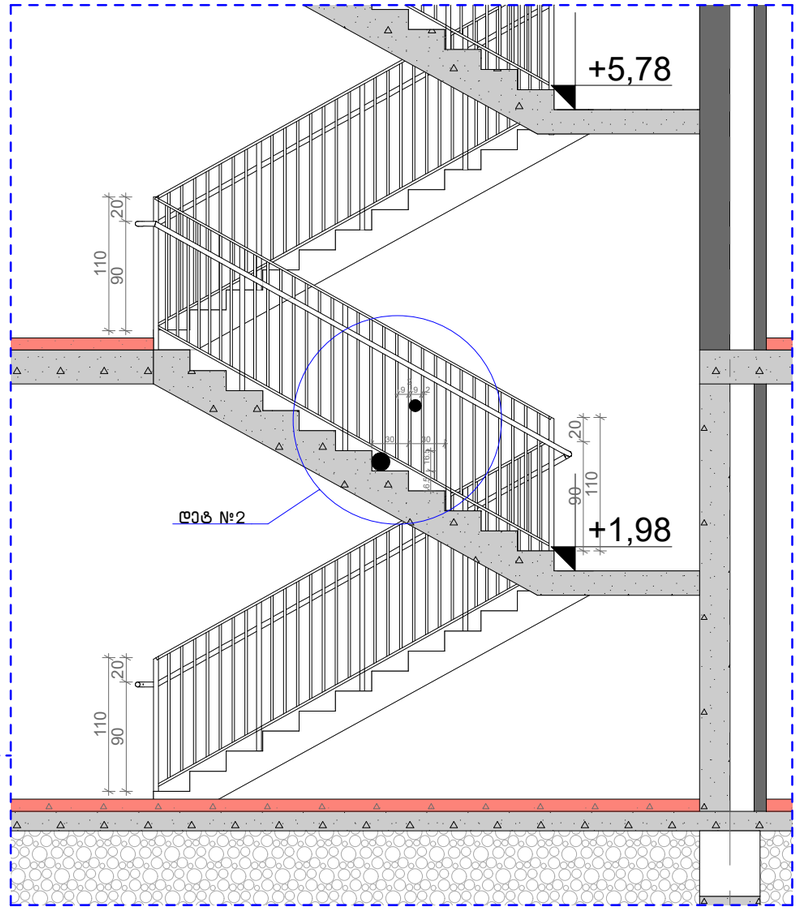


დეტ №2

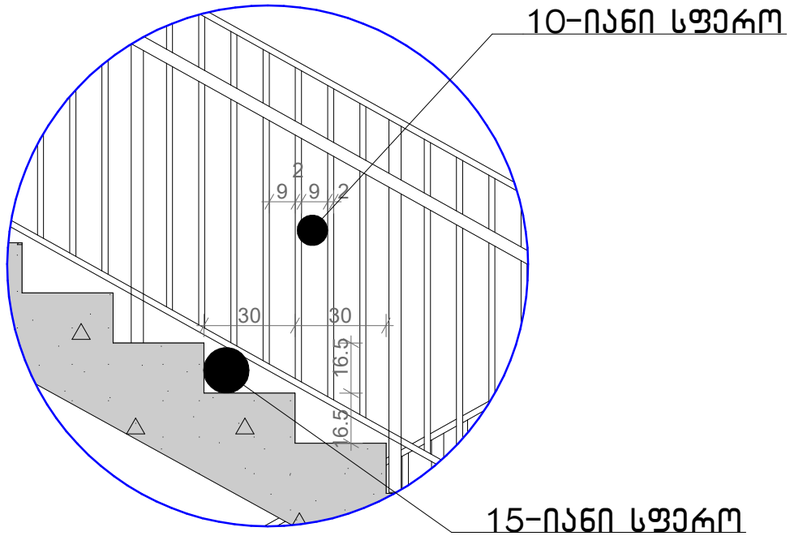


A·GROUP
შ.პ.ს "არქიტექტურული ჯგუფი"
L.T.D "ARCHITECTURAL GROUP"

პროექტის სახელწოდება

**სასაწყობე შენობა**

ქ.თბილისი გიგი ამილახვრის ქ. N10
ს.კ. 01.19.18.003.144

პირობითი ნიშნები

ნაკვეთის საზღვარი

+3.60 არქიტექტურული ნიშნული

+3,00 არქიტექტურული ნიშნული

შენიშვნა

1. ნახაზის ყველა ცვლილება შესრულებისას შეთანხმებული უნდა იყოს პროექტის ავტორთან

| თანამდებობა | გვარი | ხელმოწერა |
|---|---|---|
| დირექტორი | კ. თევდორაძე | |
| არქიტექტორი | ბ. მაღალაშვილი | |
| არქიტექტორი | ბ. რევაზიშვილი | |

ნახაზის დასახელება

| მასშტაბი | ფორმატი | თბილისი 2024 წ. | |
|---|---|---|---|
| 1:100 | A-3 | შარდები | შარდი |
| | | | |

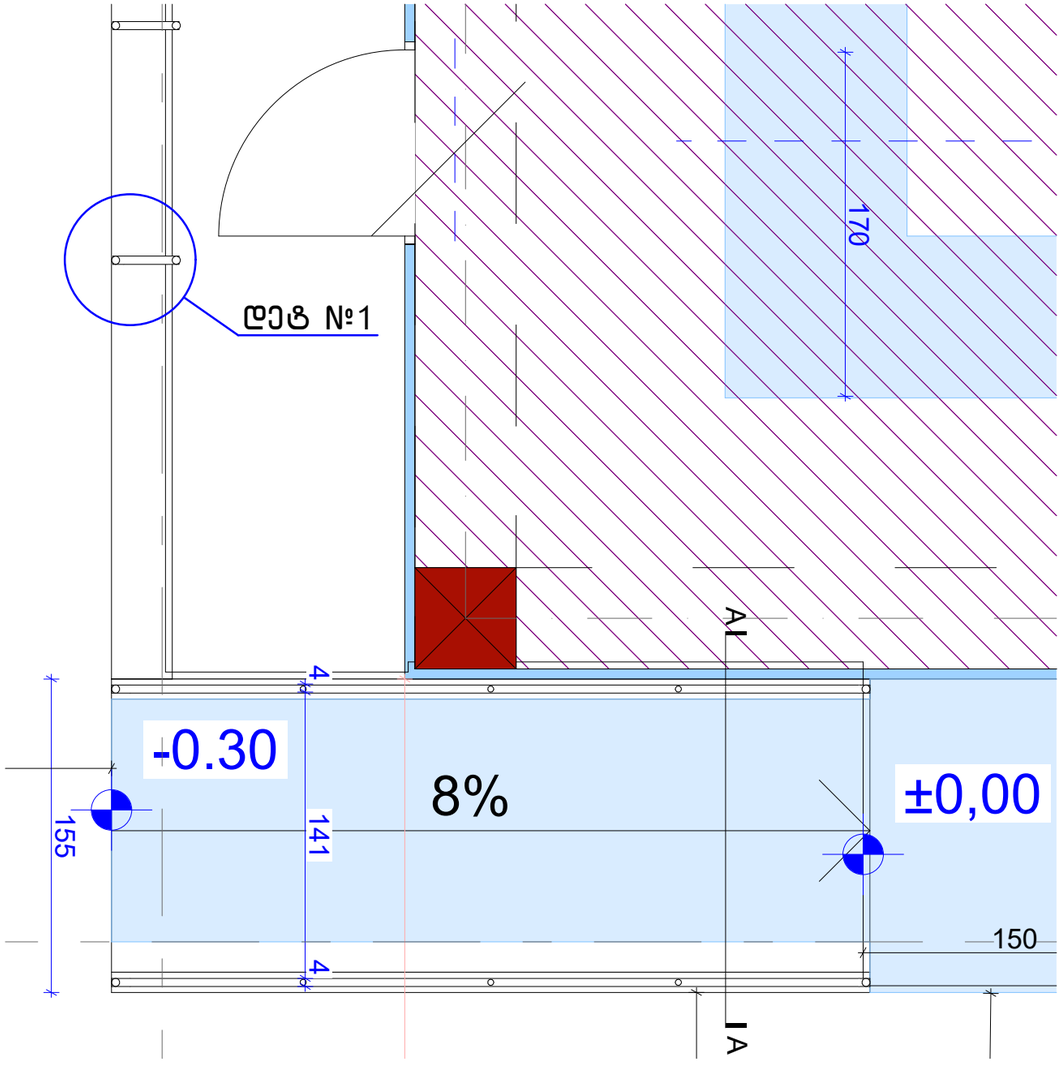


## ჭრილი A-A

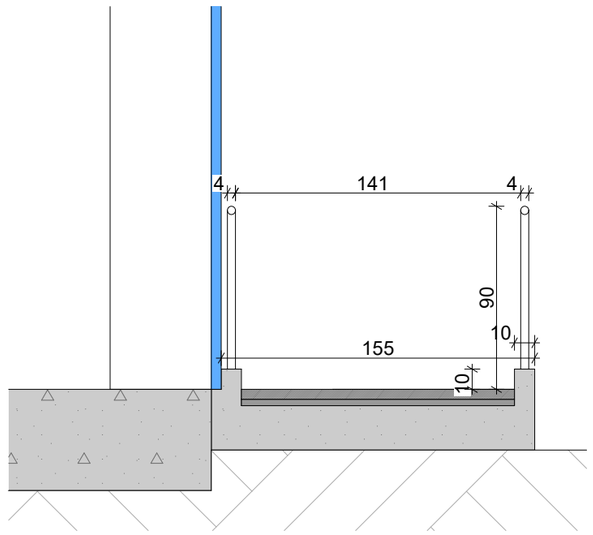


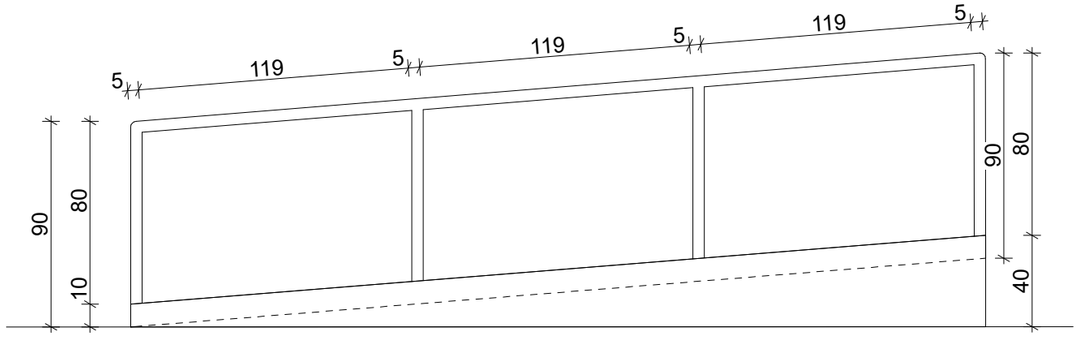


## დეტ N1

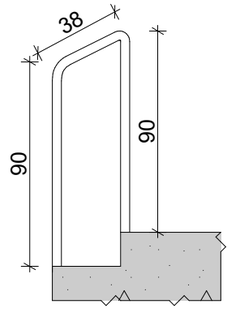


**A·GROUP**
შ.პ.ს "არქიტექტურული ჯგუფი"
L.T.D "ARCHITECTURAL GROUP"

პროექტის სახელწოდება

**სასაწყობე შენობა**

ქობულეთის გიგი ამილახვრის ქ. N10
ს.კ. 01.19.18.003.144

პირობითი ნიშნები

ნაკვეთის საზღვარი

+3.60 არქიტექტურული ნიშნული

+3,00 არქიტექტურული ნიშნული

შენიშვნა

1. ნახაზის ყველა ცვლილება მშენებლობისას შეთანხმებული უნდა იყოს პროექტის ავტორთან

| თანამდებობა | გვარი | ხელმოწერა |
|---|---|---|
| დირექტორი | კ. თევდორაძე | |
| არქიტექტორი | გ. მაღალაშვილი | |
| არქიტექტორი | გ. რევაზიშვილი | |

ნახაზის დასახელება

| მასშტაბი | ფორმატი | თბილისი 2024 წ. | |
|---|---|---|---|
| 1:100 | A-3 | შემცველი | შემცველი |
| | | | |

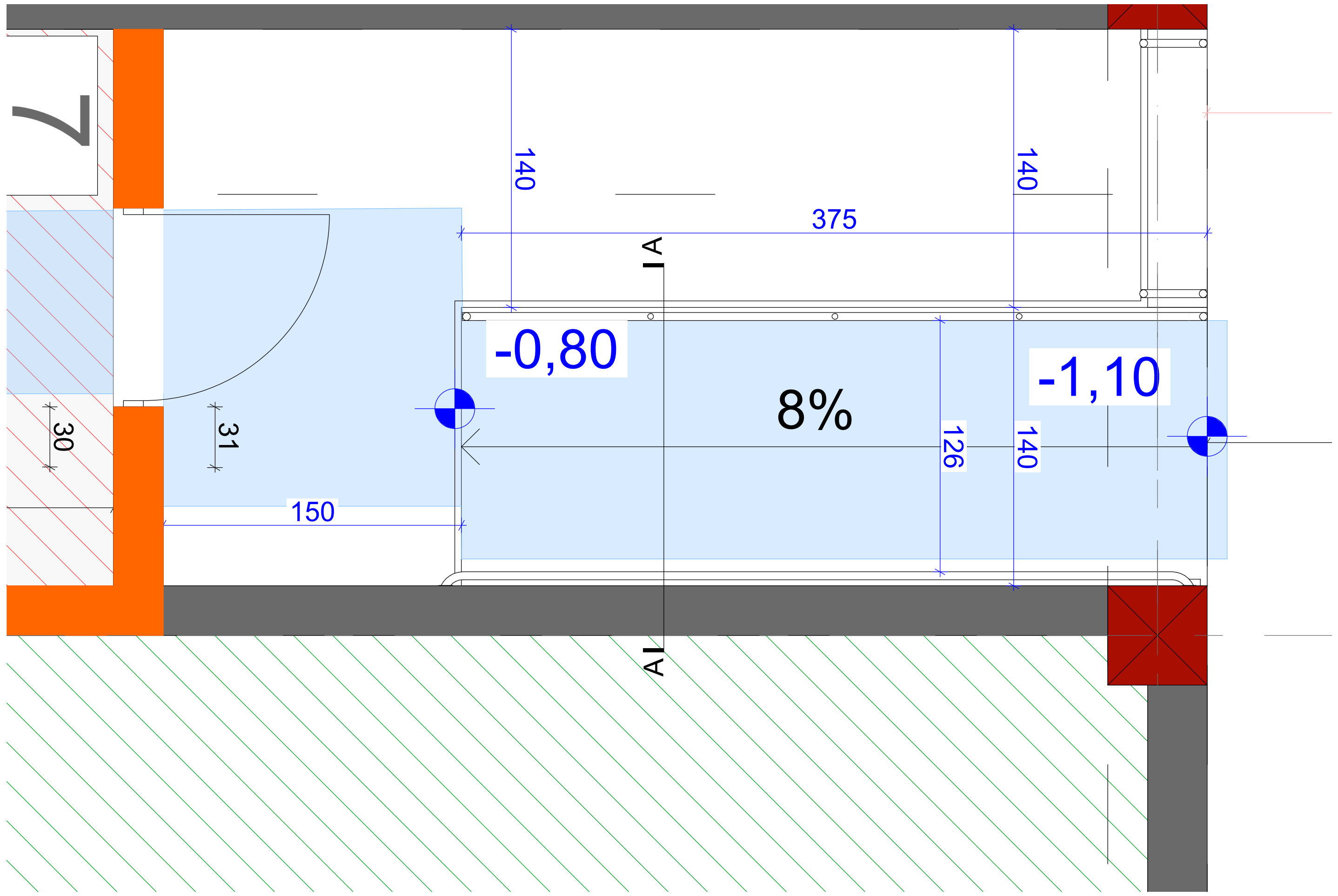


## ჭრილი A-A

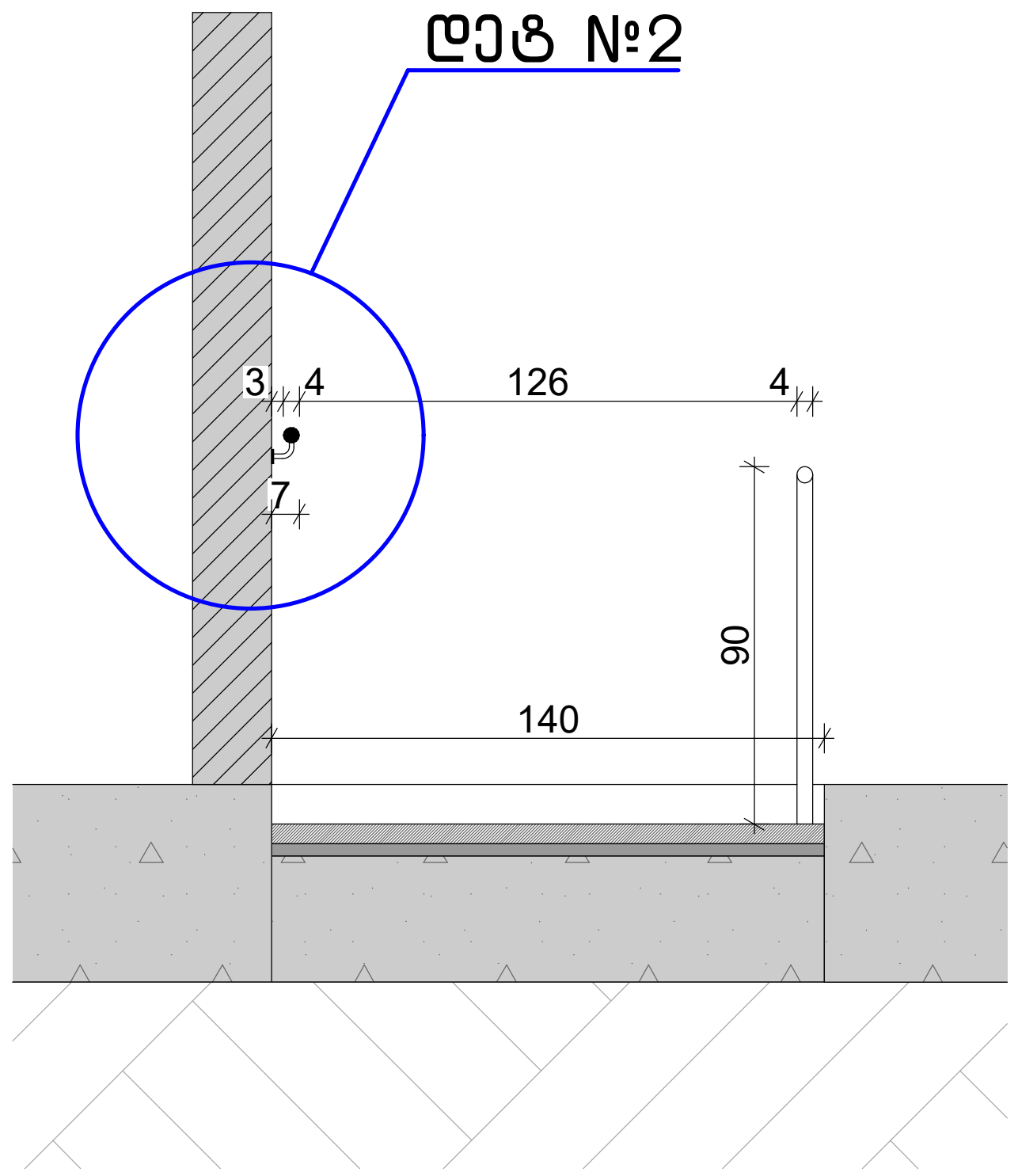


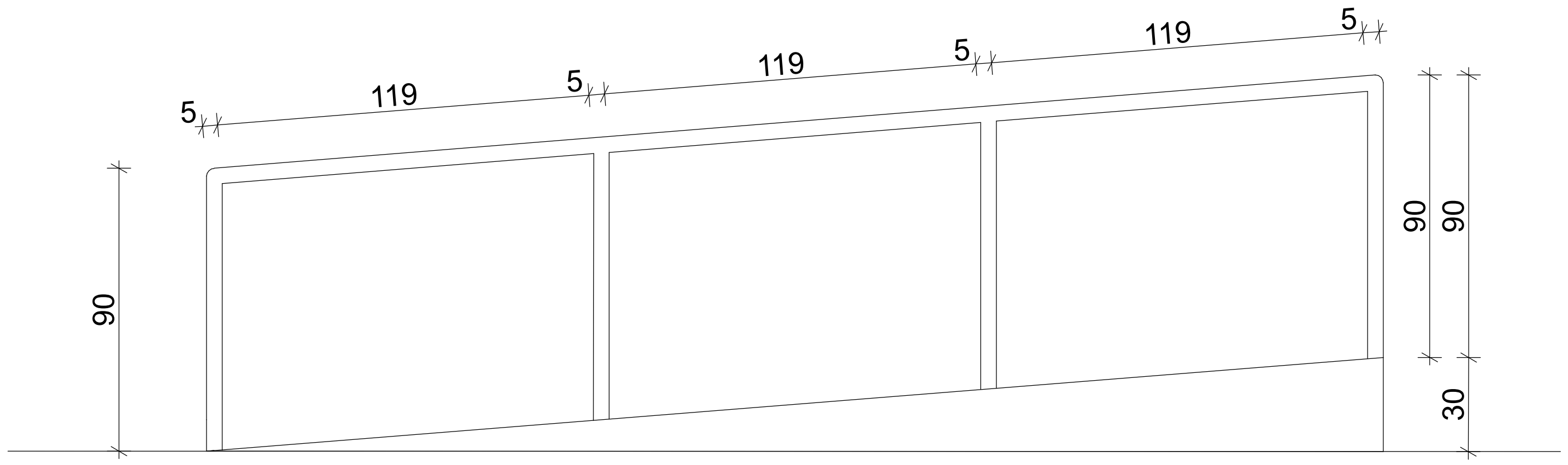


## დეტ №2

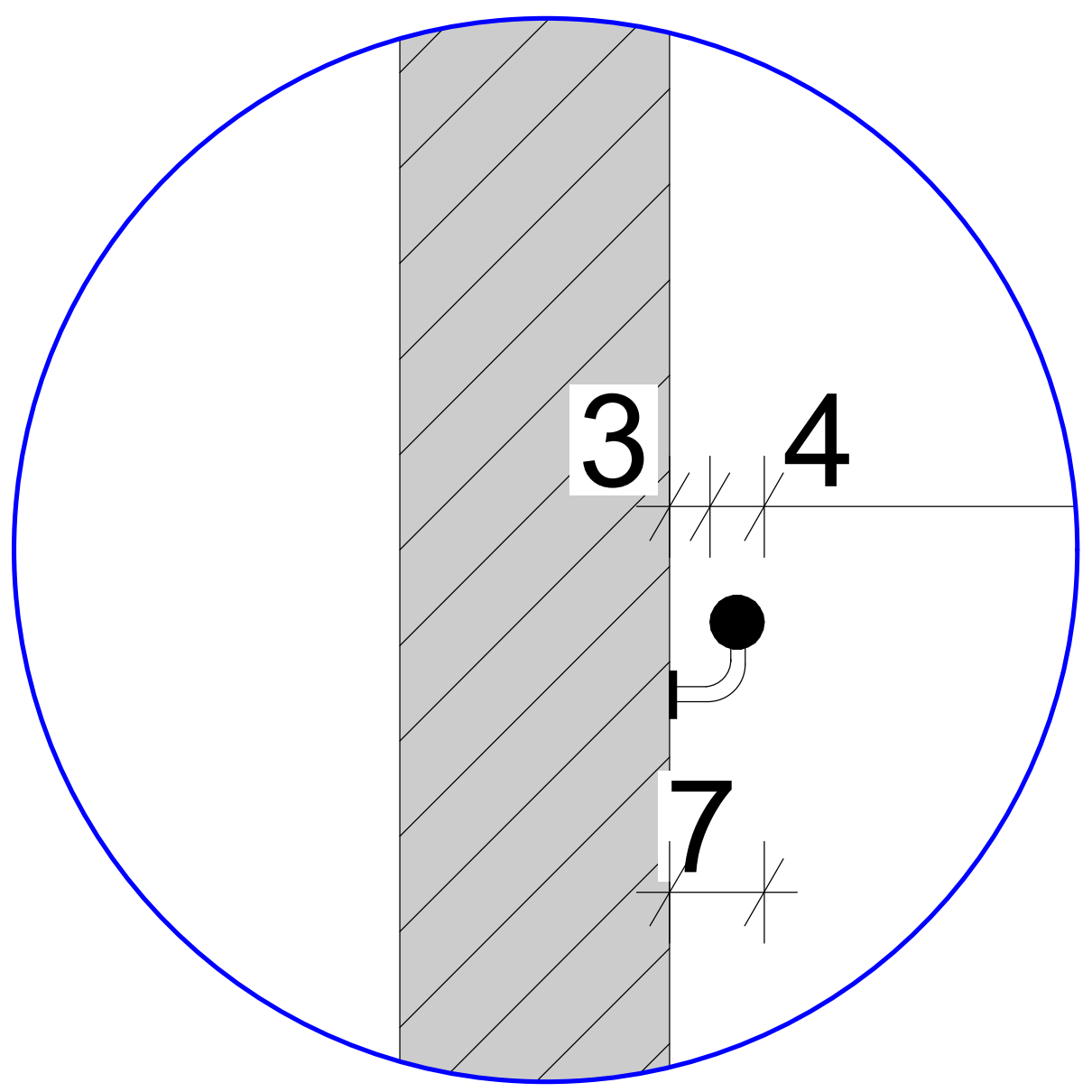


A·GROUP
შ.პ.ს "არქიტექტურული ჯგუფი"
L.T.D "ARCHITECTURAL GROUP"

| პროექტის სახელწოდება |
|---|
| სასაწყობე შენობა |

ქ.თბილისი გივი ამილახვრის ქ. N10
ს.კ. 01.19.18.003.144

| პირობითი ნიშნები | |
|---|---|
| | ნაკვეთის საზღვარი |
| +3.60 | არქიტექტურული ნიშნული |
| +3,00 | არქიტექტურული ნიშნული |

| შენიშვნა |
|---|
| 1. ნახაზის ყველა ცვლილება მშენებლობისას შეთანხმებული უნდა იყოს პროექტის ავტორთან |

| თანამდებობა | გვარი | ხელმოწერა |
|---|---|---|
| დირექტორი | კ. თევდორაძე | |
| არქიტექტორი | ზ. მაღალაშვილი | |
| არქიტექტორი | გ. რევაზიშვილი | |

| ნახაზის დასახელება |
|---|
| |

| მასშტაბი | ფორმატი | თბილისი 2024 წ. | |
|---|---|---|---|
| 1:100 | A-3 | ფურცლები | ფურცელი |
| | | | |

## გარე კიბე №1

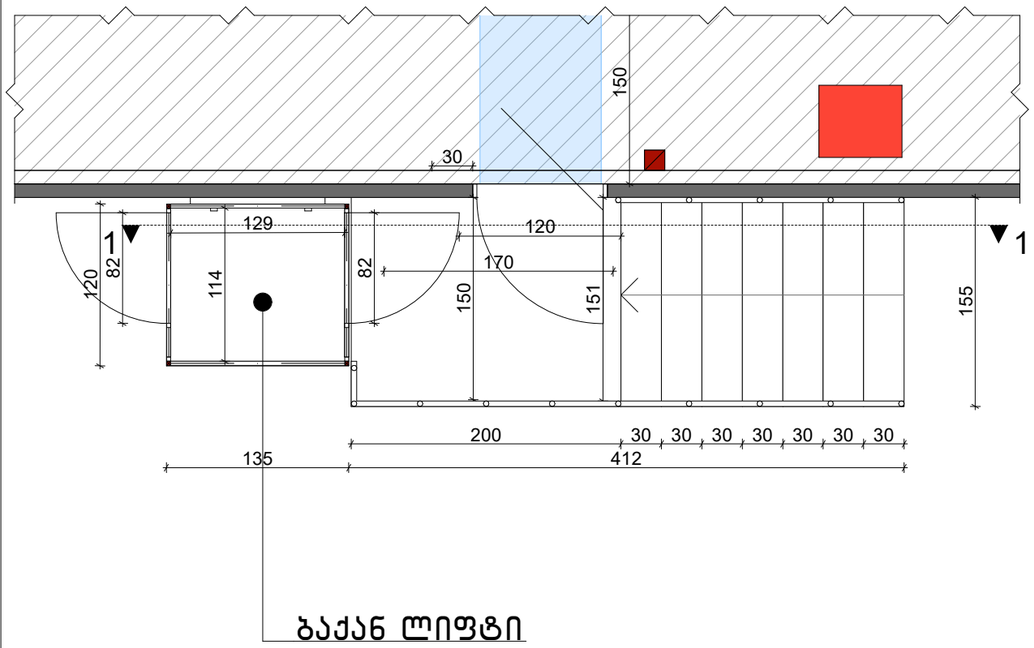


## გარე კიბე №2

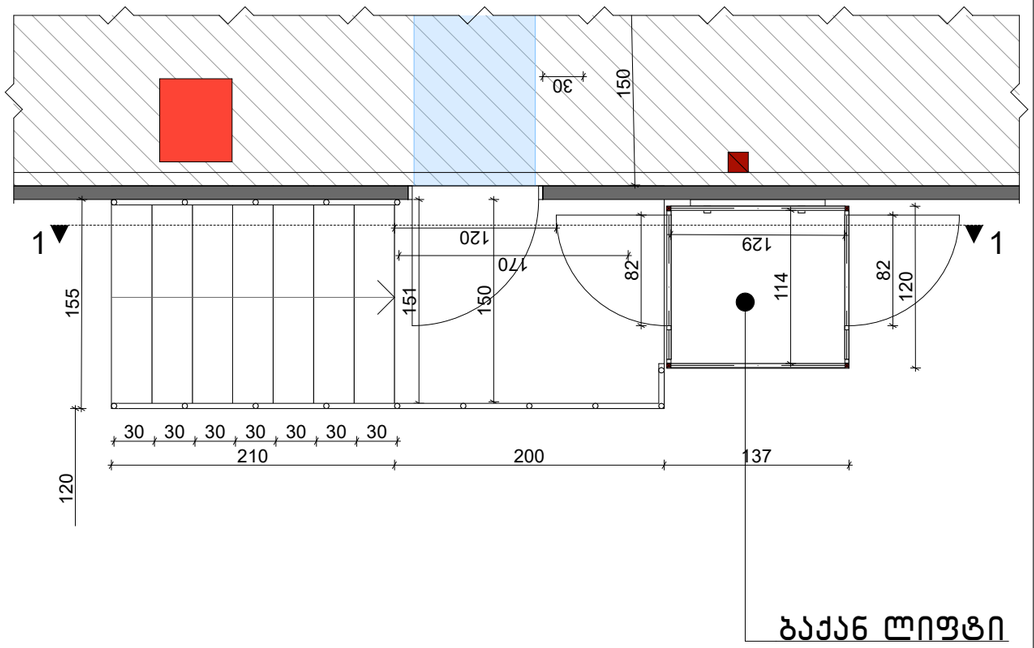


## გარე კიბე №1 /ჭრილი 1-1

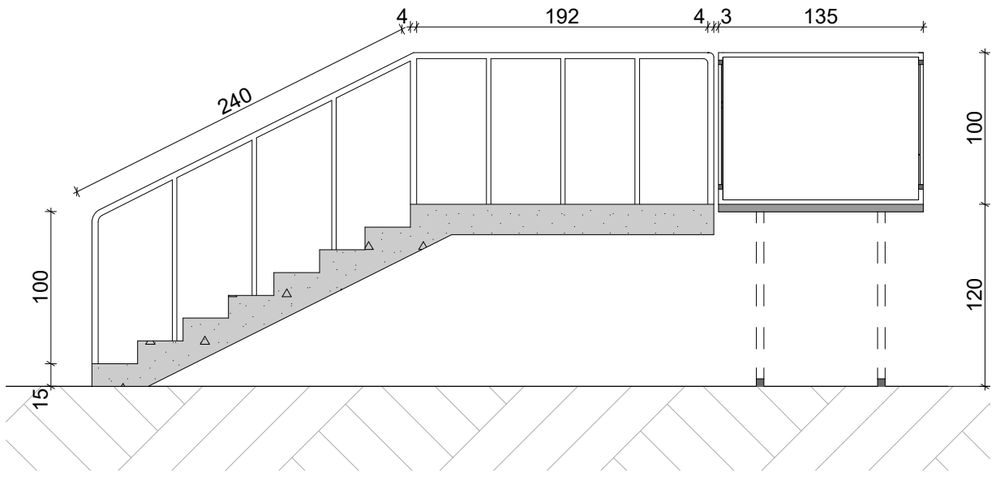


## გარე კიბე №2 /ჭრილი 1-1

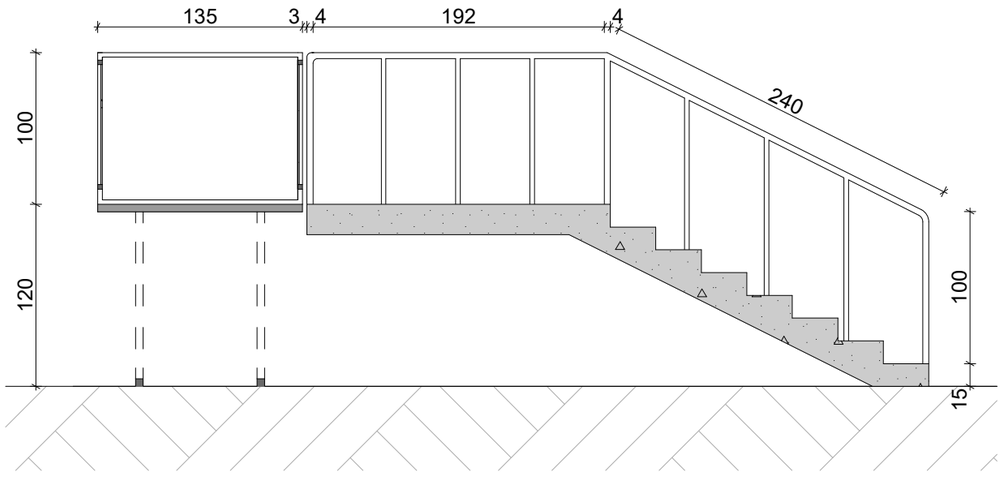


A·GROUP
შ.პ.ს "არქიტექტურული ჯგუფი"
L.T.D "ARCHITECTURAL GROUP"

პროექტის სახელწოდება

**სასაწყობე შენობა**

ქ.თბილისის გიორგი ამილახვრის ქ. N10
ს.კ. 01.19.18.003.144

პირობითი ნიშნები

ნაკვეთის საზღვარი

+3.60 არქიტექტურული ნიშნული

+3,00 არქიტექტურული ნიშნული

შენიშვნა

1. ნახაზის ქვეშა ცვლილება მშენებლობისას შეთანხმებული უნდა იქნეს პროექტის ავტორთან

| თანამდებობა | გვარი | ხელმოწერა |
|---|---|---|
| დირექტორი | კ. თევზაძე | |
| არქიტექტორი | გ. მალალაშვილი | |
| არქიტექტორი | გ. რევაზიშვილი | |

ნახაზის დასახელება

გარე კიბე და ბაქან ლიფტი

| მასშტაბი | ფორმატი | თბილისი 2024 წ. | |
|---|---|---|---|
| 1:100 | A-3 | შემცველი | შემცველი |
| | | | |

## გარე კიბე №3

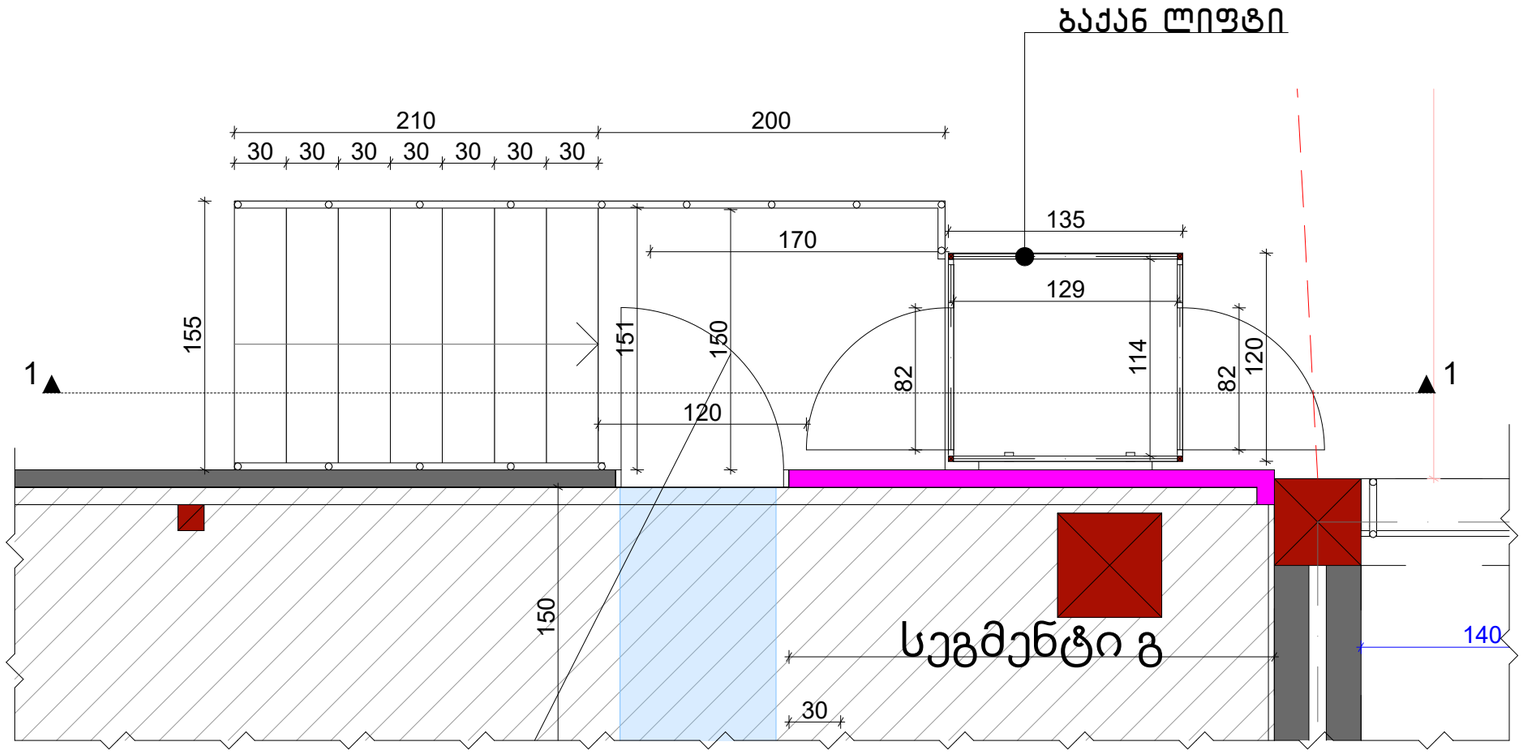


## გარე კიბე №3 /ჭრილი 1-1

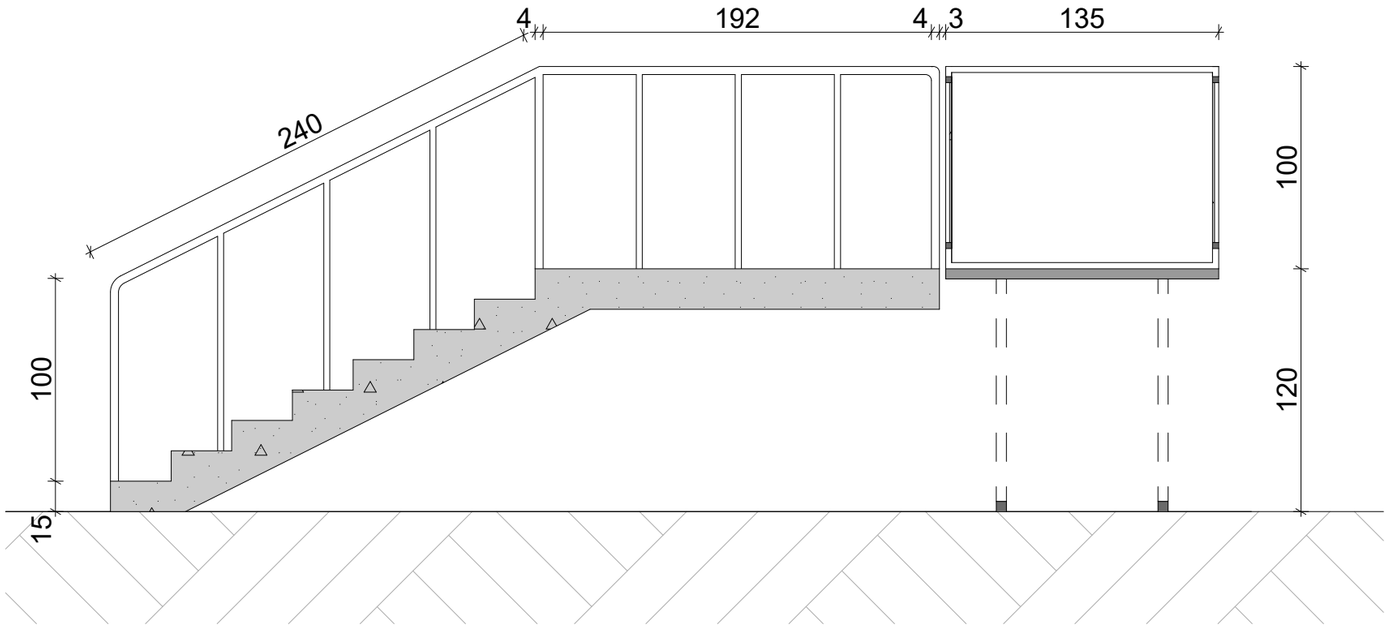


A·GROUP
შ.პ.ს "არქიტექტურული ჯგუფი"
L.T.D "ARCHITECTURAL GROUP"

პროექტის სახელწოდება

**სასაწყობე შენობა**

ქ.თბილისი გიგი ამილახვრის ქ. N10
ს.კ. 01.19.18.003.144

პირობითი ნიშნები

ნაკვეთის საზღვარი

+3.60 არქიტექტურული ნიშნული

+3,00 არქიტექტურული ნიშნული

შენიშვნა

1. ნახაზის ქვეშა ცვლილება მშენებლობისას შეთანხმებული უნდა იქნეს პროექტის ავტორთან

| თანამდებობა | გვარი | ხელმოწერა |
|---|---|---|
| დირექტორი | კ. თევდორაძე | |
| არქიტექტორი | გ. მალალაშვილი | |
| არქიტექტორი | გ. რევაზიშვილი | |

ნახაზის დასახელება

გარე კიბე და ბაქან ლიფტი

| მასშტაბი | ფორმატი | თბილისი 2024 წ. | |
|---|---|---|---|
| 1:100 | A-3 | შეცდება | შეცდება |
| | | | |

## ვიტაჟების სპეციფიკაცია

| | | |
|---|---|---|
| დასახელება | ვ-1<br>ალუმინი | ვ-2<br>ალუმინი |
| რაოდენობა | | |

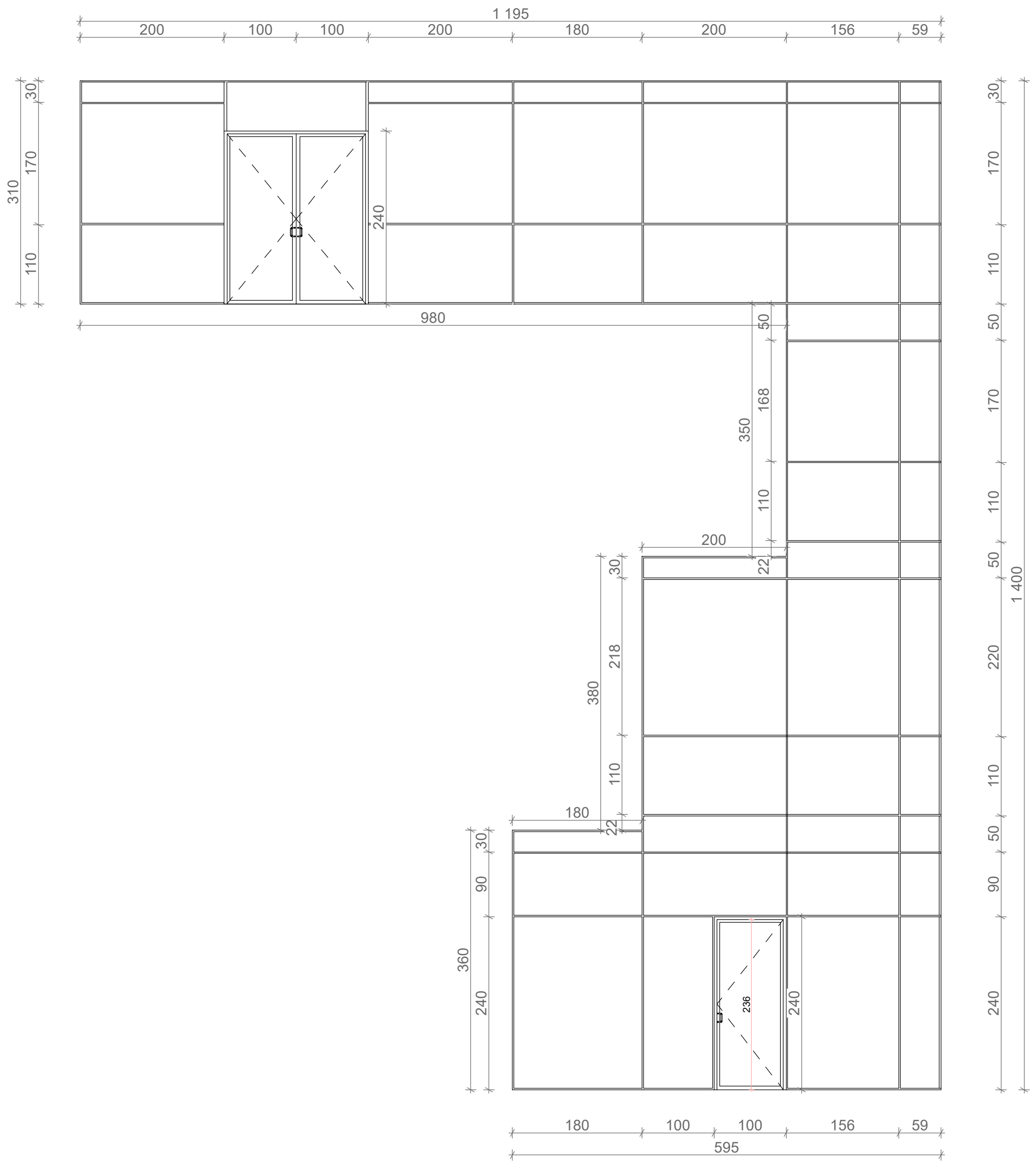


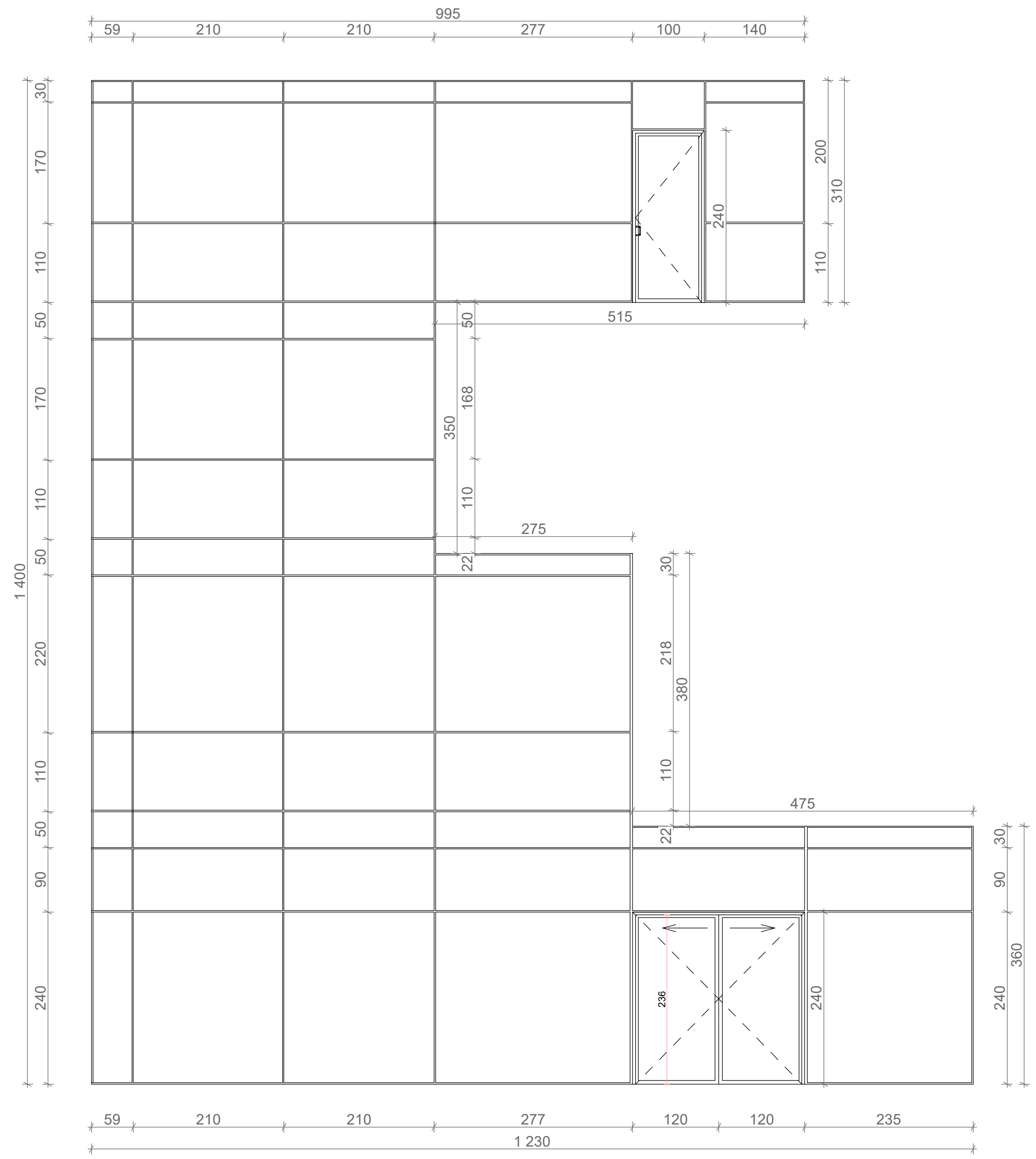


A·GROUP
შ.პ.ს "არქიტექტურული ჯგუფი"
L.T.D "ARCHITECTURAL GROUP"

**პროექტის სახელწოდება**

**სასაწყობე შენობა**
ქ.თბილის გივი ამილახვრის ქ. N10
ს.კ. 01.19.18.003.144

**ექსპლიკაცია**

**პირობითი ნიშნები**

ნაკვეთის საზღვარი
+3.60 არქიტექტურული ნიშნული
+3,00 არქიტექტურული ნიშნული

**შენიშვნა**

1. ნახაზის ყველა ცვლილება მშენებლობისას შეთანხმებული უნდა იყოს პროექტის ავტორთან
2. ნახაზზე ზომები მოცემულია სანტიმეტრებში

| თანამდებობა | გვარი | ხელმოწერა |
|---|---|---|
| დირექტორი | კ. თევდორაძე | |
| არქიტექტორი | ბ. მაღალაშვილი | |
| არქიტექტორი | ბ. რევაზიშვილი | |
| | | |

**ნახაზის დასახელება**

| მასშტაბი | ფორმატი | თბილისი 2024 წ. | |
|---|---|---|---|
| 1:100 | A-3 | ფურცლები | ფურცელი |
| | | | |

## კარების სპეციფიკაცია

| | კ1 | კ2 | კ2 |
|---|---|---|---|
| დასახელება | რკინის | ალუმინი | სექციური კარი |
| რაოდენობა | 4 | 4 | 6 |
| ფასადი | 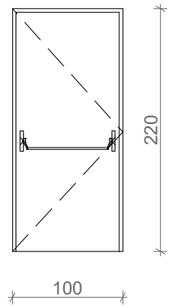 | 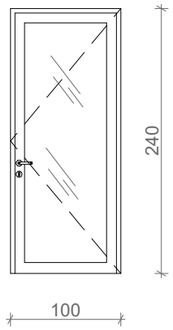 | 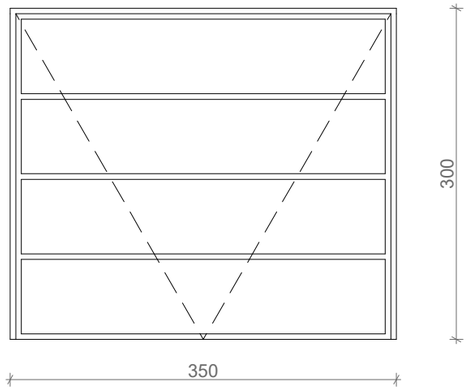 |
| გეგმა | 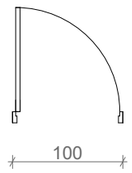 | 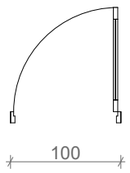 | 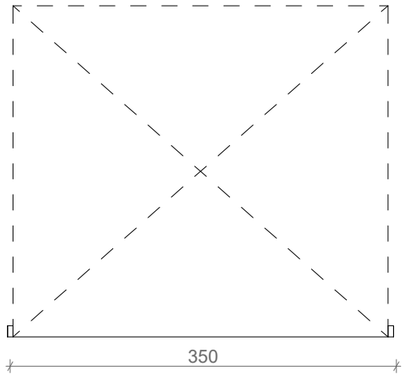 |

## ფანჯრების სპეციფიკაცია

| | ფ1 | ფ2 | ფ3 |
|---|---|---|---|
| დასახელება | ალუმინი | ალუმინი | ალუმინი |
| რაოდენობა | 6 | 35 | 10 |
| ფასადი | 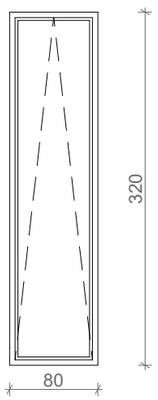 | 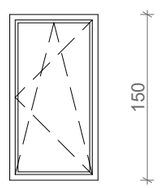 |  |

A•GROUP
შ.პ.ს "არქიტექტურული ჯგუფი"
L.T.D "ARCHITECTURAL GROUP"

პროექტის სახელწოდება

**სასაწყობე შენობა**

ქ.თბილისი გიგი ამილახვრის ქ. N10
ს.კ. 01.19.18.003.144

პირობითი ნიშნები

ნაკვეთის საზღვარი

+3.60 არქიტექტურული ნიშნული

+3,00 არქიტექტურული ნიშნული

შენიშვნა

1. ნახაზის ყველა ცვლილება მშენებლობისას შეთანხმებული უნდა იყოს პროექტის ავტორთან

| თანამდებობა | გვარი | ხელმოწერა |
|---|---|---|
| დირექტორი | კ. თევდორაძე | |
| არქიტექტორი | ბ. მაღალაშვილი | |
| არქიტექტორი | ბ. რევაზიშვილი | |

ნახაზის დასახელება

| მასშტაბი | ფორმატი | თბილისი 2024 წ. | |
|---|---|---|---|
| 1:100 | A-3 | შემცვლები | შემცველი |

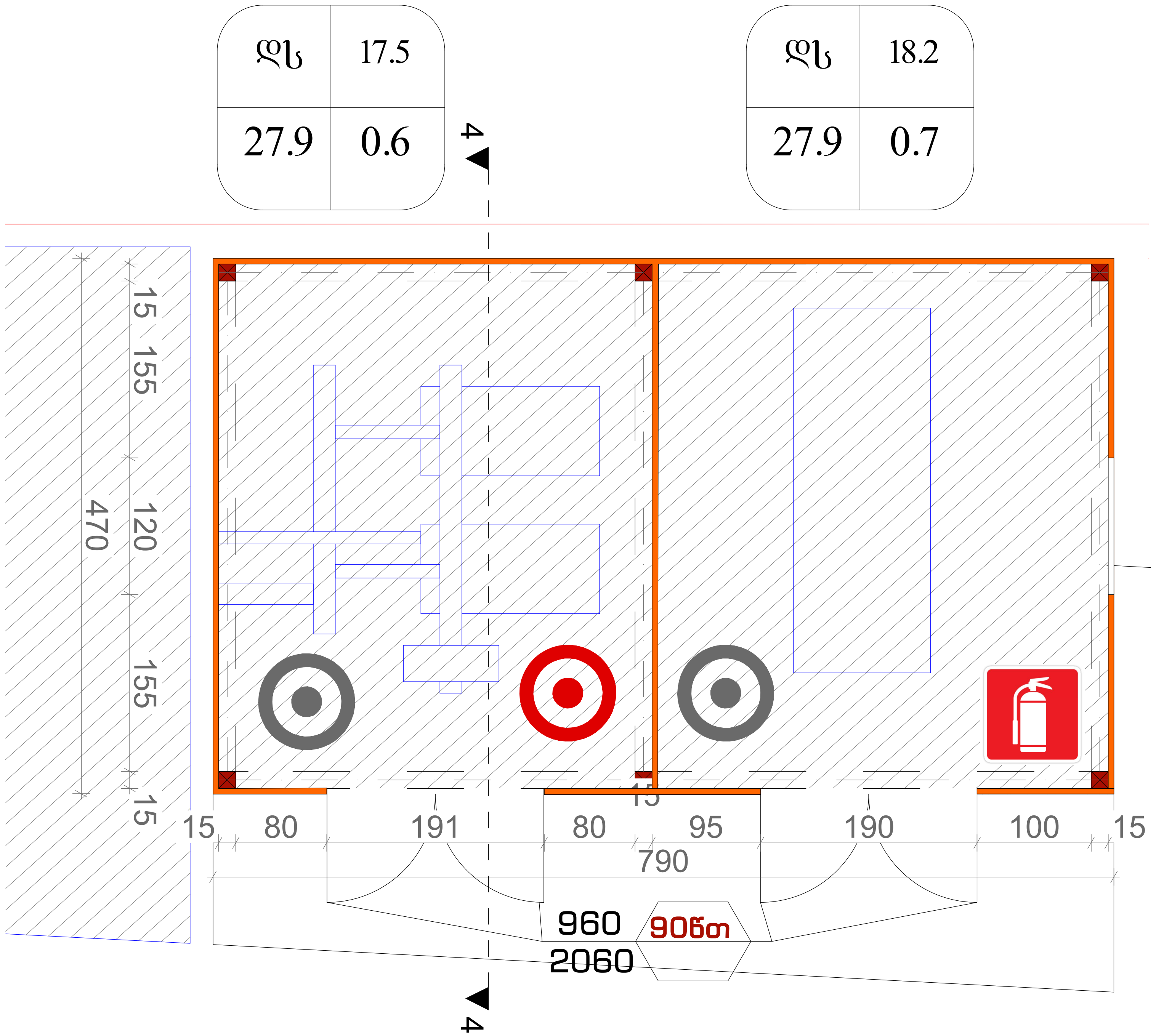


A·GROUP

შ.პ.ს "არქიტექტურული ჯგუფი"

L.T.D "ARCHITECTURAL GROUP"

**პროექტის სახელწოდება**

**სასაწყობე შენობა**

ქ.თბილის გივი ამილახვრის ქ. N10

ს.კ. 01.19.18.003.144

**ექსპლიკაცია**

**პირობითი ნიშნები**

- ნაკვეთის საზღვარი
- +3.60 არქიტექტურული ნიშნული
- +3,00 არქიტექტურული ნიშნული

**შენიშვნა**

1. ნახაზის ყველა ცვლილება მშენებლობისას შეთანხმებული უნდა იყოს პროექტის ავტორთან
2. ნახაზზე ზომები მოცემულია სანტიმეტრებში

| თანამდებობა | გვარი | ხელმოწერა |
|---|---|---|
| დირექტორი | კ. თევდორაძე | |
| არქიტექტორი | ბ. მაღალაშვილი | |
| არქიტექტორი | ბ. რევაზიშვილი | |
| | | |

**ნახაზის დასახელება**

**სატუმბო სადგურის და საგენერატორს გეგმა**

| მასშტაბი | ფორმატი | თბილისი 2024 წ. | |
|---|---|---|---|
| 1:100 | A-3 | ფურცლები | ფურცელი |
| | | | |

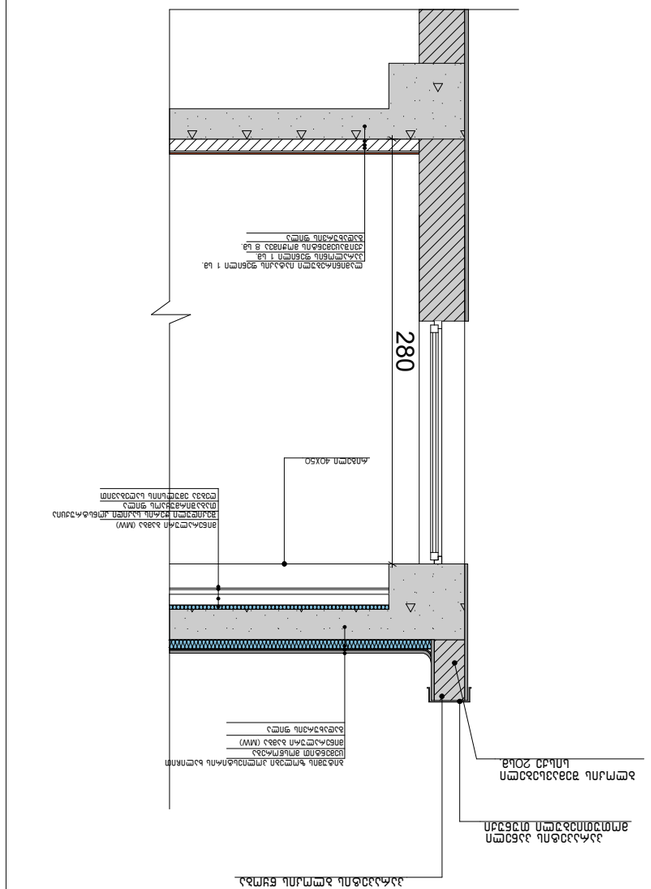


## פרט חיבור תקרה לקיר חיצוני

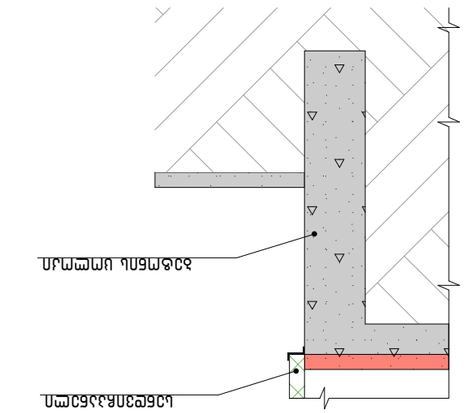

## חתך אופקי

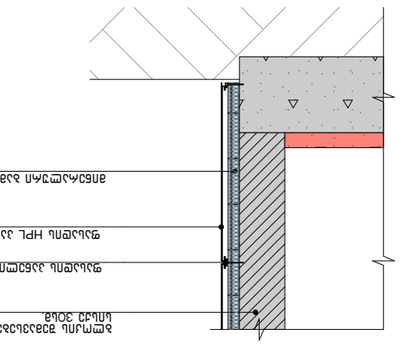

## פרט חיבור תקרה מונמכת לקיר חיצוני

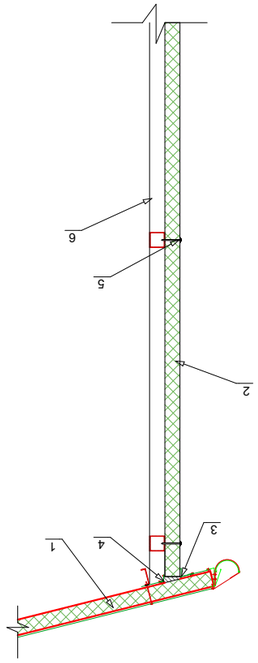

## פרט חיבור תקרה מונמכת לקיר חיצוני

1. בידוד תרמי מסוג גיבס בעובי 100 מ"מ
2. פח"מ בעובי 0.5 מ"מ
3. מסגרת פח"מ מחוררת
4. אזור בידוד מוגבר בעובי 200 מ"מ
5. בידוד
6. חומר איטום

| | |
|---|---|
| מתכנן השלד | |
| יועץ | |
| יועץ | |
| יועץ

## ფასადი 01




## ფასადი 02

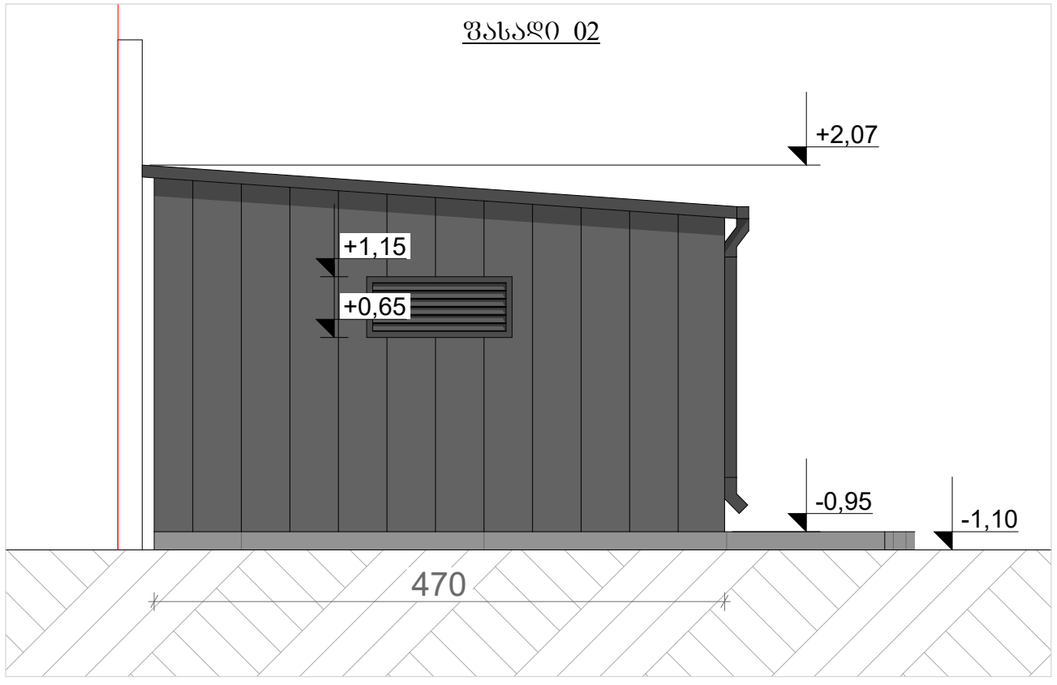


## ჭრილი 4-4

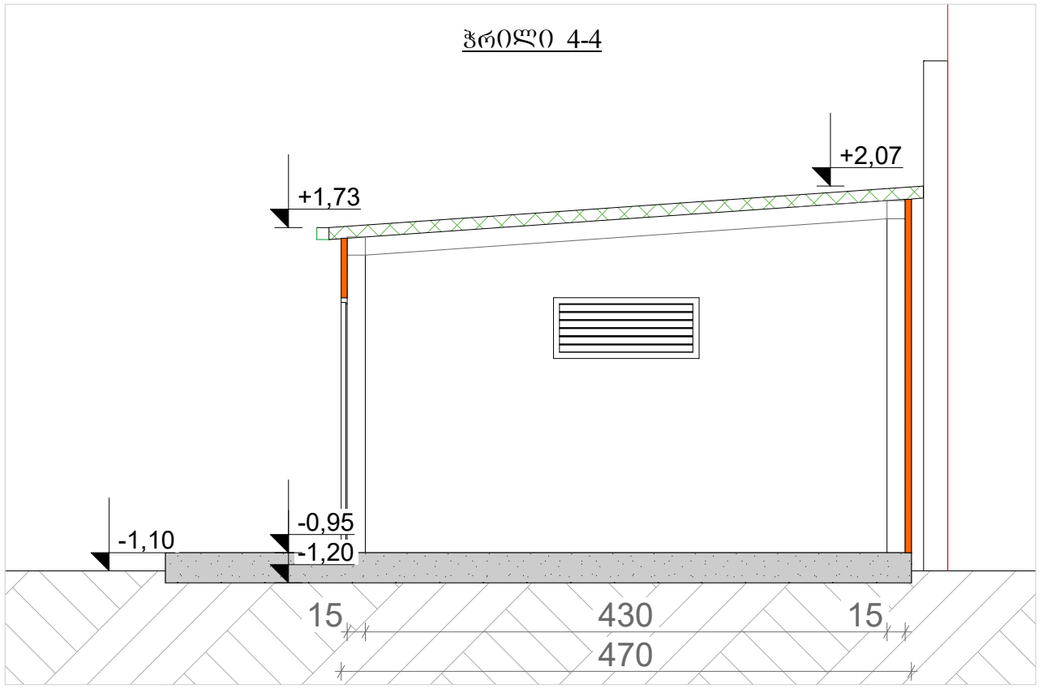


A·GROUP
შ.პ.ს "არქიტექტურული ჯგუფი"
L.T.D "ARCHITECTURAL GROUP"

პროექტის სახელწოდება

**სასაწყობე შენობა**

ქ.თბილისი ბიცვი ამილახვრის ქ. N10

ს.კ. 01.19.18.003.144

ექსპლიკაცია

პირობითი ნიშნები

ნაკვეთის საზღვარი

+3.60 არქიტექტურული ნიშნული

+3,00 არქიტექტურული ნიშნული

შენიშვნა

1. ნახაზის ყველა ცვლილება მშენებლობისას შეთანხმებული უნდა იყოს პროექტის ავტორთან
2. ნახაზზე ზომები მოცემულია სანტიმეტრებში

| თანამდებობა | გვარი | ხელმოწერა |
|---|---|---|
| დირექტორი | კ. თევდორაძე | |
| არქიტექტორი | გ. მაღალაშვილი | |
| არქიტექტორი | გ. რევაზიშვილი | |
| | | |

ნახაზის დასახელება

| მასშტაბი | ფორმატი | თბილისი 2024 წ. | |
|---|---|---|---|
| 1:100 | A-3 | ფურცლები | ფურცელი |
| | | | |

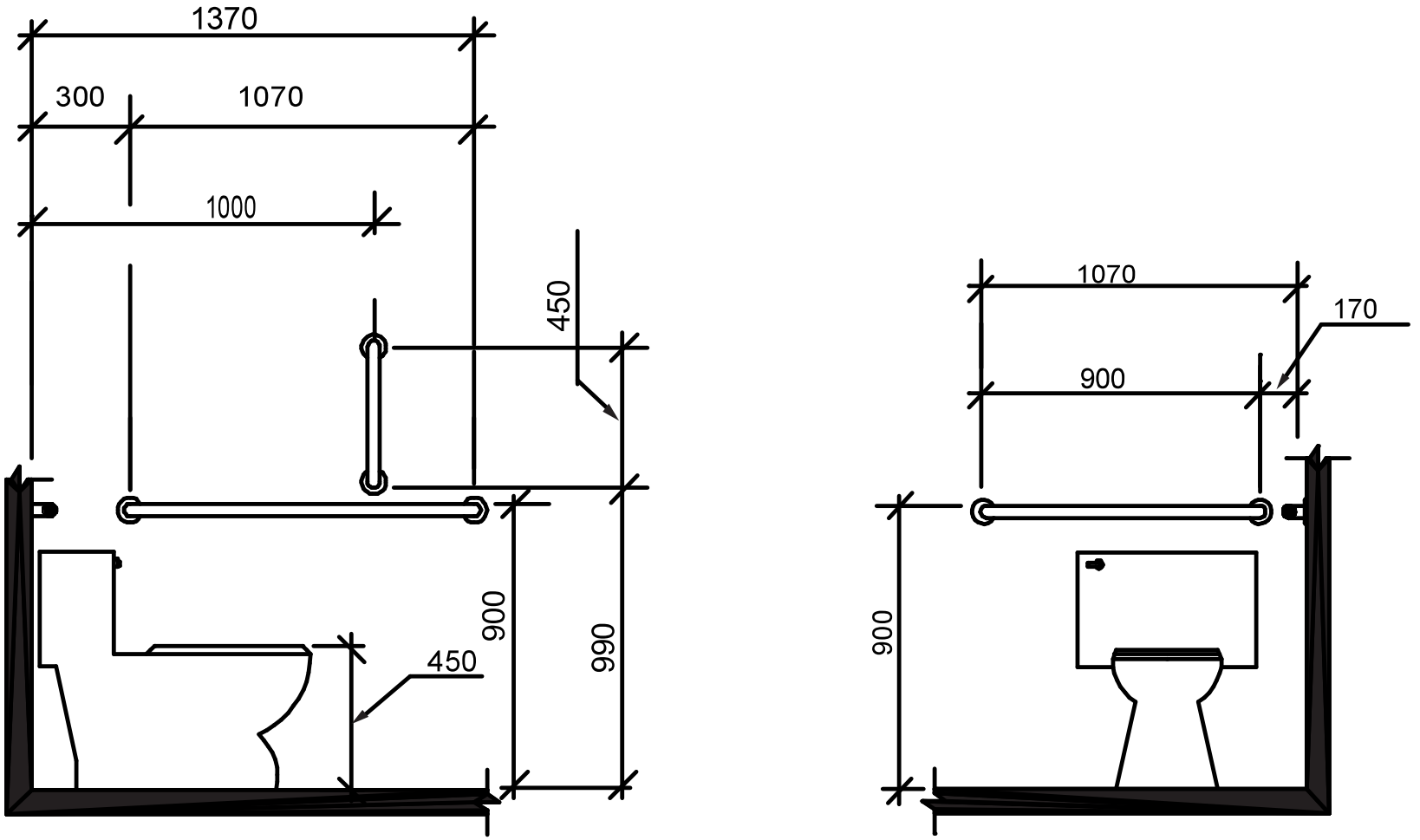
1370
300
1070
1000
450
900
990
450
1070
170
900
900

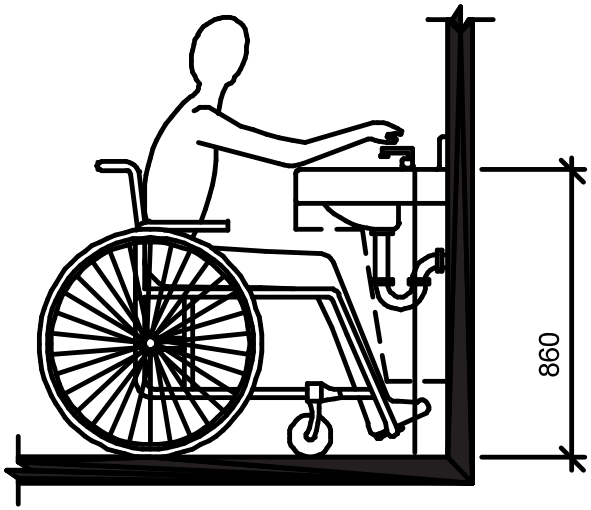
860

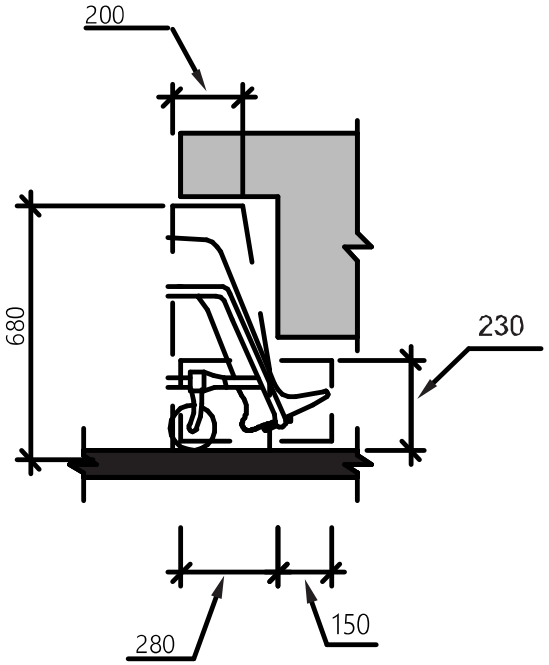
200
680
230
280
150

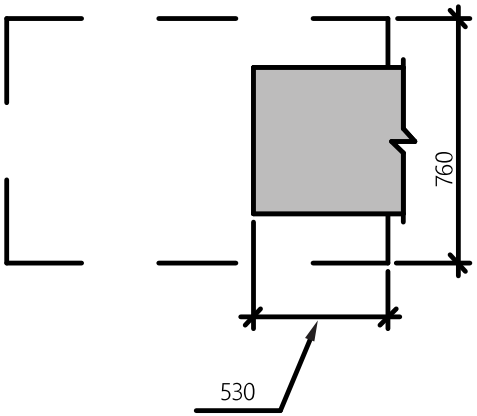
760
530

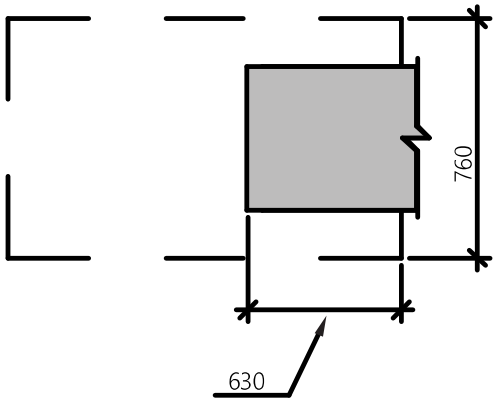
760
630