ქ. თბილისი, ფერდობი ნუცუბიძე II მიკრორაიონი, I კვარტალი კორპუსი №7-ის მიმდებარედ (ს/კ: 01.14.01.007.399)
მრავალბინიანი მრავალსართულიანი 2 ბლოკისგან შემდგარი სახლი

კონსტრუქციული ნაწილი

მუშა პროექტი

თბილისი 2023

საანგარიშო სქემა

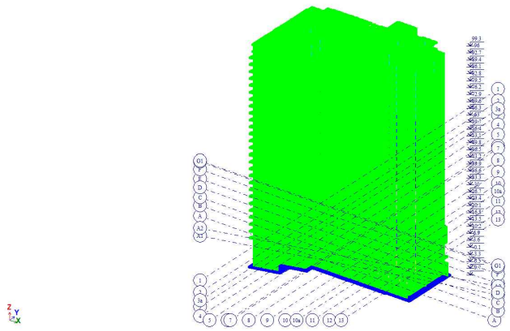

დეფორმაციული სქემა

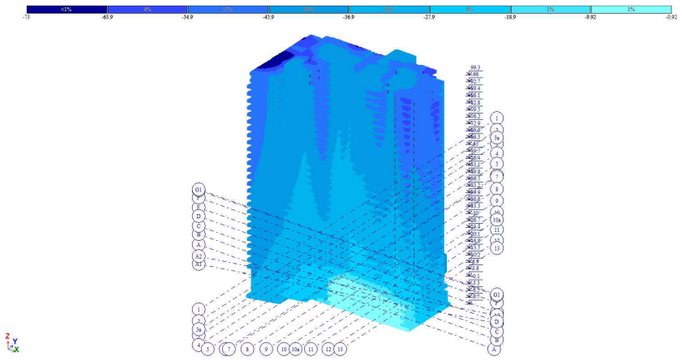

ფილებისა და კედლების არმირების სქემა

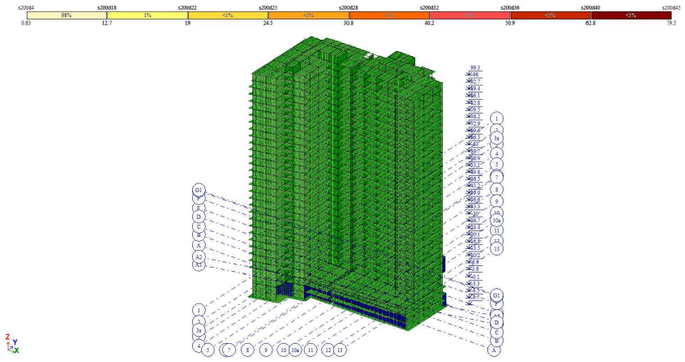

სვეტების არმირება

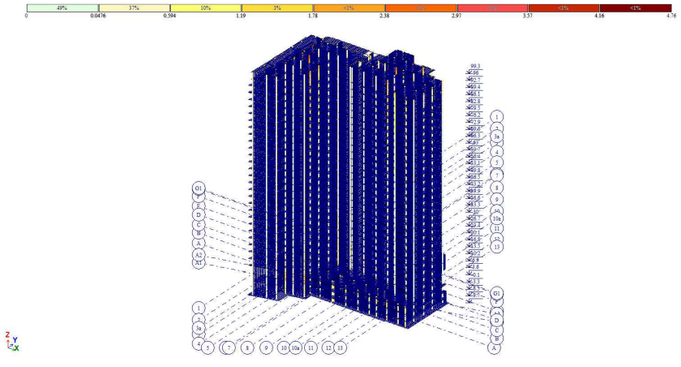

საანგარიშო სქემა

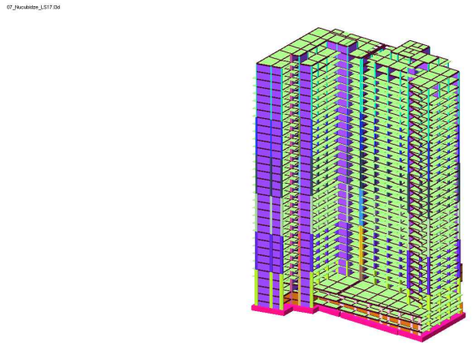

რიგელების არმირება

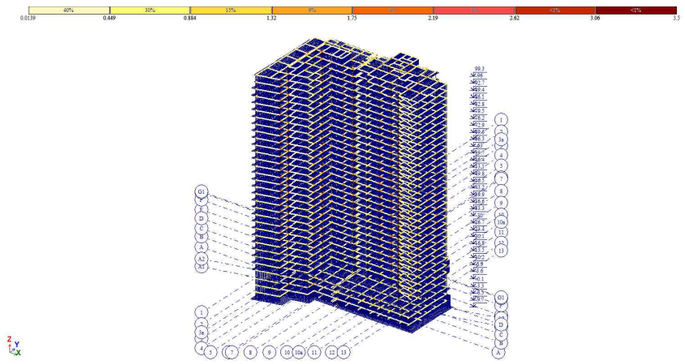

სეისმური გადაადგილება X ღერძის გასწვრივ

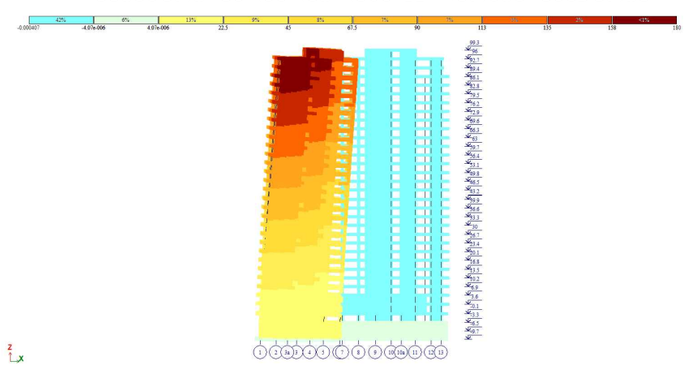

სეისმური გადაადგილება Y ღერძის გასწვრივ

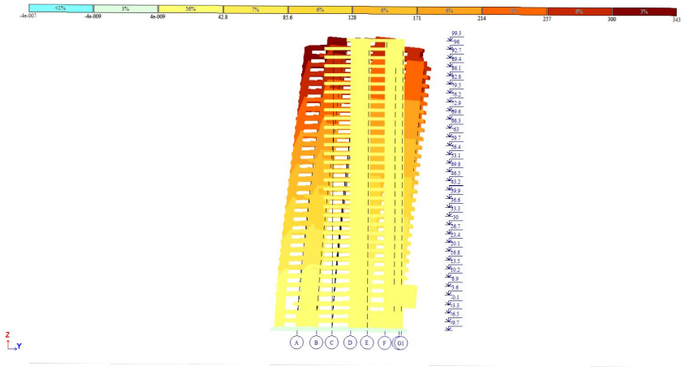

პროექტის დასახელება

მრავალბინიანი მრავალსართულიანი 2 ბლოკისაგან შემდგარი საცხოვრებელი სახლი

პროექტის მისამართი

ქ. ობილისი , ფერლობი ნუცუბიძე II მიკრორაიონი , I კვარტალი კორპუსი №7-ის მიღებარედ (ს/კ 01.14.01.007.399)

დამკვეთი

სტადია მარილი განმარტება

2022.12.20

დაკვეთის №

CAD DWG ფაილი ganmartebiti.dwg

მთ. კონსტრუქტორი: ა. კორტავა

შეასრულა გ. ვაშაკიძე

შეამოწმა ნ. ხუბულავა

საავტორო უფლებები

ნახაზის დასახელება

განმარტებები

კ-02

A3

მოდალური ანალიზის შედეგები

			Частоты					
№ загруж	№ формы	Собст.значения	Круг.частота	Частота	Период	Коэф.распред.	Мод.масса	Сумма мод.масс
3	1	0.659	1.518	0.242	4.139	-0.741	10.992	10.992
3	2	0.639	1.565	0.249	4.014	0.296	1.044	12.036
3	3	0.576	1.737	0.277	3.616	1.157	25.691	37.726
3	4	0.521	1.918	0.305	3.276	1.596	27.473	65.200
3	5	0.366	2.729	0.434	2.302	0.013	0.001	65.201
3	6	0.279	3.586	0.571	1.752	-0.201	0.274	65.475
3	7	0.154	6.506	1.035	0.966	0.069	0.048	65.523
3	8	0.140	7.167	1.141	0.877	0.335	0.859	66.381
3	9	0.123	8.133	1.294	0.773	0.906	8.369	74.750
3	10	0.122	8.202	1.305	0.766	-0.812	5.247	79.998
3	11	0.101	9.885	1.573	0.636	-0.230	0.250	80.248
3	12	0.086	11.688	1.860	0.538	0.333	0.674	80.922
3	13	0.072	13.962	2.222	0.450	0.060	0.039	80.962
3	14	0.066	15.248	2.427	0.412	0.310	0.641	81.603
3	15	0.065	15.442	2.458	0.407	-0.032	0.008	81.611
3	16	0.061	16.313	2.596	0.385	0.116	0.190	81.801
3	17	0.059	16.853	2.682	0.373	0.032	0.009	81.810
3	18	0.058	17.154	2.730	0.366	0.353	0.682	82.492
3	19	0.057	17.673	2.813	0.356	0.326	1.734	84.226
3	20	0.051	19.569	3.115	0.321	0.267	0.265	84.491
3	21	0.049	20.348	3.238	0.309	0.270	0.426	84.918
3	22	0.047	21.283	3.387	0.295	0.202	0.309	85.227
3	23	0.047	21.403	3.406	0.294	0.331	0.196	85.423
3	24	0.045	22.347	3.557	0.281	-0.251	0.303	85.725
3	25	0.043	23.038	3.667	0.273	-0.224	0.172	85.897
3	26	0.042	23.642	3.763	0.266	-0.210	0.227	86.124
3	27	0.042	23.817	3.791	0.264	0.041	0.009	86.133
3	28	0.041	24.230	3.856	0.259	0.541	0.786	86.918
4	1	0.659	1.518	0.242	4.139	1.127	25.433	25.433
4	2	0.639	1.565	0.249	4.014	1.531	28.008	53.441
4	3	0.576	1.737	0.277	3.616	0.749	10.768	64.209
4	4	0.521	1.918	0.305	3.276	-0.323	1.126	65.336
4	5	0.366	2.729	0.434	2.302	0.300	0.584	65.919
4	6	0.279	3.586	0.571	1.752	-0.029	0.006	65.925
4	7	0.154	6.506	1.035	0.966	-0.864	7.412	73.337
4	8	0.140	7.167	1.141	0.877	0.884	5.987	79.323
4	9	0.123	8.133	1.294	0.773	-0.011	0.001	79.324
4	10	0.122	8.202	1.305	0.766	0.374	1.113	80.438
4	11	0.101	9.885	1.573	0.636	-0.431	0.882	81.319
4	12	0.086	11.688	1.860	0.538	0.115	0.081	81.400
4	13	0.072	13.962	2.222	0.450	0.453	2.216	83.616
4	14	0.066	15.248	2.427	0.412	0.418	1.168	84.784
4	15	0.065	15.442	2.458	0.407	0.043	0.015	84.799
4	16	0.061	16.313	2.596	0.385	0.061	0.053	84.852
4	17	0.059	16.853	2.682	0.373	0.097	0.084	84.937
4	18	0.058	17.154	2.730	0.366	-0.381	0.796	85.733
4	19	0.057	17.673	2.813	0.356	-0.121	0.239	85.972
4	20	0.051	19.569	3.115	0.321	-0.417	0.646	86.618
4	21	0.049	20.348	3.238	0.309	-0.131	0.100	86.718
4	22	0.047	21.283	3.387	0.295	0.246	0.462	87.180
4	23	0.047	21.403	3.406	0.294	-0.065	0.008	87.187
4	24	0.045	22.347	3.557	0.281	-0.033	0.005	87.193
4	25	0.043	23.038	3.667	0.273	-0.282	0.273	87.466
4	26	0.042	23.642	3.763	0.266	-0.124	0.080	87.545
4	27	0.042	23.817	3.791	0.264	0.352	0.658	88.203
4	28	0.041	24.230	3.856	0.259	0.256	0.176	88.379
5	1	0.659	1.518	0.242	4.139	0.273	1.492	1.492
5	2	0.639	1.565	0.249	4.014	1.291	19.931	21.423
5	3	0.576	1.737	0.277	3.616	1.348	34.862	56.285
5	4	0.521	1.918	0.305	3.276	0.900	8.737	65.022
5	5	0.366	2.729	0.434	2.302	0.221	0.317	65.340
5	6	0.279	3.586	0.571	1.752	-0.163	0.179	65.519
5	7	0.154	6.506	1.035	0.966	-0.562	3.135	68.654
5	8	0.140	7.167	1.141	0.877	0.862	5.685	74.339
5	9	0.123	8.133	1.294	0.773	0.633	4.081	78.420
5	10	0.122	8.202	1.305	0.766	-0.310	0.764	79.184
5	11	0.101	9.885	1.573	0.636	-0.468	1.036	80.220
5	12	0.086	11.688	1.860	0.538	0.317	0.611	80.831
5	13	0.072	13.962	2.222	0.450	0.363	1.422	82.253
5	14	0.066	15.248	2.427	0.412	0.511	1.745	83.998
5	15	0.065	15.442	2.458	0.407	-0.003	0.000	83.998
5	16	0.061	16.313	2.596	0.385	0.133	0.250	84.248
5	17	0.059	16.853	2.682	0.373	0.094	0.079	84.327
5	18	0.058	17.154	2.730	0.366	-0.022	0.003	84.330
5	19	0.057	17.673	2.813	0.356	0.143	0.337	84.666
5	20	0.051	19.569	3.115	0.321	-0.108	0.043	84.710
5	21	0.049	20.348	3.238	0.309	0.100	0.058	84.768
5	22	0.047	21.283	3.387	0.295	0.317	0.763	85.531
5	23	0.047	21.403	3.406	0.294	0.189	0.064	85.594
5	24	0.045	22.347	3.557	0.281	-0.201	0.193	85.788
5	25	0.043	23.038	3.667	0.273	-0.360	0.444	86.231
5	26	0.042	23.642	3.763	0.266	-0.236	0.287	86.518
5	27	0.042	23.817	3.791	0.264	0.277	0.407	86.925
5	28	0.041	24.230	3.856	0.259	0.564	0.855	87.780

პროექტის დასახელება

მრავალბინიანი მრავალსართულიანი 2 ბლოკისაგან შემდგარი საცხოვრებელი სახლი

პროექტის მისამართი

ქ. ობილისი , ფერლობი ნუცუბიძე II მიკრორაიონი , I კვარტალი კორპუსი №7-ის მიღებარედ (ს/კ 01.14.01.007.399)

დამკვეთი

სტადია მარილი განმარტება

2022.12.20

დაკვეთის №

CAD DWG ფაილი ganmartebiti.dwg

მთ. კონსტრუქტორი: ა. კორტავა

შესრულა გ. ვაშაკიძე

შეამოწმა ნ. ხუბულავა

საავტორო უფლებები

ნახაზის დასახელება

განმარტებითი რეზულტატები

კ-02

A3

კონსტრუქციული ნაწილის განმარტებითი ბარათი

ქ. თბილისი , ფერლობი ნუცუბიძე ,II მიკრორაიონი , I კვარტალი კორპუსი № 7-ის მიდებარედ (ს/კ 01.14.01.007.399) პროექტის კონსტრუქციული ნაწილი მარკით "კ" მოცემულია ალბომში, რომელიც დამუშავდა ტექნიკური დოკუმენტაციის საფუძველზე, არქიტექტურული ნახაზების მიხედვით მარკით "ა".

შენობა ოცდაცამეტსართულიანია, სარდაფით;შენობის 0,00=601,0

სეისმური დარაიონების მიხედვით სამშენებლო ტერიტორია იმყოფება 8 ბალიან ზონაში. გაანგარიშება ჩაგარებულია 8 (0.17g) ბალზე.

საინჟინრო-გეოლოგიური გამოკვლევის მიხედვით, სამშენებლო ტერიტორია იმყოფება დამაკმაყოფილებელ საინჟინრო-გეოლოგიურ პირობებში - უარყოფითი ფიზიკურ-გეოლოგიური პროცესები არ არის გავრცელებული. საძირკვლის ფუძედ მიღებულია სუსტად გამოფიტული ძირითადი ქანები: რომლის ფიზიკურ-მექანიკური მახასიათებლებია:

სმკვრივე	ρ=2.45 გ/სმ³ ;
სიმტკიცის ზღვარი ერთღერძა კუმშვაზე	R_c=345400 კპა (345.4 კგძ/სმ²);
პუასონის კოეფიციენტი	0.25

კლიმატური პირობები:
თოვლის ნორმატიული დატვირთვა 0.5 კპა,
ქარის ნორმატიული დატვირთვა 15 წელიწადში ერთხელ 0.85 კპა

მზიდ კონსტრუქციას წარმოადგენს რკინა-ბეტონის სივრცითი კარკასი ხისტი კვანძებით :
საძირკველი – ფილა 200 (სმ) ბეტონი B30;
სვეტები-მონოლითური რკინა-ბეტონის (bxh) – 40X40,50X50,50X60,60X60,60X90,60X100,60X110 ,60X120,60X130,80X100 (სმ) ბეტონი B30;
კედლები-მონოლითური რკინა-ბეტონის სისქით – 30,45 (სმ) ბეტონი B30;
სვეტები-მონოლითური რკინა-ბეტონის (bxh) – 50X50, ბეტონი B30;
გადახურვის ფილა-მონოლითური რკინა-ბეტონის სისქით – 18 (სმ) ბეტონი B30;
კიბე-მონოლითური რკინა-ბეტონის სისქით – 18, (სმ) ბეტონი B30;

კარკასის შეერთება - წვრილი მსუბუქი ბეტონის ბლოკით, რომელიც უნდა ჩამაგრდეს კარკასთან სათანადო დეტალებით; ბლოკის მარკა მ-75, ხსნარის მარკა მ-50;

გიხრები - წვრილი მსუბუქი ბეტონის ბლოკების წყობა ჩამაგრდეს მზიდ კონსტრუქციებთან შესაბამისი დეტალების საშუალებით.

მიწასთან შეხებაში მყოფი კონსტრუქციები დამუშავდეს ჰიდროიზოლაციით.

წინამდებარე პროექტი გაანგარიშებულია და დამუშავებულია საქართველოში მოქმედი სამშენებლო ნორმებისა და წესების დაცვით:

1) ᲐᲜ 01.05-08 "სამშენებლო კლიმატოლოგია"
2) ᲐᲜ 01.01-09 "სეისმოლოგები მშენებლობა"
3) ᲐᲜ 03.01-09 "ბეტონისა და რკინაბეტონის კონსტრუქციები"
4) ᲐᲜ 02.01-08 "შენობისა და ნაგებობის ფუძეები"
5) СНиП 2.01.07-85* "Нагрузки и воздействия"

პროექტის მახედვით შენობის გეომეტრიის დაცვის მიზნით მშენებლობის პროცესი უნდა მიმდინარეობდეს გეოლეზიური მეთვალყურეობის თანხლებით.

მშენებლობის პროცესში წარმოქმნილი პრობლემები, რომლებიც შეხებაში არიან წარმოდგენილი პროექტის ან ცალკეული დეტალების ცვლილებასთან, როგორც წესი, შეთანხმდეს საპროექტო ორგანიზაციასთან.

ᲖᲝᲒᲐᲚᲘ ᲛᲘᲗᲘᲗᲔᲑᲔᲑᲘ

1. ქვაბული მიღებულ იქნას ინჟინერ-გეოლოგის მიერ, შედგეს შესაბამისი აქტი სამშენებლო ნორმებისა და წესების მიხედვით.
2. მშენებლობის ორგანიზაციამ უზრუნველყოს მონოლითური რ/ბ-ის პორიზონტალურ კონსტრუქციებში: საძირკველსა და გადახურვის ფილებში ბეტონის ჩაწყობა უწყვეტად, პორიზონტალური მიმართულებით.
3. რ/ბ-ის კონსტრუქციების დაბეტონებისას უნდა გაეწიოს კონტროლი ბეტონის კლასს, ვიბრირებას, დაბეტონების ხარისხს და შრობის პროცესს თანახმად ГОСТ 10180-78, ГОСТ 18105.0-80, ГОСТ 18105.1-80, ГОСТ 18105.2-80.
4. რ/ბ-ის კონსტრუქციებში გამოყენებულია 500 და 240 კლასის არმატურა ТСН 102-00-ის მიხედვით. შემოწმებულ იქნას შემოტანილი არმატურის ხარისხი აკრედიტირებული ლაბორატორიის მიერ და შედგეს შესაბამისი აქტი.
5. ანკერებისა და ჩასაბანებელი დეტალებისთვის გამოყენებულ იქნას ღითონის ფურცელი ГОСТ 380-71-ის მიხედვით.
6. ანკერები დამზადდეს ხელის რკალური შედუღებით განლრუებულ ნახვრეტში ГОСТ 19292-73-ის მიხედვით.
7. რ/ბ-ის კონსტრუქციებში გრძივი არმატურების დაკავშირება შესრულდეს გადადებით - წინამდებარე პროექტის და სამშენებლო ნორმების და წესების მიხედვით.
8. არმატურების გადაღუნვა მოხდეს ცივად, შესაბამისი მექანიზმების მეშვეობით.
9. კარკასის ღეროვან ელემენტებში განივი არმირება შესრულდეს შეკრული არმატურის საკიდების მეშვეობით, რომელთა ბოლოები გადაიღუნოს და ჩაანკერდეს კონსტრუქციის განში.
10. რ/ბ-ის კონსტრუქციებში პროექტით გათვალისწინებულია B-25 კლასის ბეტონი. კონსტრუქციებში ბეტონის ჩაწყობა შესრულდეს ვიბრატორის გამოყენებით.

მშენებლობის პროცესში განხორციელდეს ბეტონის კლასის სისტემატიური კონტროლი, მოწოდებული პარტიიდან აღებულ იქნას ნიმუშები და შემოწმებულ იქნას ლაბორატორიულად, თანახმად სამშენებლო ნორმებისა.

ბეტონის დამზადებისას განსაკუთრებული ყურადღება მიექცეს ცემენტის შემადგენლობას და ხარისხს - დანიშნულების მიხედვით.

11. კონსტრუქციულ ნახაზებზე მუშა არმატურები მიბმულია ღერძულად, ზომები მმ-შია ნაჩვენები.
12. ბეტონის მომზადების მედაპირი, ასევე საძირკვლისა და სარდაფის კედლის გრუნტთან საკონტაქტო მედაპირები, დამუშავდეს და მოეწყოს ჰიდროიზოლაცია.
13. ღითონკონსტრუქციების დამზადებისას ახელმძღვანელეთ შესაბამისად ТУ 36-2282-80 და СНиП III-18-75 "Металлические конструций. Правила производства и приемки работ";
14. ღითონის ელემენტებისათვის მასალად გამოყენებულ იქნას ჩვეულებრივი ხარისხის ნახშირბადოვანი ფოლადი ГОСТ 380-71*-ის (СНиП-II-23-81*) მიხედვით:
15. ღითონის კონსტრუქციების ელექტროშედუღებისათვის ქარხანაში გამოყენებულ იქნას ნახევრადავტომატური ელექტროშედუღება; მშენებარე ობიექტზე ხელით ელექტროშედუღების შესრულებისას გამოყენებულ იქნას ელექტროდები ხელით რკალური შედუღებისათვის ГОСТ 9467-75-ის მიხედვით; შესადუღი მავთული ГОСТ 2246-70-ის მიხედვით; ფლუსი-ГОСТ 9087-81-ის მიხედვით; ნახშირორჟანგის აირი ГОСТ 8050-76-ის მიხედვით.
16. ღითონის ელემენტების შედუღება განხორციელდეს (თუ მითითებული არ არის კონკრეტულად) მათი შეხების მთელ პერიმეტრზე (კონტურზე). შედუღების ნაკერის სიმაღლედ მიიღება 1.2h სადაც h არის შესადუღებელი ელემენტების სისქეებს შორის უმცირესი, არანაკლები 6 მმ-ისა
17. ღითონკონსტრუქციების კვანძებში გამოყენებული იქნას ჭანჭიკი ГОСТ 7798-70-ის მიხედვით, ფოლადის მარკა ВСт.5, ქანჩი ГОСТ 5915-70-ის მიხედვით, საყელური ГОСТ 11371-98-ის მიხედვით;
18. ღითონის კონსტრუქციების ელემენტები შეღებოს СНиП-2.03.11-85-ის „სამშენებლო კონსტრუქციების დაცვა კოროზიისაგან" მიხედვით;

ᲜᲐᲒᲔᲑᲝᲑᲘᲡ ᲞᲐᲡᲣᲮᲘᲡᲛᲒᲔᲑᲔᲚᲝᲑᲘᲡ ᲙᲚᲐᲡᲘ

თანახმად საქართველოს პროექტირების ნორმებისა ᲐᲜ 03.01-09 დანართი 3, განსახილველი შენობა მიეკუთვნება I კლასის ნაგებობას. ამ შემთხვევაში სამიელობის კოეფიციენტი ნაგებობის პასუხისმგებლობის კლასის მიხედვით γ_n=1.

თანახმად საქართველოში მოქმედი პროექტირების ნორმებისა НАГРУЗКИ И ВОЗДЕЙСТВИЯ СНиП 2.01.07-85*, განსახილველ შენობის კონსტრუქციებზე მოსული დატვირთვის სამიელობის კოეფიციენტი
. მუდმივი დატვირთვებისთვის:
1. ნაყარი გრუნტი 1,15;
2. რ/ბ-ის კონსტრუქციები 1,1;
3. ღითონის კონსტრუქციები.....1,05;
4. იატაკები.....1,2;
5. სტაციონარული დანადგარები 1,05;
. ღროებითი დატვირთვებისთვის:
1. თანაბრად განაწილებული დატვირთა < 200 კგძ/მ2/.....1,3;
2. თანაბრად განაწილებული დატვირთა > 200 კგძ/მ2/.....1,2
ზ. თოვლის დატვირთვისთვის.....1,4;
ზ. ქარის დატვირთვისთვის.....1,4;

ღროებითი ნორმატიული დატვირთვები, შესაბამისად - 200 კგ/მ2/,
თოვლის ნორმატიული დატვირთვა - 70 კგძ/მ2/;
ქარის ნორმატიული დატვირთვა - 70 კგძ/მ2/;
გრუნტის კატეგორია სეისმური თვისებების მიხედვით არის მეორე.
გაანგარიშება ჩაგარებულია I და II ჯგუფის მღვრული მდგომარეობის მიხედვით.

შენობის მზიდი კონსტრუქციების გაანგარიშება ჩაგარებულია გამოთვლითი კომპლექს "LIRA SAPR"-ის მიხედვით. საანგარიშო სქემა სივრცითაა. ღრეკადი ფუძე მოდელირებულია საგების ორი კოეფიციენტით (პასტერნაკის მოდელი).

წინამდებარე ალბომში დამუშავებულია შენობის კონსტრუქციები, მარკით "კ", რომელშიც მოცემულია კონსტრუქციების მუშა ნახაზები:
1. კონსტრუქციების სქემები;
2. მონ. რ/ბ-ის საძირკვლის კონსტრუქცია;
3. მონ. რ/ბ-ის სვეტების კონსტრუქციები;
4. მონ. რ/ბ-ის გადახურვის ფილის კონსტრუქციები;
5. მონ. რ/ბ-ის კიბეების კონსტრუქციები;

პროექტის დასახელება

მრავალბინიანი მრავალსართულიანი 2 ბლოკისაგან შემდგარი საცხოვრებელი სახლი

პროექტის მისამართი

ქ. თბილისი , ფერლობი ნუცუბიძე II მიკრორაიონი , I კვარტალი კორპუსი №7-ის მიღებარედ (ს/კ 01.14.01.007.399)

ეტაპები

სტადია	ᲛᲐᲠᲘᲛᲚ	ᲒᲐᲜᲛᲐᲠᲢᲔᲑᲐ
	2022.12.20	

ᲓᲐᲙᲕᲔᲗᲘᲡ №

CAD DWG ᲤᲐᲘᲚᲘ ganmartebiti.dwg

ᲛᲗ. ᲙᲝᲜᲡᲢᲠᲣᲥᲢᲝᲠᲘ:		ა. კორტაძე
ᲨᲔᲡᲠᲣᲚᲐ		გ. ვაშაკიძე
ᲨᲔᲐᲛᲝᲬᲛᲐ		ნ. ხუბულაძე

ᲐᲐᲘᲢᲝᲠᲘᲡ ᲣᲤᲚᲔᲑᲔᲑᲘ

ნახაზის დასახელება

ᲒᲐᲜᲛᲐᲠᲢᲔᲑᲘᲗᲘ ᲑᲐᲠᲐᲗᲘ ᲖᲝᲒᲐᲚᲘ ᲛᲘᲗᲘᲗᲔᲑᲔᲑᲘ

კ-02

A3

ქვაბულის გეგმა

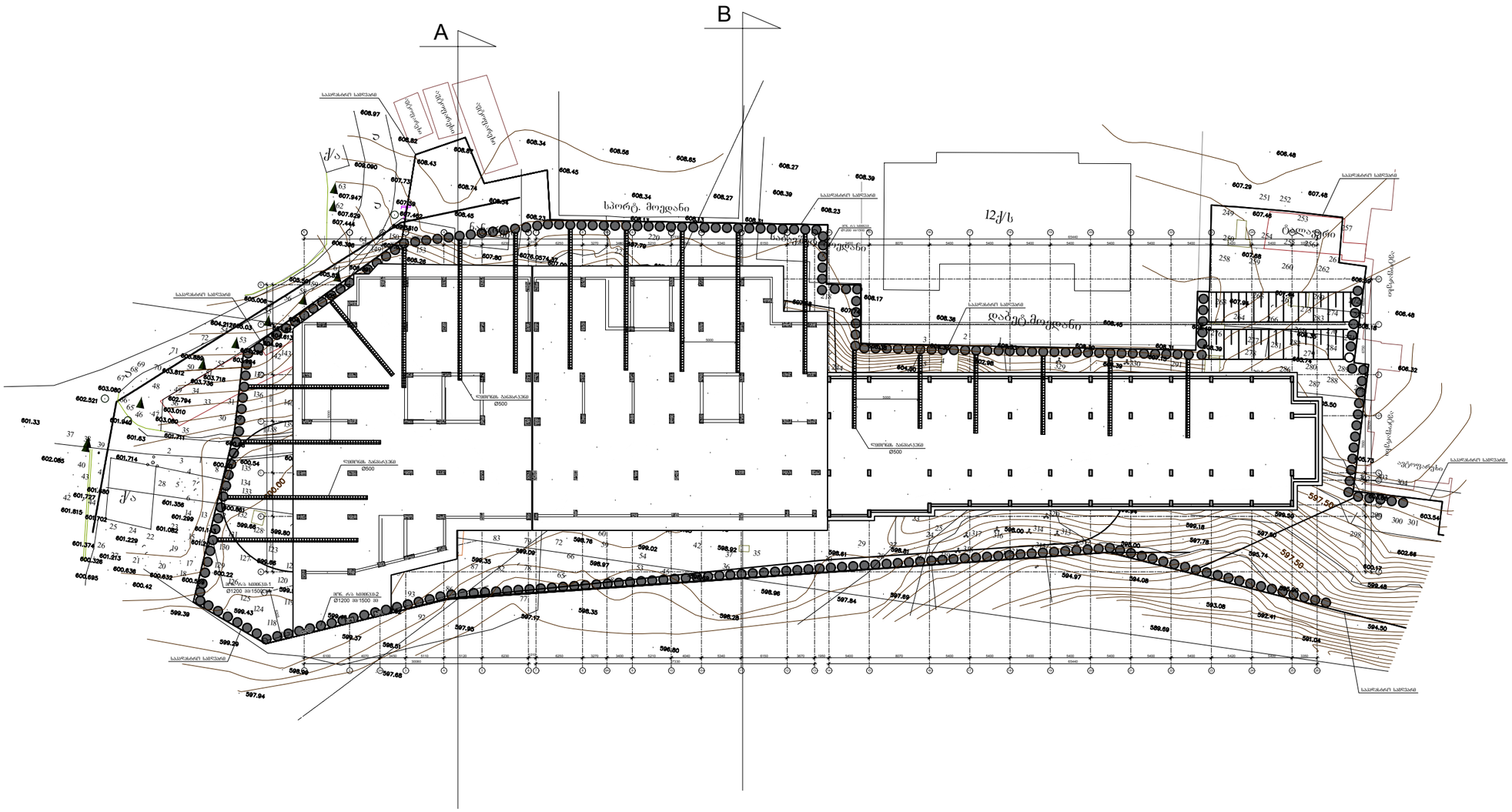

პროექტის დასახელება

მრავალბინიანი მრავალსართულიანი 2 ბლოკისაგან შემდგარი საცხოვრებელი სახლი

პროექტის მისამართი

ქ. თბილისი , ფერღობი ნუცუბიძე II მიკრორაიონი , I კვარტალი კორპუსი №7-ის მიდებარედ (ს/კ 01.14.01.007.399)

დამკვეთი

სტადია	მარიღი	განმარტება
	2023.02.02	

დაკვეთის №

CAD DWG ფაილი nucubidze konstruqciebi rev4.dwg

მთ. კონსტრუქტორი: ა. კორტავა

შესრულა გ. ვაშაკიძე

შეამოწმა ნ. ხუბულავა

საავტორო უფლებები

ნახაზის დასახელება

ქვაბულის გეგმა

კ-1.01

A3

ჭრილი A-A

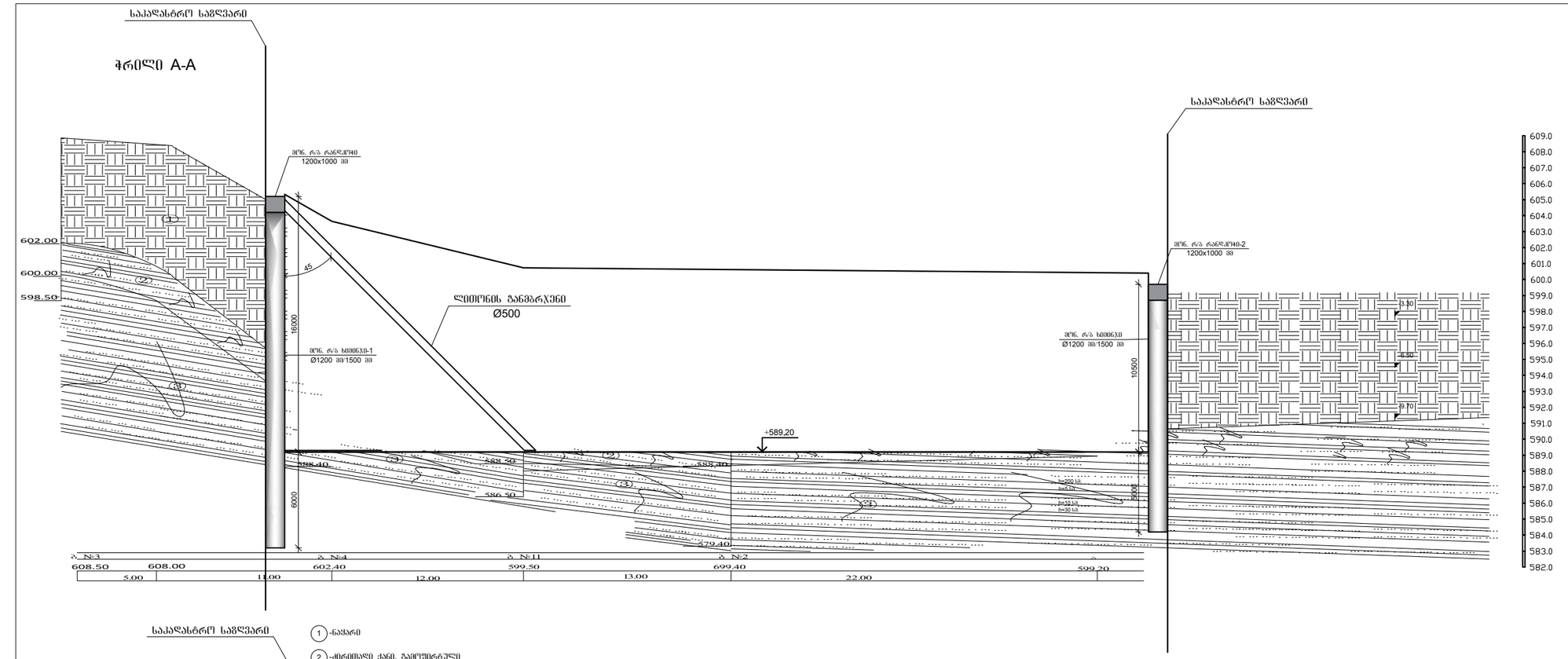

საპალასტრო საგზეარი

1 -ნაყარი

2 -ძირითადი ქანი, გამოფხრეული

3 -ძირითადი ქანი, სუსტად გამოფხეტული

ჭრილი B-B

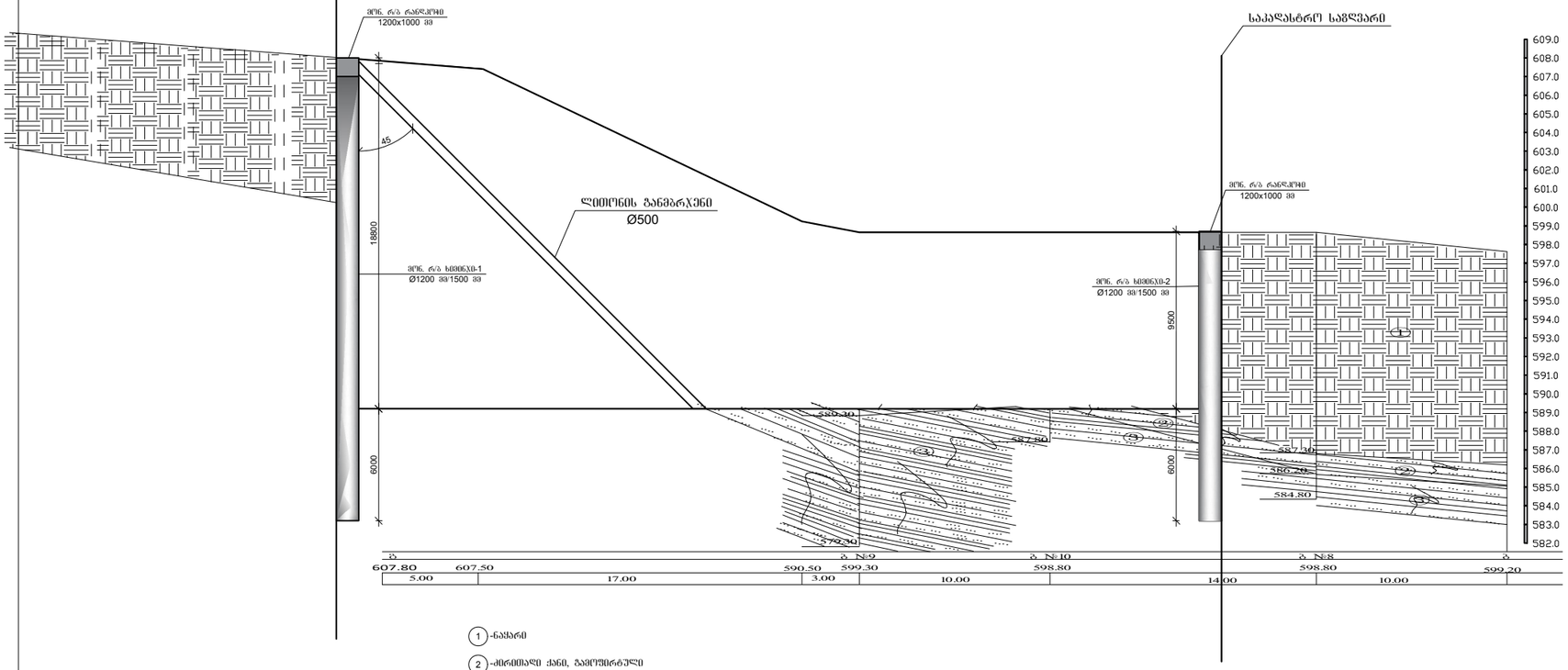

1 -ნაყარი

2 -ძირითადი ქანი, გამოფხრეული

3 -ძირითადი ქანი, სუსტად გამოფხეტული

პროექტის დასახელება

მრავალბინიანი მრავალსართულიანი 2 ბლოკისაგან შემდგარი საცხოვრებელი სახლი

პროექტის მისამართი

ქ. თბილისი , ფერღობი ნუცუბიძე II მიკრორაიონი , I კვარტალი კორპუსი №7-ის მიდებარედ (ს/კ 01.14.01.007.399)

დამკვეთი

სტადია	ეტაპი	განმარტება
	2023.02.02	

დაკვეთის №

CAD DWG ფაილი nucubidze konstruqciebi rev4.dwg

მთ. კონსტრუქტორი: ა. კორტავა

შეასრულა ზ. ვაშაკიძე

შეამოწმა ნ. ხუბულავა

საავტორო უფლებები

ნახაზის დასახელება

კონსტრუქციების საყალიბე გეგმა -9,700 ნიშნულზე

კ-1.02

A3

მონ. რ/ბ ხიმინჯის ხ-1-ის არმირება

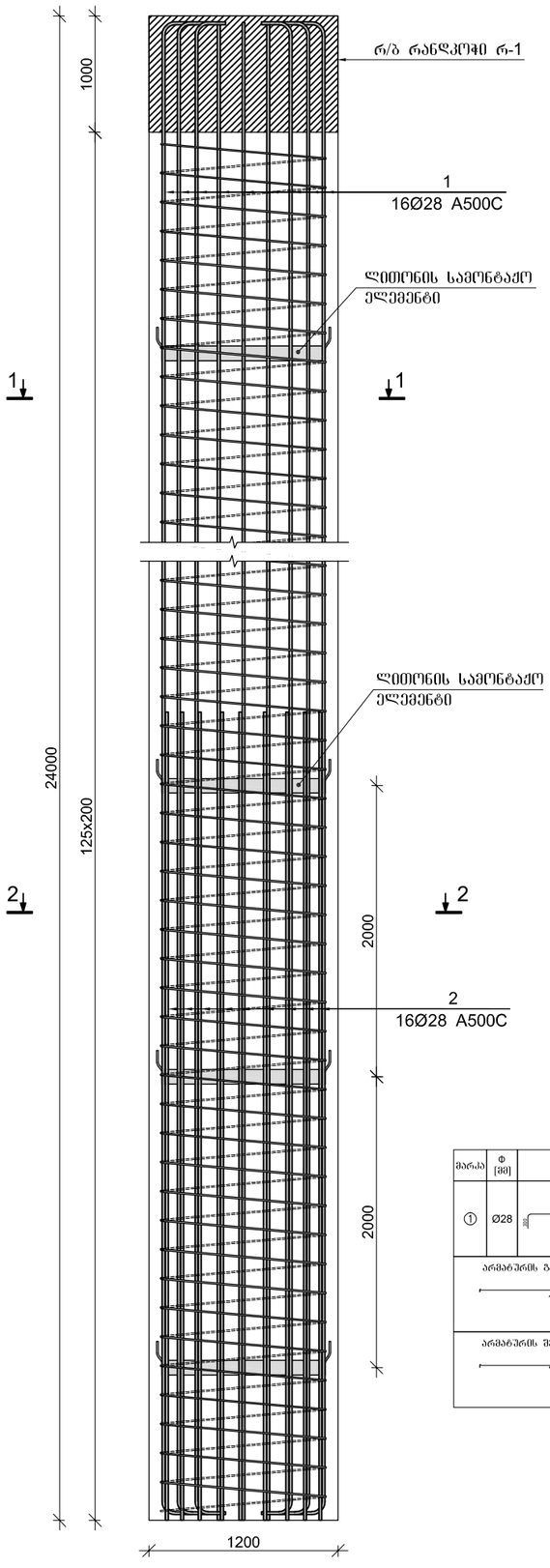

კვეთი 1-1

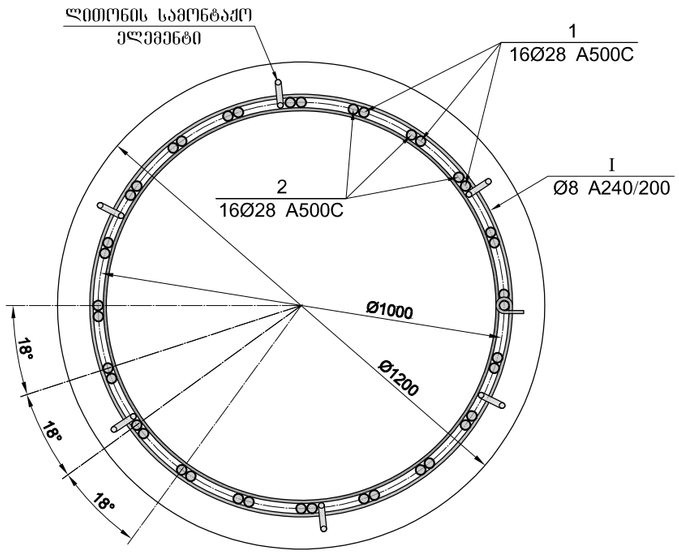

ლითონის სამონტაჟო ელემენტი

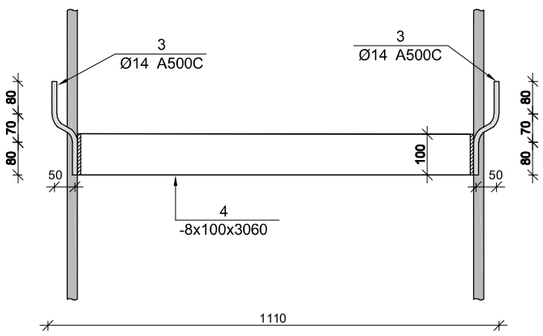

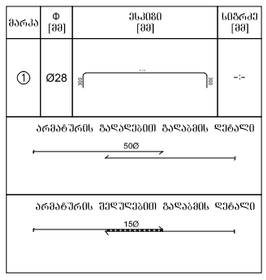

მონ. რ/ბ ხიმინჯის ხ-1-ის არმირება

არმატურის სპეციფიკაცია					არმატურის ამოკრება					ბეტონი B 25
								ღერო ბრტყ.		
პოზ. №	Ø	L მმ.	n ცალი	Ln მ.	Ø	∑ Ln მ.	ღერო ბრტყ.	A240	A500C	V; მ³
1	2	3	4	5	6	7	8	9	10	11
1	28 A500C	26000	16	416.00	8 A-240	416.00	0.39	164.15		27.14
2	28 A500C	26000	16	416.00	14 A500C	23.50	1.21		28.40	
3	14 A500C	250	94	23.50	28 A500C	832.00	4.83		4021.61	
I	8 A240	3270	135	441.45						
						∑		164.15	4050.01	27.14
						n= 83		13624.23	336150.64	2252.95
									155.25	კგ/მ³

ლითონის სამონტაჟო ელემენტის სპეციფიკაცია

პოზ. №	მასალის დასახელება	მასალის კოდი	L მმ.	n ცალი	Ln მ.	ერთეულის წონა, კგ	ჯამური წონა, კგ
1	2	3	5	6	7	8	9
4	ლითონის ფირფიტა	8 x 100	3060	12	36.72	6.28	230.60
					2% ზედებაზე		4.61
						∑	235.21
						n=83	19522.73

პროექტის დასახელება	
მრავალბინიანი მრავალსართულიანი 2 ბლოკიანსაბნაო მეფლანი სამხრეთისათვის სამლვრე	
პროექტის მისამართი	
ქ. ბათუმი , ფერფლიან ნაცვლიან II მიკრორაიონი , I ქვარტალი კორპუსი №7-ის მეფლანის (სპ 01.14.01.007.399)	
დამკვეთი	
სტადია მარკი მასშტაბი	
2022.12.20	
ფაილის №	
CAD DWG ფაილი 01.sqemebi.dwg	
შემ. პროექტის ხელმძღვ: პ. კონტრაქტორი	
შესრულება გ. ბაბალიანი	
შემოწმება ნ. ხახულაშვილი	
საკონტროლო ექსპერტიზა	
ნახაზის დასახელება	
მონ. რ/ბ ხიმინჯის ხ-1-ის არმირება	
ნახაზის № ჯ-1.03	
A3	

მონ. რ/ბ ხიდზე ხ-2-ის ანგარები

ჯვარედინი 1-1

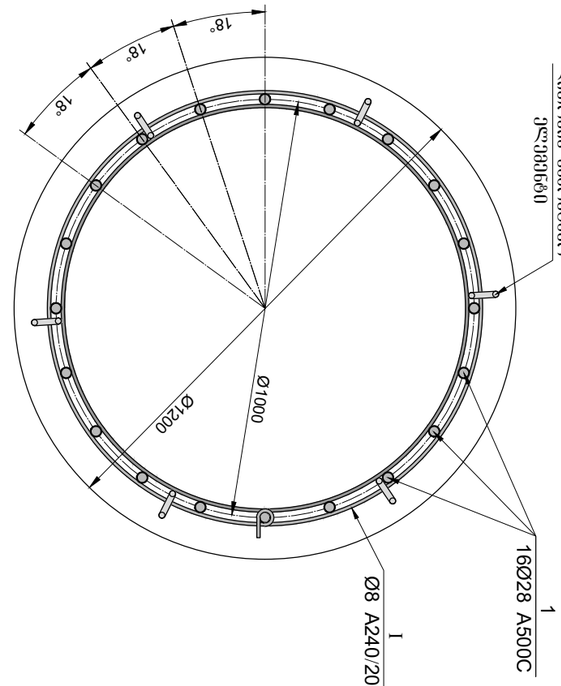

ჯვარედინის საანგარიშო ელემენტი

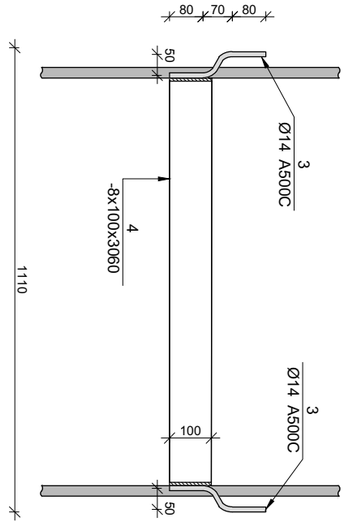

ელემენტის საანგარიშო სქემა

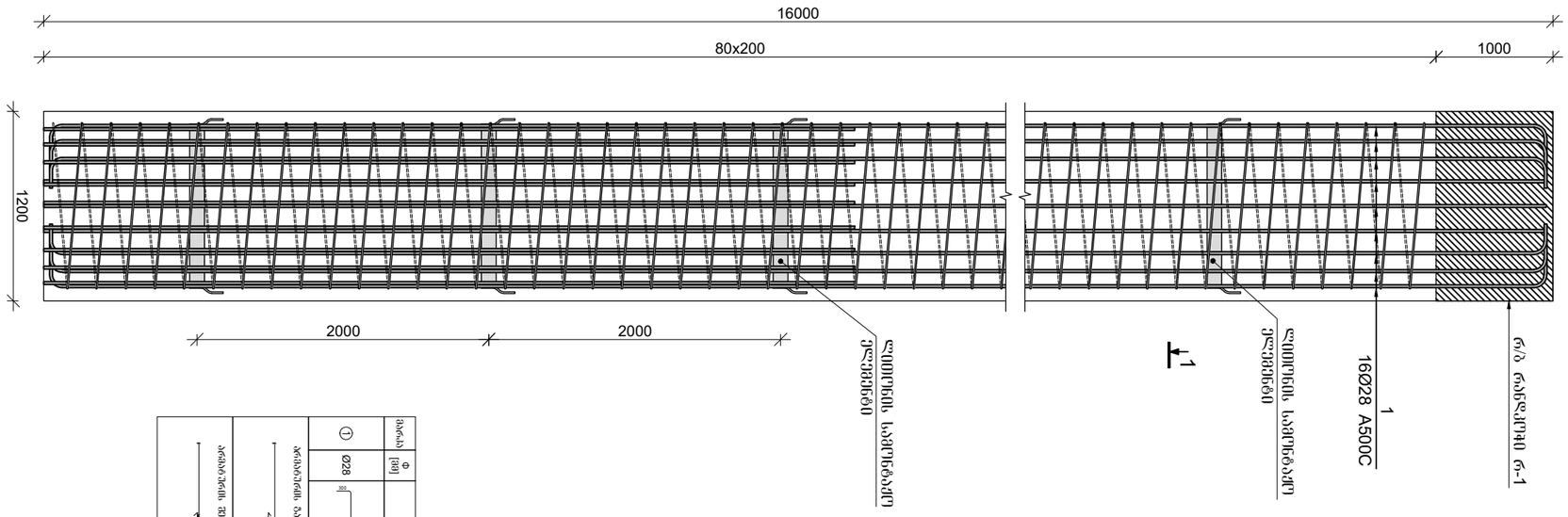

ელემენტის საანგარიშო ხ-1-ის ანგარიში

ბეტონი B 25											
ჯამური ფართობი, სმ²											
∑ Ln i, მ	საანგარიშო ფართობი, სმ²	A240	A500C								
272.00	0.39	107.33									
10.50	1.21		12.69								
272.00	4.83		1314.76								
		107.33	1327.45								
n= 74		7942.21	9823.96								
		79.29	1339.10								

მონ. რ/ბ ხიდზე ხ-1-ის ანგარიში

| ჯამური № | ბარის ნიშნული და ბარის ტიპი | | | | | | | | | | |

A, B, C - ბლოკი

მონ. რ/ბ რანდკოჭების არმირების
შრაგმენტი ჭრილში (რ-1)

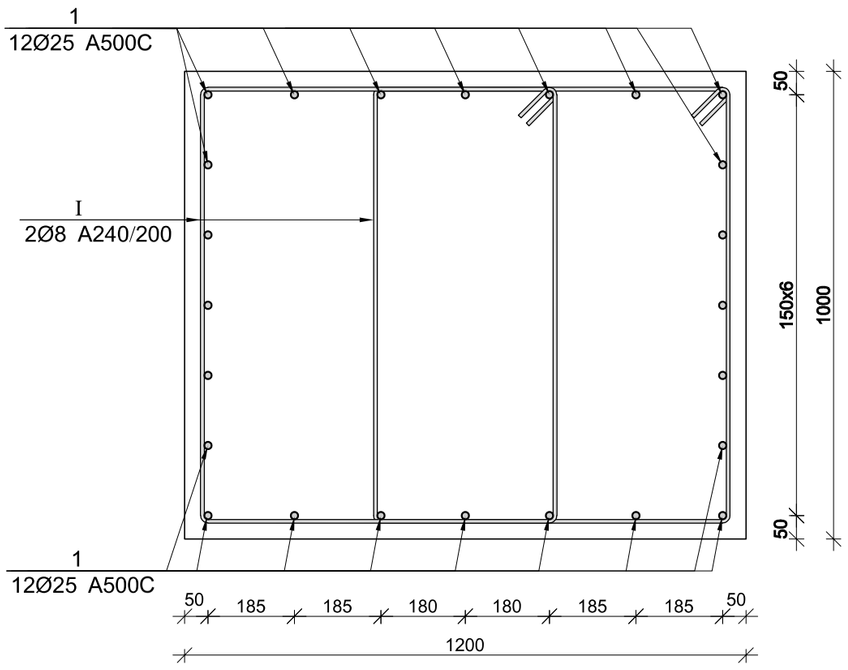

პოზ. I
L=3.60 მ.

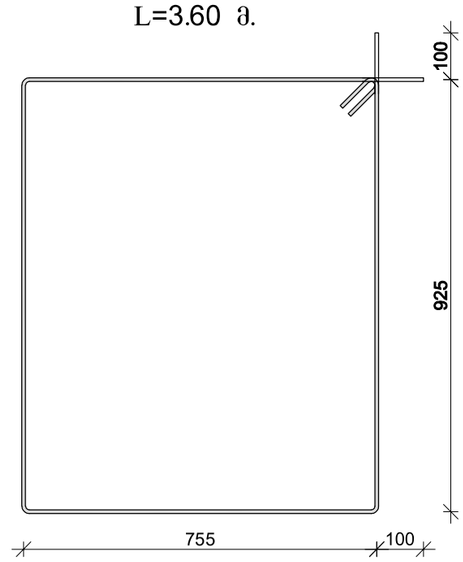

მონ. რ/ბ რანდკოჭის (რ-1) სპეციფიკაცია

არმატურის სპეციფიკაცია					არმატურის ამოკრეფა					ბეტონი B 25
პოზ. №	Ø	L მმ.	n ცალი	Ln მ.	Ø	∑ Ln მ.	ზრდადი მუხრუჭის წონა კგ.	წონა კგ.		V; მ³
								A240	A500C	
1	2	3	4	5	6	7	8	9	10	11
1	25 A500C	240000	24	5760.00	8 A-240	8460.00	0.39	3338.19		564.00
I	8 A240	3600	2350	8460.00	25 A500C	5760.00	3.85		22195.40	
							∑	3338.19	22195.40	564.00
						n= 1		3338.19	22195.40	564.00
									45.27	კგ/მ³

პროექტის დასახელება

მრავალბინიანი მრავალსართულიანი 2 ბლოკიანი მეზღუდავი სამხარეთ ნაწილი

სხვა

პროექტის მისამართი

ქ. თბილისი , ფონდის ნელსონის II მიკრორაიონი , I მასრტალი კორპუსი №7-ის მიდამარეზ (ს/კ 01.14.01.007.399)

დამკვეთი

პროექტის №

CAD DWG ფაილი 01.sqemebi.dwg

სტადია მუშაობა მასშტაბი

2022.12.20

მთ. კონსტრუქტორი: ა. კონტრა

შესრულა გ. ფირაშვილი

შემოწმა ნ. ხახანაშვილი

ნახაზის დასახელება

მონ. რ/ბ რანდკოჭების არმირების შრაგმენტი ჭრილში (რ-1)

ა-1.04

A3

კონსტრუქციების საყალიბე გეგმა -9,700 ნიშნულზე

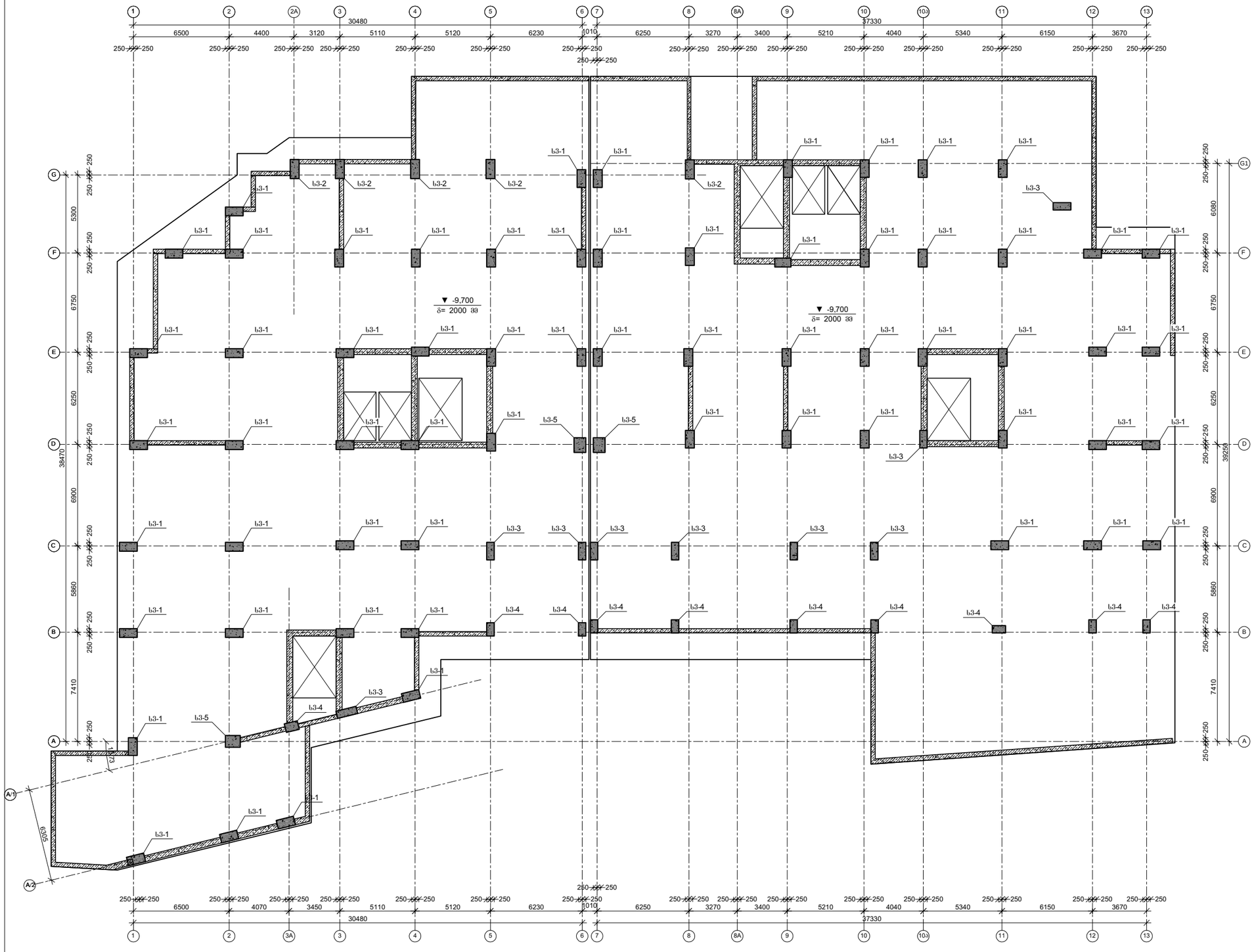

პროექტის დასახელება

მრავალბინიანი მრავალსართულიანი 2 ბლოკისაგან შემდგარი საცხოვრებელი სახლი

პროექტის მისამართი

ქ. თბილისი , ფერღობი ნუცუბიძე II მიკრორაიონი , I კვარტალი კორპუსი №7-ის მიღებარედ (ს/კ 01.14.01.007.399)

დამკვეთი

სტადია	მარცილი	განმარტება
	2023.02.02	

დაკვეთის №

CAD DWG ფაილი nucubidze konstruqciebi rev4.dwg

მთ. კონსტრუქტორი: ა. კორტავა

შესრულა ზ. ვაშაკიძე

შეამოწმა ნ. ხუბულავა

სააგტორო უფლებები

ნახაზის დასახელება

კონსტრუქციების საყალიბე გეგმა -9,700 ნიშნულზე

კ-1.03

A3

საძირკვლის ფილის არმირების ფრაგმენტი ჭრილში

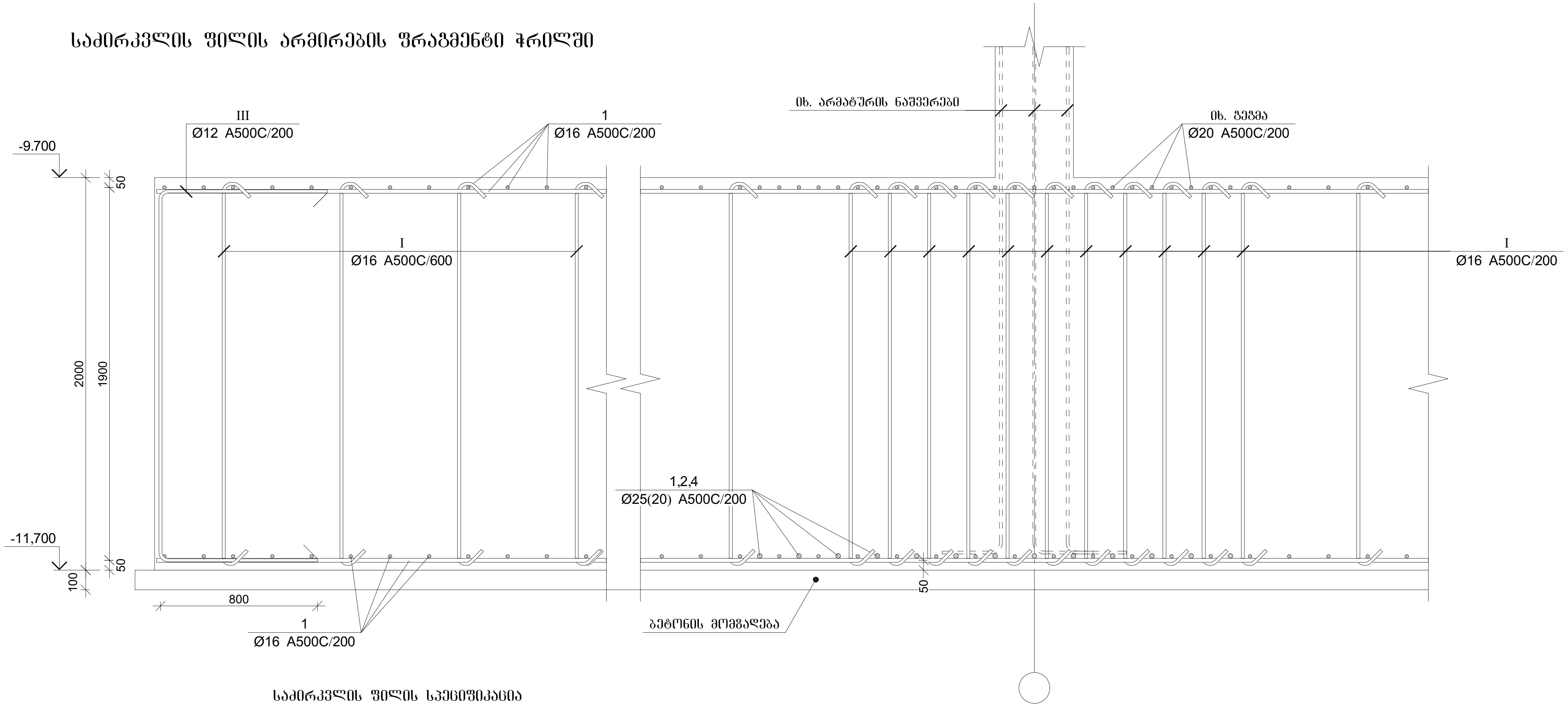

საძირკვლის ფილის სპეციფიკაცია

არმატურის სპეციფიკაცია					არმატურის ამოკრეფა					ბეტონი B 25
პოზ. №	Ø	L მმ.	n ცალი	Ln მ.	Ø	∑ Ln მ.	ერთი მეტრის წონა კგ.	წონა კგ. A240	წონა კგ. A500C	V; $მ^3$
1	2	3	4	5	6	7	8	9	10	11
1	16 A500C	-	-	13923.00	16 A500C	20224.61	1.58		31921.31	397.80
2	25 A500C	9300	26	241.80	25 A500C	778	3.85		2998.11	
3	25 A500C	9000	42	378.00						
4	25 A500C	5300	15	79.50						
5	25 A500C	5250	15	78.75						
I	16 A500C	800	4364	3491.11						
II	16 A500C	2300	665	1529.50						
III	16 A500C	2100	610	1281.00			∑		34919.42	397.80
						n= 1			34919.42	397.80
ბეტონის მომზადება B12.5 $V_{ბეტ}$=66.5 $მ^3$.									87.78	კგ/$მ^3$

პოზ.	Ø [მმ.]	ესკიზი [მმ.]	სიგრძე [მმ.]
I	Ø8	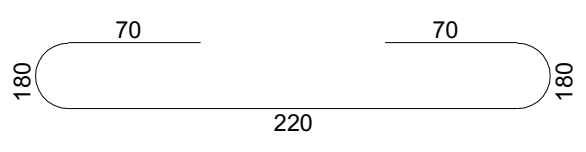	360
II	Ø18	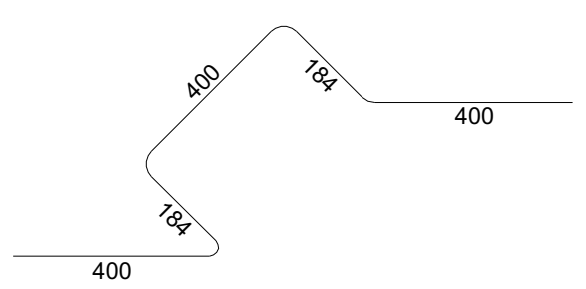	1570
III	Ø18	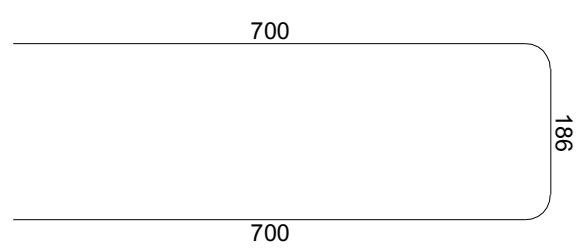	1220

პროექტის დასახელება

მრავალბინიანი მრავალსართულიანი 2 ბლოკისაგან შემდგარი საცხოვრებელი სახლი

პროექტის მისამართი

ქ. თბილისი , ზურაბი ნუცუბიძე II მიკრორაიონი , I კვარტალი კორპუსი №7-ის მიმდებარედ (ს/კ 01.14.01.007.399)

დამკვეთი

სტადია	თარიღი	ვანმარტება
	2023.02.02	

დამკვეთის №

CAD DWG ფაილი nucubidze konstruqciebi rev4.dwg

მთ. კონსტრუქტორი: ა. კორტავა

შეასრულა გ. ვაშაკიძე

შეამოწმა ნ. ხუბულავა

საავტორო უფლებები

ნახაზის დასახელება

საძირკვლის ფილის არმირების ფრაგმენტი და სპეციფიკაცია

კ-1.04

A3

მონ. რ/ბ ლიფტის შახტის საძირკვლის ლშს–1-ის არმირება

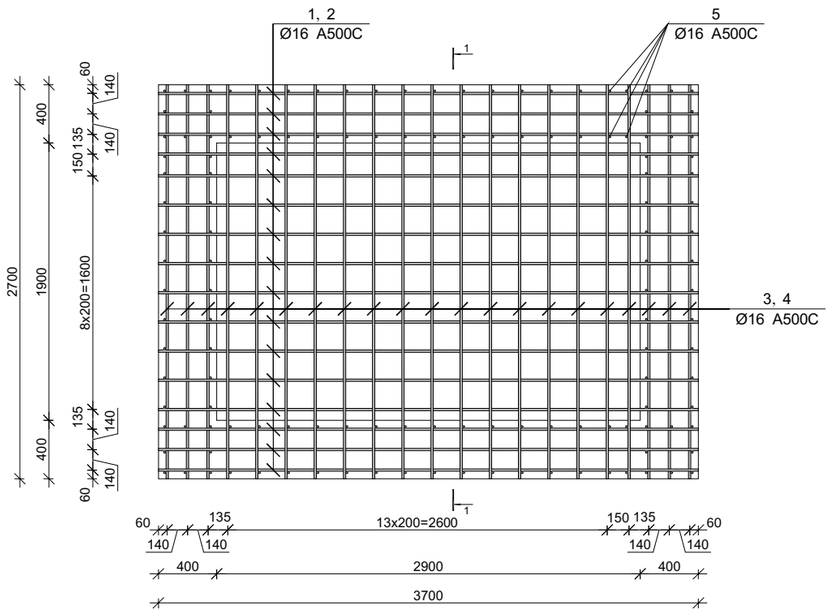

პოზ.	Ø [მმ.]	ესკიზი [მმ.]	სიგრძე [მმ.]
①	Ø16	3700	3700
②	Ø16	3650, 350, 350	4350
③	Ø16	2700	2700
④	Ø16	2650, 350, 350	3350
⑤	Ø16	300, 1750	2050
⑥	Ø8	350, 100, 100	550

კვეთი 1–1

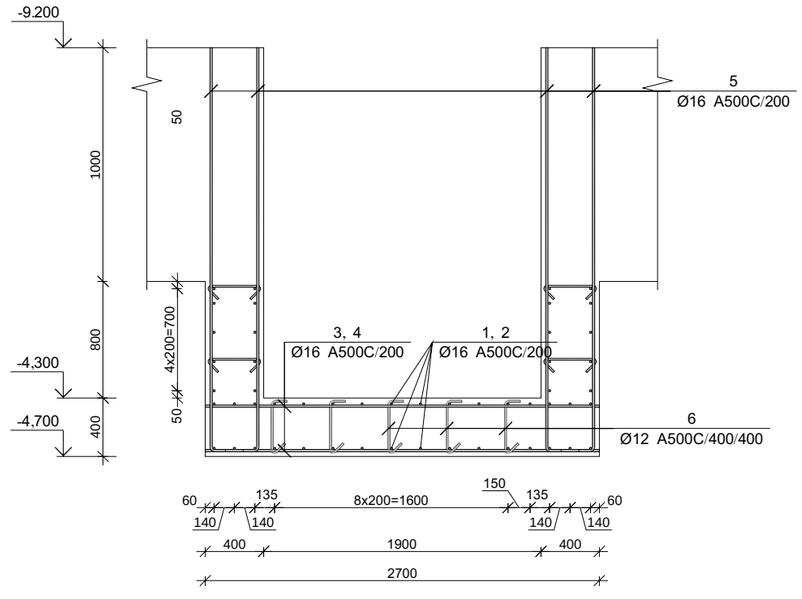

მონ. რ/ბ ლიფტის შახტის საძირკვლის ლშს–1-ის სპეციფიკაცია

არმატურის სპეციფიკაცია					არმატურის ამოკრეფა					ბეტონი B 25
პოზ. №	Ø	L მმ.	n ცალი	Ln მ.	Ø	∑ Ln მ.	ბარძაყი მეორის წონა კგ.	წონა კგ. A240	წონა კგ. A500C	V; მ³
1	2	3	4	5	6	7	8	9	10	11
1	16 A500C	3700	36	133.20	12 A500C	64.90	0.89		57.62	7.58
2	16 A500C	4350	16	69.60	16 A500C	654.45	1.58		1032.94	
3	16 A500C	2700	41	110.70						
4	16 A500C	3350	21	70.35						
5	16 A500C	2050	132	270.60						
6	12 A500C	550	118	64.90						
						∑			1090.56	7.58
						n= 1			1090.56	7.58
									143.87	კგ/მ³

პროექტის დასახელება

მრავალბინიანი მრავალსართულიანი 2 ბლოკისაგან შემდგარი საცხოვრებელი სახლი

პროექტის მისამართი

ქ. თბილისი , ფერღობი ნუცუბიძე II მიკრორაიონი , I კვარტალი კორპუსი №7-ის მიღებარედ (ს/კ 01.14.01.007.399)

დამკვეთი

სტადია	მარილი	განმარტება
	2023.02.02	

დაკვეთის №

CAD DWG ფაილი nucubidze konstruqciebi rev4.dwg

მთ. კონსტრუქტორი:		ა. კორძაია
შესრულა		ზ. ვაშაკიძე
შეამოწმა		ნ. ხუციშვილი

საავტორო უფლებები

ნახაზის დასახელება

მონ. რ/ბ ლიფტის შახტის საძირკვლის ლშს–1-ის არმირება

ჯ-1.05

A3

მონ. რ/ბ სვეტის არმირება -9.700 ნიშნულზე

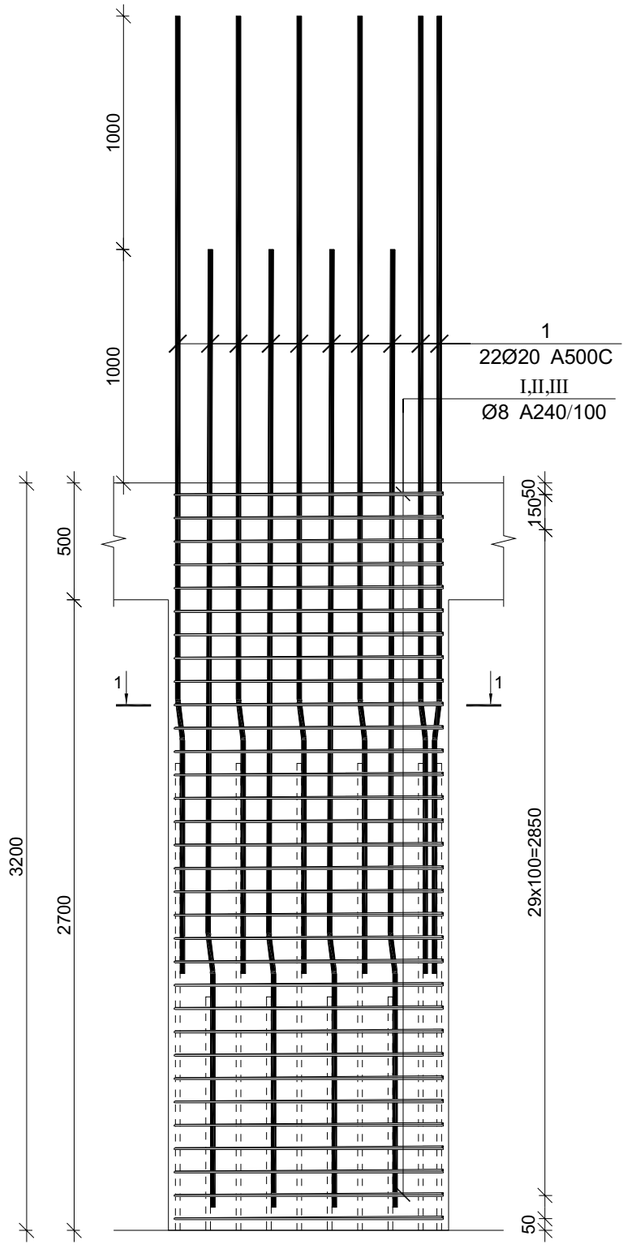

მონ. რ/ბ სვეტის სვ-1-ის არმირება

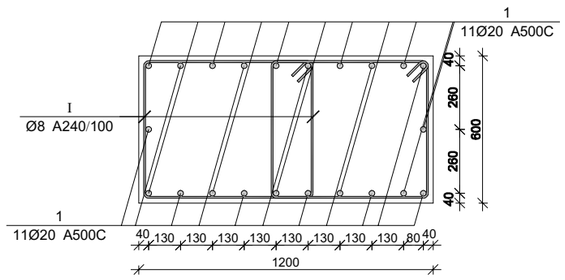

მონ. რ/ბ სვეტის სვ-2-ის არმირება

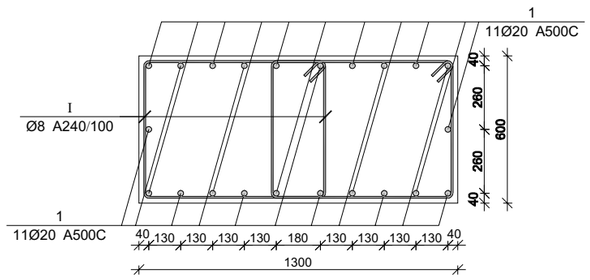

მონ. რ/ბ სვეტის სვ-3-ის არმირება

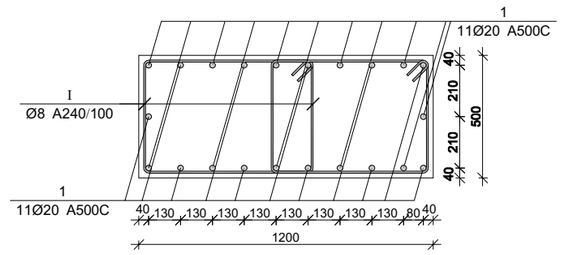

მონ. რ/ბ სვეტის სვ-4-ის არმირება

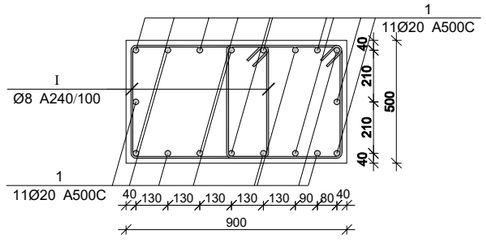

მონ. რ/ბ სვეტის სვ-5-ის არმირება

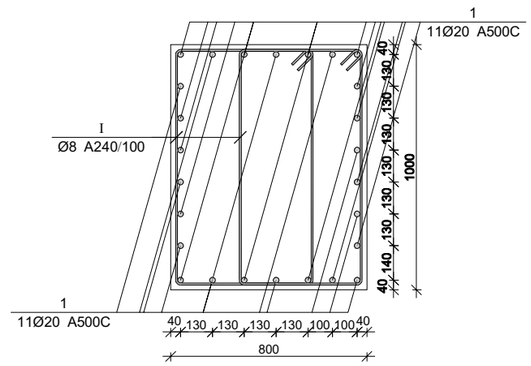

მონ. რ/ბ სვეტის არმირების სპეციფიკაცია -9.700 ნიშნულზე

არმატურის სპეციფიკაცია					არმატურის ამოკრეფა					ბეტონი B 25
პოზ. №	Ø	L მმ.	n ცალი	Ln მ.	Ø	∑ Ln მ.	1მ.მავთ. წონა კგ.	წონა კგ. A240	წონა კგ. A500C	V; მ³
1	2	3	4	5	6	7	8	9	10	11
1	20 A500C	4150	12	49.80	8 A240	138.57	0.39	54.68		1.01
I	8 A240	2400	31	74.40	20 A500C	49.80	2.47		122.81	
II	8 A240	550	31	17.05						
III	8 A240	760	62	47.12			∑	54.68	122.81	1.01
						n= 21		1148.23	2579.11	21.17
									176.08	კგ/მ³

პროექტის დასახელება

მრავალბინიანი მრავალსართულიანი 2 ბლოკისაგან შემდგარი საცხოვრებელი სახლი

პროექტის მისამართი

ქ. თბილისი , ფერღობი ნუცუბიძე II მიკრორაიონი , I კვარტალი კორპუსი №7-ის მიღებარედ (ს/კ 01.14.01.007.399)

დამკვეთი

სტადია მარტილი განმარტება

2023.02.02

დაკვეთის №

CAD DWG ფაილი nucubidze konstruqciebi rev4.dwg

მთ. კონსტრუქტორი: ა. კორტავა

შესრულა ზ. ვაშაკიძე

შემოწმა ნ. ხუბულავა

საავტორო უფლებები

ნახაზის დასახელება

მონ. რ/ბ სვეტის არმირება -9.700 ნიშნულზე

კ-1.06

A3

მონ. რ/ბ კედლის არმირება -9.700-დან -6.500 ნიშნულამდე

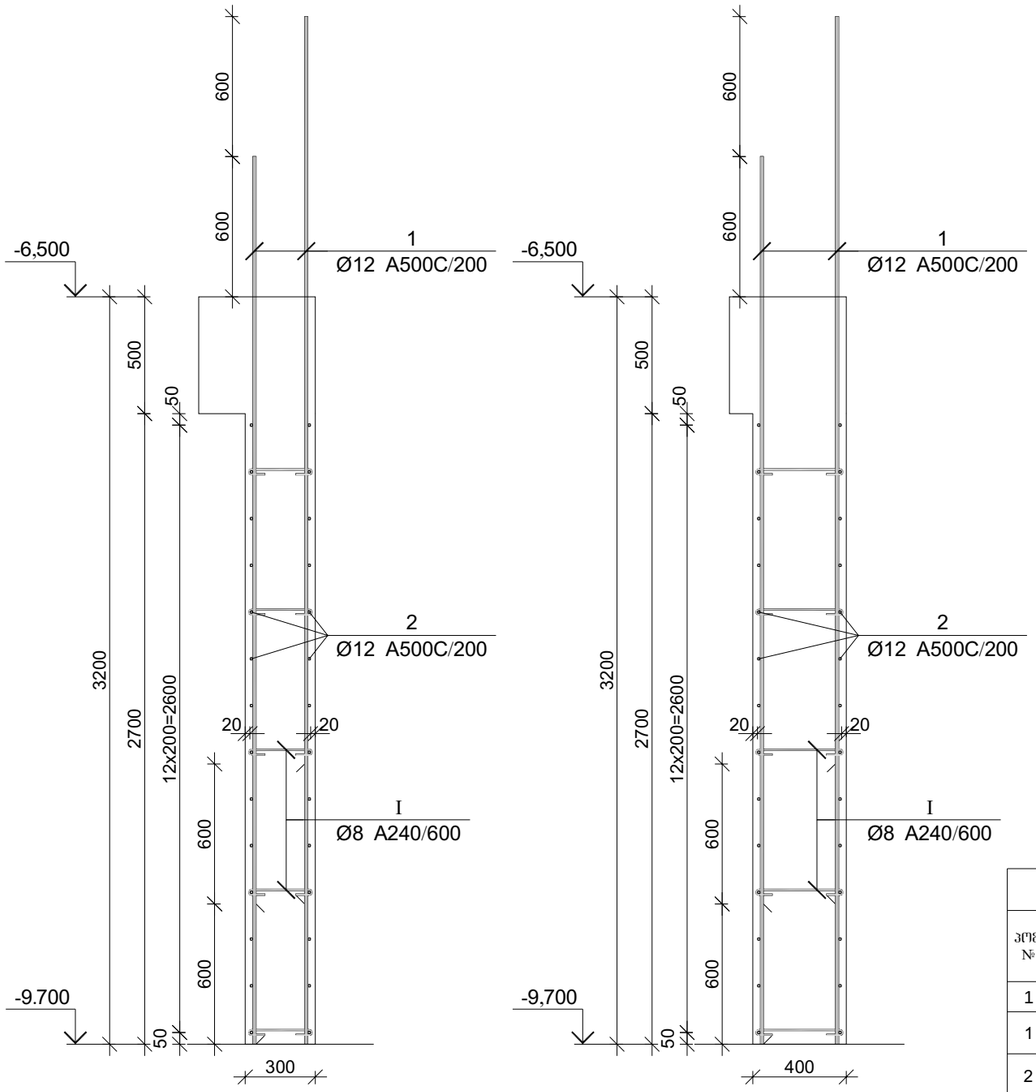

პოზ.	Ø [მმ.]	ესკიზი [მმ.]	სიგრძე [მმ.]
①	Ø12	3900	3900
②	Ø12	----	----
③	Ø12	3250	3250
④	Ø12	2650	2650
⑤	Ø8	75, 75, 180°, 180°, 225	375

მონ. რ/ბ კედლის სპეციფიკაცია -9.700 ნიშნულიდან -6.500 ნიშნულამდე

არმატურის სპეციფიკაცია					არმატურის ამოკრეფა					ბეტონი B 25
პოზ. №	Ø	L მმ.	n ცალი	Ln მ.	Ø	∑ Ln მ.	ბრაკის ვებრის წონა კგ.	წონა კგ. A240	წონა კგ. A500C	V; მ³
1	2	3	4	5	6	7	8	9	10	11
1	12 A500C	3900	422	1645.80	8 A240	339.75	0.39	134.06		61.16
2	12 A500C	----	----	3423.00	12 A500C	6502.50	0.89		5773.02	
3	12 A500C	3250	243	789.75						
4	12 A500C	2650	243	643.95						
I	8 A240	375	906	339.75						
						∑		134.06	5773.02	61.16
						n= 1		134.06	5773.02	61.16
									96.59	კგ/მ³

პროექტის დასახელება

მრავალბინიანი მრავალსართულიანი 2 ბლოკისაგან შემდგარი საცხოვრებელი სახლი

პროექტის მისამართი

ქ. თბილისი , ფერღობი ნუცუბიძე II მიკრორაიონი , I კვარტალი კორპუსი №7-ის მიღებარედ (ს/კ 01.14.01.007.399)

დამკვეთი

სტადია	მარიღი	განმარტება
2023.02.02		
დაკვეთის №		
CAD DWG ფაილი	nucubidze konstruqciebi rev4.dwg	
მთ. კონსტრუქტორი:		ა. კორძაია
შეასრულა		ვ. ვაშაკიძე
შეამოწმა		ნ. ხუბულავა

საავტორო უფლებები

ნახაზის დასახელება

მონ. რ/ბ კედლის არმირების კვეთები და სპეციფიკაცია -9.700 ნიშნულიდან -6.500 ნიშნულამდე

კ-1.07

A3

კონსტრუქციების საყალიბე გეგმა -6.500 ნიშნულზე

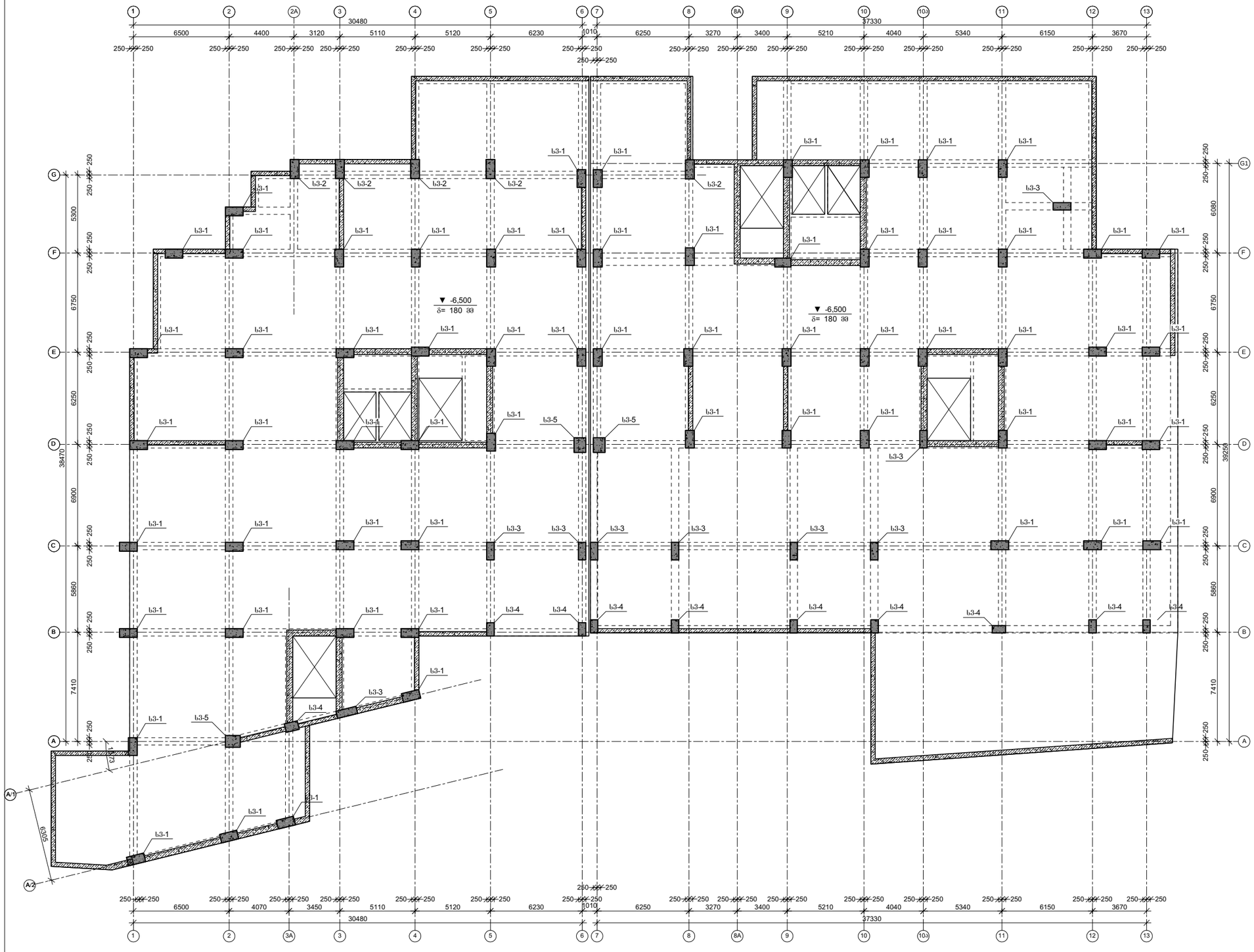

პროექტის დასახელება

მრავალბინიანი მრავალსართულიანი 2 ბლოკისაგან შემდგარი საცხოვრებელი სახლი

პროექტის მისამართი

ქ. თბილისი , ფერღობი ნუცუბიძე II მიკრორაიონი , I კვარტალი კორპუსი №7-ის მიღებარედ (ს/კ 01.14.01.007.399)

დამკვეთი

სტადია	მარცხი	განმარტება
	2023.02.02	

დაკვეთის №

CAD DWG ფაილი nucubidze konstruqciebi rev4.dwg

მთ. კონსტრუქტორი: ა. კორტავა

შესრულა ზ. ვაშაკიძე

შეამოწმა ნ. ხუბულავა

სააგტორო უფლებები

ნახაზის დასახელება

კონსტრუქციების საყალიბე გეგმა -6.500 ნიშნულზე

კ-1.03

A3

მონ. რ/ბ სვეტის არმირება -6.500 ნიშნულზე

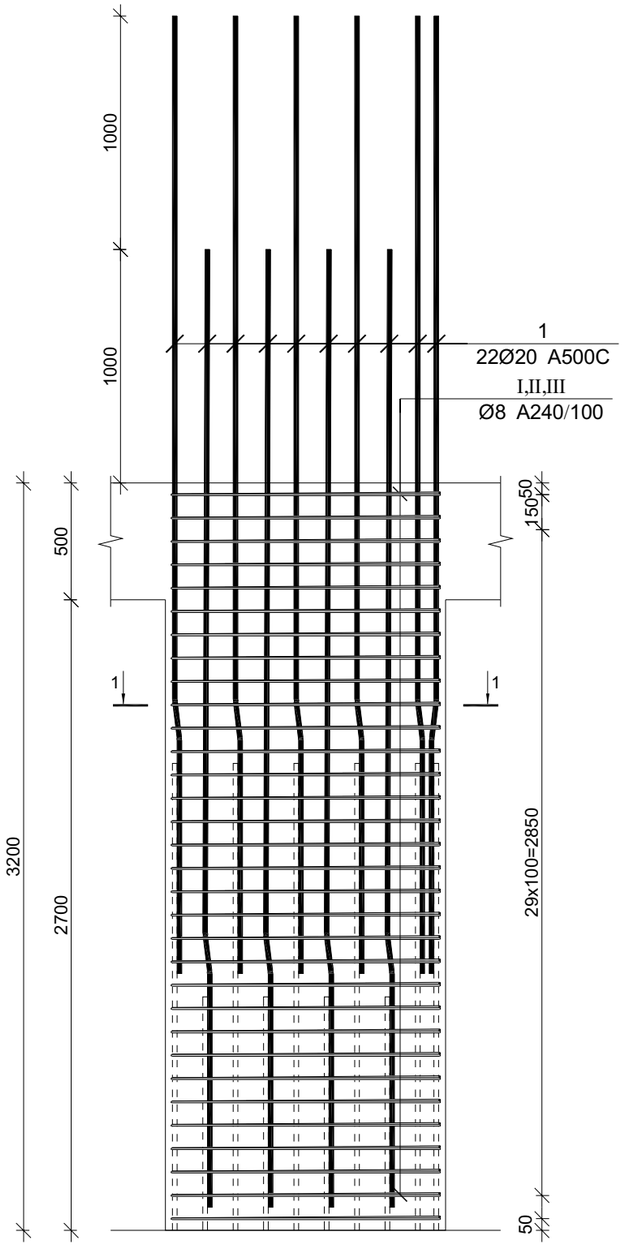

მონ. რ/ბ სვეტის სვ-1-ის არმირება

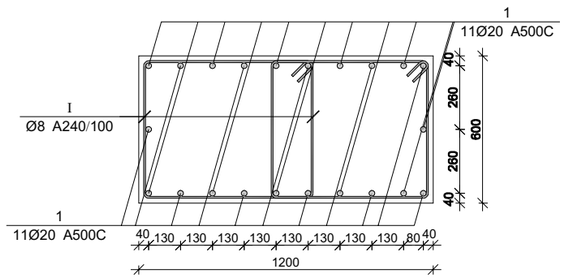

მონ. რ/ბ სვეტის სვ-2-ის არმირება

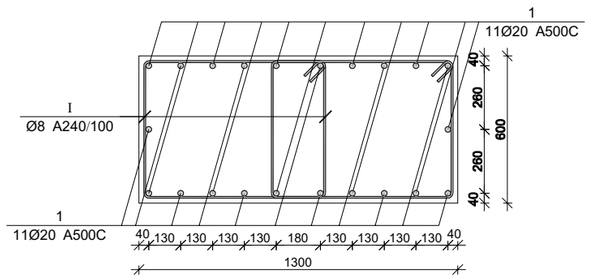

მონ. რ/ბ სვეტის სვ-3-ის არმირება

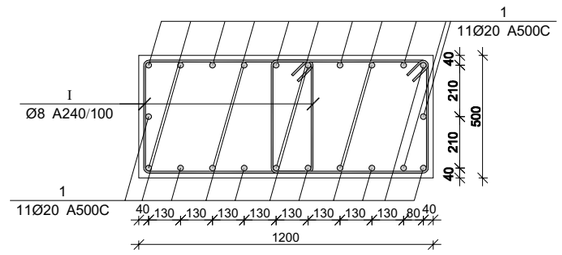

მონ. რ/ბ სვეტის სვ-4-ის არმირება

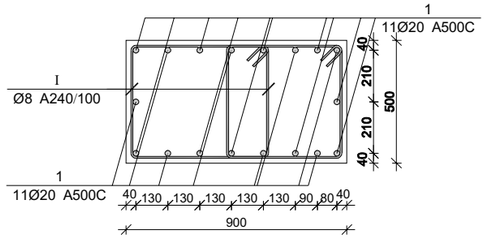

მონ. რ/ბ სვეტის სვ-5-ის არმირება

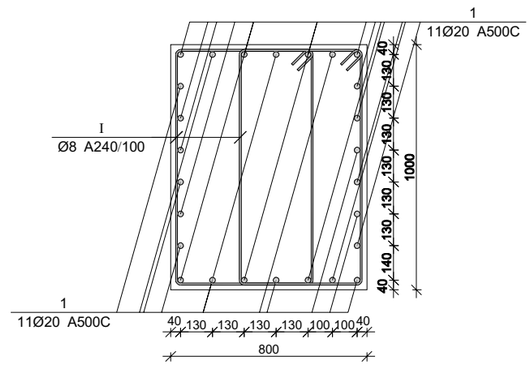

მონ. რ/ბ სვეტის არმირების სპეციფიკაცია -6.500 ნიშნულზე

არმატურის სპეციფიკაცია					არმატურის ამოკრეფა					ბეტონი B 25
პოზ. №	Ø	L მმ.	n ცალი	Ln მ.	Ø	∑ Ln მ.	1მ.მავთ. წონა კგ.	წონა კგ. A240	წონა კგ. A500C	V; მ³
1	2	3	4	5	6	7	8	9	10	11
1	20 A500C	4150	12	49.80	8 A240	138.57	0.39	54.68		1.01
I	8 A240	2400	31	74.40	20 A500C	49.80	2.47		122.81	
II	8 A240	550	31	17.05						
III	8 A240	760	62	47.12			∑	54.68	122.81	1.01
						n= 21		1148.23	2579.11	21.17
									176.08	კგ/მ³

პროექტის დასახელება

მრავალბინიანი მრავალსართულიანი 2 ბლოკისაგან შემდგარი საცხოვრებელი სახლი

პროექტის მისამართი

ქ. თბილისი , ფერღობი ნუცუბიძე II მიკრორაიონი , I კვარტალი კორპუსი №7-ის მიღებარედ (ს/კ 01.14.01.007.399)

დამკვეთი

სტადია მარტილი განმარტება

2023.02.02

დაკვეთის №

CAD DWG ფაილი nucubidze konstruqciebi rev4.dwg

მთ. კონსტრუქტორი: ა. კორტავა

შესრულა ზ. ვაშაკიძე

შემოწმა ნ. ხუბულავა

საავტორო უფლებები

ნახაზის დასახელება

მონ. რ/ბ სვეტის არმირება -6.500 ნიშნულზე

კ-1.09

A3

კონსტრუქციების საყალიბე გეგმა -3.300 ნიშნულზე

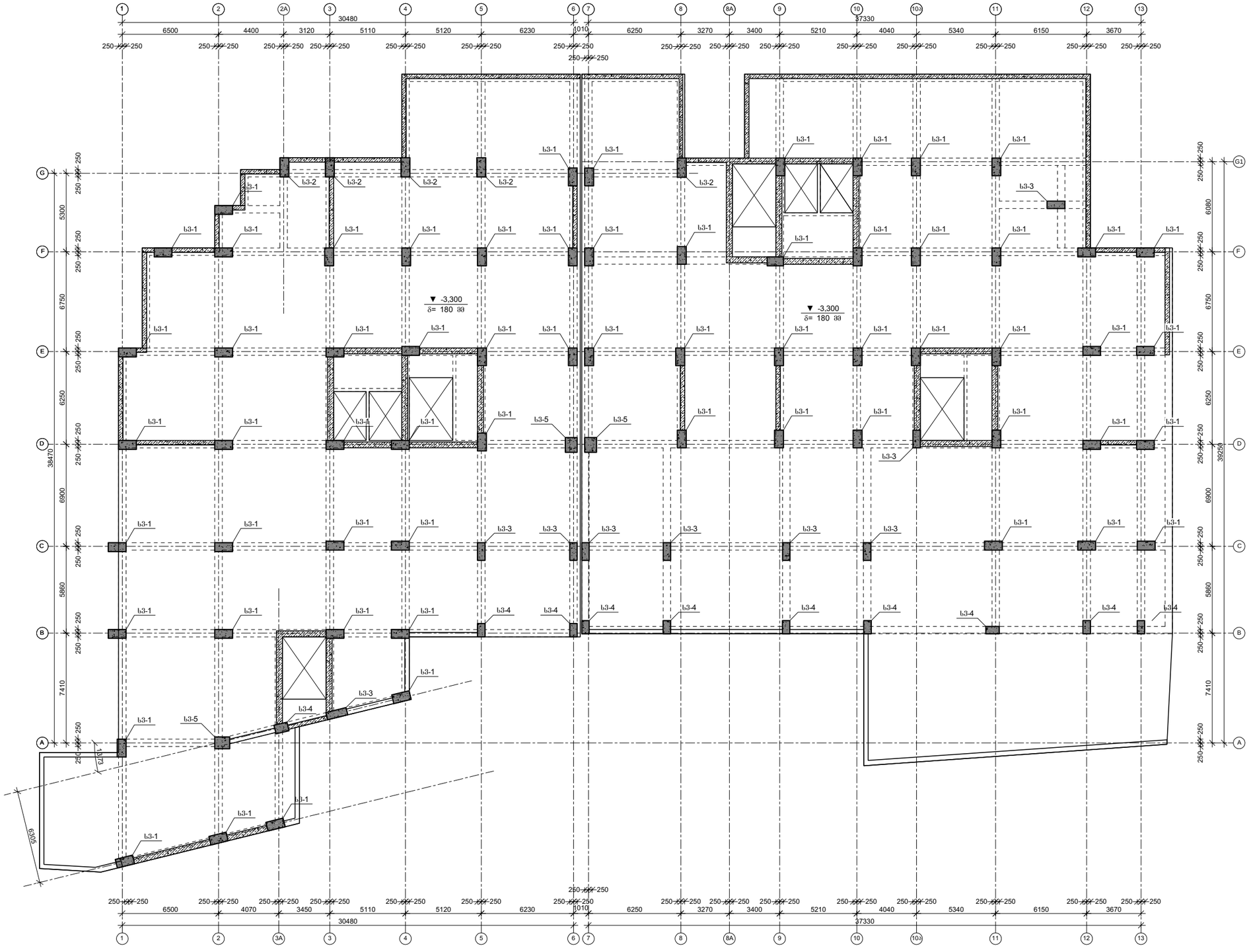

პროექტის დასახელება

მრავალბინიანი მრავალსართულიანი 2 ბლოკისაგან შემდგარი საცხოვრებელი სახლი

პროექტის მისამართი

ქ. თბილისი , ფერღობი ნუცუბიძე II მიკრორაიონი , I კვარტალი კორპუსი №7-ის მიდებარედ (ს/კ 01.14.01.007.399)

დამკვეთი

სტადია	მარცხი	განმარტება
	2023.02.02	

დაკვეთის №

CAD DWG ფაილი nucubidze konstruqciebi rev4.dwg

მთ. კონსტრუქტორი: ა. კორტავა

შესრულა ზ. ვაშაკიძე

შეამოწმა ნ. ხუბულავა

საავტორო უფლებები

ნახაზის დასახელება

კონსტრუქციების საყალიბე გეგმა -3.300 ნიშნულზე

კ-1.03

A3

მონ. რ/ბ კედლის არმირება -6.500-დან -3.300 ნიშნულამდე

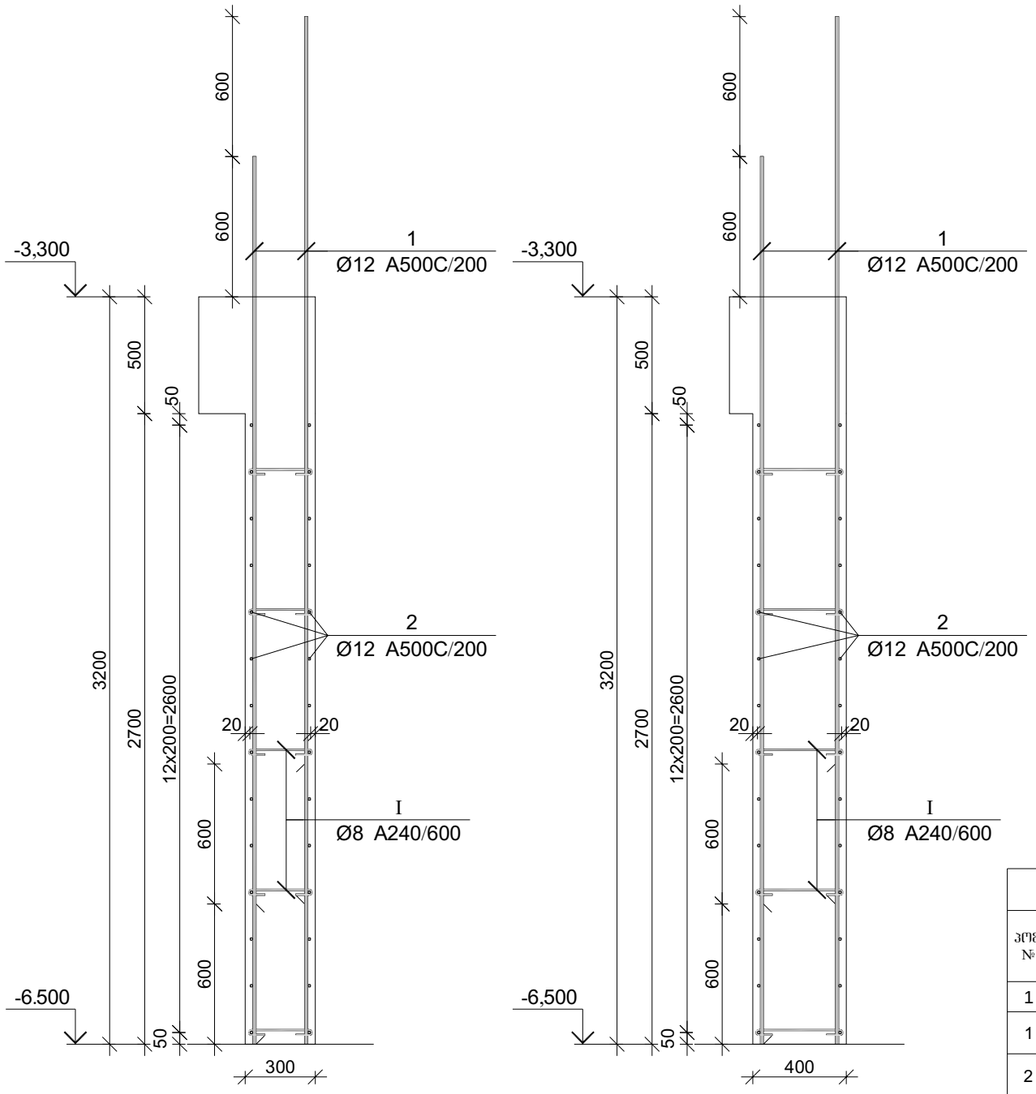

პოზ.	Ø [მმ.]	ესკიზი [მმ.]	სიგრძე [მმ.]
①	Ø12	3900	3900
②	Ø12	----	----
③	Ø12	3250	3250
④	Ø12	2650	2650
Ⓘ	Ø8	75, 75, 180°, 180°, 225	375

მონ. რ/ბ კედლის სპეციფიკაცია -6.500 ნიშნულიდან -3.300 ნიშნულამდე

არმატურის სპეციფიკაცია					არმატურის ამოკრეფა					ბეტონი B 25
პოზ. №	Ø	L მმ.	n ცალი	Ln მ.	Ø	∑ Ln მ.	ბრაკის ვებრის წონა კგ.	წონა კგ.		V; მ³
								A240	A500C	
1	2	3	4	5	6	7	8	9	10	11
1	12 A500C	3900	422	1645.80	8 A240	339.75	0.39	134.06		61.16
2	12 A500C	----	----	3423.00	12 A500C	6502.50	0.89		5773.02	
3	12 A500C	3250	243	789.75						
4	12 A500C	2650	243	643.95						
I	8 A240	375	906	339.75						
						∑		134.06	5773.02	61.16
						n= 1		134.06	5773.02	61.16
									96.59	კგ/მ³

პროექტის დასახელება

მრავალბინიანი მრავალსართულიანი 2 ბლოკისაგან შემდგარი საცხოვრებელი სახლი

პროექტის მისამართი

ქ. თბილისი , ფერღობი ნუცუბიძე II მიკრორაიონი , I კვარტალი კორპუსი №7-ის მიღებარედ (ს/კ 01.14.01.007.399)

დამკვეთი

სტადია	მარიღი	განმარტება
2023.02.02		
დაკვეთის №		
CAD DWG ფაილი nucubidze konstruqciebi rev4.dwg		
მთ. კონსტრუქტორი:		ა. კორბაძე
შესრულა		გ. ვაშაკიძე
შეამოწმა		ნ. ხუბულავა

საავტორო უფლებები

ნახაზის დასახელება

მონ. რ/ბ კედლის არმირების კვეთები და სპეციფიკაცია -6.500 ნიშნულიდან -3.300 ნიშნულამდე

კ-1.10

A3

ფილის არმირების ფრაგმენტი

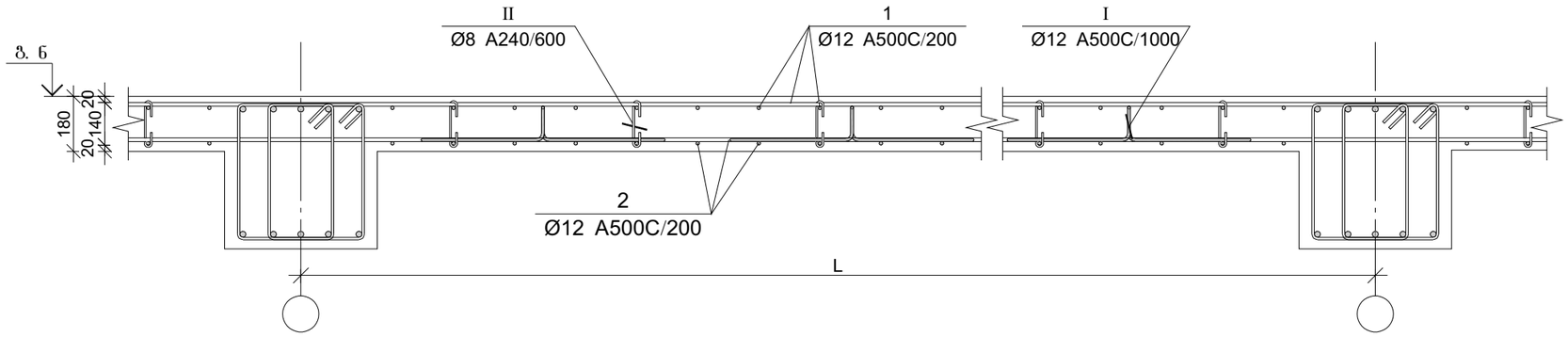

ფილის არმირების კვეთი რიგელთან

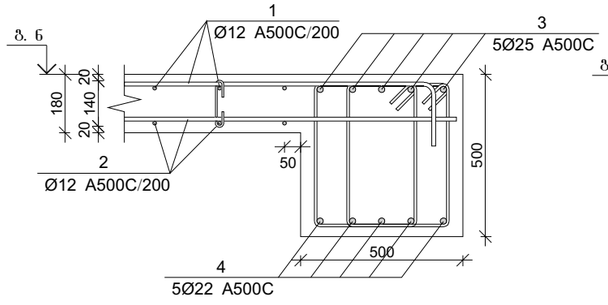

ფილის არმირების კვეთი კედელთან

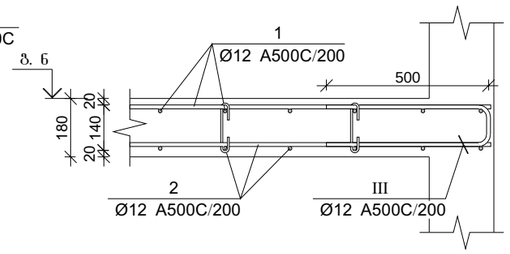

ფილის არმირების კვეთი კიდესთან

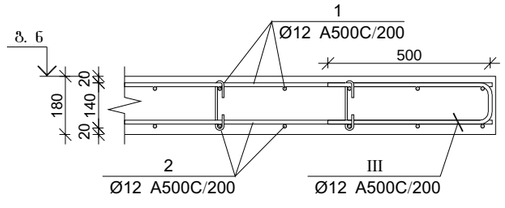

ფილის არმირების კვეთი კიბესთან

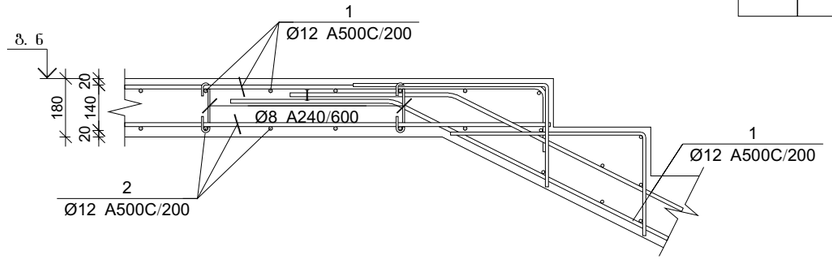

ფილის არმირების კვეთი კიბესთან

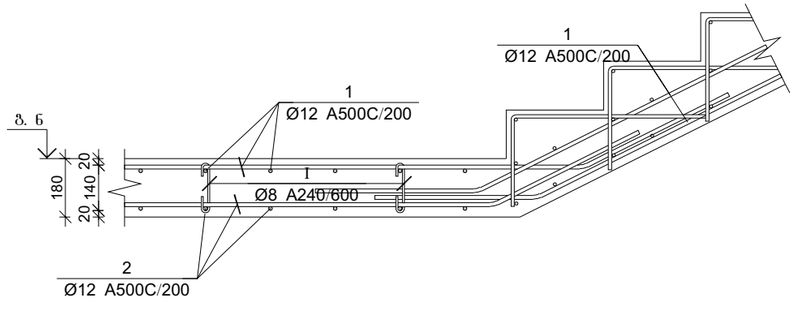

პოზ.	Ø [მმ.]	ესკიზი [მმ.]	სიგრძე [მმ.]
I	Ø8	170; 180; 180; 45; 45	260
II	Ø12	200; 130; 130; 400; 400	1260
III	Ø12	500; 500; 150	1150

ბაღახურვის ფილის და რიგელების სპეციფიკაცია -6.500 ნიშნულზე

არმატურის სპეციფიკაცია					არმატურის ამოკრეფა					ბეტონი B 25
პოზ. №	Ø	L მმ.	n ცალი	Ln მ.	Ø	∑ Ln მ.	პარამეტრის წონა კგ.	წონა კგ. A240	წონა კგ. A500C	V; მ³
1	2	3	4	5	6	7	8	9	10	11
1	12 A500C	-	-	16675.00	8 A240	1000.50	0.39	394.78		290.00
2	12 A500C	-	-	15950.00	12 A500C	34626.00	0.89		30741.52	
3	25 A500C	-	-	15950.00	22 A500C	15950.00	2.98		47595.58	
4	22 A500C	-	-	15950.00	25 A500C	1049.04	3.85		4042.35	
I	8 A240	260	4035	1049.04						
II	12 A500C	1150	870	1000.50						
II	12 A500C	1150	870	1000.50			∑	394.78	82379.45	290.00
						n= 1		394.78	82379.45	290.00
									285.43	კგ/მ³

პროექტის დასახელება

მრავალბინიანი მრავალსართულიანი 2 ბლოკისაგან შემდგარი საცხოვრებელი სახლი

პროექტის მისამართი

ქ. თბილისი , ფერღობი ნუცუბიძე II მიკრორაიონი , I კვარტალი კორპუსი №7-ის მიღებარედ (ს/კ 01.14.01.007.399)

დამკვეთი

სტადია	თარიღი	განმარტება
	2023.02.02	

დაკვეთის №

CAD DWG ფაილი nucubidze konstruqciebi rev4.dwg

მთ. კონსტრუქტორი: ა. კორტავა

შესრულა: გ. ვაშაკიძე

შეამოწმა: ნ. ხუბულავა

საავტორო უფლებები

ნახაზის დასახელება

ბაღახურვის ფილის და რიგელის არმირების კვეთები და სპეციფიკაცია -6.500 ნიშნულზე

კ-1.11

A3

მონ. რ/ბ სვეტის არმირება -3.300 ნიშნულზე

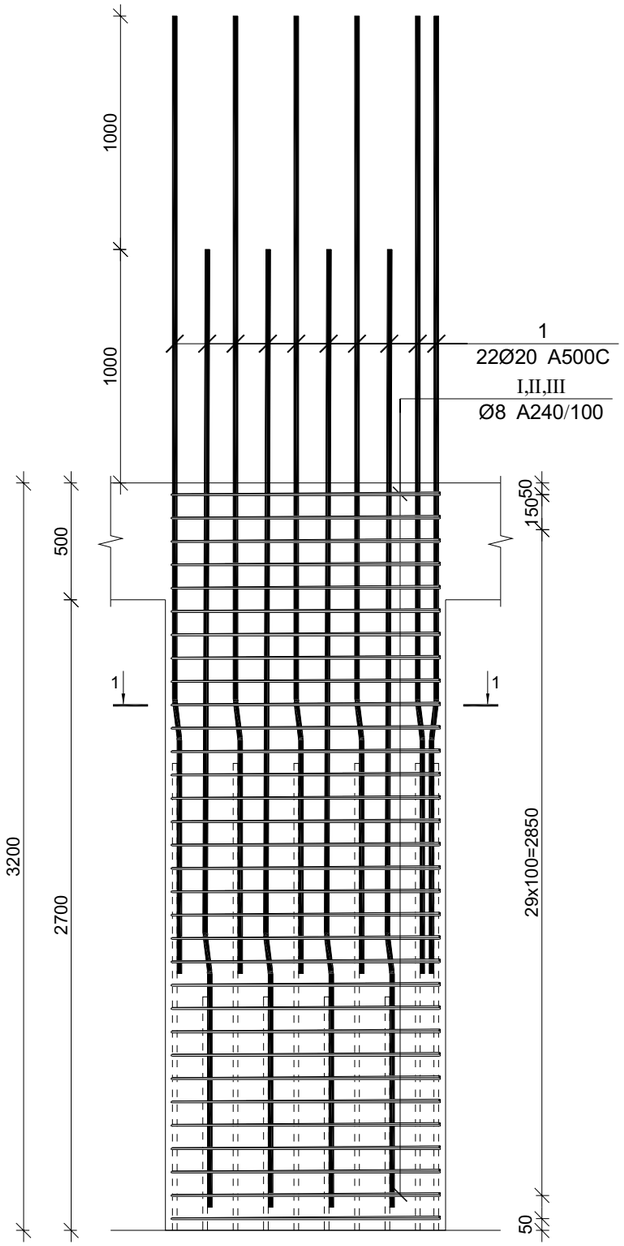

მონ. რ/ბ სვეტის სვ-1-ის არმირება

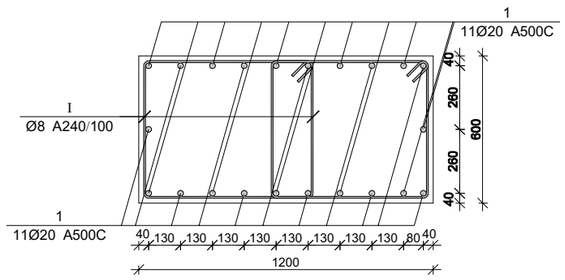

მონ. რ/ბ სვეტის სვ-2-ის არმირება

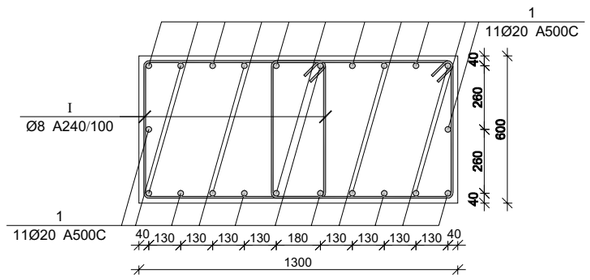

მონ. რ/ბ სვეტის სვ-3-ის არმირება

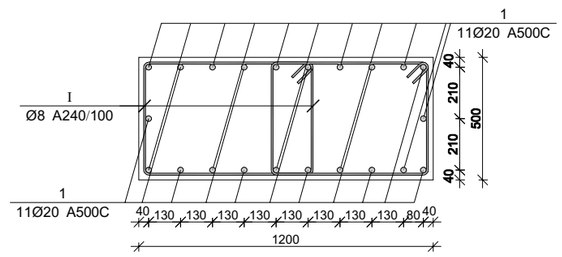

მონ. რ/ბ სვეტის სვ-4-ის არმირება

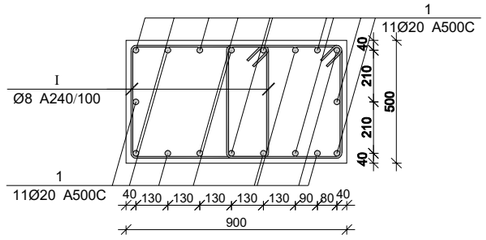

მონ. რ/ბ სვეტის სვ-5-ის არმირება

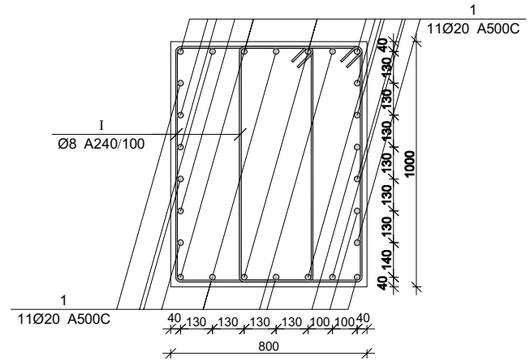

მონ. რ/ბ სვეტის არმირების სპეციფიკაცია -3.300 ნიშნულზე

არმატურის სპეციფიკაცია					არმატურის ამოკრეფა					ბეტონი B 25
პოზ. №	Ø	L მმ.	n ცალი	Ln მ.	Ø	∑ Ln მ.	ზრდადი მეტრის წონა კგ.	წონა კგ.		V; მ³
								A240	A500C	
1	2	3	4	5	6	7	8	9	10	11
1	20 A500C	4150	12	49.80	8 A240	138.57	0.39	54.68		1.01
I	8 A240	2400	31	74.40	20 A500C	49.80	2.47		122.81	
II	8 A240	550	31	17.05						
III	8 A240	760	62	47.12			∑	54.68	122.81	1.01
						n= 21		1148.23	2579.11	21.17
									176.08	კგ/მ³

პროექტის დასახელება

მრავალბინიანი მრავალსართულიანი 2 ბლოკისაგან შემდგარი საცხოვრებელი სახლი

პროექტის მისამართი

ქ. თბილისი , ფერღობი ნუცუბიძე II მიკრორაიონი , I კვარტალი კორპუსი №7-ის მიღებარედ (ს/კ 01.14.01.007.399)

დამკვეთი

სტადია	მარტლი	განმარტება
	2023.02.02	

დაკვეთის №

CAD DWG ფაილი nucubidze konstruqciebi rev4.dwg

მთ. კონსტრუქტორი: ა. კორტავა

შესრულა ზ. ვაშაკიძე

შემოწმა ნ. ხუბულავა

საავტორო უფლებები

ნახაზის დასახელება

მონ. რ/ბ სვეტის არმირება -3.300 ნიშნულზე

კ-1.13

A3

მონ. რ/ბ კედლის არმირება -3.300-დან -0.100 ნიშნულამდე

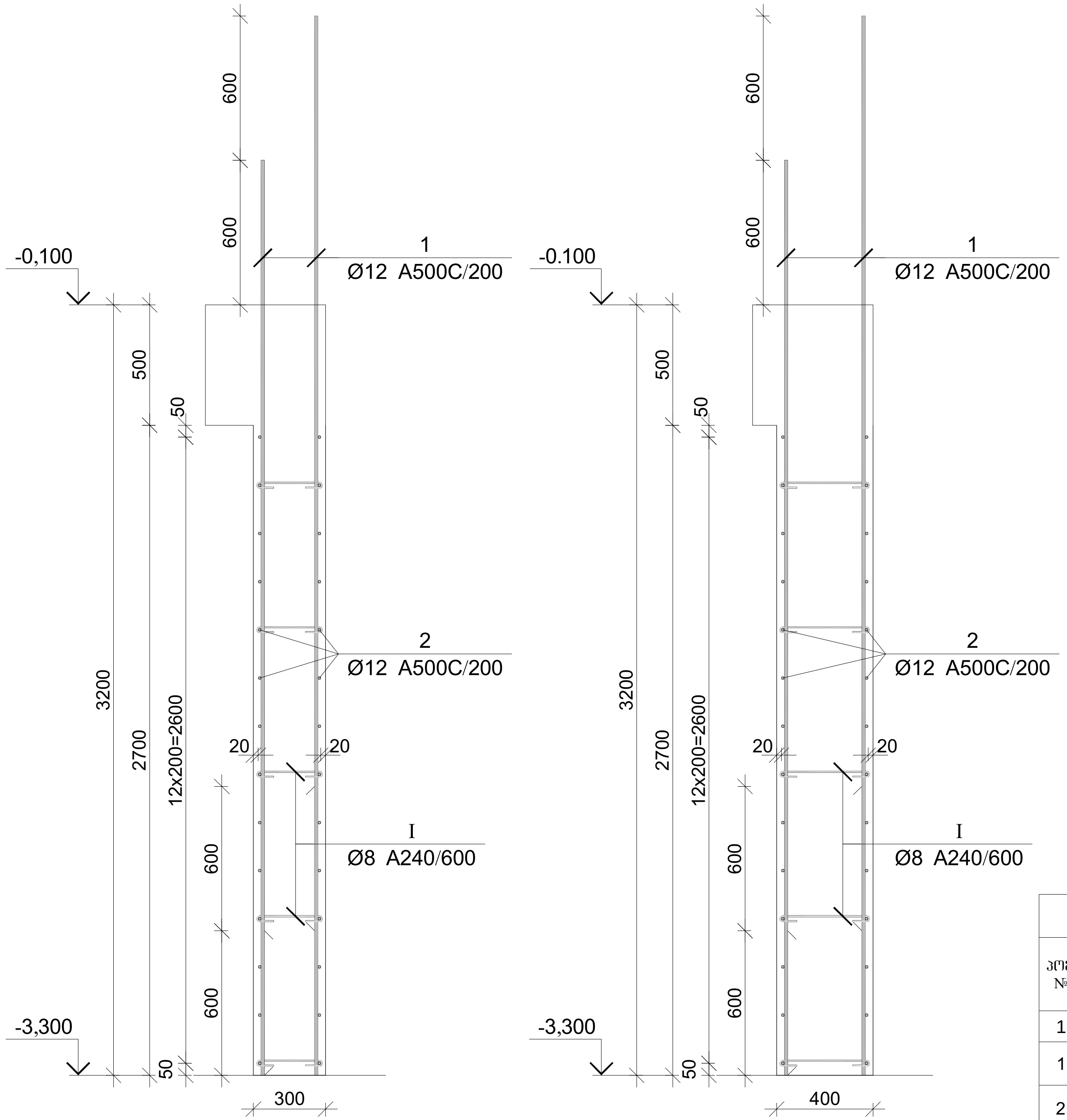

პოზ.	Ø [მმ.]	ესკიზი [მმ.]	სიგრძე [მმ.]
①	Ø12	3900	3900
②	Ø12	----	----
③	Ø12	3250	3250
④	Ø12	2650	2650
Ⓘ	Ø8	75, 75, 225, 180°, 180°	375

მონ. რ/ბ კედლის სპეციფიკაცია -3.300 ნიშნულიდან -0.100 ნიშნულამდე

არმატურის სპეციფიკაცია					არმატურის ამოკრეფა					ბეტონი B 25
პოზ. №	Ø	L მმ.	n ცალი	Ln მ.	Ø	∑ Ln მ.	გრძივი მეტრის წონა კგ.	წონა კგ. A240	წონა კგ. A500C	V; $მ^3$
1	2	3	4	5	6	7	8	9	10	11
1	12 A500C	3900	422	1645.80	8 A240	339.75	0.39	134.06		61.16
2	12 A500C	----	----	3423.00	12 A500C	6502.50	0.89		5773.02	
3	12 A500C	3250	243	789.75						
4	12 A500C	2650	243	643.95						
I	8 A240	375	906	339.75						
							∑	134.06	5773.02	61.16
						n= 1		134.06	5773.02	61.16
									96.59	კგ/$მ^3$

პროექტის დასახელება

მრავალბინიანი მრავალსართულიანი 2 ბლოკისაგან შემდგარი საცხოვრებელი სახლი

პროექტის მისამართი

ქ. თბილისი , ფერდობი ნუცუბიძე
II მიკრორაიონი , I კვარტალი
კორპუსი №7-ის მიდებარედ
(ს/კ 01.14.01.007.399)

დამკვეთი

სტადია	თარიღი	განმარტება
	2023.02.02	

დაკვეთის №

CAD DWG ფაილი nucubidze konstruqciebi rev4.dwg

მთ. კონსტრუქტორი: ა. კორტავა

შეასრულა გ. ვაშაკიძე

შეამოწმა ნ. ხუბულავა

საავტორო უფლებები

ნახაზის დასახელება

მონ. რ/ბ კედლის არმირების კვეთები და სპეციფიკაცია -3.300 ნიშნულიდან -0.100 ნიშნულამდე

ქ-1.14

A3

კონსტრუქციების საყალიბე გეგმა -0.100 ნიშნულზე

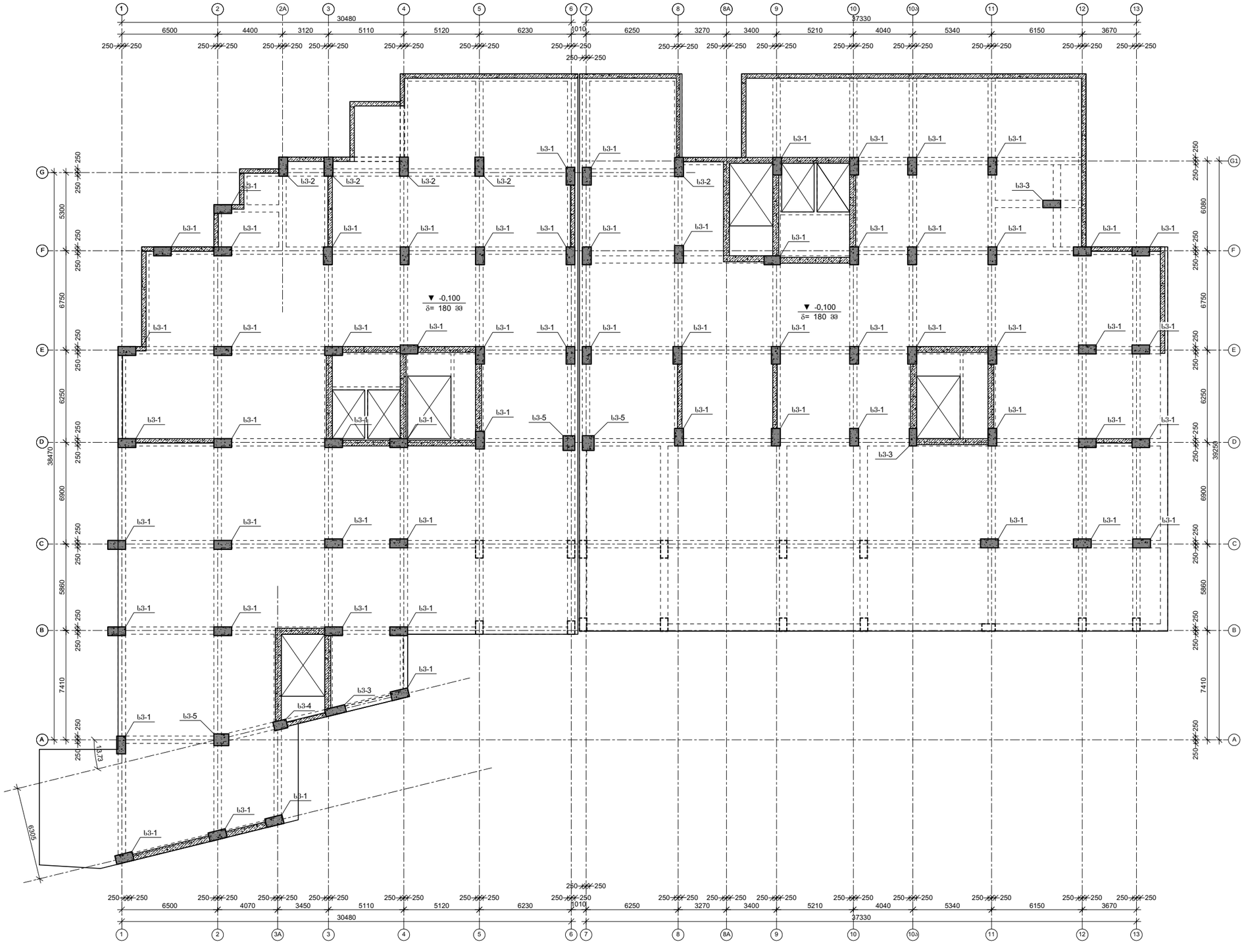

პროექტის დასახელება

მრავალბინიანი მრავალსართულიანი 2 ბლოკისაგან შემდგარი საცხოვრებელი სახლი

პროექტის მისამართი

ქ. თბილისი , ფერღობი ნუცუბიძე II მიკრორაიონი , I კვარტალი კორპუსი №7-ის მიღებარედ (ს/კ 01.14.01.007.399)

დამკვეთი

სტადია	მარცხი	განმარტება
	2023.02.02	

დაკვეთის №

CAD DWG ფაილი nucubidze konstruqciebi rev4.dwg

მთ. კონსტრუქტორი: ა. კორტავა

შესრულა ზ. ვაშაკიძე

შემოწმა ნ. ხუბულავა

საავტორო უფლებები

ნახაზის დასახელება

კონსტრუქციების საყალიბე გეგმა -0.100 ნიშნულზე

კ-1.03

A3

ფილის არმირების ფრაგმენტი

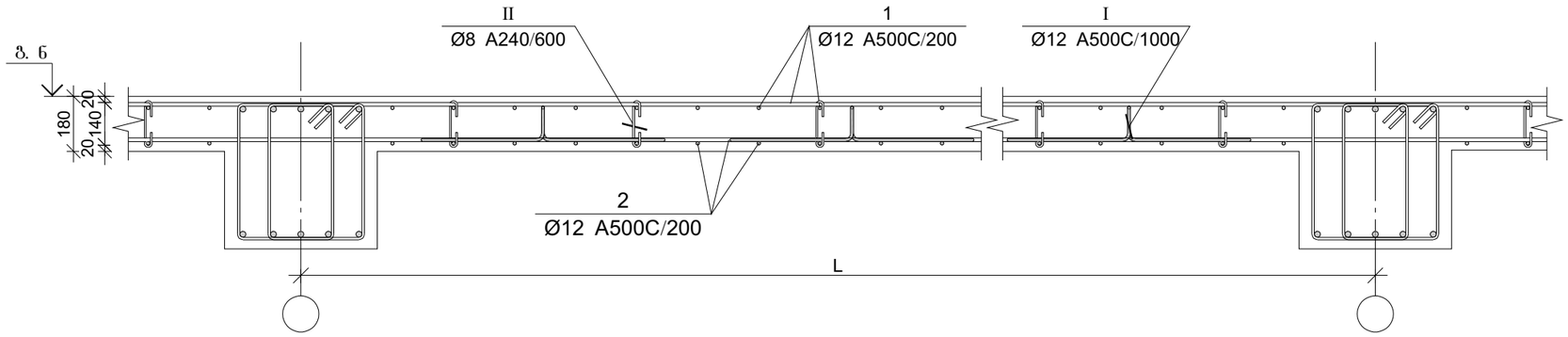

ფილის არმირების კვეთი რიგელთან

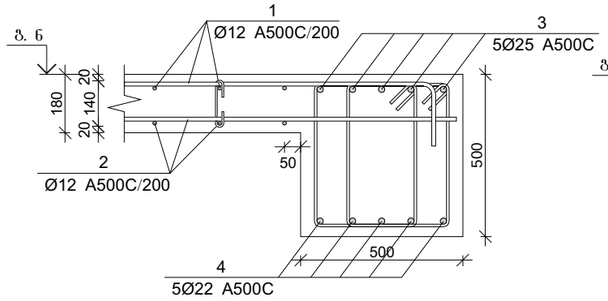

ფილის არმირების კვეთი კედელთან

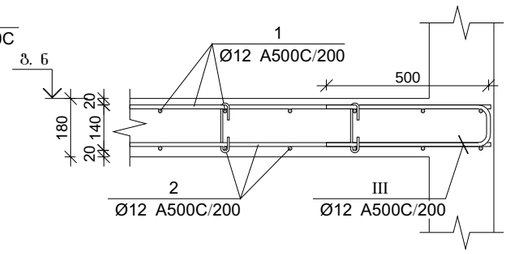

ფილის არმირების კვეთი კიდესთან

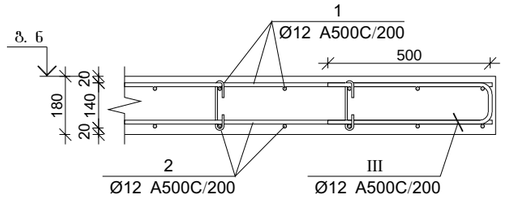

ფილის არმირების კვეთი კიბესთან

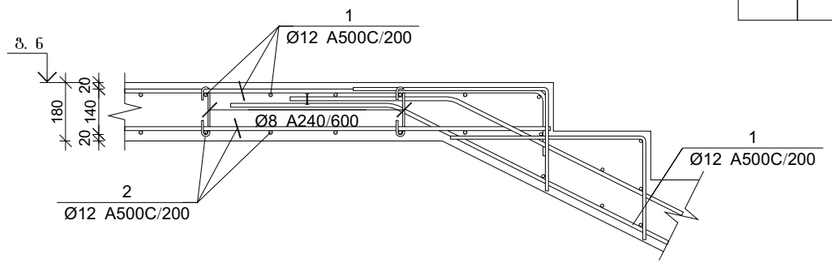

ფილის არმირების კვეთი კიბესთან

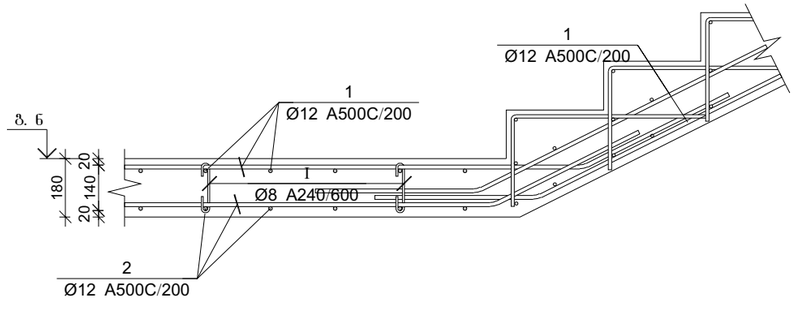

პოზ.	Ø [მმ.]	ესკიზი [მმ.]	სიგრძე [მმ.]
I	Ø8	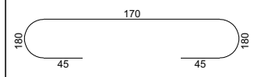	260
II	Ø12	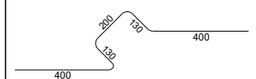	1260
III	Ø12	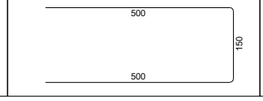	1150

ბალახურვის ფილის და რიგელების სპეციფიკაცია -3.300 ნიშნულზე

არმატურის სპეციფიკაცია					არმატურის ამოკრეფა					ბეტონი B 25
პოზ. №	Ø	L მმ.	n ცალი	Ln მ.	Ø	∑ Ln მ.	პარამეტრ ვებრის წონა კგ.	წონა კგ. A240	წონა კგ. A500C	V; მ³
1	2	3	4	5	6	7	8	9	10	11
1	12 A500C	-	-	16675.00	8 A240	1000.50	0.39	394.78		290.00
2	12 A500C	-	-	15950.00	12 A500C	34626.00	0.89		30741.52	
3	25 A500C	-	-	15950.00	22 A500C	15950.00	2.98		47595.58	
4	22 A500C	-	-	15950.00	25 A500C	1049.04	3.85		4042.35	
I	8 A240	260	4035	1049.04						
II	12 A500C	1150	870	1000.50						
II	12 A500C	1150	870	1000.50		∑		394.78	82379.45	290.00
						n= 1		394.78	82379.45	290.00
									285.43	კგ/მ³

პროექტის დასახელება

მრავალბინიანი მრავალსართულიანი 2 ბლოკისაგან შემდგარი საცხოვრებელი სახლი

პროექტის მისამართი

ქ. თბილისი , ფერღობი ნუცუბიძე II მიკრორაიონი , I კვარტალი კორპუსი №7-ის მიღებარედ (ს/კ 01.14.01.007.399)

დამკვეთი

სტადია	თარიღი	განმარტება
	2023.02.02	

დაკვეთის №

CAD DWG ფაილი nucubidze konstruqciebi rev4.dwg

მთ. კონსტრუქტორი: ა. კორტავა

შესრულა: გ. ვაშაკიძე

შეამოწმა: ნ. ხუბულავა

საავტორო უფლებები

ნახაზის დასახელება

ბალახურვის ფილის და რიგელის არმირების კვეთები და სპეციფიკაცია -3.300 ნიშნულზე

კ-1.15

A3

მონ. რ/ბ სვეტის არმირება -0.100 ნიშნულზე

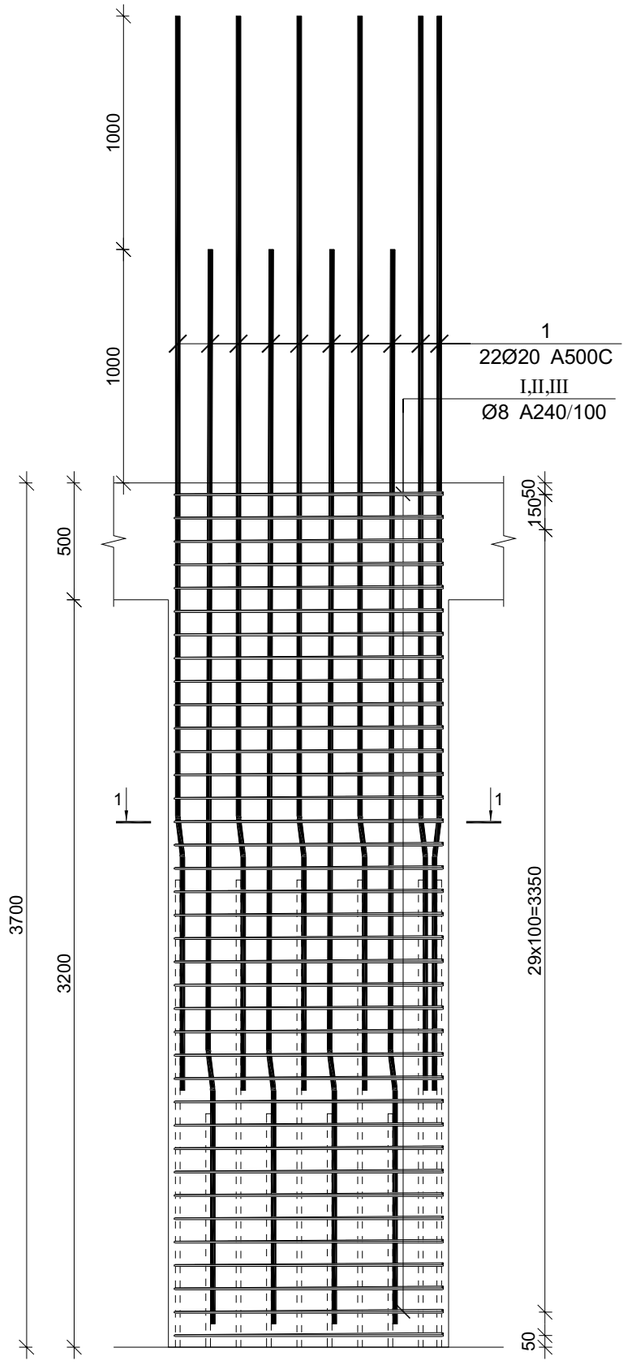

მონ. რ/ბ სვეტის სვ-1-ის არმირება

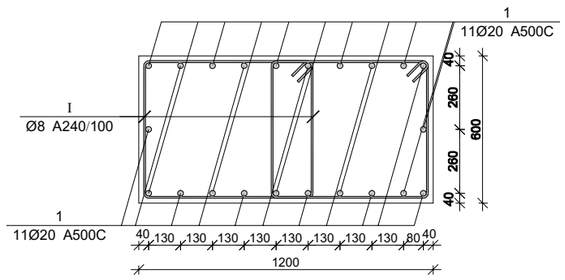

მონ. რ/ბ სვეტის სვ-2-ის არმირება

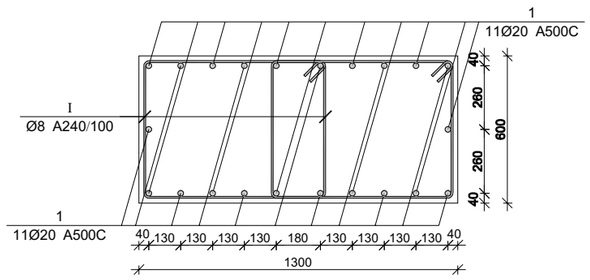

მონ. რ/ბ სვეტის სვ-3-ის არმირება

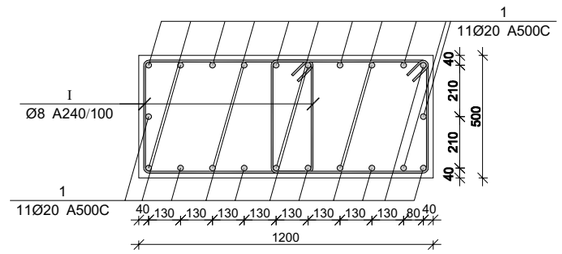

მონ. რ/ბ სვეტის სვ-4-ის არმირება

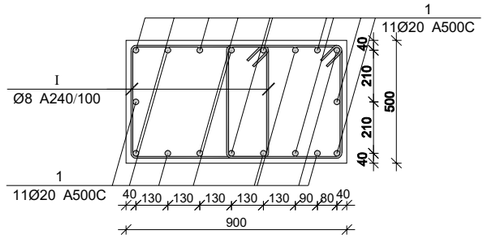

მონ. რ/ბ სვეტის სვ-5-ის არმირება

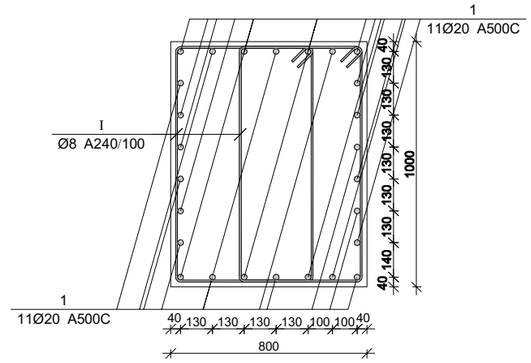

მონ. რ/ბ სვეტის არმირების სპეციფიკაცია -0.100 ნიშნულზე

არმატურის სპეციფიკაცია					არმატურის ამოკრეფა					ბეტონი B 25
პოზ. №	Ø	L მმ.	n ცალი	Ln მ.	Ø	∑ Ln მ.	ზრდადი ვეტრის წონა კგ.	წონა კგ.		V; მ³
								A240	A500C	
1	2	3	4	5	6	7	8	9	10	11
1	20 A500C	4150	12	49.80	8 A240	138.57	0.39	54.68		1.01
I	8 A240	2400	31	74.40	20 A500C	49.80	2.47		122.81	
II	8 A240	550	31	17.05						
III	8 A240	760	62	47.12		∑		54.68	122.81	1.01
						n= 21		1148.23	2579.11	21.17
									176.08	კგ/მ³

პროექტის დასახელება

მრავალბინიანი მრავალსართულიანი 2 ბლოკისაგან შემდგარი საცხოვრებელი სახლი

პროექტის მისამართი

ქ. თბილისი , ფერღობი ნუცუბიძე II მიკრორაიონი , I კვარტალი კორპუსი №7-ის მიღებარედ (ს/კ 01.14.01.007.399)

დამკვეთი

სტადია	მარტლი	განმარტება
	2023.02.02	

დაკვეთის №

CAD DWG ფაილი nucubidze konstruqciebi rev4.dwg

მთ. კონსტრუქტორი: ა. კორტავა

შესრულა ზ. ვაშაკიძე

შემოწმა ნ. ხუბულავა

საავტორო უფლებები

ნახაზის დასახელება

მონ. რ/ბ სვეტის არმირება -0.100 ნიშნულზე

კ-1.17

A3

მონ. რ/ბ კედლის არმირება -0.100-დან +3.600 ნიშნულამდე

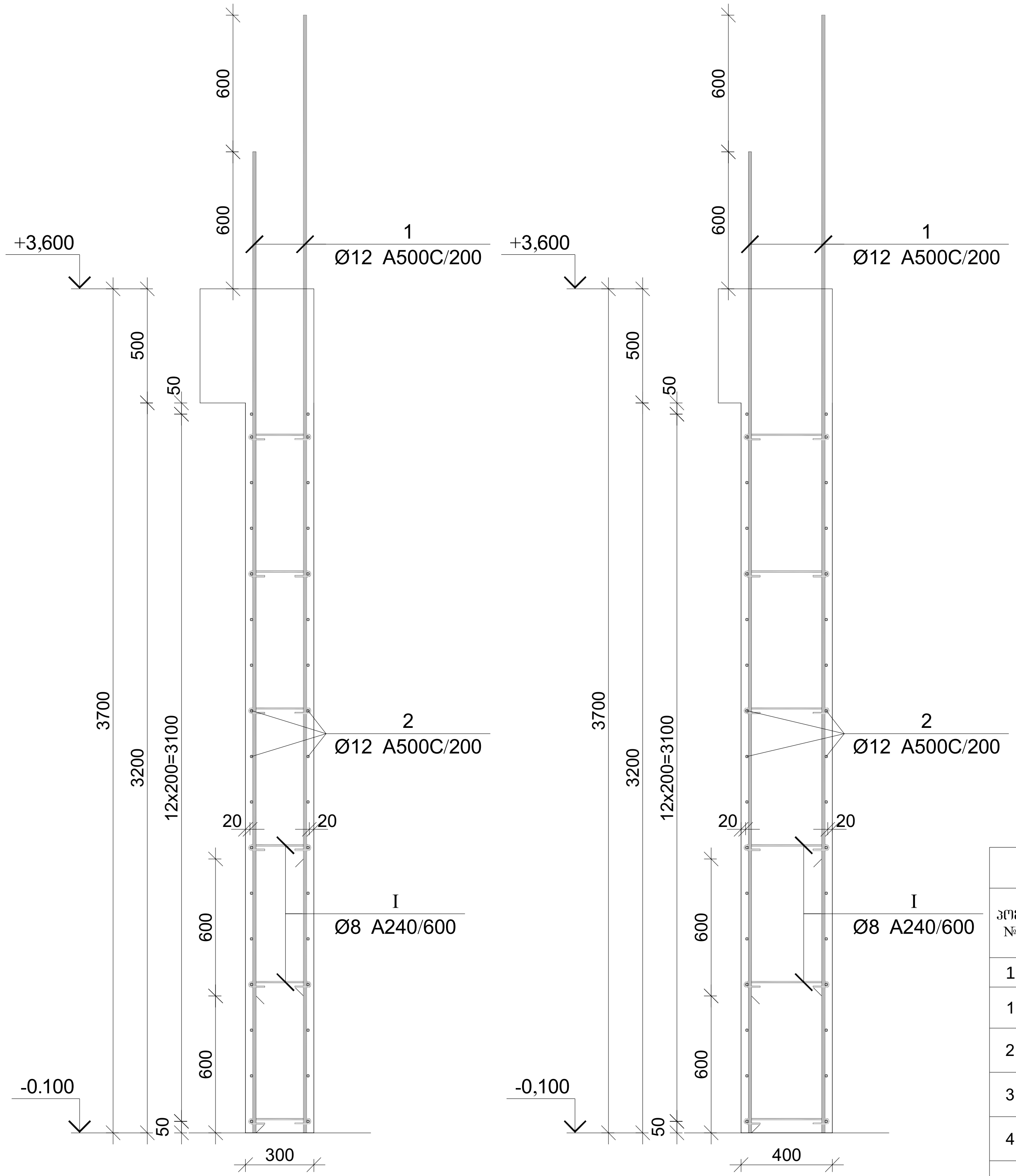

პოზ.	Ø [მმ.]	ესკიზი [მმ.]	სიგრძე [მმ.]
①	Ø12	3900	3900
②	Ø12	----	----
③	Ø12	3250	3250
④	Ø12	2650	2650
Ⅰ	Ø8	75, 75, 225, 180°, 180°	375

მონ. რ/ბ კედლის სპეციფიკაცია -0.100 ნიშნულიდან +3.600 ნიშნულამდე

არმატურის სპეციფიკაცია					არმატურის ამოკრეფა					ბეტონი B 25
პოზ. №	Ø	L მმ.	n ცალი	Ln მ.	Ø	∑Ln მ.	გრძივი მეტრის წონა კგ.	წონა კგ. A240	წონა კგ. A500C	V; მ³
1	2	3	4	5	6	7	8	9	10	11
1	12 A500C	3900	422	1645.80	8 A240	339.75	0.39	134.06		61.16
2	12 A500C	----	----	3423.00	12 A500C	6502.50	0.89		5773.02	
3	12 A500C	3250	243	789.75						
4	12 A500C	2650	243	643.95						
I	8 A240	375	906	339.75						
							∑	134.06	5773.02	61.16
						n= 1		134.06	5773.02	61.16
									96.59	კგ/მ³

პროექტის დასახელება

მრავალბინიანი მრავალსართულიანი 2 ბლოკისაგან შემდგარი საცხოვრებელი სახლი

პროექტის მისამართი

ქ. თბილისი , ფერდობი ნუცუბიძე II მიკრორაიონი , I კვარტალი კორპუსი №7-ის მიმდებარედ (ს/კ 01.14.01.007.399)

დამკვეთი

სტადია	თარიღი	განმარტება
	2023.02.02	

დაკვეთის №

CAD DWG ფაილი nucubidze konstruqciebi rev4.dwg

მთ. კონსტრუქტორი: ა. კორტავა

შეასრულა გ. ვაშაკიძე

შეამოწმა ნ. ხუხულავა

საავტორო უფლებები

ნახაზის დასახელება

მონ. რ/ბ კედლის არმირების კვეთები და სპეციფიკაცია -0.100 ნიშნულიდან +3.900 ნიშნულამდე

კ-1.18

A3

კონსტრუქციების საყალიბე გეგმა +3.600 ნიშნულზე

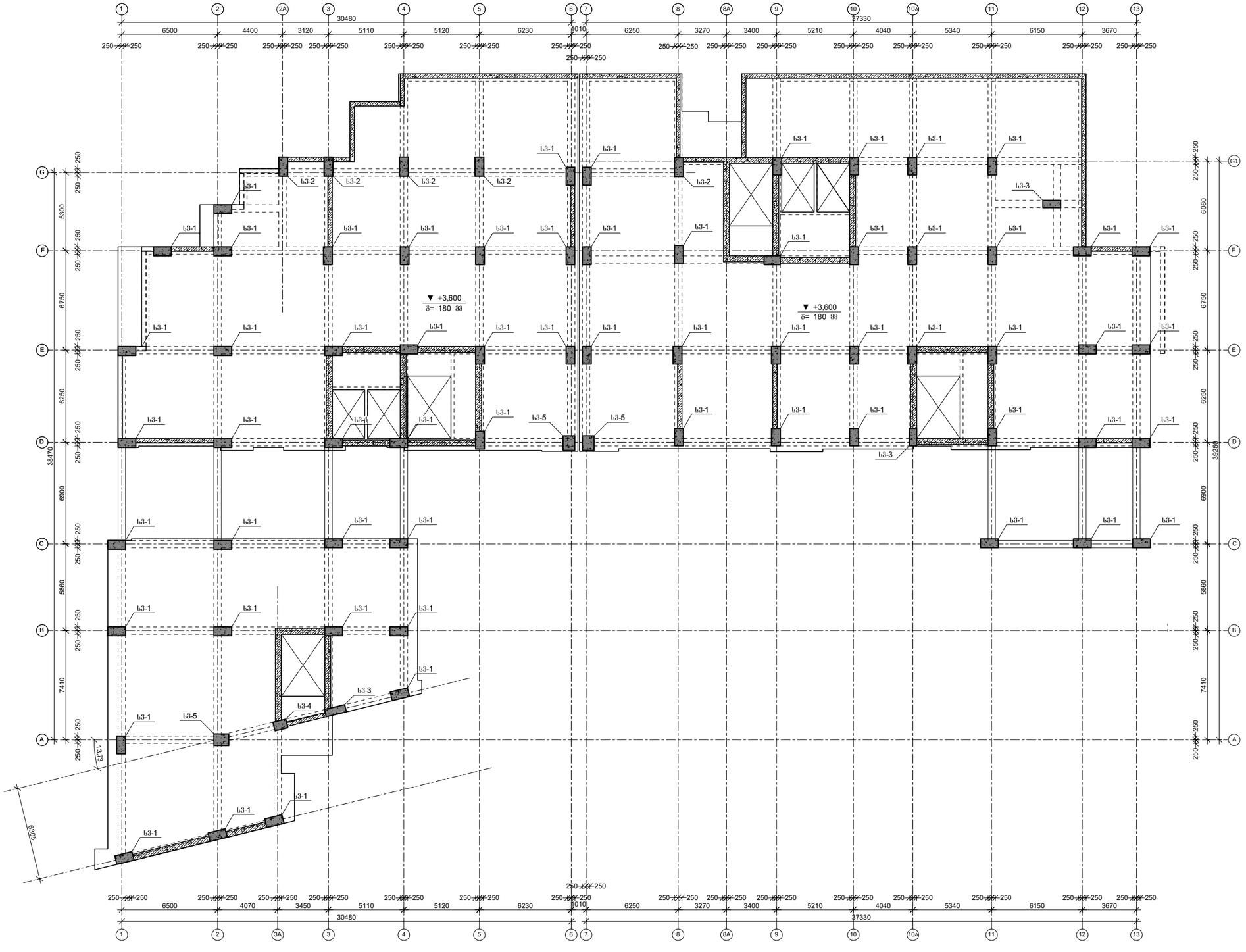

პროექტის დასახელება

მრავალბინიანი მრავალსართულიანი 2 ბლოკისაგან შემდგარი საცხოვრებელი სახლი

პროექტის მისამართი

ქ. თბილისი , ფერღობი ნუცუბიძე II მიკრორაიონი , I კვარტალი კორპუსი №7-ის მიღებარედ (ს/კ 01.14.01.007.399)

დამკვეთი

სტადია	ფაილი	განმარტება
	2023.02.02	

დაკვეთის №

CAD DWG ფაილი nucubidze konstruqciebi rev4.dwg

მთ. კონსტრუქტორი:		ა. კორტავა
შესრულა		ზ. ვაშაკიძე
შეამოწმა		ნ. ხუბულავა

სააგტორო უფლებები

ნახაზის დასახელება

კონსტრუქციების საყალიბე გეგმა +3.600 ნიშნულზე

კ-1.03

A3

ფილის არმირების ფრაგმენტი

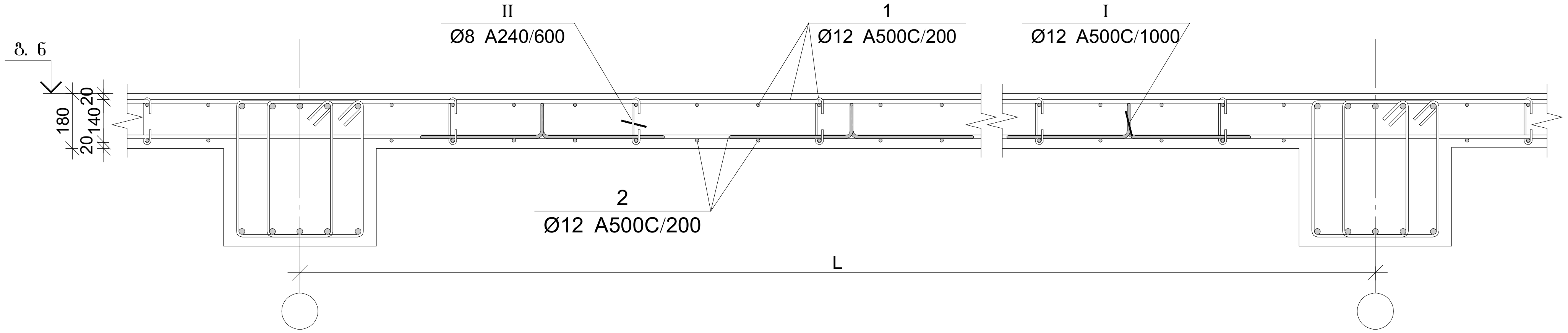

ფილის არმირების კვეთი რიგელთან

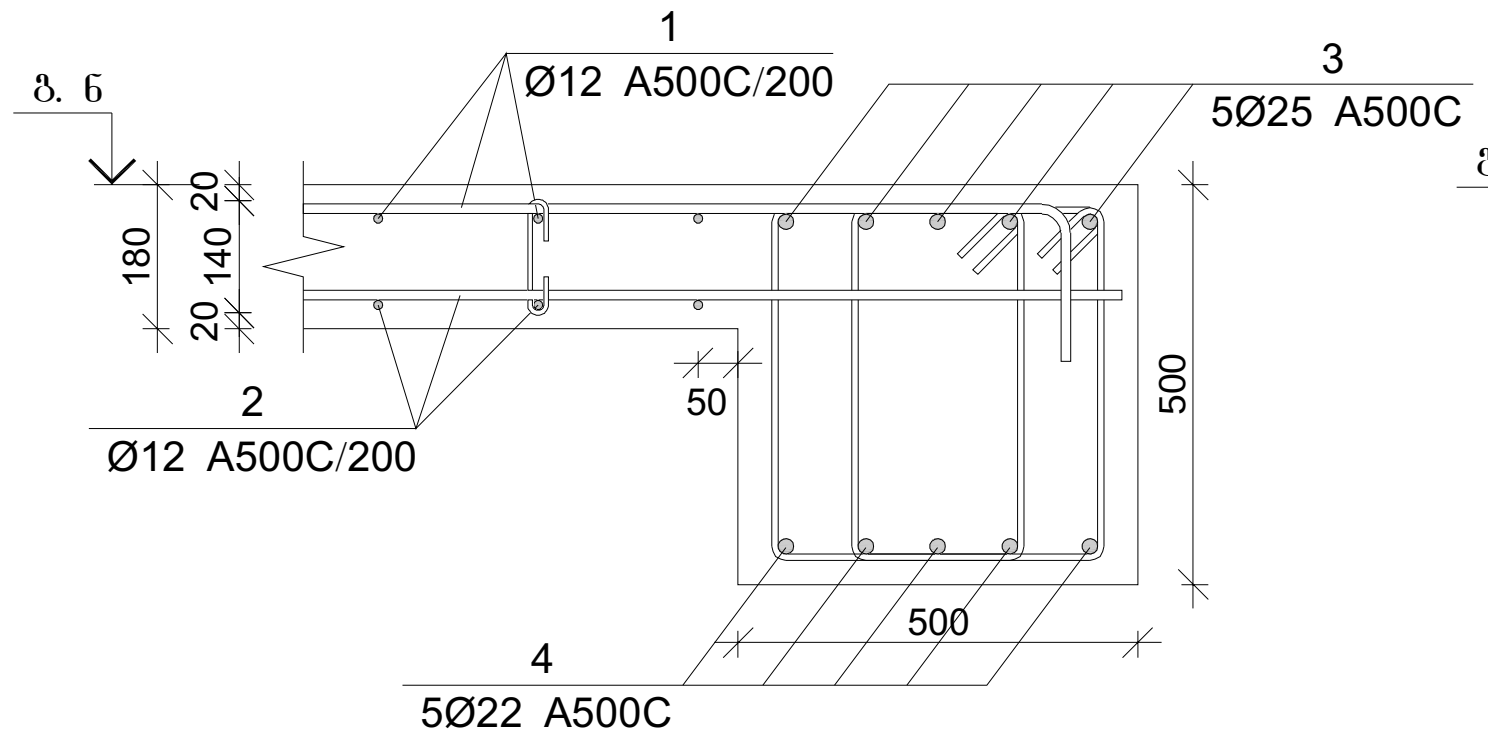

ფილის არმირების კვეთი კედელთან

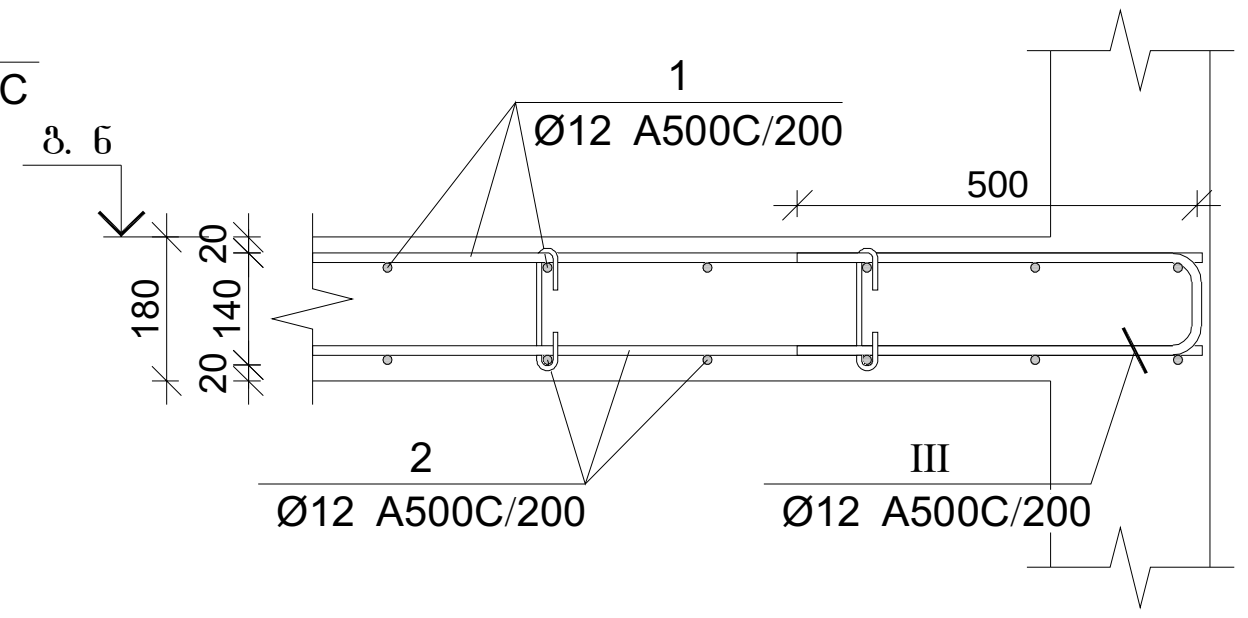

ფილის არმირების კვეთი კიდესთან

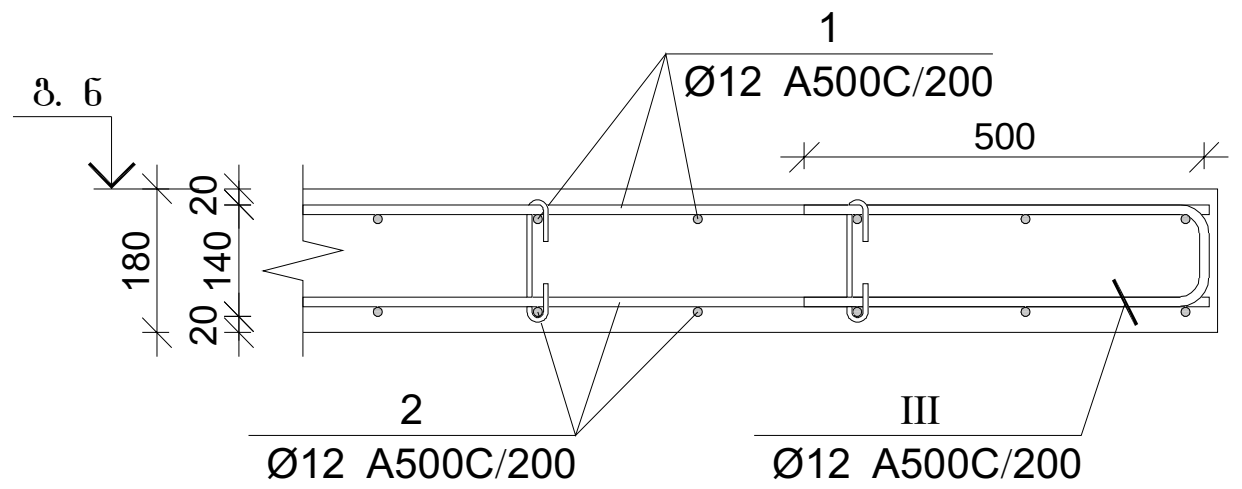

ფილის არმირების კვეთი კიბესთან

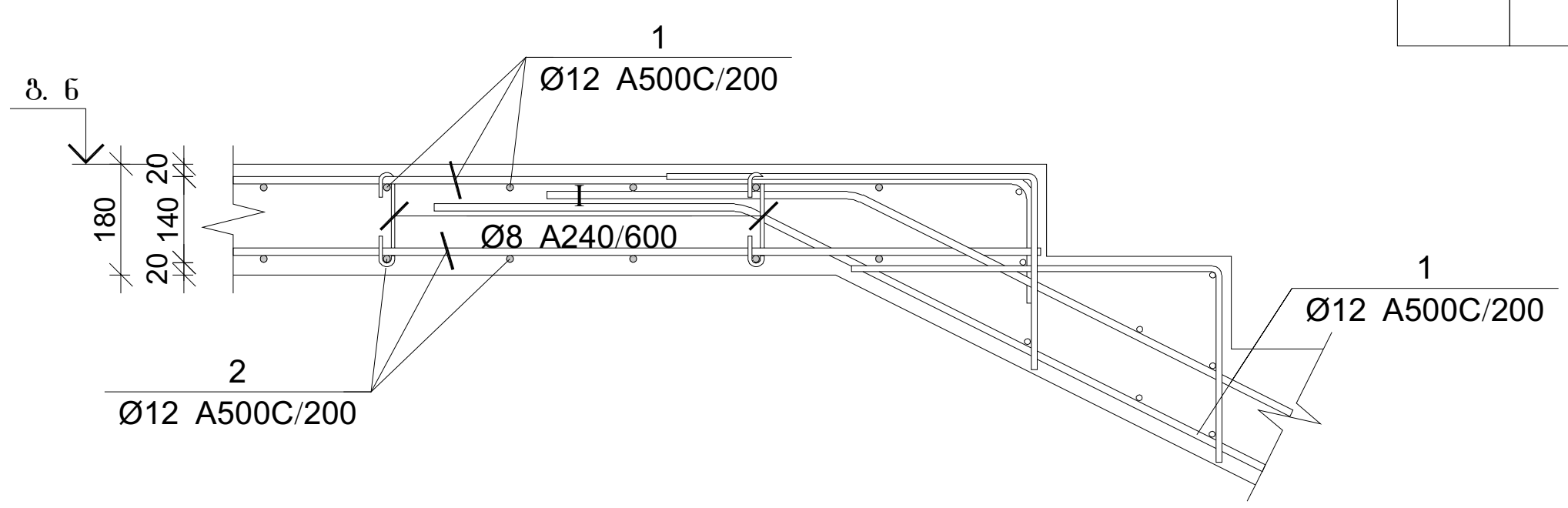

ფილის არმირების კვეთი კიბესთან

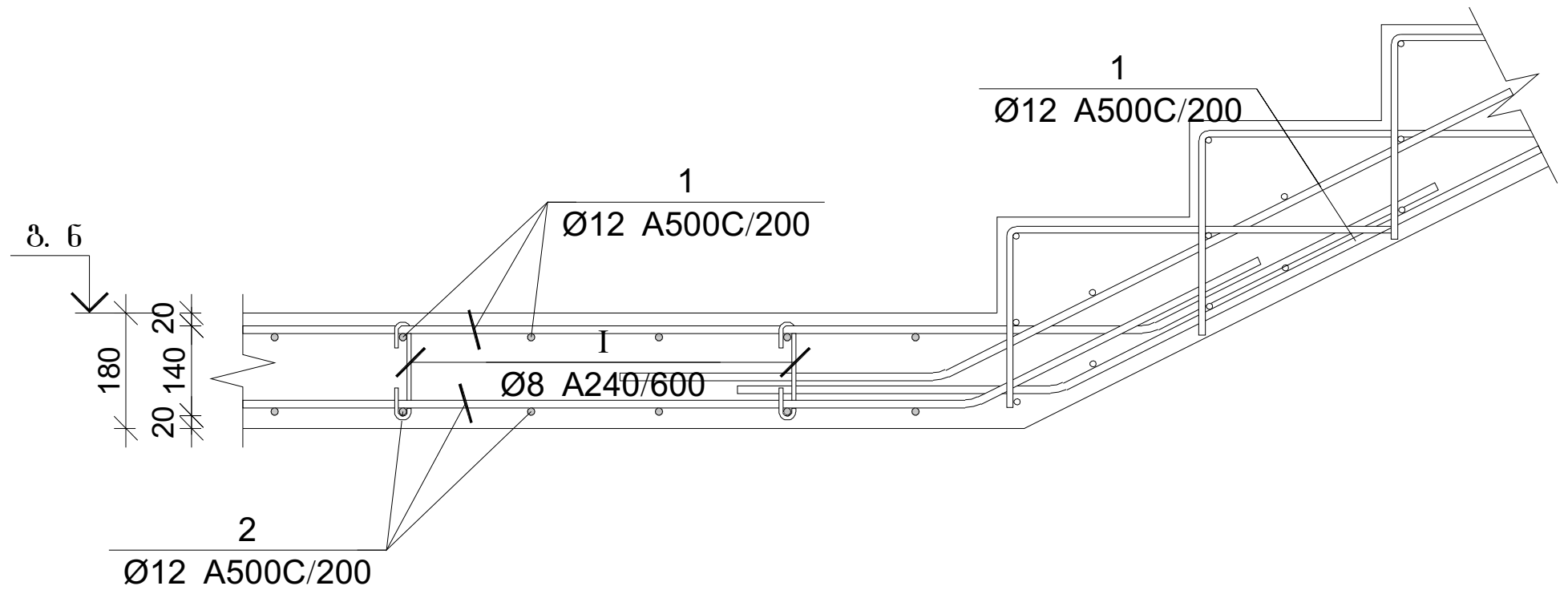

პოზ.	Ø [მმ.]	ესკიზი [მმ.]	სიგრძე [მმ.]
I	Ø8	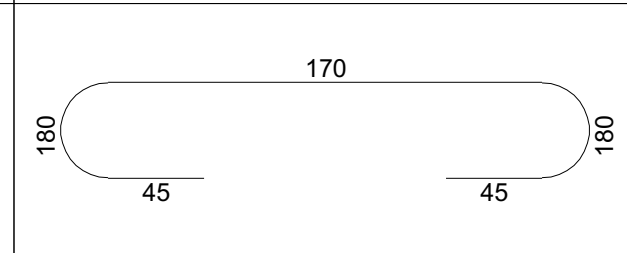	260
II	Ø12	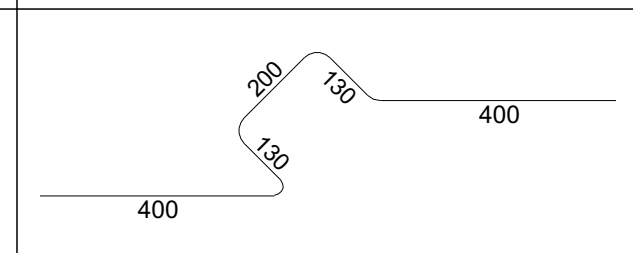	1260
III	Ø12	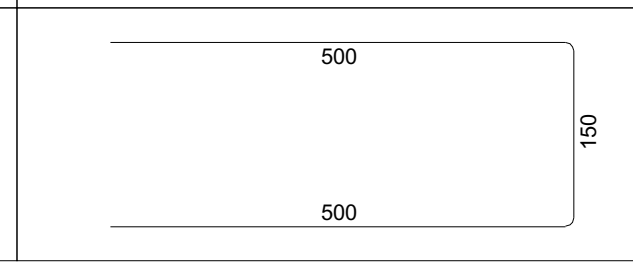	1150

გადახურვის ფილის და რიგელების სპეციფიკაცია -0.100 ნიშნულზე

არმატურის სპეციფიკაცია					არმატურის ამოკრეფა					ბეტონი B 25
პოზ. №	Ø	L მმ.	n ცალი	Ln მ.	Ø	∑ Ln მ.	ერთეული მეტრის წონა კგ.	წონა კგ. A240	წონა კგ. A500C	V; მ³
1	2	3	4	5	6	7	8	9	10	11
1	12 A500C	-	-	16675.00	8 A240	1000.50	0.39	394.78		290.00
2	12 A500C	-	-	15950.00	12 A500C	34626.00	0.89		30741.52	
3	25 A500C	-	-	15950.00	22 A500C	15950.00	2.98		47595.58	
4	22 A500C	-	-	15950.00	25 A500C	1049.04	3.85		4042.35	
I	8 A240	260	4035	1049.04						
II	12 A500C	1150	870	1000.50						
II	12 A500C	1150	870	1000.50			∑	394.78	82379.45	290.00
						n= 1		394.78	82379.45	290.00
									285.43	კგ/მ³

პროექტის დასახელება

მრავალბინიანი მრავალსართულიანი 2 ბლოკისაგან შემდგარი საცხოვრებელი სახლი

პროექტის მისამართი

ქ. თბილისი , ფერდობი ნუცუბიძე II მიკრორაიონი , I კვარტალი კორპუსი №7-ის მიმდებარედ (ს/კ 01.14.01.007.399)

დამკვეთი

სტადია თარიღი განმარტება

2023.02.02

დაკვეთის №

CAD DWG ფაილი nucubidze konstruqciebi rev4.dwg

მთ. კონსტრუქტორი: ა. კორტავა

შეასრულა გ. ვაშაკიძე

შეამოწმა ნ. ხუზულავა

საავტორო უფლებები

ნახაზის დასახელება

გადახურვის ფილის და რიგელის არმირების კვეთები და სპეციფიკაცია -0.100 ნიშნულზე

კ-1.19

A3

მონ. რ/ბ სვეტის არმირება +3.600 ნიშნულზე

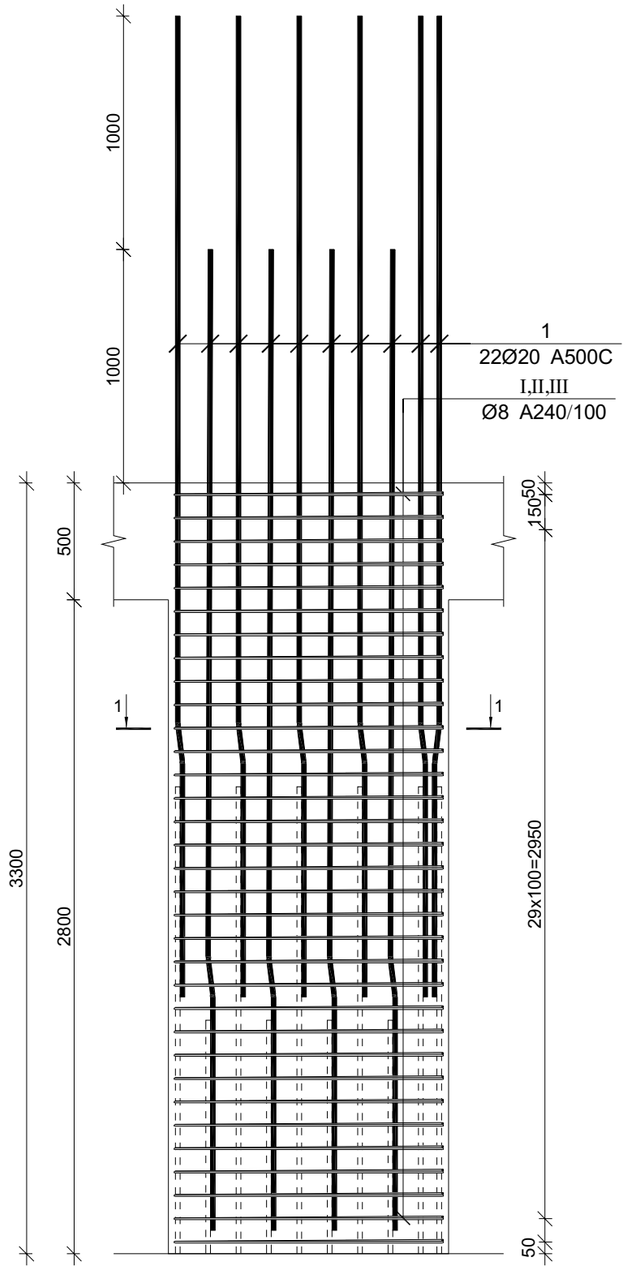

მონ. რ/ბ სვეტის სვ-1-ის არმირება

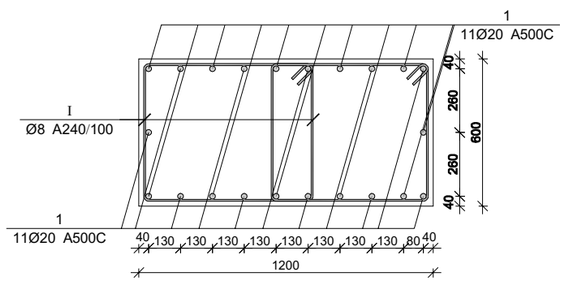

მონ. რ/ბ სვეტის სვ-2-ის არმირება

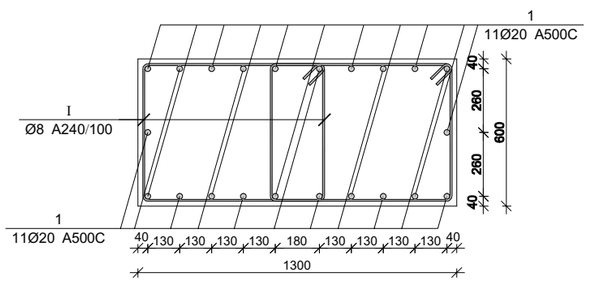

მონ. რ/ბ სვეტის სვ-3-ის არმირება

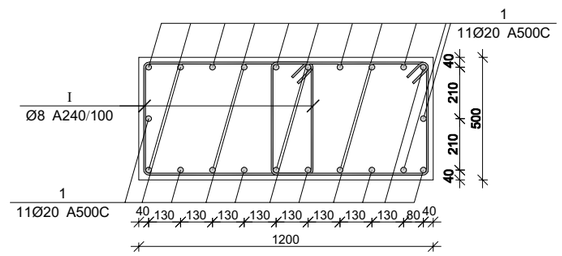

მონ. რ/ბ სვეტის სვ-4-ის არმირება

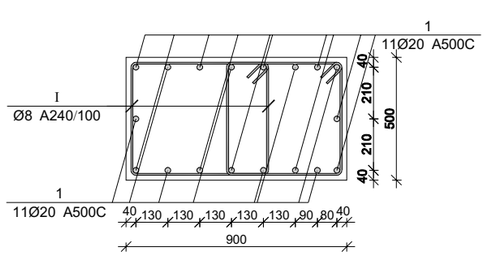

მონ. რ/ბ სვეტის სვ-5-ის არმირება

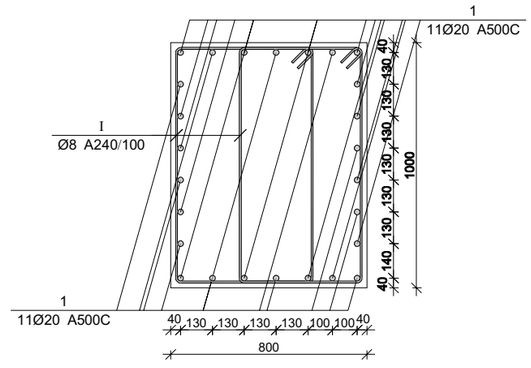

მონ. რ/ბ სვეტის არმირების სპეციფიკაცია +3.600 ნიშნულზე

არმატურის სპეციფიკაცია					არმატურის ამოკრეფა					ბეტონი B 25
პოზ. №	Ø	L მმ.	n ცალი	Ln მ.	Ø	∑ Ln მ.	მრავი ვეტრის წონა კგ.	წონა კგ. A240	წონა კგ. A500C	V; მ³
1	2	3	4	5	6	7	8	9	10	11
1	20 A500C	4150	12	49.80	8 A240	138.57	0.39	54.68		1.01
I	8 A240	2400	31	74.40	20 A500C	49.80	2.47		122.81	
II	8 A240	550	31	17.05						
III	8 A240	760	62	47.12		∑		54.68	122.81	1.01
						n= 21		1148.23	2579.11	21.17
									176.08	კგ/მ³

პროექტის დასახელება

მრავალბინიანი მრავალსართულიანი 2 ბლოკისაგან შემდგარი საცხოვრებელი სახლი

პროექტის მისამართი

ქ. თბილისი , ფერღობი ნუცუბიძე II მიკრორაიონი , I კვარტალი კორპუსი №7-ის მიღებარედ (ს/კ 01.14.01.007.399)

დამკვეთი

სტადია	თარიღი	განმარტება
	2023.02.02	

დაკვეთის №

CAD DWG ფაილი nucubidze konstruqciebi rev4.dwg

მთ. კონსტრუქტორი: ა. კორტავა

შესრულა ვ. ვაშაკიძე

შეამოწმა ნ. ხუბულავა

სააგტორო უფლებები

ნახაზის დასახელება

მონ. რ/ბ სვეტის არმირება +3.300 ნიშნულზე

კ-1.21

A3

მონ. რ/ბ კედლის არმირება +3.600-დან +6.900 ნიშნულამდე

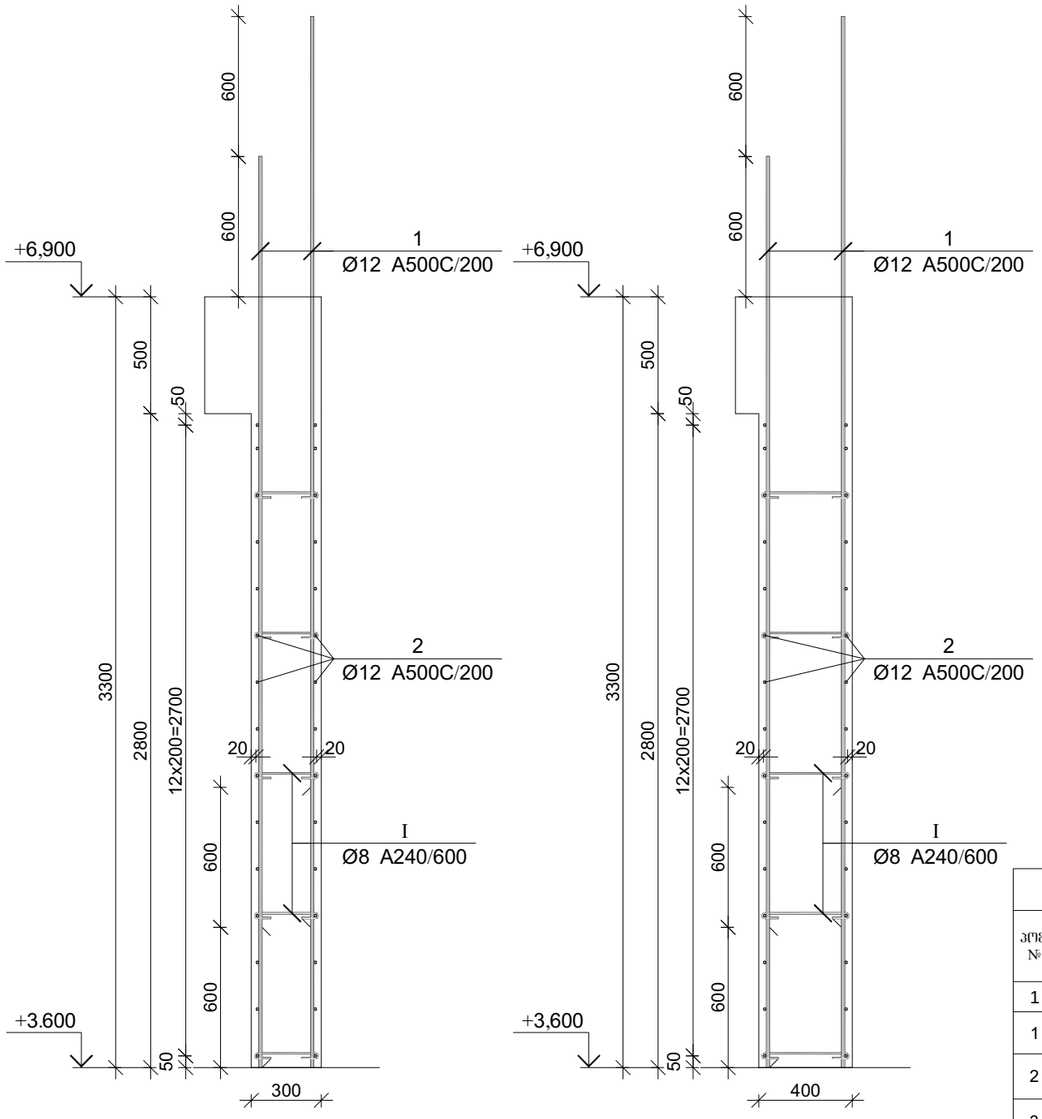

პოზ.	Ø [მმ.]	ესკიზი [მმ.]	სიგრძე [მმ.]
①	Ø12	3900	3900
②	Ø12	----	----
③	Ø12	3250	3250
④	Ø12	2650	2650
Ⓘ	Ø8	75, 75, 180°, 180°, 225	375

მონ. რ/ბ კედლის სპეციფიკაცია +3.600 ნიშნულიდან +6.900 ნიშნულამდე

არმატურის სპეციფიკაცია					არმატურის ამოკრეფა					ბეტონი B 25
პოზ. №	Ø	L მმ.	n ცალი	Ln მ.	Ø	∑ Ln მ.	ერთეული მეტრის წონა კგ.	წონა კგ. A240	წონა კგ. A500C	V; მ³
1	2	3	4	5	6	7	8	9	10	11
1	12 A500C	3900	422	1645.80	8 A240	339.75	0.39	134.06		61.16
2	12 A500C	----	----	3423.00	12 A500C	6502.50	0.89		5773.02	
3	12 A500C	3250	243	789.75						
4	12 A500C	2650	243	643.95						
I	8 A240	375	906	339.75						
						∑		134.06	5773.02	61.16
						n= 1		134.06	5773.02	61.16
									96.59	კგ/მ³

პროექტის დასახელება

მრავალბინიანი მრავალსართულიანი 2 ბლოკისაგან შემდგარი საცხოვრებელი სახლი

პროექტის მისამართი

ქ. თბილისი , ფერღობი ნუცუბიძე II მიკრორაიონი , I კვარტალი კორპუსი №7-ის მიღებარედ (ს/კ 01.14.01.007.399)

დამკვეთი

სტადია	მარილი	ფანმარტება

2023.02.02

დაკვეთის №

CAD DWG ფაილი nucubidze konstruqciebi rev4.dwg

მთ. კონსტრუქტორი: ა. კორტავა

შესრულა გ. ვაშაკიძე

შეამოწმა ნ. ხუბულავა

საავტორო უფლებები

ნახაზის დასახელება

მონ. რ/ბ კედლის არმირების კვეთები და სპეციფიკაცია +3.600 ნიშნულიდან +6.900 ნიშნულამდე

კ-1.22

A3

კონსტრუქციების საძალიბე გეგმა +6.900 ნიშნულზე

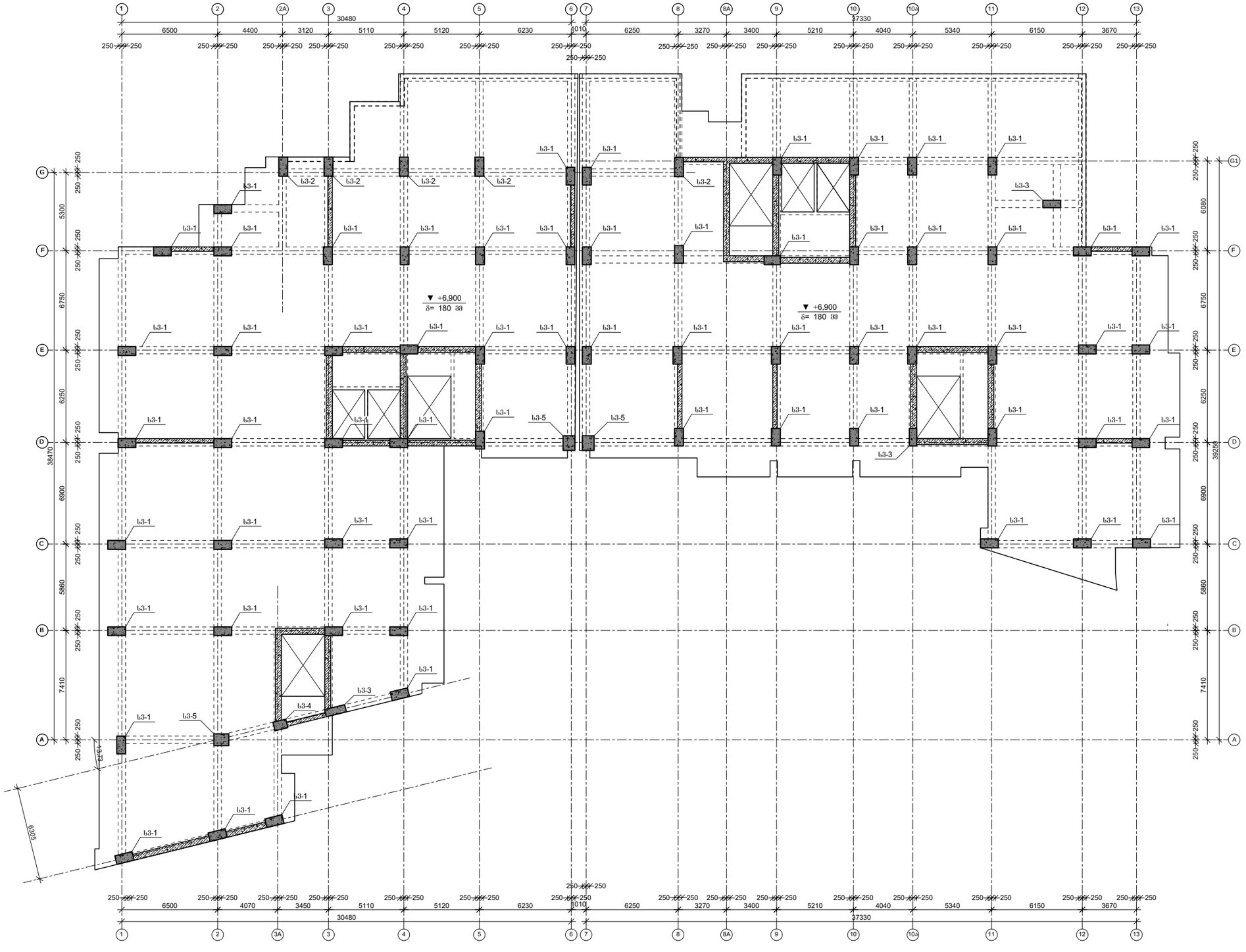

პროექტის დასახელება

მრავალბინიანი მრავალსართულიანი 2 ბლოკისაგან შემდგარი საცხოვრებელი სახლი

პროექტის მისამართი

ქ. თბილისი , ფერღობი ნუცუბიძე II მიკრორაიონი , I კვარტალი კორპუსი №7-ის მიღებარედ (ს/კ 01.14.01.007.399)

დამკვეთი

სტადია	თარიღი	განმარტება
	2023.02.02	

დაკვეთის №

CAD DWG ფაილი nucubidze konstruqciebi rev4.dwg

მთ. კონსტრუქტორი: ა. კორტავა

შესრულა ზ. ვაშაკიძე

შეამოწმა ნ. ხუბულავა

საავტორო უფლებები

ნახაზის დასახელება

კონსტრუქციების საძალიბე გეგმა +6.900 ნიშნულზე

კ-1.03

A3

ფილის არმირების ფრაგმენტი

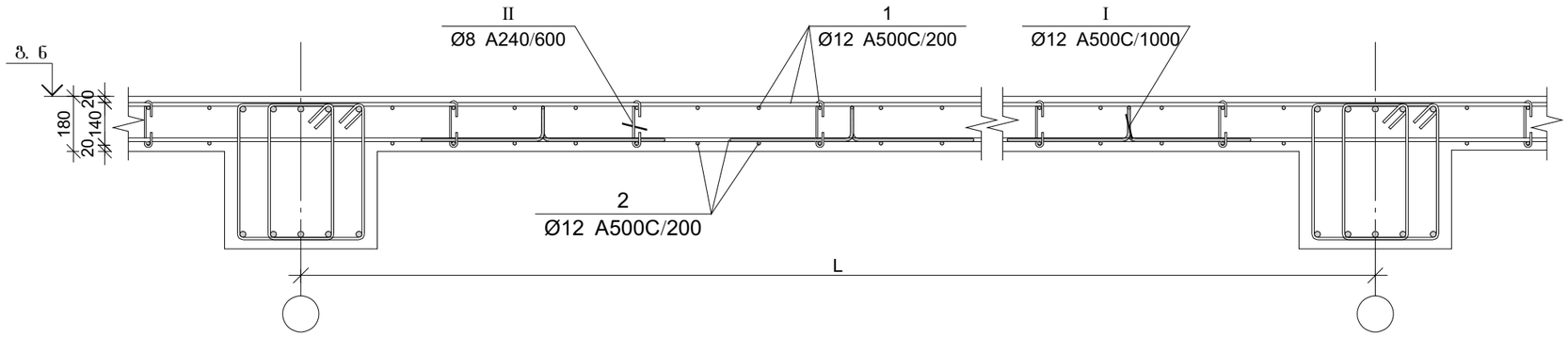

ფილის არმირების კვეთი რიგელთან

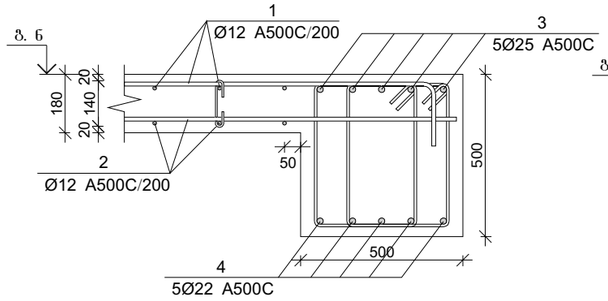

ფილის არმირების კვეთი კედელთან

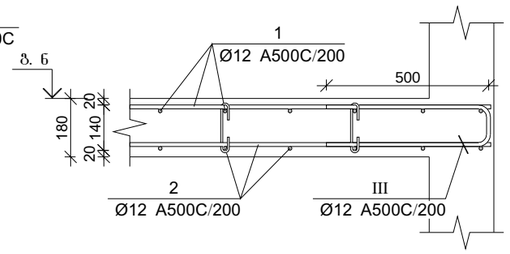

ფილის არმირების კვეთი კიდესთან

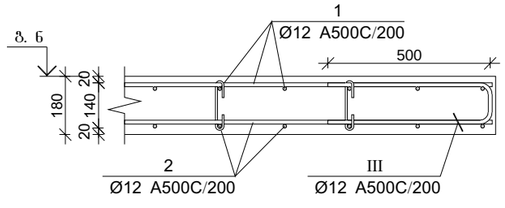

ფილის არმირების კვეთი კიბესთან

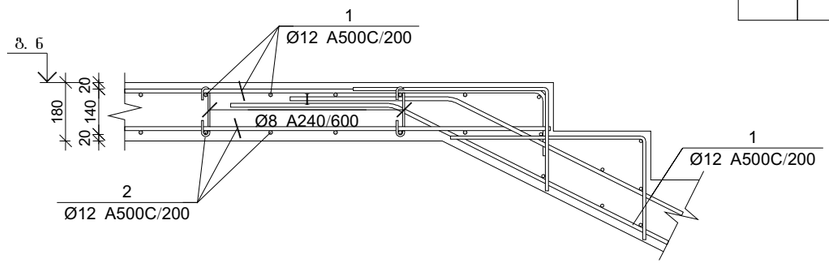

ფილის არმირების კვეთი კიბესთან

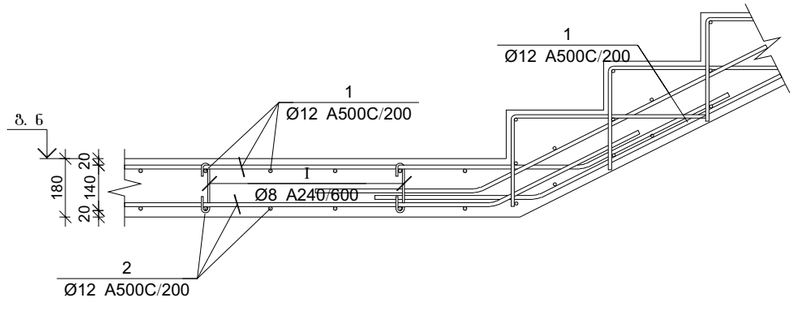

პოზ.	Ø [მმ.]	ესკიზი [მმ.]	სიგრძე [მმ.]
I	Ø8	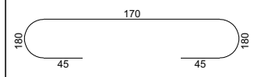	260
II	Ø12	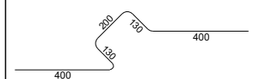	1260
III	Ø12	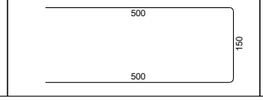	1150

გაღახურვის ფილის და რიგელების სპეციფიკაცია +3.600 ნიშნულზე

არმატურის სპეციფიკაცია					არმატურის ამოქრეფა					ბეტონი B 25
პოზ. №	Ø	L მმ.	n ცალი	Ln მ.	Ø	∑ Ln მ.	პარამეტრის წონა კგ.	წონა კგ. A240	წონა კგ. A500C	V; მ³
1	2	3	4	5	6	7	8	9	10	11
1	12 A500C	-	-	16675.00	8 A240	1000.50	0.39	394.78		290.00
2	12 A500C	-	-	15950.00	12 A500C	34626.00	0.89		30741.52	
3	25 A500C	-	-	15950.00	22 A500C	15950.00	2.98		47595.58	
4	22 A500C	-	-	15950.00	25 A500C	1049.04	3.85		4042.35	
I	8 A240	260	4035	1049.04						
II	12 A500C	1150	870	1000.50						
II	12 A500C	1150	870	1000.50			∑	394.78	82379.45	290.00
						n= 1		394.78	82379.45	290.00
									285.43	კგ/მ³

პროექტის დასახელება

მრავალბინიანი მრავალსართულიანი 2 ბლოკისაგან შემდგარი საცხოვრებელი სახლი

პროექტის მისამართი

ქ. თბილისი , ფერღობი ნუცუბიძე II მიკრორაიონი , I კვარტალი კორპუსი №7-ის მიღებარედ (ს/კ 01.14.01.007.399)

დამკვეთი

სტადია	თარიღი	განმარტება
	2023.02.02	

დაკვეთის №

CAD DWG ფაილი nucubidze konstruqciebi rev4.dwg

მთ. კონსტრუქტორი: ა. კორტავა

შესრულა ზ. ვაშაკიძე

შეამოწმა ნ. ხუბულავა

საავტორო უფლებები

ნახაზის დასახელება

გაღახურვის ფილის და რიგელის არმირების კვეთები და სპეციფიკაცია +3.600 ნიშნულზე

კ-1.23

A3

მონ. რ/ბ სვეტის არმირება +6.900 ნიშნულზე

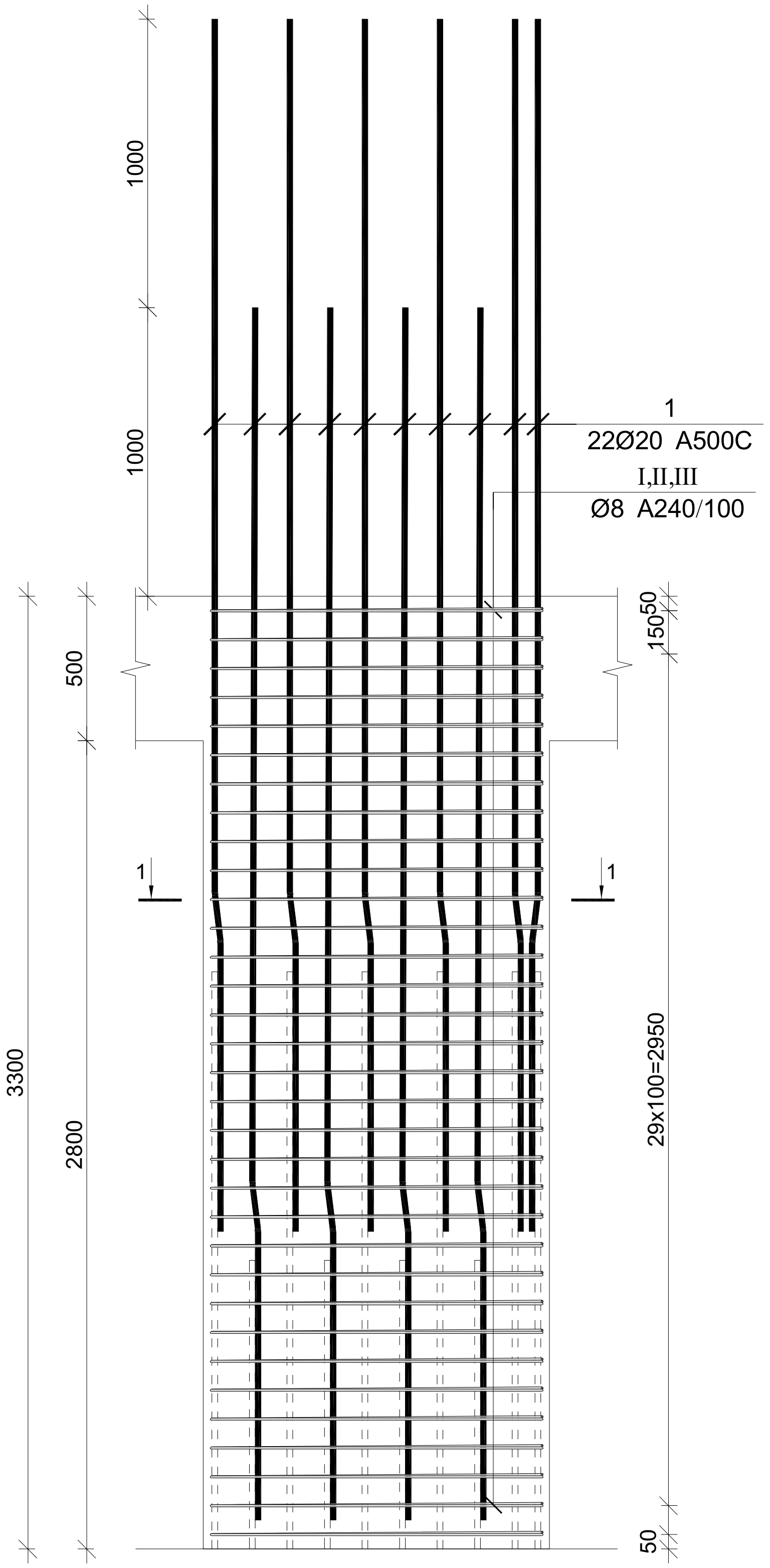

მონ. რ/ბ სვეტის სვ-1-ის არმირება

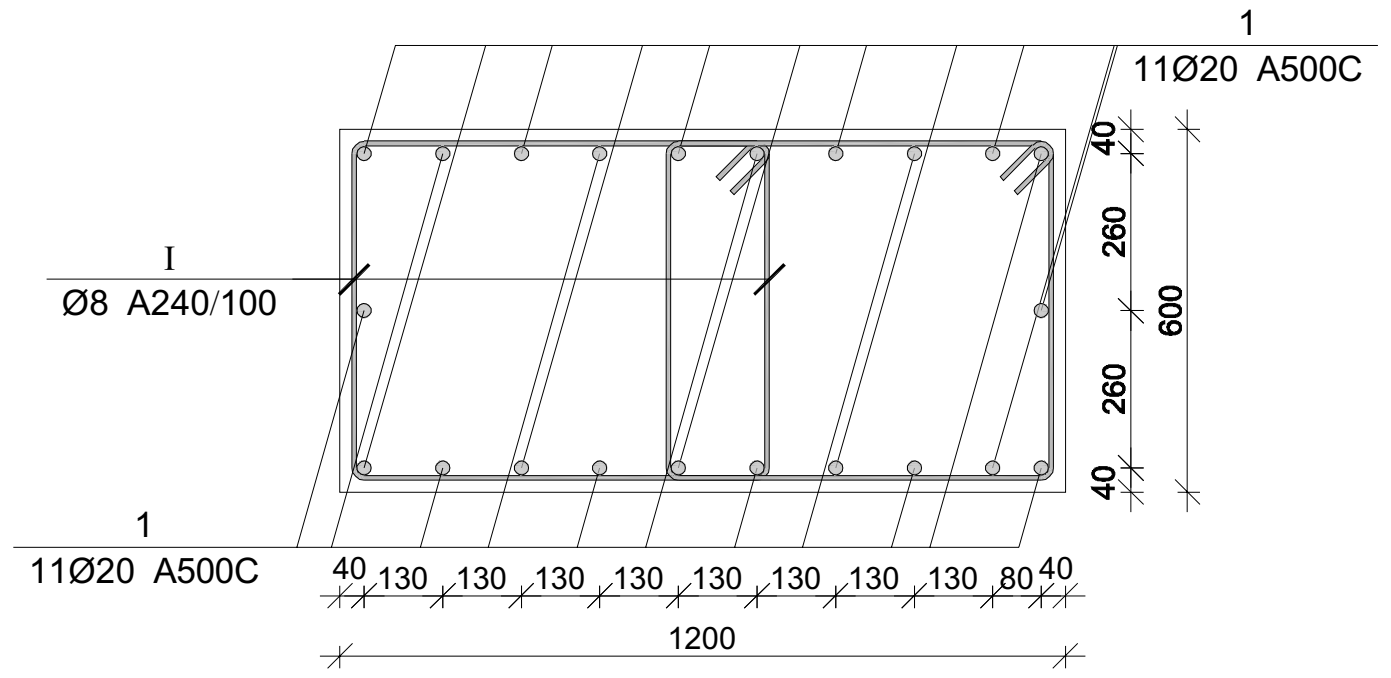

მონ. რ/ბ სვეტის სვ-2-ის არმირება

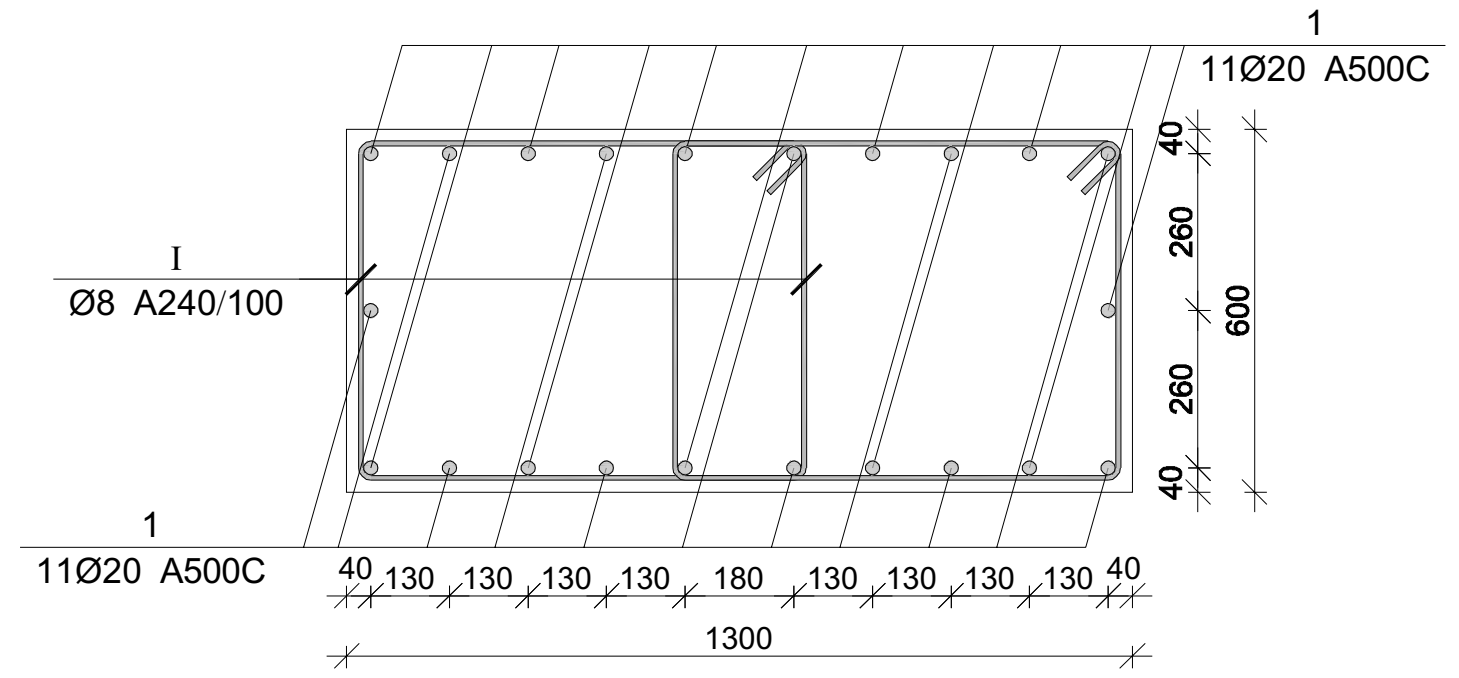

მონ. რ/ბ სვეტის სვ-3-ის არმირება

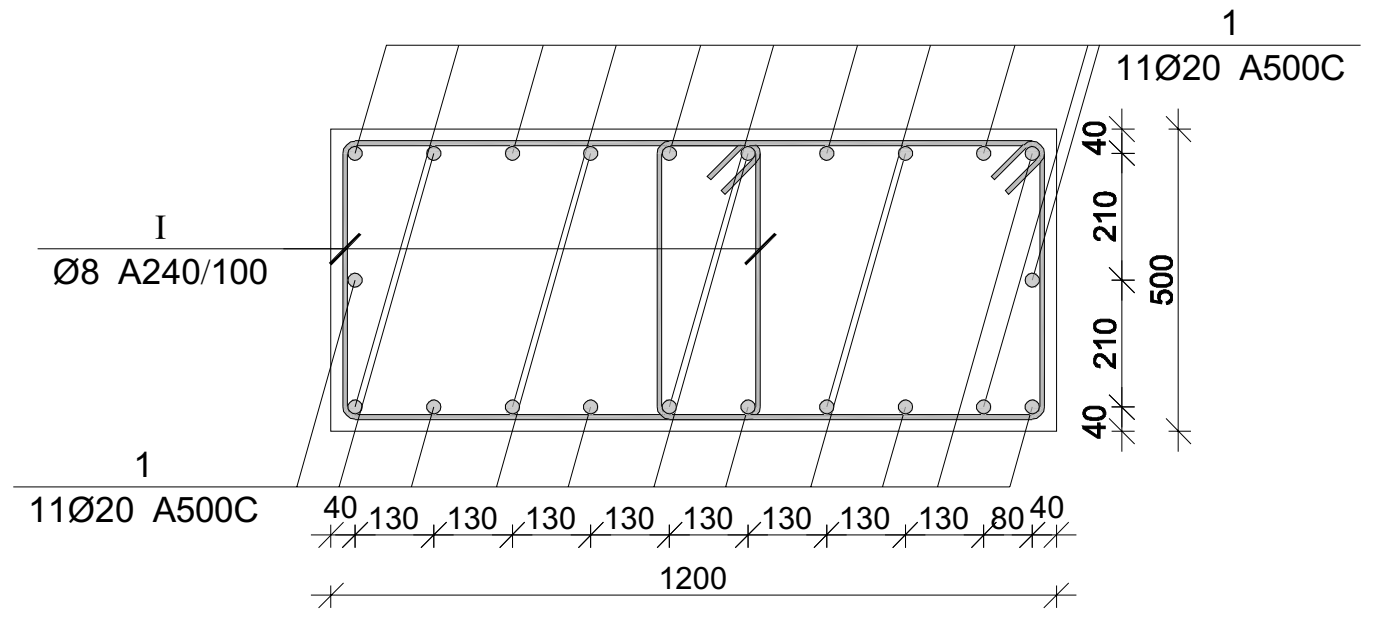

მონ. რ/ბ სვეტის სვ-4-ის არმირება

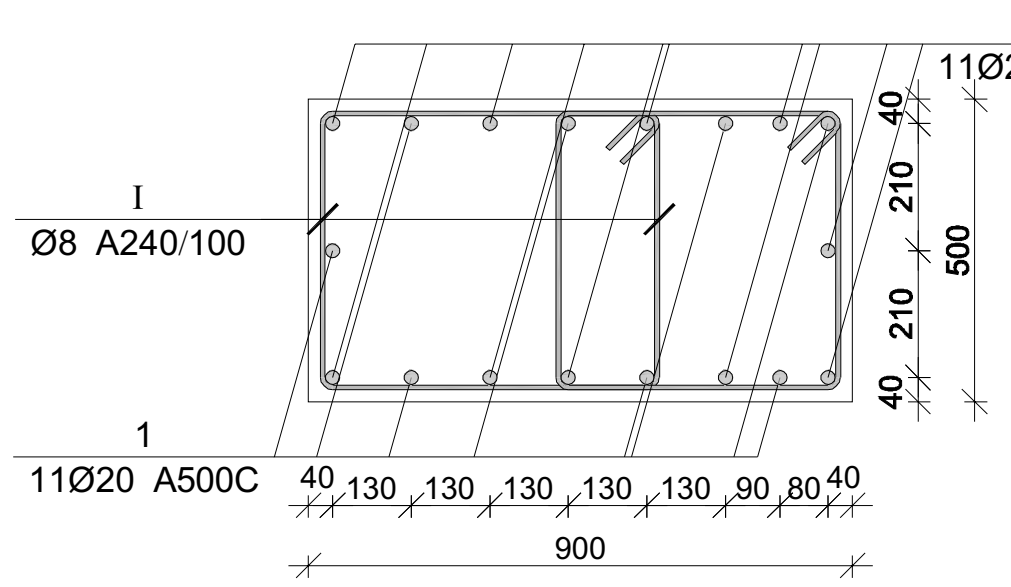

მონ. რ/ბ სვეტის სვ-5-ის არმირება

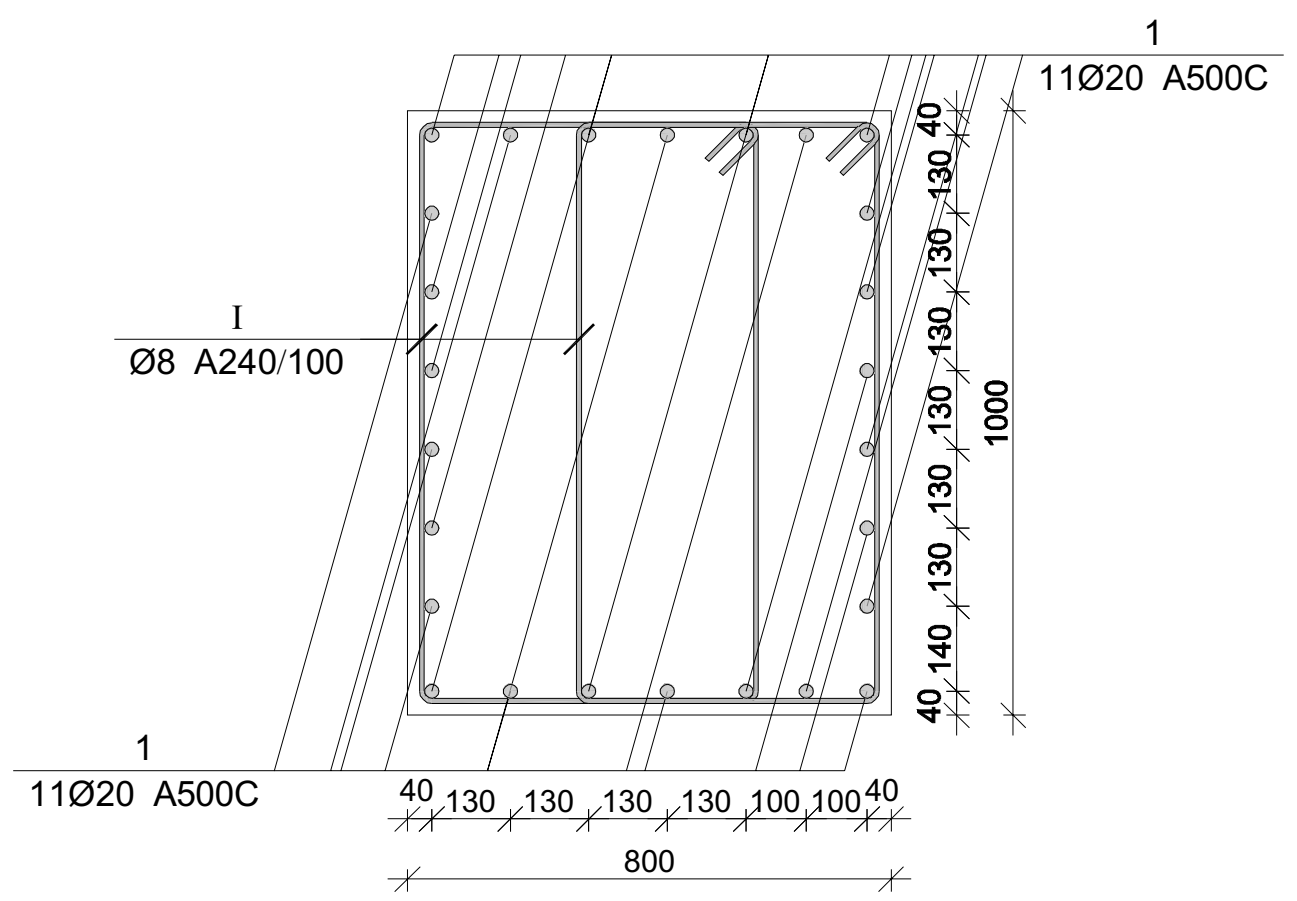

მონ. რ/ბ სვეტის არმირების სპეციფიკაცია +6.900 ნიშნულზე

არმატურის სპეციფიკაცია					არმატურის ამოკრეფა					ბეტონი B 25
პოზ. №	Ø	L მმ.	n ცალი	Ln მ.	Ø	∑ Ln მ.	გრძივი მეტრის წონა კგ.	წონა კგ. A240	წონა კგ. A500C	V; $მ^3$
1	2	3	4	5	6	7	8	9	10	11
1	20 A500C	4150	12	49.80	8 A240	138.57	0.39	54.68		1.01
I	8 A240	2400	31	74.40	20 A500C	49.80	2.47		122.81	
II	8 A240	550	31	17.05						
III	8 A240	760	62	47.12			∑	54.68	122.81	1.01
						n= 21		1148.23	2579.11	21.17
									176.08	$კგ/მ^3$

პროექტის დასახელება

მრავალბინიანი მრავალსართულიანი 2 ბლოკისაგან შემდგარი საცხოვრებელი სახლი

პროექტის მისამართი

ქ. თბილისი , ფერდობი ნუცუბიძე
II მიკრორაიონი , I კვარტალი
კორპუსი №7-ის მიმდებარედ
(ს/კ 01.14.01.007.399)

დამკვეთი

სტადია	თარიღი	განმარტება
	2023.02.02	

დაკვეთის №

CAD DWG ფაილი nucubidze konstruqciebi rev4.dwg

მთ. კონსტრუქტორი: ა. კორტავა

შეასრულა გ. ვაშაკიძე

შეამოწმა ნ. ხუბულავა

საავტორო უფლებები

ნახაზის დასახელება

მონ. რ/ბ სვეტის არმირება +6.900 ნიშნულზე

კ-1.25

A3

მონ. რ/ბ კედლის არმირება +6.900-დან +10.200 ნიშნულამდე

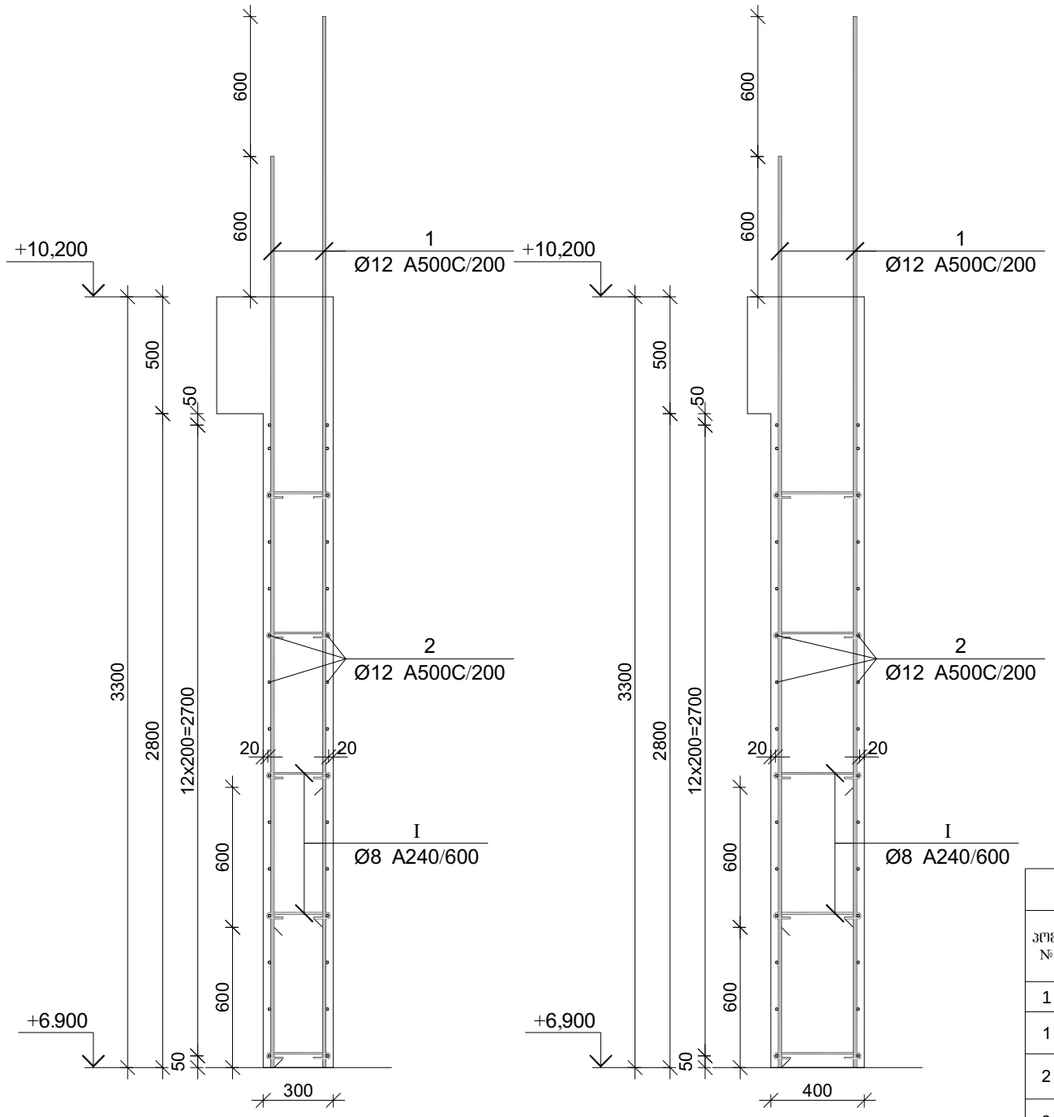

პოზ.	Ø [მმ.]	ესკიზი [მმ.]	სიგრძე [მმ.]
①	Ø12	3900	3900
②	Ø12	----	----
③	Ø12	3250	3250
④	Ø12	2650	2650
Ⓘ	Ø8	75, 75, 180°, 180°, 225	375

მონ. რ/ბ კედლის სპეციფიკაცია +6.900 ნიშნულიდან +10.200 ნიშნულამდე

არმატურის სპეციფიკაცია					არმატურის ამოკრეფა					ბეტონი B 25
პოზ. №	Ø	L მმ.	n ცალი	Ln მ.	Ø	∑ Ln მ.	ერთეული მეტრის წონა კგ.	წონა კგ. A240	წონა კგ. A500C	V; მ³
1	2	3	4	5	6	7	8	9	10	11
1	12 A500C	3900	422	1645.80	8 A240	339.75	0.39	134.06		61.16
2	12 A500C	----	----	3423.00	12 A500C	6502.50	0.89		5773.02	
3	12 A500C	3250	243	789.75						
4	12 A500C	2650	243	643.95						
I	8 A240	375	906	339.75						
						∑		134.06	5773.02	61.16
						n= 1		134.06	5773.02	61.16
									96.59	კგ/მ³

პროექტის დასახელება

მრავალბინიანი მრავალსართულიანი 2 ბლოკისაგან შემდგარი საცხოვრებელი სახლი

პროექტის მისამართი

ქ. თბილისი , ფერღობი ნუცუბიძე II მიკრორაიონი , I კვარტალი კორპუსი №7-ის მიდებარედ (ს/კ 01.14.01.007.399)

დამკვეთი

სტადია	მარილი	განმარტება
2023.02.02		
დაკვეთის №		

CAD DWG ფაილი nucubidze konstruqciebi rev4.dwg

მთ. კონსტრუქტორი:		ა. კორტავა
შესრულა		გ. ვაშაკიძე
შეამოწმა		ნ. ხუბულავა

საავტორო უფლებები

ნახაზის დასახელება

მონ. რ/ბ კედლის არმირების კვეთები და სპეციფიკაცია +6.900 ნიშნულიდან +10.200 ნიშნულამდე

კ-1.26

A3

კონსტრუქციების საყალიბე გეგმა +10.200 ნიშნულზე

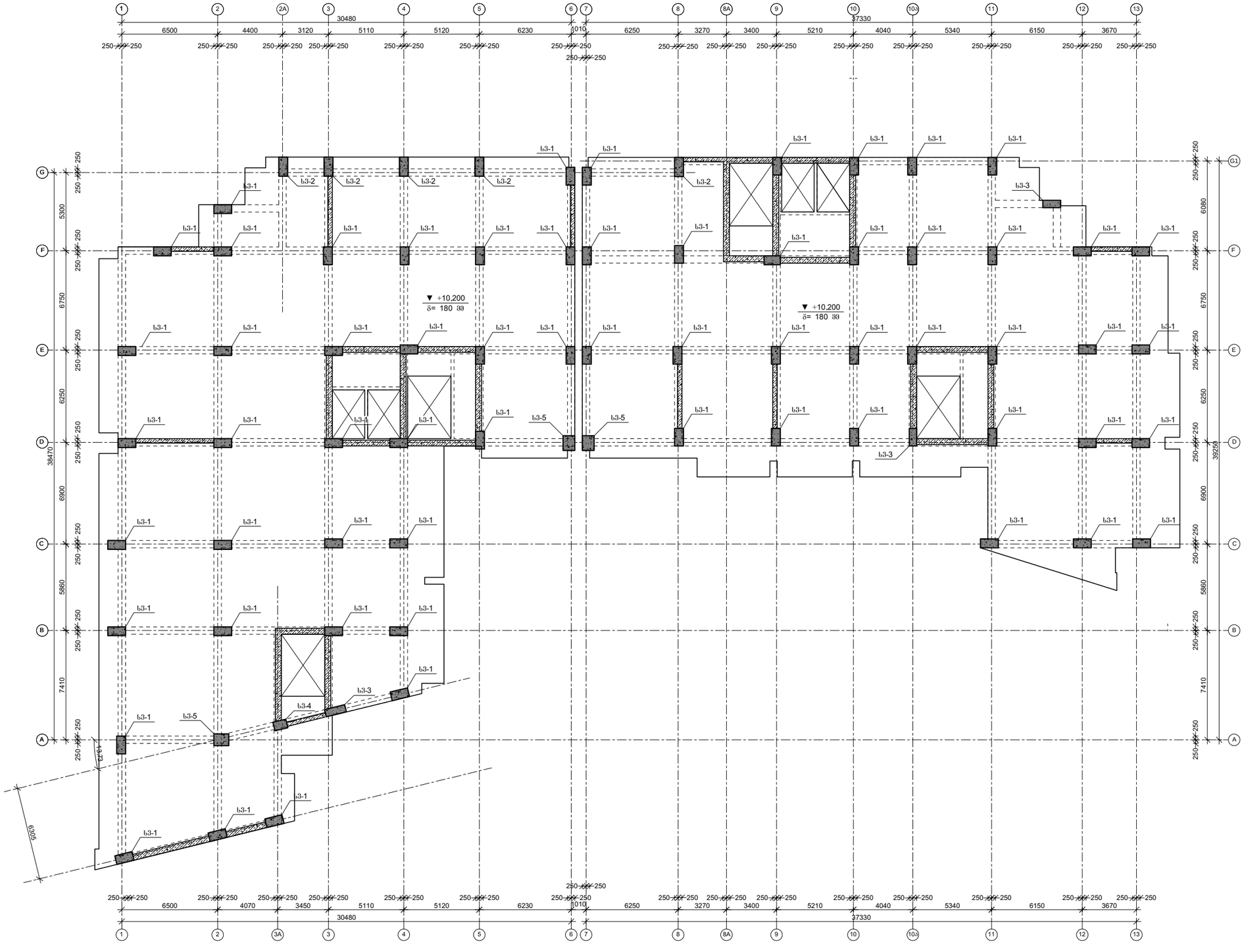

პროექტის დასახელება

მრავალბინიანი მრავალსართულიანი 2 ბლოკისაგან შემდგარი საცხოვრებელი სახლი

პროექტის მისამართი

ქ. თბილისი , ფერღობი ნუცუბიძე II მიკრორაიონი , I კვარტალი კორპუსი №7-ის მიღებარედ (ს/კ 01.14.01.007.399)

დამკვეთი

სტადია	მარცხი	განმარტება
	2023.02.02	

დაკვეთის №

CAD DWG ფაილი nucubidze konstruqciebi rev4.dwg

მთ. კონსტრუქტორი: ა. კორტავა

შესრულა ზ. ვაშაკიძე

შემოწმა ნ. ხუბულავა

სააგტორო უფლებები

ნახაზის დასახელება

კონსტრუქციების საყალიბე გეგმა +10.200 ნიშნულზე

კ-1.03

A3

ფილის არმირების ფრაგმენტი

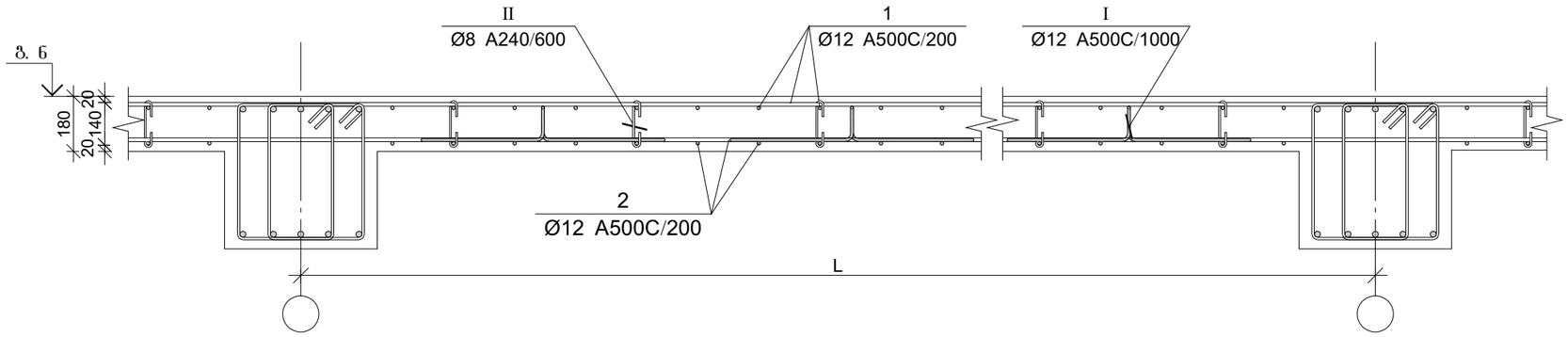

ფილის არმირების კვეთი რიგელთან

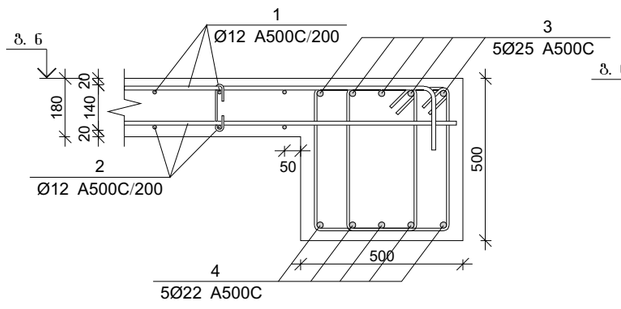

ფილის არმირების კვეთი კედელთან

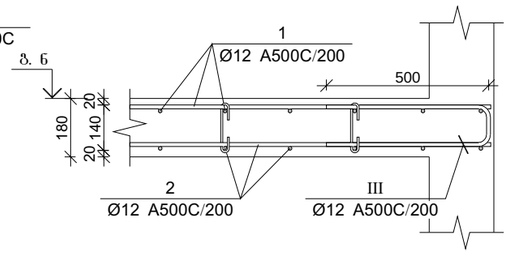

ფილის არმირების კვეთი კიდესთან

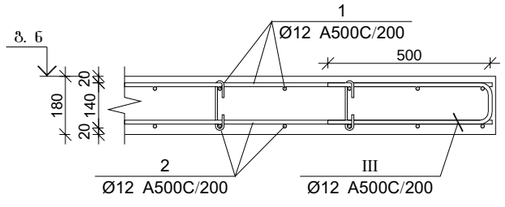

ფილის არმირების კვეთი კიბესთან

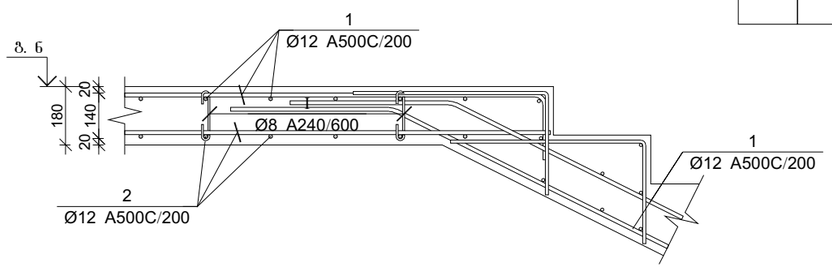

ფილის არმირების კვეთი კიბესთან

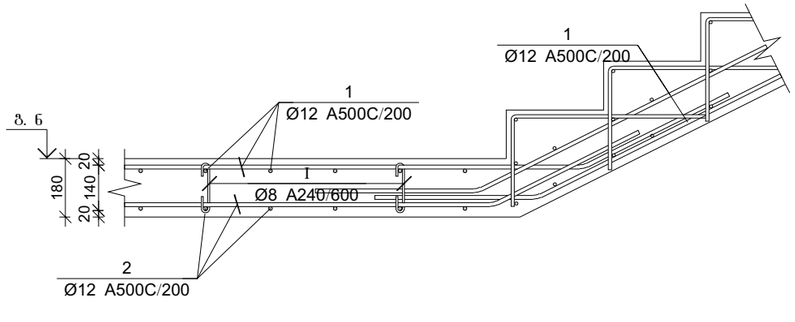

პოზ.	Ø [მმ.]	ესკიზი [მმ.]	სიგრძე [მმ.]
Ⅰ	Ø8	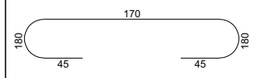	260
Ⅱ	Ø12	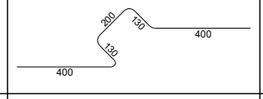	1260
Ⅲ	Ø12	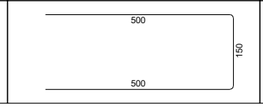	1150

გადახურვის ფილის და რიგელების სპეციფიკაცია +6.900 ნიშნულზე

არმატურის სპეციფიკაცია					არმატურის ამოქრეფა					ბეტონი B 25
პოზ. №	Ø	L მმ.	n ცალი	Ln მ.	Ø	∑ Ln მ.	პარამეტრის წონა კგ.	წონა კგ. A240	წონა კგ. A500C	V; მ³
1	2	3	4	5	6	7	8	9	10	11
1	12 A500C	-	-	16675.00	8 A240	1000.50	0.39	394.78		290.00
2	12 A500C	-	-	15950.00	12 A500C	34626.00	0.89		30741.52	
3	25 A500C	-	-	15950.00	22 A500C	15950.00	2.98		47595.58	
4	22 A500C	-	-	15950.00	25 A500C	1049.04	3.85		4042.35	
I	8 A240	260	4035	1049.04						
II	12 A500C	1150	870	1000.50						
II	12 A500C	1150	870	1000.50			∑	394.78	82379.45	290.00
						n= 1		394.78	82379.45	290.00
									285.43	კგ/მ³

პროექტის დასახელება

მრავალბინიანი მრავალსართულიანი 2 ბლოკისაგან შემდგარი საცხოვრებელი სახლი

პროექტის მისამართი

ქ. თბილისი , ფერღობი ნუცუბიძე II მიკრორაიონი , I კვარტალი კორპუსი №7-ის მიღებარედ (ს/კ 01.14.01.007.399)

დამკვეთი

სტადია	თარიღი	განმარტება
	2023.02.02	

დაკვეთის №

CAD DWG ფაილი nucubidze konstruqciebi rev4.dwg

მთ. კონსტრუქტორი: ა. კორტავა

შესრულა ზ. ვაშაკიძე

შეამოწმა ნ. ხუბულავა

საავტორო უფლებები

ნახაზის დასახელება

გადახურვის ფილის და რიგელის არმირების კვეთები და სპეციფიკაცია +6.900 ნიშნულზე

კ-1.27

A3

მონ. რ/ბ სვეტის არმირება +10.200 ნიშნულზე

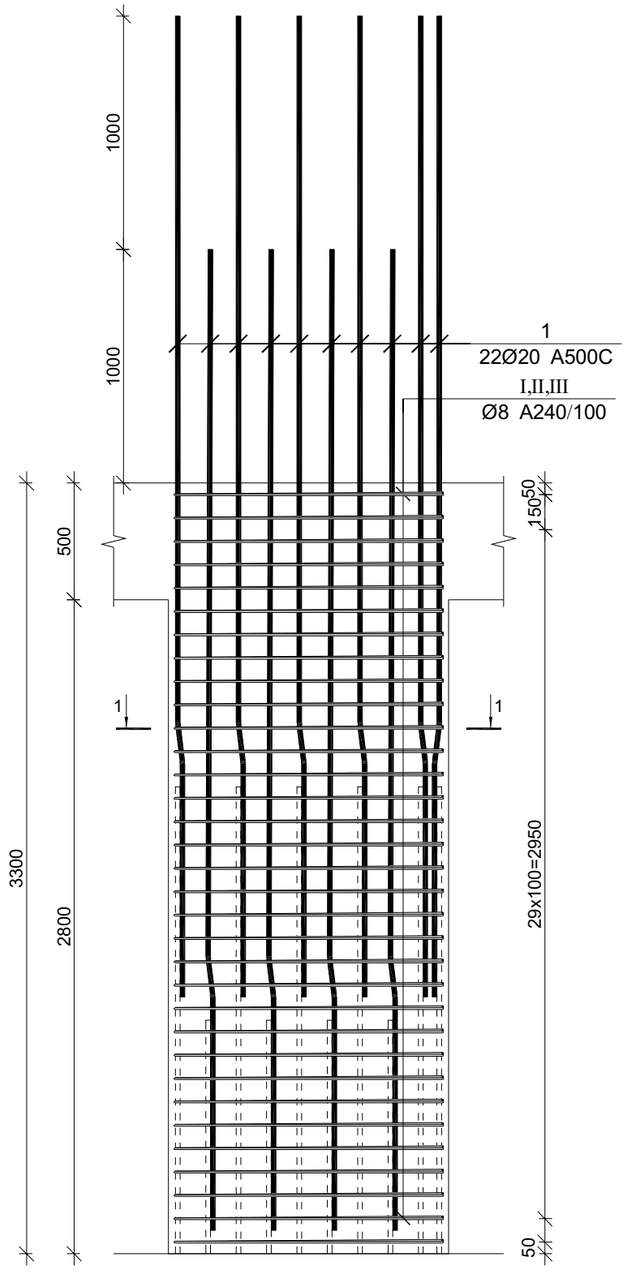

მონ. რ/ბ სვეტის სვ-1-ის არმირება

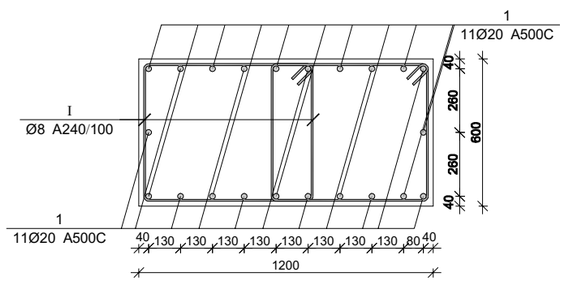

მონ. რ/ბ სვეტის სვ-2-ის არმირება

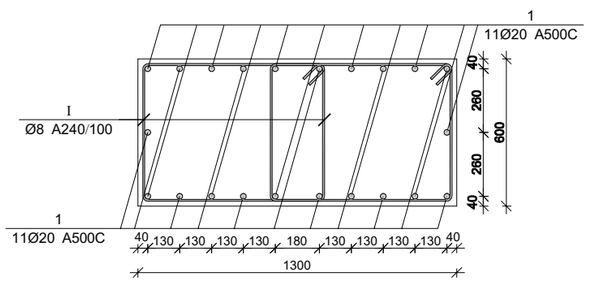

მონ. რ/ბ სვეტის სვ-3-ის არმირება

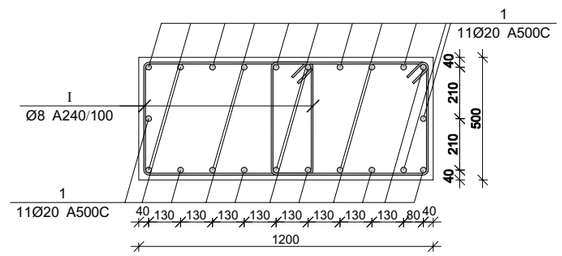

მონ. რ/ბ სვეტის სვ-4-ის არმირება

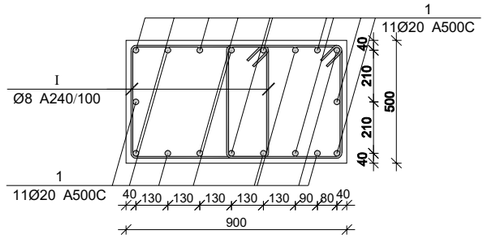

მონ. რ/ბ სვეტის სვ-5-ის არმირება

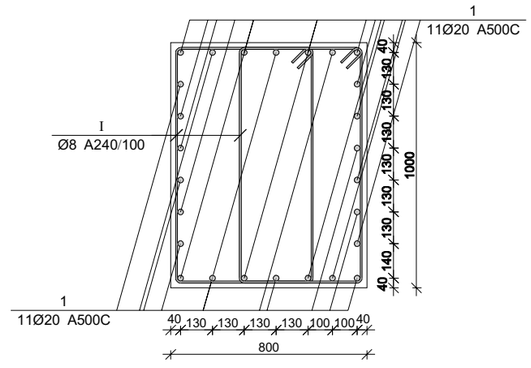

მონ. რ/ბ სვეტის არმირების სპეციფიკაცია +10.200 ნიშნულზე

არმატურის სპეციფიკაცია					არმატურის ამოკრეფა					ბეტონი B 25
პოზ. №	Ø	L მმ.	n ცალი	Ln მ.	Ø	∑ Ln მ.	მარკის ვეტრის წონა კგ.	წონა კგ. A240	წონა კგ. A500C	V; მ³
1	2	3	4	5	6	7	8	9	10	11
1	20 A500C	4150	12	49.80	8 A240	138.57	0.39	54.68		1.01
I	8 A240	2400	31	74.40	20 A500C	49.80	2.47		122.81	
II	8 A240	550	31	17.05						
III	8 A240	760	62	47.12			∑	54.68	122.81	1.01
						n= 21		1148.23	2579.11	21.17
									176.08	კგ/მ³

პროექტის დასახელება

მრავალბინიანი მრავალსართულიანი 2 ბლოკისაგან შემდგარი საცხოვრებელი სახლი

პროექტის მისამართი

ქ. თბილისი , ფერღობი ნუცუბიძე II მიკრორაიონი , I კვარტალი კორპუსი №7-ის მიღებარედ (ს/კ 01.14.01.007.399)

დამკვეთი

სტადია	თარიღი	განმარტება
	2023.02.02	

დაკვეთის №

CAD DWG ფაილი nucubidze konstruqciebi rev4.dwg

მთ. კონსტრუქტორი: ა. კორტავა

შესრულა გ. ვაშაკიძე

შეამოწმა ნ. ხუბულავა

საავტორო უფლებები

ნახაზის დასახელება

მონ. რ/ბ სვეტის არმირება +10.200 ნიშნულზე

კ-1.29

A3

ფილის არმირების ფრაგმენტი

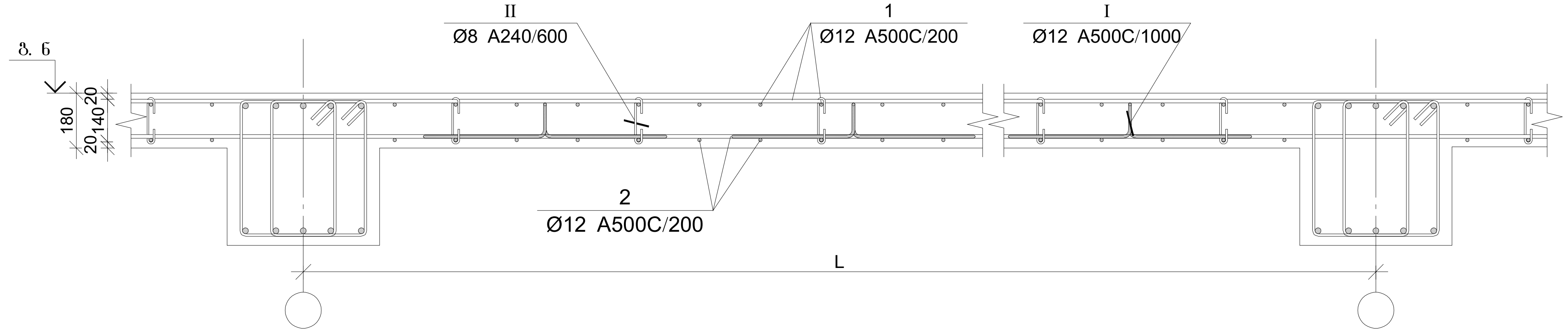

ფილის არმირების კვეთი რიგელთან

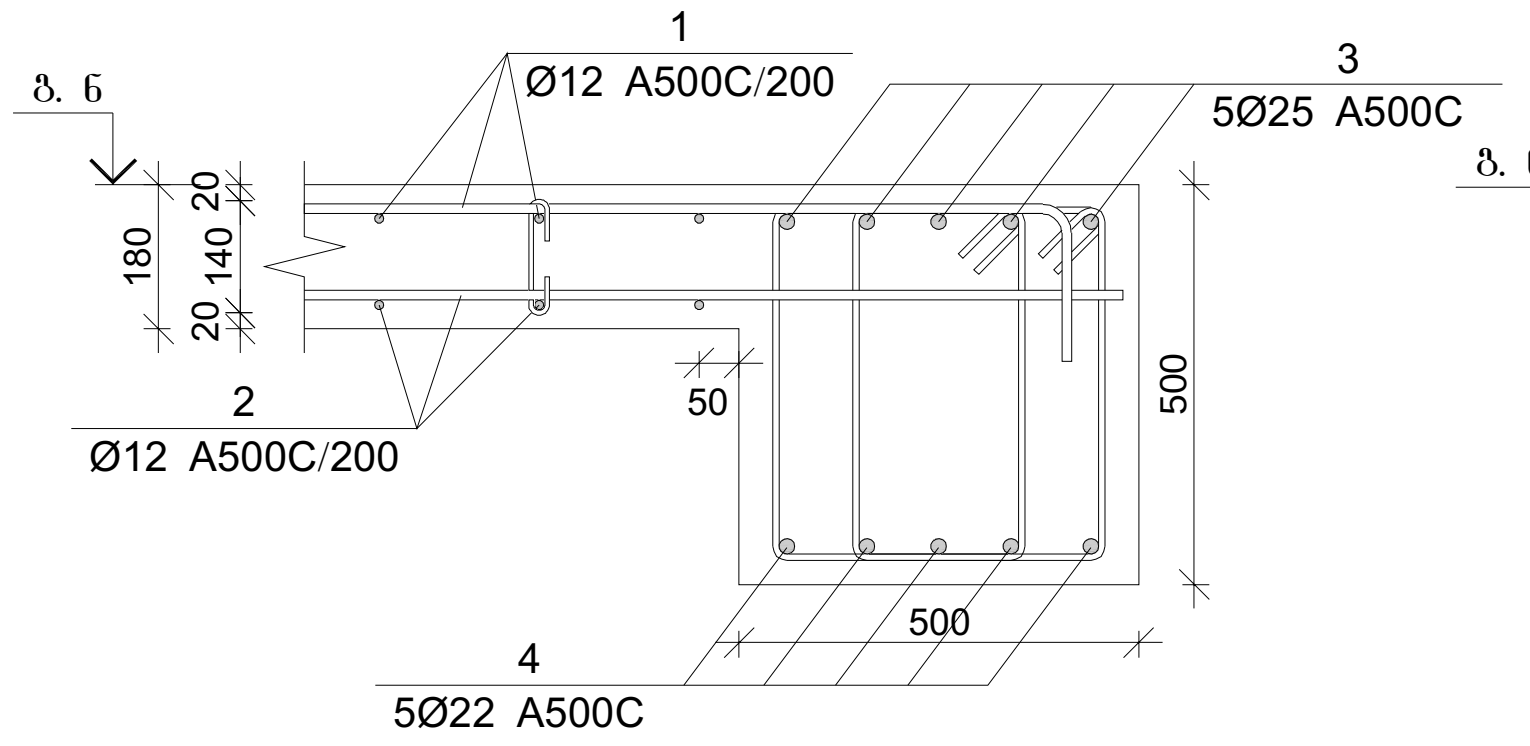

ფილის არმირების კვეთი კედელთან

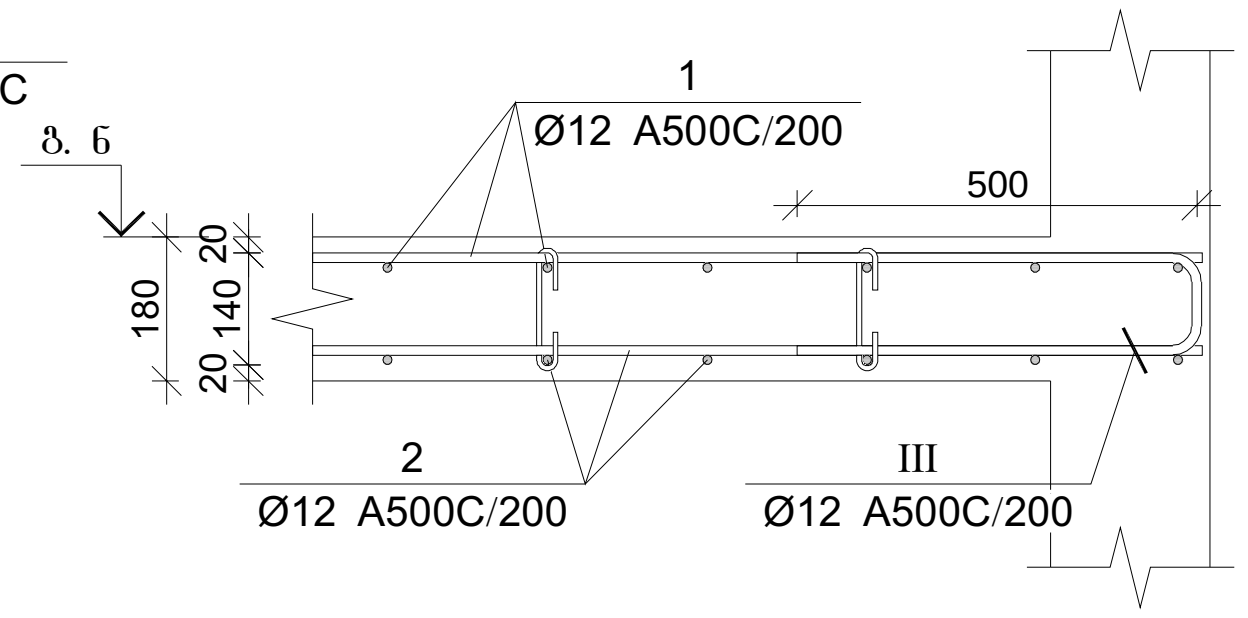

ფილის არმირების კვეთი კიდესთან

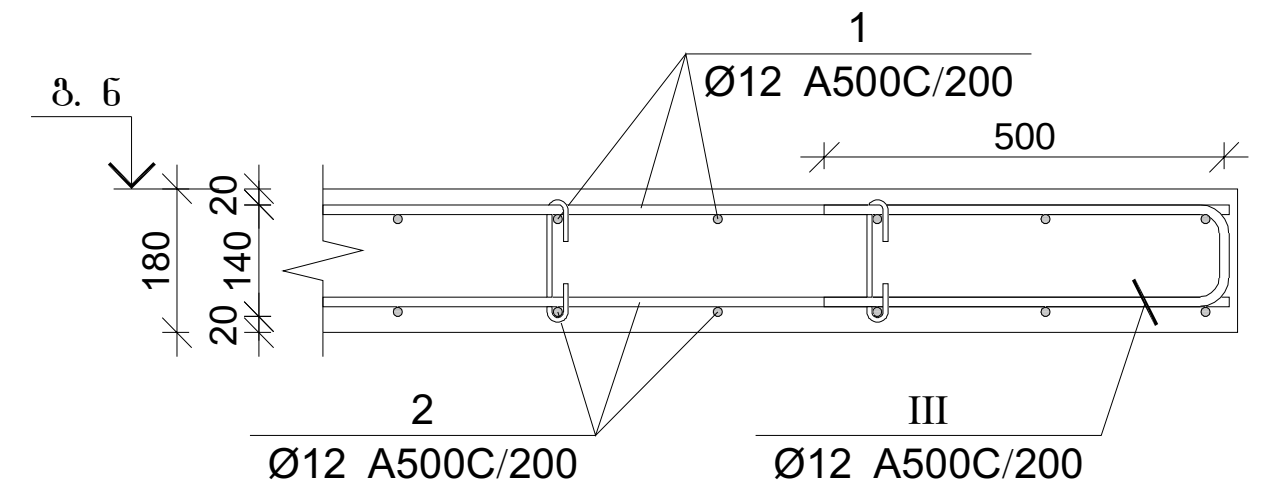

ფილის არმირების კვეთი კიბესთან

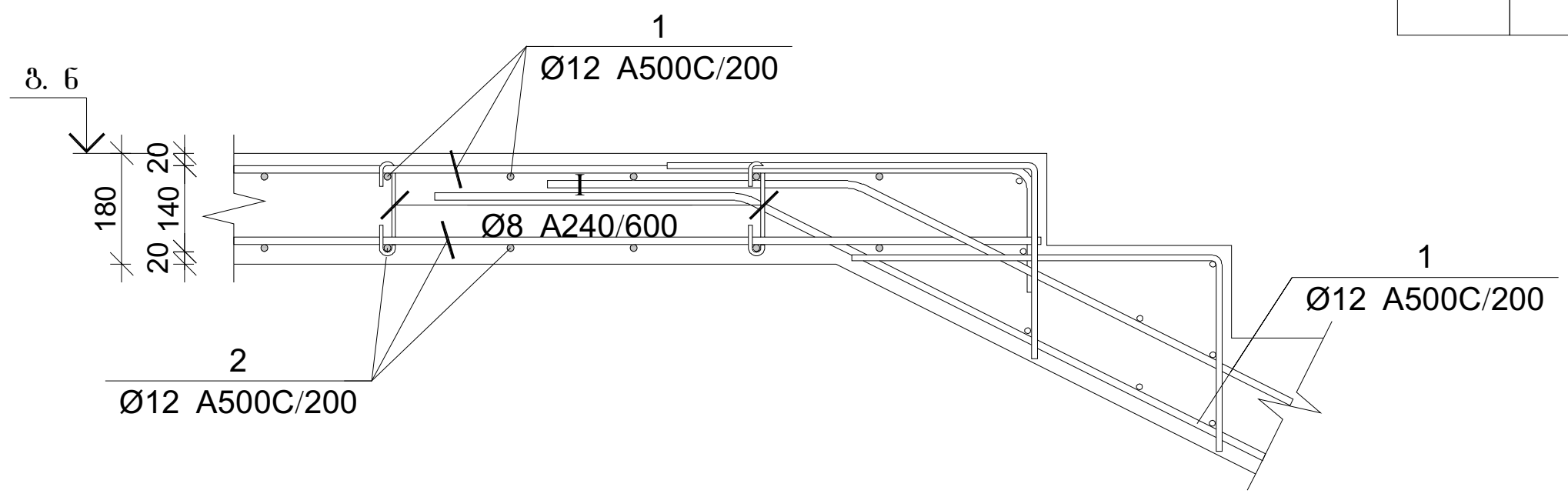

ფილის არმირების კვეთი კიბესთან

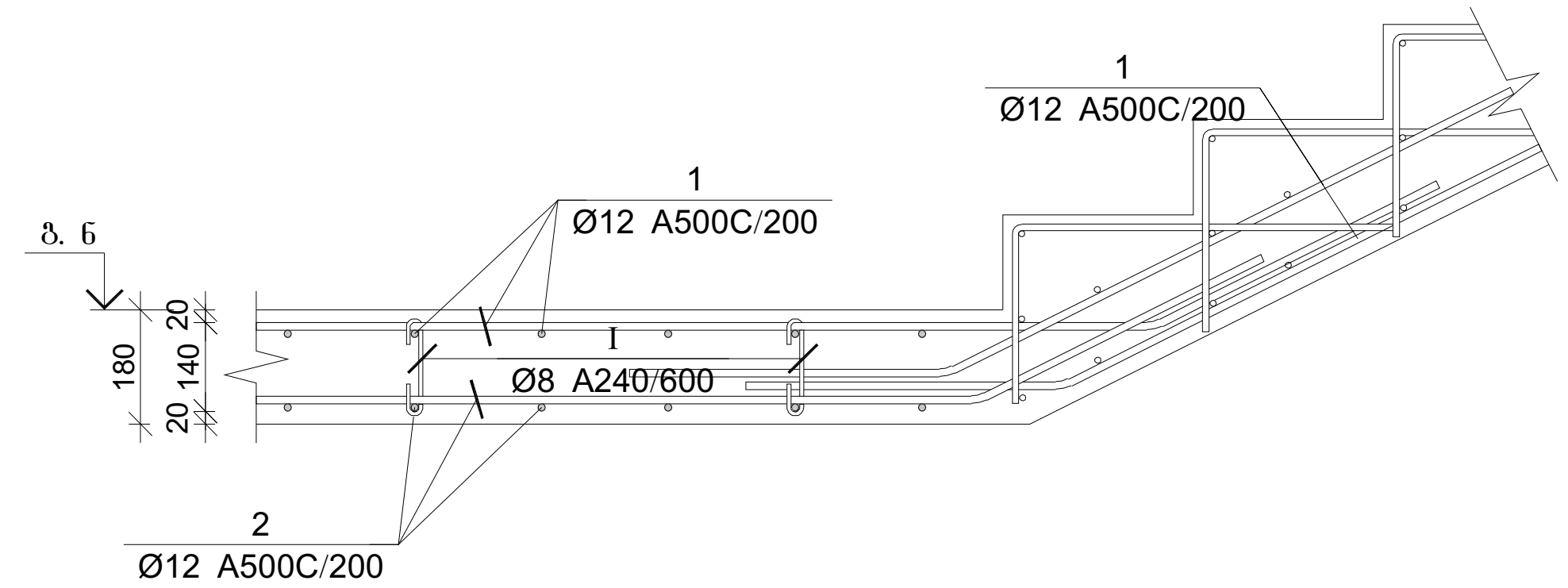

პოზ.	Ø [მმ.]	ესკიზი [მმ.]	სიგრძე [მმ.]
I	Ø8	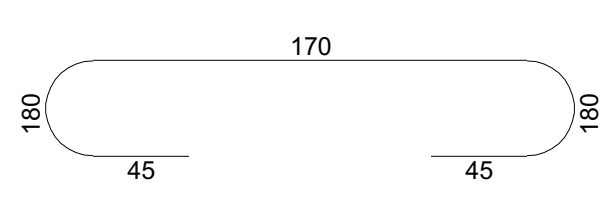	260
II	Ø12	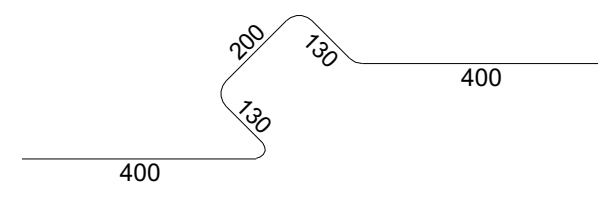	1260
III	Ø12	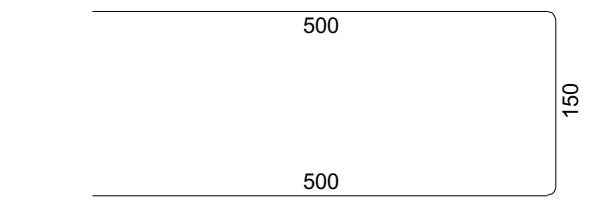	1150

გადახურვის ფილის და რიგელების სპეციფიკაცია +10.200 ნიშნულზე

არმატურის სპეციფიკაცია					არმატურის ამოკრეფა					ბეტონი B 25
პოზ. №	Ø	L მმ.	n ცალი	Ln მ.	Ø	∑ Ln მ.	გრძივი მეტრის წონა კგ.	წონა კგ. A240	წონა კგ. A500C	V; მ³
1	2	3	4	5	6	7	8	9	10	11
1	12 A500C	-	-	16675.00	8 A240	1000.50	0.39	394.78		290.00
2	12 A500C	-	-	15950.00	12 A500C	34626.00	0.89		30741.52	
3	25 A500C	-	-	15950.00	22 A500C	15950.00	2.98		47595.58	
4	22 A500C	-	-	15950.00	25 A500C	1049.04	3.85		4042.35	
I	8 A240	260	4035	1049.04						
II	12 A500C	1150	870	1000.50						
II	12 A500C	1150	870	1000.50			∑	394.78	82379.45	290.00
						n= 1		394.78	82379.45	290.00
									285.43	კგ/მ³

პროექტის დასახელება

მრავალბინიანი მრავალსართულიანი 2 ბლოკისაგან შემდგარი საცხოვრებელი სახლი

პროექტის მისამართი

ქ. თბილისი , ფერდობი ნუცუბიძე
II მიკრორაიონი , I კვარტალი
კორპუსი №7-ის მიმდებარე
(ს/კ 01.14.01.007.399)

დამკვეთი

სტადია | თარიღი | განმარტება

2023.02.02

დამკვეთის №

CAD DWG ფაილი nucubidze konstruqciebi rev4.dwg

მთ. კონსტრუქტორი: ა. კორტავა

შეასრულა გ. ვაშაკიძე

შეამოწმა ნ. ხუბულავა

საავტორო უფლებები

ნახაზის დასახელება

გადახურვის ფილის და რიგელის არმირების კვეთები და სპეციფიკაცია +10.200 ნიშნულზე

კ-1.31

A3

მრნ. რ/ბ კედლის არმირება +10.200-დან +13.500 ნიშნულამდე

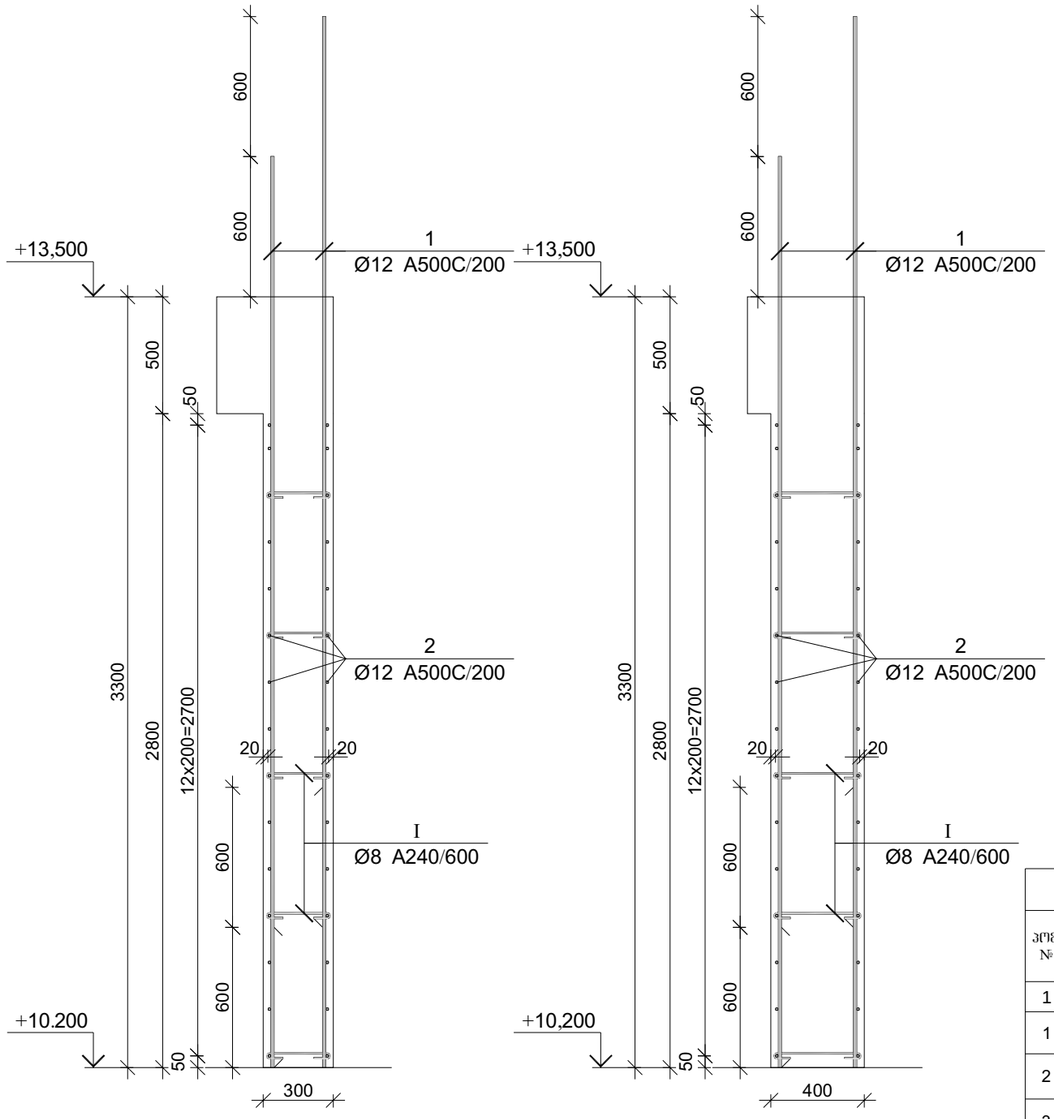

პოზ.	Ø [მმ.]	ესკიზი [მმ.]	სიგრძე [მმ.]
①	Ø12	3900	3900
②	Ø12	----	----
③	Ø12	3250	3250
④	Ø12	2650	2650
Ⓘ	Ø8	75, 75, 180°, 180°, 225	375

მრნ. რ/ბ კედლის სპეციფიკაცია +10.200 ნიშნულიდან +13.500 ნიშნულამდე

არმატურის სპეციფიკაცია					არმატურის ამოკრეფა					ბეტონი B 25
პოზ. №	Ø	L მმ.	n ცალი	Ln მ.	Ø	∑ Ln მ.	ერთეული მეტრის წონა კგ.	წონა კგ. A240	წონა კგ. A500C	V; მ³
1	2	3	4	5	6	7	8	9	10	11
1	12 A500C	3900	422	1645.80	8 A240	339.75	0.39	134.06		61.16
2	12 A500C	----	----	3423.00	12 A500C	6502.50	0.89		5773.02	
3	12 A500C	3250	243	789.75						
4	12 A500C	2650	243	643.95						
I	8 A240	375	906	339.75						
						∑		134.06	5773.02	61.16
						n= 1		134.06	5773.02	61.16
									96.59	კგ/მ³

პროექტის დასახელება

მრავალბინიანი მრავალსართულიანი 2 ბლოკისაგან შემდგარი საცხოვრებელი სახლი

პროექტის მისამართი

ქ. თბილისი , ფერღობი ნუცუბიძე II მიკრორაიონი , I კვარტალი კორპუსი №7-ის მიღებარედ (ს/კ 01.14.01.007.399)

დამკვეთი

სტადია	მარილი	განმარტება
2023.02.02		
დაკვეთის №		

CAD DWG ფაილი nucubidze konstruqciebi rev4.dwg

მთ. კონსტრუქტორი: ა. კორტავა

შესრულა გ. ვაშაკიძე

შეამოწმა ნ. ხუბულავა

საავტორო უფლებები

ნახაზის დასახელება

მრნ. რ/ბ კედლის არმირების კვეთები და სპეციფიკაცია +10.200 ნიშნულიდან +13.500 ნიშნულამდე

კ-1.30

A3

კონსტრუქციების საყალიბე გეგმა +13.500 ნიშნულზე

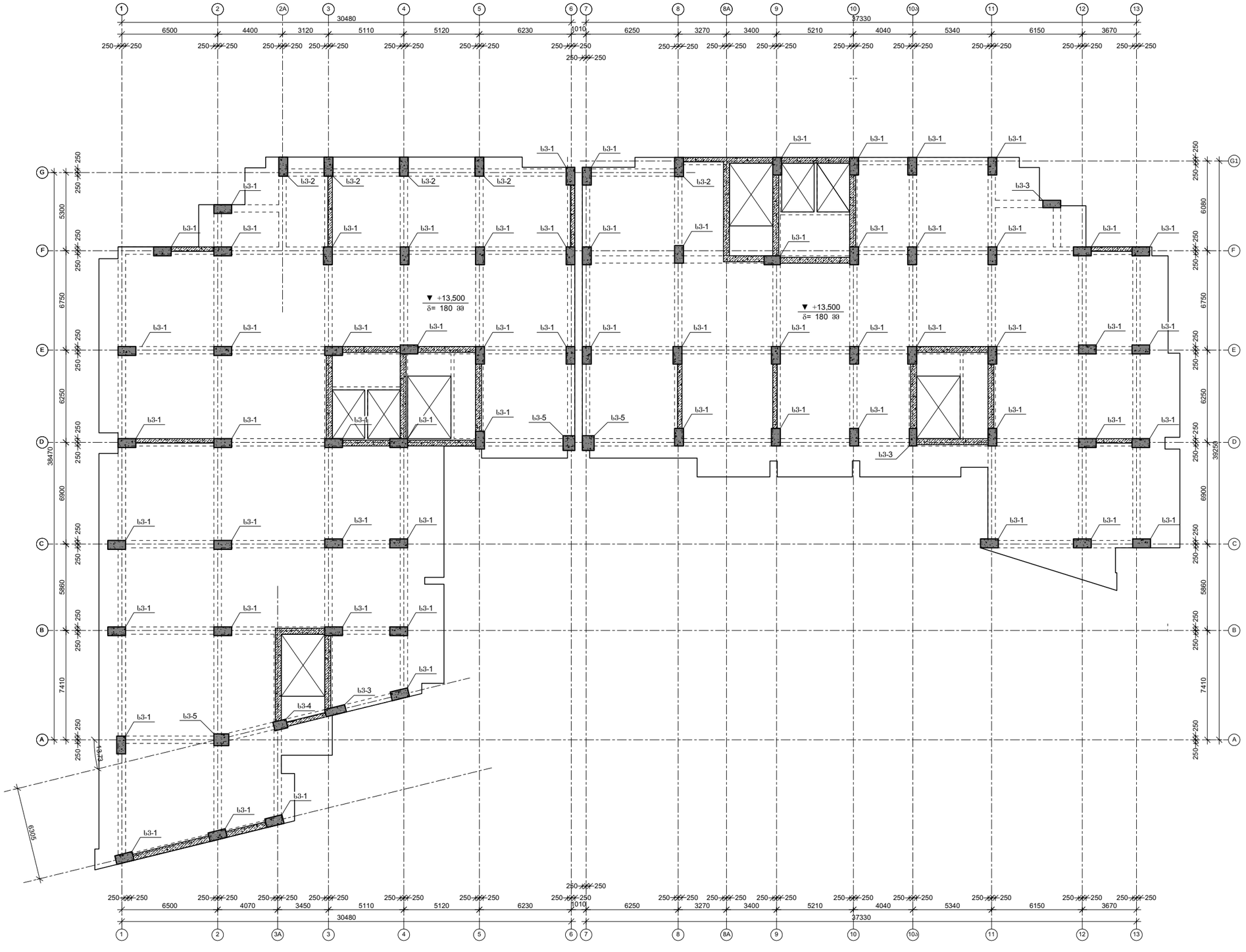

პროექტის დასახელება

მრავალბინიანი მრავალსართულიანი 2 ბლოკისაგან შემდგარი საცხოვრებელი სახლი

პროექტის მისამართი

ქ. თბილისი , ფერღობი ნუცუბიძე II მიკრორაიონი , I კვარტალი კორპუსი №7-ის მიღებარედ (ს/კ 01.14.01.007.399)

დამკვეთი

სტადია	მარცხი	განმარტება
	2023.02.02	

დაკვეთის №

CAD DWG ფაილი nucubidze konstruqciebi rev4.dwg

მთ. კონსტრუქტორი: ა. კორტავა

შესრულა ზ. ვაშაკიძე

შემოწმა ნ. ხუბულავა

საავტორო უფლებები

ნახაზის დასახელება

კონსტრუქციების საყალიბე გეგმა +13.500 ნიშნულზე

კ-1.03

A3

მონ. რ/ბ სვეტის არმირება +13.500 ნიშნულზე

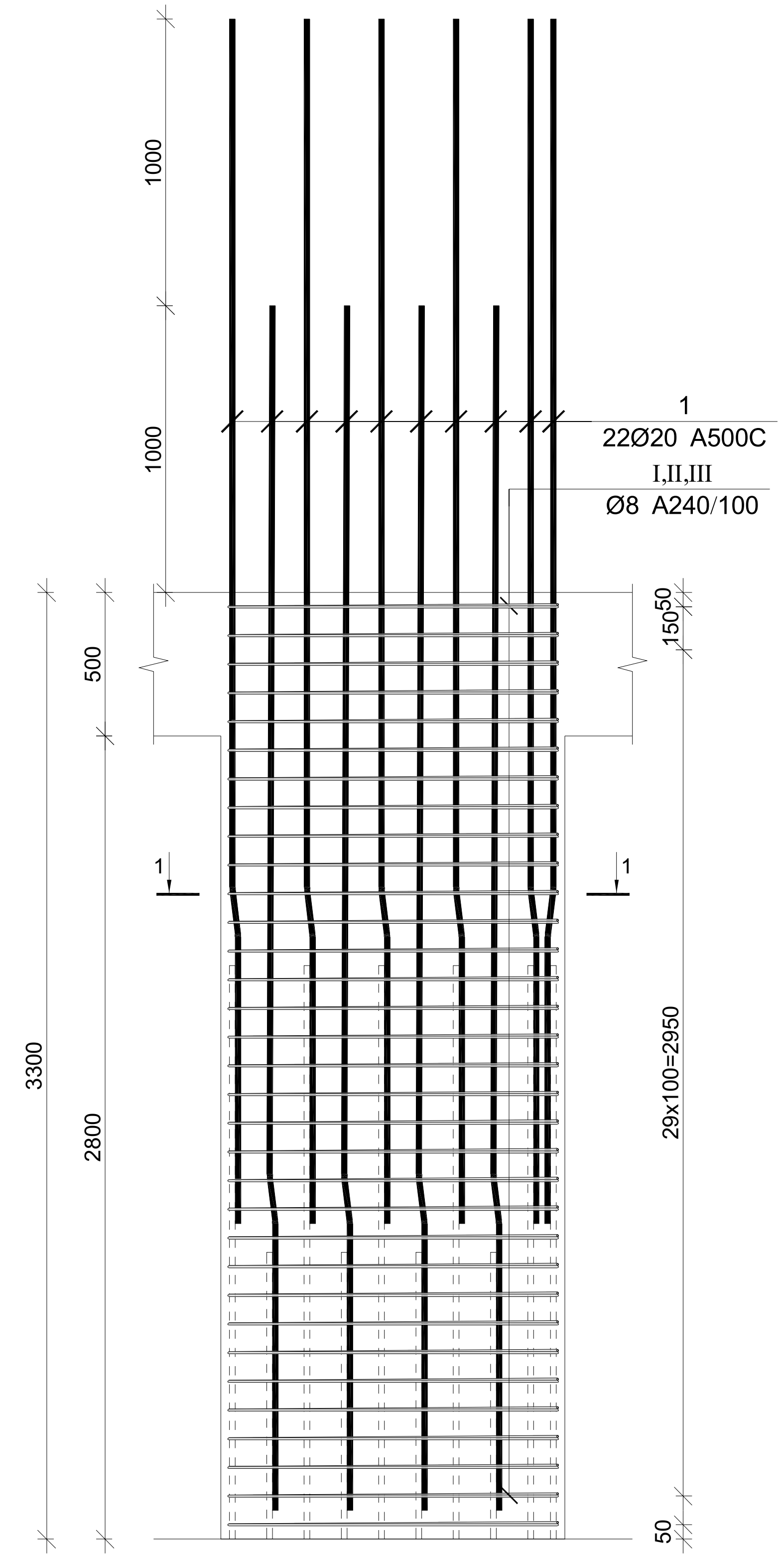

მონ. რ/ბ სვეტის სვ-1-ის არმირება

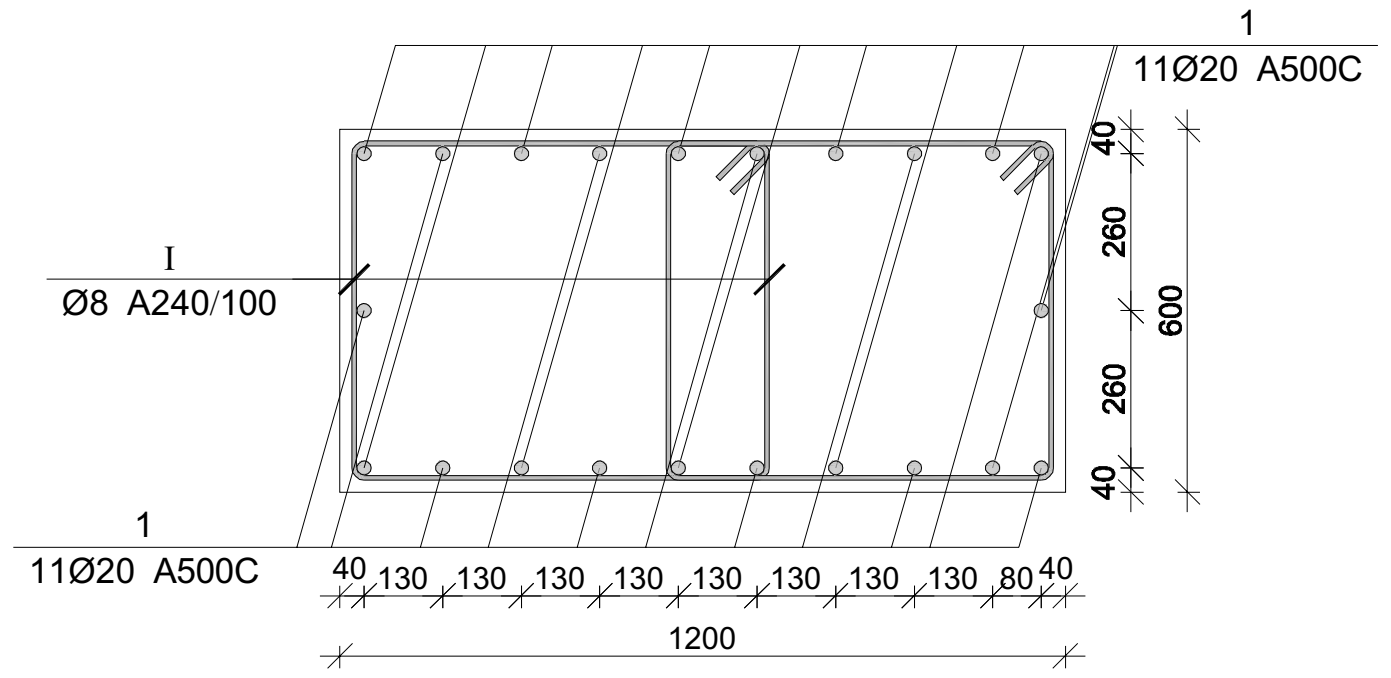

მონ. რ/ბ სვეტის სვ-2-ის არმირება

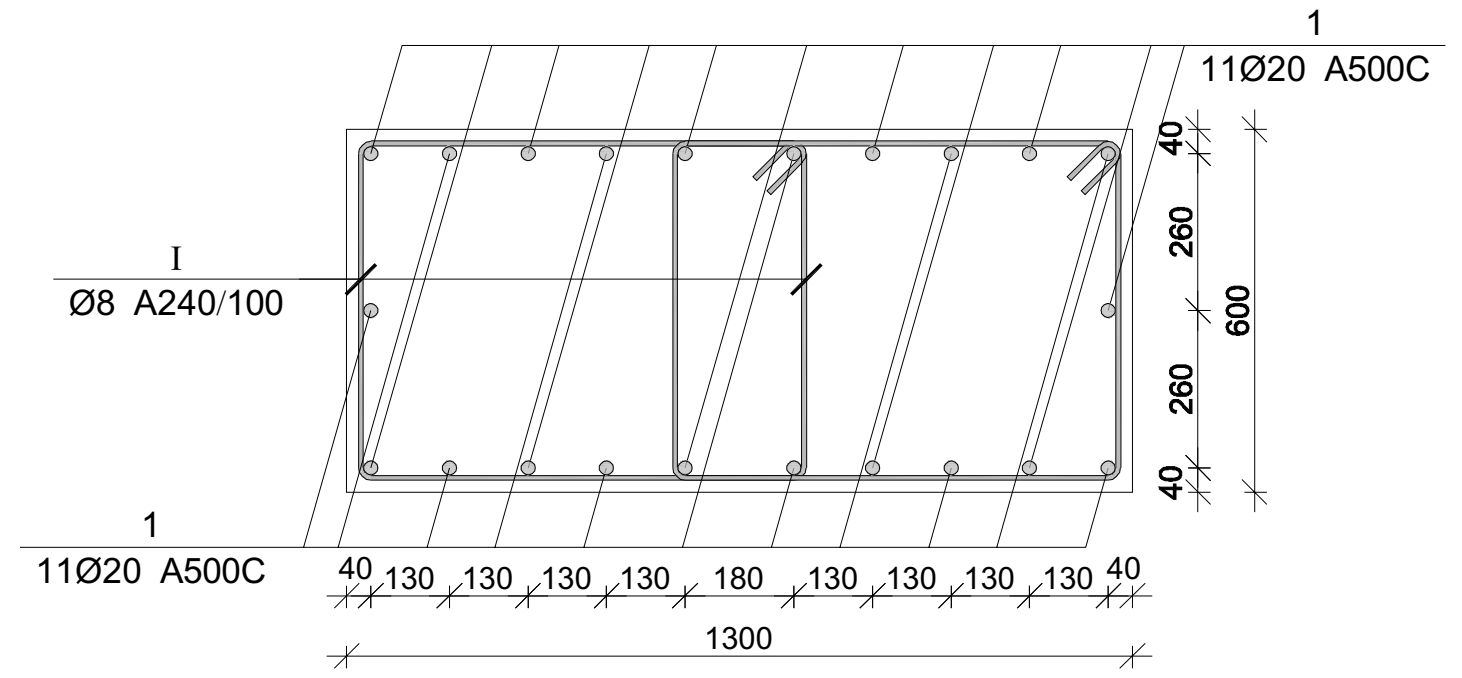

მონ. რ/ბ სვეტის სვ-3-ის არმირება

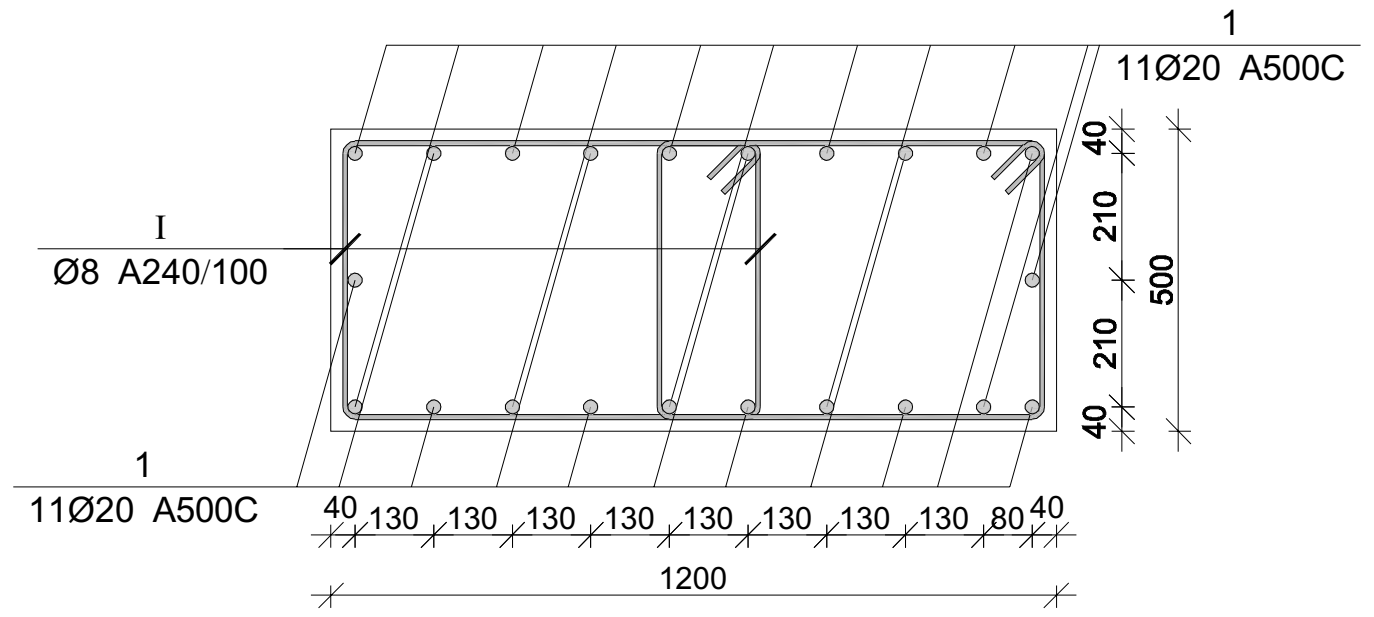

მონ. რ/ბ სვეტის სვ-4-ის არმირება

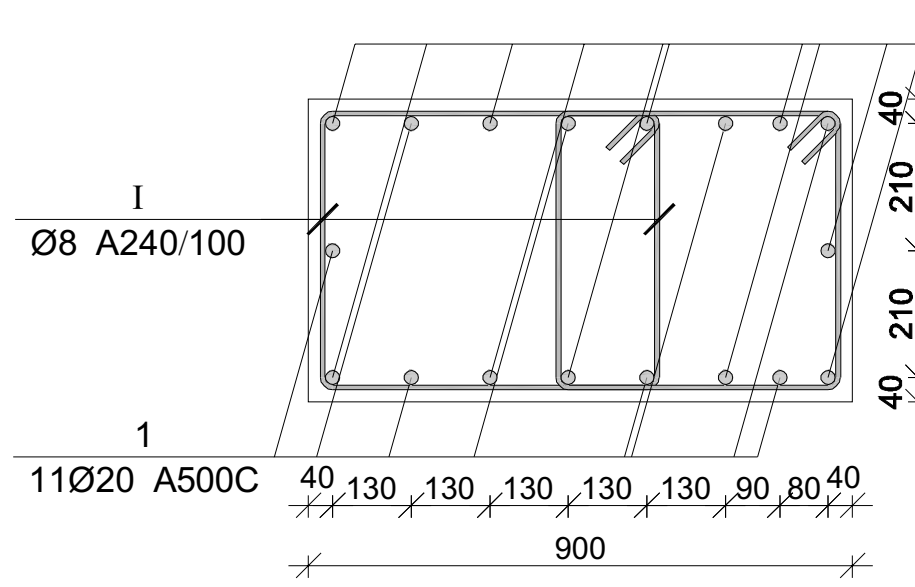

მონ. რ/ბ სვეტის სვ-5-ის არმირება

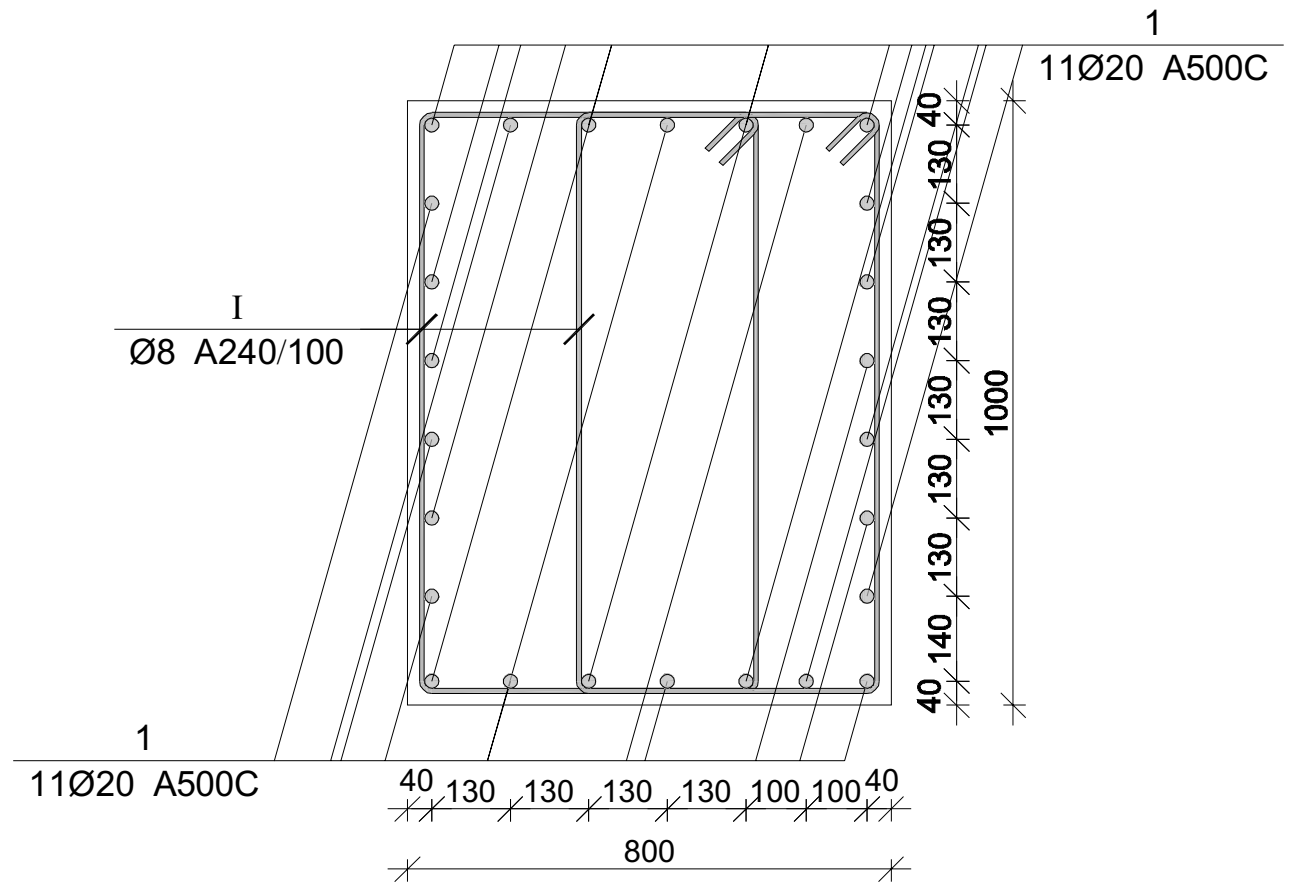

მონ. რ/ბ სვეტის არმირების სპეციფიკაცია +13.500 ნიშნულზე

არმატურის სპეციფიკაცია					არმატურის ამოკრეფა					ბეტონი B 25
პოზ. №	Ø	L მმ.	n ცალი	Ln მ.	Ø	∑ Ln მ.	ერთეული სიგრძის წონა კგ.	წონა კგ. A240	წონა კგ. A500C	V; მ³
1	2	3	4	5	6	7	8	9	10	11
1	20 A500C	4150	12	49.80	8 A240	138.57	0.39	54.68		1.01
I	8 A240	2400	31	74.40	20 A500C	49.80	2.47		122.81	
II	8 A240	550	31	17.05						
III	8 A240	760	62	47.12			∑	54.68	122.81	1.01
						n= 21		1148.23	2579.11	21.17
									176.08	კგ/მ³

პროექტის დასახელება

მრავალბინიანი მრავალსართულიანი 2 ბლოკისაგან შემდგარი საცხოვრებელი სახლი

პროექტის მისამართი

ქ. თბილისი , ფერდობი ნუცუბიძე II მიკრორაიონი , I კვარტალი კორპუსი №7-ის მიმდებარედ (ს/კ 01.14.01.007.399)

დამკვეთი

სტადია	თარიღი	განმარტება
	2023.02.02	

დამკვეთის №

CAD DWG ფაილი nucubidze konstruqciebi rev4.dwg

მთ. კონსტრუქტორი: ა. კორტავა

შეასრულა ბ. ვაშაკიძე

შეამოწმა ნ. ხუზულავა

საავტორო უფლებები

ნახაზის დასახელება

მონ. რ/ბ სვეტის არმირება +13.500 ნიშნულზე

კ-1.33

A3

მრ6. რ/ბ კედლის არმირება +13.500-დან +16.800 ნიშნულამდე

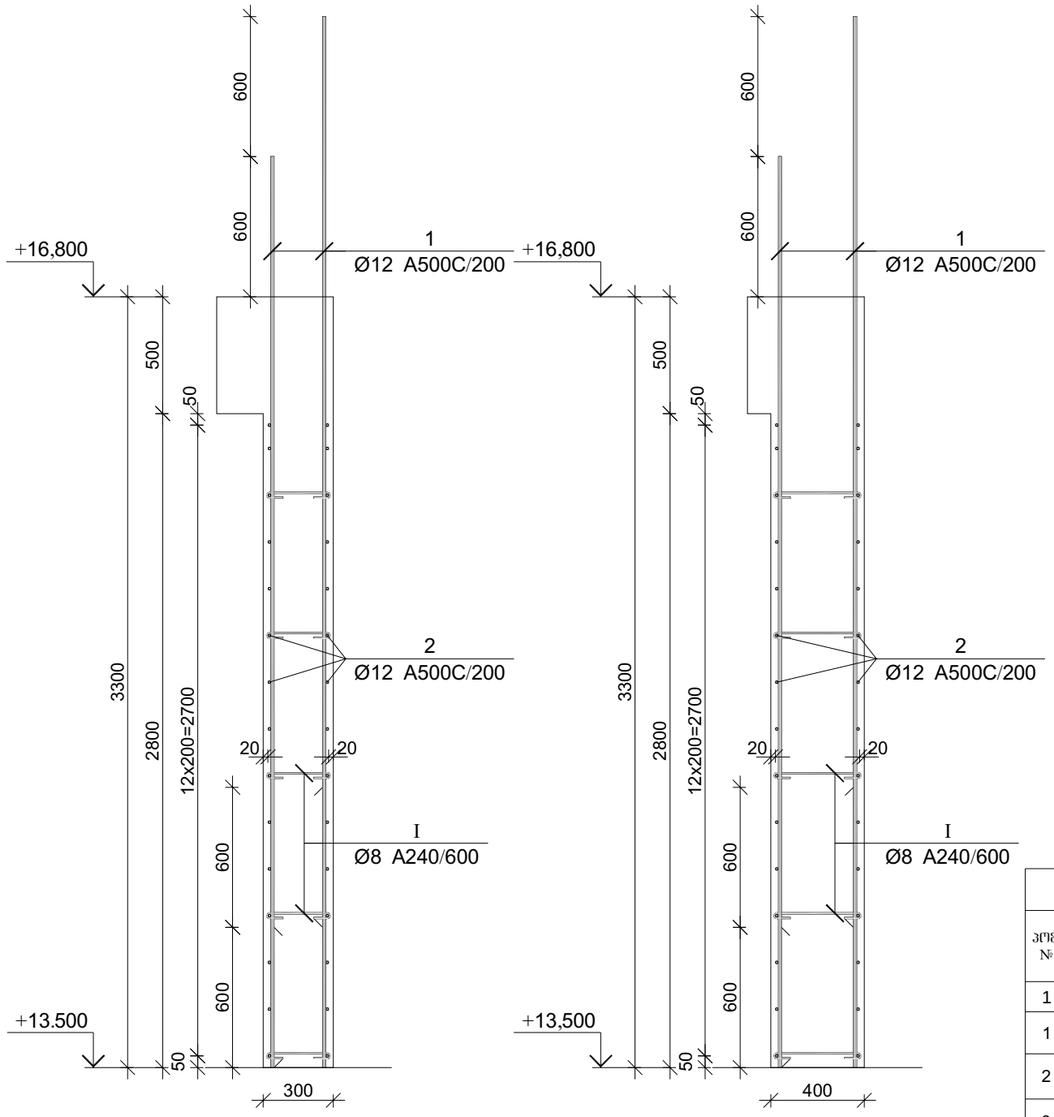

პოზ.	Ø [მმ.]	ესკიზი [მმ.]	სიგრძე [მმ.]
①	Ø12	3900	3900
②	Ø12	----	----
③	Ø12	3250	3250
④	Ø12	2650	2650
Ⓘ	Ø8	75, 75, 180°, 180°, 225	375

მრ6. რ/ბ კედლის სპეციფიკაცია +13.500 ნიშნულიდან +16.800 ნიშნულამდე

არმატურის სპეციფიკაცია					არმატურის ამოკრეფა					ბეტონი B 25
პოზ. №	Ø	L მმ.	n ცალი	Ln მ.	Ø	∑ Ln მ.	ერთეული მეტრის წონა კგ.	წონა კგ. A240	წონა კგ. A500C	V; მ³
1	2	3	4	5	6	7	8	9	10	11
1	12 A500C	3900	422	1645.80	8 A240	339.75	0.39	134.06		61.16
2	12 A500C	----	----	3423.00	12 A500C	6502.50	0.89		5773.02	
3	12 A500C	3250	243	789.75						
4	12 A500C	2650	243	643.95						
I	8 A240	375	906	339.75						
						∑		134.06	5773.02	61.16
						n= 1		134.06	5773.02	61.16
									96.59	კგ/მ³

პროექტის დასახელება

მრავალბინიანი მრავალსართულიანი 2 ბლოკისაგან შემდგარი საცხოვრებელი სახლი

პროექტის მისამართი

ქ. თბილისი , ფერღობი ნუცუბიძე II მიკრორაიონი , I კვარტალი კორპუსი №7-ის მიღებარედ (ს/კ 01.14.01.007.399)

დამკვეთი

სტადია	მარილი	განმარტება
2023.02.02		
დაკვეთის №		

CAD DWG ფაილი nucubidze konstruqciebi rev4.dwg

მთ. კონსტრუქტორი:		ა. კორტავა
შესრულა		გ. ვაშაკიძე
შეამოწმა		ნ. ხუბულავა

საავტორო უფლებები

ნახაზის დასახელება

მრ6. რ/ბ კედლის არმირების კვეთები და სპეციფიკაცია +13.500 ნიშნულიდან +16.800 ნიშნულამდე

კ-1.34

A3

კონსტრუქციების საყალიბე გეგმა +16.800 ნიშნულზე

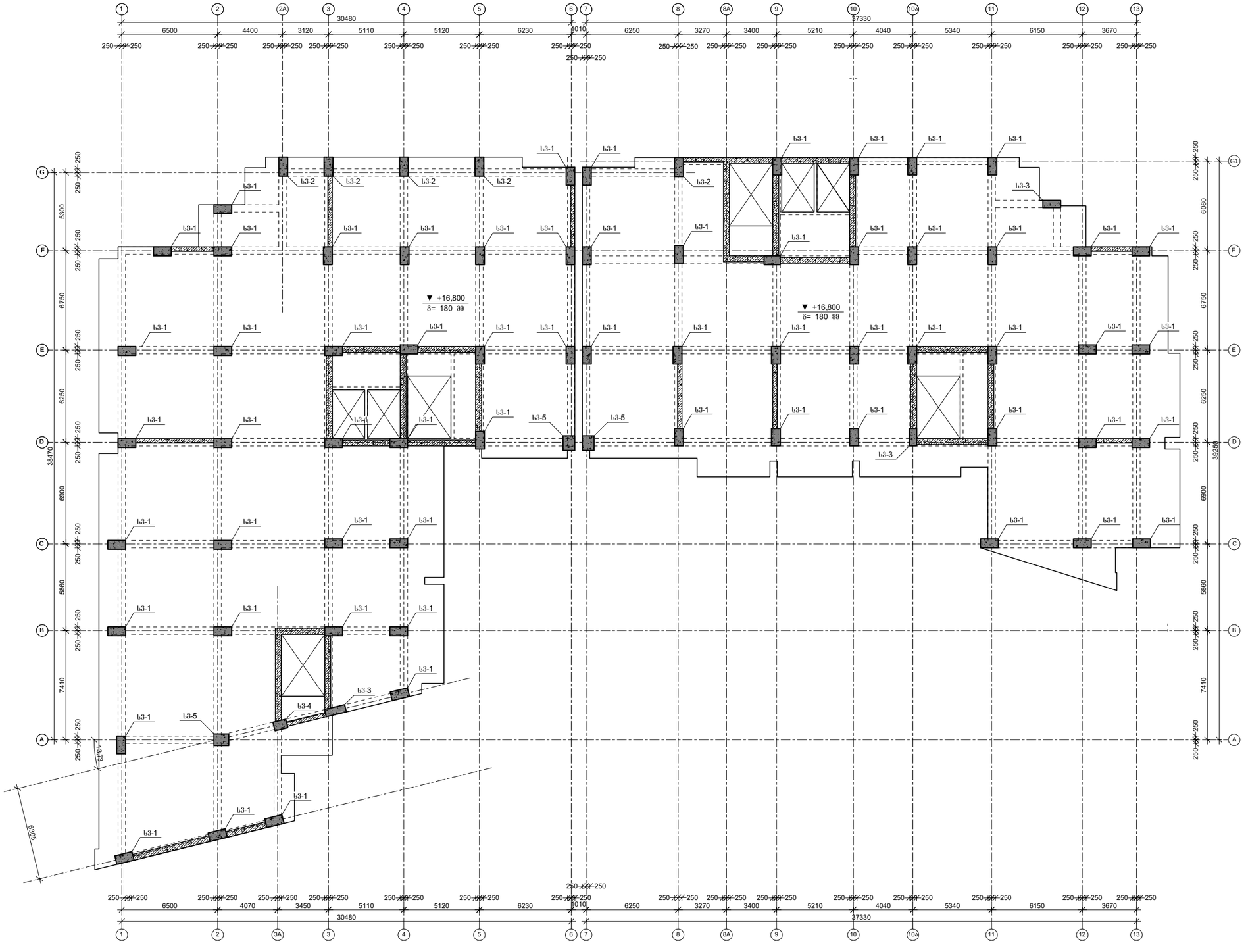

პროექტის დასახელება

მრავალბინიანი მრავალსართულიანი 2 ბლოკისაგან შემდგარი საცხოვრებელი სახლი

პროექტის მისამართი

ქ. თბილისი , ფერღობი ნუცუბიძე II მიკრორაიონი , I კვარტალი კორპუსი №7-ის მიღებარედ (ს/კ 01.14.01.007.399)

დამკვეთი

სტადია	მარცხი	განმარტება
	2023.02.02	

დაკვეთის №

CAD DWG ფაილი nucubidze konstruqciebi rev4.dwg

მთ. კონსტრუქტორი: ა. კორტავა

შესრულა ზ. ვაშაკიძე

შეამოწმა ნ. ხუბულავა

საავტორო უფლებები

ნახაზის დასახელება

კონსტრუქციების საყალიბე გეგმა +16.800 ნიშნულზე

კ-1.03

A3

ფილის არმირების ფრაგმენტი

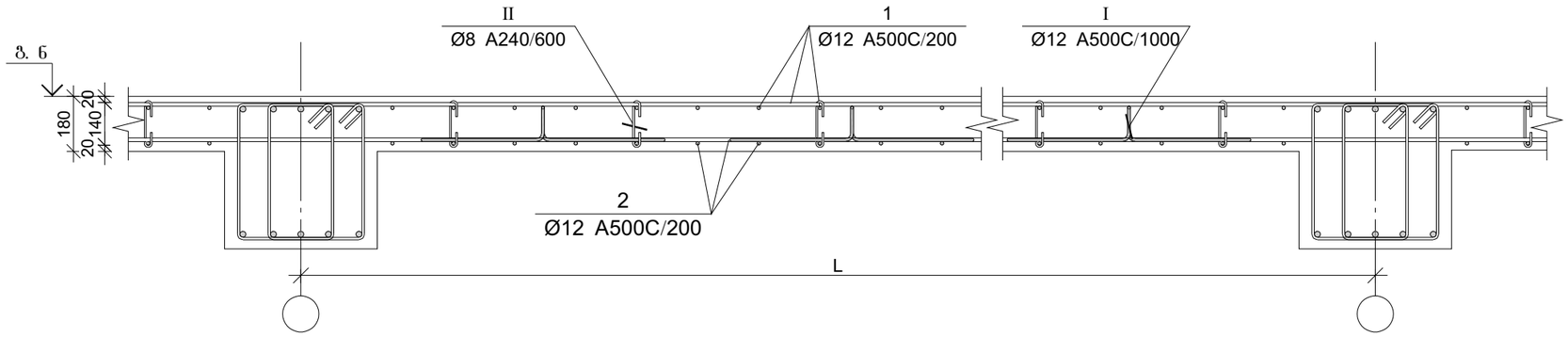

ფილის არმირების კვეთი რიგელთან

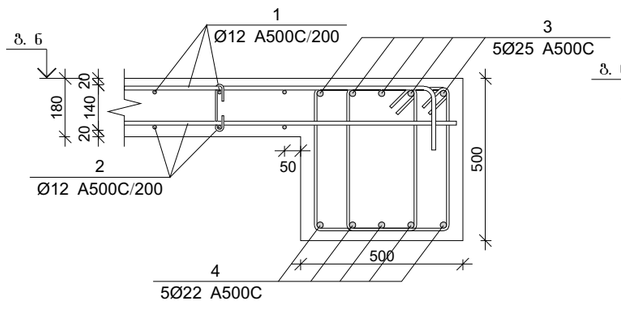

ფილის არმირების კვეთი კედელთან

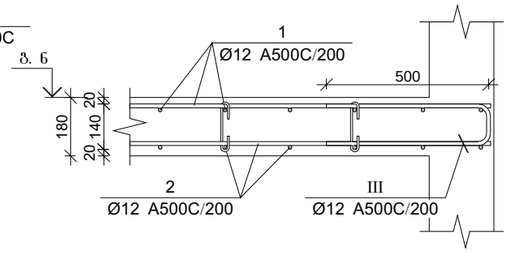

ფილის არმირების კვეთი პილესთან

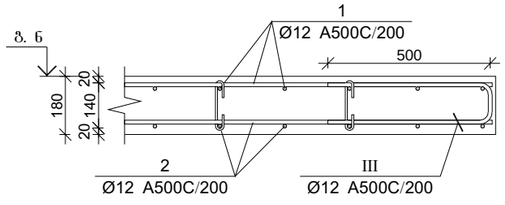

ფილის არმირების კვეთი კიბესთან

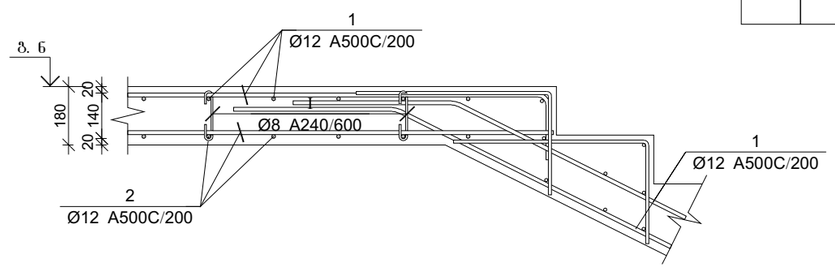

ფილის არმირების კვეთი კიბესთან

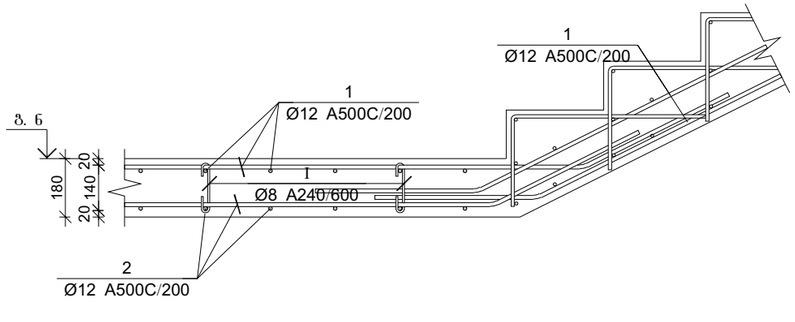

პოზ.	Ø [მმ.]	ესკიზი [მმ.]	სიგრძე [მმ.]
I	Ø8	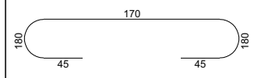	260
II	Ø12	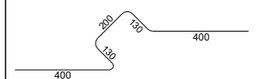	1260
III	Ø12	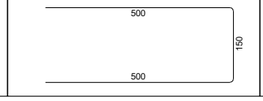	1150

გადახურვის ფილის და რიგელების სპეციფიკაცია +13.500 ნიშნულზე

არმატურის სპეციფიკაცია					არმატურის ამოქრეფა					ბეტონი B 25
პოზ. №	Ø	L მმ.	n ცალი	Ln მ.	Ø	∑ Ln მ.	პარამეტრ ვების წონა კგ.	წონა კგ. A240	წონა კგ. A500C	V; მ³
1	2	3	4	5	6	7	8	9	10	11
1	12 A500C	-	-	16675.00	8 A240	1000.50	0.39	394.78		290.00
2	12 A500C	-	-	15950.00	12 A500C	34626.00	0.89		30741.52	
3	25 A500C	-	-	15950.00	22 A500C	15950.00	2.98		47595.58	
4	22 A500C	-	-	15950.00	25 A500C	1049.04	3.85		4042.35	
I	8 A240	260	4035	1049.04						
II	12 A500C	1150	870	1000.50						
II	12 A500C	1150	870	1000.50		∑		394.78	82379.45	290.00
						n= 1		394.78	82379.45	290.00
									285.43	კგ/მ³

პროექტის დასახელება

მრავალბინიანი მრავალსართულიანი 2 ბლოკისაგან შემდგარი საცხოვრებელი სახლი

პროექტის მისამართი

ქ. თბილისი , ფერღობი ნუცუბიძე II მიკრორაიონი , I კვარტალი კორპუსი №7-ის მიღებარედ (ს/კ 01.14.01.007.399)

დამკვეთი

სტადია	თარიღი	განმარტება
	2023.02.02	

დაკვეთის №

CAD DWG ფაილი nucubidze konstruqciebi rev4.dwg

მთ. კონსტრუქტორი: ა. კორტავა

შესრულა ზ. ვაშაკიძე

შეამოწმა ნ. ხუბულავა

საავტორო უფლებები

ნახაზის დასახელება

გადახურვის ფილის და რიგელის არმირების კვეთები და სპეციფიკაცია +13.500 ნიშნულზე

კ-1.35

A3

მონ. რ/ბ სვეტის არმირება +16.800 ნიშნულზე

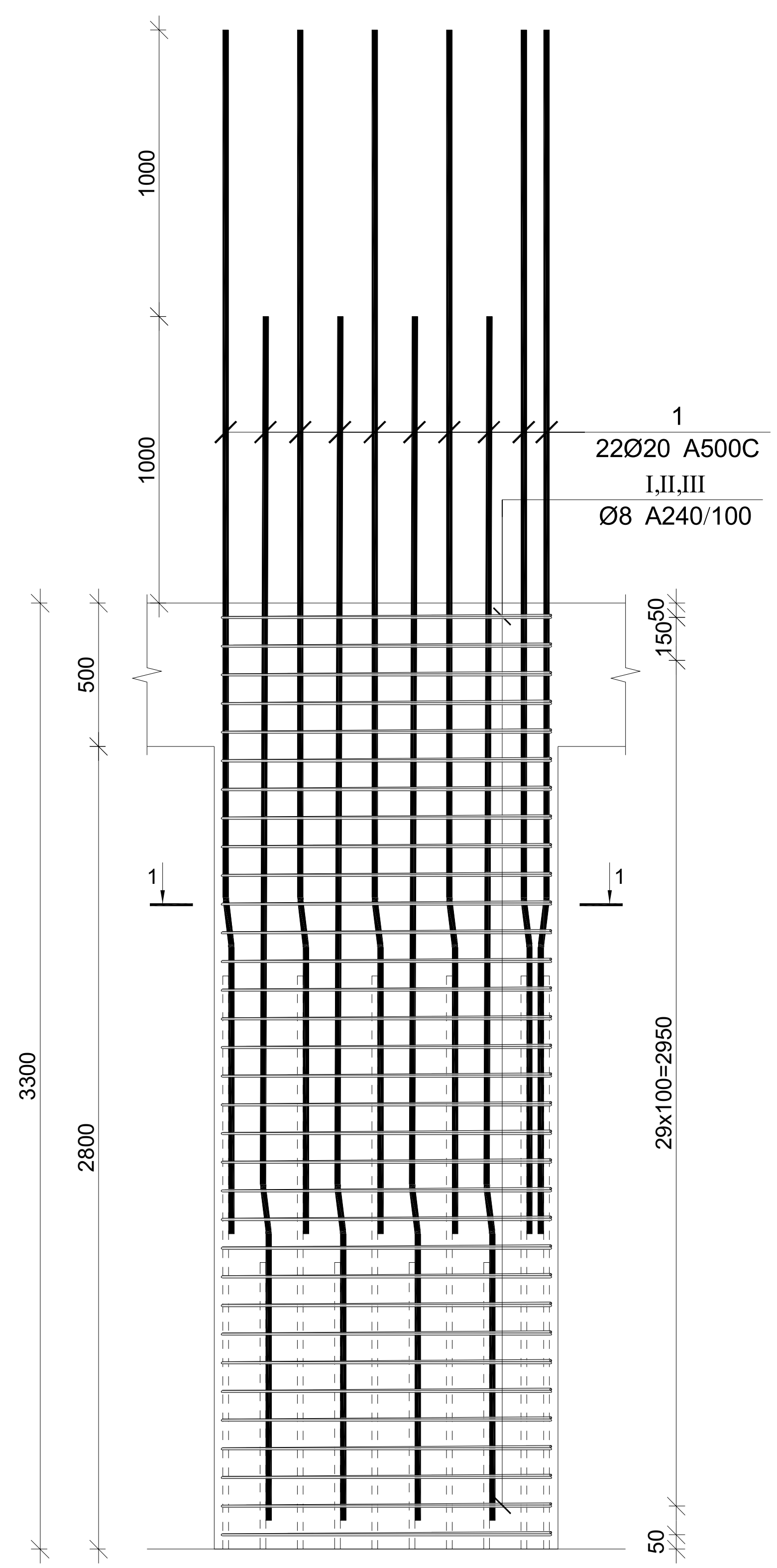

მონ. რ/ბ სვეტის სვ-1-ის არმირება

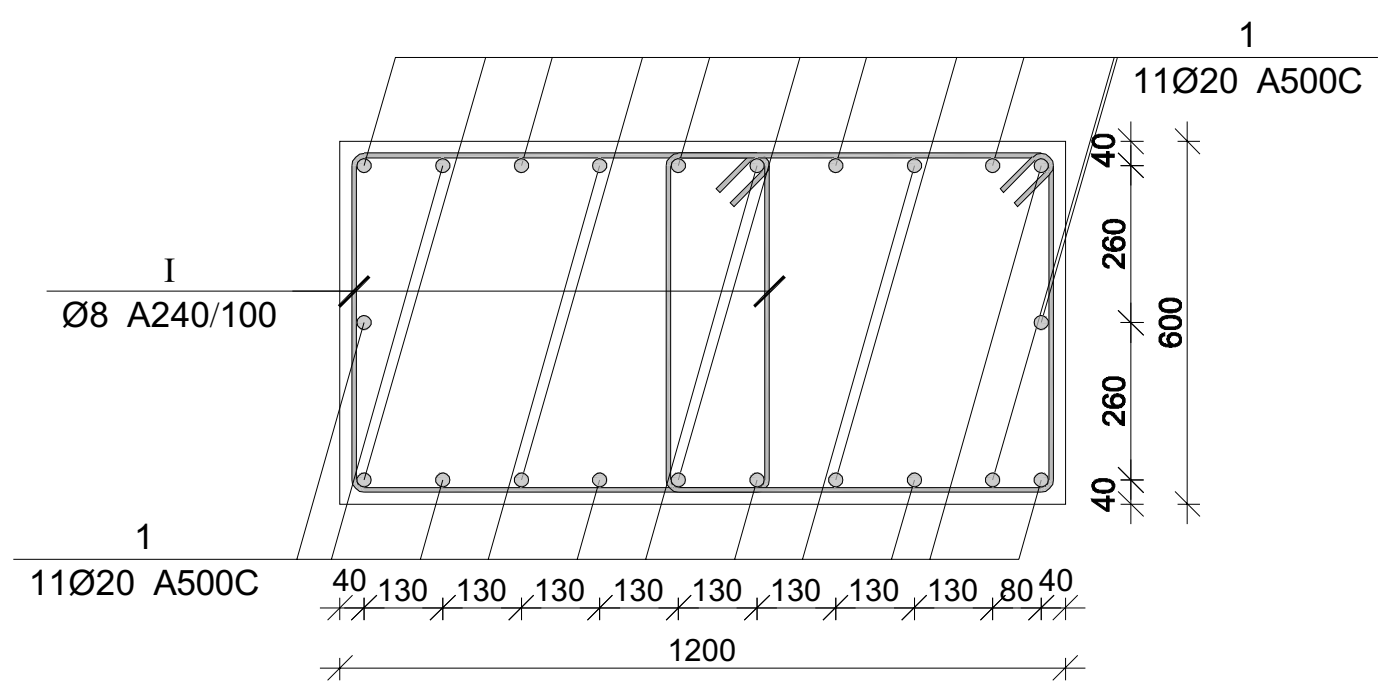

მონ. რ/ბ სვეტის სვ-2-ის არმირება

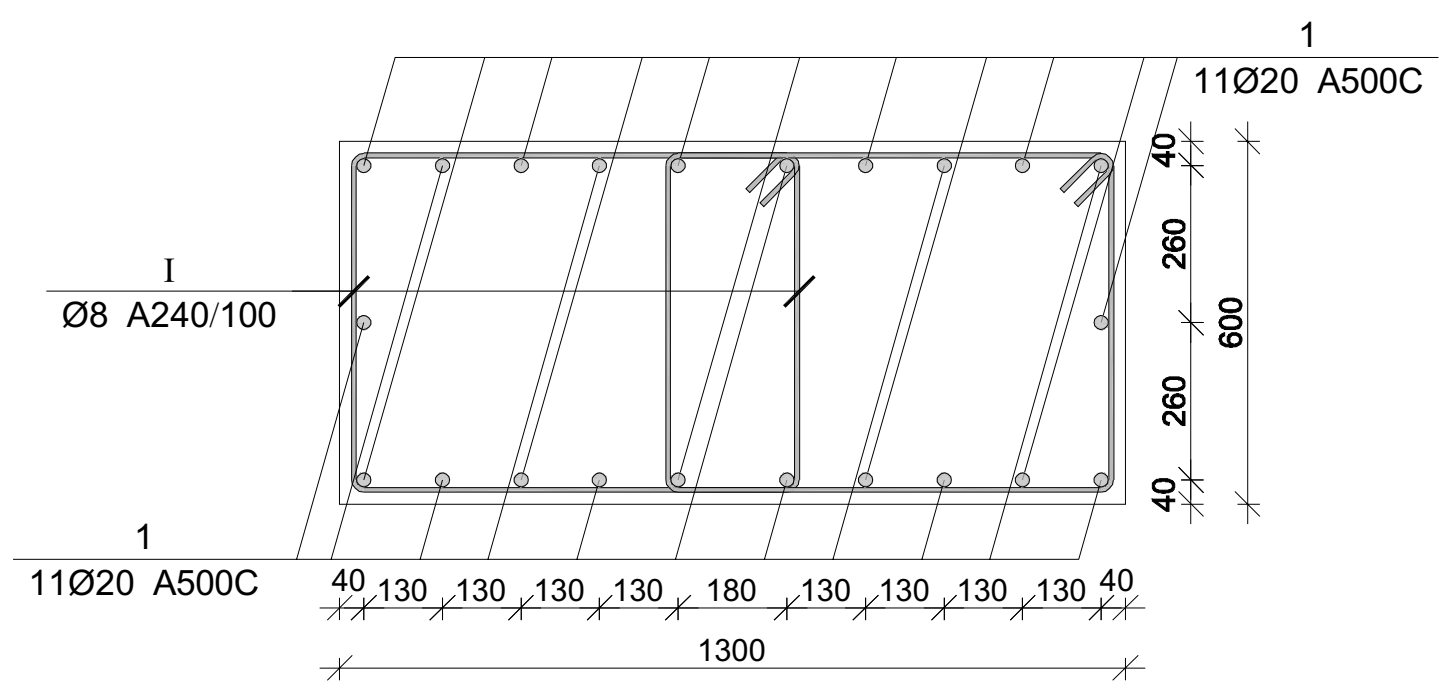

მონ. რ/ბ სვეტის სვ-3-ის არმირება

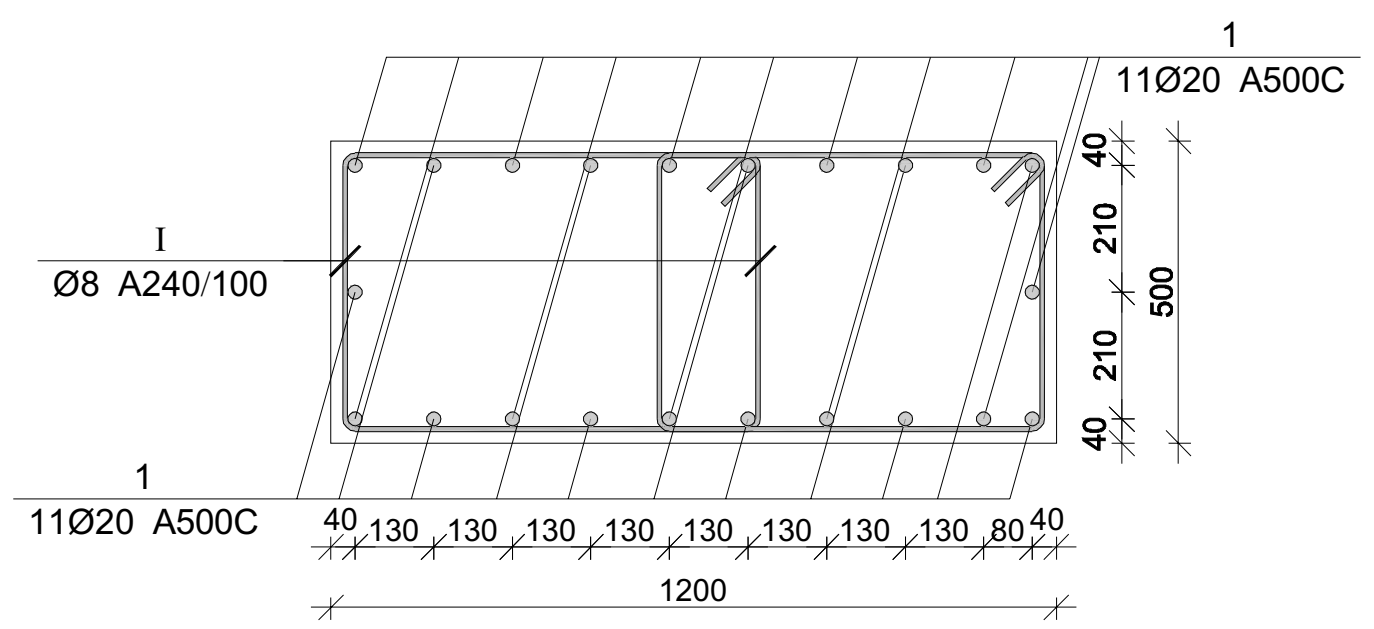

მონ. რ/ბ სვეტის სვ-4-ის არმირება

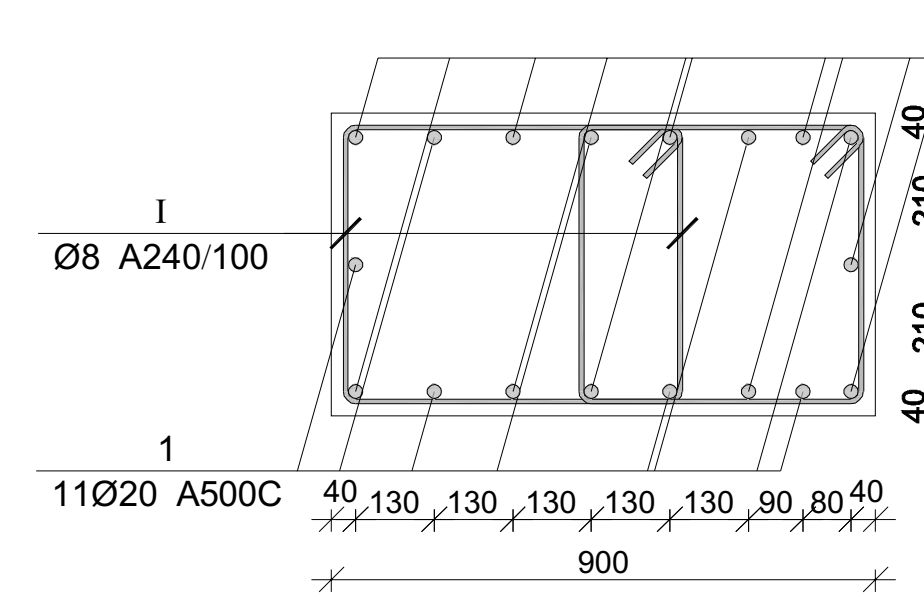

მონ. რ/ბ სვეტის სვ-5-ის არმირება

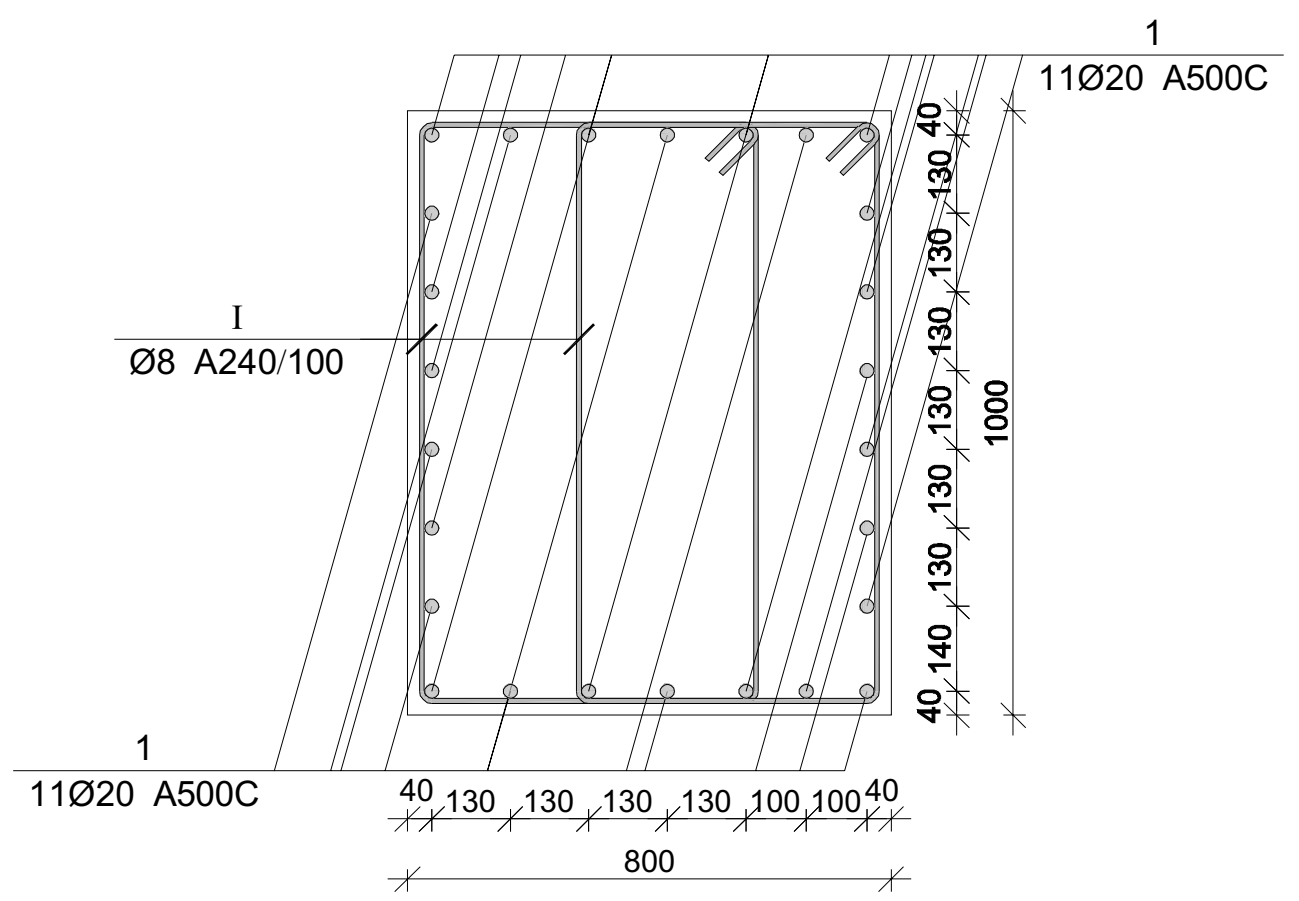

მონ. რ/ბ სვეტის არმირების სპეციფიკაცია +16.800 ნიშნულზე

არმატურის სპეციფიკაცია					არმატურის ამოკრება					ბეტონი B 25
პოზ. №	Ø	L მმ.	n ცალი	Ln მ.	Ø	∑ Ln მ.	გრძივი მეტრის წონა კგ.	წონა კგ.		V; $მ^3$
								A240	A500C	
1	2	3	4	5	6	7	8	9	10	11
1	20 A500C	4150	12	49.80	8 A240	138.57	0.39	54.68		1.01
I	8 A240	2400	31	74.40	20 A500C	49.80	2.47		122.81	
II	8 A240	550	31	17.05						
III	8 A240	760	62	47.12			∑	54.68	122.81	1.01
						n= 21		1148.23	2579.11	21.17
									176.08	კგ/$მ^3$

პროექტის დასახელება

მრავალბინიანი მრავალსართულიანი 2 ბლოკისაგან შემდგარი საცხოვრებელი სახლი

პროექტის მისამართი

ქ. თბილისი , ფერდობი ნუცუბიძე
II მიკრორაიონი , I კვარტალი
კორპუსი №7-ის მიმდებარედ
(ს/კ 01.14.01.007.399)

დამკვეთი

სტადია	თარიღი	განმარტება
	2023.02.02	

დაკვეთის №

CAD DWG ფაილი nucubidze konstruqciebi rev4.dwg

მთ. კონსტრუქტორი: ა. კორტავა

შეასრულა ბ. ვაშაკიძე

შეამოწმა ნ. ხუხულავა

საავტორო უფლებები

ნახაზის დასახელება

მონ. რ/ბ სვეტის არმირება +16.800 ნიშნულზე

კ-1.37

A3

მონ. რ/ბ კედლის არმირება +16.800-დან +20.100 ნიშნულამდე

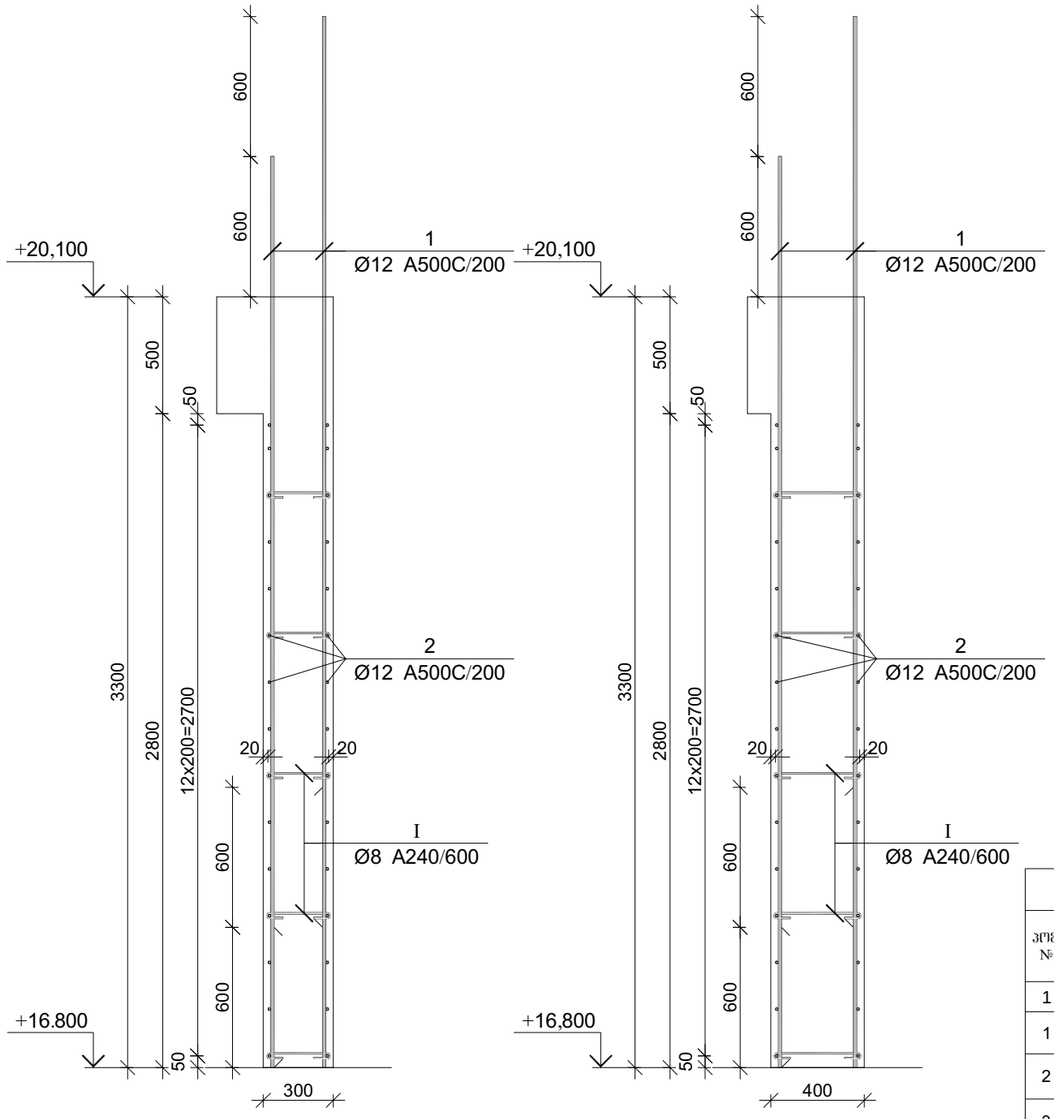

პოზ.	Ø [მმ.]	ესკიზი [მმ.]	სიგრძე [მმ.]
①	Ø12	3900	3900
②	Ø12	----	----
③	Ø12	3250	3250
④	Ø12	2650	2650
Ⅰ	Ø8	75, 75, 180°, 180°, 225	375

მონ. რ/ბ კედლის სპეციფიკაცია +16.800 ნიშნულიდან +20.100 ნიშნულამდე

არმატურის სპეციფიკაცია					არმატურის ამოკრეფა					ბეტონი B 25
პოზ. №	Ø	L მმ.	n ცალი	Ln მ.	Ø	∑ Ln მ.	ერთეული მეტრის წონა კგ.	წონა კგ. A240	წონა კგ. A500C	V; მ³
1	2	3	4	5	6	7	8	9	10	11
1	12 A500C	3900	422	1645.80	8 A240	339.75	0.39	134.06		61.16
2	12 A500C	----	----	3423.00	12 A500C	6502.50	0.89		5773.02	
3	12 A500C	3250	243	789.75						
4	12 A500C	2650	243	643.95						
Ⅰ	8 A240	375	906	339.75						
						∑		134.06	5773.02	61.16
						n= 1		134.06	5773.02	61.16
									96.59	კგ/მ³

პროექტის დასახელება

მრავალბინიანი მრავალსართულიანი 2 ბლოკისაგან შემდგარი საცხოვრებელი სახლი

პროექტის მისამართი

ქ. თბილისი , ფერღობი ნუცუბიძე II მიკრორაიონი , I კვარტალი კორპუსი №7-ის მიღებარედ (ს/კ 01.14.01.007.399)

დამკვეთი

სტადია	მარილი	განმარტება
2023.02.02		
დაკვეთის №		

CAD DWG ფაილი nucubidze konstruqciebi rev4.dwg

მთ. კონსტრუქტორი:		ა. კორტავა
შესრულა		გ. ვაშაკიძე
შეამოწმა		ნ. ხუბულავა

საავტორო უფლებები

ნახაზის დასახელება

მონ. რ/ბ კედლის არმირების კვეთები და სპეციფიკაცია +16.800 ნიშნულიდან +20.100 ნიშნულამდე

კ-1.38

A3

კონსტრუქციების საყალიბე გეგმა +20.100 ნიშნულზე

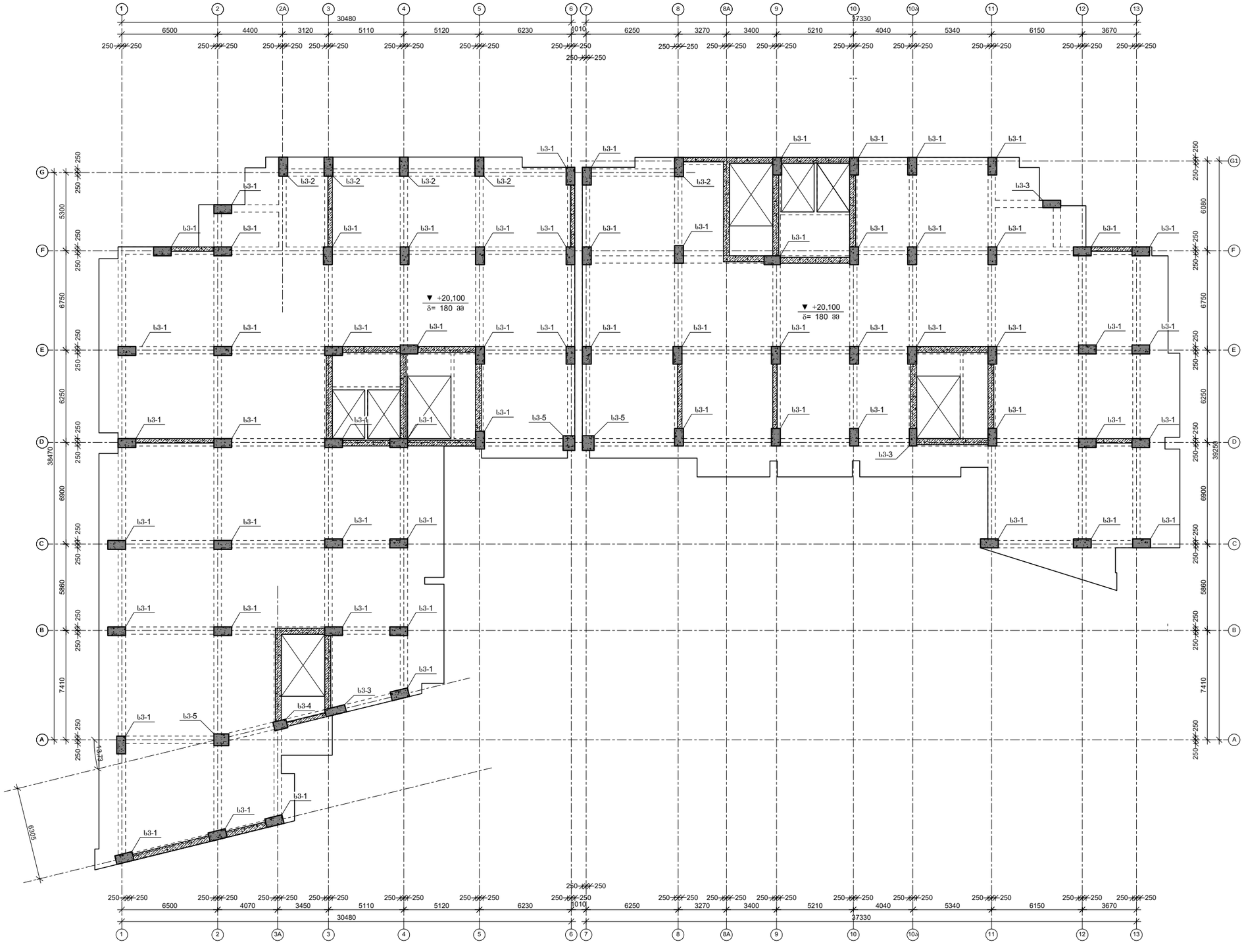

პროექტის დასახელება

მრავალბინიანი მრავალსართულიანი 2 ბლოკისაგან შემდგარი საცხოვრებელი სახლი

პროექტის მისამართი

ქ. თბილისი , ფერღობი ნუცუბიძე II მიკრორაიონი , I კვარტალი კორპუსი №7-ის მიღებარედ (ს/კ 01.14.01.007.399)

დამკვეთი

სტადია	მარცხი	განმარტება
	2023.02.02	

დაკვეთის №

CAD DWG ფაილი nucubidze konstruqciebi rev4.dwg

მთ. კონსტრუქტორი: ა. კორტავა

შესრულა ზ. ვაშაკიძე

შეამოწმა ნ. ხუბულავა

საავტორო უფლებები

ნახაზის დასახელება

კონსტრუქციების საყალიბე გეგმა +20.100 ნიშნულზე

კ-1.03

A3

ფილის არმირების ფრაგმენტი

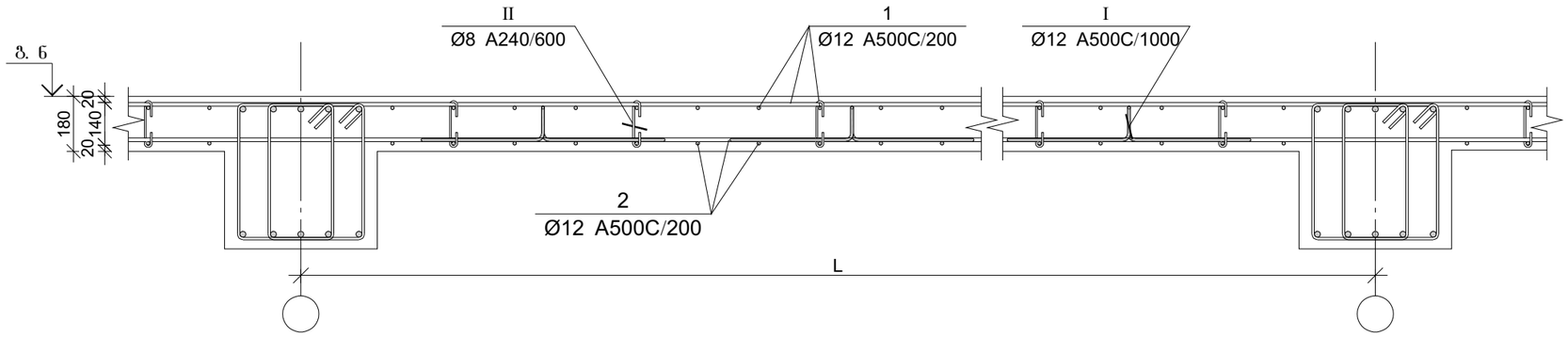

ფილის არმირების კვეთი რიგელთან

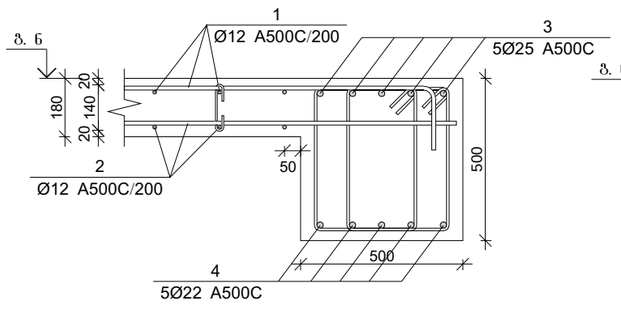

ფილის არმირების კვეთი კედელთან

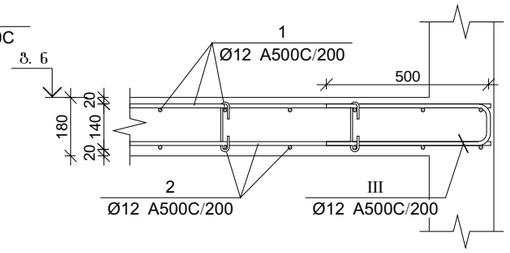

ფილის არმირების კვეთი კიდესთან

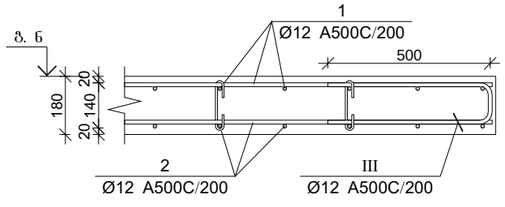

ფილის არმირების კვეთი კიბესთან

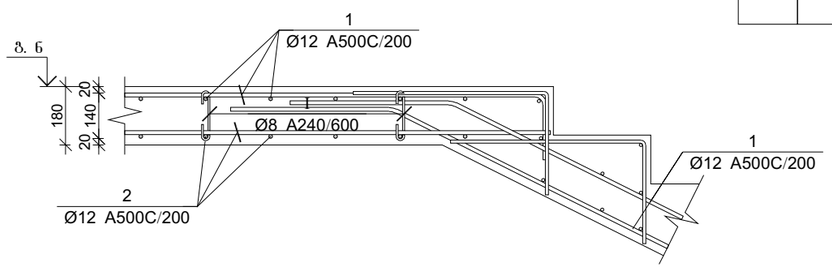

ფილის არმირების კვეთი კიბესთან

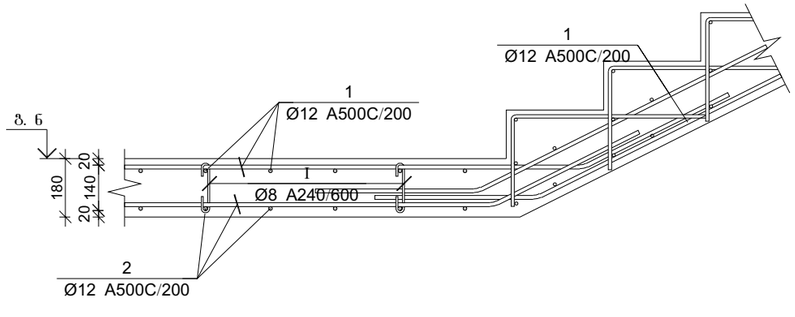

პოზ.	Ø [მმ.]	ესკიზი [მმ.]	სიგრძე [მმ.]
I	Ø8	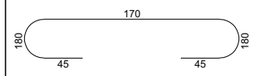	260
II	Ø12	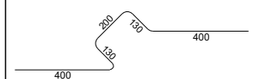	1260
III	Ø12	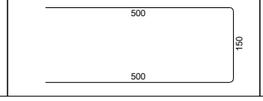	1150

გადახურვის ფილის და რიგელების სპეციფიკაცია +16.800 ნიშნულზე

არმატურის სპეციფიკაცია					არმატურის ამოკრეფა					ბეტონი B 25
პოზ. №	Ø	L მმ.	n ცალი	Ln მ.	Ø	∑ Ln მ.	პარამეტრის წონა კგ.	წონა კგ. A240	წონა კგ. A500C	V; მ³
1	2	3	4	5	6	7	8	9	10	11
1	12 A500C	-	-	16675.00	8 A240	1000.50	0.39	394.78		290.00
2	12 A500C	-	-	15950.00	12 A500C	34626.00	0.89		30741.52	
3	25 A500C	-	-	15950.00	22 A500C	15950.00	2.98		47595.58	
4	22 A500C	-	-	15950.00	25 A500C	1049.04	3.85		4042.35	
I	8 A240	260	4035	1049.04						
II	12 A500C	1150	870	1000.50						
II	12 A500C	1150	870	1000.50			∑	394.78	82379.45	290.00
						n= 1		394.78	82379.45	290.00
									285.43	კგ/მ³

პროექტის დასახელება

მრავალბინიანი მრავალსართულიანი 2 ბლოკისაგან შემდგარი საცხოვრებელი სახლი

პროექტის მისამართი

ქ. თბილისი , ფერღობი ნუცუბიძე II მიკრორაიონი , I კვარტალი კორპუსი №7-ის მიღებარედ (ს/კ 01.14.01.007.399)

დამკვეთი

სტადია	თარიღი	განმარტება
	2023.02.02	

დაკვეთის №

CAD DWG ფაილი nucubidze konstruqciebi rev4.dwg

მთ. კონსტრუქტორი: ა. კორტავა

შესრულა გ. ვაშაკიძე

შეამოწმა ნ. ხუბულავა

საავტორო უფლებები

ნახაზის დასახელება

გადახურვის ფილის და რიგელის არმირების კვეთები და სპეციფიკაცია +16.800 ნიშნულზე

კ-1.39

A3

მონ. რ/ბ სვეტის არმირება +20.100 ნიშნულზე

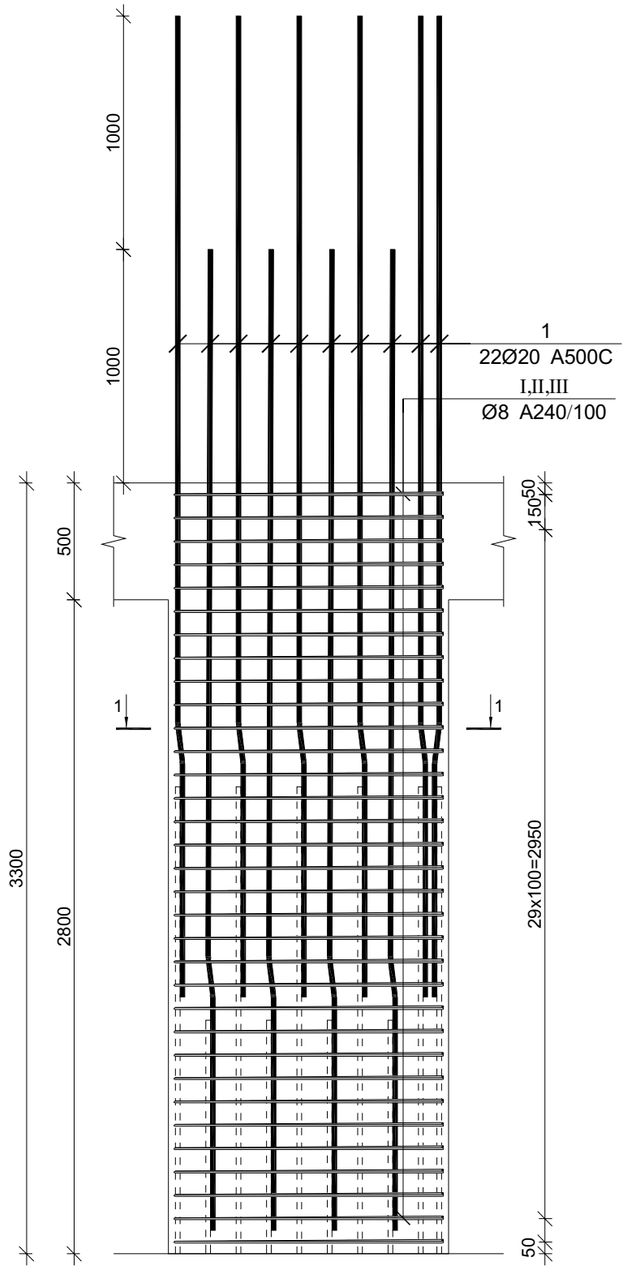

მონ. რ/ბ სვეტის სვ-1-ის არმირება

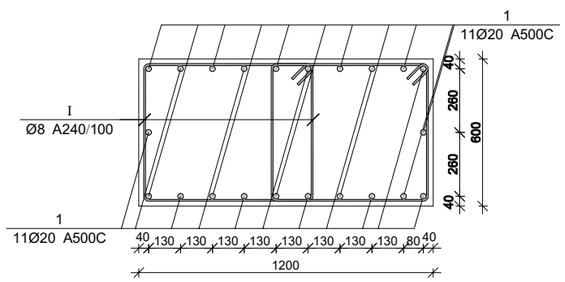

მონ. რ/ბ სვეტის სვ-2-ის არმირება

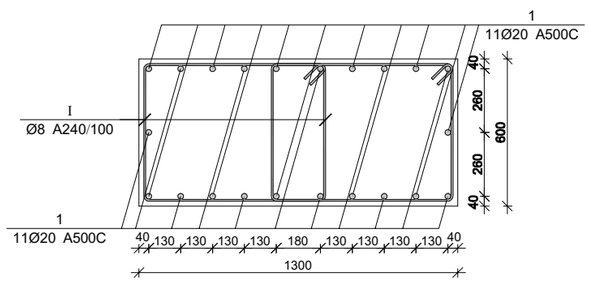

მონ. რ/ბ სვეტის სვ-3-ის არმირება

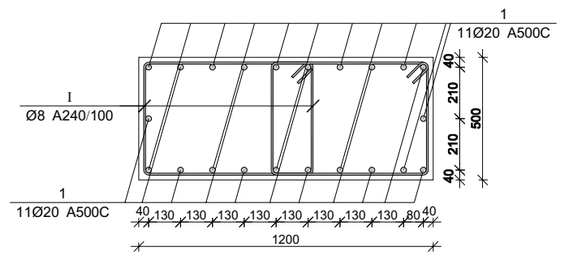

მონ. რ/ბ სვეტის სვ-4-ის არმირება

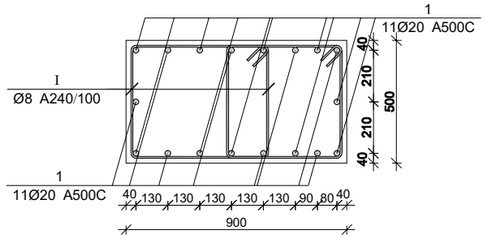

მონ. რ/ბ სვეტის სვ-5-ის არმირება

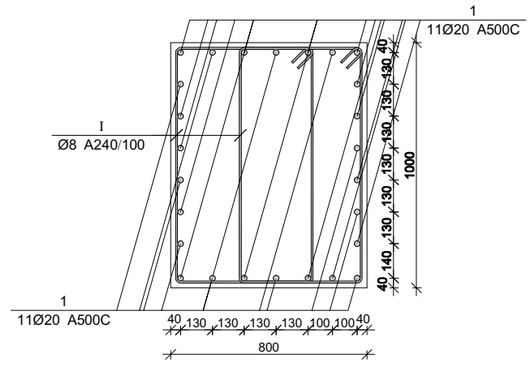

მონ. რ/ბ სვეტის არმირების სპეციფიკაცია +20.100 ნიშნულზე

არმატურის სპეციფიკაცია					არმატურის ამოკრეფა					ბეტონი B 25
პოზ. №	Ø	L მმ.	n ცალი	Ln მ.	Ø	∑ Ln მ.	მარკის ვეტრის წონა კგ.	წონა კგ. A240	წონა კგ. A500C	V; მ³
1	2	3	4	5	6	7	8	9	10	11
1	20 A500C	4150	12	49.80	8 A240	138.57	0.39	54.68		1.01
I	8 A240	2400	31	74.40	20 A500C	49.80	2.47		122.81	
II	8 A240	550	31	17.05						
III	8 A240	760	62	47.12		∑		54.68	122.81	1.01
						n= 21		1148.23	2579.11	21.17
									176.08	კგ/მ³

პროექტის დასახელება

მრავალბინიანი მრავალსართულიანი 2 ბლოკისაგან შემდგარი საცხოვრებელი სახლი

პროექტის მისამართი

ქ. თბილისი , ფერღობი ნუცუბიძე II მიკრორაიონი , I კვარტალი კორპუსი №7-ის მიღებარედ (ს/კ 01.14.01.007.399)

დამკვეთი

სტადია	თარიღი	განმარტება
	2023.02.02	

დაკვეთის №

CAD DWG ფაილი nucubidze konstruqciebi rev4.dwg

მთ. კონსტრუქტორი: ა. კორტავა

შესრულა გ. ვაშაკიძე

შეამოწმა ნ. ხუბულავა

საავტორო უფლებები

ნახაზის დასახელება

მონ. რ/ბ სვეტის არმირება +20.100 ნიშნულზე

კ-1.41

A3

მონ. რ/ბ კედლის არმირება +20.100-დან +23.400 ნიშნულამდე

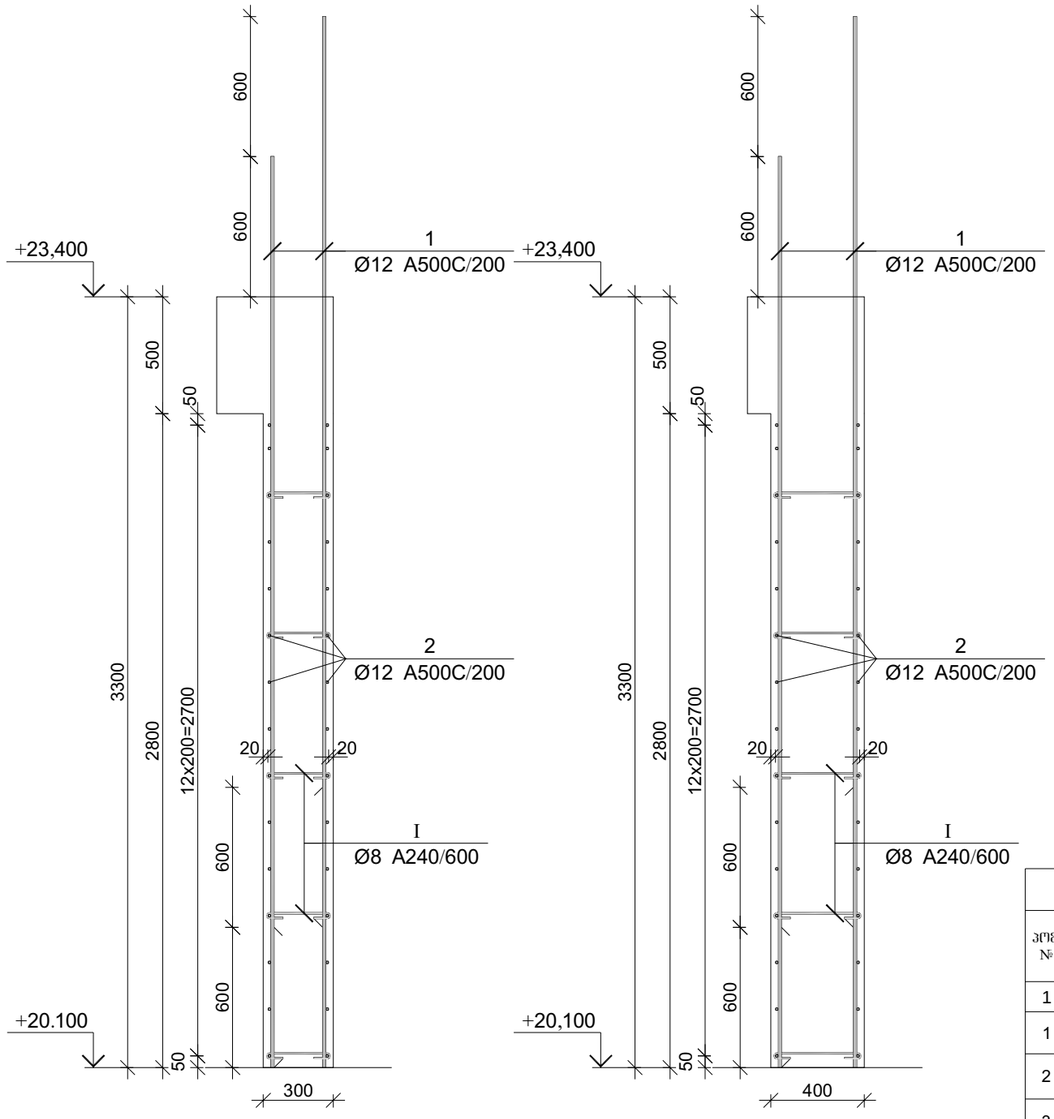

პოზ.	Ø [მმ.]	ესკიზი [მმ.]	სიგრძე [მმ.]
①	Ø12	3900	3900
②	Ø12	----	----
③	Ø12	3250	3250
④	Ø12	2650	2650
Ⓘ	Ø8	75, 75, 180°, 180°, 225	375

მონ. რ/ბ კედლის სპეციფიკაცია +20.100 ნიშნულიდან +23.400 ნიშნულამდე

არმატურის სპეციფიკაცია					არმატურის ამოკრეფა					ბეტონი B 25
პოზ. №	Ø	L მმ.	n ცალი	Ln მ.	Ø	∑ Ln მ.	ერთეული მეტრის წონა კგ.	წონა კგ. A240	წონა კგ. A500C	V; მ³
1	2	3	4	5	6	7	8	9	10	11
1	12 A500C	3900	422	1645.80	8 A240	339.75	0.39	134.06		61.16
2	12 A500C	----	----	3423.00	12 A500C	6502.50	0.89		5773.02	
3	12 A500C	3250	243	789.75						
4	12 A500C	2650	243	643.95						
I	8 A240	375	906	339.75						
						∑		134.06	5773.02	61.16
						n= 1		134.06	5773.02	61.16
									96.59	კგ/მ³

პროექტის დასახელება

მრავალბინიანი მრავალსართულიანი 2 ბლოკისაგან შემდგარი საცხოვრებელი სახლი

პროექტის მისამართი

ქ. თბილისი , ფერღობი ნუცუბიძე II მიკრორაიონი , I კვარტალი კორპუსი №7-ის მიღებარედ (ს/კ 01.14.01.007.399)

დამკვეთი

სტადია	მარილი	განმარტება
2023.02.02		
დაკვეთის №		

CAD DWG ფაილი nucubidze konstruqciebi rev4.dwg

მთ. კონსტრუქტორი:		ა. კორტავა
შესრულა		გ. ვაშაკიძე
შეამოწმა		ნ. ხუბულავა

საავტორო უფლებები

ნახაზის დასახელება

მონ. რ/ბ კედლის არმირების კვეთები და სპეციფიკაცია +20.100 ნიშნულიდან +23.400 ნიშნულამდე

კ-1.42

A3

კონსტრუქციების საყალიბე გეგმა +23.400 ნიშნულზე

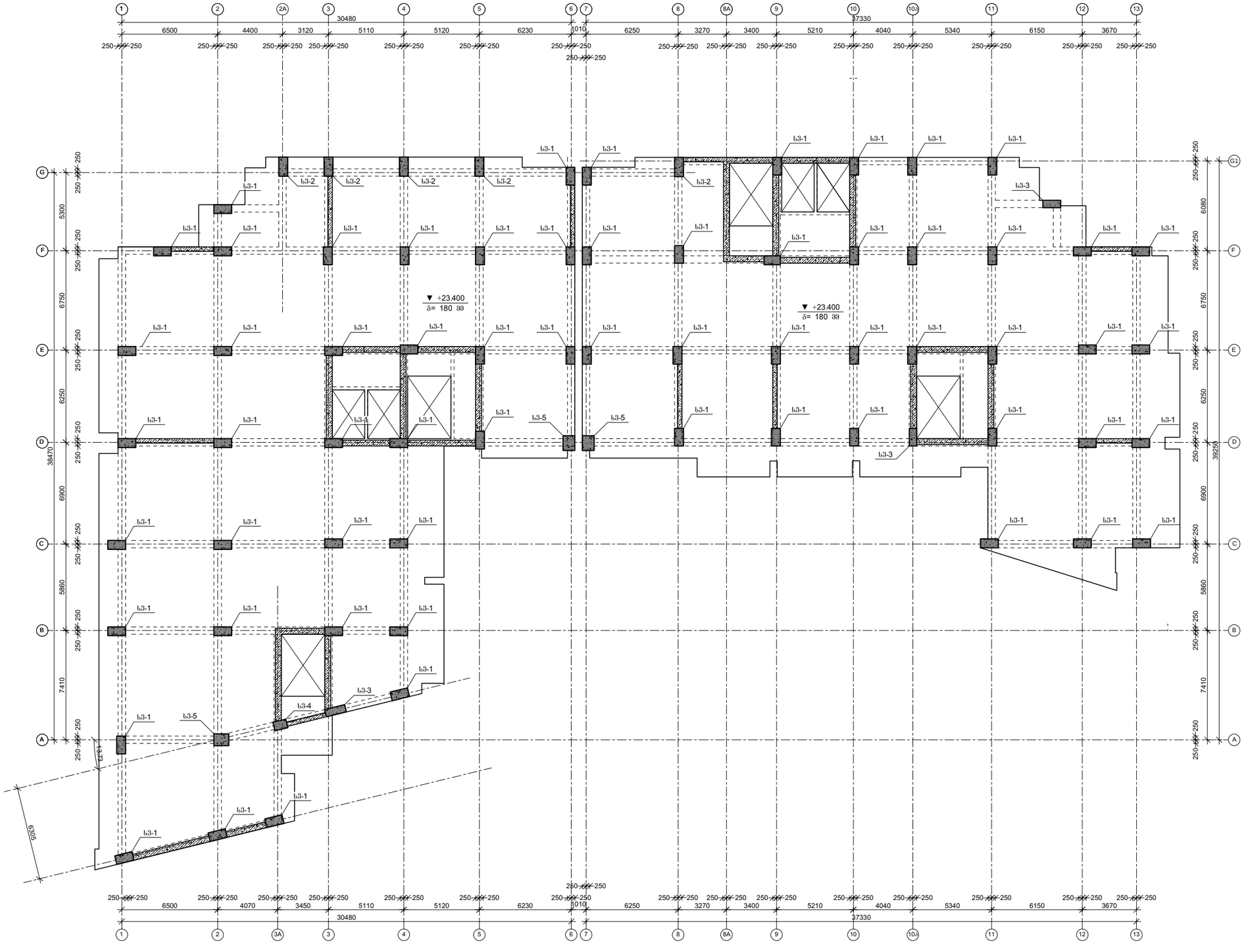

პროექტის დასახელება

მრავალბინიანი მრავალსართულიანი 2 ბლოკისაგან შემდგარი საცხოვრებელი სახლი

პროექტის მისამართი

ქ. თბილისი , ფერღობი ნუცუბიძე II მიკრორაიონი , I კვარტალი კორპუსი №7-ის მიღებარედ (ს/კ 01.14.01.007.399)

დამკვეთი

სტადია	მარცხი	განმარტება
	2023.02.02	

დაკვეთის №

CAD DWG ფაილი nucubidze konstruqciebi rev4.dwg

მთ. კონსტრუქტორი: ა. კორტავა

შესრულა ზ. ვაშაკიძე

შეამოწმა ნ. ხუბულავა

საავტორო უფლებები

ნახაზის დასახელება

კონსტრუქციების საყალიბე გეგმა +23.400 ნიშნულზე

კ-1.03

A3

ფილის არმირების ფრაგმენტი

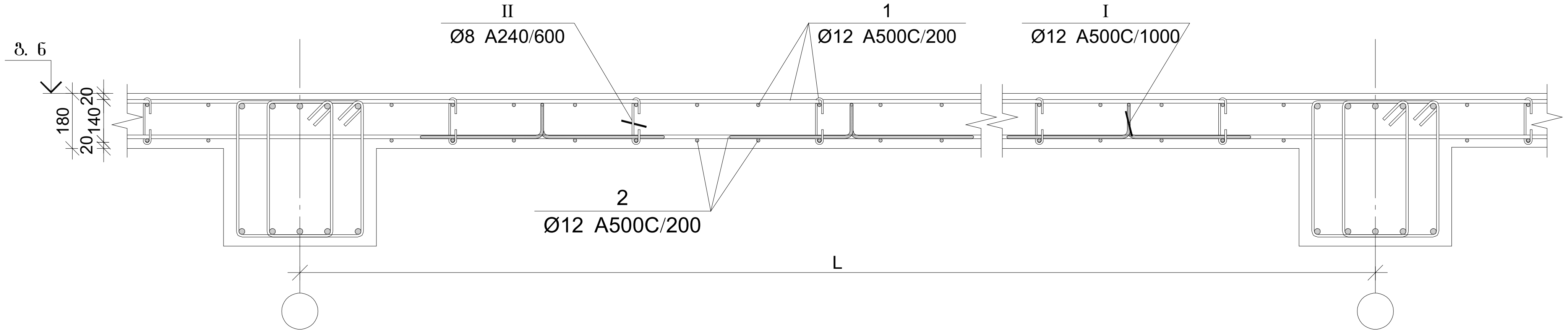

ფილის არმირების კვეთი რიგელთან

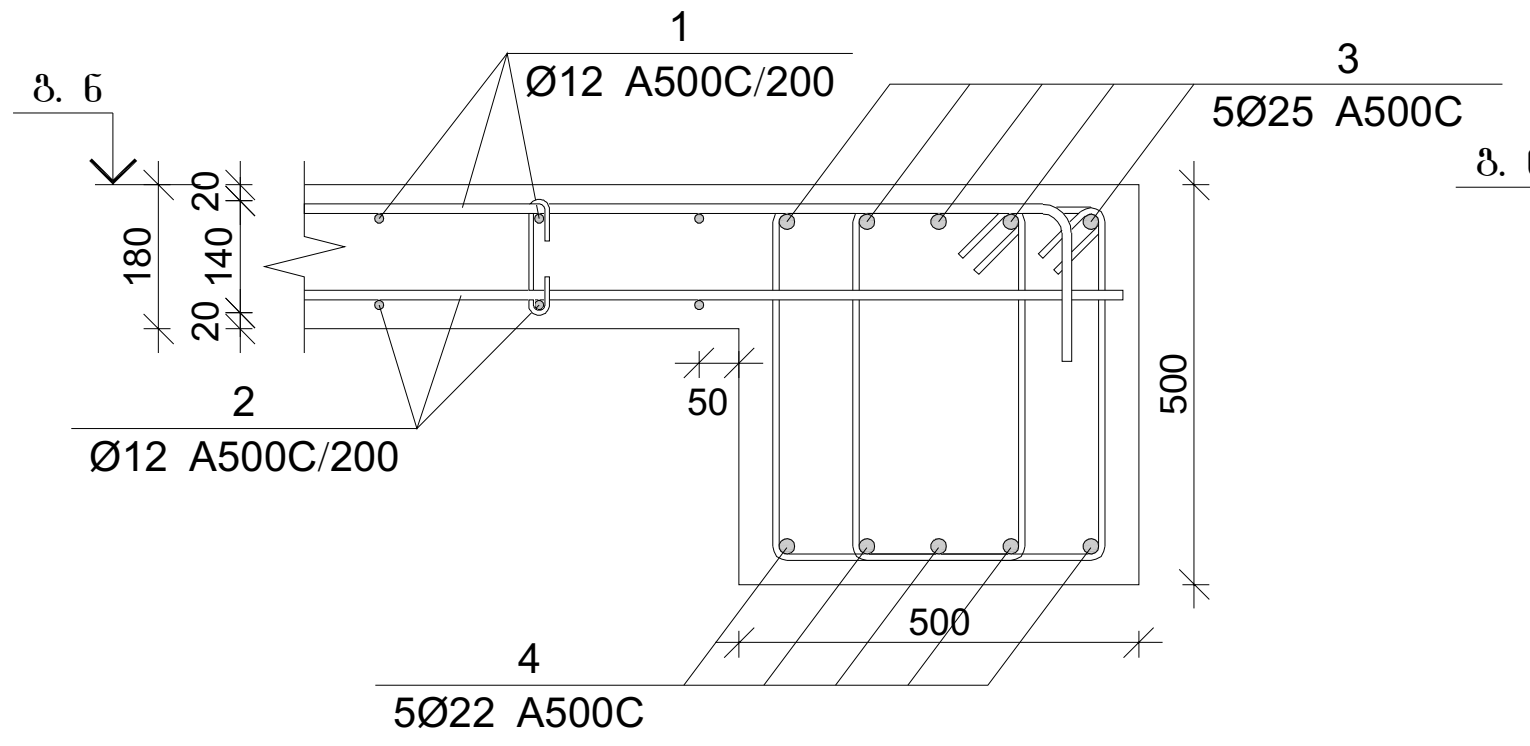

ფილის არმირების კვეთი კედელთან

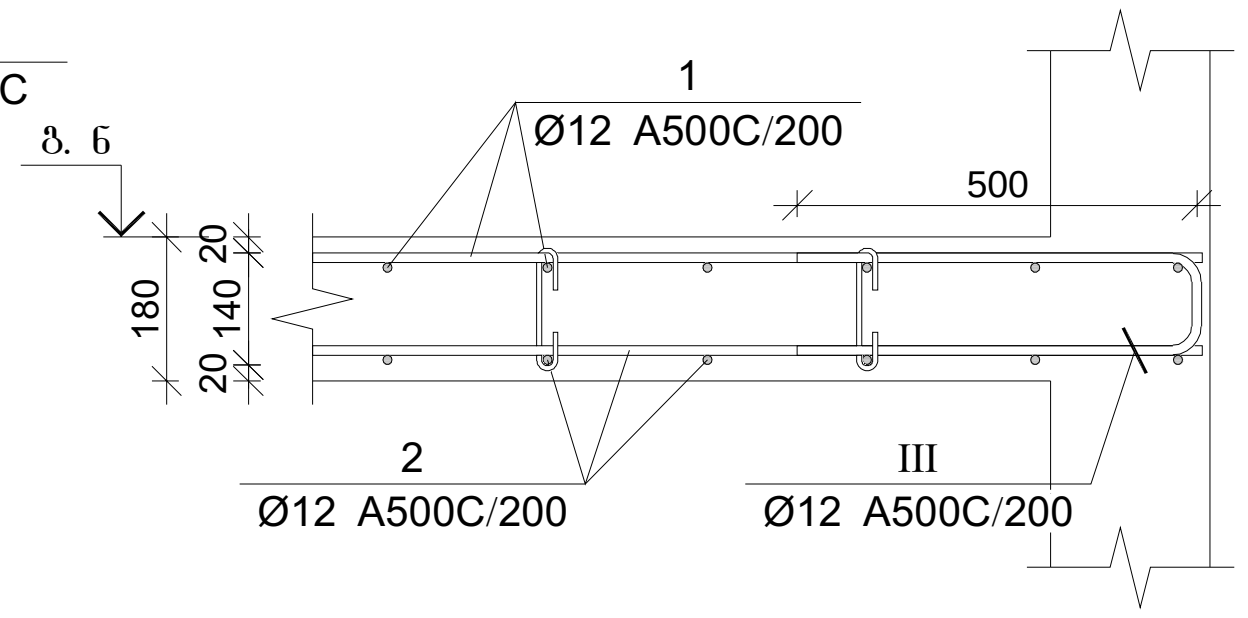

პოზ.	Ø [მმ.]	ესკიზი [მმ.]	სიგრძე [მმ.]
I	Ø8	170; 180; 45; 45; 180	260
II	Ø12	200; 130; 400; 130; 400	1260
III	Ø12	500; 150; 500	1150

ფილის არმირების კვეთი კიდესთან

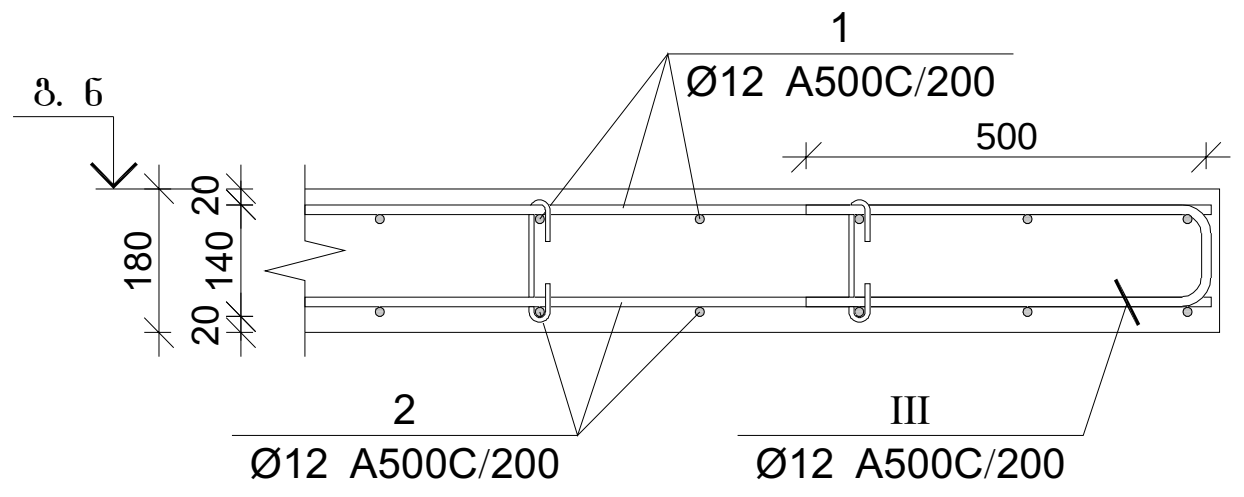

ფილის არმირების კვეთი კიბესთან

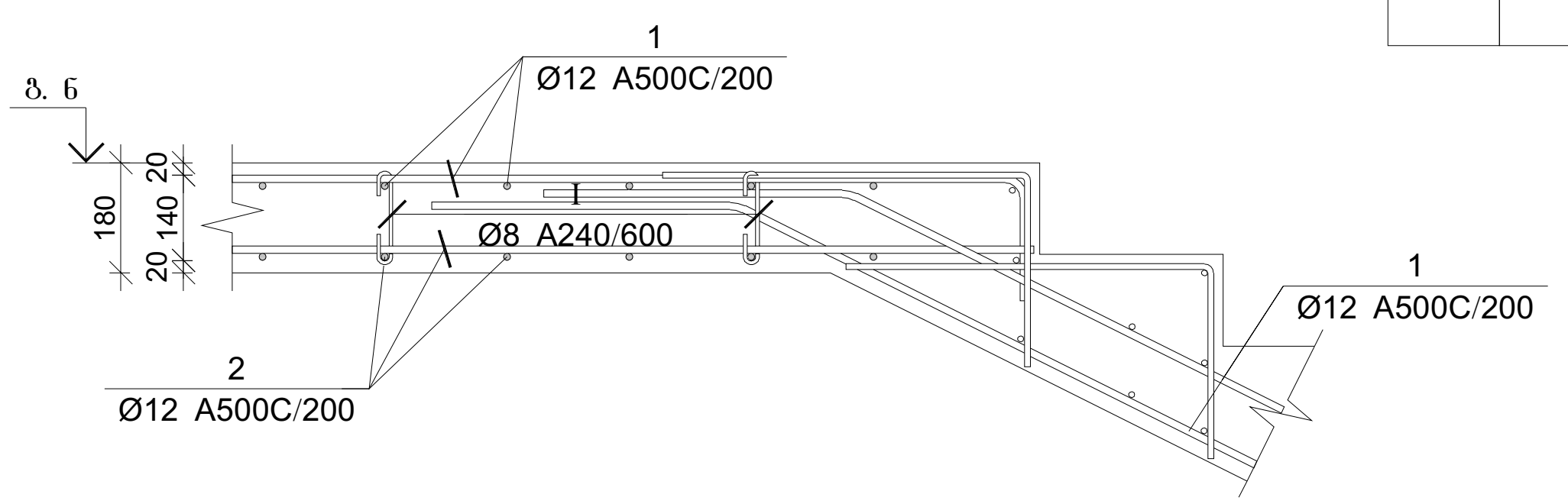

ფილის არმირების კვეთი კიბესთან

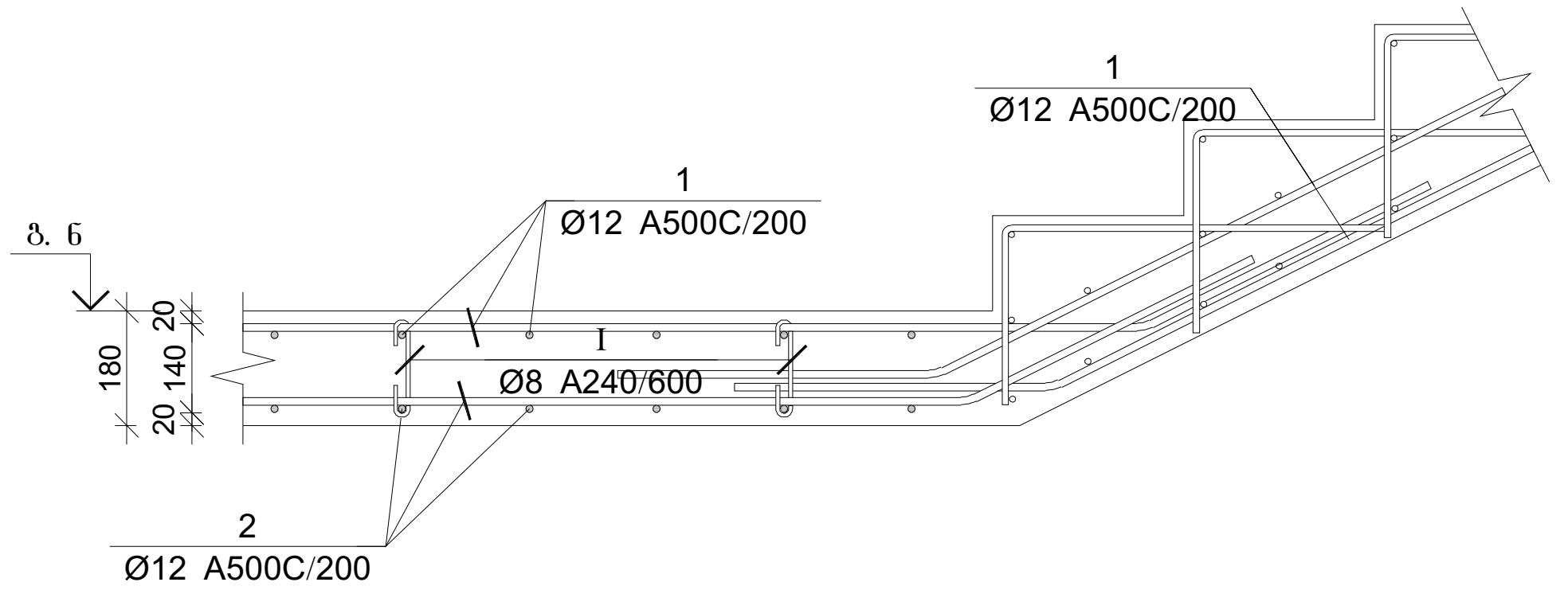

გადახურვის ფილის და რიგელების სპეციფიკაცია +20.100 ნიშნულზე

არმატურის სპეციფიკაცია					არმატურის ამოკრეფა					ბეტონი B 25
პოზ. №	Ø	L მმ.	n ცალი	Ln მ.	Ø	∑ Ln მ.	გრძივი მეტრის წონა კგ.	წონა კგ. A240	წონა კგ. A500C	V; მ³
1	2	3	4	5	6	7	8	9	10	11
1	12 A500C	-	-	16675.00	8 A240	1000.50	0.39	394.78		290.00
2	12 A500C	-	-	15950.00	12 A500C	34626.00	0.89		30741.52	
3	25 A500C	-	-	15950.00	22 A500C	15950.00	2.98		47595.58	
4	22 A500C	-	-	15950.00	25 A500C	1049.04	3.85		4042.35	
I	8 A240	260	4035	1049.04						
II	12 A500C	1150	870	1000.50						
II	12 A500C	1150	870	1000.50			∑	394.78	82379.45	290.00
						n= 1		394.78	82379.45	290.00
									285.43	კგ/მ³

პროექტის დასახელება

მრავალბინიანი მრავალსართულიანი 2 ბლოკისაგან შემდგარი საცხოვრებელი სახლი

პროექტის მისამართი

ქ. თბილისი , ფერდობი ნუცუბიძე II მიკრორაიონი , I კვარტალი კორპუსი №7-ის მიდებარედ (ს/კ 01.14.01.007.399)

დამკვეთი

სტადია	თარიღი	განმარტება
	2023.02.02	

დამკვეთის №

CAD DWG ფაილი nucubidze konstruqciebi rev4.dwg

მთ. კონსტრუქტორი: ა. კორტავა

შეასრულა გ. ვაშაკიძე

შეამოწმა ნ. ხუბულავა

საავტორო უფლებები

ნახაზის დასახელება

გადახურვის ფილის და რიგელის არმირების კვეთები და სპეციფიკაცია +20.100 ნიშნულზე

კ-1.43

A3

მონ. რ/ბ სვეტის არმირება +23.400 ნიშნულზე

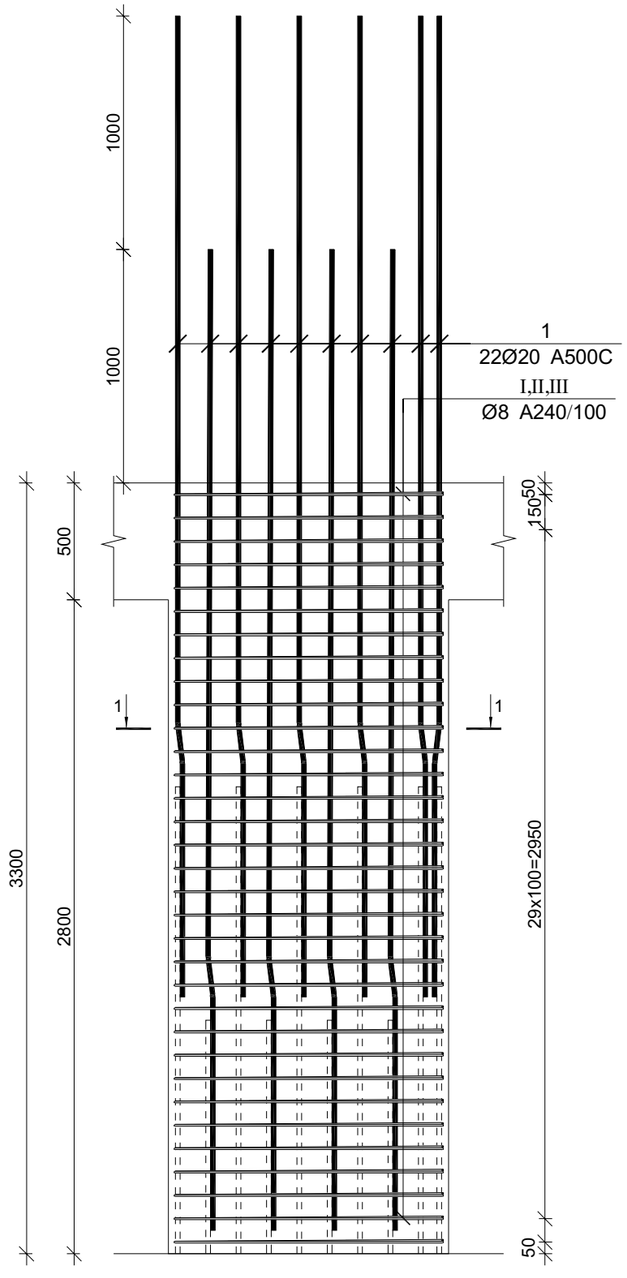

მონ. რ/ბ სვეტის სვ-1-ის არმირება

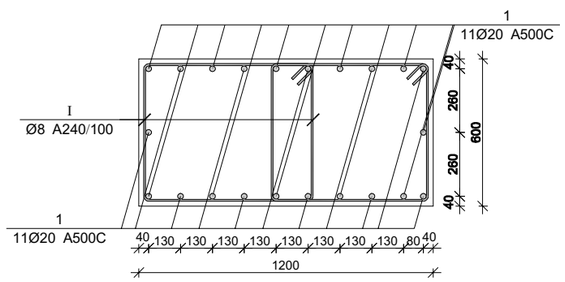

მონ. რ/ბ სვეტის სვ-2-ის არმირება

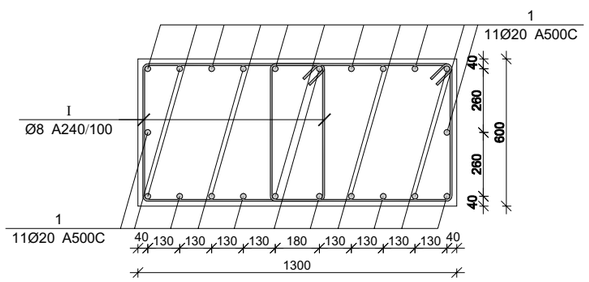

მონ. რ/ბ სვეტის სვ-3-ის არმირება

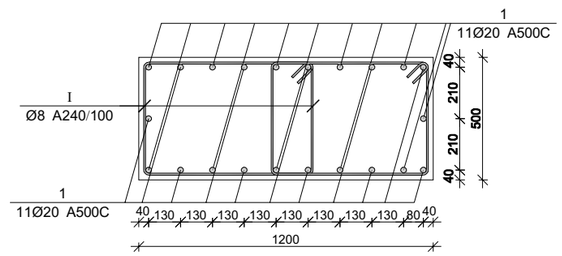

მონ. რ/ბ სვეტის სვ-4-ის არმირება

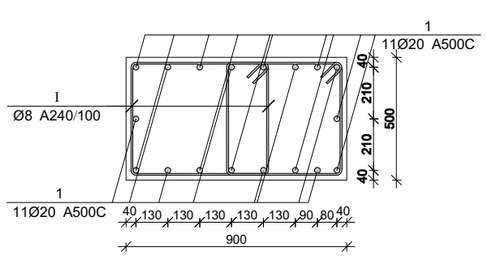

მონ. რ/ბ სვეტის სვ-5-ის არმირება

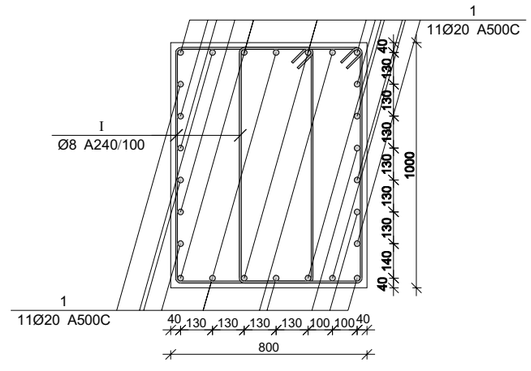

მონ. რ/ბ სვეტის არმირების სპეციფიკაცია +23.400 ნიშნულზე

არმატურის სპეციფიკაცია					არმატურის ამოკრეფა					ბეტონი B 25
პოზ. №	Ø	L მმ.	n ცალი	Ln მ.	Ø	∑ Ln მ.	მრავლ. ვეტრის წონა კგ.	წონა კგ. A240	წონა კგ. A500C	V; მ³
1	2	3	4	5	6	7	8	9	10	11
1	20 A500C	4150	12	49.80	8 A240	138.57	0.39	54.68		1.01
I	8 A240	2400	31	74.40	20 A500C	49.80	2.47		122.81	
II	8 A240	550	31	17.05						
III	8 A240	760	62	47.12			∑	54.68	122.81	1.01
						n= 21		1148.23	2579.11	21.17
									176.08	კგ/მ³

პროექტის დასახელება

მრავალბინიანი მრავალსართულიანი 2 ბლოკისაგან შემდგარი საცხოვრებელი სახლი

პროექტის მისამართი

ქ. თბილისი , ფერღობი ნუცუბიძე II მიკრორაიონი , I კვარტალი კორპუსი №7-ის მიღებარეღ (ს/კ 01.14.01.007.399)

დამკვეთი

სტადია	თარიღი	განმარტება
	2023.02.02	

დაკვეთის №

CAD DWG ფაილი nucubidze konstruqciebi rev4.dwg

მთ. კონსტრუქტორი: ა. კორტავა

შესრულა გ. ვაშაკიძე

შეამოწმა ნ. ხუბულავა

საავტორო უფლებები

ნახაზის დასახელება

მონ. რ/ბ სვეტის არმირება +23.400 ნიშნულზე

კ-1.45

A3

მონ. რ/ბ კედლის არმირება +23.400-დან +26.700 ნიშნულამდე

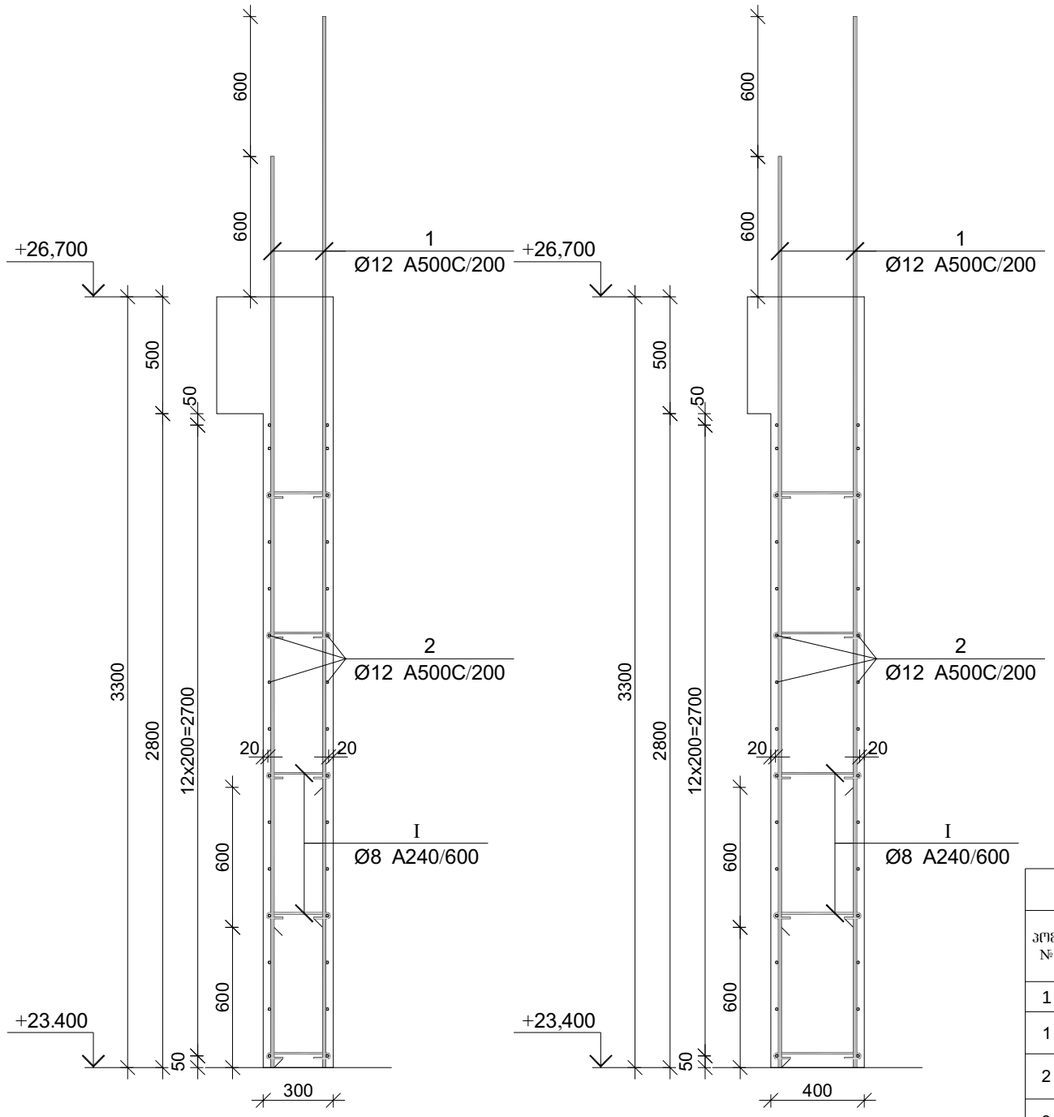

პოზ.	Ø [მმ.]	ესკიზი [მმ.]	სიგრძე [მმ.]
①	Ø12	3900	3900
②	Ø12	---	----
③	Ø12	3250	3250
④	Ø12	2650	2650
Ⓘ	Ø8	75, 75, 180°, 180°, 225	375

მონ. რ/ბ კედლის სპეციფიკაცია +23.400 ნიშნულიდან +26.700 ნიშნულამდე

არმატურის სპეციფიკაცია					არმატურის ამოკრეფა					ბეტონი B 25
პოზ. №	Ø	L მმ.	n ცალი	Ln მ.	Ø	∑ Ln მ.	ერთეული მეტრის წონა კგ.	წონა კგ. A240	წონა კგ. A500C	V; მ³
1	2	3	4	5	6	7	8	9	10	11
1	12 A500C	3900	422	1645.80	8 A240	339.75	0.39	134.06		61.16
2	12 A500C	----	----	3423.00	12 A500C	6502.50	0.89		5773.02	
3	12 A500C	3250	243	789.75						
4	12 A500C	2650	243	643.95						
I	8 A240	375	906	339.75						
						∑		134.06	5773.02	61.16
						n= 1		134.06	5773.02	61.16
									96.59	კგ/მ³

პროექტის დასახელება

მრავალბინიანი მრავალსართულიანი 2 ბლოკისაგან შემდგარი საცხოვრებელი სახლი

პროექტის მისამართი

ქ. თბილისი , ფერღობი ნუცუბიძე II მიკრორაიონი , I კვარტალი კორპუსი №7-ის მიდებარედ (ს/კ 01.14.01.007.399)

დამკვეთი

სტადია	მარილი	განმარტება
2023.02.02		
დაკვეთის №		

CAD DWG ფაილი nucubidze konstruqciebi rev4.dwg

მთ. კონსტრუქტორი:		ა. კორტავა
შესრულა		გ. ვაშაკიძე
შეამოწმა		ნ. ხუბულავა

საავტორო უფლებები

ნახაზის დასახელება

მონ. რ/ბ კედლის არმირების კვეთები და სპეციფიკაცია +23.400 ნიშნულიდან +26.700 ნიშნულამდე

კ-1.46

A3

ფილის არმირების ფრაგმენტი

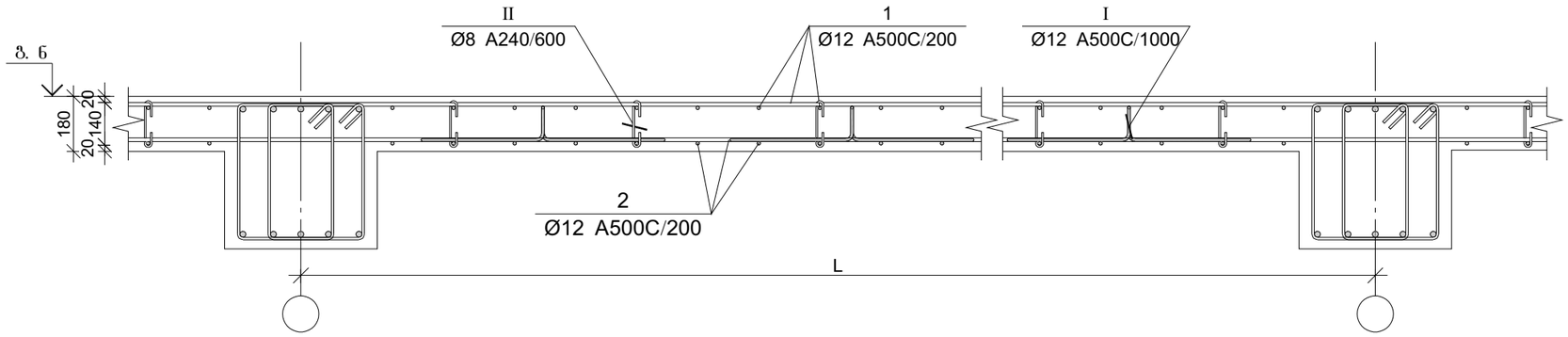

ფილის არმირების კვეთი რიგელთან

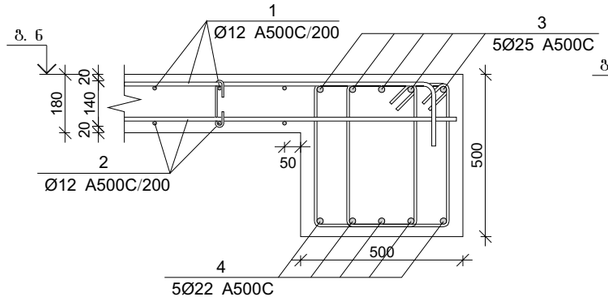

ფილის არმირების კვეთი კედელთან

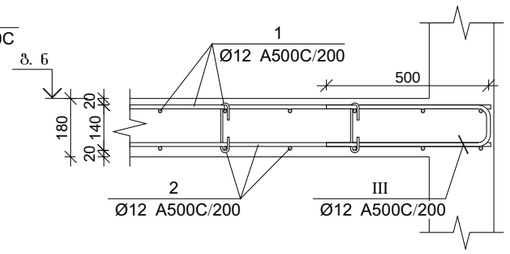

ფილის არმირების კვეთი პილესთან

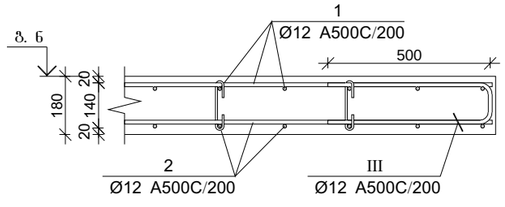

ფილის არმირების კვეთი კიბესთან

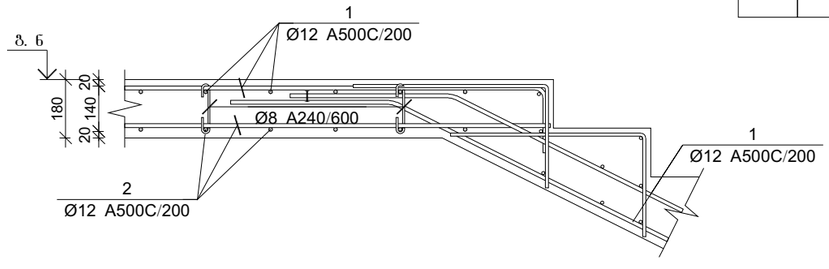

ფილის არმირების კვეთი კიბესთან

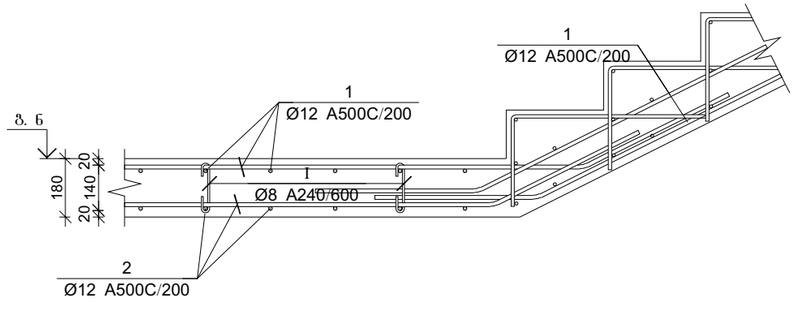

პოზ.	Ø [მმ.]	ესკიზი [მმ.]	სიგრძე [მმ.]
I	Ø8	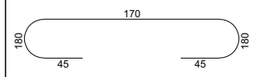	260
II	Ø12		1260
III	Ø12	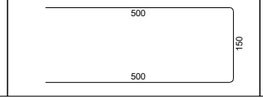	1150

გაღახურვის ფილის და რიგელების სპეციფიკაცია +23.400 ნიშნულზე

არმატურის სპეციფიკაცია					არმატურის ამოკრეფა					ბეტონი B 25
პოზ. №	Ø	L მმ.	n ცალი	Ln მ.	Ø	∑ Ln მ.	პარამეტრის წონა კგ.	წონა კგ. A240	წონა კგ. A500C	V; მ³
1	2	3	4	5	6	7	8	9	10	11
1	12 A500C	-	-	16675.00	8 A240	1000.50	0.39	394.78		290.00
2	12 A500C	-	-	15950.00	12 A500C	34626.00	0.89		30741.52	
3	25 A500C	-	-	15950.00	22 A500C	15950.00	2.98		47595.58	
4	22 A500C	-	-	15950.00	25 A500C	1049.04	3.85		4042.35	
I	8 A240	260	4035	1049.04						
II	12 A500C	1150	870	1000.50						
II	12 A500C	1150	870	1000.50			∑	394.78	82379.45	290.00
						n= 1		394.78	82379.45	290.00
									285.43	კგ/მ³

პროექტის დასახელება

მრავალბინიანი მრავალსართულიანი 2 ბლოკისაგან შემდგარი საცხოვრებელი სახლი

პროექტის მისამართი

ქ. თბილისი , ფერღობი ნუცუბიძე II მიკრორაიონი , I კვარტალი კორპუსი №7-ის მიღებარედ (ს/კ 01.14.01.007.399)

დამკვეთი

სტადია	თარიღი	განმარტება
	2023.02.02	

დაკვეთის №

CAD DWG ფაილი nucubidze konstruqciebi rev4.dwg

მთ. კონსტრუქტორი: ა. კორტავა

შესრულა გ. ვაშაკიძე

შეამოწმა ნ. ხუბულავა

საავტორო უფლებები

ნახაზის დასახელება

გაღახურვის ფილის და რიგელის არმირების კვეთები და სპეციფიკაცია +23.400 ნიშნულზე

კ-1.47

A3

კონსტრუქციების საყალიბე გეგმა +26.700 ნიშნულზე

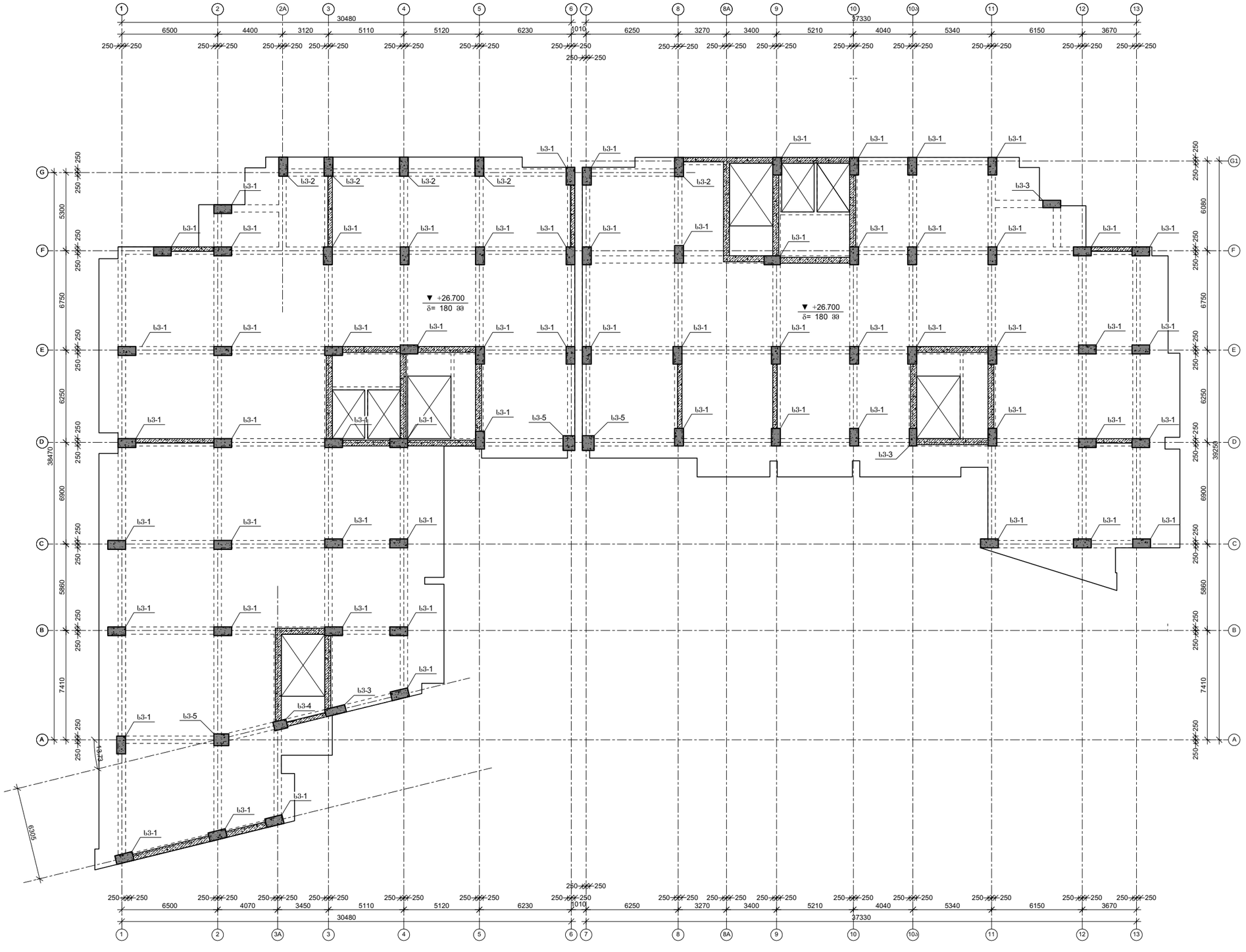

პროექტის დასახელება

მრავალბინიანი მრავალსართულიანი 2 ბლოკისაგან შემდგარი საცხოვრებელი სახლი

პროექტის მისამართი

ქ. თბილისი , ფერღობი ნუცუბიძე II მიკრორაიონი , I კვარტალი კორპუსი №7-ის მიღებარედ (ს/კ 01.14.01.007.399)

დამკვეთი

სტადია	მარცხი	განმარტება
	2023.02.02	

დაკვეთის №

CAD DWG ფაილი nucubidze konstruqciebi rev4.dwg

მთ. კონსტრუქტორი: ა. კორტავა

შესრულა ზ. ვაშაკიძე

შეამოწმა ნ. ხუბულავა

საავტორო უფლებები

ნახაზის დასახელება

კონსტრუქციების საყალიბე გეგმა +26.700 ნიშნულზე

კ-1.03

A3

მონ. რ/ბ სვეტის არმირება +26.700 ნიშნულზე

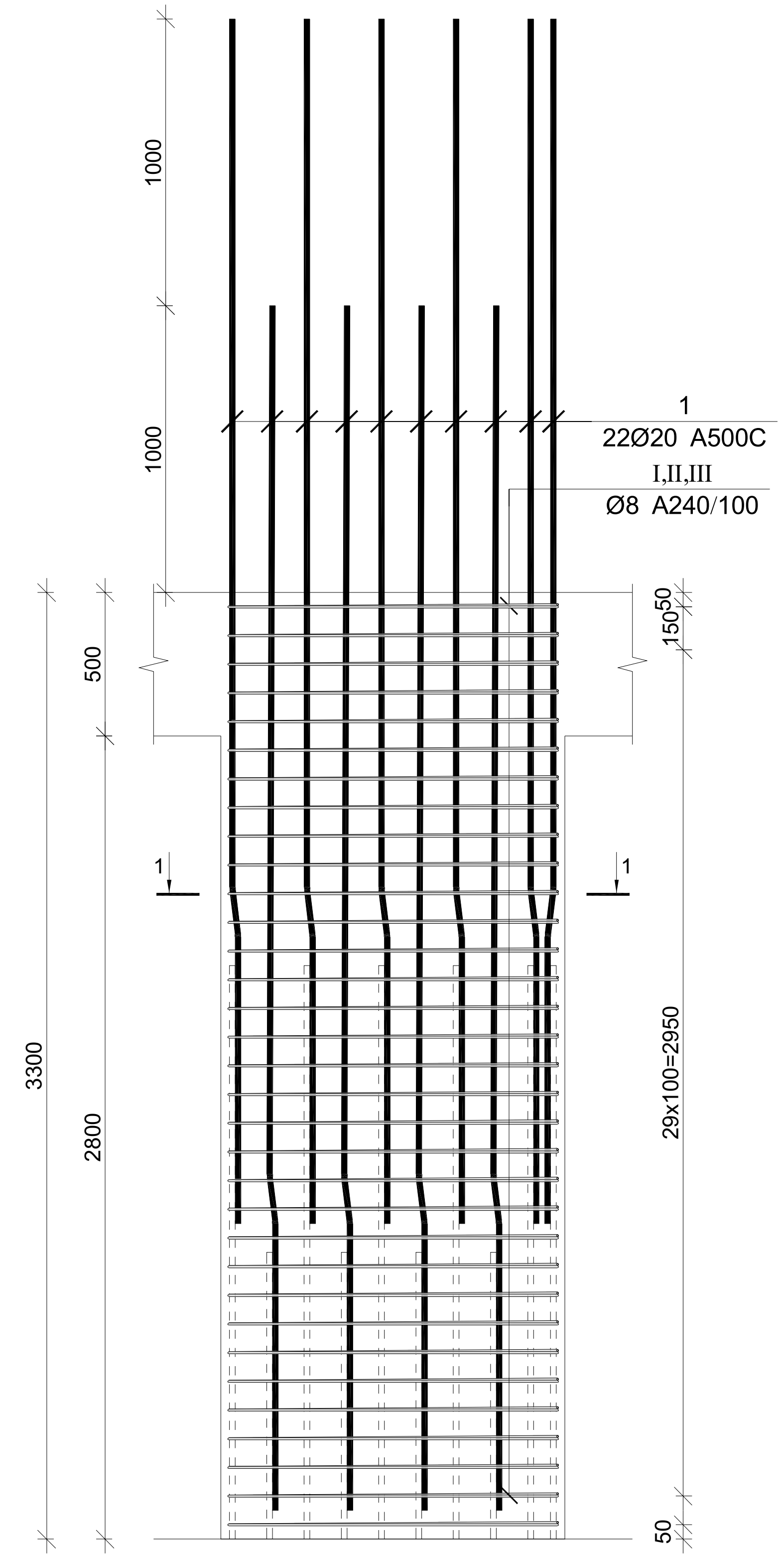

მონ. რ/ბ სვეტის სვ-1-ის არმირება

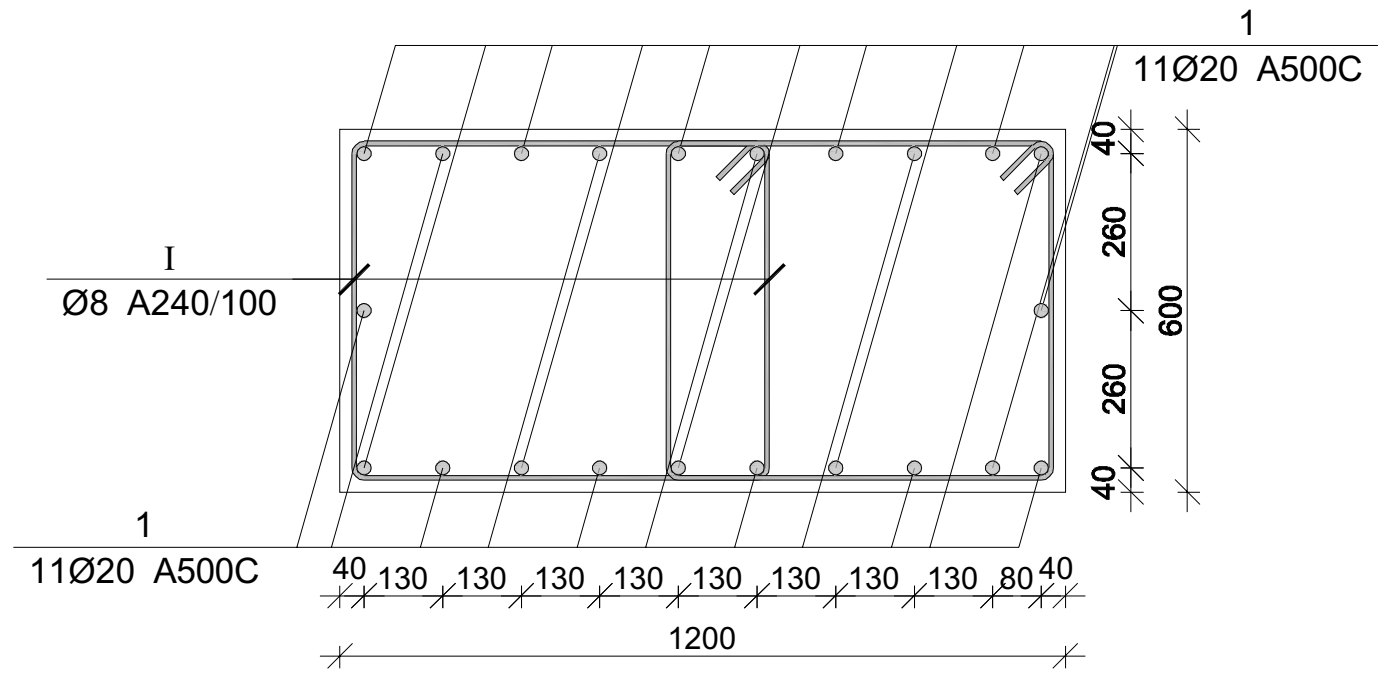

მონ. რ/ბ სვეტის სვ-2-ის არმირება

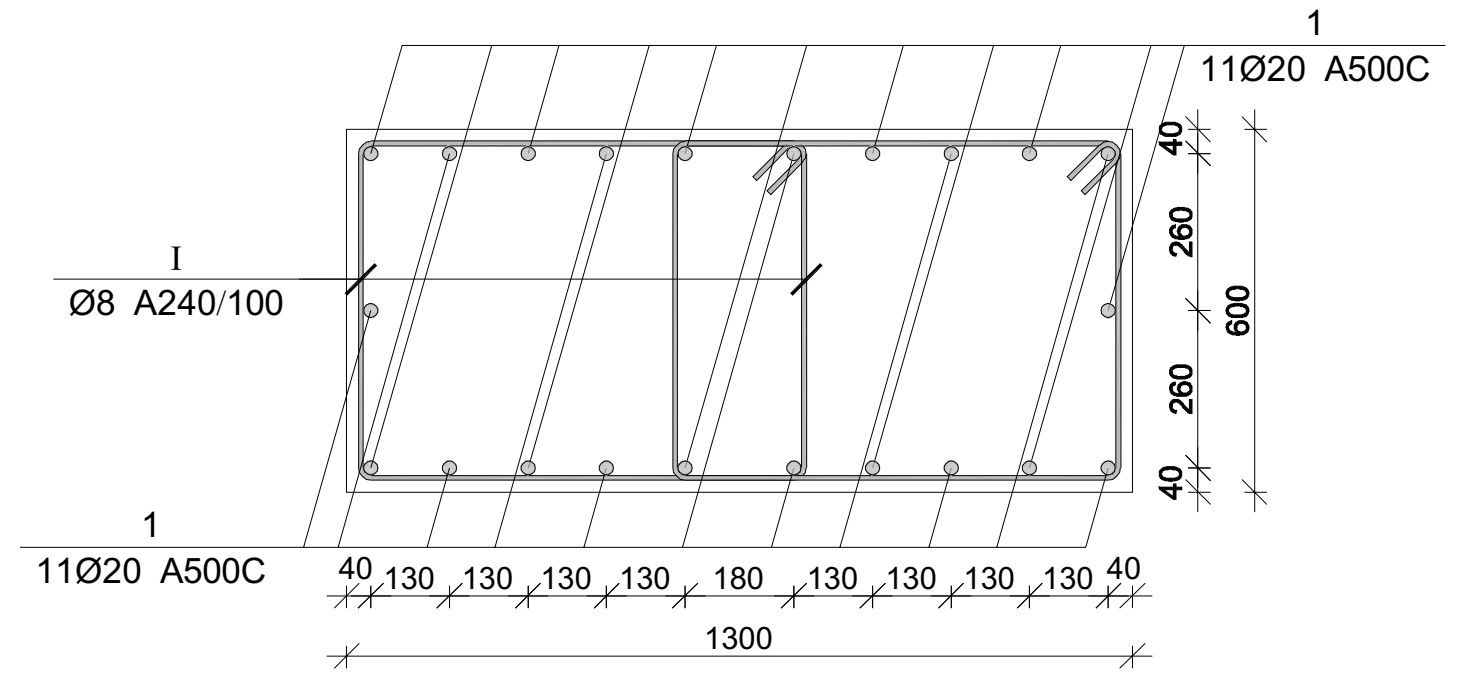

მონ. რ/ბ სვეტის სვ-3-ის არმირება

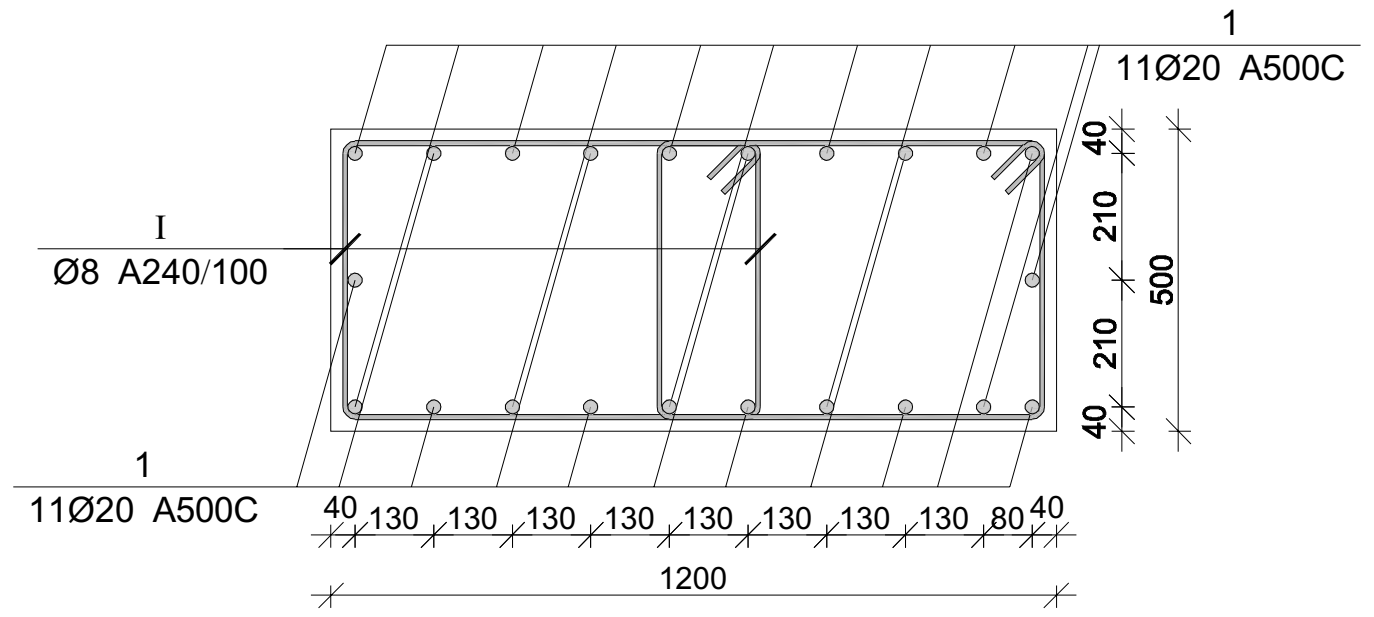

მონ. რ/ბ სვეტის სვ-4-ის არმირება

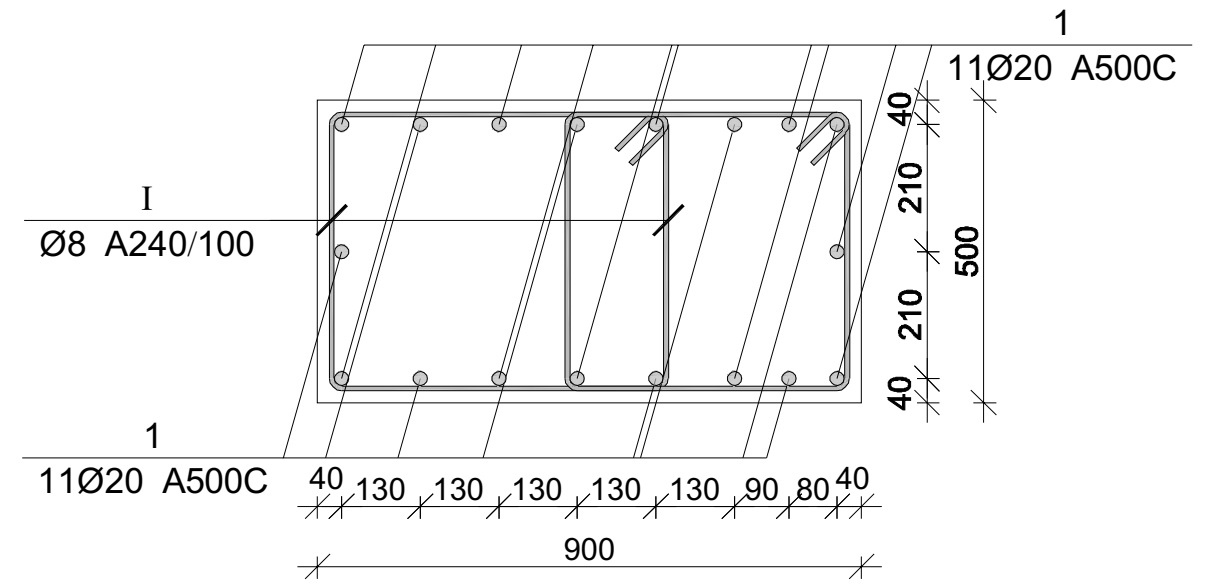

მონ. რ/ბ სვეტის სვ-5-ის არმირება

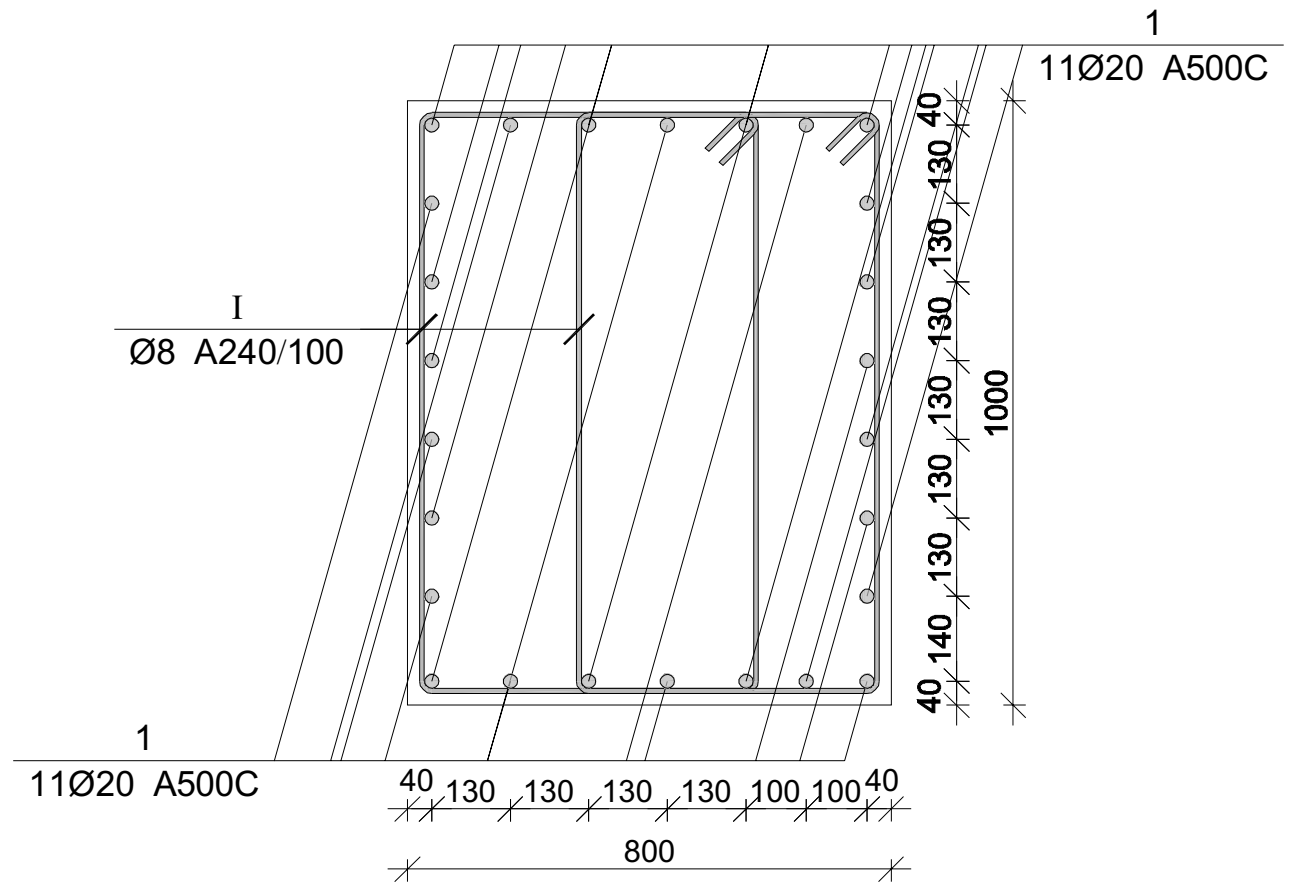

მონ. რ/ბ სვეტის არმირების სპეციფიკაცია +26.700 ნიშნულზე

არმატურის სპეციფიკაცია					არმატურის ამოკრეფა					ბეტონი B 25
პოზ. №	Ø	L მმ.	n ცალი	Ln მ.	Ø	∑ Ln მ.	გრძივი მეტრის წონა კგ.	წონა კგ. A240	წონა კგ. A500C	V; $მ^3$
1	2	3	4	5	6	7	8	9	10	11
1	20 A500C	4150	12	49.80	8 A240	138.57	0.39	54.68		1.01
I	8 A240	2400	31	74.40	20 A500C	49.80	2.47		122.81	
II	8 A240	550	31	17.05						
III	8 A240	760	62	47.12			∑	54.68	122.81	1.01
						n= 21		1148.23	2579.11	21.17
									176.08	კგ/$მ^3$

პროექტის დასახელება

მრავალბინიანი მრავალსართულიანი 2 ბლოკისაგან შემდგარი საცხოვრებელი სახლი

პროექტის მისამართი

ქ. თბილისი , ფერდობი ნუცუბიძე
II მიკრორაიონი , I კვარტალი
კორპუსი №7-ის მიდებარედ
(ს/კ 01.14.01.007.399)

დამკვეთი

სტადია	თარიღი	განმარტება
	2023.02.02	

დაკვეთის №

CAD DWG ფაილი nucubidze konstruqciebi rev4.dwg

მთ. კონსტრუქტორი: ა. კორტავა

შეასრულა გ. ვაშაკიძე

შეამოწმა ნ. ხუბულავა

საავტორო უფლებები

ნახაზის დასახელება

მონ. რ/ბ სვეტის არმირება +26.700 ნიშნულზე

კ-1.49

A3

მონ. რ/ბ კედლის არმირება +26.700-დან +30.000 ნიშნულამდე

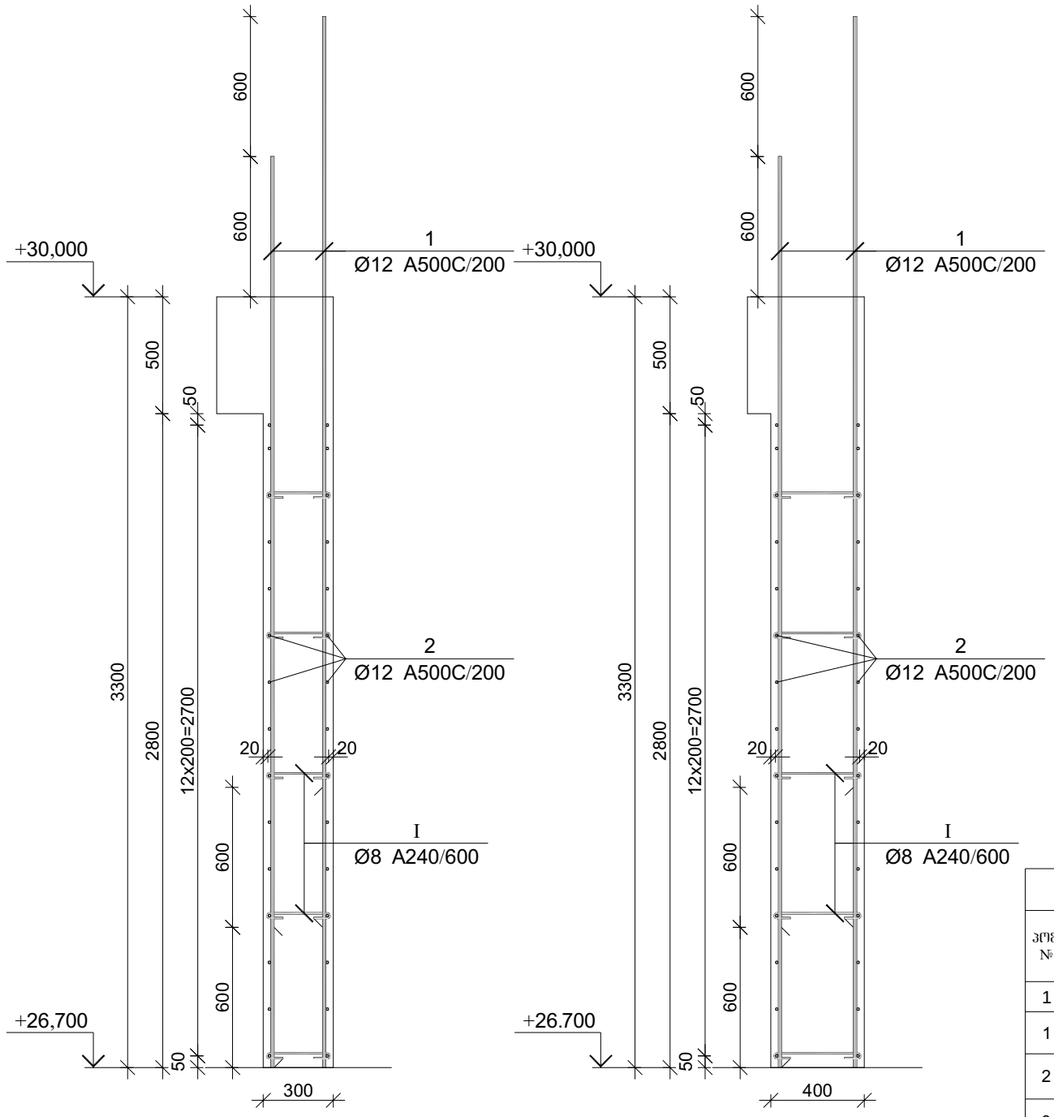

პოზ.	Ø [მმ.]	ესკიზი [მმ.]	სიგრძე [მმ.]
①	Ø12	3900	3900
②	Ø12	----	----
③	Ø12	3250	3250
④	Ø12	2650	2650
Ⓘ	Ø8	75, 75, 180°, 180°, 225	375

მონ. რ/ბ კედლის სპეციფიკაცია +26.700 ნიშნულიდან +30.000 ნიშნულამდე

არმატურის სპეციფიკაცია					არმატურის ამოკრეფა					ბეტონი B 25
პოზ. №	Ø	L მმ.	n ცალი	Ln მ.	Ø	∑ Ln მ.	ერთეული მეტრის წონა კგ.	წონა კგ. A240	წონა კგ. A500C	V; მ³
1	2	3	4	5	6	7	8	9	10	11
1	12 A500C	3900	422	1645.80	8 A240	339.75	0.39	134.06		61.16
2	12 A500C	----	----	3423.00	12 A500C	6502.50	0.89		5773.02	
3	12 A500C	3250	243	789.75						
4	12 A500C	2650	243	643.95						
I	8 A240	375	906	339.75						
						∑		134.06	5773.02	61.16
						n= 1		134.06	5773.02	61.16
									96.59	კგ/მ³

პროექტის დასახელება

მრავალბინიანი მრავალსართულიანი 2 ბლოკისაგან შემდგარი საცხოვრებელი სახლი

პროექტის მისამართი

ქ. თბილისი , ფერღობი ნუცუბიძე II მიკრორაიონი , I კვარტალი კორპუსი №7-ის მიდებარედ (ს/კ 01.14.01.007.399)

დამკვეთი

სტადია	მარილი	განმარტება
2023.02.02		
დაკვეთის №		
CAD DWG ფაილი	nucubidze konstruqciebi rev4.dwg	
მთ. კონსტრუქტორი:		ა. კორტავა
შესრულა		გ. ვაშაკიძე
შეამოწმა		ნ. ხუბულავა

საავტორო უფლებები

ნახაზის დასახელება

მონ. რ/ბ კედლის არმირების კვეთები და სპეციფიკაცია +26.700 ნიშნულიდან +30.000 ნიშნულამდე

კ-1.50

A3

ფილის არმირების ფრაგმენტი

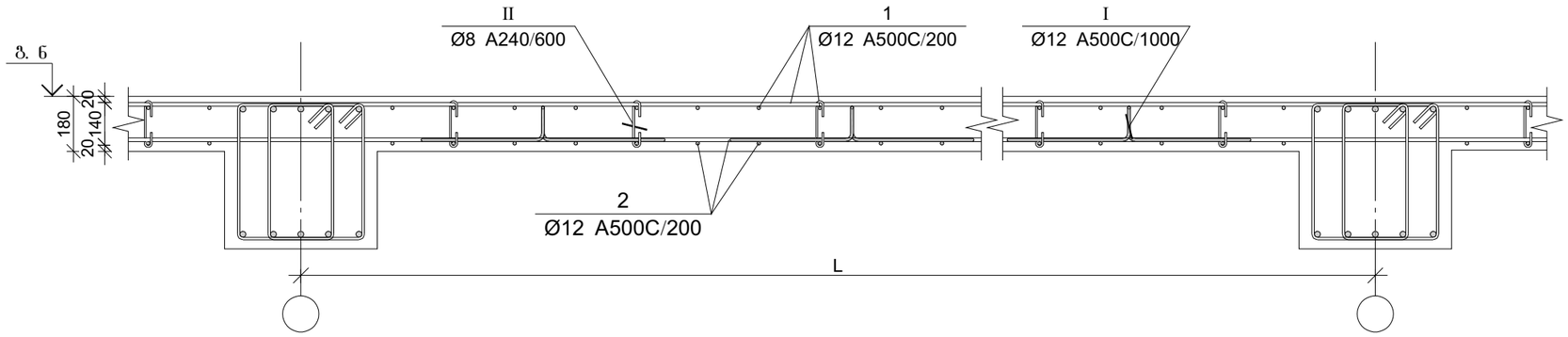

ფილის არმირების კვეთი რიგელთან

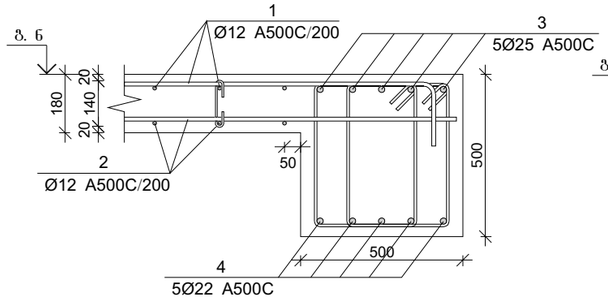

ფილის არმირების კვეთი კედელთან

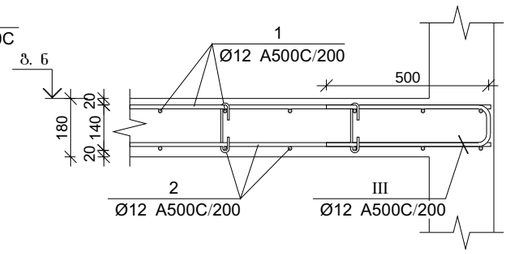

ფილის არმირების კვეთი კიდესთან

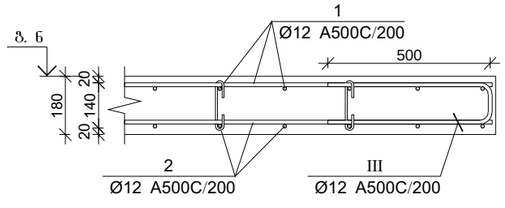

ფილის არმირების კვეთი კიბესთან

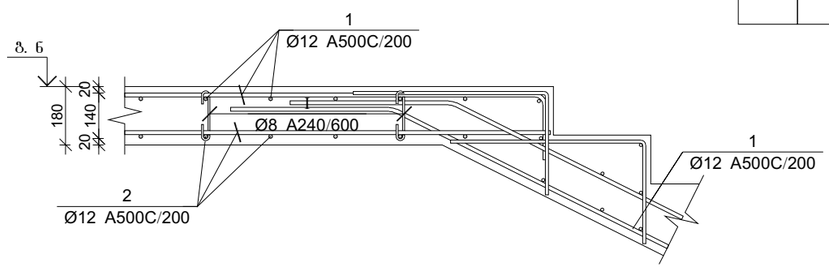

ფილის არმირების კვეთი კიბესთან

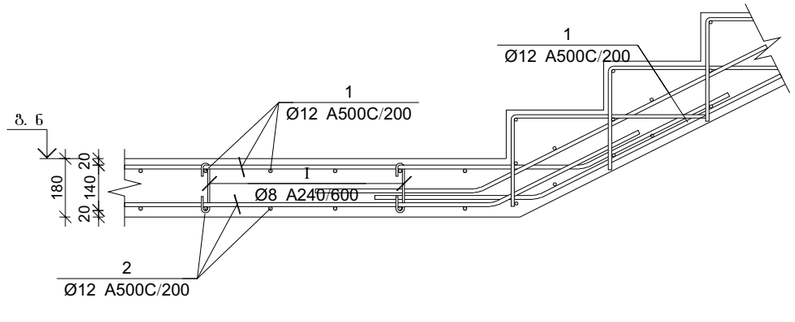

პოზ.	Ø [მმ.]	ესკიზი [მმ.]	სიგრძე [მმ.]
I	Ø8	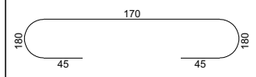	260
II	Ø12		1260
III	Ø12	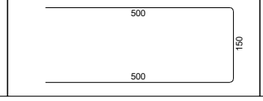	1150

გაღახურვის ფილის და რიგელების სპეციფიკაცია +26.700 ნიშნულზე

არმატურის სპეციფიკაცია					არმატურის ამოკრეფა					ბეტონი B 25
პოზ. №	Ø	L მმ.	n ცალი	Ln მ.	Ø	∑ Ln მ.	პარამეტრის წონა კგ.	წონა კგ. A240	წონა კგ. A500C	V; მ³
1	2	3	4	5	6	7	8	9	10	11
1	12 A500C	-	-	16675.00	8 A240	1000.50	0.39	394.78		290.00
2	12 A500C	-	-	15950.00	12 A500C	34626.00	0.89		30741.52	
3	25 A500C	-	-	15950.00	22 A500C	15950.00	2.98		47595.58	
4	22 A500C	-	-	15950.00	25 A500C	1049.04	3.85		4042.35	
I	8 A240	260	4035	1049.04						
II	12 A500C	1150	870	1000.50						
II	12 A500C	1150	870	1000.50			∑	394.78	82379.45	290.00
						n= 1		394.78	82379.45	290.00
									285.43	კგ/მ³

პროექტის დასახელება

მრავალბინიანი მრავალსართულიანი 2 ბლოკისაგან შემდგარი საცხოვრებელი სახლი

პროექტის მისამართი

ქ. თბილისი , ფერღობი ნუცუბიძე II მიკრორაიონი , I კვარტალი კორპუსი №7-ის მიღებარედ (ს/კ 01.14.01.007.399)

დამკვეთი

სტადია	თარიღი	განმარტება
	2023.02.02	

დაკვეთის №

CAD DWG ფაილი nucubidze konstruqciebi rev4.dwg

მთ. კონსტრუქტორი: ა. კორტავა

შესრულა: გ. ვაშაკიძე

შეამოწმა: ნ. ხუბულავა

საავტორო უფლებები

ნახაზის დასახელება

გაღახურვის ფილის და რიგელის არმირების კვეთები და სპეციფიკაცია +26.700 ნიშნულზე

კ-1.51

A3

კონსტრუქციების საძალიბე გეგმა +30.000 ნიშნულზე

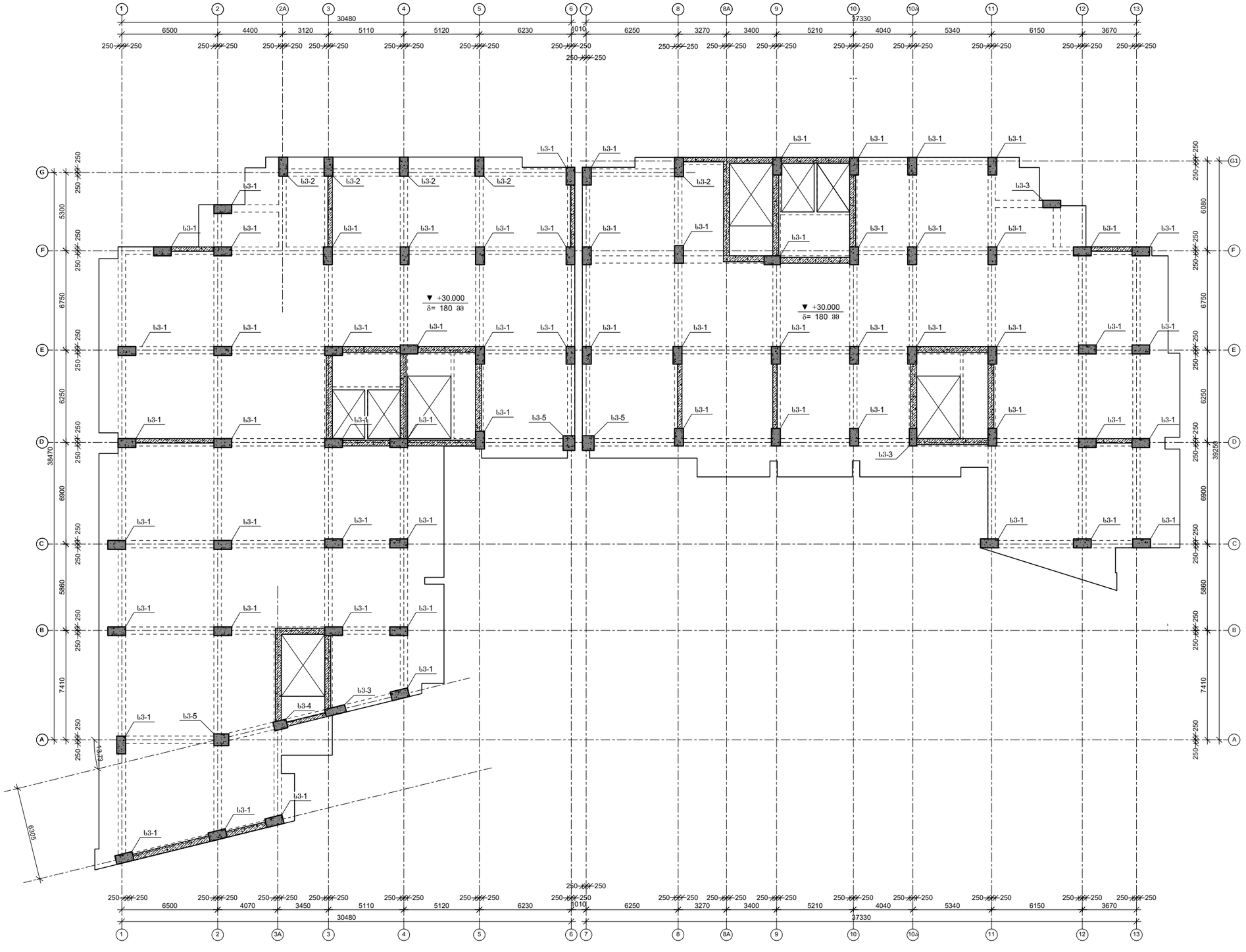

პროექტის დასახელება

მრავალბინიანი მრავალსართულიანი 2 ბლოკისაგან შემდგარი საცხოვრებელი სახლი

პროექტის მისამართი

ქ. თბილისი , ფერღობი ნუცუბიძე II მიკრორაიონი , I კვარტალი კორპუსი №7-ის მიღებარედ (ს/კ 01.14.01.007.399)

დამკვეთი

სტადია	მარცხი	განმარტება
	2023.02.02	

დაკვეთის №

CAD DWG ფაილი nucubidze konstruqciebi rev4.dwg

მთ. კონსტრუქტორი: ა. კორტავა

შესრულა ზ. ვაშაკიძე

შემოწმა ნ. ხუბულავა

საავტორო უფლებები

ნახაზის დასახელება

კონსტრუქციების საძალიბე გეგმა +30.000 ნიშნულზე

კ-1.03

A3

მონ. რ/ბ სვეტის არმირება +23.400 ნიშნულზე

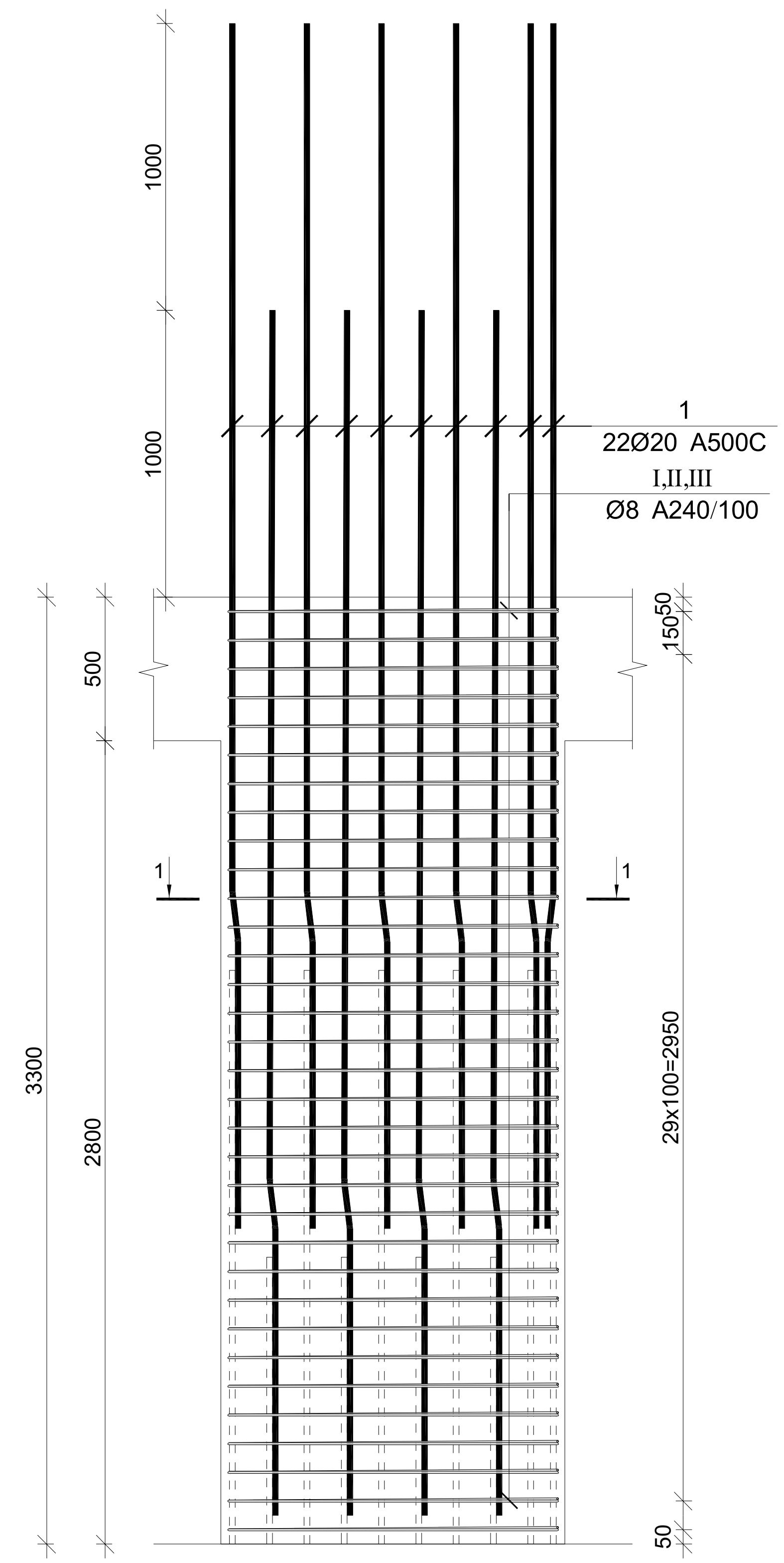

მონ. რ/ბ სვეტის სვ-1-ის არმირება

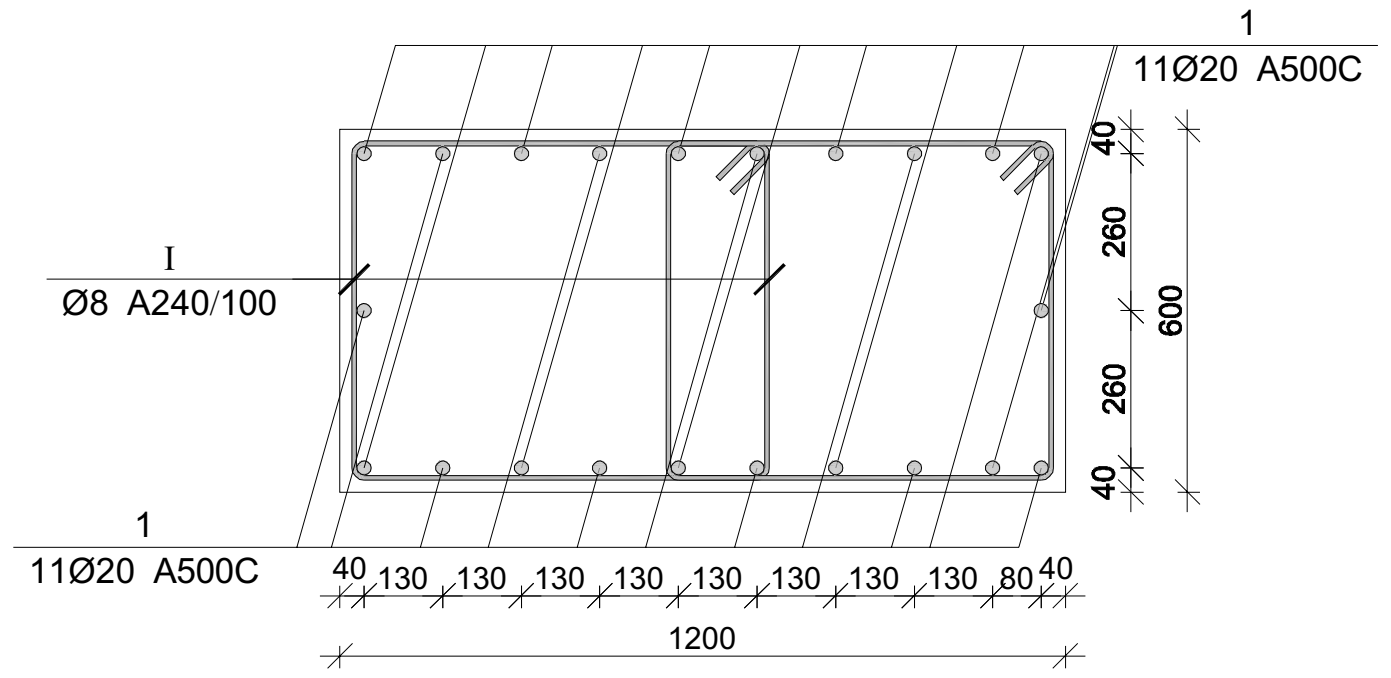

მონ. რ/ბ სვეტის სვ-2-ის არმირება

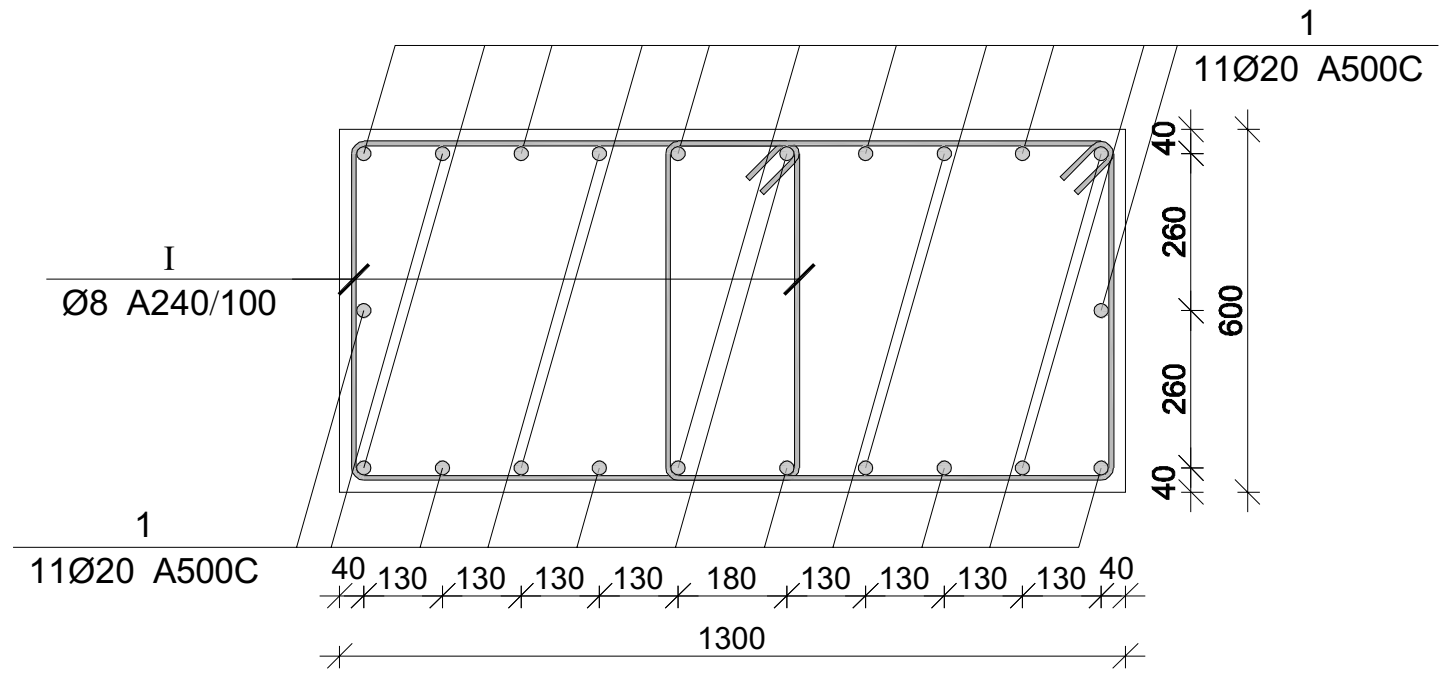

მონ. რ/ბ სვეტის სვ-3-ის არმირება

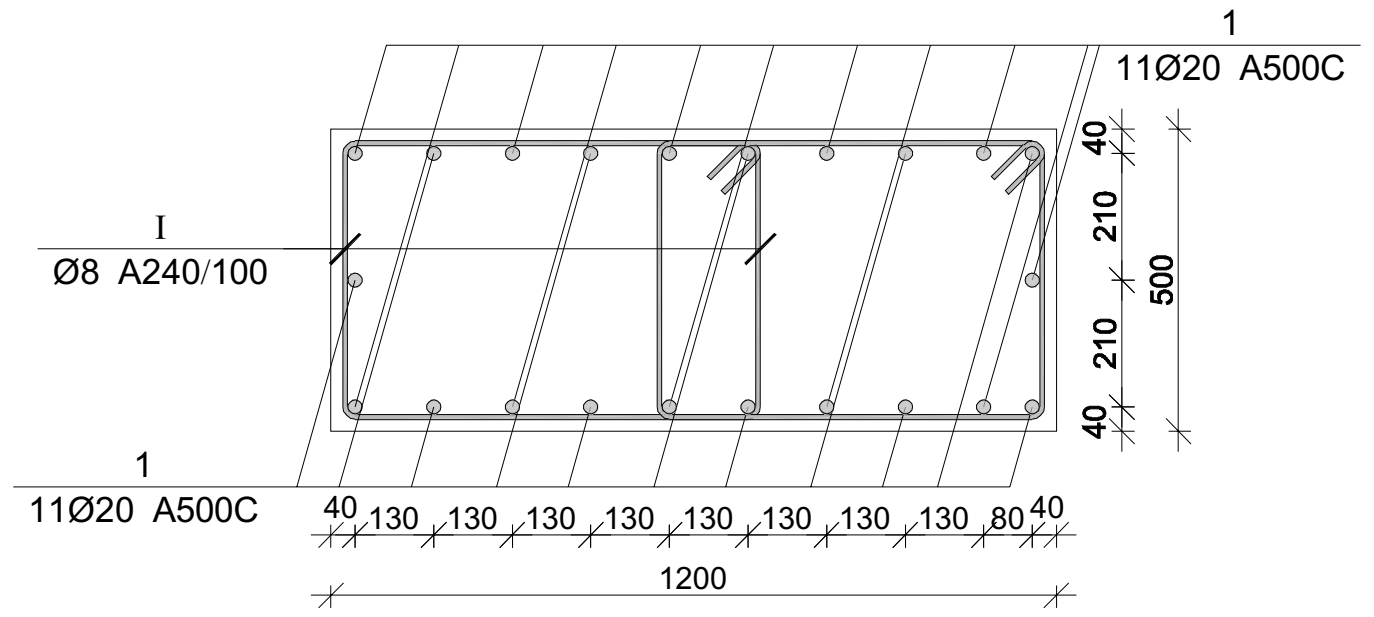

მონ. რ/ბ სვეტის სვ-4-ის არმირება

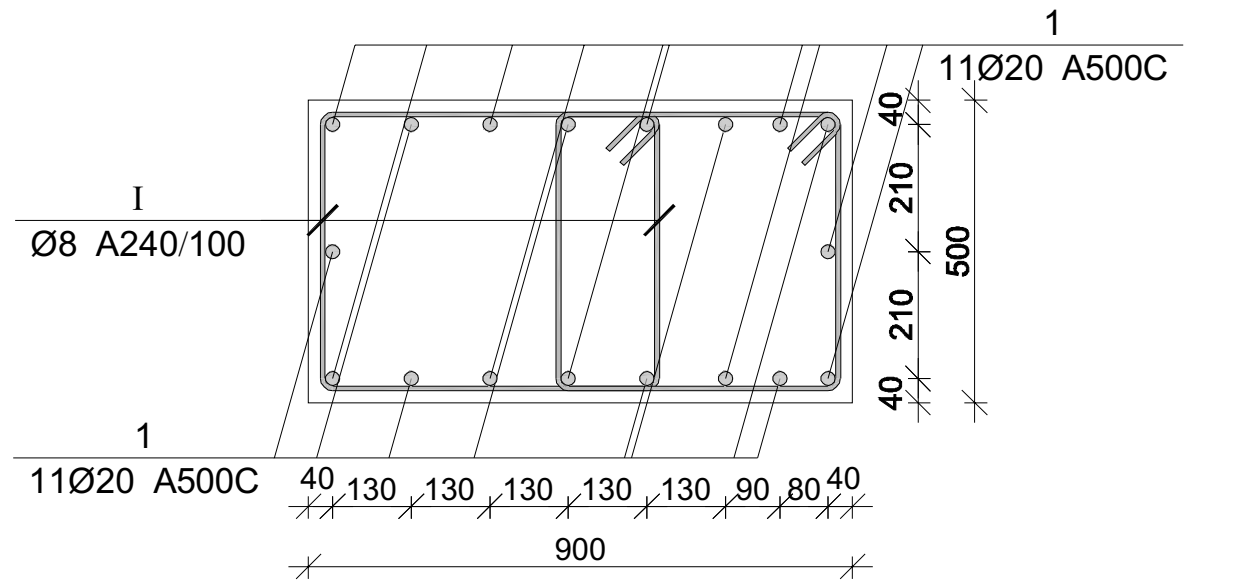

მონ. რ/ბ სვეტის სვ-5-ის არმირება

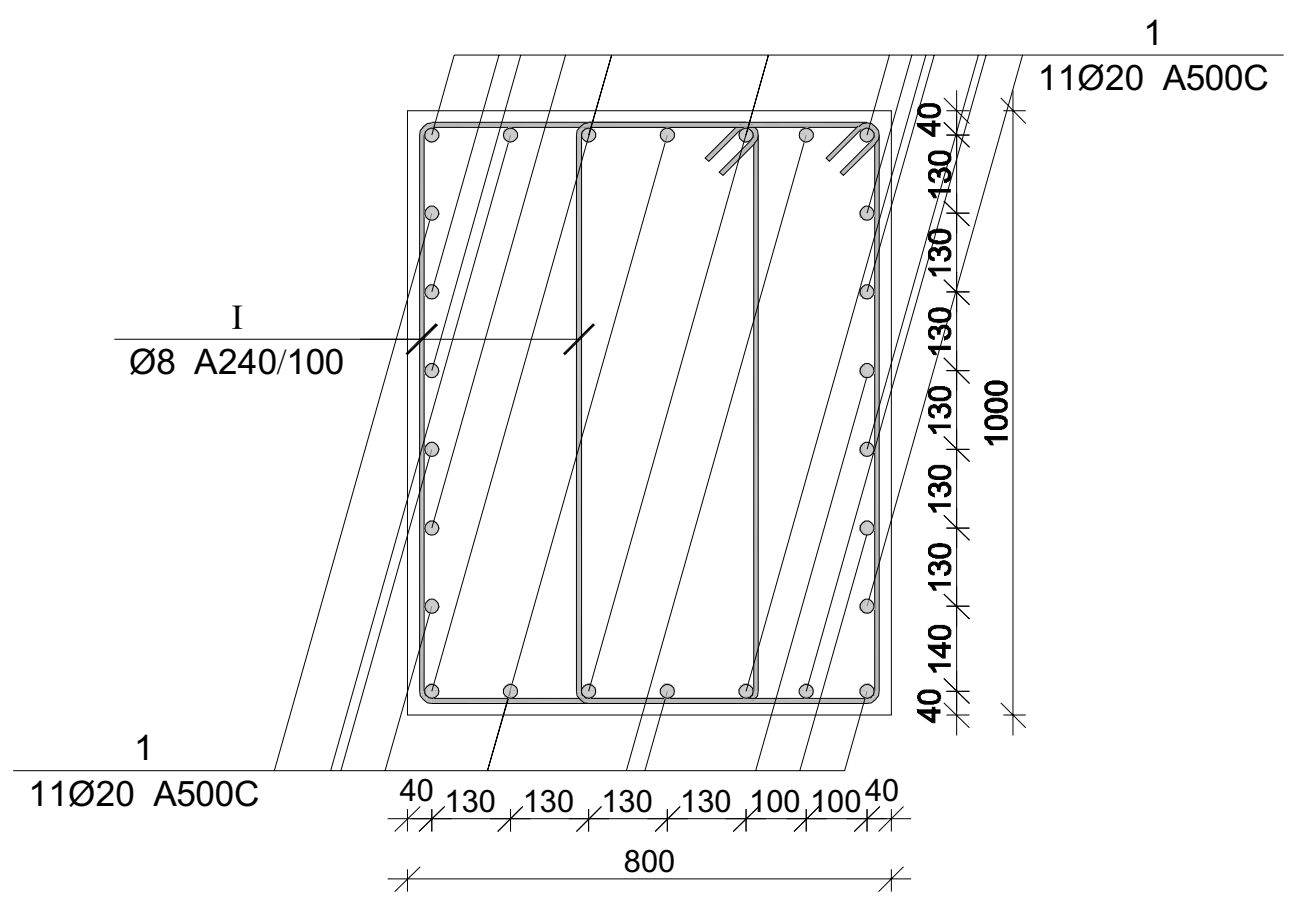

მონ. რ/ბ სვეტის არმირების სპეციფიკაცია +23.400 ნიშნულზე

არმატურის სპეციფიკაცია					არმატურის ამოკრეფა					ბეტონი B 25
პოზ. №	Ø	L მმ.	n ცალი	Ln მ.	Ø	∑ Ln მ.	გრძივი მეტრის წონა კგ.	წონა კგ. A240	წონა კგ. A500C	V; მ³
1	2	3	4	5	6	7	8	9	10	11
1	20 A500C	4150	12	49.80	8 A240	138.57	0.39	54.68		1.01
I	8 A240	2400	31	74.40	20 A500C	49.80	2.47		122.81	
II	8 A240	550	31	17.05						
III	8 A240	760	62	47.12			∑	54.68	122.81	1.01
						n= 21		1148.23	2579.11	21.17
									176.08	კგ/მ³

პროექტის დასახელება

მრავალბინიანი მრავალსართულიანი 2 ბლოკისაგან შემდგარი საცხოვრებელი სახლი

პროექტის მისამართი

ქ. თბილისი , ფერდობი ნუცუბიძე
II მიკრორაიონი , I კვარტალი
კორპუსი №7-ის მიღებარედ
(ს/კ 01.14.01.007.399)

დამკვეთი

სტადია	თარიღი	განმარტება
	2023.02.02	

დაკვეთის №

CAD DWG ფაილი nucubidze konstruqciebi rev4.dwg

მთ. კონსტრუქტორი: ა. კორტავა

შეასრულა გ. ვაშაკიძე

შეამოწმა ნ. ხუბულავა

საავტორო უფლებები

ნახაზის დასახელება

მონ. რ/ბ სვეტის არმირება +23.400 ნიშნულზე

კ-1.53

A3

მონ. რ/ბ კედლის არმირება +30.000-დან +33.300 ნიშნულამდე

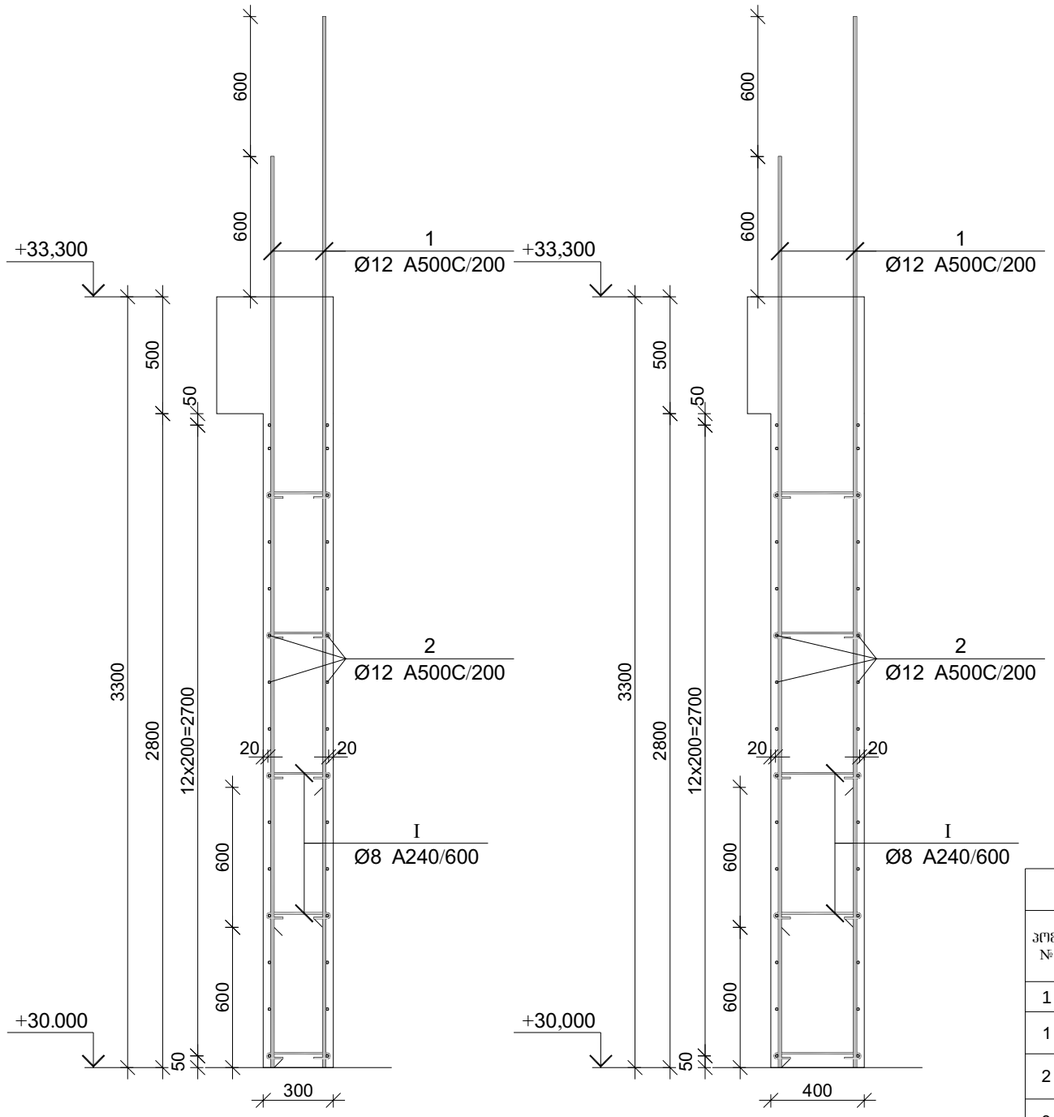

პოზ.	Ø [მმ.]	ესკიზი [მმ.]	სიგრძე [მმ.]
①	Ø12	3900	3900
②	Ø12	----	----
③	Ø12	3250	3250
④	Ø12	2650	2650
Ⓘ	Ø8	75, 75, 180°, 180°, 225	375

მონ. რ/ბ კედლის სპეციფიკაცია +30.000 ნიშნულიდან +33.300 ნიშნულამდე

არმატურის სპეციფიკაცია					არმატურის ამოკრეფა					ბეტონი B 25
პოზ. №	Ø	L მმ.	n ცალი	Ln მ.	Ø	∑ Ln მ.	ერთეული მეტრის წონა კგ.	წონა კგ. A240	წონა კგ. A500C	V; მ³
1	2	3	4	5	6	7	8	9	10	11
1	12 A500C	3900	422	1645.80	8 A240	339.75	0.39	134.06		61.16
2	12 A500C	----	----	3423.00	12 A500C	6502.50	0.89		5773.02	
3	12 A500C	3250	243	789.75						
4	12 A500C	2650	243	643.95						
I	8 A240	375	906	339.75						
						∑		134.06	5773.02	61.16
						n= 1		134.06	5773.02	61.16
									96.59	კგ/მ³

პროექტის დასახელება

მრავალბინიანი მრავალსართულიანი 2 ბლოკისაგან შემდგარი საცხოვრებელი სახლი

პროექტის მისამართი

ქ. თბილისი , ფერღობი ნუცუბიძე II მიკრორაიონი , I კვარტალი კორპუსი №7-ის მიღებარედ (ს/კ 01.14.01.007.399)

დამკვეთი

სტადია	მარილი	განმარტება
2023.02.02		
დაკვეთის №		

CAD DWG ფაილი nucubidze konstruqciebi rev4.dwg

მთ. კონსტრუქტორი:		ა. კორტავა
შესრულა		გ. ვაშაკიძე
შეამოწმა		ნ. ხუბულავა

საავტორო უფლებები

ნახაზის დასახელება

მონ. რ/ბ კედლის არმირების კვეთები და სპეციფიკაცია +30.000 ნიშნულიდან +33.300 ნიშნულამდე

კ-1.54

A3

ფილის არმირების ფრაგმენტი

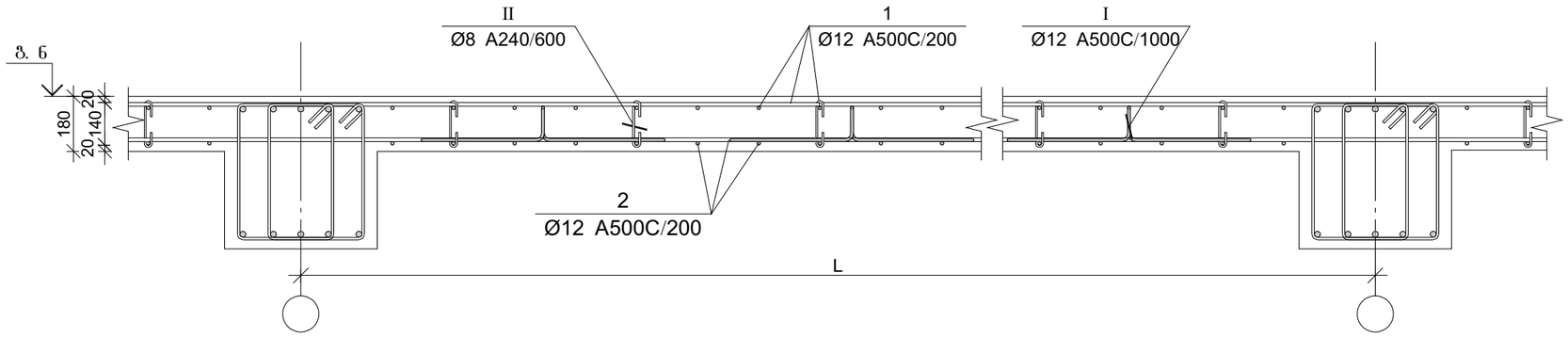

ფილის არმირების კვეთი რიგელთან

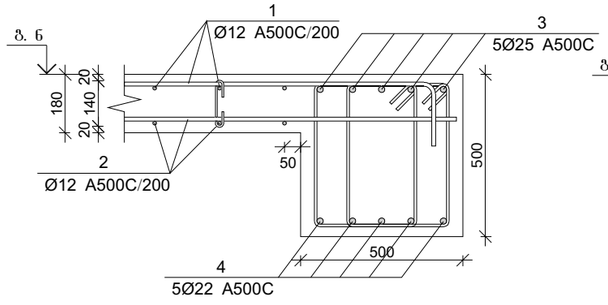

ფილის არმირების კვეთი კედელთან

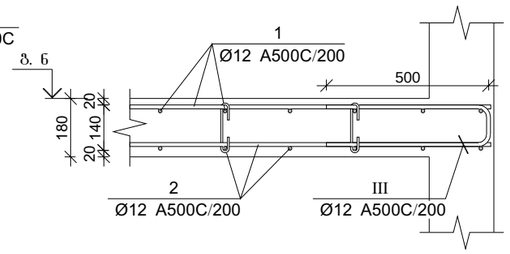

ფილის არმირების კვეთი კიდესთან

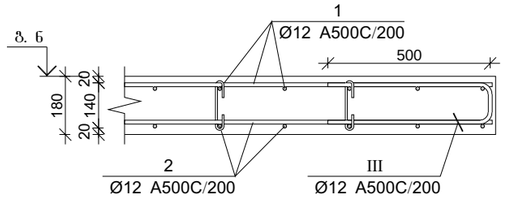

ფილის არმირების კვეთი კიბესთან

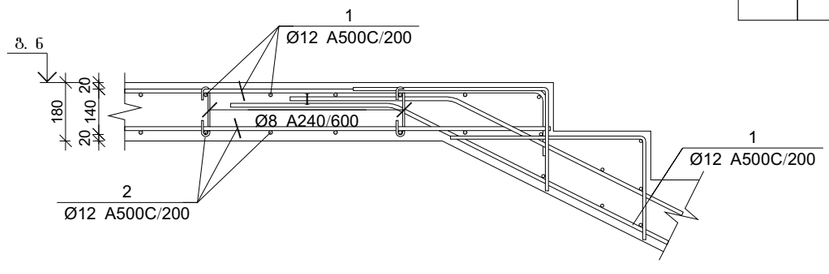

ფილის არმირების კვეთი კიბესთან

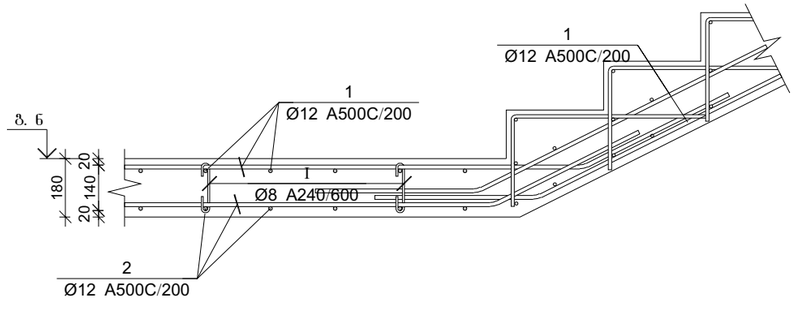

პოზ.	Ø [მმ.]	ესკიზი [მმ.]	სიგრძე [მმ.]
I	Ø8	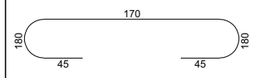	260
II	Ø12	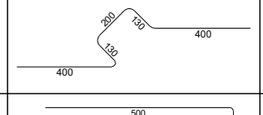	1260
III	Ø12	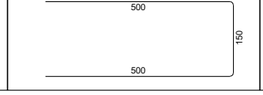	1150

გაღახურვის ფილის და რიგელების სპეციფიკაცია +30.000 ნიშნულზე

არმატურის სპეციფიკაცია					არმატურის ამოკრეფა					ბეტონი B 25
პოზ. №	Ø	L მმ.	n ცალი	Ln მ.	Ø	∑ Ln მ.	პარამეტრის წონა კგ.	წონა კგ. A240	წონა კგ. A500C	V; მ³
1	2	3	4	5	6	7	8	9	10	11
1	12 A500C	-	-	16675.00	8 A240	1000.50	0.39	394.78		290.00
2	12 A500C	-	-	15950.00	12 A500C	34626.00	0.89		30741.52	
3	25 A500C	-	-	15950.00	22 A500C	15950.00	2.98		47595.58	
4	22 A500C	-	-	15950.00	25 A500C	1049.04	3.85		4042.35	
I	8 A240	260	4035	1049.04						
II	12 A500C	1150	870	1000.50						
II	12 A500C	1150	870	1000.50		∑		394.78	82379.45	290.00
						n= 1		394.78	82379.45	290.00
									285.43	კგ/მ³

პროექტის დასახელება

მრავალბინიანი მრავალსართულიანი 2 ბლოკისაგან შემდგარი საცხოვრებელი სახლი

პროექტის მისამართი

ქ. თბილისი , ფერღობი ნუცუბიძე II მიკრორაიონი , I კვარტალი კორპუსი №7-ის მიღებარედ (ს/კ 01.14.01.007.399)

დამკვეთი

სტადია	თარიღი	განმარტება
	2023.02.02	

დაკვეთის №

CAD DWG ფაილი nucubidze konstruqciebi rev4.dwg

მთ. კონსტრუქტორი: ა. კორტავა

შესრულა: გ. ვაშაკიძე

შეამოწმა: ნ. ხუბულავა

საავტორო უფლებები

ნახაზის დასახელება

გაღახურვის ფილის და რიგელის არმირების კვეთები და სპეციფიკაცია +30.000 ნიშნულზე

კ-1.55

A3

კონსტრუქციების საძალიბე გეგმა +33.300 ნიშნულზე

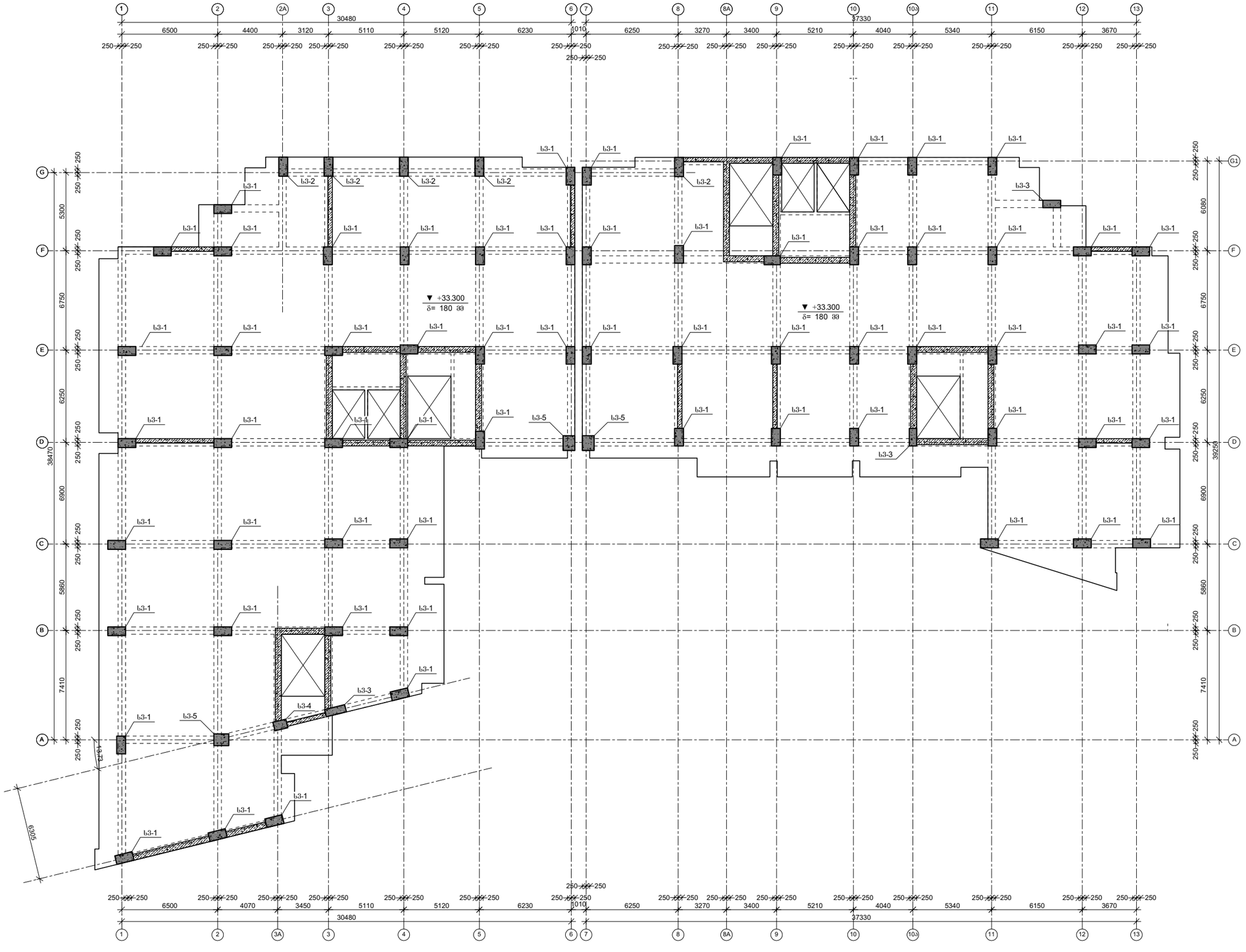

პროექტის დასახელება

მრავალბინიანი მრავალსართულიანი 2 ბლოკისაგან შემდგარი საცხოვრებელი სახლი

პროექტის მისამართი

ქ. თბილისი , ფერღობი ნუცუბიძე II მიკრორაიონი , I კვარტალი კორპუსი №7-ის მიღებარეჯ (ს/კ 01.14.01.007.399)

დამკვეთი

სტადია	მარცხი	განმარტება
	2023.02.02	

დაკვეთის №

CAD DWG ფაილი nucubidze konstruqciebi rev4.dwg

მთ. კონსტრუქტორი: ა. კორტავა

შესრულა ზ. ვაშაკიძე

შეამოწმა ნ. ხუბულავა

სააპტორო უფლებები

ნახაზის დასახელება

კონსტრუქციების საძალიბე გეგმა +33.300 ნიშნულზე

კ-1.03

A3

მონ. რ/ბ სვეტის არმირება +33.300 ნიშნულზე

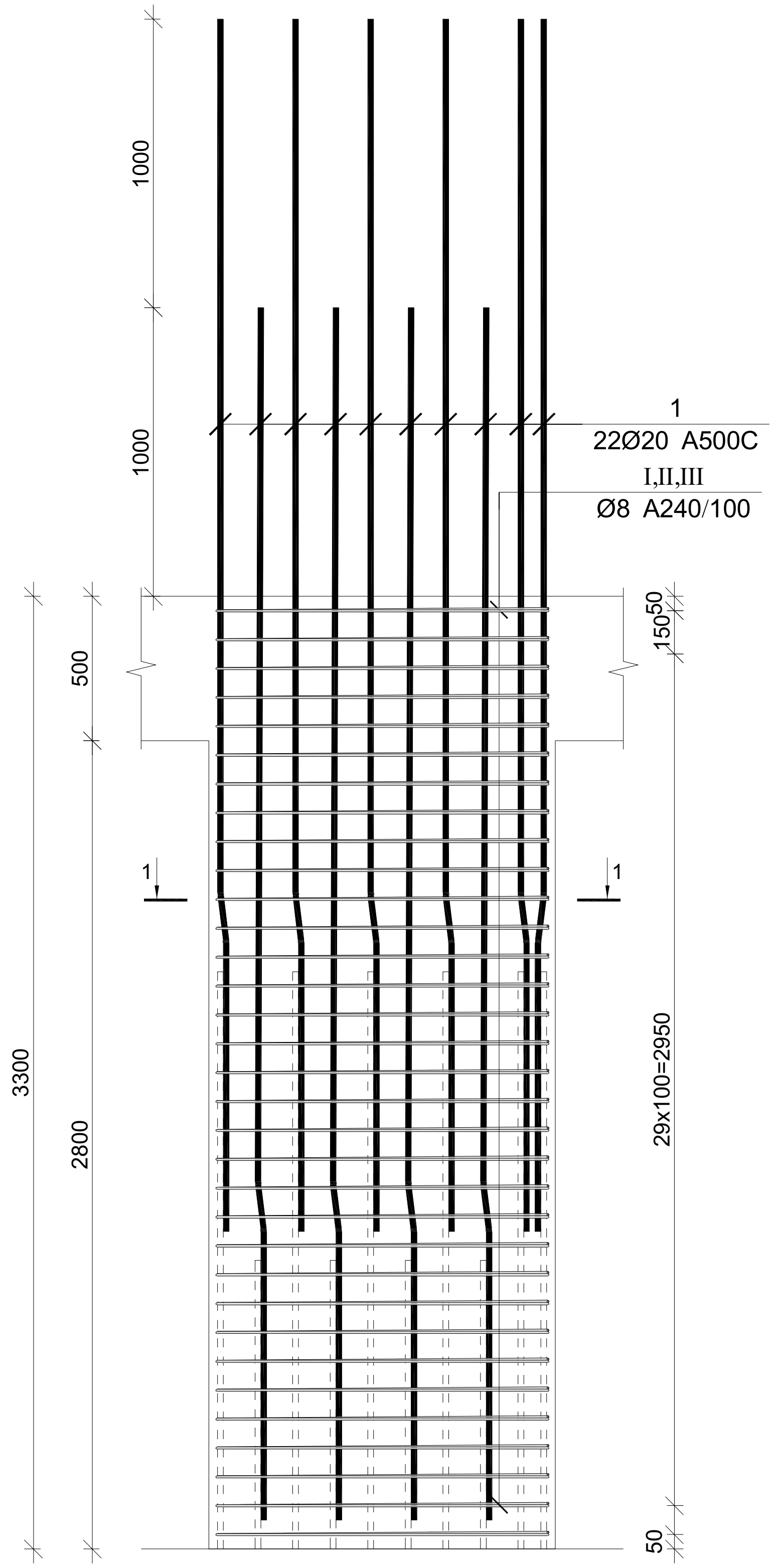

მონ. რ/ბ სვეტის სვ-1-ის არმირება

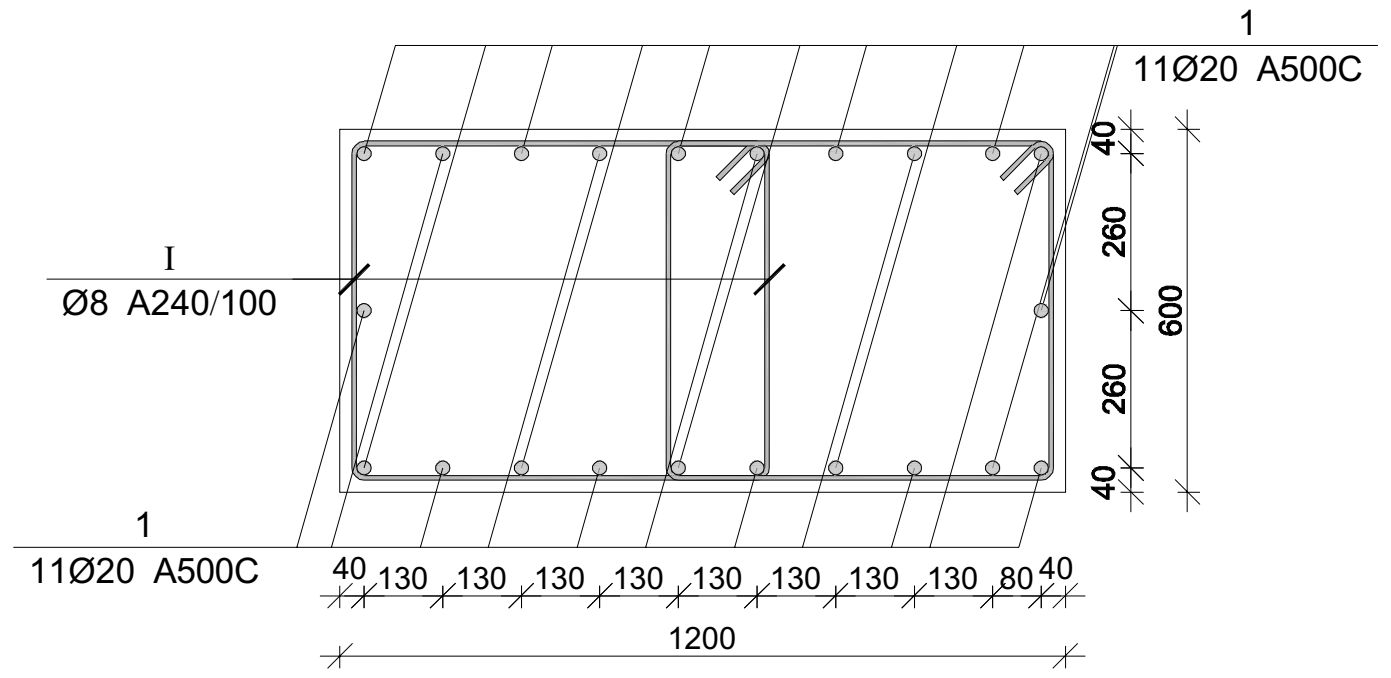

მონ. რ/ბ სვეტის სვ-2-ის არმირება

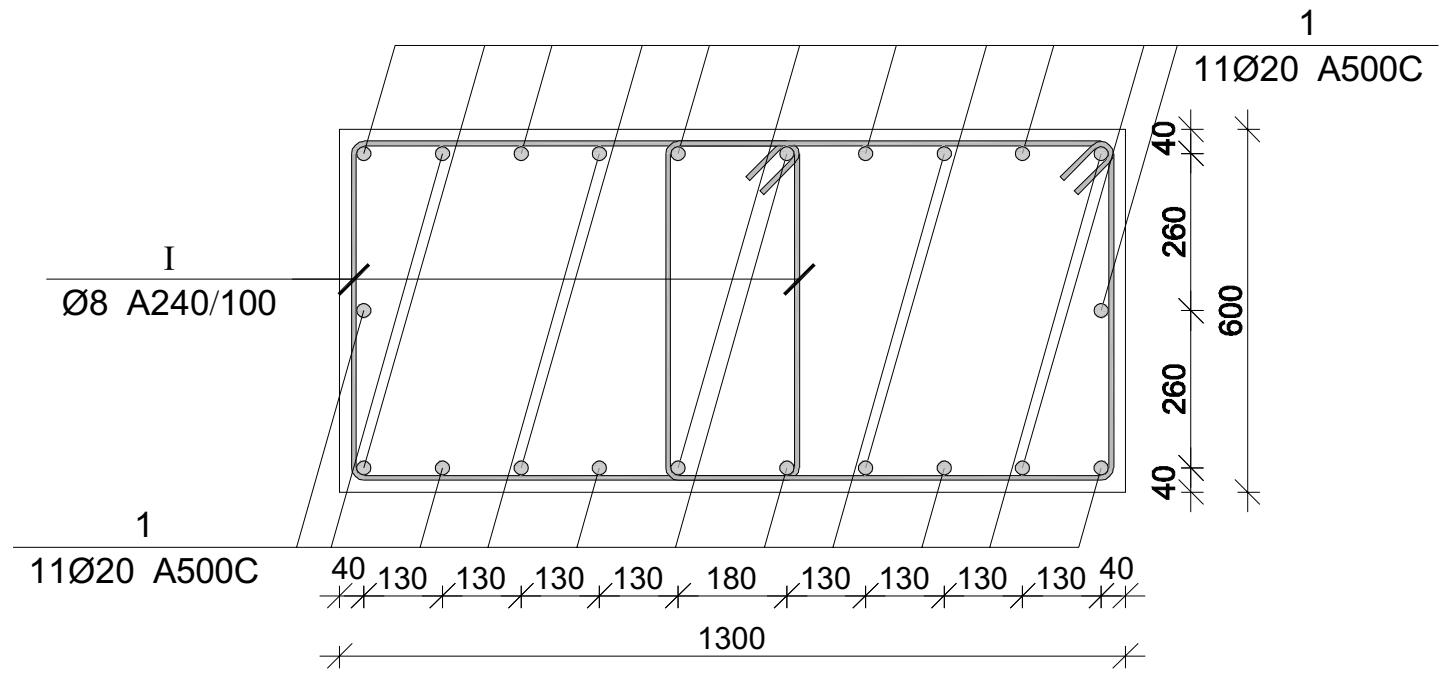

მონ. რ/ბ სვეტის სვ-3-ის არმირება

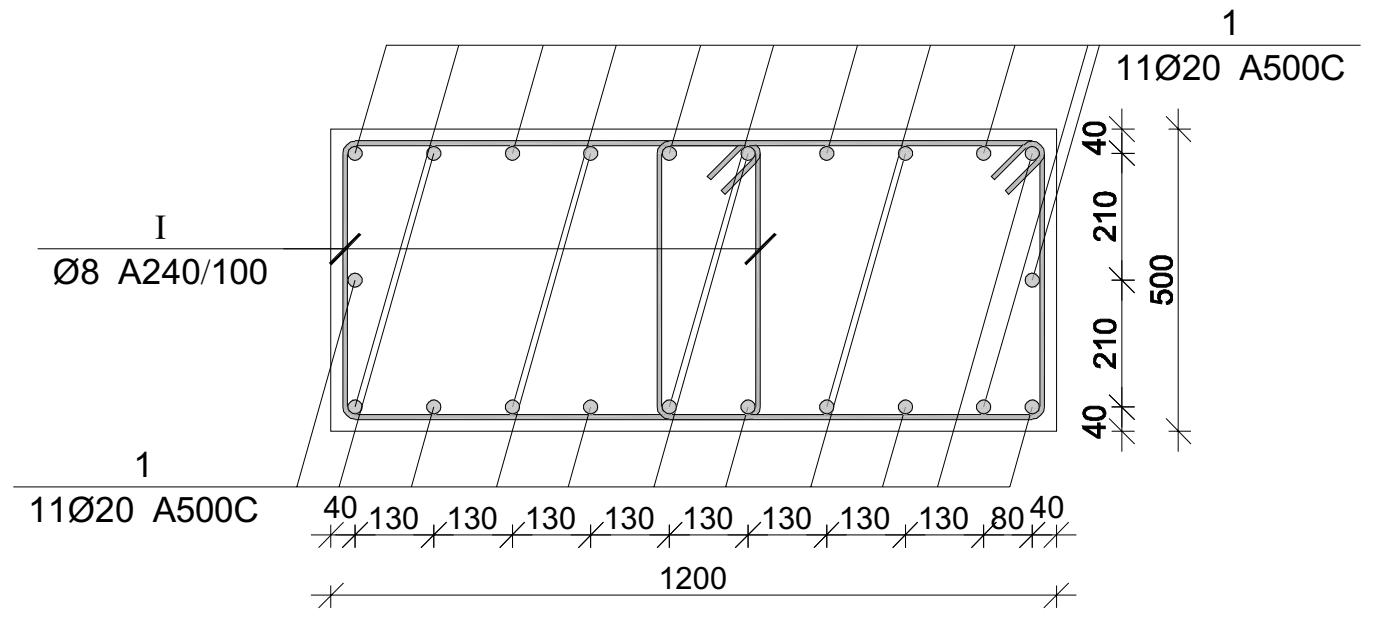

მონ. რ/ბ სვეტის სვ-4-ის არმირება

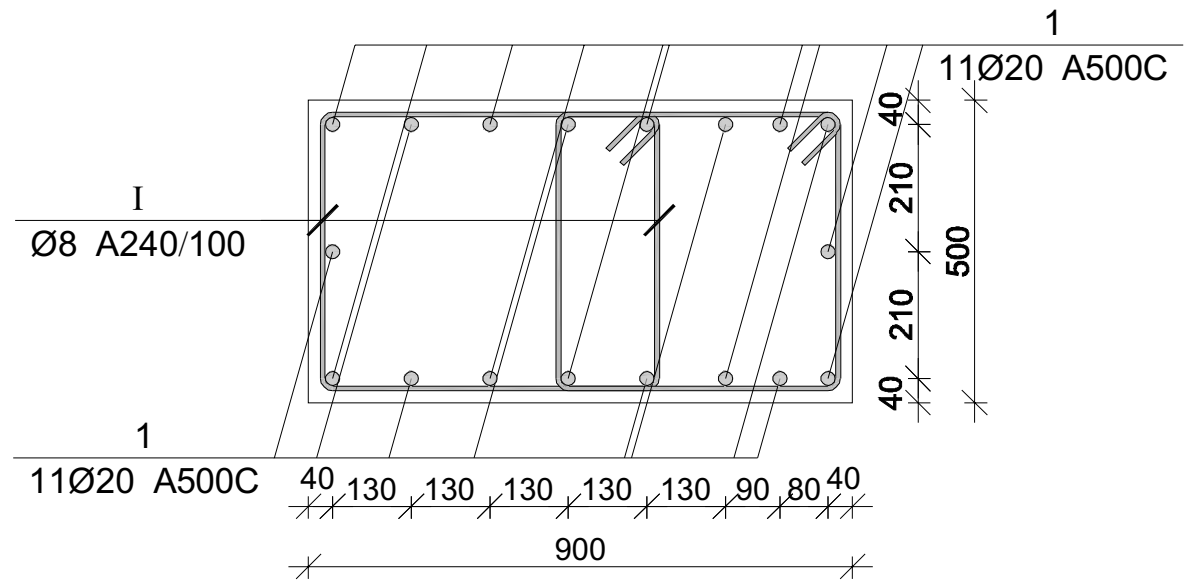

მონ. რ/ბ სვეტის სვ-5-ის არმირება

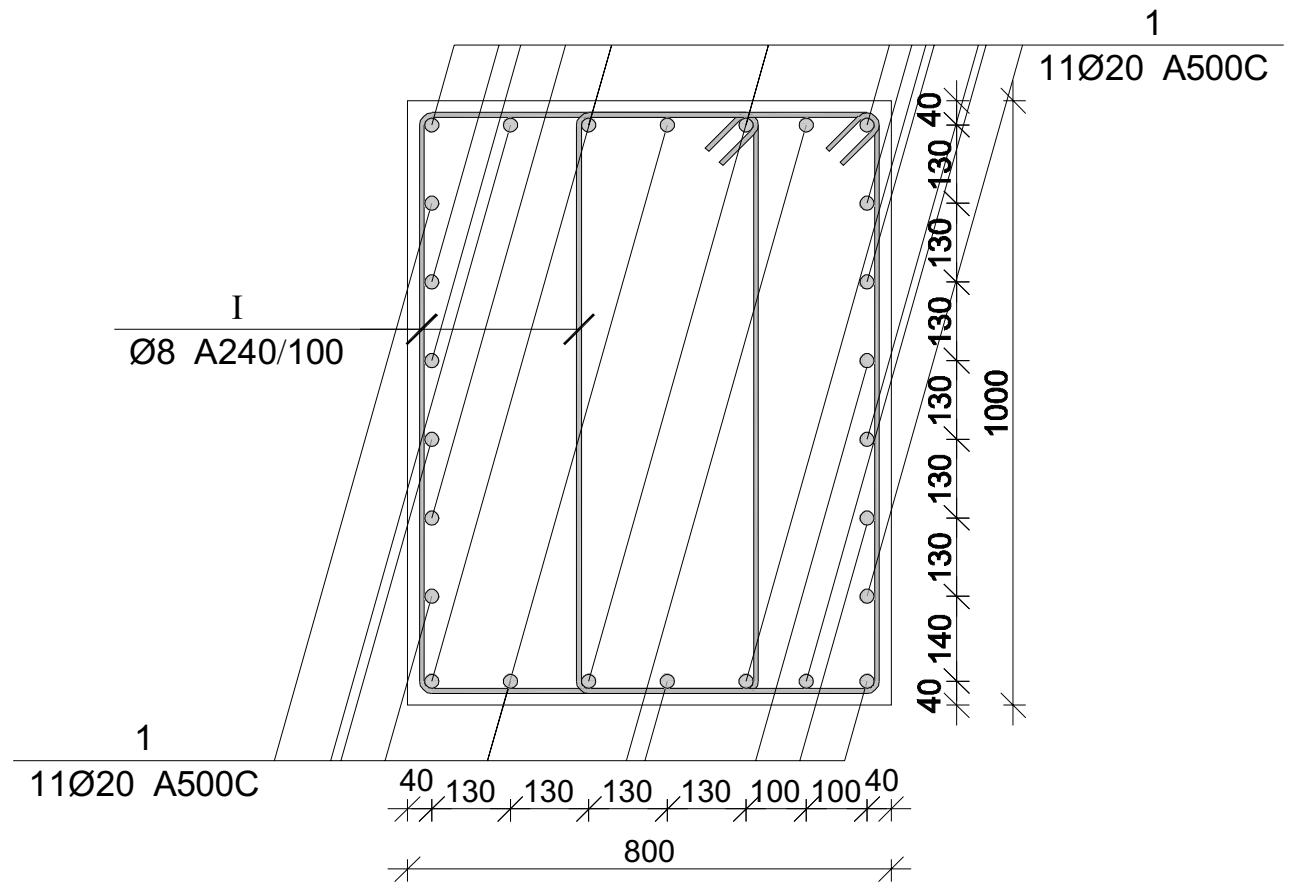

მონ. რ/ბ სვეტის არმირების სპეციფიკაცია +33.300 ნიშნულზე

არმატურის სპეციფიკაცია					არმატურის ამოკრეფა					ბეტონი B 25
პოზ. №	Ø	L მმ.	n ცალი	Ln მ.	Ø	∑ Ln მ.	გრძივი მეტრის წონა კგ.	წონა კგ. A240	წონა კგ. A500C	V; მ³
1	2	3	4	5	6	7	8	9	10	11
1	20 A500C	4150	12	49.80	8 A240	138.57	0.39	54.68		1.01
I	8 A240	2400	31	74.40	20 A500C	49.80	2.47		122.81	
II	8 A240	550	31	17.05						
III	8 A240	760	62	47.12			∑	54.68	122.81	1.01
						n= 21		1148.23	2579.11	21.17
									176.08	კგ/მ³

პროექტის დასახელება

მრავალბინიანი მრავალსართულიანი 2 ბლოკისაგან შემდგარი საცხოვრებელი სახლი

პროექტის მისამართი

ქ. თბილისი , ფერდობი ნუცუბიძე II მიკრორაიონი , I კვარტალი კორპუსი №7-ის მიდებარედ (ს/კ 01.14.01.007.399)

დამკვეთი

სტადია	თარიღი	განმარტება
	2023.02.02	

დამკვეთის №

CAD DWG ფაილი nucubidze konstruqciebi rev4.dwg

მთ. კონსტრუქტორი: ა. კორტავა

შეასრულა გ. ვაშაკიძე

შეამოწმა ნ. ხუბულავა

საავტორო უფლებები

ნახაზის დასახელება

მონ. რ/ბ სვეტის არმირება +33.300 ნიშნულზე

კ-1.57

A3

მონ. რ/ბ კედლის არმირება +33.300-დან +36.600 ნიშნულამდე

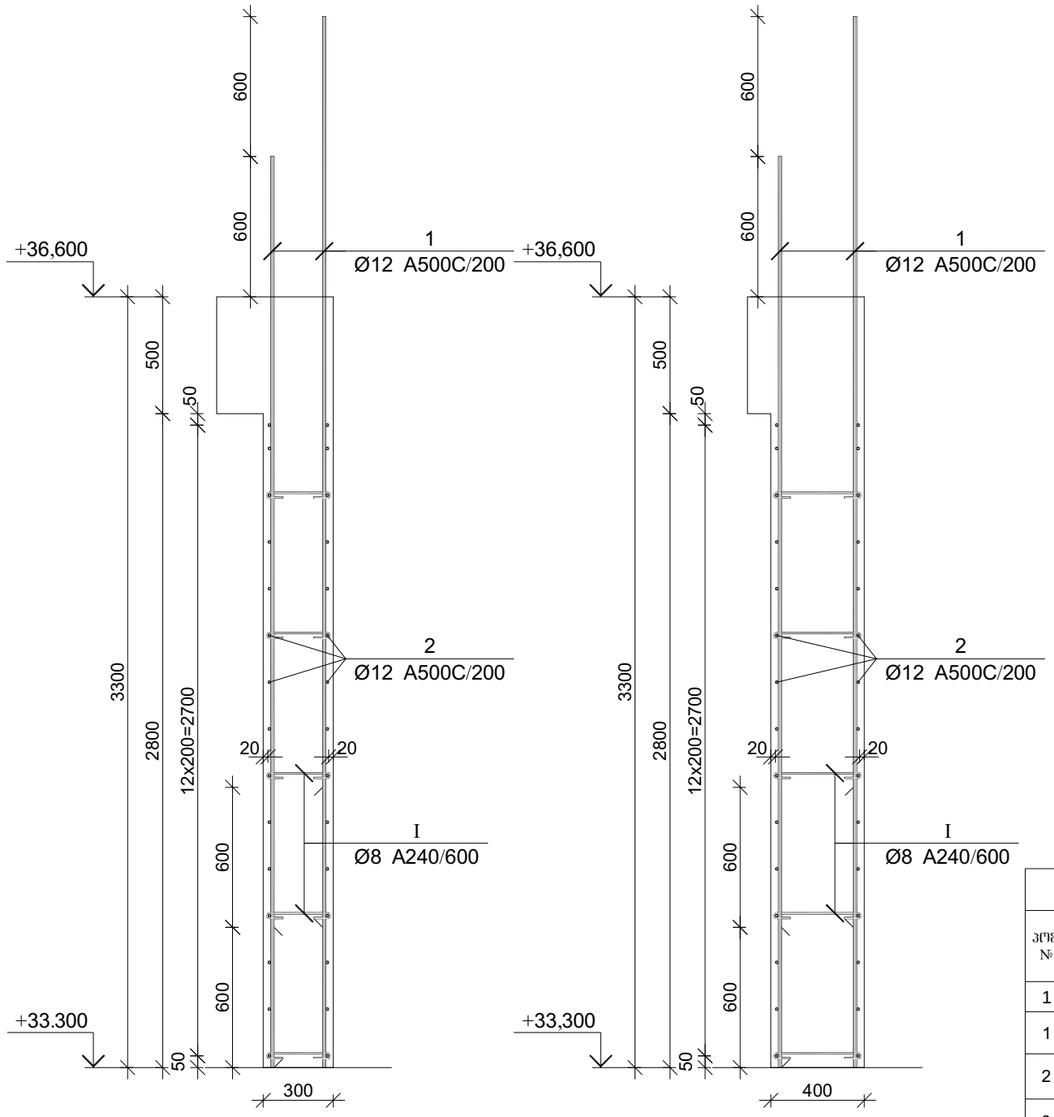

პოზ.	Ø [მმ.]	ესკიზი [მმ.]	სიგრძე [მმ.]
①	Ø12	3900	3900
②	Ø12	----	----
③	Ø12	3250	3250
④	Ø12	2650	2650
Ⅰ	Ø8	75, 75, 180°, 180°, 225	375

მონ. რ/ბ კედლის სპეციფიკაცია +33.300 ნიშნულიდან +36.600 ნიშნულამდე

არმატურის სპეციფიკაცია					არმატურის ამოკრეფა					ბეტონი B 25
პოზ. №	Ø	L მმ.	n ცალი	Ln მ.	Ø	∑ Ln მ.	ერთეული მეტრის წონა კგ.	წონა კგ. A240	წონა კგ. A500C	V; მ³
1	2	3	4	5	6	7	8	9	10	11
1	12 A500C	3900	422	1645.80	8 A240	339.75	0.39	134.06		61.16
2	12 A500C	----	----	3423.00	12 A500C	6502.50	0.89		5773.02	
3	12 A500C	3250	243	789.75						
4	12 A500C	2650	243	643.95						
Ⅰ	8 A240	375	906	339.75						
						∑		134.06	5773.02	61.16
						n= 1		134.06	5773.02	61.16
									96.59	კგ/მ³

პროექტის დასახელება

მრავალბინიანი მრავალსართულიანი 2 ბლოკისაგან შემდგარი საცხოვრებელი სახლი

პროექტის მისამართი

ქ. თბილისი , ფერღობი ნუცუბიძე II მიკრორაიონი , I კვარტალი კორპუსი №7-ის მიღებარედ (ს/კ 01.14.01.007.399)

დამკვეთი

სტადია	მარილი	განმარტება
2023.02.02		
დაკვეთის №		

CAD DWG ფაილი nucubidze konstruqciebi rev4.dwg

მთ. კონსტრუქტორი:		ა. კორტავა
შესრულა		გ. ვაშაკიძე
შეამოწმა		ნ. ხუბულავა

საავტორო უფლებები

ნახაზის დასახელება

მონ. რ/ბ კედლის არმირების კვეთები და სპეციფიკაცია +33.300 ნიშნულიდან +36.600 ნიშნულამდე

კ-1.58

A3

ფილის არმირების ფრაგმენტი

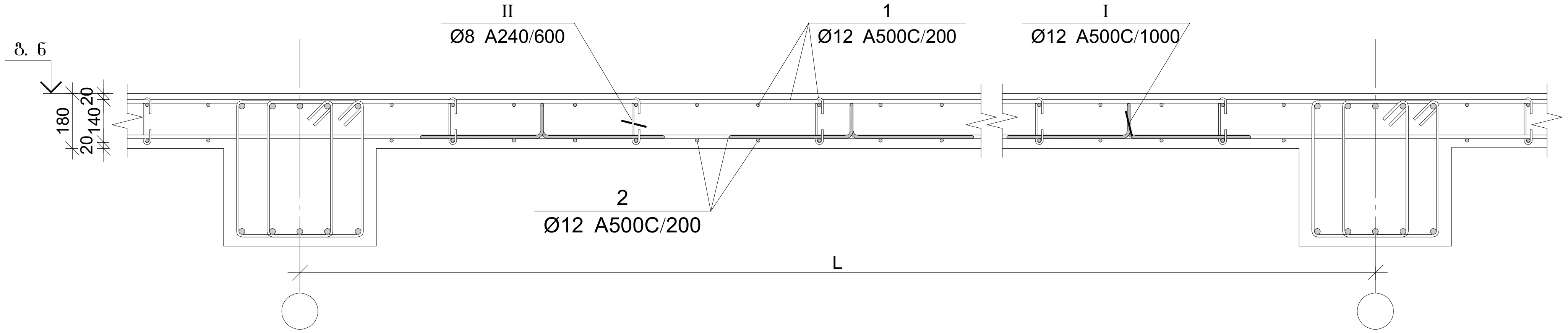

ფილის არმირების კვეთი რიგელთან

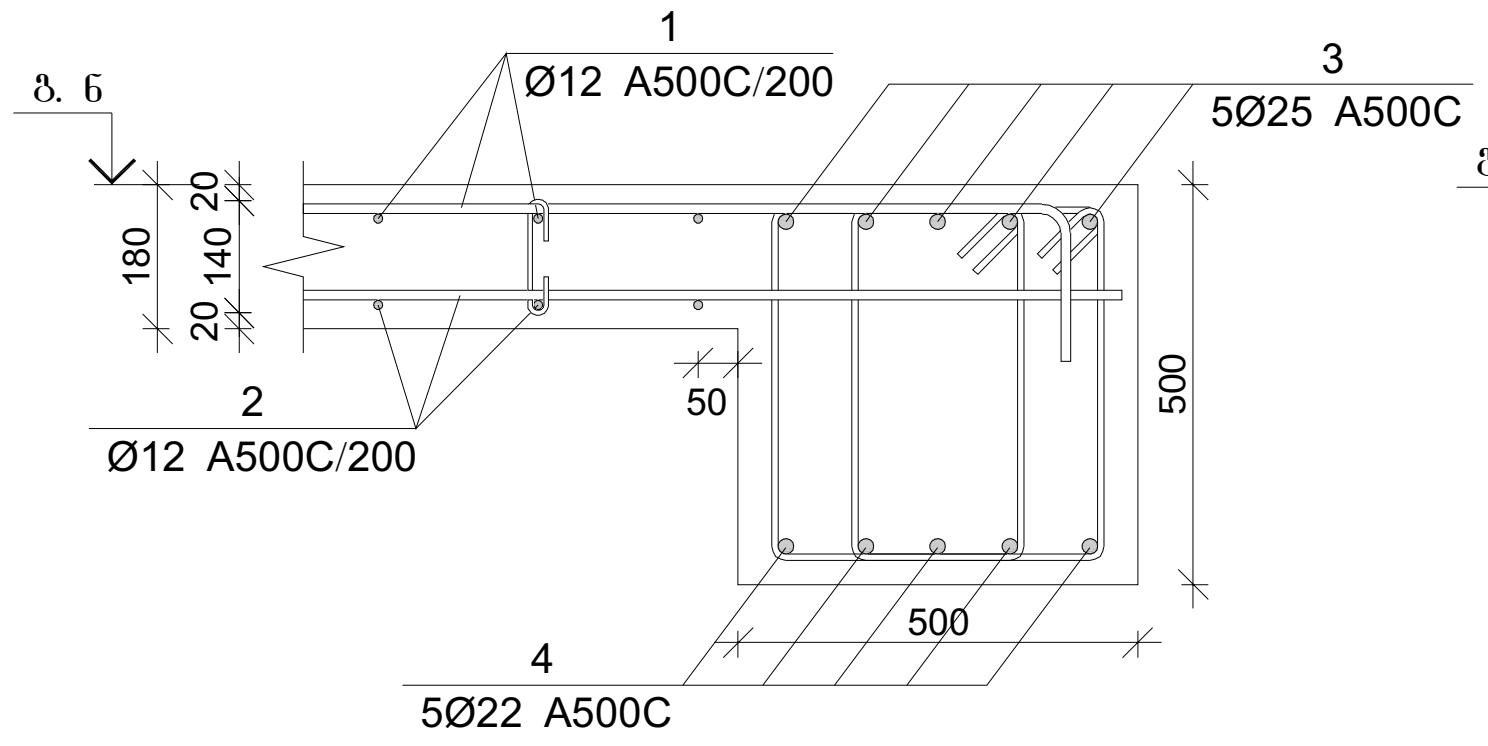

ფილის არმირების კვეთი კედელთან

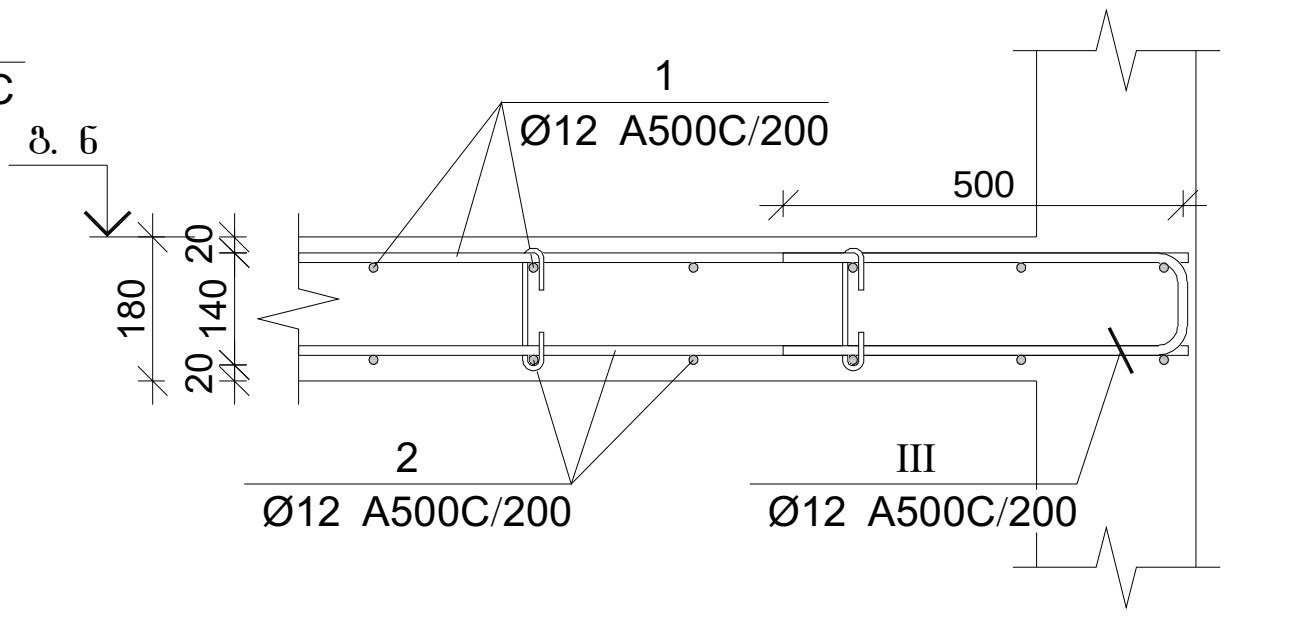

პოზ.	Ø [მმ.]	ესკიზი [მმ.]	სიგრძე [მმ.]
I	Ø8	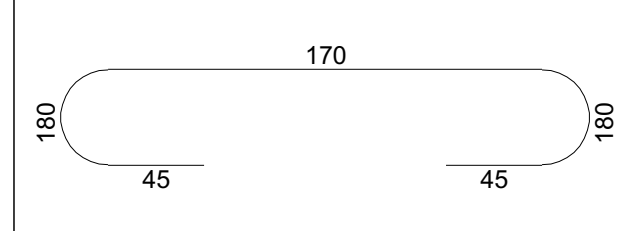	260
II	Ø12	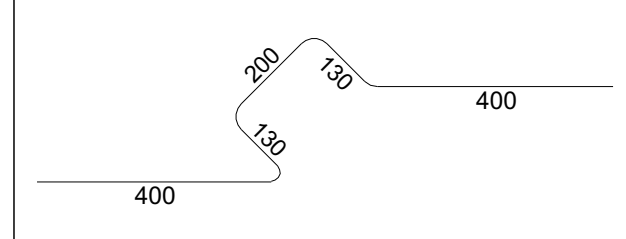	1260
III	Ø12	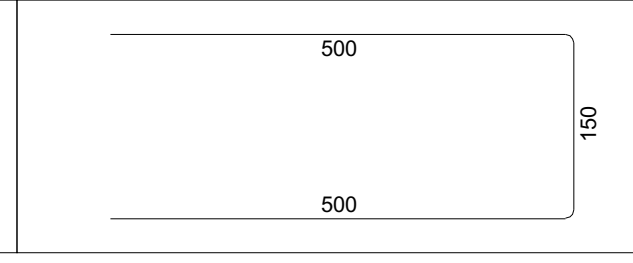	1150

ფილის არმირების კვეთი კიდესთან

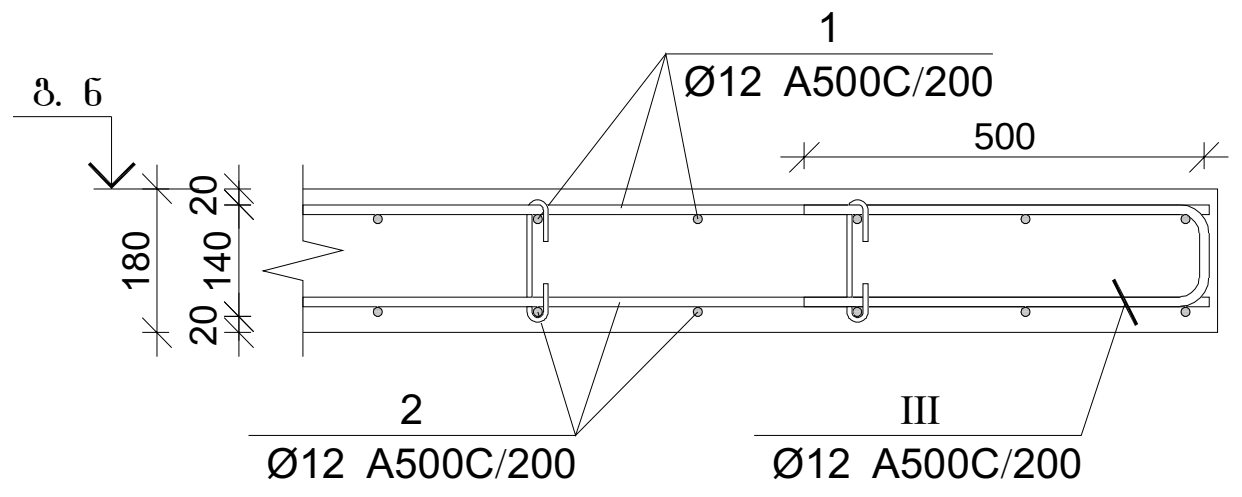

ფილის არმირების კვეთი კიბესთან

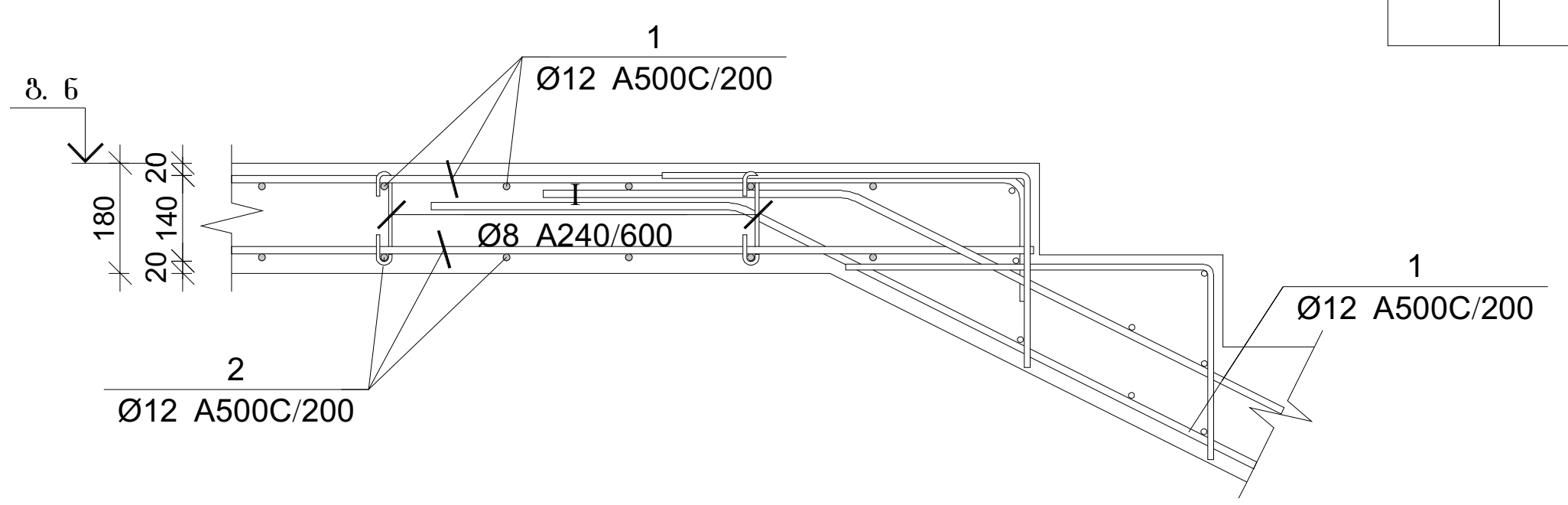

ფილის არმირების კვეთი კიბესთან

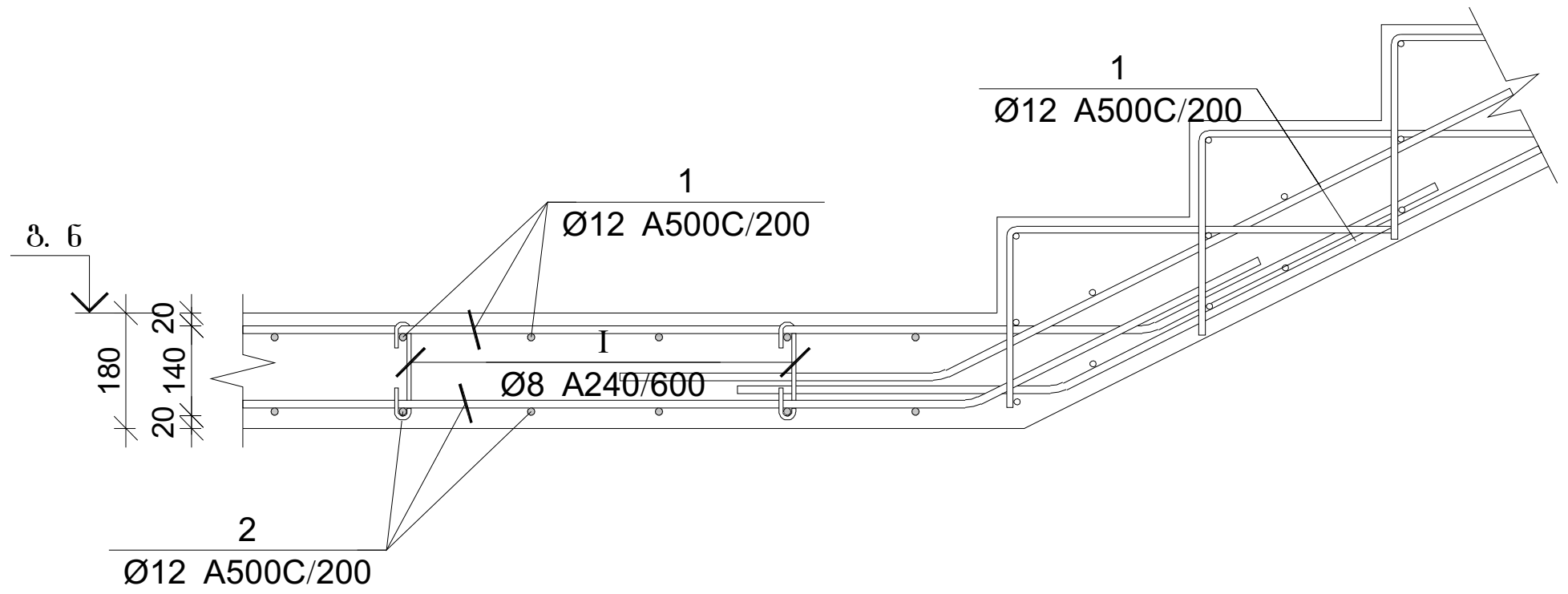

გადახურვის ფილის და რიგელების სპეციფიკაცია +33.300 ნიშნულზე

არმატურის სპეციფიკაცია					არმატურის ამოკრეფა					ბეტონი B 25
პოზ. №	Ø	L მმ.	n ცალი	Ln მ.	Ø	∑ Ln მ.	გრძივი მეტრის წონა კგ.	წონა კგ. A240	წონა კგ. A500C	V; $მ^3$
1	2	3	4	5	6	7	8	9	10	11
1	12 A500C	-	-	16675.00	8 A240	1000.50	0.39	394.78		290.00
2	12 A500C	-	-	15950.00	12 A500C	34626.00	0.89		30741.52	
3	25 A500C	-	-	15950.00	22 A500C	15950.00	2.98		47595.58	
4	22 A500C	-	-	15950.00	25 A500C	1049.04	3.85		4042.35	
I	8 A240	260	4035	1049.04						
II	12 A500C	1150	870	1000.50						
II	12 A500C	1150	870	1000.50			∑	394.78	82379.45	290.00
						n= 1		394.78	82379.45	290.00
									285.43	კგ/$მ^3$

პროექტის დასახელება

მრავალბინიანი მრავალსართულიანი 2 ბლოკისაგან შემდგარი საცხოვრებელი სახლი

პროექტის მისამართი

ქ. თბილისი , ფერდობი ნუცუბიძე
II მიკრორაიონი , I კვარტალი
კორპუსი №7-ის მიმდებარედ
(ს/კ 01.14.01.007.399)

დამკვეთი

სტადია	თარიღი	განმარტება
	2023.02.02	

დაკვეთის №

CAD DWG ფაილი nucubidze konstruqciebi rev4.dwg

მთ. კონსტრუქტორი: ა. კორტავა

შეასრულა გ. ვაშაკიძე

შეამოწმა ნ. ხუხულავა

საავტორო უფლებები

ნახაზის დასახელება

გადახურვის ფილის და რიგელის არმირების კვეთები და სპეციფიკაცია +33.300 ნიშნულზე

კ-1.59

A3

კონსტრუქციების საყალიბე გეგმა +36.600 ნიშნულზე

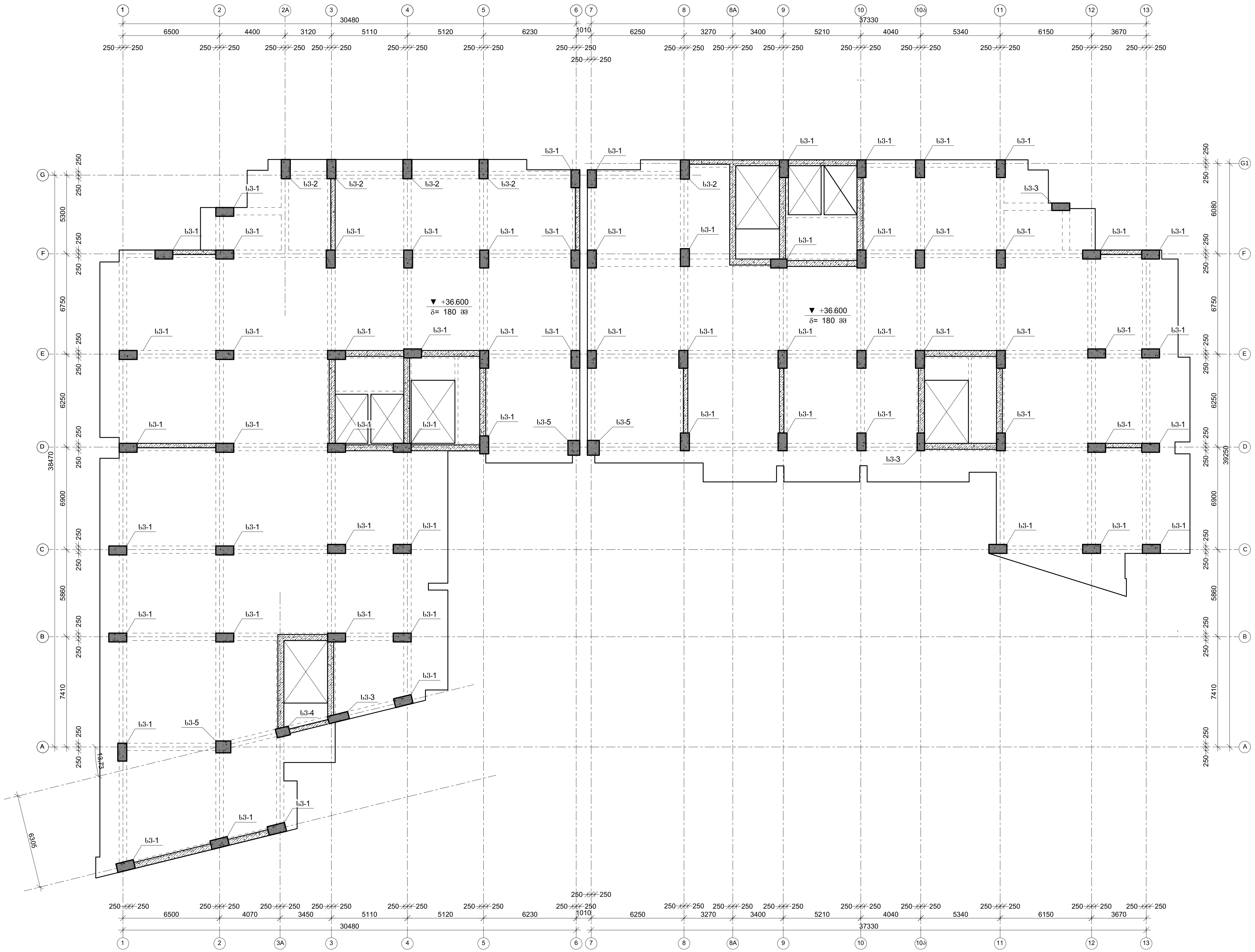

პროექტის დასახელება

მრავალბინიანი მრავალსართულიანი 2 ბლოკისაგან შემდგარი საცხოვრებელი სახლი

პროექტის მისამართი

ქ. თბილისი , ფერდობი ნუცუბიძე
II მიკრორაიონი , I კვარტალი
კორპუსი №7-ის მიდებარედ
(ს/კ 01.14.01.007.399)

დამკვეთი

სტადია	თარიღი	განმარტება
	2023.02.02	

დაკვეთის №

CAD DWG ფაილი nucubidze konstruqciebi rev4.dwg

მთ. კონსტრუქტორი: ა. კორტავა

შეასრულა გ. ვაშაკიძე

შეამოწმა ნ. ხუხულავა

საავტორო უფლებები

ნახაზის დასახელება

კონსტრუქციების საყალიბე გეგმა +36.600 ნიშნულზე

კ-1.03

A3

მონ. რ/ბ სვეტის არმირება +36.600 ნიშნულზე

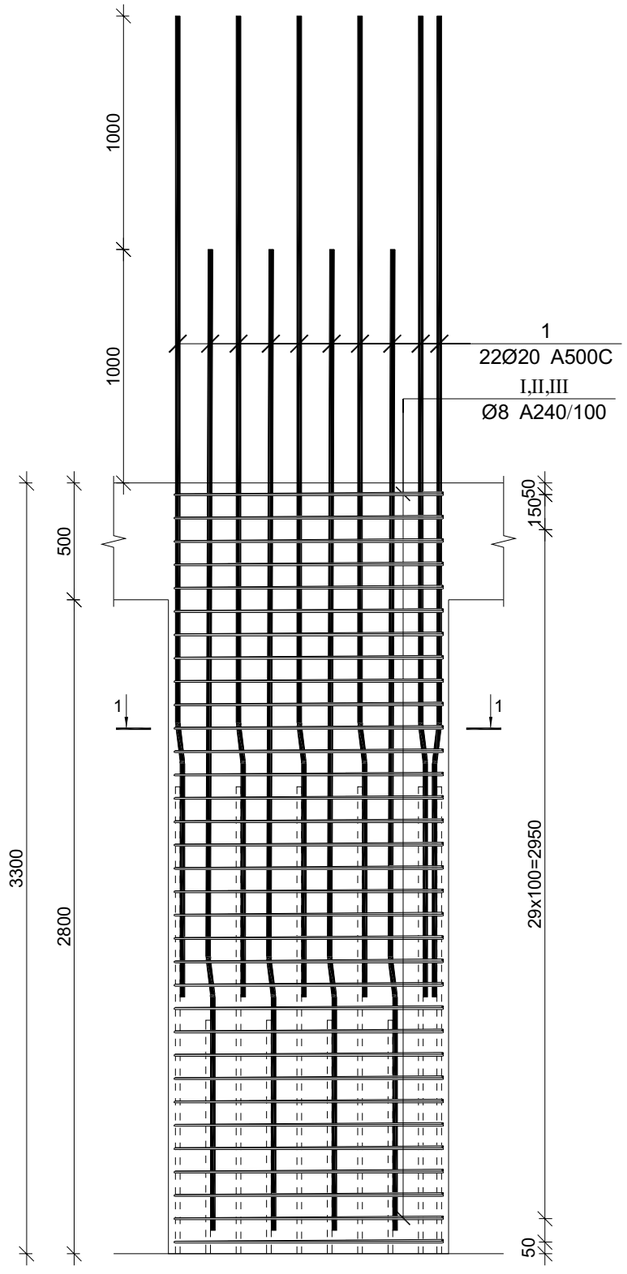

მონ. რ/ბ სვეტის სვ-1-ის არმირება

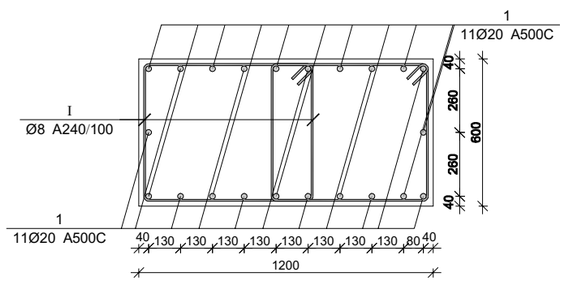

მონ. რ/ბ სვეტის სვ-2-ის არმირება

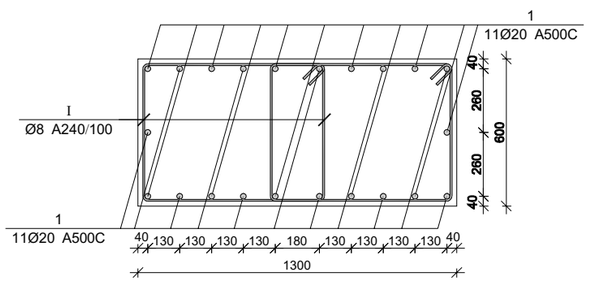

მონ. რ/ბ სვეტის სვ-3-ის არმირება

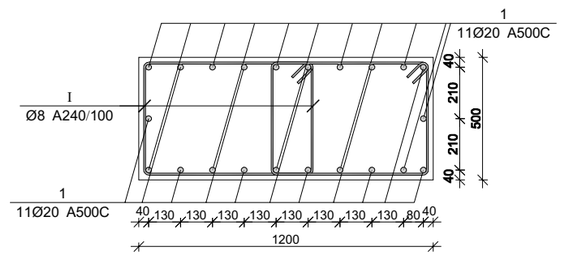

მონ. რ/ბ სვეტის სვ-4-ის არმირება

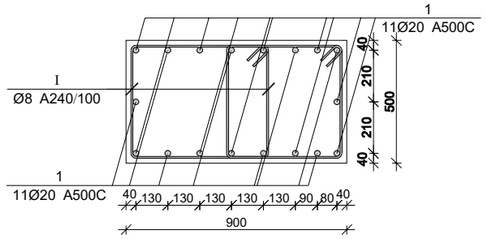

მონ. რ/ბ სვეტის სვ-5-ის არმირება

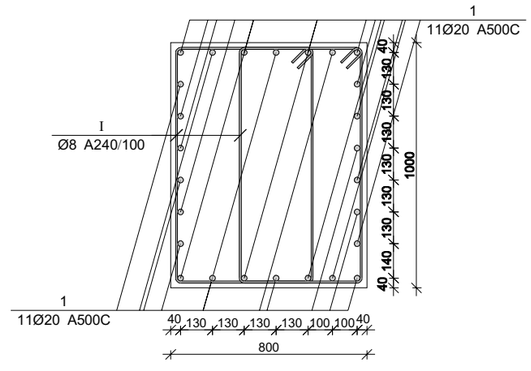

მონ. რ/ბ სვეტის არმირების სპეციფიკაცია +36.600 ნიშნულზე

არმატურის სპეციფიკაცია					არმატურის ამოკრეფა					ბეტონი B 25
პოზ. №	Ø	L მმ.	n ცალი	Ln მ.	Ø	∑ Ln მ.	მრავი ვეტრის წონა კგ.	წონა კგ. A240	წონა კგ. A500C	V; მ³
1	2	3	4	5	6	7	8	9	10	11
1	20 A500C	4150	12	49.80	8 A240	138.57	0.39	54.68		1.01
I	8 A240	2400	31	74.40	20 A500C	49.80	2.47		122.81	
II	8 A240	550	31	17.05						
III	8 A240	760	62	47.12		∑		54.68	122.81	1.01
						n= 21		1148.23	2579.11	21.17
									176.08	კგ/მ³

პროექტის დასახელება

მრავალბინიანი მრავალსართულიანი 2 ბლოკისაგან შემდგარი საცხოვრებელი სახლი

პროექტის მისამართი

ქ. თბილისი , ფერღობი ნუცუბიძე II მიკრორაიონი , I კვარტალი კორპუსი №7-ის მიღებარედ (ს/კ 01.14.01.007.399)

დამკვეთი

სტადია	თარიღი	განმარტება
	2023.02.02	

დაკვეთის №

CAD DWG ფაილი nucubidze konstruqciebi rev4.dwg

მთ. კონსტრუქტორი: ა. კორტავა

შესრულა ვ. ვაშაკიძე ზ. ვაშაკიძე

შეამოწმა ნ. ხუბულავა

სააგტორო უფლებები

ნახაზის დასახელება

მონ. რ/ბ სვეტის არმირება +36.600 ნიშნულზე

კ-1.61

A3

მონ. რ/ბ კედლის არმირება +36.600-დან +39.900 ნიშნულამდე

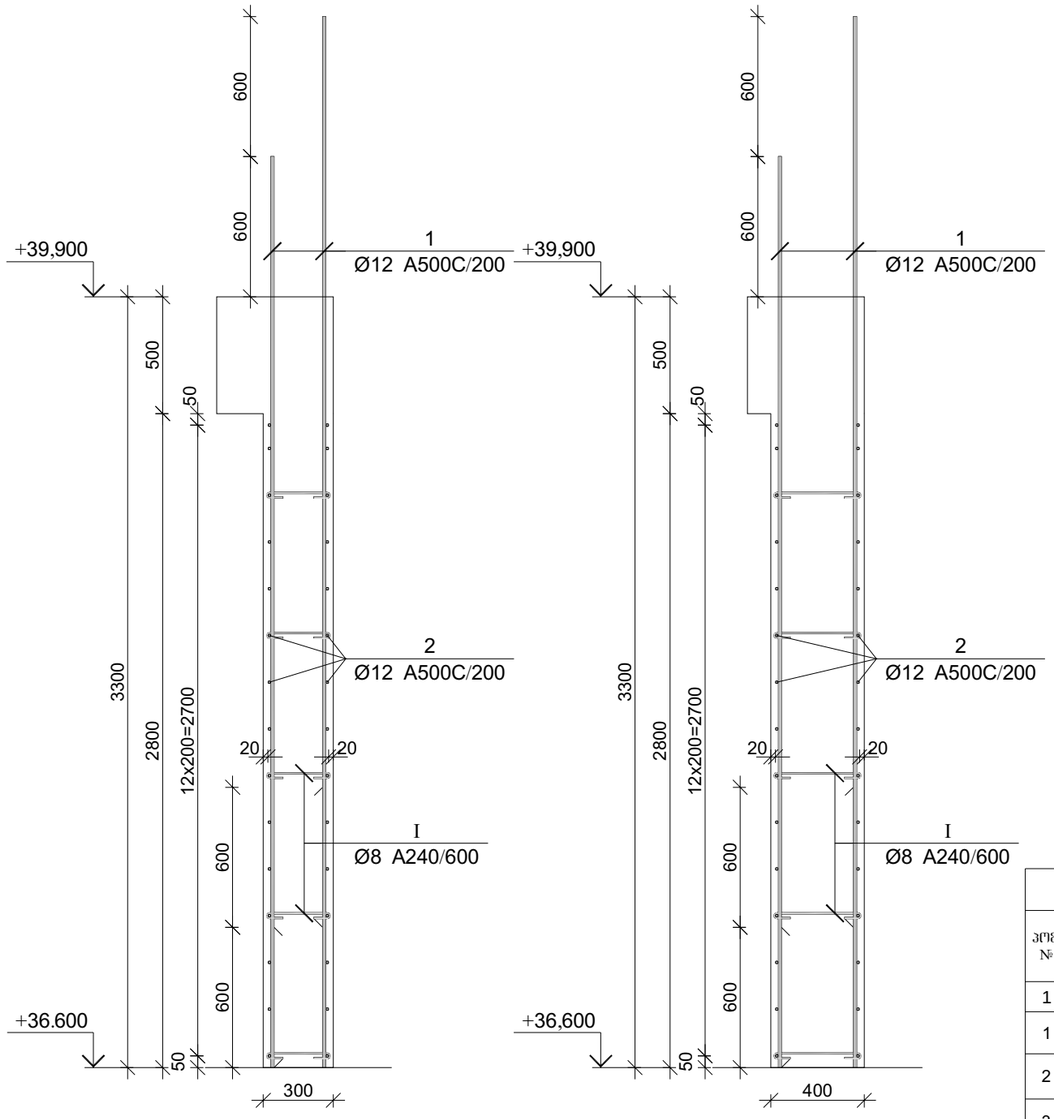

პოზ.	Ø [მმ.]	ესკიზი [მმ.]	სიგრძე [მმ.]
①	Ø12	3900	3900
②	Ø12	----	----
③	Ø12	3250	3250
④	Ø12	2650	2650
Ⓘ	Ø8	75, 75, 180°, 180°, 225	375

მონ. რ/ბ კედლის სპეციფიკაცია +36.600 ნიშნულიდან +39.900 ნიშნულამდე

არმატურის სპეციფიკაცია					არმატურის ამოკრეფა					ბეტონი B 25
პოზ. №	Ø	L მმ.	n ცალი	Ln მ.	Ø	∑ Ln მ.	ერთეული მეტრის წონა კგ.	წონა კგ. A240	წონა კგ. A500C	V; მ³
1	2	3	4	5	6	7	8	9	10	11
1	12 A500C	3900	422	1645.80	8 A240	339.75	0.39	134.06		61.16
2	12 A500C	----	----	3423.00	12 A500C	6502.50	0.89		5773.02	
3	12 A500C	3250	243	789.75						
4	12 A500C	2650	243	643.95						
I	8 A240	375	906	339.75						
						∑		134.06	5773.02	61.16
						n= 1		134.06	5773.02	61.16
									96.59	კგ/მ³

პროექტის დასახელება

მრავალბინიანი მრავალსართულიანი 2 ბლოკისაგან შემდგარი საცხოვრებელი სახლი

პროექტის მისამართი

ქ. თბილისი , ფერღობი ნუცუბიძე II მიკრორაიონი , I კვარტალი კორპუსი №7-ის მიღებარედ (ს/კ 01.14.01.007.399)

დამკვეთი

სტადია	მარილი	განმარტება
2023.02.02		
დაკვეთის №		

CAD DWG ფაილი nucubidze konstruqciebi rev4.dwg

მთ. კონსტრუქტორი:		ა. კორტავა
შესრულა		გ. ვაშაკიძე
შეამოწმა		ნ. ხუბულავა

საავტორო უფლებები

ნახაზის დასახელება

მონ. რ/ბ კედლის არმირების კვეთები და სპეციფიკაცია +36.600 ნიშნულიდან +39.900 ნიშნულამდე

კ-1.62

A3

ფილის არმირების ფრაგმენტი

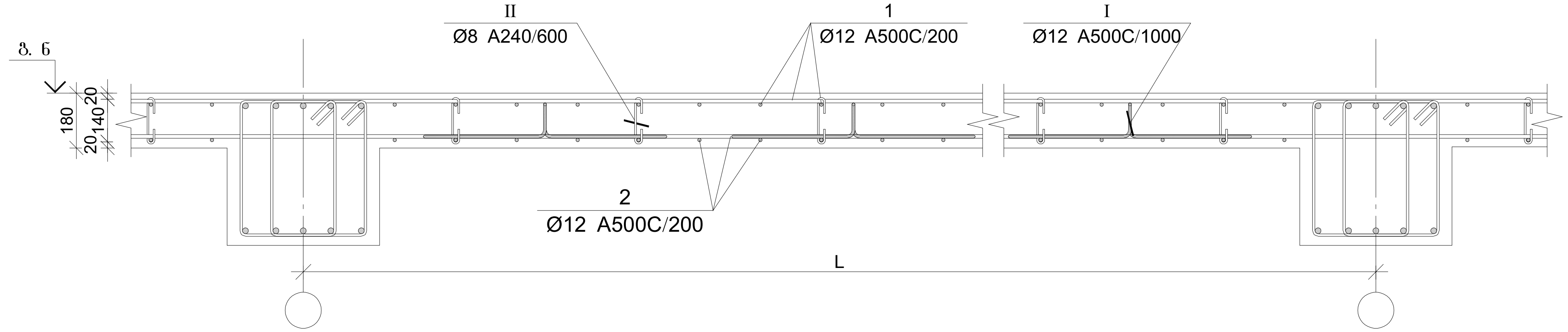

ფილის არმირების კვეთი რიგელთან

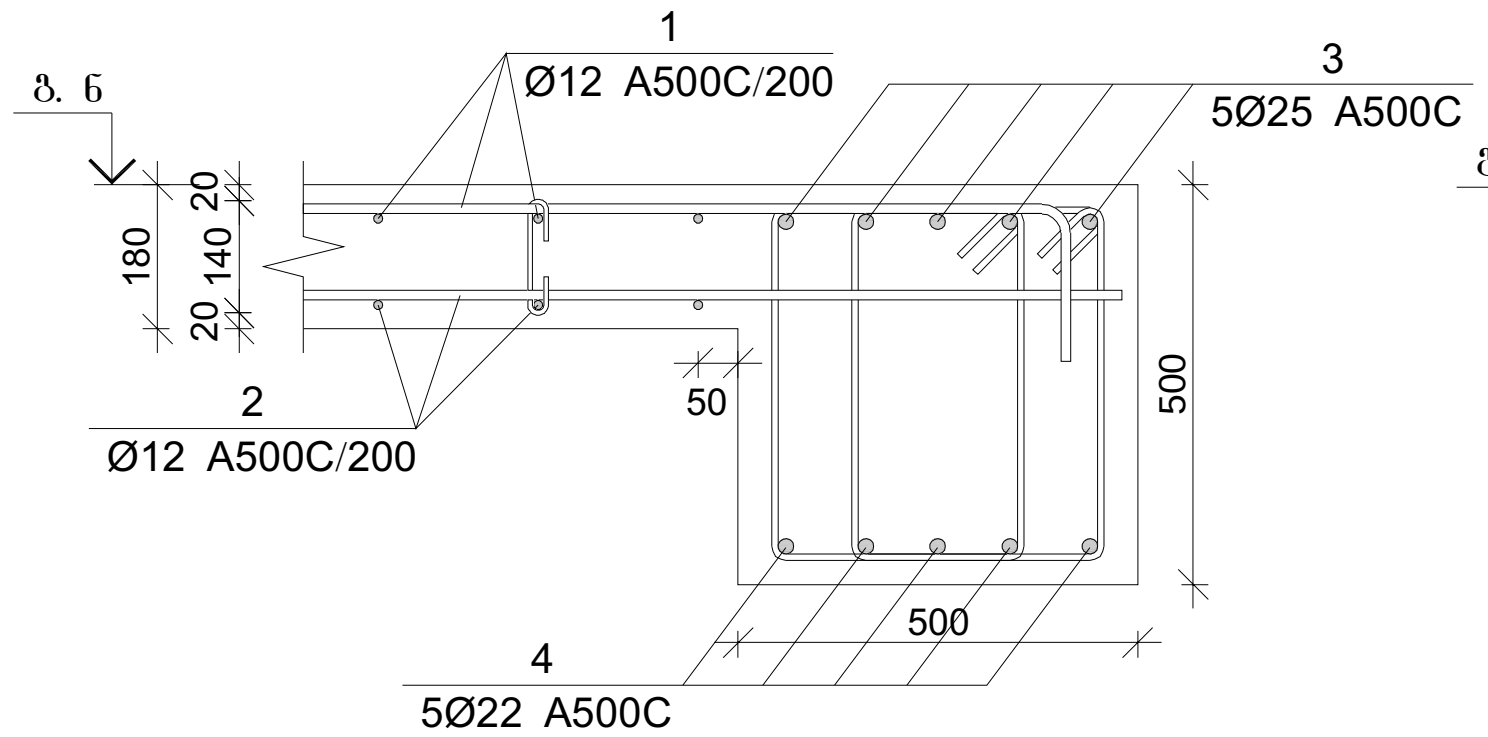

ფილის არმირების კვეთი კედელთან

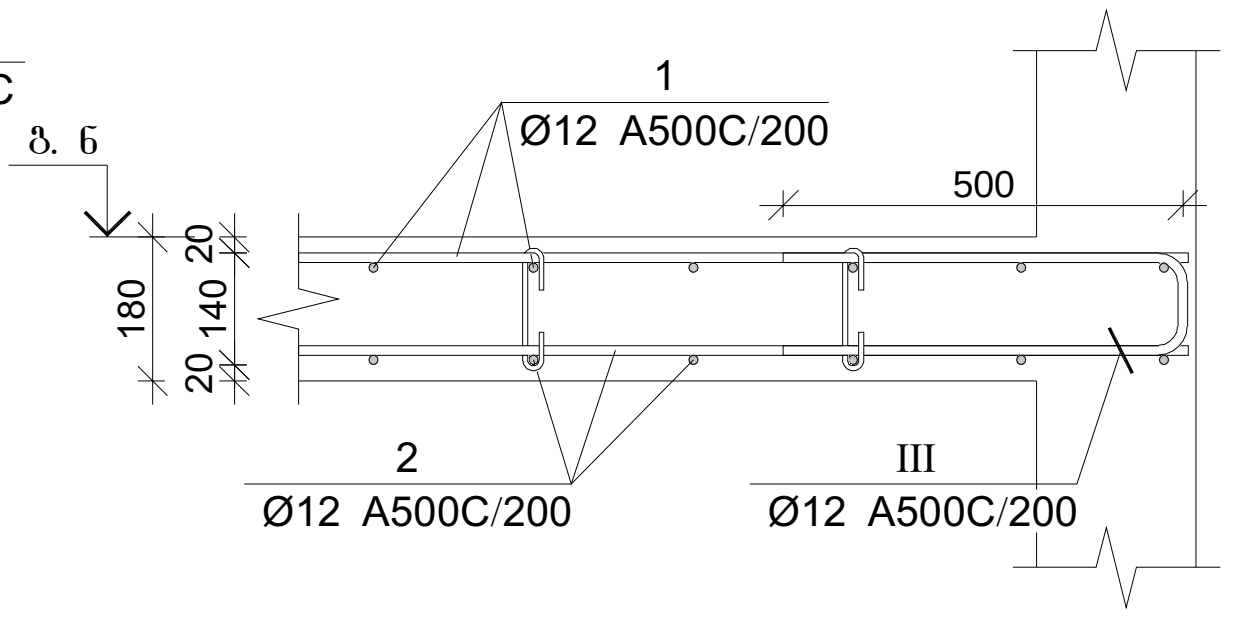

პოზ.	Ø [მმ.]	ესკიზი [მმ.]	სიგრძე [მმ.]
I	Ø8	170; 180; 45; 45; 180	260
II	Ø12	200; 130; 400; 130; 400	1260
III	Ø12	500; 150; 500	1150

ფილის არმირების კვეთი კიდესთან

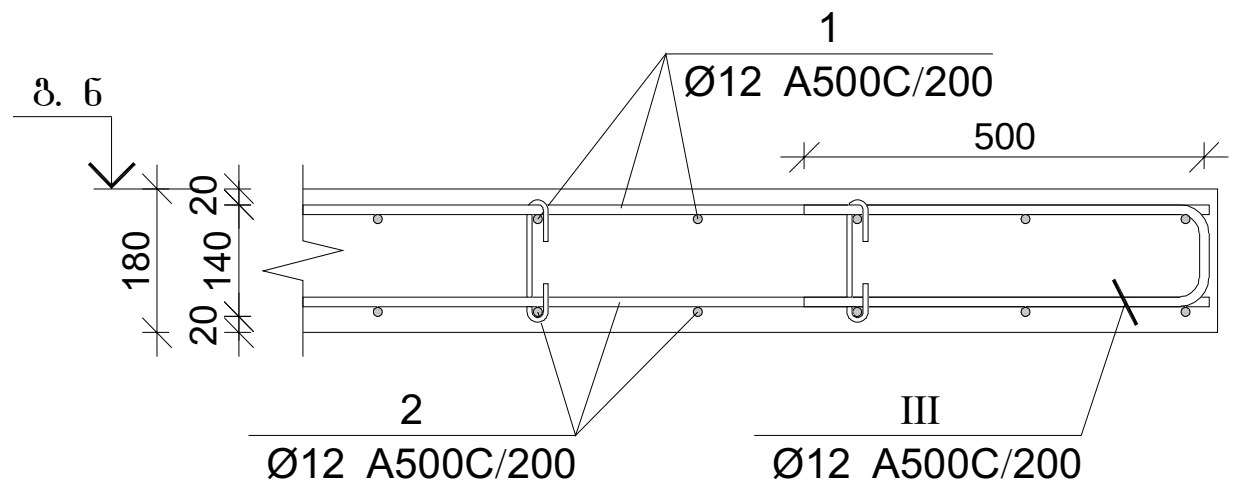

ფილის არმირების კვეთი კიბესთან

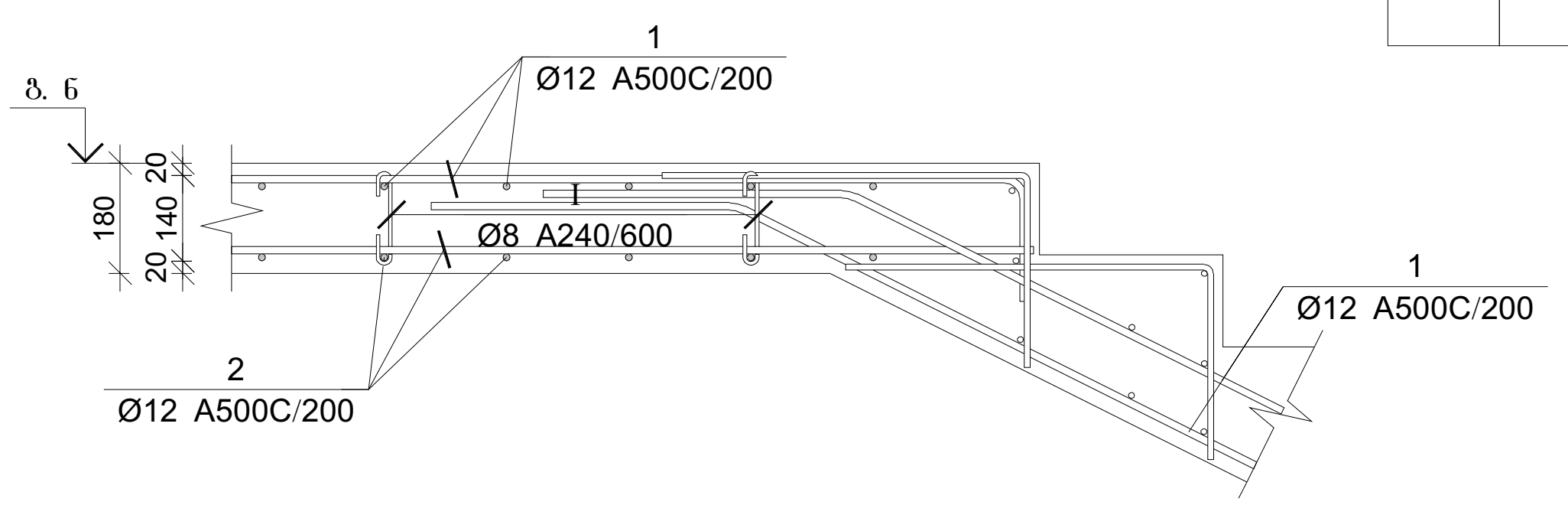

ფილის არმირების კვეთი კიბესთან

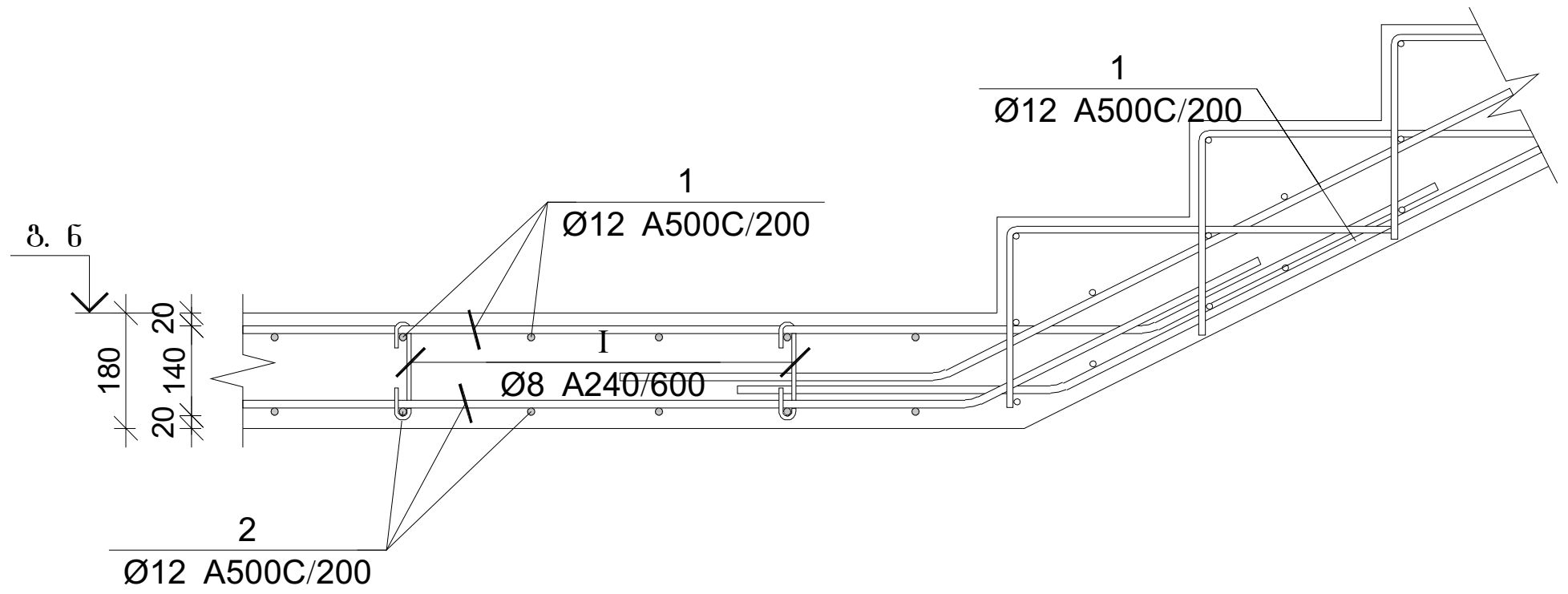

გადახურვის ფილის და რიგელების სპეციფიკაცია +36.600 ნიშნულზე

არმატურის სპეციფიკაცია					არმატურის ამოკრეფა					ბეტონი B 25
პოზ. №	Ø	L მმ.	n ცალი	Ln მ.	Ø	∑ Ln მ.	გრძივი მეტრის წონა კგ.	წონა კგ. A240	წონა კგ. A500C	V; მ³
1	2	3	4	5	6	7	8	9	10	11
1	12 A500C	-	-	16675.00	8 A240	1000.50	0.39	394.78		290.00
2	12 A500C	-	-	15950.00	12 A500C	34626.00	0.89		30741.52	
3	25 A500C	-	-	15950.00	22 A500C	15950.00	2.98		47595.58	
4	22 A500C	-	-	15950.00	25 A500C	1049.04	3.85		4042.35	
I	8 A240	260	4035	1049.04						
II	12 A500C	1150	870	1000.50						
II	12 A500C	1150	870	1000.50			∑	394.78	82379.45	290.00
						n= 1		394.78	82379.45	290.00
									285.43	კგ/მ³

პროექტის დასახელება

მრავალბინიანი მრავალსართულიანი 2 ბლოკისაგან შემდგარი საცხოვრებელი სახლი

პროექტის მისამართი

ქ. თბილისი , ფერდობი ნუცუბიძე
II მიკრორაიონი , I კვარტალი
კორპუსი №7-ის მიმდებარედ
(ს/კ 01.14.01.007.399)

დამკვეთი

სტადია	თარიღი	განმარტება
	2023.02.02	

დამკვეთის №

CAD DWG ფაილი nucubidze konstruqciebi rev4.dwg

მთ. კონსტრუქტორი: ა. კორტავა

შეასრულა გ. ვაშაკიძე

შეამოწმა ნ. ხუბულავა

საავტორო უფლებები

ნახაზის დასახელება

გადახურვის ფილის და რიგელის არმირების კვეთები და სპეციფიკაცია +36.600 ნიშნულზე

კ-1.63

A3

კონსტრუქციების საძალიბე გეგმა +39.900 ნიშნულზე

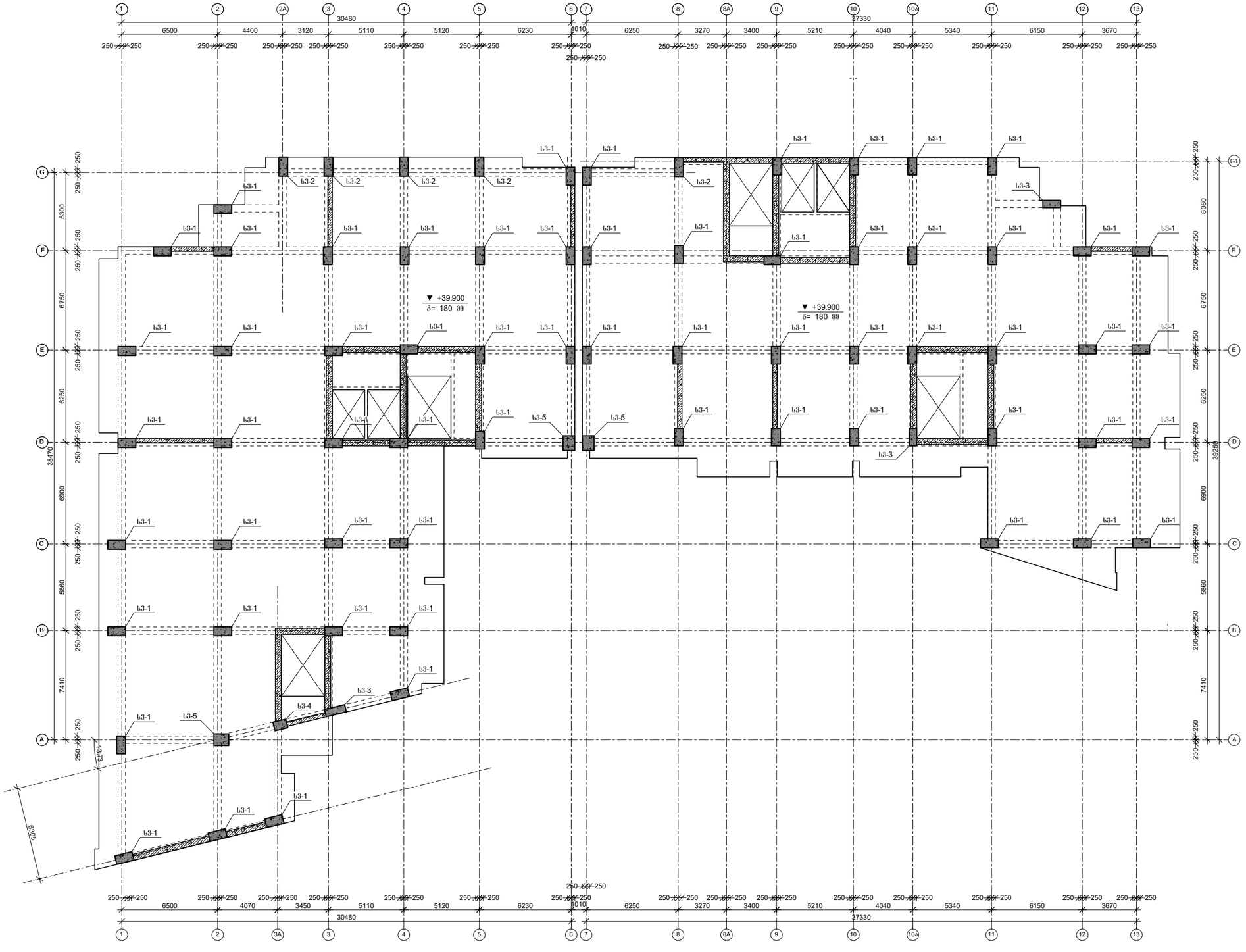

პროექტის დასახელება

მრავალბინიანი მრავალსართულიანი 2 ბლოკისაგან შემდგარი საცხოვრებელი სახლი

პროექტის მისამართი

ქ. თბილისი , ფერღობი ნუცუბიძე II მიკრორაიონი , I კვარტალი კორპუსი №7-ის მიღებარედ (ს/კ 01.14.01.007.399)

დამკვეთი

სტადია	მარცხი	განმარტება
	2023.02.02	

დაკვეთის №

CAD DWG ფაილი nucubidze konstruqciebi rev4.dwg

მთ. კონსტრუქტორი: ა. კორტავა

შესრულა ზ. ვაშაკიძე

შემოწმა ნ. ხუბულავა

საავტორო უფლებები

ნახაზის დასახელება

კონსტრუქციების საძალიბე გეგმა +39.900 ნიშნულზე

კ-1.03

A3

მონ. რ/ბ სვეტის არმირება +39.900 ნიშნულზე

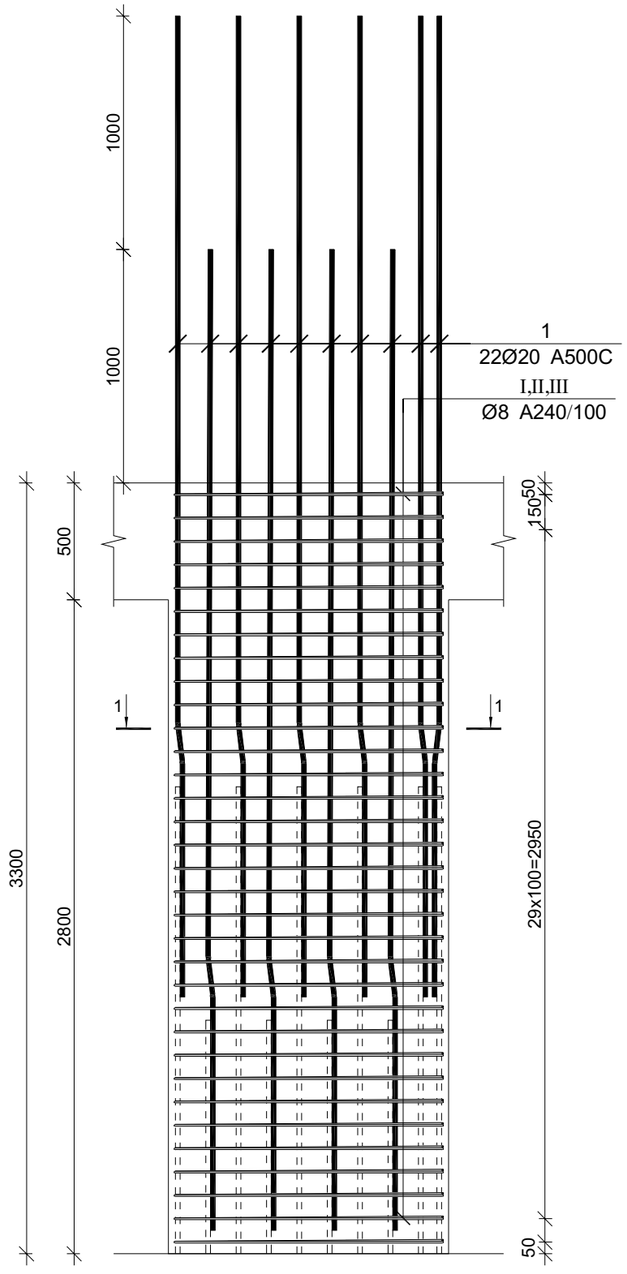

მონ. რ/ბ სვეტის სვ-1-ის არმირება

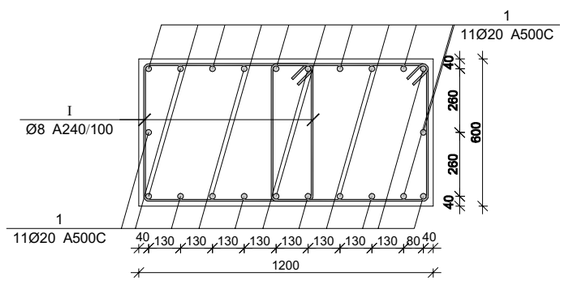

მონ. რ/ბ სვეტის სვ-2-ის არმირება

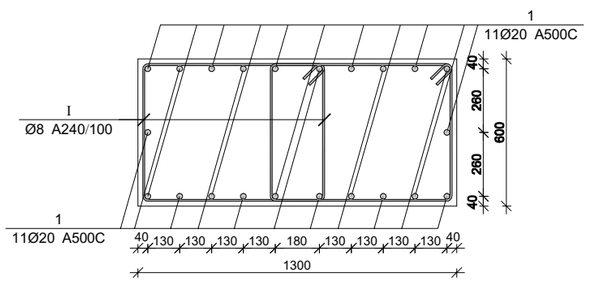

მონ. რ/ბ სვეტის სვ-3-ის არმირება

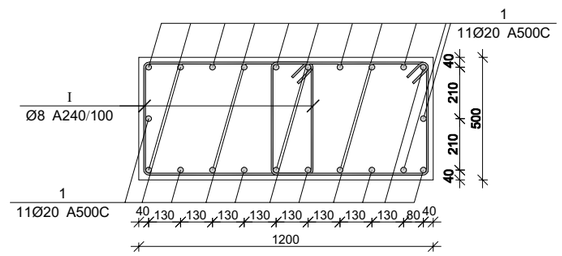

მონ. რ/ბ სვეტის სვ-4-ის არმირება

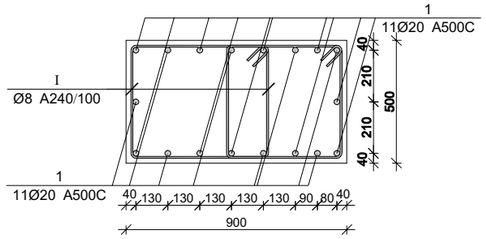

მონ. რ/ბ სვეტის სვ-5-ის არმირება

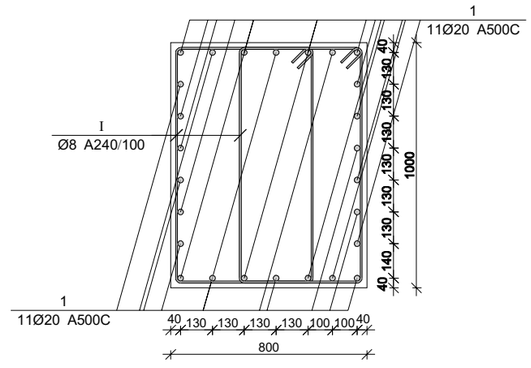

მონ. რ/ბ სვეტის არმირების სპეციფიკაცია +39.900 ნიშნულზე

არმატურის სპეციფიკაცია					არმატურის ამოკრეფა					ბეტონი B 25
პოზ. №	Ø	L მმ.	n ცალი	Ln მ.	Ø	∑ Ln მ.	ერთეული წონა კგ.	წონა კგ. A240	წონა კგ. A500C	V; მ³
1	2	3	4	5	6	7	8	9	10	11
1	20 A500C	4150	12	49.80	8 A240	138.57	0.39	54.68		1.01
I	8 A240	2400	31	74.40	20 A500C	49.80	2.47		122.81	
II	8 A240	550	31	17.05						
III	8 A240	760	62	47.12		∑		54.68	122.81	1.01
						n= 21		1148.23	2579.11	21.17
									176.08	კგ/მ³

პროექტის დასახელება

მრავალბინიანი მრავალსართულიანი 2 ბლოკისაგან შემდგარი საცხოვრებელი სახლი

პროექტის მისამართი

ქ. თბილისი , ფერღობი ნუცუბიძე II მიკრორაიონი , I კვარტალი კორპუსი №7-ის მიღებარეზე (ს/კ 01.14.01.007.399)

დამკვეთი

სტადია	თარიღი	განმარტება
	2023.02.02	

დაკვეთის №

CAD DWG ფაილი nucubidze konstruqciebi rev4.dwg

მთ. კონსტრუქტორი: ა. კორტავა

შესრულა გ. ვაშაკიძე

შეამოწმა ნ. ხუბულავა

საავტორო უფლებები

ნახაზის დასახელება

მონ. რ/ბ სვეტის არმირება +39.900 ნიშნულზე

კ-1.65

A3

მონ. რ/ბ კედლის არმირება +39.900-დან +43.200 ნიშნულამდე

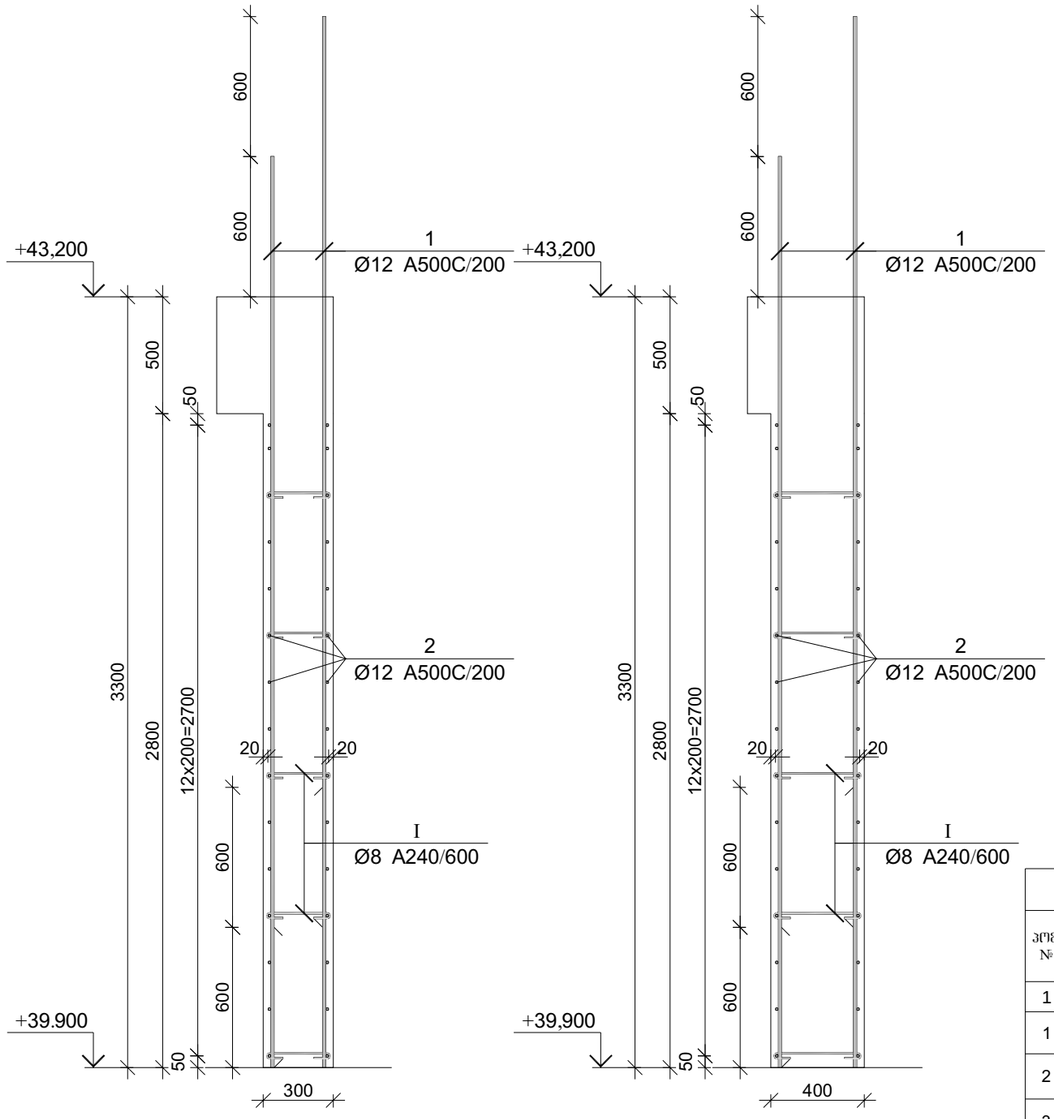

პოზ.	Ø [მმ.]	ესკიზი [მმ.]	სიგრძე [მმ.]
①	Ø12	3900	3900
②	Ø12	---	----
③	Ø12	3250	3250
④	Ø12	2650	2650
Ⓘ	Ø8	75, 75, 180°, 180°, 225	375

მონ. რ/ბ კედლის სპეციფიკაცია +39.900 ნიშნულიდან +43.200 ნიშნულამდე

არმატურის სპეციფიკაცია					არმატურის ამოკრეფა					ბეტონი B 25
პოზ. №	Ø	L მმ.	n ცალი	Ln მ.	Ø	∑ Ln მ.	ერთეული მეტრის წონა კგ.	წონა კგ. A240	წონა კგ. A500C	V; მ³
1	2	3	4	5	6	7	8	9	10	11
1	12 A500C	3900	422	1645.80	8 A240	339.75	0.39	134.06		61.16
2	12 A500C	----	----	3423.00	12 A500C	6502.50	0.89		5773.02	
3	12 A500C	3250	243	789.75						
4	12 A500C	2650	243	643.95						
I	8 A240	375	906	339.75						
						∑		134.06	5773.02	61.16
						n= 1		134.06	5773.02	61.16
									96.59	კგ/მ³

პროექტის დასახელება

მრავალბინიანი მრავალსართულიანი 2 ბლოკისაგან შემდგარი საცხოვრებელი სახლი

პროექტის მისამართი

ქ. თბილისი , ფერღობი ნუცუბიძე II მიკრორაიონი , I კვარტალი კორპუსი №7-ის მიდებარედ (ს/კ 01.14.01.007.399)

დამკვეთი

სტადია	მარილი	განმარტება
2023.02.02		
დაკვეთის №		

CAD DWG ფაილი nucubidze konstruqciebi rev4.dwg

მთ. კონსტრუქტორი:		ა. კორტავა
შესრულა		გ. ვაშაკიძე
შეამოწმა		ნ. ხუბულავა

საავტორო უფლებები

ნახაზის დასახელება

მონ. რ/ბ კედლის არმირების კვეთები და სპეციფიკაცია +39.900 ნიშნულიდან +43.200 ნიშნულამდე

კ-1.66

A3

ფილის არმირების ფრაგმენტი

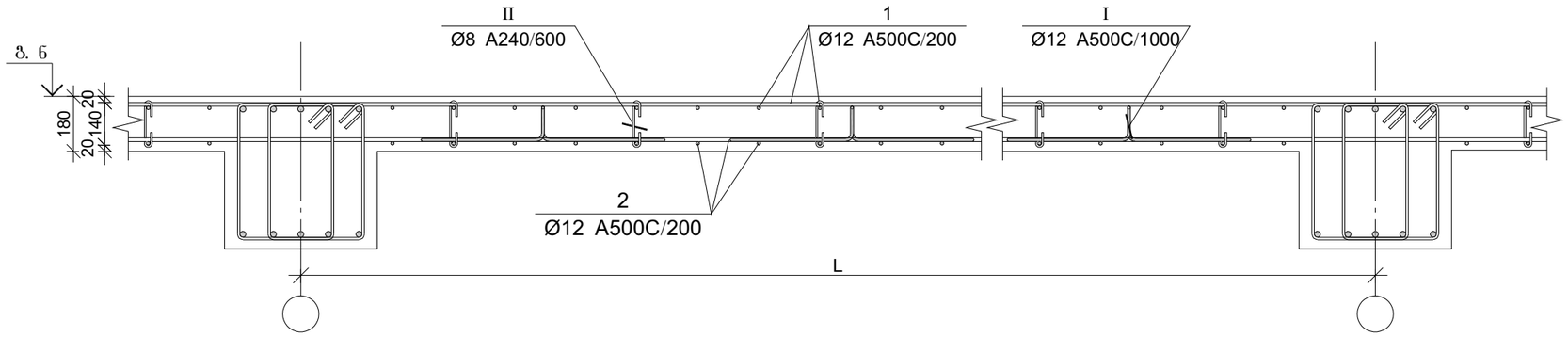

ფილის არმირების კვეთი რიგელთან

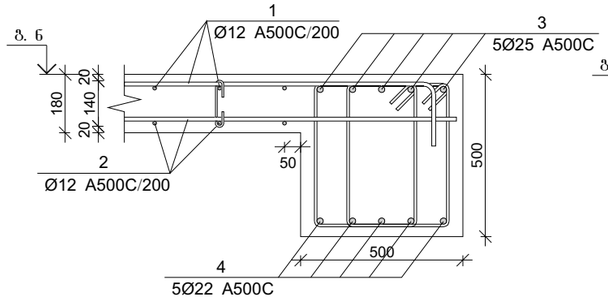

ფილის არმირების კვეთი კედელთან

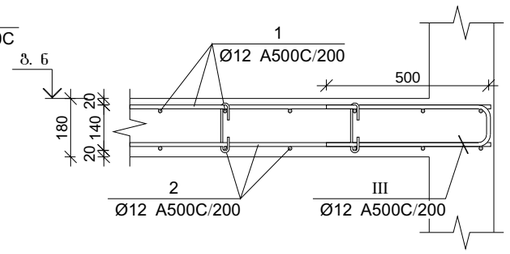

ფილის არმირების კვეთი კიდესთან

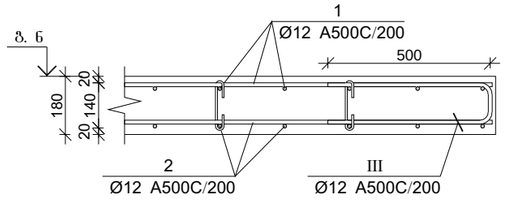

ფილის არმირების კვეთი კიბესთან

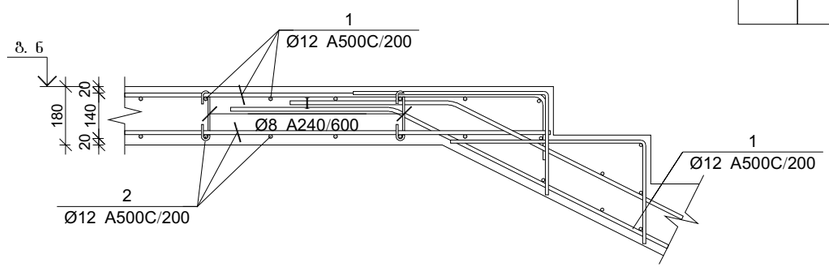

ფილის არმირების კვეთი კიბესთან

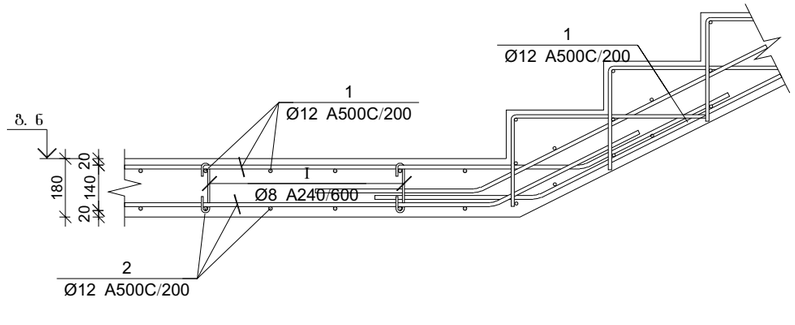

პოზ.	Ø [მმ.]	ესკიზი [მმ.]	სიგრძე [მმ.]
Ⅰ	Ø8	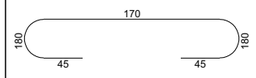	260
Ⅱ	Ø12	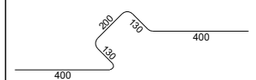	1260
Ⅲ	Ø12	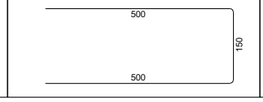	1150

გაღახურვის ფილის და რიგელების სპეციფიკაცია +39.900 ნიშნულზე

არმატურის სპეციფიკაცია					არმატურის ამოკრეფა					ბეტონი B 25
პოზ. №	Ø	L მმ.	n ცალი	Ln მ.	Ø	∑ Ln მ.	პარამეტრის წონა კგ.	წონა კგ. A240	წონა კგ. A500C	V; მ³
1	2	3	4	5	6	7	8	9	10	11
1	12 A500C	-	-	16675.00	8 A240	1000.50	0.39	394.78		290.00
2	12 A500C	-	-	15950.00	12 A500C	34626.00	0.89		30741.52	
3	25 A500C	-	-	15950.00	22 A500C	15950.00	2.98		47595.58	
4	22 A500C	-	-	15950.00	25 A500C	1049.04	3.85		4042.35	
Ⅰ	8 A240	260	4035	1049.04						
Ⅱ	12 A500C	1150	870	1000.50						
Ⅱ	12 A500C	1150	870	1000.50			∑	394.78	82379.45	290.00
						n= 1		394.78	82379.45	290.00
									285.43	კგ/მ³

პროექტის დასახელება

მრავალბინიანი მრავალსართულიანი 2 ბლოკისაგან შემდგარი საცხოვრებელი სახლი

პროექტის მისამართი

ქ. თბილისი , ფერღობი ნუცუბიძე II მიკრორაიონი , I კვარტალი კორპუსი №7-ის მიღებარედ (ს/კ 01.14.01.007.399)

დამკვეთი

სტადია	თარიღი	განმარტება
	2023.02.02	

დაკვეთის №

CAD DWG ფაილი nucubidze konstruqciebi rev4.dwg

მთ. კონსტრუქტორი: ა. კორტავა

შესრულა ზ. ვაშაკიძე

შეამოწმა ნ. ხუბულავა

საავტორო უფლებები

ნახაზის დასახელება

გაღახურვის ფილის და რიგელის არმირების კვეთები და სპეციფიკაცია +39.900 ნიშნულზე

კ-1.67

A3

კონსტრუქციების საყალიბე გეგმა +43.200 ნიშნულზე

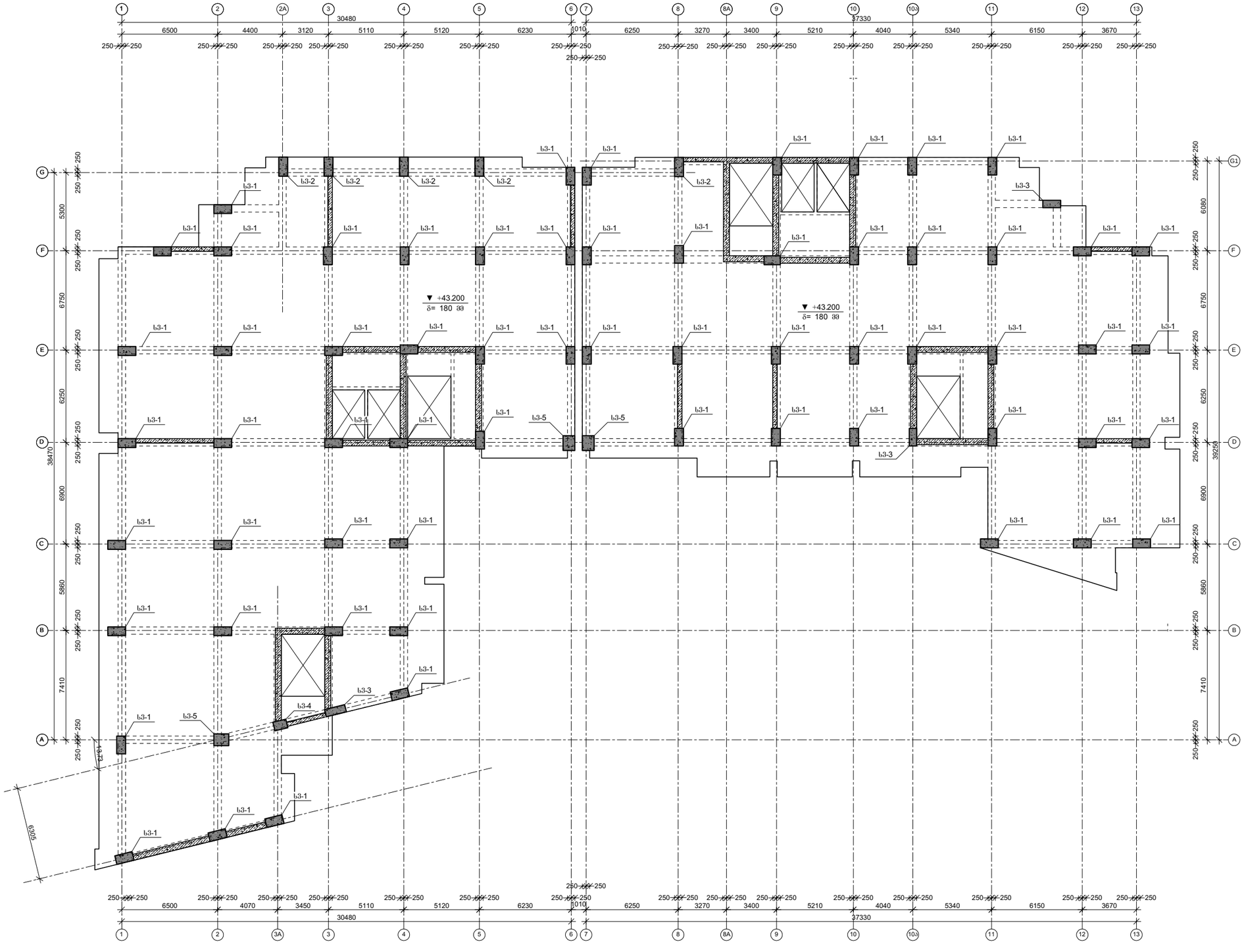

პროექტის დასახელება

მრავალბინიანი მრავალსართულიანი 2 ბლოკისაგან შემდგარი საცხოვრებელი სახლი

პროექტის მისამართი

ქ. თბილისი , ფერღობი ნუცუბიძე II მიკრორაიონი , I კვარტალი კორპუსი №7-ის მიღებარედ (ს/კ 01.14.01.007.399)

დამკვეთი

სტადია	მარცხი	განმარტება
	2023.02.02	

დაკვეთის №

CAD DWG ფაილი nucubidze konstruqciebi rev4.dwg

მთ. კონსტრუქტორი: ა. კორტავა

შესრულა ზ. ვაშაკიძე

შემოწმა ნ. ხუბულავა

საავტორო უფლებები

ნახაზის დასახელება

კონსტრუქციების საყალიბე გეგმა +43.200 ნიშნულზე

კ-1.03

A3

მონ. რ/ბ სვეტის არმირება +43.200 ნიშნულზე

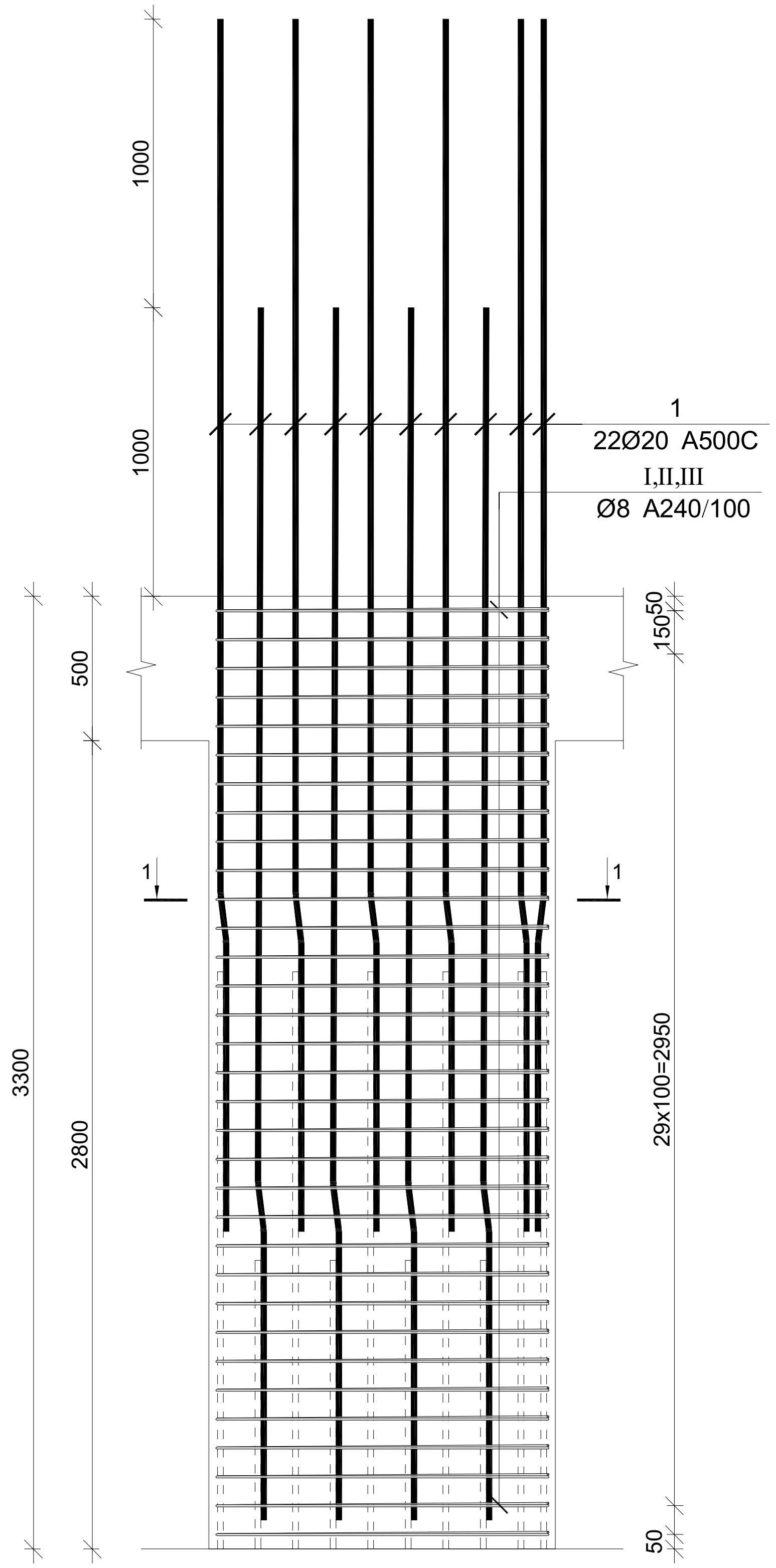

მონ. რ/ბ სვეტის სვ-1-ის არმირება

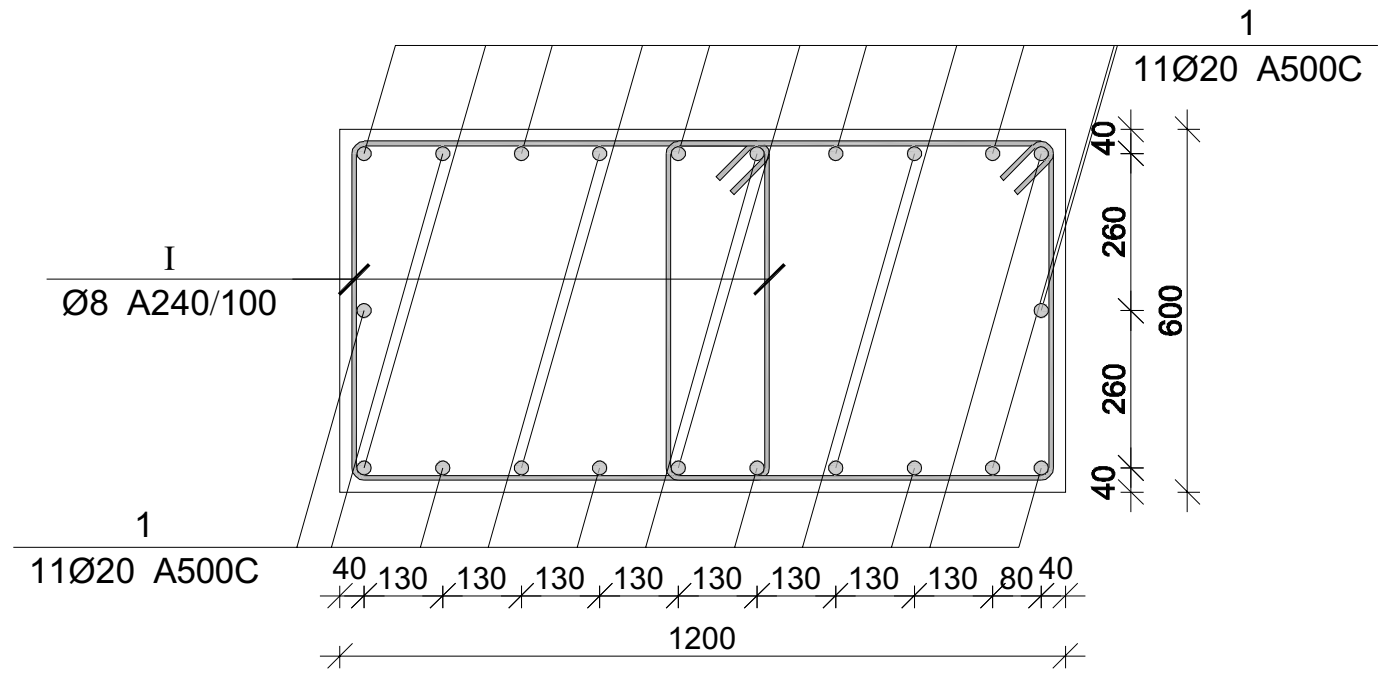

მონ. რ/ბ სვეტის სვ-2-ის არმირება

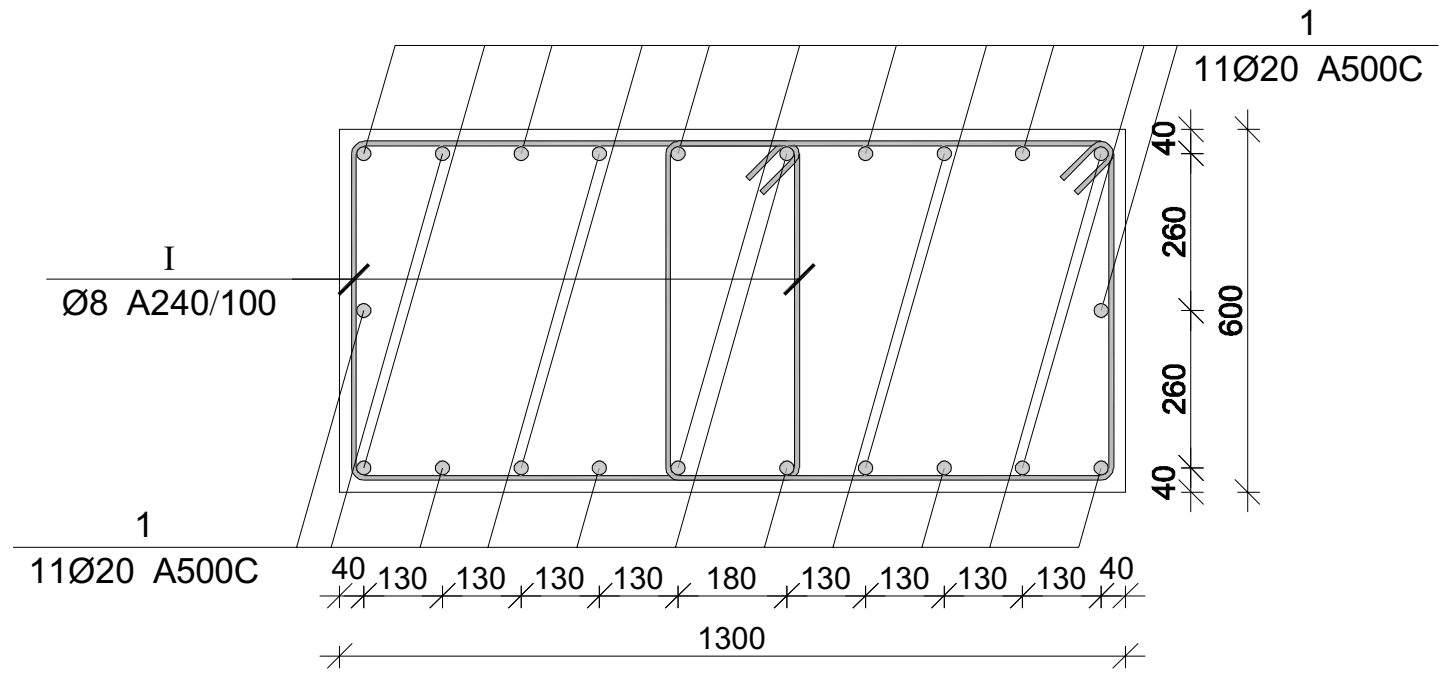

მონ. რ/ბ სვეტის სვ-3-ის არმირება

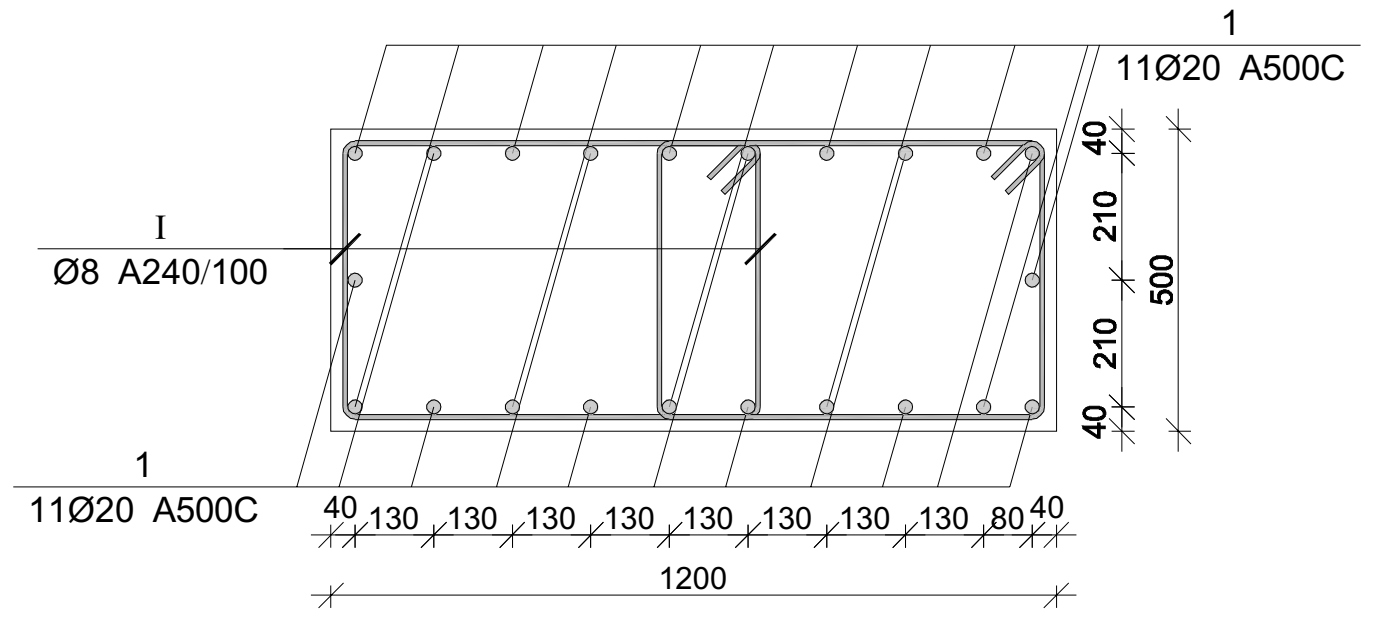

მონ. რ/ბ სვეტის სვ-4-ის არმირება

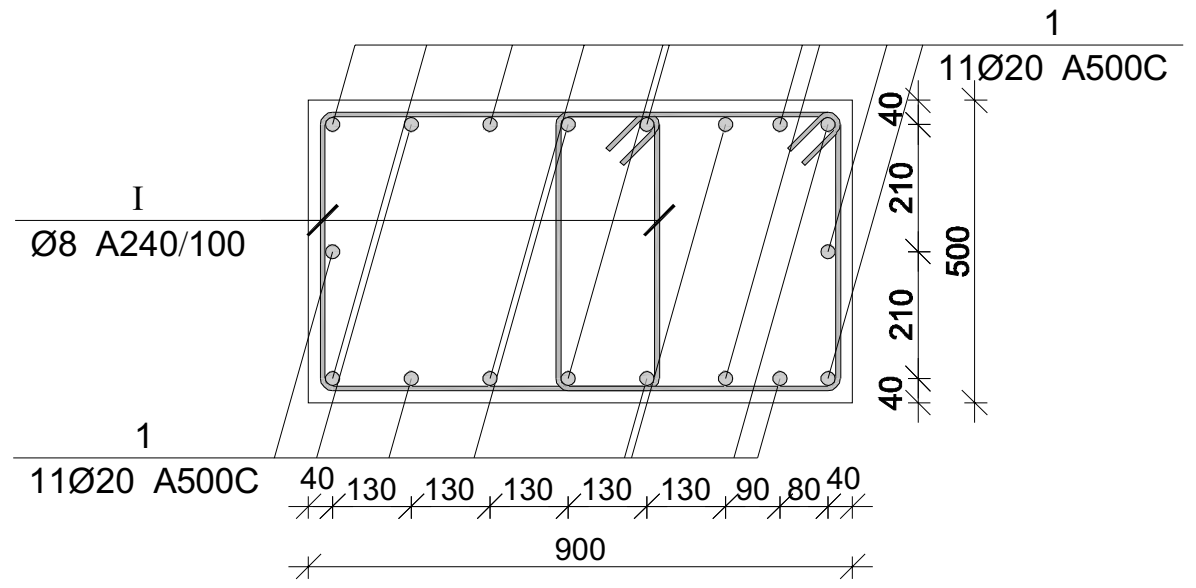

მონ. რ/ბ სვეტის სვ-5-ის არმირება

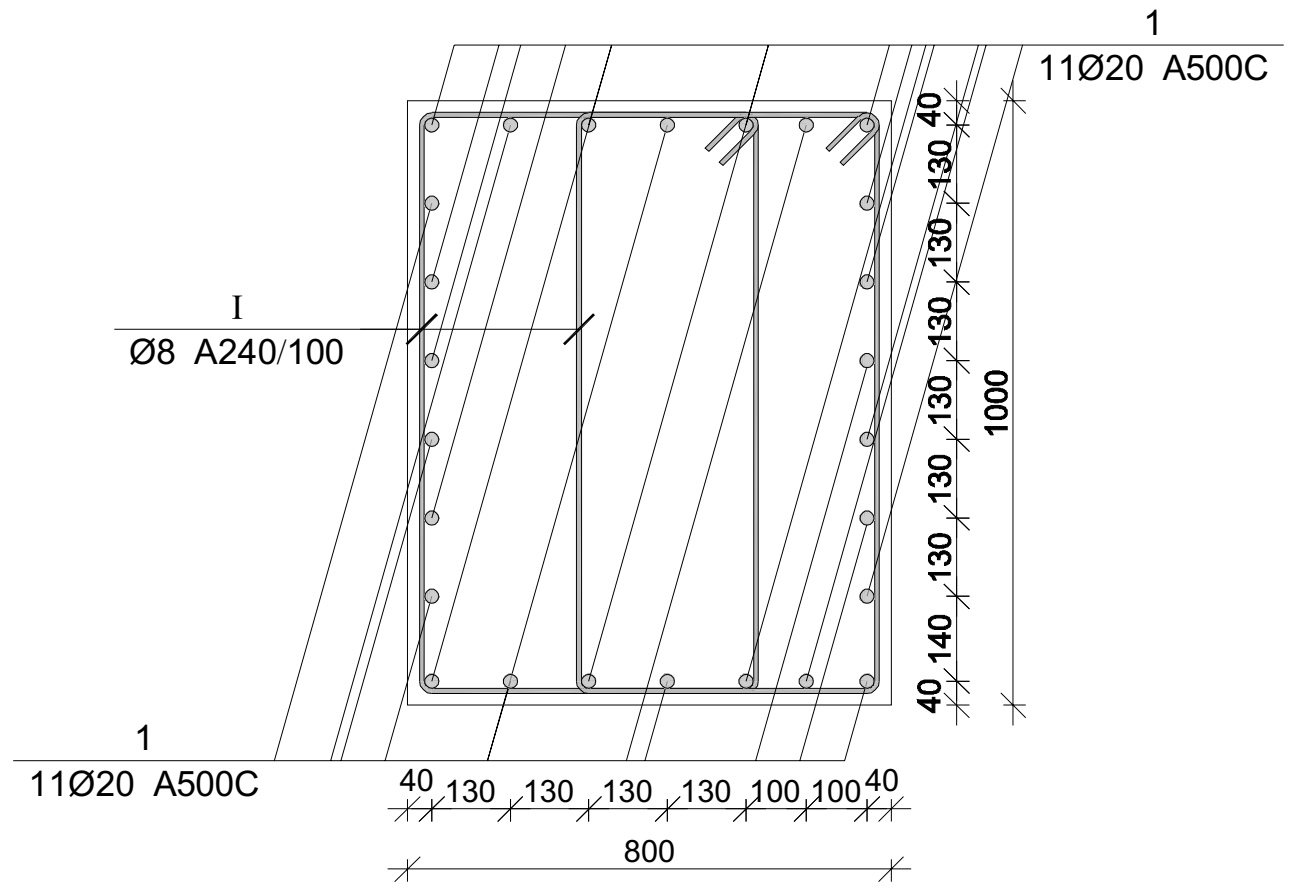

მონ. რ/ბ სვეტის არმირების სპეციფიკაცია +43.200 ნიშნულზე

არმატურის სპეციფიკაცია					არმატურის ამოკრეფა					ბეტონი B 25
პოზ. №	Ø	L მმ.	n ცალი	Ln მ.	Ø	∑ Ln მ.	ერთეული გრძივი წონა კგ.	წონა კგ. A240	წონა კგ. A500C	V; მ³
1	2	3	4	5	6	7	8	9	10	11
1	20 A500C	4150	12	49.80	8 A240	138.57	0.39	54.68		1.01
I	8 A240	2400	31	74.40	20 A500C	49.80	2.47		122.81	
II	8 A240	550	31	17.05						
III	8 A240	760	62	47.12			∑	54.68	122.81	1.01
						n= 21		1148.23	2579.11	21.17
									176.08	კგ/მ³

პროექტის დასახელება

მრავალბინიანი მრავალსართულიანი 2 ბლოკისაგან შემდგარი საცხოვრებელი სახლი

პროექტის მისამართი

ქ. თბილისი , ფერდობი ნუცუბიძე II მიკრორაიონი , I კვარტალი კორპუსი №7-ის მიმდებარედ (ს/კ 01.14.01.007.399)

დამკვეთი

სტადია	თარიღი	განმარტება
	2023.02.02	

დამკვეთის №

CAD DWG ფაილი nucubidze konstruqciebi rev4.dwg

მთ. კონსტრუქტორი: ა. კორტავა

შეასრულა გ. ვაშაკიძე

შეამოწმა ნ. ხუხულავა

საავტორო უფლებები

ნახაზის დასახელება

მონ. რ/ბ სვეტის არმირება +43.200 ნიშნულზე

კ-1.69

A3

მონ. რ/ბ კედლის არმირება +43.200-დან +46.500 ნიშნულამდე

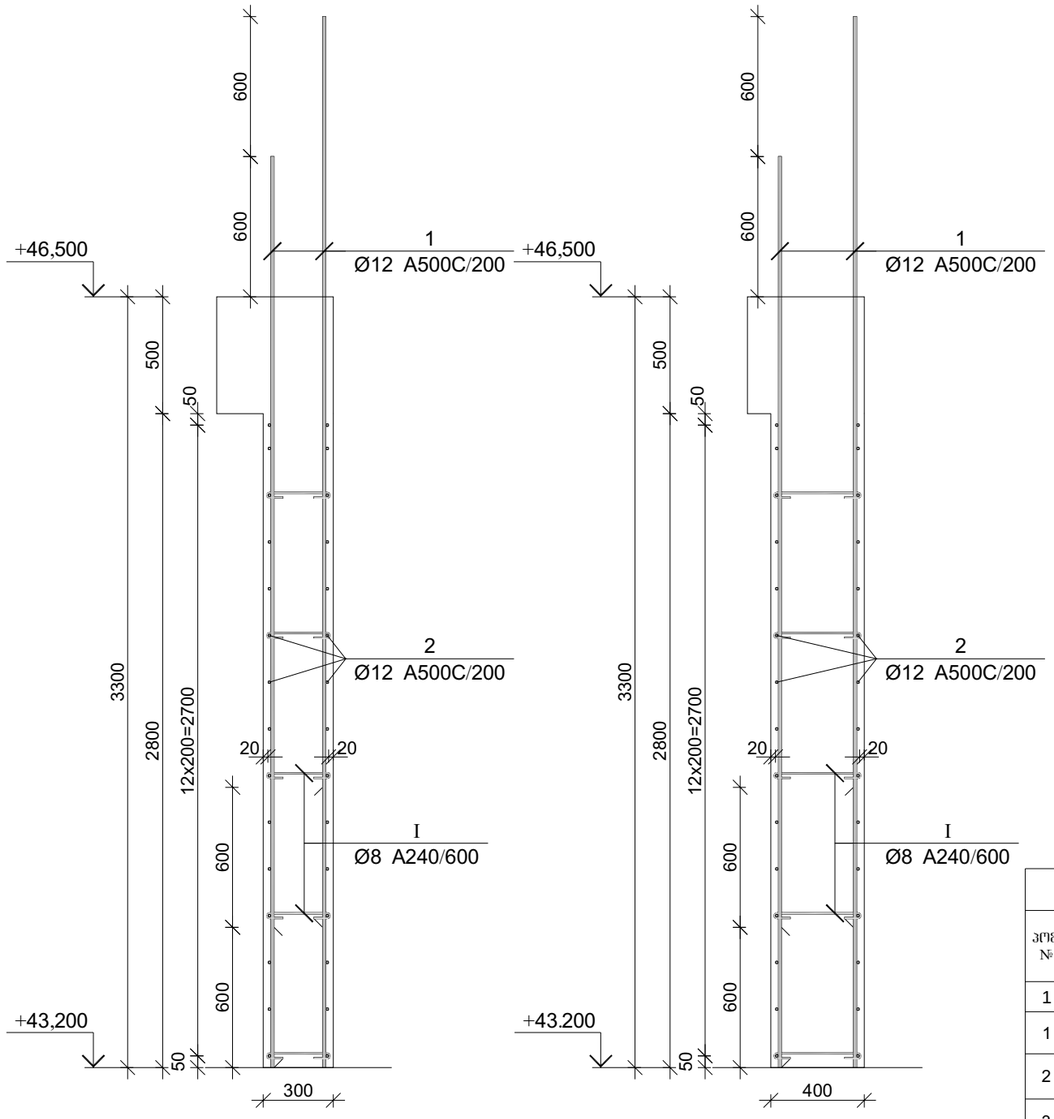

პოზ.	Ø [მმ.]	ესკიზი [მმ.]	სიგრძე [მმ.]
①	Ø12	3900	3900
②	Ø12	---	----
③	Ø12	3250	3250
④	Ø12	2650	2650
Ⓘ	Ø8	75, 75, 180°, 180°, 225	375

მონ. რ/ბ კედლის სპეციფიკაცია +43.200 ნიშნულიდან +46.500 ნიშნულამდე

არმატურის სპეციფიკაცია					არმატურის ამოკრეფა					ბეტონი B 25
პოზ. №	Ø	L მმ.	n ცალი	Ln მ.	Ø	∑ Ln მ.	ერთეული მეტრის წონა კგ.	წონა კგ. A240	წონა კგ. A500C	V; მ³
1	2	3	4	5	6	7	8	9	10	11
1	12 A500C	3900	422	1645.80	8 A240	339.75	0.39	134.06		61.16
2	12 A500C	----	----	3423.00	12 A500C	6502.50	0.89		5773.02	
3	12 A500C	3250	243	789.75						
4	12 A500C	2650	243	643.95						
I	8 A240	375	906	339.75						
						∑		134.06	5773.02	61.16
						n= 1		134.06	5773.02	61.16
									96.59	კგ/მ³

პროექტის დასახელება

მრავალბინიანი მრავალსართულიანი 2 ბლოკისაგან შემდგარი საცხოვრებელი სახლი

პროექტის მისამართი

ქ. თბილისი , ფერღობი ნუცუბიძე II მიკრორაიონი , I კვარტალი კორპუსი №7-ის მიღებარედ (ს/კ 01.14.01.007.399)

დამკვეთი

სტადია	მარილი	განმარტება
2023.02.02		
დაკვეთის №		
CAD DWG ფაილი	nucubidze konstruqciebi rev4.dwg	
მთ. კონსტრუქტორი:		ა. კორტავა
შესრულა		გ. ვაშაკიძე
შეამოწმა		ნ. ხუბულავა

საავტორო უფლებები

ნახაზის დასახელება

მონ. რ/ბ კედლის არმირების კვეთები და სპეციფიკაცია +43.200 ნიშნულიდან +46.500 ნიშნულამდე

კ-1.70

A3

ფილის არმირების ფრაგმენტი

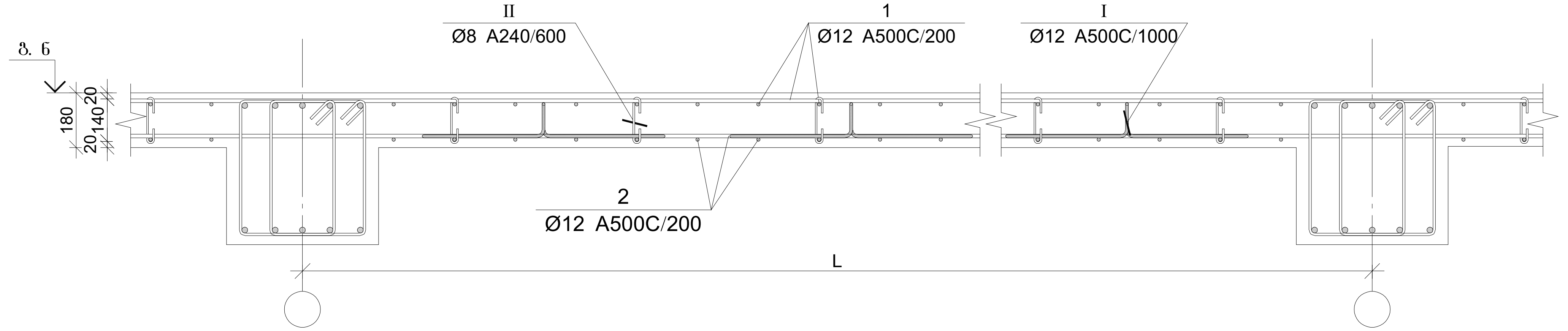

ფილის არმირების კვეთი რიგელთან

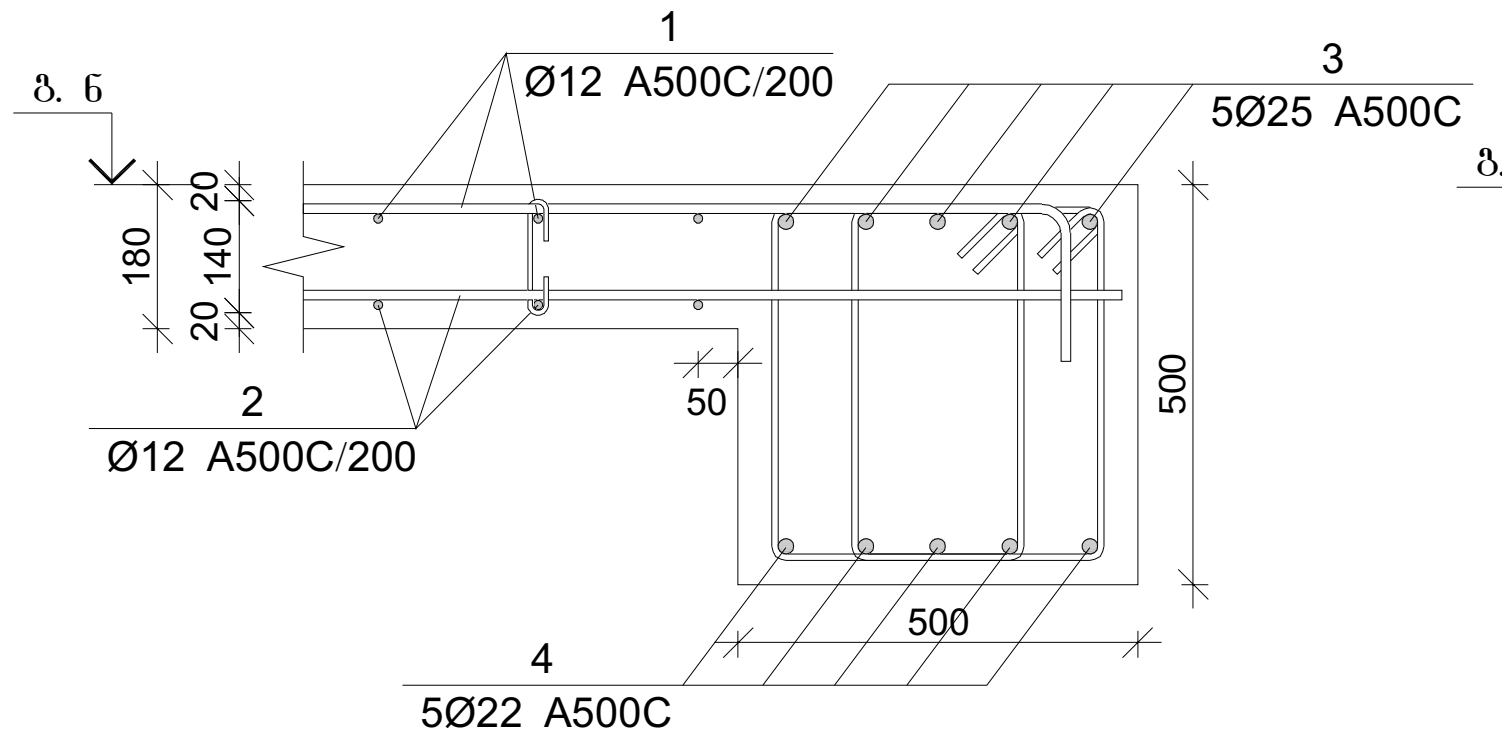

ფილის არმირების კვეთი კედელთან

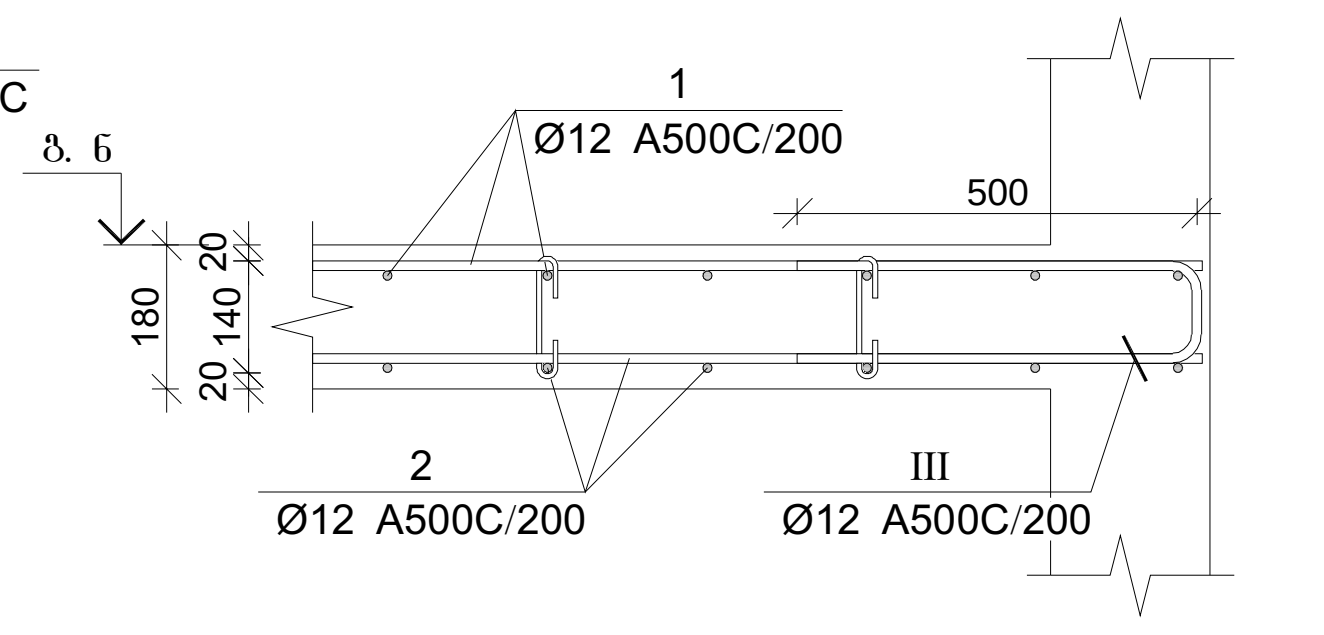

პოზ.	Ø [მმ.]	ესკიზი [მმ.]	სიგრძე [მმ.]
I	Ø8		260
II	Ø12		1260
III	Ø12		1150

ფილის არმირების კვეთი კიდესთან

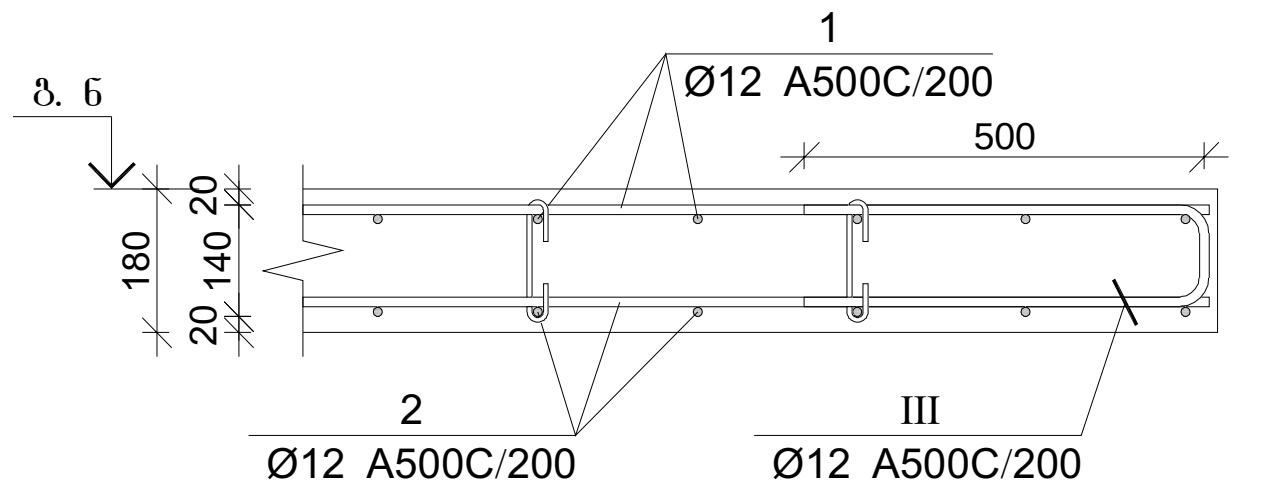

ფილის არმირების კვეთი კიბესთან

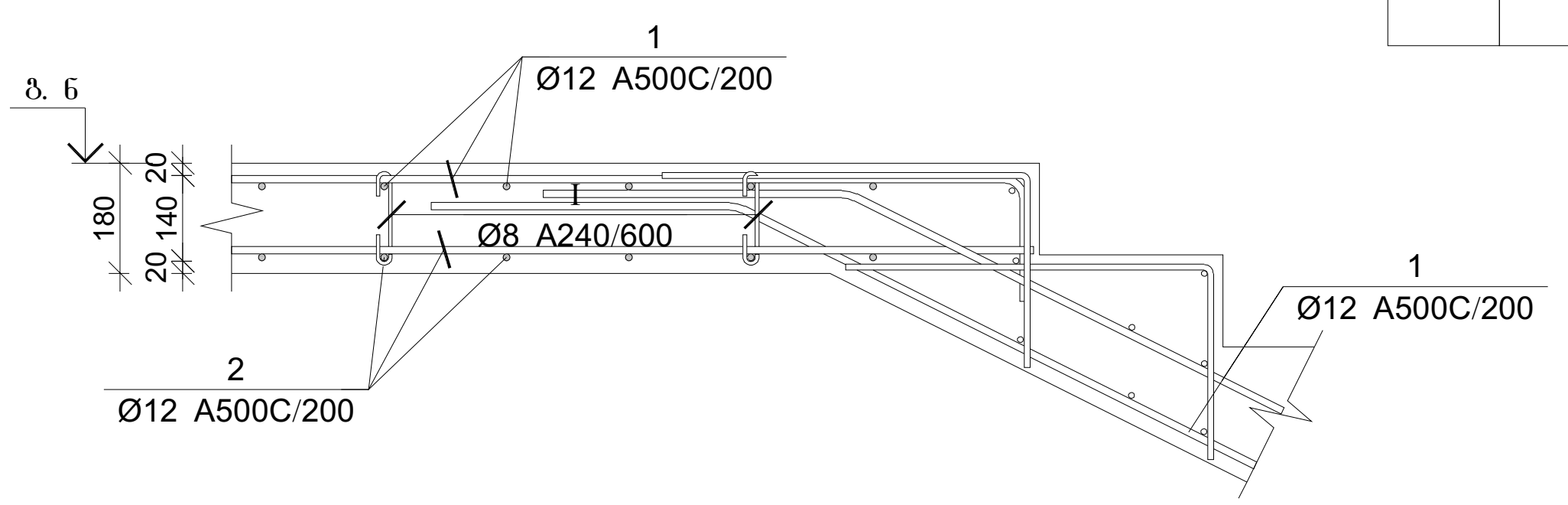

ფილის არმირების კვეთი კიბესთან

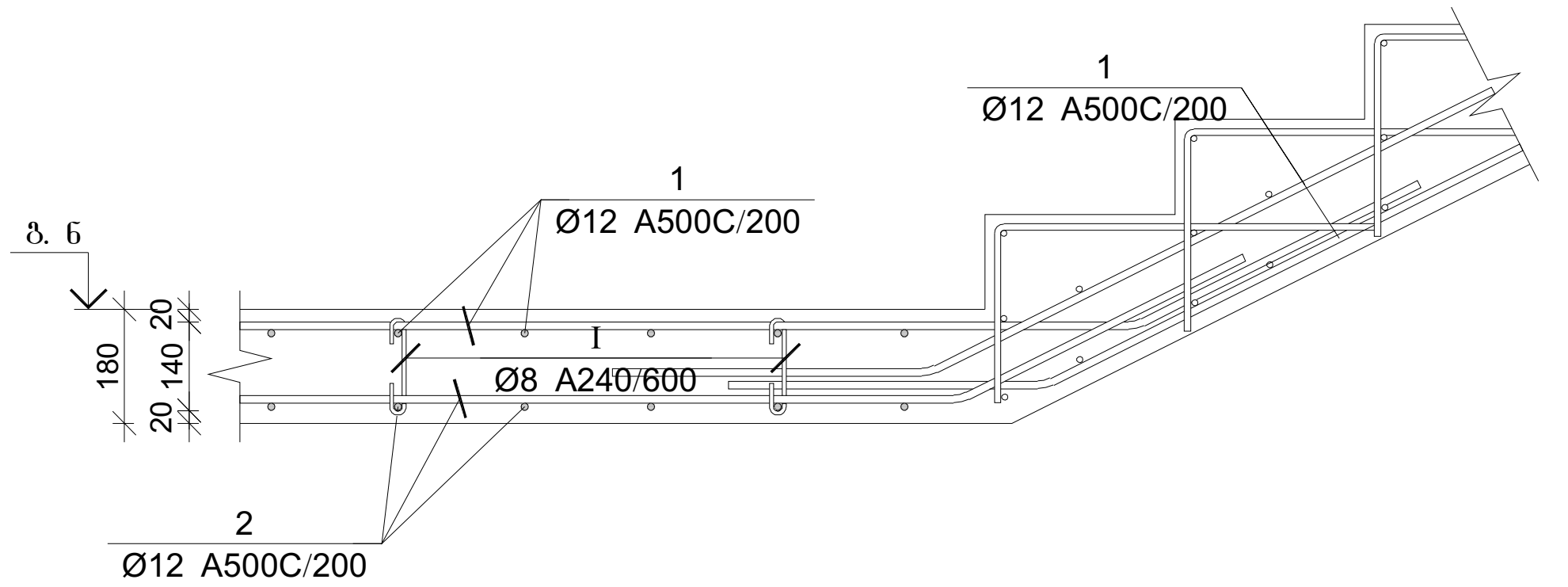

გადახურვის ფილის და რიგელების სპეციფიკაცია +43.200 ნიშნულზე

არმატურის სპეციფიკაცია					არმატურის ამოკრეფა					ბეტონი B 25
პოზ. №	Ø	L მმ.	n ცალი	Ln მ.	Ø	∑ Ln მ.	ერთეული მეტრის წონა კგ.	წონა კგ. A240	წონა კგ. A500C	V; მ³
1	2	3	4	5	6	7	8	9	10	11
1	12 A500C	-	-	16675.00	8 A240	1000.50	0.39	394.78		290.00
2	12 A500C	-	-	15950.00	12 A500C	34626.00	0.89		30741.52	
3	25 A500C	-	-	15950.00	22 A500C	15950.00	2.98		47595.58	
4	22 A500C	-	-	15950.00	25 A500C	1049.04	3.85		4042.35	
I	8 A240	260	4035	1049.04						
II	12 A500C	1150	870	1000.50						
II	12 A500C	1150	870	1000.50			∑	394.78	82379.45	290.00
						n= 1		394.78	82379.45	290.00
									285.43	კგ/მ³

პროექტის დასახელება

მრავალბინიანი მრავალსართულიანი 2 ბლოკისაგან შემდგარი საცხოვრებელი სახლი

პროექტის მისამართი

ქ. თბილისი , ფერდობი ნუცუბიძე
II მიკრორაიონი , I კვარტალი
კორპუსი №7-ის მიმდებარედ
(ს/კ 01.14.01.007.399)

დამკვეთი

სტადია | თარიღი | განმარტება

2023.02.02

დაკვეთის №

CAD DWG ფაილი nucubidze konstruqciebi rev4.dwg

მთ. კონსტრუქტორი: ა. კორტავა

შეასრულა ბ. ვაშაკიძე

შეამოწმა ნ. ხუხულავა

საავტორო უფლებები

ნახაზის დასახელება

გადახურვის ფილის და რიგელის არმირების კვეთები და სპეციფიკაცია +43.200 ნიშნულზე

კ-1.71

A3

კონსტრუქციების საყალიბე გეგმა +46.500 ნიშნულზე

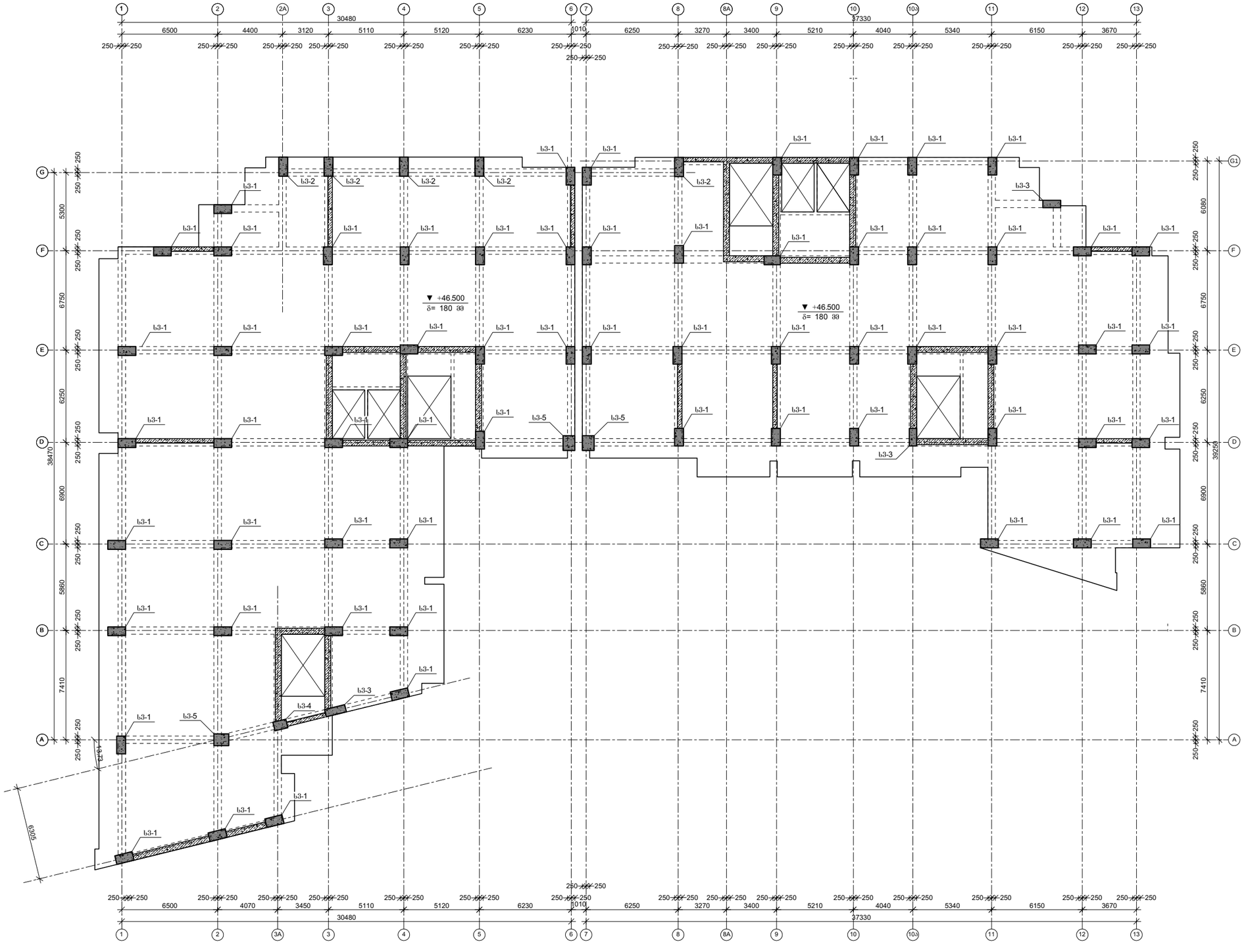

პროექტის დასახელება

მრავალბინიანი მრავალსართულიანი 2 ბლოკისაგან შემდგარი საცხოვრებელი სახლი

პროექტის მისამართი

ქ. თბილისი , ფერღობი ნუცუბიძე II მიკრორაიონი , I კვარტალი კორპუსი №7-ის მიღებარეზე (ს/კ 01.14.01.007.399)

დამკვეთი

სტადია	მარცხი	განმარტება
	2023.02.02	

დაკვეთის №

CAD DWG ფაილი nucubidze konstruqciebi rev4.dwg

მთ. კონსტრუქტორი: ა. კორტავა

შესრულა ზ. ვაშაკიძე

შემოწმა ნ. ხუბულავა

საავტორო უფლებები

ნახაზის დასახელება

კონსტრუქციების საყალიბე გეგმა +43.200 ნიშნულზე

კ-1.03

A3

მონ. რ/ბ სვეტის არმირება +46.500 ნიშნულზე

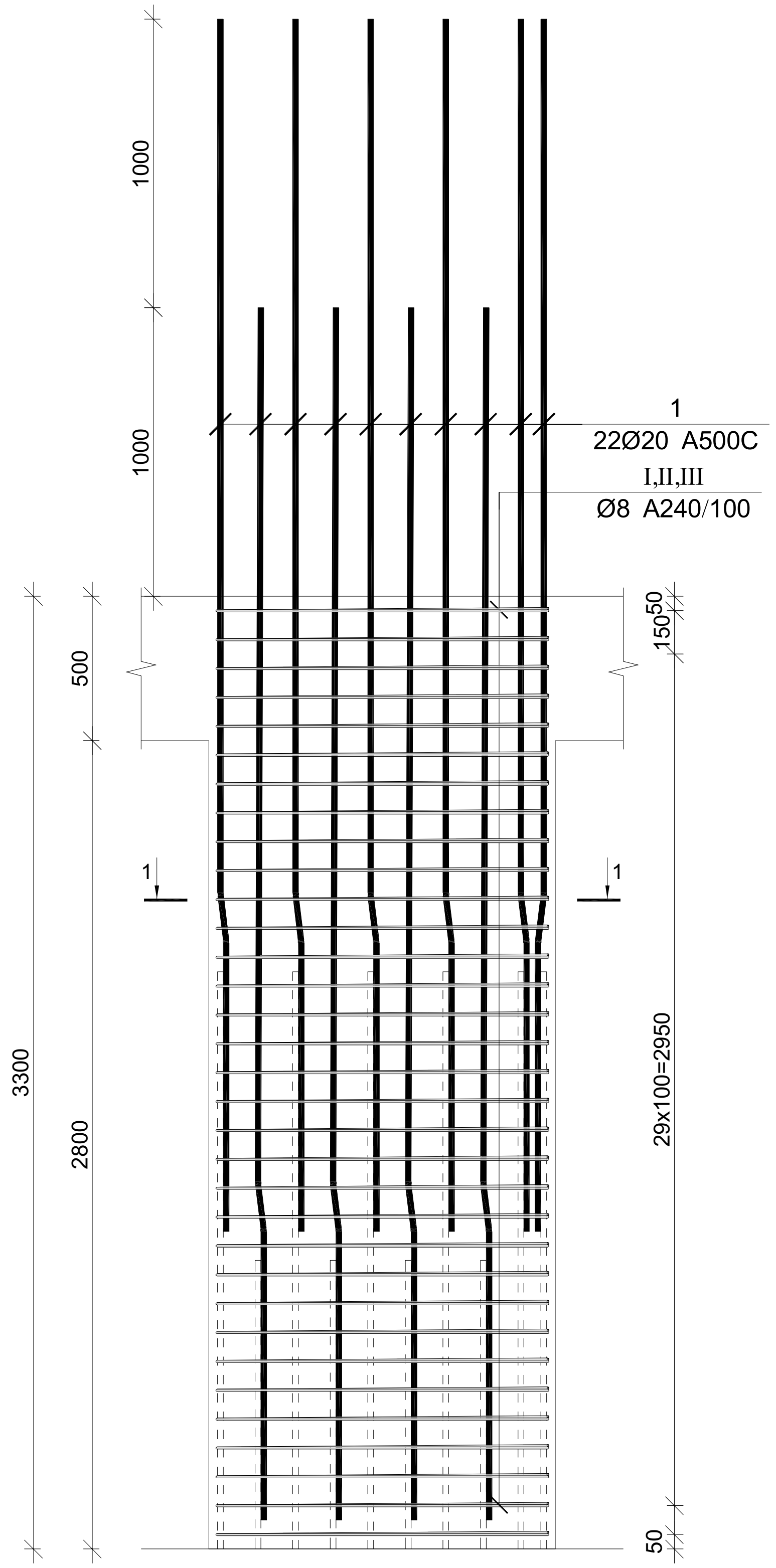

მონ. რ/ბ სვეტის სვ-1-ის არმირება

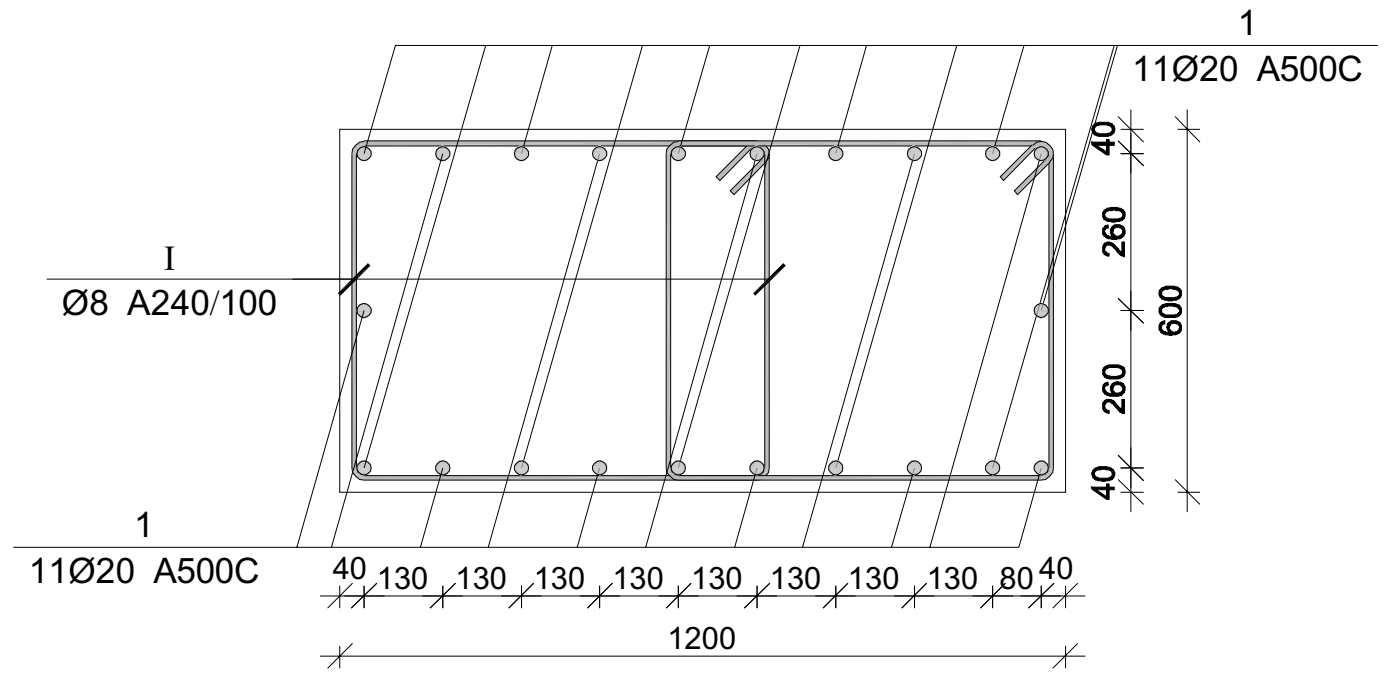

მონ. რ/ბ სვეტის სვ-2-ის არმირება

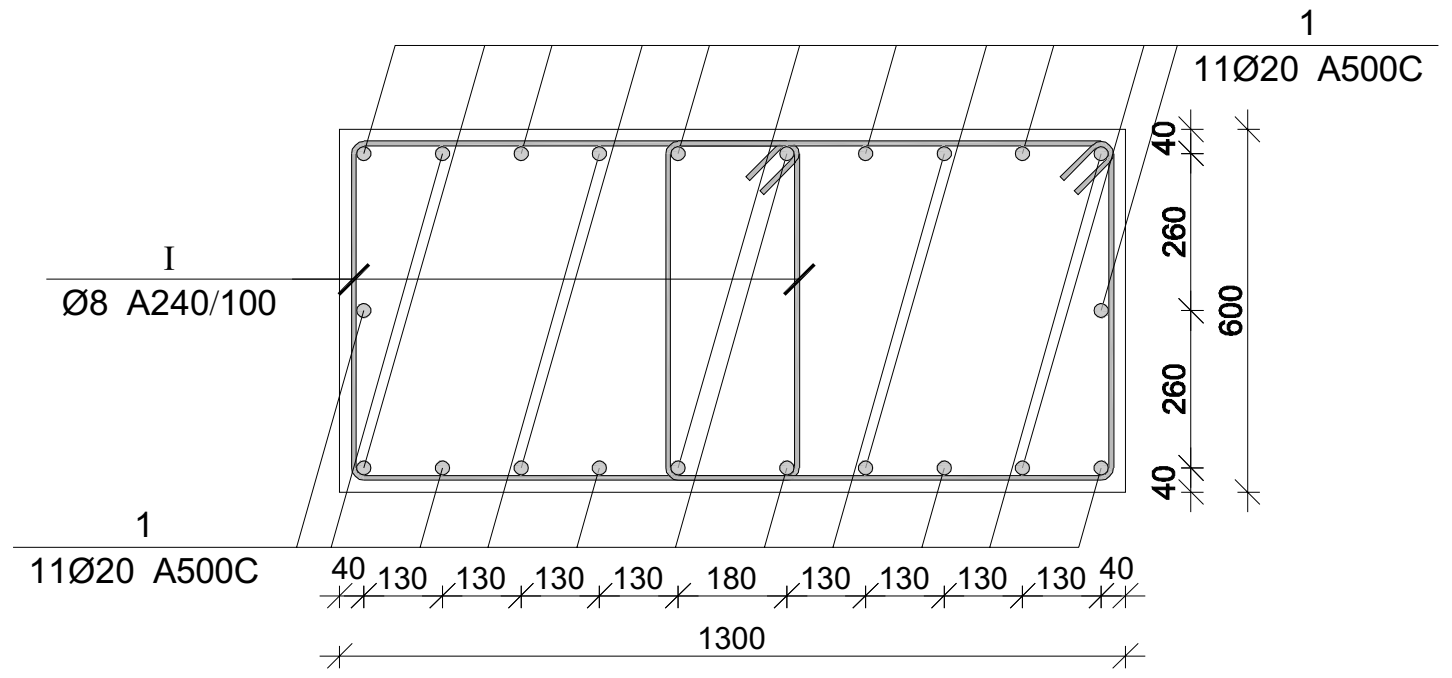

მონ. რ/ბ სვეტის სვ-3-ის არმირება

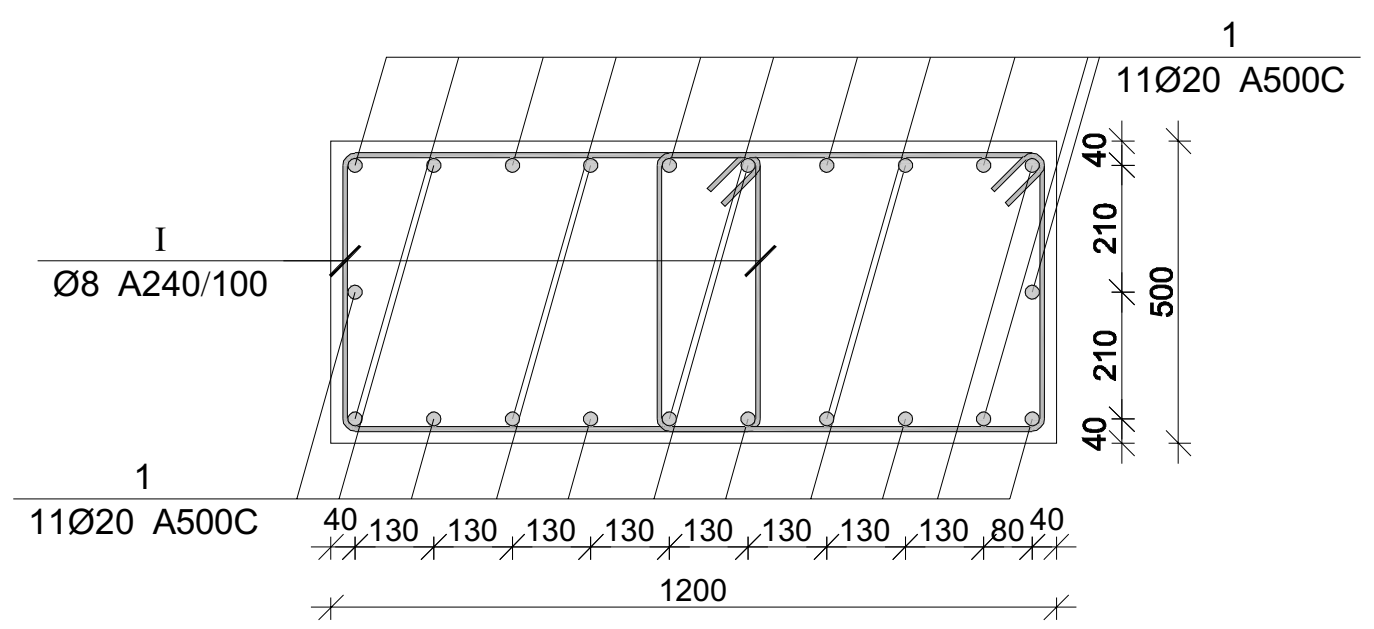

მონ. რ/ბ სვეტის სვ-4-ის არმირება

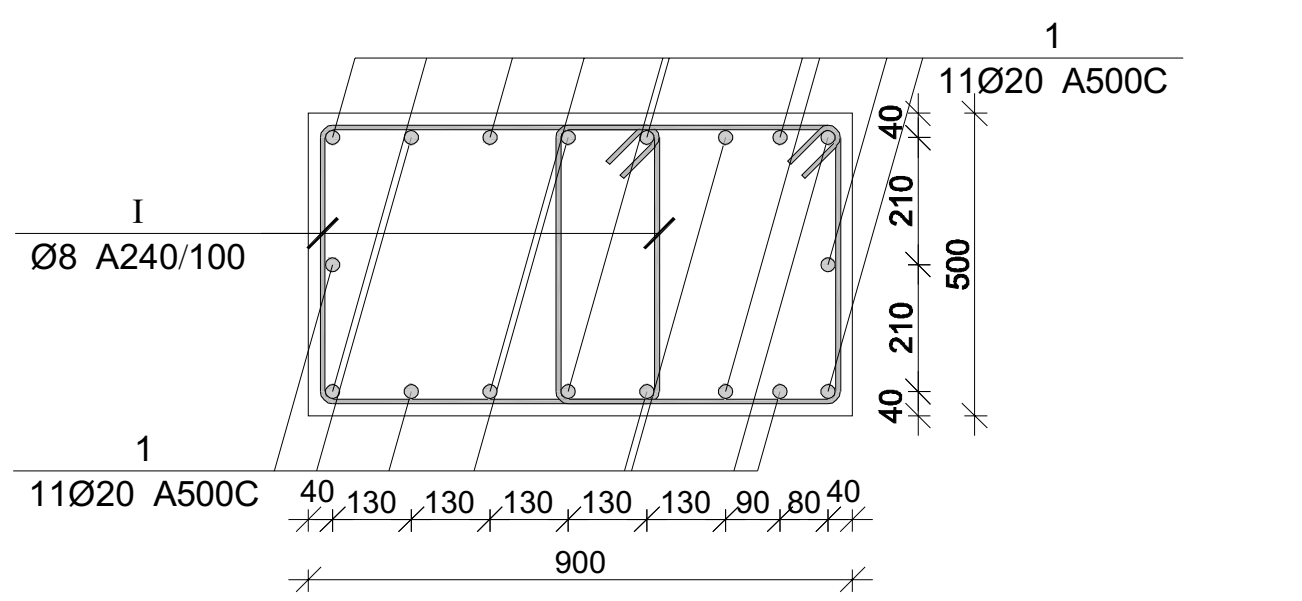

მონ. რ/ბ სვეტის სვ-5-ის არმირება

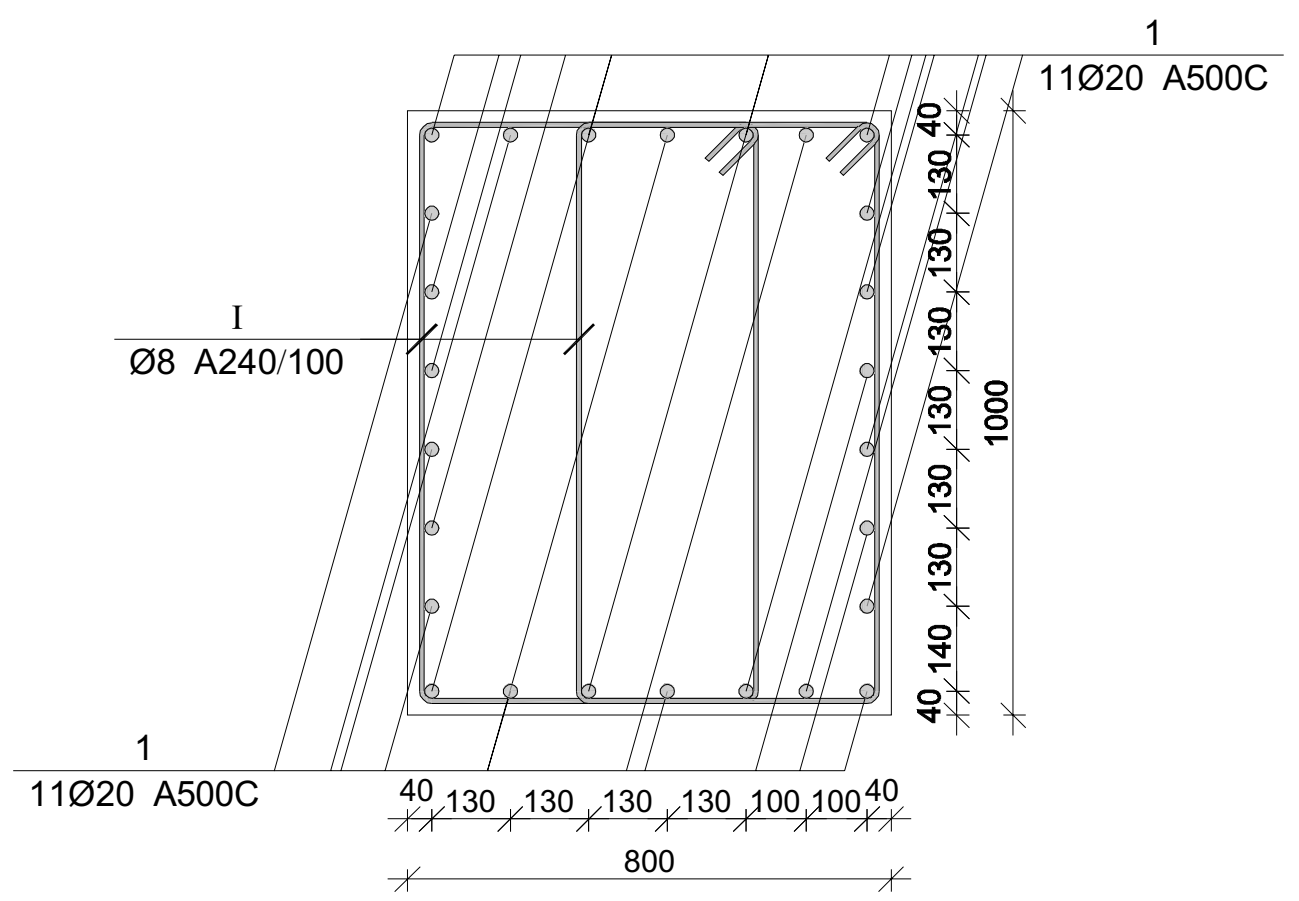

მონ. რ/ბ სვეტის არმირების სპეციფიკაცია +46.500 ნიშნულზე

არმატურის სპეციფიკაცია					არმატურის ამოკრეფა					ბეტონი B 25
პოზ. №	Ø	L მმ.	n ცალი	Ln მ.	Ø	∑ Ln მ.	ერთეული მეტრის წონა კგ.	წონა კგ. A240	წონა კგ. A500C	V; მ³
1	2	3	4	5	6	7	8	9	10	11
1	20 A500C	4150	12	49.80	8 A240	138.57	0.39	54.68		1.01
I	8 A240	2400	31	74.40	20 A500C	49.80	2.47		122.81	
II	8 A240	550	31	17.05						
III	8 A240	760	62	47.12			∑	54.68	122.81	1.01
						n= 21		1148.23	2579.11	21.17
									176.08	კგ/მ³

პროექტის დასახელება

მრავალბინიანი მრავალსართულიანი 2 ბლოკისაგან შემდგარი საცხოვრებელი სახლი

პროექტის მისამართი

ქ. თბილისი , ზურაბ ნუცუბიძე II მიკრორაიონი , I კვარტალი კორპუსი №7-ის მიმდებარედ (ს/კ 01.14.01.007.399)

დამკვეთი

სტადია	თარიღი	განმარტება
	2023.02.02	

დამკვეთის №

CAD DWG ფაილი nucubidze konstruqciebi rev4.dwg

მთ. კონსტრუქტორი: ა. კორტავა

შეასრულა გ. ვაშაკიძე

შეამოწმა ნ. ხუბულავა

საავტორო უფლებები

ნახაზის დასახელება

მონ. რ/ბ სვეტის არმირება +46.500 ნიშნულზე

კ-1.73

A3

მონ. რ/ბ კედლის არმირება +46.500-დან +49.800 ნიშნულამდე

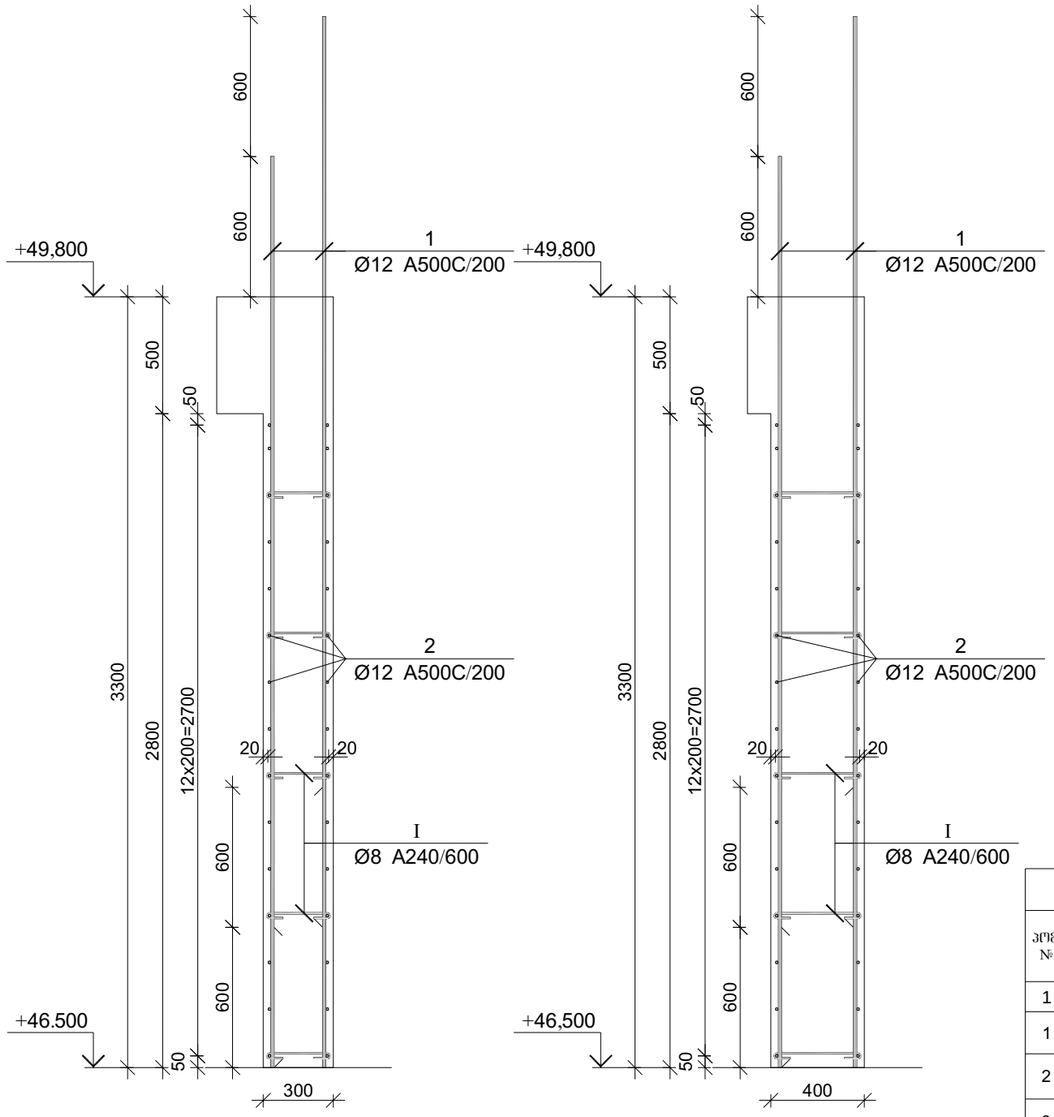

პოზ.	Ø [მმ.]	ესკიზი [მმ.]	სიგრძე [მმ.]
①	Ø12	3900	3900
②	Ø12	----	----
③	Ø12	3250	3250
④	Ø12	2650	2650
Ⓘ	Ø8	75, 75, 180°, 180°, 225	375

მონ. რ/ბ კედლის სპეციფიკაცია +46.500 ნიშნულიდან +49.800 ნიშნულამდე

არმატურის სპეციფიკაცია					არმატურის ამოკრეფა					ბეტონი B 25
პოზ. №	Ø	L მმ.	n ცალი	Ln მ.	Ø	∑ Ln მ.	ერთეული მეტრის წონა კგ.	წონა კგ. A240	წონა კგ. A500C	V; მ³
1	2	3	4	5	6	7	8	9	10	11
1	12 A500C	3900	422	1645.80	8 A240	339.75	0.39	134.06		61.16
2	12 A500C	----	----	3423.00	12 A500C	6502.50	0.89		5773.02	
3	12 A500C	3250	243	789.75						
4	12 A500C	2650	243	643.95						
I	8 A240	375	906	339.75						
						∑		134.06	5773.02	61.16
						n= 1		134.06	5773.02	61.16
									96.59	კგ/მ³

პროექტის დასახელება

მრავალბინიანი მრავალსართულიანი 2 ბლოკისაგან შემდგარი საცხოვრებელი სახლი

პროექტის მისამართი

ქ. თბილისი , ფერღობი ნუცუბიძე II მიკრორაიონი , I კვარტალი კორპუსი №7-ის მიღებარედ (ს/კ 01.14.01.007.399)

დამკვეთი

სტადია	მარილი	განმარტება
2023.02.02		
დაკვეთის №		

CAD DWG ფაილი nucubidze konstruqciebi rev4.dwg

მთ. კონსტრუქტორი:		ა. კორტავა
შესრულა		გ. ვაშაკიძე
შეამოწმა		ნ. ხუბულავა

საავტორო უფლებები

ნახაზის დასახელება

მონ. რ/ბ კედლის არმირების კვეთები და სპეციფიკაცია +46.500 ნიშნულიდან +49.800 ნიშნულამდე

კ-1.74

A3

ფილის არმირების ფრაგმენტი

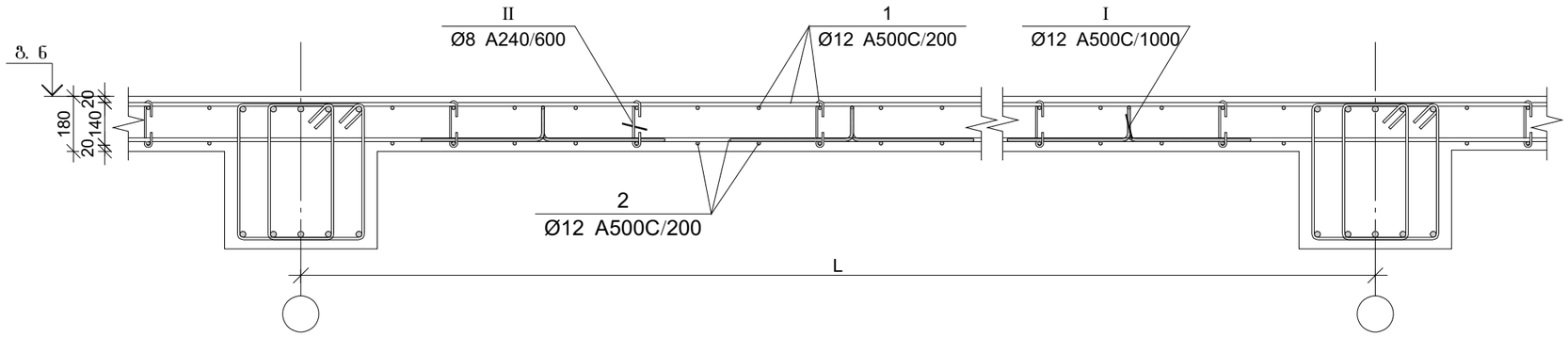

ფილის არმირების კვეთი რიგელთან

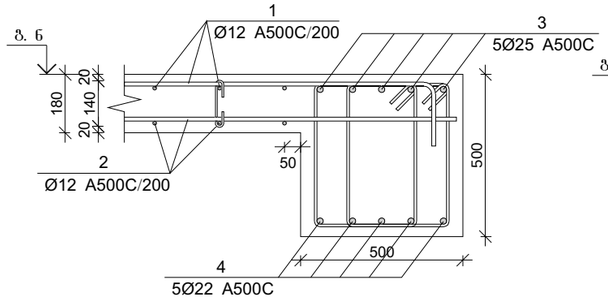

ფილის არმირების კვეთი კედელთან

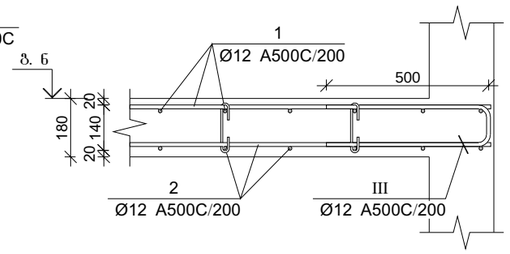

ფილის არმირების კვეთი კიდესთან

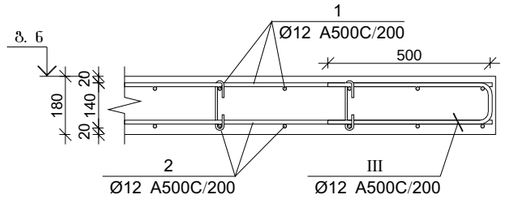

ფილის არმირების კვეთი კიბესთან

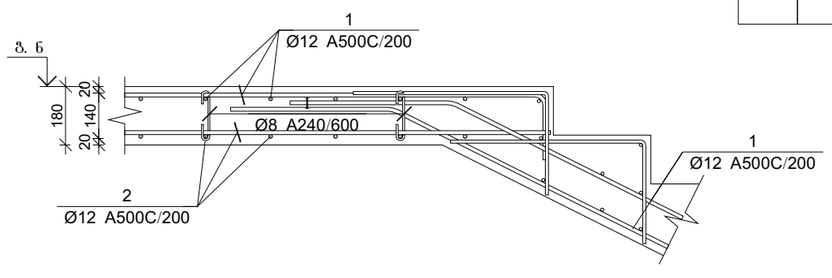

ფილის არმირების კვეთი კიბესთან

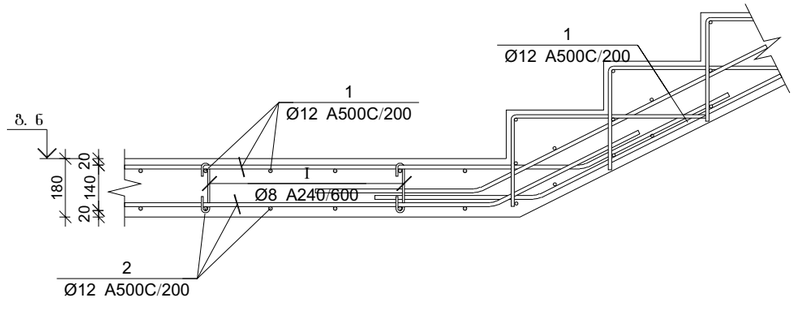

პოზ.	Ø [მმ.]	ესკიზი [მმ.]	სიგრძე [მმ.]
I	Ø8	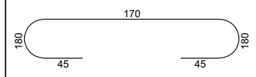	260
II	Ø12	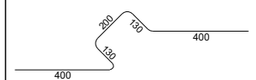	1260
III	Ø12	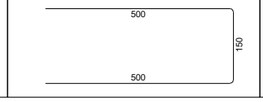	1150

გაღახურვის ფილის და რიგელების სპეციფიკაცია +46.500 ნიშნულზე

არმატურის სპეციფიკაცია					არმატურის ამოკრეფა					ბეტონი B 25
პოზ. №	Ø	L მმ.	n ცალი	Ln მ.	Ø	∑ Ln მ.	მარკის ვებრის წონა კგ.	წონა კგ. A240	წონა კგ. A500C	V; მ³
1	2	3	4	5	6	7	8	9	10	11
1	12 A500C	-	-	16675.00	8 A240	1000.50	0.39	394.78		290.00
2	12 A500C	-	-	15950.00	12 A500C	34626.00	0.89		30741.52	
3	25 A500C	-	-	15950.00	22 A500C	15950.00	2.98		47595.58	
4	22 A500C	-	-	15950.00	25 A500C	1049.04	3.85		4042.35	
I	8 A240	260	4035	1049.04						
II	12 A500C	1150	870	1000.50						
II	12 A500C	1150	870	1000.50		∑		394.78	82379.45	290.00
						n= 1		394.78	82379.45	290.00
									285.43	კგ/მ³

პროექტის დასახელება

მრავალბინიანი მრავალსართულიანი 2 ბლოკისაგან შემდგარი საცხოვრებელი სახლი

პროექტის მისამართი

ქ. თბილისი , ფერღობი ნუცუბიძე II მიკრორაიონი , I კვარტალი კორპუსი №7-ის მიღებარედ (ს/კ 01.14.01.007.399)

დამკვეთი

სტადია	თარიღი	განმარტება
	2023.02.02	

დაკვეთის №

CAD DWG ფაილი nucubidze konstruqciebi rev4.dwg

მთ. კონსტრუქტორი: ა. კორტავა

შესრულა: გ. ვაშაკიძე

შეამოწმა: ნ. ხუბულავა

საავტორო უფლებები

ნახაზის დასახელება

გაღახურვის ფილის და რიგელის არმირების კვეთები და სპეციფიკაცია +46.500 ნიშნულზე

კ-1.75

A3

კონსტრუქციების საძალიბე გეგმა +49.800 ნიშნულზე

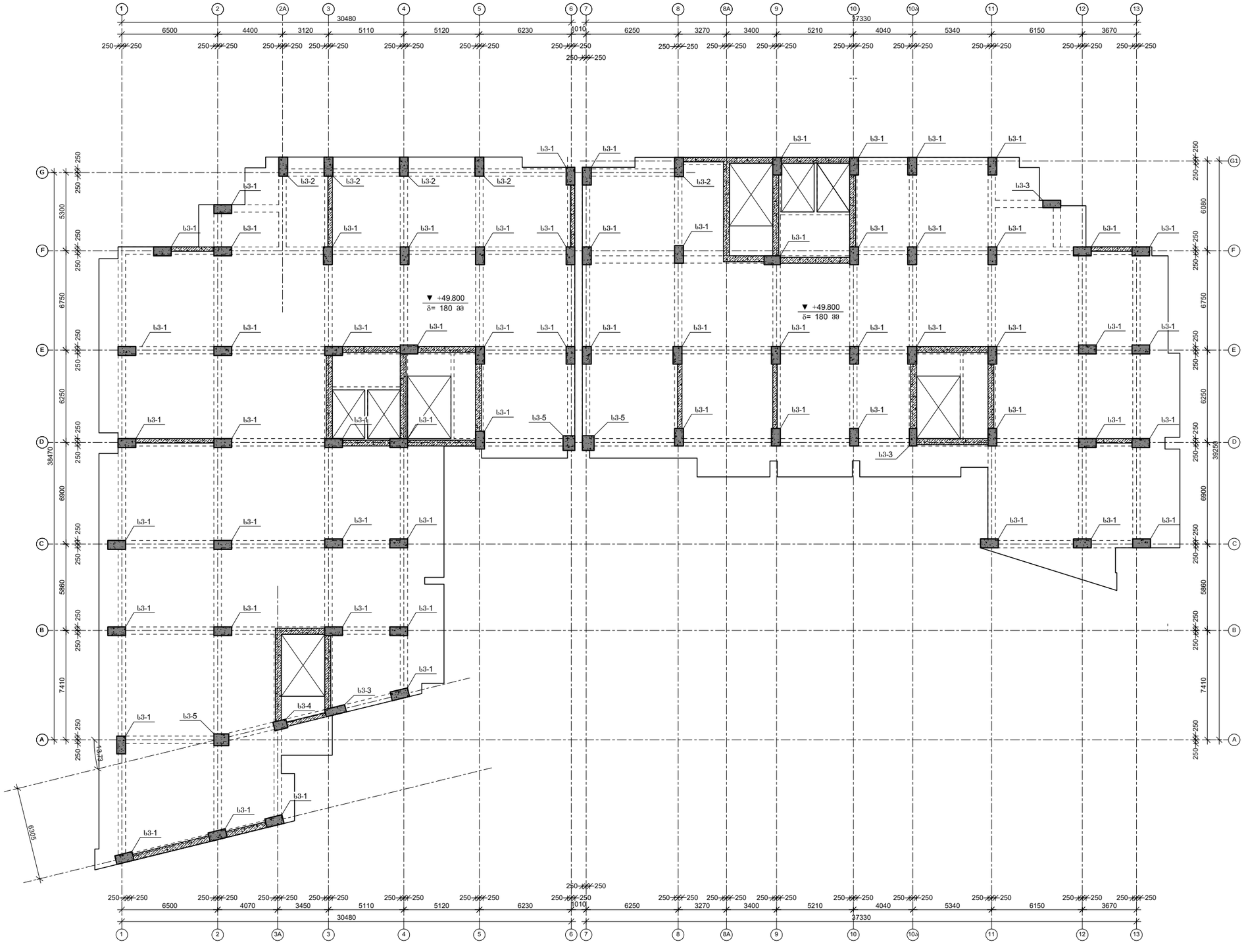

პროექტის დასახელება

მრავალბინიანი მრავალსართულიანი 2 ბლოკისაგან შემდგარი საცხოვრებელი სახლი

პროექტის მისამართი

ქ. თბილისი , ფერღობი ნუცუბიძე II მიკრორაიონი , I კვარტალი კორპუსი №7-ის მიღებარედ (ს/კ 01.14.01.007.399)

დამკვეთი

სტადია	მარცხი	განმარტება
	2023.02.02	

დაკვეთის №

CAD DWG ფაილი nucubidze konstruqciebi rev4.dwg

მთ. კონსტრუქტორი: ა. კორტავა

შესრულა ზ. ვაშაკიძე

შემოწმა ნ. ხუბულავა

საავტორო უფლებები

ნახაზის დასახელება

კონსტრუქციების საძალიბე გეგმა +49.800 ნიშნულზე

კ-1.03

A3

მონ. რ/ბ სვეტის არმირება +49.800 ნიშნულზე

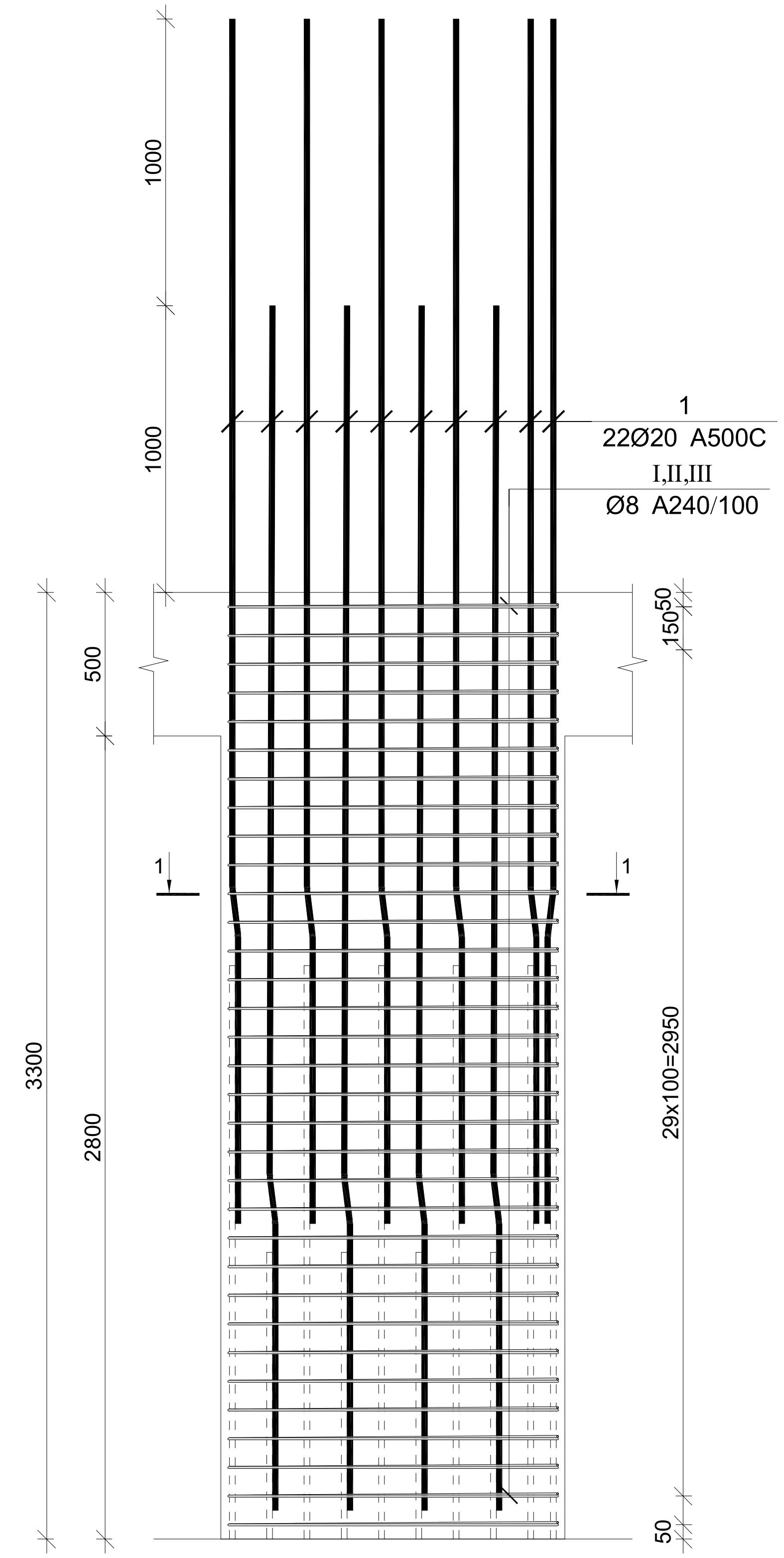

მონ. რ/ბ სვეტის სვ-1-ის არმირება

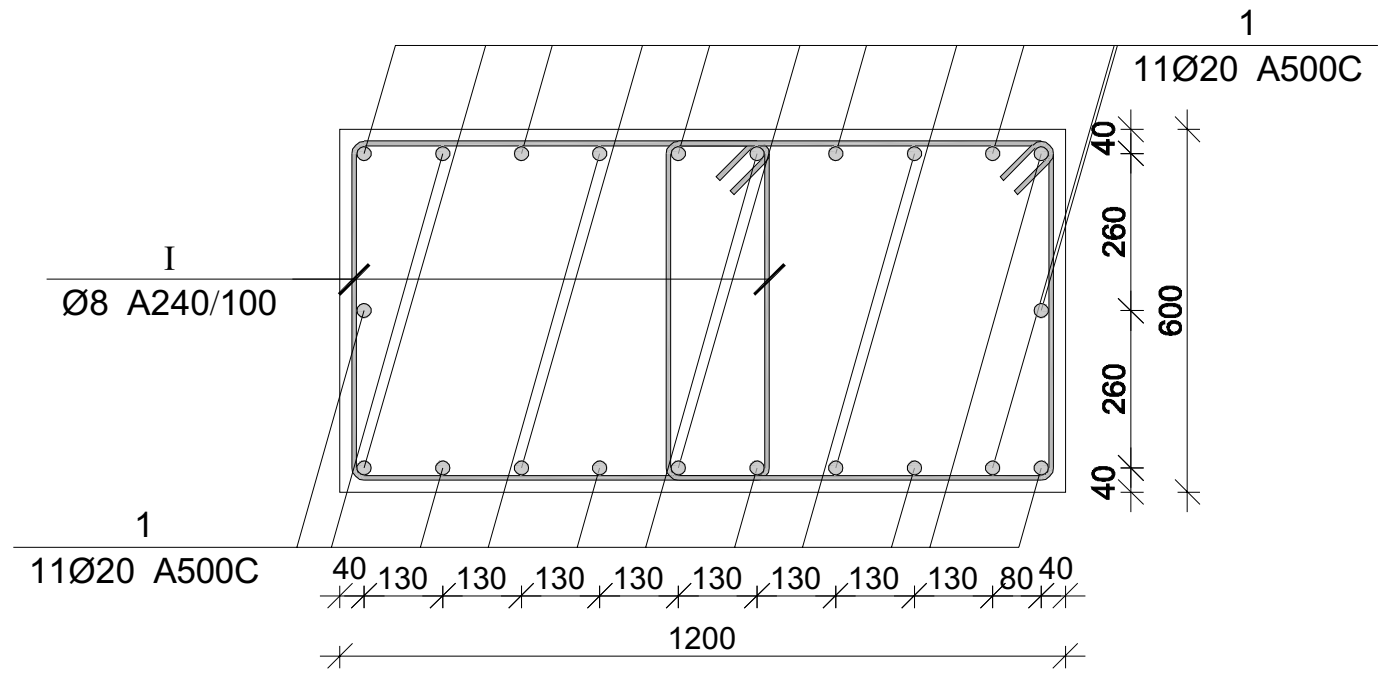

მონ. რ/ბ სვეტის სვ-2-ის არმირება

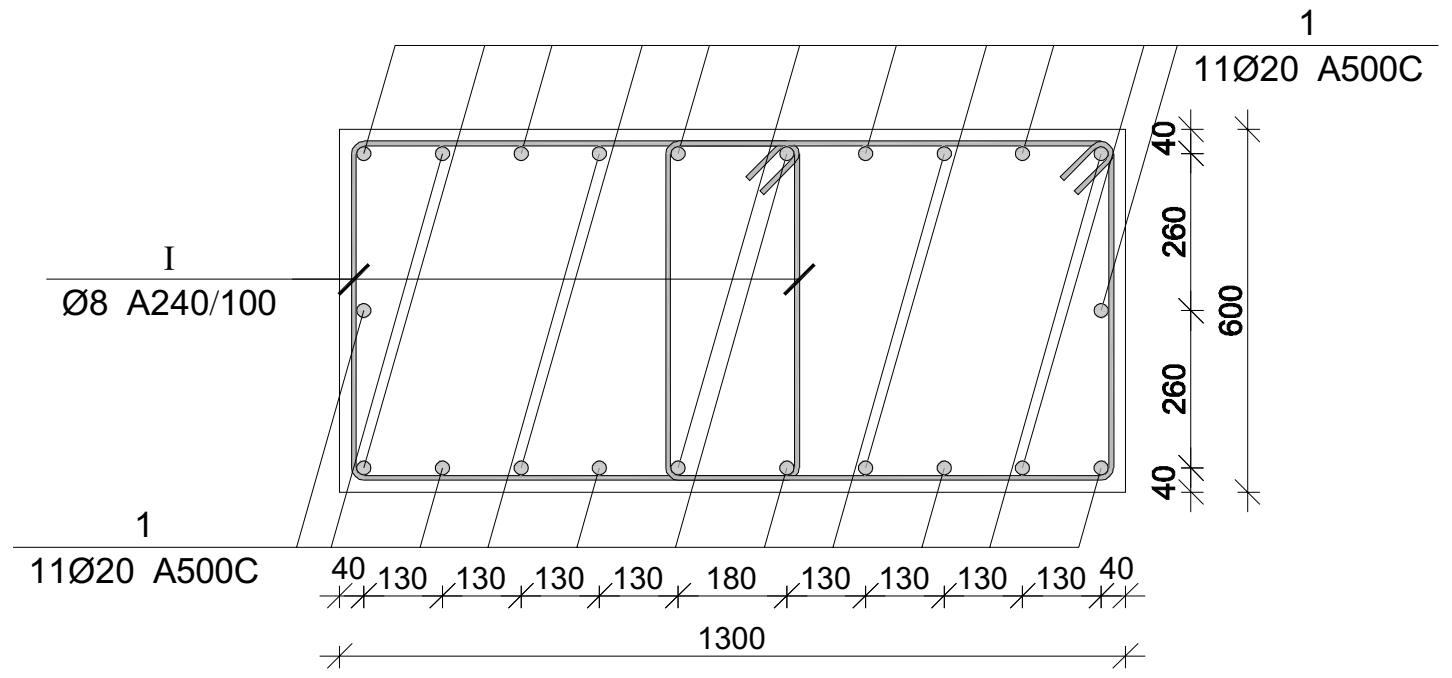

მონ. რ/ბ სვეტის სვ-3-ის არმირება

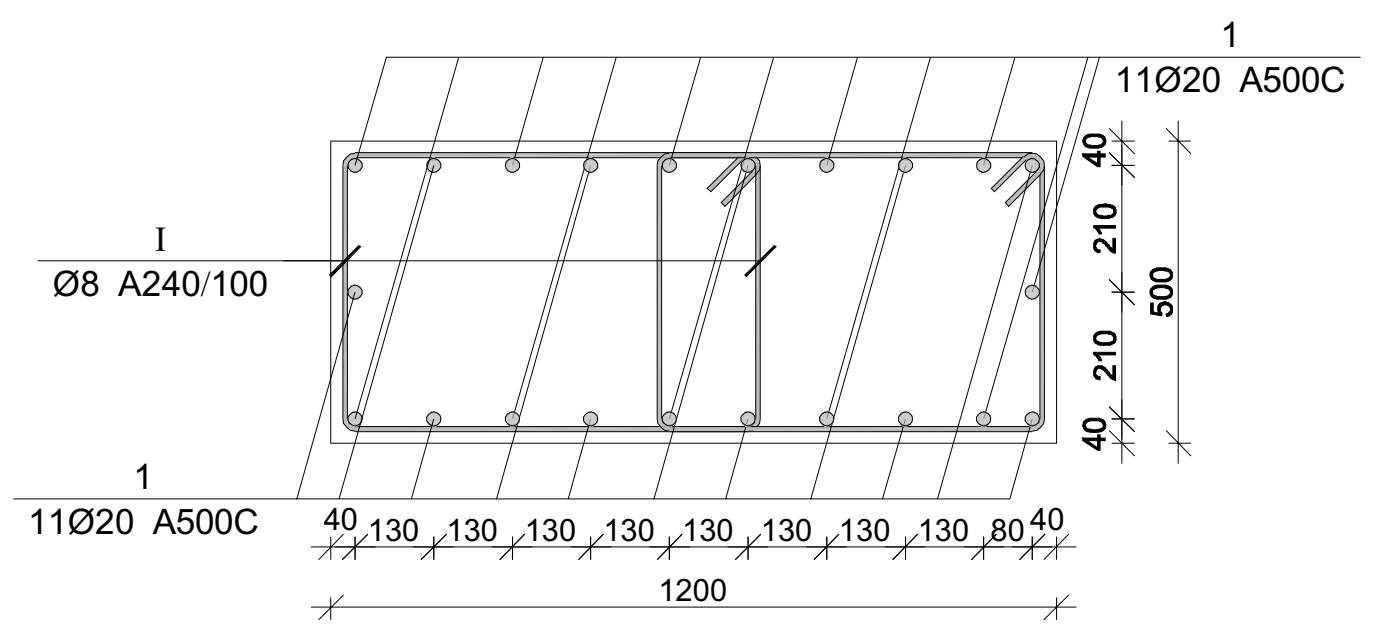

მონ. რ/ბ სვეტის სვ-4-ის არმირება

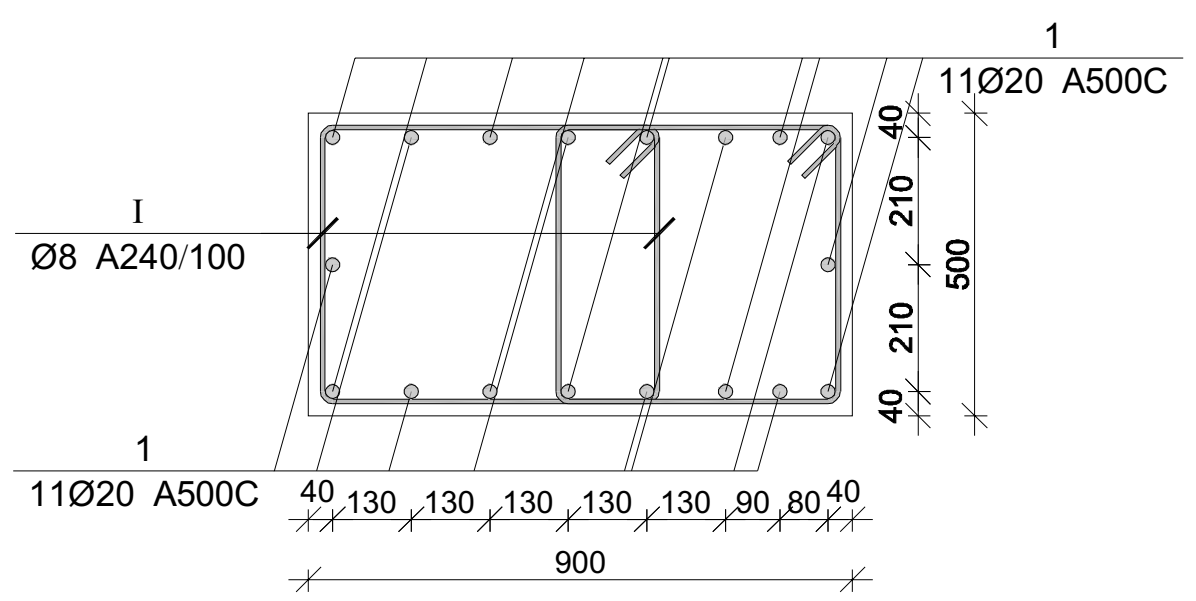

მონ. რ/ბ სვეტის სვ-5-ის არმირება

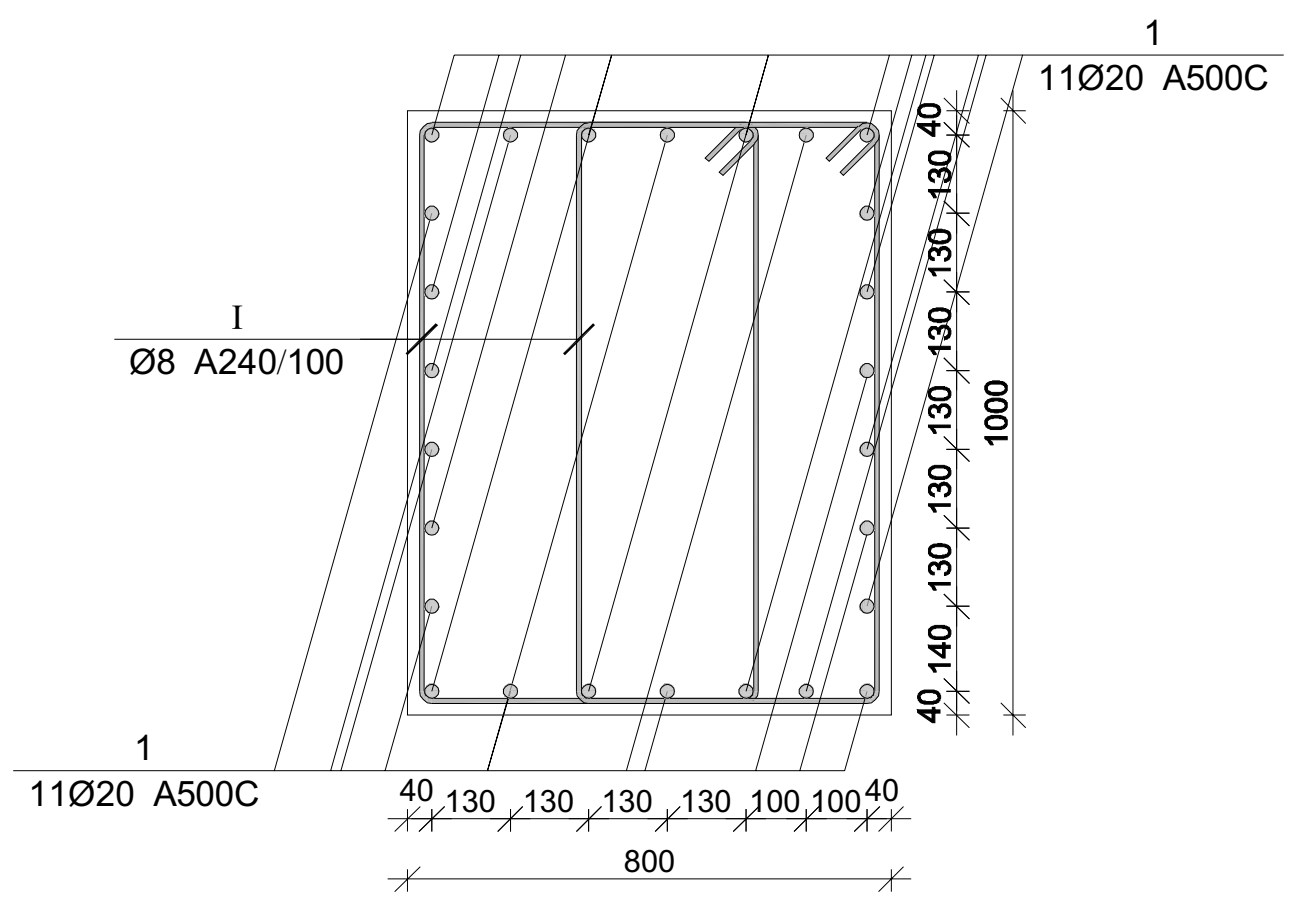

მონ. რ/ბ სვეტის არმირების სპეციფიკაცია +49.800 ნიშნულზე

არმატურის სპეციფიკაცია					არმატურის ამოკრეფა					ბეტონი B 25
პოზ. №	Ø	L მმ.	n ცალი	Ln მ.	Ø	∑ Ln მ.	ერთი მეტრის წონა კგ.	წონა კგ. A240	წონა კგ. A500C	V; მ³
1	2	3	4	5	6	7	8	9	10	11
1	20 A500C	4150	12	49.80	8 A240	138.57	0.39	54.68		1.01
I	8 A240	2400	31	74.40	20 A500C	49.80	2.47		122.81	
II	8 A240	550	31	17.05						
III	8 A240	760	62	47.12			∑	54.68	122.81	1.01
						n= 21		1148.23	2579.11	21.17
									176.08	კგ/მ³

პროექტის დასახელება

მრავალბინიანი მრავალსართულიანი 2 ბლოკისაგან შემდგარი საცხოვრებელი სახლი

პროექტის მისამართი

ქ. თბილისი , ფერდობი ნუცუბიძე II მიკრორაიონი , I კვარტალი კორპუსი №7-ის მიმდებარედ (ს/კ 01.14.01.007.399)

დამკვეთი

სტადია	თარიღი	განმარტება
	2023.02.02	

დამკვეთის №

CAD DWG ფაილი nucubidze konstruqciebi rev4.dwg

მთ. კონსტრუქტორი: ა. კორტავა

შეასრულა გ. ვაშაკიძე

შეამოწმა ნ. ხუზულავა

საავტორო უფლებები

ნახაზის დასახელება

მონ. რ/ბ სვეტის არმირება +49.800 ნიშნულზე

კ-1.77

A3

მონ. რ/ბ კედლის არმირება +49.800-დან +53.100 ნიშნულამდე

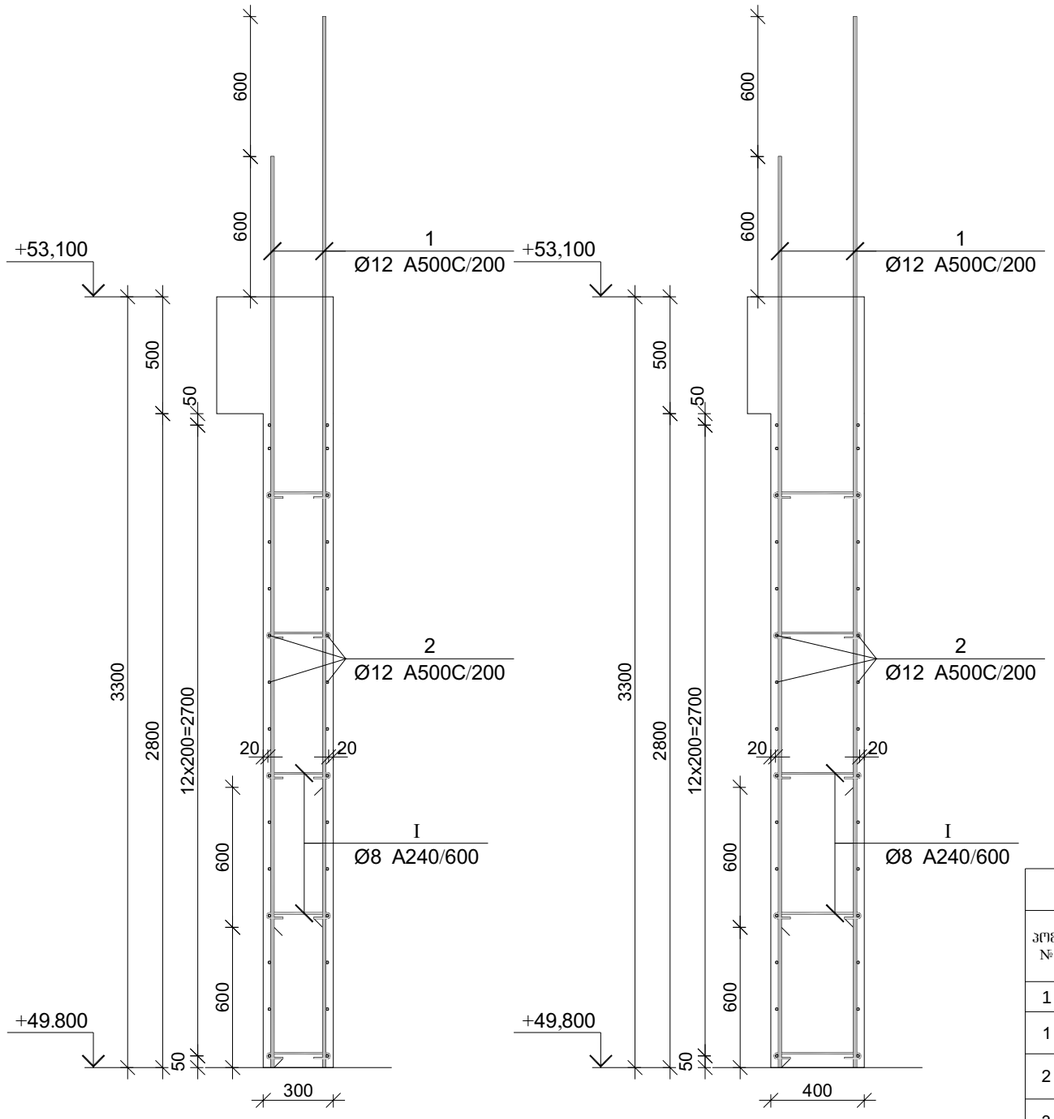

პოზ.	Ø [მმ.]	ესკიზი [მმ.]	სიგრძე [მმ.]
①	Ø12	3900	3900
②	Ø12	----	----
③	Ø12	3250	3250
④	Ø12	2650	2650
Ⓘ	Ø8	75, 75, 180°, 180°, 225	375

მონ. რ/ბ კედლის სპეციფიკაცია +49.800 ნიშნულიდან +53.100 ნიშნულამდე

არმატურის სპეციფიკაცია					არმატურის ამოკრეფა					ბეტონი B 25
პოზ. №	Ø	L მმ.	n ცალი	Ln მ.	Ø	∑ Ln მ.	ერთეული მეტრის წონა კგ.	წონა კგ. A240	წონა კგ. A500C	V; მ³
1	2	3	4	5	6	7	8	9	10	11
1	12 A500C	3900	422	1645.80	8 A240	339.75	0.39	134.06		61.16
2	12 A500C	----	----	3423.00	12 A500C	6502.50	0.89		5773.02	
3	12 A500C	3250	243	789.75						
4	12 A500C	2650	243	643.95						
I	8 A240	375	906	339.75						
						∑		134.06	5773.02	61.16
						n= 1		134.06	5773.02	61.16
									96.59	კგ/მ³

პროექტის დასახელება

მრავალბინიანი მრავალსართულიანი 2 ბლოკისაგან შემდგარი საცხოვრებელი სახლი

პროექტის მისამართი

ქ. თბილისი , ფერღობი ნუცუბიძე II მიკრორაიონი , I კვარტალი კორპუსი №7-ის მიღებარედ (ს/კ 01.14.01.007.399)

დამკვეთი

სტადია	მარილი	განმარტება
2023.02.02		
დაკვეთის №		
CAD DWG ფაილი	nucubidze konstruqciebi rev4.dwg	
მთ. კონსტრუქტორი:		ა. კორტავა
შესრულა		გ. ვაშაკიძე
შეამოწმა		ნ. ხუბულავა

საავტორო უფლებები

ნახაზის დასახელება

მონ. რ/ბ კედლის არმირების კვეთები და სპეციფიკაცია +49.800 ნიშნულიდან +53.100 ნიშნულამდე

კ-1.78

A3

ფილის არმირების ფრაგმენტი

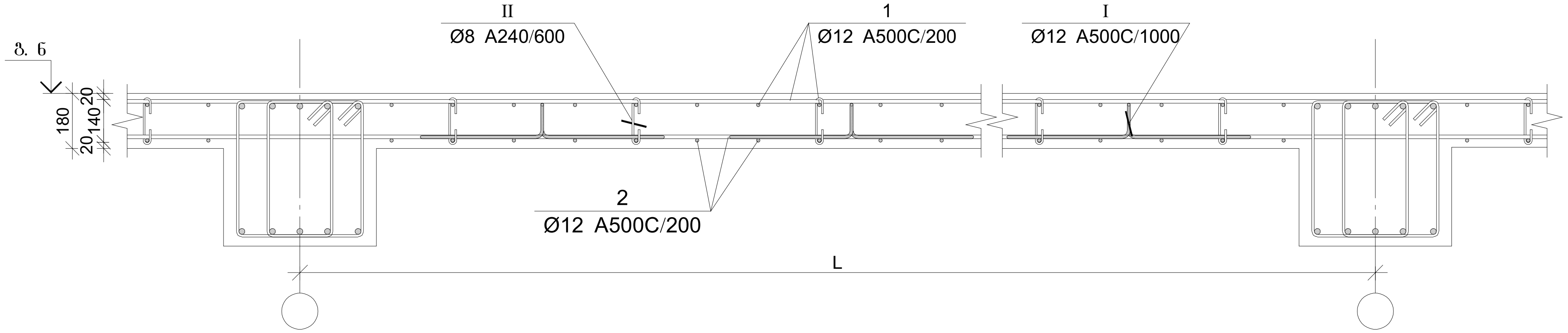

ფილის არმირების კვეთი რიგელთან

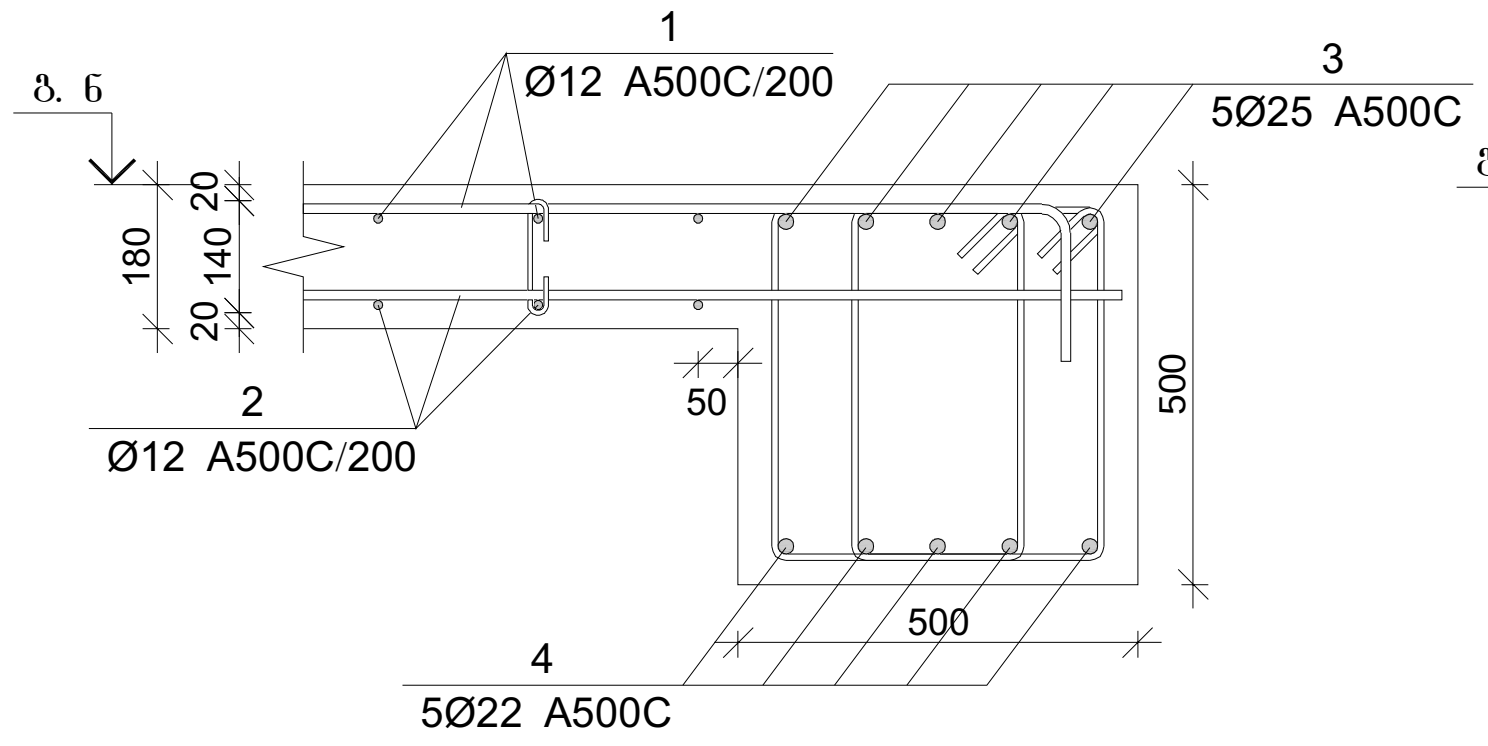

ფილის არმირების კვეთი კედელთან

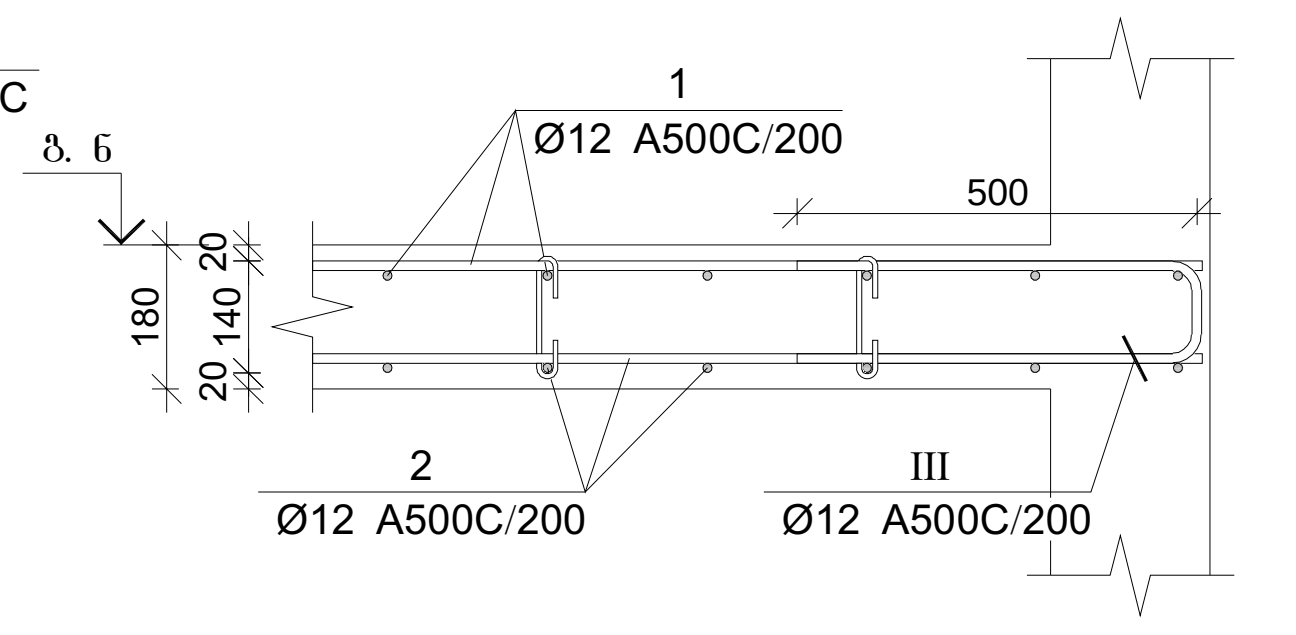

ფილის არმირების კვეთი კიდესთან

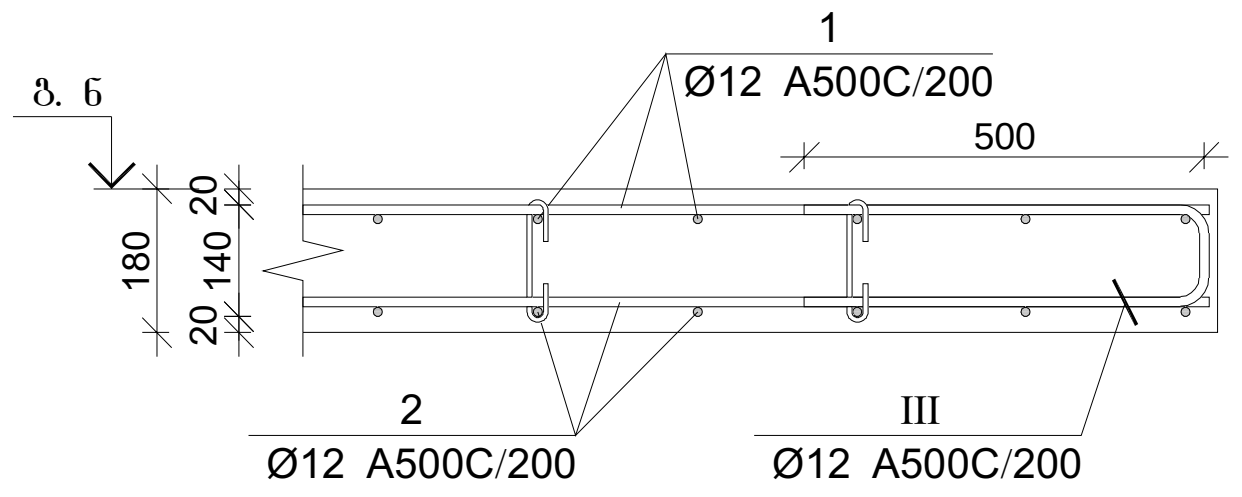

ფილის არმირების კვეთი კიბესთან

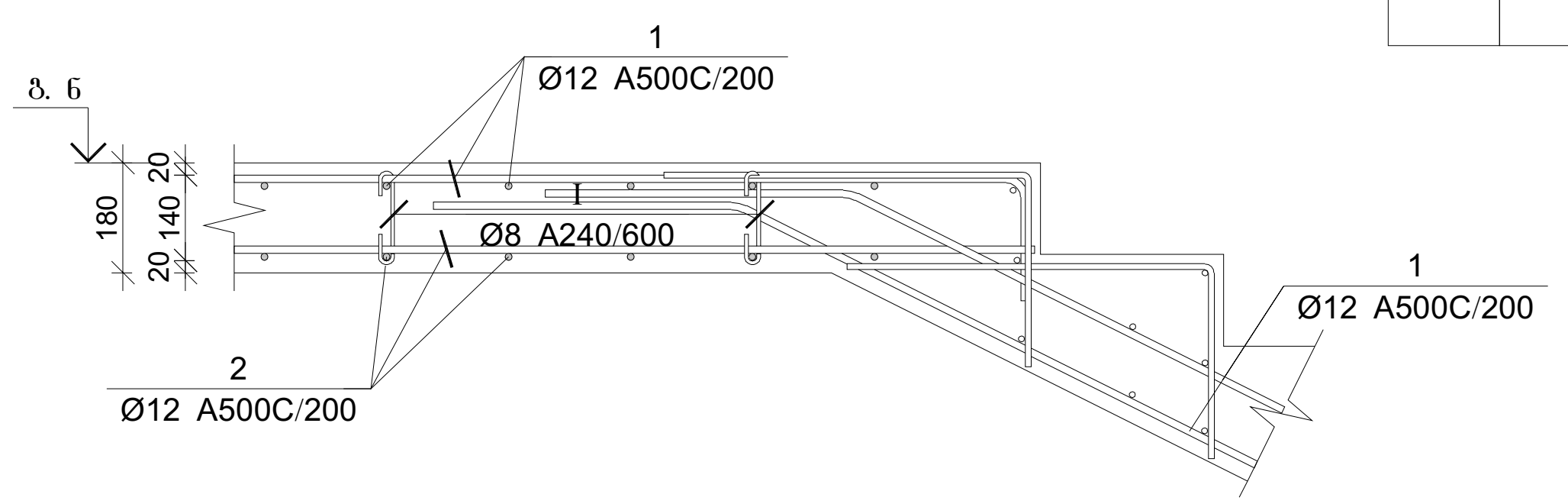

ფილის არმირების კვეთი კიბესთან

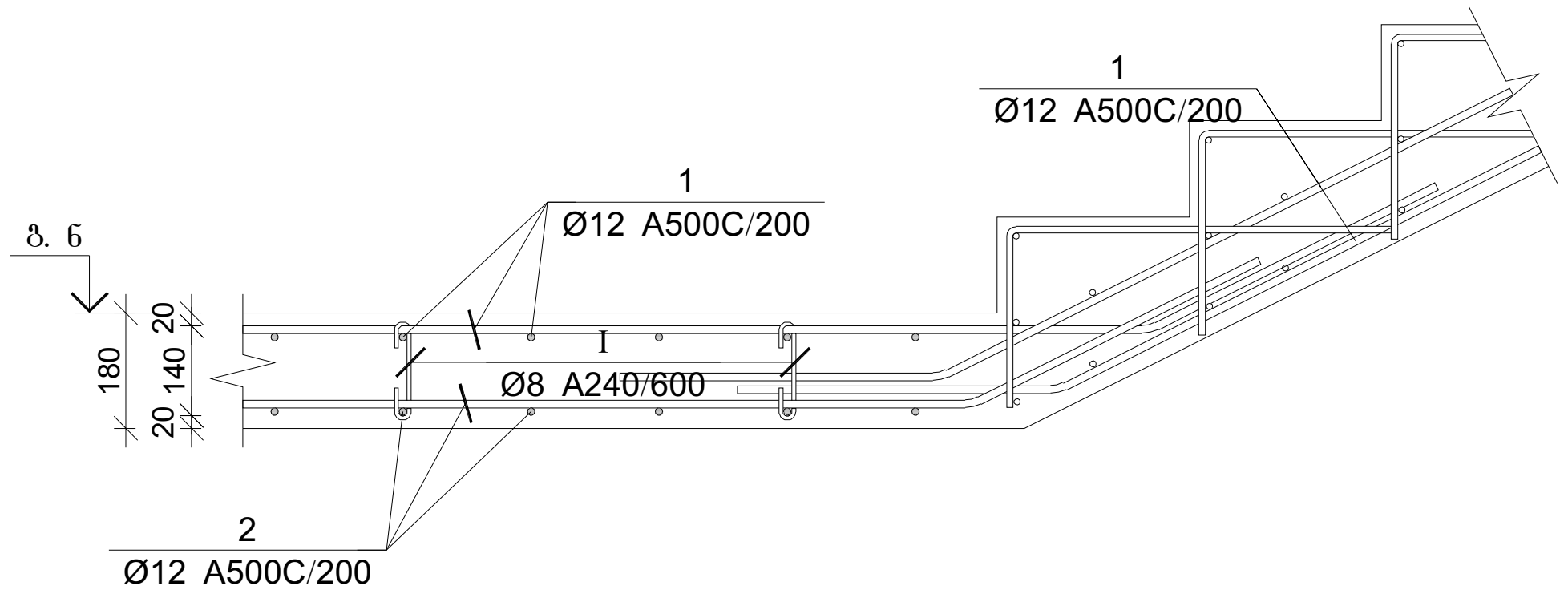

პოზ.	Ø [მმ.]	ესკიზი [მმ.]	სიგრძე [მმ.]
I	Ø8	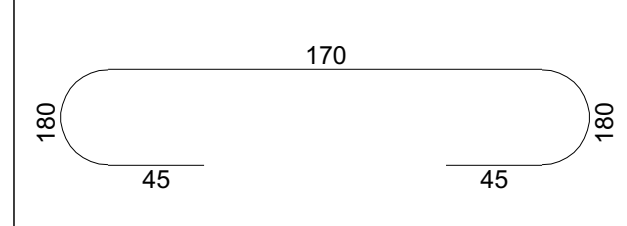	260
II	Ø12	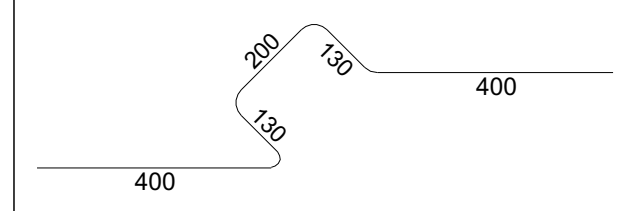	1260
III	Ø12	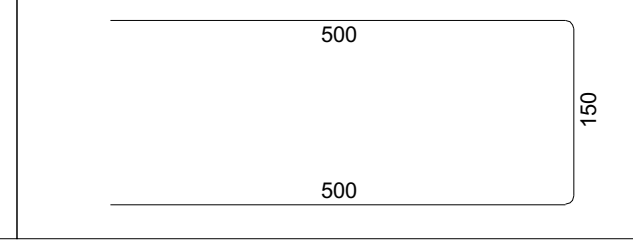	1150

გადახურვის ფილის და რიგელების სპეციფიკაცია +49.800 ნიშნულზე

არმატურის სპეციფიკაცია					არმატურის ამოკრეფა					ბეტონი B 25
პოზ. №	Ø	L მმ.	n ცალი	Ln მ.	Ø	∑ Ln მ.	გრძივი მეტრის წონა კგ.	წონა კგ. A240	A500C	V; მ³
1	2	3	4	5	6	7	8	9	10	11
1	12 A500C	-	-	16675.00	8 A240	1000.50	0.39	394.78		290.00
2	12 A500C	-	-	15950.00	12 A500C	34626.00	0.89		30741.52	
3	25 A500C	-	-	15950.00	22 A500C	15950.00	2.98		47595.58	
4	22 A500C	-	-	15950.00	25 A500C	1049.04	3.85		4042.35	
I	8 A240	260	4035	1049.04						
II	12 A500C	1150	870	1000.50						
II	12 A500C	1150	870	1000.50			∑	394.78	82379.45	290.00
						n= 1		394.78	82379.45	290.00
									285.43	კგ/მ³

პროექტის დასახელება

მრავალბინიანი მრავალსართულიანი 2 ბლოკისაგან შემდგარი საცხოვრებელი სახლი

პროექტის მისამართი

ქ. თბილისი , ფერდობი ნუცუბიძე
II მიკრორაიონი , I კვარტალი
კორპუსი №7-ის მიმდებარედ
(ს/კ 01.14.01.007.399)

დამკვეთი

სტადია თარიღი განმარტება

2023.02.02

დაკვეთის №

CAD DWG ფაილი nucubidze konstruqciebi rev4.dwg

მთ. კონსტრუქტორი: ა. კორტავა

შეასრულა გ. ვაშაკიძე

შეამოწმა ნ. ხუბულავა

საავტორო უფლებები

ნახაზის დასახელება

გადახურვის ფილის და რიგელის არმირების კვეთები და სპეციფიკაცია +49.800 ნიშნულზე

კ-1.79

A3

კონსტრუქციების საყალიბე გეგმა +53.100 ნიშნულზე

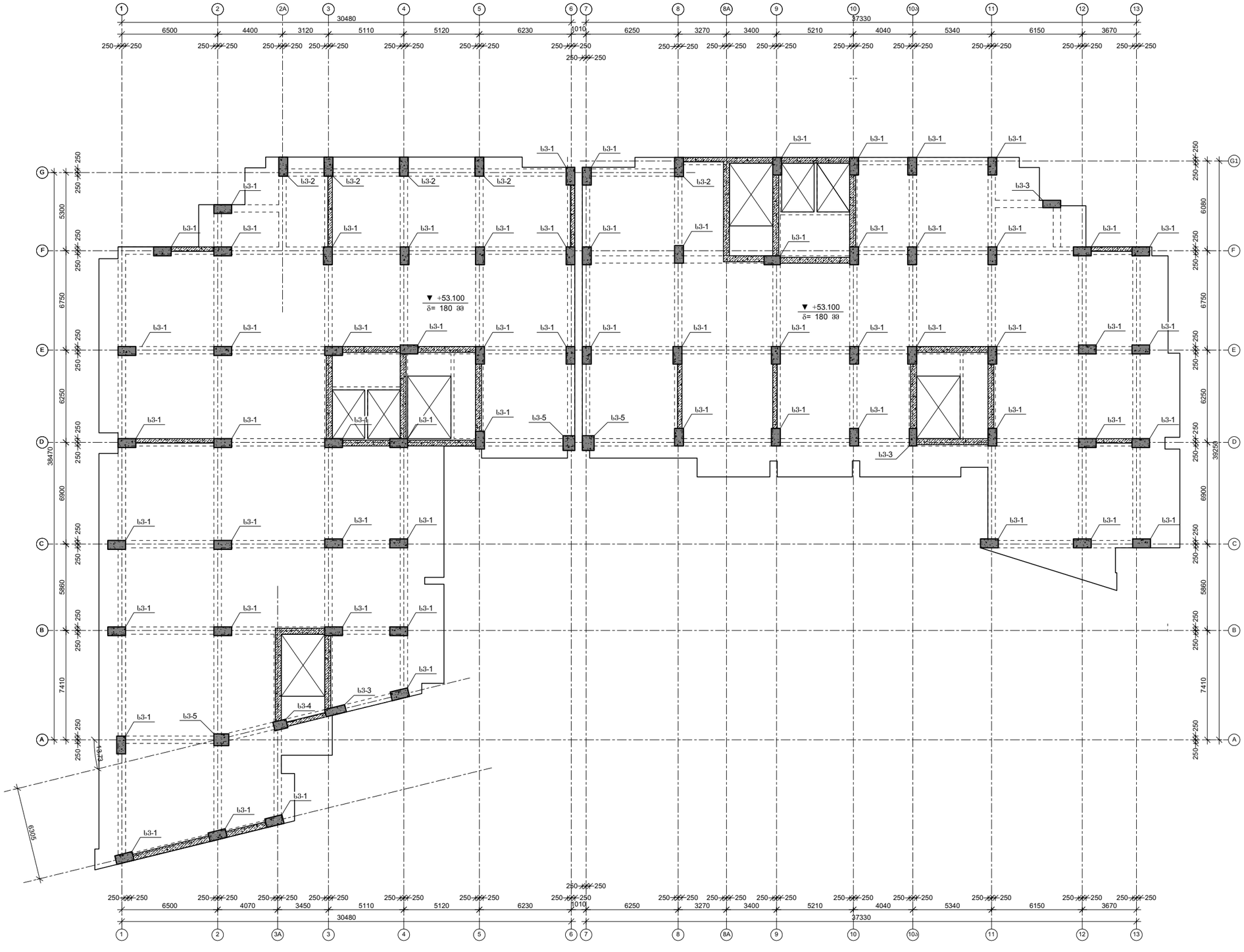

პროექტის დასახელება

მრავალბინიანი მრავალსართულიანი 2 ბლოკისაგან შემდგარი საცხოვრებელი სახლი

პროექტის მისამართი

ქ. თბილისი , ფერღობი ნუცუბიძე II მიკრორაიონი , I კვარტალი კორპუსი №7-ის მიღებარედ (ს/კ 01.14.01.007.399)

დამკვეთი

სტადია	მარცხი	განმარტება
	2023.02.02	

დაკვეთის №

CAD DWG ფაილი nucubidze konstruqciebi rev4.dwg

მთ. კონსტრუქტორი: ა. კორტავა

შესრულა ზ. ვაშაკიძე

შეამოწმა ნ. ხუბულავა

საავტორო უფლებები

ნახაზის დასახელება

კონსტრუქციების საყალიბე გეგმა +53.100 ნიშნულზე

კ-1.03

A3

მონ. რ/ბ სვეტის არმირება +53.100 ნიშნულზე

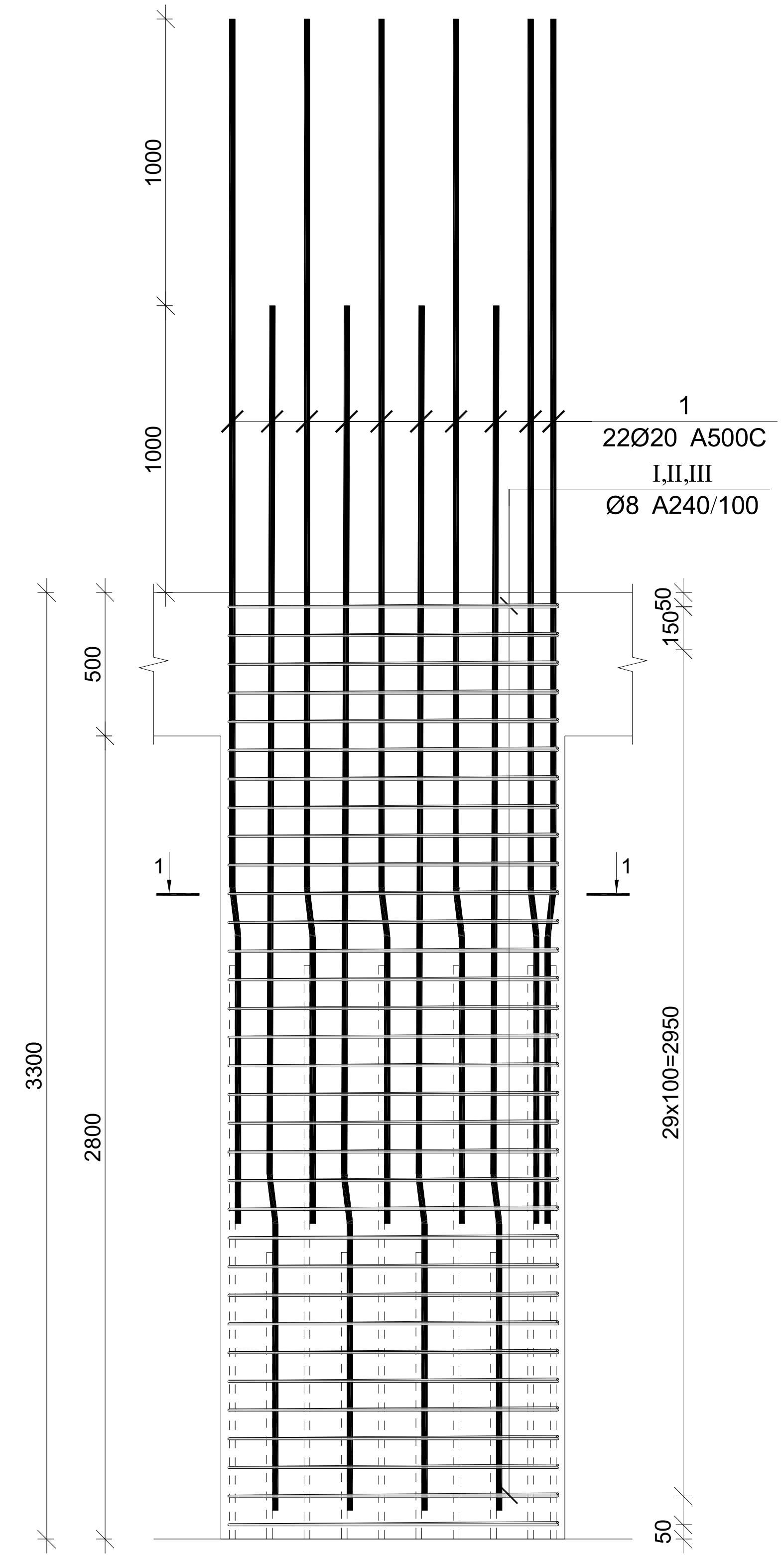

მონ. რ/ბ სვეტის სვ-1-ის არმირება

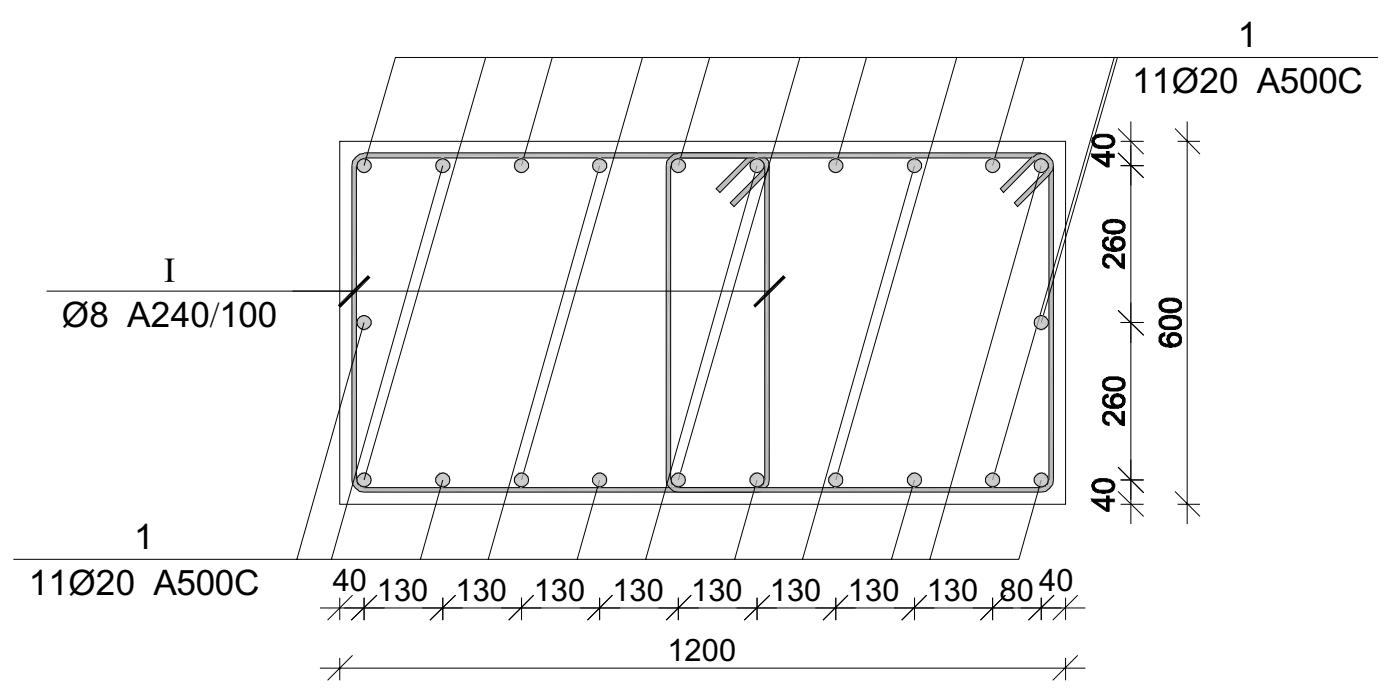

მონ. რ/ბ სვეტის სვ-2-ის არმირება

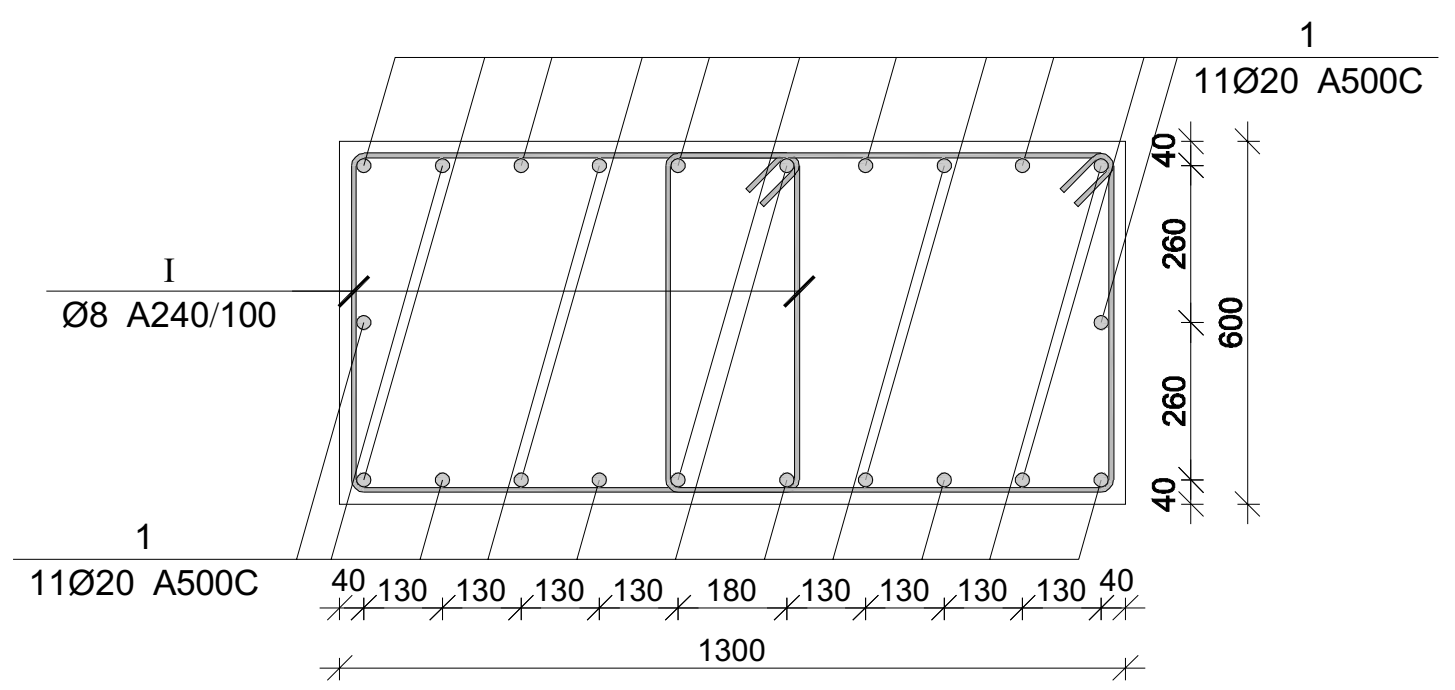

მონ. რ/ბ სვეტის სვ-3-ის არმირება

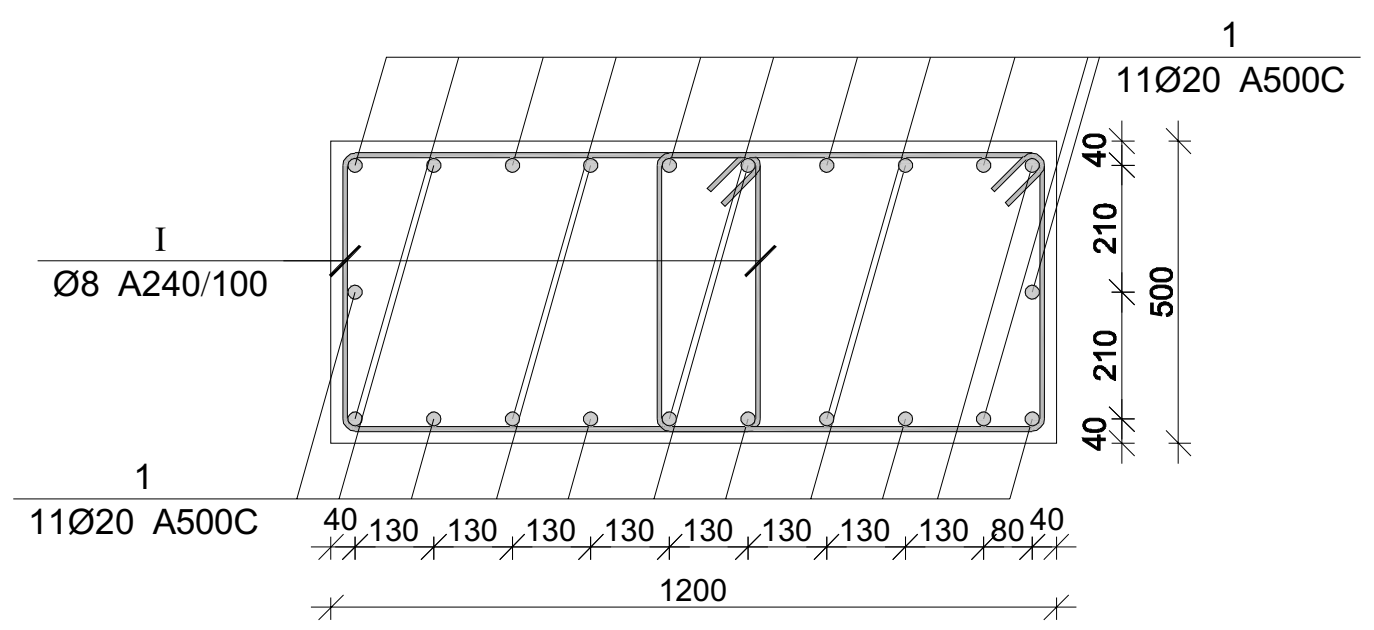

მონ. რ/ბ სვეტის სვ-4-ის არმირება

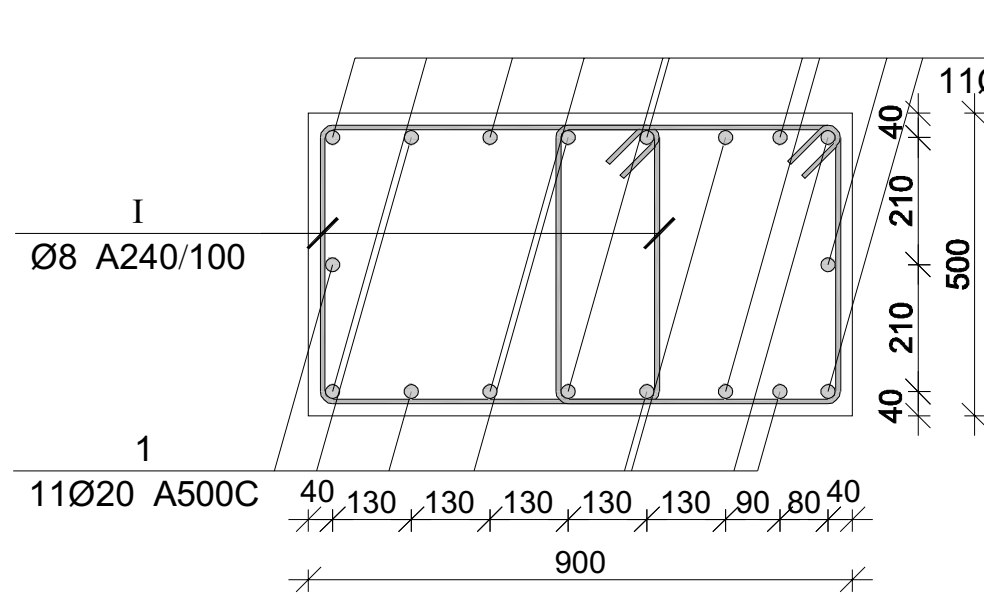

მონ. რ/ბ სვეტის სვ-5-ის არმირება

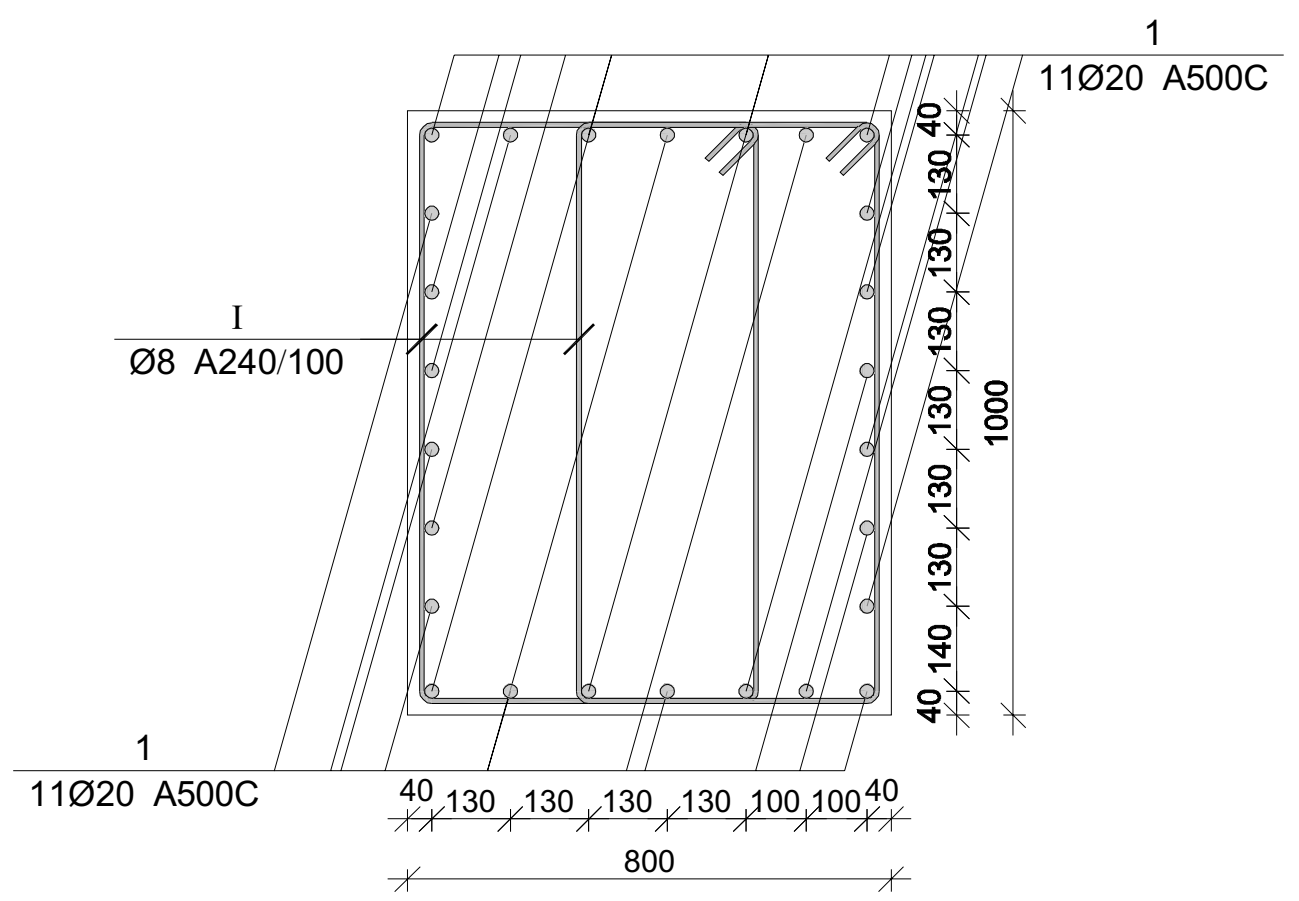

მონ. რ/ბ სვეტის არმირების სპეციფიკაცია +53.100 ნიშნულზე

არმატურის სპეციფიკაცია					არმატურის ამოკრეფა					ბეტონი B 25
პოზ. №	Ø	L მმ.	n ცალი	Ln მ.	Ø	∑ Ln მ.	გრძივი მეტრის წონა კგ.	წონა კგ. A240	წონა კგ. A500C	V; მ³
1	2	3	4	5	6	7	8	9	10	11
1	20 A500C	4150	12	49.80	8 A240	138.57	0.39	54.68		1.01
I	8 A240	2400	31	74.40	20 A500C	49.80	2.47		122.81	
II	8 A240	550	31	17.05						
III	8 A240	760	62	47.12			∑	54.68	122.81	1.01
						n= 21		1148.23	2579.11	21.17
									176.08	კგ/მ³

პროექტის დასახელება

მრავალბინიანი მრავალსართულიანი 2 ბლოკისაგან შემდგარი საცხოვრებელი სახლი

პროექტის მისამართი

ქ. თბილისი , ფერდობი ნუცუბიძე II მიკრორაიონი , I კვარტალი კორპუსი №7-ის მიდებარედ (ს/კ 01.14.01.007.399)

დამკვეთი

სტადია	თარიღი	განმარტება
	2023.02.02	

დამკვეთის №

CAD DWG ფაილი nucubidze konstruqciebi rev4.dwg

მთ. კონსტრუქტორი: ა. კორტავა

შეასრულა გ. ვაშაკიძე

შეამოწმა ნ. ხუხულავა

საავტორო უფლებები

ნახაზის დასახელება

მონ. რ/ბ სვეტის არმირება +53.100 ნიშნულზე

კ-1.81

A3

მონ. რ/ბ კედლის არმირება +53.100-დან +56.400 ნიშნულამდე

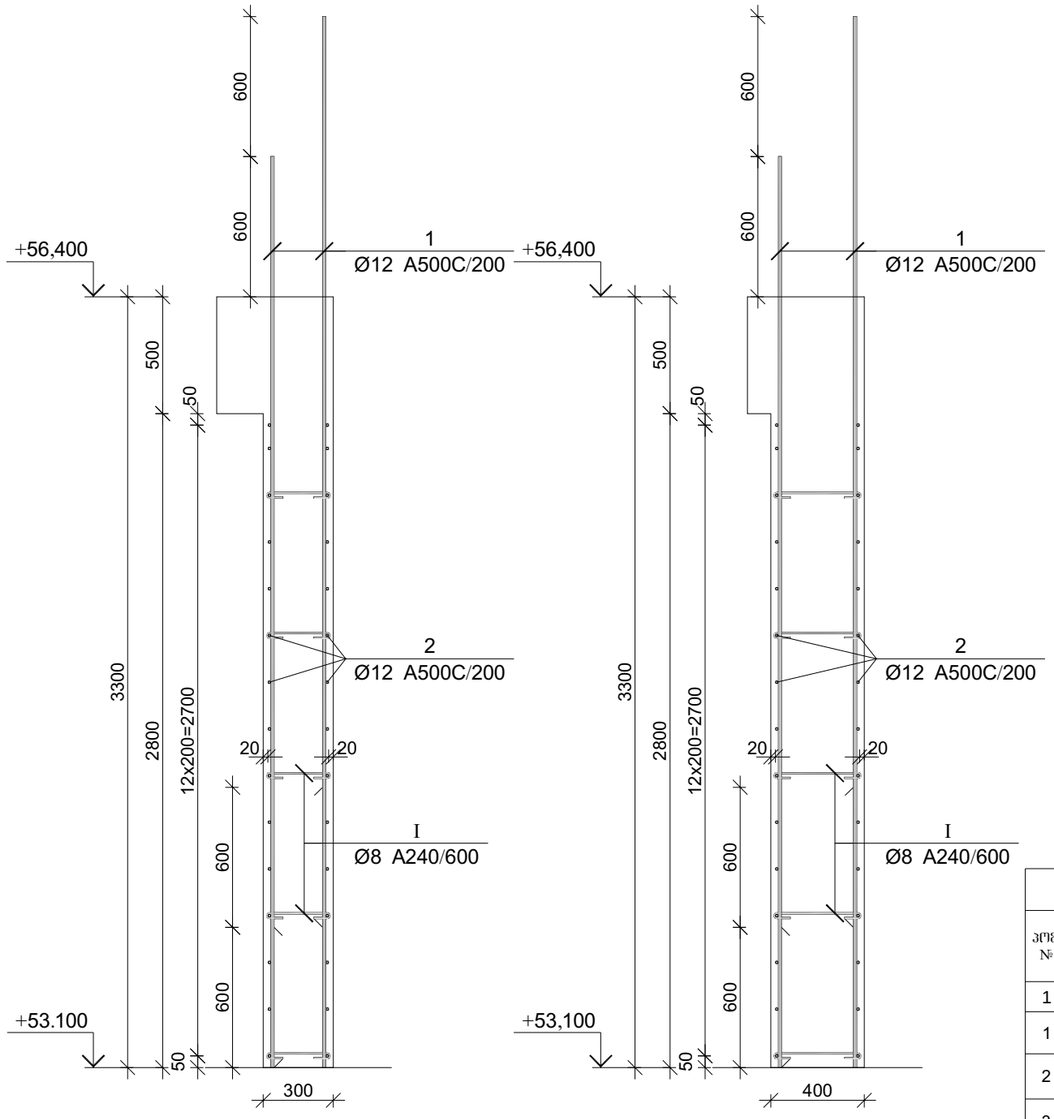

პოზ.	Ø [მმ.]	ესკიზი [მმ.]	სიგრძე [მმ.]
①	Ø12	3900	3900
②	Ø12	----	----
③	Ø12	3250	3250
④	Ø12	2650	2650
Ⓘ	Ø8	75, 75, 180°, 180°, 225	375

მონ. რ/ბ კედლის სპეციფიკაცია +53.100 ნიშნულიდან +56.400 ნიშნულამდე

არმატურის სპეციფიკაცია					არმატურის ამოკრეფა					ბეტონი B 25
პოზ. №	Ø	L მმ.	n ცალი	Ln მ.	Ø	∑ Ln მ.	ერთეული მეტრის წონა კგ.	წონა კგ. A240	წონა კგ. A500C	V; მ³
1	2	3	4	5	6	7	8	9	10	11
1	12 A500C	3900	422	1645.80	8 A240	339.75	0.39	134.06		61.16
2	12 A500C	----	----	3423.00	12 A500C	6502.50	0.89		5773.02	
3	12 A500C	3250	243	789.75						
4	12 A500C	2650	243	643.95						
I	8 A240	375	906	339.75						
						∑		134.06	5773.02	61.16
						n= 1		134.06	5773.02	61.16
									96.59	კგ/მ³

პროექტის დასახელება

მრავალბინიანი მრავალსართულიანი 2 ბლოკისაგან შემდგარი საცხოვრებელი სახლი

პროექტის მისამართი

ქ. თბილისი , ფერღობი ნუცუბიძე II მიკრორაიონი , I კვარტალი კორპუსი №7-ის მიღებარედ (ს/კ 01.14.01.007.399)

დამკვეთი

სტადია	მარილი	განმარტება
2023.02.02		
დაკვეთის №		

CAD DWG ფაილი nucubidze konstruqciebi rev4.dwg

მთ. კონსტრუქტორი:		ა. კორტავა
შესრულა		გ. ვაშაკიძე
შეამოწმა		ნ. ხუბულავა

საავტორო უფლებები

ნახაზის დასახელება

მონ. რ/ბ კედლის არმირების კვეთები და სპეციფიკაცია +53.100 ნიშნულიდან +56.400 ნიშნულამდე

კ-1.82

A3

ფილის არმირების ფრაგმენტი

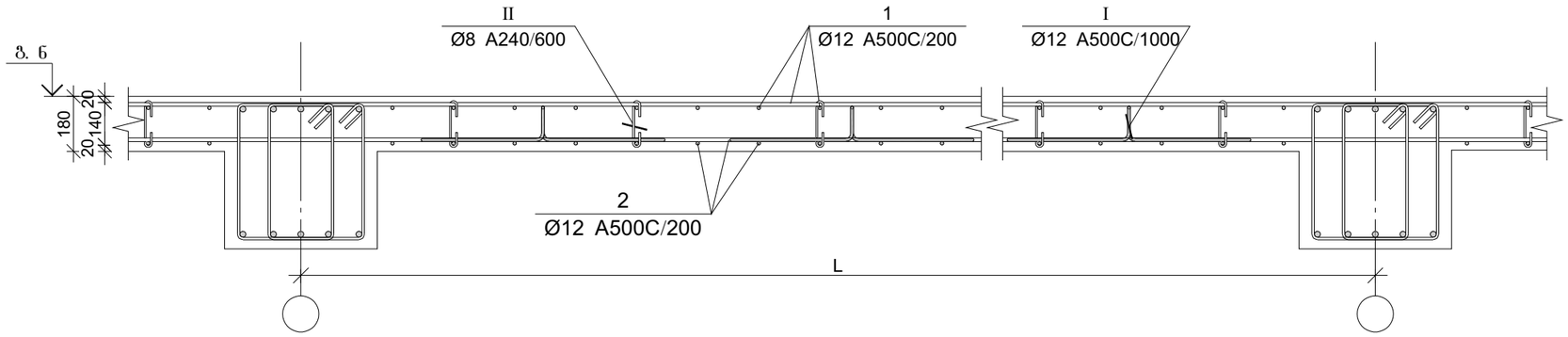

ფილის არმირების კვეთი რიგელთან

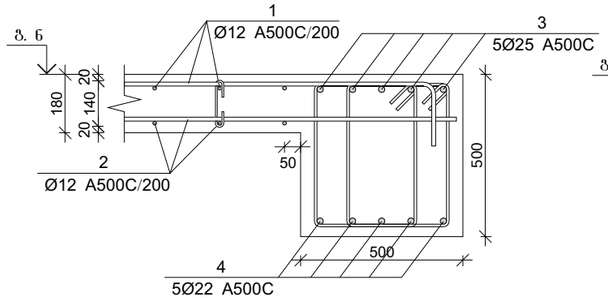

ფილის არმირების კვეთი კედელთან

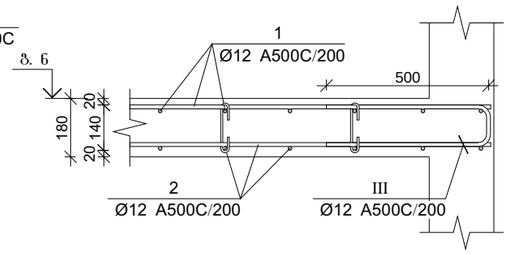

ფილის არმირების კვეთი კიდესთან

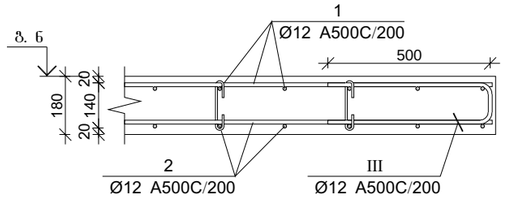

ფილის არმირების კვეთი კიბესთან

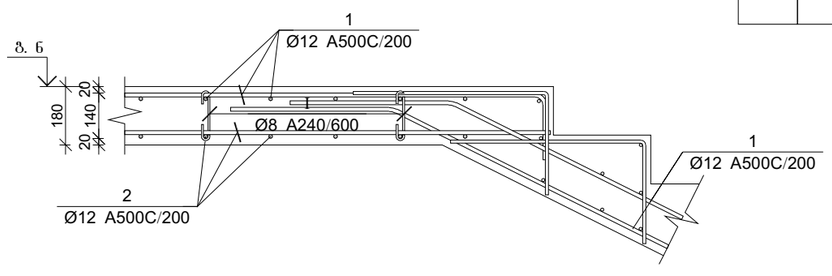

ფილის არმირების კვეთი კიბესთან

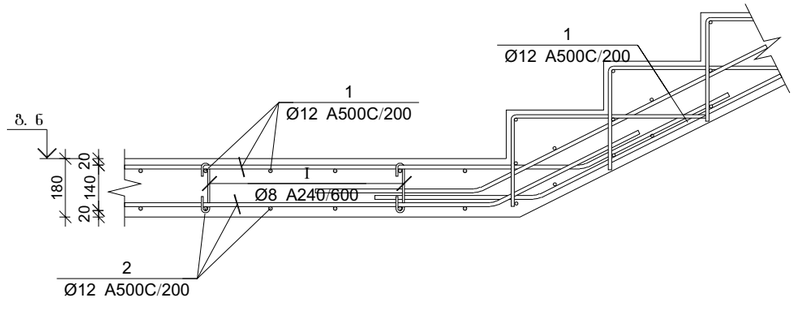

პოზ.	Ø [მმ.]	ესკიზი [მმ.]	სიგრძე [მმ.]
I	Ø8	170; 180; 180; 45; 45	260
II	Ø12	200; 130; 130; 400; 400	1260
III	Ø12	500; 150; 500	1150

გადახურვის ფილის და რიგელების სპეციფიკაცია +53.100 ნიშნულზე

არმატურის სპეციფიკაცია					არმატურის ამოკრეფა					ბეტონი B 25
პოზ. №	Ø	L მმ.	n ცალი	Ln მ.	Ø	∑ Ln მ.	პარამეტრის წონა კგ.	წონა კგ. A240	წონა კგ. A500C	V; მ³
1	2	3	4	5	6	7	8	9	10	11
1	12 A500C	-	-	16675.00	8 A240	1000.50	0.39	394.78		290.00
2	12 A500C	-	-	15950.00	12 A500C	34626.00	0.89		30741.52	
3	25 A500C	-	-	15950.00	22 A500C	15950.00	2.98		47595.58	
4	22 A500C	-	-	15950.00	25 A500C	1049.04	3.85		4042.35	
I	8 A240	260	4035	1049.04						
II	12 A500C	1150	870	1000.50						
II	12 A500C	1150	870	1000.50		∑		394.78	82379.45	290.00
						n= 1		394.78	82379.45	290.00
									285.43	კგ/მ³

პროექტის დასახელება

მრავალბინიანი მრავალსართულიანი 2 ბლოკისაგან შემდგარი საცხოვრებელი სახლი

პროექტის მისამართი

ქ. თბილისი , ფერღობი ნუცუბიძე II მიკრორაიონი , I კვარტალი კორპუსი №7-ის მიღებარედ (ს/კ 01.14.01.007.399)

დამკვეთი

სტადია	თარიღი	განმარტება
	2023.02.02	

დაკვეთის №

CAD DWG ფაილი nucubidze konstruqciebi rev4.dwg

მთ. კონსტრუქტორი: ა. კორტავა

შესრულა: გ. ვაშაკიძე

შეამოწმა: ნ. ხუბულავა

საავტორო უფლებები

ნახაზის დასახელება

გადახურვის ფილის და რიგელის არმირების კვეთები და სპეციფიკაცია +53.100 ნიშნულზე

კ-1.83

A3

კონსტრუქციების საყალიბე გეგმა +56.400 ნიშნულზე

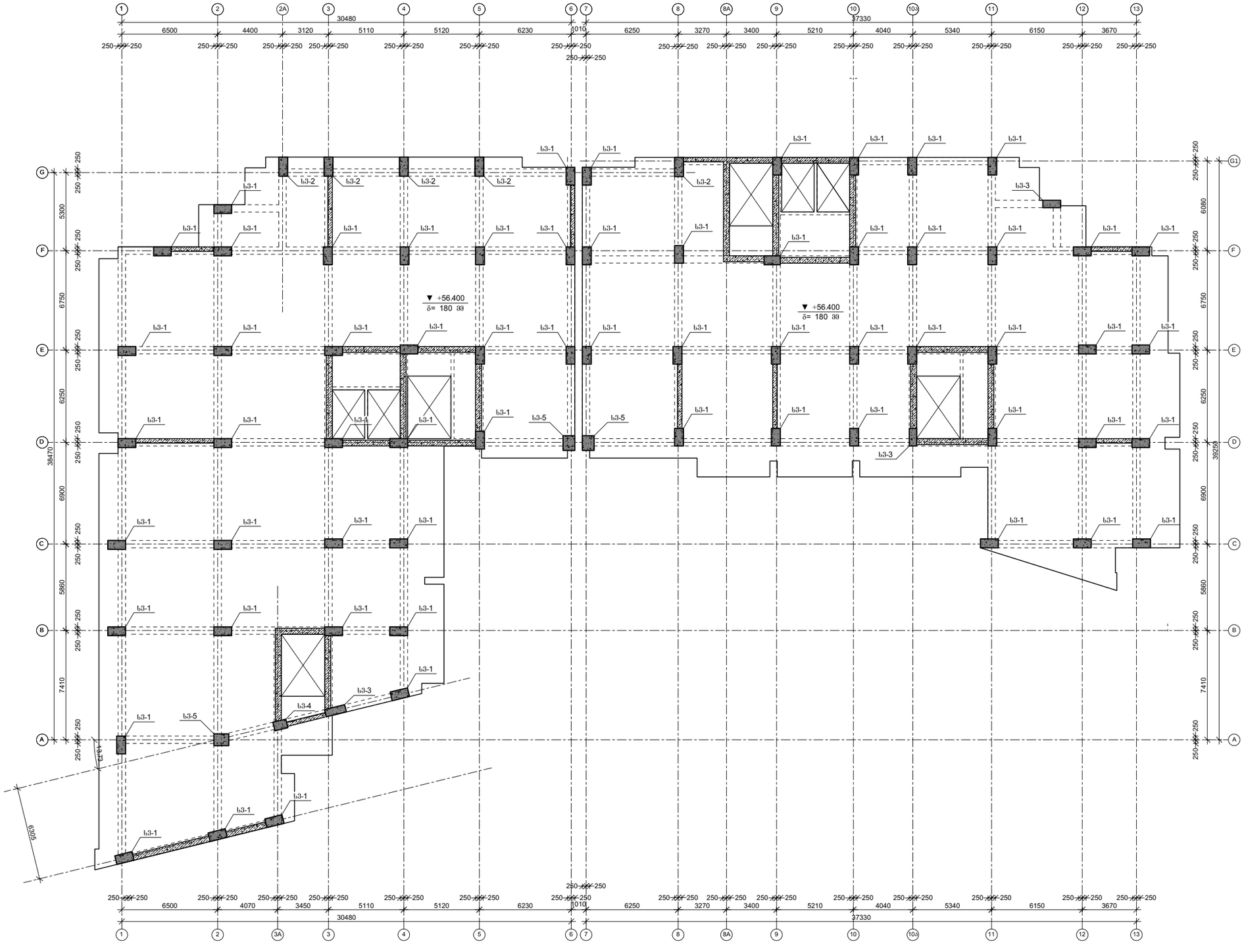

პროექტის დასახელება

მრავალბინიანი მრავალსართულიანი 2 ბლოკისაგან შემდგარი საცხოვრებელი სახლი

პროექტის მისამართი

ქ. თბილისი , ფერღობი ნუცუბიძე II მიკრორაიონი , I კვარტალი კორპუსი №7-ის მიღებარედ (ს/კ 01.14.01.007.399)

დამკვეთი

სტადია	მარცხი	განმარტება
	2023.02.02	

დაკვეთის №

CAD DWG ფაილი nucubidze konstruqciebi rev4.dwg

მთ. კონსტრუქტორი: ა. კორტავა

შესრულა ზ. ვაშაკიძე

შემოწმა ნ. ხუბულავა

სააპტრორო უწყებები

ნახაზის დასახელება

კონსტრუქციების საყალიბე გეგმა +56.400 ნიშნულზე

კ-1.03

A3

მონ. რ/ბ სვეტის არმირება +56.400 ნიშნულზე

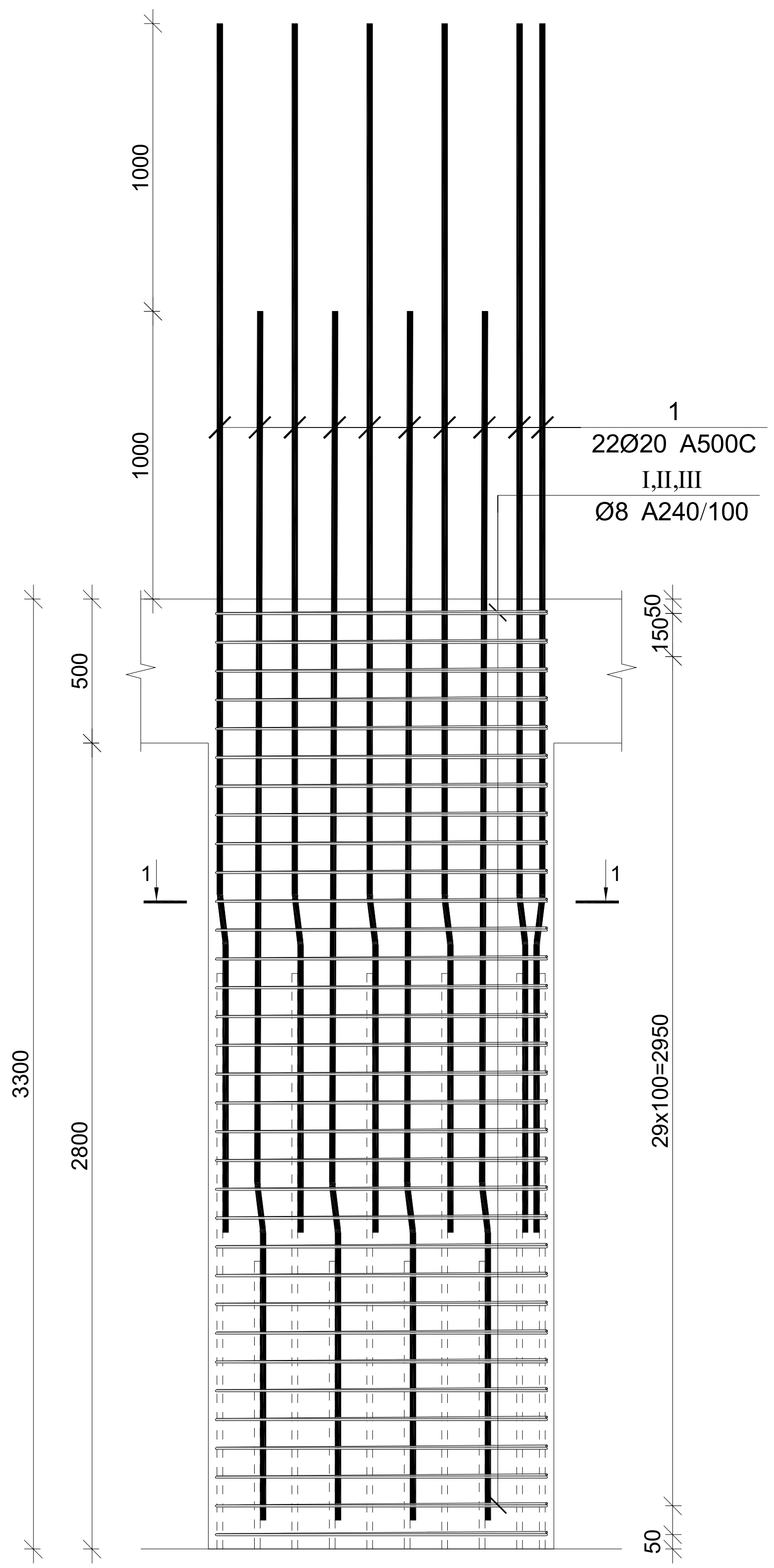

მონ. რ/ბ სვეტის სვ-1-ის არმირება

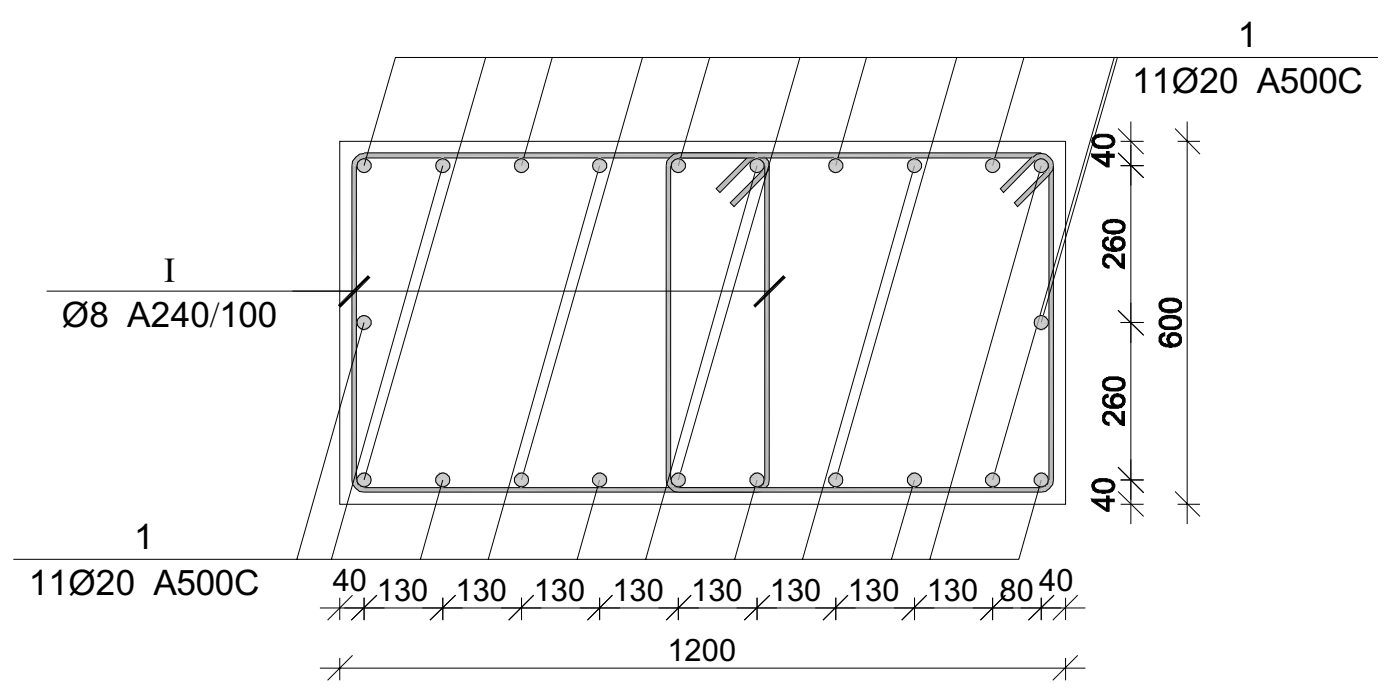

მონ. რ/ბ სვეტის სვ-2-ის არმირება

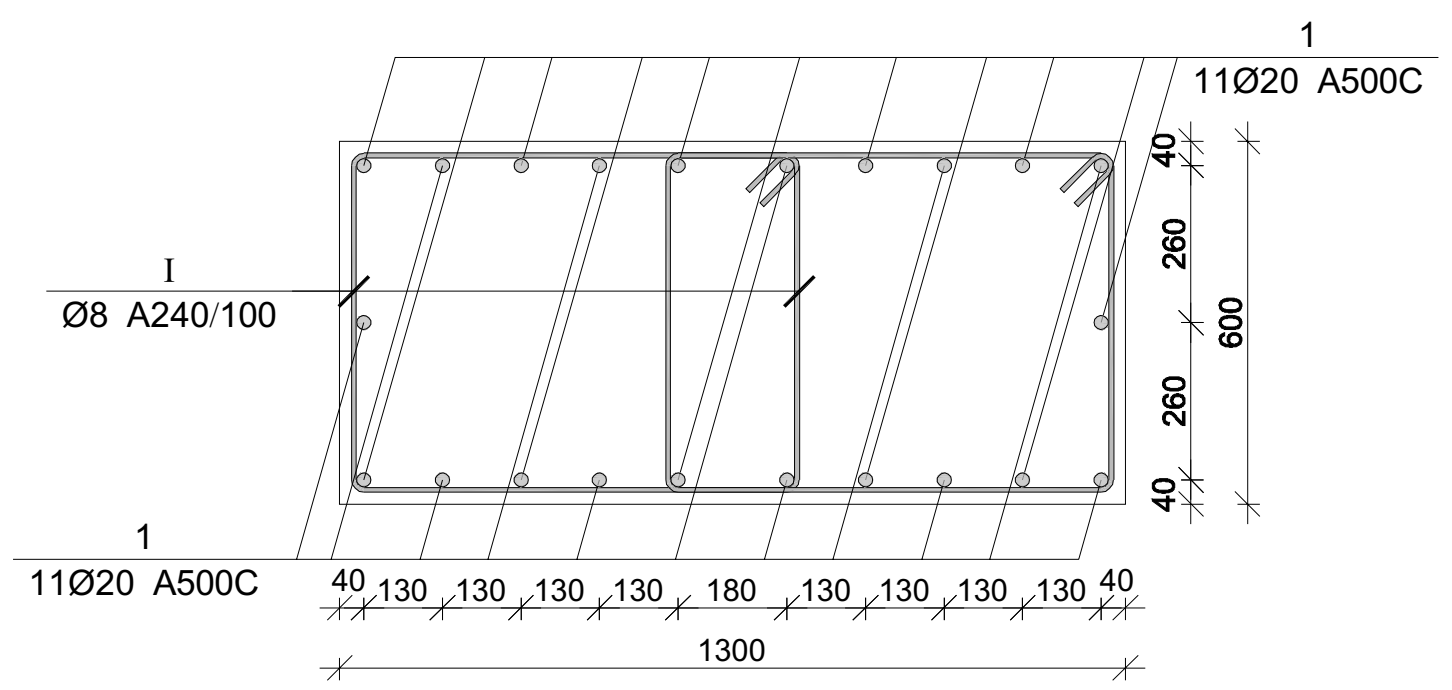

მონ. რ/ბ სვეტის სვ-3-ის არმირება

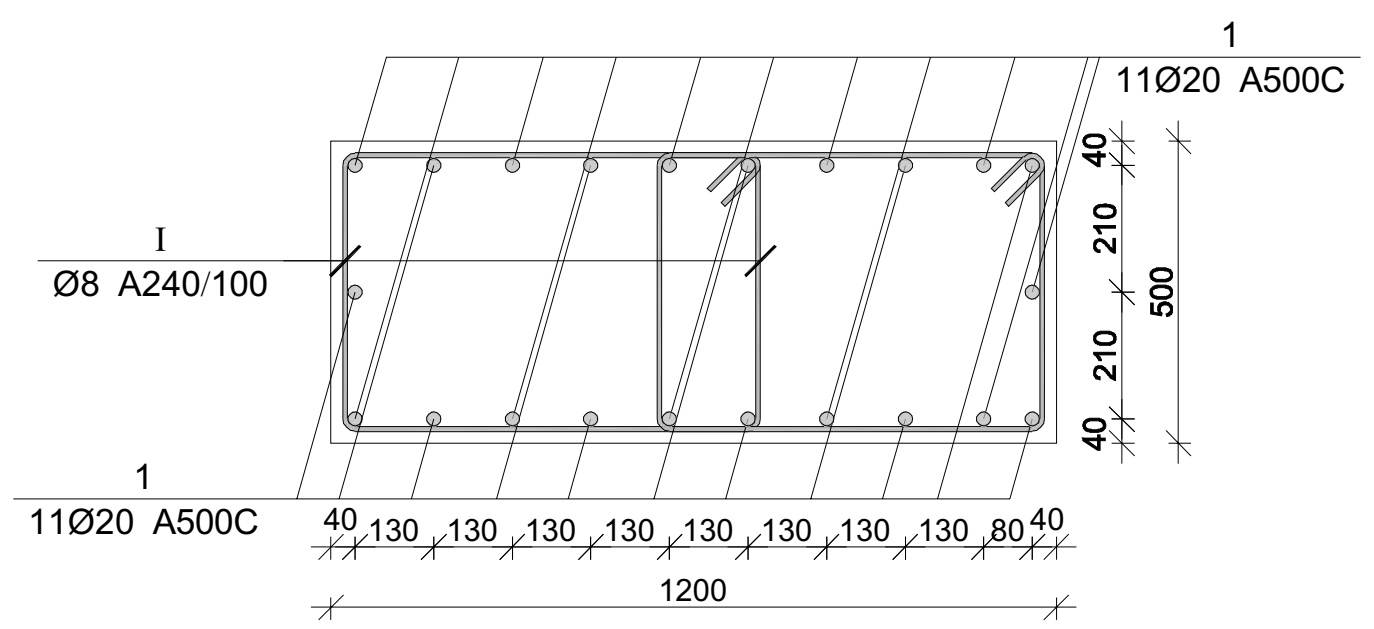

მონ. რ/ბ სვეტის სვ-4-ის არმირება

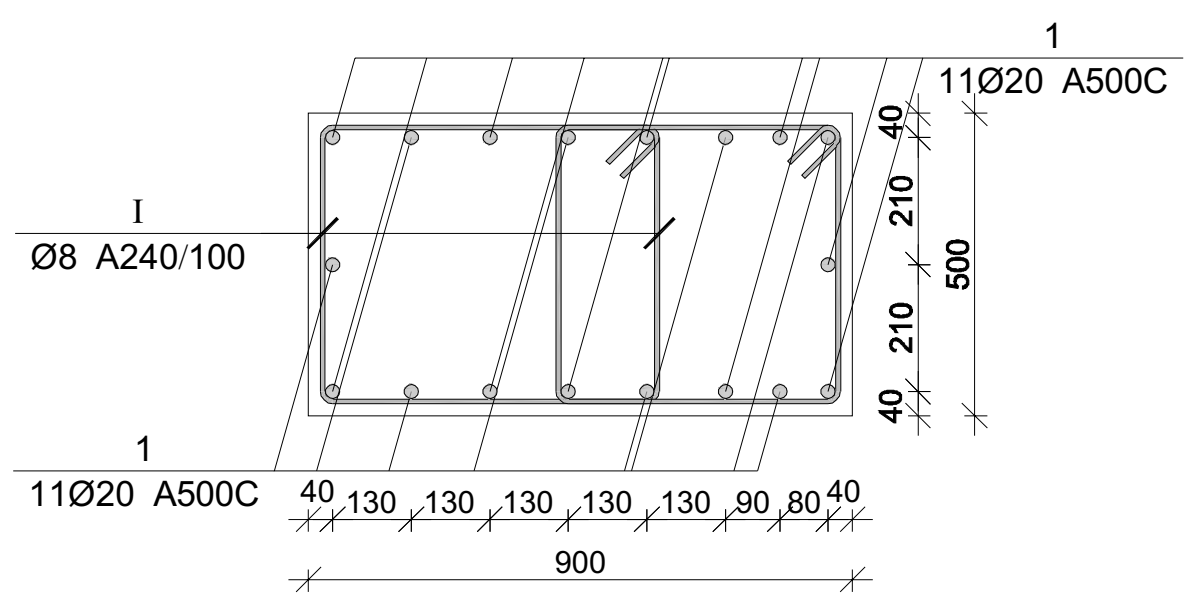

მონ. რ/ბ სვეტის სვ-5-ის არმირება

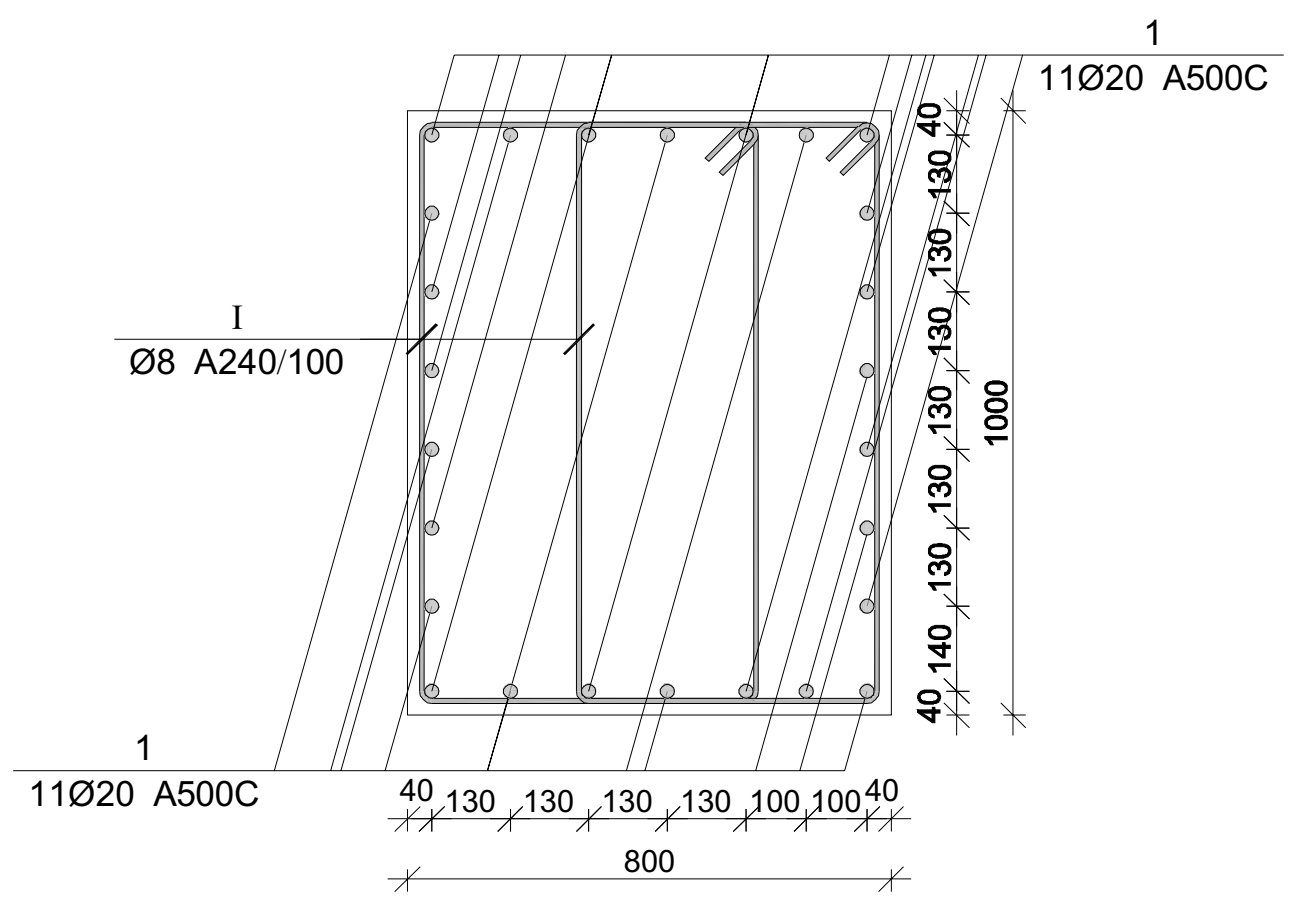

მონ. რ/ბ სვეტის არმირების სპეციფიკაცია +56.400 ნიშნულზე

არმატურის სპეციფიკაცია					არმატურის ამოკრეფა					ბეტონი B 25
პოზ. №	Ø	L მმ.	n ცალი	Ln მ.	Ø	∑ Ln მ.	გრძივი მეტრის წონა კგ.	წონა კგ. A240	წონა კგ. A500C	V; მ³
1	2	3	4	5	6	7	8	9	10	11
1	20 A500C	4150	12	49.80	8 A240	138.57	0.39	54.68		1.01
I	8 A240	2400	31	74.40	20 A500C	49.80	2.47		122.81	
II	8 A240	550	31	17.05						
III	8 A240	760	62	47.12			∑	54.68	122.81	1.01
						n= 21		1148.23	2579.11	21.17
									176.08	კგ/მ³

პროექტის დასახელება

მრავალბინიანი მრავალსართულიანი 2 ბლოკისაგან შემდგარი საცხოვრებელი სახლი

პროექტის მისამართი

ქ. თბილისი , ფერდობი ნუცუბიძე
II მიკრორაიონი , I კვარტალი
კორპუსი №7-ის მიმდებარედ
(ს/კ 01.14.01.007.399)

დამკვეთი

სტადია	თარიღი	განმარტება
	2023.02.02	

დაკვეთის №

CAD DWG ფაილი nucubidze konstruqciebi rev4.dwg

მთ. კონსტრუქტორი: [signature] ა. კორტავა

შეასრულა [signature] გ. ვაშაკიძე

შეამოწმა [signature] ნ. ხუბულავა

საავტორო უფლებები

ნახაზის დასახელება

მონ. რ/ბ სვეტის არმირება +56.400 ნიშნულზე

კ-1.85

A3

მონ. რ/ბ კედლის არმირება +56.400-დან +59.700 ნიშნულამდე

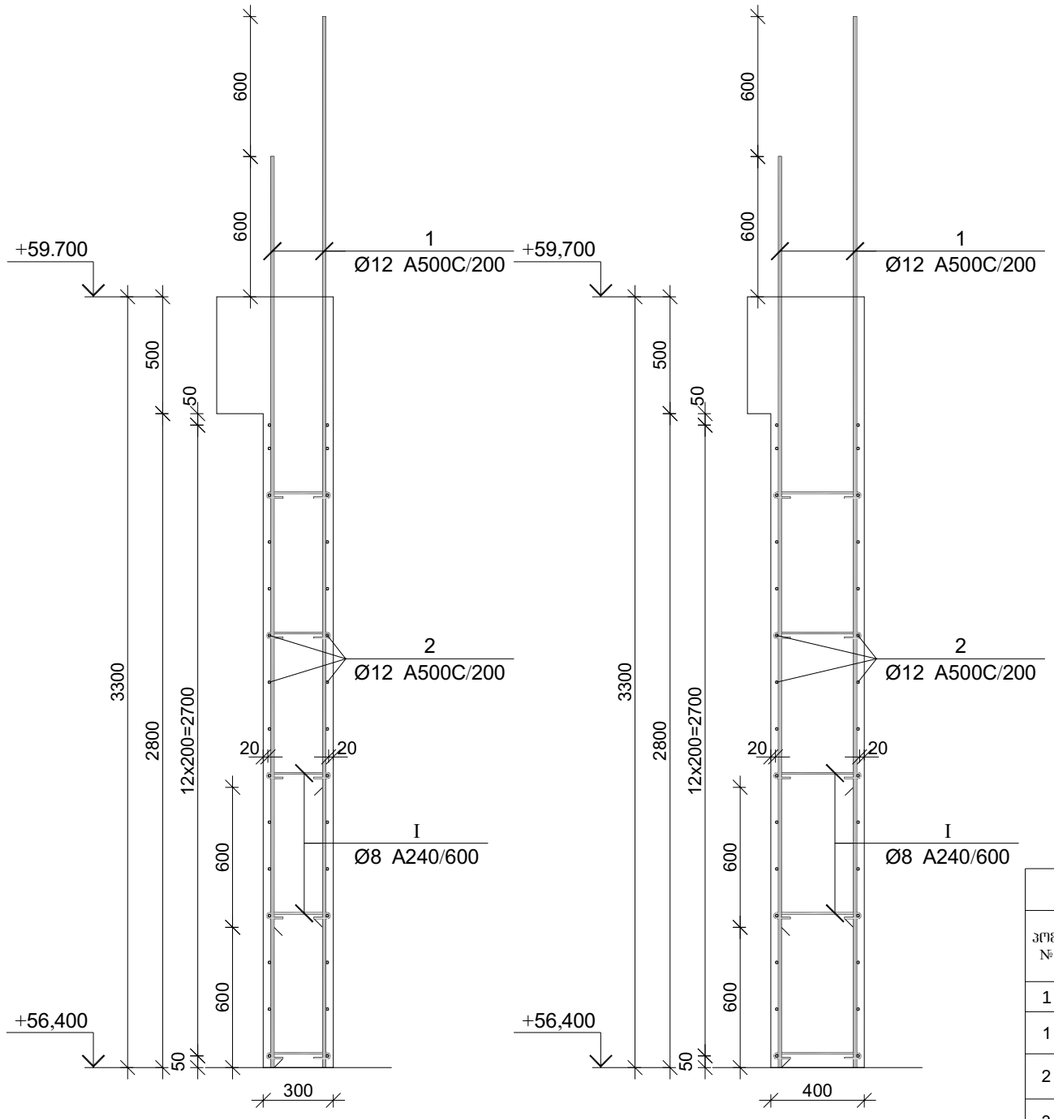

პოზ.	Ø [მმ.]	ესკიზი [მმ.]	სიგრძე [მმ.]
①	Ø12	3900	3900
②	Ø12	----	----
③	Ø12	3250	3250
④	Ø12	2650	2650
Ⓘ	Ø8	75, 75, 180°, 180°, 225	375

მონ. რ/ბ კედლის სპეციფიკაცია +56.400 ნიშნულიდან +59.700 ნიშნულამდე

არმატურის სპეციფიკაცია					არმატურის ამოკრეფა					ბეტონი B 25
პოზ. №	Ø	L მმ.	n ცალი	Ln მ.	Ø	∑ Ln მ.	ერთეული მეტრის წონა კგ.	წონა კგ. A240	წონა კგ. A500C	V; მ³
1	2	3	4	5	6	7	8	9	10	11
1	12 A500C	3900	422	1645.80	8 A240	339.75	0.39	134.06		61.16
2	12 A500C	----	----	3423.00	12 A500C	6502.50	0.89		5773.02	
3	12 A500C	3250	243	789.75						
4	12 A500C	2650	243	643.95						
I	8 A240	375	906	339.75						
						∑		134.06	5773.02	61.16
						n= 1		134.06	5773.02	61.16
									96.59	კგ/მ³

პროექტის დასახელება

მრავალბინიანი მრავალსართულიანი 2 ბლოკისაგან შემდგარი საცხოვრებელი სახლი

პროექტის მისამართი

ქ. თბილისი , ფერღობი ნუცუბიძე II მიკრორაიონი , I კვარტალი კორპუსი №7-ის მიღებარედ (ს/კ 01.14.01.007.399)

დამკვეთი

სტადია	მარილი	განმარტება
2023.02.02		
დაკვეთის №		

CAD DWG ფაილი nucubidze konstruqciebi rev4.dwg

მთ. კონსტრუქტორი:		ა. კორტავა
შესრულა		გ. ვაშაკიძე
შეამოწმა		ნ. ხუბულავა

საავტორო უფლებები

ნახაზის დასახელება

მონ. რ/ბ კედლის არმირების კვეთები და სპეციფიკაცია +56.400 ნიშნულიდან +59.700 ნიშნულამდე

კ-1.86

A3

ფილის არმირების ფრაგმენტი

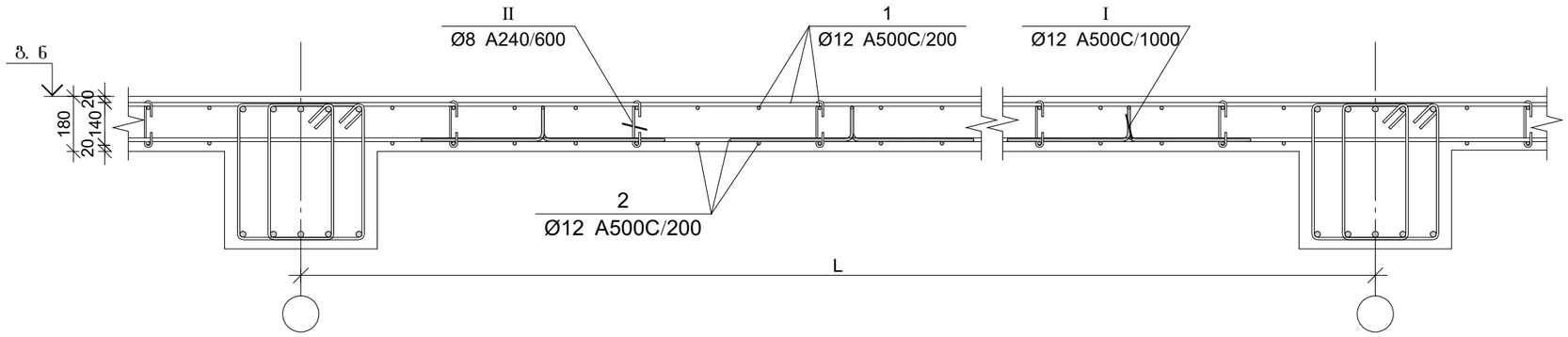

ფილის არმირების კვეთი რიგელთან

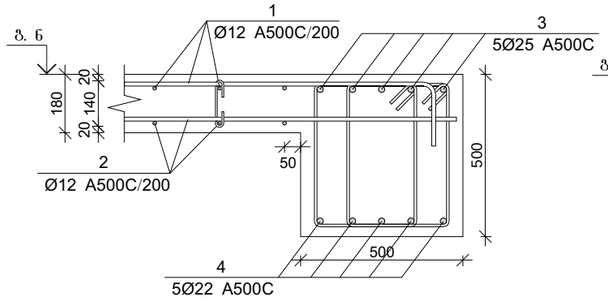

ფილის არმირების კვეთი კედელთან

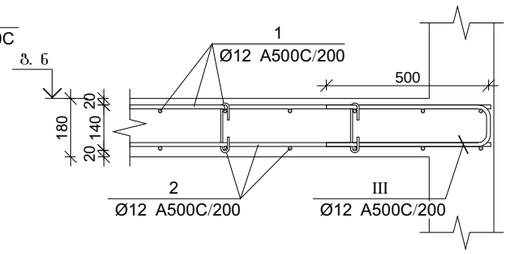

ფილის არმირების კვეთი კიდესთან

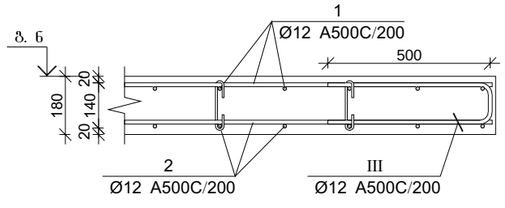

ფილის არმირების კვეთი კიბესთან

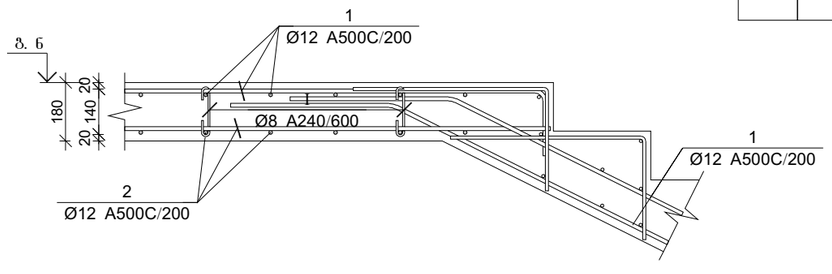

ფილის არმირების კვეთი კიბესთან

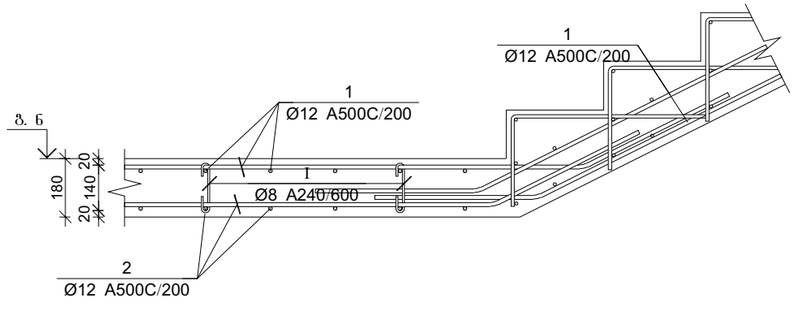

პოზ.	Ø [მმ.]	ესკიზი [მმ.]	სიგრძე [მმ.]
I	Ø8	170; 180; 180; 45; 45	260
II	Ø12	200; 130; 130; 400; 400	1260
III	Ø12	500; 150; 500	1150

გაღახურვის ფილის და რიგელების სპეციფიკაცია +56.400 ნიშნულზე

არმატურის სპეციფიკაცია					არმატურის ამოკრეფა					ბეტონი B 25
პოზ. №	Ø	L მმ.	n ცალი	Ln მ.	Ø	∑ Ln მ.	პარამეტრის წონა კგ.	წონა კგ. A240	წონა კგ. A500C	V; მ³
1	2	3	4	5	6	7	8	9	10	11
1	12 A500C	-	-	16675.00	8 A240	1000.50	0.39	394.78		290.00
2	12 A500C	-	-	15950.00	12 A500C	34626.00	0.89		30741.52	
3	25 A500C	-	-	15950.00	22 A500C	15950.00	2.98		47595.58	
4	22 A500C	-	-	15950.00	25 A500C	1049.04	3.85		4042.35	
I	8 A240	260	4035	1049.04						
II	12 A500C	1150	870	1000.50						
II	12 A500C	1150	870	1000.50		∑		394.78	82379.45	290.00
						n= 1		394.78	82379.45	290.00
									285.43	კგ/მ³

პროექტის დასახელება

მრავალბინიანი მრავალსართულიანი 2 ბლოკისაგან შემდგარი საცხოვრებელი სახლი

პროექტის მისამართი

ქ. თბილისი , ფერღობი ნუცუბიძე II მიკრორაიონი , I კვარტალი კორპუსი №7-ის მიღებარედ (ს/კ 01.14.01.007.399)

დამკვეთი

სტადია	თარიღი	განმარტება
	2023.02.02	

დაკვეთის №

CAD DWG ფაილი nucubidze konstruqciebi rev4.dwg

მთ. კონსტრუქტორი: ა. კორტავა

შესრულა: გ. ვაშაკიძე

შეამოწმა: ნ. ხუბულავა

საავტორო უფლებები

ნახაზის დასახელება

გაღახურვის ფილის და რიგელის არმირების კვეთები და სპეციფიკაცია +56.400 ნიშნულზე

კ-1.87

A3

კონსტრუქციების საყალიბე გეგმა +59.700 ნიშნულზე

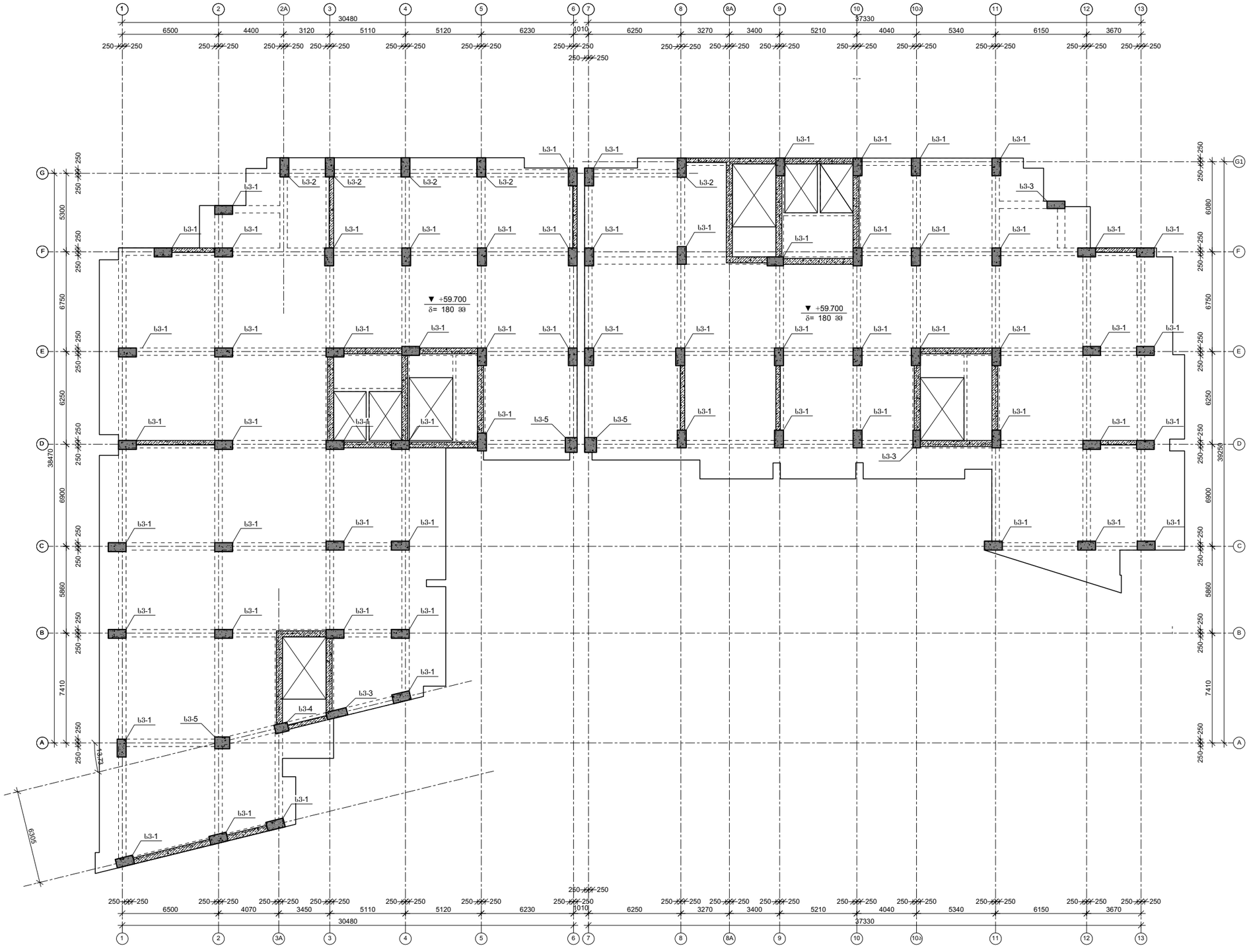

პროექტის დასახელება

მრავალბინიანი მრავალსართულიანი 2 ბლოკისაგან შემდგარი საცხოვრებელი სახლი

პროექტის მისამართი

ქ. თბილისი , ფერღობი ნუცუბიძე II მიკრორაიონი , I კვარტალი კორპუსი №7-ის მიღებარედ (ს/კ 01.14.01.007.399)

დამკვეთი

სტადია	მარცხი	განმარტება
	2023.02.02	

დაკვეთის №

CAD DWG ფაილი nucubidze konstruqciebi rev4.dwg

მთ. კონსტრუქტორი: ა. კორტავა

შესრულა ზ. ვაშაკიძე

შეამოწმა ნ. ხუბულავა

საავტორო უფლებები

ნახაზის დასახელება

კონსტრუქციების საყალიბე გეგმა +59.700 ნიშნულზე

კ-1.03

A3

მონ. რ/ბ სვეტის არმირება +59.700 ნიშნულზე

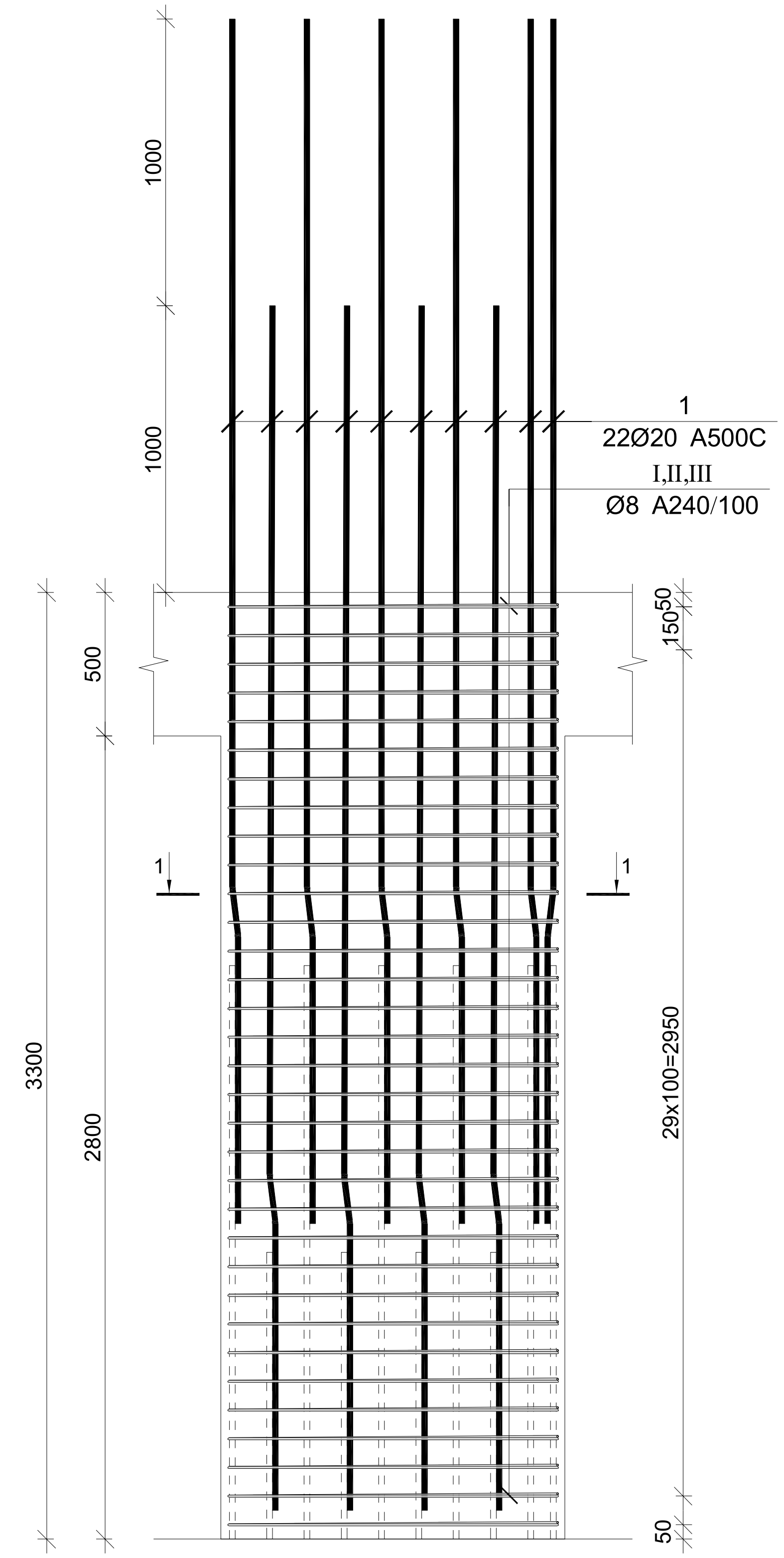

მონ. რ/ბ სვეტის სვ-1-ის არმირება

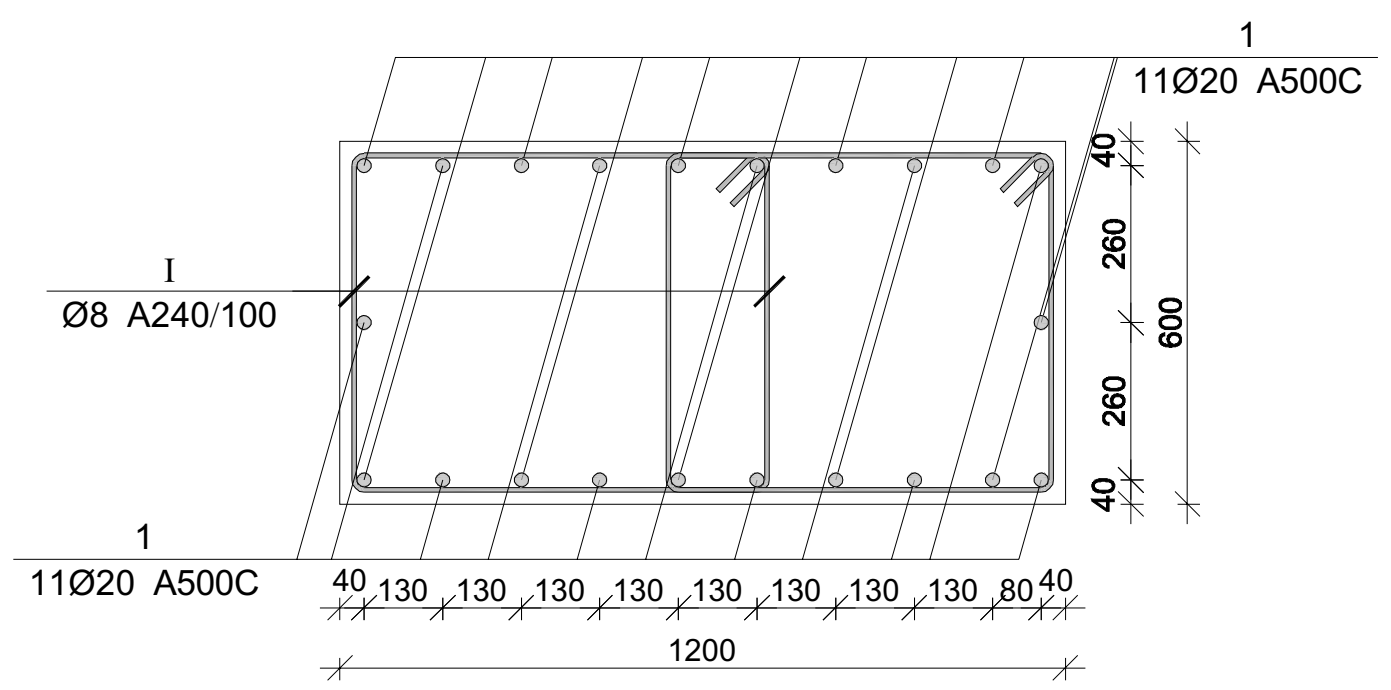

მონ. რ/ბ სვეტის სვ-2-ის არმირება

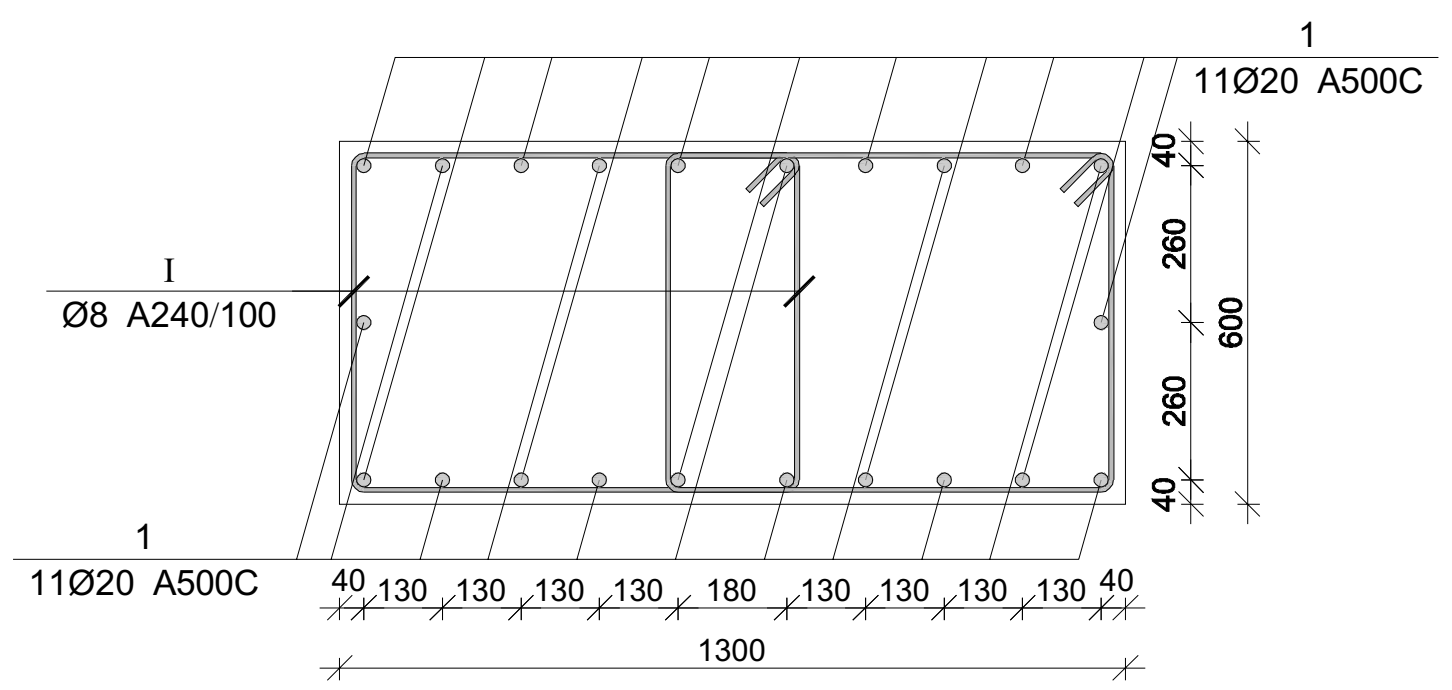

მონ. რ/ბ სვეტის სვ-3-ის არმირება

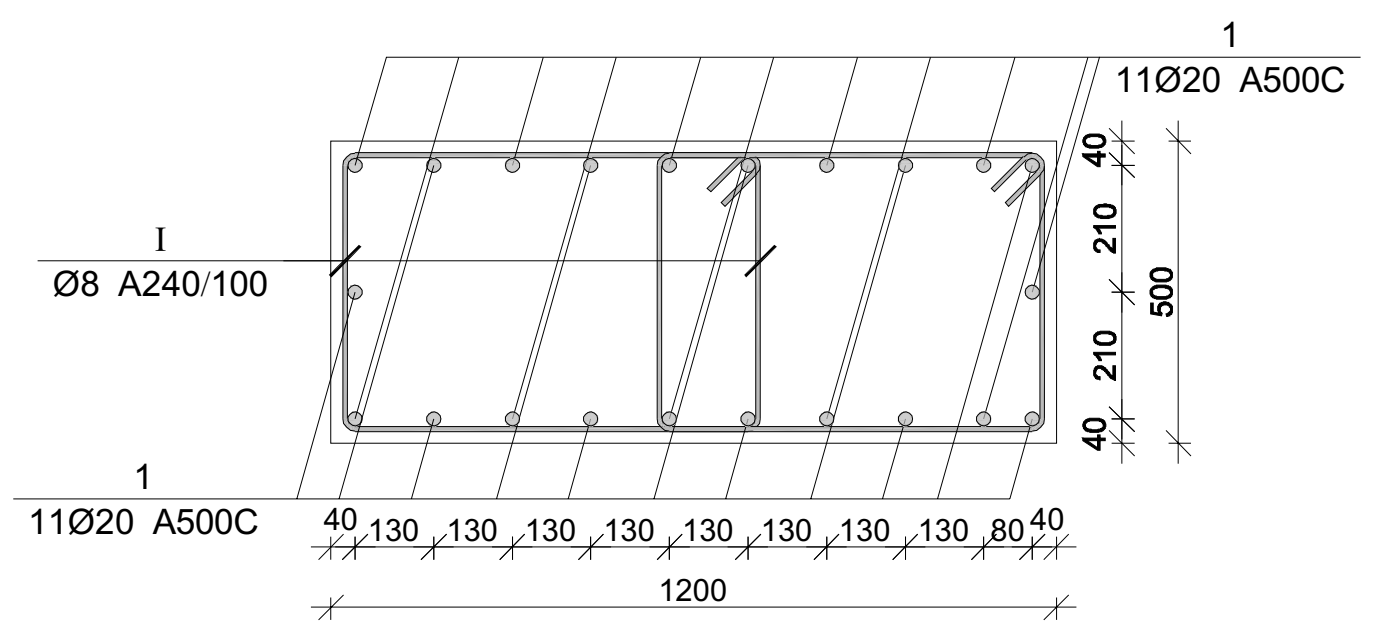

მონ. რ/ბ სვეტის სვ-4-ის არმირება

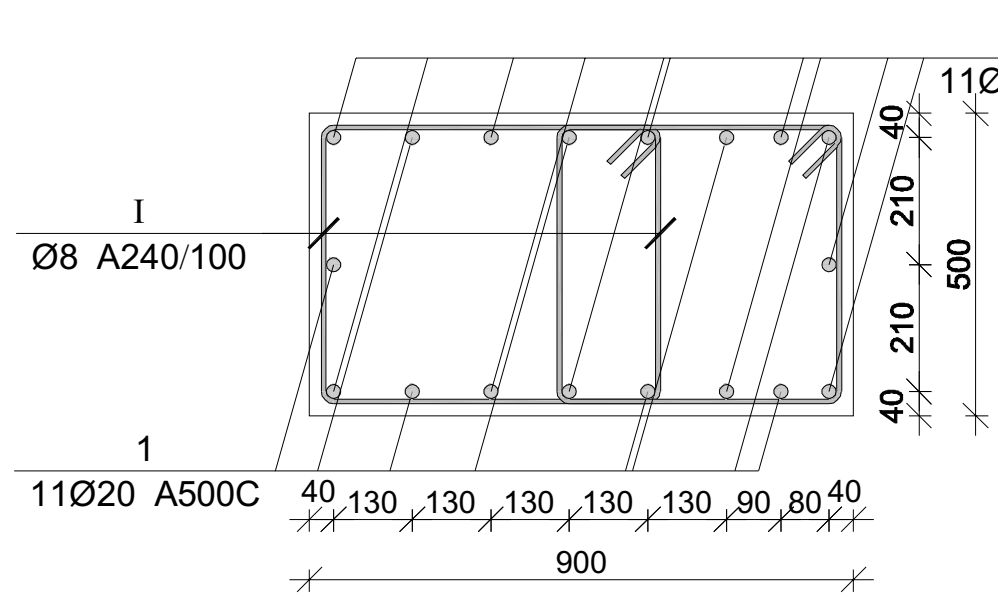

მონ. რ/ბ სვეტის სვ-5-ის არმირება

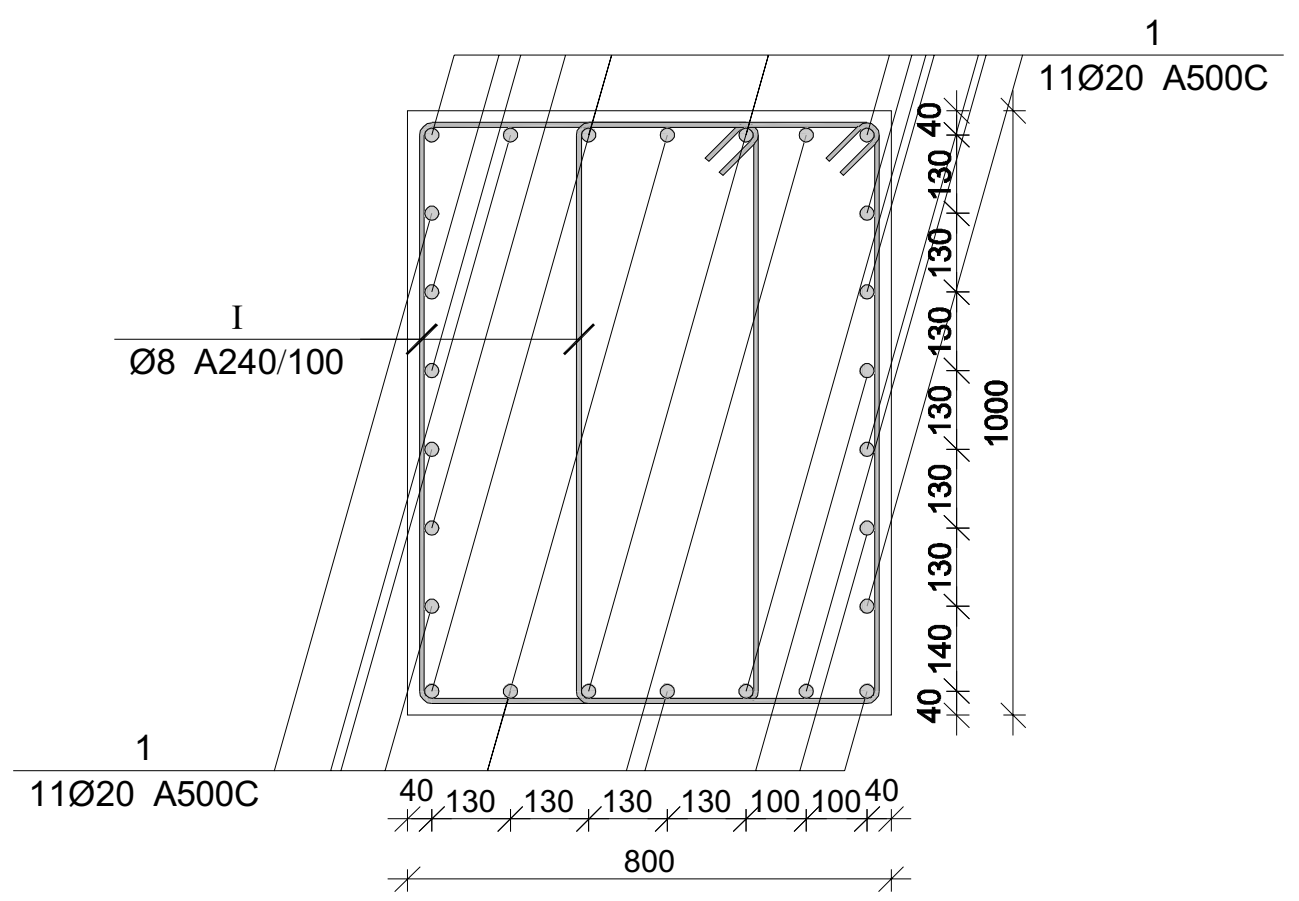

მონ. რ/ბ სვეტის არმირების სპეციფიკაცია +59.700 ნიშნულზე

არმატურის სპეციფიკაცია					არმატურის ამოკრეფა					ბეტონი B 25
პოზ. №	Ø	L მმ.	n ცალი	Ln მ.	Ø	∑ Ln მ.	ერთეული მეტრის წონა კგ.	წონა კგ. A240	წონა კგ. A500C	V; $მ^3$
1	2	3	4	5	6	7	8	9	10	11
1	20 A500C	4150	12	49.80	8 A240	138.57	0.39	54.68		1.01
I	8 A240	2400	31	74.40	20 A500C	49.80	2.47		122.81	
II	8 A240	550	31	17.05						
III	8 A240	760	62	47.12			∑	54.68	122.81	1.01
						n= 21		1148.23	2579.11	21.17
									176.08	კგ/$მ^3$

პროექტის დასახელება

მრავალბინიანი მრავალსართულიანი 2 ბლოკისაგან შემდგარი საცხოვრებელი სახლი

პროექტის მისამართი

ქ. თბილისი , ფერდობი ნუცუბიძე II მიკრორაიონი , I კვარტალი კორპუსი №7-ის მიდებარედ (ს/კ 01.14.01.007.399)

დამკვეთი

სტადია	თარიღი	განმარტება
	2023.02.02	

დამკვეთის №

CAD DWG ფაილი nucubidze konstruqciebi rev4.dwg

მთ. კონსტრუქტორი: ა. კორტავა

შეასრულა გ. ვაშაკიძე

შეამოწმა ნ. ხუბულავა

საავტორო უფლებები

ნახაზის დასახელება

მონ. რ/ბ სვეტის არმირება +59.700 ნიშნულზე

კ-1.89

A3

მონ. რ/ბ კედლის არმირება +59.700-დან +63.000 ნიშნულამდე

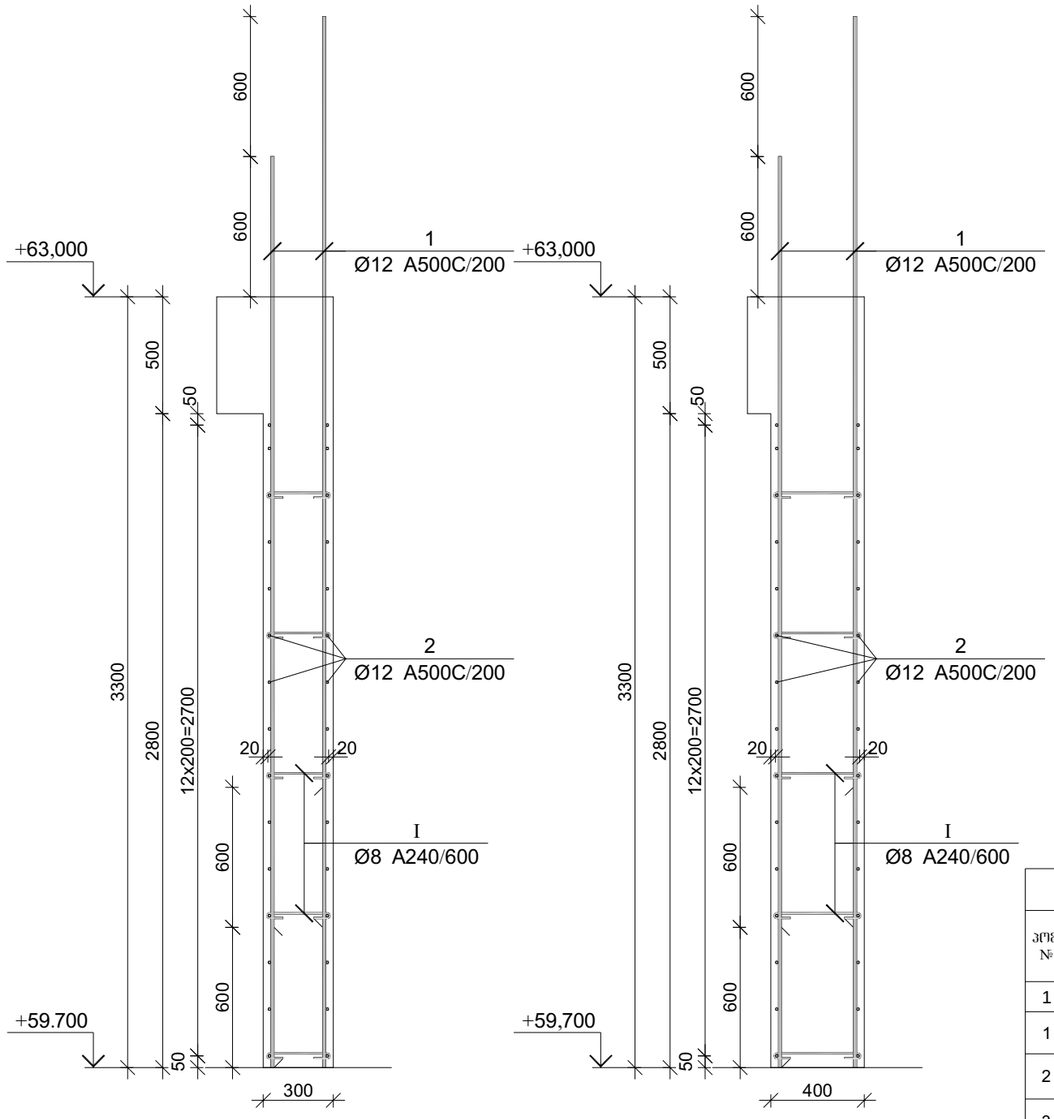

პოზ.	Ø [მმ.]	ესკიზი [მმ.]	სიგრძე [მმ.]
①	Ø12	3900	3900
②	Ø12	---	----
③	Ø12	3250	3250
④	Ø12	2650	2650
Ⓘ	Ø8	75, 75, 180°, 180°, 225	375

მონ. რ/ბ კედლის სპეციფიკაცია +59.700 ნიშნულიდან +63.000 ნიშნულამდე

არმატურის სპეციფიკაცია					არმატურის ამოკრეფა					ბეტონი B 25
პოზ. №	Ø	L მმ.	n ცალი	Ln მ.	Ø	∑ Ln მ.	ერთეული მეტრის წონა კგ.	წონა კგ. A240	წონა კგ. A500C	V; მ³
1	2	3	4	5	6	7	8	9	10	11
1	12 A500C	3900	422	1645.80	8 A240	339.75	0.39	134.06		61.16
2	12 A500C	----	----	3423.00	12 A500C	6502.50	0.89		5773.02	
3	12 A500C	3250	243	789.75						
4	12 A500C	2650	243	643.95						
I	8 A240	375	906	339.75						
						∑		134.06	5773.02	61.16
						n= 1		134.06	5773.02	61.16
									96.59	კგ/მ³

პროექტის დასახელება

მრავალბინიანი მრავალსართულიანი 2 ბლოკისაგან შემდგარი საცხოვრებელი სახლი

პროექტის მისამართი

ქ. თბილისი , ფერღობი ნუცუბიძე II მიკრორაიონი , I კვარტალი კორპუსი №7-ის მიღებარედ (ს/კ 01.14.01.007.399)

დამკვეთი

სტადია	მარილი	განმარტება
2023.02.02		
დაკვეთის №		

CAD DWG ფაილი nucubidze konstruqciebi rev4.dwg

მთ. კონსტრუქტორი:		ა. კორტავა
შესრულა		გ. ვაშაკიძე
შეამოწმა		ნ. ხუბულავა

საავტორო უფლებები

ნახაზის დასახელება

მონ. რ/ბ კედლის არმირების კვეთები და სპეციფიკაცია +59.700 ნიშნულიდან +63.000 ნიშნულამდე

კ-1.90

A3

კონსტრუქციების საძალიბე გეგმა +63.000 ნიშნულზე

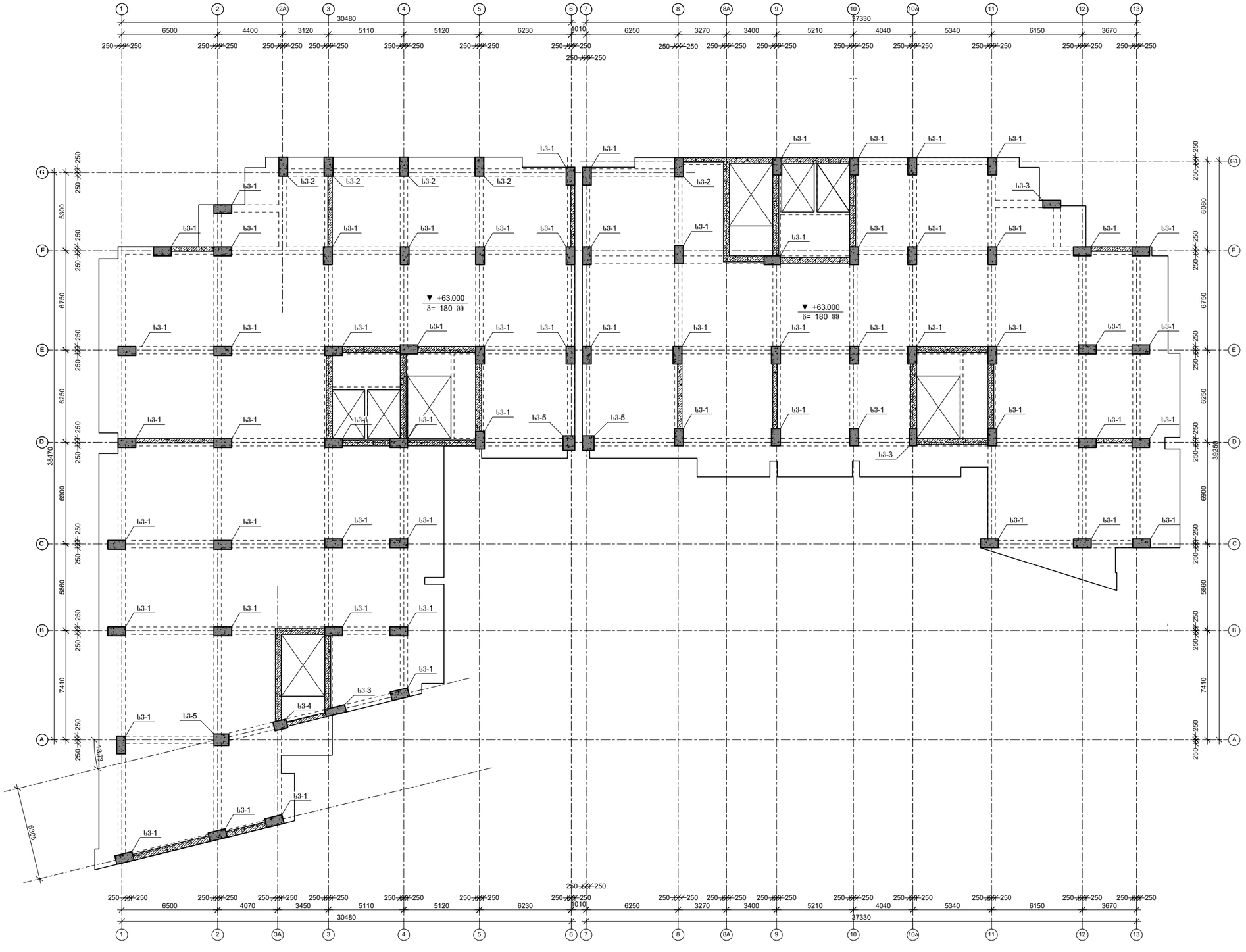

პროექტის დასახელება

მრავალბინიანი მრავალსართულიანი 2 ბლოკისაგან შემდგარი საცხოვრებელი სახლი

პროექტის მისამართი

ქ. თბილისი , ფერღობი ნუცუბიძე II მიკრორაიონი , I კვარტალი კორპუსი №7-ის მიდებარედ (ს/კ 01.14.01.007.399)

დამკვეთი

სტადია	მარცხი	განმარტება
	2023.02.02	

დაკვეთის №

CAD DWG ფაილი nucubidze konstruqciebi rev4.dwg

მთ. კონსტრუქტორი: ა. კორტავა

შესრულა ზ. ვაშაკიძე

შემოწმა ნ. ხუბულავა

საავტორო უფლებები

ნახაზის დასახელება

კონსტრუქციების საძალიბე გეგმა +63.000 ნიშნულზე

კ-1.03

A3

ფილის არმირების ფრაგმენტი

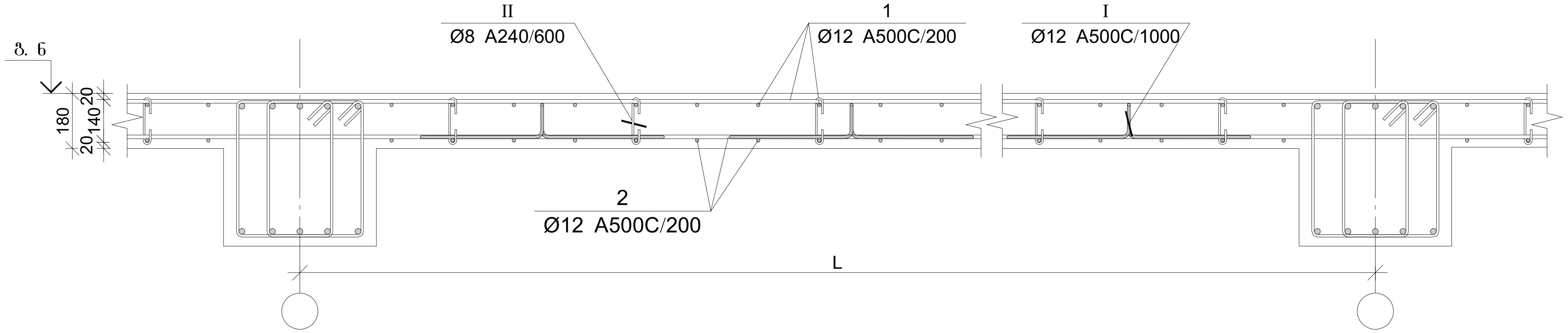

ფილის არმირების კვეთი რიგელთან

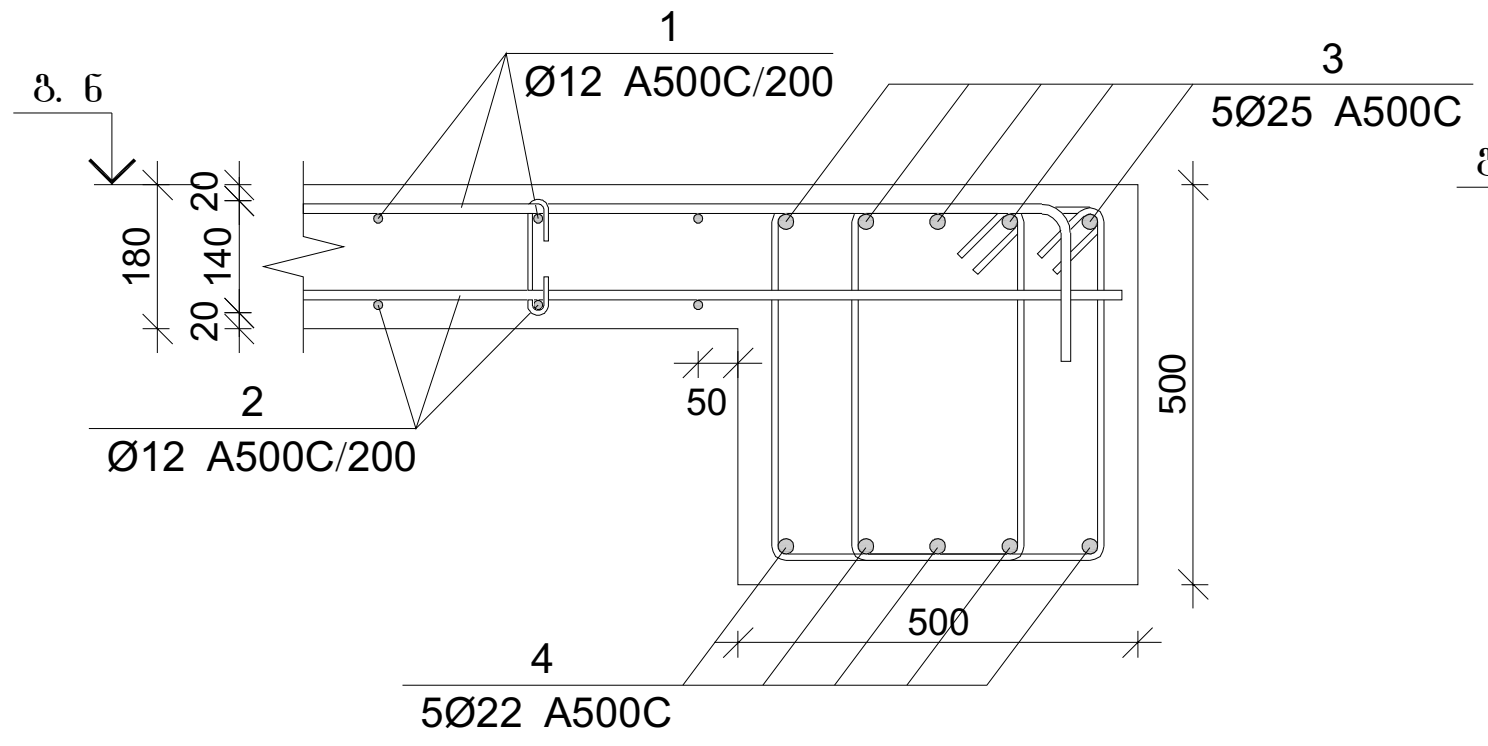

ფილის არმირების კვეთი კედელთან

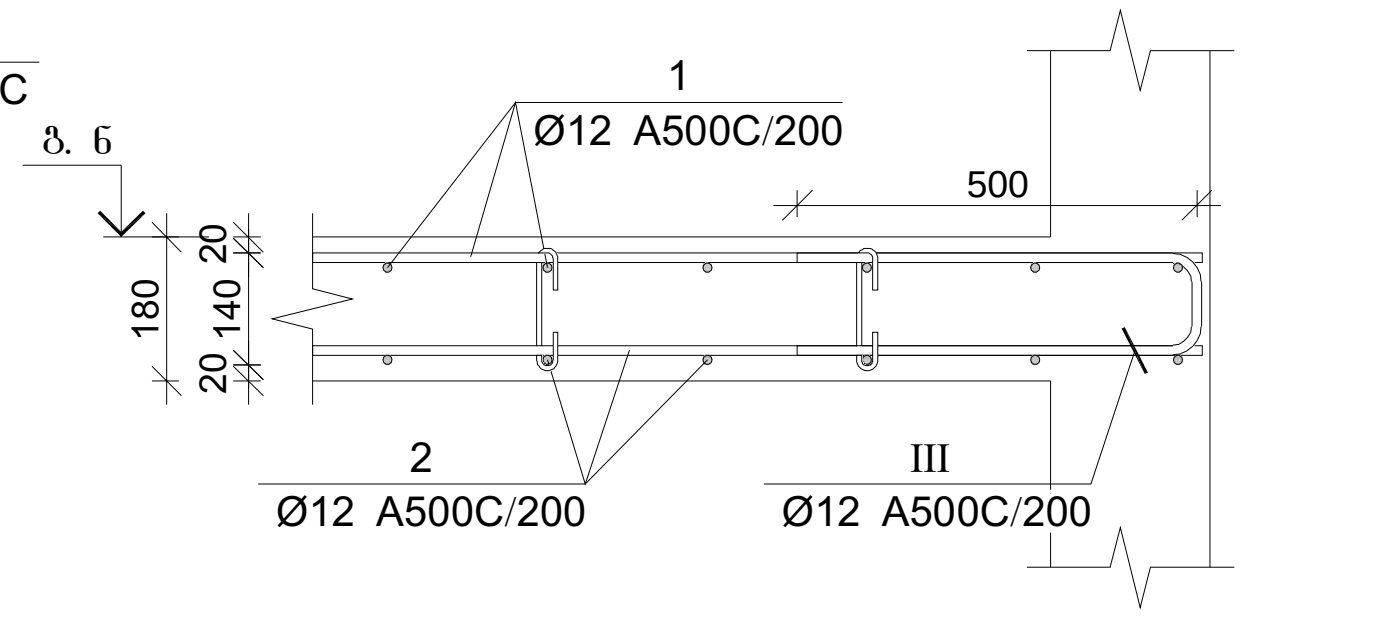

პოზ.	Ø [მმ.]	ესკიზი [მმ.]	სიგრძე [მმ.]
I	Ø8	170; 180; 45; 45; 180	260
II	Ø12	200; 130; 130; 400; 400	1260
III	Ø12	500; 150; 500	1150

ფილის არმირების კვეთი კიდესთან

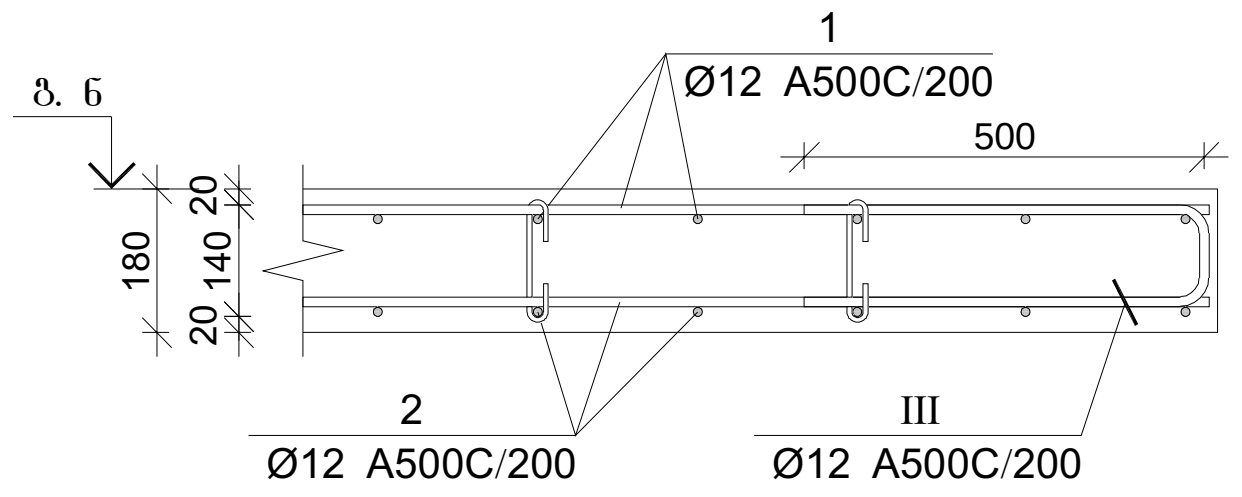

ფილის არმირების კვეთი კიბესთან

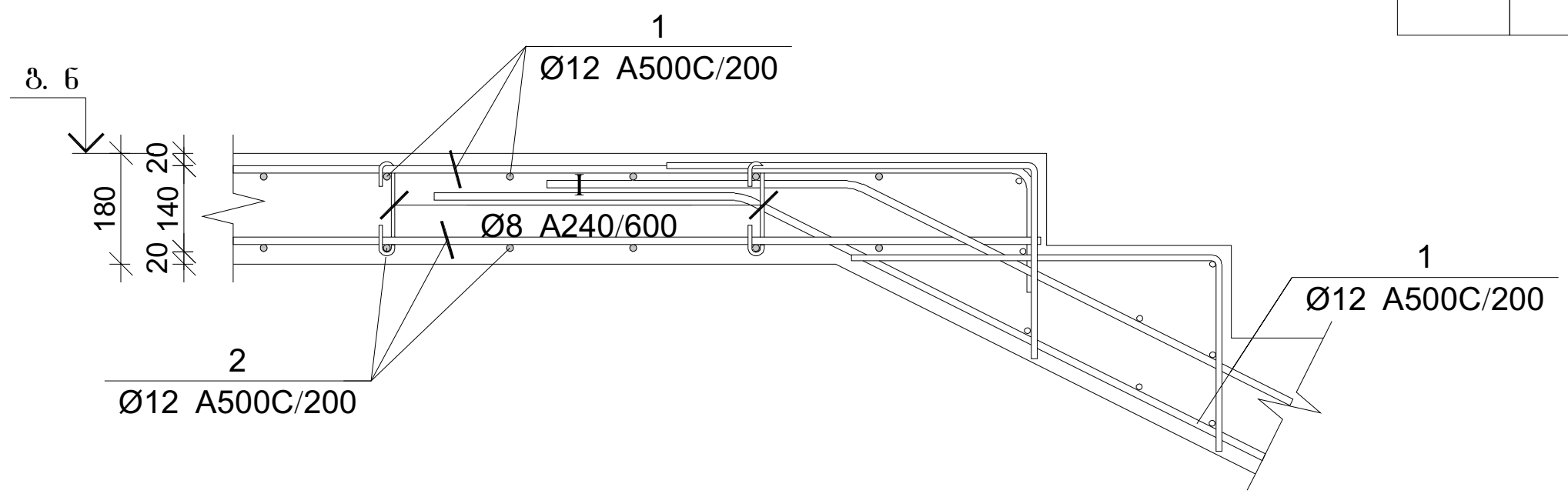

ფილის არმირების კვეთი კიბესთან

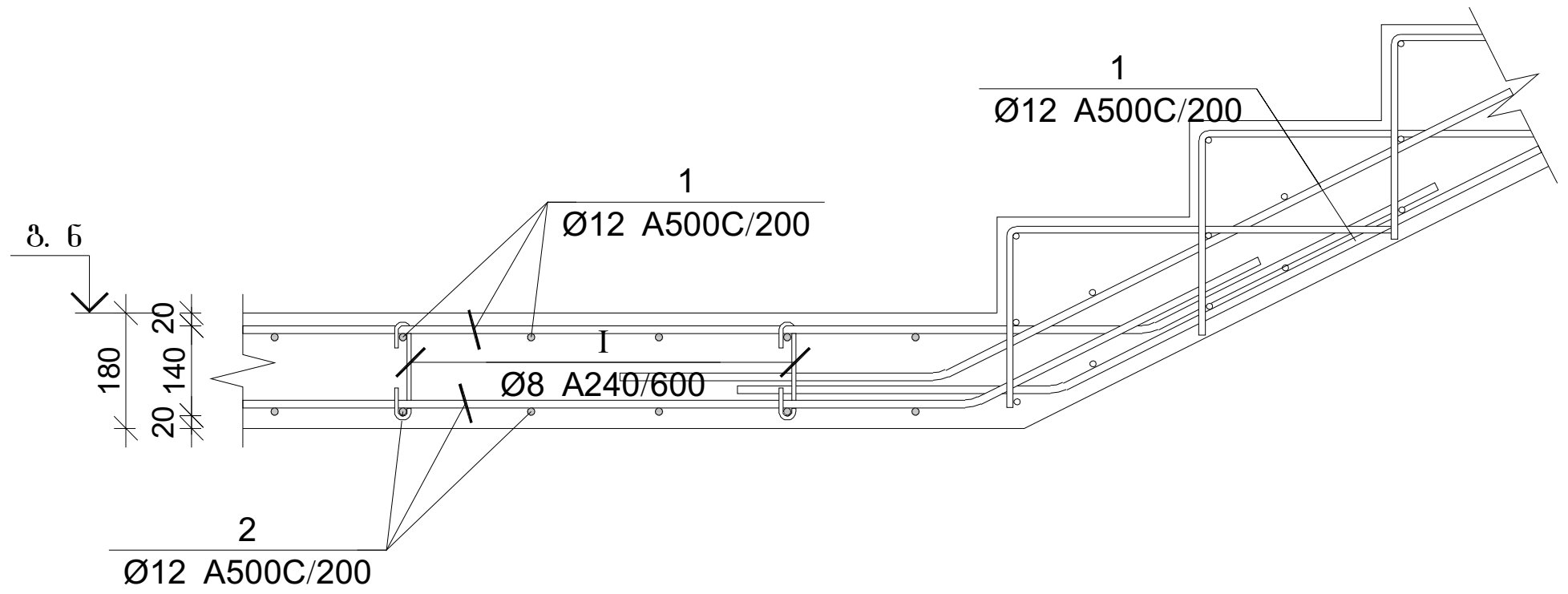

გადახურვის ფილის და რიგელების სპეციფიკაცია +59.700 ნიშნულზე

არმატურის სპეციფიკაცია					არმატურის ამოკრება					ბეტონი B 25
პოზ. №	Ø	L მმ.	n ცალი	Ln მ.	Ø	∑ Ln მ.	გრძივი მეტრის წონა კგ.	წონა კგ. A240	წონა კგ. A500C	V; მ³
1	2	3	4	5	6	7	8	9	10	11
1	12 A500C	-	-	16675.00	8 A240	1000.50	0.39	394.78		290.00
2	12 A500C	-	-	15950.00	12 A500C	34626.00	0.89		30741.52	
3	25 A500C	-	-	15950.00	22 A500C	15950.00	2.98		47595.58	
4	22 A500C	-	-	15950.00	25 A500C	1049.04	3.85		4042.35	
I	8 A240	260	4035	1049.04						
II	12 A500C	1150	870	1000.50						
II	12 A500C	1150	870	1000.50			∑	394.78	82379.45	290.00
						n= 1		394.78	82379.45	290.00
									285.43	კგ/მ³

პროექტის დასახელება

მრავალბინიანი მრავალსართულიანი 2 ბლოკისაგან შემდგარი საცხოვრებელი სახლი

პროექტის მისამართი

ქ. თბილისი , ფერდობი ნუცუბიძე
II მიკრორაიონი , I კვარტალი
კორპუსი №7-ის მიმდებარედ
(ს/კ 01.14.01.007.399)

დამკვეთი

სტადია | თარიღი | განმარტება

2023.02.02

დამკვეთის №

CAD DWG ფაილი nucubidze konstruqciebi rev4.dwg

მთ. კონსტრუქტორი: ა. კორტავა

შეასრულა გ. ვაშაკიძე

შეამოწმა ნ. ხუბულავა

საავტორო უფლებები

ნახაზის დასახელება

გადახურვის ფილის და რიგელის არმირების კვეთები და სპეციფიკაცია +59.700 ნიშნულზე

კ-1.91

A3

მონ. რ/ბ სვეტის არმირება +63.000 ნიშნულზე

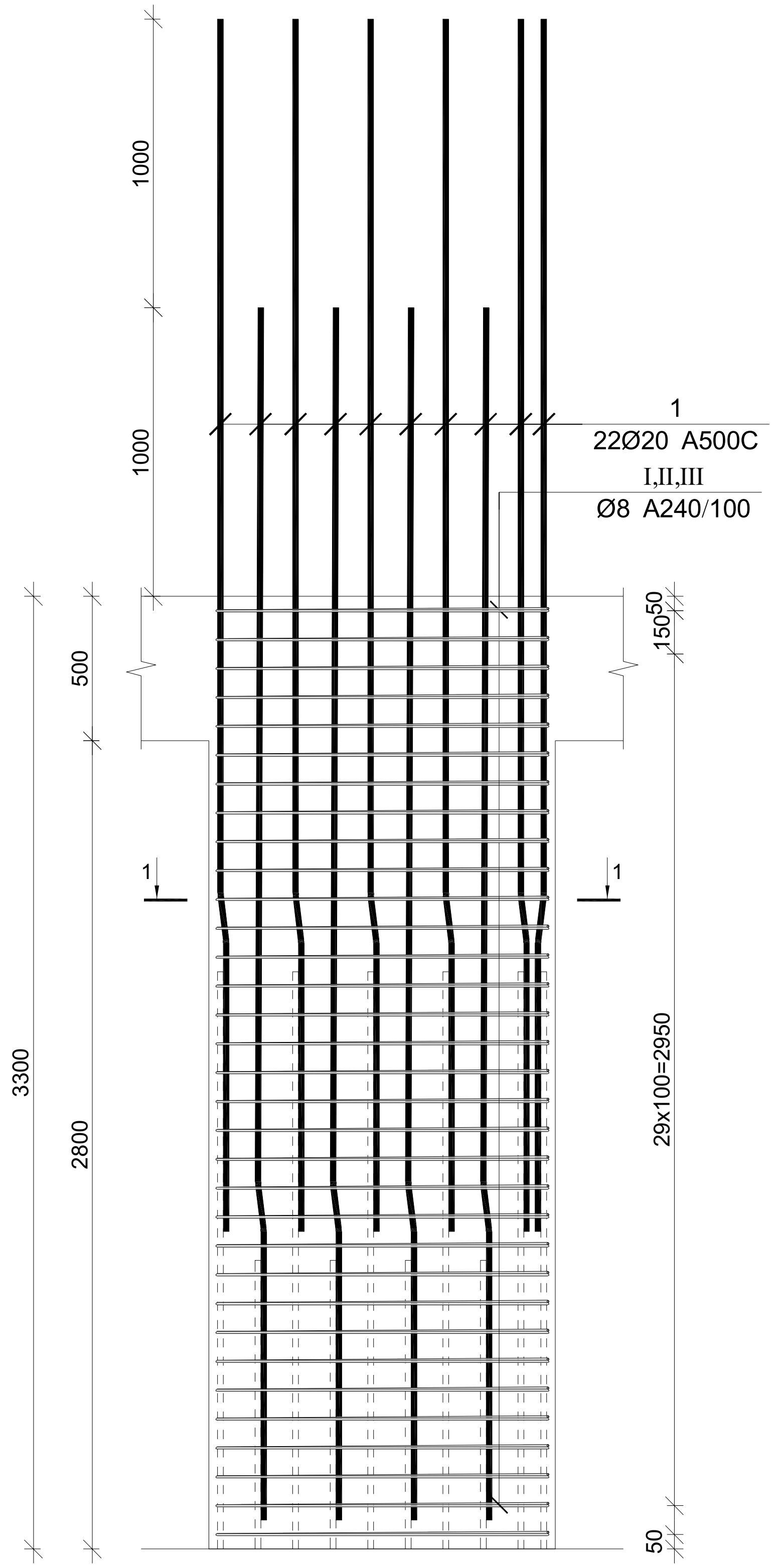

მონ. რ/ბ სვეტის სვ-1-ის არმირება

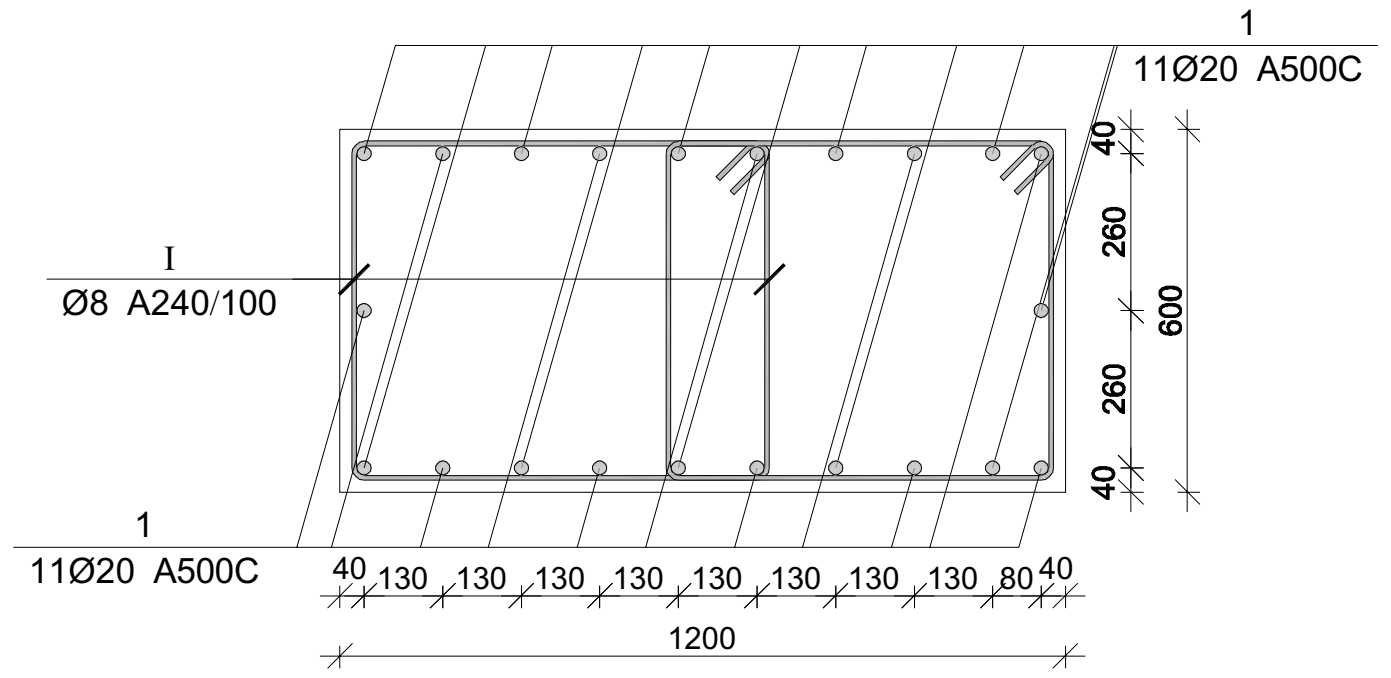

მონ. რ/ბ სვეტის სვ-2-ის არმირება

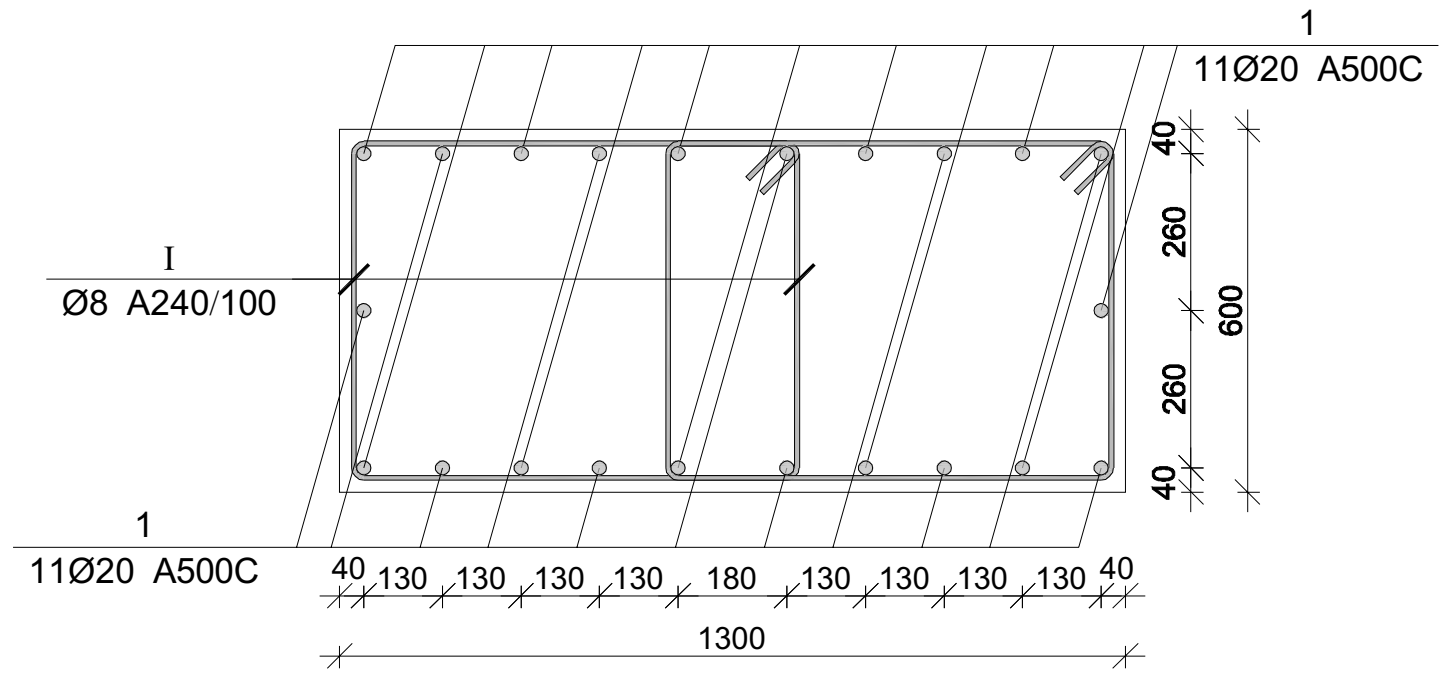

მონ. რ/ბ სვეტის სვ-3-ის არმირება

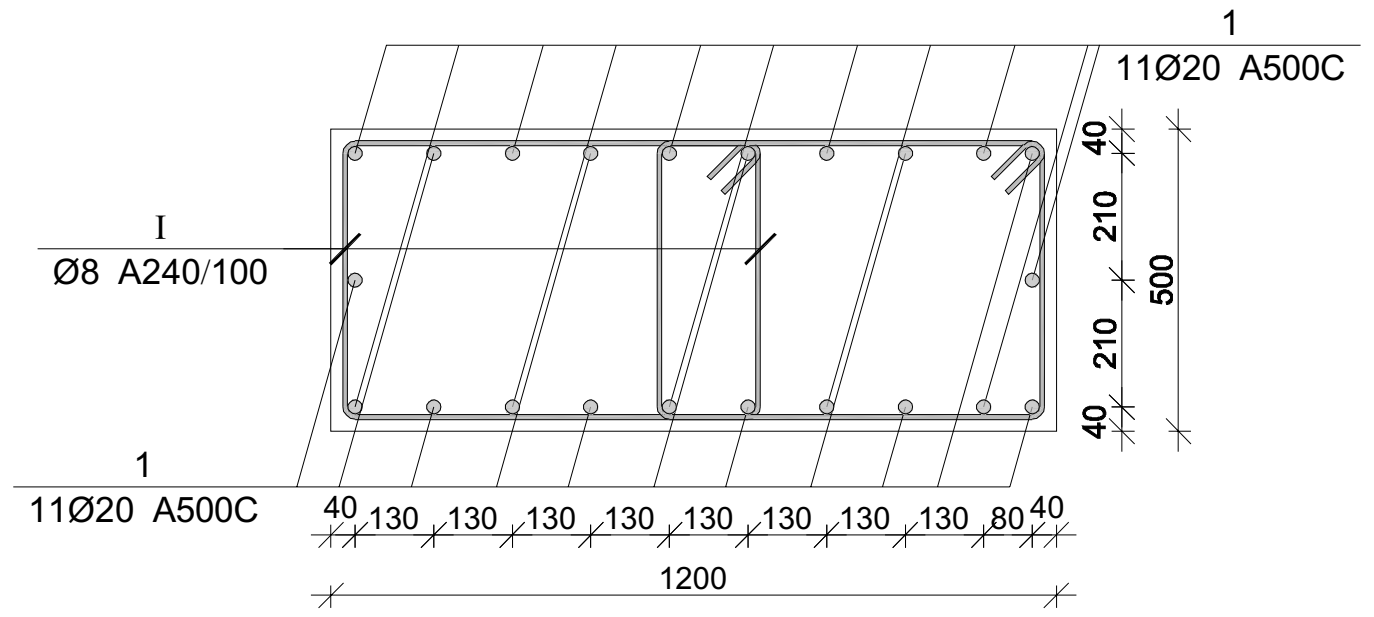

მონ. რ/ბ სვეტის სვ-4-ის არმირება

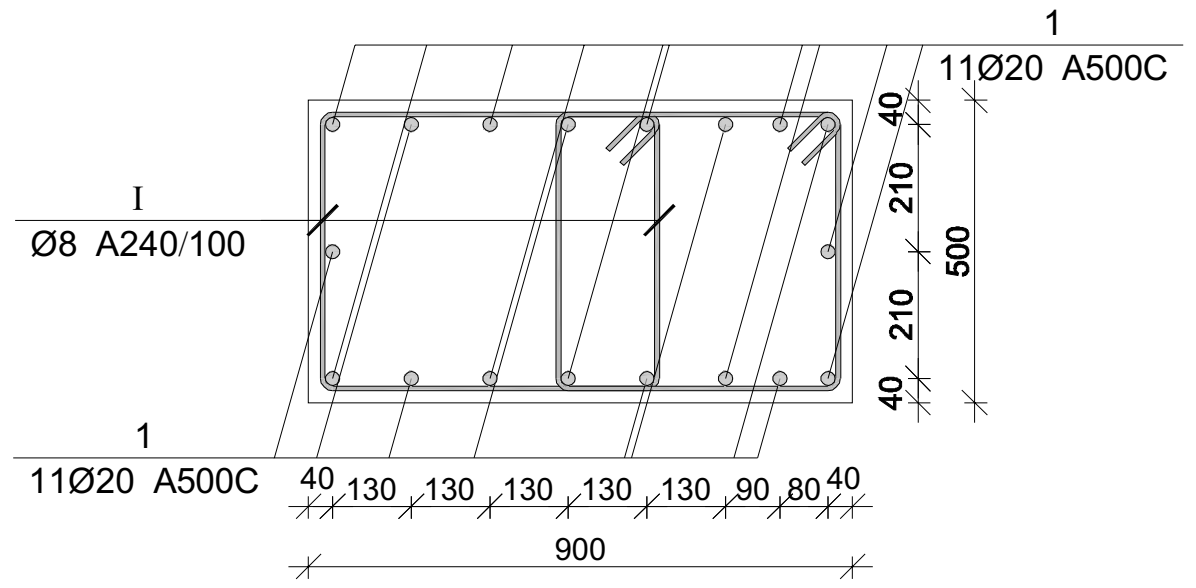

მონ. რ/ბ სვეტის სვ-5-ის არმირება

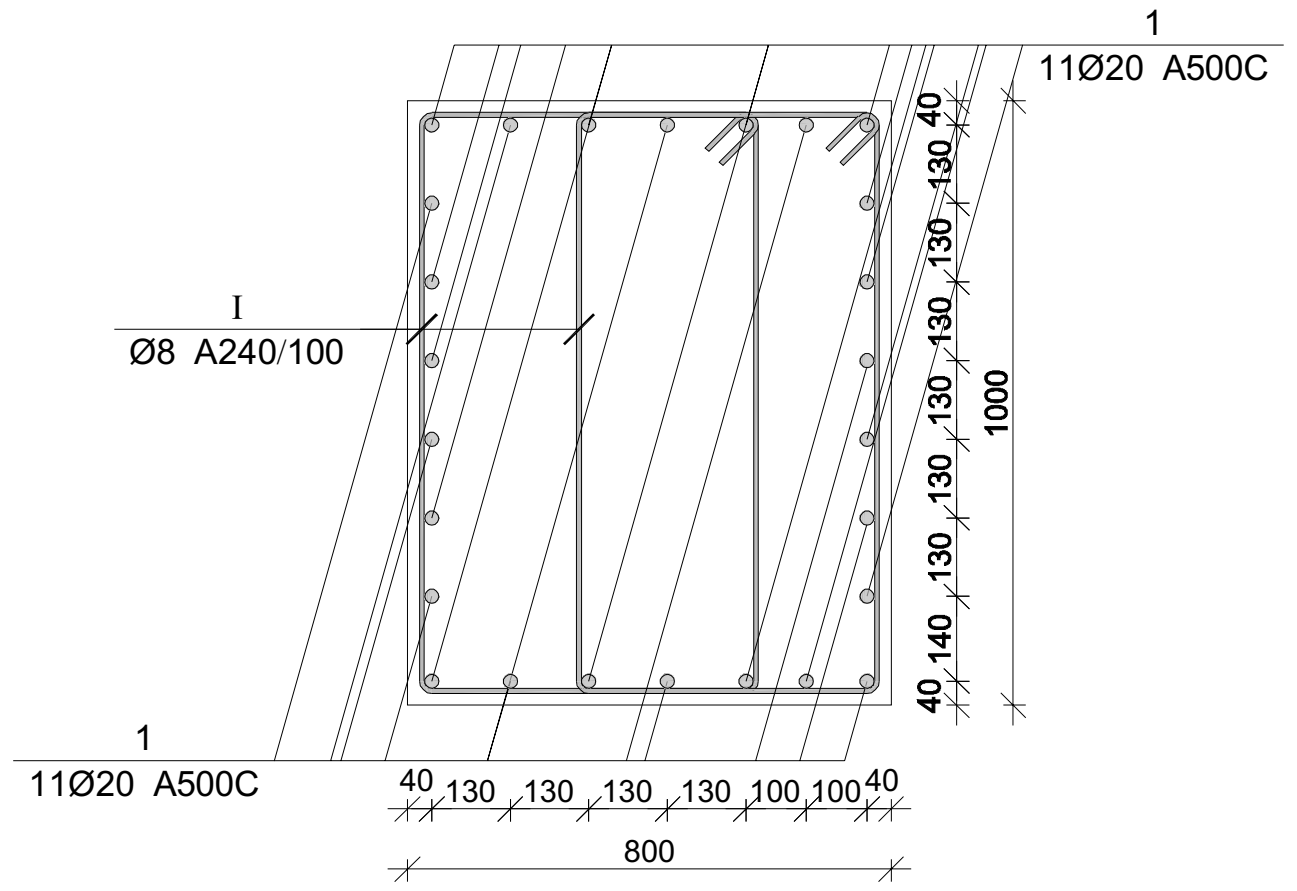

მონ. რ/ბ სვეტის არმირების სპეციფიკაცია +63.000 ნიშნულზე

არმატურის სპეციფიკაცია					არმატურის ამოკრეფა					ბეტონი B 25
პოზ. №	Ø	L მმ.	n ცალი	Ln მ.	Ø	∑ Ln მ.	ერთი მეტრის წონა კგ.	წონა კგ. A240	წონა კგ. A500C	V; მ³
1	2	3	4	5	6	7	8	9	10	11
1	20 A500C	4150	12	49.80	8 A240	138.57	0.39	54.68		1.01
I	8 A240	2400	31	74.40	20 A500C	49.80	2.47		122.81	
II	8 A240	550	31	17.05						
III	8 A240	760	62	47.12			∑	54.68	122.81	1.01
						n= 21		1148.23	2579.11	21.17
									176.08	კგ/მ³

პროექტის დასახელება

მრავალბინიანი მრავალსართულიანი 2 ბლოკისაგან შემდგარი საცხოვრებელი სახლი

პროექტის მისამართი

ქ. თბილისი , ფერდობი ნუცუბიძე
II მიკრორაიონი , I კვარტალი
კორპუსი №7-ის მიდებარედ
(ს/კ 01.14.01.007.399)

დამკვეთი

სტადია	თარიღი	განმარტება
	2023.02.02	

დამკვეთის №

CAD DWG ფაილი nucubidze konstruqciebi rev4.dwg

მთ. კონსტრუქტორი: ა. კორტავა

შეასრულა გ. ვაშაკიძე

შეამოწმა ნ. ხუხულავა

საავტორო უფლებები

ნახაზის დასახელება

მონ. რ/ბ სვეტის არმირება +63.000 ნიშნულზე

კ-1.93

A3

მონ. რ/ბ კედლის არმირება +63.300-დან +69.600 ნიშნულამდე

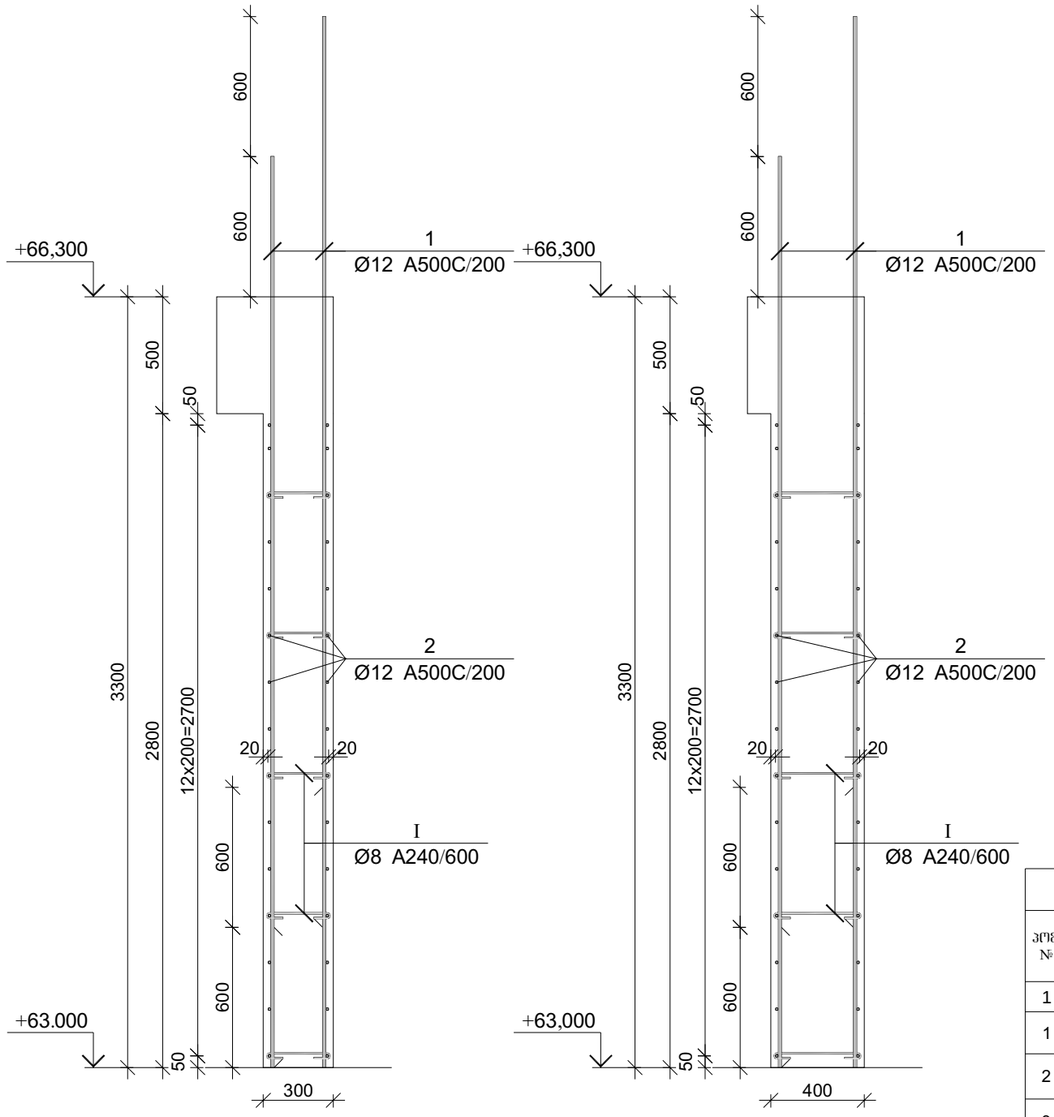

პოზ.	Ø [მმ.]	ესკიზი [მმ.]	სიგრძე [მმ.]
①	Ø12	3900	3900
②	Ø12	----	----
③	Ø12	3250	3250
④	Ø12	2650	2650
Ⓘ	Ø8	75, 75, 180°, 180°, 225	375

მონ. რ/ბ კედლის სპეციფიკაცია +63.000 ნიშნულიდან +66.300 ნიშნულამდე

არმატურის სპეციფიკაცია					არმატურის ამოკრეფა					ბეტონი B 25
პოზ. №	Ø	L მმ.	n ცალი	Ln მ.	Ø	∑ Ln მ.	ერთეული მეტრის წონა კგ.	წონა კგ. A240	წონა კგ. A500C	V; მ³
1	2	3	4	5	6	7	8	9	10	11
1	12 A500C	3900	422	1645.80	8 A240	339.75	0.39	134.06		61.16
2	12 A500C	----	----	3423.00	12 A500C	6502.50	0.89		5773.02	
3	12 A500C	3250	243	789.75						
4	12 A500C	2650	243	643.95						
I	8 A240	375	906	339.75						
						∑		134.06	5773.02	61.16
						n= 1		134.06	5773.02	61.16
									96.59	კგ/მ³

პროექტის დასახელება

მრავალბინიანი მრავალსართულიანი 2 ბლოკისაგან შემდგარი საცხოვრებელი სახლი

პროექტის მისამართი

ქ. თბილისი , ფერღობი ნუცუბიძე II მიკრორაიონი , I კვარტალი კორპუსი №7-ის მიღებარედ (ს/კ 01.14.01.007.399)

დამკვეთი

სტადია	მარილი	განმარტება
2023.02.02		
დაკვეთის №		

CAD DWG ფაილი nucubidze konstruqciebi rev4.dwg

მთ. კონსტრუქტორი:		ა. კორტავა
შესრულა		გ. ვაშაკიძე
შეამოწმა		ნ. ხუბულავა

საავტორო უფლებები

ნახაზის დასახელება

მონ. რ/ბ კედლის არმირების კვეთები და სპეციფიკაცია +63.000 ნიშნულიდან +66.300 ნიშნულამდე

კ-1.94

A3

კონსტრუქციების საყალიბე გეგმა +66.300 ნიშნულზე

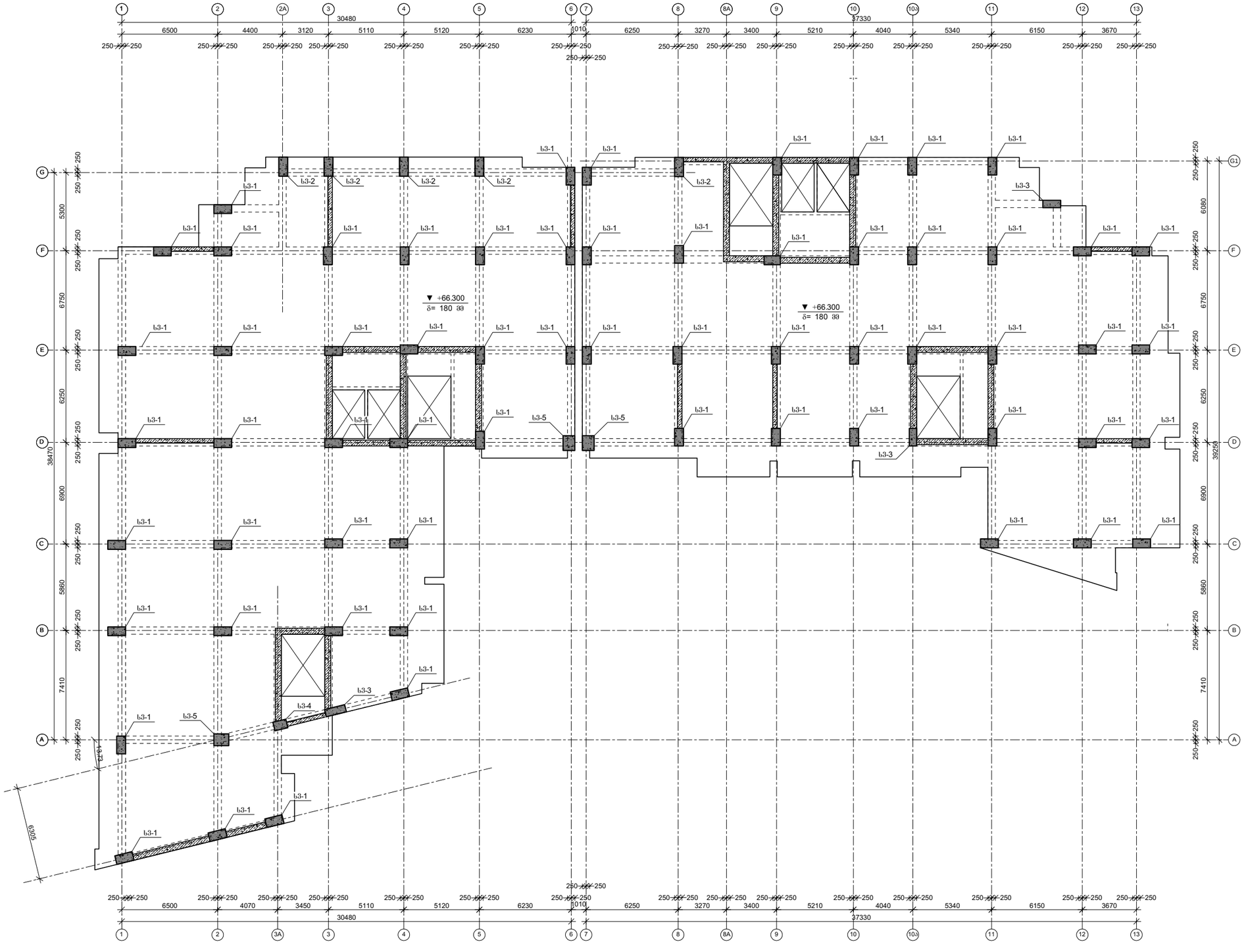

პროექტის დასახელება

მრავალბინიანი მრავალსართულიანი 2 ბლოკისაგან შემდგარი საცხოვრებელი სახლი

პროექტის მისამართი

ქ. თბილისი , ფერღობი ნუცუბიძე II მიკრორაიონი , I კვარტალი კორპუსი №7-ის მიღებარედ (ს/კ 01.14.01.007.399)

დამკვეთი

სტადია	მარცხი	განმარტება
	2023.02.02	

დაკვეთის №

CAD DWG ფაილი nucubidze konstruqciebi rev4.dwg

მთ. კონსტრუქტორი: ა. კორტავა

შესრულა ზ. ვაშაკიძე

შეამოწმა ნ. ხუბულავა

საავტორო უფლებები

ნახაზის დასახელება

კონსტრუქციების საყალიბე გეგმა +66.300 ნიშნულზე

კ-1.03

A3

ფილის არმირების ფრაგმენტი

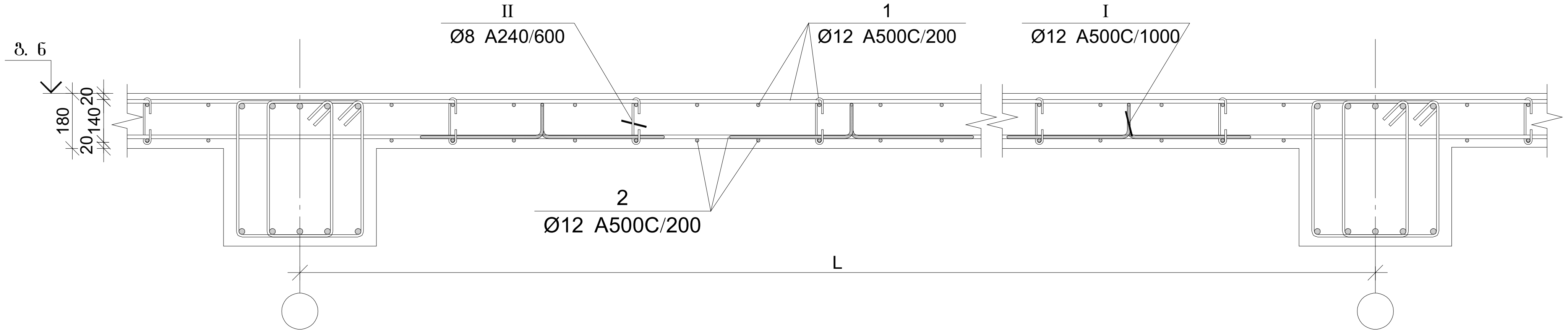

ფილის არმირების კვეთი რიგელთან

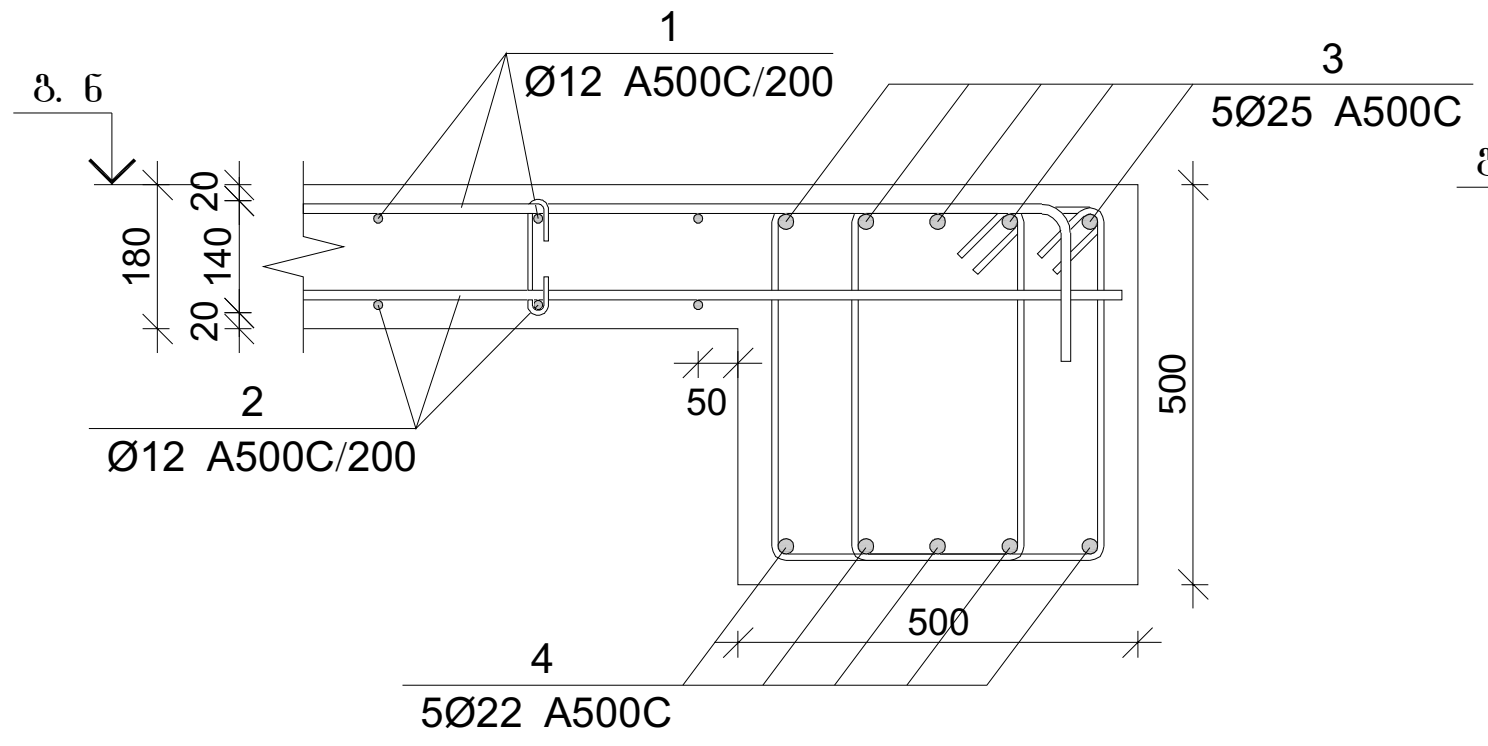

ფილის არმირების კვეთი კედელთან

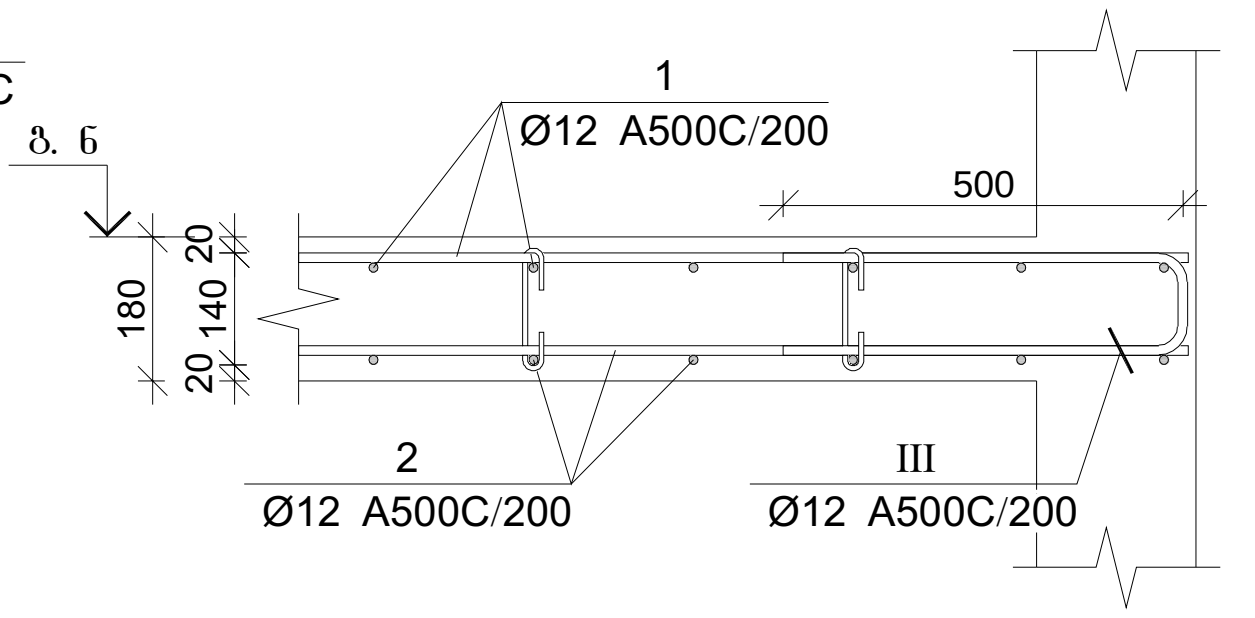

პოზ.	Ø [მმ.]	ესკიზი [მმ.]	სიგრძე [მმ.]
I	Ø8	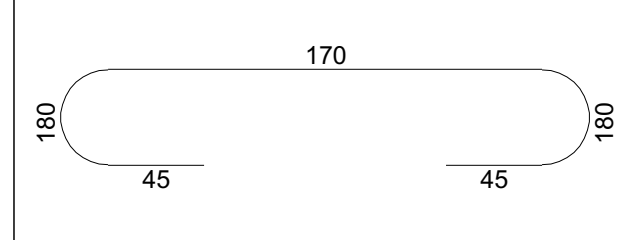	260
II	Ø12	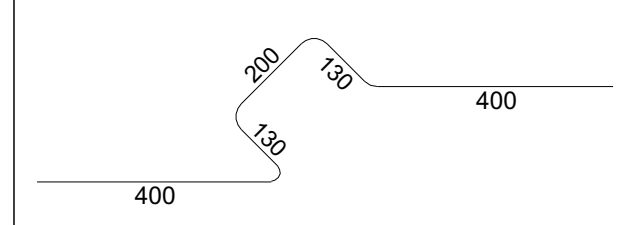	1260
III	Ø12	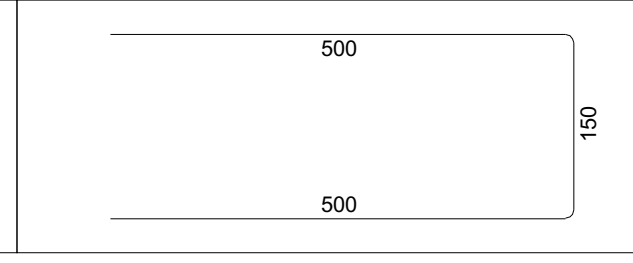	1150

ფილის არმირების კვეთი კიდესთან

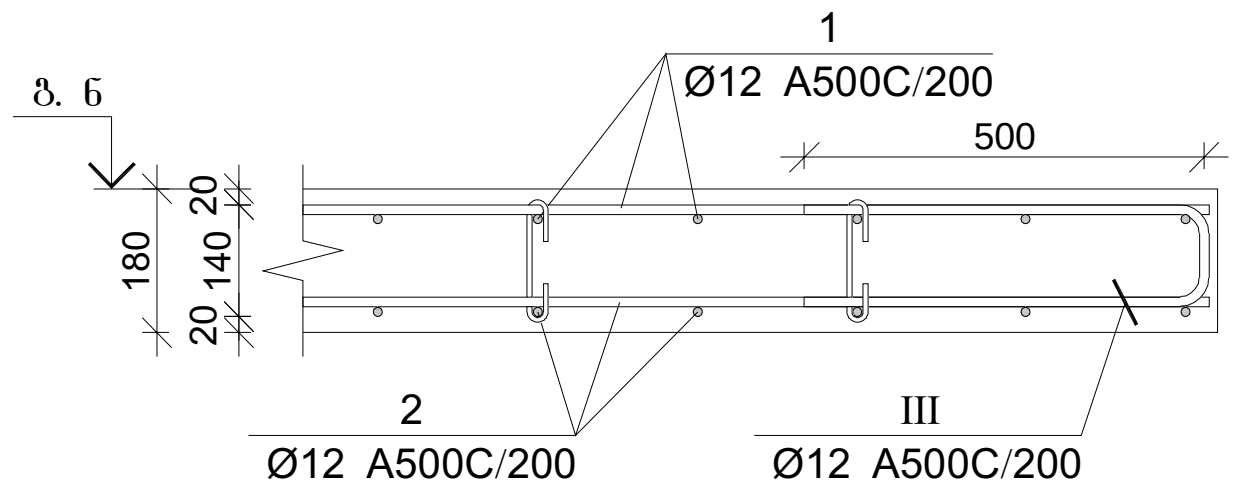

ფილის არმირების კვეთი კიბესთან

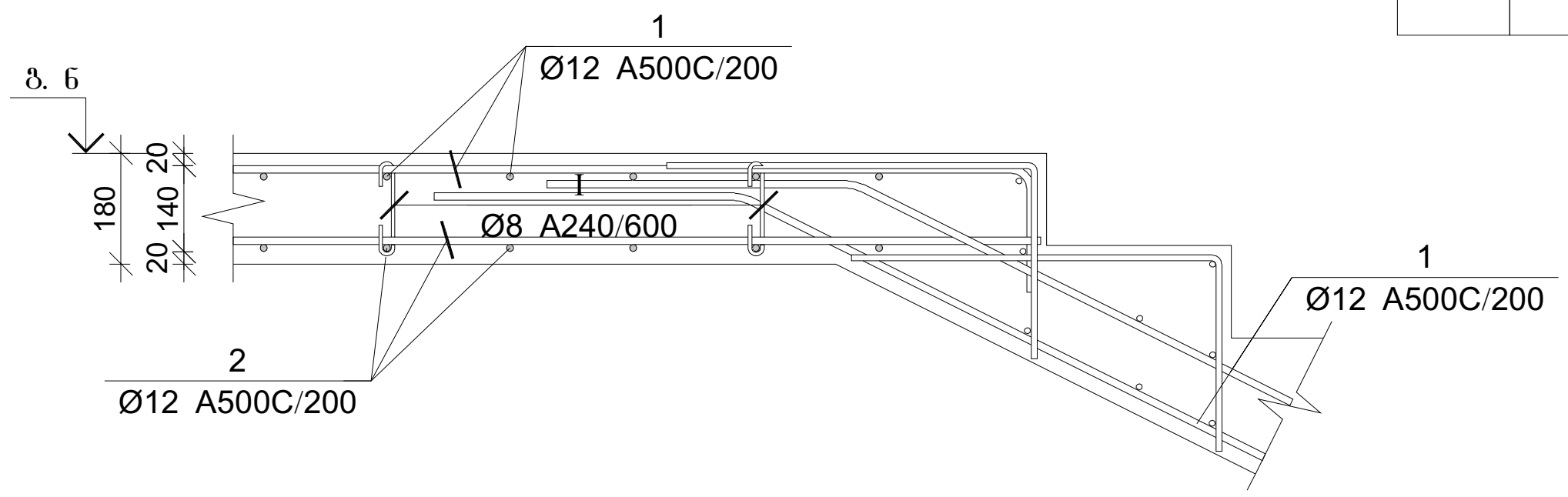

ფილის არმირების კვეთი კიბესთან

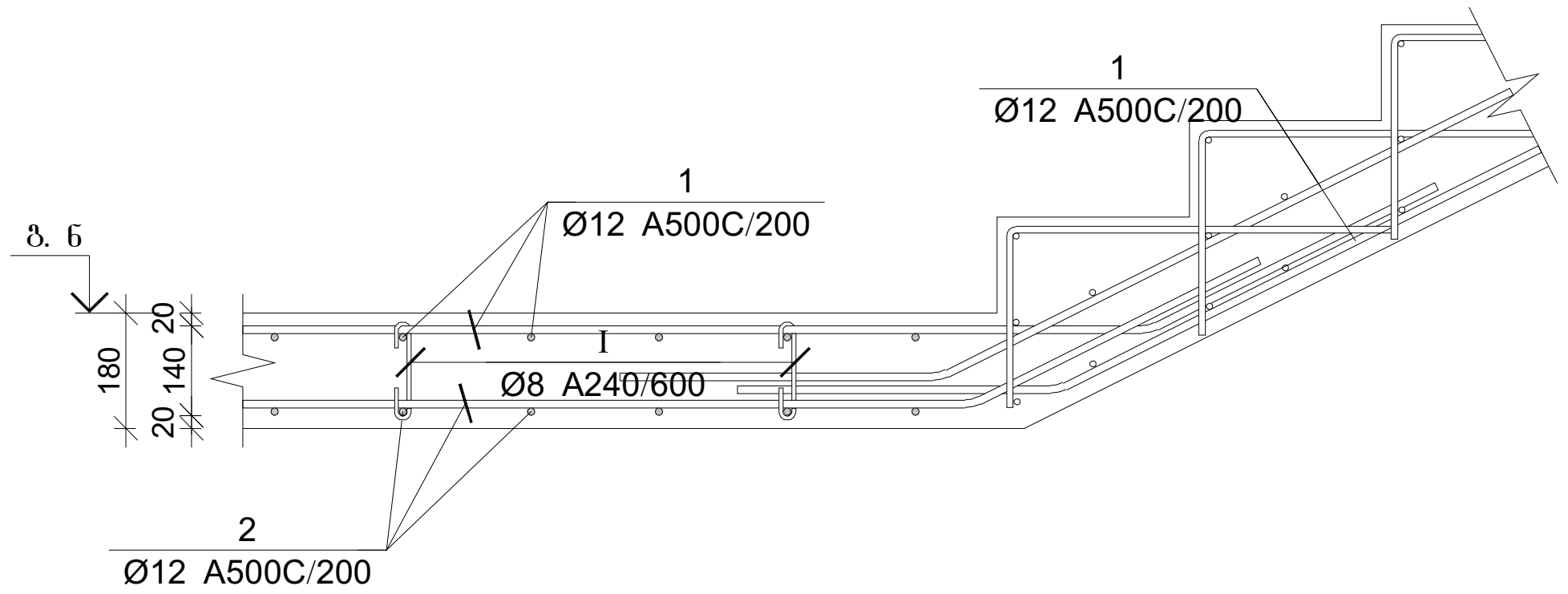

გადახურვის ფილის და რიგელების სპეციფიკაცია +63.000 ნიშნულზე

არმატურის სპეციფიკაცია					არმატურის ამოკრეფა					ბეტონი B 25
პოზ. №	Ø	L მმ.	n ცალი	Ln მ.	Ø	∑ Ln მ.	გრძივი მეტრის წონა კგ.	წონა კგ. A240	წონა კგ. A500C	V; $მ^3$
1	2	3	4	5	6	7	8	9	10	11
1	12 A500C	-	-	16675.00	8 A240	1000.50	0.39	394.78		290.00
2	12 A500C	-	-	15950.00	12 A500C	34626.00	0.89		30741.52	
3	25 A500C	-	-	15950.00	22 A500C	15950.00	2.98		47595.58	
4	22 A500C	-	-	15950.00	25 A500C	1049.04	3.85		4042.35	
I	8 A240	260	4035	1049.04						
II	12 A500C	1150	870	1000.50						
II	12 A500C	1150	870	1000.50			∑	394.78	82379.45	290.00
						n= 1		394.78	82379.45	290.00
									285.43	კგ/$მ^3$

პროექტის დასახელება	მრავალბინიანი მრავალსართულიანი 2 ბლოკისაგან შემდგარი საცხოვრებელი სახლი
პროექტის მისამართი	ქ. თბილისი , ფერდობი ნუცუბიძე II მიკრორაიონი , I კვარტალი კორპუსი №7-ის მიმდებარედ (ს/კ 01.14.01.007.399)
დამკვეთი	
სტადია / თარიღი / განმარტება	2023.02.02
დაკვეთის №	
CAD DWG ფაილი	nucubidze konstruqciebi rev4.dwg
მთ. კონსტრუქტორი:	ა. კორტავა
შეასრულა	გ. ვაშაკიძე
შეამოწმა	ნ. ხუბულავა
საავტორო უფლებები	
ნახაზის დასახელება	გადახურვის ფილის და რიგელის არმირების კვეთები და სპეციფიკაცია +63.000 ნიშნულზე
	კ-1.95
	A3

მონ. რ/ბ სვეტის არმირება +66.300 ნიშნულზე

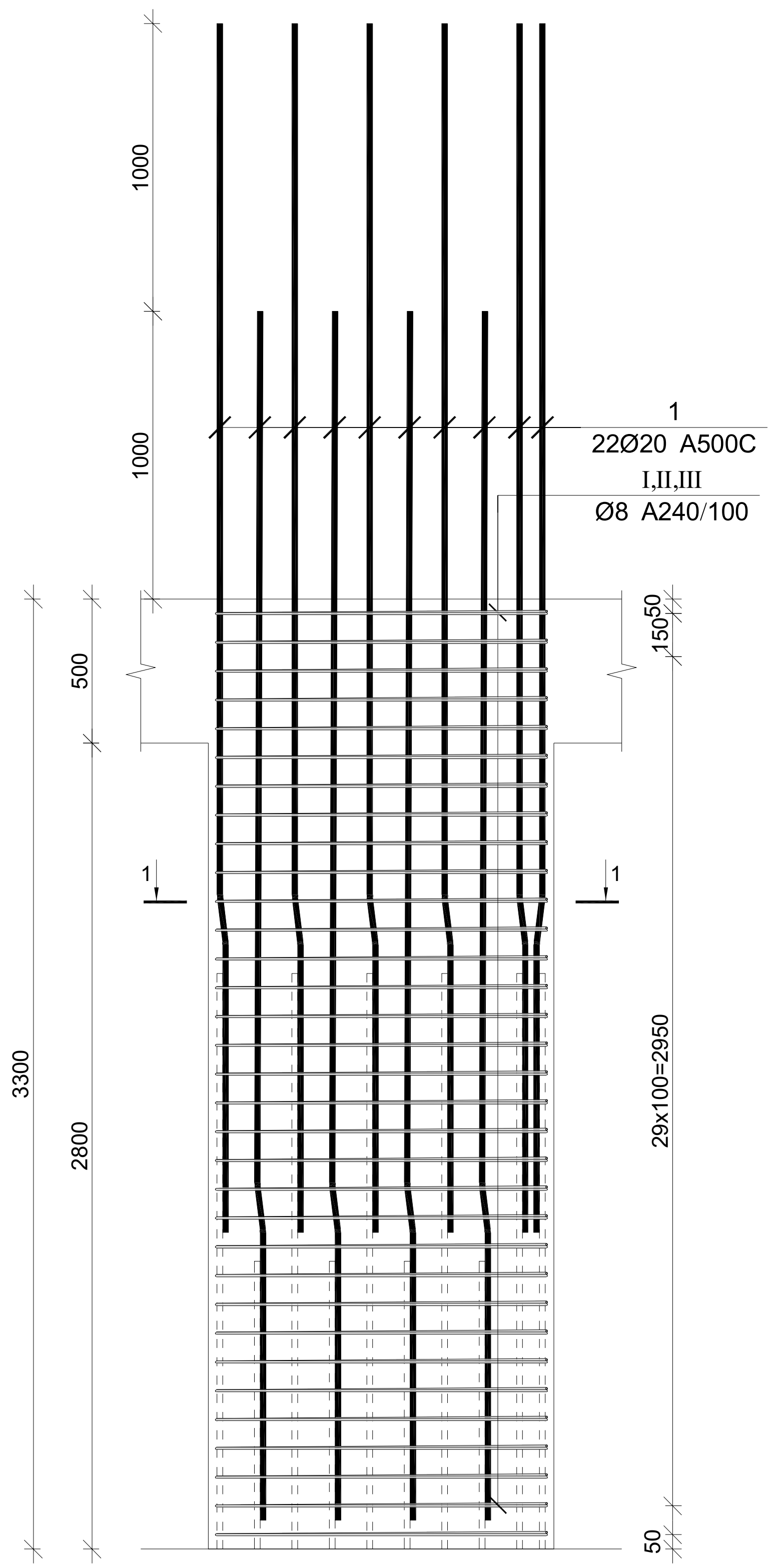

მონ. რ/ბ სვეტის სვ-1-ის არმირება

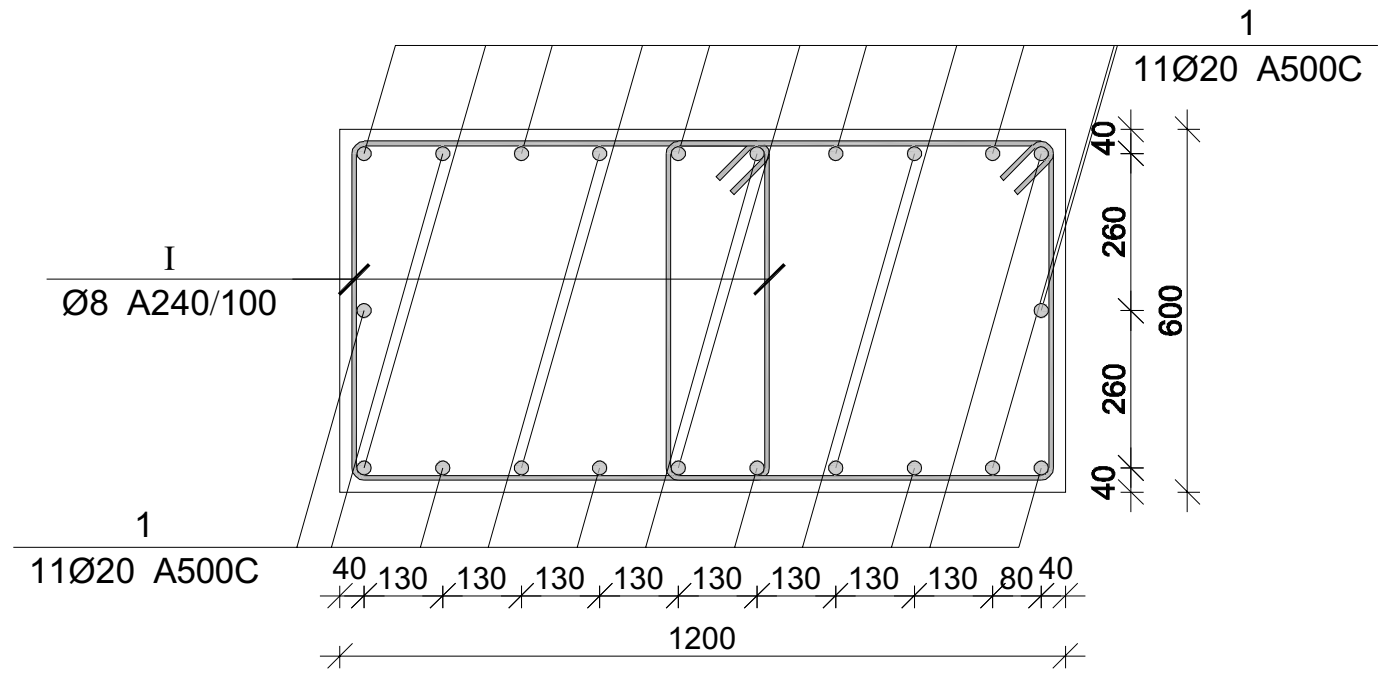

მონ. რ/ბ სვეტის სვ-2-ის არმირება

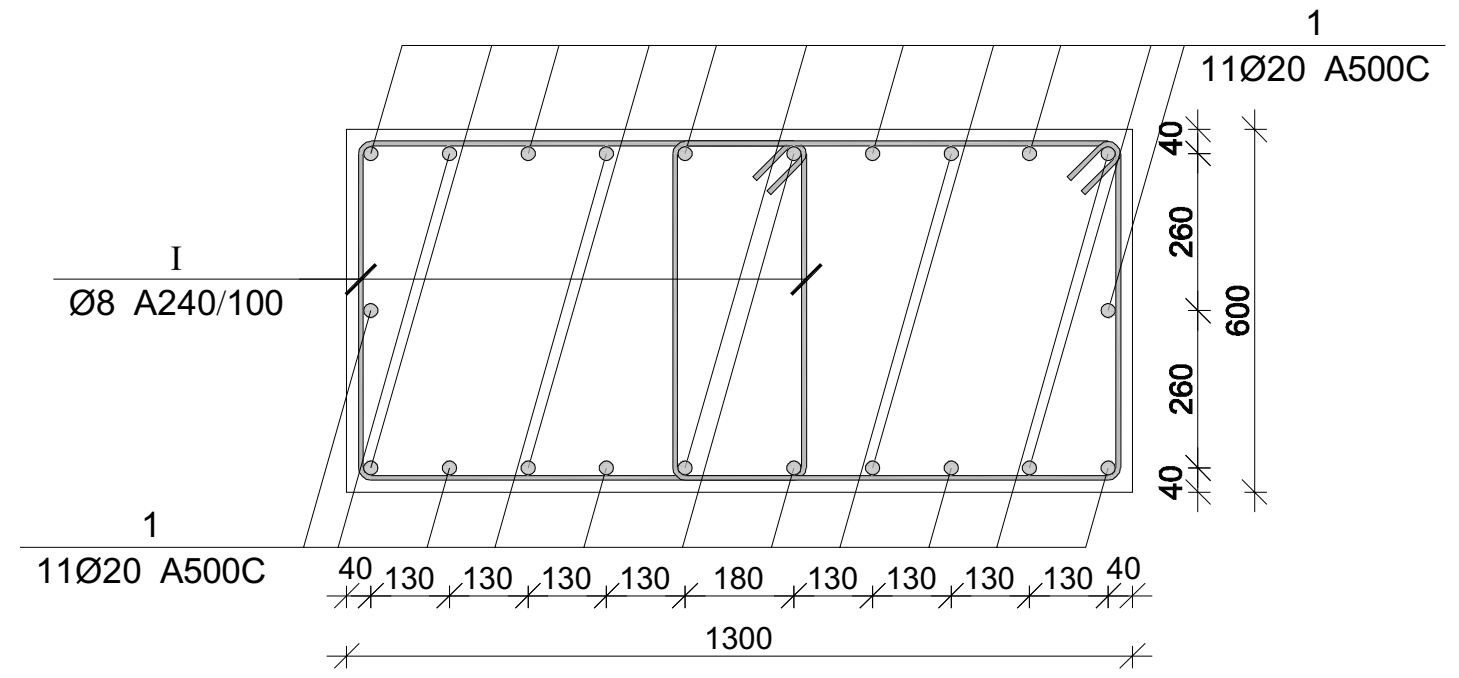

მონ. რ/ბ სვეტის სვ-3-ის არმირება

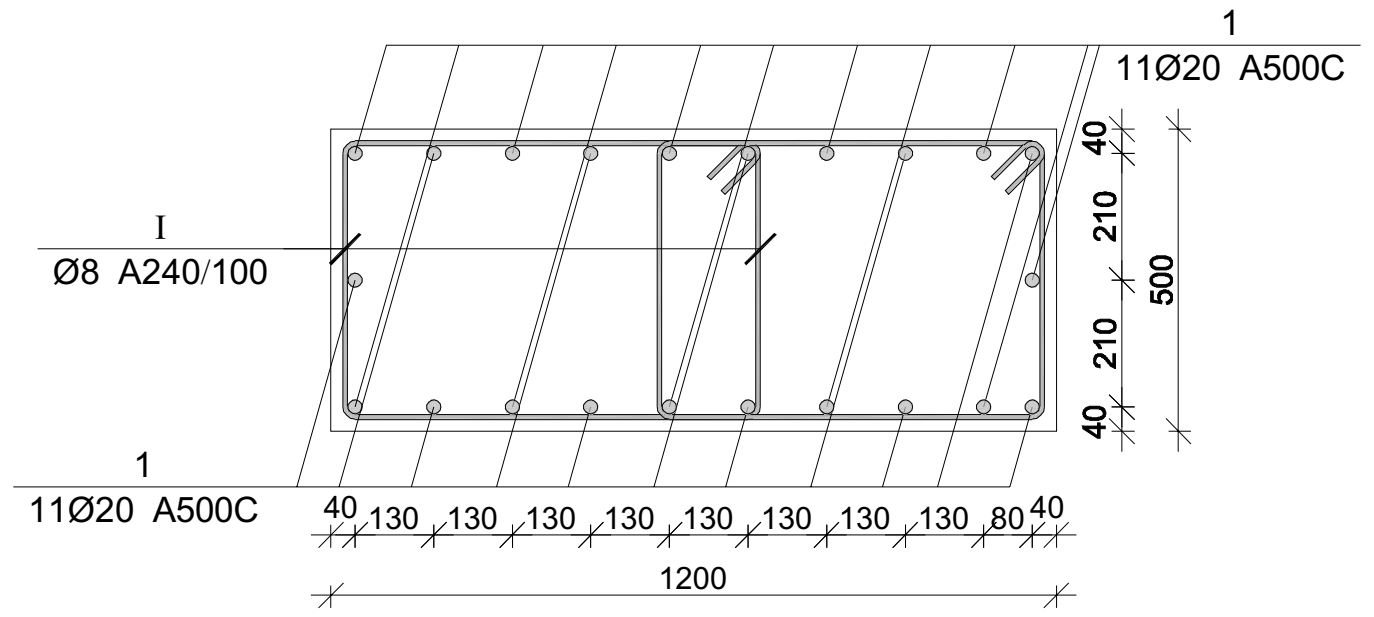

მონ. რ/ბ სვეტის სვ-4-ის არმირება

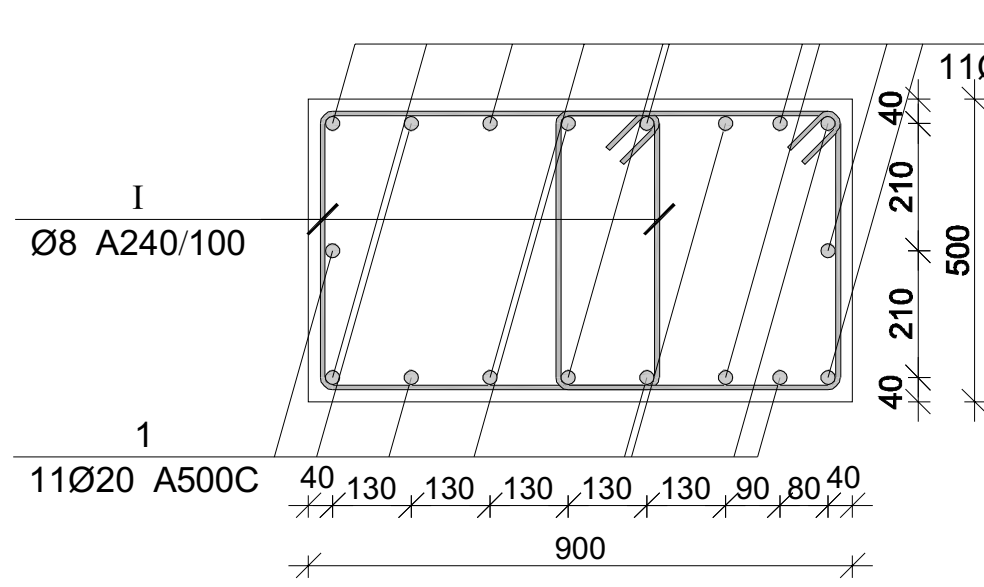

მონ. რ/ბ სვეტის სვ-5-ის არმირება

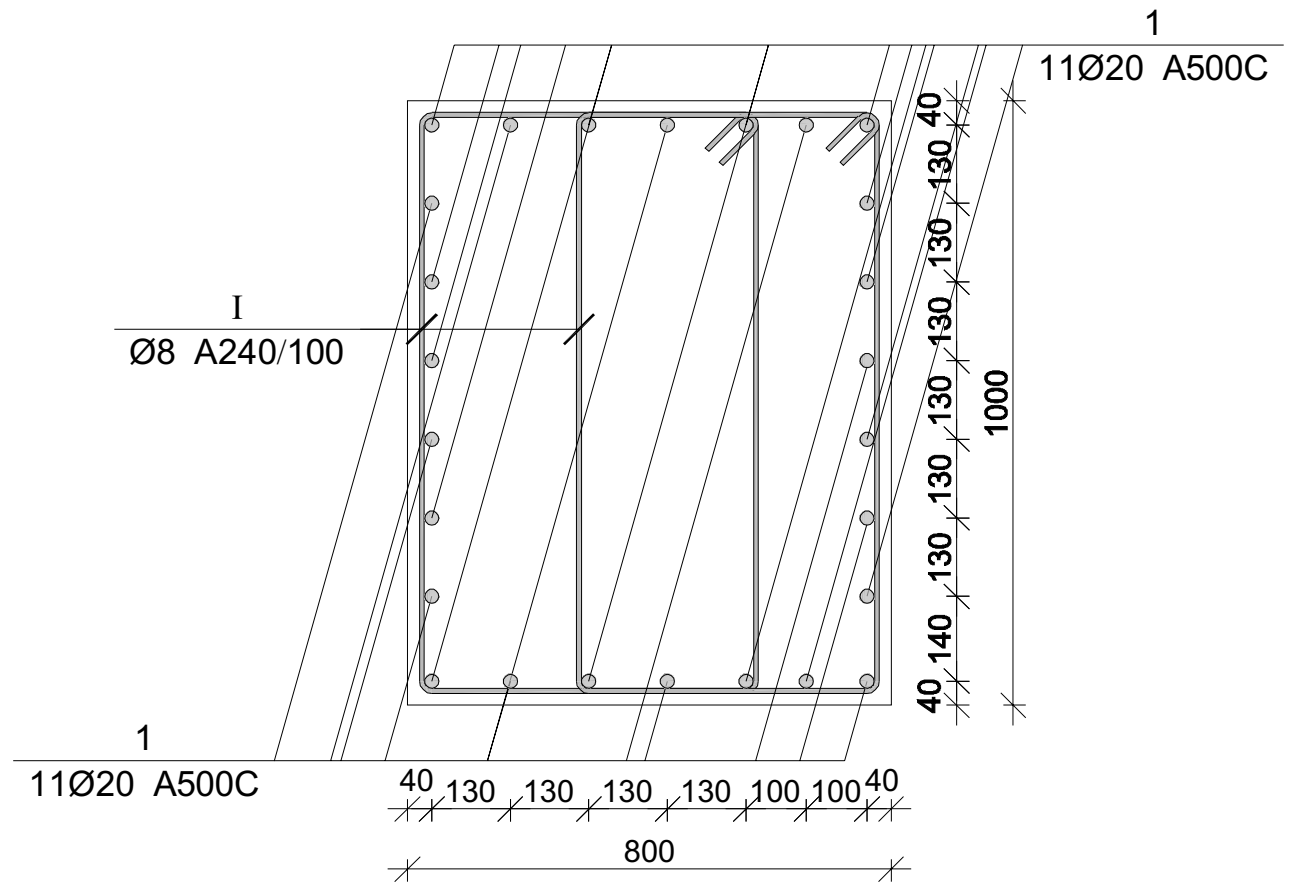

მონ. რ/ბ სვეტის არმირების სპეციფიკაცია +66.300 ნიშნულზე

არმატურის სპეციფიკაცია					არმატურის ამოკრეფა					ბეტონი B 25
პოზ. №	Ø	L მმ.	n ცალი	Ln მ.	Ø	∑ Ln მ.	ერთეული მეტრის წონა კგ.	წონა კგ. A240	წონა კგ. A500C	V; მ³
1	2	3	4	5	6	7	8	9	10	11
1	20 A500C	4150	12	49.80	8 A240	138.57	0.39	54.68		1.01
I	8 A240	2400	31	74.40	20 A500C	49.80	2.47		122.81	
II	8 A240	550	31	17.05						
III	8 A240	760	62	47.12			∑	54.68	122.81	1.01
						n= 21		1148.23	2579.11	21.17
									176.08	კგ/მ³

პროექტის დასახელება

მრავალბინიანი მრავალსართულიანი 2 ბლოკისაგან შემდგარი საცხოვრებელი სახლი

პროექტის მისამართი

ქ. თბილისი , ფერდობი ნუცუბიძე II მიკრორაიონი , I კვარტალი კორპუსი №7-ის მიმდებარედ (ს/კ 01.14.01.007.399)

დამკვეთი

სტადია	თარიღი	განმარტება
	2023.02.02	

დაკვეთის №

CAD DWG ფაილი nucubidze konstruqciebi rev4.dwg

მთ. კონსტრუქტორი: ა. კორტავა

შეასრულა გ. ვაშაკიძე

შეამოწმა ნ. ხუხულავა

საავტორო უფლებები

ნახაზის დასახელება

მონ. რ/ბ სვეტის არმირება +66.300 ნიშნულზე

კ-1.97

A3

მონ. რ/ბ კედლის არმირება +63.300-დან +69.600 ნიშნულამდე

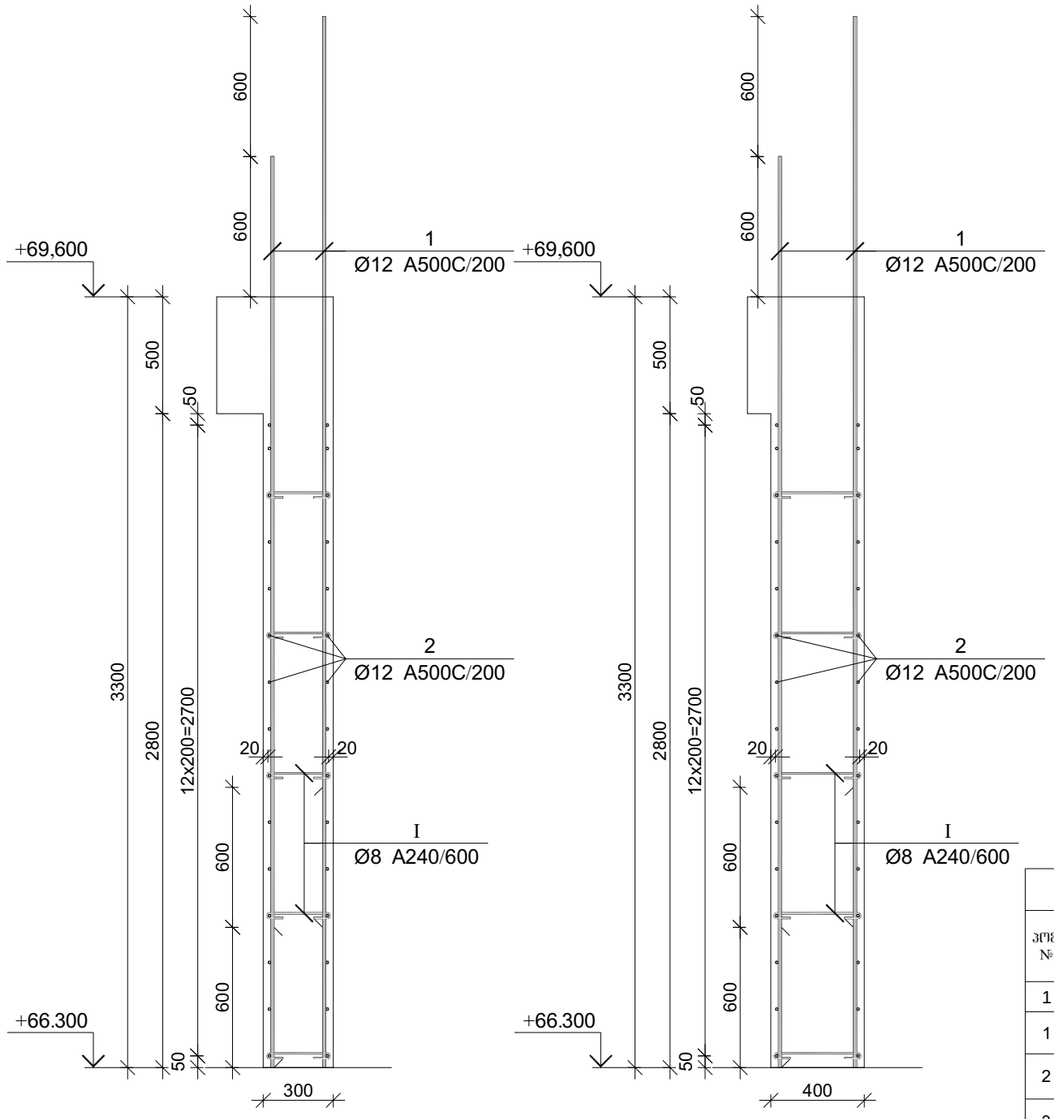

პოზ.	Ø [მმ.]	ესკიზი [მმ.]	სიგრძე [მმ.]
①	Ø12	3900	3900
②	Ø12	---	----
③	Ø12	3250	3250
④	Ø12	2650	2650
Ⓘ	Ø8	75, 75, 180°, 180°, 225	375

მონ. რ/ბ კედლის სპეციფიკაცია +66.300 ნიშნულიდან +69.600 ნიშნულამდე

არმატურის სპეციფიკაცია					არმატურის ამოკრეფა					ბეტონი B 25
პოზ. №	Ø	L მმ.	n ცალი	Ln მ.	Ø	∑ Ln მ.	ერთეული მეტრის წონა კგ.	წონა კგ. A240	წონა კგ. A500C	V; მ³
1	2	3	4	5	6	7	8	9	10	11
1	12 A500C	3900	422	1645.80	8 A240	339.75	0.39	134.06		61.16
2	12 A500C	----	----	3423.00	12 A500C	6502.50	0.89		5773.02	
3	12 A500C	3250	243	789.75						
4	12 A500C	2650	243	643.95						
I	8 A240	375	906	339.75						
						∑		134.06	5773.02	61.16
						n= 1		134.06	5773.02	61.16
									96.59	კგ/მ³

პროექტის დასახელება

მრავალბინიანი მრავალსართულიანი 2 ბლოკისაგან შემდგარი საცხოვრებელი სახლი

პროექტის მისამართი

ქ. თბილისი , ფერღობი ნუცუბიძე II მიკრორაიონი , I კვარტალი კორპუსი №7-ის მიდებარედ (ს/კ 01.14.01.007.399)

დამკვეთი

სტადია	მარილი	განმარტება
2023.02.02		
დაკვეთის №		

CAD DWG ფაილი nucubidze konstruqciebi rev4.dwg

მთ. კონსტრუქტორი:		ა. კორტავა
შესრულა		გ. ვაშაკიძე
შეამოწმა		ნ. ხუბულავა

საავტორო უფლებები

ნახაზის დასახელება

მონ. რ/ბ კედლის არმირების კვეთები და სპეციფიკაცია +66.300 ნიშნულიდან +69.600 ნიშნულამდე

კ-1.98

A3

კონსტრუქციების საძალიბე გეგმა +69.600 ნიშნულზე

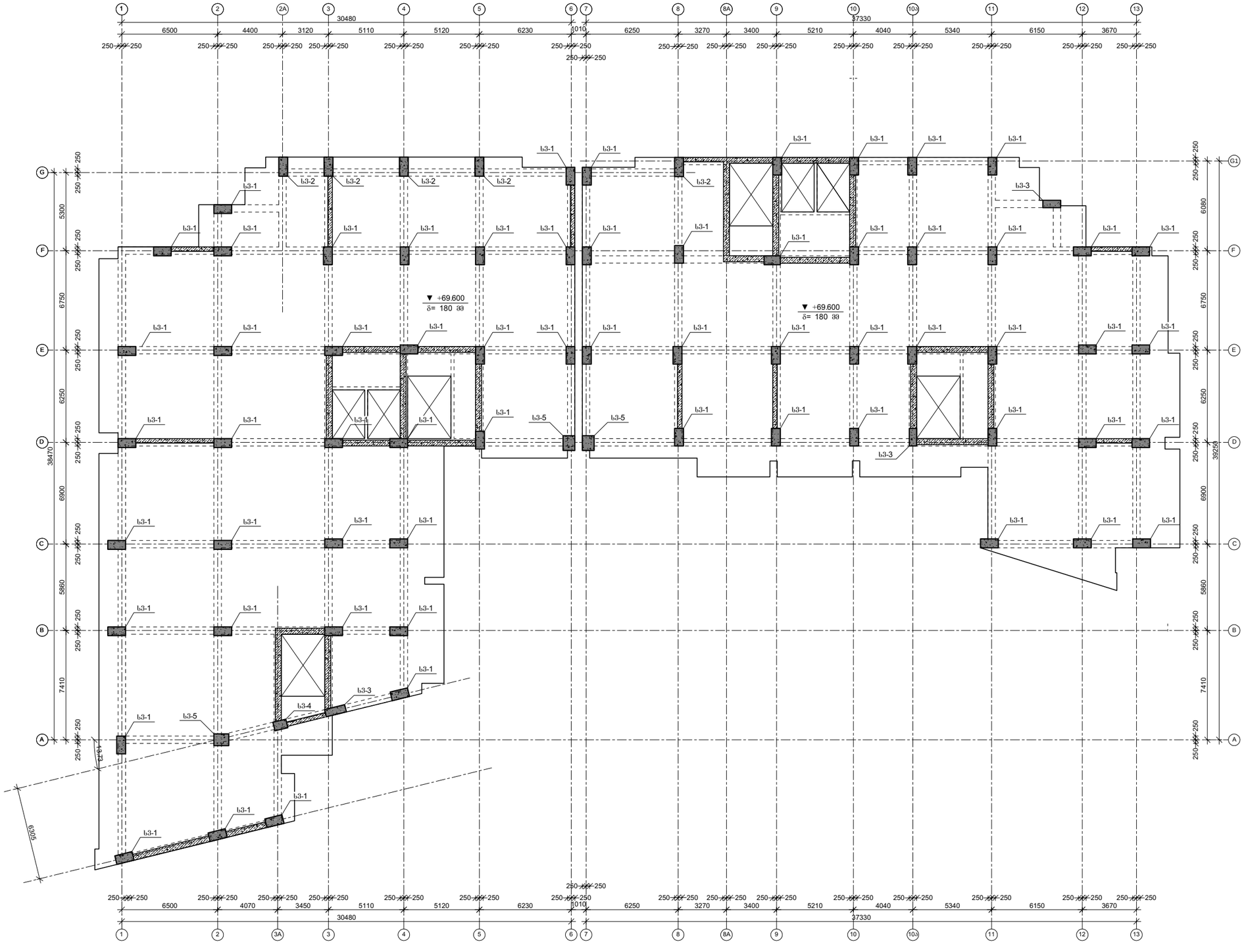

პროექტის დასახელება

მრავალბინიანი მრავალსართულიანი 2 ბლოკისაგან შემდგარი საცხოვრებელი სახლი

პროექტის მისამართი

ქ. თბილისი , ფერღობი ნუცუბიძე II მიკრორაიონი , I კვარტალი კორპუსი №7-ის მიღებარედ (ს/კ 01.14.01.007.399)

დამკვეთი

სტადია	მარცხი	განმარტება
	2023.02.02	

დაკვეთის №

CAD DWG ფაილი nucubidze konstruqciebi rev4.dwg

მთ. კონსტრუქტორი: ა. კორტავა

შესრულა ზ. ვაშაკიძე

შემოწმა ნ. ხუბულავა

საავტორო უფლებები

ნახაზის დასახელება

კონსტრუქციების საძალიბე გეგმა +69.600 ნიშნულზე

კ-1.03

A3

ფილის არმირების ფრაგმენტი

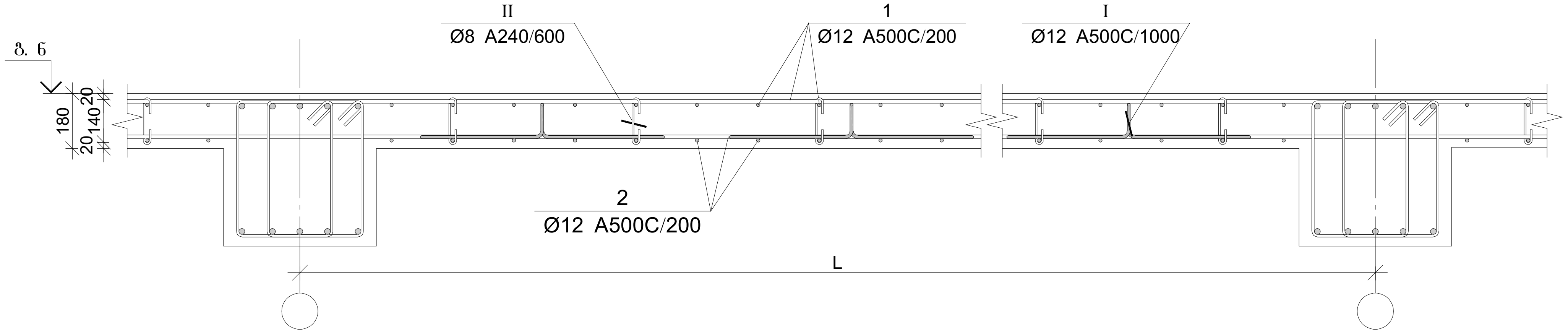

ფილის არმირების კვეთი რიგელთან

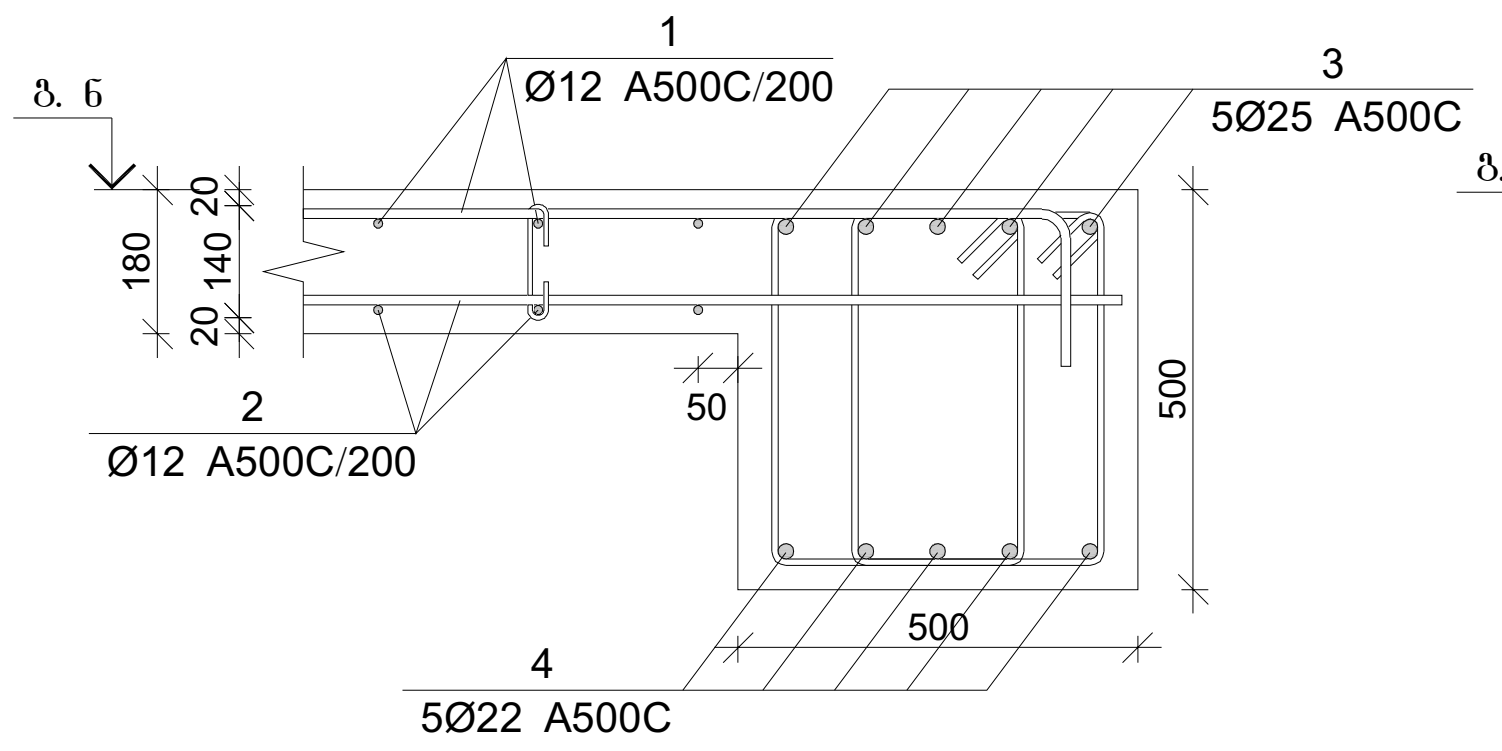

ფილის არმირების კვეთი კედელთან

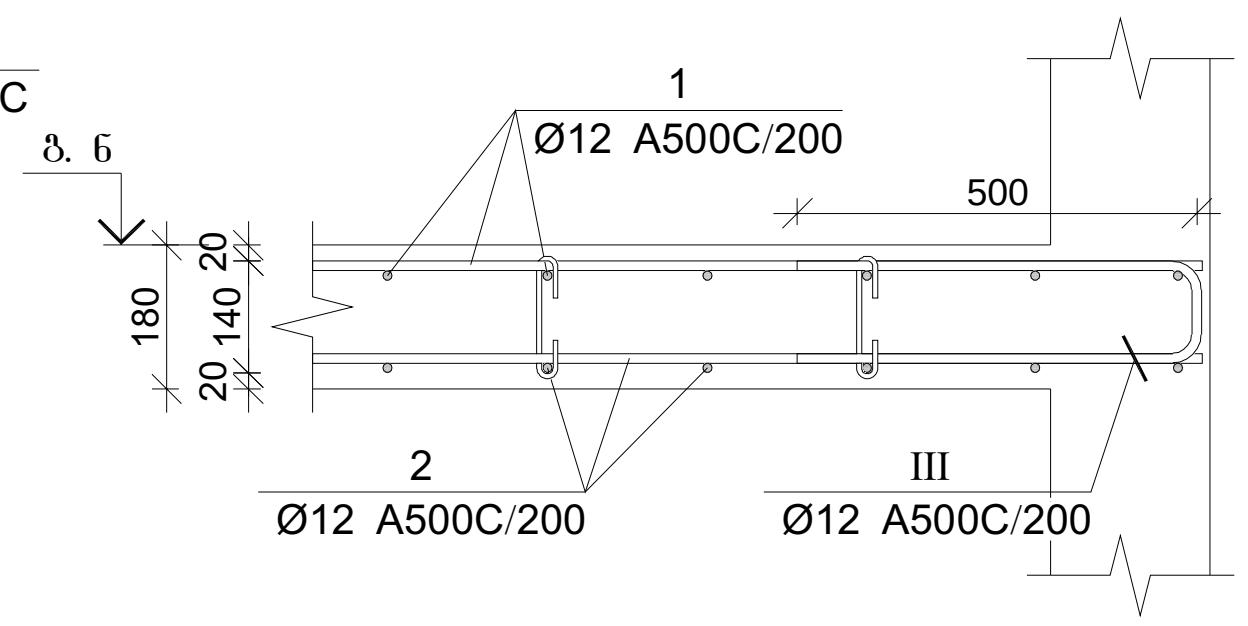

პოზ.	Ø [მმ.]	ესკიზი [მმ.]	სიგრძე [მმ.]
I	Ø8	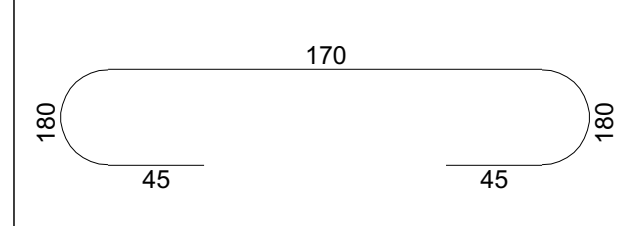	260
II	Ø12	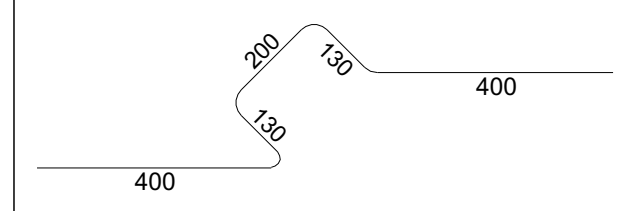	1260
III	Ø12	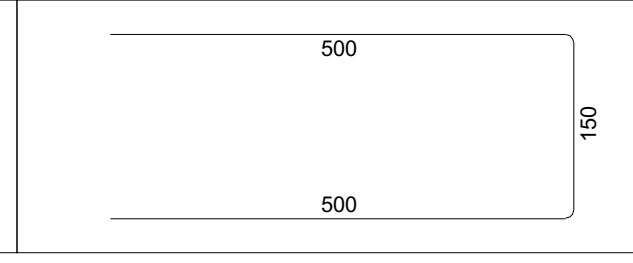	1150

ფილის არმირების კვეთი კიდესთან

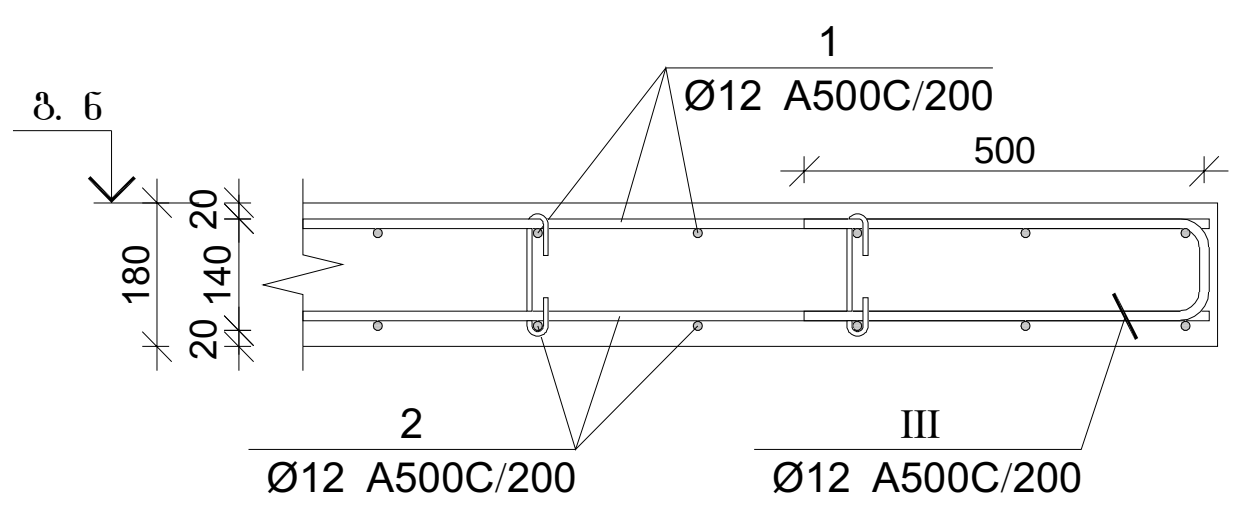

ფილის არმირების კვეთი კიბესთან

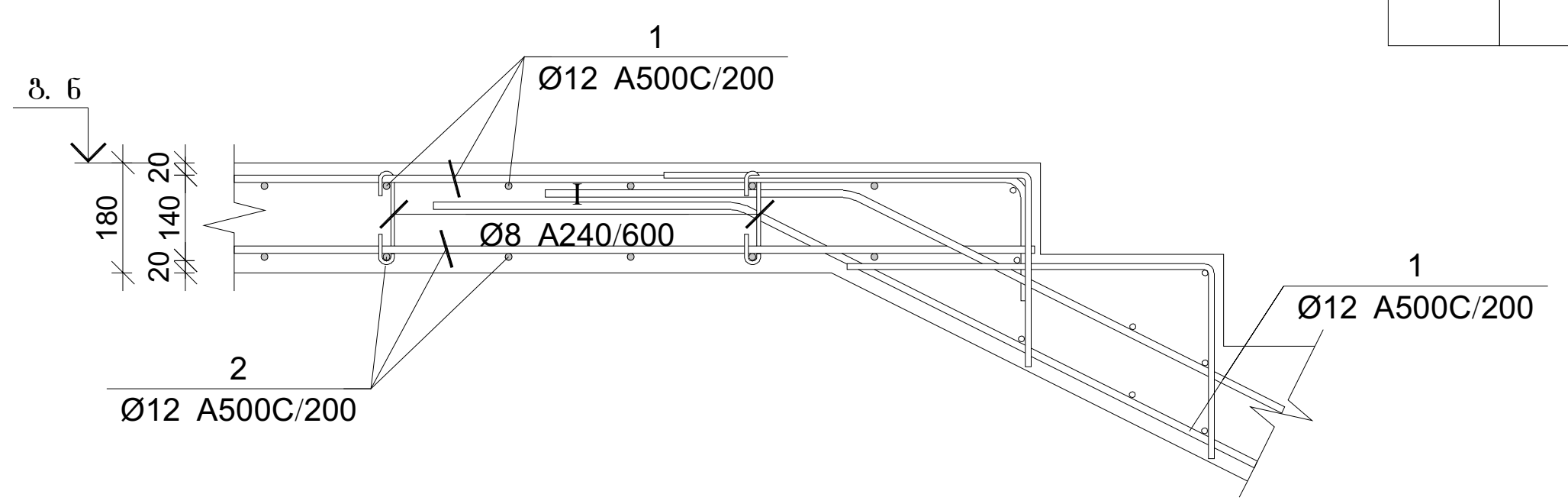

ფილის არმირების კვეთი კიბესთან

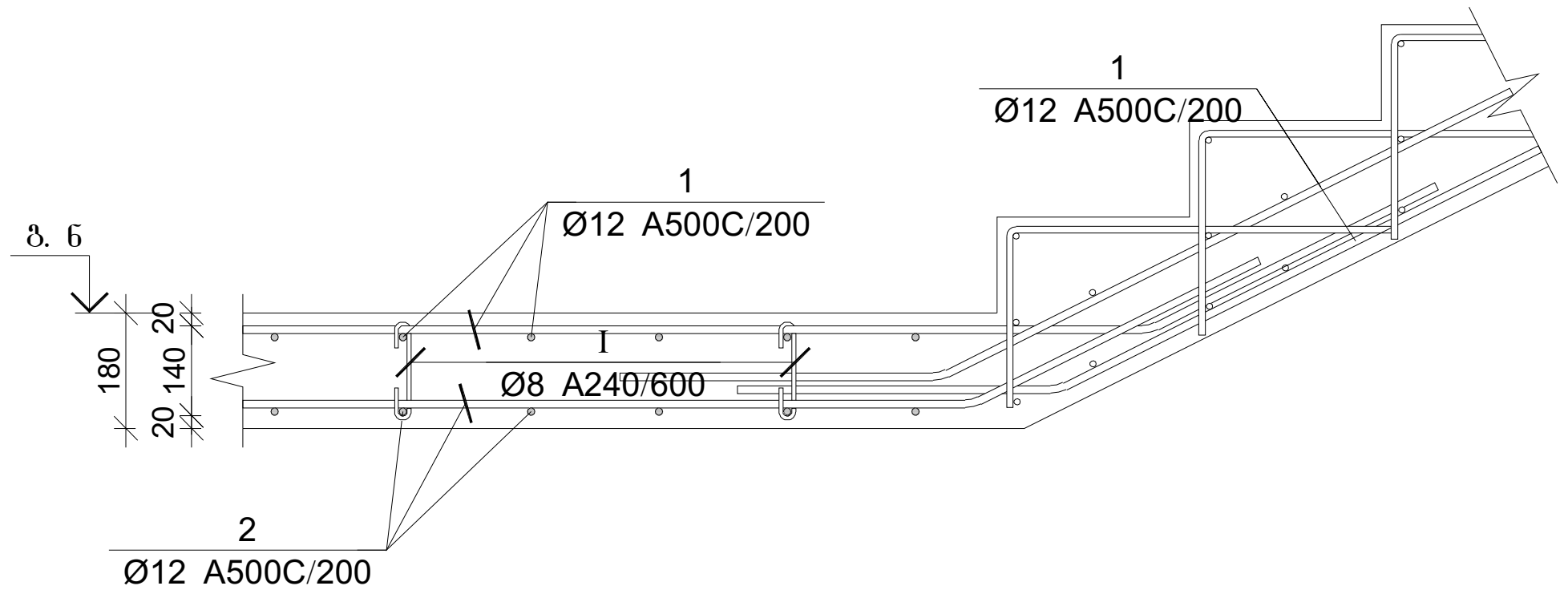

გადახურვის ფილის და რიგელების სპეციფიკაცია +66.300 ნიშნულზე

არმატურის სპეციფიკაცია					არმატურის ამოკრეფა					ბეტონი B 25
პოზ. №	Ø	L მმ.	n ცალი	Ln მ.	Ø	∑ Ln მ.	გრძივი მეტრის წონა კგ.	წონა კგ. A240	წონა კგ. A500C	V; $მ^3$
1	2	3	4	5	6	7	8	9	10	11
1	12 A500C	-	-	16675.00	8 A240	1000.50	0.39	394.78		290.00
2	12 A500C	-	-	15950.00	12 A500C	34626.00	0.89		30741.52	
3	25 A500C	-	-	15950.00	22 A500C	15950.00	2.98		47595.58	
4	22 A500C	-	-	15950.00	25 A500C	1049.04	3.85		4042.35	
I	8 A240	260	4035	1049.04						
II	12 A500C	1150	870	1000.50						
II	12 A500C	1150	870	1000.50			∑	394.78	82379.45	290.00
						n= 1		394.78	82379.45	290.00
									285.43	კგ/$მ^3$

პროექტის დასახელება

მრავალბინიანი მრავალსართულიანი 2 ბლოკისაგან შემდგარი საცხოვრებელი სახლი

პროექტის მისამართი

ქ. თბილისი , ფერდობი ნუცუბიძე
II მიკრორაიონი , I კვარტალი
კორპუსი №7-ის მიმდებარედ
(ს/კ 01.14.01.007.399)

დამკვეთი

სტადია	თარიღი	განმარტება
	2023.02.02	

დაკვეთის №

CAD DWG ფაილი nucubidze konstruqciebi rev4.dwg

მთ. კონსტრუქტორი: ა. კორტავა

შეასრულა გ. ვაშაკიძე

შეამოწმა ნ. ხუბულავა

საავტორო უფლებები

ნახაზის დასახელება

გადახურვის ფილის და რიგელის არმირების კვეთები და სპეციფიკაცია +66.300 ნიშნულზე

კ-1.99

A3

მონ. რ/ბ სვეტის არმირება +69.600 ნიშნულზე

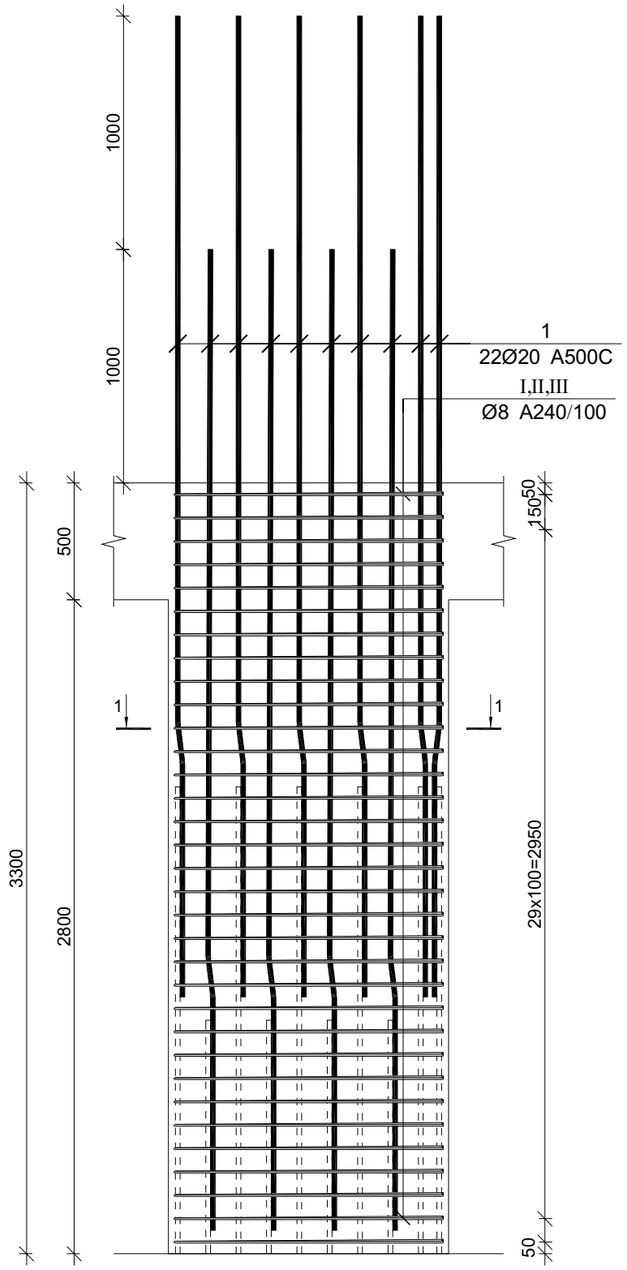

მონ. რ/ბ სვეტის სვ-1-ის არმირება

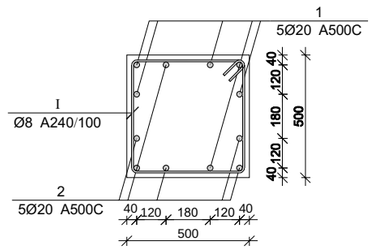

მონ. რ/ბ სვეტის სვ-2-ის არმირება

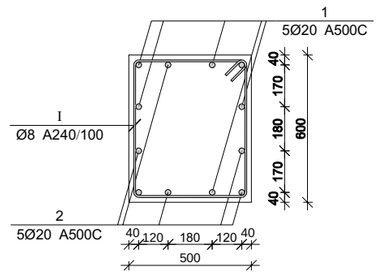

მონ. რ/ბ სვეტის სვ-3-ის არმირება

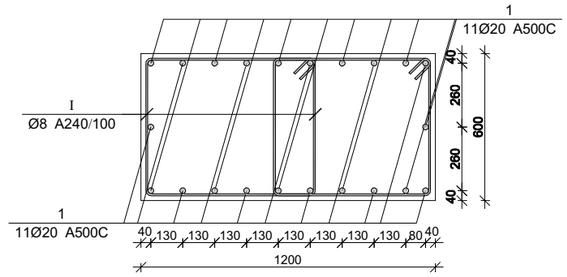

მონ. რ/ბ სვეტის არმირების სპეციფიკაცია +69.600 ნიშნულზე

არმატურის სპეციფიკაცია					არმატურის ამოკრეფა					ბეტონი B 25
პოზ. №	Ø	L მმ.	n ცალი	Ln მ.	Ø	∑ Ln მ.	ერთეული წონა კგ.	წონა კგ. A240	წონა კგ. A500C	V; მ³
1	2	3	4	5	6	7	8	9	10	11
1	20 A500C	4150	12	49.80	8 A240	138.57	0.39	54.68		1.01
I	8 A240	2400	31	74.40	20 A500C	49.80	2.47		122.81	
II	8 A240	550	31	17.05						
III	8 A240	760	62	47.12			∑	54.68	122.81	1.01
						n= 21		1148.23	2579.11	21.17
									176.08	კგ/მ³

პროექტის დასახელება

მრავალბინიანი მრავალსართულიანი 2 ბლოკისაგან შემდგარი საცხოვრებელი სახლი

პროექტის მისამართი

ქ. თბილისი , ფერდობი ნუცუბიძე II მიკრორაიონი , I კვარტალი კორპუსი №7-ის მიღებარედ (ს/კ 01.14.01.007.399)

დამკვეთი

სტადია მარტი განმარტება

2023.02.02

დაკვეთის №

CAD DWG ფაილი nucubidze konstruqciebi rev4.dwg

მთ. კონსტრუქტორი: ა. კორტავა

შესრულა გ. ვაშაკიძე

შემოწმა ნ. ხუბულავა

საავტორო უფლებები

ნახაზის დასახელება

მონ. რ/ბ სვეტის არმირება +69.600 ნიშნულზე

კ-1.105

A3

მონ. რ/ბ კედლის არმირება +69.600-დან +72.900 ნიშნულამდე

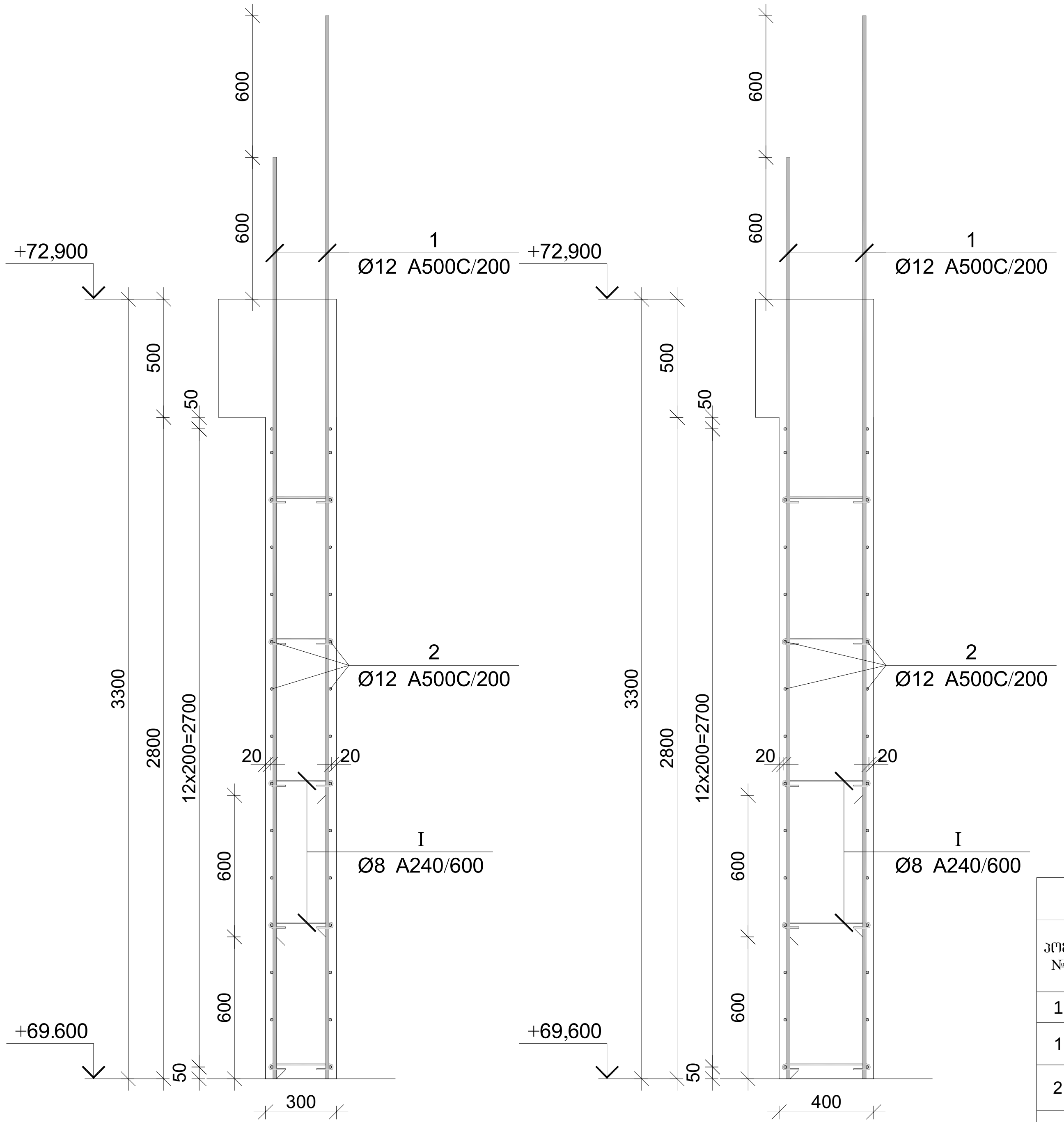

პოზ.	Ø [მმ.]	ესკიზი [მმ.]	სიგრძე [მმ.]
①	Ø12	3900	3900
②	Ø12	----	----
③	Ø12	3250	3250
④	Ø12	2650	2650
Ⓘ	Ø8	75 75 180° 225 180°	375

მონ. რ/ბ კედლის სპეციფიკაცია +69.600 ნიშნულიდან +72.900 ნიშნულამდე

არმატურის სპეციფიკაცია					არმატურის ამოკრეფა					ბეტონი B 25
პოზ. №	Ø	L მმ.	n ცალი	Ln მ.	Ø	∑ Ln მ.	გრძივი მეტრის წონა კგ.	წონა კგ. A240	წონა კგ. A500C	V; $მ^3$
1	2	3	4	5	6	7	8	9	10	11
1	12 A500C	3900	422	1645.80	8 A240	339.75	0.39	134.06		61.16
2	12 A500C	----	----	3423.00	12 A500C	6502.50	0.89		5773.02	
3	12 A500C	3250	243	789.75						
4	12 A500C	2650	243	643.95						
I	8 A240	375	906	339.75						
							∑	134.06	5773.02	61.16
						n= 1		134.06	5773.02	61.16
									96.59	კგ/$მ^3$

პროექტის დასახელება

მრავალბინიანი მრავალსართულიანი 2 ბლოკისაგან შემდგარი საცხოვრებელი სახლი

პროექტის მისამართი

ქ. თბილისი , ფერდობი ნუცუბიძე
II მიკრორაიონი , I კვარტალი
კორპუსი №7-ის მიდებარედ
(ს/კ 01.14.01.007.399)

დამკვეთი

სტადია	თარიღი	განმარტება
	2023.02.02	

დაკვეთის №

CAD DWG ფაილი nucubidze konstruqciebi rev4.dwg

მთ. კონსტრუქტორი: ა. კორტავა

შეასრულა გ. ვაშაკიძე

შეამოწმა ნ. ხუბულავა

საავტორო უფლებები

ნახაზის დასახელება

მონ. რ/ბ კედლის არმირების კვეთები და სპეციფიკაცია +69.600 ნიშნულიდან +72.900 ნიშნულამდე

კ-1.106

A3

კონსტრუქციების საყალიბე გეგმა +72.900 ნიშნულზე

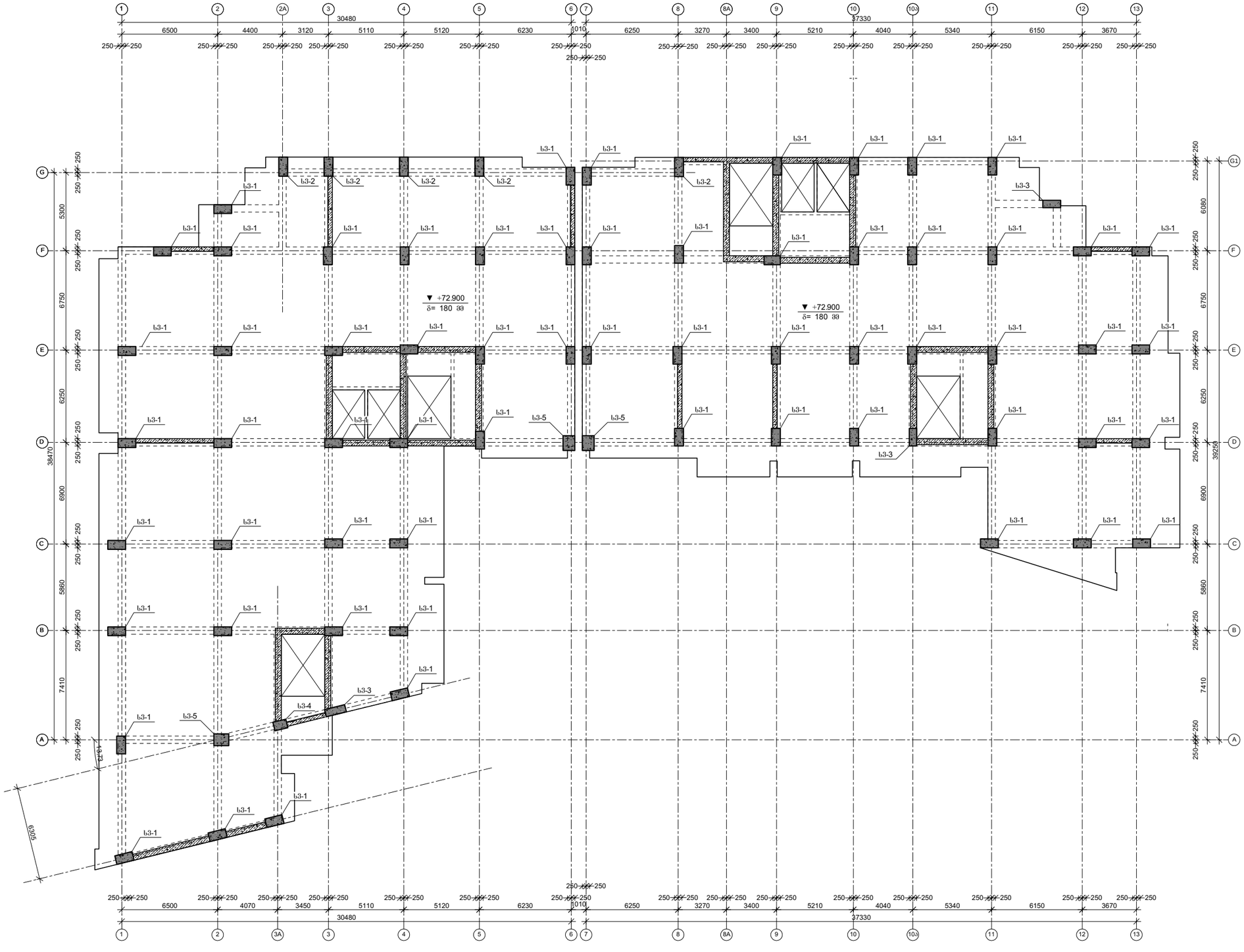

პროექტის დასახელება

მრავალბინიანი მრავალსართულიანი 2 ბლოკისაგან შემდგარი საცხოვრებელი სახლი

პროექტის მისამართი

ქ. თბილისი , ფერღობი ნუცუბიძე II მიკრორაიონი , I კვარტალი კორპუსი №7-ის მიღებარედ (ს/კ 01.14.01.007.399)

დამკვეთი

სტადია	მარცხი	განმარტება
	2023.02.02	

დაკვეთის №

CAD DWG ფაილი nucubidze konstruqciebi rev4.dwg

მთ. კონსტრუქტორი: ა. კორტავა

შესრულა ზ. ვაშაკიძე

შეამოწმა ნ. ხუბულავა

საავტორო უფლებები

ნახაზის დასახელება

კონსტრუქციების საყალიბე გეგმა +72.900 ნიშნულზე

კ-1.03

A3

ფილის არმირების ფრაგმენტი

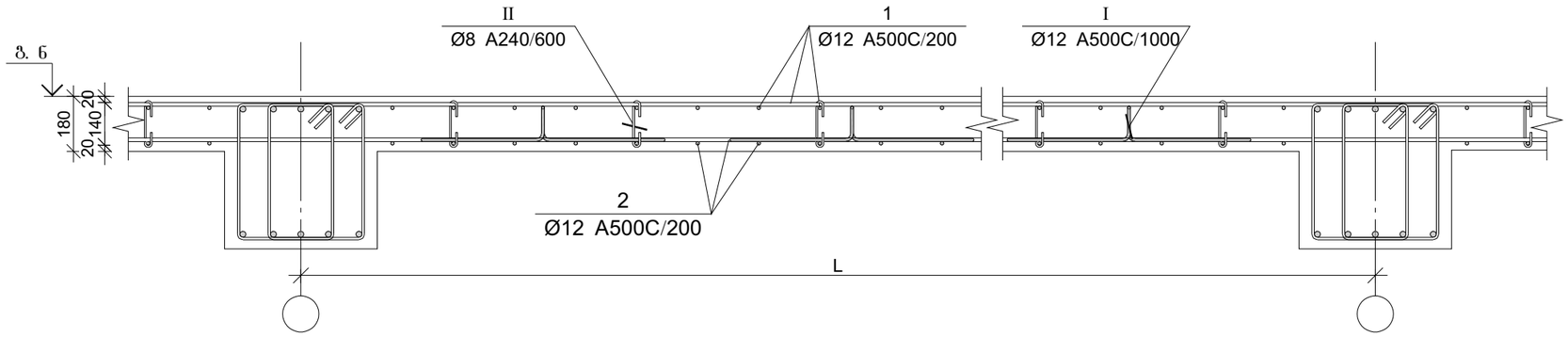

ფილის არმირების კვეთი რიგელთან

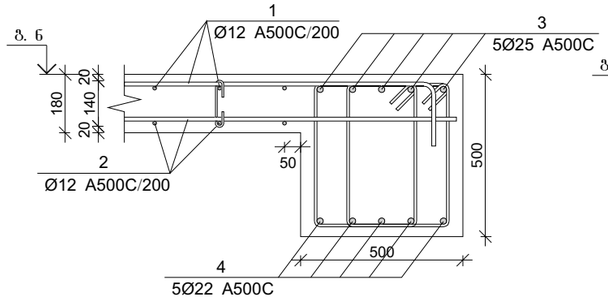

ფილის არმირების კვეთი კედელთან

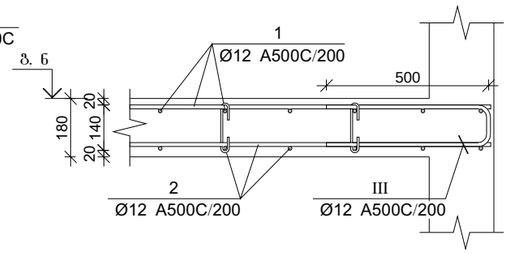

ფილის არმირების კვეთი კიდესთან

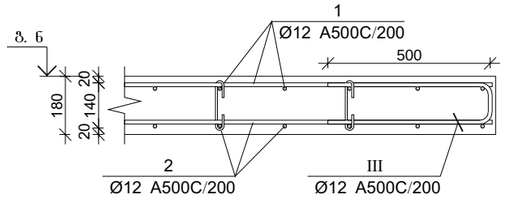

ფილის არმირების კვეთი კიბესთან

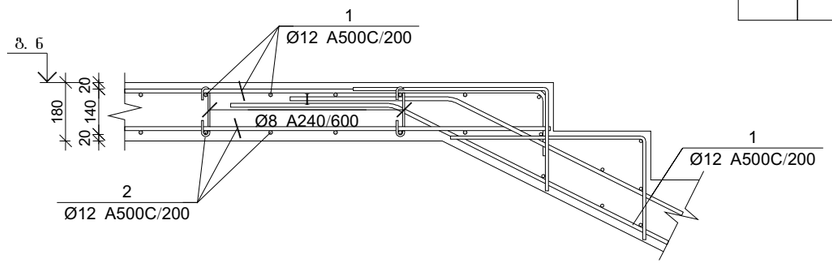

ფილის არმირების კვეთი კიბესთან

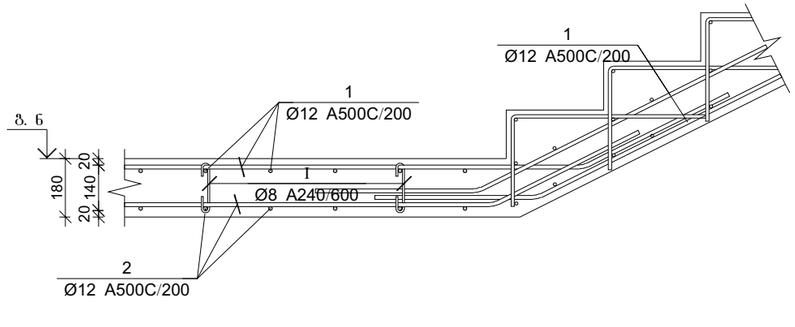

პოზ.	Ø [მმ.]	ესკიზი [მმ.]	სიგრძე [მმ.]
I	Ø8	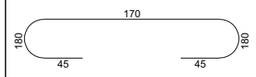	260
II	Ø12	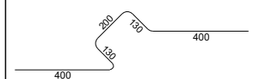	1260
III	Ø12	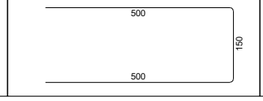	1150

გაღახურვის ფილის და რიგელების სპეციფიკაცია +69.600 ნიშნულზე

არმატურის სპეციფიკაცია					არმატურის ამოკრეფა					ბეტონი B 25
პოზ. №	Ø	L მმ.	n ცალი	Ln მ.	Ø	∑ Ln მ.	მარკის ვებრის წონა კგ.	წონა კგ. A240	წონა კგ. A500C	V; მ³
1	2	3	4	5	6	7	8	9	10	11
1	12 A500C	-	-	16675.00	8 A240	1000.50	0.39	394.78		290.00
2	12 A500C	-	-	15950.00	12 A500C	34626.00	0.89		30741.52	
3	25 A500C	-	-	15950.00	22 A500C	15950.00	2.98		47595.58	
4	22 A500C	-	-	15950.00	25 A500C	1049.04	3.85		4042.35	
I	8 A240	260	4035	1049.04						
II	12 A500C	1150	870	1000.50						
II	12 A500C	1150	870	1000.50		∑		394.78	82379.45	290.00
						n= 1		394.78	82379.45	290.00
									285.43	კგ/მ³

პროექტის დასახელება

მრავალბინიანი მრავალსართულიანი 2 ბლოკისაგან შემდგარი საცხოვრებელი სახლი

პროექტის მისამართი

ქ. თბილისი , ფერღობი ნუცუბიძე II მიკრორაიონი , I კვარტალი კორპუსი №7-ის მიღებარედ (ს/კ 01.14.01.007.399)

დამკვეთი

სტადია	თარიღი	განმარტება
	2023.02.02	

დაკვეთის №

CAD DWG ფაილი nucubidze konstruqciebi rev4.dwg

მთ. კონსტრუქტორი: ა. კორტავა

შესრულა ზ. ვაშაკიძე

შეამოწმა ნ. ხუბულავა

საავტორო უფლებები

ნახაზის დასახელება

გაღახურვის ფილის და რიგელის არმირების კვეთები და სპეციფიკაცია +69.600 ნიშნულზე

კ-1.107

A3

მრავალბინიანი მრავალსართულიანი 2 ბლოკისაგან შემდგარი საცხოვრებელი სახლი

მრავალბინიანი მრავალსართულიანი 2 ბლოკისაგან შემდგარი საცხოვრებელი სახლის მონ. რ/ბ სვეტის არმირება +72.900 ნიშნულზე

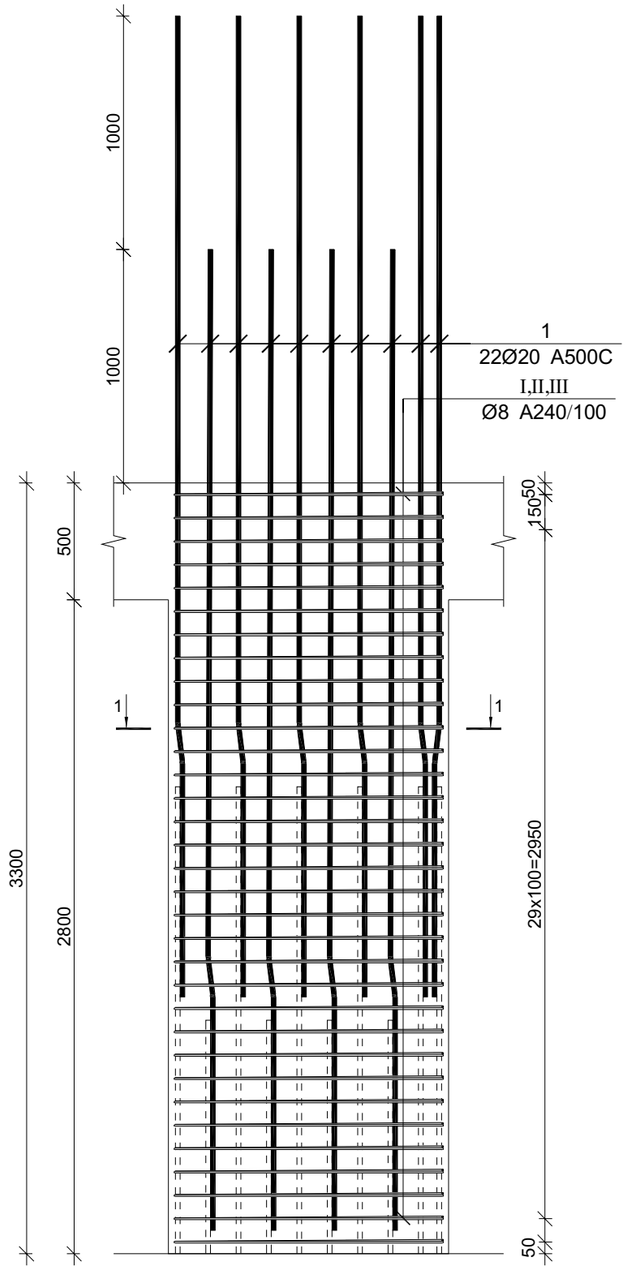

მონ. რ/ბ სვეტის სვ-1-ის არმირება

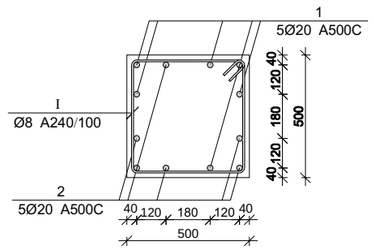

მონ. რ/ბ სვეტის სვ-2-ის არმირება

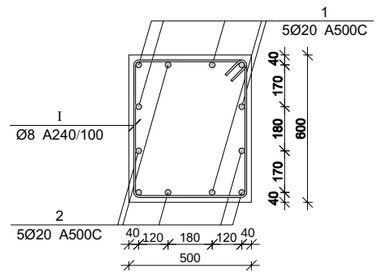

მონ. რ/ბ სვეტის სვ-3-ის არმირება

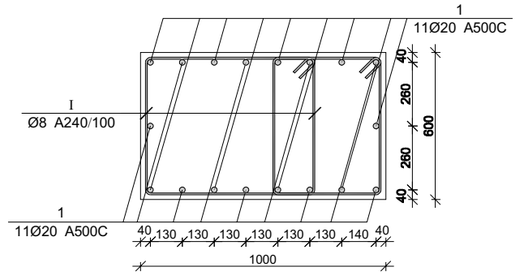

მონ. რ/ბ სვეტის არმირების სპეციფიკაცია +72.900 ნიშნულზე

არმატურის სპეციფიკაცია					არმატურის ამოკრეფა					ბეტონი B 25
პოზ. №	Ø	L მმ.	n ცალი	Ln მ.	Ø	∑ Ln მ.	ერთი ვერტიკ. წონა კგ.	წონა კგ. A240	წონა კგ. A500C	V; მ³
1	2	3	4	5	6	7	8	9	10	11
1	20 A500C	4150	12	49.80	8 A240	138.57	0.39	54.68		1.01
I	8 A240	2400	31	74.40	20 A500C	49.80	2.47		122.81	
II	8 A240	550	31	17.05						
III	8 A240	760	62	47.12		∑		54.68	122.81	1.01
						n= 21		1148.23	2579.11	21.17
									176.08	კგ/მ³

პროექტის დასახელება

მრავალბინიანი მრავალსართულიანი 2 ბლოკისაგან შემდგარი საცხოვრებელი სახლი

პროექტის მისამართი

ქ. თბილისი , ფერღობი ნუცუბიძე II მიკრორაიონი , I კვარტალი კორპუსი №7-ის მიღებარედ (ს/კ 01.14.01.007.399)

დამკვეთი

სტადია	მარტი	განმარტება

2023.02.02

დაკვეთის №

CAD DWG ფაილი nucubidze konstruqciebi rev4.dwg

მმ. კონსტრუქტორი: ა. კორტავა

შესრულა ზ. ვაშაკიძე

შეამოწმა ნ. ხუბულავა

საავტორო უფლებები

ნახაზის დასახელება

მონ. რ/ბ სვეტის არმირება +72.900 ნიშნულზე

კ-1.109

A3

ფილის არმირების ფრაგმენტი

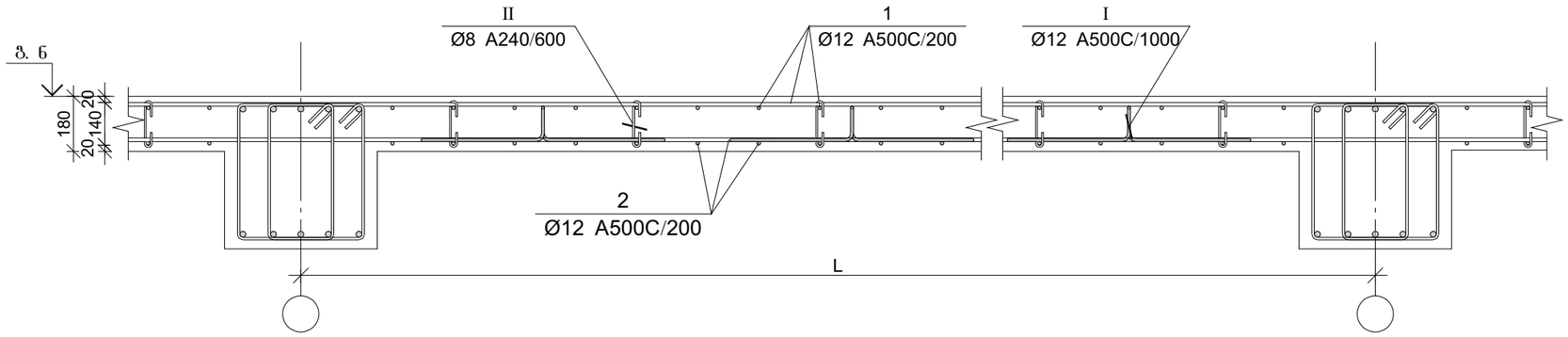

ფილის არმირების კვეთი რიგელთან

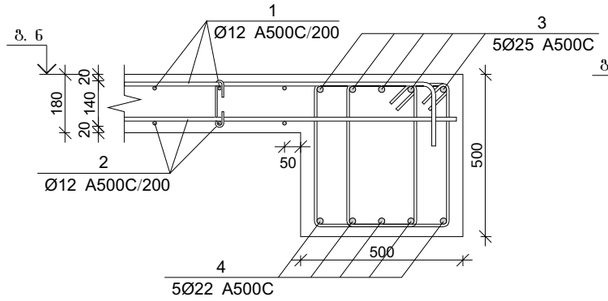

ფილის არმირების კვეთი კედელთან

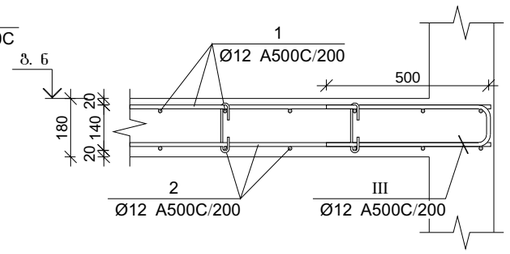

ფილის არმირების კვეთი კიდესთან

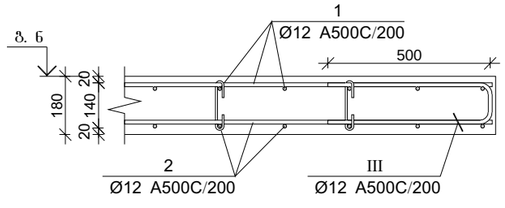

ფილის არმირების კვეთი კიბესთან

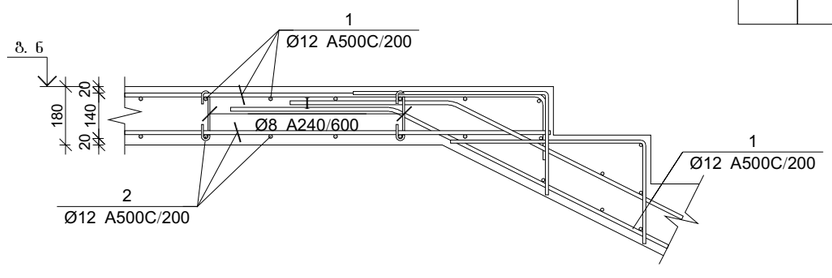

ფილის არმირების კვეთი კიბესთან

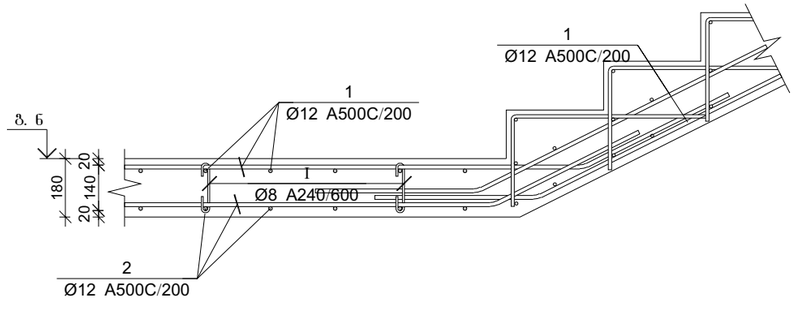

პოზ.	Ø [მმ.]	ესკიზი [მმ.]	სიგრძე [მმ.]
I	Ø8	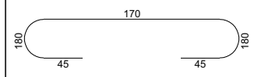	260
II	Ø12	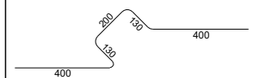	1260
III	Ø12	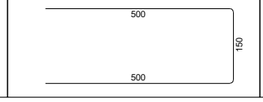	1150

გაღახურვის ფილის და რიგელების სპეციფიკაცია +72.900 ნიშნულზე

არმატურის სპეციფიკაცია					არმატურის ამოკრეფა					ბეტონი B 25
პოზ. №	Ø	L მმ.	n ცალი	Ln მ.	Ø	∑ Ln მ.	მარკის ვებრის წონა კგ.	წონა კგ. A240	წონა კგ. A500C	V; მ³
1	2	3	4	5	6	7	8	9	10	11
1	12 A500C	-	-	16675.00	8 A240	1000.50	0.39	394.78		290.00
2	12 A500C	-	-	15950.00	12 A500C	34626.00	0.89		30741.52	
3	25 A500C	-	-	15950.00	22 A500C	15950.00	2.98		47595.58	
4	22 A500C	-	-	15950.00	25 A500C	1049.04	3.85		4042.35	
I	8 A240	260	4035	1049.04						
II	12 A500C	1150	870	1000.50						
II	12 A500C	1150	870	1000.50		∑		394.78	82379.45	290.00
						n= 1		394.78	82379.45	290.00
									285.43	კგ/მ³

პროექტის დასახელება

მრავალბინიანი მრავალსართულიანი 2 ბლოკისაგან შემდგარი საცხოვრებელი სახლი

პროექტის მისამართი

ქ. თბილისი , ფერღობი ნუცუბიძე II მიკრორაიონი , I კვარტალი კორპუსი №7-ის მიღებარედ (ს/კ 01.14.01.007.399)

დამკვეთი

სტადია	თარიღი	განმარტება
	2023.02.02	

დაკვეთის №

CAD DWG ფაილი nucubidze konstruqciebi rev4.dwg

მთ. კონსტრუქტორი: ა. კორტავა

შესრულა გ. ვაშაკიძე

შეამოწმა ნ. ხუბულავა

საავტორო უფლებები

ნახაზის დასახელება

გაღახურვის ფილის და რიგელის არმირების კვეთები და სპეციფიკაცია +72.900 ნიშნულზე

კ-1.111

A3

მონ. რ/ბ კედლის არმირება +72.900-დან +76.500 ნიშნულამდე

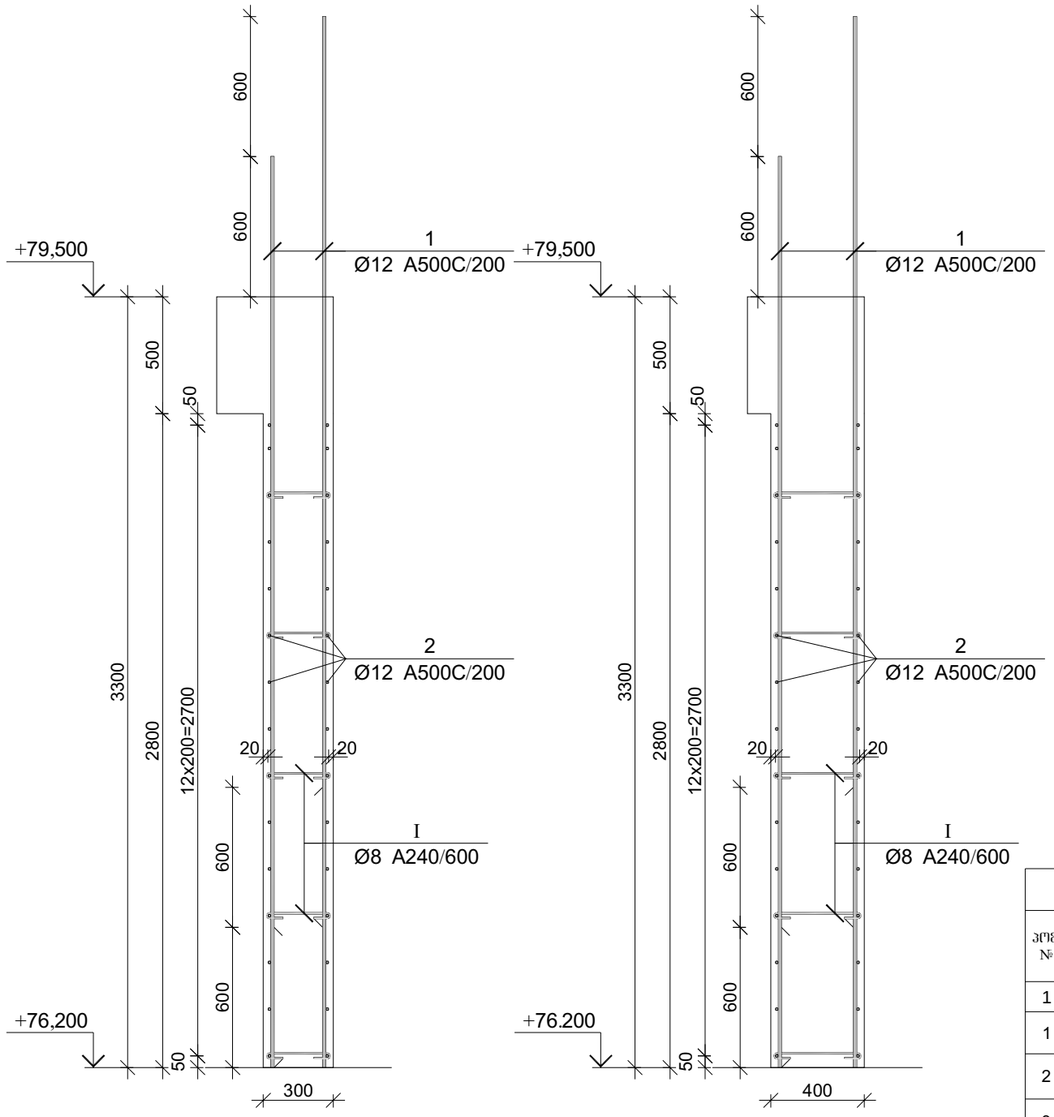

პოზ.	Ø [მმ.]	ესკიზი [მმ.]	სიგრძე [მმ.]
①	Ø12	3900	3900
②	Ø12	----	----
③	Ø12	3250	3250
④	Ø12	2650	2650
Ⅰ	Ø8	75, 75, 180°, 180°, 225	375

მონ. რ/ბ კედლის სპეციფიკაცია +72.900 ნიშნულიდან +76.200 ნიშნულამდე

არმატურის სპეციფიკაცია					არმატურის ამოკრეფა					ბეტონი B 25
პოზ. №	Ø	L მმ.	n ცალი	Ln მ.	Ø	∑ Ln მ.	ერთეული მეტრის წონა კგ.	წონა კგ. A240	წონა კგ. A500C	V; მ³
1	2	3	4	5	6	7	8	9	10	11
1	12 A500C	3900	422	1645.80	8 A240	339.75	0.39	134.06		61.16
2	12 A500C	----	----	3423.00	12 A500C	6502.50	0.89		5773.02	
3	12 A500C	3250	243	789.75						
4	12 A500C	2650	243	643.95						
Ⅰ	8 A240	375	906	339.75						
						∑		134.06	5773.02	61.16
						n= 1		134.06	5773.02	61.16
									96.59	კგ/მ³

პროექტის დასახელება

მრავალბინიანი მრავალსართულიანი 2 ბლოკისაგან შემდგარი საცხოვრებელი სახლი

პროექტის მისამართი

ქ. თბილისი , ფერღობი ნუცუბიძე II მიკრორაიონი , I კვარტალი კორპუსი №7-ის მიდებარედ (ს/კ 01.14.01.007.399)

დამკვეთი

სტადია	მარილი	განმარტება
2023.02.02		
დაკვეთის №		

CAD DWG ფაილი nucubidze konstruqciebi rev4.dwg

მთ. კონსტრუქტორი:		ა. კორტავა
შესრულა		გ. ვაშაკიძე
შეამოწმა		ნ. ხუბულავა

საავტორო უფლებები

ნახაზის დასახელება

მონ. რ/ბ კედლის არმირების კვეთები და სპეციფიკაცია +72.900 ნიშნულიდან +76.200 ნიშნულამდე

კ-1.110

A3

კონსტრუქციების საყალიბე გეგმა +76.200 ნიშნულზე

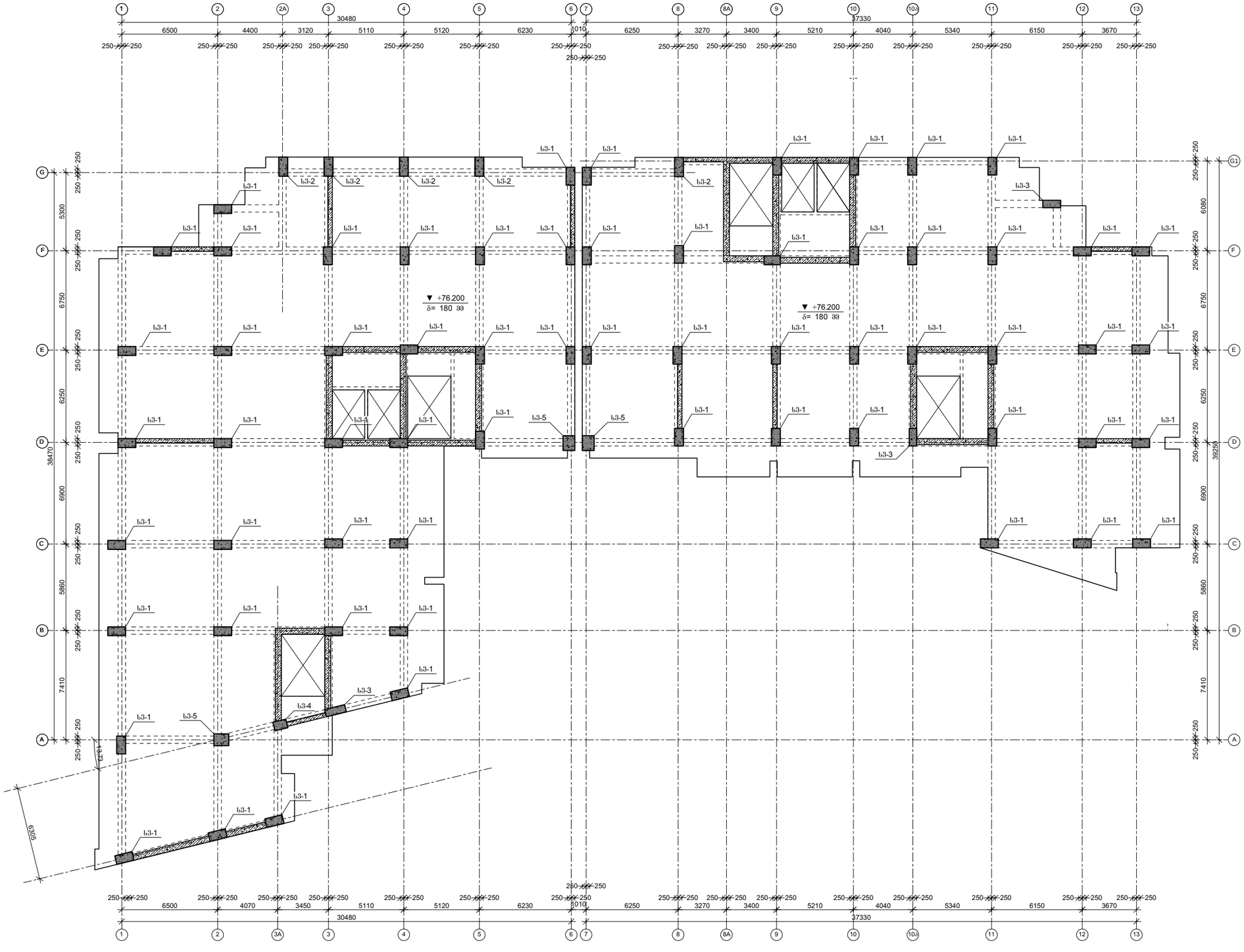

პროექტის დასახელება

მრავალბინიანი მრავალსართულიანი 2 ბლოკისაგან შემდგარი საცხოვრებელი სახლი

პროექტის მისამართი

ქ. თბილისი , ფერღობი ნუცუბიძე II მიკრორაიონი , I კვარტალი კორპუსი №7-ის მიღებარედ (ს/კ 01.14.01.007.399)

დამკვეთი

სტადია	მარცხი	განმარტება
	2023.02.02	

დაკვეთის №

CAD DWG ფაილი nucubidze konstruqciebi rev4.dwg

მთ. კონსტრუქტორი:		ა. კორტავა
შესრულა		ზ. ვაშაკიძე
შეამოწმა		ნ. ხუბულავა

სააგტორო უფლებები

ნახაზის დასახელება

კონსტრუქციების საყალიბე გეგმა +76.200 ნიშნულზე

კ-1.03

A3

მონ. რ/ბ კედლის არმირება +76.200-დან +79.500 ნიშნულამდე

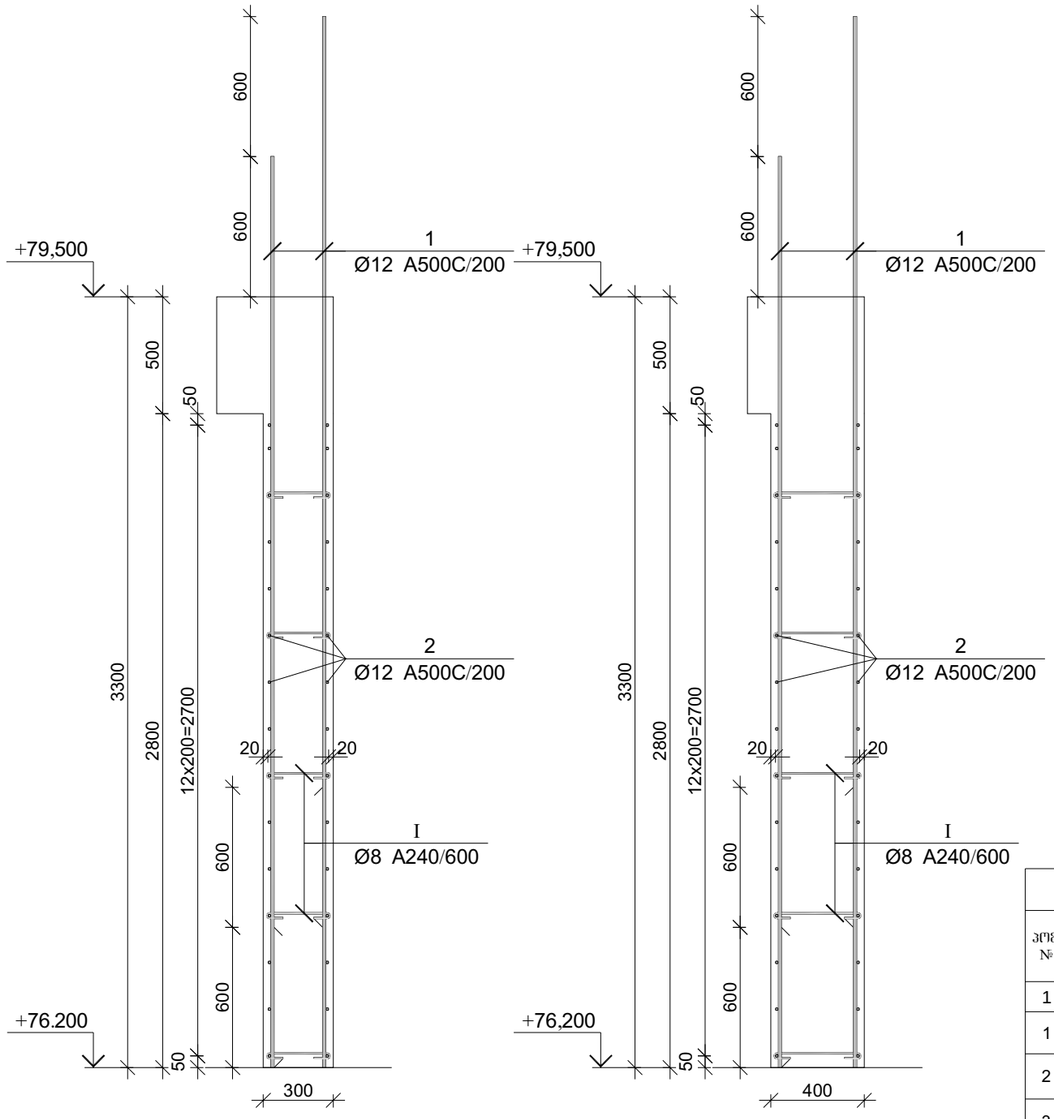

პოზ.	Ø [მმ.]	ესკიზი [მმ.]	სიგრძე [მმ.]
①	Ø12	3900	3900
②	Ø12	---	----
③	Ø12	3250	3250
④	Ø12	2650	2650
Ⅰ	Ø8	75, 75, 180°, 180°, 225	375

მონ. რ/ბ კედლის სპეციფიკაცია +76.200 ნიშნულიდან +79.500 ნიშნულამდე

არმატურის სპეციფიკაცია					არმატურის ამოკრეფა					ბეტონი B 25
პოზ. №	Ø	L მმ.	n ცალი	Ln მ.	Ø	∑ Ln მ.	ერთეული მეტრის წონა კგ.	წონა კგ.		V; მ³
								A240	A500C	
1	2	3	4	5	6	7	8	9	10	11
1	12 A500C	3900	422	1645.80	8 A240	339.75	0.39	134.06		61.16
2	12 A500C	----	----	3423.00	12 A500C	6502.50	0.89		5773.02	
3	12 A500C	3250	243	789.75						
4	12 A500C	2650	243	643.95						
Ⅰ	8 A240	375	906	339.75						
						∑		134.06	5773.02	61.16
						n= 1		134.06	5773.02	61.16
									96.59	კგ/მ³

პროექტის დასახელება

მრავალბინიანი მრავალსართულიანი 2 ბლოკისაგან შემდგარი საცხოვრებელი სახლი

პროექტის მისამართი

ქ. თბილისი , ფერღობი ნუცუბიძე II მიკრორაიონი , I კვარტალი კორპუსი №7-ის მიღებარედ (ს/კ 01.14.01.007.399)

დამკვეთი

სტადია	მარილი	განმარტება
2023.02.02		
დაკვეთის №		

CAD DWG ფაილი nucubidze konstruqciebi rev4.dwg

მთ. კონსტრუქტორი:		ა. კორტავა
შესრულა		გ. ვაშაკიძე
შეამოწმა		ნ. ხუბულავა

საავტორო უფლებები

ნახაზის დასახელება

მონ. რ/ბ კედლის არმირება +76.200-დან +79.500 ნიშნულამდე

კ-1.114

A3

მონ. რ/ბ სვეტის არმირება +76.200 ნიშნულზე

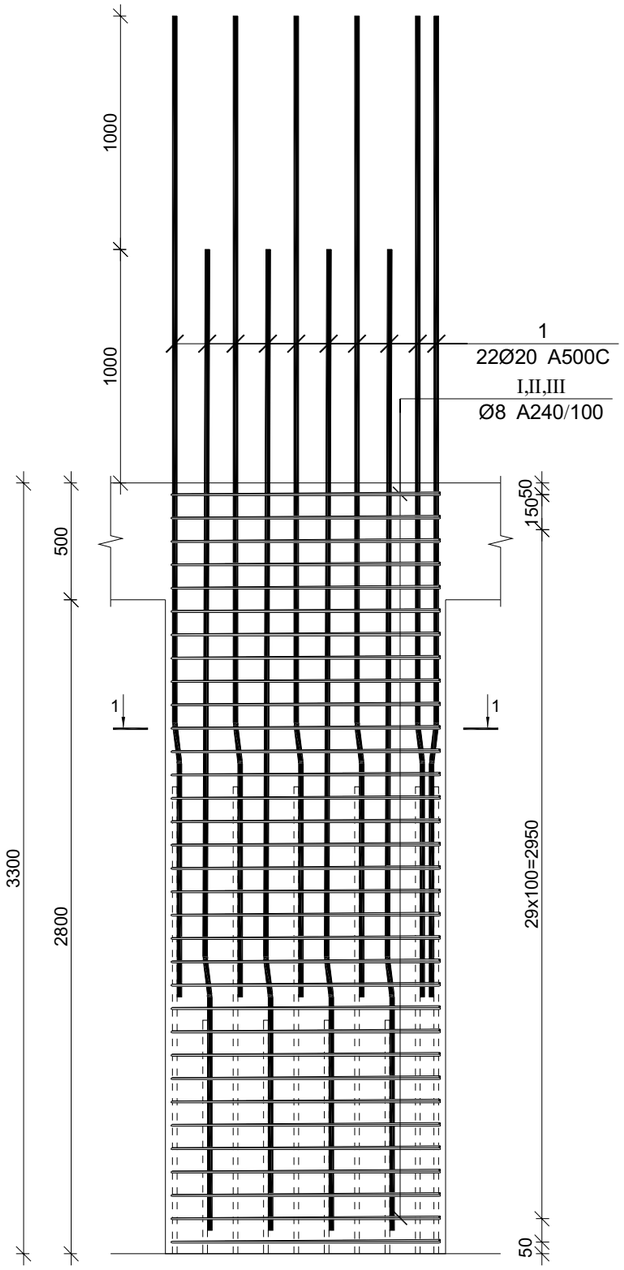

მონ. რ/ბ სვეტის სვ-1-ის არმირება

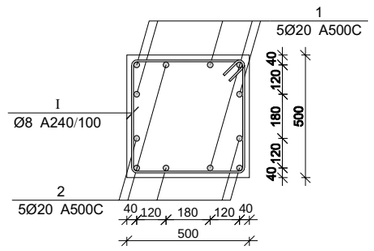

მონ. რ/ბ სვეტის სვ-2-ის არმირება

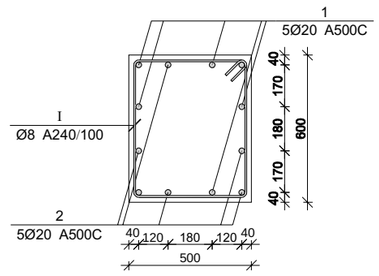

მონ. რ/ბ სვეტის სვ-3-ის არმირება

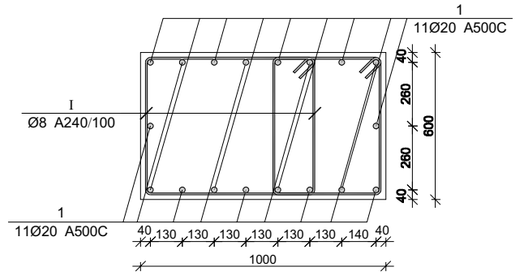

მონ. რ/ბ სვეტის არმირების სპეციფიკაცია +76.200 ნიშნულზე

არმატურის სპეციფიკაცია					არმატურის ამოკრეფა					ბეტონი B 25
პოზ. №	Ø	L მმ.	n ცალი	Ln მ.	Ø	∑ Ln მ.	ერთეული წონა კგ.	წონა კგ. A240	წონა კგ. A500C	V; მ³
1	2	3	4	5	6	7	8	9	10	11
1	20 A500C	4150	12	49.80	8 A240	138.57	0.39	54.68		1.01
I	8 A240	2400	31	74.40	20 A500C	49.80	2.47		122.81	
II	8 A240	550	31	17.05						
III	8 A240	760	62	47.12		∑		54.68	122.81	1.01
						n= 21		1148.23	2579.11	21.17
									176.08	კგ/მ³

პროექტის დასახელება

მრავალბინიანი მრავალსართულიანი 2 ბლოკისაგან შემდგარი საცხოვრებელი სახლი

პროექტის მისამართი

ქ. თბილისი , ფერდობი ნუცუბიძე II მიკრორაიონი , I კვარტალი კორპუსი №7-ის მიღებარედ (ს/კ 01.14.01.007.399)

დამკვეთი

სტადია	მარილი	განმარტება
	2023.02.02	

დაკვეთის №

CAD DWG ფაილი nucubidze konstruqciebi rev4.dwg

მთ. კონსტრუქტორი: ა. კორტავა

შესრულა ზ. ვაშაკიძე

შეამოწმა ნ. ხუბულავა

საავტორო უფლებები

ნახაზის დასახელება

მონ. რ/ბ სვეტის არმირება +76.200 ნიშნულზე

კ-1.113

A3

ფილის არმირების ფრაგმენტი

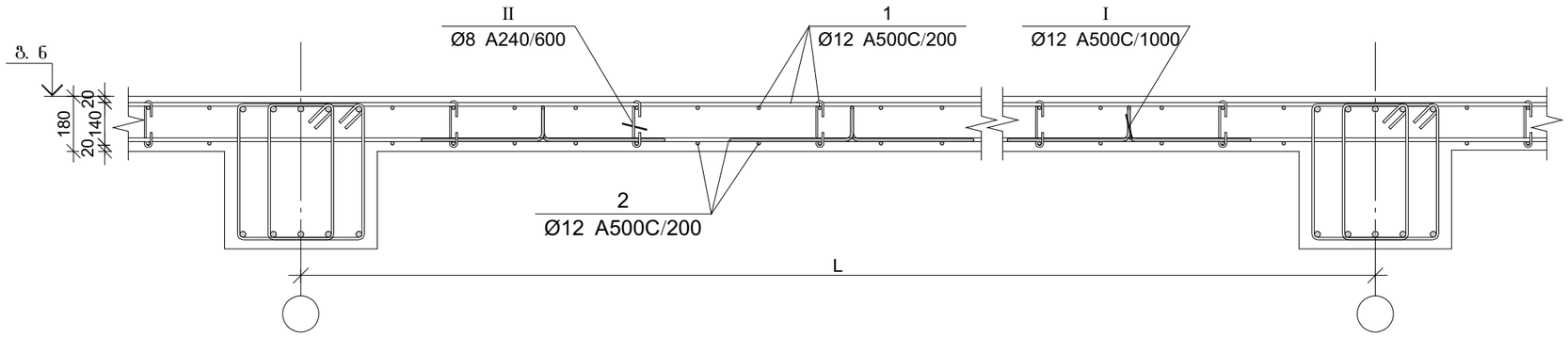

ფილის არმირების კვეთი რიგელთან

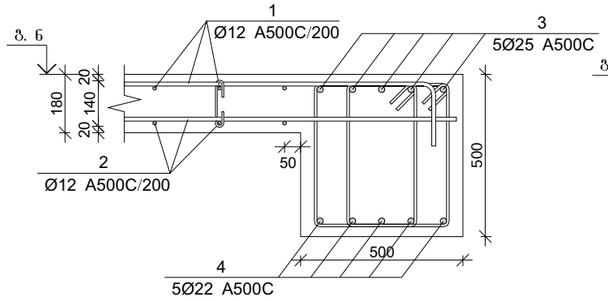

ფილის არმირების კვეთი კედელთან

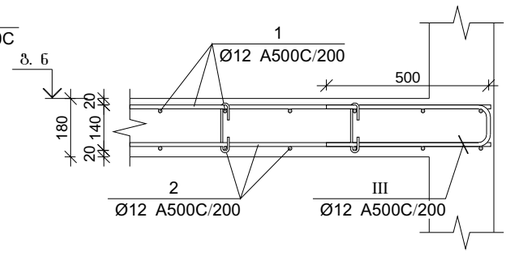

ფილის არმირების კვეთი კიდესთან

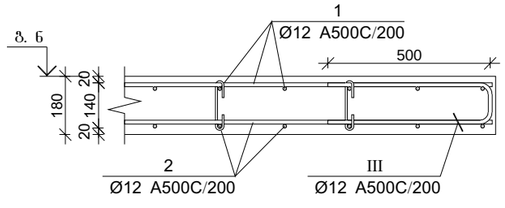

ფილის არმირების კვეთი კიბესთან

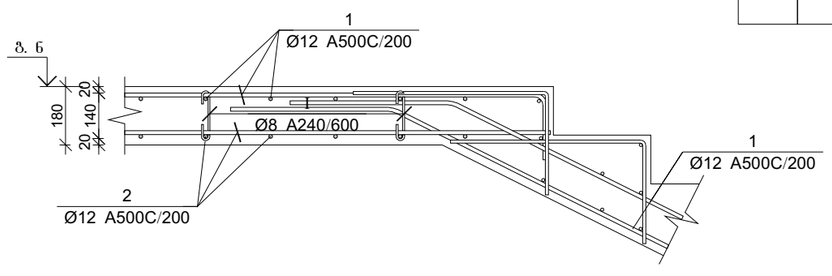

ფილის არმირების კვეთი კიბესთან

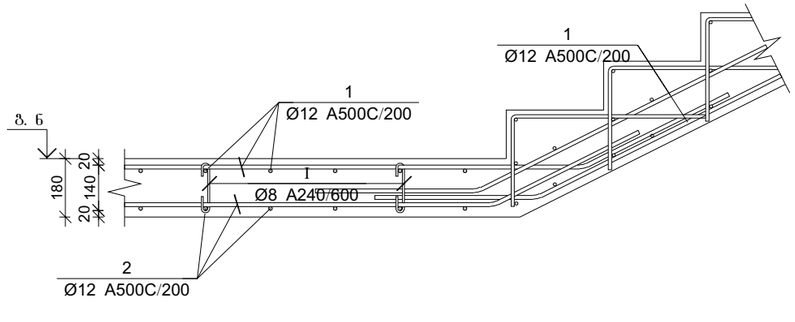

პოზ.	Ø [მმ.]	ესკიზი [მმ.]	სიგრძე [მმ.]
I	Ø8	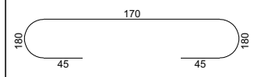	260
II	Ø12	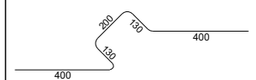	1260
III	Ø12	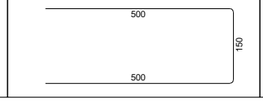	1150

გაღახურვის ფილის და რიგელების სპეციფიკაცია +76.200 ნიშნულზე

არმატურის სპეციფიკაცია					არმატურის ამოკრეფა					ბეტონი B 25
პოზ. №	Ø	L მმ.	n ცალი	Ln მ.	Ø	∑ Ln მ.	მარკის ვებრის წონა კგ.	წონა კგ. A240	წონა კგ. A500C	V; მ³
1	2	3	4	5	6	7	8	9	10	11
1	12 A500C	-	-	16675.00	8 A240	1000.50	0.39	394.78		290.00
2	12 A500C	-	-	15950.00	12 A500C	34626.00	0.89		30741.52	
3	25 A500C	-	-	15950.00	22 A500C	15950.00	2.98		47595.58	
4	22 A500C	-	-	15950.00	25 A500C	1049.04	3.85		4042.35	
I	8 A240	260	4035	1049.04						
II	12 A500C	1150	870	1000.50						
II	12 A500C	1150	870	1000.50		∑		394.78	82379.45	290.00
						n= 1		394.78	82379.45	290.00
									285.43	კგ/მ³

პროექტის დასახელება

მრავალბინიანი მრავალსართულიანი 2 ბლოკისაგან შემდგარი საცხოვრებელი სახლი

პროექტის მისამართი

ქ. თბილისი , ფერღობი ნუცუბიძე II მიკრორაიონი , I კვარტალი კორპუსი №7-ის მიღებარედ (ს/კ 01.14.01.007.399)

დამკვეთი

სტადია	თარიღი	განმარტება
	2023.02.02	

დაკვეთის №

CAD DWG ფაილი nucubidze konstruqciebi rev4.dwg

მთ. კონსტრუქტორი: ა. კორტავა

შესრულა: გ. ვაშაკიძე

შეამოწმა: ნ. ხუბულავა

საავტორო უფლებები

ნახაზის დასახელება

გაღახურვის ფილის და რიგელის არმირების კვეთები და სპეციფიკაცია +76.200 ნიშნულზე

კ-1.115

A3

კონსტრუქციების საყალიბე გეგმა +79.500 ნიშნულზე

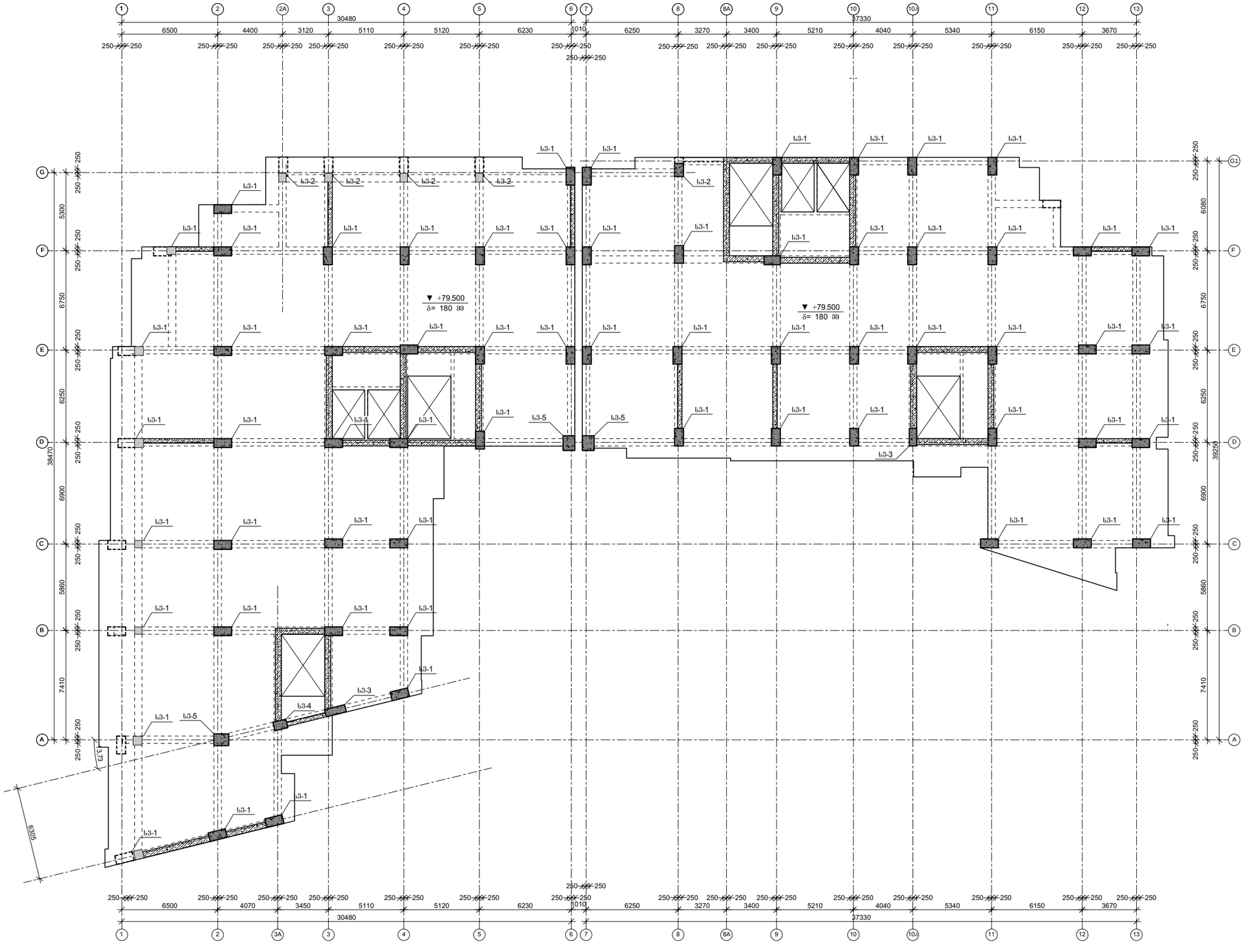

პროექტის დასახელება

მრავალბინიანი მრავალსართულიანი 2 ბლოკისაგან შემდგარი საცხოვრებელი სახლი

პროექტის მისამართი

ქ. თბილისი , ფერღობი ნუცუბიძე II მიკრორაიონი , I კვარტალი კორპუსი №7-ის მიღებარედ (ს/კ 01.14.01.007.399)

დამკვეთი

სტადია	მარცილი	განმარტება
	2023.02.02	

დაკვეთის №

CAD DWG ფაილი nucubidze konstruqciebi rev4.dwg

მთ. კონსტრუქტორი: ა. კორტავა

შესრულა ზ. ვაშაკიძე

შეამოწმა ნ. ხუბულავა

საავტორო უფლებები

ნახაზის დასახელება

კონსტრუქციების საყალიბე გეგმა +79.500 ნიშნულზე

კ-1.03

A3

მონ. რ/ბ სვეტის არმირება +79.500 ნიშნულზე

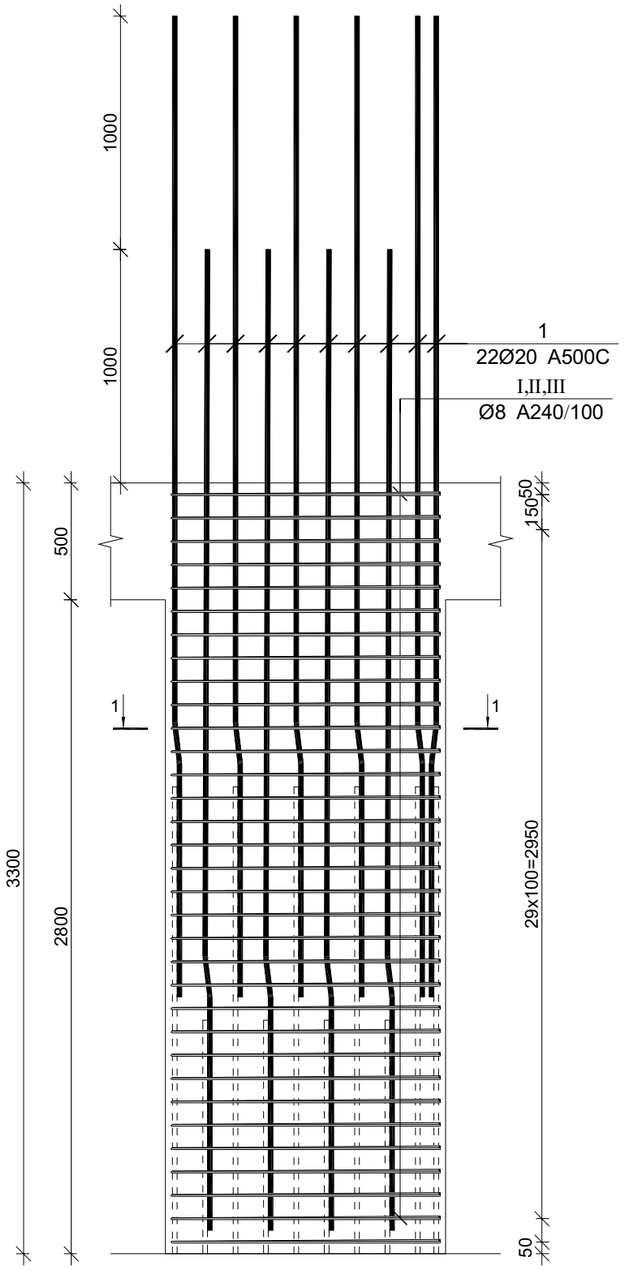

მონ. რ/ბ სვეტის სვ-1-ის არმირება

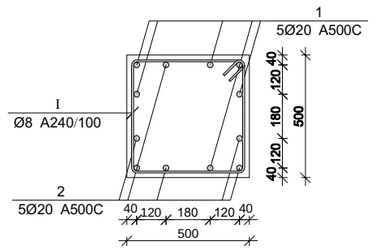

მონ. რ/ბ სვეტის სვ-2-ის არმირება

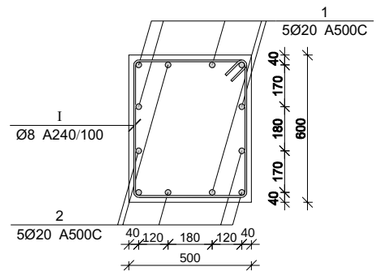

მონ. რ/ბ სვეტის სვ-3-ის არმირება

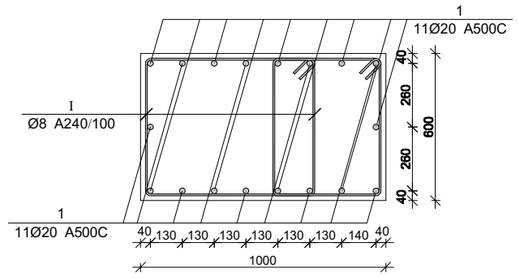

მონ. რ/ბ სვეტის არმირების სპეციფიკაცია +79.500 ნიშნულზე

არმატურის სპეციფიკაცია					არმატურის ამოკრეფა					ბეტონი B 25
პოზ. №	Ø	L მმ.	n ცალი	Ln მ.	Ø	∑ Ln მ.	მრავლ. ვეტრის წონა კგ.	წონა კგ. A240	წონა კგ. A500C	V; მ³
1	2	3	4	5	6	7	8	9	10	11
1	20 A500C	4150	12	49.80	8 A240	138.57	0.39	54.68		1.01
I	8 A240	2400	31	74.40	20 A500C	49.80	2.47		122.81	
II	8 A240	550	31	17.05						
III	8 A240	760	62	47.12		∑		54.68	122.81	1.01
						n= 21		1148.23	2579.11	21.17
									176.08	კგ/მ³

პროექტის დასახელება

მრავალბინიანი მრავალსართულიანი 2 ბლოკისაგან შემდგარი საცხოვრებელი სახლი

პროექტის მისამართი

ქ. თბილისი , ფერღობი ნუცუბიძე II მიკრორაიონი , I კვარტალი კორპუსი №7-ის მიღებარედ (ს/კ 01.14.01.007.399)

დამკვეთი

სტადია	მარტი	განმარტება
	2023.02.02	

დაკვეთის №

CAD DWG ფაილი nucubidze konstruqciebi rev4.dwg

მმ. კონსტრუქტორი: ა. კორტავა

შეასრულა ზ. ვაშაკიძე

შეამოწმა ნ. ხუბულავა

საავტორო უფლებები

ნახაზის დასახელება

მონ. რ/ბ სვეტის არმირება +79.500 ნიშნულზე

კ-1.113

A3

ფილის არმირების ფრაგმენტი

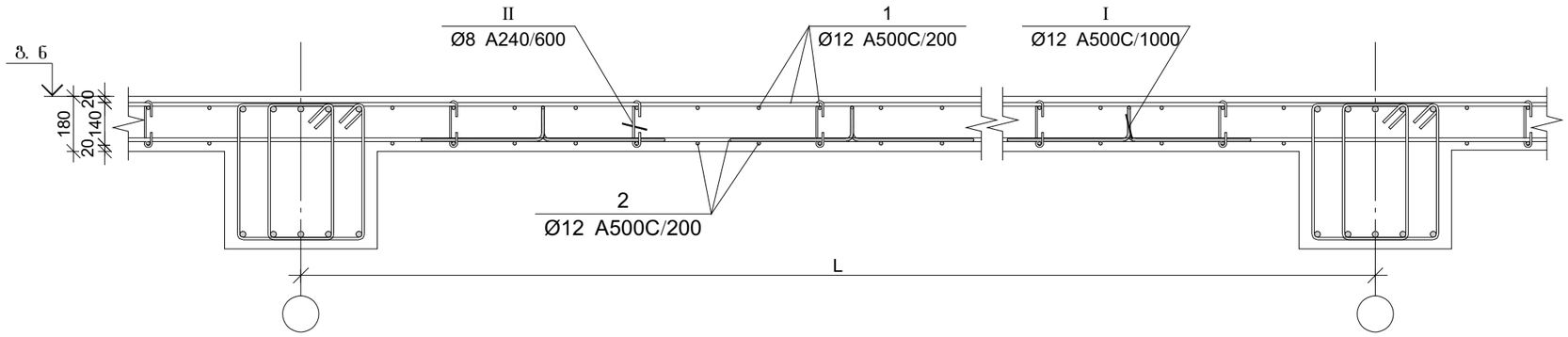

ფილის არმირების კვეთი რიგელთან

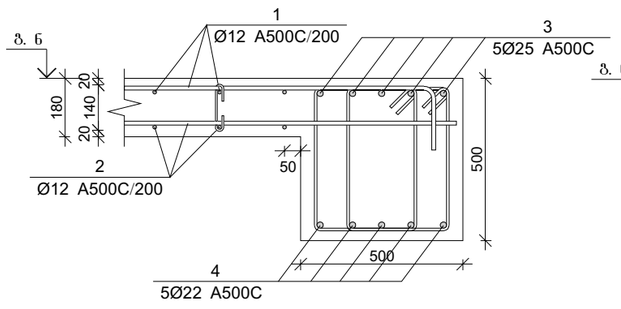

ფილის არმირების კვეთი კედელთან

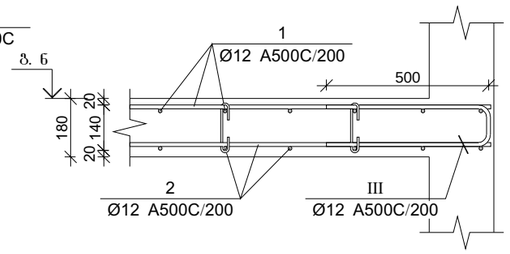

ფილის არმირების კვეთი კიდესთან

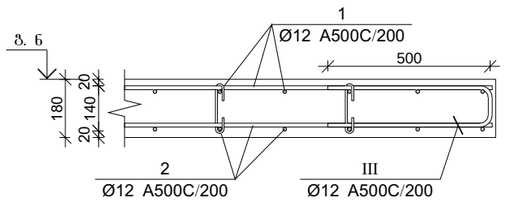

ფილის არმირების კვეთი კიბესთან

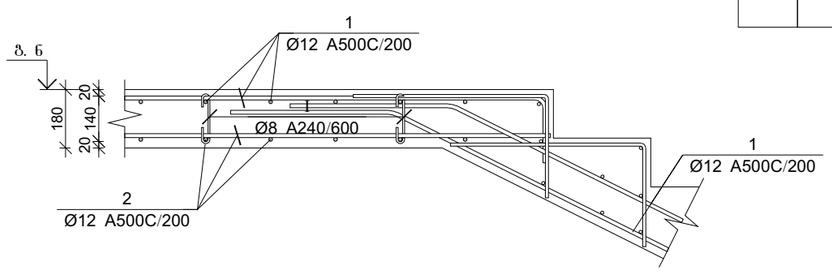

ფილის არმირების კვეთი კიბესთან

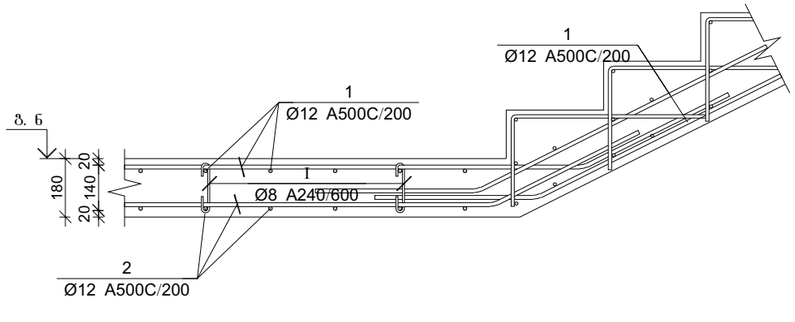

პოზ.	Ø [მმ.]	ესკიზი [მმ.]	სიგრძე [მმ.]
I	Ø8	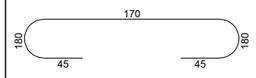	260
II	Ø12	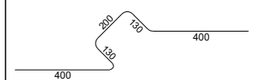	1260
III	Ø12	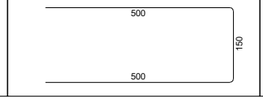	1150

გაღახურვის ფილის და რიგელების სპეციფიკაცია +79.500 ნიშნულზე

არმატურის სპეციფიკაცია					არმატურის ამოკრეფა					ბეტონი B 25
პოზ. №	Ø	L მმ.	n ცალი	Ln მ.	Ø	∑ Ln მ.	მარკის ვებრის წონა კგ.	წონა კგ. A240	წონა კგ. A500C	V; მ³
1	2	3	4	5	6	7	8	9	10	11
1	12 A500C	-	-	16675.00	8 A240	1000.50	0.39	394.78		290.00
2	12 A500C	-	-	15950.00	12 A500C	34626.00	0.89		30741.52	
3	25 A500C	-	-	15950.00	22 A500C	15950.00	2.98		47595.58	
4	22 A500C	-	-	15950.00	25 A500C	1049.04	3.85		4042.35	
I	8 A240	260	4035	1049.04						
II	12 A500C	1150	870	1000.50						
II	12 A500C	1150	870	1000.50		∑		394.78	82379.45	290.00
						n= 1		394.78	82379.45	290.00
									285.43	კგ/მ³

პროექტის დასახელება

მრავალბინიანი მრავალსართულიანი 2 ბლოკისაგან შემდგარი საცხოვრებელი სახლი

პროექტის მისამართი

ქ. თბილისი , ფერღობი ნუცუბიძე II მიკრორაიონი , I კვარტალი კორპუსი №7-ის მიღებარედ (ს/კ 01.14.01.007.399)

დამკვეთი

სტადია	თარიღი	განმარტება
	2023.02.02	

დაკვეთის №

CAD DWG ფაილი nucubidze konstruqciebi rev4.dwg

მთ. კონსტრუქტორი: ა. კორტავა

შესრულა: გ. ვაშაკიძე

შეამოწმა: ნ. ხუბულავა

საავტორო უფლებები

ნახაზის დასახელება

გაღახურვის ფილის და რიგელის არმირების კვეთები და სპეციფიკაცია +79.500 ნიშნულზე

კ-1.115

A3

მონ. რ/ბ კედლის არმირება +79.500-დან +82.800 ნიშნულამდე

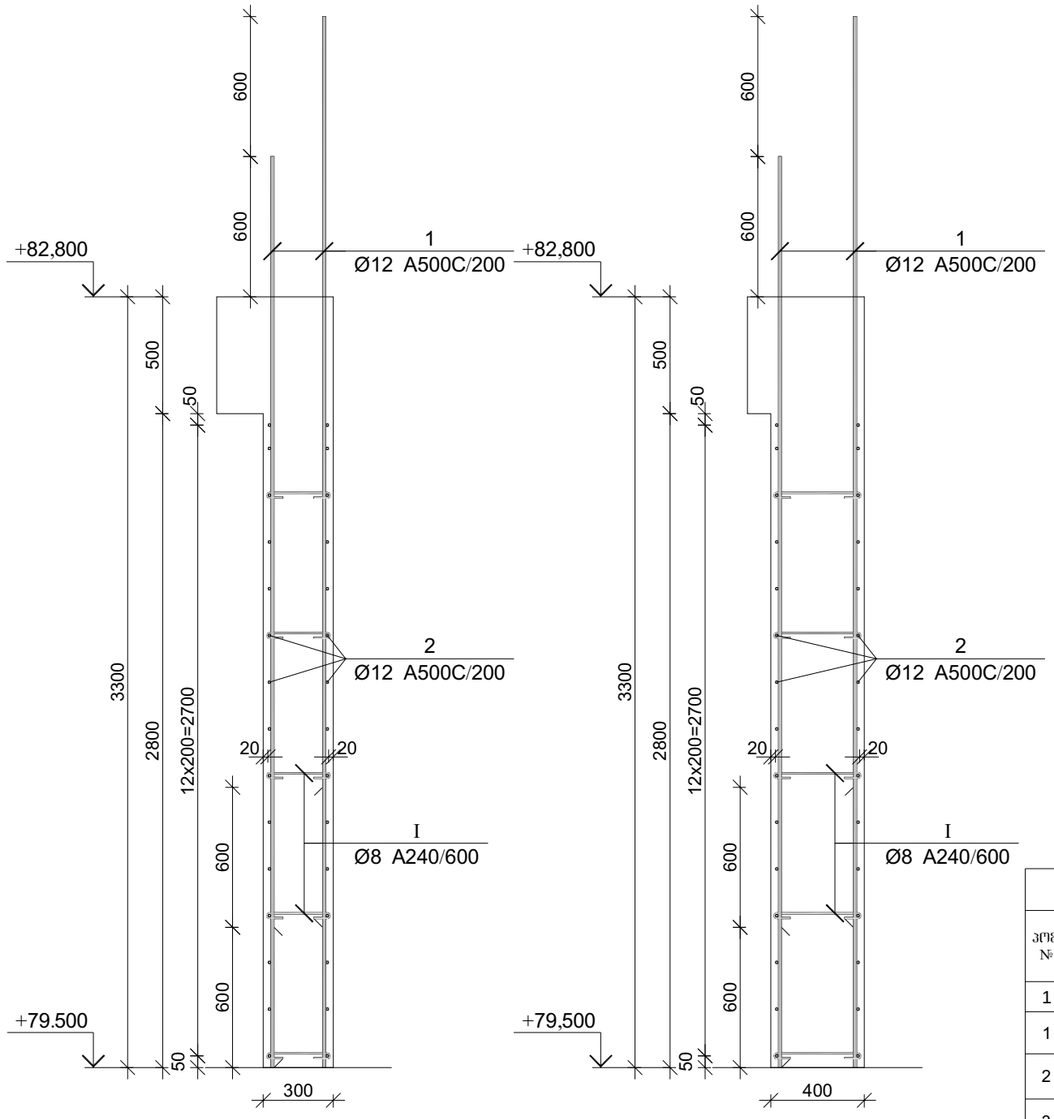

პოზ.	Ø [მმ.]	ესკიზი [მმ.]	სიგრძე [მმ.]
①	Ø12	3900	3900
②	Ø12	----	----
③	Ø12	3250	3250
④	Ø12	2650	2650
Ⓘ	Ø8	75, 75, 180°, 180°, 225	375

მონ. რ/ბ კედლის სპეციფიკაცია +79.500 ნიშნულიდან +82.800 ნიშნულამდე

არმატურის სპეციფიკაცია					არმატურის ამოკრეფა					ბეტონი B 25
პოზ. №	Ø	L მმ.	n ცალი	Ln მ.	Ø	∑ Ln მ.	ერთეული მეტრის წონა კგ.	წონა კგ. A240	წონა კგ. A500C	V; მ³
1	2	3	4	5	6	7	8	9	10	11
1	12 A500C	3900	422	1645.80	8 A240	339.75	0.39	134.06		61.16
2	12 A500C	----	----	3423.00	12 A500C	6502.50	0.89		5773.02	
3	12 A500C	3250	243	789.75						
4	12 A500C	2650	243	643.95						
I	8 A240	375	906	339.75						
						∑		134.06	5773.02	61.16
						n= 1		134.06	5773.02	61.16
									96.59	კგ/მ³

პროექტის დასახელება

მრავალბინიანი მრავალსართულიანი 2 ბლოკისაგან შემდგარი საცხოვრებელი სახლი

პროექტის მისამართი

ქ. თბილისი , ფერღობი ნუცუბიძე II მიკრორაიონი , I კვარტალი კორპუსი №7-ის მიდებარედ (ს/კ 01.14.01.007.399)

დამკვეთი

სტადია	მარილი	განმარტება
	2023.02.02	

დაკვეთის №

CAD DWG ფაილი nucubidze konstruqciebi rev4.dwg

მთ. კონსტრუქტორი: ა. კორტავა

შესრულა გ. ვაშაკიძე

შეამოწმა ნ. ხუბულავა

საავტორო უფლებები

ნახაზის დასახელება

მონ. რ/ბ კედლის არმირება +79.500-დან +82.800 ნიშნულამდე

კ-1.114

A3

კონსტრუქციების საყალიბე გეგმა +82.800 ნიშნულზე

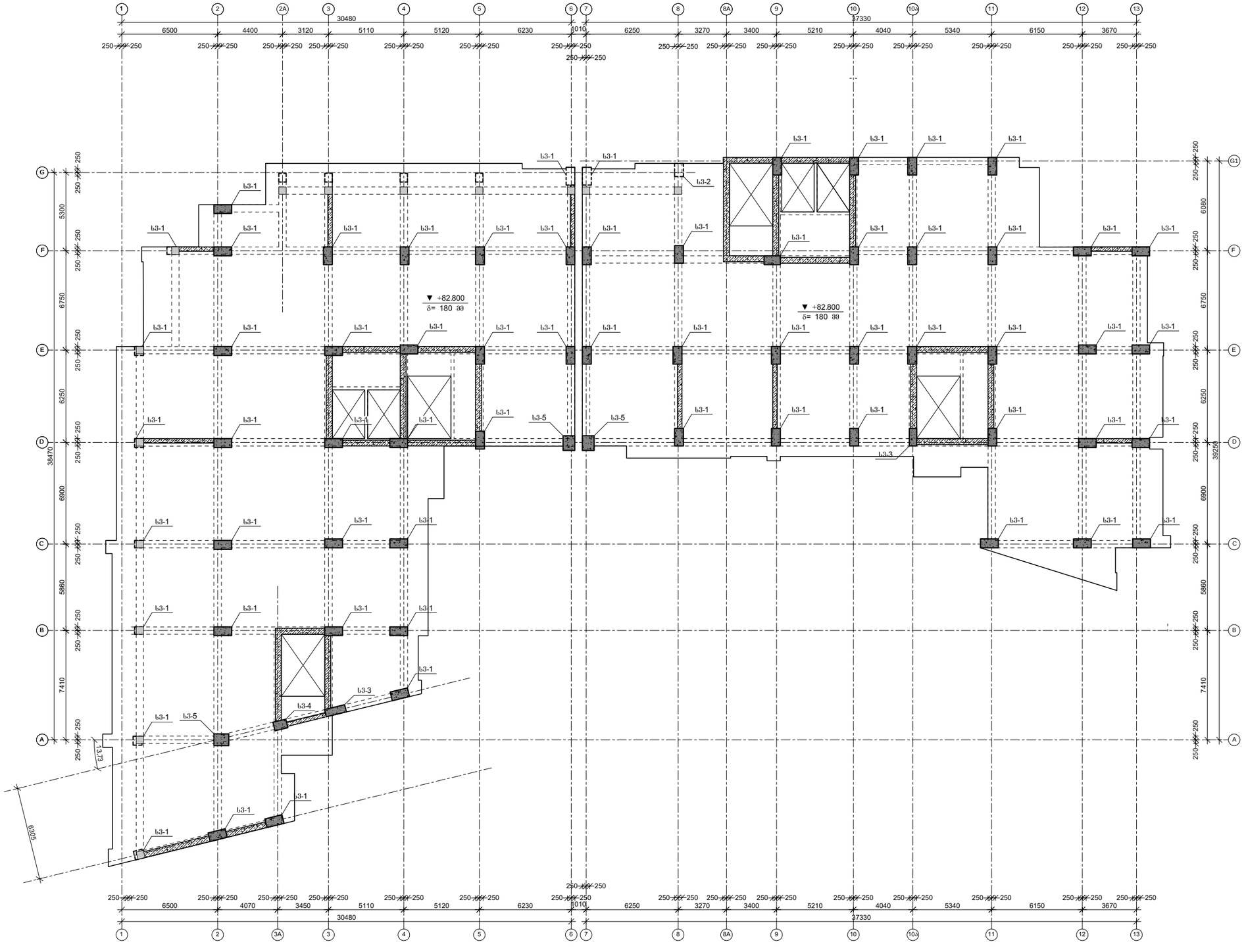

პროექტის დასახელება

მრავალბინიანი მრავალსართულიანი 2 ბლოკისაგან შემდგარი საცხოვრებელი სახლი

პროექტის მისამართი

ქ. თბილისი , ფერღობი ნუცუბიძე II მიკრორაიონი , I კვარტალი კორპუსი №7-ის მიღებარედ (ს/კ 01.14.01.007.399)

დამკვეთი

სტადია	თარიღი	განმარტება
	2023.02.02	

დაკვეთის №

CAD DWG ფაილი nucubidze konstruqciebi rev4.dwg

მთ. კონსტრუქტორი: ა. კორტავა

შესრულა ზ. ვაშაკიძე

შეამოწმა ნ. ხუბულავა

საავტორო უფლებები

ნახაზის დასახელება

კონსტრუქციების საყალიბე გეგმა +82.800 ნიშნულზე

კ-1.03

A3

მონ. რ/ბ კედლის არმირება +82.800-დან +86.100 ნიშნულამდე

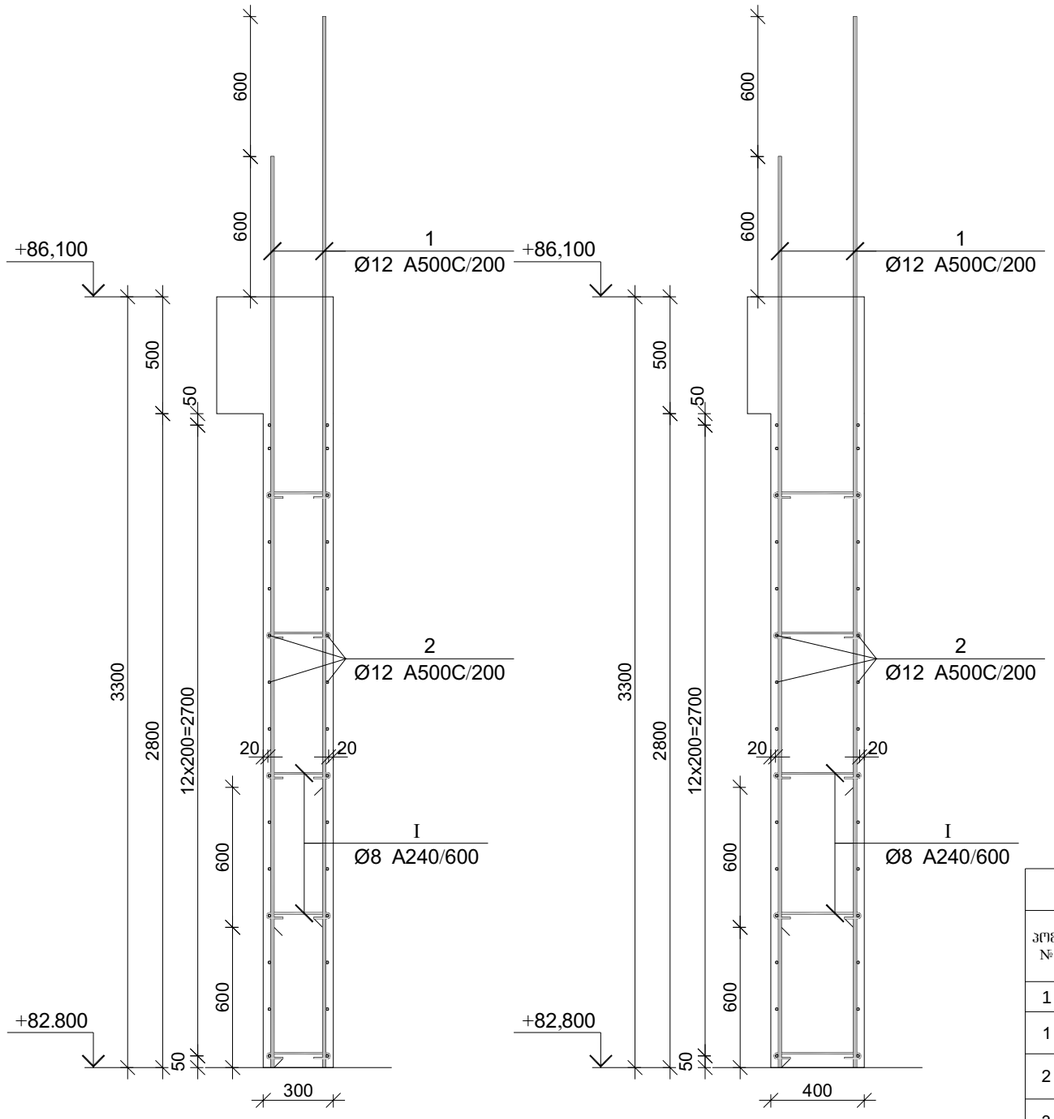

პოზ.	Ø [მმ.]	ესკიზი [მმ.]	სიგრძე [მმ.]
①	Ø12	3900	3900
②	Ø12	---	----
③	Ø12	3250	3250
④	Ø12	2650	2650
Ⓘ	Ø8	75, 75, 180°, 180°, 225	375

მონ. რ/ბ კედლის სპეციფიკაცია +82.800 ნიშნულიდან +86.100 ნიშნულამდე

არმატურის სპეციფიკაცია					არმატურის ამოკრეფა					ბეტონი B 25
პოზ. №	Ø	L მმ.	n ცალი	Ln მ.	Ø	∑ Ln მ.	ერთეული მეტრის წონა კგ.	წონა კგ. A240	წონა კგ. A500C	V; მ³
1	2	3	4	5	6	7	8	9	10	11
1	12 A500C	3900	422	1645.80	8 A240	339.75	0.39	134.06		61.16
2	12 A500C	----	----	3423.00	12 A500C	6502.50	0.89		5773.02	
3	12 A500C	3250	243	789.75						
4	12 A500C	2650	243	643.95						
I	8 A240	375	906	339.75						
						∑		134.06	5773.02	61.16
						n= 1		134.06	5773.02	61.16
									96.59	კგ/მ³

პროექტის დასახელება

მრავალბინიანი მრავალსართულიანი 2 ბლოკისაგან შემდგარი საცხოვრებელი სახლი

პროექტის მისამართი

ქ. თბილისი , ფერღობი ნუცუბიძე II მიკრორაიონი , I კვარტალი კორპუსი №7-ის მიღებარედ (ს/კ 01.14.01.007.399)

დამკვეთი

სტადია	მარილი	განმარტება
2023.02.02		
დაკვეთის №		

CAD DWG ფაილი nucubidze konstruqciebi rev4.dwg

მთ. კონსტრუქტორი: ა. კორტავა

შესრულა გ. ვაშაკიძე

შეამოწმა ნ. ხუბულავა

საავტორო უფლებები

ნახაზის დასახელება

მონ. რ/ბ კედლის არმირება +82.800-დან +86.100 ნიშნულამდე

კ-1.114

A3

მონ. რ/ბ სვეტის არმირება +82.800 ნიშნულზე

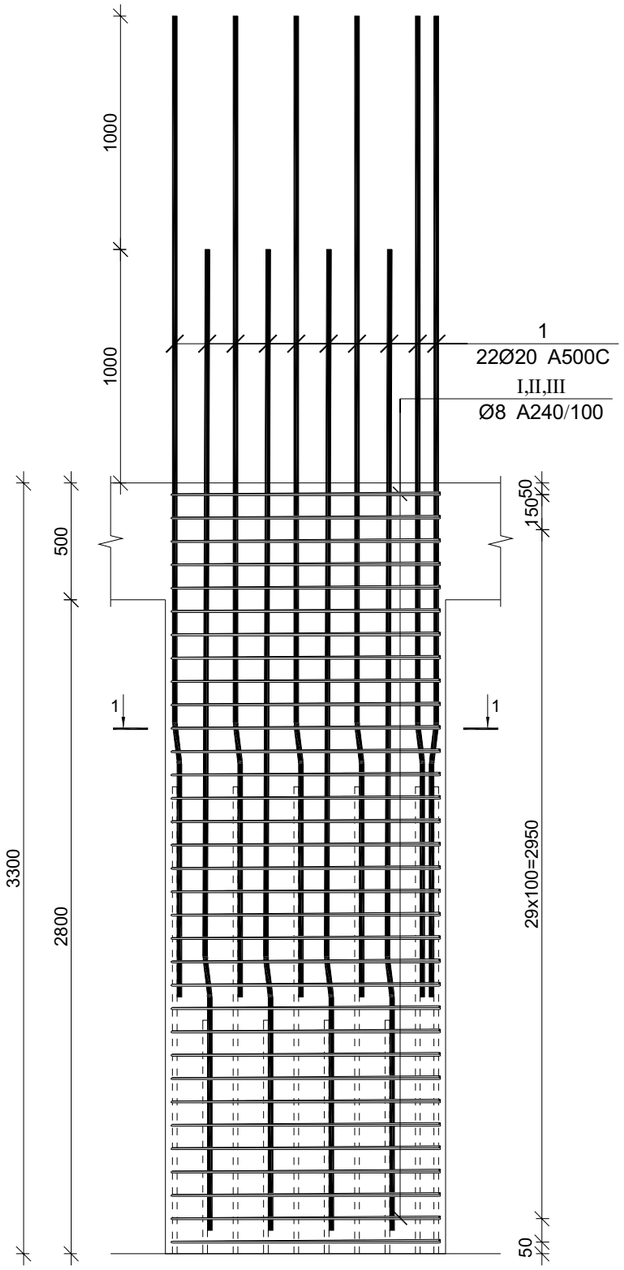

მონ. რ/ბ სვეტის სვ-1-ის არმირება

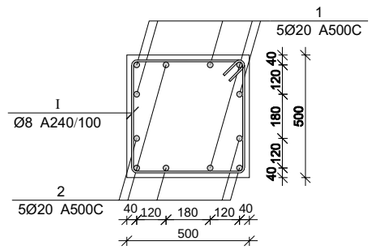

მონ. რ/ბ სვეტის სვ-2-ის არმირება

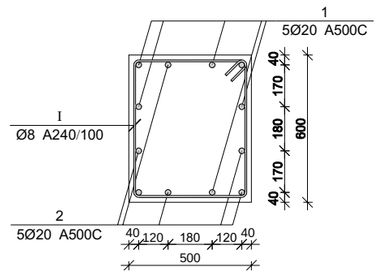

მონ. რ/ბ სვეტის სვ-3-ის არმირება

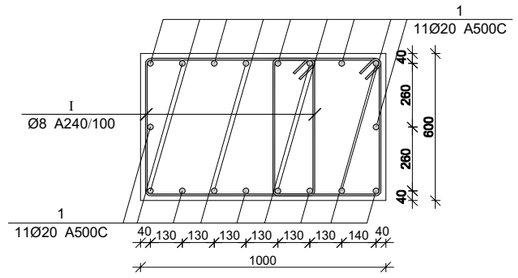

მონ. რ/ბ სვეტის არმირების სპეციფიკაცია +82.800 ნიშნულზე

არმატურის სპეციფიკაცია					არმატურის ამოკრეფა					ბეტონი B 25
პოზ. №	Ø	L მმ.	n ცალი	Ln მ.	Ø	∑ Ln მ.	ერთი ვერტიკ. წონა კგ.	წონა კგ. A240	წონა კგ. A500C	V; მ³
1	2	3	4	5	6	7	8	9	10	11
1	20 A500C	4150	12	49.80	8 A240	138.57	0.39	54.68		1.01
I	8 A240	2400	31	74.40	20 A500C	49.80	2.47		122.81	
II	8 A240	550	31	17.05						
III	8 A240	760	62	47.12		∑		54.68	122.81	1.01
						n= 21		1148.23	2579.11	21.17
									176.08	კგ/მ³

პროექტის დასახელება

მრავალბინიანი მრავალსართულიანი 2 ბლოკისაგან შემდგარი საცხოვრებელი სახლი

პროექტის მისამართი

ქ. თბილისი , ფერღობი ნუცუბიძე II მიკრორაიონი , I კვარტალი კორპუსი №7-ის მიღებარედ (ს/კ 01.14.01.007.399)

დამკვეთი

სტადია	მარილი	განმარტება
	2023.02.02	

დაკვეთის №

CAD DWG ფაილი nucubidze konstruqciebi rev4.dwg

მთ. კონსტრუქტორი: ა. კორტავა

შესრულა ზ. ვაშაკიძე

შეამოწმა ნ. ხუბულავა

საავტორო უფლებები

ნახაზის დასახელება

მონ. რ/ბ სვეტის არმირება +82.800 ნიშნულზე

კ-1.113

A3

კონსტრუქციების საძალიბე გეგმა +86.100 ნიშნულზე

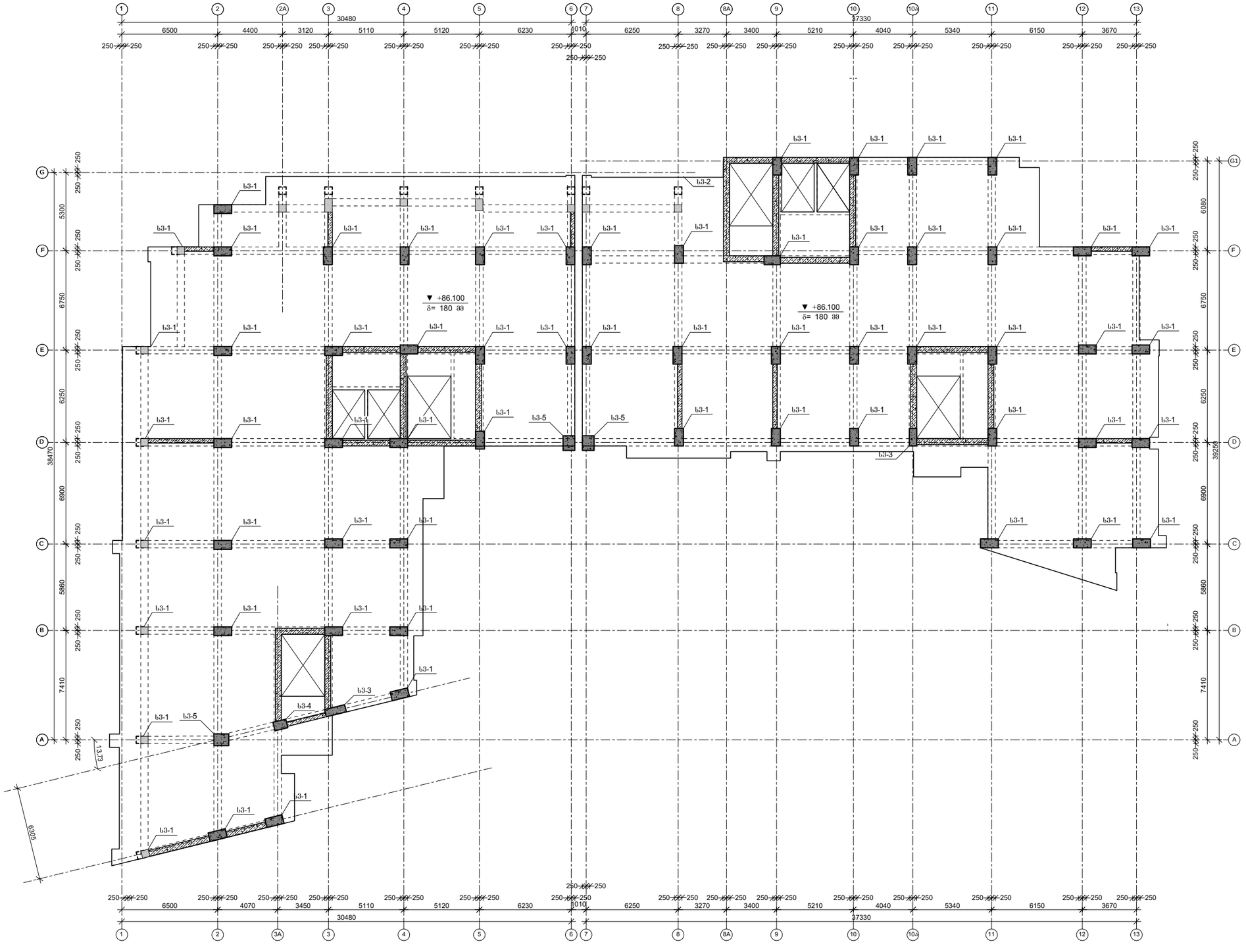

პროექტის დასახელება

მრავალბინიანი მრავალსართულიანი 2 ბლოკისაგან შემდგარი საცხოვრებელი სახლი

პროექტის მისამართი

ქ. თბილისი , ფერღობი ნუცუბიძე II მიკრორაიონი , I კვარტალი კორპუსი №7-ის მიღებარედ (ს/კ 01.14.01.007.399)

დამკვეთი

სტადია	მარცილი	განმარტება
	2023.02.02	

დაკვეთის №

CAD DWG ფაილი nucubidze konstruqciebi rev4.dwg

მთ. კონსტრუქტორი: ა. კორტავა

შესრულა ზ. ვაშაკიძე

შეამოწმა ნ. ხუბულავა

საავტორო უფლებები

ნახაზის დასახელება

კონსტრუქციების საძალიბე გეგმა +86.100 ნიშნულზე

კ-1.03

A3

ფილის არმირების ფრაგმენტი

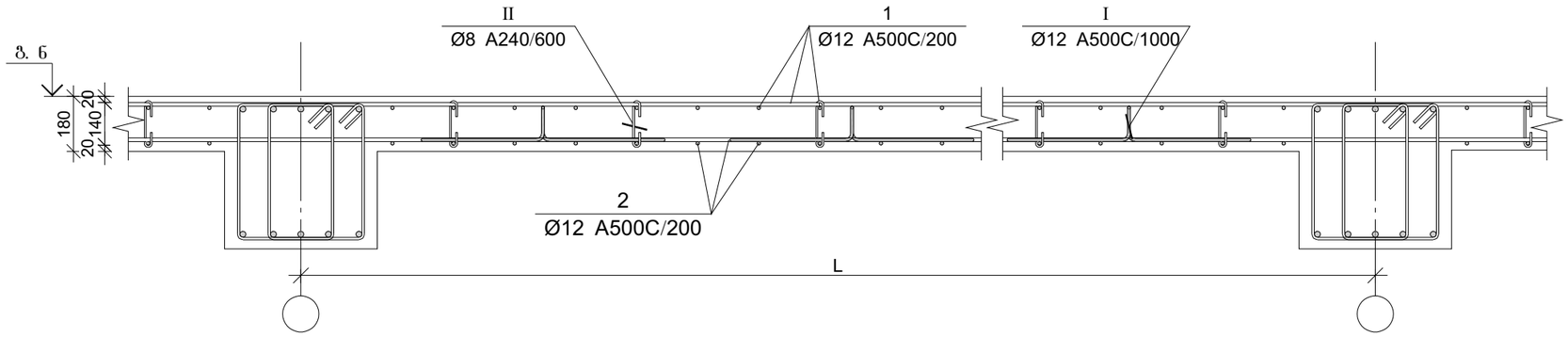

ფილის არმირების კვეთი რიგელთან

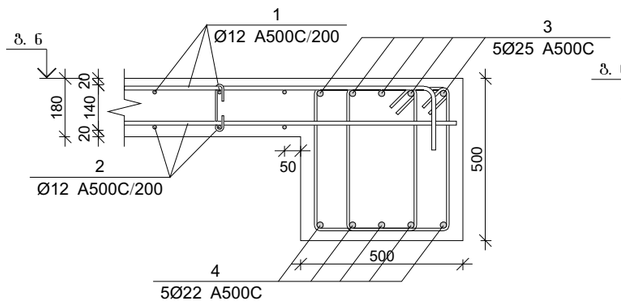

ფილის არმირების კვეთი კედელთან

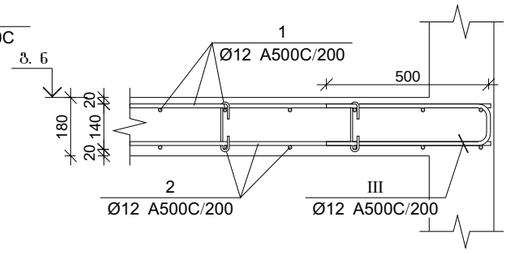

ფილის არმირების კვეთი კიდესთან

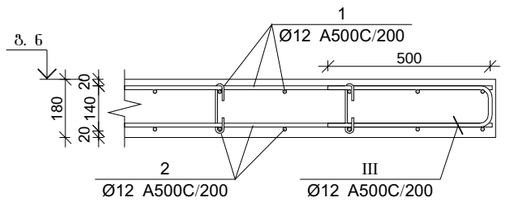

ფილის არმირების კვეთი კიბესთან

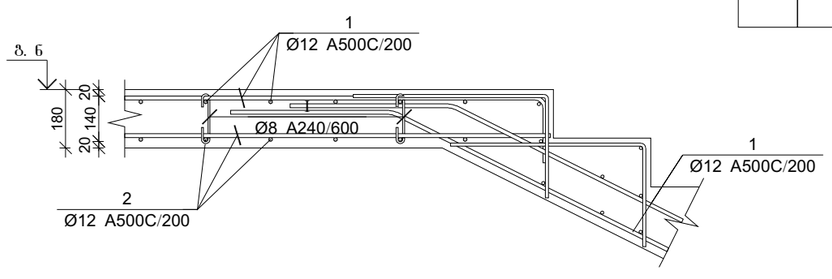

ფილის არმირების კვეთი კიბესთან

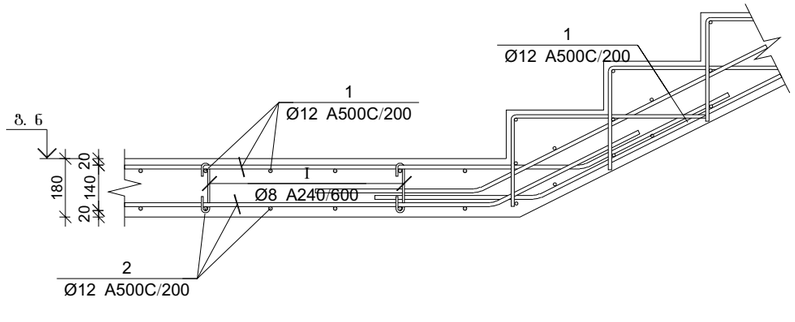

პოზ.	Ø [მმ.]	ესკიზი [მმ.]	სიგრძე [მმ.]
Ⅰ	Ø8	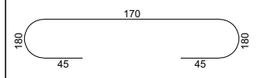	260
Ⅱ	Ø12	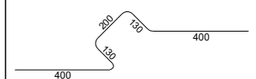	1260
Ⅲ	Ø12	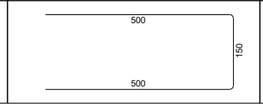	1150

ფალახურვის ფილის და რიგელების სპეციფიკაცია +82.800 ნიშნულზე

არმატურის სპეციფიკაცია					არმატურის ამოკრეფა					ბეტონი B 25
პოზ. №	Ø	L მმ.	n ცალი	Ln მ.	Ø	∑ Ln მ.	მარკის ერთის წონა კგ.	წონა კგ. A240	წონა კგ. A500C	V; მ³
1	2	3	4	5	6	7	8	9	10	11
1	12 A500C	-	-	16675.00	8 A240	1000.50	0.39	394.78		290.00
2	12 A500C	-	-	15950.00	12 A500C	34626.00	0.89		30741.52	
3	25 A500C	-	-	15950.00	22 A500C	15950.00	2.98		47595.58	
4	22 A500C	-	-	15950.00	25 A500C	1049.04	3.85		4042.35	
I	8 A240	260	4035	1049.04						
II	12 A500C	1150	870	1000.50						
II	12 A500C	1150	870	1000.50		∑		394.78	82379.45	290.00
						n= 1		394.78	82379.45	290.00
									285.43	კგ/მ³

პროექტის დასახელება

მრავალბინიანი მრავალსართულიანი 2 ბლოკისაგან შემდგარი საცხოვრებელი სახლი

პროექტის მისამართი

ქ. თბილისი , ფერღობი ნუცუბიძე II მიკრორაიონი , I კვარტალი კორპუსი №7-ის მიღებარედ (ს/კ 01.14.01.007.399)

დამკვეთი

სტადია	თარიღი	განმარტება
	2023.02.02	

დაკვეთის №

CAD DWG ფაილი nucubidze konstruqciebi rev4.dwg

მთ. კონსტრუქტორი:		ა. კორტავა
შესრულა		გ. ვაშაკიძე
შეამოწმა		ნ. ხუბულავა

საავტორო უფლებები

ნახაზის დასახელება

ფალახურვის ფილის და რიგელის არმირების კვეთები და სპეციფიკაცია +82.800 ნიშნულზე

კ-1.115

A3

მონ. რ/ბ კედლის არმირება +86.100-დან +89.400 ნიშნულამდე

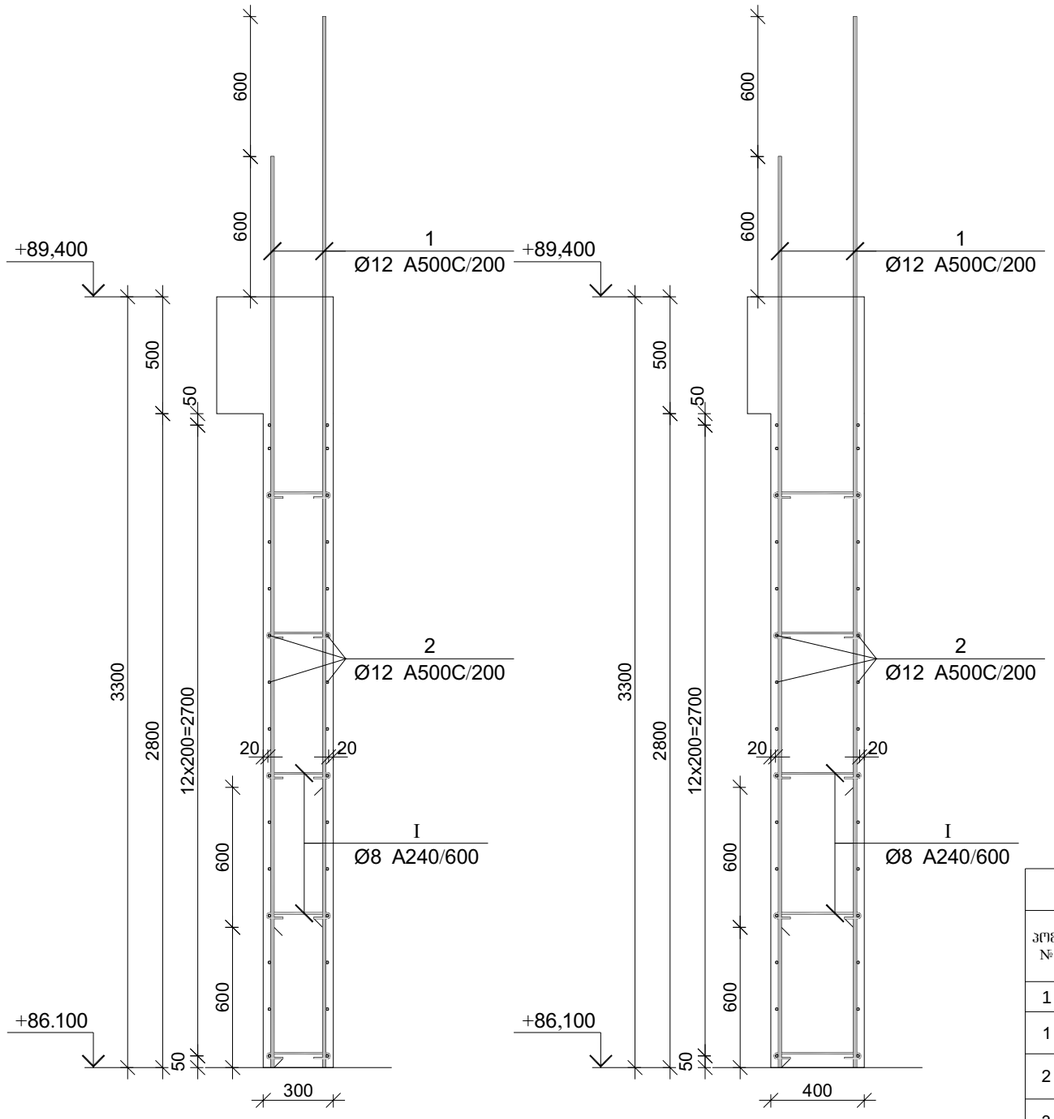

პოზ.	Ø [მმ.]	ესკიზი [მმ.]	სიგრძე [მმ.]
①	Ø12	3900	3900
②	Ø12	----	----
③	Ø12	3250	3250
④	Ø12	2650	2650
Ⓘ	Ø8	75, 75, 180°, 180°, 225	375

მონ. რ/ბ კედლის სპეციფიკაცია +86.100 ნიშნულიდან +89.400 ნიშნულამდე

არმატურის სპეციფიკაცია					არმატურის ამოკრეფა					ბეტონი B 25
პოზ. №	Ø	L მმ.	n ცალი	Ln მ.	Ø	∑ Ln მ.	ერთეული მეტრის წონა კგ.	წონა კგ. A240	წონა კგ. A500C	V; მ³
1	2	3	4	5	6	7	8	9	10	11
1	12 A500C	3900	422	1645.80	8 A240	339.75	0.39	134.06		61.16
2	12 A500C	----	----	3423.00	12 A500C	6502.50	0.89		5773.02	
3	12 A500C	3250	243	789.75						
4	12 A500C	2650	243	643.95						
I	8 A240	375	906	339.75						
						∑		134.06	5773.02	61.16
						n= 1		134.06	5773.02	61.16
									96.59	კგ/მ³

პროექტის დასახელება

მრავალბინიანი მრავალსართულიანი 2 ბლოკისაგან შემდგარი საცხოვრებელი სახლი

პროექტის მისამართი

ქ. თბილისი , ფერღობი ნუცუბიძე II მიკრორაიონი , I კვარტალი კორპუსი №7-ის მიდებარედ (ს/კ 01.14.01.007.399)

დამკვეთი

სტადია	მარილი	განმარტება
2023.02.02		
დაკვეთის №		

CAD DWG ფაილი nucubidze konstruqciebi rev4.dwg

მთ. კონსტრუქტორი:		ა. კორტავა
შესრულა		გ. ვაშაკიძე
შეამოწმა		ნ. ხუბულავა

საავტორო უფლებები

ნახაზის დასახელება

მონ. რ/ბ კედლის არმირება +86.100-დან +89.400 ნიშნულამდე

კ-1.114

A3

მონ. რ/ბ სვეტის არმირება +86.100 ნიშნულზე

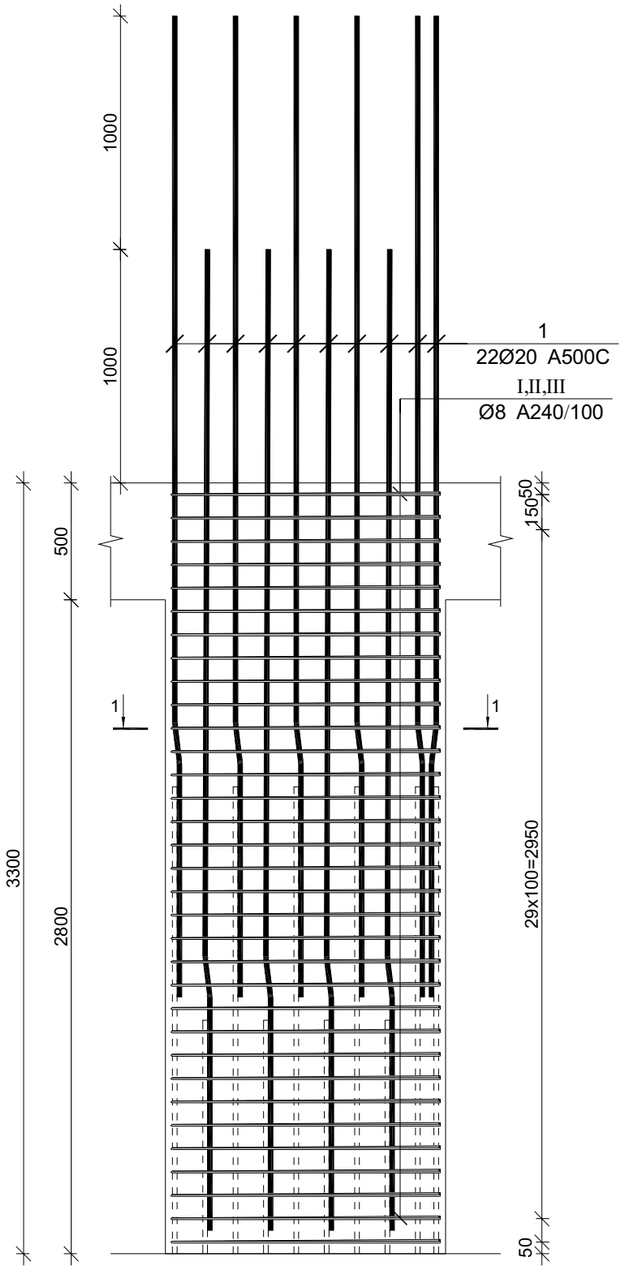

მონ. რ/ბ სვეტის სვ-1-ის არმირება

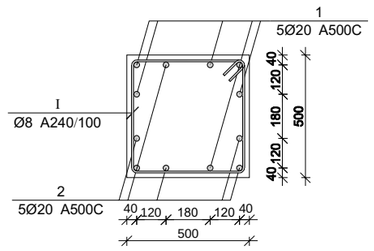

მონ. რ/ბ სვეტის სვ-2-ის არმირება

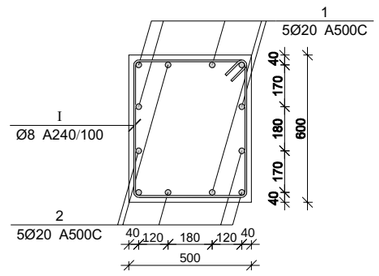

მონ. რ/ბ სვეტის სვ-3-ის არმირება

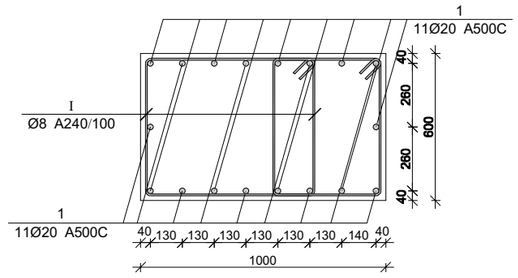

მონ. რ/ბ სვეტის არმირების სპეციფიკაცია +86.100 ნიშნულზე

არმატურის სპეციფიკაცია					არმატურის ამოკრეფა					ბეტონი B 25
პოზ. №	Ø	L მმ.	n ცალი	Ln მ.	Ø	∑ Ln მ.	მრავალ ვეტრის წონა კგ.	წონა კგ. A240	წონა კგ. A500C	V; მ³
1	2	3	4	5	6	7	8	9	10	11
1	20 A500C	4150	12	49.80	8 A240	138.57	0.39	54.68		1.01
I	8 A240	2400	31	74.40	20 A500C	49.80	2.47		122.81	
II	8 A240	550	31	17.05						
III	8 A240	760	62	47.12		∑		54.68	122.81	1.01
						n= 21		1148.23	2579.11	21.17
									176.08	კგ/მ³

პროექტის დასახელება

მრავალბინიანი მრავალსართულიანი 2 ბლოკისაგან შემდგარი საცხოვრებელი სახლი

პროექტის მისამართი

ქ. თბილისი , ფერდობი ნუცუბიძე II მიკრორაიონი , I კვარტალი კორპუსი №7-ის მიღებარედ (ს/კ 01.14.01.007.399)

დამკვეთი

სტადია	მარილი	განმარტება
	2023.02.02	

დაკვეთის №

CAD DWG ფაილი nucubidze konstruqciebi rev4.dwg

მთ. კონსტრუქტორი: ა. კორტავა

შესრულა ზ. ვაშაკიძე

შეამოწმა ნ. ხუბულავა

საავტორო უფლებები

ნახაზის დასახელება

მონ. რ/ბ სვეტის არმირება +86.100 ნიშნულზე

კ-1.113

A3

ფილის არმირების ფრაგმენტი

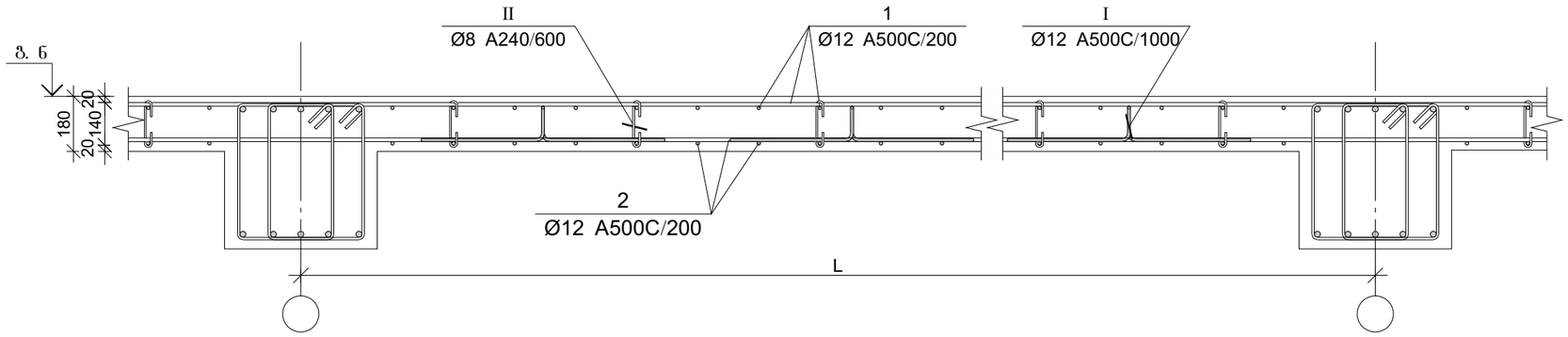

ფილის არმირების კვეთი რიგელთან

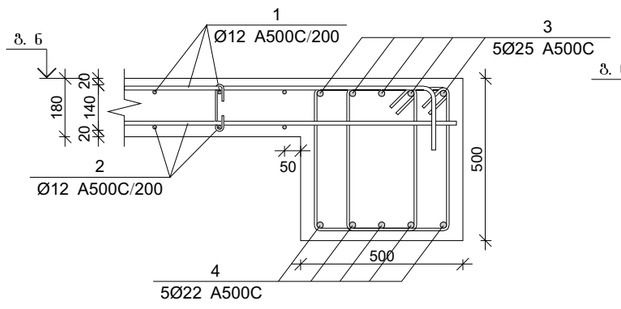

ფილის არმირების კვეთი კედელთან

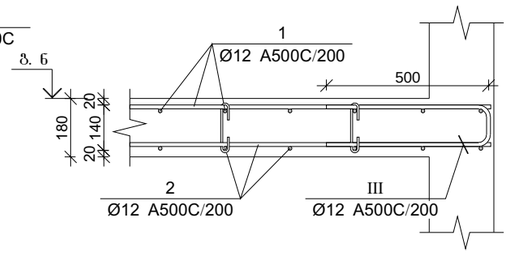

ფილის არმირების კვეთი კიდესთან

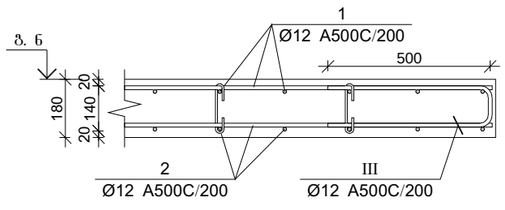

ფილის არმირების კვეთი კიბესთან

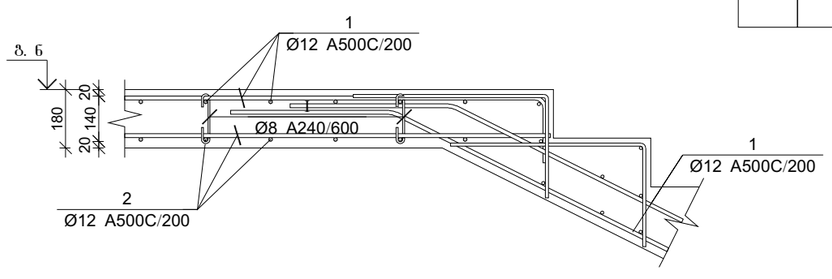

ფილის არმირების კვეთი კიბესთან

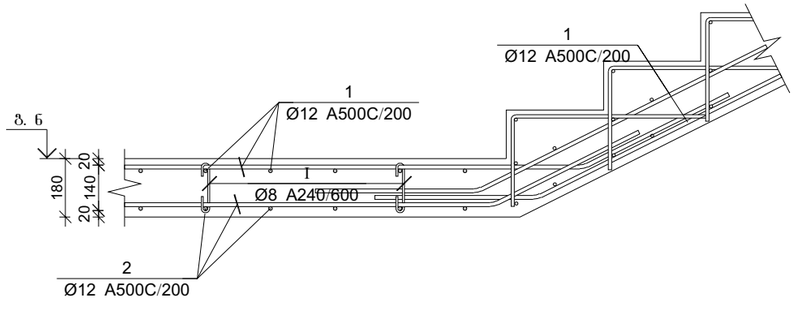

პოზ.	Ø [მმ.]	ესკიზი [მმ.]	სიგრძე [მმ.]
I	Ø8	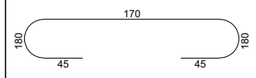	260
II	Ø12	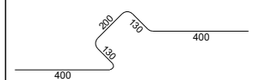	1260
III	Ø12	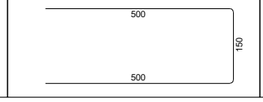	1150

გადახურვის ფილის და რიგელების სპეციფიკაცია +86.100 ნიშნულზე

არმატურის სპეციფიკაცია					არმატურის ამოქრეფა					ბეტონი B 25
პოზ. №	Ø	L მმ.	n ცალი	Ln მ.	Ø	∑ Ln მ.	პარამეტრის წონა კგ.	წონა კგ. A240	წონა კგ. A500C	V; მ³
1	2	3	4	5	6	7	8	9	10	11
1	12 A500C	-	-	16675.00	8 A240	1000.50	0.39	394.78		290.00
2	12 A500C	-	-	15950.00	12 A500C	34626.00	0.89		30741.52	
3	25 A500C	-	-	15950.00	22 A500C	15950.00	2.98		47595.58	
4	22 A500C	-	-	15950.00	25 A500C	1049.04	3.85		4042.35	
I	8 A240	260	4035	1049.04						
II	12 A500C	1150	870	1000.50						
II	12 A500C	1150	870	1000.50			∑	394.78	82379.45	290.00
						n= 1		394.78	82379.45	290.00
									285.43	კგ/მ³

პროექტის დასახელება

მრავალბინიანი მრავალსართულიანი 2 ბლოკისაგან შემდგარი საცხოვრებელი სახლი

პროექტის მისამართი

ქ. თბილისი , ფერღობი ნუცუბიძე II მიკრორაიონი , I კვარტალი კორპუსი №7-ის მიღებარედ (ს/კ 01.14.01.007.399)

დამკვეთი

სტადია	თარიღი	განმარტება
	2023.02.02	

დაკვეთის №

CAD DWG ფაილი nucubidze konstruqciebi rev4.dwg

მთ. კონსტრუქტორი: ა. კორტავა

შესრულა ზ. ვაშაკიძე

შეამოწმა ნ. ხუბულავა

საავტორო უფლებები

ნახაზის დასახელება

გადახურვის ფილის და რიგელის არმირების კვეთები და სპეციფიკაცია +86.100 ნიშნულზე

კ-1.115

A3

კონსტრუქციების საძალიბე გეგმა +89.400 ნიშნულზე

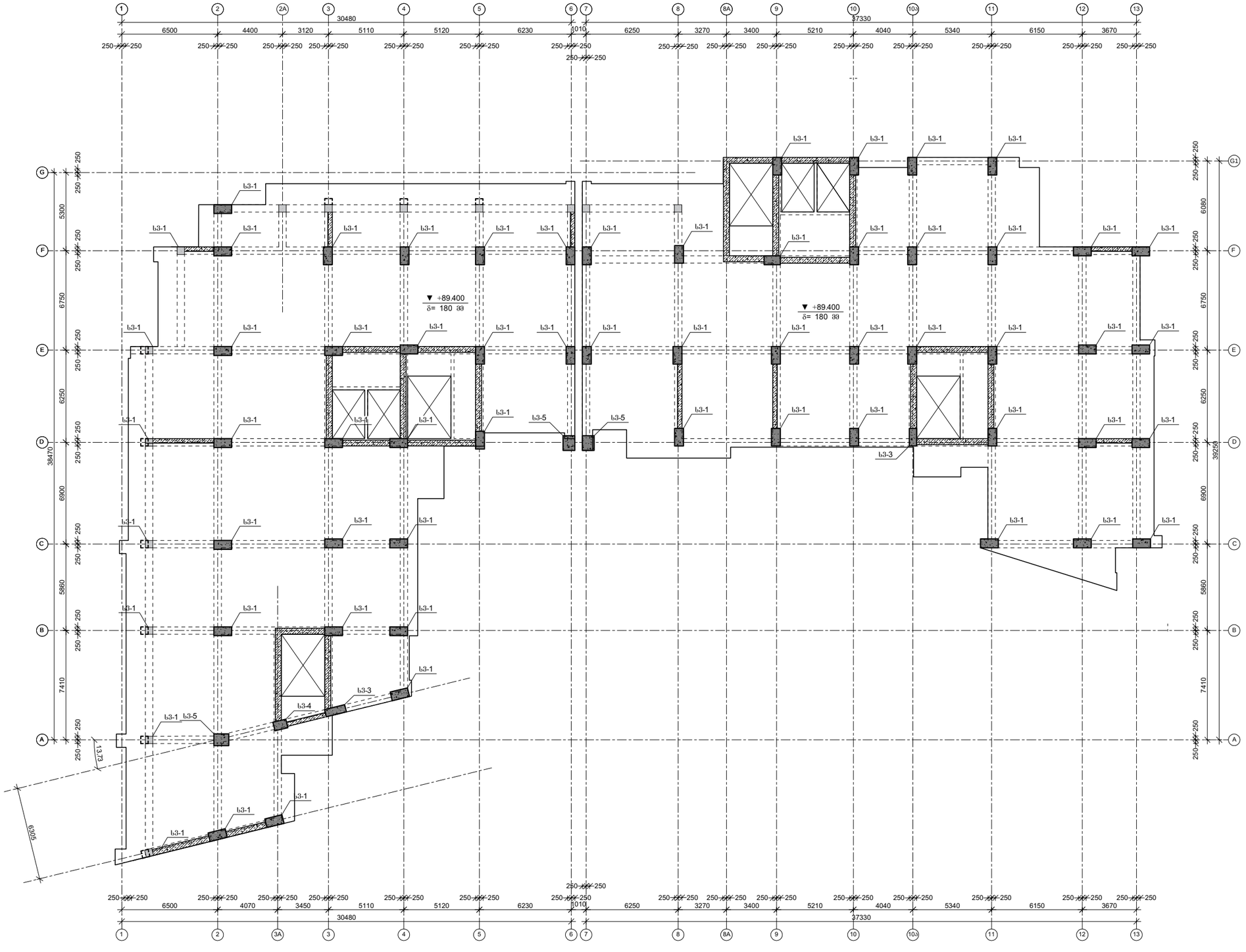

პროექტის დასახელება

მრავალბინიანი მრავალსართულიანი 2 ბლოკისაგან შემდგარი საცხოვრებელი სახლი

პროექტის მისამართი

ქ. თბილისი , ფერღობი ნუცუბიძე II მიკრორაიონი , I კვარტალი კორპუსი №7-ის მიღებარედ (ს/კ 01.14.01.007.399)

დამკვეთი

სტადია	თარიღი	განმარტება
	2023.02.02	

დაკვეთის №

CAD DWG ფაილი nucubidze konstruqciebi rev4.dwg

მთ. კონსტრუქტორი:		ა. კორტავა
შესრულა		ზ. ვაშაკიძე
შეამოწმა		ნ. ხუბულავა

საავტორო უფლებები

ნახაზის დასახელება

კონსტრუქციების საძალიბე გეგმა +89.400 ნიშნულზე

კ-1.03

A3

მონ. რ/ბ კედლის არმირება +89.400-დან +92.700 ნიშნულამდე

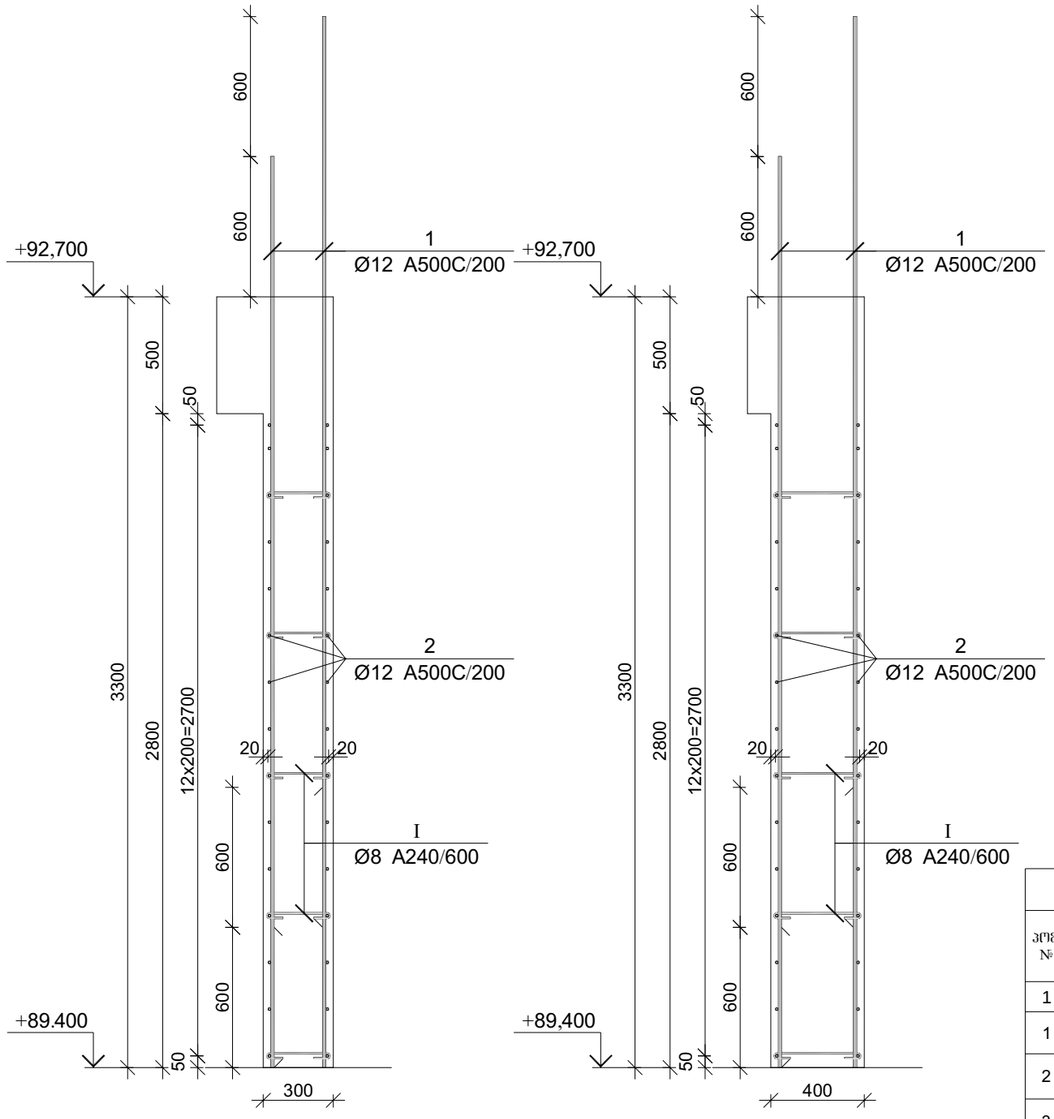

პოზ.	Ø [მმ.]	ესკიზი [მმ.]	სიგრძე [მმ.]
①	Ø12	3900	3900
②	Ø12	----	----
③	Ø12	3250	3250
④	Ø12	2650	2650
Ⅰ	Ø8	75, 75, 180°, 180°, 225	375

მონ. რ/ბ კედლის სპეციფიკაცია +89.400 ნიშნულიდან +92.700 ნიშნულამდე

არმატურის სპეციფიკაცია					არმატურის ამოკრეფა					ბეტონი B 25
პოზ. №	Ø	L მმ.	n ცალი	Ln მ.	Ø	∑ Ln მ.	ერთეული მეტრის წონა კგ.	წონა კგ. A240	წონა კგ. A500C	V; მ³
1	2	3	4	5	6	7	8	9	10	11
1	12 A500C	3900	422	1645.80	8 A240	339.75	0.39	134.06		61.16
2	12 A500C	----	----	3423.00	12 A500C	6502.50	0.89		5773.02	
3	12 A500C	3250	243	789.75						
4	12 A500C	2650	243	643.95						
Ⅰ	8 A240	375	906	339.75						
						∑		134.06	5773.02	61.16
						n= 1		134.06	5773.02	61.16
									96.59	კგ/მ³

პროექტის დასახელება

მრავალბინიანი მრავალსართულიანი 2 ბლოკისაგან შემდგარი საცხოვრებელი სახლი

პროექტის მისამართი

ქ. თბილისი , ფერღობი ნუცუბიძე II მიკრორაიონი , I კვარტალი კორპუსი №7-ის მიღებარედ (ს/კ 01.14.01.007.399)

დამკვეთი

სტადია	მარტივი	განმარტება
2023.02.02		
დაკვეთის №		
CAD DWG ფაილი nucubidze konstruqciebi rev4.dwg		
მთ. კონსტრუქტორი:		ა. კორტავა
შესრულა		გ. ვაშაკიძე
შეამოწმა		ნ. ხუბულავა

საავტორო უფლებები

ნახაზის დასახელება

მონ. რ/ბ კედლის არმირება +89.400-დან +92.700 ნიშნულამდე

კ-1.114

A3

მონ. რ/ბ სვეტის არმირება +89.400 ნიშნულზე

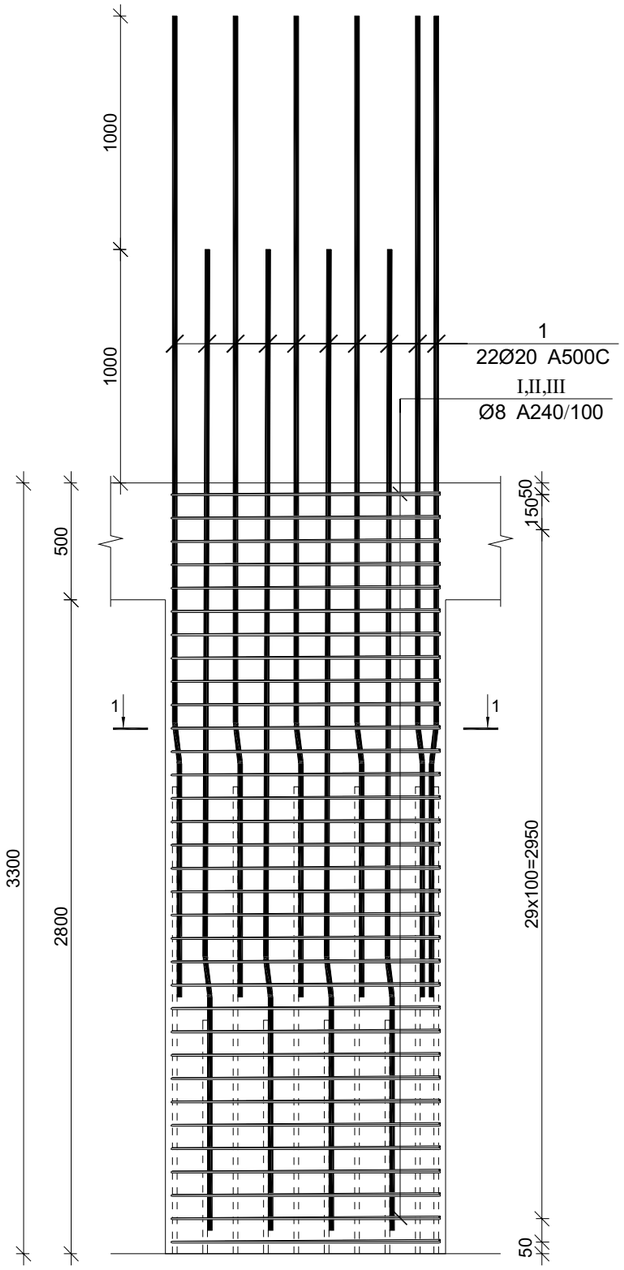

მონ. რ/ბ სვეტის სვ-1-ის არმირება

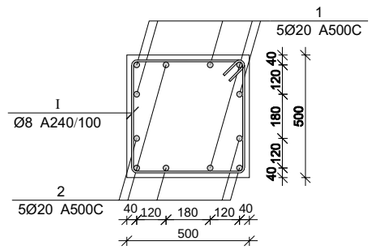

მონ. რ/ბ სვეტის სვ-2-ის არმირება

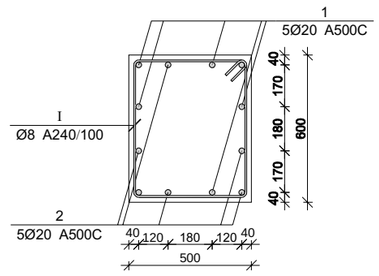

მონ. რ/ბ სვეტის სვ-3-ის არმირება

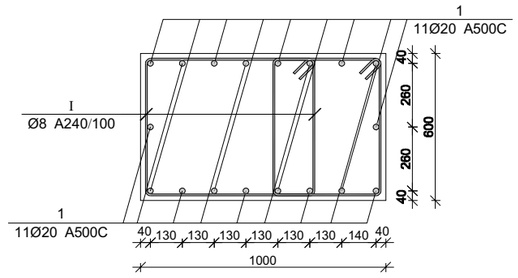

მონ. რ/ბ სვეტის არმირების სპეციფიკაცია +89.400 ნიშნულზე

არმატურის სპეციფიკაცია					არმატურის ამოკრეფა					ბეტონი B 25
პოზ. №	Ø	L მმ.	n ცალი	Ln მ.	Ø	∑ Ln მ.	ერთეული წონა კგ.	წონა კგ. A240	წონა კგ. A500C	V; მ³
1	2	3	4	5	6	7	8	9	10	11
1	20 A500C	4150	12	49.80	8 A240	138.57	0.39	54.68		1.01
I	8 A240	2400	31	74.40	20 A500C	49.80	2.47		122.81	
II	8 A240	550	31	17.05						
III	8 A240	760	62	47.12		∑		54.68	122.81	1.01
						n= 21		1148.23	2579.11	21.17
									176.08	კგ/მ³

პროექტის დასახელება

მრავალბინიანი მრავალსართულიანი 2 ბლოკისაგან შემდგარი საცხოვრებელი სახლი

პროექტის მისამართი

ქ. თბილისი , ფერღობი ნუცუბიძე II მიკრორაიონი , I კვარტალი კორპუსი №7-ის მიღებარედ (ს/კ 01.14.01.007.399)

დამკვეთი

სტადია	მარტლი	განმარტება
	2023.02.02	

დაკვეთის №

CAD DWG ფაილი nucubidze konstruqciebi rev4.dwg

მმ. კონსტრუქტორი: ა. კორტავა

შესრულა ზ. ვაშაკიძე

შეამოწმა ნ. ხუბულავა

საავტორო უფლებები

ნახაზის დასახელება

მონ. რ/ბ სვეტის არმირება +89.400 ნიშნულზე

კ-1.113

A3

კონსტრუქციების საძალიბე გეგმა +92.700 ნიშნულზე

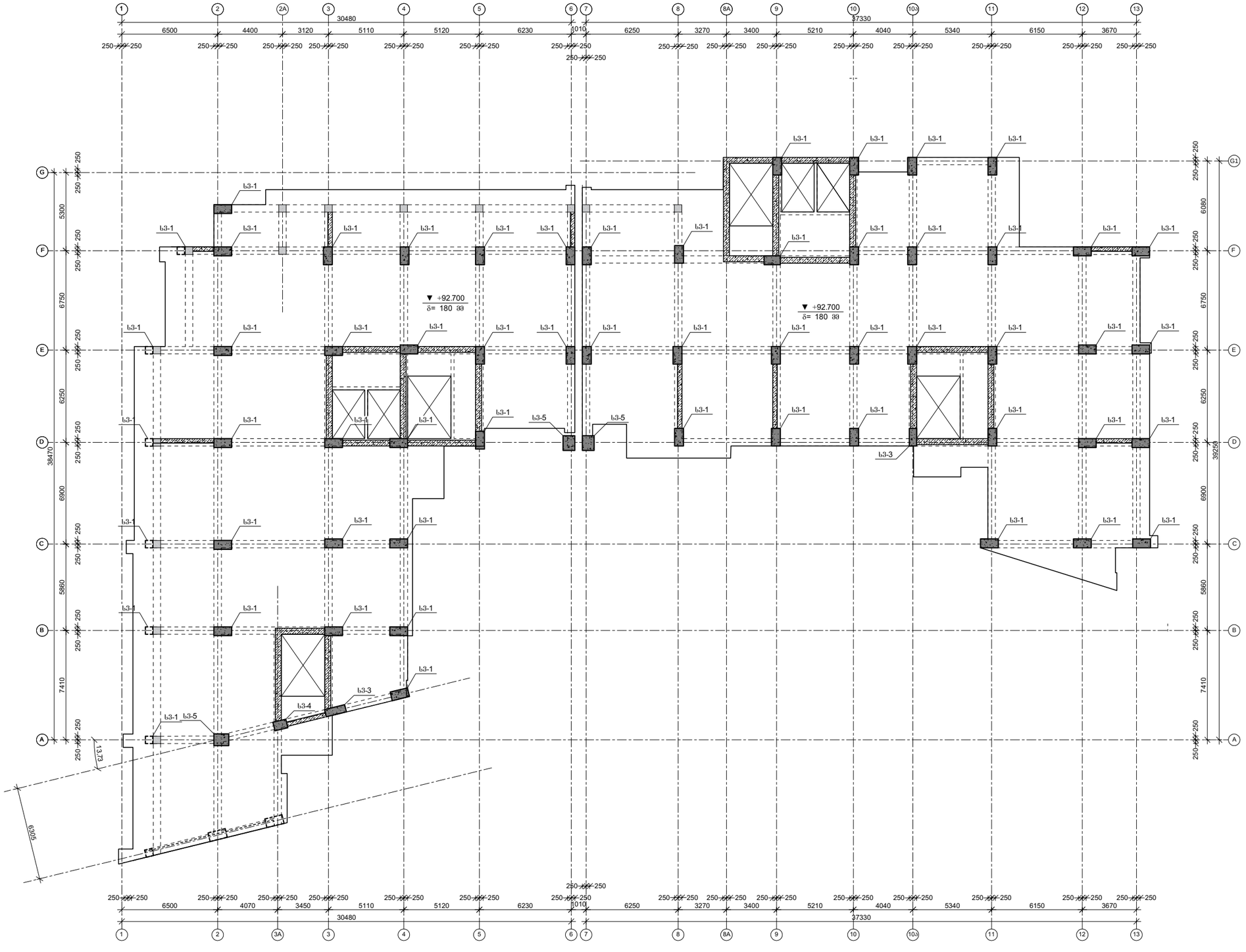

პროექტის დასახელება

მრავალბინიანი მრავალსართულიანი 2 ბლოკისაგან შემდგარი საცხოვრებელი სახლი

პროექტის მისამართი

ქ. თბილისი , ფერღობი ნუცუბიძე II მიკრორაიონი , I კვარტალი კორპუსი №7-ის მიღებარეზე (ს/კ 01.14.01.007.399)

დამკვეთი

სტადია	თარიღი	განმარტება
	2023.02.02	

დაკვეთის №

CAD DWG ფაილი nucubidze konstruqciebi rev4.dwg

მთ. კონსტრუქტორი: ა. კორტავა

შესრულა ზ. ვაშაკიძე

შეამოწმა ნ. ხუბულავა

საავტორო უფლებები

ნახაზის დასახელება

კონსტრუქციების საძალიბე გეგმა +92.700 ნიშნულზე

კ-1.03

A3

ფილის არმირების ფრაგმენტი

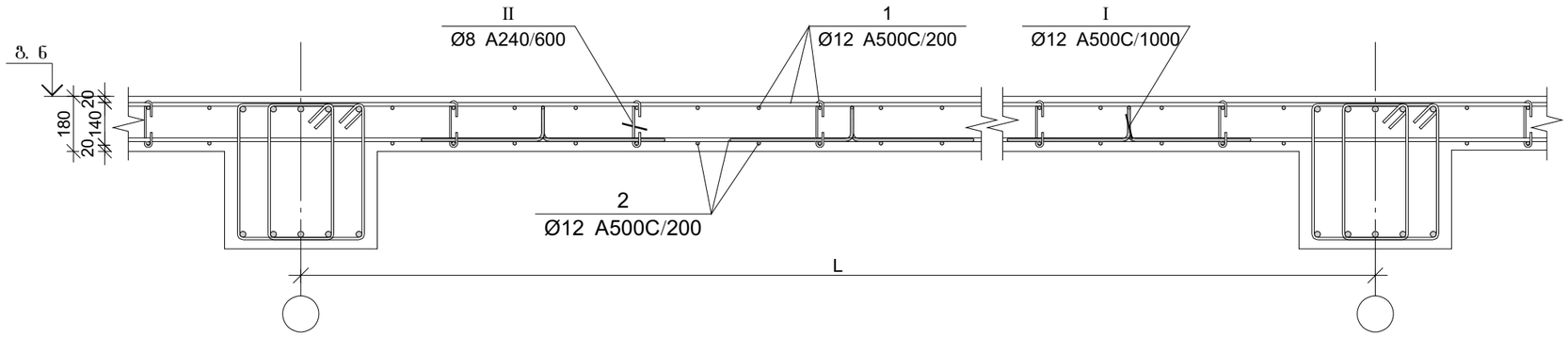

ფილის არმირების კვეთი რიგელთან

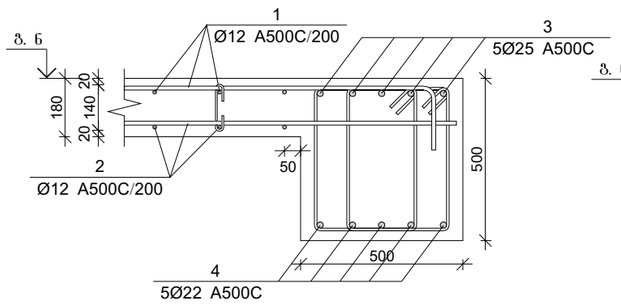

ფილის არმირების კვეთი კედელთან

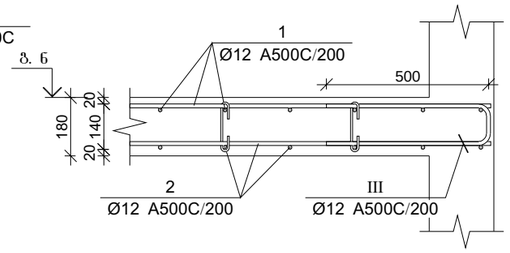

ფილის არმირების კვეთი კიდესთან

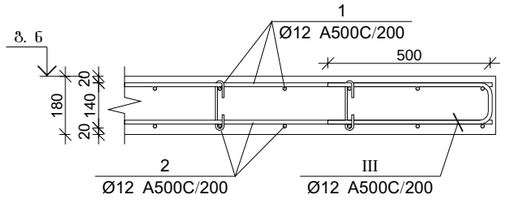

ფილის არმირების კვეთი კიბესთან

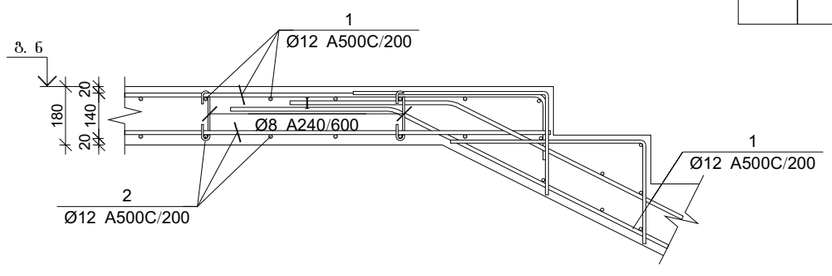

ფილის არმირების კვეთი კიბესთან

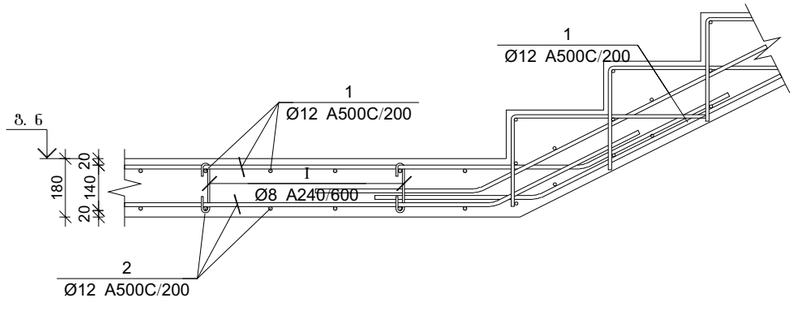

პოზ.	Ø [მმ.]	ესკიზი [მმ.]	სიგრძე [მმ.]
Ⅰ	Ø8	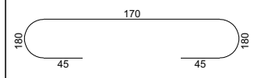	260
Ⅱ	Ø12	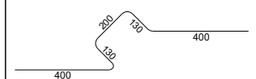	1260
Ⅲ	Ø12	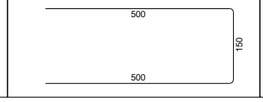	1150

გაღახურვის ფილის და რიგელების სპეციფიკაცია +89.400 ნიშნულზე

არმატურის სპეციფიკაცია					არმატურის ამოკრეფა					ბეტონი B 25
პოზ. №	Ø	L მმ.	n ცალი	Ln მ.	Ø	∑ Ln მ.	პარამეტრის წონა კგ.	წონა კგ. A240	წონა კგ. A500C	V; მ³
1	2	3	4	5	6	7	8	9	10	11
1	12 A500C	-	-	16675.00	8 A240	1000.50	0.39	394.78		290.00
2	12 A500C	-	-	15950.00	12 A500C	34626.00	0.89		30741.52	
3	25 A500C	-	-	15950.00	22 A500C	15950.00	2.98		47595.58	
4	22 A500C	-	-	15950.00	25 A500C	1049.04	3.85		4042.35	
I	8 A240	260	4035	1049.04						
II	12 A500C	1150	870	1000.50						
II	12 A500C	1150	870	1000.50			∑	394.78	82379.45	290.00
						n= 1		394.78	82379.45	290.00
									285.43	კგ/მ³

პროექტის დასახელება

მრავალბინიანი მრავალსართულიანი 2 ბლოკისაგან შემდგარი საცხოვრებელი სახლი

პროექტის მისამართი

ქ. თბილისი , ფერღობი ნუცუბიძე II მიკრორაიონი , I კვარტალი კორპუსი №7-ის მიღებარედ (ს/კ 01.14.01.007.399)

დამკვეთი

სტადია	თარიღი	განმარტება
	2023.02.02	

დაკვეთის №

CAD DWG ფაილი nucubidze konstruqciebi rev4.dwg

მთ. კონსტრუქტორი: ა. კორტავა

შესრულა ზ. ვაშაკიძე

შეამოწმა ნ. ხუბულავა

საავტორო უფლებები

ნახაზის დასახელება

გაღახურვის ფილის და რიგელის არმირების კვეთები და სპეციფიკაცია +89.400 ნიშნულზე

კ-1.115

A3

მონ. რ/ბ კედლის არმირება +92.700-დან +96.000 ნიშნულამდე

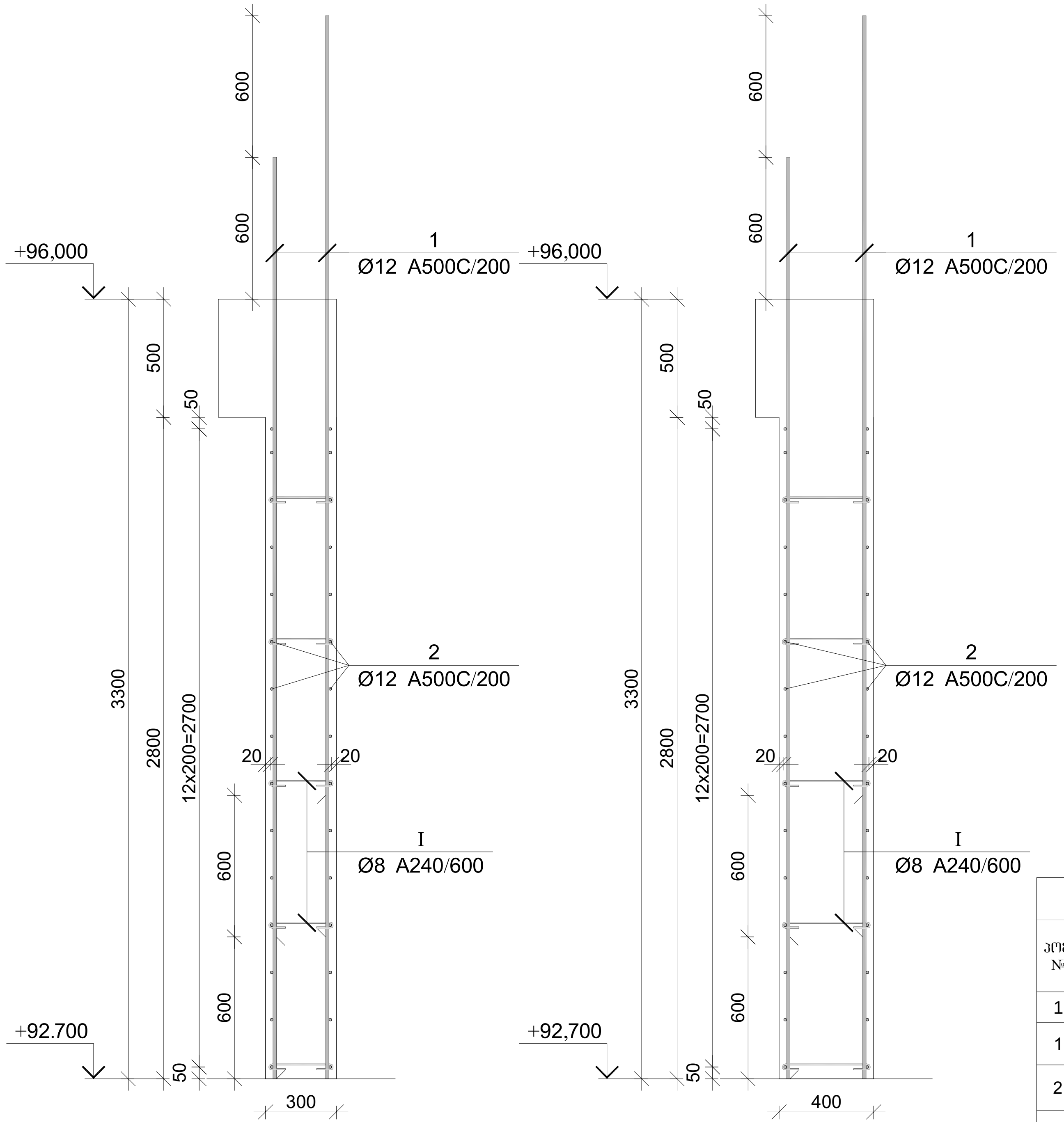

პოზ.	Ø [მმ.]	ესკიზი [მმ.]	სიგრძე [მმ.]
①	Ø12	3900	3900
②	Ø12	----	----
③	Ø12	3250	3250
④	Ø12	2650	2650
Ⓘ	Ø8	75 75 225 180° 180°	375

მონ. რ/ბ კედლის სპეციფიკაცია +92.700 ნიშნულიდან +96.000 ნიშნულამდე

არმატურის სპეციფიკაცია					არმატურის ამოკრეფა					ბეტონი B 25
პოზ. №	Ø	L მმ.	n ცალი	Ln მ.	Ø	∑ Ln მ.	გრძივი მეტრის წონა კგ.	წონა კგ. A240	წონა კგ. A500C	V; მ³
1	2	3	4	5	6	7	8	9	10	11
1	12 A500C	3900	422	1645.80	8 A240	339.75	0.39	134.06		61.16
2	12 A500C	----	----	3423.00	12 A500C	6502.50	0.89		5773.02	
3	12 A500C	3250	243	789.75						
4	12 A500C	2650	243	643.95						
I	8 A240	375	906	339.75						
							∑	134.06	5773.02	61.16
						n= 1		134.06	5773.02	61.16
									96.59	კგ/მ³

პროექტის დასახელება

მრავალბინიანი მრავალსართულიანი 2 ბლოკისაგან შემდგარი საცხოვრებელი სახლი

პროექტის მისამართი

ქ. თბილისი , ფერდობი ნუცუბიძე II მიკრორაიონი , I კვარტალი კორპუსი №7-ის მიდებარედ (ს/კ 01.14.01.007.399)

დამკვეთი

სტადია	თარიღი	ვარიანტი
	2023.02.02	

დამკვეთის №

CAD DWG ფაილი nucubidze konstruqciebi rev4.dwg

მთ. კონსტრუქტორი: ა. კორტავა

შეასრულა გ. ვაშაკიძე

შეამოწმა ნ. ხუბულავა

საავტორო უფლებები

ნახაზის დასახელება

მონ. რ/ბ კედლის არმირება +92.700-დან +96.000 ნიშნულამდე

კ-1.114

A3

ფილის არმირების ფრაგმენტი

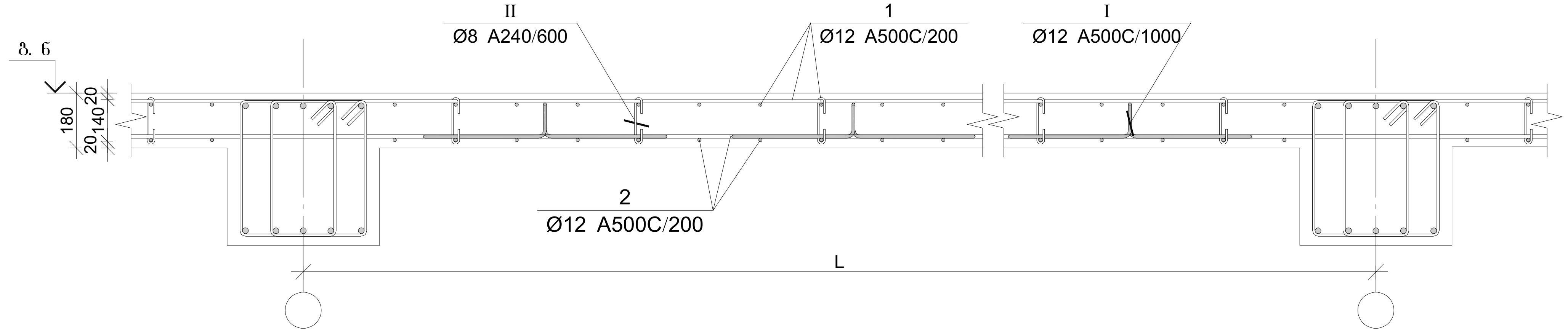

ფილის არმირების კვეთი რიგელთან

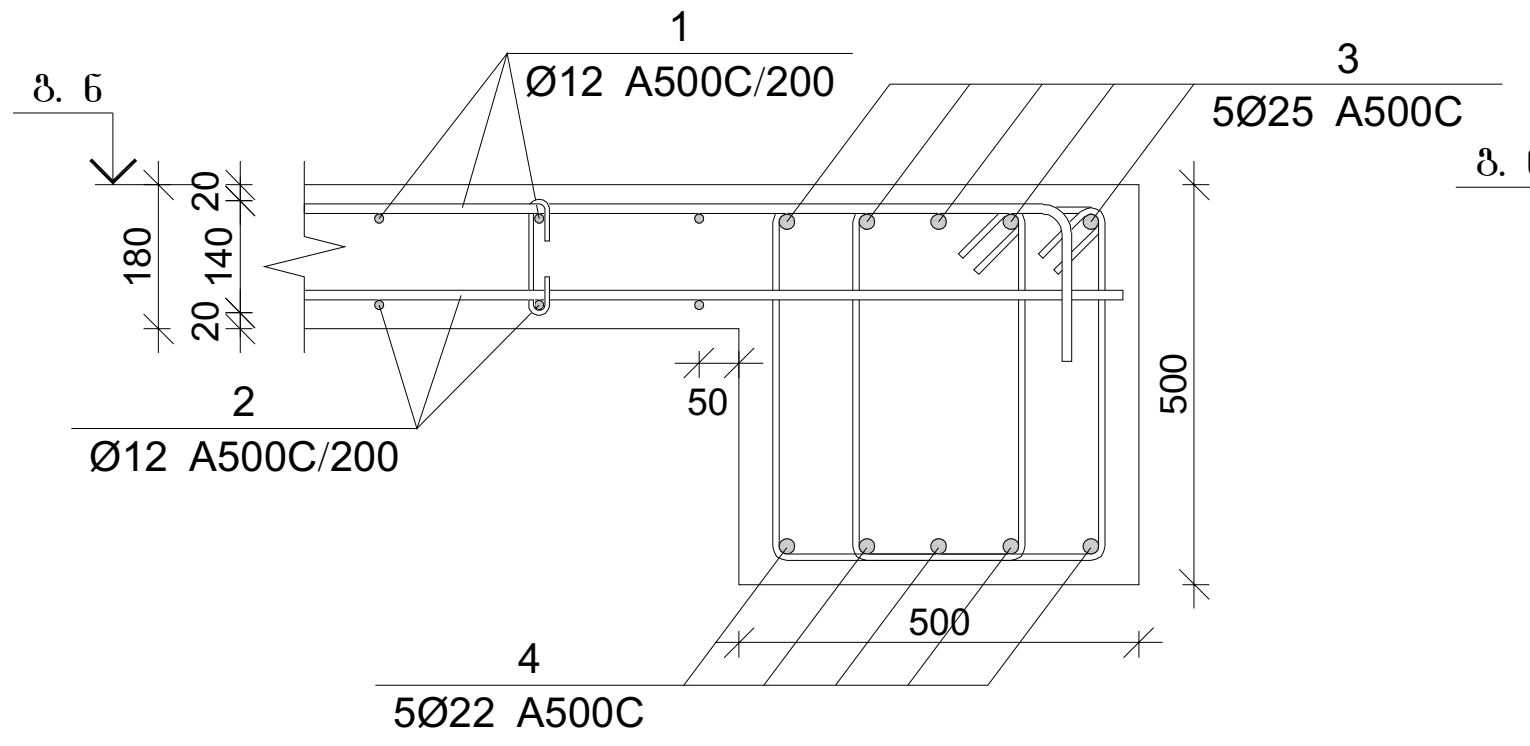

ფილის არმირების კვეთი კედელთან

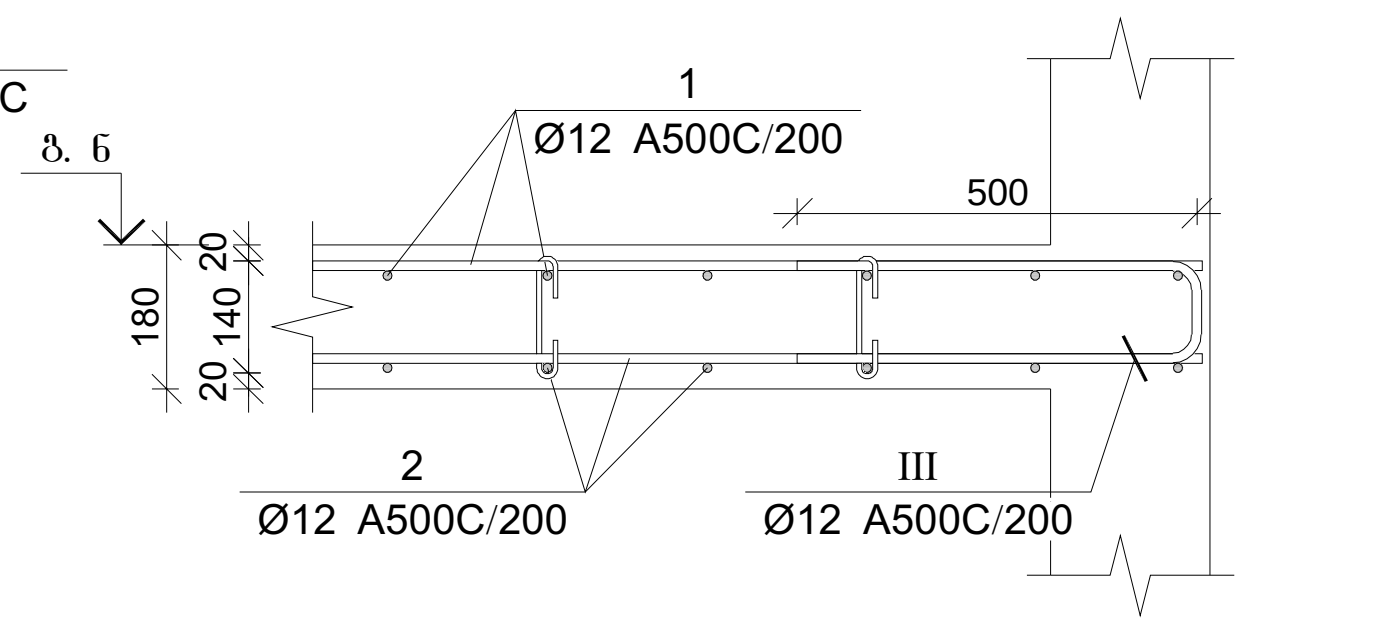

პოზ.	Ø [მმ.]	ესკიზი [მმ.]	სიგრძე [მმ.]
I	Ø8	170; 180; 45; 45; 180	260
II	Ø12	200; 130; 400; 130; 400	1260
III	Ø12	500; 150; 500	1150

ფილის არმირების კვეთი კიდესთან

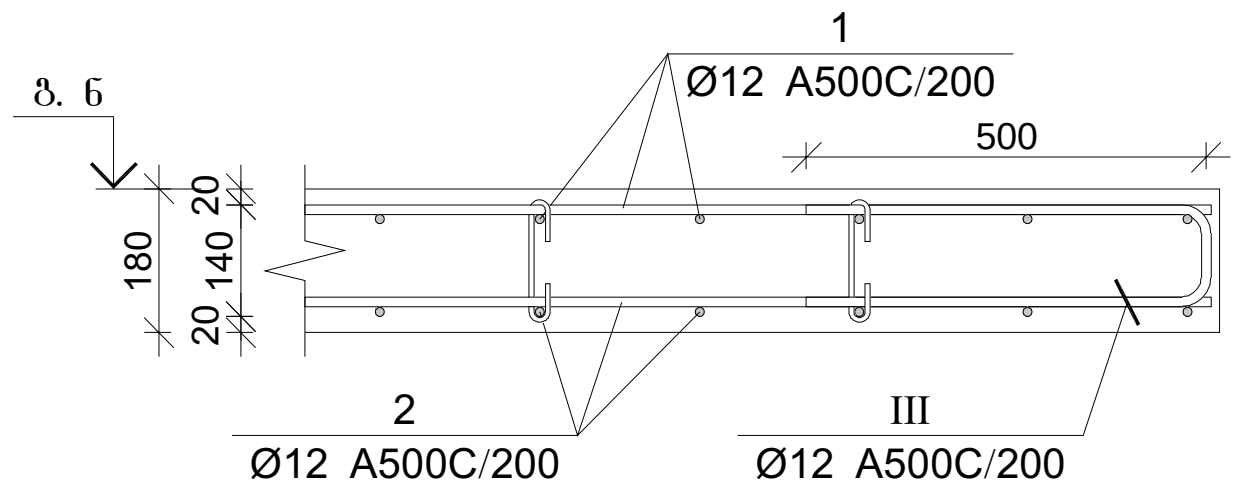

ფილის არმირების კვეთი კიბესთან

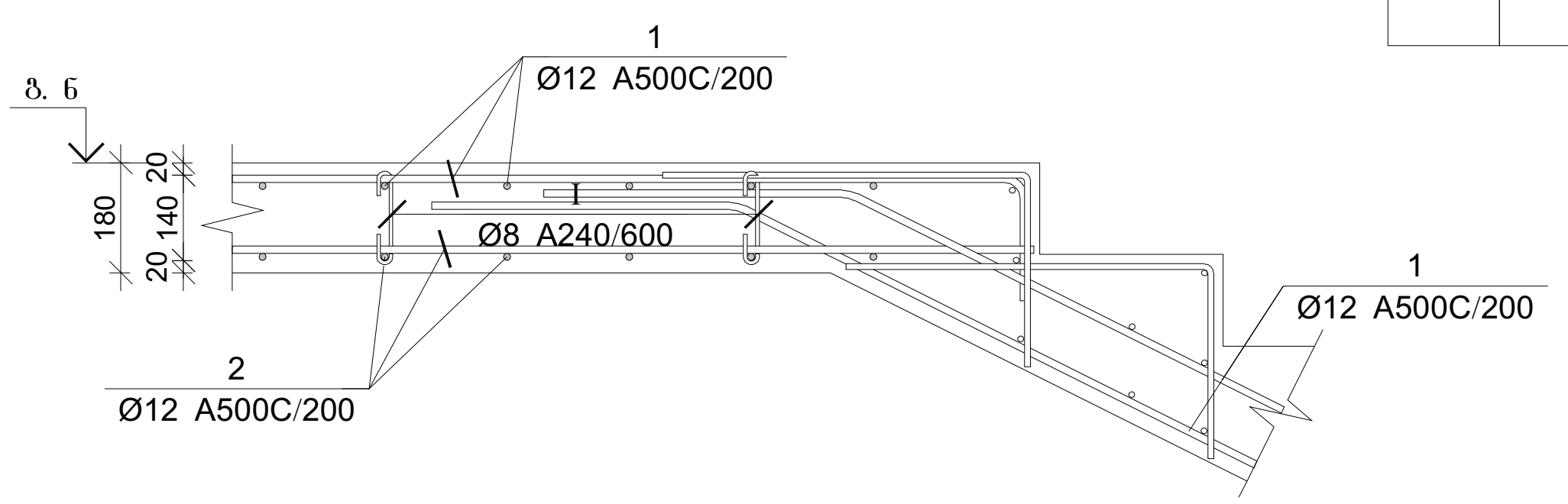

გადახურვის ფილის და რიგელების სპეციფიკაცია +92.700 ნიშნულზე

არმატურის სპეციფიკაცია					არმატურის ამოკრეფა					ბეტონი B 25
პოზ. №	Ø	L მმ.	n ცალი	Ln მ.	Ø	∑Ln მ.	გრძივი მეტრის წონა კგ.	წონა კგ. A240	წონა კგ. A500C	V; მ³
1	2	3	4	5	6	7	8	9	10	11
1	12 A500C	-	-	16675.00	8 A240	1000.50	0.39	394.78		290.00
2	12 A500C	-	-	15950.00	12 A500C	34626.00	0.89		30741.52	
3	25 A500C	-	-	15950.00	22 A500C	15950.00	2.98		47595.58	
4	22 A500C	-	-	15950.00	25 A500C	1049.04	3.85		4042.35	
I	8 A240	260	4035	1049.04						
II	12 A500C	1150	870	1000.50						
II	12 A500C	1150	870	1000.50			∑	394.78	82379.45	290.00
						n= 1		394.78	82379.45	290.00
									285.43	კგ/მ³

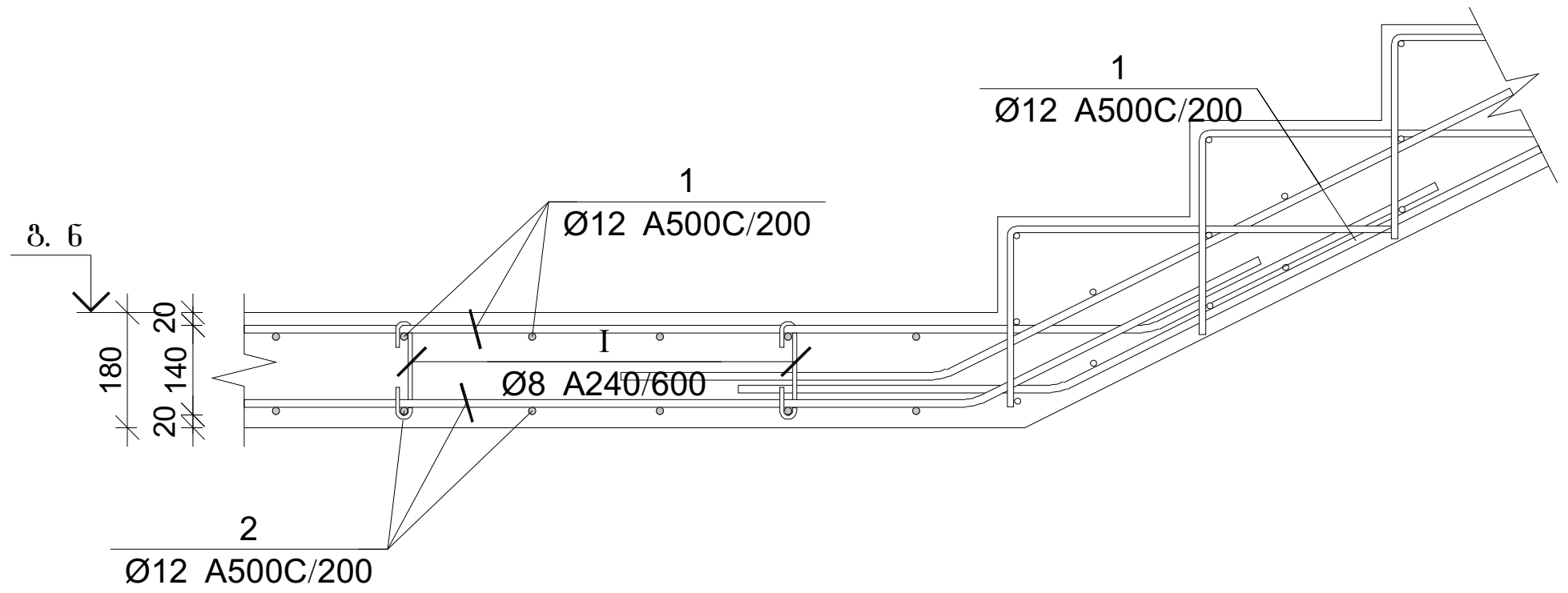

პროექტის დასახელება

მრავალბინიანი მრავალსართულიანი 2 ბლოკისაგან შემდგარი საცხოვრებელი სახლი

პროექტის მისამართი

ქ. თბილისი , ფერდობი ნუცუბიძე
II მიკრორაიონი , I კვარტალი
კორპუსი №7-ის მიმდებარე
(ს/კ 01.14.01.007.399)

დამკვეთი

სტადია	თარიღი	განმარტება
	2023.02.02	

დაკვეთის №

CAD DWG ფაილი nucubidze konstruqciebi rev4.dwg

მთ. კონსტრუქტორი: ა. კორტავა

შეასრულა გ. ვაშაკიძე

შეამოწმა ნ. ხუხულავა

საავტორო უფლებები

ნახაზის დასახელება

გადახურვის ფილის და რიგელის არმირების კვეთები და სპეციფიკაცია +92.700 ნიშნულზე

კ-1.115

A3

მონ. რ/ბ სვეტის არმირება +92.700 ნიშნულზე

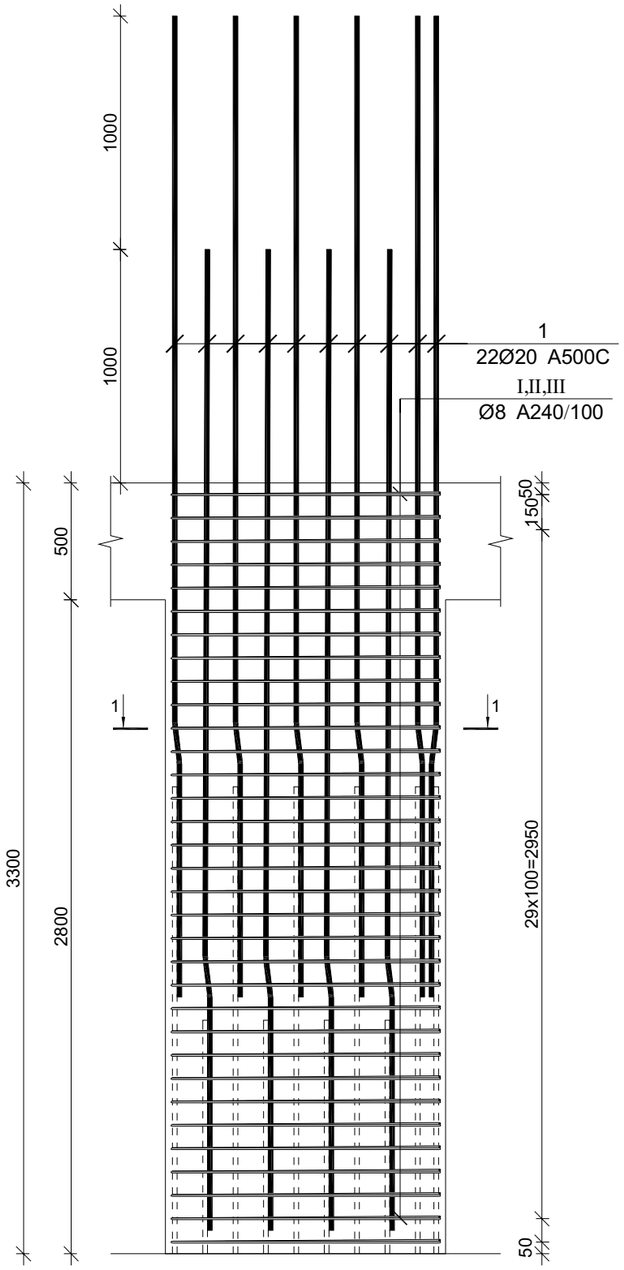

მონ. რ/ბ სვეტის სვ-1-ის არმირება

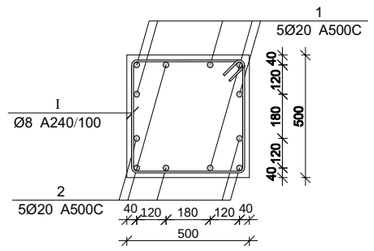

მონ. რ/ბ სვეტის სვ-2-ის არმირება

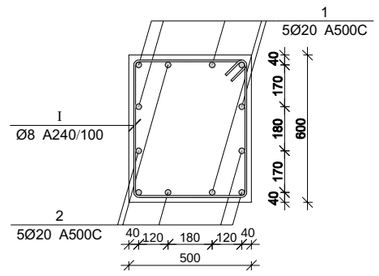

მონ. რ/ბ სვეტის სვ-3-ის არმირება

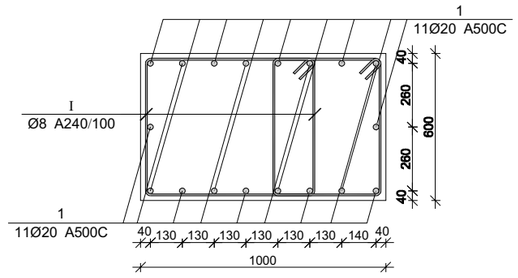

მონ. რ/ბ სვეტის არმირების სპეციფიკაცია +92.700 ნიშნულზე

არმატურის სპეციფიკაცია					არმატურის ამოკრეფა					ბეტონი B 25
პოზ. №	Ø	L მმ.	n ცალი	Ln მ.	Ø	∑ Ln მ.	მრავე ვების წონა კგ.	წონა კგ. A240	წონა კგ. A500C	V; მ³
1	2	3	4	5	6	7	8	9	10	11
1	20 A500C	4150	12	49.80	8 A240	138.57	0.39	54.68		1.01
I	8 A240	2400	31	74.40	20 A500C	49.80	2.47		122.81	
II	8 A240	550	31	17.05						
III	8 A240	760	62	47.12		∑		54.68	122.81	1.01
						n= 21		1148.23	2579.11	21.17
									176.08	კგ/მ³

პროექტის დასახელება

მრავალბინიანი მრავალსართულიანი 2 ბლოკისაგან შემდგარი საცხოვრებელი სახლი

პროექტის მისამართი

ქ. თბილისი , ფერღობი ნუცუბიძე II მიკრორაიონი , I კვარტალი კორპუსი №7-ის მიღებარედ (ს/კ 01.14.01.007.399)

დამკვეთი

სტადია	მარტი	განმარტება

2023.02.02

დაკვეთის №

CAD DWG ფაილი nucubidze konstruqciebi rev4.dwg

მმ. კონსტრუქტორი: ა. კორტავა

შესრულა ზ. ვაშაკიძე

შეამოწმა ნ. ხუბულავა

საავტორო უფლებები

ნახაზის დასახელება

მონ. რ/ბ სვეტის არმირება +92.700 ნიშნულზე

კ-1.113

A3

კონსტრუქციების საძალიბე გეგმა +96.000 ნიშნულზე

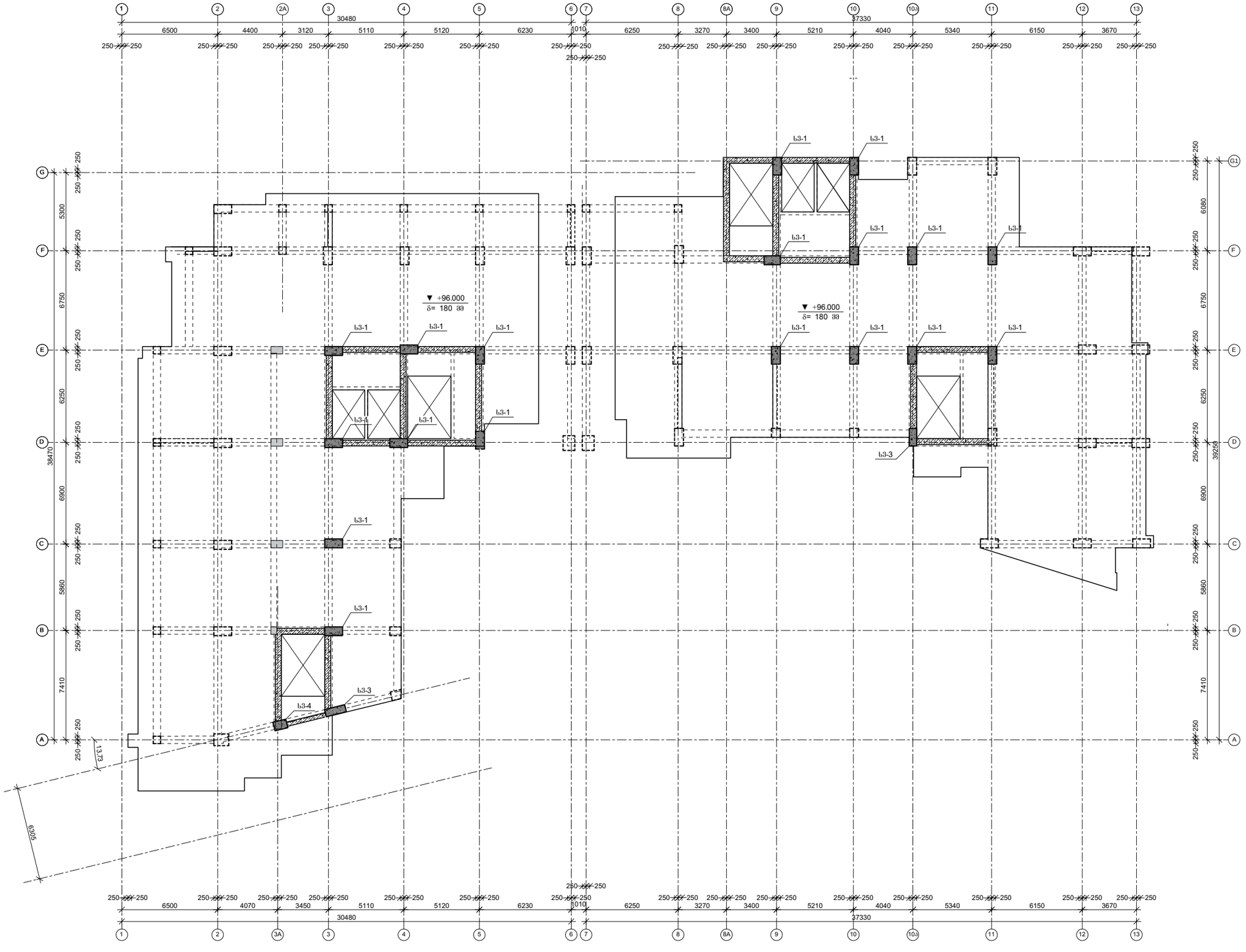

პროექტის დასახელება

მრავალბინიანი მრავალსართულიანი 2 ბლოკისაგან შემდგარი საცხოვრებელი სახლი

პროექტის მისამართი

ქ. თბილისი , ფერღობი ნუცუბიძე II მიკრორაიონი , I კვარტალი კორპუსი №7-ის მიღებარედ (ს/კ 01.14.01.007.399)

დამკვეთი

სტადია	თარიღი	განმარტება
	2023.02.02	

დაკვეთის №

CAD DWG ფაილი nucubidze konstruqciebi rev4.dwg

მთ. კონსტრუქტორი: ა. კორტავა

შესრულა ზ. ვაშაკიძე

შემოწმა ნ. ხუბულავა

საავტორო უფლებები

ნახაზის დასახელება

კონსტრუქციების საძალიბე გეგმა +96.000 ნიშნულზე

კ-1.03

A3

მონ. რ/ბ კედლის არმირება +96.000-დან +99.300 ნიშნულამდე

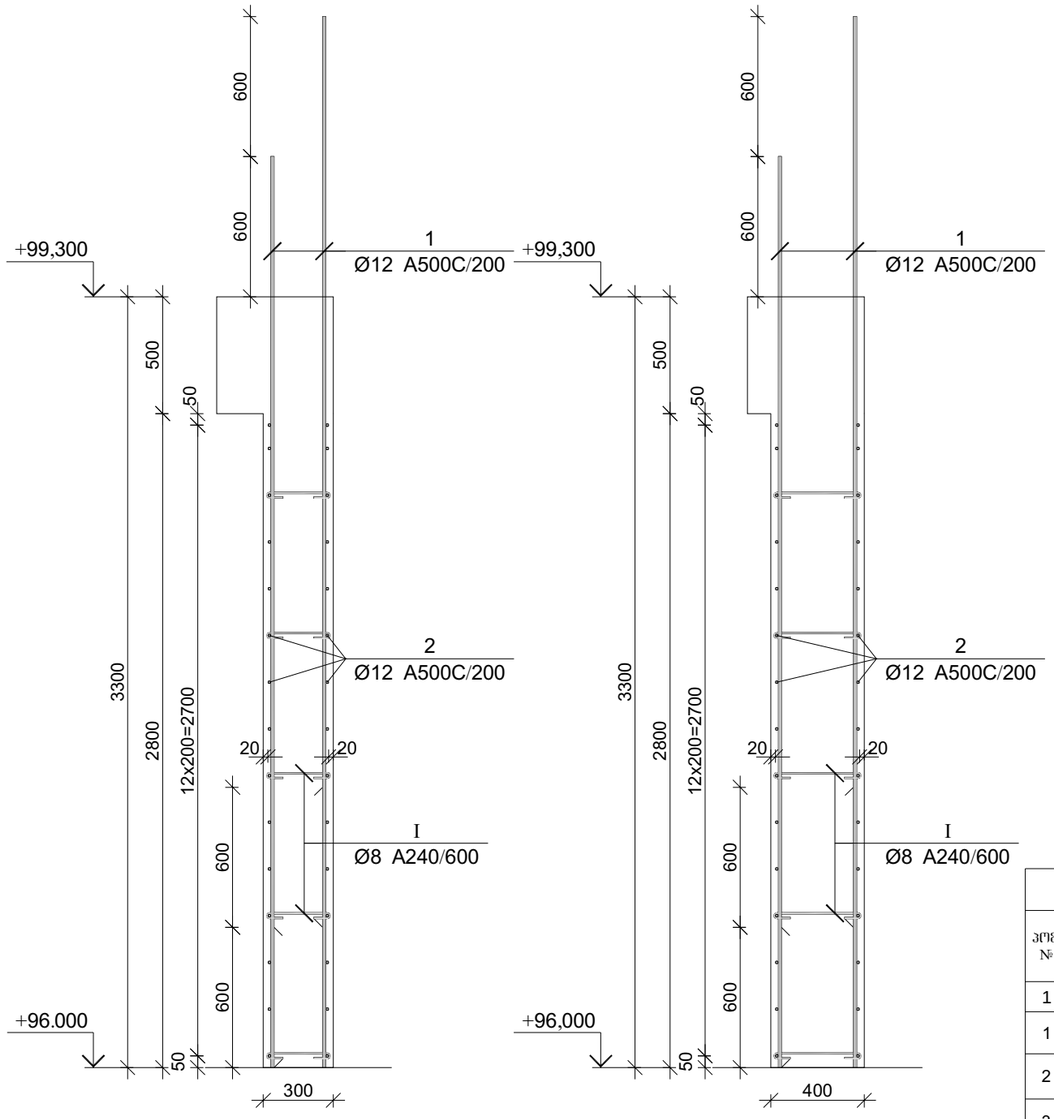

პოზ.	Ø [მმ.]	ესკიზი [მმ.]	სიგრძე [მმ.]
①	Ø12	3900	3900
②	Ø12	---	----
③	Ø12	3250	3250
④	Ø12	2650	2650
Ⓘ	Ø8	75, 75, 180°, 180°, 225	375

მონ. რ/ბ კედლის სპეციფიკაცია +96.000 ნიშნულიდან +99.300 ნიშნულამდე

არმატურის სპეციფიკაცია					არმატურის ამოკრეფა					ბეტონი B 25
პოზ. №	Ø	L მმ.	n ცალი	Ln მ.	Ø	∑ Ln მ.	ერთეული მეტრის წონა კგ.	წონა კგ. A240	წონა კგ. A500C	V; მ³
1	2	3	4	5	6	7	8	9	10	11
1	12 A500C	3900	422	1645.80	8 A240	339.75	0.39	134.06		61.16
2	12 A500C	----	----	3423.00	12 A500C	6502.50	0.89		5773.02	
3	12 A500C	3250	243	789.75						
4	12 A500C	2650	243	643.95						
I	8 A240	375	906	339.75						
						∑		134.06	5773.02	61.16
						n= 1		134.06	5773.02	61.16
									96.59	კგ/მ³

პროექტის დასახელება

მრავალბინიანი მრავალსართულიანი 2 ბლოკისაგან შემდგარი საცხოვრებელი სახლი

პროექტის მისამართი

ქ. თბილისი , ფერღობი ნუცუბიძე II მიკრორაიონი , I კვარტალი კორპუსი №7-ის მიდებარედ (ს/კ 01.14.01.007.399)

დამკვეთი

სტადია	მარტივი	ფანმარტება

2023.02.02

დაკვეთის №

CAD DWG ფაილი nucubidze konstruqciebi rev4.dwg

მთ. კონსტრუქტორი: ა. კორტავა

შესრულა გ. ვაშაკიძე

შეამოწმა ნ. ხუბულავა

საავტორო უფლებები

ნახაზის დასახელება

მონ. რ/ბ კედლის არმირება +96.000-დან +99.300 ნიშნულამდე

კ-1.114

A3

ფილის არმირების ფრაგმენტი

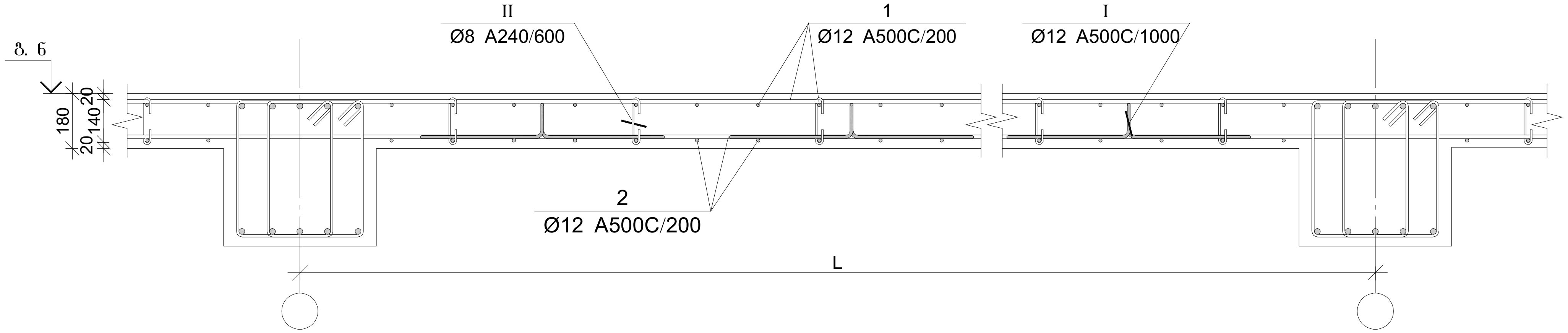

ფილის არმირების კვეთი რიგელთან

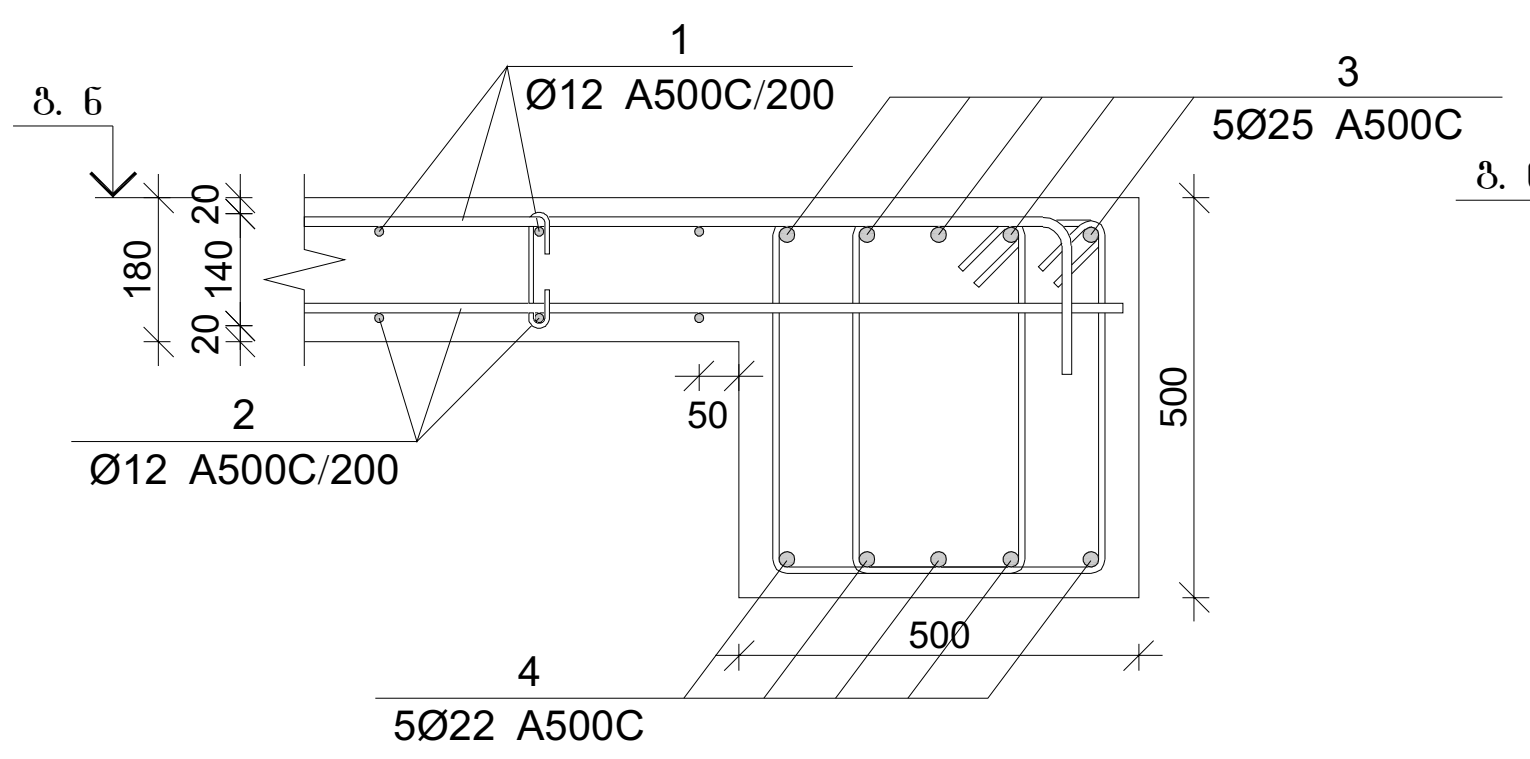

ფილის არმირების კვეთი კედელთან

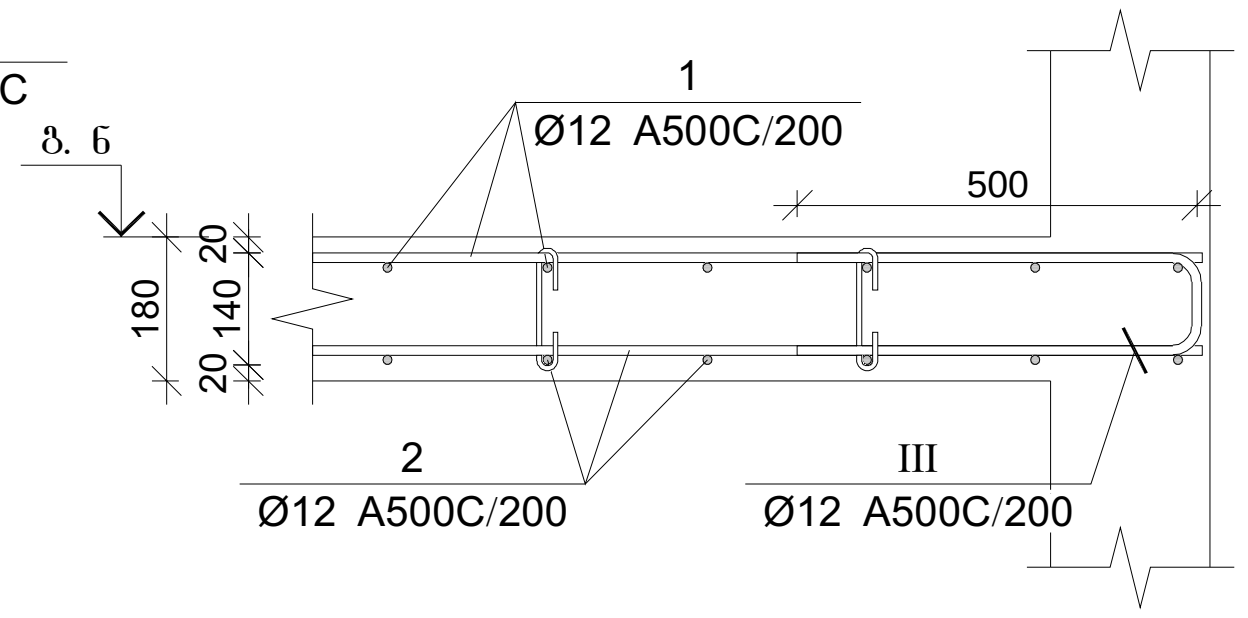

პოზ.	Ø [მმ.]	ესკიზი [მმ.]	სიგრძე [მმ.]
I	Ø8	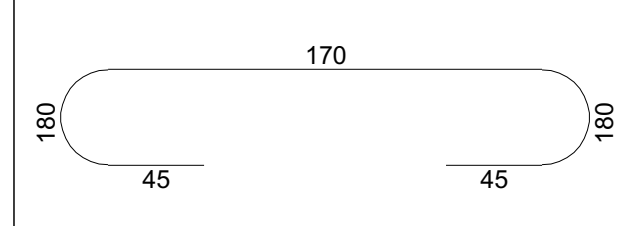	260
II	Ø12	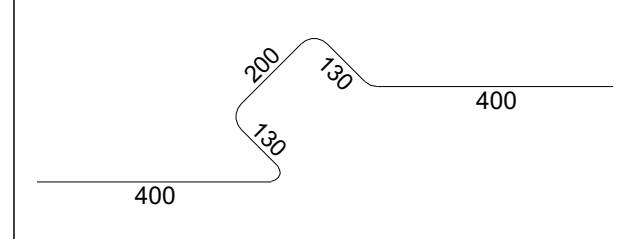	1260
III	Ø12	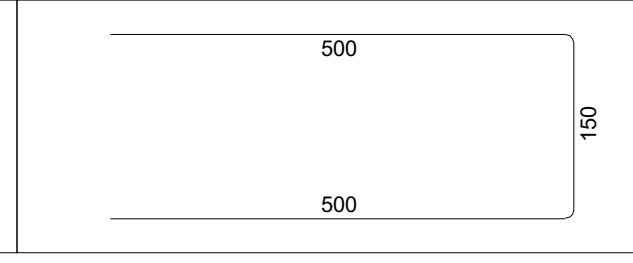	1150

ფილის არმირების კვეთი კიდესთან

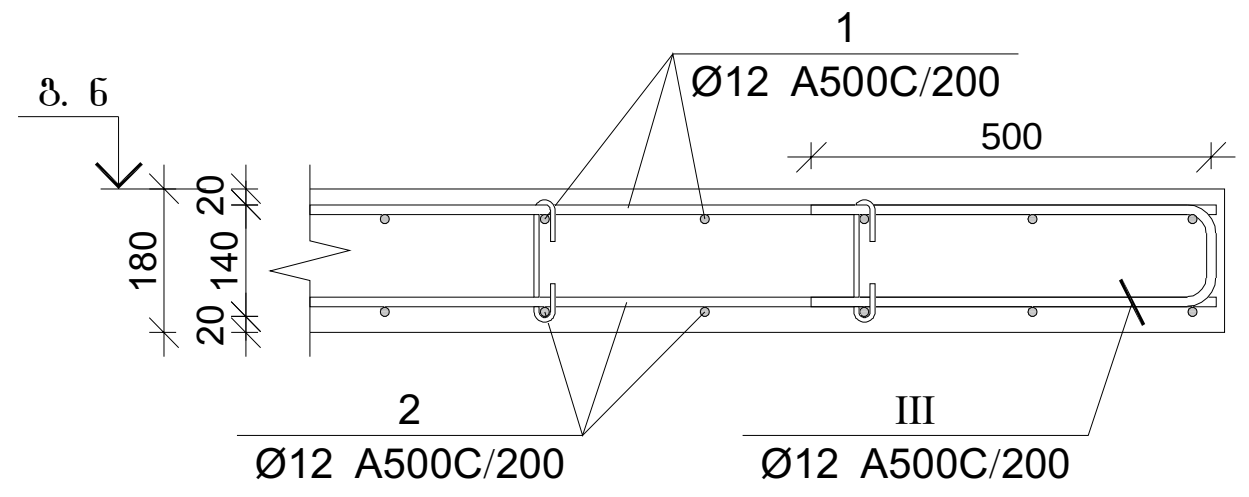

ფილის არმირების კვეთი კიბესთან

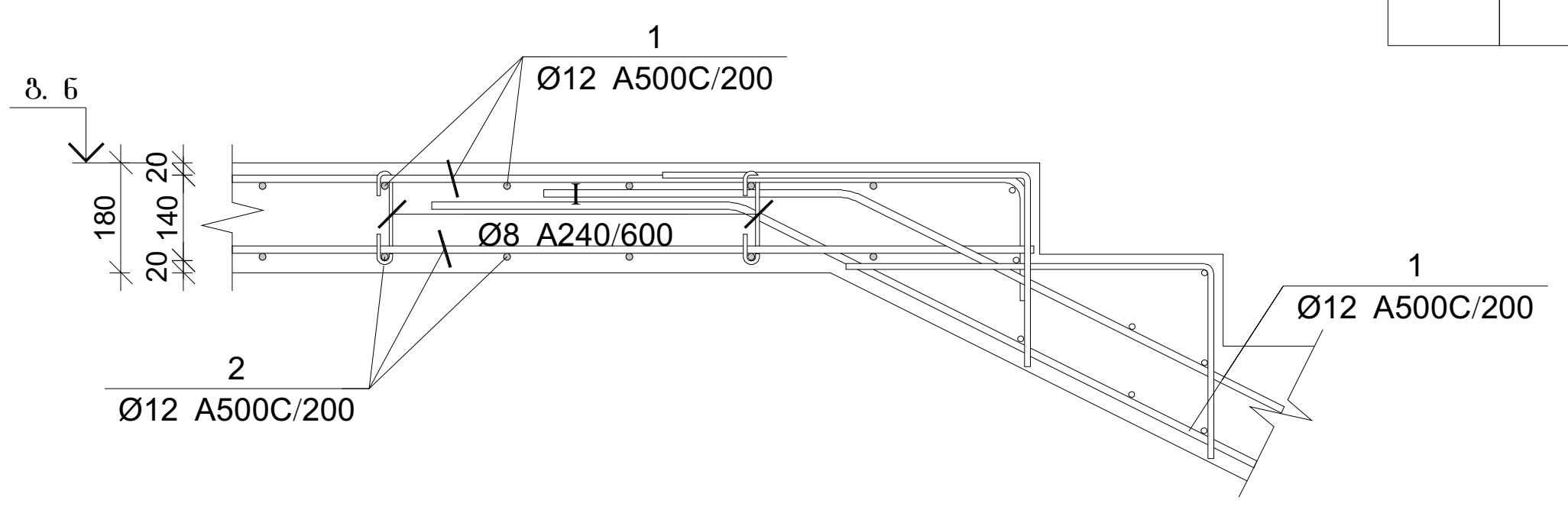

ფილის არმირების კვეთი კიბესთან

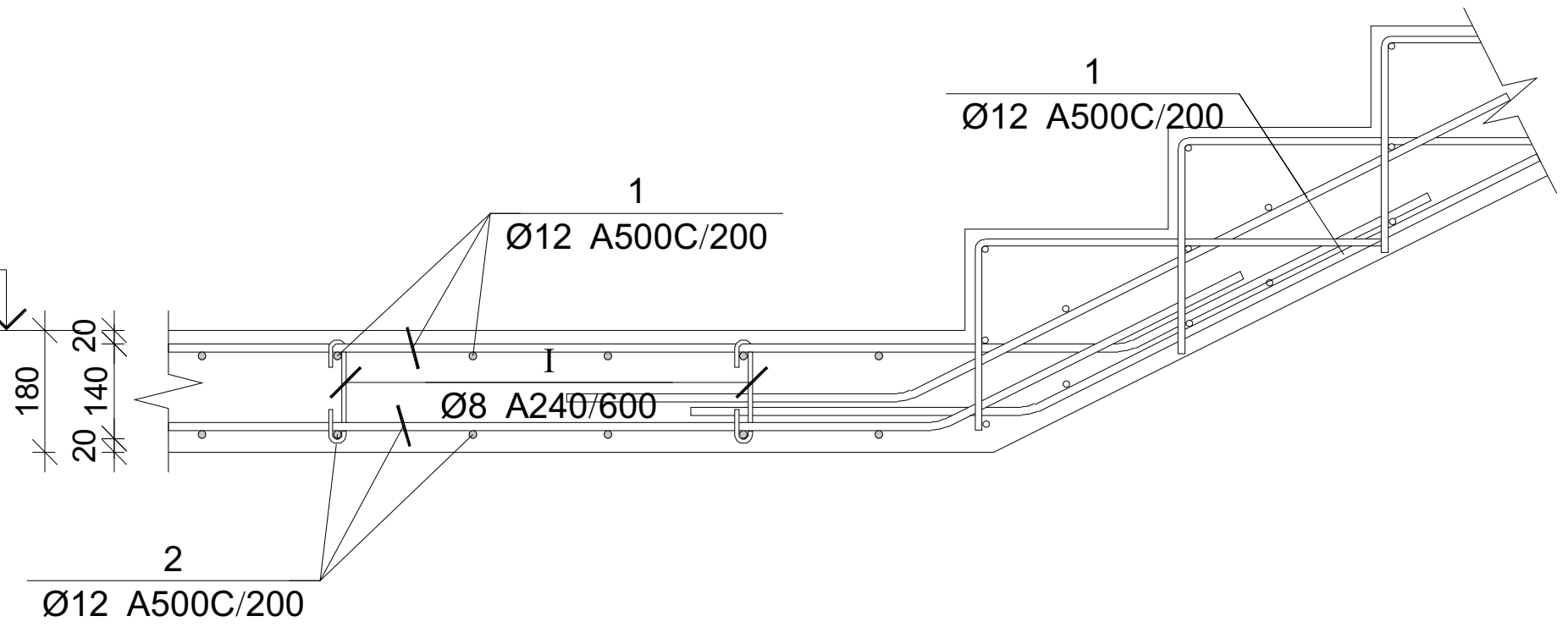

გადახურვის ფილის და რიგელების სპეციფიკაცია +96.000 ნიშნულზე

არმატურის სპეციფიკაცია					არმატურის ამოკრეფა					ბეტონი B 25
პოზ. №	Ø	L მმ.	n ცალი	Ln მ.	Ø	∑ Ln მ.	გრძივი მეტრის წონა კგ.	წონა კგ. A240	წონა კგ. A500C	V; მ³
1	2	3	4	5	6	7	8	9	10	11
1	12 A500C	-	-	16675.00	8 A240	1000.50	0.39	394.78		290.00
2	12 A500C	-	-	15950.00	12 A500C	34626.00	0.89		30741.52	
3	25 A500C	-	-	15950.00	22 A500C	15950.00	2.98		47595.58	
4	22 A500C	-	-	15950.00	25 A500C	1049.04	3.85		4042.35	
I	8 A240	260	4035	1049.04						
II	12 A500C	1150	870	1000.50						
II	12 A500C	1150	870	1000.50			∑	394.78	82379.45	290.00
						n= 1		394.78	82379.45	290.00
									285.43	კგ/მ³

პროექტის დასახელება

მრავალბინიანი მრავალსართულიანი 2 ბლოკისაგან შემდგარი საცხოვრებელი სახლი

პროექტის მისამართი

ქ. თბილისი , ფერდობი ნუცუბიძე
II მიკრორაიონი , I კვარტალი
კორპუსი №7-ის მიდებარედ
(ს/კ 01.14.01.007.399)

დამკვეთი

სტადია	თარიღი	განმარტება
	2023.02.02	

დაკვეთის №

CAD DWG ფაილი nucubidze konstruqciebi rev4.dwg

მთ. კონსტრუქტორი: ა. კორტავა

შეასრულა გ. ვაშაკიძე

შეამოწმა ნ. ხუბულავა

საავტორო უფლებები

ნახაზის დასახელება

გადახურვის ფილის და რიგელის არმირების კვეთები და სპეციფიკაცია +96.000 ნიშნულზე

კ-1.115

A3

მონ. რ/ბ სვეტის არმირება +96.000 ნიშნულზე

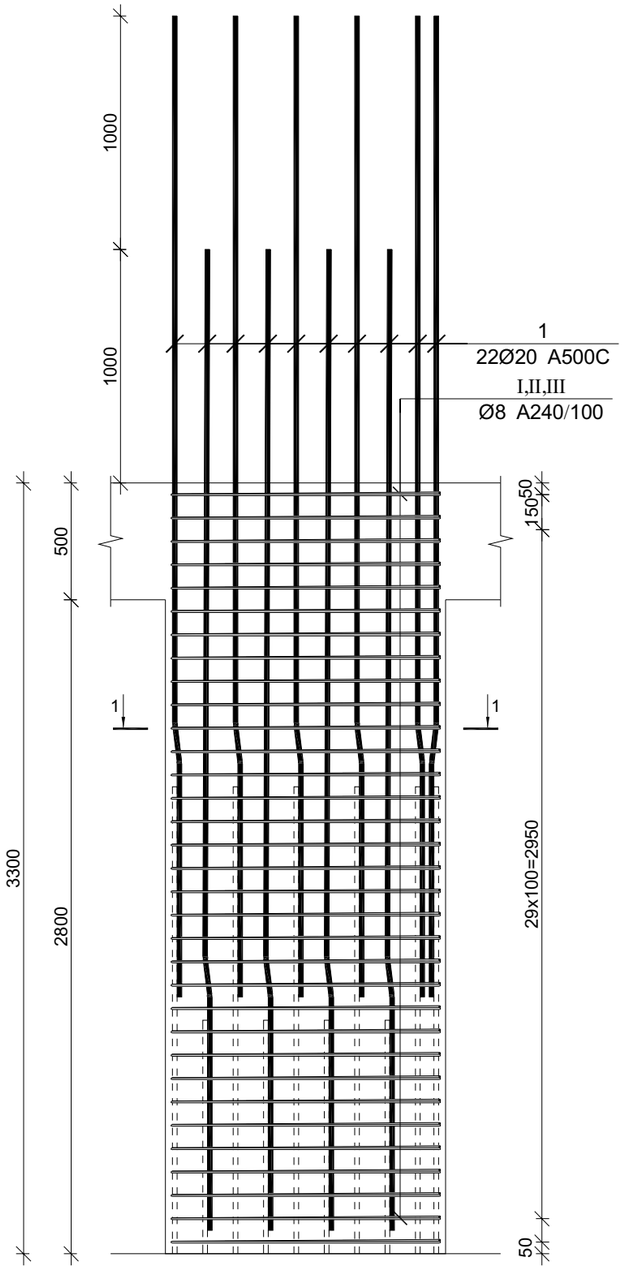

მონ. რ/ბ სვეტის სვ-1-ის არმირება

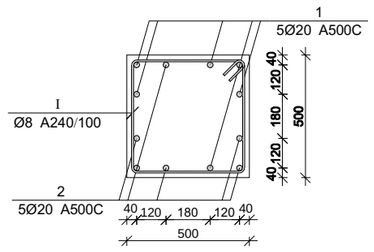

მონ. რ/ბ სვეტის სვ-2-ის არმირება

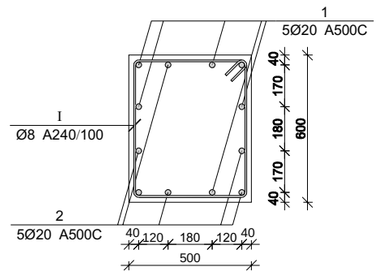

მონ. რ/ბ სვეტის სვ-3-ის არმირება

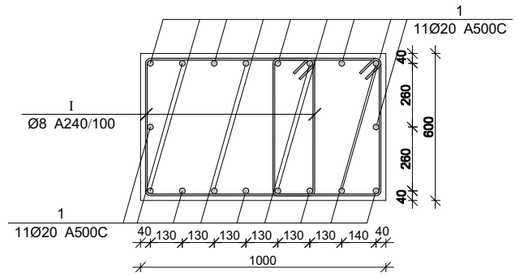

მონ. რ/ბ სვეტის არმირების სპეციფიკაცია +96.000 ნიშნულზე

არმატურის სპეციფიკაცია					არმატურის ამოკრეფა					ბეტონი B 25
პოზ. №	Ø	L მმ.	n ცალი	Ln მ.	Ø	∑ Ln მ.	მრავე ვების წონა კგ.	წონა კგ. A240	წონა კგ. A500C	V; მ³
1	2	3	4	5	6	7	8	9	10	11
1	20 A500C	4150	12	49.80	8 A240	138.57	0.39	54.68		1.01
I	8 A240	2400	31	74.40	20 A500C	49.80	2.47		122.81	
II	8 A240	550	31	17.05						
III	8 A240	760	62	47.12		∑		54.68	122.81	1.01
						n= 21		1148.23	2579.11	21.17
									176.08	კგ/მ³

პროექტის დასახელება

მრავალბინიანი მრავალსართულიანი 2 ბლოკისაგან შემდგარი საცხოვრებელი სახლი

პროექტის მისამართი

ქ. თბილისი , ფერღობი ნუცუბიძე II მიკრორაიონი , I კვარტალი კორპუსი №7-ის მიღებარედ (ს/კ 01.14.01.007.399)

დამკვეთი

სტადია	მარილი	განმარტება
	2023.02.02	

დაკვეთის №

CAD DWG ფაილი nucubidze konstruqciebi rev4.dwg

მთ. კონსტრუქტორი: ა. კორტავა

შესრულა ზ. ვაშაკიძე

შეამოწმა ნ. ხუბულავა

საავტორო უფლებები

ნახაზის დასახელება

მონ. რ/ბ სვეტის არმირება +96.000 ნიშნულზე

კ-1.113

A3

კონსტრუქციების საძალიბე გეგმა +99.300 ნიშნულზე

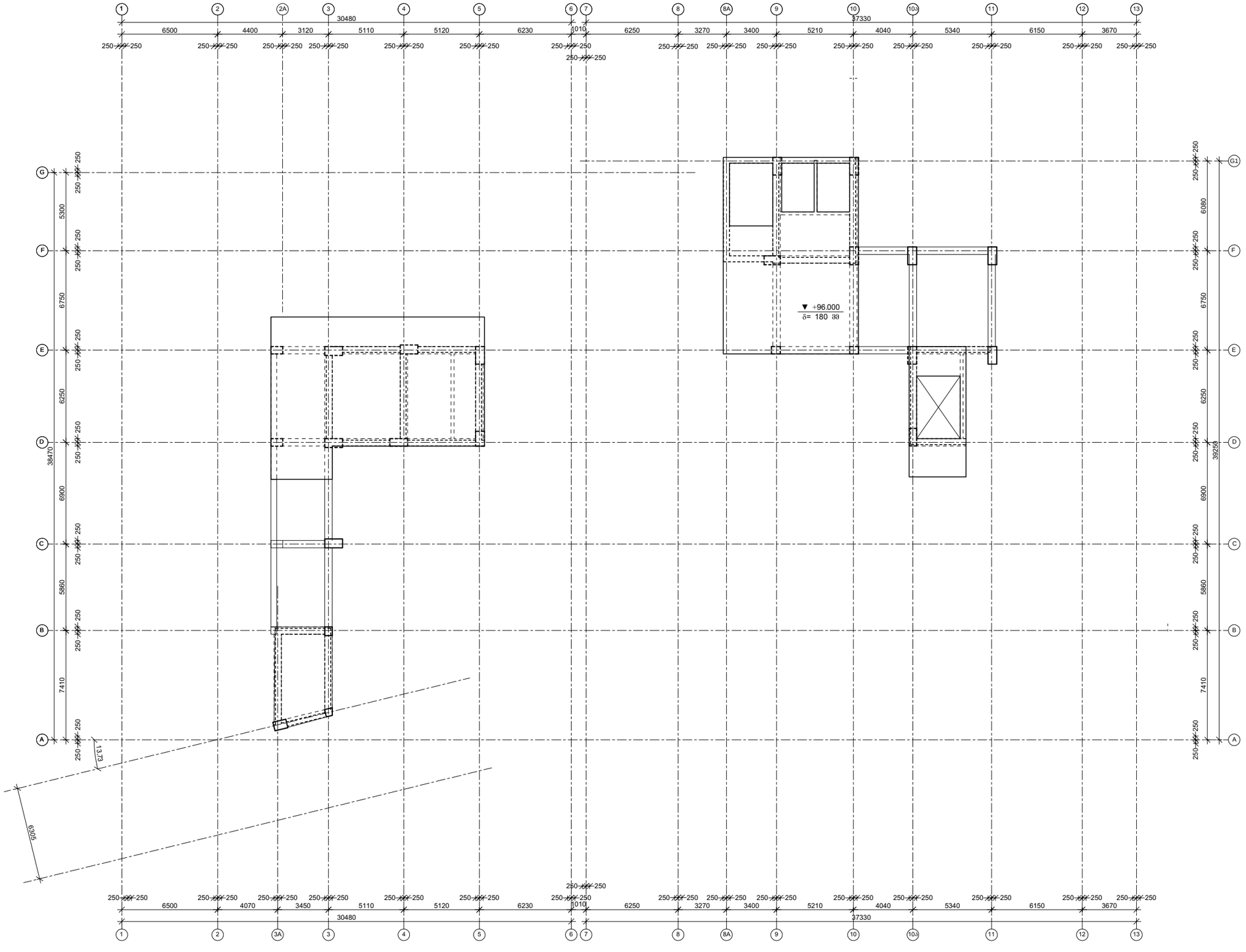

პროექტის დასახელება

მრავალბინიანი მრავალსართულიანი 2 ბლოკისაგან შემდგარი საცხოვრებელი სახლი

პროექტის მისამართი

ქ. თბილისი , ფერღობი ნუცუბიძე II მიკრორაიონი , I კვარტალი კორპუსი №7-ის მიღებარედ (ს/კ 01.14.01.007.399)

დამკვეთი

სტადია	თარიღი	განმარტება
	2023.02.02	

დაკვეთის №

CAD DWG ფაილი nucubidze konstruqciebi rev4.dwg

მთ. კონსტრუქტორი:		ა. კორტავა
შესრულა		ზ. ვაშაკიძე
შეამოწმა		ნ. ხუბულავა

საავტორო უფლებები

ნახაზის დასახელება

კონსტრუქციების საძალიბე გეგმა +96.000 ნიშნულზე

კ-1.03

A3

ფილის ქვედა შრის არმატურების გადაბმის დეტალი

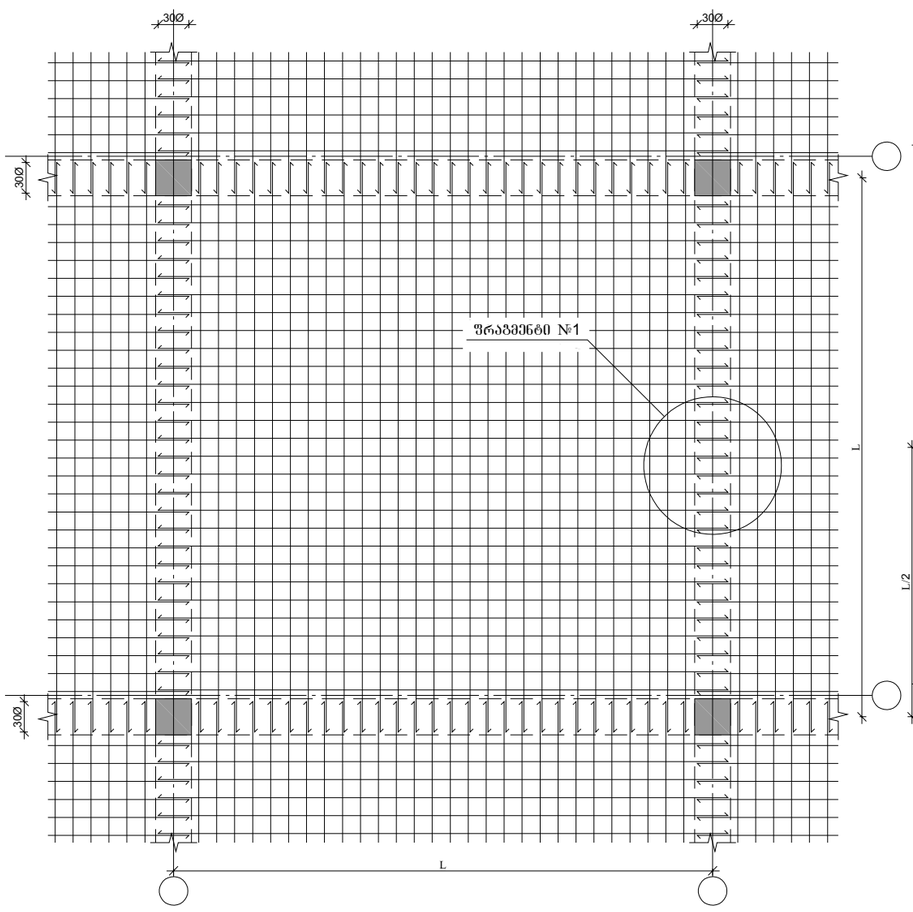

ფილის ზედა შრის არმატურების გადაბმის დეტალი

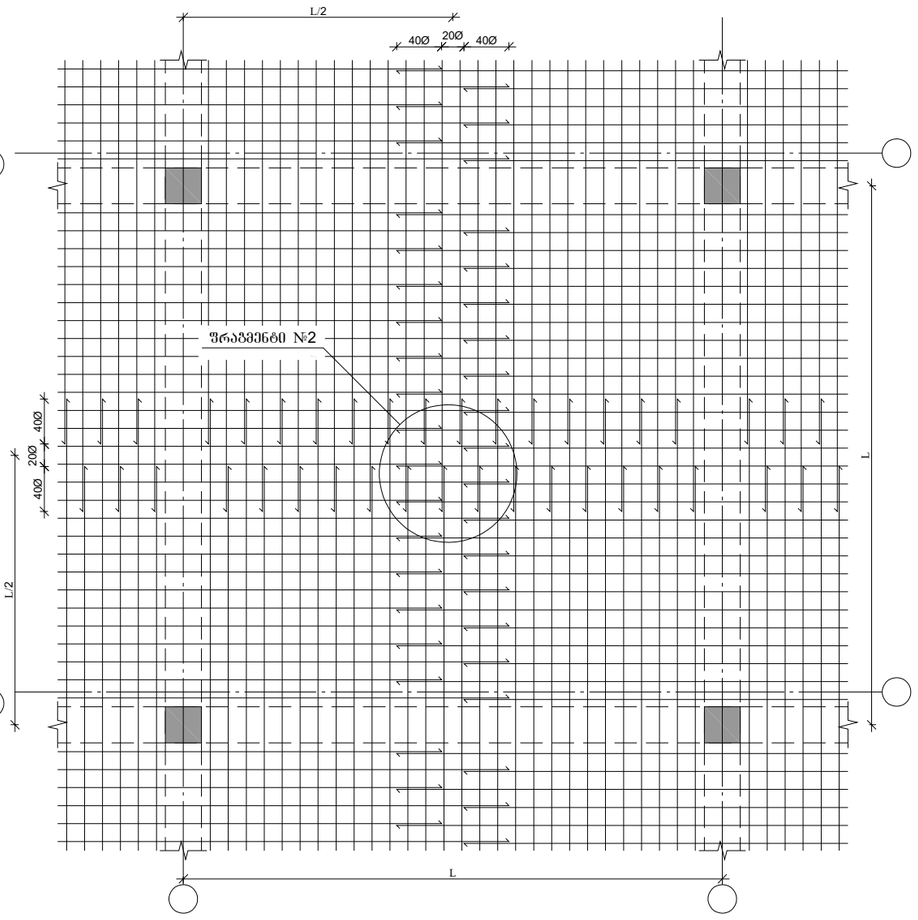

ფრაგმენტი №1

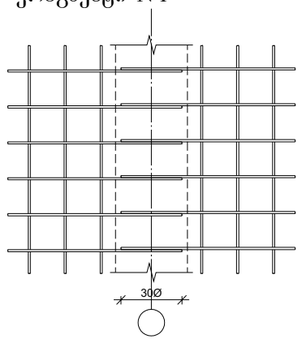

ფრაგმენტი №2

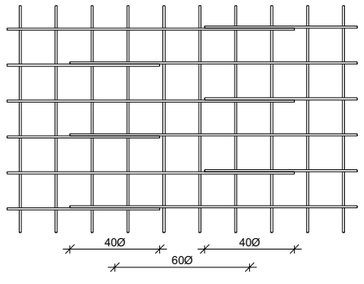

პროექტის დასახელება

მრავალბინიანი მრავალსართულიანი 2 ბლოკისაგან შემდგარი საცხოვრებელი სახლი

პროექტის მისამართი

ქ. თბილისი , ფერღობი ნუცუბიძე II მიკრორაიონი , I კვარტალი კორპუსი №7-ის მიღებარეღ (ს/კ 01.14.01.007.399)

დამკვეთი

სტადია	მარცხი	განმარტება
	2023.02.02	

დაკვეთის №

CAD DWG ფაილი nucubidze konstruqciebi rev4.dwg

მთ. კონსტრუქტორი:		ა. კორტავა
შესრულა		გ. ვაშაკიძე
შეამოწმა		ნ. ხუბულავა

საავტორო უფლებები

ნახაზის დასახელება

ფილის არმატურების გადაბმის დეტალი

კ-1.129

A3

ფილის არმირების ფრაგმენტი

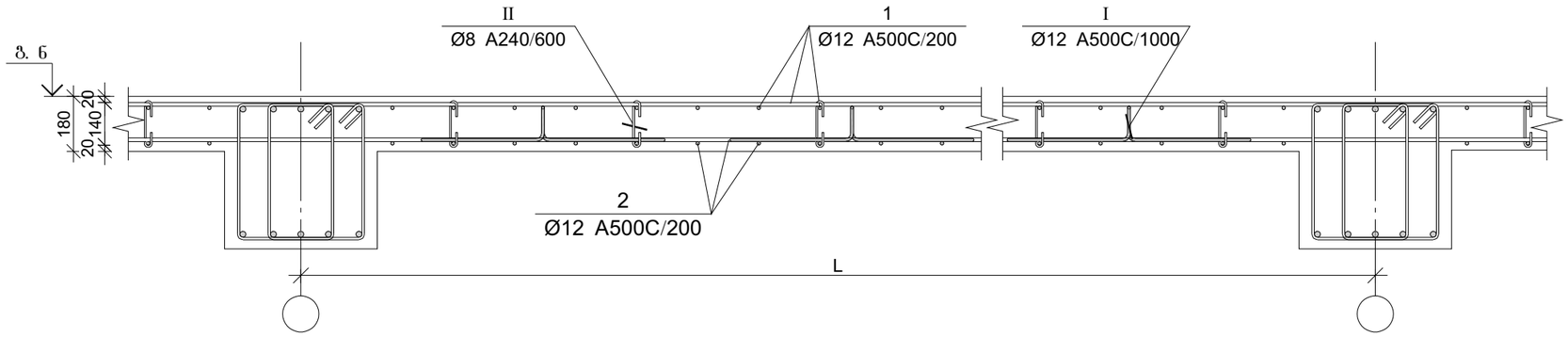

ფილის არმირების კვეთი რიგელთან

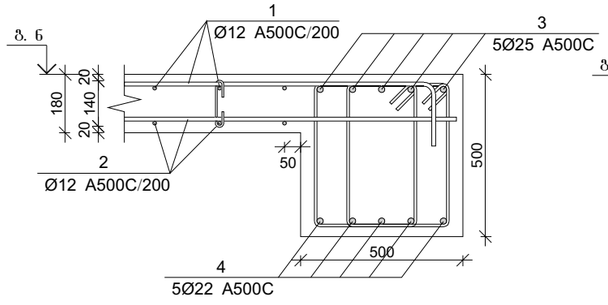

ფილის არმირების კვეთი კედელთან

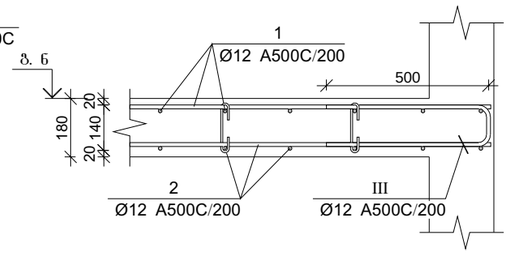

ფილის არმირების კვეთი პილესთან

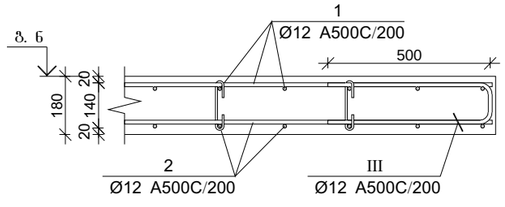

ფილის არმირების კვეთი კიბესთან

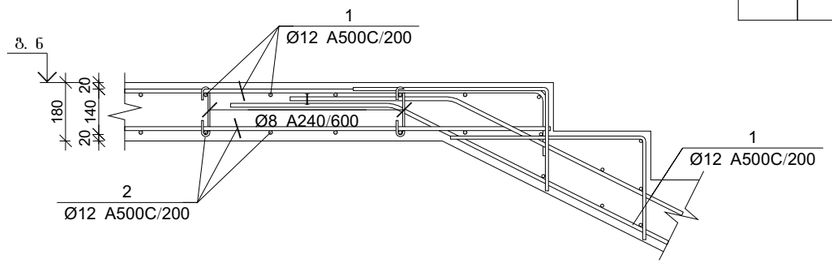

ფილის არმირების კვეთი კიბესთან

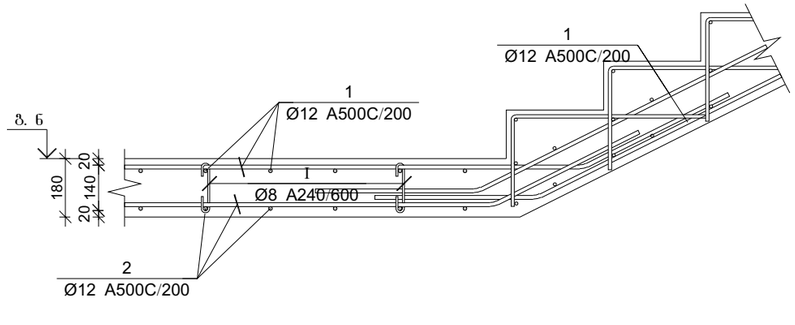

პოზ.	Ø [მმ.]	ესკიზი [მმ.]	სიგრძე [მმ.]
I	Ø8	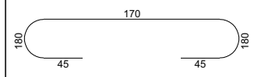	260
II	Ø12		1260
III	Ø12	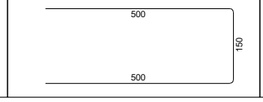	1150

გაღახურვის ფილის და რიგელების სპეციფიკაცია +99.300 ნიშნულზე

არმატურის სპეციფიკაცია					არმატურის ამოკრეფა					ბეტონი B 25
პოზ. №	Ø	L მმ.	n ცალი	Ln მ.	Ø	∑ Ln მ.	პარამეტრის წონა კგ.	წონა კგ. A240	წონა კგ. A500C	V; მ³
1	2	3	4	5	6	7	8	9	10	11
1	12 A500C	-	-	16675.00	8 A240	1000.50	0.39	394.78		290.00
2	12 A500C	-	-	15950.00	12 A500C	34626.00	0.89		30741.52	
3	25 A500C	-	-	15950.00	22 A500C	15950.00	2.98		47595.58	
4	22 A500C	-	-	15950.00	25 A500C	1049.04	3.85		4042.35	
I	8 A240	260	4035	1049.04						
II	12 A500C	1150	870	1000.50						
II	12 A500C	1150	870	1000.50			∑	394.78	82379.45	290.00
						n= 1		394.78	82379.45	290.00
									285.43	კგ/მ³

პროექტის დასახელება

მრავალბინიანი მრავალსართულიანი 2 ბლოკისაგან შემდგარი საცხოვრებელი სახლი

პროექტის მისამართი

ქ. თბილისი , ფერღობი ნუცუბიძე II მიკრორაიონი , I კვარტალი კორპუსი №7-ის მიღებარედ (ს/კ 01.14.01.007.399)

დამკვეთი

სტადია	თარიღი	განმარტება
	2023.02.02	

დაკვეთის №

CAD DWG ფაილი nucubidze konstruqciebi rev4.dwg

მთ. კონსტრუქტორი: ა. კორტავა

შესრულა: გ. ვაშაკიძე

შეამოწმა: ნ. ხუბულავა

საავტორო უფლებები

ნახაზის დასახელება

გაღახურვის ფილის და რიგელის არმირების კვეთები და სპეციფიკაცია +99.300 ნიშნულზე

კ-1.115

A3