სტრუქტურული დიზაინი

2024

WWW.TABAGARI.COM

კორპუსი N4

თბილისი, ლისის ტბის მიმდებარედ ს./კ.-01.14.16.008.073

სტრუქტურული დიზაინი

სამშენებლო დოკუმენტაცია - (სდ)

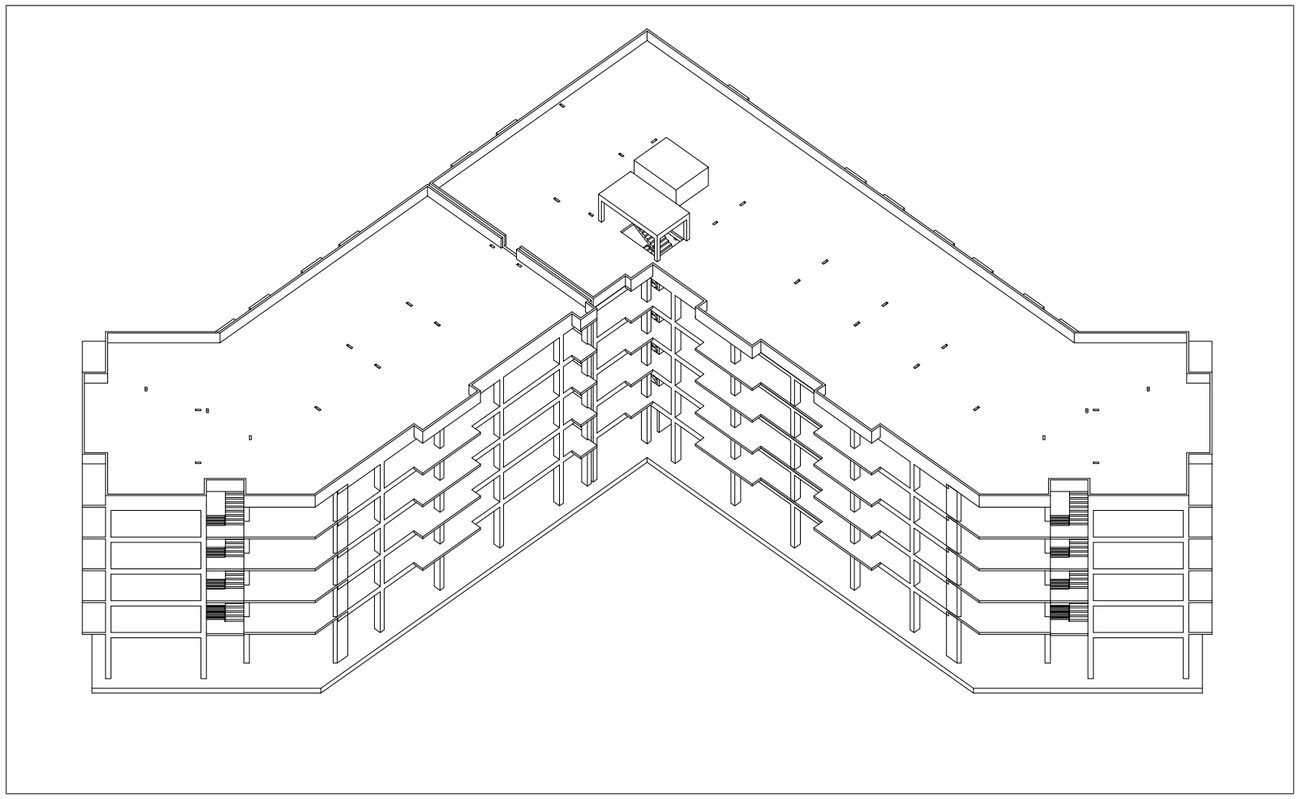

კონსტრუქტორი: გ. თაბაგარი

არქიტექტორი: ა. კორკოტაშვილი

დამკვეთი: შპს. "არქტური "

ბ.ა.

საკონტაქტო:

GT ENGINEERING

შ.პ.ს. „ჯითი ინჯინერინგი“

ს/კ 405679145

+995 598 54 22 96

INFO@TABAGARI.COM

2024

ნახაზების ჩამონათვალი								
ნახაზის დასახელება	კოდი	REVISION						
ჩამონათვალი	S-0001							
ტექნიკური მოთხოვნები	S-0002							
ინსტრუმენტების სია	S-0003							
ნიშნების ლეგენდა	S-0004							
სამშენებლო ნაგვის განთავსების სქემა	S-0005							
ტერიტორიის ორგანიზაციული სქემა	S-0006	--	--	--	--	--	--	--
ტექნიკური მოწყობილობების ტიპები	S-0011	--	--	--	--	--	--	--
ტექნიკური მოწყობილობების ტიპები	S-0012	--	--	--	--	--	--	--
ბაზისური	S-0013	--	--	--	--	--	--	--
ტექნიკური მოწყობილობების ტიპები (ვერტიკალური ტრანსპორტი)	S-0014	--	--	--	--	--	--	--
ტრანსპორტის და სამშენებლო ტექნიკის	S-0015	--	--	--	--	--	--	--
სამშენებლო ტექნიკა (ვერტიკალური ტრანსპორტი)	S-0016	--	--	--	--	--	--	--
სამშენებლო ტექნიკა (ბაზისი ტრანსპორტი)	S-0017	--	--	--	--	--	--	--
ტრანსპორტირების სქემა (ბაზისი)	S-0018	--	--	--	--	--	--	--
ტრანსპორტირების სქემა (ბაზისი)	S-0019	--	--	--	--	--	--	--
ვერტიკალური	S-0020	--	--	--	--	--	--	--
სამშენებლო ტექნიკა სატრანსპორტო -0.10 ნიშნული	S-1101	--	--	--	--	--	--	--
ტექნიკა სამშენებლო ნიშნული -0.10 ნიშნული (ვერტიკალური ტრან. X ღერძი.)	S-1102	--	--	--	--	--	--	--
ტექნიკა სამშენებლო ნიშნული -0.10 ნიშნული (ვერტიკალური ტრან. Y ღერძი.)	S-1103	--	--	--	--	--	--	--
ტექნიკა სამშენებლო ნიშნული -0.10 ნიშნული (ბაზისი ტრან. X ღერძი.)	S-1104	--	--	--	--	--	--	--
ტექნიკა სამშენებლო ნიშნული -0.10 ნიშნული (ბაზისი ტრან. Y ღერძი.)	S-1105	--	--	--	--	--	--	--
ტექნიკა 6.-ნა ბაზისი ნიშნულის ბაზისის	S-1106	--	--	--	--	--	--	--
ტექნიკა -0.10 ნიშნულის ბაზისის ტრანსპორტირების და ტრანსპორტირების	S-1107	--	--	--	--	--	--	--
ბაზისის ნიშნული 14.60 ნიშნული (ვერტიკალური ტრან. Y ღერძი.)	S-1108	--	--	--	--	--	--	--
ბაზისის ნიშნული 14.60 ნიშნული (ბაზისი ტრან. X ღერძი.)	S-1110	--	--	--	--	--	--	--
ბაზისის ნიშნული ტრანსპორტირების IV V VI	S-1111	--	--	--	--	--	--	--
ბაზისის ნიშნული ტრანსპორტირების IV V VI	S-1112	--	--	--	--	--	--	--
ბაზისის და ეტაპი	S-1113	--	--	--	--	--	--	--
სამშენებლო ტექნიკის ბაზისური ნიშნული	S-1114	--	--	--	--	--	--	--
ტექნიკა სატრანსპორტო ნიშნული 4.70 ნიშნული	S-2201	--	--	--	--	--	--	--
ტექნიკა ნიშნული ნიშნული ნიშნული (ვერტიკალური ტრან. X ღერძი.)	S-2202	--	--	--	--	--	--	--
ტექნიკა ნიშნული ნიშნული ნიშნული (ვერტიკალური ტრან. Y ღერძი.)	S-2203	--	--	--	--	--	--	--
ტექნიკა ნიშნული ნიშნული ნიშნული (ბაზისი ტრან. X ღერძი.)	S-2204	--	--	--	--	--	--	--
ტექნიკა ნიშნული ნიშნული ნიშნული (ბაზისი ტრან. Y ღერძი.)	S-2205	--	--	--	--	--	--	--
ტექნიკა სატრანსპორტო ნიშნული 8.00 ნიშნული	S-2301	--	--	--	--	--	--	--
ტექნიკა ნიშნული ნიშნული ნიშნული (ვერტიკალური ტრან. X ღერძი.)	S-2302	--	--	--	--	--	--	--
ტექნიკა ნიშნული ნიშნული ნიშნული (ვერტიკალური ტრან. Y ღერძი.)	S-2303	--	--	--	--	--	--	--
ტექნიკა ნიშნული ნიშნული ნიშნული (ბაზისი ტრან. Y ღერძი.)	S-2305	--	--	--	--	--	--	--
ტექნიკა სატრანსპორტო ნიშნული 11.30 ნიშნული	S-2401	--	--	--	--	--	--	--
ტექნიკა ნიშნული ნიშნული ნიშნული 11.30 ნიშნული (ვერტიკალური ტრან. X ღერძი.)	S-2402	--	--	--	--	--	--	--
ტექნიკა ნიშნული ნიშნული ნიშნული 11.30 ნიშნული (ვერტიკალური ტრან. Y ღერძი.)	S-2403	--	--	--	--	--	--	--
ტექნიკა ნიშნული ნიშნული ნიშნული 11.30 ნიშნული (ბაზისი ტრან. X ღერძი.)	S-2404	--	--	--	--	--	--	--
ტექნიკა ნიშნული ნიშნული ნიშნული 11.30 ნიშნული (ბაზისი ტრან. Y ღერძი.)	S-2405	--	--	--	--	--	--	--
ტექნიკა სატრანსპორტო ნიშნული 14.60 ნიშნული	S-2501	--	--	--	--	--	--	--
ტექნიკა ნიშნული ნიშნული ნიშნული 14.60 ნიშნული (ვერტიკალური ტრან. X ღერძი.)	S-2502	--	--	--	--	--	--	--
ტექნიკა ნიშნული ნიშნული ნიშნული 14.60 ნიშნული (ვერტიკალური ტრან. Y ღერძი.)	S-2503	--	--	--	--	--	--	--
ტექნიკა ნიშნული ნიშნული ნიშნული 14.60 ნიშნული (ბაზისი ტრან. X ღერძი.)	S-2504	--	--	--	--	--	--	--
ტექნიკა ნიშნული ნიშნული ნიშნული 14.60 ნიშნული (ბაზისი ტრან. Y ღერძი.)	S-2505	--	--	--	--	--	--	--
ტექნიკა სატრანსპორტო ნიშნული 17.90 ნიშნული	S-2601	--	--	--	--	--	--	--
ტექნიკა ნიშნული ნიშნული ნიშნული 20.60 ნიშნული (ვერტიკალური ტრან. X ღერძი.)	S-2602	--	--	--	--	--	--	--
ტექნიკა ნიშნული ნიშნული ნიშნული 20.60 ნიშნული (ვერტიკალური ტრან. Y ღერძი.)	S-2603	--	--	--	--	--	--	--
ტექნიკა ნიშნული ნიშნული ნიშნული 20.60 ნიშნული (ბაზისი ტრან. X ღერძი.)	S-2604	--	--	--	--	--	--	--
ტექნიკა ნიშნული ნიშნული ნიშნული 20.60 ნიშნული (ბაზისი ტრან. Y ღერძი.)	S-2605	--	--	--	--	--	--	--
ბაზისის ტექნიკა	S-2801	--	--	--	--	--	--	--
ბაზისური ტექნიკის სატრანსპორტო ნიშნული	S-2901	--	--	--	--	--	--	--
ბაზისის ნიშნული -0.10 ნიშნული	S-3101	--	--	--	--	--	--	--
ბაზისის ნიშნული ნიშნული 4.70 ნიშნული	S-3301	--	--	--	--	--	--	--
ბაზისის ნიშნული ნიშნული ნიშნული 8.00 ნიშნული	S-3401	--	--	--	--	--	--	--
ბაზისის ნიშნული ნიშნული ნიშნული 11.30 ნიშნული	S-3501	--	--	--	--	--	--	--
ბაზისის ნიშნული ნიშნული ნიშნული 14.60 ნიშნული	S-3601	--	--	--	--	--	--	--
ბაზისის ნიშნული ნიშნული ნიშნული 17.90 ნიშნული	S-3701	--	--	--	--	--	--	--
ბაზისის ტექნიკის ტრანსპორტირების ნიშნული	S-3801	--	--	--	--	--	--	--
ზ.ს.-1 2 3	S-3802	--	--	--	--	--	--	--
ზ.ს.-3; 4	S-3803	--	--	--	--	--	--	--
ზ.ს.-4; 5	S-3804	--	--	--	--	--	--	--
ზ.ს.-6;7;8	S-3805	--	--	--	--	--	--	--
ზ.ს.-9; 10; 11; 12	S-3807	--	--	--	--	--	--	--
ბაზისის ნიშნული ბაზისის ნიშნული	S-3808	--	--	--	--	--	--	--
ტრანსპორტირების ბაზისის ნიშნული ნიშნული; ეტაპი	S-3809	--	--	--	--	--	--	--
ტრანსპორტირების ბაზისის ნიშნული ნიშნულის	S-3901	--	--	--	--	--	--	--
ტექნიკა ნიშნული ნიშნული ნიშნული -0.10 ნიშნული	S-3901	--	--	--	--	--	--	--
ტექნიკა ნიშნული ნიშნული ნიშნული 4.70 ნიშნული	S-3903	--	--	--	--	--	--	--
ტექნიკა ნიშნული ნიშნული ნიშნული 8.00 ნიშნული	S-3904	--	--	--	--	--	--	--
ტექნიკა ნიშნული ნიშნული ნიშნული 11.30 ნიშნული	S-3905	--	--	--	--	--	--	--
ტექნიკა ნიშნული ნიშნული ნიშნული 14.60 ნიშნული	S-3906	--	--	--	--	--	--	--
ტექნიკა ნიშნული ნიშნული ნიშნული 17.90 ნიშნული	S-3907	--	--	--	--	--	--	--
ბ.ს.-1; 2; 3	S-3908	--	--	--	--	--	--	--
ბ.ს.-4; 5; 6	S-3909	--	--	--	--	--	--	--
ბ.ს.-7; 8	S-3910	--	--	--	--	--	--	--
ტრანსპორტირების ტექნიკის ბაზისური ნიშნულის	S-3911	--	--	--	--	--	--	--
ტრანსპორტირების ტექნიკის ბაზისური ნიშნულის	S-3912	--	--	--	--	--	--	--

No	Date	Revision	Issued by

ნახატის ნომერი
KEY PLAN

ობიექტის დასახელება
ADDRESS

ტექნიკა, ტრანსპორტირების ნიშნული

პროექტის ავტორი
CADASTRAL CODE	01.14.16.008.073
პროექტის ხელმძღვანელი
PROJECT	ეტაპი N4
ნახატის
DRWG.	ბაზისის ტექნიკა

პროექტის ხელმძღვანელი:
LEAD STRUCTURAL ENGINEER:	პროექტის ავტორი:
ISSUED BY:
ფაილის სახელი:
FILE	S_0001_LIST
OF DWG
ფორმატი
PAPER SIZE	A3
მასშტაბი
SCALE	
ნახატის No
DRWG. No	S-0001
რედაქცია
REVISION	00
სტატუსი
STATUS	UC

შპს ხაბაგარი
ხაბაგარი
ტექნიკური ინჟინერინგი
+995 595 64 00 00
www.arqturi.ge
info@tabagari.com
GT ENGINEERING
ქ.ბათუმი, აბაშიძის 16
ქ.ბ.ს. „ბათუმის ტექნიკური უნივერსიტეტის“ სტუდენტი

26.08.2024

26.08.2024

Ведомость ссылочных документов								
Обозначение документа	Лист	R	E V I S I O N					
Спецификация оборудования, изделий и материалов. Раздел: Отопление, вентиляция и кондиционирование воздуха	S-9002							
Общие данные по отоплению, вентиляции и кондиционированию воздуха. Начало.	S-9001							
Отопление и вентиляция	S-5301	--	--	--	--	--	--	--
Отопление. Насосная станция II; III	S-5202	--	--	--	--	--	--	--
Отопление. Насосная станция IV; Зимний	S-5203	--	--	--	--	--	--	--
Отопление. Насосная станция I; Фонтан 1-1	S-5201	--	--	--	--	--	--	--
Отопление. Фонтан C-C	S-5105	--	--	--	--	--	--	--
Отопление. Фонтан A-A и B-B	S-5104	--	--	--	--	--	--	--
N3 Отопление. Водовод	S-5103	--	--	--	--	--	--	--
N2 Отопление. Водовод	S-5102	--	--	--	--	--	--	--
N1 Отопление. Водовод	S-5101	--	--	--	--	--	--	--
Фонтанный комплекс. Цветомузыкальное оборудование	S-4907	--	--	--	--	--	--	--
Фонтанный комплекс. Архитектурно-декоративная подсветка. Электрическая часть	S-4906	--	--	--	--	--	--	--
Дождевая фонтанная система	S-4905	--	--	--	--	--	--	--
Отопление и вентиляция помещения насосной станции водоснабжения и канализации	S-4904	--	--	--	--	--	--	--
Отопление и вентиляция помещения насосной станции водоснабжения и канализации	S-4902	--	--	--	--	--	--	--
Фонтанный комплекс. Отопление 20.60 Водовод	S-4801	--	--	--	--	--	--	--
Фонтанный комплекс. Отопление. Водовод 17.90 Водовод	S-4701	--	--	--	--	--	--	--
Фонтанный комплекс. Отопление. Водовод 14.60 Водовод	S-4601	--	--	--	--	--	--	--
Фонтанный комплекс. Отопление. Водовод 11.30 Водовод	S-4501	--	--	--	--	--	--	--
Фонтанный комплекс. Отопление. Водовод 8.00 Водовод	S-4401	--	--	--	--	--	--	--
Фонтанный комплекс. Отопление. Водовод 4.70 Водовод	S-4301	--	--	--	--	--	--	--

Issued by

No	Date	Revision

Фонтанный комплекс. Водовод
KEY PLAN

Заказчик:
NOTE:

Водоканал Санкт-Петербург
ADDRESS
Фонтанная наб., 56, Санкт-Петербург, 191186

Объект капитального строительства
CADASTRAL CODE
01.14.16.008.0073

Фонтанный комплекс на Исаакиевской площади
PROJECT

Стадия
Фонтанный комплекс
DRWG.

Водовод
DRWG. NO

S-0002

ГИП	
LEAD STRUCTURAL ENGINEER:	
Гл. инженер проекта	
ISSUED BY:	
APPROVED BY:	
FILE	S_0001_LIST
OF DWG_2	
PAPER SIZE	A3
SCALE	
REVISION	00
STATUS	ЦК



Водоканал Санкт-Петербург
STRUCTURAL ENGINEER
+995 598 54 22 96
info@tabagari.com
GT ENGINEERING
Г.о. Тбилиси, Сабурталинский район, ул. Ираклия II, 1
www.arqturi.ge
+995 595 64 00 00

1 ზოგადი

1.1 ობ. მისამართი - თბილისი, ლისის ტბის მიმდებარედ

1.2 საკადასტრო კოდი - 01.14.16.008.073

1.3 დამკვეთი - შპს. "არქტური "

1.4 არქიტექტურული ნაწილი - ა. კორკოტაშვილი

1.5 საინჟინრო გეოლოგია - შპს "გეოინჟკომპლექსი"

1.6 შენობა-ნაგებობის კლასი (#255_31/05/2019) - IV

2 დაფუძნების პირობები, ქვაბული

2.1 საძირკვლის ქვეშ მოსაწყობი ფუძე

საძირკვლის ქვეშ ბეტონის მომზადების მოწყობამდე საჭიროა დაიყაროს ბალასტი (რეკომენდებულია მდინარის ხვინჭა), საერთო სიმაღლე დაბუსტეს ადგილზე. ხელოვნური ფუძე (ბალატსი) დაიყაროს 20-25 სმ სისქის შრეებად და თითოეული ფენა დაიტკეპნოს ხელოვნური ფუძის მახასიათებლები უნდა იყოს:

- გამკვრივების კოეფიციენტი K=95-98 %,
- პირობითი საანგარიშო წინაღობა არანაკლებ R_0=3.0 კგძ/სმ²;
- სიმკვრივე ρ= 2.0 გრ/სმ³;
- დეფორმაციის მოდული E=400 კგძ/სმ²;
- შინაბანი ხახუნის კუთხე φ=30.5°;
- ხვედრითი შეჭიდულობა C=0.02 კგძ/სმ²;

2.2 ქვაბული

ქვაბულის გვერდების დამუშავება მოხდეს გრუნტების ბუნებრივი ქანობის კუთხით.

3 საინჟინრო გეოლოგია

3.1 საძირკვლის ფუძედ მიჩნეული გრუნტის მახასიათებლები:

- დასახელება - თიხა ძნელპლასტიკური კონსისტენციის, ფენა-2, სგე- II;
- სიმკვრივე ρ= 1.91 გრ/სმ³;
- საანგარიშო წინაღობა R_0=150 კპა (1.50 კგძ/სმ²);
- დეფორმაციის მოდული E=24 მპა (240 კგძ/სმ²);
- შიგა ხახუნის კუთხე φ=12°;
- კუთრი შეჭიდულობა C=36 კპა (0.36 კგძ/სმ²);
- პუასონის კოეფიციენტი μ=0.42

3.2 გრუნტის წყალი

აღნიშნულ ტერიტორიაზე გამოვლენილი არის გრუნტის წყლები, რომლებიც ვლინდებიან საძირკვლის ფილის საპროექტო ნიშნულთან ახლოს, აქედან გამომდინარე, საჭიროების შემთხვევაში დამუშავდეს პროექტი, რომელიც მოიცავს სამშენებლო ტერიტორიის გარშემო საერთო სადრენაჟე სისტემის მოწყობას (იხ. საინჟინრო ნახაზები). აღნიშნული სისტემა აუცილებელია მოეწყოს მიწის სამუშაოების დაწყებამდე.

3.3 საყურადღებო მოთხოვნები საინჟინრო გეოლოგიური დასკვნიდან

მშენებლობისთვის გამოყოფილ უბანზე და მის ირგვლივ არ აღინიშნება საშიში გეოლოგიური პროცესები და მათი ჩასახვა არც მომავალშია მოსალოდნელი, იგი იმყოფება დამაკმაყოფილებელ საინჟინრო-გეოლოგიურ პირობებში;

4 მასალები

4.1 მასალის ანტიკოროზიული და ხანძარსაწინააღმდეგო დაცვა

შესრულდეს ნორმების СНиП 2.01.02-85* და СНиП 2.03.11-85 მოთხოვნების შესაბამისად;

4.2 ბეტონი

შენობის მზიდ კონსტრუქციებში გამოყენებულია ბეტონი კლასით - C20/25 (EN 206-1:2000) ან B25 (ГОСТ 25192 - 2012) - კუბური სიმტკიცის მინიმალური მახასიათებელი კუმშვაზე - fck = 25 მპა საძირკვლის ქვეშ გამოყენებულია ბეტონის მომზადება C12/15 (EN206-1:2000) ან B15 (ГОСТ 25192 - 2012) - კუბური სიმტკიცის მინიმალური მახასიათებელი კუმშვაზე - fck = 15 მპა

4.3 არმატურა

შენობის რკ.ბეტონის ელემენტებში გამოყენებულია არმატურა კლასით - B500C (BS EN 10080) ან A500C; A240C. (ДСТУ 3760-98); (საანგ. წინაღობა გაჭიმვაზე R_s=500 მპა)

4.4 საკედლე და სატიხრე მასალა

შენობის კონტურზე კედლების შევსება მოხდება მსუბუქი სამშენებლო ბლოკებით მარკით არანაკლებ M 50-ისა, მოცულობითი წონით არაუმეტეს 1200 კგ./მ³. ქვიშა-ცემენტის ხსნარზე, მარკით არანაკლებ M 50-ისა; წყობის ღერძულ გაჭიმვაზე დროებითი წინაღობის (ნორმალური შეჭიდულობის) სიდიდე უნდა იყოს არანაკლებ 1.2კგ.ძ/სმ²-სა

4.5 ჰიდროიზოლაცია

შენობის ის ნაწილები, რომლებიც შეხებაში არის გრუნტთან დაიფაროს ჰიდროსაიზოლაციო შრით, (ჰიდროიზოლაციის ტიპი განისაზღვროს დამკვეთთან შეთანხმებით);

4.6 სამშენებლო მასალების ხარისხის კონტროლი:

4.6.1 სამშენებლო მოედანზე აუცილებელია განხორციელდეს სამშენებლო მასალების სისტემატური კონტროლი. მშენებლობაზე შემოზიდულ მასალებს თან უნდა ახლდეს მწარმოებლის ხარისხის დამადასტურებელი დოკუმენტი (პასპორტი) რომელშიც მითითებული იქნება ტექნიკური მახასიათებლები, მაგ: მასალის სიმტკიცის ზღვარი, ყინვამედეგობის მაჩვენებელი და სხვა.

4.6.2 ბეტონის სამუშაოების წარმოებისას მშრალი და ცხელი კლიმატის პირობებში +25°C-ზე მეტი ჰაერის ტემპერატურისა და 50%-ზე ნაკლები ფარდობითი ტენიანობისას გამოყენებულ იქნას ცემენტები, რომელთა სამარკო სიმტკიცე არანაკლებ 20%-ით სჭარბობს ბეტონის საპროექტო მარკას.

4.6.3 ზამთრის პირობებში ბეტონის სამუშაოების წარმოებისას მხედველობაში იქნას მიღებული ბეტონის გაყინვისაგან დაცვის საჭირო ღონისძიებები.

4.6.4 ახლადჩაწყობილი ბეტონი დაცული უნდა იქნას მექანიკური დაზიანებისგან (და/ან ზემოქმედებისგან), მზის სხივების პირდაპირი მოხვედრისგან, ყინვისგან, ქარისგან. პროექტში მითითებული სიმტკიცის 75%-ის მიღწევამდე ბეტონის სტრუქტურა ადვილად ზიანდება, აქედან გამომდინარე აღნიშნული სიმტკიცის მიღწევამდე აუცილებელია მკაცრად დაცული იქნას ტემპერატურის და ტენიანობის რეჟიმი;

5 კლიმატოლოგია

ჩაყინვის სიღრმე	-	h = 0.00 მ	(Ინ 01.05-08);
ქარი (ნორმატიული)	-	W_0 = 0.85 კპა	(Ინ 1.0508);
თოვლი (ნორმატიული)	-	q = 0.50 კპა	(Ინ 01.0508);

6 სეისმურობა

საქართველოს ტერიტორიის სეისმური საშიშროების რუქის მიხედვით სამშენებლო მოედანი იმყოფება 8 ბ. სეისმურ ზონაში (სკალა MSK64), ჰორიზონტალური აჩქარება - 0.17 (სეისმურობის კოეფიციენტი);

7 მათ. მოდელირება (გაანგარიშება)

მათემატიკური მოდელირება შესრულებულია «Lira - САПР 2013» (ვერსია R3) პროგრამული კომპლექსის მეშვეობით, სასრული ელემენტების მეთოდის საფუძველზე. შენობის საანგარიშო მოდელი შედგენილია არქიტექტურული ნახაზების მიხედვით.

8 შენობის აღწერილობა

პირობითი საპროექტო ნიშნული 0.00 - (არის პირველი სართულის იატაკის დონე) შესაბამება აბსოლუტურ ნიშნულს 627.55

კონსტრუქციული სქემა - შენობა წარმოადგენს ხისტკვანძებიან მონოლითური რკ.ბეტონის კარკასულ სისტემას ;

სართულიანობა - 5 მიწისზედა სართ.;

სარდაფი (ავტომსადგომი) - არ გააჩნია.;

შენობის მიახლოებითი გაბარიტული ზომები - 79,10X45,70 მ. (ღერძებში), გეგმაში რთული მოხაზულობის;

საძირკველი - მონოლითური რკ.ბეტონის ფილა,სისქით 0,50 (h) მ.

სართულშუა გადახურვის ფილა - სისქით 20 სმ.

რიგელები - 40X55(h)სმ.

სვეტები - 40X60 სმ., 40X40

კიბე - მონოლითური რკ.ბეტონის;

მონოლითური რკ.ბეტონის კედლები - სისქით 20 სმ.;

სახურავი - ე.წ. ბრტყელი გადახურვა;

პარაპეტი - მონ. რკ.ბეტონის, სისქით 15 სმ.;

9 შენიშვნები

9.1 საძირკვლის ფუძე აუცილებელია მიიღოს ინჟ. გეოლოგმა.

9.2 შენობის ღერძების დაკვალვა განხორციელდეს არქიტექტურული ნახაზების შესაბამისად;

9.3 ნახაზებში აღმოჩენილი შეუსაბამობის, არქიტექტურულ ნახაზებთან შეუსაბამობის და/ან საინჟინრო-გეოლოგიური ნაწილის ადგილზე არსებულ სიტუაციასთან შეუსაბამობის შემთხვევაში - აუცილებლად ეცნობოს პროექტის ავტორს;

10 რეკომენდაციები მშენებლობის წარმოებისთვის

10.1 მიწის სამუშაოთა წარმოებისას დაცული უნდა იყოს СНиП 3.02.01-87 ЗЕМЛЯНЫЕ СООРУЖЕНИЯ,ОСНОВАНИЯ И ФУНДАМЕНТЫ 10.1÷10.5 პუნქტების მოთხოვნები;

10.2 სამშენებლო სამუშაოების დაწყებამდე, გრუნტის გეოლოგიური მდგომარეობის შესახებ დეტალური ინფორმაციის მისაღებად სამშენებლო სამუშაოების შემსრულებელი აუცილებლად უნდა გაეცნოს გეოლოგიურ დასკვნას.

10.3 სამშენებლო უბანზე გრუნტის წყლებთან შეხებაში მყოფი მიწისქვეშა კონსტრუქციებისათვის, კერძოდ პერიმეტრის მონოლითური კედლებისათვის და პილონებისთვის, თუ არ იქნება გამოყენებული სპეციალური დამცავი (საიზოლაციო) მასალები, მაშინ ზემოთ აღნიშნული კონსტრუქციული ელემენტებისათვის გამოყენებული უნდა იქნას სულფატმდგრად ცემენტებზე დამზადებული ბეტონები. (სულფატმდგრადი სტანდარტი 22266-76 ცემენტების გამოყენებით W_6 მარკის წყალშეუღწევადი ბეტონი)

10.4 არმატურების მოღუნვა განხორციელდეს ცივად, გაცხელების გარეშე;

10.5 რკ.ბეტონის კონსტრუქციებს (ფილები,რიგელები) მიეცეს სამშენებლო აწევა „შუშხი მალის“ 1/250;

10.6 თუ სადმე ბლოკის წყობის სიმაღლის და სიგანის ფარდობა (H/W) აღემატება 12-ს აუცილებელია შუალედური რკ.ბეტონის სარტყელის მოწყობა;

10.7 ბეტონირების დონე (ცივი ნაკერი) ბეტონირებამდე გაიწმინდოს (მოიხსნას 5 მმ-იანი ფენა (ბეტონის წვენი)) და მოირეცხოს წყლის ჭავლით.

10.8 მშენებლობისას, თუ სამშენებლო მასალის განთავსება ხდება სახურავის ან გადახურვის კონსტრუქციებზე, მათმა დატვირთვამ არ უნდა გადააჭარბოს კვადრატულ მეტრზე პროექტით გათვალისწინებულ დროებით დატვირთვებს. იმ ადგილებში სადაც კონსტრუქცია ვერ უზრუნველყოფს დამატებითი დატვირთვის ზიდვას, მოწყობილი უნდა იქნას დროებითი დგარების და/ან სამაგრები.

10.9 სამშენებლო-სამონტაჟო სამუშაოები წარმართულ უნდა იქნას საქართველოს ტერიტორიაზე მოქმედი და ამ განმარტებითი ბარათით განსაზღვრულ ნორმებთან სრულ შესაბამისობაში.

11 უსაფრთხოება

მშენებლობის პროცესი წარიმართოს საქართველოს ორგანული კანონის შრომის უსაფრთხოების შესახებ (#4283-IIს_29/09/2020) მოთხოვნების შესაბამისად და მკაცრად იქნას დაცული უსაფრთხოების წესები.

12 გამოყენებული ლიტერატურა

- (Ინ 01.01-09) - სეისმომედეგი მშენებლობა
- (Ინ 03.01-09) - ბეტონისა და რკინაბეტონის კონსტრუქციები
- (Ინ 02.01-08) - შენობების და ნაგებობების ფუძეები
- (Ინ 01.05-08) - სამშენებლო კლიმატოლოგია
- СНиП 2.01.07-85* _ Нагрузки и воздействия

შენიშვნა:
NOTE:

No	Date	Revision	Issued by

სიტუაციური სქემა
KEY PLAN

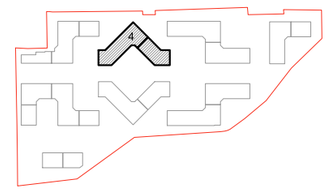

მისამართი ADDRESS	თბილისი, ლისის ტბის მიმდებარედ
საკადასტრო კოდი CADASTRAL CODE	01.14.16.008.073
პროექტი PROJECT	კორპუსი N4
ნახაზი DRWG.	განმარტებითი ბარათი

დამკვეთი
შ.პ.ს. „არქტური“
www.arqturi.ge
+995 595 64 00 00

კონსტრუქტორი: STRUCTURAL ENGINEER
GT ENGINEERING
+995 598 54 22 96
info@tabagari.com
შ.პ.ს. „ჯითი ინჟინერინგი“

მთავარი კონსტრუქტორი: LEAD STRUCTURAL ENGINEER: გ. თაბაგარი	შესრულა: ISSUED BY:	შეამოწმა APPROVED BY:
	ფაილი FILE S_0002_EXPL.NOTE	პროექტის №: PROJECT No 49A24
	ფორმატი PAPER SIZE A3	მასშტაბი SCALE
ნახ.კოდი DRWG. No S-0003	კორექტ. REVISION 00	სტადია STATUS სდ

26.08.2024

პირობითი აღნიშვნები:
General Legend:

- არსებული კონსტრუქცია
- Existing Wall

- დასაშლელი კონსტრუქცია
- Demolition Wall

- კვეთი ბეტონის ელემენტზე
- Section on concrete element

- კვეთი რკ.ბ. ელემენტზე
- Section on r.c. element

- მონოლითური რკ.ბეტონის ელემენტი (კონსტრუქცია)
- Monolitic r.c. element (Structural)

- ბლოკის წყობა
- Block Masonry

- აგურის წყობა
- Brick Masonry

- ბეტონის მომზადება
- Concrete Preparation

- ქვიშა
- SAND

- ხრეში
- Ballast

- ღორღი
- Gravel

- გრუნტი
- Soil

- ჰიდროიზოლაცია
- Waterproofing

- პოლიეთილენის ფენა
- Polyethylene layer

- ქვაბულის ფერდი
- Trench side

- დაბეტონების დონე
- Pouring Level

- შავი ლაქა.(ფილაზე დატანილი კვეთის აღნიშვნა)

415.60
422.25
- წითელი ნიშნული
- Red Level
- შავი ნიშნული
- Black Level

30(50)
- კვეთში ეს აღნიშვნა მუთითებს, რომ ურთიერთგადამკვეთ რიგელებს აქვთ სხვადასხვა სისქის (ბეტონის) დამცავი ზონა
- This legend in section mentions that beams have diffenrent concrete coat thickness

A ST-0000
- ჭრილი ან კვეთის დასახელება
- Section Name
- ფურცლის ნომერი
- Sheet Number

T/O 3.30 m
beam 400 x 500 mm
- რიგელის თავის კონსტრ. ნიშნული
- რიგელის კვეთი (b X h mm)

T/O SSL = 3.30
h = 250 mm;
- ფილის კონსტრუქციული ნიშნული
- ფილი სისქე

- ფილაში და მონ. კედელში ღიობი

W = 1200
H = 2700
O = 900
- ღიობის სიგანე
- ღიობის სიმაღლე
- მანძილი ფილიდან ღიობამდე

I ST-0000
- კვანძი (დეტალი)

I ST-0000
- ფრაგმენტი

აბრივიატურა
List of Abbreviations

C.O.S.	- დაიჭრას ადგილზე - Cut on Site
V.S.	- დაზუსტდეს ადგილზე - Verify on Site
C.	- მონოლითური სვეტი - Column
BM.	- მონოლითური რიგელი - Reinforced Concrete Beam
SH.W.	- სიხისტის დიაფრაგმა - Shear wall
R.C.W.	- მონოლითური კედელი - Reinforced Concrete wall
G.B.	- რანდკოჭი (ან როსტვერკის კოჭი) - Ground Beam
P.	- ხიმინჯი - Pile
S.F.	- წერტილოვანი საძირკველი - Spread Footing
C.F.	- ლენტური საძირკველი - Continuous Footing
B.S.C.	- არმატურის მოც. კარკასი - Bar Space Cage
P.R.C.	- ხიმინჯის კარკასი - Pile Reinforcement Cage
C.R.	- კარკასი (სიბრტყითი) - Cage of Reinforcement
MESH	- არმატურის ბადე - Rebar Mesh
U.	- პარაპეტი - Upstand
ST.C.	- ლითონის სვეტი - Steel Column
ST.G.	- ლითონის მთავარი კოჭი - Steel Girder
ST.B.	- ლითონის კოჭი - Steel Beam
ST.T.	- ლითონის წამწე - Steel Truss
ST.V.B.	- ლითონის ვერტიკალური კავშირი - Steel Vertical Bracing
ST.H.B.	- ლითონის ჰორიზონტალური კავშირი - Steel Horizontal Bracing
C.B.	- შედგენილი კოჭი - Composite Beam
E.P.	- ჩასატანებელი დეტალი - Embedded Part

არმატურის აღნიშვნა:
Rebar Marking:

ღეროების განაწილების მანძილი
Rebar Distribution Distance
ღეროების ბიჯი
Rebar Step
ბიჯების რაოდენობა
Steps Quantity

არმატურის ღეროების რაოდენობა
Rebar Quantity
დიამეტრი
Diameter
არმატურის კლასი
Rebar Class

9x200=1800 10 ∅12 A500C (25)
s.-200

პოზიცია
Position
ბიჯი
Step

სამშენებლო ფაზების აბრივიატურა
Construction phases abbreviations

სქემატური დიზაინი - (S.D.)
Schematic Design

დიზაინის განვითარების სტ. - (D.D.)
Design Development

სატენდერო დოკუმენტაცია - (T.D.)
Tender Documentation

სამშენებლო დოკუმენტაცია - (C.D.)
Construction Documents

მშენებლობის ფაზა (ზედამხედველობა) - (C.P.)
Construction Phase

შენიშვნა:
NOTE:

No	Date	Revision	Issued by

სიტუაციური სქემა
KEY PLAN

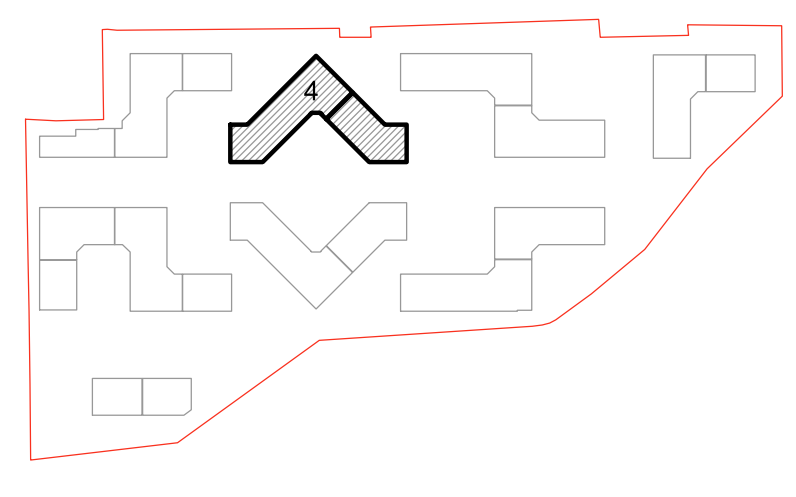

მისამართი
ADDRESS
თბილისი, ლისის ტბის მიმდებარედ

საკადასტრო კოდი
CADASTRAL CODE
01.14.16.008.073

პროექტი
PROJECT
კორპუსი N4

ნახაზი
DRWG.
პირობითი აღნიშვნები

დამკვეთი
შ.პ.ს. „არქთური"
www.arqturi.ge
+995 595 64 00 00

კონსტრუქტორი:
STRUCTURAL ENGINEER
+995 598 54 22 96
info@tabagari.com
GT ENGINEERING
შ.პ.ს. „ჯითი ინჟინირინგი"

მთავარი კონსტრუქტორი:
LEAD STRUCTURAL ENGINEER:
გ. ტაბაგარი

გამოსცა:
ISSUED BY:

დაამტკიცა:
APPROVED BY:

ფაილი
FILE
S_0003_LEGEND

პროექტის №:
PROJECT No
49A24

ფორმატი
PAPER SIZE
A3

მასშტაბი
SCALE

ნახ.კოდი
DRWG. No
S-0004

კორექტ.
REVISION
00

სტადია
STATUS
სდ

26.08.2024

რკ. ბეტონის მასალის საერთო ხარჯი

კონსტრუქციის დასახელება	არმატურის კლასი											მთლიანად არმატურა კგ.	ბეტონი კლასით მ³ B25	ბეტონი კლასით მ³ B15.0	შენიშვნა
	A240C (ДСТУ 3760-98)		A500C (ДСТУ 3760-98)												
	Ø 8	სულ:	Ø 8	Ø 10	Ø 12	Ø 16	Ø 18	Ø 20	Ø 22	Ø 25	სულ:				
საძირკველი			34	15632	40150	3950	7637	26140	29154	12576	135274	135274	917	186	
მონოლითური კედლები	271	271			10574						10574	10845	61		
ფილა			6438	142330							148767	148767	1800		
სვეტი			20203			12620	6439	9790	16224	647	65922	65922	308		
რიგელი	20794	20794				41219			17567	4082	62869	83663	508		
კიბეები				283	3718						4002	4002	38		
პარაპეტი			368	2157							2525	2525	44		
ჯამი ∑	**21065**	**21065**	**27043**	**160402**	**54443**	**57789**	**14076**	**35931**	**62944**	**17306**	**429933**	**450998**	**3676**	**186**	

შენიშვნა:
NOTE:

No	Date	Revision	Issued by

სიტუაციური სქემა
KEY PLAN

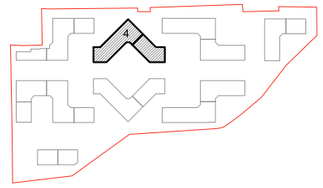

მისამართი
ADDRESS
თბილისი, ლისის ტბის მიმდებარედ

საკადასტრო კოდი
CADASTRAL CODE
01.14.16.008.073

პროექტი
PROJECT
კორპუსი N4

ნახაზი
DRWG.
მასალის ამოკრეფა

დამკვეთი
შ.პ.ს. „არქტური"
www.arqturi.ge
+995 595 64 00 00

კონსტრუქტორი:
STRUCTURAL ENGINEER
GT ENGINEERING
+995 598 54 22 96
info@tabagari.com
შ.პ.ს. „ჯითი ინჟინერინგი"

მთავარი კონსტრუქტორი:
LEAD STRUCTURAL ENGINEER:
გ. თაბაგარი

შესრულა:
ISSUED BY:

შეამოწმა
APPROVED BY:

ფაილი
FILE
S_0004_TOT.REB. SUM.TAB

პროექტის №:
PROJECT No
49A24

ფორმატი
PAPER SIZE
A3

მასშტაბი
SCALE

ნახ.კოდი
DRWG. No
S-0005

კორექტ.
REVISION
00

სტადია
STATUS
სდ

26.08.2024

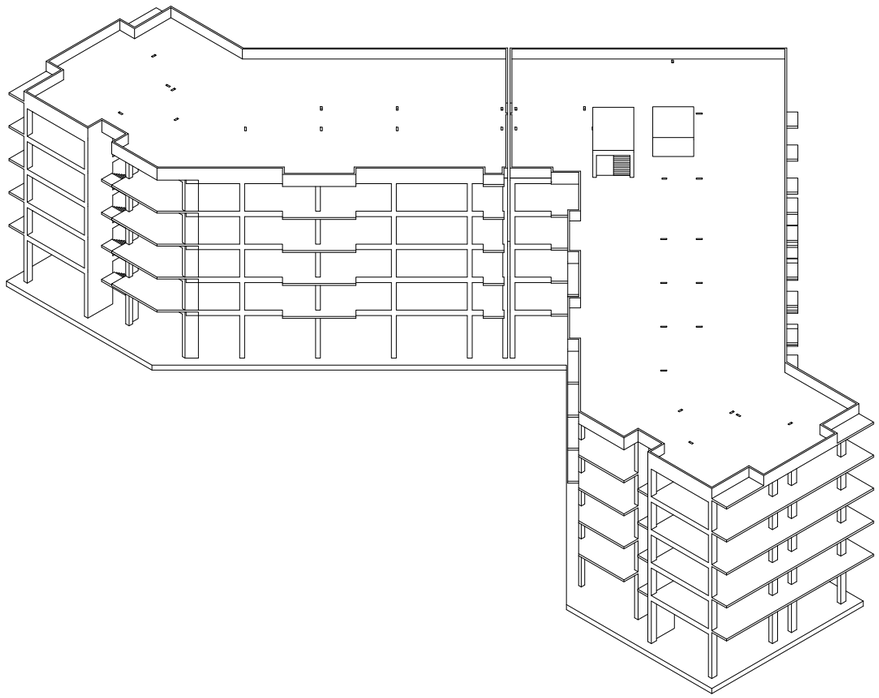

3D ხედები არის მხოლოდ საილუსტრაციოდ

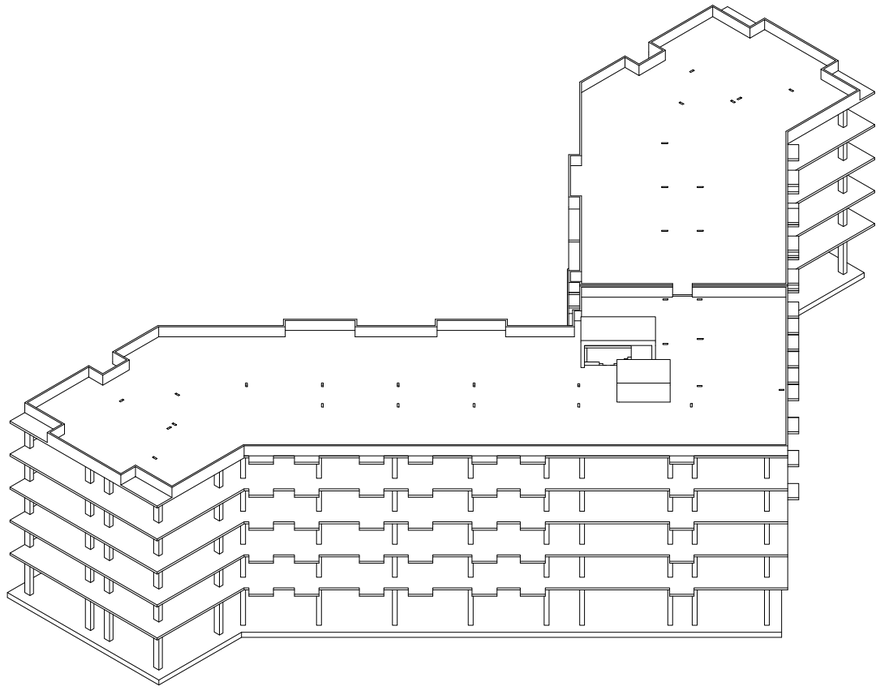

3D ხედები არის მხოლოდ საილუსტრაციოდ

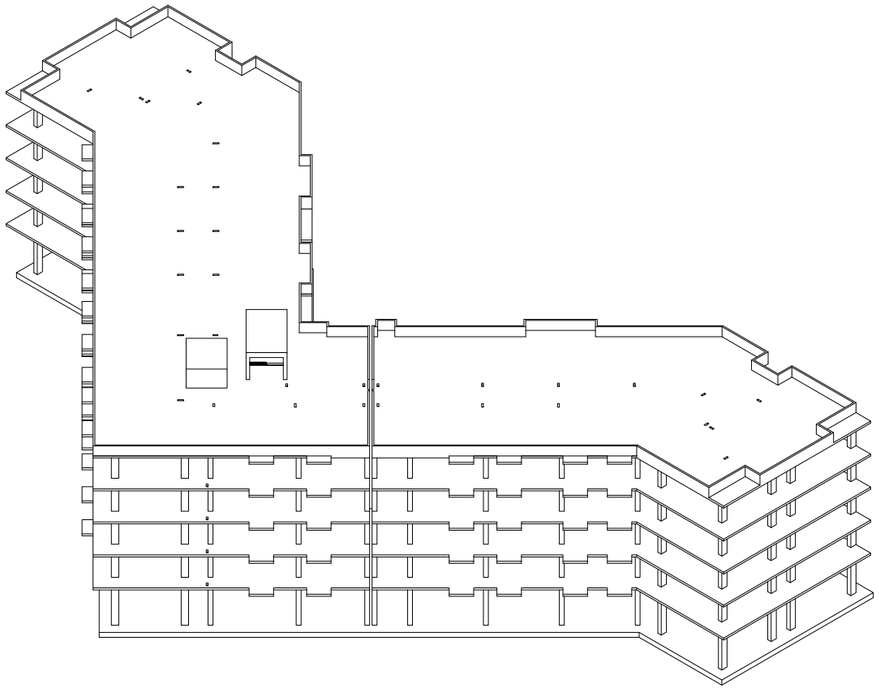

3D ხედები არის მხოლოდ საილუსტრაციოდ

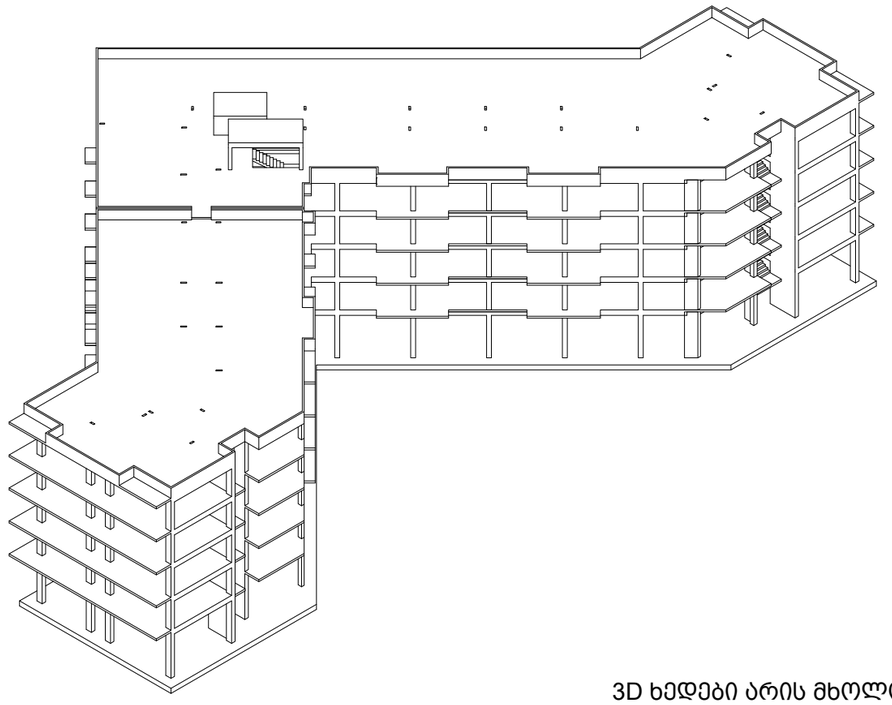

3D ხედები არის მხოლოდ საილუსტრაციოდ

შენიშვნა:
NOTE:

No	Date	Revision	Issued by
----	----	----	----
----	----	----	----
----	----	----	----
----	----	----	----
----	----	----	----

სიტუაციური სქემა
KEY PLAN

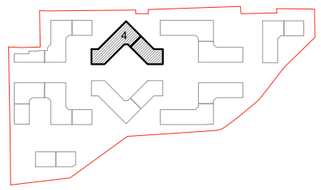

მისამართი
ADDRESS
თბილისი, ლისის ტბის მიმდებარედ

საკადასტრო კოდი
CADASTRAL CODE
01.14.16.008.073

პროექტი
PROJECT
კორპუსი N4

ნახაზი
DRWG.
სივრცული ხედები საილუსტრაციოდ

დამკვეთი
შ.პ.ს. „არქტური"
www.arqturi.ge
+995 595 64 00 00

კონსტრუქტორი:
STRUCTURAL ENGINEER
GT ENGINEERING
+995 598 54 22 96
info@tabagari.com
შ.პ.ს. „ჯითი ინჟინერინგი"

მთავარი კონსტრუქტორი: LEAD STRUCTURAL ENGINEER:	შესრულა: ISSUED BY:	შეამოწმა APPROVED BY:
გ. თაბაგარი	----	----
	ფაილი FILE: S_0005_3D MODEL VIEWS	პროექტის №: PROJECT No: 49A24
	ფორმატი PAPER SIZE: A3	მასშტაბი SCALE: ----

ნახ.კოდი DRWG. No	კორექტ. REVISION	სტადია STATUS
S-0006	----	სდ

26.08.2024

- სტატიკური მუდმივი;
- სტატიკური დროებითი ხანმოკლე;
- სეისმური X მიმართულება;
- სეისმური Y მიმართულება;
- სეისმური დიაგონალური 45° მიმართულება;
- სეისმური დიაგონალ. 135° მიმართულება;
- სეისმური Z მიმართულება;
- გათვალისწინებულია საკუთარი რხევების 15 ფორმა.
- სეისმური ზემოქმედების ანგარიშისას მასების მონაწილეობის ფაქტორი შეადგენს 90-95%;
- შენობის საკუთარი რხევის პერიოდები: T1=0.669 წმ. T2=0.93 წმ. T3=0.909 წმ.;
- საძირკვლის ძირზე საშუალო წნევა საანგარიშო დატვირთვათა ძირითადი შეხამებისას შეადგენს - 20 ტ/მ²;

მუდმივი:

საკუთარი წონა	---	კგ/მ^2
საძირკველი	400	კგ/მ^2
გადახურვის ფილები	400	კგ/მ^2
კიბის ბაქანი	100	კგ/მ^2
კიბის მარში	350	კგ/მ^2
პერიმეტრის ტიხრები	1200	კგ/მ^2

დროებითი ხანმოკლე:

გადახურვის ფილები	240	კგ/მ^2
აივანი	240	კგ/მ^2
სახურავი	100	კგ/მ^2
კიბის ბაქანი	360	კგ/მ^2
კიბის მარში	360	კგ/მ^2

დატვირთვები

შენიშვნა: ჩამონათვალში მოცემულია ძირითადი დატვირთვები.

- სეისმურობა - საქართველოს ტერიტორიის სეისმური საშიშროების რუქის მიხედვით ქ. თბილისი იმყოფება 8 ბ. სეისმურ ზონაში (სკალა MSK64), ჰორიზონტალური აჩქარება - 0.17 (სეისმურობის კოეფიციენტი);

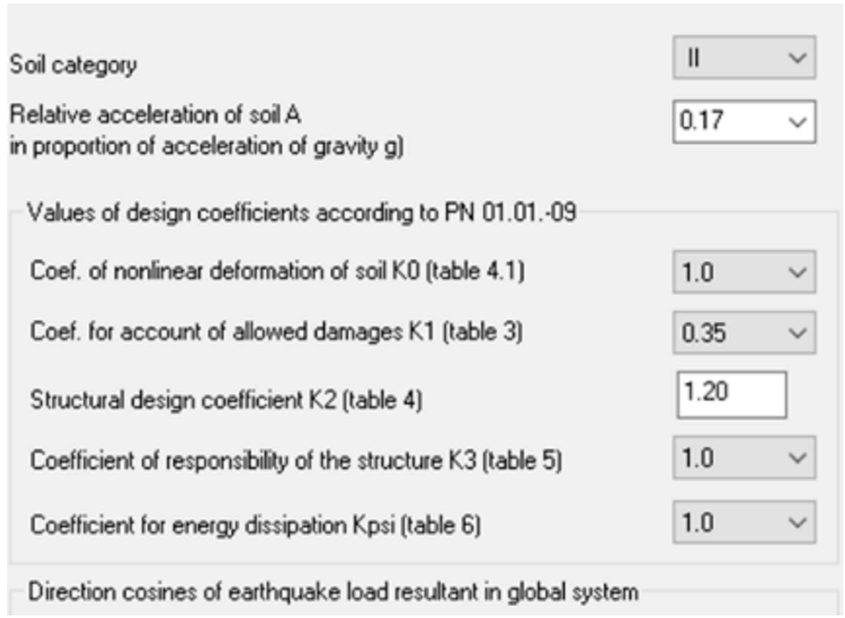

სეისმიკა - სეისმიკის ცხრილი შევსებულია (PN 01.01.-09)-(53) ის საფუძველზე.

შენიშვნა:
NOTE:

No	Date	Revision	Issued by
----	----	----	----
----	----	----	----
----	----	----	----
----	----	----	----
----	----	----	----

სიტუაციური სქემა
KEY PLAN

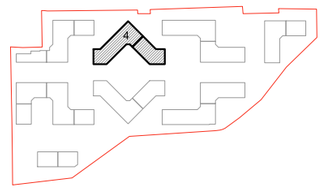

მისამართი
ADDRESS
თბილისი, ლისის ტბის მიმდებარედ

საკადასტრო კოდი
CADASTRAL CODE
01.14.16.008.073

პროექტი
PROJECT
კორპუსი N4

ნახაზი
DRWG.
დატვირთვები სეისმიკა მასალები

დამკვეთი
შ.პ.ს. „არტური"
www.arqturi.ge
+995 595 64 00 00

კონსტრუქტორი:
STRUCTURAL ENGINEER
GT ENGINEERING
+995 598 54 22 96
info@tabagari.com
შ.პ.ს. „ჯითი ინჟინერინგი"

მთავარი კონსტრუქტორი: LEAD STRUCTURAL ENGINEER:	შესრულა: ISSUED BY:	შეამოწმა APPROVED BY:
გ. თაბაგარი	----	----
	ფაილი FILE: S_0011_შპს. სეისმიკა მასალები	პროექტის №: PROJECT No 49A24
	ფორმატი PAPER SIZE A3	მასშტაბი SCALE ----
ნახ.კოდი DRWG. No S-0011	კორექტ. REVISION ----	სტადია STATUS სდ

26.08.2024

მასალები

Таблица жесткостей

Тип жесткости	Имя	Параметры (сечения-(см) жесткости-(т,м) расп.вес-(т,м))
1	Брус 30 X 40 (C)	Ro=2.5,E=3e+006,GF=0
		B=30,H=40
2	Брус 20 X 55 (B)	Ro=2.75,E=3e+006,GF=0
		B=20,H=55
3	Брус 40 X 55 (B)	Ro=2.75,E=3e+006,GF=0
		B=40,H=55
4	Брус 40 X 60 (C)	Ro=2.5,E=3e+006,GF=0
		B=40,H=60
5	Пластина H 16 (Slab)	E=3e+006,V=0.2,H=16,Ro=2.75
6	Пластина H 20 (Slab)	E=3e+006,V=0.2,H=20,Ro=2.75
7	Пластина H 20 (RCW)	E=3e+006,V=0.2,H=20,Ro=2.75
8	Пластина H 50 (F_Slab)	E=3e+006,V=0.2,H=50,Ro=2.75

შენიშვნა: მახასიათებელი მოცემულია კუბური სიმტკიცისთვის.

Class	A500C1	A500C1	Ac-I
Diameters	8...22	8...22	3...40
Rs t/m**2	45900.0	45900.0	37500.0
Rsw t/m**2	30000.0	30000.0	30000.0
Rsc t/m**2	45900.0	45900.0	37500.0
Rs,ser t/...	50000.0	50000.0	40000.0
Es t/m**2	190000...	190000...	200000...

არმატურა

Номер таблицы РСН 1

Имя таблицы РСН СНиП2.01.07-85*_1

СНиП2.01.07-85*

Коэф. надежности по ответственности
для I-го ПС 1
для II-го ПС 1

☐ Динамика по модулю

☐ Определяющие РСН

В расчетной схеме заданы:
◉ расчетные нагрузки
○ нормативные нагрузки

☑ Не учитывать сейсмику для II-го ПС

☑ Не учитывать особое загруж. для II-го ПС

	N загруж.	Наименование	Вид	Знакоперем.	Взаимоискл.	Коэф. надежн.	Доля длительн.	1.РСН1	2.РСН2	3.РСН3	4.РСН4	5.РСН5	6.РСН6	7.РСН7	8.РСН8	9.РСН9	10.РСН10	11.РСН11
	1	DL	Постоянное(П)	+		1.1	1.0	1.	0.9	0.9	0.9	0.9	0.9	0.9	0.9	0.9	0.9	0.9
	2	LL	Кратковременное(К)	+		1.2	0.35	1.	0.5	0.5	0.5	0.5	0.5	0.5	0.5	0.5	0.5	0.5
	+3	Ex	Сейсмика(С)	+/-	1	1.0	0.0	0.	1.	0.	0.	0.	0.	-1.	0.	0.	0.	0.
	+4	Ey	Сейсмика(С)	+/-	1	1.0	0.0	0.	0.	1.	0.	0.	0.	0.	-1.	0.	0.	0.
	+5	E45	Сейсмика(С)	+/-	1	1.0	0.0	0.	0.	0.	1.	0.	0.	0.	0.	-1.	0.	0.
	+6	E135	Сейсмика(С)	+/-	1	1.0	0.0	0.	0.	0.	0.	1.	0.	0.	0.	0.	-1.	0.
	+7	Ez	Сейсмика(С)	+/-	1	1.0	0.0	0.	0.	0.	0.	0.	1.	0.	0.	0.	0.	-1.

დატვირთვების თანწყობა

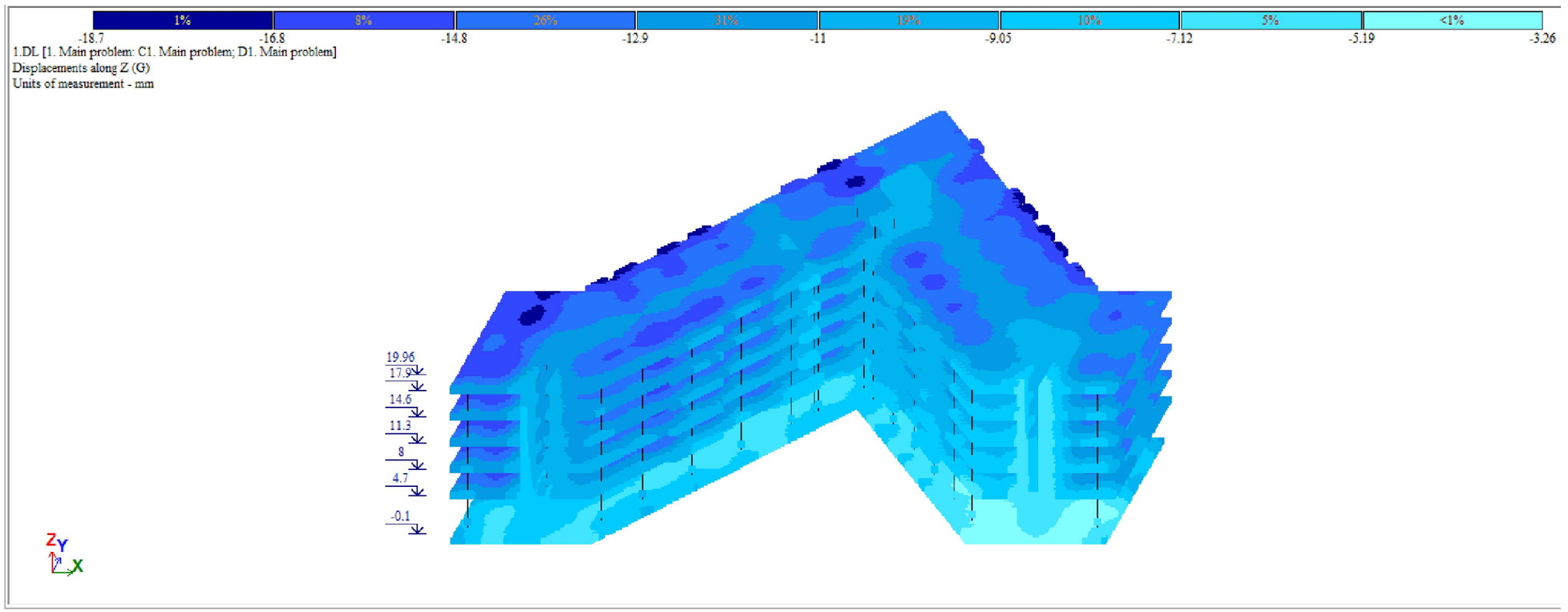

გადაადგილება Z ღერძის მიმართ

შენიშვნა:
NOTE:

No	Date	Revision	Issued by
----	----	----	----
----	----	----	----
----	----	----	----
----	----	----	----
----	----	----	----

სიტუაციური სქემა
KEY PLAN

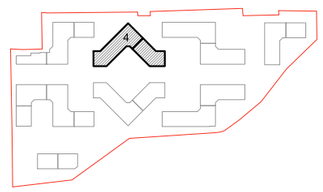

მისამართი
ADDRESS
თბილისი, ლისის ტბის მიმდებარედ

საკადასტრო კოდი
CADASTRAL CODE
01.14.16.008.073

პროექტი
PROJECT
კორპუსი N4

ნახაზი
DRWG.
დატვირთვების თანწყობა

დამკვეთი
არქტური
შ.პ.ს. „არქტური"
www.arqturi.ge
+995 595 64 00 00

კონსტრუქტორი:
STRUCTURAL ENGINEER
GT ENGINEERING
+995 598 54 22 96
info@tabagari.com
შ.პ.ს. „ჯითი ინჟინერინგი"

მთავარი კონსტრუქტორი:
LEAD STRUCTURAL ENGINEER:
გ. თაბაგარი

შესრულა:
ISSUED BY:

შეამოწმა
APPROVED BY:

ფაილი
FILE
S_0012_დატვირთვების თანწყობა

პროექტის №:
PROJECT No
49A24

ფორმატი
PAPER SIZE
A3

მასშტაბი
SCALE

ნახ.კოდი
DRWG. No
S-0012

კორექტ.
REVISION

სტადია
STATUS
სდ

26.08.2024

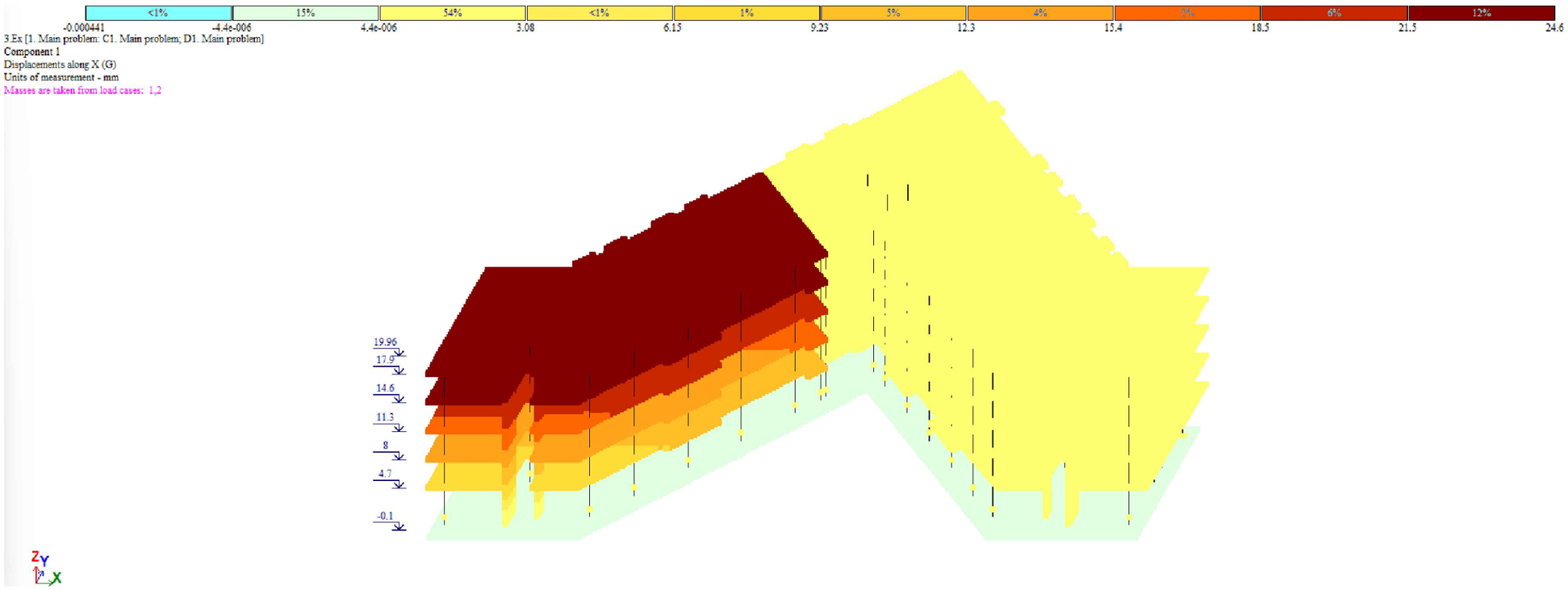

გადაადგილება X ღერძის მიმართ

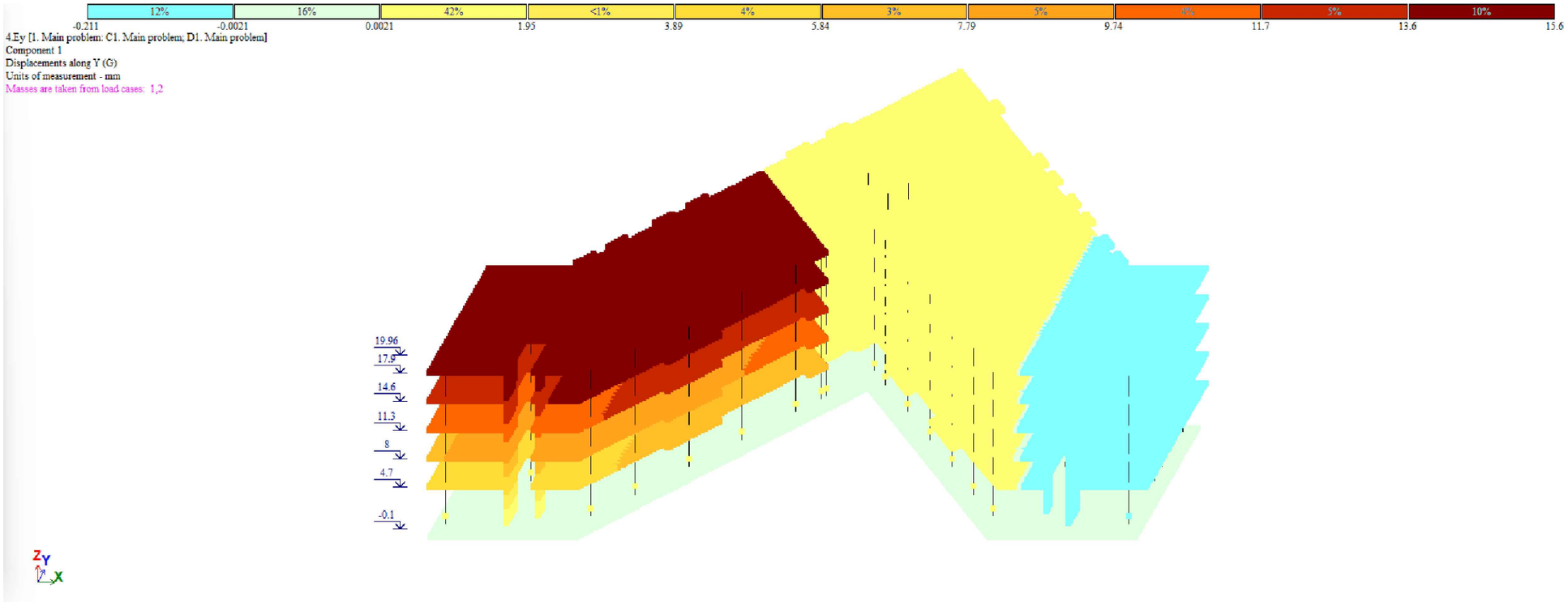

გადაადგილება Y ღერძის მიმართ

შენიშვნა:
NOTE:

No	Date	Revision	Issued by
----	----	----	----
----	----	----	----
----	----	----	----
----	----	----	----
----	----	----	----

სიტუაციური სქემა
KEY PLAN

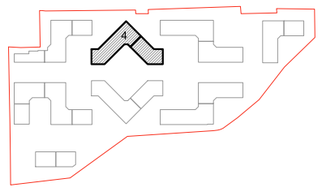

მისამართი ADDRESS	თბილისი, ლისის ტბის მიმდებარედ
საკადასტრო კოდი CADASTRAL CODE	01.14.16.008.073
პროექტი PROJECT	კორპუსი N4
ნახაზი DRWG.	გადაადგილებები

დამკვეთი
შ.პ.ს. „არტეური"
www.arguri.ge
+995 595 64 00 00

კონსტრუქტორი: STRUCTURAL ENGINEER
GT ENGINEERING
+995 598 54 22 96
info@tabagari.com
შ.პ.ს. „ჯითი ინჟინერინგი"

მთავარი კონსტრუქტორი: LEAD STRUCTURAL ENGINEER:	შესრულა: ISSUED BY:	შემოწმა APPROVED BY:
გ. თაბაგარი	----	----
	ფაილი FILE: S_0013_გადაადგილებები	პროექტის №: PROJECT No: 49A24
	ფორმატი PAPER SIZE: A3	მასშტაბი SCALE: ----

ნახ.კოდი DRWG. No	კორექტ. REVISION	სტადია STATUS
S-0013	----	სდ

26.08.2024

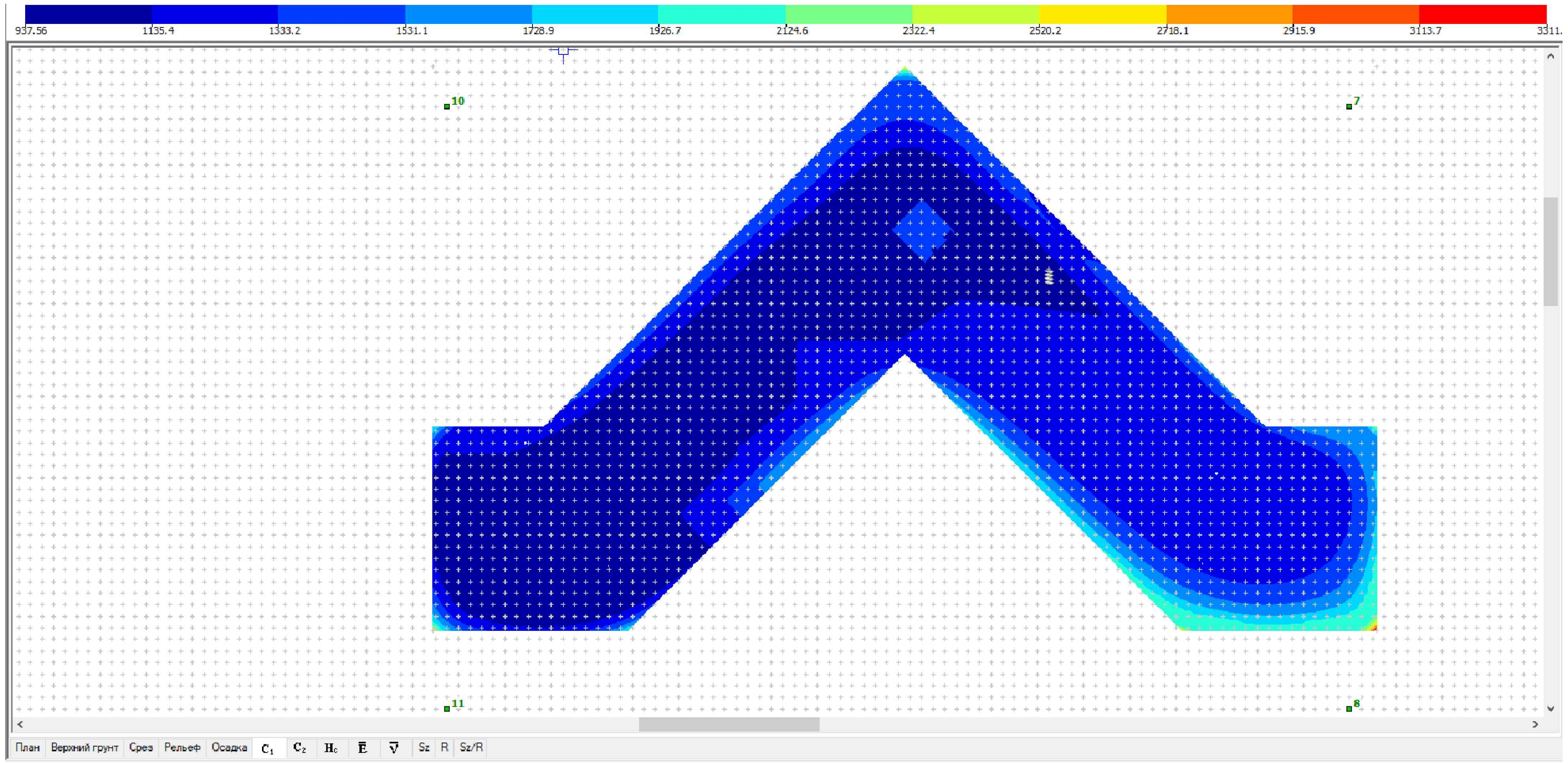

გრუნტის მოდელზე დატვირთის მოზაიკა

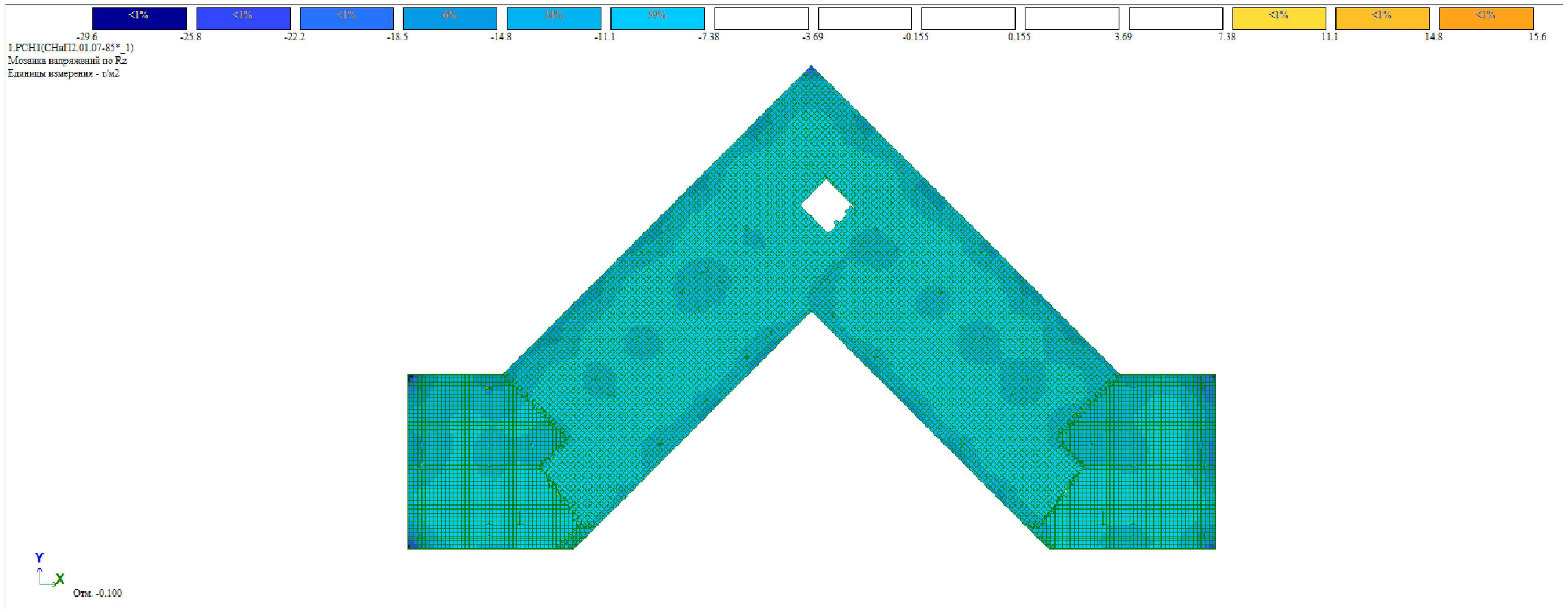

საძირკვლის ძირზე საშუალო წნევა ძირითადი შეხამებებისას

შენიშვნა:
NOTE:

No	Date	Revision	Issued by
----	----	----	----
----	----	----	----
----	----	----	----
----	----	----	----
----	----	----	----

სიტუაციური სქემა
KEY PLAN

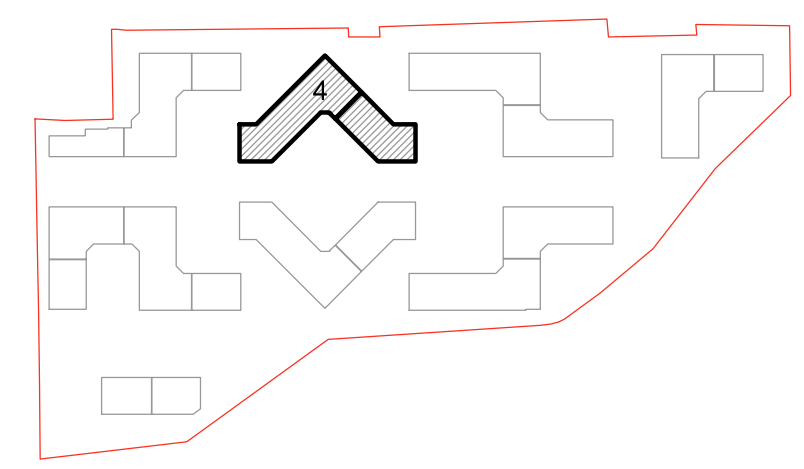

მისამართი ADDRESS	თბილისი, ლისის ტბის მიმდებარედ
საკადასტრო კოდი CADASTRAL CODE	01.14.16.008.073
პროექტი PROJECT	კორპუსი N4

ნახაზი DRWG.
დატვირთვა ფუძე-გრუნტზე და რეაქცია საძირკვლის ძირზე

დამკვეთი
შ.პ.ს. „არქტური"
www.arqturi.ge
+995 595 64 00 00

კონსტრუქტორი: STRUCTURAL ENGINEER
GT ENGINEERING
+995 598 54 22 96
info@tabagari.com
შ.პ.ს. „ჯითი ინჯინერინგი"

მთავარი კონსტრუქტორი: LEAD STRUCTURAL ENGINEER:	შეასრულა: ISSUED BY:	შეამოწმა APPROVED BY:
გ. თაბაგარი	----	----
	ფაილი FILE: S_0014_ განივი ძალა	პროექტის №: PROJECT No: 49A24
	ფორმატი PAPER SIZE: A3	მასშტაბი SCALE: ----

ნახ.კოდი DRWG. No	კორექტ. REVISION	სტადია STATUS
S-0014	----	სდ

26.08.2024

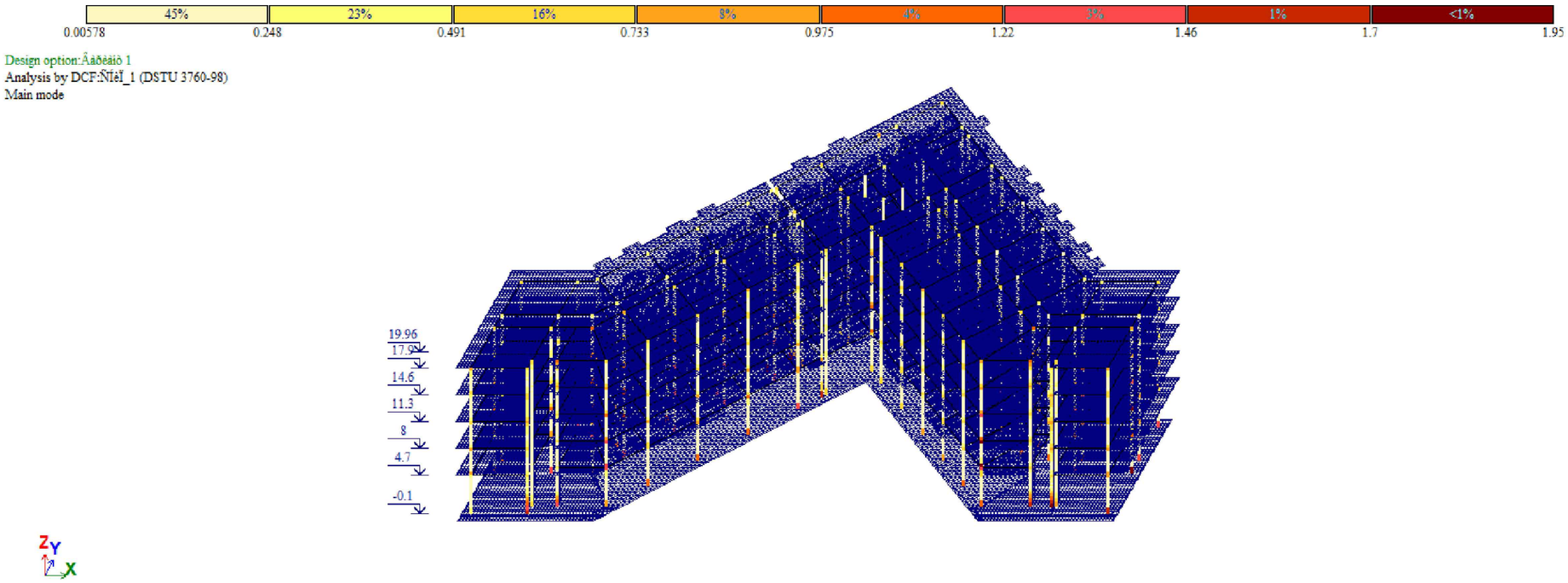

Percentage of reinforcement (Area of total reinforcement)Symmetric reinforcement . Max 1.95 for element 90662.

სვეტების არმირება

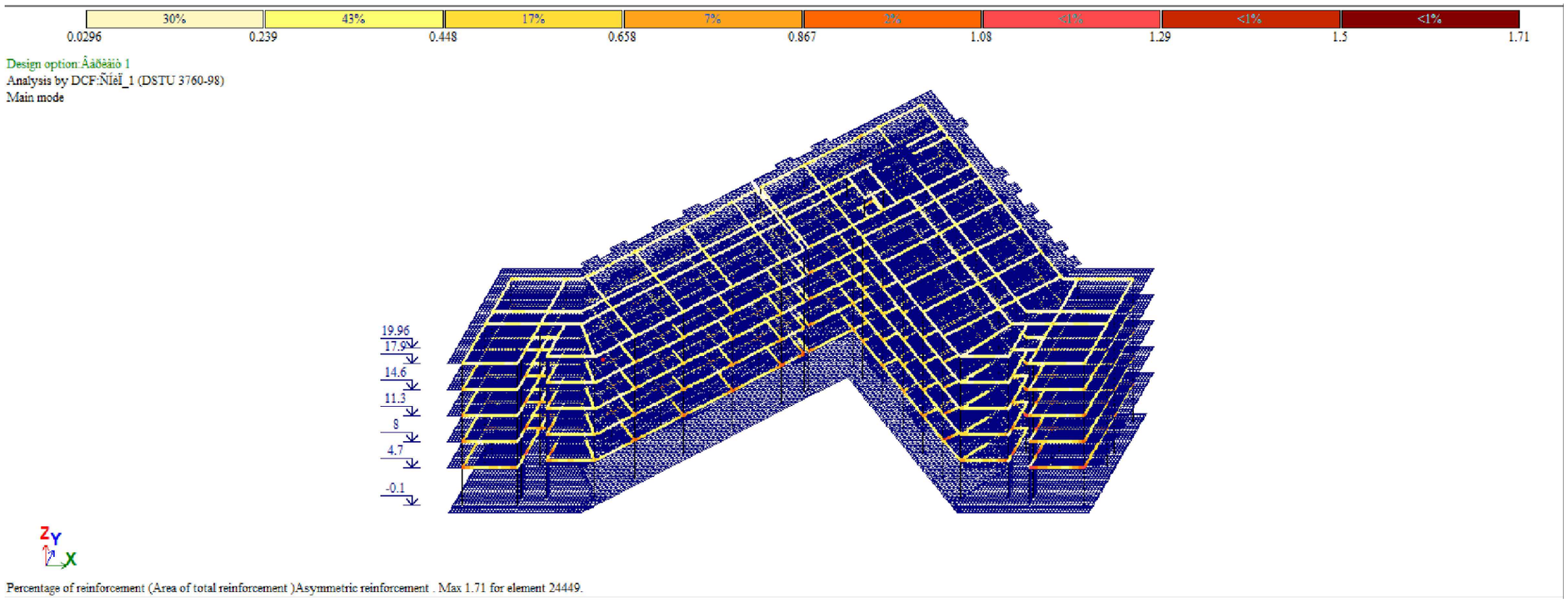

Percentage of reinforcement (Area of total reinforcement)Asymmetric reinforcement . Max 1.71 for element 24449.

რიგელების არმირება

შენიშვნა:
NOTE:

No	Date	Revision	Issued by
----	----	----	----
----	----	----	----
----	----	----	----
----	----	----	----
----	----	----	----

სიტუაციური სქემა
KEY PLAN

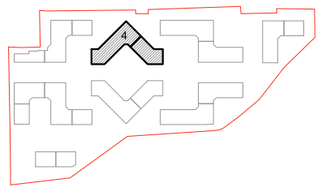

მისამართი
ADDRESS
თბილისი, ლისის ტბის მიმდებარედ

საკადასტრო კოდი
CADASTRAL CODE
01.14.16.008.073

პროექტი
PROJECT
კორპუსი N4

ნახაზი
DRWG.
რიგელების და სვეტების არმირება

დამკვეთი
შ.პ.ს. „არქიტური"
www.arqturi.ge
+995 595 64 00 00

კონსტრუქტორი:
STRUCTURAL ENGINEER
GT ENGINEERING
+995 598 54 22 96
info@tabagari.com
შ.პ.ს. „ჯითი ინჟინერინგი"

მთავარი კონსტრუქტორი: LEAD STRUCTURAL ENGINEER:	შესრულა: ISSUED BY:	შეამოწმა APPROVED BY:
გ. თაბაგარი	----	----
	ფაილი FILE: S_0015_რიგელების და სვეტების არმირება	პროექტის №: PROJECT No: 49A24
	ფორმატი PAPER SIZE: A3	მასშტაბი SCALE: ----
ნახ.კოდი DRWG. No: S-0015	კორექტ. REVISION: ----	სტადია STATUS: სდ

26.08.2024

26.08.2024

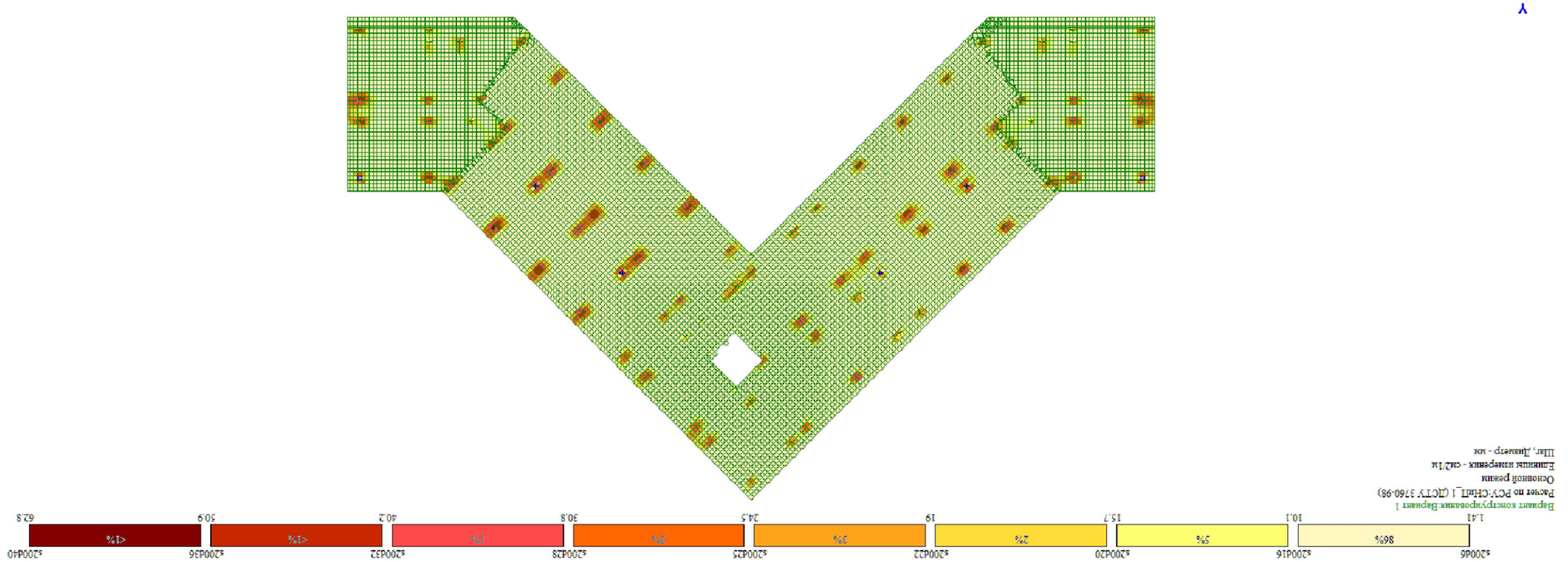

Плитаць монолитная армированная (сетка - поперечные) накрывает в значение 9005 Отм. -0.100 по оси X У нижней грани

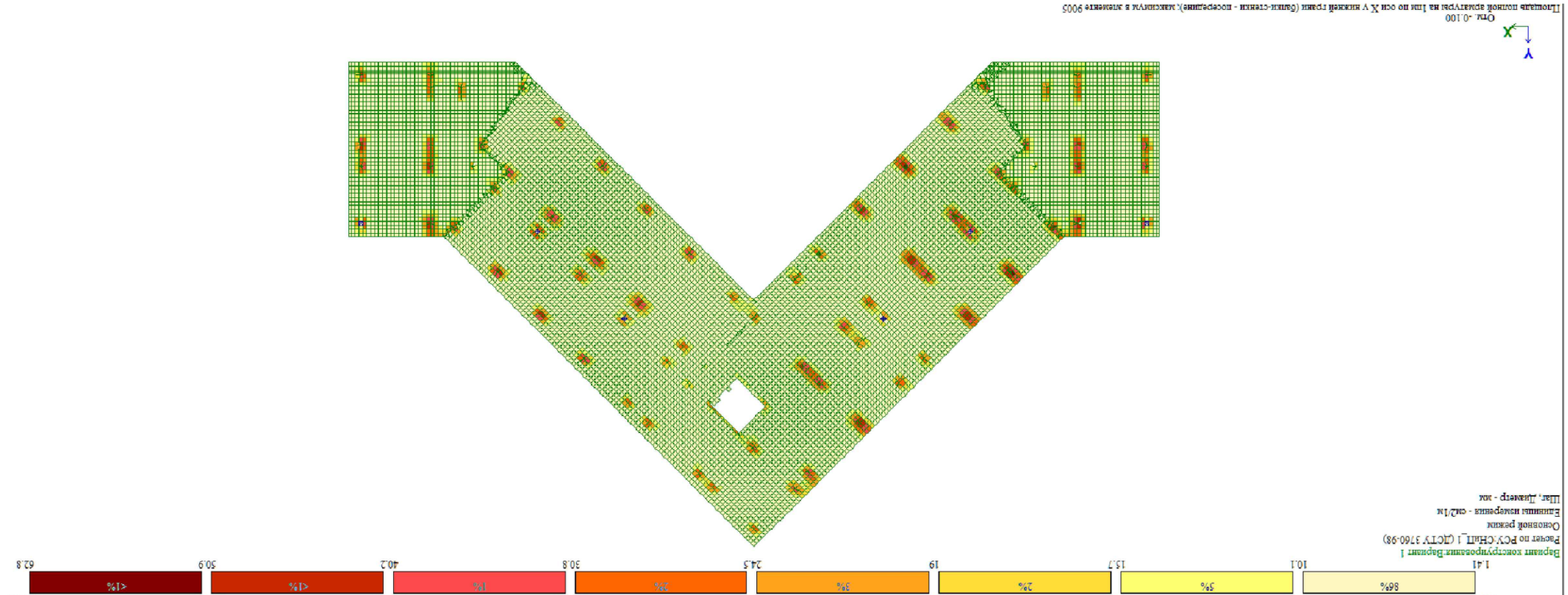

Плитаць монолитная армированная (сетка - поперечные) накрывает в значение 9005 Отм. -0.100 по оси X У нижней грани

Gub.Штрп DRWG. No	REVISION	STATUS
S-0016	----	UC

LEAD STRUCTURAL ENGINEER:	ISSUED BY:	APPROVED BY:
8. Иванов	----	----
Штрп FILE	PROJECT No	49A24
S_0016_Балка монолитная (сетка) (сетка) (сетка)	PAPER SIZE	SCALE
	A3	----

Заказчик: CLIENT:	Проектная организация: DESIGN COMPANY:
Объект: PROJECT	Балка монолитная (сетка) (сетка) (сетка)
Стадия: STAGE	Лист: SHEET
Масштаб: SCALE	Дата: DATE

Проектная организация: DESIGN COMPANY:
STRUCTURAL ENGINEER
+995 598 54 22 96
info@tabagari.com
GT ENGINEERING
www.argturi.ge
8.3.0., ა.ი.ა.ა.ა

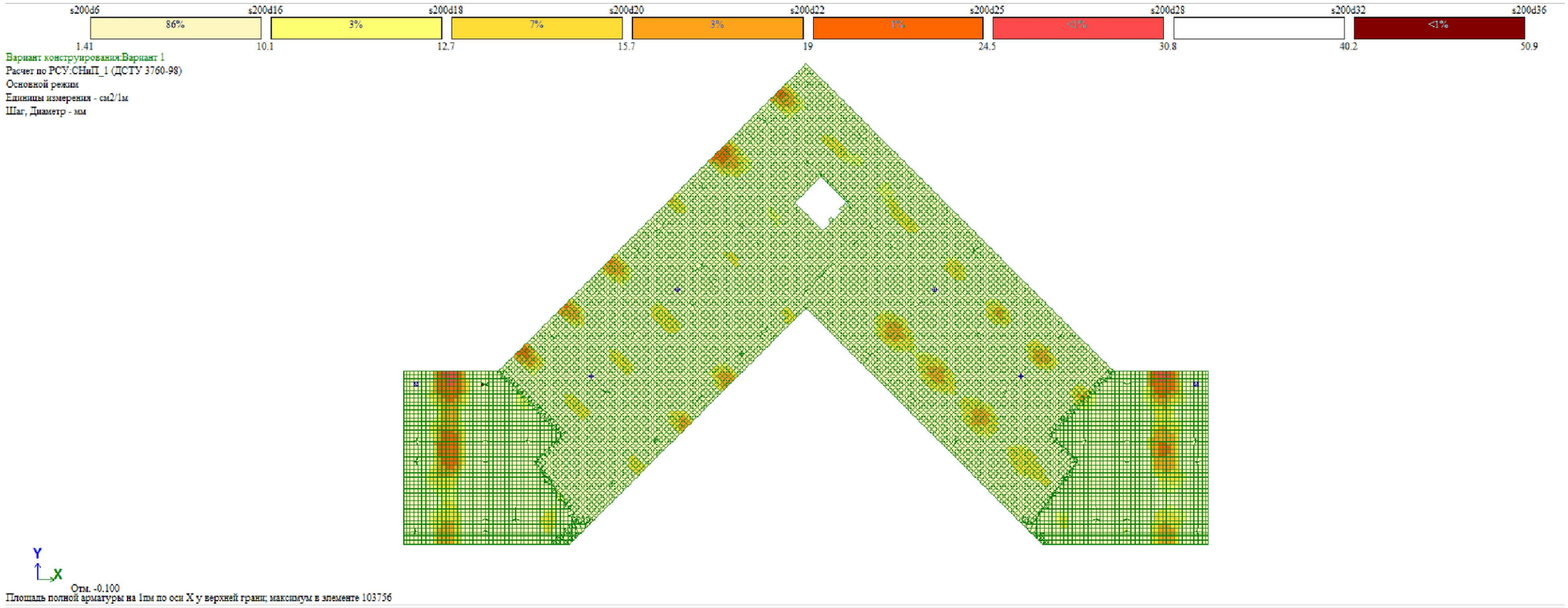

საძირკვლის ფილის არმირება (ზედა შრე X მიმართ.)

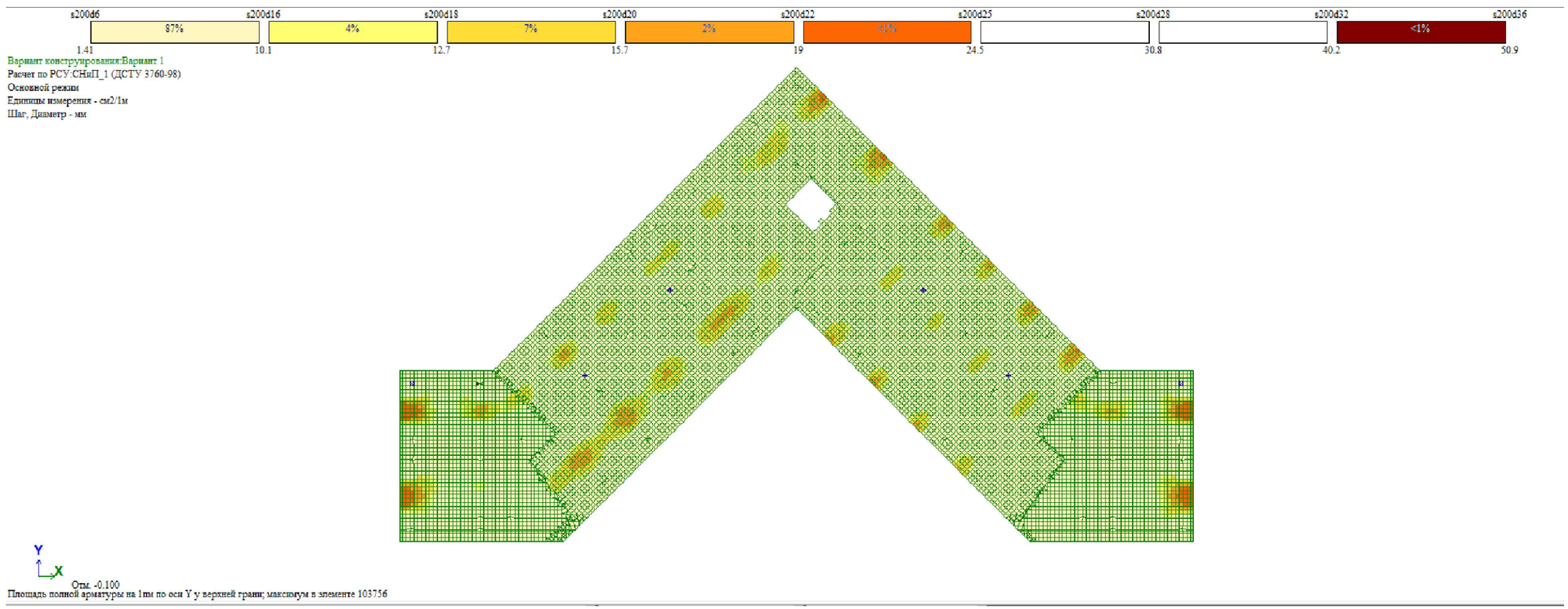

საძირკვლის ფილის არმირება (ზედა შრე Y მიმართ.)

შენიშვნა:
NOTE:

No	Date	Revision	Issued by
----	----	----	----
----	----	----	----
----	----	----	----
----	----	----	----
----	----	----	----

სიტუაციური სქემა
KEY PLAN

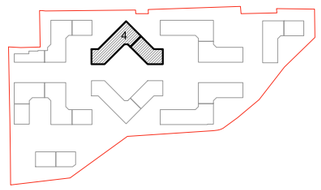

მისამართი
ADDRESS
თბილისი, ლისის ტბის მიმდებარედ

საკადასტრო კოდი
CADASTRAL CODE
01.14.16.008.073

პროექტი
PROJECT
კორპუსი N4

ნახაზი
DRWG.
საძირკვლის ფილის არმირება (ზედა შრე)

დამკვეთი
შ.პ.ს. „არქტური"
www.arqturi.ge
+995 595 64 00 00

კონსტრუქტორი:
STRUCTURAL ENGINEER
GT ENGINEERING
+995 598 54 22 96
info@tabagari.com
შ.პ.ს. „გითი ინჟინერინგი"

მთავარი კონსტრუქტორი: LEAD STRUCTURAL ENGINEER:	შესრულა: ISSUED BY:	შეამოწმა APPROVED BY:
გ. თაბაგარი	----	----
	ფაილი FILE: S_0017_ საძ. ფილის არმირება (ზედა შრე)	პროექტის №: PROJECT No: 49A24
	ფორმატი PAPER SIZE: A3	მასშტაბი SCALE: ----
ნახ.კოდი DRWG. No: S-0017	კორექტ. REVISION: ----	სტადია STATUS: სდ

26.08.2024

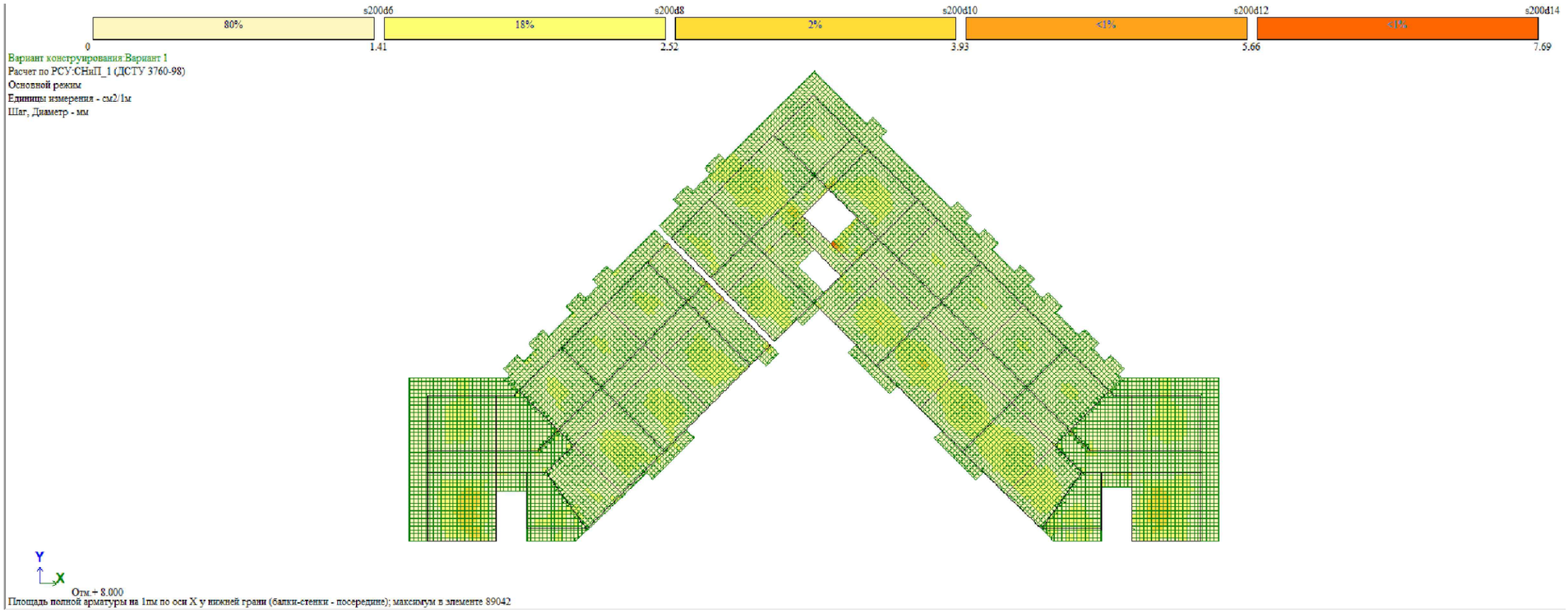

ტიპიური ფილის არმირება (ქვედა შრე X მიმართ.)

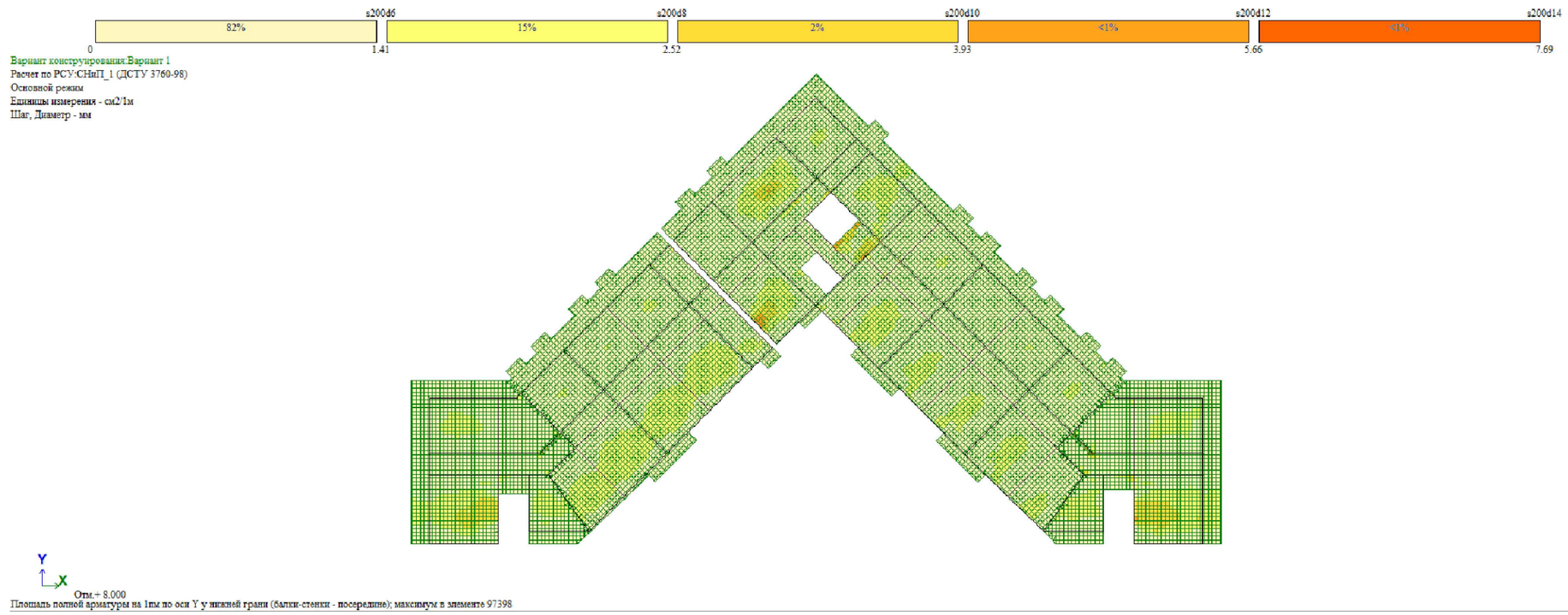

ტიპიური ფილის არმირება (ქვედა შრე Y მიმართ.)

შენიშვნა:
NOTE:

----	----	----	----
----	----	----	----
----	----	----	----
----	----	----	----
----	----	----	----
No	Date	Revision	Issued by

სიტუაციური სქემა
KEY PLAN

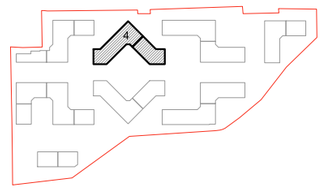

მისამართი
ADDRESS
თბილისი, ლისის ტბის მიმდებარედ

საკადასტრო კოდი
CADASTRAL CODE
01.14.16.008.073

პროექტი
PROJECT
კორპუსი N4

ნახაზი
DRWG.
ტიპიური ფილის არმირება (ქვედა შრე)

დამკვეთი
შ.პ.ს. „არქეური"
www.arqturi.ge
+995 595 64 00 00

კონსტრუქტორი:
STRUCTURAL ENGINEER
GT ENGINEERING
შ.პ.ს. „ჯითი ინჟინერინგი"
+995 598 54 22 96
info@tabagari.com

მთავარი კონსტრუქტორი:
LEAD STRUCTURAL ENGINEER:
გ. თაბაგარი

შესრულა: ISSUED BY:	შემოწმდა APPROVED BY:	
----	----	
ფაილი FILE: S_0018_ტიპ. ფილის არმირება (ქვედა შრე)	პროექტის №: PROJECT No	49A24
ფორმატი PAPER SIZE	მასშტაბი SCALE	
A3	----	
ნახ.კოდი DRWG. No	კორექტ. REVISION	სტადია STATUS
S-0018	----	სდ

26.08.2024

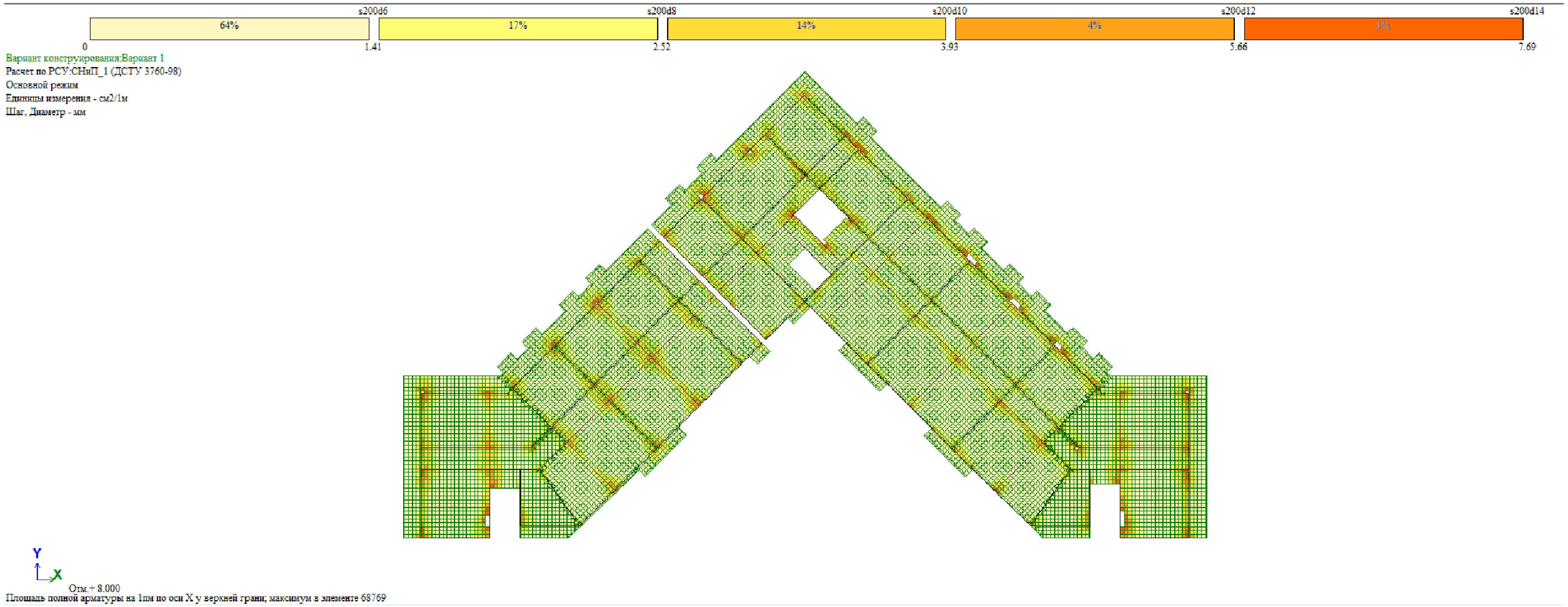

ტიპიური ფილის არმირება (ზედა შრე X მიმართ.)

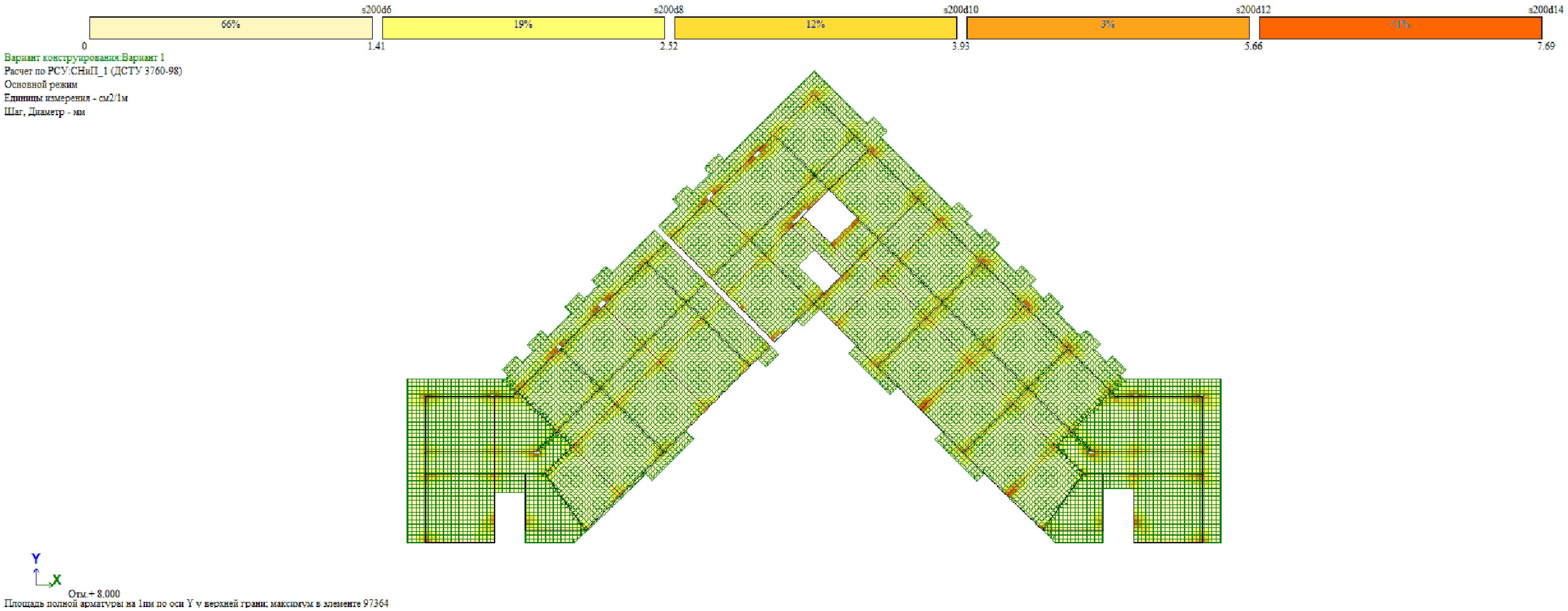

ტიპიური ფილის არმირება (ზედა შრე Y მიმართ.)

შენიშვნა:
NOTE:

No	Date	Revision	Issued by
----	----	----	----
----	----	----	----
----	----	----	----
----	----	----	----
----	----	----	----

სიტუაციური სქემა
KEY PLAN

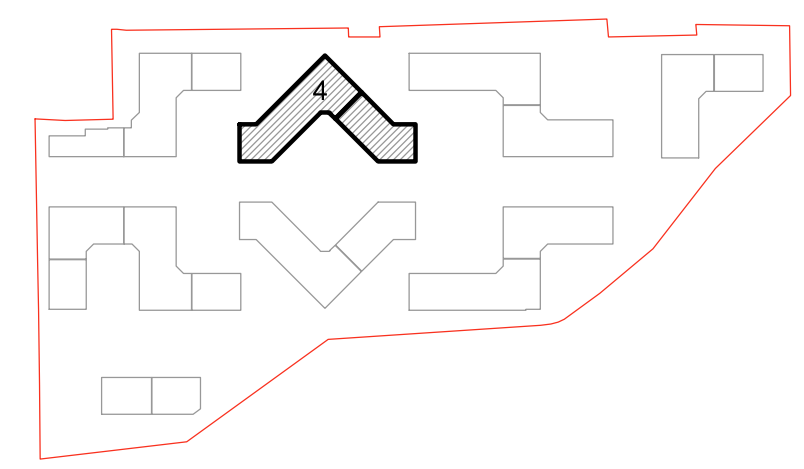

მისამართი ADDRESS	თბილისი, ლისის ტბის მიმდებარედ
საკადასტრო კოდი CADASTRAL CODE	01.14.16.008.073
პროექტი PROJECT	კორპუსი N4
ნახაზი DRWG.	ტიპიური ფილის არმირება (ზედა შრე)

დამკვეთი
შ.პ.ს. „არქტური"
www.arqturi.ge
+995 595 64 00 00

კონსტრუქტორი:
STRUCTURAL ENGINEER
GT ENGINEERING
+995 598 54 22 96
info@tabagari.com
შ.პ.ს. „ჯითი ინჯინერინგი"

მთავარი კონსტრუქტორი: LEAD STRUCTURAL ENGINEER:	შეასრულა: ISSUED BY:	შეამოწმა APPROVED BY:
გ. თაბაგარი	----	----
	ფაილი FILE S_0019_ ტიპ. ფილის არმირება (ზედა შრე)	პროექტის №: PROJECT No 49A24
	ფორმატი PAPER SIZE A3	მასშტაბი SCALE ----

ნახ.კოდი DRWG. No	კორექტ. REVISION	სტადია STATUS
S-0019	----	სდ

26.08.2024

Частоты собственных колебаний

№ загруж	№ формы	Собст.значения	Частоты		Период (с)	Коэф.распред.	Мод.масса (%)	Сумма мод.масс (%)
			Круг.частота (рад/с)	Частота (Гц)				
3	1	0.159	6.307	1.004	0.996	0.859	16.855	16.855
3	2	0.152	6.584	1.048	0.954	1.030	12.845	29.700
3	3	0.140	7.153	1.138	0.878	0.432	1.135	30.836
3	4	0.135	7.397	1.177	0.849	- 0.624	19.087	49.923
3	5	0.131	7.605	1.210	0.826	0.753	12.898	62.820
3	6	0.111	9.023	1.436	0.696	- 1.170	13.291	76.111
3	7	0.047	21.109	3.360	0.298	- 0.401	2.484	78.595
3	8	0.045	22.300	3.549	0.282	- 0.505	3.557	82.152
3	9	0.043	23.343	3.715	0.269	- 0.257	0.428	82.580
3	10	0.041	24.343	3.874	0.258	- 0.223	0.855	83.435
3	11	0.039	25.809	4.108	0.243	- 0.268	0.736	84.170
3	12	0.037	27.132	4.318	0.232	- 0.011	0.001	84.171
3	13	0.034	29.074	4.627	0.216	0.015	0.003	84.175
3	14	0.034	29.430	4.684	0.213	- 0.013	0.003	84.178
3	15	0.033	30.114	4.793	0.209	- 0.072	0.077	84.254
3	16	0.032	31.080	4.946	0.202	0.007	0.000	84.255
3	17	0.031	31.863	5.071	0.197	0.118	0.085	84.340
3	18	0.031	32.323	5.144	0.194	0.278	0.802	85.142
4	1	0.159	6.307	1.004	0.996	- 0.753	12.944	12.944
4	2	0.152	6.584	1.048	0.954	0.970	11.399	24.343
4	3	0.140	7.153	1.138	0.878	- 0.283	0.485	24.828
4	4	0.135	7.397	1.177	0.849	0.738	26.675	51.503
4	5	0.131	7.605	1.210	0.826	0.712	11.528	63.031
4	6	0.111	9.023	1.436	0.696	- 1.130	12.398	75.429
4	7	0.047	21.109	3.360	0.298	0.269	1.118	76.547
4	8	0.045	22.300	3.549	0.282	- 0.127	0.226	76.773
4	9	0.043	23.343	3.715	0.269	- 0.110	0.079	76.852
4	10	0.041	24.343	3.874	0.258	0.530	4.799	81.651
4	11	0.039	25.809	4.108	0.243	- 0.521	2.784	84.435
4	12	0.037	27.132	4.318	0.232	0.018	0.003	84.437
4	13	0.034	29.074	4.627	0.216	0.018	0.004	84.442
4	14	0.034	29.430	4.684	0.213	- 0.014	0.003	84.445
4	15	0.033	30.114	4.793	0.209	- 0.053	0.042	84.487
4	16	0.032	31.080	4.946	0.202	- 0.030	0.008	84.495

პერიოდები

შენიშვნა:
NOTE:

No	Date	Revision	Issued by
----	----	----	----
----	----	----	----
----	----	----	----
----	----	----	----
----	----	----	----

სიტუაციური სქემა
KEY PLAN

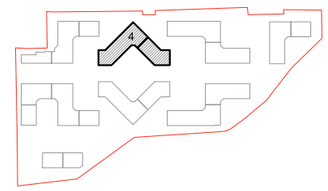

მისამართი
ADDRESS
თბილისი, ლისის ტბის მიმდებარედ

საკადასტრო კოდი
CADASTRAL CODE
01.14.16.008.073

პროექტი
PROJECT
კორპუსი N4

ნახაზი
DRWG.
პერიოდები

დამკვეთი
ა.ა.ს. „არტური"
www.arqturi.ge
+995 595 64 00 00

კონსტრუქტორი:
STRUCTURAL ENGINEER
GT ENGINEERING
+995 598 54 22 96
info@tabagari.com
ა.ა.ს. „ჯითი ინჟინერინგი"

მთავარი კონსტრუქტორი:
LEAD STRUCTURAL ENGINEER:
გ. თაბაგარი

შეასრულა:
ISSUED BY:

შეამოწმა
APPROVED BY:

ფაილი
FILE
S_0020_პერიოდები

პროექტის №:
PROJECT No
49A24

ფორმატი
PAPER SIZE
A3

მასშტაბი
SCALE

ნახ.კოდი
DRWG. No
S-0020

კორექტ.
REVISION

სტადია
STATUS
სდ

26.08.2024

საძირკვლის ფილის საყალიბე გეგმა -0.10 ნიშნულზე

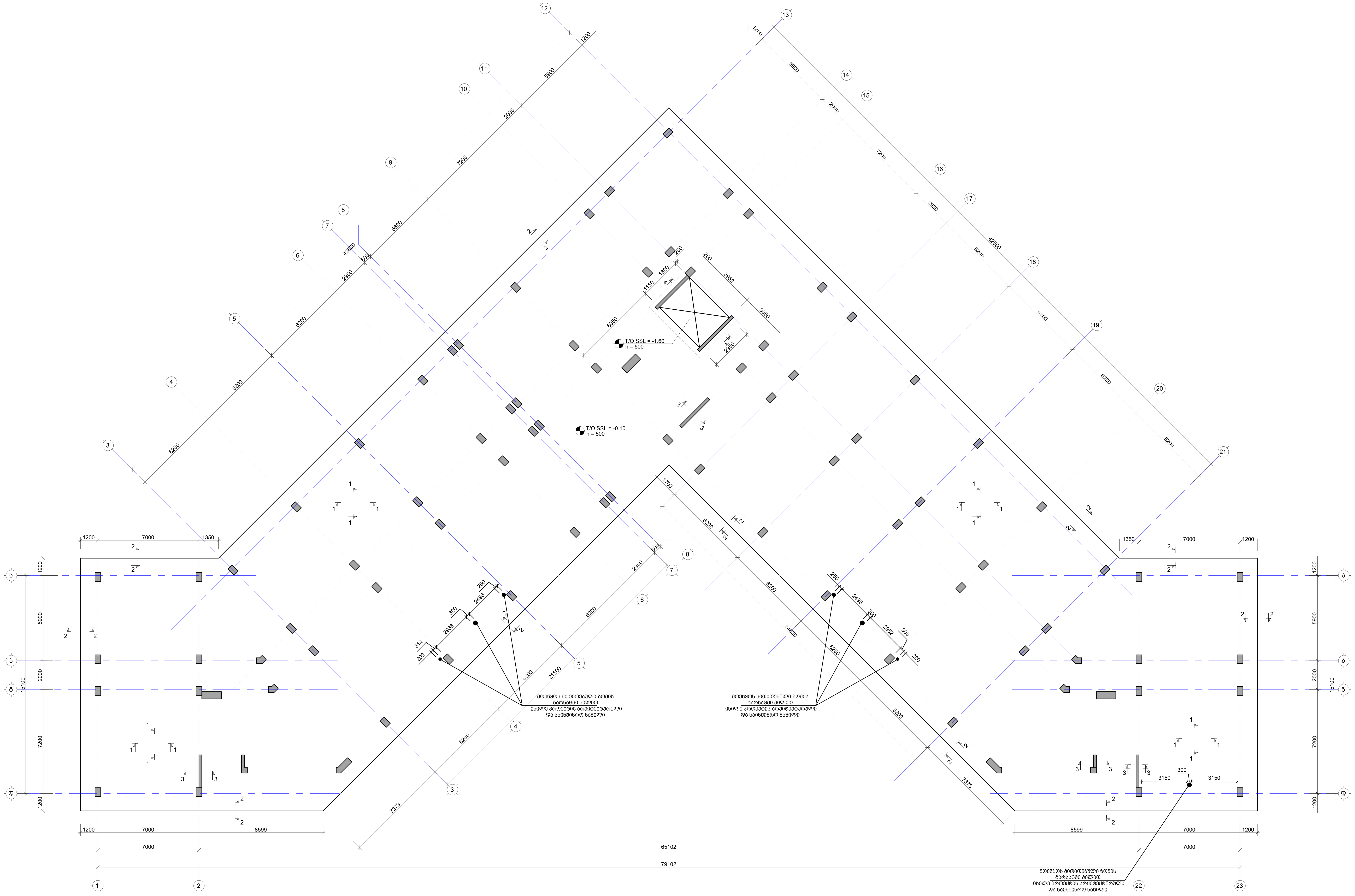

მინიშნება:
NOTE:

1. ნახაზი დამუშავებულია 2024.08.16 თარიღში მიღებული არქიტექტურის საფუძველზე.
2. სვეტების მარკირება იხილეთ, S-3101-:-S-3701 ფურცლებზე.
3. მონოლითური კდელების მარკირება იხილეთ, S-3901-:-S-3907 ფურცლებზე.
4. არმირების გეგმები იხილეთ S-1102-:-S-1106 ფურცლებზე.

No	Date	Revision	Issued by
----	----	----	----
----	----	----	----
----	----	----	----
----	----	----	----
----	----	----	----

სიტუაციური სქემა
KEY PLAN

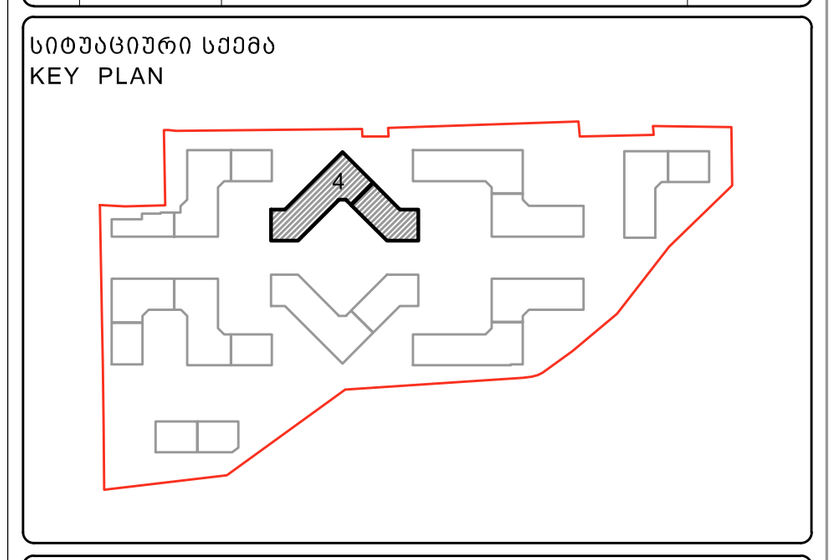

მისამართი
ADDRESS
თბილისი, ლისის ტბის მიმდებარედ

საკადასტრო კოდი
CADASTRAL CODE
01.14.16.008.073

პროექტი
PROJECT
კორპუსი N4

ნახაზი
DRWG.
საძირკვლის ფილის საყალიბე გეგმა -0.10 ნიშნულზე

დამკვეთი
შ.პ.ს. „არქტური"
www.arqturi.ge
+995 595 64 00 00

კონსტრუქტორი:
STRUCTURAL ENGINEER
GT ENGINEERING
+995 598 54 22 96
info@tabagari.com
შ.პ.ს. „ჯითი ინჟინერინგი"

მთავარი კონსტრუქტორი: LEAD STRUCTURAL ENGINEER:	შეასრულა: ISSUED BY:	შეამოწმა: APPROVED BY:
გ. თაბაგარი	----	----
	ფაილი FILE 01_FOUNDATION	პროექტის №: PROJECT No 49A24
	ფორმატი PAPER SIZE A1	მასშტაბი SCALE ----
ნახ.კოდი DRWG. No S-1101	კორექტ. REVISION ----	სტადია STATUS სდ

26.08.2024

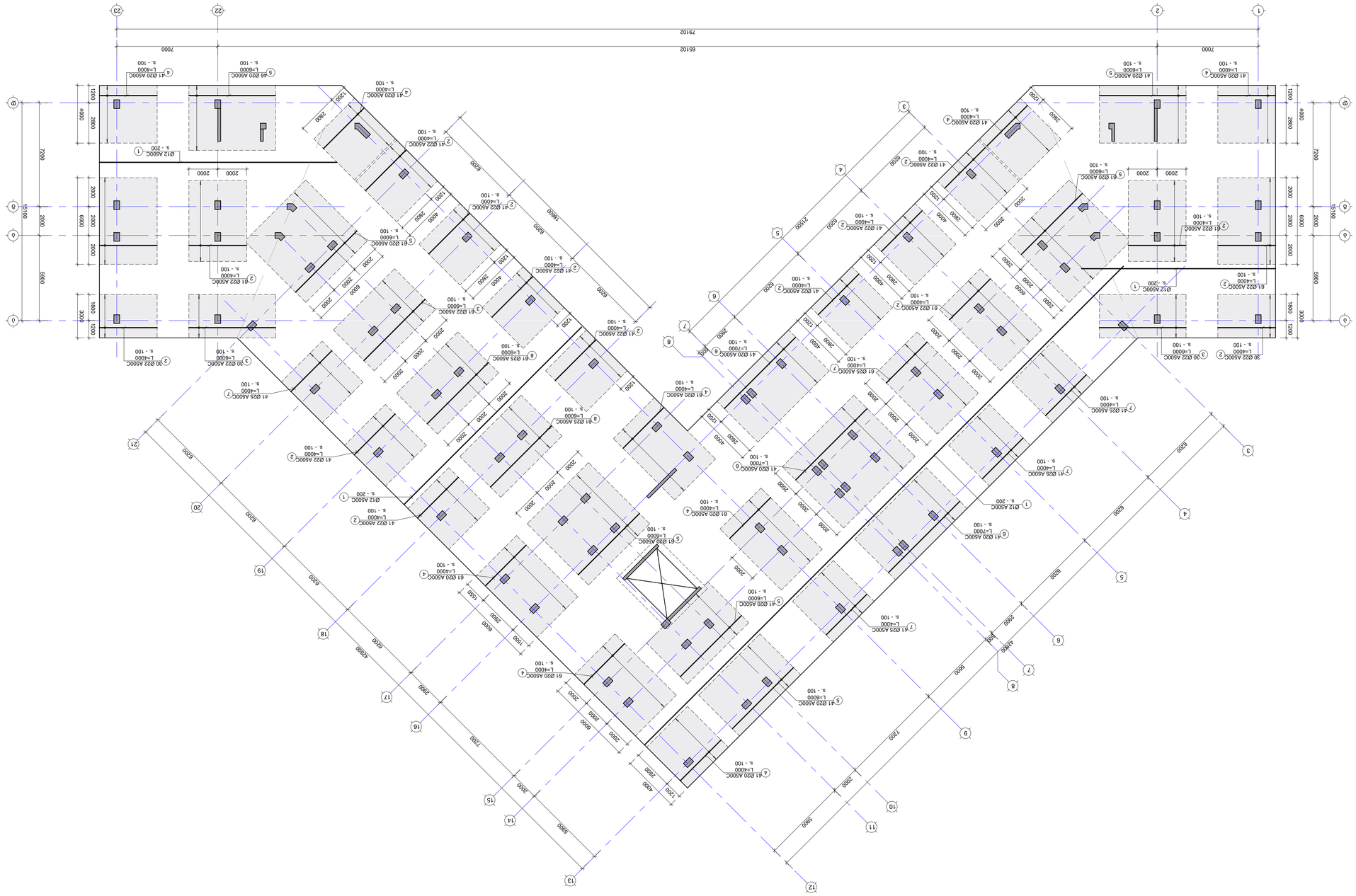

ΔΙΑΣΤΑΥΡΩΣΗ ΚΑΙ ΔΙΑΜΟΡΦΩΣΗ ΤΟΥ ΥΠΑΡΧΟΝΤΟΣ ΚΤΙΡΙΟΥ (ΔΙΩΡΟΦΟΣ ΚΑΙ ΑΝΑΒΑΘΜΙΣΗ) -0.10 ΕΩΣ ΤΟΝ ΔΩΜΑΤΙΣΜΟ ΣΤΟ ΥΨΟΣ ΤΟΥ +0.00 Χ ΑΠΟΜΟΝ.)

ΚΑΤΟΨΗ ΠΛΑΚΩΝ ΣΤΟ ΕΠΙΠΕΔΟ -0.10 (ΔΙΩΡΟΦΟΣ ΚΑΙ ΑΝΑΒΑΘΜΙΣΗ)

1. ΟΠΟΙΕΣΔΗΠΟΤΕ ΔΙΑΦΟΡΕΣ ΜΕΤΑΞΥ ΤΩΝ ΣΧΕΔΙΩΝ ΚΑΙ ΤΟΥ ΠΡΑΓΜΑΤΙΚΟΥ ΕΔΑΦΟΥΣ, ΘΑ ΕΝΗΜΕΡΩΝΕΤΑΙ ΑΜΕΣΑ Η ΤΕΧΝΙΚΗ ΥΠΗΡΕΣΙΑ ΤΟΥ ΕΡΓΟΥ.
2. ΟΛΕΣ ΟΙ ΔΙΑΣΤΑΣΕΙΣ ΣΤΑ ΣΧΕΔΙΑ ΕΙΝΑΙ ΣΕ ΜΕΤΡΑ ΕΚΤΟΣ ΑΝ ΑΝΑΦΕΡΕΤΑΙ ΔΙΑΦΟΡΕΤΙΚΑ.
3. ΟΙ ΔΙΑΣΤΑΣΕΙΣ ΤΩΝ ΥΠΑΡΧΟΝΤΩΝ ΣΤΟΙΧΕΙΩΝ ΠΡΕΠΕΙ ΝΑ ΕΠΑΛΗΘΕΥΟΝΤΑΙ ΑΠΟ ΤΟΝ ΕΠΙΒΛΕΠΟΝΤΑ ΜΗΧΑΝΙΚΟ.
4. ΟΛΕΣ ΟΙ ΔΙΑΣΤΑΣΕΙΣ ΣΤΟΥΣ ΥΠΟΛΟΓΙΣΜΟΥΣ ΠΡΕΠΕΙ ΝΑ ΕΠΑΛΗΘΕΥΟΝΤΑΙ ΑΠΟ ΤΟΝ ΑΡΜΟΔΙΟ ΜΗΧΑΝΙΚΟ ΤΟΠΟΓΡΑΦΙΑΣ.

- ΥΦΙΣΤΑΜΕΝΟ ΚΤΙΡΙΟ ΠΡΟΣ ΔΙΑΜΟΡΦΩΣΗ
ΔΗΜΟ

ΚΑΤΟΨΗ ΔΑΠΕΔΟΥ

ΚΑΤΟΨΗ ΠΛΑΚΩΝ

ΚΑΤΟΨΗ ΔΩΜΑΤΙΣΜΟΥ

ΚΑΤΟΨΗ ΣΤΕΓΗΣ

ΚΑΤΟΨΗ ΔΙΑΜΟΡΦΩΣΗΣ

ΚΑΤΟΨΗ ΔΙΑΜΟΡΦΩΣΗΣ ΣΤΕΓΗΣ

ΚΑΤΟΨΗ ΔΙΑΜΟΡΦΩΣΗΣ ΔΑΠΕΔΟΥ

ΚΑΤΟΨΗ ΔΙΑΜΟΡΦΩΣΗΣ ΠΛΑΚΩΝ

ΚΑΤΟΨΗ ΔΙΑΜΟΡΦΩΣΗΣ ΔΩΜΑΤΙΣΜΟΥ

ΚΑΤΟΨΗ ΔΙΑΜΟΡΦΩΣΗΣ ΣΤΕΓΗΣ

ΚΑΤΟΨΗ ΔΙΑΜΟΡΦΩΣΗΣ ΔΑΠΕΔΟΥ ΚΑΙ ΠΛΑΚΩΝ

ΚΑΤΟΨΗ ΔΙΑΜΟΡΦΩΣΗΣ ΔΑΠΕΔΟΥ ΚΑΙ ΔΩΜΑΤΙΣΜΟΥ

ΚΑΤΟΨΗ ΔΙΑΜΟΡΦΩΣΗΣ ΔΑΠΕΔΟΥ ΚΑΙ ΣΤΕΓΗΣ

ΚΑΤΟΨΗ ΔΙΑΜΟΡΦΩΣΗΣ ΠΛΑΚΩΝ ΚΑΙ ΔΩΜΑΤΙΣΜΟΥ

ΚΑΤΟΨΗ ΔΙΑΜΟΡΦΩΣΗΣ ΠΛΑΚΩΝ ΚΑΙ ΣΤΕΓΗΣ

ΚΑΤΟΨΗ ΔΙΑΜΟΡΦΩΣΗΣ ΔΩΜΑΤΙΣΜΟΥ ΚΑΙ ΣΤΕΓΗΣ

ΚΑΤΟΨΗ ΔΙΑΜΟΡΦΩΣΗΣ ΔΑΠΕΔΟΥ ΠΛΑΚΩΝ ΚΑΙ ΔΩΜΑΤΙΣΜΟΥ

ΚΑΤΟΨΗ ΔΙΑΜΟΡΦΩΣΗΣ ΔΑΠΕΔΟΥ ΠΛΑΚΩΝ ΚΑΙ ΣΤΕΓΗΣ

ΚΑΤΟΨΗ ΔΙΑΜΟΡΦΩΣΗΣ ΔΑΠΕΔΟΥ ΔΩΜΑΤΙΣΜΟΥ ΚΑΙ ΣΤΕΓΗΣ

ΚΑΤΟΨΗ ΔΙΑΜΟΡΦΩΣΗΣ ΠΛΑΚΩΝ ΔΩΜΑΤΙΣΜΟΥ ΚΑΙ ΣΤΕΓΗΣ

ΚΑΤΟΨΗ ΔΙΑΜΟΡΦΩΣΗΣ ΔΑΠΕΔΟΥ

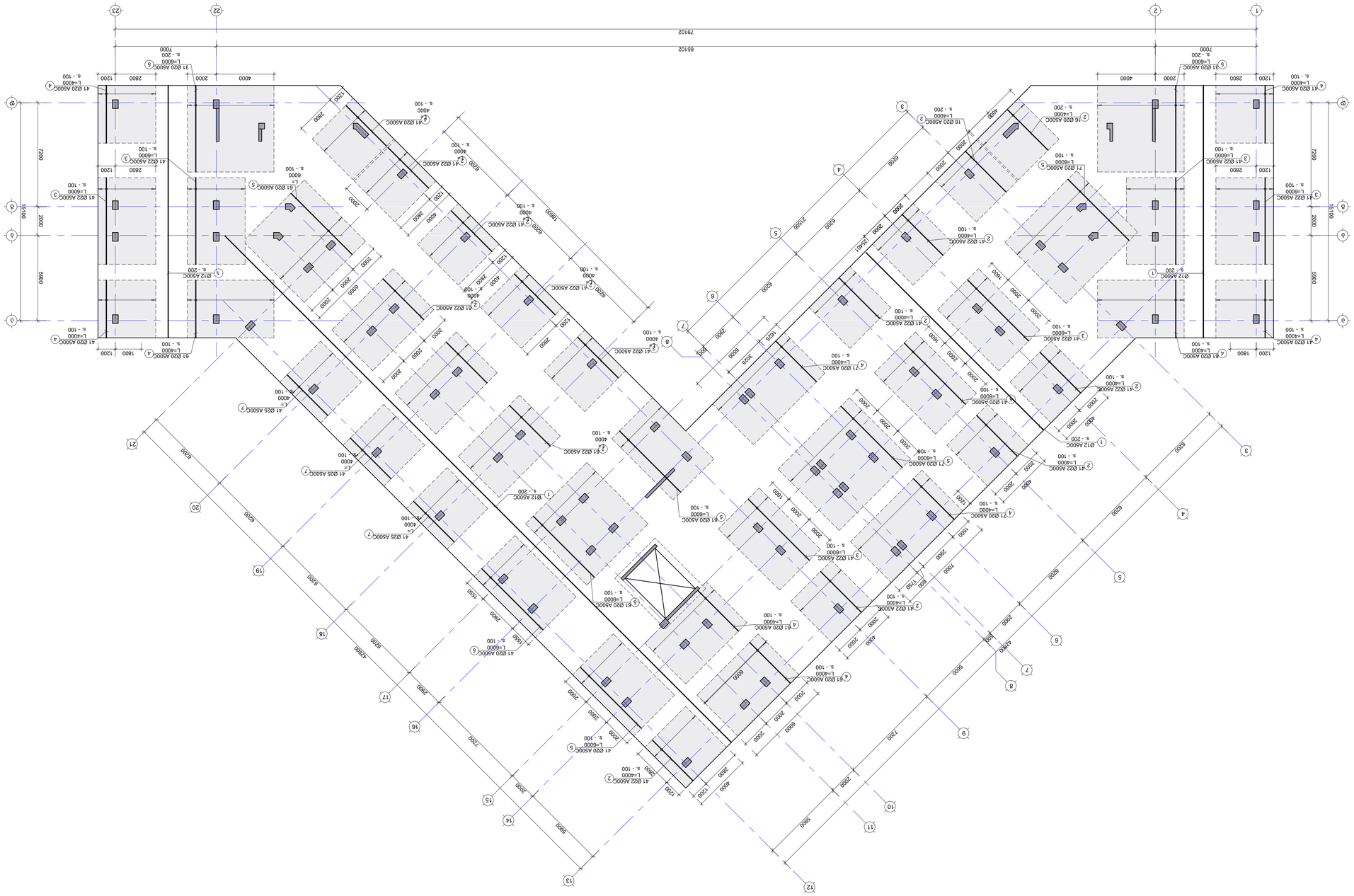

(,מ"מ ,ע' מחמ"ל ,(בזמ"ל) לבש מחמ"ל -0.10 מחמ"ל מחמ"ל מחמ"ל מחמ"ל .בכנ

NOTE:

1. יסודות: הנחות עומסים ותכנון לפי תקן ישראלי 413, בטון ברזל מזוין לפי תקן 466, פלדת זיון מסוג A500C, $f_{yk}=500$ MPa, בטון $f_{ck}=40$ MPa, כיסוי בטון מינימלי 50 מ"מ.
2. ראה תכנית קונסטרוקציה S-1101 לפרטים נוספים.
3. כל המידות ביחס לתכנית S-1108 ובתכניות אדריכליות.
4. ראה טבלת ברזלים בתכנית S-1114 לפרטי הזיון המלא.

- מיקום עמודים ומחברים מתוכננים

גרעין מדרגות

KEY PLAN

No	Date	Revision	Issued by
-----	----	----	-----
-----	----	----	-----
-----	----	----	-----
-----	----	----	-----
-----	----	----	-----
-----	----	----	-----

מבנה מגורים, מסחר ומלונאות

ADDRESS 8888888888

0T-16-6008-273 CADASTRAL CODE

PROJECT מתחם מגורים

OWNER בעלים

STRUCTURAL ENGINEER	מהנדס קונסטרוקציה
www.arbuh.co.il	
+995 595 64 62 96	+995 595 64 62 96
info@1bdesign.com	
ת.ד. 1, מבוא חורון, 8.0.0. 2.0.0.0	ת.ד. 1, מבוא חורון, 8.0.0. 2.0.0.0

8. מבוא חורון	מבוא חורון
LEAD STRUCTURAL ENGINEER	ISSUED BY: ----
----	APPROVED BY: ----

494A24	PROJECT No. 2N7000000
1:50	SCALE
A1	PAPER SIZE 0700000
----	STATUS 0400000
S-1103	DRWG. No. 0N7000

2018©ארז

შენიშვნა:
NOTE:

1. ფილის მუშა არმატურის გადაფარება მრუდდეს: ქვედა მრეში სასყრდენებამდე, ხოლო ბადა მრეში მალის მუშაობ. პერპენდიკულარული ბარებისა მოსაღები L_{over}=50d, სადც d არის გარეთასადები არმატურის დიამეტრი.
2. სამალლიან ბეტონი იხილეთ S-1101 ფურცელზე.
3. ჭედუნები და ქვანძები იხილეთ S-1108 -:- S-1113 ფურცლებზე.
4. სამონოლითო სამუშაოების ტექნოლოგია იხილეთ S-1114 ფურცელზე.

- დამატებითი არმირების ქონდური

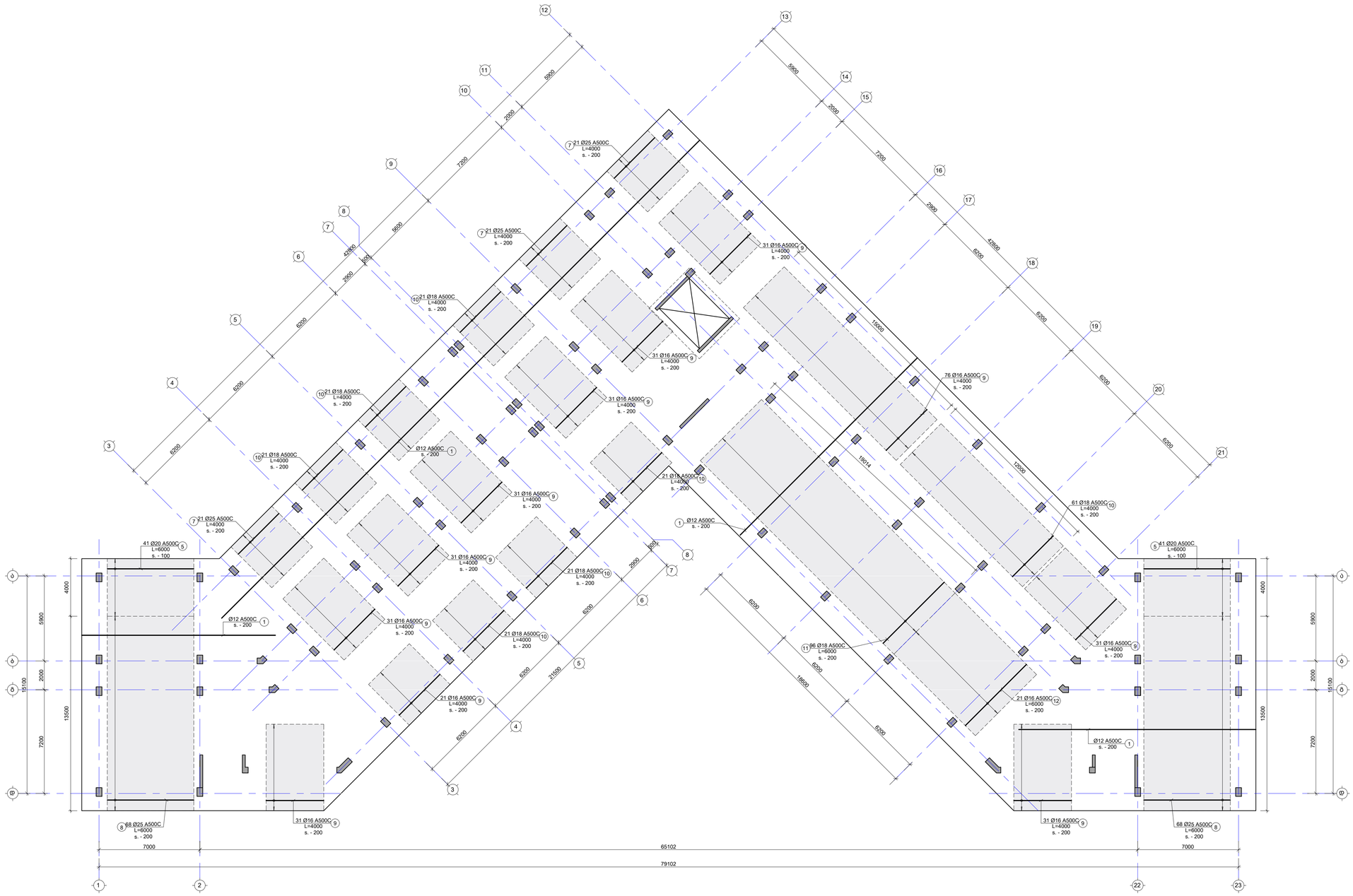

----	----	----	----
----	----	----	----
----	----	----	----
----	----	----	----
----	----	----	----
No	Date	Revision	Issued by

საზოგადოების ბეჭდი
KEY PLAN



მისამართი ADDRESS	თბილისი, ლისის ტბის მიმდებარედ
საკადასტრო კოდი CADASTRAL CODE	01.14.16.008.073
პროექტი PROJECT	კორპუსი N4
ნახაზის DRWG.	სპძ. ფილის არმირების ბეტონი -0.10 ნიშნულზე (ხიდა მრე. X მიმართ.)

შემსრულებელი	კონსტრუქციულ: STRUCTURAL ENGINEER
ე ნ ე რ გ ო ბ ი ზ ნ ე ს ი ს ა ნ ა ლ ი ზ ი ს ც ე ნ ტ რ ი ს ა.ა.ი., კონტრაქტორ www.angari.ge +995 593 64 50 00	+995 598 54 22 96 info@tabagari.com ST ENGINEERING ს.ა.ა.ი., „ხიდის მნახველობის“
მთავარი კონსტრუქციული: LEAD STRUCTURAL ENGINEER: ბ. თაბაგარი	მთავარი: ISSUED BY: ----	მთავრობა APPROVED BY: ----
	ფაილი FILE FOUNDATION_REINFORCEMENT	პროექტის N: PROJECT No: 49A24
	ფორმატი PAPER SIZE A1	მასშტაბი SCALE ----
ნახ.კოდი DRWG. No S-1104	კორექტი REVISION ----	სტატუსი STATUS სტდ

2026.2.20

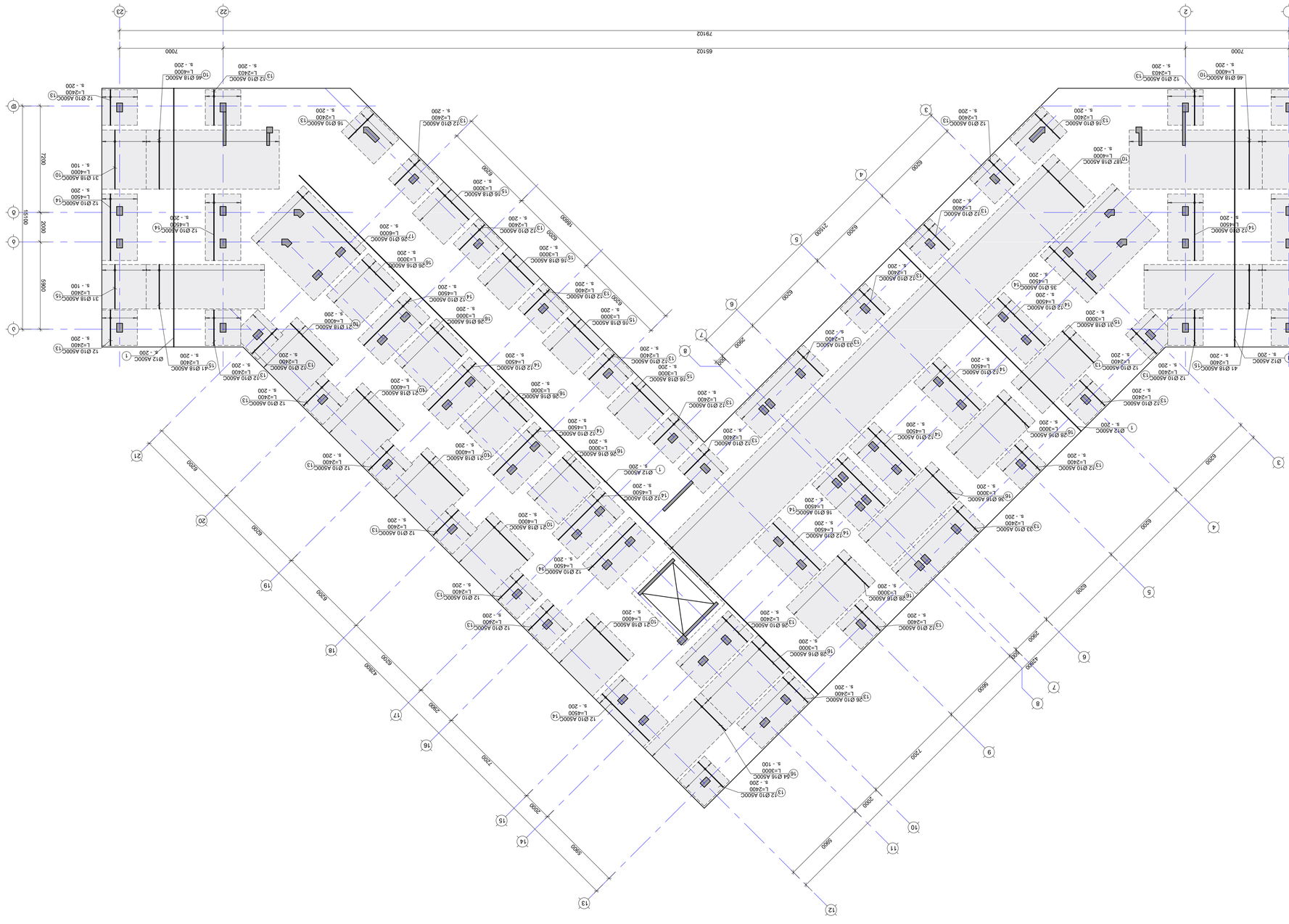

ԼԱՅ. ՊՐՈՒՆԴԱՅԻՆ ՀԱՏԱԿԱՑՄԱՆ ՀԱՄԱԿԱՐԳ (ՇԱՐՔԱՅԻՆ ՀԱՏԱԿ. Y ՀՈՒՆՎԱՐ.)

NOTE:

1. ՊՐՈՒՆԴԸ ՀԵՂՈՒՄ ՆԱԽԱՏԵՍՎԱԾ ՀԱՅԿԱԿԱՆ ՀԱՏԱԿՆԵՐԻ ՀԱՄԱԿԱՐԳՈՎ.
ՅՈՒՐԱՔԱՆՉՅՈՒՐ ՀԱՏԱԿՆԵՐԸ ԿԱՏԱՐՎՈՒՄ ԵՆ ՄԱՍՆԱԳԻՏԱԿԱՆ ՀԱՄԱԿԱՐԳՈՎ.
2. ԱՅՍ ՀԱՏԱԿԱԳԾԻ ՎՐԱ ՊԱՏԿԵՐՎԱԾ ՀԱՏԱԿՆԵՐԸ ՊԵՏՔ Է ԿԱՏԱՐՎԵՆ ՄԻԱՅՆ ՀԱՄԱՊԱՏԱՍԽԱՆ ԿԱՌՈՒՑՎԱԾՔԻ ՀԱՏԱԿԱԳԾԻ ՀԵՏ ՄԻԱՍԻՆ.
3. ՀԱՏԱԿՆԵՐԻ ՉԱՓԵՐԸ ՏՐՎԱԾ ԵՆ ՄԻԼԻՄԵՏՐԵՐՈՎ, ԲԱՑ ԱՅՆ ԴԵՊՔԵՐԻ, ՈՐՈՆՑ ՉԱՓԵՐԸ ՆՇՎԱԾ ԵՆ ԱՅԼ ՏԵՂԵԿԱՆՔՈՒՄ.
4. ՀԱՏԱԿՆԵՐԻ ՄԱՐԿՈՒՄՆԵՐԸ ՀԱՄԱՊԱՏԱՍԽԱՆՈՒՄ ԵՆ ԿԱՌՈՒՑՎԱԾՔԻ ՄԱՐԿՈՒՄՆԵՐԻՆ.

- ՊԱՏԿԵՐՎԱԾ ՀԱՄԱՊԱՏԱՍԽԱՆ ՀԱՏԱԿՆԵՐԸ

ՀԱՅԿԱԿԱՆ ՀԱՆՐԱՊԵՏՈՒԹՅԱՆ ՏԱՐԱԾՔԱՅԻՆ ԿԱՌԱՎԱՐՄԱՆ ԿՈՄԻՏԵ
ՔԱՂԱՔԱՇԻՆՈՒԹՅԱՆ ՊԵՏԱԿԱՆ ՀԱՅԿԱԿԱՆ ՀԱՄԱԼՍԱՐԱՆ
ՀՀ ԿՈՏԱՅՔԻ ՄԱՐԶԻ ՀԱՄԱՅՆՔԱՊԵՏԱՐԱՆ
ՀՀ, ՀԱՅԿԱՁՈՐ, ՀԱՆՐԱՊԵՏՈՒԹՅԱՆ 1
+995 595 84 62 96
hrd@tbilisgeni.com
ՀՀ, ՏԱՎՈՒՇԻ ՄԱՐԶ, ՀԱՅԿԱՁՈՐ, ՀԱՆՐԱՊԵՏՈՒԹՅԱՆ 1
+995 595 84 62 96
www.armturq.ge
ՀՀ, Տ.Ս., 2001 ՀԱՅԿԱՁՈՐ, ՀԱՆՐԱՊԵՏՈՒԹՅԱՆ 1
+995 595 84 62 96
www.armturq.ge

ՀՀ ՏԱՎՈՒՇԻ ՄԱՐԶԻ ՀԱՅԿԱՁՈՐԻ ՔԱՂԱՔԱՇԻՆՈՒԹՅԱՆ ՊԵՏԱԿԱՆ ՀԱՅԿԱԿԱՆ ՀԱՄԱԼՍԱՐԱՆ

ՀՀ ԿՈՏԱՅՔԻ ՄԱՐԶԻ ՀԱՄԱՅՆՔԱՊԵՏԱՐԱՆ

ՀՀ, ՀԱՅԿԱՁՈՐ, ՀԱՆՐԱՊԵՏՈՒԹՅԱՆ 1

+995 595 84 62 96

hrd@tbilisgeni.com

ՀՀ, Տ.Ս., 2001 ՀԱՅԿԱՁՈՐ, ՀԱՆՐԱՊԵՏՈՒԹՅԱՆ 1

+995 595 84 62 96

www.armturq.ge

ՀԱՅԿԱԿԱՆ ՀԱՆՐԱՊԵՏՈՒԹՅԱՆ ՏԱՐԱԾՔԱՅԻՆ ԿԱՌԱՎԱՐՄԱՆ ԿՈՄԻՏԵ
ՔԱՂԱՔԱՇԻՆՈՒԹՅԱՆ ՊԵՏԱԿԱՆ ՀԱՅԿԱԿԱՆ ՀԱՄԱԼՍԱՐԱՆ
ՀՀ ԿՈՏԱՅՔԻ ՄԱՐԶԻ ՀԱՄԱՅՆՔԱՊԵՏԱՐԱՆ
ՀՀ, ՀԱՅԿԱՁՈՐ, ՀԱՆՐԱՊԵՏՈՒԹՅԱՆ 1
+995 595 84 62 96
hrd@tbilisgeni.com
ՀՀ, Տ.Ս., 2001 ՀԱՅԿԱՁՈՐ, ՀԱՆՐԱՊԵՏՈՒԹՅԱՆ 1
+995 595 84 62 96
www.armturq.ge

ՀԱՅԿԱԿԱՆ ՀԱՆՐԱՊԵՏՈՒԹՅԱՆ ՏԱՐԱԾՔԱՅԻՆ ԿԱՌԱՎԱՐՄԱՆ ԿՈՄԻՏԵ
ՔԱՂԱՔԱՇԻՆՈՒԹՅԱՆ ՊԵՏԱԿԱՆ ՀԱՅԿԱԿԱՆ ՀԱՄԱԼՍԱՐԱՆ
ՀՀ ԿՈՏԱՅՔԻ ՄԱՐԶԻ ՀԱՄԱՅՆՔԱՊԵՏԱՐԱՆ
ՀՀ, ՀԱՅԿԱՁՈՐ, ՀԱՆՐԱՊԵՏՈՒԹՅԱՆ 1
+995 595 84 62 96
hrd@tbilisgeni.com
ՀՀ, Տ.Ս., 2001 ՀԱՅԿԱՁՈՐ, ՀԱՆՐԱՊԵՏՈՒԹՅԱՆ 1
+995 595 84 62 96
www.armturq.ge

ՀԱՅԿԱԿԱՆ ՀԱՆՐԱՊԵՏՈՒԹՅԱՆ ՏԱՐԱԾՔԱՅԻՆ ԿԱՌԱՎԱՐՄԱՆ ԿՈՄԻՏԵ ՔԱՂԱՔԱՇԻՆՈՒԹՅԱՆ ՊԵՏԱԿԱՆ ՀԱՅԿԱԿԱՆ ՀԱՄԱԼՍԱՐԱՆ ՀՀ ԿՈՏԱՅՔԻ ՄԱՐԶԻ ՀԱՄԱՅՆՔԱՊԵՏԱՐԱՆ ՀՀ, ՀԱՅԿԱՁՈՐ, ՀԱՆՐԱՊԵՏՈՒԹՅԱՆ 1 +995 595 84 62 96 hrd@tbilisgeni.com ՀՀ, Տ.Ս., 2001 ՀԱՅԿԱՁՈՐ, ՀԱՆՐԱՊԵՏՈՒԹՅԱՆ 1 +995 595 84 62 96 www.armturq.ge	ՀԱՅԿԱԿԱՆ ՀԱՆՐԱՊԵՏՈՒԹՅԱՆ ՏԱՐԱԾՔԱՅԻՆ ԿԱՌԱՎԱՐՄԱՆ ԿՈՄԻՏԵ ՔԱՂԱՔԱՇԻՆՈՒԹՅԱՆ ՊԵՏԱԿԱՆ ՀԱՅԿԱԿԱՆ ՀԱՄԱԼՍԱՐԱՆ ՀՀ ԿՈՏԱՅՔԻ ՄԱՐԶԻ ՀԱՄԱՅՆՔԱՊԵՏԱՐԱՆ ՀՀ, ՀԱՅԿԱՁՈՐ, ՀԱՆՐԱՊԵՏՈՒԹՅԱՆ 1 +995 595 84 62 96 hrd@tbilisgeni.com ՀՀ, Տ.Ս., 2001 ՀԱՅԿԱՁՈՐ, ՀԱՆՐԱՊԵՏՈՒԹՅԱՆ 1 +995 595 84 62 96 www.armturq.ge

საძირკვლის ფილაში -0.10 ნ.-ზე განივი არმირების განლაგების გეგმა

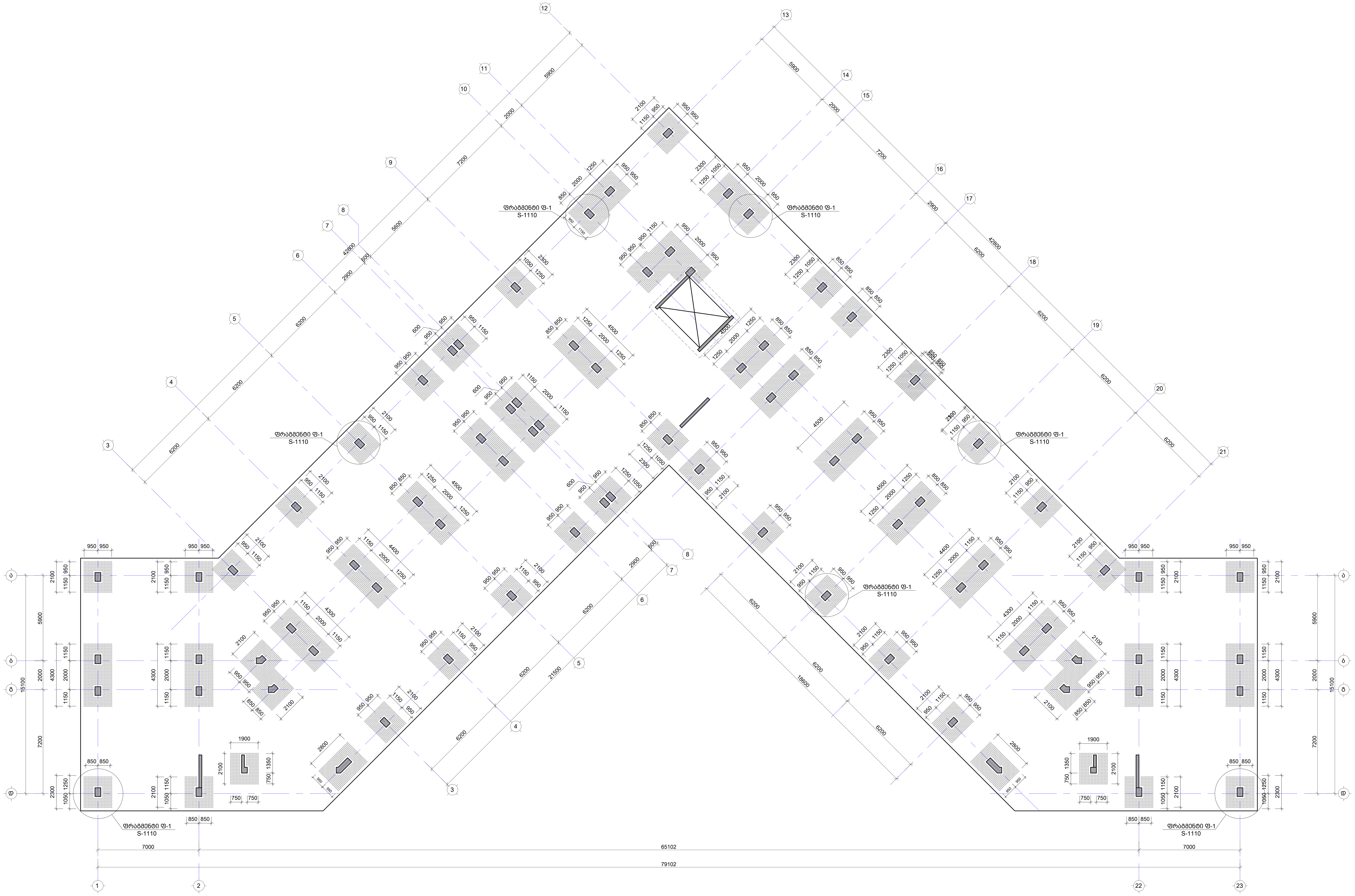

შენიშვნა:
NOTE:

1. სვეტების მარკირება იხილეთ, S-3101-:-S-3701 ფურცლებზე.
2. მონოლითური კედლების მარკირება იხილეთ, S-3901-:-S-3907 ფურცლებზე.

No	Date	Revision	Issued by

საორიენტაციო სქემა
KEY PLAN

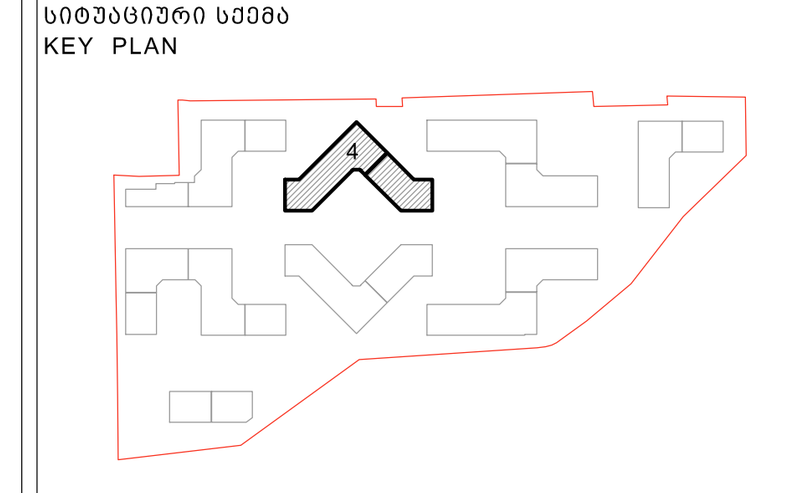

მისამართი ADDRESS	თბილისი, ლისის ტბის მიმდებარედ
საკადასტრო კოდი CADASTRAL CODE	01.14.16.008.073
პროექტი PROJECT	კორპუსი N4
ნახაზი DRWG.	საძ. ფილაში -0.10 ნ.-ზე განივი არმირების განლაგების გეგმა

დამკვეთი
შ.პ.ს. „არქტური"
www.arqturi.ge
+995 595 64 00 00

კონსტრუქტორი:
STRUCTURAL ENGINEER
GT ENGINEERING
+995 598 54 22 96
info@tabagari.com
შ.პ.ს. „ჯითი ინჯინერინგი"

მთავარი კონსტრუქტორი: LEAD STRUCTURAL ENGINEER:	შეასრულა: ISSUED BY:	შეამოწმა APPROVED BY:
გ. თაბაგარი	----	----
	ფაილი FILE FOUNDATION_REINFORCEMENT	პროექტის №: PROJECT No 49A24
	ფორმატი PAPER SIZE A1	მასშტაბი SCALE ----

ნახ.კოდი DRWG. No	კორექტ. REVISION	სტადია STATUS
S-1106	----	სდ

26.08.2024

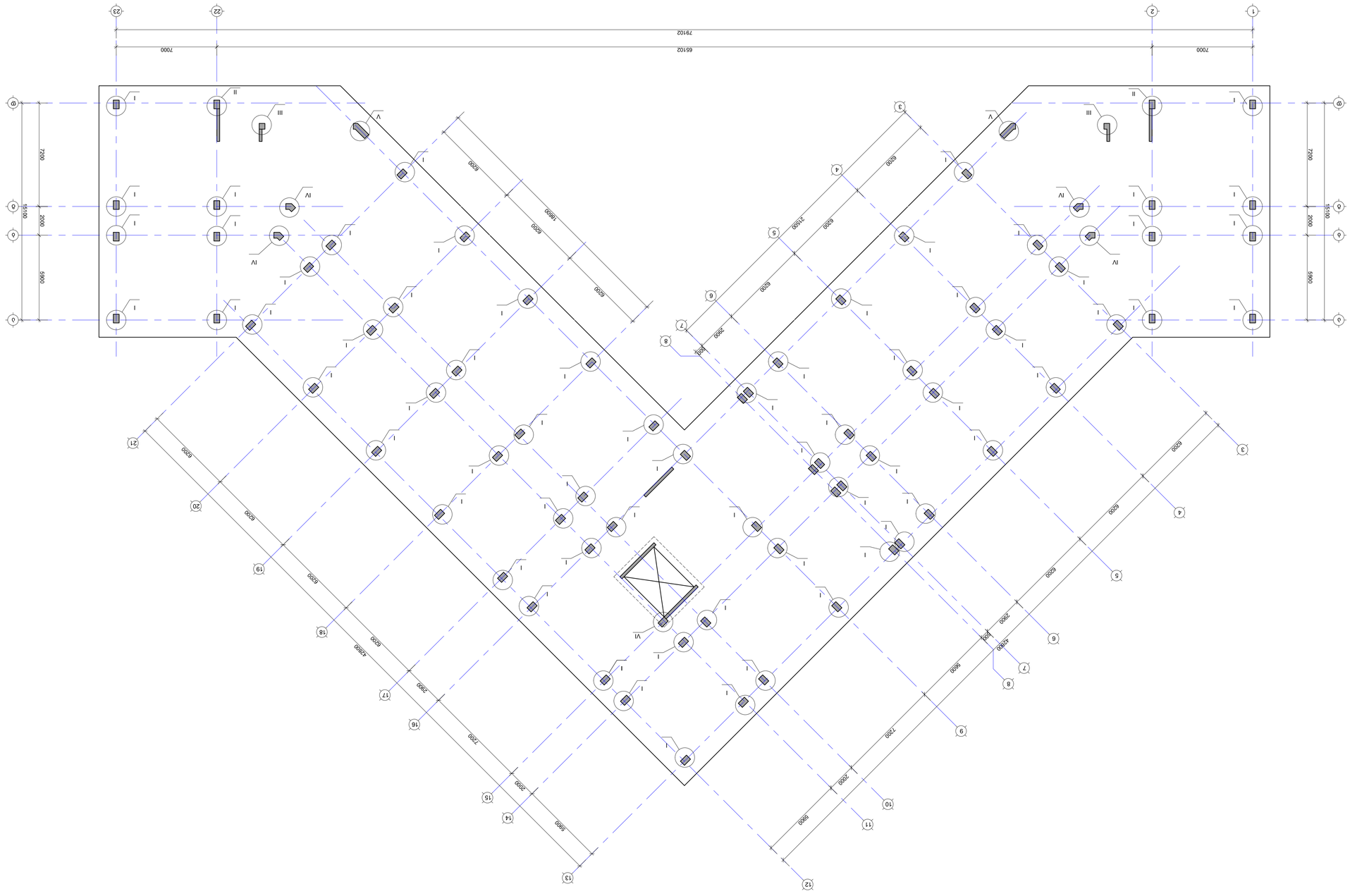
1
2
23
22
79102
65102
7000
7000
7200
5900
2500
1500
6200
6200
6200

კვეთი 1-1

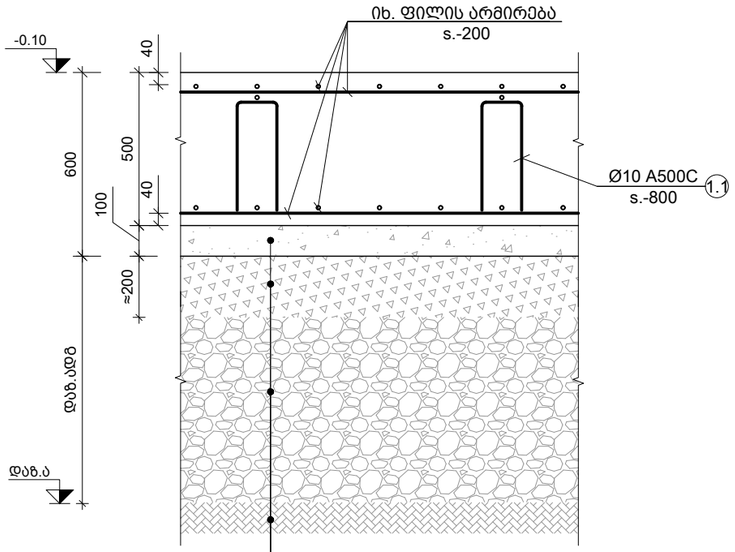

ბეტ. მომზადება კლ. B15

ქვიშა-ღორღის ნარევის მომასწორებელი ფენა

20 სმ სისქის ფენებად დატკეპნილი ბალასტი

საძირკვლის ფუძედ მიჩნეული გრუნტი, თიხა ძნელპლასტიკური კონსტიტენსციის, გრუნტი-ფენა-2, სგე-II (იხ. გეოლოგიური კვლევა)

კვეთი 2-2

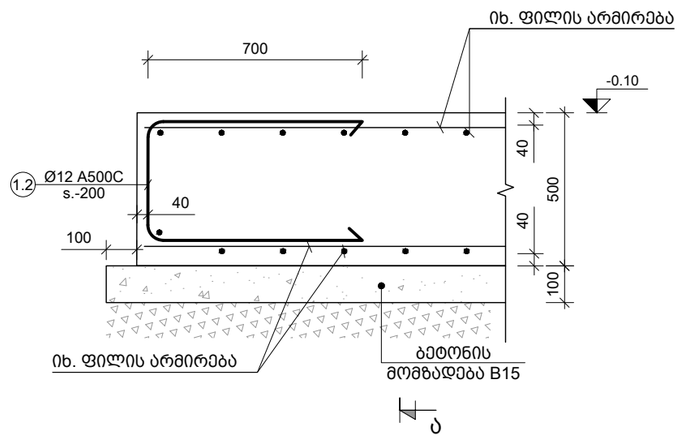

კვეთი 3-3

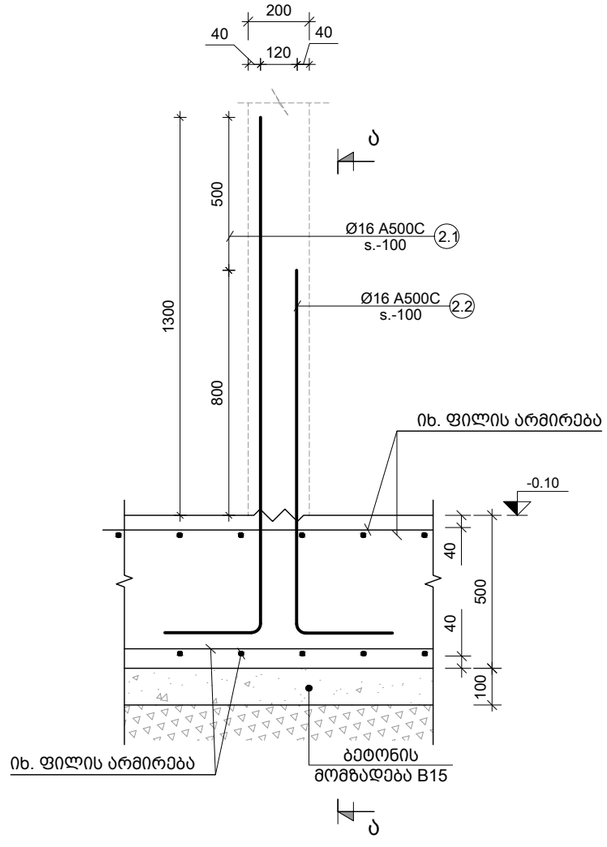

ხედი ა-ა

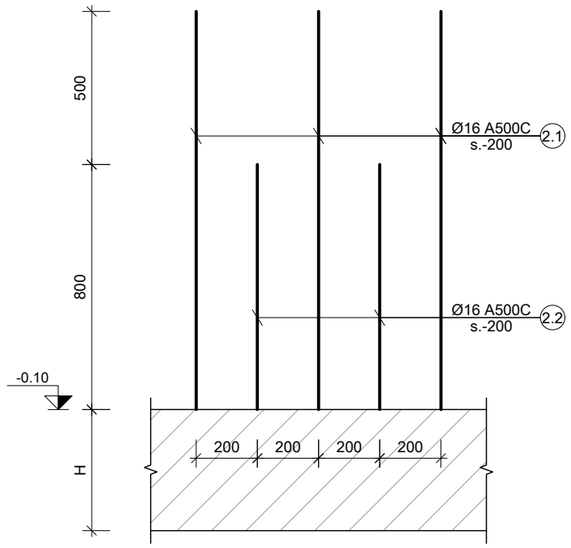

ძირითადი და დამატებითი ღეროების განაწილების სქემა

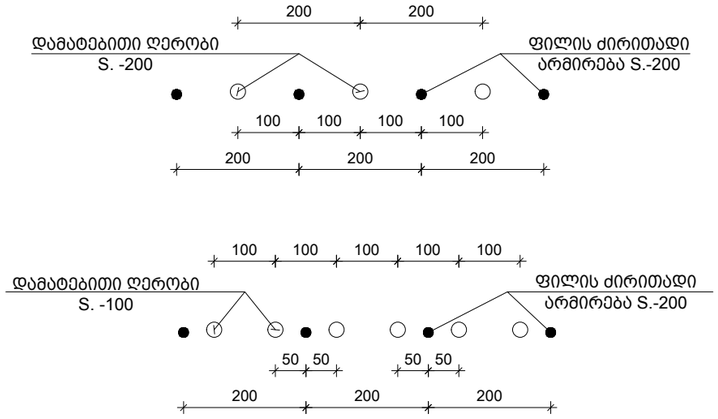

პოზ. №	ესკიზი	L მმ
1.1	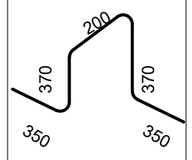	1640
1.2	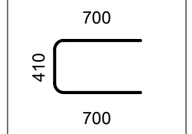	1810

პოზ. №	ესკიზი	L მმ
2.1	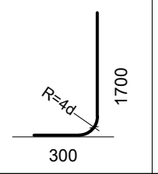	2000
2.2	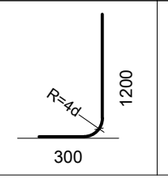	1500

შენიშვნა:
NOTE:

1. საყალიბე გეგმა იხილეთ S-1101 ფურცელზე.
2. კვეთების მარკირება იხილე საყალიბე გეგმაზე.
3. არმირების გეგმები იხილეთ S-1102 -:- S-1105 ფურცელზე.
4. საძირკვლის სპეციფიკაცია იხილე S-1114 ფურცელზე.

No	Date	Revision	Issued by
----	----	----	----
----	----	----	----
----	----	----	----
----	----	----	----
----	----	----	----

სიტუაციური სქემა
KEY PLAN

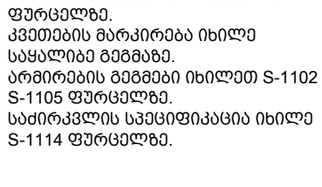

მისამართი ADDRESS	თბილისი, ლისის ტბის მიმდებარედ
საკადასტრო კოდი CADASTRAL CODE	01.14.16.008.073
პროექტი PROJECT	კორპუსი N4
ნახაზი DRWG.	კვეთები საძირკვლის ფილაზე

დამკვეთი
შ.პ.ს. „არქტური"
www.arqturi.ge
+995 595 64 00 00

კონსტრუქტორი: STRUCTURAL ENGINEER
GT ENGINEERING
+995 598 54 22 96
info@tabagari.com
შ.პ.ს. „ჯითი ინჟინერინგი"

მთავარი კონსტრუქტორი: LEAD STRUCTURAL ENGINEER: გ. თაბაგარი

შესრულა: ISSUED BY:	----	შეამოწმა APPROVED BY: ----
ფაილი FILE 02_FOUND. SECTION		პროექტის №: PROJECT No 49A24
ფორმატი PAPER SIZE A3		მასშტაბი SCALE ----
ნახ.კოდი DRWG. No S-1108	კორექტ. REVISION ----	სტადია STATUS სდ

26.08.2024

კვეთი 4-4

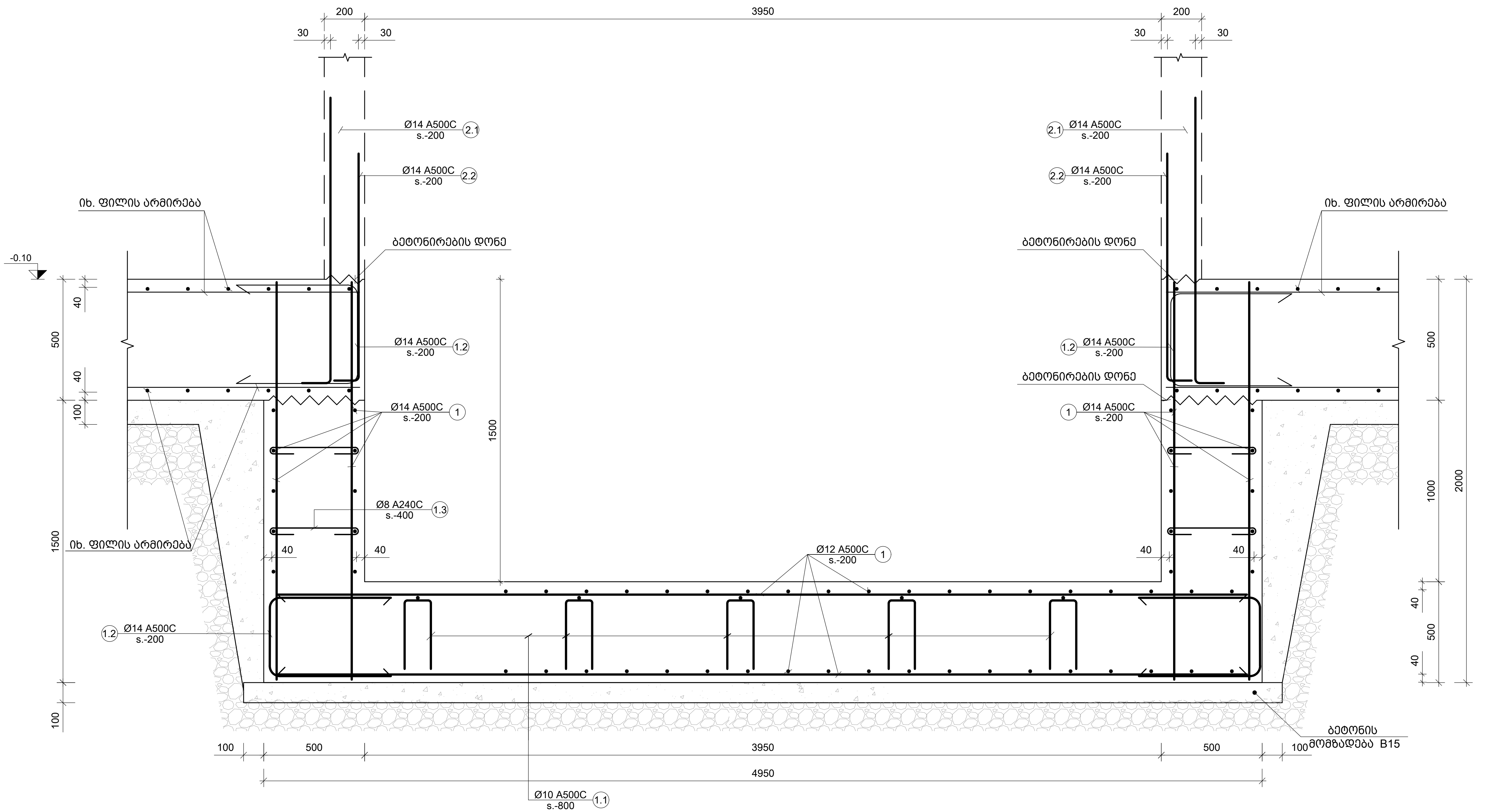

შენიშვნა:
NOTE:

1. საყალიბე გეგმა იხილეთ S-1101 ფურცელზე.
2. კვეთების მარკირება იხილე საყალიბე გეგმაზე.
3. არმირების გეგმები იხილეთ S-1102 -:- S-1105 ფურცელზე.
4. საძირკვლის სპეციფიკაცია იხილე S-1114 ფურცელზე.

No	Date	Revision	Issued by
----	----	----	----
----	----	----	----
----	----	----	----
----	----	----	----
----	----	----	----

სიტუაციური სქემა
KEY PLAN

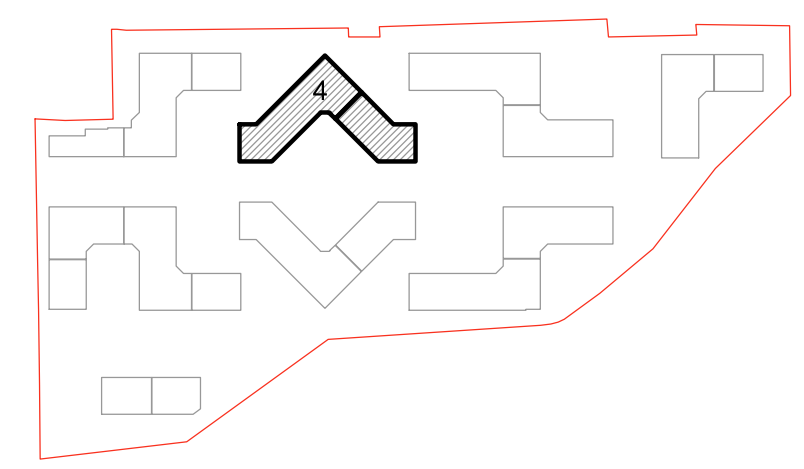

მისამართი ADDRESS	თბილისი, ლისის ტბის მიმდებარედ
საკადასტრო კოდი CADASTRAL CODE	01.14.16.008.073
პროექტი PROJECT	კორპუსი N4
ნახაზი DRWG.	კვეთები საძირკვლის ფილაზე ლიფტის თანაორმოზე

დამკვეთი

შ.პ.ს. „არქტური"
www.arqturi.ge
+995 595 64 00 00

კონსტრუქტორი:
STRUCTURAL ENGINEER

+995 598 54 22 96
info@tabagari.com
GT ENGINEERING
შ.პ.ს. „ჯითი ინჟინერინგი"

მთავარი კონსტრუქტორი: LEAD STRUCTURAL ENGINEER:	შეასრულა: ISSUED BY:	შეამოწმა APPROVED BY:
გ. თაბაგარი	----	----
	ფაილი FILE 02_FOUND. SECTION	პროექტის №: PROJECT No 49A24
	ფორმატი PAPER SIZE A3	მასშტაბი SCALE ----
ნახ.კოდი DRWG. No S-1109	რევიზ. REVISION ----	სტატუსი STATUS სდ

26.08.2024

ფილაში განივი არმირების მოწყობის ფრაგმენტი Ფ-1

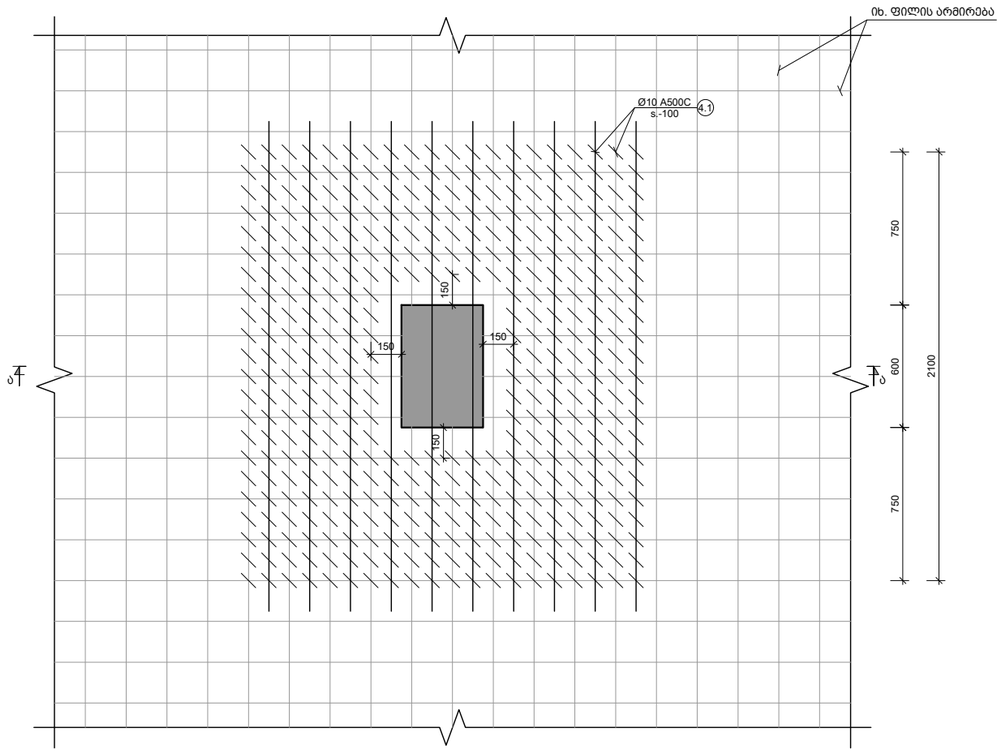

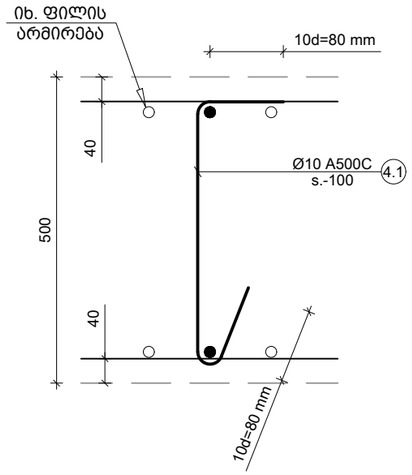

კვეთი ა-ა

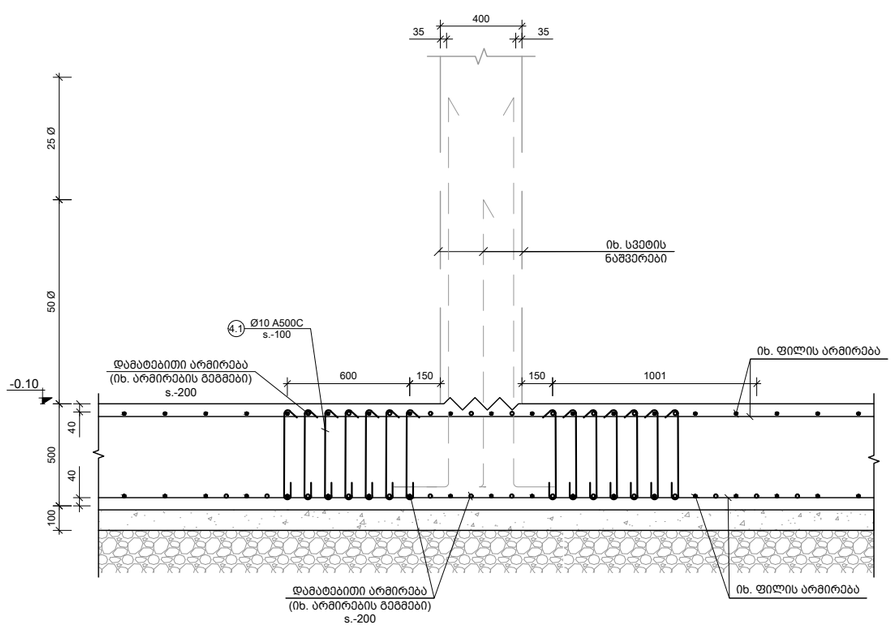

პოზ. №	ე ს კ ი ზ ი	L მმ
4.1	80 / 420 / 80	580

შენიშვნა:
NOTE:

1. საყალიბე გეგმა იხილეთ S-1101 ფურცელზე.
2. კვეთების მარკირება იხილე საყალიბე გეგმაზე.
3. არმირების გეგმები იხილეთ S-1102 -:- S-1105 ფურცელზე.
4. საძირკვლის სპეციფიკაცია იხილე S-1114 ფურცელზე.

No	Date	Revision	Issued by
----	----	----	----
----	----	----	----
----	----	----	----
----	----	----	----
----	----	----	----

სიტუაციური სქემა
KEY PLAN

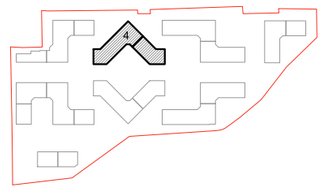

მისამართი
ADDRESS
თბილისი, ლისის ტბის მიმდებარედ

საკადასტრო კოდი
CADASTRAL CODE
01.14.16.008.073

პროექტი
PROJECT
კორპუსი N4

ნახაზი
DRWG.
ფილაში განივი არმირების მოწყობის ფრაგმენტი

დამკვეთი
შ.პ.ს. „არქტური"
www.arqturi.ge
+995 595 64 00 00

კონსტრუქტორი:
STRUCTURAL ENGINEER
GT ENGINEERING
შ.პ.ს. „ჯითი ინჟინერინგი"
+995 598 54 22 96
info@tabagari.com

მთავარი კონსტრუქტორი: LEAD STRUCTURAL ENGINEER:	შესრულა: ISSUED BY:	შემოწმდა APPROVED BY:
გ. თაბაგარი	----	----
	ფაილი FILE: 02_FOUND. SECTION	პროექტის №: PROJECT No: 49A24
	ფორმატი PAPER SIZE: A3	მასშტაბი SCALE: ----

ნახ.კოდი DRWG. No	კორექტ. REVISION	სტადია STATUS
S-1110	----	სდ

26.08.2024

კვანძი I

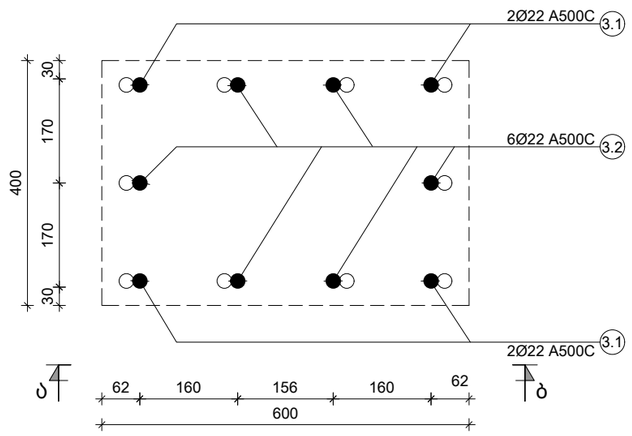

კვანძი II

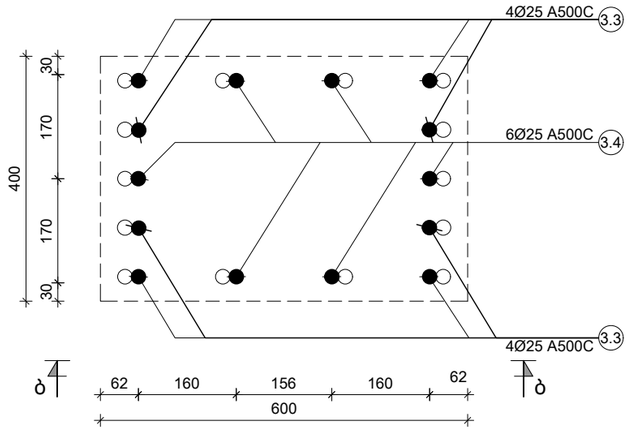

კვანძი III

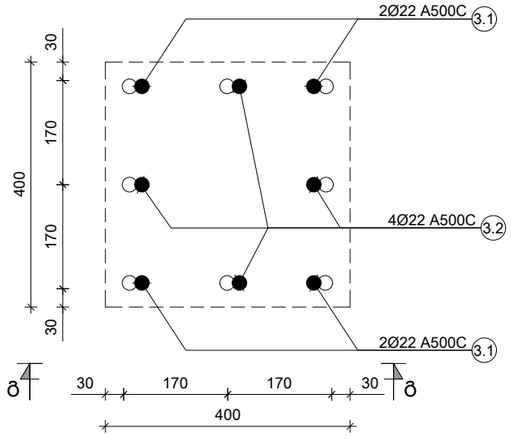

ხედი ა-ა

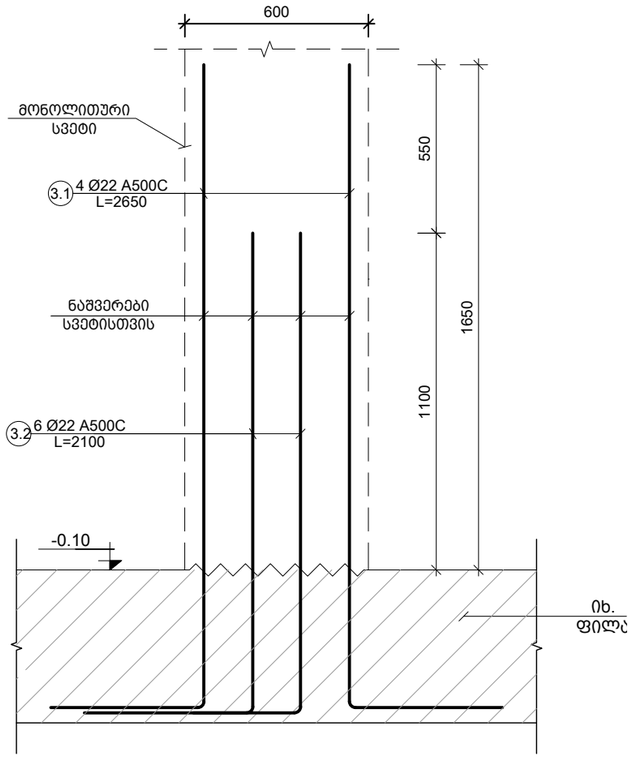

ხედი ბ-ბ

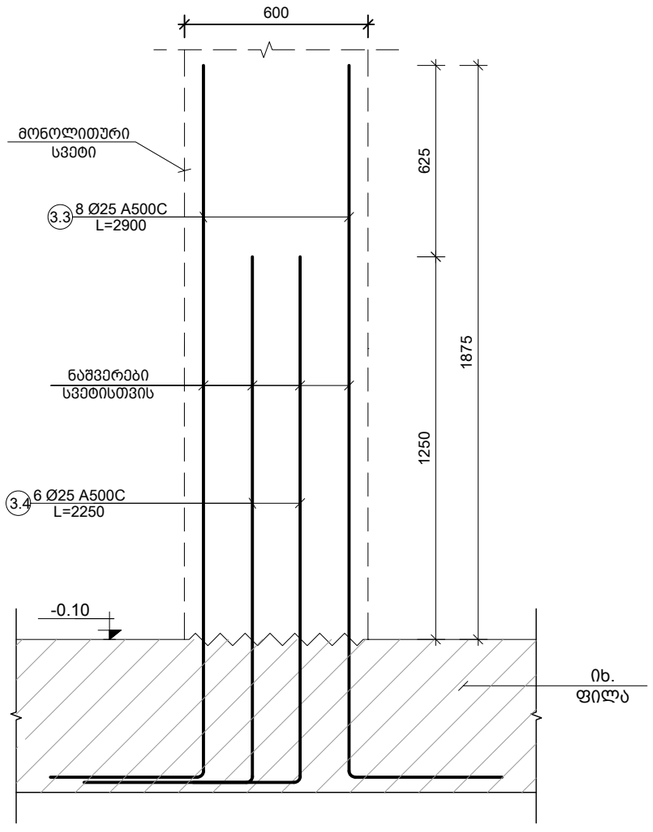

ხედი გ-გ

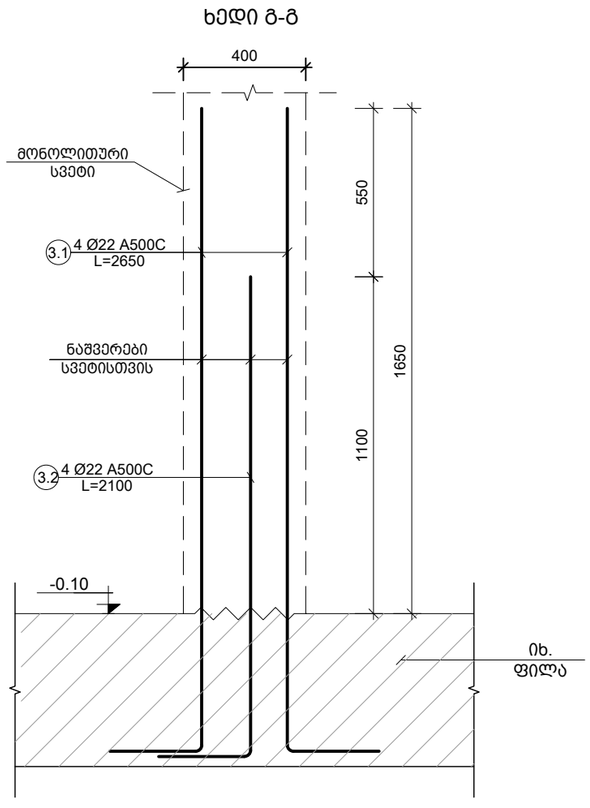

შენიშვნა:
NOTE:

1. საყალიბე გეგმა იხილეთ S-1101 ფურცელზე.
2. კვანძების მარკირება იხილე S-1107 ფურცელზე.
3. არმირების გეგმები იხილეთ S-1102 -:- S-1105 ფურცელზე.
4. საძირკვლის სპეციფიკაცია იხილე S-1114 ფურცელზე.

----	----	----	----
----	----	----	----
----	----	----	----
----	----	----	----
----	----	----	----
----	----	----	----
No	Date	Revision	Issued by

სიტუაციური სქემა
KEY PLAN

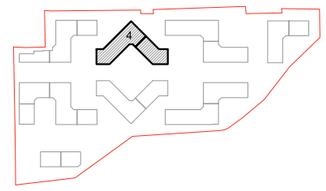

მისამართი
ADDRESS
თბილისი, ლისის ტბის მიმდებარედ

საკადასტრო კოდი
CADASTRAL CODE
01.14.16.008.073

პროექტი
PROJECT
კორპუსი N4

ნახაზი
DRWG.
სვეტების ნაშვერების კვანძები I - II

დამკვეთი
შ.პ.ს. „არქტური"
www.arqturi.ge
+995 595 64 00 00

კონსტრუქტორი:
STRUCTURAL ENGINEER
GT ENGINEERING
+995 598 54 22 96
info@tabagari.com
შ.პ.ს. „ჯითი ინჟინერინგი"

მთავარი კონსტრუქტორი: LEAD STRUCTURAL ENGINEER: გ. თაბაგარი	შესრულა: ISSUED BY: ----	შეამოწმა APPROVED BY: ----
	ფაილი FILE 02_FOUND. SECTION	პროექტის №: PROJECT No 49A24
	ფორმატი PAPER SIZE A3	მასშტაბი SCALE ----
ნახ.კოდი DRWG. No S-1111	კორექტ. REVISION ----	სტადია STATUS სდ

26.08.2024

კვანძი IV

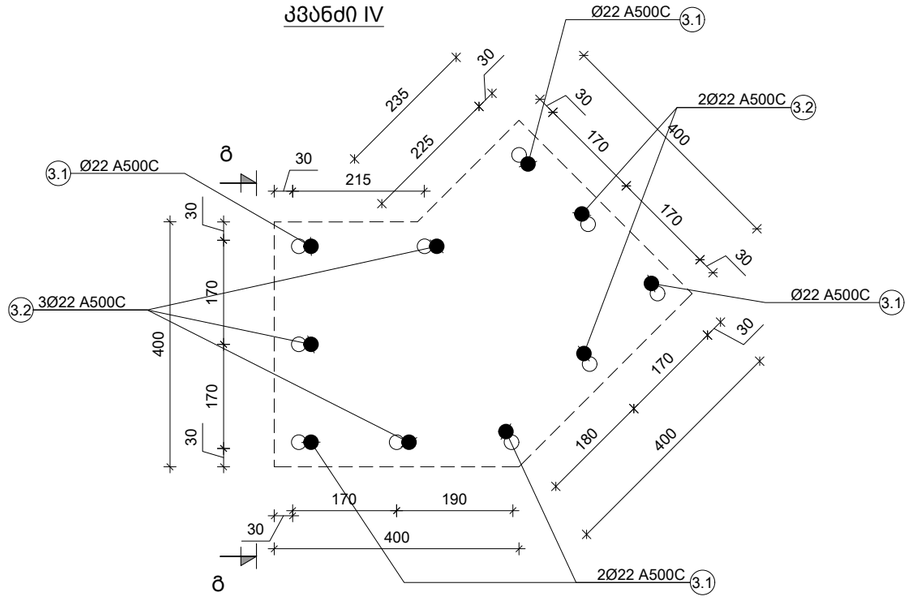

კვანძი V

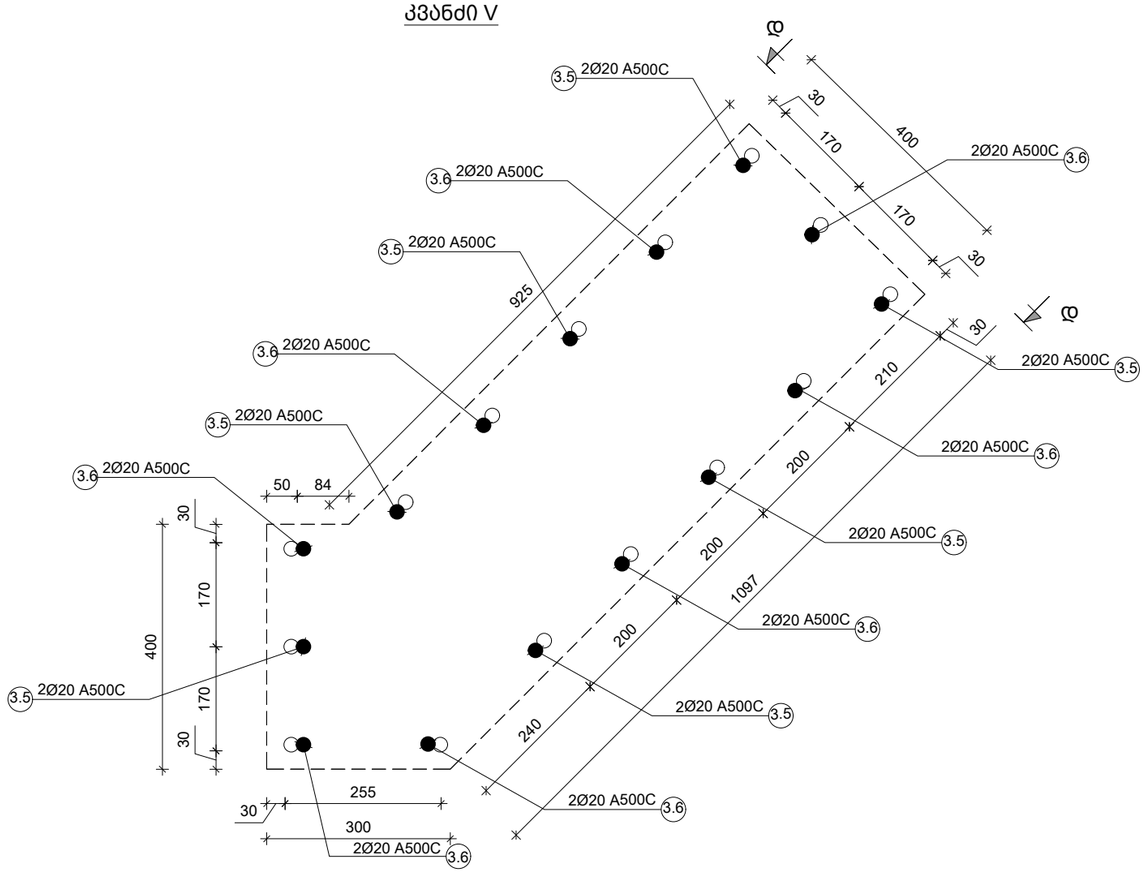

კვანძი VI

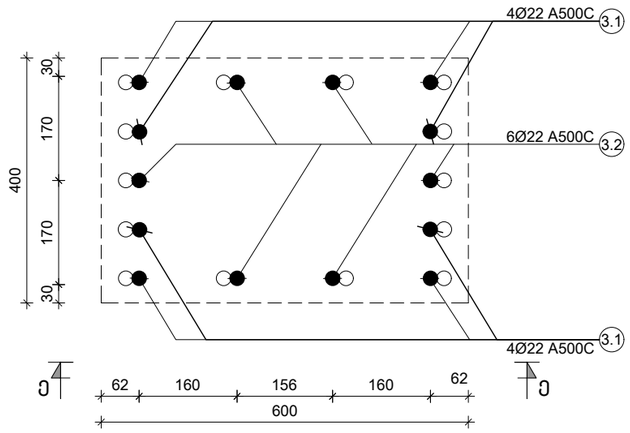

შენიშვნა:
NOTE:

1. საყალიბე გეგმა იხილეთ S-1101 ფურცელზე.
2. კვანძების მარკირება იხილე S-1107 ფურცელზე.
3. არმირების გეგმები იხილეთ S-1102 -:- S-1105 ფურცელზე.
4. საძირკვლის სპეციფიკაცია იხილე S-1114 ფურცელზე.

No	Date	Revision	Issued by
----	----	----	----
----	----	----	----
----	----	----	----
----	----	----	----
----	----	----	----

სიტუაციური სქემა
KEY PLAN

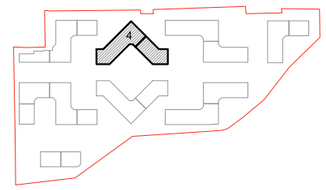

მისამართი
ADDRESS
თბილისი, ლისის ტბის მიმდებარედ

საკადასტრო კოდი
CADASTRAL CODE
01.14.16.008.073

პროექტი
PROJECT
კორპუსი N4

ნახაზი
DRWG.
სვეტების ნაშვერების კვანძები IV V VI

დამკვეთი

შ.პ.ს. „არქტური"
www.arqturi.ge
+995 595 64 00 00

კონსტრუქტორი:
STRUCTURAL ENGINEER

GT ENGINEERING
+995 598 54 22 96
info@tabagari.com
შ.პ.ს. „ჯითი ინჟინერინგი"

მთავარი კონსტრუქტორი: LEAD STRUCTURAL ENGINEER:	შესრულა: ISSUED BY:	შემოწმდა APPROVED BY:
გ. თაბაგარი	----	----
	ფაილი FILE: 02_FOUND. SECTION	პროექტის №: PROJECT No: 49A24
	ფორმატი PAPER SIZE: A3	მასშტაბი SCALE: ----
ნახ.კოდი DRWG. No: S-1112	კორექტ. REVISION: ----	სტადია STATUS: სდ

26.08.2024

ხედი დ-დ

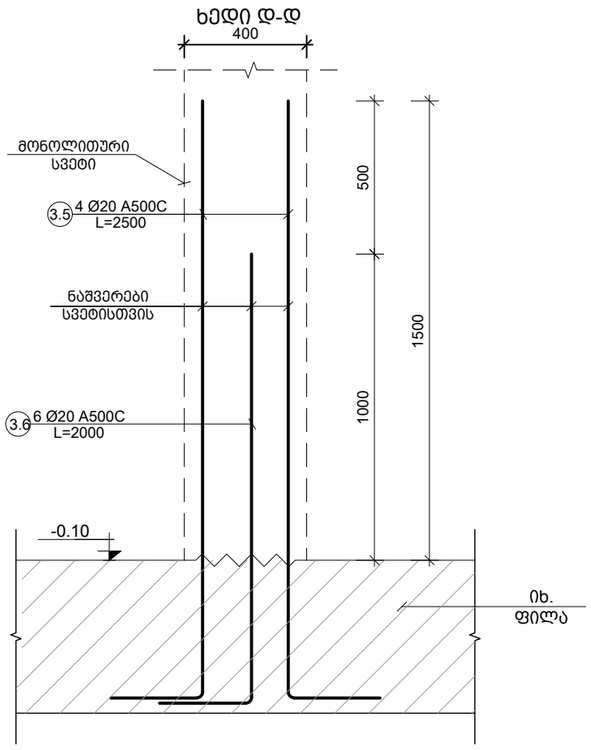

ხედი ე-ე

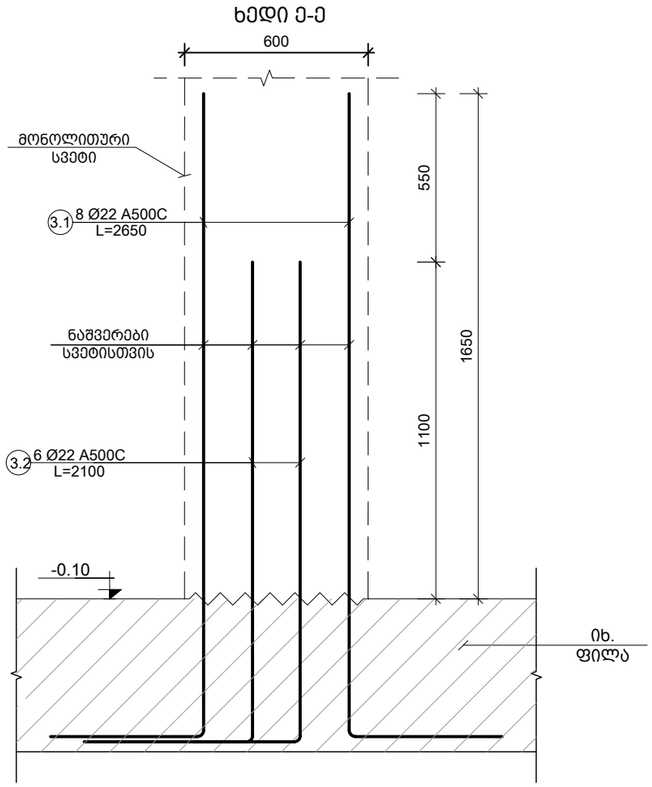

პოზ. №	ესკიზი	L მმ	პოზ. №	ესკიზი	L მმ
3.1	R=4d, 2100, 550	2650	3.3	R=4d, 2350, 550	2900
3.2	R=4d, 1550, 550	2100	3.4	R=4d, 1700, 550	2250
3.5	R=4d, 1950, 550	2500	3.6	R=4d, 1450, 550	2000

შენიშვნა:
NOTE:

1. საყალიბე გეგმა იხილეთ S-1101 ფურცელზე.
2. კვანძების მარკირება იხილე S-1107 ფურცელზე.
3. არმირების გეგმები იხილეთ S-1102 -:- S-1105 ფურცელზე.
4. საძირკვლის სპეციფიკაცია იხილე S-1114 ფურცელზე.

----	----	----	----
----	----	----	----
----	----	----	----
----	----	----	----
----	----	----	----
----	----	----	----
----	----	----	----
----	----	----	----
No	Date	Revision	Issued by

სიტუაციური სქემა
KEY PLAN

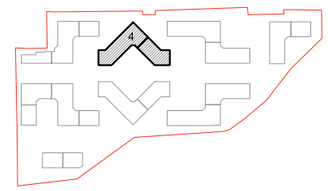

მისამართი
ADDRESS
თბილისი, ლისის ტბის მიმდებარედ

საკადასტრო კოდი
CADASTRAL CODE
01.14.16.008.073

პროექტი
PROJECT
კორპუსი N4

ნახაზი
DRWG.
კვეთები და ესკიზი

დამკვეთი
შ.პ.ს. „არქტური"
www.arqturi.ge
+995 595 64 00 00

კონსტრუქტორი:
STRUCTURAL ENGINEER
GT ENGINEERING
+995 598 54 22 96
info@tabagari.com
შ.პ.ს. „ჯითი ინჟინერინგი"

მთავარი კონსტრუქტორი: LEAD STRUCTURAL ENGINEER: გ. თაბაგარი	შესრულა: ISSUED BY: ----	შეამოწმა APPROVED BY: ----
	ფაილი FILE 02_FOUND. SECTION	პროექტის №: PROJECT No 49A24
	ფორმატი PAPER SIZE A3	მასშტაბი SCALE ----
ნახ.კოდი DRWG. No S-1113	კორექტ. REVISION ----	სტადია STATUS სდ

26.08.2024

კონსტრ. დასახ.	ელემენტის დასახ.	პოზ. №	დიამეტრი ან კვეთი (მმ)		ერთეულის სიგრძე (მმ.)	რაოდენობა (ც.)	საერთო სიგრძე (მ.)	საერთო წონა (კგ.)
რკინაბეტონის საძირკველი	საძირკვლის ფილა	1	Ø 12	A500C	დ.ა	-	42365	37594
		2	Ø 22	A500C	4000	1253 X 1	5012	14948
		3	Ø 22	A500C	6000	367 X 1	2202	6568
		4	Ø 20	A500C	4000	1020 X 1	4080	10057
		5	Ø 20	A500C	6000	944 X 1	5664	13961
		6	Ø 20	A500C	7000	123 X 1	861	2122
		7	Ø 25	A500C	4000	411 X 1	1644	6332
		8	Ø 25	A500C	6000	258 X 1	1548	5962
		9	Ø 16	A500C	4000	386 X 1	1544	2436
		10	Ø 18	A500C	4000	633 X 1	2532	5055
		11	Ø 18	A500C	6000	96 X 1	576	1150
		12	Ø 16	A500C	6000	21 X 1	126	199
		13	Ø 10	A500C	2400	478 X 1	1147	707
		14	Ø 10	A500C	4500	215 X 1	968	596
		15	Ø 18	A500C	3000	239 X 1	717	1432
		16	Ø 16	A500C	3000	278 X 1	834	1316
		17	Ø 10	A500C	6000	26 X 1	156	96
		1.1	Ø 10	A500C	1640	2866 X 1	4700	2896
		1.2	Ø 12	A500C	1810	1290 X 1	2335	2072
		1.3	Ø 8	A500C	620	140 X 1	87	34
		2.1	Ø 12	A500C	2000	156 X 1	312	277
		2.2	Ø 12	A500C	1500	156 X 1	234	208
		3.1	Ø 22	A500C	2650	306 X 1	811	2419
		3.2	Ø 22	A500C	2100	444 X 1	932	2781
		3.3	Ø 25	A500C	2900	16 X 1	46	179
		3.4	Ø 25	A500C	2250	12 X 1	27	104
		3.5	Ø 22	A500C	2500	151 X 1	378	1126
		3.6	Ø 22	A500C	2000	220 X 1	440	1312
		4.1	Ø 10	A500C	580	31720 X 1	18398	11337
		მძიმე ბეტონი		B25	V =	917.0 X 1	= 917	მ³
		ბეტონის მომზადება		B15	V =	185.5 X 1	= 186	მ³

შენიშვნა:
NOTE:

----	----	---	----
----	----	---	----
----	----	---	----
----	----	---	----
----	----	---	----
No	Date	Revision	Issued by

სიტუაციური სქემა
KEY PLAN

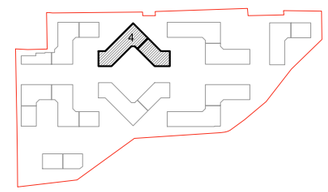

მისამართი
ADDRESS
თბილისი, ლისის ტბის მიმდებარედ

საკადასტრო კოდი
CADASTRAL CODE
01.14.16.008.073

პროექტი
PROJECT
კორპუსი N4

ნახაზი
DRWG.
საძირკვლის სპეციფიკაცია

დამკვეთი
შ.პ.ს. „არქტური"
www.arqturi.ge
+995 595 64 00 00

კონსტრუქტორი:
STRUCTURAL ENGINEER
GT ENGINEERING
+995 598 54 22 96
info@tabagari.com
შ.პ.ს. „ჯითი ინჟინერინგი"

მთავარი კონსტრუქტორი: LEAD STRUCTURAL ENGINEER:	შესრულა: ISSUED BY:	შემოწმდა APPROVED BY:
გ. თაბაგარი	----	----
	ფაილი FILE 02_FOUND. SECTION	პროექტის №: PROJECT No 49A24
	ფორმატი PAPER SIZE A3	მასშტაბი SCALE ----
ნახ.კოდი DRWG. No S-1114	კორექტ. REVISION ----	სტადია STATUS სდ

26.08.2024

ფილის საყალიბე გეგმა 4.70 ნიშნულზე

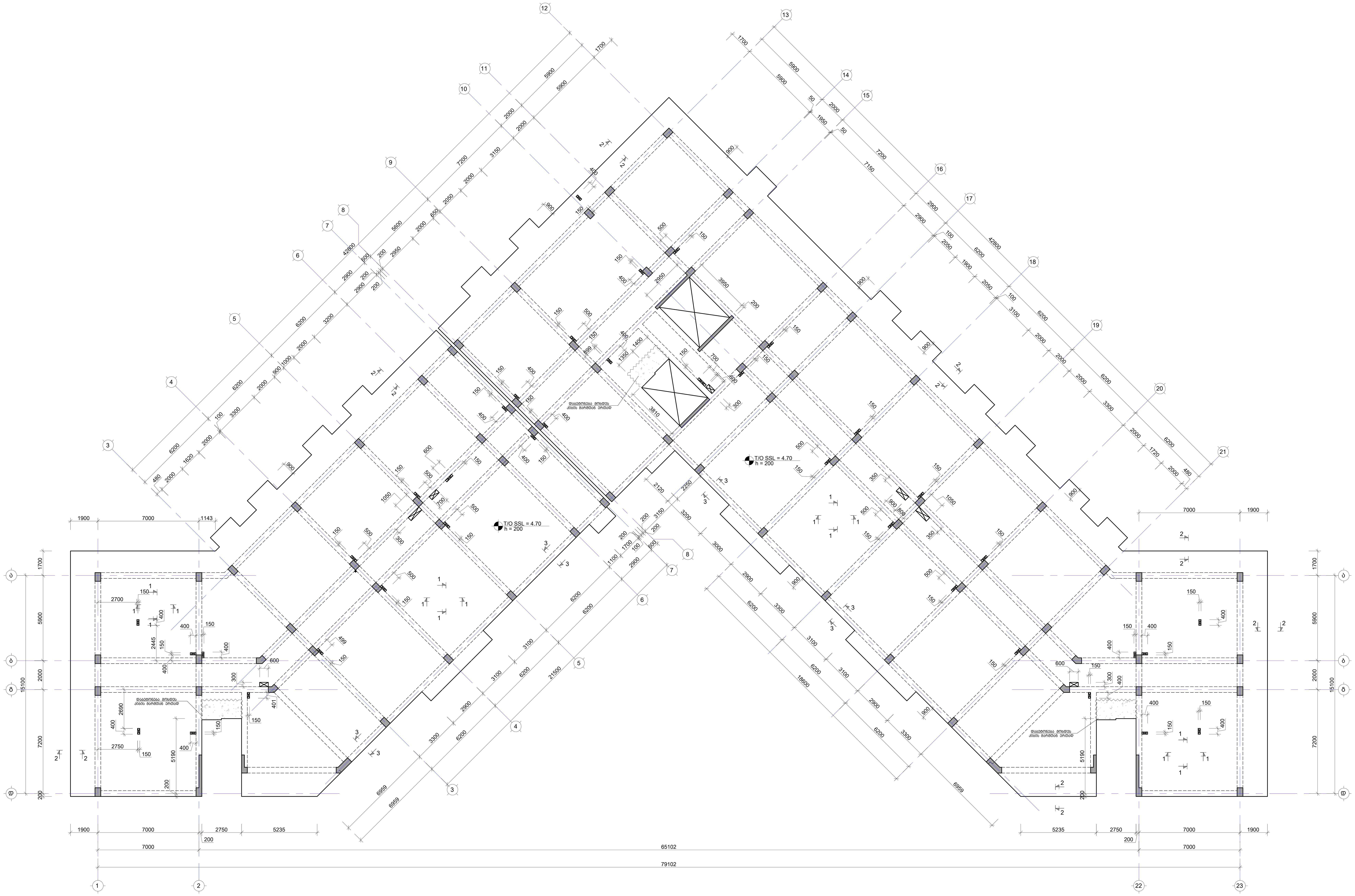

შენიშვნა:
NOTE:

1. რიგელების მარკირება იხილეთ S-4301 -:- S-4801 ფურცლებზე.
2. ნახაზი დამუშავებულია 2024.08.16 თარიღში მიღებული არქიტექტურის საფუძველზე.

No	Date	Revision	Issued by
----	----	----	----
----	----	----	----
----	----	----	----
----	----	----	----
----	----	----	----

სიტუაციური სქემა
KEY PLAN

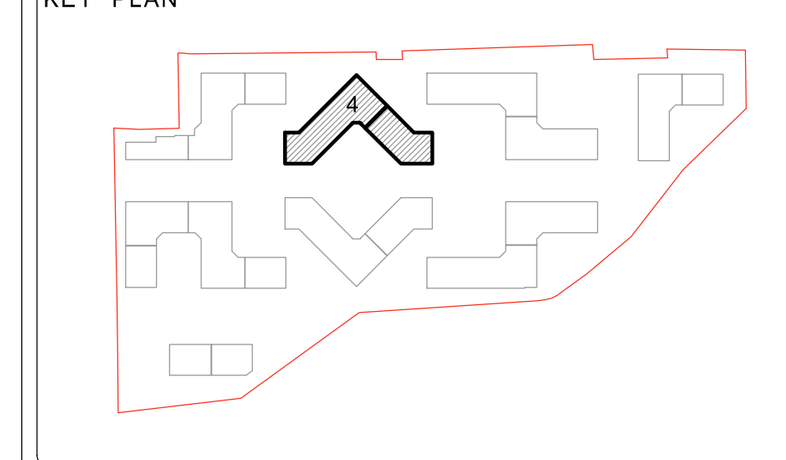

მისამართი
ADDRESS
თბილისი, ლისის ტბის მიმდებარედ

საკადასტრო კოდი
CADASTRAL CODE
01.14.16.008.073

პროექტი
PROJECT
კორპუსი N4

ნახაზი
DRWG.
ფილის საყალიბე გეგმა 4.70 ნიშნულზე

დამკვეთი
შ.პ.ს. „არქტური“
www.arqturi.ge
+995 595 64 00 00

კონსტრუქტორი:
STRUCTURAL ENGINEER
GT ENGINEERING
+995 598 54 22 96
info@tabagari.com
შ.პ.ს. „ჯითი ინჯინერინგი“

მთავარი კონსტრუქტორი:
LEAD STRUCTURAL ENGINEER:
გ. თაბაგარი

შეასრულა:
ISSUED BY:

შეამოწმა
APPROVED BY:

ფაილი
FILE
SLAB FORMWORK PLANS

პროექტის №:
PROJECT No
49A24

ფორმატი
PAPER SIZE
A1

მასშტაბი
SCALE

ნახ.კოდი
DRWG. No
S-2201

კორექტ.
REVISION

სტადია
STATUS
სდ

26.08.2024

ფილის არმირების გეგმა 4.70 ნიშნულზე (ქვედა შრე. X მიმართ.)

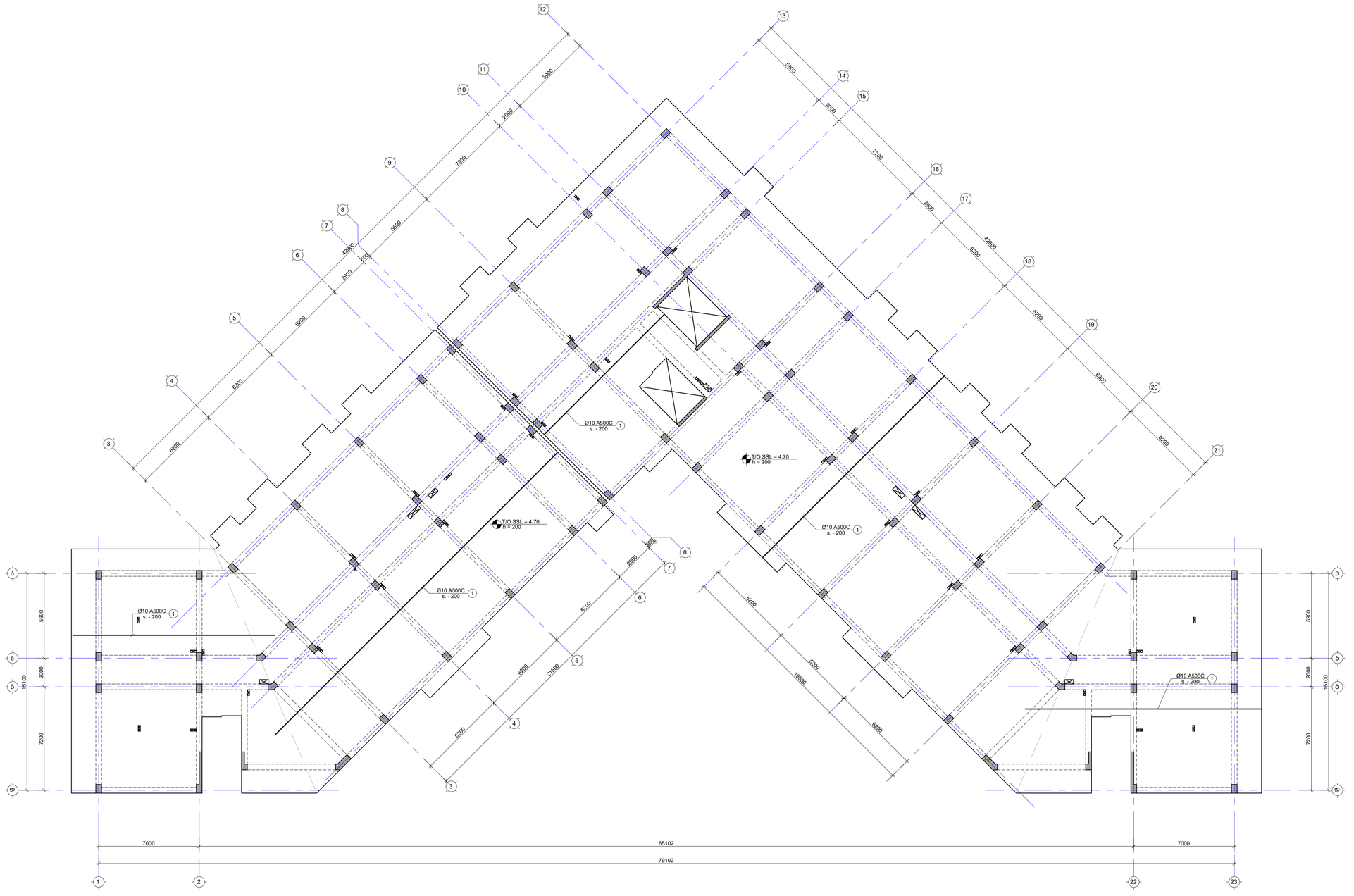
Ø10 A500C
s. - 200
1
T/O SSL = 4.70
h = 200
5900
2000
7200
15100
7000
65102
79102
6200
6200
6200

ფილის არმირების გეგმა 4.70 ნიშნულზე (ქვედა შრე. Y მიმართ.)

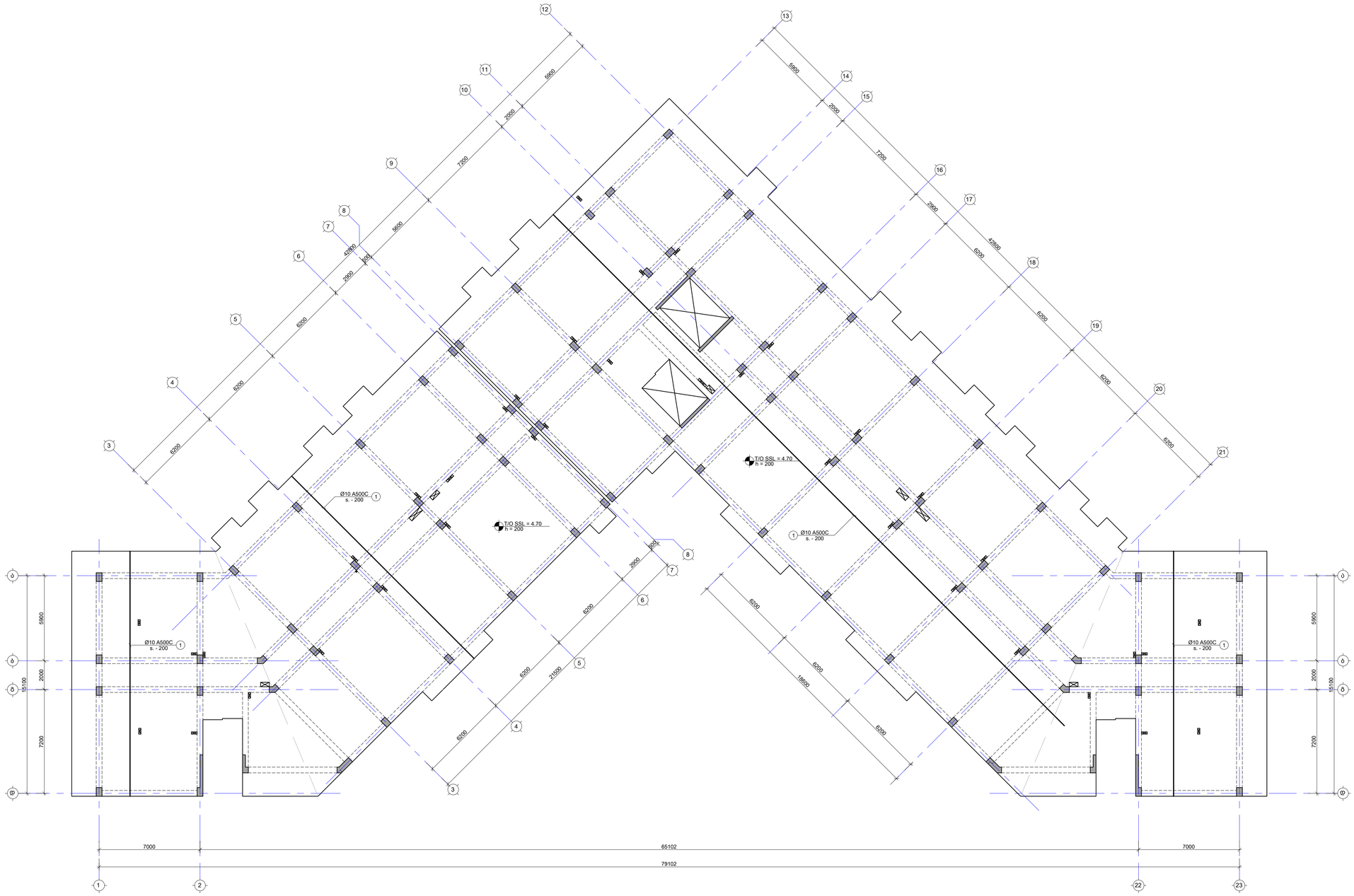
T/O SSL = 4.70
h = 200
Ø10 A500C
s. - 200
1
5900
2000
7200
6200
6200
6

ფილის არმირების გეგმა 4.70 ნიშნულზე (ზედა შრე. X მიმართ.)

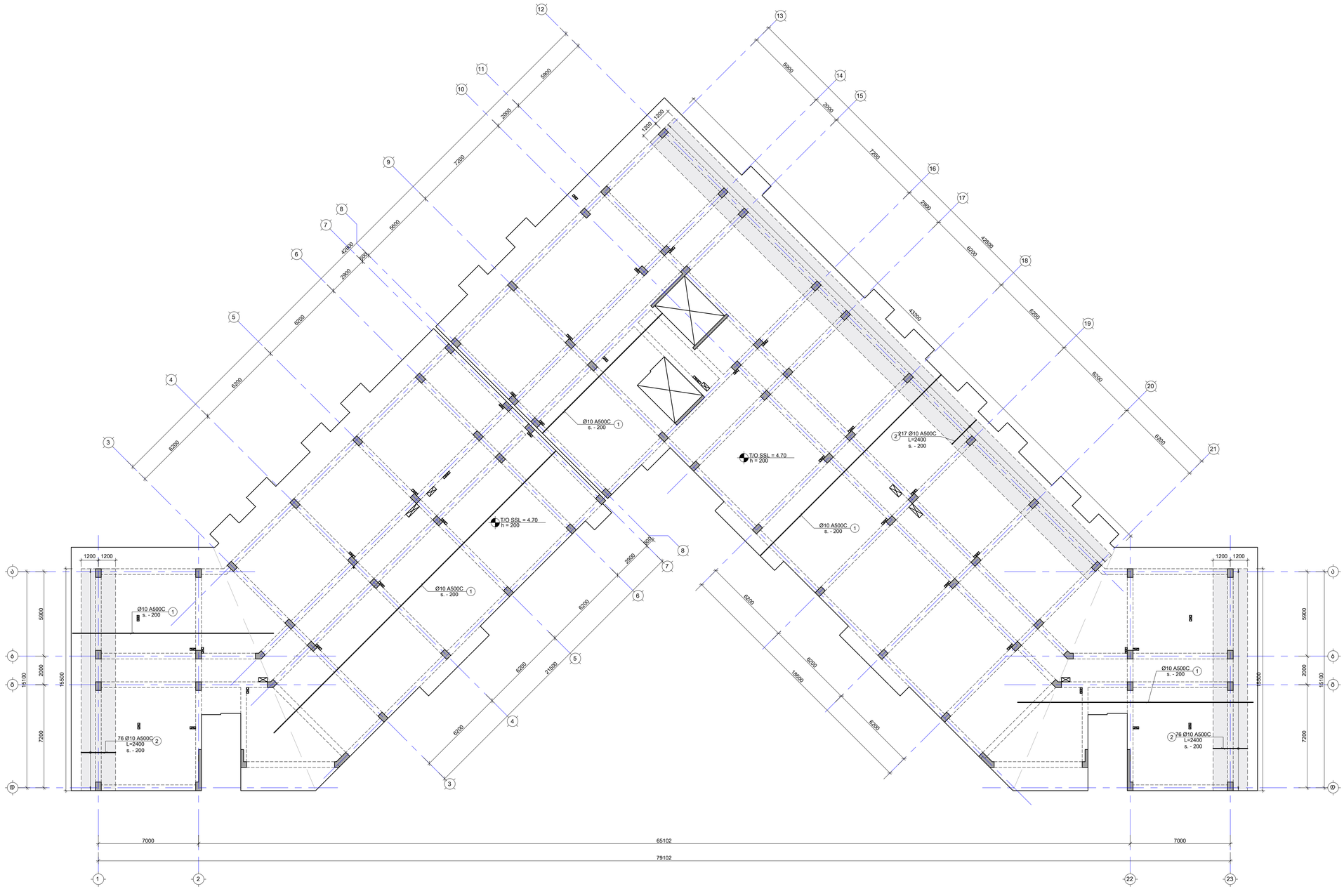

შენიშვნა:
NOTE:

1. არმირების ყოველი შეშლები რიბი შესრულდეს პროექციების ადგილმდებარეობის.
2. ფილის შემა არმატურის გადადება მოხდეს: ქვედა შრემი სადრეზებთან, ხოლო ზედა შრემი მალის შუაში. პირბადმდებების გამაბება მოხდეს l_{anch}=50d, სადაც d არის გამოსაშების არმატურის დიამეტრი.
3. კვეთების მარკირება იხილეთ სამალიან გეგმაზე.

- დამატებითი ბადის კონტური

No	Date	Revision	Issued by
----	----	----	----
----	----	----	----
----	----	----	----
----	----	----	----
----	----	----	----

საზოგადოების გეგმა
KEY PLAN

მისამართი ADDRESS: თბილისი, ლისის ტბის მიმდებარედ
საკადასტრო კოდი CADASTRAL CODE: 01.14.16.008.073
პროექტი PROJECT: კორპუსი N4

ნაწილის დრაფტ.: ფილის არმირების გეგმა 4.70 ნიშნულზე (ზედა შრე. X მიმართ.)

შემსრულებელი: 3 N 1 ბ ე ჩ ნ ი ბ, შ.პ.ს., კონტაქტი: www.anjuri.ge, +995 593 64 00 00
კონსტრუქციული: STRUCTURAL ENGINEER: LT ENGINEERING, +995 598 54 22 96, info@tabagari.com, შ.პ.ს., „ლომი ტაბაღარის“

LEAD STRUCTURAL ENGINEER:	ISSUED BY:	APPROVED BY:
ბ. ტაბაღარი	----	----
FILE:	PROJECT No:	49A24
სტრ_REINFORCEMENT		
PAPER SIZE:	SCALE:	
A1	----	
DRWG. No:	REVISION:	STATUS:
S-2204	----	ს/მ

2026.03.04

ფილის არმირების გეგმა 4.70 ნიშნულზე (ხედა შრე. Y მიმართ.)

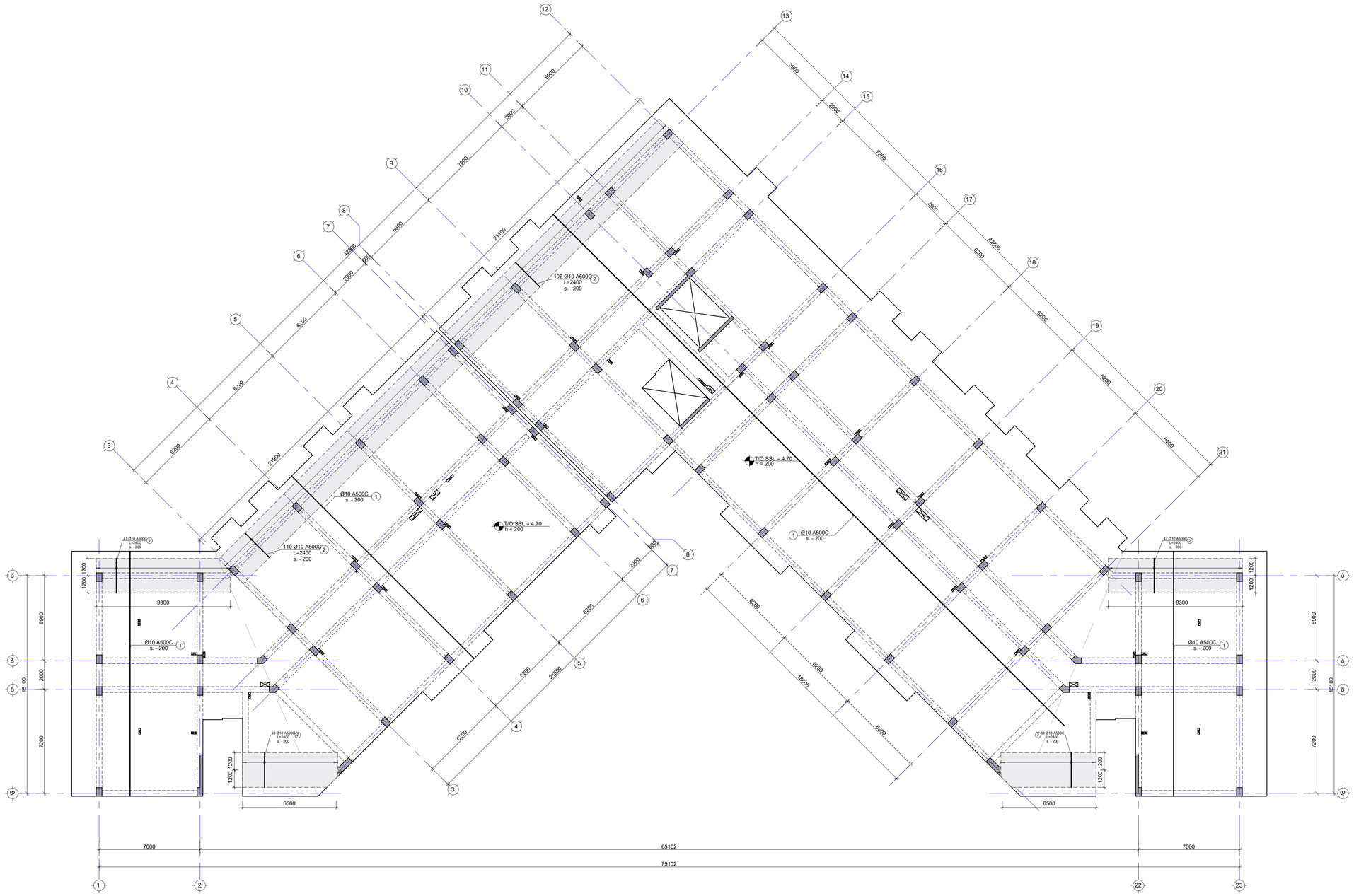

შენიშვნა:
NOTE:

1. ფილის მეშვა არმატურის გადაფარება მრუდდეს: ქვედა შრეში სასყრდენებთან, ხოლო ველა შრეში მალის შუაში. პერპენდიკულარული გადაფარება L_{over}=50d, სადც d არის გადასაფარები არმატურის დიამეტრი.
2. ქვეძირის მარკირება იხილეთ სახაზოებ გეგმებზე.

- დამატებითი არმირების კონტური

----	----	----	----
----	----	----	----
----	----	----	----
----	----	----	----
----	----	----	----
No.	Date	Revision	Issued by

ობიექტის ბეგმა
KEY PLAN



მისამართი
ADDRESS
თბილისი, ლისის ტბის მიმდებარედ

ბიპარკელის კოდი
CADASTRAL CODE
01.14.16.008.073

პროექტი
PROJECT
კორპუსი N4

ნახაზის
DRWG.
ფილის არმირების გეგმა 4.70 ნიშნულზე (ხედა შრე. Y მიმართ.)

შემსრულებელი

შ.პ.ს. „ტაბაგარი"
www.arqturi.ge
+995 595 64 55 00

კონსტრუქციული:
STRUCTURAL ENGINEER

+995 598 54 22 96
info@tabagari.com
ST ENGINEERING
შ.პ.ს. „ტაბაგარი ინჟინერინგი"

მთავარი კონსტრუქციული:
LEAD STRUCTURAL ENGINEER:
ბ. ტაბაღარი

გაცემულია ISSUED BY:	დამოწმება APPROVED BY:
----	----
ესკ ESE	პროექტის N PROJECT No
კონ_არმატურა ST_REINFORCEMENT	49A24
ფორმატი PAPER SIZE	მასშტაბი SCALE
A1	----
ნახ.კოდი DRWG. No	კორექტი REVISION	სტატუსი STATUS
S-2205	----	სტ

2024

ფილის საყალიბე გეგმა 8.00 ნიშნულზე

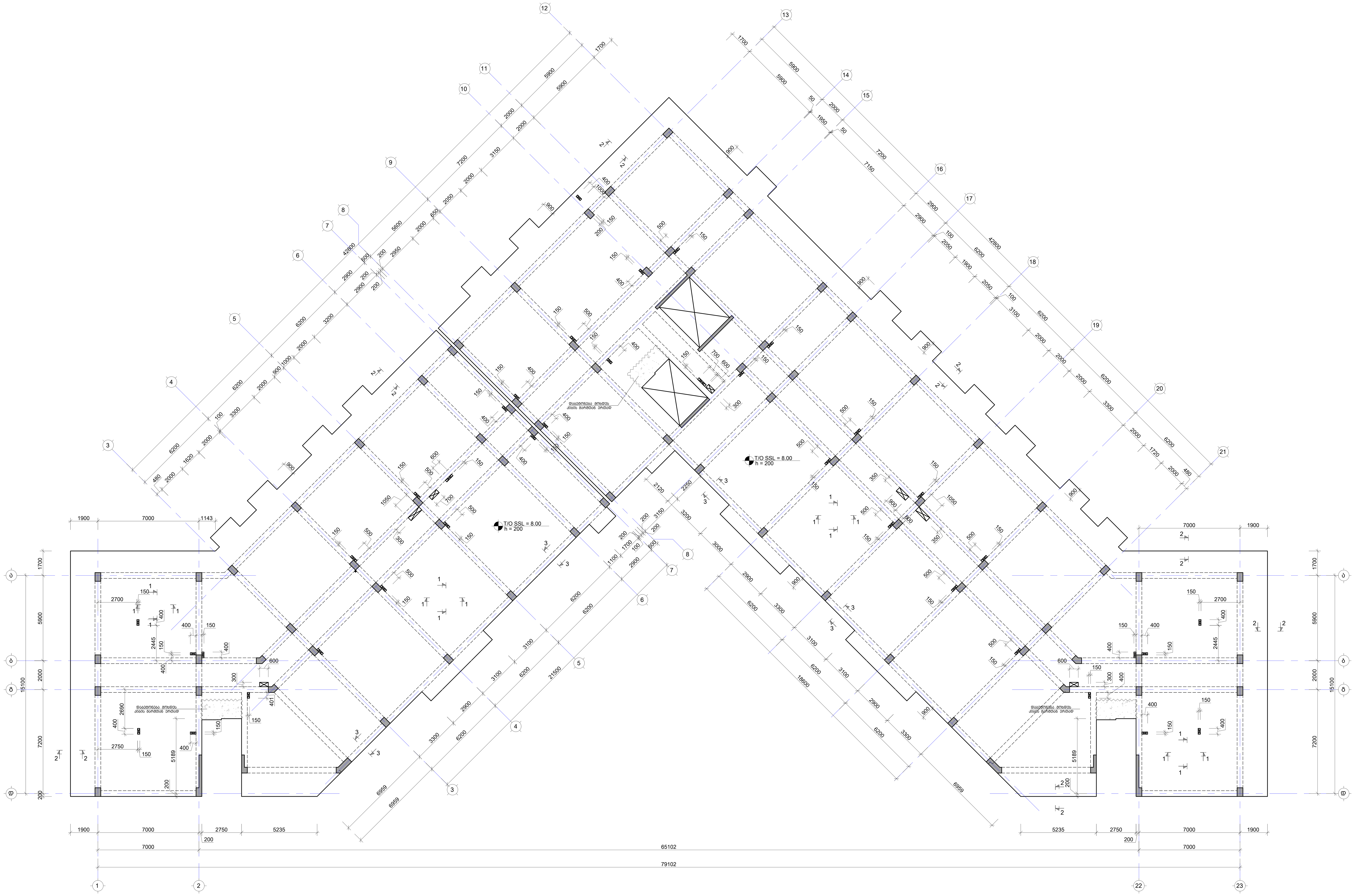

შენიშვნა:
NOTE:

1. რიგელების მარკირება იხილეთ S-4301 -:- S-4801 ფურცლებზე.
2. ნახაზი დამუშავებულია 2024.08.16 თარიღში მიღებული არქიტექტურის საფუძველზე.

No	Date	Revision	Issued by

სიტუაციური გეგმა
KEY PLAN

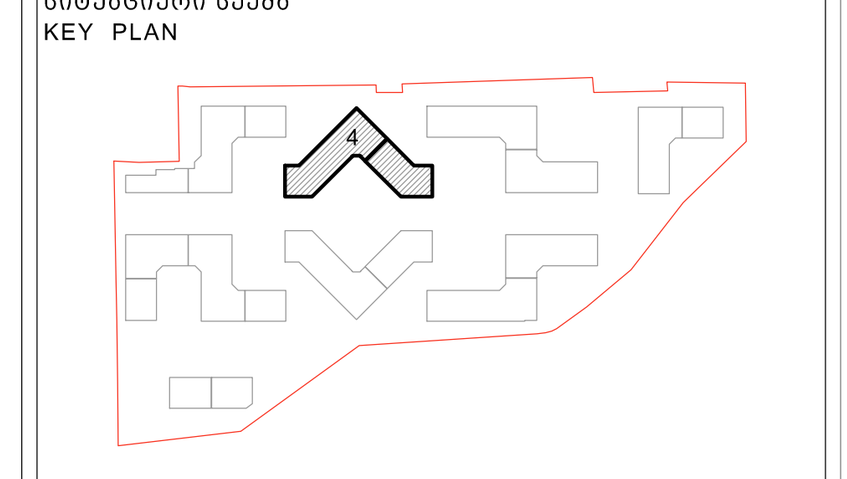

მისამართი ADDRESS	თბილისი, ლისის ტბის მიმდებარედ
საკადასტრო კოდი CADASTRAL CODE	01.14.16.008.073
პროექტი PROJECT	კორპუსი N4
ნახაზი DRWG.	ფილის საყალიბე გეგმა 8.00 ნიშნულზე

დამკვეთი
შ.პ.ს. „არქტური"
www.arqturi.ge
+995 595 64 00 00

კონსტრუქტორი:
STRUCTURAL ENGINEER
GT ENGINEERING
+995 598 54 22 96
info@tabagari.com
შ.პ.ს. „ჯითი ინჯინერინგი"

მთავარი კონსტრუქტორი: LEAD STRUCTURAL ENGINEER: გ. თაბაგარი	შეასრულა: ISSUED BY: ----	შეამოწმა APPROVED BY: ----
	ფაილი FILE SLAB FORMWORK PLANS	პროექტის №: PROJECT No 49A24
	ფორმატი PAPER SIZE A1	მასშტაბი SCALE ----
ნახ.კოდი DRWG. No S-2301	კორექტ. REVISION ----	სტადია STATUS სდ

26.08.2024

ფილის არმირების გეგმა 8.00 ნიშნულზე (ქვედა შრე. X მიმართ.)

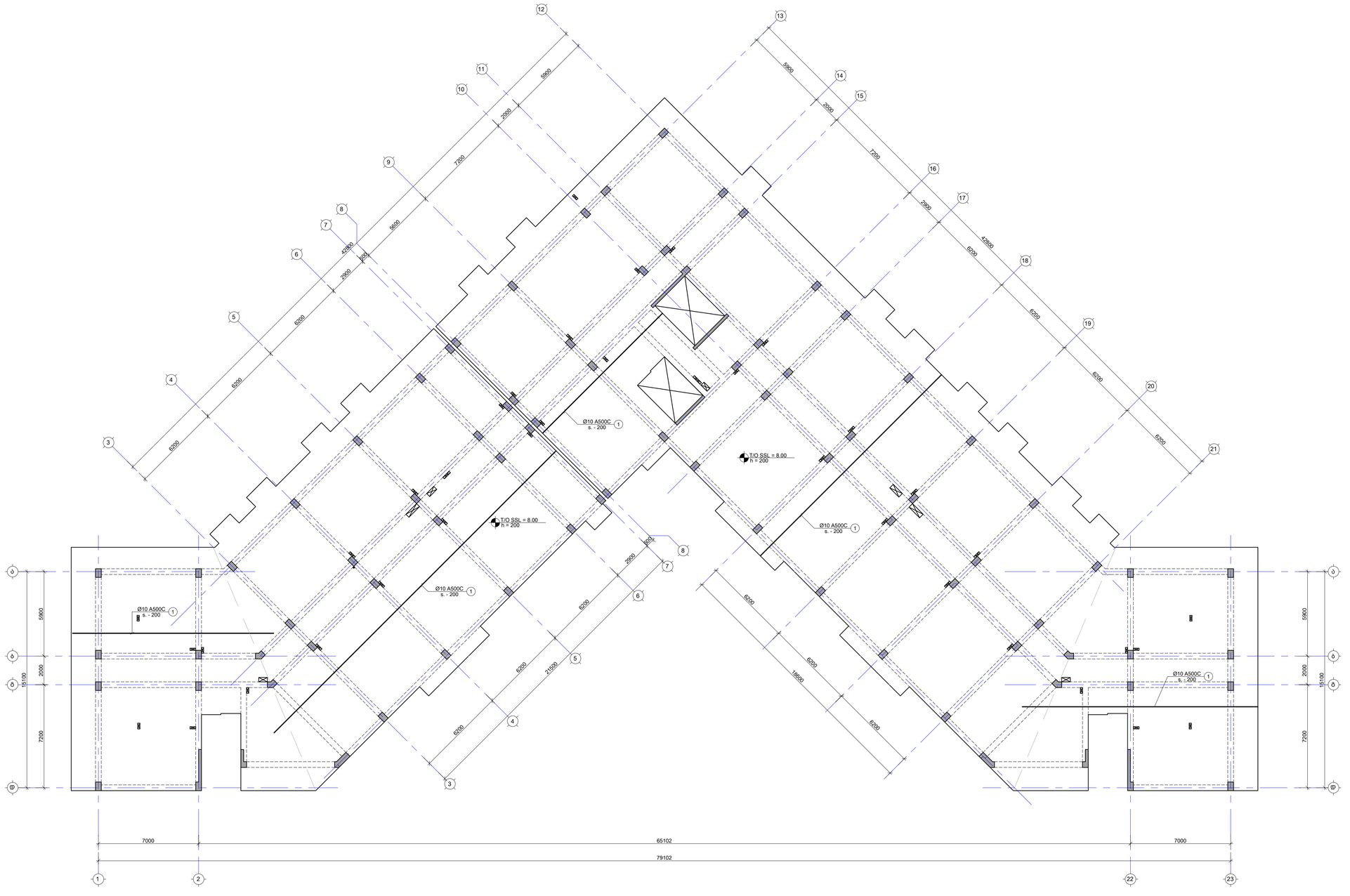
Ø10 A500C
s. - 200
1
T/O SSL = 8.00
h = 200
5900
2000
7200
15100
7000
65102
79102
6200
6200
6200

ფილის არმირების გეგმა 8.00 ნიშნულზე (ქვედა შრე. Y მიმართ.)

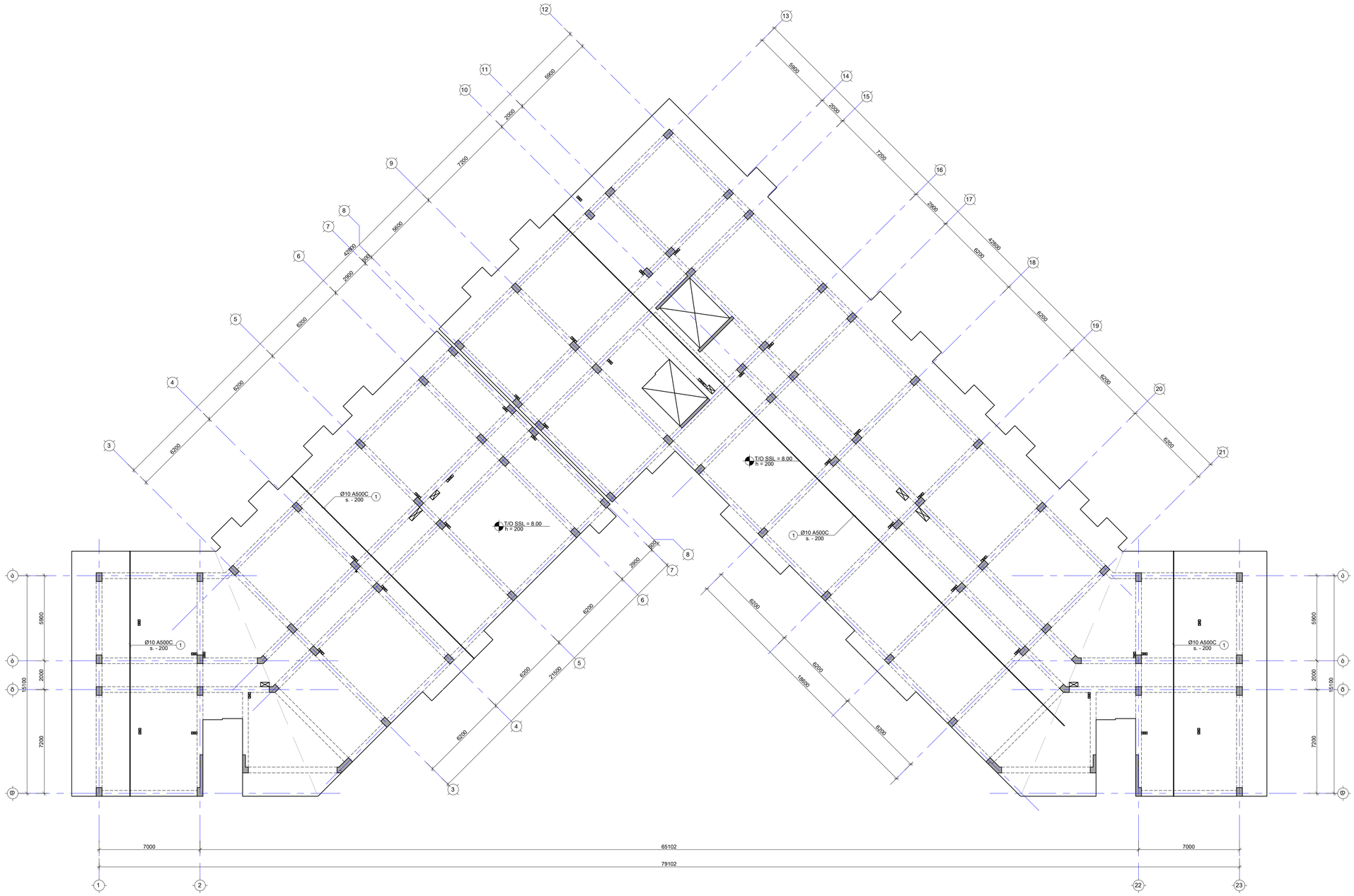
T/O SSL = 8.00
h = 200
Ø10 A500C
s. - 200
1
5900
2000
7200
5600
4150
1450
2900
6200
6200
6200

ფილის არმირების გეგმა 8.00 ნიშნულზე (ხედა შრე. X მიმართ.)

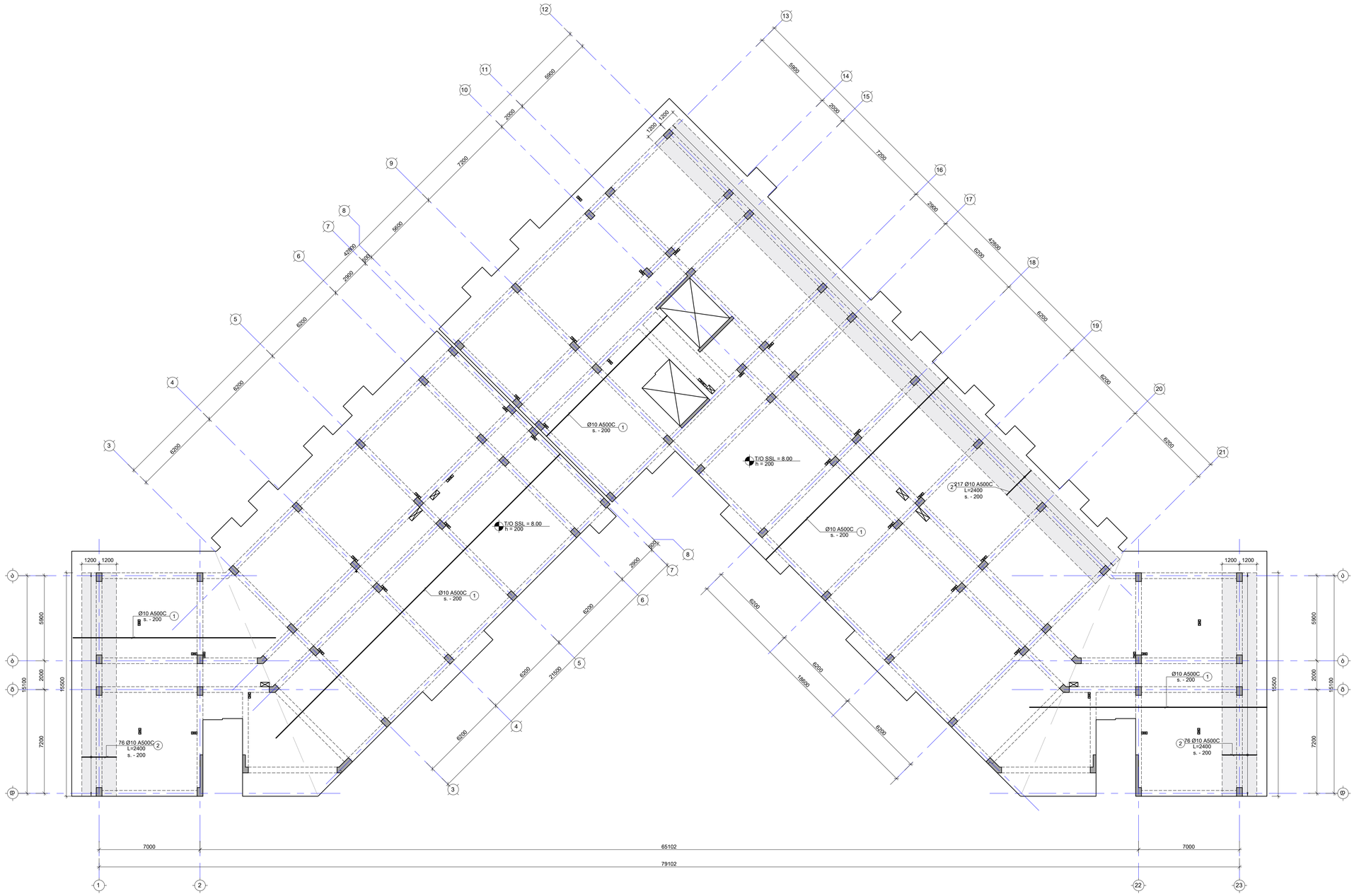
1200 1200
5900
2000
7200
5600
4100
1400
2900
6200
6200
6200

ფილის არმირების გეგმა 8.00 ნიშნულზე (ხედა შრე. Y მიმართ.)

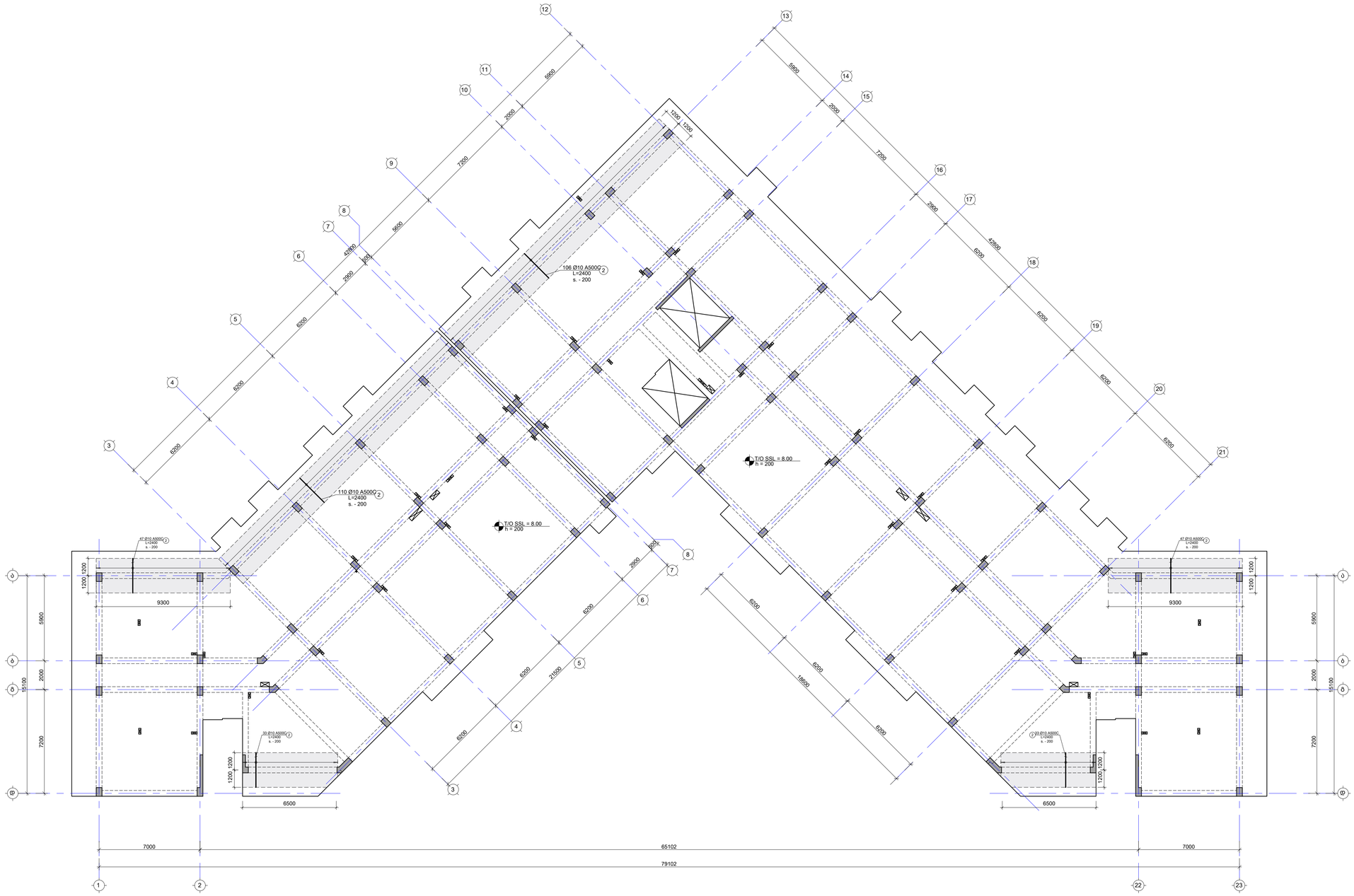
106 Ø10 A500C
L=2400
s. - 200
110 Ø10 A500C
L=2400
s. - 200
T/O SSL = 8.00
h = 200
T/O SSL = 8.00
h = 200
47 Ø10 A500C
L=2400
s. - 200
47 Ø10 A500C
L=2400
s. - 200
33 Ø10 A500C
L=2400
s. - 200
33 Ø10 A500C
L=2400
s. - 200
1200
1200
9300
1200
1200
9300
5900
2000
15100
7200
5900
2000
15100
7200
6500
6500
6500

ფილის საყალიბე გეგმა 11.30 ნიშნულზე

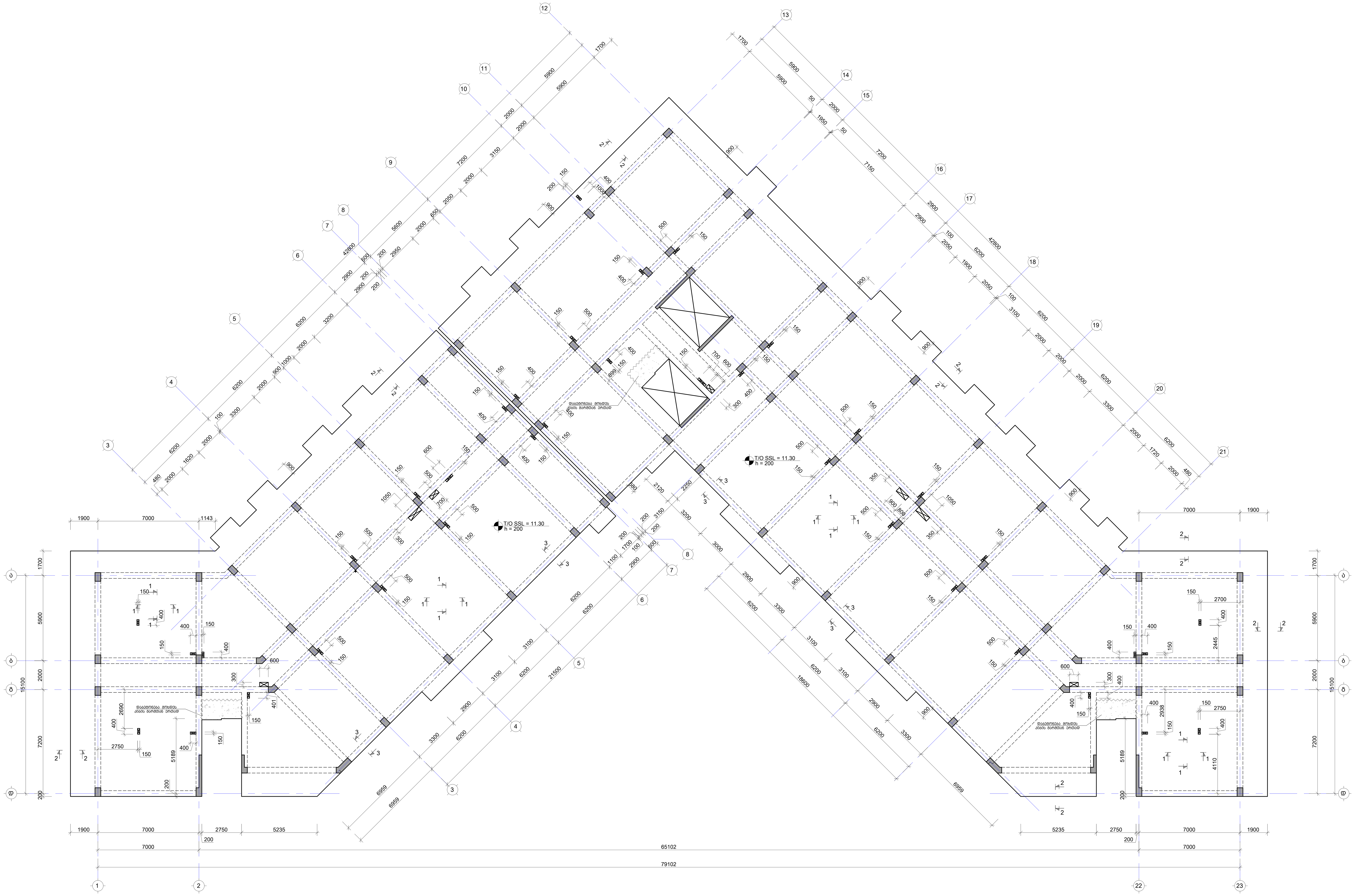

შენიშვნა:
NOTE:

1. რიგელების მარკირება იხილეთ S-4301 -:- S-4801 ფურცლებზე.
2. ნახაზი დამუშავებულია 2024.08.16 თარიღში მიღებული არქიტექტურის საფუძველზე.

No	Date	Revision	Issued by

საკვანძო გეგმა
KEY PLAN

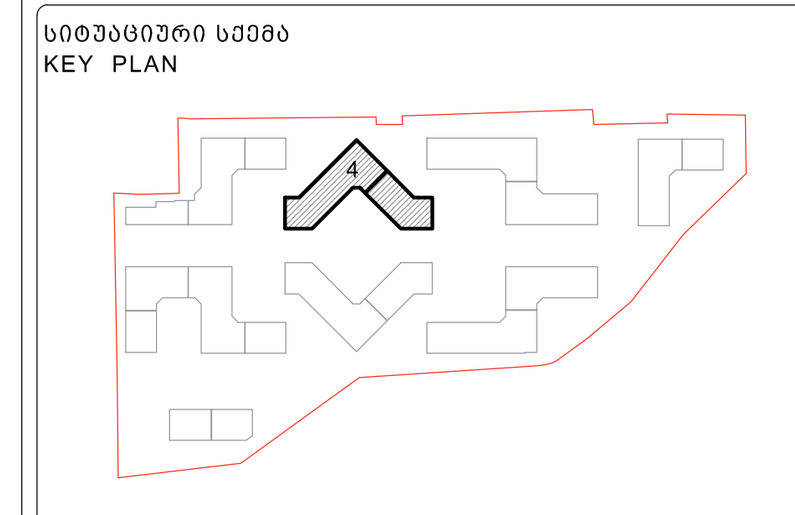

მისამართი ADDRESS	თბილისი, ლისის ტბის მიმდებარედ
საკადასტრო კოდი CADASTRAL CODE	01.14.16.008.073
პროექტი PROJECT	კორპუსი N4
ნახაზი DRWG.	ფილის საყალიბე გეგმა 11.30 ნიშნულზე

დამკვეთი
შ.პ.ს. „არქტური“
www.arqturi.ge
+995 595 64 00 00

კონსტრუქტორი:
STRUCTURAL ENGINEER
GT ENGINEERING
+995 598 54 22 96
info@tabagari.com
შ.პ.ს. „ჯითი ინჟინერინგი“

მთავარი კონსტრუქტორი: LEAD STRUCTURAL ENGINEER:	შეასრულა: ISSUED BY:	შეამოწმა APPROVED BY:
გ. თაბაგარი	----	----
	ფაილი FILE: SLAB FORMWORK PLANS	პროექტის №: PROJECT No 49A24
	ფორმატი PAPER SIZE: A1	მასშტაბი SCALE: ----

ნახ.კოდი DRWG. No	კორექტ. REVISION	სტადია STATUS
S-2401	----	სდ

26.08.2024

ფილის არმირების გეგმა 11.30 ნიშნულზე (ქვედა შრე. X მიმართ.)

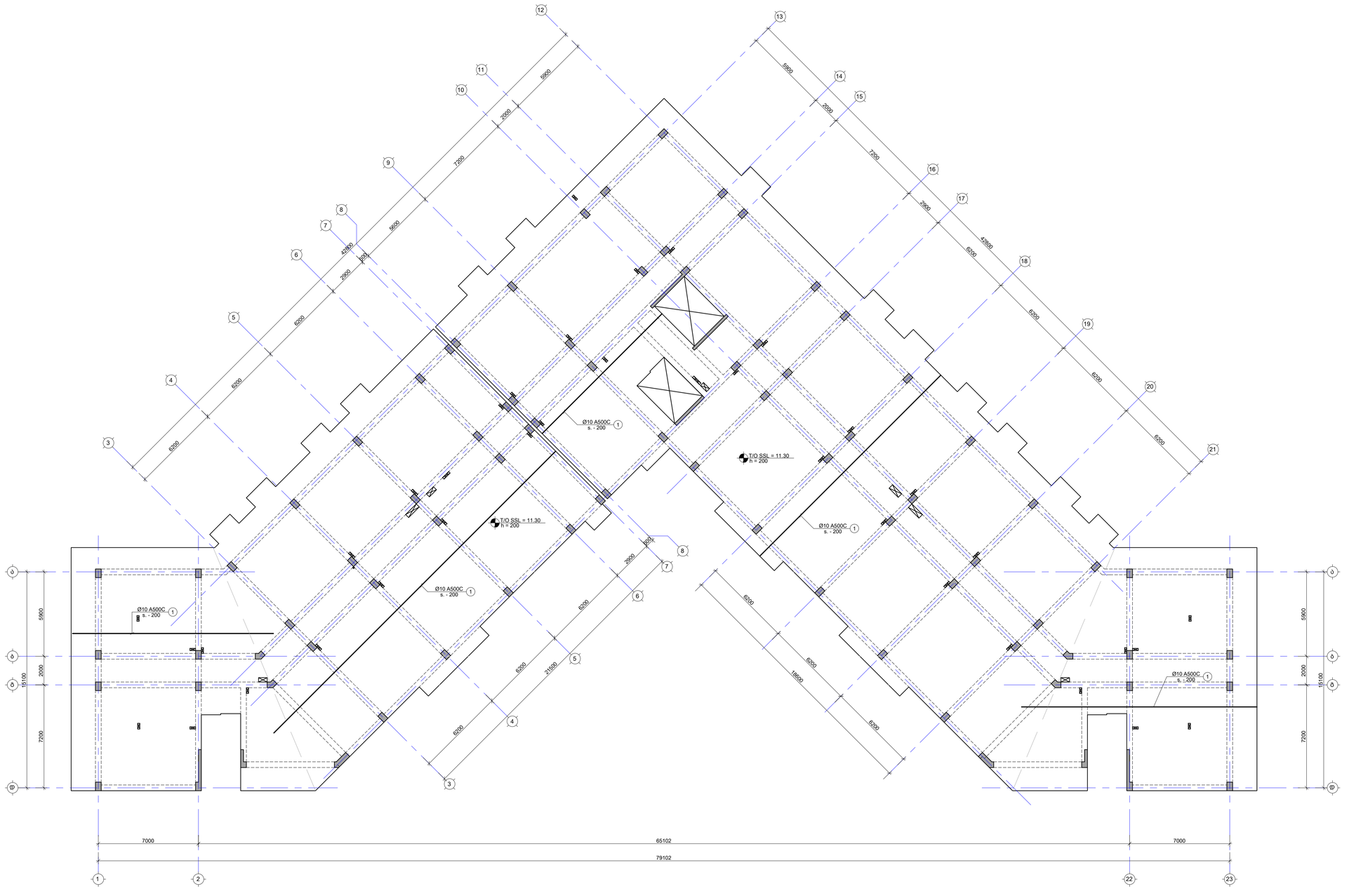
Ø10 A500C
s. - 200
1
T/O SSL = 11.30
h = 200
5900
2000
7200
6200
6200
6

ფილის არმირების გეგმა 11.30 ნიშნულზე (ქვედა შრე. Y მიმართ.)

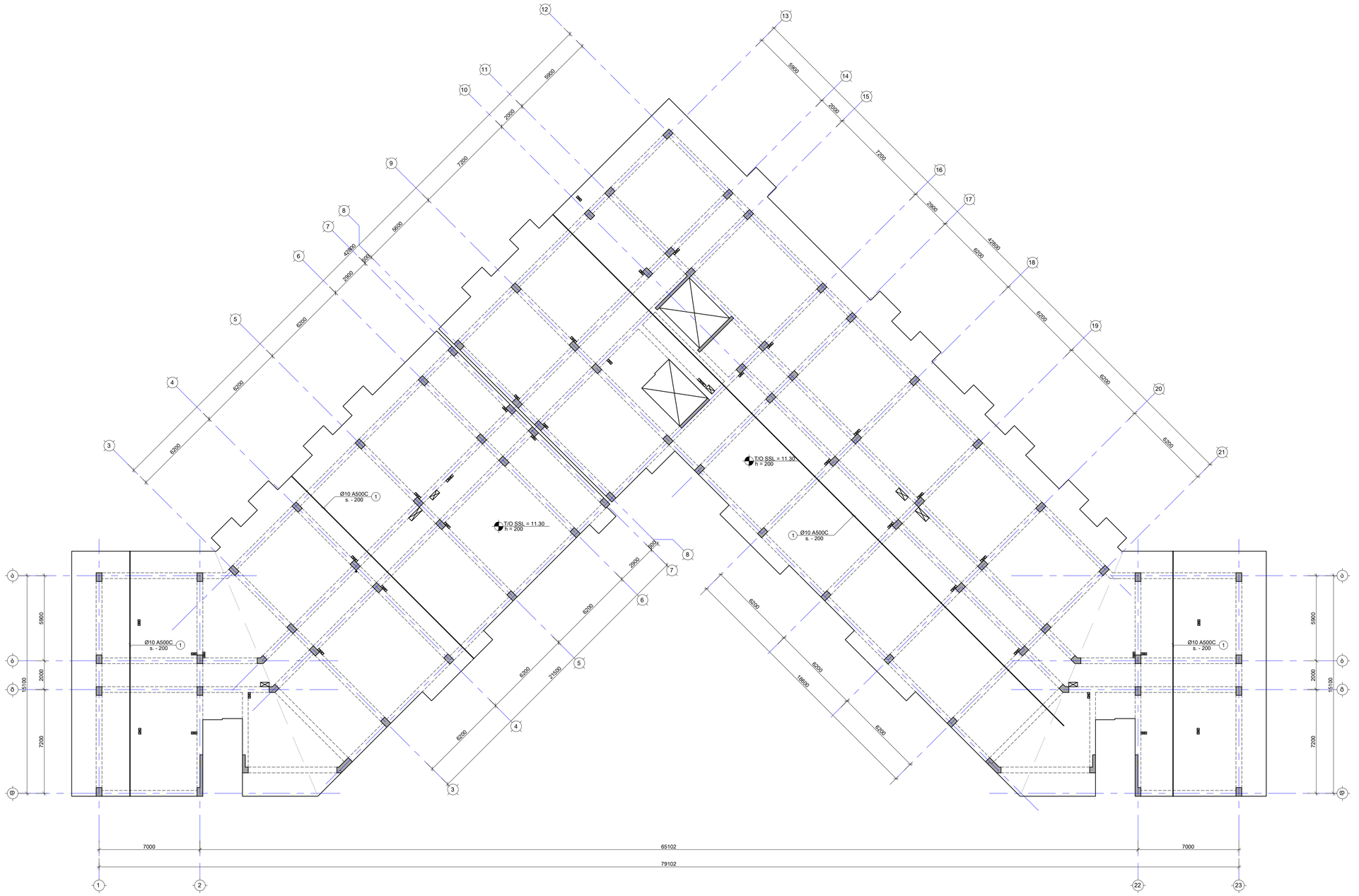
T/O SSL = 11.30
h = 200
Ø10 A500C
s. - 200
1
5900
2000
7200
5600
4100
1500
2900
6200
6200
6200

ფილის არმირების გეგმა 11.30 ნიშნულზე (ზედა შრე. X მიმართ.)

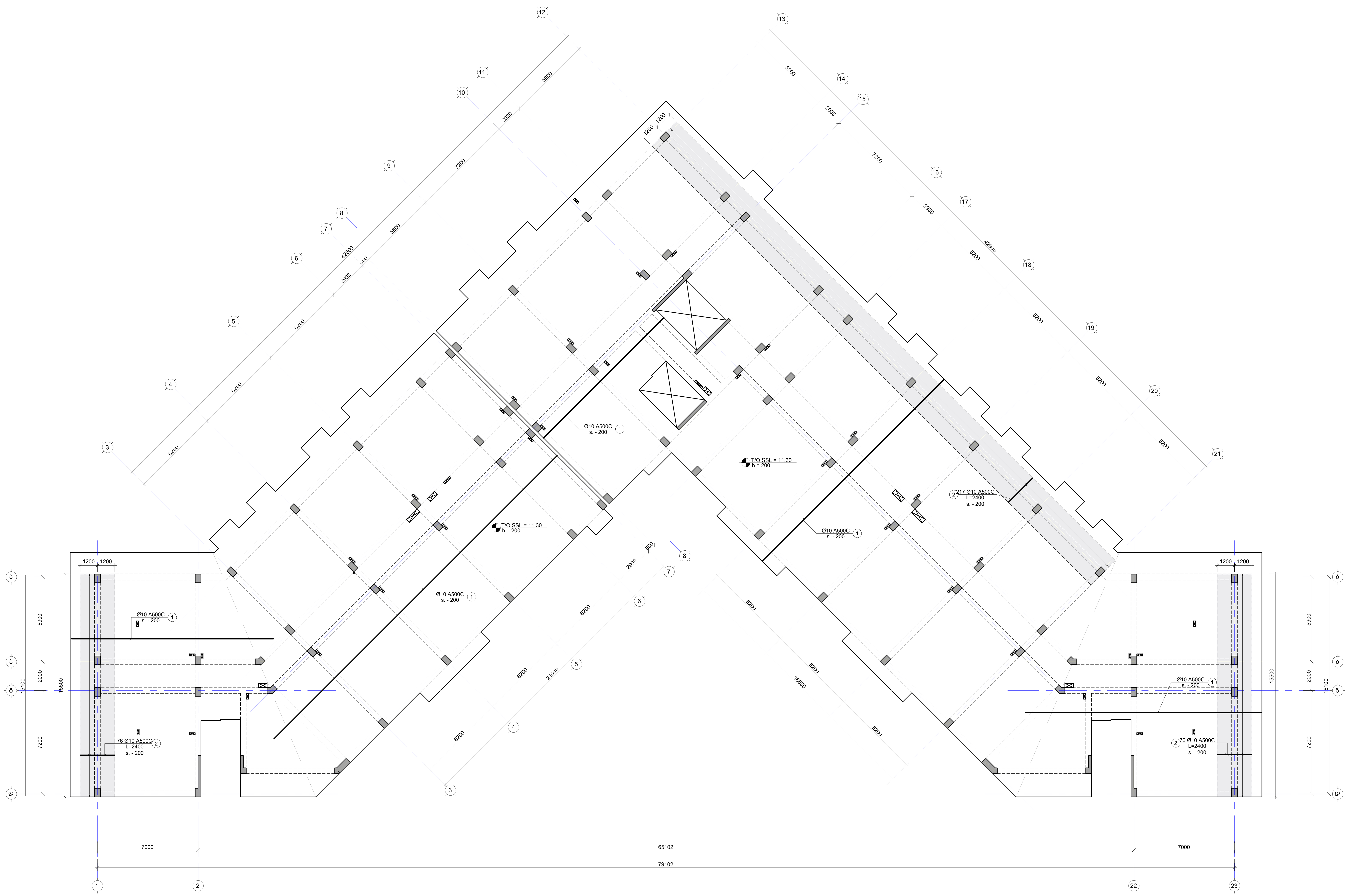

შენიშვნა:
NOTE:

1. ფილის მუშა არმატურის გადადება მოხდეს: ქვედა შრეში საყრდენებთან, ხოლო ზედა შრეში მალის შუაში. პირგადადებით გადაბმა მოხდეს $L_{გად}$=50d, სადც d არის გადასადები არმატურის დიამეტრი.
2. კვეთების მარკირება იხილეთ საყალიბე გეგმაზე.

- დამატებითი არმირების კონტური

No | Date | Revision | Issued by

საკვანძო გეგმა
KEY PLAN

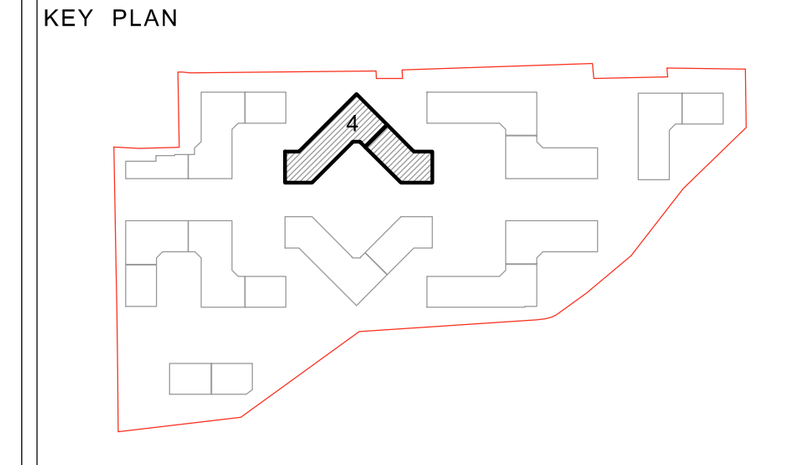

მისამართი ADDRESS	თბილისი, ლისის ტბის მიმდებარედ
საკადასტრო კოდი CADASTRAL CODE	01.14.16.008.073
პროექტი PROJECT	კორპუსი N4
ნახაზი DRWG.	ფილის არმირების გეგმა 11.30 ნიშნულზე (ზედა შრე. X მიმართ.)

დამკვეთი
შ.პ.ს. „არქტური"
www.arqturi.ge
+995 595 64 00 00

კონსტრუქტორი:
STRUCTURAL ENGINEER
GT ENGINEERING
+995 598 54 22 96
info@tabagari.com
შ.პ.ს. „ჯითი ინჟინერინგი"

მთავარი კონსტრუქტორი: LEAD STRUCTURAL ENGINEER:	შეასრულა: ISSUED BY:	შეამოწმა APPROVED BY:
გ. თაბაგარი	----	----
	ფაილი FILE L03_REINFORCEMENT	პროექტის №: PROJECT No 49A24
	ფორმატი PAPER SIZE A1	მასშტაბი SCALE ----
ნახ.კოდი DRWG. No S-2404	კორექტ. REVISION ----	სტადია STATUS სდ

26.08.2024

ფილის არმირების გეგმა 11.30 ნიშნულზე (ზედა შრე. Y მიმართ.)

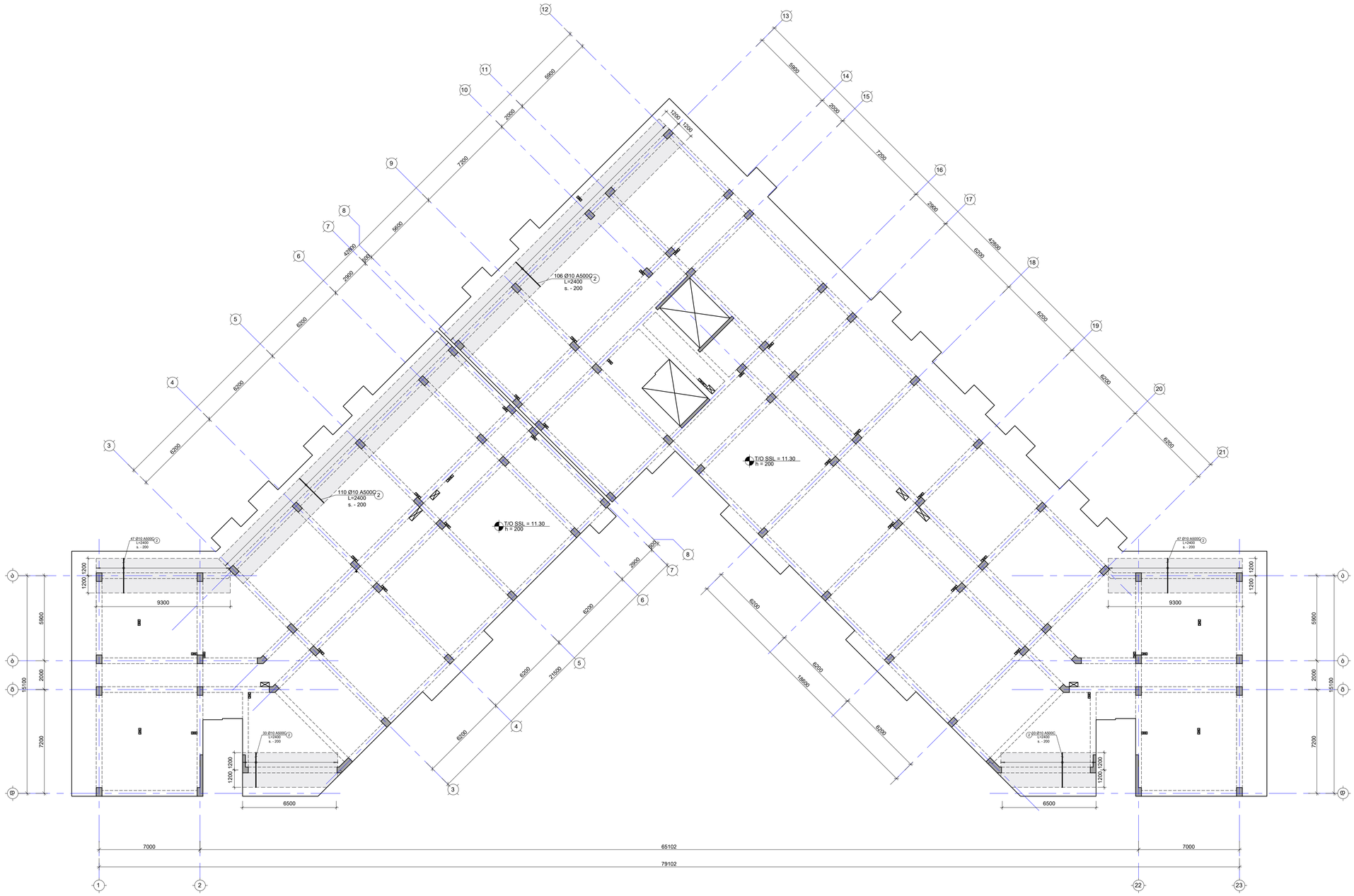

შენიშვნა:
NOTE:

1. ფილის მეშვა არმატურის გადაფარება მრუდდეს: ქვედა შრეში სასყრდენებთან, ხოლო ველა შრეში მალის შუაში. პირტამდენების გამოსაგა მოსაღება L_{0ver}=50ძ, სადც ძ არის მთავასაშები არმატურის დიამეტრი.
2. ქვეძების მარკირება იხილეთ სახალისიდ მეშვებზე.

- დამატებითი არმირების კონტური

No	Date	Revision	Issued by
-----	-----	-----	-----
-----	-----	-----	-----
-----	-----	-----	-----
-----	-----	-----	-----
-----	-----	-----	-----

სიტუაციური ეგემა
KEY PLAN



მისამართი ADDRESS	თბილისი, ლისის ტბის მიმდებარედ
საკადასტრო კოდი CADASTRAL CODE	01.14.16.008.073
პროექტი PROJECT	კორპუსი N4
ნახაზის დასახ.	ფილის არმირების გეგმა 11.30 ნიშნულზე (ზედა შრე. Y მიმართ.)

შემსრულებელი:	კონსტრუქციული: STRUCTURAL ENGINEER
ტაბაგარი ENGINEERING	+995 598 54 22 96 info@tabagari.com
შ.პ.ს., კონსტრუქტორების ასოციაცია www.arqtori.ge +995 593 64 50 00	ST ENGINEERING შ.პ.ს., „ტაბაგარი ინჟინერინგი"

მთავარი კონსტრუქციული: LEAD STRUCTURAL ENGINEER:	მთავარპრ: ISSUED BY:	მთავრდა: APPROVED BY:
გ. ტაბაგარი	-----	-----
ფაილი FILE	პროექტის №: PROJECT No:	
03_REINFORCEMENT	49A24	
ფორმატი PAPER SIZE	მასშტაბი SCALE	
A1	----	
ნახ.კოდი DRWG. No	კორექტი REVISION:	სტატუსი STATUS
S-2405	-----	სტ

26.09.2024

ფილის საყალიბე გეგმა 14.60 ნიშნულზე

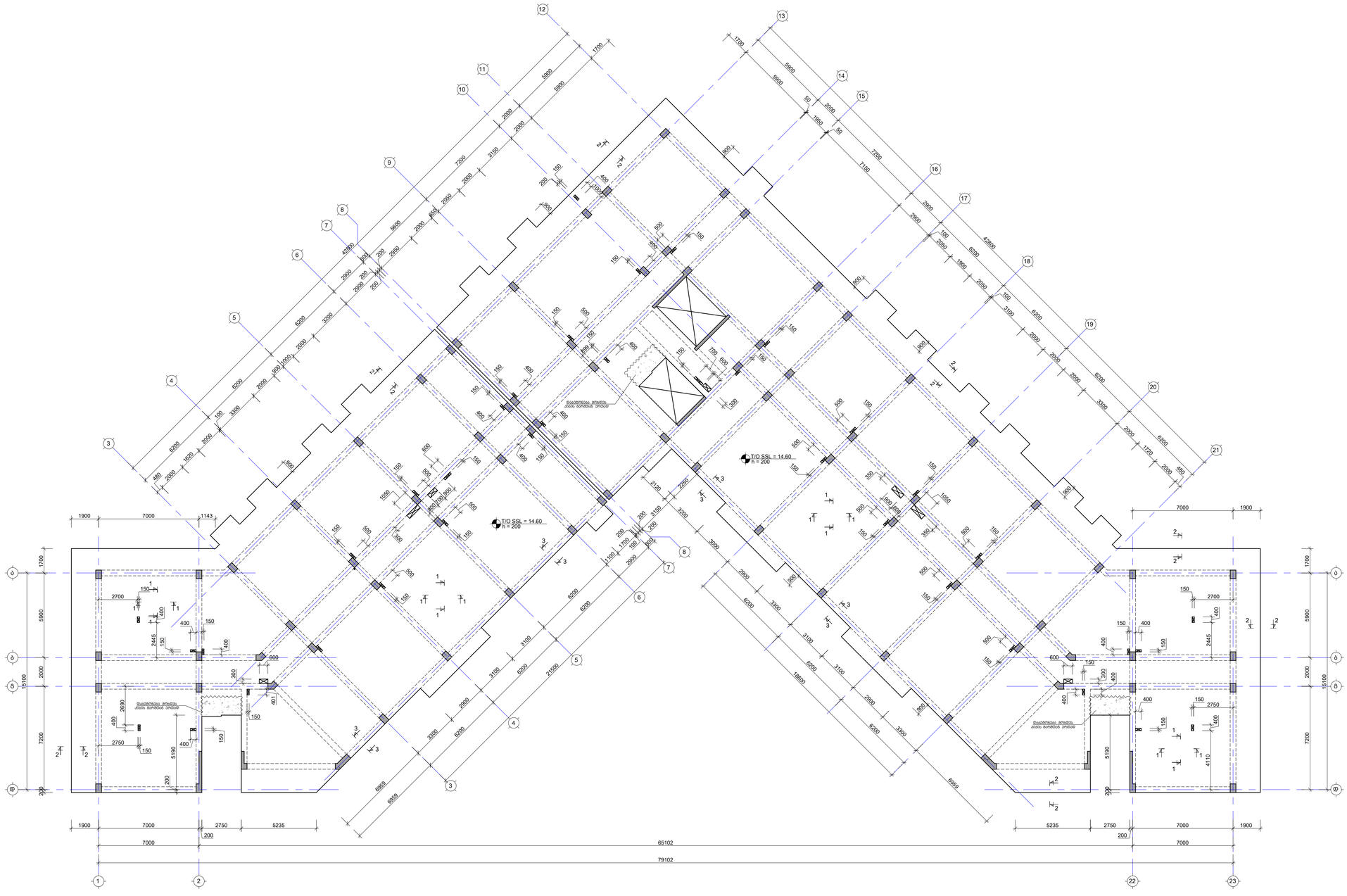

შენიშვნა:
NOTE:

1. რისტვლების მარკირება იხილეთ S-4301 -:- S-4801 ფურცლებზე.
2. ნახაზი მომზადებულია 2024.08.16 მარილების მიმდინარე არქიტექტურის საფუძველზე.

No	Date	Revision	Issued by

ფილის არმირების გეგმა 14.60 ნიშნულზე (ქვედა შრე. X მიმართ.)

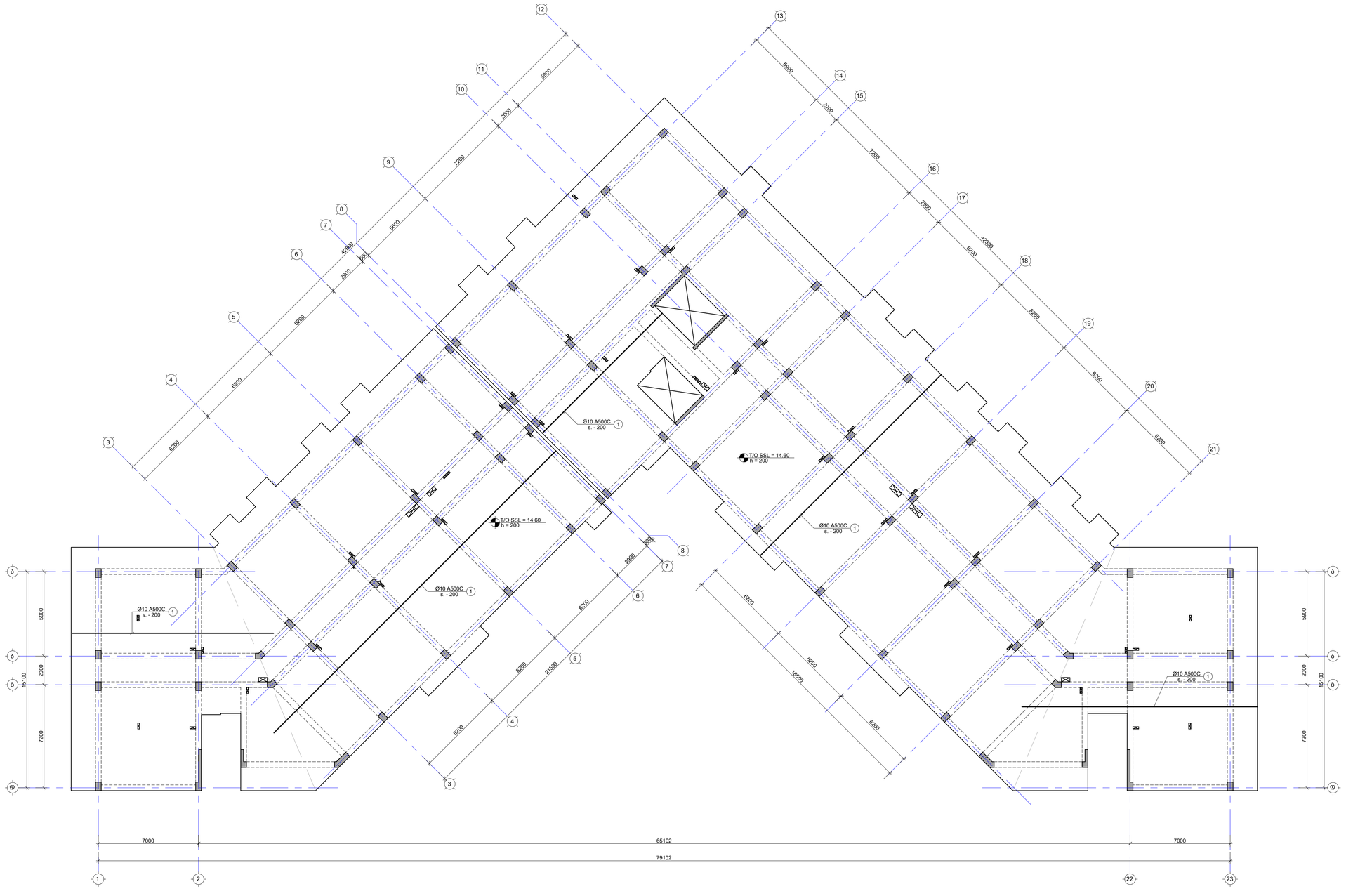
Ø10 A500C
s. - 200
1
T/O SSL = 14.60
h = 200
5900
2000
7200
6200
6200
6

ფილის არმირების გეგმა 14.60 ნიშნულზე (ქვედა შრე. Y მიმართ.)

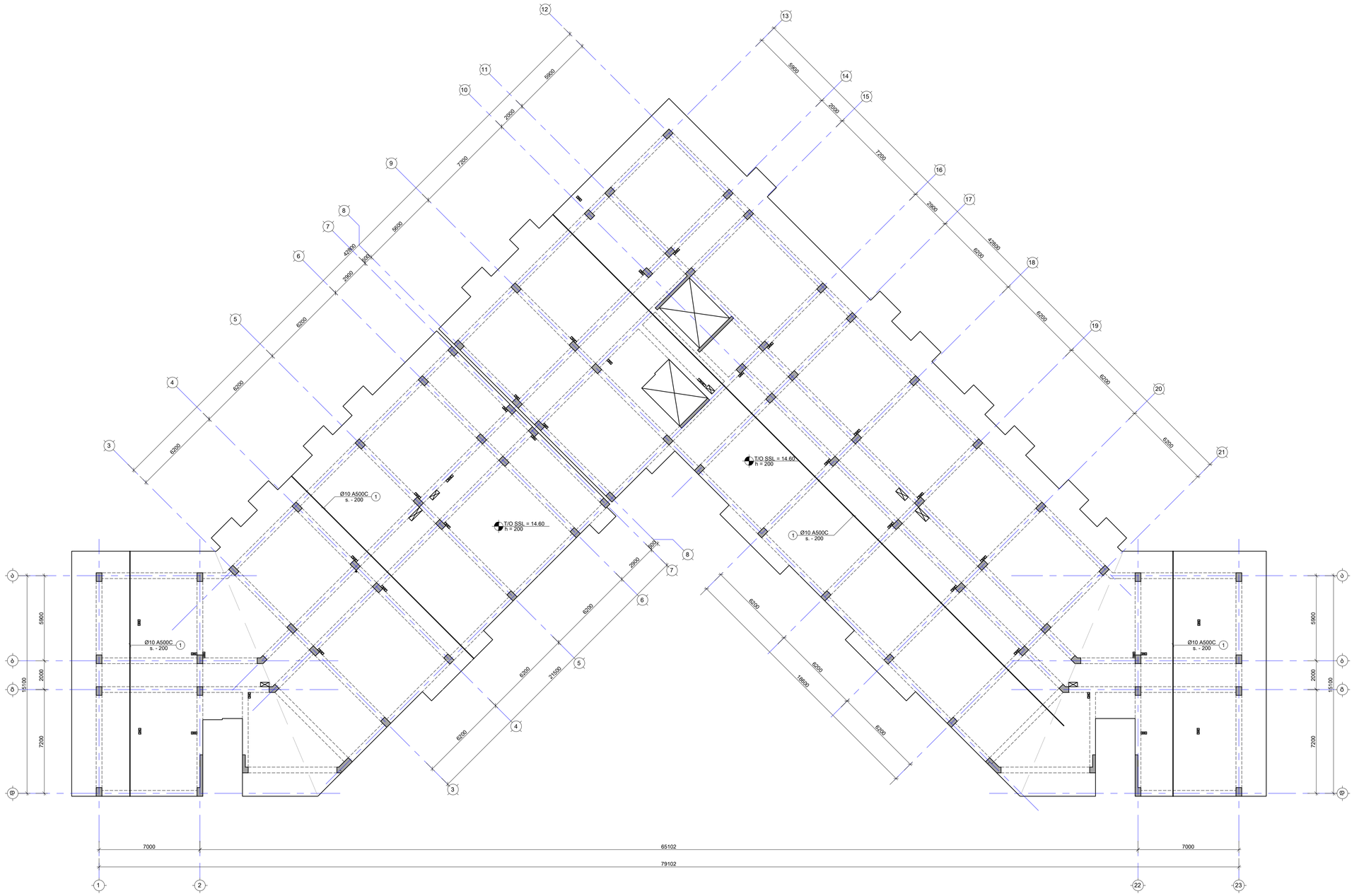
T/O SSL = 14.60
h = 200
Ø10 A500C
s. - 200
1
5900
2000
7200
5600
4100
1500
2900
6200
6200
6200

ფილის არმირების გეგმა 14.60 ნიშნულზე (ზედა შრე. X მიმართ.)

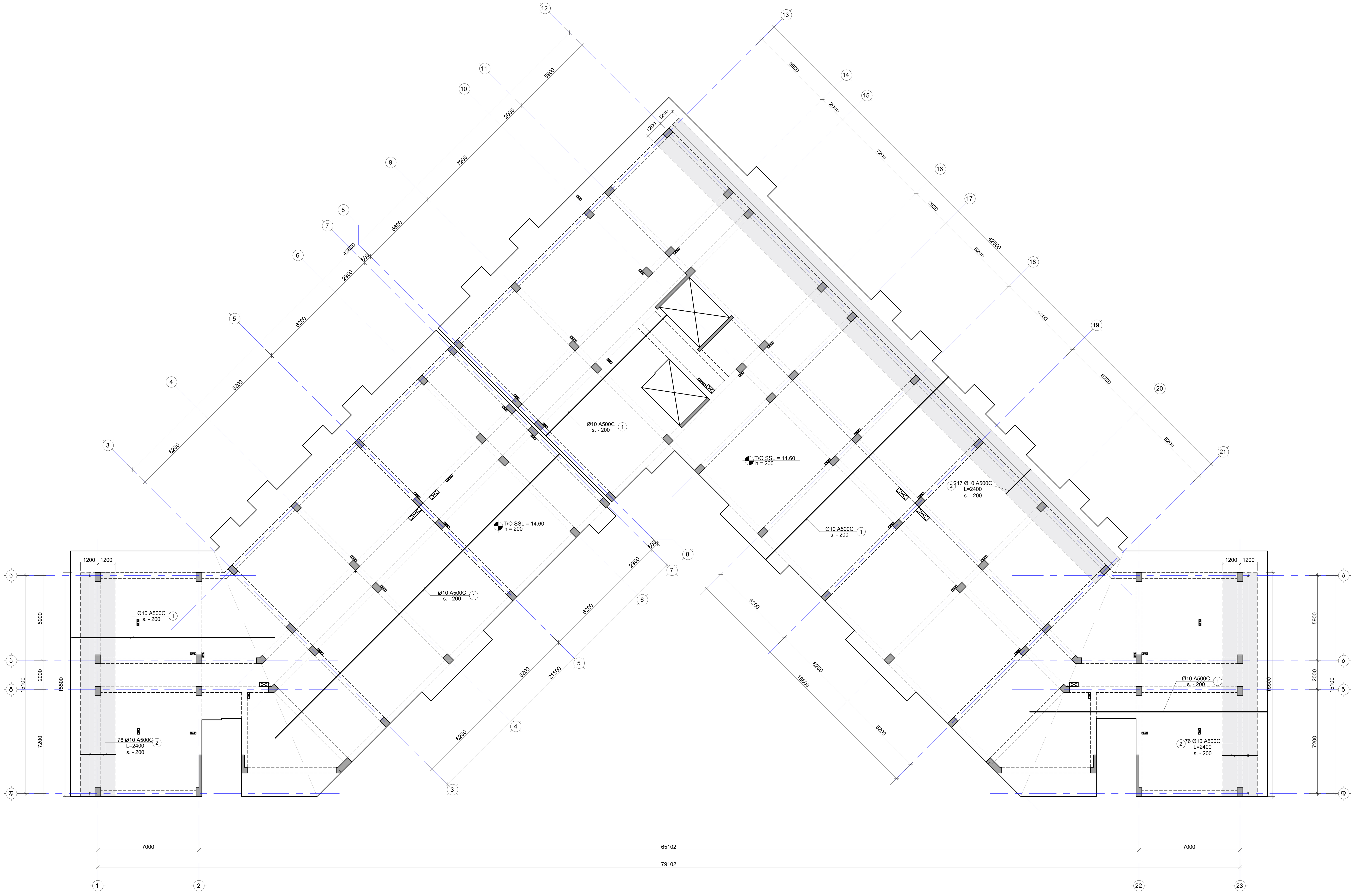

შენიშვნა:
NOTE:

1. ფილის მუშა არმატურის გადადება მოხდეს: ქვედა შრეში საყრდენებთან, ხოლო ზედა შრეში მალის შუაში. პირგადადებით გადაბმა მოხდეს $L_{გად}$=50d, სადც d არის გადასადები არმატურის დიამეტრი.
2. კვეთების მარკირება იხილეთ საყალიბე გეგმაზე.

- დამატებითი არმირების კონტური

No	Date	Revision	Issued by

საინფორმაციო სქემა
KEY PLAN

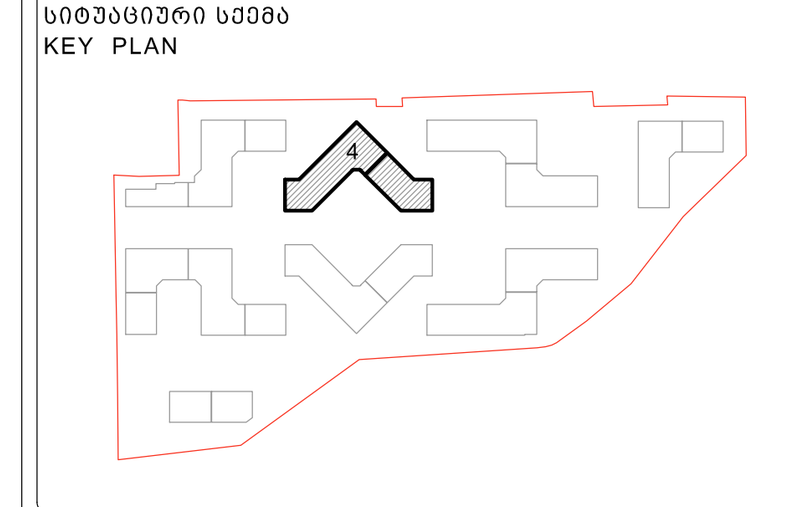

მისამართი ADDRESS	თბილისი, ლისის ტბის მიმდებარედ
საკადასტრო კოდი CADASTRAL CODE	01.14.16.008.073
პროექტი PROJECT	კორპუსი N4
ნახაზი DRWG.	ფილის არმირების გეგმა 14.60 ნიშნულზე (ზედა შრე. X მიმართ.)

დამკვეთი
შ.პ.ს. „არქტური“
www.arqturi.ge
+995 595 64 00 00

კონსტრუქტორი:
STRUCTURAL ENGINEER
GT ENGINEERING
+995 598 54 22 96
info@tabagari.com
შ.პ.ს. „ჯითი ინჯინერინგი“

მთავარი კონსტრუქტორი: LEAD STRUCTURAL ENGINEER:	შეასრულა: ISSUED BY:	შეამოწმა APPROVED BY:
გ. თაბაგარი	----	----
	ფაილი FILE L04_REINFORCEMENT	პროექტის №: PROJECT No 49A24
	ფორმატი PAPER SIZE A1	მასშტაბი SCALE ----
ნახ.კოდი DRWG. No S-2504	კორექტ. REVISION ----	სტადია STATUS სდ

26.08.2024

ფილის არმირების გეგმა 14.60 ნიშნულზე (ზედა შრე. Y მიმართ.)

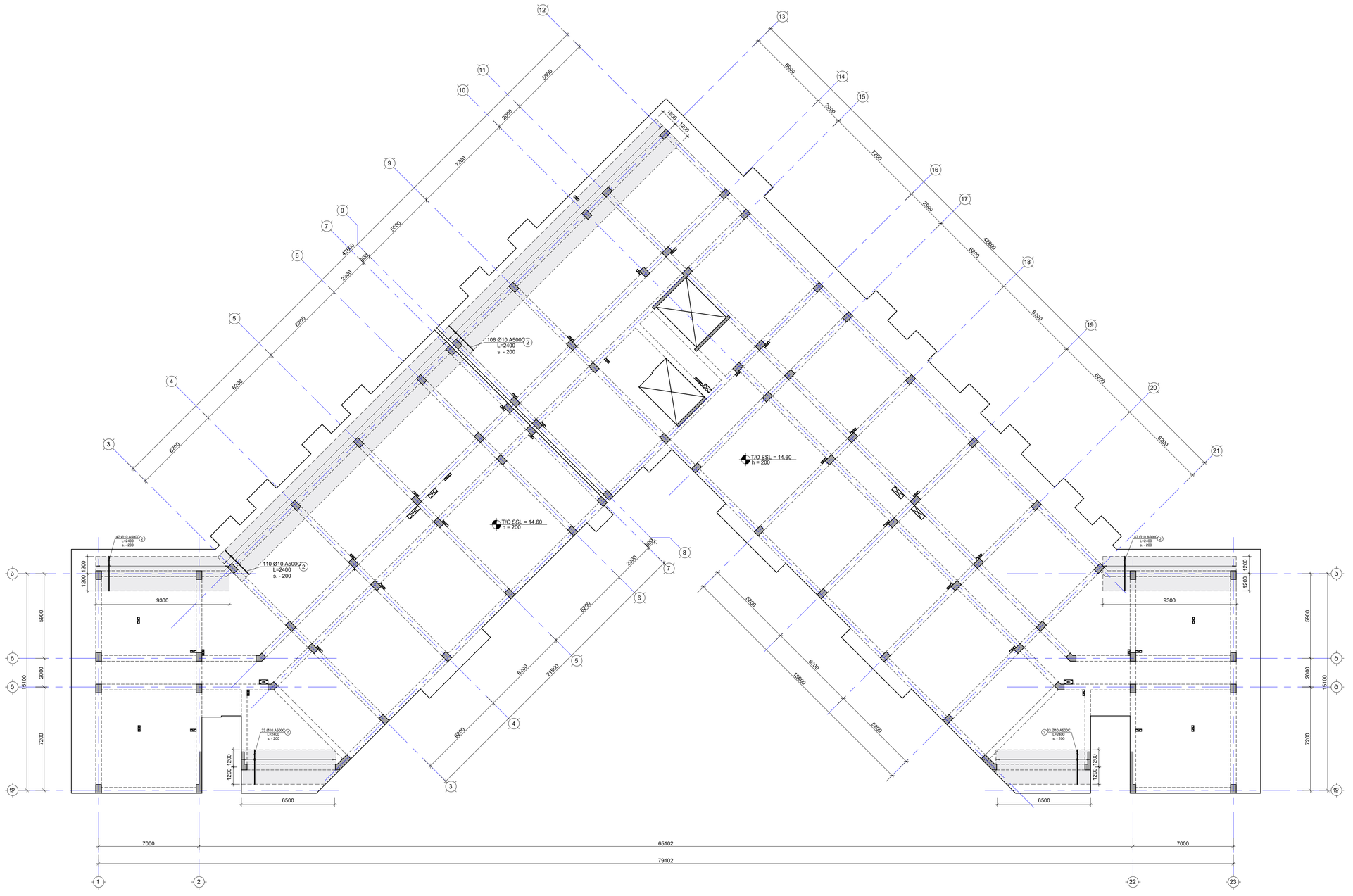
106 Ø10 A500C
L=2400
s. - 200
2
T/O SSL = 14.60
h = 200
47 Ø10 A500C
L=2400
s. - 200
110 Ø10 A500C
L=2400
s. - 200
33 Ø10 A500C
L=2400
s. - 200
1200
1200
9300
6500
5900
2000
7200
15100
7000
65102
79102
6200
6200
6200

ფილის საყალიბე გეგმა 17.90 ნიშნულზე

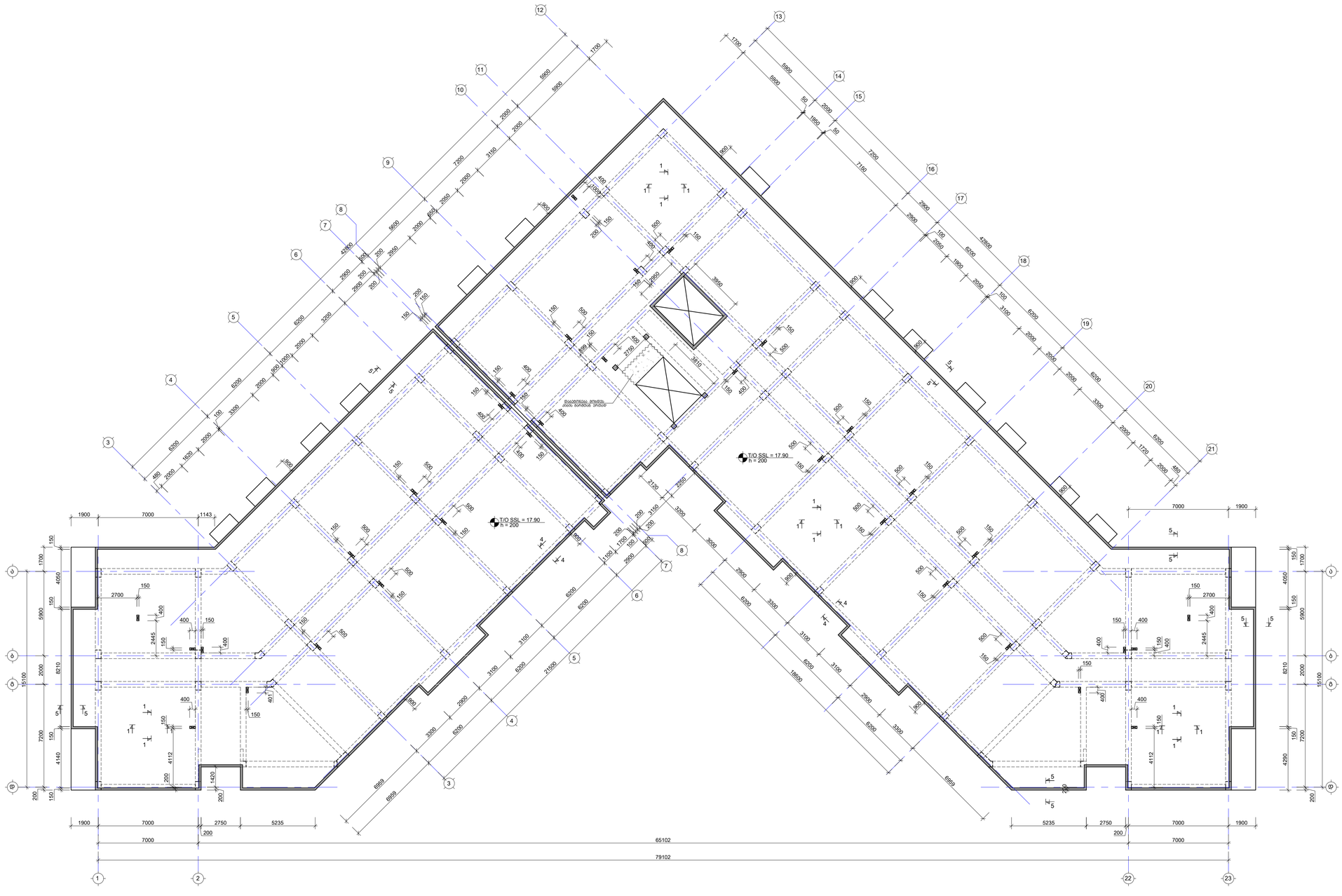

შენიშვნა:
NOTE:

1. რისტვლების მარკირება იხილეთ S-4301 -:- S-4801 ფურცლებზე.
2. ნახაზი მომზადებულია 2024.08.16 თარიღით მიღებული არქიტექტურის სამუშაოებზე.

No	Date	Revision	Issued by
----	----	----	----
----	----	----	----
----	----	----	----
----	----	----	----
----	----	----	----

საბჭისწერი სქემა
KEY PLAN



მისამართი ADDRESS	თბილისი, ლისის ტბის მიმდებარედ
საკადასტრო კოდი CADASTRAL CODE	01.14.16.008.073
პროექტი PROJECT	კორპუსი N4
ნახაზი DRWG.	ფილის საყალიბე გეგმა 17.90 ნიშნულზე

მშენებელი	კონსტრუქციული STRUCTURAL ENGINEER
ა.შ.პ., კონსულტი www.arsturi.ge +995 595 64 00 00	+995 598 54 22 96 info@tabagari.com ST ENGINEERS ა.შ.პ., „სტრუქტურული ინჟინერია"
მშენებლობის კონსტრუქციული ნაწილის მთავარი ინჟინერი LEAD STRUCTURAL ENGINEER:	მ. თაბაგარი
გამოშვების ISSUED BY:	----
დამტკიცება APPROVED BY:	----
ფაილი FILE	SLAB FORMWORK PLANS
პროექტის N PROJECT No	49A24
ფურცლის ზომა PAPER SIZE	A1
მასშტაბი SCALE	----
ნახ.კოდი DRWG. No	S-2501
კორექტი REVISION	----
სტატუსი STATUS	სტდ

ეს ნახაზი ავტორის საკუთრებაა და დაცულია საავტორო უფლებების შესახებ კანონით. ნახაზის გამოყენება, კოპირება ან გავრცელება ავტორის წერილობითი ნებართვის გარეშე აკრძალულია.

ფილის არმირების გეგმა 17.90 ნიშნულზე (ქვედა შრე. X მიმართ.)

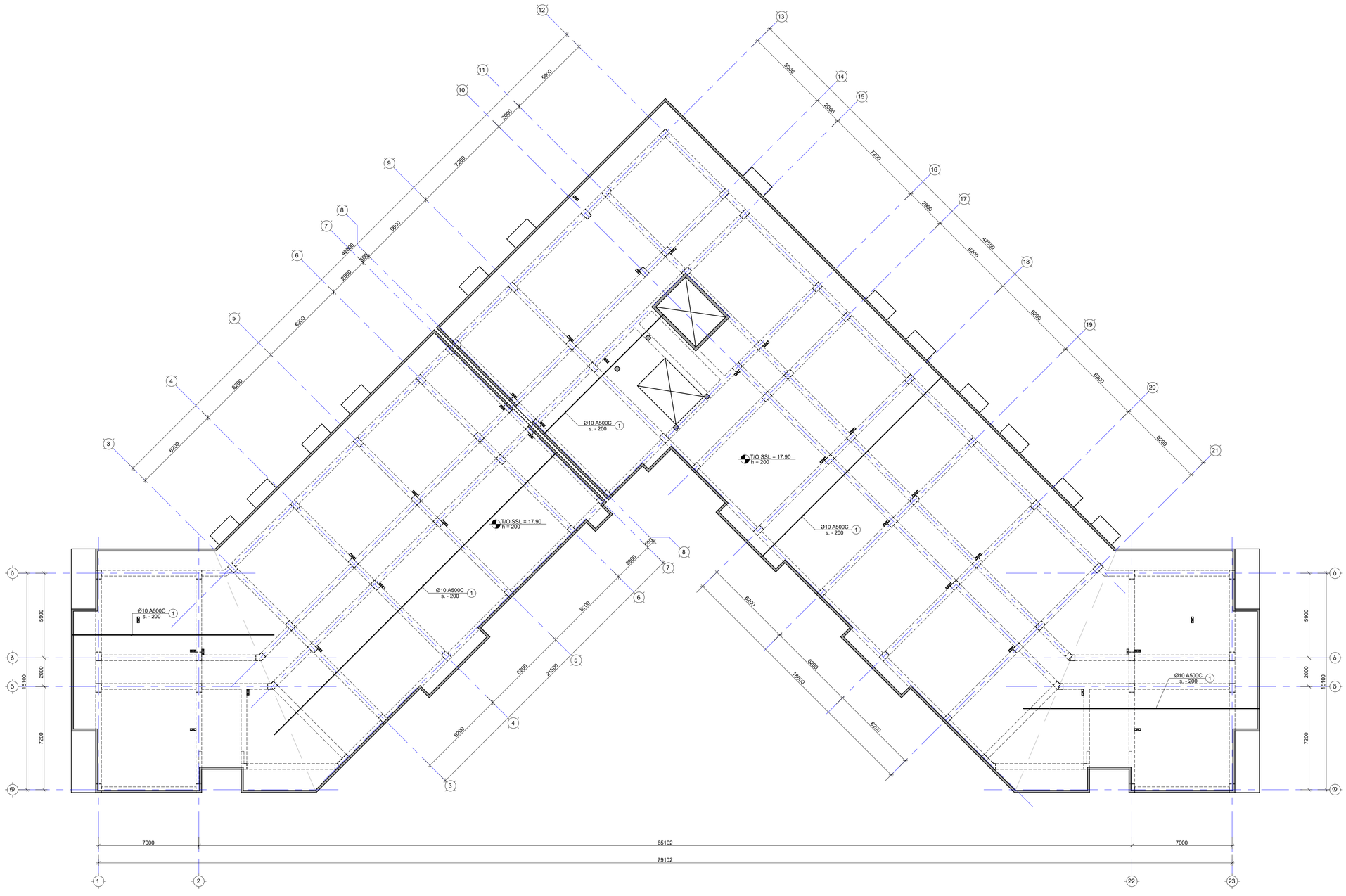

შენიშვნა:
NOTE:

1. ფილის შეშა არმატურის გადაფარება მრუდდეს: ქვედა შრეში სასყრდენებთან, ხოლო ნებისმიერ მალეს შუაში. ანკერდამდგმების დამაგება მოხდება L_{anch}=50d, სადც d არის გადასაფარები არმატურის დიამეტრი.
2. ქვეძირის მარკირება იხილეთ სანგრების გეგმებზე.

- დამატებითი არმირების კონტური

No.	Date	Revision	Issued by
-----	----	----	-----
-----	----	----	-----
-----	----	----	-----
-----	----	----	-----
-----	----	----	-----
-----	----	----	-----

სიტუაციური სქემა
KEY PLAN



მისამართი ADDRESS	თბილისი, ლისის ტბის მიმდებარედ
საკადასტრო კოდი CADASTRAL CODE	01.14.16.008.073
პროექტი PROJECT	კორპუსი N4
ნახაზი DRWG.	ფილის არმირების გეგმა 17.90 ნიშნულზე (ქვედა შრე. X მიმართ.)

შემსრულებელი:	პროექტის ხელმძღვანელი: STRUCTURAL ENGINEER
ა.შ.პ. კორპორაცია "არქიტექტორები" www.arkitekt.ge +995 595 64 00 00	+995 598 54 22 96 info@tabagari.com GT ENGINEERING ა.შ.პ. „გიგა თაბაგარი"
პასუხისმგებელი კონსტრუქციებზე: LEAD STRUCTURAL ENGINEER:	გაცემული: ISSUED BY: -----
გ. თაბაგარი	დამტკიცა: APPROVED BY: -----
ფაილი FILE	პროექტის N: PROJECT No: 49A24
კვ.მ. REINFORCEMENT	
ფორმატი PAPER SIZE A1	მასშტაბი SCALE ----
ნახ.კოდი DRWG. No S-2502	კორექტი REVISION ----
სტატუსი STATUS	ცვ

© GT 2020

ფილის არმირების გეგმა 17.90 ნიშნულზე (ქვედა შრე. Y მიმართ.)

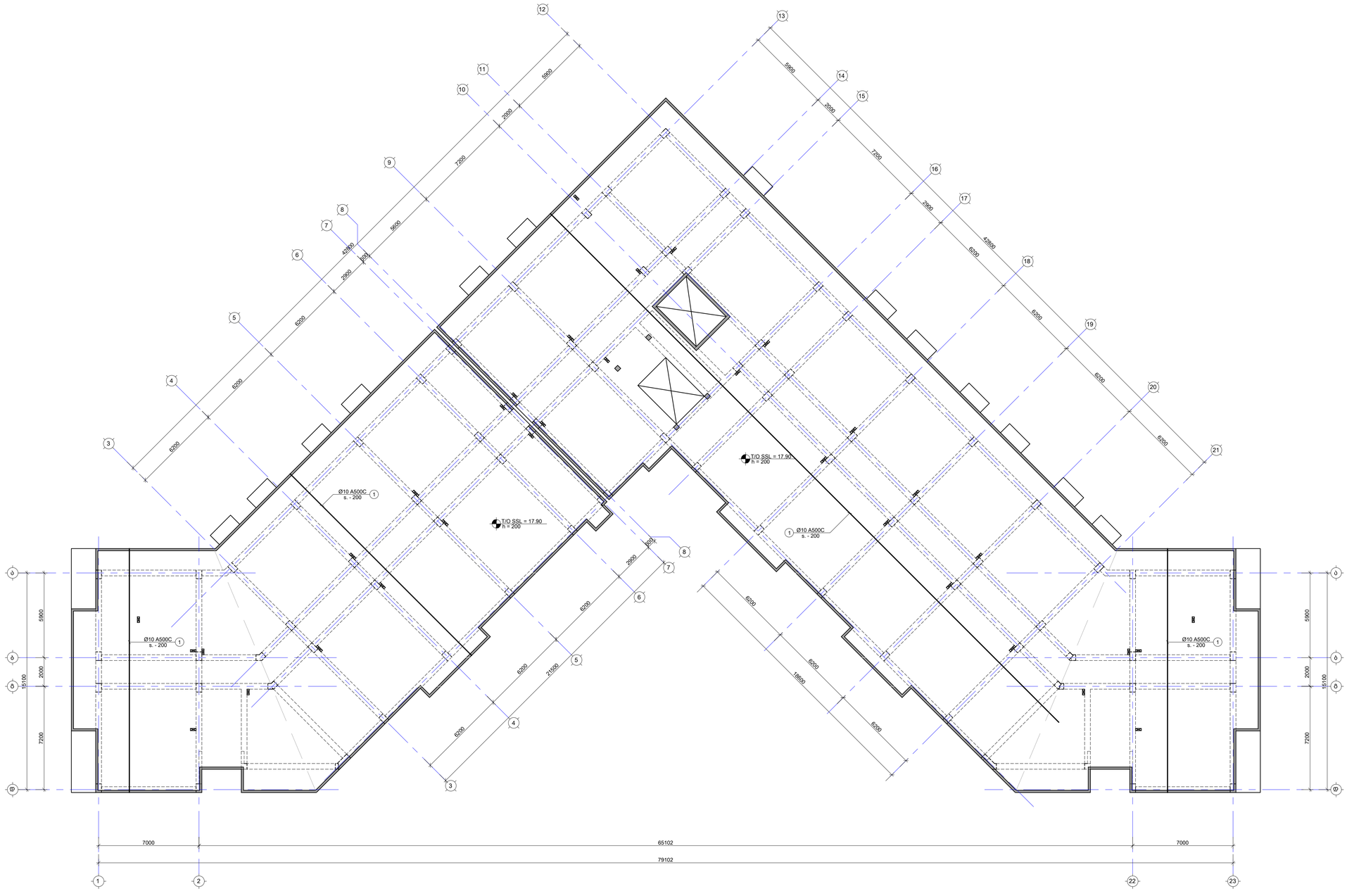
T/O SSL = 17.90
h = 200
Ø10 A500C
s. - 200
1
6200
5800
2000
7200
2800
4200
2800
5600
7200
6200
6200
6

ფილის არმირების ბეტმა 17.90 ნიშნულზე (ზედა შრე. X მიმართ.)

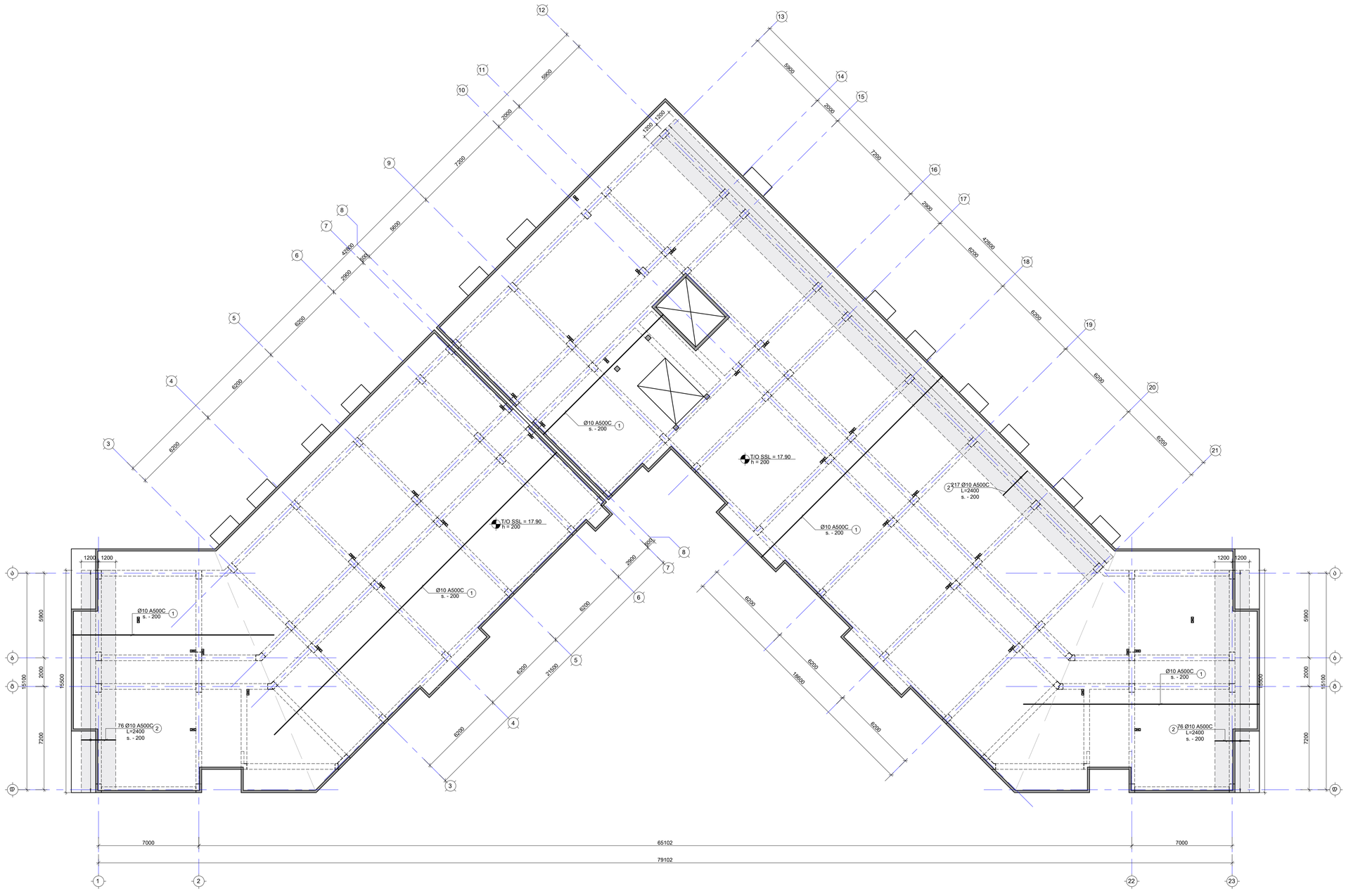
Ø10 A500C
s. - 200
1
T/O SSL = 17.90
h = 200
217 Ø10 A500C
L=2400
s. - 200
2
76 Ø10 A500C
L=2400
s. - 200
1200
5900
2000
7200
15100
15500
7000
65102
79102
6000
5600
4200
2800
2000
7200
5800
2000
7200
2800
4200
6000
6000
6000

ფილის არმირების ბეტმა 17.90 ნიშნულზე (ზედა შრე. Y მიმართ.)

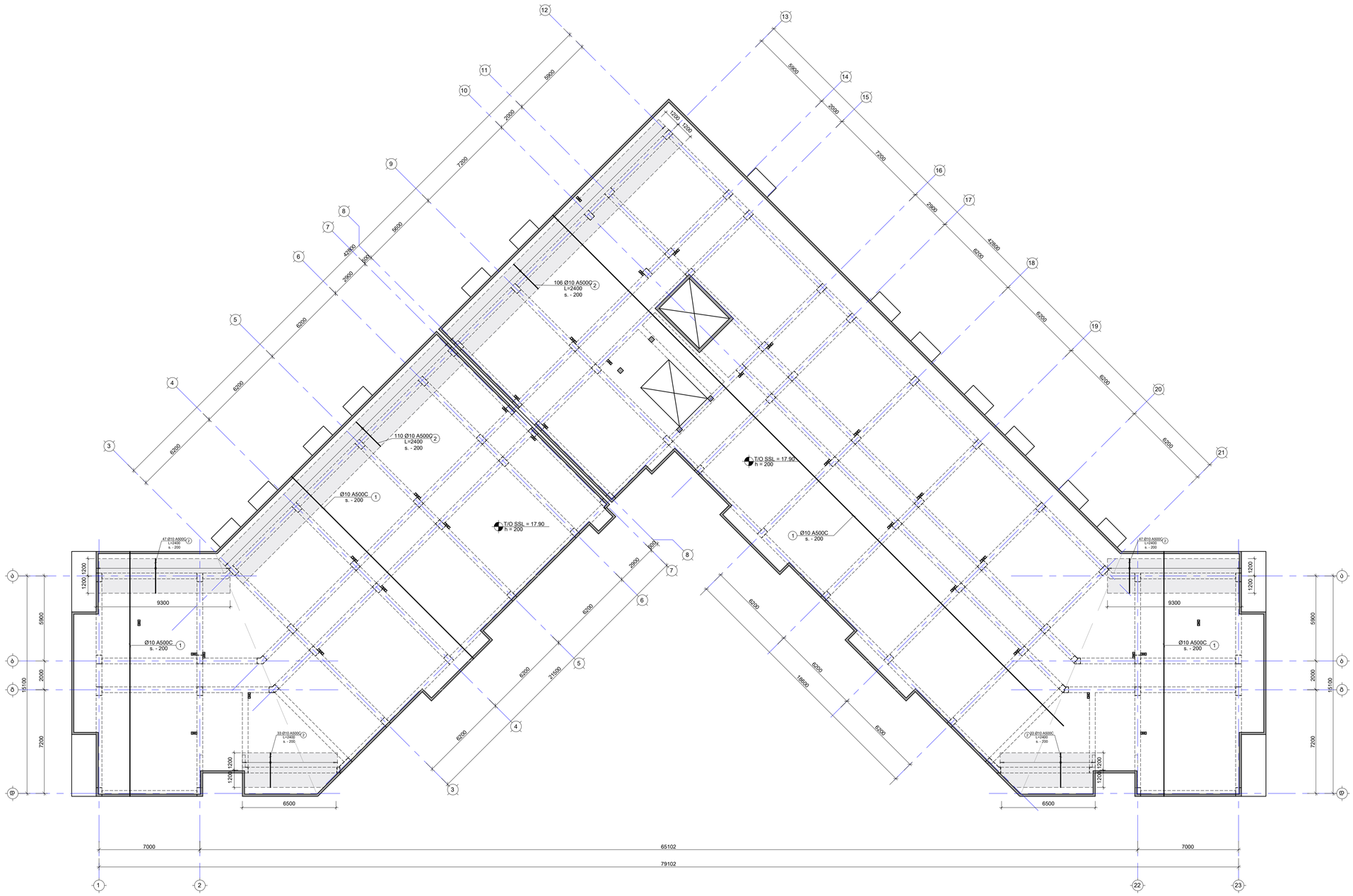

შენიშვნა:
NOTE:

1. ფილის მეშვ არმატურის გადაფენა მრუდდეს: ქვედა შრეში საყრდენებამდე, ხოლო ზედა შრეში მალის შუაში. ატრატამდენის გამოსაბა მოსდება L_{over}=50ძ, სადც ძ არის მატასაზღები არმატურის დიამეტრი.
2. ქვეშების მარკირება იხილეთ სამუშაო ნახაზზე.

- დამატებითი არმირების კონტური

No	Date	Revision	Issued by
-----	----	----	-----
-----	----	----	-----
-----	----	----	-----
-----	----	----	-----
-----	----	----	-----
-----	----	----	-----

საბაზისო სქემა
KEY PLAN

მშენებლობის ADDRESS	თბილისი, ლისის ტბის მიმდებარედ
საკადასტრო კოდი CADASTRAL CODE	01.14.16.008.073
პროექტი PROJECT	კორპუსი N4
ნახაზის DRWG.	ფილის არმირების ბეტმა 17.90 ნიშნულზე (ზედა შრე. Y მიმართ.)

შემსრულებელი:	პროექტირების სტადია: STRUCTURAL ENGINEER
შ.პ.ს. „პროექტი" www.project.ge +995 595 64 00 00	+995 598 54 22 96 info@tabagari.com ST ENGINEERING შ.პ.ს. „ნაგები 063063410635"
მშენებლობის მთავარი ინჟინერი: LEAD STRUCTURAL ENGINEER:	მონაწილე: ISSUED BY: -----
ბ. თაბაგარი	დამტკიცა: APPROVED BY: -----
	ფაილური F.ILE: პროექტის №: PROJECT No: 49A24
	ფურცლის PAPER SIZE: A1 მასშტაბი SCALE: ----
ნახ.კოდი DRWG. No: S-2505	კორექტ. REVISION: ----- სტატუსი STATUS: სტ

2024

ფილის სამყალიბე გეგმა 19.80 და 20.60 ნიშნულზე

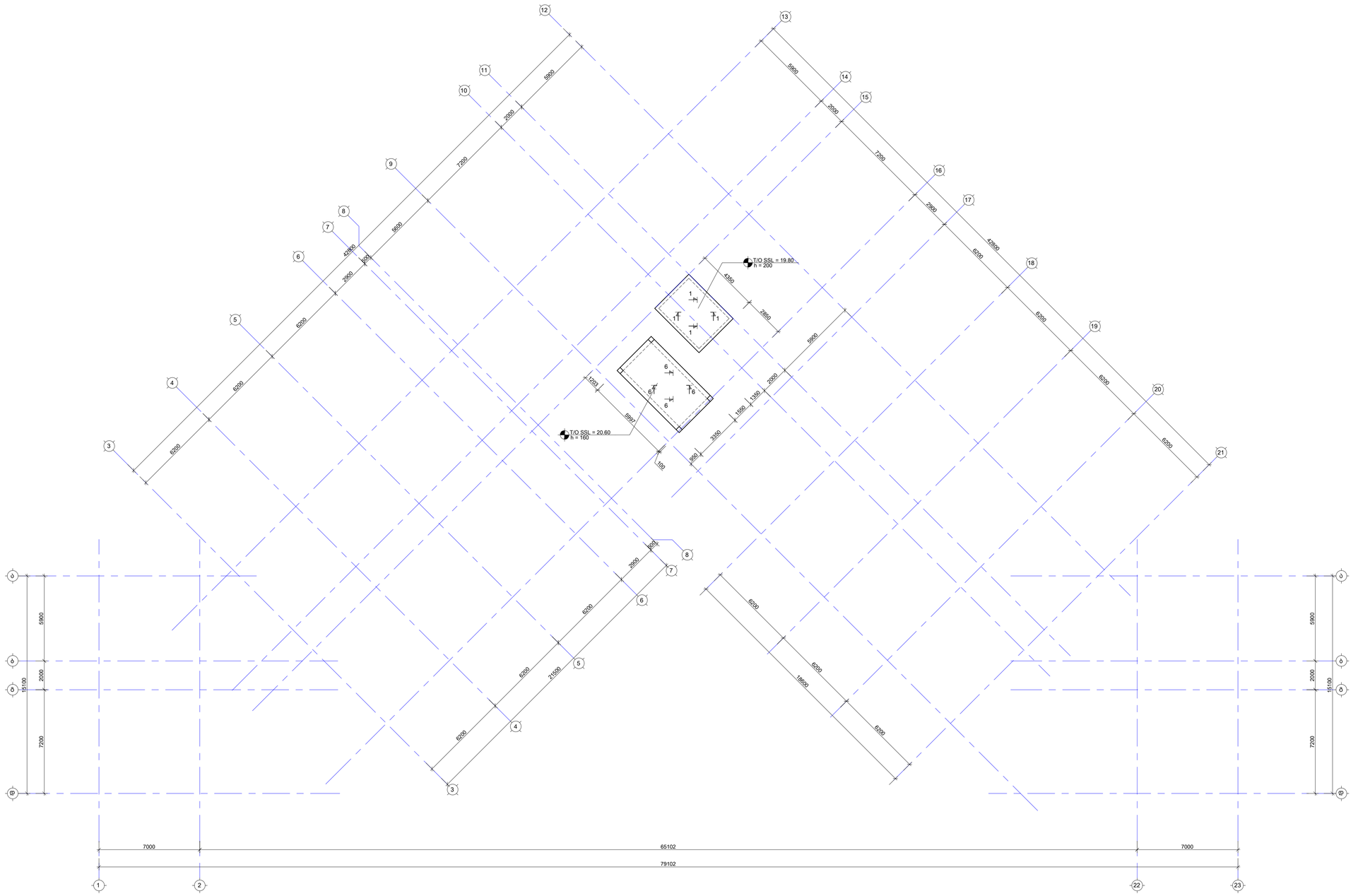
T/O SSL = 19.80
h = 200
T/O SSL = 20.60
h = 160
1
6
4350
2860
5900
2000
1200
5900
1550
1350
3350
950
100
6200
7200
4200
2000
5600
2000
6200
6200
6200

ფილის არმირების გეგმა 20.60 ნიშნულზე (ქვედა შრე. X მიმართ.)

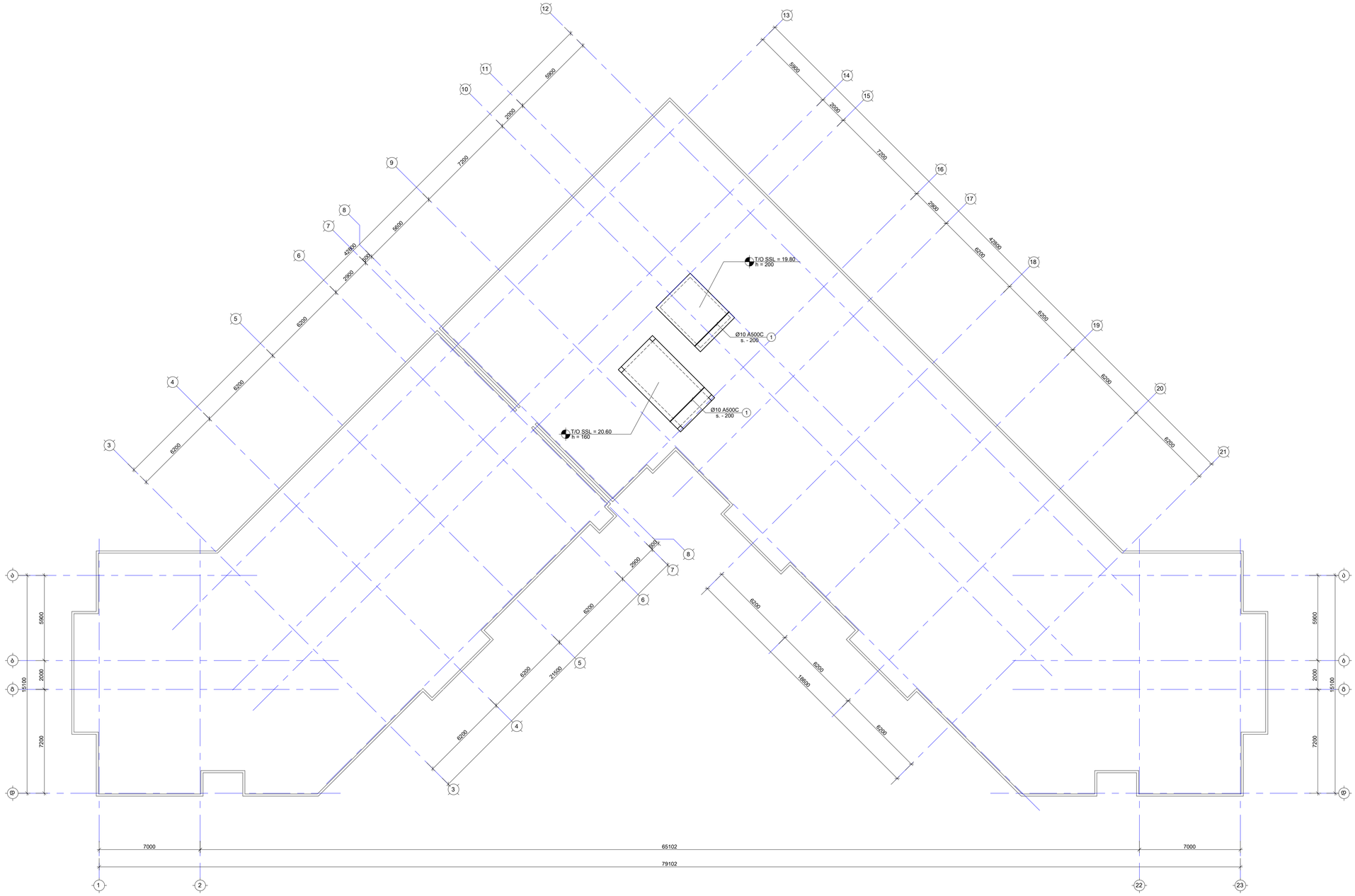
T/O SSL = 19.80
h = 200
Ø10 A500C
s. - 200
1
T/O SSL = 20.60
h = 160
Ø10 A500C
s. - 200
1
5900
2000
7200
2000
4280
6200
6200
6200
6200
6200
6200
2000
4280
5600
2000
6200
6200
6200
6200
6200
6200

ფილის არმირების გეგმა 20.60 ნიშნულზე (ქვედა შრე. Y მიმართ.)

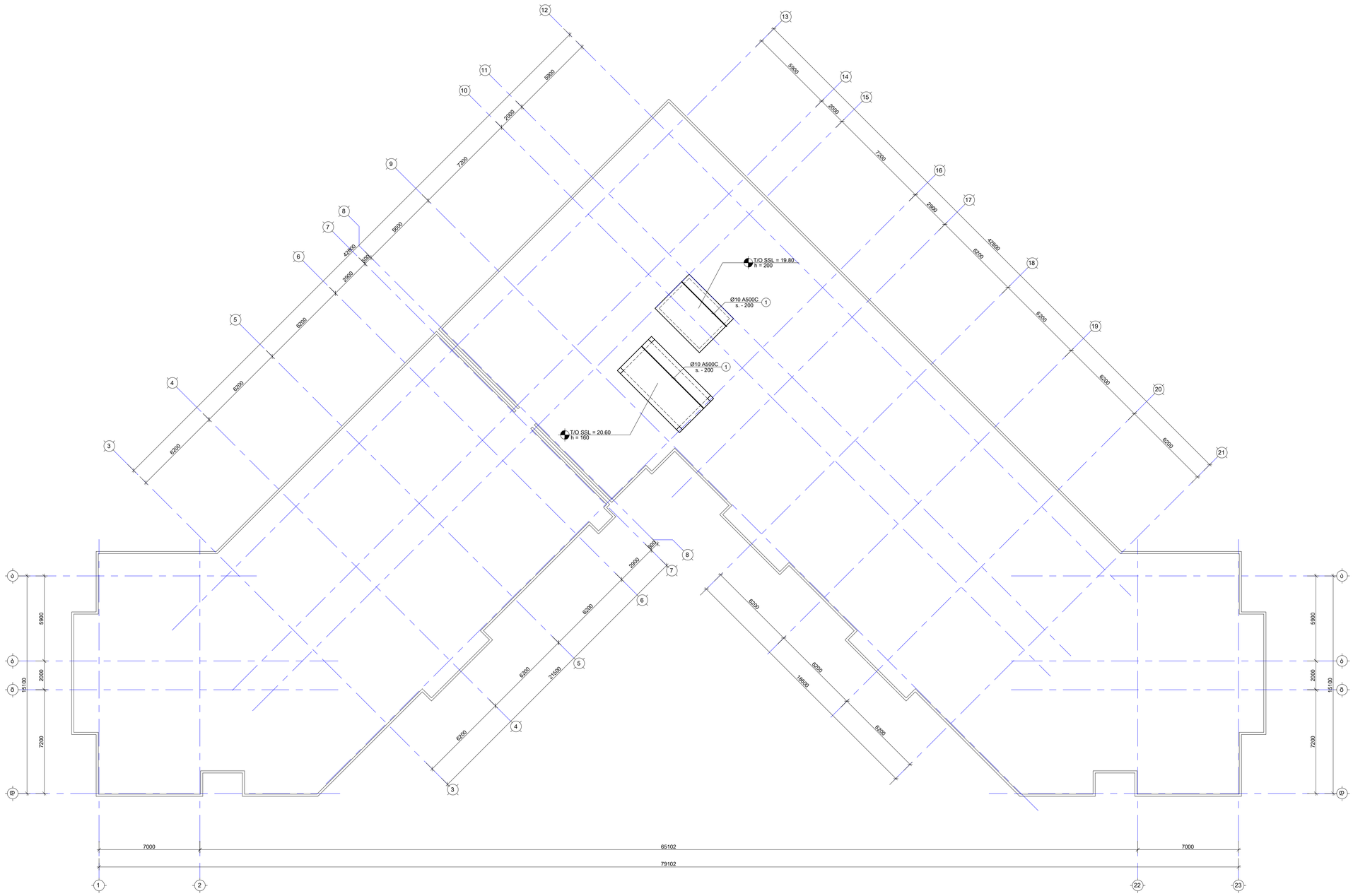
T/O SSL = 19.80
h = 200
Ø10 A500C
s. - 200
1
Ø10 A500C
s. - 200
1
T/O SSL = 20.60
h = 160
12
13
11
14
10
15
9
16
8
17
7
18
6
19
5
20
4
21
3
5900
2000
7200
6800
2000
4200
6200
2000
6200
6200
6200

შენიშვნა:
NOTE:

1. ფილის მუშა არმატურის გადაფარება მრუდებს: ქვეშა მრუდი სასყრდენებამდე, ხოლო ზედა მრუდი მალეს მუშაში. ანკერდამდგმების ტიპიანება მოხდება L_{anch}=50d, სადც d არის გამოსაყენები არმატურის დიამეტრი.
2. ქვეშების მარკირება იხილეთ სახალხიან გვერდზე.

- დამატებითი არმირების კონტური

ფილის არმირების გეგმა 20.60 ნიშნულზე (ზედა შრე. X მიმართ.)

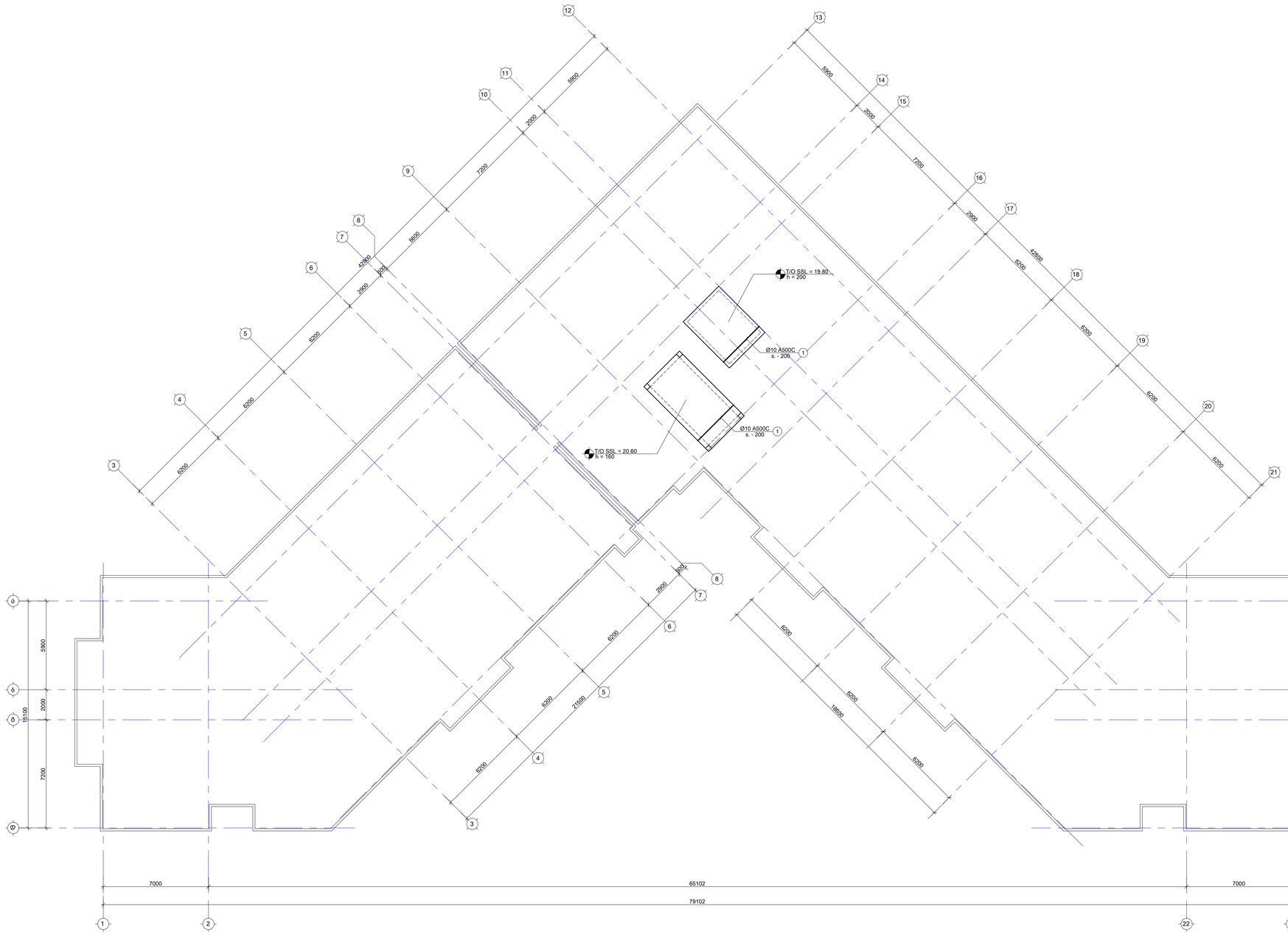
T/O SSL = 19.80
h = 200
Ø10 A500C
s. - 200
1
T/O SSL = 20.60
h = 160
Ø10 A500C
s. - 200
1
12
13
11
14
10
15
9
16
8
17
7
18
6
19
5
20
4
21
3
22
23
1
2
5900
2000
7200
5900
2000
15100
7200
6000
6000
6000

ფილის არმირების გეგმა 20.60 ნიშნულზე (ზედა შრე. Y მიმართ.)

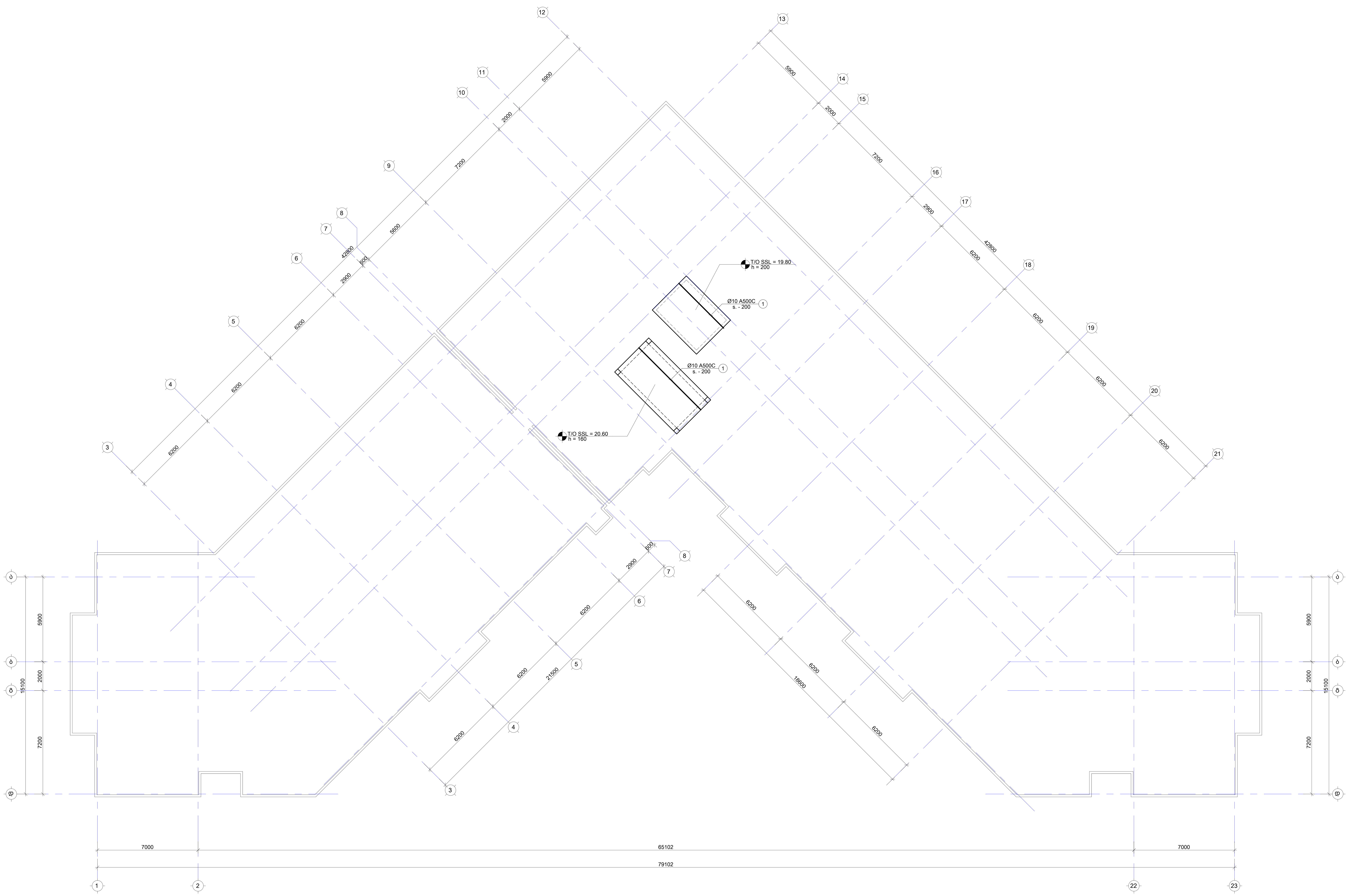

შენიშვნა:
NOTE:

1. ფილის მუშა არმატურის გადადება მოხდეს: ქვედა შრეში საყრდენებთან, ხოლო ზედა შრეში მალის შუაში. პირგადადებით გადაბმა მოხდეს $L_{გად}$=50d, სადც d არის გადასადები არმატურის დიამეტრი.
2. კვეთების მარკირება იხილეთ საყალიბე გეგმაზე.

- დამატებითი არმირების კონტური

No	Date	Revision	Issued by
----	----	----	----
----	----	----	----
----	----	----	----
----	----	----	----
----	----	----	----

სიტუაციური სქემა
KEY PLAN

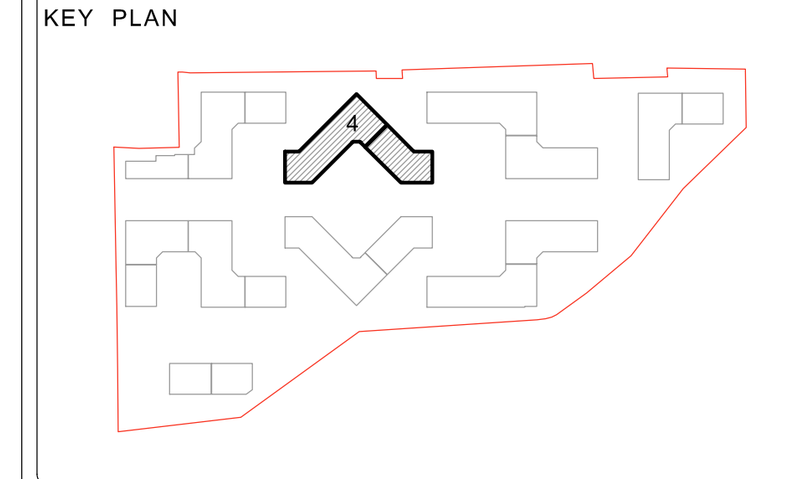

მისამართი ADDRESS	თბილისი, ლისის ტბის მიმდებარედ
საკადასტრო კოდი CADASTRAL CODE	01.14.16.008.073
პროექტი PROJECT	კორპუსი N4

ნახაზი
DRWG.
ფილის არმირების გეგმა 20.60 ნიშნულზე (ზედა შრე. Y მიმართ.)

დამკვეთი
შ.პ.ს. „არქტური"
www.arqturi.ge
+995 595 64 00 00

კონსტრუქტორი:
STRUCTURAL ENGINEER
GT ENGINEERING
+995 598 54 22 96
info@tabagari.com
შ.პ.ს. „ჯითი ინჯინერინგი"

მთავარი კონსტრუქტორი: LEAD STRUCTURAL ENGINEER:	შეასრულა: ISSUED BY:	შეამოწმა APPROVED BY:
გ. თაბაგარი	----	----
	ფაილი FILE L06_REINFORCEMENT	პროექტის №: PROJECT No 49A24
	ფორმატი PAPER SIZE A1	მასშტაბი SCALE ----
ნახ.კოდი DRWG. No S-2605	კორექტ. REVISION ----	სტადია STATUS სდ

26.08.2024

კვეთი 1-1

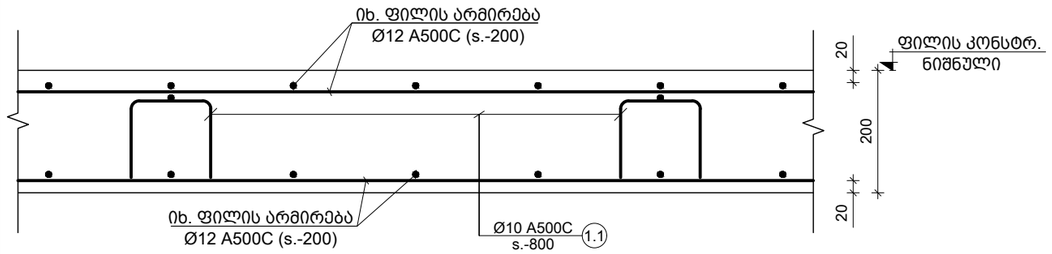

კვეთი 4-4

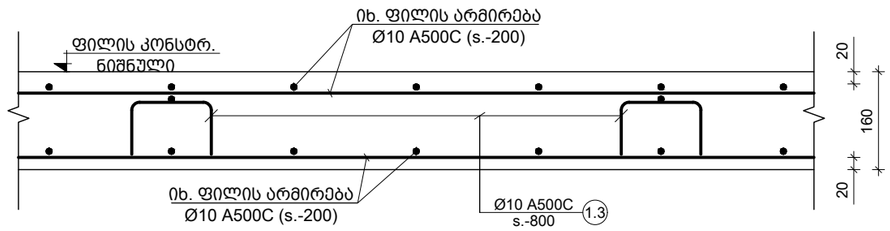

ფილის არმატურის რიგელში ჩაანკერების კვანძი (კვეთი 3-3)

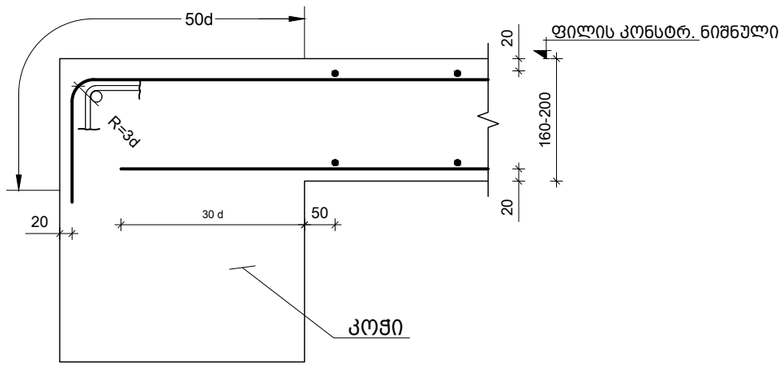

ფილის არმირების ტიპიური ფრაგმენტი

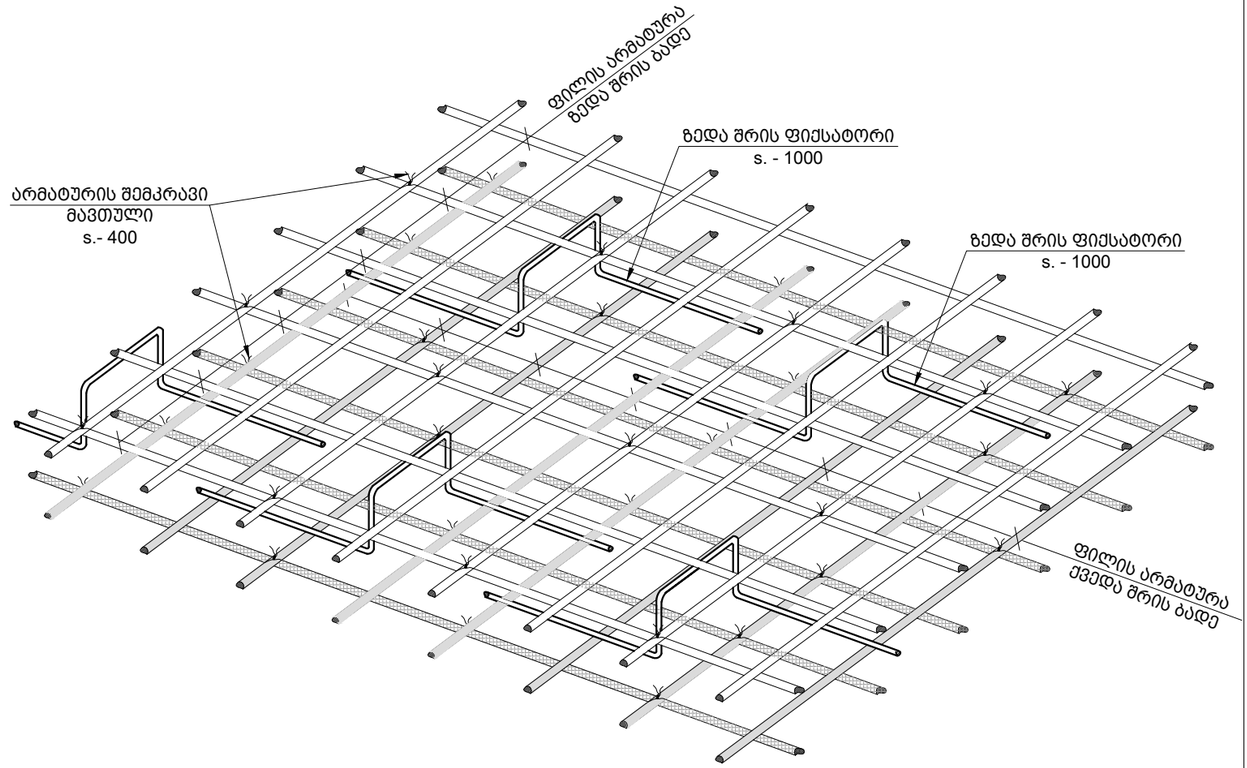

კვეთი 2-2

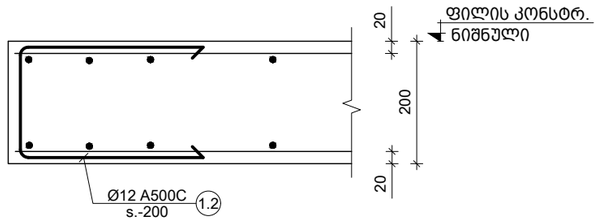

ფილაში ღიობის გაძლიერების ტიპიური ფრაგმენტი

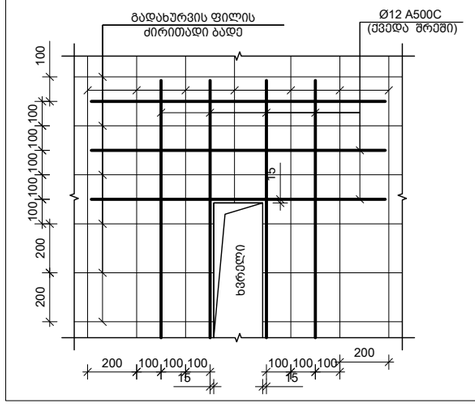

პარაპეტის მონყობის კვანძი (კვეთი 4-4)

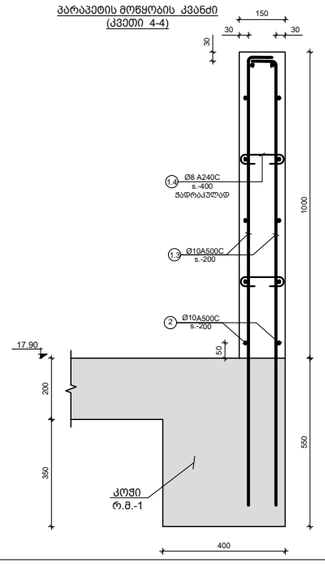

პარაპეტის მონყობის კვანძი (კვეთი 5-5)

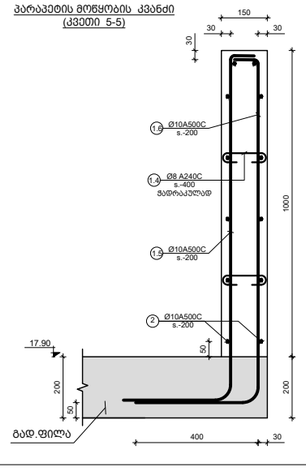

პოზ. №	ესკიზი	L მმ
1.1	300, 130, 130, 300, 300	1160
1.2	300, 160, 300	760

პოზ. №	ესკიზი	L მმ
1.3	80, 1450, R=3d	1530
1.4	120, 100, 100	320

პოზ. №	ესკიზი	L მმ
1.5	80, 1120, 400	1600
1.6	80, 1120, 400	1600

შენიშვნა:
NOTE:

1. კვეთების მარკირება იხილე საყალიბე გეგმაზე.
2. გად. ფილის სპეციფიკაცია იხილე S-2901 ფურცელზე.

----	----	----	----
----	----	----	----
----	----	----	----
----	----	----	----
----	----	----	----
No	Date	Revision	Issued by

სიტუაციური სქემა
KEY PLAN

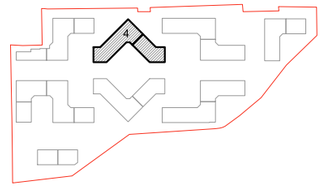

მისამართი ADDRESS	თბილისი, ლისის ტბის მიმდებარედ
საკადასტრო კოდი CADASTRAL CODE	01.14.16.008.073
პროექტი PROJECT	კორპუსი N4
ნახაზი DRWG.	კვეთები ფილაზე

დამკვეთი

შ.პ.ს. „არქტური"
www.arqturi.ge
+995 595 64 00 00

კონსტრუქტორი: STRUCTURAL ENGINEER

GT ENGINEERING
+995 598 54 22 96
info@tabagari.com
შ.პ.ს. „ჯითი ინჟინერინგი"

მთავარი კონსტრუქტორი: LEAD STRUCTURAL ENGINEER:	გ. თაბაგარი	შეასრულა: ISSUED BY:	შეამოწმა APPROVED BY:
		----	----
		ფაილი FILE: 01_SLAB SECTION	პროექტის №: PROJECT No: 49A24
		ფორმატი PAPER SIZE: A3	მასშტაბი SCALE: ----
ნახ.კოდი DRWG. No: S-2801		კორექტ. REVISION: ----	სტადია STATUS: სდ

26.08.2024

კონსტრ. დასახ.	ელემენტის დასახ.	პოზ. №	დიამეტრი ან კვეთი (მმ)		ერთეულის სიგრძე (მ.)	რაოდენობა (ც.)	საერთო სიგრძე (მ.)	საერთო წონა (კგ.)
გადახურვის ფილის სპეციფიკაცია 1.40 ნიშნულზე	ქვედა ზონა	1	Ø 10	A500C	დ.ა	-	14927	9198
	ზედა ზონა	1	Ø 10	A500C	დ.ა	-	16420	10118
		2	Ø 10	A500C	2400	389 X 1	934	575
		1.1	Ø 8	A500C	1160	2120 X 1	2460	970
		1.2	Ø 10	A500C	1160	855 X 1	992	611
		მძიმე ბეტონი B25 V = 271.40 X 1 = 271 მ³						
გადახურვის ფილის სპეციფიკაცია 4.70 ნიშნულზე	ქვედა ზონა	1	Ø 10	A500C	დ.ა	-	19646	12106
	ზედა ზონა	1	Ø 10	A500C	დ.ა	-	21611	13317
		2	Ø 10	A500C	2400	745 X 1	1788	1102
		1.1	Ø 8	A500C	1160	2791 X 1	3237	1277
		1.2	Ø 10	A500C	1160	1620 X 1	1879	1158
		მძიმე ბეტონი B25 V = 357.20 X 1 = 357 მ³						
გადახურვის ფილის სპეციფიკაცია 8.00 ნიშნულზე	ქვედა ზონა	1	Ø 10	A500C	დ.ა	-	19646	12106
	ზედა ზონა	1	Ø 10	A500C	დ.ა	-	21611	13317
		2	Ø 10	A500C	2400	745 X 1	1788	1102
		1.1	Ø 8	A500C	1160	2791 X 1	3237	1277
		1.2	Ø 10	A500C	1160	1620 X 1	1879	1158
		მძიმე ბეტონი B25 V = 357.20 X 1 = 357 მ³						
გადახურვის ფილის სპეციფიკაცია 11.30 ნიშნულზე	ქვედა ზონა	1	Ø 10	A500C	დ.ა	-	19646	12106
	ზედა ზონა	1	Ø 10	A500C	დ.ა	-	21611	13317
		3	Ø 10	A500C	2400	745 X 1	1788	1102
		1.1	Ø 8	A500C	1160	2791 X 1	3237	1277
		1.2	Ø 10	A500C	1160	1620 X 1	1879	1158
		მძიმე ბეტონი B25 V = 357.20 X 1 = 357 მ³						

კონსტრ. დასახ.	ელემენტის დასახ.	პოზ. №	დიამეტრი ან კვეთი (მმ)		ერთეულის სიგრძე (მ.)	რაოდენობა (ც.)	საერთო სიგრძე (მ.)	საერთო წონა (კგ.)
გადახურვის ფილის სპეციფიკაცია 14.60 ნიშნულზე	ქვედა ზონა	1	Ø 10	A500C	დ.ა	-	19646	12106
		2	Ø 10	A500C	4000	X 1		
		3	Ø 10	A500C	2400	X 1		
	ზედა ზონა	1	Ø 10	A500C	დ.ა	-	21611	13317
		2	Ø 10	A500C	2400	745 X 1	1788	1102
		1.1	Ø 8	A500C	1160	2791 X 1	3237	1277
		1.2	Ø 10	A500C	1160	1620 X 1	1879	1158
		მძიმე ბეტონი B25 V = 357.20 X 1 = 357 მ³						
გადახურვის ფილის სპეციფიკაცია 17.90 ნიშნულზე	ქვედა ზონა	1	Ø 10	A500C	დ.ა	-	19886	12254
	ზედა ზონა	1	Ø 10	A500C	დ.ა	-	21874	13480
		2	Ø 10	A500C	2400	745 X 1	1788	1102
		1.1	Ø 8	A500C	1160	2825 X 1	3277	1292
		1.2	Ø 10	A500C	1160	1620 X 1	1879	1158
	ვარსკვლავის ნაშვერები	1.3	Ø 10	A500C	1530	1283 X 1	1963	1210
		1.5	Ø 10	A500C	1600	817 X 1	1307	806
		1.6	Ø 10	A500C	1600	817 X 1	1307	806
		მძიმე ბეტონი B25 V = 361.56 X 1 = 362 მ³						
გადახურვის ფილის სპეციფიკაცია 19.80 ნიშნულზე	ქვედა ზონა	1	Ø 10	A500C	დ.ა	-	161	99
	ზედა ზონა	1	Ø 10	A500C	დ.ა	-	177	109
		1.1	Ø 8	A500C	1100	23 X 1	25	10
		მძიმე ბეტონი B25 V = 2.92 X 1 = 3 მ³						
გადახურვის ფილის სპეციფიკაცია 20.60 ნიშნულზე	ქვედა ზონა	1	Ø 10	A500C	დ.ა	-	444	274
	ზედა ზონა	1	Ø 10	A500C	დ.ა	-	489	301
		1.1	Ø 8	A500C	1160	63 X 1	73	29
		მძიმე ბეტონი B25 V = 6.46 X 1 = 6 მ³						

შენიშვნა:
NOTE:

No	Date	Revision	Issued by
----	----	---	----
----	----	---	----
----	----	---	----
----	----	---	----
----	----	---	----

სიტუაციური სქემა
KEY PLAN

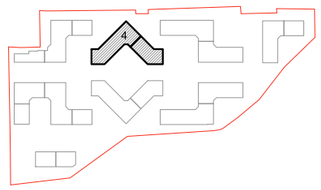

მისამართი
ADDRESS
თბილისი, ლისის ტბის მიმდებარედ

საკადასტრო კოდი
CADASTRAL CODE
01.14.16.008.073

პროექტი
PROJECT
კორპუსი N4

ნახაზი
DRWG.
გადახურვის ფილების სპეციფიკაცია

დამკვეთი
შ.პ.ს. „არქტური"
www.arqturi.ge
+995 595 64 00 00

კონსტრუქტორი:
STRUCTURAL ENGINEER
GT ENGINEERING
+995 598 54 22 96
info@tabagari.com
შ.პ.ს. „ჯითი ინჟინერინგი"

მთავარი კონსტრუქტორი: LEAD STRUCTURAL ENGINEER:	შეასრულა: ISSUED BY:	შეამოწმა APPROVED BY:
გ. თაბაგარი	----	----
	ფაილი FILE 01_SLAB SECTION	პროექტის №: PROJECT No 49A24
	ფორმატი PAPER SIZE A3	მასშტაბი SCALE ----
ნახ.კოდი DRWG. No S-2901	კორექტ. REVISION ----	სტადია STATUS სდ

26.08.2024

სვეტების მარკირების გეგმა -0.10 ნიშნულზე

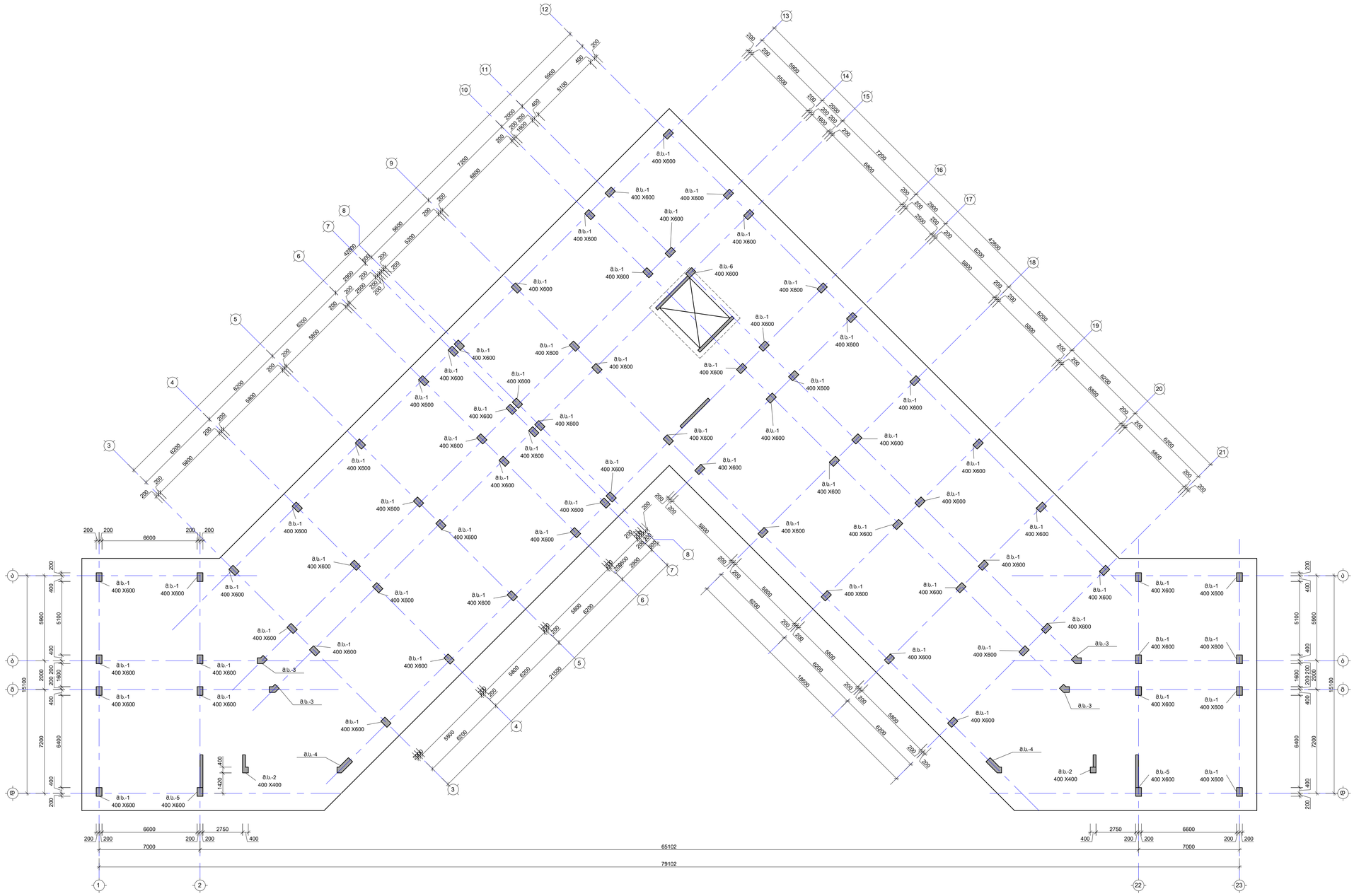

შენიშვნა:
NOTE:

1. სვეტების არმირება და კვეთები იხილეთ S-3801 -:- S-3809 ფურცლებზე.
2. ნახაზი დამტკიცებულია 2024.08.16 მარილთან მიმართებაში არქიტექტორის საფუძველზე.

-----	-----	-----	-----
-----	-----	-----	-----
-----	-----	-----	-----
-----	-----	-----	-----
-----	-----	-----	-----
-----	-----	-----	-----
No	Date	Revision	Issued by

ობიექტის ეგეგმა
KEY PLAN



მისამართი
ADDRESS
თბილისი, ლისის ტბის მიმდებარედ

საკადასტრო კოდი
CADASTRAL CODE
01.14.16.008.073

პროექტი
PROJECT
კორპუსი N4

ნახაზის
DRWG.
სვეტების მარკირების გეგმა -0.10 ნიშნულზე

შემსრულებელი
შპს ჯ ი ე ი ჯ ი
ს.ა.ა.ი. კონტრაქტორი
www.argiuri.ge
+995 593 64 50 00

კონსტრუქციული:
STRUCTURAL ENGINEER
+995 598 54 22 96
info@tabagari.com
ST ENGINEERING
ს.ა.ა.ი. „ტაბაგარი ინჟინერინგი"

LEAD STRUCTURAL ENGINEER:
ბ. ტაბაგარი

ISSUED BY: -----
APPROVED BY: -----

ფაილი FILE	01_COLUMN LAYOUT
პროექტის № PROJECT No	49A24
ფორმატი PAPER SIZE	A1
მასშტაბი SCALE	----
ნახ.კოდი DRWG. No	S-3101
კორექტი REVISION	-----
სტატუსი STATUS	სტ

29.10.2024

შენიშვნა:
NOTE:

1. სვეტების არმირება და კვეთები იხილეთ S-3801 -:- S-3809 ფურცელზე.
2. ნახაზი დამუშავებულია 2024.08.16 თარიღში მიღებული არქიტექტურის საფუძველზე.

სვეტების მარკირების გეგმა 4.70 ნიშნულზე

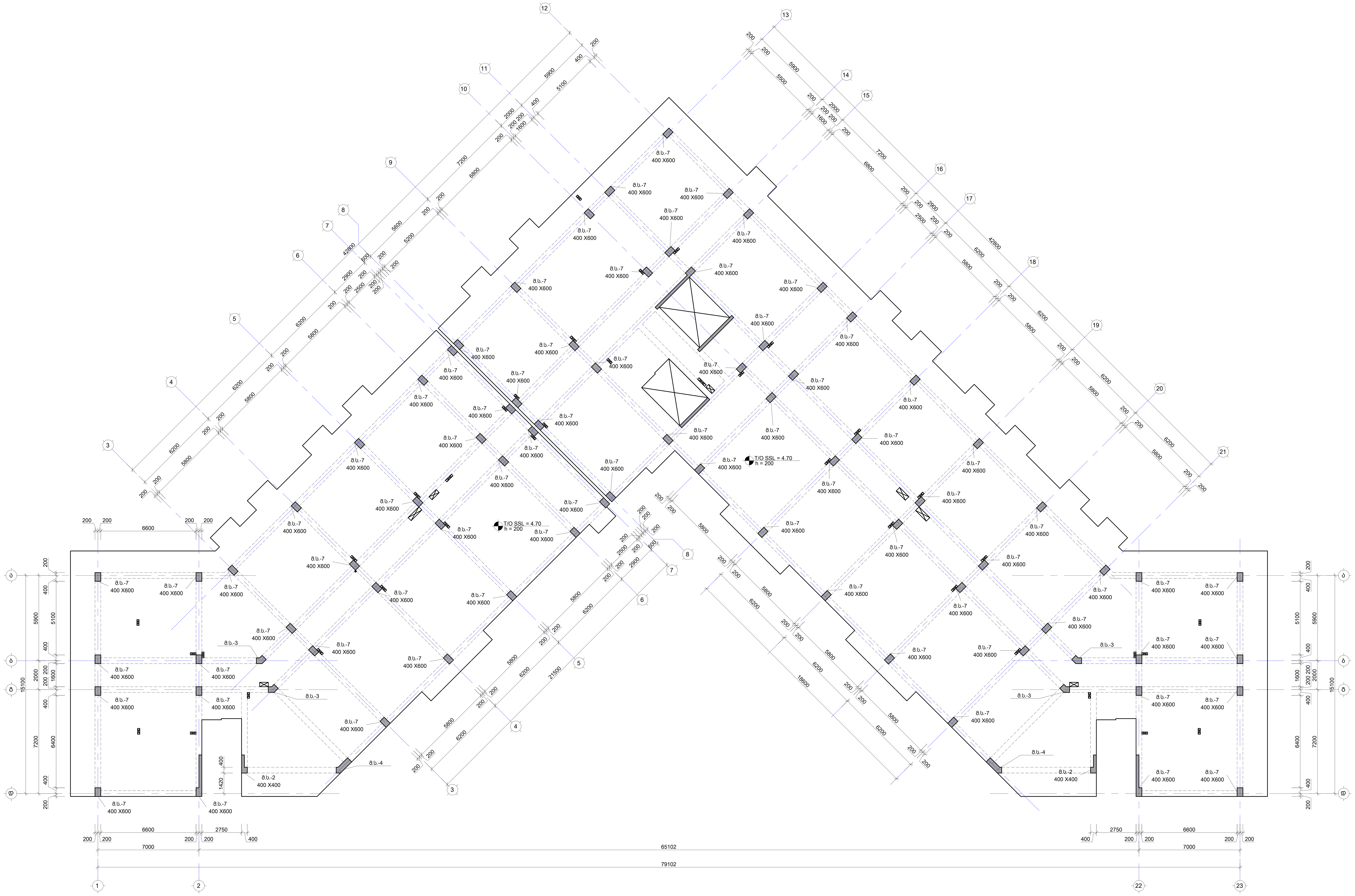

No	Date	Revision	Issued by

სიტუაციური სქემა
KEY PLAN

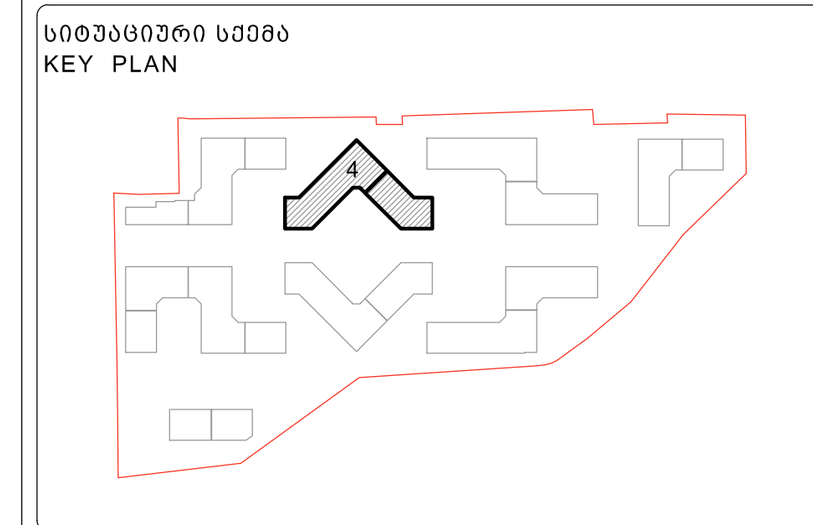

მისამართი
ADDRESS
თბილისი, ლისის ტბის მიმდებარედ

საკადასტრო კოდი
CADASTRAL CODE
01.14.16.008.073

პროექტი
PROJECT
კორპუსი N4

ნახაზი
DRWG.
სვეტების მარკირების გეგმა 4.70 ნიშნულზე

დამკვეთი
შ.პ.ს. „არქტური"
www.arqturi.ge
+995 595 64 00 00

კონსტრუქტორი:
STRUCTURAL ENGINEER
GT ENGINEERING
+995 598 54 22 96
info@tabagari.com
შ.პ.ს. „ჯითი ინჯინერინგი"

მთავარი კონსტრუქტორი:
LEAD STRUCTURAL ENGINEER:
გ. თაბაგარი

შეასრულა:
ISSUED BY:

შეამოწმა
APPROVED BY:

ფაილი
FILE
01_COLUMN LAYOUT

პროექტის №:
PROJECT No
49A24

ფორმატი
PAPER SIZE
A1

მასშტაბი
SCALE

ნახ.კოდი
DRWG. No
S-3301

კორექტ.
REVISION

სტადია
STATUS
სდ

26.08.2024

სვეტების მარკირების გეგმა 8.00 ნიშნულზე

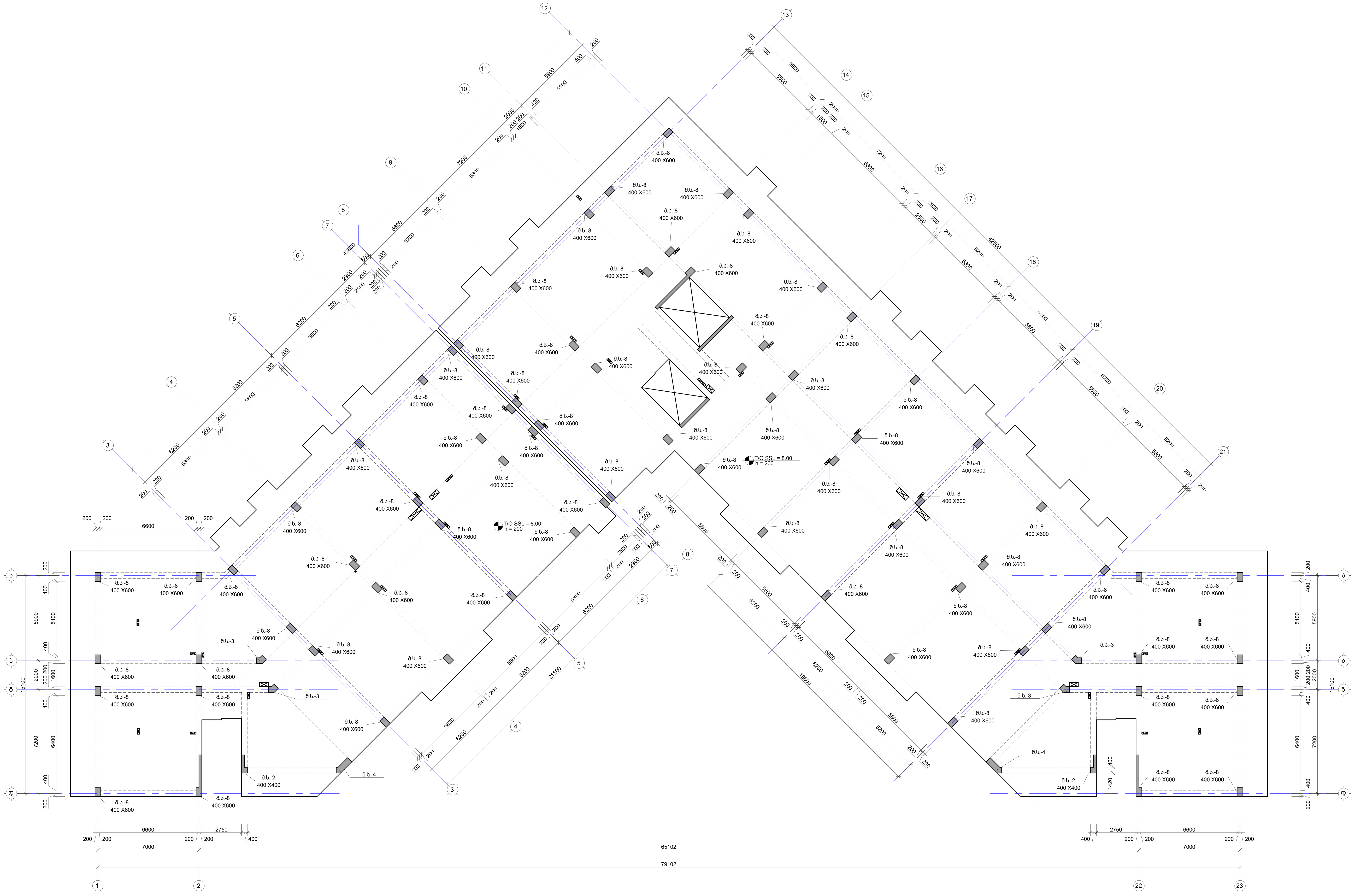

შენიშვნა:
NOTE:

1. სვეტების არმირება და კვეთები იხილეთ S-3801 -:- S-3809 ფურცელზე.
2. ნახაზი დამუშავებულია 2024.08.16 თარიღში მიღებული არქიტექტურის საფუძველზე.

No	Date	Revision	Issued by
----	----	----	----
----	----	----	----
----	----	----	----
----	----	----	----
----	----	----	----

სიტუაციური გეგმა
KEY PLAN

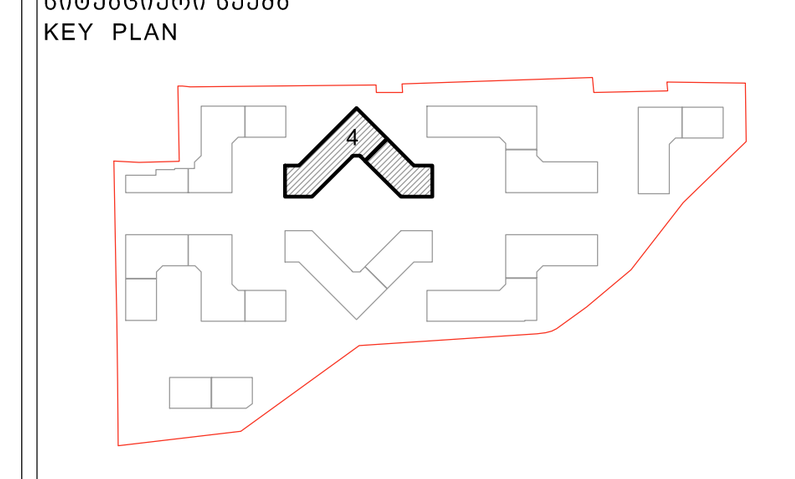

მისამართი ADDRESS	თბილისი, ლისის ტბის მიმდებარედ
საკადასტრო კოდი CADASTRAL CODE	01.14.16.008.073
პროექტი PROJECT	კორპუსი N4
ნახაზი DRWG.	სვეტების მარკირების გეგმა 8.00 ნიშნულზე

დამკვეთი
შ.პ.ს. „არქტური“
www.arqturi.ge
+995 595 64 00 00

კონსტრუქტორი:
STRUCTURAL ENGINEER
GT ENGINEERING
+995 598 54 22 96
info@tabagari.com
შ.პ.ს. „ჯითი ინჯინერინგი“

მთავარი კონსტრუქტორი: LEAD STRUCTURAL ENGINEER:	შეასრულა: ISSUED BY:	შეამოწმა APPROVED BY:
გ. თაბაგარი	----	----
	ფაილი FILE 01_COLUMN LAYOUT	პროექტის №: PROJECT No 49A24
	ფორმატი PAPER SIZE A1	მასშტაბი SCALE ----
ნახ.კოდი DRWG. No S-3401	კორექტ. REVISION ----	სტადია STATUS სდ

26.08.2024

სვეტების მარკირების გეგმა 11.30 ნიშნულზე

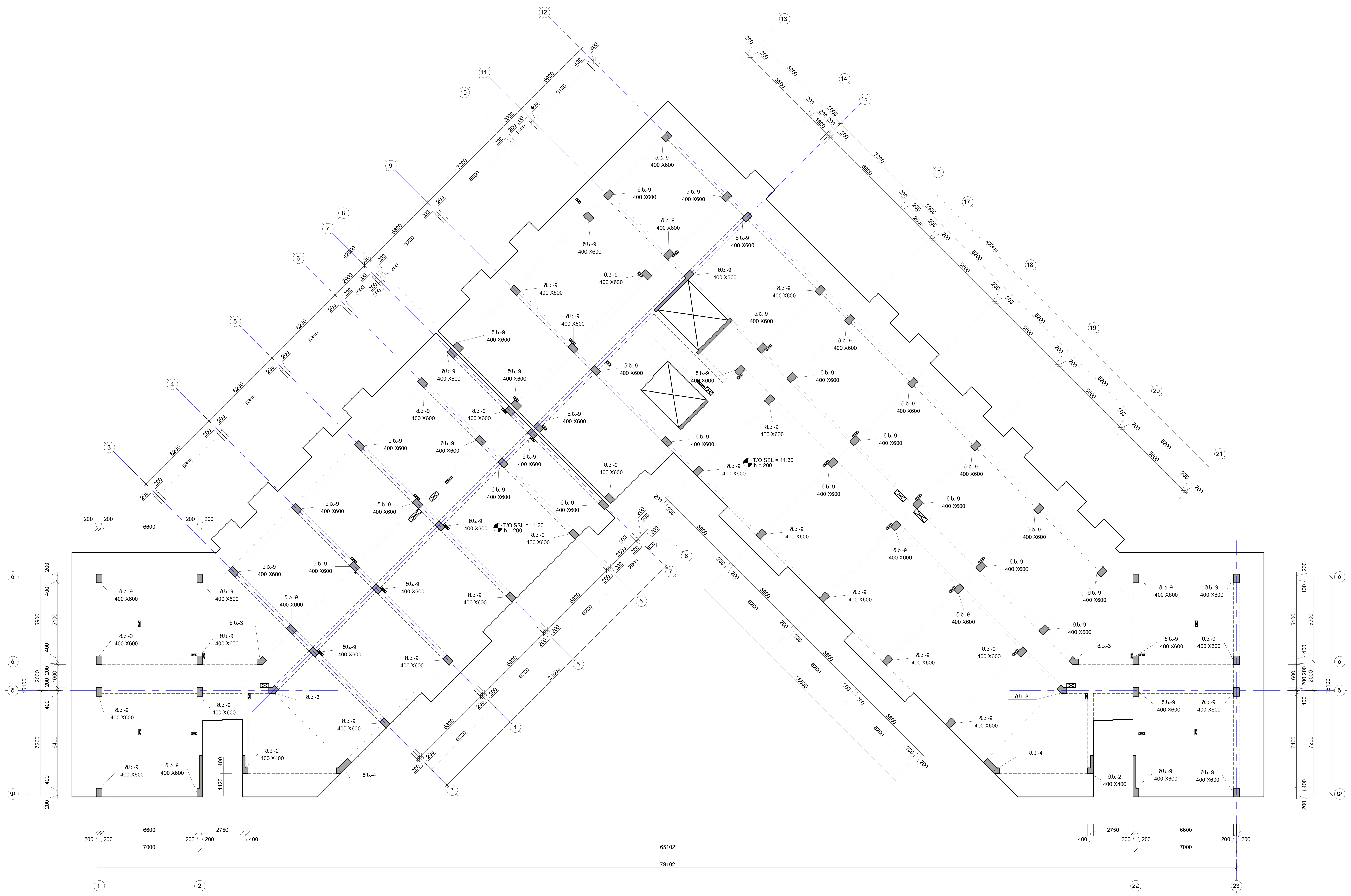

შენიშვნა:
NOTE:

1. სვეტების არმირება და კვეთები იხილეთ S-3801 -:- S-3809 ფურცელზე.
2. ნახაზი დამუშავებულია 2024.08.16 თარიღში მიღებული არქიტექტურის საფუძველზე.

No	Date	Revision	Issued by
----	----	----	----
----	----	----	----
----	----	----	----
----	----	----	----
----	----	----	----

საგასაღებო სქემა
KEY PLAN

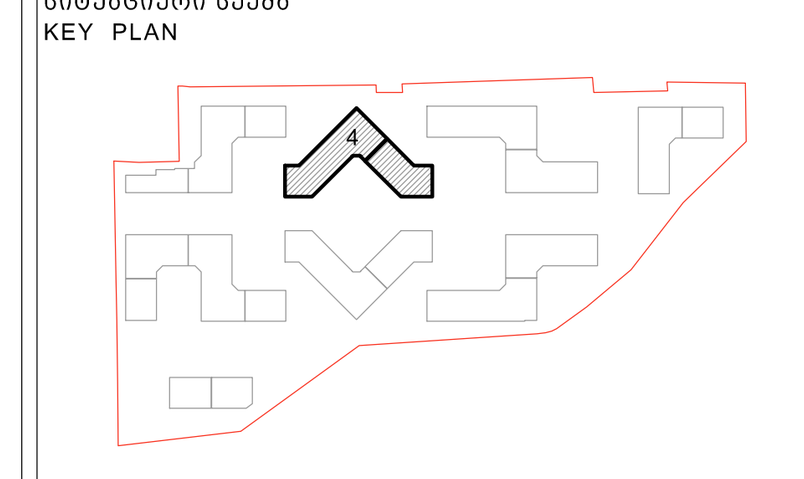

მისამართი ADDRESS	თბილისი, ლისის ტბის მიმდებარედ
საკადასტრო კოდი CADASTRAL CODE	01.14.16.008.073
პროექტი PROJECT	კორპუსი N4
ნახაზი DRWG.	სვეტების მარკირების გეგმა 11.30 ნიშნულზე

დამკვეთი
შ.პ.ს. „არქტური"
www.arqturi.ge
+995 595 64 00 00

კონსტრუქტორი:
STRUCTURAL ENGINEER
GT ENGINEERING
+995 598 54 22 96
info@tabagari.com
შ.პ.ს. „ჯითი ინჟინერინგი"

მთავარი კონსტრუქტორი: LEAD STRUCTURAL ENGINEER:	შეასრულა: ISSUED BY:	შეამოწმა APPROVED BY:
გ. თაბაგარი	----	----
	ფაილი FILE 01_COLUMN LAYOUT	პროექტის №: PROJECT No 49A24
	ფორმატი PAPER SIZE A1	მასშტაბი SCALE ----

ნახ.კოდი DRWG. No	კორექტ. REVISION	სტადია STATUS
S-3501	----	სდ

26.08.2024

შენიშვნა:
NOTE:

1. სვეტების არმირება და კვეთები იხილეთ S-3801 -:- S-3809 ფურცელზე.
2. ნახაზი დამუშავებულია 2024.08.16 თარიღში მიღებული არქიტექტურის საფუძველზე.

სვეტების მარკირების გეგმა 14.60 ნიშნულზე

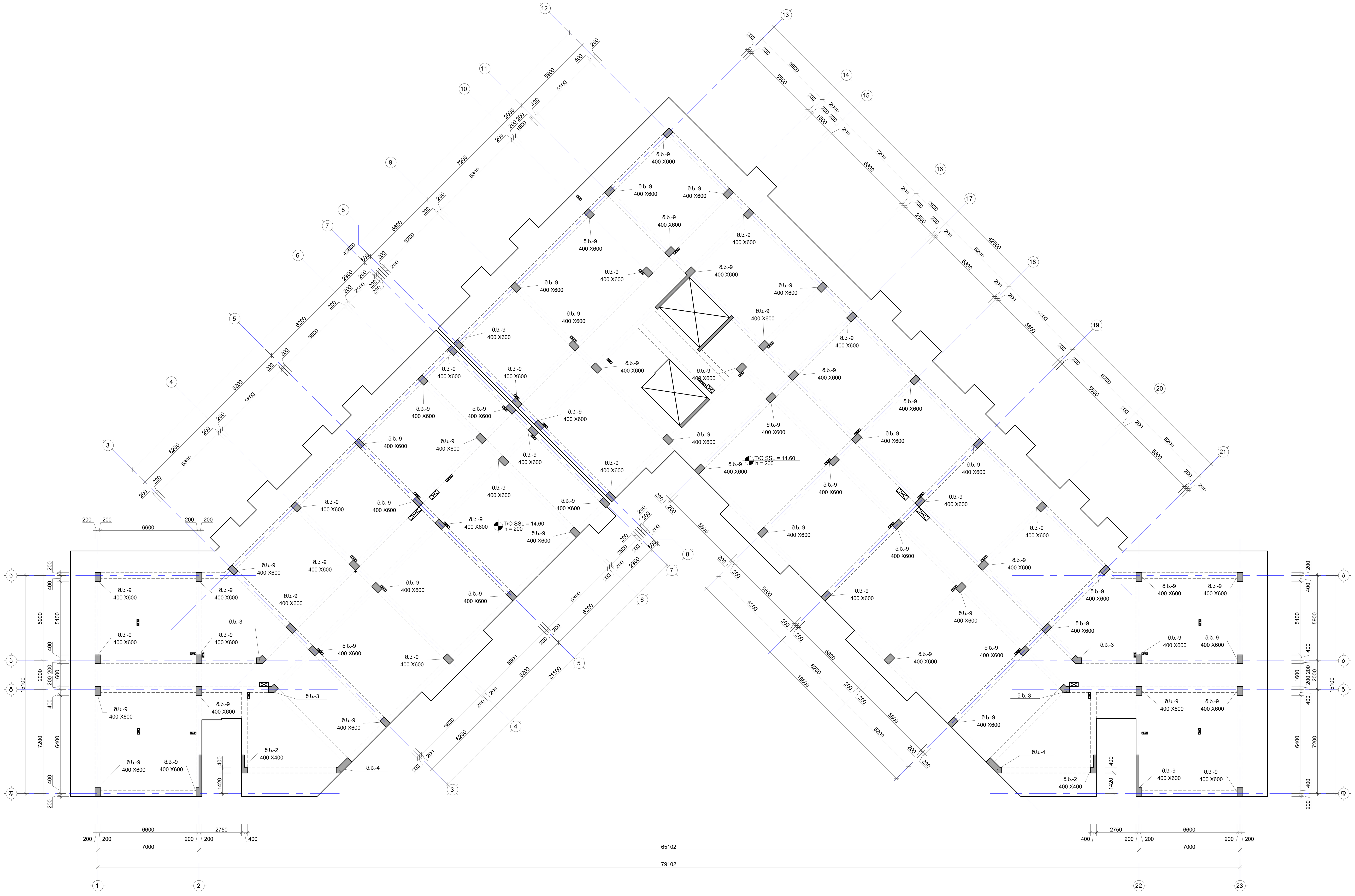

No	Date	Revision	Issued by
----	----	----	----

სიტუაციური სქემა
KEY PLAN

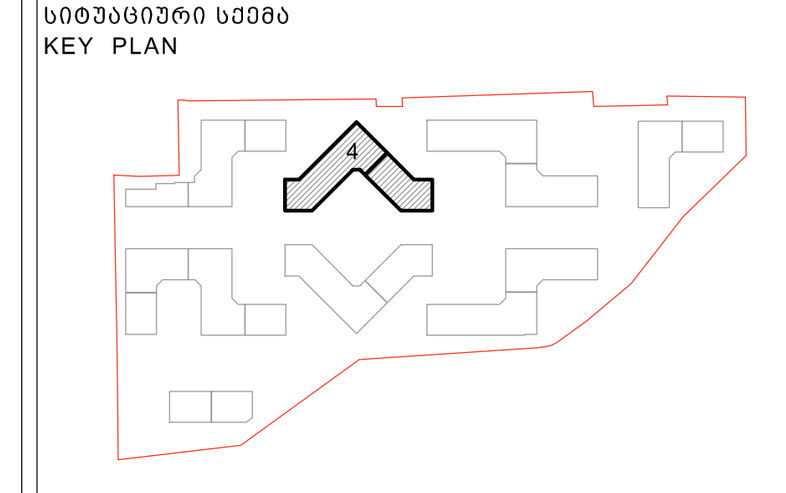

მისამართი ADDRESS	თბილისი, ლისის ტბის მიმდებარედ
საკადასტრო კოდი CADASTRAL CODE	01.14.16.008.073
პროექტი PROJECT	კორპუსი N4
ნახაზი DRWG.	სვეტების მარკირების გეგმა 14.60 ნიშნულზე

დამკვეთი
შ.პ.ს. „არქტური“
www.arqturi.ge
+995 595 64 00 00

კონსტრუქტორი:
STRUCTURAL ENGINEER
GT ENGINEERING
+995 598 54 22 96
info@tabagari.com
შ.პ.ს. „ჯითი ინჯინერინგი“

მთავარი კონსტრუქტორი: LEAD STRUCTURAL ENGINEER:	შეასრულა: ISSUED BY:	შეამოწმა APPROVED BY:
გ. თაბაგარი	----	----
	ფაილი FILE: 01_COLUMN LAYOUT	პროექტის №: PROJECT No: 49A24
	ფორმატი PAPER SIZE: A1	მასშტაბი SCALE: ----
ნახ.კოდი DRWG. No: S-3601	კორექტ. REVISION: ----	სტადია STATUS: სდ

26.08.2024

სვეტების მარკირების გეგმა 17.90 ნიშნულზე

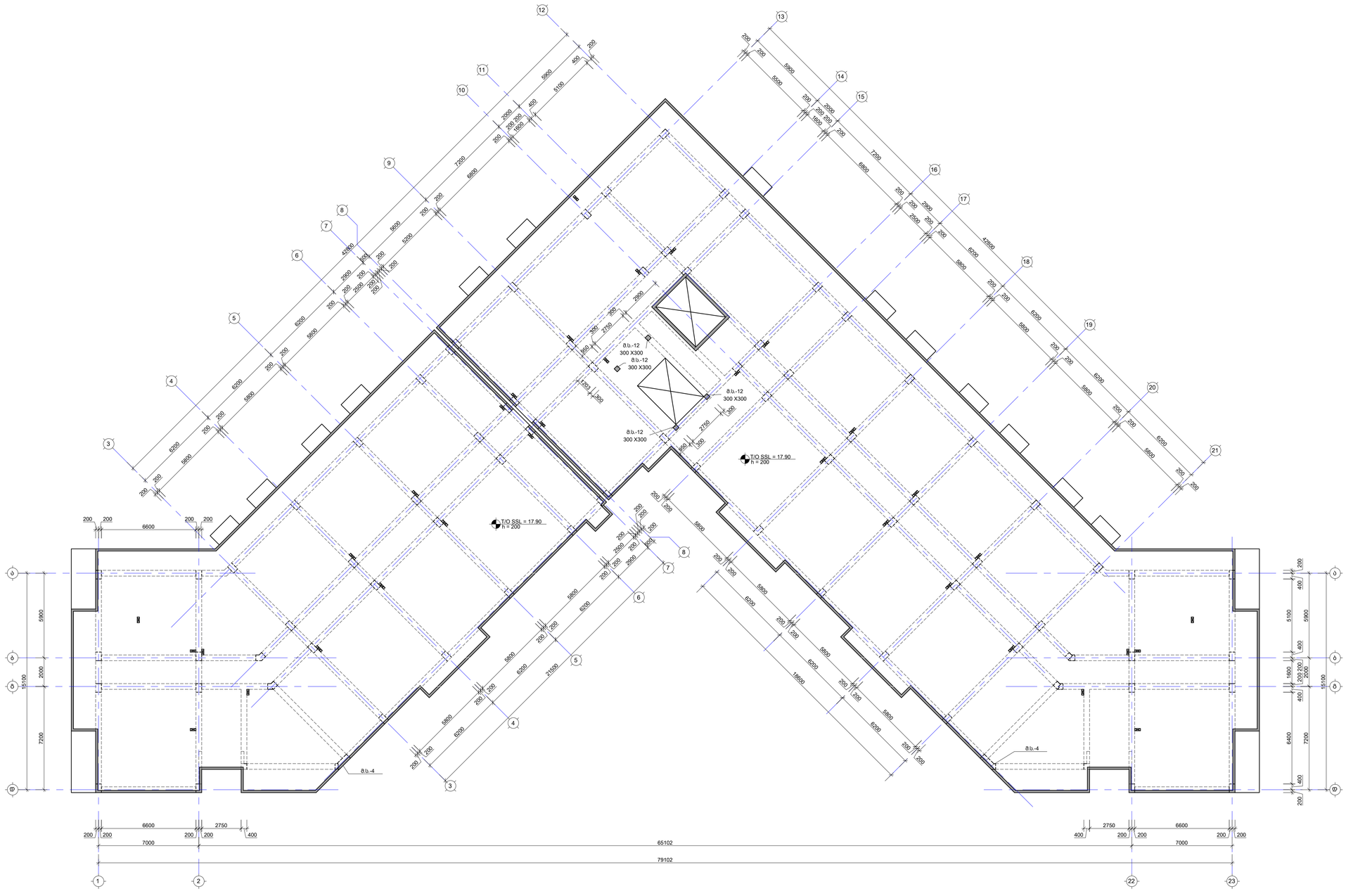

შენიშვნა:
NOTE:

1. სვეტების არმირება და კვეთები იხილეთ S-3801 -:- S-3809 ფურცლებზე.
2. ნახაზი დამუშავებულია 2024.08.16 თარიღით მიღებული არქიტექტურის სამუშაოებზე.

No	Date	Revision	Issued by
-----	-----	-----	-----
-----	-----	-----	-----
-----	-----	-----	-----
-----	-----	-----	-----
-----	-----	-----	-----
-----	-----	-----	-----

ობიექტის სქემა
KEY PLAN



მისამართი
ADDRESS
თბილისი, ლისის ტბის მიმდებარედ

საკადასტრო კოდი
CADASTRAL CODE
01.14.16.008.073

პროექტი
PROJECT
კორპუსი N4

ნახაზის
DRWG.
სვეტების მარკირების გეგმა 17.90 ნიშნულზე

შემსრულებელი

ა ხ ი ა ლ ი
ა.ა.ს. კონსტრუქტორი
www.akhali.ge
+995 595 64 00 00

კონსტრუქტორის
STRUCTURAL ENGINEER

+995 598 54 22 96
info@labagari.com
ST ENGINEERING
ა.პ.ს. „სტრუქტურული ინჟინერია"

ხელმძღვანელი კონსტრუქტორი LEAD STRUCTURAL ENGINEER:	გაცემულია ISSUED BY:	დამოწმება APPROVED BY:
ბ. თაბაგარი	-----	-----
ფაილი FILE	პროექტის N PROJECT No	
S1_COLUMN LAYOUT		49A24
ფორმატი PAPER SIZE	მასშტაბი SCALE	
A1	----	
ნახ.კოდი DRWG. No	კორექტი REVISION	სტატუსი STATUS
S-3701	----	სტ

ეს ნახაზი დაცულია საავტორო უფლებით. ნახაზის ნებისმიერი სახით გამოყენება, კოპირება, გავრცელება ან გადაცემა მესამე პირებისთვის დაუშვებელია ავტორის წერილობითი ნებართვის გარეშე.

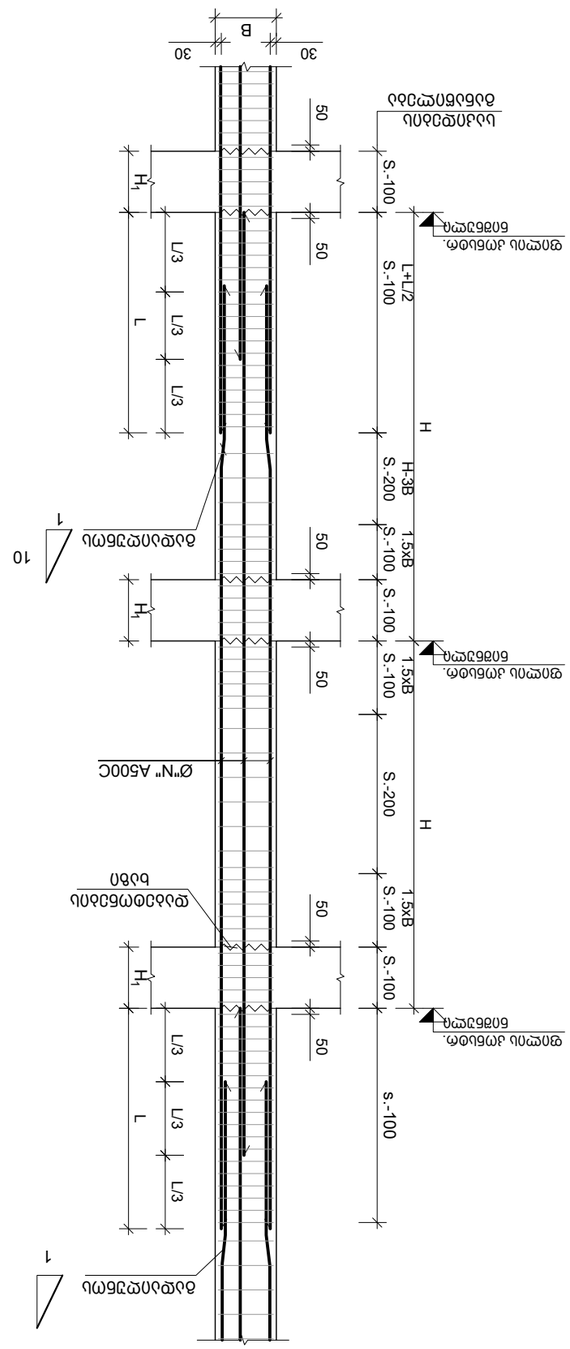
B
30
50
H1
L/3
L/3
L/3
L
1
10
בטון יצוק באתר
ראה פרט 6
S-100
S-100
S-200
S-100
S-100
H
H-3B
1.5xB
1.5xB
ØN" A500C
חיתוך אופקי בקיר תמך בעל קיר בטון יצוק באתר
ב. 1:50

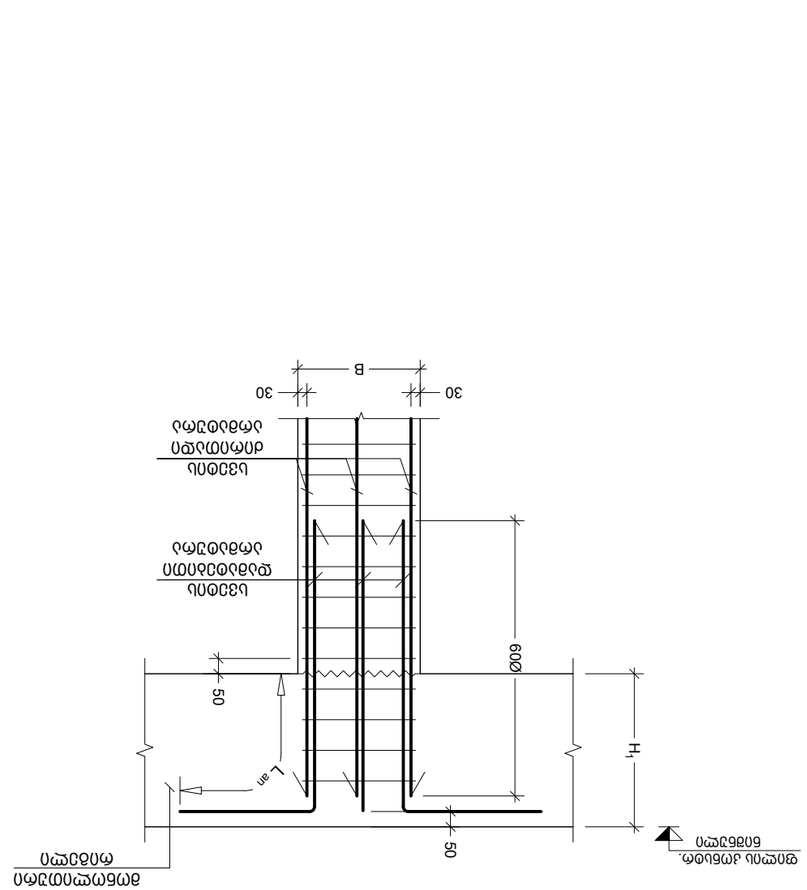
B
30

მ.ს.-1
მ. 1:50

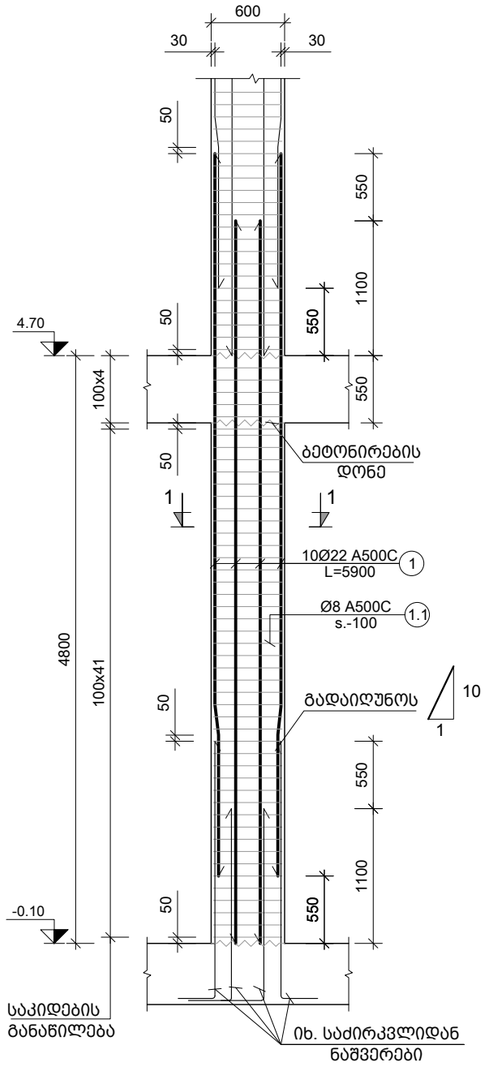

მ.ს.-2
მ. 1:50

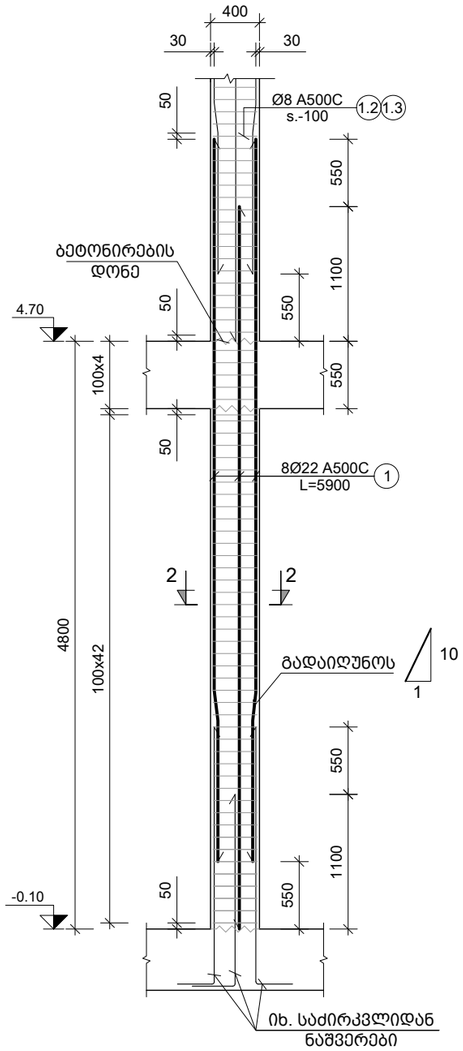

მ.ს.-2
ტიპიურ სარტულებზე
მ. 1:50

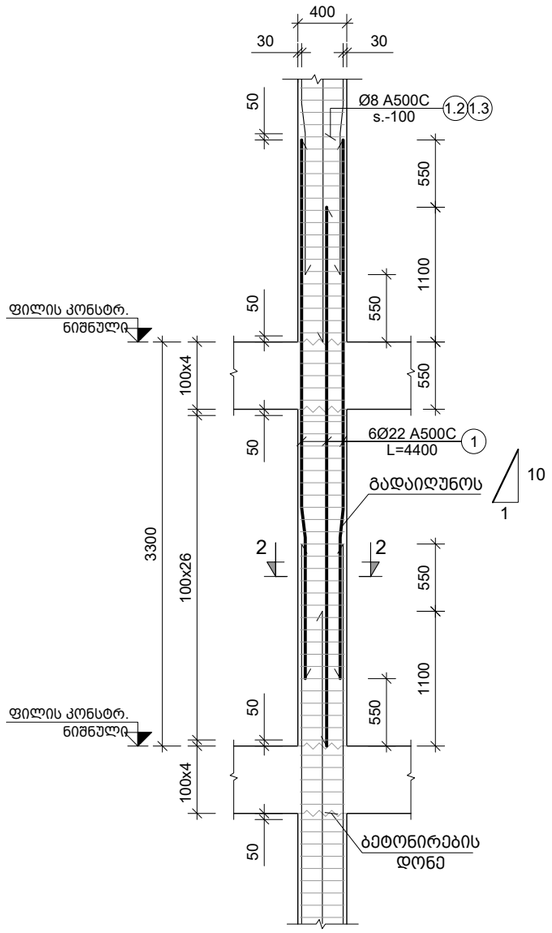

მ.ს.-3
მ. 1:50

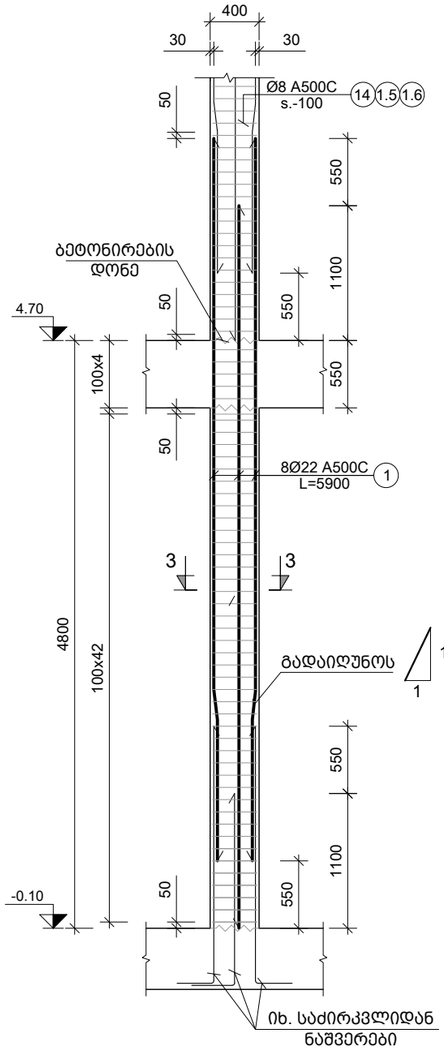

შენიშვნა:
NOTE:

1. სვეტების მარკირება იხილეთ S-3101 -:- S-3701 ფურცელზე.
2. სვეტების კვეთები იხილეთ S-3808 -:- S-3809 ფურცელზე.
3. სპეციფიკაცია იხილე S-3901 ფურცელზე.

----	----	----	----
----	----	----	----
----	----	----	----
----	----	----	----
----	----	----	----
No	Date	Revision	Issued by

სიტუაციური სქემა
KEY PLAN

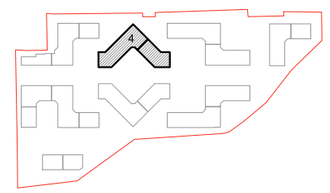

მისამართი
ADDRESS
თბილისი, ლისის ტბის მიმდებარედ

საკადასტრო კოდი
CADASTRAL CODE
01.14.16.008.073

პროექტი
PROJECT
კორპუსი N4

ნახაზი
DRWG.
მ.ს.-1 2 3

დამკვეთი
შ.პ.ს. „არქიტური"
www.arqturi.ge
+995 595 64 00 00

კონსტრუქტორი:
STRUCTURAL ENGINEER
GT ENGINEERING
+995 598 54 22 96
info@tabagari.com
შ.პ.ს. „ჯითი ინჟინერინგი"

მთავარი კონსტრუქტორი: LEAD STRUCTURAL ENGINEER:	შესრულა: ISSUED BY:	შეამოწმა APPROVED BY:
გ. თაბაგარი	----	----
	ფაილი FILE: 01_COLUMN	პროექტის №: PROJECT No: 49A24
	ფორმატი PAPER SIZE: A3	მასშტაბი SCALE: ----
ნახ.კოდი DRWG. No: S-3802	კორექტ. REVISION: ----	სტადია STATUS: სდ

26.08.2024

მ.ს.-3
ტიპიურ სართულებზე
მ. 1:50

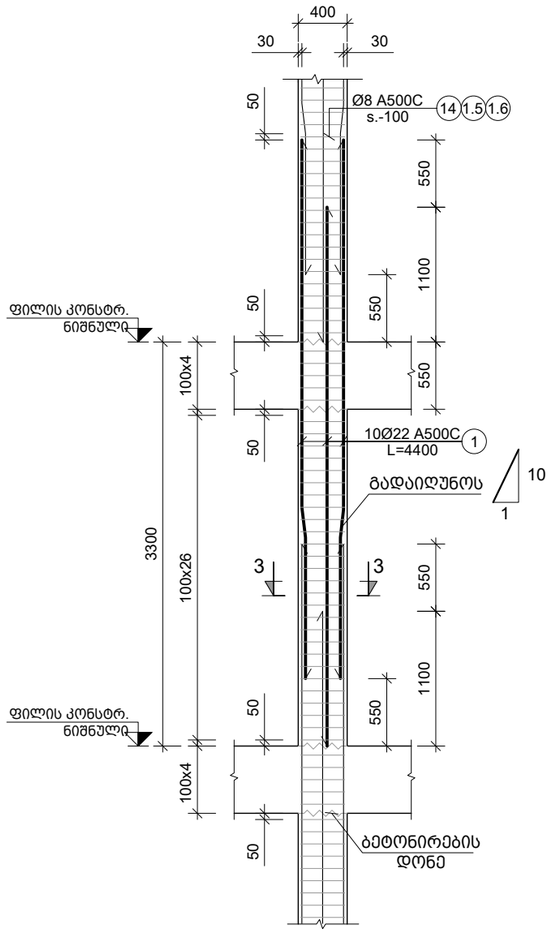

მ.ს.-3
სვეტის დაბოლოება
მ. 1:50

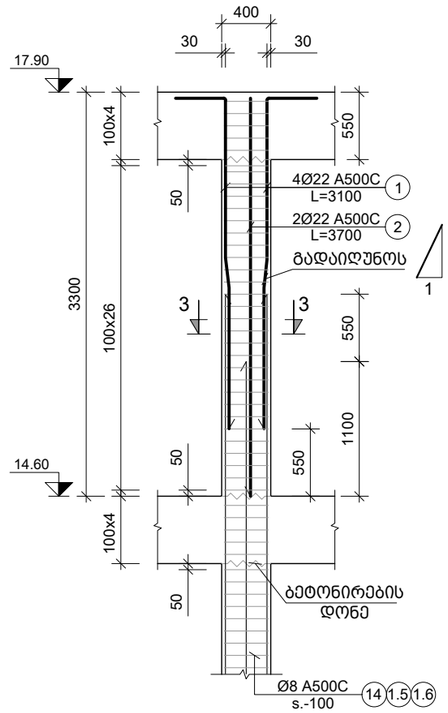

მ.ს.-4
მ. 1:50

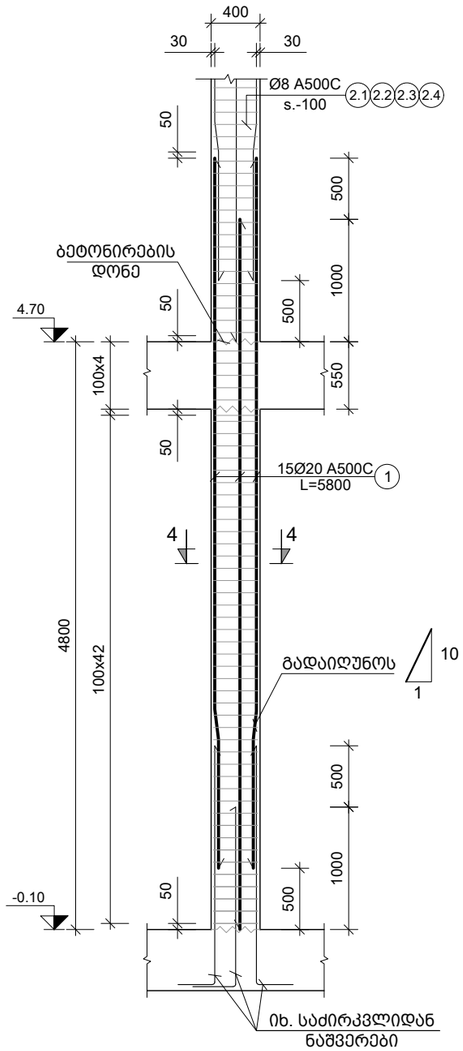

შენიშვნა:
NOTE:

1. სვეტების მარკირება იხილეთ S-3101 -:- S-3701 ფურცელზე.
2. სვეტების კვეთები იხილეთ S-3808 -:- S-3809 ფურცელზე.
3. სპეციფიკაცია იხილე S-3901 ფურცელზე.

No	Date	Revision	Issued by
----	----	---	----
----	----	---	----
----	----	---	----
----	----	---	----
----	----	---	----

სიტუაციური სქემა
KEY PLAN

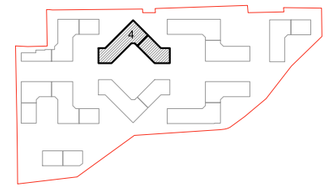

მისამართი
ADDRESS
თბილისი, ლისის ტბის მიმდებარედ

საკადასტრო კოდი
CADASTRAL CODE
01.14.16.008.073

პროექტი
PROJECT
კორპუსი N4

ნახაზი
DRWG.
მ.ს.-3; 4

დამკვეთი
შ.პ.ს. „არქტური"
www.arqturi.ge
+995 595 64 00 00

კონსტრუქტორი:
STRUCTURAL ENGINEER
GT ENGINEERING
+995 598 54 22 96
info@tabagari.com
შ.პ.ს. „ჯითი ინჟინერინგი"

მთავარი კონსტრუქტორი: LEAD STRUCTURAL ENGINEER:	შესრულა: ISSUED BY:	შეამოწმა APPROVED BY:
გ. თაბაგარი	----	----
	ფაილი FILE 01_COLUMN	პროექტის №: PROJECT No 49A24
	ფორმატი PAPER SIZE A3	მასშტაბი SCALE ----
ნახ.კოდი DRWG. No S-3803	კორექტ. REVISION ----	სტადია STATUS სდ

26.08.2024

მ.ს.-4
ტიპიური სართულებზე
მ. 1:50

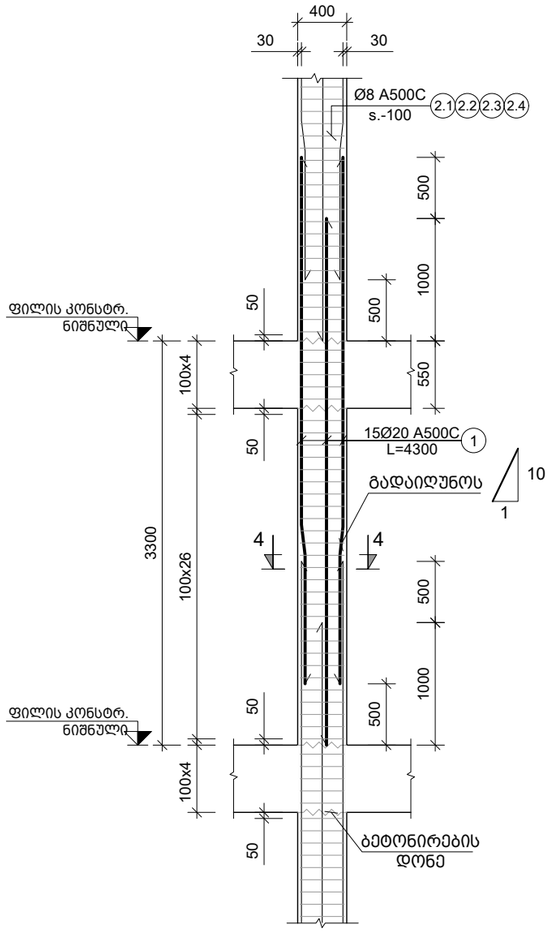

მ.ს.-4
სვეტის დაბოლოება
მ. 1:50

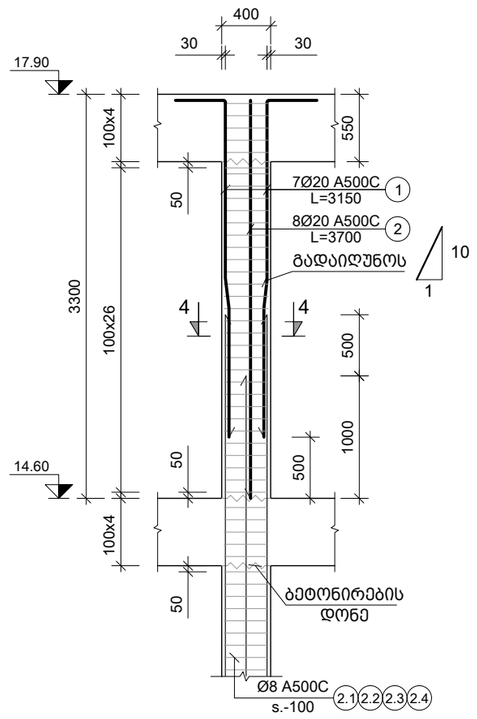

მ.ს.-5
მ. 1:50

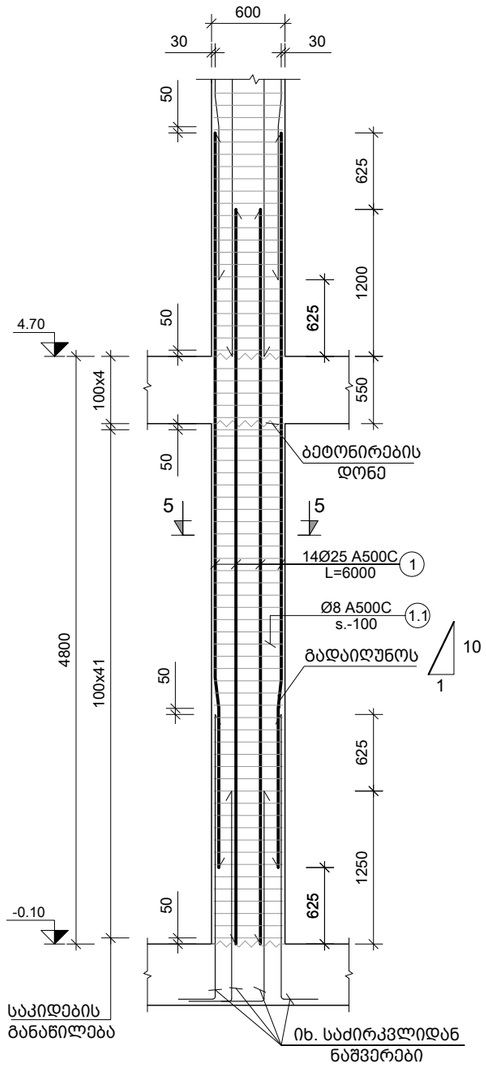

შენიშვნა:
NOTE:

1. სვეტების მარკირება იხილეთ S-3101 -:- S-3701 ფურცელზე.
2. სვეტების კვეთები იხილეთ S-3808 -:- S-3809 ფურცელზე.
3. სპეციფიკაცია იხილე S-3901 ფურცელზე.

No	Date	Revision	Issued by
----	----	---	----
----	----	---	----
----	----	---	----
----	----	---	----
----	----	---	----

სიტუაციური სქემა
KEY PLAN

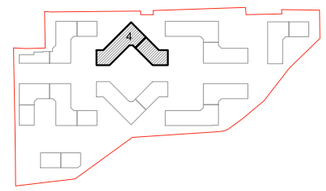

მისამართი
ADDRESS
თბილისი, ლისის ტბის მიმდებარედ

საკადასტრო კოდი
CADASTRAL CODE
01.14.16.008.073

პროექტი
PROJECT
კორპუსი N4

ნახაზი
DRWG.
მ.ს.-4; 5

დამკვეთი
შ.პ.ს. „არქტური"
www.arqturi.ge
+995 595 64 00 00

კონსტრუქტორი:
STRUCTURAL ENGINEER
GT ENGINEERING
+995 598 54 22 96
info@tabagari.com
შ.პ.ს. „ჯითი ინჟინერინგი"

მთავარი კონსტრუქტორი: LEAD STRUCTURAL ENGINEER:	შესრულა: ISSUED BY:	შეამოწმა APPROVED BY:
გ. თაბაგარი	----	----
	ფაილი FILE: 01_COLUMN	პროექტის №: PROJECT No: 49A24
	ფორმატი PAPER SIZE: A3	მასშტაბი SCALE: ----
ნახ.კოდი DRWG. No: S-3804	კორექტ. REVISION: ----	სტადია STATUS: სდ

26.08.2024

შენიშვნა:
NOTE:

1. სვეტების მარკირება იხილეთ S-3101 -:- S-3701 ფურცლებზე.
2. სვეტების კვეთები იხილეთ S-3808 -:- S-3809 ფურცლებზე.
3. სპეციფიკაცია იხილე S-3901 ფურცლებზე.

მ.ს.-6
მ. 1:50

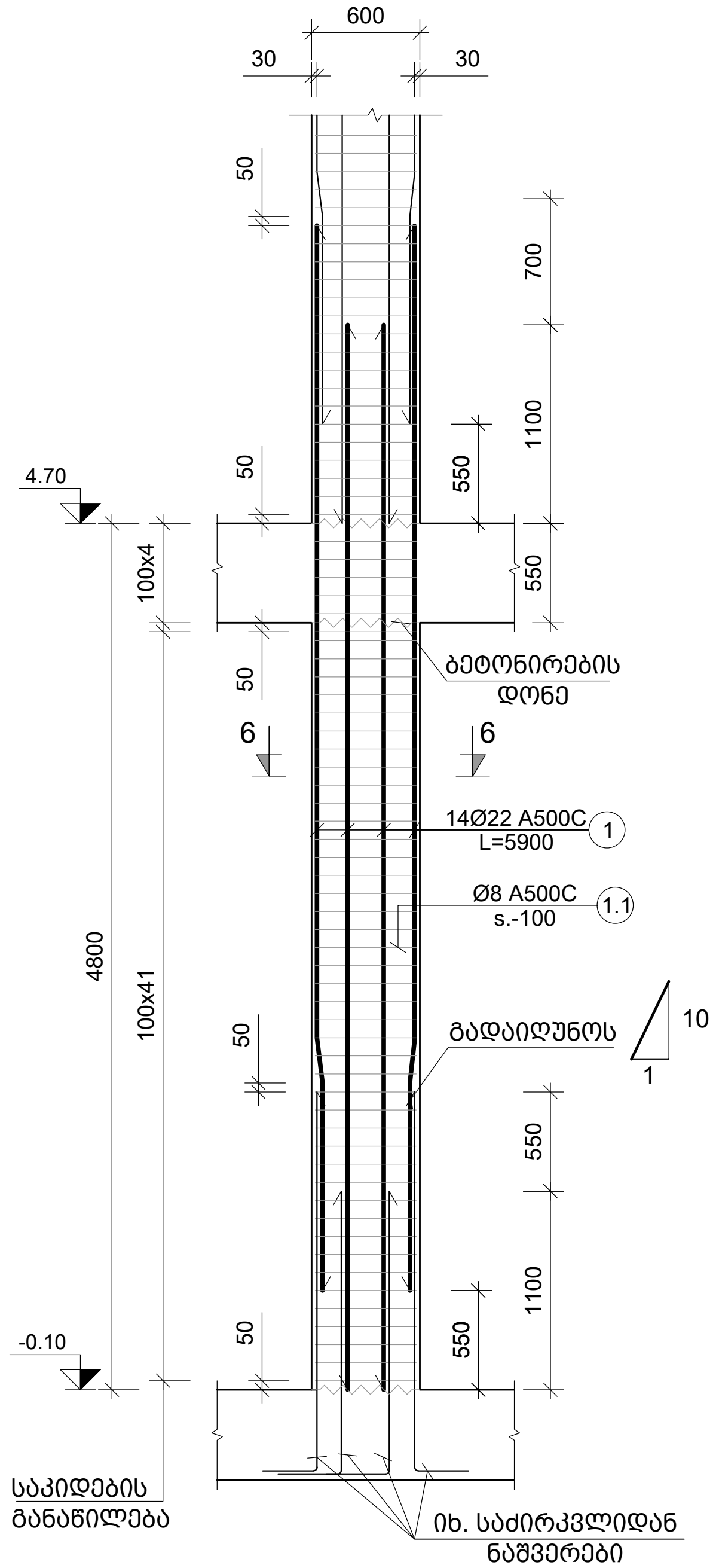

მ.ს.-7
მ. 1:50

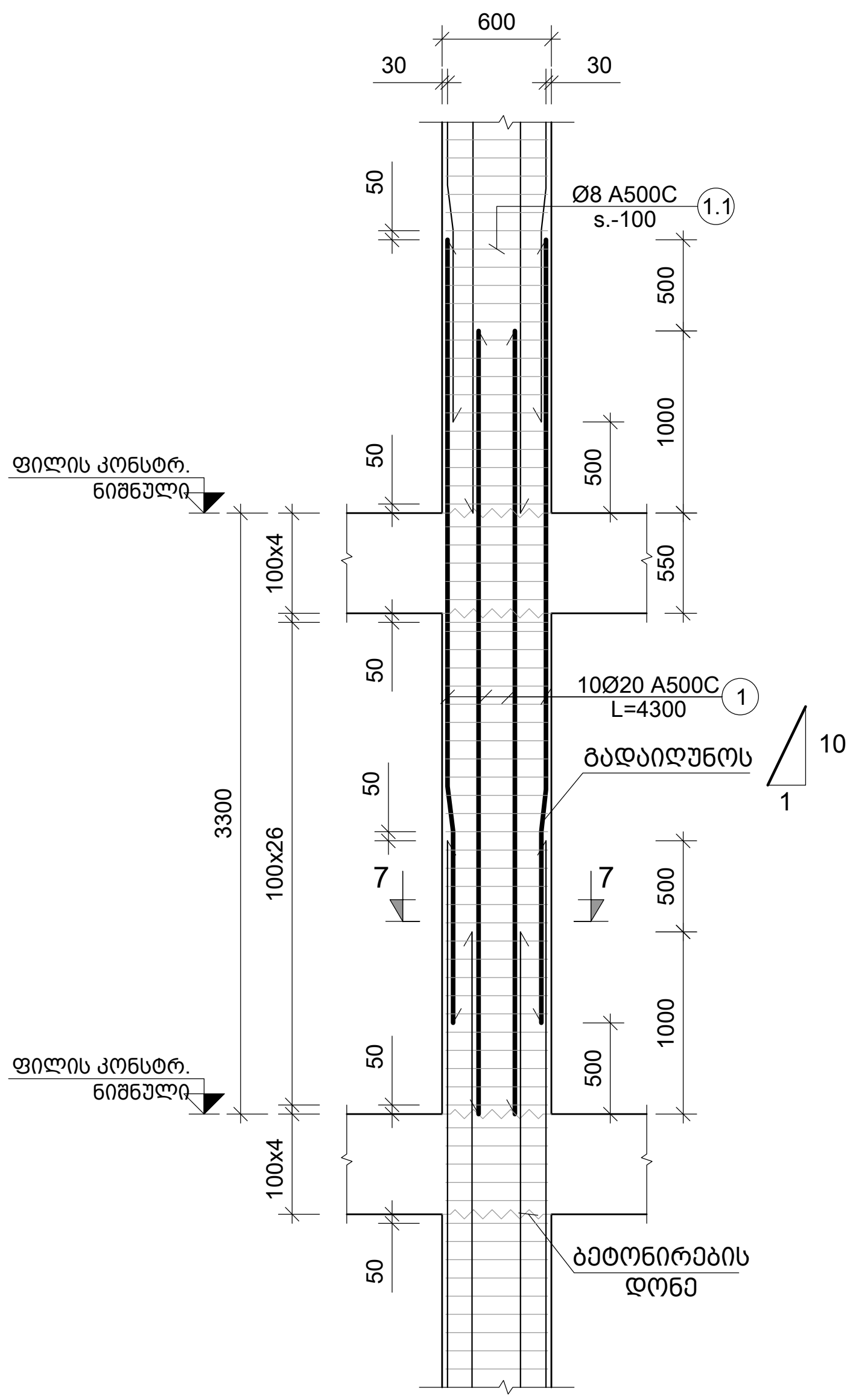

მ.ს.-8
მ. 1:50

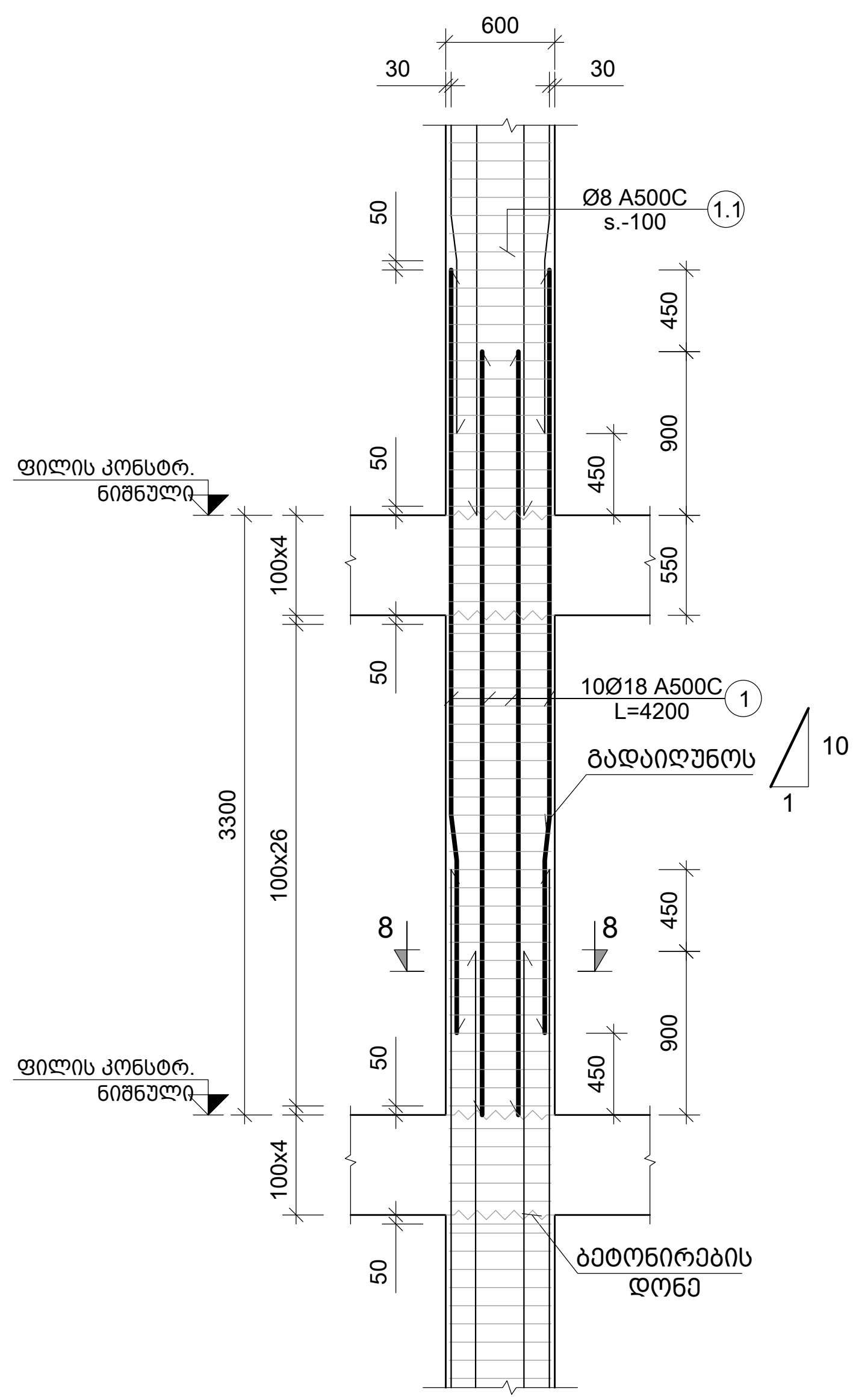

No	Date	Revision	Issued by
----	----	----	----
----	----	----	----
----	----	----	----
----	----	----	----
----	----	----	----

სიტუაციური სქემა
KEY PLAN

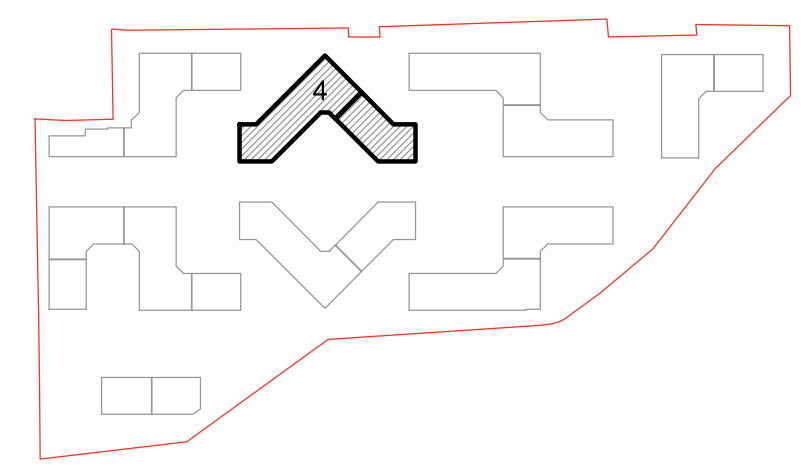

მისამართი
ADDRESS
თბილისი, ლისის ტბის მიმდებარედ

საკადასტრო კოდი
CADASTRAL CODE
01.14.16.008.073

პროექტი
PROJECT
კორპუსი N4

ნახაზი
DRWG.
მ.ს.-6;7;8

დამკვეთი
შ.პ.ს. „არქტური"
www.arqturi.ge
+995 595 64 00 00

კონსტრუქტორი:
STRUCTURAL ENGINEER
+995 598 54 22 96
info@tabagari.com
GT ENGINEERING
შ.პ.ს. „ჯითი ინჟინერინგი"

მთავარი კონსტრუქტორი:
LEAD STRUCTURAL ENGINEER:
გ. თაბაგარი

შეასრულა:
ISSUED BY:

შეამოწმა:
APPROVED BY:

ფაილი
FILE
01_COLUMN

პროექტის №:
PROJECT No
49A24

ფორმატი
PAPER SIZE
A3

მასშტაბი
SCALE

ნახ.კოდი
DRWG. No
S-3805

კორექტ.
REVISION

სტატუსი
STATUS
სდ

26.08.2024

მ.ს.-9
მ. 1:50

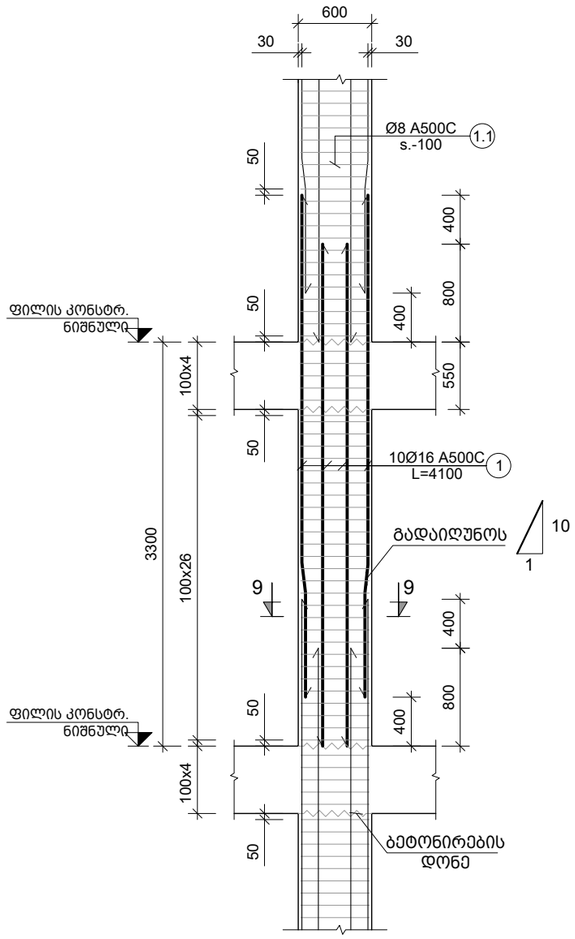

მ.ს.-10
მ. 1:50

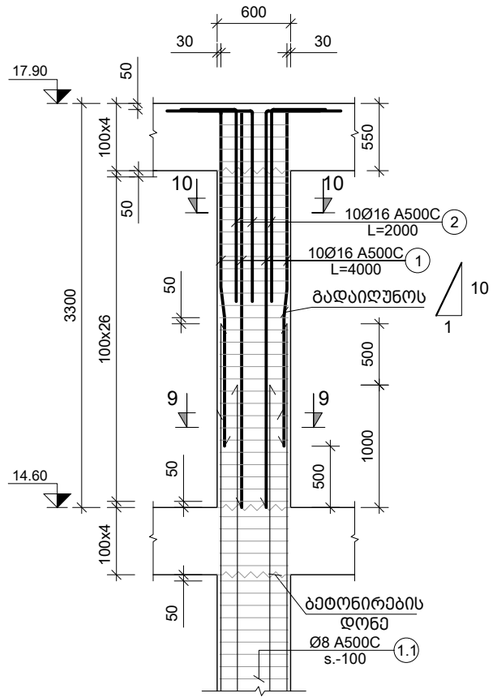

მ.ს.-11
მ. 1:50

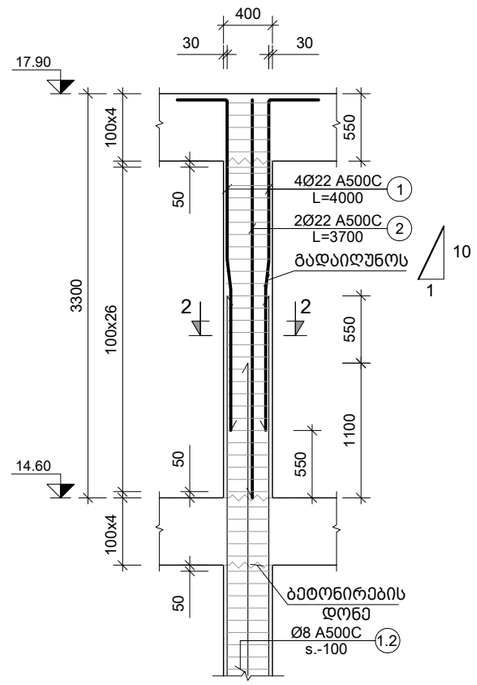

მ.ს.-12
მ. 1:50

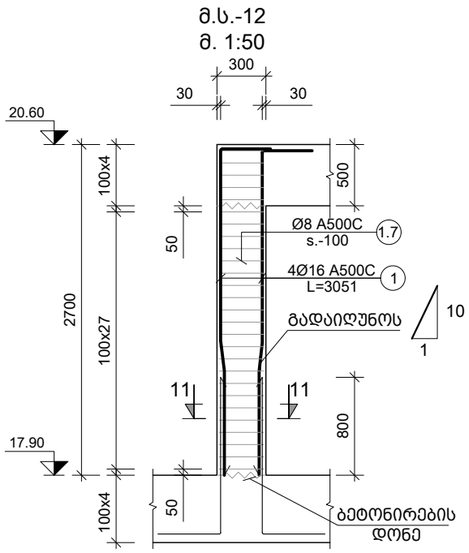

შენიშვნა:
NOTE:

1. სვეტების მარკირება იხილეთ S-3101 -:- S-3701 ფურცელზე.
2. სვეტების კვეთები იხილეთ S-3808 -:- S-3809 ფურცელზე.
3. სპეციფიკაცია იხილე S-3901 ფურცელზე.

No	Date	Revision	Issued by
----	----	----	----
----	----	----	----
----	----	----	----
----	----	----	----
----	----	----	----

სიტუაციური სქემა
KEY PLAN

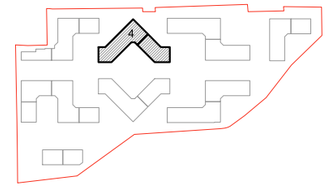

მისამართი
ADDRESS
თბილისი, ლისის ტბის მიმდებარედ

საკადასტრო კოდი
CADASTRAL CODE
01.14.16.008.073

პროექტი
PROJECT
კორპუსი N4

ნახაზი
DRWG.
მ.ს.-9; 10; 11; 12

დამკვეთი

მ.პ.ს. „არტ ტური"
www.arqturi.ge
+995 595 64 00 00

კონსტრუქტორი:
STRUCTURAL ENGINEER

GT ENGINEERING
+995 598 54 22 96
info@tabagari.com
მ.პ.ს. „ჯითი ინჟინერინგი"

მთავარი კონსტრუქტორი: LEAD STRUCTURAL ENGINEER:	შესრულა: ISSUED BY:	შემოწმდა APPROVED BY:
გ. თაბაგარი	----	----
	ფაილი FILE 01_COLUMN	პროექტის №: PROJECT No 49A24
	ფორმატი PAPER SIZE A3	მასშტაბი SCALE ----
ნახ.კოდი DRWG. No S-3807	კორექტ. REVISION ----	სტადია STATUS სდ

26.08.2024

კვეთი 1-1
მ. 1:10

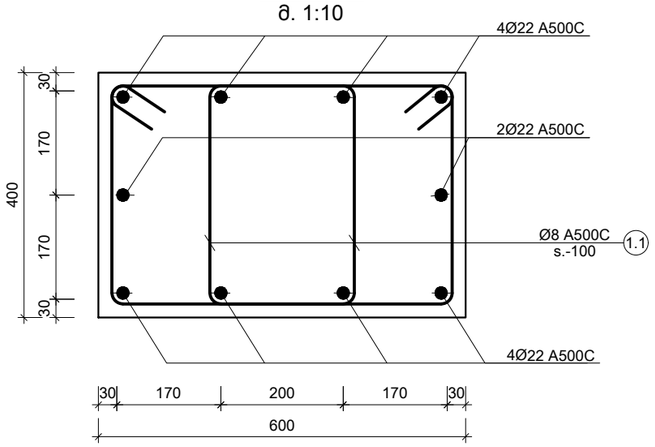

კვეთი 2-2
მ. 1:10

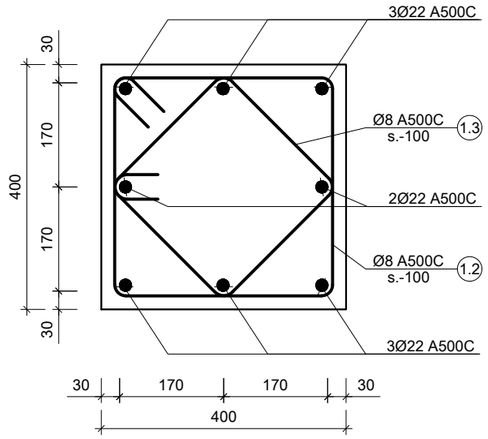

კვეთი 3-3
მ. 1:10

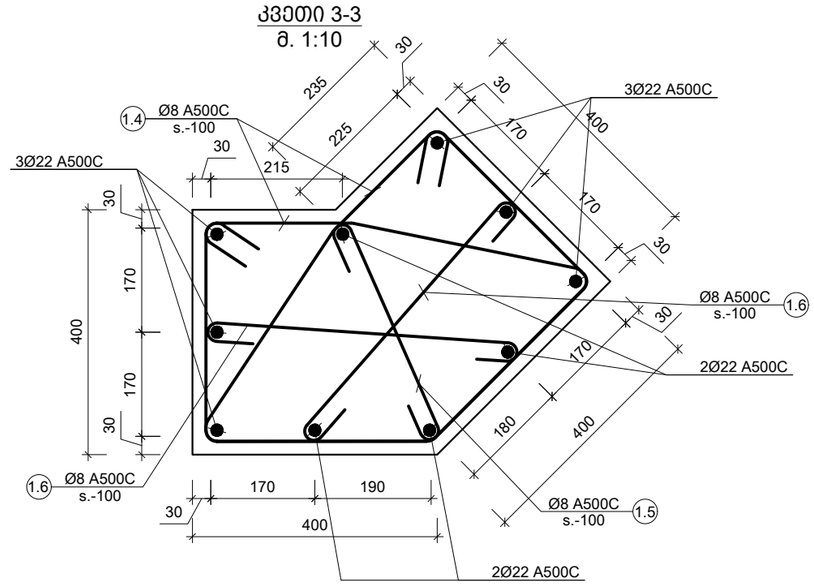

კვეთი 4-4
მ. 1:10

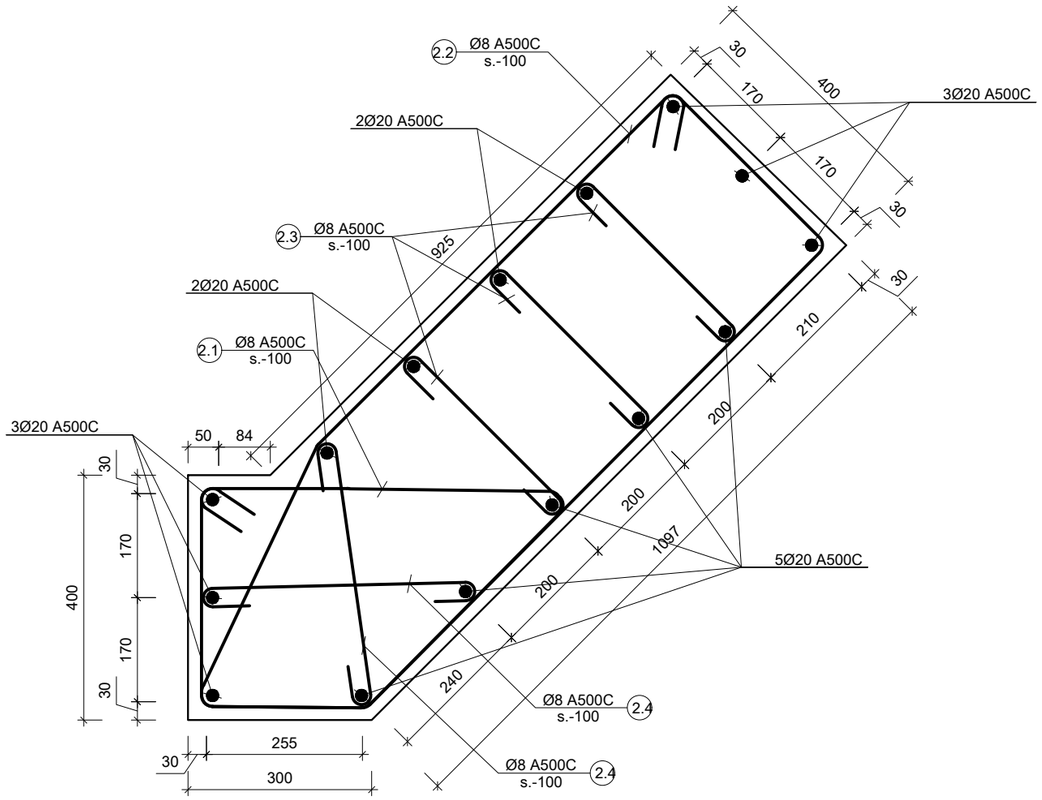

კვეთი 5-5
მ. 1:10

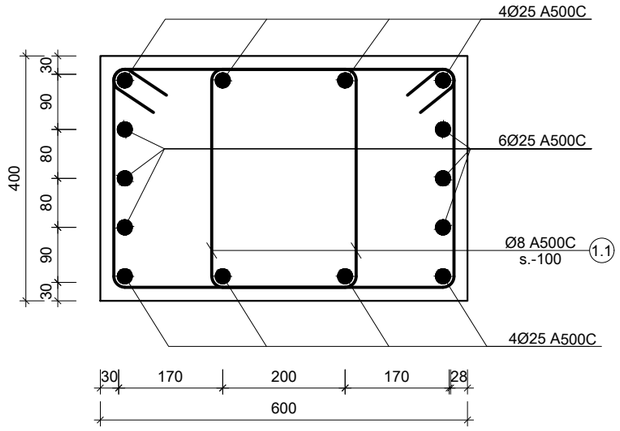

კვეთი 6-6
მ. 1:10

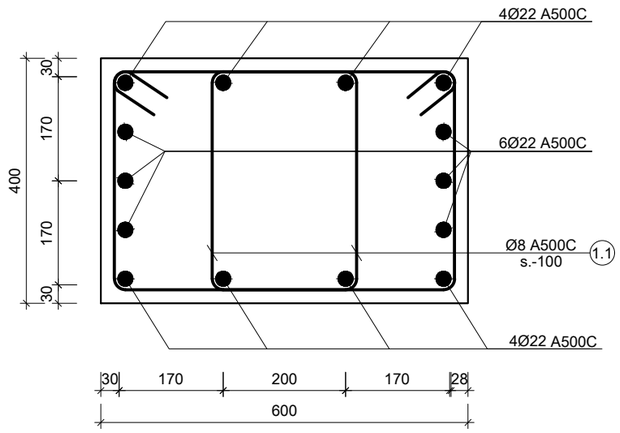

შენიშვნა:
NOTE:

1. სვეტების არმირება იხილეთ S-3801 -:- S-3807 ფურცელზე.
2. სვეტების მარკირება იხილეთ S-3101 -:- S-3701 ფურცელზე.
3. სპეციფიკაცია იხილე S-3901 ფურცელზე.

No	Date	Revision	Issued by
----	----	----	----
----	----	----	----
----	----	----	----
----	----	----	----
----	----	----	----
----	----	----	----

სიტუაციური სქემა
KEY PLAN

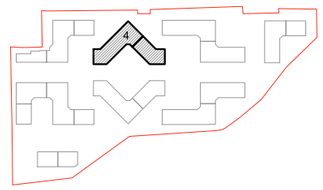

მისამართი
ADDRESS
თბილისი, ლისის ტბის მიმდებარედ

საკადასტრო კოდი
CADASTRAL CODE
01.14.16.008.073

პროექტი
PROJECT
კორპუსი N4

ნახაზი
DRWG.
მონოლითური სვეტების კვეთები

დამკვეთი
შ.პ.ს. „არქტური"
www.arqturi.ge
+995 595 64 00 00

კონსტრუქტორი:
STRUCTURAL ENGINEER
GT ENGINEERING
+995 598 54 22 96
info@tabagari.com
შ.პ.ს. „ჯეთი ინჟინერინგი"

მთავარი კონსტრუქტორი: LEAD STRUCTURAL ENGINEER:	შესრულა: ISSUED BY:	შეამოწმა APPROVED BY:
გ. თაბაგარი	----	----
	ფაილი FILE: 01_COLUMN	პროექტის №: PROJECT No: 49A24
	ფორმატი PAPER SIZE: A3	მასშტაბი SCALE: ----

ნახ.კოდი DRWG. No	კორექტ. REVISION	სტადია STATUS
S-3808	----	სდ

26.08.2024

კვეთი 7-7
მ. 1:10

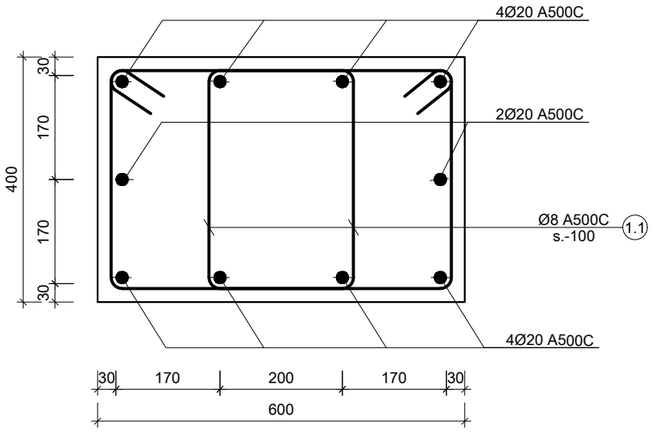

კვეთი 10-10
მ. 1:10

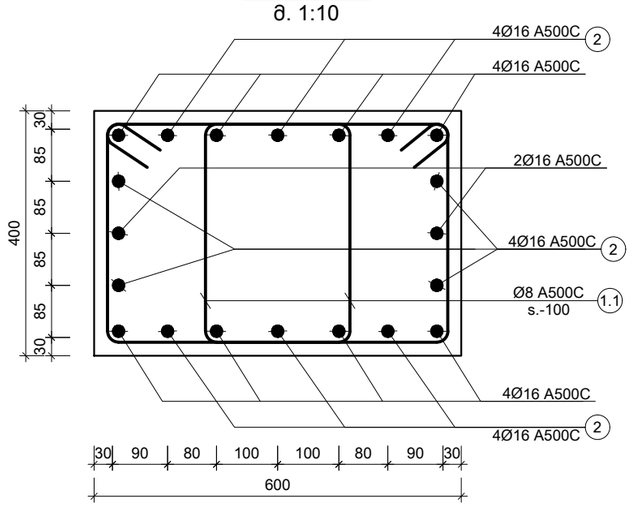

კვეთი 11-11
მ. 1:10

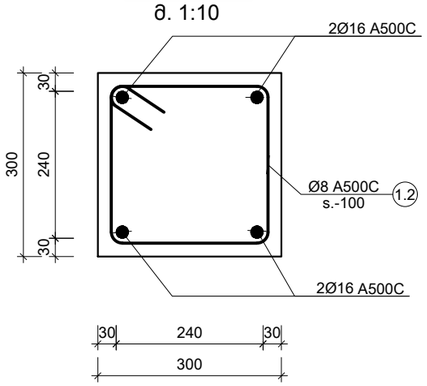

კვეთი 8-8
მ. 1:10

კვეთი 9-9
მ. 1:10

პოზ. №	ესკიზი	L მმ
1.1	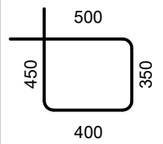	1700
1.2	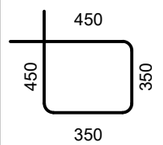	1600
1.3	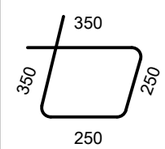	1200

პოზ. №	ესკიზი	L მმ
1.4	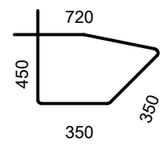	1870
1.5	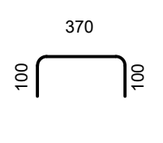	570
1.6	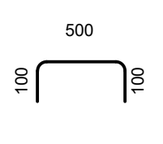	700
1.7	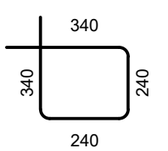	1160

პოზ. №	ესკიზი	L მმ
2.1	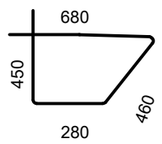	1870
2.2	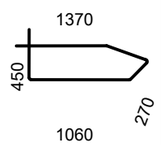	3150
2.3	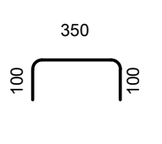	550
2.4	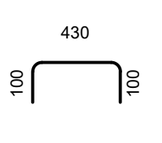	630

შენიშვნა:
NOTE:

1. სვეტების არმირება იხილეთ S-3801 -:- S-3807 ფურცელზე.
2. სვეტების მარკირება იხილეთ S-3101 -:- S-3701 ფურცელზე.
3. სპეციფიკაცია იხილე S-3901 ფურცელზე.

No	Date	Revision	Issued by
----	----	----	----
----	----	----	----
----	----	----	----
----	----	----	----
----	----	----	----
----	----	----	----

სიტუაციური სქემა
KEY PLAN

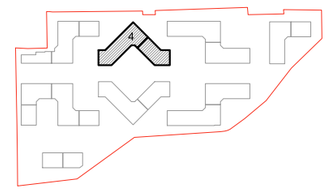

მისამართი
ADDRESS
თბილისი, ლისის ტბის მიმდებარედ

საკადასტრო კოდი
CADASTRAL CODE
01.14.16.008.073

პროექტი
PROJECT
კორპუსი N4

ნახაზი
DRWG.
მონოლითური სვეტების კვეთები; ესკიზი

დამკვეთი

შ.პ.ს. „არქტური"
www.arqturi.ge
+995 595 64 00 00

კონსტრუქტორი:
STRUCTURAL ENGINEER

GT ENGINEERING
+995 598 54 22 96
info@tabagari.com
შ.პ.ს. „ჯითი ინჟინერინგი"

მთავარი კონსტრუქტორი:
LEAD STRUCTURAL ENGINEER:
გ. თაბაგარი

შესრულა:
ISSUED BY:

შეამოწმა
APPROVED BY:

ფაილი
FILE
01_COLUMN

პროექტის №:
PROJECT No
49A24

ფორმატი
PAPER SIZE
A3

მასშტაბი
SCALE

ნახ.კოდი
DRWG. No
S-3809

კორექტ.
REVISION

სტადია
STATUS
სდ

26.08.2024

ქონსტრ. დასახ.	ელემენტის დასახ.	ჯამ. №	ელემენტის ზომები ანაშლილი სახით (მმ)	ელემენტის რაოდენობა (ც.)	ელემენტის ერთეული წონა (კგ.)	ელემენტის საერთო წონა (კგ.)
ბეტონის 4.70 სიმაღლის 8.00 ნიშნულამდე	ბ.ე.-1 (70ც)	1	Ø 22 A500C 5900 10 X 70	4130	123.18	12318
		1.1	Ø 8 A500C 5900 96 X 70	11424	4.505	4505
			მასის ჯამური მოცულობა B25 V = 1.02 X 70 =		71.40 მ³	
	ბ.ე.-2 (2ც)	1	Ø 22 A500C 5900 8 X 2	94	2.82	282
		1.2	Ø 8 A500C 1600 48 X 2	154	0.61	61
		1.3	Ø 8 A500C 1200 48 X 2	115	0.45	45
			მასის ჯამური მოცულობა B25 V = 0.59 X 2 =		1.18 მ³	
	ბ.ე.-3 (4ც)	1	Ø 22 A500C 5900 10 X 4	236	7.04	704
		1.4	Ø 8 A500C 1870 48 X 4	359	1.42	142
		1.5	Ø 8 A500C 570 48 X 4	109	0.43	43
		1.6	Ø 8 A500C 700 48 X 4	134	0.53	53
			მასის ჯამური მოცულობა B25 V = 0.93 X 4 =		3.70 მ³	
	ბ.ე.-4 (2ც)	1	Ø 20 A500C 5800 15 X 2	174	4.29	429
		2.1	Ø 8 A500C 1870 48 X 2	180	0.71	71
		2.2	Ø 8 A500C 3150 48 X 2	302	1.19	119
		2.3	Ø 8 A500C 550 48 X 2	53	0.21	21
		2.4	Ø 8 A500C 630 48 X 2	60	0.24	24
			მასის ჯამური მოცულობა B25 V = 1.81 X 2 =		3.63 მ³	
	ბ.ე.-5 (2ც)	1	Ø 25 A500C 6000 14 X 2	168	6.47	647
		1.1	Ø 8 A500C 1700 96 X 2	326	1.29	129
			მასის ჯამური მოცულობა B25 V = 1.02 X 2 =		2.04 მ³	
	ბ.ე.-6 (1ც)	1	Ø 20 A500C 5900 14 X 1	83	2.04	204
		1.1	Ø 8 A500C 1700 96 X 1	163	0.64	64
			მასის ჯამური მოცულობა B25 V = 1.02 X 1 =		1.02 მ³	
ბეტონის 8.00 ნიშნულიდან 11.30 ნიშნულამდე	ბ.ე.-2 (2ც)	1	Ø 22 A500C 4400 8 X 2	70	2.10	210
		1.2	Ø 8 A500C 1600 33 X 2	106	0.42	42
		1.3	Ø 8 A500C 1200 33 X 2	79	0.31	31
			მასის ჯამური მოცულობა B25 V = 0.59 X 2 =		1.18 მ³	
	ბ.ე.-3 (4ც)	1	Ø 22 A500C 4400 10 X 4	176	0.525	525
		1.4	Ø 8 A500C 1870 33 X 4	247	0.97	97
		1.5	Ø 8 A500C 570 33 X 4	75	0.30	30
		1.6	Ø 8 A500C 700 33 X 4	92	0.36	36
			მასის ჯამური მოცულობა B25 V = 0.69 X 4 =		2.75 მ³	
	ბ.ე.-4 (2ც)	1	Ø 20 A500C 4300 15 X 2	129	3.18	318
		2.1	Ø 8 A500C 1870 33 X 2	123	0.49	49
		2.2	Ø 8 A500C 3150 33 X 2	208	0.82	82
		2.3	Ø 8 A500C 550 33 X 2	36	0.14	14
		2.4	Ø 8 A500C 630 33 X 2	42	0.16	16
			მასის ჯამური მოცულობა B25 V = 1.35 X 2 =		2.70 მ³	
	ბ.ე.-8 (75ც)	1	Ø 16 A500C 4300 10 X 75	3225	5088	508.8
		1.1	Ø 8 A500C 1700 66 X 75	8415	3.319	331.9
			მასის ჯამური მოცულობა B25 V = 0.66 X 75 =		49.50 მ³	
ბეტონის 11.30 ნიშნულიდან 14.60 ნიშნულამდე	ბ.ე.-2 (2ც)	1	Ø 22 A500C 4400 8 X 2	70	2.10	210
		1.2	Ø 8 A500C 1600 33 X 2	106	0.42	42
		1.3	Ø 8 A500C 1200 33 X 2	79	0.31	31
			მასის ჯამური მოცულობა B25 V = 0.59 X 2 =		1.18 მ³	
	ბ.ე.-3 (4ც)	1	Ø 22 A500C 4400 10 X 4	176	0.525	525
		1.4	Ø 8 A500C 1870 33 X 4	247	0.97	97
		1.5	Ø 8 A500C 570 33 X 4	75	0.30	30
		1.6	Ø 8 A500C 700 33 X 4	92	0.36	36
			მასის ჯამური მოცულობა B25 V = 0.69 X 4 =		2.75 მ³	
	ბ.ე.-4 (2ც)	1	Ø 20 A500C 4300 15 X 2	129	3.18	318
		2.1	Ø 8 A500C 1870 33 X 2	123	0.49	49
		2.2	Ø 8 A500C 3150 33 X 2	208	0.82	82
		2.3	Ø 8 A500C 550 33 X 2	36	0.14	14
		2.4	Ø 8 A500C 630 33 X 2	42	0.16	16
			მასის ჯამური მოცულობა B25 V = 1.35 X 2 =		2.70 მ³	
	ბ.ე.-8 (75ც)	1	Ø 18 A500C 4300 10 X 75	3225	6439	643.9
		1.1	Ø 8 A500C 1700 66 X 75	8415	3.319	331.9
			მასის ჯამური მოცულობა B25 V = 0.66 X 75 =		49.50 მ³	
ბეტონის 14.60 ნიშნულიდან 17.90 ნიშნულამდე	ბ.ე.-3 (4ც)	1	Ø 22 A500C 4400 10 X 4	176	0.525	525
		1.4	Ø 8 A500C 1870 33 X 4	247	0.97	97
		1.5	Ø 8 A500C 570 33 X 4	75	0.30	30
		1.6	Ø 8 A500C 700 33 X 4	92	0.36	36
			მასის ჯამური მოცულობა B25 V = 0.69 X 4 =		2.75 მ³	
	ბ.ე.-4 (2ც)	1	Ø 20 A500C 4300 15 X 2	129	3.18	318
		2.1	Ø 8 A500C 1870 33 X 2	123	0.49	49
		2.2	Ø 8 A500C 3150 33 X 2	208	0.82	82
		2.3	Ø 8 A500C 550 33 X 2	36	0.14	14
		2.4	Ø 8 A500C 630 33 X 2	42	0.16	16
			მასის ჯამური მოცულობა B25 V = 1.35 X 2 =		2.70 მ³	
	ბ.ე.-10 (75ც)	1	Ø 16 A500C 4300 10 X 75	3225	5088	508.8
		2	Ø 16 A500C 2000 10 X 75	1500	2.366	236.6
		1.1	Ø 8 A500C 1700 66 X 75	8415	3.319	331.9
			მასის ჯამური მოცულობა B25 V = 0.66 X 75 =		49.50 მ³	
	ბ.ე.-11 (2ც)	1	Ø 22 A500C 4000 8 X 2	64	1.91	191
		1.2	Ø 8 A500C 1600 33 X 2	106	0.42	42
		1.3	Ø 8 A500C 1200 33 X 2	79	0.31	31
			მასის ჯამური მოცულობა B25 V = 0.59 X 2 =		1.18 მ³	
	ბ.ე.-12 (4ც)	1	Ø 16 A500C 3100 4 X 4	50	0.78	78
		1.2	Ø 8 A500C 1400 27 X 4	151	0.60	60
			მასის ჯამური მოცულობა B25 V = 0.20 X 4 =		0.79 მ³	

შპს „ქართული ინჟინერული ბიუროს“ ს.ს. „ქართული ინჟინერული ბიუროს“ ს.ს.
GT ENGINEERING GT ENGINEERING
+995 595 64 00 00 +995 598 54 22 96
www.arturi.ge info@tabagari.com

LEAD STRUCTURAL ENGINEER:	ISSUED BY:
ხელმძღვანელი ინჟინერ-კონსტრუქტორი:	გამცემი:
ნ. ტაბაგარი	---
APPROVED BY:	PROJECT No
ხელმძღვანელი:	პროექტის №:
---	49A24
SCALE	PAPER SIZE
დატვირთვის სქემა	01_COLUMN
---	A3

DRWG. No	REVISION	STATUS
S-3901	---	ს.მ

No	Date	Revision	Issued by
---	---	---	---
---	---	---	---
---	---	---	---
---	---	---	---
---	---	---	---
---	---	---	---
---	---	---	---
---	---	---	---
---	---	---	---

NOTE: ვარიანტი 3

KEY PLAN ნახაზის განლაგების სქემა

ADDRESS მისამართი, ლილოს დასახლება

CADASTRAL CODE საკადასტრო კოდი 01.14.16.008.073

PROJECT პროექტის N4 ჯამური N4

DRWG. ნახაზის

ბეტონის ელემენტების ანაშლილი სახით დამზადების სპეციფიკაცია

26.08.2024

კედლების მარკირების გეგმა -0.10 ნიშნულზე

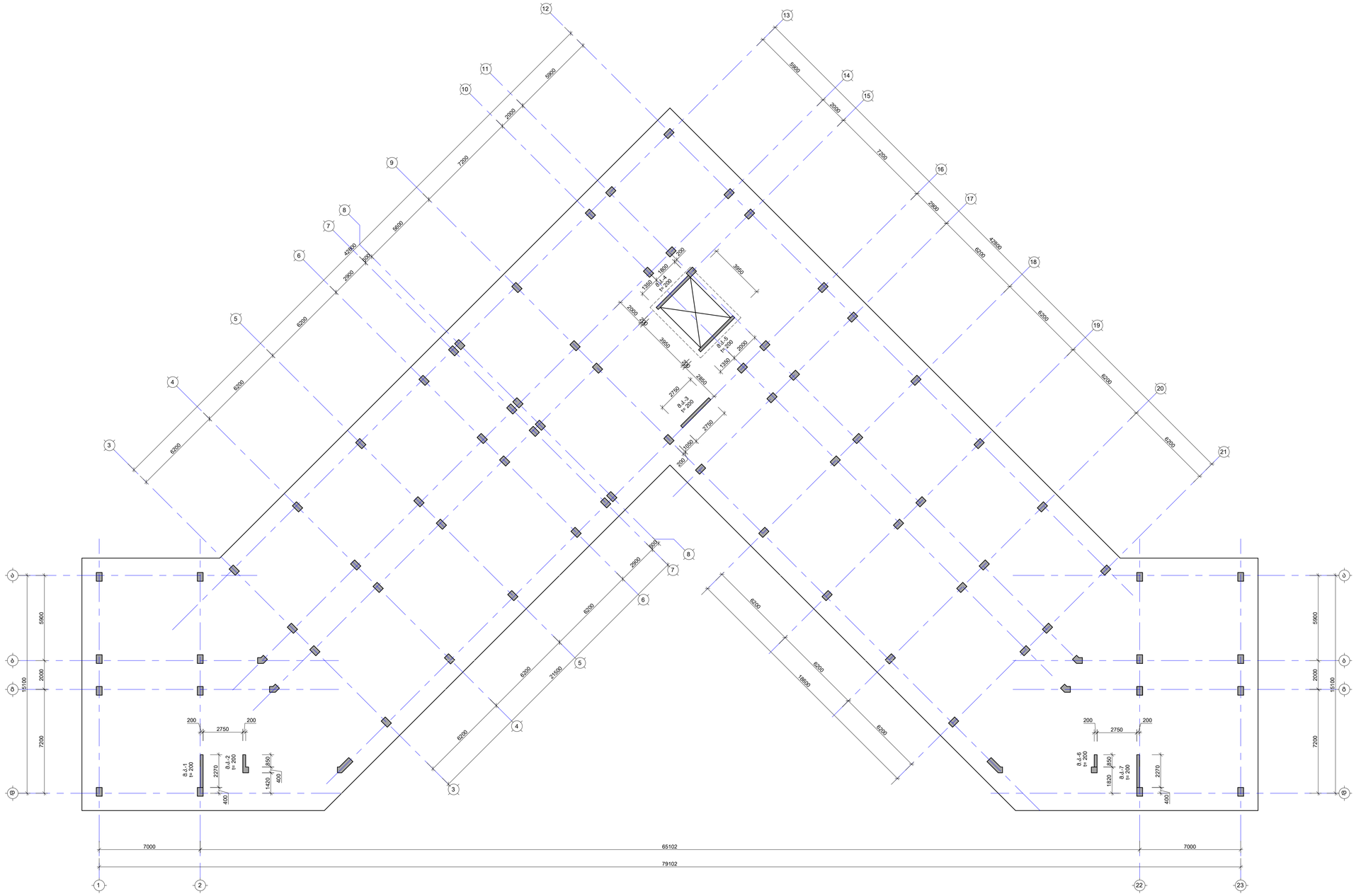

შენიშვნა:
NOTE:

1. ნახაზი დამატებულია 2024.08.16 მარილით მიღებული არასწორების სამუშაოებზე.
2. კედლების ბანდლები იხილე S-3908 -:- S-3910 ფურცლებზე.

-----	----	----	-----
-----	----	----	-----
-----	----	----	-----
-----	----	----	-----
-----	----	----	-----
No	Date	Revision	Issued by

ობიექტის სქემა
KEY PLAN



მისამართი
ADDRESS
თბილისი, ლისის ტბის მიმდებარედ

საკადასტრო კოდი
CADASTRAL CODE
01.14.16.008.073

პროექტი
PROJECT
კორპუსი N4

ნახაზის
DRWG.
კედლების მარკირების გეგმა -0.10 ნიშნულზე

შემსრულებელი
შპს „ინჟინერინგ ჯგუფი"
www.engturi.ge
+995 593 64 00 00

კონსტრუქციების/ STRUCTURAL ENGINEER
ST ENGINEERING
+995 598 54 22 96
info@tabagari.com
შპს „ტაბაგარი ინჟინერინგი"

პასუხისმგებელი კონსტრუქციებზე/ LEAD STRUCTURAL ENGINEER:
გ. თაბაგარი

გაცემულია/ ISSUED BY: ----

დამოწმებულია/ APPROVED BY: ----

ფაილი
FILE
01_WALL LAYOUT

პროექტის N/ PROJECT No:
49A24

ფორმატი
PAPER SIZE
A1

მასშტაბი
SCALE

ნახ.ნომერი
DRWG. No
S-3901

რევიზია
REVISION

სტატუსი
STATUS
სმ

26.08.2024

შენიშვნა:
NOTE:

1. ნახაზი დამუშავებულია 2024.08.16 მარკირებით მითითებული არქიტექტურის სამუშაოებზე.
2. ქვდლების ბანდლები იხილე S-3908 -:- S-3910 ფურცლებზე.

ქვდლების მარკირების გეგმა 4.70 ნიშნულზე

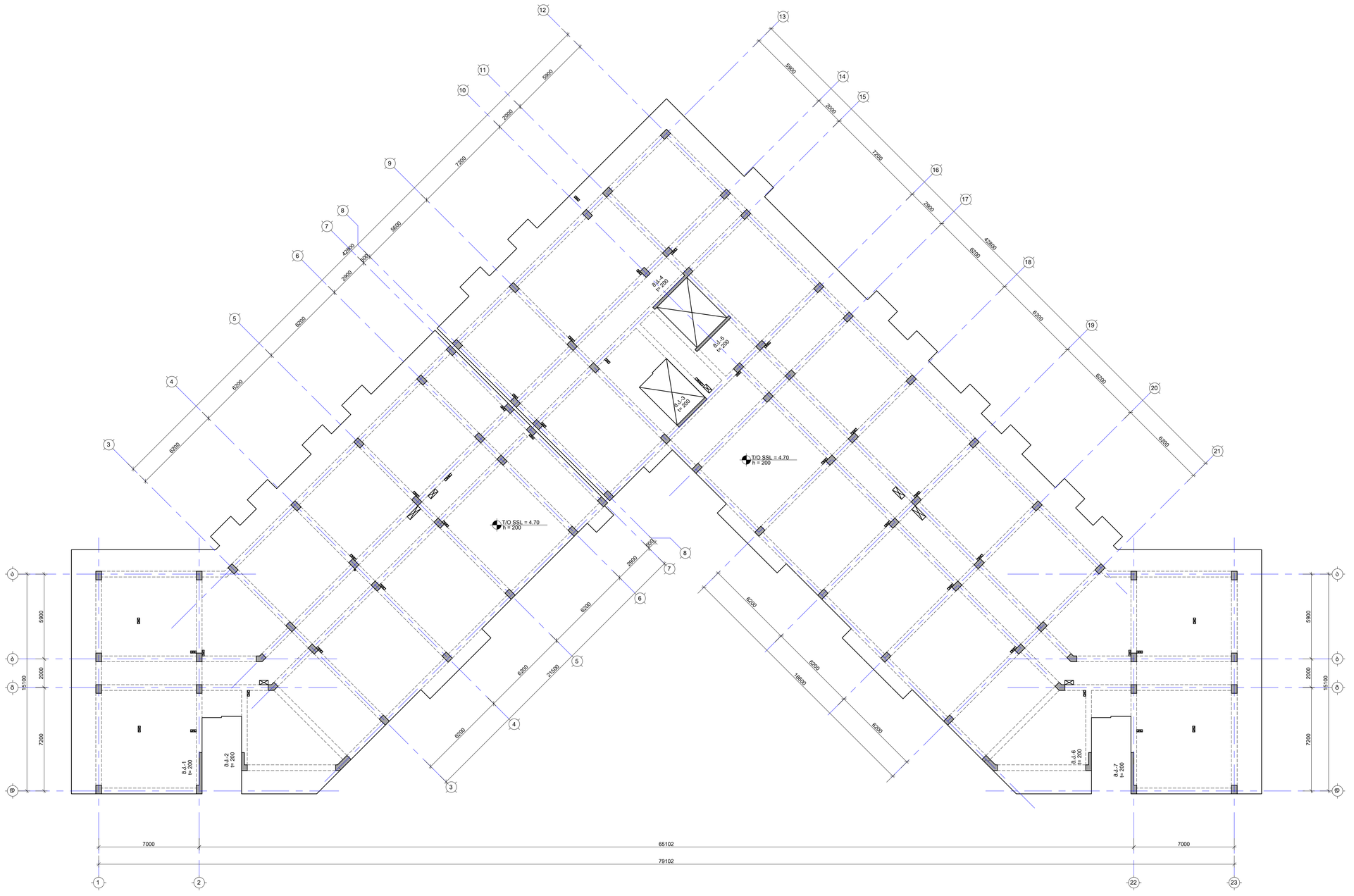

No	Date	Revision	Issued by
----	----	----	----
----	----	----	----
----	----	----	----
----	----	----	----
----	----	----	----

საინვესტიციო ობიექტის KEY PLAN



მისამართი ADDRESS: თბილისი, ლისის ტბის მიმდებარედ

საკადასტრო კოდი CADASTRAL CODE: 01.14.16.008.073

პროექტის PROJECT: კორპუსი N4

ნახაზის DRWG.: ქვდლების მარკირების გეგმა 4.70 ნიშნულზე

შემსრულებელი: შპს არქიფერი
მ.ქ.ს., კოტეშვილი
www.arkiferi.ge
+995 595 64 00 00

კონსტრუქციული STRUCTURAL ENGINEER
ST ENGINEERING
+995 598 54 22 96
info@tabagari.com
მ.ქ.ს., ტაბაგარი ნინიკო

პასუხისმგებელი LEAD STRUCTURAL ENGINEER:	გაცემულია ISSUED BY:	შეთანხმებულია APPROVED BY:
ნ. ტაბაგარი	----	----

ფაილი FILE	01_WALL LAYOUT
პროექტის № PROJECT No:	49A24
ფორმატი PAPER SIZE	A1
მასშტაბი SCALE	----
ნახ.კოდი DRWG. No	S-3903
კორექტი REVISION	----
სტატუსი STATUS	სტ

26.08.2024

ქვედლების მარკირების გეგმა 8.00 ნიშნულზე

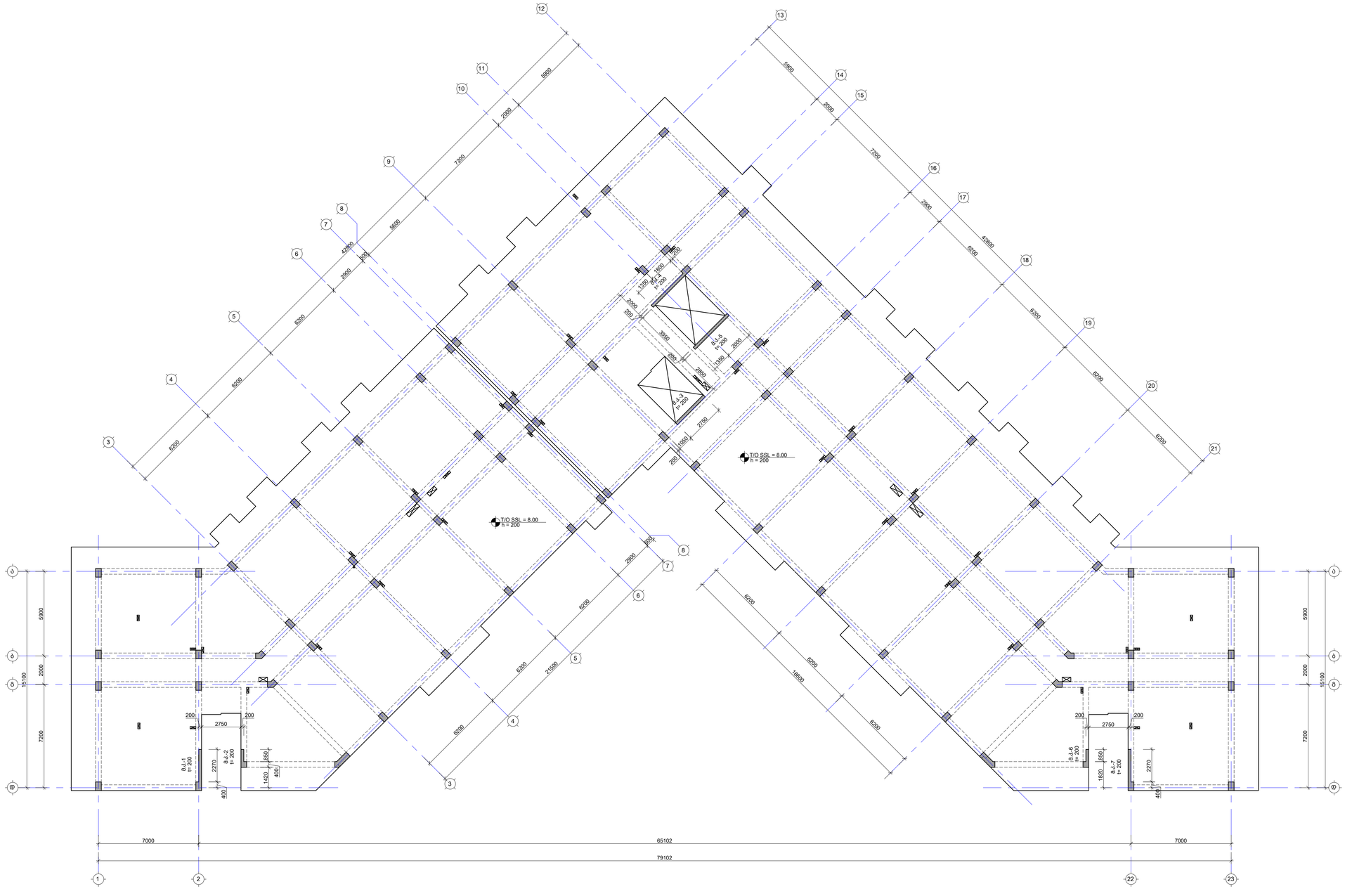

შენიშვნა:
NOTE:

1. ნახაზი დამუშავებულია 2024.08.16 მიღებული მითითებული არქიტექტურის სამუშაოებზე.
2. ქვედლების ბანდლები იხილე S-3908 -:- S-3910 ფურცლებზე.

No	Date	Revision	Issued by
----	----	----	----
----	----	----	----
----	----	----	----
----	----	----	----
----	----	----	----

ასაწყობი ხედის KEY PLAN

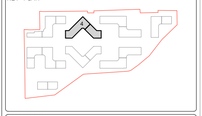

მისამართი ADDRESS: თბილისი, ლისის ტბის მიმდებარედ

ბინამდებარე ერთეულის კადასტრული კოდი CADASTRAL CODE: 01.14.16.008.073

პროექტი PROJECT: კორპუსი N4

ნახაზის DRWG.: ქვედლების მარკირების გეგმა 8.00 ნიშნულზე

შემსრულებელი: ანტაგარი ბ.პ.ა. www.antgari.ge +995 595 64 50 00

კონსტრუქციის STRUCTURAL ENGINEER: ST ENGINEERING ბ.პ.ა. „სტ ინჟინერინგი" +995 598 54 22 96 info@tabagari.com

მთავარი კონსტრუქტორი: LEAD STRUCTURAL ENGINEER: ბ. თაბაგარი	მთავრობა: ISSUED BY: ----	მთავრდა: APPROVED BY: ----
	ფაილი: FILE: 01_WALL LAYOUT	პროექტის №: PROJECT No: 49A24
	ფორმატი: PAPER SIZE: A1	მასშტაბი: SCALE: ----
ნახ.კოდი: DRWG. No: S-3904	კორექტი: REVISION: ----	სტატუსი: STATUS: სტ

Autodesk Docs: 2024

კედლების მარკირების გეგმა 11.30 ნიშნულზე

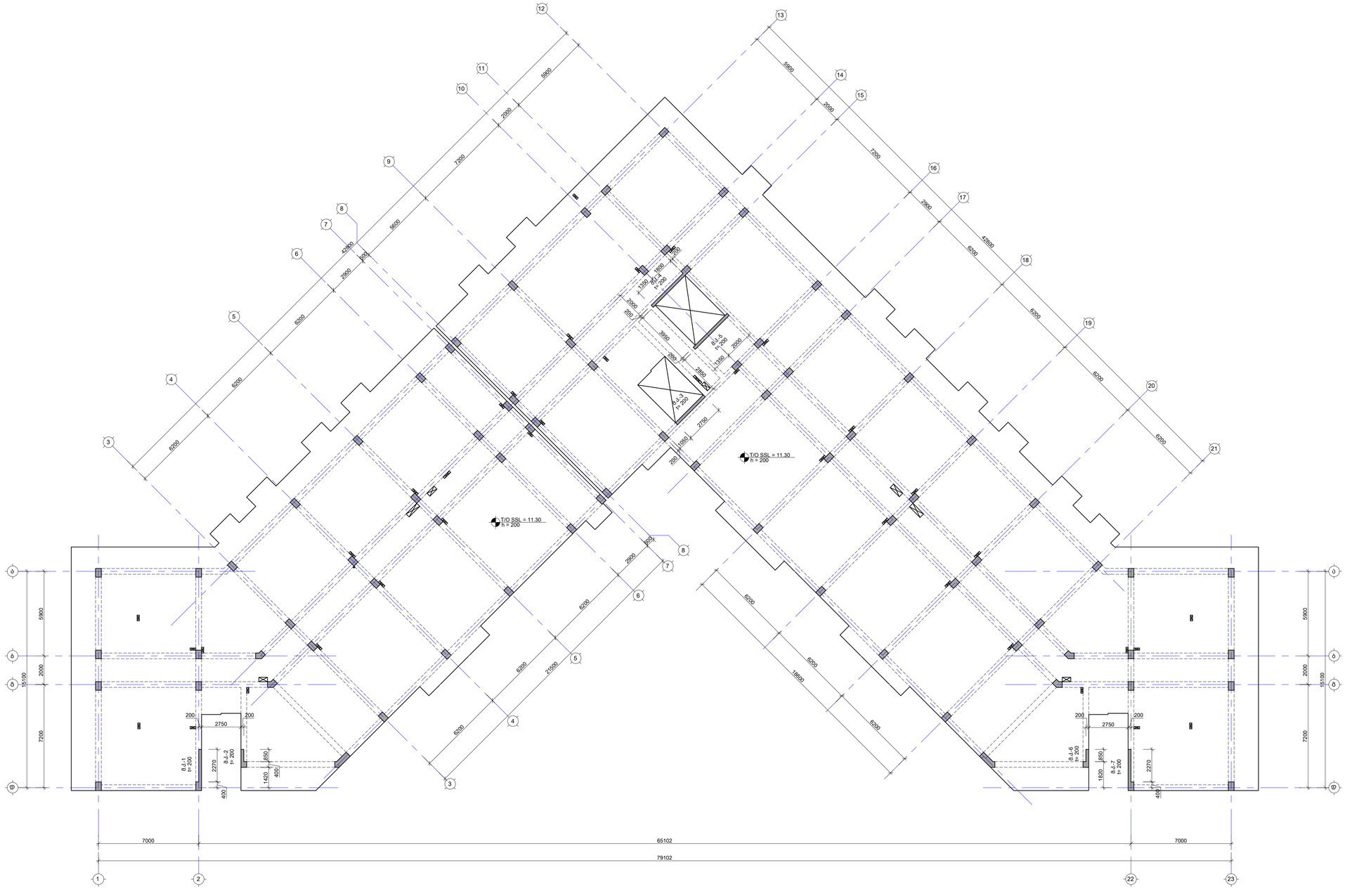
T/O SSL = 11.30
h = 200
ბ.ა-1 t= 200
ბ.ა-2 t= 200
ბ.ა-3 t= 200
ბ.ა-4 t= 200
ბ.ა-5 t= 200
ბ.ა-6 t= 200
ბ.ა-7 t= 200
5900
2000
7200
16100
6500
6200
5600
4100
2900
2000
7250
5900
2000
7200
4200
6200
6200
6

კედლების მარკირების გეგმა 14.60 ნიშნულზე

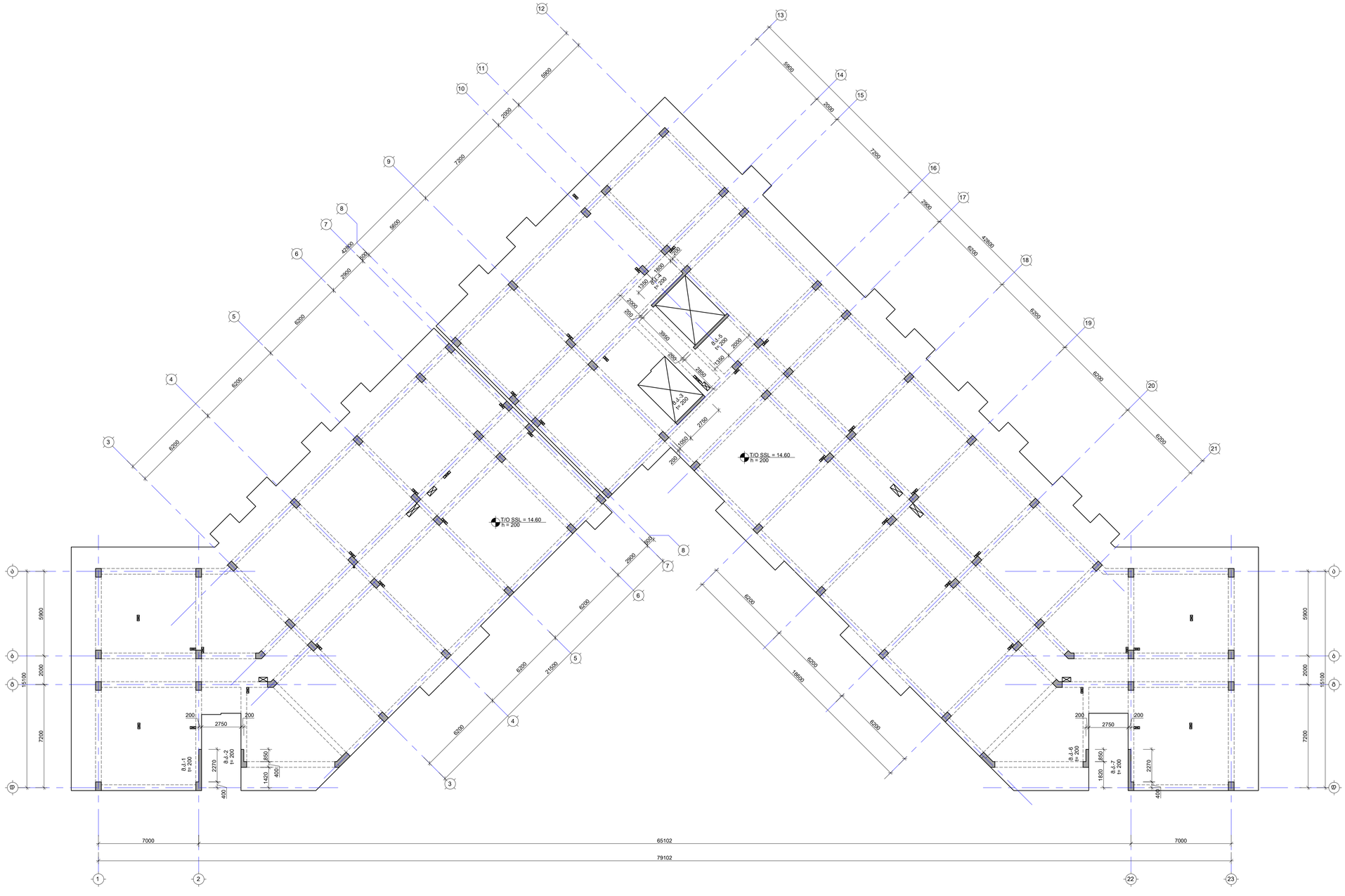

შენიშვნა:
NOTE:

1. ნახაზი დამუშავებულია 2024.08.16 მოპოვებული მიწათმოქმედი არქიტექტურის სამუშაოებზე.
2. კედლების ბანდლები იხილე S-3908 -:- S-3910 ფურცლებზე.

No	Date	Revision	Issued by
----	----	----	----
----	----	----	----
----	----	----	----
----	----	----	----
----	----	----	----

საბაზისო სქემა
KEY PLAN



მისამართი ADDRESS	თბილისი, ლისის ტბის მიმდებარედ
საკადასტრო კოდი CADASTRAL CODE	01.14.16.008.073
პროექტი PROJECT	კორპუსი N4
ნახაზის DRWG.	კედლების მარკირების გეგმა 14.60 ნიშნულზე

შემსრულებელი:	კონსტრუქციული: STRUCTURAL ENGINEER
შპს არქიტექტორი ბ.პ.ლ., კონსულტანტი www.arqituri.ge +995 595 64 00 00	+995 598 54 22 96 info@tabagari.com ST ENGINEERING ბ.პ.ლ., კონსტრუქციული ინჟინერია
მთავარი კონსტრუქციული: LEAD STRUCTURAL ENGINEER:	მთავრობა: ISSUED BY:
ბ. თაბაგარი	----
	მთავრობა: APPROVED BY:

ფაილი FILE	პროექტის №: PROJECT No:
01_WALL LAYOUT	49A24
ფორმატი PAPER SIZE	მასშტაბი SCALE
A1	----
ნახ.კოდი DRWG. No	კორექტი REVISION:
S-3906	----
	სტატუსი STATUS
	სტ

2024

კედლების მარკირების გეგმა 17.90 ნიშნულზე

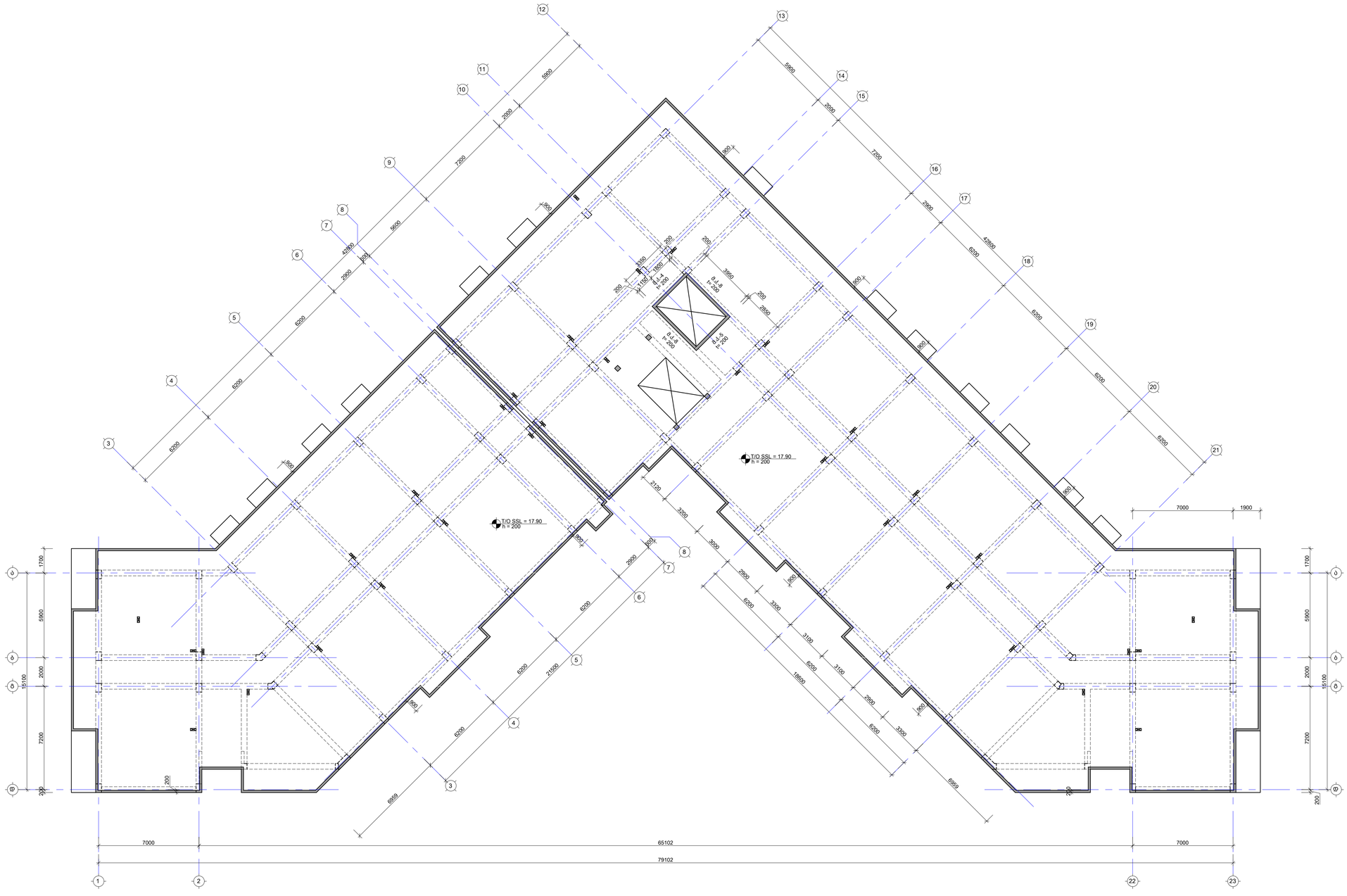
T/O SSL = 17.90
h = 200
T/O SSL = 17.90
h = 200
Ø 4.5
h= 200
Ø 4.5
h= 200
Ø 4.5
h= 200
Ø 4.5
h= 200
7000
65102
7000
79102
1900
5900
2000
7200
6200
6200
6

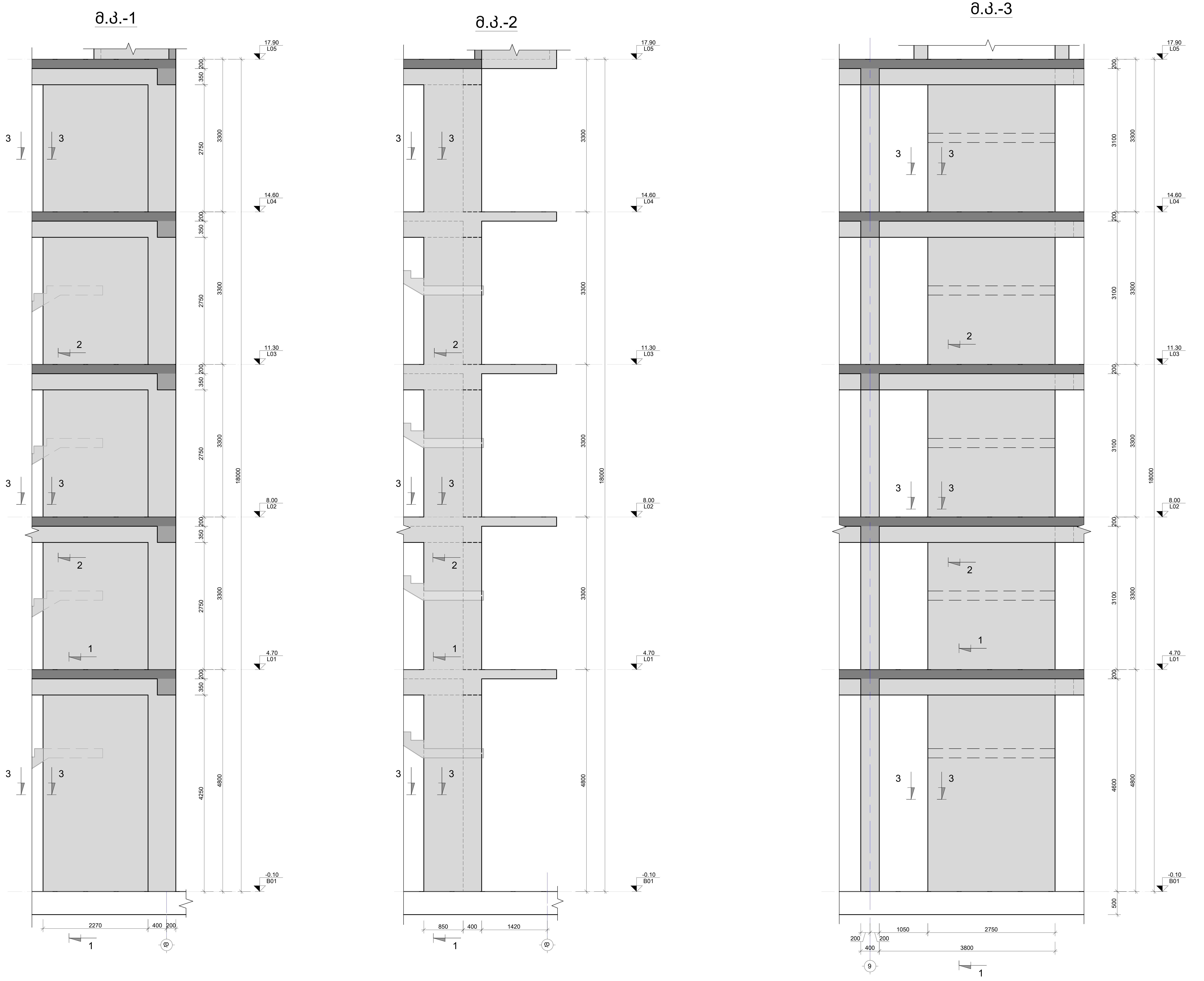

შენიშვნა:
NOTE:

1. ნახაზი დამუშავებულია 2024.08.16 თარიღში მიღებული არქიტექტურის საფუძველზე.
2. კედლების მარკირება იხილეთ S-3901 -:- S-3907 ფურცლებზე.
3. კედლების კვეთები იხილეთ S-3911 ფურცლებზე.
4. კედლების სპეციფიკაცია იხილეთ S-3912 ფურცლებზე.

No	Date	Revision	Issued by
----	----	----	----
----	----	----	----
----	----	----	----
----	----	----	----
----	----	----	----

სიტუაციური სქემა
KEY PLAN

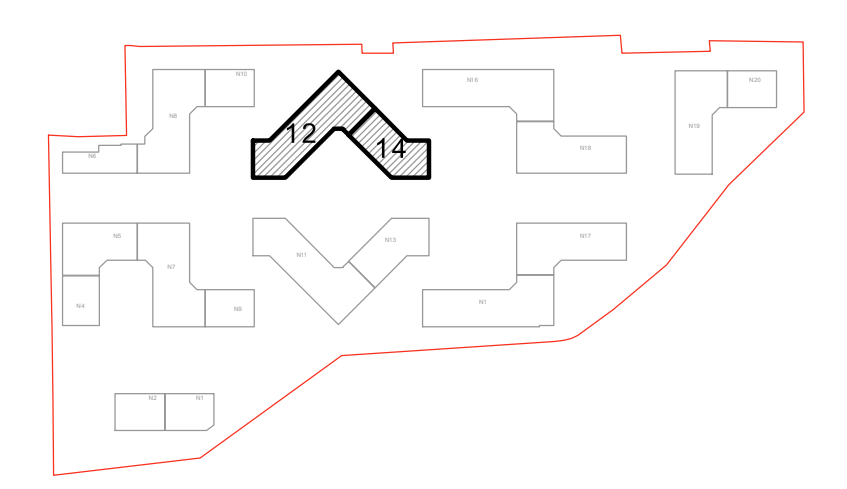

მისამართი ADDRESS	თბილისი, ლისის ტბის მიმდებარედ
საკადასტრო კოდი CADASTRAL CODE	01.14.16.008.073
პროექტი PROJECT	კორპუსი N4
ნახაზი DRWG.	მ.კ.-1; 2; 3

დამკვეთი

შ.პ.ს. „არქტური“
www.arqturi.ge
+995 595 64 00 00

კონსტრუქტორი:
STRUCTURAL ENGINEER

GT ENGINEERING
+995 598 54 22 96
info@tabagari.com
შ.პ.ს. „ჯითი ინჯინერინგი“

მთავარი კონსტრუქტორი: LEAD STRUCTURAL ENGINEER:	შეასრულა: ISSUED BY:	შეამოწმა APPROVED BY:
გ. თაბაგარი	----	----
	ფაილი FILE 02_R.C. WALL	პროექტის №: PROJECT No 49A24
	ფორმატი PAPER SIZE A2	მასშტაბი SCALE ----

ნახ.კოდი DRWG. No	კორექტ. REVISION	სტადია STATUS
S-3908	----	სდ

26.08.2024

მ.კ.-4

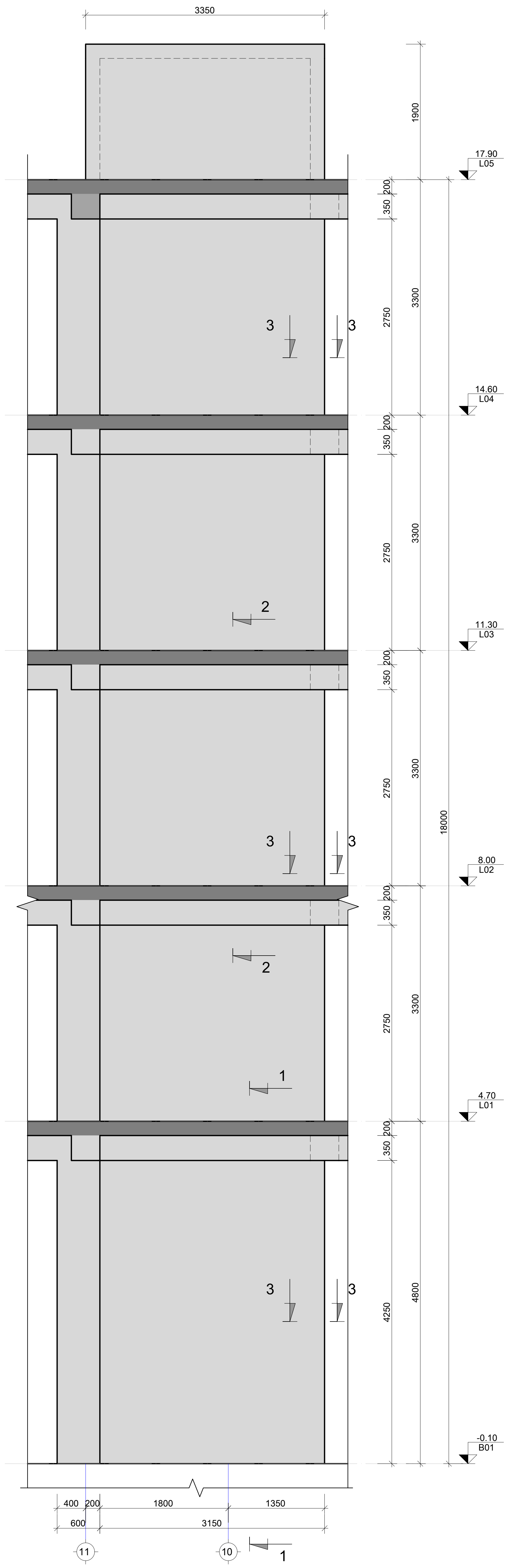

მ.კ.-5

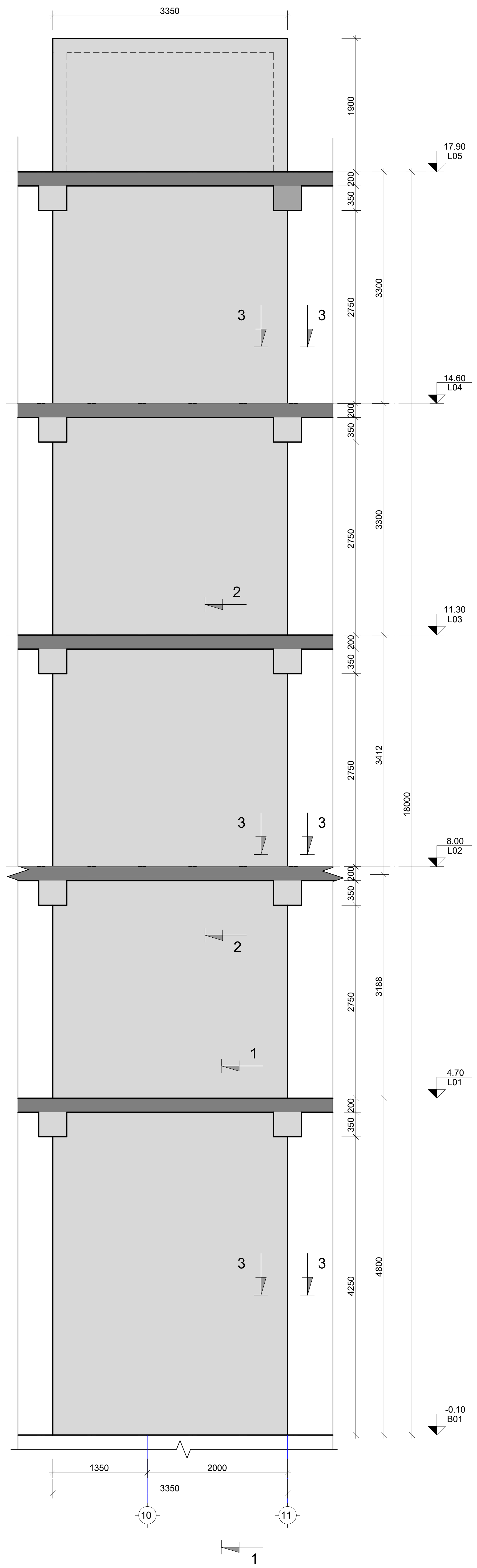

მ.კ.-6

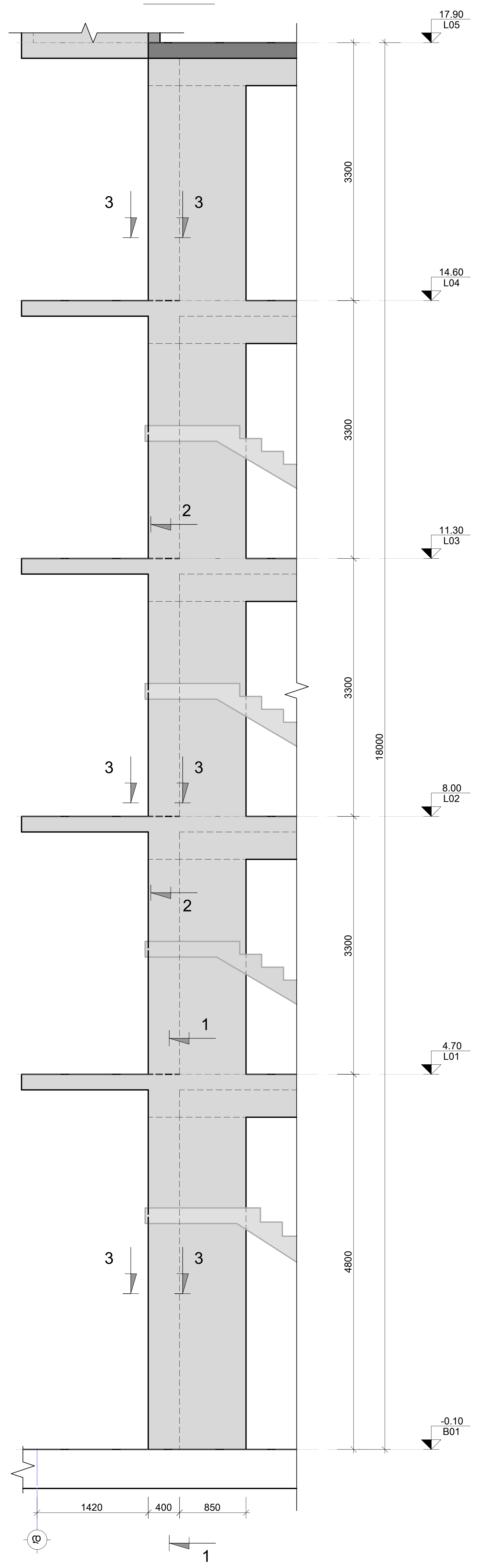

შენიშვნა:
NOTE:

1. ნახაზი დამუშავებულია 2024.08.16 თარიღში მიღებული არქიტექტურის საფუძველზე.
2. კედლების მარკირება იხილეთ S-3901 -:- S-3907 ფურცლებზე.
3. კედლების კვეთები იხილეთ S-3911 ფურცლებზე.
4. კედლების სპეციფიკაცია იხილეთ S-3912 ფურცლებზე.

No	Date	Revision	Issued by
----	----	----	----
----	----	----	----
----	----	----	----
----	----	----	----
----	----	----	----

სიტუაციური სქემა
KEY PLAN

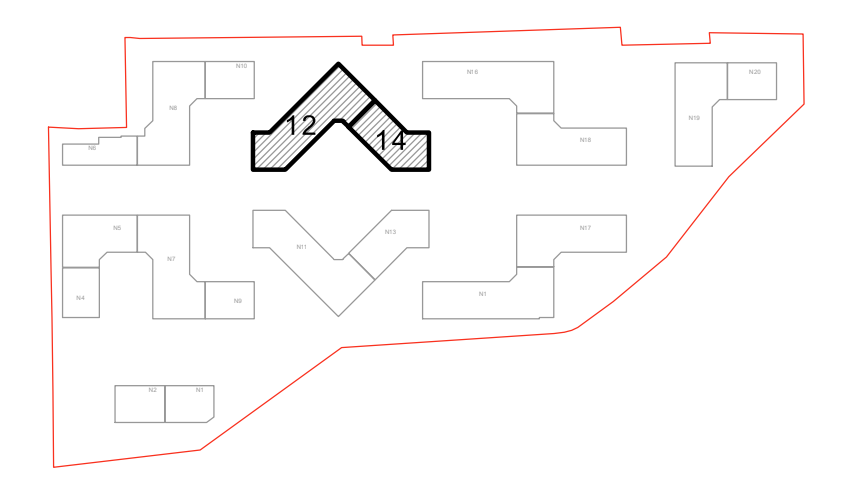

მისამართი ADDRESS	თბილისი, ლისის ტბის მიმდებარედ
საკადასტრო კოდი CADASTRAL CODE	01.14.16.008.073
პროექტი PROJECT	კორპუსი N4
ნახაზი DRWG.	მ.კ.-4; 5; 6

დამკვეთი
შ.პ.ს. „არქტური“
www.arqturi.ge
+995 595 64 00 00

კონსტრუქტორი:
STRUCTURAL ENGINEER
GT ENGINEERING
+995 598 54 22 96
info@tabagari.com
შ.პ.ს. „ჯითი ინჯინერინგი“

მთავარი კონსტრუქტორი: LEAD STRUCTURAL ENGINEER:	შეასრულა: ISSUED BY:	შეამოწმა APPROVED BY:
გ. თაბაგარი	----	----
	ფაილი FILE 02_R.C. WALL	პროექტის №: PROJECT No 49A24
	ფორმატი PAPER SIZE A2	მასშტაბი SCALE ----

ნახ.კოდი DRWG. No	კორექტ. REVISION	სტადია STATUS
S-3909	----	სდ

26.08.2024

მ.კ.-7

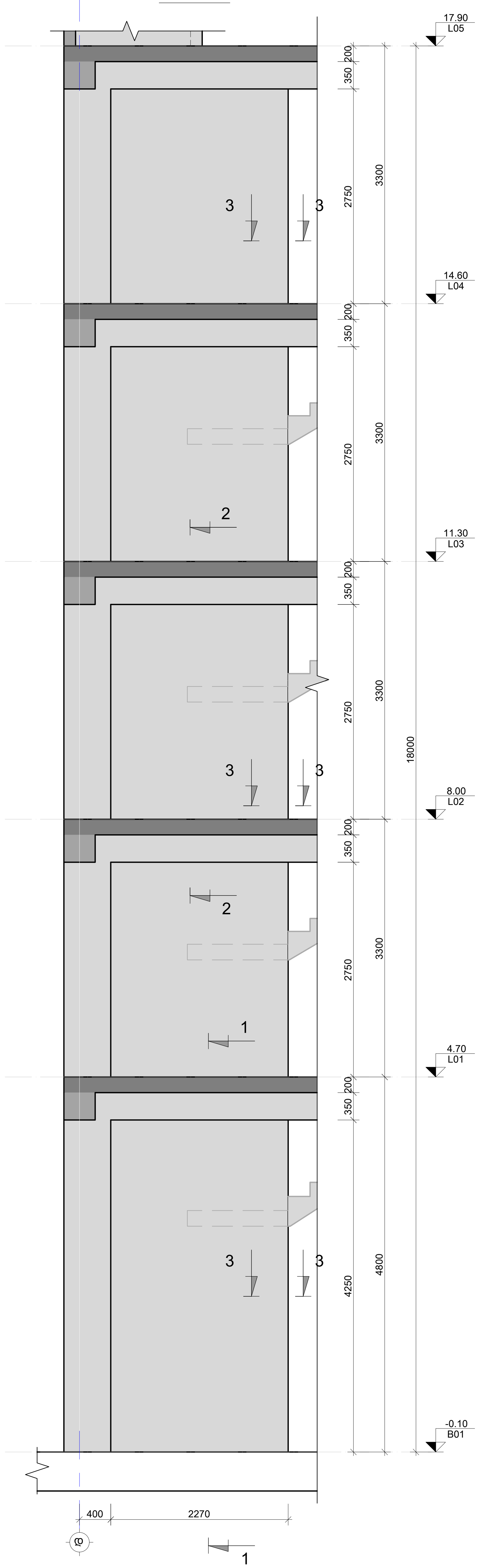

მ.კ.-8

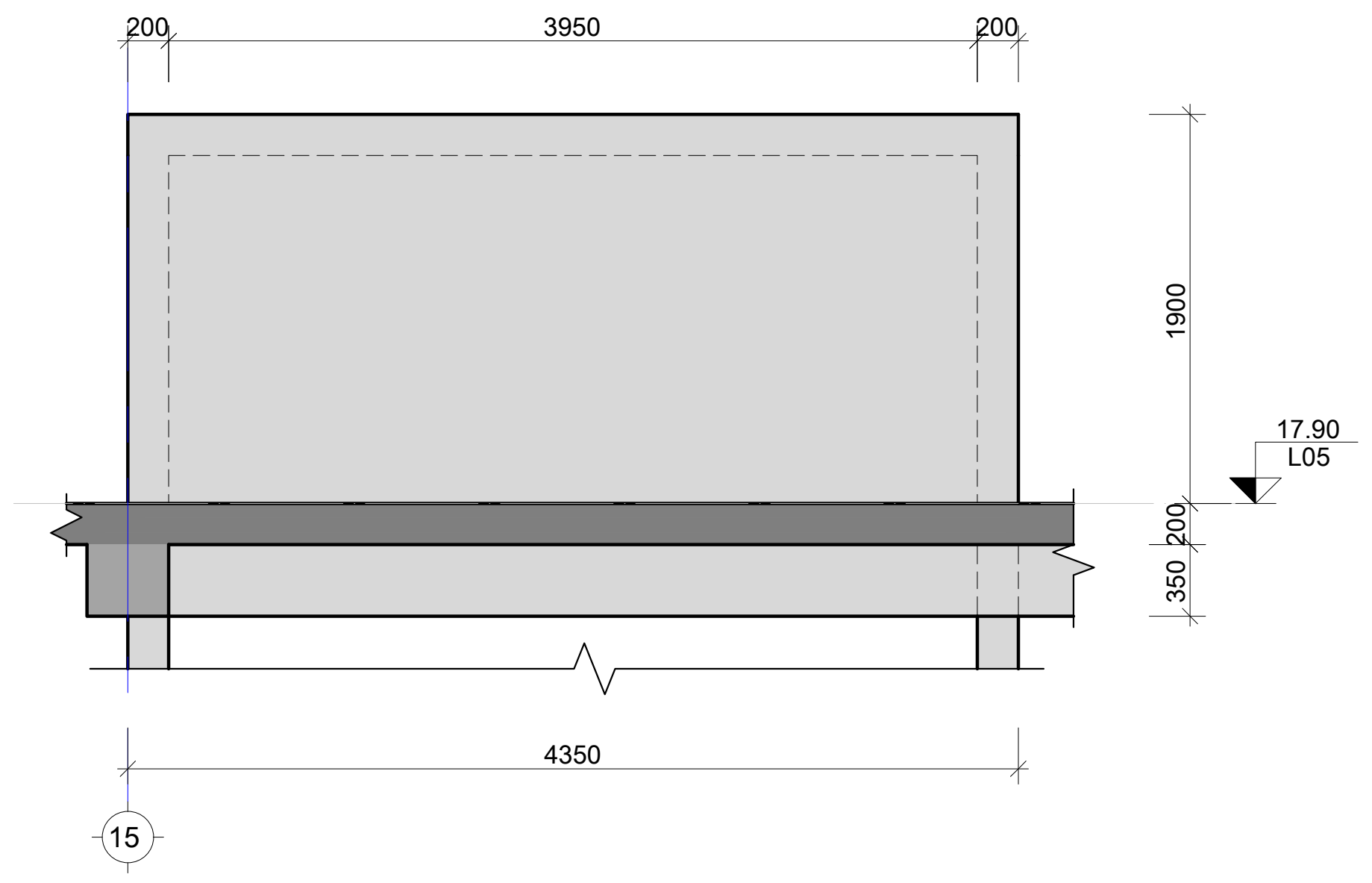

შენიშვნა:
NOTE:

1. ნახაზი დამუშავებულია 2024.08.16 თარიღში მიღებული არქიტექტურის საფუძველზე.
2. კედლების მარკირება იხილეთ S-3901 -:- S-3907 ფურცლებზე.
3. კედლების კვეთები იხილეთ S-3911 ფურცლებზე.
4. კედლების სპეციფიკაცია იხილეთ S-3912 ფურცლებზე.

No	Date	Revision	Issued by
----	----	----	----
----	----	----	----
----	----	----	----
----	----	----	----
----	----	----	----

სიტუაციური სქემა
KEY PLAN

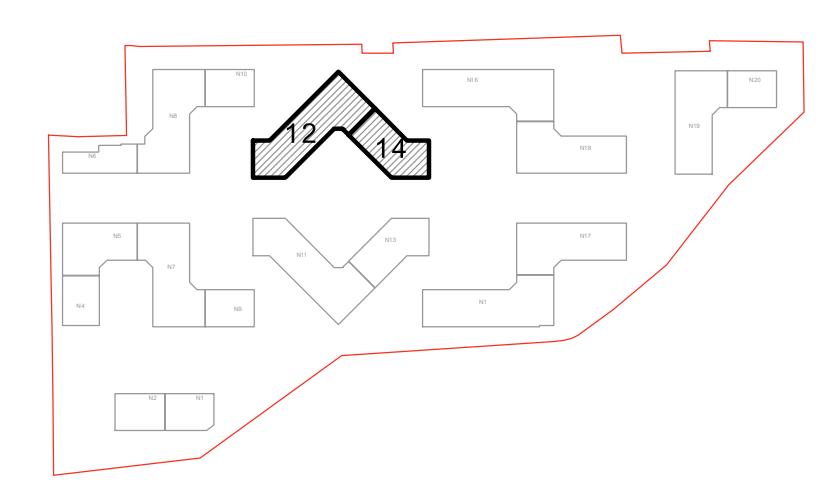

მისამართი ADDRESS	თბილისი, ლისის ტბის მიმდებარედ
საკადასტრო კოდი CADASTRAL CODE	01.14.16.008.073
პროექტი PROJECT	კორპუსი N4
ნახაზი DRWG.	მ.კ.-7; 8

დამკვეთი
შ.პ.ს. „არქტური"
www.arqturi.ge
+995 595 64 00 00

კონსტრუქტორი:
STRUCTURAL ENGINEER
GT ENGINEERING
+995 598 54 22 96
info@tabagari.com
შ.პ.ს. „ჯითი ინჯინერინგი"

მთავარი კონსტრუქტორი: LEAD STRUCTURAL ENGINEER:	შეასრულა: ISSUED BY:	შეამოწმა APPROVED BY:
გ. თაბაგარი	----	----
	ფაილი FILE: 02_R.C. WALL	პროექტის №: PROJECT No: 49A24
	ფორმატი PAPER SIZE: A2	მასშტაბი SCALE: ----
ნახ.კოდი DRWG. No: S-3910	კორექტ. REVISION: ----	სტადია STATUS: სდ

26.08.2024

მონოლითური კედელი (კვეთი 1-1)

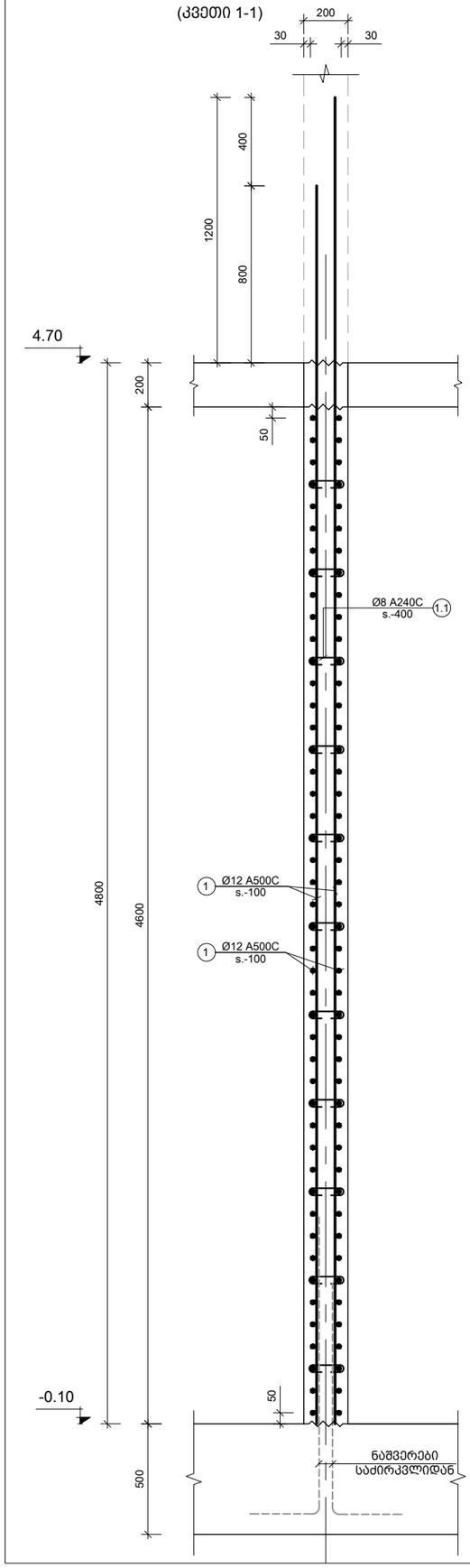

მონოლითური კედელი (ტიპიური კვეთი, კვეთი 2-2)

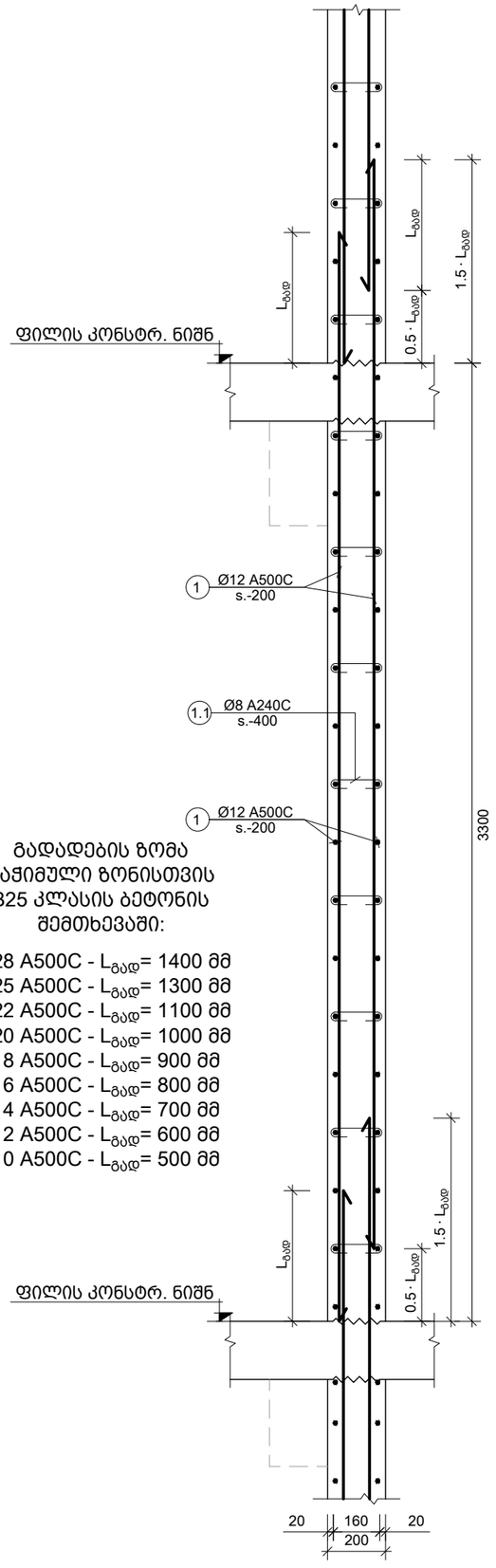

გადადების ზომა გაჭიმული ზონისთვის B25 კლასის ბეტონის შემთხვევაში:

Ø28 A500C - $L_{გად}$= 1400 მმ
Ø25 A500C - $L_{გად}$= 1300 მმ
Ø22 A500C - $L_{გად}$= 1100 მმ
Ø20 A500C - $L_{გად}$= 1000 მმ
Ø18 A500C - $L_{გად}$= 900 მმ
Ø16 A500C - $L_{გად}$= 800 მმ
Ø14 A500C - $L_{გად}$= 700 მმ
Ø12 A500C - $L_{გად}$= 600 მმ
Ø10 A500C - $L_{გად}$= 500 მმ

კვეთი 3 - 3
მ. 1:10

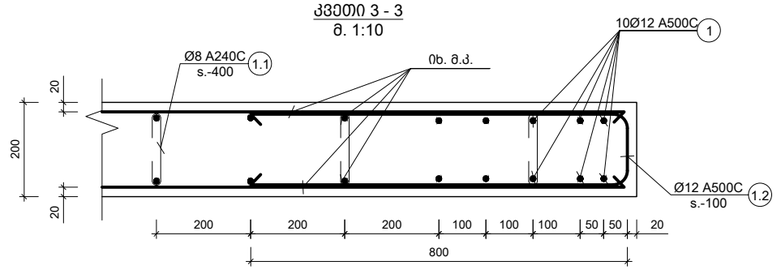

კვეთი 4 - 4
მ. 1:10

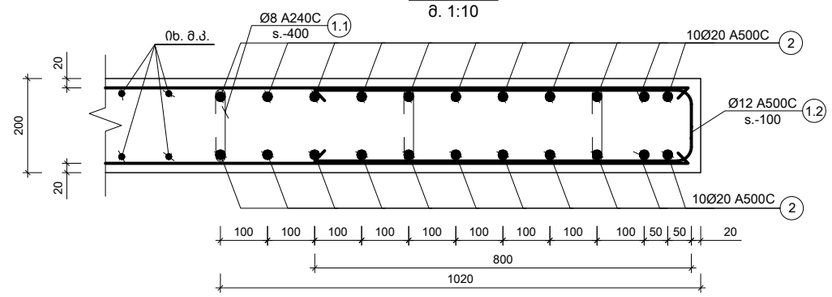

სვეტთან ჩაანკერების ტიპიური ფრაგმენტი
მ. 1:10

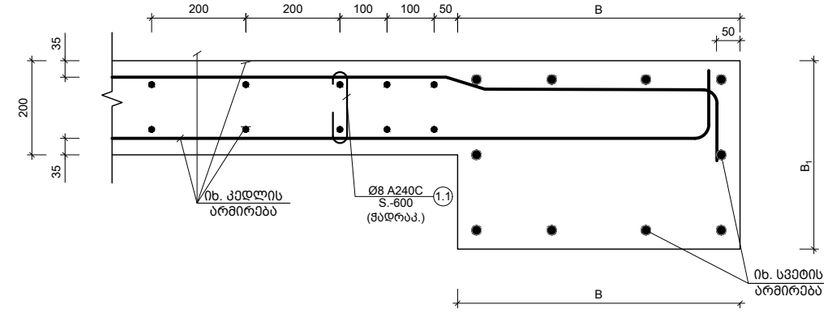

B	სვეტის სიგანე
B_1	

პოზ. №	ესკიზი	L მმ
1.1	160 / 100 / 100	360
1.2	160 / 800 / 800	1760

შენიშვნა:
NOTE:

1. ნახაზი დამუშავებულია 2024.08.16 თარიღში მიღებული არქიტექტურის საფუძველზე.
2. კედლების მარკირება იხილეთ S-3901 -:- S-3907 ფურცლებზე.
3. კედლების კვეთები მარკირება იხილეთ S-3908 -:- S-3910 ფურცლებზე.
4. კედლების სპეციფიკაცია იხილეთ S-3912 ფურცლებზე.

No	Date	Revision	Issued by
----	----	----	----
----	----	----	----
----	----	----	----
----	----	----	----
----	----	----	----
----	----	----	----

სიტუაციური სქემა
KEY PLAN

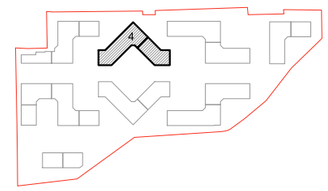

მისამართი
ADDRESS
თბილისი, ლისის ტბის მიმდებარედ

საკადასტრო კოდი
CADASTRAL CODE
01.14.16.008.073

პროექტი
PROJECT
კორპუსი N4

ნახაზი
DRWG.
მონოლითური კედლების კვეთები

დამკვეთი
არქიტექტი
შ.პ.ს. „არქიტური"
www.arqturi.ge
+995 595 64 00 00

კონსტრუქტორი:
STRUCTURAL ENGINEER
GT ENGINEERING
+995 598 54 22 96
info@tabagari.com
შ.პ.ს. „ჯითი ინჟინერინგი"

მთავარი კონსტრუქტორი: LEAD STRUCTURAL ENGINEER:	შესრულა: ISSUED BY:	შეამოწმა APPROVED BY:
გ. თაბაგარი	----	----
	ფაილი FILE: 03_R.C. WALL_SECTION	პროექტის №: PROJECT No 49A24
	ფორმატი PAPER SIZE A3	მასშტაბი SCALE ----
ნახ.კოდი DRWG. No S-3911	კორექტ. REVISION ----	სტადია STATUS სდ

26.08.2024

ქვესადგ. დასახ.	ელემენტის დასახ.	№№	ღეროების ან ჯგუფის (ცალი)	ერთეული ღეროს (მ)	ღეროს სიგრძე (მ.)	ჯამური სიგრძე (მ.)	ღეროს წონა (კგ.)
ქვესადგ. 11.30-დან 14.60 ნიშნულამდე	ბ.კ. - 1	1	Ø 12 A500C	ც.ა	-	523	464
		1.1	Ø 8 A240C	360	68 X 1	25	10
		1.2	Ø 12 A500C	1760	96 X 1	169	150
		ბაზის ალმოხაზი B25		V =	2.18 X 1	= 2	ც
	ბ.კ. - 2	1	Ø 12 A500C	ც.ა	-	196	174
		1.1	Ø 8 A240C	360	26 X 1	9	4
		1.2	Ø 12 A500C	1760	48 X 1	84	75
		ბაზის ალმოხაზი B25		V =	0.82 X 1	= 1	ც
	ბ.კ. - 3	1	Ø 12 A500C	ც.ა	-	634	562
		1.1	Ø 8 A240C	360	83 X 1	30	12
		1.2	Ø 12 A500C	1760	96 X 1	169	150
		ბაზის ალმოხაზი B25		V =	2.64 X 1	= 3	ც
	ბ.კ. - 4	1	Ø 12 A500C	ც.ა	-	726	644
		1.1	Ø 8 A240C	360	95 X 1	34	13
		1.2	Ø 12 A500C	1760	96 X 1	169	150
		ბაზის ალმოხაზი B25		V =	3.02 X 1	= 3	ც
	ბ.კ. - 5	1	Ø 12 A500C	ც.ა	-	772	685
		1.1	Ø 8 A240C	360	101 X 1	36	14
		1.2	Ø 12 A500C	1760	96 X 1	169	150
		ბაზის ალმოხაზი B25		V =	3.22 X 1	= 3	ც
	ბ.კ. - 6	1	Ø 12 A500C	ც.ა	-	196	174
		1.1	Ø 8 A240C	360	26 X 1	9	4
		1.2	Ø 12 A500C	1760	96 X 1	169	150
		ბაზის ალმოხაზი B25		V =	0.82 X 1	= 1	ც
	ბ.კ. - 7	1	Ø 12 A500C	ც.ა	-	180	160
		1.1	Ø 8 A240C	360	47 X 1	17	7
		1.2	Ø 12 A500C	1760	33 X 1	58	52
		ბაზის ალმოხაზი B25		V =	1.50 X 1	= 1	ც

ქვესადგ. დასახ.	ელემენტის დასახ.	№№	ღეროების ან ჯგუფის (ცალი)	ერთეული ღეროს (მ)	ღეროს სიგრძე (მ.)	ჯამური სიგრძე (მ.)	ღეროს წონა (კგ.)
ქვესადგ. 14.60-დან 17.90 ნიშნულამდე	ბ.კ. - 1	1	Ø 12 A500C	ც.ა	-	180	160
		1.1	Ø 8 A240C	360	47 X 1	17	7
		1.2	Ø 12 A500C	1760	33 X 1	58	52
		ბაზის ალმოხაზი B25		V =	1.50 X 1	= 1	ც
	ბ.კ. - 2	1	Ø 12 A500C	ც.ა	-	67	60
		1.1	Ø 8 A240C	360	18 X 1	6	2
		1.2	Ø 12 A500C	1760	17 X 1	29	26
		ბაზის ალმოხაზი B25		V =	0.56 X 1	= 1	ც
	ბ.კ. - 3	1	Ø 12 A500C	ც.ა	-	218	193
		1.1	Ø 8 A240C	360	57 X 1	20	8
		1.2	Ø 12 A500C	1760	33 X 1	58	52
		ბაზის ალმოხაზი B25		V =	1.82 X 1	= 2	ც
	ბ.კ. - 4	1	Ø 12 A500C	ც.ა	-	249	221
		1.1	Ø 8 A240C	360	65 X 1	23	9
		1.2	Ø 12 A500C	1760	33 X 1	58	52
		ბაზის ალმოხაზი B25		V =	2.08 X 1	= 2	ც
	ბ.კ. - 5	1	Ø 12 A500C	ც.ა	-	265	235
		1.1	Ø 8 A240C	360	69 X 1	25	10
		1.2	Ø 12 A500C	1760	33 X 1	58	52
		ბაზის ალმოხაზი B25		V =	2.21 X 1	= 2	ც
	ბ.კ. - 6	1	Ø 12 A500C	ც.ა	-	98	87
		1.1	Ø 8 A240C	360	26 X 1	9	4
		1.2	Ø 12 A500C	1760	48 X 1	84	75
		ბაზის ალმოხაზი B25		V =	0.82 X 1	= 1	ც
	ბ.კ. - 7	1	Ø 12 A500C	ც.ა	-	180	160
		1.1	Ø 8 A240C	360	47 X 1	17	7
		1.2	Ø 12 A500C	1760	33 X 1	58	52
		ბაზის ალმოხაზი B25		V =	1.50 X 1	= 1	ც

ქვესადგ. დასახ.	ელემენტის დასახ.	№№	ღეროების ან ჯგუფის (ცალი)	ერთეული ღეროს (მ)	ღეროს სიგრძე (მ.)	ჯამური სიგრძე (მ.)	ღეროს წონა (კგ.)
ქვესადგ. 17.90-დან 21.20 ნიშნულამდე	ბ.კ. - 1	1	Ø 12 A500C	ც.ა	-	180	160
		1.1	Ø 8 A240C	360	47 X 1	17	7
		1.2	Ø 12 A500C	1760	33 X 1	58	52
		ბაზის ალმოხაზი B25		V =	1.50 X 1	= 1	ც
	ბ.კ. - 2	1	Ø 12 A500C	ც.ა	-	67	60
		1.1	Ø 8 A240C	360	18 X 1	6	2
		1.2	Ø 12 A500C	1760	17 X 1	29	26
		ბაზის ალმოხაზი B25		V =	0.56 X 1	= 1	ც
	ბ.კ. - 3	1	Ø 12 A500C	ც.ა	-	218	193
		1.1	Ø 8 A240C	360	57 X 1	20	8
		1.2	Ø 12 A500C	1760	33 X 1	58	52
		ბაზის ალმოხაზი B25		V =	1.82 X 1	= 2	ც
	ბ.კ. - 4	1	Ø 12 A500C	ც.ა	-	249	221
		1.1	Ø 8 A240C	360	65 X 1	23	9
		1.2	Ø 12 A500C	1760	33 X 1	58	52
		ბაზის ალმოხაზი B25		V =	2.08 X 1	= 2	ც
	ბ.კ. - 5	1	Ø 12 A500C	ც.ა	-	265	235
		1.1	Ø 8 A240C	360	69 X 1	25	10
		1.2	Ø 12 A500C	1760	33 X 1	58	52
		ბაზის ალმოხაზი B25		V =	2.21 X 1	= 2	ც
	ბ.კ. - 6	1	Ø 12 A500C	ც.ა	-	98	87
		1.1	Ø 8 A240C	360	26 X 1	9	4
		1.2	Ø 12 A500C	1760	48 X 1	84	75
		ბაზის ალმოხაზი B25		V =	0.82 X 1	= 1	ც
	ბ.კ. - 7	1	Ø 12 A500C	ც.ა	-	180	160
		1.1	Ø 8 A240C	360	47 X 1	17	7
		1.2	Ø 12 A500C	1760	33 X 1	58	52
		ბაზის ალმოხაზი B25		V =	1.50 X 1	= 1	ც

ქვესადგ. დასახ.	ელემენტის დასახ.	№№	ღეროების ან ჯგუფის (ცალი)	ერთეული ღეროს (მ)	ღეროს სიგრძე (მ.)	ჯამური სიგრძე (მ.)	ღეროს წონა (კგ.)
ქვესადგ. 4.70-დან 8.00 ნიშნულამდე	ბ.კ. - 1	1	Ø 12 A500C	ც.ა	-	180	160
		1.1	Ø 8 A240C	360	47 X 1	17	7
		1.2	Ø 12 A500C	1760	96 X 1	169	150
		ბაზის ალმოხაზი B25		V =	2.18 X 1	= 2	ც
	ბ.კ. - 2	1	Ø 12 A500C	ც.ა	-	196	174
		1.1	Ø 8 A240C	360	26 X 1	9	4
		1.2	Ø 12 A500C	1760	48 X 1	84	75
		ბაზის ალმოხაზი B25		V =	0.82 X 1	= 1	ც
	ბ.კ. - 3	1	Ø 12 A500C	ც.ა	-	218	193
		1.1	Ø 8 A240C	360	57 X 1	20	8
		1.2	Ø 12 A500C	1760	33 X 1	58	52
		ბაზის ალმოხაზი B25		V =	1.82 X 1	= 2	ც
	ბ.კ. - 4	1	Ø 12 A500C	ც.ა	-	249	221
		1.1	Ø 8 A240C	360	65 X 1	23	9
		1.2	Ø 12 A500C	1760	33 X 1	58	52
		ბაზის ალმოხაზი B25		V =	2.08 X 1	= 2	ც
	ბ.კ. - 5	1	Ø 12 A500C	ც.ა	-	265	235
		1.1	Ø 8 A240C	360	69 X 1	25	10
		1.2	Ø 12 A500C	1760	33 X 1	58	52
		ბაზის ალმოხაზი B25		V =	2.21 X 1	= 2	ც
	ბ.კ. - 6	1	Ø 12 A500C	ც.ა	-	98	87
		1.1	Ø 8 A240C	360	26 X 1	9	4
		1.2	Ø 12 A500C	1760	48 X 1	84	75
		ბაზის ალმოხაზი B25		V =	0.82 X 1	= 1	ც
	ბ.კ. - 7	1	Ø 12 A500C	ც.ა	-	180	160
		1.1	Ø 8 A240C	360	47 X 1	17	7
		1.2	Ø 12 A500C	1760	33 X 1	58	52
		ბაზის ალმოხაზი B25		V =	1.50 X 1	= 1	ც

ქვესადგ. დასახ.	ელემენტის დასახ.	№№	ღეროების ან ჯგუფის (ცალი)	ერთეული ღეროს (მ)	ღეროს სიგრძე (მ.)	ჯამური სიგრძე (მ.)	ღეროს წონა (კგ.)
ქვესადგ. 8.00-დან 11.30 ნიშნულამდე	ბ.კ. - 1	1	Ø 12 A500C	ც.ა	-	180	160
		1.1	Ø 8 A240C	360	47 X 1	17	7
		1.2	Ø 12 A500C	1760	33 X 1	58	52
		ბაზის ალმოხაზი B25		V =	1.50 X 1	= 1	ც
	ბ.კ. - 2	1	Ø 12 A500C	ც.ა	-	67	60
		1.1	Ø 8 A240C	360	18 X 1	6	2
		1.2	Ø 12 A500C	1760	17 X 1	29	26
		ბაზის ალმოხაზი B25		V =	0.56 X 1	= 1	ც
	ბ.კ. - 3	1	Ø 12 A500C	ც.ა	-	218	193
		1.1	Ø 8 A240C	360	57 X 1	20	8
		1.2	Ø 12 A500C	1760	33 X 1	58	52
		ბაზის ალმოხაზი B25		V =	1.82 X 1	= 2	ც
	ბ.კ. - 4	1	Ø 12 A500C	ც.ა	-	249	221
		1.1	Ø 8 A240C	360	65 X 1	23	9
		1.2	Ø 12 A500C	1760	33 X 1	58	52
		ბაზის ალმოხაზი B25		V =	2.08 X 1	= 2	ც
	ბ.კ. - 5	1	Ø 12 A500C	ც.ა	-	265	235
		1.1	Ø 8 A240C	360	69 X 1	25	10
		1.2	Ø 12 A500C	1760	33 X 1	58	52
		ბაზის ალმოხაზი B25		V =	2.21 X 1	= 2	ც
	ბ.კ. - 6	1	Ø 12 A500C	ც.ა	-	98	87
		1.1	Ø 8 A240C	360	26 X 1	9	4
		1.2	Ø 12 A500C	1760	48 X 1	84	75
		ბაზის ალმოხაზი B25		V =	0.82 X 1	= 1	ც
	ბ.კ. - 7	1	Ø 12 A500C	ც.ა	-	180	160
		1.1	Ø 8 A240C	360	47 X 1	17	7
		1.2	Ø 12 A500C	1760	33 X 1	58	52
		ბაზის ალმოხაზი B25		V =	1.50 X 1	= 1	ც

ქვესადგ. დასახ.	ელემენტის დასახ.	№№	ღეროების ან ჯგუფის (ცალი)	ერთეული ღეროს (მ)	ღეროს სიგრძე (მ.)	ჯამური სიგრძე (მ.)	ღეროს წონა (კგ.)
ქვესადგ. 11.30-დან 14.60 ნიშნულამდე	ბ.კ. - 1	1	Ø 12 A500C	ც.ა	-	180	160
		1.1	Ø 8 A240C	360	47 X 1	17	7
		1.2	Ø 12 A500C	1760	33 X 1	58	52
		ბაზის ალმოხაზი B25		V =	1.50 X 1	= 1	ც
	ბ.კ. - 2	1	Ø 12 A500C	ც.ა	-	67	60
		1.1	Ø 8 A240C	360	18 X 1	6	2
		1.2	Ø 12 A500C	1760	17 X 1	29	26
		ბაზის ალმოხაზი B25		V =	0.56 X 1	= 1	ც
	ბ.კ. - 3	1	Ø 12 A500C	ც.ა	-	218	193
		1.1	Ø 8 A240C	360	57 X 1	20	8
		1.2	Ø 12 A500C	1760	33 X 1	58	52
		ბაზის ალმოხაზი B25		V =	1.82 X 1	= 2	ც
	ბ.კ. - 4	1	Ø 12 A500C	ც.ა	-	249	221
		1.1	Ø 8 A240C	360	65 X 1	23	9
		1.2	Ø 12 A500C	1760	33 X 1	58	52
		ბაზის ალმოხაზი B25		V =	2.08 X 1	= 2	ც
	ბ.კ. - 5	1	Ø 12 A500C	ც.ა	-	265	235
		1.1	Ø 8 A240C	360	69 X 1	25	10
		1.2	Ø 12 A500C	1760	33 X 1	58	52
		ბაზის ალმოხაზი B25		V =	2.21 X 1	= 2	ც
	ბ.კ. - 6	1	Ø 12 A500C	ც.ა	-	98	87
		1.1	Ø 8 A240C	360	26 X 1	9	4
		1.2	Ø 12 A500C	1760	48 X 1	84	75
		ბაზის ალმოხაზი B25		V =	0.82 X 1	= 1	ც
	ბ.კ. - 7	1	Ø 12 A500C	ც.ა	-	180	160
		1.1	Ø 8 A240C	360	47 X 1	17	7
		1.2	Ø 12 A500C	1760	33 X 1	58	52
		ბაზის ალმოხაზი B25		V =	1.50 X 1	= 1	ც

ქვესადგ. დასახ.	ელემენტის დასახ.	№№	ღეროების ან ჯგუფის (ცალი)	ერთეული ღეროს (მ)	ღეროს სიგრძე (მ.)	ჯამური სიგრძე (მ.)	ღეროს წონა (კგ.)
ქვესადგ. 14.60-დან 17.90 ნიშნულამდე	ბ.კ. - 1	1	Ø 12 A500C	ც.ა	-	180	160
		1.1	Ø 8 A240C	360	47 X 1	17	7
		1.2	Ø 12 A500C	1760	33 X 1	58	52
		ბაზის ალმოხაზი B25		V =	1.50 X 1	= 1	ც
	ბ.კ. - 2	1	Ø 12 A500C	ც.ა	-	67	60
		1.1	Ø 8 A240C	360	18 X 1	6	2
		1.2	Ø 12 A500C	1760	17 X 1	29	26
		ბაზის ალმოხაზი B25		V =	0.56 X 1	= 1	ც
	ბ.კ. - 3	1	Ø 12 A500C	ც.ა	-	218	193
		1.1	Ø 8 A240C	360	57 X 1	20	8
		1.2	Ø 12 A500C	1760	33 X 1	58	52
		ბაზის ალმოხაზი B25		V =	1.82 X 1	= 2	ც
	ბ.კ. - 4	1	Ø 12 A500C	ც.ა	-	249	221
		1.1	Ø 8 A240C	360	65 X 1	23	9
		1.2	Ø 12 A500C	1760	33 X 1	58	52
		ბაზის ალმოხაზი B25		V =	2.08 X 1	= 2	ც
	ბ.კ. - 5	1	Ø 12 A500C	ც.ა	-	265	235
		1.1	Ø 8 A240C	360	69 X 1	25	10
		1.2	Ø 12 A500C	1760	33 X 1	58	52
		ბაზის ალმოხაზი B25		V =	2.21 X 1	= 2	ც
	ბ.კ. - 6	1	Ø 12 A500C	ც.ა	-	98	87
		1.1	Ø 8 A240C	360	26 X 1	9	4
		1.2	Ø 12 A500C	1760	48 X 1	84	75
		ბაზის ალმოხაზი B25		V =	0.82 X 1	= 1	ც
	ბ.კ. - 7	1	Ø 12 A500C	ც.ა	-	180	160
		1.1	Ø 8 A240C	360	47 X 1	17	7
		1.2	Ø 12 A500C	1760	33 X 1	58	52
		ბაზის ალმოხაზი B25		V =	1.50 X 1	= 1	ც

ქვესადგ. დასახ.	ელემენტის დასახ.	№№	ღეროების ან ჯგუფის (ცალი)	ერთეული ღეროს (მ)	ღეროს სიგრძე (მ.)	ჯამური სიგრძე (მ.)	ღეროს წონა (კგ.)
ქვესადგ. 17.90-დან 21.20 ნიშნულამდე	ბ.კ. - 1	1	Ø 12 A500C	ც.ა	-	180	160
		1.1	Ø 8 A240C	360	47 X 1	17	7
		1.2	Ø 12 A500C	1760	33 X 1	58	52
		ბაზის ალმოხაზი B25		V =	1.50 X 1	= 1	ც
	ბ.კ. - 2	1	Ø 12 A500C	ც.ა	-	67	60
		1.1	Ø 8 A240C	360	18 X 1	6	2
		1.2	Ø 12 A500C	1760	17 X 1	29	26
		ბაზის ალმოხაზი B25		V =	0.56 X 1	= 1	ც
	ბ.კ. - 3	1	Ø 12 A500C	ც.ა	-	218	193
		1.1	Ø 8 A240C	360	57 X 1	20	8
		1.2	Ø 12 A500C	1760	33 X 1	58	52
		ბაზის ალმოხაზი B25		V =	1.82 X 1	= 2	ც
	ბ.კ. - 4	1	Ø 12 A500C	ც.ა	-	249	221
		1.1	Ø 8 A240C	360	65 X 1	23	9
		1.2	Ø 12 A500C	1760	33 X 1	58	52
		ბაზის ალმოხაზი B25		V =	2.08 X 1	= 2	ც
	ბ.კ. - 5	1	Ø 12 A500C	ც.ა	-	265	235
		1.1	Ø 8 A240C	360	69 X 1	25	10
		1.2	Ø 12 A500C	1760	33 X 1	58	52
		ბაზის ალმოხაზი B25		V =	2.21 X 1	= 2	ც
	ბ.კ. - 6	1	Ø 12 A500C	ც.ა	-	98	87
		1.1	Ø 8 A240C	360	26 X 1	9	4
		1.2	Ø 12 A500C	1760	48 X 1	84	75
		ბაზის ალმოხაზი B25		V =	0.82 X 1	= 1	ც
	ბ.კ. - 7	1	Ø 12 A500C	ც.ა	-	180	160
		1.1	Ø 8 A240C	360	47 X 1	17	7
		1.2	Ø 12 A500C	1760	33 X 1	58	52
		ბაზის ალმოხაზი B25		V =	1.50 X 1	= 1	ც

No	Date	Revision	Issued by
----	----	----	----
----	----	----	----
----	----	----	----
----	----	----	----
----	----	----	----
----	----	----	----
----	----	----	----

ვებ.კოდი DRWG. No: S-3912
რედაქცია REVISION: ----
სტატუსი STATUS: სტადია

პროექტის დასახელება: ტექნიკური უნივერსიტეტის ახალი სტუდენტური საერთო საცხოვრებლის კომპლექსის მშენებლობა
PROJECT: ახალი კორპუსი N4
ფაილის დასახელება: 01.14.16.008.073
CADASTRAL CODE: ტექნიკური უნივერსიტეტის კამპუსი, ფიზიკის ფაკულტეტი
ADDRESS: თბილისი, ვაზისუბანი, ი. ჭავჭავაძის გამზირი N14

ავტორი: ი. მაისურაძე
LEAD STRUCTURAL ENGINEER:
დამკვეთი: შპს "ტექნიკური უნივერსიტეტის კამპუსი"
ISSUED BY:
დამტკიცებულია: ი. მაისურაძე
APPROVED BY:

ფაილის No: 49A24
PROJECT No
ფაილის ტიპი: 03_R.C.
WALL_SECTION
ფორმატი: A3
PAPER SIZE
მასშტაბი: ----
SCALE

შპს "ტექნიკური უნივერსიტეტის კამპუსი"
GT ENGINEERING
ი.ჭავჭავაძის გამზ. 14, თბილისი 0179, საქართველო
+995 595 64 00 00
www.artuni.ge
info@tabagari.com
+995 598 54 22 96

ავტორი: ი. მაისურაძე
STRUCTURAL ENGINEER

ნიშნულების გეგმა 4.70-დან 8.00 ნიშნულამდე

ნიშნულების გეგმა 8.00-დან 11.30 ნიშნულამდე

ნიშნულების გეგმა 11.30-დან 14.60 ნიშნულამდე

ნიშნულების გეგმა 14.60-დან 17.90 ნიშნულამდე

ნიშნულების გეგმა 17.90-დან 21.20 ნიშნულამდე

KEY PLAN
ნიშნულების გეგმის სქემა

NOTE:
შენიშვნა:

რიგელების მარკირების გეგმა 4.70 ნიშნულზე

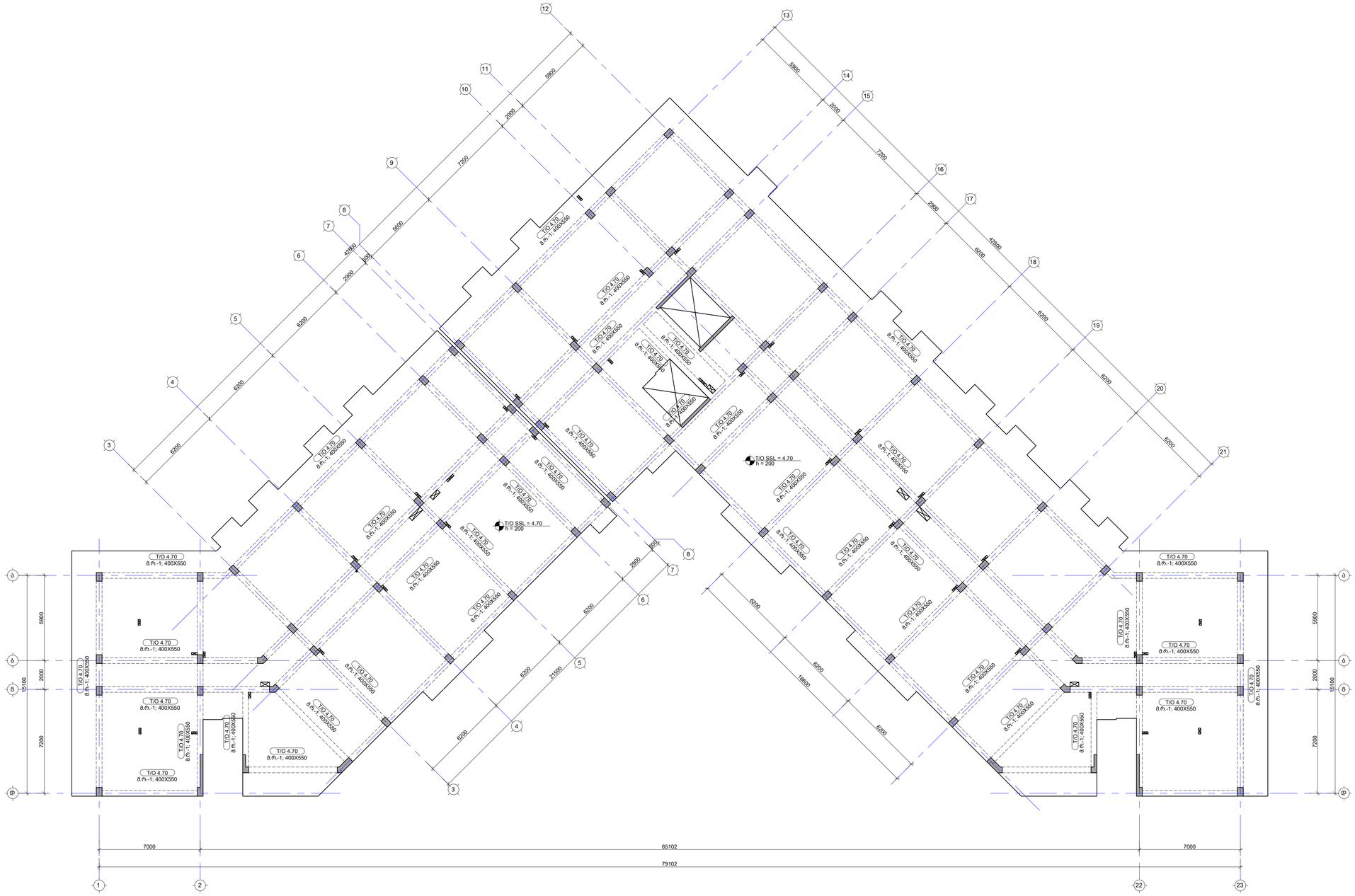

შენიშვნა:
NOTE:

1. რიგელების მაგალითებით არმირება და ქვეთავები იხილეთ ###### -:- S-4904 ფურცელზე.
2. რიგელების კვანძები და ქვეთავები იხილეთ S-4905 -:- S-4906 ფურცელზე.
3. რიგელების სპეციფიკაცია იხილე S-4907 ფურცელზე.
4. ნახაზის მოხაზვა დაიწყო 2024.08.16 თარიღში მიღებული არქიტექტურის სამუშაოებზე.

No	Date	Revision	Issued by
-----	----	-----	-----
-----	----	-----	-----
-----	----	-----	-----
-----	----	-----	-----
-----	----	-----	-----
-----	----	-----	-----

საზოგადოების ადგილი
KEY PLAN

მისამართი ADDRESS: თბილისი, ლისის ტბის მიმდებარედ
საკადასტრო კოდი CADASTRAL CODE: 01.14.16.008.073
პროექტი PROJECT: კორპუსი N4
ნახაზის DRWG.: რიგელების მარკირების გეგმა 4.70 ნიშნულზე

შემსრულებელი
შპს "ჯეოსტრუქტურა"
www.jeostruct.ge
+995 595 64 00 00

კონსტრუქციული STRUCTURAL ENGINEER
ST ENGINEERING
+995 598 54 22 96
info@tabagari.com
შპს „ინჟინერინგი"

პასუხისმგებელი კონსტრუქციებზე LEAD STRUCTURAL ENGINEER:	გამოშვებულია ISSUED BY:	შეთანხმებულია APPROVED BY:	
გ. თაბაგარი	-----	-----	
	ფაილი FILE: ST_BEAMS LAYOUT	პროექტის N PROJECT No:	49A24
	ფორმატი PAPER SIZE: A1	მასშტაბი SCALE: ----	
ნახ.ნომერი DRWG. No: S-4301	კორექტი REVISION: ----	სტატუსი STATUS: სტ	

26.08.2024

რიგელების მარკირების გეგმა 8.00 ნიშნულზე

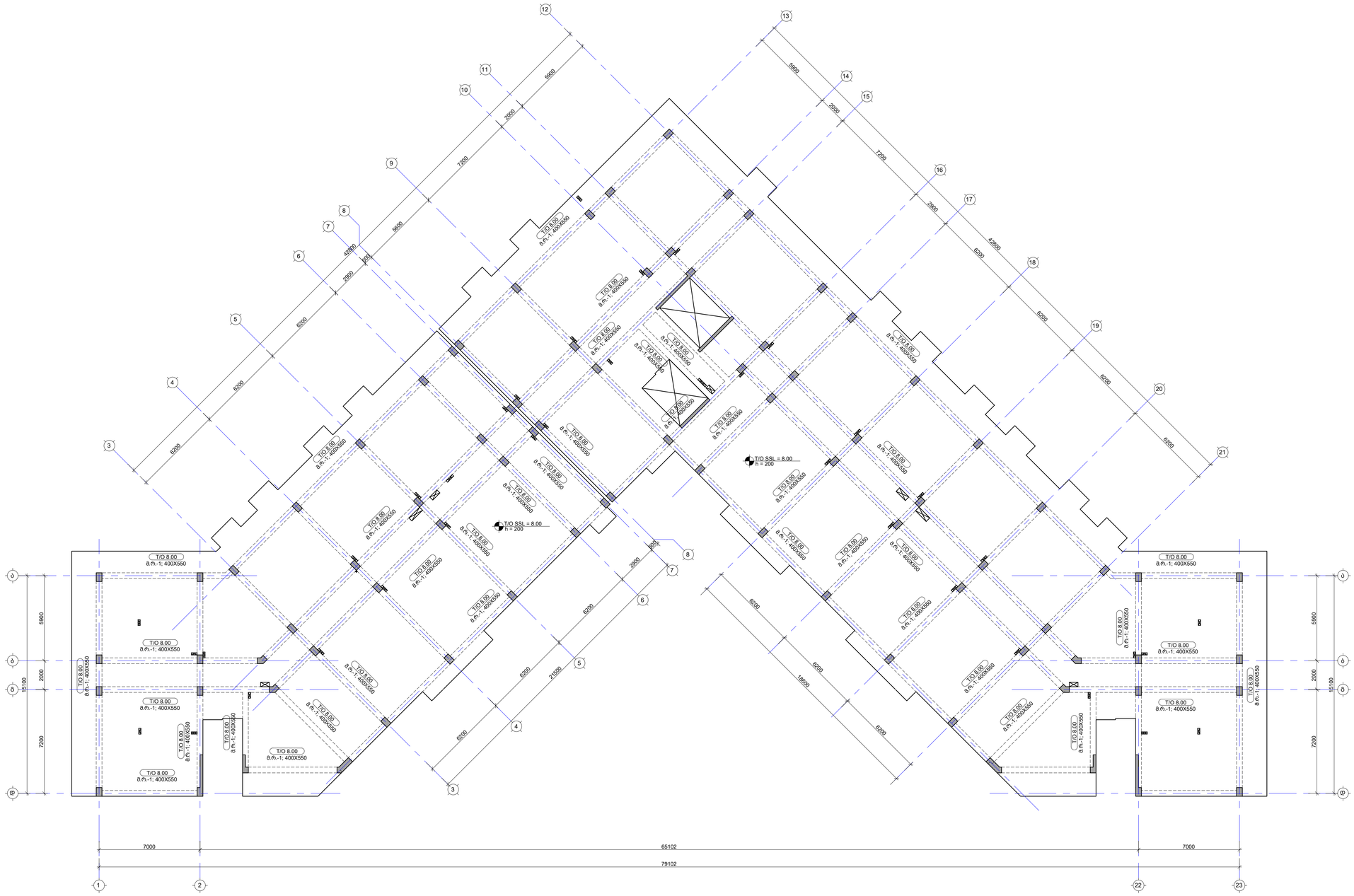
T/O 8.00
მ.ტ.-1; 400X550
T/O SSL = 8.00
h = 200
5900
2000
7200
2900
4200
1600
6200
6200
6200

შენიშვნა:
NOTE:

1. რიგელების მაღალებებით არმირება და ქვეშები იხილეთ ###### -:- S-4904 ფურცელზე.
2. რიგელების კვანძები და ქვეშები იხილეთ S-4905 -:- S-4906 ფურცელზე.
3. რიგელების სპეციფიკაცია იხილე S-4907 ფურცელზე.
4. ნახაზი მოამზადებულია 2024.08.16 თარიღში მიღებული არქიტექტურის სამუშაოებზე.

რიგელების მარკირების გეგმა 11.30 ნიშნულზე

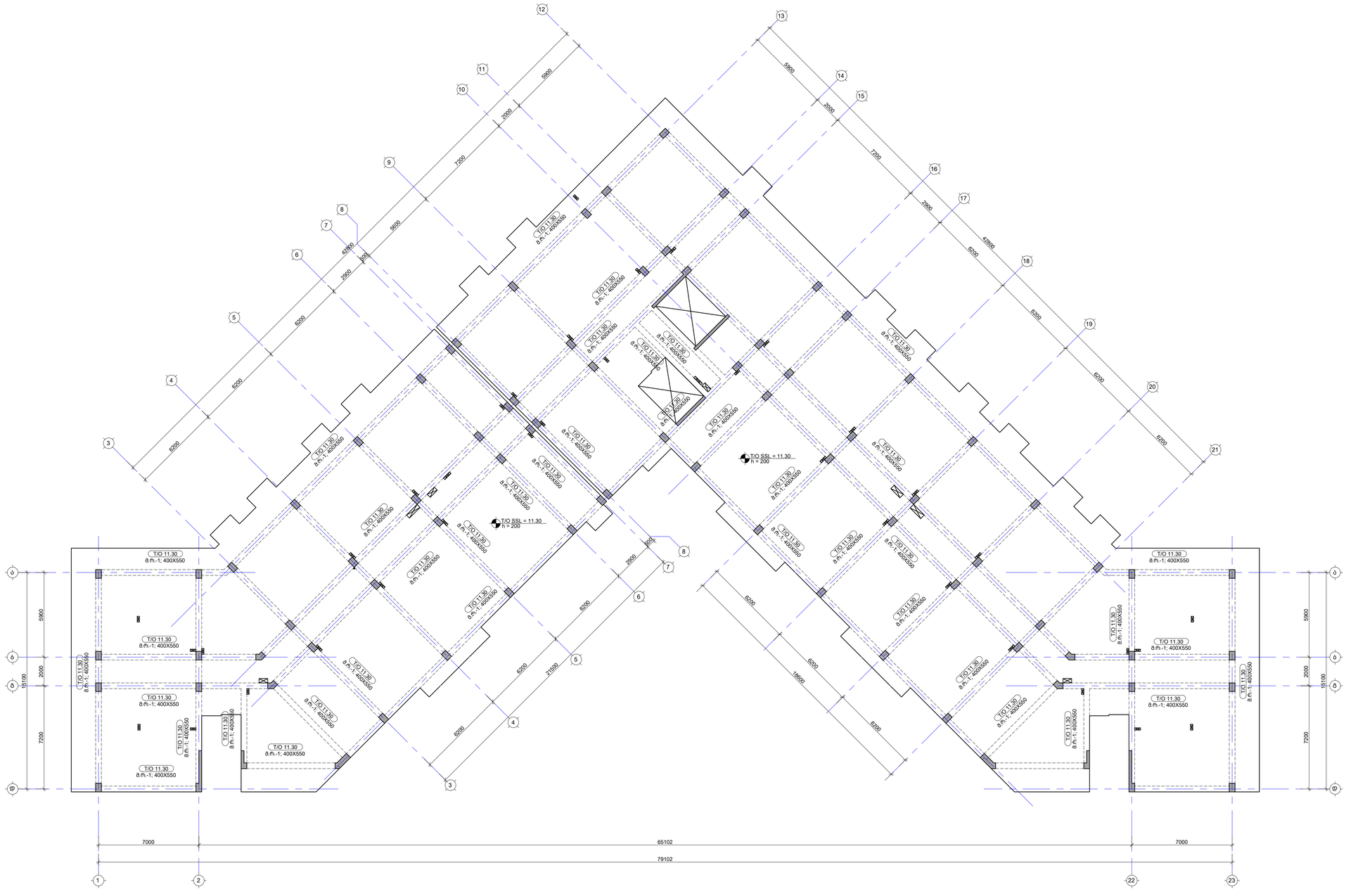

----	----	----	----
----	----	----	----
----	----	----	----
----	----	----	----
----	----	----	----
No	Date	Revision	Issued by

საშენაფენის სქემა
KEY PLAN

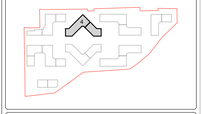

მისამართი ADDRESS	თბილისი, ლისის ტბის მიმდებარედ
საკადასტრო კოდი CADASTRAL CODE	01.14.16.008.073
პროექტი PROJECT	კორპუსი N4
ნახაზის DRWG.	რიგელების მარკირების გეგმა 11.30 ნიშნულზე

შემსრულებელი	კონსტრუქციული STRUCTURAL ENGINEER
შპს „ტაბაგარი" www.tabagari.com +995 598 44 55 00	ST ENGINEERS +995 598 54 22 96 info@tabagari.com შ.პ.ს. „სივრცითი კონსტრუქციები"
მშენებლის კონსტრუქციული LEAD STRUCTURAL ENGINEER:	გაცემული ISSUED BY:	დამტკიცა APPROVED BY:
გ. თაბაგარი	----	----
ფაილი FILE	პროექტის № PROJECT No.	
01_BEAMS LAYOUT		49A24
ფორმატი PAPER SIZE	მასშტაბი SCALE	
A1	----	
ნახ.კოდი DRWG. No	კორექტ. REVISION	სტატუსი STATUS
S-4501	----	სტ

2024.08.20

რიგელების მარკირების გეგმა 14.60 ნიშნულზე

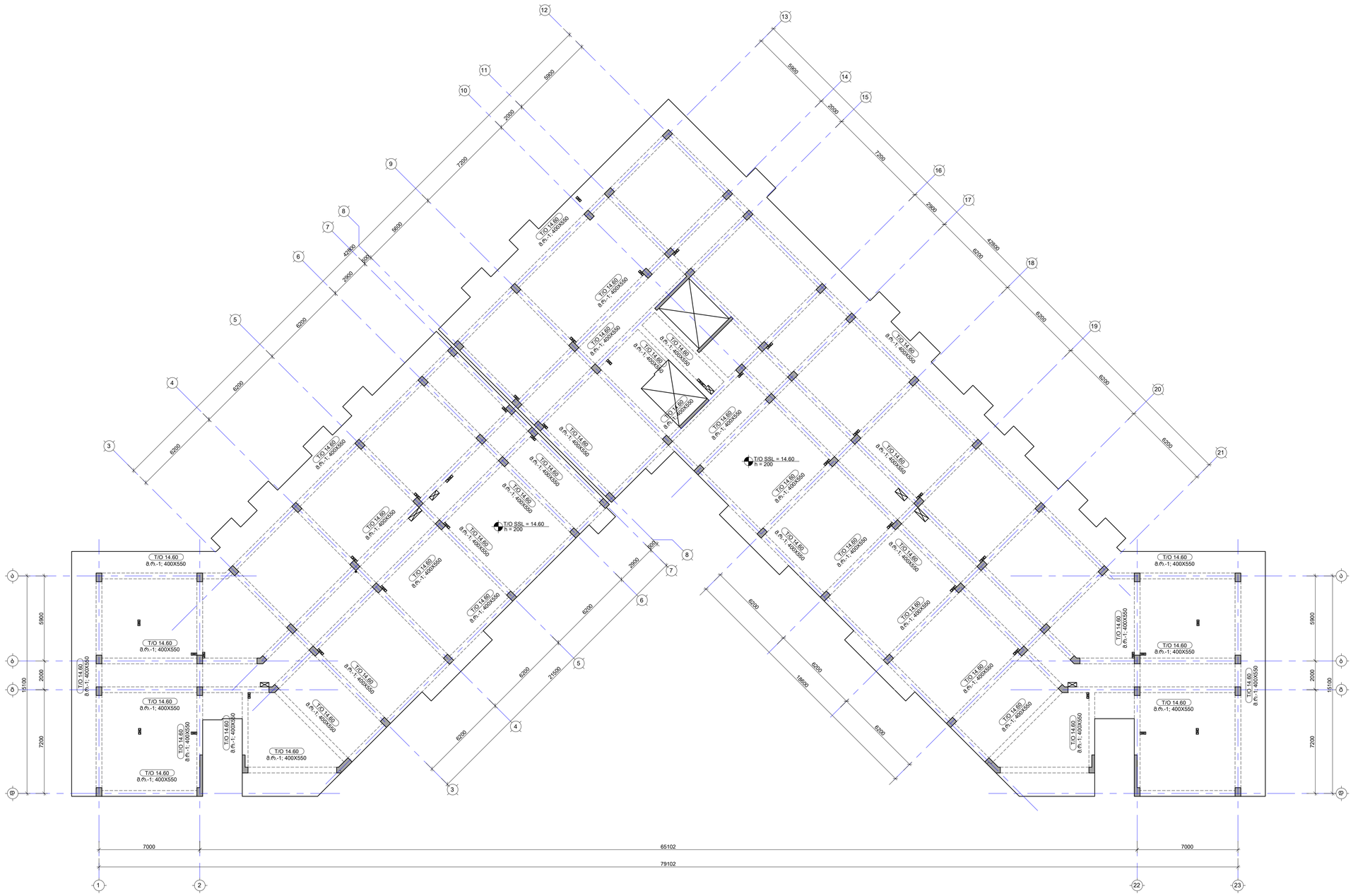
T/O 14.60
მ.ტ.-1; 400X550
T/O SSL = 14.60
h = 200
1 2 3 4 5 6 7 8 9 10 11 12 13 14 15 16 17 18 19 20 21 22 23
A B C D E F
7000
65102
7000
79102
5900
2000
7200
15100
6200
2000
4200
5600
2000
7200
2000
4200
6200
6200
6

შენიშვნა:
NOTE:

1. რიგელების დამატებითი არმირება და კვეთები იხილეთ ###### -:- S-4904 ფურცელზე.
2. რიგელების კვანძები და კვეთები იხილეთ S-4905 -:- S-4906 ფურცელზე.
3. რიგელების სპეციფიკაცია იხილე S-4907 ფურცელზე.
4. ნახაზი დამუშავებულია 2024.08.16 თარიღში მიღებული არქიტექტურის საფუძველზე.

რიგელების მარკირების გეგმა 17.90 ნიშნულზე



No	Date	Revision	Issued by
----	----	----	----

საკვანძო გეგმა
KEY PLAN

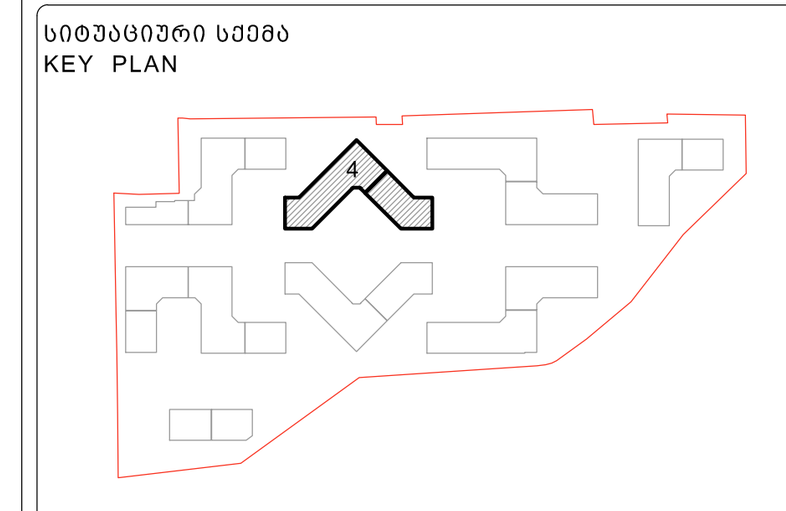

მისამართი ADDRESS	თბილისი, ლისის ტბის მიმდებარედ
საკადასტრო კოდი CADASTRAL CODE	01.14.16.008.073
პროექტი PROJECT	კორპუსი N4
ნახაზი DRWG.	რიგელების მარკირების გეგმა 17.90 ნიშნულზე

დამკვეთი
შ.პ.ს. „არქტური“
www.arqturi.ge
+995 595 64 00 00

კონსტრუქტორი:
STRUCTURAL ENGINEER
GT ENGINEERING
+995 598 54 22 96
info@tabagari.com
შ.პ.ს. „ჯითი ინჯინერინგი“

მთავარი კონსტრუქტორი: LEAD STRUCTURAL ENGINEER:	შეასრულა: ISSUED BY:	შეამოწმა APPROVED BY:
გ. თაბაგარი	----	----
	ფაილი FILE: 01_BEAMS LAYOUT	პროექტის №: PROJECT No: 49A24
	ფორმატი PAPER SIZE: A1	მასშტაბი SCALE: ----

ნახ.კოდი DRWG. No	კორექტ. REVISION	სტადია STATUS
S-4701	----	სდ

26.08.2024

შენიშვნა:
NOTE:

1. რიგელების დამატებითი არმირება და კვეთები იხილეთ ###### -:- S-4904 ფურცელზე.
2. რიგელების კვანძები და კვეთები იხილეთ S-4905 -:- S-4906 ფურცელზე.
3. რიგელების სპეციფიკაცია იხილე S-4907 ფურცელზე.
4. ნახაზი დამუშავებულია 2024.08.16 თარიღში მიღებული არქიტექტურის საფუძველზე.

რიგელების მარკირების გეგმა 20.60 ნიშნულზე

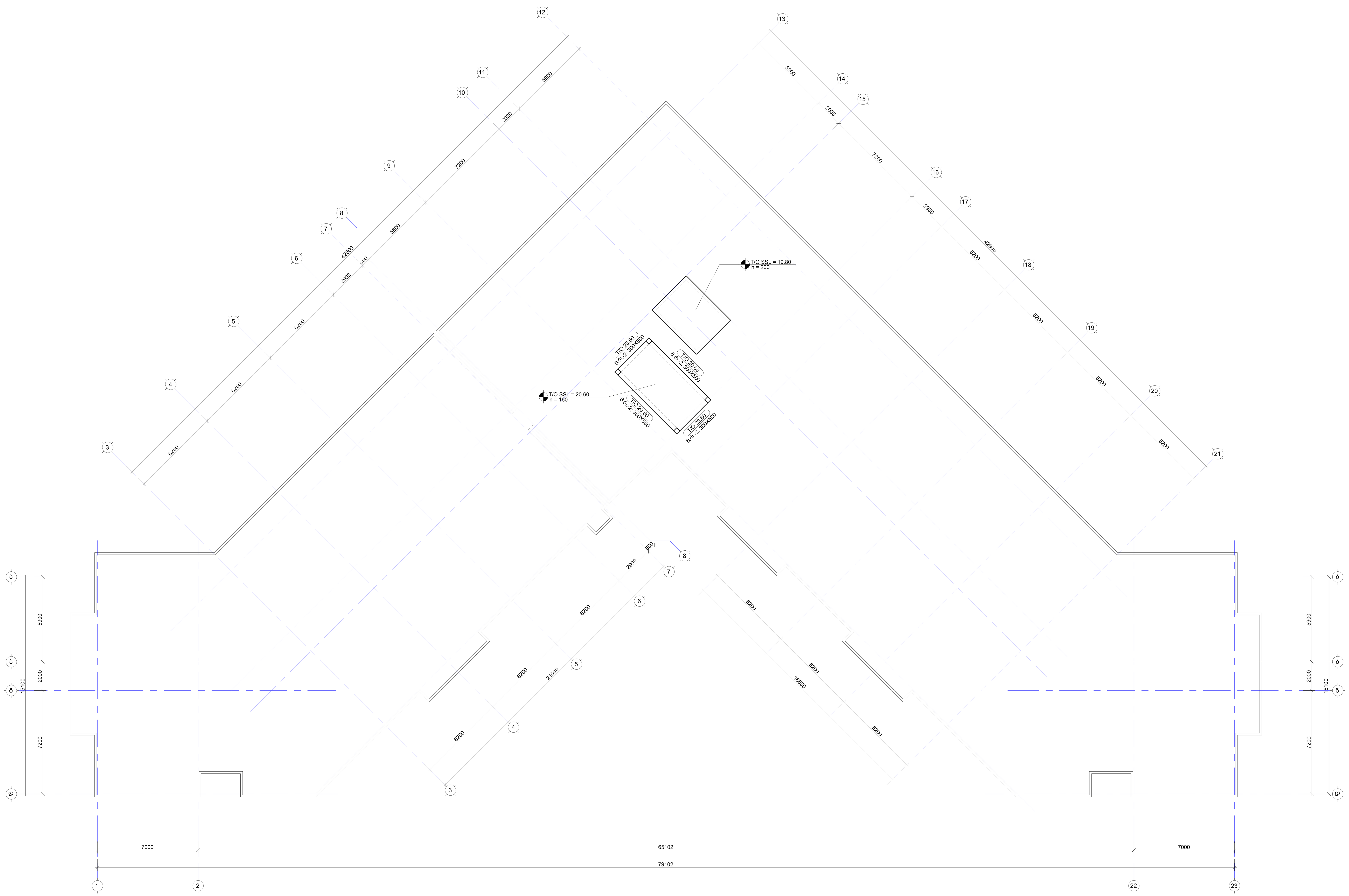

No	Date	Revision	Issued by
----	----	----	----
----	----	----	----
----	----	----	----
----	----	----	----
----	----	----	----

სიტუაციური გეგმა
KEY PLAN

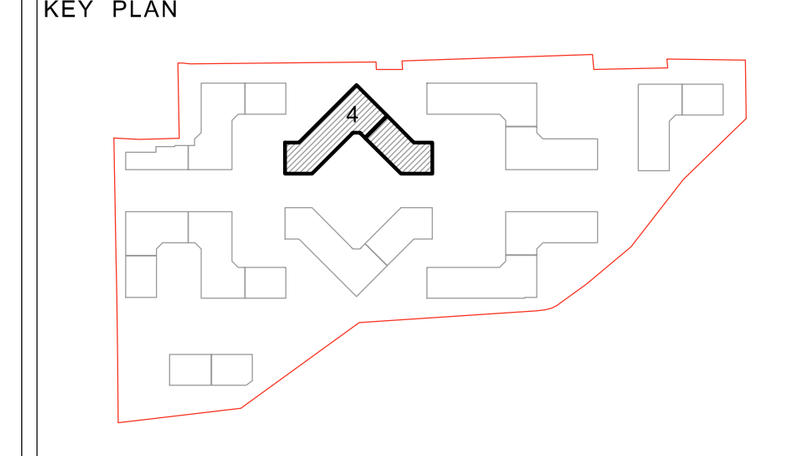

მისამართი ADDRESS	თბილისი, ლისის ტბის მიმდებარედ
საკადასტრო კოდი CADASTRAL CODE	01.14.16.008.073
პროექტი PROJECT	კორპუსი N4
ნახაზი DRWG.	რიგელების მარკირების გეგმა 20.60 ნიშნულზე

დამკვეთი
შ.პ.ს. „არქტური"
www.arqturi.ge
+995 595 64 00 00

კონსტრუქტორი:
STRUCTURAL ENGINEER
GT ENGINEERING
+995 598 54 22 96
info@tabagari.com
შ.პ.ს. „ჯითი ინჯინერინგი"

მთავარი კონსტრუქტორი: LEAD STRUCTURAL ENGINEER:	შეასრულა: ISSUED BY:	შეამოწმა APPROVED BY:
გ. თაბაგარი	----	----
	ფაილი FILE 01_BEAMS LAYOUT	პროექტის №: PROJECT No 49A24
	ფორმატი PAPER SIZE A1	მასშტაბი SCALE ----
ნახ.კოდი DRWG. No S-4801	კორექტ. REVISION ----	სტადია STATUS სდ

26.08.2024

შენიშვნა:
NOTE:

1. რიგელების მარკირება იხილეთ S-4301 -:- S-4801 ფურცელზე.
2. რიგელების კვანძები და კვეთები იხილეთ S-4905 -:- S-4906 ფურცელზე.
3. რიგელების სპეციფიკაცია იხილე S-4907 ფურცელზე.
4. მუშა არმატურის გადადება მოხდეს: ქვედა შრეში საყრდენებთან, ხოლო ზედა შრეში მალის შუაში. პირგადადებით გადაბმა მოხდეს $L_{გად}$=50d, სადც d არის გადასადები არმატურის დიამეტრი.

4.70; 8.00; 11.30 და 14.60 ნიშნულებზე მონოლითური რიგელების ქვედა შრის დამატებითი არმირების სქემა

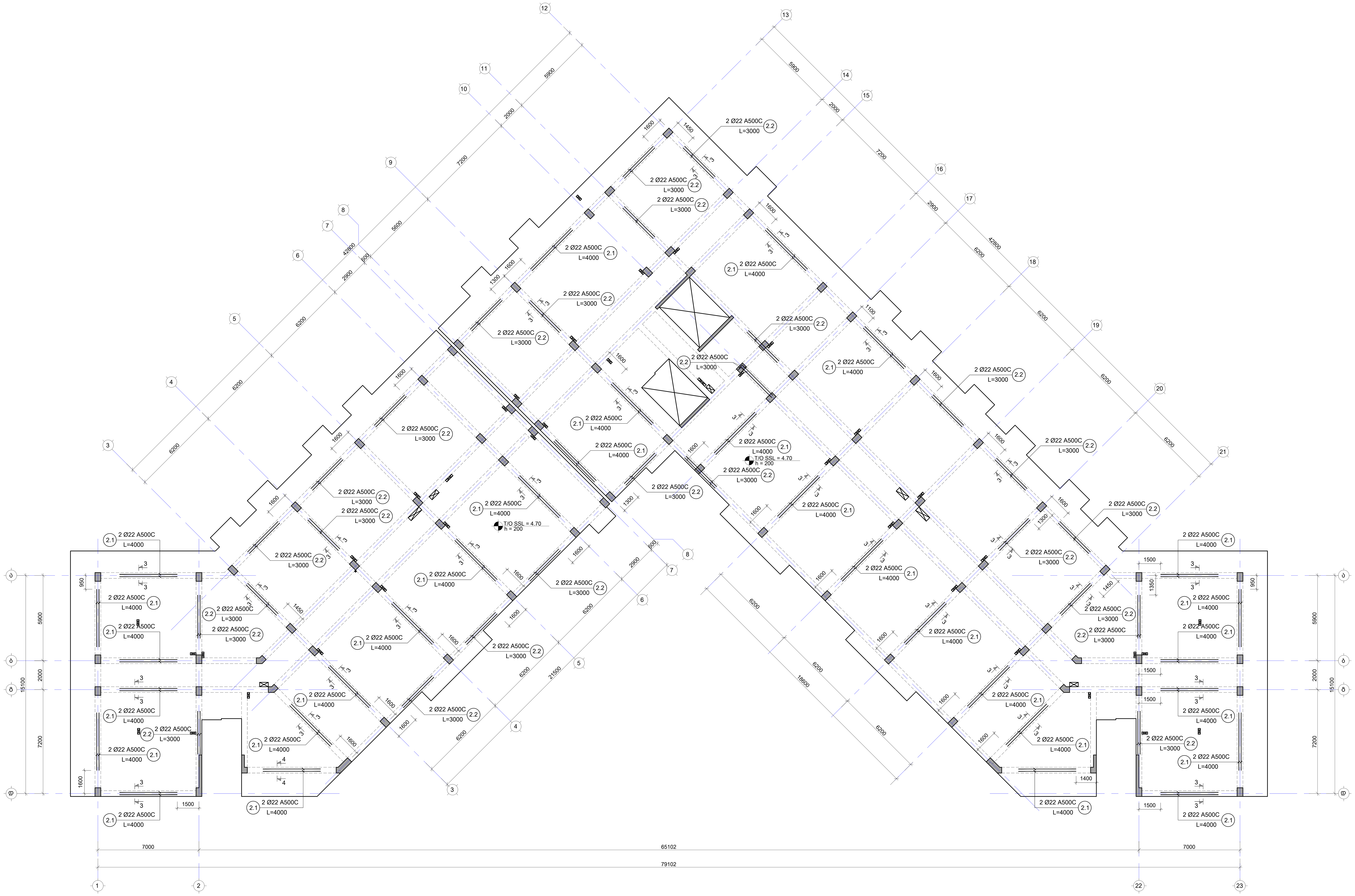

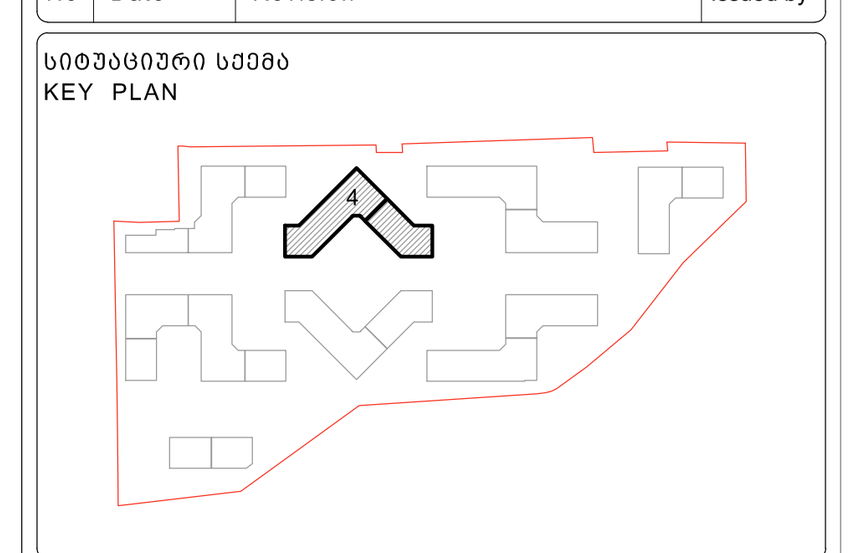

მისამართი
ADDRESS
თბილისი, ლისის ტბის მიმდებარედ

საკადასტრო კოდი
CADASTRAL CODE
01.14.16.008.073

პროექტი
PROJECT
კორპუსი N4

ნახაზი
DRWG.
ტიპიურ სართულებზე რიგელების ქვედა შრის დამატებითი არმირება

დამკვეთი
შ.პ.ს. „არქტური"
www.arqturi.ge
+995 595 64 00 00

კონსტრუქტორი:
STRUCTURAL ENGINEER
GT ENGINEERING
+995 598 54 22 96
info@tabagari.com
შ.პ.ს. „ჯითი ინჟინერინგი"

მთავარი კონსტრუქტორი: LEAD STRUCTURAL ENGINEER:	შეასრულა: ISSUED BY:	შეამოწმა APPROVED BY:
გ. თაბაგარი	----	----
	ფაილი FILE 02_BEAMS REINFORCEMENT BOTTOM	პროექტის №: PROJECT No 49A24
	ფორმატი PAPER SIZE A1	მასშტაბი SCALE ----
ნახ.კოდი DRWG. No S-4902	კორექტ. REVISION ----	სტადია STATUS სდ

26.08.2024

4.70; 8.00; 11.30; 14.60 და 17.90 ნიშნულებზე მონოლითური რიგელების ქვედა შრის დამატებითი არმირების სქემა

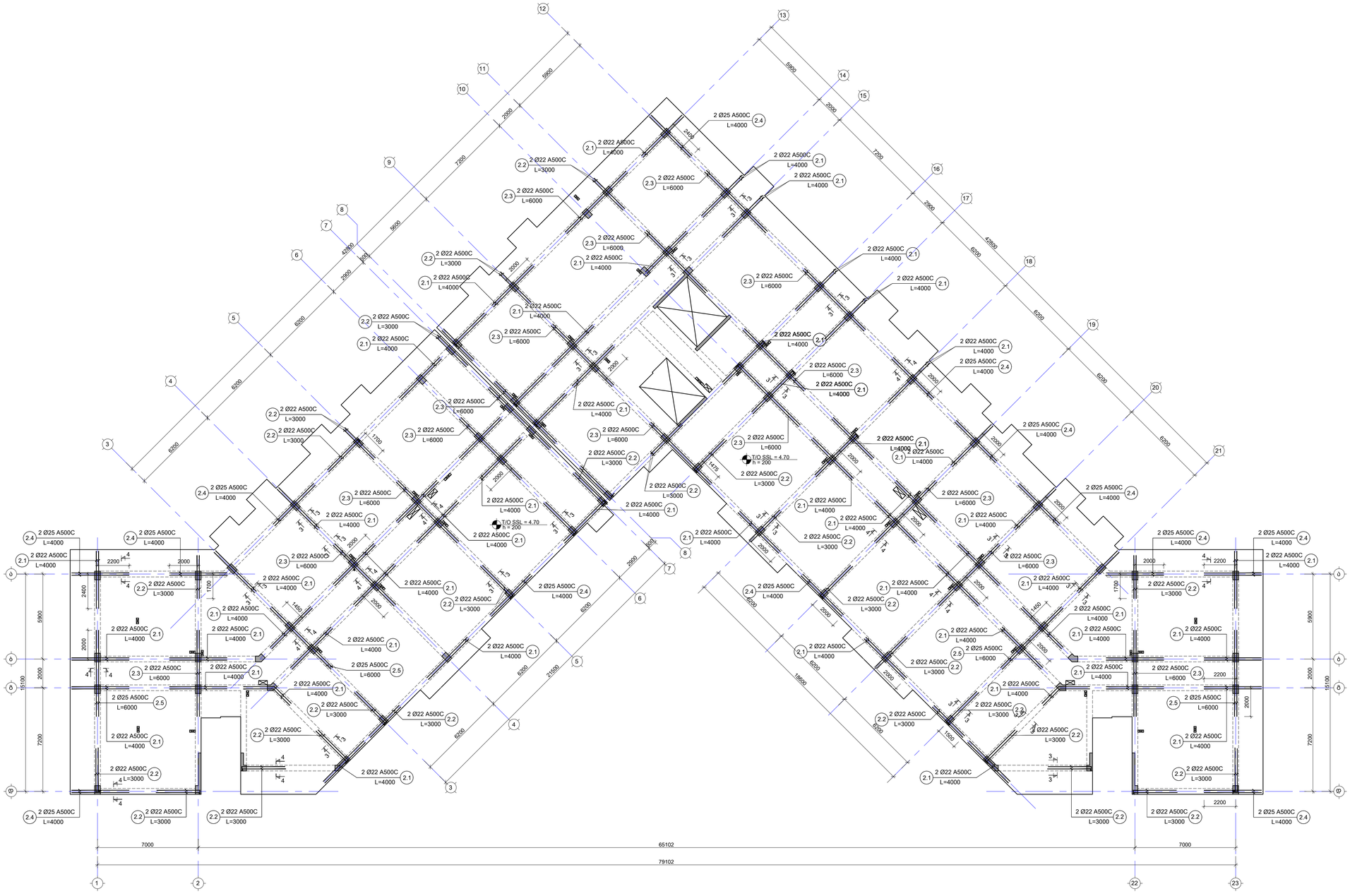

შენიშვნა:
NOTE:

1. რიგელების მარკირება იხილეთ S-4301 -:- S-4801 ფურცლებზე.
2. რიგელების ქვაბიძების და ქვემთები იხილეთ S-4905 -:- S-4906 ფურცლებზე.
3. რიგელების სპეციფიკაცია იხილეთ S-4907 ფურცელზე.
4. მეშვ არმატურის გამდიდება გრხდეს: ქვედა შრეში საყრდენებთან, ხოლო ზედა შრეში მალის შუაში. პირამიდებიის გამაბება მოხდეს L_{anch}=50d, სადაც d არის გამოსაბმები არმატურის დიამეტრი.

----	----	----	----
----	----	----	----
----	----	----	----
----	----	----	----
----	----	----	----
No	Date	Revision	Issued by

საზოგადოების ობიექტი
KEY PLAN



მისამართი ADDRESS	თბილისი, ლისის ტბის მიმდებარედ
საკადასტრო კოდი CADASTRAL CODE	01.14.16.008.073
პროექტი PROJECT	კორპუსი N4

ნახაზის DRWG.
ტიპიური სართულებზე რიგელების ზედა შრის დამატებითი არმირება

შემსრულებელი:	კონსტრუქციების: STRUCTURAL ENGINEER	
შპს „ჯეოსტრუქტურა" www.arghiri.ge +995 595 64 55 00	შპს „ლისის ტბა" LT ENGINEERING	+995 598 54 22 96 info@tabagari.com
	შპს „ტაბაგარი 063063610550"	

მთავარი კონსტრუქტორი: LEAD STRUCTURAL ENGINEER:	გამცემი: ISSUED BY:	დამტკიცდა APPROVED BY:
გ. თაბაგარი	----	----
ფაილი FILE	პროექტის N: PROJECT No	49A24
ფორმატი PAPER SIZE	მასშტაბი SCALE	----
	A1	
ნახ.ნომერი DRWG. No	კორექტი REVISION	სტატუსი STATUS
S-4904	----	სტ

© 2024

მ.რ.-1
(კვეთი 1-1)

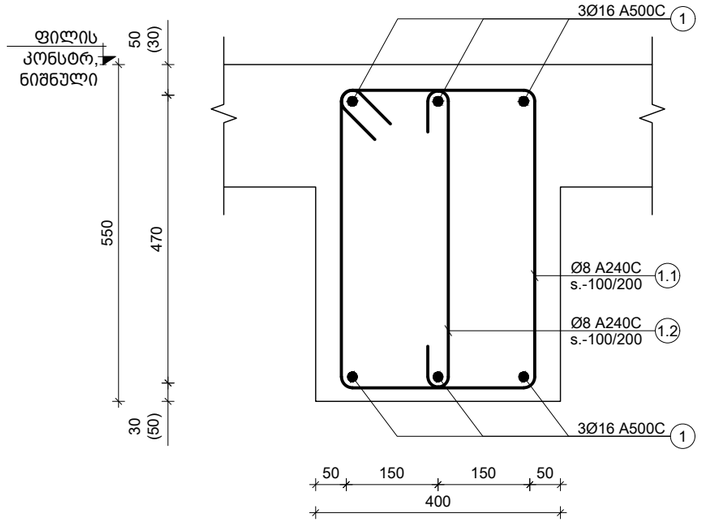

მ.რ.-2
(კვეთი 2-2)

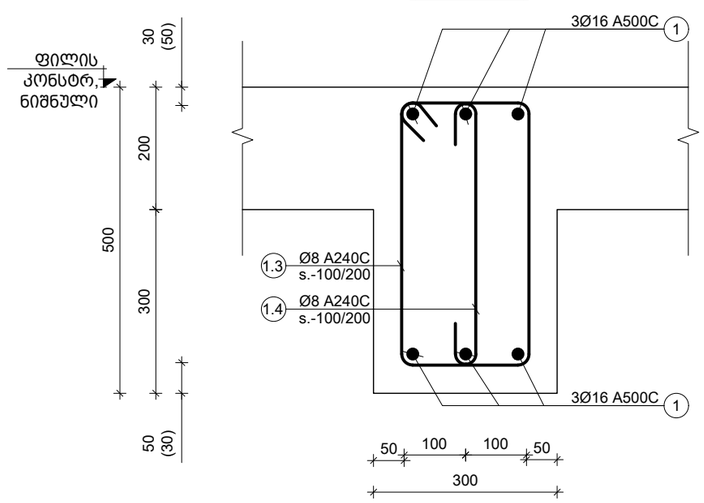

მ.რ.-1
(კვეთი 3-3)

მ.რ.-1
(კვეთი 4-4)

პოზ. №	ე ს კ ი ზ ი	L მმ
1.1	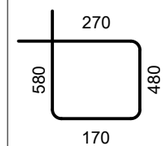	1500
1.2	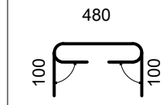	680
1.3	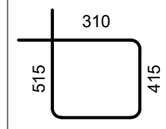	1450
1.4		610

შენიშვნა:
NOTE:

1. რიგელების მარკირება იხილეთ S-4301 -:- S-4801 ფურცელზე.
2. რიგელების სპეციფიკაცია იხილე S-4907 ფურცელზე.
3. მუშა არმატურის გადადება მოხდეს: ქვედა შრეში საყრდენებთან, ხოლო ზედა შრეში მალის შუაში. პირგადადებით გადაბმა მოხდეს $L_{გად}$=50d, სადც d არის გადასადები არმატურის დიამეტრი.

No	Date	Revision	Issued by
----	----	----	----
----	----	----	----
----	----	----	----
----	----	----	----
----	----	----	----

სიტუაციური სქემა
KEY PLAN

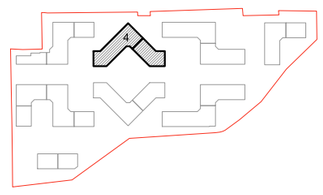

მისამართი
ADDRESS
თბილისი, ლისის ტბის მიმდებარედ

საკადასტრო კოდი
CADASTRAL CODE
01.14.16.008.073

პროექტი
PROJECT
კორპუსი N4

ნახაზი
DRWG.
კვეთები რიგელებზე

დამკვეთი
შ.პ.ს. „არქტური"
www.arqturi.ge
+995 595 64 00 00

კონსტრუქტორი:
STRUCTURAL ENGINEER
GT ENGINEERING
+995 598 54 22 96
info@tabagari.com
შ.პ.ს. „ჯითი ინჟინერინგი"

მთავარი კონსტრუქტორი: LEAD STRUCTURAL ENGINEER:	შეასრულა: ISSUED BY:	შეამოწმა APPROVED BY:
გ. თაბაგარი	----	----
	ფაილი FILE: 01_BEAMS	პროექტის №: PROJECT No: 49A24
	ფორმატი PAPER SIZE: A3	მასშტაბი SCALE: ----
ნახ.კოდი DRWG. No: S-4905	კორექტ. REVISION: ----	სტადია STATUS: სდ

26.08.2024

რიგელების დაარმირების ტიპიური ფრაგმენტი
მ. 1:20

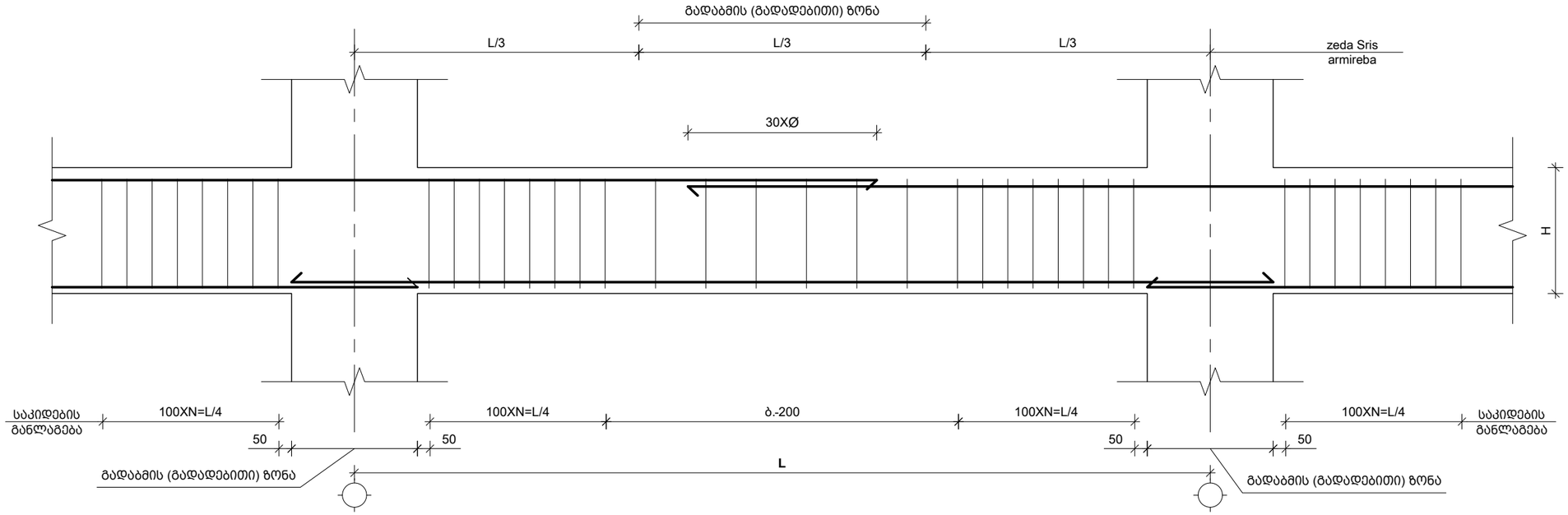

რიგელის არმირების სვეტთან ჩაანკერების ტიპიური ფრაგმენტი
მ. 1:20

რიგელის რიგელში ჩაანკერების ტიპიური ფრაგმენტი

კვეთი ა-ა

შენიშვნა:
NOTE:

1. რიგელების მარკირება იხილეთ S-4301 -:- S-4801 ფურცელზე.
2. რიგელების სპეციფიკაცია იხილე S-4907 ფურცელზე.
3. მუშა არმატურის გადადება მოხდეს: ქვედა შრეში საყრდენებთან, ხოლო ზედა შრეში მალის შუაში. პირგადადებით გადაბმა მოხდეს $L_{გად}$=50d, სადც d არის გადასადები არმატურის დიამეტრი.

No	Date	Revision	Issued by
----	----	----	----
----	----	----	----
----	----	----	----
----	----	----	----
----	----	----	----

სიტუაციური სქემა
KEY PLAN

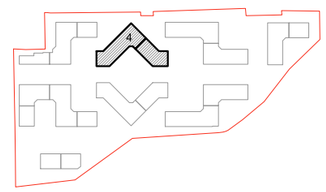

მისამართი
ADDRESS
თბილისი, ლისის ტბის მიმდებარედ

საკადასტრო კოდი
CADASTRAL CODE
01.14.16.008.073

პროექტი
PROJECT
კორპუსი N4

ნახაზი
DRWG.
რიგელების დაარმირების ტიპიური კვანძები

დამკვეთი
შ.პ.ს. „არქტური"
www.arqturi.ge
+995 595 64 00 00

კონსტრუქტორი:
STRUCTURAL ENGINEER
GT ENGINEERING
+995 598 54 22 96
info@tabagari.com
შ.პ.ს. „ჯითი ინჟინერინგი"

მთავარი კონსტრუქტორი: LEAD STRUCTURAL ENGINEER:	შესრულა: ISSUED BY:	შემოწმდა APPROVED BY:
გ. თაბაგარი	----	----
	ფაილი FILE: 01_BEAMS	პროექტის №: PROJECT No: 49A24
	ფორმატი PAPER SIZE: A3	მასშტაბი SCALE: ----
ნახ.კოდი DRWG. No: S-4906	კორექტ. REVISION: ----	სტატია STATUS: სდ

26.08.2024

კონსტრ. დასახ.	ელემენტის დასახ.	ეტაპ. №№	ფილების ან ფარების აქციო (ცალი)	ერთეული სიგრძე (მ.)	რაოდენობა (ც.)	საერთო სიგრძე (მ.)	საერთო წონა (კგ.)
მასიური ფილის სვეტიდან 4.70 ნიშნულამდე	სვეტი და მცრე	1	Ø 10 A500C	0.5	-	19646	12106
	მცრე	1	Ø 10 A500C	0.5	2161.1	13317
		2	Ø 10 A500C	2400	745 X 1	1788	1102
		1.1	Ø 8 A500C	1160	2791 X 1	3237	1277
		1.2	Ø 10 A500C	1160	1620 X 1	1879	1158
	ბეტონის მოცულობა B25 V = 357.20 X 1 = 357 მ³						
მასიური ფილის სვეტიდან 8.00 ნიშნულამდე	სვეტი და მცრე	1	Ø 10 A500C	0.5	-	19646	12106
	მცრე	1	Ø 10 A500C	0.5	2161.1	13317
		2	Ø 10 A500C	2400	745 X 1	1788	1102
		1.1	Ø 8 A500C	1160	2791 X 1	3237	1277
		1.2	Ø 10 A500C	1160	1620 X 1	1879	1158
	ბეტონის მოცულობა B25 V = 357.20 X 1 = 357 მ³						
მასიური ფილის სვეტიდან 11.30 ნიშნულამდე	სვეტი და მცრე	1	Ø 10 A500C	0.5	-	19646	12106
	მცრე	1	Ø 10 A500C	0.5	2161.1	13317
		3	Ø 10 A500C	2400	745 X 1	1788	1102
		1.1	Ø 8 A500C	1160	2791 X 1	3237	1277
		1.2	Ø 10 A500C	1160	1620 X 1	1879	1158
	ბეტონის მოცულობა B25 V = 357.20 X 1 = 357 მ³						

კონსტრ. დასახ.	ელემენტის დასახ.	ეტაპ. №№	ფილების ან ფარების აქციო (ცალი)	ერთეული სიგრძე (მ.)	რაოდენობა (ც.)	საერთო სიგრძე (მ.)	საერთო წონა (კგ.)
მასიური ფილის სვეტიდან 14.60 ნიშნულამდე	სვეტი და მცრე	1	Ø 10 A500C	0.5	-	19646	12106
	მცრე	1	Ø 10 A500C	0.5	2161.1	13317
		2	Ø 10 A500C	2400	745 X 1	1788	1102
		3	Ø 10 A500C	2400	X 1		
		1.1	Ø 8 A500C	1160	2791 X 1	3237	1277
		1.2	Ø 10 A500C	1160	1620 X 1	1879	1158
	ბეტონის მოცულობა B25 V = 361.56 X 1 = 362 მ³						
მასიური ფილის სვეტიდან 17.90 ნიშნულამდე	სვეტი და მცრე	1	Ø 10 A500C	0.5	-	19646	12106
	მცრე	1	Ø 10 A500C	0.5	2161.1	13317
		2	Ø 10 A500C	2400	745 X 1	1788	1102
		1.1	Ø 8 A500C	1160	2825 X 1	3277	1292
		1.2	Ø 10 A500C	1160	1620 X 1	1879	1158
		1.3	Ø 10 A500C	1530	1283 X 1	1963	1210
		1.5	Ø 10 A500C	1600	817 X 1	1307	806
		1.6	Ø 10 A500C	1600	817 X 1	1307	806
	ბეტონის მოცულობა B25 V = 361.56 X 1 = 362 მ³						
მასიური ფილის სვეტიდან 19.80 ნიშნულამდე	სვეტი და მცრე	1	Ø 10 A500C	0.5	-	161	99
	მცრე	1	Ø 10 A500C	0.5	-	177	109
		1.1	Ø 8 A500C	1100	23 X 1	25	10
	ბეტონის მოცულობა B25 V = 2.92 X 1 = 3 მ³						
მასიური ფილის სვეტიდან 20.60 ნიშნულამდე	სვეტი და მცრე	1	Ø 10 A500C	0.5	-	444	274
	მცრე	1	Ø 10 A500C	0.5	-	489	301
		1.1	Ø 8 A500C	1160	63 X 1	73	29
	ბეტონის მოცულობა B25 V = 6.46 X 1 = 6 მ³						



No	Date	Revision	Issued by
----	----	----	----
----	----	----	----
----	----	----	----
----	----	----	----
----	----	----	----
----	----	----	----
----	----	----	----
----	----	----	----

შენიშვნა:
NOTE:

ნებადართულია ნახაზის
KEY PLAN

მშენებლობის ადგილი
ADDRESS
თბილისი, ჭავჭავაძის ქუჩა, 01.14.16.008.073
CADASTRAL CODE
პროექტის №4
PROJECT
ნახაზის დასახელება
DRWG.
არქიტექტურული ნაწილის ფასადები
STRUCTURAL ENGINEER
+995 598 54 22 96
info@tabagari.com
GT ENGINEERING
შ.პ.ს. „ტაბაგარი"
www.arqituri.ge
+995 595 64 00 00
შ.პ.ს. „ტაბაგარი" 0652063052
ტექნიკური ზედამხედველის ხელმოწერა
ხელშეკრულების №
ნახაზის №
ნახაზის ფორმატი
PAPER SIZE
მასშტაბი
SCALE
A3

LEAD STRUCTURAL ENGINEER:
ISSUED BY:
APPROVED BY:
ბ. ტაბაგარი
FILE
01_BEAMS
PROJECT No
49A24
DRWG. No
REVISION
STATUS
S-4907

UC

26.08.2024

N1 კიბის გეგმა -0.10
ნიშნულიდანდან 1.40 ნიშნულამდე

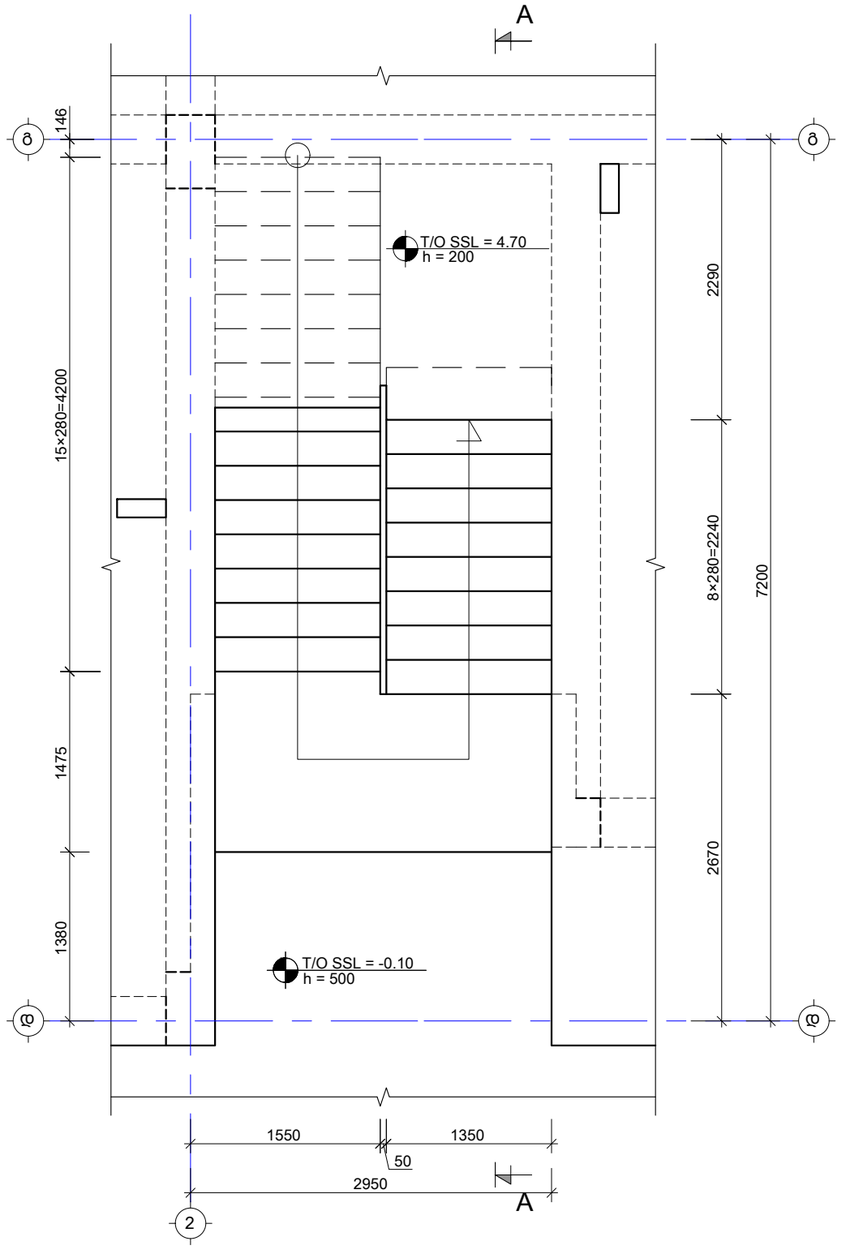

N1 კიბის გეგმა 1.40
ნიშნულიდანდან 14.60 ნიშნულამდე

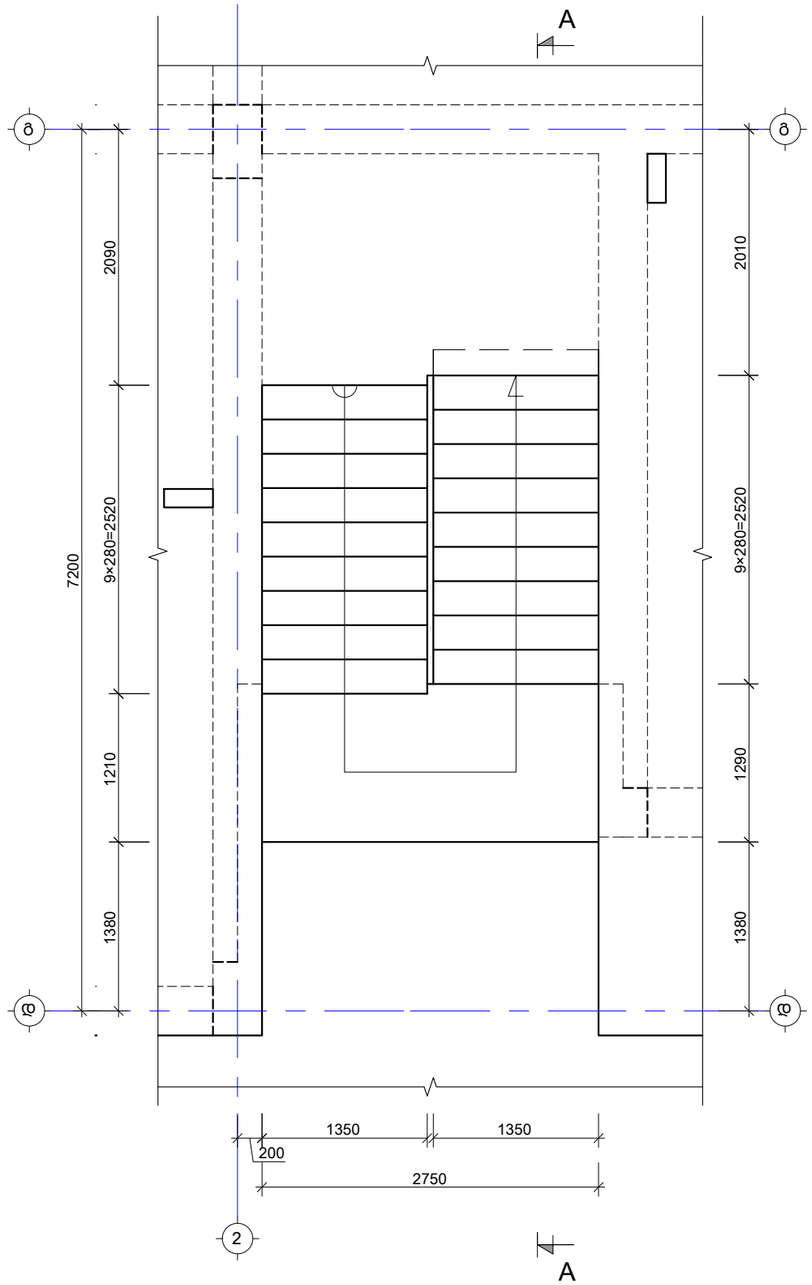

შენიშვნა:
NOTE:

1. კიბის ნახაზები განიხილე არქიტექტურულ ნახაზებთან ერთად
2. საფეხურის ზომები დაზუსტდეს კიბის ჭრილების და არქიტექტურული ნახაზების მიხედვით
3. კიბის ჭრილი იხ. S-5104 ფურცელზე

----	----	----	----
----	----	----	----
----	----	----	----
----	----	----	----
----	----	----	----
No	Date	Revision	Issued by

სიტუაციური სქემა
KEY PLAN

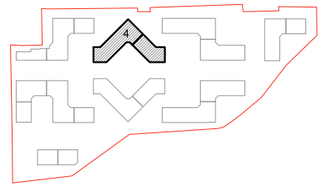

მისამართი
ADDRESS
თბილისი, ლისის ტბის მიმდებარედ

საკადასტრო კოდი
CADASTRAL CODE
01.14.16.008.073

პროექტი
PROJECT
კორპუსი N4

ნახაზი
DRWG.
N1 კიბის გეგმა

დამკვეთი
შ.პ.ს. „არქეტური"
www.arqturi.ge
+995 595 64 00 00

კონსტრუქტორი:
STRUCTURAL ENGINEER
GT ENGINEERING
+995 598 54 22 96
info@tabagari.com
შ.პ.ს. „ჯითი ინჟინერინგი"

მთავარი კონსტრუქტორი:
LEAD STRUCTURAL ENGINEER:
გ. თაბაგარი

შესრულა: ISSUED BY: ----	შეამოწმა APPROVED BY: ----
ფაილი FILE 01_STAIRS	პროექტის №: PROJECT No 49A24
ფორმატი PAPER SIZE A3	მასშტაბი SCALE ----
ნახ.კოდი DRWG. No S-5101	კორექტ. REVISION ----
	სტადია STATUS სდ

26.08.2024

N2 კიბის გეგმა -0.10 ნიშნულიდანდან 1.40 ნიშნულამდე

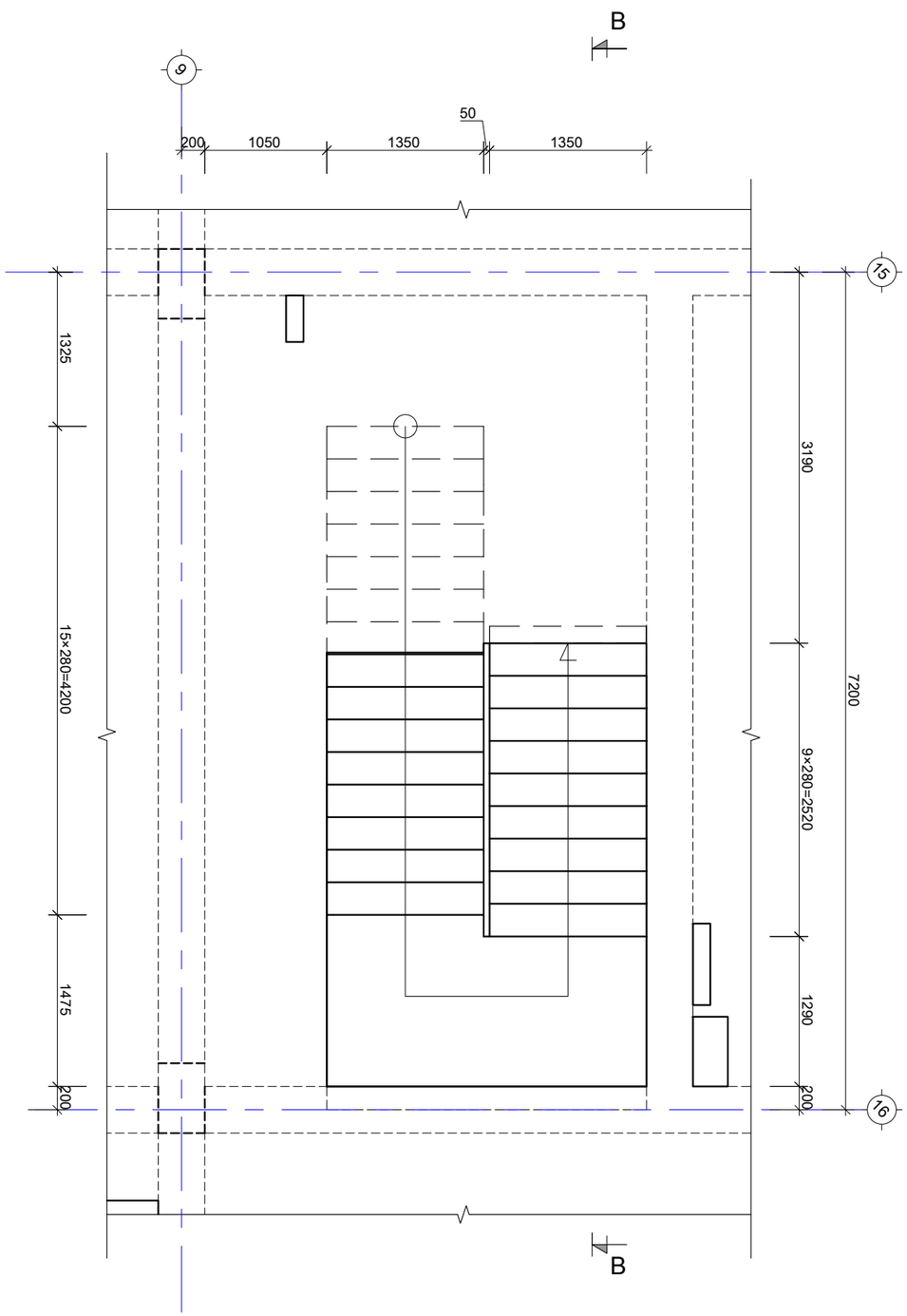

N2 კიბის გეგმა 1.40 ნიშნულიდანდან 14.60 ნიშნულამდე

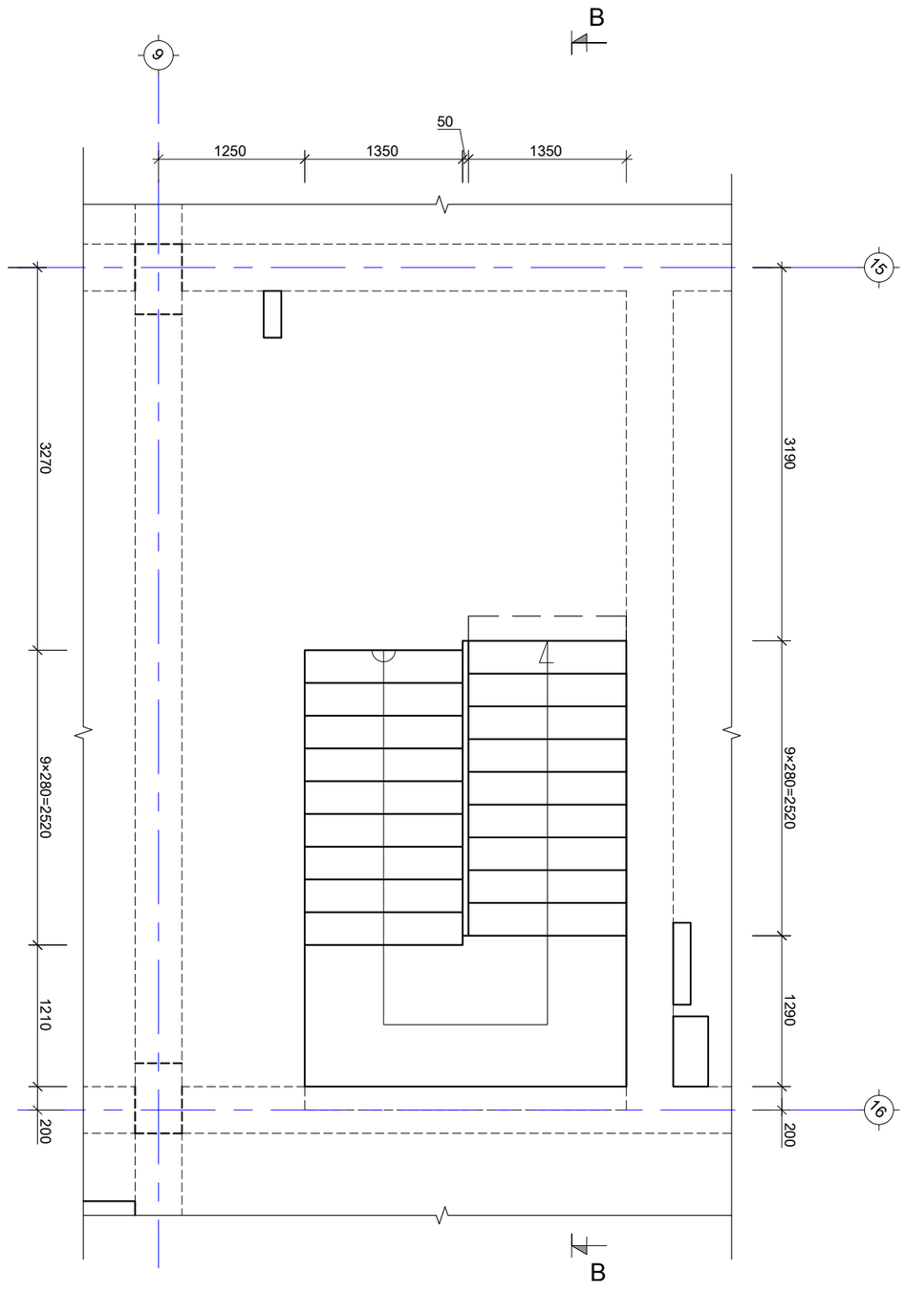

შენიშვნა:
NOTE:

1. კიბის ნახაზები განიხილე არქიტექტურულ ნახაზებთან ერთად
2. საფეხურის ზომები დაზუსტდეს კიბის ჭრილების და არქიტექტურული ნახაზების მიხედვით
3. კიბის ჭრილი იხ. S-5104 ფურცელზე

No	Date	Revision	Issued by
----	----	----	----
----	----	----	----
----	----	----	----
----	----	----	----
----	----	----	----

სიტუაციური სქემა
KEY PLAN

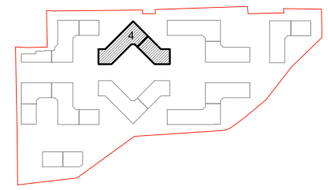

მისამართი
ADDRESS
თბილისი, ლისის ტბის მიმდებარედ

საკადასტრო კოდი
CADASTRAL CODE
01.14.16.008.073

პროექტი
PROJECT
კორპუსი N4

ნახაზი
DRWG.
N2 კიბის გეგმა

დამკვეთი
შ.პ.ს. „არტური"
www.arqturi.ge
+995 595 64 00 00

კონსტრუქტორი:
STRUCTURAL ENGINEER
GT ENGINEERING
+995 598 54 22 96
info@tabagari.com
შ.პ.ს. „ჯითი ინჟინერინგი"

მთავარი კონსტრუქტორი: LEAD STRUCTURAL ENGINEER:	შესრულა: ISSUED BY:	შეამოწმა APPROVED BY:
გ. თაბაგარი	----	----
	ფაილი FILE: 01_STAIRS	პროექტის №: PROJECT No: 49A24
	ფორმატი PAPER SIZE: A3	მასშტაბი SCALE: ----

ნახ.კოდი DRWG. No	კორექტ. REVISION	სტადია STATUS
S-5102	----	სდ

26.08.2024

N3 კიბის გეგმა -0.10 ნიშნულიდანდან 1.40 ნიშნულამდე

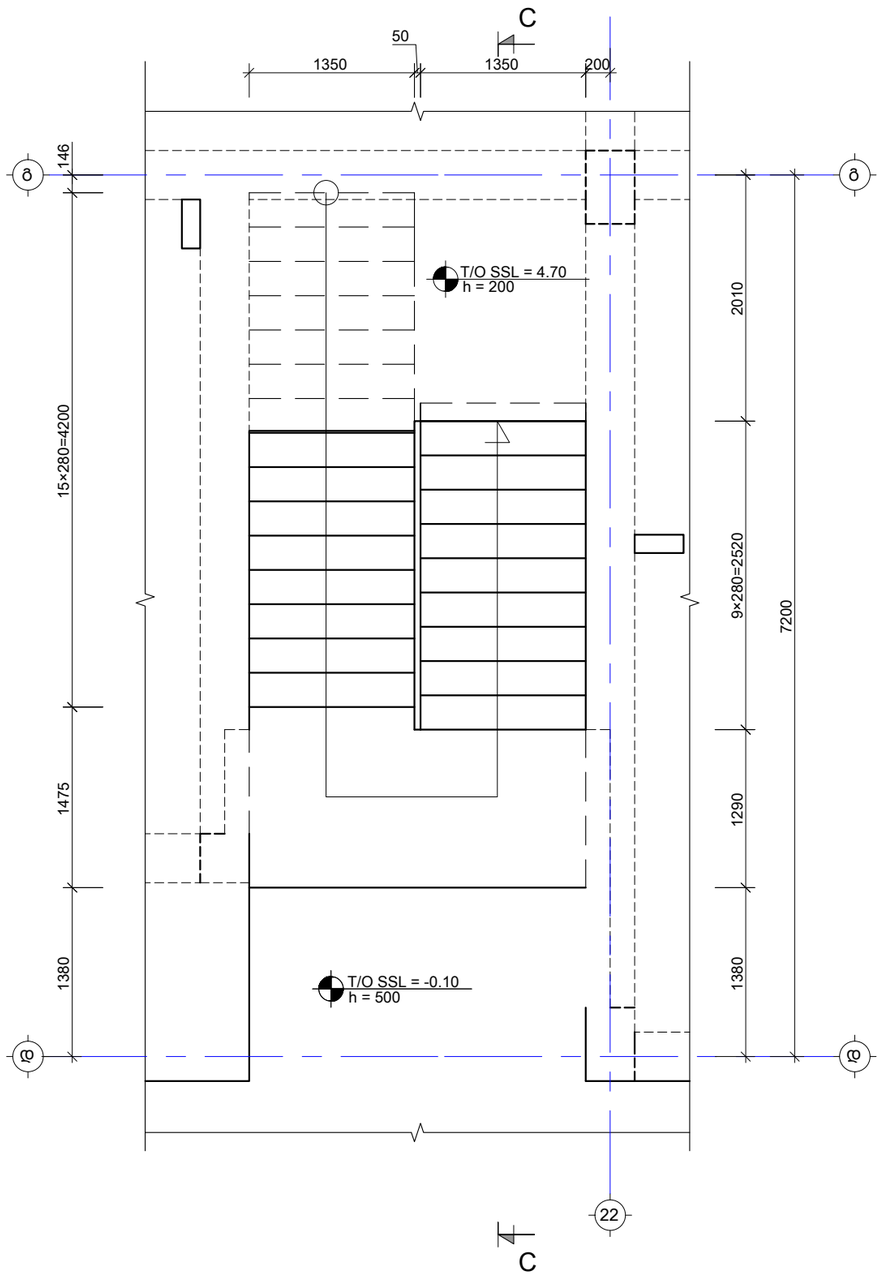

N3 კიბის გეგმა 1.40 ნიშნულიდანდან 17.90 ნიშნულამდე

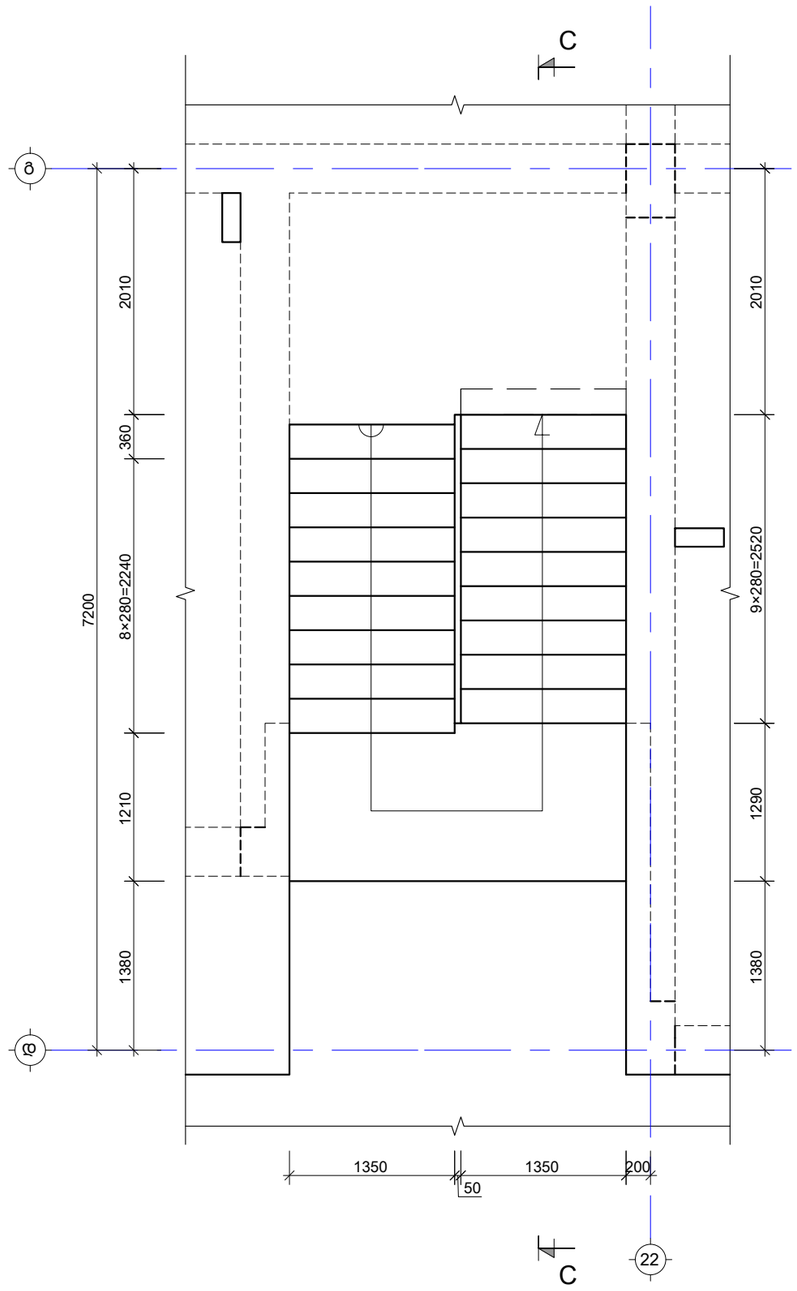

შენიშვნა:
NOTE:

1. კიბის ნახაზები განიხილე არქიტექტურულ ნახაზებთან ერთად
2. საფეხურის ზომები დაზუსტდეს კიბის ჭრილების და არქიტექტურული ნახაზების მიხედვით
3. კიბის ჭრილი იხ. S-5105 ფურცელზე

No	Date	Revision	Issued by
----	----	----	----
----	----	----	----
----	----	----	----
----	----	----	----
----	----	----	----

სიტუაციური სქემა
KEY PLAN

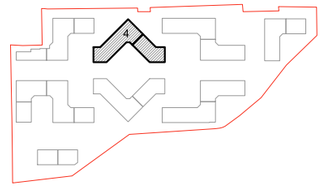

მისამართი
ADDRESS
თბილისი, ლისის ტბის მიმდებარედ

საკადასტრო კოდი
CADASTRAL CODE
01.14.16.008.073

პროექტი
PROJECT
კორპუსი N4

ნახაზი
DRWG.
N3 კიბის გეგმა

დამკვეთი
შ.პ.ს. „არქტური"
www.arqturi.ge
+995 595 64 00 00

კონსტრუქტორი:
STRUCTURAL ENGINEER
GT ENGINEERING
+995 598 54 22 96
info@tabagari.com
შ.პ.ს. „ჯითი ინჟინერინგი"

მთავარი კონსტრუქტორი: LEAD STRUCTURAL ENGINEER:	შეასრულა: ISSUED BY:	შეამოწმა APPROVED BY:
გ. თაბაგარი	----	----
	ფაილი FILE: 01_STAIRS	პროექტის №: PROJECT No: 49A24
	ფორმატი PAPER SIZE: A3	მასშტაბი SCALE: ----

ნახ.კოდი DRWG. No	კორექტ. REVISION	სტადია STATUS
S-5103	----	სდ

26.08.2024

N1 კიბის ჭრილი A-A

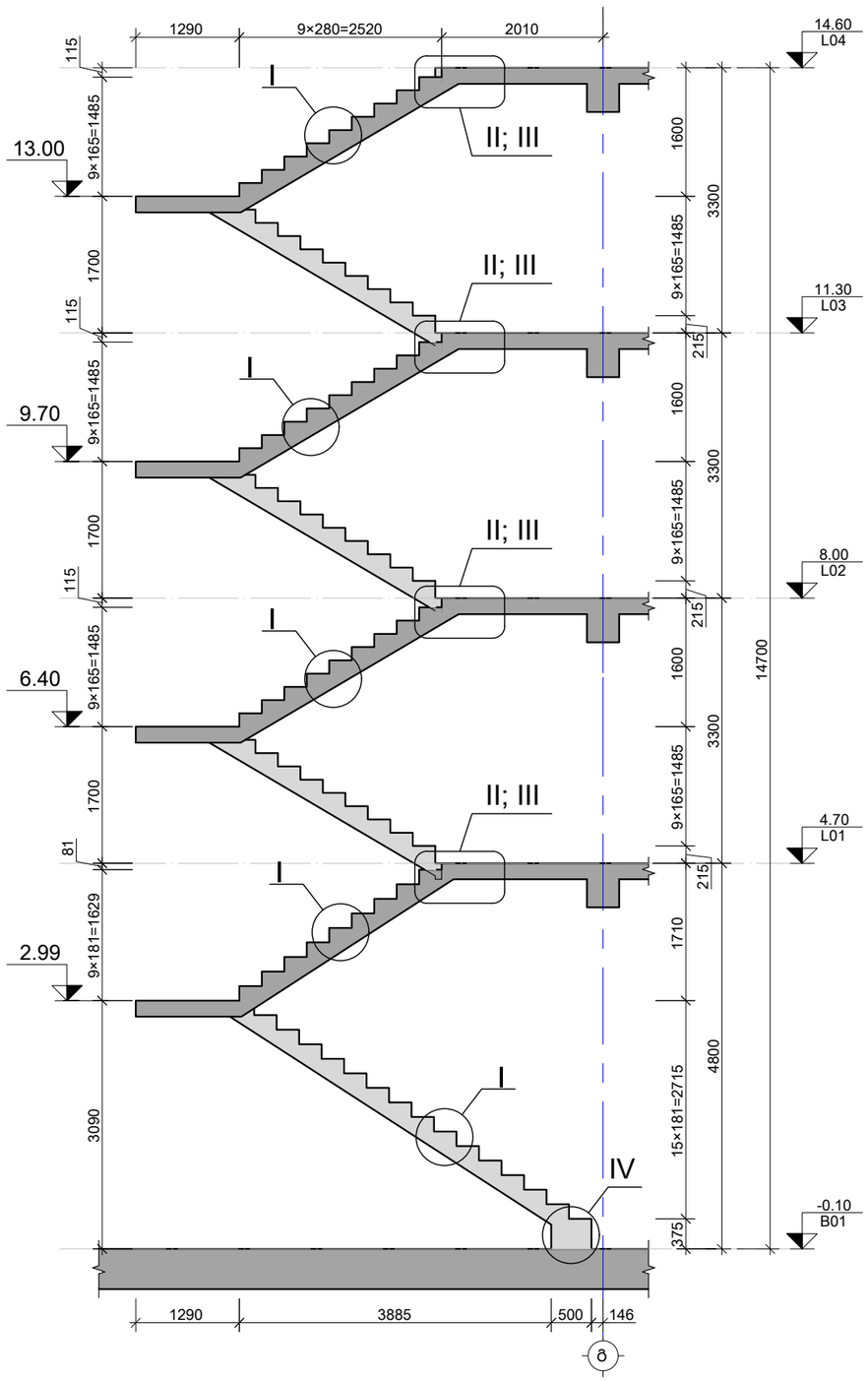

N2 კიბის ჭრილი B-B

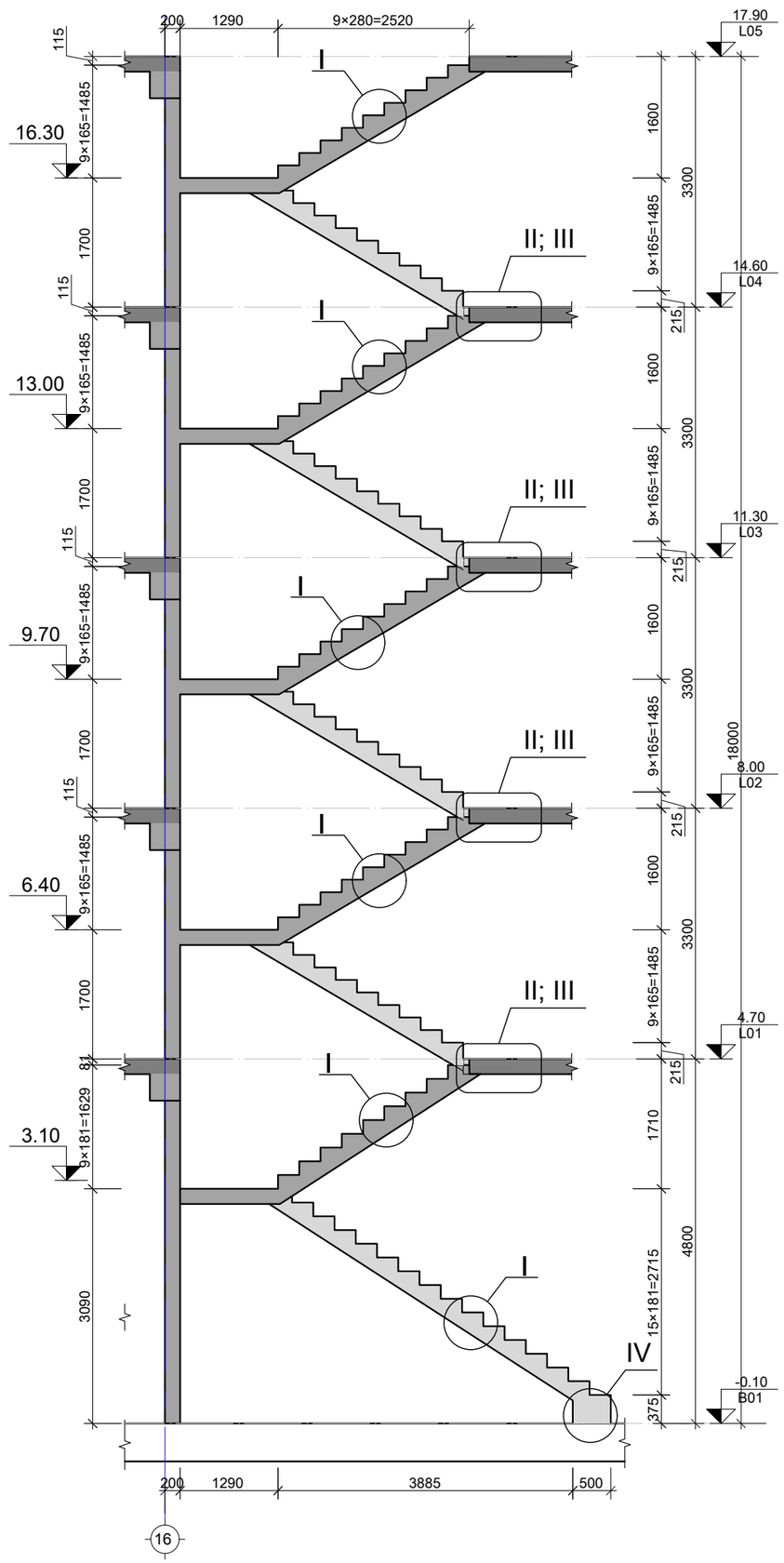

შენიშვნა:
NOTE:

1. კიბის ნახაზები განიხილე არქიტექტურულ ნახაზებთან ერთად
2. კიბის მარშის და საფეხურების ზომები დაზუსტედ არქ. ნახ. მიხედვით

----	----	----	----
----	----	----	----
----	----	----	----
----	----	----	----
----	----	----	----
No	Date	Revision	Issued by

სიტუაციური სქემა
KEY PLAN

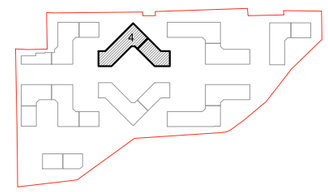

მისამართი
ADDRESS
თბილისი, ლისის ტბის მიმდებარედ

საკადასტრო კოდი
CADASTRAL CODE
01.14.16.008.073

პროექტი
PROJECT
კორპუსი N4

ნახაზი
DRWG.
კიბის ჭრილი A-A და B-B

დამკვეთი

შ.პ.ს. „არქტური"
www.arqturi.ge
+995 595 64 00 00

კონსტრუქტორი:
STRUCTURAL ENGINEER

GT ENGINEERING
+995 598 54 22 96
info@tabagari.com
შ.პ.ს. „ჯითი ინჟინერინგი"

მთავარი კონსტრუქტორი: LEAD STRUCTURAL ENGINEER:	შეასრულა: ISSUED BY:	შეამოწმა APPROVED BY:
გ. თაბაგარი	----	----
	ფაილი FILE: 01_STAIRS	პროექტის №: PROJECT No: 49A24
	ფორმატი PAPER SIZE: A3	მასშტაბი SCALE: ----
ნახ.კოდი DRWG. No: S-5104	კორექტ. REVISION: ----	სტადია STATUS: სდ

26.08.2024

N3 კიბის ჭრილი C-C

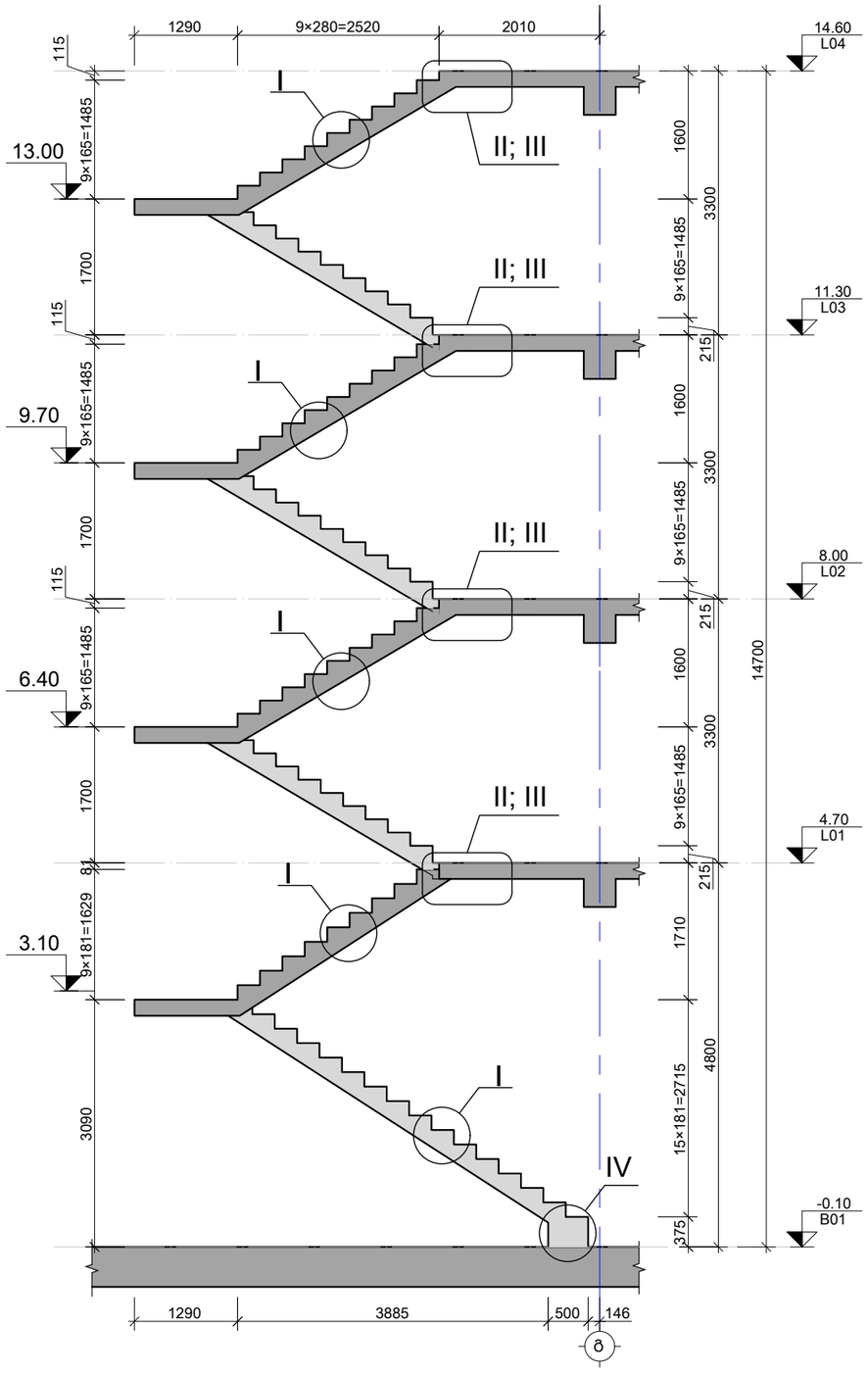

შენიშვნა:
NOTE:

1. კიბის ნახაზები განიხილე არქიტექტურულ ნახაზებთან ერთად
2. კიბის მარშის და საფეხურების ზომები დაზუსტდეს არქ. ნახ. მიხედვით

----	----	----	----
----	----	----	----
----	----	----	----
----	----	----	----
----	----	----	----
----	----	----	----
No	Date	Revision	Issued by

სიტუაციური სქემა
KEY PLAN

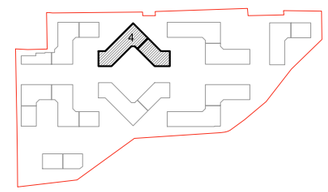

მისამართი
ADDRESS
თბილისი, ლისის ტბის მიმდებარედ

საკადასტრო კოდი
CADASTRAL CODE
01.14.16.008.073

პროექტი
PROJECT
კორპუსი N4

ნახაზი
DRWG.
კიბის ჭრილი C-C

დამკვეთი

შ.პ.ს. „არქტური"
www.arqturi.ge
+995 595 64 00 00

კონსტრუქტორი:
STRUCTURAL ENGINEER

GT ENGINEERING
+995 598 54 22 96
info@tabagari.com
შ.პ.ს. „ჯითი ინჟინერინგი"

მთავარი კონსტრუქტორი: LEAD STRUCTURAL ENGINEER: გ. თაბაგარი	შეასრულა: ISSUED BY: ----	შეამოწმა APPROVED BY: ----
	ფაილი FILE 01_STAIRS	პროექტის №: PROJECT No 49A24
	ფორმატი PAPER SIZE A3	მასშტაბი SCALE ----
ნახ.კოდი DRWG. No S-5105	კორექტ. REVISION ----	სტადია STATUS სდ

26.08.2024

კვანძი "I"
მ. 1:10

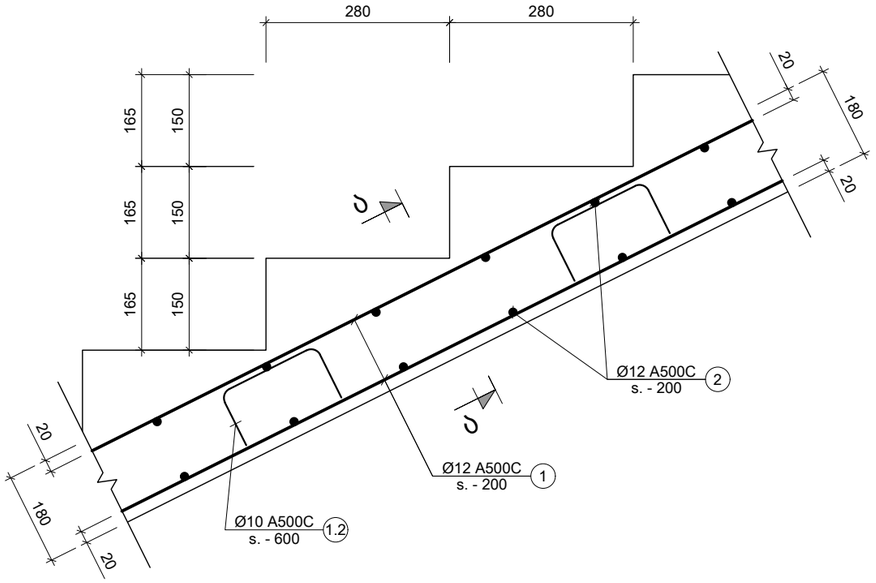

კიბის განივი კვეთი
(კვეთი ა - ა)
მ. 1:10

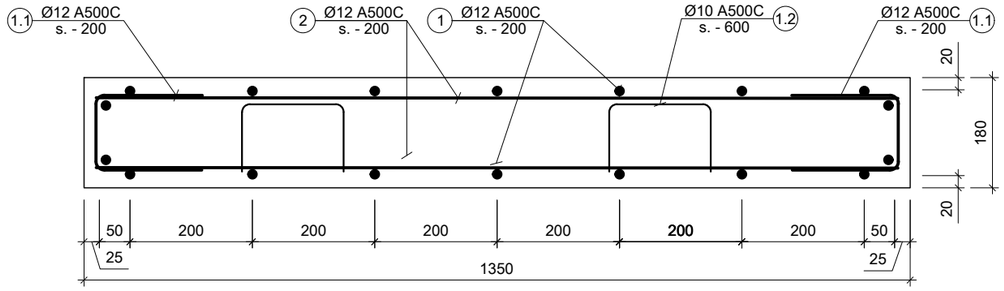

კიბის ბაქნის კედელტან ჩაანკერების კვანძი
(ჭრილი 1-1)
მ. 1:10

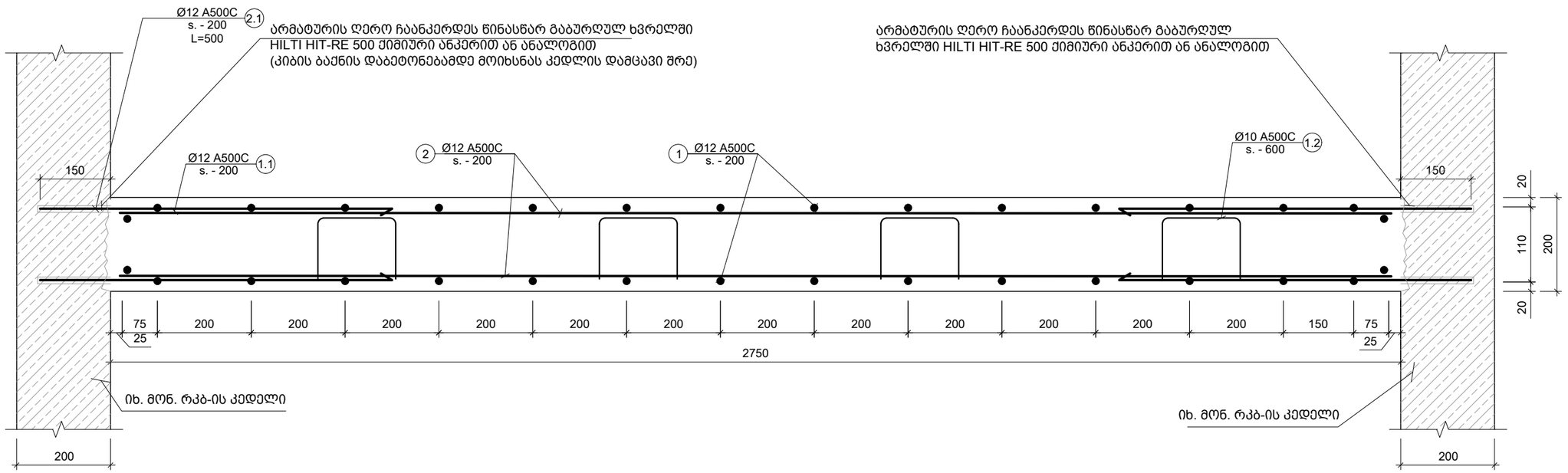

შენიშვნა:
NOTE:

1. კიბის ნახაზები განიხილე არქიტექტურულ ნახაზებთან ერთად
2. საფეხურის ზომები დაზუსტდეს კიბის ჭრილების და არქიტექტურული ნახაზების მიხედვით

No	Date	Revision	Issued by
----	----	----	----
----	----	----	----
----	----	----	----
----	----	----	----
----	----	----	----

სიტუაციური სქემა
KEY PLAN

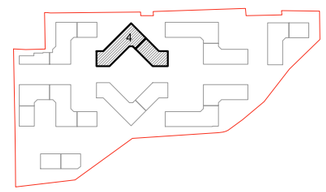

მისამართი
ADDRESS
თბილისი, ლისის ტბის მიმდებარედ

საკადასტრო კოდი
CADASTRAL CODE
01.14.16.008.073

პროექტი
PROJECT
კორპუსი N4

ნახაზი
DRWG.
კიბის კვანძები I; ჭრილი 1-1

დამკვეთი
შ.პ.ს. „არქტური"
www.arqturi.ge
+995 595 64 00 00

კონსტრუქტორი:
STRUCTURAL ENGINEER
GT ENGINEERING
+995 598 54 22 96
info@tabagari.com
შ.პ.ს. „ჯითი ინჟინერინგი"

მთავარი კონსტრუქტორი: LEAD STRUCTURAL ENGINEER:	შესრულა: ISSUED BY:	შემოწმა APPROVED BY:
გ. თაბაგარი	----	----
	ფაილი FILE: 02_STAIRS SECTION	პროექტის №: PROJECT No: 49A24
	ფორმატი PAPER SIZE: A3	მასშტაბი SCALE: ----
ნახ.კოდი DRWG. No: S-5201	კორექტ. REVISION: ----	სტადია STATUS: სდ

26.08.2024

კიბის მარშის ფილასთან ჩაანკერების კვანძი
(კვანძი "II")
მ. 1:10

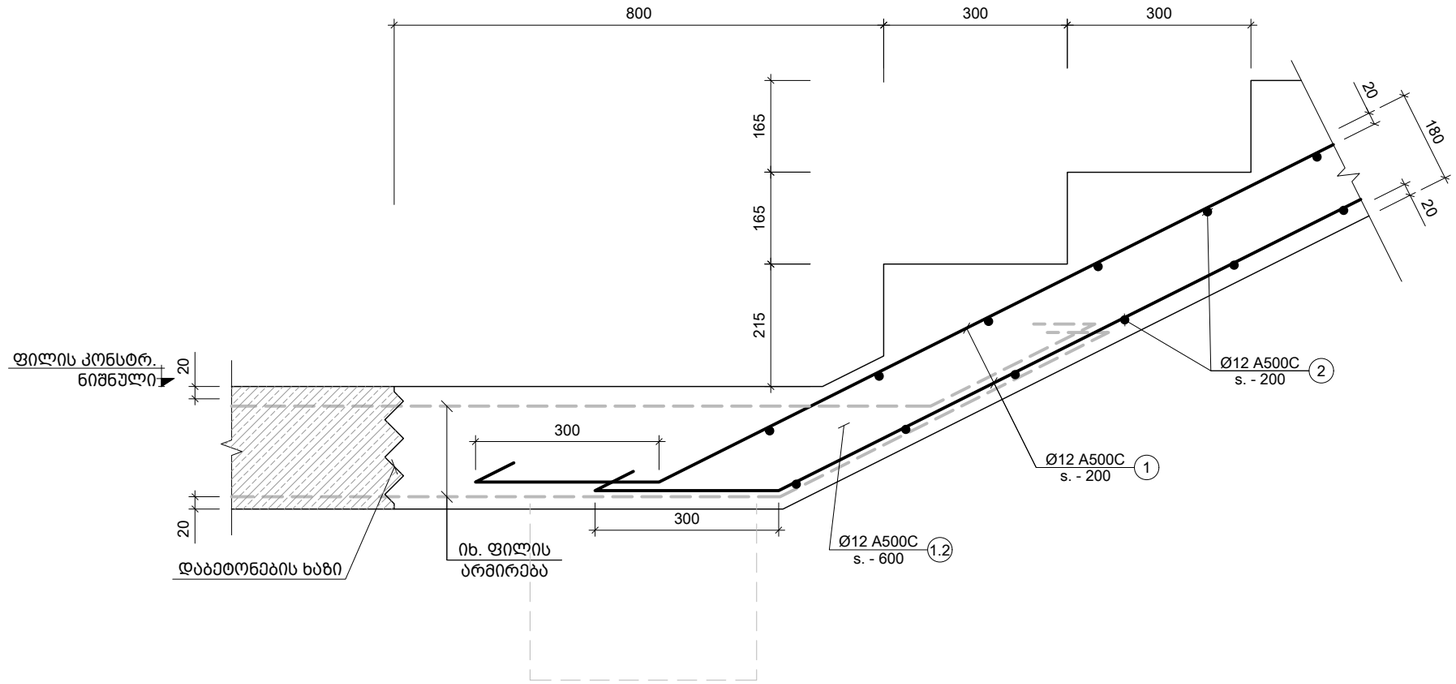

კიბის მარშის ფილასთან ჩაანკერების კვანძი
(კვანძი "III")
მ. 1:10

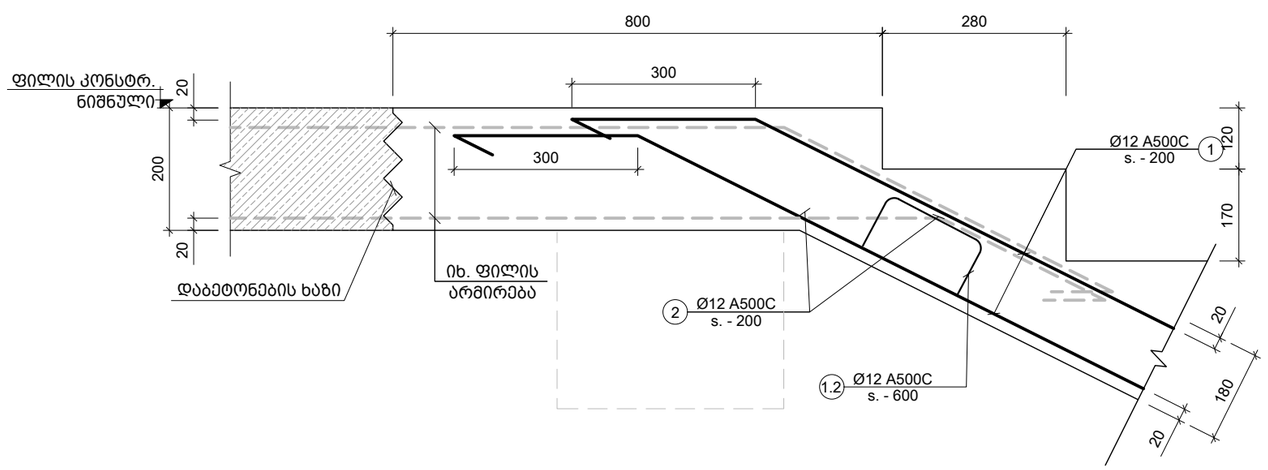

შენიშვნა:
NOTE:

1. კიბის ნახაზები განიხილე არქიტექტურულ ნახაზებთან ერთად
2. საფეხურის ზომები დაზუსტდეს კიბის ჭრილების და არქიტექტურული ნახაზების მიხედვით

No	Date	Revision	Issued by
----	----	----	----
----	----	----	----
----	----	----	----
----	----	----	----
----	----	----	----

სიტუაციური სქემა
KEY PLAN

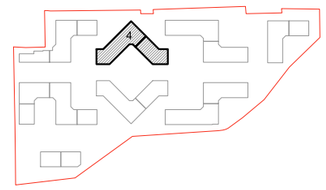

მისამართი
ADDRESS
თბილისი, ლისის ტბის მიმდებარედ

საკადასტრო კოდი
CADASTRAL CODE
01.14.16.008.073

პროექტი
PROJECT
კორპუსი N4

ნახაზი
DRWG.
კიბის კვანძები II; III

დამკვეთი

შ.პ.ს. „არქტური"
www.arqturi.ge
+995 595 64 00 00

კონსტრუქტორი:
STRUCTURAL ENGINEER

GT ENGINEERING
+995 598 54 22 96
info@tabagari.com
შ.პ.ს. „ჯითი ინჟინერინგი"

მთავარი კონსტრუქტორი: LEAD STRUCTURAL ENGINEER:	შესრულა: ISSUED BY:	შემოწმება APPROVED BY:
გ. თაბაგარი	----	----
	ფაილი FILE: 02_STAIRS SECTION	პროექტის №: PROJECT No: 49A24
	ფორმატი PAPER SIZE: A3	მასშტაბი SCALE: ----
ნახ.კოდი DRWG. No: S-5202	კორექტ. REVISION: ----	სტადია STATUS: სდ

26.08.2024

კიბის მარშის ფილასთან ჩაანკერების კვანძი
(კვანძი "IV")
მ. 1:10

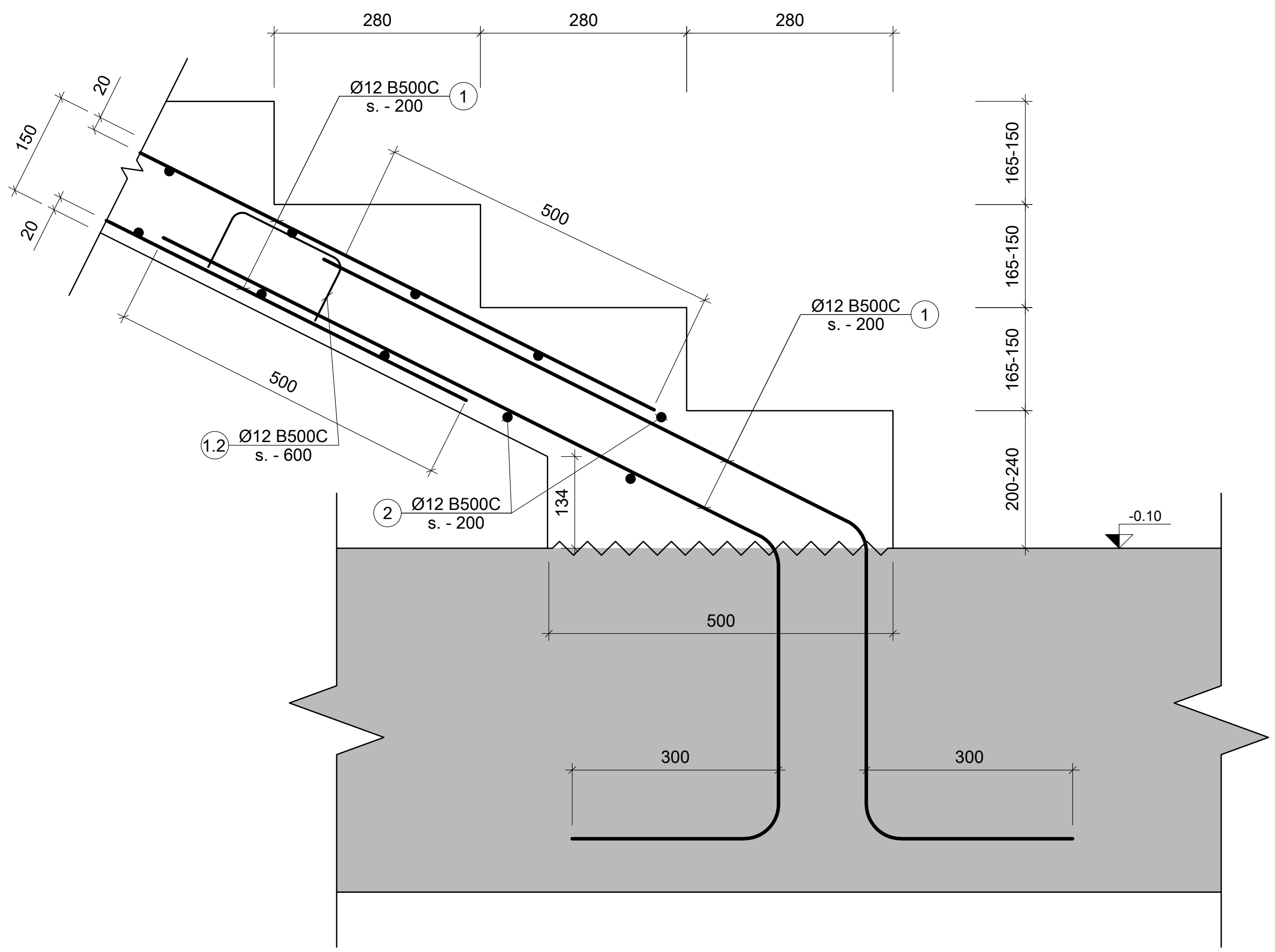

პოზ. №	ესკიზი	L მმ
1.1	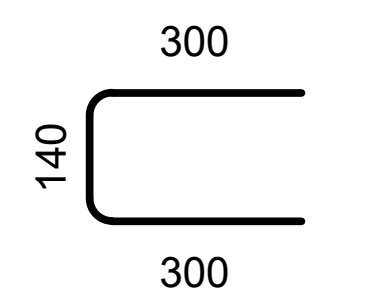	740
1.2	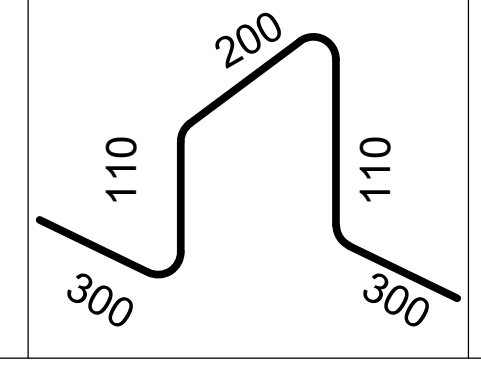	1020

შენიშვნა:
NOTE:

1. კიბის ნახაზები განიხილე არქიტექტურულ ნახაზებთან ერთად
2. საფეხურის ზომები დაზუსტდეს კიბის ჭრილების და არქიტექტურული ნახაზების მიხედვით

No	Date	Revision	Issued by
----	----	----	----
----	----	----	----
----	----	----	----
----	----	----	----
----	----	----	----

სიტუაციური სქემა
KEY PLAN

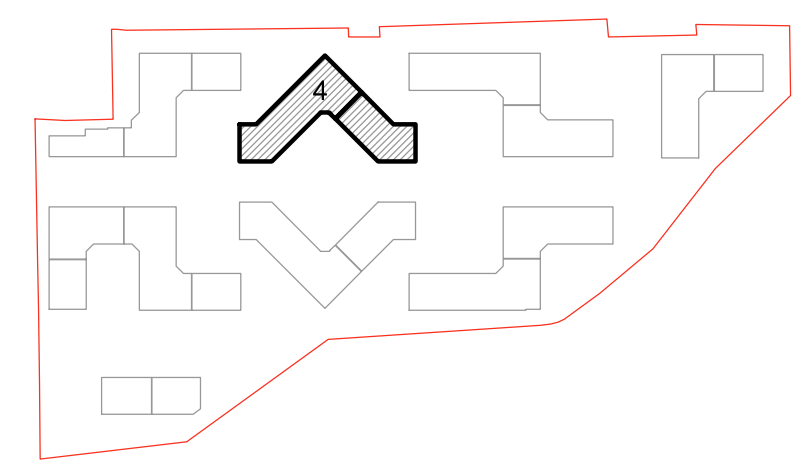

მისამართი
ADDRESS
თბილისი, ლისის ტბის მიმდებარედ

საკადასტრო კოდი
CADASTRAL CODE
01.14.16.008.073

პროექტი
PROJECT
კორპუსი N4

ნახაზი
DRWG.
კიბის კვანძები IV; ესკიზი

დამკვეთი
შ.პ.ს. „არქტური“
www.arqturi.ge
+995 595 64 00 00

კონსტრუქტორი:
STRUCTURAL ENGINEER
+995 598 54 22 96
info@tabagari.com
GT ENGINEERING
შ.პ.ს. „ჯითი ინჯინერინგი“

მთავარი კონსტრუქტორი:
LEAD STRUCTURAL ENGINEER:
გ. თაბაგარი

შეასრულა:
ISSUED BY:

შეამოწმა
APPROVED BY:

ფაილი
FILE
02_STAIRS SECTION

პროექტის №:
PROJECT No
49A24

ფორმატი
PAPER SIZE
A3

მასშტაბი
SCALE

ნახ.კოდი
DRWG. No
S-5203

კორექტ.
REVISION

სტადია
STATUS
სდ

26.08.2024

კონსტრ. დასახ.	ელემენტის დასახ.	პოზ. №	დიამეტრი ან კვეთი (მმ)	ერთეულის სიმრძე (მმ.)	რაოდენობა (ც.)	საერთო სიმრძე (მ.)	საერთო წონა (კგ.)
შიდა კიბეების სპეციფიკაცია	N1 კიბის სპეციფიკაცია	1	Ø 12 A500C	დ.ბ	-	680	603
		2	Ø 12 A500C	1300	267 X 1	347	308
		1.1	Ø 12 A500C	740	325 X 1	241	213
		1.2	Ø 10 A500C	1020	140 X 1	143	88
		მძიმე ბეტონი B25		V =	11.8 X 1	= 11.80 მ³	
	N2 კიბის სპეციფიკაცია	1	Ø 12 A500C	დ.ბ		690	612
		2	Ø 12 A500C	1300	240 X 1	690	612
		1.1	Ø 12 A500C	740	372 X 1	275	244
		1.2	Ø 10 A500C	1020	171 X 1	174	107
		მძიმე ბეტონი B25		V =	14.5 X 1	= 14.50 მ³	
	N3 კიბის სპეციფიკაცია	1	Ø 12 A500C	დ.ბ	-	680	603
		2	Ø 12 A500C	1300	267 X 1	347	308
		1.1	Ø 12 A500C	740	325 X 1	241	213
		1.2	Ø 10 A500C	1020	140 X 1	143	88
		მძიმე ბეტონი B25		V =	11.8 X 1	= 11.80 მ³	

შენიშვნა:
NOTE:

No	Date	Revision	Issued by
----	----	----	----
----	----	----	----
----	----	----	----
----	----	----	----
----	----	----	----
----	----	----	----

სიტუაციური სქემა
KEY PLAN

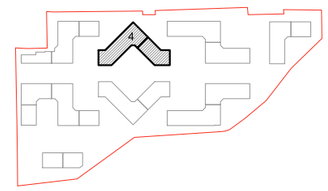

მისამართი
ADDRESS
თბილისი, ლისის ტბის მიმდებარედ

საკადასტრო კოდი
CADASTRAL CODE
01.14.16.008.073

პროექტი
PROJECT
კორპუსი N4

ნახაზი
DRWG.
კიბის სპეციფიკაცია

დამკვეთი
არქტური
შ.პ.ს. „არტური"
www.arqturi.ge
+995 595 64 00 00

კონსტრუქტორი:
STRUCTURAL ENGINEER
GT ENGINEERING
+995 598 54 22 96
info@tabagari.com
შ.პ.ს. „ჯითი ინჟინერინგი"

მთავარი კონსტრუქტორი: LEAD STRUCTURAL ENGINEER:	შესრულა: ISSUED BY:	შემოწმდა APPROVED BY:
გ. თაბაგარი	----	----
	ფაილი FILE 02_STAIRS SECTION	პროექტის №: PROJECT No 49A24
	ფორმატი PAPER SIZE A3	მასშტაბი SCALE ----

ნახ.კოდი DRWG. No	კორექტ. REVISION	სტადია STATUS
S-5301	----	სდ

26.06.2024

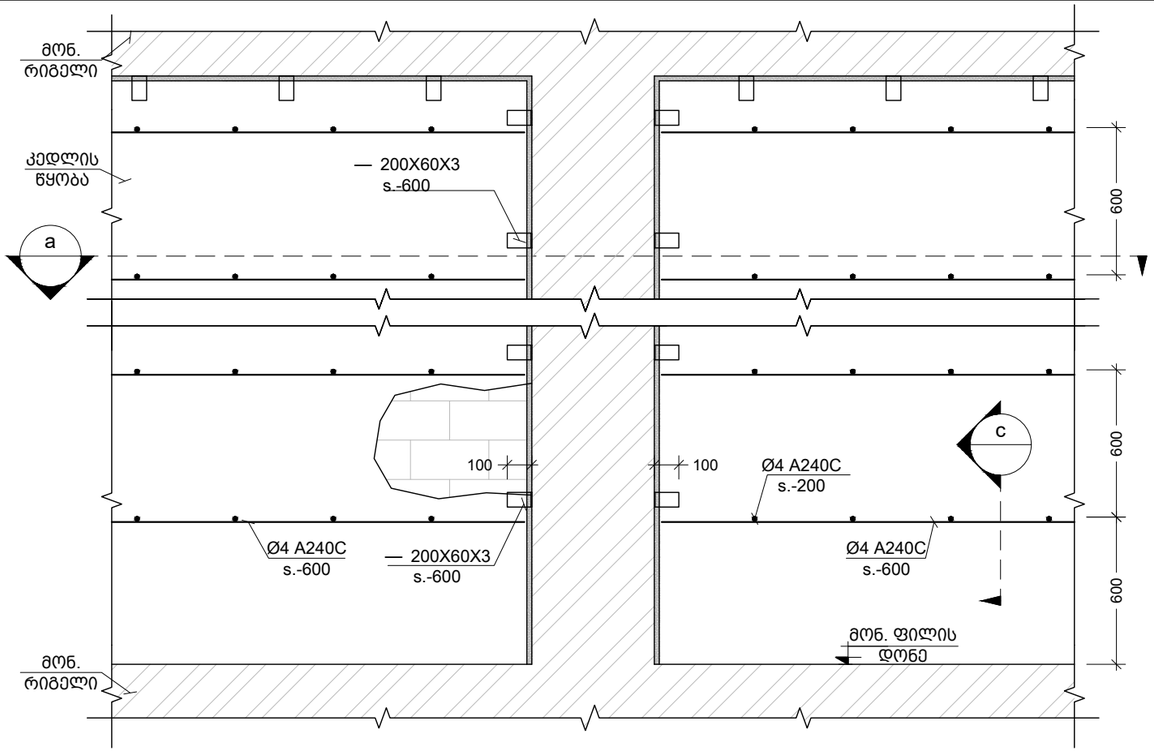

მონ. რ.ბ.-ის სვეტების და გარე შემომგზღუდავი კედლების მიერთების სქემა
Scale: 1:25

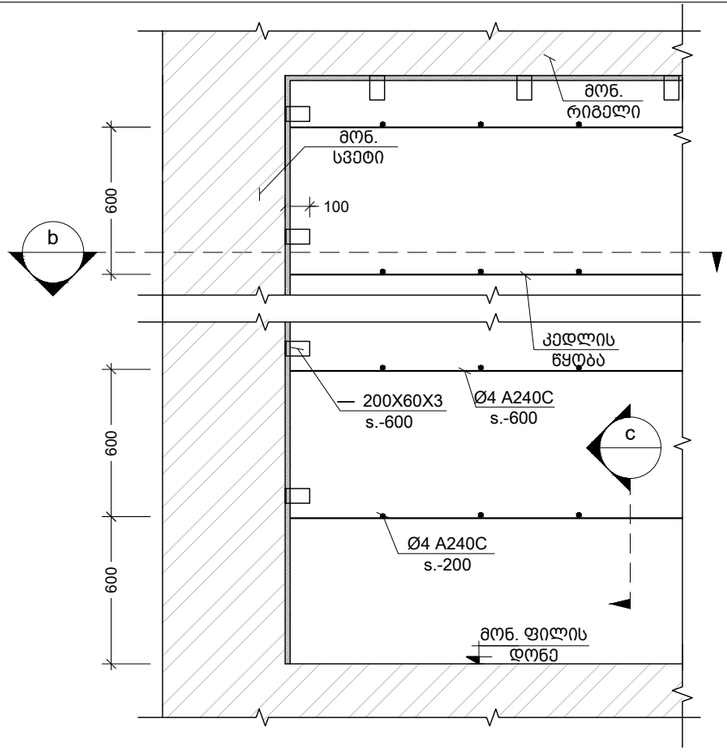

კუთხის სვეტებთან კედლების მიერთების კვანძი
Scale: 1:25

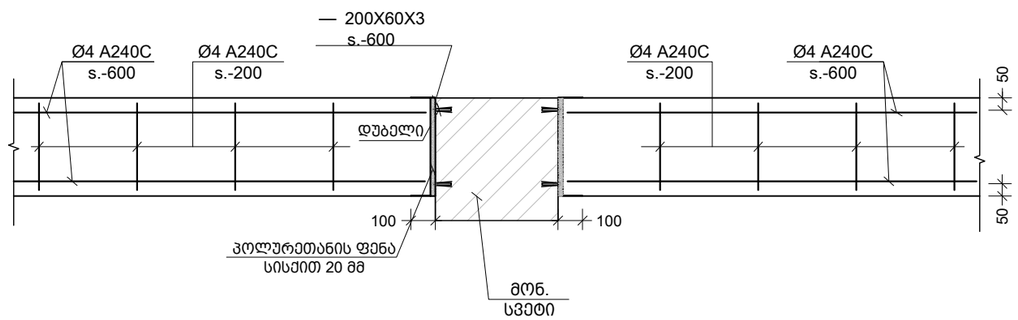

a კვეთი
Scale: 1:25

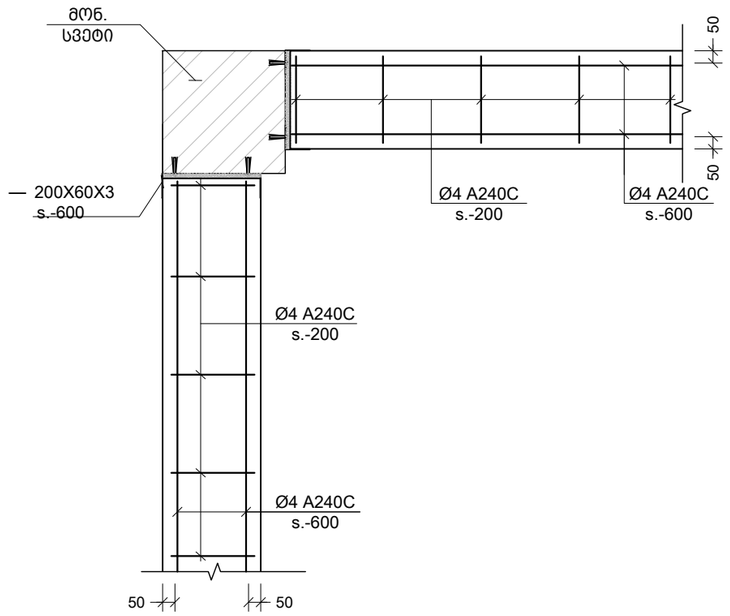

b კვეთი
Scale: 1:25

შენიშვნა:
NOTE:

No	Date	Revision	Issued by

სიტუაციური სქემა
KEY PLAN

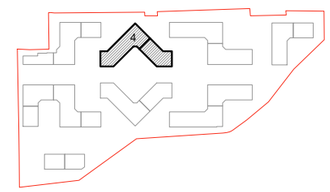

მისამართი
ADDRESS
თბილისი, ლისის ტბის მიმდებარედ

საკადასტრო კოდი
CADASTRAL CODE
01.14.16.008.073

პროექტი
PROJECT
კორპუსი N4

ნახაზი
DRWG.
მონ.რკ.ბ. სვ.-ის და გარე შემომგზღუდავი კედლების მიერთების სქემა

დამკვეთი
შ.პ.ს. „არქტური"
www.arqturi.ge
+995 595 64 00 00

კონსტრუქტორი:
STRUCTURAL ENGINEER
GT ENGINEERING
+995 598 54 22 96
info@tabagari.com
შ.პ.ს. „ჯითი ინჟინერინგი"

მთავარი კონსტრუქტორი:
LEAD STRUCTURAL ENGINEER:
გ. თაბაგარი

შესრულა:
ISSUED BY:

შეამოწმა
APPROVED BY:

ფაილი
FILE: COLUMN AND OUTSIDE WALL CONNECTION

პროექტის №:
PROJECT No
49A24

ფორმატი
PAPER SIZE
A3

მასშტაბი
SCALE
1:25

ნახ.კოდი
DRWG. No
S-9001

კორექტ.
REVISION
00

სტადია
STATUS
სდ

26.08.2024

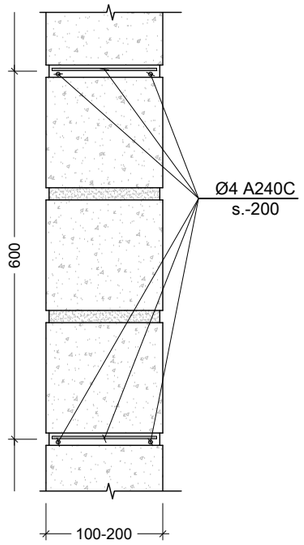

c კვეთი
Scale: 1:10

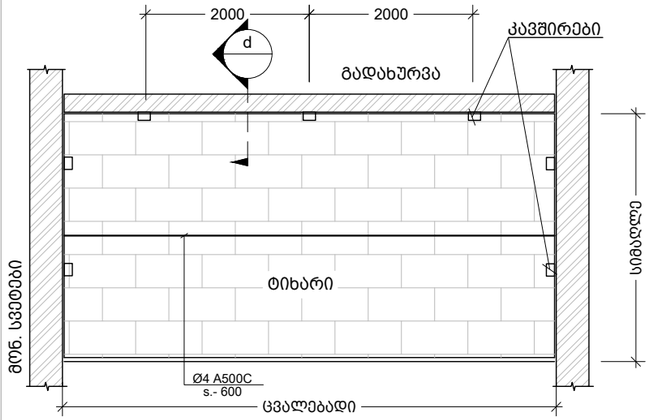

ტიხრების დამაგრების და არმირების ზოგადი სქემა
Scale: 1:100

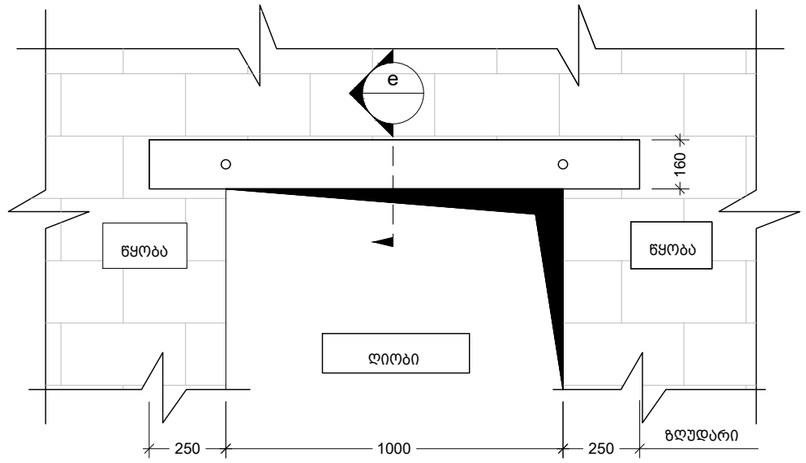

ზღუდარის მოწყობის ტიპიური სქემა
Scale: 1:20

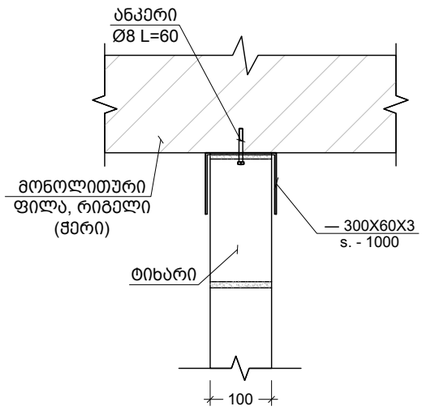

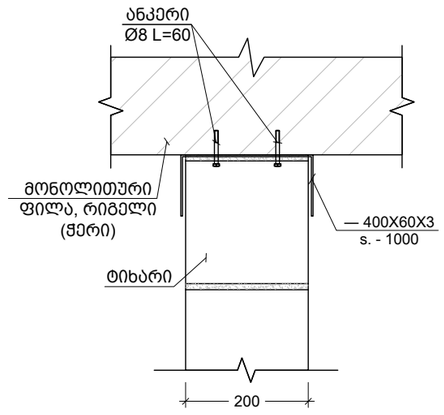

d 100 მმ -იანი და 200 მმ -იანი ტიხრის გადახურვის ფილასთან და რიგელთან შეპირაპირების კვანძი
Scale: 1:10

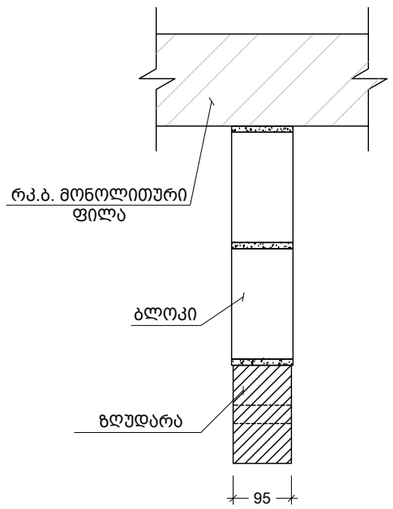

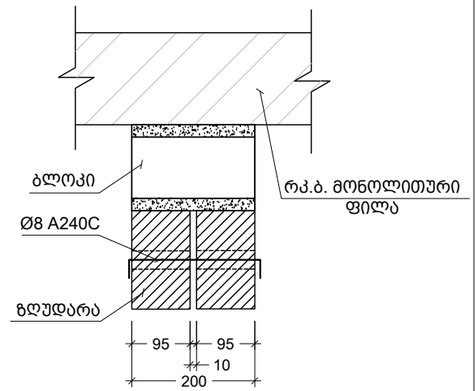

e 95 მმ-იანი და 200 მმ-იანი ზღუდარის მოწყობის კვანძი
Scale: 1:10

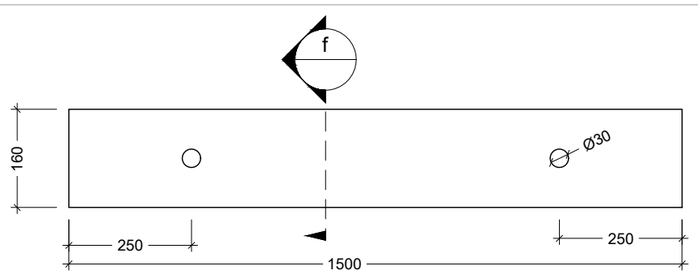

ზღუდარი
Scale: 1:10

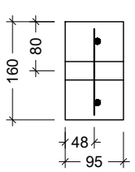

f კვეთი
Scale: 1:10

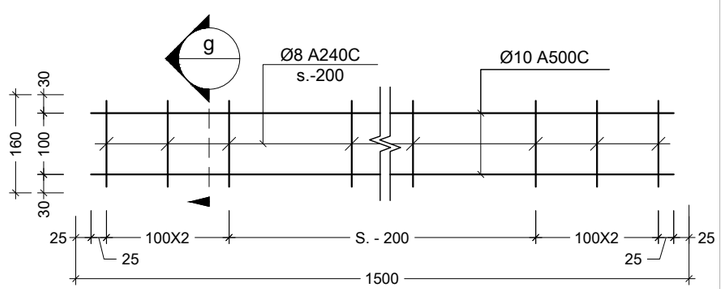

ზღუდარის კარკასი
Scale: 1:10

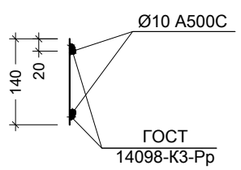

g კვეთი
Scale: 1:10

შენიშვნა:
NOTE:

1. ტიხრების დაარმირება და დამაგრება გადახურვებთან ხდება 2.0 მეტრზე მეტი სიგრძის ემთხვევაში.

No	Date	Revision	Issued by

სიტუაციური სქემა
KEY PLAN

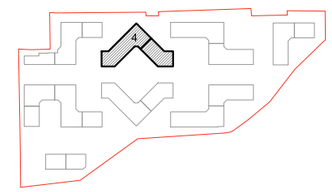

მისამართი
ADDRESS
თბილისი, ლისის ტბის მიმდებარედ

საკადასტრო კოდი
CADASTRAL CODE
01.14.16.008.073

პროექტი
PROJECT
კორპუსი N4

ნახაზი
DRWG.
ტიხრების დამაგრების და ზღუდარების მოწყობის ტიპ. სქემები

დამკვეთი
შ.პ.ს. „არქტური"
www.arqturi.ge
+995 595 64 00 00

კონსტრუქტორი:
STRUCTURAL ENGINEER
GT ENGINEERING
+995 598 54 22 96
info@tabagari.com
შ.პ.ს. „ჯითი ინჟინერინგი"

მთავარი კონსტრუქტორი: LEAD STRUCTURAL ENGINEER:	შესრულა: ISSUED BY:	შეამოწმა APPROVED BY:
გ. თაბაგარი		
	ფაილი FILE: 02_PARTITION REINFORCING	პროექტის №: PROJECT No: 49A24
	ფორმატი PAPER SIZE: A3	მასშტაბი SCALE: 1:10

ნახ.კოდი DRWG. No	კორექტ. REVISION	სტადია STATUS
S-9002	00	სდ

26.08.2024

საინჟინრო ექსპერტიზის დასკვნა

ქ. თბილისში, ლისი ტბის მიმდებარედ (ს.კ.# 01.14.16.008.073)
ასაშენებელი მრავალბინიანი საცხოვრებელი კორპუსი N4-ის პროექტის

კონსტრუქციულ ნაწილზე

საექსპერტიზოდ წარმოდგენილია ქ. თბილისი ლისი ტბის მიმდებარედ (ს.კ.# 01.14.16.008.073) ასაშენებელი მრავალბინიანი საცხოვრებელი კორპუსი N4-ის პროექტის:

- არქიტექტურული ნაწილი;
- კონსტრუქციული ნაწილი;
- ტერიტორიის საინჟინრო გეოლოგიური გამოკვლევის შედეგები
- შენობის მზიდი კონსტრუქციის, როგორც ერთიანი ღეროვან-ფირფიტოვანი სივრცული სისტემის გაანგარიშება.

პროექტის კონსტრუქციული ნაწილი დამუშავებულია გ. თაბაგარის მიერ.

საპროექტო შენობის აღწერილობა

მიღებული საპროექტო გადაწყვეტით ობიექტი წარმოადგენს მიწის ზედა ხუთ სართულიან შენობას.

გეგმაში რთული მოხაზულობით, ზომები ღერძების მიხედვით 79,10 x 45,70 მ-ს შეადგენს.

ელემენტების გეომეტრიული ზომები:

- საძირკველი: **მონ. რკ/ბ. ერთიანი ფილა სისქით 50 (h) სმ.**
- სვეტები: **40 X 60 სმ; 40 X 40 სმ;**
- რიგელები: **40 X 55 (h) სმ;**
- გადახურვის ფილები: **სისქით 20 სმ;**
- კიბეები: **მონოლითური რკინა/ბეტონის;**
- კედლები: **მონ. რკ/ბ. კედელი სისქით 20 სმ;**
- სახურავი: **ბრტყელი გადახურვა;**

სამშენებლო ტერიტორია განისაზღვრება შემდეგი კლიმატური პირობებით:

- ჩაყინვის სიღრმე $h =$ 0.00 მ (ᲡᲜ 01.05-08);
- ქარი (ნორმატიული) $W_0 =$ 0.85 კპა (ᲡᲜ 01.05-08);
- თოვლი (ნორმატიული) $q =$ 0.50 კპა (ᲡᲜ 01.05-08);

სეისმურობა

საქართველოს ტერიტორიის სეისმური საშიშროების რუქის მიხედვით ტერიტორია იმყოფება 8 ბ. სეისმურ ზონაში (სკალა MSK64), ჰორიზონტალური აჩქარება A - 0.17 (სეისმურობის კოეფიციენტი);

საძირკვლის ფუძედ მიჩნეული გრუნტის მახასიათებლები:

პროექტის მიხედვით ხუთ სართულიანი შენობა 50 სმ.-იანი სისქის საძირკვლის ფილის საშუალებით ეფუძნება ხელოვნურ ფუძეს, რომლის სისქე უნდა დაზუსტდეს ადგილზე, ხოლო ხელოვნური ფუძის ქვეშ კი გრუნტს – **სგე - II (თიხა ძნელადპლასტიკური კონსისტენციის),** რომელის მახასიათებელია:

სგე-II			
საანგარიშო წინაღობა	R_0	150	კპა
დეფორმაციის მოდული	E	24	მპა
შიდა ხახუნის კუთხე	φ	12	°
შეჭიდულობის ძალა	C	36	კპა
პუასონის კოეფიციენტი	μ	0.42	
სიმკვრივე	ρ	1.91	გრ/სმ^3

სეისმური თვისებების მიხედვით **სგე-II** მიეკუთვნება **II** კატეგორიას.

სამშენებლო ტერიტორია ძირითადში სწორი ზედაპირისაა.

ქვაბულის ფერდების დახრა შენობის ოთხივე მხრიდან ბუნებრივი ქანობებითაა გათვალისწინებული დამატებითი კონსტრუქციული ღონისძიებების გარეშე, ფერდის დახრის კუთხე ზუსტდება ადგილზე (სამშენებლო მოედანზე) ამა თუ იმ გრუნტის ტიპის და ზედაპირზე გამოვლენის შესაბამისად.

აღნიშნულ ტერიტორიაზე გამოვლენილი არის გრუნტის წყლები, რომლებიც ვლინდებიან საძირკვლის ფილის საპროექტო ნიშნულთან ახლოს, აქედან გამომდინარე საჭიროა სამშენებლო ტერიტორიის გარშემო საერთო სადრენაჟე სისტემის მოწყობა. აღნიშნული სისტემა აუცილებელია მოეწყოს მიწის სამუშაოების დაწყებამდე.

შენობის გაანგარიშება შესრულებულია სასრულ ელემენტთა მეთოდით, ЛИРА-САПР 2013 R3-ის გამოყენებით, სამშენებლო ნორმები და წესები "სეისმომედეგი მშენებლობა" (პნ 01.01–09) გათვალისწინებით.

შენობის მზიდი ელემენტების კონსტრუირებას საფუძვლად უდევს მისი, როგორც ერთიანი ღეროვან-ფირფიტოვანი სივრცული სისტემის გაანგარიშების შედეგები მუდმივ და დროებით ხანმოკლე ვერტიკალურ დატვირთვებზე, ჰორიზონტალურ სეისმურ ზემოქმედებაზე და მათ საანგარიშო თანწყობაზე. საანგარიშო სქემაში საძირკვლის ფუძის გრუნტების მუშაობა ჰორიზონტალური მიმართულებით გათვალისწინებულია დრეკადი ბმების საშუალებით. შენობის საანგარიშო მოდელი დაპროექტებისათვის მისაღები სიზუსტით შესაძლოდ სრულად აღწერს ნაგებობის მუშაობის სურათს. წარმოდგენილი დოკუმენტაციის შესწავლით დადგინდა, რომ პროექტში მიღებული გადაწყვეტები თანხვედრაშია ნორმატიული დოკუმენტაციებით განსაზღვრულ მოთხოვნებთან - მზიდი ელემენტები აკმაყოფილებენ სიმტკიცისა და სიხისტის პირობებს.

პროექტის კონსტრუქციული ნაწილი როგორც შინაარსობრივად, ასევე ნახაზების გრაფიკული გაფორმების მხრივ პასუხობს ქვეყანაში მოქმედ ტექნიკური ნორმატული დოკუმენტებით განსაზღვრულ მოთხოვნებს. წარმოდგენილი მასალით იქმნება სრული შთაბეჭდილება მიღებული

კონსტრუქციული გადაწყვეტების სისწორის შესახებ, შესაბამისად პროექტის კონსტრუქციული ნაწილი მისაღებია მშენებლობისათვის.

უნდა აღინიშნოს საექსპერტიზოდ წარმოდგენილი პროექტის კონსტრუქციული ნაწილის შესრულების მაღალი დონე, როგორც შინაარსობრივად, ასევე გაფორმებით. პროექტით გადმოცემული ინფორმაცია არის სრული და ადვილად აღსაქმელი.

მუშა ნახაზებში მოცემულია:

- შენობის ჩონჩხედის ელემენტების სქემები;
- კონსტრუქციების დაარმატურებები;
- დამახასიათებელი დეტალები და კვანძები;
- მოყვანილია გამოყენებული მასალების სპეციფიკაციები.

ამდენად, დამპროექტებელ კონსტრუქტორთა მიერ ხორციელდება ცნობილი კონსტრუქციული გადაწყვეტების მისადაგება-მორგება არქიტექტურულ-გეგმარებით გადაწყვეტებთან, ადგილობრივ მეტეოროლოგიურ, გეოლოგიურ და სეისმოლოგიურ პირობებთან.

ამასთან ერთად უნდა აღინიშნოს, რომ პროექტის ექსპერტიზის ჩატარების პროცესში პროექტის ავტორის მიერ გათვალისწინებული იყო ექსპერტის შენიშვნები და სათანადო კორექტივები შეტანილი იყო პროექტში.

დასკვნა

ამრიგად, ქ. თბილისში, ლისი ტბის მიმდებარედ (ს.კ.# 01.14.16.008.073) ასაშენებელი მრავალბინიანი საცხოვრებელი კორპუსი N4-ის პროექტის კონსტრუქციული ნაწილი პასუხობს მოქმედი ნორმების მოთხოვნებს და მისაღებია მშენებლობისათვის, აგრეთვე არსებული პროექტი არ ახდენს მიმდებარე არცერთ შენობაზე უარყოფით ზეგავლენას.

ექსპერტი,

ინჟინერ-კონსტრუქტორი ნ. სახელაშვილი



ნინო სახელაშვილი

ინჟინერ-კონსტრუქტორი
დამოუკიდებელი ექსპერტი

კონტაქტი

(+995) 555 53 55 22

თბილისი, ჭყონდიდელის 66

nino.sakhelshvili@outlook.com

ენები და უნარ-ჩვევები

ინგლისური B2

რუსული B2

AutoCad

Revit

LIRA

MS Office

განათლება

1996-2000 წ. _ საქართველოს ტექნიკური უნივერსიტეტის სამშენებლო ფაკულტეტი/ სამოქალაქო და სამრეწველო მშენებლობა / ინჟინერ-მშენებელი / ბაკალავრი

2001-2003 წ. _საქართველოს ტექნიკური უნივერსიტეტის სამშენებლო ფაკულტეტი/ სამოქალაქო და სამრეწველო მშენებლობა / მშენებლის მაგისტრი

2003-2004 წ. _ საქართველოს ტექნიკური უნივერსიტეტის სამშენებლო ფაკულტეტი/ სამოქალაქო და სამრეწველო მშენებლობა / ასპირანტი

სამუშაო გამოცდილება

2022-დან დღემდე
დამოუკიდებელი ექსპერტი

კუბიკონი 2015-2022
ინჟინერ-კონსტრუქტორი
CAD მენეჯერი
ხარისხის კონტროლი

არტსტუდიო პროექტი 2005-2015
ინჟინერ-კონსტრუქტორი

თი ენდ ბი სამშენებლო და საკონსულტაციო კომპანია 2005-2010
ინჟინერი

ჯეოინჟინირინგი - საინჟინრო კვლევა-ძიება.2003
ინჟინერი

GEORGIAN TECHNICAL UNIVERSITY

DIPLOMA

with honours

STU № 006403

This is to certify that Mr./Mrs. Nino Sakhelashvili in 2000 completed a full Bachelor's course of the Civil-Engineering Faculty of the Georgian Technical University majoring in Industrial and Civil Engineering.

By resolution of the State Examination Board, dated December 22, 2000 Mrs. Nino Sakhelashvili is conferred the degree of Bachelor of Engineering

qualifying as Civil-Engineer

Rector R. Khurodze

Chairman of the State Examination Board

Dean

City Tbilisi 7.02.2001

Registration № 02385 Secretary G.Grasalia

საქართველოს ტექნიკური უნივერსიტეტი

დიპლომი

წარჩინებით

სტუ № 006403

მიეცა ნინო გიორგის ას. სახელაშვილს

მასზედ, რომ მან 2000 წელს დაამთავრა

საქართველოს ტექნიკური უნივერსიტეტის

სამშენებლო ფაკულტეტის

ბაკალავრიატის სრული კურსი, სპეციალობით

სამრეწველო და სამოქალაქო მშენებლობა

საბჭოს 2000 წლის

22.XII გადაწყვეტილებით

ნინო გიორგის ასულ სახელაშვილს მიენიჭა

ბაკალავრის ხარისხი და

ინჟინერ-მშენებლის კვალიფიკაცია

რექტორი

სახელმწიფო საგამოცდო კომისიის თავმჯდომარე

დეკანი

ქალაქი თბილისი 7.02.2001.

სარეგისტრაციო № 02385 მდივანი

GEORGIAN TECHNICAL UNIVERSITY

DIPLOMA

with honours

STU № 004686

This is to certify that Mr./Mrs. Nino Sakhelashvili in the year 2003 completed a full Master's course of the Georgian Technical University majoring in Industrial and Civil Engineering

By resolution of the State Examination Board, dated February 25, 2003, Mrs. Nino Sakhelashvili is conferred the degree of Master of Engineering

Rector .....

Seal

Chairman of the State Examination Board .....

Dean .....

City Tbilisi May 21, 2003

Registration № 0830 Secretary .....

საქართველოს ტექნიკური უნივერსიტეტი

დიპლომი

წარჩინებით

სტუ № 004686

მიეცა ნინო გოთუას ასულ სახელაშვილს მასზედ, რომ მან 2003 წელს დაამთავრა საქართველოს ტექნიკური უნივერსიტეტის მაგისტრატურის სრული კურსი, სპეციალობით სამშენებლო და სამოქალაქო მშენებლობა

სახელმწიფო საგამოცდო კომისიის 2003 წლის 25 თებერვლის გადაწყვეტილებით ნინო გოთუას ასულ სახელაშვილს მიენიჭა მშენებლობის მაგისტრის ხარისხი

რექტორი .....

ბ.ა. სახელმწიფო საგამოცდო კომისიის თავმჯდომარე .....

დეკანი .....

ქალაქი თბილისი 21.05.2003 წ.

სარეგისტრაციო № 0830 მდივანი .....

Georgia

IDENTITY CARD

მოქალაქის პირადობის მოწმობა

საქართველო

GEO



გარათის No / CARD No

22ID27621

სახელი / FIRST NAME

ნინო

NINO

გვარი / LAST NAME

სახელაშვილი

SAKHELASHVILI

მოქ. / CIT | სქესი / SEX | პირადი No / PERSONAL No

GEO | მდ / F | 01007002814

დაბადების თარიღი
DATE OF BIRTH

05.10.1978

მოქმედების ვადა
DATE OF EXPIRY

16.08.2033

ხელმოწერა
SIGNATURE

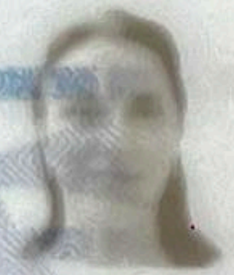

დაბადების ადგილი / PLACE OF BIRTH

თბილისი

TBILISI

გაცემის თარიღი / DATE OF ISSUE

16.08.2023

გამცემი ორგანო / ISSUING AUTHORITY

იუსტიციის სამინისტრო

MINISTRY OF JUSTICE

დამკვეთი: სრს; დამამზადებელი: MB-IDS 2022

სფს-ს რეგისტრაციის No 26-3184

IDGE022ID2762110100700281 4<<<<

7810059F3308165GE0<<<<<<<<<<<<1

SAKHELASHVILI<<NINO<<<<<<<<<<<<