შენობა-ნაგებობის უსაფრთხოების წესებთან შესაბამისობის ანალიზი

გამოყენებული წესები - „შენობა-ნაგებობის უსაფრთხოების წესები“

ჩამოთვალეთ შენობის დაკავებულებები და აღწერეთ თითოეული გამოყენება
სასაწყობო ჯგუფი სწ-2 *(ავტოსადგომი-3.00 და ±0.00 ნიშნულზე)*
სავაჭრო ჯგუფი სვ *(კომერციული სივრცეები ±0.00 და +4.60 ნიშნულზე)*
საცხოვრებელი ჯგუფი სც-2 *(საცხოვრებელი ბინები +4.00-დან +35.00 ნიშნულამდე)*

კონსტრუქციისტიპი:	
განსაზღვრეთ კონსტრუქციის ტიპი ახალი შენობისთვის:	I-B

სიმაღლის შეზღუდვები *ცხრილი* 503 *-ის მიხედვით*		
დაკავებულობები	დასაშვები სართულიანო	შემოთავაზებული
სასაწყობო ჯგუფი სწ-2	11 სართული	2 სართული
საცხოვრებელი ჯგუფი სც-2	11 სართული	11 სართული
სავაჭრო ჯგუფი სვ	5 სართული	2 სართული
	დასაშვები სიმაღლე	შემოთავაზებული სიმაღლე
შენობის სიმაღლე =	48.8	41.35 მ
მიწის დონის ზემოთ სართულ(ებ)ის რაოდენობა	12 სართული	

ფართობის შეზღუდვები *ცხრილი* 503 *-ის*		
დაკავებულობები	**დასაშვები ფართობი (სართულზე)**	**შემოთავაზებული ფართობი (სართულზე) კვ.მ**
სასაწყობო ჯგუფი სწ-2	7340	2497.3
საცხოვრებელი ჯგუფი სც-2	შეუზღუდავი	12149.7
სავაჭრო ჯგუფი სვ	შეუზღუდავი	1089.9
შემოთავაზებული ფართობების ჯამი =	15736.9	
სართულების რაოდენობა =	13 სართული	

გარე კედლის ცეცხლმედეგობისა და ღიობისადმი მოთხოვნები *ცხრილების* 602*-ის და* 705.8 *-ის მიხედვით*									
გარე კედელი	**ხანძარსაწინააღმდეგო მანძილი** (*მეტრი*)	**ცეცხლმედეგობის ხარისხი** (*საათი*)		**კედლის ღიობების ფართობი** (*კედლის %*)					
		მოთხოვნილი	**გათვალისწინებული**	**დასაშვები**			**გათვალისწინებული**		
				დაცული	**დაუცველი საშხეფებით**	**დაუცველი**	**დაცული**	**დაუცველი საშხეფებით**	**დაუცველი**
a-c (*ღერძებში*)	0.05	1	2	დაუშვებელია	დაუშვებელია	დაუშვებელია			არ არის ღიობი
I-XII' (*ღერძებში*)	7.95	1	2	შეუზღუდავია	შეუზღუდავია	70%			58%
XI-I (*ღერძებში*)	>9	1	2	აუცილელებელი არ არის	აუცილელებელი არ არის	შეუზღუდავია			არ იზღუდება
1-6 (*ღერძებში*)	>9	1	2	აუცილელებელი არ არის	აუცილელებელი არ არის	შეუზღუდავია			არ იზღუდება
ნ'-ა (*ღერძებში*)	>9	0	0	აუცილელებელი არ არის	აუცილელებელი არ არის	შეუზღუდავია			არ იზღუდება
5'-6 (*ღერძებში*)	>9	0	0	აუცილელებელი არ არის	აუცილელებელი არ არის	შეუზღუდავია			არ იზღუდება
3-5' (*ღერძებში*)	>9	0	0	აუცილელებელი არ არის	აუცილელებელი არ არის	შეუზღუდავია			არ იზღუდება
დ-კ (*ღერძებში*)	>9	0	0	აუცილელებელი არ არის	აუცილელებელი არ არის	შეუზღუდავია			არ იზღუდება

ხანძრისაგან დაცვის სისტემებისადმი მოთხოვნები							
დაკავებულობები/ სივრცეები/გასასვლელი საშუალებები	ავტოსაშხეფი სისტემა	ალტერნატიული ავტომატური ცეცხლსაქრობი სისტემები	სახანძრო განგაშისა, კვამლაღმომჩენი და ცეცხლაღმოჩენი სისტემები	სახანძრო მილდგარების სისტემები	კვამლის საკონტროლო სისტემები	ხელის ცეცხლმაქრები	საავარიო განგაშის სისტემები
სასაწყობო ჯგუფი სწ-2	-	-	კი	კი	კი (*მექნიკური განიავების სისტემით*)	კი	კი
საცხოვრებელი ჯგუფი სც-2	-	-	კი	-	-	-	კი
სავაჭრო ჯგუფი სვ	-	-	კი	კი	კი (*მექნიკური განიავების სისტემით*)	კი	კი
კიბის უჯრედი	-	-	-	კი	კი (*ვესტიბიული მექნიკური განიავების სისტემით/ დაწნევა*)	-	კი
ლიფტები	-	-	-	-	კი (*დაწნევა*)	-	-
დერეფანი	-	-	-	-	კი (*მექანიკური განიავების სისტემით*)	კი	კი
სახანძრო-სამაშველო სამსახურის მიერ გამოსაყენებელი მისაერთებლები				კი			
სახანძრო ტუმბოები და წყლის რეზერვუარი (განთავსებულია პირველ სართულზე)				არა			

განიავებისადმი მოთხოვნები		
დაკავებულობები/სივრცეები/გასასვლელი საშუალებები	ბუნებრივი განიავება	ხელოვნური განიავება
სასაწყობო ჯგუფი სწ-2	კი	კი
საცხოვრებელი ჯგუფი სც-2 (ბინები)	კი	-
სავაჭრო ჯგუფი სვ	კი	კი
კიბის უჯრედი	-	კი
ლიფტები	-	კი
დერეფანი	-	კი

თითოეული სართულიდან გასასვლელი საშუალება										
სართულები	დაკავებულობა და დაკავებულობის დატვირთვის ჯამური მაჩვენებელ	მოთხოვნილი გასასვლელების/გასასვლელთან მისადგომის რაოდენობა	გათვალისწინებული გასასვლელების/ გასასვლელთან მისადგომის რაოდენობა და ტიპი	გასასვლელი საშუალებების სიგანე (*მეტრი*)						
				გზა-კიბეები		დერაფანი		გასასვლელის გზა-კარი		
				მოთხოვნილი	გათვალისწინებული	მოთხოვნილი	გათვალისწინებული	მოთხოვნილი	გათვალისწინებული	
მიწის დონის ქვედა -1 სართული	სწ-2, დ.დ. 90	2 (შენობიდან გასასვლელი)	2 (შენობიდან გასასვლელი)	--	--	-	-	0.82	0.90	
მიწის დონის სართული	სწ-2, დ.დ 44	2 (გასასვლელი კიბე)/	2 (გასასვლელი კიბე)/	--	--	--	--	0.82	0.90	
	კომერციული სივრცე N1 სვ, დ.დ 20	1 (შენობიდან გასასვლელი)	1 (შენობიდან გასასვლელი)	--	--	--	--	0.82	1.70	
	კომერციული სივრცე N2 სვ, დ.დ 99	2 (შენობიდან გასასვლელი)	2 (შენობიდან გასასვლელი)	--	--	--	--	0.82	1.70	
	კომერციული სივრცე N3 სვ, დ.დ 93	2 (შენობიდან გასასვლელი)	2 (შენობიდან გასასვლელი)	--	--	--	--	0.82	1.70	
	კომერციული სივრცე N4 სვ, დ.დ 57	2 (შენობიდან გასასვლელი)	2 (შენობიდან გასასვლელი)	--	--	--	--	0.82	0.90	
	კომერციული სივრცე N5 სვ, დ.დ 44	1 (შენობიდან გასასვლელი)	2 (შენობიდან გასასვლელი)	--	--	--	--	0.82	0.90	
	კომერციული სივრცე N6 სვ, დ.დ 34	1 (შენობიდან გასასვლელი)	2 (შენობიდან გასასვლელი)	--	--	--	--	0.82	0.90	
	კომერციული სივრცე N7 სვ, დ.დ 43	1 (შენობიდან გასასვლელი)	2 (შენობიდან გასასვლელი)	--	--	--	--	0.82	0.90	
მეორე სართული	სავაჭრო ჯგუფი სვ	2 (გასასვლელი კიბე)	2 (გასასვლელი კიბე)	1.20	1.20	--	--	0.82	0.90	
მიწის დონის ზედა სართულები	საცხოვრებელი ჯგუფი სც-2	2 (გასასვლელი კიბე)/1 გასასვლელთან მისადგომი დერეფანი	2 (გასასვლელი კიბე)/1 გასასვლელთან მისადგომი დერეფანი	1.20	1.20	1.50	1.50	0.82	0.90	

წყალსადენი სისტემის ფიქსირებული მოწყობილობების რაოდენობა-საცხოვრებელი ჯგუფი სც-2 ქვეჯგუფები *ცხრილი* 1602.1-*ის მიხედვით*											
სართულები	საცხოვრებელი ერთეულები	ფიქსირებული მოწყობილობები									
		უნიტაზი (ერთ საცხოვრებელ ერთეულზე)		ტუალეტის ხელსაბანები (ერთ საცხოვრებელ ერთეულზე)		აბაზანა/შხაპი (ერთ საცხოვრებელ ერთეულზე)		სამზარეულოს ნიჟარა (ერთ საცხოვრებელ ერთეულზე)		ავტომატური სარეცხი მანქანის მისაერთებელი	
		მოთხოვნილი	*გათვალისწინებული*	*მოთხოვნილი*	*გათვალისწინებული*	*მოთხოვნილი*	*გათვალისწინებული*	*მოთხოვნილი*	*გათვალისწინებული*	*მოთხოვნილი*	*გათვალისწინებული*
II სართული დან XII სართულის ჩათვლით	თითოეული ბინისათვის	1	1	1	1	1	1	1	1	1 (20 *საცხ. ერთეულზე*)	1 (*თითო საცხ. ერთეულზე*)

წყალსადენი სისტემის ფიქსირებული მოწყობილობების რაოდენობა (მიწის დონის ქვედა და პირველი სართულისთვის) *ცხრილი* 1602.1-*ის მიხედვით*														
სართულები	დაკავებულობა და დაკავებულობის დატვირთვის ჯამური მაჩვენებელი		ფიქსირებული მოწყობილობები (*ცალი*)											
			უნიტაზი		ტუალეტის ხელსაბანები		აბაზანა/შხაპი		სასმელი წყლის ფანტანი		სამომსახურეო ნიჟარა		სამზარეულოს ნიჟარა	
			მოთხოვნილი	*გათვალის*	*მოთხოვნილი*	*გათვალისწინებული*	*მოთხოვნილი*	*გათვალისწინებული*	*მოთხოვნილი*	*გათვალისწინებული*	*მოთხოვნილი*	*გათვალისწინებული*	*მოთხოვნილი*	*გათვალისწინებული*
±0.00 ნიშნულზე	თითოეული კომერც. ფართისათვის	N1	1 ცალი 500-ზე	1	1 ცალი 750-ზე	1	-	-	1 ცალი 1000-ზე	1	1	1	-	-

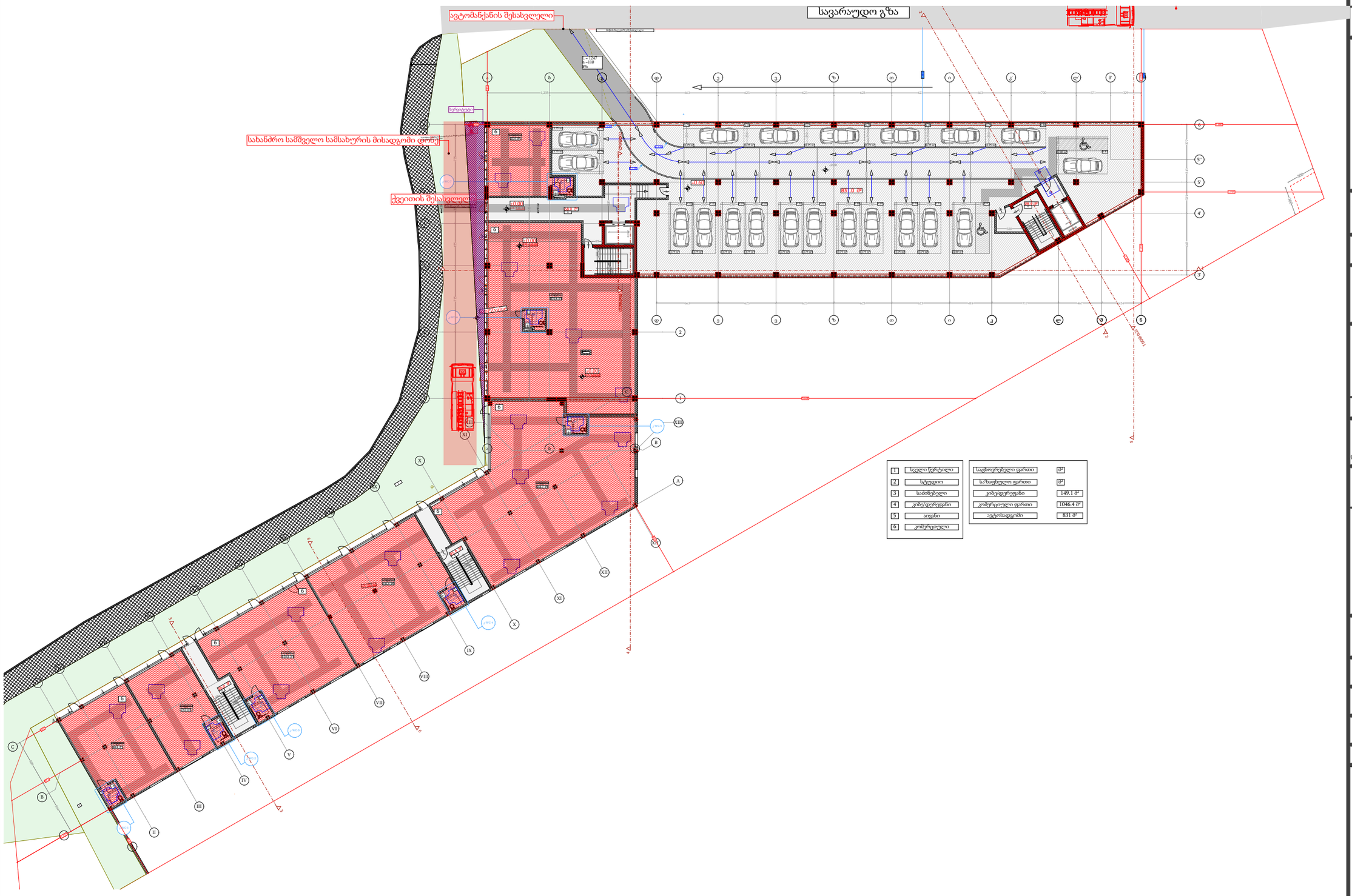

პროექტის დასახელება
PROJECT NAME
მრავალბინიანი საცხოვრებელი სახლი

დამკვეთი
CLIENT

პროექტის მისამართი
PROJECT ADDRESS
ქ.თბილისი, ვარკეთილი

ს/პ 01.19.39.004.002

ეტაპი
STAGE
არქიტექტურული პროექტი

ნახაზის სათაური
TITLE

შენიშვნა:

ფორმატი	მასშტაბი	ფურცლის N
PAPER SIZE A3	SCALE 1:	SHEET NO

არქიტექტორი
თენგიზ ესიავა

დაამუშავა

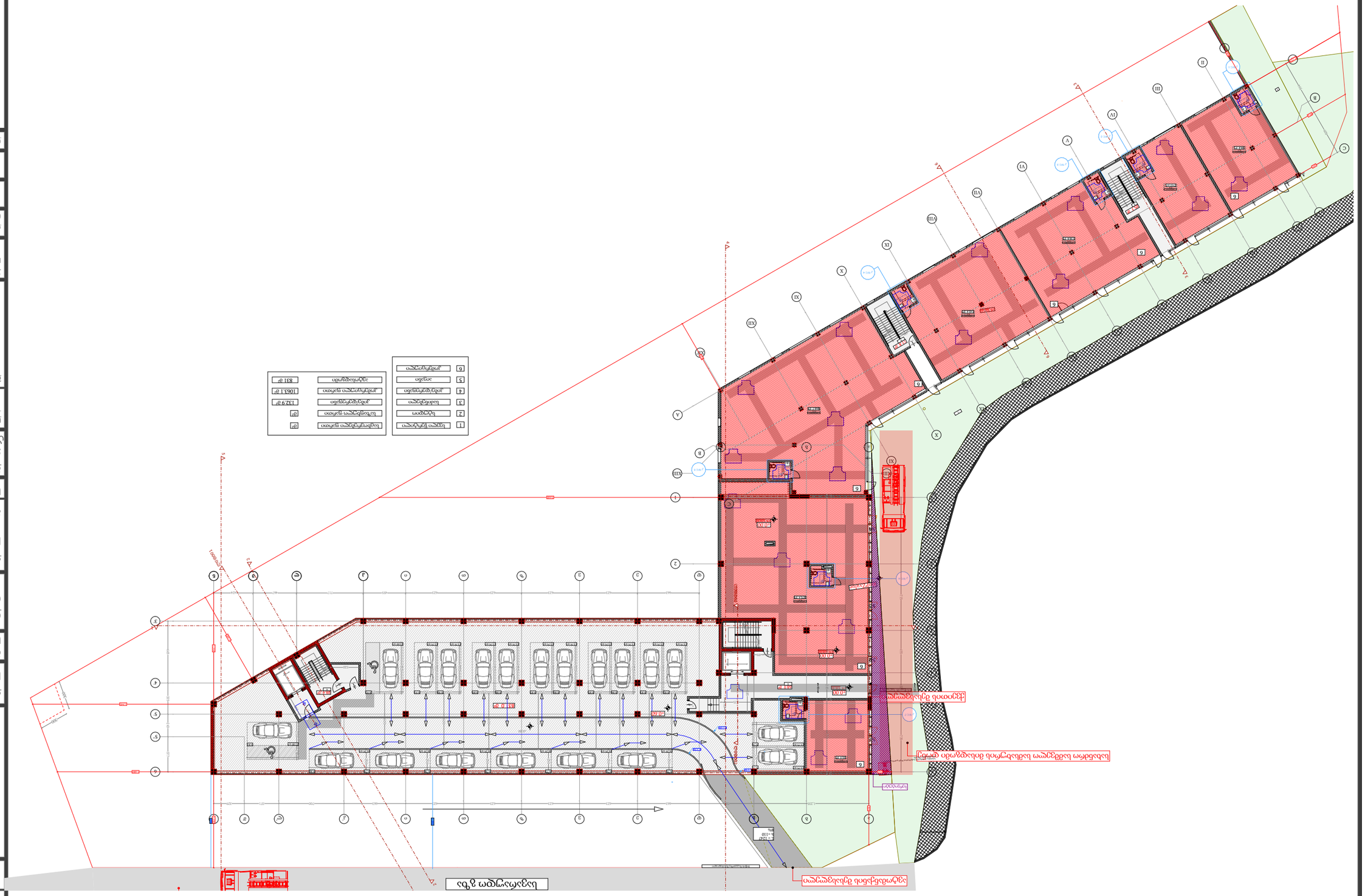

1	სულ ნაგებობის ფართი
2	სარდაფი
3	სართული
4	ტექნიკური სართული
5	ანტრესოლი
6	კომერციული ფართი

სულ ნაგებობის ფართი	მ²
სარდაფის ფართი	მ²
კომერციული ფართი	132.9 მ²
ანტრესოლის ფართი	1063.1 მ²
ტექნიკური ფართი	831 მ²

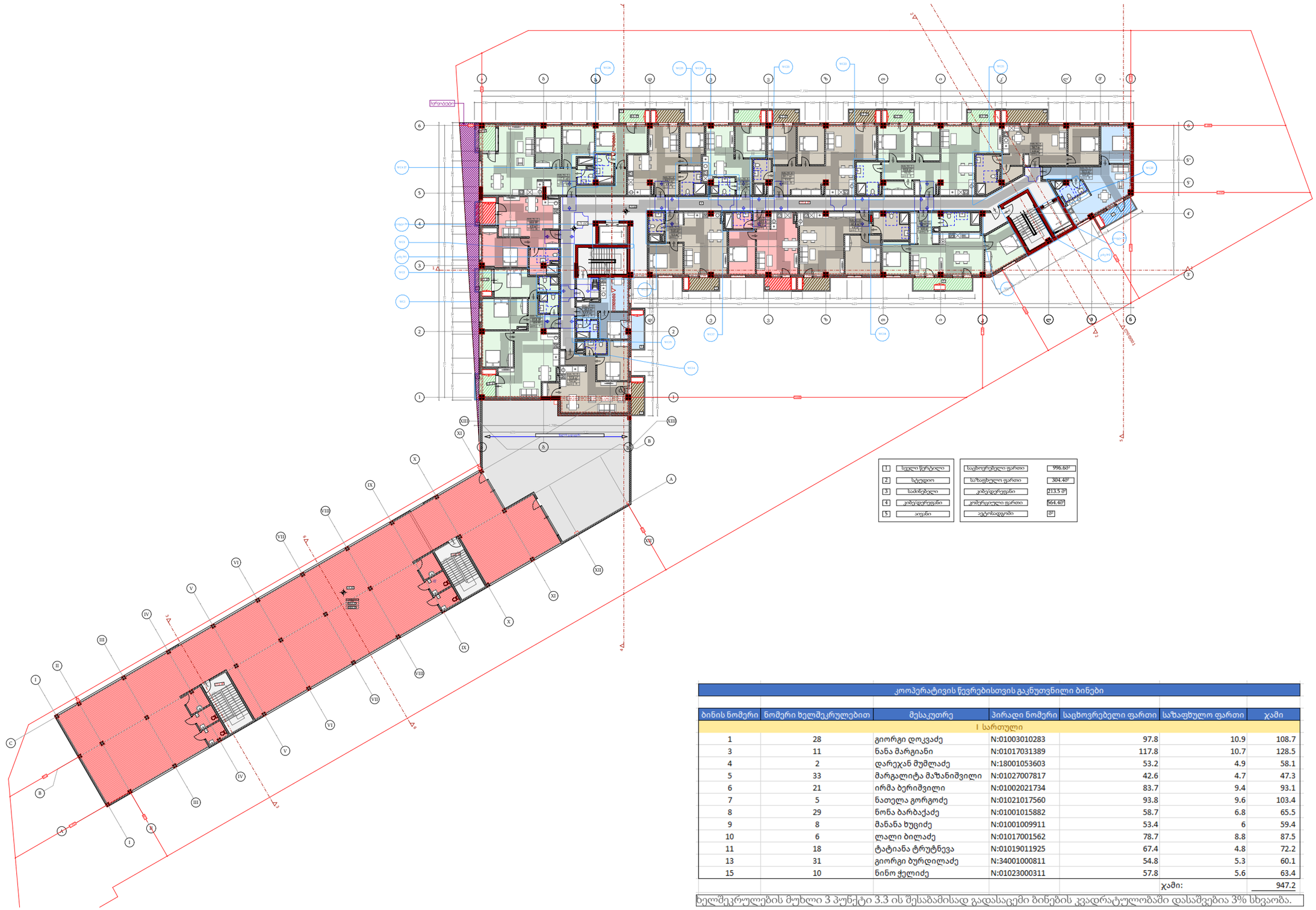

1	სველი წერტილი	საცხოვრებელი ფართი	996.63²
2	სტუდიო	საზაფხულო ფართი	304.48²
3	საძინებელი	კიბე/დერეფანი	213.5 მ²
4	კიბე/დერეფანი	კომერციული ფართი	564.48²
5	აივანი	ავტოსადგომი	მ²

კოოპერატივის წევრებისთვის გაკუთვნილი ბინები						
ბინის ნომერი	ნომერი ხელშეკრულებით	მესაკუთრე	პირადი ნომერი	საცხოვრებელი ფართი	საზაფხულო ფართი	ჯამი
I სართული						
1	28	გიორგი დოკვაძე	N:01003010283	97.8	10.9	108.7
3	11	ნანა მარგიანი	N:01017031389	117.8	10.7	128.5
4	2	დარეჯან მუმლაძე	N:18001053603	53.2	4.9	58.1
5	33	მარგალიტა მაზანიშვილი	N:01027007817	42.6	4.7	47.3
6	21	ირმა ბერიშვილი	N:01002021734	83.7	9.4	93.1
7	5	ნათელა გორგოძე	N:01021017560	93.8	9.6	103.4
8	29	ნონა ბარბაქაძე	N:01001015882	58.7	6.8	65.5
9	8	მანანა ხუციძე	N:01001009911	53.4	6	59.4
10	6	ლალი ბილაძე	N:01017001562	78.7	8.8	87.5
11	18	ტატიანა ტრუტნევა	N:01019011925	67.4	4.8	72.2
13	31	გიორგი ბურდილაძე	N:34001000811	54.8	5.3	60.1
15	10	ნინო ჭელიძე	N:01023000311	57.8	5.6	63.4
					ჯამი:	947.2

ხელშეკრულების მუხლი 3 პუნქტი 3.3 ის შესაბამისად გადასაცემი ბინების კვადრატულობაში დასაშვებია 3% სხვაობა.

პროექტის დასახელება
PROJECT NAME

მრავალბინიანი საცხოვრებელი სახლი

დამკვეთი
CLIENT

პროექტის მისამართი
PROJECT ADDRESS

ქ.თბილისი, ვარკეთილი

ს/კ 01.19.39.004.002

ეტაპი
STAGE
არქიტექტურული პროექტი

ნახაზის სათაური
TITLE

შენიშვნა:

ფორმატი	მასშტაბი	ფურცლის N
PAPER SIZE	SCALE	SHEET NO
A3	1:	

არქიტექტორი
თენგიზ ესიავა

დაამუშავა

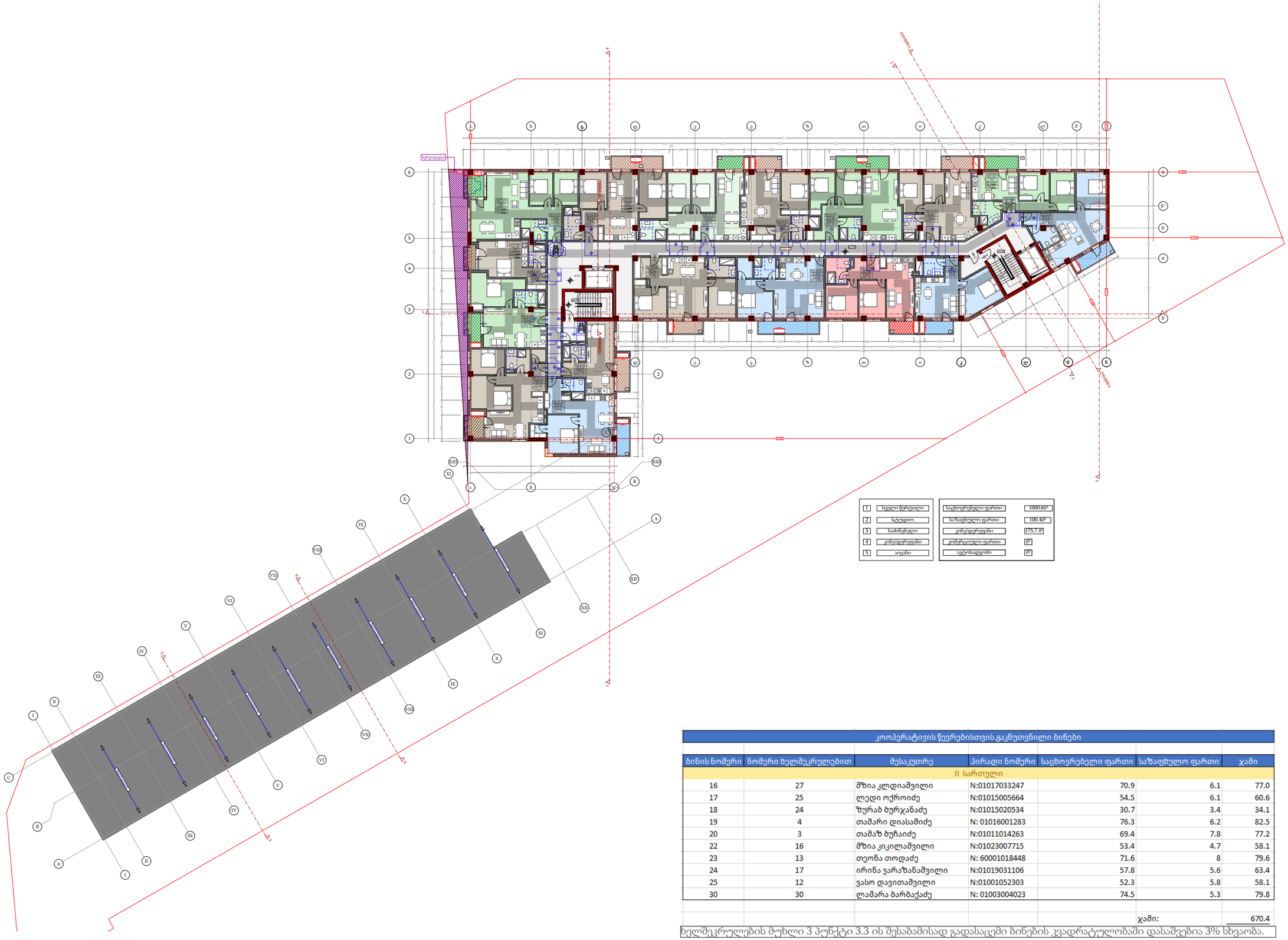

1	სველი წერტილი	საცხოვრებელი ფართი	1000.6მ²
2	სტუდიო	საზაფხულო ფართი	100.4მ²
3	საძინებელი	კიბე/დერეფანი	175.7 მ²
4	კიბე/დერეფანი	კომერციული ფართი	მ²
5	აივანი	ავტოსადგომი	მ²

კოოპერატივის წევრებისთვის გაკუთვნილი ბინები

ბინის ნომერი	ნომერი ხელშეკრულებით	მესაკუთრე	პირადი ნომერი	საცხოვრებელი ფართი	საზაფხულო ფართი	ჯამი
II სართული						
16	27	მზია კლდიაშვილი	N:01017033247	70.9	6.1	77.0
17	25	ლედი ოქროიძე	N:01015005664	54.5	6.1	60.6
18	24	ზურაბ ბურჯანაძე	N:01015020534	30.7	3.4	34.1
19	4	თამარი დიასამიძე	N: 01016001283	76.3	6.2	82.5
20	3	თამაზ ბუჩაიძე	N:01011014263	69.4	7.8	77.2
22	16	მზია კიკილაშვილი	N:01023007715	53.4	4.7	58.1
23	13	თეონა თოდაძე	N: 60001018448	71.6	8	79.6
24	17	ირინა ვარაზანაშვილი	N:01019031106	57.8	5.6	63.4
25	12	ვასო დავითაშვილი	N:01001052303	52.3	5.8	58.1
30	30	ლამარა ბარბაქაძე	N: 01003004023	74.5	5.3	79.8
				ჯამი:		670.4

ხელშეკრულების მუხლი 3 პუნქტი 3.3 ის შესაბამისად გადასაცემი ბინების კვადრატულობაში დასაშვებია 3% სხვაობა.

პროექტის დასახელება
PROJECT NAME

მრავალბინიანი საცხოვრებელი სახლი

დამკვეთი
CLIENT

პროექტის მისამართი
PROJECT ADDRESS

ქ.თბილისი, ვარკეთილი

ს/კ 01.19.39.004.002

ეტაპი
STAGE
არქიტექტურული პროექტი

ნახაზის სათაური
TITLE

შენიშვნა:

ფორმატი	მასშტაბი	ფურცლის N
PAPER SIZE	SCALE	SHEET NO
A3	1:	

არქიტექტორი
თენგიზ ესიავა

დაამუშავა

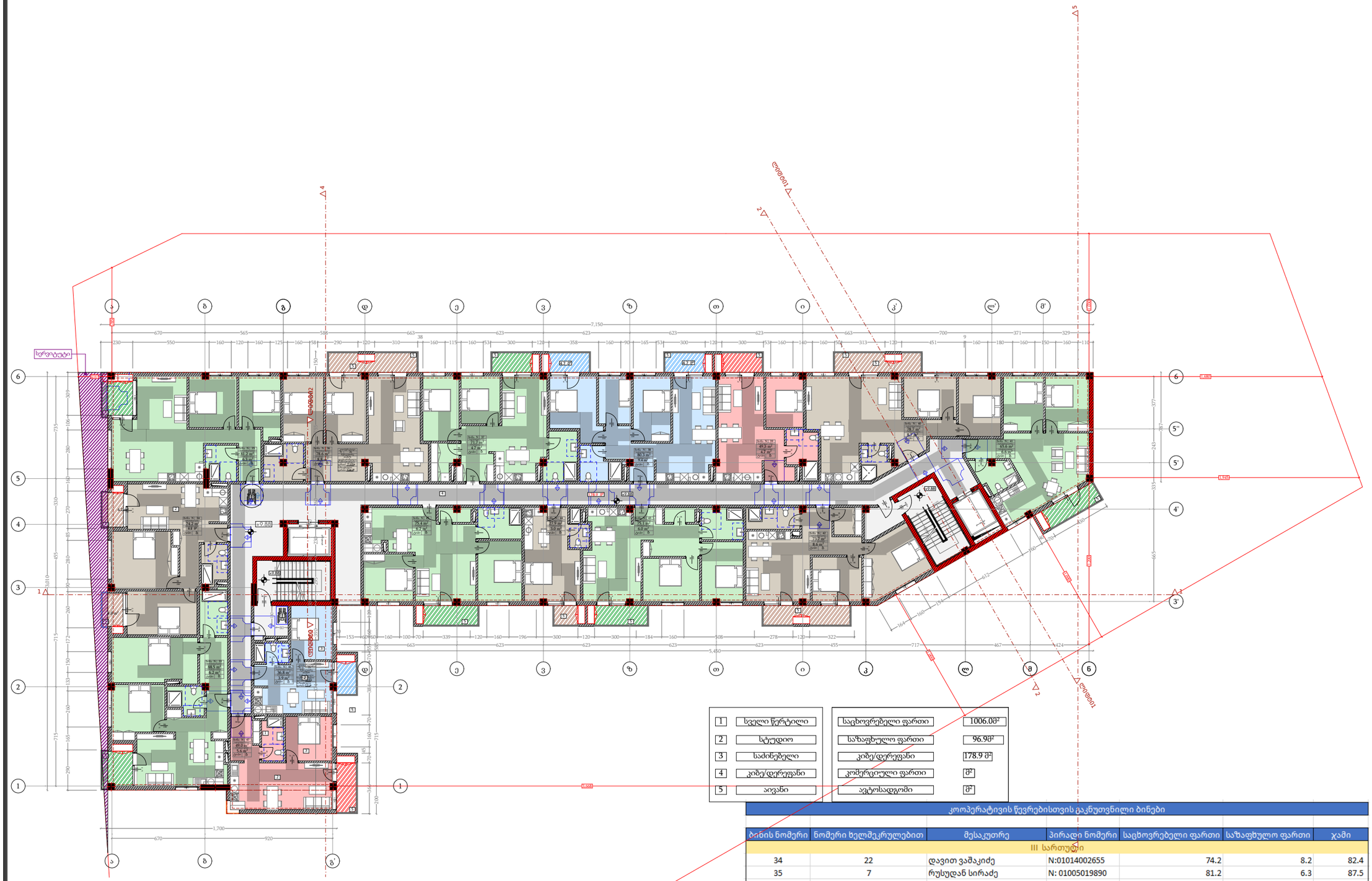
სერვიტუტი
1006.00
1006.00
1006.00

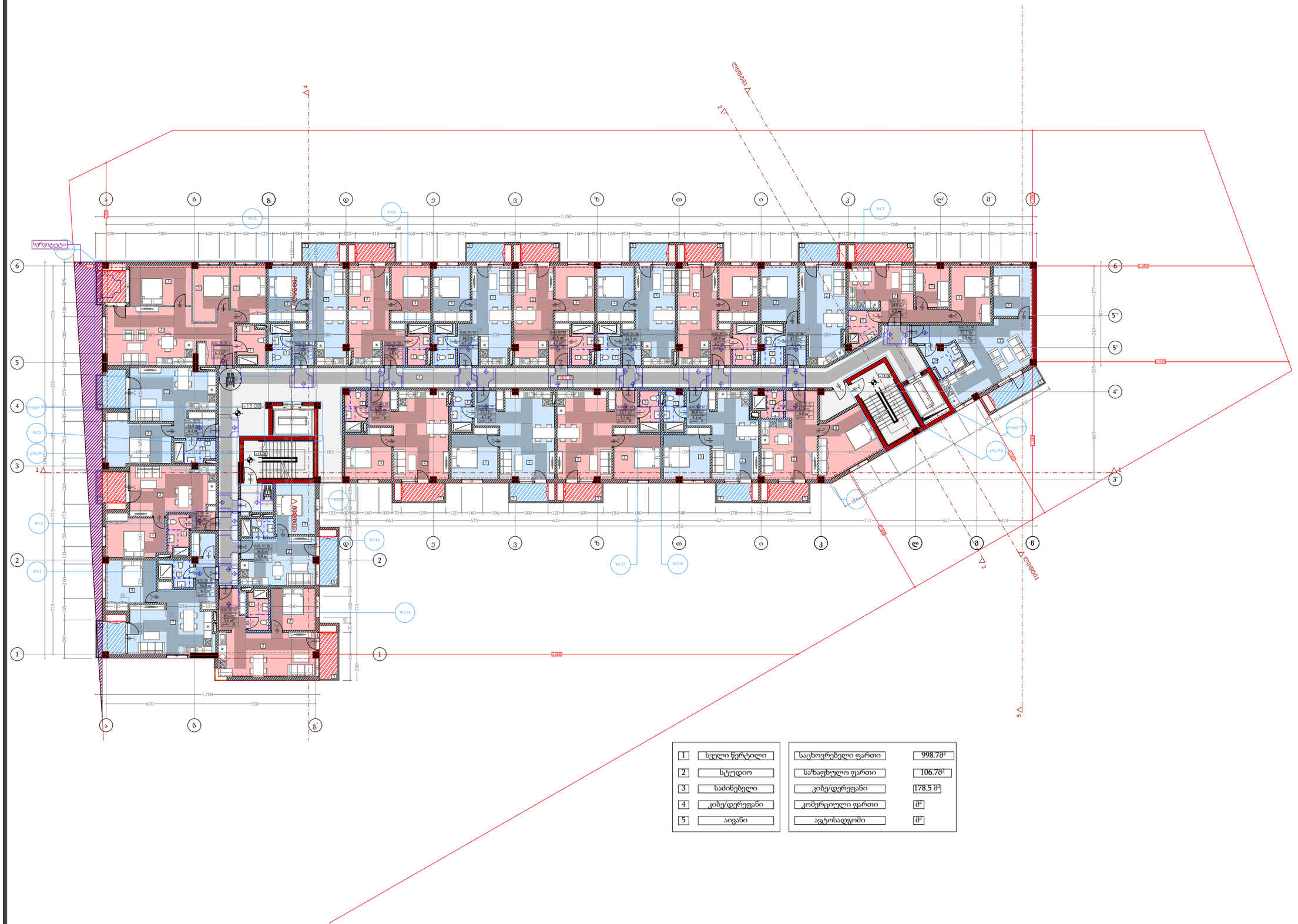

პროექტის დასახელება PROJECT NAME	მრავალბინიანი საცხოვრებელი სახლი
დამკვეთი CLIENT	
პროექტის მისამართი PROJECT ADDRESS	ქ.თბილისი, ვარკეთილი
ს/პ 01.19.39.004.002	
ეტაპი STAGE	არქიტექტურული პროექტი
ნახაზის სათაური TITLE	
შენიშვნა:	
ფორმატი PAPER SIZE A3	მასშტაბი SCALE 1:
ფურცლის N SHEET NO	
არქიტექტორი თენგიზ ესიავა	
დაამუშავა	

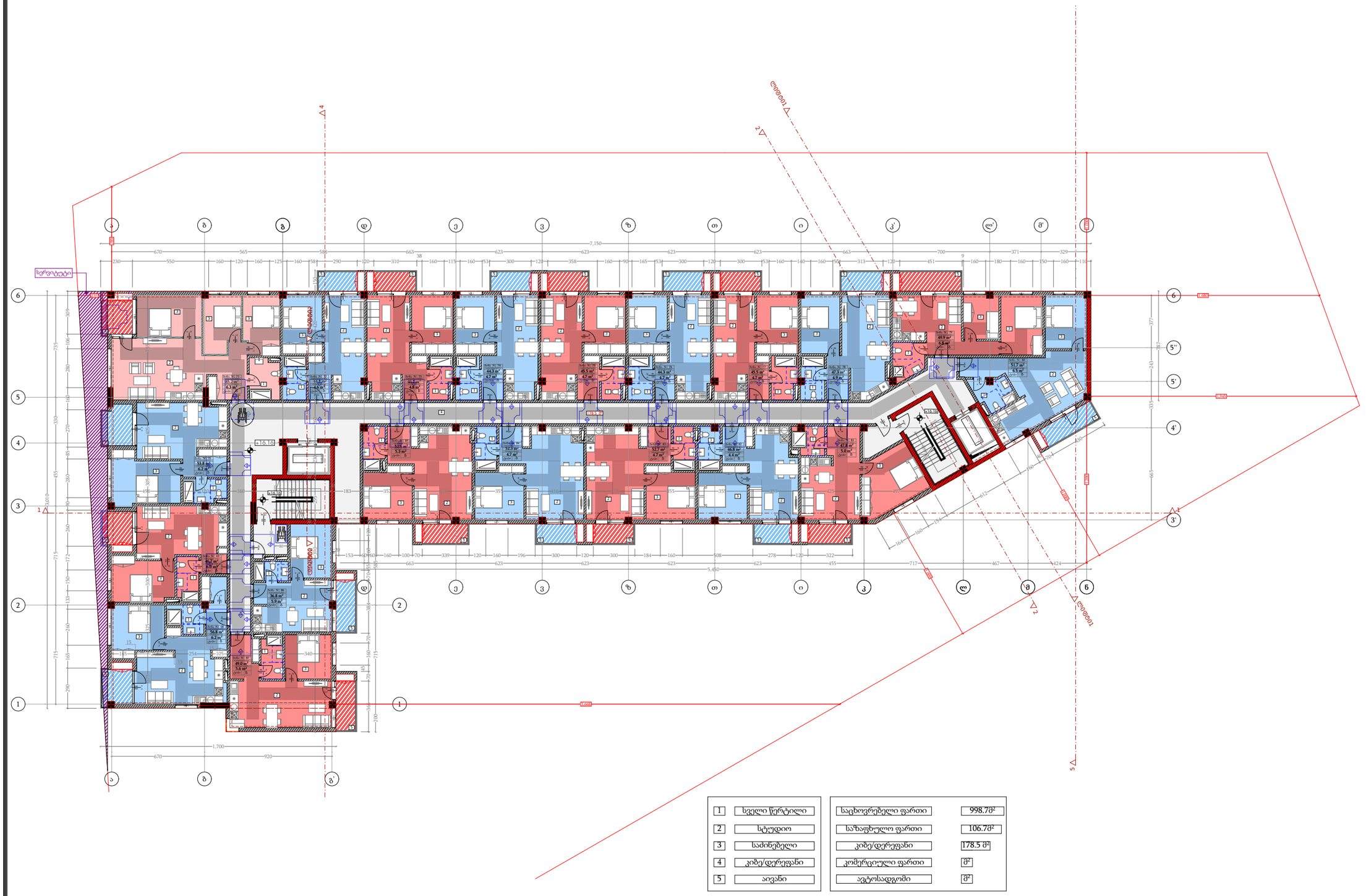

1	სველი წერტილი	საცხოვრებელი ფართი	998.7მ²
2	სტუდიო	საზაფხულო ფართი	106.7მ²
3	საძინებელი	კიბე/დერეფანი	178.5 მ²
4	კიბე/დერეფანი	კომერციული ფართი	მ²
5	აივანი	ავტოსადგომი	მ²

პროექტის დასახელება
PROJECT NAME
მრავალბინიანი საცხოვრებელი სახლი

დამკვეთი
CLIENT

პროექტის მისამართი
PROJECT ADDRESS
ქ.თბილისი, ვარკეთილი

ს/კ 01.19.39.004.002

ეტაპი
STAGE
არქიტექტურული პროექტი

ნახაზის სათაური
TITLE

შენიშვნა:

ფორმატი	მასშტაბი	ფურცლის N
PAPER SIZE A3	SCALE 1:	SHEET NO

არქიტექტორი
თენგიზ ესიავა

დაამუშავა

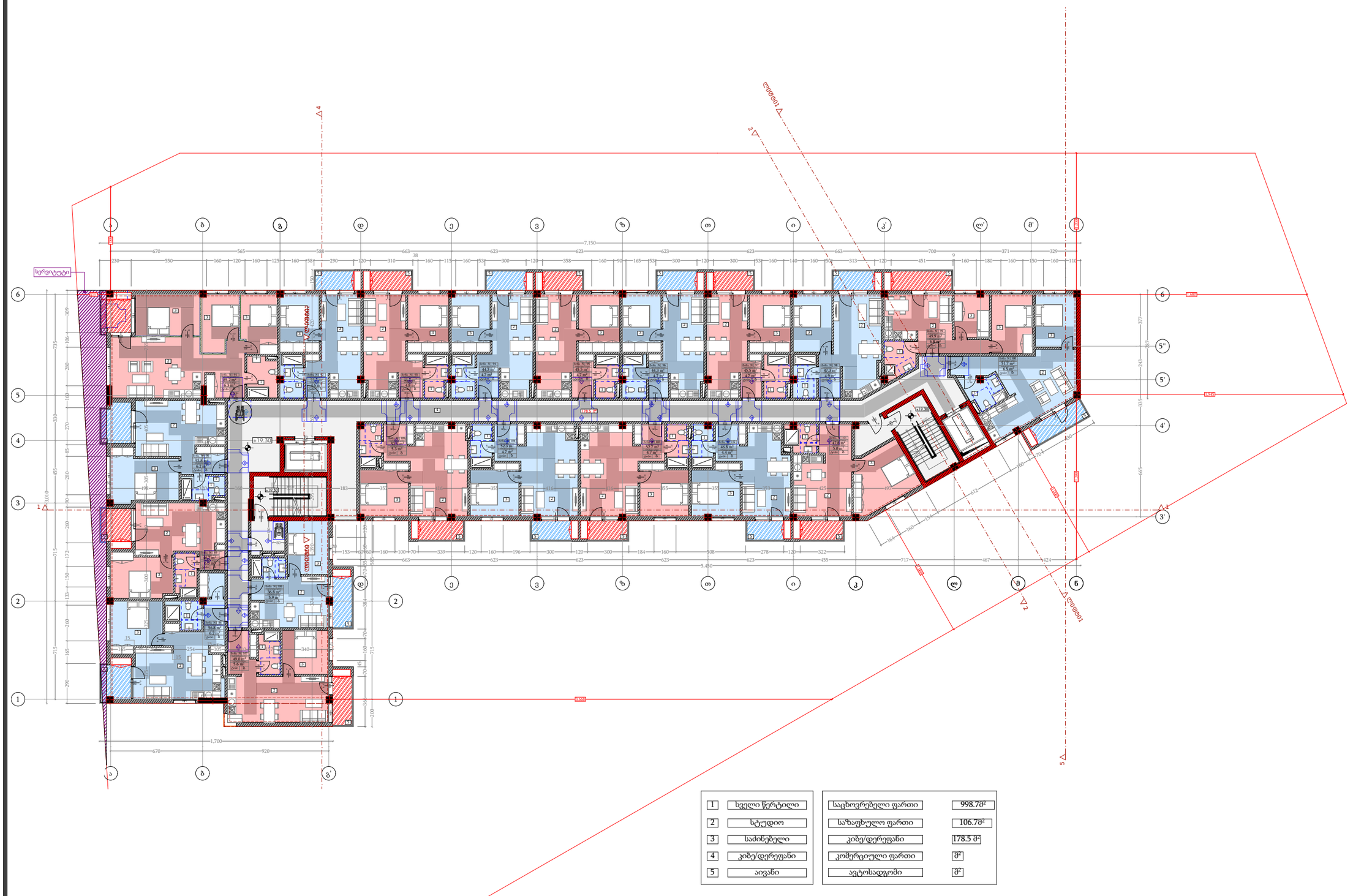

პროექტის დასახელება
PROJECT NAME

მრავალბინიანი საცხოვრებელი სახლი

დამკვეთი
CLIENT

პროექტის მისამართი
PROJECT ADDRESS

ქ.თბილისი, ვარკეთილი

ს/კ 01.19.39.004.002

ეტაპი
STAGE
არქიტექტურული პროექტი

ნახაზის სათაური
TITLE

შენიშვნა:

ფორმატი	მასშტაბი	ფურცლის N
PAPER SIZE A3	SCALE 1:	SHEET NO

არქიტექტორი
თენგიზ ესიავა

დაამუშავა

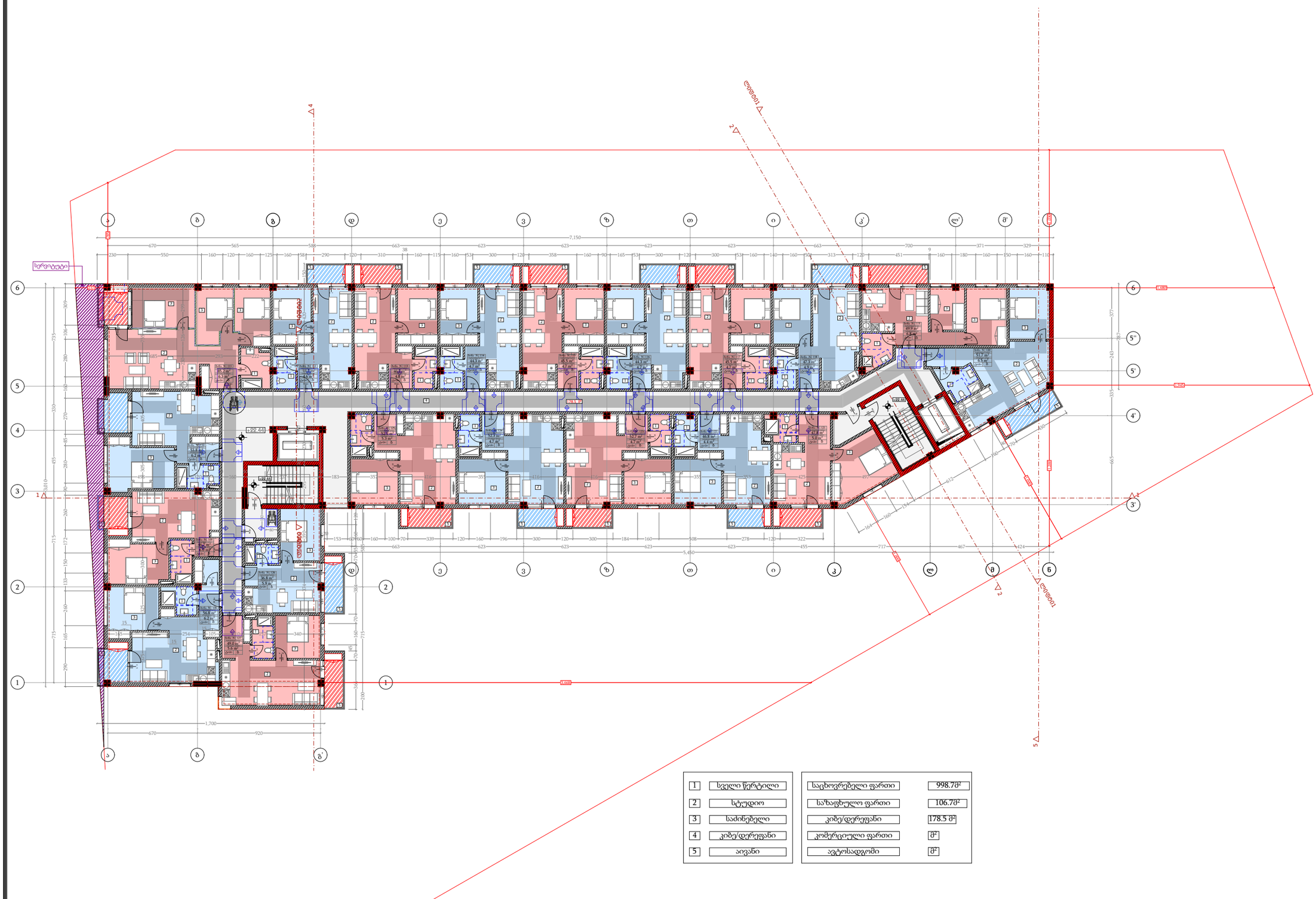

1	სველი წერტილი	საცხოვრებელი ფართი	998.7მ²
2	სტუდიო	საზაფხულო ფართი	106.7მ²
3	საძინებელი	კიბე/დერეფანი	178.5 მ²
4	კიბე/დერეფანი	კომერციული ფართი	მ²
5	აივანი	ავტოსადგომი	მ²

პროექტის დასახელება
PROJECT NAME

მრავალბინიანი საცხოვრებელი სახლი

დამკვეთი
CLIENT

პროექტის მისამართი
PROJECT ADDRESS

ქ.თბილისი, ვარკეთილი

ს/პ 01.19.39.004.002

ეტაპი
STAGE
არქიტექტურული პროექტი

ნახაზის სათაური
TITLE

შენიშვნა:

ფორმატი	მასშტაბი	ფურცლის N
PAPER SIZE A3	SCALE 1:	SHEET NO

არქიტექტორი
თენგიზ ესიავა

დაამუშავა

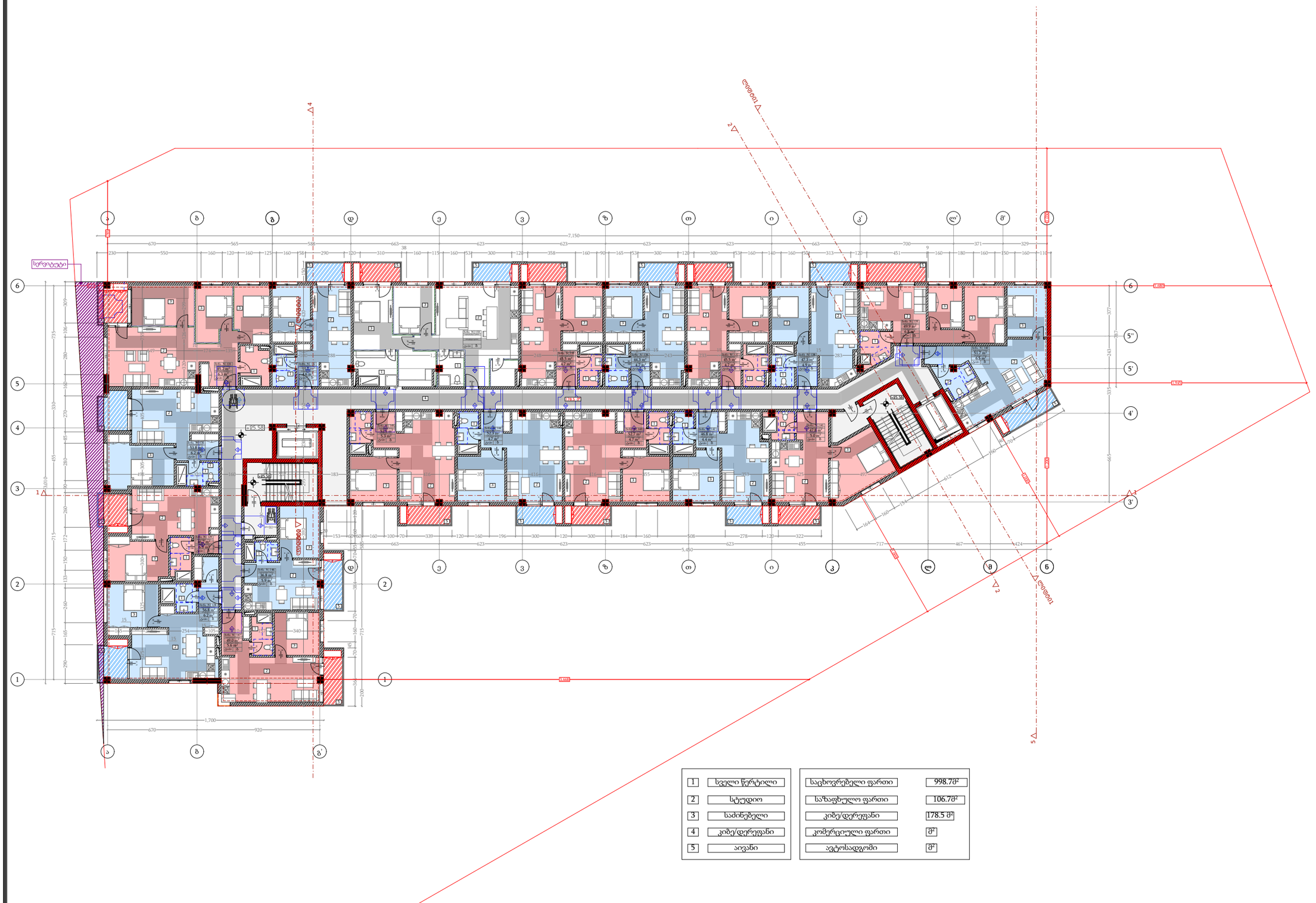

1	სველი წერტილი	საცხოვრებელი ფართი	998.7მ²
2	სტუდიო	საზაფხულო ფართი	106.7მ²
3	საძინებელი	კიბე/დერეფანი	178.5 მ²
4	კიბე/დერეფანი	კომერციული ფართი	მ²
5	აივანი	ავტოსადგომი	მ²

პროექტის დასახელება
PROJECT NAME

მრავალბინიანი საცხოვრებელი სახლი

დამკვეთი
CLIENT

პროექტის მისამართი
PROJECT ADDRESS

ქ.თბილისი, ვარკეთილი

ს/კ 01.19.39.004.002

ეტაპი
STAGE
არქიტექტურული პროექტი

ნახაზის სათაური
TITLE

შენიშვნა:

ფორმატი	მასშტაბი	ფურცლის N
PAPER SIZE A3	SCALE 1:	SHEET NO

არქიტექტორი
თენგიზ ესიავა

დაამუშავა

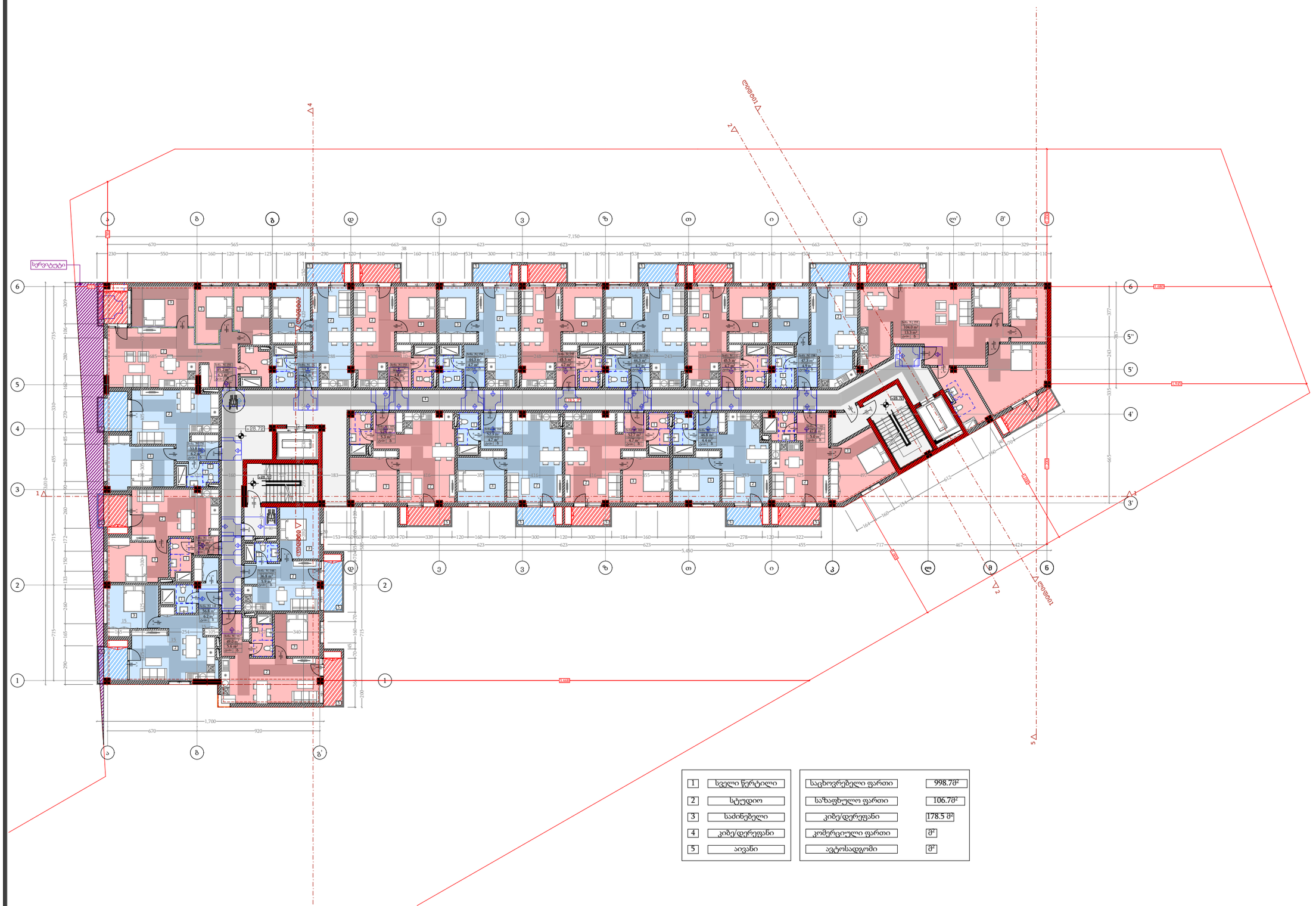
სერვიტუტი
+88.79
+88.79
+88.79

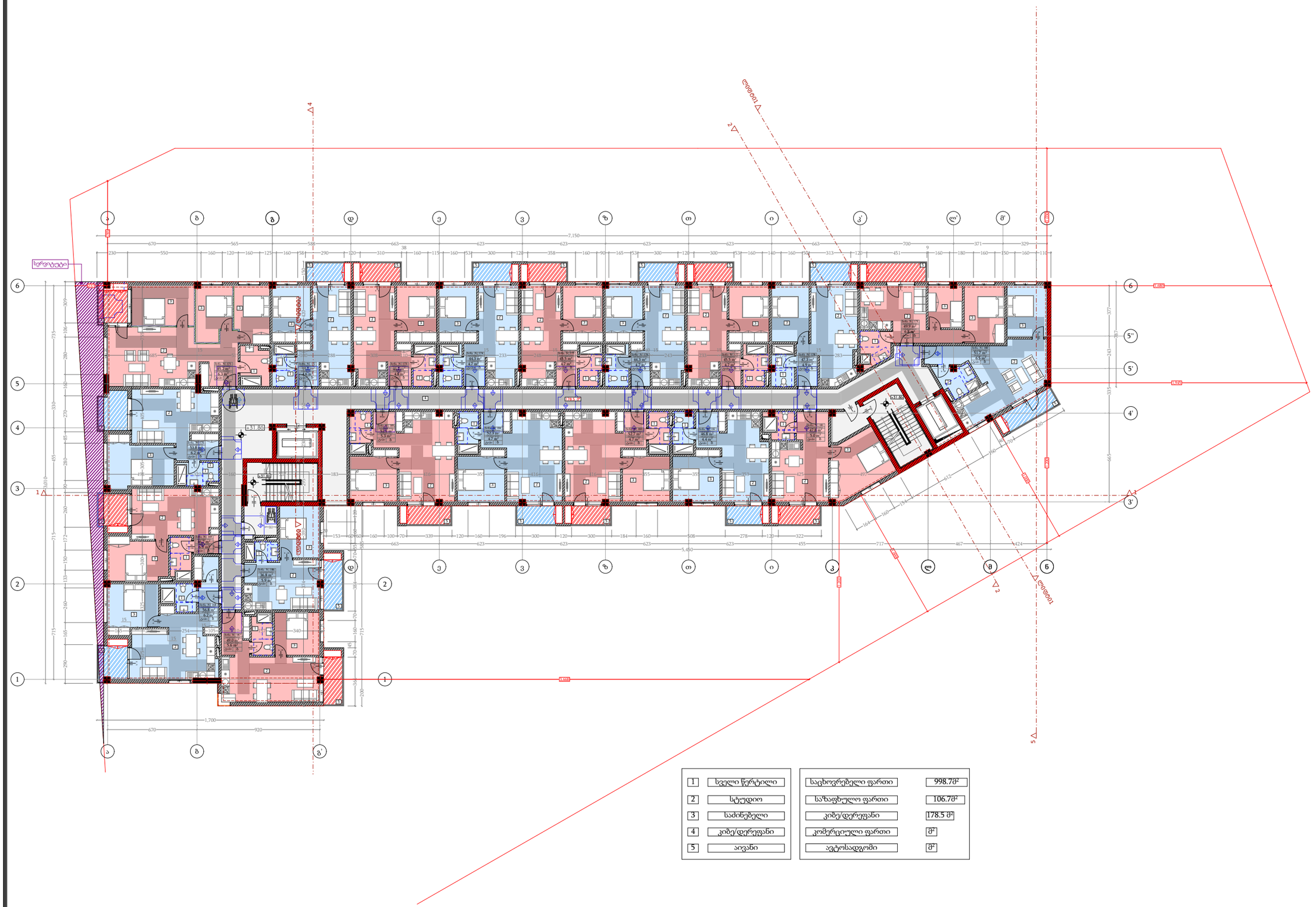

1	სველი წერტილი	საცხოვრებელი ფართი	998.7მ²
2	სტუდიო	საზაფხულო ფართი	106.7მ²
3	საძინებელი	კიბე/დერეფანი	178.5 მ²
4	კიბე/დერეფანი	კომერციული ფართი	მ²
5	აივანი	ავტოსადგომი	მ²

პროექტის დასახელება
PROJECT NAME

მრავალბინიანი საცხოვრებელი სახლი

დამკვეთი
CLIENT

პროექტის მისამართი
PROJECT ADDRESS

ქ.თბილისი, ვარკეთილი

ს/კ 01.19.39.004.002

ეტაპი
STAGE
არქიტექტურული პროექტი

ნახაზის სათაური
TITLE

შენიშვნა:

ფორმატი	მასშტაბი	ფურცლის N
PAPER SIZE A3	SCALE 1:	SHEET NO

არქიტექტორი
თენგიზ ესიავა

დაამუშავა

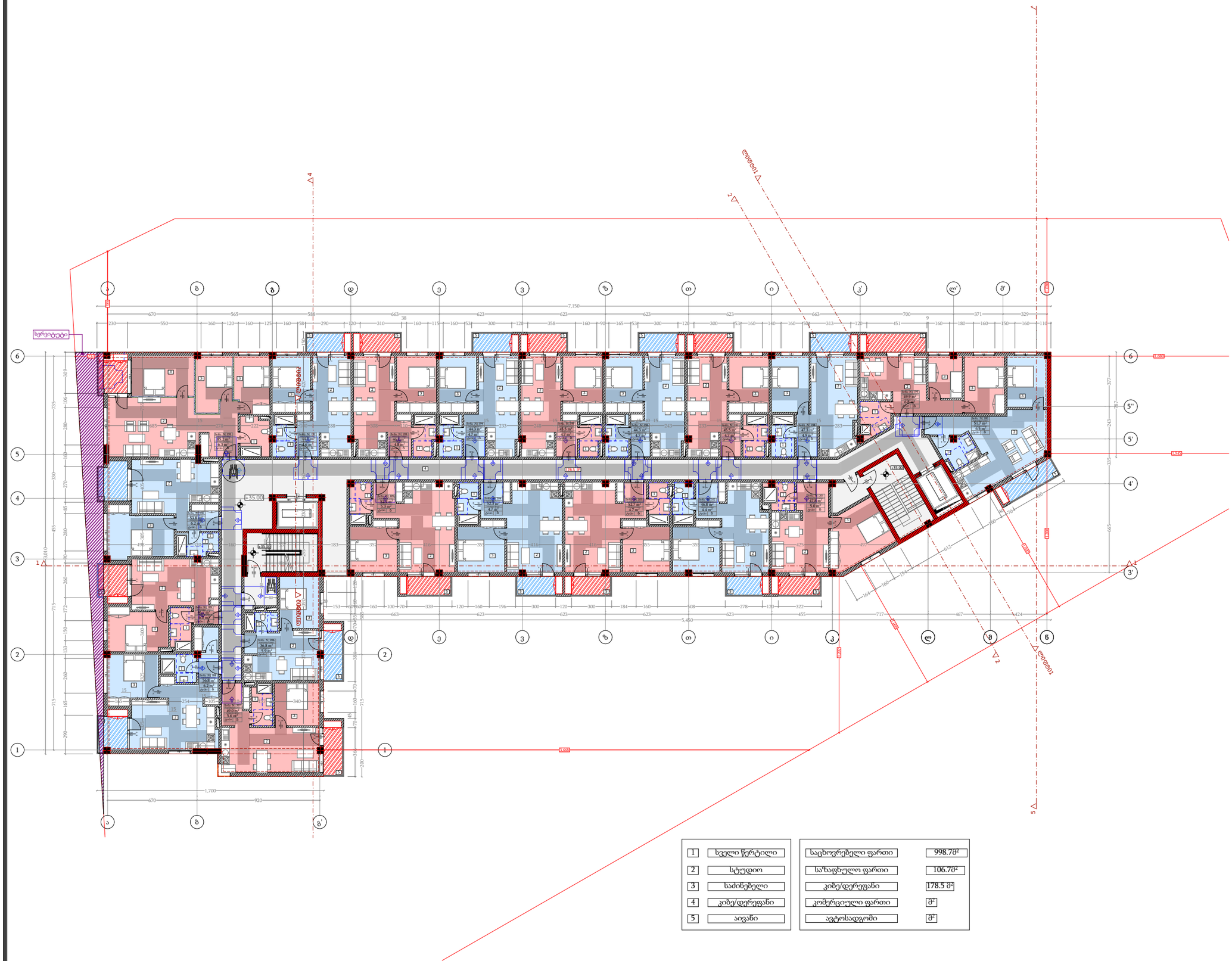
სერვიტუტი
ლიფტი
ლიფტი
ლიფ

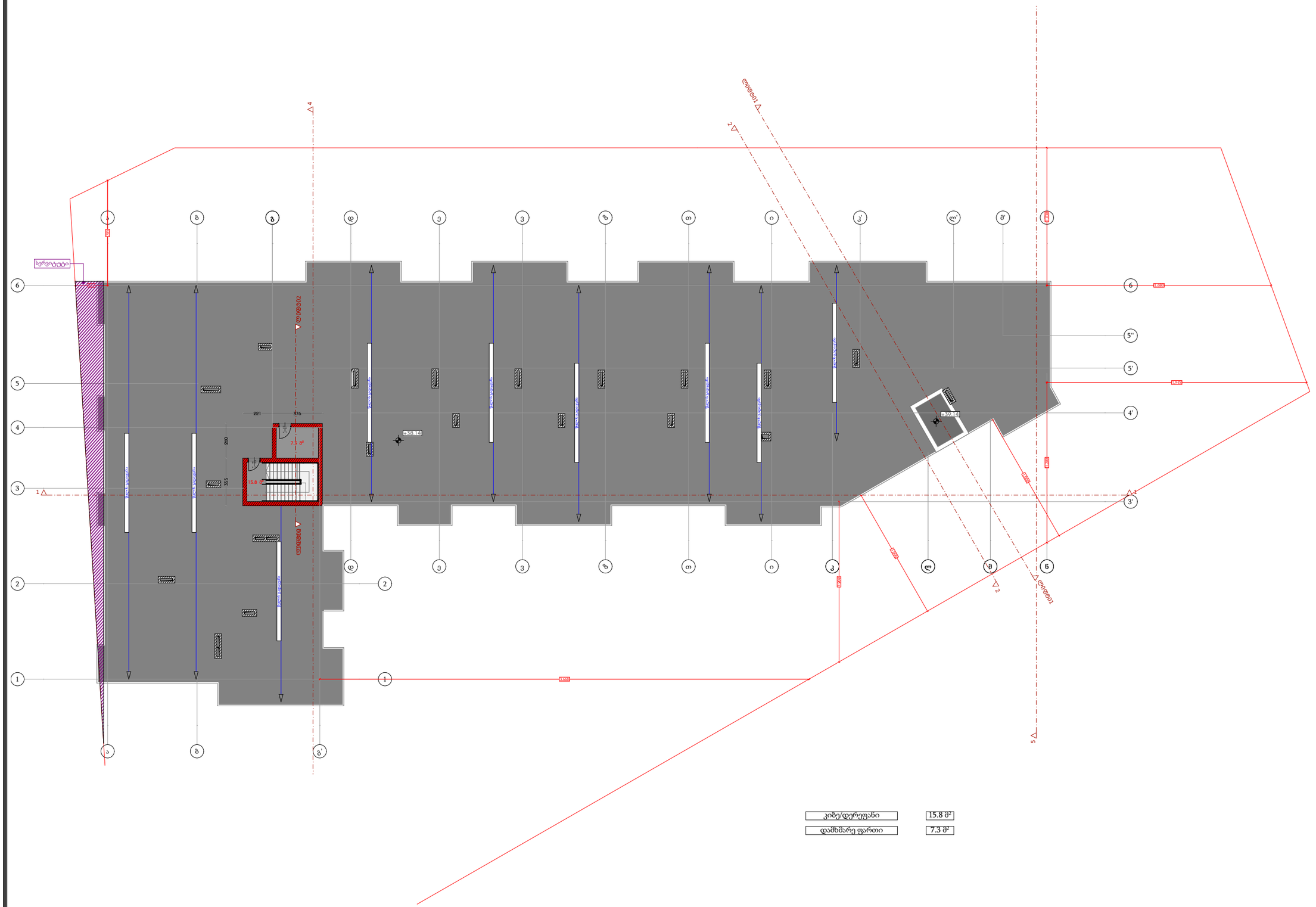
სერვიტუტი
221
376
900
355
7.3 მ²
15.8 მ²
+359.14
+359.14
+359.14

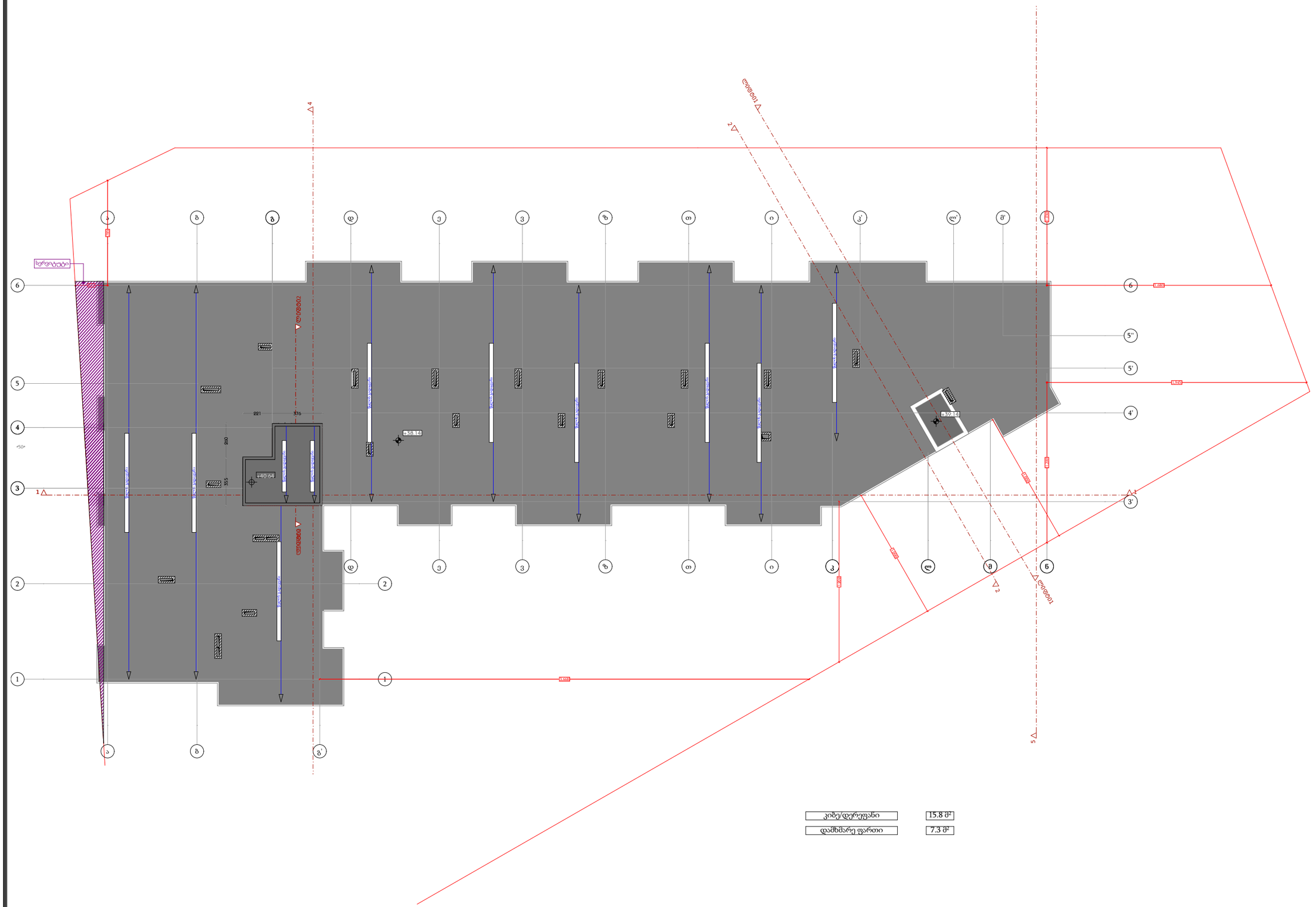

პროექტის დასახელება
PROJECT NAME

მრავალბინიანი საცხოვრებელი სახლი

დამკვეთი
CLIENT

პროექტის მისამართი
PROJECT ADDRESS

ქ.თბილისი, ვარკეთილი

ს/კ 01.19.39.004.002

ეტაპი
STAGE
არქიტექტურული პროექტი

ნახაზის სათაური
TITLE

შენიშვნა:

ფორმატი	მასშტაბი	ფურცლის N
PAPER SIZE	SCALE	SHEET NO
A3	1:	

არქიტექტორი
თენგიზ ესიავა

დაამუშავა

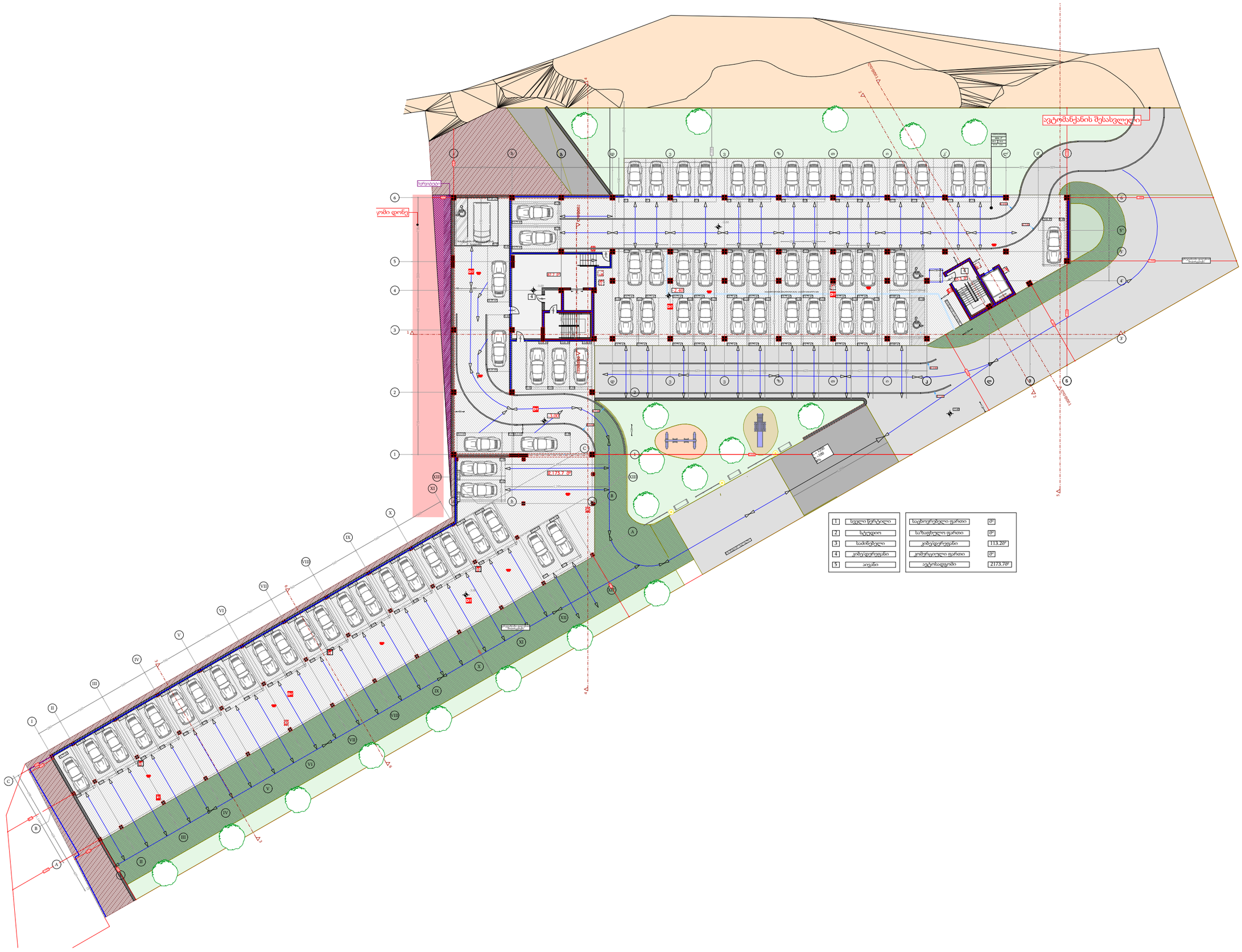

პროექტის დასახელება PROJECT NAME	მრავალბინიანი საცხოვრებელი სახლი
დამკვეთი CLIENT	
პროექტის მისამართი PROJECT ADDRESS	ქ.თბილისი, ვარკეთილი
ს/კ 01.19.39.004.002	
ეტაპი STAGE	არქიტექტურული პროექტი
ნახაზის სათაური TITLE	
შენიშვნა:	
ფორმატი PAPER SIZE A3	მასშტაბი SCALE 1:
ფურცლის N SHEET NO	
არქიტექტორი თენგიზ ესიავა	
დაამუშავა	

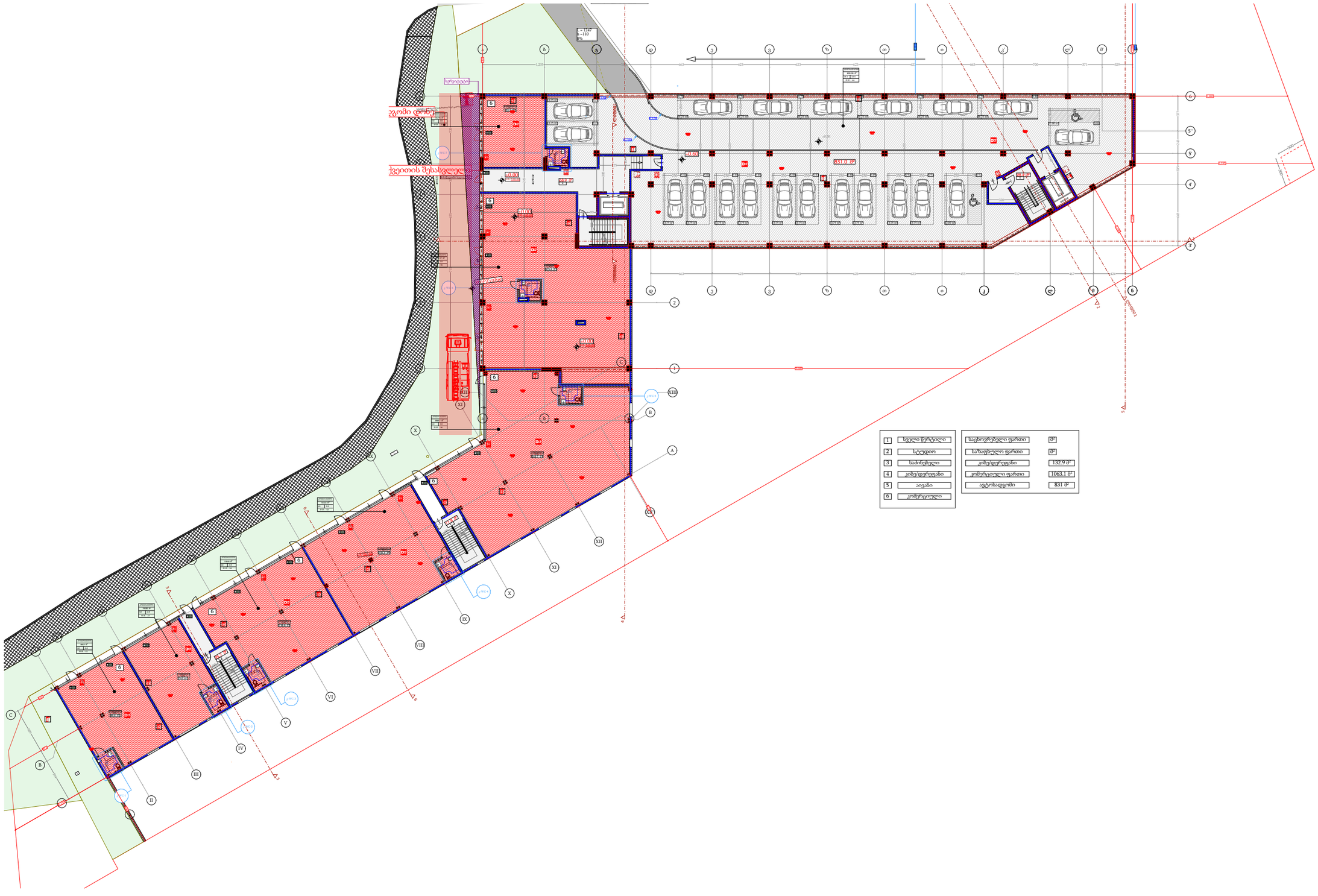

პროექტის დასახელება
PROJECT NAME
მრავალბინიანი საცხოვრებელი სახლი

დამკვეთი
CLIENT

პროექტის მისამართი
PROJECT ADDRESS
ქ.თბილისი, ვარკეთილი

ს/კ 01.19.39.004.002

ეტაპი
STAGE
არქიტექტურული პროექტი

ნახაზის სათაური
TITLE

შენიშვნა:

ფორმატი
PAPER SIZE
A3

მასშტაბი
SCALE
1:

ფურცლის N
SHEET NO

არქიტექტორი
თენგიზ ესიავა

დაამუშავა

	სანიშნის აღნიშვნა
	სანიშნის ზომები
	სანიშნის სანიშნობისათვის საჭირო ხვრელის ზომა, სანიშნი
	სანიშნის სანიშნობის ხვრელის ზომა, სანიშნის ზომა
	სანიშნი ნომრებით
	სანიშნის სანიშნობა ლითონის
	სანიშნის ზომა
	სანიშნის სანიშნობა ლითონის
	სანიშნის სანიშნობა ლითონის
	სანიშნის სანიშნობა ლითონის
	სანიშნის სანიშნობა ლითონის
	სანიშნის სანიშნობა ლითონის

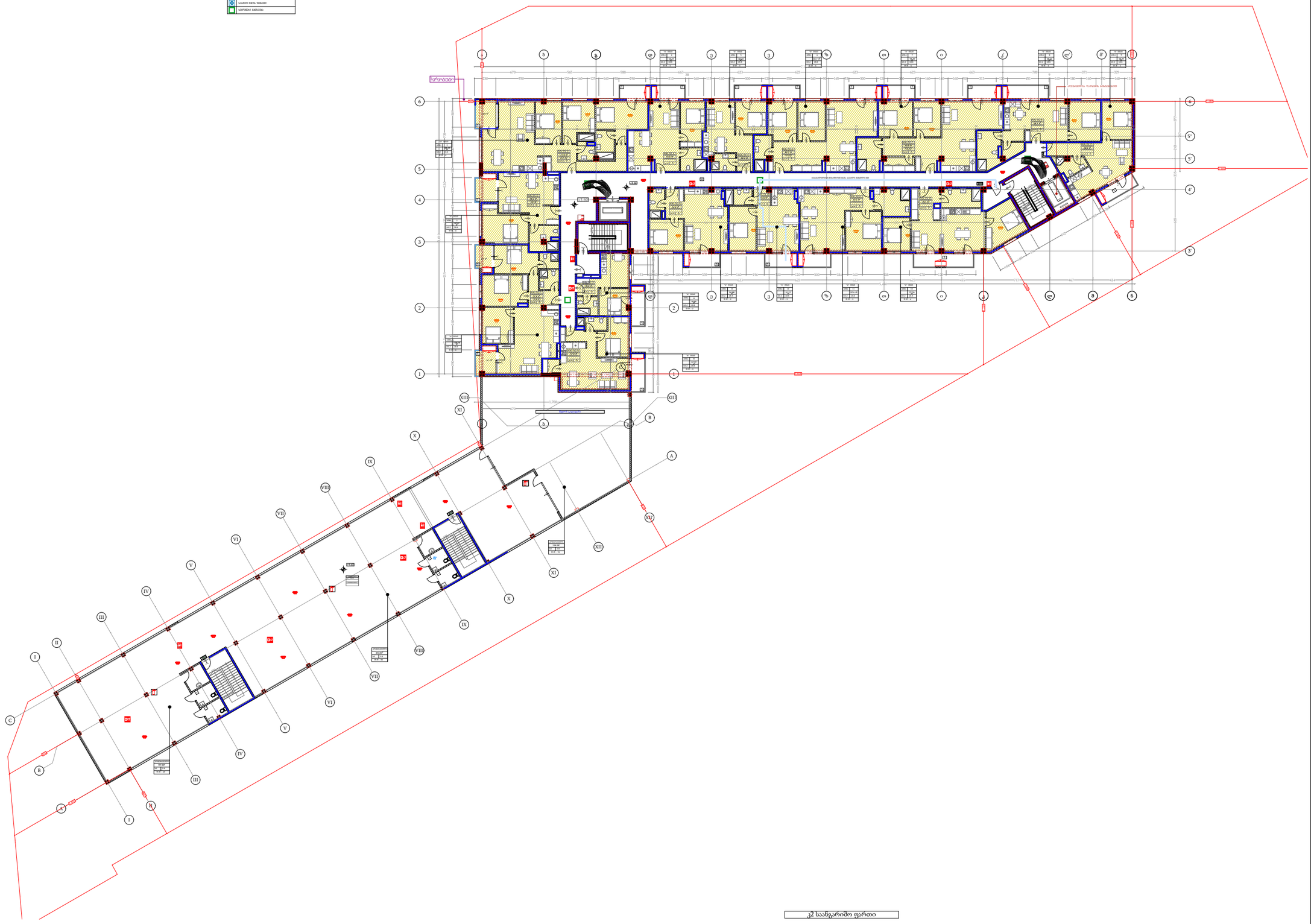

კ2 საანგარიშო ფართი

პროექტის დასახელება PROJECT NAME	მრავალბინიანი საცხოვრებელი სახლი
დამკვეთი CLIENT	
პროექტის მისამართი PROJECT ADDRESS	ქ.თბილისი, ვარკეთილი
ს/პ 01.19.39.004.002	
ეტაპი STAGE	არქიტექტურული პროექტი
ნახაზის სათაური TITLE	
შენიშვნა:	
ფორმატი PAPER SIZE: A3	მასშტაბი SCALE: 1:
ფურცლის N SHEET NO	
არქიტექტორი თენგიზ ესიავა	
დაამუშავა	

	ნიშნების განმარტება
	საბინაო ფონდი
	საბინაო ფონდი სამეურნეო-საყოფაცხოვრებო დანიშნულების ფართით
	საბინაო ფონდი სამეურნეო-საყოფაცხოვრებო დანიშნულების ფართით, მათ შორის ფართი, რომელიც გამოიყენება ოფისის სახით
	ფასი, ნებადართული
	საბინაო ფონდი სამეურნეო-საყოფაცხოვრებო დანიშნულების ფართით, მათ შორის ფართი, რომელიც გამოიყენება ოფისის სახით
	ავარიული ნაგებობა
	ნაგებობის ნაწილი, რომელიც ექვემდებარება დემონტაჟს
	საბინაო ფონდი სამეურნეო-საყოფაცხოვრებო დანიშნულების ფართით, მათ შორის ფართი, რომელიც გამოიყენება ოფისის სახით
	საბინაო ფონდი სამეურნეო-საყოფაცხოვრებო დანიშნულების ფართით, მათ შორის ფართი, რომელიც გამოიყენება ოფისის სახით
	საბინაო ფონდი სამეურნეო-საყოფაცხოვრებო დანიშნულების ფართით, მათ შორის ფართი, რომელიც გამოიყენება ოფისის სახით

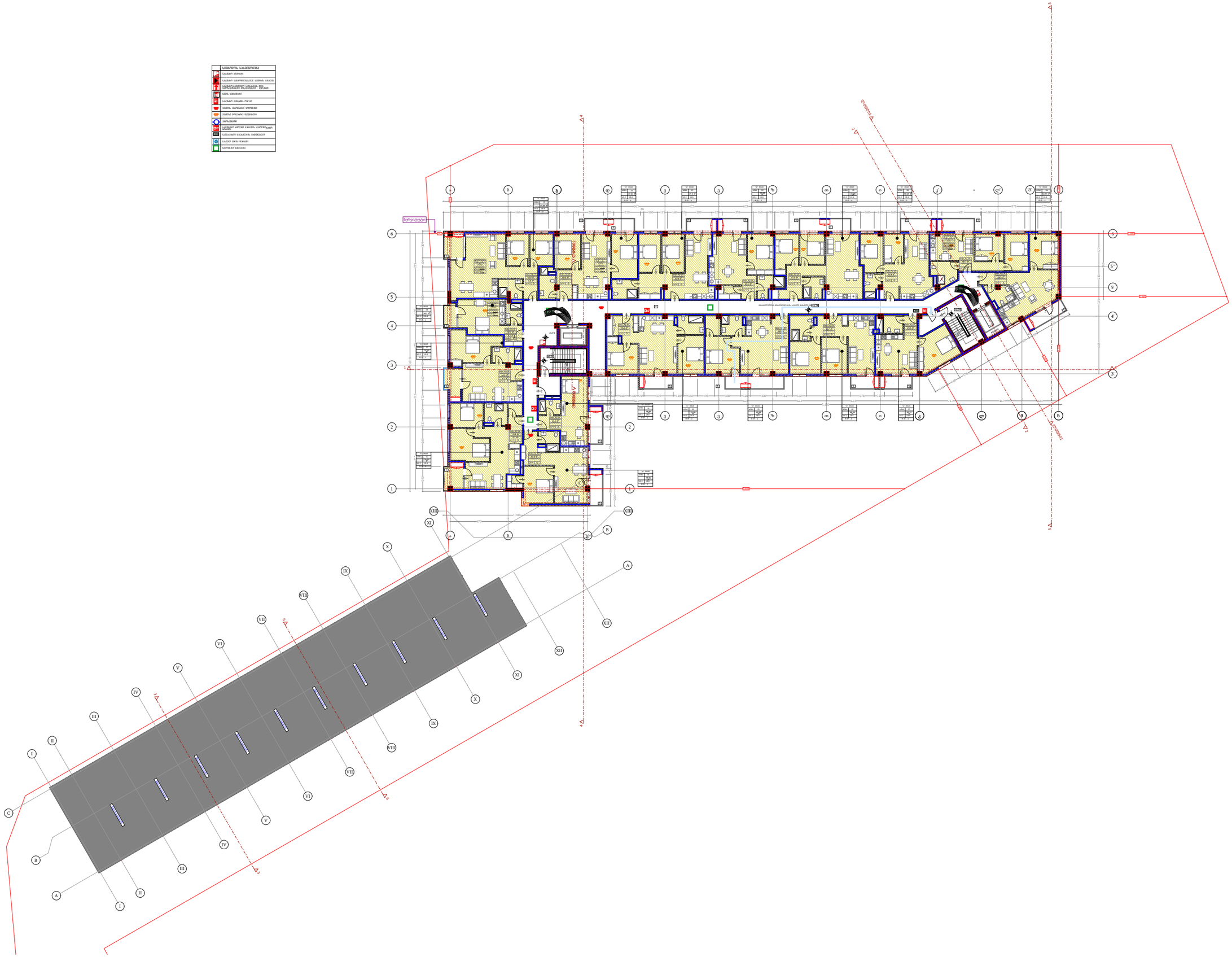

პროექტის დასახელება
PROJECT NAME

მრავალბინიანი საცხოვრებელი სახლი

დამკვეთი
CLIENT

პროექტის მისამართი
PROJECT ADDRESS

ქ.თბილისი, ვარკეთილი

ს/კ 01.19.39.004.002

ეტაპი
STAGE
არქიტექტურული პროექტი

ნახაზის სათაური
TITLE

შენიშვნა:

ფორმატი	მასშტაბი	ფურცლის N
PAPER SIZE	SCALE	SHEET NO
A3	1:	

არქიტექტორი
თენგიზ ესიავა

დაამუშავა

ტიპური სართული +13.02 - +31.86 შინაარსებზე

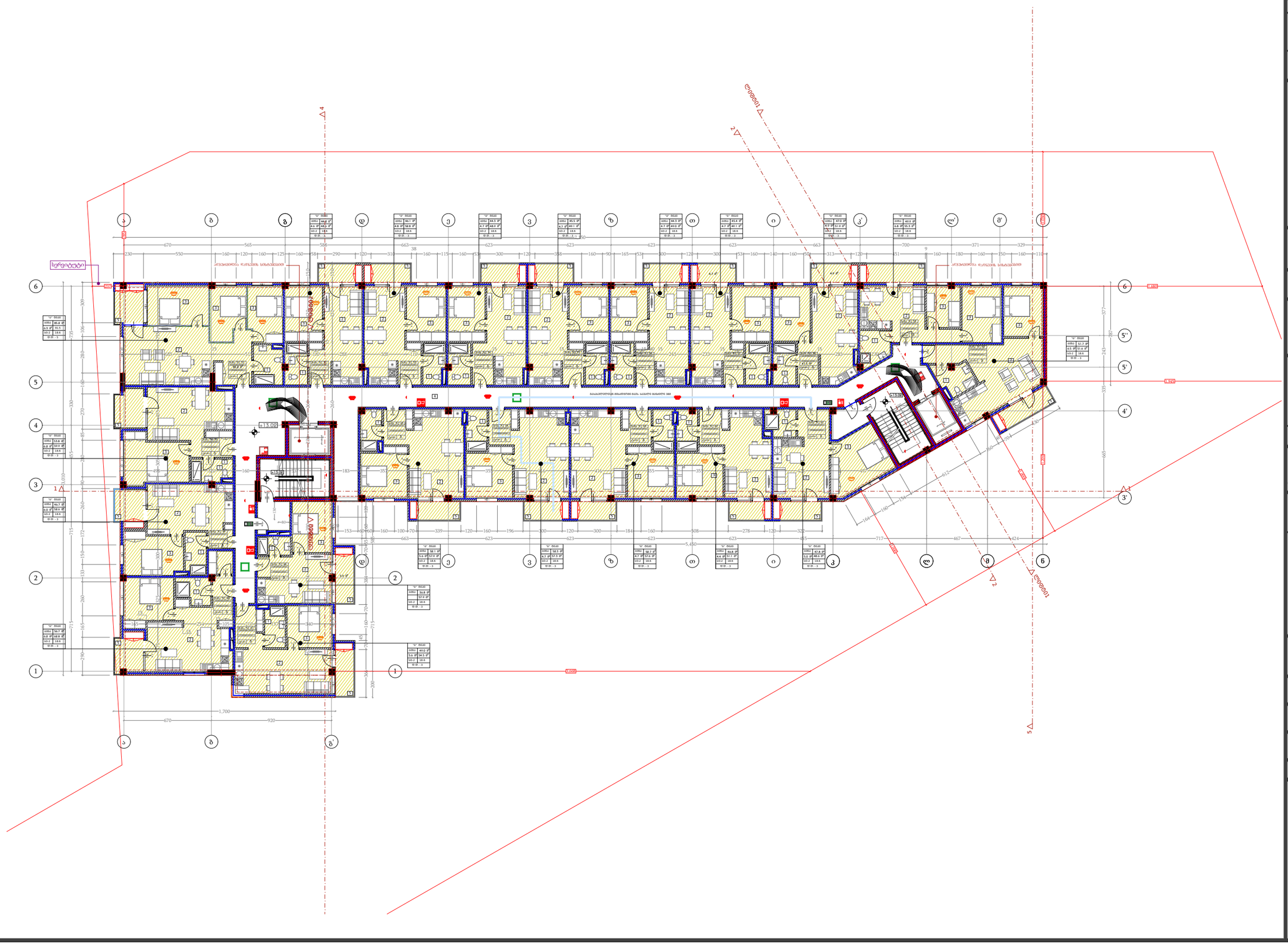

პროექტის დასახელება

PROJECT NAME

მრავალბინიანი საცხოვრებელი სახლი

დამკვეთი

CLIENT

პროექტის მისამართი

PROJECT ADDRESS

ქ.თბილისი, ვარკეთილი

ს/კ 01.19.39.004.002

ეტაპი

STAGE

არქიტექტურული პროექტი

ნახაზის სათაური

TITLE

შენიშვნა:

ფორმატი	მასშტაბი	ფურცლის N.
PAPER SIZE	SCALE	SHEET NO
A3	1:	

არქიტექტორი

თენგიზ ესიავა

დაამუშავა

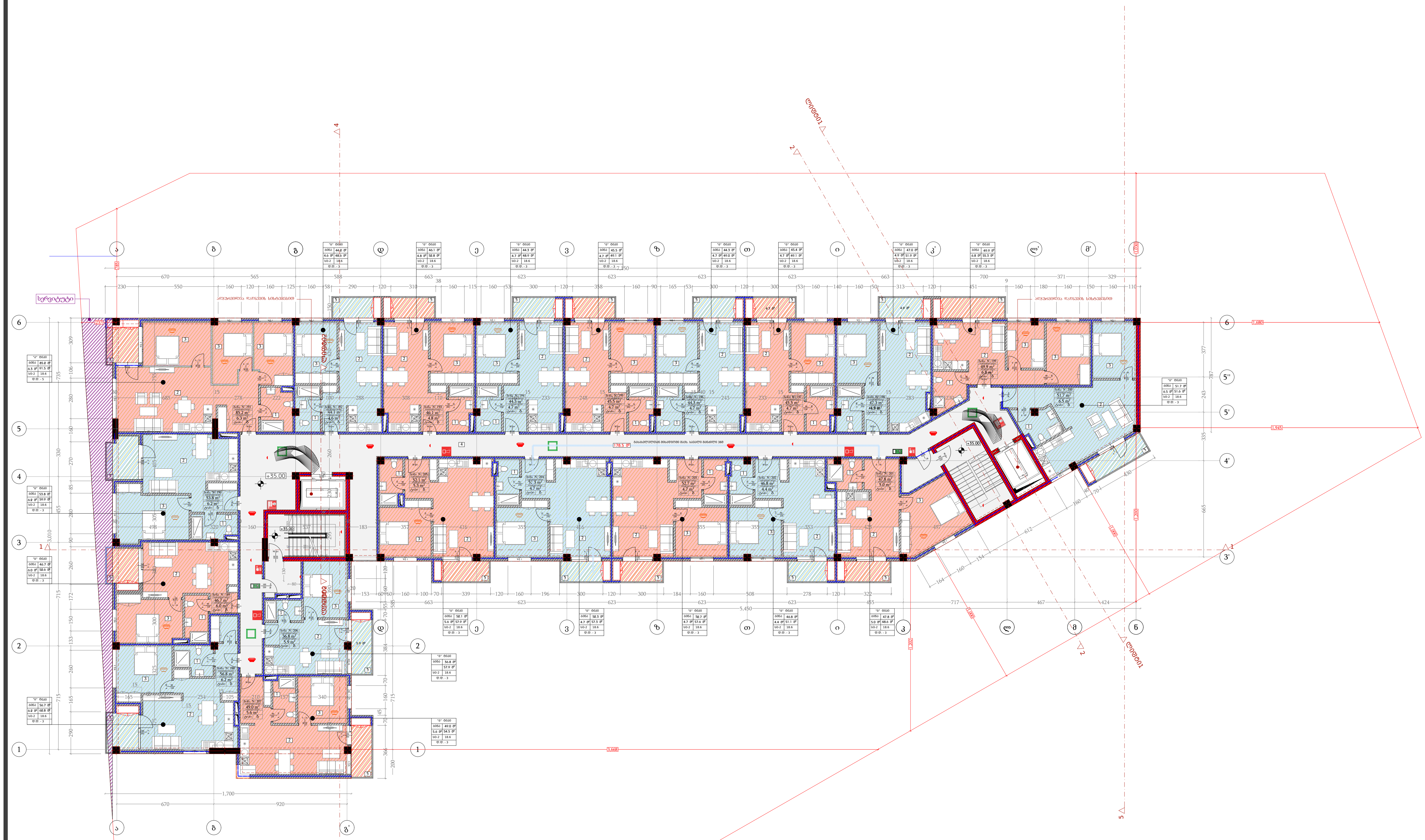

1	სველი წერტილი
2	სტუდიო
3	საძინებელი
4	კიბე/დერეფანი
5	აივანი

საცხოვრებელი ფართი	998.7მ²
საზაფხულო ფართი	106.7მ²
კიბე/დერეფანი	178.5 მ²
კომერციული ფართი	მ²
ავტოსადგომი	მ²

პროექტის დასახელება
PROJECT NAME
მრავალბინიანი საცხოვრებელი სახლი

დამკვეთი
CLIENT

პროექტის მისამართი
PROJECT ADDRESS
ქ.თბილისი, ვარკეთილი

ს/კ 01.19.39.004.002

ეტაპი
STAGE
არქიტექტურული პროექტი

ნახაზის სათაური
TITLE

შენიშვნა:

ფორმატი PAPER SIZE	მასშტაბი SCALE	ფურცლის N SHEET NO
A3	1:	

არქიტექტორი
თენგიზ ესიავა

დაამუშავა

კიბე №1 ის დეტალური ნახაზი

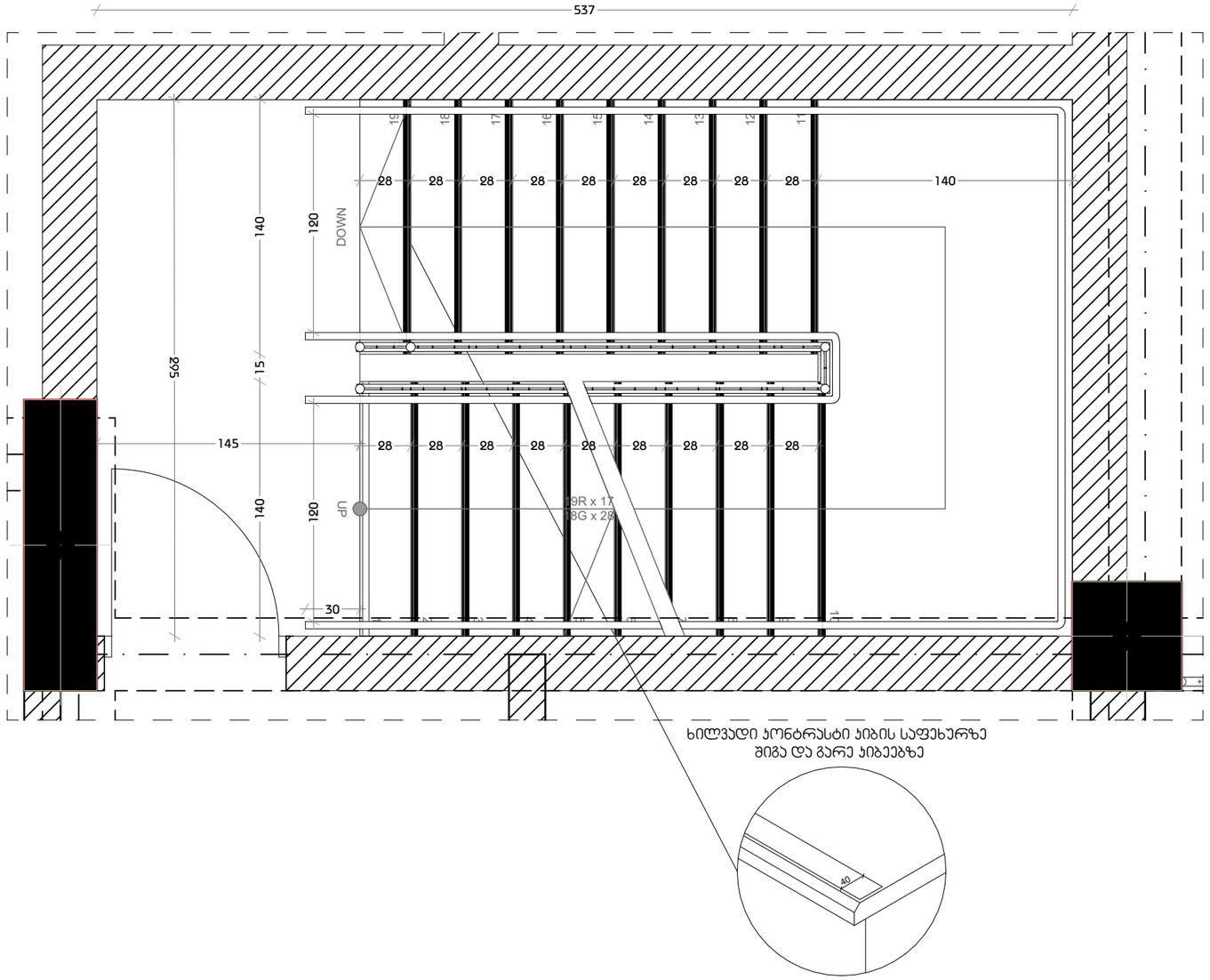

მასშტაბი 1:30

შენიშვნები:

1. ყველა კიბეს (მათ შორის გარე კიბეს) ყოველი საფეხურის და საბიჯელის 40 მმ სავალ ნაწილს, რომელიც იზომება საფეხურის ნაშვერიდან თარაზულად, ექნება ერთგვაროვანი ფერის მქონე ზედაპირი, რომელიც საფეხურის დანარჩენი ნაწილისგან მკვეთრად განსხვავებული იქნება (მუქი ღია ფონზე). ხილვადი კონტრასტი გაგრძელდება ყოველი საფეხურის ერთი კიდიდან საფეხურის მეორე კიდემდე.

2. მისაწვდომი გზაკიბის საზღვრებში იატაკის ზედაპირები იქნება მდგრადი, მყარი და არასრიალა.

3. კიბის საფეხურების განსხვავებული მონიშვნა იქნება გამძლე.

4. შენობის გარეთ მდებარე კიბის საფეხურები და ბაქნები ისე დაგეგმარდება, რომ სავალ ზედაპირზე წყალი არ დაგროვდება.

5. გასანათებელი საშუალებები უზრუნველყოფს კიბეების განათებას, რომელიც გაიზომება საბიჯელების ზედაპირების და ბაქნების ზედაპირების ცენტრში გაზომვისას საფეხურის წინაპირიდან 600 მმ-ის საზღვრებში, შემდეგი წესის შესაბამისად:

- არაუმცირეს 11 ლუქსი განათება.
- არაუმცირეს 110 ლუქსი განათება, კიბით სარგებლობის დროს.
- კიბეების გამოყენებისას 11 ლუქსიდან 110 ლუქსზე გადასვლა შესაძლებელი უნდა იყოს განათების სამართავებით უზრუნველყოფილი ავტომატური, მოძრავი სენსორული ტიპის განათების ჩამრთველებით, რომლებიც შეესაბამება ყველა ქვემოთ ჩამოთვლილს:
- განათების სამართავები აღჭურვილი იქნება საიმედო ოპერაციული სისტემით და შეფასებული იქნება ამ მიზნით გამოყენებისთვის.
- მოძრავი სენსორი გააქტიურდება დამკავებლის მოძრაობით საფეხურებზე ან საფეხურების ბაქნებზე.
- განათების გამააქტიურებლები დაყენებული იქნება არაუმცირეს 15 წუთიანი მოქმედების პერიოდით.
- გზა–კიბის განათება ჩაირთვება ავტომატური სენსორული ჩამრთველებით, ასეთის არსებობის შემთხვევაში, ისე, რომ შესასვლელში მდებარე ბაქანზე, შესასვლელში მდებარე ბაქნის მოსაზღვრე თითოეულ კიბის მარშსა და შესასვლელში მდებარე ბაქნის ზემოთ და ქვემოთ მდებარე ბაქნებზე მე–4 პუნქტით დადგენილი განათებულობის დონე საფეხურის გამოყენებამდე იქნება უზრუნველყოფილი.
- კიბის სახელურები და ნებისმიერი კედელი ან მათ მომიჯნავედ მდებარე სხვა ზედაპირი არ იქნება ბასრი ან უხეში ელემენტების შემცველი.
- კიბის სახელურები არ იტრიალებს მათი ბუდეების საზღვრებში.

პროექტის დასახელება
PROJECT NAME
მრავალბინიანი საცხოვრებელი სახლი

დამკვეთი
CLIENT

პროექტის მისამართი
PROJECT ADDRESS
ქ.თბილისი, ვარკეთილი
ს/კ 01.19.39.004.002

ეტაპი
STAGE
არქიტექტურული პროექტი

ნახაზის სათაური
TITLE

შენიშვნა:

ფორმატი	მასშტაბი	ფურცლის N.
PAPER SIZE A3	SCALE 1:	SHEET NO

არქიტექტორი
თენგიზ ესიავა

დაამუშავა

კიბე №2 ის დეტალური ნახაზი

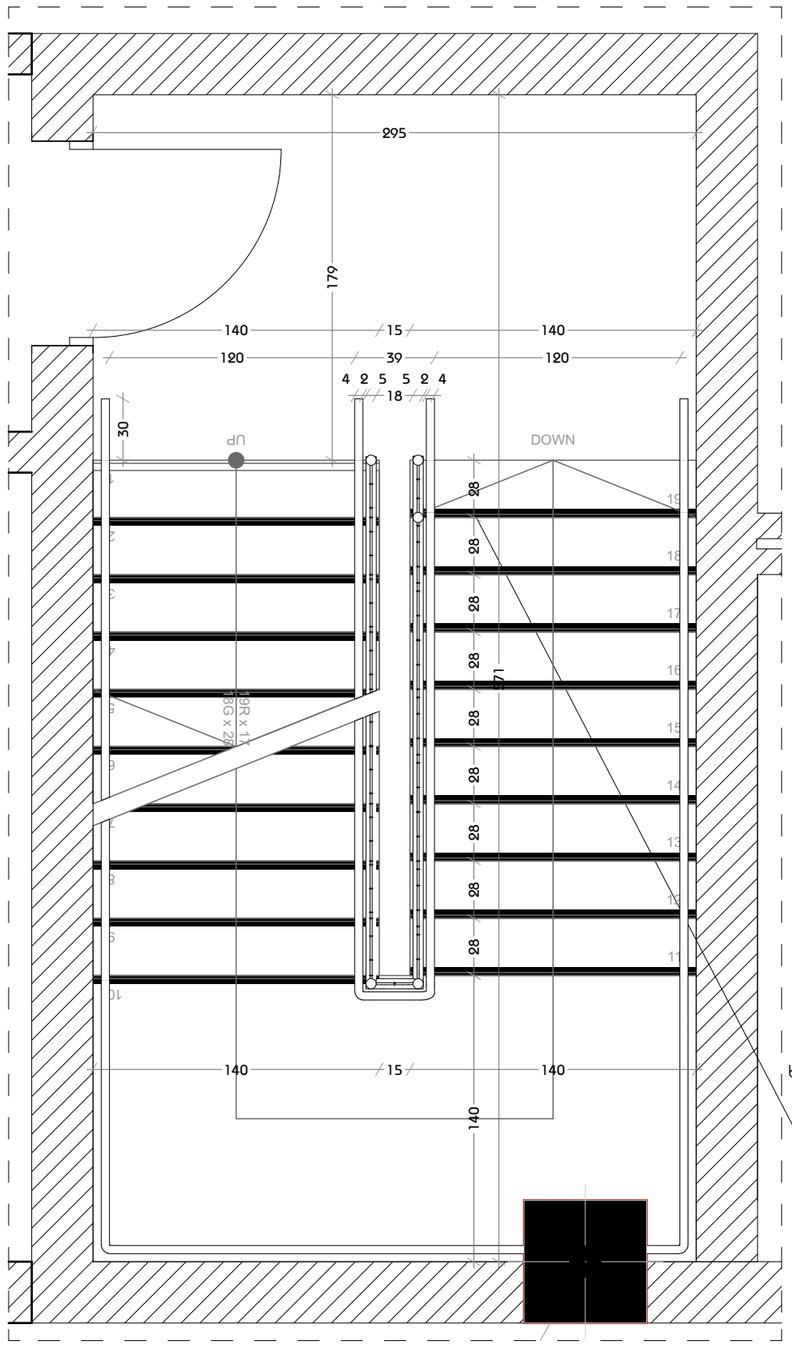

ხილვადი კონტრასტი კიბის საფეხურზე შიგა და გარე კიბეებზე

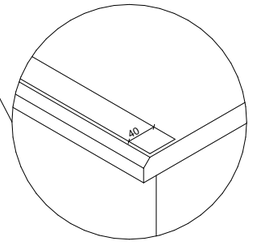

მასშტაბი 1:30

შენიშვნები:

1. ყველა კიბეს (მათ შორის გარე კიბეს) ყოველი საფეხურის და საბიჯელის 40 მმ სავალ ნაწილს, რომელიც იზომება საფეხურის ნაშვერიდან თარაზულად, ექნება ერთგვაროვანი ფერის მქონე ზედაპირი, რომელიც საფეხურის დანარჩენი ნაწილისგან მკვეთრად განსხვავებული იქნება (მუქი ღია ფონზე). ხილვადი კონტრასტი გაგრძელდება ყოველი საფეხურის ერთი კიდიდან საფეხურის მეორე კიდემდე.

2. მისაწვდომი გზაკიბის საზღვრებში იატაკის ზედაპირები იქნება მდგრადი, მყარი და არასრიალა.

3. კიბის საფეხურების განსხვავებული მონიშვნა იქნება გამძლე.

4. შენობის გარეთ მდებარე კიბის საფეხურები და ბაქნები ისე დაგეგმარდება, რომ სავალ ზედაპირზე წყალი არ დაგროვდება.

5. გასანათებელი საშუალებები უზრუნველყოფს კიბეების განათებას, რომელიც გაიზომება საბიჯელების ზედაპირების და ბაქნების ზედაპირების ცენტრში გაზომვისას საფეხურის წინაპირიდან 600 მმ-ის საზღვრებში, შემდეგი წესის შესაბამისად:

- არაუმცირეს 11 ლუქსი განათება.
- არაუმცირეს 110 ლუქსი განათება, კიბით სარგებლობის დროს.
- კიბეების გამოყენებისას 11 ლუქსიდან 110 ლუქსზე გადასვლა შესაძლებელი უნდა იყოს განათების სამართავებით უზრუნველყოფილი ავტომატური, მოძრავი სენსორული ტიპის განათების ჩამრთველებით, რომლებიც შეესაბამება ყველა ქვემოთ ჩამოთვლილს:
- განათების სამართავები აღჭურვილი იქნება საიმედო ოპერაციული სისტემით და შეფასებული იქნება ამ მიზნით გამოყენებისთვის.
- მოძრავი სენსორი გააქტიურდება დამკვებლის მოძრაობით საფეხურებზე ან საფეხურების ბაქნებზე.
- განათების გამააქტიურებლები დაყენებული იქნება არაუმცირეს 15 წუთიანი მოქმედების პერიოდით.
- გზა–კიბის განათება ჩაირთვება ავტომატური სენსორული ჩამრთველებით, ასეთის არსებობის შემთხვევაში, ისე, რომ შესასვლელში მდებარე ბაქანზე, შესასვლელში მდებარე ბაქნის მოსაზღვრე თითოეულ კიბის მარშსა და შესასვლელში მდებარე ბაქნის ზემოთ და ქვემოთ მდებარე ბაქნებზე მე–4 პუნქტით დადგენილი განათებულობის დონე საფეხურის გამოყენებამდე იქნება უზრუნველყოფილი.
- კიბის სახელურები და ნებისმიერი კედელი ან მათ მომიჯნავედ მდებარე სხვა ზედაპირი არ იქნება ბასრი ან უხეში ელემენტების შემცველი.
- კიბის სახელურები არ იტრიალებს მათი ბუდეების საზღვრებში.

პროექტის დასახელება
PROJECT NAME
მრავალბინიანი საცხოვრებელი სახლი

დამკვეთი
CLIENT

პროექტის მისამართი
PROJECT ADDRESS
ქ.თბილისი, ვარკეთილი

ს/კ 01.19.39.004.002

ეტაპი
STAGE
არქიტექტურული პროექტი

ნახაზის სათაური
TITLE

შენიშვნა:

ფორმატი	მასშტაბი	ფურცლის N
PAPER SIZE	SCALE	SHEET NO
A3	1:	

არქიტექტორი
თენგიზ ესიავა

დაამუშავა

ჯვეთი 1

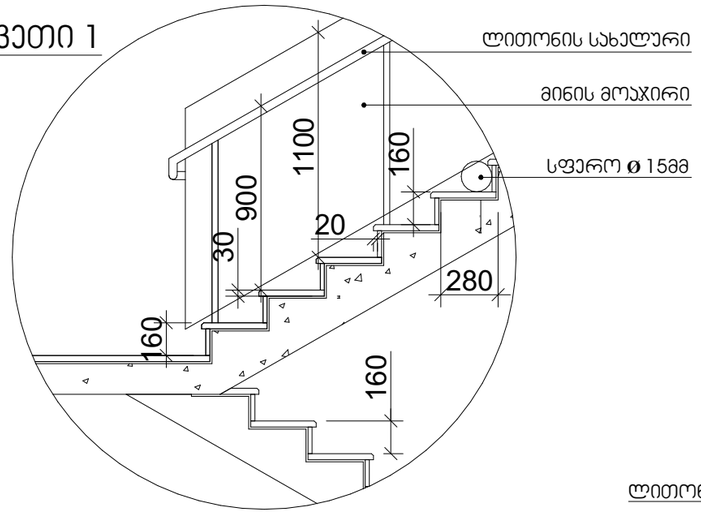

სახელური

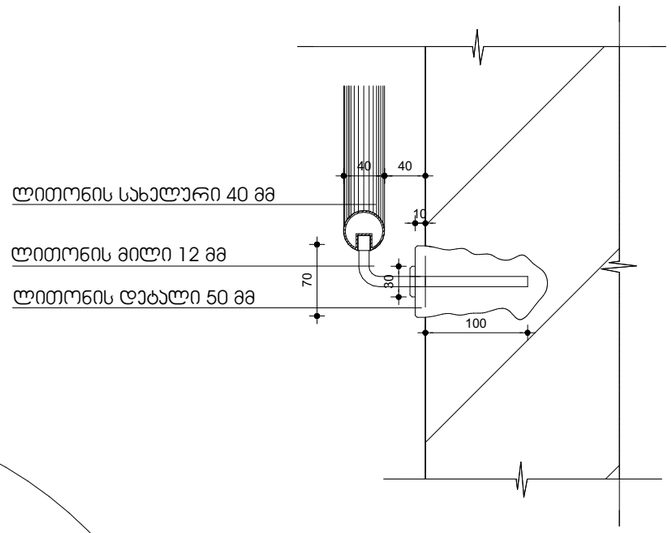

ჯვეთი 2

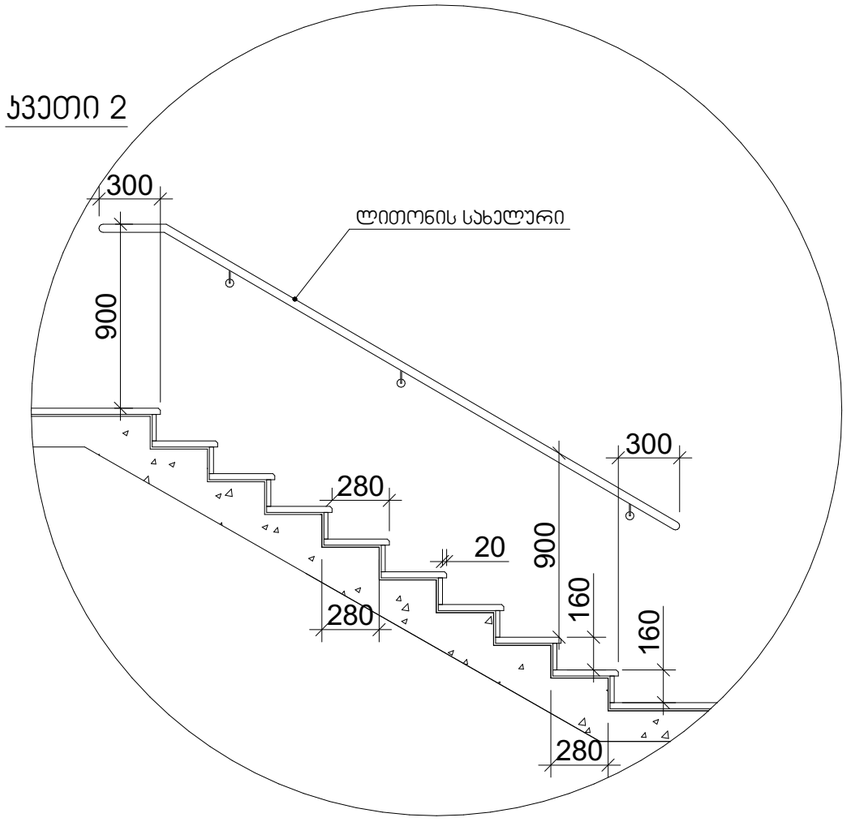

მასშტაბი1:30

შენიშვნები:

1. ყველა კიბეს (მათ შორის გარე კიბეს) ყოველი საფეხურის და საბიჯელის 40 მმ სავალ ნაწილს, რომელიც იზომება საფეხურის ნამვერიდან თარაზულად, ექნება ერთგვაროვანი ფერის მქონე ზედაპირი, რომელიც საფეხურის დანარჩენი ნაწილისგან მკვეთრად განსხვავებული იქნება (მუქი ღია ფონზე). ხილვადი კონტრასტი გაგრძელდება ყოველი საფეხურის ერთი კიდიდან საფეხურის მეორე კიდემდე.

2. მისაწვდომი გზაკიბის საზღვრებში იატაკის ზედაპირები იქნება მდგრადი, მყარი და არასრიალა.

3. კიბის საფეხურების განსხვავებული მონიშვნა იქნება გამძლე.

4. შენობის გარეთ მდებარე კიბის საფეხურები და ბაქნები ისე დაგეგმარდება, რომ სავალ ზედაპირზე წყალი არ დაგროვდება.

5. გასანათებელი სამუალებები უზრუნველყოფს კიბეების განათებას, რომელიც გაიზომება საბიჯელების ზედაპირების და ბაქნების ზედაპირების ცენტრში გაზომვისას საფეხურის წინაპირიდან 600 მმ-ის საზღვრებში, შემდეგი წესის შესაბამისად:

- არაუმცირეს 11 ლუქსი განათება.
- არაუმცირეს 110 ლუქსი განათება, კიბით სარგებლობის დროს.
- კიბეების გამოყენებისას 11 ლუქსიდან 110 ლუქსზე გადასვლა შესაძლებელი უნდა იყოს განათების სამართავებით უზრუნველყოფილი ავტომატური, მოძრავი სენსორული ტიპის განათების ჩამრთველებით, რომლებიც შეესაბამება ყველა ქვემოთ ჩამოთვლილს:
- განათების სამართავები აღჭურვილი იქნება საიმედო ოპერაციული სისტემით და შეფასებული იქნება ამ მიზნით გამოყენებისთვის.
- მოძრავი სენსორი გააქტიურდება დამკვებლის მოძრაობით საფეხურებზე ან საფეხურების ბაქნებზე.
- განათების გამააქტიურებლები დაყენებული იქნება არაუმცირეს 15 წუთიანი მოქმედების პერიოდით.
- გზა– კიბის განათება ჩაირთვება ავტომატური სენსორული ჩამრთველებით, ასეთის არსებობის შემთხვევაში, ისე, რომ შესასვლელში მდებარე ბაქანზე, შესასვლელში მდებარე ბაქნის მოსაზღვრე თითოეულ კიბის მარშსა და შესასვლელში მდებარე ბაქნის ზემოთ და ქვემოთ მდებარე ბაქნებზე მე–4 პუნქტით დადგენილი განათებულობის დონე საფეხურის გამოყენებამდე იქნება უზრუნველყოფილი.
- კიბის სახელურები და ნებისმიერი კედელი ან მათ მომიჯნავედ მდებარე სხვა ზედაპირი არ იქნება ბასრი ან უხეში ელემენტების შემცველი.
- კიბის სახელურები არ იტრიალებს მათი ბუდეების საზღვრებში.

პროექტის დასახელება	
PROJECT NAME	
მრავალბინიანი საცხოვრებელი სახლი	
დამკვეთი	
CLIENT	
პროექტის მისამართი	
PROJECT ADDRESS	
ქ.თბილისი, ვარკეთილი	
ს/კ 01.19.39.004.002	
ეტაპი	
STAGE	
არქიტექტურული პროექტი	
ნახაზის სათაური	
TITLE	
შენიშვნა:	
ფორმატი / PAPER SIZE	A3
მასშტაბი / SCALE	1:
ფურცლის N / SHEET NO	
არქიტექტორი	
თენგიზ ესიავა	
დაამუშავა	

აივნის მოაჯირი

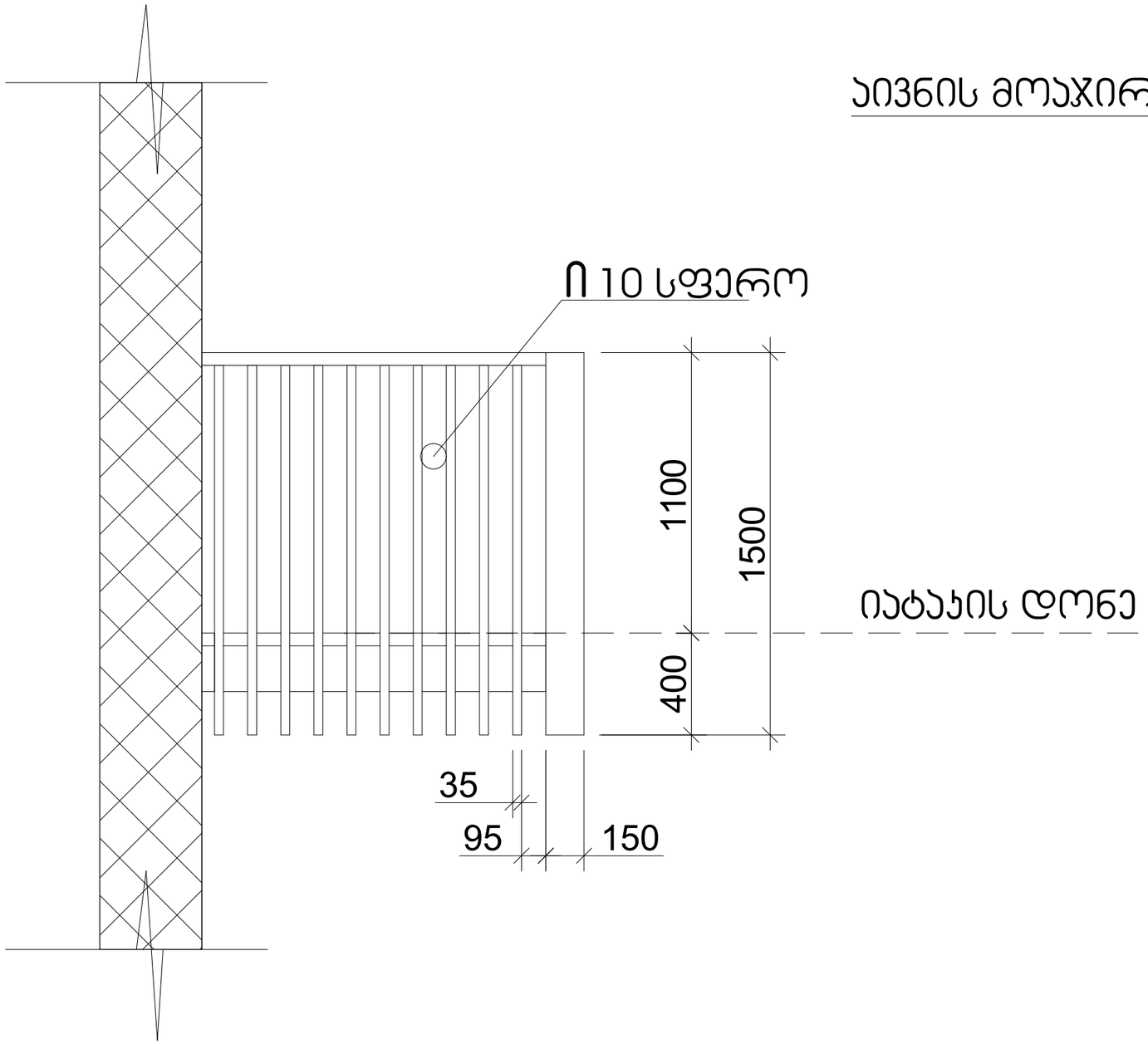

პროექტის დასახელება PROJECT NAME	მრავალბინიანი საცხოვრებელი სახლი
დამკვეთი CLIENT	
პროექტის მისამართი PROJECT ADDRESS	ქ.თბილისი, ვარკეთილი
ს/პ 01.19.39.004.002	
ეტაპი STAGE	არქიტექტურული პროექტი
ნახაზის სათაური TITLE	
შენიშვნა:	

ფორმატი PAPER SIZE	მასშტაბი SCALE	ფურცლის N SHEET NO
A3	1:	

არქიტექტორი
თენგიზ ესიავა

დაამუშავა

პროექტის დასახელება
PROJECT NAME

მრავალბინიანი საცხოვრებელი სახლი

დამკვეთი
CLIENT

პროექტის მისამართი
PROJECT ADDRESS

ქ.თბილისი, ვარკეთილი

ს/კ 01.19.39.004.002

ეტაპი
STAGE
არქიტექტურული პროექტი

ნახაზის სათაური
TITLE

შენიშვნა:

ფორმატი	მასშტაბი	ფურცლის N
PAPER SIZE	SCALE	SHEET NO
A3	1:	

არქიტექტორი
თენგიზ ესიავა

დაამუშავა

ლიფტი N1 დეტალური ნახაზი

ლიფტის ტექნიკური მახასიათებლები

- ლიფტის შახტის გაბარიტები 3160X2300 მმ
- ლიფტის ჯაბინის შიგა გაბარიტები 1680X2820
- ლიფტის ჯარის სუფთა სიგანე 1400 მმ
- ლიფტის ჯარის ცეცხლმედეგობა 90 წთ
- ლიფტის ტვირთამწეობა 1650 კგ (17 კაცი)
- ლიფტის მოძრაობის სიჩქარე 1.75 მ/წმ

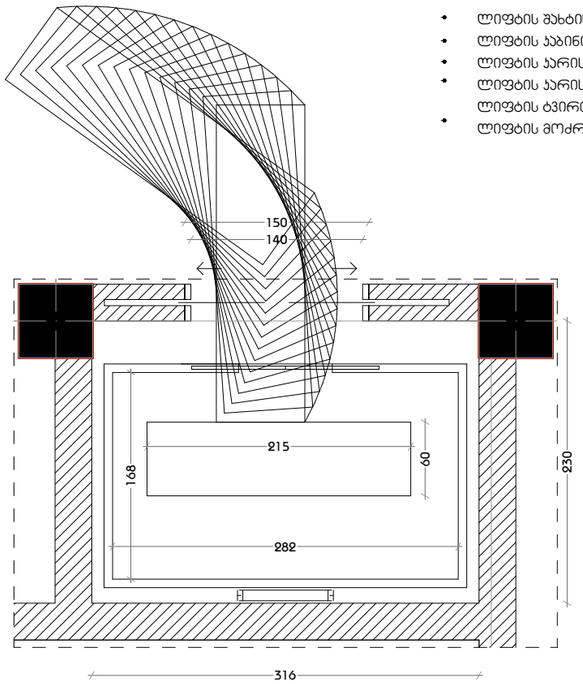

მასშტაბი 1:50

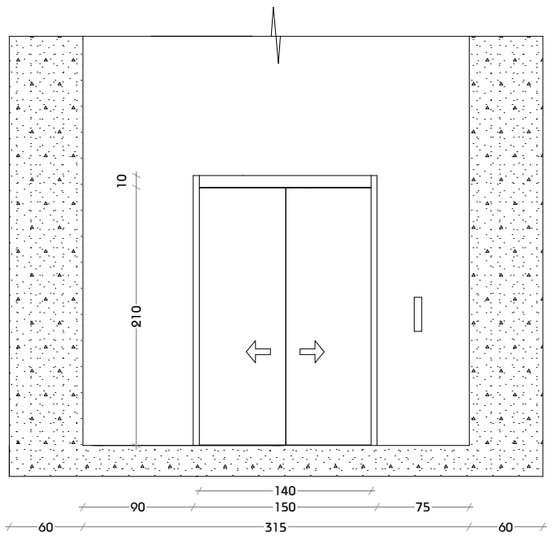

მასშტაბი 1:50

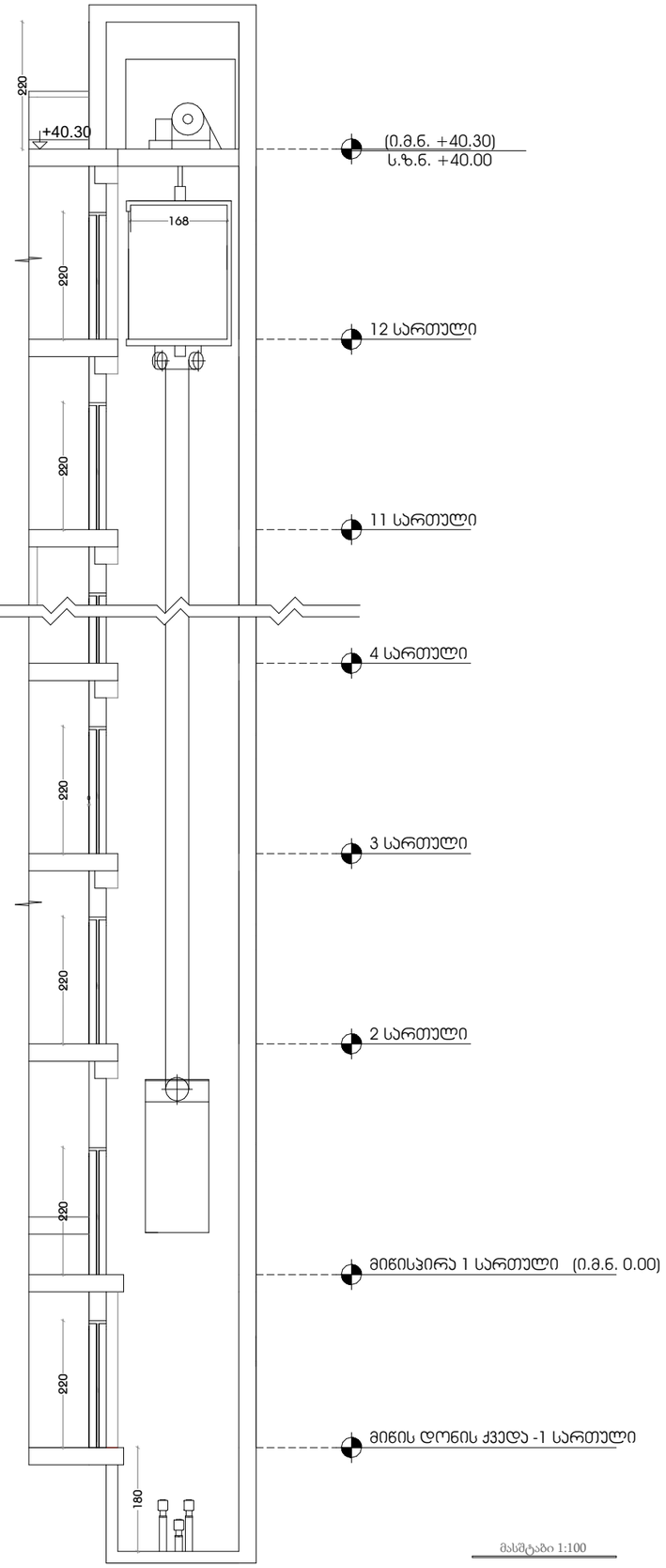

მასშტაბი 1:100

შენიშვნები:

შენობაში გამოყენებულია 408-ე ქვეთავის შესაბამისი შეზღუდული გამოყენების ლიფტი.

- ლიფტი შესაბამისობაში იქნება ASME A17.1/CSA B44 სტანდარტთან.
- ლიფტის გამოსაძახებელი ღილაკები და კლავიშები შესაბამისობაში იქნება 407.2.1 ქვეთავთან.
- ფოიეს სიგნალები შესაბამისობაში იქნება 407.2.2 ქვეთავთან.
- ლიფტის შახტებთან განთავსებული ნიშნები შესაბამისობაში იქნება 407.2.3 ქვეთავთან.
- ლიფტის კაბინის ბალანსირება შესაბამისობაში იქნება 407.4.4–ე ქვეთავთან.
- ლიფტის კაბინის განათება შესაბამისობაში იქნება 407.4.5–ე ქვეთავთან.
- ლიფტის კაბინის სამართავები შესაბამისობაში იქნება 407.4.6–ე ქვეთავთან. მართვის პანელები განთავსდება გვერდითა კედლის ცენტრში.
- კაბინის სამართავების აღნიშვნები და მითითებები შესაბამისობაში იქნება 407.4.7–ე ქვეთავთან.
- კაბინაში მოეწყობა 407.4.10–ე ქვეთავის შესაბამისი საავარიო სიგნალიზაციის მექანიზმები.

პროექტის დასახელება
PROJECT NAME
მრავალბინიანი საცხოვრებელი სახლი

დამკვეთი
CLIENT

პროექტის მისამართი
PROJECT ADDRESS
ქ.თბილისი, ვარკეთილი

ს/კ 01.19.39.004.002

ეტაპი
STAGE
არქიტექტურული პროექტი

ნახაზის სათაური
TITLE

შენიშვნა:

ფორმატი	მასშტაბი	ფურცლის N
PAPER SIZE	SCALE	SHEET NO
A3	1:	

არქიტექტორი
თენგიზ ესიავა

დაამუშავა

ლიფტი N2 დეტალური ნახაზი

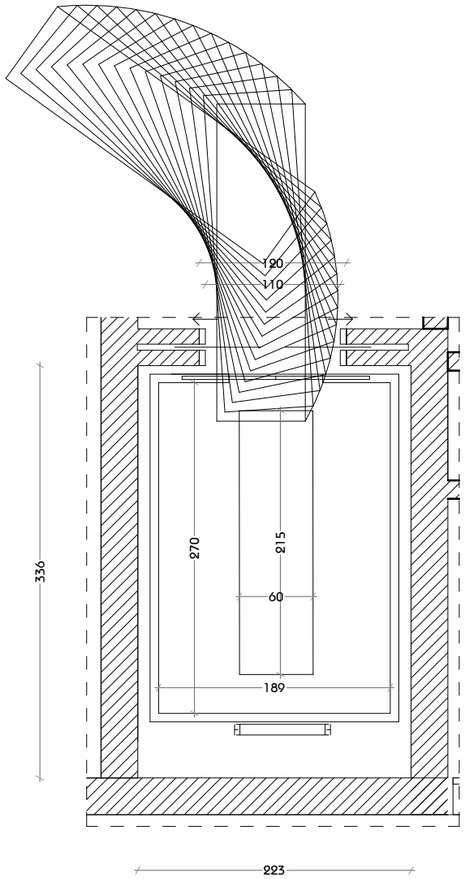

მასშტაბი 1:50

ლიფტის ტექნიკური მახასიათებლები

- ლიფტის შახტის გაბარიტები 3360X2230 მმ
- ლიფტის კაბინის შიგა გაბარიტები 1890X2700
- ლიფტის კარის სუფთა სიგანე 1100 მმ
- ლიფტის კარის ცეცხლმედეგობა 90 წთ
  ლიფტის ტვირთამწეობა 1650 კგ (17 კაცი)
- ლიფტის მოძრაობის სიჩქარე 1.75 მ/წმ

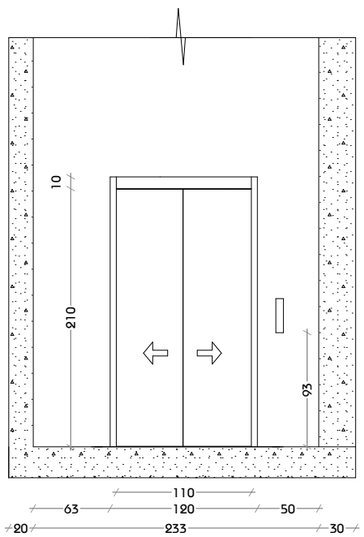

მასშტაბი 1:50

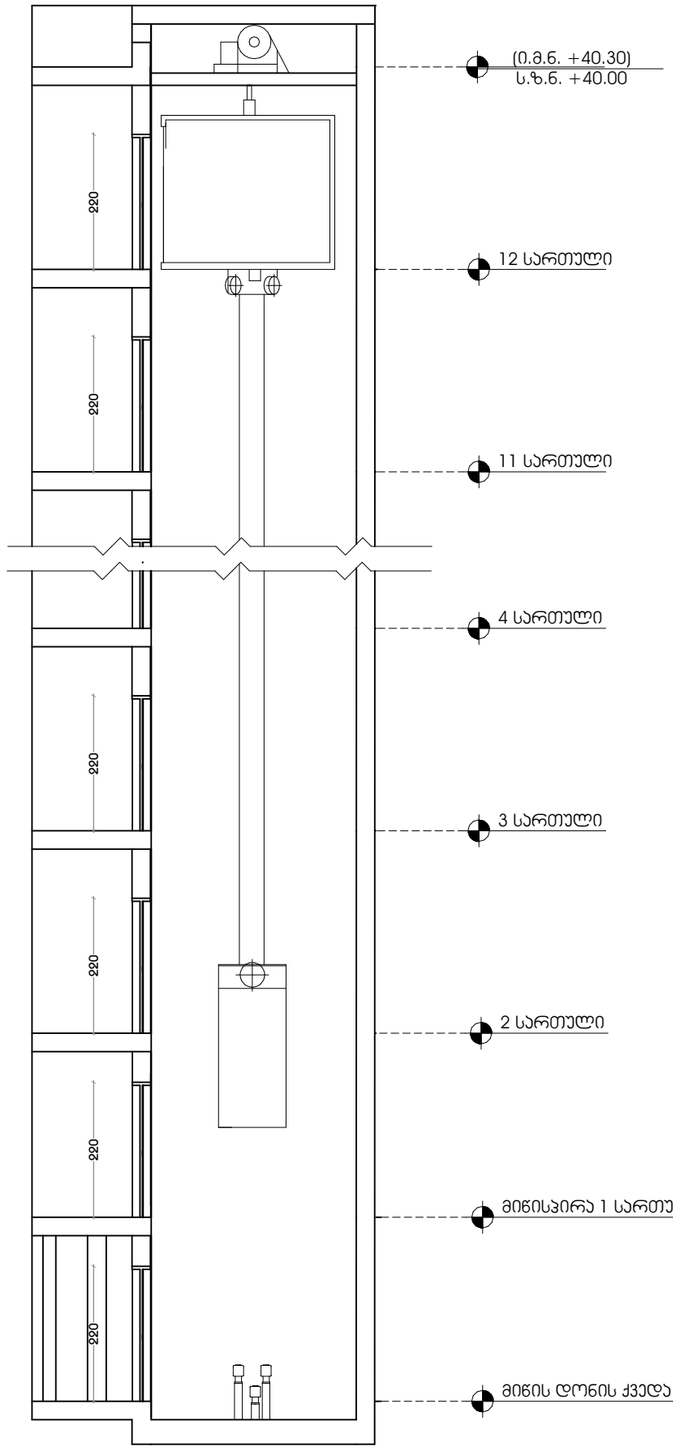

მასშტაბი 1:100

შენიშვნები:

შენობაში გამოყენებულია 408-ე ქვეთავის შესაბამისი შეზღუდული გამოყენების ლიფტი.

- ლიფტი შესაბამისობაში იქნება ASME A17.1/CSA B44 სტანდარტთან.
- ლიფტის გამოსაძახებელი ღილაკები და კლავიშები შესაბამისობაში იქნება 407.2.1 ქვეთავთან.
- ფოიეს სიგნალები შესაბამისობაში იქნება 407.2.2 ქვეთავთან.
- ლიფტის შახტებთან განთავსებული ნიშნები შესაბამისობაში იქნება 407.2.3 ქვეთავთან.
- ლიფტის კაბინის ბალანსირება შესაბამისობაში იქნება 407.4.4–ე ქვეთავთან.
- ლიფტის კაბინის განათება შესაბამისობაში იქნება 407.4.5–ე ქვეთავთან.
- ლიფტის კაბინის სამართავები შესაბამისობაში იქნება 407.4.6–ე ქვეთავთან. მართვის პანელები განთავსდება გვერდითა კედლის ცენტრში.
- კაბინის სამართავების აღნიშვნები და მითითებები შესაბამისობაში იქნება 407.4.7–ე ქვეთავთან.
- კაბინაში მოეწყობა 407.4.10–ე ქვეთავის შესაბამისი საავარიო სიგნალიზაციის მექანიზმები.

პროექტის დასახელება
PROJECT NAME
მრავალბინიანი საცხოვრებელი სახლი

დამკვეთი
CLIENT

პროექტის მისამართი
PROJECT ADDRESS
ქ.თბილისი, ვარკეთილი

ს/კ 01.19.39.004.002

ეტაპი
STAGE
არქიტექტურული პროექტი

ნახაზის სათაური
TITLE

შენიშვნა:

ფორმატი	მასშტაბი	ფურცლის N
PAPER SIZE A3	SCALE 1:	SHEET NO

არქიტექტორი
თენგიზ ესიავა

დაამუშავა

სველი წერტილების დეტალური ნახაზები

ტიპიური სველი წერტილი N1

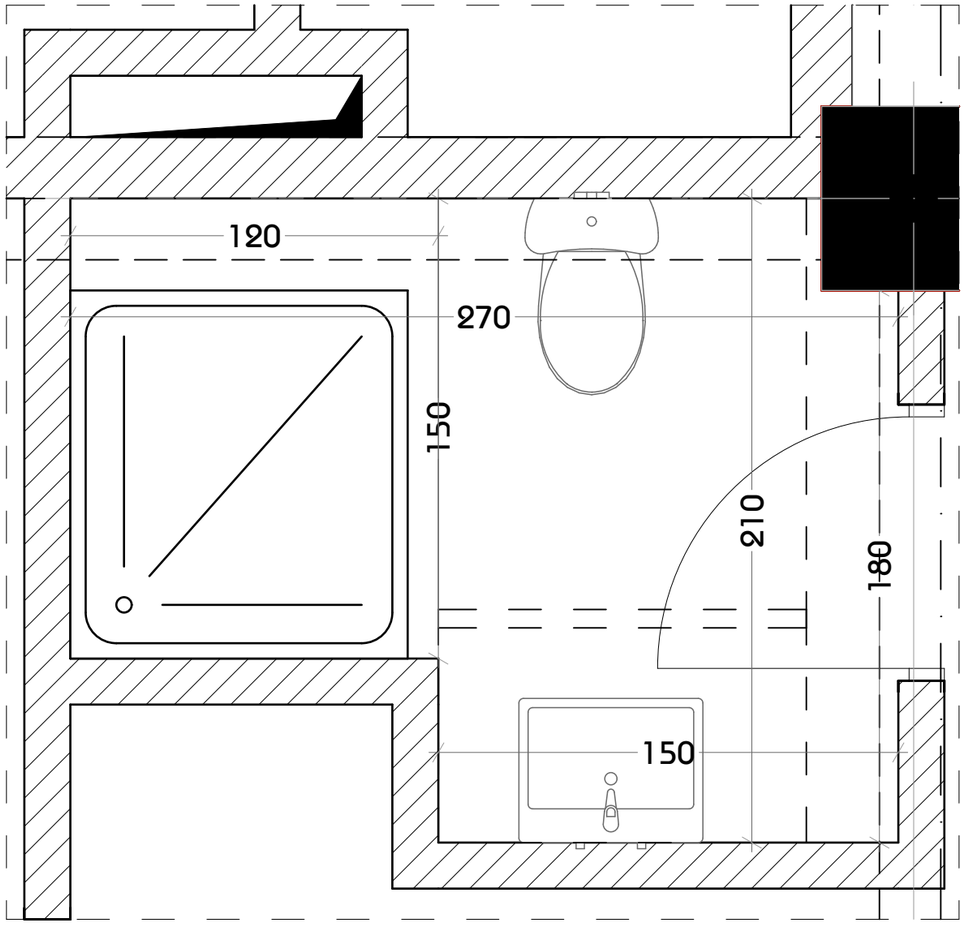

ტიპიური სველი წერტილი N2

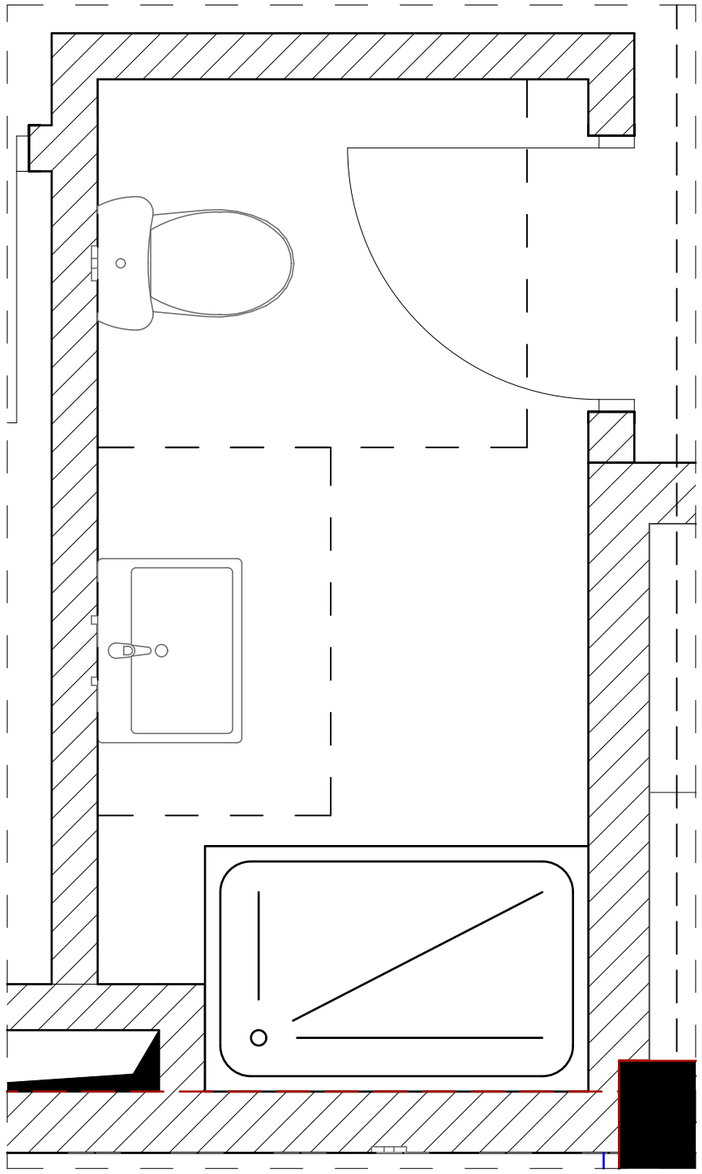

მასშტაბი 1:20

პროექტის დასახელება
PROJECT NAME
მრავალბინიანი საცხოვრებელი სახლი

დამკვეთი
CLIENT

პროექტის მისამართი
PROJECT ADDRESS
ქ.თბილისი, ვარკეთილი

ს/კ 01.19.39.004.002

ეტაპი
STAGE
არქიტექტურული პროექტი

ნახაზის სათაური
TITLE

შენიშვნა:

ფორმატი	მასშტაბი	ფურცლის N
PAPER SIZE A3	SCALE 1:	SHEET NO

არქიტექტორი
თენგიზ ესიავა

დაამუშავა

სველი წერტილების დეტალური ნახაზები

ტიპიური სველი წერტილი N3

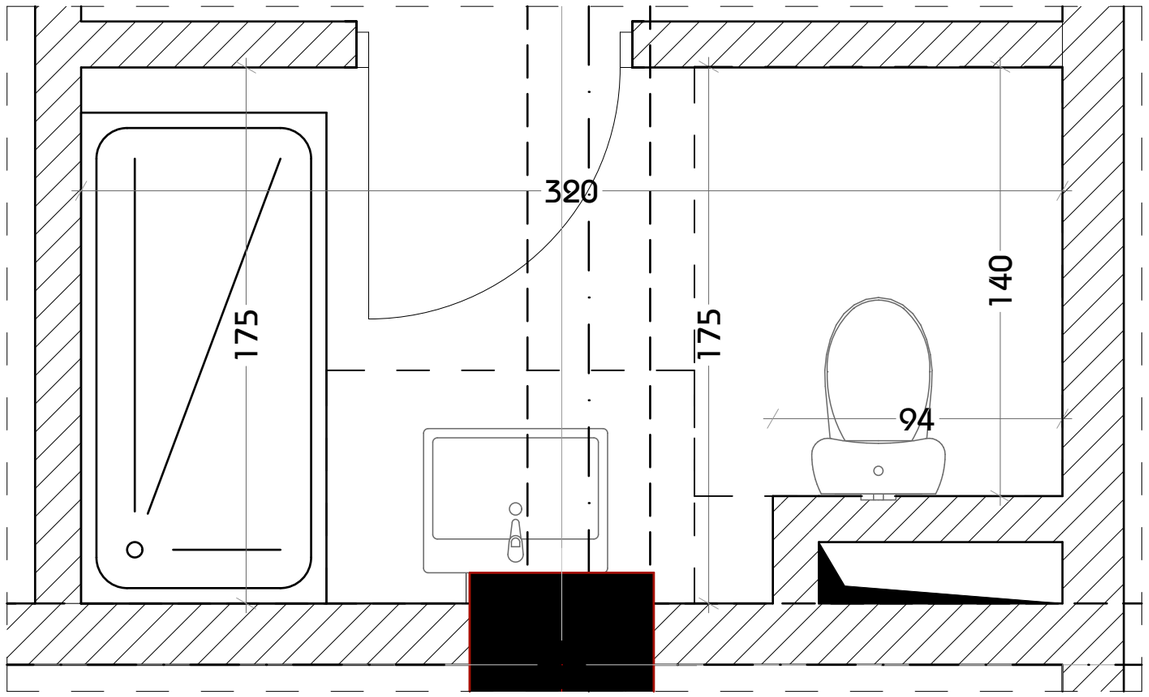

ტიპიური სველი წერტილი ა ტიპის ბინითვის N4

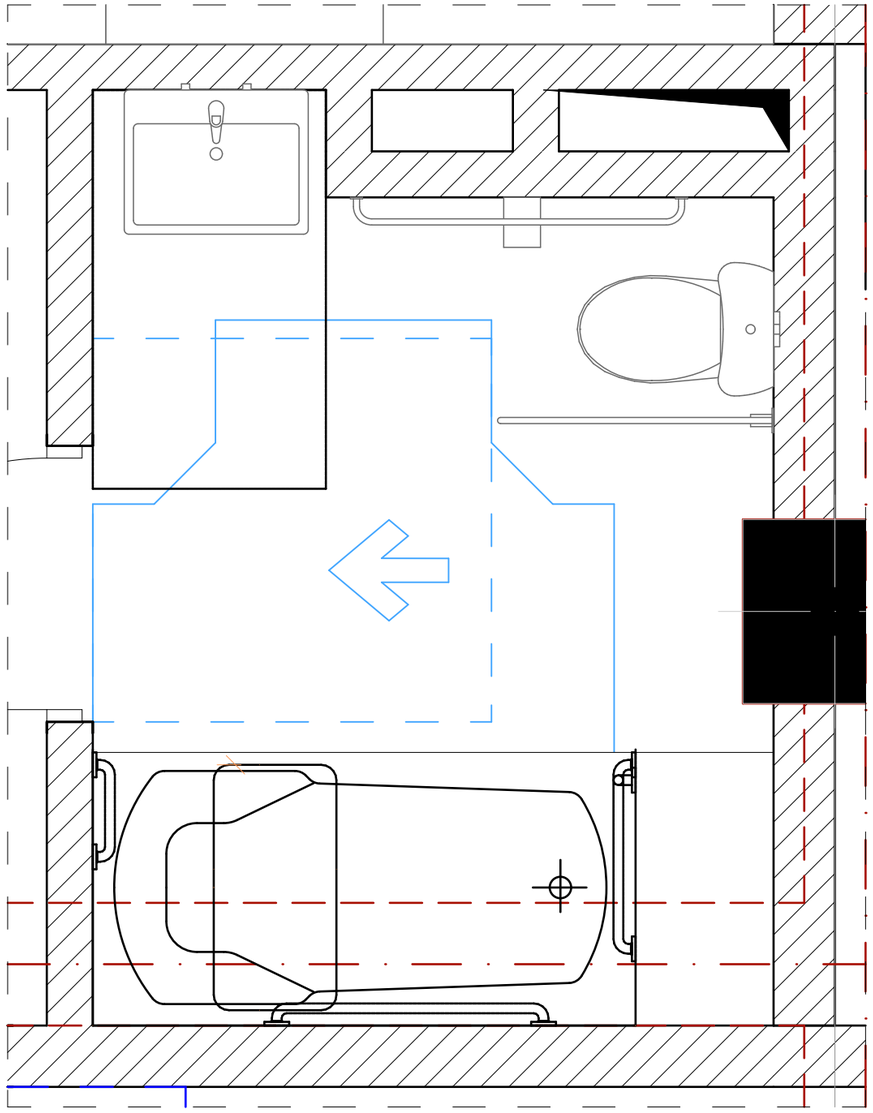

მასშტაბი 1:20

პროექტის დასახელება PROJECT NAME	მრავალბინიანი საცხოვრებელი სახლი
დამკვეთი CLIENT	
პროექტის მისამართი PROJECT ADDRESS	ქ.თბილისი, ვარკეთილი
ს/კ 01.19.39.004.002	
ეტაპი STAGE	არქიტექტურული პროექტი
ნახაზის სათაური TITLE	
შენიშვნა:	
ფორმატი PAPER SIZE: A3	მასშტაბი SCALE: 1:
ფურცლის N SHEET NO	
არქიტექტორი	თენგიზ ესიავა
დაამუშავა	

სველი წერტილების დეტალური ნახაზები

ტიპიური სველი წერტილი N5

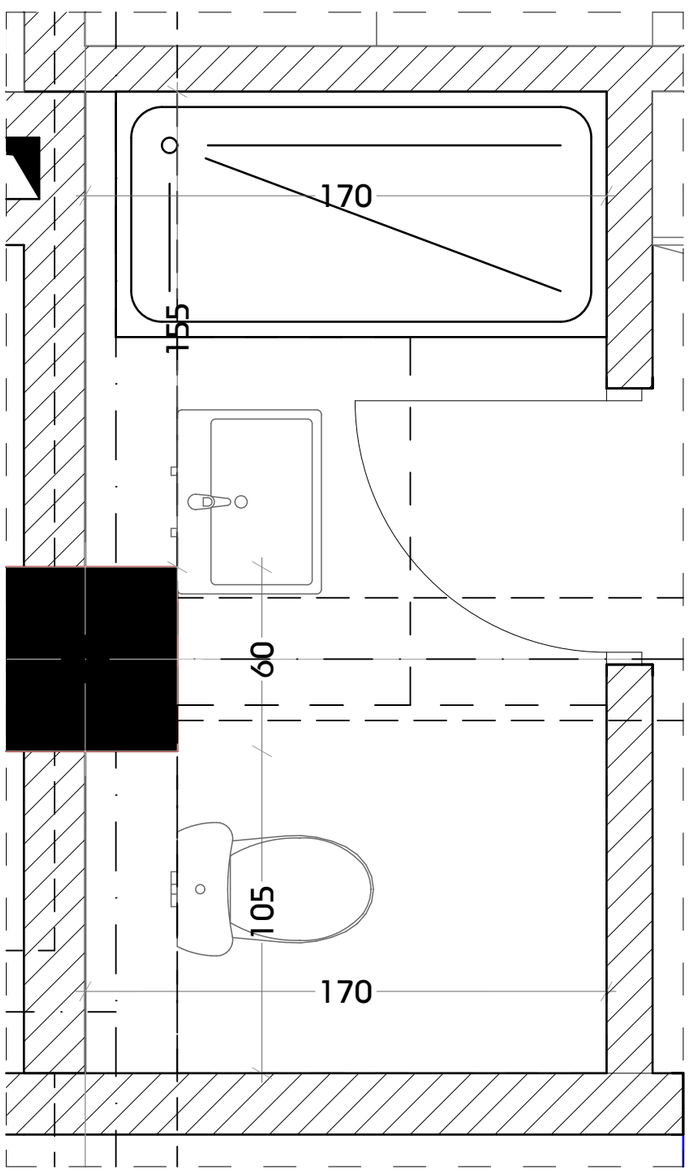

ტიპიური სველი წერტილი N6

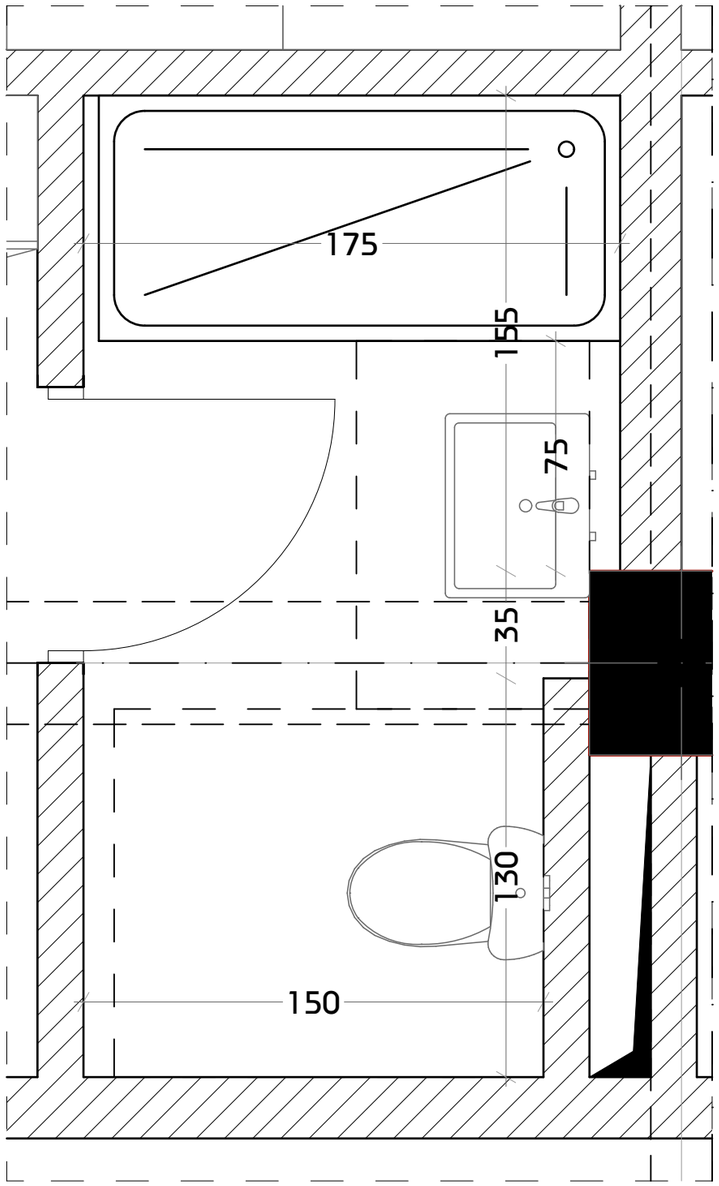

მასშტაბი 1:20

პროექტის დასახელება
PROJECT NAME
მრავალბინიანი საცხოვრებელი სახლი

დამკვეთი
CLIENT

პროექტის მისამართი
PROJECT ADDRESS
ქ.თბილისი, ვარკეთილი

ს/კ 01.19.39.004.002

ეტაპი
STAGE
არქიტექტურული პროექტი

ნახაზის სათაური
TITLE

შენიშვნა:

ფორმატი	მასშტაბი	ფურცლის N
PAPER SIZE	SCALE	SHEET NO
A3	1:	

არქიტექტორი
თენგიზ ესიავა

დაამუშავა

სველი წერტილების დეტალური ნახაზები

ტიპიური სველი წერტილი N7

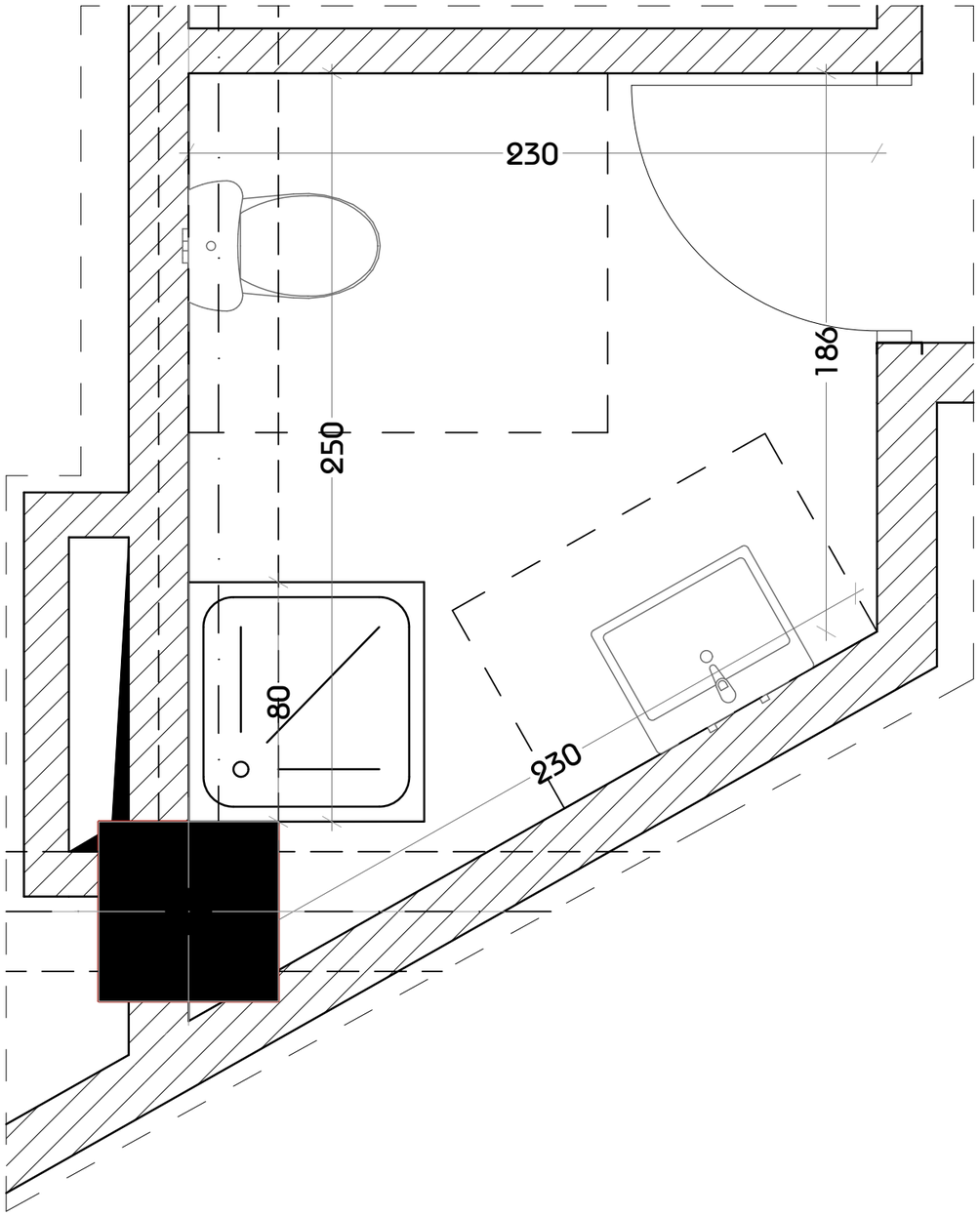

ტიპიური სველი წერტილი N8

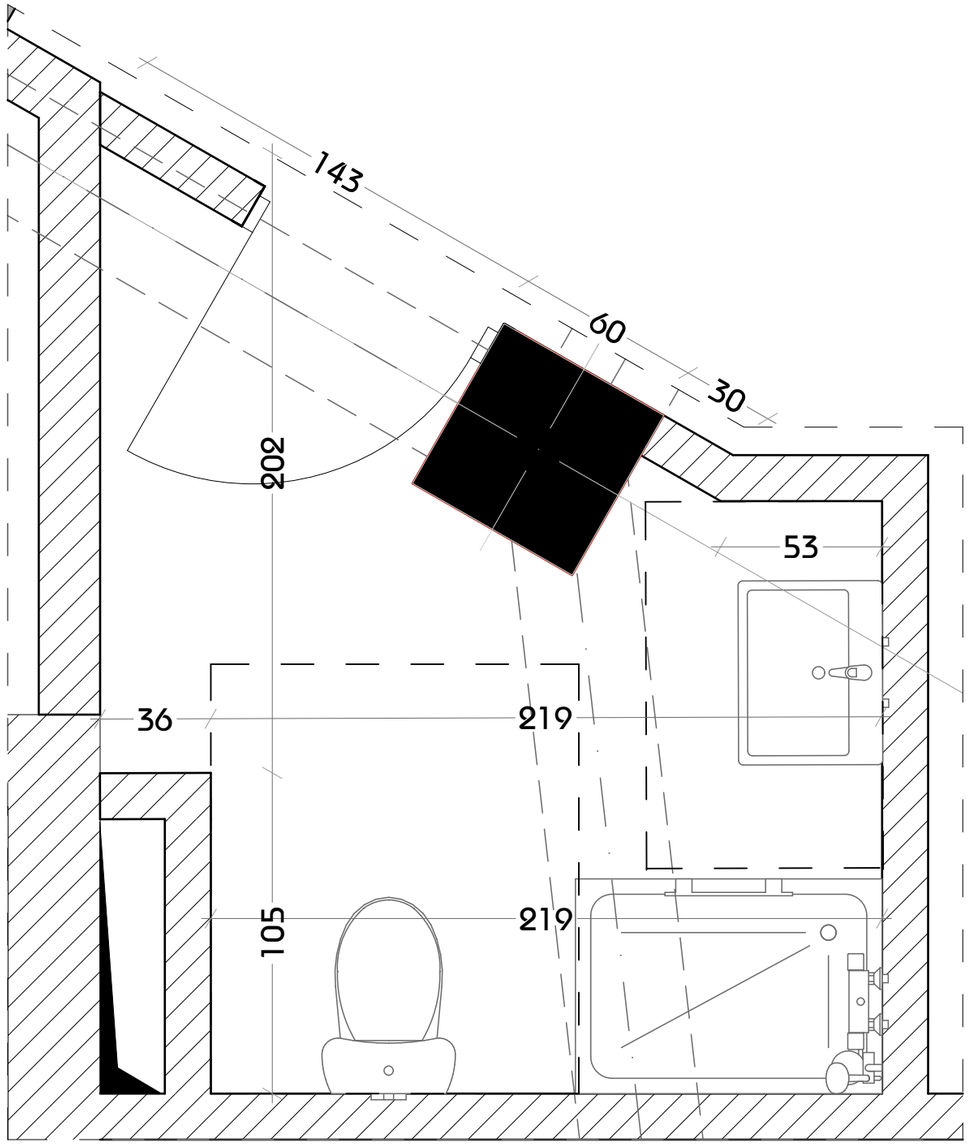

მასშტაბი 1:20

პროექტის დასახელება
PROJECT NAME

მრავალბინიანი საცხოვრებელი სახლი

დამკვეთი
CLIENT

პროექტის მისამართი
PROJECT ADDRESS

ქ.თბილისი, ვარკეთილი

ს/კ 01.19.39.004.002

ეტაპი
STAGE
არქიტექტურული პროექტი

ნახაზის სათაური
TITLE

შენიშვნა:

ფორმატი	მასშტაბი	ფურცლის N
PAPER SIZE	SCALE	SHEET NO
A3	1:	

არქიტექტორი
თენგიზ ესიავა

დაამუშავა

სველი წერტილების დეტალური ნახაზები

ტიპიური სველი წერტილი N9

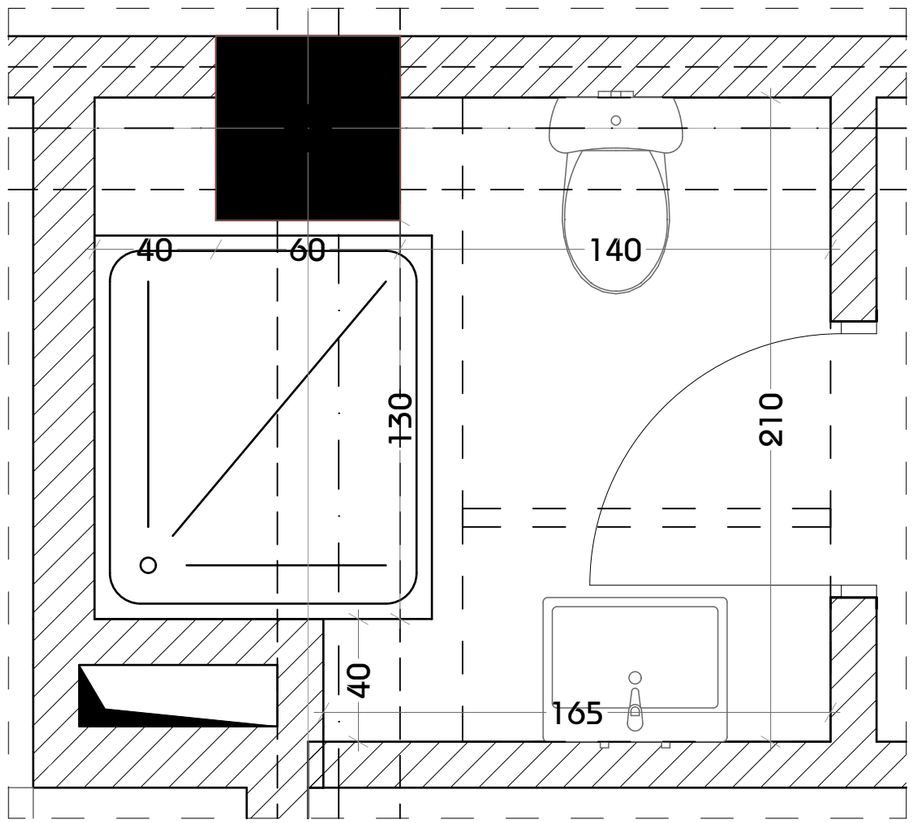

ტიპიური სველი წერტილი N10

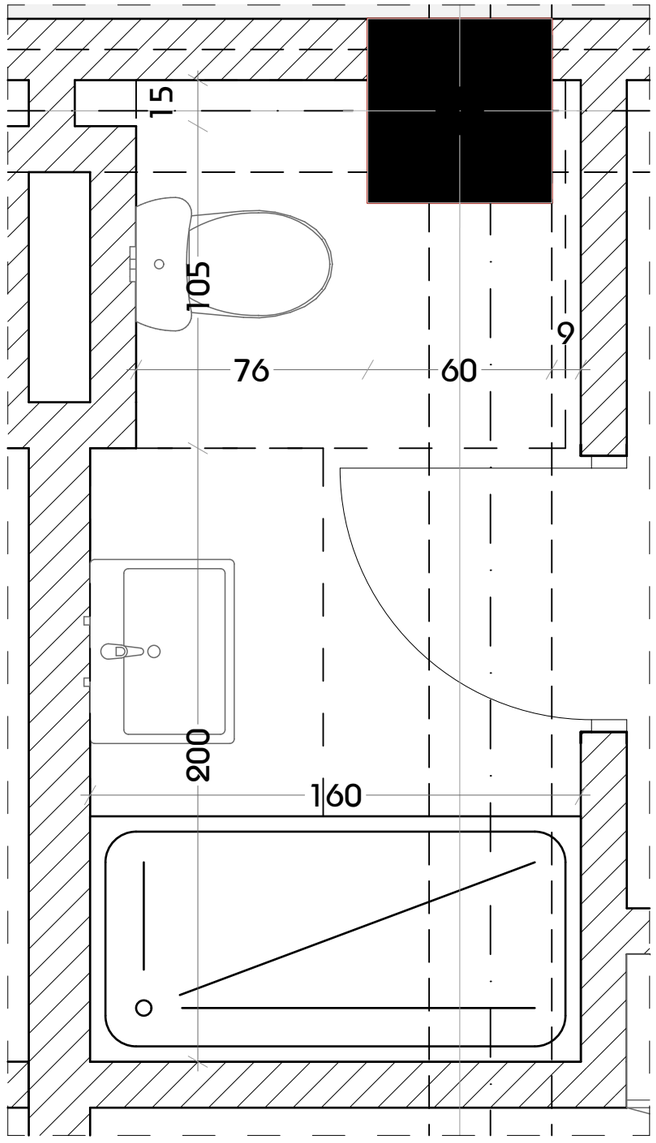

მასშტაბი 1:20

პროექტის დასახელება
PROJECT NAME
მრავალბინიანი საცხოვრებელი სახლი

დამკვეთი
CLIENT

პროექტის მისამართი
PROJECT ADDRESS
ქ.თბილისი, ვარკეთილი

ს/კ 01.19.39.004.002

ეტაპი
STAGE
არქიტექტურული პროექტი

ნახაზის სათაური
TITLE

შენიშვნა:

ფორმატი	მასშტაბი	ფურცლის N
PAPER SIZE	SCALE	SHEET NO
A3	1:	

არქიტექტორი
თენგიზ ესიავა

დაამუშავა

სველი წერტილების დეტალური ნახაზები

ტიპიური სველი წერტილი N11

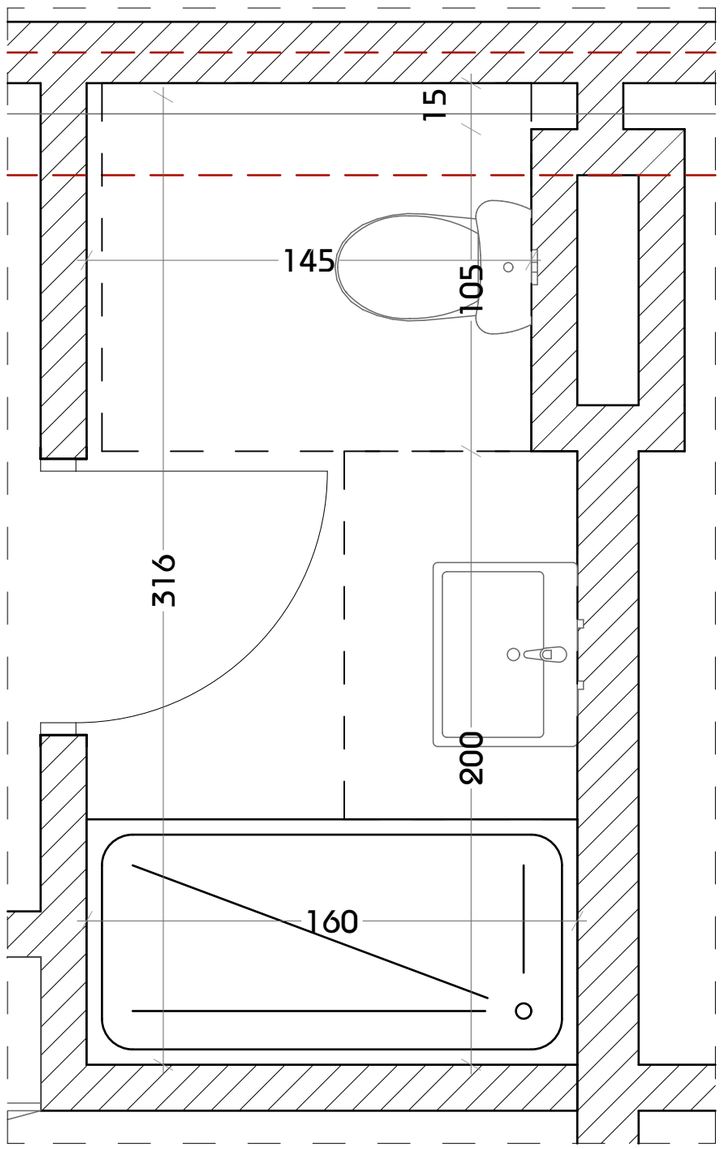

ტიპიური სველი წერტილი N12

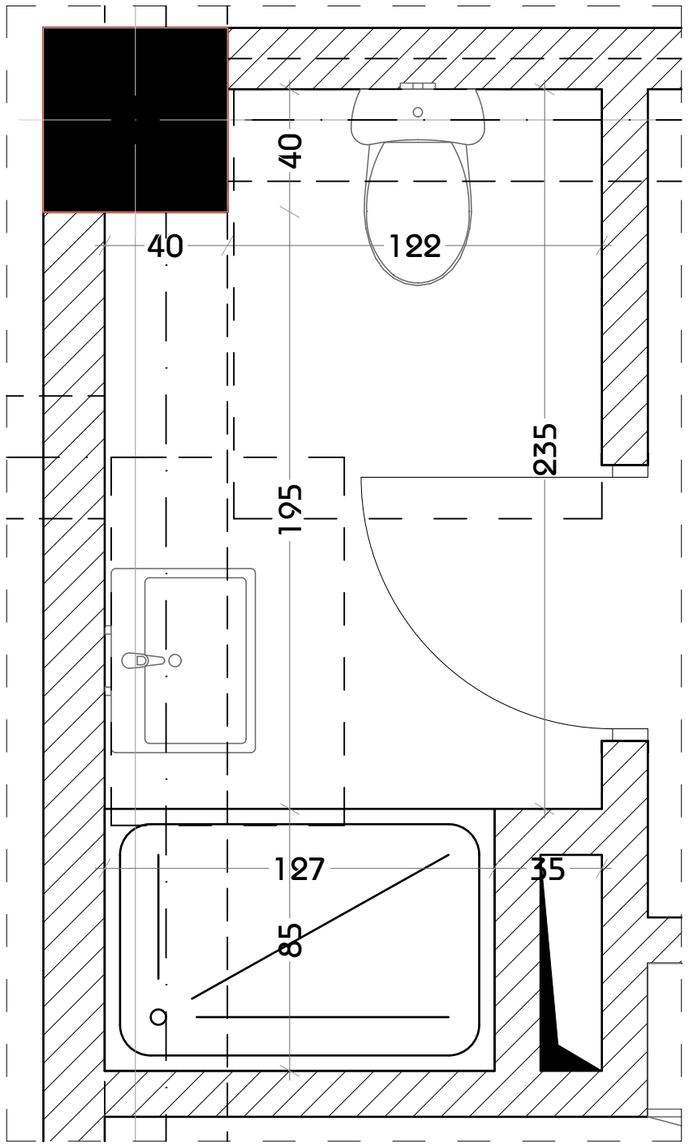

მასშტაბი 1:20

პროექტის დასახელება
PROJECT NAME
მრავალბინიანი საცხოვრებელი სახლი

დამკვეთი
CLIENT

პროექტის მისამართი
PROJECT ADDRESS
ქ.თბილისი, ვარკეთილი

ს/კ 01.19.39.004.002

ეტაპი
STAGE
არქიტექტურული პროექტი

ნახაზის სათაური
TITLE

შენიშვნა:

ფორმატი	მასშტაბი	ფურცლის N
PAPER SIZE	SCALE	SHEET NO
A3	1:	

არქიტექტორი
თენგიზ ესიავა

დაამუშავა

სველი წერტილების დეტალური ნახაზები

ტიპიური სველი წერტილი N13

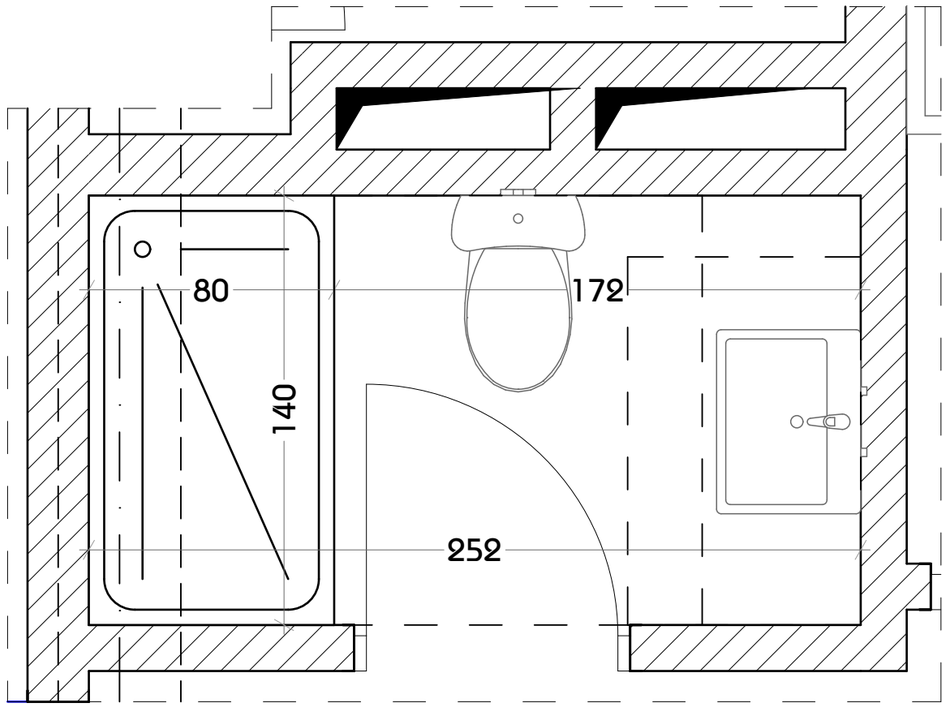

ტიპიური სველი წერტილი N14

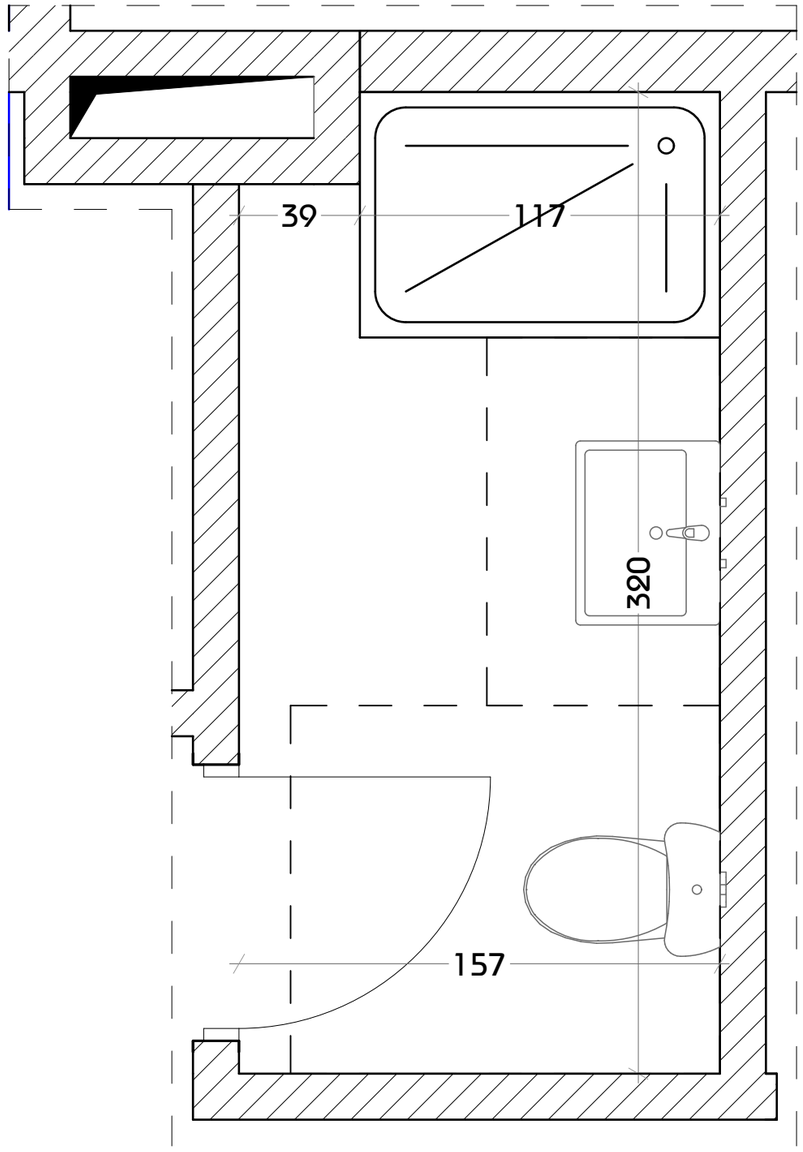

მასშტაბი 1:20

პროექტის დასახელება
PROJECT NAME

მრავალბინიანი საცხოვრებელი სახლი

დამკვეთი
CLIENT

პროექტის მისამართი
PROJECT ADDRESS

ქ.თბილისი, ვარკეთილი

ს/კ 01.19.39.004.002

ეტაპი
STAGE
არქიტექტურული პროექტი

ნახაზის სათაური
TITLE

შენიშვნა:

ფორმატი	მასშტაბი	ფურცლის N
PAPER SIZE	SCALE	SHEET NO
A3	1:	

არქიტექტორი
თენგიზ ესიავა

დაამუშავა

ა ტიპის ბინის მისაწვდომი სველი ნეიჭიღების დეტალური ნახაზები

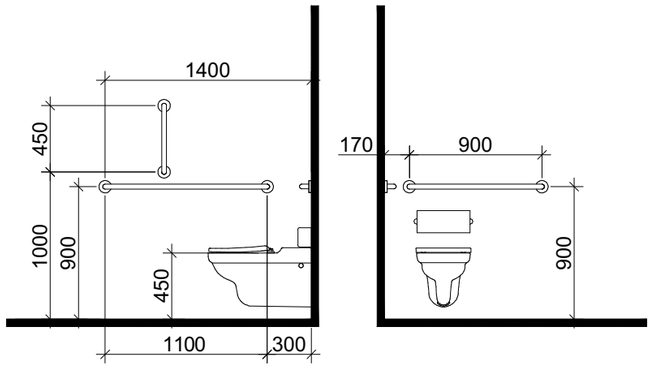

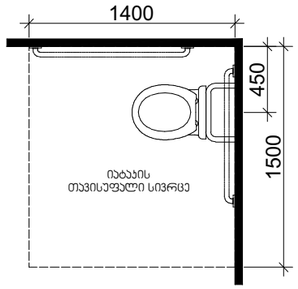

თავისუფალი სივრცე კართან მანევრირებისთვის
ანჯამიანი კარი
წინიდან მისაწვდომი - მიწოლით გაღება

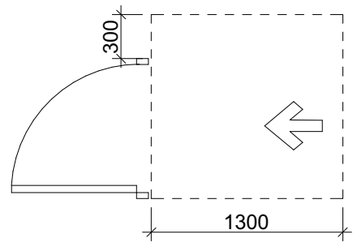

დასაჯდომის მჭონე აბაზანა
ხელმოსაჭიდი ძელებით

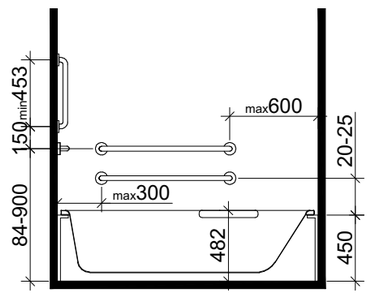

ხელსაბანის მდებარეობა

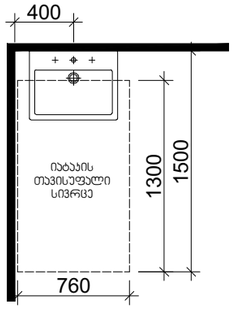

თავისუფალი სივრცე
ფეხის ფალანგისთვის

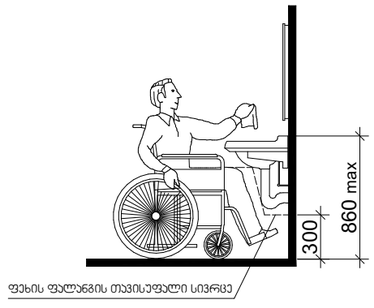

T ფორმის მოსატრიალებელი სივრცე
ვარიანტი 1

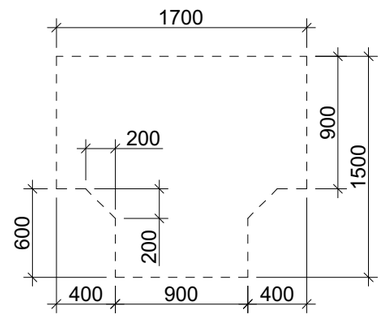

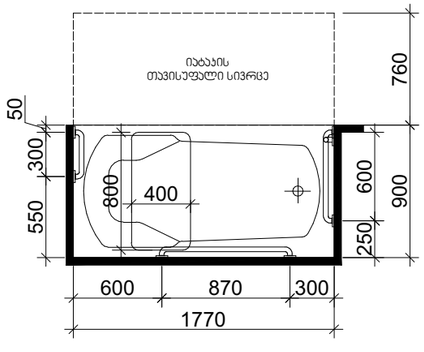

მასშტაბი 1:35

პროექტის დასახელება
PROJECT NAME
მრავალბინიანი
საცხოვრებელი სახლი

დამკვეთი
CLIENT

პროექტის მისამართი
PROJECT ADDRESS
ქ.თბილისი, ვარკეთილი

ს/კ 01.19.39.004.002

ეტაპი
STAGE
არქიტექტურული პროექტი

ნახაზის სათაური
TITLE

შენიშვნა:

ფორმატი
PAPER SIZE
A3

მასშტაბი
SCALE
1:

ფურცლის N
SHEET NO

არქიტექტორი
თენგიზ ესიავა

დაამუშავა

ხომპიუტერული სივრცის სველი წერტილების დეტალური ნახაზები

ხომპიუტერული სივრცის სველი წერტილი N1

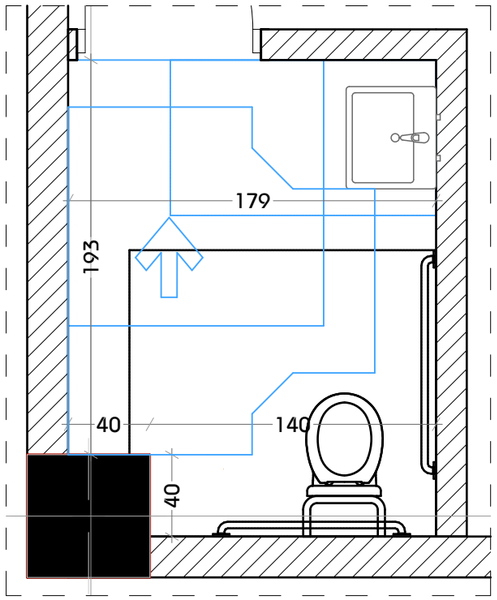

ხომპიუტერული სივრცის სველი წერტილი N2

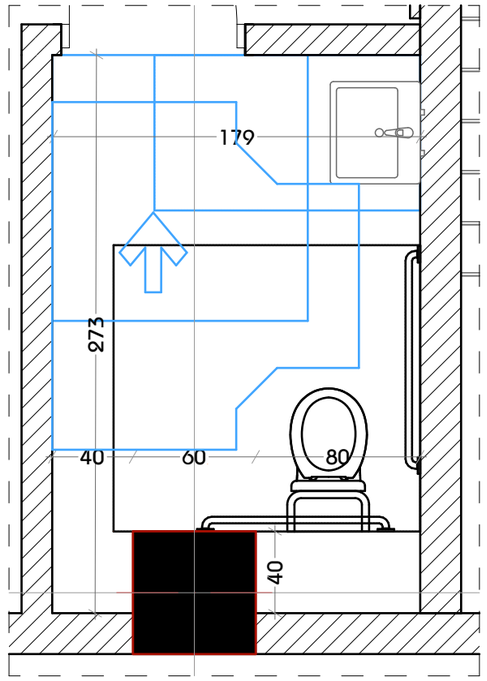

ხომპიუტერული სივრცის სველი წერტილი N3

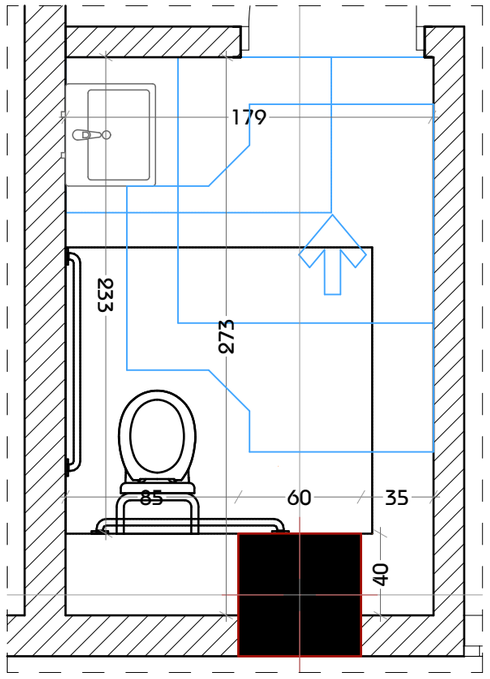

ხომპიუტერული სივრცის სველი წერტილი N4

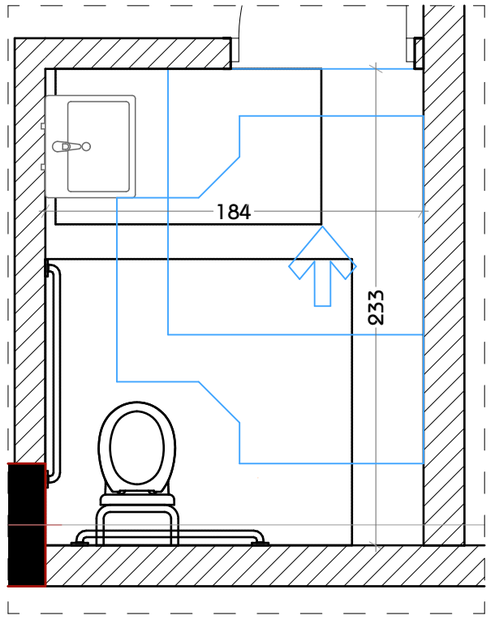

მასშტაბი 1:30

პროექტის დასახელება
PROJECT NAME
მრავალბინიანი საცხოვრებელი სახლი

დამკვეთი
CLIENT

პროექტის მისამართი
PROJECT ADDRESS
ქ.თბილისი, ვარკეთილი

ს/კ 01.19.39.004.002

ეტაპი
STAGE
არქიტექტურული პროექტი

ნახაზის სათაური
TITLE

შენიშვნა:

ფორმატი	მასშტაბი	ფურცლის N
PAPER SIZE	SCALE	SHEET NO
A3	1:	

არქიტექტორი
თენგიზ ესიავა

დაამუშავა

ხომალისპირი სივრცის სველი წერტილების დეტალური ნახაზები

ხომალისპირი სივრცის სველი წერტილი N5

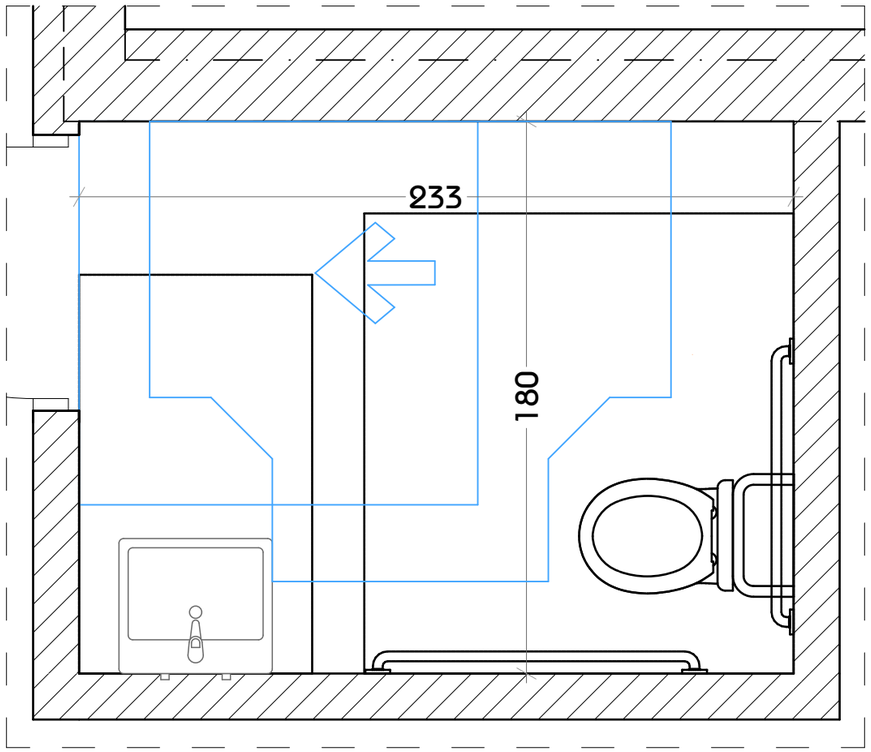

ხომალისპირი სივრცის სველი წერტილი N6

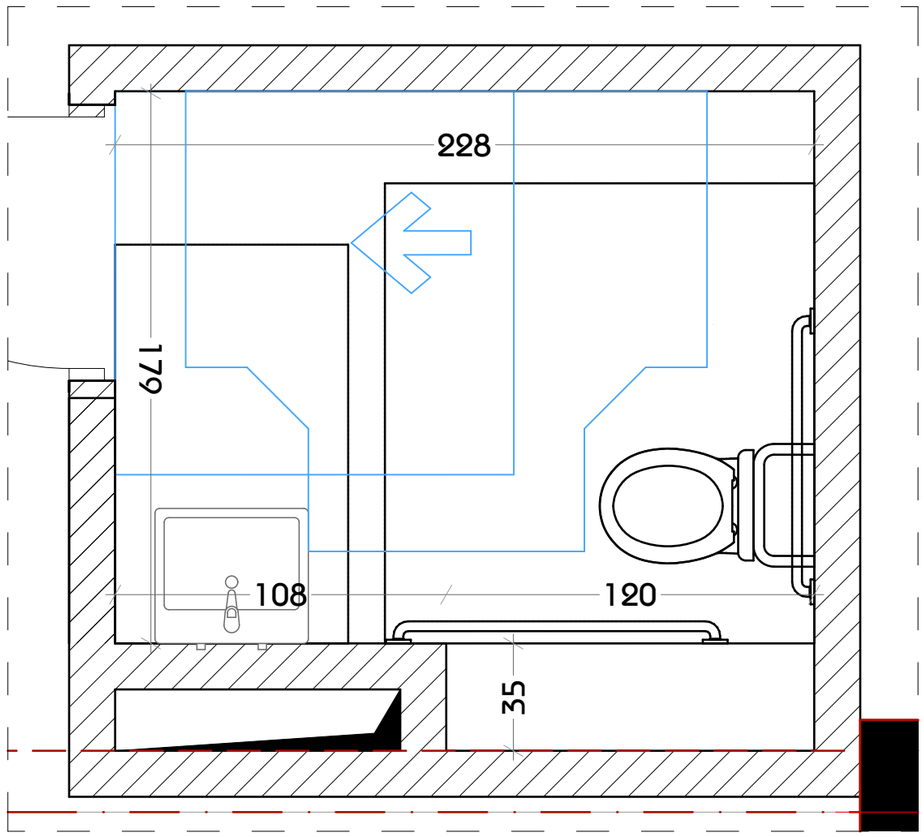

ხომალისპირი სივრცის სველი წერტილი N7

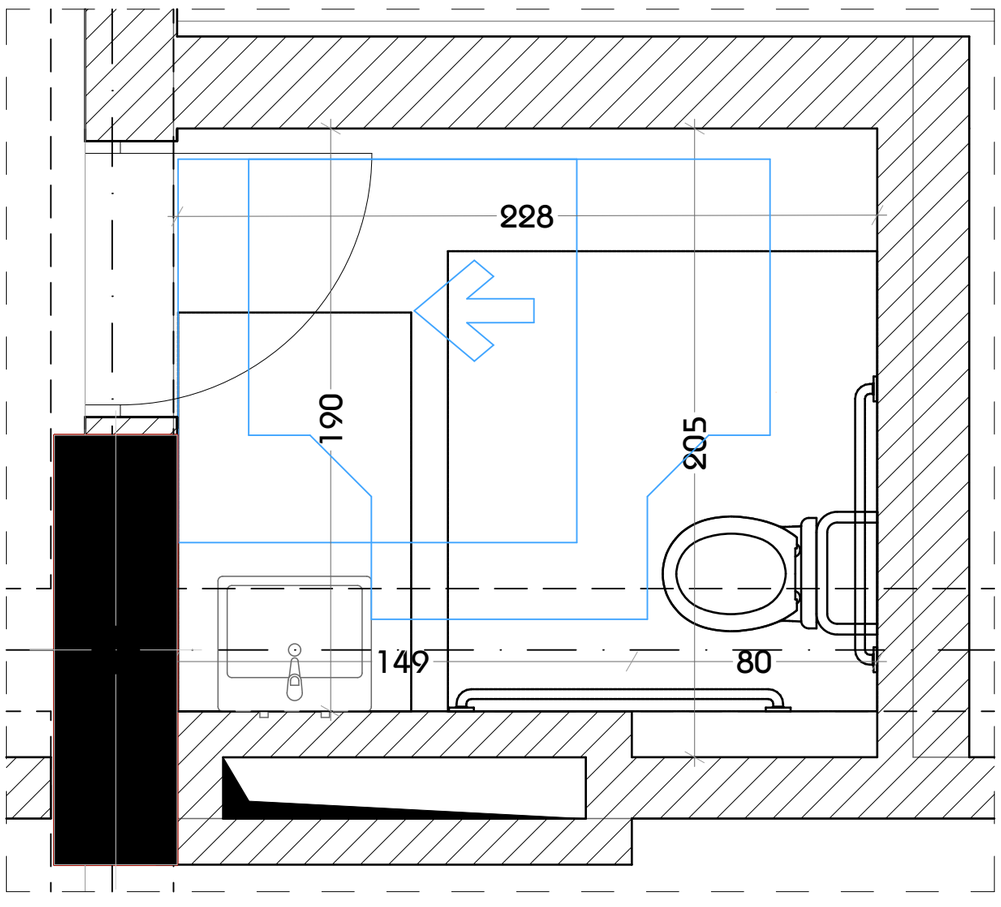

მასშტაბი 1:20

პროექტის დასახელება
PROJECT NAME
მრავალბინიანი საცხოვრებელი სახლი

დამკვეთი
CLIENT

პროექტის მისამართი
PROJECT ADDRESS
ქ.თბილისი, ვარკეთილი

ს/კ 01.19.39.004.002

ეტაპი
STAGE
არქიტექტურული პროექტი

ნახაზის სათაური
TITLE

შენიშვნა:

ფორმატი	მასშტაბი	ფურცლის N.
PAPER SIZE	SCALE	SHEET NO
A3	1:	

არქიტექტორი
თენგიზ ესიავა

დაამუშავა

ჯომეჩსიული სივრცის მისაწვდომი სველი წერტილების დეტალური ნახაზები

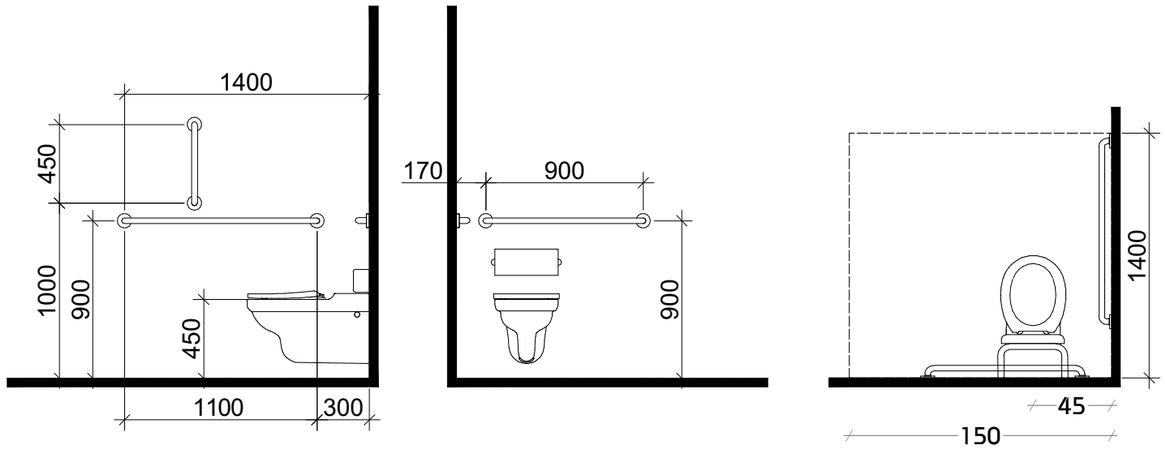

თავისუფალი სივრცე კართან მანევრირებისთვის
ანჯამიანი კარი
საკეტის მხრიდან მისაწვდომი - მიწოლით გაღება

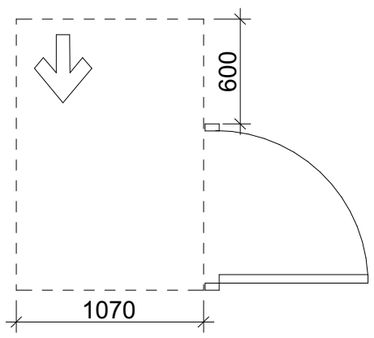

T ფორმის მოსატრიალებელი სივრცე
ვარიანტი 3

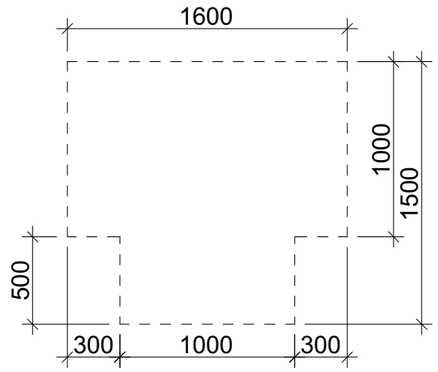

ხელსაბანის მდებარეობა

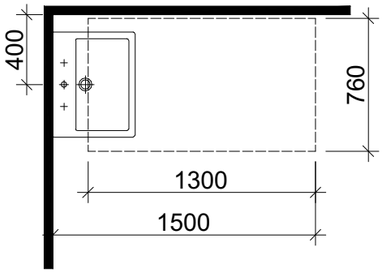

თავისუფალი სივრცე ფეხის ფალანგისთვის

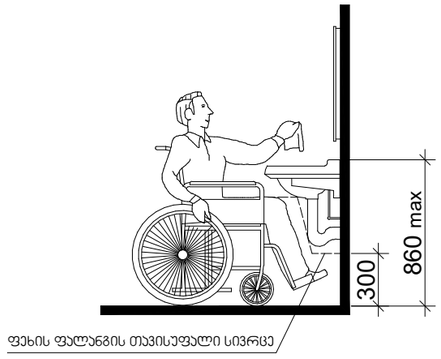

პროექტის დასახელება
PROJECT NAME
მრავალბინიანი საცხოვრებელი სახლი

დამკვეთი
CLIENT

პროექტის მისამართი
PROJECT ADDRESS
ქ.თბილისი, ვარკეთილი

ს/კ 01.19.39.004.002

ეტაპი
STAGE
არქიტექტურული პროექტი

ნახაზის სათაური
TITLE

შენიშვნა:

ფორმატი	მასშტაბი	ფურცლის N
PAPER SIZE A3	SCALE 1:	SHEET NO

არქიტექტორი
თენგიზ ესიავა

დაამუშავა

ორმხრივი კავშირის გამოყენების წესები, ნიშანი უნდა გაიკრას თავშესაფრის ფართობებთან

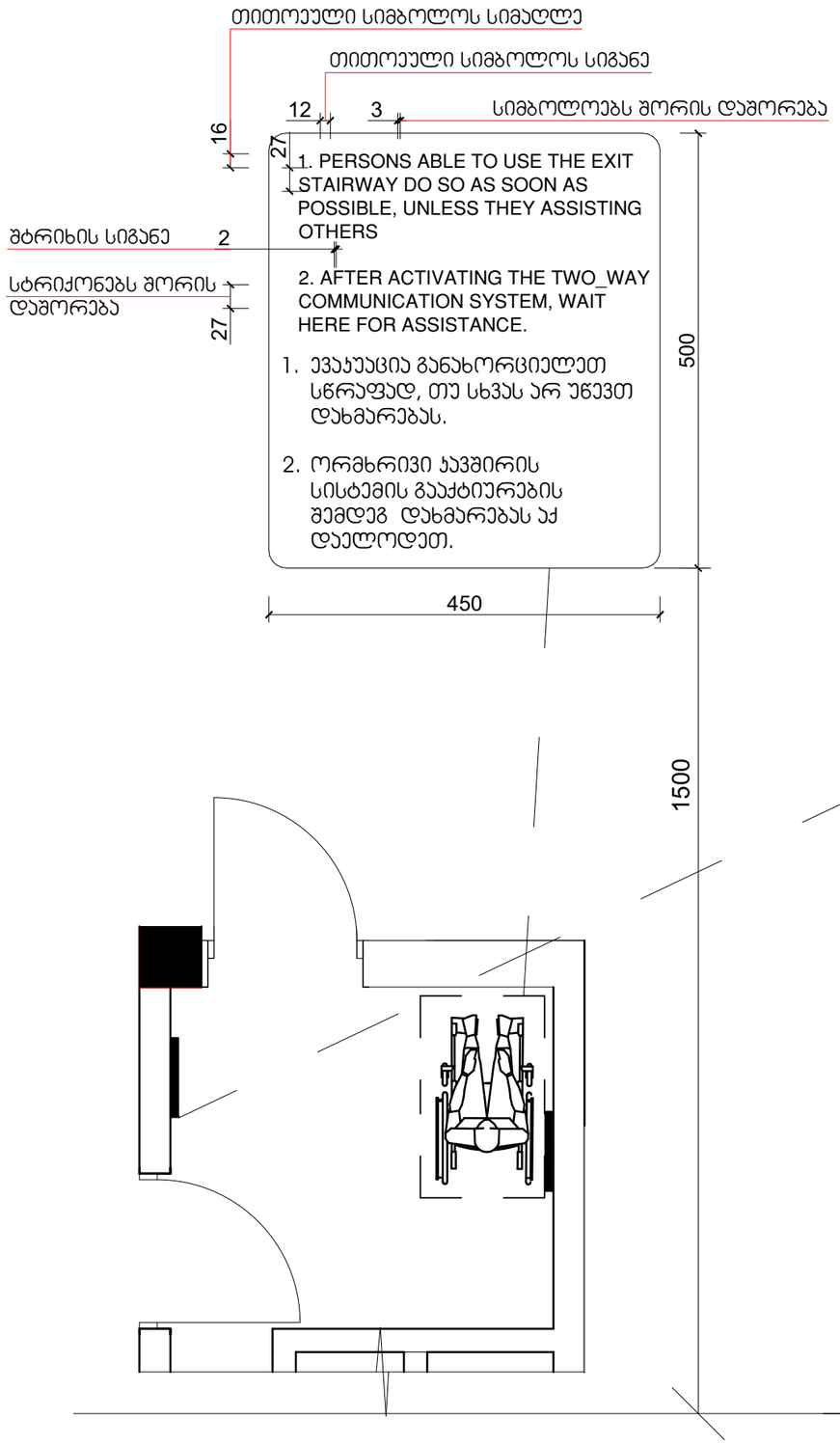

გზა-ჯიბის ამოსაცნობის ნიშანი, გზა-ჯიბის საზღვრებში, დერეფანში გამავალი ჯარის საჯეტის მოსამიჯნავად

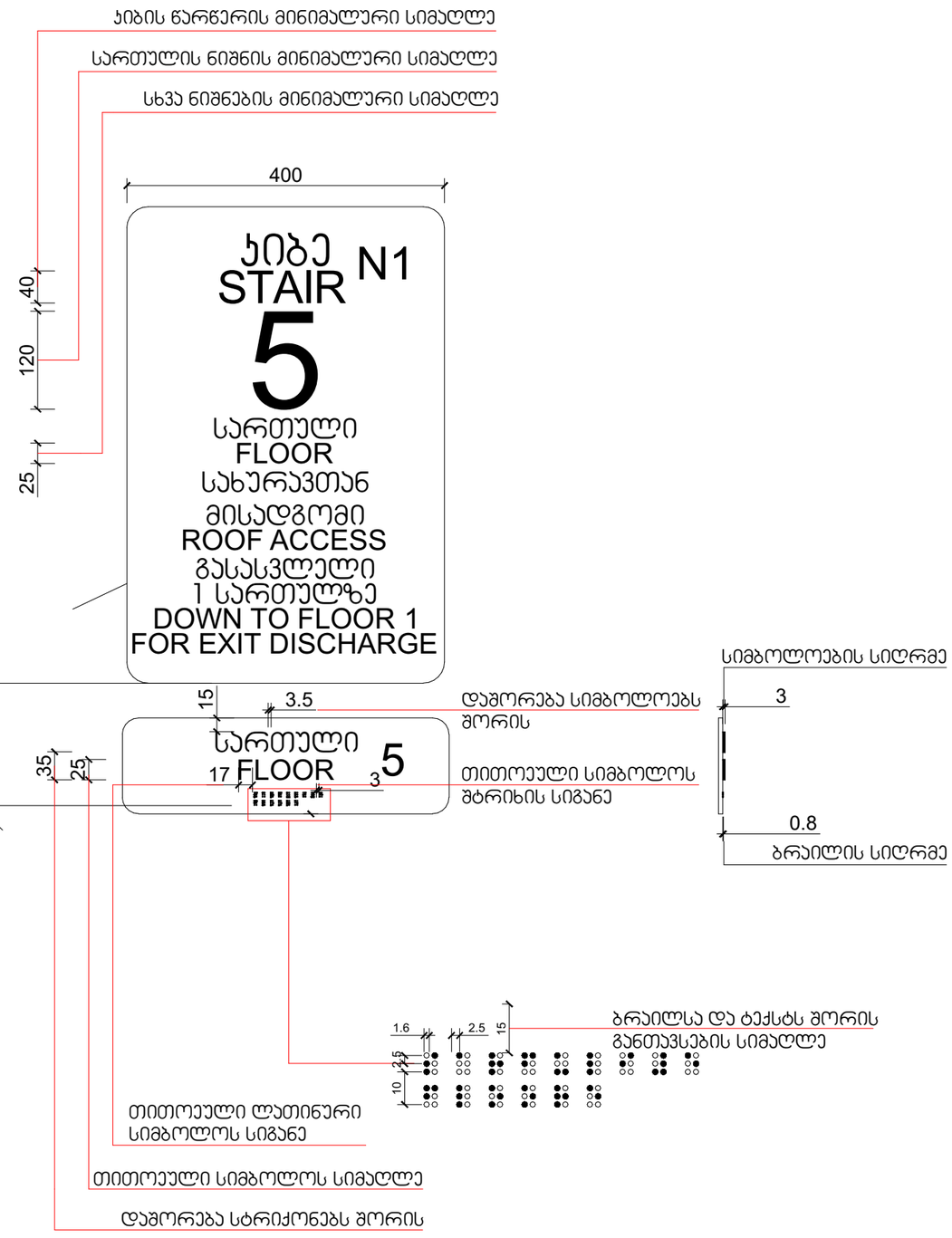

მასშტაბი 1:7

პროექტის დასახელება
PROJECT NAME
მრავალბინიანი საცხოვრებელი სახლი

დამკვეთი
CLIENT

პროექტის მისამართი
PROJECT ADDRESS
ქ.თბილისი, ვარკეთილი

ს/კ 01.19.39.004.002

ეტაპი
STAGE
არქიტექტურული პროექტი

ნახაზის სათაური
TITLE

შენიშვნა:

ფორმატი	მასშტაბი	ფურცლის N
PAPER SIZE	SCALE	SHEET NO
A3	1:	

არქიტექტორი
თენგიზ ესიავა

დაამუშავა

ნიშანი პიქტოგრამებით, ამობურცული ნიშნებით და ბრაილით
განთავსდება
მისაწვდომ ტუალეტებთან ჯარის მომიჯნავედ

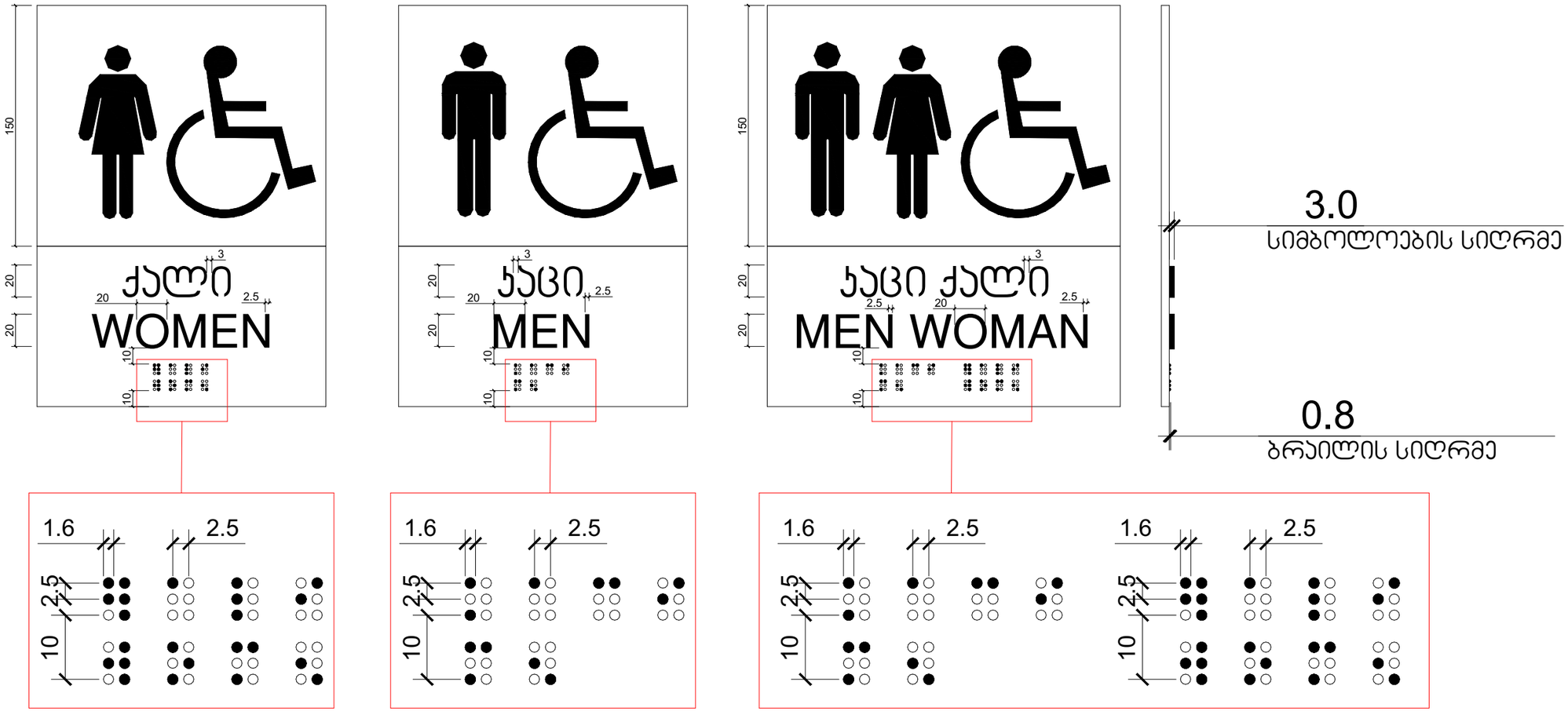

მასშტაბი 1:3

პროექტის დასახელება PROJECT NAME	მრავალბინიანი საცხოვრებელი სახლი
დამკვეთი CLIENT	
პროექტის მისამართი PROJECT ADDRESS	ქ.თბილისი, ვარკეთილი
ს/კ 01.19.39.004.002	
ეტაპი STAGE	არქიტექტურული პროექტი
ნახაზის სათაური TITLE	
შენიშვნა:	
ფორმატი PAPER SIZE A3	მასშტაბი SCALE 1:
ფურცლის N SHEET NO	
არქიტექტორი თენგიზ ესიავა	
დაამუშავა	

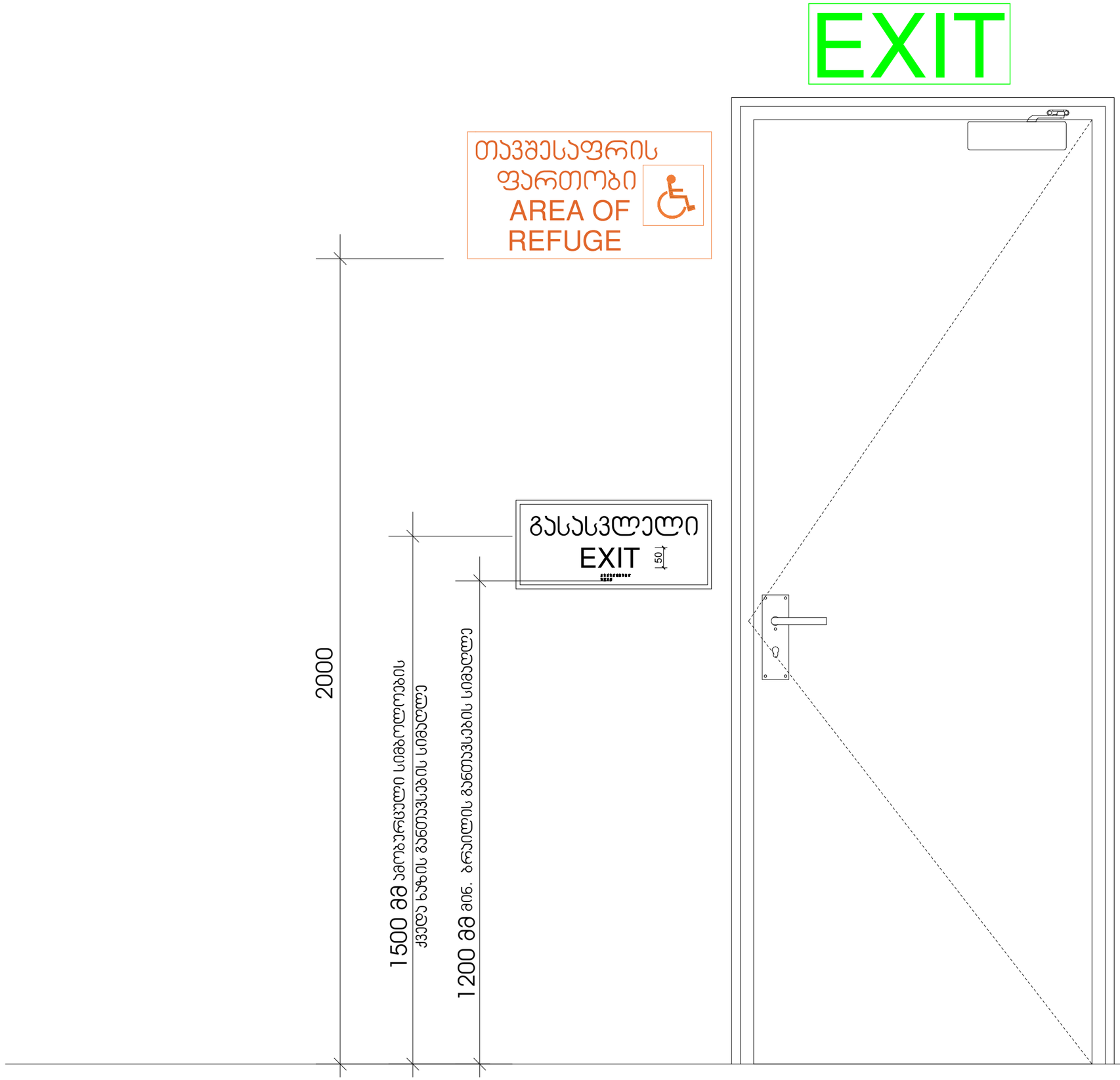

მასშტაბი 1:10

პროექტის დასახელება
PROJECT NAME

მრავალბინიანი
საცხოვრებელი სახლი

დამკვეთი
CLIENT

პროექტის მისამართი
PROJECT ADDRESS

ქ.თბილისი, ვარკეთილი

ს/კ 01.19.39.004.002

ეტაპი
STAGE
არქიტექტურული პროექტი

ნახაზის სათაური
TITLE

შენიშვნა:

ფორმატი	მასშტაბი	ფურცლის N.
PAPER SIZE	SCALE	SHEET NO
A3	1:	

არქიტექტორი
თენგიზ ესიავა

დაამუშავა

გასასვლელის განათებული ნიშანი

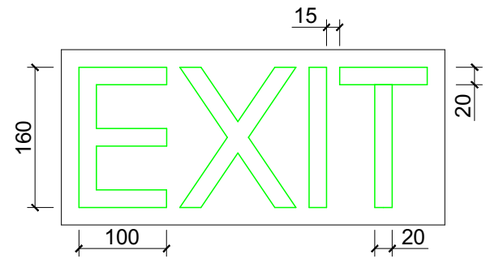

განათებული ნიშანი თავშესაფრის ფართობთან მიმავალ ჯართან

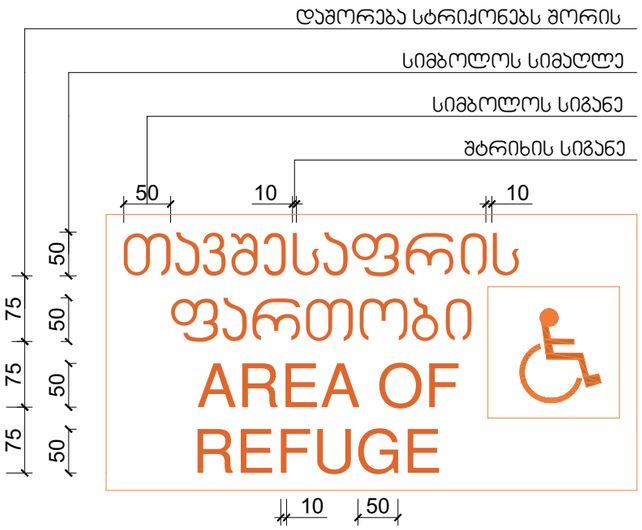

ნიშანი ამობურცული სიმბოლოებით და ბრაილით გზა-ჯიბის შესასვლელთან და გარეთ გამავალ ყველა ჯართან

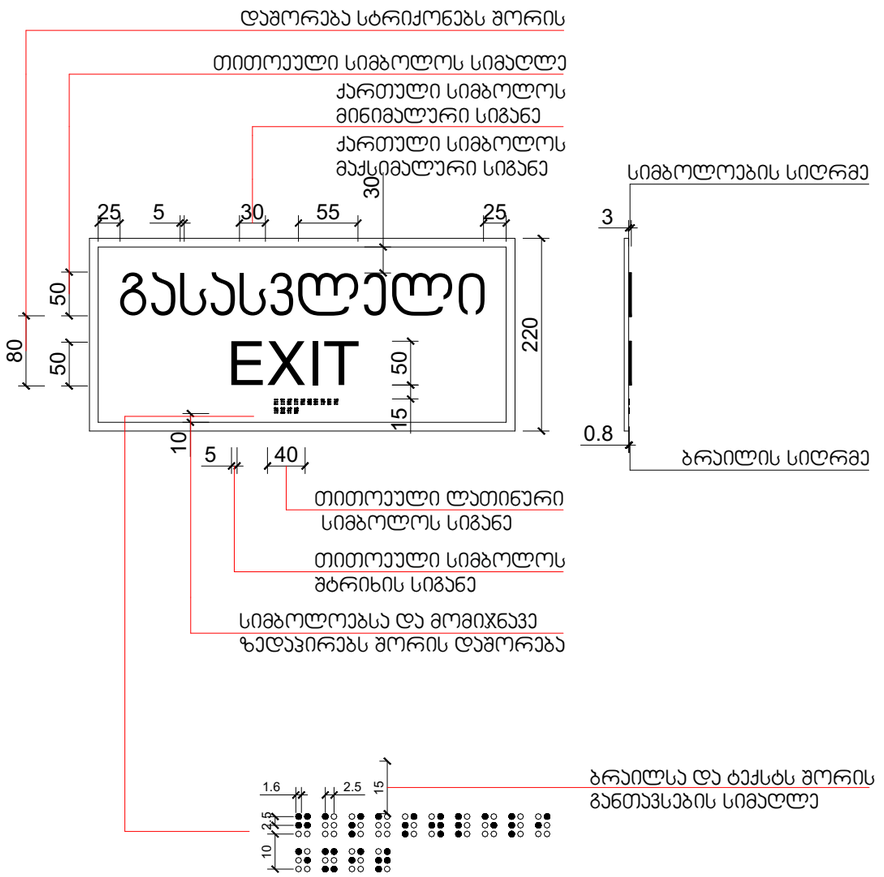

მასშტაბი 1:7

პროექტის დასახელება PROJECT NAME	მრავალბინიანი საცხოვრებელი სახლი
დამკვეთი CLIENT	
პროექტის მისამართი PROJECT ADDRESS	ქ.თბილისი, ვარკეთილი
ს/კ 01.19.39.004.002	
ეტაპი STAGE	არქიტექტურული პროექტი
ნახაზის სათაური TITLE	
შენიშვნა:	
ფორმატი PAPER SIZE A3	მასშტაბი SCALE 1:
ფურცლის N SHEET NO	
არქიტექტორი თენგიზ ესიავა	
დაამუშავა	

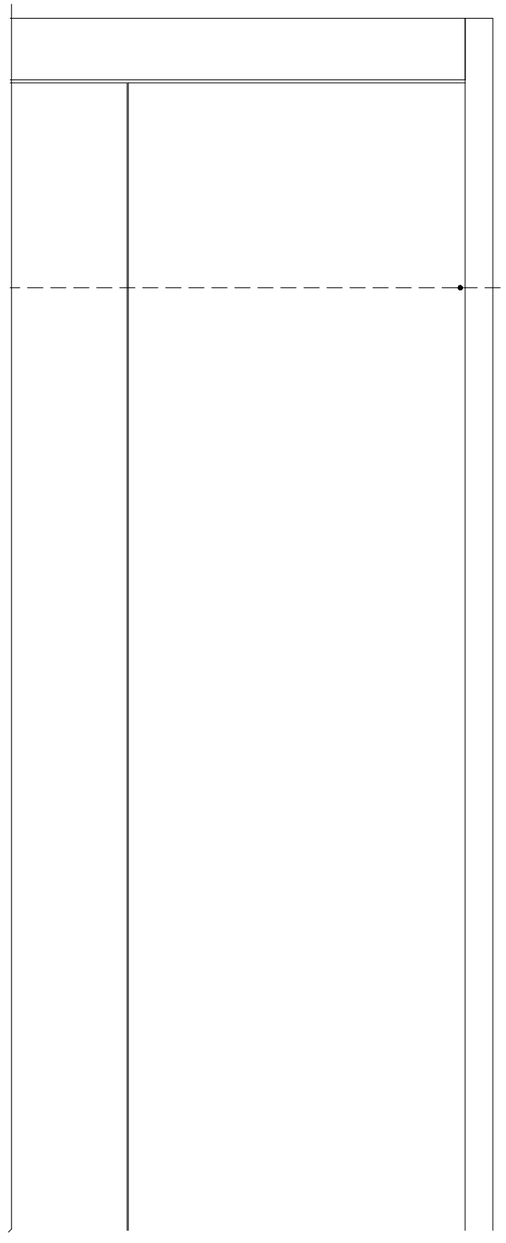

სასწრაფო სამედიცინო დახმარების საერთაშორისო სიმბოლო
(სიცოცხლის ვარსკვლავი) განთავსდება ლიფტის ჩარჩოს ორივე მხარეს

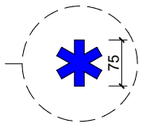

ნიშანი განთავსდება ლიფტის გამოსაძახებელ ღილაკთან



მასშტაბი 1:10

პროექტის დასახელება
PROJECT NAME
მრავალბინიანი საცხოვრებელი სახლი

დამკვეთი
CLIENT

პროექტის მისამართი
PROJECT ADDRESS
ქ.თბილისი, ვარკეთილი

ს/კ 01.19.39.004.002

ეტაპი
STAGE
არქიტექტურული პროექტი

ნახაზის სათაური
TITLE

შენიშვნა:

ფორმატი	მასშტაბი	ფურცლის N
PAPER SIZE	SCALE	SHEET NO
A3	1:	

არქიტექტორი
თენგიზ ესიავა

დაამუშავა

ნიშანი განთავსდება
გზა-ჯიხის საზღვრებში ჯარის მომიჯნავედ

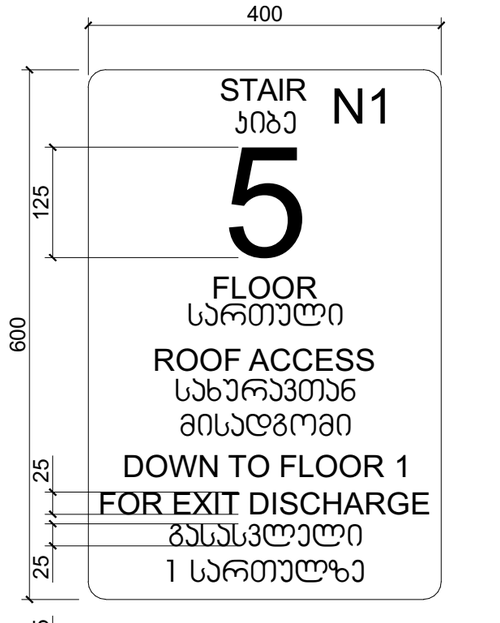

ნიშანი განთავსდება
გზა-ჯიხის საზღვრებში ჯარის მომიჯნავედ

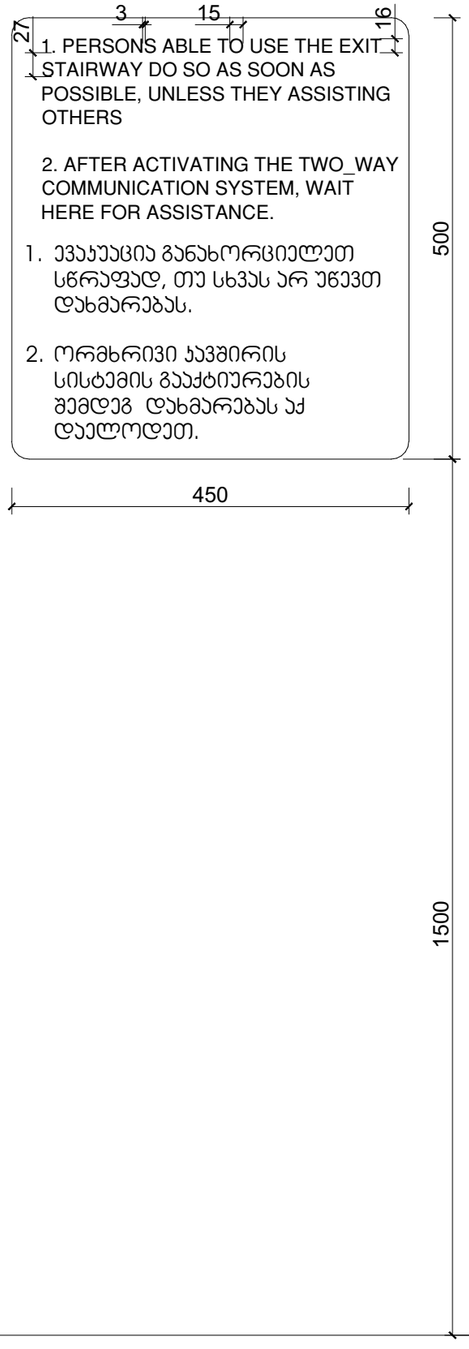

ნიშანი განთავსდება
გარე მისაწვდომ ავტოსადგომთან

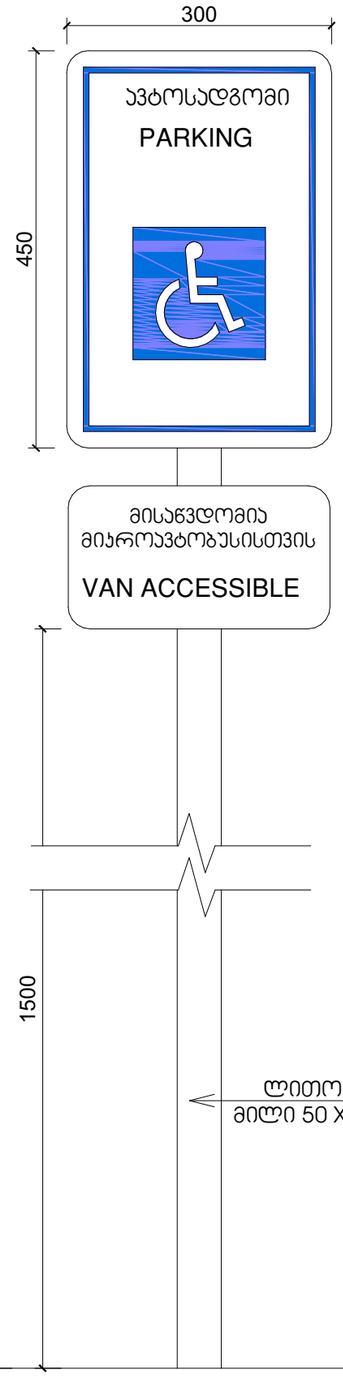

ნიშანი განთავსდება
შიგა მისაწვდომ ავტოსადგომთან

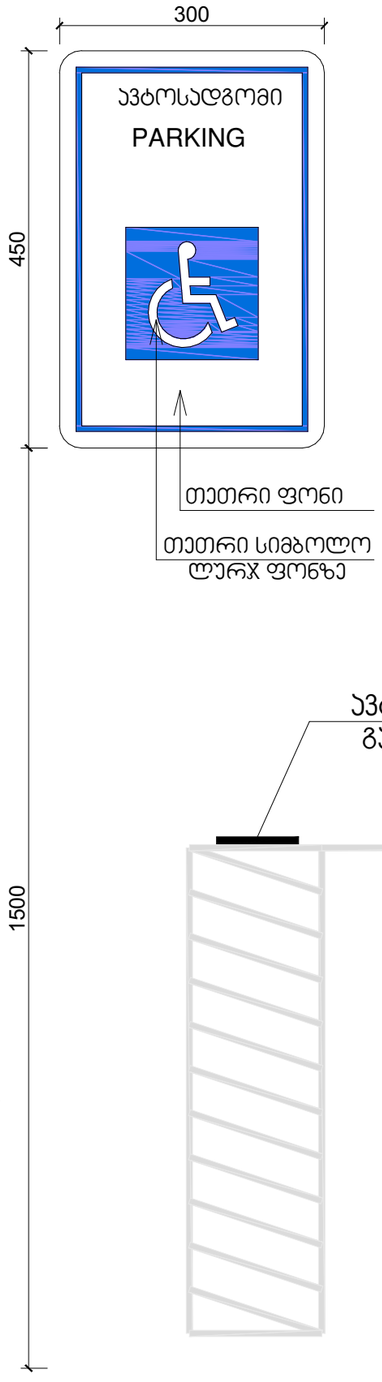

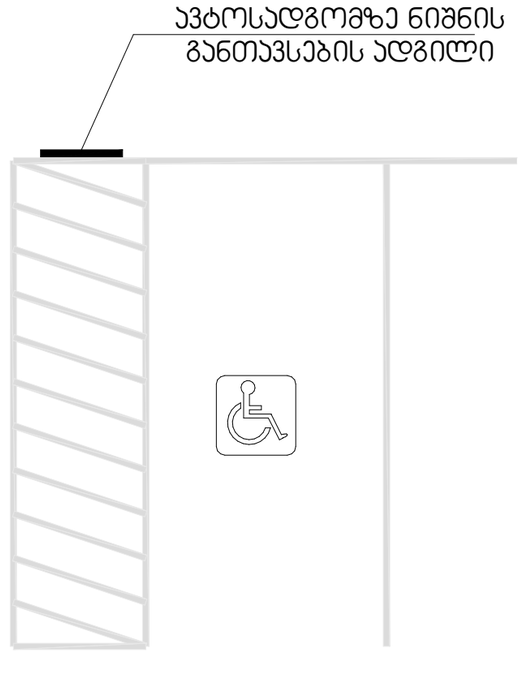

მასშტაბი 1:10

პროექტის დასახელება
PROJECT NAME
მრავალბინიანი საცხოვრებელი სახლი

დამკვეთი
CLIENT

პროექტის მისამართი
PROJECT ADDRESS
ქ.თბილისი, ვარკეთილი

ს/კ 01.19.39.004.002

ეტაპი
STAGE
არქიტექტურული პროექტი

ნახაზის სათაური
TITLE

შენიშვნა:

ფორმატი	მასშტაბი	ფურცლის N
PAPER SIZE A3	SCALE 1:	SHEET NO

არქიტექტორი
თენგიზ ესიავა

დაამუშავა

ჭრილი 2-2

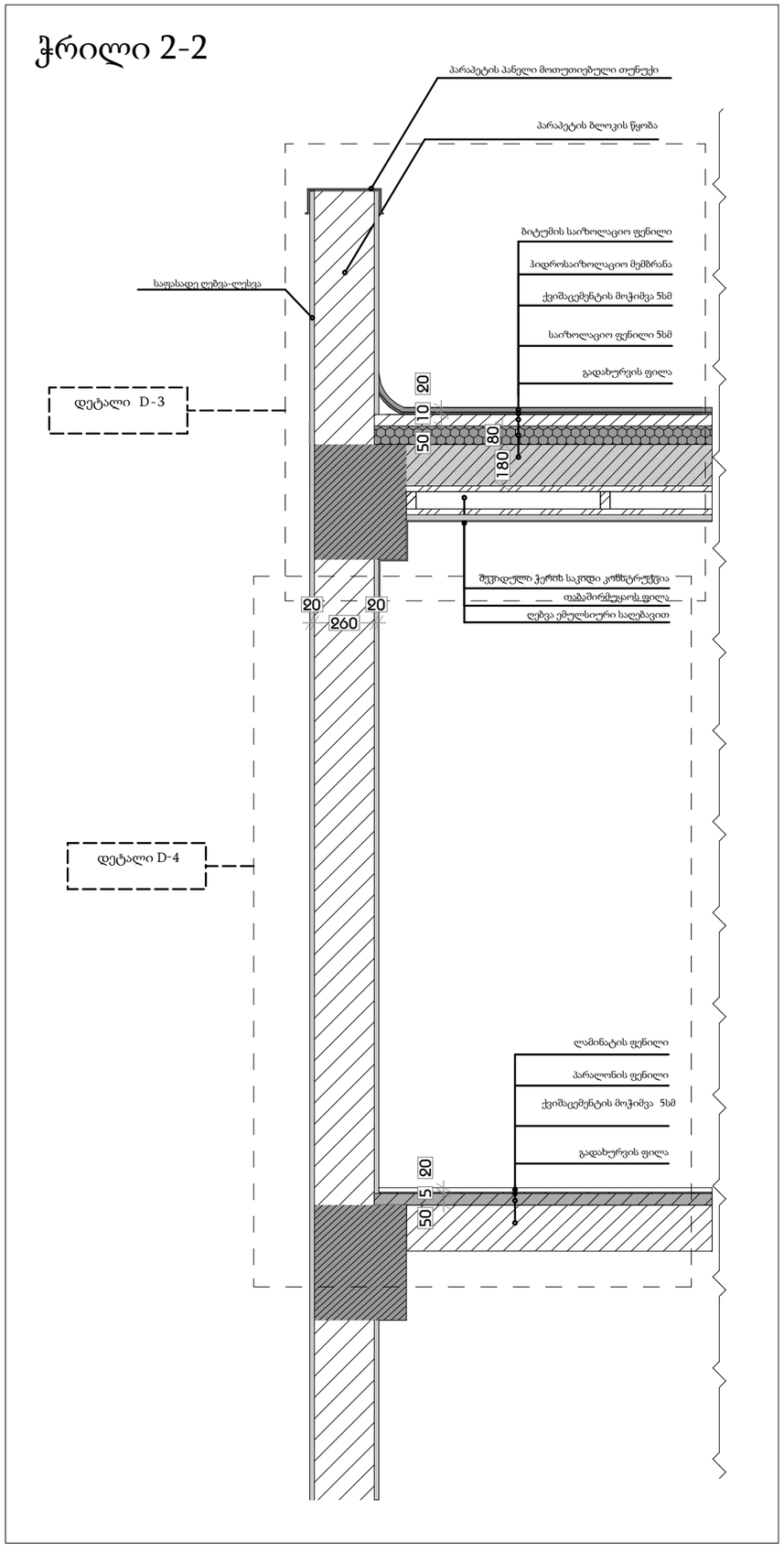

პროექტის დასახელება
PROJECT NAME
მრავალბინიანი საცხოვრებელი სახლი

დამკვეთი
CLIENT

პროექტის მისამართი
PROJECT ADDRESS
ქ.თბილისი, ვარკეთილი

ს/კ 01.19.39.004.002

ეტაპი
STAGE
არქიტექტურული პროექტი

ნახაზის სათაური
TITLE

შენიშვნა:

ფორმატი	მასშტაბი	ფურცლის N
PAPER SIZE	SCALE	SHEET NO
A3	1:	

არქიტექტორი
თენგიზ ესიავა

დაამუშავა

D დეტალი-3

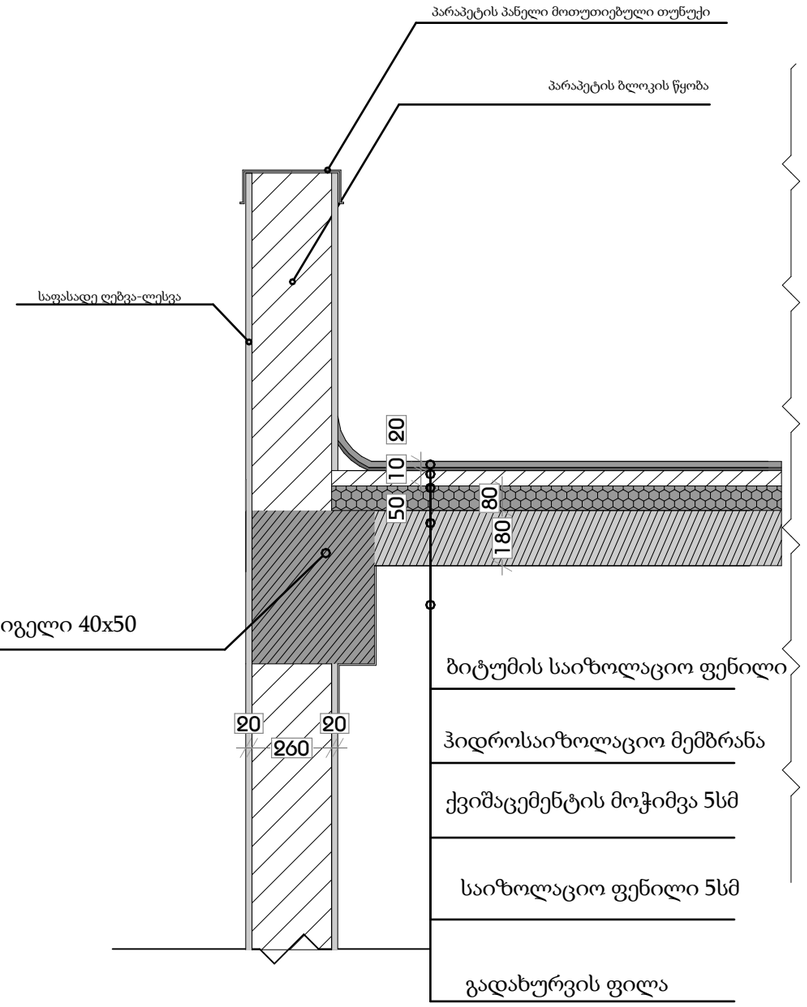

დეტალი D-4

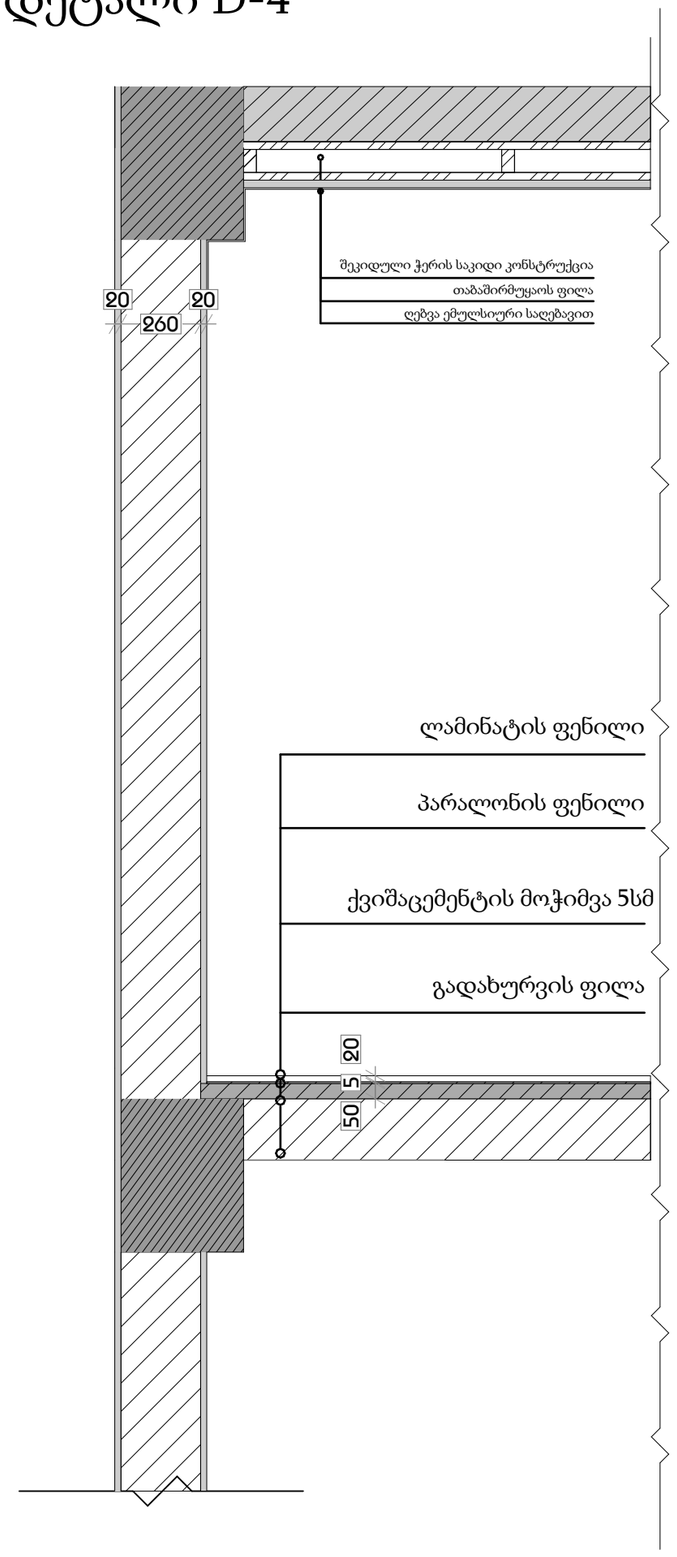

პროექტის დასახელება
PROJECT NAME
მრავალბინიანი საცხოვრებელი სახლი

დამკვეთი
CLIENT

პროექტის მისამართი
PROJECT ADDRESS
ქ.თბილისი, ვარკეთილი

ს/კ 01.19.39.004.002

ეტაპი
STAGE
არქიტექტურული პროექტი

ნახაზის სათაური
TITLE

შენიშვნა:

ფორმატი	მასშტაბი	ფურცლის N
PAPER SIZE	SCALE	SHEET NO
A3	1:	

არქიტექტორი
თენგიზ ესიავა

დაამუშავა