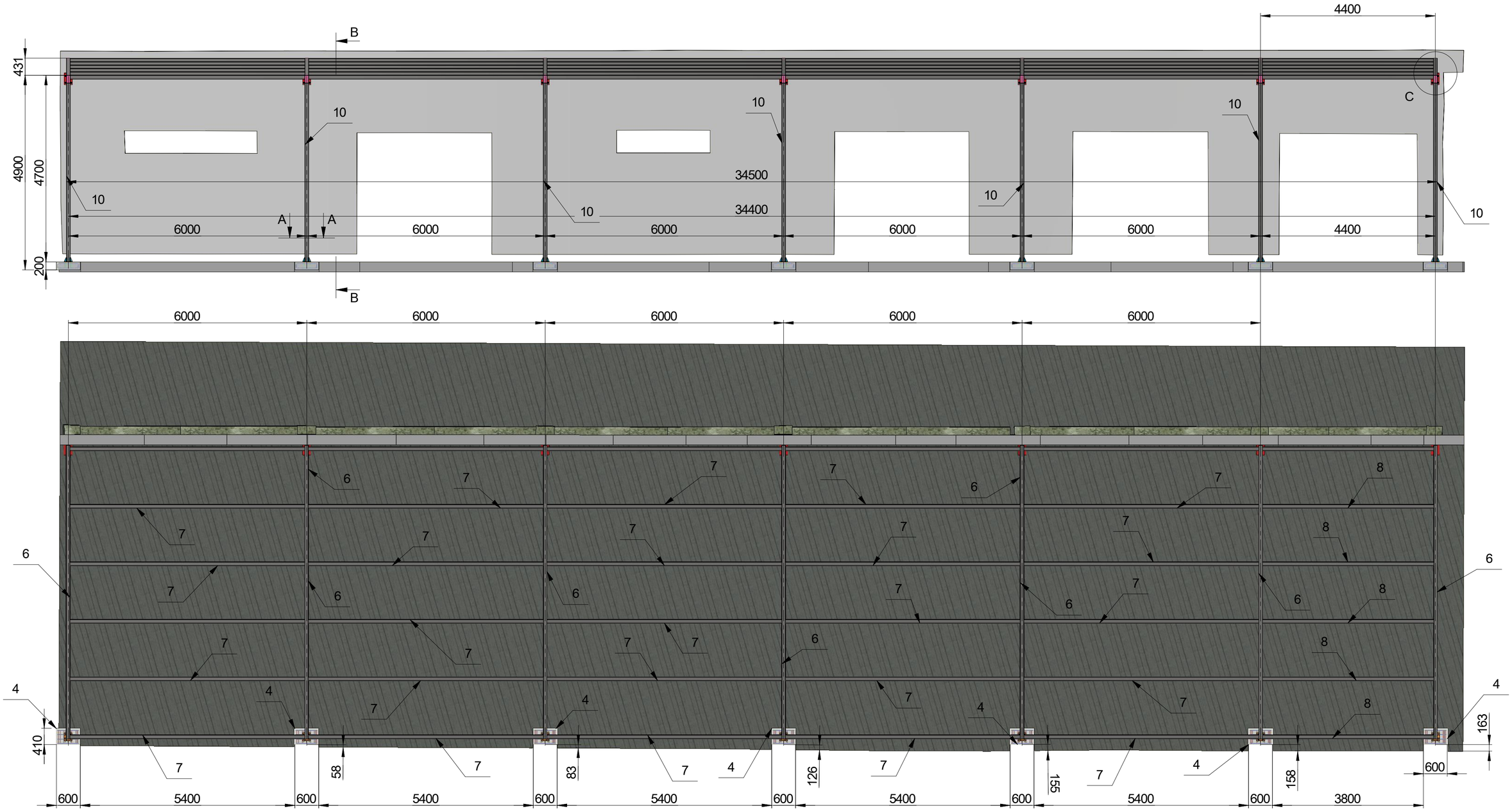

A - A (1 : 12)

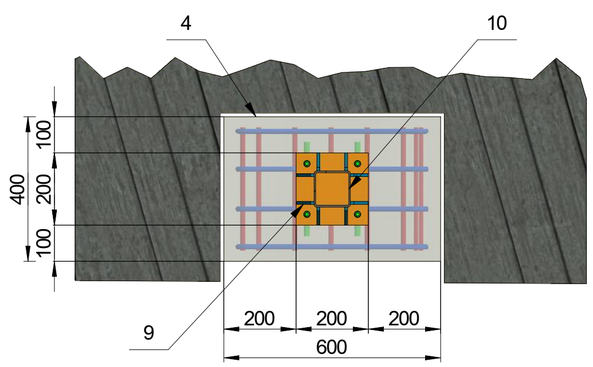

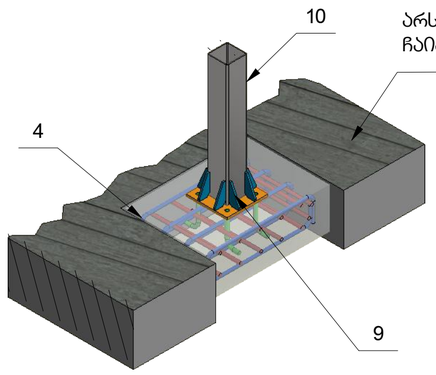

არსებული ბეტონი რომელიც უნდა ჩაიჭრას და მოეწყოს ფუნდამენტი

C (1 : 15)

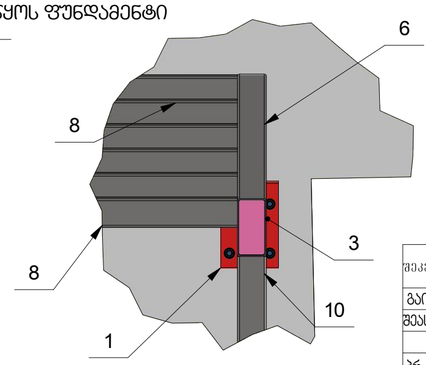

D (1 : 20)

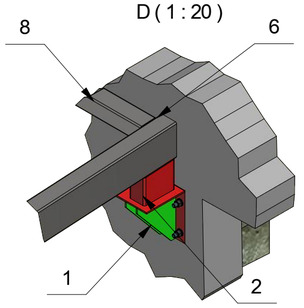

შეკვეთა №		T.T.S.062024.100.000.000	ნაკეთობა		
			შაირი		
გაიცა		ტექნიკური შენობის საჩრდილობელი	თარიღი 6/20/2024		
შესრულა	ნოზაძე		შურც.	მასა	მასშტ.
			1 / 17		1 : 70
პრ. მთ. ინჟ.					
დაამტკიცა					

Формат А2

ჭრილი B - B (1 : 20)

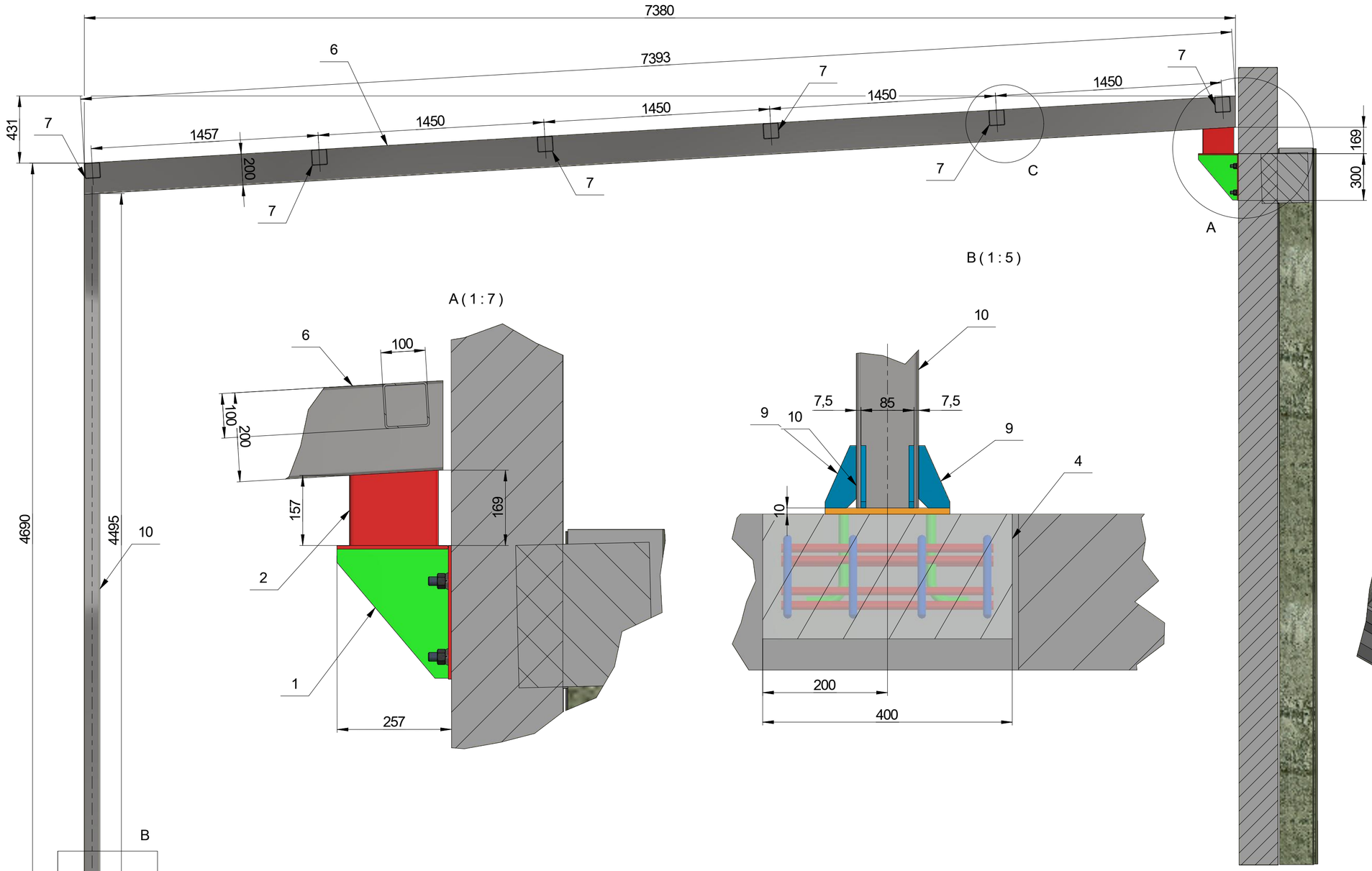

A (1 : 7)

B (1 : 5)

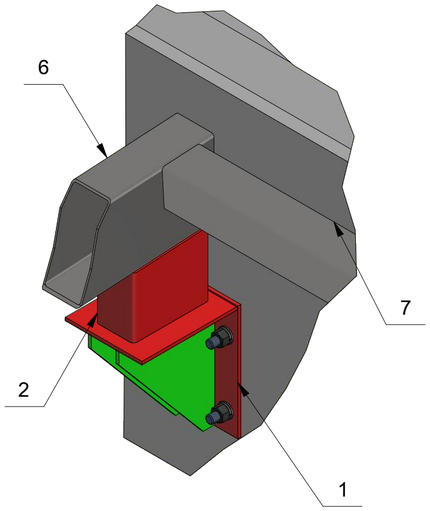

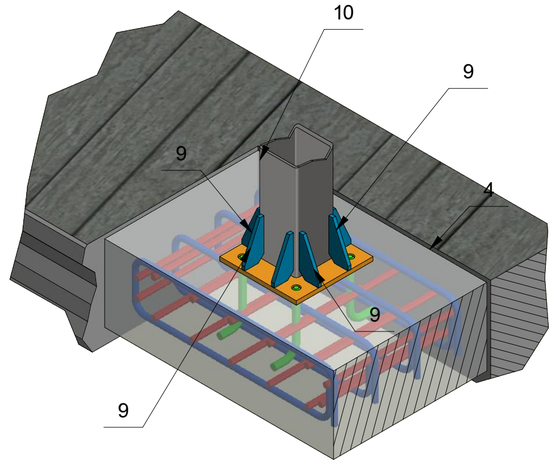

C (1 : 5)

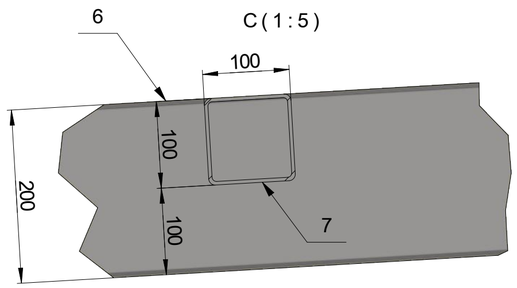

შეკვეთა №		T.T.S.062024.100.100.000	ნაკეთობა ფაილი
გაიცა		ტექნიკური შენობის სარდლიანი	თარიღი 6/20/2024
შესრულა	ნოზაძე		ფურც. 2 / 17 | მასა | მასშტ. 1 : 70
პრ. მთ. ინჟ.			
დაამტკიცა			

Формат A2

A (1 : 15)

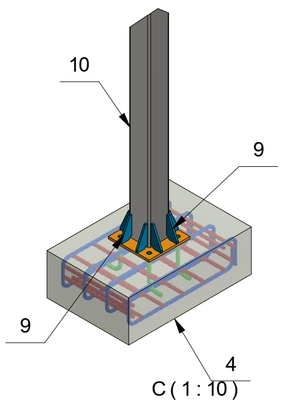

B (1 : 10)

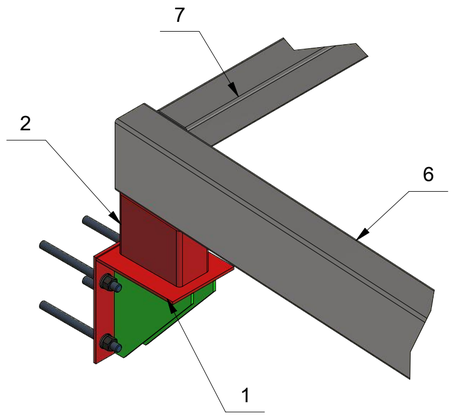

C (1 : 10)

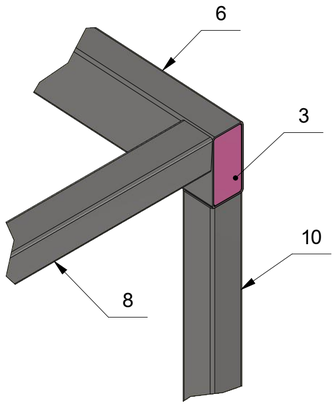

D (1 : 12)

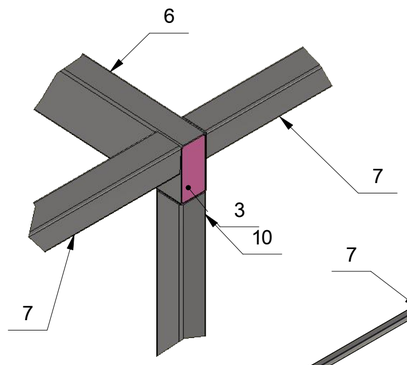

E (1 : 8)

F (1 : 12)

პოზ:2

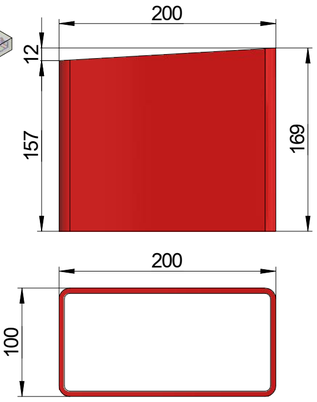

პოზ:3

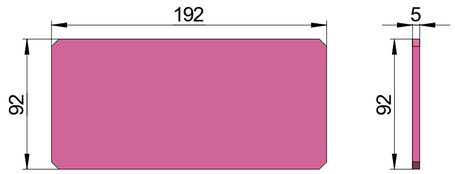

პოზ.	რაოდ	ფორმ	დასახელება	აღნიშვნა	სტანდარტი	ზომა	მასა, კგ	მასალა
1	7	A3	კრონშტეინი	T.T.S.062024.100.200.100			15,2	
2	7	ნ.მ.	მილკვადრატი		200 x 100 x 4	169	3,6	ფოლადი 3
3	14	ნ.მ.	ხუფი				0,7	ფოლადი 3
4	7	A3	ფუნდამენტი	T.T.S.062024.100.200.200			0	
10	7	A3	მილკვადრატი	T.T.S.062024.100.200.300	100 x 100 x 4	4295	51,2	ფოლადი 3
6	7	A3	მილკვადრატი	T.T.S.062024.100.200.300	200 x 100 x 4	7405	134	ფოლადი 3
7	30	ნ.მ.	მილკვადრატი		100 x 100 x 4	5900	69,9	ფოლადი 3
8	6	ნ.მ.	მილკვადრატი		100 x 100 x 4	4300	50,9	ფოლადი 3
9	56	A4	სიხისტის წიგო	T.T.S.062024.100.200.400			0,2	ფოლადი 3

შეკვეთა №		T.T.S.062024.100.200.000	ნაკეთობა: ფაილი
გაიცა		ტექნიკური შენობის საჩრდილობელი	თარიღი 6/20/2024
შესრულა	ნოზაძე		ფურც. 3 / 17
პრ. მთ. ინჟ.			მასა
დაამტკიცა			მასშტ. 1 : 70

Формат A2

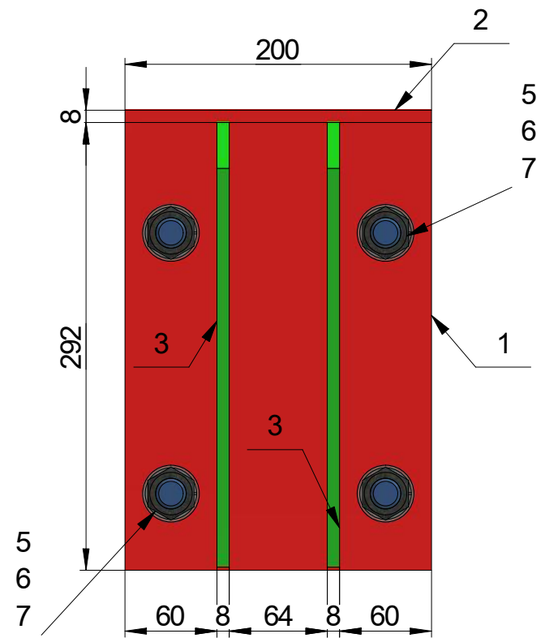

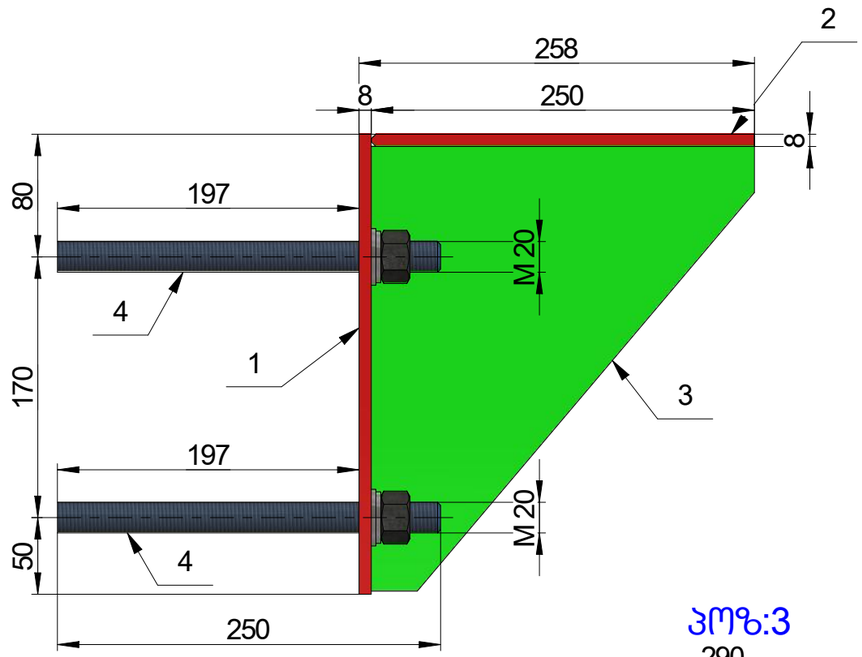

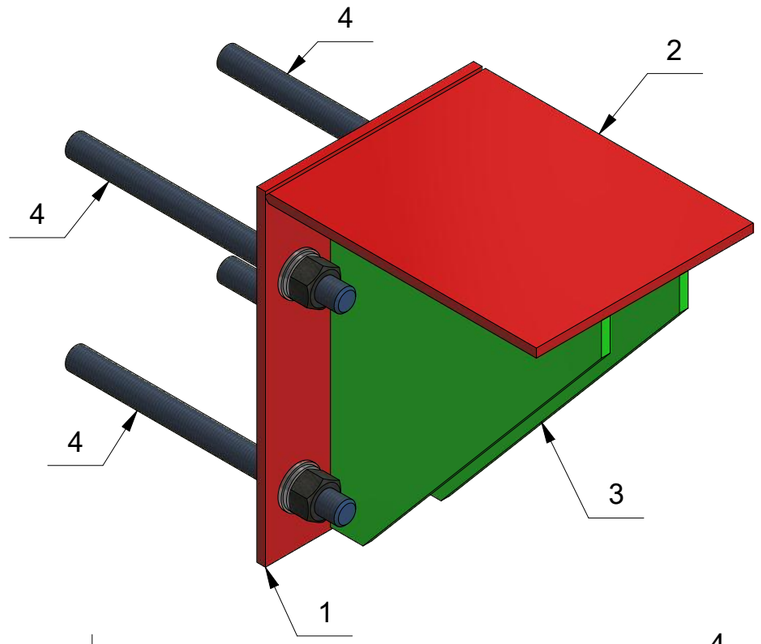

პოზ:1

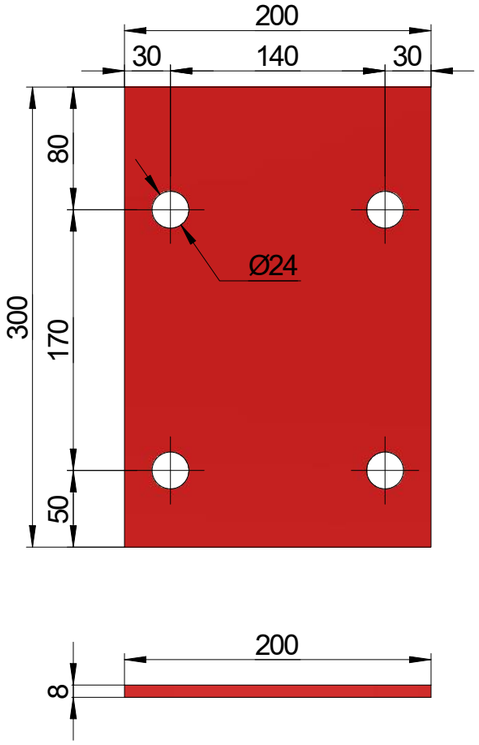

პოზ:2

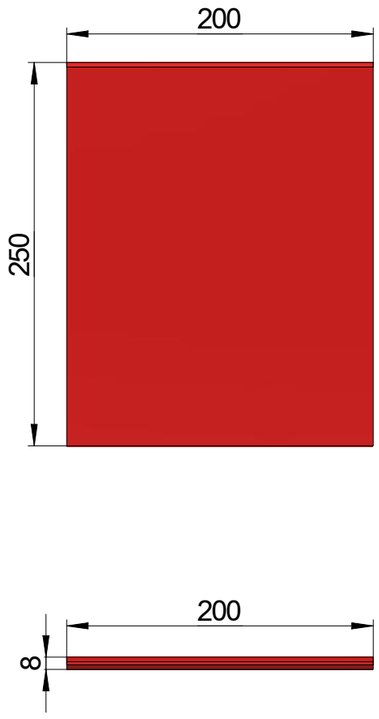

პოზ:3

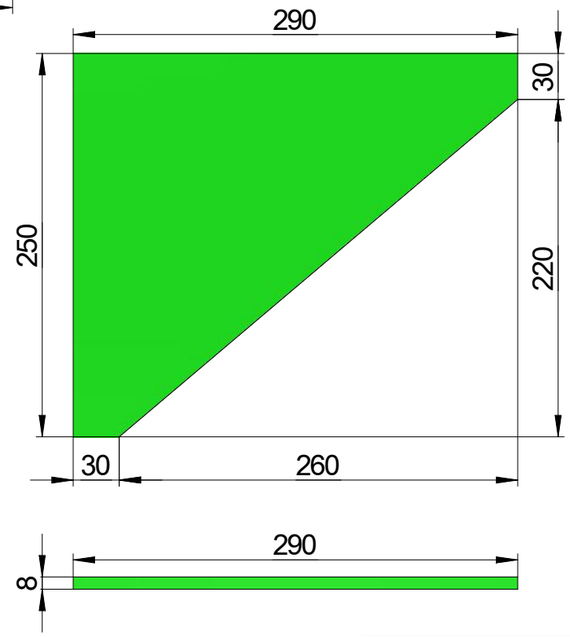

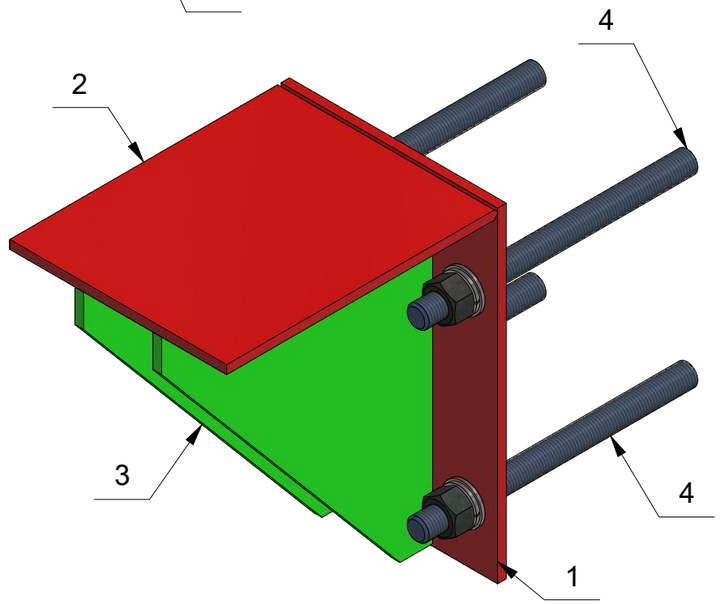

პოზ.	რაოდ	ფორმ	დასახელება	აღნიშვნა	სტანდარტი	ზომა	მასა, კგ	მასალა
1	1	ნ.გ.	ფურცელი				3,7	ფოლადი 3
2	1	ნ.გ.	ფურცელი				3,1	ფოლადი 3
3	2	ნ.გ.	ფურცელი				2,8	ფოლადი 3
4	4	ნ.გ.	ხრახნიანი ღერო		მაღალი სიმტკიცის		0,6	
5	4	ნ.გ.	საყელური		DIN 125 - A 21		0	ფოლადი 3
6	4	ნ.გ.	საყელური გროვერი		DIN 128 - A20		0	ფოლადი 3
7	4	ნ.გ.	ქანჩი		DIN EN ISO 4034 - M20		0,1	ფოლადი 3

1. პოზიცია 4 ხრახნიანი ღერო M20 ჩამაგრდეს ქიმიურ ხსნარზე

შეკვეთა №		T.T.S.062024.100.200.100	ნაკეთობა: ფაილი
გაიცა		კრონშტეინი	თარიღი 6/20/2024
შეასრულა	ნოზაძე		ფურც. 4 / 17; მასა; მასშტ. 1:70
პრ. მთ. ინჟ.			
დაამტკიცა			

Формат А3

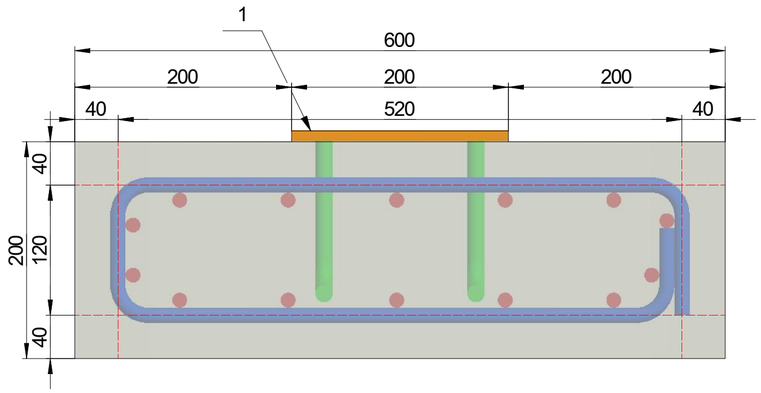

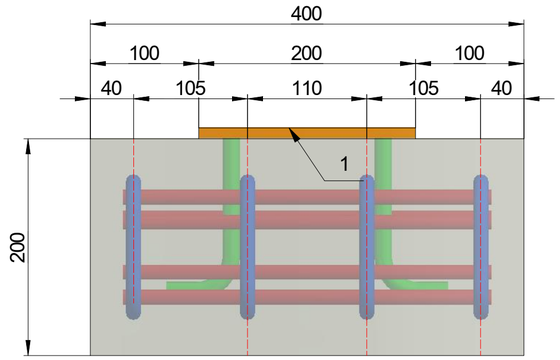

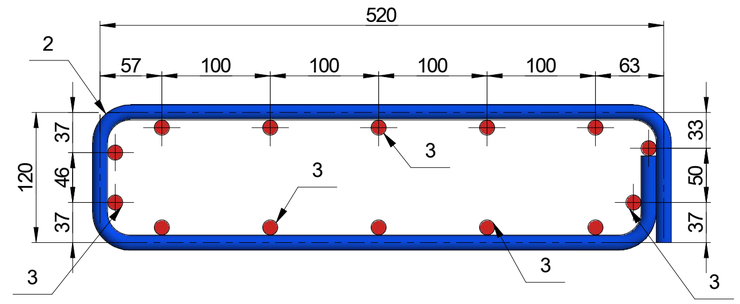



პოზ:2

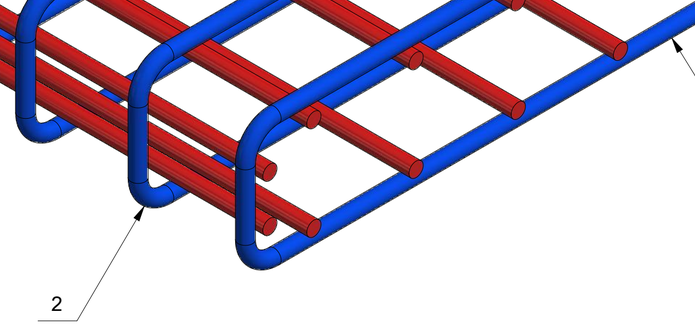

პოზ.	რაოდ	ფორმ	დასახელება	აღნიშვნა	სტანდარტი	ზომა	მასა, კგ	მასალა
1	1	A3	კრონშტეინი	T.T.S.062024.100.200.201			4,3	
2	4	ნ.მ.	არმატურის ღერო		A - III კლასი №14	1280	1,6	
3	14	ნ.მ.	არმატურის ღერო		A - III კლასი №14	340	0,4	

შეკვეთა №		T.T.S.062024.100.200.200	ნაკეთობა
			ფაილი
გაიცა			თარიღი 6/20/2024
შესრულა	ნოზაძე	ფუნდამენტი	ფურც. 5 / 17
			მასა
			მასშტ. 1:70
არ. მთ. ინჟ.			
დამტკიცა			

Формат A2

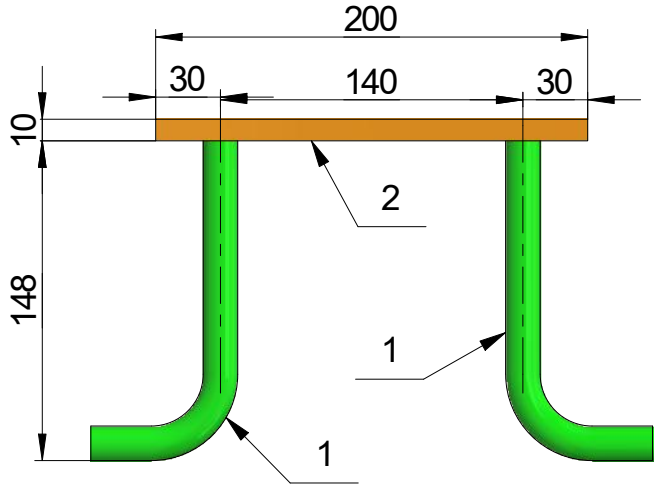

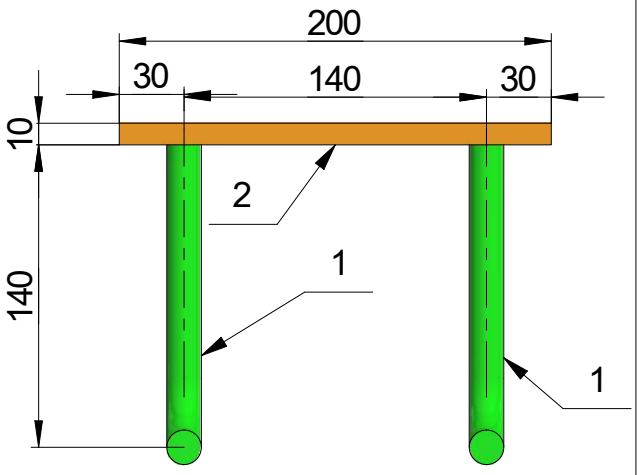

პოზ:2

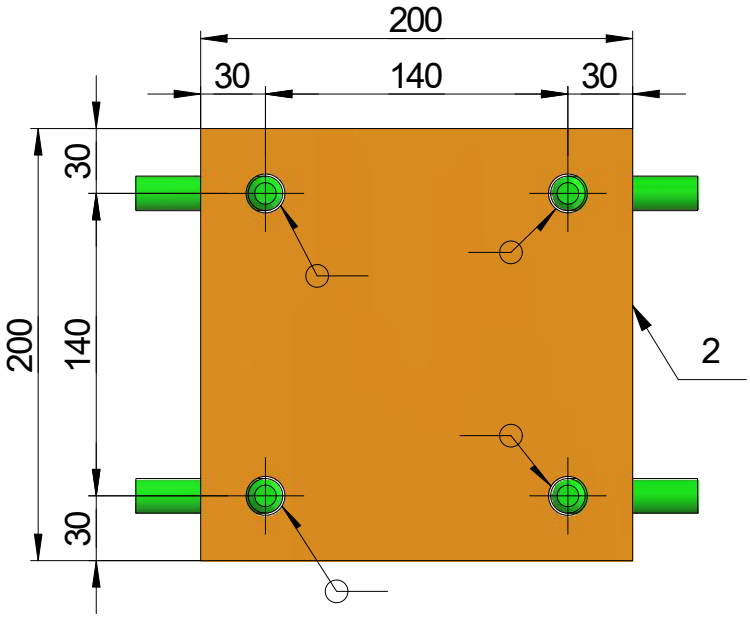

პოზ:1

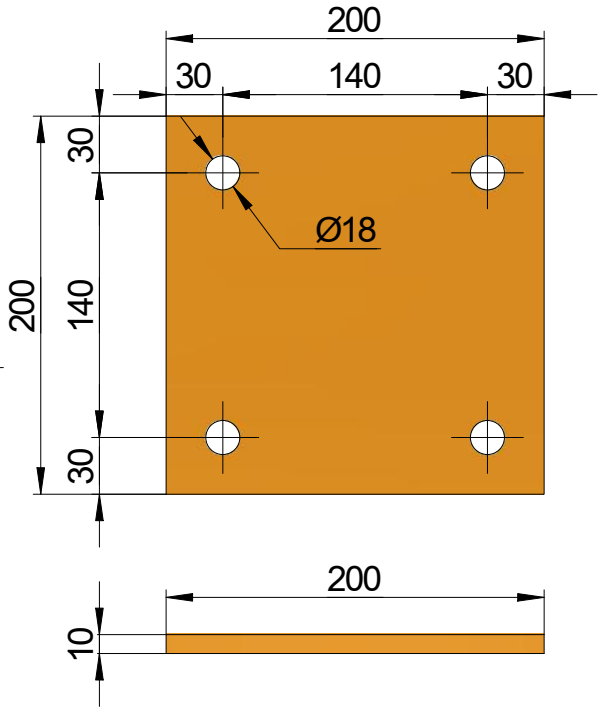

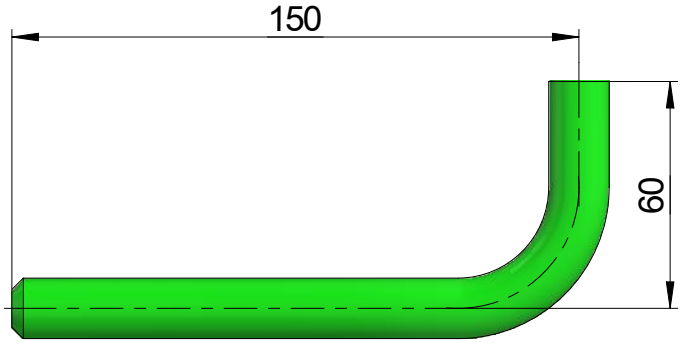

პოზ.	რაოდ	ფორმ	დასახელება	აღნიშვნა	სტანდარტი	ზომა	მასა, კგ	მასალა
1	4	ნ.გ.	არმატურის ღერო		A - III კლასი №14	210	0,3	
2	1	ნ.გ.	ფურცელი				3,1	ფოლადი 3

შეკვეთა №		T.T.S.062024.100.200.201	ნაკეთობა		
			ფაილი		
გაიცა			თარიღი 6/20/2024		
შეასრულა	ნოზაძე	კრონშტეინი	ფურც.	მასა	მასშტ.
			6 / 17		1 : 70
პრ. მთ. ინჟ.					
დაამტკიცა					

პოზ:5

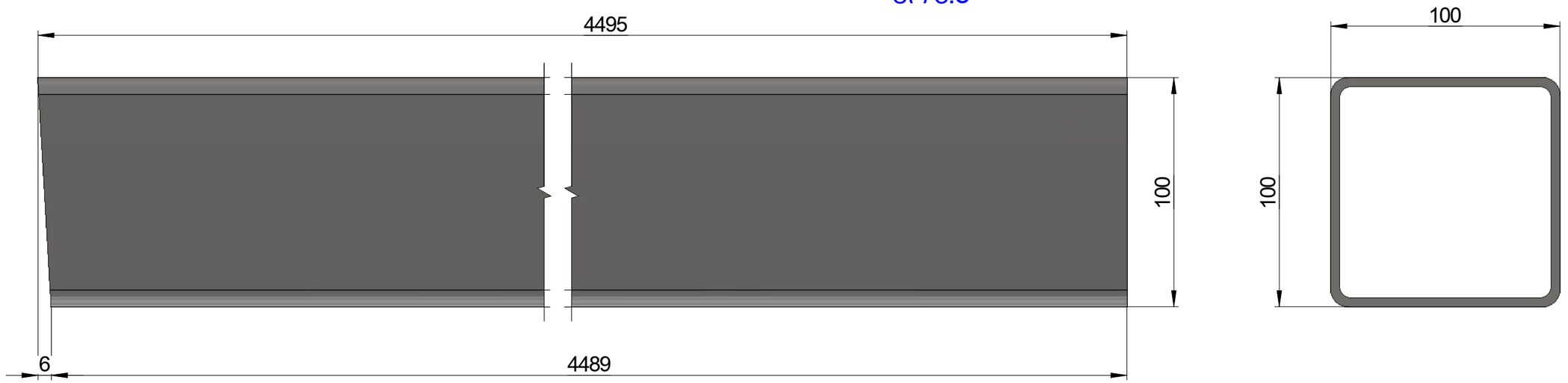

პოზ:6

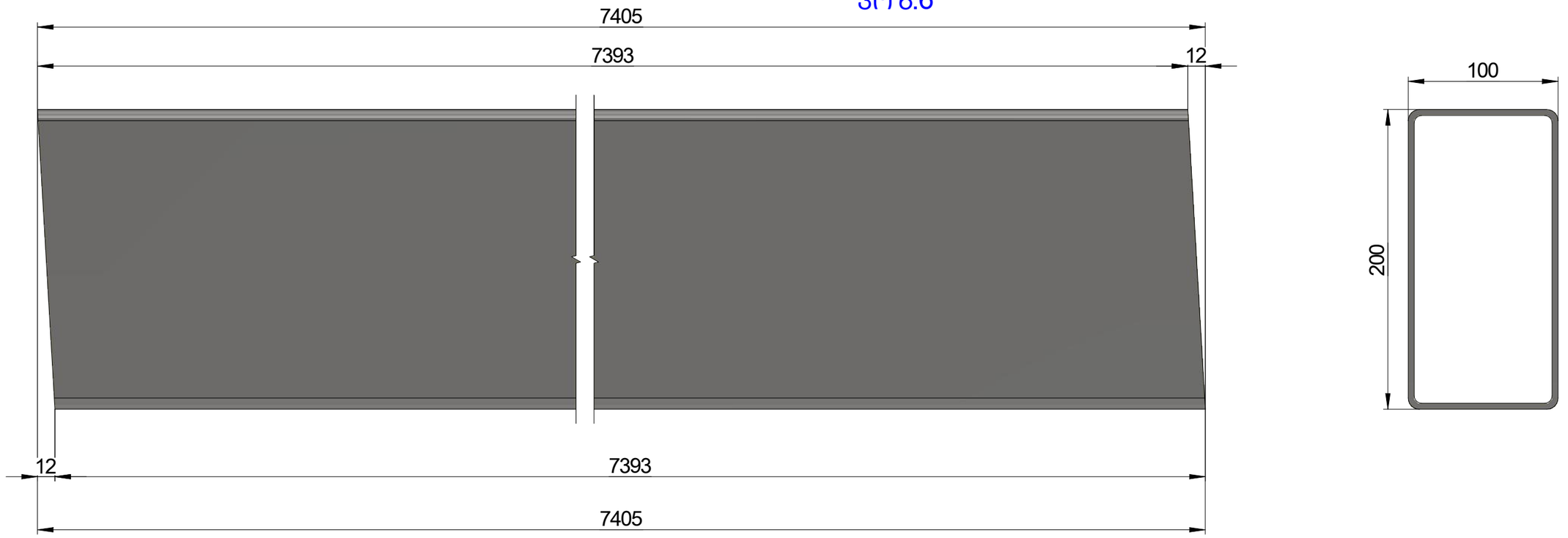

შეკვეთა №		T.T.S.062024.100.200.300	ნაკეთობა: ფაილი
გაიცა		მილკვადრატი	თარიღი 6/20/2024
შესრულა	ნოზაძე		ფურც. 7 / 17; მასა; მასშტ. 1:70
პრ. მთ. ინჟ.			
დაამტკიცა			

Формат А3

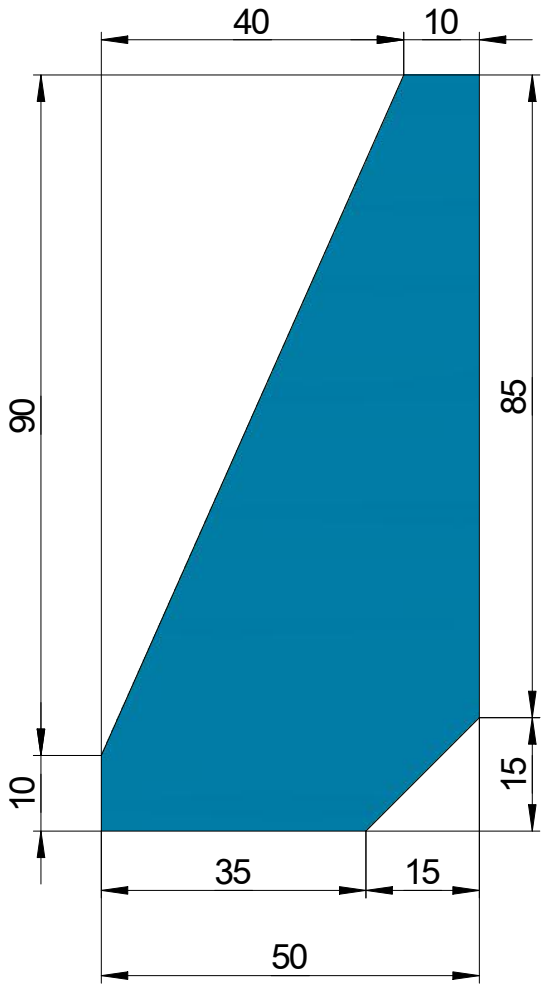

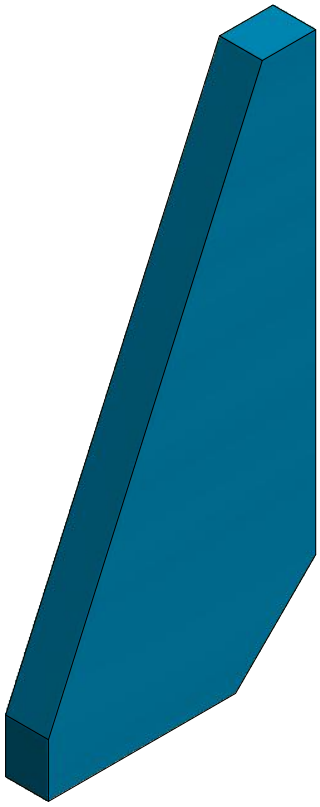

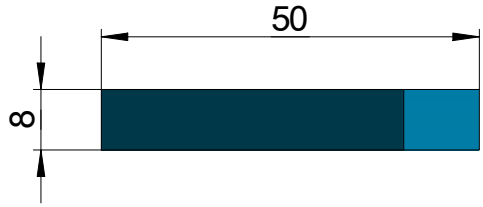

შეკვეთა №		T.T.S.062024.100.200.400	ნაკეთობა		
			ფაილი		
გაიცა		სიხისტის წიგო	თარიღი 6/20/2024		
შეასრულა	ნოზაძე		ფურც.	მასა	მასშტ.
			8 / 17		1:70
პრ. მთ. ინჟ.		ფოლადი 3			
დაამტკიცა					

Формат A4

წყალშემკრების სამაგრების განლაგება

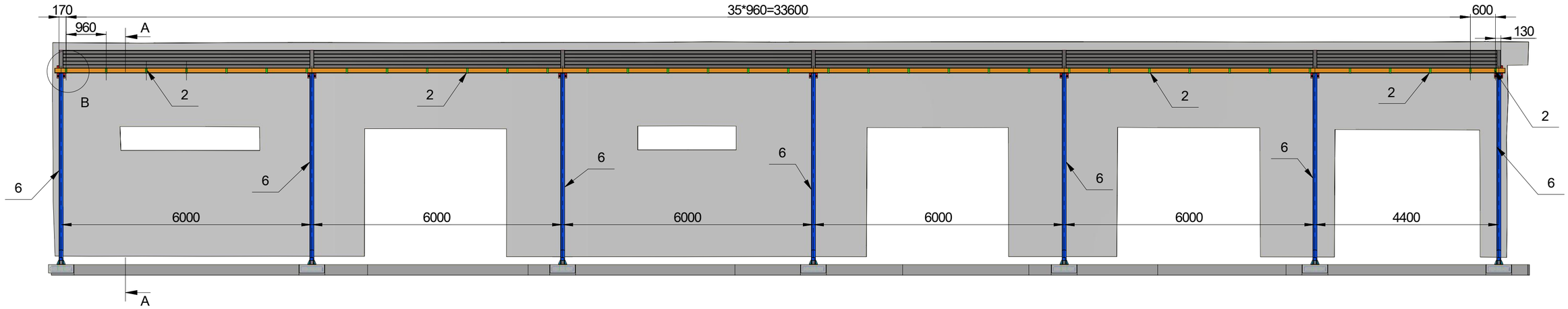

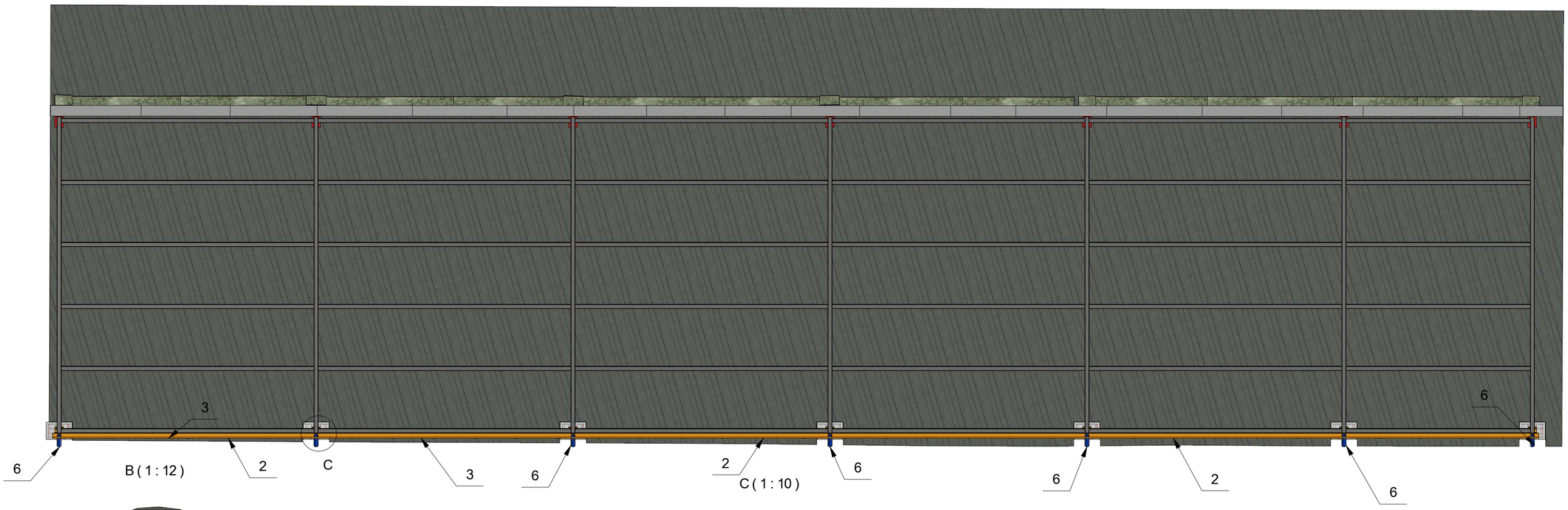

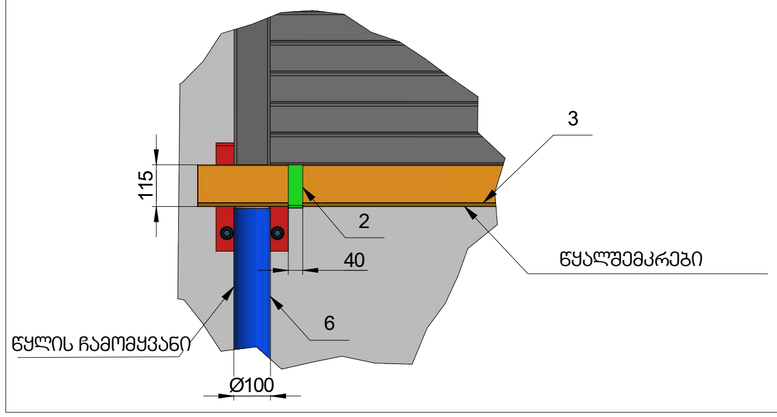

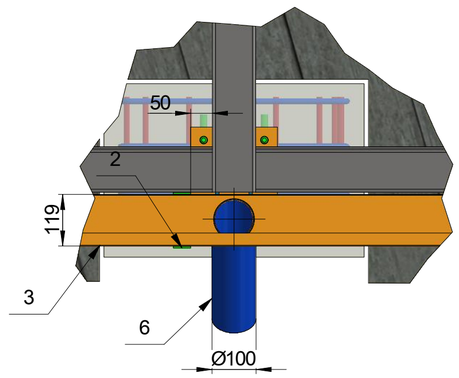

შეკვეთა №			ნაკეთობა
			ფაილი
გაიცა			თარიღი 6/20/2024
შესრულა	ნოზაძე		ფურც. 9 / 17
			მასა
პრ. მთ. ინჟ.			მასშტ. 1 : 70
დაამტკიცა			

Формат А2

ჭრილი A - A (1 : 20)

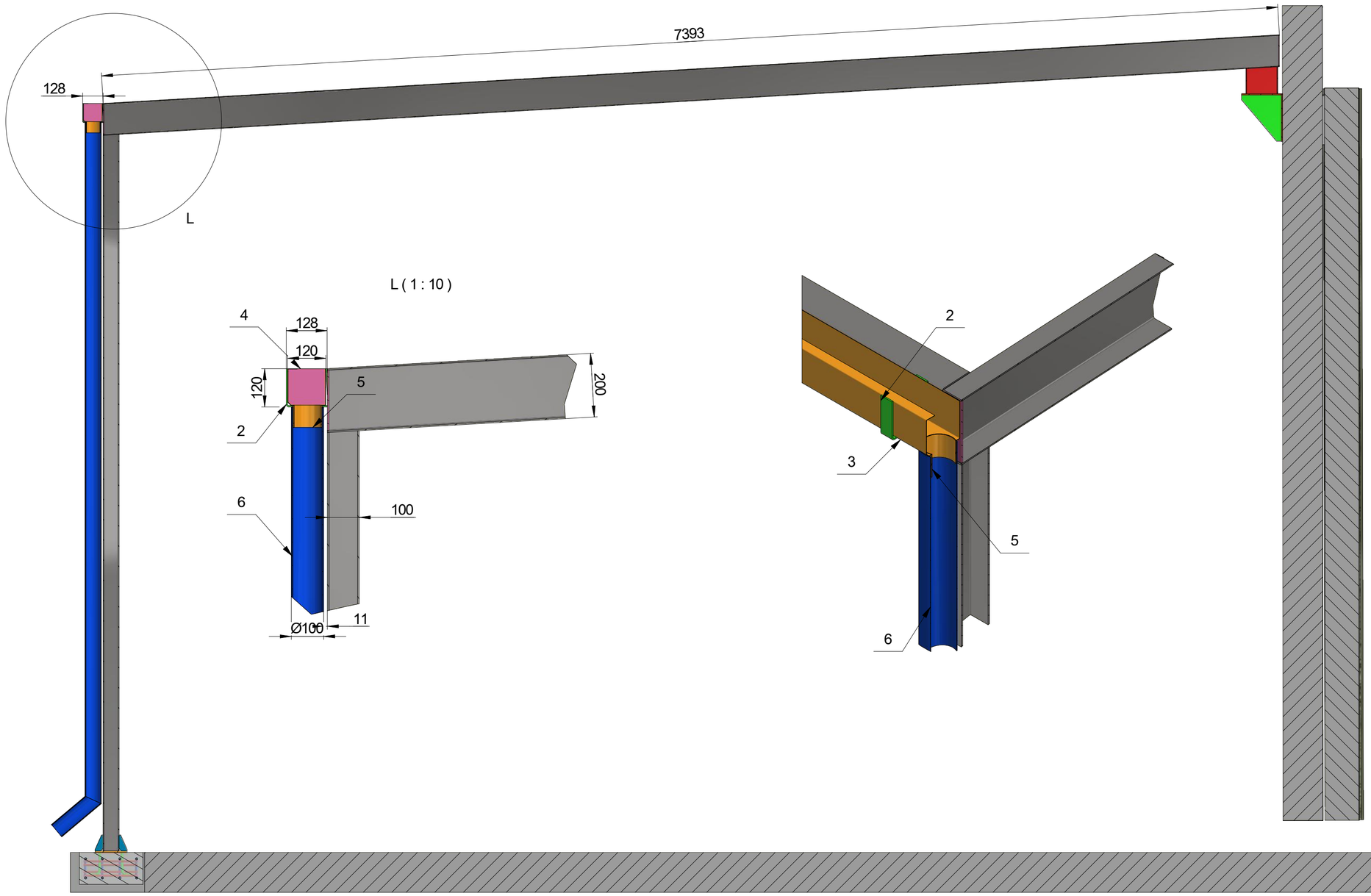

შეკვეთა №			ნაკეთობა
			ფაილი
გაიცა			თარიღი 6/20/2024
შესრულა	ნოზაძე		შურც. 10 / 17 | მასა | მასშტ. 1:70
პრ. მთ. ინჟ.			
დაამტკიცა			

Формат A2

A (1 : 10)

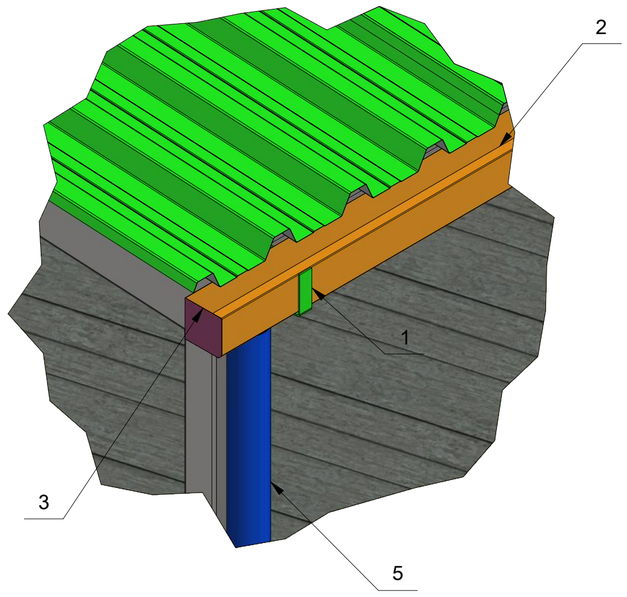

B (1 : 15)

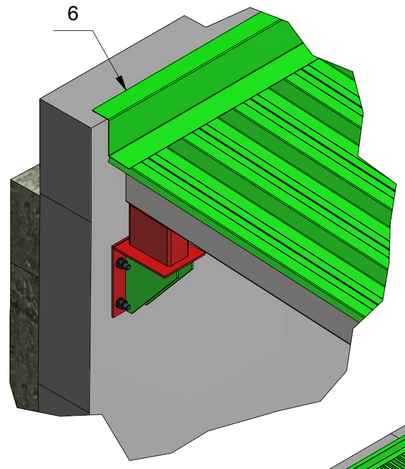

C (1 : 10)

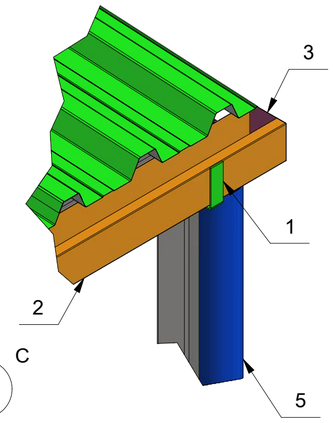

D (1 : 15)

1. მოცემული წყალშემკრები და წყლის ჩამომყვანი დეტალები შესაძლებელია შევიძინოთ ქარხნული წარმოების პროფნასტილის შესაბამისი
2. საჩრდილოგელზე უნდა მოეწყოს პროფნასტილის ფენილი მწვანე ფერის (ფერი შეთანხმდეს დამკვეთთან) წყალ შემკრები და წყლის ჩამომყვანიც პროფნასტილის შესაბამის ფერის დამზადდეს ან შევიძინოთ.
3. არსებულ პარაპეტთან ჩახურვის ფურცელიც უნდა იყოს პროფნასტილის ფერის შესაბამისი. (ჩახურვის ზომები დადგინდეს ადგილზე პროფნასტილის მოწყობის შემდეგ)
4. პროფნასტილის გოფრირებულ ზედაპირზე და მის ქვევით უნდა ჩაიდოს სპეციალური სადები დეტალი (შემავსებელი დეტალი) რომელიც უზრუნველყოფს წყლის უკან შედინების შეზღუდვას.
5. პროფნასტილის კეხის სიმაღლე არანაკლებ 40 მმ - ის.

პოზ.	რაოდ	ფორმ	დასახელება	აღნიშვნა	სტანდარტი	ზომა	მასა, კგ	მასალა
1	37	A4	წყალშემკრების სამაგრი	T.T.S.062024.200.000.001			0,5	ფოლადი 3
2	1	A4	წყალშემკრები	T.T.S.062024.200.000.002			100,4	ფოლადი 3
3	2	A4	გადამყვანი	T.T.S.062024.200.000.003			0,1	ფოლადი 3
4	7	A4	ხუფი (მასის ჩახურვა)	T.T.S.062024.200.000.004			0,3	ფოლადი 3
5	7	A4	წყლის ჩამომყვანი	T.T.S.062024.200.000.005			22,4	
6	1	A4	ჩახურვა (არსებულ პარაპეტთან)	T.T.S.062024.200.000.006			180,2	ფოლადი 3

შეკვეთა №		T.T.S.062024.200.000.000	ნაკეთობა
			ფაილი
გაიცა			თარიღი 6/20/2024
შესრულა	ნოზაძე	ტექნიკური შენობის საჩრდილოგელის წყლის ჩამოყვანა	ფურც. 11 / 17
			მასა
			მასშტ. 1 : 70
პრ. მთ. ინჟ.			
დაამტკიცა			

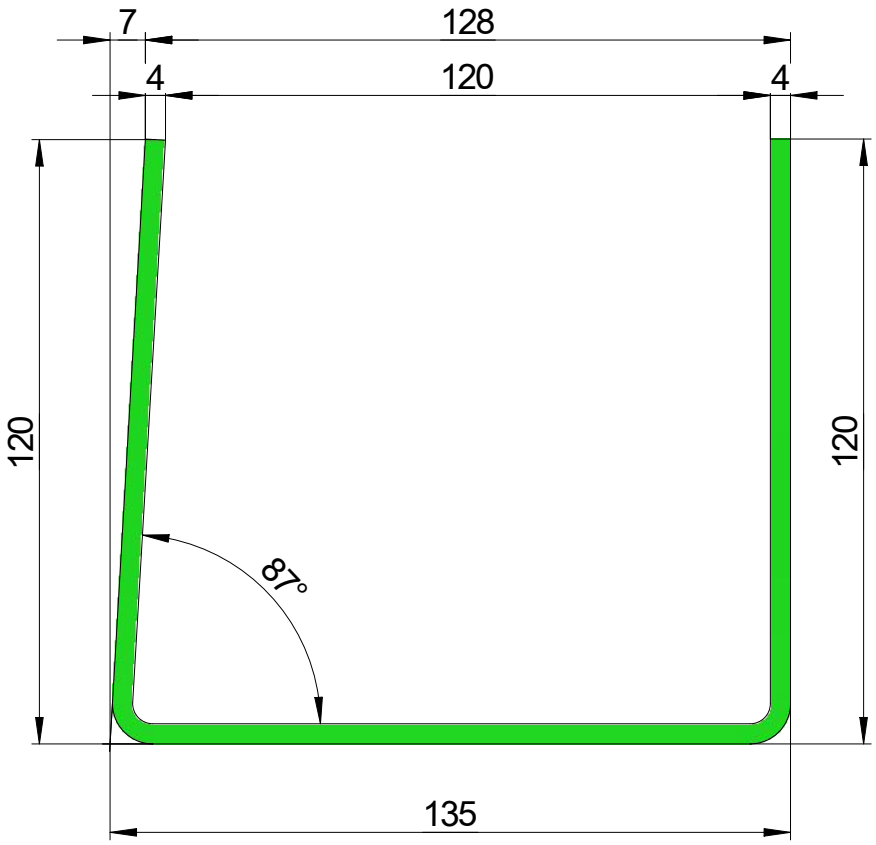



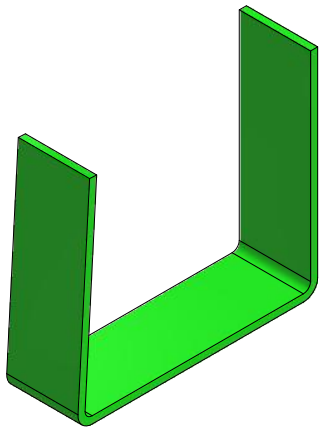

შეკვეთა №		T.T.S.062024.200.000.001	ნაკეთობა		
			ფაილი		
გაიცა		წყალშემკრების სამაგრი	თარიღი 6/20/2024		
შეასრულა	ნოზაძე		ფურც.	მასა	მასშტ.
			12 / 17		1:70
პრ. მთ. ინჟ.					
დაამტკიცა					

Формат А4

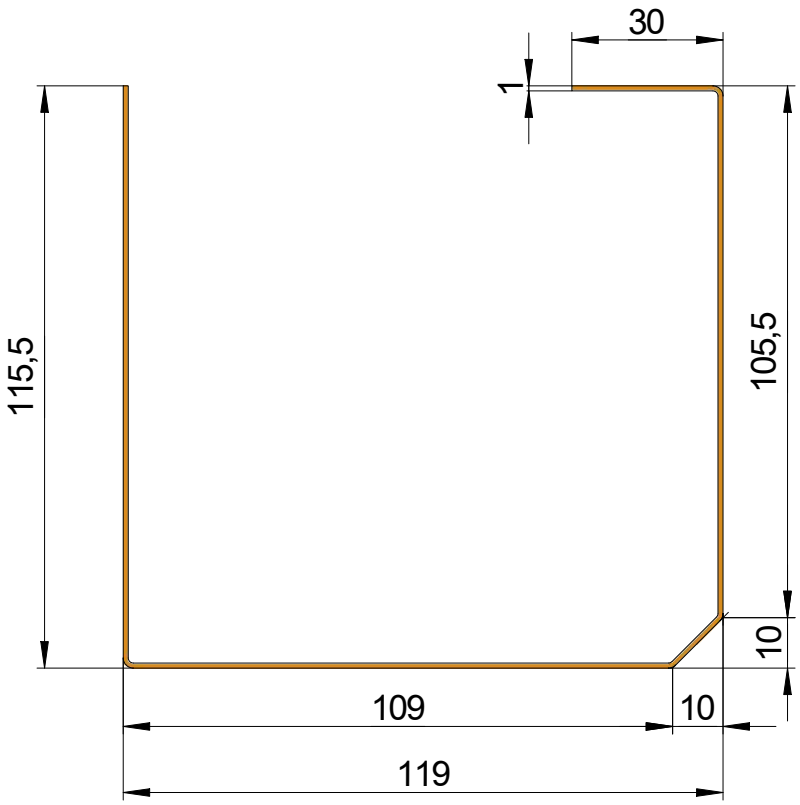

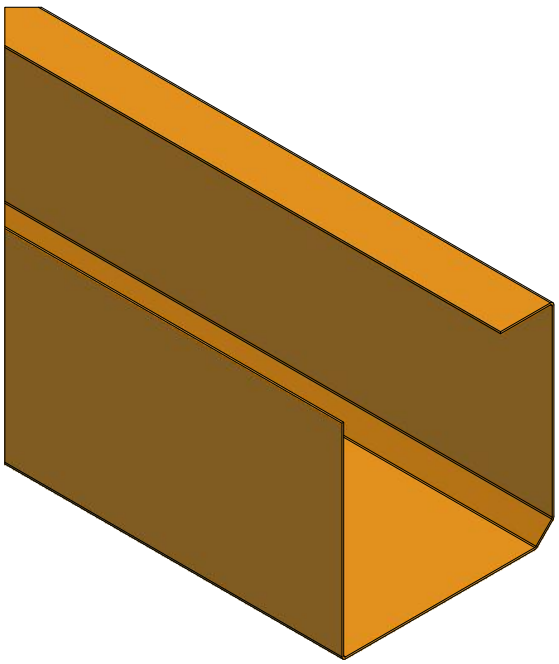

1.წყლის ჩამომყვანის გადამყვანისთვის
საჭირო ნახვრეტები გაუკეთდეს ადგილზე
2.წალშემკრების მთლიანი სიგრძე 34,7 მეტრი

შეკვეთა №		T.T.S.062024.200.000.002	ნაკეთობა		
			ფაილი		
გაიცა		წყალშემკრები	თარიღი 6/20/2024		
შეასრულა	ნოზაძე		ფურც.	მასა	მასშტ.
			13 / 17		1:70
პრ. მთ. ინჟ.					
დაამტკიცა					

Формат А4

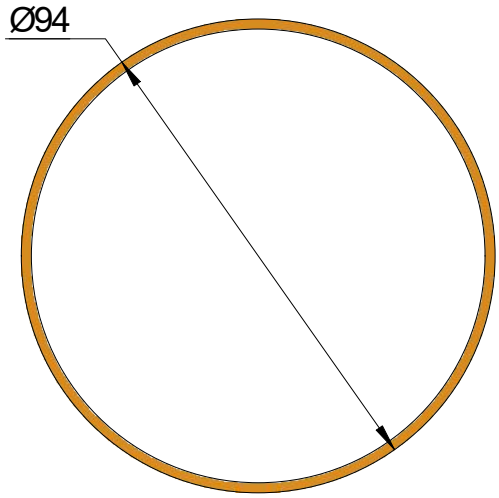



1. მოცემული დეტალის დამაგრება წყალშემკრებზე მოხდეს ხელოსნის გადაწყვეტილების მიხედვით.

შეკვეთა №		T.T.S.062024.200.000.003	ნაკეთობა		
			ფაილი		
გაიცა		წყალშემკრები	თარიღი 6/20/2024		
შესრულა	ნოზაძე		ფურც.	მასა	მასშტ.
			14 / 17		1:70
პრ. მთ. ინჟ.					
დაამტკიცა					

Формат А4

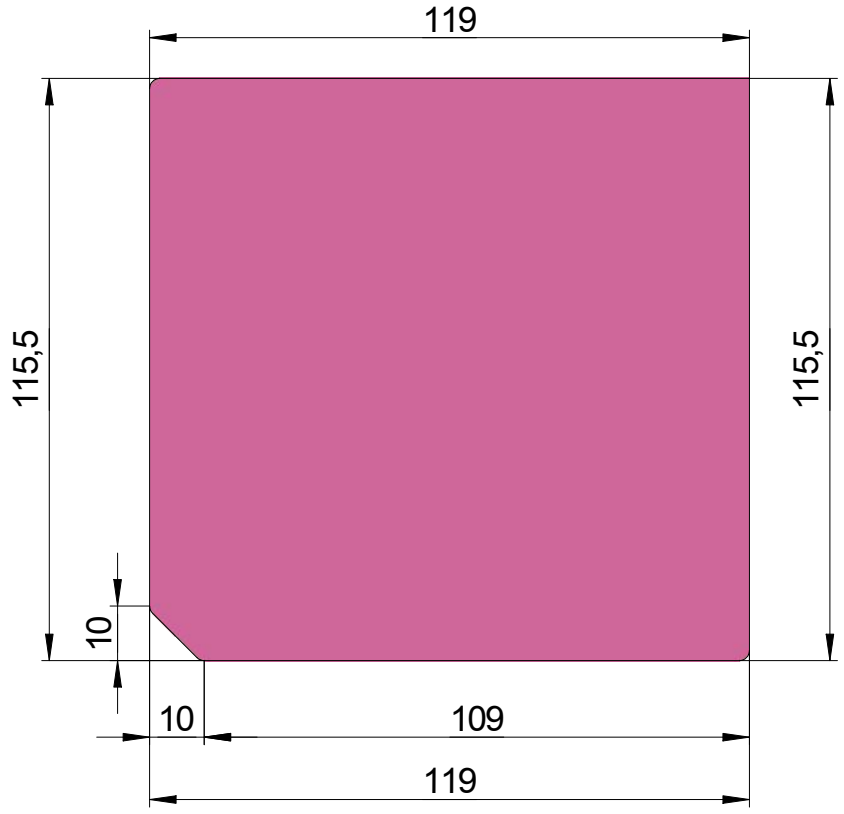

1. მოცემული დეტალის დამაგრება წყალშემკრებზე მოხდეს ხელოსნის გადაწყვეტილების მიხედვით.

შეკვეთა №		T.T.S.062024.200.000.004	ნაკეთობა		
			ფაილი		
გაიცა		წყალშემკრების თავის ჩახურვა	თარიღი 6/20/2024		
შეასრულა	ნოზაძე		ფურც.	მასა	მასშტ.
			15 / 17		1:70
პრ. მთ. ინჟ.					
დაამტკიცა					

Формат А4

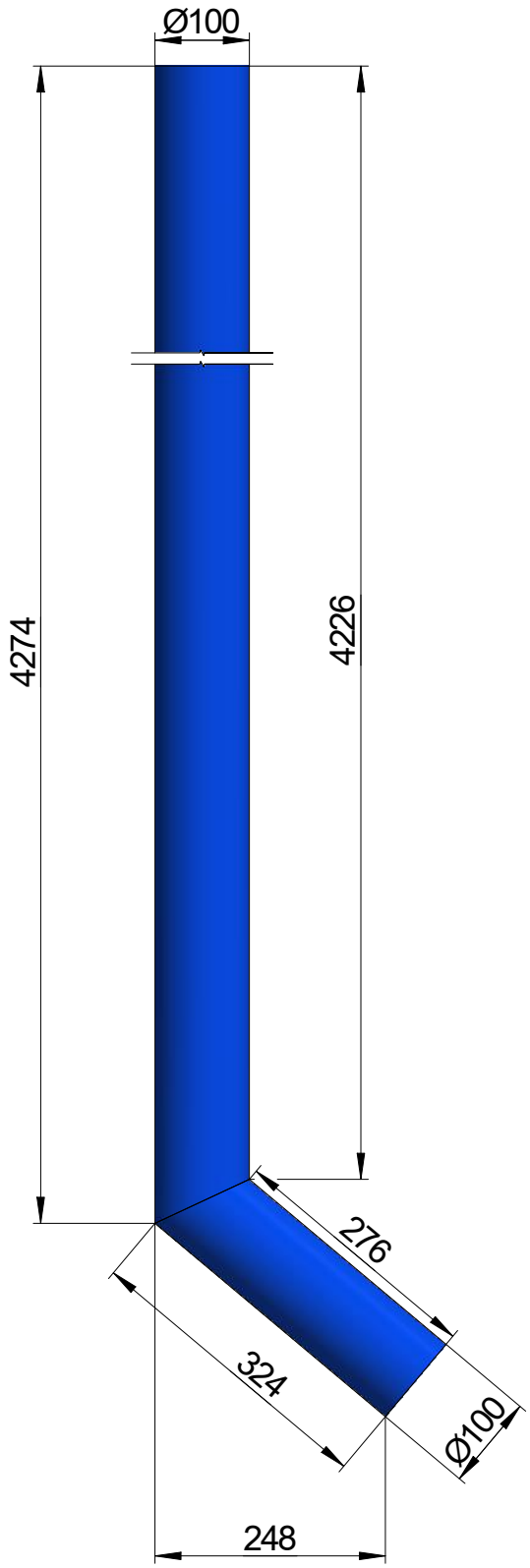

შეკვეთა №		T.T.S.062024.200.000.005	ნაკეთობა		
			ფაილი		
გაიცა		წყლის ჩამომყვანი	თარიღი 6/20/2024		
შეასრულა	ნოზაძე		ფურც.	მასა	მასშტ.
			16 / 17		1:70
პრ. მთ. ინჟ.					
დაამტკიცა					

Формат А4

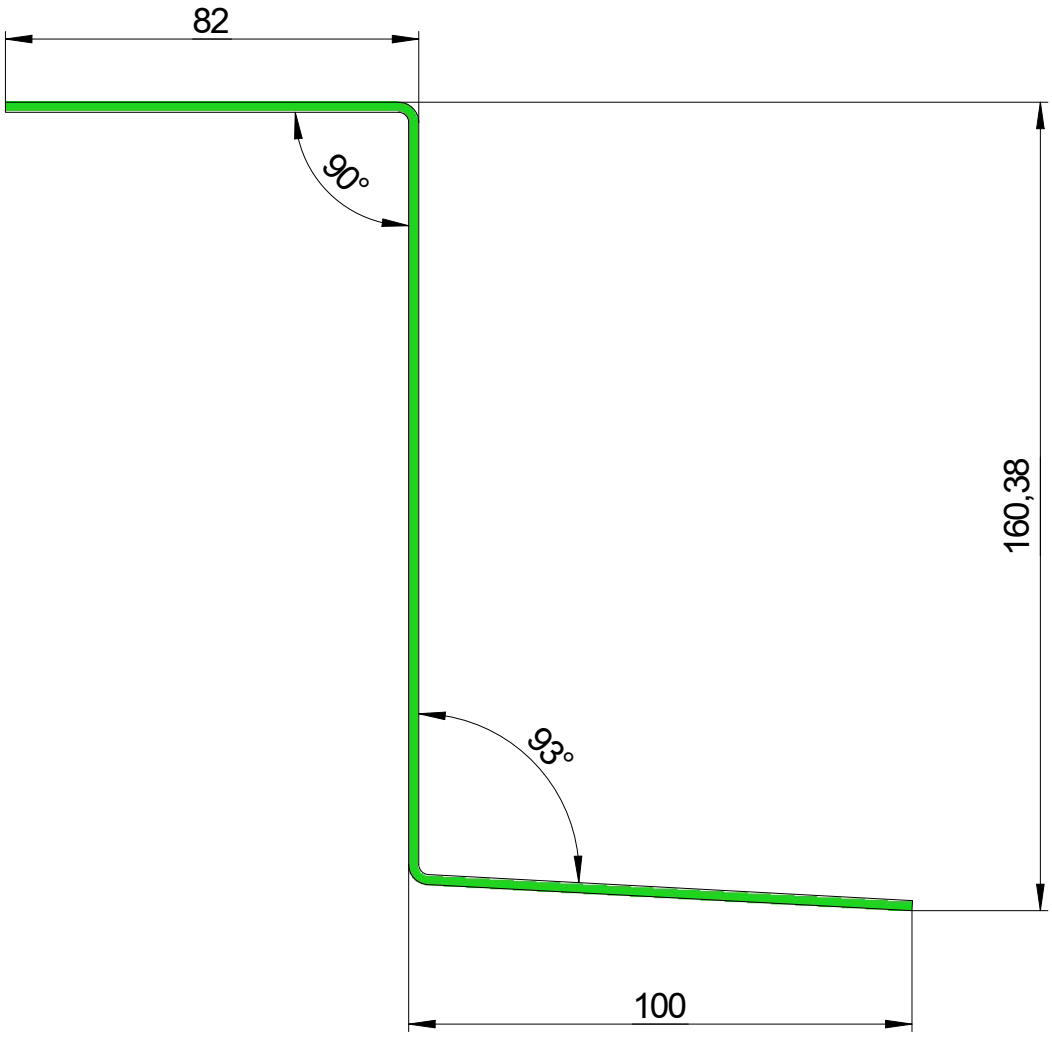

1.ჩახურვის ზომები დადზუსტდეს ადგილზე
პროფნასტილის მოწყობის შემდეგ.
2.წალშემკრების მთლიანი სიგრძე 34,7 მეტრი

შეკვეთა №		T.T.S.062024.200.000.006	ნაკეთობა		
			ფაილი		
გაიცა		ჩახურვა არსებულ პარაპეტთან	თარიღი 6/20/2024		
შესრულა	ნოზაძე		ფურც.	მასა	მასშტ.
			17 / 17		1:70
პრ. მთ. ინჟ.					
დაამტკიცა					

Формат А4