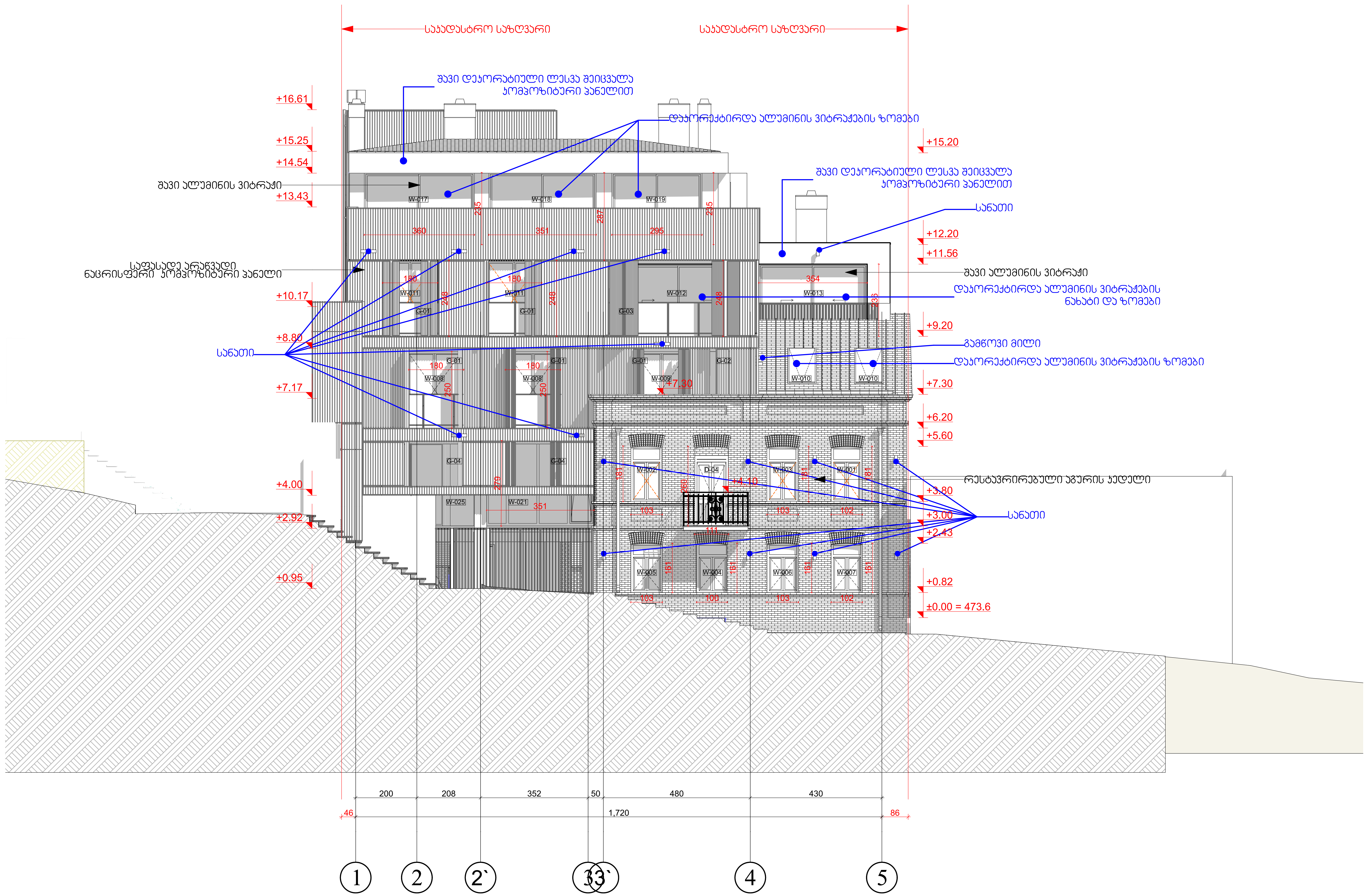

პირობითი აღნიშვნები

შენიშვნები:

1. ნახაზზე ზომები მოცემულია მილიმეტრებში
2. ნახაზის ყველა ცვლილება მშენებლობისას შეთანხმებული უნდა იყოს პროექტის ავტორთან

დამკვეთი: ზაზა ტყეშელაშვილი
პ/ნ 01017017470

მისამართი:
ქ.თბილისი, ქ. კარესელიძის
№17
ს/კ 01.15.02.040.013

პროექტის სახელწოდება:
მრავალბინიანი საცხოვრებელი სახლი

თანამდებობა	გვარი	ხელმოწერა
დირექტორი	გ.ქევანიშვილი	
არქიტექტორი	გ.ზანგალაძე	
დამუშავება	გ.ზანგალაძე	
მთ.ინჟინერი		

ARCHIDEA
ARCHITECTURE

საქართველო, 0179, თბილისი
ჭაბუა ამირეჯიბის გზატკეცილი №6
ტელ: +99599 70 80 13

ფასადი 1-5 ღერძებში

ფორმატი	მასშტაბი	თარიღი
A-2	1:100	06.08.2020
სტადია	ფურცელი	ფურცლები
მუშა	□.05.3 7	91

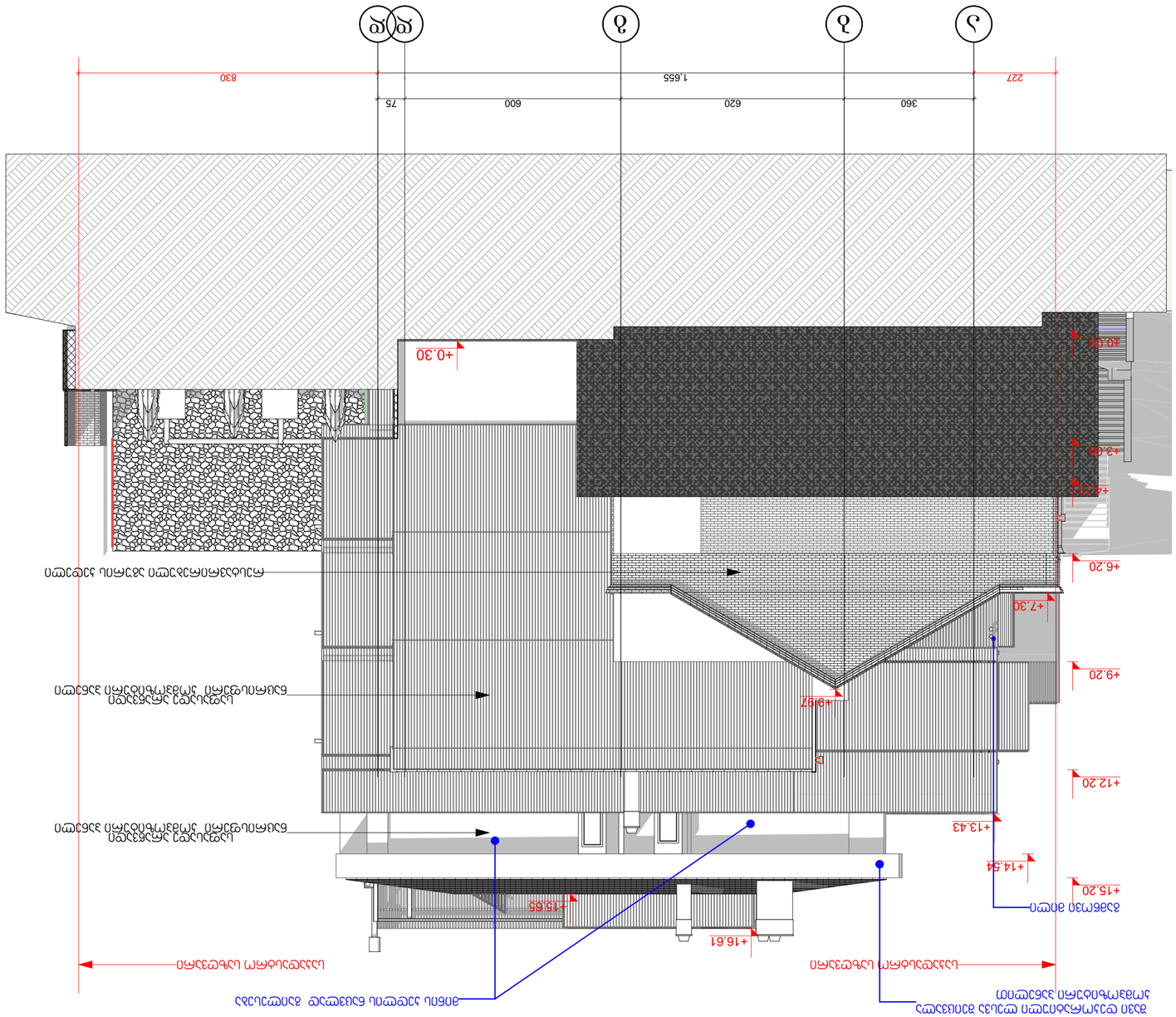

АРСНІДЕА
ARCHITECTURE

Цільова програма, 01 79, програма №6
Зразкове оформлення виконавчої документації
тел.: +995599 70 80 13

Будівництво 3-х поверхового житлового будинку

Формат А3	Масштаб	Дата
А-2	1:100	06.08.2020
Цільова програма	Зразкове оформлення	Виконавчі документи
Будівництво	05.3	91

8

Зміст:

1. Експлікація виконавчих документів, виконаних субпідрядними організаціями
2. Експлікація зразків матеріалів, застосованих при виконанні робіт, пов'язаних з безпосередньою передачею навантажень на несучі конструкції будинку

Замовник: Товариство з обмеженою відповідальністю "Компанія "Житло"
тел. 0101 707 747 0

Виконавець: Приватний підприємець Іванов І.І.
вул. Центральна, 17, кв. 1
тел. 01 1.5.02.040.013

Затверджую:
Головний інженер проекту
Іванов І.І.

Експлікація виконавчих документів, виконаних субпідрядними організаціями

Виконавчі документи	Акт №	Дата	Примітки
Акт огляду та приймання земляних робіт	1	15.05.2020	
Акт огляду та приймання бетонних робіт	2	20.05.2020	
Акт огляду та приймання робіт	3	25.05.2020	
Акт огляду та приймання робіт	4	30.05.2020	
Акт огляду та приймання робіт	5	05.06.2020	
Акт огляду та приймання робіт	6	10.06.2020	
Акт огляду та приймання робіт	7	15.06.2020	
Акт огляду та приймання робіт	8	20.06.2020	
Акт огляду та приймання робіт	9	25.06.2020	
Акт огляду та приймання робіт	10	30.06.2020	
Акт огляду та приймання робіт	11	05.07.2020	
Акт огляду та приймання робіт	12	10.07.2020	
Акт огляду та приймання робіт	13	15.07.2020	
Акт огляду та приймання робіт	14	20.07.2020	
Акт огляду та приймання робіт	15	25.07.2020	
Акт огляду та приймання робіт	16	30.07.2020	
Акт огляду та приймання робіт	17	05.08.2020	
Акт огляду та приймання робіт	18	10.08.2020	
Акт огляду та приймання робіт	19	15.08.2020	
Акт огляду та приймання робіт	20	20.08.2020	
Акт огляду та приймання робіт	21	25.08.2020	
Акт огляду та приймання робіт	22	30.08.2020	
Акт огляду та приймання робіт	23	05.09.2020	
Акт огляду та приймання робіт	24	10.09.2020	
Акт огляду та приймання робіт	25	15.09.2020	
Акт огляду та приймання робіт	26	20.09.2020	
Акт огляду та приймання робіт	27	25.09.2020	
Акт огляду та приймання робіт	28	30.09.2020	
Акт огляду та приймання робіт	29	05.10.2020	
Акт огляду та приймання робіт	30	10.10.2020	
Акт огляду та приймання робіт	31	15.10.2020	
Акт огляду та приймання робіт	32	20.10.2020	
Акт огляду та приймання робіт	33	25.10.2020	
Акт огляду та приймання робіт	34	30.10.2020	
Акт огляду та приймання робіт	35	05.11.2020	
Акт огляду та приймання робіт	36	10.11.2020	
Акт огляду та приймання робіт	37	15.11.2020	
Акт огляду та приймання робіт	38	20.11.2020	
Акт огляду та приймання робіт	39	25.11.2020	
Акт огляду та приймання робіт	40	30.11.2020	
Акт огляду та приймання робіт	41	05.12.2020	
Акт огляду та приймання робіт	42	10.12.2020	
Акт огляду та приймання робіт	43	15.12.2020	
Акт огляду та приймання робіт	44	20.12.2020	
Акт огляду та приймання робіт	45	25.12.2020	
Акт огляду та приймання робіт	46	30.12.2020	
Акт огляду та приймання робіт	47	05.01.2021	
Акт огляду та приймання робіт	48	10.01.2021	
Акт огляду та приймання робіт	49	15.01.2021	
Акт огляду та приймання робіт	50	20.01.2021	
Акт огляду та приймання робіт	51	25.01.2021	
Акт огляду та приймання робіт	52	30.01.2021	
Акт огляду та приймання робіт	53	05.02.2021	
Акт огляду та приймання робіт	54	10.02.2021	
Акт огляду та приймання робіт	55	15.02.2021	
Акт огляду та приймання робіт	56	20.02.2021	
Акт огляду та приймання робіт	57	25.02.2021	
Акт огляду та приймання робіт	58	28.02.2021	

Виконавчі документи

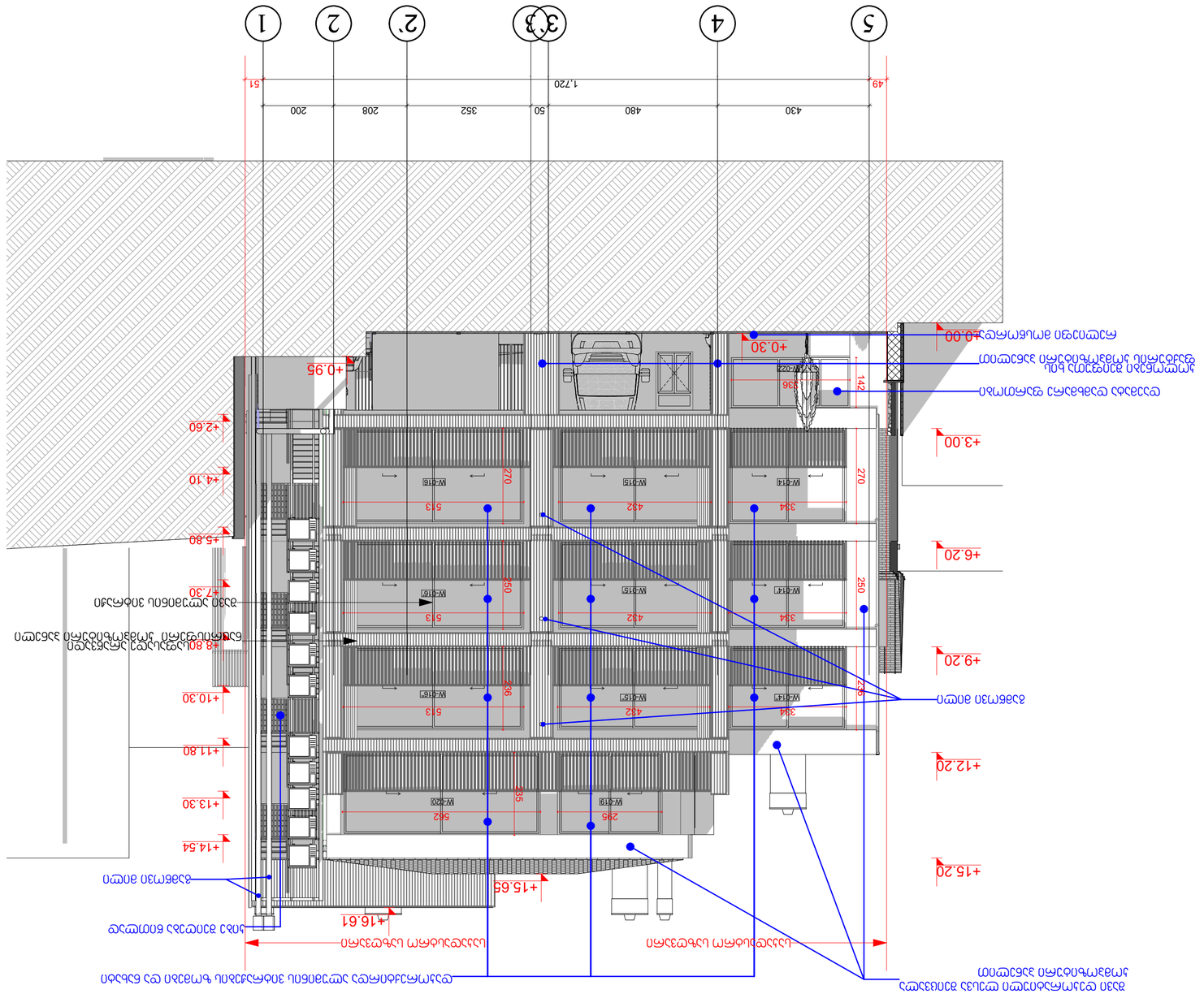

1. Бетонная стяжка с уклоном 2%		
2. Бетонная плита перекрытия		
Основание:	Существующая бетонная плита	
	Ул 01.15.02.040.013	
Заполнение:	Двухкамерный стеклопакет	
	Г-образный, Д, 23 мм	
	№17	
Заполнение:	Двухкамерный стеклопакет	
	Ул 01.15.02.040.013	

Ведомость заполнения оконных и дверных проемов

Марка	Кол.	Примечание
Ул 01.15.02.040.013	8 шт.	
Ул 01.15.02.040.013	1 шт.	
Ул 01.15.02.040.013	1 шт.	
Ул 01.15.02.040.013	1

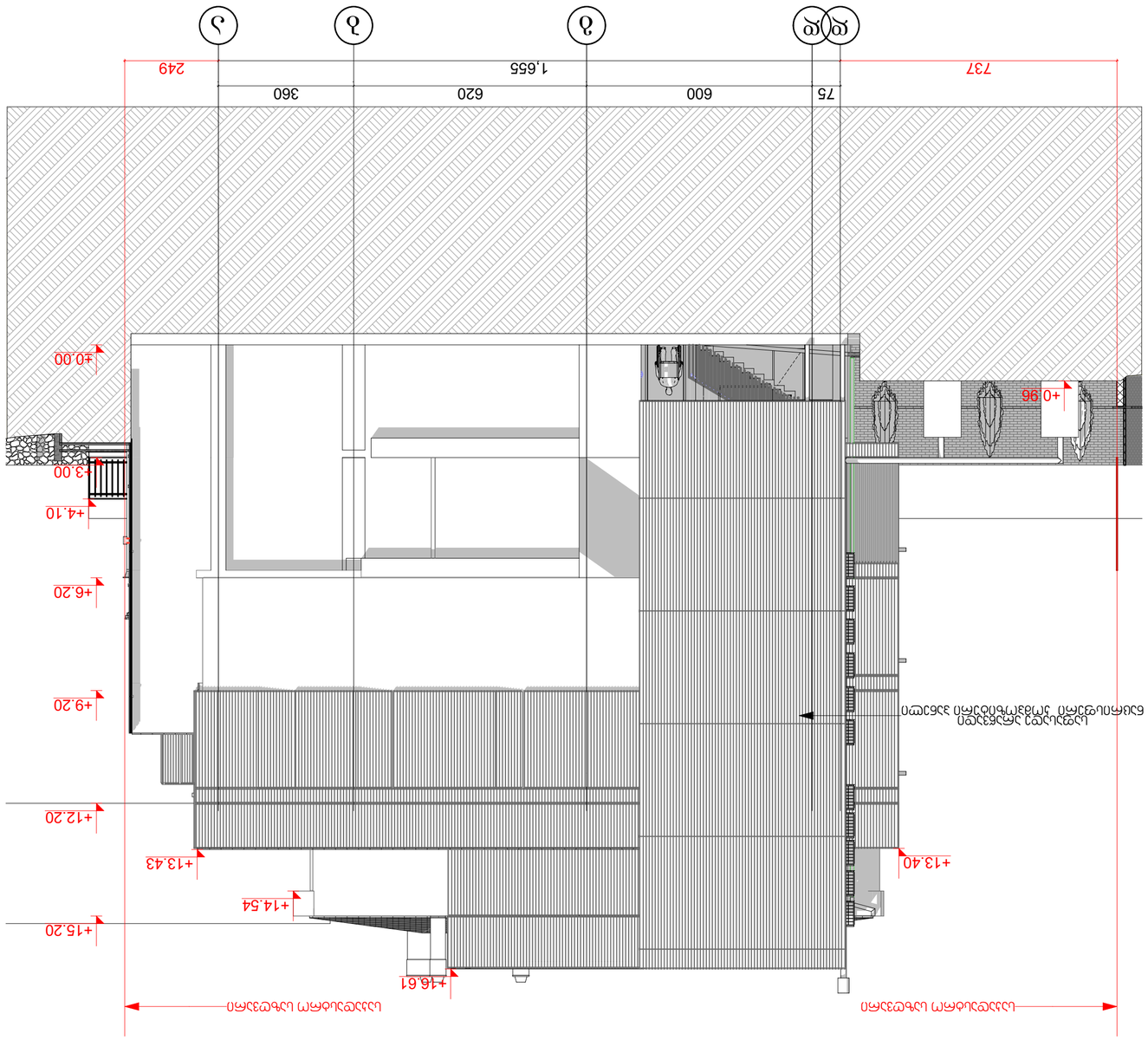

Инв.№ подл.	Подпись и дата
Взам.инв.№	
Инв.№ дубл.	
Подпись и дата	

Изм.	Кол.уч.	Лист
Разраб.		
Пров.		
Т.контр.		
Н.контр.		
ГИП		

АРСНИЗЕА
ARCHITECTURE

ООО "АРСНИЗЕА", 01179, г. Киев, ул. Большая Житомирская, 6, оф. 13
тел.: +995999 70 80 13

Фасад здания в осях Г-А

Стадия	Лист	Листов
А-2	1:100	06.08.2020
Копировал	Формат	
	А3	91

Общие данные по проекту:
1. Климатический район строительства - IIВ
2. Снеговой район - III
3. Ветровой район - I
4. Сейсмичность района строительства - 6 баллов
5. Нормативная глубина промерзания - 1,4 м
6. Уровень грунтовых вод - 3,6 м

Ведомость рабочих чертежей основного комплекта:

Лист	Наименование	Примечание
1	Общие данные по проекту. Ведомость рабочих чертежей основного комплекта. Ведомость ссылочных и прилагаемых документов. Экспликация помещений. Ведомость отделки помещений. Ведомость заполнения оконных и дверных проемов. Ведомость элементов благоустройства. Ведомость малых архитектурных форм. Ведомость покрытий. Ведомость конструкций. Ведомость перемычек. Ведомость спецификаций. Ведомость технологического оборудования. Ведомость инженерного оборудования. Ведомость инженерных сетей. Ведомость наружных инженерных сетей. Ведомость внутренних инженерных сетей. Ведомость внутренних инженерных сетей. Ведомость внутренних

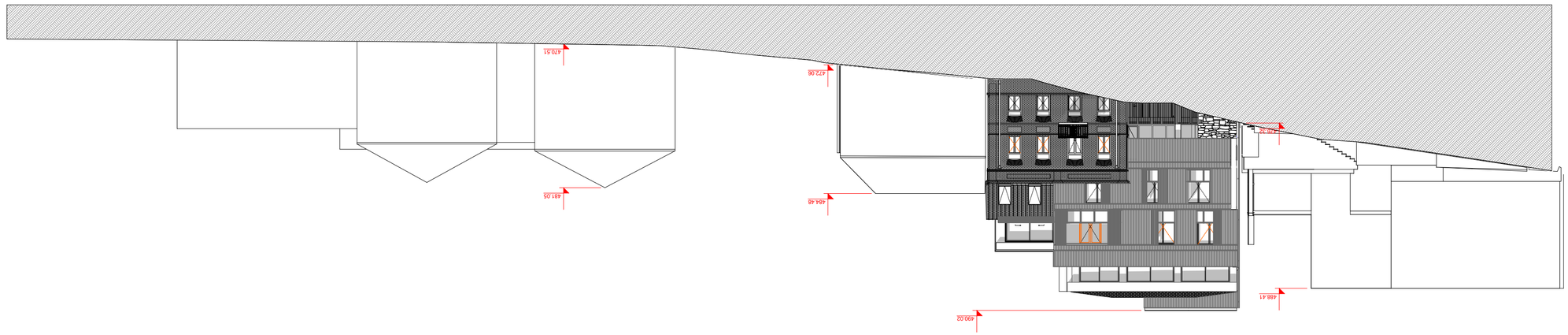

ЗОНИРОВОЧНЫЙ ЧЕРТЕЖ

ЗАСТРОЙЩИК:
1. ЕКАТЕРИНБУРГСКАЯ ЭНЕРГЕТИЧЕСКАЯ КОМПАНИЯ
2. ЕКАТЕРИНБУРГСКАЯ ЭНЕРГЕТИЧЕСКАЯ КОМПАНИЯ
ТЕЛЕФОН ЗАСТРОЙЩИКА: 8 (495) 777-77-77

ЗЕМЕЛЬНЫЙ УЧАСТОК:
Г. ЕКАТЕРИНБУРГ, Ул. ЧЕЛЮСКИНЦЕВ, Д. 17
К/Н 01:15:02:040:013

ПЛОЩАДЬ ЗЕМЕЛЬНОГО УЧАСТКА:
ОБЩАЯ ПЛОЩАДЬ ЗЕМЕЛЬНОГО УЧАСТКА 1 679 КВ.М.
ПЛОЩАДЬ ЗАСТРОЙКИ 1 679 КВ.М.

ГИП	ФИО	ПОДПИСЬ
ГАП	ФИО	
ГЕНЕРАЛЬНЫЙ ПРОЕКТИРОВЩИК	ФИО	
ГЕНЕРАЛЬНЫЙ ПОДРЯДЧИК	ФИО	
ЗАКАЗЧИК	ФИО	

ЗАО «АРСИТЕКТУРА»
ЕКАТЕРИНБУРГ, УЛ. ЧЕЛЮСКИНЦЕВ, Д. 17, ОФИС 701
ТЕЛ.: +7 (495) 777 77 77

ЖИЛОЙ ДОМ С ПОДЗЕМНОЙ АВТОСТОЯНКОЙ
ЕКАТЕРИНБУРГ, УЛ. ЧЕЛЮСКИНЦЕВ, Д. 17

ФАСАД 1-2

ГИП	ФИО	
ГАП	ФИО	
ГЕНЕРАЛЬНЫЙ ПРОЕКТИРОВЩИК	ФИО	
ГЕНЕРАЛЬНЫЙ ПОДРЯДЧИК	ФИО	
ЗАКАЗЧИК	ФИО	

ARCHITECTURE

ООО «АРСИТЕКТУРА», 01 79, ГОРОД ЕКАТЕРИНБУРГ, УЛИЦА ЧЕЛЮСКИНЦЕВ, ДОМ №6
ТЕЛ.: +7 (495) 777 70 80 13

ЛИСТОВ ЛИСТ

ЧЕРТИЛ	ФАМИЛИЯ	
А-2	1:250	06.08.2020
ПРОВЕРИЛ	ФАМИЛИЯ	ФАМИЛИЯ
ГАП	ФАМИЛИЯ	
ЛИСТ	ЛИСТОВ	
91	1:0.5.4	

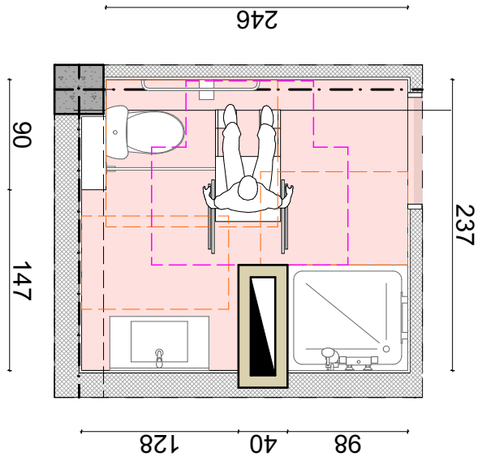

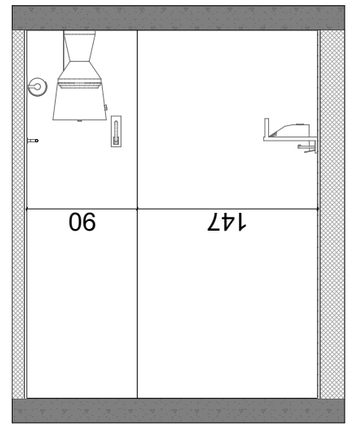

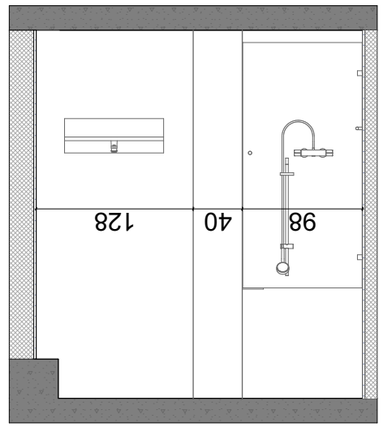

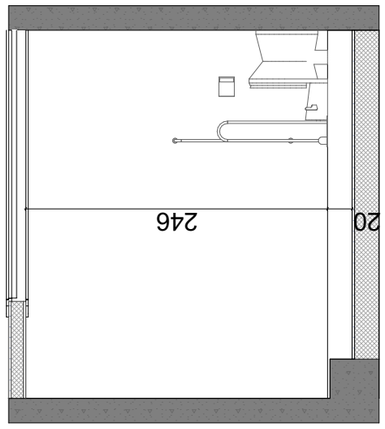

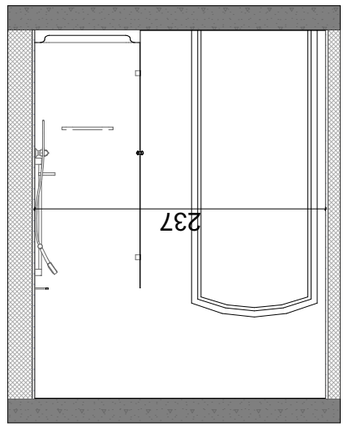

Общие данные:

Адрес объекта:
г.Ташкент, Учтепинский район, ул.Шахрисабз, д.5 01.72.14.031.548

Заказчик объекта строительства:

Проектная документация на строительство многоквартирного жилого дома

Разработал	Архитектор	Архитектор
Проверил	Гл.архитектор проекта	
Нач.отдела	Гл.инженер проекта	
Нач.сектора	Инженер	
Гип		
Авторский надзор		

ARCHITECTURE

Объект:
Многоквартирный жилой дом, 0179, Ташкент, Учтепинский район, массив Чиланзар 5, квартал №6
Тел: +998599 70 80 13

Санузел 1 этажа

Чертил	Дата	Формат
А-3	1:50	06.08.2020
Копировал	Утвердил	Утвержден
Лист	□.05.4	91
	2	

Общие данные:

Ведомость рабочих чертежей основного комплекта

Марка	Наименование	Примечание
Общие данные	2.1.2222.ОВ.ОД	
Генплан	2.1.2222.ОВ.ГП	
Архитектурные решения	2.1.2222.ОВ.АР	
Конструкции железобетонные	2.1.2222.ОВ.КЖ	
Спецификация оборудования		

Заимствованные чертежи

Обозначение	Наименование	Примечание

Ведомость ссылочных и прилагаемых документов:

Обозначение	Наименование

Технические решения, обеспечивающие безопасную эксплуатацию здания:

1. Конструкции выполнить в соответствии с требованиями СНиП, ГОСТ, ТУ, ВСН, ПУЭ, ПТЭ, ПТБ, ПОТ, ППБ, ППР, ТК, ТИ, ТР, ТЭ, ТЭР, ТЭС, ТЭЦ, ТЭЦ-1, ТЭЦ-2, ТЭЦ-3, ТЭЦ-4, ТЭЦ-5, ТЭЦ-6, ТЭЦ-7, ТЭЦ-8, ТЭЦ-9, ТЭЦ-10, ТЭЦ-11, ТЭЦ-12, ТЭЦ-13, ТЭЦ-14, ТЭЦ-15, ТЭЦ-16, ТЭЦ-17, ТЭЦ-18, ТЭЦ-19, ТЭЦ-20, ТЭЦ-21, ТЭЦ-22, ТЭЦ-23, ТЭЦ-24, ТЭЦ-25, ТЭЦ-26, ТЭЦ-27, ТЭЦ-28, ТЭЦ-29, ТЭЦ-30, ТЭЦ-31, ТЭЦ-32, ТЭЦ-33, ТЭЦ-34, ТЭЦ-35, ТЭЦ-36, ТЭЦ-37, ТЭЦ-38, ТЭЦ-39, ТЭЦ-40, ТЭЦ-41, ТЭЦ-42, ТЭЦ-43, ТЭЦ-44, ТЭЦ-45, ТЭЦ-46, ТЭЦ-47, ТЭЦ-48, ТЭЦ-49, ТЭЦ-50, ТЭЦ-51, ТЭЦ-52, ТЭЦ-53, ТЭЦ-54, ТЭЦ-55, ТЭЦ-56, ТЭЦ-57, ТЭЦ-58, ТЭЦ-59, ТЭЦ-60, ТЭЦ-61, ТЭЦ-62, ТЭЦ-63, ТЭЦ-64, ТЭЦ-65, ТЭЦ-66, ТЭЦ-67, ТЭЦ-68, ТЭЦ-69, ТЭЦ-70, ТЭЦ-71, ТЭЦ-72, ТЭЦ-73, ТЭЦ-74, ТЭЦ-75, ТЭЦ-76, ТЭЦ-77, ТЭЦ-78, ТЭЦ-79, ТЭЦ-80, ТЭЦ-81, ТЭЦ-82, ТЭЦ-83, ТЭЦ-84, ТЭЦ-85, ТЭЦ-86, ТЭЦ-87, ТЭЦ-88, ТЭЦ-89, ТЭЦ-90, ТЭЦ-91, ТЭЦ-92, ТЭЦ-93, ТЭЦ-94, ТЭЦ-95, ТЭЦ-96, ТЭЦ-97, ТЭЦ-98, ТЭЦ-99, ТЭЦ-100.
2. Конструкции должны быть выполнены с учетом требований СНиП, ГОСТ, ТУ, ВСН, ПУЭ, ПТЭ, ПТБ, ПОТ, ППБ, ППР, ТК, ТИ, ТР, ТЭ, ТЭР, ТЭС, ТЭЦ, ТЭЦ-1, ТЭЦ-2, ТЭЦ-3, ТЭЦ-4, ТЭЦ-5, ТЭЦ-6, ТЭЦ-7, ТЭЦ-8, ТЭЦ-9, ТЭЦ-10, ТЭЦ-11, ТЭЦ-12, ТЭЦ-13, ТЭЦ-14, ТЭЦ-15, ТЭЦ-16, ТЭЦ-17, ТЭЦ-18, ТЭЦ-19, ТЭЦ-20, ТЭЦ-21, ТЭЦ-22, ТЭЦ-23, ТЭЦ-24, ТЭЦ-25, ТЭЦ-26, ТЭЦ-27, ТЭЦ-28, ТЭЦ-29, ТЭЦ-30, ТЭЦ-31, ТЭЦ-32, ТЭЦ-33, ТЭЦ-34, ТЭЦ-35, ТЭЦ-36, ТЭЦ-37, ТЭЦ-38, ТЭЦ-39, ТЭЦ-40, ТЭЦ-41, ТЭЦ-42, ТЭЦ-43, ТЭЦ-44, ТЭЦ-45, ТЭЦ-46, ТЭЦ-47, ТЭЦ-48, ТЭЦ-49, ТЭЦ-50, ТЭЦ-51, ТЭЦ-52, ТЭЦ-53, ТЭЦ-54, ТЭЦ-55, ТЭЦ-56, ТЭЦ-57, ТЭЦ-58, ТЭЦ-59, ТЭЦ-60, ТЭЦ-61, ТЭЦ-62, ТЭЦ-63, ТЭЦ-64, ТЭЦ-65, ТЭЦ-66, ТЭЦ-67, ТЭЦ-68, ТЭЦ-69, ТЭЦ-70, ТЭЦ-71, ТЭЦ-72, ТЭЦ-73, ТЭЦ-74, ТЭЦ-75, ТЭЦ-76, ТЭЦ-77, ТЭЦ-78, ТЭЦ-79, ТЭЦ-80, ТЭЦ-81, ТЭЦ-82, ТЭЦ-83, ТЭЦ-84, ТЭЦ-85, ТЭЦ-86, ТЭЦ-87, ТЭЦ-88, ТЭЦ-89, ТЭЦ-90, ТЭЦ-91, ТЭЦ-92, ТЭЦ-93, ТЭЦ-94, ТЭЦ-95, ТЭЦ-96, ТЭЦ-97, ТЭЦ-98, ТЭЦ-99, ТЭЦ-100.

Условные обозначения:

Примечания:

ეზოში შესასვლელი კარი

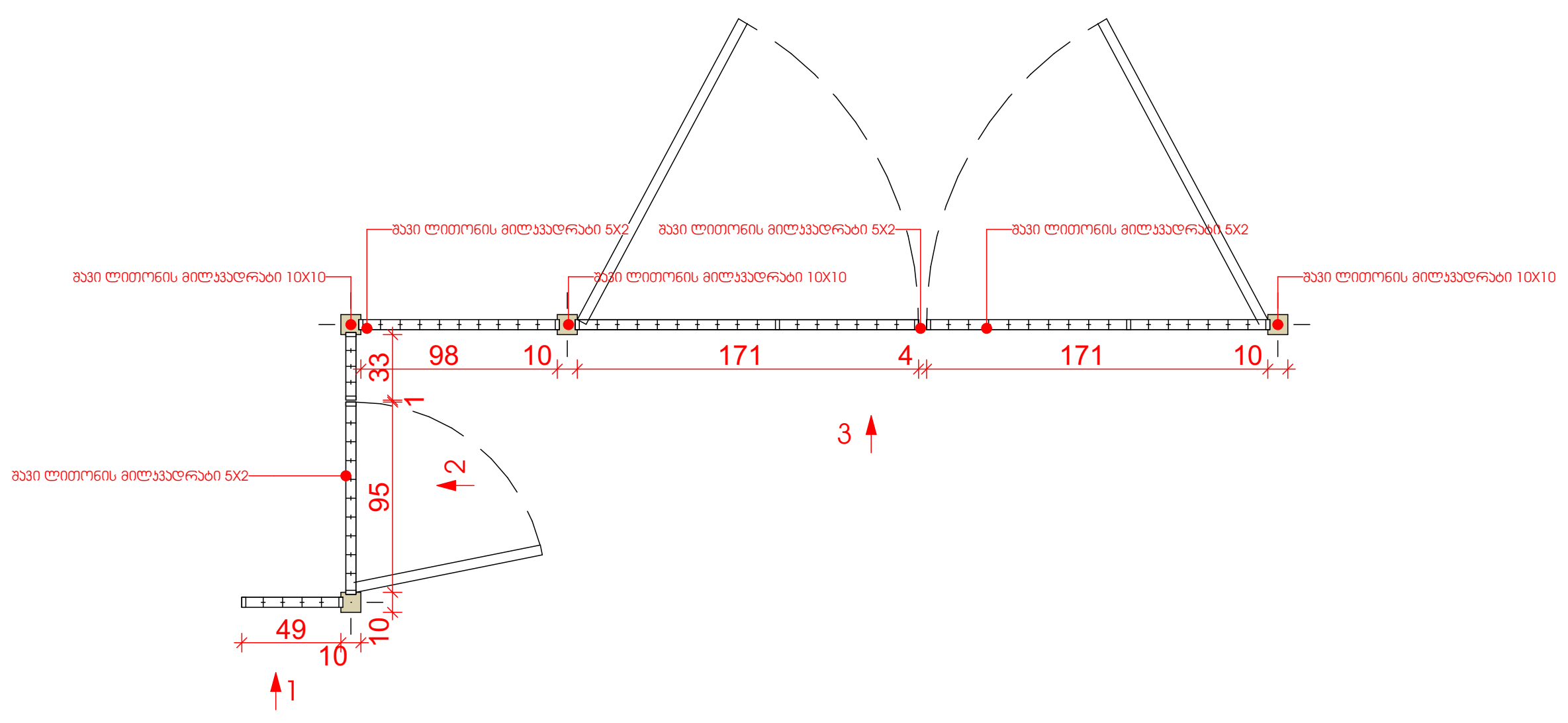

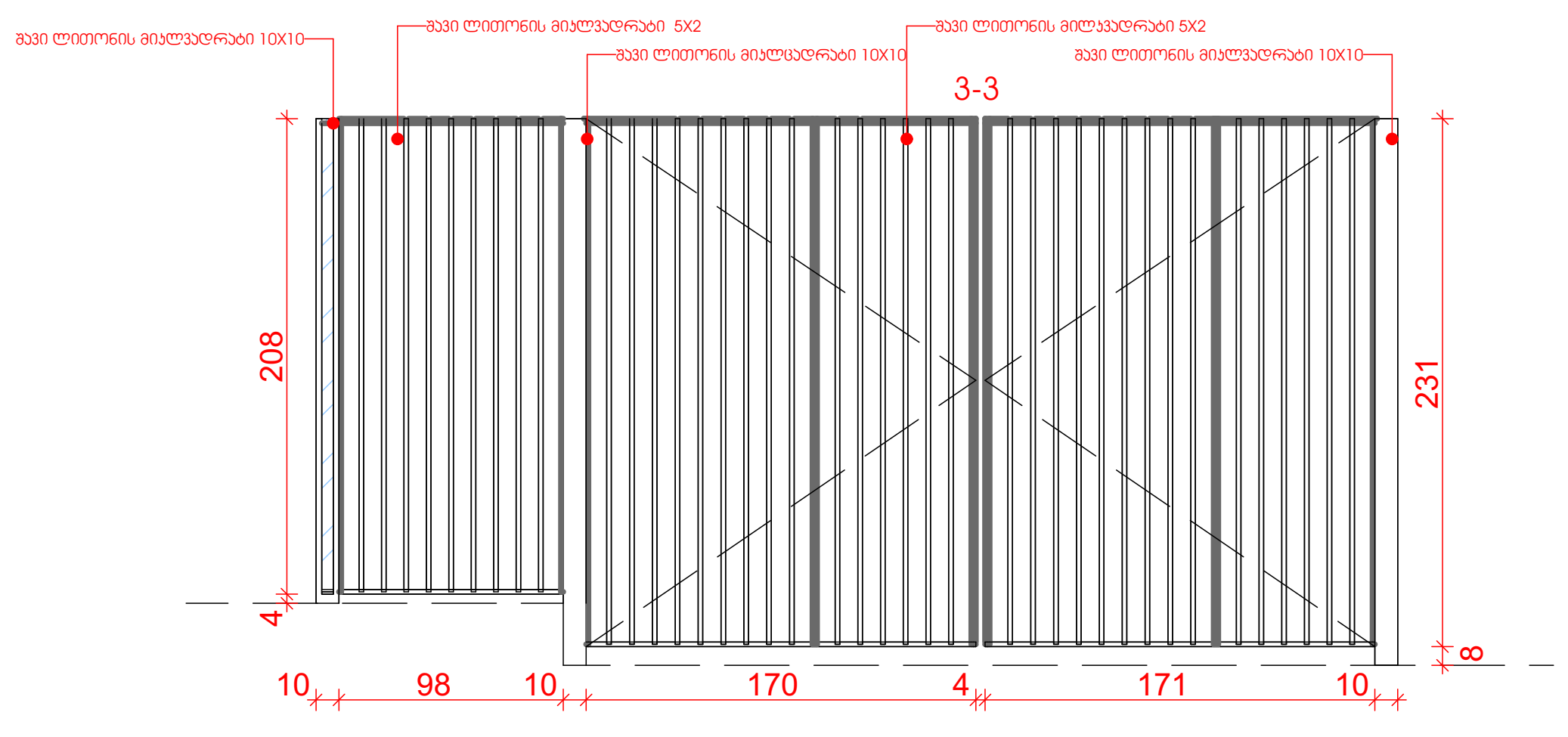

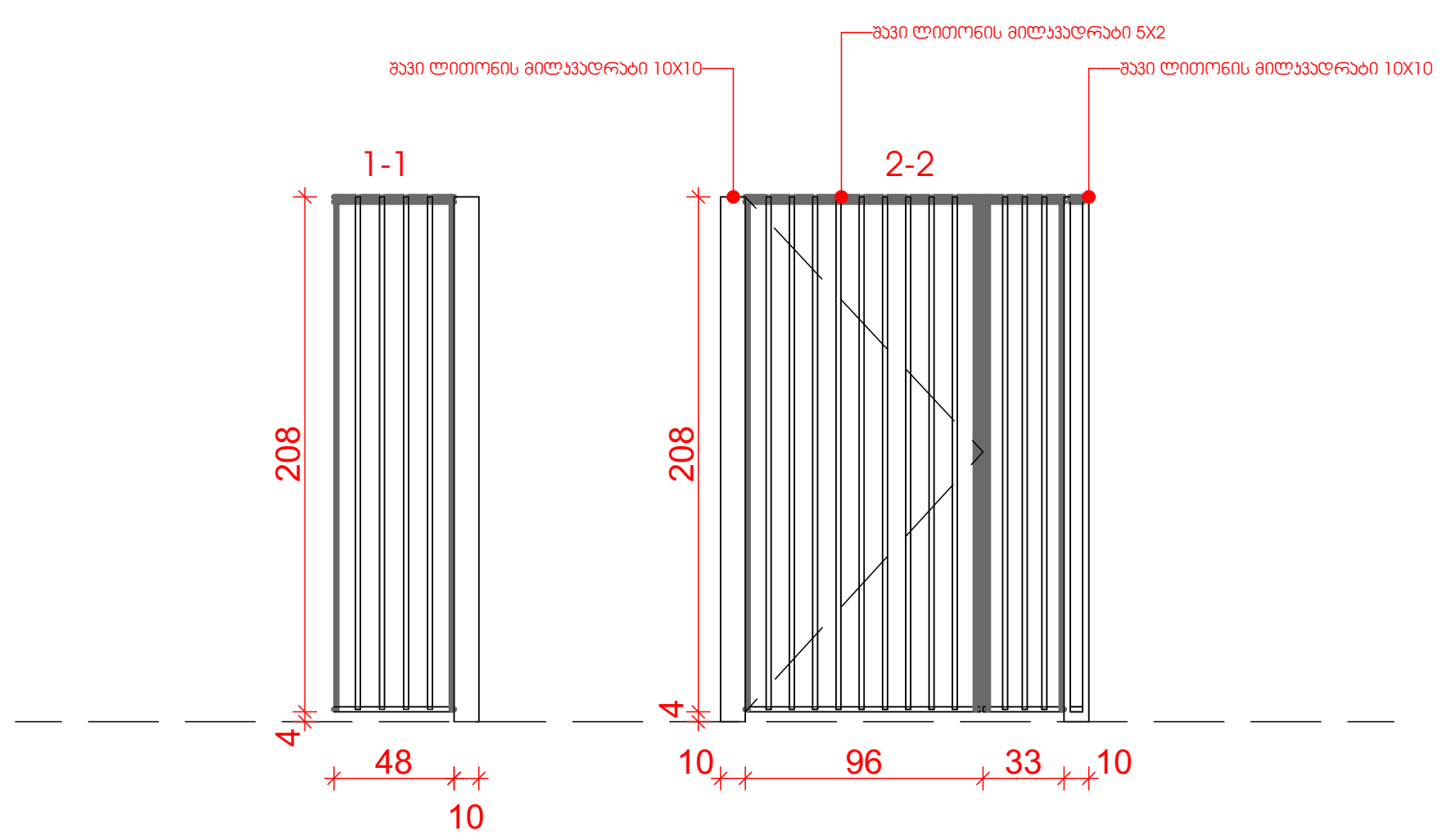

ბოილერის და კონდენციონერის განთავსების ადგილი

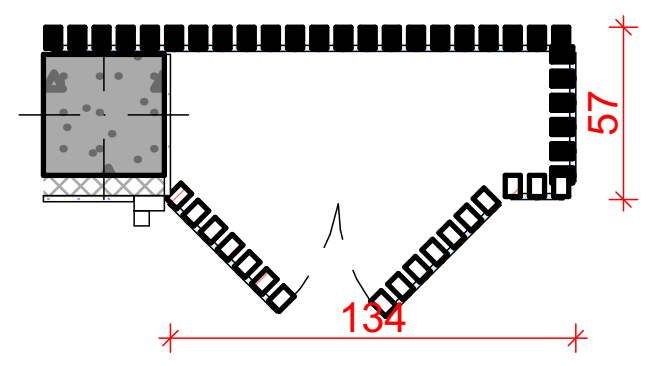

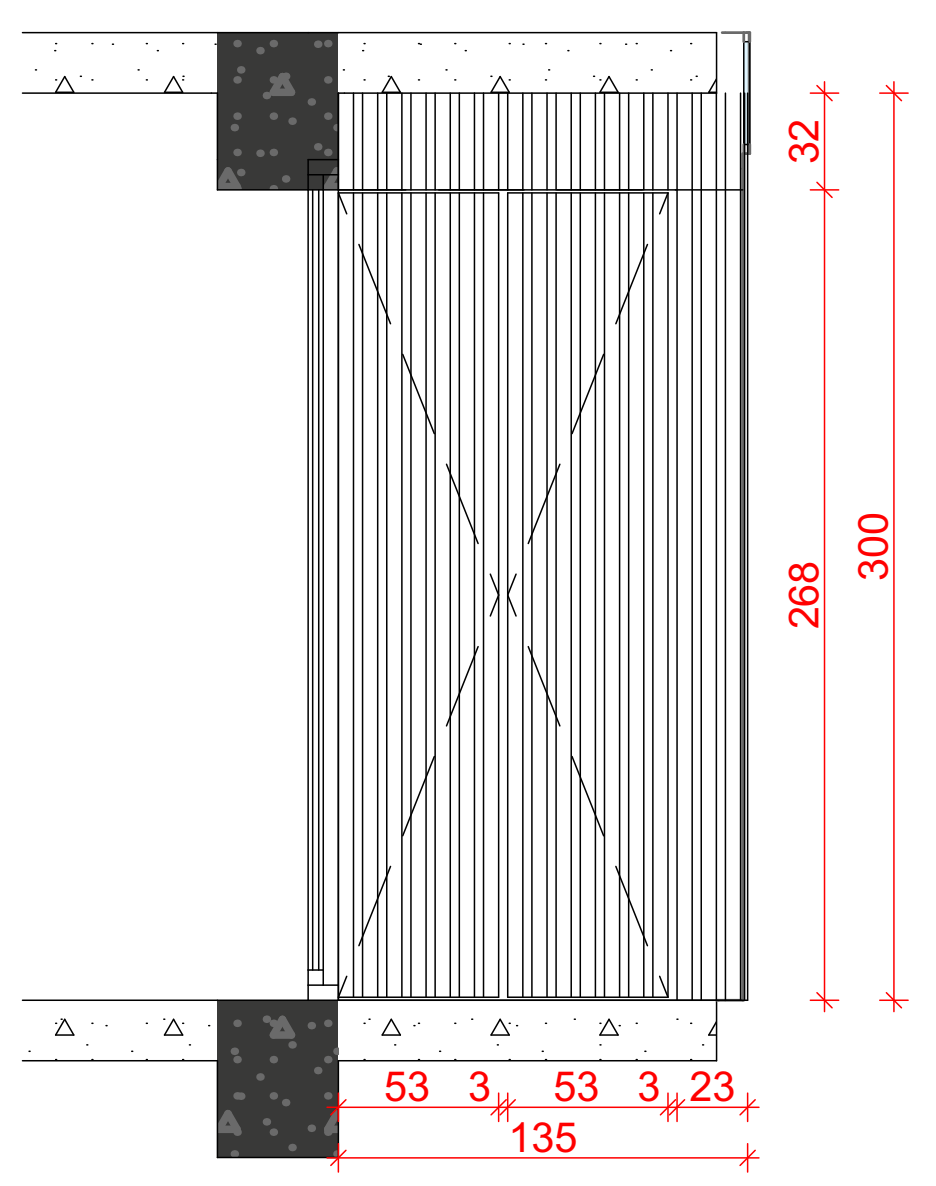

კარებები										
დასახელება	B-01	B-01	D-01	D-02	D-03	D-04	D-05	D-06	D-06	D-07
რაოდენობა	5	6	2	6	3	1	1	1	5	1
ზომა	100×230	100×230	100×230	100×230	100×230	111×230	104×100	50×200	110×210	50×200
ფართობი	230.00	230.00	230.00	230.00	230.00	230.00	100.00	200.00	210.00	200.00
გაღება	L	R	L	R	R	L	L	L	L	R
გეგმა	100	100	100	100	100	111	104	50	110	50
წინხედი	100 / 230	100 / 230		100 / 230	100 / 230	111 / 230	104 / 100	50 / 200	110 / 210	50 / 200

კ-1

კარი ზღურბლის გარეშე მიმხურავით

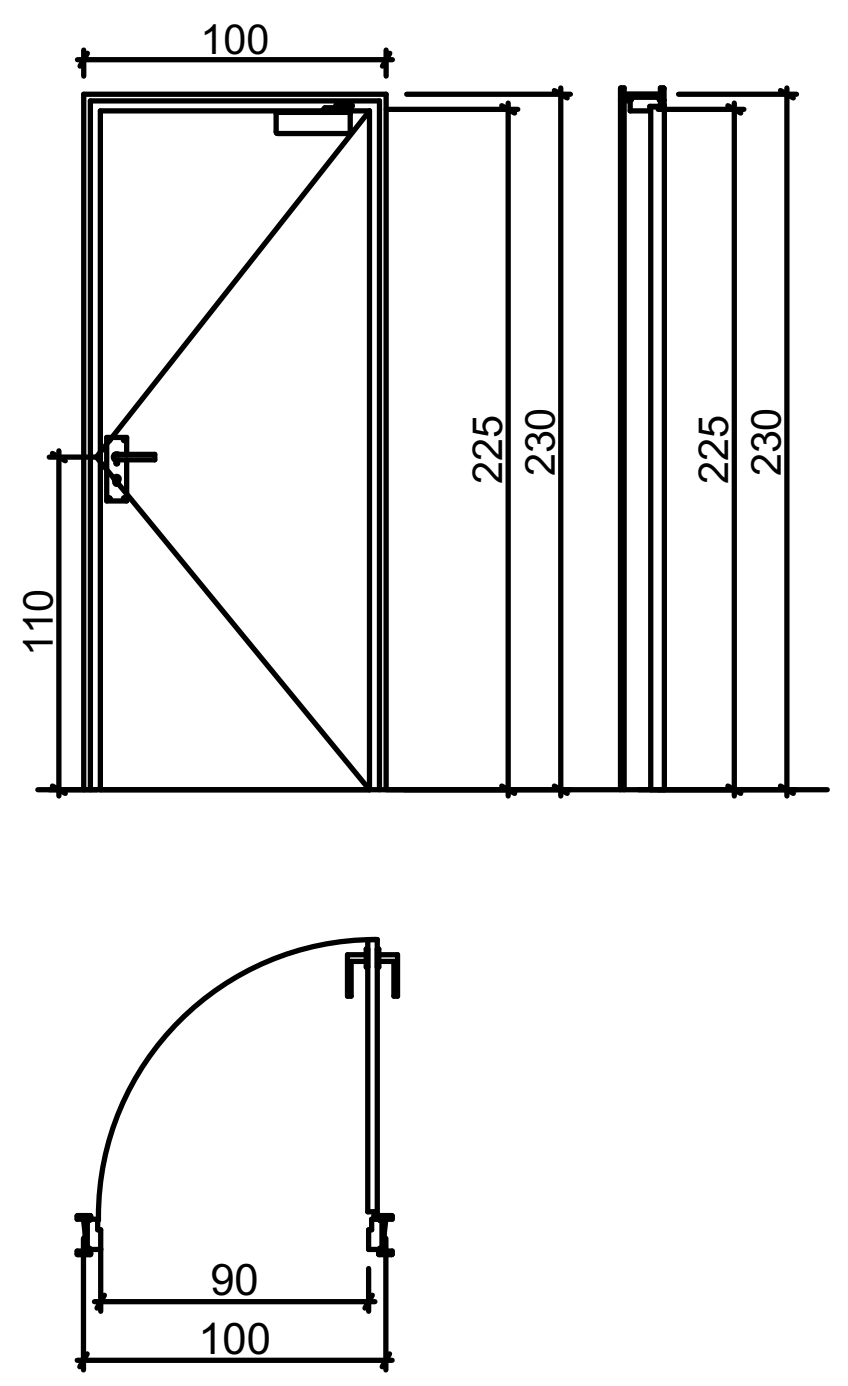

კ-2

კარი ზღურბლის გარეშე მიმხურავით

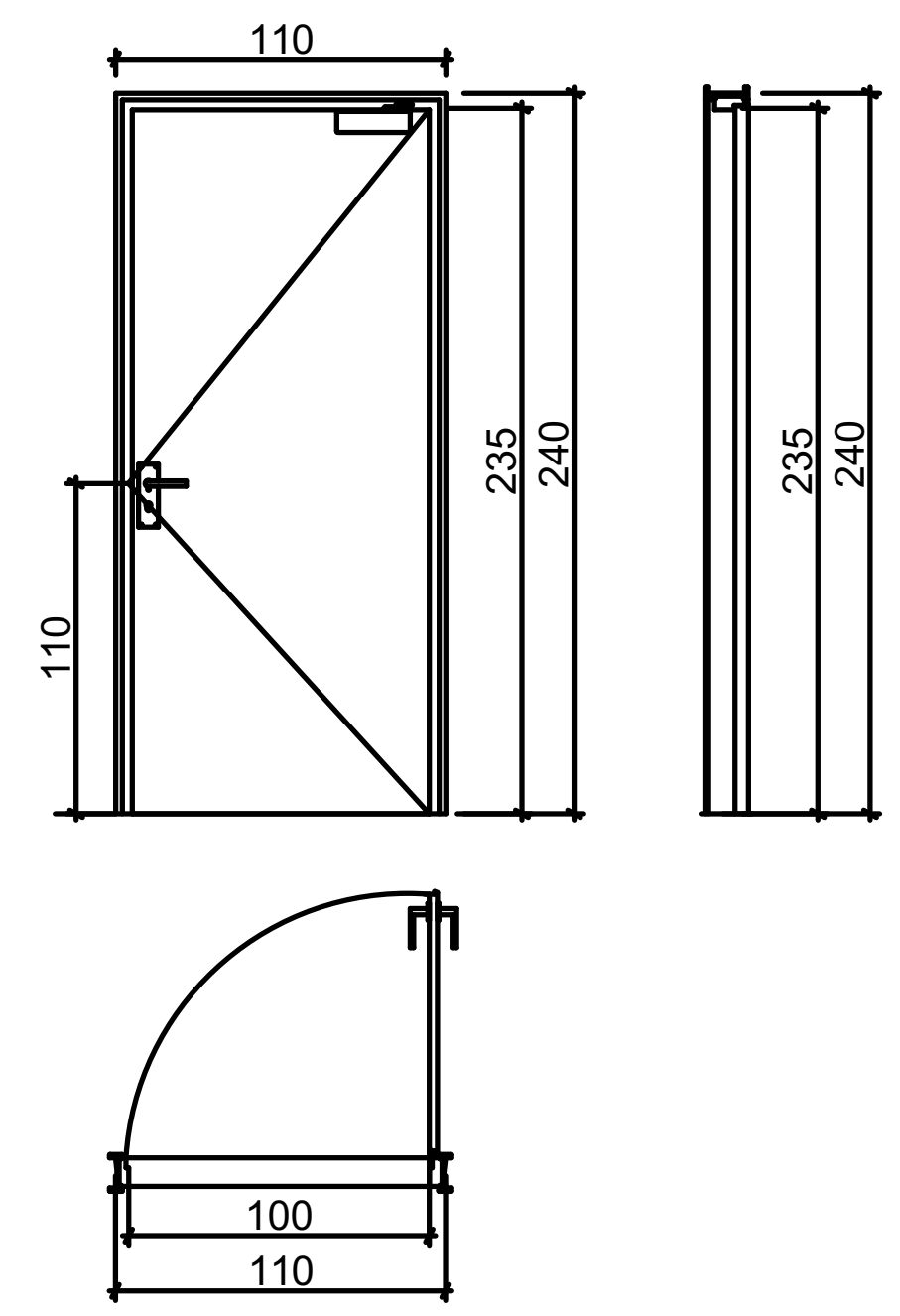

კ-3

კარი ზღურბლის და მიმხურავის გარეშე

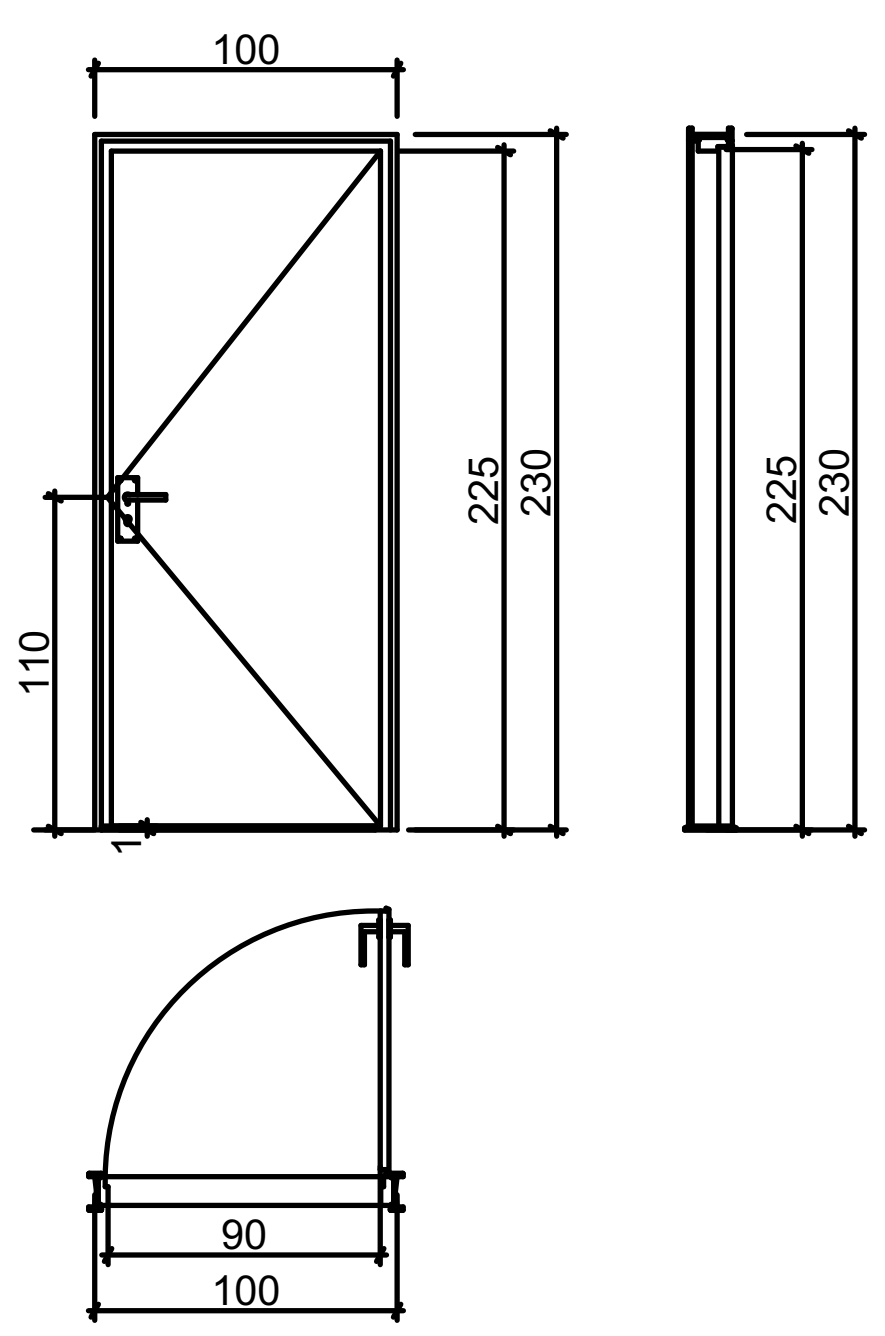

ზღურბლი მ. 1:1



პირობითი აღნიშვნები

შენიშვნები:

1. ნახაზზე ზომები მოცემულია მილიმეტრებში
2. ნახაზის ყველა ცვლილება მშენებლობისას შეთანხმებული უნდა იყოს პროექტის ავტორთან

დამკვეთი: ზაზა ტყეშელაშვილი
პ/ნ 01017017470

მისამართი:
ქ.თბილისი, ქ. კერესელიძის №17
ს/კ 01.15.02.040.013

პროექტის სახელწოდება:
მრავალბინიანი საცხოვრებელი სახლი

თანამდებობა	გვარი	ხელმოწერა
დირექტორი	გ.ქევანიშვილი	
არქიტექტორი	გ.ზანგალაძე	
დაამუშავა	გ.ზანგალაძე	
მთ.ინჟინერი		

ARCHIDEA
ARCHITECTURE

საქართველო, 0179, თბილისი
ჭაბუა ამირეჯიბის გზატკეცილი №6
ტელ: +99599 70 80 13

კარ_ფანჯრები

ფორმატი	მაშტაბი	თარიღი
A-2	1:1, 1:50	06.08.2020
სტადია	ფურცელი	ფურცლები
მუშა	□.05.43	91

Позиция	W-010	W-011	W-012	W-013	W-014	W-014'	W-014''	W-015
Количество	2	2	1	1	1	1	1	1
Размер	---	180×248	410×236	354×236	334×270	334×250	334×236	432×270
Площадь	---	248.00	236.00	236.00	270.00	250.00	236.00	270.00
Открывание	---	L						
Эскиз	199 90	180	410	354	334	334	334	432
Фото		248 180	236 410	236 354	270 334	250 334	236 334	270 432

Позиция	W-001	W-002	W-003	W-004	W-005	W-006	W-007	W-008	W-009
Количество	1	1	1	1	1	1	1	2	1
Размер	102×185	103×185	103×185	105×166	105×166	105×166	105×166	180×250	180×250
Площадь	185.00	185.00	185.00	166.43	166.43	166.43	166.43	250.00	250.00
Открывание	L	L	L	L	L	L	L	L	L
Эскиз	102	103	103	105	105	105	105	180	180
Фото	185 102	185 103	185 103	166 105	166 105	166 105	166 105	250 180	250 180

Изм.Кол.Лист№док.Подп.Дата

Разработал Шарипов Ш.Ш.

Проверил Ахмедов А.А.

Н.контр. Ахмедов А.А.

Утвердил Ахмедов А.А.

ГИП

ГАП

Спецификация оконных блоков

Стадия | Лист | Листов

Р | 1 | 1

ARCHITECTURE

ООО "АРХИТЕКТУРА"

г. Махачкала, ул. Ярагского, 17, оф. 79

тел.: +79659970 80 13

Формат А4

Копировал

Инв.№ подл. | Подп. и дата | Взам.инв.№

Позиция	W-018	W-019	W-020	W-022	W-024
Количество	1	2	1	1	1
Размер	351×235	295×235	562×235	336×142	212×181
Площадь проема	235.00	235.00	235.00	141.57	181.00
Материал					
Эскиз	351 235	295 235	562 235	336 142	212 181
	351	295	562	336	212

Позиция	W-015''	W-016	W-016'	W-016''	W-017
Количество	1	1	1	1	1
Размер	432×236	513×270	513×250	513×236	360×235
Площадь проема	236.00	270.00	250.00	236.00	235.00
Материал					
Эскиз	432 236	513 270	513 250	513 236	360 235
	432	513	513	513	360

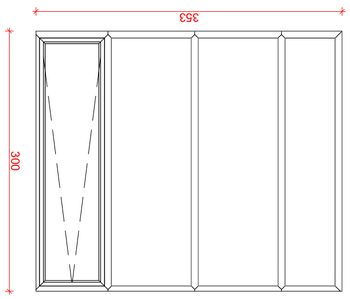

W-021



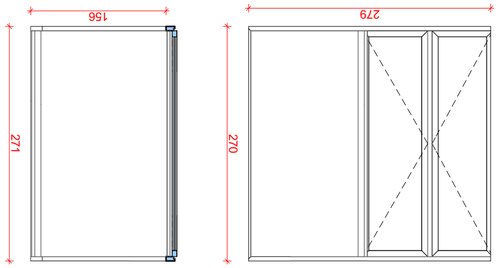

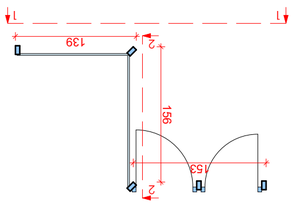

W-025

Узлы и детали

Изм.	Кол.	Подпись

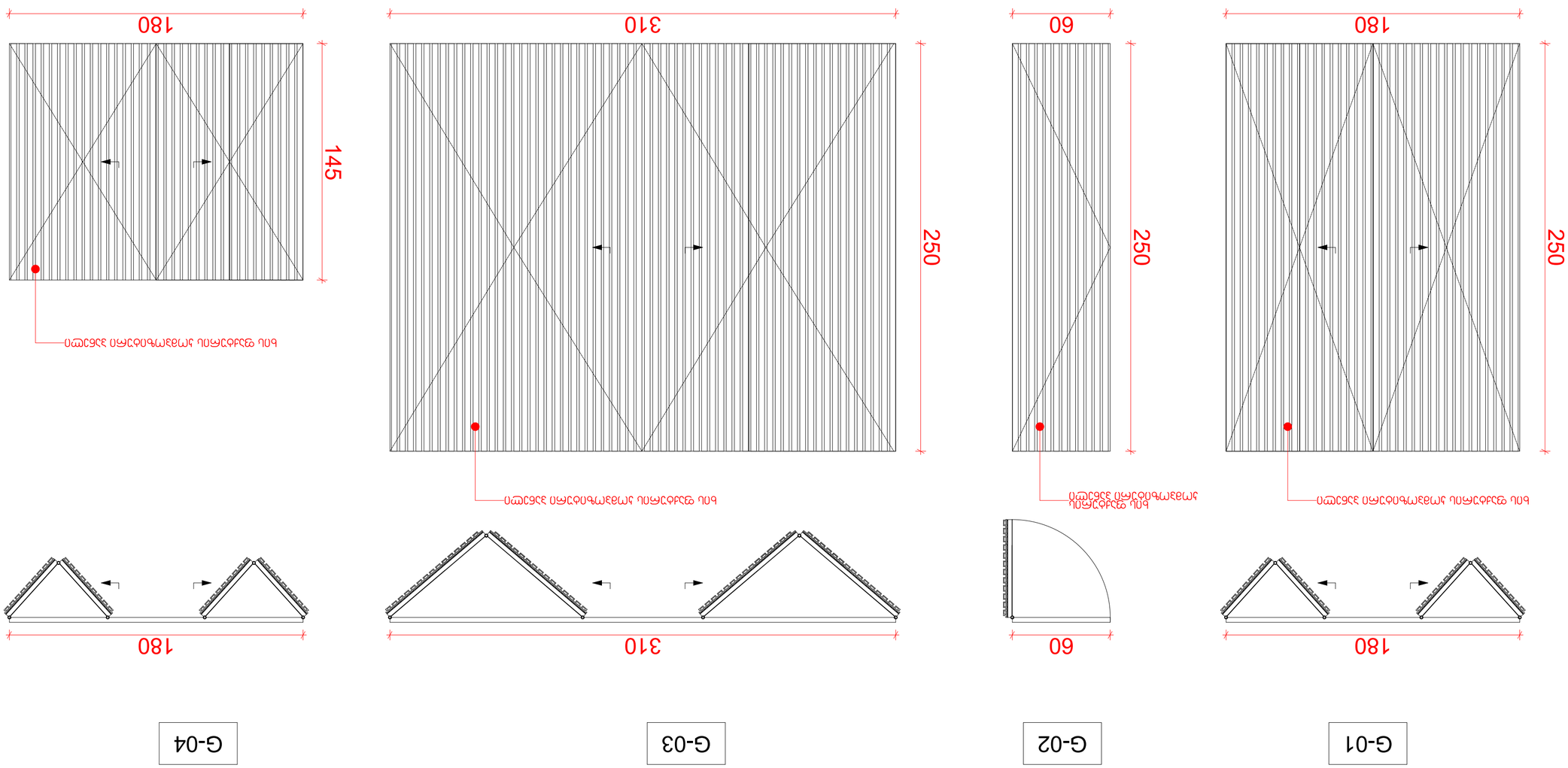
180
250
Направление открывания полотна
G-01
60
250
Направление открывания полотна
G-02
310
250
Направление открывания полотна
G-03
180
145
Направление открывания полотна
G-04

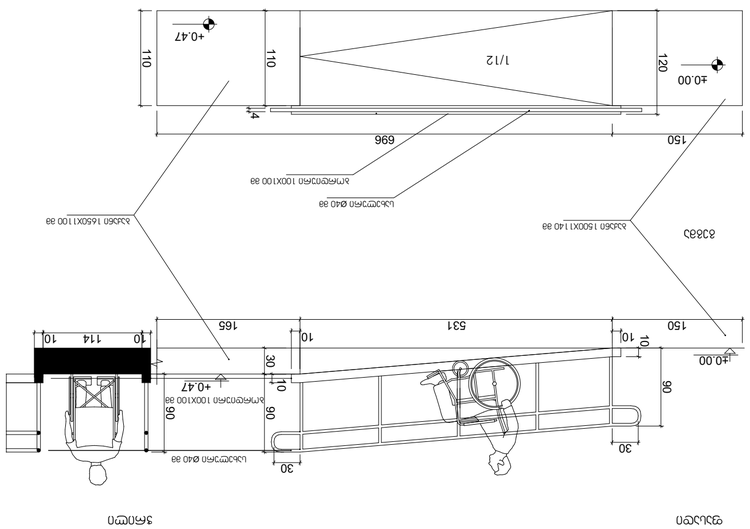

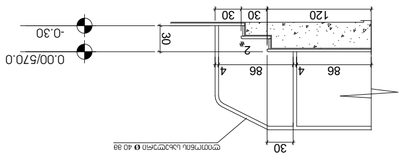

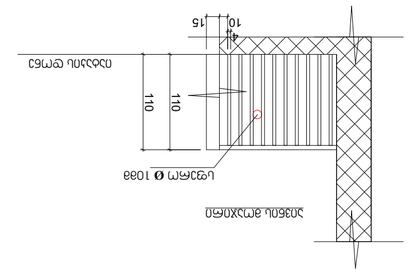

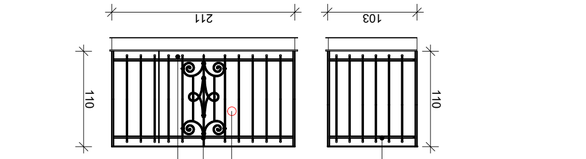

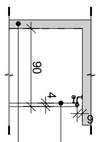

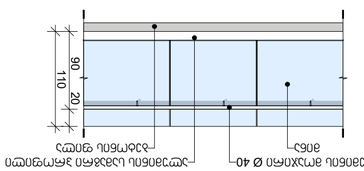

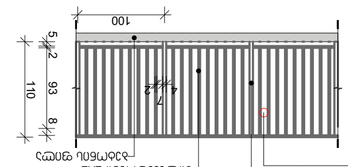

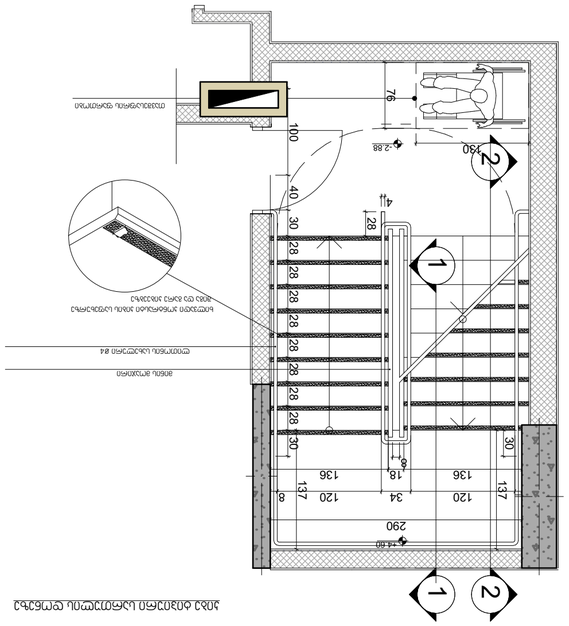
ПОДОТВЕРДЕНА ЦИМЕНТОВА ЗАМАЗКА
ЗАЩИТЕН ЪГЪЛНИК
ЦВЯТЯ Ø 10ВВ
ЗАВАРЕНА ЗАЩИТНА ПРЕПРЕЧКА
ПОДОТВЕРДЕНА ЦИМЕНТОВА ЗАМАЗКА
ЗАЩИТЕН ЪГЪЛНИК
ЗАЩИТЕН ЪГЪЛНИК
ЗАЩИТЕН ЪГЪЛНИК

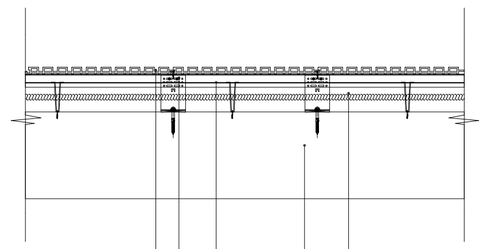
1
2
3
4
5
6
7
8
9
10
11
12
13
14
15
16
17
18
19
20
21
22
23
24
25
26
27
28
29
30
31
32
33
34
35
36
37
38
39
40
41
42
43
44
45
46
47
48
49
50
51
52
53
54
55
56
57
58
59
60
61
62
63
64
65
66
67
68
69
70
71
72
73
74
75
76
77
78
79
80
81
82
83
84
85
86
87
88
89
90
91
92
93
94
95
96
97
98
99
100
101
102
103
104
105
106
107
108
109
110
111
112
113
114
115
116
117
118
119
120
121
122
123
124
125
126
127
128
129
130
131
132
133
134
135
136
137
138
139
140
141
142
143
144
145
146
147
148
149
150
151
152
153
154
155
156
157
158
159
160
161
162
163
164
165
166
167
168
169
170
171
172
173
174
175
176
177
178
179
180
181
182
183
184
185
186
187
188
189
190
191
192
193
194
195
196
197
198
199
200
201
202
203
204
205
206
207
208
209
210
211
212
213
214
215
216
217
218
219
220
221
222
223
224
225
226
227
228
229
230
231
232
233
234
235
236
237
238
239
240
241
242
243
244
245
246
247
248
249
250
251
252
253
254
255
256
257
258
259
260
261
262
263
264
265
266
267
268
269
270
271
272
273
274
275
276
277
278
279
280
281
282
283
284
285
286
287
288
289
290
291
292
293
294
295
296
297
298
299
300
301
302
303
304
305
306
307
308
309
310
311
312
313
314
315
316
317
318
319
320
321
322
323
324
325
326
327
328
329
330
331
332
333
334
335
336
337
338
339
340
341
342
343
344
345
346
347
348
349
350
351
352
353
354
355
356
357
358
359
360
361
362
363
364
365
366
367
368
369
370
371
372
373
374
375
376
377
378
379
380
381
382
383
384
385
386
387
388
389
390
391
392
393
394
395
396
397
398
399
400
401
402
403
404
405
406
407
408
409
410
411
412
413
414
415
416
417
418
419
420
421
422
423
424
425
426
427
428
429
430
431
432
433
434
435
436
437
438
439
440
441
442
443
444
445
446
447
448
449
450
451
452
453
454
455
456
457
458
459
460
461
462
463
464
465
466
467
468
469
470
471
472
473
474
475
476
477
478
479
480
481
482
483
484
485
486
487
488
489
490
491
492
493
494
495
496
497
498
499
500
501
502
503
504
505
506
507
508
509
510
511
512
513
514
515
516
517
518
519
520
521
522
523
524
525
526
527
528
529
530
531
532
533
534
535
536
537
538
539
540
541
542
543
544
545
546
547
548
549
550
551
552
553
554
555
556
557
558
559
560
561
562
563
564
565
566
567
568
569
570
571
572
573
574
575
576
577
578
579
580
581
582
583
584
585
586
587
588
589
590
591
592
593
594
595
596
597
598
599
600
601
602
603
604
605
606
607
608
609
610
611
612
613
614
615
616
617
618
619
620
621
622
623
624
625
626
627
628
629
630
631
632
633
634
635
636
637
638
639
640
641
642
643
644
645
646
647
648
649
650
651
652
653
654
655
656
657
658
659
660
661
662
663
664
665
666
667
668
669
670
671
672
673
674
675
676
677
678
679
680
681
682
683
684
685
686
687
688
689
690
691
692
693
694
695
696
697
698
699
700
701
702
703
704
705
706
707
708
709
710
711
712
713
714
715
716
717
718
719
720
721
722
723
724
725
726
727
728
729
730
731
732
733
734
735
736
737
738
739
740
741
742
743
744
745
746
747
748
749
750
751
752
753
754
755
756
757
758
759
760
761
762
763
764
765
766
767
768
769
770
771
772
773
774
775
776
777
778
779
780
781
782
783
784
785
786
787
788
789
790
791
792
793
794
795
796
797
798
799
800
801
802
803
804
805
806
807
808
809
810
811
812
813
814
815
816
817
818
819
820
821
822
823
824
825
826
827
828
829
830
831
832
833
834
835
836
837
838
839
840
841
842
843
844
845
846
847
848
849
850
851
852
853
854
855
856
857
858
859
860
861
862
863
864
865
866
867
868
869
870
871
872
873
874
875
876
877
878
879
880
881
882
883
884
885
886
887
888
889
890
891
892
893
894
895
896
897
898
899
900
901
902
903
904
905
906
907
908
909
910
911
912
913
914
915
916
917
918
919
920
921
922
923
924
925
926
927
928
929
930
931
932
933
934
935
936
937
938
939
940
941
942
943
944
945
946
947
948
949
950
951
952
953
954
955
956
957
958
959
960
961
962
963
964
965
966
967
968
969
970
971
972
973
974
975
976
977
978
979
980
981
982
983
984
985
986
987
988
989
990
991
992
993
994
995
996
997
998
999
1000

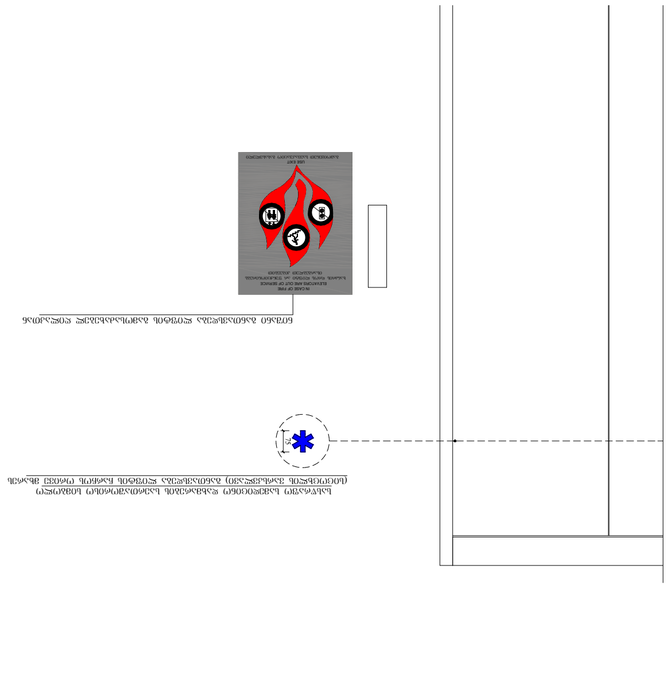
EXIT
EXIT
FIRE EXIT
EXIT
EXIT