ქ.თბილისი, აბანოთუბანში, ბაასზოვის და მირზა შაფის ქუჩების მიმდებარედ სასტუმროს კომპლექსის შკანა მხარეს რ.ბეტონის კედელი

(კონსტრუქციული ნაწილი)

თბილისი

2024

განმარტებითი ბარათი

დაპროექტებული რ.ბეტონის კედელი მდებარეობს ქ.თბილისში, აბანოთუბანში, ბააზოვის და მირზა შაფის ქუჩების მიმდებარედ, მშენებარე სასტუმროს უკან;

რ.ბეტონის კედელი ტეხილი ფორმისაა, სიგრძით 25.925მ;

რ.ბეტონის კედლის სიმაღლე H=2.15მ დან 7.63 მ-მდე;

სეისმურობა 8 ბალი;

კონსტრუქციულად გადაწყვეტილია რკ. ბეტონის კარკასულ ვარიანტში;

საძირკვლის ფუძედ მიღებულია ძირითადი ქანი - გამოფიტული ფიქალები R_C=32.0კგ/სმ^2;

რ.ბეტონის კედლის საძირკველი ლენტური სისქით H=80სმ;

საძირკვლის ძირში მოეწყოს H=20სმ სისქისხრეშოვანი ბალასტი, ხოლო ზემოდან H=10სმ სისქის სუსტი სიმტკიცის ბეტონი;

სვეტები რკ. ბეტონის მონოლითური კვ. 40X40სმ;

რიგელები რკ. ბეტონის მონოლითური 40X40(h)სმ;

რ.ბ. კედელი მაგრდება შენობასთან ე.წ. ლითონის შველერებით, პროფილი UPN200;

რ.ბეტონის კედლის სისქე b=30სმ.

ზოგადი მითითებები მშენებლობის პროცესში

1. რკინაბეტონის ელემენტების დაბეტონებისას უნდა გაეწიოს კონტროლი მარკას, ვიბრირებას, დაბეტონების ხარისხს და შრობის პროცესებს თანახმად ГОСТ 10180-78, ГОСТ 18105-80, ГОСТ 18105.1-80, ГОСТ 18105.2-80.
2. რკინაბეტონის კონსტრუქციებში გამოყენებულია A-I და A-III კლასის არმატურა ГОСТ 5781-82-ის მიხედვით. შემოწმებულ იქნას არმატურის ხარისხი და შედგეს შესაბამისი აქტი.
3. რკინაბეტონის კონსტრუქციებში გრძივი არმატურის დაკავშირება შესრულდეს გადადებით ან შედუღებით ГОСТ 19293-73.
4. კარკასის ღეროვან ელემენტებში განივი არმირება შესრულდეს შეკრული არმატურის საკიდების მეშვეობით, რომელთა ბოლოები გადაიღუნოს და ჩაანკერდეს კონსტრუქციის ტანში.
5. საძირკვლის და სარდაფის კედლის ზედაპირები, რომლებსაც შეხება აქვთ მიწასთან, დამუშავდეს და გაუკეთდეს ჰიდროიზოლაცია.

ბეტონის დამზადებისას განსაკუთრებული ყურადღება მიექცეს ცემენტის ხარისხს.

გამოყენებული ნორმატიული და სხვა სახელმძღვანელო დოკუმენტაციის ჩამონათვალი

1. სახელმწიფო ნორმები და წესები პნ.01.01-09 „სეისმომედეგი მშენებლობა“;
2. სახელმწიფო ნორმები და წესები პნ.01.05-08 „სამშენებლო კლიმატოლოგია”;
3. სამშენებლო ნორმები და წესები პნ 02.01-08 “შენობების და ნაგებობების ფუძეები;
4. სამშენებლო ნორმები და წესები პნ 03.01-09 „ბეტონისა და რკინაბეტონის კონსტუქციები”;
5. СНиП 2.01,07-85 „НАГРУЗКИ и ВОЗДЕЙСТВИЯ“, актуализированная редакция СНиП 2.02.01-83;

შპს. “რესპროექტი“					
ქ. თბილისი, მირზა შაფის ქუჩა, რ.ბეტონის კედელი					
დირექტორი	ზ. მეგრელიშვილი	ზ. მეგრელიშვილი	კონსტრუქციული ნაწილი	შიფრი	კ-0
კონსტრუქტორი	ზ. მეგრელიშვილი	ზ. მეგრელიშვილი	განმარტებითი ბარათი	თარიღი	2024
				მასშტაბი	

სარჩევი

1	განმარტებითი ბარათი	კ-0
2	ნახაზების სარჩევი	კ-00
3	საპროექტო კედლის განლაგება შენობა “B“-ს პერიმეტრზე	კ-1
4	რ.ბეტონის კედლის განშლა და კვეთები	კ-2
5	რ.ბეტონის კედლის კონსტრუქცია და საძირკველი	კ-3
6	ლითონის კოჭებით საპროექტო კედლის ჩამაგრება შენობა “B“-სთან	კ-4
7	მოცულობების ცხრილი	კ-5
8	მოცულობების ცხრილი	კ-6

შპს. “რესპროექტი“

ქ. თბილისი, მირზა შაფის ქუჩა, რ.ბეტონის კედელი

დირექტორი	ზ.შენგელია	ზ. მეგრელიშვილი	კონსტრუქციული ნაწილი	ფარცლები	კ-00
კონსტრუქტორი	ზ.შენგელია	ზ. მეგრელიშვილი	ნახაზების სარჩევი	თარიღი	2024
				მასშტაბი	

საპროექტო კედლის განლაგება შენობა “B“-ს პერიმეტრზე
მ 1:100

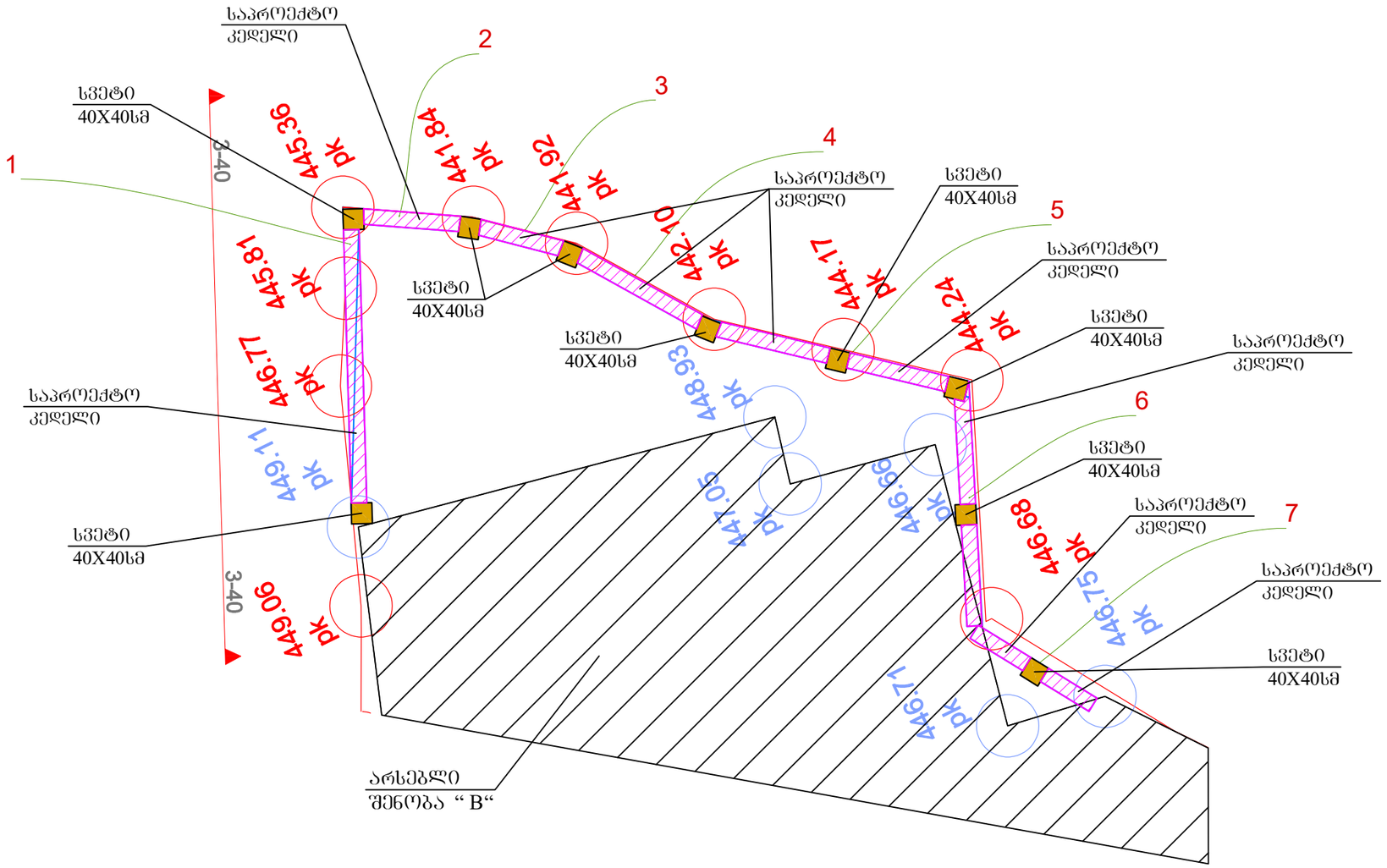

შენიშვნა

1. ზომები დაზუსტდეს არქიტექტურულ ნახაზებთან ერთად
2. ზომები მოცემულია მილიმეტრებში, ნიშნულები მეტრებში

შპს. “რესპროექტი“					
ქ. თბილისი, მირზა შაფის ქუჩა, რ.ბეტონის კედელი					
დირექტორი	ზ. მეგრელიშვილი	ზ. მეგრელიშვილი	კონსტრუქციული ნაწილი	ფურცელი	ა- 1
კონსტრუქტორი	ზ. მეგრელიშვილი	ზ. მეგრელიშვილი	საპროექტო კედლის განლაგება შენობა “B“-ს პერიმეტრზე	თარიღი	2024
				მასშტაბი	1: 100

ბეტონის კედლის განშლა
მ 1:100

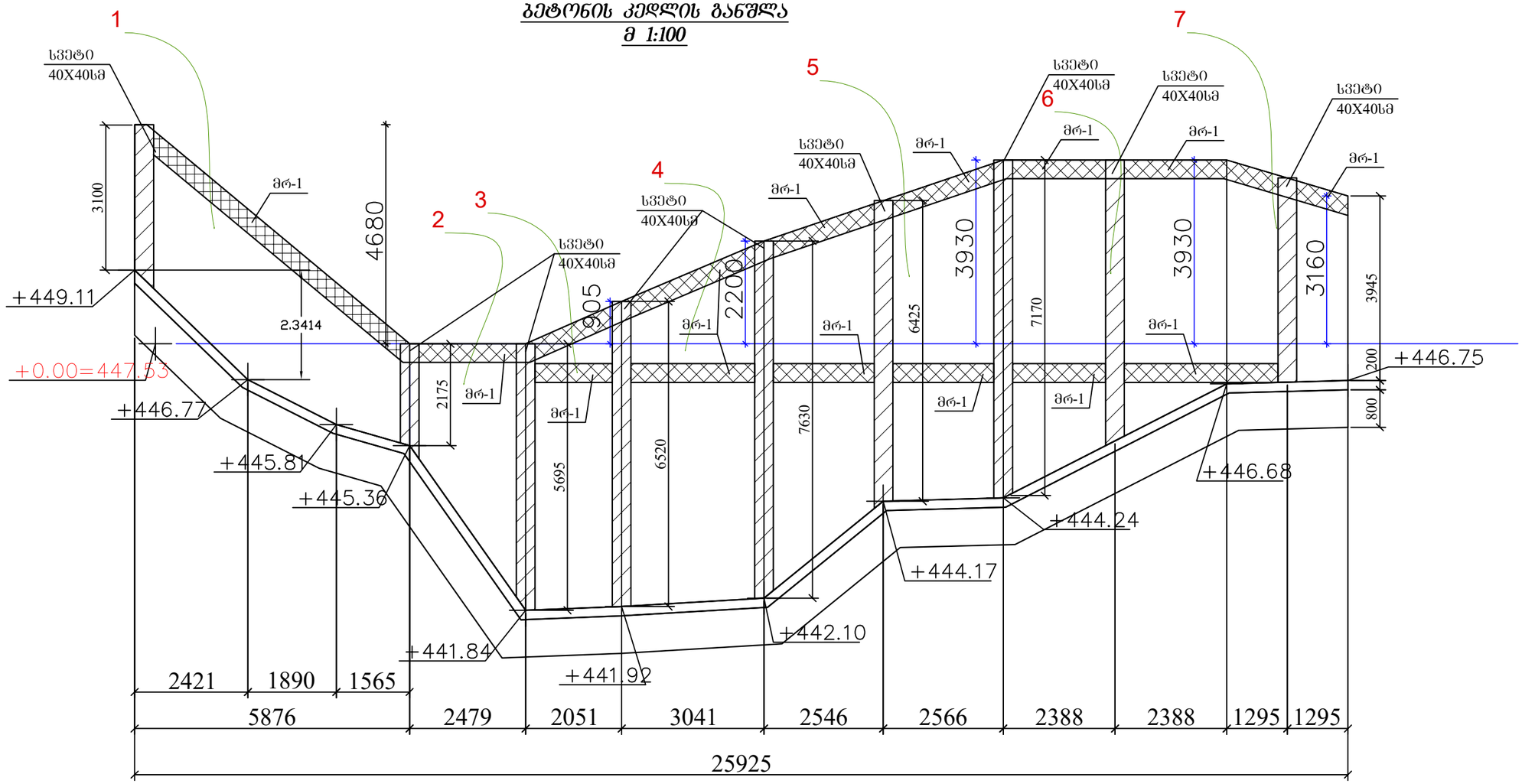

სვეტი-1
მ 1:25

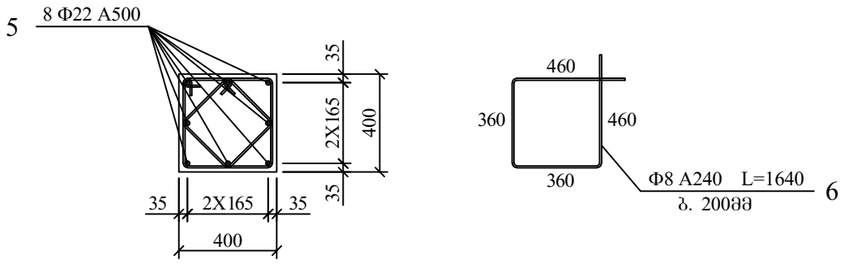

მრ-1
მ 1:25

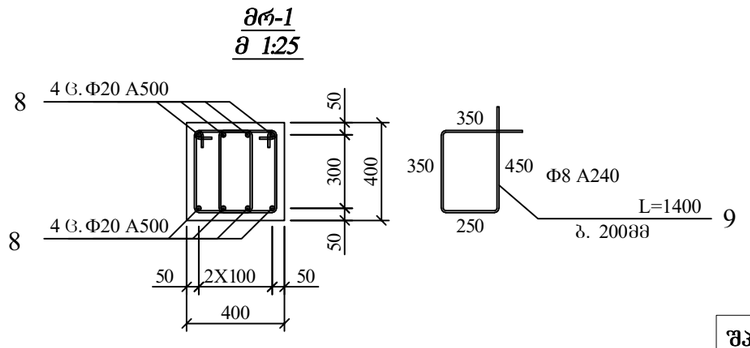

შენიშვნა

1. ზომები დაზუსტდეს არქიტექტურულ ნახაზებთან ერთად
2. ზომები მოცემულია მილიმეტრებში, ნიშნულები მეტრებში

შპს. "რესპროექტი"					
ქ. თბილისი, მირზა შაფის ქუჩა, რ.ბეტონის კედელი					
დირექტორი	ზ. ბეჭვაშვილი	ზ. მეგრელიშვილი	კონსტრუქციული ნაწილი	შიფრი/ლისტი	კ-2
კონსტრუქტორი	ზ. ბეჭვაშვილი	ზ. მეგრელიშვილი	რ.ბეტონის კედლის განშლა და კვეთები	თარიღი	2024
				მასშტაბი	1: 100

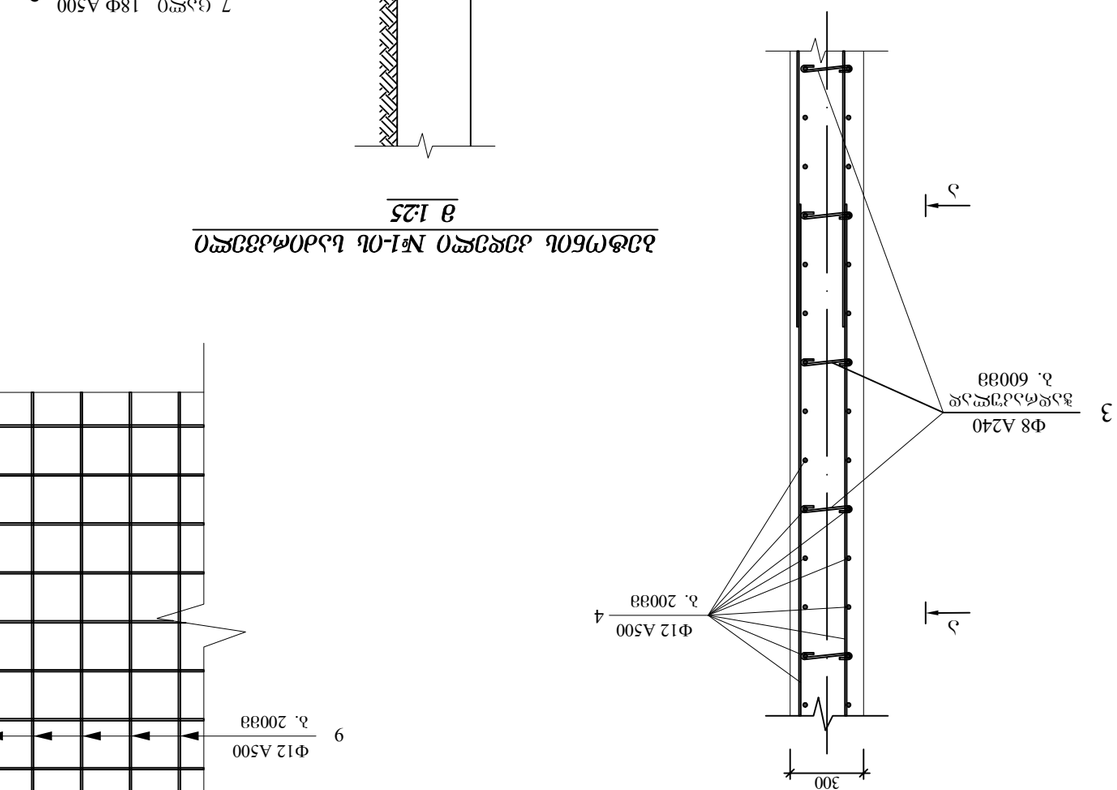

Үлчәү 1:25

1. Үлчәүләр ясалмабетон элементларның бәхәсле очракларында, бетонлау алдыннан, белгечләр белән килешенергә;
2. Үлчәүләр эчке бүлмәләрдә эшләнергә, бетонлаудан соң бетонны өстәмә эшкәртергә

				"Яңа Чаллы" ТҖҮ	
				Фундамент плитасы	
Үзг.	Кат.	№ докум.	Имза	Дата	
Тикш.		Ибраһимов		04.2024	Ә-3
Н.контр.		Ибраһимов		04.2024	Ә-25
Баш.		Ибраһимов		04.2024	

ლითონის კოჭებით საპროექტო კედლის ჩამაგრება შენობა “B“-სთან
მ 1:100

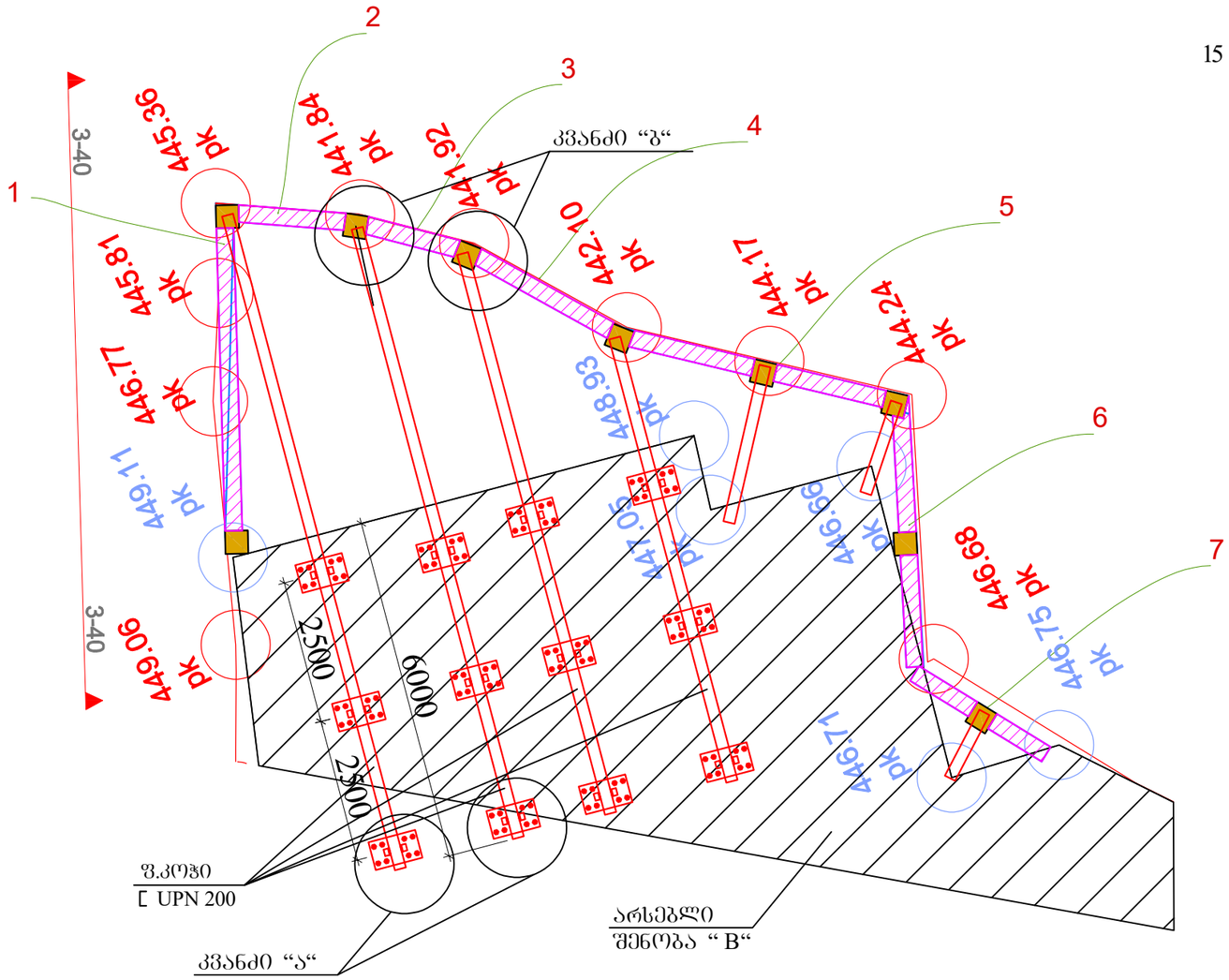

კვანძი “ა“
მ 1:25

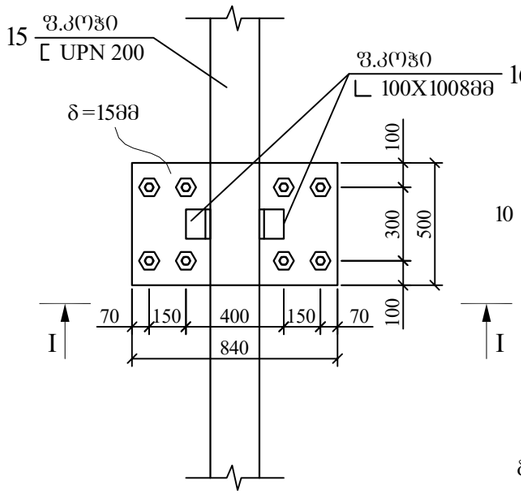

I - I
მ 1:25

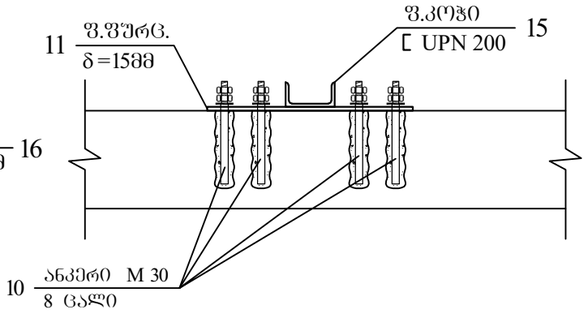

შ.შ. 11
მ 1:25

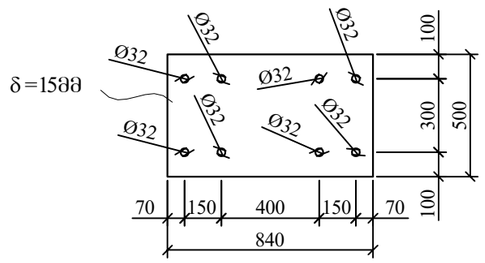

კვანძი “ბ“
მ 1:20

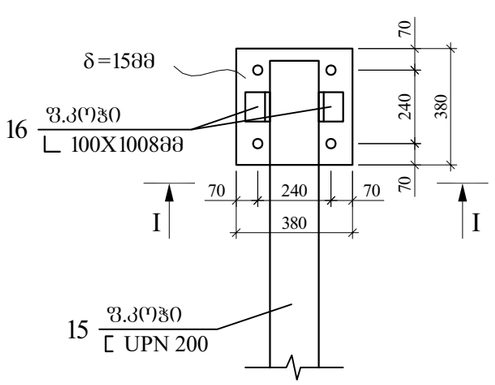

II - II
მ 1:25

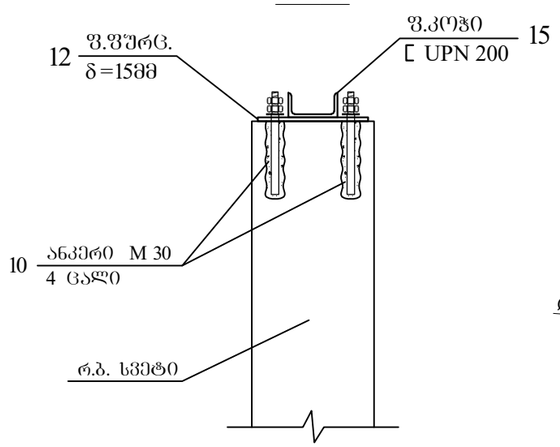

შ.შ. 12
მ 1:20

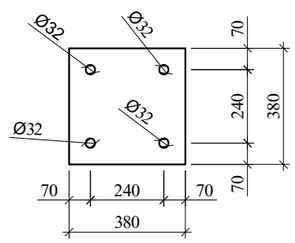

შენიშვნა

1. ზომები დაზუსტდეს არქიტექტურულ ნახაზებთან ერთად
2. ზომები მოცემულია მილიმეტრებში, ნიშნულები მეტრებში

შპს. “რესპროექტი“					
ქ. თბილისი, მირზა შაფის ქუჩა, რ.ბეტონის კედელი					
დირექტორი	ზ.ბერულავა	ზ. მებრალიძე	კონსტრუქციული ნაწილი	ფაზა	კ-4
კონსტრუქტორი	ზ.ბერულავა	ზ. მებრალიძე	საპროექტო კედლის განლაგება შენობა “B“-ს პერიმეტრზე	წელი	2024
				მასშტაბი	1: 100

მონოლითური საძირკვლის სპეციფიკაციები

ნიშნული	ელემენტის დასახელება	პოზ.№	ესკიზი	მასალის სპეციფიკაცია Φ მმ	l მმ	n ც	nxl მ	მასალის ხარჯი Φ მმ	L მ	Q კგ
	ბ.კედლის საძირკველი №1	1	550 1150 550	Φ18 A500	2250	332	747.00	Φ18 A500	747.00	1494.0
		2	საერთო სიგრძე	Φ18 A500	33200	14	464.80	Φ18 A500	464.80	734.4
								A500C= 2228.4 კგ $V_{(B25/M330)}$= 29.0 მ^3		
	ბეტონის კედელი №1-ის არმატ. ნაშვერი	3	საერთო სიგრძე	Φ12 A500	514200	1	514.20	Φ12 A500	514.20	456.6
		4	350	Φ8 A240	350	64	22.40	Φ8 A240	22.40	8.8
								A500C= 456.6 კგ A240C= 8.8 კგ		
	ბეტონის კედელი №1	3	საერთო სიგრძე	Φ12 A500	3172000	1	3172.00	Φ12 A500	3172.00	2816.7
		4	350	Φ8 A240	350	292	102.20	Φ8 A240	102.20	40.4
								A500C= 2816.7 კგ A240C= 40.4 კგ $V_{(B25/M330)}$= 43.3 მ^3		

მონოლითური სვეტების სპეციფიკაციები

ნიშნული	ელემენტის დასახელება	პოზ.№	ესკიზი	მასალის სპეციფიკაცია Φ მმ	l მმ	n ც	nxl მ	მასალის ხარჯი Φ მმ	L მ	Q კგ
	სვ 1-ის არმატ. ნაშვერი	5	300 1750	Φ22 A500	2050	72	147.60	Φ22 A500	147.60	439.8
		6	460 360 460 360	Φ8 A240	1640	18	29.52	Φ8 A240	29.52	11.7
		7	265 265 265 265	Φ8 A240	1260	18	22.68	Φ8 A240	22.68	9.0
								A500C= 418.4 კგ A240C= 20.7 კგ		
	სვ-1	5	საერთო სიგრძე	Φ22 A500	57800	8	462.40	Φ22 A500	462.40	1378.0
		6	460 360 460 360	Φ8 A240	1640	316	518.24	Φ8 A240	518.24	204.7
		7	265 265 265 265	Φ8 A240	1260	316	398.16	Φ8 A240	398.16	157.3
								A500C= 1378.0 კგ A240C= 362.0 კგ $V_{(B25/M330)}$= 8.5 მ^3		

მონოლითური რიგელების სპეციფიკაციები

ნიშნული	ელემენტის დასახელება	პოზ.№	ესკიზი	მასალის სპეციფიკაცია Φ მმ	l მმ	n ც	nxl მ	მასალის ხარჯი Φ მმ	L მ	Q კგ
+24.62 ნიშნულზე	რგ-1	8	საერთო სიგრძე	Φ20 A500	52200	8	417.60	Φ20 A500	417.60	1031.5
		9	350 350 450 250	Φ8 A240	1400	544	761.60	Φ8 A240	761.60	300.8
								A500C= 1031.5 კგ A240C= 300.8 კგ $V_{(B25/M330)}$= 3.7 მ^3		

მჭლე ბეტონი - 5.2 მ^3

ხრეშოვანი ბალასტი - 10.4 მ^3

შპს. "რესპროექტი"					
ქ. თბილისი, მირზა შაფის ქუჩა, რ.ბეტონის კედელი					
დირექტორი	ზ. მეგრელიშვილი	ზ. მეგრელიშვილი	კონსტრუქციული ნაწილი	ფურცელი	კ- 5
კონსტრუქტორი	ზ. მეგრელიშვილი	ზ. მეგრელიშვილი	მოცულობების ცხრილი	თარიღი	2024
				მასშტაბი	

ფოლადის ელემენტების სპეციფიკაციები

მასალის სპეციფიკაცია							მასალის ხარჯი	
№	ესკიზი	1 ცალი კგ	l მმ	n ც	nxl მ	1 ბრძ. მ კგ	L მ	Q კგ
10	ანკერი M30 (ფოლადი C375)	6.8	-	156	-	-	-	1060.8
11	ლით. ფურც. 840X500X15მმ	49.5	-	15	-	-	-	742.5
12	ლით. ფურც. 380X380X12მმ	17.1	-	9	-	-	-	153.9
13	საქელური	0.05	-	156	-	-	-	7.8
14	ჭანჭი M30	0.1	-	312	-	-	-	31.2
15	ლით. კოჭი [200 (UPN)	–	52200	1	52.20	30.70	52.20	1602.5
16	ლით. დეტალ. ∟ 100X100X8მმ	–	120	56	6.72	12.25	6.72	82.3
ჯამი							3681.1	
შედუღების ნაკერები და გადანაჭრები 5%							184.1	
სულ							3865.1	

შპს. “რესპროექტი“					
ქ. თბილისი, მირზა შაფის ქუჩა, რ.ბეტონის კედელი					
დირექტორი	ზ. მეგრელიშვილი	ზ. მეგრელიშვილი	კონსტრუქციული ნაწილი	შემოქმედი	ა-6
კონსტრუქტორი	ზ. მეგრელიშვილი	ზ. მეგრელიშვილი	მოცულობების ცხრილი	თარიღი	2024
				მასშტაბი	

ქალაქი თბილისი , ქუჩა ბააზოვი (ყოფილი შუშინის ქუჩა), № 19, შუშინის ქუჩა №19-ის მიმდებარე ტერიტორია, მირზა შაფის ქუჩა №12ა ; ქალაქი თბილისი, ქუჩა მირზა შაფი , № 12ა-ს მიმდ. ; ქალაქი თბილისი, მირზა-შაფის ქუჩა ; ქალაქი თბილისი , გერცელ ბააზოვის ქუჩა, №13-ის მიმდებარედ ; ქალაქი თბილისი , ქუჩა შუშინის , № 11-ის მიმდებარედ (ს./კ. 01.18.04.018.094) საყრდენი კედლის (ღობის) პროექტის

საექსპერტო დასკვნა

კონსტრუქციული ნაწილი

ექსპერტიზაზე წარმოდგენილია ქალაქი თბილისი , ქუჩა ბააზოვი (ყოფილი შუშინის ქუჩა), № 19, შუშინის ქუჩა №19-ის მიმდებარე ტერიტორია, მირზა შაფის ქუჩა №12ა ; ქალაქი თბილისი, ქუჩა მირზა შაფი , № 12ა-ს მიმდ. ; ქალაქი თბილისი, მირზა-შაფის ქუჩა ; ქალაქი თბილისი , გერცელ ბააზოვის ქუჩა, №13-ის მიმდებარედ ; ქალაქი თბილისი , ქუჩა შუშინის , № 11-ის მიმდებარედ (ს./კ. 01.18.04.018.094) საყრდენი კედლის (ღობის) პროექტის კონსტრუქციული ნაწილი.

საინჟინრო გეოლოგიური პირობების მიხედვით, საძირკვლის ფუძედ მიღებულია გამოფიტული ფიქალები, საანგარიშო წინაღობა ერთღერძა კუმშვაზე, წყალგაჯერებულ მდგომარეობაში R_C = 32,0 კგძ/სმ^2. გრუნტის სხვა ფიზიკურ-მექანიკური მახასიათებლები იხილეთ პროექტის გეოლოგიურ ნაწილში.

საქართველოს ტერიტორიის სეისმური დარაიონებისა და საინჟინრო-გეოლოგიური პირობების გათვალისწინებით, სამშენებლო მოედანი განლაგებულია 8 ბალიან სეისმური აქტივობის ზონაში. ქარის დაწნევის ნორმატიული მნიშვნელობაა-85კგძ/მ^2; თოვლის ნორმატიული დატვირთვა-50კგძ/მ^2.

საპროექტო საყრდენი კედელი (ღობე), წარმოადგენს მონოლითურ რკინაბეტონის კონსტრუქციას კარკასულ ვარიანტში. გეგმაში რთული (ტეხილი) მოხაზულობისაა.

საპროექტო საყრდენი კედელის (ღობე), გრძივი პროფილი რთული მოხაზულობის, სიგრძით 25,925 მ.

საძირკვლის ტიპად წარმოდგენილია, მონოლითური რკინაბეტონის ლენტური საძირკველი, განივკვეთით 120x80(h) სმ. ბეტონის კლასით B25. საძირკველი ჩაღრმავების მიხედვით განლაგებულია სხვადასხვა დონეზე.

სვეტი, მონოლითურუ რკინაბეტონის, კვეთით 40x40 სმ. ბეტონის კლასით B25.

რიგელები, მონოლითურუ რკინაბეტონის, კვეთით 40x40(h) სმ. ბეტონის კლასით B25.

კედელი, მონოლითური რკინაბეტონის, სისქით 30 სმ. ბეტონის კლასით B25.

საპროექტო საყრდენი კედელი (ღობე), შენობასთან ჩამაგრდება ე. წ. ლითონის შველერებით, პროფილით UPN 200.

ჩვენს მიერ ჩატარებული იქნა ქალაქი თბილისი , ქუჩა ბააზოვი (ყოფილი შუშინის ქუჩა), № 19, შუშინის ქუჩა №19-ის მიმდებარე ტერიტორია, მირზა შაფის ქუჩა №12ა ; ქალაქი თბილისი, ქუჩა მირზა შაფი , № 12ა-ს მიმდ. ; ქალაქი თბილისი, მირზა- შაფის ქუჩა ; ქალაქი თბილისი , გერცელ ბააზოვის ქუჩა, №13-ის მიმდებარედ ; ქალაქი თბილისი , ქუჩა შუშინის , № 11-ის მიმდებარედ (ს./კ. 01.18.04.018.094) საყრდენი კედლის (ღობის) პროექტის კონსტრუქციული ნაწილის კომპიუტერული გაანგარიშება, სტატიკურ, დინამიკურ და სეისმურ (8 ბალ) დატვირთვებზე.

ფუძე-საძირკვლებისა და შენობის მზიდი სივრცითი კონსტრუქციული სისტემის გაანგარიშება შესრულებულია კომპიუტერული საანგარიშო კომპლექსის ,, LIRA SAPR 2018 -ის გამოყენებით. რომელიც ეფუძნება სასრულ ელემენტთა მეთოდს გადაადგილებებში და მათში გათვალისწინებულია შემდეგი ნორმატიული დოკუმენტები СНиП 2,01,07-85*(СП 20.13330.2011) - დატვირთვები და ზემოქმედებები, СНиП 2,03,01-84*- ბეტონისა და რკინაბეტონის კონსტრუქციები, СНиП II-7-81* - მშენებლობა სეისმურ რაიონებში,
СНиП II-23-81* - ლითონის კონსტრუქციები.

გაანგარიშებების შედეგად მიღებული მონაცემები შესაბამისობაშია პროექტით მიღებულ მონაცემებთან.

პროექტში ვრცლად არის დაცული საქართველოში მოქმედი სამშენებლო ნორმები და წესები. (ყოფილი მშენებლობის სამინისტროს ბრძანება № 3/26, 05. 2002 წ. და 2006 წ. 24. 02 დადგენილება №45). კერძოდ; 1). სნ - წ - 2.02.01. – 83* ,,შენობებისა და ნაგებობების

საძირკვლები“. 2). სნ - წ - 2.01.07. – 85 ,,დატვირთვები და ზემოქმედებანი“. 3). სნ - წ - II – 7 – 81 ,,მშენებლობა სეისმურ რაიონებში“. 4). სნ. - წ - 2.03.01. – 84 ,,ბეტონისა და რკინაბეტონის კონსტრუქციები“. 5). სნ. - წ - II – 28 – 73* და სნ. - წ - 2.03.11.85 ,,სამშენებლო კონსტრუქციების დაცვა კოროზიისაგან.“ 6). სნ. - წ - II – 2 – 80 ,,შენობებისა და ნაგებობოს პროექტირებისას ხანძარ საწინააღმდეგო ნორმები.

დასკვნა: ამრიგად, ქალაქი თბილისი , ქუჩა ბააზოვი (ყოფილი შუშინის ქუჩა), № 19, შუშინის ქუჩა №19-ის მიმდებარე ტერიტორია, მირზა შაფის ქუჩა №12ა ; ქალაქი თბილისი, ქუჩა მირზა შაფი , № 12ა-ს მიმდ. ; ქალაქი თბილისი, მირზა- შაფის ქუჩა ; ქალაქი თბილისი , გერცელ ბააზოვის ქუჩა, №13-ის მიმდებარედ ; ქალაქი თბილისი , ქუჩა შუშინის , № 11-ის მიმდებარედ (ს./კ. 01.18.04.018.094) საყრდენი კედლის (ღობის) პროექტის კონსტრუქციული ნაწილი დამუშავებულია კარგ დონეზე, საქართველოში არსებული სამშენებლო ნორმების დაცვით და ეძლევა დადებითი შეფასება.

დამოუკ. ექსპერტი,
საინჟ. მეცნ. დოქტორი: **ჯ. ვაშაკიძე**
მობ. 593 28 34 58

30.08.2024

ავტობიოგრაფია



გვარი: ვაშაკიძე

სახელი: ჯუმბერ

მამის სახელი: აბესალომის-ძე

დაბადების თარიღი: 31 ივლისი, 1963 წელი

დაბადების ადგილი: თბილისი, საქართველო

ეროვნება: ქართველი

მოქალაქეობა: საქართველოს

ოჯახური მდგომარეობა: დაოჯახებული, ყავს მეუღლე და ორი შვილი

მუდმივი მისამართი: საქართველო, თბილისი, კრწანისის ქუჩა #53

ტელეფონი: +995-32-2-72-06-34 (**სახლი**)

+995-93-28-34-58 (**მობილური**)

ელექტრონული ფოსტა: vashakidze.jumber@gmail.com

ენები: ქართული (**მშობლიური ენა**), რუსული, გერმანული (**დამაკმაყოფილებლად**)

პროგრამები: Microsoft Windows 98/2000/XP/Vista/7, Microsoft Office 2003/2007, Lira 9,4 - 9.6, AutoCAD 2006-2011

Curriculum Vitae

განათლება და სამეცნიერო ხარისხი

1981 – 1986 ვ.ი. ლენინის სახელობის საქართველოს პოლიტექნიკური ინსტიტუტის, სატრანსპორტო ფაკულტეტის სტუდენტი

1986 დიპლომი ინჟინერ-მშენებლის კვალიფიკაცია (**ხიდები და სატრანსპორტო გვირაბები**), წარჩინებით, ვ.ი. ლენინის სახელობის საქართველოს პოლიტექნიკური ინსტიტუტი

2008 მიენიჭა საინჟინრო მეცნიერებათა დოქტორის აკადემიური ხარისხი, საქართველოს ტექნიკური უნივერსიტეტი

თემა: „არაწრიული მოხაზულობის სამაგრის გაანგარიშება სატრანსპორტო გვირაბების აგების ტექნოლოგიის გათვალისწინებით“.

Curriculum Vitae

სამუშაო გამოცდილება

1986 **„თბილ. ზნიეპი“**

ინჟინერი

1987 **„თბილგვირაბმშენი“**

კონსტრუქტორი

1987 - 1988 **„თბილგვირაბმშენი“**

საბურთალოს ხაზზე მეტროპოლიტენის მშენებლობის ორგანიზაციის პროექტი, კონსტრუქტორი

1988 – 2007 **საქართველოს ტექნიკური უნივერსიტეტი, ხიდებისა და გვირაბების კათედრა**

კონსტრუქტორი, ლაბორანტი, გვირაბების ლაბორატორიის გამგე

1988 **საქართველოს ტექნიკური უნივერსიტეტი, ხიდებისა და გვირაბების კათედრა**

ქ. სენაკში მდ. ტეხურაზე არსებული საავტომობილო ხიდის რეკონსტრუქცია გაფართოება-გაგანიერება, მეცნიერ-თანამშრომელი

1988 **საქართველოს ტექნიკური უნივერსიტეტი, ხიდებისა და გვირაბების კათედრა**

საავტომობილო ხიდი ჩხოროწყუს რაიონში, მეცნიერ-თანამშრომელი

1988 **საქართველოს ტექნიკური უნივერსიტეტი, ხიდებისა და გვირაბების კათედრა**

ქ. ზესტაფონში საყრდენი კედლები, მეცნიერ-თანამშრომელი

1989 **საქართველოს ტექნიკური უნივერსიტეტი, ხიდებისა და გვირაბების კათედრა**

ქ. ბათუმში ნავთობგადამამუშავებელი ქარხნისა და მასთან მდებარე სარკინიგზო ხიდის რეკონსტრუქცია, მეცნიერ-თანამშრომელი

Curriculum Vitae

1989 **საქართველოს ტექნიკური უნივერსიტეტი, ხიდებისა და გვირაბების კათედრა**

ქ. ქუთაისში მდ. რიონზე მაგისტრალური გაზსადენების საჰაერო გადაკვეთები და ფასანაურის მიმდებარე ტერიტორიაზე, წყალგამტარი მილები. მდ არაგვზე ლითონის ხიდი, მეცნიერ-თანამშრომელი

1990 - 1992 **საქართველოს ტექნიკური უნივერსიტეტი, ხიდებისა და გვირაბების კათედრა**

საავტომობილო ხიდი სოფ. ბერბუკში, სოფ. სვენეთში, სოფ. ახალსოფელში და სოფ. კარდენახში, ქ. ქუთაისში საავტომობილო ხიდი და სხვა მცირე ხიდები, მეცნიერ-თანამშრომელი

1996 **საქართველოს ტექნიკური უნივერსიტეტი, ხიდებისა და გვირაბების კათედრა**

ქ. თბილისში საგარეო საქმეთა სამინისტროს საძირკვლის გამოკვლევა გაძლიერება, მეცნიერ-თანამშრომელი

1996 **საქართველოს ტექნიკური უნივერსიტეტი, ხიდებისა და გვირაბების კათედრა**

ქ. თბილისში ბუდაპეშტის ქუჩაზე კერძო სამედიცინო ინსტიტუტეს წიბოვანი გადახურვის ფილის, ოთხი სართულის დაშენებისათვის რიგელებისა და კონსოლების დაპროექტება-გაძლიერება, მეცნიერ-თანამშრომელი

1997 **„ქ. თბილისის მერიასთან არსებული კეთილმოწყობის სამმართველო“**

ქ. თბილისის მერიასთან არსებილი კეთილმოწყობის სამმართველოში, ”ხიდები და გვირაბების მოვლა პატრონობის საწარმო”-ს უბნის უფროსი.

ქ. თბილისში მეტეხის საავტომობილო გვირაბის გამოკვლევა, უბნის უფროსი

Curriculum Vitae

2000 – 2001 „**მსოფლიო ფონდი**“

კოდორის ხეობაში 150მ. საქვეითო კიდული ხიდი სოფ. ჩხალთაში მდ. კოდორზე და საავტომობილო 20მ. ფოლადის ხიდი სოფ. პტიშში მდ. პტიშზე. კიდული და საავტომობილო ხიდის პროექტირება მშენებლობა.

მთავარი ინჟინერი

2002 **საქართველოს ტექნიკური უნივერსიტეტი, ხიდებისა და გვირაბების კათედრა**

ქ. თბილისში რკინიგზის სადგურის პანდუსის გამოცდა-გაანგარიშება, მეცნიერ-თანამშრომელი

2006 შ.პ.ს. „**ლიბო+**“

ქ. თბილისში კრწანისი პალასის საავტომობილო პანდუსის პროექტის ავტორი

2006 შ.პ.ს. „**კიდ-არქიტექტურა**“

„ვილა ბაკურიანი“ და ბაკურიანში სასტუმროს რეკონსტრუქცია, კონსტრუქტორი

2006 საპროექტო-სამშენებლო კომპანია „**იმპულსი**“

პროფ. თოდუას სახელობის სამედიცინო-რადიოლოგიის ინსტიტუტის დაპროექტება, პროექტის ავტორი და მთავარი კონსტრუქტორი

2006 **საქართველოს ტექნიკური უნივერსიტეტი, ხიდებისა და გვირაბების კათედრა**

სამტრედიის რ-ს სოფ. საჯავახოში მდ. რიონზე სარკინიგზო ხიდი, მეცნიერ-თანამშრომელი

2006 შ.პ.ს. „**ტრანსპორტი**“

„ბი-პი“-ს პროგრამით მონაწილეობა აქვს მიღებული საქართველოს მასშტაბით ხიდების გამოკვლევა-გამოცდაში

Curriculum Vitae

2006 შ.პ.ს. „**ტრანსპორტი**“

შიდასახელმწიფოებრივი მნიშვნელობის ზუგდიდი-ჯვარი-მესტია-ლასდილის ს/გ 108-ე, 114-ე, 115-ე, 146-ე კილომეტრებზე მიწის ვაკისის აღდგენის პრევენციის მიზნით ჩასატარებელი სამუშაოები. წყალგამტარი მილები, სოფ. რუხში მდ. რუხზე ინჟინერი.

2007 შ.პ.ს. „**ტრანსპორტი**“

ქ. თბილისში სანიაღვრე ქსელების აღდგენა-რეკონსტრუქციის პროექტზე კახეთის ხევში ექსპერტიზა, ექსპერტი.

2007 შ.პ.ს. „**აქსისი**“ დეველოპმენტი

რიყის გვირაბის პროექტის ავტორი

2007 შ.პ.ს. „**იმპულსი**“

I (არამიანცის) სავადმყოფოს მიმდებარე ტერიტოტიაზე მიწისქვეშა ნაგებობის ნეიროქირურგიული (ინგოროყვას საავადმყოფოს) ცენტრის რადიოლოგიური განყოფილების პროექტის ავტორი, მთავარი კონსტრუქტორი

2007 შ.პ.ს. „**იმპულსი**“

ახალი ტუბდისპანსერის გამოკვლევა-ექსპერტიზა, ჯგუფის ხელმძღვანელი

2008 შ.პ.ს. „**იმპულსი**“

ქ. ქობულეთში სამი საბავშვო ბაღის გამოკვლევა-ექსპერტიზა, ჯგუფის ხელმძღვანელი

2008 შ.პ.ს. „**იმპულსი**“

ქ. ქობულეთის რაიონის სოფ. ხალაში არსებული 55.55მ. კიდული ხიდის ექსპერტიზა-რეკონსტრუქციის პროექტის ავტორი, მთავარი კონსტრუქტორი

2008 შ.პ.ს. „**ხიბლი**“

"ჰაიდენბერგის" ბეტონის ქარხნის საძირკვლებისა და საოფისე ნაგებობის პროექტის მთავარი კონსტრუქტორი

Curriculum Vitae

2007 – 2009 შ.პ.ს. „**უჩგენ ჯორჯია**“

სასტუმრო "ივერია"-ს მშენებლობის მთავარი ინჟინერი

2007 – 2009 შ.პ.ს. „**უჩგენ ჯორჯია**“

სასტუმრო ,,ივერია”-ს ცალკეული კონსტრუქციების გაანგარიშება-დაპროექტება. კერძოდ; სახანძრო კიბეები რიგელების გაძლიერება, მე-11 სართულზე ლითონის გადახურვის კონსტრუქციების გაანგარიშება-დაპროექტება, საძირკვლის 800 მმ-იანი ხიმინჯის გაანგარიშება და დაპროექტება, 0,00 ნიშნულზე 3 მეტრიანი რკინაბეტონის ფილის კონსოლის გაანგარიშება-დაპროექტება, საყრდენი კედლების გაანგარიშება-დაპროექტება, პანორამული ლიფტის ფასადის ლითონის კონსტრუქციების გაანგარიშება-დაპროექტება, რადისონის წარწერის დამაგრებისათვის ლითონის კონტრუქციების გაანგარიშება-დაპროექტება, შეკიდული ჭერების კონსტრუქციების გაანგარიშება-დაპროექტება

2009 – 2010 „**თბილისის განვითარებისა და რეაბილიტაციის ფონდი**“

რიყის გვირაბის პროექტის მშენებლობის საავტორო ზედამხედველი, ბუდა ბარის, ბარათაშვილის აღმართის პანდუსის გამაგრების, შადრევნისა და სამეთვალყურო შენობის, ამფითეატრის, რიყის პარკიდან ბარათაშვილის აღმართზე ამავალი კიბისა და ტურისტული გადმოსახედის კონსტრუქციების პროექტის ავტორი, კონსტრუქტორი

რიყის საბაგიროს მიმდებარე ტერიტორიაზე დაპროექტებული მიწისქვეშა (330 ადილი მსუბუქი მანქანისათვის) ავტოსადგომის კონსტრუქციების პროექტის ავტორი და მთავარი კონსტრუქტორი

01/08/2009 – 30/12/2010 „**თბილისის განვითარებისა და რეაბილიტაციის ფონდი**“

საავტორო პროექტისა და მშენებლობის ზედამხედველი

Curriculum Vitae

01/08/2011 – **„თბილისის განვითარებისა და რეაბილიტაციის ფონდი“**

30/09/2012 მიწისქვეშა ავტოსადგომის კონსტრუქციების მშენებლობის საავტორო ზედამხედველი.

თბილისის ზღვის ტერიტორიაზე საკომუნიკაციო 60 მეტრიანი გვირაბისა და 22 მეტრიანი ფოლადრკინაბეტონის ხიდის კონსტრუქციების პროექტის ავტორი (მთავარი კონსტრუქტორი)

2012 **შ. პ. ს. „ჯეოსტილი“**

ქ. რუსთავში საავტომობილო ესტაკადის ფოლად-რკინაბეტონის ხიდის დამოუკიდებელი ექსპერტი, საექსპერტო დასკვნა

2012 **არქიტექტურისა და დიზაინის ფაკულტეტთან არსებული „არქცენტრი“**

ქ. თბილისში დ. უზნაძის №28 და ვ. ვაჩნაძის №17-ში შენობის დემონტაჟის დამოუკიდებელი ექსპერტი, საექსპერტო დასკვნა

2012 **შ. პ. ს. „ნეო-ა“**
ქ. თბილისში მუსკომედიის შენობის დამოუკიდებელი ექსპერტი, საექსპერტო დასკვნა

10/04/2014 **საქართველოს ეკონომიკისა და მდგრადი განვითარების სამინისტრო**

სოფ. შუა ხორგაში V კატეგორიის განსაკუთრებული მნიშვნელობის ობიექტი დამოუკიდებელი ექსპერტი, საექსპერტო დასკვნა.

2013 - 2015 **შპს „გეომეფი“** - მთავარი ინჟინერი.

დაპროექტებული მაქვს 4 ფოლადრკინაბეტონის საავტომობილო ხიდი.

ხობის რაიონ, სოფ. II გურიფულში განსაკუთრებულ მნიშვნელობის ობიექტის ნაპირდამცავის ქვაყრილის პროექტის ავტორი.

ქალაქ კასპში, ორმალიანი 36 მ.-იანი რკინაბეტონის საავტომობილო ხიდი.

მესტიის რაიონში 4 საავტომობილო ხიდის პროექტის ავტორი და კონსტრუქტორი.

Curriculum Vitae

2015 **შპს „საქგზამეცნიერება“**

ლენტეხის რაიონში 4 ფოლადრკინაბეტონის საავტომობილო ხიდი. პროექტის ავტორი და კონსტრუქტორი.

2015 **შპს „საქგზამეცნიერება“**

თბილისში, ახალ გზაზე, გ. კარტოზიას ქუჩაზე 18 მ. და 48 მ.-იანი ფოლადრკინაბეტონის საავტომობილო ხიდი-ესტაკადის პროექტის ავტორი და კონსტრუქტორი.

2015 **შპს „საუკი“ და შპს „აბრისი“**

დუშეთის რაიონში 7 საავტომობილო და სარეაბილიტაციო ხიდების

პროექტის ავტორი და მთავარი ინჟინერი.

2015/ 11 სექტ. **შპს „ჯეი ბილდინგ გრუპი“-ს** დამფუძნებელი და დირექტორი

2016 **შპს „საქგზამეცნიერება“**

ლილოს მიმდებარე ტერიტორიაზე საავტომობილო მაგისტრალის გადამკვეთი 2 ესტაკადის (64 მ.-იანი) პროექტის ავტორი და კონსტრუქტორი.

2016 **შპს „ჯეი ბილდინგ გრუპი“ (LTD “J Building Group”)**

დამკვეთი შ. პ. ს. „ელიტა ბურჯი“ ქ. თბილისში, პუშკინის ქუჩაზე 72 მეტრიანი ფოლადის ჩარჩოვანი სისტემის ესტაკადის კონსტრუქციის პროექტის ავტორი და კონსტრუქტორი.

2016 **შპს „ჯეი ბილდინგ გრუპი“ (LTD “J Building Group”)**

დამკვეთი შ. პ. ს. „ელიტა ბურჯი“ ურეკში, სფეროს ფორმის რთული კონფიგურაციის მქონე ნაგებობის, ბავშვთა გასართობი ცენტრის, კონსტრუქციის პროექტის ავტორი და კონსტრუქტორი.

Curriculum Vitae

2017 **შ. პ. ს. „ნეო-ა“**
ქ. თბილისში პ. ქავთარაძის ქუჩა № 58, მრავალბინიანი 19 სართულიანი საცხოვრებელი სახლის კონსტრუქციის პროექტის ავტორი, კონსტრუქტორი

2017 **შპს „ჯეი ბილდინგ გრუპი“ (LTD “J Building Group”)**

დამკვეთი შ. პ. ს. ,,ელიტა ბურჯი“ ახალი სახიდე გადასასვლელის მშენებლობა მშრალ ხევზე, სოფელ ყანობთან, საერთაშორისო მნიშვნელობის მცხეთა - სტეფანწმინდა -ლარსის საავტომობილო გზის 113 - ე კილომეტრზე. ლითონის უჭრი კოჭის 28x36x28 მეტრის პროექტის ავტორი და კონსტრუქტორი.

2017 **შპს „ჯეი ბილდინგ გრუპი“ (LTD “J Building Group”)**

დამკვეთი შ. პ. ს. ,,ენსისი“ შიდასახელმწიფოებრივი მნიშვნელობის ზესტაფონი - ბაღდათის საავტომობილო გზის მე - 3 კილომეტრზე მდინარე ყვირილაზე ახალი სახიდე გადასასვლელის მშენებლობა. 5 მალიანი ჭრილკოჭოვანი რკინაბეტონის ხიდი, სულ 172,30 მეტრი. პროექტის ავტორი და კონსტრუქტორი.

2017 **შპს „სტუდია 21“**

დედაენისა და 9 მარტის ბაღის რეაბილიტაციის პროექტი (მათ შორის დამაკავშირებელი მიწისქვეშა საქვეითო მონოლითური რკინაბეტონის გვირაბი), პროექტის ავტორი და კონსტრუქტორი.

2018 **შპს „საქგზამეცნიერება“**

ქ. თბილისში, საბურთალოს რაიონში, მარშალ გელოვანის ქუჩისა და

პ. სარაჯიშვილის ქუჩის გადაკვეთაზე, ორდონიანი კვანძის მოწყობა (კორექტირებული პროექტი 249 მეტრის ესტაკადა, ვაშლიჯვრის ესტაკადა.). პროექტის ავტორი და კონსტრუქტორი.

Curriculum Vitae

2018 **შპს „გზაჯვარედინი ოცდამეერთე“–ს**

ქ. თბილისი, მშრალი ხიდისა და საარბრიუკენის ხიდის რეაბილიტაციის პროექტის მომზადების, ვიზუალური დათვალიერება გამოკვლევა, დეფექტური აქტები, დამოუკიდებელი ექსპერტი, საექსპერტო დასკვნა.

2018 **საქართველოს რეგიონალური განვითარებისა და ინფრასტრუქტურის სამინისტროს საავტომობილო გზების დეპარტამენტი**

სნო - ჯუთა - როშკა - შატილი - ომალო - ხადორის ხეობა - ბაწარა - ახმეტას მიმართულებით საავტომობილო გზების მშენებლობა - რეკონსტრუქციის განსახორციელებლად ალრტერნატიული მიმართულების ანალიზისა და დეტალური საპროექტო დოკუმენტაციის მომზადება ნაწილი 01, 02 პატარა - ბორბალო - შატილის მონაკვეთი (ფოლადრკინაბეტონის ხიდები, 32 და 24 მეტრიანი მალის ნაშენით) პროექტის ავტორი და კონსტრუქტორი.

2018 **შპს „ინჟარქიტექტი“**

გარდაბნის გამწმენდი ნაგებობის მშენებლობისა და რეაბილიტაციის პროექტის, შენობა - ნაგებობის კონსტრუქციული ნაწილისა და არსებული შენობა - ნაგებობის კონსტრუქციული მდგრადობის საექსპერტო დასკვნა, დამოუკიდებელი ექსპერტი.

2019 **შპს „როიალ არტ ჯგუფი“**

ქ. გორი, ატენის ხეობა, ატენის სიონის მიმდებარედ ლითონის პანდუსის, ავტოსადგომისა და სხვა კონსტრუქციების პროექტის ავტორი და კონსტრუქტორი.

2019 **შპს „XG“**

ქ. თბილისი, სოფელი დიღომი, მრავალფუნქციური (12 სართულიანი) კომპლექსი/შენობა. კონსტრუქციის პროექტის ავტორი, კონსტრუქტორი.

Curriculum Vitae

2019 შპს „როიალ არტ ჯგუფი“

ქ. გორი, გორის მუნიციპალიტეტში, ახალბაღის დეკორატიული ტბისა და შემყვანი არხის; ბაქანის; ამფითეატრის; ავტოდრომის; ველოსიპედის ხიდების; ტუალეტისა და სტეიკ ტრეკის რეკონსტრუქციის პროექტის ავტორი და კონსტრუქტორი.

2019 შპს „მეიდან ჯგუფი“

ქ. თბილისი, ბანლეოლოგიური კურორტის საძირკვლებისა და შენობის ექსპერტიზა. უკანა შენობის რეკონსტრუქციის, ძირითადი შენობისა და უკანა შენობას შორის დამაკავშირებელი ლითონის საქვეითო ხიდის პროექტის ავტორი და კონსტრუქტორი.

2020 შპს „მეიდან ჯგუფი“

ქ. სიღნაღი, სიღნაღის სასტუმროს პროექტის კონსტრუქტორი.

2020 შპს „მეიდან ჯგუფი“

ქ. თბილისი, ბამბის რიგი №8-ში, რკინის რიგი №6-ში, არსებული შენობის დამაკავშირებელი L=10,5 მ. სიგრძის ერთქანობიანი ლითონის ხიდის კონსტრუქციული მდგრადობის საექსპერტო დასკვნა, დამოუკიდებელი ექსპერტი.

2020 შპს „ჯეი ბილდინგ გრუპი“ (LTD “J Building Group”)

ქალაქი. ასპინძა, ასპინძის მუნიციპალიტეტი სოფელი რუსთავი, თევსავალი (ს/კ: 60. 06. 31. 173) ტერიტორიაზე გამავალი, ერთმალიანი, ჭრილკოჭოვანი 33 მეტრიანი, ტიპიური ფოლადის, მალის ნაშენის, სახიდე გადასასვლელის ხიდის გამოკვლევა - გაანგარიშება, პროექტის ავტორი და კონსტრუქტორი.

2020 საქართველოს რეგიონული განვითარებისა და ინფრასტრუქტურის სამინისტროს საავტომობილო გზების დეპარტამენტი ა. ყაზბეგის გამზ. 12, 0160, თბილისი, საქართველო

Curriculum Vitae

საერთაშორისო მნიშვნელობის ფონიჭალა-მარნეული-გუგუთის საავტომობილო გზის კმ84-კმ98 მონაკვეთზე ახალი სახიდე გადასასვლელების პროექტირება მშენებლობა (სამი საავტომობილო ხიდი). პროექტის ავტორი და კონსტრუქტორი.

2020 საქართველოს რეგიონული განვითარებისა და ინფრასტრუქტურის სამინისტროს საავტომობილო გზების დეპარტამენტი ა. ყაზბეგის გამზ. 12, 0160, თბილისი, საქართველო

საერთაშორისო მნიშვნელობის (ს-1) თბილისი-სენაკი-ლესელიძის (რუსეთის ფედერაციის საზღვარი) საავტომობილო გზის კმ 270 (კმ 269+700)-ზე, მდ. ნოღელაზე არსებული სახიდე გადასასვლელის რეაბილიტაცია. პროექტის ავტორი და კონსტრუქტორი.

2021 შ.პ.ს. ,,ბაბუსი“ ქალაქი თბილისი, ილია ჭავჭავაძის გამზირი 49 ბ

ქალაქი თბილისი, ბ. ახოსპირელის №8/9, ლ. ასათიანის ქუჩა, კულტურული მემკვიდრეობის ძეგლზე ჩასატარებელი სამუშაოები. შენობის კონსტრუქციული ნაწილის ექსპერტიზა, დამოუკიდებელი ექსპერტი.

2021 შ.პ.ს. „ენსისი“

ქალაქი. გორი, გორის მუნიციპალიტეტი, შიდასახელმწიფროებრივი

მნიშვნელობის ხიდისთავი-ატენი-ბოშურის საავტომობილო გზის კმ 1-12.4 მონაკვეთის სარეაბილიტაციო სამუშაოები (საყრდენი კედლის დაპროექტება). პროექტის ავტორი და კონსტრუქტორი.

2021 ყაზბეგის მუნიციპალიტეტი, დაბა გუდაური

სასტუმროს პროექტისა და გვერდზე მდგომი ნაგებობების მდგრადობაზე, საექსპეტო დასკვნა, კონსტრუქციული ნაწილი, დამოუკიდებელი ექსპერტი.

2022 შ.პ.ს. „იდეა მელიქიშვილი“

Curriculum Vitae

ქ. თბილისში, მელიქიშვილის ქუჩაზე № 47, № 49, № 49 ა - ში მრავალფუნქციური შენობის კორექტირებული პროექტის (ს./კ. 01. 15. 03. 014. 014) კონსტრუქციული ნაწილის საექსპერტო დასკვნა, დამოუკიდებელი ექსპერტი.

2022 შ.პ.ს. „ჯეი 4“

ქალაქი თბილისი, მრავალბინიანი საცხოვრებელი კომპლექსი ლისზე კორპუსი A-6 (ს./კ. 72.16.21.438) კორექტირებული პროექტის საექსპერტო დასკვნა, დამოუკიდებელი ექსპერტი.

2022 შ.პ.ს. „ჯეი 4“

ქალაქი, თბილისი, მრავალბინიანი საცხოვრებელი კომპლექსი ლისზე კორპუსი A-7 (ს./კ. 72.16.21.438) კორექტირებული პროექტის საექსპერტო დასკვნა, დამოუკიდებელი ექსპერტი.

2022 შ.პ.ს. „ჯეი 1“

ქ. თბილისი, გამზირი მოსკოვი, №13, საცხოვრებელი კორპუსი №5, კონსტრუქციული პროექტის საექსპერტო დასკვნა, დამოუკიდებელი ექსპერტი.

2022 შ.პ.ს. „ჯეი 1“

ქ. თბილისი, გამზირი მოსკოვი, №13, საცხოვრებელი კორპუსი №6, კონსტრუქციული პროექტის საექსპერტო დასკვნა, დამოუკიდებელი ექსპერტი.

2022 შ.პ.ს. „ჯეი 1“

ქ. თბილისი, გამზირი მოსკოვი, №13, საცხოვრებელი კორპუსი №7, კონსტრუქციული პროექტის საექსპერტო დასკვნა, დამოუკიდებელი ექსპერტი.

2022 შ.პ.ს. „ჯეი 1“

ქ. თბილისი, გამზირი მოსკოვი, №13, საცხოვრებელი კორპუსი №11, კონსტრუქციული პროექტის საექსპერტო დასკვნა, დამოუკიდებელი ექსპერტი.

2022 შ.პ.ს. „ჯეი 1“

ქ. თბილისი, გამზირი მოსკოვი, №13, საცხოვრებელი კორპუსი №12, კონსტრუქციული პროექტის საექსპერტო დასკვნა, დამოუკიდებელი ექსპერტი.

Curriculum Vitae

2022 შ.პ.ს. „ კარკასი“

ქ. თბილისი, სამუსიკო სკოლა ,,ნიჭიერთა ათწლედი“-ის რესტავრაცია რეაბილიტაციის პროექტი, კონსტრუქციული პროექტის ავტორი და კონსტრუქტორი.

2023 შპს „როიალ არტ ჯგუფი“

ადიგენის მუნიციპალიტეტი, დაბა აბასთუმანი. პარკი ,,როშას“ რეაბილიტაცია, ლითონის საქვეითო (12 მეტრიანი მალის თაღოვანი) ხიდის მოწყობა. პროექტის ავტორი და კონსტრუქტორი

2023 შ.პ.ს. „საპროექტო სამშენებლო კომპანია „ავანბეკი“

ქალაქ თბილისში, ვაგზლის მოედანი №2-ში არსებული საქვეითო ხიდისა და მისი კიბეების რეკონსტრუქციის პროექტის საექსპერტო დასკვნა, დამოუკიდებელი ექსპერტი

2023 შ.პ.ს. „ბიზნეს ჯგუფი“

ქ. თბილისში, საბურთალოს რნ-ში, ლ. გოთუას ქ. №30 -სა და ჟ. შარტავას ქ. №75 -ს შორის არსებული ფერდობის გამაგრების პროექტის ავტორი და კონსტრუქტორი

2023 შ.პ.ს. „როი ბ ჯგუფი“

ქალაქი თბილისი, თორნიკე ერისთავის ქუჩა №36 ნაკვეთი (ს.კ. 01.12.08.037.096) მრავალბინიანი საცხოვრებელი სახლი (ათსართულიანი შენობა, დამატებული ორი მიწისქვეშა ავტოსადგომის სართული), პროექტის ავტორი და კონსტრუქტორი

Curriculum Vitae

გამოქვეყნებული შრომები

მაქვს გამოქვეყნებული **8** სამეცნიერო ნაშრომი, მონაწილე ვარ კონფერენციებისა და პრაქტიკული სემინარების

ნაშრომთა სია

№	დასახელება	ხელნაწერის ტიპი	გამომცემლობა	გვერდები	თანაავტორნი
1	მიწისქვეშა სივრცის ათვისების პერსპექტივა.	ბეჭდური	„სტუ შრომები“ საერთაშორისო სამეცნიერო-ტექნიკური კონფერენციის შრომები, შრომის დაცვაში, ეკოლოგიაში, სამთო საქმესა და გეოლოგიაში # 2 (426), თბილისი, 2000 წ. (რუსულ ენაზე)	16 - 19	დ. პაპელიშვილი, კ. ჭურაძე, ჯ. ვაშაკიძე, ა. პონომარიოვი
2	წყვეტილი გეომეტრიული პარამეტრების მქონე თაღოვანი კონსტრუქციების გაანგარიშება.	ბეჭდური	საშენი მასალები და ნაკეთობები, თბილისი: 2000 წ. # 1,2. გვ. 7-11	7 - 11	ვ. თარხნიშვილი, ჯ. ვაშაკიძე
3	კომპლექსური პოლინომების მეთოდის გამოყენება არაწრფივი მოხაზულობის გვირაბების სამაგრების გაანგარიშებაში.	ბეჭდური	„საერთაშორისო სიმპოზიუმი თხელკედლიანი სივრცითი სისტემების პრობლემებზე“. შრომები-თბილისი: 4-5 ივლისი, „ტექნიკური უნივერსიტეტი.“ 2001 წელი	37 - 40	ვ. თარხნიშვილი, ჯ. ვაშაკიძე, ა. პონომარიოვი
4	მიწისქვეშა ნაგებობების გაანგარიშება.	ბეჭდური	„სტუ შრომები“ # 3 (449) - თბილისი: „ტექნიკური უნივერსიტეტი.“ 2003 წელი	124 - 126	ვ. თარხნიშვილი, ჯ. ვაშაკიძე, თ. ანთაძე, ნ. კვაჭაძე
5	მიწისქვეშა გამონამუშევრის ქანების დრეკადი უკუბრჯენის კოეფიციენტის განსაზღვრა.	ბეჭდური	სამეცნიერო-ტექნიკური კონფერენციის მოხსენებათა თეზისები, „სტუ“ 80 წლისთავისადმი მიძღვნილი. თბილისი: 2002 წელი	150 - 151	ჯ. ვაშაკიძე, გ. მისაბიშვილი, თ. ცვარიანი
6	მიწისქვეშა ნაგებობების	ბეჭდური	რესპუბლიკური ღია სამეცნიერო	13 - 14	ვ. თარხნიშვილი, ჯ. ვაშაკიძე,

Curriculum Vitae

	გაანგარიშების შესახებ.		კონფერენცია „მშენებლობა და ოცდამეერთე საუკუნე“ მოხსენებათა თეზისები, 24-25 მაისი. „სტუ“, თბილისი: 2005 წელი		გ. გუგუციძე
7	მიწისქვეშა ნაგებობების გაანგარიშების შესახებ.	ბეჭდური	სამშენებლო კონსტრუქციების კათედრის 75 წლისთავისადმი მიძღვნილი სამეცნიერო-ტექნიკური კონფერენციის „მშენებლობა და XXI საუკუნე“ მოხსენებები. „ტექნიკური უნივერსიტეტი“, 2005 წელი, 24-25 მაისი.	92 - 96	ვ. თარხნიშვილი, ჯ. ვაშაკიძე, გ. გუგუციძე
8	არაწრიული მოხაზულობის გვირაბის სამაგრის გაანგარიშების მეთოდიკა გვირაბის გაყვანის ტექნოლოგიის გათვალისწინებით.	ბეჭდური	„ტრანსპორტი“, # 4, თბილისი, 2005 წელი	55 - 57	ჯ. ვაშაკიძე

Curriculum Vitae


Georgia
IDENTITY CARD
მოქალაქის პირადობის მოწმობა
საქართველო
GEO
სახელი / FIRST NAME
ჯუმბერი
JUMBERI
გვარი / LAST NAME
ვაშაკიძე
VASHAKIDZE
მოქ. / CIT
სქესი / SEX
პირადი No / PERSONAL No
GEO
მმ / M
01015020228
დაბადების თარიღი
DATE OF BIRTH
მოქმედების ვადა
DATE OF EXPIRY
31.07.1963
10.03.2025
ხელმოწერა
SIGNATURE
ბარათის No / CARD No
13II32902
დაბადების ადგილი / PLACE OF BIRTH
თბილისი
TBILISI
გაცემის თარიღი / DATE OF ISSUE
10.03.2015
გამცემი ორგანო / ISSUING AUTHORITY
იუსტიციის სამინისტრო
MINISTRY OF JUSTICE
დამკვეთი: სრს; დამამზადებელი: MB-IDS 2014
სფს-ს რეგისტრაციის No 26-3184
IDGE013II32902601015020228<<<<
6307310M2503103GE0<<<<<<<<<<<3
VASHAKIDZE<<JUMBERI<<<<<<<<<<<



დიპლომი

წარჩინებით

ИВ № 258114

ეს დიპლომი მიეცა ჯყიძეცა
ამბაკოვიშის ძე დავითის
მასზე, რომ იგი 1981 წელს შევიდა
საქართველოს პ.ი.ტექნიკურის სახელობის
ავიაციონტრუქციული ინსტიტუტის
და 1986 წელს დაამთავრა
სრული კურსი სპეციალობით ხიდები და
გვირაბები

სახელმწიფო საგამოცდო კომისიის 1986 წ.
„ “ ივნისის გადაწყვეტილებით
ჯ.ა. დავითის მიენიჭა ინჟინერ-
მშენებლის
კვალიფიკაცია.

სახელმწიფო საგამოცდო
კომისიის თავმჯდომარე
რექტორი
დეკანი

ბ. ა.

ქალაქი თბილისი 1986წ. „ 31 “ XII

სარეგისტრაციო № 4879

Грузинский из.

ДИПЛОМ

С ОТЛИЧИЕМ

ИВ № 258114

Настоящий диплом выдан Вашакидзе
Джумберу Амбакоевичу
в том, что он в 1981 году поступил
в Грузинский политехнический
институт им. Вл. Ленина
и в 1986 году окончил полный курс
инженерного
института
по специальности мосты и
тоннели

Решением Государственной экзаменационной комиссии от 31 июня 1986 г.
Вашакидзе Д.А.
присвоена квалификация инженера
строителя

Председатель Государственной экзаменационной комиссии
Ректор
Секретарь

М. П.

Город Тбилиси „31“ XII 1986 г.

Регистрационный № 4879

Московская типография Гознака. 1981.

GEORGIA

TECHNICAL UNIVERSITY OF GEORGIA

PhD

DIPLOMA

DO № 000353

By decision N 16 December 16, 2008

of the Dissertation Board of the Faculty of

Transport and Mechanical Engineering

Mr. Jumber Vashakidze

was awarded PhD Degree in

Engineering Sciences

რეგისტრაციის № 00352
Registration

თბილისი 22 6 2010
Tbilisi რიცხვი/day თვე/month წელი/year

საქართველო

საქართველოს ტექნიკური უნივერსიტეტი

დოქტორის

დიპლომი

DO № 000353

სატრანსპორტო და მანქანათმშენებლობის

ფაკულტეტის სადისერტაციო საბჭოს 2008 წლის 16.12

№ 16 გადაწყვეტილებით

ჯუმბერ ვაშაკიძეს

მიენიჭა საინჟინრო მეცნიერებათა

დოქტორის აკადემიური ხარისხი.

დეკანი / ოთარ გელაშვილი /
Dean / Otar Gelashvili /

ადგ.
Seal

რექტორი / არჩილ ფრანგიშვილი /
Rector / Archil Prangishvili /

monoliTi +

საქართველო, თბილისი, შპს „მონოლითი + “ 402192417

№22/24 „28 “ თებერვალი 2024წ.

შ.პ.ს. „ემ სი აი პროჯექტ“-ის ხელმძღვანელობას.

ქალაქ თბილისში, კრწანისის რაიონში, მისამართზე: ქალაქი თბილისი, ქუჩა ბააზოვი, (ყოფილი შუშანის ქუჩა), №19-ის მიმდებარე ტერიტორია, მირზა შაფის ქუჩა №12ა-ს მიმდებარედ; ქალაქი თბილისი, მირზა-შაფის ქუჩა; ქალაქი თბილისი, გერცელ ბააზოვის ქუჩა №13-ის მიმდებარედ; ქალაქი თბილისი, ქუჩა შუშანის №11-ის მიმდებარედ, შ.პ.ს. „ემ სი აი პროჯექტ“-ს გააჩნია მიწის ნაკვეთი (ს/კ№01.18.04.018.094. A=3187მ.^{2}). მიწის ნაკვეთზე რამოდენიმე წელია მიმდინარეობს „სასტუმროსა და სასტუმრო აპარტამენტები-ს“ მშენებლობა. გენერალური გეგმის მიხედვით, ტერიტორიაზე განთავსდება რამოდენიმე შენობა (ბლოკი):

ბლოკი „A”
ბლოკი „B”
ბლოკი „C”
ბლოკი „D”

საექსპერტო-ტექნიკური დასკვნა, ეხება ბლოკი „A”და ბლოკი „B”-ს.
ისინი გეგმის თვალსაზრისით განთავსებულნი არიან მირზა შაფის ქუჩის გასწვრივ. შენობების განთავსების ფარგლებში პრაქტიკულად გავრცელებულია კლდოვანი ქანები, რის გამოც „A” და „B” ბლოკების შემადგენელი ნაწილების ნიშნულები გრუნტთან მიმართებაში ცვალებადია (-7.00მ); (+21.35მ); (+24.40მ.). ნიშნული ±0.00მ. შეესაბამება აბსოლუტურ გეოდეზიურ ნიშნულს 428.32მ. პროექტის არქიტექტურული ნაწილი შესრულებულია შ.პ.ს. „XYZ CONSTRUCTION”-ის მიერ. როგორც წესი, დიდი მშენებლობების პროცესში, ხდება გარკვეული ცვლილებები და პროექტი (შესაბამისად სამშენებლო ობიექტი) განიცდის შესაბამის ცვლილებებს რეკონსტრუქციას.

ასეთი ვითარება არსებობს საკვლევი სასტუმრო კომპლექსის „A” და „B” ბლოკებთან დაკავშირებით. საპროექტო ორგანიზაცია შ.პ.ს. „XYZ CONSTRUCTION”-ის მიერ, განხორციელდა გარკვეული ცვლილებები, რომლებიც საკმაოდ დეტალურად არის მოცემული უშუალოდ არქიტექტურულ კორექტირებულ პროექტში. ასე მაგალითად: „დამტკიცებული გეგმები“-ს მიხედვით, ბლოკი „A“-სათვის დეტალურად არის მოცემული ცვლილებები -7.0მ. ნიშნულზე (გაიზარდა ლიფტის შახტა; დაემატა დამხმარე ფართობი: დაემატა ლიფტი) ნიშნულზე ±0.00მ. (3 ნომრის ნაცვლად მოეწყო 4 ნომერი. დაემატა საევაკუაციო კიბე. დაემატა სამეურნეო შესასვლელი. დაემატა საზაფხულო ფართი. მოეწყო სამეურნეო სათავსები). ასევე დეტალურად არის მოცემული ბლოკი „A“-სათვის (როგორც მთავარი ფასადისათვის) წარმოებული ცვლილებები (იხ. პროექტი. დამტკიცებული ფასადები . „ფასადები 1-9“).

ქალაქ თბილისის მუნიციპალიტეტის მერიის მუნიციპალური ინსპექციის მიერ გაცემულია წერილი (№4-1/დ-61'-24. „1601.24). „დადგენილება №002107 სამშენებლო სამართალდარღვევის საქმეზე“ დადგენილებაში ასევე აღნიშნულია რომ IV კლასის სასტუმროს მშენებლობა განხორციელდა ქალაქ თბილისის მუნიციპალიტეტის მერიის არქიტექტურის სამსახურის 2020 წლის 27 მაისის №4963726 ბრძანებით შეთანხმებული კორექტირებული არქიტექტურული პროექტის დარღვევით.

შ.პ.ს „მონოლითი +“ წარმოდგენილი კორექტირებული პროექტის შესწავლისა და ადგილზე ჩატარებული შემოწმების საფუძველზე გაცნობებთ, რომ ზემოაღნიშნულ დარღვევებს, კერძოდ:

1. სამშენებლო სამუშაოები არ არის დასრულებული.

2. ნაწილობრივ შეცვლილია პილონების გაბარიტი. ნაწილობრივ შეცვლილია აივნების გაბარიტი.

3. ნაწილობრივ შეცვლილია ვიტრაჟების ვიზუალი, რაოდენობა და მდებარეობა.

4. პერიმეტრის და

5. გაზრდილია ლიფტების რაოდენობა.

6. ათვისებულია არაექსპლუატირებადი ფართები.

7. შეცვლილია მონოლითური სვეტების რაოდენობა.

8. რიგელები არ არის ასახული პროექტში სრულად.

9. “ე2” ღერძის გარეთ ნიშნულებზე დამატებით მოწყობილია ფართი კიბეებით.

10. შეცვლილია "8" და “E” ღერძების კვეთაზე მდებარე პილონის და “9” ღერძთან მდებარე კედლის ურთიერთმდებარეობა

11. "2-3" მონოლითური კედლის მონაკვეთში, პერიმეტრის კედლის ნაწილს მონაცვლებული აქვს ადგილი, "3" ღერძის მიმართულებით

12. “7-8” მონაკვეთში "B" ღერძის გარეთ ნაწილობრივ შეცვლილია ფილის ფორმა.

13. “3-4” მონაკვეთში "B" ღერძის მიმდებარედ, შეცვლილია შახტის გაბარიტი.

14. ასევე "B” ღერძის გარეთ შეცვლილია ნაწილობრივ შენობის პერიმეტრის კედლების გაბარიტი.

15. შეცვლილია საკადასტრო კოდი, ნაკვეთის კონფიგურაცია და ფართი.

16. "1-9" ფასადი: "2" ღერძის მიმდებარედ, გაზრდილია კიბის უჯრედის გაბარიტი და კიბეს მონაცვლებული აქეს ადგილი "3" ღერძის მიმართულებით.

17. "7-7" მონაკვეთში დამატებით მოწყობილია ღიობი.

18. “1” ღერძის მიმდებარედ, დამატებით მოწყობილია გამწოვი მილი.

19. გეგმა -7.00 ნიშნულზე: "2" ღერძის მიმდებარედ, პანდუსის ქვეშ დამატებით მოწყობილია კედელი.

20. ,,1" ღერძთან მდებარე კედელს მონაცვლებული აქვს ადგილი.

21. გეგმა -4.30 ნიშნულზე: "5-7" მონაკვეთში ტექნიკურ სათავსოსთან დამატებით მოწყობილია მონოლითური კედელი.

22. "5-6" მონაკვეთში გაუქმებულია ავტოსადგომისა და სამზარეულოს გამომყოფი მონოლითური კედელი.

23. "E" და "3" ღერძების მიმდებარედ, დამატებით მოწყობილია მონოლითური კედელი.

24. ,,1-2" მონაკვეთში "2" ღერძის მიმდებარედ, შეცვლილია ავტოფარეხის კარის გაბარიტი.

25. გეგმა ±0.00 ნიშნულზე: "E" ღერძის მიმდებარედ, ლიფტის შახტებთან გაუქმებულია მონოლითური კედლები.

26. “9” ღერძზე გაზრდილია მონოლითური კედლის გაბარიტი.

27. გეგმა +17.70 ნიშნულზე: კიბის უჯრედის გარეთ დამატებით მოწყობილია მონოლითური კედლებისა და გადახურვის მქონე დერეფანი რომელიც უკავშირდება "11-14" მონაკვეთში დამატებით მოწყობილ კიბის უჯრედს.

28.გეგმა +21.00 ნიშნულზე: დამატებით მოწყობილია ლითონის კონსტრუქციის მქონე ხიდი.

29.გეგმა +24.70 ნიშნულზე: დამატებით მოწყობილია კიბეები.

შ.პ.ს „მონოლითი +“ წარმოდგენილი კორექტირებული პროექტის შესწავლისა და ადგილზე ჩატარებული შემოწმების საფუძველზე გაცნობებთ, რომ ზემოჩამოთვლილ დარღვევებს, მშენებარე შენობების მზიდი კონსტრუქციული ნაწილებისათვის რაიმე უარყოფითი ზეგავლენის მოხდენა არ შეუძლიათ. მით უმეტეს, რომ როგორც ითქვა შენობები დაფუძნებულია ძალზე მაღალი ფიზიკურ-მექანიკური მახასიათებლების მქონე ძირითად უკუმშვად ქანებზე.

ამასთან ერთად ერთად აღსანიშნავია, რომ კორექტირებულ პროექტში, “D” ღერძის მიმდებარედ, ამჟამად არსებობს აგებული „B” ბლოკის ნაწილი, რომელიც დანარჩენთან ერთად წარმოადგენს ერთიან სივრცულ ნაგებობას. ვინაიდან აღნიშნული ნაწილი, გეგმითი მოხაზულობის მიხედვით საკმაოდ მცირეა (ე.ი. მცირეა მისი სივრცული სიხისტე და შესაბამისად წინააღმდეგობის უნარი სეისმური ზემოქმედებით გამოწვეული დეფორმაციებისადმი), ამიტომ უმჯობესია მისი განცალკევება ძირითადი შენობისაგან ანტისეისმური ნაკერით, რაც ორივე შენობის მზიდ კონსტრუქციულ ნაწილებს მისცემს საშუალებას იმუშაონ ზედმეტი ძალოვანი ფაქტორების ზემოქმედების გარეშე.

დასკვნა:

ქალაქ თბილისში, კრწანისის რაიონში, მისამართზე: ქალაქი თბილისი, ქუჩა ბააზოვი, (ყოფილი შუშანის ქუჩა), №19-ის მიმდებარე ტერიტორია, მირზა შაფის ქუჩა №12ა-ს მიმდებარედ; ქალაქი თბილისი, მირზა-შაფის ქუჩა; ქალაქი თბილისი, გერცელ ბააზოვის ქუჩა №13-ის მიმდებარედ; ქალაქი თბილისი, ქუჩა შუშანის №11-ის მიმდებარედ, შ.პ.ს. „ემ სი აი პროჯექტ“-ის მიერ მშენებარე „სასტუმროსა და სასტუმრო აპარტამენტების“ შენობების კერძოდ ბლოკი „A” და ბლოკი „B”-სათვის კორექტირებული პროექტით გათვალისწინებული სარეკონსტრუქციო სამუშაოები, დასაშვებია; მიზანშეწონილი და არ იქონიებს უარყოფით ტექნიკურ ზეგავლენას, მათი მზიდი კონსტრუქციული ნაწილების მუშაობის ხასიათზე.

შ.პ.ს. ”მონოლითი+”-ს
დირექტორი. /გ. იაშვილი/



მთავარი ინჟინერი. /მ. საველიძე/

საქართველო, ქ. თბილისი
შ.პ.ს.„მონოლითი“
202242233
თევდორე მღვდლის ქ. №5

GEORGIA, TBILISI
„MONOLITI“ L.T.D.
202242233
5 TEVDORE MGVDELI STR.

პირადი მონაცემები (CV).

მე მალხაზ (მიხეილ) ივანეს ძე საველიძე დავიბადე ქალაქ ბათუმში 1962 წლის 22 ნოემბერს. 1966 წლიდან ვცხოვრობ ქალაქ თბილისში. 1979 წელს დავამთავრე ქ. თბილისის №77-ე საშუალო სკოლა. 1980წელს ჩავაბარე მისაღები გამოცდები საქართველოს პოლიტექნიკურ ინსტიტუტში (სპი) სატრანსპორტო ფაკულტეტზე სპეციალობით ხიდები და გვირაბები. პოლიტექნიკური ინსტიტუტის დამთავრების შემდეგ 1985 წელს განაწილებით მოვხვდი საპროექტო ინსტიტუტ „საქსახპროექტი“-ს (ამჟამად ამ შენობაში განთავსებულია კულტურისა და ძეგლთა დაცვის სამინისტრო) პირველ არქიტექტურულ-სამშენებლო განყოფილებაში. ინსტიტუტში მუშაობის პერიოდში (1985-1987 წლის სექტემბერი) მონაწილეობა მივიღე მრავალი სამრეწველო შენობის დაპროექტებაში. 1987წლის სექტემბრიდან 2005წლამდე ვმუშაობდი საქართველოს მეცნიერებათა აკადემიის კ. ზავრიევის სახელობის სამშენებლო მექანიკისა და სეისმომედეგობის სამეცნიერო ინსტიტუტში, გამოყენებითი დრეკადობის თეორიის განყოფილებაში. ინსტიტუტში მუშაობის წლებში გამოქვეყნებული მაქვს სამეცნიერო სტატიები გარსული ტიპის გადახურვებში 1990 წელს დავაფუძნე საპროექტო ორგანიზაცია, კოოპერატივი „ხუროთმოძღვარი“ სადაც ვმუშაბდი მთავარი ინჟინრის თანამდებობაზე. 2005 წლიდან ორგანიზაცია იწოდება შ.პ.ს. ”მონოლითი”, სადაც დღემდე ვმუშაობ მთავარი ინჟინრის თანამდებობაზე. ორგანიზაციის ფაქტიური მისამართია ქ. თბილისი, ისნის რაიონი, გელათის ქუჩა №7 (საპრეზიდენტო რეზიდენციასთან ახლოს) ტელეფონი: 277-45-84.

განვლილი წლების განმავლობაში შ.პ.ს. ”მონოლითი”-ში ჩემი ხელმძღვნელობით დაპროექტებული და აშენებულია მრავალი სხვადასხვა ფუნქციონალური დანიშნულების მქონე (სამრეწველო, სამოქალაქო, საზოგადოებრივი და ხელოვნური) ობიექტები, როგორც ქალაქ თბილისის, ისე საქართველოს დანარჩენ რეგიონებში და საზღვარგარეთის ქვეყნებში.

მოვიყვანთ შესრულებული სამუშაოების მცირე ჩამონათვალს:

- ალუმინის მეორადი გადამუშავების ქარხნის რეკონსტრუქცია ქ. რუსთავში. 1987 წ.
- ქ. რუსთავის ცენტრალური კინოთეატრის რეკონსტრუქცია. 2000 წ.
- მრავალსართულიანი, მრავალფუნქციური საცხოვრებელი კომპლექსები ქ. თბილისში (დამკვეთები: შ.პ.ს. ”ცენტრ-პოინტი”; შ.პ.ს. ”საბა+”; შ.პ.ს. ”მოდული”; შ.პ.ს. ”D+”). 1997-2008 წწ.

- საინვესტიციო ჯგუფი ”ტიფლისი”.
- მრავალსართულიანი, მრავალფუნქციური საცხოვრებელი შენობები ქ. თბილისში, ქ. ბათუმში, ქ. ქობულეთში.
- მრავალფუნქციური სავაჭრო ცენტრი ქ. თბილისში, ცაბაძის ქ. №8-ში. (საქართველო-ისრაელის ერთობლივი პროექტი). 2008 წ.
- კოჭური ხიდი ქ. თბილისის ბოტანიკურ ბაღში. 1995-1996 წწ.
- საყრდენი კედელი ქ. თბილისში. (მოსკოვის ქუჩა; ტაბიძის ქუჩა) 1997 წ. 2001 წ.
- სპორტის სასახლე ქ. ქუთაისში, ახალგაზრდობის გამზირზე. 2007 წ.
- რკინიგზის სადგური ქ. თბილისში, აეროპორტის ტერიტორიაზე. 2007 წ.
- საზკვების კომპლექსები ქ. თბილისში, ბელიაშვილის ქუჩაზე. ”წისქვილი”; ”თაღლაურა”; ”ლაკადა”
- ქ. ფოთის ღვთისმშობლის შობის სახელობის საკათედრო ტაძარი.
- სასტუმრო ქ. ქუთაისში. (რუსთაველის ქ. №5-ში). 2008 წ.
- ანგარი ავიაკომპანია ”აირზენა”-სათვის ბოინგი 737/500 ტიპის თვითმფრინავების დასაყენებლად. 2001 წ.
- ნავთობპროდუქტების შესანახი ბაზა ავიაკომპანია ”აირზენა”-ს საჭიროებისათვის ქ. თბილისში, აეროპორტის ტერიტორიაზე. 2002 წ.
- ავიაკომპანია ”აირზენა”-ს თვითმფრინავების მგზავრთა კვებისა და მომსახურებისათვის საჭირო შენობა ქ. თბილისში, აეროპორტის ტერიტორიაზე. 2002 წ.
- ღვინის ქარხნები, ყვარელში, სოფ. აკურაში, წინანდალში. 1998-2002 წწ.
- საცხოვრებელი კომპლექსი, ქ. თბილისში, გურამიშვილის გამზირი №78.
- ”ცენტრ-პოინტი”-ს აცხოვრებელი კომპლექსი, ქ. თბილისში, დიდი დიღმის ტერიტორიაზე.
- ყინულის საციგურაო მოედნის კომპლექსის (საბურთალო) რეკონსტრუქცია.
- ალ. ჭავჭავაძის სახლ-მუზეუმის რეკონსტრუქცია, ყვარელში. 2009 წ.
- ქართული კულტურის ცენტრის შენობა ქ. ბაქოში.
- მრავალფუნქციული კომპლექსი ქ. დნეპროპეტროვსკში 2009 წ.
- მუსტაფა ქემალ ათათურქის ქანდაკების კონსტრუქცია (სიმაღლით 29მ.) თურქეთში, ქალაქ ართვინში
- მრავალი ინდივიდუალური საცხოვრებელი სახლი.
- ძაღლსაშენი კომპლექსი მაკედონიაში, ქ. სკოპლე.

- ქ. თბილისის ძველი უბნების დაზიანებული საცხოვრებელი სახლების აღდგენა-გაძლიერება.

- ყოფილი ”ბერიკონი”-ს შენობა ”მშვიდობის” ხიდთან (კაზინო ”შანგრილა”) 2011 წ.
- საექსპერტო-ტექნიკური დასკვნები შ.პ.ს. „სოკარ“-ის ობიექტებზე. 2013წ.
- ოლიმპიური სოფლელი ქ. თბილისში. ვარკეთილის დასახლება IVმ/რ-ნი. 2013წ.
- მრავალბინიანი, მრავალსართულიანი საცხოვრებელი სახლი ერისთავის ქ.№2 თბილისი 2013წ.

მრავალბინიანი, მრავალსართულიანი საცხოვრებელი სახლი ქ. ქუთაისში. წერეთლის გამზირი №184 . 2014წ.

- ქ. თბილისი. სოფ. დიღომი. მრავალსართულიანი სავაჭრო-საოფისე შენობა. 2014წ.
- მრავალბინიანი, მრავალსართულიანი საცხოვრებელი სახლი ქ. თბილისში. 26 მაისის სახელობის ნოედნის მიმდებარედ. 2014წ.
- მრავალბინიანი, მრავალსართულიანი საცხოვრებელი სახლი ქ. თბილისში. ბერბუთიქ. №1;5;5ა. 2015წ
- სასტუმრო ქ. ქუთაისში. გრიშაშვილის ქ.№1-ში (თეთრი ხიდის მიმდებარედ) 2016წ.

- მრავალბინიანი, მრავალსართულიანი საცხოვრებელი სახლი ქ. თბილისში. 26 მაისის სახელობის ნოედნის მიმდებარედ. 2014წ.

- შ.პ.ს. „ნიუ ჰოსპიტალს“-ის მრავალსართულიანი სამედიცინო შენობები. კრწანისის ქ.№17. 2017წ.

- შანდორ პეტეფის ქ.№42. 25 სართულიანი საცხოვრებელი სახლი. 2018წ.

- სასტუმრო კომპლექსი გუდაურში 2018წ.

- სასტუმრო კომპლექსი გუდაურში 2019წ. ქ. თბილისში. ცურტაველის ქ№5.

ცალკე აღსანიშნავია სავარიული ნაგებობების აღდგენა-გამაგრებითი საპროექტო სამუშაოები.

ქ. თბილისში დაზიანებული საცხოვრებელი სახლები, სკოლები, ბაგა-ბაღები, საავადმყოფოები, სპორტული, ისტორიული მნიშვნელობის შენობები;

რომელთა კვლევის და საპროექტო დოკუმენტაციის მომზადების შემდეგ, აქტიური საავტორო ზედამხედველობის პირობებში შესაძლებელი გახდა მრავალი ნაგებობის გადარჩენა და შემდგომი უსაფრთხო ექსპლოატაცია.

შ.პ.ს. ”მონოლითი”-ს

მთავარი ინჟინერი. /მ. საველიძე.
599156649/

მობილური ტელეფონი: 599. 15-66-49.

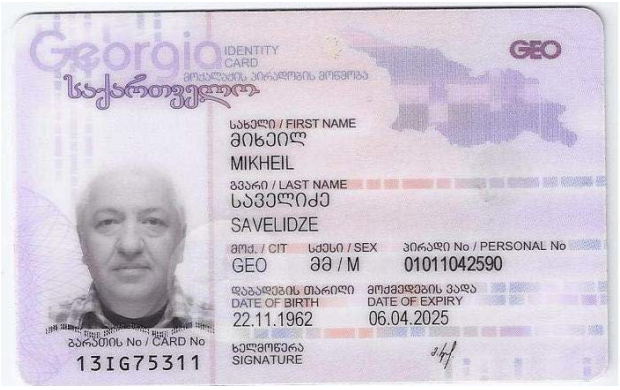
Georgia
IDENTITY CARD
საქართველო
GEO
სახელი / FIRST NAME
მიხეილ
MIKHEIL
გვარი / LAST NAME
საველიძე
SAVELIDZE
მოქ. / CIT
GEO
სქესი / SEX
მმ / M
პირადი No / PERSONAL No
01011042590
დაბადების თარიღი
DATE OF BIRTH
22.11.1962
მოქმედების ვადა
DATE OF EXPIRY
06.04.2025
ბარათის No / CARD No
13IG75311
ხელმოწერა
SIGNATURE


დაბადების ადგილი / PLACE OF BIRTH
ბათუმი
BATUMI
გაცემის თარიღი / DATE OF ISSUE
06.04.2015
გამცემი ორგანო / ISSUING AUTHORITY
იუსტიციის სამინისტრო
MINISTRY OF JUSTICE
დამკვეთი: სრს; დამამზადებელი: MB-IDS 2014
სფს-ს რეგისტრაციის No 26-3184
IDGE013IG75311701011042590<<<<
6211224M2504063GE0<<<<<<<<<<<7
SAVELIDZE<<MIKHEIL<<<<<<<<<<<

დიპლომი

КВ № 153475

ეს დიპლომი მიეცა მიხეილ
ივანეს ძე სავგულაძეს
მასზე, რომ იგი 1980 წელს შევიდა
საქართველოს ჭ.ი.ლენინის სახელობის
პოლიტექნიკურ ინსტიტუტში
და 1985წელს დაამთავრა
ყოფილ
ინსტიტუტის
სრული კურსი სპეციალობით ნავთობი და
გაზობრივი

სახელმწიფო საგამოცდო კომისიის 1985 წ.
„29" ივნისის გადაწყვეტილებით
ქ.ი. სავგულაძეს მიენიჭა ინჟინერ-
მექანიკოსის
კვალიფიკაცია.

სახელმწიფო საგამოცდო
კომისიის თავმჯდომარე

რექტორი

ბ. ა.

ქალაქი თბილისი 1986წ. „31" XII

სარეგისტრაციო № 4810

Грузинский яз.

ДИПЛОМ

КВ № 153475

Настоящий диплом выдан Савелидзе
Михаилу Ивановичу
в том, что он в 1980 году поступил
в Грузинский политехнический
институт им. В.И. Ленина
и в 1985 году окончил полный курс
названного
института
по специальности нефтяной инженер

Решением Государственной экзаменационной
комиссии от „29" июня 1985 г.
Савелидзе М.И.
присвоена квалификация инженера
строителя

Председатель Государственной
экзаменационной комиссии

Ректор

М. П.

Город Тбилиси „31" XII 1986 г.

Регистрационный № 4810

Московская типография Гознака, 1982.

KA020180320865218

საქართველოს
ეკონომიკისა და მდგრადი
განვითარების სამინისტრო

MINISTRY OF ECONOMY
AND SUSTAINABLE
DEVELOPMENT OF GEORGIA

0108 თბილისი, ჭოველიძის ქ. №10ª (ყოფილი ბელინსკი)
10ª, Chovelidze str., 0108 Tbilisi, Georgia

Tel.: (+995 32) 2 99 11 05
Tel.: (+995 32) 2 99 11 11

№ 11/1557

26 / თებერვალი / 2018 წ.

ბ-ნ მიხეილ საველიძეს (პ/ნ 01011042590)
მის: ქ. თბილისი, კახეთის გზატკეცილი კორპუსი
№36„3", ბინა №12

ბატონ მიხეილ,

თქვენს 2018 წლის 23 თებერვალის განცხადებაზე პასუხად გაცნობებთ, რომ ბ-ნი მიხეილ საველიძე (პ/ნ 01011042590) სამინისტროს მიერ შეთანხმებულია განსაკუთრებული მნიშვნელობის ობიექტების არსებული შენობა-ნაგებობის საექსპერტო შეფასების განსახორციელებლად.

პატივისცემით,

სივრცითი დაგეგმარებისა და სამშენებლო
პოლიტიკის დეპარტამენტის უფროსი,
პირველადი სტრუქტურული ერთეულის
ხელმძღვანელი

ნინო გვენცაძე