მრავალბინიანი საცხოვრებელი სახლი
მისამართი: ქ. თბილისი, თამარაშვილის ქ. №13

კონსტრუქციული ნაწილი

მუშა პროექტი

თბილისი 2020

მუშა პროექტის კონსტრუქციული ნაწილის ნახაზების უწყისი

№	ნახაზების დასახელება	№კ
	საწყისი მონაცემები	
1	მუშა პროექტის კონსტრუქციული ნაწილის ნახაზების უწყისი	0.01
2	მუშა პროექტის კონსტრუქციული ნაწილის ნახაზების უწყისი	0.02
3	მუშა პროექტის კონსტრუქციული ნაწილის ნახაზების უწყისი	0.03
4	მუშა პროექტის კონსტრუქციული ნაწილის ნახაზების უწყისი	0.04
	ხიმინჯები	
5	მრნ. რ/ბ ხიმინჯების გამლაგების გეგმა	1.01
6	მრნ. რ/ბ ხიმინჯების განშლა "1" და "2" ღერძების გასწვრივ	1.02
7	მრნ. რ/ბ ხიმინჯების განშლა "3–2/1" ღერძების გასწვრივ	1.03
8	მრნ. რ/ბ ხიმინჯების განშლა "4–3/1" ღერძების გასწვრივ	1.04
9	მრნ. რ/ბ ხიმინჯების განშლა "5–5/1" ღერძების გასწვრივ	1.05
10	მრნ. რ/ბ ხიმინჯების ხ–1, ხ–2, ხ–6, ხ–7, ხ–11, ხ–12-ის არმირება	1.06
11	მრნ. რ/ბ ხიმინჯების ხ–3, ხ–4, ხ–8, ხ–9, ხ–17, ხ–20, ხ–26, ხ–27, ხ–28, ხ–29, ხ–30, ხ–31-ის არმირება	1.07
12	მრნ. რ/ბ ხიმინჯის ხ–13, ხ–14, ხ–15, ხ–16, ხ–18, ხ–19, ხ–21, ხ–22, ხ–23, ხ–24, ხ–25-ის არმირება	1.08
13	მრნ. რ/ბ ხიმინჯების ხ–5, ხ–10-ის არმირება	1.09
14	მრნ. რ/ბ ხიმინჯების ხ–32, ხ–33, ხ–34, ხ–35, ხ–37, ხ–38, ხ–39-ის არმირება	1.10
15	მრნ. რ/ბ ხიმინჯების ხ–36, ხ–42-ის არმირება	1.11
16	მრნ. რ/ბ ხიმინჯების ხ–40, ხ–41-ის არმირება	1.12
17	მრნ. რ/ბ ხიმინჯების ხ–43, ხ–44-ის არმირება	1.13
18	მრნ. რ/ბ ხიმინჯის ხ–45-ის არმირება	1.14
19	მრნ. რ/ბ ხიმინჯების ხ–46, ხ–47-ის არმირება	1.15
20	მრნ. რ/ბ ხიმინჯის ხ–48-ის არმირება	1.16
21	მრნ. რ/ბ ხიმინჯების ხ–49, ხ–50-ის არმირება	1.17
22	მრნ. რ/ბ ხიმინჯის ხ–51-ის არმირება	1.18
23	მრნ. რ/ბ ხიმინჯების ხ–52, ხ–53-ის არმირება	1.19
24	მრნ. რ/ბ ხიმინჯის ხ–54-ის არმირება	1.20
	საყალიბო სქემები	
25	საძირკვლის კონსტრუქციების საყალიბო გეგმა -3.50 ნიშნულზე	2.01
26	გაღახურვის კონსტრუქციების საყალიბო გეგმა -0.10 ნიშნულზე	2.02
27	გაღახურვის კონსტრუქციების საყალიბო გეგმა 2.90 ნიშნულებზე	2.03
28	გაღახურვის კონსტრუქციების საყალიბო გეგმა 8.00 ნიშნულზე	2.04
29	გაღახურვის კონსტრუქციების საყალიბო გეგმა 11.00 ნიშნულზე	2.05
30	გაღახურვის კონსტრუქციების საყალიბო გეგმა 14.00 ნიშნულზე	2.06
31	გაღახურვის კონსტრუქციების საყალიბო გეგმა 17.00 ნიშნულებზე	2.07
32	გაღახურვის კონსტრუქციების საყალიბო გეგმა 20.30, 23.60, 26.90, 30.20 ნიშნულებზე	2.08
33	გაღახურვის კონსტრუქციების საყალიბო გეგმა 33.50 ნიშნულზე	2.09
34	გაღახურვის კონსტრუქციების საყალიბო გეგმა 36.80 ნიშნულზე	2.10
35	გაღახურვის კონსტრუქციების საყალიბო გეგმა 40.10, 43.40, 46.70, 50.00 ნიშნულებზე	2.11
36	გაღახურვის კონსტრუქციების საყალიბო გეგმა 53.30 ნიშნულზე	2.12
37	გაღახურვის კონსტრუქციების საყალიბო გეგმა 56.60 ნიშნულზე	2.13
38	გაღახურვის კონსტრუქციების საყალიბო გეგმა 59.90, 63.20 ნიშნულებზე	2.14
39	გაღახურვის კონსტრუქციების საყალიბო გეგმა 66.50 ნიშნულზე	2.15
40	გაღახურვის კონსტრუქციების საყალიბო გეგმა 69.80 ნიშნულზე	2.16
41	გაღახურვის კონსტრუქციების საყალიბო გეგმა 73.10 ნიშნულზე	2.17

№	ნახაზების დასახელება	№კ
	საყალიბო სქემები	
42	სქემაბურთი განშლა "ა" ღერძის გასწვრივ	2.18
43	სქემაბურთი განშლა "ბ" ღერძის გასწვრივ	2.19
44	სქემაბურთი განშლა "გ" ღერძის გასწვრივ	2.20
45	სქემაბურთი განშლა "დ" ღერძის გასწვრივ	2.21
46	სქემაბურთი განშლა "დ.1"; "დ.2"; "ე"; "ვ"; "თ"; "ი"; "კ"; "ლ" ღერძების გასწვრივ	2.22
47	სქემაბურთი განშლა "1" და "2" ღერძების გასწვრივ	2.23
48	სქემაბურთი განშლა "3-2/1" ღერძების გასწვრივ	2.24
49	სქემაბურთი განშლა "4-3/1" ღერძების გასწვრივ	2.25
50	სქემაბურთი განშლა "5-5/1" ღერძების გასწვრივ	2.26
	საძირკვლის არმირება	
51	მრნ. რ/ბ საძირკვლის ფილის ქვედა შრის არმირება ასოთა ღერძის გასწვრივ (ბადე №1)	3.01
52	მრნ. რ/ბ საძირკვლის ფილის ქვედა შრის არმირება ციფრთა ღერძის გასწვრივ (ბადე №1)	3.02
53	მრნ. რ/ბ საძირკვლის ფილის შუა შრის არმირება (ბადე №2)	3.03
54	მრნ. რ/ბ საძირკვლის ფილის ზედა შრის არმირება ასოთა ღერძის გასწვრივ (ბადე №3)	3.04
55	მრნ. რ/ბ საძირკვლის ფილის ზედა შრის არმირება ციფრთა ღერძის გასწვრივ (ბადე №3)	3.05
56	მრნ. რ/ბ საძირკვლის ფილის განივი არმირება	3.06
57	მრნ. რ/ბ საძირკვლის ფილის არმირების ჩარგმენტები	3.07
58	მრნ. რ/ბ საძირკვლის ფილის არმირების ჩარგმენტები და სპეციფიკაცია	3.08
59	მრნ. რ/ბ საძირკვლის ფილის შუა და ზედა შრეების ბადეების დამჭერი ფიქსატორების განლაგების გეგმა	3.09
60	მრნ. რ/ბ ლიფტის შახტის საძირკვლის ლშ–1-ის არმირება	3.10
61	მრნ. რ/ბ სველების არმატურის ნაშვერების მარკირება	3.11
62	მრნ. რ/ბ სველების მოწყობის სქემები და სპეციფიკაცია	3.12
63	მრნ. რ/ბ სველების მოწყობის სქემები და სპეციფიკაცია	3.13
64	მრნ. რ/ბ კედლების არმატურის ნაშვერების მარკირება	3.14
65	მრნ. რ/ბ კედლების მოწყობის სქემები და სპეციფიკაცია	3.15
	სველების არმირება	
66	მრნ. რ/ბ სველის სვ–1-ის არმირება	4.01
67	მრნ. რ/ბ სველის სვ–2-ის არმირება	4.02
68	მრნ. რ/ბ სველის სვ–3-ის არმირება	4.03
69	მრნ. რ/ბ სველის სვ–4-ის არმირება	4.04
70	მრნ. რ/ბ სველის სვ–5-ის არმირება	4.05
71	მრნ. რ/ბ სველის სვ–6-ის არმირება	4.06
72	მრნ. რ/ბ სველის სვ–7-ის არმირება	4.07
73	მრნ. რ/ბ სველის სვ–8-ის არმირება	4.08

შპს "კაპიტელი"

ტელეფონი: 599 33 99 60

ფაქსი: 599 33 99 00

მრავალბინიანი საცხოვრებელი სახლი
მისამართი: ქ. ბათილისი, თამარაშვილის ქ. №13

შპს "გუმბათი ჰოლდინგი"

დაკვეთა №

თარიღი: 2020 წ.

დირექტორი	ლ. კურტანიძე		
მთ. არქიტექტორი	ქ. ძლიერიშვილი		
მთ. კონსტრუქტ.	დ. ღონღაძე		
კონსტრუქტორი	ა. ღონღაძე		

მუშა პროექტის კონსტრუქციული ნაწილის ნახაზების უწყისი

სტადია	ფურცელი	სულ ფურცელი	მასშტაბი
მ.პ	კ–0.01		

ელ.ფოსტა CAPITELI@YMAIL.COM მისამართი: გამრეკელის №19

მუშა პროექტის კონსტრუქციული ნაწილის ნახაზების უწყისი

№	ნახაზების დასახელება	№კ
	სვეტების არმირება	
74	მრნ. რ/ბ სვეტის სვ–9-ის არმირება	4.09
75	მრნ. რ/ბ სვეტის სვ–10-ის არმირება	4.10
76	მრნ. რ/ბ სვეტის სვ–11-ის არმირება	4.11
77	მრნ. რ/ბ სვეტის სვ–12-ის არმირება	4.12
78	მრნ. რ/ბ სვეტის სვ–13-ის არმირება	4.13
79	მრნ. რ/ბ სვეტის სვ–14-ის არმირება	4.14
80	მრნ. რ/ბ სვეტის სვ–15-ის არმირება	4.15
81	მრნ. რ/ბ სვეტის სვ–16-ის არმირება	4.16
82	მრნ. რ/ბ სვეტის სვ–17-ის არმირება	4.17
83	მრნ. რ/ბ სვეტის სვ–18-ის არმირება	4.18
84	მრნ. რ/ბ სვეტის სვ–19-ის არმირება	4.19
85	მრნ. რ/ბ სვეტის სვ–20-ის არმირება	4.20
86	მრნ. რ/ბ სვეტის სვ–21-ის არმირება	4.21
87	მრნ. რ/ბ სვეტის სვ–22-ის არმირება	4.22
88	მრნ. რ/ბ სვეტის სვ–23-ის არმირება	4.23
89	მრნ. რ/ბ სვეტის სვ–24-ის არმირება	4.24
90	მრნ. რ/ბ სვეტის სვ–25-ის არმირება	4.25
91	მრნ. რ/ბ სვეტის სვ–26-ის არმირება	4.26
92	მრნ. რ/ბ სვეტის სვ–27-ის არმირება	4.27
93	მრნ. რ/ბ სვეტის სვ–28-ის არმირება	4.28
94	მრნ. რ/ბ სვეტის სვ–29-ის არმირება	4.29
95	მრნ. რ/ბ სვეტის სვ–30-ის არმირება	4.30
96	მრნ. რ/ბ სვეტის სვ–31-ის არმირება	4.31
97	მრნ. რ/ბ სვეტის სვ–32-ის არმირება	4.32
98	მრნ. რ/ბ სვეტის სვ–33-ის არმირება	4.33
99	მრნ. რ/ბ სვეტის სვ–34-ის არმირება	4.34
100	მრნ. რ/ბ სვეტის სვ–35-ის არმირება	4.35
101	მრნ. რ/ბ სვეტის სვ–36-ის არმირება	4.36
102	მრნ. რ/ბ სვეტის სვ–37-ის არმირება	4.37
103	მრნ. რ/ბ სვეტის სვ–38-ის არმირება	4.38
104	მრნ. რ/ბ სვეტის სვ–39-ის არმირება	4.39
105	მრნ. რ/ბ სვეტის სვ–40-ის არმირება	4.40
106	მრნ. რ/ბ სვეტის სვ–41-ის არმირება	4.41
107	მრნ. რ/ბ სვეტის სვ–42-ის არმირება	4.42
108	მრნ. რ/ბ მოაჯირის მ–1-ის არმირება	4.43
	კედლების არმირება	
109	მრნ. რ/ბ კედლის მკ–1-ის არმირება	5.01
110	მრნ. რ/ბ კედლის მკ–2-ის არმირება	5.02
111	მრნ. რ/ბ კედლის მკ–3-ის არმირება	5.03
112	მრნ. რ/ბ კედლის მკ–4-ის არმირება	5.04
113	მრნ. რ/ბ კედლის მკ–5-ის არმირება	5.05
114	მრნ. რ/ბ კედლის მკ–6-ის არმირება	5.06

№	ნახაზების დასახელება	№კ
	კედლების არმირება	
115	მრნ. რ/ბ კედლის მკ–7-ის არმირება	5.07
116	მრნ. რ/ბ კედლის მკ–7-ის არმირების კვეთები და სპეციფიკაცია	5.08
117	მრნ. რ/ბ კედლის მკ–8-ის არმირება	5.09
118	მრნ. რ/ბ კედლის მკ–9-ის არმირება	5.10
119	მრნ. რ/ბ კედლის მკ–9-ის არმირების კვეთები და სპეციფიკაცია	5.11
120	მრნ. რ/ბ კედლის მკ–10-ის არმირება	5.12
121	მრნ. რ/ბ დიაფრაგმის მდ–1-ის არმირება -3.50-დან 5.00 ნიშნულამდე	5.13
122	მრნ. რ/ბ დიაფრაგმის მდ–1-ის არმირების კვეთები და სპეციფიკაცია -3.50-დან 5.00 ნიშნულამდე	5.14
123	მრნ. რ/ბ დიაფრაგმის მდ–1-ის არმირება 5.00-დან 14.00 ნიშნულამდე	5.15
124	მრნ. რ/ბ დიაფრაგმის მდ–1-ის არმირება 14.00-დან 17.00 ნიშნულამდე	5.16
125	მრნ. რ/ბ დიაფრაგმის მდ–1-ის არმირება 17.00-დან 23.60 ნიშნულამდე	5.17
126	მრნ. რ/ბ დიაფრაგმის მდ–1-ის არმირება 23.60-დან 30.20 ნიშნულამდე	5.18
127	მრნ. რ/ბ დიაფრაგმის მდ–1-ის არმირება 30.20-დან 69.80 ნიშნულამდე	5.19
128	მრნ. რ/ბ დიაფრაგმის მდ–1-ის არმირება 69.80-დან 73.10 ნიშნულამდე	5.20
129	მრნ. რ/ბ დიაფრაგმის მდ–2-ის არმირება -3.50-დან 5.00 ნიშნულამდე	5.21
130	მრნ. რ/ბ დიაფრაგმის მდ–2-ის არმირების კვეთები და სპეციფიკაცია -3.50-დან 5.00 ნიშნულამდე	5.22
131	მრნ. რ/ბ დიაფრაგმის მდ–2-ის არმირება 5.00-დან 8.00 ნიშნულამდე	5.23
132	მრნ. რ/ბ დიაფრაგმის მდ–2-ის არმირება 8.00-დან 11.00 ნიშნულამდე	5.24
133	მრნ. რ/ბ დიაფრაგმის მდ–2-ის არმირება 11.00-დან 14.00 ნიშნულამდე	5.25
134	მრნ. რ/ბ დიაფრაგმის მდ–2-ის არმირება 14.00-დან 17.00 ნიშნულამდე	5.26
135	მრნ. რ/ბ დიაფრაგმის მდ–2-ის არმირება 17.00-დან 23.60 ნიშნულამდე	5.27
136	მრნ. რ/ბ დიაფრაგმის მდ–2-ის არმირება 23.60-დან 30.20 ნიშნულამდე	5.28
137	მრნ. რ/ბ დიაფრაგმის მდ–2-ის არმირება 30.20-დან 69.80 ნიშნულამდე	5.29
138	მრნ. რ/ბ დიაფრაგმის მდ–2-ის არმირება 69.80-დან 73.10 ნიშნულამდე	5.30
139	მრნ. რ/ბ დიაფრაგმის მდ–3-ის არმირება -3.50-დან 5.00 ნიშნულამდე	5.31
140	მრნ. რ/ბ დიაფრაგმის მდ–3-ის არმირების კვეთები და სპეციფიკაცია -3.50-დან 5.00 ნიშნულამდე	5.32
141	მრნ. რ/ბ დიაფრაგმის მდ–3-ის არმირება 5.00-დან 17.00 ნიშნულამდე	5.33
142	მრნ. რ/ბ დიაფრაგმის მდ–3-ის არმირება 17.00-დან 23.60 ნიშნულამდე	5.34
143	მრნ. რ/ბ დიაფრაგმის მდ–3-ის არმირება 23.60-დან 30.20 ნიშნულამდე	5.35
144	მრნ. რ/ბ დიაფრაგმის მდ–3-ის არმირება 30.20-დან 69.80 ნიშნულამდე	5.36
145	მრნ. რ/ბ დიაფრაგმის მდ–3-ის არმირება 69.80-დან 73.10 ნიშნულამდე	5.37

შპს "კაპიტელი"	ობიექტი	მრავალბინიანი საცხოვრებელი სახლი მისამართი: ქ. თბილისი, თამარაშვილის ქ. №13		
	დამკვეთი	შპს "გუმბათი ჰოლდინგი"	დაკვეთა №	თარიღი 2020 წ.
დირექტორი	ლ. კურტანიძე			
მთ. არქიტექტორი	ქ. ძლიერიშვილი		მუშა პროექტის კონსტრუქციული ნაწილის ნახაზების უწყისი	
მთ. კონსტრუქტ.	დ. ღონღაძე			
კონსტრუქტორი	ა. ღონღაძე			
			სტადია	ფურცელი / სულ ფურცელი / მასშტაბი
ელ.ფოსტა CAPITELI@YMAIL.COM	მისამართი: გამრეკელის №19		მ.პ	კ–0.02

მუშა პროექტის კონსტრუქციული ნაწილის ნახაზების უწყისი

№	ნახაზების დასახელება	№კ
	კედლების არმირება	
146	მონ. რ/ბ დიაფრაგმის მდ–4-ის არმირება -3.50-დან 5.00 ნიშნულამდე	5.38
147	მონ. რ/ბ დიაფრაგმის მდ–4-ის არმირების კვეთები და სპეციფიკაცია -3.50-დან 5.00 ნიშნულამდე	5.39
148	მონ. რ/ბ დიაფრაგმის მდ–4-ის არმირება 5.00-დან 17.00 ნიშნულამდე	5.40
149	მონ. რ/ბ დიაფრაგმის მდ–4-ის არმირება 17.00-დან 23.60 ნიშნულამდე	5.41
150	მონ. რ/ბ დიაფრაგმის მდ–4-ის არმირება 23.60-დან 30.20 ნიშნულამდე	5.42
151	მონ. რ/ბ დიაფრაგმის მდ–4-ის არმირება 30.20-დან 69.80 ნიშნულამდე	5.43
152	მონ. რ/ბ დიაფრაგმის მდ–4-ის არმირება 69.80-დან 73.10 ნიშნულამდე	5.44
153	მონ. რ/ბ კედლის შახის მკუ–1-ის არმირება -3.50-დან 5.00 ნიშნულამდე	5.45
154	მონ. რ/ბ კედლის შახის მკუ–1-ის არმირების კვეთები და სპეციფიკაცია -3.50-დან 5.00 ნიშნულამდე	5.46
155	მონ. რ/ბ კედლის შახის მკუ–1-ის არმირება 5.00-დან 14.00 ნიშნულამდე	5.47
156	მონ. რ/ბ კედლის შახის მკუ–1-ის არმირების კვეთები და სპეციფიკაცია 5.00-დან 14.00 ნიშნულამდე	5.48
157	მონ. რ/ბ კედლის შახის მკუ–1-ის არმირება 14.00-დან 17.00 ნიშნულამდე	5.49
158	მონ. რ/ბ კედლის შახის მკუ–1-ის არმირების კვეთები და სპეციფიკაცია 14.00-დან 17.00 ნიშნულამდე	5.50
159	მონ. რ/ბ კედლის შახის მკუ–1-ის არმირება 17.00-დან 69.80 ნიშნულამდე	5.51
160	მონ. რ/ბ კედლის შახის მკუ–1-ის არმირება 69.80-დან 73.10 ნიშნულამდე	5.52
161	მონ. რ/ბ კედლის შახის მკუ–2-ის არმირება -3.50-დან 5.00 ნიშნულამდე	5.53
162	მონ. რ/ბ კედლის შახის მკუ–2-ის არმირების კვეთები და სპეციფიკაცია -3.50-დან 5.00 ნიშნულამდე	5.54
163	მონ. რ/ბ კედლის შახის მკუ–2-ის არმირება 5.00-დან 17.00 ნიშნულამდე	5.55
164	მონ. რ/ბ კედლის შახის მკუ–2-ის არმირების კვეთები და სპეციფიკაცია 5.00-დან 17.00 ნიშნულამდე	5.56
165	მონ. რ/ბ კედლის შახის მკუ–2-ის არმირება 17.00-დან 69.80 ნიშნულამდე	5.57
166	მონ. რ/ბ კედლის შახის მკუ–2-ის არმირების კვეთები და სპეციფიკაცია 17.00-დან 69.80 ნიშნულამდე	5.58
167	მონ. რ/ბ კედლის შახის მკუ–2-ის არმირება 69.80-დან 73.10 ნიშნულამდე	5.59
168	მონ. რ/ბ კედლის შახის მკუ–2-ის არმირების კვეთები და სპეციფიკაცია 69.80-დან 73.10 ნიშნულამდე	5.60
169	კედლის წყლობის სვეტთან ჩამაგრების დეტალები	5.61
170	კედლის წყლობის სვეტთან ჩამაგრების დეტალი ჭრილში და გდუძარის მოწყობის დეტალი	5.62
	რიგელების არმირება	
171	მონ. რ/ბ რიგელის მრ–1-ის არმირება	6.01
172	მონ. რ/ბ რიგელების მრ–2 და მრ–3-ის არმირება	6.02
173	მონ. რ/ბ რიგელების მრ–4, მრ–5 და მრ–6-ის არმირება	6.03
174	მონ. რ/ბ რიგელის მრ–7-ის არმირება	6.04
175	მონ. რ/ბ რიგელის მრ–8-ის არმირება	6.05
176	მონ. რ/ბ რიგელის მრ–9-ის არმირება	6.06
177	მონ. რ/ბ რიგელების მრ–10 და მრ–11-ის არმირება	6.07
178	მონ. რ/ბ რიგელების მრ–12 და მრ–13-ის არმირება	6.08
179	მონ. რ/ბ რიგელის მრ–14-ის არმირება	6.09
180	მონ. რ/ბ რიგელის მრ–15-ის არმირება	6.10
181	მონ. რ/ბ რიგელის მრ–16-ის არმირება	6.11
182	მონ. რ/ბ რიგელის მრ–17-ის არმირება	6.12
183	მონ. რ/ბ რიგელის მრ–18-ის არმირება	6.13
184	მონ. რ/ბ რიგელის მრ–19-ის არმირება	6.14
185	მონ. რ/ბ რიგელების მრ–20, მრ–21 და მრ–22-ის არმირება	6.15

№	ნახაზების დასახელება	№კ
	რიგელების არმირება	
186	მონ. რ/ბ რიგელების მრ–23 და მრ–24-ის არმირება	6.16
187	მონ. რ/ბ რიგელის მრ–25-ის არმირება	6.17
188	მონ. რ/ბ რიგელების მრ–26 და მრ–27-ის არმირება	6.18
189	მონ. რ/ბ რიგელების მრ–28 და მრ–29-ის არმირება	6.19
190	მონ. რ/ბ რიგელის მრ–30-ის არმირება	6.20
191	მონ. რ/ბ რიგელის მრ–31-ის არმირება	6.21
192	მონ. რ/ბ რიგელის მრ–32-ის არმირება	6.22
193	მონ. რ/ბ რიგელის მრ–33-ის არმირება	6.23
194	მონ. რ/ბ რიგელის მრ–34-ის არმირება	6.24
195	მონ. რ/ბ რიგელის მრ–35-ის არმირება	6.25
196	მონ. რ/ბ რიგელის მრ–36-ის არმირება	6.26
197	მონ. რ/ბ რიგელის მრ–37-ის არმირება	6.27
198	მონ. რ/ბ რიგელის მრ–38-ის არმირება	6.28
199	მონ. რ/ბ რიგელის მრ–39-ის არმირება	6.29
200	მონ. რ/ბ რიგელების მრ–40 და მრ–41-ის არმირება	6.30
201	მონ. რ/ბ რიგელის მრ–42-ის არმირება	6.31
202	მონ. რ/ბ რიგელის მრ–43-ის არმირება	6.32
203	მონ. რ/ბ რიგელის მრ–44-ის არმირება	6.33
204	მონ. რ/ბ რიგელის მრ–45-ის არმირება	6.34
205	მონ. რ/ბ რიგელის მრ–46-ის არმირება	6.35
206	მონ. რ/ბ რიგელის მრ–47-ის არმირება	6.36
207	მონ. რ/ბ რიგელის მრ–48-ის არმირება	6.37
208	მონ. რ/ბ რიგელის მრ–49-ის არმირება	6.38
209	მონ. რ/ბ რიგელის მრ–50-ის არმირება	6.39
210	მონ. რ/ბ რიგელების მრ–51 და მრ–52-ის არმირება	6.40
211	მონ. რ/ბ რიგელის მრ–53-ის არმირება	6.41
212	მონ. რ/ბ რიგელების მრ–54 და მრ–55-ის არმირება	6.42
213	მონ. რ/ბ რიგელის მრ–56-ის არმირება	6.43
214	მონ. რ/ბ რიგელების მრ–57 და მრ–58-ის არმირება	6.44
215	მონ. რ/ბ რიგელის მრ–59-ის არმირება	6.45
216	მონ. რ/ბ რიგელების მრ–60 და მრ–61-ის არმირება	6.46
217	მონ. რ/ბ რიგელის მრ–62-ის არმირება	6.47
218	მონ. რ/ბ რიგელის არმატურის ჯალებით ჯალაბმის და სვეტში ჩამაგრების დეტალები	6.48

შპს "კაპიტელი"	ობიექტი	მრავალბინიანი საცხოვრებელი სახლი მისამართი: ქ. ბათილისი, თამარაშვილის ქ. №13		
	დამკვეთი	შპს "გუმბათი ჰოლდინგი"	დაკვეთა №	თარიღი 2020 წ.
დირექტორი	ლ. კურტანიძე			
მთ. არქიტექტორი	ქ. ძლიერიშვილი			
მთ. კონსტრუქტ.	დ. დონდაძე			მუშა პროექტის კონსტრუქციული ნაწილის ნახაზების უწყისი
კონსტრუქტორი	ა. დონდაძე			
			სტადია	ფურცელი / სულ ფურცელი / მასშტაბი
ელ.ფოსტა CAPITELI@YMAIL.COM	მისამართი: ბამრეკელის №19		მ.პ	კ–0.03

მუშა პროექტის კონსტრუქციული ნაწილის ნახაზების უწყისი

	ნახაზების დასახელება	№კ
	გადახურვის ფილების არმირება	
219	მონ. რ/ბ გადახურვის ფილის მფ–1 და მფ–2-ის ქვედა შრის არმირება	7.01
220	მონ. რ/ბ გადახურვის ფილის მფ–1 და მფ–2-ის ზედა შრის არმირება	7.02
221	მონ. რ/ბ გადახურვის ფილის მფ–1 და მფ–2-ის განივი არმირება	7.03
222	მონ. რ/ბ გადახურვის ფილის მფ–1 და მფ–2-ის არმირების ფრაგმენტები	7.04
223	მონ. რ/ბ გადახურვის ფილის მფ–1 და მფ–2-ის არმირების კვეთები და სპეციფიკაცია	7.05
224	მონ. რ/ბ გადახურვის ფილის მფ–3 და მფ–4-ის ქვედა შრის არმირება	7.06
225	მონ. რ/ბ გადახურვის ფილის მფ–3 და მფ–4-ის ზედა შრის არმირება	7.07
226	მონ. რ/ბ გადახურვის ფილის მფ–3 და მფ–4-ის განივი არმირება	7.08
227	მონ. რ/ბ გადახურვის ფილის მფ–3 და მფ–4-ის არმირების ფრაგმენტები	7.09
228	მონ. რ/ბ გადახურვის ფილის მფ–3 და მფ–4-ის არმირების სპეციფიკაცია	7.10
229	მონ. რ/ბ გადახურვის ფილის მფ–5-ის ქვედა შრის არმირება	7.11
230	მონ. რ/ბ გადახურვის ფილის მფ–5-ის ზედა შრის არმირება	7.12
231	მონ. რ/ბ გადახურვის ფილის მფ–5-ის განივი არმირება	7.13
232	მონ. რ/ბ გადახურვის ფილის მფ–5-ის არმირების ფრაგმენტები	7.14
233	მონ. რ/ბ გადახურვის ფილის მფ–5-ის არმირების სპეციფიკაცია	7.15
234	მონ. რ/ბ გადახურვის ფილის მფ–6-ის ქვედა შრის არმირება	7.16
235	მონ. რ/ბ გადახურვის ფილის მფ–6-ის ზედა შრის არმირება	7.17
236	მონ. რ/ბ გადახურვის ფილის მფ–6-ის განივი არმირება	7.18
237	მონ. რ/ბ გადახურვის ფილის მფ–6-ის არმირების ფრაგმენტები	7.19
238	მონ. რ/ბ გადახურვის ფილის მფ–6-ის არმირების სპეციფიკაცია	7.20
239	მონ. რ/ბ გადახურვის ფილის მფ–7 და მფ–8-ის ქვედა შრის არმირება	7.21
240	მონ. რ/ბ გადახურვის ფილის მფ–7 და მფ–8-ის ზედა შრის არმირება	7.22
241	მონ. რ/ბ გადახურვის ფილის მფ–7 და მფ–8-ის განივი არმირება	7.23
242	მონ. რ/ბ გადახურვის ფილის მფ–7 და მფ–8-ის არმირების ფრაგმენტები	7.24
243	მონ. რ/ბ გადახურვის ფილის მფ–7 და მფ–8-ის არმირების სპეციფიკაცია	7.25
244	მონ. რ/ბ გადახურვის ფილის მფ–9-ის ქვედა შრის არმირება	7.28
245	მონ. რ/ბ გადახურვის ფილის მფ–9-ის ზედა შრის არმირება	7.29
246	მონ. რ/ბ გადახურვის ფილის მფ–9-ის განივი არმირება	7.30
247	მონ. რ/ბ გადახურვის ფილის მფ–9-ის არმირების ფრაგმენტები და სპეციფიკაცია	7.31
248	მონ. რ/ბ გადახურვის ფილის მფ–10-ის ქვედა შრის არმირება	7.32
249	მონ. რ/ბ გადახურვის ფილის მფ–10-ის ზედა შრის არმირება	7.33
250	მონ. რ/ბ გადახურვის ფილის მფ–10-ის განივი არმირება	7.34
251	მონ. რ/ბ გადახურვის ფილის მფ–10-ის არმირების ფრაგმენტები და სპეციფიკაცია	7.35
252	მონ. რ/ბ გადახურვის ფილის მფ–11-ის ქვედა შრის არმირება	7.36
253	მონ. რ/ბ გადახურვის ფილის მფ–11-ის ზედა შრის არმირება	7.37
254	მონ. რ/ბ გადახურვის ფილის მფ–11-ის განივი არმირება	7.38
255	მონ. რ/ბ გადახურვის ფილის მფ–11-ის არმირების ფრაგმენტები და სპეციფიკაცია	7.39
256	მონ. რ/ბ გადახურვის ფილის მფ–12-ის ქვედა შრის არმირება	7.40
257	მონ. რ/ბ გადახურვის ფილის მფ–12-ის ზედა შრის არმირება	7.41
258	მონ. რ/ბ გადახურვის ფილის მფ–12-ის განივი არმირება	7.42
259	მონ. რ/ბ გადახურვის ფილის მფ–12-ის არმირების ფრაგმენტები და სპეციფიკაცია	7.43
260	მონ. რ/ბ გადახურვის ფილის მრ–13-ის არმირება	7.44
261	მონ. რ/ბ გადახურვის ფილის მრ–13-ის არმირების ფრაგმენტები და სპეციფიკაცია	7.45
262	მონ. რ/ბ გადახურვის ფილაში საკიდების განაწილების სქემა და დიობის მოწყობის დეტალი	7.46

№	ნახაზების დასახელება	№კ
	კიბეების არმირება	
263	მონ. რ/ბ კიბე №1-ის საყალიბო ტეხვები	8.01
264	მონ. რ/ბ კიბე №1-ის საყალიბო ჭრილი A-A	8.02
265	მონ. რ/ბ კიბე №1-ის კიბის მარშის კმ–1-ის არმირება	8.03
266	მონ. რ/ბ კიბე №1-ის კიბის მარშის კმ–2-ის არმირება	8.04
267	მონ. რ/ბ კიბე №1-ის კიბის მარშის კმ–3-ის არმირება	8.05
268	მონ. რ/ბ კიბე №1-ის კიბის მარშის კმ–4-ის არმირება	8.06
269	მონ. რ/ბ კიბე №1-ის კიბის მარშის კმ–5-ის არმირება	8.07
270	მონ. რ/ბ კიბე №1-ის კიბის მარშის კმ–6-ის არმირება	8.08
271	მონ. რ/ბ კიბე №1-ის კიბის მარშის კმ–7-ის არმირება	8.09
272	მონ. რ/ბ კიბე №1-ის კიბის მარშის კმ–8-ის არმირება	8.10
273	მონ. რ/ბ კიბე №1-ის კიბის მარშის კმ–9-ის არმირება	8.11
274	მონ. რ/ბ კიბე №1-ის კიბის მარშის კმ–10-ის არმირება	8.12
275	მონ. რ/ბ კიბე №2-ის საყალიბო ტეხვები	8.13
276	მონ. რ/ბ კიბე №2-ის საყალიბო ჭრილი A-A	8.14
277	მონ. რ/ბ კიბე №2-ის კიბის მარშის კმ–1-ის არმირება	8.15
278	მონ. რ/ბ კიბე №2-ის კიბის მარშის კმ–2-ის არმირება	8.16
279	მონ. რ/ბ კიბე №2-ის კიბის მარშის კმ–3-ის არმირება	8.17
280	მონ. რ/ბ კიბე №2-ის კიბის მარშის კმ–4-ის არმირება	8.18
281	მონ. რ/ბ კიბე №2-ის კიბის მარშის კმ–5-ის არმირება	8.19
282	მონ. რ/ბ კიბე №2-ის კიბის მარშის კმ–6-ის არმირება	8.20
283	მონ. რ/ბ კიბე №2-ის კიბის მარშის კმ–7-ის არმირება	8.21
284	მონ. რ/ბ კიბე №2-ის კიბის მარშის კმ–8-ის არმირება	8.22
285	მონ. რ/ბ კიბე №2-ის კიბის მარშის კმ–9-ის არმირება	8.23
286	მონ. რ/ბ კიბე №2-ის კიბის მარშის კმ–10-ის არმირება	8.24
	მასალის ხარჯი	
287	მონ. რ/ბ ხიმინჯების და საძირკლის ფილის მასალის ხარჯი	9.01
288	მონ. რ/ბ სვეტების მასალის ხარჯი	9.02
289	მონ. რ/ბ კედლების მასალის ხარჯი	9.03
290	მონ. რ/ბ რიგელების მასალის ხარჯი	9.04
291	მონ. რ/ბ გადახურვის ფილების მასალის ხარჯი	9.05
292	მონ. რ/ბ კიბეების მასალის ხარჯი	9.06
293	მთლიანი შენობის მასალის ხარჯი	9.07

შპს "კაპიტელი"		მრავალბინიანი საცხოვრებელი სახლი მისამართი: ქ. თბილისი, თამარაშვილის ქ. №13		
	დამკვეთი	შპს "შუმბათი ჰოლდინგი"	დაკვეთა №	თარიღი
				2020 წ.
დირექტორი	ლ. კურტანიძე			
მთ. არქიტექტორი	კ. ძლიერიშვილი			
მთ. კონსტრუქტ.	ლ. ღონღაძე		მუშა პროექტის კონსტრუქციული ნაწილის ნახაზების უწყისი	
კონსტრუქტორი	ა. ღონღაძე			
			სტადია	ფურცელი	სულ ფურცელი	მასშტაბი
ელ.ფოსტა CAPITELI@YMAIL.COM	მისამართი: გამრეკელის №19		მ.პ	კ–0.04		

Планировка фундаментов

Марка	Эскиз	Кол.	Позиции
1	870х 870 h800х300	6	h–1, h–2, h–6, h–7, h–11, h–12
2	"-"	12	h–3, h–4, h–8, h–9, h–17, h–20, h–28, h–27, h–28, h–29, h–30, h–31
3	"-"	11	h–13, h–14, h–15, h–18, h–18, h–19, h–21, h–22, h–23, h–24, h–25
4	"-"	2	h–5, h–10
5	"-"	7	h–32, h–33, h–34, h–35, h–37, h–38, h–39
6	"-"	2	h–36, h–42
7	"-"	3	h–40, h, 40.1, h–41
8	"-"	2	h–43, h–44
9	"-"	1	h–45
10	"-"	2	h–46, h–47
11	"-"	1	h–48
12	"-"	2	h–49, h–50
13	"-"	1	h–51
14	"-"	2	h–52, h–53
15	"-"	1	h–54

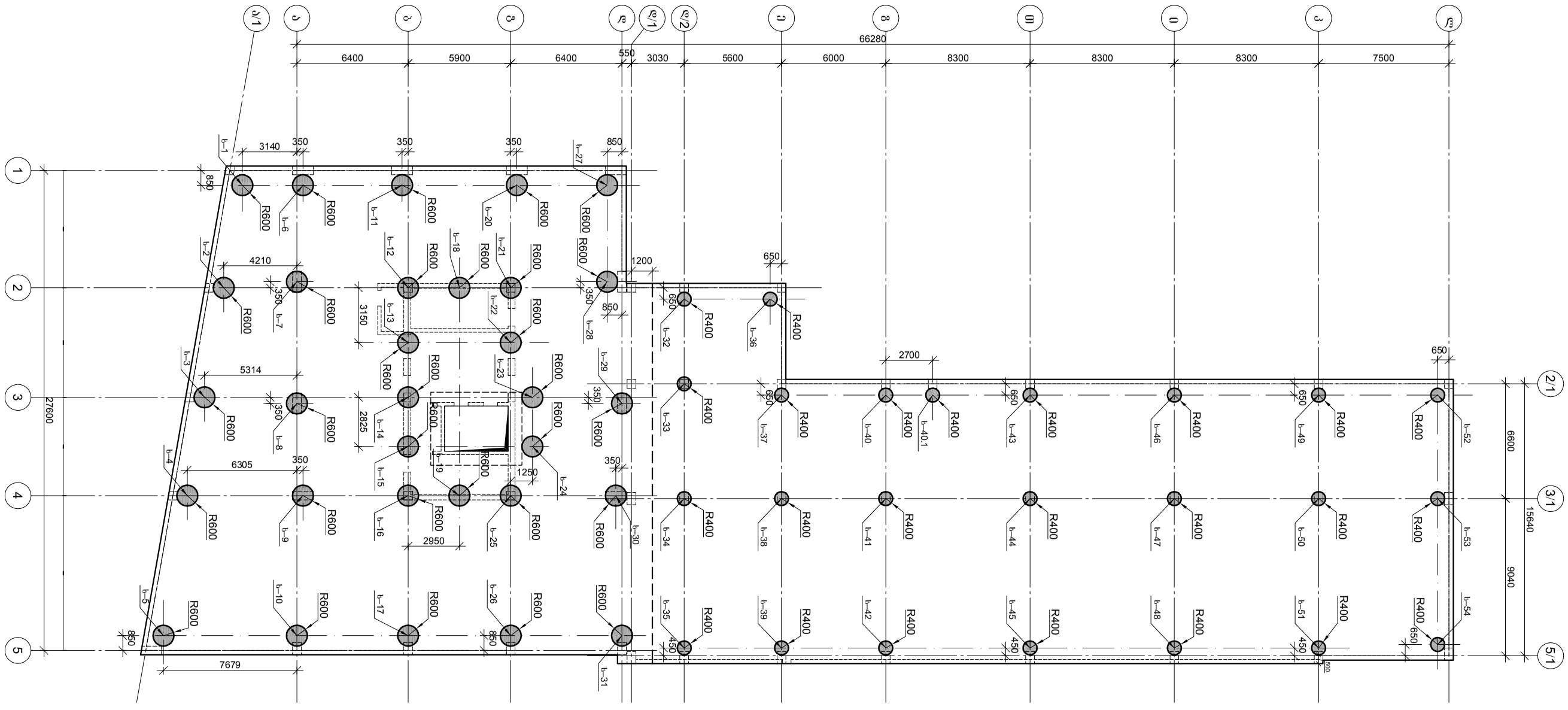

Марка	Кол.	Позиции
1	6	h–1, h–2, h–6, h–7, h–11, h–12
2	12	h–3, h–4, h–8, h–9, h–17, h–20, h–28, h–27, h–28, h–29, h–30, h–31
3	11	h–13, h–14, h–15, h–18, h–18, h–19, h–21, h–22, h–23, h–24, h–25
4	2	h–5, h–10
5	7	h–32, h–33, h–34, h–35, h–37, h–38, h–39
6	2	h–36, h–42
7	3	h–40, h, 40.1, h–41
8	2	h–43, h–44
9	1	h–45
10	2	h–46, h–47
11	1	h–48
12	2	h–49, h–50
13	1	h–51
14	2	h–52, h–53
15	1	h–54

Разработал	Ф. И. О.			"Завод "Строительные материалы"	
Проверил	Ф. И. О.				
Н. контр.	Ф. И. О.				
ГИП	Ф. И. О.				
			Стадия	Лист	Листов
			Р	3	
			ООО "Строительные материалы"		

Заказчик: ООО "Строительные материалы"
Объект: Производственный цех по изготовлению железобетонных изделий, г. Нефтеюганск
Стадия: Р
Лист: 3
Листов: 3
Марка: КЖ
Разработал: Ф. И. О.
Проверил: Ф. И. О.
Н. контр.: Ф. И. О.
ГИП: Ф. И. О.
Планировка фундаментов
Инв. № подл.
Подпись и дата
Взам. инв. №
Инв. № дубл.
Подпись и дата

Изм.	Кол. уч.	Лист	№ док.	Подпись	Дата

Завод "Строительные материалы"
г. Нефтеюганск, ул. Нефтяников, д. 13
2020 г.

ხიმინჯების განშლა "1" ღერძის გასწვრივ

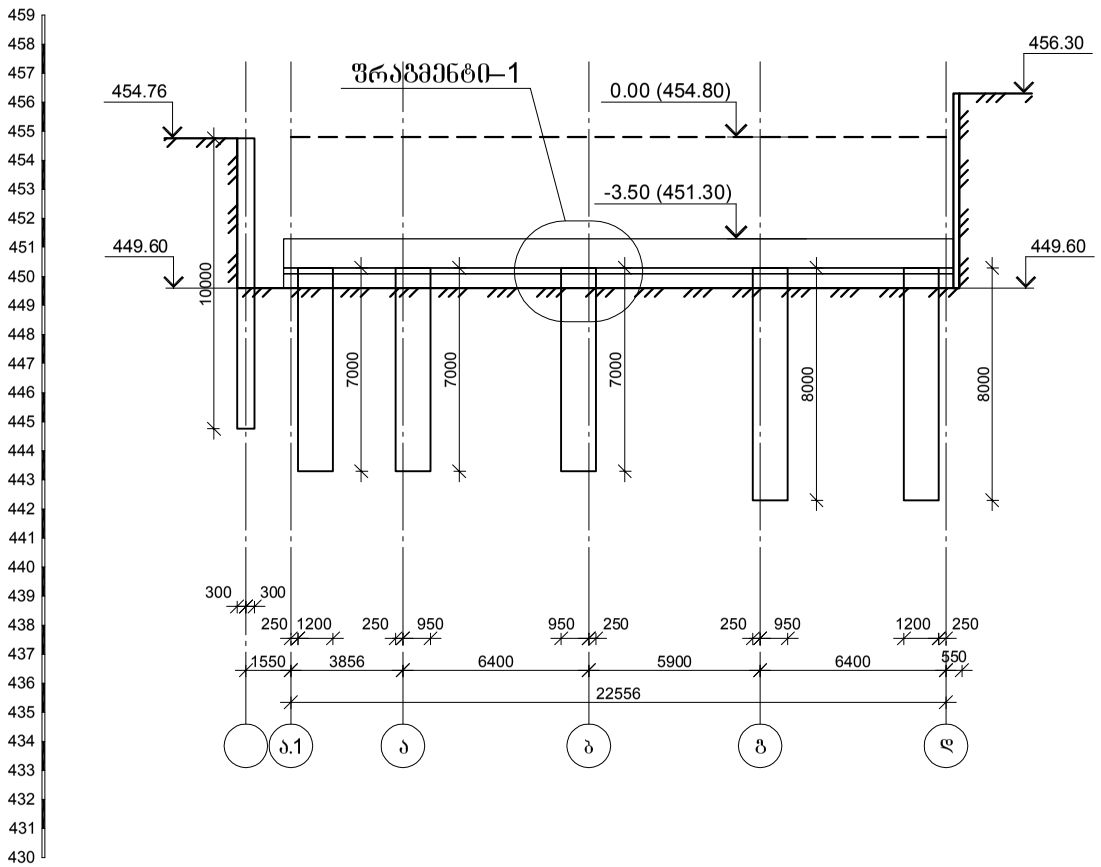

ხიმინჯების განშლა "2" ღერძის გასწვრივ

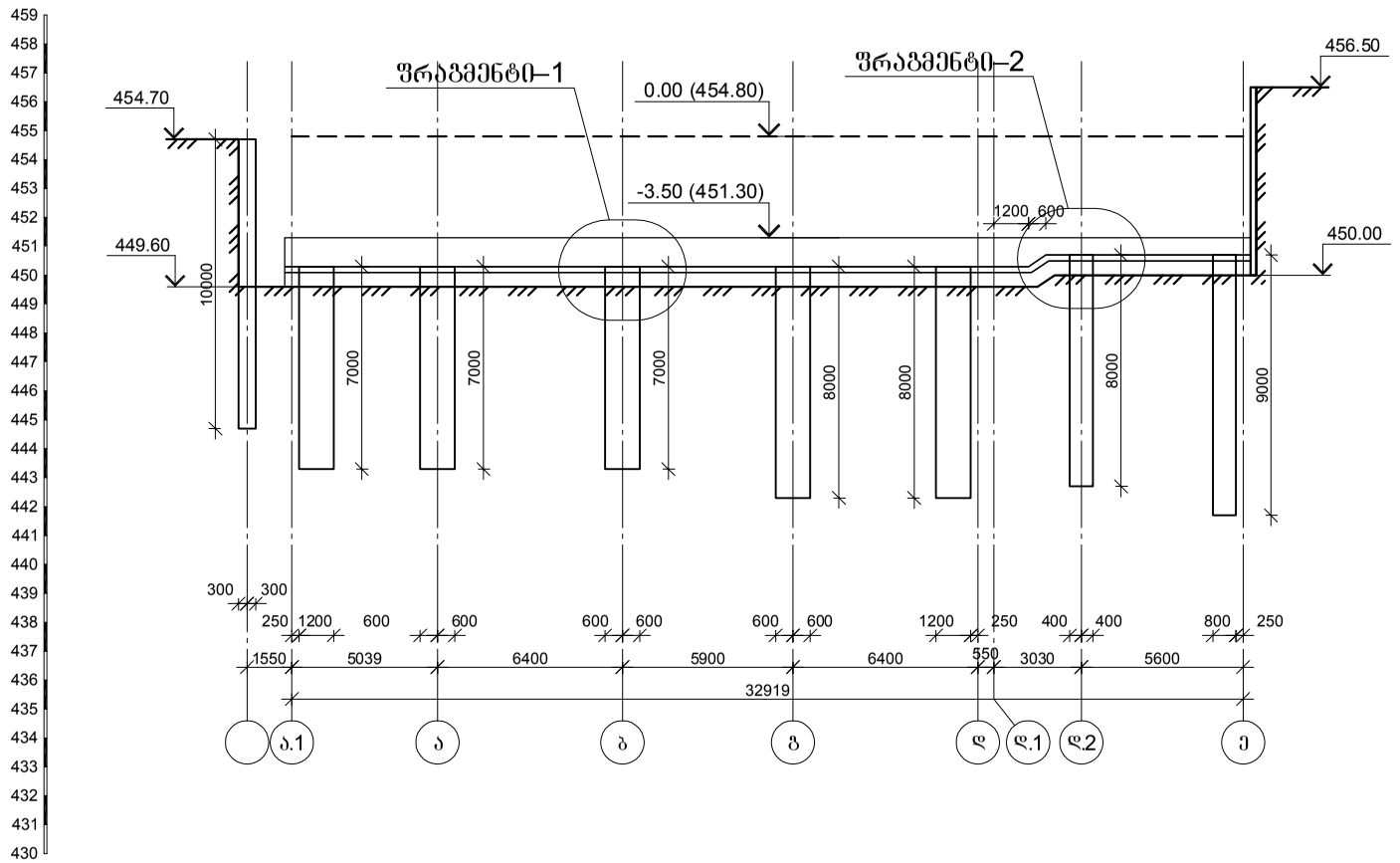

ფრაგმენტი–1

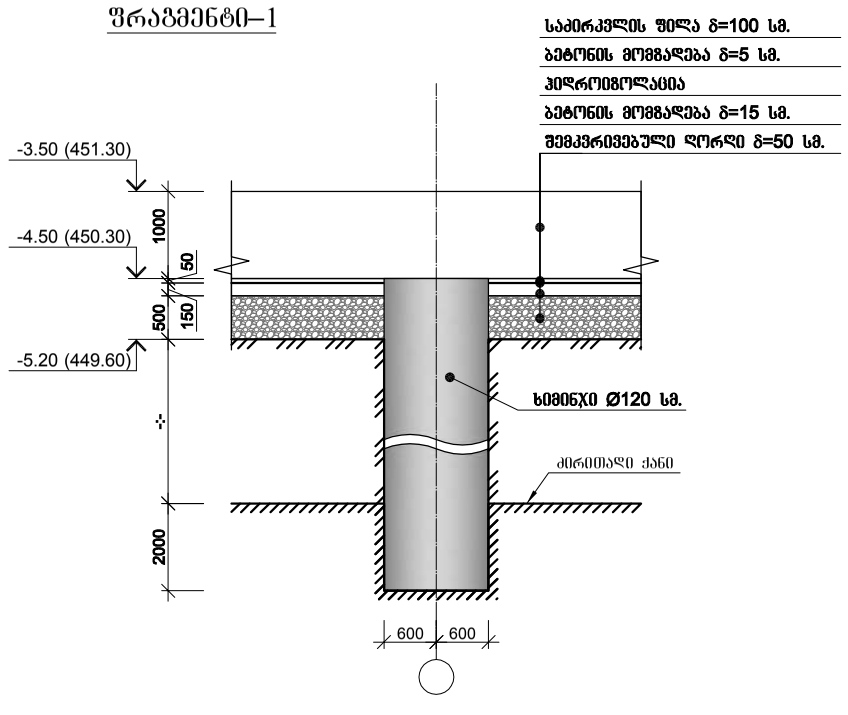

ფრაგმენტი–2

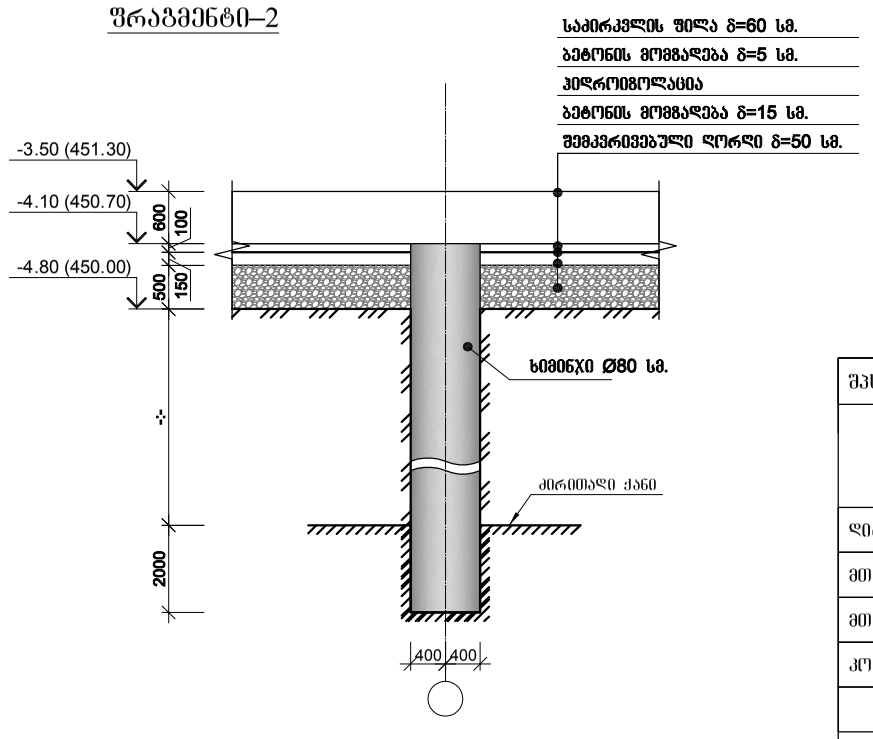

შპს "კაპიტელი"		მრავალბინიანი საცხოვრებელი სახლი მისამართი: ქ. თბილისი, თამარაშვილის ქ. №13				
	დამკვეთი	შპს "გუმბათი ჰოლდინგი"			დაკვეთა №	თარიღი
						2020 წ.
დირექტორი	ლ. კურტანიძე					
მთ. არქიტექტორი	ქ. ძლიერიშვილი			ხიმინჯების განშლა "1" და "2" ღერძების გასწვრივ		
მთ. კონსტრუქტ.	დ. ღონღაძე					
კონსტრუქტორი	ა. ღონღაძე					
				სტადია	ფურცელი	სულ ფურცელი	მასშტაბი
ელ.ფოსტა CAPITELI@YMAIL.COM	მისამართი: გამრეკელის №19			მ.პ	კ–1.02		

ხიმინჯების განშლა "3–2/1" ღერძების გასწვრივ

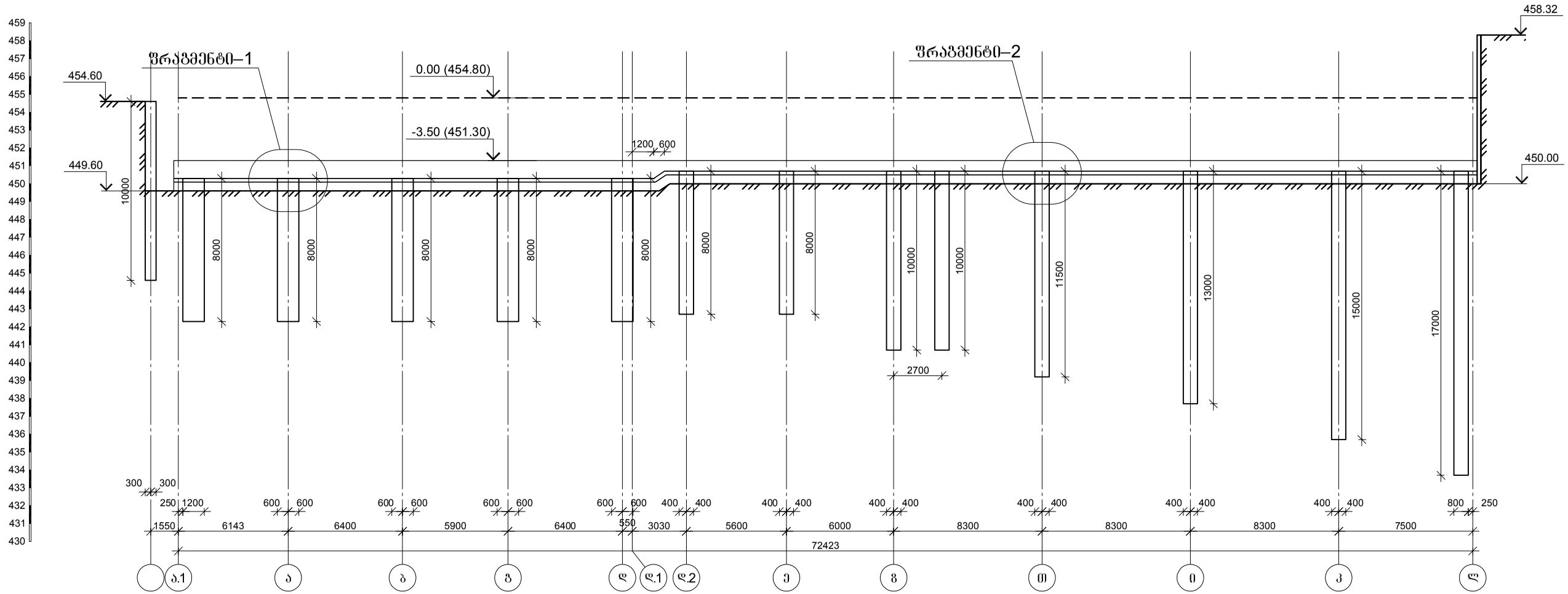

ფრაგმენტი–1

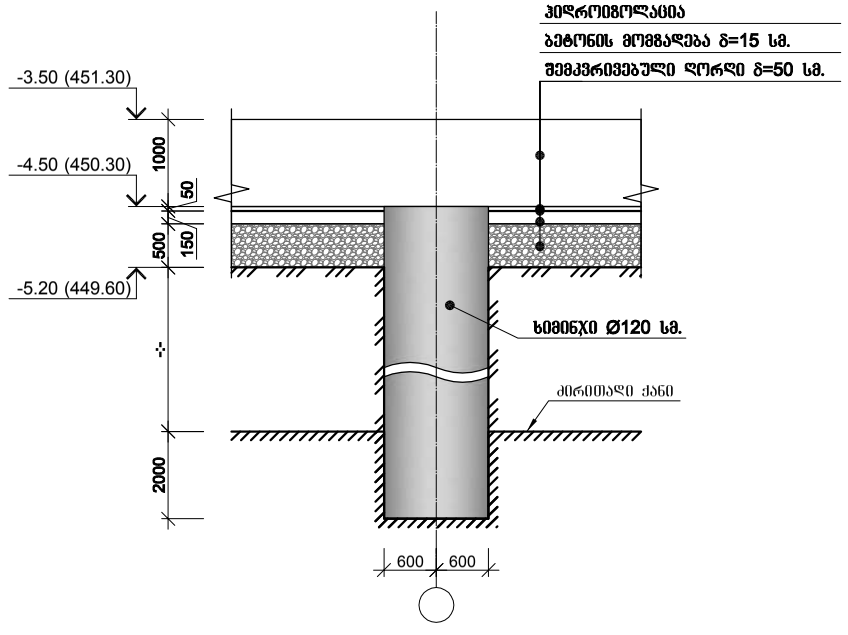

ფრაგმენტი–2

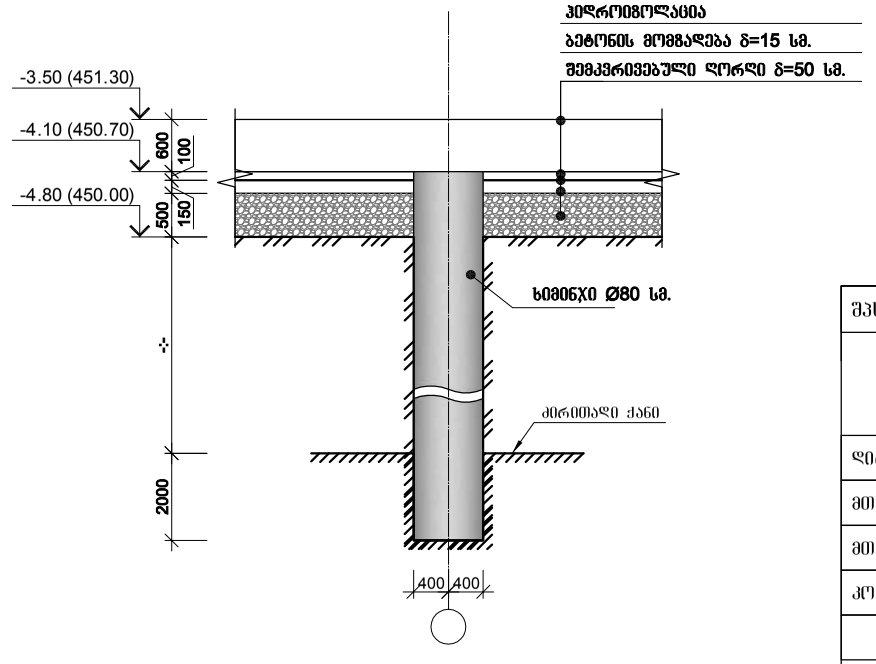

შპს "კაპიტელი"	ობიექტი	მრავალბინიანი საცხოვრებელი სახლი მისამართი: ქ. ობილისი, თამარაშვილის ქ. №13					
	დამკვეთი	შპს "ბუმბათი ჰოლდინგი"			დაკვეთა №	თარიღი	
						2020 წ.	
დირექტორი	ლ. კურტანიძე						
მთ. არქიტექტორი	კ. ძლიერიშვილი						
მთ. კონსტრუქტ.	დ. ღონღაძე			ხიმინჯების განშლა "3–2/1" ღერძების გასწვრივ			
კონსტრუქტორი	ა. ღონღაძე						
				სტადია	ფურცელი	სულ ფურცელი	მასშტაბი
ელ.ფოსტა CAPITELI@YMAIL.COM მისამართი: გამრეკელის №19				მ.პ	კ–1.03		

ხიმინჯების განშლა "4–3/1" ღერძების გასწვრივ

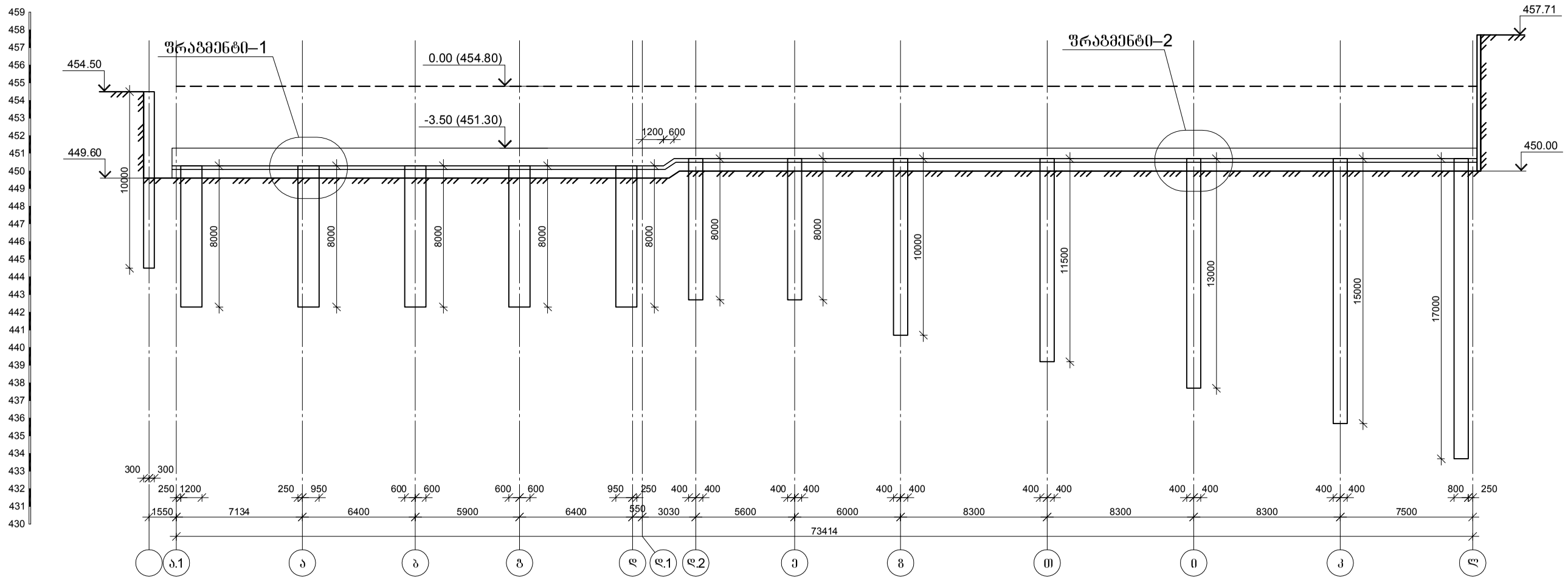

ფრაგმენტი–1

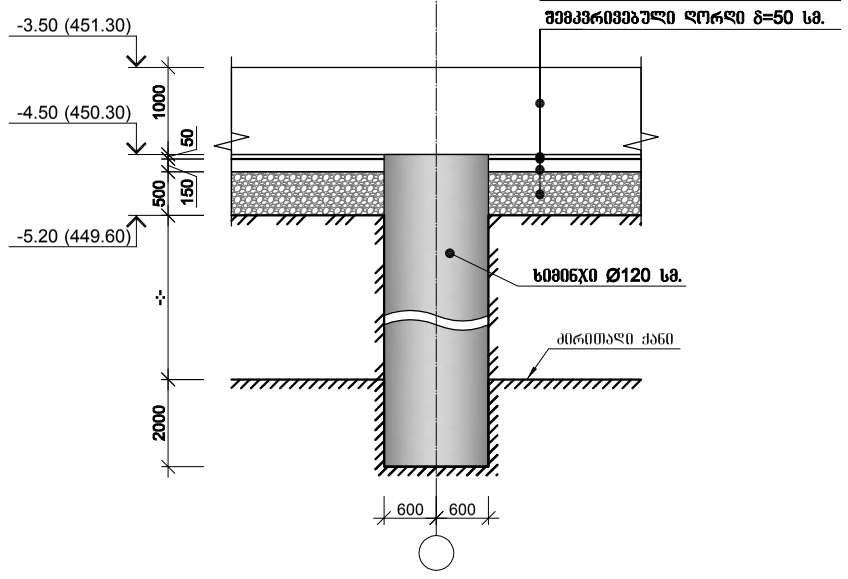

ფრაგმენტი–2

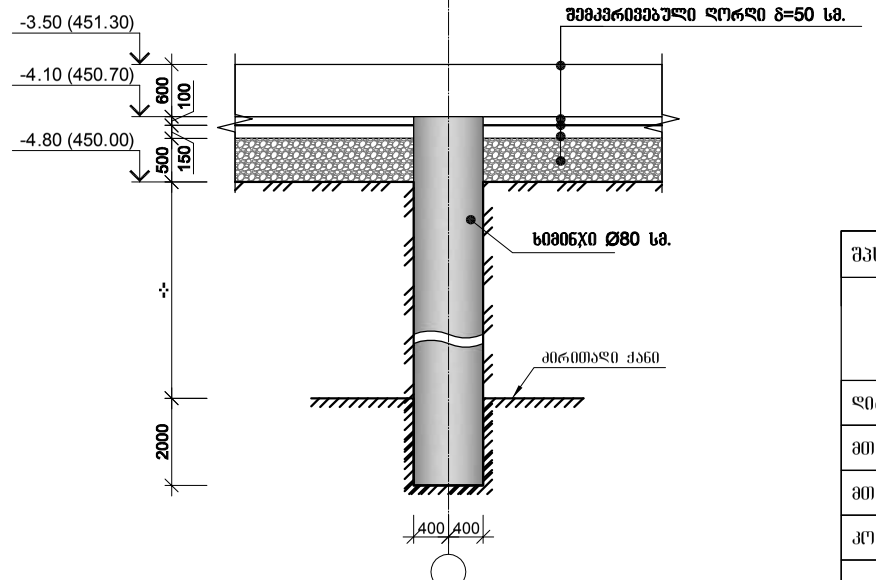

შპს "კაპიტელი"		მრავალბინიანი საცხოვრებელი სახლი მისამართი: ქ. თბილისი, თამარაშვილის ქ. №13					
		შპს "შუმბათი ჰოლდინგი"			დაკვეთა №		თარიღი
							2020 წ.
დირექტორი	ლ. კურტანიძე						
მთ. არქიტექტორი	კ. ძლიერიშვილი			ხიმინჯების განშლა "4–3/1" ღერძების გასწვრივ			
მთ. კონსტრუქტ.	დ. ღონღაძე						
კონსტრუქტორი	ა. ღონღაძე						
				სტადია	ფურცელი	სულ ფურცელი	მასშტაბი
ელ.ფოსტა CAPITELI@YMAIL.COM	მისამართი: გამრეკელის №19			მ.პ	კ–1.04		

ხიმინჯების განშლა "5–5/1" ღერძების გასწვრივ

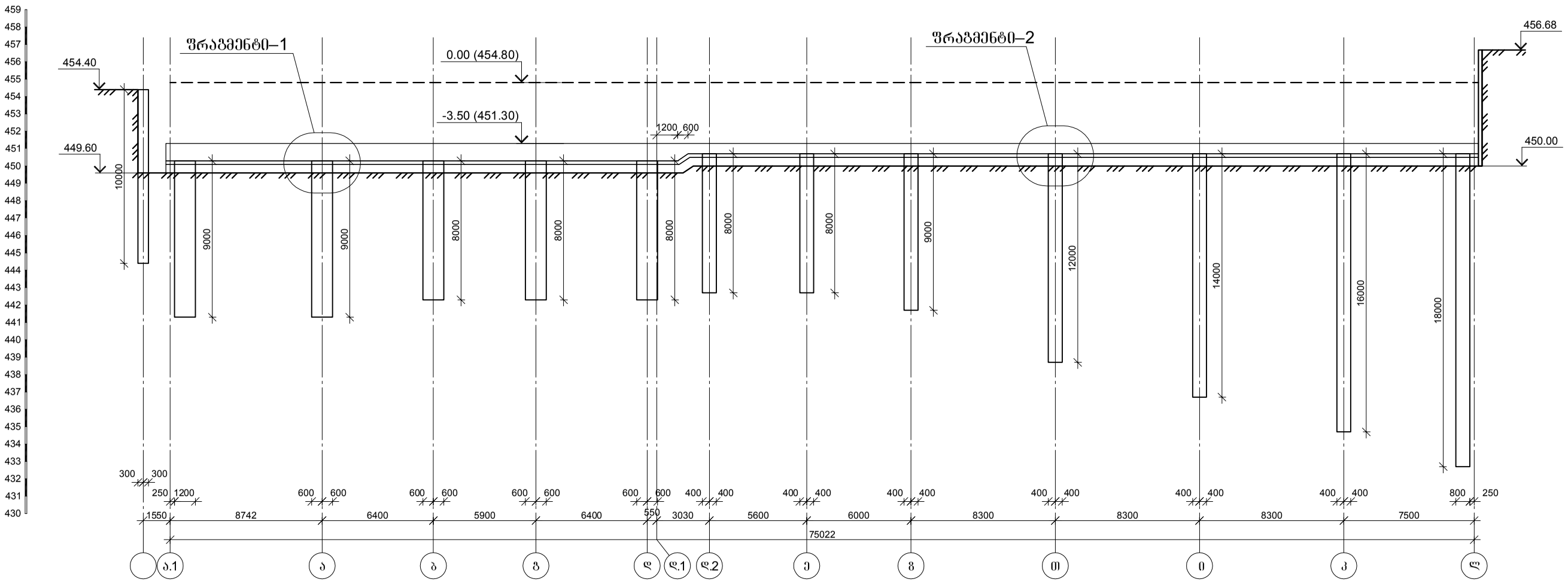

ფრაგმენტი–1

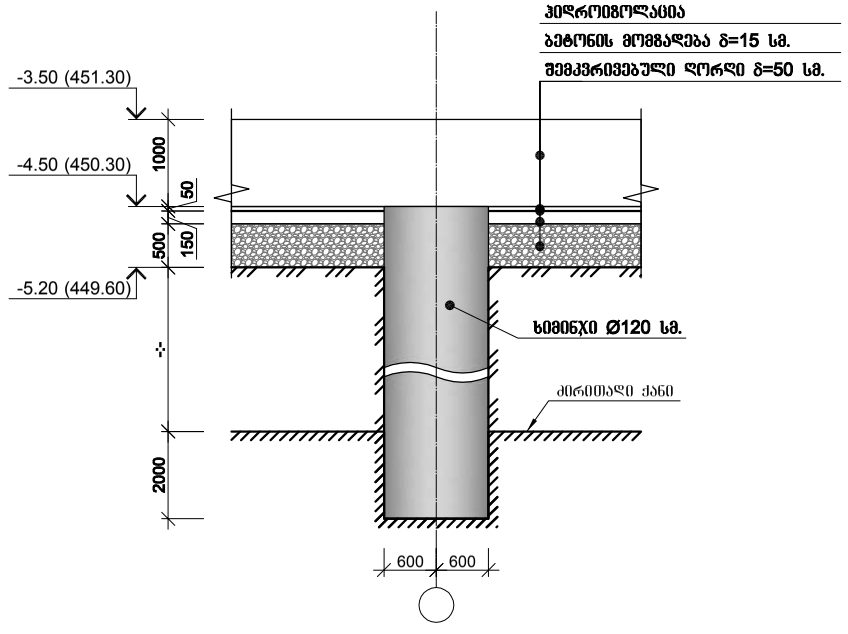

ფრაგმენტი–2

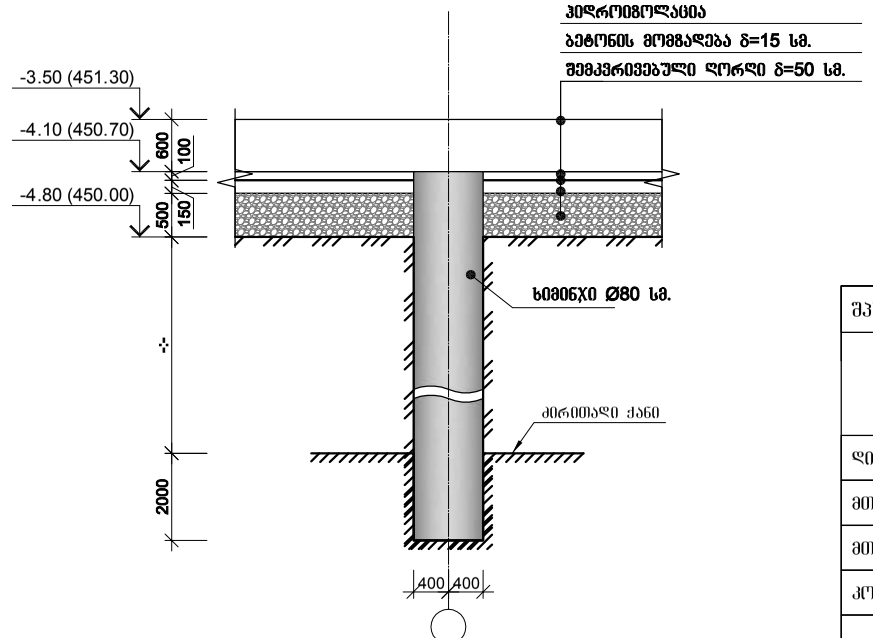

შპს "კაპიტელი"	პროექტი	მრავალბინიანი საცხოვრებელი სახლი მისამართი: ქ. თბილისი, თამარაშვილის ქ. №13				
	დამკვეთი	შპს "გუმბათი ჰოლდინგი"			ნაკვეთის №	თარიღი
						2020 წ.
დირექტორი	ლ. კურტანიძე					
მთ. არქიტექტორი	ქ. ძლიერიშვილი			ხიმინჯების განშლა "5–5/1" ღერძების გასწვრივ		
მთ. კონსტრუქტ.	დ. ღონღაძე					
კონსტრუქტორი	ა. ღონღაძე					
				სტადია	ფურცელი	სულ ფურცელი	მასშტაბი
ელ.ფოსტა CAPITELI@YMAIL.COM	მისამართი: გამრეკელის №19			მ.პ	კ–1.05		

მრნ. რ/ბ ხიმინჯების ხ–1, ხ–2, ხ–6, ხ–7, ხ–11, ხ–12-ის არმირება

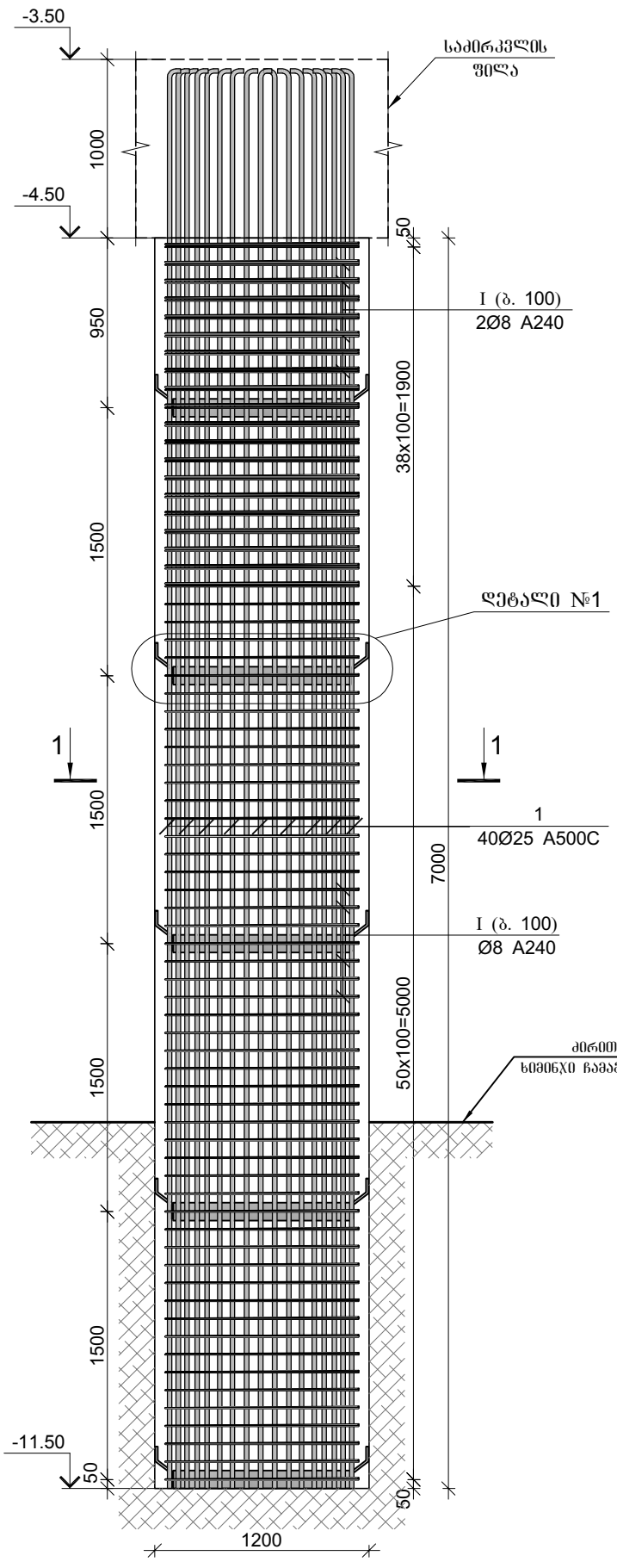

ჭრილი 1–1

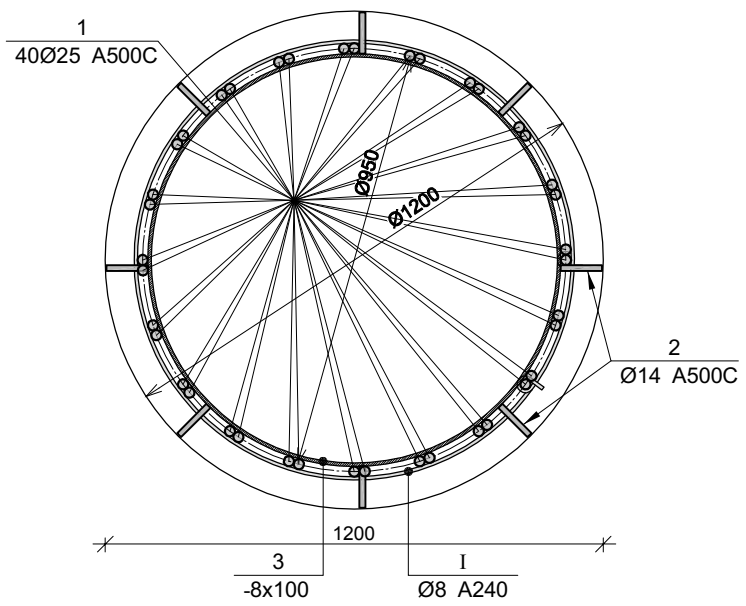

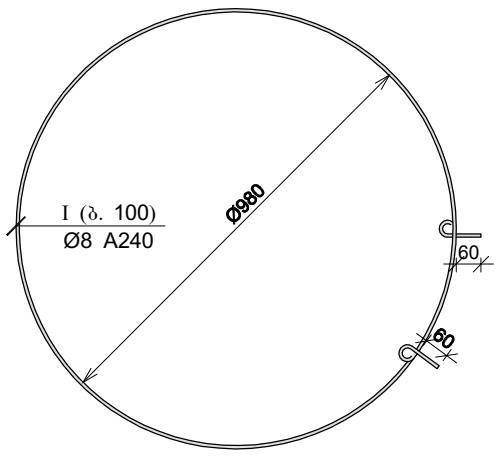

დეტალი №1

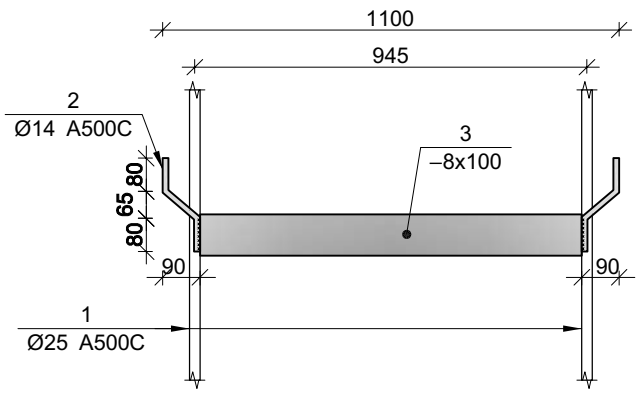

მრნ. რ/ბ ხიმინჯების ხ–1, ხ–2, ხ–6, ხ–7, ხ–11, ხ–12-ის სპეციფიკაცია

არმატურის სპეციფიკაცია					არმატურის ამოკრეფა					ბეტონი B 25
პოზ. №	Ø	L მმ.	n ცალი	Ln მ.	Ø	∑ Ln მ.	ბრაკიჟი მეტრის წონა კგ.	წონა კგ. A240	წონა კგ. A500C	V; მ³
1	2	3	4	5	6	7	8	9	10	11
1	25 A500C	8200	40	328.00	8 A240	329.30	0.39	129.94		7.92
2	14 A500C	250	40	10.00	14 A500C	10.00	1.21		12.08	
I	8 A240	3700	89	329.30	25 A500C	328.00	3.85		1263.90	
							∑	129.94	1275.99	7.92
						n= 6		779.62	7655.93	47.50
									177.58	კგ/მ³

ლითონის სამონტაჟო ელემენტის სპეციფიკაცია

პოზ. №	მასალის დასახელება	მასალის კვეთი	L მმ.	n ცალი	Ln მ.	ერთეულის წონა; კგ	ჯამური წონა; კგ
1	2	3	5	6	7	8	9
3	ლითონის შირშიტა	8 x 100	2900	5	14.50	6.28	91.06
						2% შედულებაზე	1.82
						∑	92.88
						n=6	557.29

შპს "კაპიტელი"	ობიექტი	მრავალბინიანი საცხოვრებელი სახლი მისამართი: ქ. თბილისი, თამარაშვილის ქ. №13			
	დამკვეთი	შპს "გუმბათი ჰოლდინგი"	დაკვეთა №	თარიღი	2020 წ.
დირექტორი	ლ. კურტანიძე				
მთ. არქიტექტორი	კ. ძლიერიშვილი		მრნ. რ/ბ ხიმინჯების ხ–1, ხ–2, ხ–6, ხ–7, ხ–11, ხ–12-ის არმირება		
მთ. კონსტრუქტ.	დ. ღონღაძე				
კონსტრუქტორი	ა. ღონღაძე				
			სტადია	ფურცელი	სულ ფურცელი	მასშტაბი
ელ.ფოსტა CAPITELI@YMAIL.COM	მისამართი: გამრეკელის №19		მ.პ	კ–1.06		

მრნ. რ/ბ ხიმინჯების ხ–3, ხ–4, ხ–8, ხ–9, ხ–17, ხ–20, ხ–26, ხ–27, ხ–28, ხ–29, ხ–30, ხ–31-ის არმირება

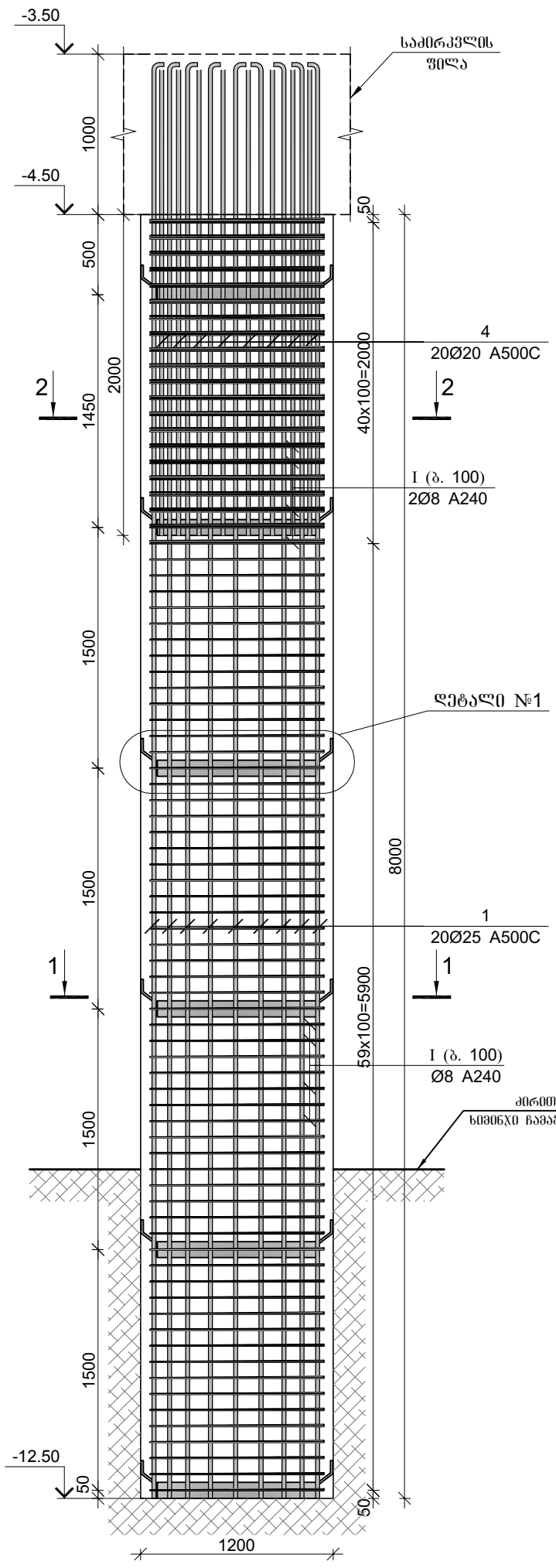

ჭრილი 1–1

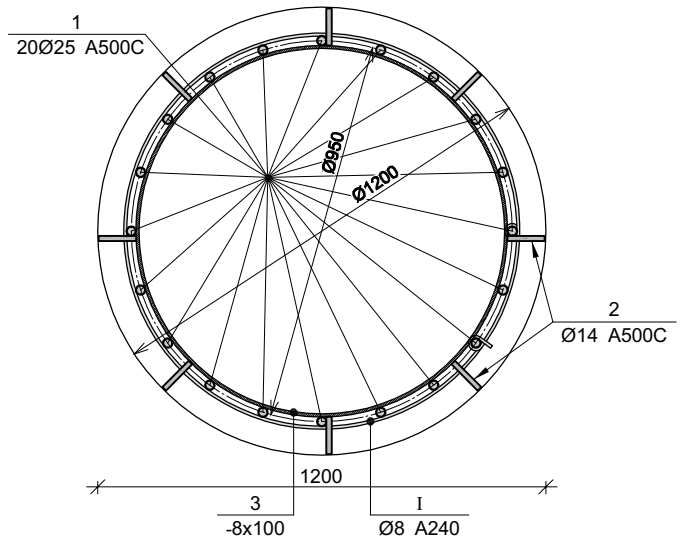

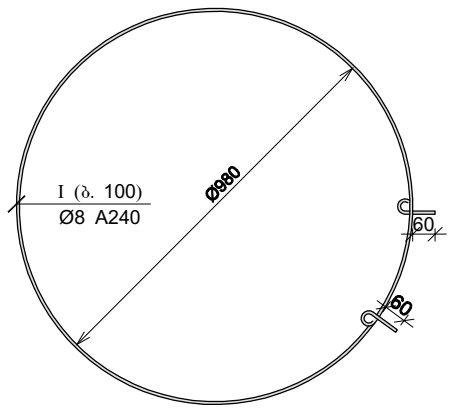

ჭრილი 2–2

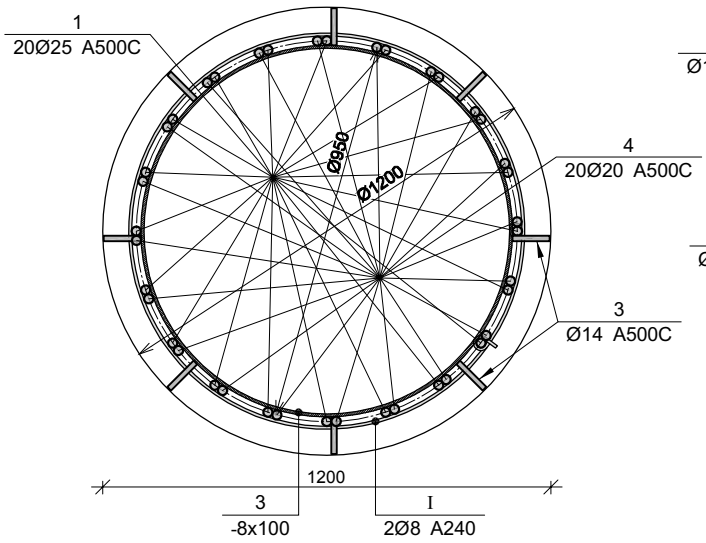

დეტალი №1

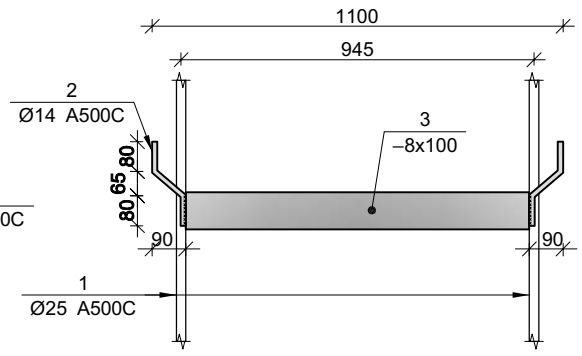

მრნ. რ/ბ ხიმინჯების ხ–3, ხ–4, ხ–8, ხ–9, ხ–17, ხ–20, ხ–26, ხ–27, ხ–28, ხ–29, ხ–30, ხ–31-ის სპეციფიკაცია

არმატურის სპეციფიკაცია					არმატურის ამოკრეფა					ბეტონი B 25
პოზ. №	Ø	L მმ.	n ცალი	Ln მ.	Ø	∑ Ln მ.	ზრდის ფეხრის წონა კგ.	წონა კგ. A240	წონა კგ. A500C	V; მ³
1	2	3	4	5	6	7	8	9	10	11
1	25 A500C	9200	20	184.00	8 A240	370.00	0.39	146.00		9.05
2	14 A500C	250	48	12.00	14 A500C	12.00	1.21		14.50	
4	20 A500C	3000	20	60.00	20 A500C	60.00	2.47		147.97	
I	8 A240	3700	100	370.00	25 A500C	184.00	3.85		709.02	
						∑		146.00	871.49	9.05
						n= 12		1751.96	10457.88	108.58
									112.45	კგ/მ³

ლითონის სამონტაჟო ელემენტის სპეციფიკაცია

პოზ. №	მასალის დასახელება	მასალის კვეთი	L მმ.	n ცალი	Ln მ.	ერთეულის წონა; კგ	ჯამური წონა; კგ
1	2	3	5	6	7	8	9
3	ლითონის შირშიტა	8 x 100	2900	6	17.40	6.28	109.27
						2% შედულებაზე	2.19
						∑	111.46
						n=12	1337.49

შპს "კაპიტელი"	ობიექტი	მრავალბინიანი საცხოვრებელი სახლი მისამართი: ქ. თბილისი, თამარაშვილის ქ. №13				
	დამკვეთი	შპს "გუმბათი ჰოლდინგი"			დაკვეთა №	თარიღი 2020 წ.
დირექტორი	ლ. კურტანიძე					
მთ. არქიტექტორი	კ. ძლიერიშვილი			მრნ. რ/ბ ხიმინჯების ხ–3, ხ–4, ხ–8, ხ–9,ხ–17, ხ–20, ხ–26, ხ–27, ხ–28, ხ–29, ხ–30, ხ–31-ის არმირება		
მთ. კონსტრუქტ.	დ. ღონღაძე					
კონსტრუქტორი	ა. ღონღაძე					
				სტადია	ფურცელი	სულ ფურცელი / მასშტაბი
ელ.ფოსტა CAPITELI@YMAIL.COM	მისამართი: გამრეკელის №19			მ.პ	კ–1.07	

მრნ. რ/ბ ხიმინჯის ხ–13, ხ–14, ხ–15, ხ–16, ხ–18, ხ–19, ხ–21, ხ–22, ხ–23, ხ–24, ხ–25-ის არმირება

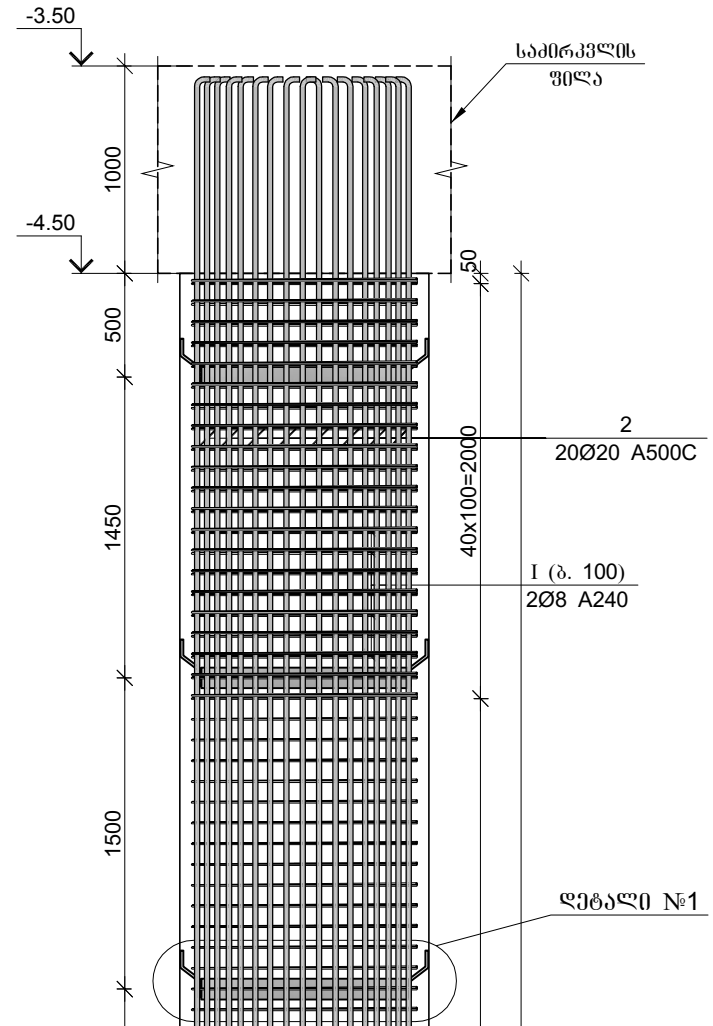

ჭრილი 1–1

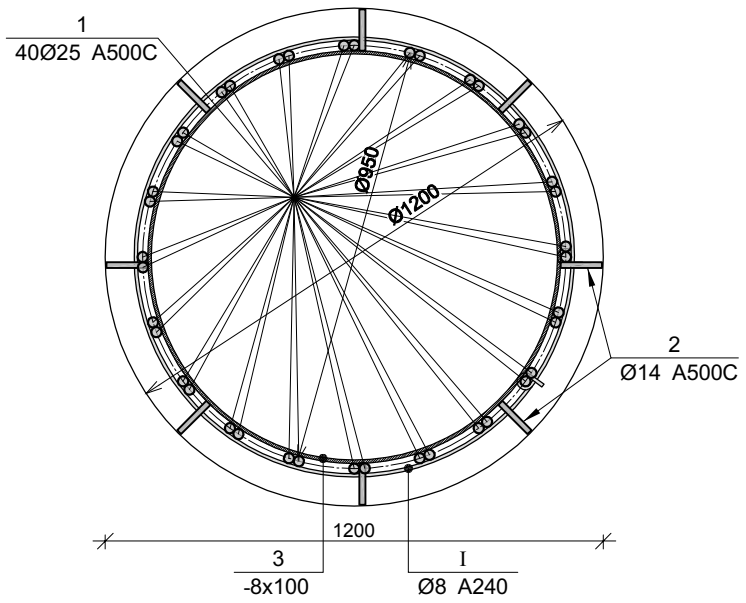

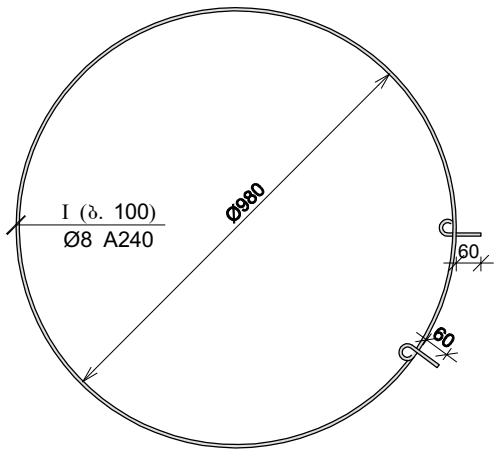

დეტალი №1

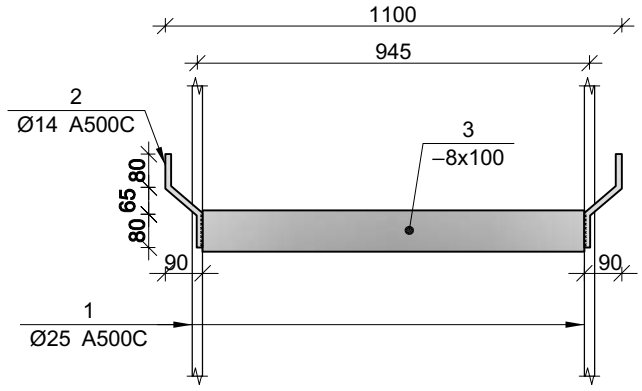

მრნ. რ/ბ ხიმინჯების ხ–13, ხ–14, ხ–15, ხ–16, ხ–18, ხ–19, ხ–21, ხ–22, ხ–23, ხ–24, ხ–25-ის სპეციფიკაცია										
არმატურის სპეციფიკაცია					არმატურის ამოკრეფა					ბეტონი B 25
პოზ. №	Ø	L მმ.	n ცალი	Ln მ.	Ø	∑ Ln მ.	ზრდის მეტრის წონა კგ.	წონა კგ.		V; მ³
								A240	A500C	
1	2	3	4	5	6	7	8	9	10	11
1	25 A500C	9200	40	368.00	8 A240	360.00	0.39	142.05		9.05
2	14 A500C	250	48	12.00	14 A500C	12.00	1.21		14.50	
I	8 A240	3600	100	360.00	25 A500C	368.00	3.85		1418.04	
						∑		142.05	1432.54	9.05
						n= 11		1562.56	15757.95	99.53
									174.03	კგ/მ³

ლითონის სამონტაჟო ელემენტის სპეციფიკაცია							
პოზ. №	მასალის დასახელება	მასალის კვეთი	L მმ.	n ცალი	Ln მ.	ერთეულის წონა; კგ	ჯამური წონა; კგ
1	2	3	5	6	7	8	9
3	ლითონის ფირფიტა	8 x 100	2900	6	17.40	6.28	109.27
						2% შედულებაზე	2.19
						∑	111.46
						n=11	1226.03

შპს "კაპიტელი"				მრავალბინიანი საცხოვრებელი სახლი მისამართი: ქ. თბილისი, თამარაშვილის ქ. №13		
				შპს "გუმბათი ჰოლდინგი"	დაკვეთა №	თარიღი 2020 წ.
დირექტორი	ლ. კურტანიძე			მრნ. რ/ბ ხიმინჯების ხ–13, ხ–14, ხ–15, ხ–16, ხ–18, ხ–19, ხ–21, ხ–22, ხ–23, ხ–24, ხ–25-ის არმირება		
მთ. არქიტექტორი	კ. ძლიერიშვილი					
მთ. კონსტრუქტ.	დ. ღონღაძე					
კონსტრუქტორი	ა. ღონღაძე					
				სტადია	ფურცელი	სულ ფურცელი	მასშტაბი
ელ.ფოსტა CAPITELI@YMAIL.COM	მისამართი: გამრეკელის №19			მ.პ	კ–1.08		

ГИП "ЗЗЗЗЗЗЗЗ"		ЗДАНИЕ ОБЩЕЖИТИЯ ПОВЫШЕННОЙ ЭТАЖНОСТИ С ПОДЗЕМНЫМ ПАРКИНГОМ И ПОМЕЩЕНИЯМИ ОБЩЕСТВЕННОГО НАЗНАЧЕНИЯ	
		г.Волгоград, Ворошиловский район, ул. №13	
ЗАКАЗЧИК		ЗДАНИЕ "ЗЗЗЗЗЗЗЗЗЗ"	Изм.№ 2020 г.

Разработал	Е. Дмитриев					
Нач. отдела	А. Зеленов					
Гл. инж. проекта	Е. Дмитриев					
Н. контроль	А. Зеленов					
ГИП	Е. Дмитриев					

Стадия	Лист	Листов				
Р	3					

ЗЗЗ "ЗЗЗЗЗЗЗЗЗЗ" ЗЗЗЗЗЗЗЗЗЗ, ЗЗЗЗЗЗЗЗЗЗ, ЗЗЗЗЗЗЗЗЗЗ,

მრავალბინიანი საცხოვრებელი სახლის მშენ. რ/ბ ხიმინჯების ხ–32, ხ–33, ხ–34, ხ–35, ხ–37, ხ–38, ხ–39-ის არმირება

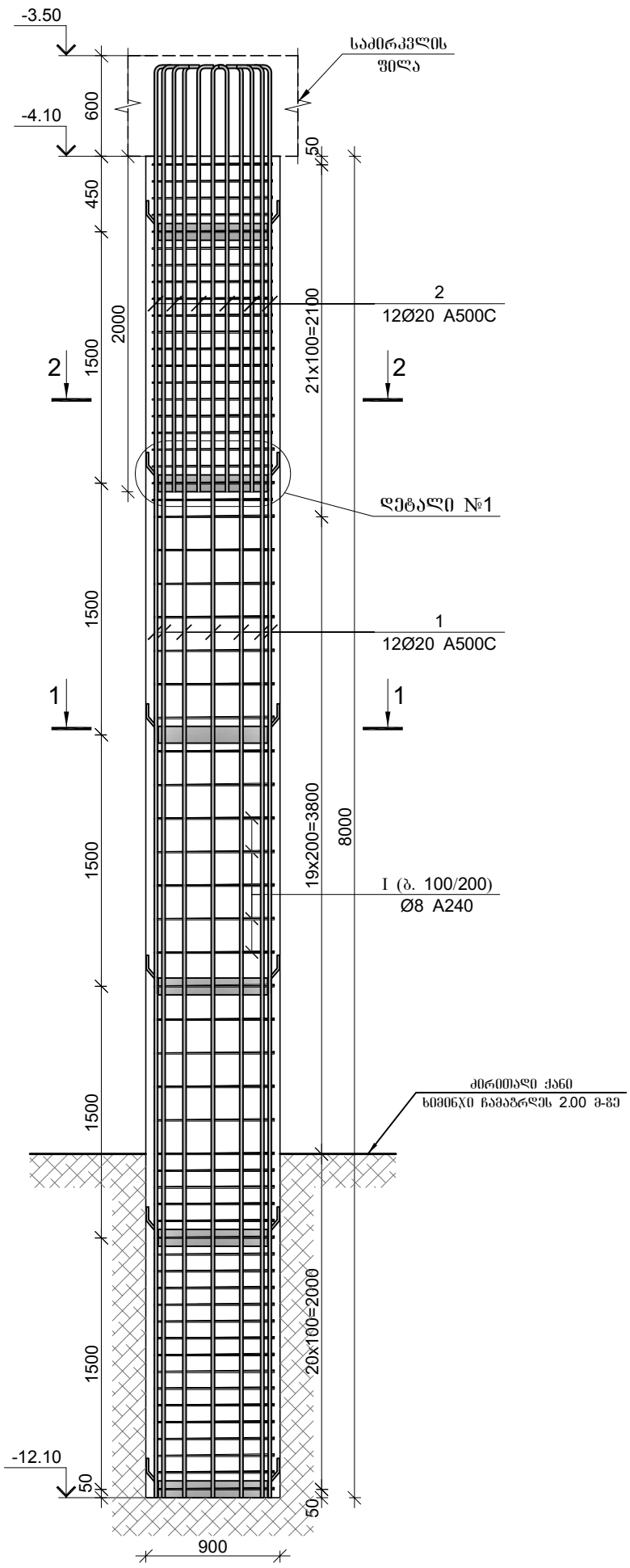

ჭრილი 1–1

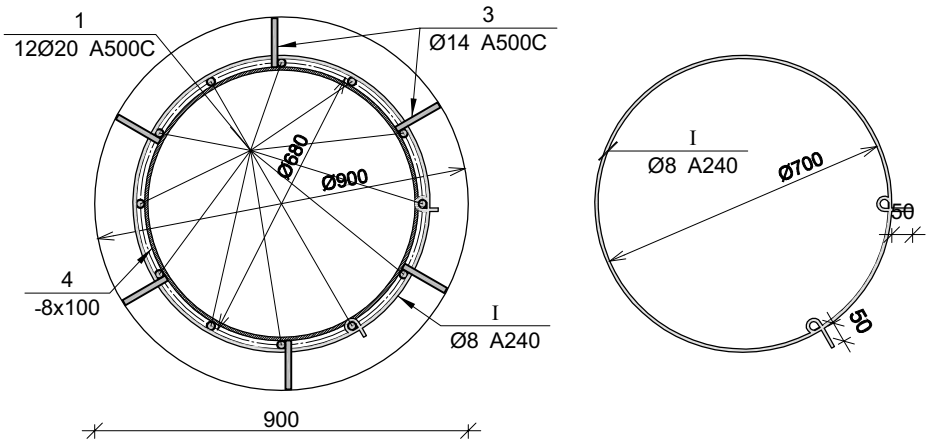

ჭრილი 2–2

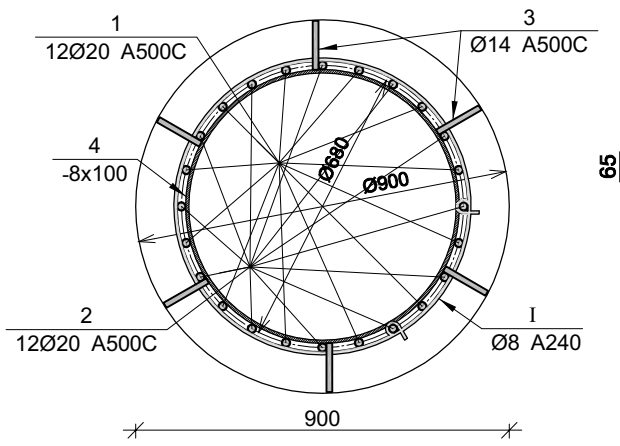

დეტალი №1

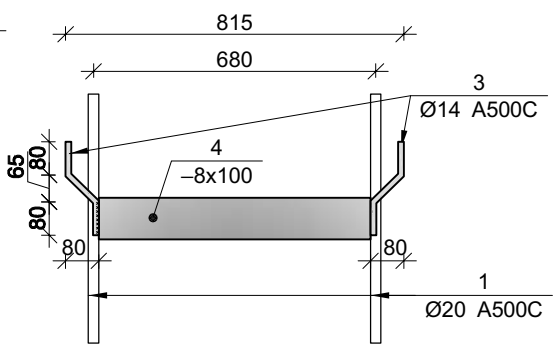

მრავალბინიანი საცხოვრებელი სახლის მშენ. რ/ბ ხიმინჯების ხ–32, ხ–33, ხ–34, ხ–35, ხ–37, ხ–38, ხ–39-ის სპეციფიკაცია

არმატურის სპეციფიკაცია					არმატურის ამოკრეფა					ბეტონი B 25
პოზ. №	Ø	L მმ.	n ცალი	Ln მ.	Ø	∑ Ln მ.	ბრაკის მეტრის წონა კგ.	წონა კგ.		V; მ³
								A240	A500C	
1	2	3	4	5	6	7	8	9	10	11
1	20 A500C	8900	12	106.80	8 A240	183.00	0.39	72.21		5.12
2	20 A500C	2800	12	33.60	14 A500C	8.64	1.21		10.44	
3	14 A500C	240	36	8.64	20 A500C	140.40	2.47		346.25	
I	8 A240	3000	61	183.00						
						∑		72.21	356.69	5.12
						n= 7		505.46	2496.82	35.84
									83.77	კგ/მ³

ლითონის სამონტაჟო ელემენტის სპეციფიკაცია

პოზ. №	მასალის დასახელება	მასალის კვეთი	L მმ.	n ცალი	Ln მ.	ერთეულის წონა; კგ	ჯამური წონა; კგ
1	2	3	5	6	7	8	9
4	ლითონის შირშიტა	8 x 100	2000	6	12.00	6.28	75.36
						2% შედუღებაზე	1.51
						∑	76.87
						n=7	538.07

შპს "კაპიტელი"	ობიექტი	მრავალბინიანი საცხოვრებელი სახლი მისამართი: ქ. თბილისი, თამარაშვილის ქ. №13				
	დამკვეთი	შპს "გუმბათი ჰოლდინგი"		დაკვეთა №	თარიღი	2020 წ.
დირექტორი	ლ. კურტანიძე					
მთ. არქიტექტორი	კ. ძლიერიშვილი			მრავალბინიანი საცხოვრებელი სახლის მშენ. რ/ბ ხიმინჯის ხ–32, ხ–33, ხ–34, ხ–35, ხ–37, ხ–38, ხ–39-ის არმირება		
მთ. კონსტრუქტ.	დ. ღონღაძე					
კონსტრუქტორი	ა. ღონღაძე					
				სტადია	ფურცელი	სულ ფურცელი	მასშტაბი
ელ.ფოსტა CAPITELI@YMAIL.COM	მისამართი: გამრეკელის №19			მ.პ	კ–1.10		

მონ. რ/ბ ხიმინჯების ხ–36, ხ–42-ის არმირება

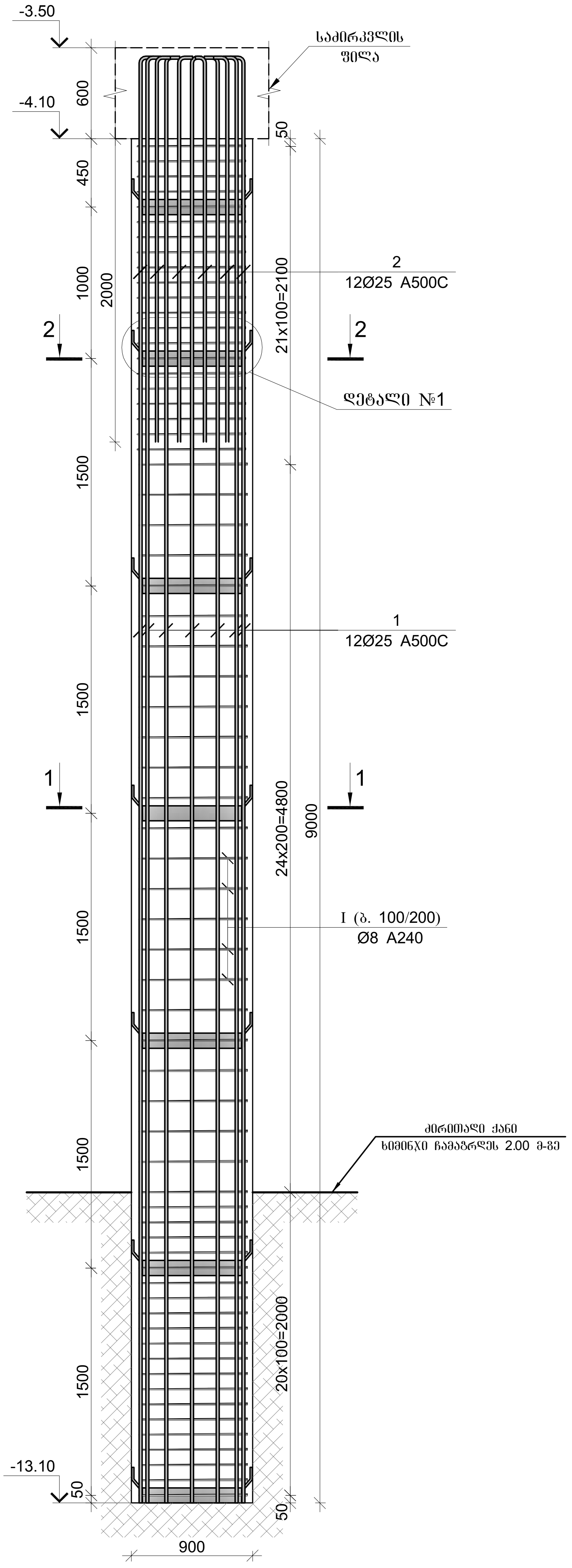

ჭრილი 1–1

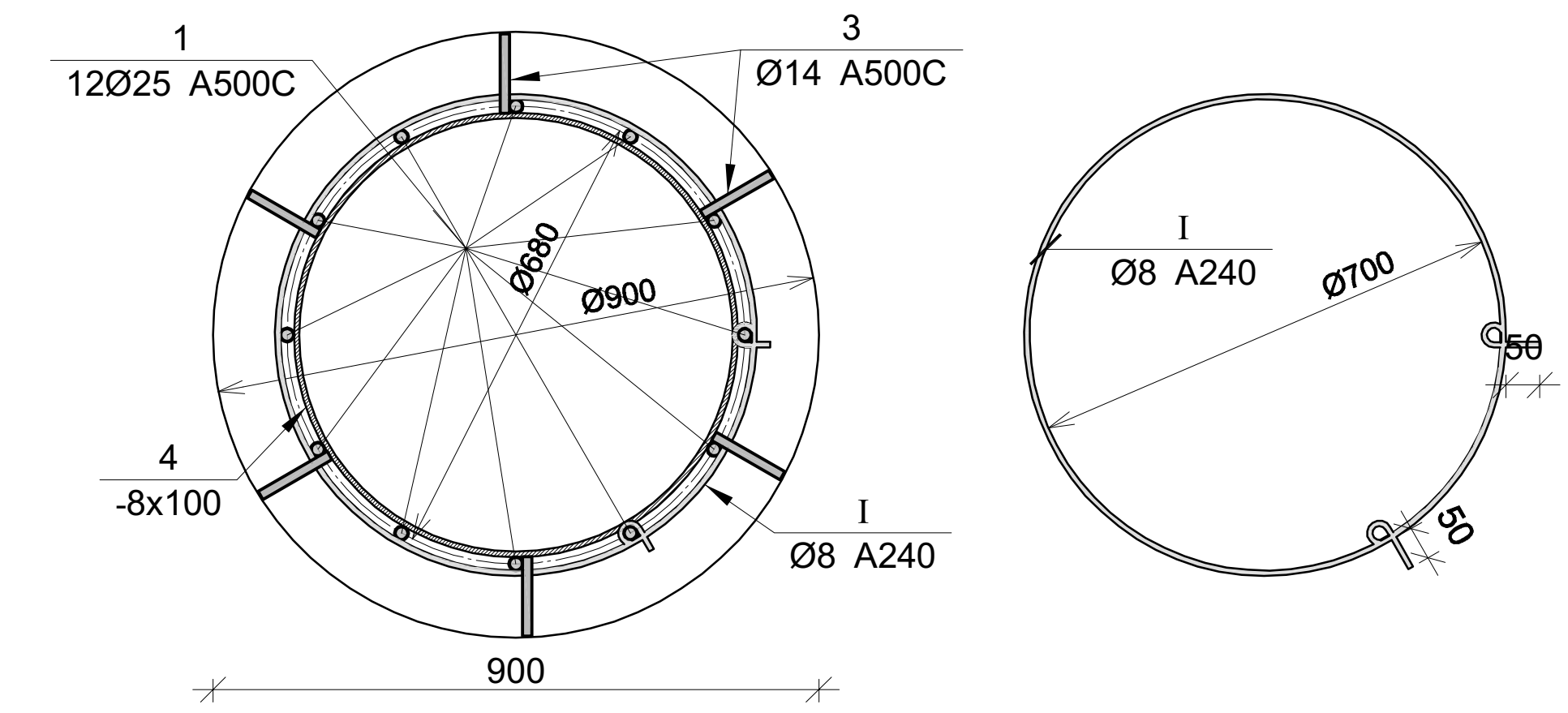

ჭრილი 2–2

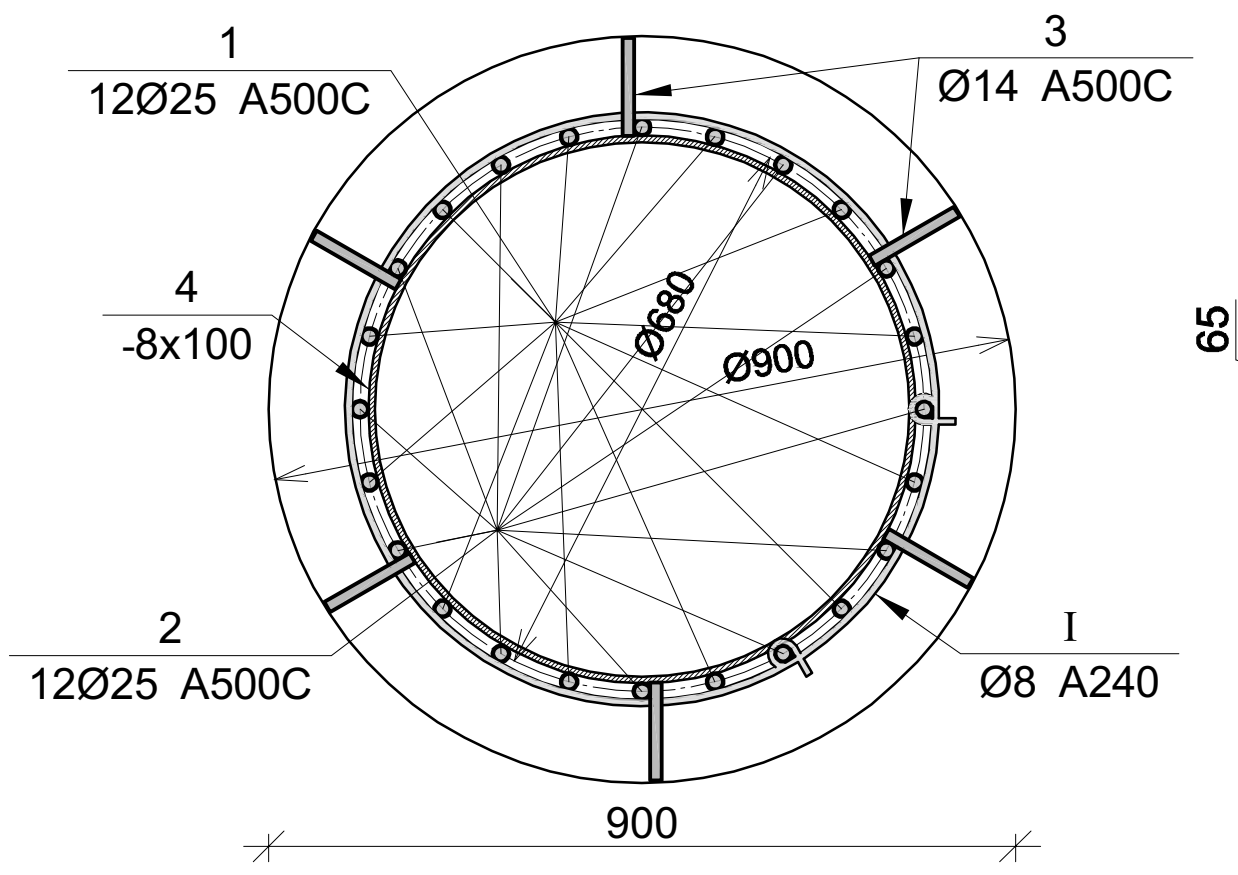

დეტალი №1

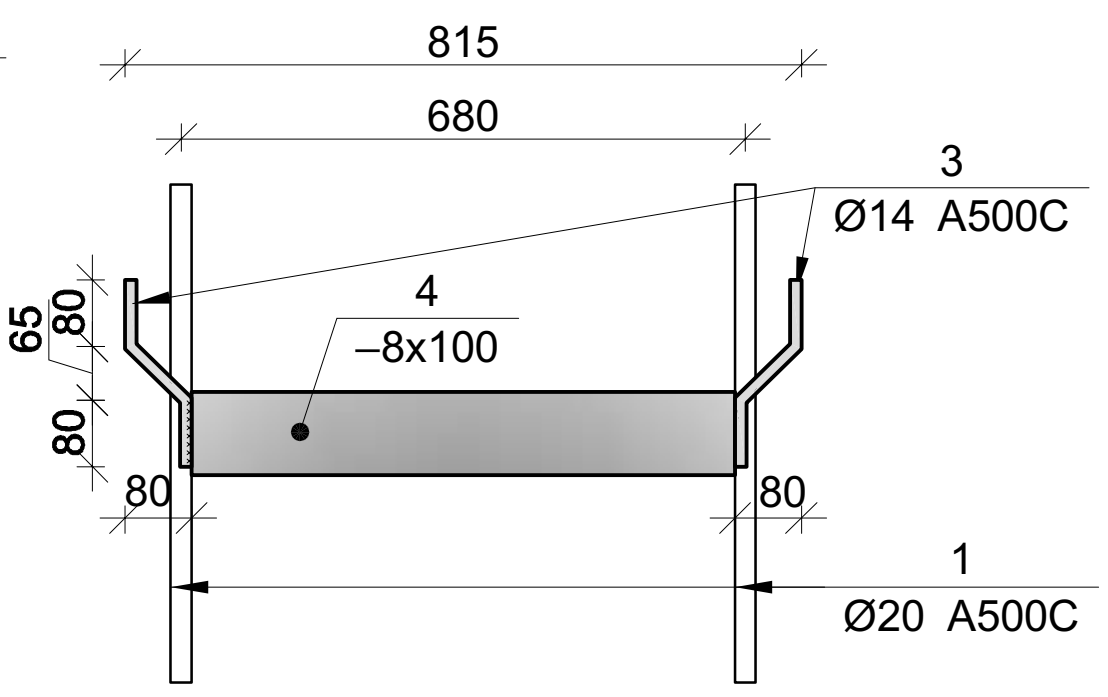

მონ. რ/ბ ხიმინჯების ხ–36, ხ–42-ის სპეციფიკაცია										
არმატურის სპეციფიკაცია					არმატურის ამოკრეფა					ბეტონი B 25
პოზ. №	Ø	L მმ.	n ცალი	Ln მ.	Ø	∑ Ln მ.	გრძივი მეტრის წონა კგ.	წონა კგ. A240	წონა კგ. A500C	V; მ³
1	2	3	4	5	6	7	8	9	10	11
1	25 A500C	10000	12	120.00	8 A240	198.00	0.39	78.13		5.76
2	25 A500C	3000	12	36.00	14 A500C	10.08	1.21		12.18	
3	14 A500C	240	42	10.08	25 A500C	156.00	3.85		601.13	
I	8 A240	3000	66	198.00						
							∑	78.13	613.31	5.76
						n= 2		156.26	1226.61	11.52
									120.04	კგ/მ³

ლითონის სამონტაჟო ელემენტის სპეციფიკაცია							
პოზ. №	მასალის დასახელება	მასალის კვეთი	L მმ.	n ცალი	Ln მ.	ერთეულის წონა; კგ	ჯამური წონა; კგ
1	2	3	5	6	7	8	9
4	ლითონის ფირფიტა	8 x 100	2000	7	14.00	6.28	87.92
						2% შედუღებაზე	1.76
						∑	89.68
						n=2	179.36

შპს "კაპიტელი"	დამკვეთი	მრავალბინიანი საცხოვრებელი სახლი მისამართი: ქ. თბილისი, თამარაშვილის ქ. №13				
		შპს "გუმბათი ჰოლდინგი"		დაკვეთა №		თარიღი 2020 წ.
დირექტორი	ლ. კურტანიძე					
მთ. არქიტექტორი	კ. ძლიერიშვილი					
მთ. კონსტრუქტ.	დ. ღონღაძე		მონ. რ/ბ ხიმინჯების ხ–36, ხ–42-ის არმირება			
კონსტრუქტორი	ა. ღონღაძე					
			სტადია	ფურცელი	სულ ფურცელი	მასშტაბი
ელ.ფოსტა ***CAPITELI@YMAIL.COM*** მისამართი: გამრეკელის №19			მ.პ	კ–1.11		

მონ. რ/ბ ხიმინჯების ხ–40, ხ–40.1, ხ–41-ის არმირება

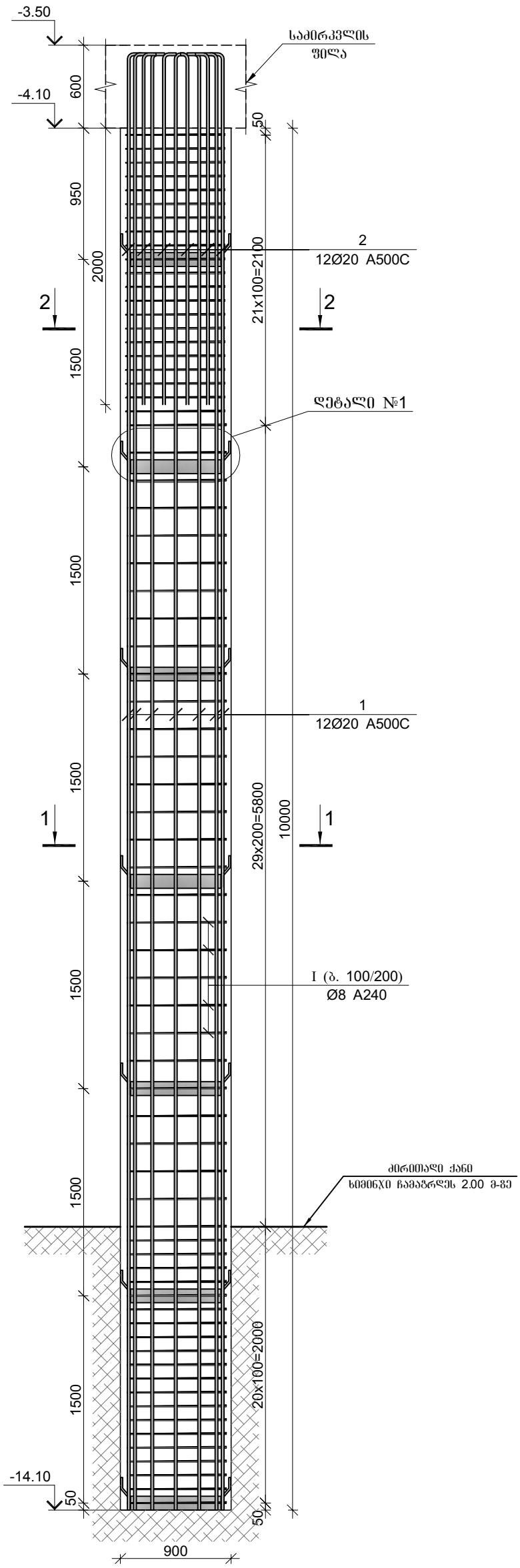

ჭრილი 1–1

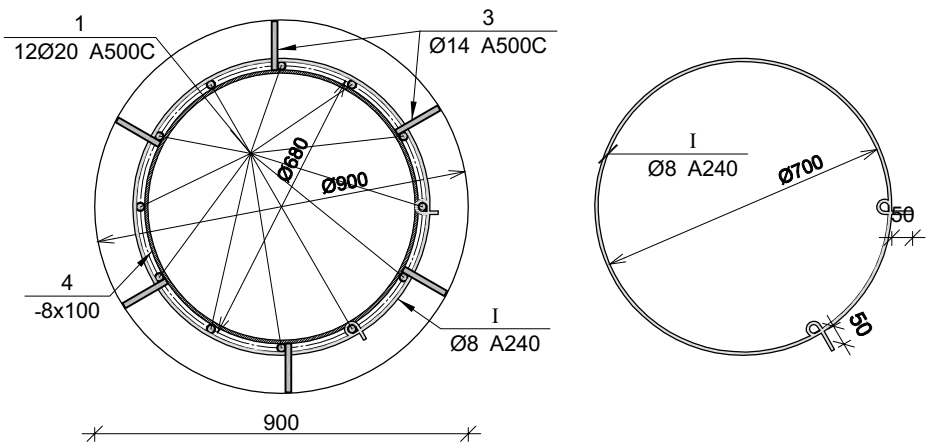

ჭრილი 2–2

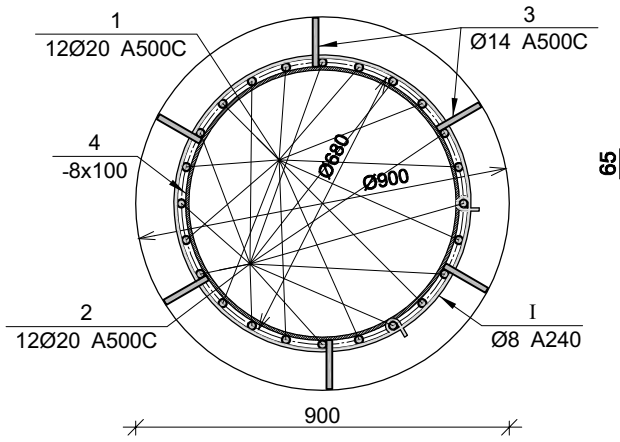

დეტალი №1

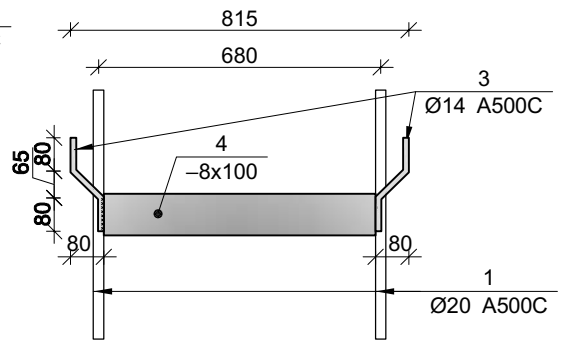

მონ. რ/ბ ხიმინჯების ხ–40, ხ–40.1, ხ–41-ის სპეციფიკაცია										
არმატურის სპეციფიკაცია					არმატურის ამოკრეფა					ბეტონი B 25
პოზ. №	Ø	L მმ.	n ცალი	Ln მ.	Ø	∑ Ln მ.	ბრტყელი მეტრის წონა კგ.	წონა კგ.		V; მ³
								A240	A500C	
1	2	3	4	5	6	7	8	9	10	11
1	20 A500C	10900	12	130.80	8 A240	213.00	0.39	84.05		6.40
2	20 A500C	2800	12	33.60	14 A500C	10.08	1.21		12.18	
3	14 A500C	240	42	10.08	20 A500C	164.40	2.47		405.44	
I	8 A240	3000	71	213.00						
							∑	84.05	417.62	6.40
						n= 3		252.14	1252.85	19.20
									78.38	კგ/მ³

ლითონის სამონტაჟო ელემენტის სპეციფიკაცია							
პოზ. №	მასალის დასახელება	მასალის კვეთი	L მმ.	n ცალი	Ln მ.	ერთეულის წონა; კგ	ჯამური წონა; კგ
1	2	3	5	6	7	8	9
4	ლითონის ფირფიტა	8 x 100	2000	7	14.00	6.28	87.92
						2% შედუღებაზე	1.76
						∑	89.68
						n=3	269.04

შპს "კაპიტელი"	ობიექტი	მრავალბინიანი საცხოვრებელი სახლი მისამართი: ქ. თბილისი, თამარაშვილის ქ. №13			
	დამკვეთი	შპს "გუმბათი ჰოლდინგი"		დაკვეთა №	თარიღი 2020 წ.
დირექტორი	ლ. კურტანიძე				
მთ. არქიტექტორი	კ. ძლიერიშვილი			მონ. რ/ბ ხიმინჯების ხ–40, ხ–40.1, ხ–41-ის არმირება	
მთ. კონსტრუქტ.	დ. ღონღაძე				
კონსტრუქტორი	ა. ღონღაძე				
				სტადია	ფურცელი / სულ ფურცელი / მასშტაბი
ელ.ფოსტა CAPITELI@YMAIL.COM	მისამართი: გამრეკელის №19			მ.პ	კ–1.12

მონ. რ/ბ ხიმინჯების ხ–43, ხ–44-ის არმირება

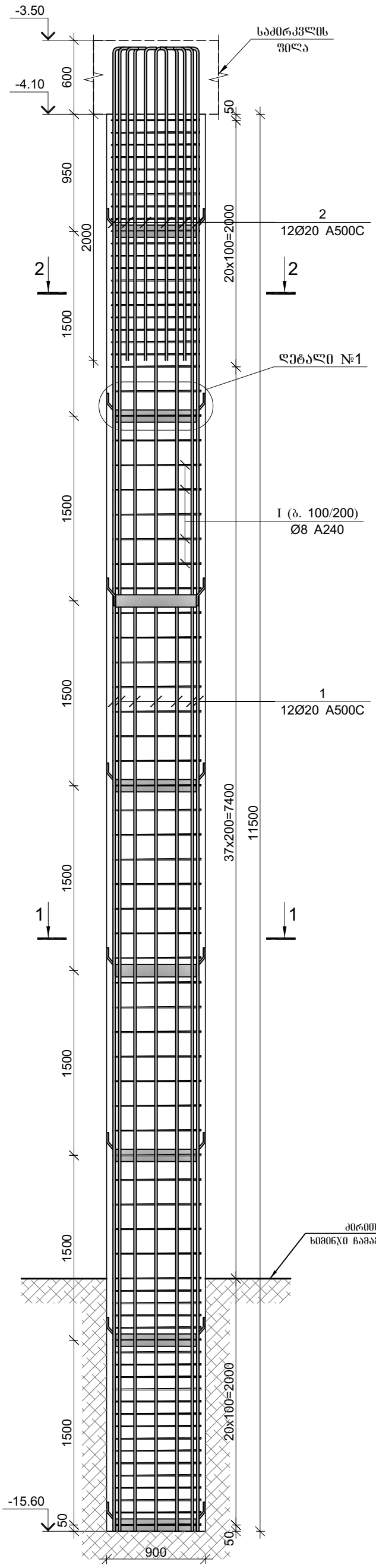

ჭრილი 1–1

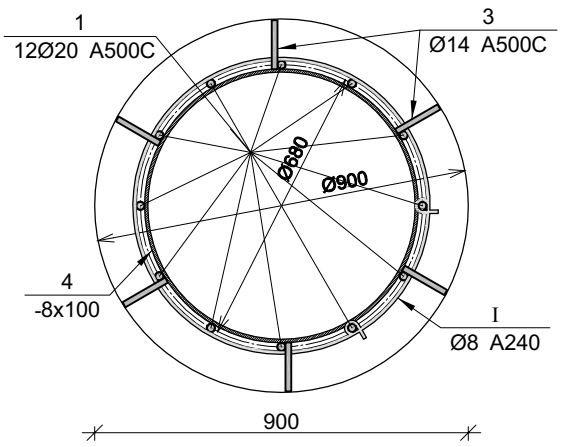

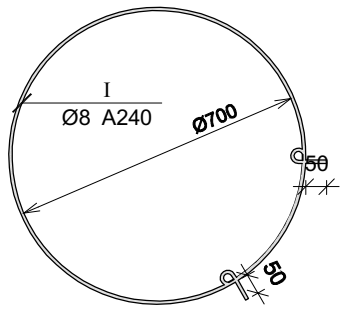

ჭრილი 2–2

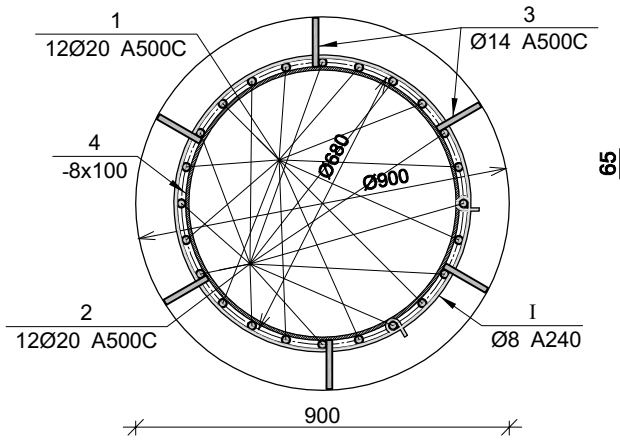

დეტალი №1

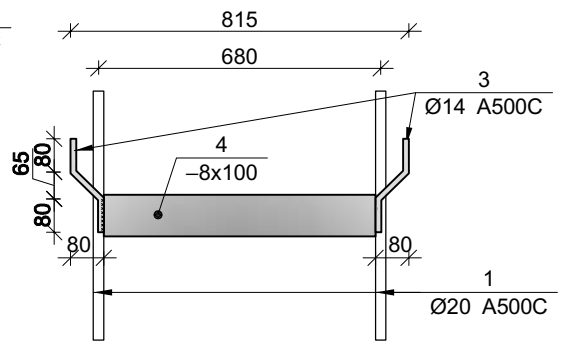

მონ. რ/ბ ხიმინჯების ხ–43, ხ–44-ის სპეციფიკაცია

არმატურის სპეციფიკაცია					არმატურის ამოკრეფა					ბეტონი B 25
პოზ. №	Ø	L მმ.	n ცალი	Ln მ.	Ø	∑ Ln მ.	ზრდითი მეტრის წონა კგ.	წონა კგ. A240	წონა კგ. A500C	V; მ³
1	2	3	4	5	6	7	8	9	10	11
1	20 A500C	13400	12	160.80	8 A240	234.00	0.39	92.33		7.36
2	20 A500C	2800	12	33.60	14 A500C	11.52	1.21		13.92	
3	14 A500C	240	48	11.52	20 A500C	194.40	2.47		479.42	
I	8 A240	3000	78	234.00						
						∑		92.33	493.34	7.36
						n= 2		184.67	986.68	14.72
									79.58	კგ/მ³

ლითონის სამონტაჟო ელემენტის სპეციფიკაცია

პოზ. №	მასალის დასახელება	მასალის კვეთი	L მმ.	n ცალი	Ln მ.	ერთეულის წონა; კგ	ჯამური წონა; კგ
1	2	3	5	6	7	8	9
4	ლითონის შირშიტა	8 x 100	2000	8	16.00	6.28	100.48
						2% შედულებაზე	2.01
						∑	102.49
						n=2	204.98

შპს "კაპიტელი"	ობიექტი	მრავალბინიანი საცხოვრებელი სახლი მისამართი: ქ. თბილისი, თამარაშვილის ქ. №13			
	დამკვეთი	შპს "გუმბათი ჰოლდინგი"		დაკვეთა №	თარიღი 2020 წ.
დირექტორი	ლ. კურტანიძე				
მთ. არქიტექტორი	კ. ძლიერიშვილი			მონ. რ/ბ ხიმინჯების ხ–43, ხ–44-ის არმირება	
მთ. კონსტრუქტ.	დ. ღონღაძე				
კონსტრუქტორი	ა. ღონღაძე				
				სტადია	ფურცელი / სულ ფურცელი	მასშტაბი
ელ.ფოსტა CAPITELI@YMAIL.COM	მისამართი: გამრეკელის №19			მ.პ	კ–1.13	

მრნ. რ/ბ ხიმინჯის ხ–45-ის არმირება

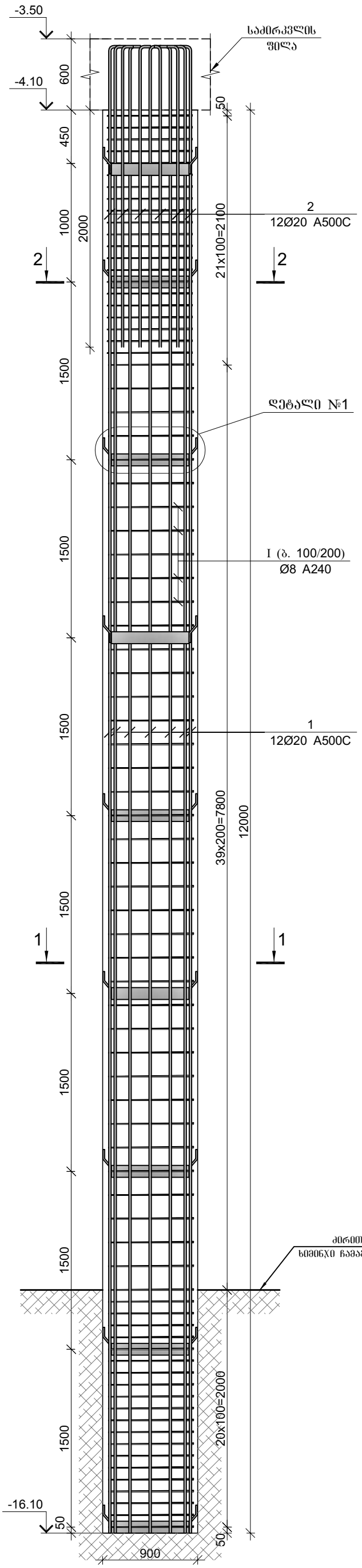

ჭრილი 1–1

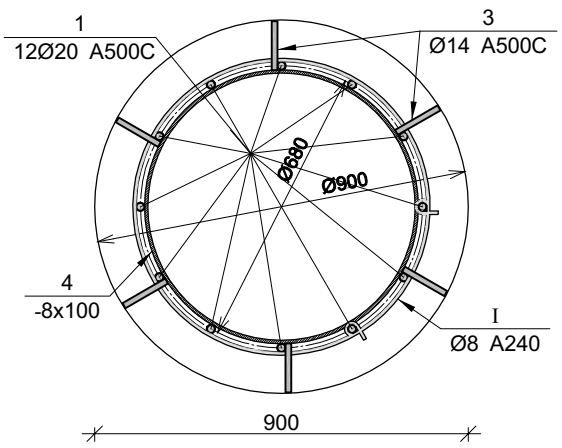

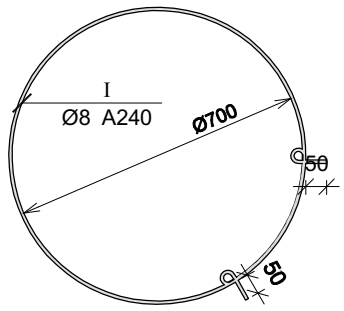

ჭრილი 2–2

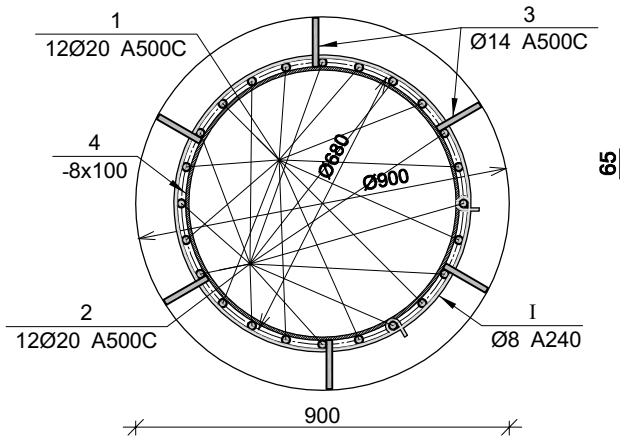

დეტალი №1

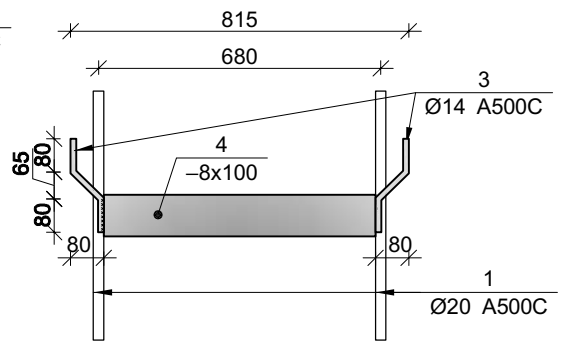

მრნ. რ/ბ ხიმინჯის ხ–45-ის სპეციფიკაცია

არმატურის სპეციფიკაცია					არმატურის ამოკრეფა					ბეტონი B 25
პოზ. №	Ø	L მმ.	n ცალი	Ln მ.	Ø	∑ Ln მ.	ბრძოვი მეტრის წონა კგ.	წონა კგ.		V; მ³
								A240	A500C	
1	2	3	4	5	6	7	8	9	10	11
1	20 A500C	13900	12	166.80	8 A240	243.00	0.39	95.88		7.68
2	20 A500C	2800	12	33.60	14 A500C	12.96	1.21		15.66	
3	14 A500C	240	54	12.96	20 A500C	200.40	2.47		494.22	
I	8 A240	3000	81	243.00						
						∑		95.88	509.88	7.68
						n= 1		95.88	509.88	7.68
									78.88	კგ/მ³

ლითონის სამონტაჟო ელემენტის სპეციფიკაცია

პოზ. №	მასალის დასახელება	მასალის კვეთი	L მმ.	n ცალი	Ln მ.	ერთეულის წონა; კგ	ჯამური წონა; კგ
1	2	3	5	6	7	8	9
4	ლითონის შირშიტა	8 x 100	2000	9	18.00	6.28	113.04
						2% შედუღებაზე	2.26
						∑	115.30
						n=1	115.30

შპს "კაპიტელი"	ობიექტი	მრავალბინიანი საცხოვრებელი სახლი მისამართი: ქ. თბილისი, თამარაშვილის ქ. №13			
	დამკვეთი	შპს "გუმბათი ჰოლდინგი"		დაკვეთა №	თარიღი 2020 წ.
დირექტორი	ლ. კურტანიძე				
მთ. არქიტექტორი	კ. ძლიერიშვილი			მრნ. რ/ბ ხიმინჯის ხ–45-ის არმირება	
მთ. კონსტრუქტ.	დ. ღონღაძე				
კონსტრუქტორი	ა. ღონღაძე				
				სტადია	ფურცელი / სულ ფურცელი	მასშტაბი
ელ.ფოსტა CAPITELI@YMAIL.COM	მისამართი: გამრეკელის №19			მ.პ	კ–1.14	

მრავალბინიანი საცხოვრებელი სახლი
მისამართი: ქ. თბილისი, თამარაშვილის ქ. №13

მონ. რ/ბ ხიმინჯების ხ–46, ხ–47-ის არმირება

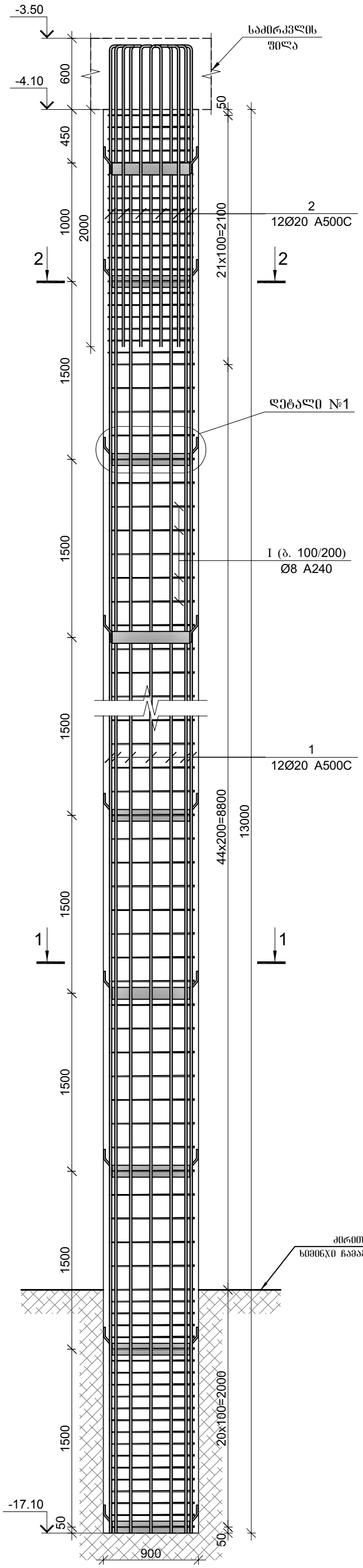

ჭრილი 1–1

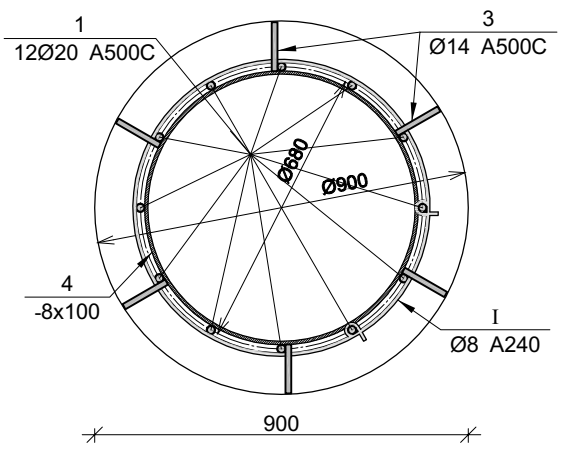

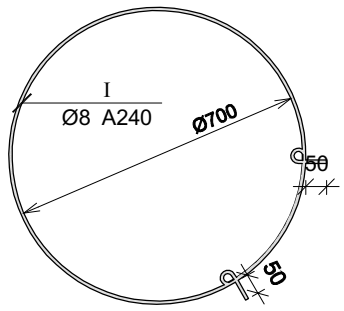

ჭრილი 2–2

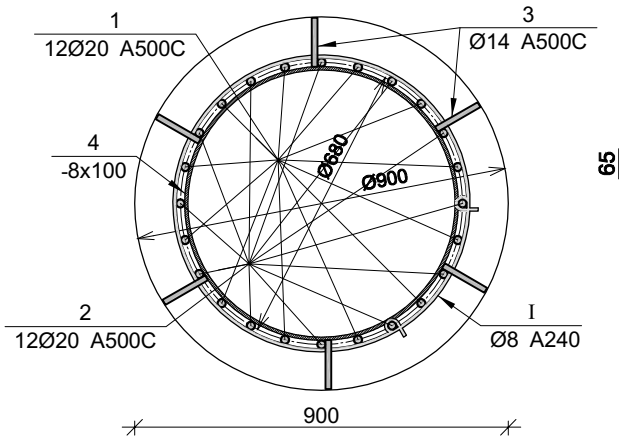

დეტალი №1

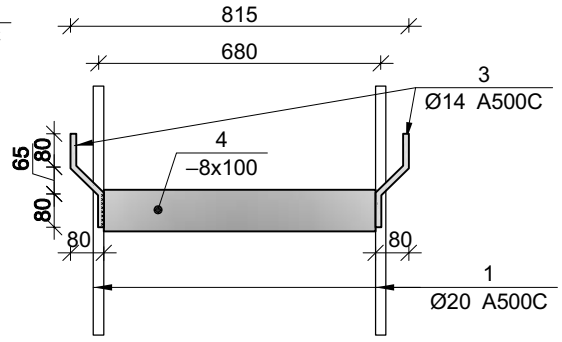

მონ. რ/ბ ხიმინჯების ხ–46, ხ–47-ის სპეციფიკაცია

არმატურის სპეციფიკაცია					არმატურის ამოკრეფა					ბეტონი B 25
პოზ. №	Ø	L მმ.	n ცალი	Ln მ.	Ø	∑ Ln მ.	1მ.ის მეტრის წონა კგ.	წონა კგ. A240	წონა კგ. A500C	V; მ³
1	2	3	4	5	6	7	8	9	10	11
1	20 A500C	14900	12	178.80	8 A240	258.00	0.39	101.80		8.32
2	20 A500C	2800	12	33.60	14 A500C	14.40	1.21		17.40	
3	14 A500C	240	60	14.40	20 A500C	212.40	2.47		523.81	
I	8 A240	3000	86	258.00						
						∑		101.80	541.21	8.32
						n= 2		203.61	1082.43	16.64
									77.29	კგ/მ³

ლითონის სამონტაჟო ელემენტის სპეციფიკაცია

პოზ. №	მასალის დასახელება	მასალის კვეთი	L მმ.	n ცალი	Ln მ.	ერთეულის წონა; კგ	ჯამური წონა; კგ
1	2	3	5	6	7	8	9
4	ლითონის ფირფიტა	8 x 100	2000	10	20.00	6.28	125.60
						2% შედუღებაზე	2.51
						∑	128.11
						n=2	256.22

შპს "კაპიტელი"							
დირექტორი	ლ. კურტანიძე						
მთ. არქიტექტორი	კ. კლიერიშვილი						
მთ. კონსტრუქტ.	დ. დონღაძე						
კონსტრუქტორი	ა. დონღაძე						
				სტადია	ფურცელი	სულ ფურცელი	მასშტაბი
ელ.ფოსტა CAPITELI@YMAIL.COM მისამართი: გამრეკელის №19				მ.პ	კ–1.15		

შპს "გუმბათი ჰოლდინგი"

მონ. რ/ბ ხიმინჯების ხ–46, ხ–47-ის არმირება

დაკვეთა №

თარიღი 2020 წ.

მრავალბინიანი საცხოვრებელი სახლი
მისამართი: ქ. თბილისი, თამარაშვილის ქ. №13

მრნ. რ/ბ ხიმინჯის ხ–48-ის არმირება

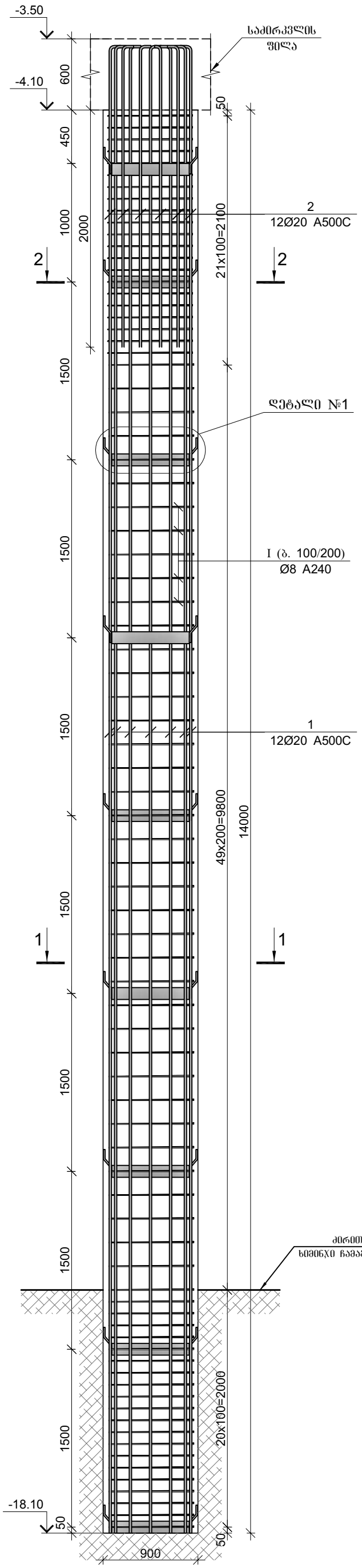

ჭრილი 1–1

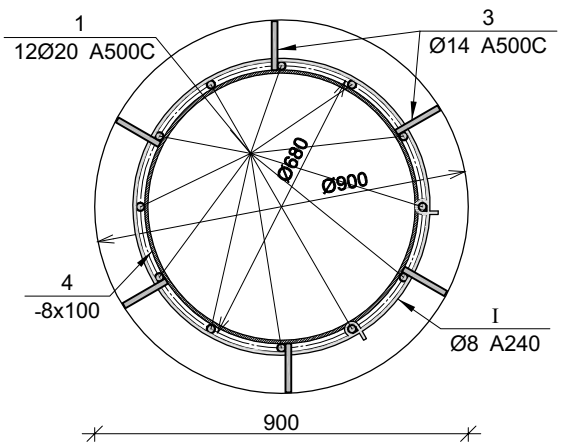

ჭრილი 2–2

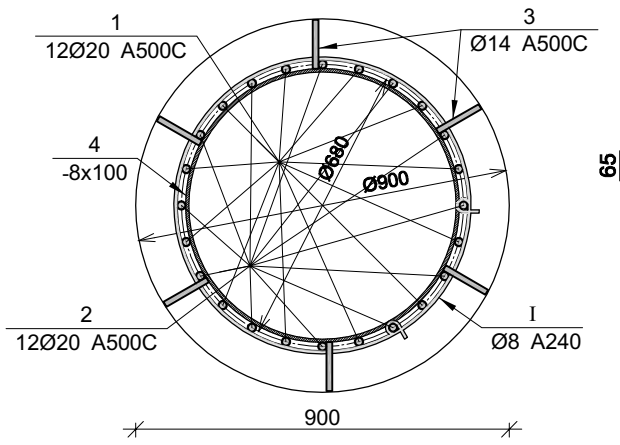

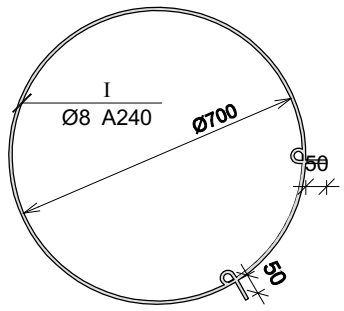

დეტალი №1

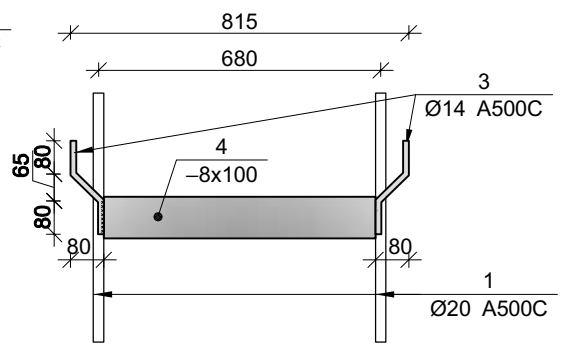

მრნ. რ/ბ ხიმინჯის ხ–48-ის სპეციფიკაცია

არმატურის სპეციფიკაცია					არმატურის ამოკრეფა					ბეტონი B 25
პოზ. №	Ø	L მმ.	n ცალი	Ln მ.	Ø	∑ Ln მ.	ბრძოვი მეტრის წონა კგ.	წონა კგ.		V; მ³
								A240	A500C	
1	2	3	4	5	6	7	8	9	10	11
1	20 A500C	15900	12	190.80	8 A240	273.00	0.39	107.72		8.96
2	20 A500C	2800	12	33.60	14 A500C	14.40	1.21		17.40	
3	14 A500C	240	60	14.40	20 A500C	224.40	2.47		553.41	
I	8 A240	3000	91	273.00						
						∑		107.72	570.81	8.96
						n= 1		107.72	570.81	8.96
									75.73	კგ/მ³

ლითონის სამონტაჟო ელემენტის სპეციფიკაცია

პოზ. №	მასალის დასახელება	მასალის კვეთი	L მმ.	n ცალი	Ln მ.	ერთეულის წონა; კგ	ჯამური წონა; კგ
1	2	3	5	6	7	8	9
4	ლითონის ფირფიტა	8 x 100	2000	10	20.00	6.28	125.60
						2% შედუღებაზე	2.51
						∑	128.11
						n=1	128.11

შპს "კაპიტელი"	ობიექტი	მრავალბინიანი საცხოვრებელი სახლი მისამართი: ქ. თბილისი, თამარაშვილის ქ. №13			
	დამკვეთი	შპს "გუმბათი ჰოლდინგი"		დაკვეთა №	თარიღი 2020 წ.
დირექტორი	ლ. კურტანიძე				
მთ. არქიტექტორი	კ. ძლიერიშვილი			მრნ. რ/ბ ხიმინჯის ხ–48-ის არმირება	
მთ. კონსტრუქტ.	დ. ღონღაძე				
კონსტრუქტორი	ა. ღონღაძე				
			სტადია	ფურცელი	სულ ფურცელი / მასშტაბი
ელ.ფოსტა CAPITELI@YMAIL.COM	მისამართი: გამრეკელის №19		მ.პ	კ–1.16	

მონ. რ/ბ ხიმინჯების ხ–49, ხ–50-ის არმირება

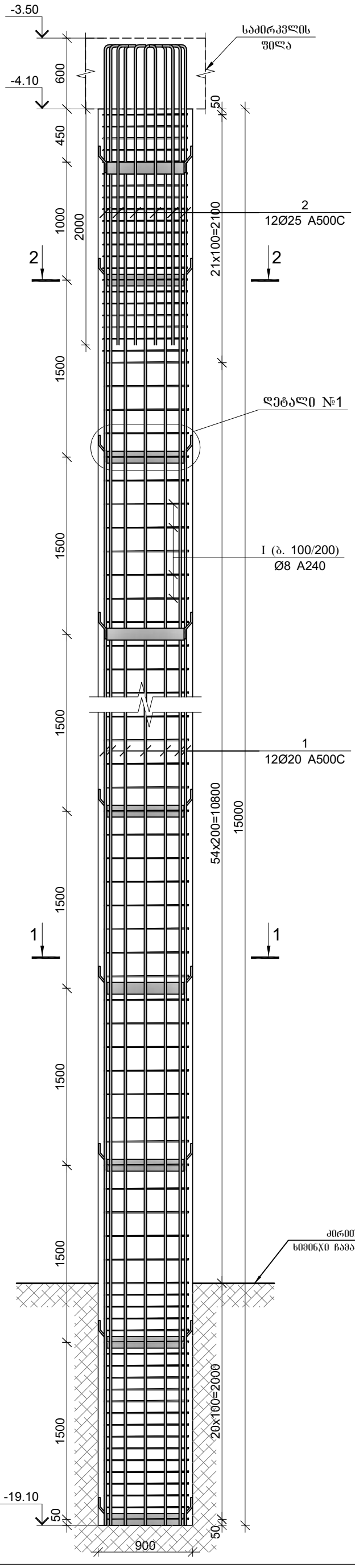

ჭრილი 1–1

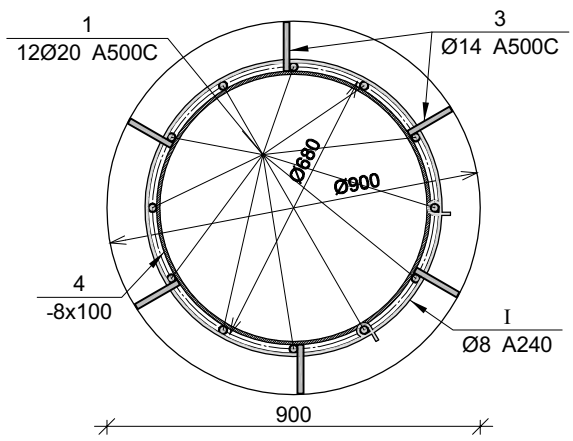

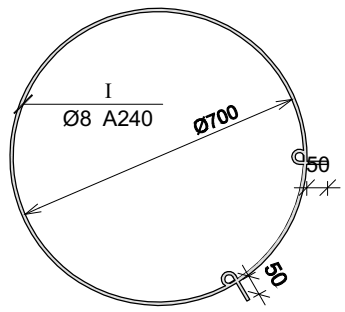

ჭრილი 2–2

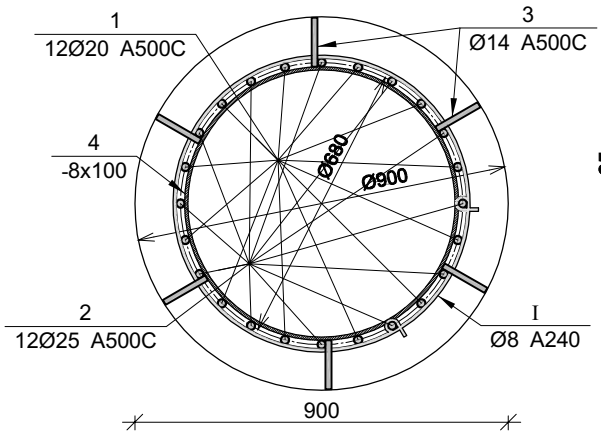

დეტალი №1

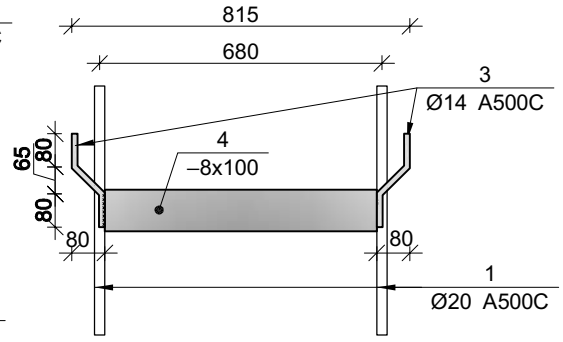

მონ. რ/ბ ხიმინჯების ხ–49, ხ–50-ის სპეციფიკაცია

არმატურის სპეციფიკაცია					არმატურის ამოკრეფა					ბეტონი B 25
პოზ. №	Ø	L მმ.	n ცალი	Ln მ.	Ø	∑ Ln მ.	ბრაძივი მეტრის წონა კგ.	წონა კგ. A240	წონა კგ. A500C	V; მ³
1	2	3	4	5	6	7	8	9	10	11
1	20 A500C	16800	12	201.60	8 A240	288.00	0.39	113.64		9.60
2	25 A500C	3000	12	36.00	14 A500C	15.84	1.21		19.14	
3	14 A500C	240	66	15.84	20 A500C	201.60	2.47		497.18	
I	8 A240	3000	96	288.00	25 A500C	36.00	3.85		138.72	
						∑		113.64	655.04	9.60
						n= 2		227.28	1310.08	19.20
									80.07	კგ/მ³

ლითონის სამონტაჟო ელემენტის სპეციფიკაცია

პოზ. №	მასალის დასახელება	მასალის კვეთი	L მმ.	n ცალი	Ln მ.	ერთეულის წონა; კგ	ჯამური წონა; კგ
1	2	3	5	6	7	8	9
4	ლითონის ფირფიტა	8 x 100	2000	11	22.00	6.28	138.16
						2% შედუღებაზე	2.76
						∑	140.92
						n=2	281.85

შპს "კაპიტელი"	მრავალბინიანი საცხოვრებელი სახლი მისამართი: ქ. თბილისი, თამარაშვილის ქ. №13		
შპს "გუმბათი ჰოლდინგი"		დაკვეთა №	თარიღი 2020 წ.
დირექტორი	ლ. კურტანიძე		
მთ. არქიტექტორი	კ. ძლიერიშვილი		მონ. რ/ბ ხიმინჯების ხ–49, ხ–50-ის არმირება
მთ. კონსტრუქტ.	დ. ღონღაძე		
კონსტრუქტორი	ა. ღონღაძე		
		სტადია	ფურცელი / სულ ფურცელი: მასშტაბი
ელ.ფოსტა CAPITELI@YMAIL.COM მისამართი: ბამრეკელის №19		მ.პ	კ–1.17

მრავალბინიანი საცხოვრებელი სახლი
მისამართი: ქ. თბილისი, თამარაშვილის ქ. №13

მრავალბინიანი საცხოვრებელი სახლის ხ–51-ის არმირება

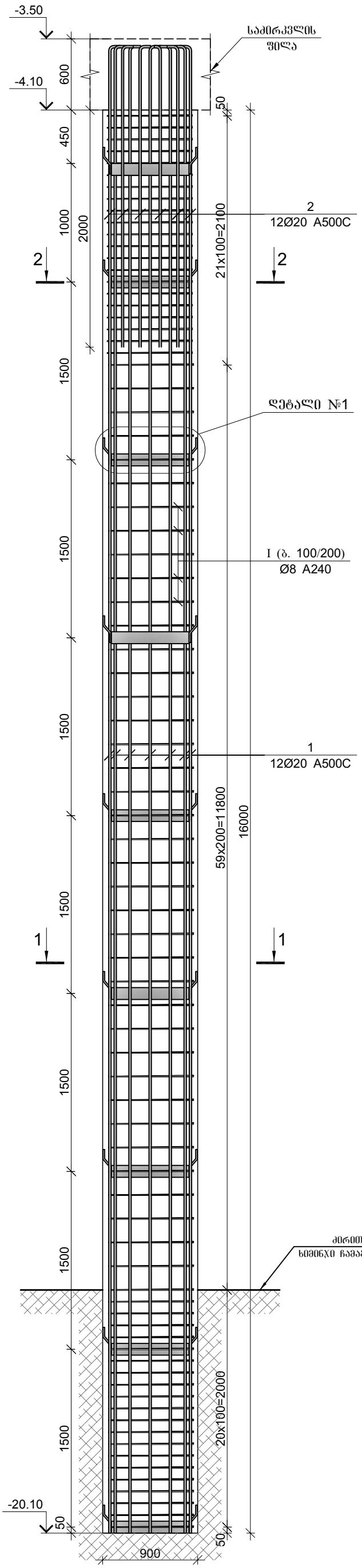

ჭრილი 1–1

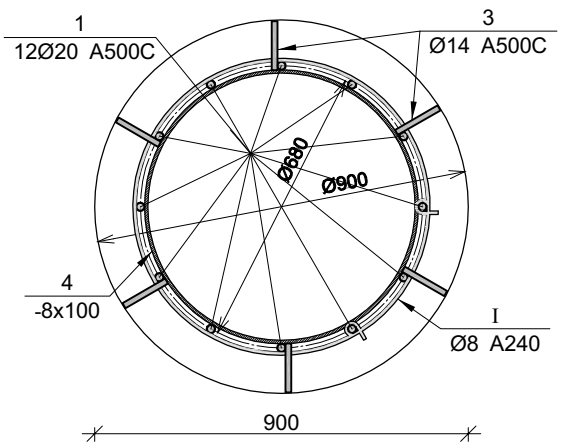

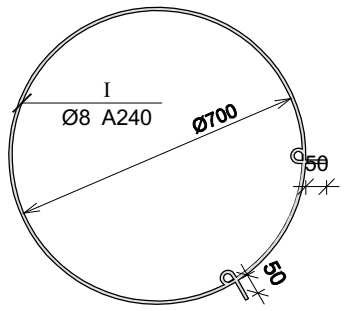

ჭრილი 2–2

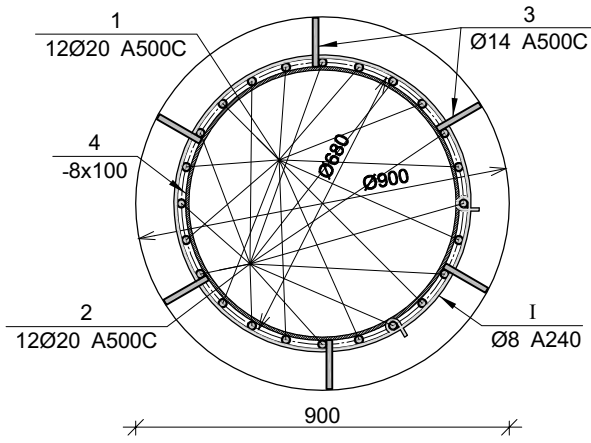

დეტალი №1

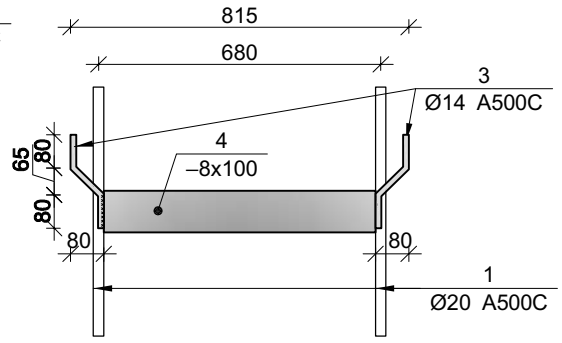

მრავალბინიანი საცხოვრებელი სახლის ხ–51-ის სპეციფიკაცია

არმატურის სპეციფიკაცია					არმატურის ამოკრეფა					ბეტონი B 25
პოზ. №	Ø	L მმ.	n ცალი	Ln მ.	Ø	∑ Ln მ.	ბრტყელი მეტრის წონა კგ.	წონა კგ.		V; მ³
								A240	A500C	
1	2	3	4	5	6	7	8	9	10	11
1	20 A500C	17900	12	214.80	8 A240	303.00	0.39	119.56		10.24
2	20 A500C	2800	12	33.60	14 A500C	15.84	1.21		19.14	
3	14 A500C	240	66	15.84	20 A500C	248.40	2.47		612.59	
I	8 A240	3000	101	303.00						
						∑		119.56	631.73	10.24
						n= 1		119.56	631.73	10.24
									73.37	კგ/მ³

ლითონის სამონტაჟო ელემენტის სპეციფიკაცია

პოზ. №	მასალის დასახელება	მასალის კვეთი	L მმ.	n ცალი	Ln მ.	ერთეულის წონა; კგ	ჯამური წონა; კგ
1	2	3	5	6	7	8	9
4	ლითონის ფირფიტა	8 x 100	2000	11	22.00	6.28	138.16
						2% შედუღებაზე	2.76
						∑	140.92
						n=1	140.92

შპს "კაპიტელი"	ობიექტი	მრავალბინიანი საცხოვრებელი სახლი მისამართი: ქ. თბილისი, თამარაშვილის ქ. №13			
	დამკვეთი	შპს "გუმბათი ჰოლდინგი"		დაკვეთა №	თარიღი 2020 წ.
დირექტორი	ლ. კურტანიძე				
მთ. არქიტექტორი	კ. ძლიერიშვილი			მრ. რ/ბ ხიმინჯის ხ–51-ის არმირება	
მთ. კონსტრუქტ.	დ. ღონღაძე				
კონსტრუქტორი	ა. ღონღაძე				
			სტადია	ფურცელი	სულ ფურცელი / მასშტაბი
ელ.ფოსტა CAPITELI@YMAIL.COM	მისამართი: გამრეკელის №19		მ.პ	კ–1.18	

მრავალბინიანი საცხოვრებელი სახლი
მისამართი: ქ. თბილისი, თამარაშვილის ქ. №13

მრავალბინიანი საცხოვრებელი სახლის ხ–52, ხ–53-ის არმირება

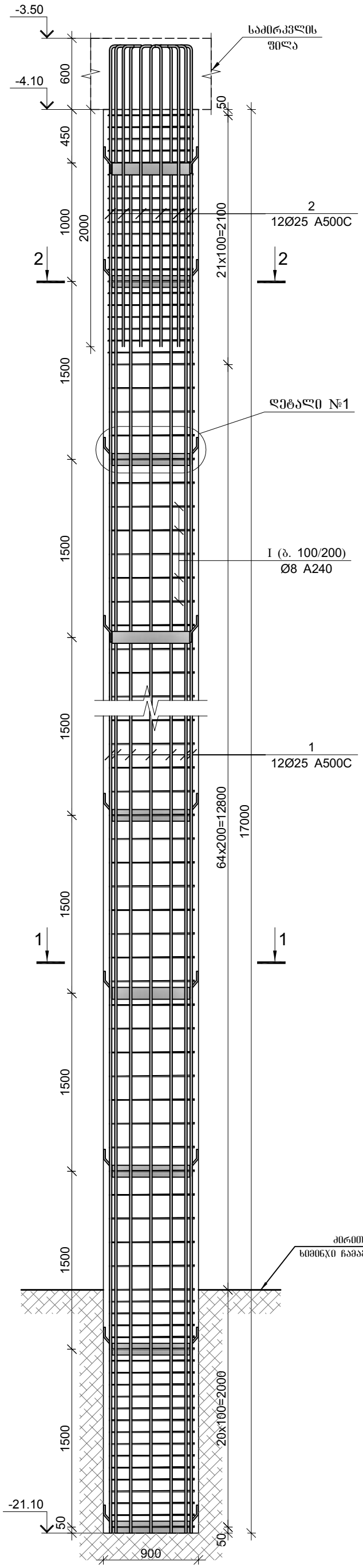

ჭრილი 1–1

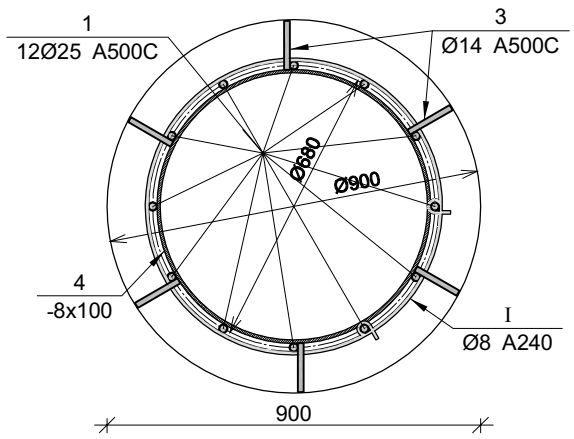

ჭრილი 2–2

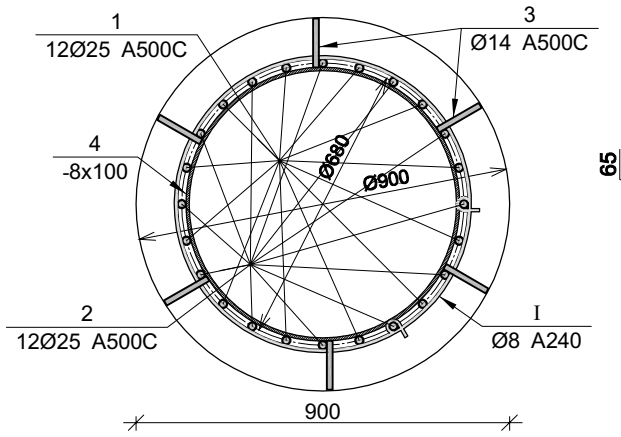

დეტალი №1

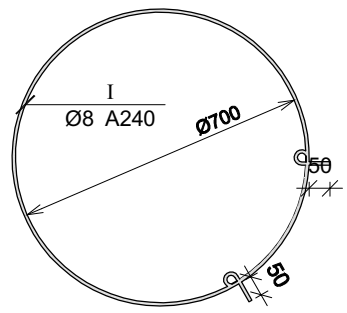

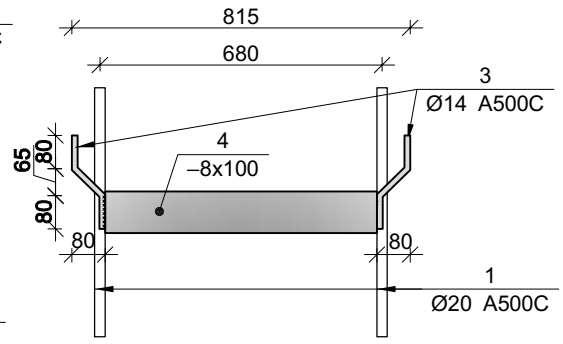

მრავ. რ/ბ ხიმინჯების ხ–52, ხ–53-ის სპეციფიკაცია

არმატურის სპეციფიკაცია					არმატურის ამოკრეფა					ბეტონი B 25
პოზ. №	Ø	L მმ.	n ცალი	Ln მ.	Ø	∑ Ln მ.	ზრდითი მეტრის წონა კგ.	წონა კგ. A240	წონა კგ. A500C	V; მ³
1	2	3	4	5	6	7	8	9	10	11
1	25 A500C	19300	12	231.60	8 A240	318.00	0.39	125.48		10.88
2	25 A500C	3000	12	36.00	14 A500C	17.28	1.21		20.88	
3	14 A500C	240	72	17.28	25 A500C	267.60	3.85		1031.16	
I	8 A240	3000	106	318.00						
						∑		125.48	1052.04	10.88
						n= 2		250.96	2104.09	21.76
									108.23	კგ/მ³

ლითონის სამონტაჟო ელემენტის სპეციფიკაცია

პოზ. №	მასალის დასახელება	მასალის კვეთი	L მმ.	n ცალი	Ln მ.	ერთეულის წონა; კგ	ჯამური წონა; კგ
1	2	3	5	6	7	8	9
4	ლითონის ფირფიტა	8 x 100	2000	12	24.00	6.28	150.72
						2% შედუღებაზე	3.01
						∑	153.73
						n=2	307.47

შპს "კაპიტელი"		ობიექტი	მრავალბინიანი საცხოვრებელი სახლი მისამართი: ქ. თბილისი, თამარაშვილის ქ. №13			
		დამკვეთი	შპს "გუმბათი ჰოლდინგი"	დაკვეთა №	თარიღი	2020 წ.
დირექტორი	ლ. კურტანიძე					
მთ. არქიტექტორი	კ. ძლიერიშვილი			მრავ. რ/ბ ხიმინჯების ხ–52, ხ–53-ის არმირება		
მთ. კონსტრუქტ.	დ. ღონღაძე					
კონსტრუქტორი	ა. ღონღაძე					
				სტადია	ფურცელი	სულ ფურცელი	მასშტაბი
ელ.ფოსტა CAPITELI@YMAIL.COM	მისამართი: გამრეკელის №19			მ.პ	კ–1.19		

მონ. რ/ბ ხიმინჯის ხ–54-ის არმირება

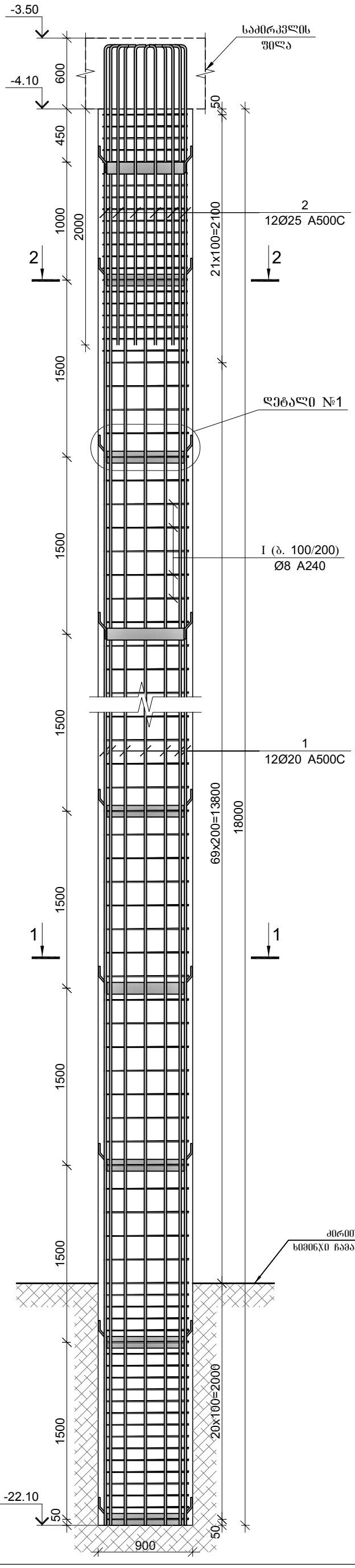

ჭრილი 1–1

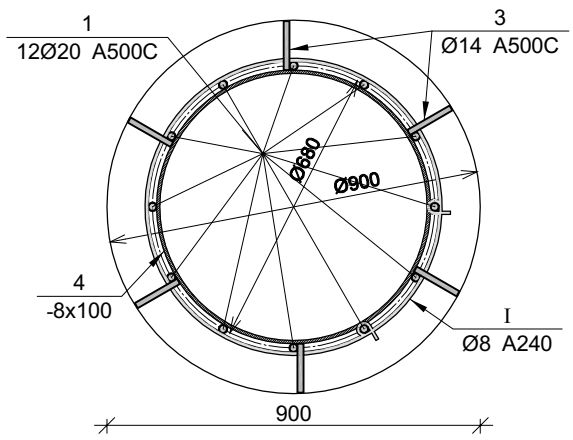

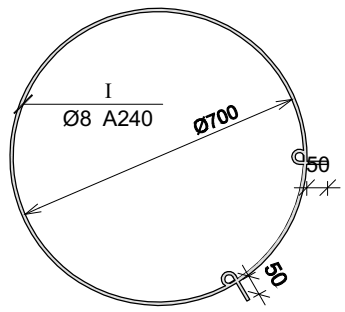

ჭრილი 2–2

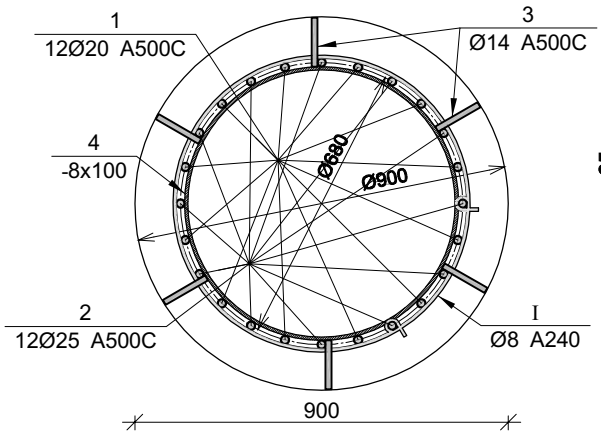

დეტალი №1

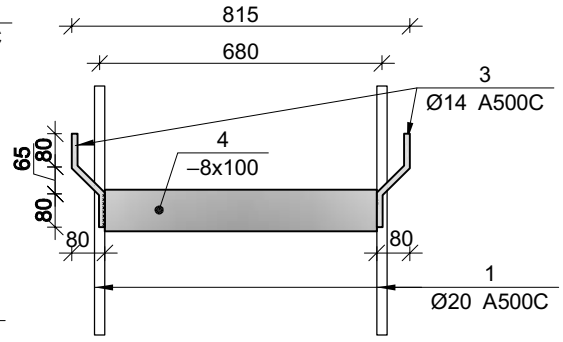

მონ. რ/ბ ხიმინჯის ხ–54-ის სპეციფიკაცია

არმატურის სპეციფიკაცია					არმატურის ამოკრეფა					ბეტონი B 25
პოზ. №	Ø	L მმ.	n ცალი	Ln მ.	Ø	∑ Ln მ.	ბრაძის მეტრის წონა კგ.	წონა კგ. A240	წონა კგ. A500C	V; მ³
1	2	3	4	5	6	7	8	9	10	11
1	20 A500C	19800	12	237.60	8 A240	333.00	0.39	131.40		11.52
2	25 A500C	3000	12	36.00	14 A500C	18.72	1.21		22.62	
3	14 A500C	240	78	18.72	20 A500C	237.60	2.47		585.96	
I	8 A240	3000	111	333.00	25 A500C	36.00	3.85		138.72	
						∑		131.40	747.30	11.52
						n= 1		131.40	747.30	11.52
									76.28	კგ/მ³

ლითონის სამონტაჟო ელემენტის სპეციფიკაცია

პოზ. №	მასალის დასახელება	მასალის კვეთი	L მმ.	n ცალი	Ln მ.	ერთეულის წონა; კგ	ჯამური წონა; კგ
1	2	3	5	6	7	8	9
4	ლითონის ფირფიტა	8 x 100	2000	13	26.00	6.28	163.28
						2% შედულებაზე	3.27
						∑	166.55
						n=1	166.55

შპს "კაპიტელი"		მრავალბინიანი საცხოვრებელი სახლი მისამართი: ქ. თბილისი, თამარაშვილის ქ. №13				
		შპს "გუმბათი ჰოლდინგი"			დაკვეთა №	თარიღი 2020 წ.
დირექტორი	ლ. კურტანიძე					
მთ. არქიტექტორი	კ. ძლიერიშვილი			მონ. რ/ბ ხიმინჯის ხ–54-ის არმირება		
მთ. კონსტრუქტ.	დ. ღონღაძე					
კონსტრუქტორი	ა. ღონღაძე					
				სტადია	ფურცელი	სულ ფურცელი / მასშტაბი
ელ.ფოსტა CAPITELI@YMAIL.COM	მისამართი: ბამრეკელის №19			მ.პ	კ–1.20	

სამრეკლოს კონსტრუქციები -3.50 ნიშნულზე

№	ელემენტის დასახელება და ზომები	მარკა	რაოდ.	ფასადის №-ები
1	ბეტონი, კლ. B30(M400)	Ს3–1	10	3.01–3.15
2	ბეტონი, კლ. B25(M350)	Ს3–2	4	4.01
3	" – "	Ს3–3	4	4.02
4	" – "	Ს3–4	2	4.03
5	" – "	Ს3–5	4	4.04
6	" – "	Ს3–6	1	4.05
7	" – "	Ს3–7	6	4.06
8	" – "	Ს3–8	6	4.07
9	" – "	Ს3–9	11	4.08
10	" – "	Ს3–10	4	4.09
11	" – "	Ს3–11	1	4.10
12	" – "	Ა3–1	1	4.11
13	ბეტონი, კლ. B25(M350)	Ა3–2	1	5.01
14	" – "	Ა3–3	1	5.02
15	" – "	Ა3–4	1	5.03
16	" – "	Ა3–5	1	5.04
17	" – "	Ა3–6	1	5.05
18	" – "	Ა3–7	1	5.06
19	" – "	Ა3–8	1	5.07–5.08
20	" – "	Ა3–9	1	5.09
21	" – "	Ა3–10	1	5.10–5.11
22	ბეტონი, კლ. ფასადური B30(M400)	Ბე–1	1	5.13–5.14
23	" – "	Ბე–2	1	5.21–5.22
24		Ბე–3	1	5.31–5.32
25		Ბე–4	1	5.38–5.39
26	ბეტონი, კლ. B25(M350)	Ა3Ვ–1	1	5.45–5.46
27	" – "	Ა3Ვ–2	1	5.53–5.54
28	ბეტონი, კლ. B30(M400)	N1	1	8.01–8.12
29	" – "	N2	1	8.13–8.24

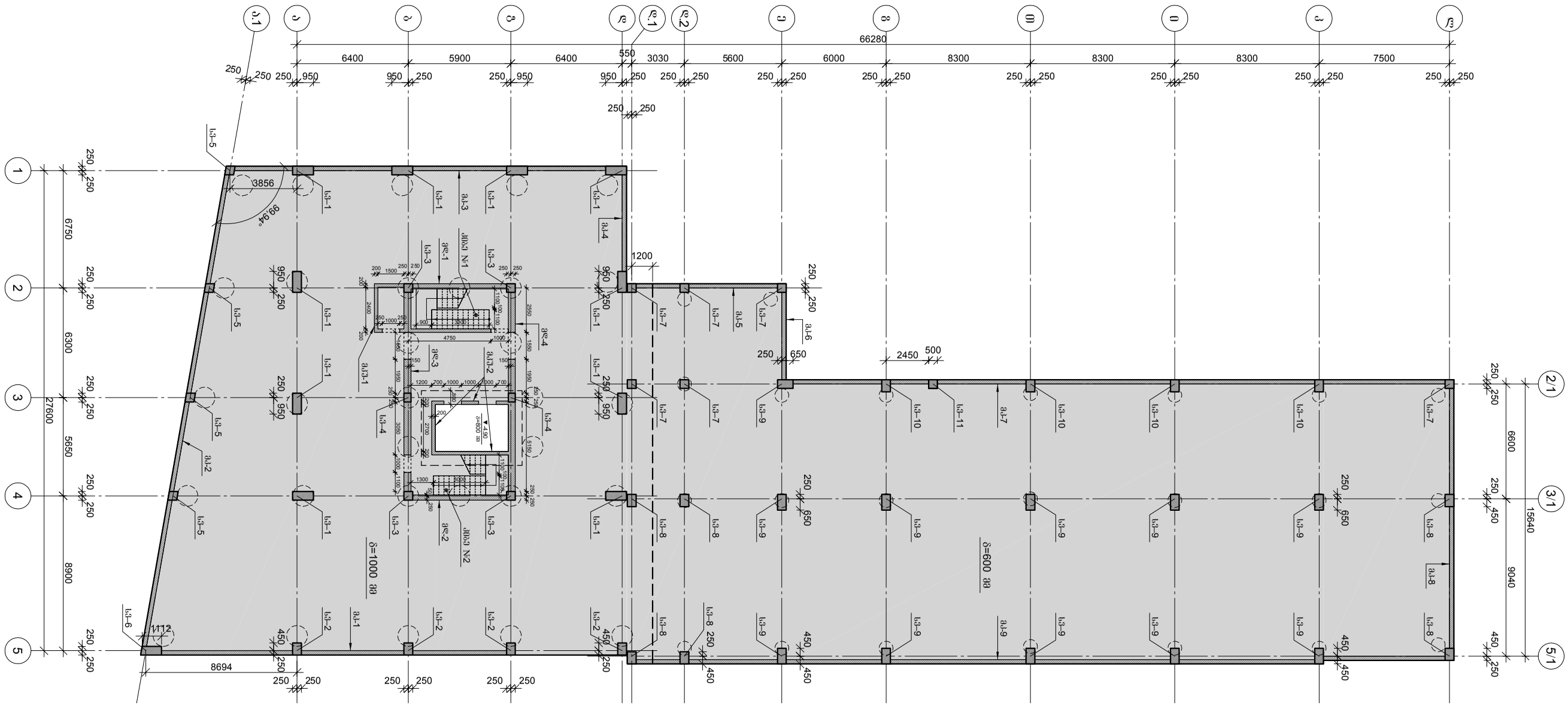

შპს "ბაქოსტროი"	დოკუმენტის დასახელება	ბაქოს სამრეკლოს სარეკონსტრუქციო სამუშაოების პროექტი ქ. ბაქოში: ქ. მაიდენის, მაჰსათლი, მაჰმადიანების ქუჩის კუთხე ქ. №13			
	ნახაზის დასახელება	შპს "ზეშაიმი პროექტინგი"			
			ნახაზის №	მასშტაბი	
				2020 წ.	
ხელმძღვანელი	ე. ქურდიანი				
მთავარი ინჟინერი	ე. ალიზადე				
მთავარი არქიტექტორი	ე. ალიზადე				
პროექტის ხელმძღვანელი	ე. ალიზადე				

ზედახურვის კონსტრუქციის დეტალი
-0.10 ნიშნულზე

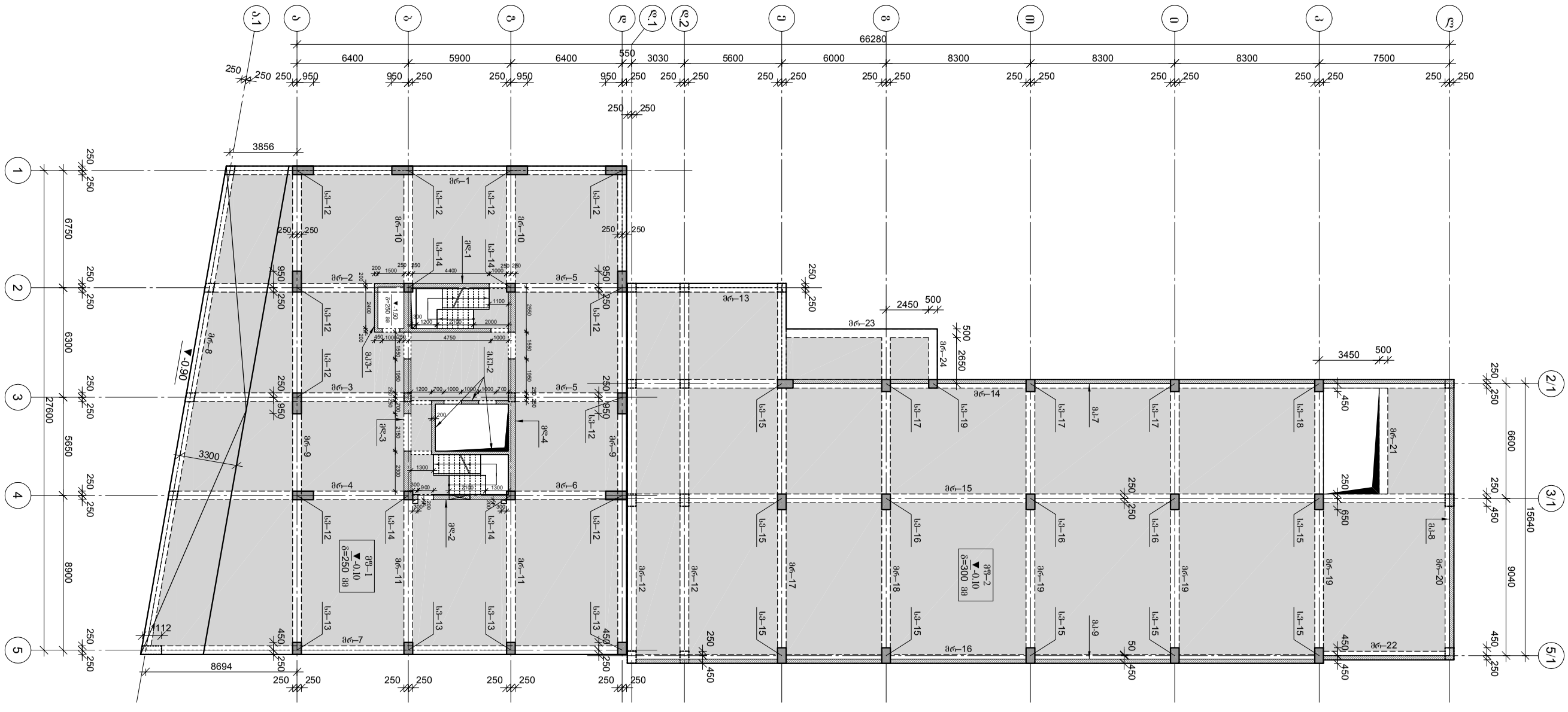

№	დასახელება	ნახაზის №	ტიპის/ზომა	რაოდენობა	ნახაზის ფრაგმენტის ადგილმდებარეობა, ნიშნულები -0.10 ნიშნულიდან
1	მრ№ 1	ზედახურვა	ტ-12	10	4.12
2	" – "	" – "	ტ-13	4	4.13
3	" – "	" – "	ტ-14	4	4.14
4	" – "	" – "	ტ-15	8	4.15
5	" – "	" – "	ტ-16	3	4.16
6	" – "	" – "	ტ-17	3	4.17
7	" – "	" – "	ტ-18	1	4.18
8	" – "	" – "	ტ-19	1	4.19
9	მრ№ 6	" – "	ბა-7	1	5.07:-5.08
10	" – "	" – "	ბა-8	1	5.09
11	" – "	" – "	ბა-9	1	5.10:-5.11
12	მრ№ 10	ფრაგმენტი №1	მრ–1	1	5.13:-5.14
13	" – "	" – "	მრ–2	1	5.21:-5.22
14	" – "	" – "	მრ–3	1	5.31:-5.32
15	" – "	" – "	მრ–4	1	5.38:-5.39
16	მრ№ 11	ფრაგმენტი №2	ბა-1	1	5.45:-5.46
17	" – "	" – "	ბა-2	1	5.53:-5.54
18	მრ№ 12	ფრაგმენტი	მრ–1	1	6.01
19	" – "	" – "	მრ–2	1	6.02
20	" – "	" – "	მრ–3	1	6.02
21	" – "	" – "	მრ–4	1	6.03
22	" – "	" – "	მრ–5	2	6.03
23	" – "	" – "	მრ–6	1	6.03
24	" – "	" – "	მრ–7	1	6.04
25	" – "	" – "	მრ–8	1	6.05
26	" – "	" – "	მრ–9	2	6.06
27	" – "	" – "	მრ–10	2	6.07
28	" – "	" – "	მრ–11	2	6.07
29	" – "	" – "	მრ–12	2	6.08
30	" – "	" – "	მრ–13	2	6.08
31	" – "	" – "	მრ–14	1	6.09
32	" – "	" – "	მრ–15	1	6.10
33	" – "	" – "	მრ–16	1	6.11
34	" – "	" – "	მრ–17	1	6.12
35	" – "	" – "	მრ–18	1	6.13
36	" – "	" – "	მრ–19	3	6.14
37	" – "	" – "	მრ–20	1	6.15
38	" – "	" – "	მრ–21	1	6.15
39	" – "	" – "	მრ–22	1	6.15
40	" – "	" – "	მრ–23	1	6.16
41	" – "	" – "	მრ–24	1	6.16
42	მრ№ 13	ფრაგმენტი №3	ლკ–1	1	7.01:-7.05
43	" – "	" – "	ლკ–2	1	7.01:-7.05
44	მრ№ 14	ფრაგმენტი	№1	1	8.01:-8.12
45	" – "	" – "	№2	1	8.13:-8.24

შპს "ბაკურციხის ტურისტული ცენტრი"	დოკუმენტის დასახელება:	ფრაგმენტი ბაკურციხის ციხე-სიმაგრის ტერიტორიაზე მ. №13			
		შპს "ზედაპირული ტრანსპორტის პროექტი"	დოკუმენტის კოდი		
			დაკვეთის №:	მასშტაბი:	
			2020 წ.		
შემსრულებელი	ე. ქურდიანი				
ხელმძღვანელი	ე. ფოფხაძე				
მთ. არქიტექტორი	ა. ლეონიძე				
მთ. პროექტის ინჟინერი	ე. ფოფხაძე				
არქიტექტორი	ა. ლომთათიძე				

შპს "ზედაპირული ტრანსპორტის პროექტი" მ. №13					
ცვლილების №:	ფურცლის №	ფურცლების რაოდენობა	ა–2.02	8.3	
ელ.ფოსტა: CAPITELI@YMAIL.COM ტელეფონი: 8(599)(22)(22)(10)					

ზაღახშრვის კონსტრუქციის ვეშვი
5.00 ნიშნულზე

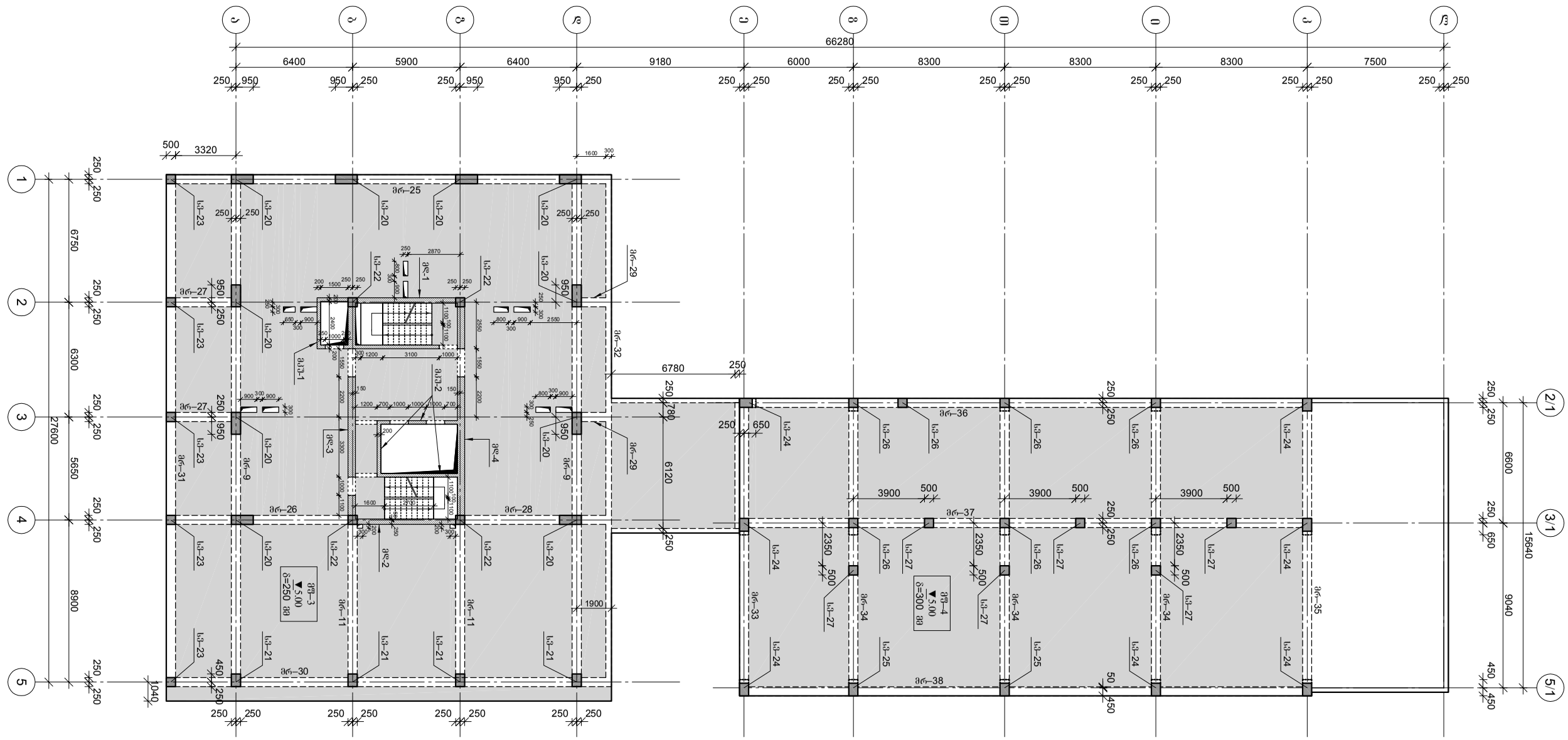
66280
6400
5900
6400
9180
6000
8300
8300
8300
7500
250
950
3320
500
6750
6300
5650
8900
27600
6780
6120
1900
1040
3900
2350
2870
1500
2400
1000
2550
1200
3100
1600
2700
3300
2200
1100
1550
2350
2550
3900
3300
2200
1000
1100
1200
200
150
50
300
900
650
1100
2350
2550

ზაღახშირების კონსტრუქციის ფრაგმენტი
8.00 ნიშნულზე

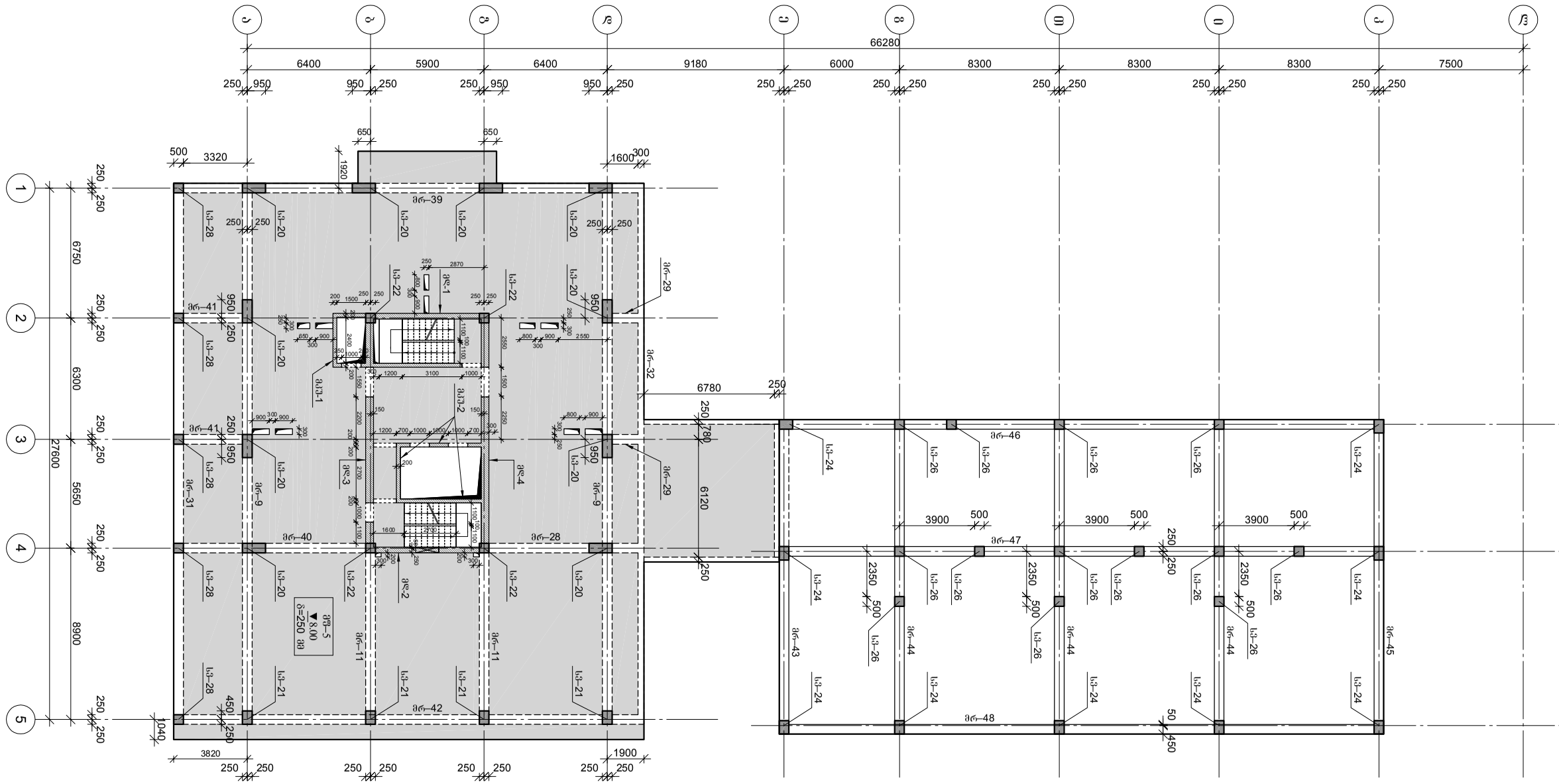

№	დასახელება	ტიპი	რაოდ.	წონა ერთ., ტ	საერთო წონა, ტ
1	მნ№ 20, ნიშნული 8.00	სპ-20	10	4.20	42.00
2	" – "	სპ-21	4	4.21	16.84
3	" – "	სპ-22	4	4.22	16.88
4	" – "	სპ-24	9	4.24	38.16
5	" – "	სპ-26	13	4.26	55.38
6	" – "	სპ-28	5	4.28	21.40
7	მნ№ 1, ნიშნული 8.00	მნ-1	1	5.15	5.15
8	" – "	მნ-2	1	5.24	5.24
9	" – "	მნ-3	1	5.33	5.33
10	" – "	მნ-4	1	5.40	5.40
11	მნ№ 5, ნიშნული 8.00	მპ1-1	1	5.47÷5.48	5.47÷5.48
12	" – "	მპ1-2	1	5.55÷5.56	5.55÷5.56
13	მნ№ 9, ნიშნული 8.00	მნ-9	2	6.06	12.12
14	" – "	მნ-11	2	6.07	12.14
15	" – "	მნ-28	1	6.19	6.19
16	" – "	მნ-29	2	6.19	12.38
17	" – "	მნ-31	1	6.21	6.21
18	" – "	მნ-32	1	6.22	6.22
19	" – "	მნ-39	1	6.29	6.29
20	" – "	მნ-40	1	6.30	6.30
21	" – "	მნ-41	2	6.30	12.60
22	" – "	მნ-42	1	6.31	6.31
23	" – "	მნ-43	1	6.32	6.32
24	" – "	მნ-44	3	6.33	18.99
25	" – "	მნ-45	1	6.34	6.34
26	" – "	მნ-46	1	6.35	6.35
27	" – "	მნ-47	1	6.36	6.36
28	" – "	მნ-48	1	6.37	6.37
29	მნ№ 5, ნიშნული 8.00	მპ1-5	1	7.11÷7.15	7.11÷7.15
30	მნ№ 1, ნიშნული 8.00	N1	1	8.01÷8.12	8.01÷8.12
31	" – "	N2	1	8.13÷8.24	8.13÷8.24

შპს "ზესტაფონის ფეროშენადნობთა ქარხანა"	დოკუმენტის ნომერი	შპს "ზესტაფონის ელექტრომეტალურგიული ქარხნის რეკონსტრუქცია. მაღაროს ტერიტორიაზე ელექტროქვაბის ფუნდამენტის მოწყობა. ნიშნული 8.00"	
		ნახაზის ნომერი	მასშტაბი
			2020 წ.
		შპს "ზესტაფონის ელექტრომეტალურგიული ქარხნის"	
გ.ჯაფარიძე			
ა.ლომსაძე			
ზ.ლომსაძე			
ა.ლომსაძე			
		შპს "ზესტაფონის ელექტრომეტალურგიული ქარხნის" მაღაროს ტერიტორიაზე ელექტროქვაბის ფუნდამენტის მოწყობა. ნიშნული 8.00	
		ნახაზის ნომერი	ფურცლების რაოდენობა
		3–2.04	3.3
		შპს "ზესტაფონის ელექტრომეტალურგიული ქარხნის" მაღაროს ტერიტორიაზე ელექტროქვაბის ფუნდამენტის მოწყობა. ნიშნული 8.00	

ზაღახშრვის კონსტრუქციის ფენა
11.00 ნიშნულზე

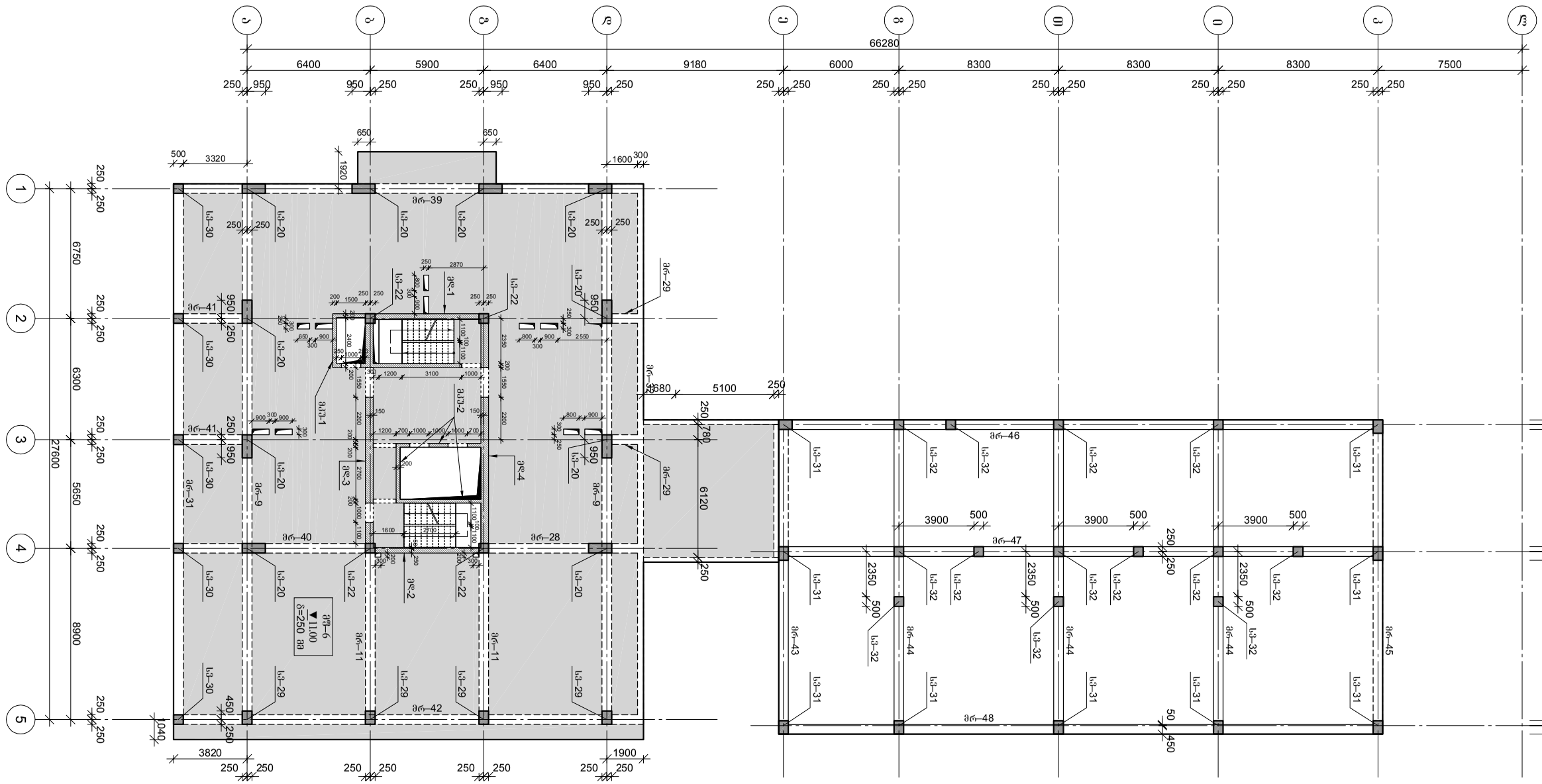
66280
6400
5900
6400
9180
6000
8300
8300
8300
7500
1
2
3
4
5
2/1
3/1
5/1
27600
6750
6300
5650
8900
6600
9040
15640
5100
3680
780
6120
3900
500
2350
3820
1900
1040
1600
1920
3320
2870
3100
2550
2350
2400
1000
1200
1500
1550
2200
2700
1100
1900
2700
1600
1200
700
1000
1200
1000
1200
2350
2350
2350

ბალახშრვის კონსტრუქციის ფენებს

14.00 ნიშნულზე

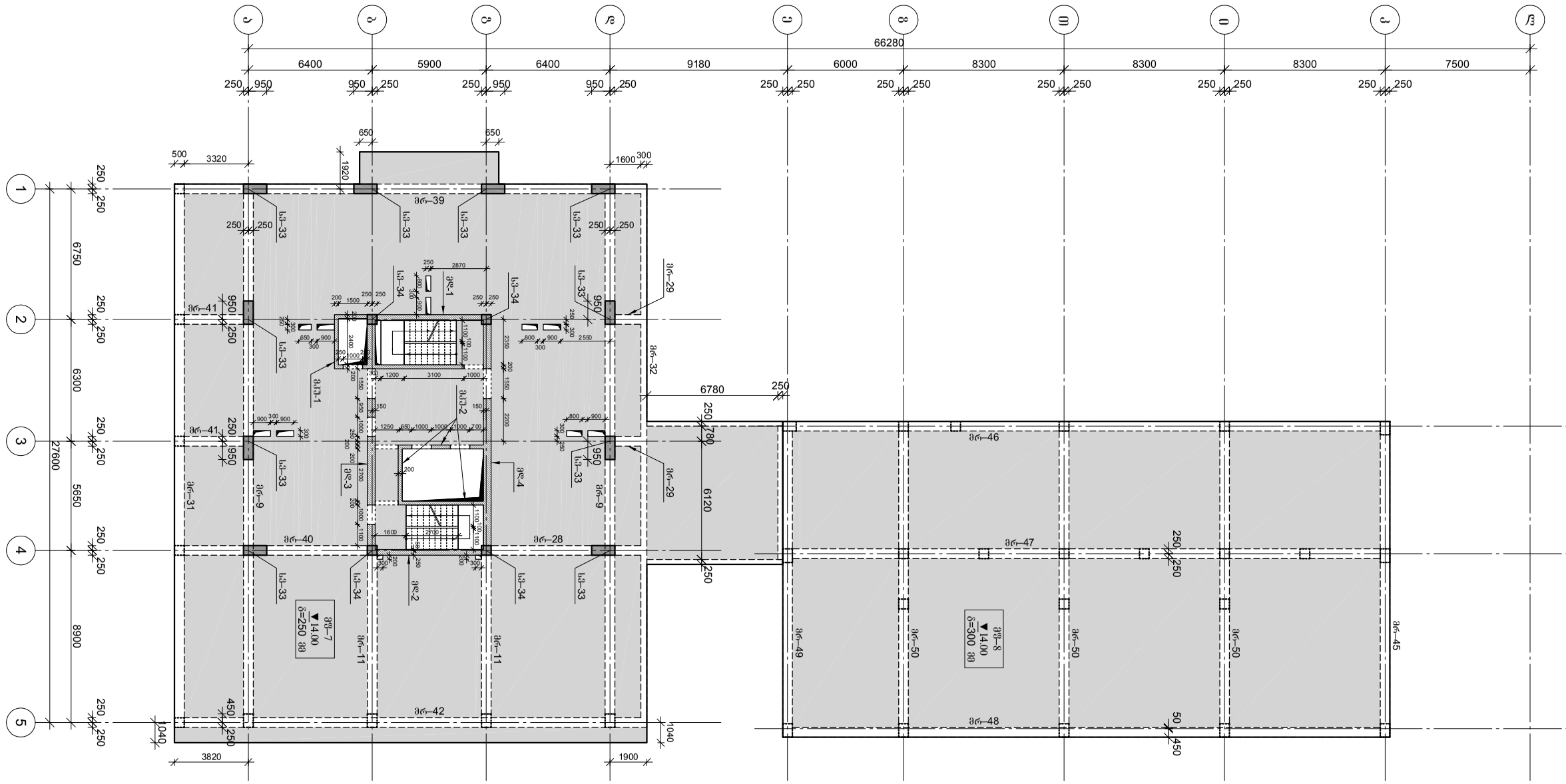

№	დასახელება	ზომა	რაოდ.	წონა ერთ. ც-ში	ნახაზის №-ი
1	მონ. რკ. ხიდაკი	სპ–33	10	4.24	
2	" – "	სპ–34	4	4.34	
3	მონ. რკ. ფილანჯარა	მწ–1	1	5.16	
4	" – "	მწ–2	1	5.26	
5	" – "	მწ–3	1	5.33	
6	" – "	მწ–4	1	5.40	
7	მონ. რკ. კიბეალუში	მწ–1–2	1	5.49÷5.50	
8	" – "	მწ–2–2	1	5.55÷5.56	
9	მონ. რკ. რიგისული	მნ–9	2	6.06	
10	" – "	მნ–11	2	6.07	
11	" – "	მნ–28	1	6.19	
12	" – "	მნ–29	2	6.19	
13	" – "	მნ–31	1	6.21	
14	" – "	მნ–32	1	6.22	
15	" – "	მნ–39	1	6.29	
16	" – "	მნ–40	1	6.30	
17	" – "	მნ–41	2	6.30	
18	" – "	მნ–42	1	6.31	
19	" – "	მნ–45	1	6.34	
20	" – "	მნ–46	1	6.35	
21	" – "	მნ–47	1	6.36	
22	" – "	მნ–48	1	6.37	
23	" – "	მნ–49	1	6.38	
24	" – "	მნ–50	3	6.39	
25	მონ. რკ. ფილანჯარა	მწ–7	1	7.21÷7.25	
26	" – "	მწ–8	1	7.21÷7.25	
27	მონ. ფილა	N1	1	8.01÷8.12	
28	" – "	N2	1	8.13÷8.24	

შპს "ბაკურციხეს"	ბეტონის ნაკეთობების ქარხანა ბაკურციხის ხეობაში		
შპს "ზესტაფონის ელექტროქიმიური ქარხნების"	ბეტონის ნაკეთობების ქარხანა ბაკურციხის ხეობაში, ტაბაწყურის ქედის მიმდებარედ, ზ. №13		
დამკვეთი	ობიექტი		
შპს "ზესტაფონის ელექტროქიმიური ქარხნების"		ფურც.	ფურცლების ჯამი
		2020 წ.	
ხელმძღვანელი	ქ.ჯანდიერი		
მთავარი ინჟინერი	ნ.ლომიძე		
ჯგუფის ხელმძღვანელი	ნ.ლომიძე		
შემსრულებელი	ნ.ლომიძე		
ტექნიკური ზედამხედველი	ა.ლომიძე		
ავტორი	ა.ლომიძე		

ელ.ფოსტა CAPITELI@YMAIL.COM ტელეფონის ნომერი: 599595252 ტელ ნომერი

ტექნიკური ზედამხედველი				ფურც.	ფურცლების ჯამი
				3.3	ქ–2.06
ავტორი					

გადახურვის კონსტრუქციების საყალიბო გეგმა 17.00 ნიშნულზე

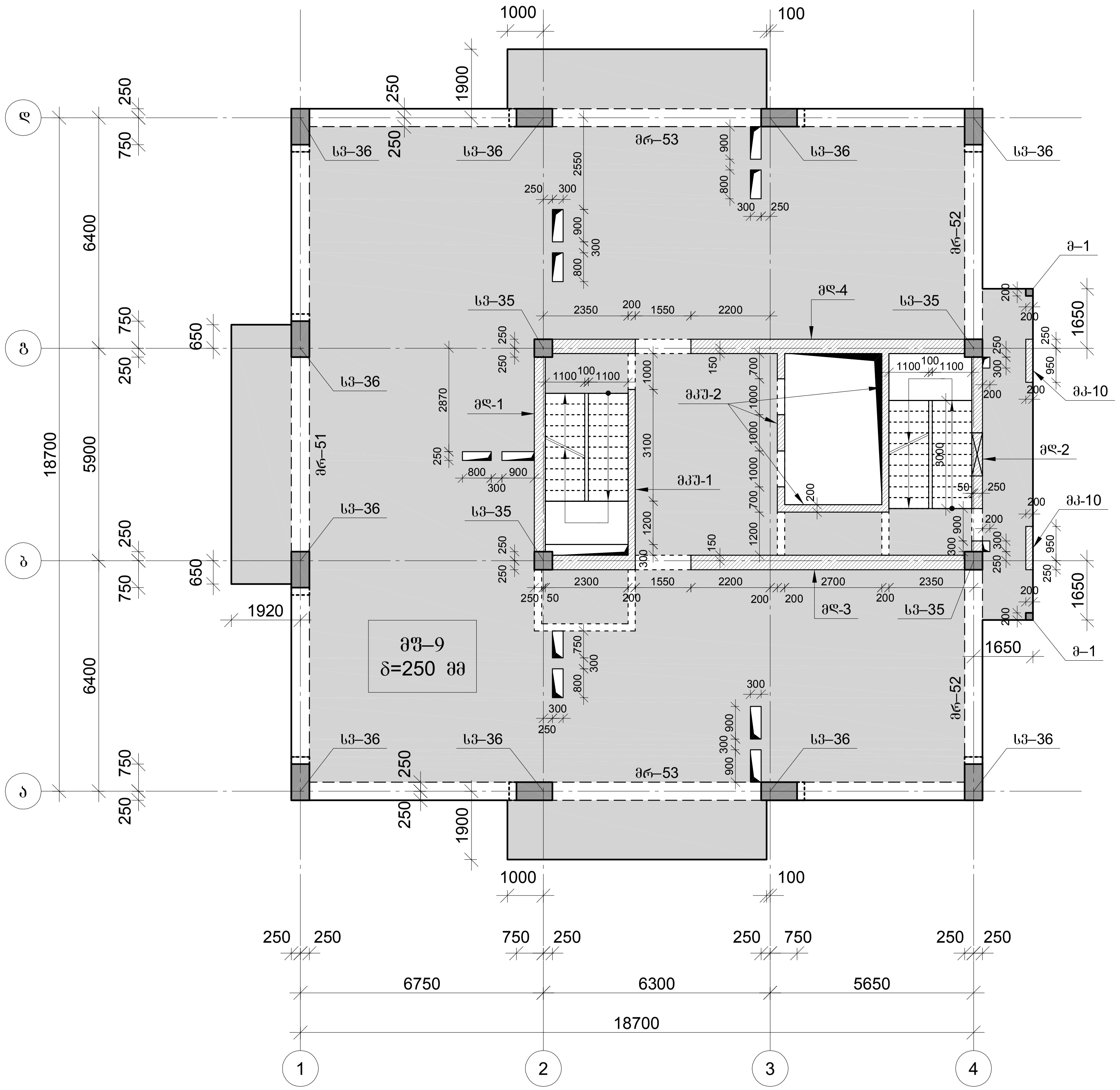

მონ რ/ბ კონსტრუქციების უწყისი 17.00 ნიშნულებზე				
№	ელემენტის დასახელება	მარკა	რაოდ.	ფურცლ. № კ–
1	მონ. რ/ბ სვეტი	სვ–35	4	4.35
2	" – "	სვ–36	10	4.36
3	მონ. რ/ბ მოაჯირი	მ–1	2	4.43
4	მონ. რ/ბ კედელი	მკ–10	2	5.12
5	მონ. რ/ბ დიაფრაგმა	მდ–1	1	5.17
6	" – "	მდ–2	1	5.27
7	" – "	მდ–3	1	5.34
8	" – "	მდ–4	1	5.41
9	მონ. რ/ბ კედლის უბანი	მკუ–1	1	5.51
10	" – "	მკუ–2	1	5.57-:-5.58
11	მონ. რ/ბ რიგელი	მრ–51	1	6.40
12	" – "	მრ–52	2	6.40
13	" – "	მრ–53	2	6.41
14	მონ. რ/ბ გად. ფილა	მფ–9	1	7.28-:-7.31
15	მონ. რ/ბ კიბე	№1	1	8.01-:-8.12
16	" – "	№2	1	8.13-:-8.24

შპს "კაპიტელი"	მრავალბინიანი საცხოვრებელი სახლი მისამართი: ქ. თბილისი, თამარაშვილის ქ. №13		
	დამკვეთი: შპს "ბუმბათი ჰოლდინგი"	დაკვეთა №	თარიღი 2020 წ.
დირექტორი	ლ. ქურთანიძე		
მთ. არქიტექტორი	კ. ძლიერიშვილი		
მთ. კონსტრუქტ.	დ. ლონდაძე		
კონსტრუქტორი	ა. ლონდაძე		

გადახურვის კონსტრუქციების საყალიბო გეგმა 17.00 ნიშნულზე

სტადია	ფურცელი	სულ ფურცელი	მასშტაბი
მ.პ	კ–2.07		

ელ.ფოსტა **CAPITELI@YMAIL.COM** მისამართი: გამრეკელის №19

გადახურვის კონსტრუქციების საყალიბო გეგმა
20.30, 23.60, 26.90, 30.20 ნიშნულებზე

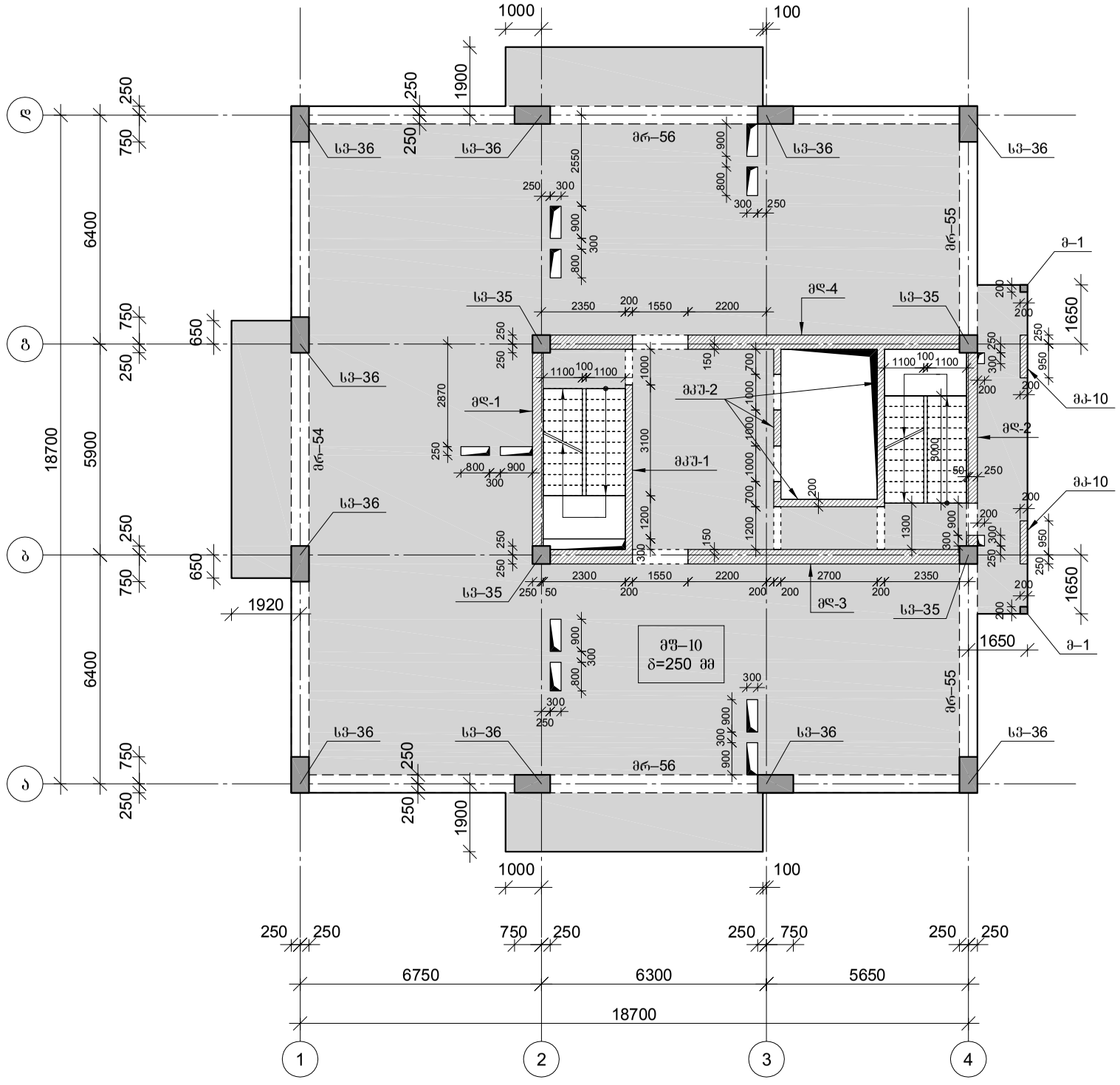

მონ რ/ბ კონსტრუქციების უწყისი 20.30; 23.60; 26.90; 30.20 ნიშნულებზე				
№	ელემენტის დასახელება	მარკა	რაოდ.	შურცლ. № ა-ა
1	მონ. რ/ბ სვეტი	სვ–35	4	4.35
2	" – "	სვ–36	10	4.36
3	მონ. რ/ბ მოაჯირი	მ–1	2	4.43
4	მონ. რ/ბ კედელი	მკ–10	2	5.12
5	მონ. რ/ბ დიაფრაგმა	მდ–1	1	5.17-:-5.19
6	" – "	მდ–2	1	5.27-:-5.29
7	" – "	მდ–3	1	5.34-:-5.36
8	" – "	მდ–4	1	5.41-:-5.43
9	მონ. რ/ბ კედლის შტანი	მკუ–1	1	5.51
10	" – "	მკუ–2	1	5.57-:-5.58
11	მონ. რ/ბ რიგელი	მრ–54	1	6.42
12	" – "	მრ–55	2	6.42
13	" – "	მრ–56	2	6.43
14	მონ. რ/ბ გაღ. შეღა	მშ–10	1	7.32-:-7.35
15	მონ. რ/ბ კიბე	№1	1	8.01-:-8.12
16	" – "	№2	1	8.13-:-8.24

შპს "კაპიტელი"		მრავალბინიანი საცხოვრებელი სახლი მისამართი: ქ. თბილისი, თამარაშვილის ქ. №13				
		შპს "შუმბათი ჰოლდინგი"			დაკვეთა №	თარიღი 2020 წ.
დირექტორი	ლ. კურტანიძე					
მთ. არქიტექტორი	კ. ძლიერიშვილი					
მთ. კონსტრუქტ.	დ. დონღაძე			გადახურვის კონსტრუქციების საყალიბო გეგმა 20.30, 23.60, 26.90, 30.20 ნიშნულებზე		
კონსტრუქტორი	ა. დონღაძე					
				სტადია	ფურცელი	სულ ფურცელი	მასშტაბი
ელ.ფოსტა CAPITELI@YMAIL.COM	მისამართი: გამრეკელის №19			მ.პ	კ–2.08		

გადახურვის კონსტრუქციების საყალიბო გეგმა
33.50 ნიშნულზე

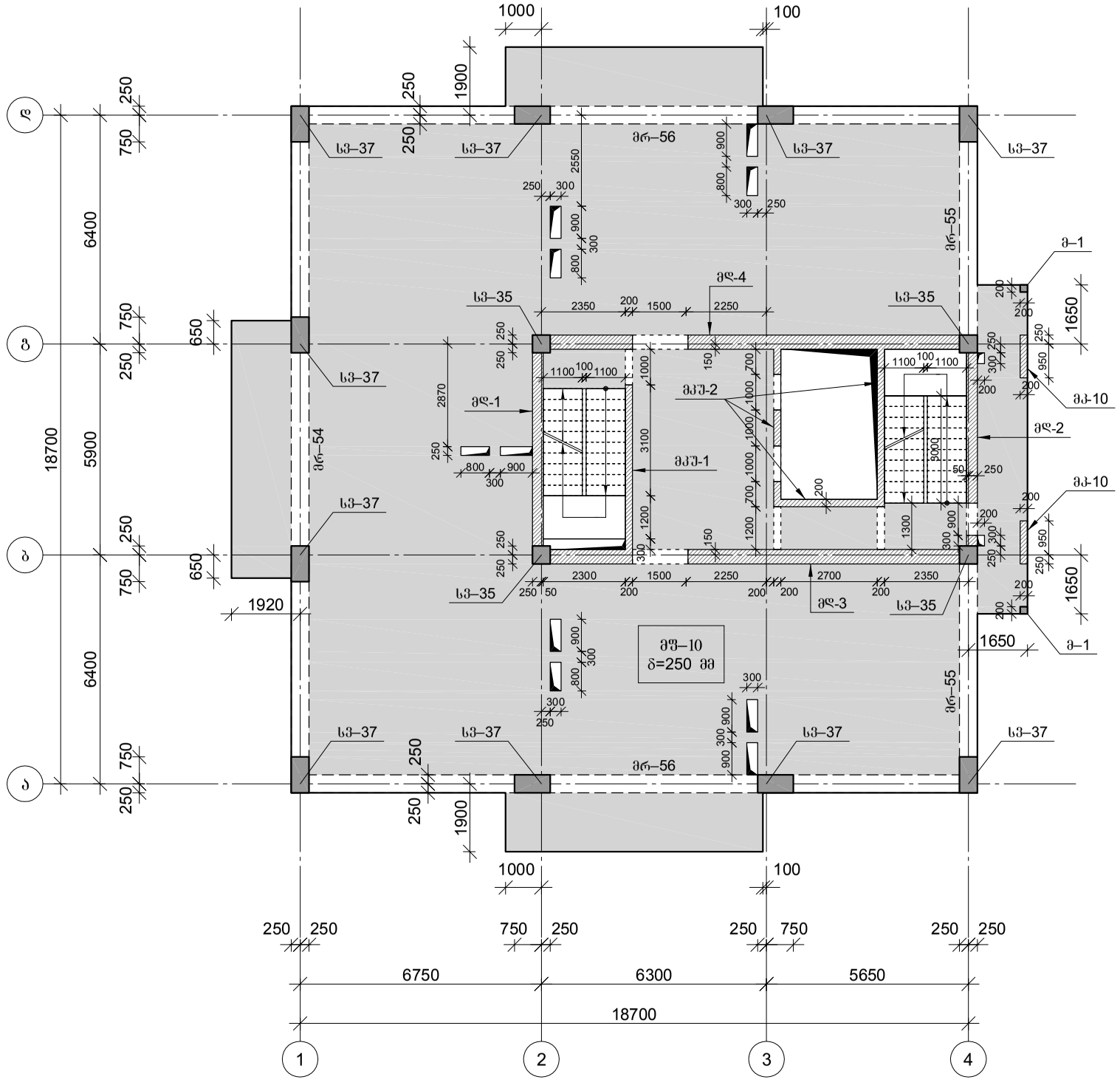

მონ რ/ბ კონსტრუქციების უწყისი 33.50 ნიშნულზე				
№	ელემენტის დასახელება	მარკა	რაოდ.	შურცლ. № ა-ა
1	მონ. რ/ბ სვეტი	სვ–35	4	4.35
2	" – "	სვ–37	10	4.37
3	მონ. რ/ბ მოაჯირი	მ–1	2	4.43
4	მონ. რ/ბ კედელი	მკ–10	2	5.12
5	მონ. რ/ბ დიაფრაგმა	მდ–1	1	5.17-:-5.18
6	" – "	მდ–2	1	5.27-:-5.28
7	" – "	მდ–3	1	5.34-:-5.35
8	" – "	მდ–4	1	5.41-:-5.42
9	მონ. რ/ბ კედლის შტანი	მკშ–1	1	5.51
10	" – "	მკშ–2	1	5.57-:-5.58
11	მონ. რ/ბ რიგელი	მრ–54	1	6.42
12	" – "	მრ–55	2	6.42
13	" – "	მრ–56	2	6.43
14	მონ. რ/ბ გაღ. ფილა	მშ–10	1	7.32-:-7.35
15	მონ. რ/ბ კიბე	№1	1	8.01-:-8.12
16	" – "	№2	1	8.13-:-8.24

შპს "კაპიტელი"		მრავალბინიანი საცხოვრებელი სახლი მისამართი: ქ. თბილისი, თამარაშვილის ქ. №13					
		შპს "შუმბათი ჰოლდინგი"				დაკვეთა №	თარიღი
							2020 წ.
დირექტორი	ლ. კურტანიძე						
მთ. არქიტექტორი	კ. ძლიერიშვილი						
მთ. კონსტრუქტ.	დ. დონღაძე			გადახურვის კონსტრუქციების საყალიბო გეგმა 33.50 ნიშნულზე			
კონსტრუქტორი	ა. დონღაძე						
				სტადია	ფურცელი	სულ ფურცელი	მასშტაბი
ელ.ფოსტა CAPITELI@YMAIL.COM	მისამართი: გამრეკელის №19			მ.პ	კ–2.09		

გადახურვის კონსტრუქციების საყალიბო გეგმა
36.80 ნიშნულზე

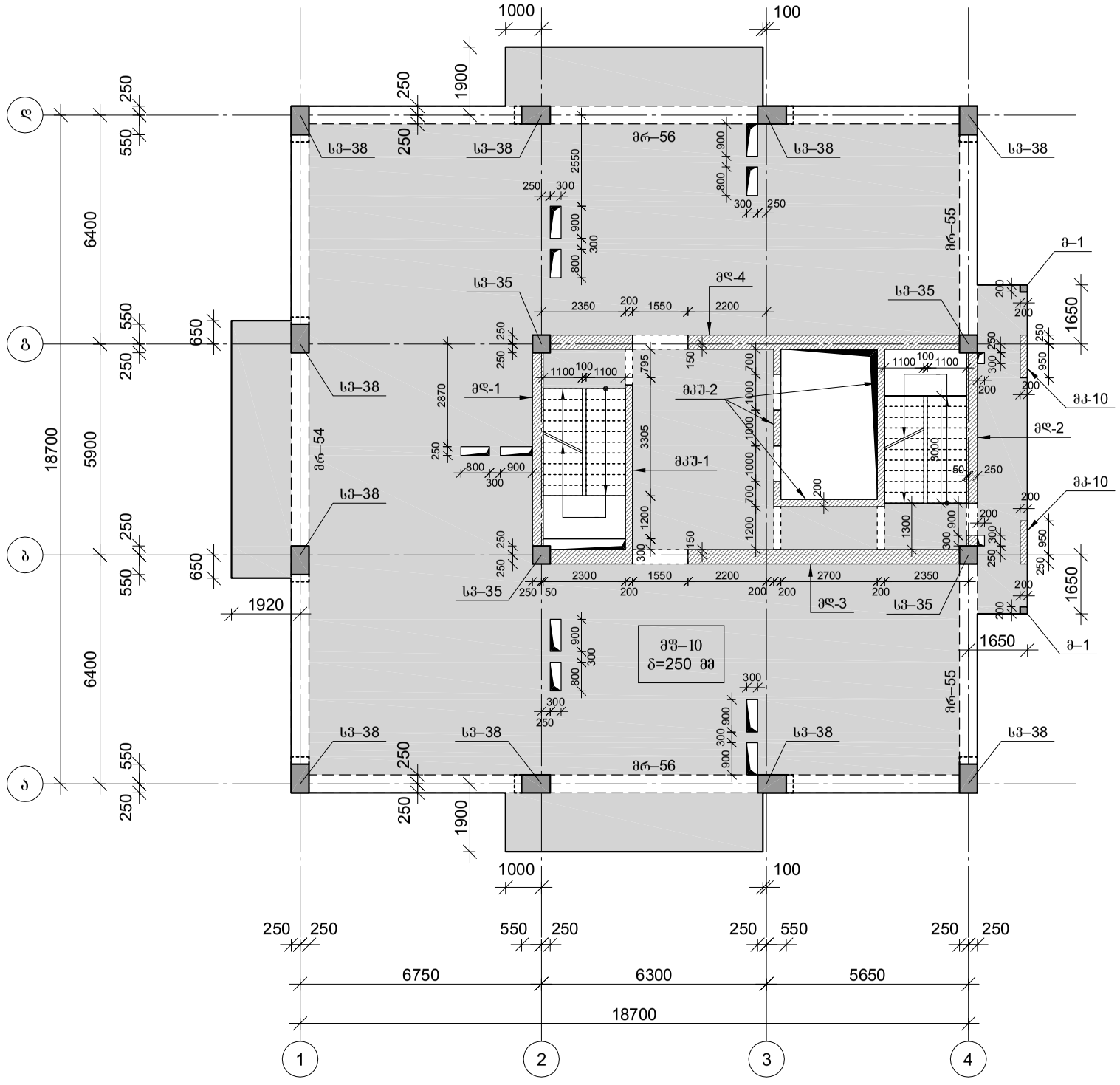

მონ რ/ბ კონსტრუქციების უწყისი 36.80 ნიშნულზე				
№	ელემენტის დასახელება	მარკა	რაოდ.	ფურცლ. № ჯ
1	მონ. რ/ბ სვეტი	სვ–35	4	4.35
2	" – "	სვ–38	10	4.38
3	მონ. რ/ბ მოაჯირი	მ–1	2	4.43
4	მონ. რ/ბ კედელი	მკ–10	2	5.12
5	მონ. რ/ბ დიაფრაგმა	მდ–1	1	5.19
6	" – "	მდ–2	1	5.29
7	" – "	მდ–3	1	5.36
8	" – "	მდ–4	1	5.43
9	მონ. რ/ბ კედლის შტანი	მკუ–1	1	5.51
10	" – "	მკუ–2	1	5.57-:-5.58
11	მონ. რ/ბ რიგელი	მრ–54	1	6.42
12	" – "	მრ–55	2	6.42
13	" – "	მრ–56	2	6.43
14	მონ. რ/ბ გად. ფილა	მფ–10	1	7.32-:-7.35
15	მონ. რ/ბ კიბე	№1	1	8.01-:-8.12
16	" – "	№2	1	8.13-:-8.24

შპს "კაპიტელი"		მრავალბინიანი საცხოვრებელი სახლი მისამართი: ქ. თბილისი, თამარაშვილის ქ. №13				
		შპს "ფუმბათი ჰოლდინგი"			დაკვეთა №	თარიღი
						2020 წ.
დირექტორი	ლ. კურტანიძე					
მთ. არქიტექტორი	კ. ძლიერიშვილი			გადახურვის კონსტრუქციების საყალიბო გეგმა 36.80 ნიშნულზე		
მთ. კონსტრუქტ.	დ. დონღაძე					
კონსტრუქტორი	ა. დონღაძე					
				სტადია	ფურცელი	სულ ფურცელი	მასშტაბი
ელ.ფოსტა CAPITELI@YMAIL.COM	მისამართი: გამრეკელის №19			მ.პ	კ–2.10		

გადახურვის კონსტრუქციების საყალიბო გეგმა
40.10, 43.40, 46.70, 50.00 ნიშნულებზე

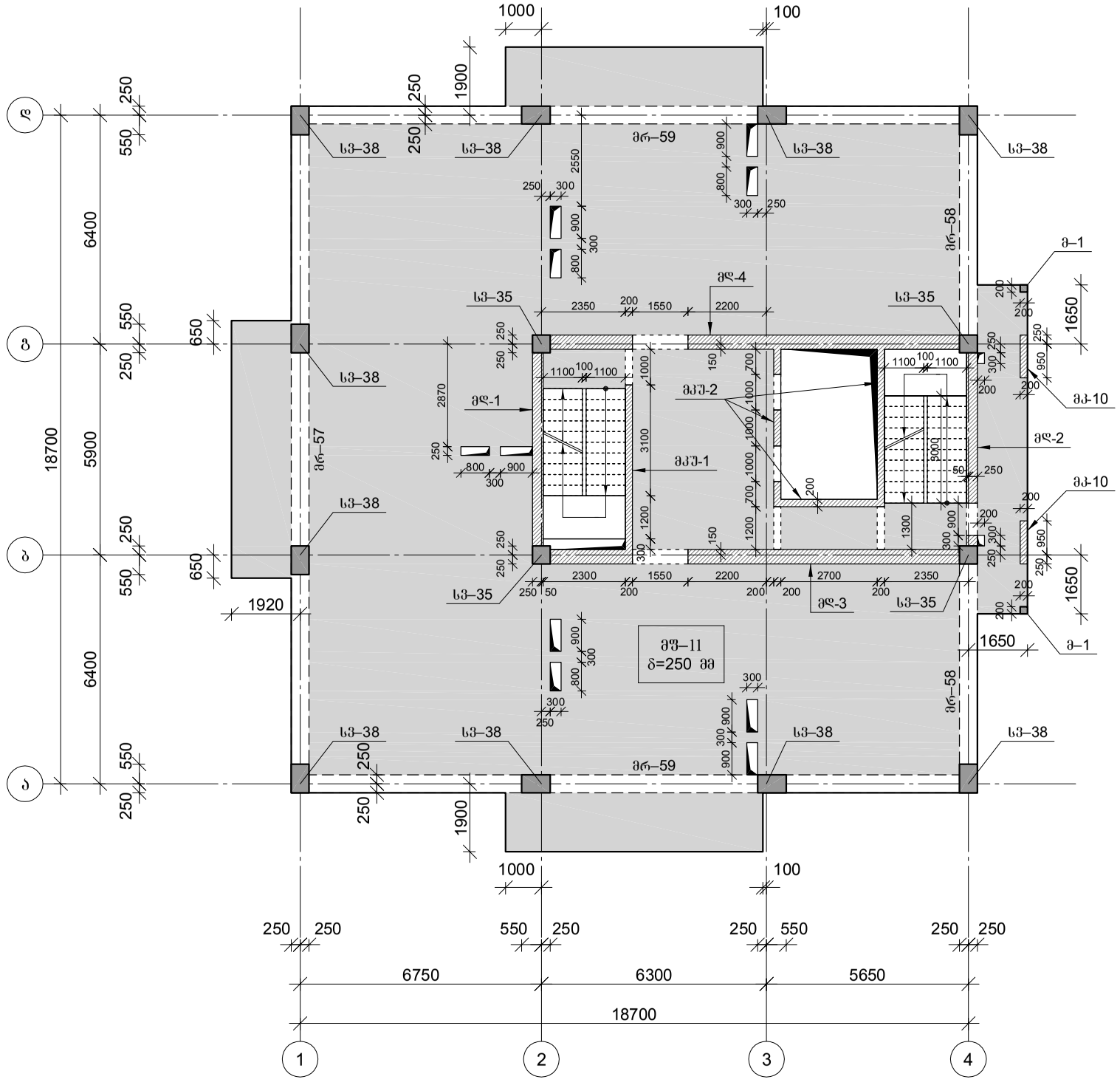

მონ რ/ბ კონსტრუქციების უწყისი 40.10; 43.40; 46.70, 50.00 ნიშნულებზე				
№	ელემენტის დასახელება	მარკა	რაოდ.	ფურცლ. № ჯ
1	მონ. რ/ბ სვეტი	სვ–35	4	4.35
2	" – "	სვ–38	10	4.38
3	მონ. რ/ბ მოაჯირი	მ–1	2	4.43
4	მონ. რ/ბ კედელი	მკ–10	2	5.12
5	მონ. რ/ბ დიაფრაგმა	მდ–1	1	5.19
6	" – "	მდ–2	1	5.29
7	" – "	მდ–3	1	5.36
8	" – "	მდ–4	1	5.43
9	მონ. რ/ბ კედლის შტანი	მკუ–1	1	5.51
10	" – "	მკუ–2	1	5.57-:-5.58
11	მონ. რ/ბ რიგელი	მრ–57	1	6.44
12	" – "	მრ–58	2	6.44
13	" – "	მრ–59	2	6.45
14	მონ. რ/ბ გად. ფილა	მუ–11	1	7.36-:-7.39
15	მონ. რ/ბ კიბე	№1	1	8.01-:-8.12
16	" – "	№2	1	8.13-:-8.24

შპს "კაპიტელი"		მრავალბინიანი საცხოვრებელი სახლი მისამართი: ქ. თბილისი, თამარაშვილის ქ. №13				
		შპს "შუმბათი ჰოლდინგი"			ლაკვეთა №	თარიღი
						2020 წ.
დირექტორი	ლ. კურტანიძე					
მთ. არქიტექტორი	ქ. ძლიერიშვილი			გადახურვის კონსტრუქციების საყალიბო გეგმა 40.10, 43.40, 46.70, 50.00 ნიშნულებზე		
მთ. კონსტრუქტ.	დ. დონღაძე					
კონსტრუქტორი	ა. დონღაძე					
				სტადია	ფურცელი	სულ ფურცელი	მასშტაბი
ელ.ფოსტა CAPITELI@YMAIL.COM	მისამართი: გამრეკელის №19			მ.პ	კ–2.11		

გადახურვის კონსტრუქციების საყალიბო გეგმა
53.30 ნიშნულზე

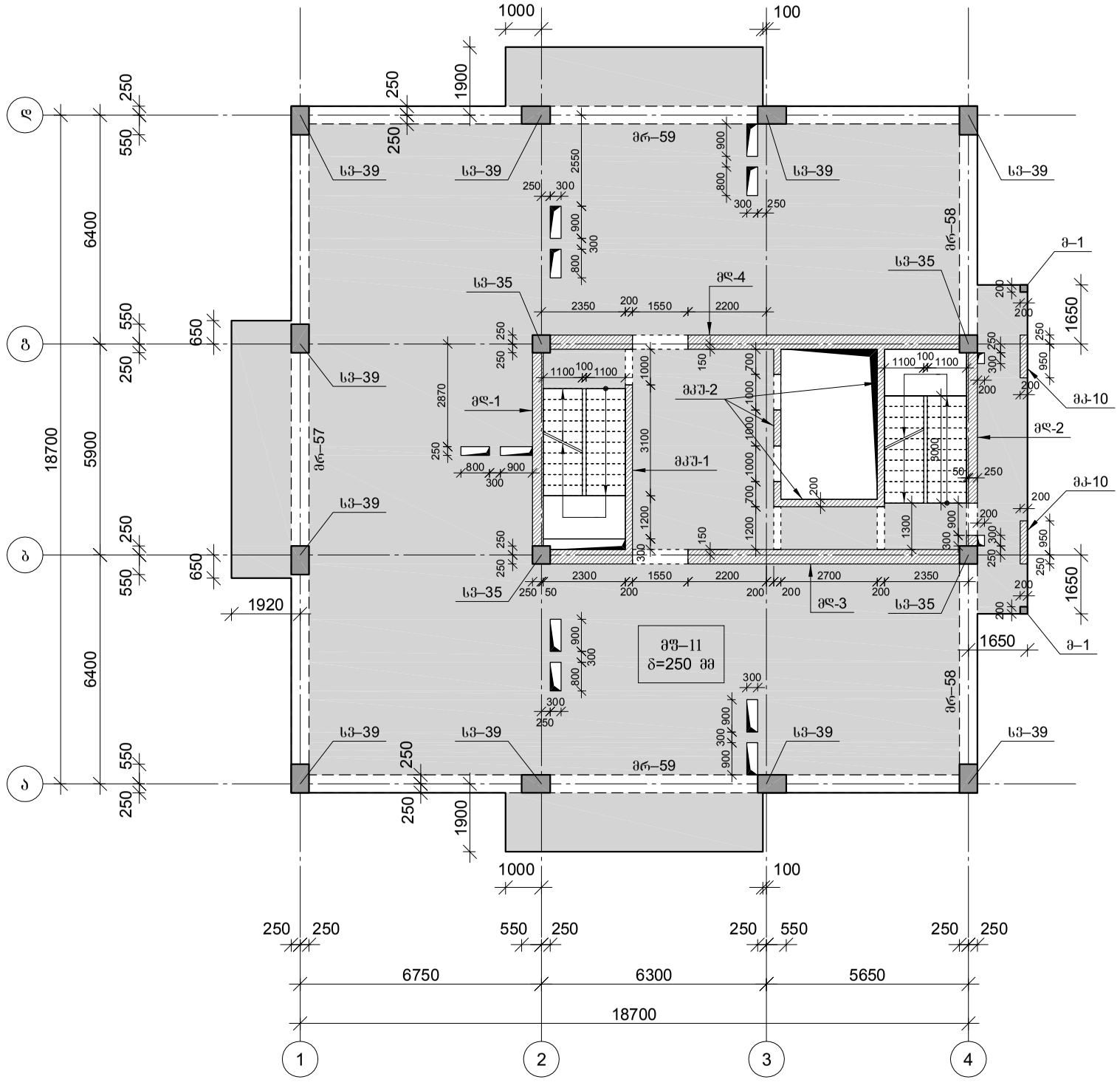

მონ რ/ბ კონსტრუქციების უწყისი 53.30 ნიშნულზე

№	ელემენტის დასახელება	მარკა	რაოდ.	შურცლ. № ა
1	მონ. რ/ბ სვეტი	სვ–35	4	4.35
2	" – "	სვ–39	10	4.39
3	მონ. რ/ბ მოაჯირი	მ–1	2	4.43
4	მონ. რ/ბ კედელი	მკ–10	2	5.12
5	მონ. რ/ბ დიაფრაგმა	მდ–1	1	5.19
6	" – "	მდ–2	1	5.29
7	" – "	მდ–3	1	5.36
8	" – "	მდ–4	1	5.43
9	მონ. რ/ბ კედლის შტანი	მკშ–1	1	5.51
10	" – "	მკშ–2	1	5.57-:-5.58
11	მონ. რ/ბ რიგელი	მრ–57	1	6.44
12	" – "	მრ–58	2	6.44
13	" – "	მრ–59	2	6.45
14	მონ. რ/ბ გად. ფილა	მფ–11	1	7.36-:-7.39
15	მონ. რ/ბ კიბე	№1	1	8.01-:-8.12
16	" – "	№2	1	8.13-:-8.24

შპს "კაპიტელი"		მრავალბინიანი საცხოვრებელი სახლი მისამართი: ქ. თბილისი, თამარაშვილის ქ. №13			
		შპს "შუმბათი ჰოლდინგი"		დაკვეთა №	თარიღი
					2020 წ.
დირექტორი	ლ. კურტანიძე				
მთ. არქიტექტორი	კ. ძლიერიშვილი			გადახურვის კონსტრუქციების საყალიბო გეგმა 53.30 ნიშნულზე	
მთ. კონსტრუქტ.	დ. დონღაძე				
კონსტრუქტორი	ა. დონღაძე				
				სტადია	ფურცელი	სულ ფურცელი	მასშტაბი
ელ.ფოსტა CAPITELI@YMAIL.COM	მისამართი: გამრეკელის №19			მ.პ	კ–2.12		

გადახურვის კონსტრუქციების საყალიბო გეგმა
56.60 ნიშნულზე

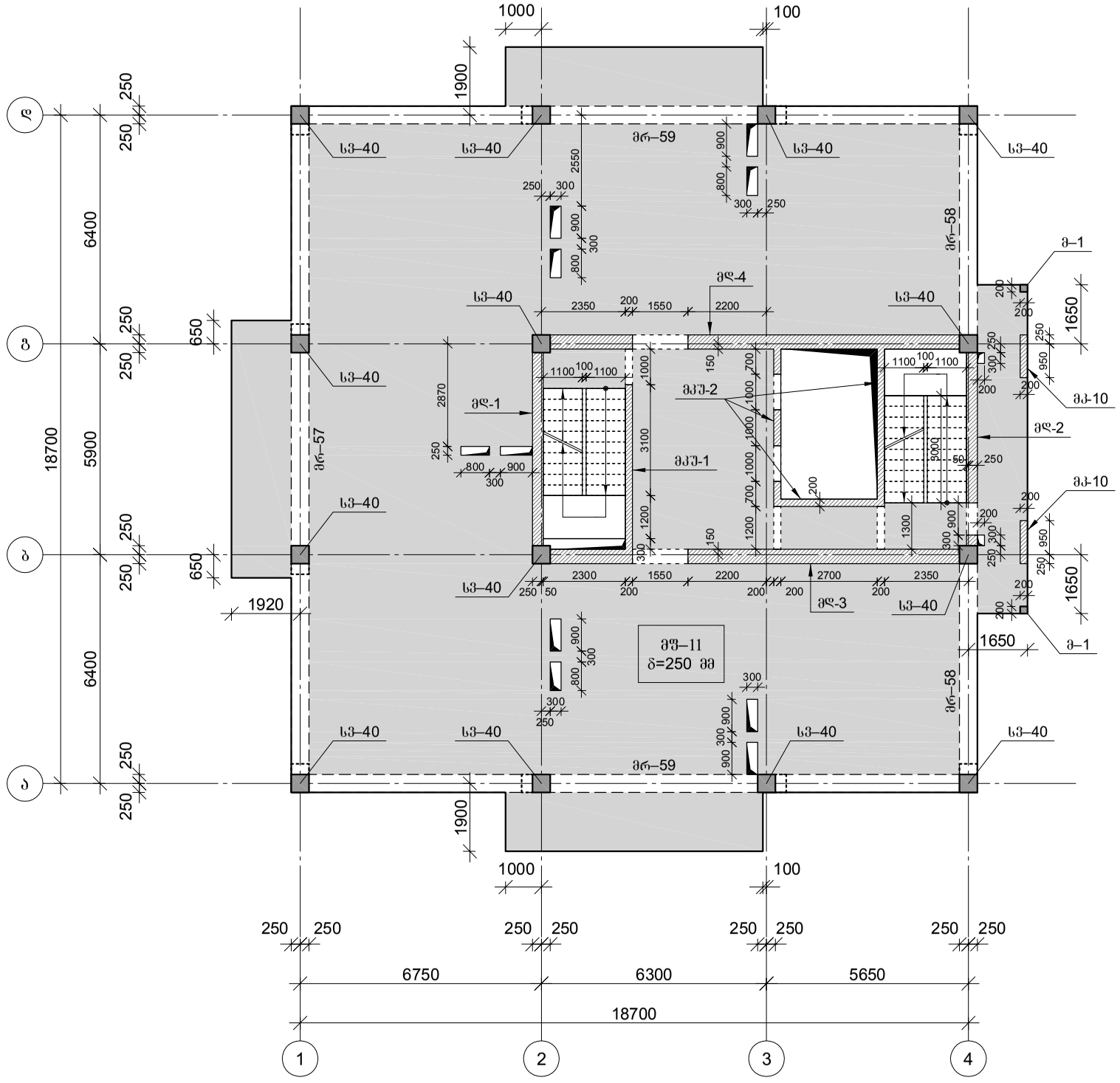

მონ რ/ბ კონსტრუქციების უწყისი 56.60 ნიშნულზე

№	ელემენტის დასახელება	მარკა	რაოდ.	ფურცლ. № ჯ
1	მონ. რ/ბ სვეტი	სვ–40	14	4.40
2	მონ. რ/ბ მოაჯირი	მ–1	2	4.43
3	მონ. რ/ბ კედელი	მკ–10	2	5.12
4	მონ. რ/ბ დიაფრაგმა	მდ–1	1	5.19
5	" – "	მდ–2	1	5.29
6	" – "	მდ–3	1	5.36
7	" – "	მდ–4	1	5.43
8	მონ. რ/ბ კედლის შაბანი	მკუ–1	1	5.51
9	" – "	მკუ–2	1	5.57-:-5.58
10	მონ. რ/ბ რიგელი	მრ–57	1	6.44
11	" – "	მრ–58	2	6.44
12	" – "	მრ–59	2	6.45
13	მონ. რ/ბ გაღ. ფილა	მფ–11	1	7.36-:-7.39
14	მონ. რ/ბ კიბე	№1	1	8.01-:-8.12
15	" – "	№2	1	8.13-:-8.24

შპს "კაპიტელი"		მრავალბინიანი საცხოვრებელი სახლი მისამართი: ქ. თბილისი, თამარაშვილის ქ. №13		
	დამკვეთი	შპს "ზუმბათი ჰოლდინგი"	დაკვეთა №	თარიღი 2020 წ.
დირექტორი	ლ. კურტანიძე			
მთ. არქიტექტორი	ქ. ძლიერიშვილი			
მთ. კონსტრუქტ.	დ. დონღაძე		გადახურვის კონსტრუქციების საყალიბო გეგმა 56.60 ნიშნულზე	
კონსტრუქტორი	ა. დონღაძე			
			სტადია	ფურცელი	სულ ფურცელი	მასშტაბი
ელ.ფოსტა CAPITELI@YMAIL.COM	მისამართი: გამრეკელის №19		მ.პ	კ–2.13		

გაღახურვის კონსტრუქციების საყალიბო გეგმა
59.90, 63.20 ნიშნულებზე

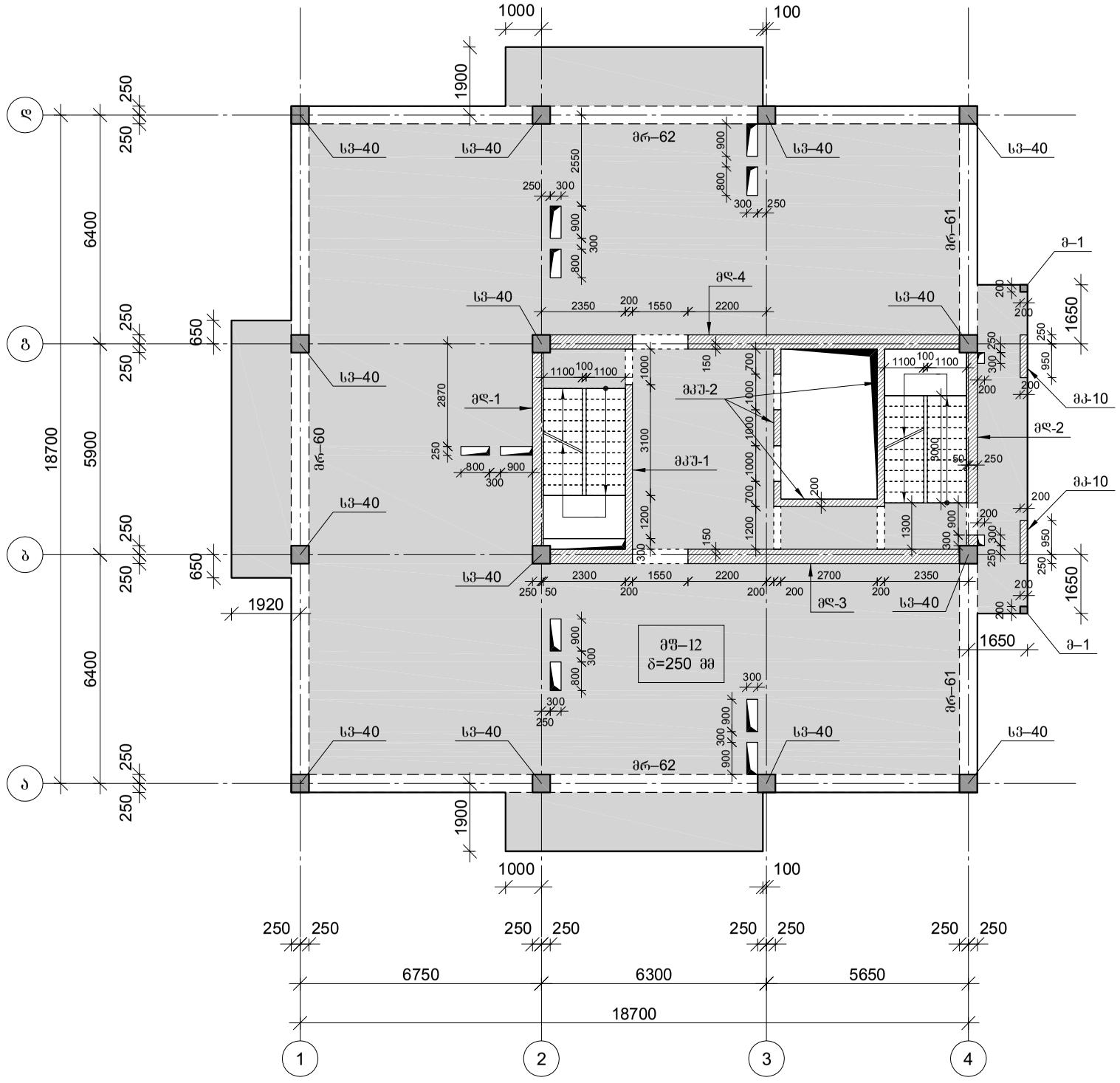

მონ რ/ბ კონსტრუქციების უწყისი 59.90; 63.20 ნიშნულებზე				
№	ელემენტის დასახელება	მარკა	რაოდ.	ფურცლ. № ჯ
1	მონ. რ/ბ სვეტი	სვ–40	14	4.40
2	მონ. რ/ბ მოაჯირი	მ–1	2	4.43
3	მონ. რ/ბ კედელი	მპ–10	2	5.12
4	მონ. რ/ბ დიაფრაგმა	მდ–1	1	5.19
5	" – "	მდ–2	1	5.29
6	" – "	მდ–3	1	5.36
7	" – "	მდ–4	1	5.43
8	მონ. რ/ბ კედლის შპანი	მკუ–1	1	5.51
9	" – "	მკუ–2	1	5.57-:-5.58
10	მონ. რ/ბ რიგელი	მრ–60	1	6.46
11	" – "	მრ–61	2	6.46
12	" – "	მრ–62	2	6.47
13	მონ. რ/ბ გაღ. ფილა	მფ–12	1	7.40-:-7.43
14	მონ. რ/ბ კიბე	№1	1	8.01-:-8.12
15	" – "	№2	1	8.13-:-8.24

შპს "კაპიტელი"		მრავალბინიანი საცხოვრებელი სახლი მისამართი: ქ. თბილისი, თამარაშვილის ქ. №13				
		შპს "შუმბათი ჰოლდინგი"			დაკვეთა №	თარიღი 2020 წ.
დირექტორი	ლ. კურტანიძე					
მთ. არქიტექტორი	კ. ძლიერიშვილი			გაღახურვის კონსტრუქციების საყალიბო გეგმა 59.90, 63.20 ნიშნულებზე		
მთ. კონსტრუქტ.	დ. დონღაძე					
კონსტრუქტორი	ა. დონღაძე					
				სტადია	ფურცელი	სულ ფურცელი / მასშტაბი
ელ.ფოსტა CAPITELI@YMAIL.COM	მისამართი: გამრეკელის №19			მ.პ	კ–2.14	

გადახურვის კონსტრუქციების საყალიბო გეგმა
66.50 ნიშნულზე

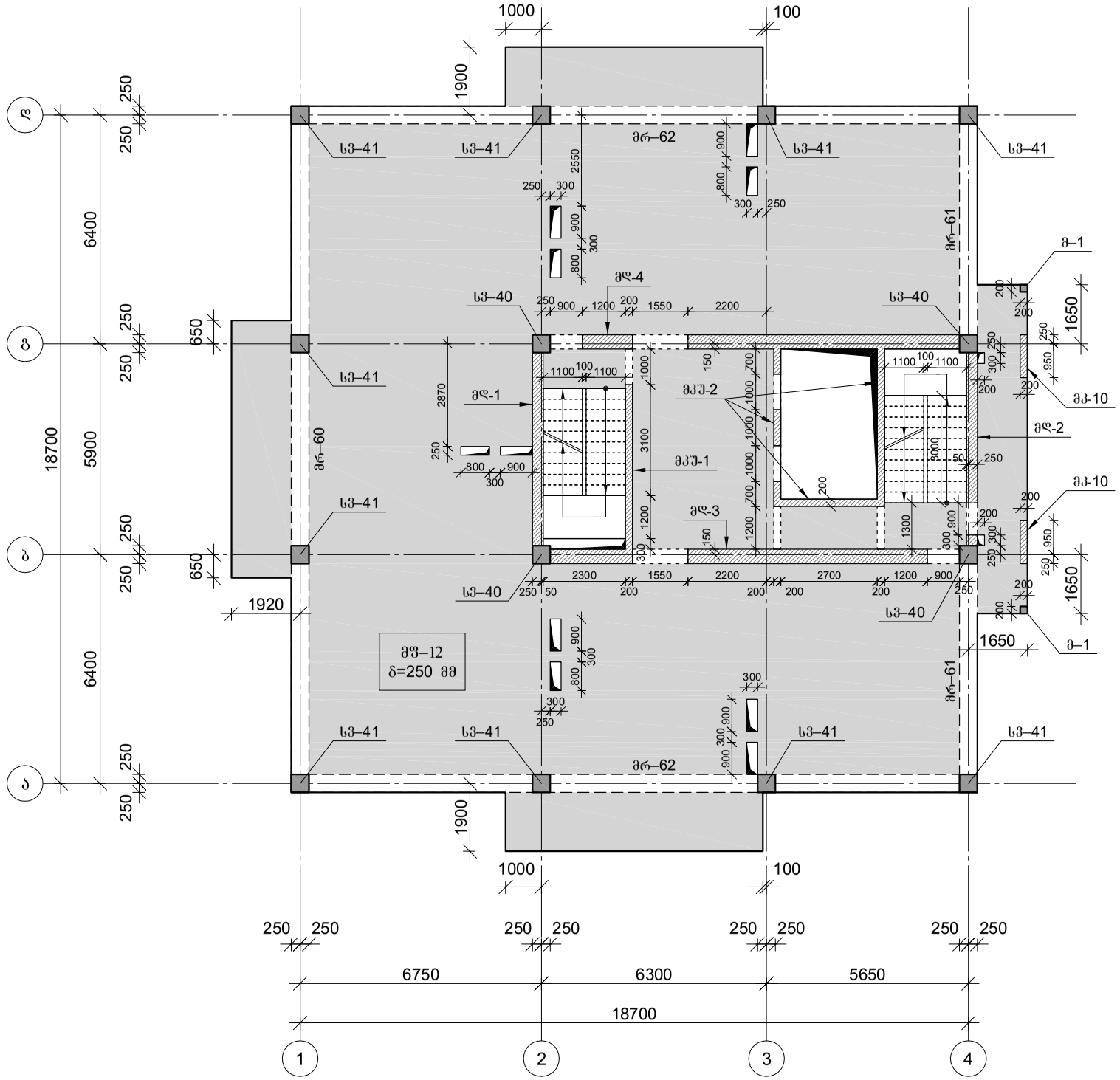

მონ რ/ბ კონსტრუქციების უწყისი 66.50 ნიშნულებზე

№	ელემენტის დასახელება	მარკა	რაოდ.	ფურცლ. № ჯ
1	მონ. რ/ბ სვეტი	სვ–40	4	4.40
2	მონ. რ/ბ სვეტი	სვ–41	10	4.41
3	მონ. რ/ბ მოაჯირი	მ–1	2	4.43
4	მონ. რ/ბ კედელი	მკ–10	2	5.12
5	მონ. რ/ბ დიაფრაგმა	მდ–1	1	5.19
6	" – "	მდ–2	1	5.29
7	" – "	მდ–3	1	5.36
8	" – "	მდ–4	1	5.43
9	მონ. რ/ბ კედლის შტანი	მკუ–1	1	5.51
10	" – "	მკუ–2	1	5.57-:-5.58
11	მონ. რ/ბ რიგელი	მრ–60	1	6.46
12	" – "	მრ–61	2	6.46
13	" – "	მრ–62	2	6.47
14	მონ. რ/ბ გად. ფილა	მფ–12	1	7.40-:-7.43
15	მონ. რ/ბ კიბე	№1	1	8.01-:-8.12
16	" – "	№2	1	8.13-:-8.24

შპს "კაპიტელი"		მრავალბინიანი საცხოვრებელი სახლი მისამართი: ქ. ბათილისი, თამარაშვილის ქ. №13			
	დამკვეთი	შპს "გუმბათი ჰოლდინგი"		დაკვეთა №	თარიღი
					2020 წ.
დირექტორი	ლ. კურტანიძე				
მთ. არქიტექტორი	ქ. ძლიერიშვილი			გადახურვის კონსტრუქციების საყალიბო გეგმა 66.50 ნიშნულზე	
მთ. კონსტრუქტ.	დ. ღონღაძე				
კონსტრუქტორი	ა. ღონღაძე				
				სტადია	ფურცელი	სულ ფურცელი	მასშტაბი
ელ.ფოსტა CAPITELI@YMAIL.COM	მისამართი: გამრეკელის №19			მ.პ	კ–2.15		

გადახურვის კონსტრუქციების საყალიბო გეგმა
69.80 ნიშნულზე

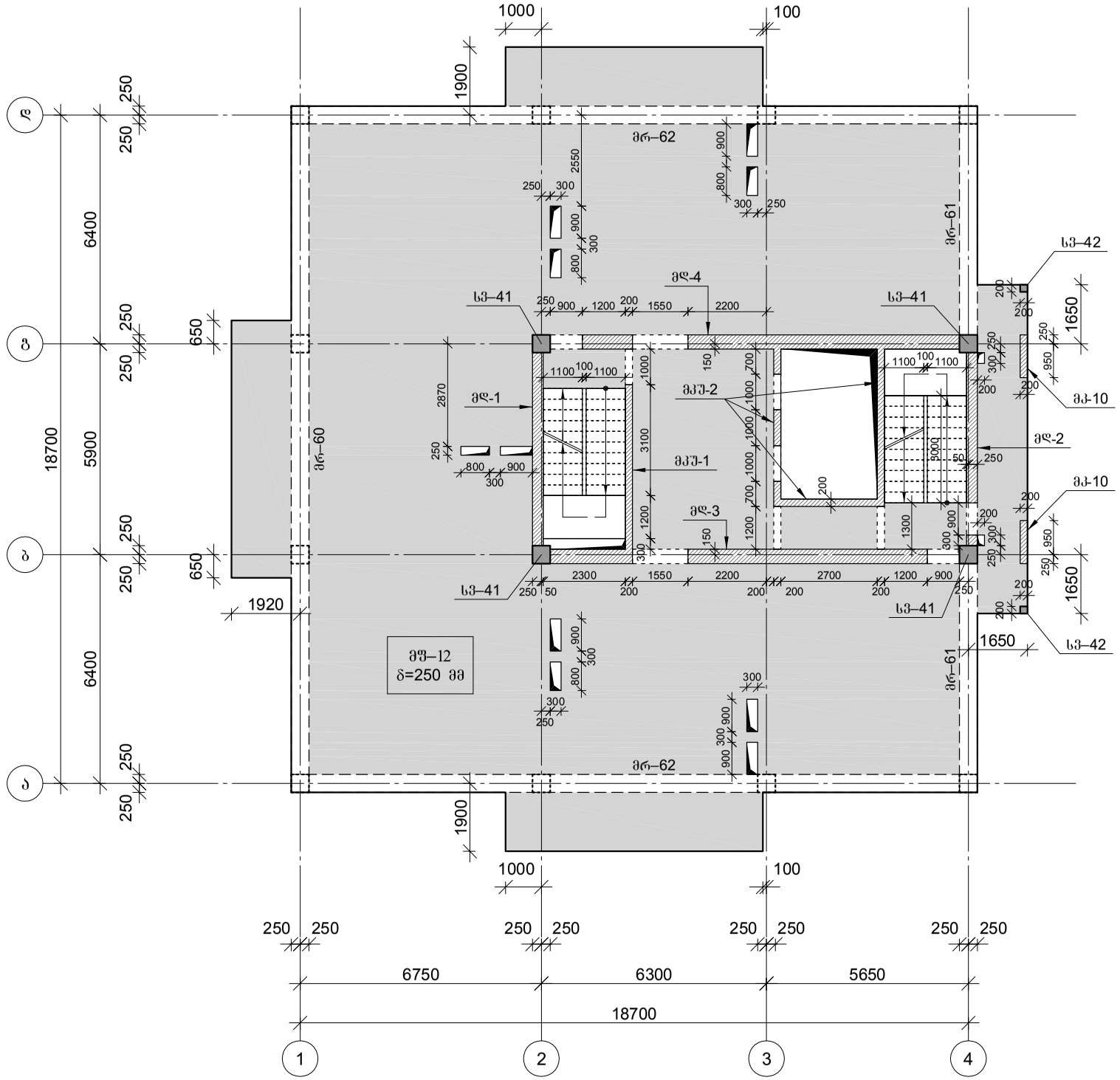

მონ რ/ბ კონსტრუქციების უწყისი 69.80 ნიშნულებზე

№	ელემენტის დასახელება	მარკა	რაოდ.	ფურცლ. № ჯ
1	მონ. რ/ბ სვეტი	სვ–41	4	4.41
2	მონ. რ/ბ სვეტი	სვ–42	2	4.42
3	მონ. რ/ბ მოაჯირი	მ–1	2	4.43
4	მონ. რ/ბ კედელი	მკ–10	2	5.12
5	მონ. რ/ბ დიაფრაგმა	მდ–1	1	5.20
6	" – "	მდ–2	1	5.30
7	" – "	მდ–3	1	5.37
8	" – "	მდ–4	1	5.44
9	მონ. რ/ბ კედლის შტანი	მკუ–1	1	5.52
10	" – "	მკუ–2	1	5.59-:-5.60
11	მონ. რ/ბ რიგელი	მრ–60	1	6.46
12	" – "	მრ–61	2	6.46
13	" – "	მრ–62	2	6.47
14	მონ. რ/ბ გად. ფილა	მფ–12	1	7.40-:-7.43
15	მონ. რ/ბ კიბე	№1	1	8.01-:-8.12
16	" – "	№2	1	8.13-:-8.24

შპს "კაპიტელი"		მრავალბინიანი საცხოვრებელი სახლი მისამართი: ქ. მბილისი, თამარაშვილის ქ. №13			
	დამკვეთი	შპს "გუმბათი ჰოლდინგი"		დაკვეთა №	თარიღი
					2020 წ.
დირექტორი	ლ. კურტანიძე				
მთ. არქიტექტორი	ქ. ძლიერიშვილი			გადახურვის კონსტრუქციების საყალიბო გეგმა 69.80 ნიშნულზე	
მთ. კონსტრუქტ.	დ. ღონღაძე				
კონსტრუქტორი	ა. ღონღაძე				
				სტადია	ფურცელი	სულ ფურცელი	მასშტაბი
ელ.ფოსტა CAPITELI@YMAIL.COM	მისამართი: გამრეკელის №19			მ.პ	კ–2.16		

გადახურვის კონსტრუქციების საყალიბო გეგმა
73.10 ნიშნულზე

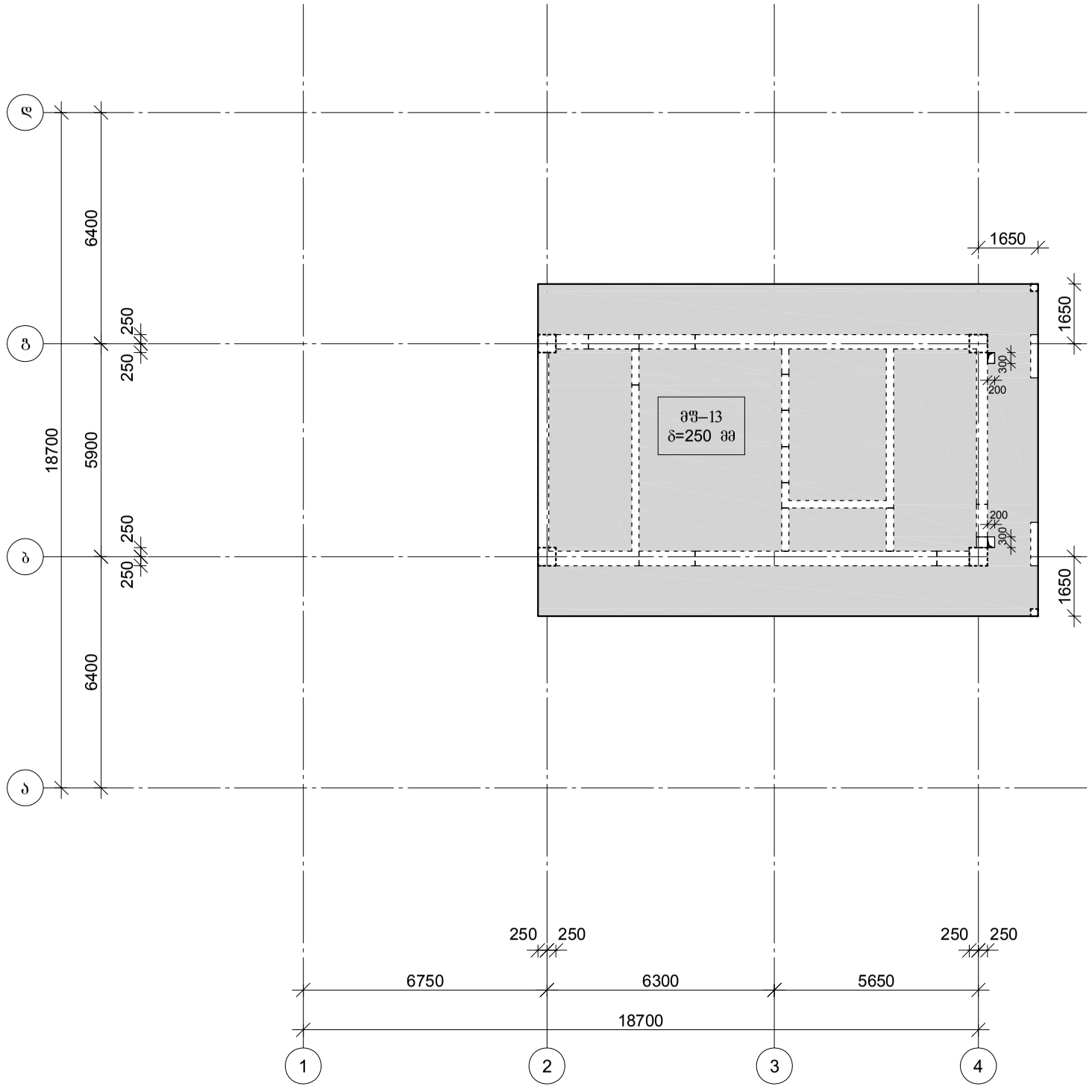

მონ რ/ბ კონსტრუქციების უწყისი 73.10 ნიშნულზე				
№	ელემენტის დასახელება	მარკა	რაოდ.	ფურცლ. № ჯ
1	მონ. რ/ბ გად. ფილა	მფ–13	1	7.44-:-7.45

შპს "კაპიტელი"		მრავალბინიანი საცხოვრებელი სახლი მისამართი: ქ. თბილისი, თამარაშვილის ქ. №13			
	შპს "შემბათი ჰოლდინგი"			დაკვეთა №	თარიღი
					2020 წ.
დირექტორი	ლ. კურტანიძე				
მთ. არქიტექტორი	კ. ძლიერიშვილი				
მთ. კონსტრუქტ.	დ. დონღაძე			გადახურვის კონსტრუქციების საყალიბო გეგმა 73.10 ნიშნულზე	
კონსტრუქტორი	ა. დონღაძე				
				სტადია	ფურცელი	სულ ფურცელი	მასშტაბი
ელ.ფოსტა CAPITELI@YMAIL.COM	მისამართი: გამრეკელის №19			მ.პ	კ–2.17		

სვეტების ბაზების "ა" ფრაგმენტი

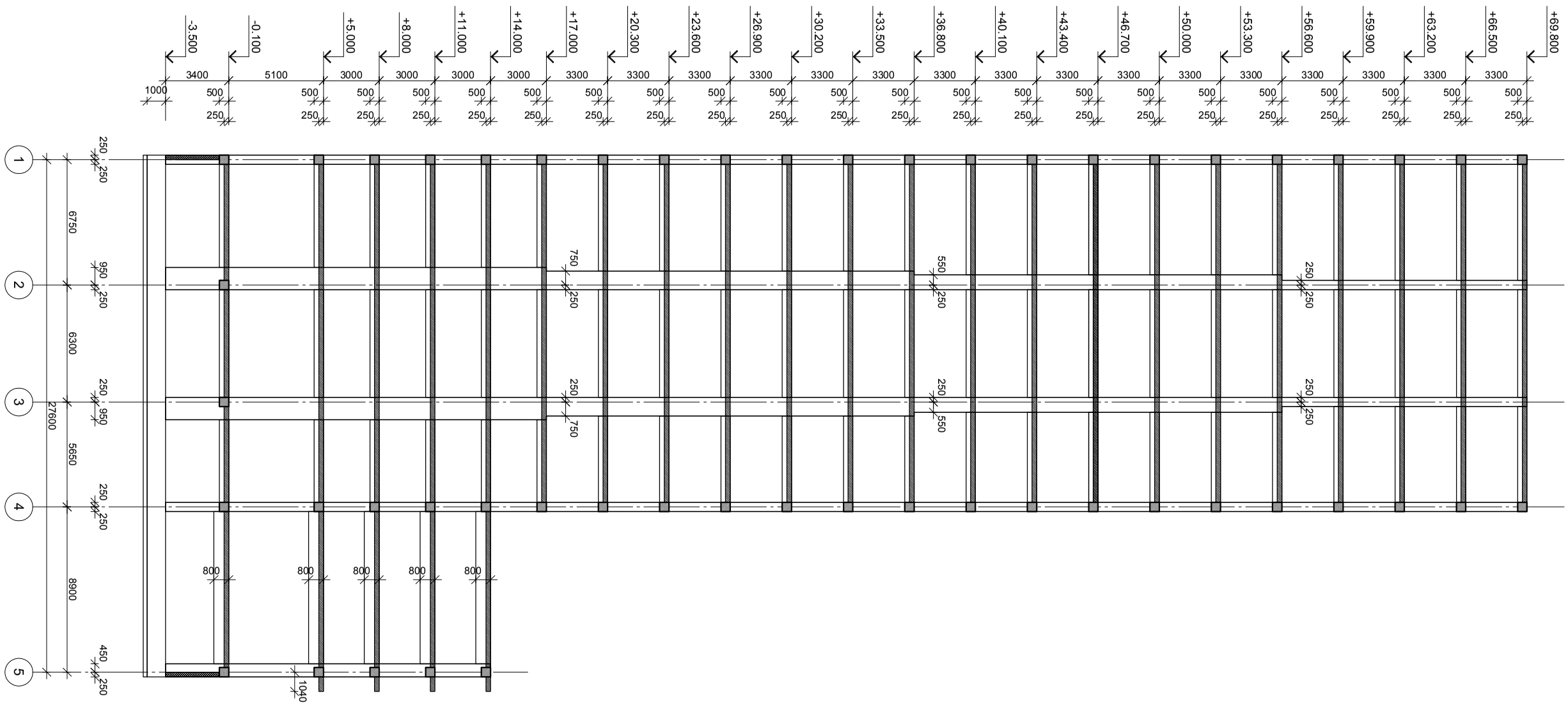

შპს "პაპაშელი"							
დირექტორი							
ობიექტის დასახელება							

სადემონსტრაციო ზონების "გ" დერეფნის ფასადი

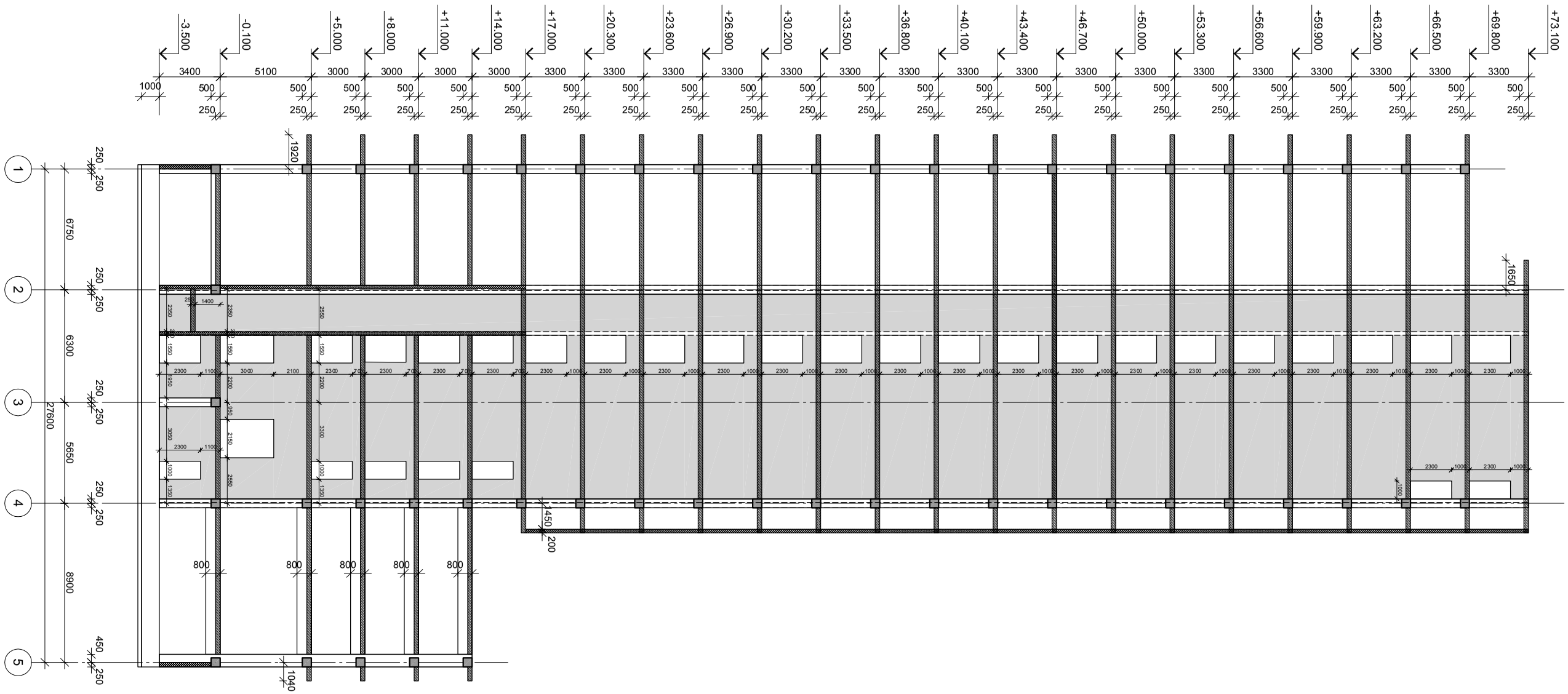

შპს "პატენტი"	დირექტორი						
შპს "ბუნების კომპლექსური ინსტიტუტი"	საიდენტიფიკაციო კოდი	205228926					
ადგილმდებარეობა	ქ. ქუთაისი, ბაგრატის ეკლესიის კომპლექსის ტერიტორიის ქვედა ნაწილის კეთილმოწყობა						
ფასადების ნაწილი	ფ. ქუთაისი						
ფასადების ნაწილის ნახაზები	ა. ფილიალი						
ფასადების ნაწილის ნახაზები	ფ. ფილიალი						
ფასადების ნაწილის ნახაზები	ბ. ფილიალი						

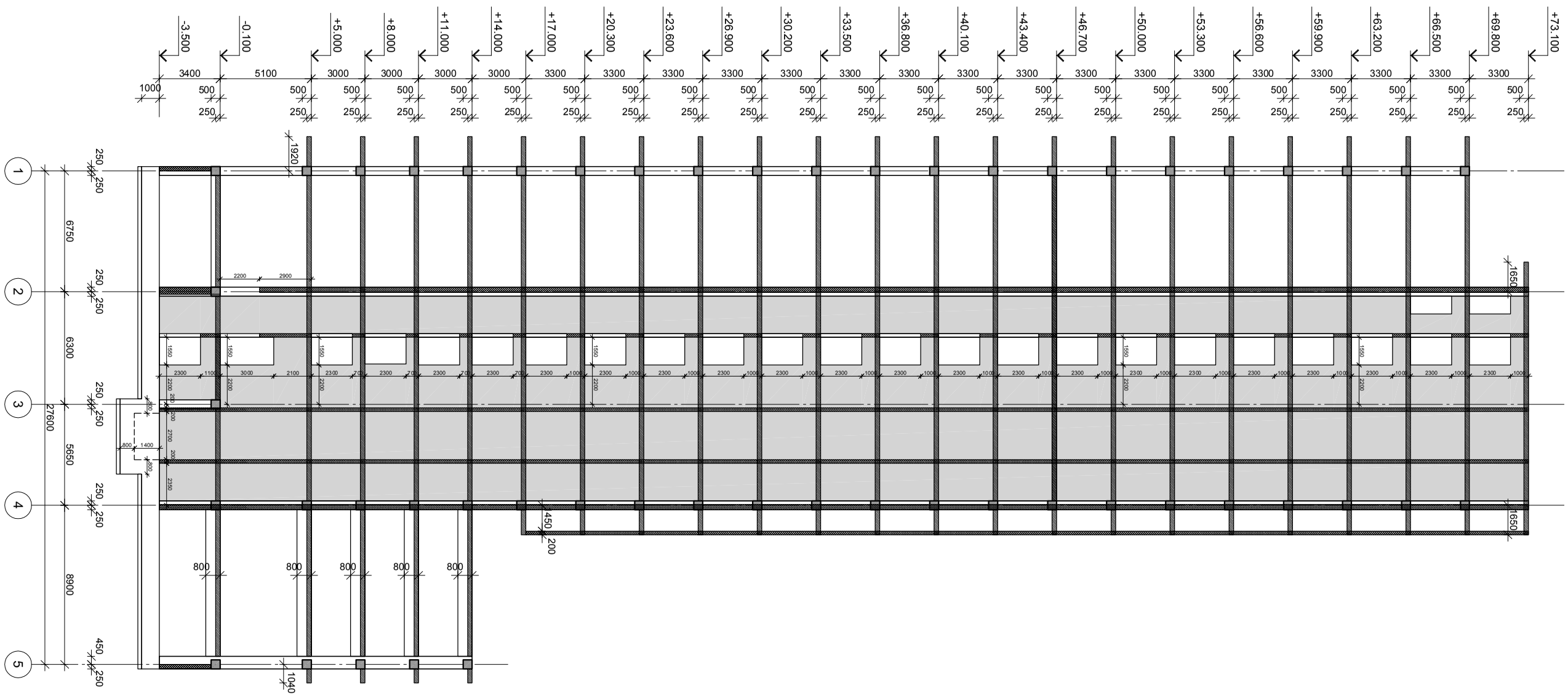

სქემატური ბანაკის გეგმა "B" ღერძის გასწვრივ

შპს "ავანგარდი"							
დირექტორი							
ავტორი	ლ. ქურციკიძე						
პროექტის ხელმძღვანელი	ნ. ლილუაშვილი						
მთავარი ინჟინერი	ლ. ჯიმშელეიშვილი						
მთავარი არქიტექტორი	ნ. ლილუაშვილი						
ავტორის ზედამხედველობა განახორციელა "შ" ჯგუფის მთავარმა სპეციალისტმა							

სვეტების ბაზების "ღ" ღერძის გასწვრივ

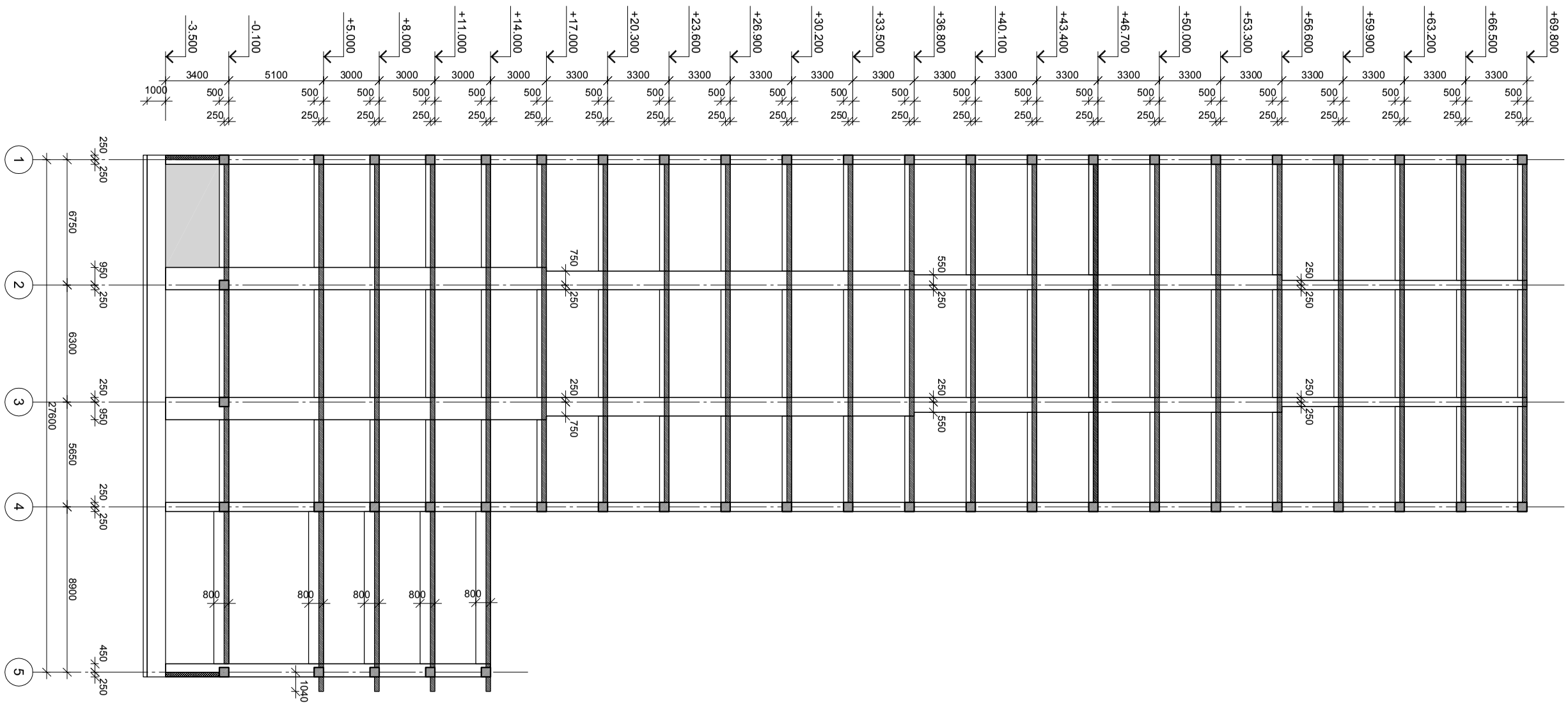

შპს "პროექტი"							
დირექტორი		შპს "ზვიადაური პროექტი"					
მთავარი არქიტექტორი	ლ. ჯანიაშვილი						
მთ. პროექტირების ხელმძღვანელი	ა. ლეონიძე						
მთ. პროექტირების ხელმძღვანელი	ლ. ლომსაძე						
პროექტის ხელმძღვანელი	ე. ჯანიაშვილი						
პროექტის ხელმძღვანელი	ა. ლომსაძე						

სქემატური განშლა "ე" ღერძის გასწვრივ

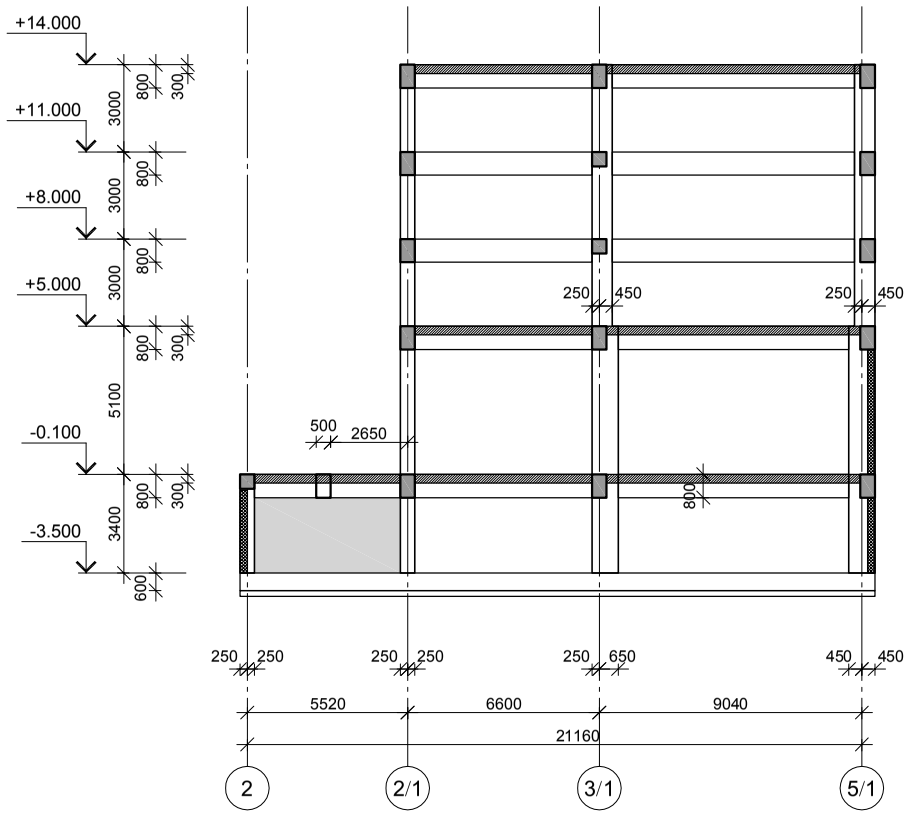

სქემატური განშლა "ჟ" ღერძის გასწვრივ

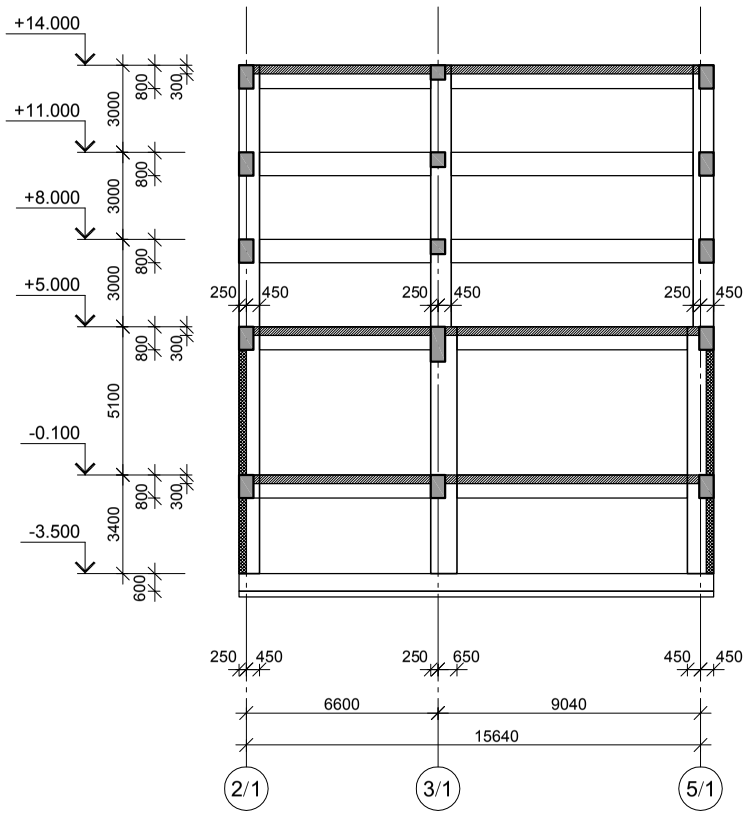

სქემატური განშლა "ზ" ღერძის გასწვრივ

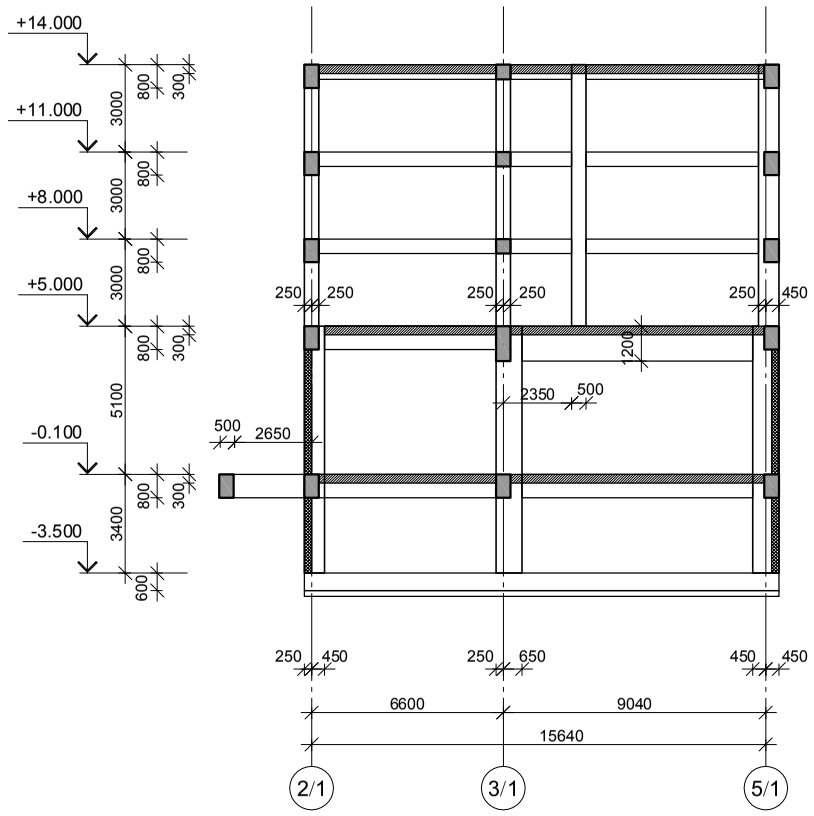

სქემატური განშლა "ი"; "თ" ღერძების გასწვრივ

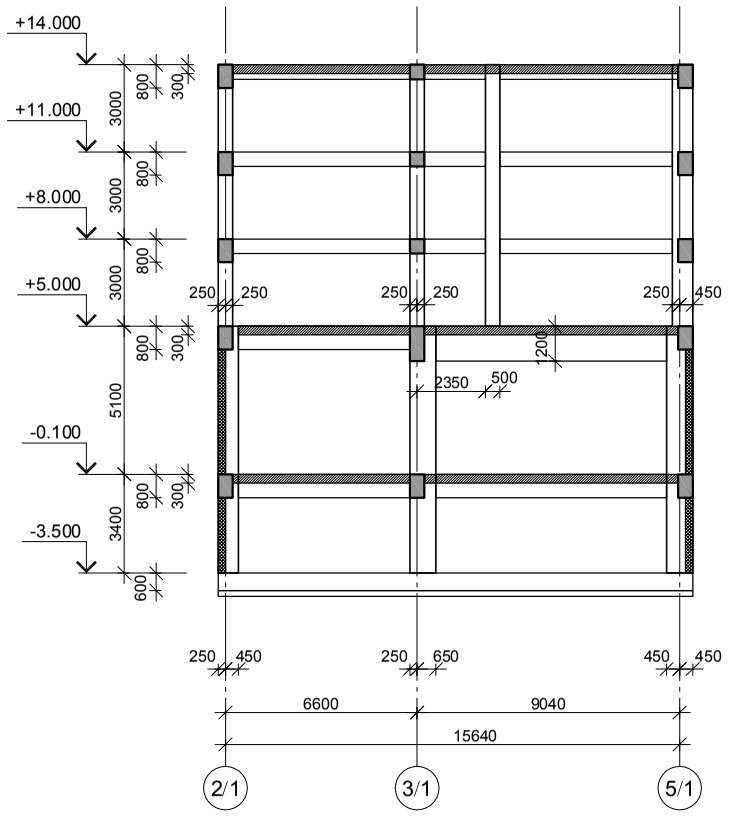

სქემატური განშლა "ლ" ღერძის გასწვრივ

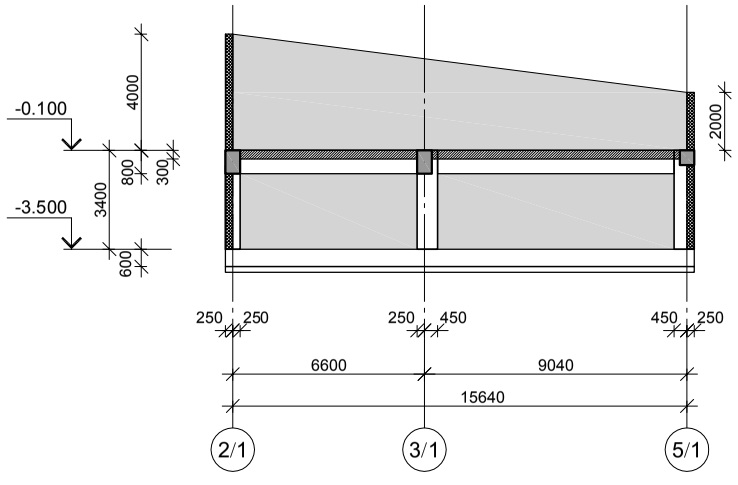

სქემატური განშლა "ლ.1" ღერძის გასწვრივ

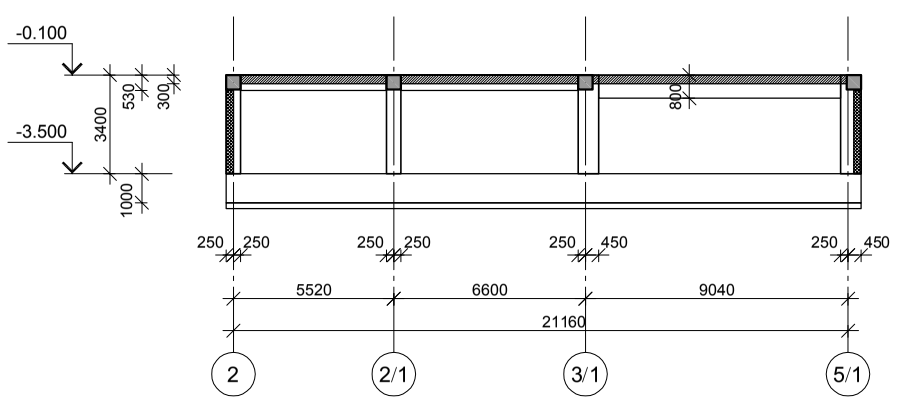

სქემატური განშლა "ლ.2" ღერძის გასწვრივ

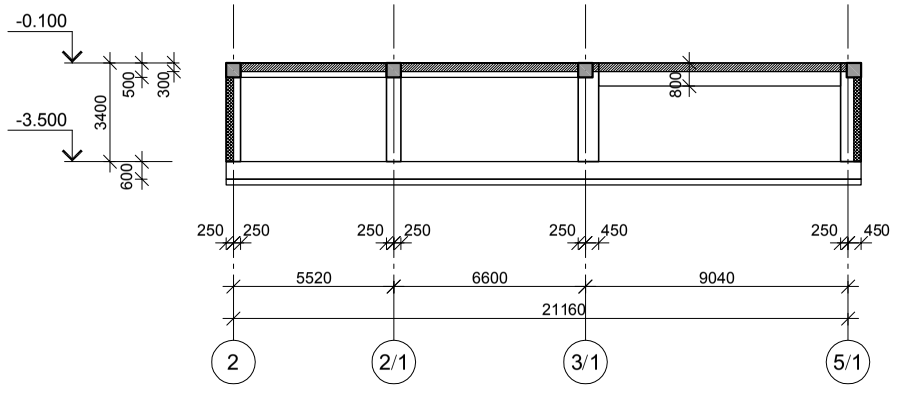

შპს "კაპიტელი"	დამკვეთი	მრავალბინიანი საცხოვრებელი სახლი მისამართი: ქ. თბილისი, თამარაშვილის ქ. №13				
	დამპროექტებელი	შპს "გუმბათი ჰოლდინგი"			დაკვეთა №	თარიღი
						2020 წ.
დირექტორი	ლ. კურტანიძე					
მთ. არქიტექტორი	ა. ძლიერიშვილი					
მთ. კონსტრუქტ.	დ. ღონღაძე			სქემატური განშლა "ლ.1"; "ლ.2"; "ე"; "ზ"; "თ"; "ი"; "კ"; "ლ" ღერძების გასწვრივ		
კონსტრუქტორი	ა. ღონღაძე					
				სტადია	ფურცელი	სულ ფურცელი	მასშტაბი
ელ.ფოსტა CAPITELI@YMAIL.COM	მისამართი: გამრეკელის №19			მ.პ	კ–2.22		

ЗАО "Электросетьсервис"	Генеральный директор	Ф.И.О.	Подпись	Дата	
		Иванов А.С.			
		Петрова Е.М.			
Главный инженер проекта		Сидоров Д.К.			
Начальник отдела		Кузнецова Т.Р.			
Главный специалист		Морозов В.Н.			
Инженер-конструктор		Белова О.Г.			

ЗАО "Электросетьсервис"	Стадия	Лист	Листов
	Р	1	2

Здание подстанции 35/10 кВ «Северная» с ОРУ-10 кВ и ОРУ-35 кВ
г. Москва, ул. Промышленная, д. 13

Разрез 1–1. Здание подстанции «Северная»

Изм.	Кол.уч.	Лист	№ док.	Подпись	Дата
Разработал					
Проверил					
Н. контр.					
ГИП					

Разрез 1–1. Здание подстанции «Северная»

Стадия: Р | Лист: 1 | Листов: 2

ЗАО "Электросетьсервис", г. Москва, ул. Промышленная, д. 13, стр. 1

Разрез 2–2. Здание подстанции «Северная»

Стадия: Р | Лист: 2 | Листов: 2

ЗАО "Электросетьсервис", г. Москва, ул. Промышленная, д. 13, стр. 2

ЗАО "Элитстрой"	Заместитель директора по строительству				
	Главный архитектор				
	Главный инженер проекта				
	Гл. инженер проекта				
	Инженер-конструктор				
	Инженер-конструктор				
	Инженер-конструктор

ЗАО "Энергосервис"	Заказчик	Энергоэффективная система отопления и вентиляции здания по адресу: г. Москва, Ленинградское ш. д. №13			
	Разработал	Жилой дом "Зеленый квартал"	Стадия	Лист	Листов
			Р	1	
Главный инженер проекта	Ст. инженер Сергеев				
ГИП	А. Петрович				
Нач. отдела	Д. Петрович				
Нач. отдела	Д. Петрович	Планировка 1-го этажа "4-3/1" Секция 1			
Гл. специалист	Р. Петрович				
Инженер	Д. Петрович				
Изм.	Кол.уч.	Лист №док.	Подп.	Дата	

Заказ №1 | Тел.: (495) 123-45-67 | e-mail: CAPITEL@YMAIL.COM | Сайт: www.capitel.ru

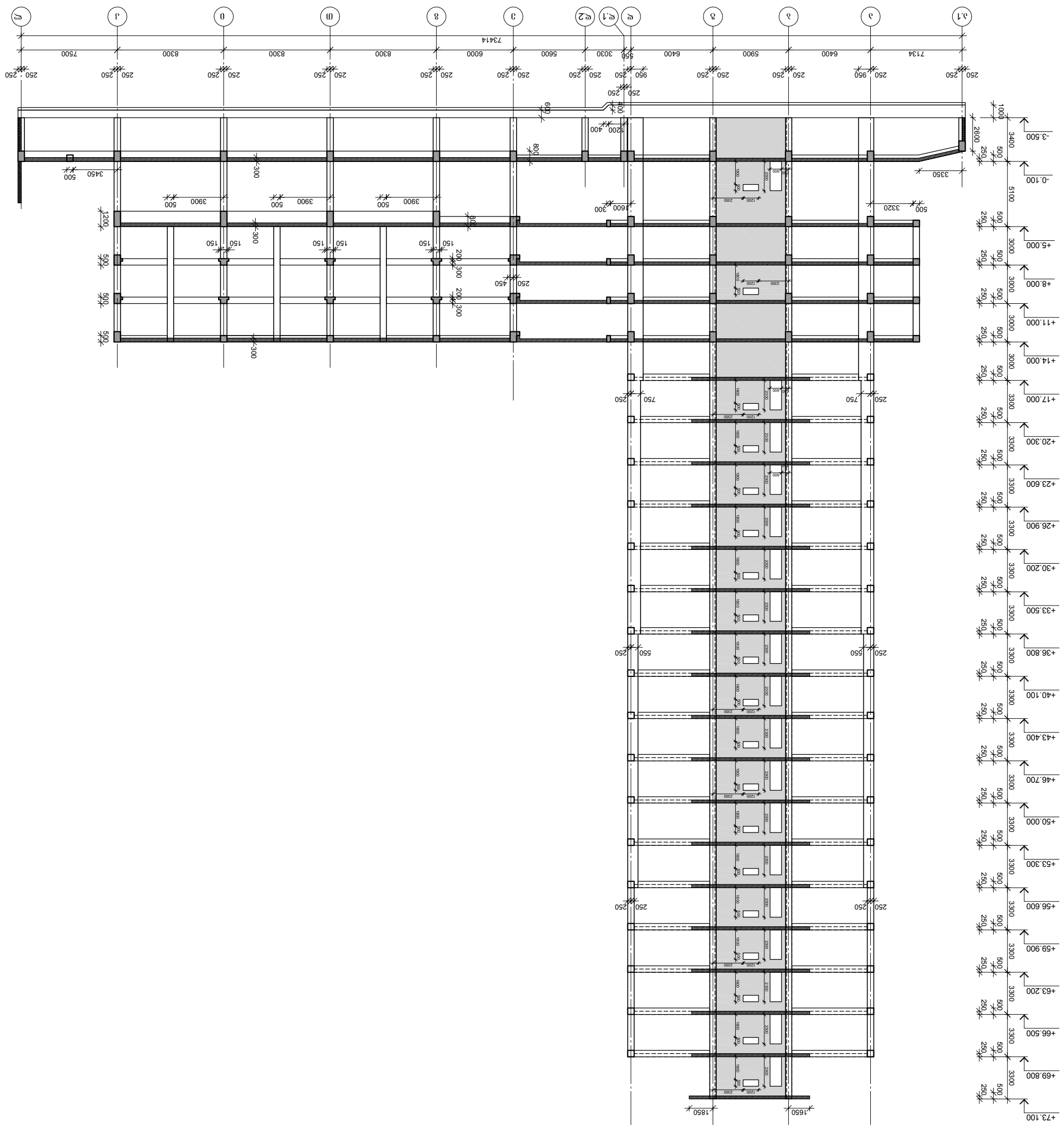

სქემატური განშლა "5-5/1" ღერძების გასწვრივ

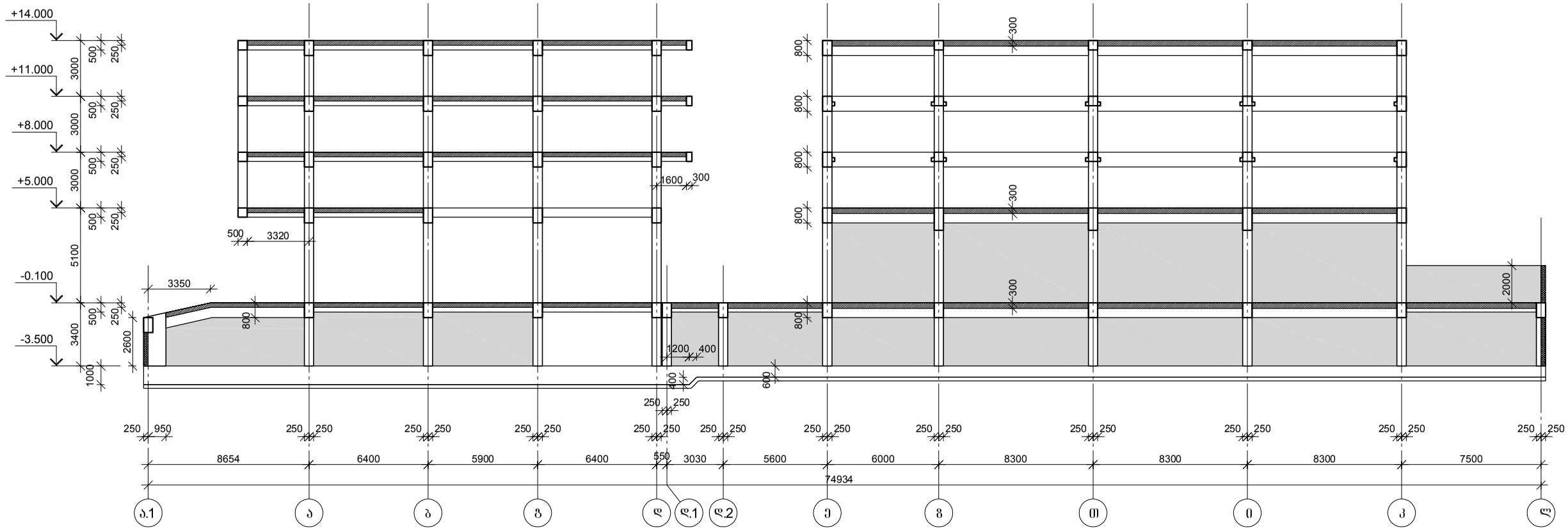

შპს "კაპიტელი"		მრავალბინიანი საცხოვრებელი სახლი მისამართი: ქ. თბილისი, თამარაშვილის ქ. №13					
		შპს "გუმბათი ჰოლდინგი"				დაკვეთა №	თარიღი
							2020 წ.
დირექტორი	ლ. კურტანიძე						
მთ. არქიტექტორი	ქ. ძლიერიშვილი						
მთ. კონსტრუქტ.	დ. დონდაძე			სქემატური განშლა "5-5/1" ღერძების გასწვრივ			
კონსტრუქტორი	ა. დონდაძე						
				სტადია	ფურცელი	სულ ფურცელი	მასშტაბი
ელ.ფოსტა CAPITELI@YMAIL.COM	მისამართი: გამრეკელის №19			მ.პ	კ–2.26		

მონ. რ/ბ საძირკვლის შილის ქვედა შრის არმირება ასოთა ღერძის გასწვრივ (ბადე №1)

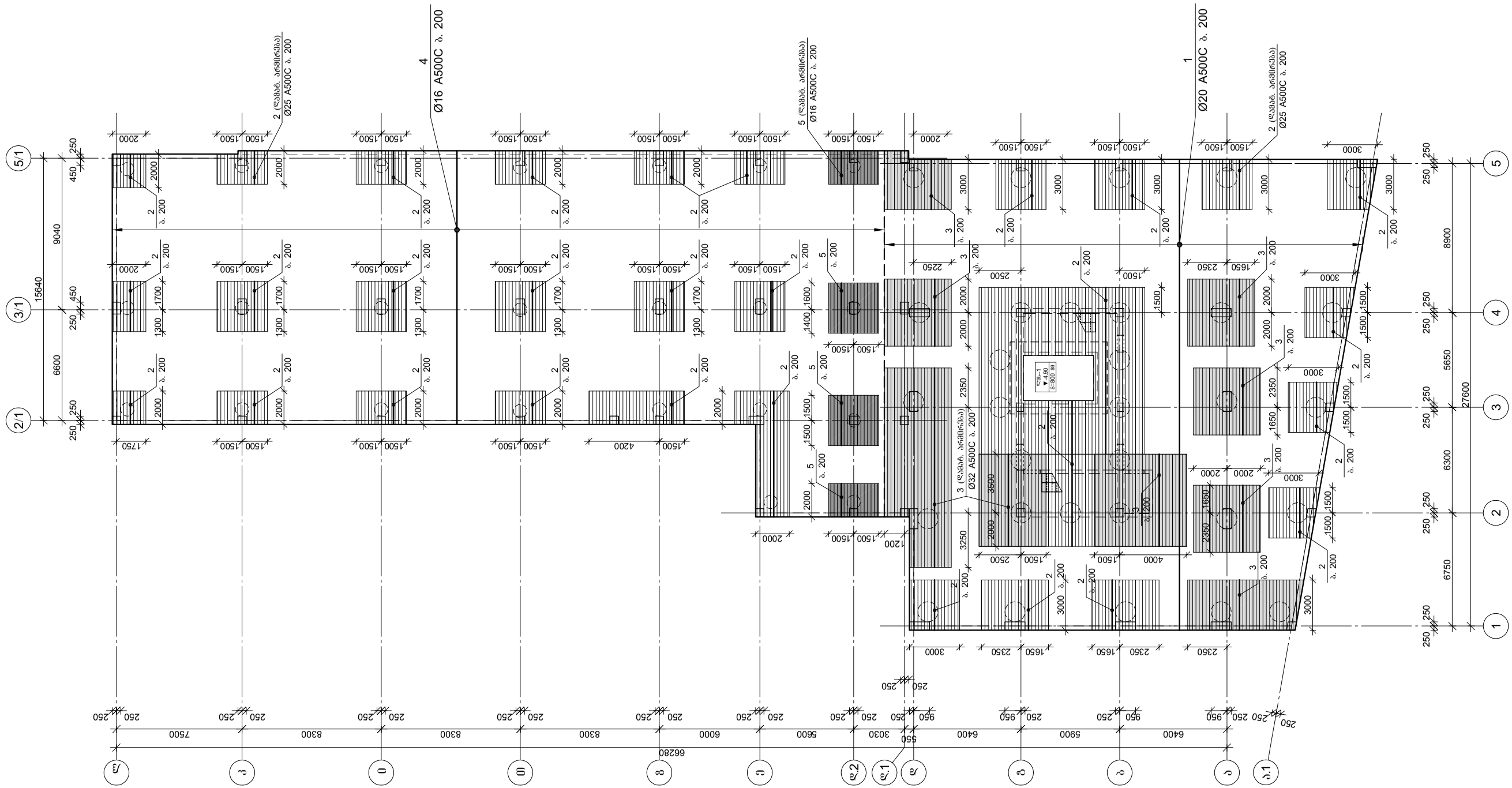

არმატურის ბადეებით საძირკვლის ფენა

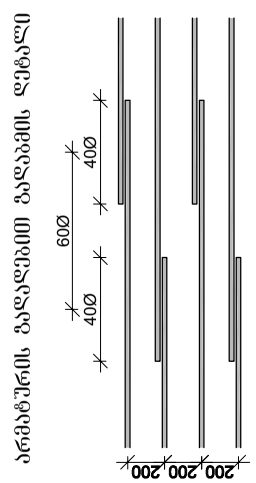

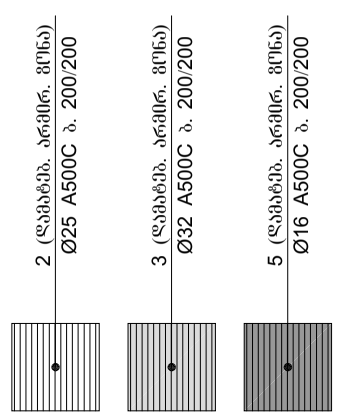

შპს "კაპიტელი"		მრავალბინიანი საცხოვრებელი სახლი მისამართი: ქ. თბილისი, თამარაშვილის ქ. №13					
		შპს "გუმბათი ჰოლდინგი"			დაკვეთა №	თარიღი	
						2020 წ.	
დირექტორი	ლ. კურტანიძე						
მთ. არქიტექტორი	კ. კლიერიშვილი			მონ. რ/ბ საძირკვლის შილის ქვედა შრის არმირება ასოთა ღერძის გასწვრივ (ბადე №1)			
მთ. კონსტრუქტ.	დ. ღონღაძე						
კონსტრუქტორი	ა. ღონღაძე						
				სტადია	ფურცელი	სულ ფურცელი	მასშტაბი
ელ.ფოსტა CAPITELI@YMAIL.COM	მისამართი: გამრეკელის №19			მ.პ	კ–3.01		

მწვ. რკ/ბ სამრეცხაოს ფილის ჭვრეტის ლუქის (ბაღის №1) არმატურების ნახაზები



შპს "ტექნიკური ჯგუფი"							
მთავარი ინჟინერი	ლ. ჯანელიძე						
ჯგუფის ხელმძღვანელი	ნ. ჯანელიძე						
პროექტირებული	ნ. ჯანელიძე						

ფენ. ქ/ბ სპორტული დანიშნულების შენობა ზღვის პრომენადის (ბაღი №2)

არმატურის ბაღლინების დეტალი

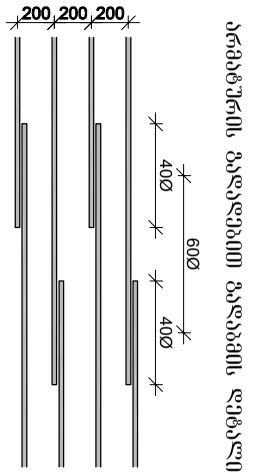

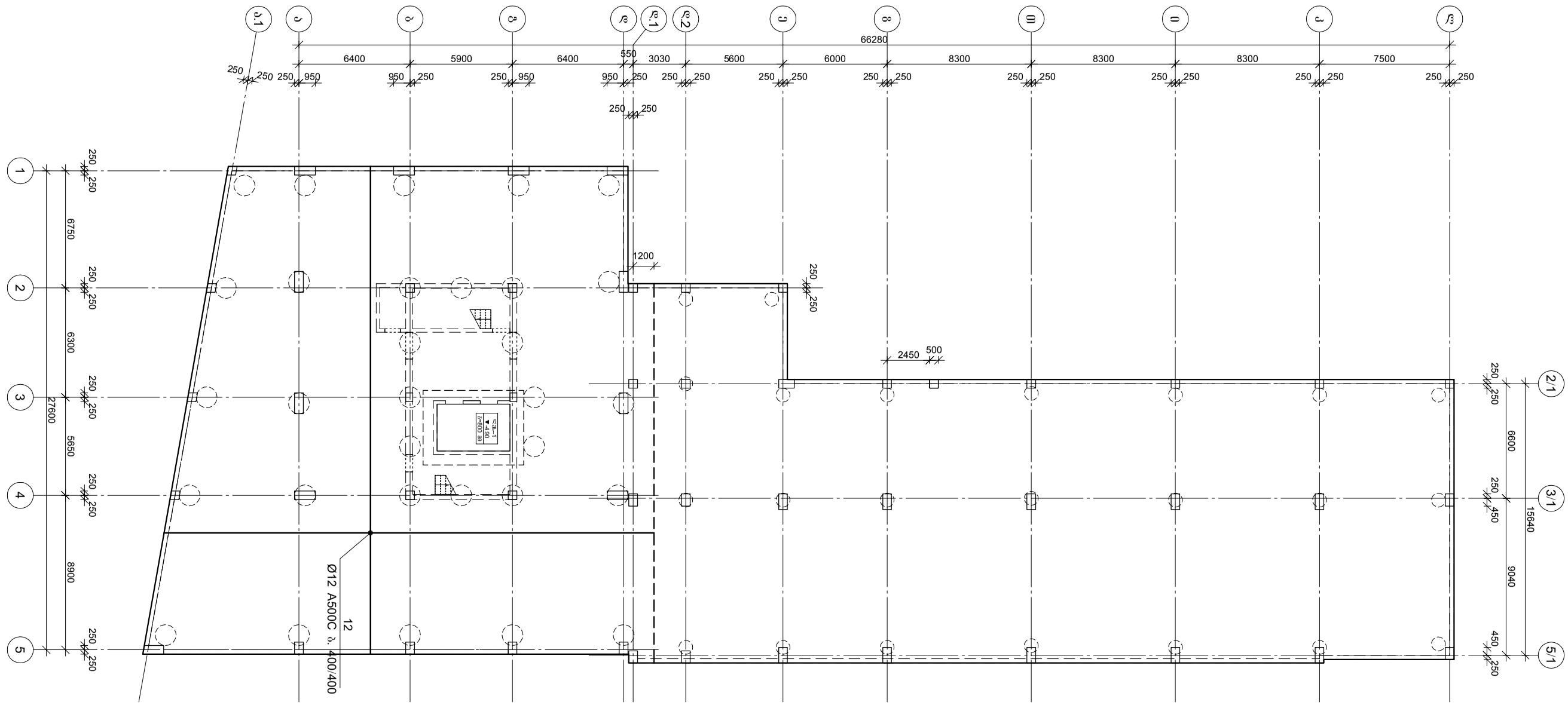

შპს "ბაღი"							
დირექტორი							
მთავარი არქიტექტორი	ლ. ქურდიანი						
მთავარი ინჟინერი	ნ. ჯიშკარიანი						
ჯგუფის ხელმძღვანელი	ა. ფოფხაძე						
არქიტექტორი	ლ. ფოფხაძე						
კონსტრუქციული ნაწილი	ა. ჯიშკარიანი						

ზღვის პრომენადის (ბაღი №13) მშენებლობა, ქ. ფოთი

შპს "ბაღი"					
დირექტორი					
მთავარი არქიტექტორი	ლ. ქურდიანი				
მთავარი ინჟინერი	ნ. ჯიშკარიანი				
ჯგუფის ხელმძღვანელი	ა. ფოფხაძე				
არქიტექტორი	ლ. ფოფხაძე				
კონსტრუქციული ნაწილი	ა. ჯიშკარიანი				

ვერტიკალური ელემენტების (კედლების №3) არმირების სქემა

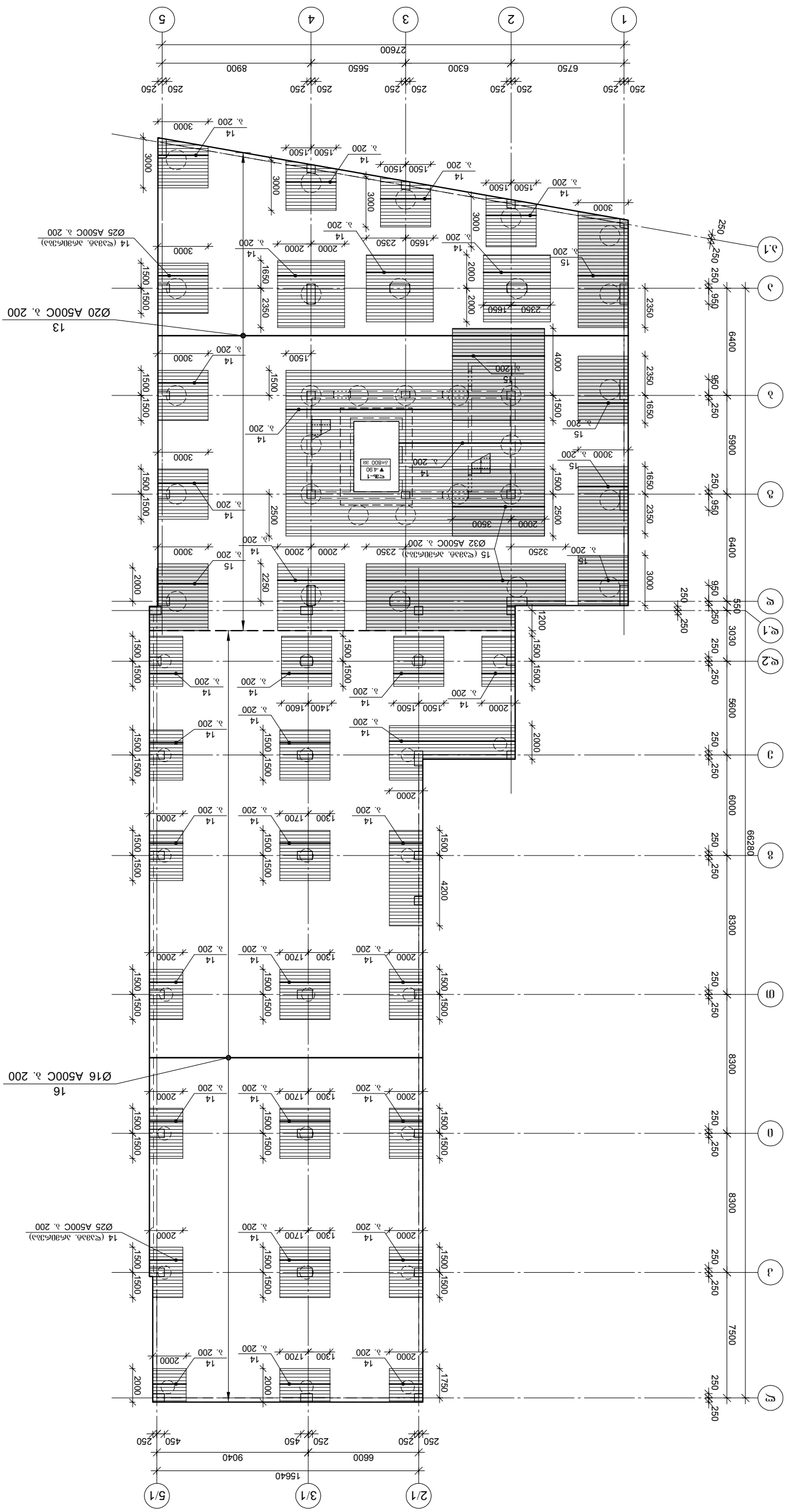

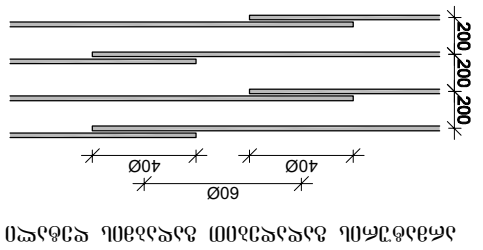

ანმონტაჟო ბადეების ფიქსაციის ელემენტების განლაგების სქემა

14 (ღია. ანმონტაჟო) Ø25 A500C ს. 200/200

15 (ღია. ანმონტაჟო. მოხსნადი) Ø32 A500C ს. 200/200

შპს "პაისელი"			სხვადა	შენობები	სულ შენობები	მასშტაბი
				ქ–3.04		
				მუნ. ნ/ბ საძმარაულის ფილის ბეტონ შენის არმირება ასეთის ღერძის ბასწვრივ (ბადე №3)		
ელ.ფოსტა CAPITEL@YMAIL.COM						

შპს "პაისელი"			
დირექტორი	ლ. კვარაცხელია		
მთ. არქიტექტორი	ქ. ქლიმაშვილი		
მთ. კონსტრუქტ.	ლ. ლილუაშვილი		
კონსტრუქტორი	ბ. ლილუაშვილი		

მრავალბინიანი საცხოვრებელი სახლი
მისამართი: ქ. თბილისი, მიმართვიანის ქ. №13

დამკვეთის №	თარიღი
	2020 წ.

შპს "შემაკომ ჯგუფი"

მწვ. ნ/ტ სამრეცხაოს შენობის მეზობელ ტერიტორიაზე მდებარე ელექტრული ქსელის ბოძის გადატანა (ბოძზე №3)

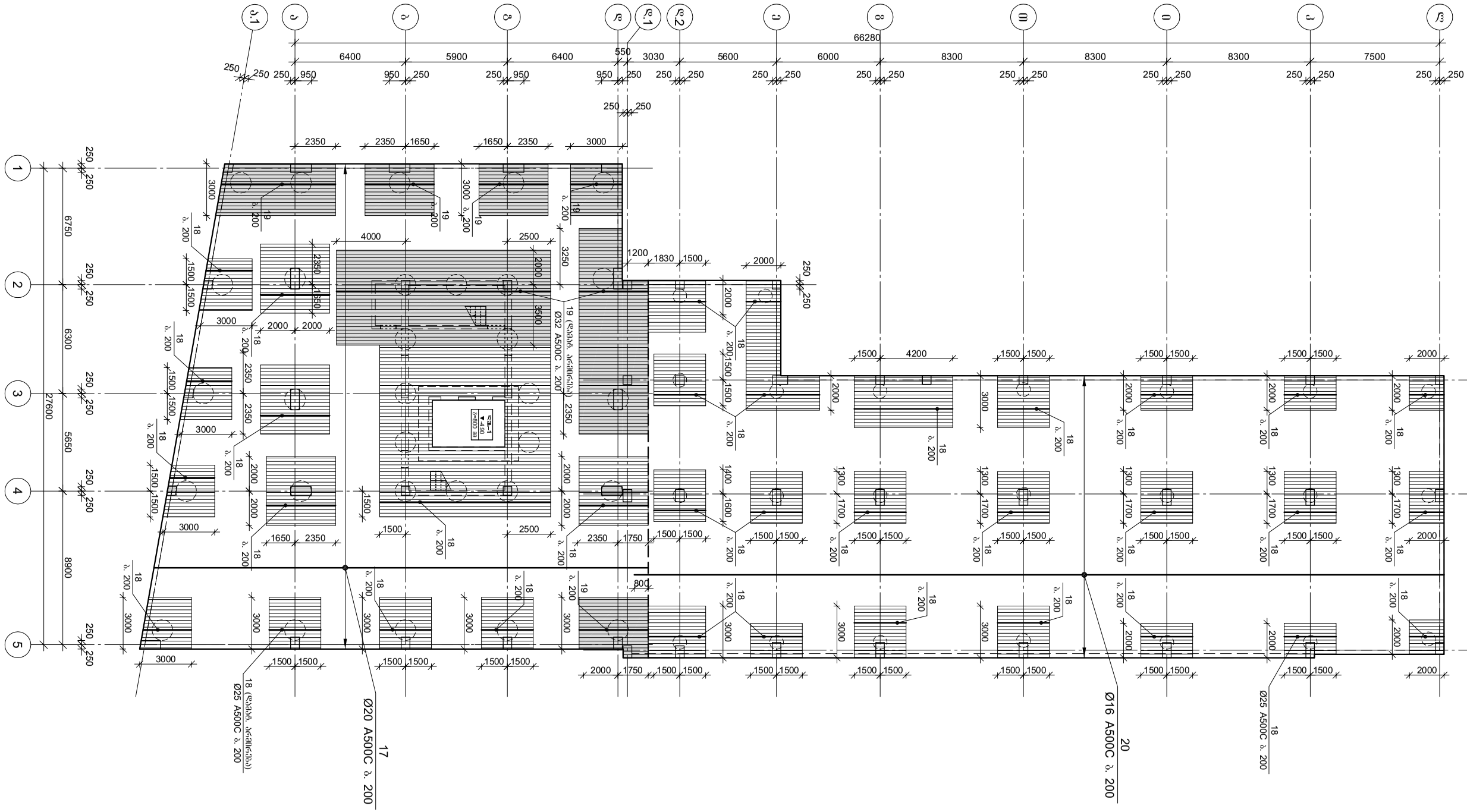
66280
6400
5900
6400
550
3030
5600
6000
8300
8300
8300
7500
6750
6300
27600
5650
8900
6600
15640
9040
2350
1650
1650
2350
3000
4000
2500
3250
1200
1830
1500
2000
4200
2350
1750
800
1400
1600
1300
1700
2000
1500
1750
2500
2350
1650
2350
1500
3000
2000
1500
1500
1500

მრავალბინიანი საცხოვრებელი სახლი
მისამართი: ქ. თბილისი, თამარაშვილის ქ. №13

შპს "გუმბათი ჰოლდინგი"

დაკვეთა №		თარიღი	2020 წ.

დირექტორი	ლ. კურტანიძე	
მთ. არქიტექტორი	ქ. კლიერიშვილი	
მთ. კონსტრუქტ.	დ. ღონღაძე	
კონსტრუქტორი	ა. ღონღაძე	

მონ. რ/ბ საძირკვლის ფილის განივი არმირება

სტადია	ფურცელი	სულ ფურცელი	მასშტაბი
მ.პ	კ–3.06		

შპს "კაპიტელი"

ელ.ფოსტა CAPITELI@YMAIL.COM მისამართი: გამრეკელის №19

მონ. რ/ბ საძირკვლის ფილის განივი არმირება

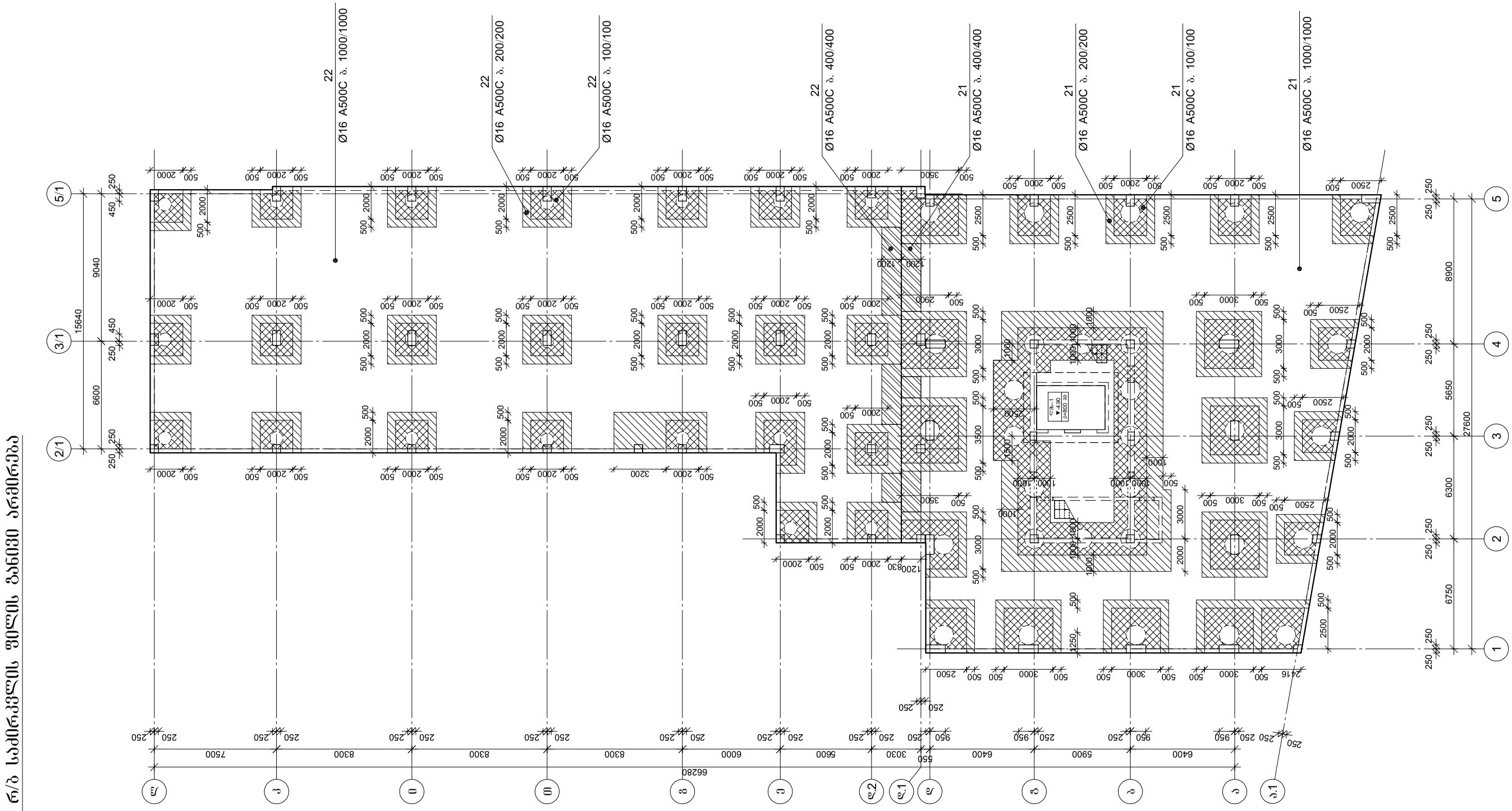

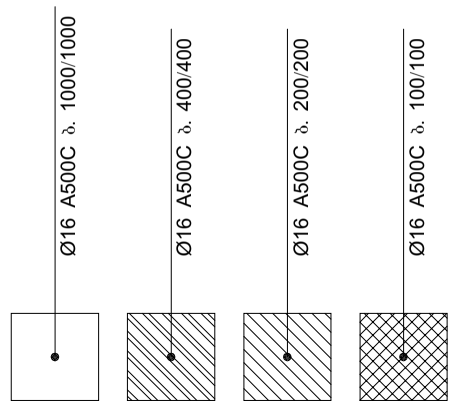

მონ. რ/ბ საძირკვლის ფილის გაძლიერებული უბნის არმირების ფრაგმენტი–1
(სვეტების მიმდებარე გონაში)

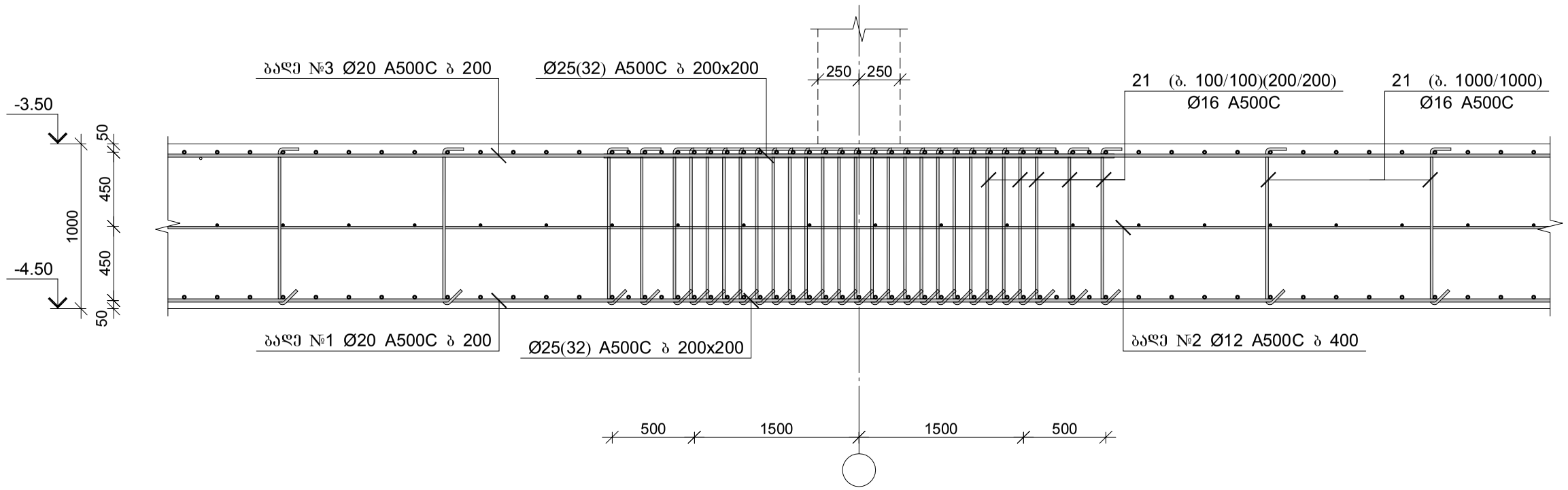

მონ. რ/ბ საძირკვლის ფილის გაძლიერებული უბნის არმირების ფრაგმენტი–2
(სვეტების მიმდებარე გონაში)

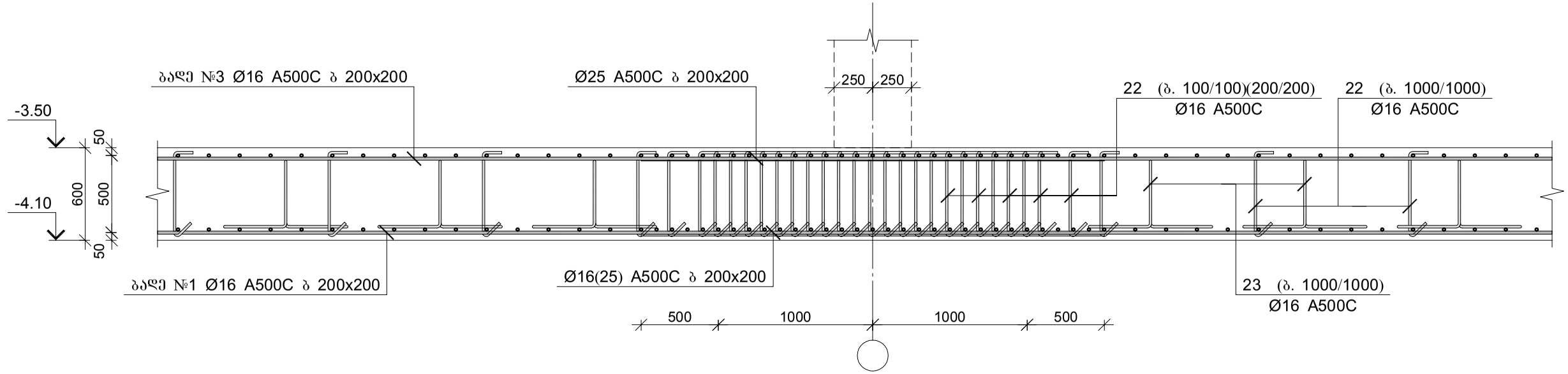

შპს "კაპიტელი"	ობიექტი	მრავალბინიანი საცხოვრებელი სახლი მისამართი: ქ. თბილისი, თამარაშვილის ქ. №13				
	დამკვეთი	შპს "შუმბათი ჰოლდინგი"		დაკვეთა №	თარიღი	
					2020 წ.	
დირექტორი	ლ. კურტანიძე					
მთ. არქიტექტორი	კ. ძლიერიშვილი			მონ. რ/ბ საძირკვლის ფილის არმირების ფრაგმენტები		
მთ. კონსტრუქტ.	დ. დონღაძე					
კონსტრუქტორი	ა. დონღაძე					
				სტადია	ფურცელი	სულ ფურცელი	მასშტაბი
ელ.ფოსტა CAPITELI@YMAIL.COM	მისამართი: გამრეკელის №19			მ.პ	კ–3.07		

მრნ. რ/ბ საძირკვლის ფილის არმირების ფრაგმენტი–3 (საძირკვლების გადასვლის ადგილზე)

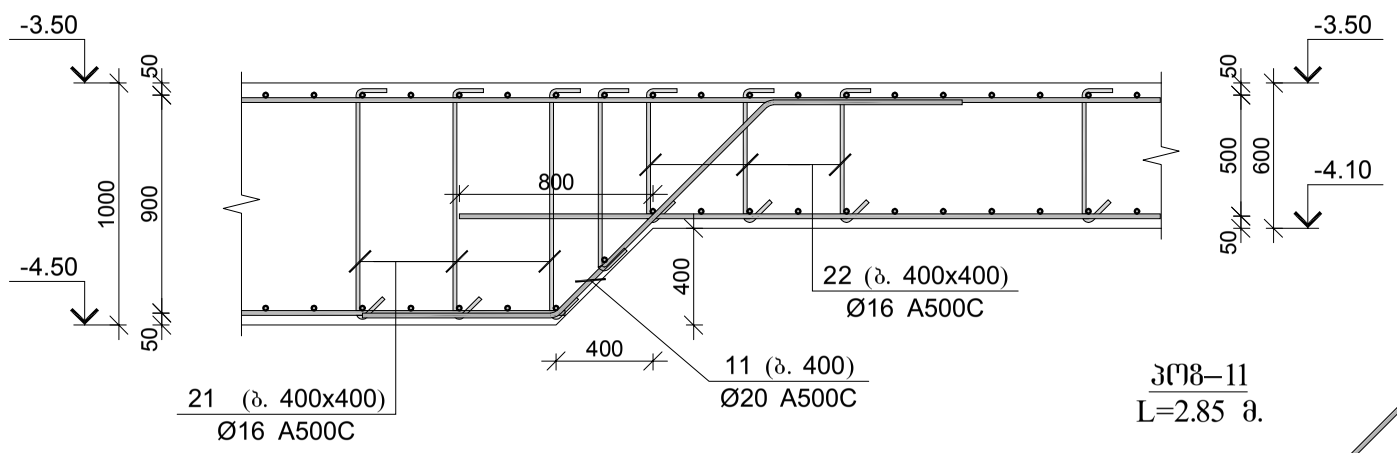

პოზ–11
L=2.85 მ.

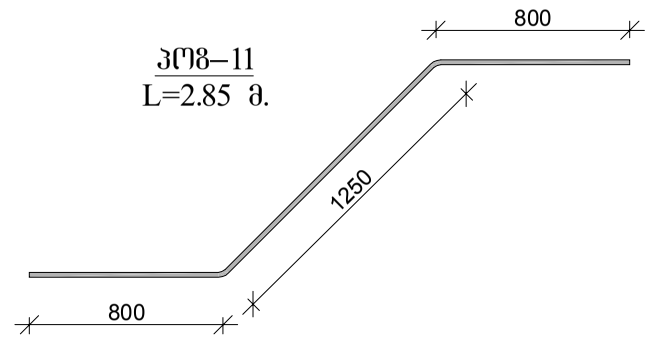

მრნ. რ/ბ საძირკვლის ფილის არმირების ფრაგმენტი–4 (საძირკვლის კიდესთან)

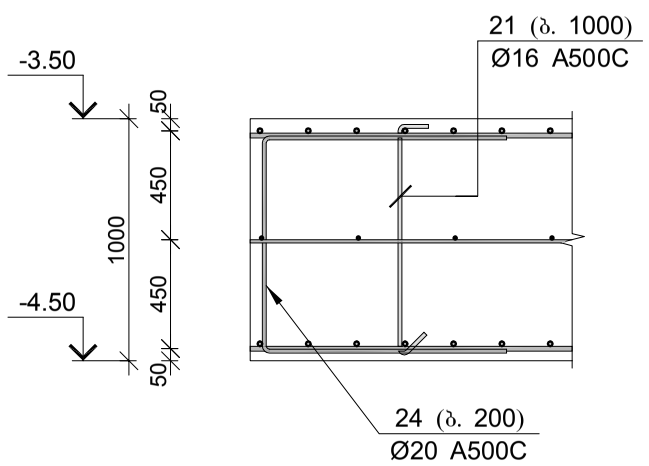

პოზ–21
L=1.15 მ.

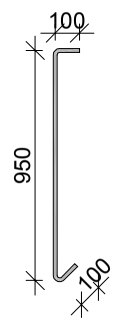

პოზ–22
L=0.75 მ.

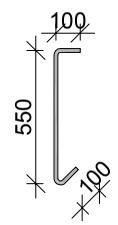

პოზ–23
L=2.20 მ.

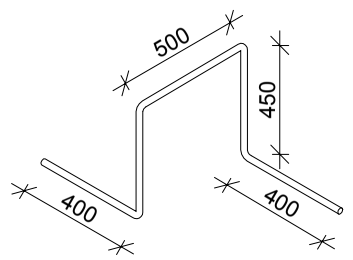

მრნ. რ/ბ საძირკვლის ფილის არმირების ფრაგმენტი–5 (საძირკვლის კიდესთან)

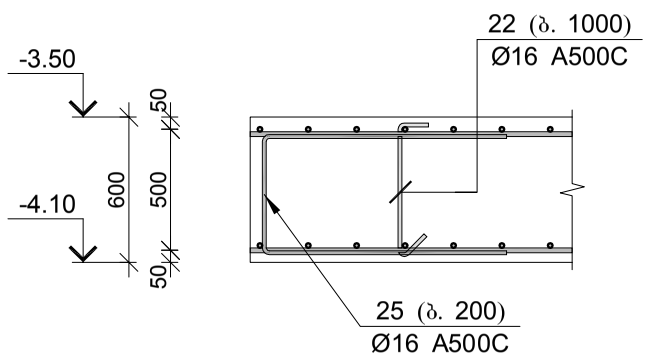

პოზ–24
L=2.50 მ.

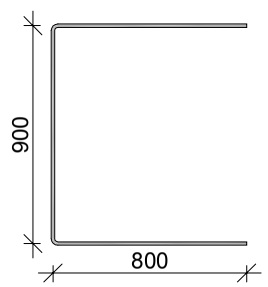

პოზ–25
L=2.10 მ.

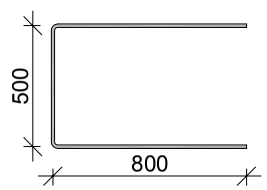

მრნ. რ/ბ საძირკვლის ფილის სპეციფიკაცია

არმატურის სპეციფიკაცია					არმატურის ამოკრეფა					ბეტონი B 30
პოზ. №	Ø	L მმ	n ცალი	Ln მ	Ø	∑ Ln მ	მარკის მეტრის წონა კგ	წონა კგ		V; მ³
								A240	A500C	
1	2	3	4	5	6	7	8	9	10	11
1	20 A500C	—	—	3930.00	12 A500C	3850.00	0.89		3418.09	
2	25 A500C	—	—	1660.00	16 A500C	53230.00	1.58		84015.03	
3	32 A500C	—	—	960.00	20 A500C	17483.50	2.47		43117.04	1214.00
4	16 A500C	—	—	4120.00	25 A500C	7260.00	3.85		27975.46	
5	16 A500C	—	—	150.00	32 A500C	3700.00	6.31		23359.43	
6	20 A500C	—	—	3980.00						
7	25 A500C	—	—	1620.00						
8	32 A500C	—	—	1040.00						
9	16 A500C	—	—	4240.00						
10	16 A500C	—	—	216.00						
11	20 A500C	2850	110	313.50						
12	12 A500C	—	—	3850.00						
13	20 A500C	—	—	3930.00						
14	25 A500C	—	—	1960.00						
15	32 A500C	—	—	810.00						
16	16 A500C	—	—	4120.00						
17	20 A500C	—	—	3980.00						
18	25 A500C	—	—	2020.00						
19	32 A500C	—	—	890.00						
20	16 A500C	—	—	4240.00						
21	16 A500C	1150	21750	25012.50						
22	16 A500C	750	10270	7702.50						
23	16 A500C	2200	795	1749.00						
24	20 A500C	2500	540	1350.00						
25	16 A500C	2100	800	1680.00		∑		181885.05	1214.00	
						n= 1		181885.05	1214.00	
								149.82	კგ/მ³	

შპს "კაპიტელი"	დამპროექტებელი	მრავალბინიანი საცხოვრებელი სახლი მისამართი: ქ. თბილისი, თამარაშვილის ქ. №13			
	დამკვეთი	შპს "გუმბათი ჰოლდინგი"	დაკვეთა №	თარიღი	
				2020 წ.	
დირექტორი	ლ. კურტანიძე				
მთ. არქიტექტორი	ქ. ძლიერიშვილი				
მთ. კონსტრუქტ.	დ. დონღაძე		მრნ. რ/ბ საძირკვლის ფილის არმირების ფრაგმენტები და სპეციფიკაცია		
კონსტრუქტორი	ა. დონღაძე				
			სტადია	ფურცელი	სულ ფურცელი	მასშტაბი
ელ.ფოსტა CAPITELI@YMAIL.COM	მისამართი: გამრეკელის №19		მ.პ	კ–3.08		

მრნ. რ/ბ საძირკვლის ფილის შუა და გედა შრეების ბაღეების დამჭერი ფიქსატორების განლაგების გეგმა

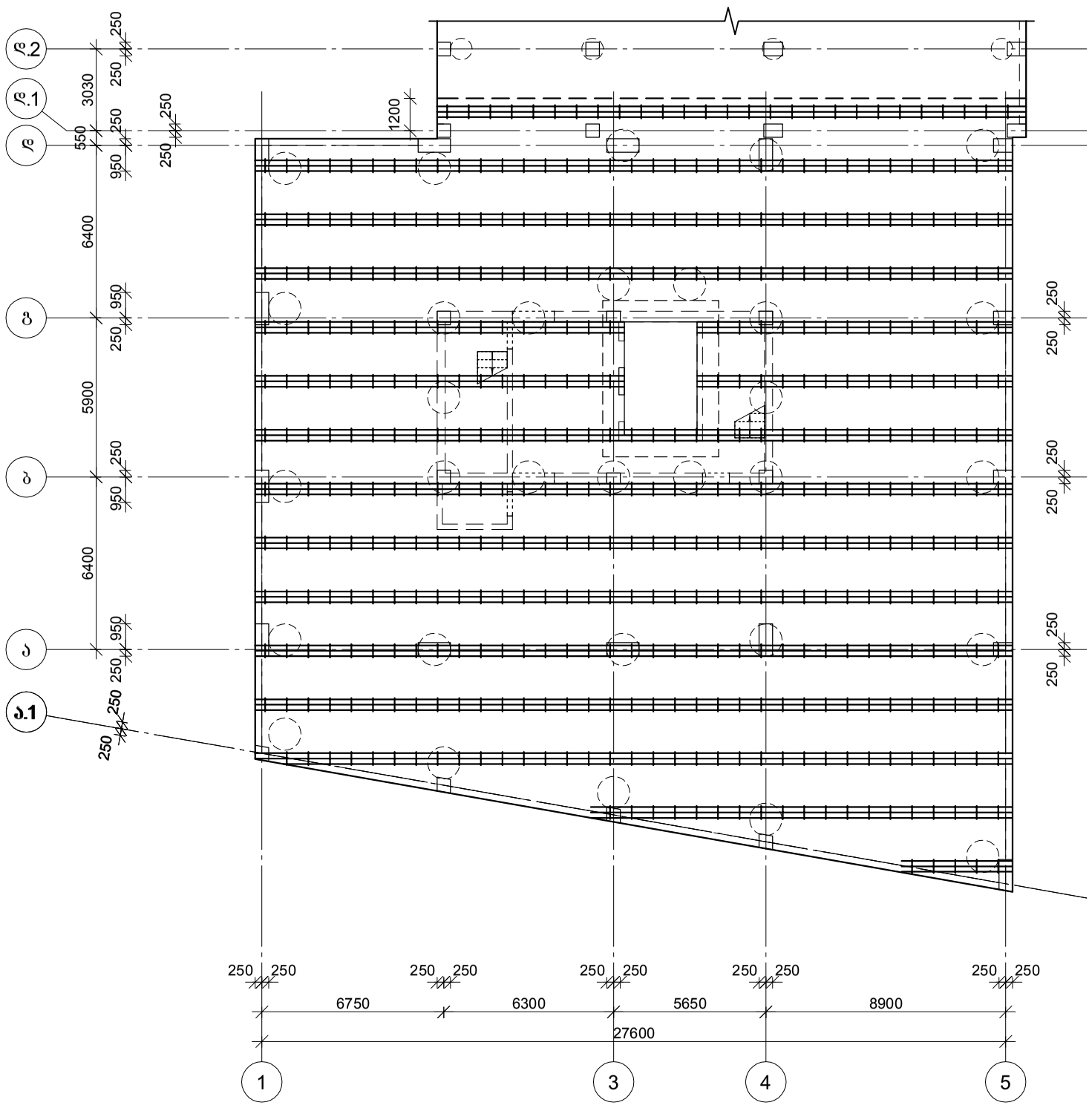

არმირების ჩრაგმენტი

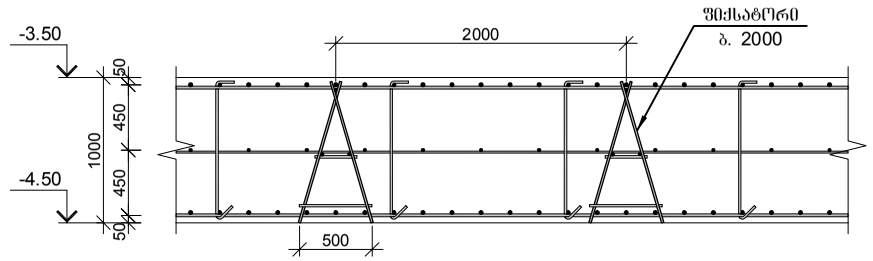

ფიქსატორი. ბიჯი 2000 მმ.

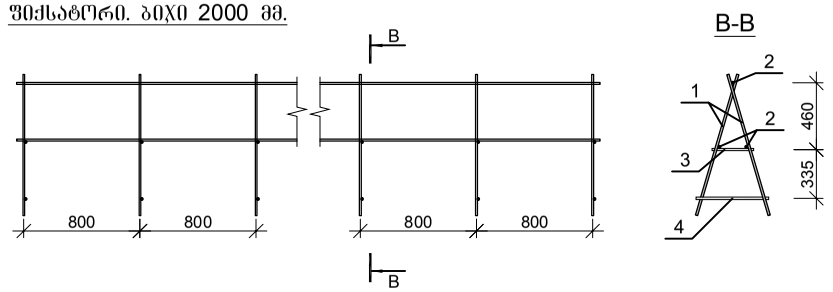

ფიქსატორების სპეციფიკაცია

არმატურის სპეციფიკაცია					არმატურის ამოკრეფა				
პოზ. №	Ø	L მმ	n ცალი	Ln მ	Ø	∑ Ln მ	ბრაკის ვეტრის წონა კგ	წონა კგ	
								A240	A500C
1	2	3	4	5	6	7	8	9	10
1	16 A500C	1000	920	920.00	14 A500C	368.00	1.21		444.70
2	16 A500C	—	—	1180.00	16 A500C	2100.00	1.58		3314.51
3	14 A500C	300	460	138.00					
4	14 A500C	500	460	230.00			∑		3759.21
						n= 1			3759.21

შპს "კაპიტელი"		მრავალბინიანი საცხოვრებელი სახლი მისამართი: ქ. თბილისი, თამარაშვილის ქ. №13			
	დამკვეთი	შპს "ზუმბათი ჰოლდინგი"	დაკვეთა №	თარიღი	
				2020 წ.	
დირექტორი	ლ. კურტანიძე				
მთ. არქიტექტორი	კ. ძლიერიშვილი				
მთ. კონსტრუქტ.	დ. დონღაძე			მრნ. რ/ბ საძირკვლის ფილის შუა და გედა შრეების ბაღეების დამჭერი ფიქსატორების განლაგების გეგმა	
კონსტრუქტორი	ა. დონღაძე				
			სტადია	ფურცელი	სულ ფურცელი / მასშტაბი
ელ.ფოსტა CAPITELI@YMAIL.COM	მისამართი: გამრეკელის №19		მ.პ	კ–3.09	

მონ. რ/ბ ლიფტის შახტის საძირკვლის ლშს–1-ის არმირება გეგმაზე

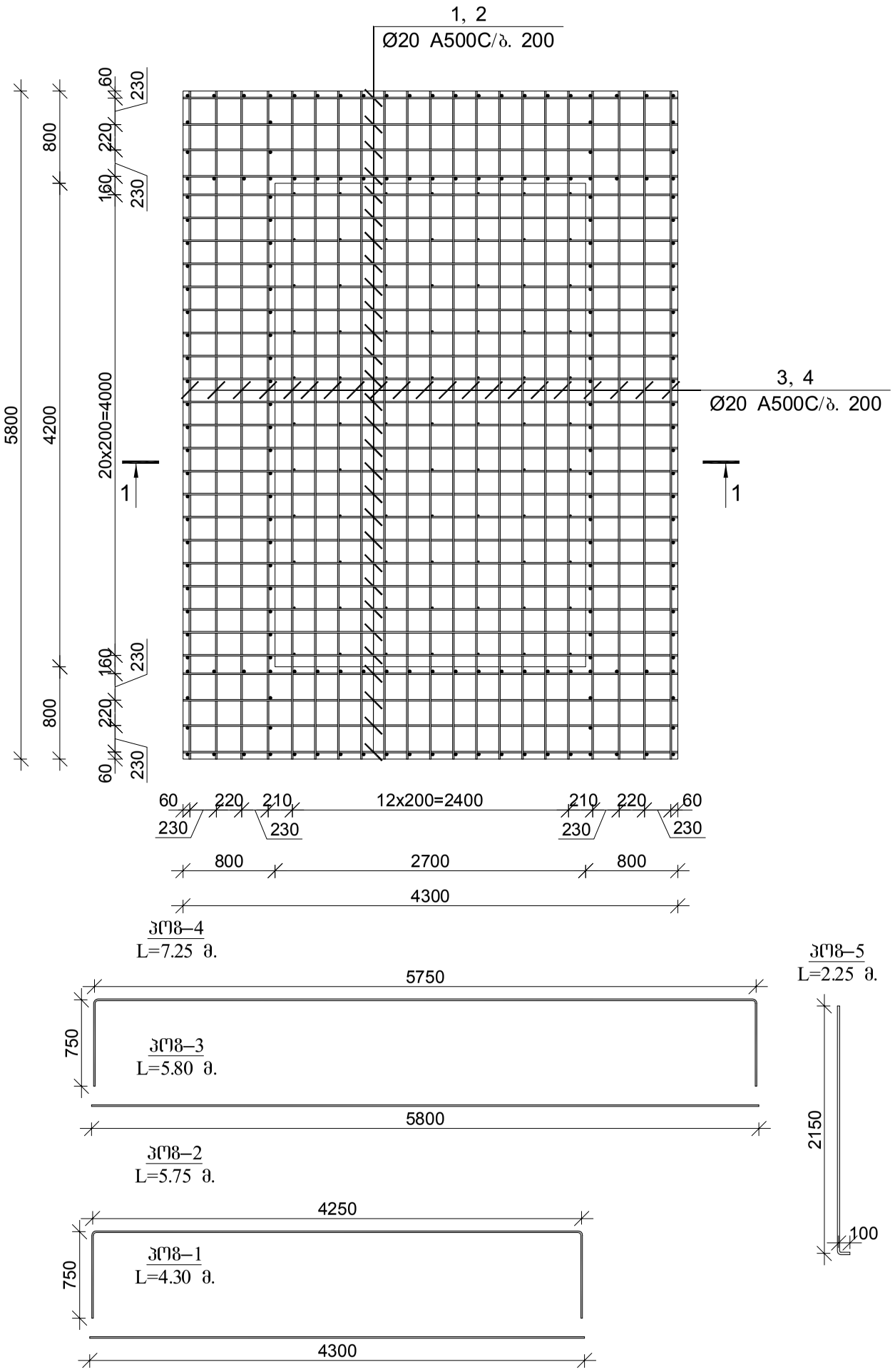

კვეთი 1–1

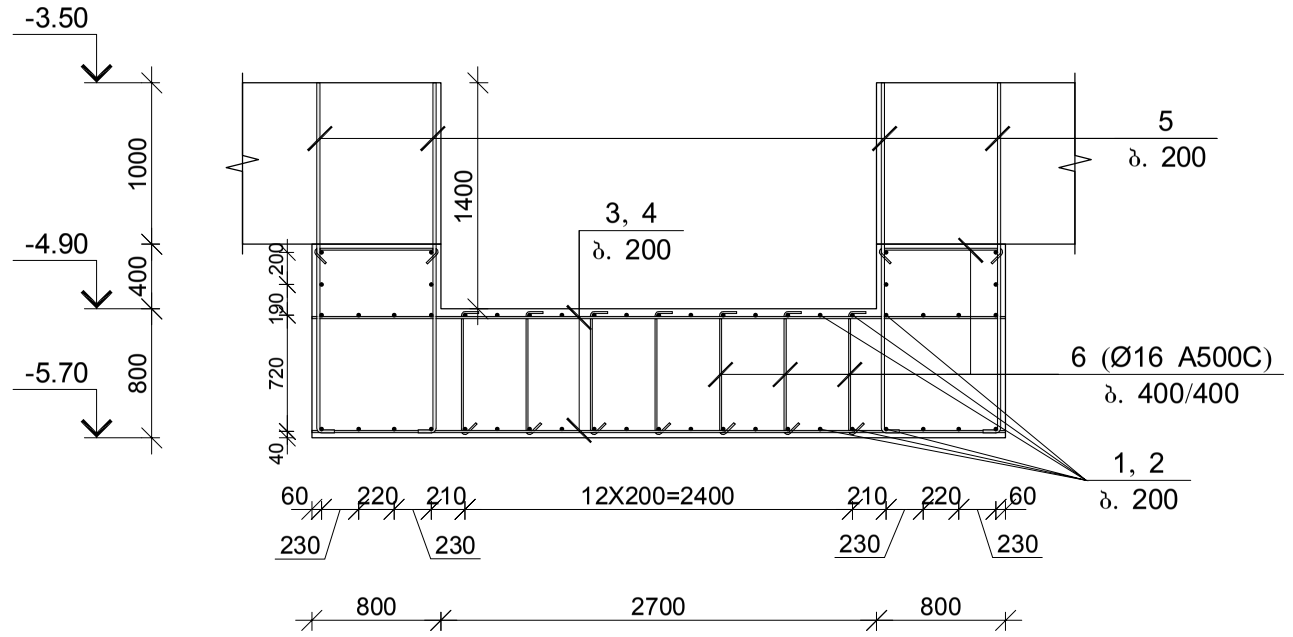

მონ. რ/ბ ლიფტის შახტის საძირკვლის ლშს–1-ის სპეციფიკაცია

არმატურის სპეციფიკაცია					არმატურის ამოკრეფა					ბეტონი B 30
პოზ. №	Ø	L მმ.	n ცალი	Ln მ.	Ø	∑ Ln მ.	ზრდითი მეტრის წონა კგ.	წონა კგ. A240	წონა კგ. A500C	V; მ³
1	2	3	4	5	6	7	8	9	10	11
1	20 A500C	4300	37	159.10	16 A500C	109.25	1.58		172.43	25.40
2	20 A500C	5750	29	166.75	20 A500C	1060.30	2.47		2614.87	
3	20 A500C	5800	29	168.20						
4	20 A500C	7250	21	152.25						
5	20 A500C	2250	184	414.00						
6	16 A500C	950	115	109.25		∑			2787.30	25.40
						n= 1			2787.30	25.40
									109.74	კგ/მ³

პოზ–4
L=7.25 მ.

პოზ–3
L=5.80 მ.

პოზ–2
L=5.75 მ.

პოზ–1
L=4.30 მ.

პოზ–5
L=2.25 მ.

პოზ–6
L=0.95 მ.

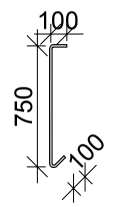

შპს "კაპიტელი"	ორგანიზაცია	მრავალბინიანი საცხოვრებელი სახლი მისამართი: ქ. ბათილისი, თამარაშვილის ქ. №13	
	დასახელება	შპს "შუმბათი ჰოლდინგი"	დაკვეთა № / თარიღი 2020 წ.
დირექტორი	ლ. კურტანიძე		
მთ. არქიტექტორი	კ. ძლიერიშვილი		მონ. რ/ბ ლიფტის შახტის საძირკვლის ლშს–1-ის არმირება
მთ. კონსტრუქტ.	ლ. ლონდაძე		
კონსტრუქტორი	ა. ლონდაძე		
		სტადია: მ.პ	ფურცელი: კ–3.10
ელ.ფოსტა CAPITELI@YMAIL.COM მისამართი: გამრეკელის №19			სულ ფურცელი / მასშტაბი

სვეტების ანაწყობის მარკირების ნახაზი

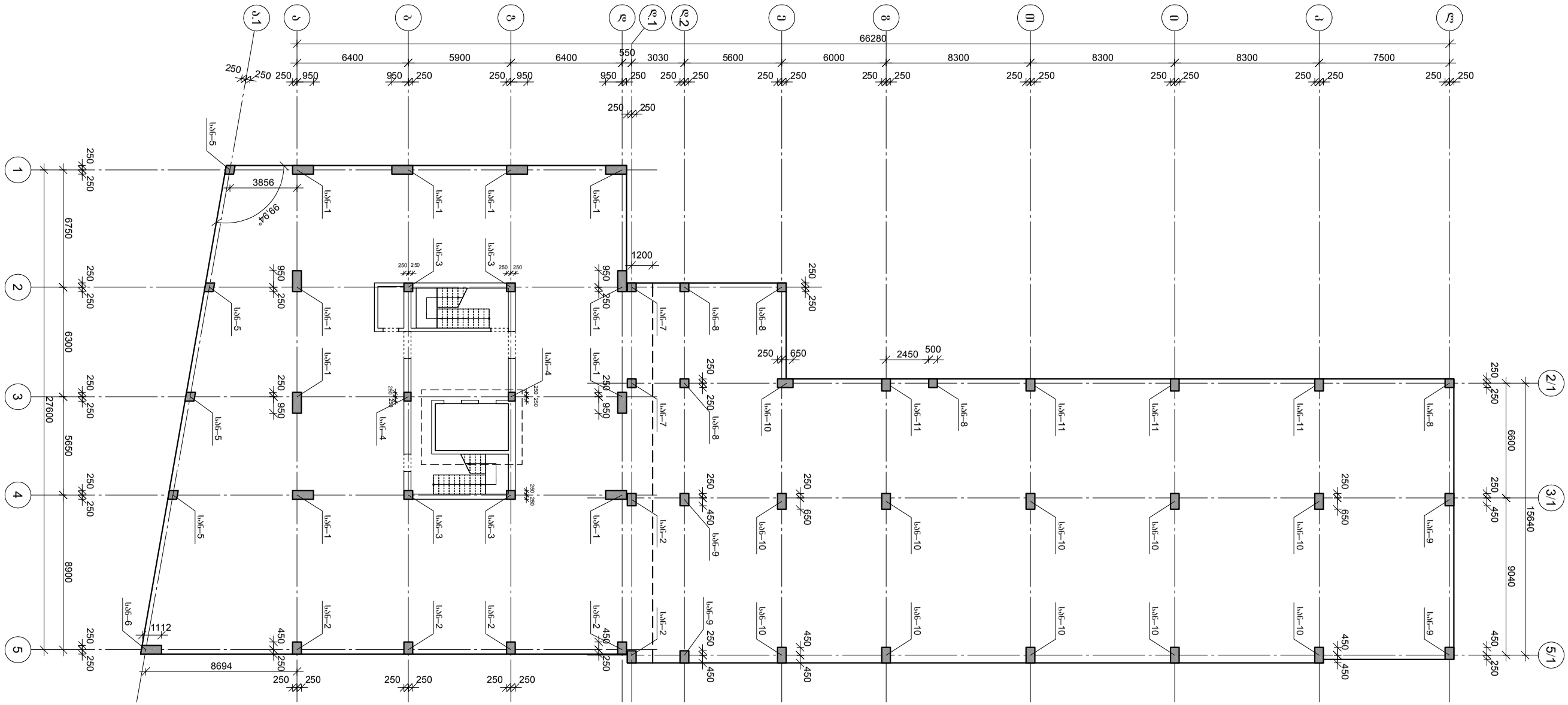

შპს "ბაზისპროექტი"	დირექტორი	შპს „ბაზისპროექტი" ქ. თბილისი, ი. ჭავჭავაძის გამზირი №13 მრავალფუნქციური სპორტული კომპლექსის ტერიტორიის კეთილმოწყობა					
	ავტორი	შპს „ბაზისპროექტი" ქ. თბილისი	№ დოკუმენტის		მასშტაბი		
					2020 წ.		
დირექტორი	ლ. ჯანჯგავა						
მთავარი ინჟინერი	ლ. ჯანჯგავა						
მთავარი არქიტექტორი	ლ. ლორთქიფანიძე						
მთავარი კონსტრუქტორი	ლ. ლორთქიფანიძე						
ჯგუფის ხელმძღვანელი	ლ. ლორთქიფანიძე						
პროექტის ხელმძღვანელი	ლ. ლორთქიფანიძე						

სვეტის არმატურის ნაშვერი
სან–1 (n=10)

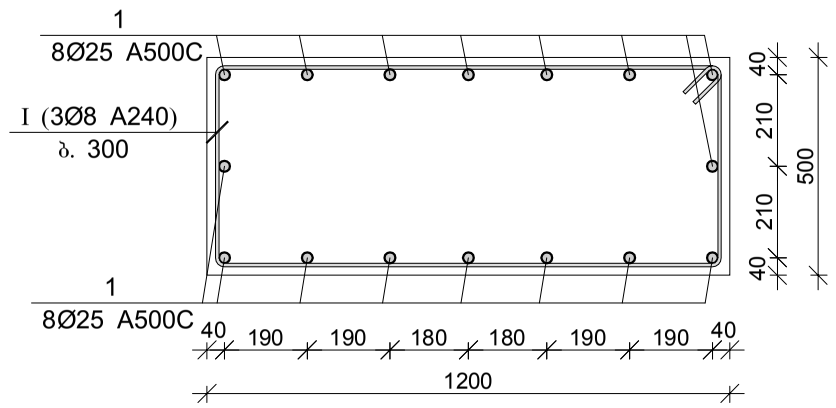

სვეტის არმატურის ნაშვერი
სან–2 (n=6)

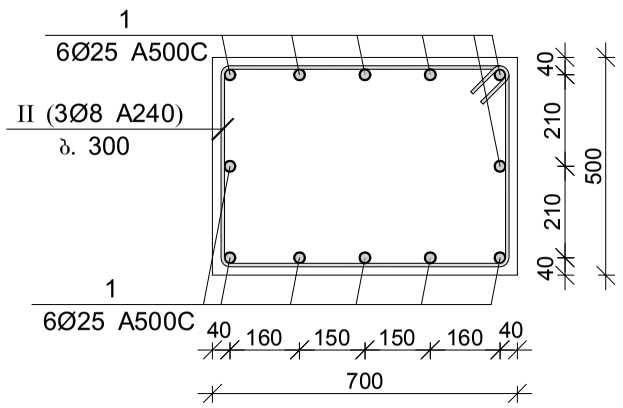

სვეტის არმატურის ნაშვერი
სან–3 (n=4)

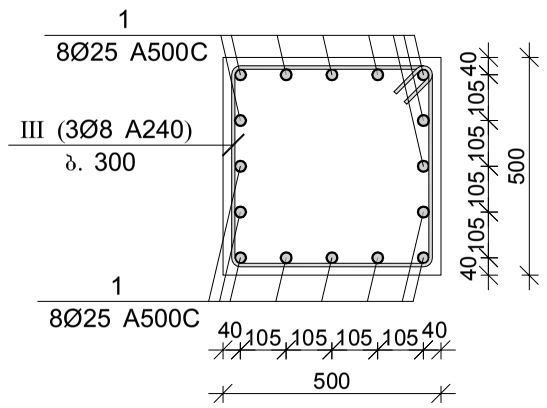

სვეტის არმატურის ნაშვერი
სან–4 (n=2)

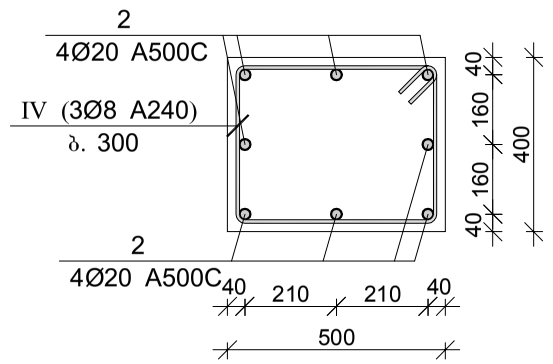

სვეტის არმატურის ნაშვერი
სან–5 (n=4)

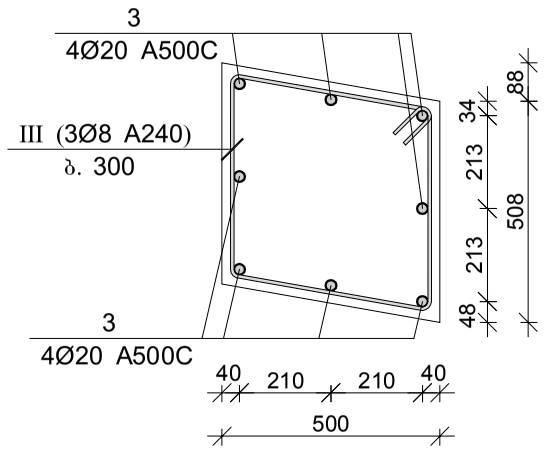

სვეტის არმატურის ნაშვერი
სან–6 (n=1)

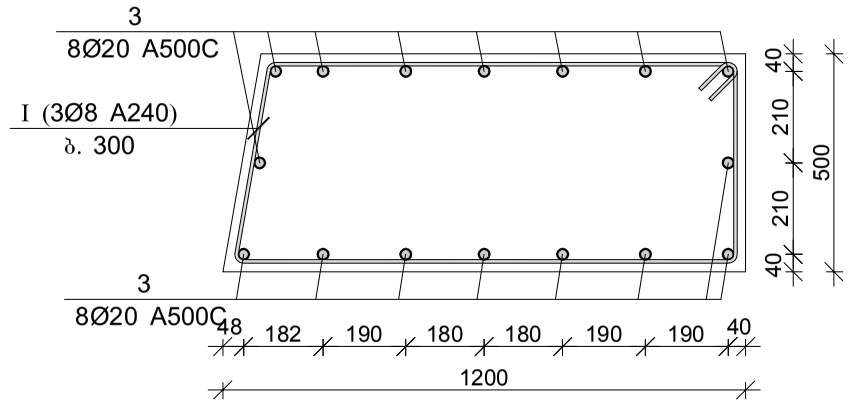

სვეტის არმატურის ნაშვრეი
სან–7 (n=2)

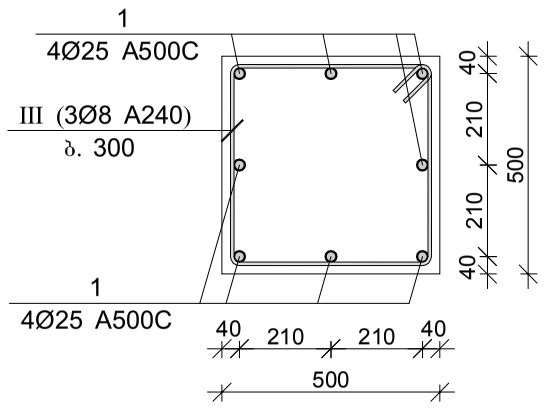

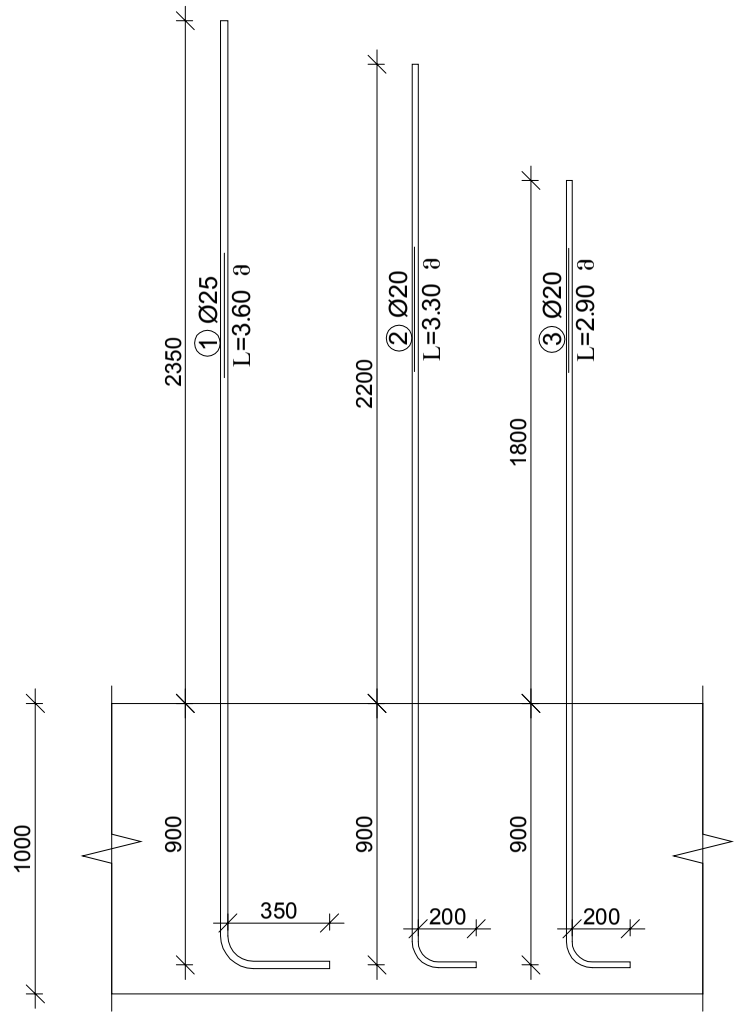

შპს "კაპიტელი"	დამკვეთი	მრავალბინიანი საცხოვრებელი სახლი მისამართი: ქ. თბილისი, თამარაშვილის ქ. №13					
		შპს "ზუმბათი ჰოლდინგი"			ნაკვეთი №	თარიღი	
						2020 წ.	
დირექტორი	ლ. კურტანიძე						
მთ. არქიტექტორი	ქ. ძლიერიშვილი			სვეტების არმატურის მოწყობის სქემები			
მთ. კონსტრუქტ.	ლ. ღონღაძე						
კონსტრუქტორი	ა. ღონღაძე						
				სტადია	ფურცელი	სულ ფურცელი	მასშტაბი
ელ.ფოსტა CAPITELI@YMAIL.COM	მისამართი: გამრეკელის №19			მ.პ	კ–3.12		

სვეტის არმატურის ნაშვრეი
სან–8 (n=5)

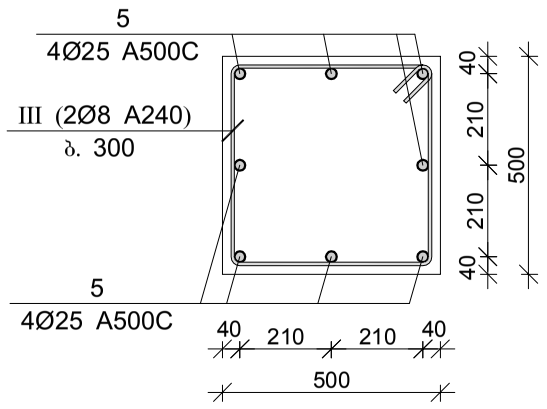

სვეტის არმატურის ნაშვრეი
სან–9 (n=4)

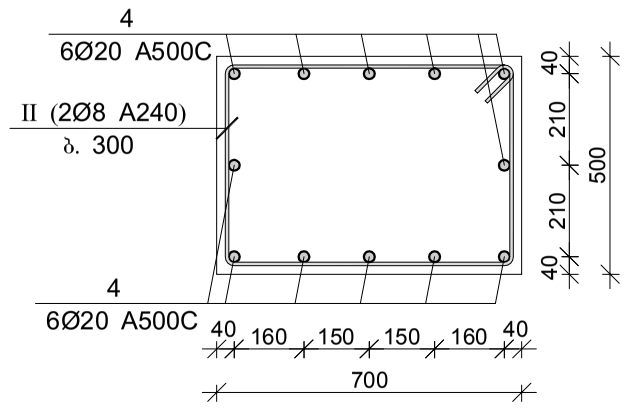

სვეტის არმატურის ნაშვრეი
სან–10 (n=11)

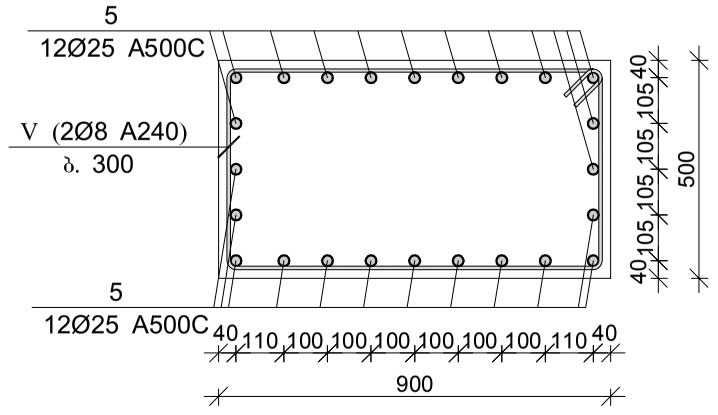

სვეტის არმატურის ნაშვრეი
სან–11 (n=4)

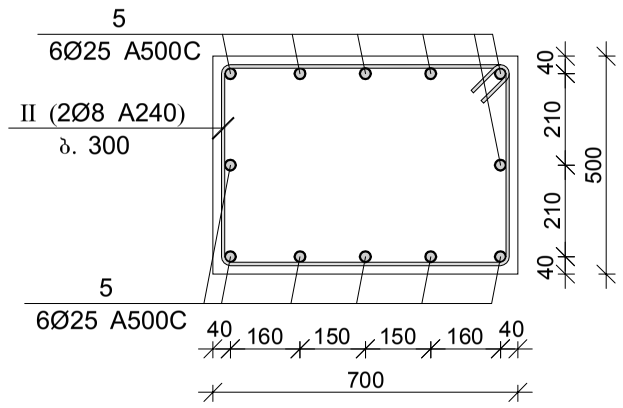

პოზ.	ф [მმ.]	ესკიზი [მმ.]	სიგრძე [მმ.]
Ⓘ	Ф8	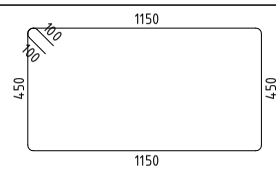	3400
Ⓘ‌Ⓘ	Ф8	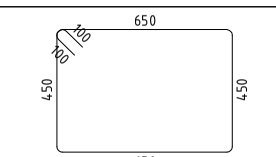	2400
Ⓘ‌Ⓘ‌Ⓘ	Ф8	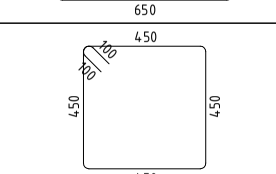	2000
Ⓥ‌Ⓘ	Ф8	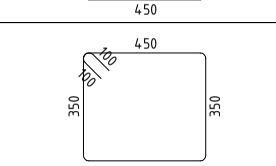	1800
Ⓥ	Ф8	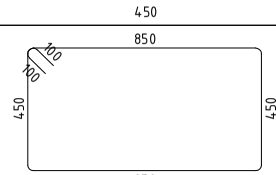	2800

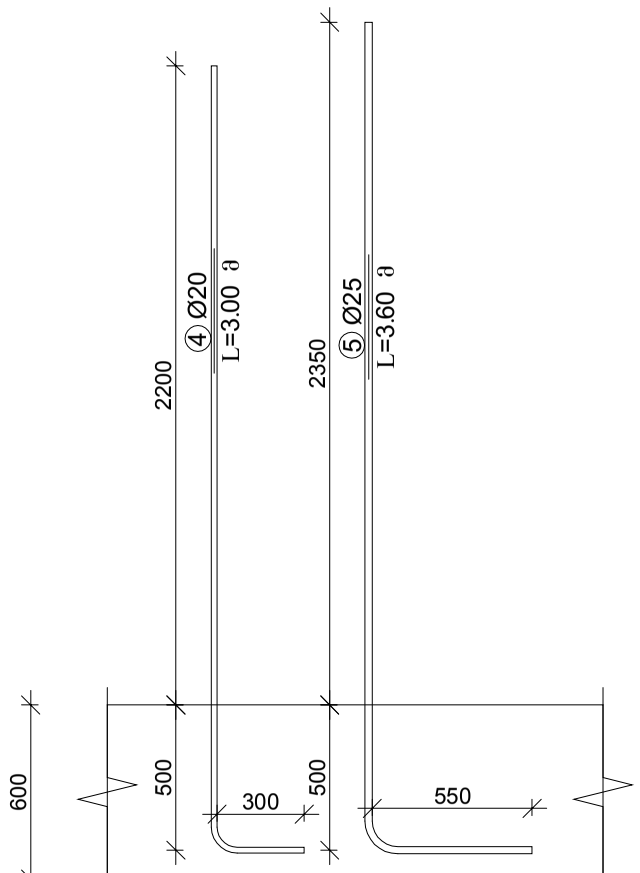

სვეტების არმატურის ნაშვრების სპეციფიკაცია

არმატურის სპეციფიკაცია					არმატურის ამოკრეფა					ბეტონი B 30
პოზ. №	Ø	L მმ.	n ცალი	Ln მ.	Ø	∑ Ln მ.	მრავლი მეორის წონა კგ.	წონა კგ.		V; მ³
								A240	A500C	
1	2	3	4	5	6	7	8	9	10	11
1	25 A500C	3600	312	1123.20	8 A240	340.80	0.39	134.47		
2	20 A500C	3300	16	52.80	20 A500C	336.00	2.47		828.63	
3	20 A500C	2900	48	139.20	25 A500C	2390.40	3.85		9211.09	
4	20 A500C	3000	48	144.00						
5	25 A500C	3600	352	1267.20						
I	8 A240	3400	33	112.20						
II	8 A240	2400	34	81.60						
III	8 A240	2000	40	80.00						
IV	8 A240	1800	3	5.40						
V	8 A240	2800	22	61.60			∑	134.47	10039.72	
							n= 1	134.47	10039.72	
										კგ/მ³

შპს "კაპიტელი"	დამკვეთი	მრავალბინიანი საცხოვრებელი სახლი მისამართი: ქ. თბილისი, თამარაშვილის ქ. №13			
		შპს "შუმბათი ჰოლდინგი"	დაკვეთა №	თარიღი	
				2020 წ.	
დირექტორი	ლ. კურტანიძე				
მთ. არქიტექტორი	ქ. ძლიერიშვილი		სვეტების არმატურის მოწყობის სქემები და სპეციფიკაცია		
მთ. კონსტრუქტ.	ლ. ღონღაძე				
კონსტრუქტორი	ა. ღონღაძე				
			სტადია	ფურცელი	სულ ფურცელი
ელ.ფოსტა CAPITELI@YMAIL.COM	მისამართი: გამრეკელის №19		მ.პ	კ–3.13	

კედლების არმატურის ნაშვერების მარკირების გეგმა

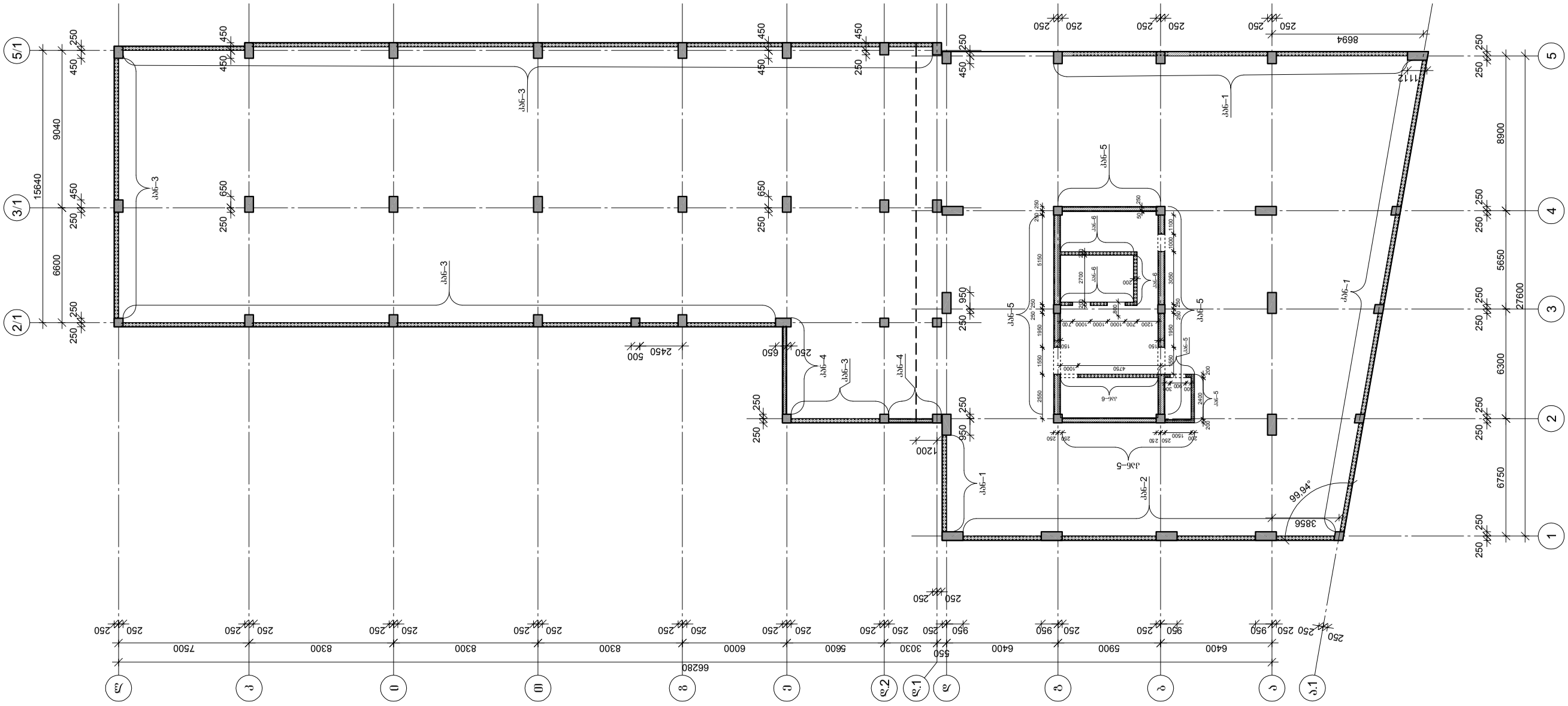

შპს "კაპიტელი"				მრავალბინიანი საცხოვრებელი სახლი მისამართი: ქ. თბილისი, თამარაშვილის ქ. №13			
				შპს "გუმბათი ჰოლდინგი"		დაკვეთა №	თარიღი
							2020 წ.
დირექტორი	ლ. კურტანიძე						
მთ. არქიტექტორი	ა. კლიერიშვილი						
მთ. კონსტრუქტ.	დ. ღონღაძე			კედლების არმატურის ნაშვერების მარკირების გეგმა			
კონსტრუქტორი	ა. ღონღაძე						
				სტადია	ფურცელი	სულ ფურცელი	მასშტაბი
ელ.ფოსტა CAPITELI@YMAIL.COM			მისამართი: გამრეკელის №19	მ.პ	კ–3.14		

კედლის არმატურის ნაშვერი სან–1

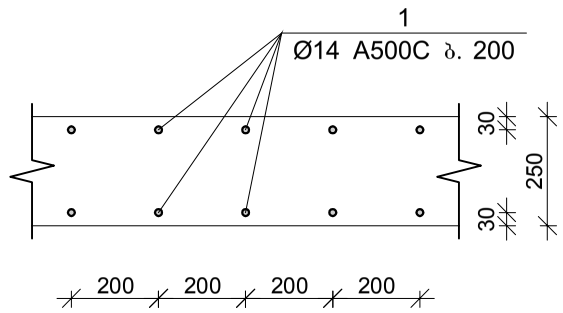

კედლის არმატურის ნაშვერი სან–2

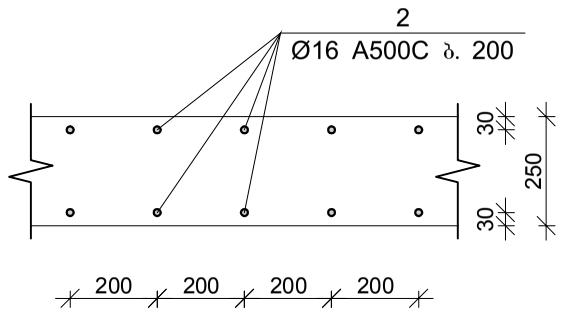

კედლის არმატურის ნაშვერი სან–3

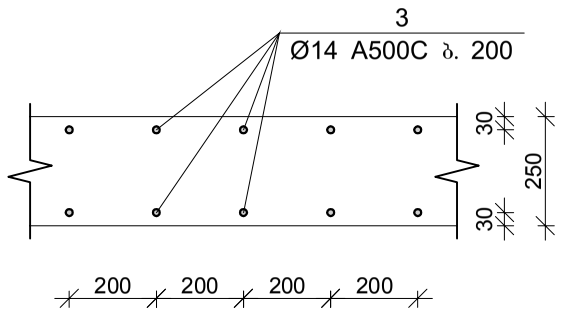

კედლის არმატურის ნაშვერი სან–4

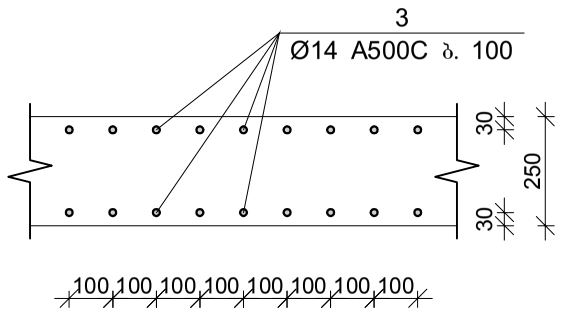

კედლის არმატურის ნაშვერი სან–5

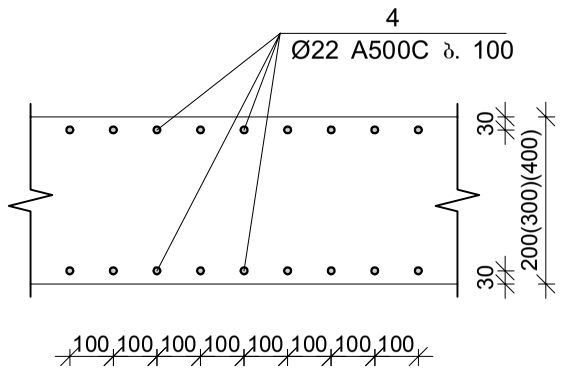

კედლის არმატურის ნაშვერი სან–6

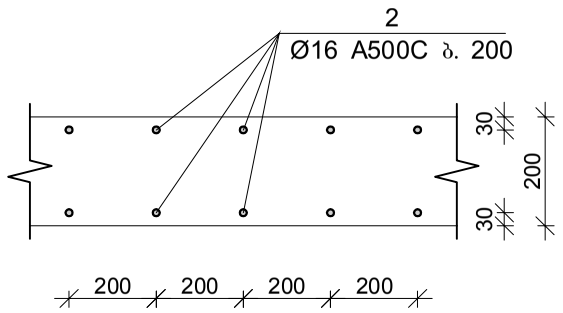

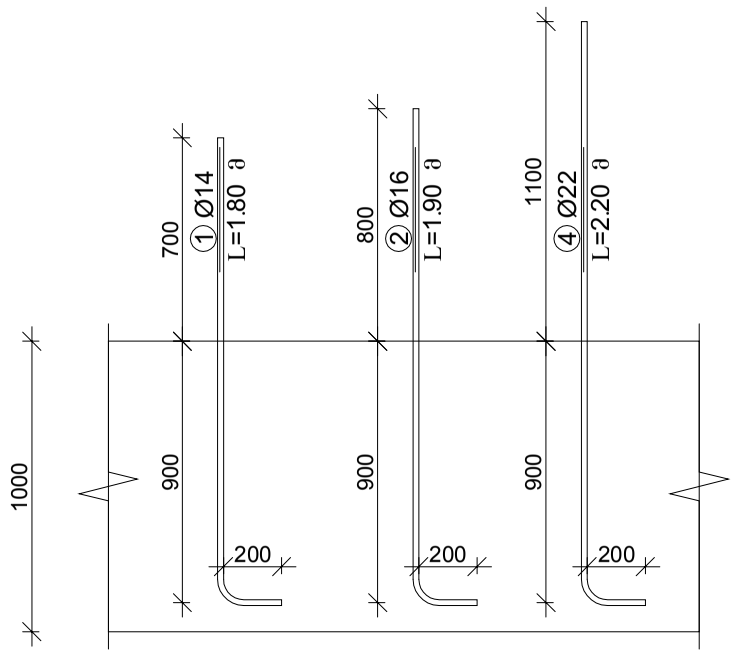

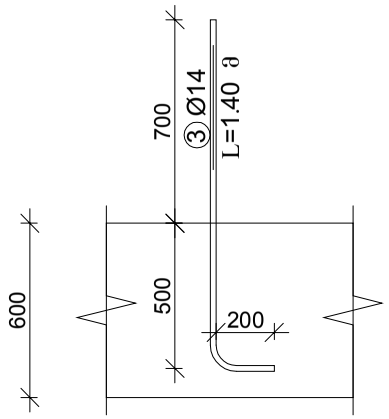

კედლების არმატურის ნაშვრების სპეციფიკაცია

არმატურის სპეციფიკაცია					არმატურის ამოკრეფა					ბეტონი B 30
პოზ. №	Ø	L მმ.	n ცალი	Ln მ.	Ø	∑ Ln მ.	ბრაძივი მეტრის წონა კგ.	წონა კგ. A240	წონა კგ. A500C	V; მ³
1	2	3	4	5	6	7	8	9	10	11
1	14 A500C	1800	498	896.40	14 A500C	2512.00	1.21		3035.54	
2	16 A500C	1900	338	642.20	16 A500C	642.20	1.58		1013.61	
3	14 A500C	1400	1154	1615.60	22 A500C	1500.40	2.98		4477.27	
4	22 A500C	2200	682	1500.40						
						∑			8526.42	
						n= 1			8526.42	
										კგ/მ³

შპს "კაპიტელი"		მრავალბინიანი საცხოვრებელი სახლი მისამართი: ქ. თბილისი, თამარაშვილის ქ. №13				
		შპს "შემბათი ჰოლდინგი"			დაკვეთა №	თარიღი 2020 წ.
დირექტორი	ლ. კურტანიძე					
მთ. არქიტექტორი	კ. ძლიერიშვილი			კედლების არმატურის მოწყობის სქემები		
მთ. კონსტრუქტ.	დ. დონღაძე					
კონსტრუქტორი	ა. დონღაძე					
				სტადია	ფურცელი	სულ ფურცელი / მასშტაბი
ელ.ფოსტა CAPITELI@YMAIL.COM მისამართი: გამრეკელის №19				მ.პ	კ–3.15	

მონ. რ/ბ სვეტის სვ–1-ის არმირება

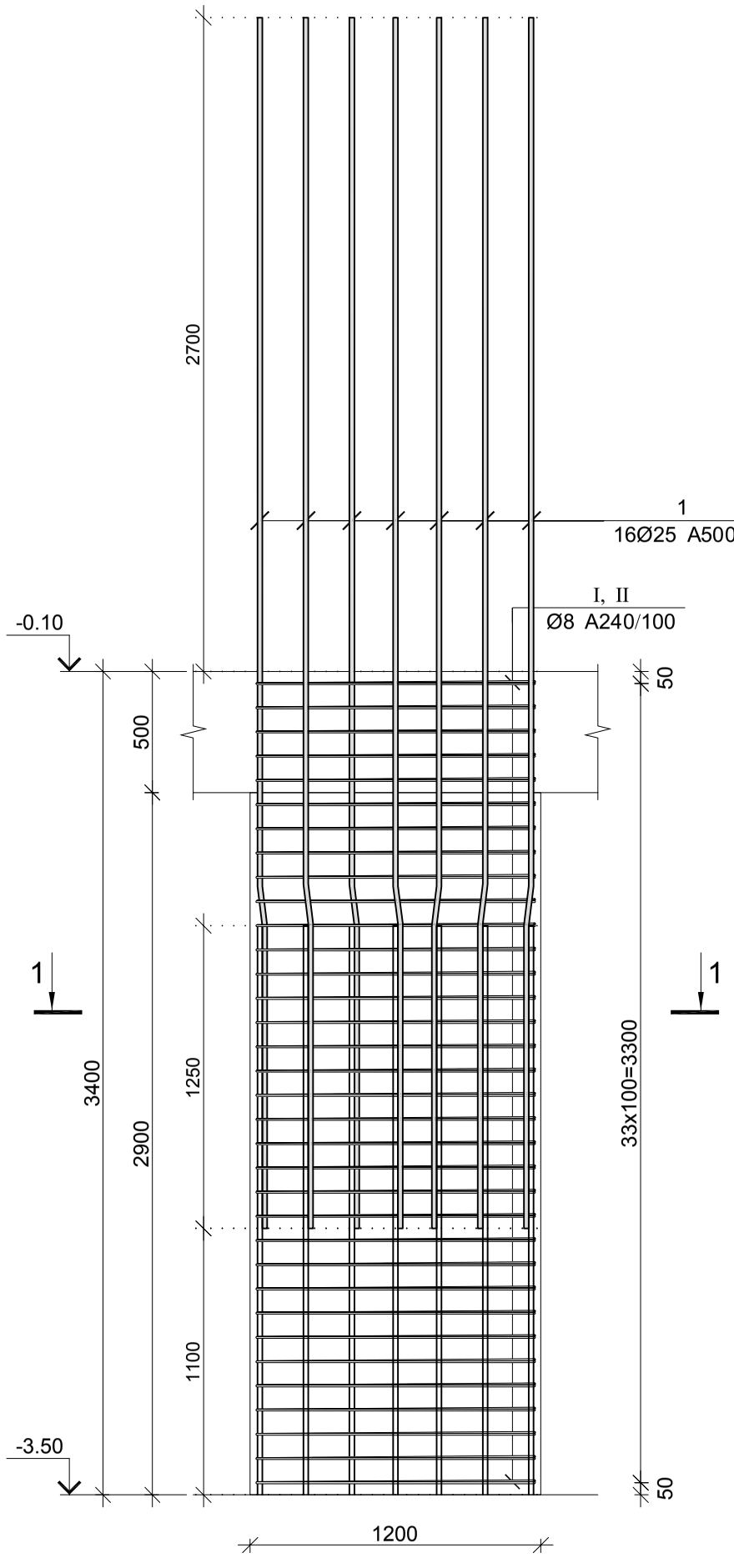

კვეთი 1–1

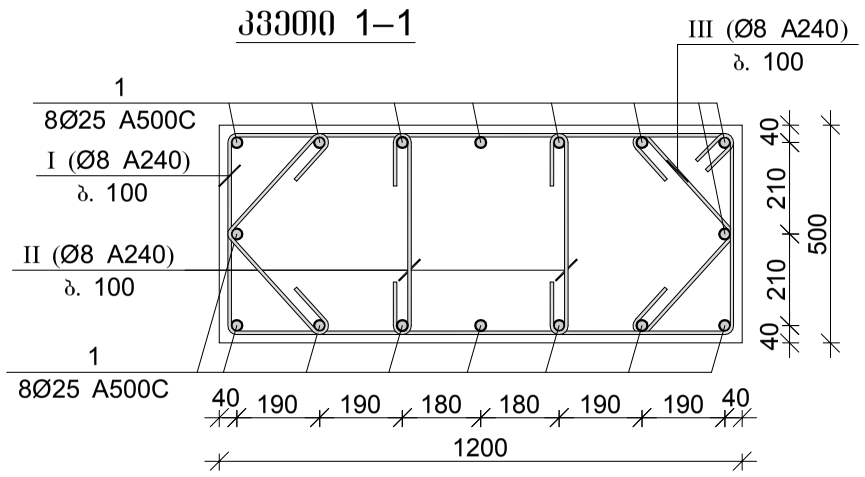

პოზ.	Ø [მმ.]	ესკიზი [მმ.]	სიგრძე [მმ.]
1	Ø25	1250 7° 205 3545	5000
I	Ø8	1150 100 100 450 450 1150	3400
II	Ø8	450 100 100	650
III	Ø8	100 310 100 310	820

მონ. რ/ბ სვეტის სვ–1-ის სპეციფიკაცია

არმატურის სპეციფიკაცია					არმატურის ამოკრეფა					ბეტონი B 30
პოზ. №	Ø	L მმ.	n ცალი	Ln მ.	Ø	∑ Ln მ.	ზრდადი ფენრის წონა კგ.	წონა კგ. A240	წონა კგ. A500C	V; მ³
1	2	3	4	5	6	7	8	9	10	11
1	25 A500C	5000	16	80.00	8 A240	215.56	0.39	85.06		2.04
I	8 A240	3400	34	115.60	25 A500C	80.00	3.85		308.27	
II	8 A240	650	68	44.20						
III	8 A240	820	68	55.76			∑	85.06	308.27	2.04
						n= 10		850.57	3082.70	20.40
									192.81	კგ/მ³

შპს "კაპიტელი"		მრავალბინიანი საცხოვრებელი სახლი მისამართი: ქ. თბილისი, თამარაშვილის ქ. №13			
	დამკვეთი	შპს "შუმბათი ჰოლდინგი"		დაკვეთა №	თარიღი
					2020 წ.
დირექტორი	ლ. კურტანიძე				
მთ. არქიტექტორი	ქ. ძლიერიშვილი				
მთ. კონსტრუქტ.	ლ. ღონღაძე			მონ. რ/ბ სვეტის სვ–1-ის არმირება	
კონსტრუქტორი	ა. ღონღაძე				
				სტადია	ფურცელი	სულ ფურცელი	მასშტაბი
ელ.ფოსტა CAPITELI@YMAIL.COM	მისამართი: გამრეკელის №19			მ.ჯ	კ–4.01		

მონ. რ/ბ სვეტის სვ–2-ის არმირება

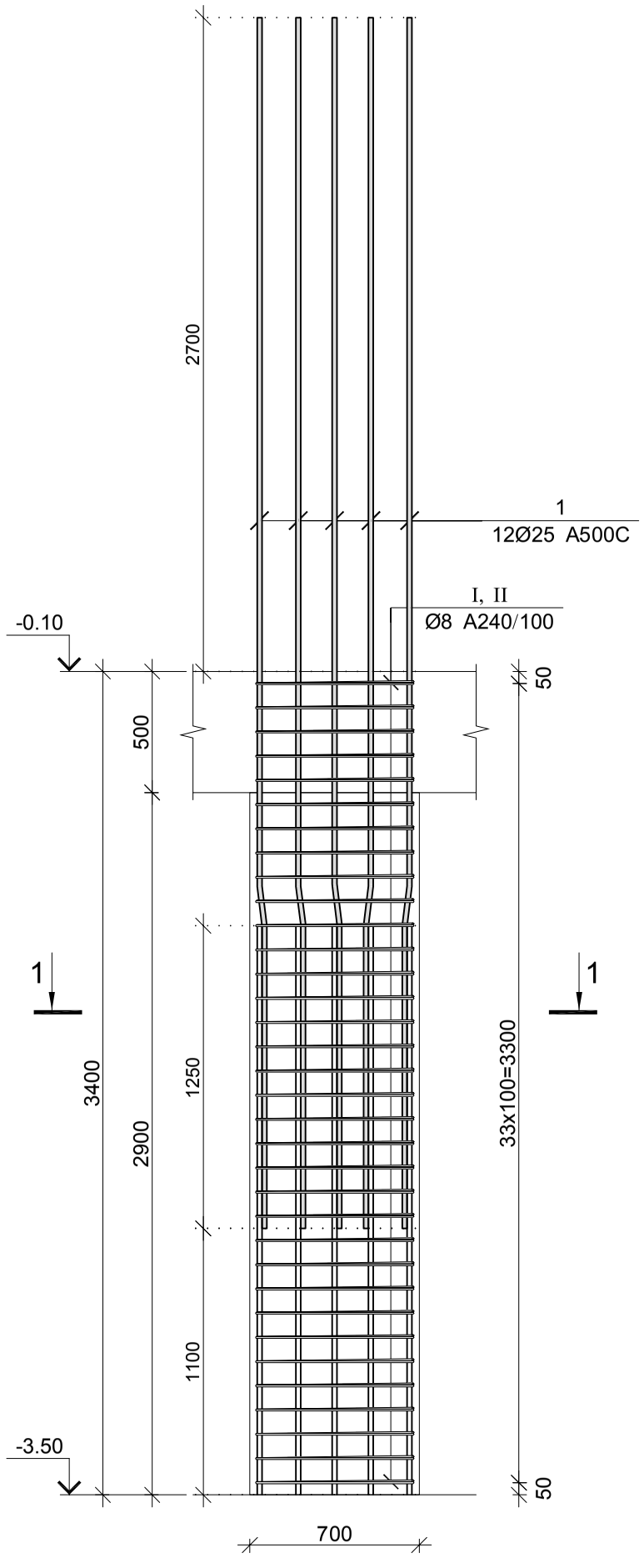

კვეთი 1–1

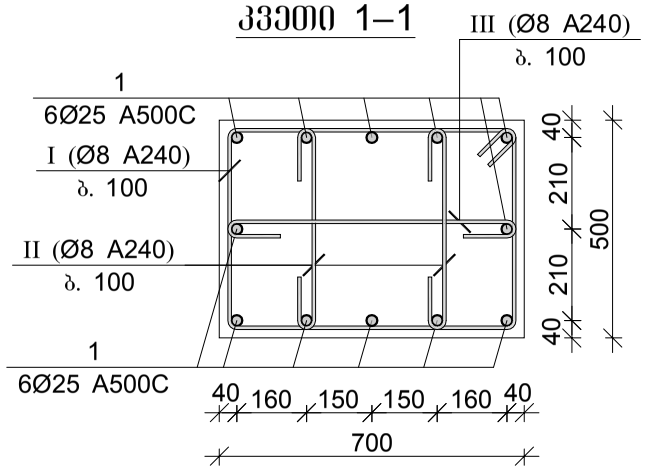

პოზ.	Ø [მმ.]	ესკიზი [მმ.]	სიგრძე [მმ.]
1	Ø25	1250 7° 205 3545	5000
I	Ø8	650 450 450 650	2400
II	Ø8	450 100 100	650
III	Ø8	650 100 100	850

მონ. რ/ბ სვეტის სვ–2-ის სპეციფიკაცია

არმატურის სპეციფიკაცია					არმატურის ამოკრეფა					ბეტონი B 30
პოზ. №	Ø	L მმ.	n ცალი	Ln მ.	Ø	∑ Ln მ.	ზრდადი ფენრის წონა კგ.	წონა კგ. A240	წონა კგ. A500C	V; მ³
1	2	3	4	5	6	7	8	9	10	11
1	25 A500C	5000	12	60.00	8 A240	154.70	0.39	61.04		1.19
I	8 A240	2400	34	81.60	25 A500C	60.00	3.85		231.20	
II	8 A240	650	68	44.20						
III	8 A240	850	34	28.90			∑	61.04	231.20	1.19
						n= 4		244.17	924.81	4.76
									245.58	კგ/მ³

შპს "კაპიტელი"	თანამდებობა	მრავალბინიანი საცხოვრებელი სახლი მისამართი: ქ. თბილისი, თამარაშვილის ქ. №13			
	დასახელება	შპს "შუმბათი ჰოლდინგი"	დაკვეთა №		თარიღი 2020 წ.
დირექტორი	ლ. კურტანიძე				
მთ. არქიტექტორი	ქ. ძლიერიშვილი				
მთ. კონსტრუქტ.	ლ. ღონღაძე			მონ. რ/ბ სვეტის სვ–2-ის არმირება	
კონსტრუქტორი	ა. ღონღაძე				
			სტადია	ფურცელი	სულ ფურცელი / მასშტაბი
ელ.ფოსტა CAPITELI@YMAIL.COM	მისამართი: გამრეკელის №19		მ.პ	კ–4.02	

მონ. რ/ბ სვეტის სვ–3-ის არმირება

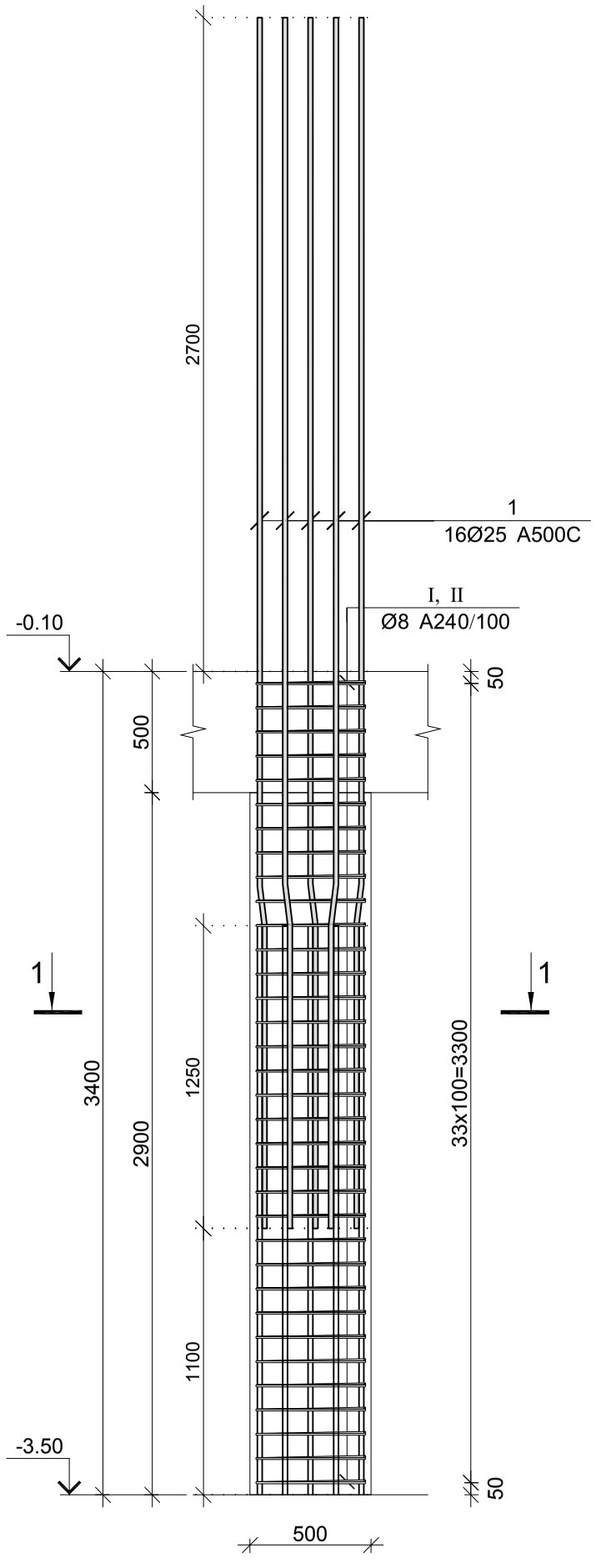

კვეთი 1–1

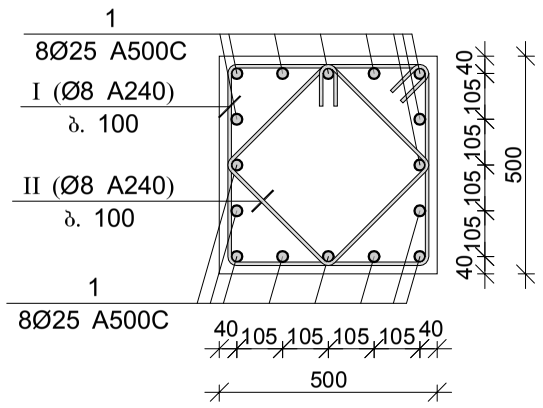

პოზ.	Ø [მმ.]	ესკიზი [მმ.]	სიგრძე [მმ.]
1	Ø25		5000
I	Ø8	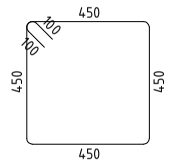	2000
II	Ø8	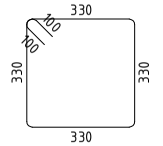	1520

მონ. რ/ბ სვეტის სვ–3-ის სპეციფიკაცია

არმატურის სპეციფიკაცია					არმატურის ამოკრეფა					ბეტონი B 30
პოზ. №	Ø	L მმ.	n ცალი	Ln მ.	Ø	∑ Ln მ.	ზრდადი მეტრის წონა კგ.	წონა კგ. A240	წონა კგ. A500C	V; მ³
1	2	3	4	5	6	7	8	9	10	11
1	25 A500C	5000	16	80.00	8 A240	119.68	0.39	47.22		0.85
I	8 A240	2000	34	68.00	25 A500C	80.00	3.85		308.27	
II	8 A240	1520	34	51.68						
						∑		47.22	308.27	0.85
						n= 4		188.90	1233.08	3.40
									418.23	კგ/მ³

შპს "კაპიტელი"		მრავალბინიანი საცხოვრებელი სახლი მისამართი: ქ. თბილისი, თამარაშვილის ქ. №13			
	დამკვეთი	შპს "შუმბათი ჰოლდინგი"		დაკვეთა №	თარიღი
					2020 წ.
დირექტორი	ლ. კურტანიძე				
მთ. არქიტექტორი	ქ. ძლიერიშვილი				
მთ. კონსტრუქტ.	ლ. ღონღაძე			მონ. რ/ბ სვეტის სვ–3-ის არმირება	
კონსტრუქტორი	ა. ღონღაძე				
				სტადია	ფურცელი	სულ ფურცელი	მასშტაბი
ელ.ფოსტა CAPITELI@YMAIL.COM	მისამართი: გამრეკელის №19			მ.ჯ	კ–4.03		

მონ. რ/ბ სვეტის სვ–4-ის არმირება

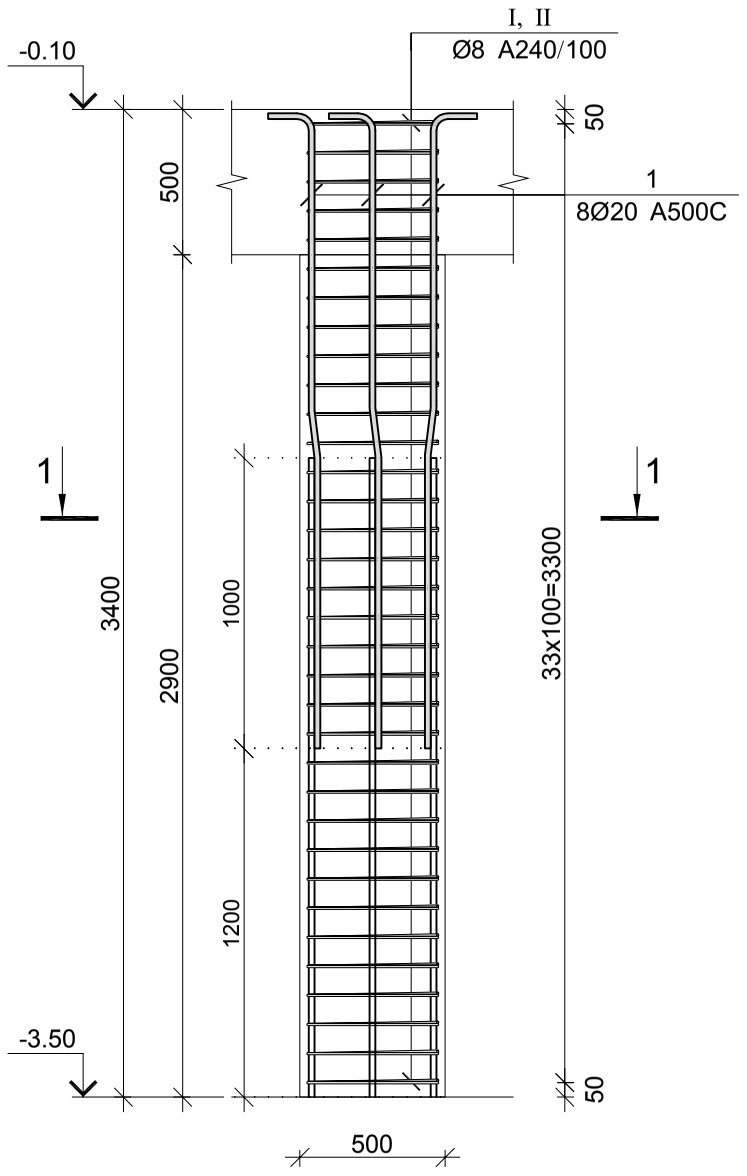

კვეთი 1–1

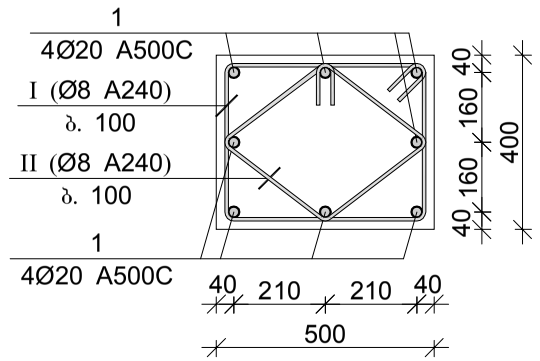

პოზ.	ф [მმ.]	ესკიზი [მმ.]	სიგრძე [მმ.]
①	Ф20	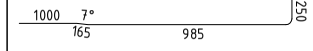	2400
Ⅰ	Ф8	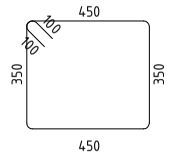	1800
Ⅱ	Ф8	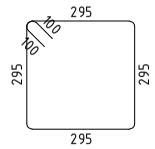	1380

მონ. რ/ბ სვეტის სვ–4-ის სპეციფიკაცია

არმატურის სპეციფიკაცია					არმატურის ამოკრეფა					ბეტონი B 30
პოზ. №	Ø	L მმ.	n ცალი	Ln მ.	Ø	∑ Ln მ.	ზრდადი მეტრის წონა კგ.	წონა კგ. A240	წონა კგ. A500C	V; მ³
1	2	3	4	5	6	7	8	9	10	11
1	20 A500C	2400	8	19.20	8 A240	108.12	0.39	42.66		0.68
Ⅰ	8 A240	1800	34	61.20	20 A500C	19.20	2.47		47.35	
Ⅱ	8 A240	1380	34	46.92						
						∑		42.66	47.35	0.68
						n= 2		85.33	94.70	1.36
									132.37	კგ/მ³

შპს "კაპიტელი"		მრავალბინიანი საცხოვრებელი სახლი მისამართი: ქ. თბილისი, თამარაშვილის ქ. №13				
		შპს "ზუმბათი ჰოლდინგი"			დაკვეთა №	თარიღი 2020 წ.
დირექტორი	ლ. კურტანიძე					
მთ. არქიტექტორი	კ. ძლიერიშვილი			მონ. რ/ბ სვეტის სვ–4-ის არმირება		
მთ. კონსტრუქტ.	ღ. ღონღაძე					
კონსტრუქტორი	ა. ღონღაძე					
				სტადია	ფურცელი	სულ ფურცელი	მასშტაბი
ელ.ფოსტა CAPITELI@YMAIL.COM მისამართი: გამრეკელის №19				მ.პ	კ–4.04		

მონ. რ/ბ სვეტის სვ–5-ის არმირება

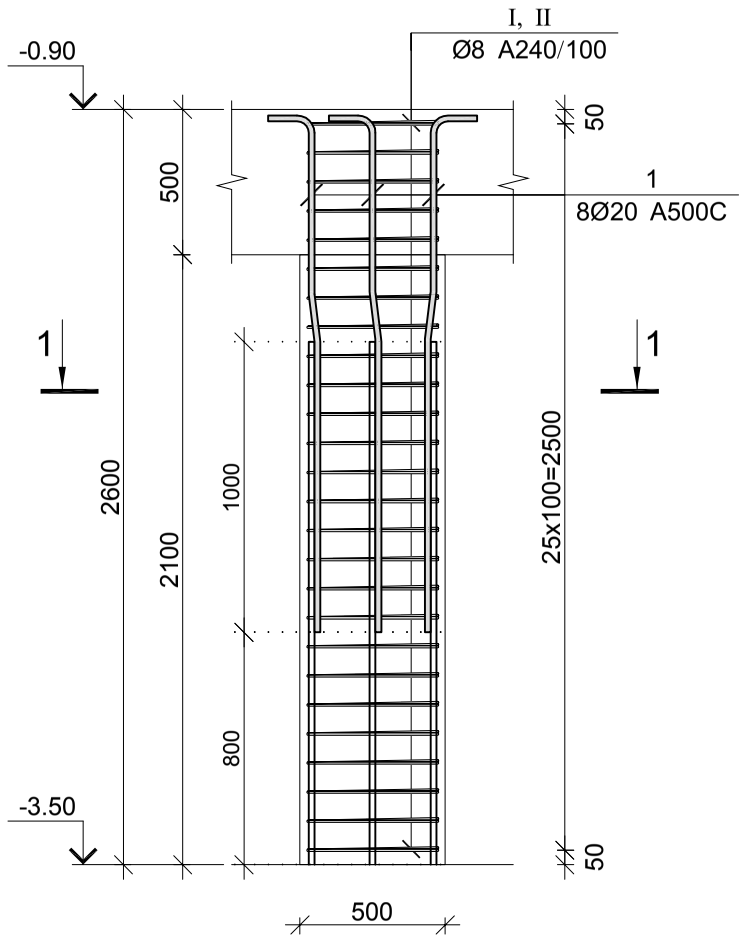

კვეთი 1–1

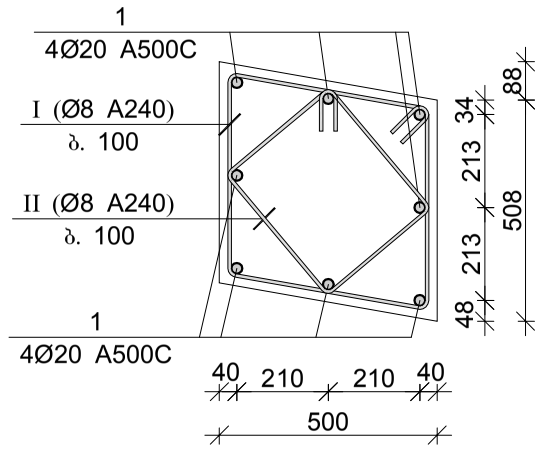

პოზ.	ф [მმ.]	ესკიზი [მმ.]	სიგრძე [მმ.]
1	Ф20	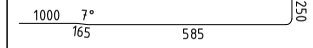	2000
I	Ф8	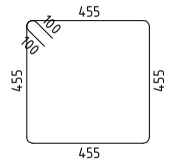	2020
II	Ф8	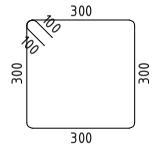	1400

მონ. რ/ბ სვეტის სვ–5-ის სპეციფიკაცია

არმატურის სპეციფიკაცია					არმატურის ამოკრეფა					ბეტონი B 30
პოზ. №	ø	L მმ.	n ცალი	Ln მ.	ø	∑ Ln მ.	ზრდის ფეხრის წონა კგ.	წონა კგ. A240	წონა კგ. A500C	V; მ³
1	2	3	4	5	6	7	8	9	10	11
1	20 A500C	2000	8	16.00	8 A240	88.92	0.39	35.09		0.65
I	8 A240	2020	26	52.52	20 A500C	16.00	2.47		39.46	
II	8 A240	1400	26	36.40						
							∑	35.09	39.46	0.65
						n= 4		140.35	157.83	2.60
									114.68	კგ/მ³

შპს "კაპიტელი"		მრავალბინიანი საცხოვრებელი სახლი მისამართი: ქ. ობილისი, თამარაშვილის ქ. №13			
		შპს "ზუმბათი ჰოლდინგი"		დაკვეთა №	თარიღი 2020 წ.
დირექტორი	ლ. კურტანიძე				
მთ. არქიტექტორი	კ. ძლიერიშვილი				
მთ. კონსტრუქტ.	ღ. ღონღაძე			მონ. რ/ბ სვეტის სვ–5-ის არმირება	
კონსტრუქტორი	ა. ღონღაძე				
				სტადია	ფურცელი	სულ ფურცელი	მასშტაბი
ელ.ფოსტა CAPITELI@YMAIL.COM მისამართი: გამრეკელის №19				მ.პ	კ–4.05		

მონ. რ/ბ სვეტის სვ–6-ის არმირება

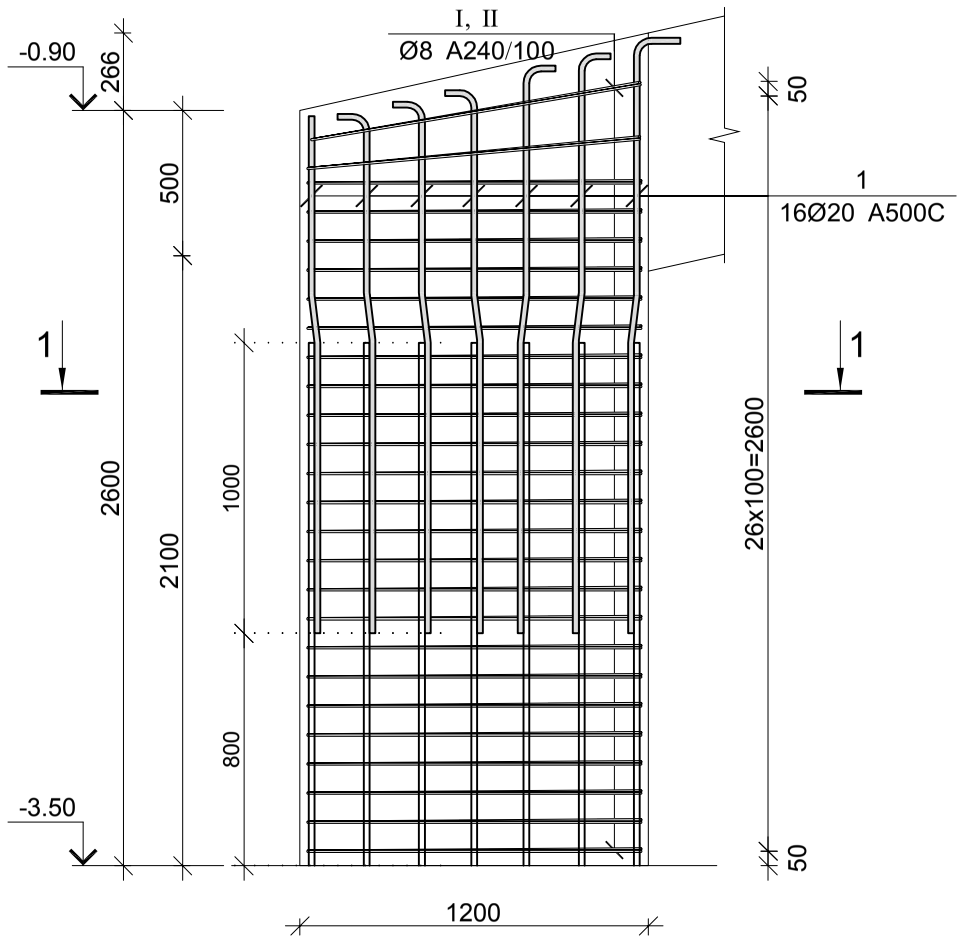

კვეთი 1–1

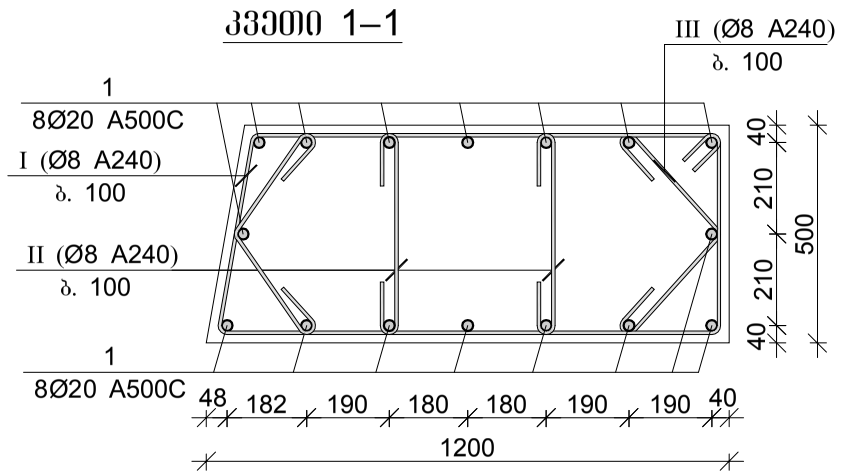

პოზ.	Ø [მმ.]	ესკიზი [მმ.]	სიგრძე [მმ.]
1	Ø20	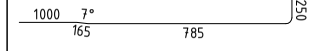	2200
I	Ø8	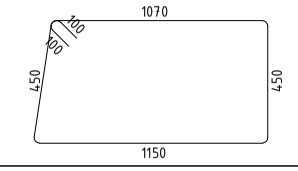	3320
II	Ø8	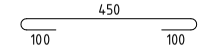	650
III	Ø8	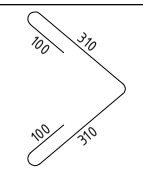	820

მონ. რ/ბ სვეტის სვ–6-ის სპეციფიკაცია

არმატურის სპეციფიკაცია					არმატურის ამოკრეფა					ბეტონი B 30
პოზ. №	Ø	L მმ.	n ცალი	Ln მ.	Ø	∑ Ln მ.	ზრდადი ვეტრის წონა კგ.	წონა კგ. A240	წონა კგ. A500C	V; მ³
1	2	3	4	5	6	7	8	9	10	11
1	20 A500C	2200	16	35.20	8 A240	169.02	0.39	66.69		1.59
I	8 A240	3320	27	89.64	20 A500C	35.20	2.47		86.81	
II	8 A240	650	54	35.10						
III	8 A240	820	54	44.28		∑		66.69	86.81	1.59
						n= 1		66.69	86.81	1.59
									96.59	კგ/მ³

შპს "კაპიტელი"	მრავალბინიანი საცხოვრებელი სახლი მისამართი: ქ. თბილისი, თამარაშვილის ქ. №13		
შპს "შუმბათი ჰოლდინგი"		დაკვეთა №	თარიღი 2020 წ.
დირექტორი	ლ. კურტანიძე		
მთ. არქიტექტორი	კ. ძლიერიშვილი		
მთ. კონსტრუქტ.	დ. დონღაძე	მონ. რ/ბ სვეტის სვ–6-ის არმირება	
კონსტრუქტორი	ა. დონღაძე		
		სტადია: მ.პ	ფურცელი: კ–4.06
ელ.ფოსტა CAPITELI@YMAIL.COM მისამართი: გამრეკელის №19		სულ ფურცელი:	მასშტაბი:

მონ. რ/ბ სვეტის სვ–7-ის არმირება

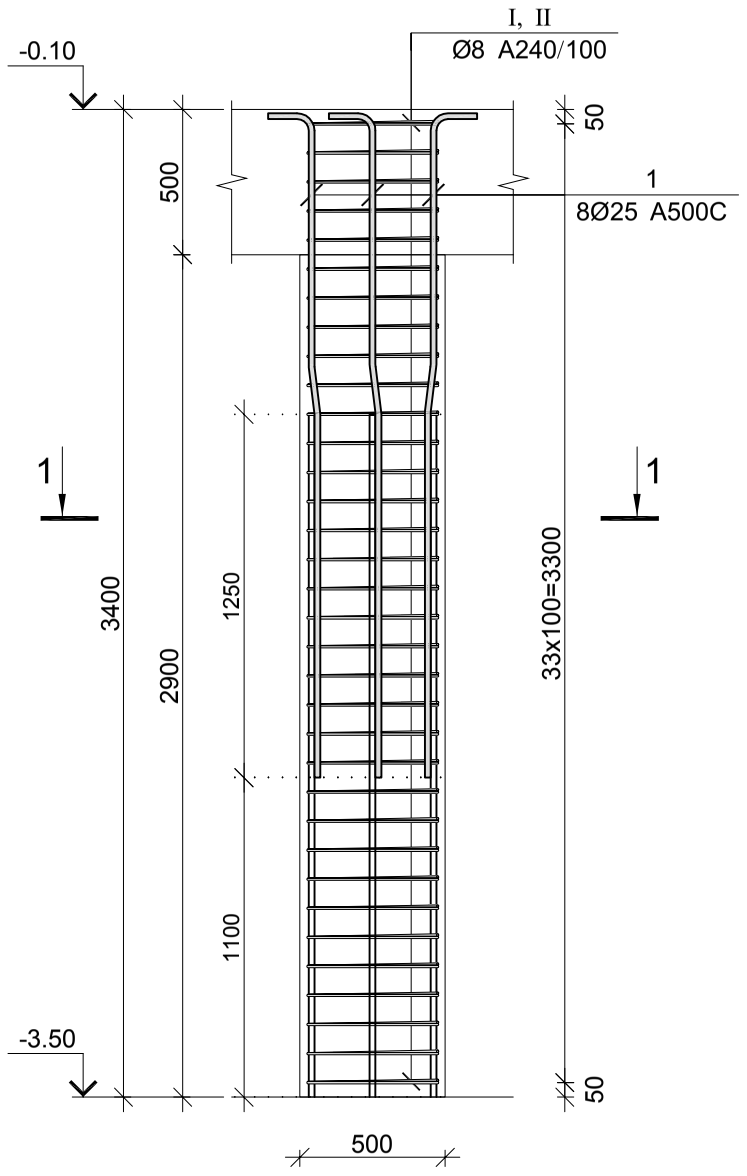

კვეთი 1–1

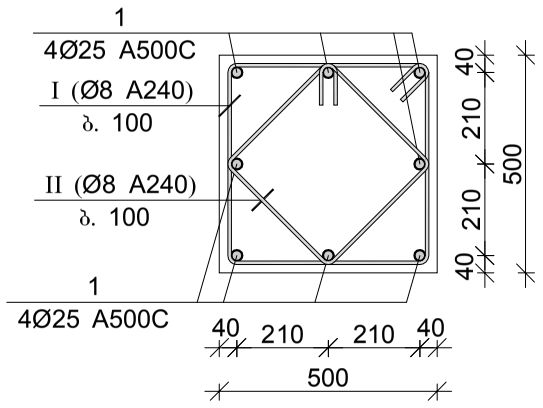

პოზ.	ф [მმ.]	ესკიზი [მმ.]	სიგრძე [მმ.]
1	Ф25	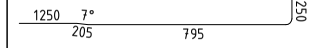	2500
I	Ф8	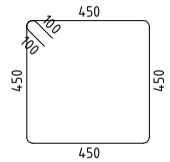	2000
II	Ф8	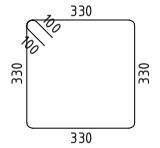	1520

მონ. რ/ბ სვეტის სვ–7-ის სპეციფიკაცია

არმატურის სპეციფიკაცია					არმატურის ამოკრეფა					ბეტონი B 30
პოზ. №	Ø	L მმ.	n ცალი	Ln მ.	Ø	∑ Ln მ.	ზრდადი მეტრის წონა კგ.	წონა კგ. A240	წონა კგ. A500C	V; მ³
1	2	3	4	5	6	7	8	9	10	11
1	25 A500C	2500	8	20.00	8 A240	119.68	0.39	47.22		0.85
I	8 A240	2000	34	68.00	25 A500C	20.00	3.85		77.07	
II	8 A240	1520	34	51.68						
						∑		47.22	77.07	0.85
						n= 6		283.34	462.40	5.10
									146.23	კგ/მ³

შპს "კაპიტელი"		მრავალბინიანი საცხოვრებელი სახლი მისამართი: ქ. ობილისი, თამარაშვილის ქ. №13				
	დამკვეთი	შპს "ზუმბათი ჰოლდინგი"		დაკვეთა №	თარიღი	
					2020 წ.	
დირექტორი	ლ. კურტანიძე			მონ. რ/ბ სვეტის სვ–7-ის არმირება		
მთ. არქიტექტორი	კ. ძლიერიშვილი					
მთ. კონსტრუქტ.	ღ. ღონღაძე					
კონსტრუქტორი	ა. ღონღაძე					
				სტადია	ფურცელი	სულ ფურცელი	მასშტაბი
ელ.ფოსტა CAPITELI@YMAIL.COM	მისამართი: გამრეკელის №19			მ.პ	კ–4.07		

მონ. რ/ბ სვეტის სვ–8-ის არმირება

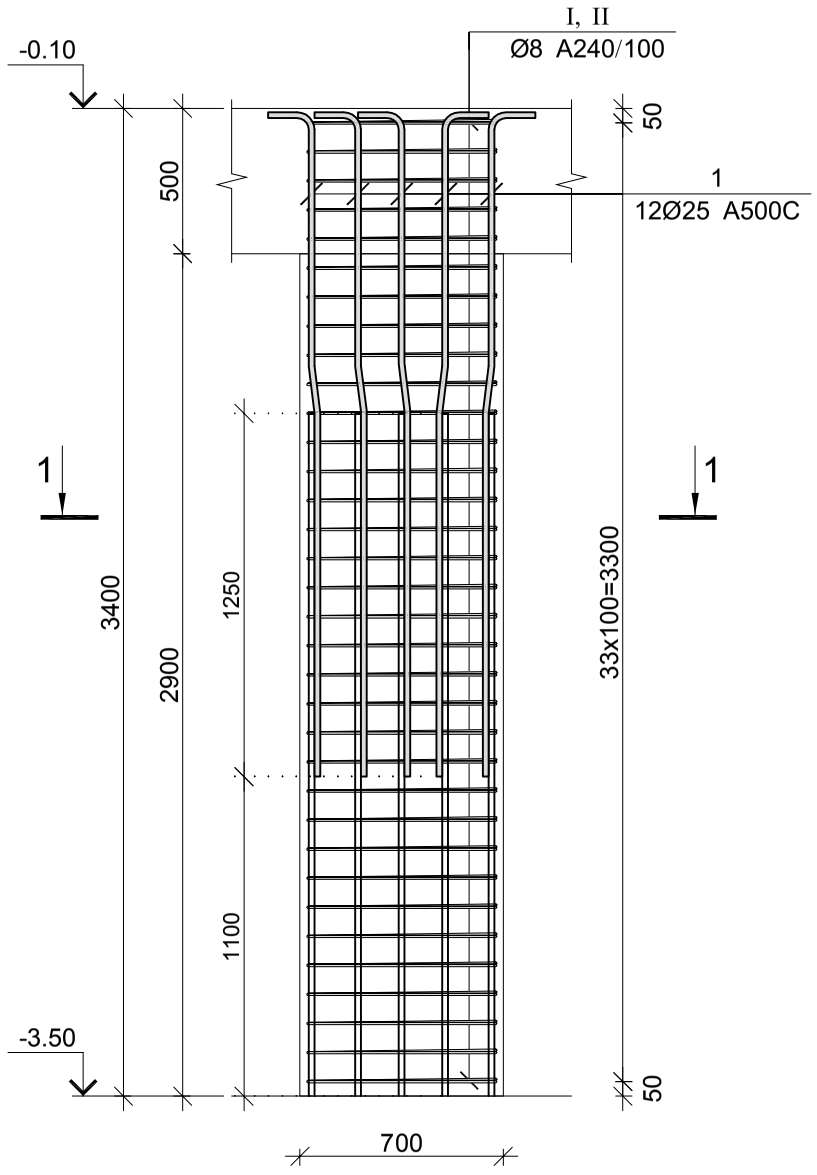

კვეთი 1–1

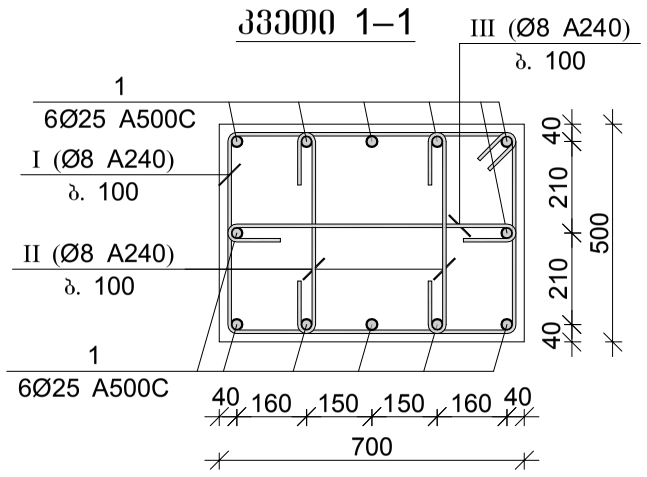

პოზ.	Ø [მმ.]	ესკიზი [მმ.]	სიგრძე [მმ.]
1	Ø25	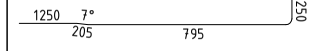	2500
I	Ø8	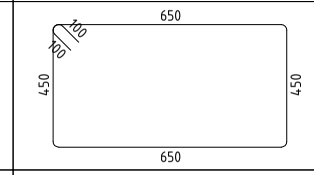	2400
II	Ø8	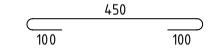	650
III	Ø8	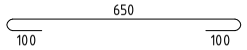	850

მონ. რ/ბ სვეტის სვ–8-ის სპეციფიკაცია

არმატურის სპეციფიკაცია					არმატურის ამოკრეფა					ბეტონი B 30
პოზ. №	Ø	L მმ.	n ცალი	Ln მ.	Ø	∑ Ln მ.	ზრდითი მეტრის წონა კგ.	წონა კგ. A240	წონა კგ. A500C	V; მ³
1	2	3	4	5	6	7	8	9	10	11
1	25 A500C	2500	12	30.00	8 A240	154.70	0.39	61.04		1.19
I	8 A240	2400	34	81.60	25 A500C	30.00	3.85		115.60	
II	8 A240	650	68	44.20						
III	8 A240	850	34	28.90			∑	61.04	115.60	1.19
						n= 6		366.25	693.61	7.14
									148.44	კგ/მ³

შპს "კაპიტელი"	დამკვეთი	მრავალბინიანი საცხოვრებელი სახლი მისამართი: ქ. ბათილისი, თამარაშვილის ქ. №13			
	დამპროექტებელი	შპს "შემბათი ჰოლდინგი"		დაკვეთა №	თარიღი
					2020 წ.
დირექტორი	ლ. კურტანიძე				
მთ. არქიტექტორი	კ. ძლიერიშვილი				
მთ. კონსტრუქტ.	ღ. ღონღაძე			მონ. რ/ბ სვეტის სვ–8-ის არმირება	
კონსტრუქტორი	ა. ღონღაძე				
				სტადია	ფურცელი	სულ ფურცელი	მასშტაბი
ელ.ფოსტა CAPITELI@YMAIL.COM მისამართი: გამრეკელის №19				მ.პ	კ–4.08		

მონ. რ/ბ სვეტის სვ–9-ის არმირება

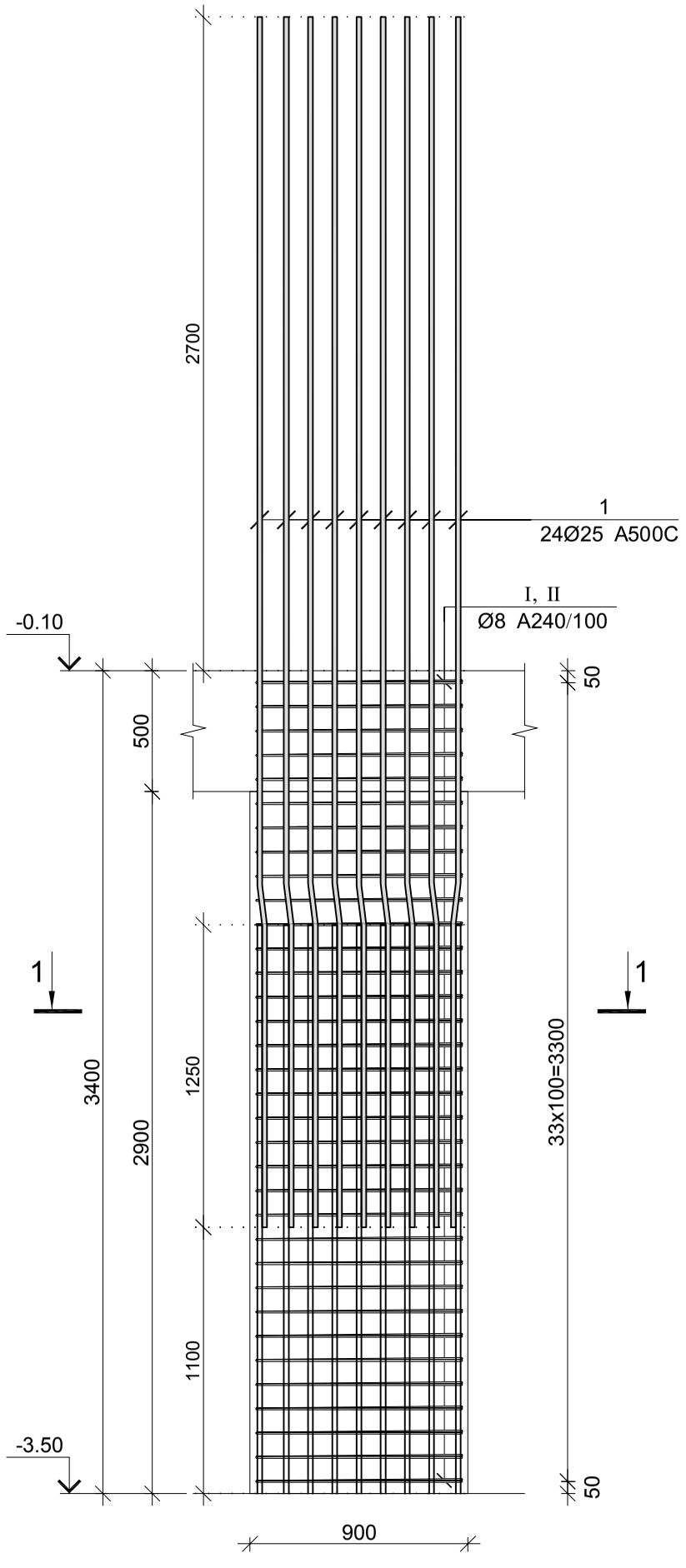

კვეთი 1–1

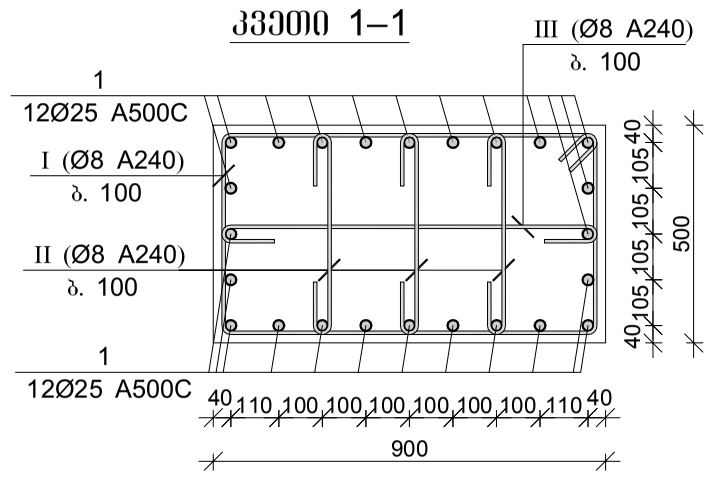

პოზ.	Ø [მმ.]	ესკიზი [მმ.]	სიგრძე [მმ.]
1	Ø25	1250 7° 205 3545	5000
I	Ø8	850 150 150 450 450 850	2800
II	Ø8	450 100 100	650
III	Ø8	850 100 100	1050

მონ. რ/ბ სვეტის სვ–9-ის სპეციფიკაცია

არმატურის სპეციფიკაცია					არმატურის ამოკრეფა					ბეტონი B 30
პოზ. №	Ø	L მმ.	n ცალი	Ln მ.	Ø	∑ Ln მ.	ზრდითი ბეტონის წონა კგ.	წონა კგ. A240	წონა კგ. A500C	V; მ³
1	2	3	4	5	6	7	8	9	10	11
1	25 A500C	5000	24	120.00	8 A240	197.20	0.39	77.81		1.53
I	8 A240	2800	34	95.20	25 A500C	120.00	3.85		462.40	
II	8 A240	650	102	66.30						
III	8 A240	1050	34	35.70		∑		77.81	462.40	1.53
						n= 11		855.93	5086.45	16.83
									353.08	კგ/მ³

შპს "კაპიტელი"		მრავალბინიანი საცხოვრებელი სახლი მისამართი: ქ. თბილისი, თამარაშვილის ქ. №13				
	დამკვეთი	შპს "გუმბათი ჰოლდინგი"		დაკვეთა №	თარიღი	2020 წ.
დირექტორი	ლ. კურტანიძე					
მთ. არქიტექტორი	ქ. ძლიერიშვილი			მონ. რ/ბ სვეტის სვ–9-ის არმირება		
მთ. კონსტრუქტ.	დ. ღონღაძე					
კონსტრუქტორი	ა. ღონღაძე					
				სტადია	ფურცელი	სულ ფურცელი	მასშტაბი
ელ.ფოსტა CAPITELI@YMAIL.COM	მისამართი: გამრეკელის №19			მ.პ	კ–4.09		

მონ. რ/ბ სვეტის სვ–10-ის არმირება

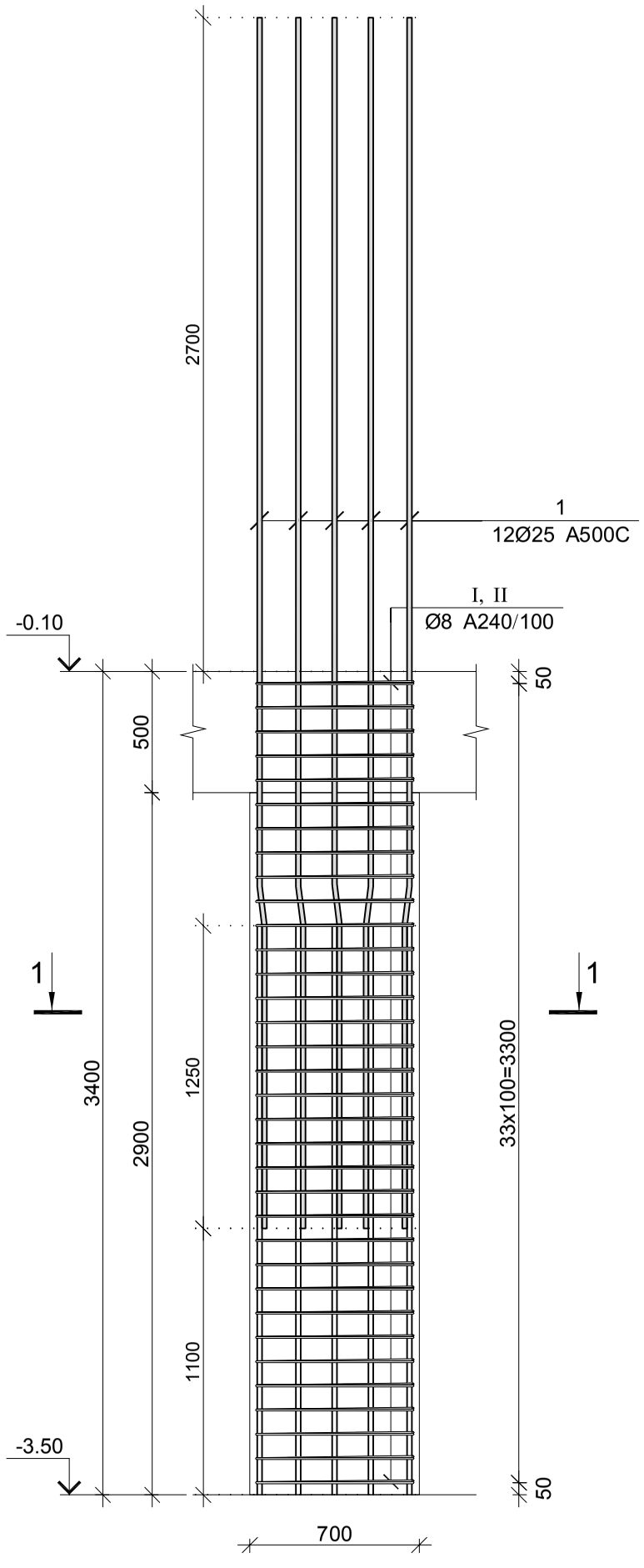

კვეთი 1–1

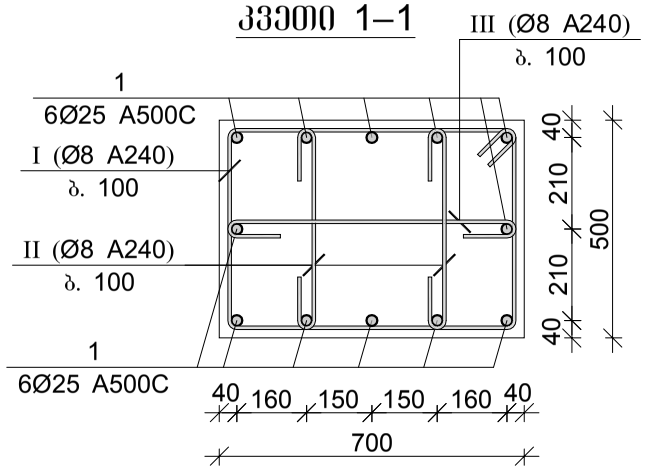

პოზ.	Ø [მმ.]	ესკიზი [მმ.]	სიგრძე [მმ.]
1	Ø25	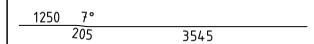	5000
I	Ø8	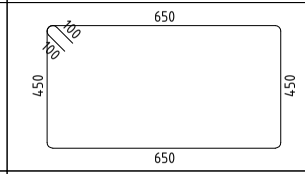	2400
II	Ø8	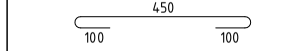	650
III	Ø8	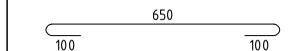	850

მონ. რ/ბ სვეტის სვ–10-ის სპეციფიკაცია

არმატურის სპეციფიკაცია					არმატურის ამოკრეფა					ბეტონი B 30
პოზ. №	Ø	L მმ.	n ცალი	Ln მ.	Ø	∑ Ln მ.	ზრდილი ვენტრის წონა კგ.	წონა კგ. A240	წონა კგ. A500C	V; მ³
1	2	3	4	5	6	7	8	9	10	11
1	25 A500C	5000	12	60.00	8 A240	154.70	0.39	61.04		1.19
I	8 A240	2400	34	81.60	25 A500C	60.00	3.85		231.20	
II	8 A240	650	68	44.20						
III	8 A240	850	34	28.90		∑		61.04	231.20	1.19
						n= 4		244.17	924.81	4.76
									245.58	კგ/მ³

შპს "კაპიტელი"	დამკვეთი	მრავალბინიანი საცხოვრებელი სახლი მისამართი: ქ. თბილისი, თამარაშვილის ქ. №13			
		შპს "შუმბათი ჰოლდინგი"	ნახაზის №	თარიღი	
				2020 წ.	
დირექტორი	ლ. კურტანიძე				
მთ. არქიტექტორი	ქ. ძლიერიშვილი		მონ. რ/ბ სვეტის სვ–10-ის არმირება		
მთ. კონსტრუქტ.	ლ. ღონღაძე				
კონსტრუქტორი	ა. ღონღაძე				
			სტადია	ფურცელი	სულ ფურცელი
ელ.ფოსტა CAPITELI@YMAIL.COM	მისამართი: გამრეკელის №19		მ.პ	კ–4.10	

მონ. რ/ბ სვეტის სვ–11-ის არმირება

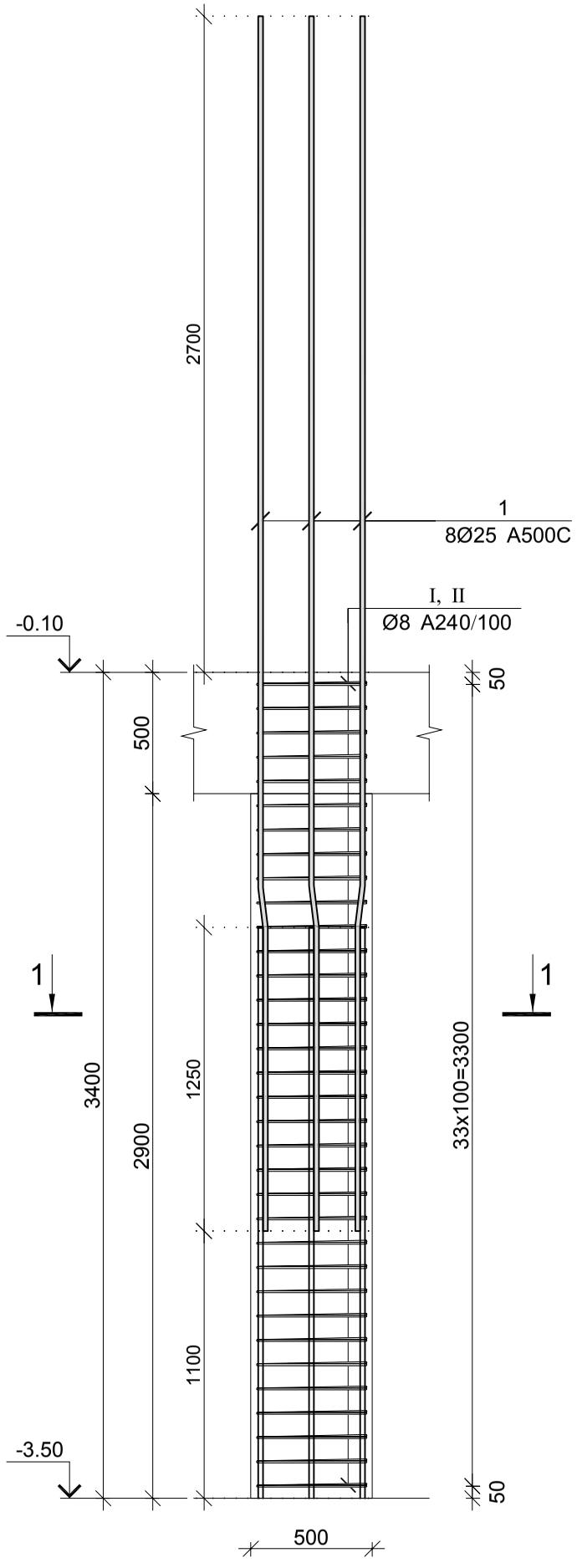

კვეთი 1–1

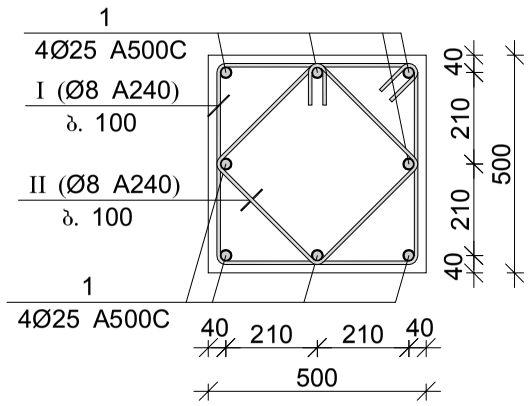

პოზ.	Ø [მმ.]	ესკიზი [მმ.]	სიგრძე [მმ.]
1	Ø25		5000
I	Ø8	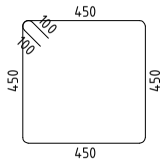	2000
II	Ø8	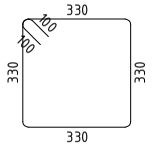	1520

მონ. რ/ბ სვეტის სვ–11-ის სპეციფიკაცია

არმატურის სპეციფიკაცია					არმატურის ამოკრეფა					ბეტონი B 30
პოზ. №	Ø	L მმ.	n ცალი	Ln მ.	Ø	∑ Ln მ.	ზრდადი ბეტონის წონა კგ.	წონა კგ. A240	წონა კგ. A500C	V; მ³
1	2	3	4	5	6	7	8	9	10	11
1	25 A500C	5000	8	40.00	8 A240	119.68	0.39	47.22		0.85
I	8 A240	2000	34	68.00	25 A500C	40.00	3.85		154.13	
II	8 A240	1520	34	51.68						
						∑		47.22	154.13	0.85
						n= 1		47.22	154.13	0.85
									236.89	კგ/მ³

შპს "კაპიტელი"	მრავალბინიანი საცხოვრებელი სახლი მისამართი: ქ. თბილისი, თამარაშვილის ქ. №13				
დამკვეთი	შპს "გუმბათი ჰოლდინგი"		დაკვეთა №	თარიღი	
				2020 წ.	
დირექტორი	ლ. კურტანიძე		მონ. რ/ბ სვეტის სვ–11-ის არმირება		
მთ. არქიტექტორი	ქ. ძლიერიშვილი				
მთ. კონსტრუქტ.	დ. ღონღაძე				
კონსტრუქტორი	ა. ღონღაძე				
			სტადია	ფურცელი	სულ ფურცელი / მასშტაბი
ელ.ფოსტა CAPITELI@YMAIL.COM	მისამართი: გამრეკელის №19		მ.პ	კ–4.11	

მონ. რ/ბ სვეტის სვ–12-ის არმირება

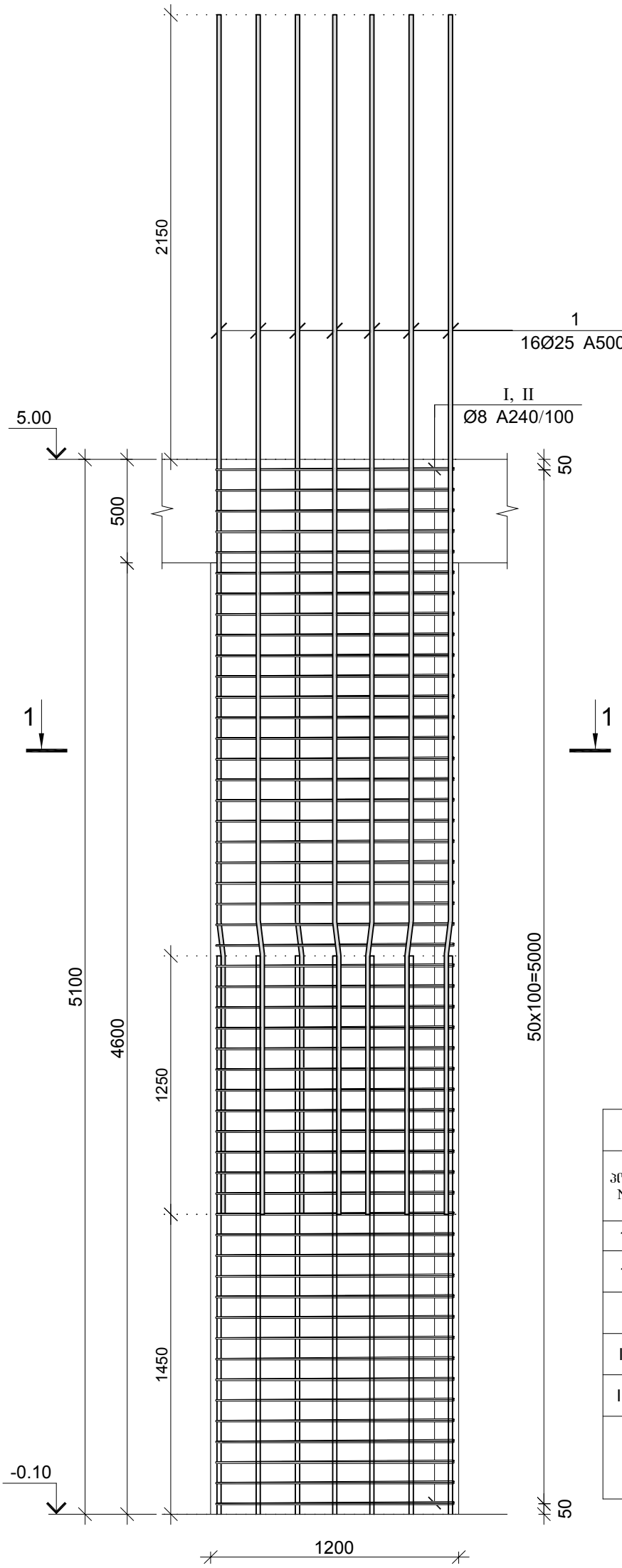

პოზ.	Ø [მმ.]	ესკიზი [მმ.]	სიგრძე [მმ.]
1	Ø25	1250 7° 205 4345	5800
I	Ø8	1150 40 30 450 450 1150	3400
II	Ø8	450 100 100	650
III	Ø8	310 100 100 310	820

კვეთი 1–1

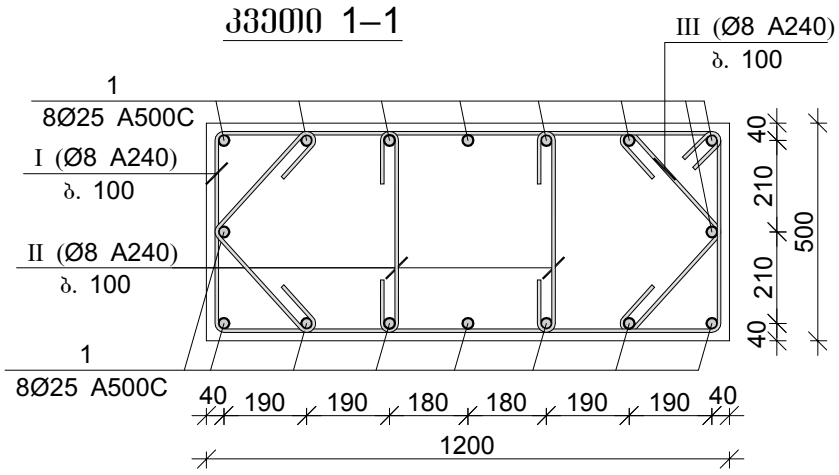

მონ. რ/ბ სვეტის სვ–12-ის სპეციფიკაცია

არმატურის სპეციფიკაცია					არმატურის ამოკრეფა					ბეტონი B 30
პოზ. №	Ø	L მმ.	n ცალი	Ln მ.	Ø	∑ Ln მ.	ბრძივი მეტრის წონა კგ.	წონა კგ. A240	წონა კგ. A500C	V; მ³
1	2	3	4	5	6	7	8	9	10	11
1	25 A500C	5800	16	92.80	8 A240	323.34	0.39	127.59		3.06
I	8 A240	3400	51	173.40	25 A500C	92.80	3.85		357.59	
II	8 A240	650	102	66.30						
III	8 A240	820	102	83.64			∑	127.59	357.59	3.06
						n= 10		1275.85	3575.93	30.60
									158.55	კგ/მ³

შპს "კაპიტელი"		მრავალბინიანი საცხოვრებელი სახლი მისამართი: ქ. თბილისი, თამარაშვილის ქ. №13				
		შპს "გუმბათი ჰოლდინგი"			დაკვეთა №	თარიღი 2020 წ.
დირექტორი	ლ. კურტანიძე					
მთ. არქიტექტორი	კ. ძლიერიშვილი			მონ. რ/ბ სვეტის სვ–12-ის არმირება		
მთ. კონსტრუქტ.	დ. ღონღაძე					
კონსტრუქტორი	ა. ღონღაძე					
				სტადია	ფურცელი	სულ ფურცელი	მასშტაბი
ელ.ფოსტა CAPITELI@YMAIL.COM	მისამართი: გამრეკელის №19			მ.პ	კ–4.12		

მრნ. რ/ბ სვეტის სვ–13-ის არმირება

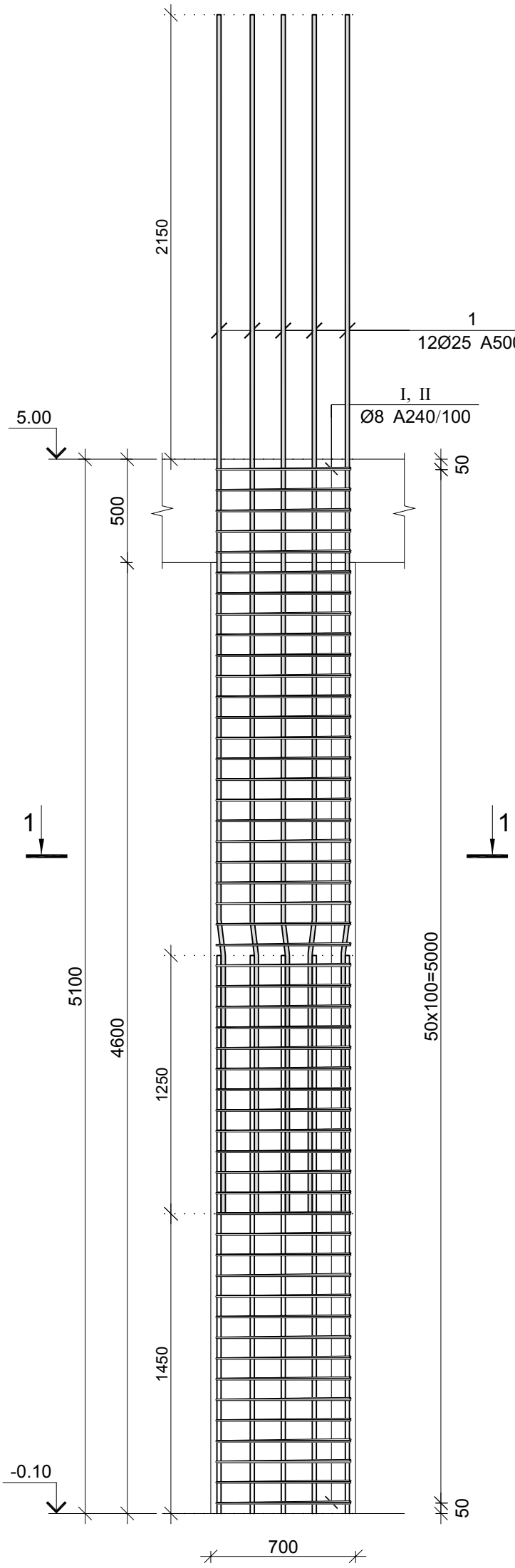

პოზ.	ф [მმ.]	ესკიზი [მმ.]	სიგრძე [მმ.]
1	Ф25	1250 7° 205 4345	5800
I	Ф8	650; 450; 450; 650	2400
II	Ф8	450; 100; 100	650
III	Ф8	650; 100; 100	850

კვეთი 1–1

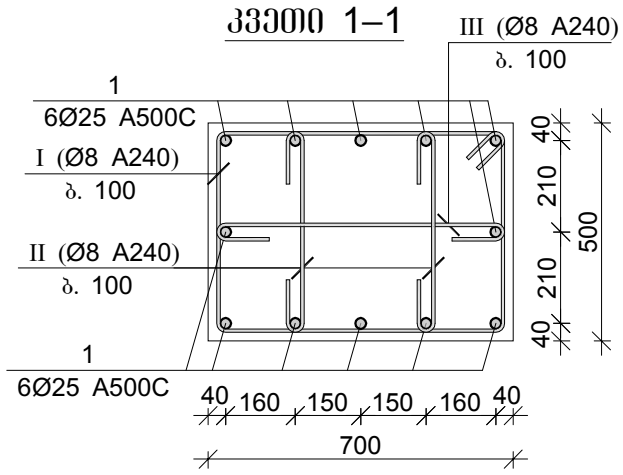

მრნ. რ/ბ სვეტის სვ–13-ის სპეციფიკაცია

არმატურის სპეციფიკაცია					არმატურის ამოკრეფა					ბეტონი B 30
პოზ. №	Ø	L მმ.	n ცალი	Ln მ.	Ø	∑ Ln მ.	ბრაძივი მეტრის წონა კგ.	წონა კგ. A240	წონა კგ. A500C	V; მ³
1	2	3	4	5	6	7	8	9	10	11
1	25 A500C	5800	12	69.60	8 A240	232.05	0.39	91.56		1.79
I	8 A240	2400	51	122.40	25 A500C	69.60	3.85		268.19	
II	8 A240	650	102	66.30						
III	8 A240	850	51	43.35			∑	91.56	268.19	1.79
						n= 4		366.25	1072.78	7.14
									201.55	კგ/მ³

შპს "კაპიტელი"	დამკვეთი	მრავალბინიანი საცხოვრებელი სახლი მისამართი: ქ. თბილისი, თამარაშვილის ქ. №13				
	დასახელება	შპს "გუმბათი ჰოლდინგი"			დაკვეთა №	თარიღი 2020 წ.
დირექტორი	ლ. კურტანიძე					
მთ. არქიტექტორი	კ. ძლიერიშვილი					
მთ. კონსტრუქტ.	დ. ღონღაძე			მრნ. რ/ბ სვეტის სვ–13-ის არმირება		
კონსტრუქტორი	ა. ღონღაძე					
				სტადია	ფურცელი	სულ ფურცელი	მასშტაბი
ელ.ფოსტა CAPITELI@YMAIL.COM		მისამართი: ბამრეკელის №19		მ.პ	კ–4.13	

მონ. რ/ბ სვეტის სვ–14-ის არმირება

პოზ.	Φ [მმ.]	ესკიზი [მმ.]	სიგრძე [მმ.]
1	Φ25	1250 7° 205 4345	5800
2	Φ25	1500 1000	2500
I	Φ8	450 100 100 450 450 450	2000
II	Φ8	330 100 100 330 330 330	1520

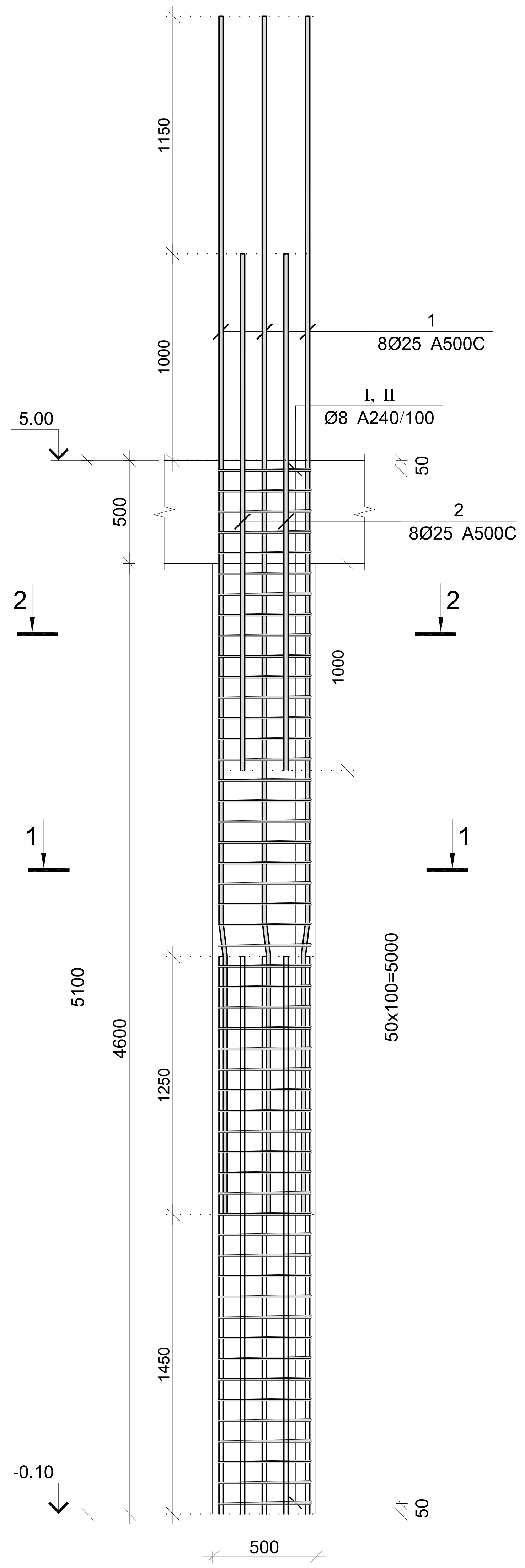

კვეთი 1–1

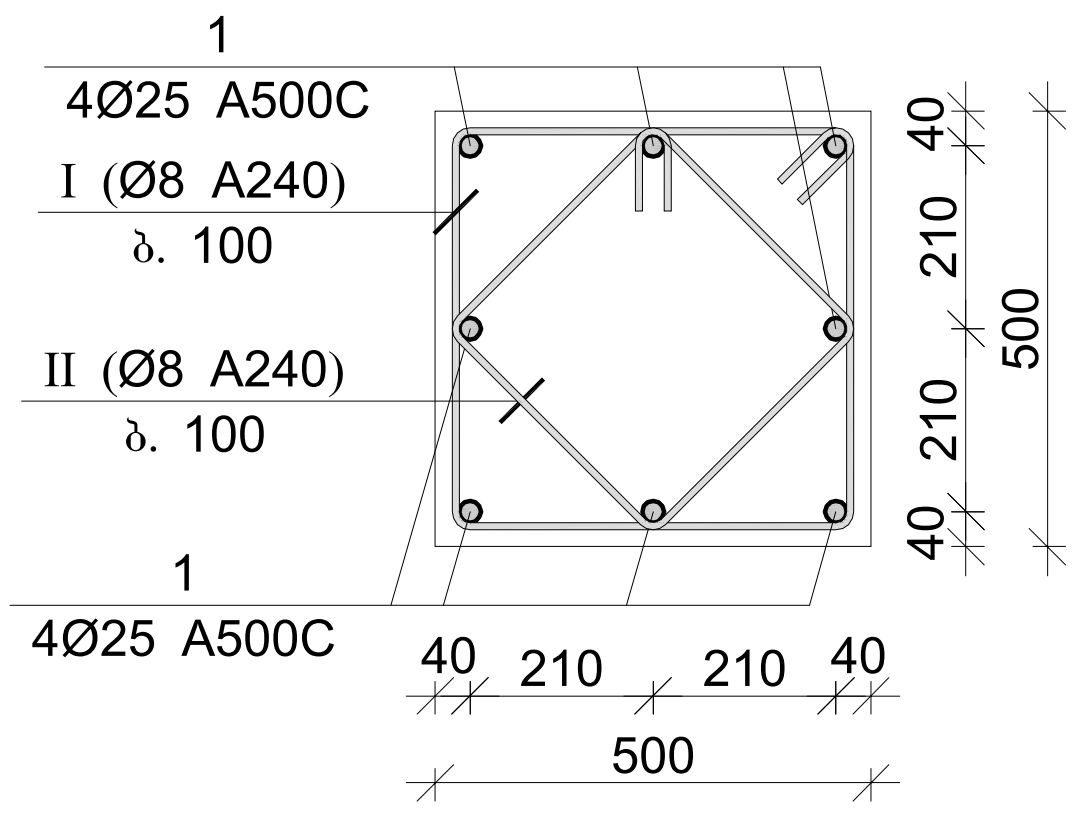

კვეთი 2–2

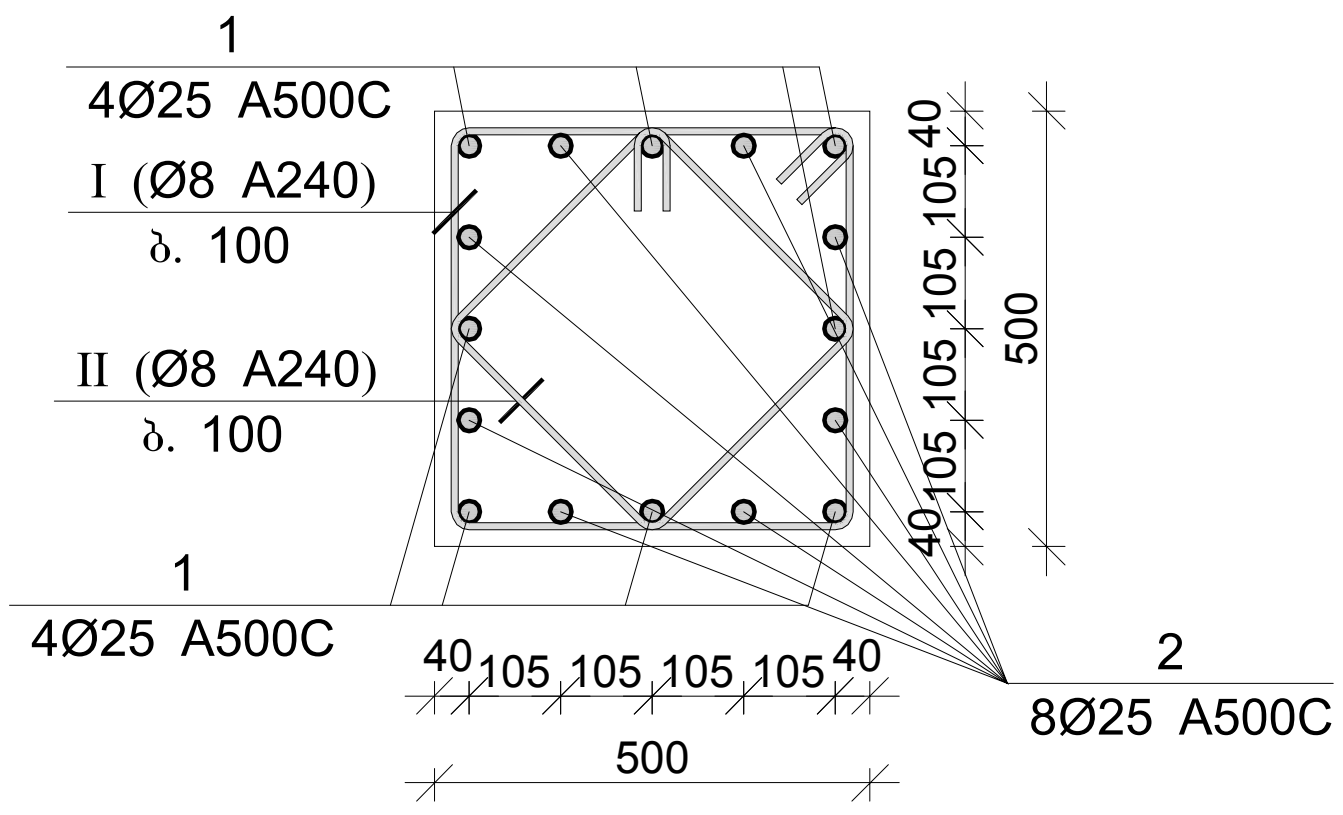

მონ. რ/ბ სვეტის სვ–14-ის სპეციფიკაცია

არმატურის სპეციფიკაცია					არმატურის ამოკრეფა					ბეტონი B 30
პოზ. №	Ø	L მმ.	n ცალი	Ln მ.	Ø	∑ Ln მ.	გრძივი მეტრის წონა კგ.	წონა კგ. A240	წონა კგ. A500C	V; მ³
1	2	3	4	5	6	7	8	9	10	11
1	25 A500C	5800	8	46.40	8 A240	179.52	0.39	70.84		1.28
2	25 A500C	2500	8	20.00	25 A500C	66.40	3.85		255.86	
I	8 A240	2000	51	102.00						
II	8 A240	1520	51	77.52			∑	70.84	255.86	1.28
						n= 4		283.34	1023.45	5.10
									256.23	კგ/მ³

შპს "კაპიტელი"	ობიექტი	მრავალბინიანი საცხოვრებელი სახლი მისამართი: ქ. თბილისი, თამარაშვილის ქ. №13		
	დამკვეთი	შპს "გუმბათი ჰოლდინგი"	დაკვეთა №	თარიღი 2020 წ.
დირექტორი	ლ. კურტანიძე			
მთ. არქიტექტორი	კ. ძლიერიშვილი	მონ. რ/ბ სვეტის სვ–14-ის არმირება		
მთ. კონსტრუქტ.	დ. ლონდაძე			
კონსტრუქტორი	ა. ლონდაძე			
		სტადია	ფურცელი	სულ ფურცელი / მასშტაბი
ელ.ფოსტა **CAPITELI@YMAIL.COM**	მისამართი: გამრეკელის №19	მ.პ	კ–4.14	

მონ. რ/ბ სვეტის სვ–15-ის არმირება

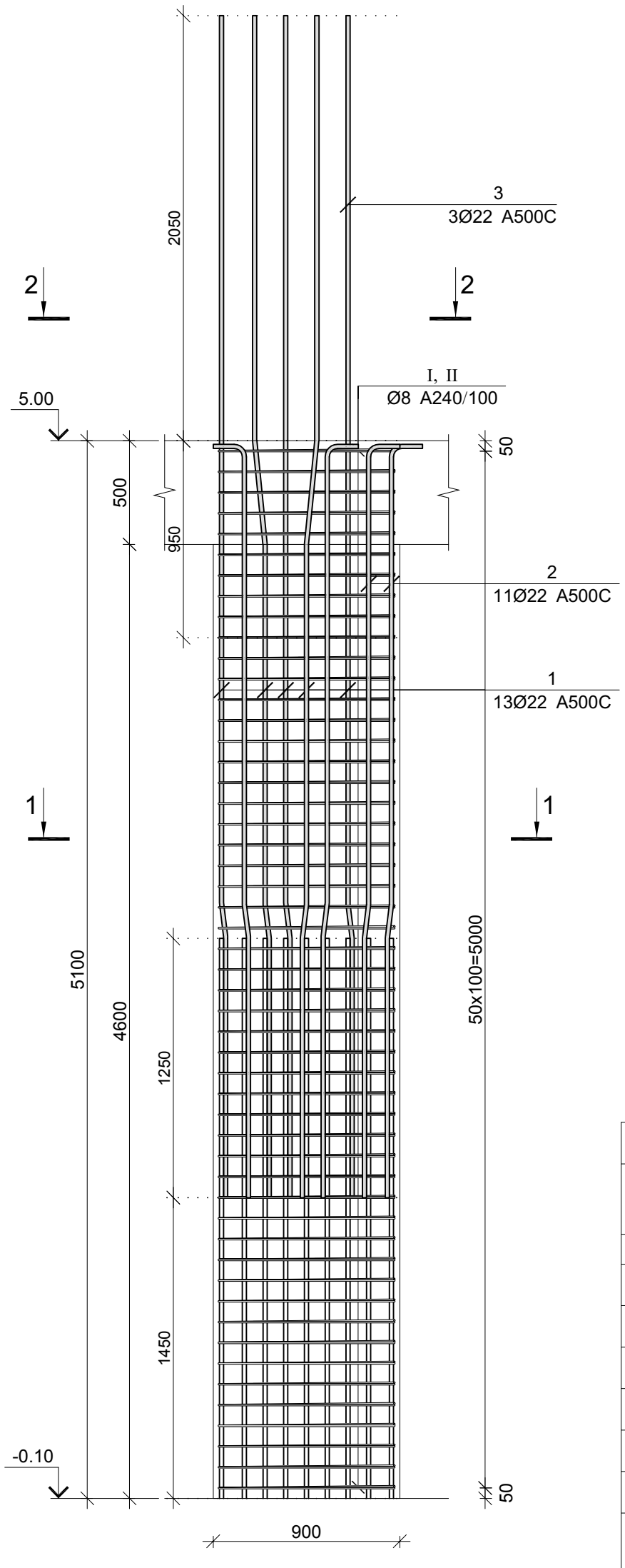

პოზ.	ф [მმ.]	ესკიზი [მმ.]	სიგრძე [მმ.]
①	Ф22	1250 180 7° 4270	5700
②	Ф22	1250 180 7° 2170 300	3900
③	Ф22	950 2050	3000
Ⅰ	Ф8	850 100 100 450 450 850	2800
Ⅱ	Ф8	450 100 100	650
Ⅲ	Ф8	850 100 100	1050

კვეთი 1–1

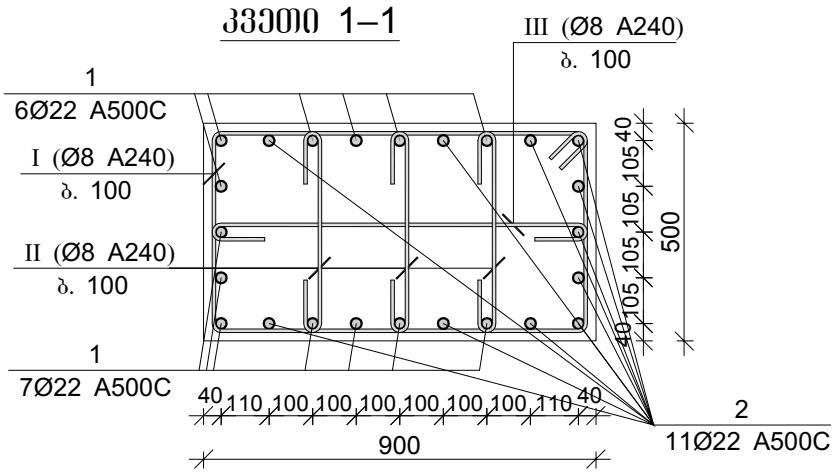

მონ. რ/ბ სვეტის სვ–15-ის სპეციფიკაცია

არმატურის სპეციფიკაცია					არმატურის ამოკრეფა					ბეტონი B 30
პოზ. №	Ø	L მმ.	n ცალი	Ln მ.	Ø	∑ Ln მ.	ბრტყივი ვეტრის წონა კგ.	წონა კგ. A240	წონა კგ. A500C	V; მ³
1	2	3	4	5	6	7	8	9	10	11
1	22 A500C	5700	13	74.10	8 A240	295.80	0.39	116.72		2.30
2	22 A500C	3600	11	39.60	22 A500C	122.70	2.98		366.14	
3	22 A500C	3000	3	9.00						
I	8 A240	2800	51	142.80						
II	8 A240	650	153	99.45						
III	8 A240	1050	51	53.55		∑		116.72	366.14	2.30
						n= 8		933.75	2929.14	18.36
									210.40	კგ/მ³

კვეთი 2–2

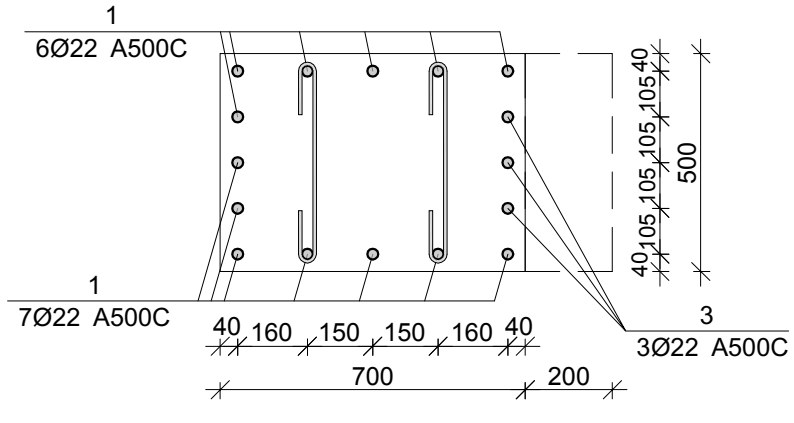

შპს "კაპიტელი"	ობიექტი	მრავალბინიანი საცხოვრებელი სახლი მისამართი: ქ. თბილისი, თამარაშვილის ქ. №13	
	დავალება	შპს "გუმბათი ჰოლდინგი"	დაკვეთა № / თარიღი 2020 წ.
დირექტორი	ლ. კურტანიძე		
მთ. არქიტექტორი	კ. ძლიერიშვილი		
მთ. კონსტრუქტ.	დ. ღონღაძე	მონ. რ/ბ სვეტის სვ–15-ის არმირება	
კონსტრუქტორი	ა. ღონღაძე		
		სტადია: მ.პ / ფურცელი: კ–4.15 / სულ ფურცელი / მასშტაბი	
ელ.ფოსტა CAPITELI@YMAIL.COM	მისამართი: ბამრეკელის №19		

მონ. რ/ბ სვეტის სვ–16-ის არმირება

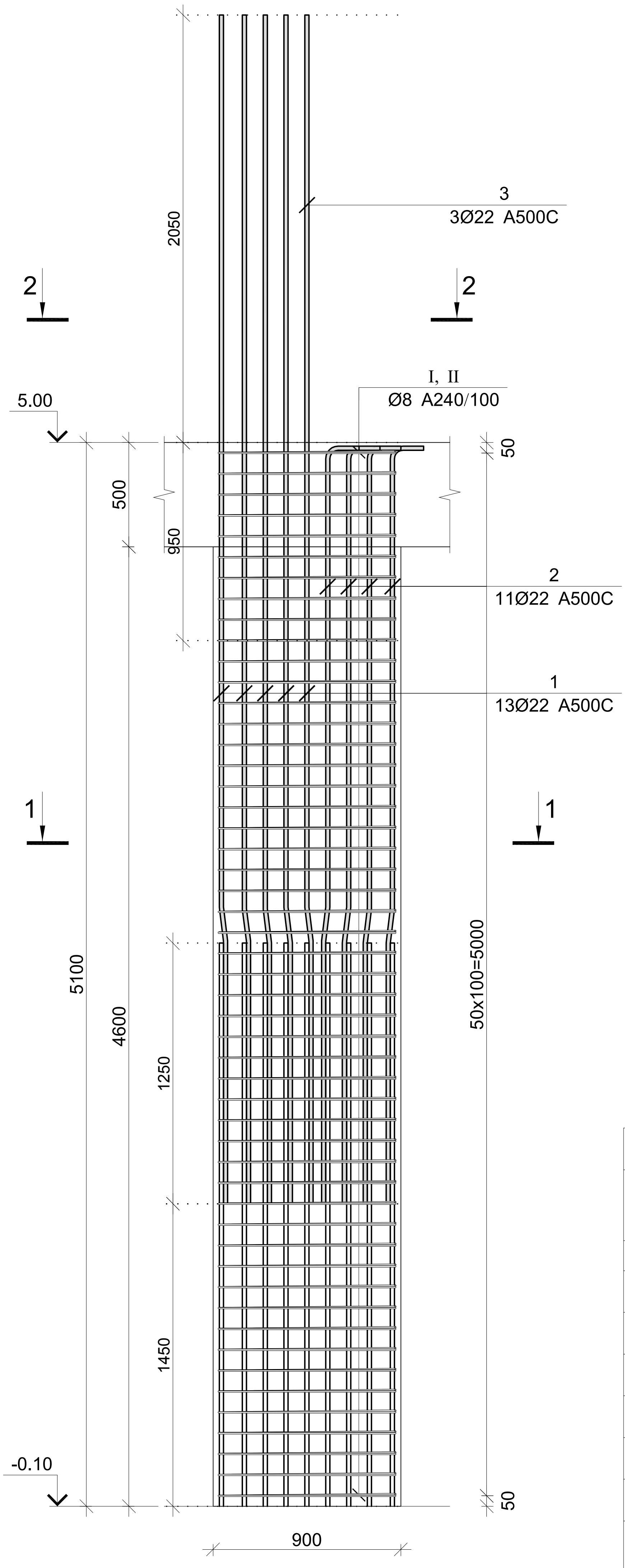

პოზ.	Φ [მმ.]	ესკიზი [მმ.]	სიგრძე [მმ.]
1	Φ22	1250 7° 180 4270	5700
2	Φ22	1250 7° 180 2170 300	3900
3	Φ22	950 2050	3000
I	Φ8	850 100 100 450 450 850	2800
II	Φ8	450 100 100	650
III	Φ8	850 100 100	1050

კვეთი 1–1

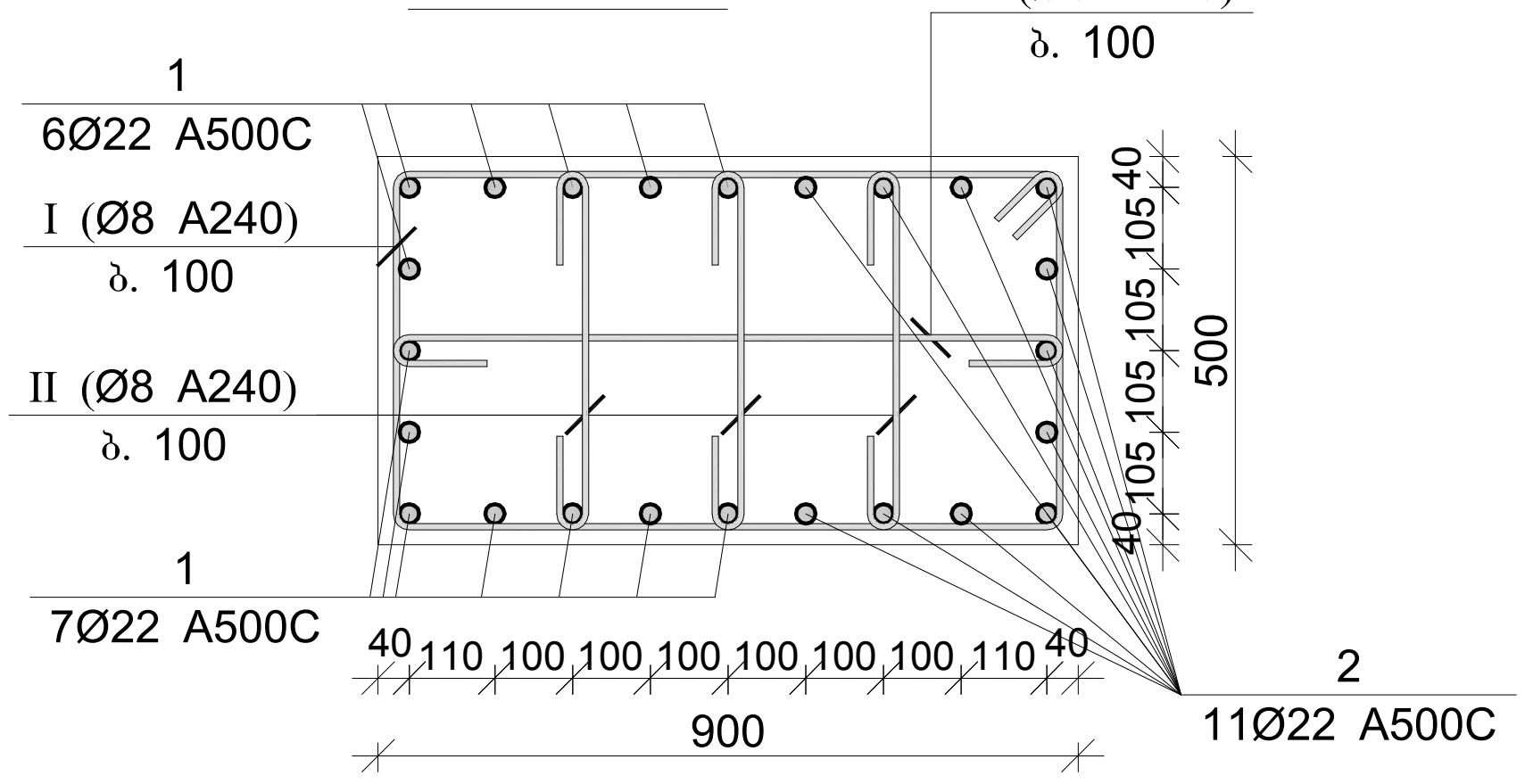

კვეთი 2–2

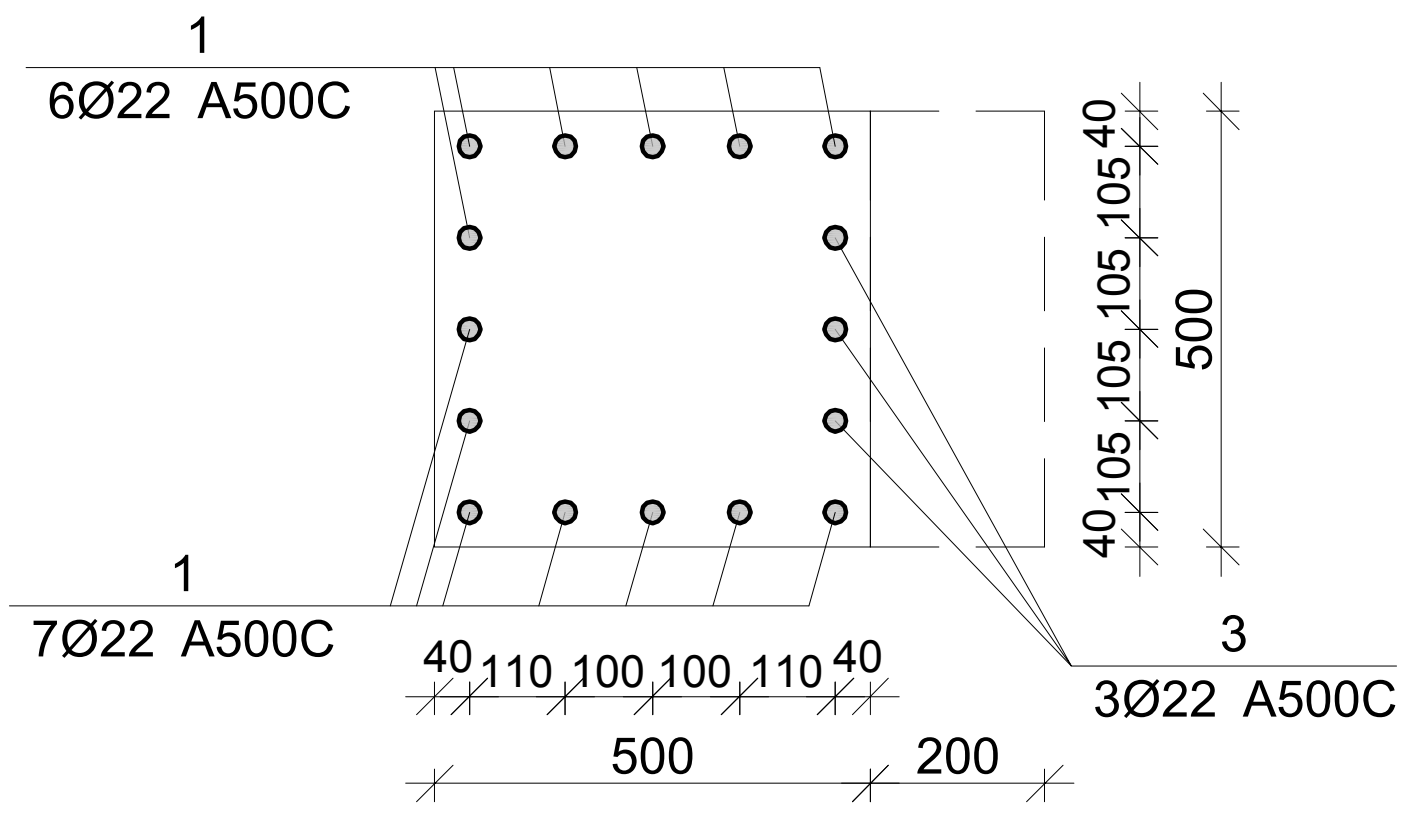

მონ. რ/ბ სვეტის სვ–16-ის სპეციფიკაცია

არმატურის სპეციფიკაცია					არმატურის ამოკრეფა					ბეტონი B 30
პოზ. №	Ø	L მმ.	n ცალი	Ln მ.	Ø	∑ Ln მ.	ერთეული სიგრძის წონა კგ.	წონა კგ. A240	წონა კგ. A500C	V; მ³
1	2	3	4	5	6	7	8	9	10	11
1	22 A500C	5700	13	74.10	8 A240	295.80	0.39	116.72		2.30
2	22 A500C	3600	11	39.60	22 A500C	122.70	2.98		366.14	
3	22 A500C	3000	3	9.00						
I	8 A240	2800	51	142.80						
II	8 A240	650	153	99.45						
III	8 A240	1050	51	53.55			∑	116.72	366.14	2.30
						n= 3		350.15	1098.43	6.88
									210.40	კგ/მ³

შპს "კაპიტელი"	მრავალბინიანი საცხოვრებელი სახლი მისამართი: ქ. თბილისი, თამარაშვილის ქ. №13			
	შპს "ბუმბათი ჰოლდინგი"	დანართი №	თარიღი 2020 წ.	
დირექტორი	ლ. კურტანიძე			
მთ. არქიტექტორი	ქ. კლიერიშვილი			
მთ. კონსტრუქტ.	დ. ლონდაძე	მონ. რ/ბ სვეტის სვ–16-ის არმირება		
კონსტრუქტორი	ა. ლონდაძე			
სტადია	ფურცელი	სულ ფურცელი	მასშტაბი	
მ.პ	კ–4.16			

ელ.ფოსტა ***CAPITELI@YMAIL.COM*** მისამართი: გამრეკელის №19

მონ. რ/ბ სვეტის სვ–17-ის არმირება

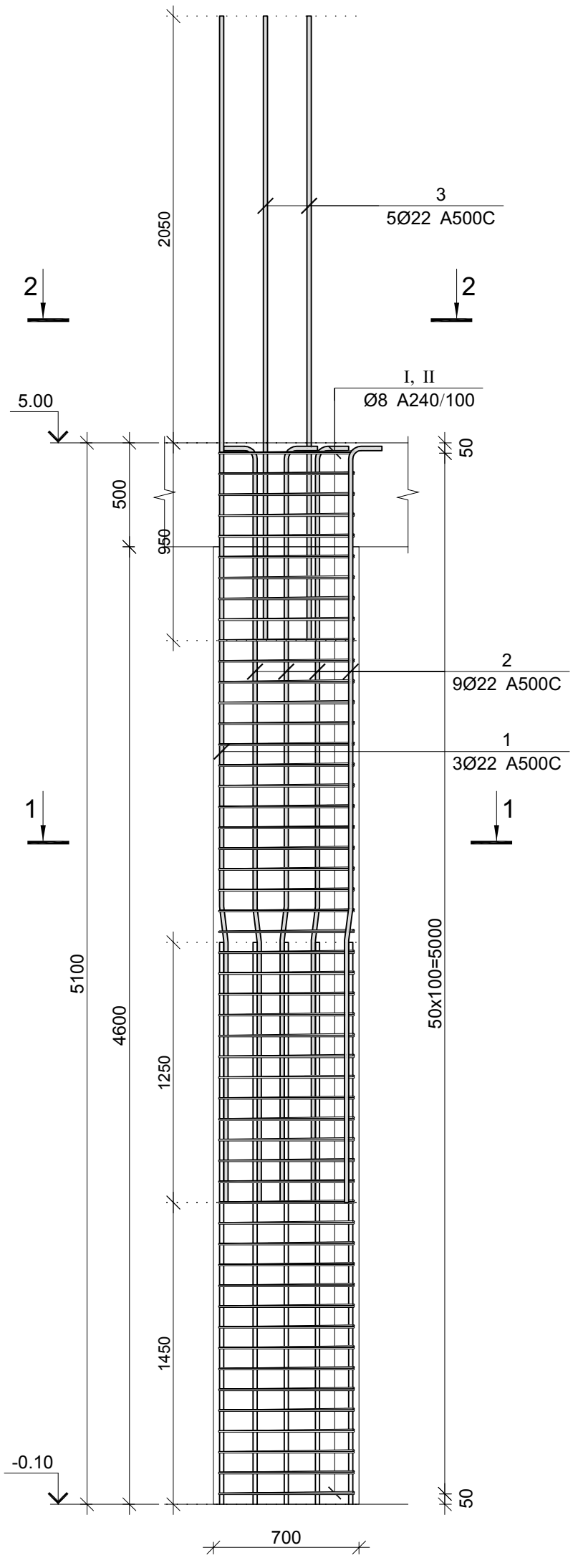

პოზ.	ф [მმ.]	ესკიზი [მმ.]	სიგრძე [მმ.]
①	Ф22	1250 7° 180 4270	5700
②	Ф22	1250 7° 180 2170 300	3900
③	Ф22	950 2050	3000
Ⅰ	Ф8	650 100 100 450 450 650	2400
Ⅱ	Ф8	450 100 100	650
Ⅲ	Ф8	650 100 100	850

კვეთი 1–1

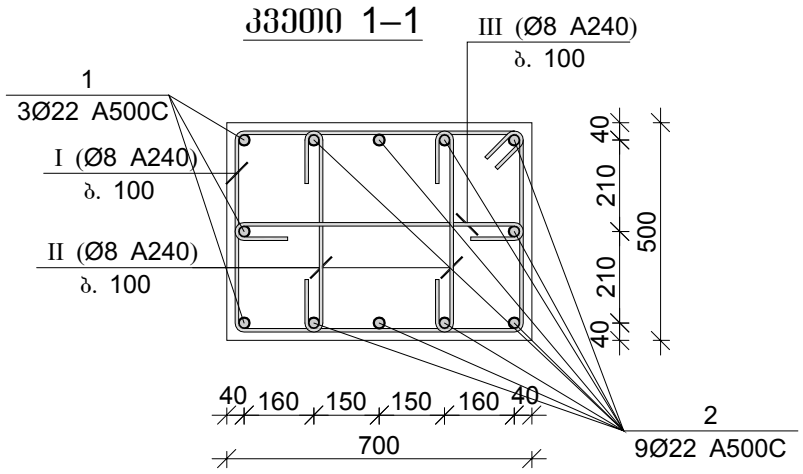

კვეთი 2–2

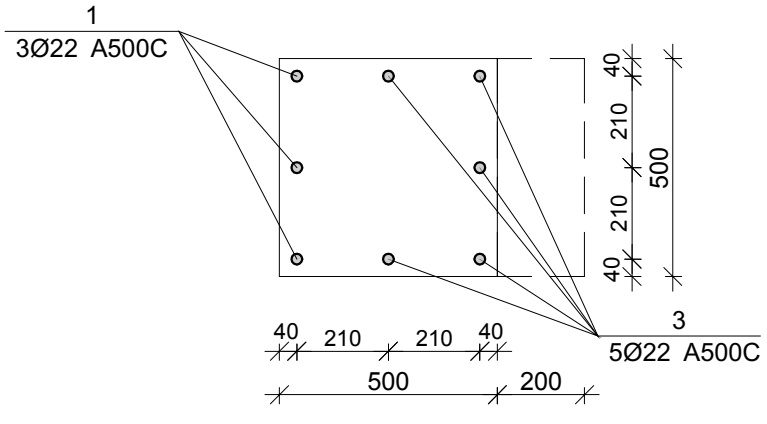

მონ. რ/ბ სვეტის სვ–17-ის სპეციფიკაცია

არმატურის სპეციფიკაცია					არმატურის ამოკრეფა					ბეტონი B 30
პოზ. №	Ø	L მმ.	n ცალი	Ln მ.	Ø	∑ Ln მ.	ბრაძივი მეტრის წონა კგ.	წონა კგ. A240	წონა კგ. A500C	V; მ³
1	2	3	4	5	6	7	8	9	10	11
1	22 A500C	5700	3	17.10	8 A240	232.05	0.39	91.56		1.79
2	22 A500C	3600	9	32.40	22 A500C	64.50	2.98		192.47	
3	22 A500C	3000	5	15.00						
I	8 A240	2400	51	122.40						
II	8 A240	650	102	66.30						
III	8 A240	850	51	43.35			∑	91.56	192.47	1.79
						n= 3		274.69	577.41	5.35
									159.12	კგ/მ³

შპს "კაპიტელი"	დამკვეთი	მრავალბინიანი საცხოვრებელი სახლი მისამართი: ქ. თბილისი, თამარაშვილის ქ. №13	
	დასახელება	შპს "გუმბათი ჰოლდინგი"	დაკვეთა № / თარიღი 2020 წ.
დირექტორი	ლ. კურტანიძე		
მთ. არქიტექტორი	კ. ძლიერიშვილი		მონ. რ/ბ სვეტის სვ–17-ის არმირება
მთ. კონსტრუქტ.	დ. ღონღაძე		
კონსტრუქტორი	ა. ღონღაძე		
		სტადია: მ.პ	ფურცელი: კ–4.17
ელ.ფოსტა CAPITELI@YMAIL.COM მისამართი: ბამრეკელის №19		სულ ფურცელი	მასშტაბი

მრნ. რ/ბ სვეტის სვ–18-ის არმირება

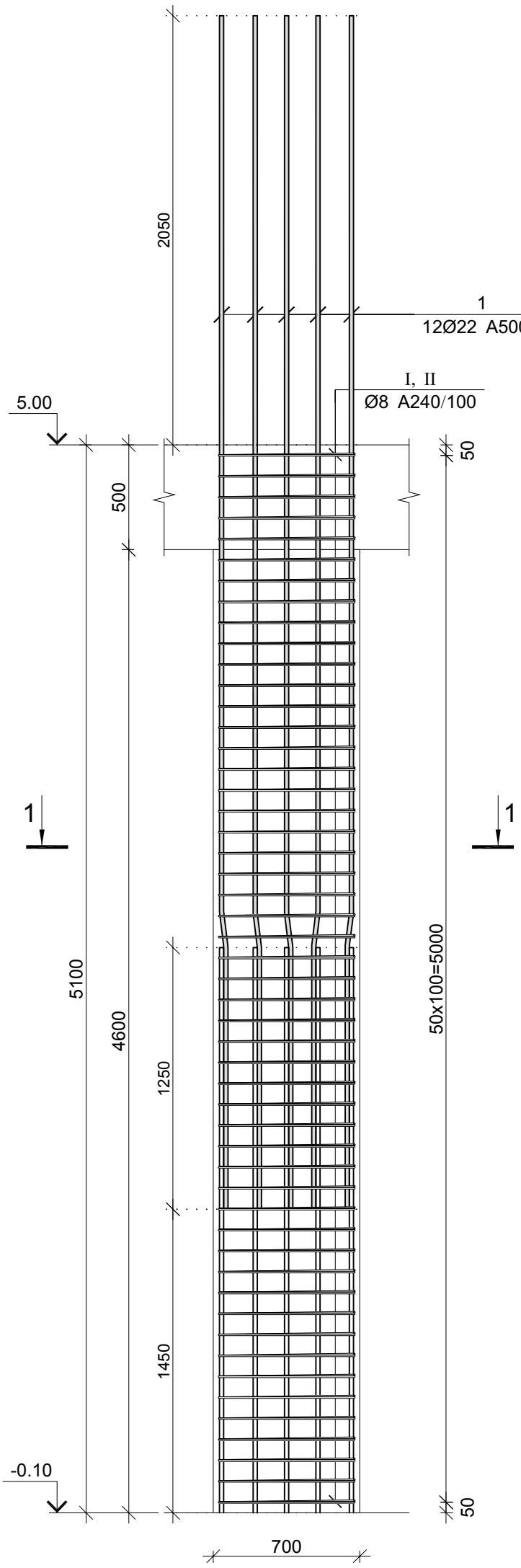

პოზ.	Ø [მმ.]	ესკიზი [მმ.]	სიგრძე [მმ.]
1	Ø22	1250, 7°, 180, 4270	5700
I	Ø8	650, 450, 450, 650	2400
II	Ø8	450, 100, 100	650
III	Ø8	650, 100, 100	850

კვეთი 1–1

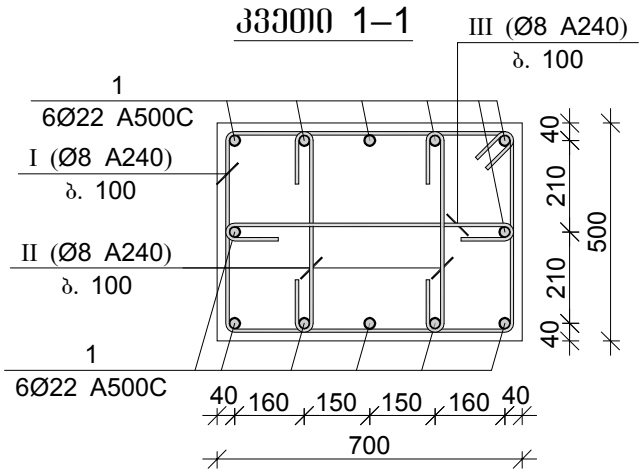

მრნ. რ/ბ სვეტის სვ–18-ის სპეციფიკაცია

არმატურის სპეციფიკაცია					არმატურის ამოკრეფა					ბეტონი B 30
პოზ. №	Ø	L მმ.	n ცალი	Ln მ.	Ø	∑ Ln მ.	ბრაძივი მეტრის წონა კგ.	წონა კგ. A240	წონა კგ. A500C	V; მ³
1	2	3	4	5	6	7	8	9	10	11
1	22 A500C	5700	12	68.40	8 A240	232.05	0.39	91.56		1.79
I	8 A240	2400	51	122.40	22 A500C	68.40	2.98		204.11	
II	8 A240	650	102	66.30						
III	8 A240	850	51	43.35			∑	91.56	204.11	1.79
						n= 1		91.56	204.11	1.79
									165.64	კგ/მ³

შპს "კაპიტელი"	ობიექტი	მრავალბინიანი საცხოვრებელი სახლი მისამართი: ქ. თბილისი, თამარაშვილის ქ. №13				
	დავალება	შპს "გუმბათი ჰოლდინგი"			ნაკვეთა №	თარიღი 2020 წ.
დირექტორი	ლ. კურტანიძე					
მთ. არქიტექტორი	კ. ძლიერიშვილი			მრნ. რ/ბ სვეტის სვ–18-ის არმირება		
მთ. კონსტრუქტ.	დ. ღონღაძე					
კონსტრუქტორი	ა. ღონღაძე					
				სტადია	ფურცელი	სულ ფურცელი	მასშტაბი
ელ.ფოსტა CAPITELI@YMAIL.COM		მისამართი: ბამრეკელის №19		მ.პ	კ–4.18		

მონ. რ/ბ სვეტის სვ–19-ის არმირება

პოზ.	Φ [მმ.]	ესკიზი [მმ.]	სიგრძე [მმ.]
1	Φ22	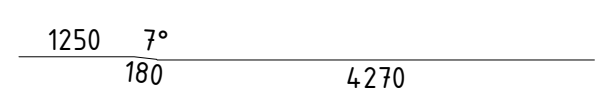	5700
I	Φ8	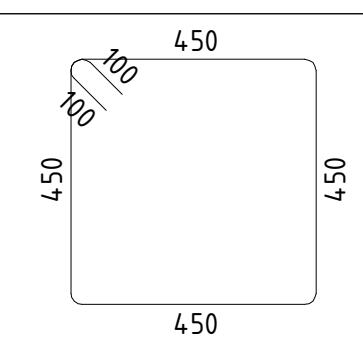	2000
II	Φ8	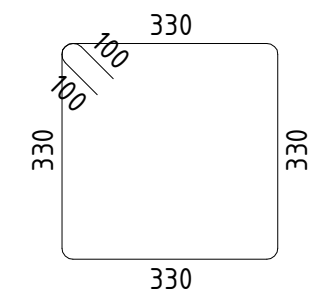	1520

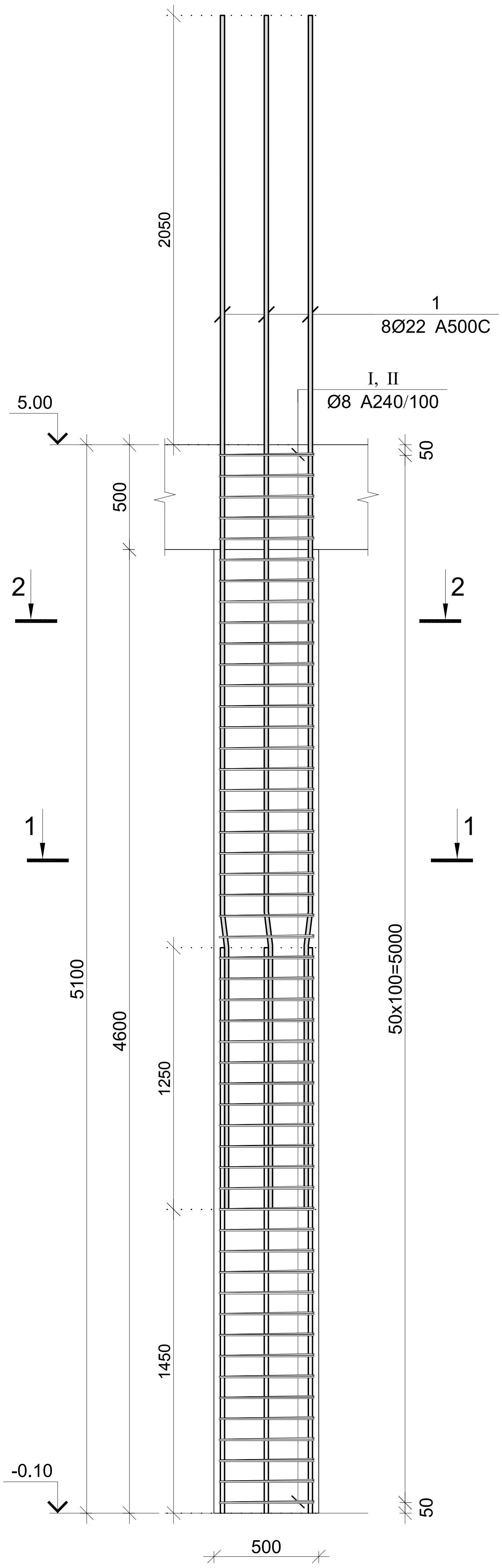

კვეთი 1–1

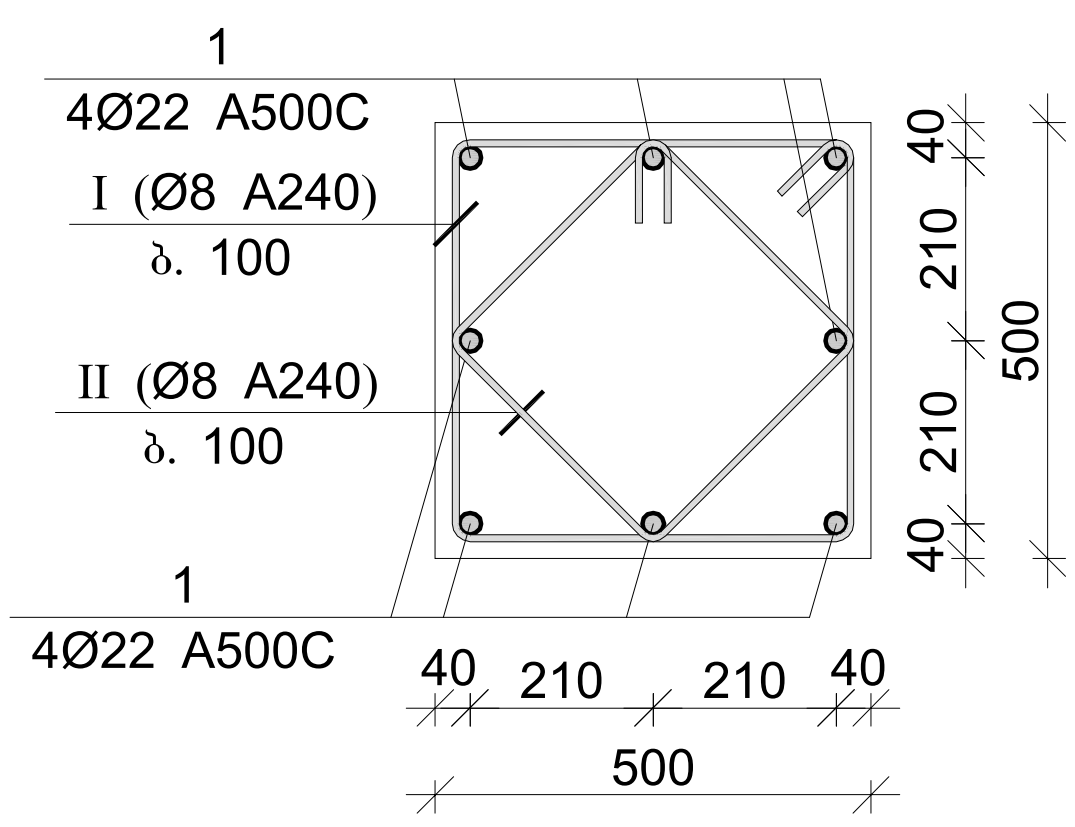

მონ. რ/ბ სვეტის სვ–19-ის სპეციფიკაცია

არმატურის სპეციფიკაცია					არმატურის ამოკრეფა					ბეტონი B 30
პოზ. №	Ø	L მმ.	n ცალი	Ln მ.	Ø	∑ Ln მ.	გრძივი მეტრის წონა კგ.	წონა კგ. A240	წონა კგ. A500C	V; მ³
1	2	3	4	5	6	7	8	9	10	11
1	22 A500C	5700	8	45.60	8 A240	179.52	0.39	70.84		1.28
I	8 A240	2000	51	102.00	22 A500C	45.60	2.98		136.07	
II	8 A240	1520	51	77.52						
							∑	70.84	136.07	1.28
						n= 1		70.84	136.07	1.28
									162.28	კგ/მ³

შპს "კაპიტელი"	ობიექტი	მრავალბინიანი საცხოვრებელი სახლი მისამართი: ქ. თბილისი, თამარაშვილის ქ. №13		
	დამკვეთი	შპს "გუმბათი ჰოლდინგი"	დაკვეთა №	თარიღი 2020 წ.
დირექტორი	ლ. კურტანიძე			
მთ. არქიტექტორი	კ. ძლიერიშვილი			
მთ. კონსტრუქტ.	დ. ღონღაძე	მონ. რ/ბ სვეტის სვ–19-ის არმირება		
კონსტრუქტორი	ა. ღონღაძე			
		სტადია	ფურცელი	სულ ფურცელი / მასშტაბი
ელ.ფოსტა **CAPITELI@YMAIL.COM**	მისამართი: გამრეკელის №19	მ.პ	კ–4.19	

მონ. რ/ბ სვეტის სვ–20-ის არმირება

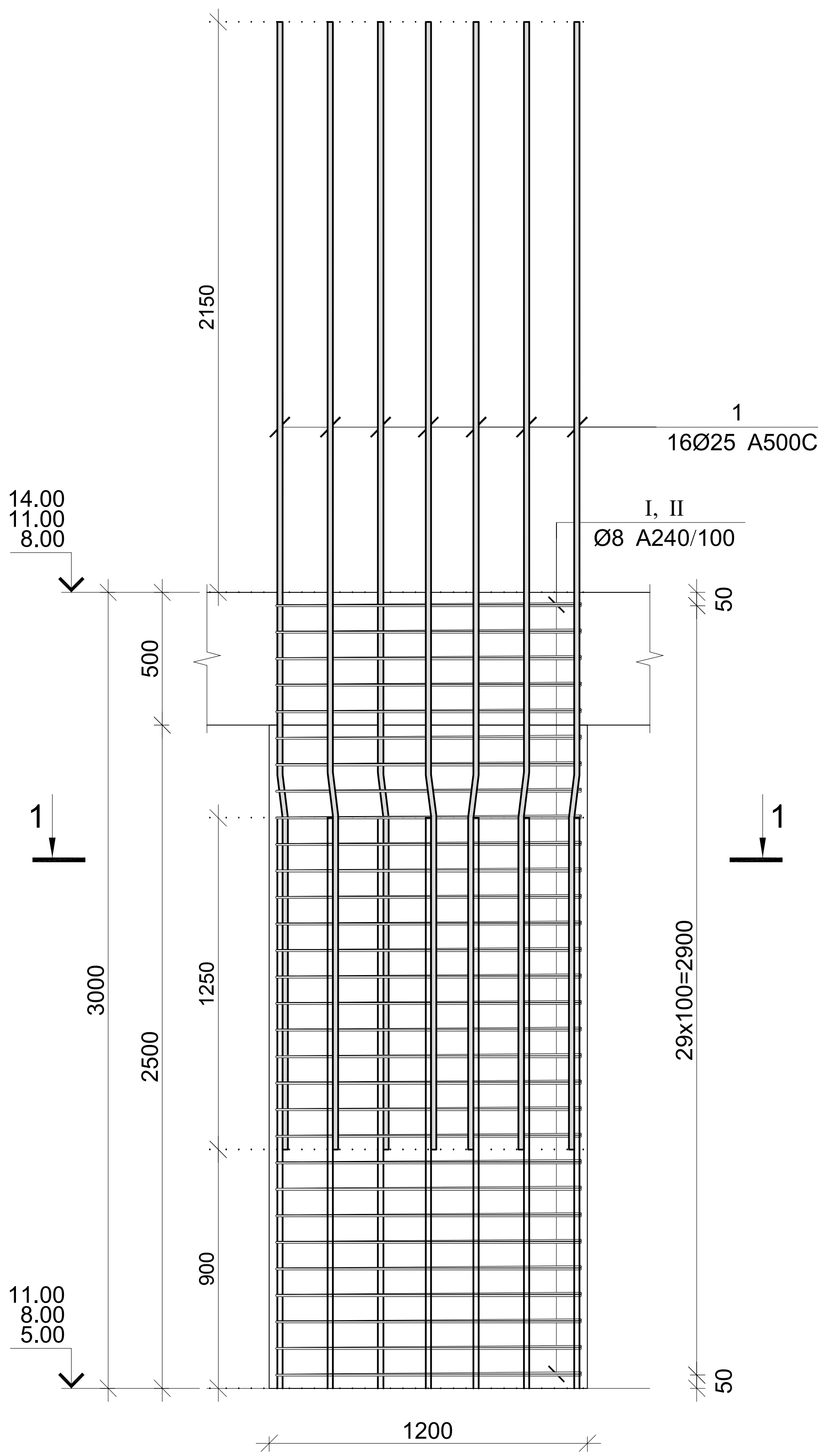

კვეთი 1–1

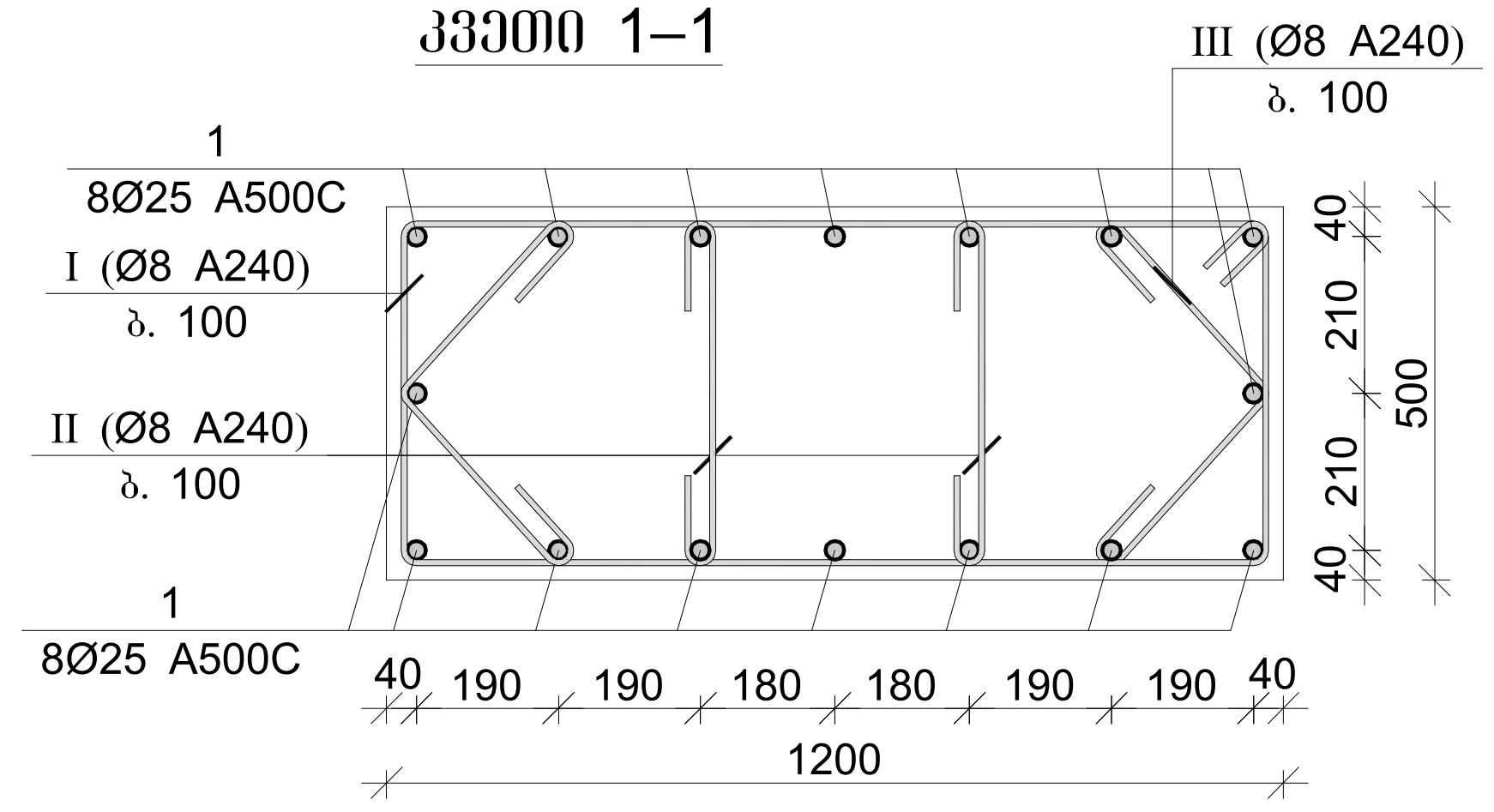

პოზ.	Φ [მმ.]	ესკიზი [მმ.]	სიგრძე [მმ.]
1	Φ25	1250 7° 205 2795	4250
I	Φ8	1150 100 100 450 450 1150	3400
II	Φ8	450 100 100	650
III	Φ8	100 310 100 310	820

მონ. რ/ბ სვეტის სვ–20-ის სპეციფიკაცია

არმატურის სპეციფიკაცია					არმატურის ამოკრეფა					ბეტონი B 30
პოზ. №	Ø	L მმ.	n ცალი	Ln მ.	Ø	∑ Ln მ.	ერთი მეტრის წონა კგ.	წონა კგ. A240	წონა კგ. A500C	V; მ³
1	2	3	4	5	6	7	8	9	10	11
1	25 A500C	4250	16	68.00	8 A240	190.20	0.39	75.05		1.80
I	8 A240	3400	30	102.00	25 A500C	68.00	3.85		262.03	
II	8 A240	650	60	39.00						
III	8 A240	820	60	49.20			∑	75.05	262.03	1.80
						n= 30		2251.50	7860.87	54.00
									187.27	კგ/მ³

შპს "კაპიტელი"	ორგანიზაცია	მრავალბინიანი საცხოვრებელი სახლი მისამართი: ქ. თბილისი, თამარაშვილის ქ. №13		
	დამკვეთი	შპს "ზუმბათი ჰოლდინგი"	დავალება №	თარიღი 2020 წ.
დირექტორი	ლ. ქურთანიძე			
მთ. არქიტექტორი	ქ. ქლიერიშვილი	მონ. რ/ბ სვეტის სვ–20-ის არმირება		
მთ. კონსტრუქტ.	დ. ლონდაძე			
კონსტრუქტორი	ა. ლონდაძე			
		სტადია	ფურცელი	სულ ფურცელი / მასშტაბი
ელ.ფოსტა CAPITELI@YMAIL.COM	მისამართი: გამრეკელის №19	მ.პ	კ–4.20	

მონ. რ/ბ სვეტის სვ–21-ის არმირება

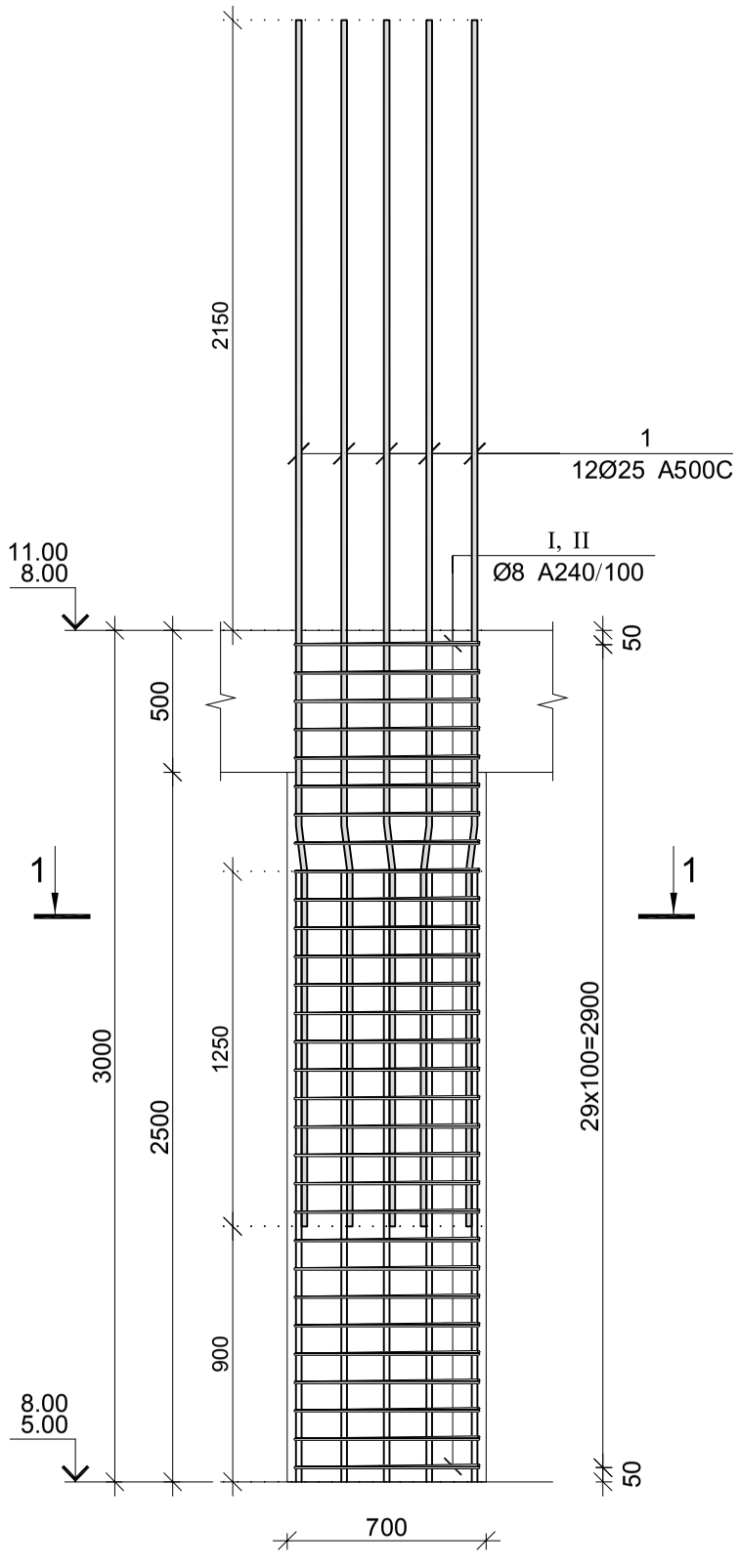

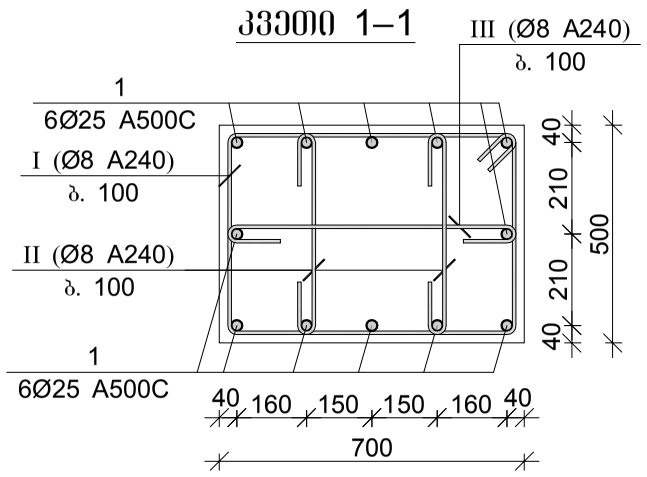

პოზ.	Ø [მმ.]	ესკიზი [მმ.]	სიგრძე [მმ.]
1	Ø25	1250 7° 205 2795	4250
I	Ø8	650 450 450 650	2400
II	Ø8	450 100 100	650
III	Ø8	650 100 100	850

მონ. რ/ბ სვეტის სვ–21-ის სპეციფიკაცია

არმატურის სპეციფიკაცია					არმატურის ამოკრეფა					ბეტონი B 30
პოზ. №	Ø	L მმ.	n ცალი	Ln მ.	Ø	∑ Ln მ.	ხარჯვის ფერის წონა კგ.	წონა კგ. A240	წონა კგ. A500C	V; მ³
1	2	3	4	5	6	7	8	9	10	11
1	25 A500C	4250	12	51.00	8 A240	136.50	0.39	53.86		1.05
I	8 A240	2400	30	72.00	25 A500C	51.00	3.85		196.52	
II	8 A240	650	60	39.00						
III	8 A240	850	30	25.50		∑		53.86	196.52	1.05
						n= 8		430.89	1572.17	8.40
									238.46	კგ/მ³

შპს "კაპიტელი"	მრავალბინიანი საცხოვრებელი სახლი მისამართი: ქ. თბილისი, თამარაშვილის ქ. №13				
შპს "შუმბათი ჰოლდინგი"				ნაკვეთი №	თარიღი 2020 წ.
დირექტორი	ლ. კურტანიძე				
მთ. არქიტექტორი	კ. ძლიერიშვილი			მონ. რ/ბ სვეტის სვ–21-ის არმირება	
მთ. კონსტრუქტ.	დ. დონღაძე				
კონსტრუქტორი	ა. დონღაძე				
				სტადია	ფურცელი	სულ ფურცელი	მასშტაბი
ელ.ფოსტა CAPITELI@YMAIL.COM	მისამართი: გამრეკელის №19			მ.პ	კ–4.21		

მონ. რ/ბ სვეტის სვ–22-ის არმირება

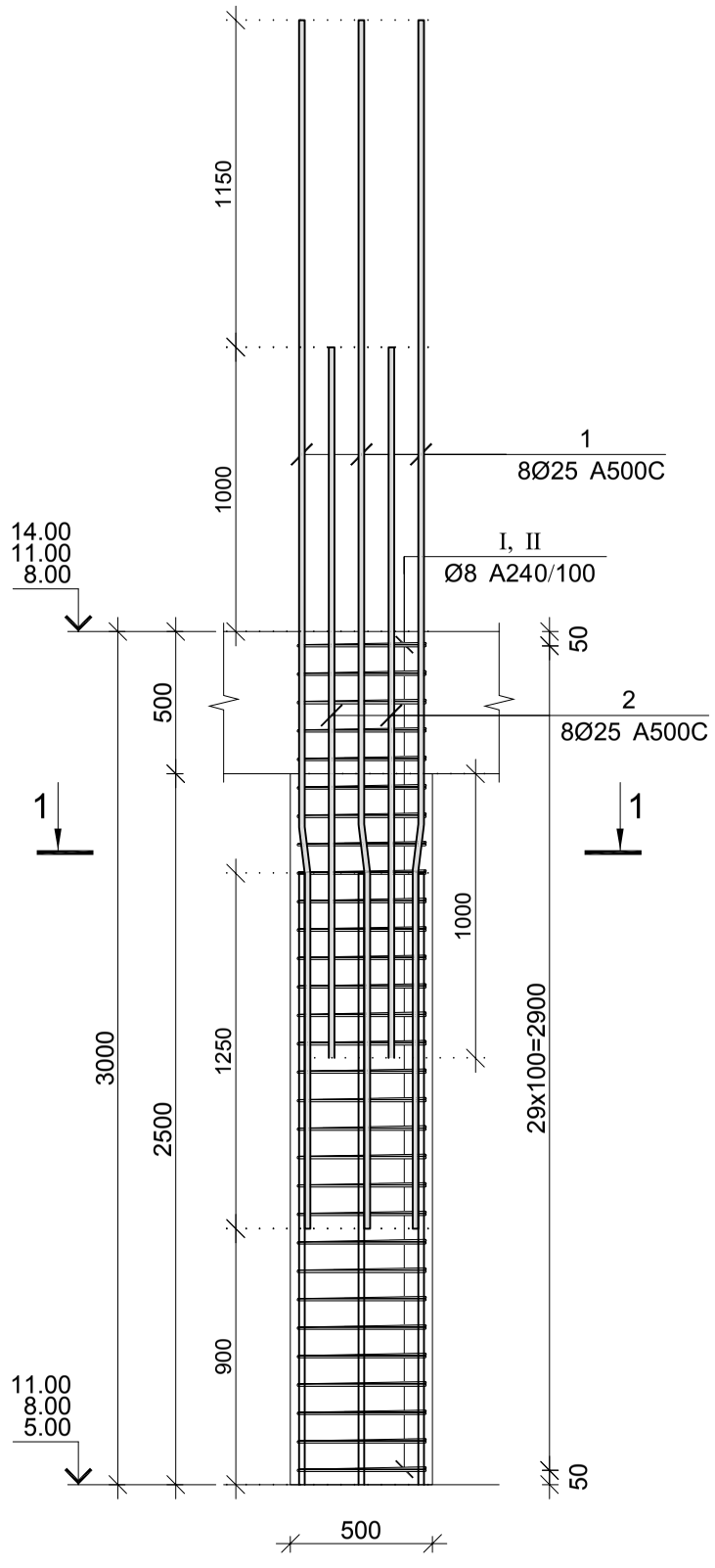

კვეთი 1–1

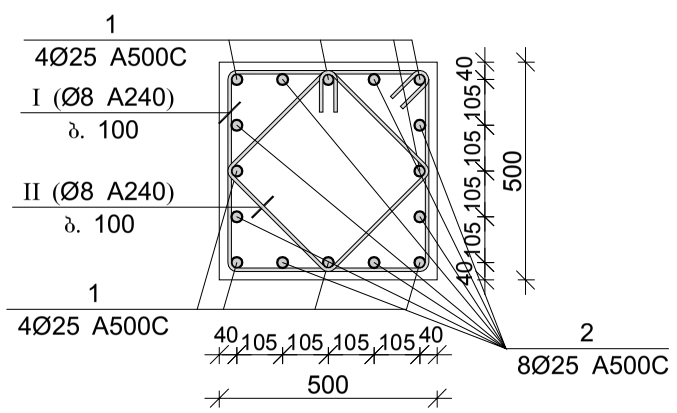

პოზ.	Φ [მმ.]	ესკიზი [მმ.]	სიგრძე [მმ.]
①	Φ25	1250 7° 205 2795	4250
②	Φ25	1500 1000	2500
Ⅰ	Φ8	450 450 450 450	2000
Ⅱ	Φ8	330 330 330 330	1520

მონ. რ/ბ სვეტის სვ–22-ის სპეციფიკაცია

არმატურის სპეციფიკაცია					არმატურის ამოკრეფა					ბეტონი B 30
პოზ. №	Ø	L მმ.	n ცალი	Ln მ.	Ø	∑ Ln მ.	ზრდადი ფეტრის წონა კგ.	წონა კგ. A240	წონა კგ. A500C	V; მ³
1	2	3	4	5	6	7	8	9	10	11
1	25 A500C	4250	8	34.00	8 A240	105.60	0.39	41.67		0.75
2	25 A500C	2500	8	20.00	25 A500C	54.00	3.85		208.08	
Ⅰ	8 A240	2000	30	60.00						
Ⅱ	8 A240	1520	30	45.60		∑		41.67	208.08	0.75
						n= 12		500.02	2496.98	9.00
									333.00	კგ/მ³

შპს "კაპიტელი"		მრავალბინიანი საცხოვრებელი სახლი მისამართი: ქ. თბილისი, თამარაშვილის ქ. №13			
	შპს "შუმბათი ჰოლდინგი"			ნაკვეთი №	თარიღი
					2020 წ.
დირექტორი	ლ. კურტანიძე				
მთ. არქიტექტორი	კ. ძლიერიშვილი				
მთ. კონსტრუქტ.	დ. ღონღაძე			მონ. რ/ბ სვეტის სვ–22-ის არმირება	
კონსტრუქტორი	ა. ღონღაძე				
				სტადია	ფურცელი	სულ ფურცელი	მასშტაბი
ელ.ფოსტა CAPITELI@YMAIL.COM	მისამართი: გამრეკელის №19			მ.პ	კ–4.22		

მონ. რ/ბ სვეტის სვ–23-ის არმირება

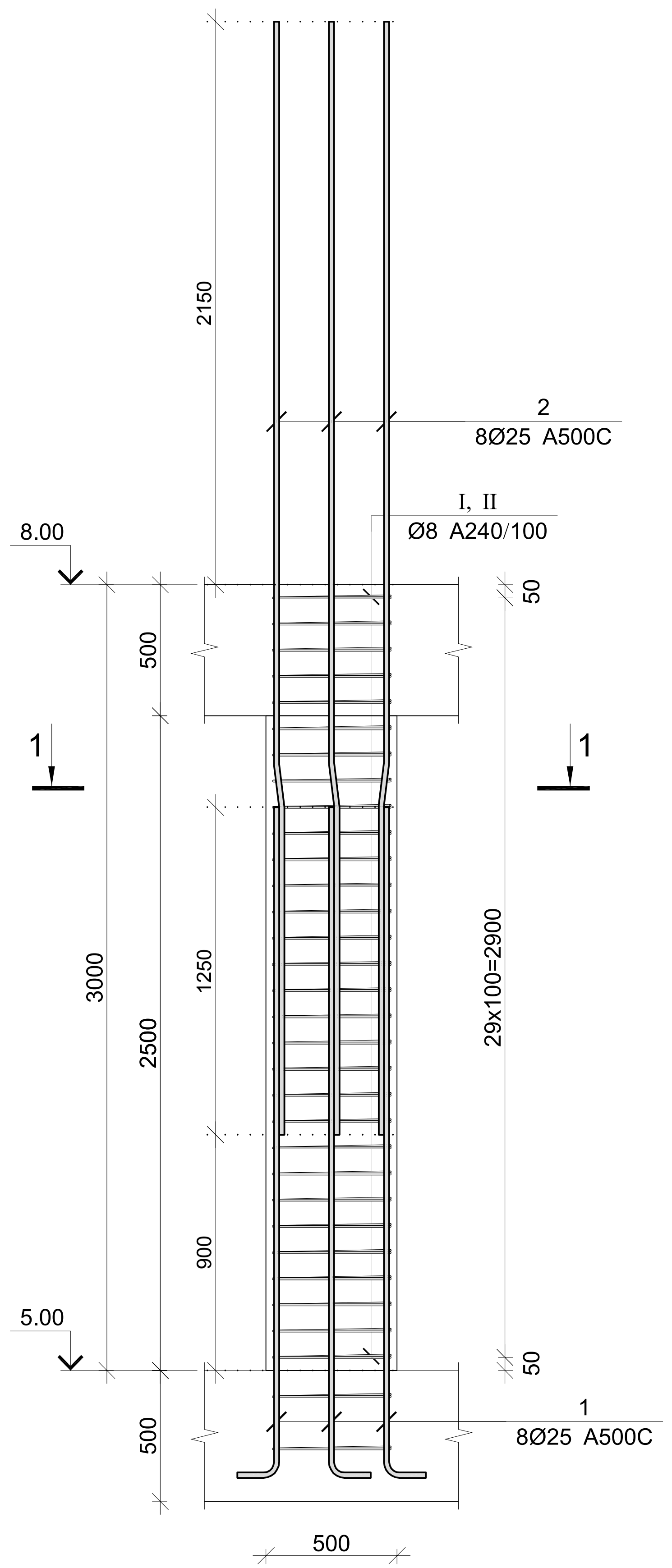

კვეთი 1–1

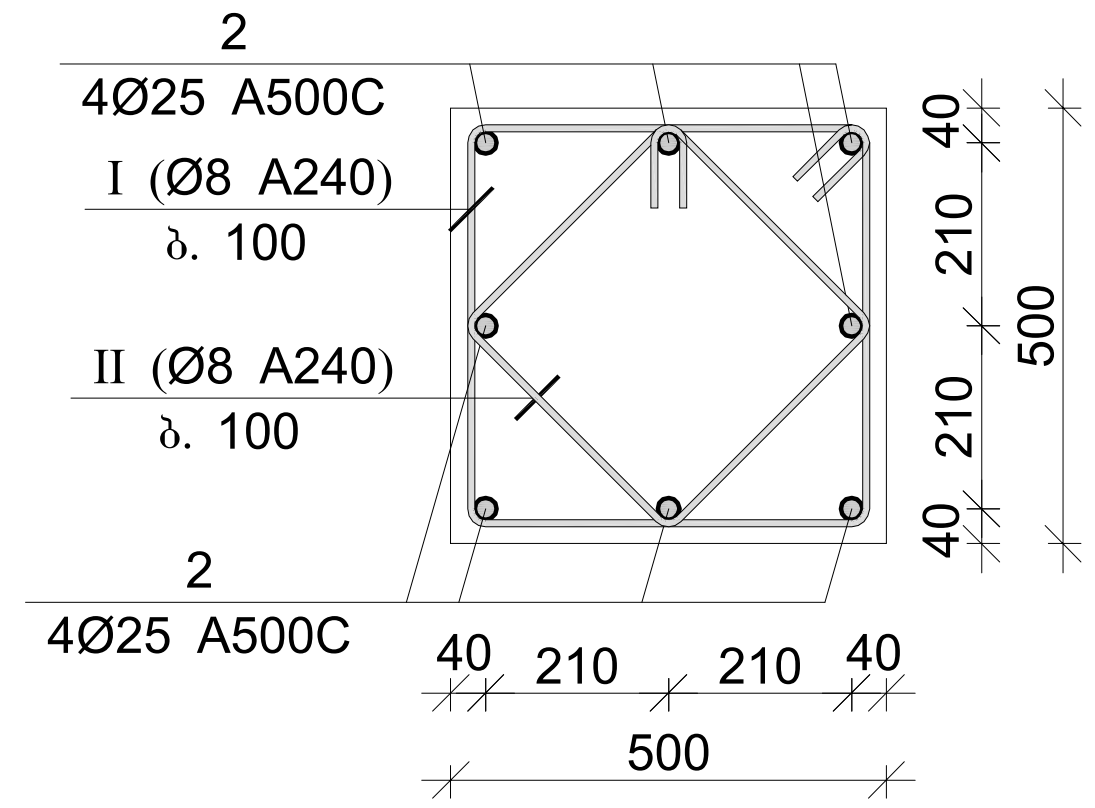

პოზ.	Φ [მმ.]	ესკიზი [მმ.]	სიგრძე [მმ.]
1	Φ25	600; 2550	3150
2	Φ25	1250; 7°; 205; 2795	4250
I	Φ8	450; 450; 450; 450; 100; 100	2000
II	Φ8	330; 330; 330; 330; 100; 100	1520

მონ. რ/ბ სვეტის სვ–23-ის სპეციფიკაცია

არმატურის სპეციფიკაცია					არმატურის ამოკრეფა					ბეტონი B 30
პოზ. №	Ø	L მმ.	n ცალი	Ln მ.	Ø	∑Ln მ.	გრძივი მეტრის წონა კგ.	წონა კგ. A240	წონა კგ. A500C	V; მ³
1	2	3	4	5	6	7	8	9	10	11
1	25 A500C	3150	8	25.20	8 A240	112.64	0.39	44.45		0.75
2	25 A500C	4250	8	34.00	25 A500C	59.20	3.85		228.12	
I	8 A240	2000	32	64.00						
II	8 A240	1520	32	48.64			∑	44.45	228.12	0.75
						n= 5		222.23	1140.60	3.75
									363.42	კგ/მ³

შპს "კაპიტელი"	დამკვეთი / ობიექტი	მრავალბინიანი საცხოვრებელი სახლი მისამართი: ქ. თბილისი, თამარაშვილის ქ. №13		
		შპს "ზუმბათი ჰოლდინგი"	დავალება №	თარიღი 2020 წ.
დირექტორი	ლ. ქურტანიძე			
მთ. არქიტექტორი	კ. ქლიერიშვილი	მონ. რ/ბ სვეტის სვ–23-ის არმირება		
მთ. კონსტრუქტ.	დ. ღონღაძე			
კონსტრუქტორი	ა. ღონღაძე			
		სტადია	ფურცელი	სულ ფურცელი / მასშტაბი
ელ.ფოსტა CAPITELI@YMAIL.COM	მისამართი: გამრეკელის №19	მ.პ	კ–4.23	

მონ. რ/ბ სვეტის სვ–24-ის არმირება

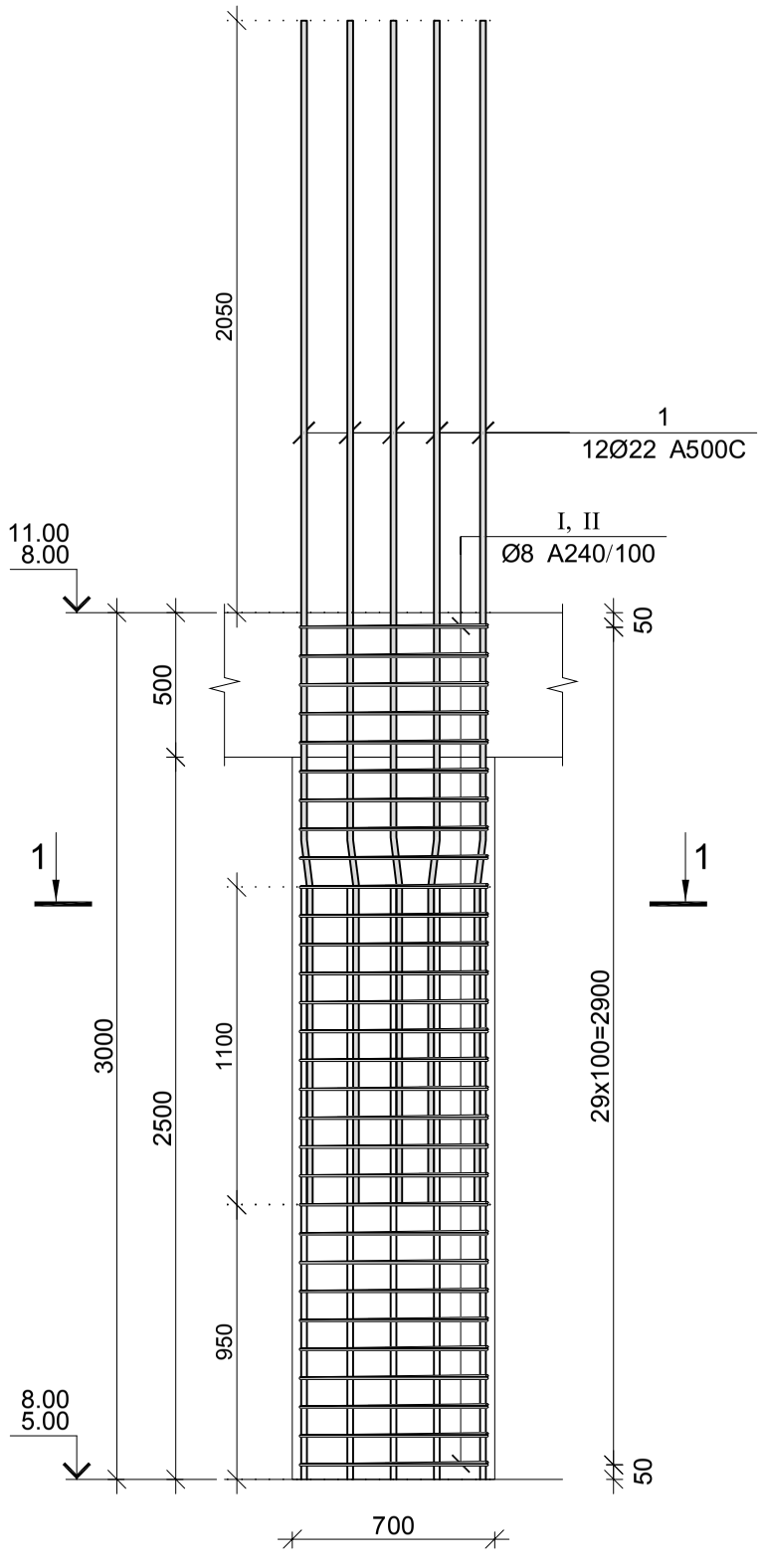

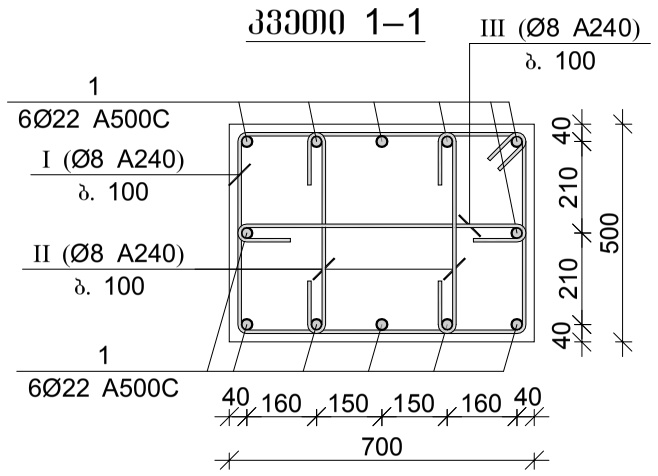

პოზ.	Ø [მმ.]	ესკიზი [მმ.]	სიგრძე [მმ.]
1	Ø22	1100 7° 180 2820	4100
I	Ø8	650 150 150 450 450 650	2400
II	Ø8	450 100 100	650
III	Ø8	650 100 100	850

მონ. რ/ბ სვეტის სვ–24-ის სპეციფიკაცია

არმატურის სპეციფიკაცია					არმატურის ამოკრეფა					ბეტონი B 30
პოზ. №	Ø	L მმ.	n ცალი	Ln მ.	Ø	∑ Ln მ.	ზრდადი ვეტრის წონა კგ.	წონა კგ. A240	წონა კგ. A500C	V; მ³
1	2	3	4	5	6	7	8	9	10	11
1	22 A500C	4100	12	49.20	8 A240	136.50	0.39	53.86		1.05
I	8 A240	2400	30	72.00	22 A500C	49.20	2.98		146.82	
II	8 A240	650	60	39.00						
III	8 A240	850	30	25.50			∑	53.86	146.82	1.05
						n= 16		861.77	2349.04	16.80
									191.12	კგ/მ³

შპს "კაპიტელი"		მრავალბინიანი საცხოვრებელი სახლი მისამართი: ქ. თბილისი, თამარაშვილის ქ. №13				
		შპს "შუმბათი ჰოლდინგი"			ნაკვეთი №	თარიღი 2020 წ.
დირექტორი	ლ. კურტანიძე					
მთ. არქიტექტორი	კ. ძლიერიშვილი					
მთ. კონსტრუქტ.	დ. დონღაძე			მონ. რ/ბ სვეტის სვ–24-ის არმირება		
კონსტრუქტორი	ა. დონღაძე					
				სტადია	ფურცელი	სულ ფურცელი	მასშტაბი
ელ.ფოსტა CAPITELI@YMAIL.COM	მისამართი: გამრეკელის №19			მ.პ	კ–4.24		

მონ. რ/ბ სვეტის სვ–25-ის არმირება

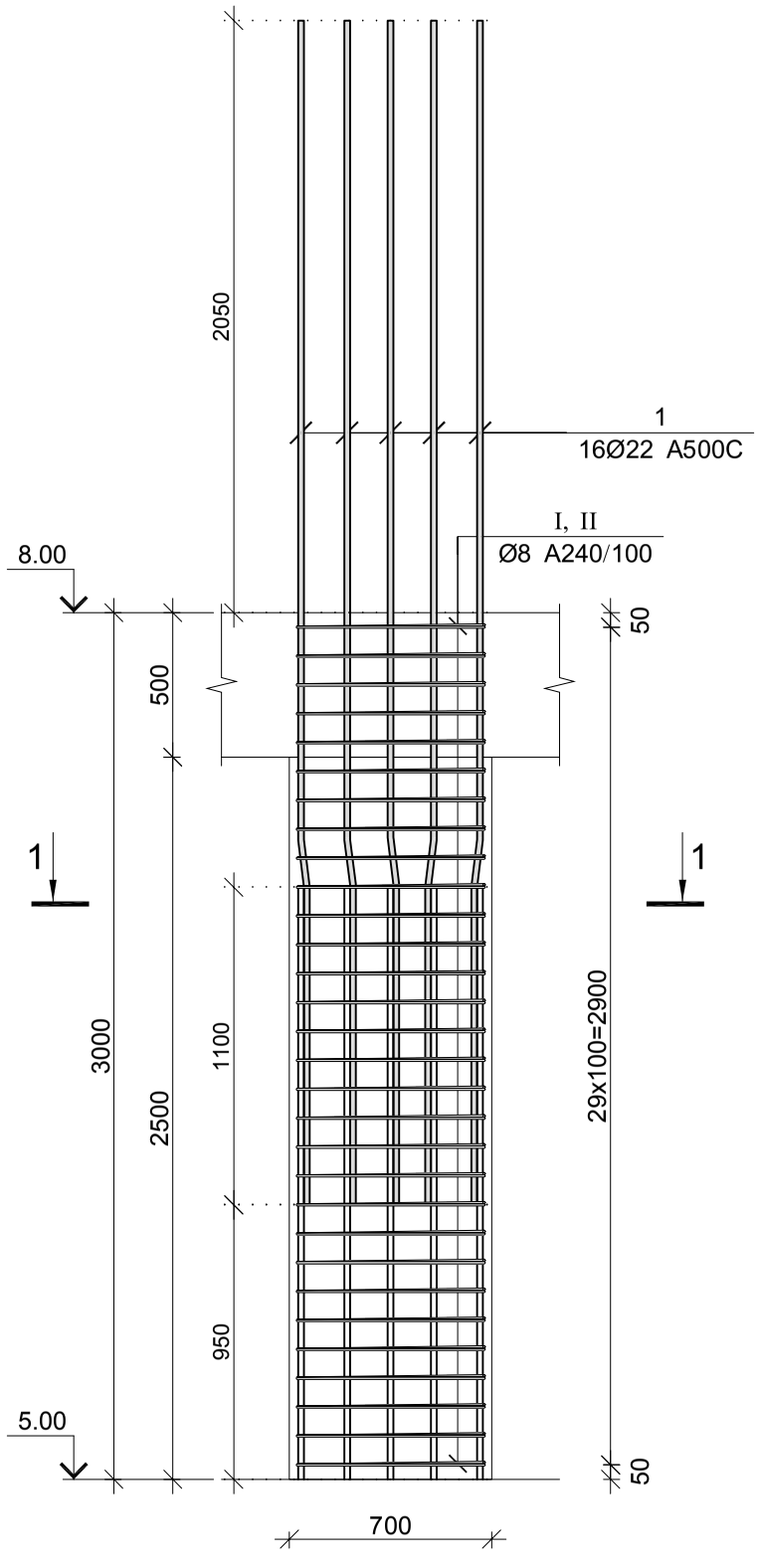

კვეთი 1–1

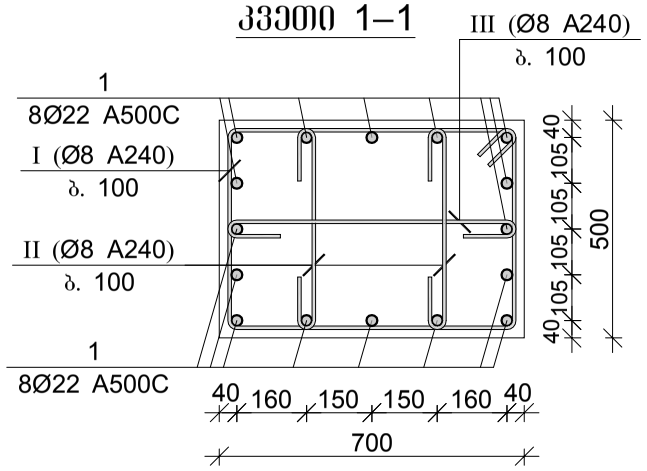

პოზ.	Φ [მმ.]	ესკიზი [მმ.]	სიგრძე [მმ.]
1	Φ22	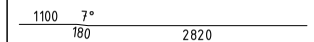	4100
I	Φ8	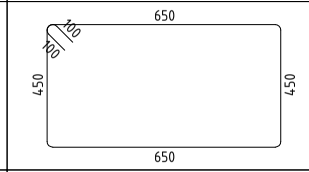	2400
II	Φ8	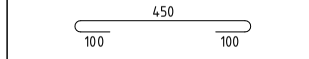	650
III	Φ8	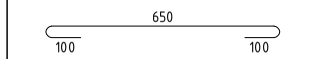	850

მონ. რ/ბ სვეტის სვ–25-ის სპეციფიკაცია

არმატურის სპეციფიკაცია					არმატურის ამოკრეფა					ბეტონი B 30
პოზ. №	Ø	L მმ.	n ცალი	Ln მ.	Ø	∑ Ln მ.	ზრდადი ფეტრის წონა კგ.	წონა კგ. A240	წონა კგ. A500C	V; მ³
1	2	3	4	5	6	7	8	9	10	11
1	22 A500C	4100	16	65.60	8 A240	136.50	0.39	53.86		1.05
I	8 A240	2400	30	72.00	22 A500C	65.60	2.98		195.75	
II	8 A240	650	60	39.00						
III	8 A240	850	30	25.50		∑		53.86	195.75	1.05
						n= 2		107.72	391.51	2.10
									237.73	კგ/მ³

შპს "კაპიტელი"	მრავალბინიანი საცხოვრებელი სახლი მისამართი: ქ. თბილისი, თამარაშვილის ქ. №13				
შპს "შუმბათი ჰოლდინგი"				ნაკვეთი №	თარიღი 2020 წ.
დირექტორი	ლ. კურტანიძე				
მთ. არქიტექტორი	კ. ძლიერიშვილი			მონ. რ/ბ სვეტის სვ–25-ის არმირება	
მთ. კონსტრუქტ.	დ. დონღაძე				
კონსტრუქტორი	ა. დონღაძე				
				სტადია	ფურცელი	სულ ფურცელი	მასშტაბი
ელ.ფოსტა CAPITELI@YMAIL.COM	მისამართი: გამრეკელის №19			მ.პ	კ–4.25		

მონ. რ/ბ სვეტის სვ–26-ის არმირება

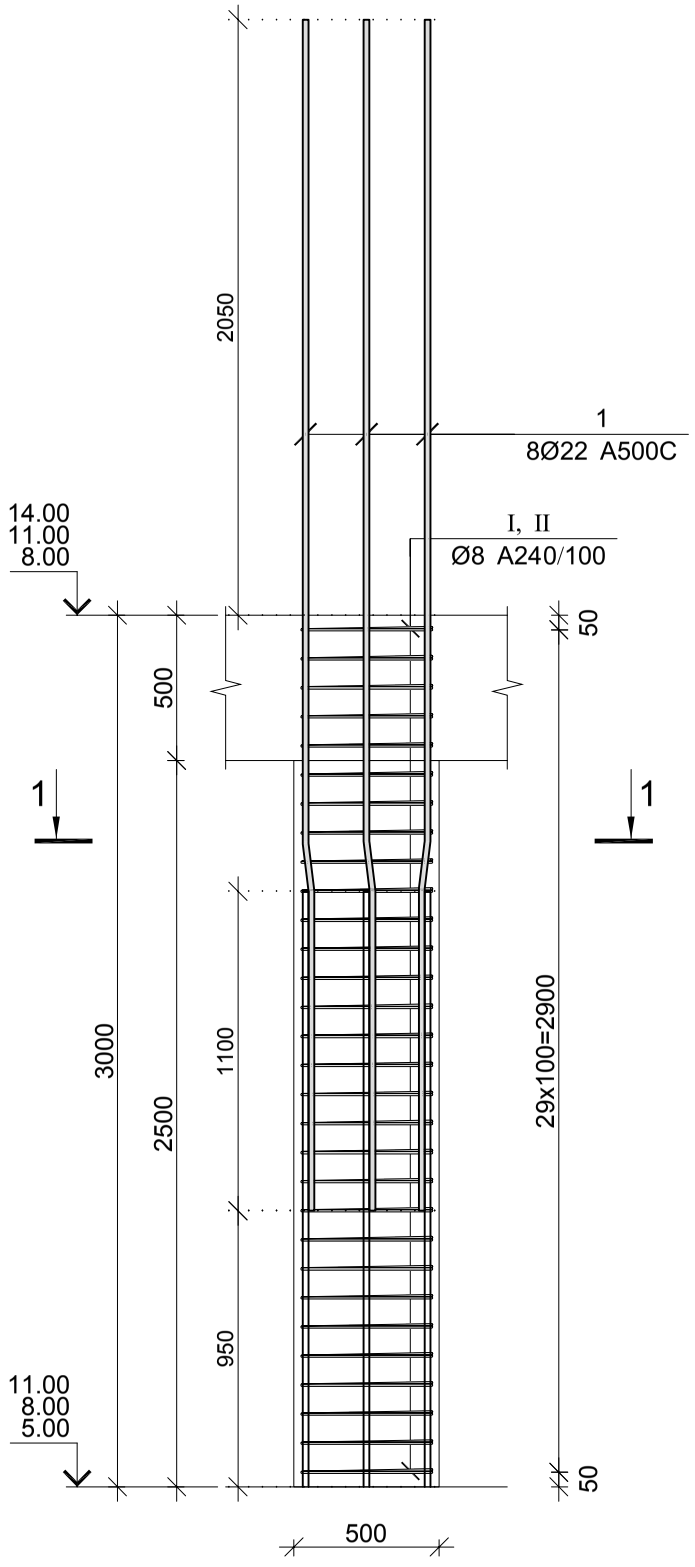

კვეთი 1–1

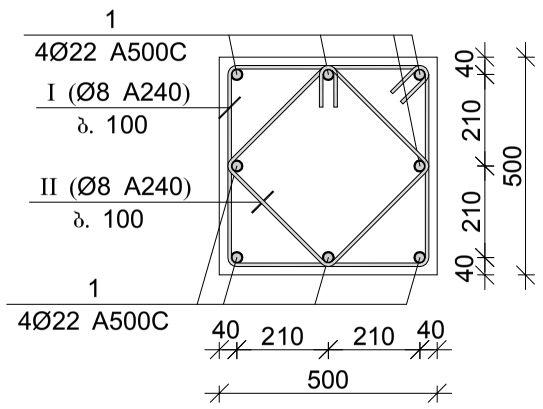

პოზ.	Ø [მმ.]	ესკიზი [მმ.]	სიგრძე [მმ.]
1	Ø22	1100 7° / 180 — 2820	4100
I	Ø8	450 / 450 / 450 / 450	2000
II	Ø8	330 / 330 / 330 / 330	1520

მონ. რ/ბ სვეტის სვ–26-ის სპეციფიკაცია

არმატურის სპეციფიკაცია					არმატურის ამოკრეფა					ბეტონი B 30
პოზ. №	Ø	L მმ.	n ცალი	Ln მ.	Ø	∑ Ln მ.	ზრახვი ვეტრის წონა კგ.	წონა კგ. A240	წონა კგ. A500C	V; მ³
1	2	3	4	5	6	7	8	9	10	11
1	22 A500C	4100	8	32.80	8 A240	105.60	0.39	41.67		0.75
I	8 A240	2000	30	60.00	22 A500C	32.80	2.98		97.88	
II	8 A240	1520	30	45.60						
						∑		41.67	97.88	0.75
						n= 20		833.36	1957.54	15.00
									186.06	კგ/მ³

შპს "კაპიტელი"		მრავალბინიანი საცხოვრებელი სახლი მისამართი: ქ. თბილისი, თამარაშვილის ქ. №13			
		შპს "გუმბათი ჰოლდინგი"		დაკვეთა №	თარიღი
					2020 წ.
დირექტორი	ლ. კურტანიძე				
მთ. არქიტექტორი	კ. ძლიერიშვილი			მონ. რ/ბ სვეტის სვ–26-ის არმირება	
მთ. კონსტრუქტ.	დ. ღონღაძე				
კონსტრუქტორი	ა. ღონღაძე				
			სტადია	ფურცელი	სულ ფურცელი / მასშტაბი
ელ.ფოსტა CAPITELI@YMAIL.COM მისამართი: ბამრეკელის №19			მ.პ	კ–4.26	

მრავ. რ/ბ სვეტის სვ–27-ის არმირება

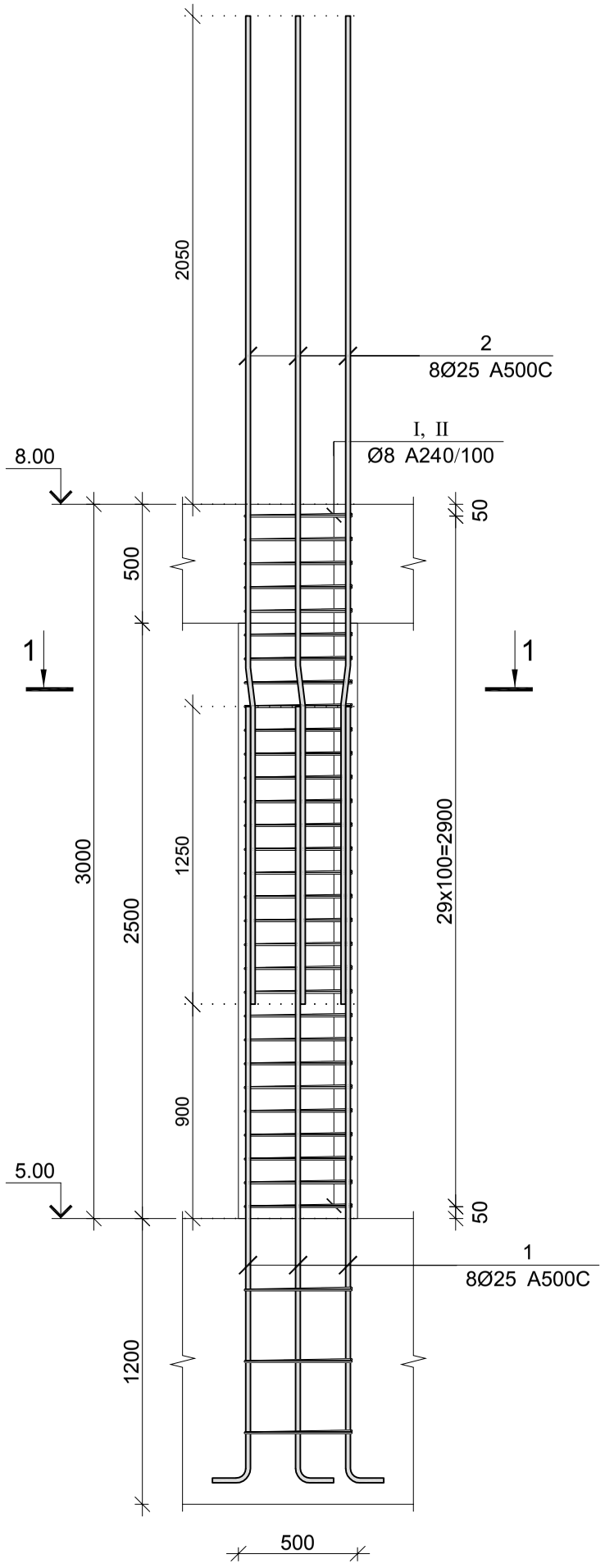

კვეთი 1–1

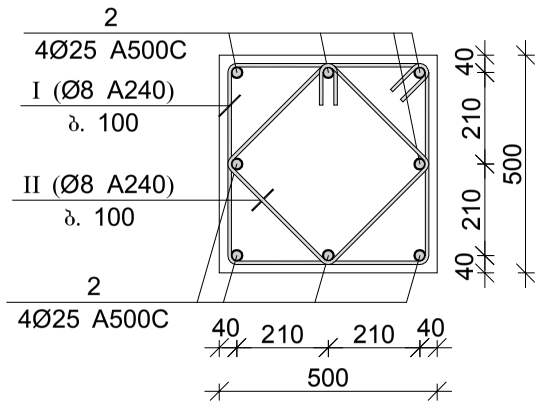

პოზ.	Ø [მმ.]	ესკიზი [მმ.]	სიგრძე [მმ.]
①	Φ25	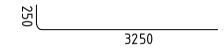	3500
②	Φ25	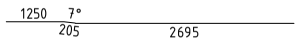	4150
Ⅰ	Φ8	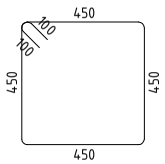	2000
Ⅱ	Φ8	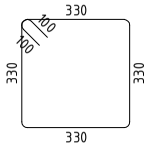	1520

მრავ. რ/ბ სვეტის სვ–27-ის სპეციფიკაცია

არმატურის სპეციფიკაცია					არმატურის ამოკრეფა					ბეტონი B 30
პოზ. №	Ø	L მმ.	n ცალი	Ln მ.	Ø	∑ Ln მ.	ზრდითი მეტრის წონა კგ.	წონა კგ. A240	წონა კგ. A500C	V; მ³
1	2	3	4	5	6	7	8	9	10	11
1	25 A500C	3500	8	28.00	8 A240	116.16	0.39	45.83		0.75
2	25 A500C	4150	8	33.20	25 A500C	61.20	3.85		235.83	
I	8 A240	2000	33	66.00						
II	8 A240	1520	33	50.16			∑	45.83	235.83	0.75
						n= 6		275.01	1414.96	4.50
									375.55	კგ/მ³

შპს "კაპიტელი"		მრავალბინიანი საცხოვრებელი სახლი მისამართი: ქ. თბილისი, თამარაშვილის ქ. №13		
		შპს "ბუმბათი ჰოლდინგი"	ნაკვეთის №	თარიღი 2020 წ.
დირექტორი	ლ. კურტანიძე			
მთ. არქიტექტორი	კ. ძლიერიშვილი			
მთ. კონსტრუქტ.	დ. დონღაძე			მრავ. რ/ბ სვეტის სვ–27-ის არმირება
კონსტრუქტორი	ა. დონღაძე			
			სტადია	ფურცელი / სულ ფურცელი / მასშტაბი
ელ.ფოსტა CAPITELI@YMAIL.COM მისამართი: ბამრეკელის №19			მ.პ	კ–4.27

მონ. რ/ბ სვეტის სვ–28-ის არმირება

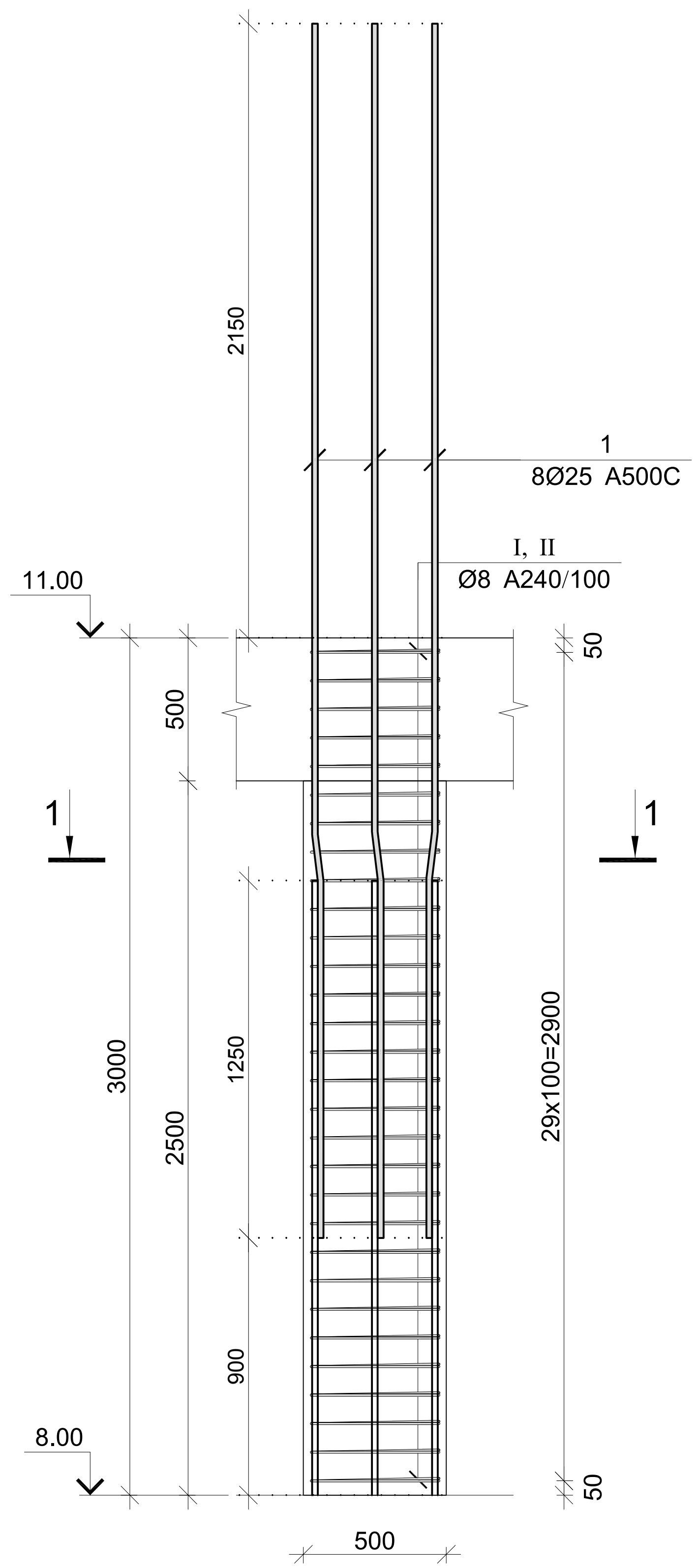

კვეთი 1–1

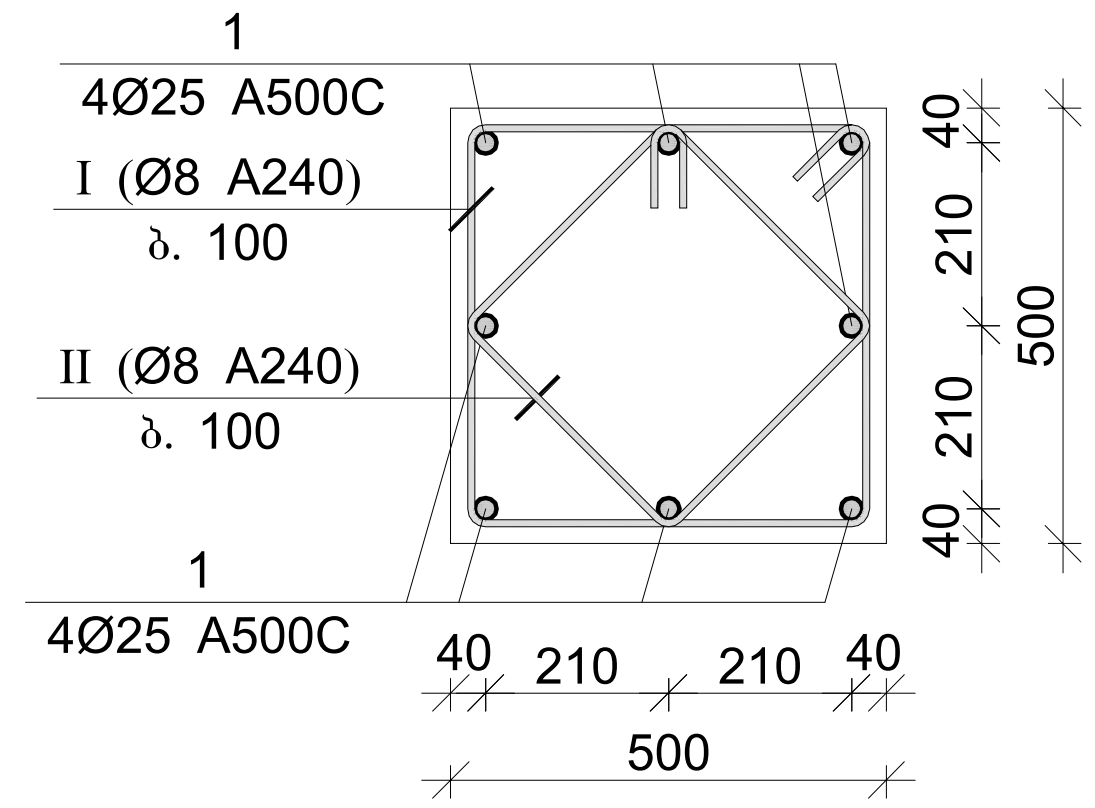

პოზ.	Φ [მმ.]	ესკიზი [მმ.]	სიგრძე [მმ.]
1	Φ25	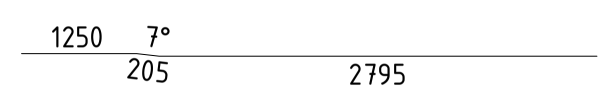	4250
I	Φ8	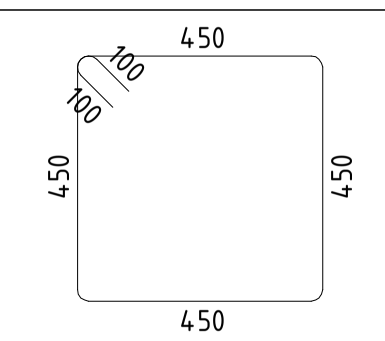	2000
II	Φ8	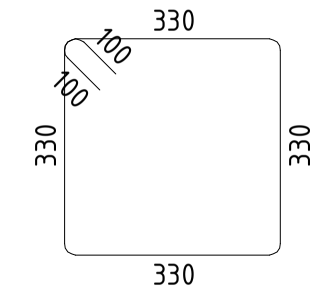	1520

მონ. რ/ბ სვეტის სვ–28-ის სპეციფიკაცია

არმატურის სპეციფიკაცია					არმატურის ამოკრეფა					ბეტონი B 30
პოზ. №	Ø	L მმ.	n ცალი	Ln მ.	Ø	∑ Ln მ.	გრძივი მეტრის წონა კგ.	წონა კგ. A240	წონა კგ. A500C	V; მ³
1	2	3	4	5	6	7	8	9	10	11
1	25 A500C	4250	8	34.00	8 A240	105.60	0.39	41.67		0.75
I	8 A240	2000	30	60.00	25 A500C	34.00	3.85		131.01	
II	8 A240	1520	30	45.60						
							∑	41.67	131.01	0.75
						n= 5		208.34	655.07	3.75
									230.24	კგ/მ³

შპს "კაპიტელი"	ობიექტი	მრავალბინიანი საცხოვრებელი სახლი მისამართი: ქ. თბილისი, თამარაშვილის ქ. №13		
	დამკვეთი	შპს "ბუმბათი ჰოლდინგი"	დაკვეთა №	თარიღი 2020 წ.
დირექტორი	ლ. ქურთანიძე			
მთ. არქიტექტორი	კ. ქლიერიშვილი		მონ. რ/ბ სვეტის სვ–28-ის არმირება	
მთ. კონსტრუქტ.	დ. ლონდაძე			
კონსტრუქტორი	ა. ლონდაძე			
		სტადია	ფურცელი	სულ ფურცელი / მასშტაბი
ელ.ფოსტა CAPITELI@YMAIL.COM	მისამართი: ბამრეკელის №19	მ.პ	კ–4.28	

მონ. რ/ბ სვეტის სვ–29-ის არმირება

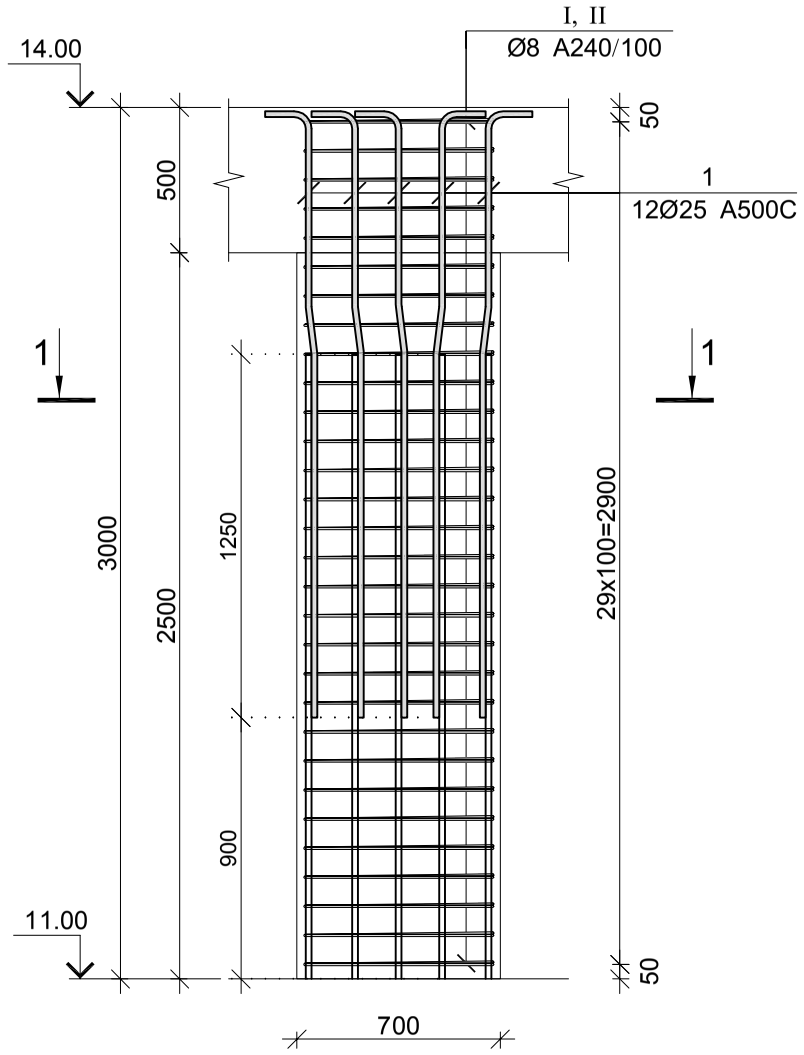

კვეთი 1–1

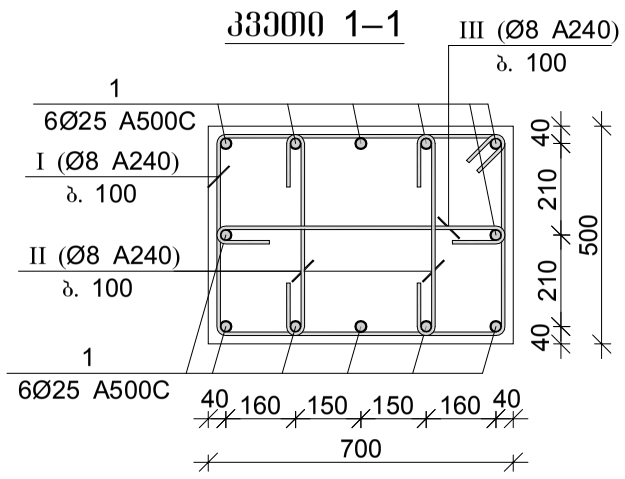

პოზ.	ф [მმ.]	ესკიზი [მმ.]	სიგრძე [მმ.]
1	Ф25	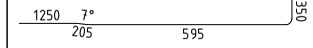	2400
I	Ф8	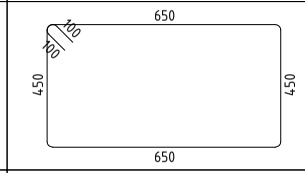	2400
II	Ф8	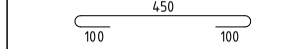	650
III	Ф8	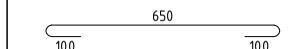	850

მონ. რ/ბ სვეტის სვ–29-ის სპეციფიკაცია

არმატურის სპეციფიკაცია					არმატურის ამოკრეფა					ბეტონი B 30
პოზ. №	Ø	L მმ.	n ცალი	Ln მ.	Ø	∑ Ln მ.	ზრდადი მეტრის წონა კგ.	წონა კგ. A240	წონა კგ. A500C	V; მ³
1	2	3	4	5	6	7	8	9	10	11
1	25 A500C	2400	12	28.80	8 A240	136.50	0.39	53.86		1.05
I	8 A240	2400	30	72.00	25 A500C	28.80	3.85		110.98	
II	8 A240	650	60	39.00						
III	8 A240	850	30	25.50			∑	53.86	110.98	1.05
						n= 4		215.44	443.91	4.20
									156.99	კგ/მ³

შპს "კაპიტელი"	დამკვეთი	მრავალბინიანი საცხოვრებელი სახლი მისამართი: ქ. ბათილისი, თამარაშვილის ქ. №13		
	დასახელება	შპს "შუმბათი ჰოლდინგი"	დაკვეთა №	თარიღი 2020 წ.
დირექტორი	ლ. კურტანიძე			
მთ. არქიტექტორი	კ. ძლიერიშვილი			
მთ. კონსტრუქტ.	ღ. ღონღაძე		მონ. რ/ბ სვეტის სვ–29-ის არმირება	
კონსტრუქტორი	ა. ღონღაძე			

სტადია	ფურცელი	სულ ფურცელი	მასშტაბი
მ.პ	კ–4.29		

ელ.ფოსტა CAPITELI@YMAIL.COM მისამართი: გამრეკელის №19

მრნ. რ/ბ სვეტის სვ–30-ის არმირება

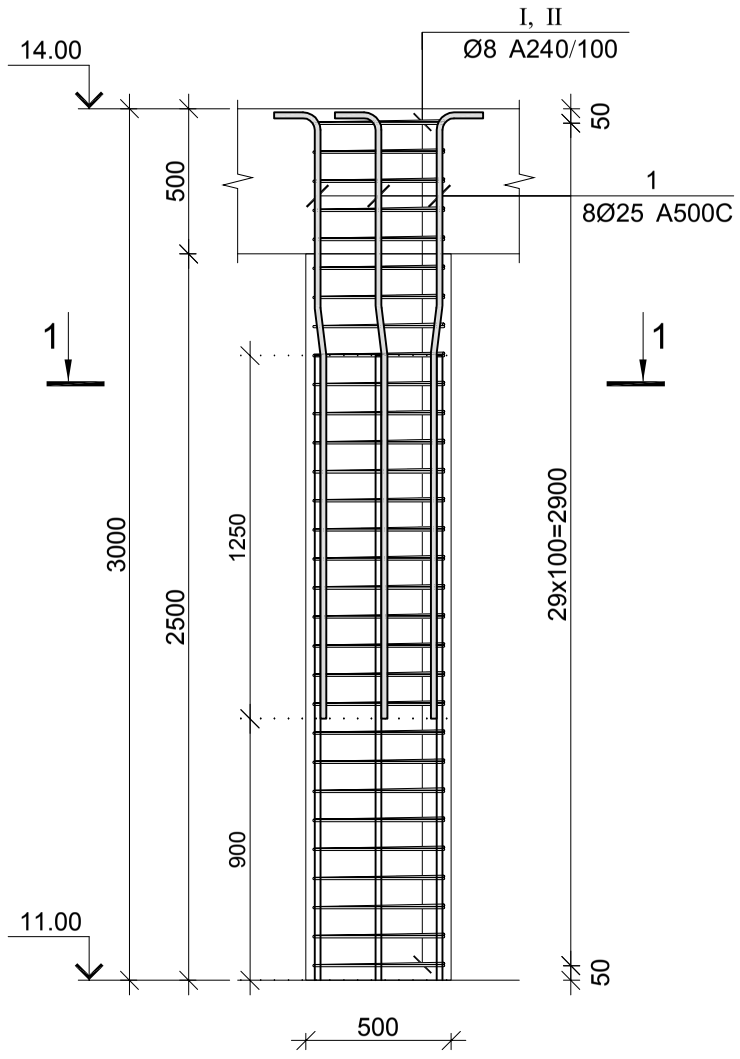

კვეთი 1–1

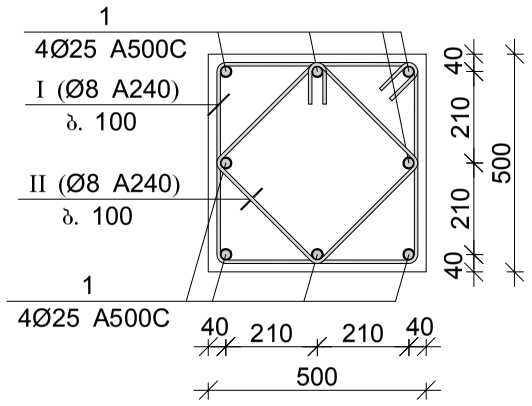

პოზ.	Φ [მმ.]	ესკიზი [მმ.]	სიგრძე [მმ.]
1	Φ25	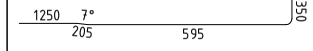	2400
I	Φ8	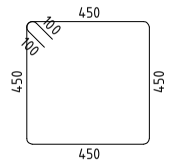	2000
II	Φ8	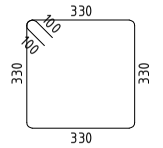	1520

მრნ. რ/ბ სვეტის სვ–30-ის სპეციფიკაცია

არმატურის სპეციფიკაცია					არმატურის ამოკრეფა					ბეტონი B 30
პოზ. №	Ø	L მმ.	n ცალი	Ln მ.	Ø	∑ Ln მ.	ზრდადი მეტრის წონა კგ.	წონა კგ. A240	წონა კგ. A500C	V; მ³
1	2	3	4	5	6	7	8	9	10	11
1	25 A500C	2400	8	19.20	8 A240	105.60	0.39	41.67		0.75
I	8 A240	2000	30	60.00	25 A500C	19.20	3.85		73.98	
II	8 A240	1520	30	45.60						
							∑	41.67	73.98	0.75
						n= 5		208.34	369.92	3.75
									154.20	კგ/მ³

შპს "კაპიტელი"		მრავალბინიანი საცხოვრებელი სახლი მისამართი: ქ. თბილისი, თამარაშვილის ქ. №13	
	დამკვეთი	შპს "გუმბათი ჰოლდინგი"	დაკვეთა №
			თარიღი 2020 წ.
დირექტორი	ლ. კურტანიძე		
მთ. არქიტექტორი	კ. ძლიერიშვილი		
მთ. კონსტრუქტ.	დ. ღონღაძე		მრნ. რ/ბ სვეტის სვ–30-ის არმირება
კონსტრუქტორი	ა. ღონღაძე		
		სტადია	ფურცელი / სულ ფურცელი / მასშტაბი
ელ.ფოსტა CAPITELI@YMAIL.COM მისამართი: გამრეკელის №19		მ.პ	კ–4.30

მონ. რ/ბ სვეტის სვ–31-ის არმირება

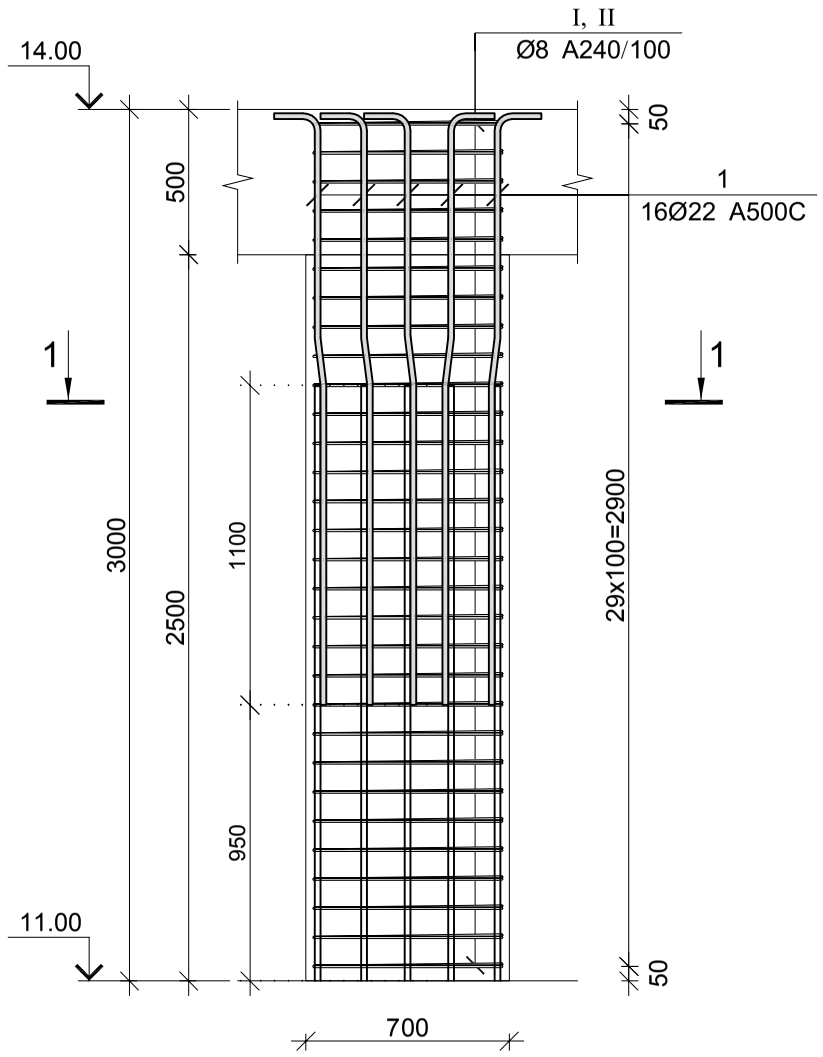

კვეთი 1–1

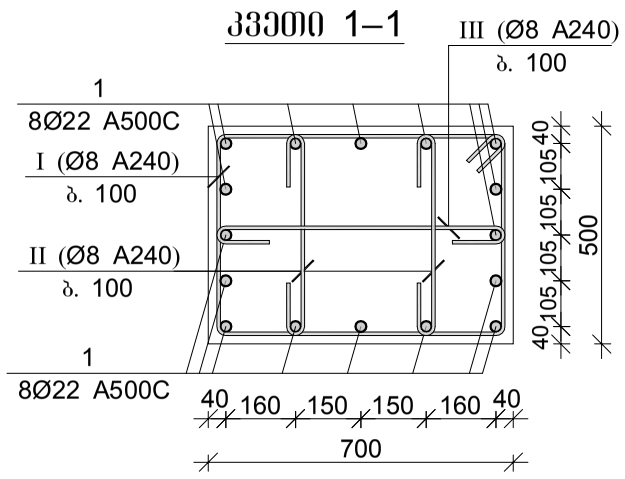

პოზ.	Ø [მმ.]	ესკიზი [მმ.]	სიგრძე [მმ.]
1	Ф22	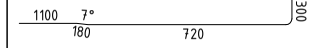	2300
I	Ф8	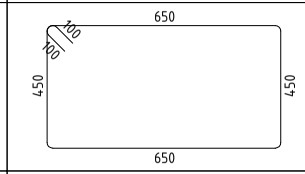	2400
II	Ф8	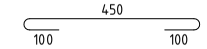	650
III	Ф8	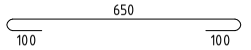	850

მონ. რ/ბ სვეტის სვ–31-ის სპეციფიკაცია

არმატურის სპეციფიკაცია					არმატურის ამოკრეფა					ბეტონი B 30
პოზ. №	Ø	L მმ.	n ცალი	Ln მ.	Ø	∑ Ln მ.	ბრაკის ფეხრის წონა კგ.	წონა კგ. A240	წონა კგ. A500C	V; მ³
1	2	3	4	5	6	7	8	9	10	11
1	22 A500C	2300	16	36.80	8 A240	136.50	0.39	53.86		1.05
I	8 A240	2400	30	72.00	22 A500C	36.80	2.98		109.81	
II	8 A240	650	60	39.00						
III	8 A240	850	30	25.50			∑	53.86	109.81	1.05
						n= 9		484.75	988.32	9.45
									155.88	კგ/მ³

შპს "კაპიტელი"	დამკვეთი	მრავალბინიანი საცხოვრებელი სახლი მისამართი: ქ. თბილისი, თამარაშვილის ქ. №13		
	დასახელება	შპს "ზუმბათი ჰოლდინგი"	დაკვეთა №	თარიღი 2020 წ.
დირექტორი	ლ. კურტანიძე			
მთ. არქიტექტორი	კ. ძლიერიშვილი			
მთ. კონსტრუქტ.	ღ. ღონღაძე		მონ. რ/ბ სვეტის სვ–31-ის არმირება	
კონსტრუქტორი	ა. ღონღაძე			
			სტადია: მ.პ	ფურცელი: კ–4.31
ელ.ფოსტა CAPITELI@YMAIL.COM მისამართი: გამრეკელის №19			სულ ფურცელი:	მასშტაბი:

მონ. რ/ბ სვეტის სვ–32-ის არმირება

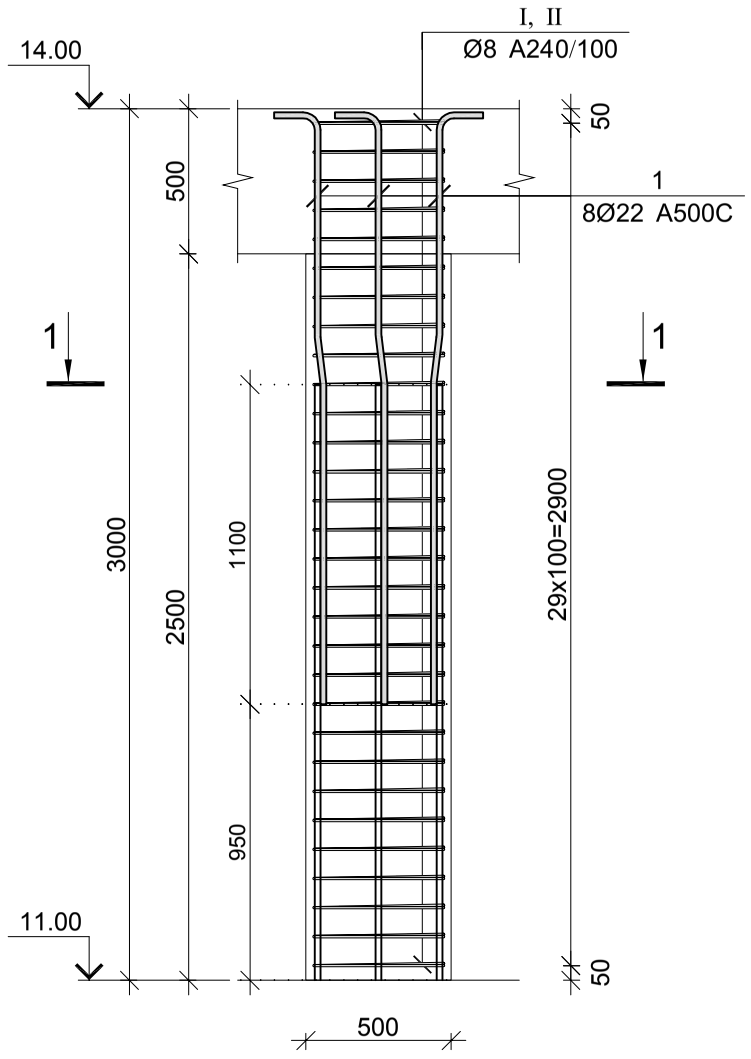

კვეთი 1–1

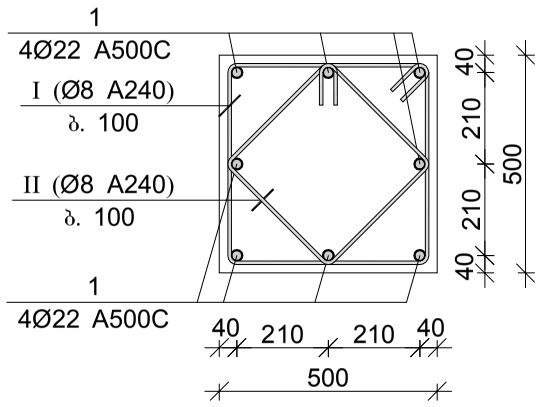

პოზ.	Ø [მმ.]	ესკიზი [მმ.]	სიგრძე [მმ.]
1	Ø22	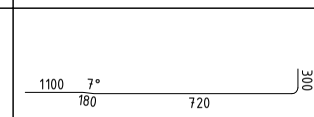	2300
I	Ø8	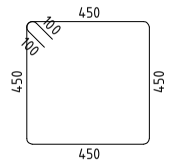	2000
II	Ø8	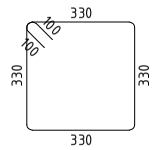	1520

მონ. რ/ბ სვეტის სვ–32-ის სპეციფიკაცია

არმატურის სპეციფიკაცია					არმატურის ამოკრეფა					ბეტონი B 30
პოზ. №	Ø	L მმ.	n ცალი	Ln მ.	Ø	∑ Ln მ.	ზრდადი მეტრის წონა კგ.	წონა კგ. A240	წონა კგ. A500C	V; მ³
1	2	3	4	5	6	7	8	9	10	11
1	22 A500C	2300	8	18.40	8 A240	105.60	0.39	41.67		0.75
I	8 A240	2000	30	60.00	22 A500C	18.40	2.98		54.91	
II	8 A240	1520	30	45.60						
							∑	41.67	54.91	0.75
						n= 13		541.69	713.78	9.75
									128.77	კგ/მ³

შპს "კაპიტელი"		მრავალბინიანი საცხოვრებელი სახლი მისამართი: ქ. თბილისი, თამარაშვილის ქ. №13	
	დამკვეთი	შპს "გუმბათი ჰოლდინგი"	დაკვეთა № / თარიღი 2020 წ.
დირექტორი	ლ. კურტანიძე		
მთ. არქიტექტორი	კ. ძლიერიშვილი		მონ. რ/ბ სვეტის სვ–32-ის არმირება
მთ. კონსტრუქტ.	დ. ღონღაძე		
კონსტრუქტორი	ა. ღონღაძე		
		სტადია: მ.პ / ფურცელი: კ–4.32 / სულ ფურცელი / მასშტაბი	

ელ.ფოსტა CAPITELI@YMAIL.COM მისამართი: გამრეკელის №19

მონ. რ/ბ სვეტის სვ–33-ის არმირება

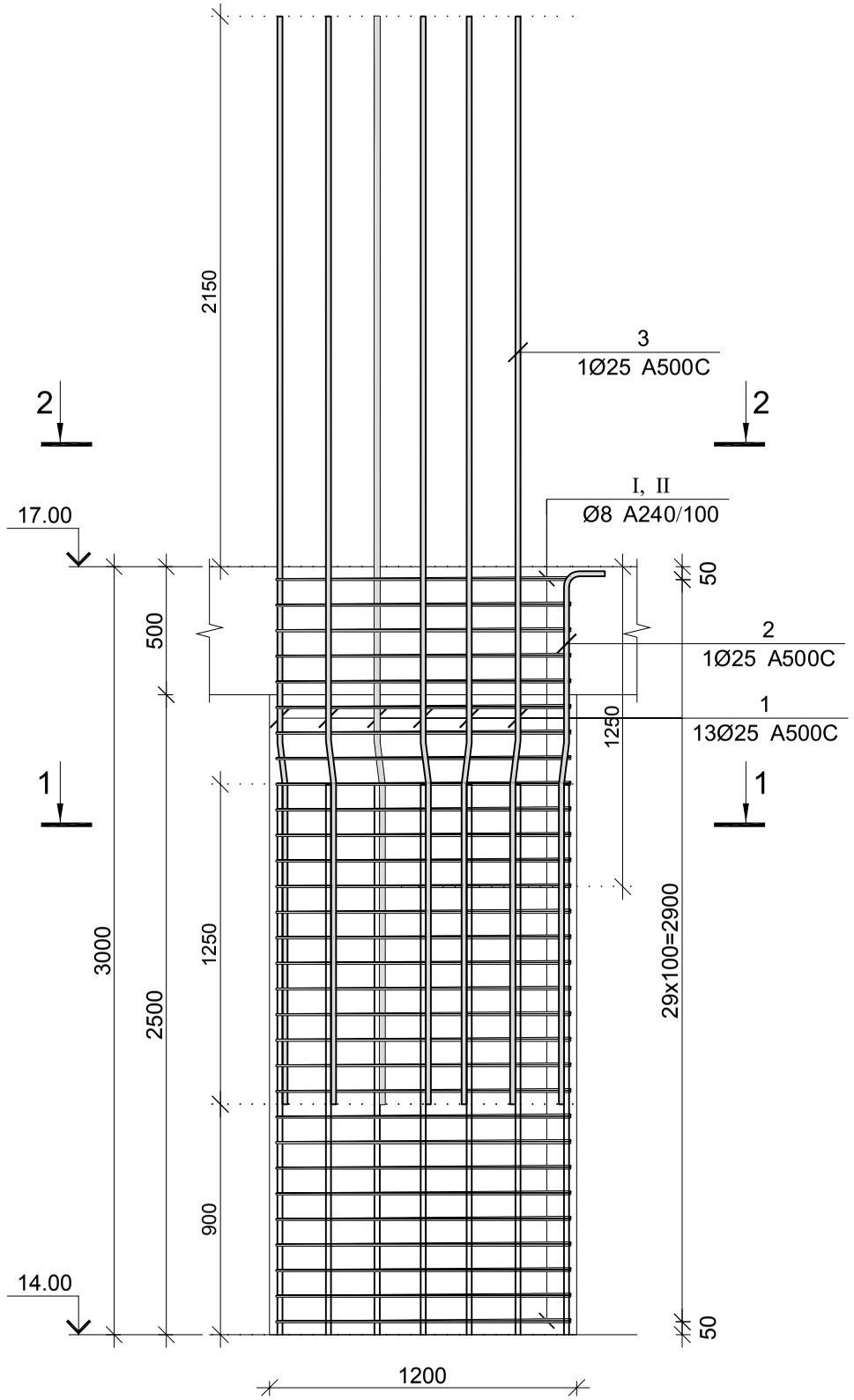

კვეთი 1–1

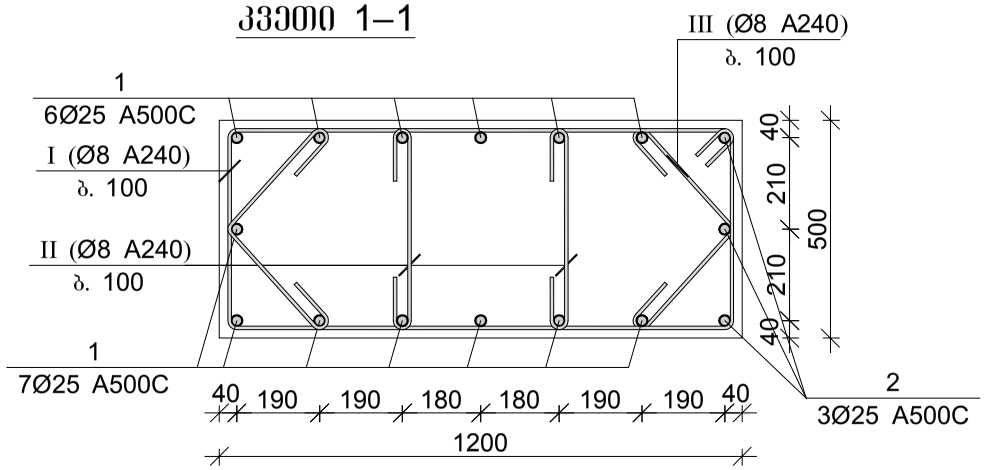

კვეთი 2–2

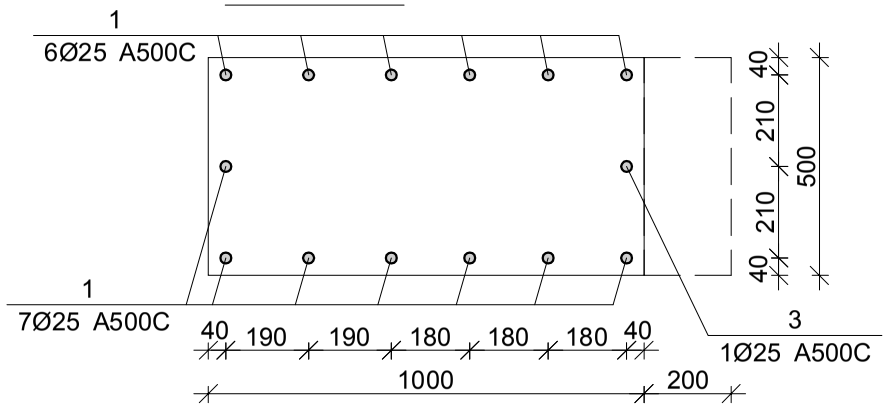

მონ. რ/ბ სვეტის სვ–33-ის სპეციფიკაცია

არმატურის სპეციფიკაცია					არმატურის ამოკრეფა					ბეტონი B 30
პოზ. №	Ø	L მმ.	n ცალი	Ln მ.	Ø	∑ Ln მ.	ზრდის მეტრის წონა კგ.	წონა კგ. A240	წონა კგ. A500C	V; მ³
1	2	3	4	5	6	7	8	9	10	11
1	25 A500C	4250	13	55.25	8 A240	190.20	0.39	75.05		1.80
2	25 A500C	2400	3	7.20	25 A500C	65.85	3.85		253.74	
3	25 A500C	3400	1	3.40						
I	8 A240	3400	30	102.00						
II	8 A240	650	60	39.00						
III	8 A240	820	60	49.20		∑		75.05	253.74	1.80
						n= 10		750.50	2537.44	18.00
									182.66	კგ/მ³

პოზ.	Φ [მმ.]	ესკიზი [მმ.]	სიგრძე [მმ.]
①	Φ25	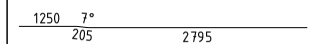	4250
②	Φ25	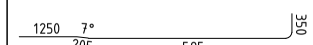	2400
③	Φ25	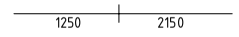	3400
Ⅰ	Φ8	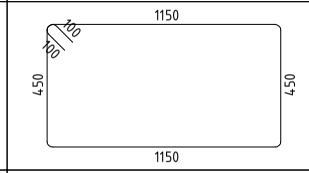	3400
Ⅱ	Φ8	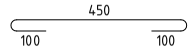	650
Ⅲ	Φ8	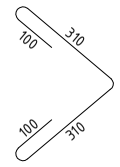	820

შპს "კაპიტელი"		მრავალბინიანი საცხოვრებელი სახლი მისამართი: ქ. თბილისი, თამარაშვილის ქ. №13	
	დამკვეთი	შპს "შუმბათი ჰოლდინგი"	დაკვეთა № / თარიღი 2020 წ.
დირექტორი	ლ. კურტანიძე		
მთ. არქიტექტორი	კ. ძლიერიშვილი		მონ. რ/ბ სვეტის სვ–33-ის არმირება
მთ. კონსტრუქტ.	ლ. ღონღაძე		
კონსტრუქტორი	ა. ღონღაძე		
		სტადია: მ.პ / ფურცელი: კ–4.33 / სულ ფურცელი / მასშტაბი	
ელ.ფოსტა CAPITELI@YMAIL.COM	მისამართი: გამრეკელის №19		

მონ. რ/ბ სვეტის სვ–34-ის არმირება

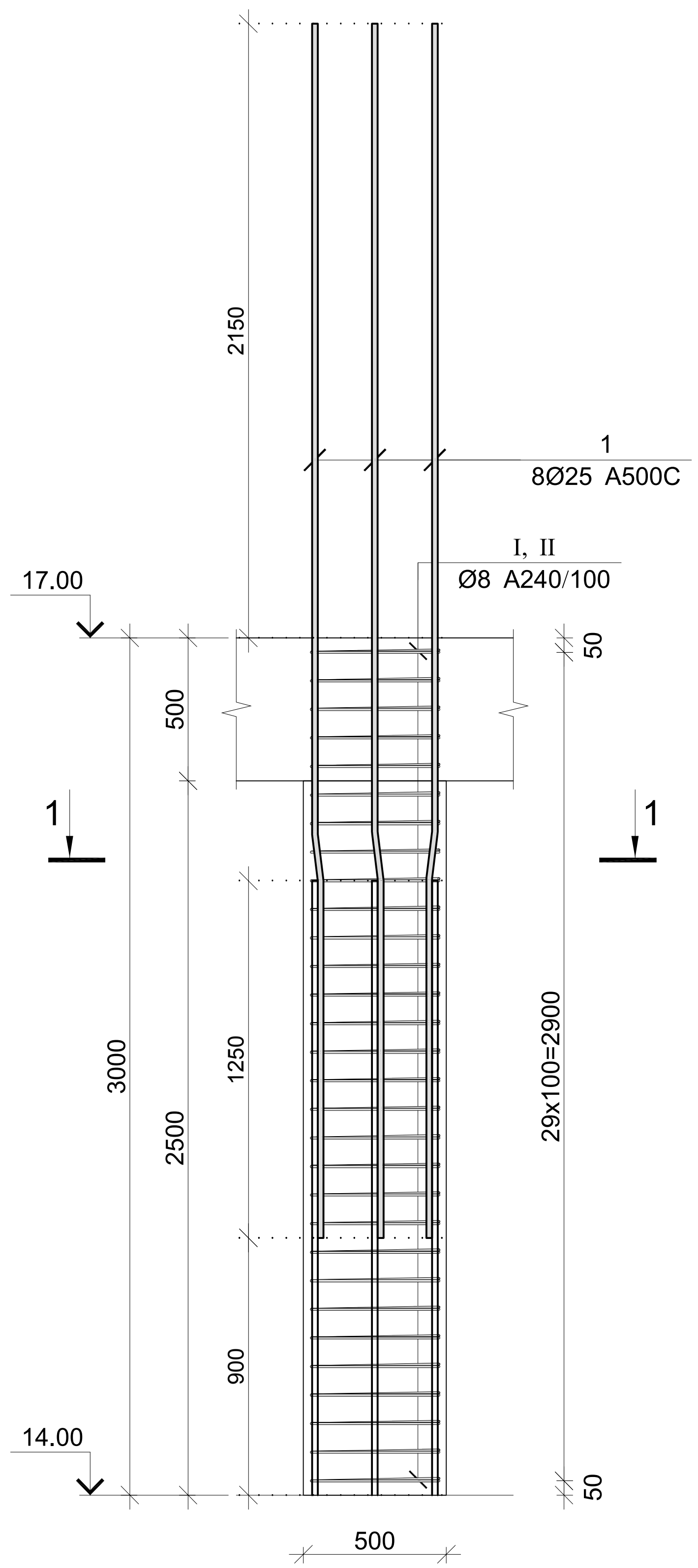

კვეთი 1–1

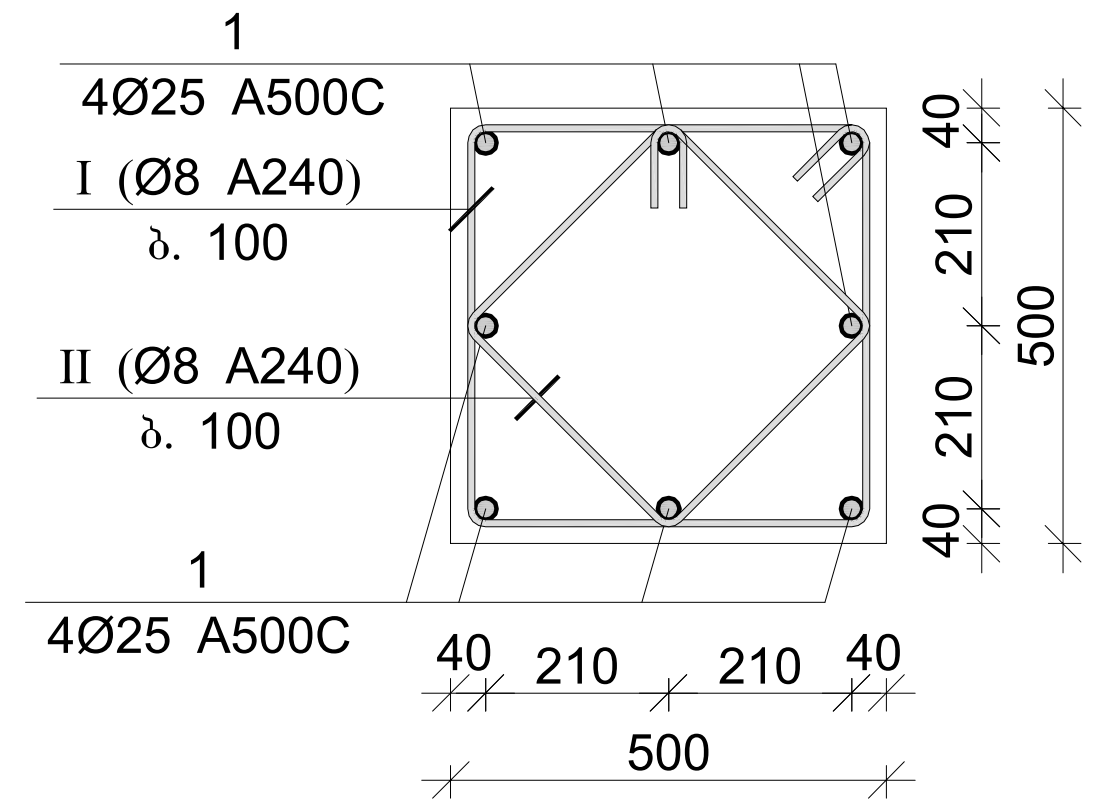

პოზ.	Φ [მმ.]	ესკიზი [მმ.]	სიგრძე [მმ.]
1	Φ25	1250 7° 205 2795	4250
I	Φ8	450 450 450 450 100 100	2000
II	Φ8	330 330 330 330 100 100	1520

მონ. რ/ბ სვეტის სვ–34-ის სპეციფიკაცია

არმატურის სპეციფიკაცია					არმატურის ამოკრეფა					ბეტონი B 30
პოზ. №	Ø	L მმ.	n ცალი	Ln მ.	Ø	∑ Ln მ.	გრძივი მეტრის წონა კგ.	წონა კგ. A240	წონა კგ. A500C	V; მ³
1	2	3	4	5	6	7	8	9	10	11
1	25 A500C	4250	8	34.00	8 A240	105.60	0.39	41.67		0.75
I	8 A240	2000	30	60.00	25 A500C	34.00	3.85		131.01	
II	8 A240	1520	30	45.60						
							∑	41.67	131.01	0.75
						n= 4		166.67	524.06	3.00
									230.24	კგ/მ³

შპს "კაპიტელი"		მრავალბინიანი საცხოვრებელი სახლი მისამართი: ქ. თბილისი, თამარაშვილის ქ. №13			
დამკვეთი		შპს "ზუმბათი ჰოლდინგი"		დაკვეთა №	თარიღი 2020 წ.
დირექტორი	ლ. კურტანიძე				
მთ. არქიტექტორი	ქ. კლდიაშვილი		მონ. რ/ბ სვეტის სვ–34-ის არმირება		
მთ. კონსტრუქტ.	დ. ლონდაძე				
კონსტრუქტორი	ა. ლონდაძე				
			სტადია	ფურცელი	სულ ფურცელი / მასშტაბი
ელ.ფოსტა CAPITELI@YMAIL.COM	მისამართი: ბაქრაძის №19		მ.პ	კ–4.34	

მონ. რ/ბ სვეტის სპ–35-ის არმირება

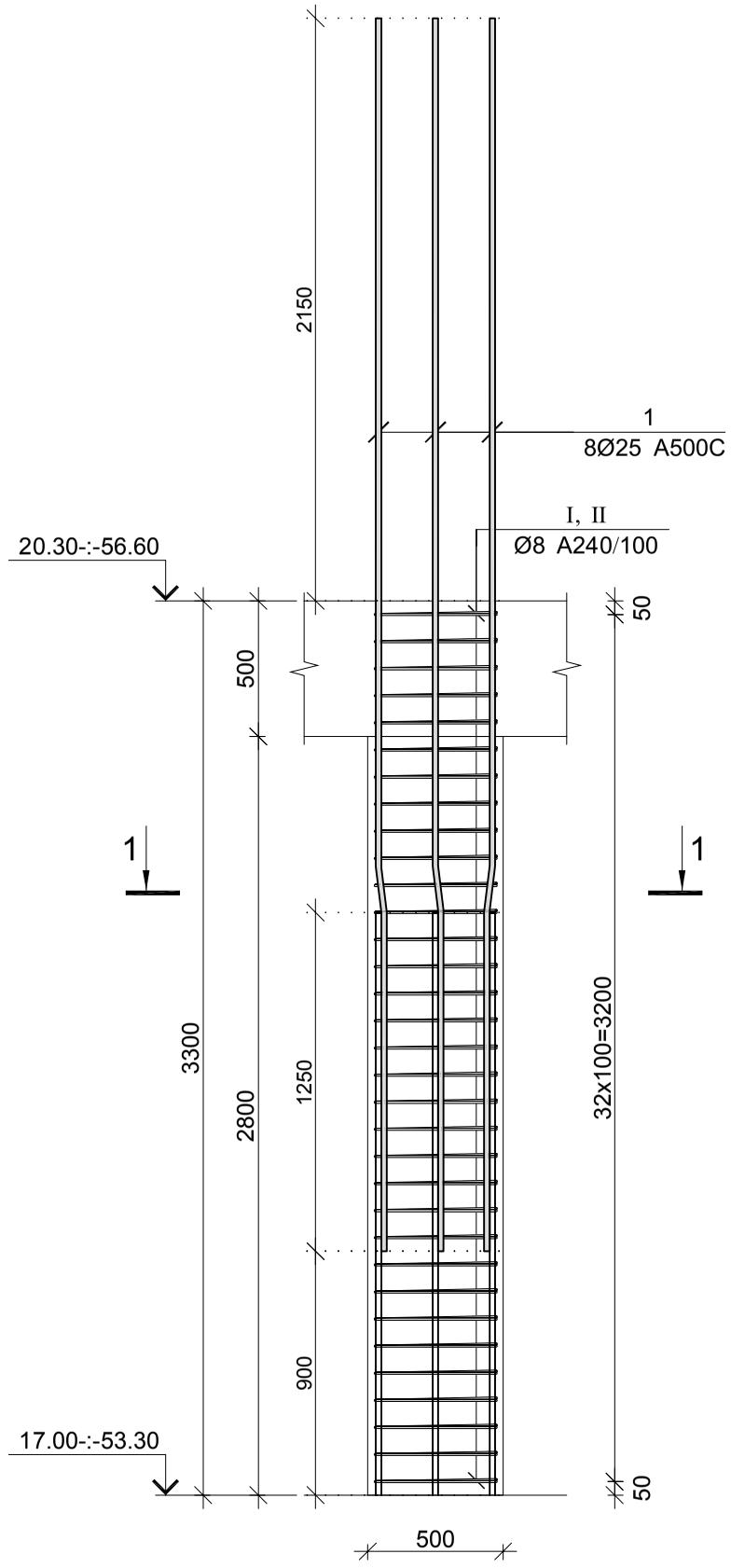

კვეთი 1–1

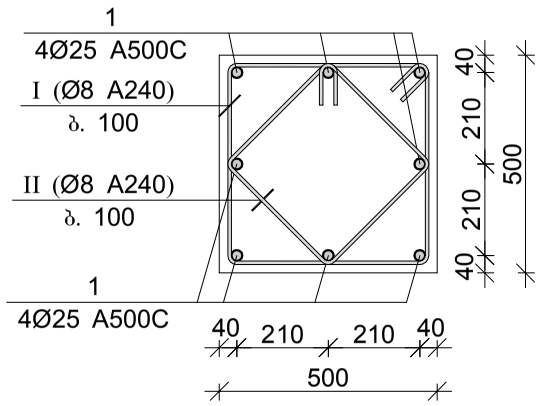

პოზ.	ф [მმ.]	ესკიზი [მმ.]	სიგრძე [მმ.]
1	Ф25	1250 7° 205 2795	4250
I	Ф8	450 450 450 450	2000
II	Ф8	330 330 330 330	1520

მონ. რ/ბ სვეტის სპ–35-ის სპეციფიკაცია

არმატურის სპეციფიკაცია					არმატურის ამოკრეფა					ბეტონი B 30
პოზ. №	Ø	L მმ.	n ცალი	Ln მ.	Ø	∑ Ln მ.	ზრდითი მეტრის წონა კგ.	წონა კგ. A240	წონა კგ. A500C	V; მ³
1	2	3	4	5	6	7	8	9	10	11
1	25 A500C	4550	8	36.40	8 A240	116.16	0.39	45.83		0.83
I	8 A240	2000	33	66.00	25 A500C	36.40	3.85		140.26	
II	8 A240	1520	33	50.16						
							∑	45.83	140.26	0.83
						n= 24		1100.04	3366.30	19.80
									225.57	კგ/მ³

შპს "კაპიტელი"	დამკვეთი	მრავალბინიანი საცხოვრებელი სახლი მისამართი: ქ. თბილისი, თამარაშვილის ქ. №13		
	დამკვეთი	შპს "ბუმბათი ჰოლდინგი"	დაკვეთა №	თარიღი 2020 წ.
დირექტორი	ლ. კურტანიძე			
მთ. არქიტექტორი	კ. ძლიერიშვილი			
მთ. კონსტრუქტ.	დ. დონღაძე		მონ. რ/ბ სვეტის სპ–35-ის არმირება	
კონსტრუქტორი	ა. დონღაძე			
			სტადია: მ.პ	ფურცელი: კ–4.35
ელ.ფოსტა CAPITELI@YMAIL.COM მისამართი: ბამრეკელის №19			სულ ფურცელი	მასშტაბი

მონ. რ/ბ სვეტის სვ–36-ის არმირება

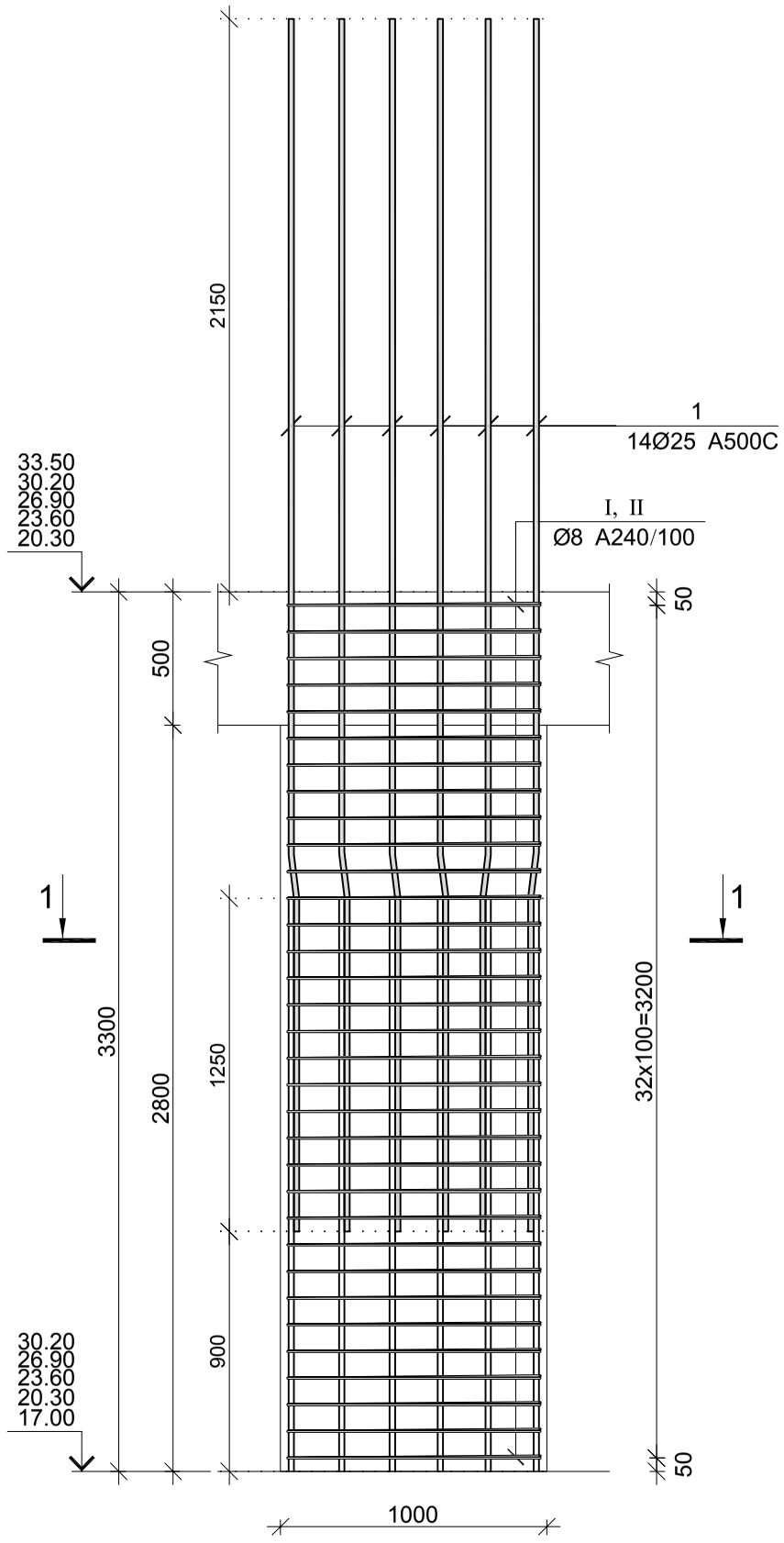

კვეთი 1–1

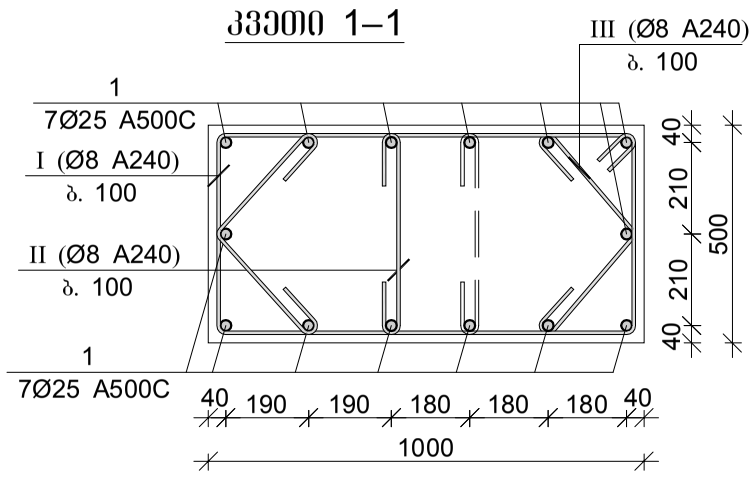

პოზ.	Ø [მმ.]	ესკიზი [მმ.]	სიგრძე [მმ.]
1	Ø25	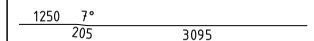	4550
I	Ø8	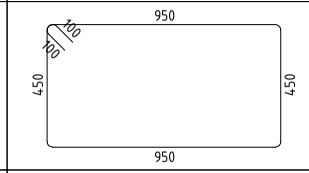	3000
II	Ø8	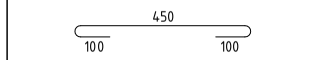	650
III	Ø8	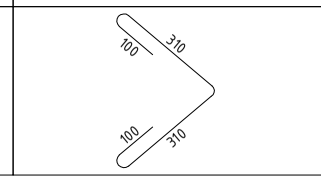	820

მონ. რ/ბ სვეტის სვ–36-ის სპეციფიკაცია

არმატურის სპეციფიკაცია					არმატურის ამოკრეფა					ბეტონი B 30
პოზ. №	Ø	L მმ.	n ცალი	Ln მ.	Ø	∑ Ln მ.	ბრაკის ფეხრის წონა კგ.	წონა კგ. A240	წონა კგ. A500C	V; მ³
1	2	3	4	5	6	7	8	9	10	11
1	25 A500C	4550	14	63.70	8 A240	174.57	0.39	68.88		1.65
I	8 A240	3000	33	99.00	25 A500C	63.70	3.85		245.46	
II	8 A240	650	33	21.45						
III	8 A240	820	66	54.12		∑		68.88	245.46	1.65
						n= 50		3444.13	12272.98	82.50
									190.51	კგ/მ³

შპს "კაპიტელი"		მრავალბინიანი საცხოვრებელი სახლი მისამართი: ქ. თბილისი, თამარაშვილის ქ. №13			
		შპს "შუმბათი ჰოლდინგი"		დაკვეთა №	თარიღი
					2020 წ.
დირექტორი	ლ. კურტანიძე				
მთ. არქიტექტორი	კ. ძლიერიშვილი			მონ. რ/ბ სვეტის სვ–36-ის არმირება	
მთ. კონსტრუქტ.	დ. ღონღაძე				
კონსტრუქტორი	ა. ღონღაძე				
			სტადია	ფურცელი	სულ ფურცელი	მასშტაბი
ელ.ფოსტა CAPITELI@YMAIL.COM	მისამართი: ბამრეკელის №19		მ.პ	კ–4.36		

მრნ. რ/ბ სვეტის სვ–37-ის არმირება

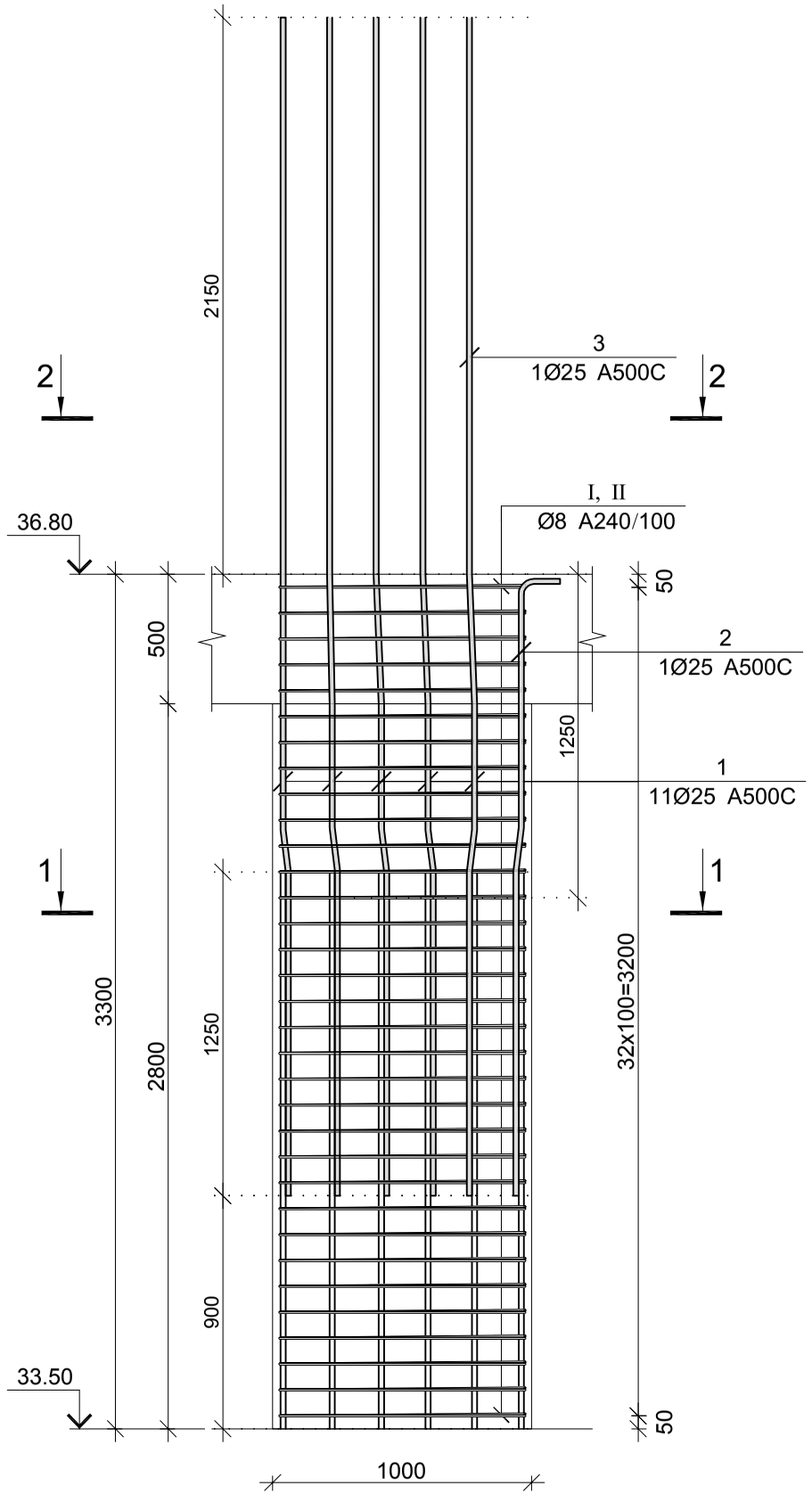

კვეთი 1–1

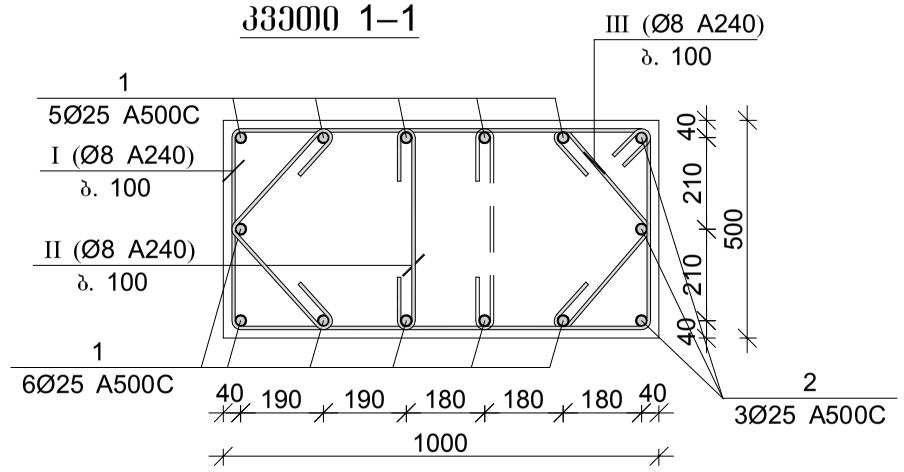

კვეთი 2–2

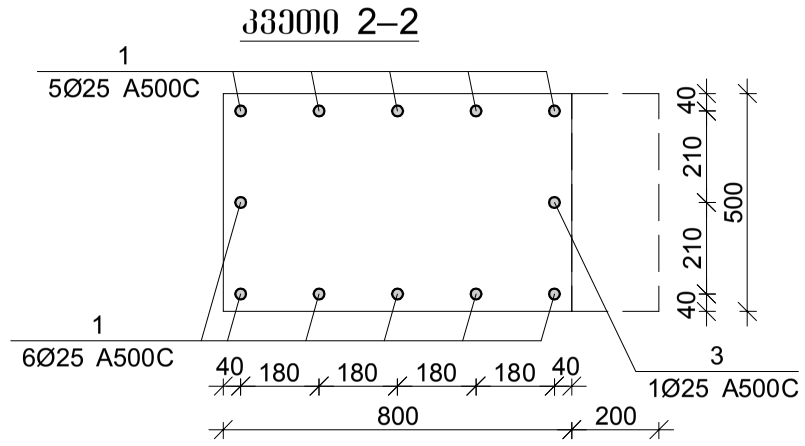

მრნ. რ/ბ სვეტის სვ–37-ის სპეციფიკაცია

არმატურის სპეციფიკაცია					არმატურის ამოკრეფა					ბეტონი B 30
პოზ. №	Ø	L მმ.	n ცალი	Ln მ.	Ø	∑ Ln მ.	ზრდილი მეტრის წონა კგ.	წონა კგ. A240	წონა კგ. A500C	V; მ³
1	2	3	4	5	6	7	8	9	10	11
1	25 A500C	4550	11	50.05	8 A240	174.57	0.39	68.88		1.65
2	25 A500C	2700	3	8.10	25 A500C	61.55	3.85		237.17	
3	25 A500C	3400	1	3.40						
I	8 A240	3000	33	99.00						
II	8 A240	650	33	21.45						
III	8 A240	820	66	54.12			∑	68.88	237.17	1.65
						n= 10		688.83	2371.75	16.50
									185.49	კგ/მ³

პოზ.	Ø [მმ.]	ესკიზი [მმ.]	სიგრძე [მმ.]
①	Ø25	1250, 7°, 205, 3095	4550
②	Ø25	1250, 7°, 205, 895, 350	2700
③	Ø25	1250, 2150	3400
Ⅰ	Ø8	950, 100, 100, 450, 450, 950	3000
Ⅱ	Ø8	450, 100, 100	650
Ⅲ	Ø8	310, 100, 100, 310	820

შპს "კაპიტელი"		მრავალბინიანი საცხოვრებელი სახლი მისამართი: ქ. თბილისი, თამარაშვილის ქ. №13	
	შპს "შუმბათი ჰოლდინგი"	დაკვეთა №	თარიღი 2020 წ.
დირექტორი	ლ. კურტანიძე		
მთ. არქიტექტორი	ქ. ძლიერიშვილი		
მთ. კონსტრუქტ.	ლ. ღონღაძე	მრნ. რ/ბ სვეტის სვ–37-ის არმირება	
კონსტრუქტორი	ა. ღონღაძე		
		სტადია: მ.პ; ფურცელი: კ–4.37; სულ ფურცელი; მასშტაბი	
ელ.ფოსტა CAPITELI@YMAIL.COM	მისამართი: ბამრეკელის №19		

მონ. რ/ბ სვეტის სვ–38-ის არმირება

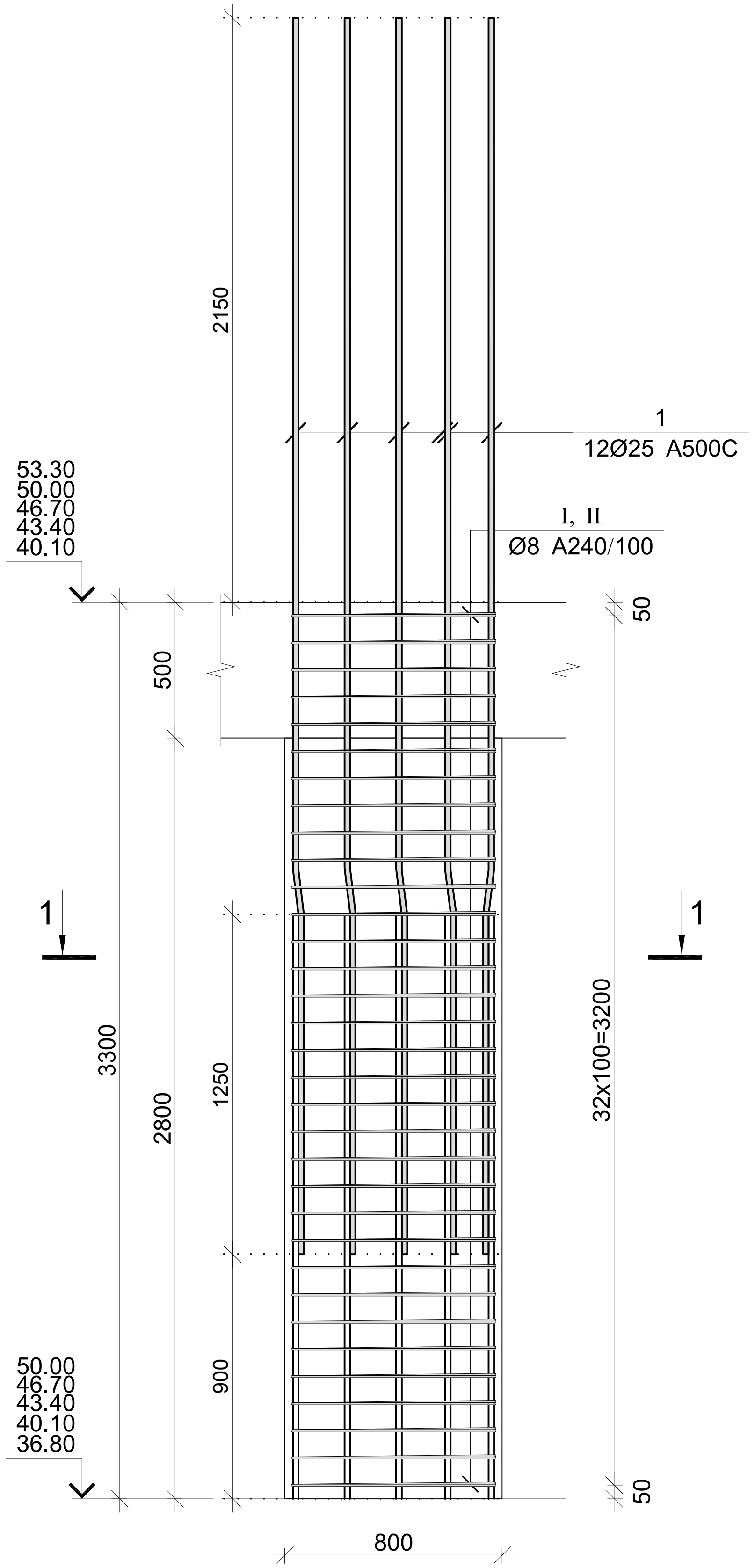

კვეთი 1–1

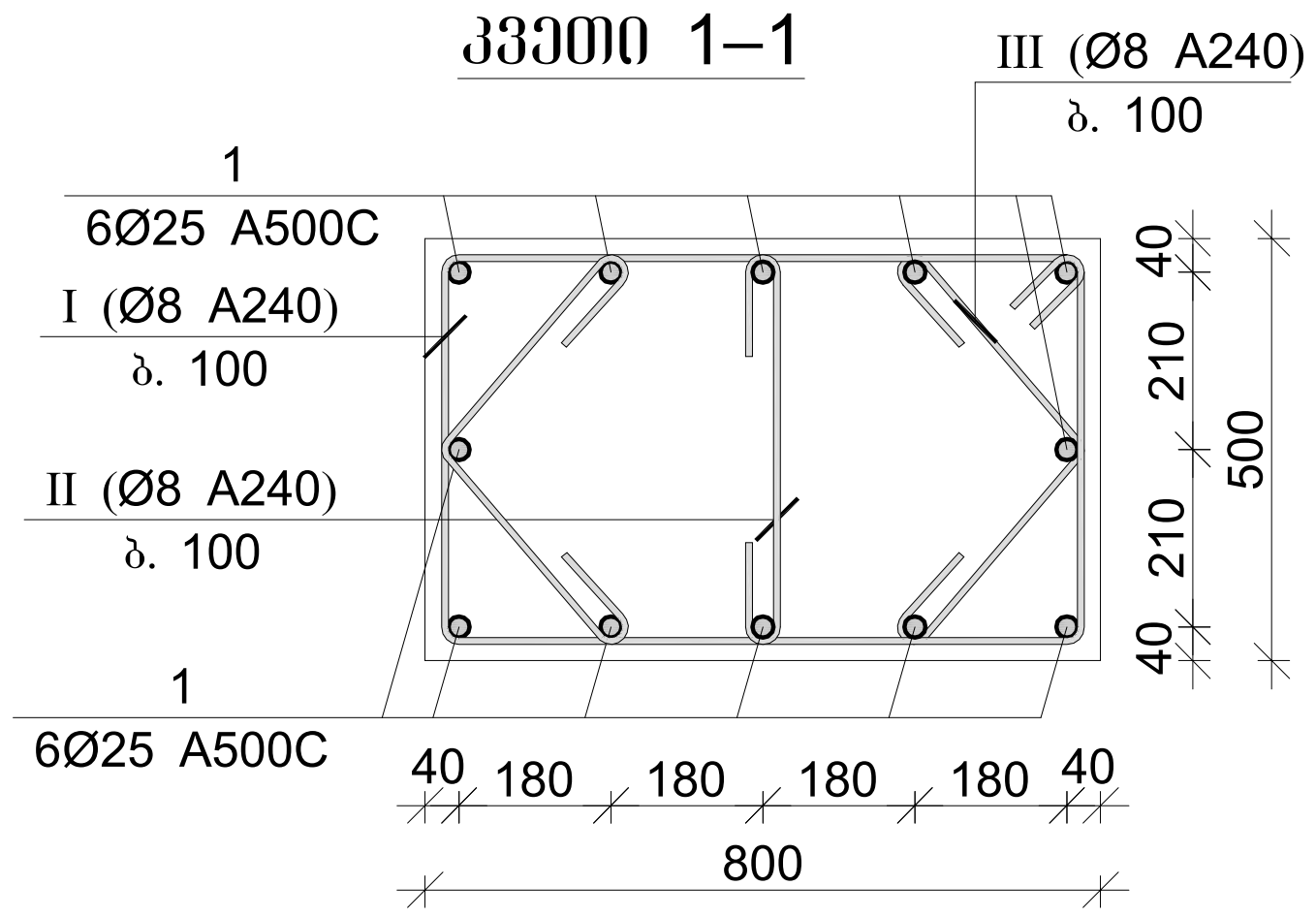

პოზ.	Φ [მმ.]	ესკიზი [მმ.]	სიგრძე [მმ.]
1	Φ25		4550
I	Φ8	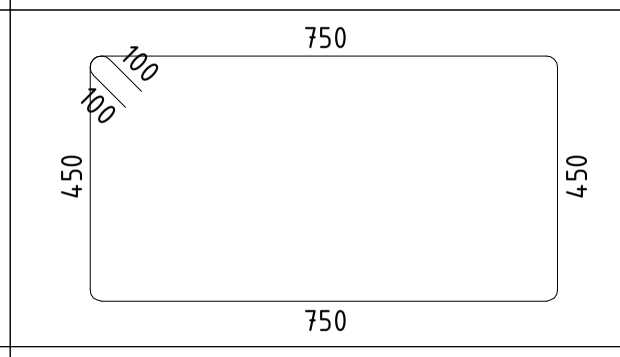	2600
II	Φ8	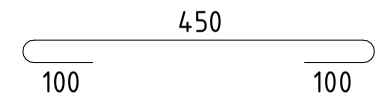	650
III	Φ8	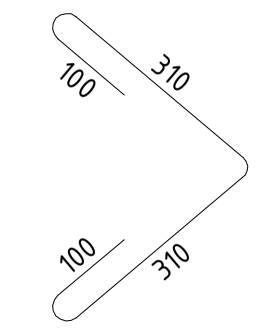	820

მონ. რ/ბ სვეტის სვ–38-ის სპეციფიკაცია

არმატურის სპეციფიკაცია					არმატურის ამოკრეფა					ბეტონი B 30
პოზ. №	Ø	L მმ.	n ცალი	Ln მ.	Ø	∑ Ln მ.	გრძივი მეტრის წონა კგ.	წონა კგ. A240	წონა კგ. A500C	V; მ³
1	2	3	4	5	6	7	8	9	10	11
1	25 A500C	4550	12	54.60	8 A240	161.37	0.39	63.67		1.65
I	8 A240	2600	33	85.80	25 A500C	54.60	3.85		210.39	
II	8 A240	650	33	21.45						
III	8 A240	820	66	54.12			∑	63.67	210.39	1.65
						n= 50		3183.71	10519.70	82.50
									166.10	კგ/მ³

შპს "კაპიტელი"	დამკვეთი / ორგანიზაცია	მრავალბინიანი საცხოვრებელი სახლი მისამართი: ქ. თბილისი, თამარაშვილის ქ. №13			
		შპს "გუმბათი ჰოლდინგი"		დაკვეთა №	თარიღი 2020 წ.
დირექტორი	ლ. ქურთანიძე		მონ. რ/ბ სვეტის სვ–38-ის არმირება		
მთ. არქიტექტორი	ქ. ქლიერიშვილი				
მთ. კონსტრუქტ.	დ. ლონდაძე				
კონსტრუქტორი	ა. ლონდაძე				
			სტადია	ფურცელი	სულ ფურცელი / მასშტაბი
ელ.ფოსტა **CAPITELI@YMAIL.COM** მისამართი: ბამრეკელის №19			მ.პ	კ–4.38	

მრავ. რ/ბ სვეტის სვ–39-ის არმირება

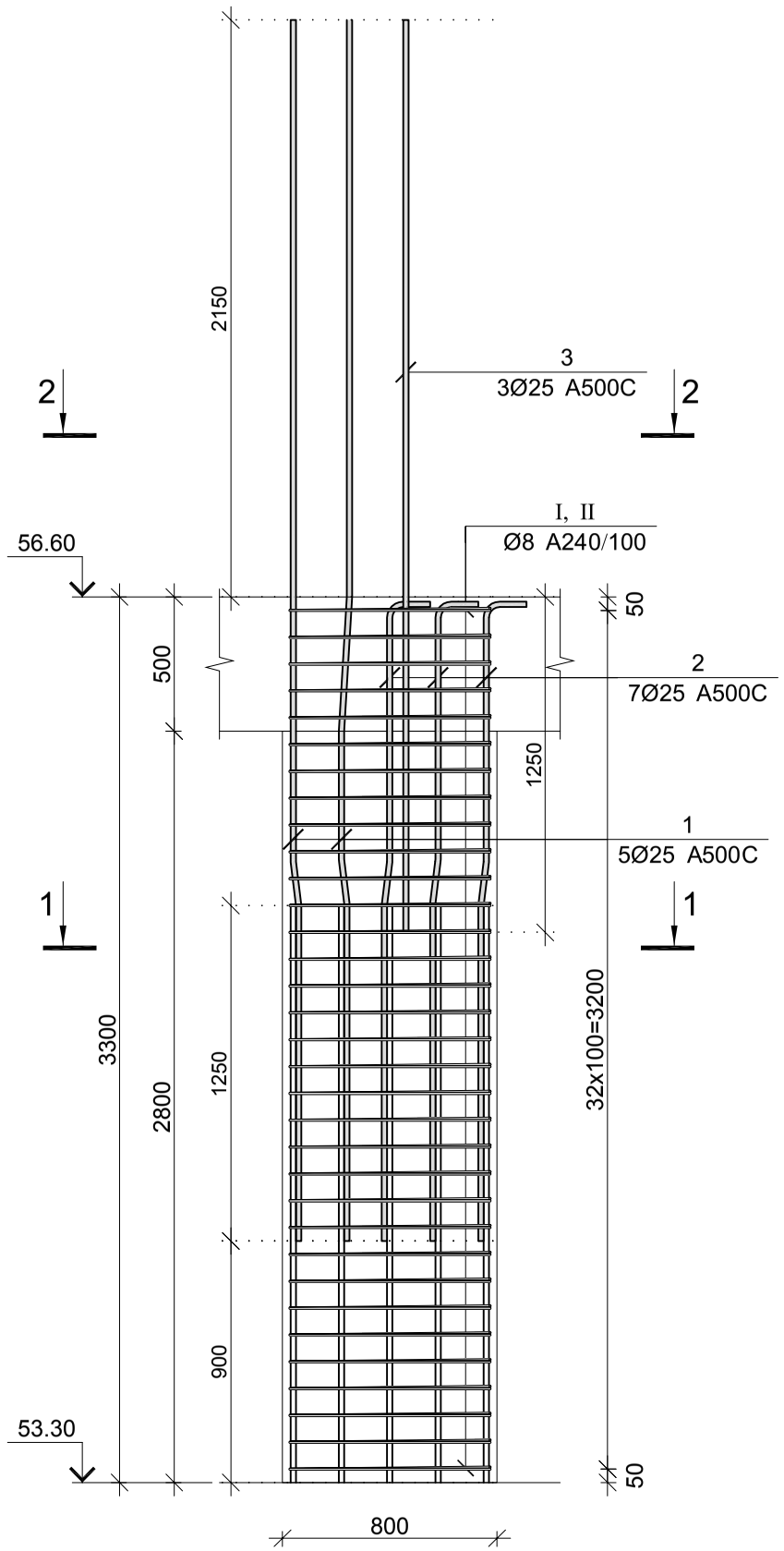

კვეთი 1–1

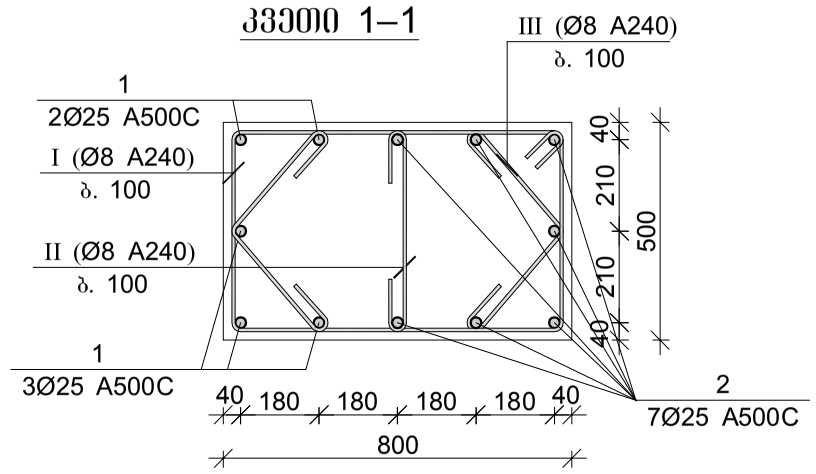

კვეთი 2–2

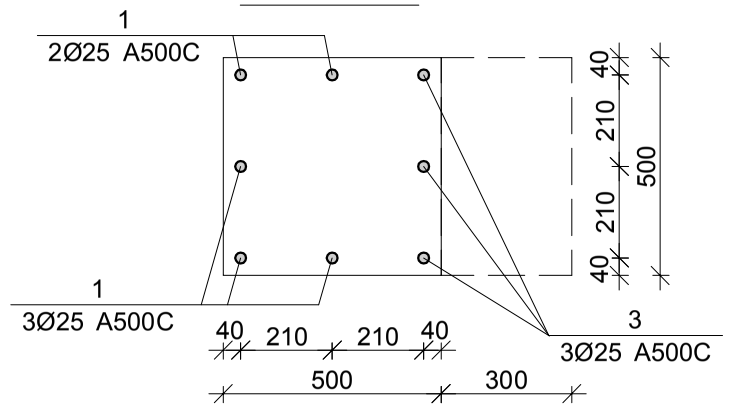

მრავ. რ/ბ სვეტის სვ–39-ის სპეციფიკაცია

არმატურის სპეციფიკაცია					არმატურის ამოკრეფა					ბეტონი B 30
პოზ. №	Ø	L მმ.	n ცალი	Ln მ.	Ø	∑ Ln მ.	ბრაკის ფაქტის წონა კგ.	წონა კგ. A240	წონა კგ. A500C	V; მ³
1	2	3	4	5	6	7	8	9	10	11
1	25 A500C	4550	5	22.75	8 A240	161.37	0.39	63.67		1.32
2	25 A500C	2700	7	18.90	25 A500C	51.85	3.85		199.80	
3	25 A500C	3400	3	10.20						
I	8 A240	2600	33	85.80						
II	8 A240	650	33	21.45						
III	8 A240	820	66	54.12			∑	63.67	199.80	1.32
						n= 10		636.74	1997.97	13.20
									199.60	კგ/მ³

პოზ.	Φ [მმ.]	ესკიზი [მმ.]	სიგრძე [მმ.]
①	Φ25	1250 7° 205 3095	4550
②	Φ25	1250 7° 205 895 350	2700
③	Φ25	1250 2150	3400
Ⅰ	Φ8	750 100 100 450 650 750	2600
Ⅱ	Φ8	450 100 100	650
Ⅲ	Φ8	310 100 100 310	820

შპს "კაპიტელი"		მრავალბინიანი საცხოვრებელი სახლი მისამართი: ქ. თბილისი, თამარაშვილის ქ. №13			
	დამკვეთი	შპს "შუმბათი ჰოლდინგი"		დაკვეთა №	თარიღი
					2020 წ.
დირექტორი	ლ. კურტანიძე				
მთ. არქიტექტორი	ქ. ძლიერიშვილი				
მთ. კონსტრუქტ.	დ. დონდაძე			მრავ. რ/ბ სვეტის სვ–39-ის არმირება	
კონსტრუქტორი	ა. დონდაძე				
			სტადია	ფურცელი	სულ ფურცელი / მასშტაბი
ელ.ფოსტა CAPITELI@YMAIL.COM	მისამართი: გამრეკელის №19		მ.პ	კ–4.39	

მონ. რ/ბ სვეტის სვ–40-ის არმირება

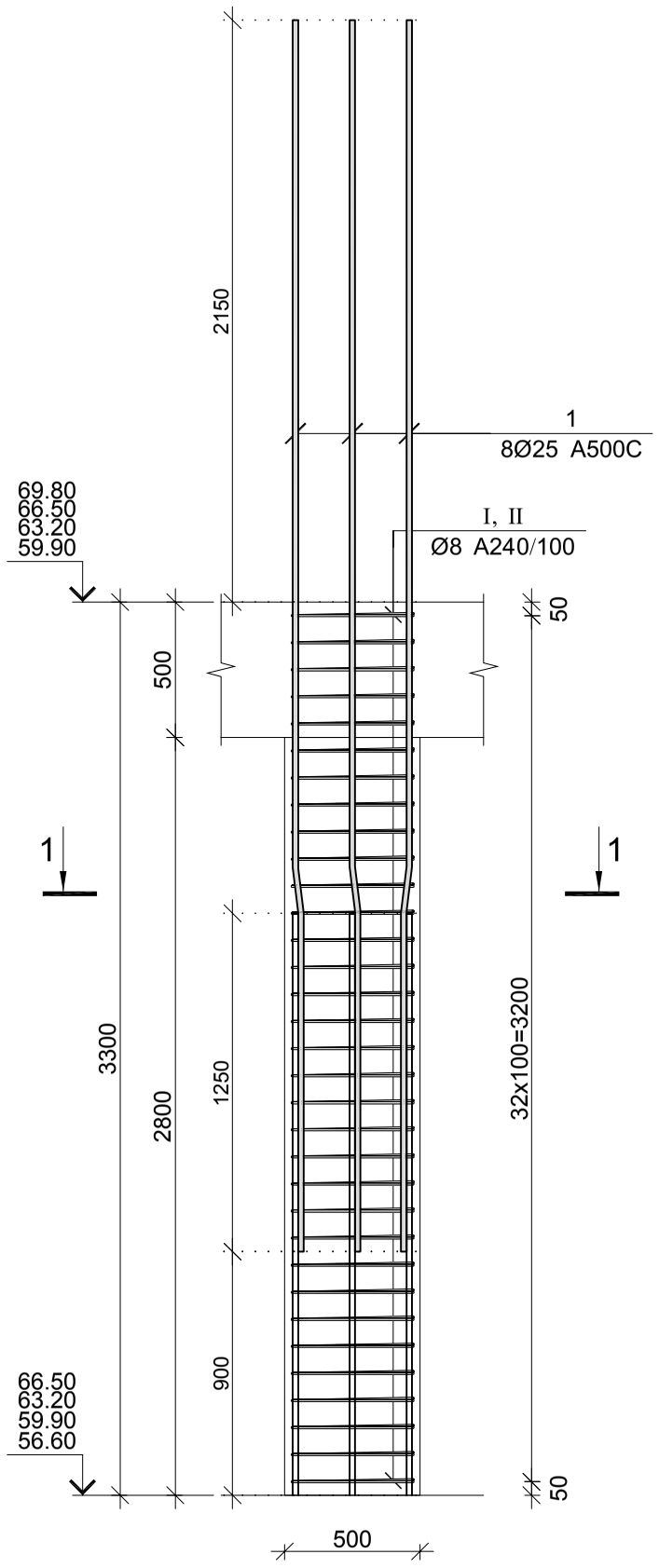

კვეთი 1–1

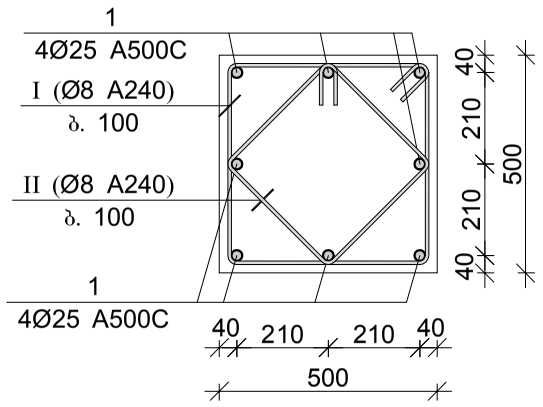

პოზ.	Ø [მმ.]	ესკიზი [მმ.]	სიგრძე [მმ.]
1	Ø25	1250 7° 205 2795	4250
I	Ø8	450 450 450 450	2000
II	Ø8	330 330 330 330	1520

მონ. რ/ბ სვეტის სვ–40-ის სპეციფიკაცია

არმატურის სპეციფიკაცია					არმატურის ამოკრეფა					ბეტონი B 30
პოზ. №	Ø	L მმ.	n ცალი	Ln მ.	Ø	∑ Ln მ.	ზრდითი მეტრის წონა კგ.	წონა კგ. A240	წონა კგ. A500C	V; მ³
1	2	3	4	5	6	7	8	9	10	11
1	25 A500C	4550	8	36.40	8 A240	116.16	0.39	45.83		0.83
I	8 A240	2000	33	66.00	25 A500C	36.40	3.85		140.26	
II	8 A240	1520	33	50.16						
							∑	45.83	140.26	0.83
						n= 46		2108.41	6452.08	37.95
									225.57	კგ/მ³

შპს "კაპიტელი"		მრავალბინიანი საცხოვრებელი სახლი მისამართი: ქ. თბილისი, თამარაშვილის ქ. №13			
	შპს "შემბათი ჰოლდინგი"			ნაკვეთის №	თარიღი
					2020 წ.
დირექტორი	ლ. კურტანიძე				
მთ. არქიტექტორი	კ. ძლიერიშვილი				
მთ. კონსტრუქტ.	დ. ღონღაძე		მონ. რ/ბ სვეტის სვ–40-ის არმირება		
კონსტრუქტორი	ა. ღონღაძე				
			სტადია	ფურცელი	სულ ფურცელი	მასშტაბი
ელ.ფოსტა CAPITELI@YMAIL.COM მისამართი: ბამრეკელის №19			მ.პ	კ–4.40		

მონ. რ/ბ სვეტის სვ–41-ის არმირება

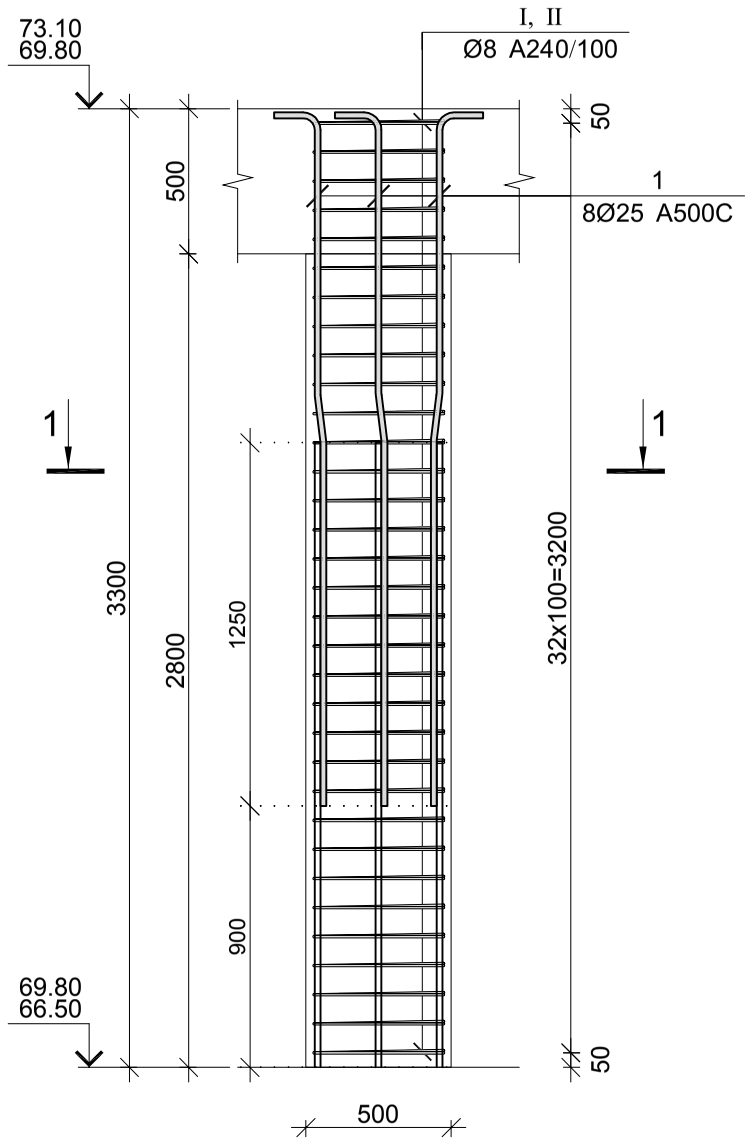

კვეთი 1–1

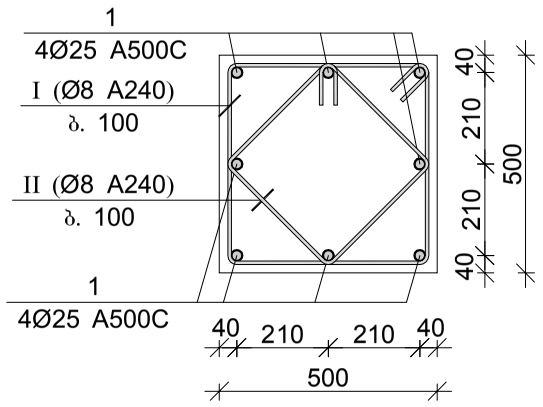

პოზ.	Φ [მმ.]	ესკიზი [მმ.]	სიგრძე [მმ.]
1	Φ25	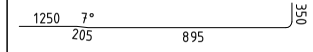	2700
I	Φ8	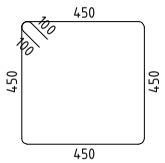	2000
II	Φ8	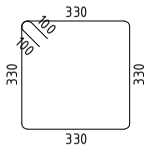	1520

მონ. რ/ბ სვეტის სვ–41-ის სპეციფიკაცია

არმატურის სპეციფიკაცია					არმატურის ამოკრეფა					ბეტონი B 30
პოზ. №	Ø	L მმ.	n ცალი	Ln მ.	Ø	∑ Ln მ.	ზრდილი მეტრის წონა კგ.	წონა კგ. A240	წონა კგ. A500C	V; მ³
1	2	3	4	5	6	7	8	9	10	11
1	25 A500C	2700	8	21.60	8 A240	116.16	0.39	45.83		0.83
I	8 A240	2000	33	66.00	25 A500C	21.60	3.85		83.23	
II	8 A240	1520	33	50.16						
							∑	45.83	83.23	0.83
						n= 14		641.69	1165.26	11.55
									156.45	კგ/მ³

შპს "კაპიტელი"		მრავალბინიანი საცხოვრებელი სახლი მისამართი: ქ. თბილისი, თამარაშვილის ქ. №13				
	დამკვეთი	შპს "შუმბათი ჰოლდინგი"		დაკვეთა №	თარიღი	
					2020 წ.	
დირექტორი	ლ. კურტანიძე			მონ. რ/ბ სვეტის სვ–41-ის არმირება		
მთ. არქიტექტორი	კ. ძლიერიშვილი					
მთ. კონსტრუქტ.	ლ. ღონღაძე					
კონსტრუქტორი	ა. ღონღაძე					
				სტადია	ფურცელი	სულ ფურცელი	მასშტაბი
ელ.ფოსტა CAPITELI@YMAIL.COM	მისამართი: გამრეკელის №19			მ.პ	კ–4.41	

მონ. რ/ბ სვეტის სვ–42-ის არმირება

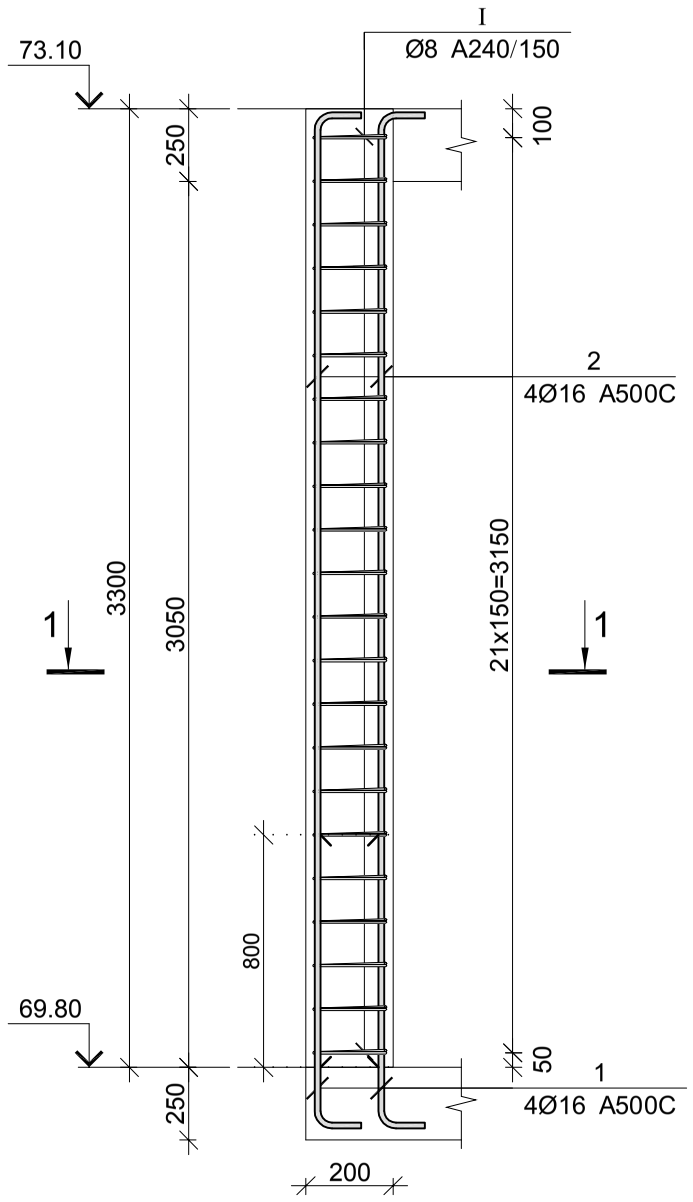

კვეთი 1–1

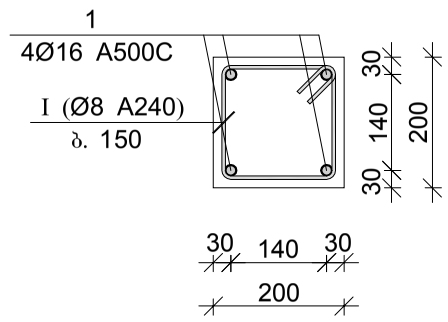

პოზ.	ф [მმ.]	ესკიზი [მმ.]	სიგრძე [მმ.]
①	Ф16	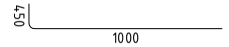	1450
②	Ф16	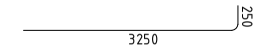	3500
Ⅰ	Ф8	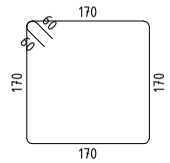	800

მონ. რ/ბ სვეტის სვ–42-ის სპეციფიკაცია

არმატურის სპეციფიკაცია					არმატურის ამოკრეფა					ბეტონი B 30
პოზ. №	ø	L მმ.	n ცალი	Ln მ.	ø	∑ Ln მ.	ზრდითი მეტრის წონა კგ.	წონა კგ. A240	წონა კგ. A500C	V; მ³
1	2	3	4	5	6	7	8	9	10	11
1	16 A500C	1450	4	5.80	8 A240	17.60	0.39	6.94		0.13
2	16 A500C	3500	4	14.00	16 A500C	19.80	1.58		31.25	
I	8 A240	800	22	17.60						
							∑	6.94	31.25	0.13
						n= 2		13.89	62.50	0.26
									289.36	კგ/მ³

შპს "კაპიტელი"				მრავალბინიანი საცხოვრებელი სახლი მისამართი: ქ. თბილისი, თამარაშვილის ქ. №13		
				შპს "შემბათი ჰოლდინგი"	ნაკვეთის №	თარიღი 2020 წ.
დირექტორი	ლ. კურტანიძე					
მთ. არქიტექტორი	კ. ძლიერიშვილი					
მთ. კონსტრუქტ.	დ. დონღაძე			მონ. რ/ბ სვეტის სვ–42-ის არმირება		
კონსტრუქტორი	ა. დონღაძე					
				სტადია	ფურცელი	სულ ფურცელი / მასშტაბი
ელ.ფოსტა CAPITELI@YMAIL.COM მისამართი: ბამრეკელის №19				მ.პ	კ–4.42	

მონ. რ/ბ მოაჯირის მ–1-ის არმირება

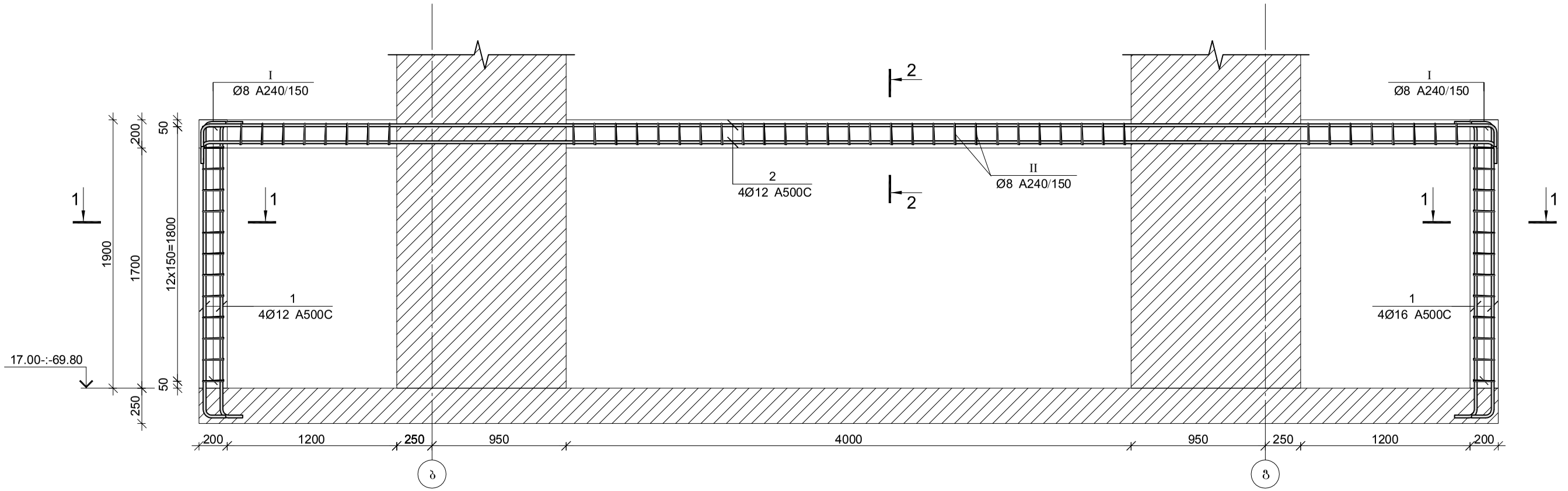

მონ. რ/ბ მოაჯირის მ–I-ის სპეციფიკაცია

არმატურის სპეციფიკაცია					არმატურის ამოკრეფა					ბეტონი B 30
პოზ. №	Ø	L მმ.	n ცალი	Ln მ.	Ø	∑ Ln მ.	გრძივი მეტრის წონა კგ.	წონა კგ. A240	წონა კგ. A500C	V; მ³
1	2	3	4	5	6	7	8	9	10	11
1	12 A500C	2600	8	20.80	8 A240	51.76	0.39	20.42		0.41
2	12 A500C	9800	4	39.20	12 A500C	60.00	0.89		53.27	
I	8 A240	800	26	20.80						
II	8 A240	720	43	30.96			∑	20.42	53.27	0.41
						n= 16		326.78	852.30	6.53
									180.62	კგ/მ³

პოზ.	Ø [მმ.]	ესკიზი [მმ.]	სიგრძე [მმ.]
①	Ø12	2050, 300, 250	2600
②	Ø12	9100, 350, 350	9800
Ⅰ	Ø8	170, 170, 170, 170	800
Ⅰ	Ø8	130, 170, 170, 130	720

კვეთი 1–1

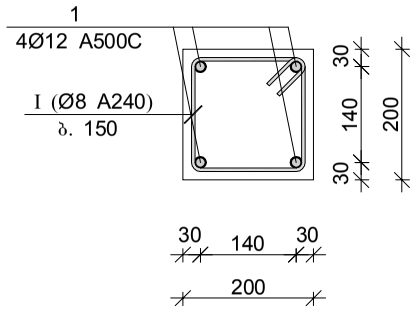

კვეთი 2–2

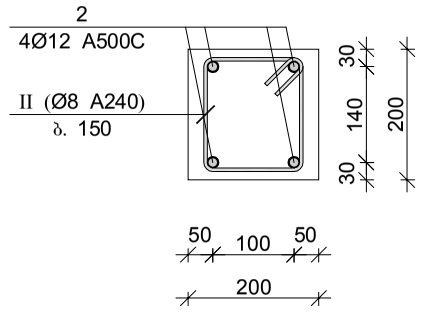

შპს "კაპიტელი"	დამკვეთი ორგანიზაცია	მრავალბინიანი საცხოვრებელი სახლი მისამართი: ქ. ბათუმი, თამარაშვილის ქ. №13			
		შპს "გუმბათი ჰოლდინგი"	ნაკვეთის №	თარიღი	2020 წ.
დირექტორი	ლ. კურტანიძე				
მთ. არქიტექტორი	ქ. ძლიერიშვილი				
მთ. კონსტრუქტ.	ლ. ღონღაძე		მონ. რ/ბ მოაჯირის მ–1-ის არმირება		
კონსტრუქტორი	ა. ღონღაძე				
			სტადია	ფურცელი	სულ ფურცელი	მასშტაბი
ელ.ფოსტა CAPITELI@YMAIL.COM	მისამართი: გამრეკელის №19		მ.პ	კ–4.43		

მონ. რ/ბ კედლის მკ–1-ის არმირება

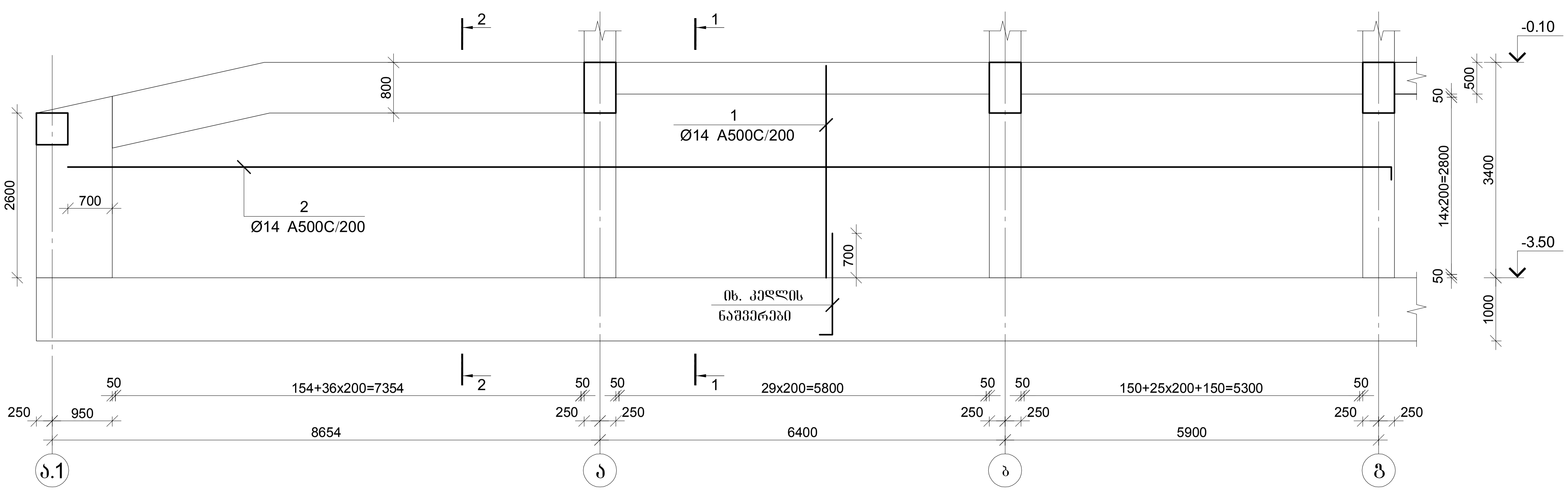

კვეთი 1-1

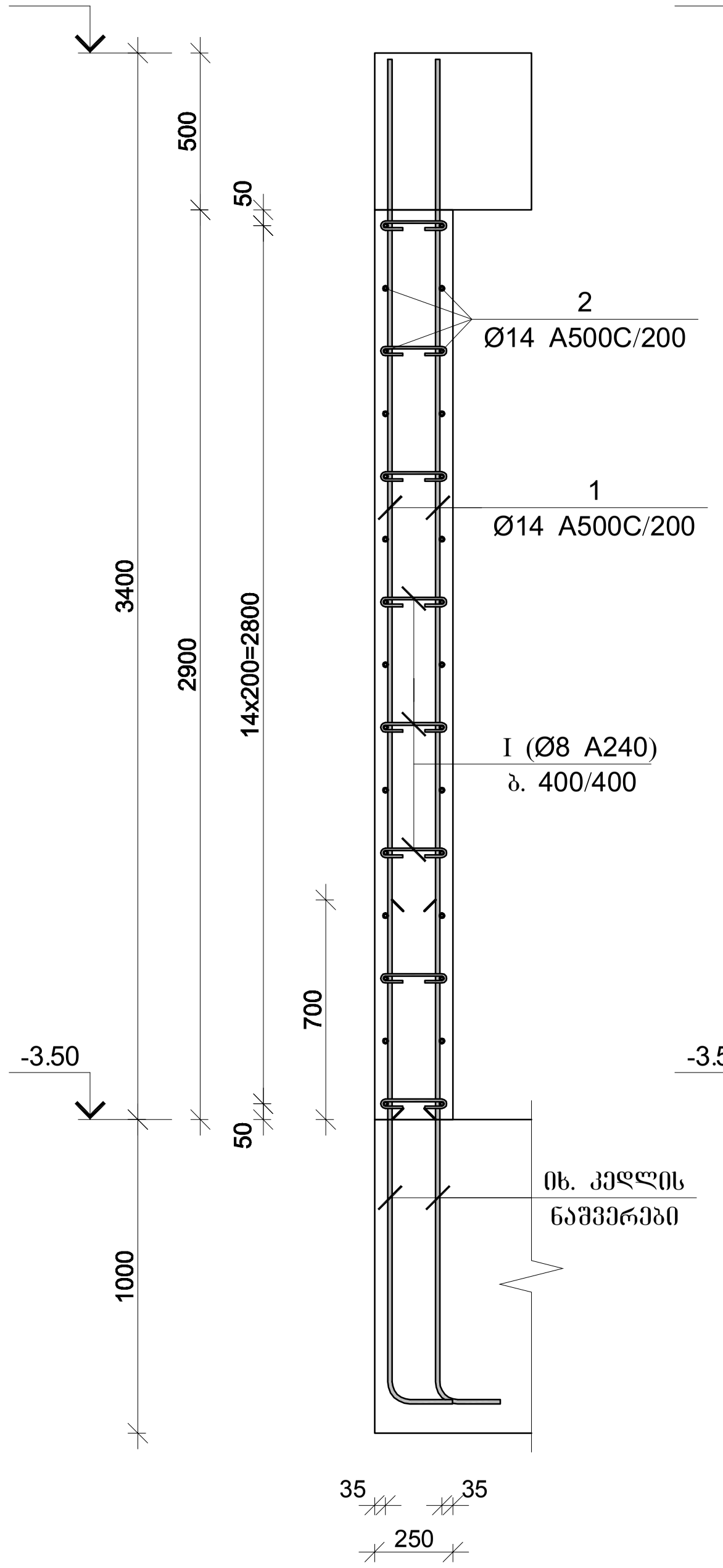

კვეთი 2-2

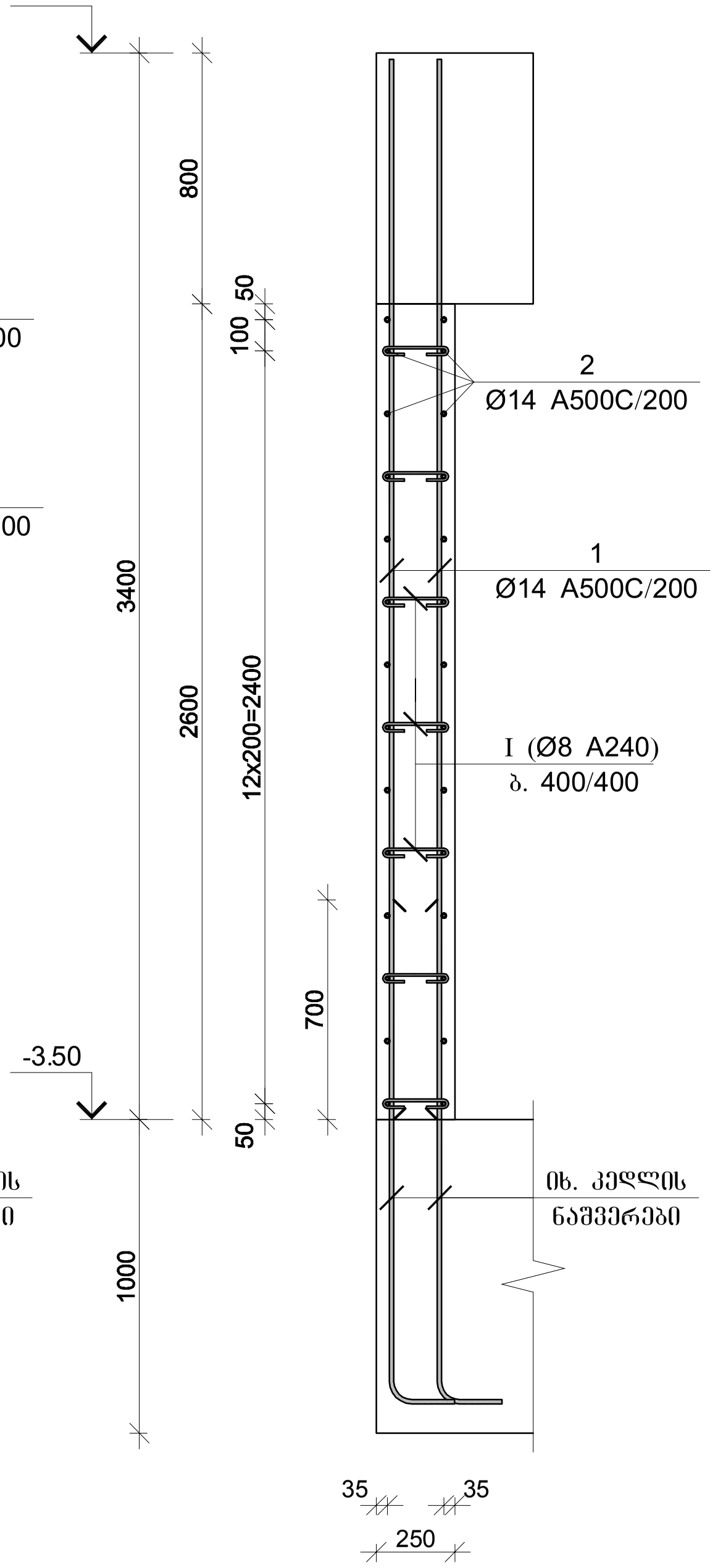

პოზ.	Φ [მმ.]	ესკიზი [მმ.]	სიგრძე [მმ.]
1	Φ14	3400	3400
2	Φ14	--- 200	---
I	Φ8	70 210 70	350

მონ. რ/ბ კედლის მკ-1-ის სპეციფიკაცია

არმატურის სპეციფიკაცია					არმატურის ამოკრება					ბეტონი B 30
პოზ. №	Ø	L მმ.	n ცალი	Ln მ.	Ø	∑Ln მ.	ერთეული მეტრის წონა კგ.	წონა კგ. A240	წონა კგ. A500C	V; მ³
1	2	3	4	5	6	7	8	9	10	11
1	14 A500C	3400	192	652.80	8 A240	115.50	0.39	45.57		12.90
2	14 A500C	-	-	620.00	14 A500C	1272.80	1.21		1538.07	
I	8 A240	350	330	115.50						
							∑	45.57	1538.07	12.90
						n= 1		45.57	1538.07	12.90
									122.76	კგ/მ³

შპს "კაპიტელი"	ობიექტი	მრავალბინიანი საცხოვრებელი სახლი მისამართი: ქ. თბილისი, თამარაშვილის ქ. №13			
	დამკვეთი	შპს "გუმბათი ჰოლდინგი"		დაკვეთა №	თარიღი 2020 წ.
დირექტორი	ლ. კურტანიძე		მონ. რ/ბ კედლის მკ–1-ის არმირება		
მთ. არქიტექტორი	კ. ძლიერიშვილი				
მთ. კონსტრუქტ.	დ. ლონლაძე				
კონსტრუქტორი	ა. ლონლაძე				
			სტადია	ფურცელი	სულ ფურცელი / მასშტაბი
ელ.ფოსტა CAPITELI@YMAIL.COM	მისამართი: ბამრეკელის №19		მ.პ	კ–5.01	

მონ. რ/ბ კედლის მკ–2-ის არმირება

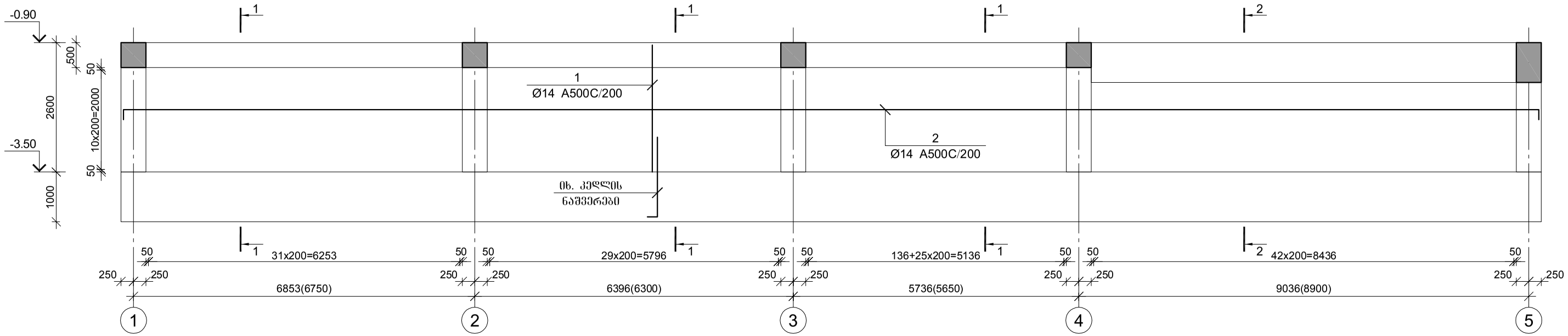

კვეთი 1-1

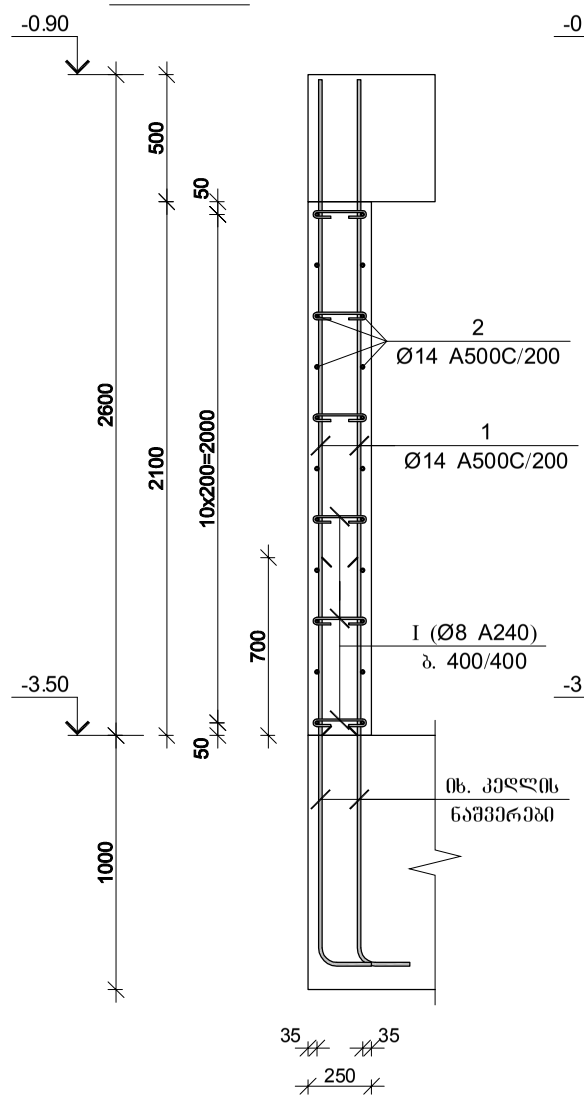

კვეთი 2-2

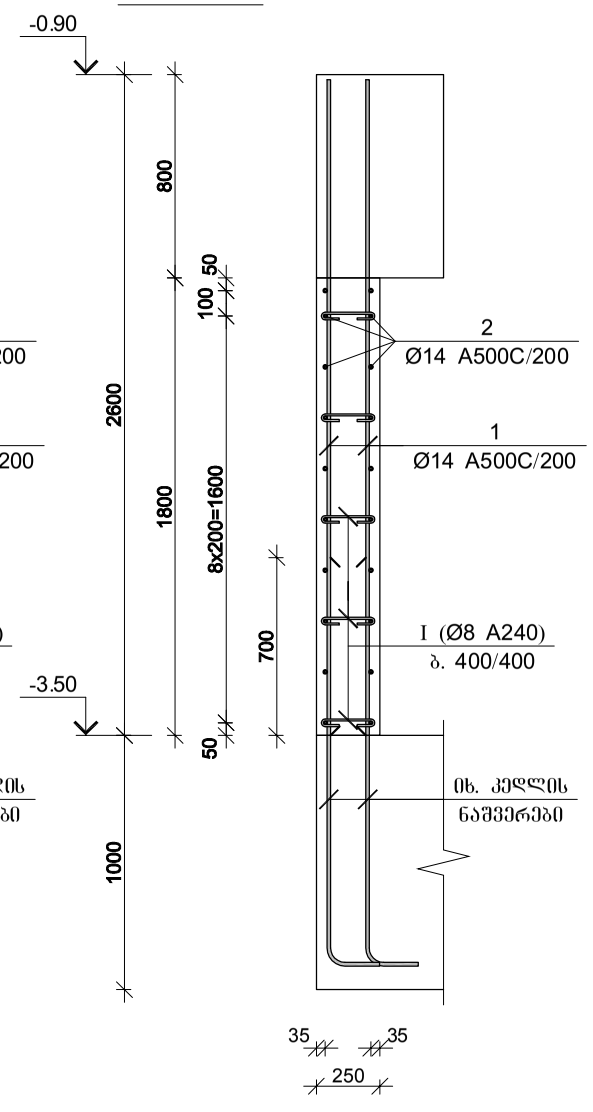

პოზ.	ф [მმ.]	ესკიზი [მმ.]	სიგრძე [მმ.]
①	ф14	2600	2600
②	ф14	200 --- 200	---
①	ф8	210 (70 70)	350

მონ. რ/ბ კედლის მკ-2-ის სპეციფიკაცია

არმატურის სპეციფიკაცია					არმატურის ამოკრეფა					ბეტონი B 30
პოზ. №	ø	L მმ.	n ცალი	Ln მ.	ø	∑ Ln მ.	ერთი მეტრის წონა კგ	წონა კგ. A240	წონა კგ. A500C	V; მ³
1	2	3	4	5	6	7	8	9	10	11
1	14 A500C	2600	264	686.40	8 A240	115.50	0.39	45.57		13.10
2	14 A500C	-	-	670.00	14 A500C	1356.40	1.21		1639.10	
I	8 A240	350	330	115.50						
							∑	45.57	1639.10	13.10
						n= 1		45.57	1639.10	13.10
									128.60	კგ/მ³

შპს "კაპიტელი"	დამკვეთი	მრავალბინიანი საცხოვრებელი სახლი მისამართი: ქ. ობილისი, თამარაშვილის ქ. №13			
	დამკვეთი	შპს "ზუმბათი ჰოლდინგი"	დაკვეთა №	თარიღი	
				2020 წ.	
დირექტორი	ლ. კურტანიძე				
მთ. არქიტექტორი	კ. ძლიერიშვილი				
მთ. კონსტრუქტ.	ღ. ღონღაძე		მონ. რ/ბ კედლის მკ–2-ის არმირება		
კონსტრუქტორი	ა. ღონღაძე				
			სტადია	ფურცელი	სულ ფურცელი	მასშტაბი
ელ.ფოსტა CAPITELI@YMAIL.COM	მისამართი: ზამრეკელის №19		მ.პ	კ–5.02		

მონ. რ/ბ კედლის მკ–3-ის არმირება

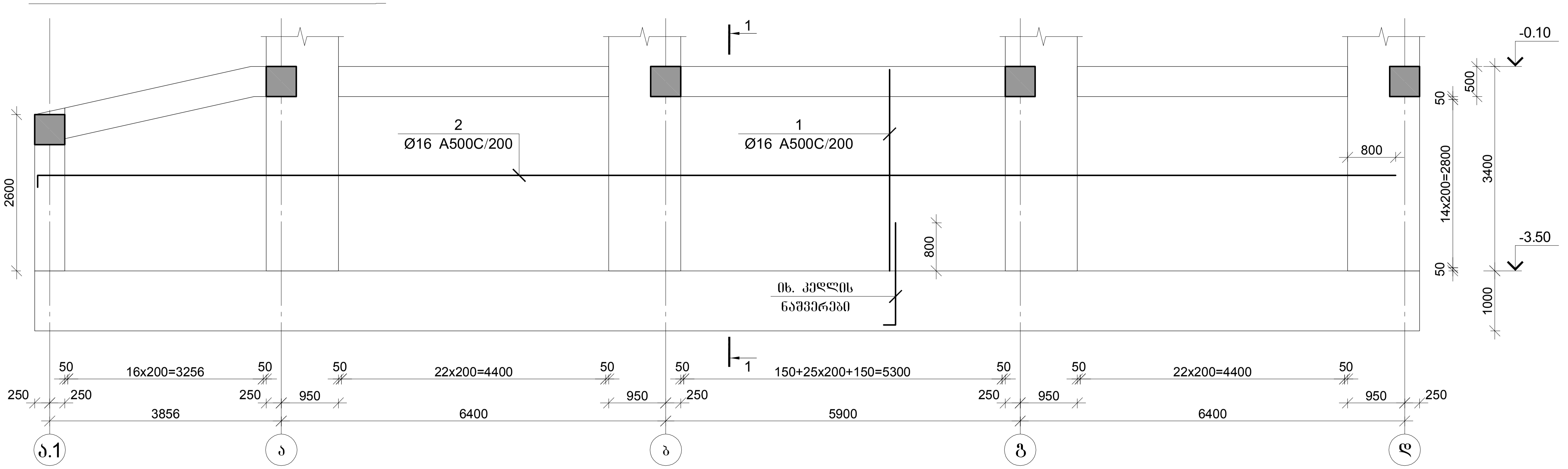

კვეთი 1-1

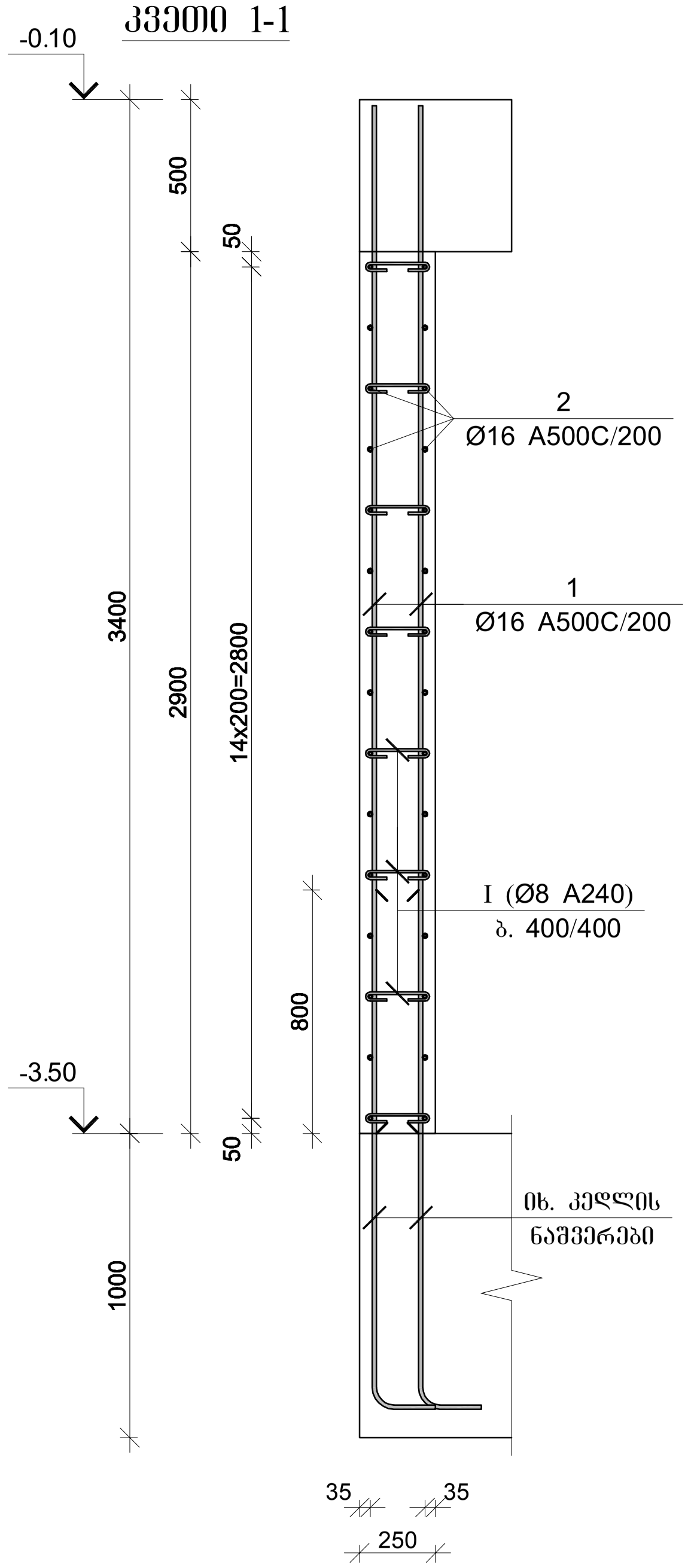

პოზ.	Φ [მმ.]	ესკიზი [მმ.]	სიგრძე [მმ.]
1	Φ16	3400	3400
2	Φ16	200 ---	---
I	Φ8	210, 70, 70	350

მონ. რ/ბ კედლის მკ-3-ის სპეციფიკაცია

არმატურის სპეციფიკაცია					არმატურის ამოკრეფა					ბეტონი B 30
პოზ. №	Ø	L მმ.	n ცალი	Ln მ.	Ø	∑ Ln მ.	გრძივი მეტრის წონა კგ.	წონა კგ. A240	წონა კგ. A500C	V; მ³
1	2	3	4	5	6	7	8	9	10	11
1	16 A500C	3400	182	618.80	8 A240	112.00	0.39	44.19		12.60
2	16 A500C	-	-	710.00	16 A500C	1328.80	1.58		2097.30	
I	8 A240	350	320	112.00						
							∑	44.19	2097.30	12.60
						n= 1		44.19	2097.30	12.60
									169.96	კგ/მ³

შპს "კაპიტელი"		მრავალბინიანი საცხოვრებელი სახლი მისამართი: ქ. თბილისი, თამარაშვილის ქ. №13		
დამკვეთი / ობიექტი		შპს "გუმბათი კოლდინგი"	დაკვეთა №	თარიღი 2020 წ.
დირექტორი	ლ. კურტანიძე			
მთ. არქიტექტორი	კ. ქლიბრიშვილი		მონ. რ/ბ კედლის მკ–3-ის არმირება	
მთ. კონსტრუქტ.	დ. ლონდაძე			
კონსტრუქტორი	ა. ლონდაძე			
			სტადია: მპ	ფურცელი: კ–5.03
ელ.ფოსტა CAPITELI@YMAIL.COM	მისამართი: გამრეკელის №19		სულ ფურცელი	მასშტაბი

მონ. რ/ბ კედლის მპ–4-ის არმირება

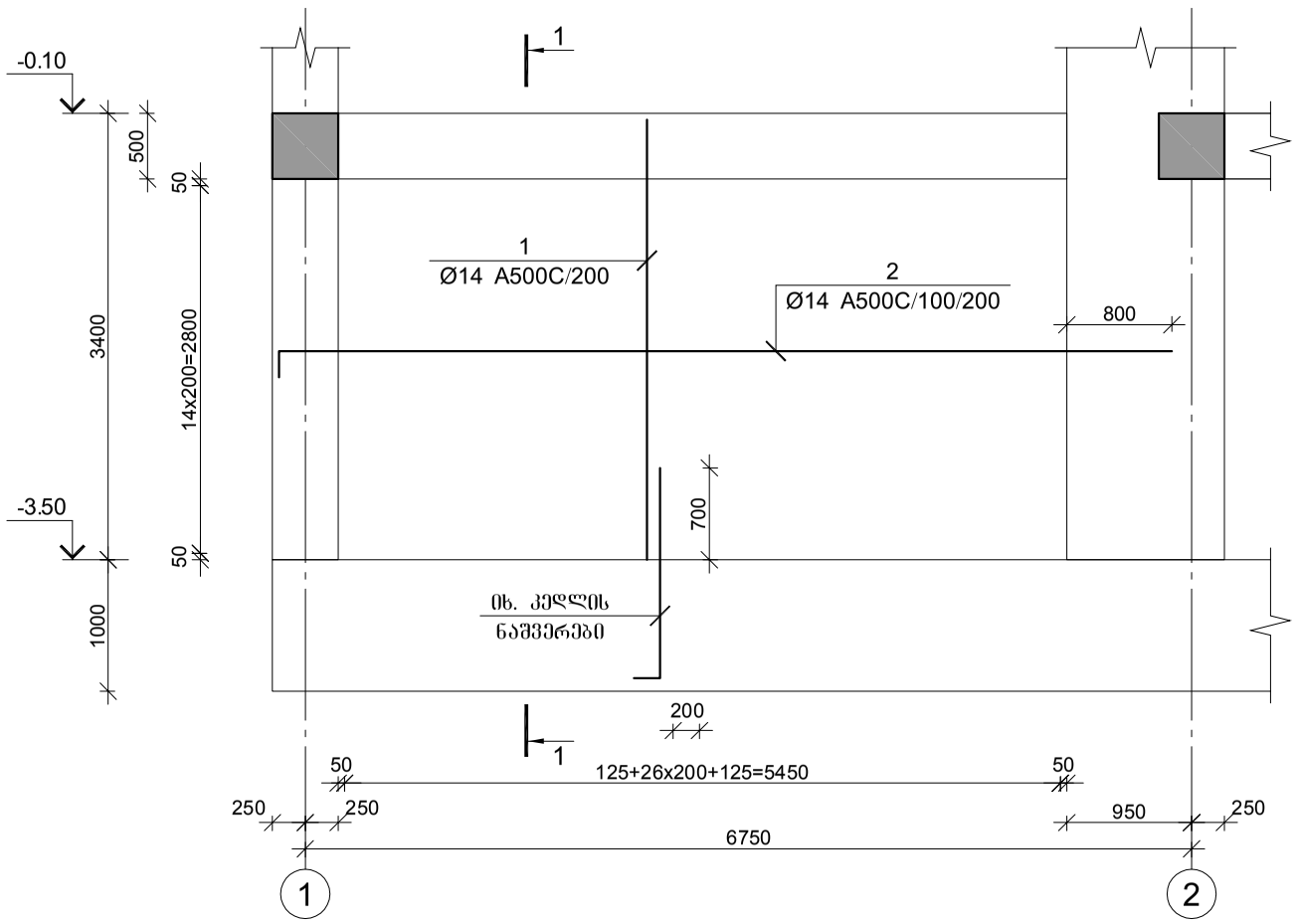

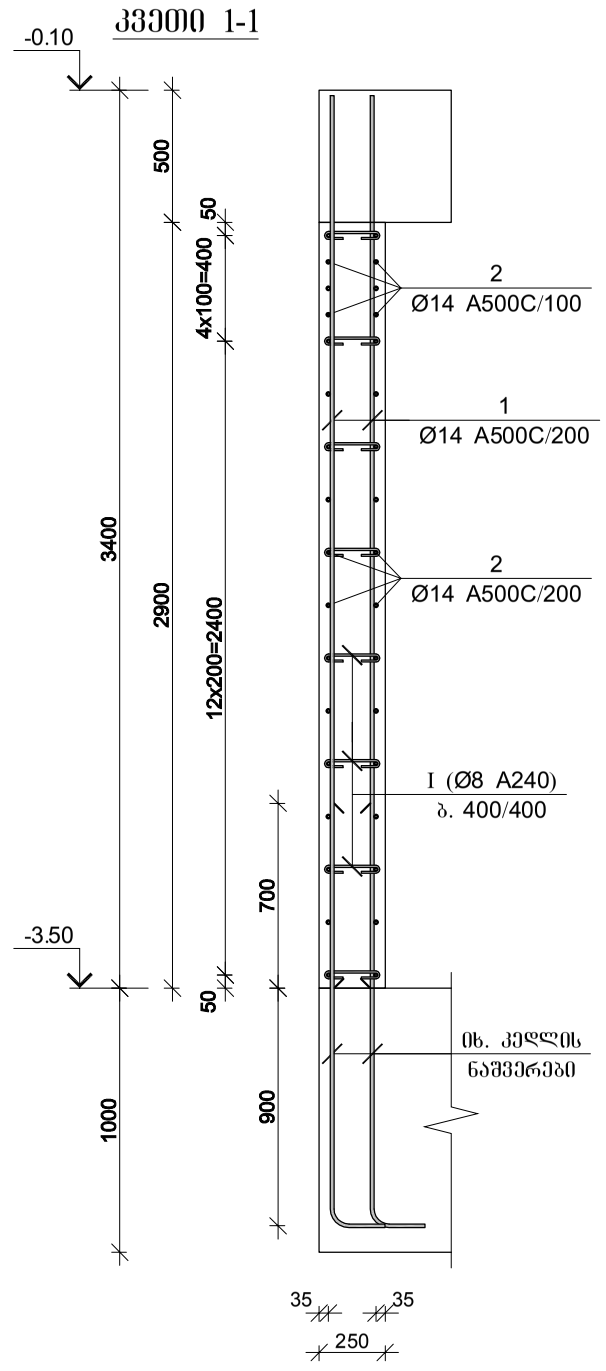

პოზ.	Ø [მმ.]	ესკიზი [მმ.]	სიგრძე [მმ.]
①	Ф14	3400	3400
②	Ф14	200 6800	7000
Ⅰ	Ф8	210 (70, 70)	350

მონ. რ/ბ კედლის მპ-4-ის სპეციფიკაცია

არმატურის სპეციფიკაცია					არმატურის ამოკრეფა					ბეტონი B 30
პოზ. №	Ø	L მმ.	n ცალი	Ln მ.	Ø	∑ Ln მ.	გრძივი მეტრის წონა კგ.	წონა კგ. A240	წონა კგ. A500C	V; მ³
1	2	3	4	5	6	7	8	9	10	11
1	14 A500C	3400	58	197.20	8 A240	35.00	0.39	13.81		4.10
2	14 A500C	7000	34	238.00	14 A500C	435.20	1.21		525.90	
I	8 A240	350	100	35.00						
						∑		13.81	525.90	4.10
						n= 1		13.81	525.90	4.10
									131.64	კგ/მ³

შპს "კაპიტელი"	დამკვეთი	მრავალბინიანი საცხოვრებელი სახლი მისამართი: ქ. ობილისი, თამარაშვილის ქ. №13			
	დამკვეთი	შპს "გუმბათი ჰოლდინგი"		დაკვეთა №	თარიღი 2020 წ.
დირექტორი	ლ. კურტანიძე				
მთ. არქიტექტორი	კ. ძლიერიშვილი			მონ. რ/ბ კედლის მპ–4-ის არმირება	
მთ. კონსტრუქტ.	დ. დონდაძე				
კონსტრუქტორი	ა. დონდაძე				
				სტადია	ფურცელი / სულ ფურცელი / მასშტაბი
ელ.ფოსტა CAPITELI@YMAIL.COM	მისამართი: გამრეკელის №19			მ.პ	კ–5.04

მონ. რ/ბ კედლის მპ–5-ის არმირება

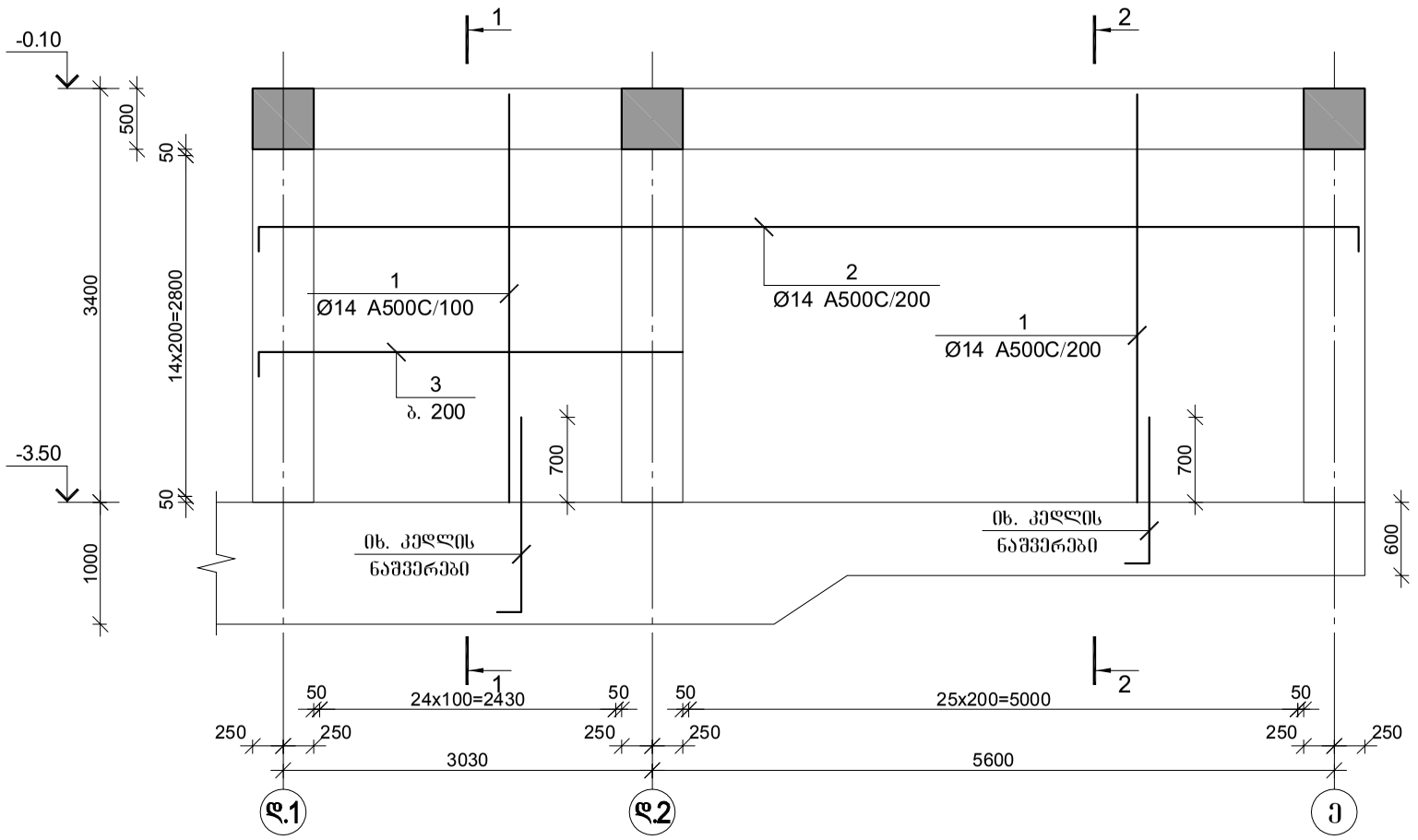

მონ. რ/ბ კედლის მპ-5-ის სპეციფიკაცია

არმატურის სპეციფიკაცია					არმატურის ამოკრეფა					ბეტონი B 30
პოზ. №	Ø	L მმ.	n ცალი	Ln მ.	Ø	∑ Ln მ.	1მ.მეტრის წონა კგ.	წონა კგ. A240	წონა კგ. A500C	V; მ³
1	2	3	4	5	6	7	8	9	10	11
1	14 A500C	3400	102	346.80	8 A240	49.00	0.39	19.33		5.54
2	14 A500C	9450	30	283.50	14 A500C	682.10	1.21		824.26	
3	14 A500C	3700	14	51.80						
I	8 A240	350	140	49.00						
						∑		19.33	824.26	5.54
						n= 1		19.33	824.26	5.54
									152.27	კგ/მ³

პოზ.	ф [მმ.]	ესკიზი [მმ.]	სიგრძე [მმ.]
①	Ф14	3400	3400
②	Ф14	200 9050 200	9450
③	Ф14	200 3500	3700
I	Ф8	210, 70, 70	350

კვეთი 1-1

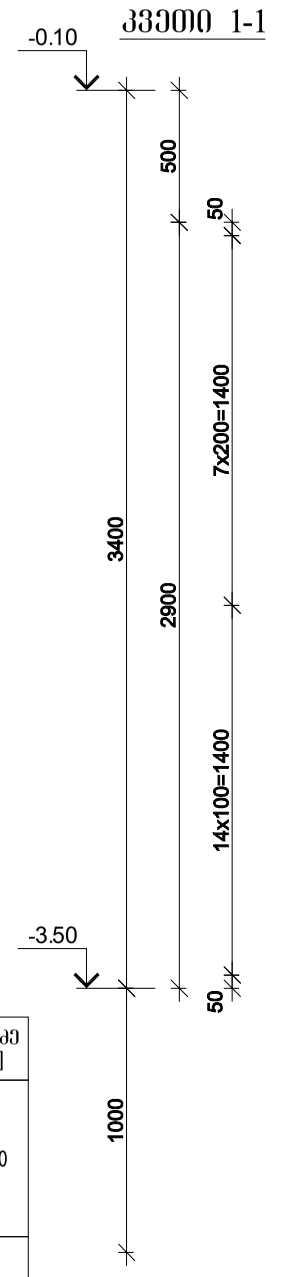

კვეთი 2-2

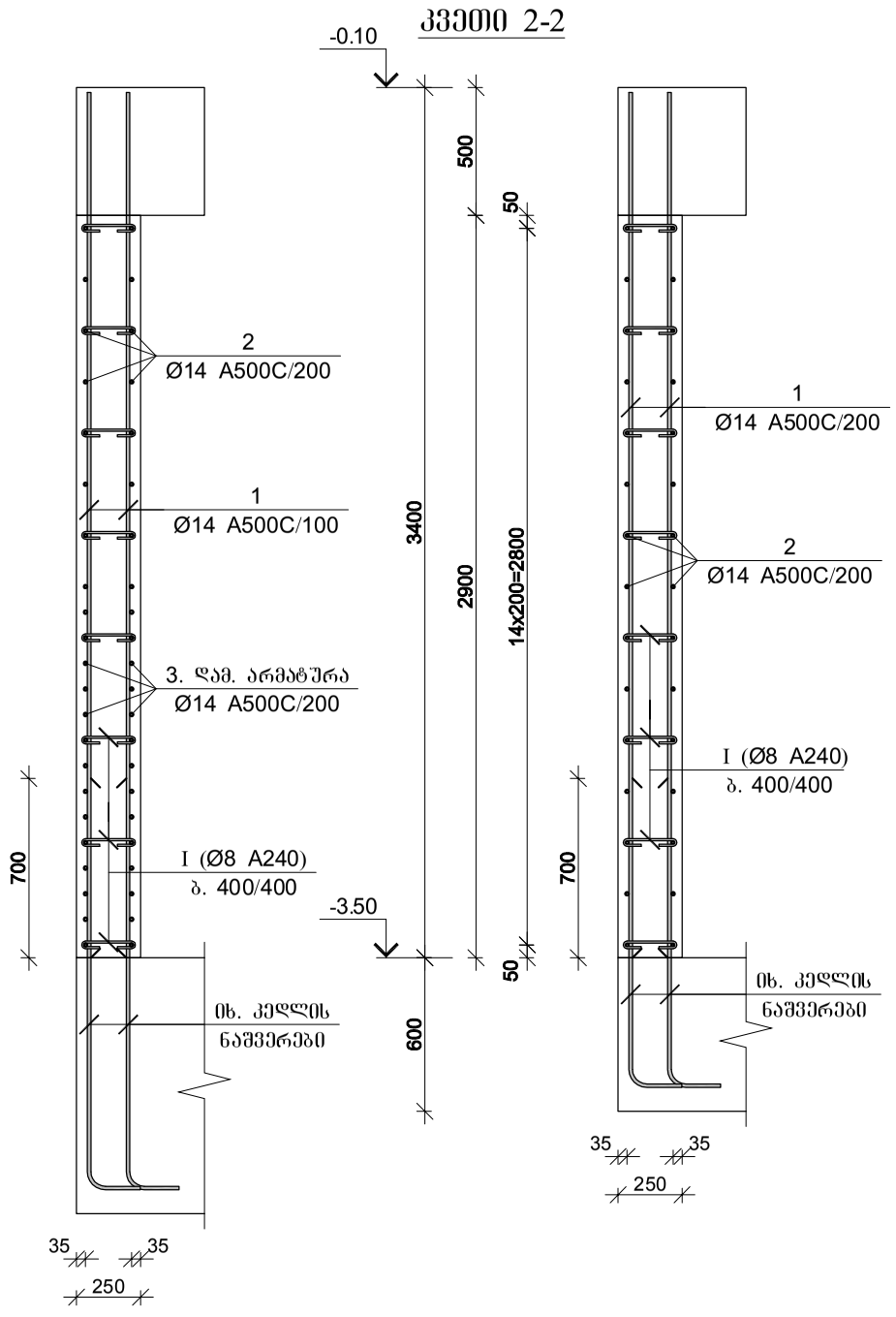

შპს "კაპიტელი"		მრავალბინიანი საცხოვრებელი სახლი მისამართი: ქ. ობილისი, თამარაშვილის ქ. №13			
	დამკვეთი	შპს "გუმბათი ჰოლდინგი"		დაკვეთა №	თარიღი 2020 წ.
დირექტორი	ლ. კურტანიძე				
მთ. არქიტექტორი	ქ. ძლიერიშვილი			მონ. რ/ბ კედლის მპ–5-ის არმირება	
მთ. კონსტრუქტ.	ღ. ღონღაძე				
კონსტრუქტორი	ა. ღონღაძე				
			სტადია	ფურცელი	სულ ფურცელი / მასშტაბი
ელ.ფოსტა CAPITELI@YMAIL.COM	მისამართი: გამრეკელის №19		მ.პ	კ–5.05	

მრნ. რ/ბ კედლის მპ–6-ის არმირება

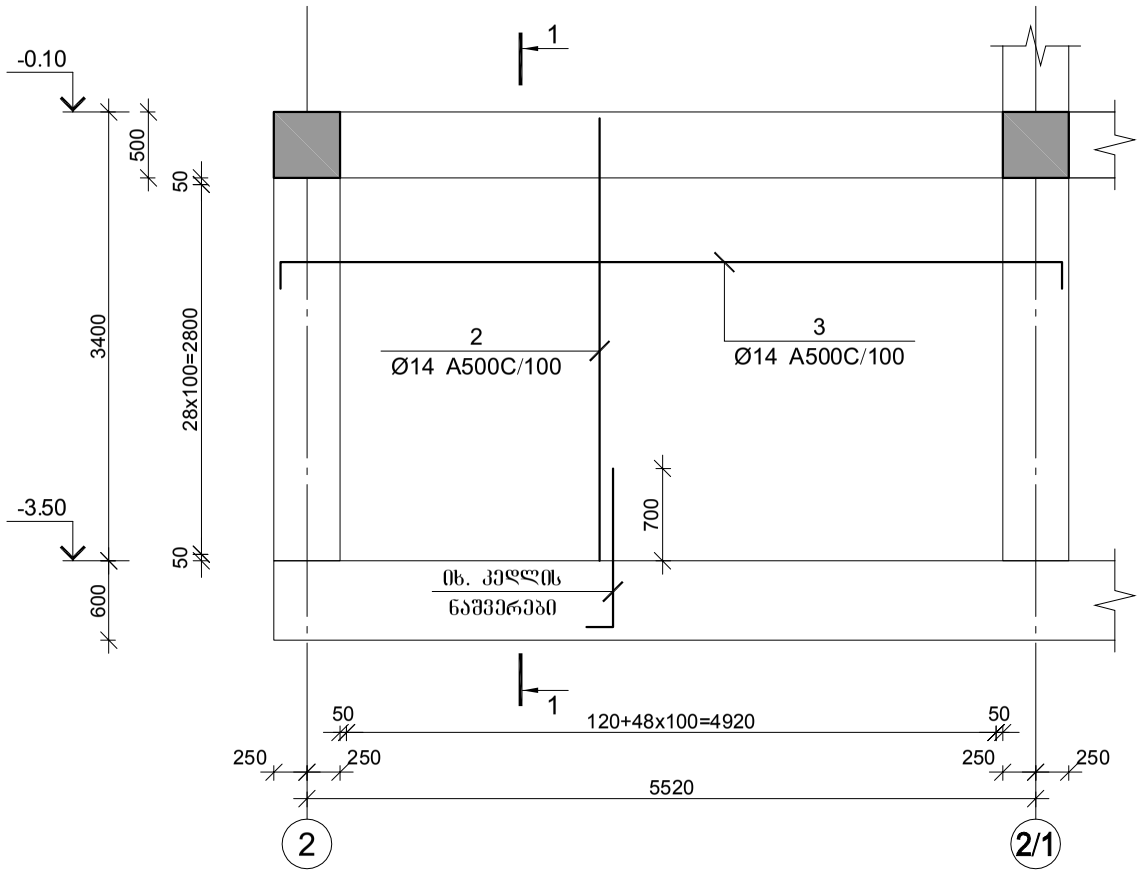

კვეთი 1-1

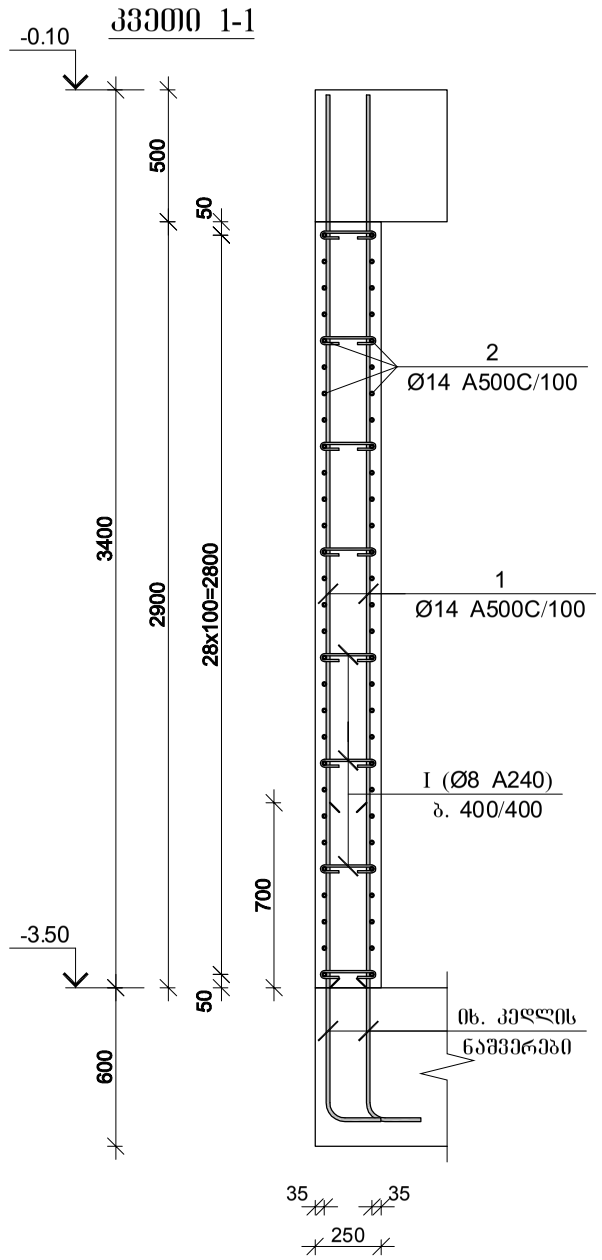

პოზ.	ф [მმ.]	ესკიზი [მმ.]	სიგრძე [მმ.]
1	Ф14	3400	3400
2	Ф14	200 5900 200	6300
I	Ф8	210 (70 70)	350

მრნ. რ/ბ კედლის მპ-6-ის სპეციფიკაცია

არმატურის სპეციფიკაცია					არმატურის ამოკრეფა					ბეტონი B 30
პოზ. №	Ø	L მმ.	n ცალი	Ln მ.	Ø	∑ Ln მ.	ბრაკით მეტრის წონა კგ.	წონა კგ. A240	წონა კგ. A500C	V; მ³
1	2	3	4	5	6	7	8	9	10	11
1	14 A500C	3400	100	340.00	8 A240	31.50	0.39	12.43		3.65
2	14 A500C	6300	58	365.40	14 A500C	705.40	1.21		852.42	
I	8 A240	350	90	31.50						
						∑		12.43	852.42	3.65
						n= 1		12.43	852.42	3.65
									236.94	კგ/მ³

შპს "კაპიტელი"	პროექტი	მრავალბინიანი საცხოვრებელი სახლი მისამართი: ქ. ობილისი, თამარაშვილის ქ. №13			
	დამკვეთი	შპს "გუმბათი ჰოლდინგი"	დაკვეთა №	თარიღი	
				2020 წ.	
დირექტორი	ლ. კურტანიძე				
მთ. არქიტექტორი	კ. ძლიერიშვილი				
მთ. კონსტრუქტ.	დ. დონდაძე		მრნ. რ/ბ კედლის მპ–6-ის არმირება		
კონსტრუქტორი	ა. დონდაძე				
			სტადია	ფურცელი	სულ ფურცელი / მასშტაბი
ელ.ფოსტა CAPITELI@YMAIL.COM	მისამართი: გამრეკელის №19		მ.პ	კ–5.06	

მოწ. რ/ბ კედლის მპ–7-ის არმირება

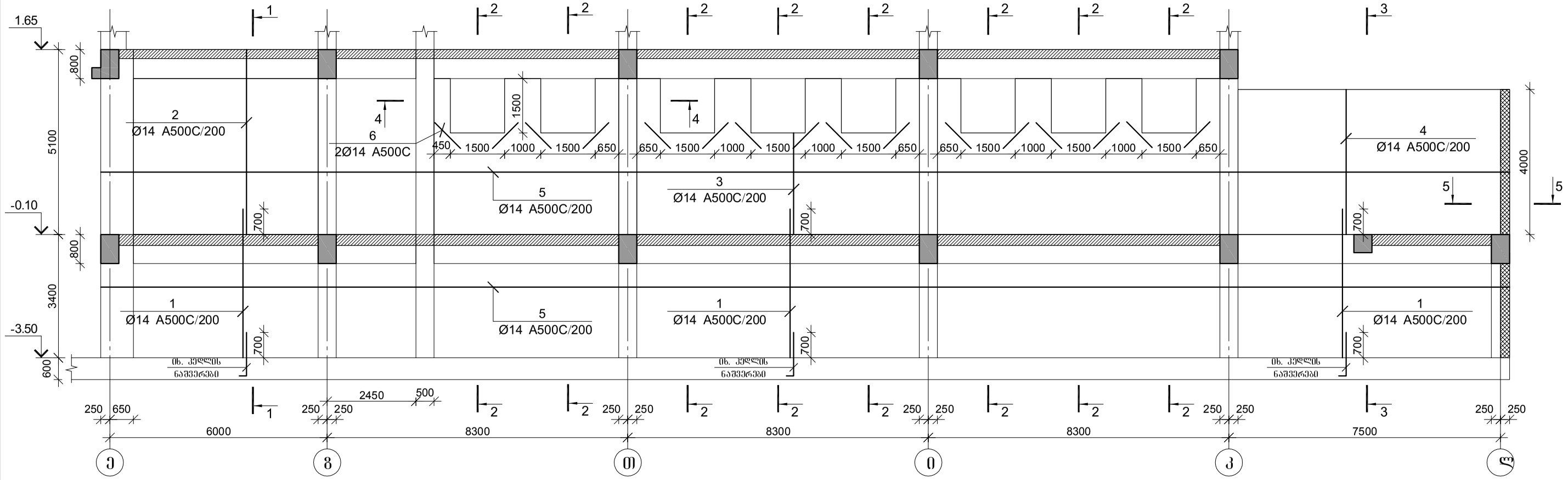

კვეთი 4-4

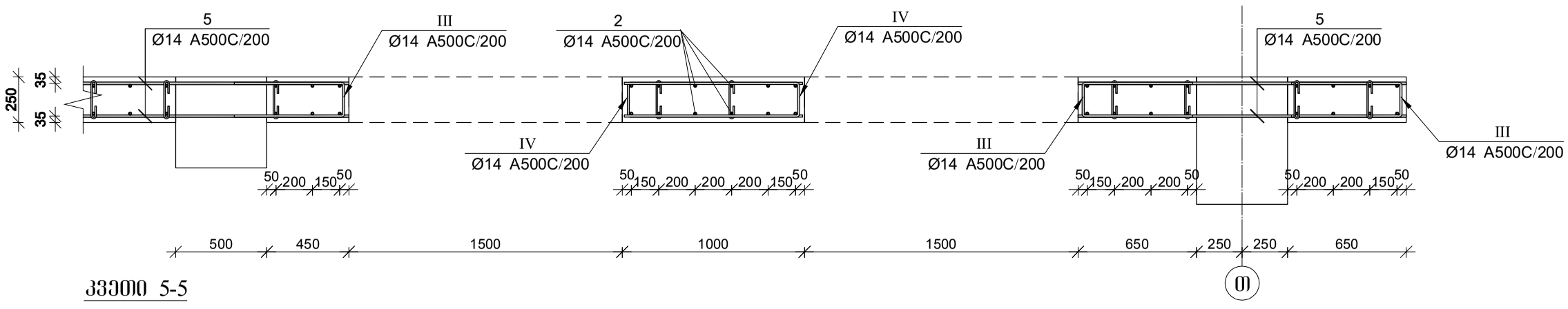

კვეთი 5-5

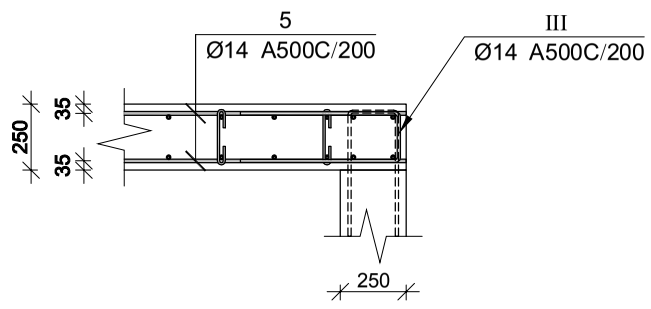

შპს "კაპიტელი"	დამკვეთი	მრავალბინიანი საცხოვრებელი სახლი მისამართი: ქ. ობილისი, თამარაშვილის ქ. №13					
		შპს "გუმბათი ჰოლდინგი"			დაკვეთა №	თარიღი	
						2020 წ.	
დირექტორი	ლ. კურტანიძე						
მთ. არქიტექტორი	ქ. ძლიერიშვილი			მოწ. რ/ბ კედლის მპ–7-ის არმირება			
მთ. კონსტრუქტ.	დ. ღონღაძე						
კონსტრუქტორი	ა. ღონღაძე						
				სტადია	ფურცელი	სულ ფურცელი	მასშტაბი
ელ.ფოსტა CAPITELI@YMAIL.COM	მისამართი: გამრეკელის №19			მ.პ	კ–5.07		

კვეთი 1-1

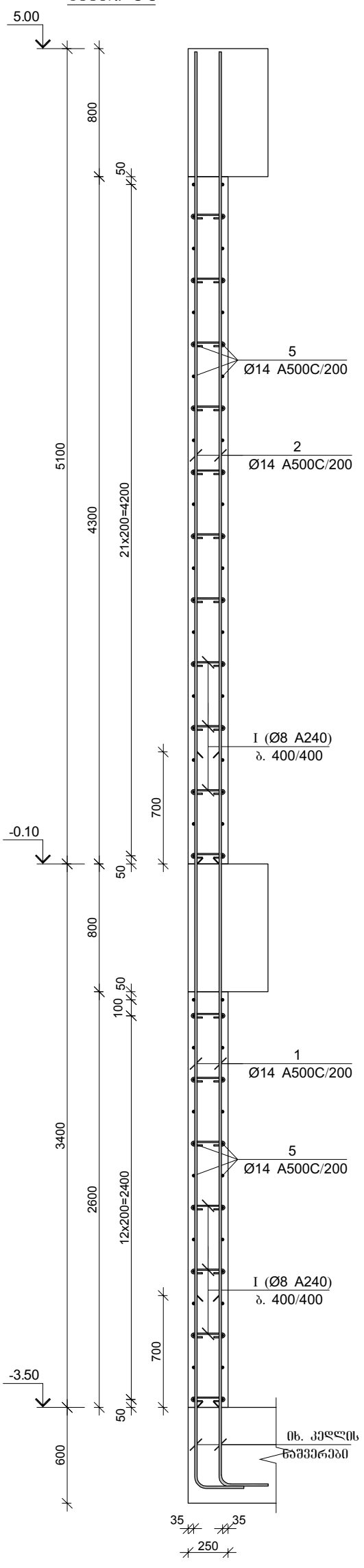

კვეთი 2-2

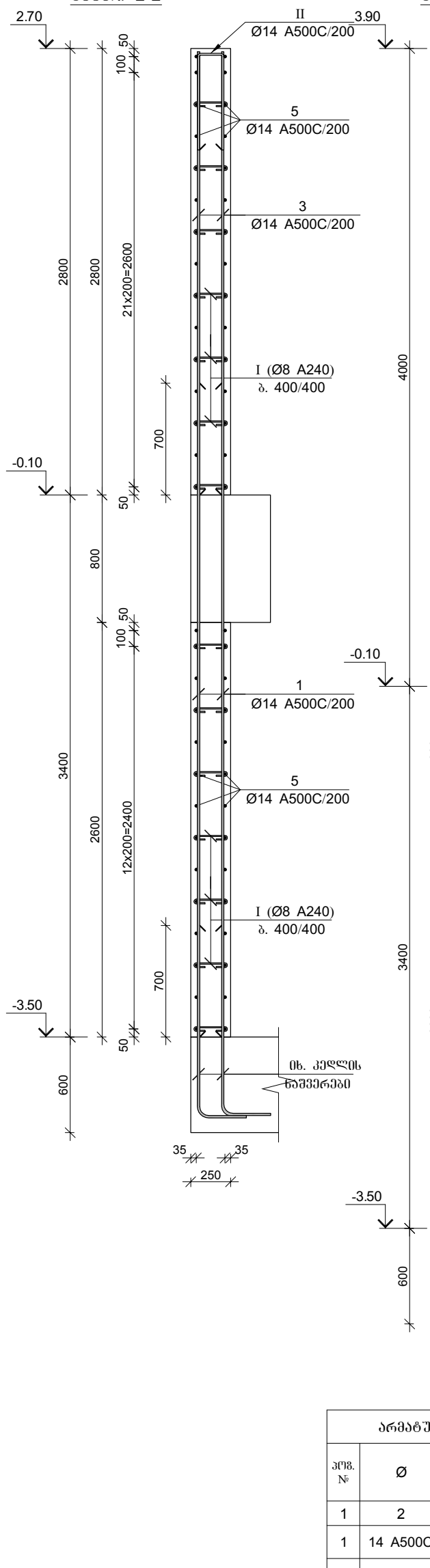

კვეთი 3-3

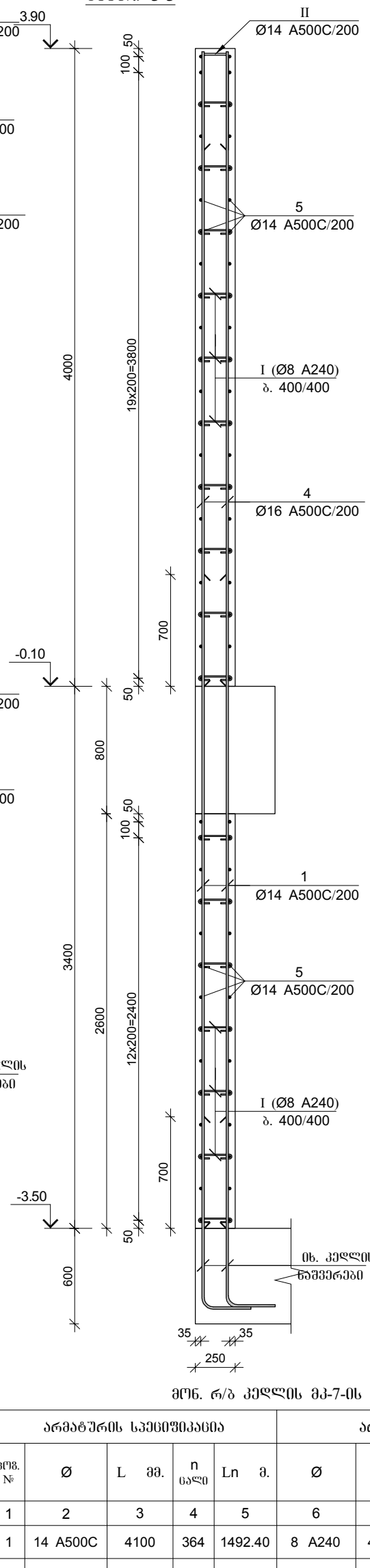

პოზ.	ф [მმ.]	ესკიზი [მმ.]	სიგრძე [მმ.]
Ⓘ	Ф8	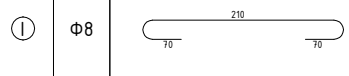	350
Ⓘⓘ	Ф14	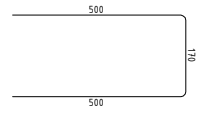	1170
Ⓘⓘⓘ	Ф14	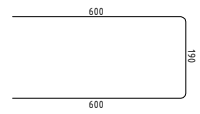	1390
Ⓘⓥ	Ф14	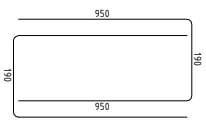	2090

მონ. რ/ბ კედლის მკ-7-ის სპეციფიკაცია

არმატურის სპეციფიკაცია					არმატურის ამოკრეფა					ბეტონი B 30
პოზ. №	Ø	L მმ.	n ცალი	Ln მ.	Ø	∑ Ln მ.	არითმ. მეტრის წონა კგ.	წონა კგ. A240	წონა კგ. A500C	V; მ³
1	2	3	4	5	6	7	8	9	10	11
1	14 A500C	4100	364	1492.40	8 A240	420.00	0.39	165.73		56.00
2	14 A500C	5100	182	928.20	14 A500C	6131.07	1.21		7408.89	
3	14 A500C	2800	112	313.60						
4	14 A500C	4000	78	312.00						
5	14 A500C	-	-	2680.00						
6	14 A500C	1000	32	32.00						
I	8 A240	350	1200	420.00						
II	14 A500C	1170	95	111.15						
III	14 A500C	1390	68	94.52						
IV	14 A500C	2090	80	167.20		∑		165.73	7408.89	56.00
						n= 1		165.73	7408.89	56.00
									135.26	კგ/მ³

შპს "კაპიტელი"	დამკვეთი	მრავალბინიანი საცხოვრებელი სახლი მისამართი: ქ. თბილისი, თამარაშვილის ქ. №13				
	დამპროექტებელი	შპს "გუმბათი ჰოლდინგი"		დაკვეთა №	თარიღი	
					2020 წ.	
დირექტორი	ლ. კურტანიძე					
მთ. არქიტექტორი	კ. ძლიერიშვილი			მონ. რ/ბ კედლის მკ–7-ის არმირების კვეთები და სპეციფიკაცია		
მთ. კონსტრუქტ.	დ. დონღაძე					
კონსტრუქტორი	ა. დონღაძე					
				სტადია	ფურცელი	სულ ფურცელი	მასშტაბი
ელ.ფოსტა CAPITELI@YMAIL.COM მისამართი: გამრეკელის №19				მ.პ	კ–5.08		

მრავ. რ/ბ კედლის მპ–8-ის არმირება

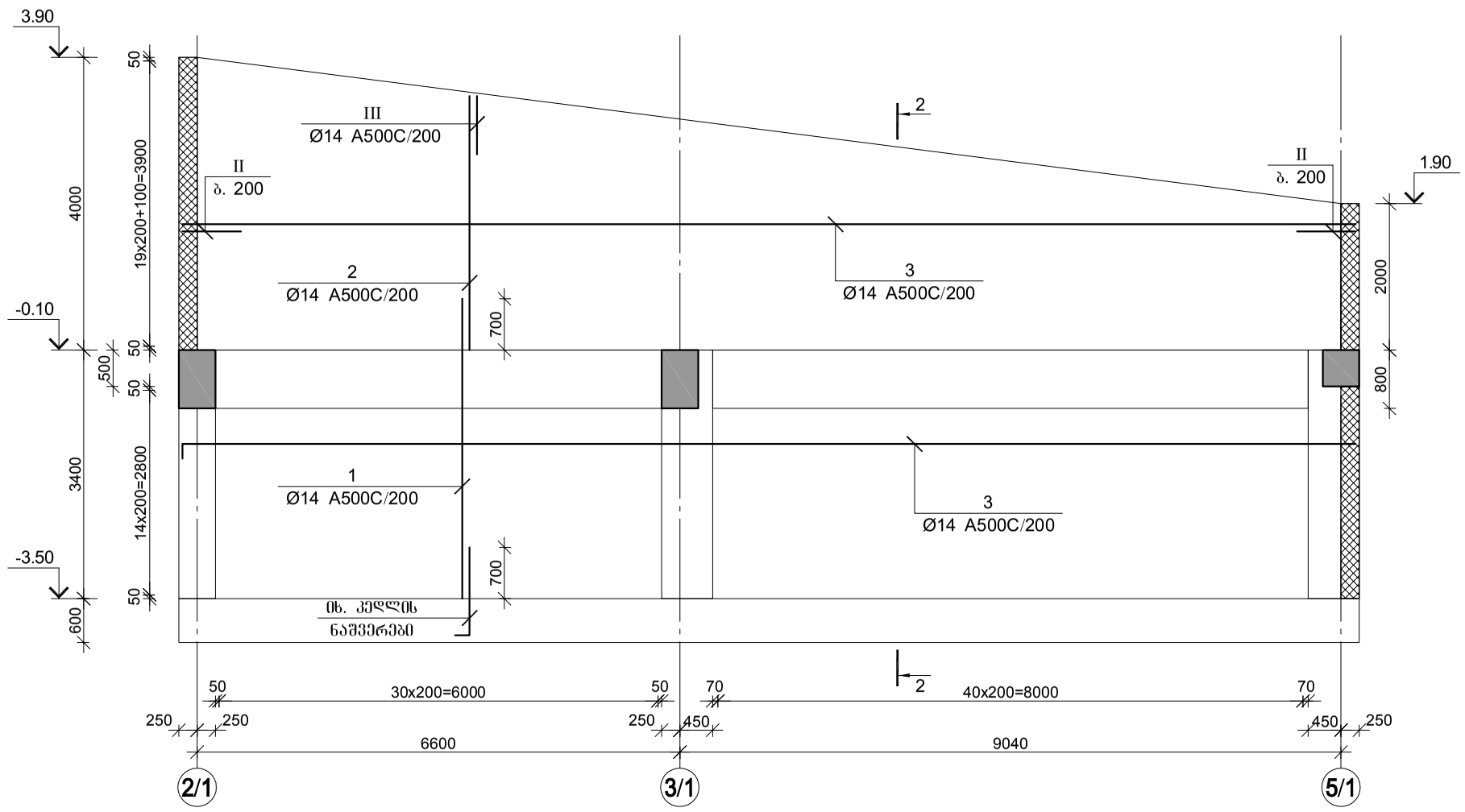

კვეთი 1-1

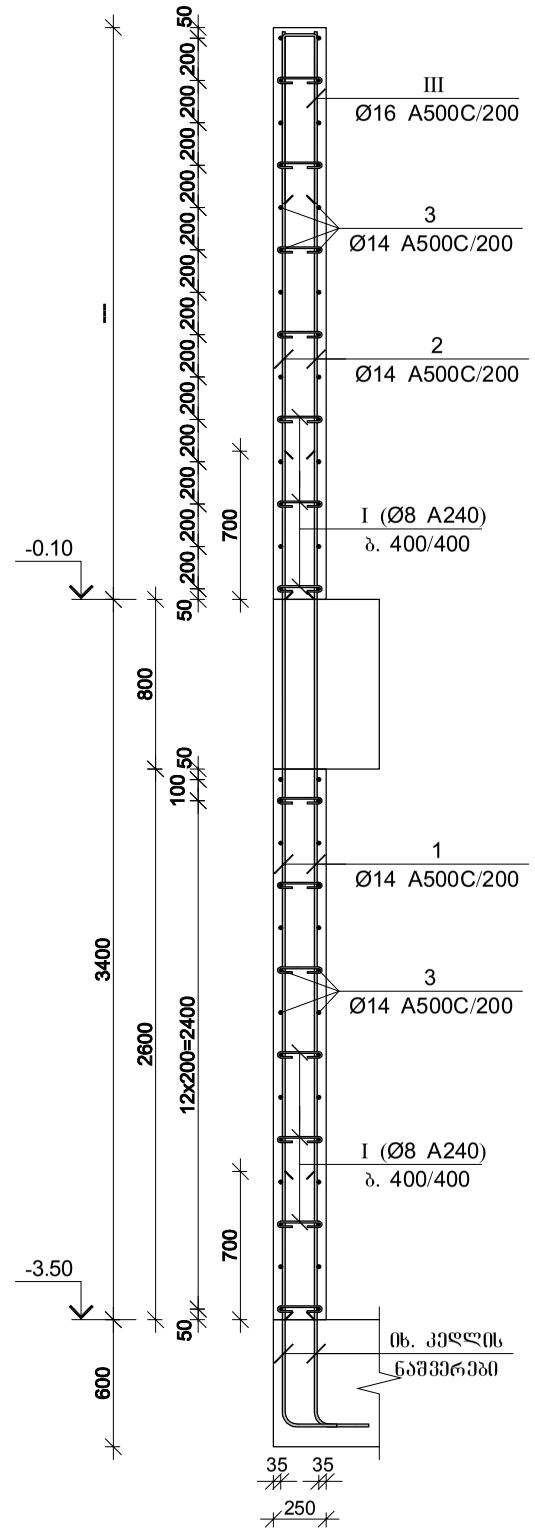

პოზ.	Φ [მმ.]	ესკიზი [მმ.]	სიგრძე [მმ.]
①	Φ8	210, 70, 70	350
②	Φ14	700, 190, 700	1590
③	Φ14	500, 170, 500	1170

მრავ. რ/ბ კედლის მპ-8-ის სპეციფიკაცია

არმატურის სპეციფიკაცია					არმატურის ამოკრეფა					ბეტონი B 30
პოზ. №	Ø	L მმ.	n ცალი	Ln მ.	Ø	∑ Ln მ.	1მ.ის წონა კგ.	წონა კგ. A240	წონა კგ. A500C	V; მ³
1	2	3	4	5	6	7	8	9	10	11
1	14 A500C	4100	144	590.40	8 A240	185.50	0.39	73.20		21.00
2	14 A500C	-	-	480.00	14 A500C	2207.60	1.21		2667.70	
3	14 A500C	-	-	980.00						
I	8 A240	350	530	185.50						
II	14 A500C	1590	40	63.60						
III	14 A500C	1170	80	93.60			∑	73.20	2667.70	21.00
						n= 1		73.20	2667.70	21.00
									130.52	კგ/მ³

შპს "კაპიტელი"	დამკვეთი	მრავალბინიანი საცხოვრებელი სახლი მისამართი: ქ. თბილისი, თამარაშვილის ქ. №13			
	დამკვეთი	შპს "ზუმბათი ჰოლდინგი"	დაკვეთა №	თარიღი	
				2020 წ.	
დირექტორი	ლ. კურტანიძე				
მთ. არქიტექტორი	ქ. ძლიერიშვილი				
მთ. კონსტრუქტ.	დ. დონღაძე			მრ/ბ კედლის მპ–8-ის არმირება	
კონსტრუქტორი	ა. დონღაძე				
			სტადია	ფურცელი	სულ ფურცელი / მასშტაბი
ელ.ფოსტა CAPITELI@YMAIL.COM	მისამართი: გამრეკელის №19		მ.პ	კ–5.09	

მონ. რ/ბ კედლის მპ–9-ის არმირება

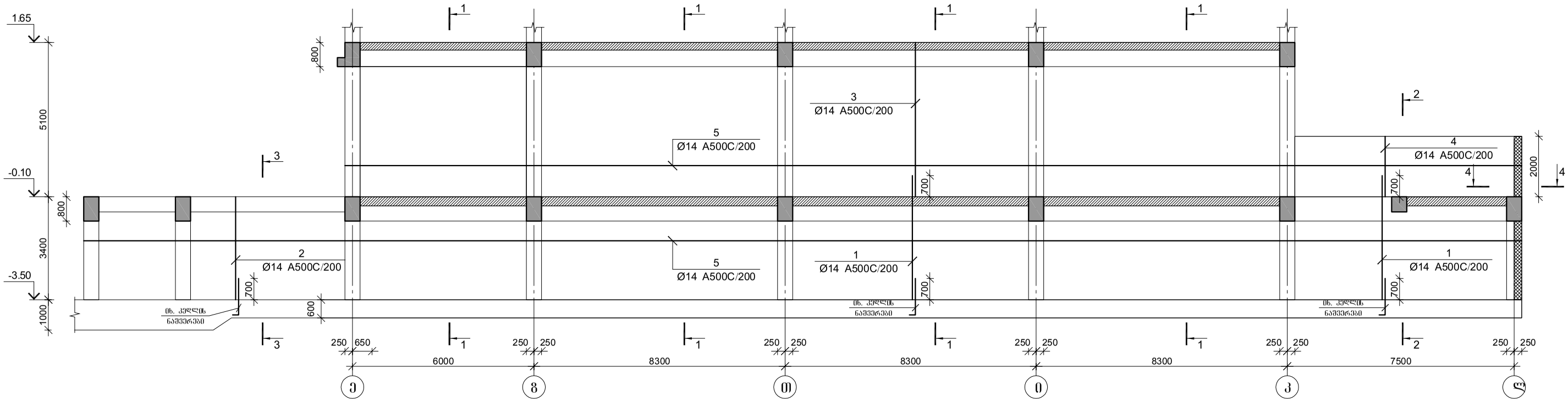

კვეთი 4-4

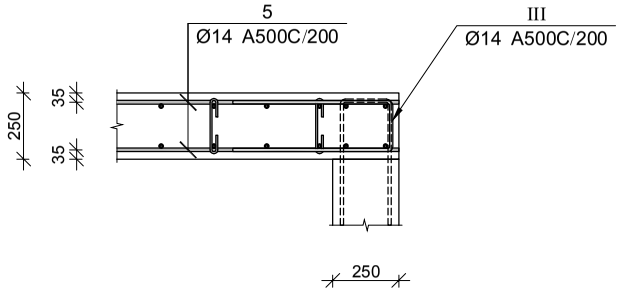

შპს "კაპიტელი"		მრავალბინიანი საცხოვრებელი სახლი მისამართი: ქ. ობილისი, თამარაშვილის ქ. №13					
	დამკვეთი	შპს "ზუმბათი ჰოლდინგი"				დაკვეთა №	თარიღი
							2020 წ.
დირექტორი	ლ. კურტანიძე						
მთ. არქიტექტორი	კ. ძლიერიშვილი						
მთ. კონსტრუქტ.	ლ. ღონღაძე			მონ. რ/ბ კედლის მპ–9-ის არმირება			
კონსტრუქტორი	ა. ღონღაძე						
				სტადია	ფურცელი	სულ ფურცელი	მასშტაბი
ელ.ფოსტა CAPITELI@YMAIL.COM		მისამართი: ბამრეკელის №19		მ.პ	კ–5.10		

ГАЗЕЛЬ "ЗАЗЕМЛЕНИЕ"	ЗАЗЕМЛЯЮЩЕЕ УСТРОЙСТВО ЦЕХА ПРОИЗВОДСТВА ЦЕМЕНТА ЗАПАДНАЯ ПРОМЗОНА, Г. ОЗЕРСК, ЗАПАДНАЯ ПРОМЗОНА, Д. №13		
ГИПРОЦЕМ	ГЛАВНЫЙ ИНЖЕНЕР ПРОЕКТА	Н.КОНТРОЛЬ	ОТДЕЛ ЭЛЕКТРООБОРУДОВАНИЯ И АВТОМАТИЗАЦИИ
	ГАЗЕЛЬ "ЗАЗЕМЛЕНИЕ" ЦЕХ ПРОИЗВОДСТВА ЦЕМЕНТА ЗАПАДНАЯ ПРОМЗОНА ПЛАН ЗАЗЕМЛЕНИЯ, РАЗРЕЗЫ 1-1, 2-2, 3-3		
ГИП	Г.Н. ГЕРАСИМОВ		
ГЛ. ИНЖЕНЕР ПРОЕКТА	Г.Н. ГЕРАСИМОВ		
НАЧ. ОТДЕЛА	Г.Н. ГЕРАСИМОВ		
ГЛ. СПЕЦИАЛИСТ	Г.Н. ГЕРАСИМОВ		
ВЕДУЩИЙ ИНЖЕНЕР	Г.Н. ГЕРАСИМОВ		
ИНЖЕНЕР-ПРОЕКТИРОВЩИК

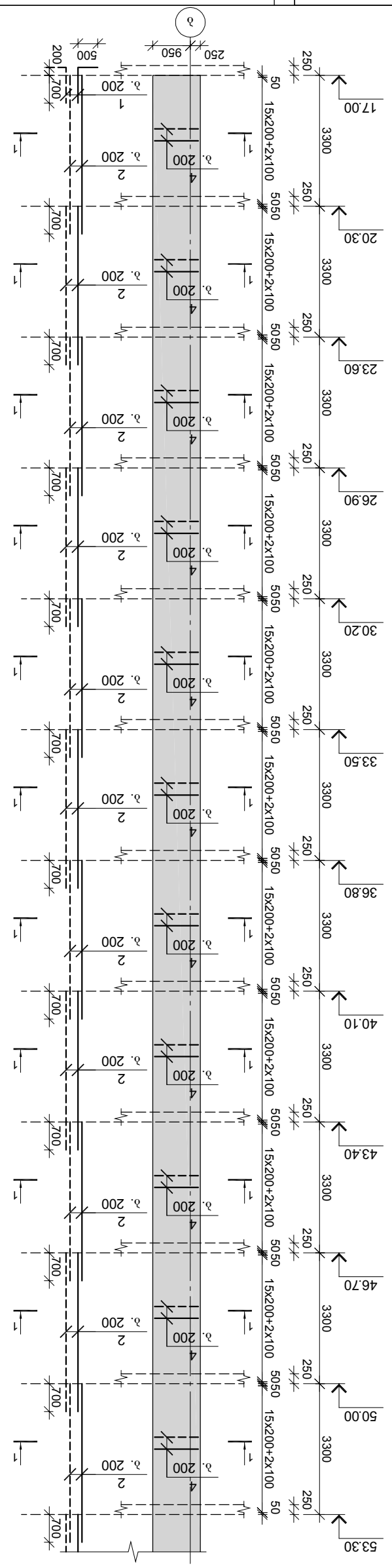

ЗПС. Ґ/з дзчєґоь ві-10-оь ьґєэпєґэьэ

ЗПЗ.	Ø [ві.]	ЗЬьэпзо [ві.]	ьозєґяэ
①	Ф14	900, 700	1400
②	Ф14	4000	4000
③	Ф14	3300	3300
④	Ф10	1170, 140	2500
⑤	Ф8	160, 70, 70	300
⑥	Ф14	700, 700, 120	1520

ЗПС. Ґ/з дзчєґоь ві-10-оь ьґєэпєґэьэ

ЗПЗ. №	Ø	L ві.	n цєґо	Ln ві.	Ø	ΣLn ві.	ЗґєьпзоЗ зззбєоьь бґпбэ эь.	ббпбэ эь.		V; ґ³
								A240	A500C	
1	2	3	4	5	6	7	8	9	10	11
1	14 A500C	1400	14	19.60	8 A240	129.00	0.39	50.90		
2	14 A500C	4000	224	896.00	10 A500C	1530.00	0.62		943.30	13.50
3	14 A500C	3300	14	46.20	14 A500C	972.44	1.21		1175.11	
4	10 A500C	2500	612	1530.00						
I	8 A240	300	430	129.00						
II	14 A500C	1520	7	10.64						
						Σ		50.90	2118.42	13.50
					n= 2			101.80	4236.83	27.00
									160.69	ві/ґ³

ЗґєґЗПЬ@ЧЗАІІ.СОМ ЗПЬьэЗєЗПЬ: ЗэЗЗЗЗґєЗПЬ №19				ві.з	ј–5.12
			ЬЗґєЗПЬ	ЧЗґЗЗЗґєЗО	ЬЗґ ЧЗґЗЗЗґєЗО
ЗПЬЬЗЗЗЗПЬЗ ј. ЄґПЬЄэзэ		ј.			
ЗО. ЗЗґЗЗЗЗЗПЬЗ ЄґПЬЄэзэ		Ґ.			
ЗО. ЗЗЗЗЗЗЗЗЗЗЗЗЗЗЗ ј. ЗґєґЗЗЗЗЗЗЗЗЗЗЗ					
ЄЗПЬЗЗЗЗПЬЗ ЄЗґЗЗЗЗЗЗЗЗЗЗЗЗЗЗЗ

მონ. რ/ბ დიაფრაგმის მდ–1-ის არმირება -3.50-დან 5.00 ნიშნულამდე

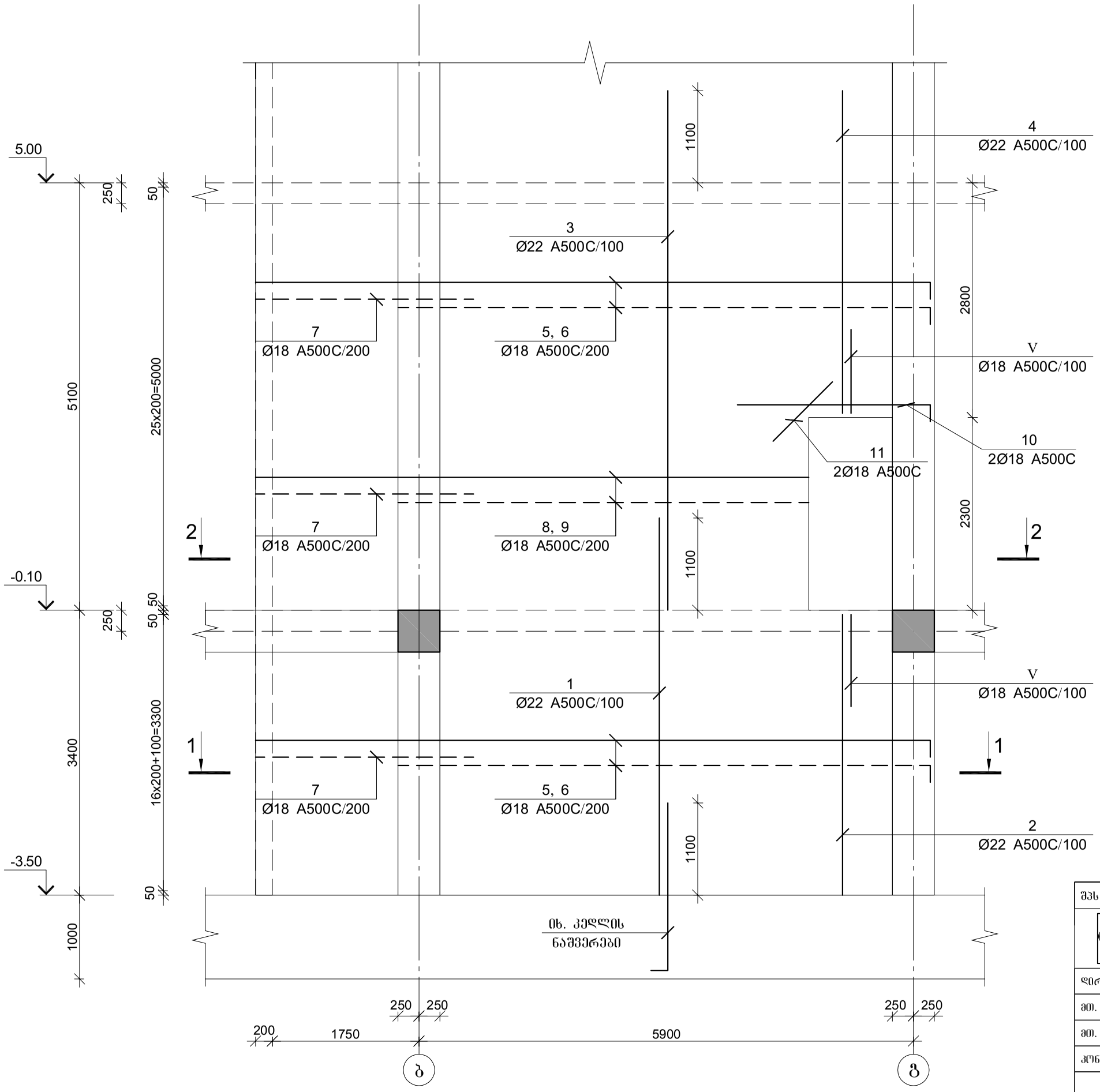

შპს "კაპიტელი"	დამპროექტებელი	მრავალბინიანი საცხოვრებელი სახლი მისამართი: ქ. ბათილისი, თამარაშვილის ქ. №13				
	დამკვეთი	შპს "ბუმბათი ჰოლდინგი"		დაკვეთა №	თარიღი	2020 წ.
დირექტორი	ლ. კურტანიძე					
მთ. არქიტექტორი	ქ. ძლიერიშვილი			მონ. რ/ბ დიაფრაგმის მდ–1-ის არმირება -3.50-დან 5.00 ნიშნულამდე		
მთ. კონსტრუქტ.	ლ. ღონღაძე					
კონსტრუქტორი	ა. ღონღაძე					
				სტადია	ფურცელი	სულ ფურცელი	მასშტაბი
ელ.ფოსტა CAPITELI@YMAIL.COM მისამართი: ბამრეკელის №19				მ.პ	კ–5.13		

კვეთი 1-1

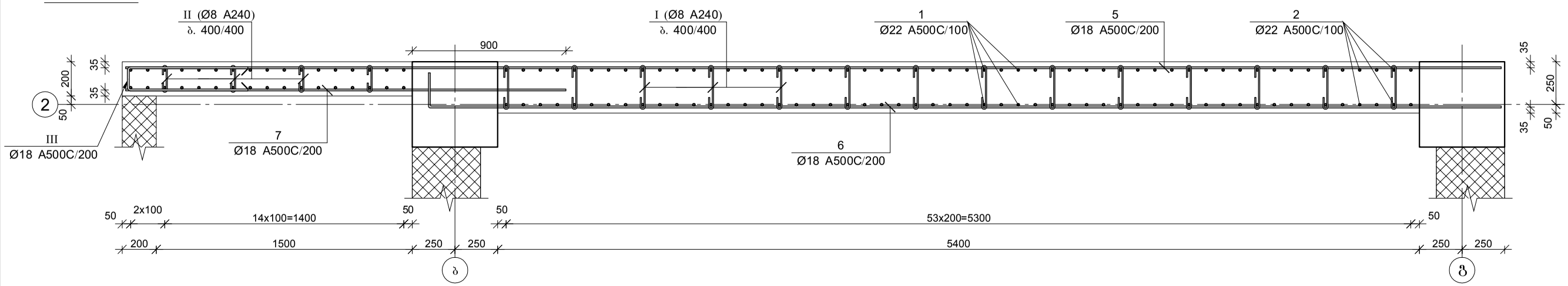

კვეთი 2-2

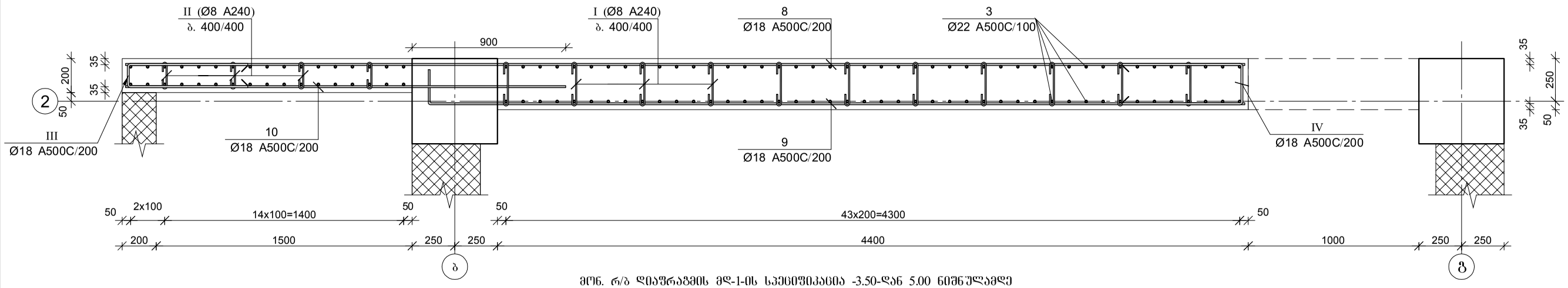

მონ. რ/ბ დიაფრაგმის მდ-1-ის სპეციფიკაცია -3.50-დან 5.00 ნიშნულამდე

არმატურის სპეციფიკაცია					არმატურის ამოკრეფა					ბეტონი B 30
პოზ. №	Ø	L მმ.	n ცალი	Ln მ.	Ø	∑ Ln მ.	პარამეტრი მასების წონა კგ.	წონა კგ. A240	წონა კგ. A500C	V; მ³
1	2	3	4	5	6	7	8	9	10	11
1	22 A500C	4500	122	549.00	8 A240	135.50	0.39	53.47		16.00
2	22 A500C	3400	20	68.00	18 A500C	849.64	2.00		1697.23	
3	22 A500C	6200	122	756.40	22 A500C	1451.40	2.98		4331.05	
4	22 A500C	3900	20	78.00						
5	18 A500C	8200	32	262.40						
6	18 A500C	6500	32	208.00						
7	18 A500C	2600	44	114.40						
8	18 A500C	6600	12	79.20						
9	18 A500C	4900	12	58.80						
10	18 A500C	2500	2	5.00						
11	18 A500C	1000	2	2.00						
I	8 A240	400	275	110.00						
II	8 A240	300	85	25.50						
III	18 A500C	1540	44	67.76						
IV	18 A500C	1640	12	19.68						
V	18 A500C	1620	20	32.40		∑		53.47	6028.28	16.00
						n= 1		53.47	6028.28	16.00
									380.11	კგ/მ³

პოზ.	ф [მმ.]	ესკიზი [მმ.]	სიგრძე [მმ.]
Ⅰ	Ф8	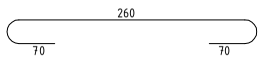	400
Ⅱ	Ф8	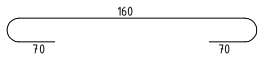	300
Ⅲ	Ф18	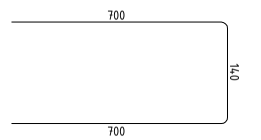	1540
Ⅳ	Ф18	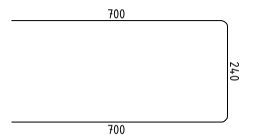	1640
Ⅴ	Ф18	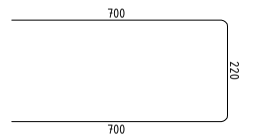	1620

შპს "კაპიტელი"	დამკვეთი	მრავალბინიანი საცხოვრებელი სახლი მისამართი: ქ. ობილისი, თამარაშვილის ქ. №13			
	დამკვეთი	შპს "შუმბათი ჰოლდინგი"		დაკვეთა №	თარიღი 2020 წ.
დირექტორი	ლ. კურტანიძე				
მთ. არქიტექტორი	კ. ძლიერიშვილი			მონ. რ/ბ დიაფრაგმის მდ–1-ის არმირების კვეთები და სპეციფიკაცია -3.50-დან 5.00 ნიშნულამდე	
მთ. კონსტრუქტ.	ლ. ღონღაძე				
კონსტრუქტორი	ა. ღონღაძე				
				სტადია	ფურცელი / სულ ფურცელი	მასშტაბი
ელ.ფოსტა CAPITELI@YMAIL.COM მისამართი: ბამრეკელის №19				მ.პ	კ–5.14	

მონ. რ/ბ დიაფრაგმის მდ–1-ის არმირება 5.00-დან 14.00 ნიშნულამდე

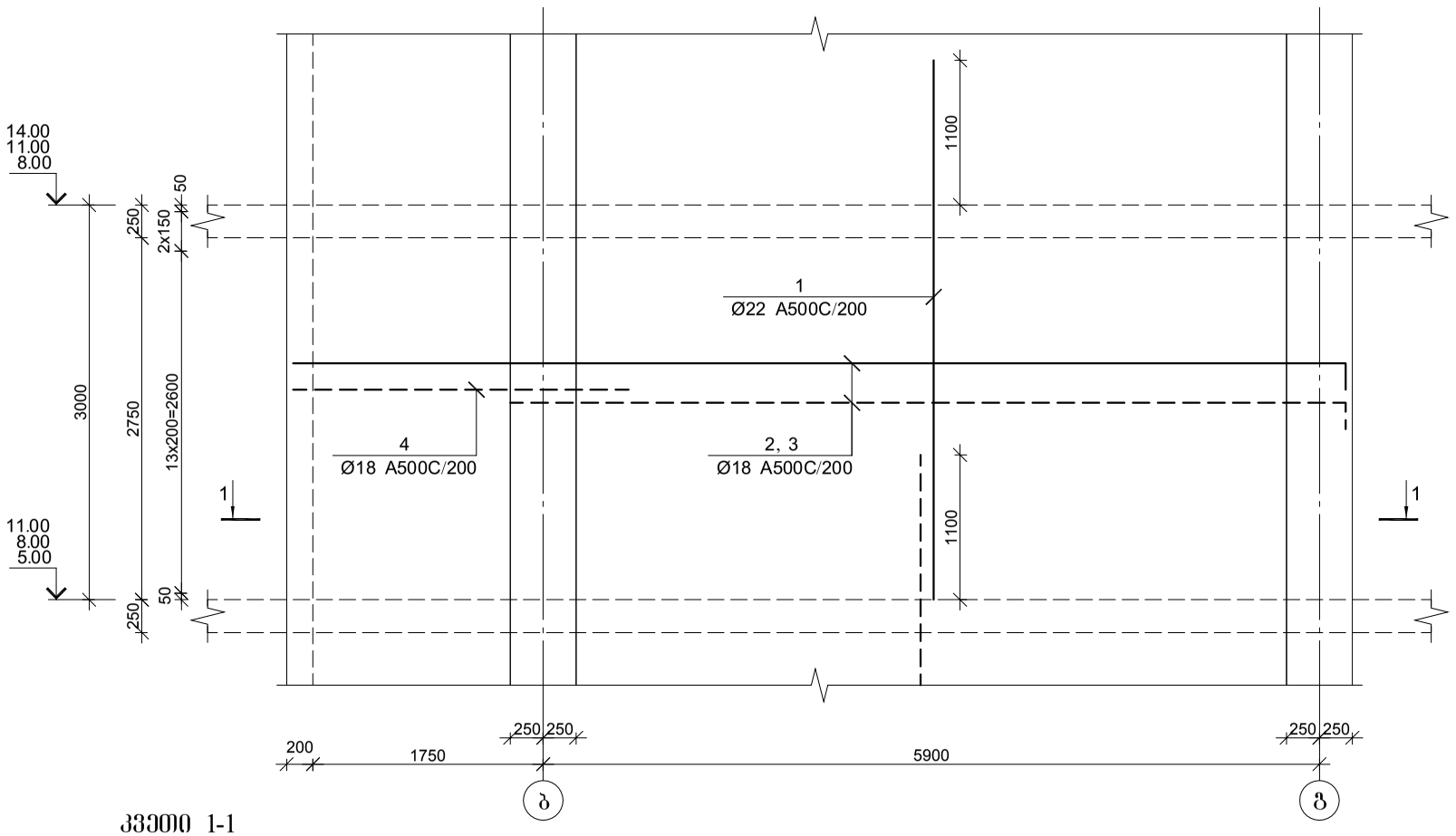

პოზ.	Φ [მმ.]	ესკიზი [მმ.]	სიგრძე [მმ.]
②	Φ18	8000; 200	8200
③	Φ18	200; 6200; 200	6600
Ⅰ	Φ8	260; 70; 70	400
Ⅱ	Φ8	160; 70; 70	300
Ⅲ	Φ18	700; 140; 700	1540

კვეთი 1-1

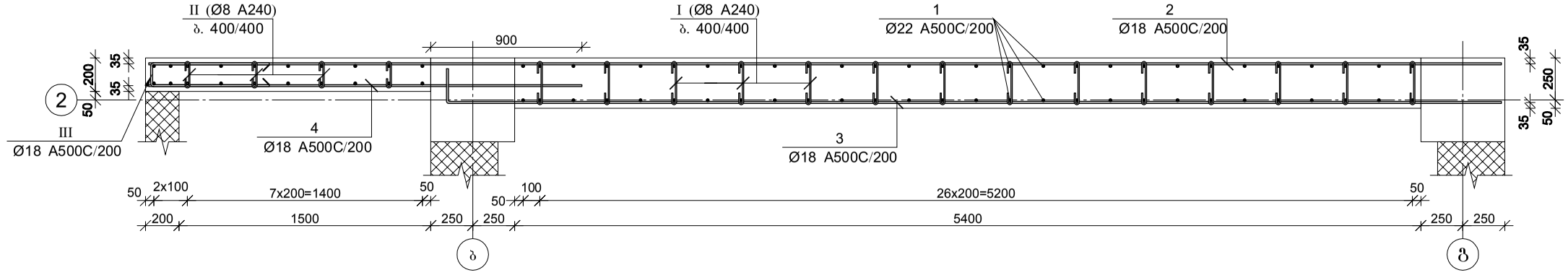

მონ. რ/ბ დიაფრაგმის მდ-1-ის სპეციფიკაცია 5.00-დან 14.00 ნიშნულამდე

არმატურის სპეციფიკაცია					არმატურის ამოკრეფა					ბეტონი B 30
პოზ. №	Ø	L მმ.	n ცალი	Ln მ.	Ø	∑ Ln მ.	არმირების წონა კგ.	წონა კგ. A240	წონა კგ. A500C	V; მ³
1	2	3	4	5	6	7	8	9	10	11
1	22 A500C	4100	76	311.60	8 A240	50.40	0.39	19.89		
2	18 A500C	8200	16	131.20	18 A500C	303.04	2.00		605.35	5.88
3	18 A500C	6600	16	105.60	22 A500C	311.60	2.98		929.83	
4	18 A500C	2600	16	41.60						
Ⅰ	8 A240	400	102	40.80						
Ⅱ	8 A240	300	32	9.60						
Ⅲ	18 A500C	1540	16	24.64						
						∑		19.89	1535.18	5.88
						n= 3		59.66	4605.53	17.64
									264.47	კგ/მ³

შპს "კაპიტელი"	პროექტი	მრავალბინიანი საცხოვრებელი სახლი მისამართი: ქ. ობოლისი, თამარაშვილის ქ. №13			
	დამკვეთი	შპს "გუმბათი ჰოლდინგი"		დაკვეთა №	თარიღი 2020 წ.
დირექტორი	ლ. კურტანიძე				
მთ. არქიტექტორი	ქ. ძლიერიშვილი				
მთ. კონსტრუქტ.	ღ. ღონღაძე			მონ. რ/ბ დიაფრაგმის მდ–1-ის არმირება 5.00-დან 14.00 ნიშნულამდე	
კონსტრუქტორი	ა. ღონღაძე				
				სტადია	ფურცელი / სულ ფურცელი
ელ.ფოსტა CAPITELI@YMAIL.COM	მისამართი: გამრეკელის №19			მ.პ	კ–5.15

მონ. რ/ბ დიაფრაგმის მდ–1-ის არმირება 14.00-დან 17.00 ნიშნულამდე

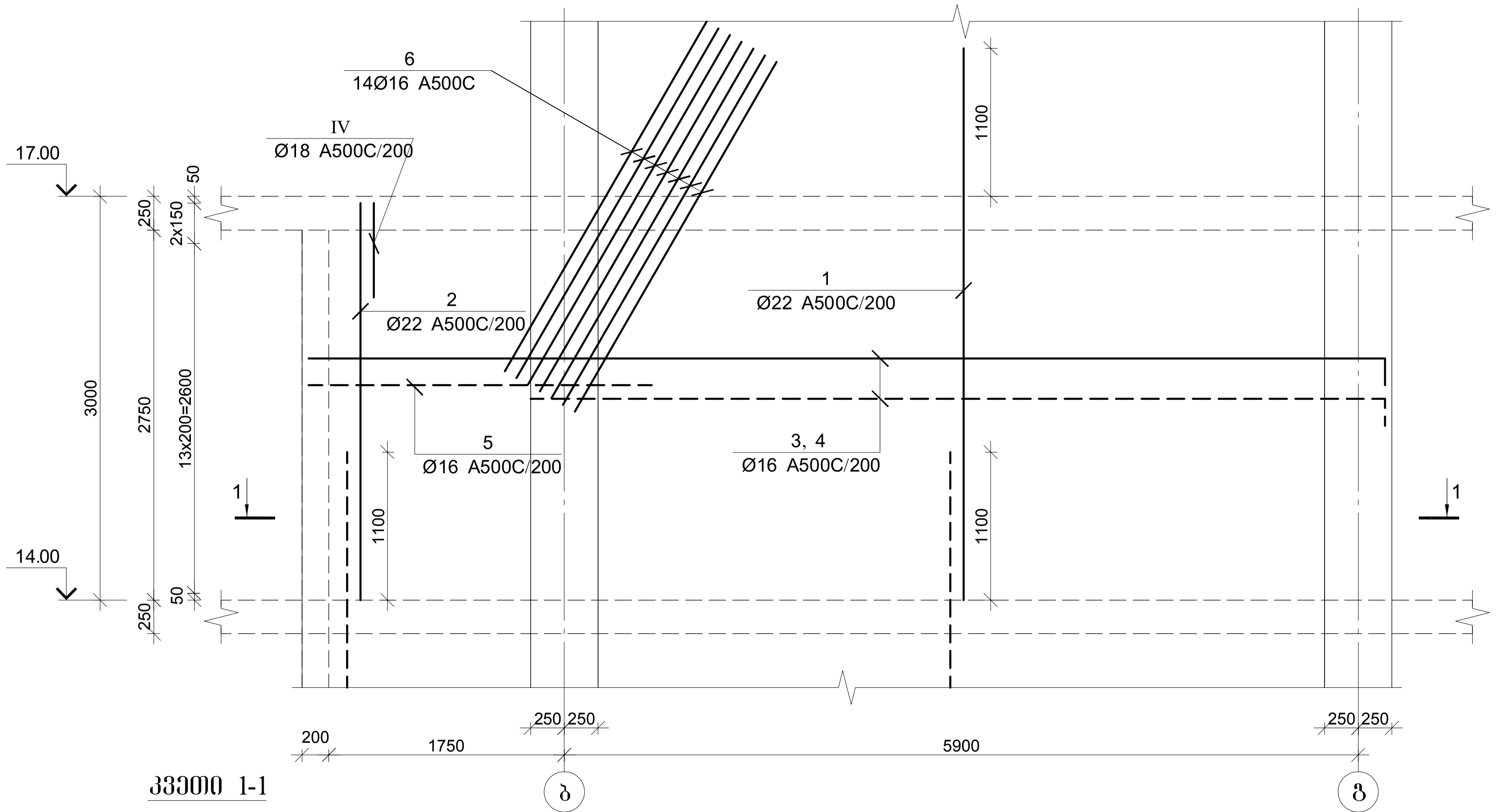

კვეთი 1-1

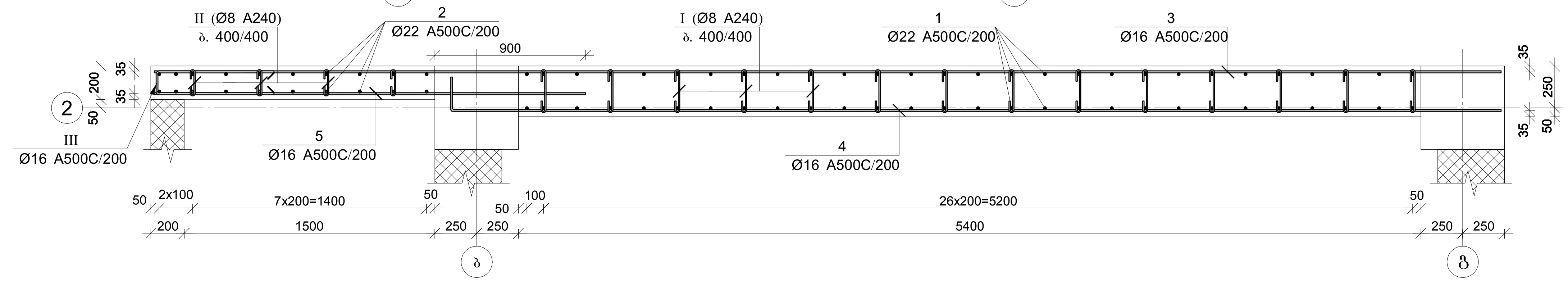

პოზ.	Φ [მმ.]	ესკიზი [მმ.]	სიგრძე [მმ.]
3	Φ16	8000 / 200	8200
4	Φ16	200 / 6200 / 200	6600
I	Φ8	260 / 70 / 70	400
II	Φ8	160 / 70 / 70	300
III	Φ16	700 / 140 / 700	1540
IV	Φ18	700 / 120 / 700	1520

მონ. რ/ბ დიაფრაგმის მდ-1-ის სპეციფიკაცია 14.00-დან 17.00 ნიშნულამდე

არმატურის სპეციფიკაცია					არმატურის ამოკრეფა					ბეტონი B 30
პოზ. №	Ø	L მმ.	n ცალი	Ln მ.	Ø	∑ Ln მ.	გრძივი მეტრის წონა კგ.	წონა კგ. A240	წონა კგ. A500C	V; მ³
1	2	3	4	5	6	7	8	9	10	11
1	22 A500C	4100	56	229.60	8 A240	50.40	0.39	19.89		5.88
2	22 A500C	3000	20	60.00	16 A500C	345.04	1.58		544.59	
3	16 A500C	8200	16	131.20	18 A500C	15.20	2.00		30.36	
4	16 A500C	6600	16	105.60	22 A500C	289.60	2.98		864.18	
5	16 A500C	2600	16	41.60						
6	16 A500C	3000	14	42.00						
I	8 A240	400	102	40.80						
II	8 A240	300	32	9.60						
III	16 A500C	1540	16	24.64						
IV	18 A500C	1520	10	15.20			∑	19.89	1439.13	5.88
						n= 1		19.89	1439.13	5.88
									248.13	კგ/მ³

შპს "კაპიტელი"		მრავალბინიანი საცხოვრებელი სახლი მისამართი: ქ. თბილისი, თამარაშვილის ქ. №13				
	ობიექტი / დამკვეთი	შპს "გუმბათი კოლდინგი"		დაკვეთა №	თარიღი 2020 წ.	
დირექტორი	ლ. კურტანიძე					
მთ. არქიტექტორი	კ. ქლიერიშვილი		მონ. რ/ბ დიაფრაგმის მდ–1-ის არმირება 14.00-დან 17.00 ნიშნულამდე			
მთ. კონსტრუქტ.	ღ. ღონღაძე					
კონსტრუქტორი	ა. ღონღაძე					
			სტადია	ფურცელი	სულ ფურცელი	მასშტაბი
ელ.ფოსტა CAPITELI@YMAIL.COM მისამართი: გამრეკელის №19			მ.პ	კ–5.16		

მონ. რ/ბ დიაფრაგმის მდ–1-ის არმირება 17.00-დან 23.60 ნიშნულამდე

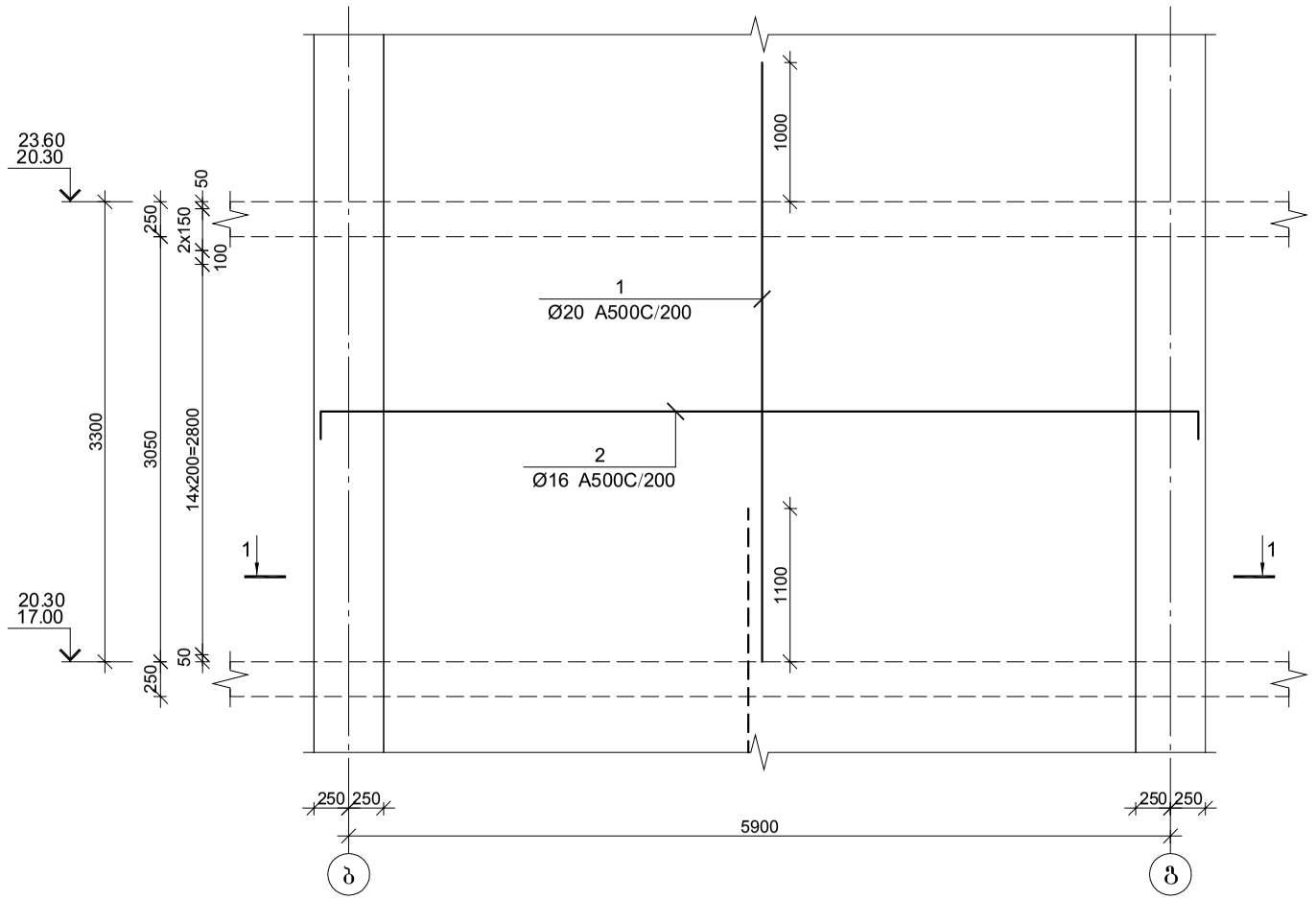

პოზ.	ф [მმ.]	ესკიზი [მმ.]	სიგრძე [მმ.]
②	Ф16	200 — 6200 — 200	6600
①	Ф8	70 — 260 — 70	400

მონ. რ/ბ დიაფრაგმის მდ-1-ის სპეციფიკაცია 17.00-დან 23.60 ნიშნულამდე

არმატურის სპეციფიკაცია					არმატურის ამოკრეფა					ბეტონი B 30
პოზ. №	ø	L მმ.	n ცალი	Ln მ.	ø	∑ Ln მ.	1მ.მეტრის წონა კგ.	წონა კგ. A240	წონა კგ. A500C	V; მ³
1	2	3	4	5	6	7	8	9	10	11
1	20 A500C	4300	56	240.80	8 A240	44.80	0.39	17.68		5.35
2	16 A500C	6600	36	237.60	16 A500C	237.60	1.58		375.01	
I	8 A240	400	112	44.80	20 A500C	240.80	2.47		593.85	
						∑		17.68	968.86	5.35
						n= 2		35.35	1937.73	10.69
									184.54	კნ/მ³

კვეთი 1-1

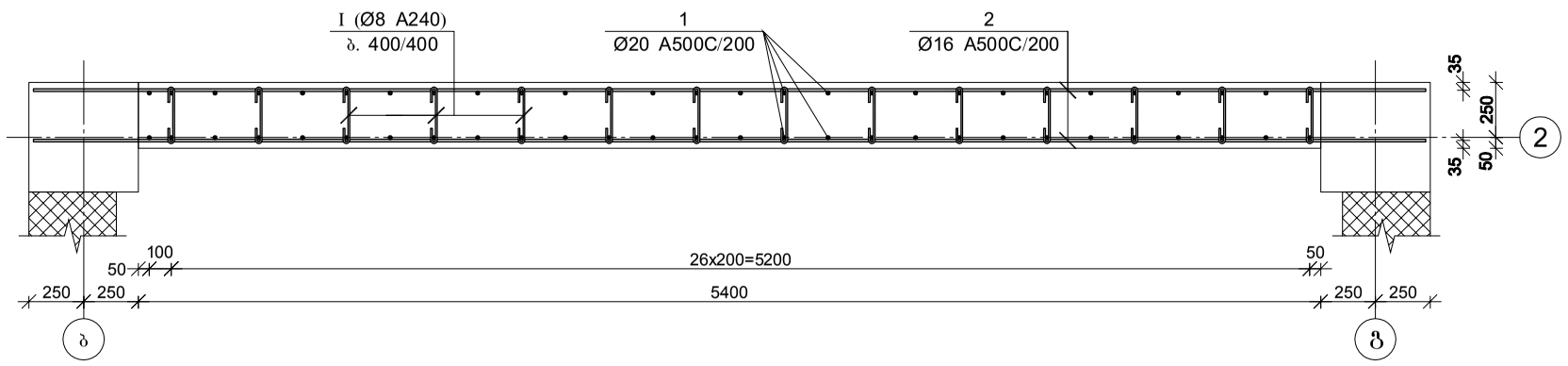

შპს "კაპიტელი"	ობიექტი	მრავალბინიანი საცხოვრებელი სახლი მისამართი: ქ. თბილისი, თამარაშვილის ქ. №13			
	ნაგებობა	შპს "გუმბათი ჰოლდინგი"	დაკვეთა №	თარიღი	
				2020 წ.	
დირექტორი	ლ. კურტანიძე				
მთ. არქიტექტორი	ქ. ძლიერიშვილი				
მთ. კონსტრუქტ.	ღ. ღონღაძე		მონ. რ/ბ დიაფრაგმის მდ–1-ის არმირება 17.00-დან 23.60 ნიშნულამდე		
კონსტრუქტორი	ა. ღონღაძე				
			სტადია	ფურცელი	სულ ფურცელი	მასშტაბი
ელ.ფოსტა CAPITELI@YMAIL.COM მისამართი: ბამრეკელის №19			მ.პ	კ–5.17		

მონ. რ/ბ დიაფრაგმის მდ–1-ის არმირება 23.60-დან 30.20 ნიშნულამდე

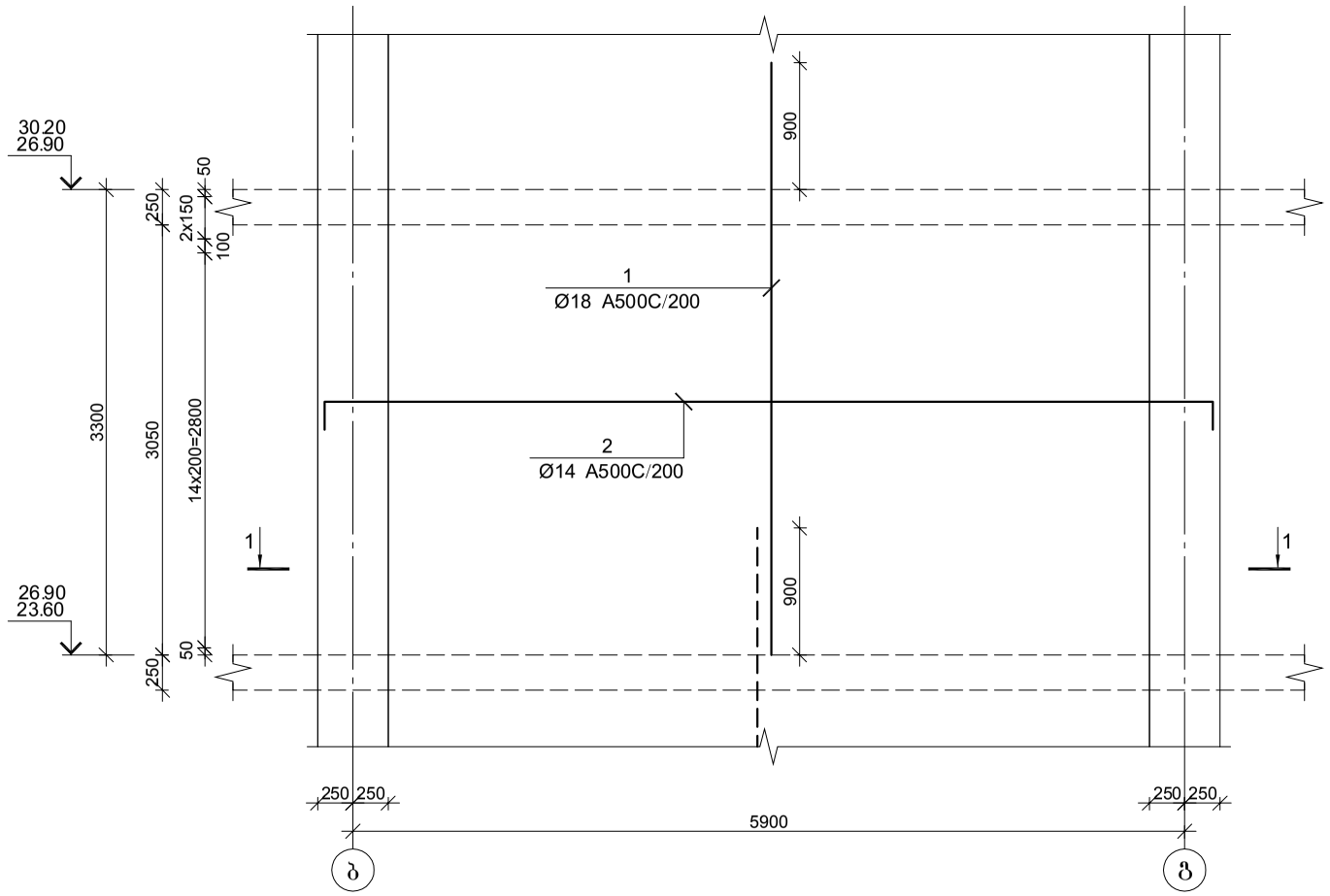

პოზ.	ф [მმ.]	ესკიზი [მმ.]	სიგრძე [მმ.]
②	ф14	200 — 6200 — 200	6600
①	ф8	70 — 260 — 70	400

მონ. რ/ბ დიაფრაგმის მდ-1-ის სპეციფიკაცია 23.60-დან 30.20 ნიშნულამდე

არმატურის სპეციფიკაცია					არმატურის ამოკრეფა					ბეტონი B 30
პოზ. №	ø	L მმ.	n ცალი	Ln მ.	ø	∑ Ln მ.	1მ.მეტრის წონა კგ.	წონა კგ. A240	წონა კგ. A500C	V; მ³
1	2	3	4	5	6	7	8	9	10	11
1	18 A500C	4200	56	235.20	8 A240	44.80	0.39	17.68		5.35
2	14 A500C	6600	36	237.60	14 A500C	237.60	1.21		287.12	
I	8 A240	400	112	44.80	18 A500C	235.20	2.00		469.83	
						∑		17.68	756.95	5.35
						n= 2		35.35	1513.90	10.69
									144.90	კგ/მ³

კვეთი 1-1

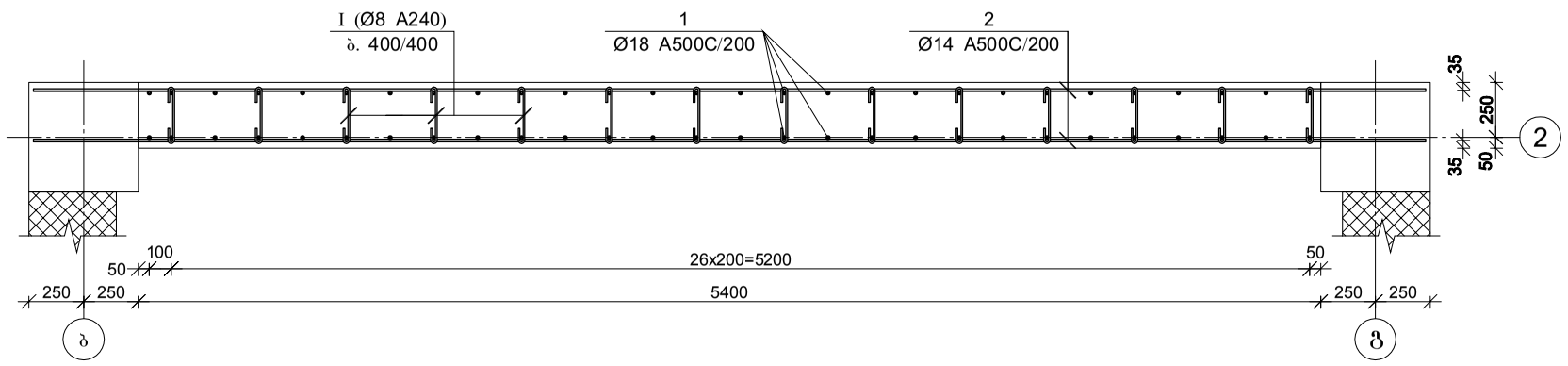

შპს "კაპიტელი"	ობიექტი	მრავალბინიანი საცხოვრებელი სახლი მისამართი: ქ. თბილისი, თამარაშვილის ქ. №13			
	დავალება	შპს "გუმბათი ჰოლდინგი"	დაკვეთა №	თარიღი	
				2020 წ.	
დირექტორი	ლ. კურტანიძე				
მთ. არქიტექტორი	ქ. ძლიერიშვილი		მონ. რ/ბ დიაფრაგმის მდ–1-ის არმირება 23.60-დან 30.20 ნიშნულამდე		
მთ. კონსტრუქტ.	ღ. ღონღაძე				
კონსტრუქტორი	ა. ღონღაძე	ა.			
			სტადია	ფურცელი	სულ ფურცელი	მასშტაბი
ელ.ფოსტა CAPITELI@YMAIL.COM მისამართი: ბამრეკელის №19			მ.პ	კ–5.18		

მრნ. რ/ბ ღიაფრაგმის მღ–1-ის არმირება 30.20-დან 69.80 ნიშნულამდე

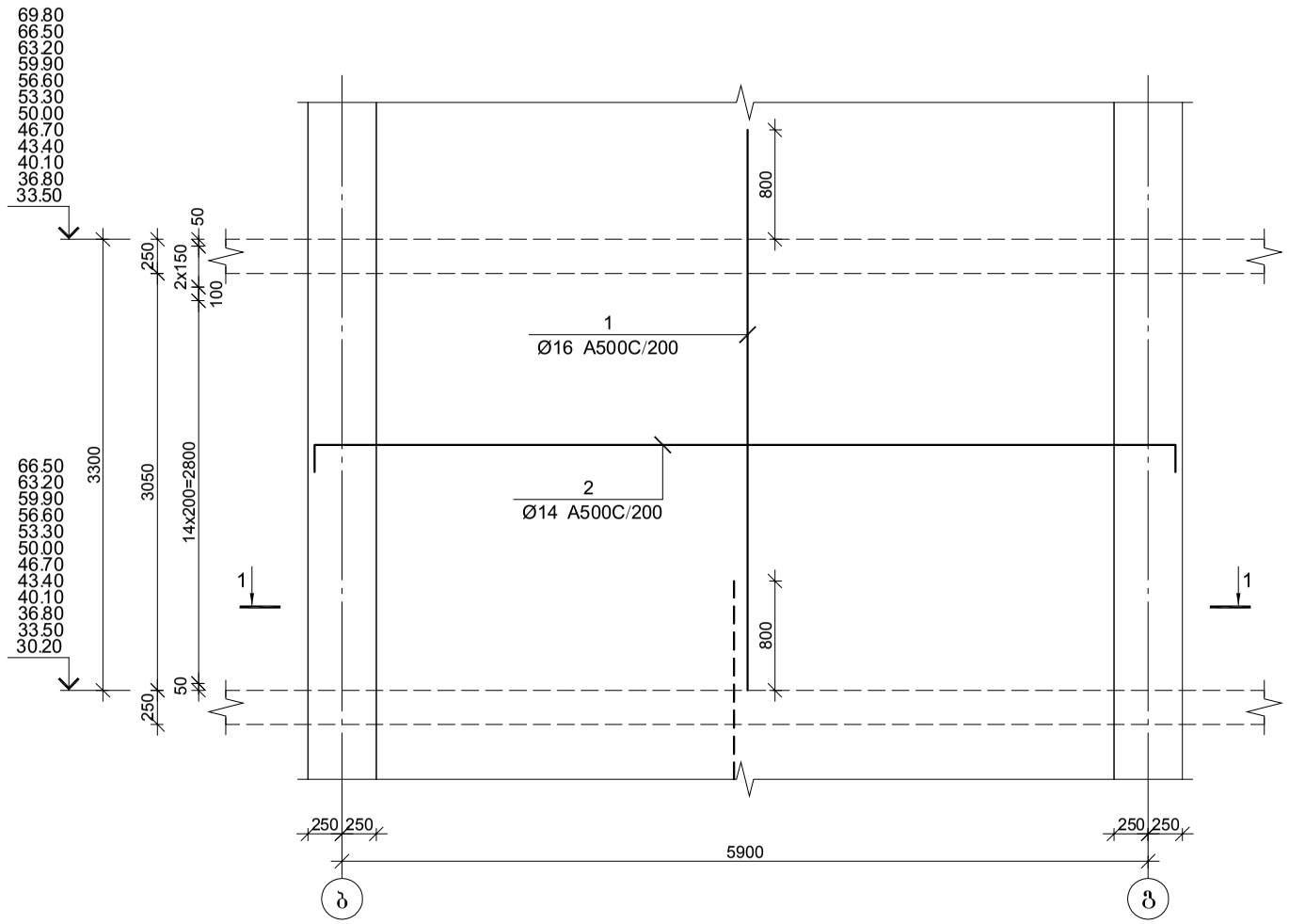

პოზ.	ф [მმ.]	ესკიზი [მმ.]	სიგრძე [მმ.]
②	ф14	6200 (200, 200)	6600
①	ф8	260 (70, 70)	400

მრნ. რ/ბ ღიაფრაგმის მღ-1-ის სპეციფიკაცია 30.20-დან 69.80 ნიშნულამდე

არმატურის სპეციფიკაცია					არმატურის ამოკრეფა					ბეტონი B 30
პოზ. №	ø	L მმ.	n ცალი	Ln მ.	ø	∑ Ln მ.	1მ.მეტრის წონა კგ.	წონა კგ. A240	წონა კგ. A500C	V; მ³
1	2	3	4	5	6	7	8	9	10	11
1	16 A500C	4100	56	229.60	8 A240	44.80	0.39	17.68		5.35
2	14 A500C	6600	36	237.60	14 A500C	237.60	1.21		287.12	
I	8 A240	400	112	44.80	16 A500C	229.60	1.58		362.39	
							∑	17.68	649.51	5.35
						n= 12		212.13	7794.08	64.15
									124.80	კგ/მ³

კვეთი 1-1

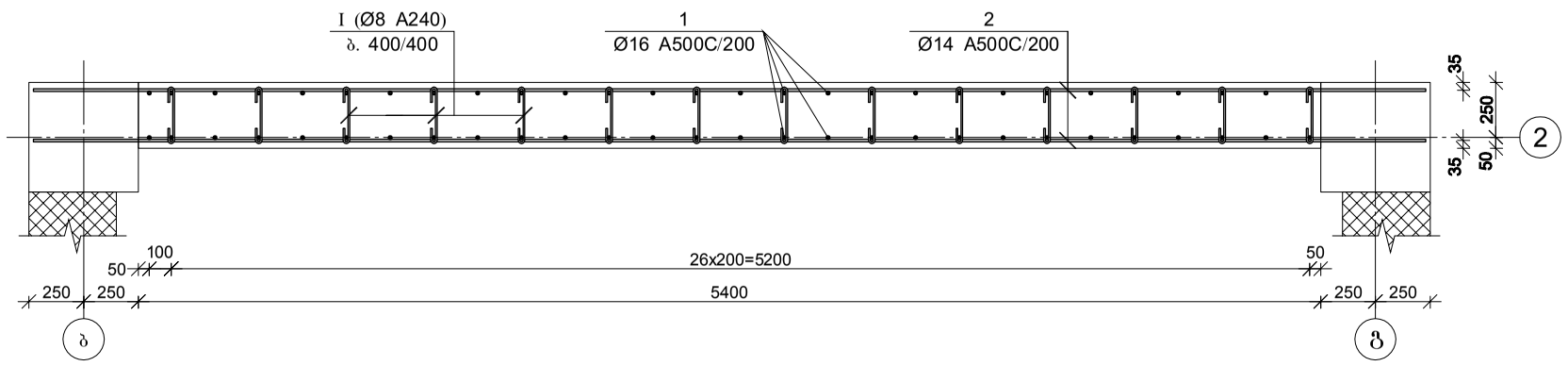

შპს "კაპიტელი"	ობიექტი	მრავალბინიანი საცხოვრებელი სახლი მისამართი: ქ. თბილისი, თამარაშვილის ქ. №13			
	დავალება	შპს "გუმბათი ჰოლდინგი"	დაკვეთა №	თარიღი	2020 წ.
დირექტორი	ლ. კურტანიძე				
მთ. არქიტექტორი	ქ. ძლიერიშვილი		მრნ. რ/ბ ღიაფრაგმის მღ–1-ის არმირება 30.20-დან 69.80 ნიშნულამდე		
მთ. კონსტრუქტ.	ღ. ღონღაძე				
კონსტრუქტორი	ა. ღონღაძე	ა.			
			სტადია	ფურცელი	სულ ფურცელი	მასშტაბი
ელ.ფოსტა CAPITELI@YMAIL.COM მისამართი: ბამრეკელის №19			მ.პ	კ–5.19		

მონ. რ/ბ დიაფრაგმის მდ–1-ის არმირება 69.80-დან 73.10 ნიშნულამდე

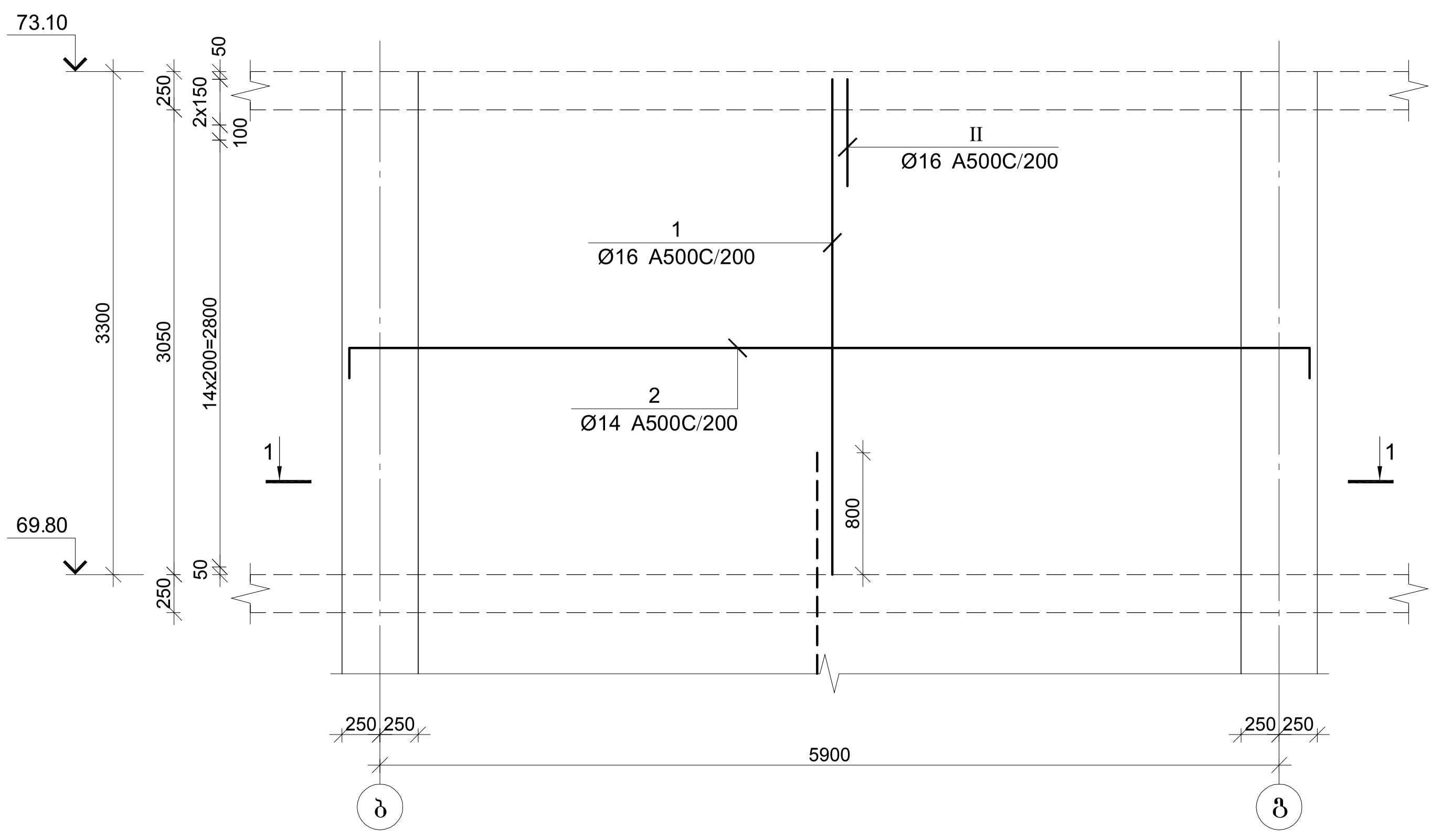

პოზ.	Φ [მმ.]	ესკიზი [მმ.]	სიგრძე [მმ.]
2	Φ14	200 / 6200 / 200	6600
I	Φ8	260 / 70 / 70	400
II	Φ16	700 / 220 / 700	1620

მონ. რ/ბ დიაფრაგმის მდ-1-ის სპეციფიკაცია 69.80-დან 73.10 ნიშნულამდე

არმატურის სპეციფიკაცია					არმატურის ამოკრეფა					ბეტონი B 30
პოზ. №	Ø	L მმ.	n ცალი	Ln მ.	Ø	∑ Ln მ.	გრძივი მეტრის წონა კგ.	წონა კგ. A240	წონა კგ. A500C	V; მ³
1	2	3	4	5	6	7	8	9	10	11
1	16 A500C	3300	56	184.80	8 A240	44.80	0.39	17.68		5.35
2	14 A500C	6600	36	237.60	14 A500C	237.60	1.21		287.12	
I	8 A240	400	112	44.80	16 A500C	230.16	1.58		363.27	
II	16 A500C	1620	28	45.36						
							∑	17.68	650.39	5.35
						n= 1		17.68	650.39	5.35
									124.97	კგ/მ³

კვეთი 1-1

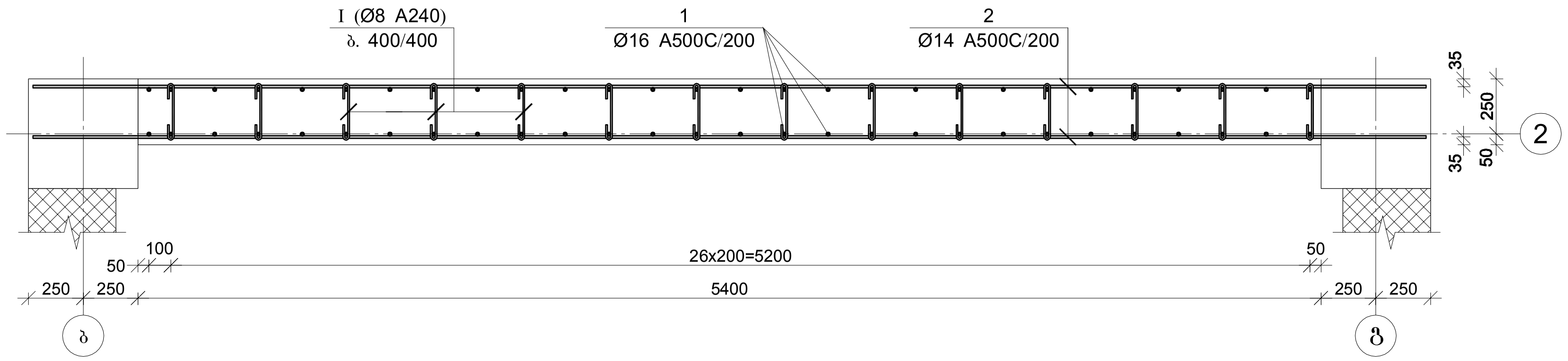

შპს "კაპიტელი"	ობიექტი	მრავალბინიანი საცხოვრებელი სახლი მისამართი: ქ. თბილისი, თამარაშვილის ქ. №13		
	დამკვეთი	შპს "გუმბათი ჰოლდინგი"	დაკვეთა №	თარიღი 2020 წ.
დირექტორი	ლ. კურტანიძე			
მთ. არქიტექტორი	კ. ძლიერიშვილი	მონ. რ/ბ დიაფრაგმის მდ–1-ის არმირება 69.80-დან 73.10 ნიშნულამდე		
მთ. კონსტრუქტ.	დ. ლონლაძე			
კონსტრუქტორი	ა. ლონლაძე			
		სტადია	ფურცელი	სულ ფურცელი / მასშტაბი
ელ.ფოსტა **CAPITELI@YMAIL.COM** მისამართი: გამრეკელის №19		მ.პ	კ–5.20	

მონ. რ/ბ დიაფრაგმის მდ–2-ის არმირება -3.50-დან 5.00 ნიშნულამდე

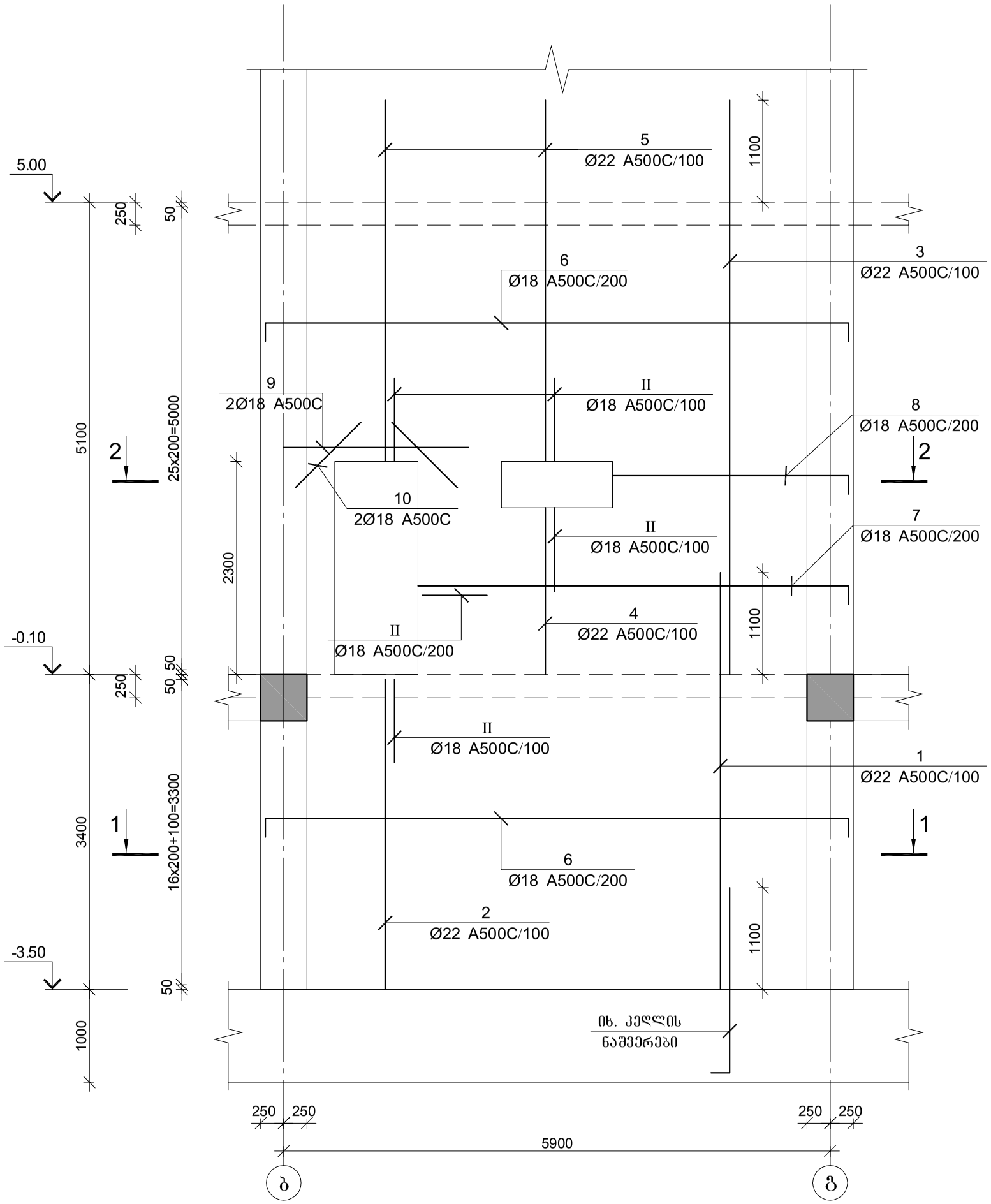

ღიობის დეტალი

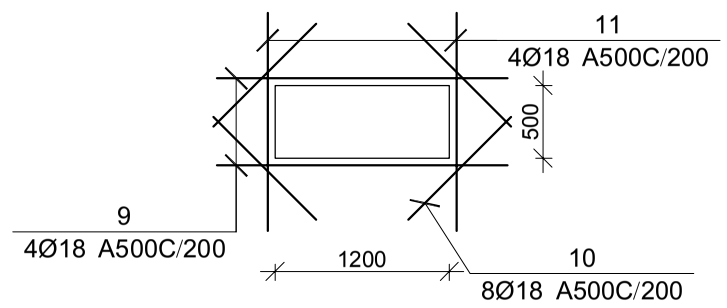

შპს "კაპიტელი"	ობიექტი	მრავალბინიანი საცხოვრებელი სახლი მისამართი: ქ. ობილისი, თამარაშვილის ქ. №13			
	დავალება	შპს "შუმბათი ჰოლდინგი"	დაკვეთა №	თარიღი	
				2020 წ.	
დირექტორი	ლ. კურტანიძე				
მთ. არქიტექტორი	ქ. ძლიერიშვილი				
მთ. კონსტრუქტ.	ღ. ღონღაძე		მონ. რ/ბ დიაფრაგმის მდ–2-ის არმირება -3.50-დან 5.00 ნიშნულამდე		
კონსტრუქტორი	ა. ღონღაძე				
			სტადია	ფურცელი	სულ ფურცელი	მასშტაბი
ელ.ფოსტა CAPITELI@YMAIL.COM მისამართი: გამრეკელის №19			მ.პ	ა–5.21		

კვეთი 1-1

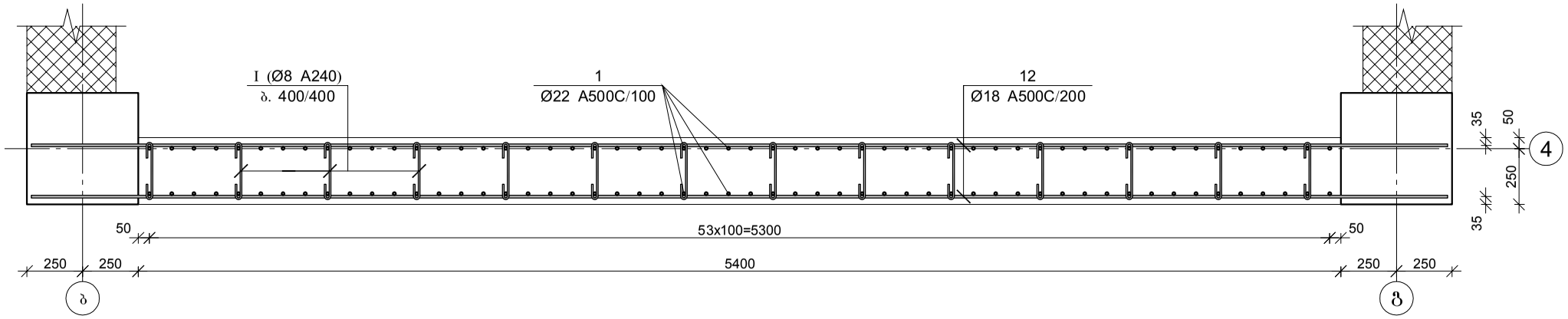

კვეთი 2-2

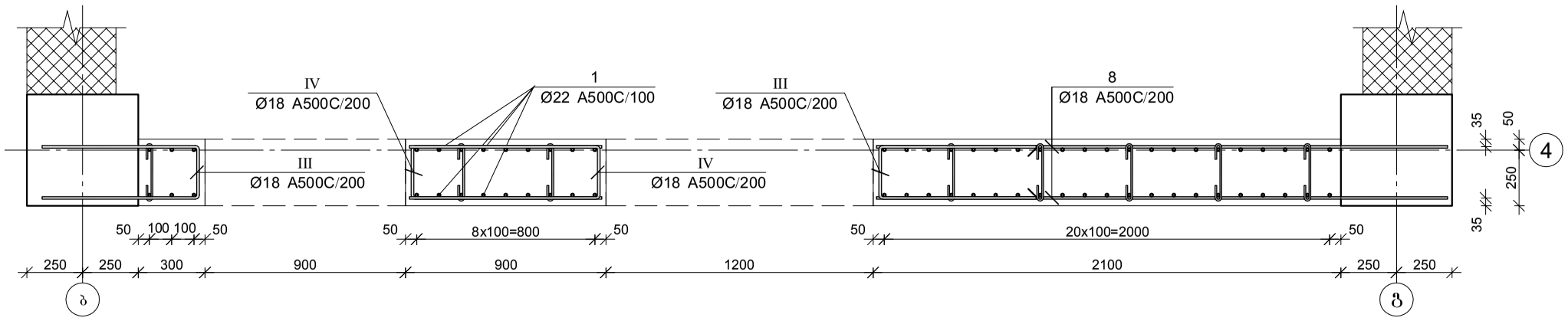

პოზ.	ф [მმ.]	ესკიზი [მმ.]	სიგრძე [მმ.]
I	Ф8	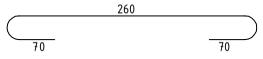	400
II	Ф18	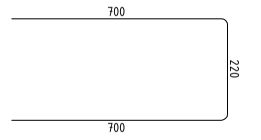	1620
III	Ф18	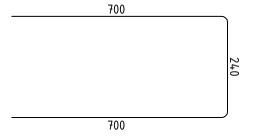	1640
IV	Ф18	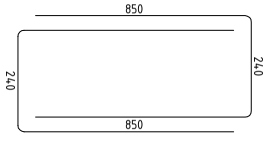	1940

მონ. რ/ბ დიაფრაგმის მდ-2-ის სპეციფიკაცია -3.50-დან 5.00 ნიშნულამდე

არმატურის სპეციფიკაცია					არმატურის ამოკრეფა					ბეტონი B 30
პოზ. №	Ø	L მმ.	n ცალი	Ln მ.	Ø	∑ Ln მ.	ბარძაყი ვერტიკის წონა კგ.	წონა კგ. A240	წონა კგ. A500C	V; მ³
1	2	3	4	5	6	7	8	9	10	11
1	22 A500C	4500	90	405.00	8 A240	108.00	0.39	42.62		13.00
2	22 A500C	3400	20	68.00	18 A500C	683.68	2.00		1365.71	
3	22 A500C	6200	66	409.20	22 A500C	1097.00	2.98		3273.50	
4	22 A500C	1800	24	43.20						
5	22 A500C	3900	44	171.60						
6	18 A500C	6700	64	428.80						
7	18 A500C	4800	18	86.40						
8	18 A500C	2700	6	16.20						
9	18 A500C	2000	6	12.00						
10	18 A500C	1000	12	12.00						
11	18 A500C	1500	4	6.00						
I	8 A240	400	270	108.00						
II	18 A500C	1620	44	71.28						
III	18 A500C	1640	24	39.36						
IV	18 A500C	1940	6	11.64			∑	42.62	4639.21	13.00
						n= 1		42.62	4639.21	13.00
									360.14	კგ/მ³

შპს "კაპიტელი"	დამკვეთი	მრავალბინიანი საცხოვრებელი სახლი მისამართი: ქ. ობილისი, თამარაშვილის ქ. №13			
	დასახელება	შპს "გუმბათი ჰოლდინგი"	ნაკვეთი №	თარიღი	2020 წ.
დირექტორი	ლ. კურტანიძე				
მთ. არქიტექტორი	ქ. ძლიერიშვილი		მონ. რ/ბ დიაფრაგმის მდ–2-ის არმირების კვეთები და სპეციფიკაცია -3.50-დან 5.00 ნიშნულამდე		
მთ. კონსტრუქტ.	დ. ღონღაძე				
კონსტრუქტორი	ა. ღონღაძე				
			სტადია	ფურცელი	სულ ფურცელი	მასშტაბი
ელ.ფოსტა CAPITELI@YMAIL.COM	მისამართი: გამრეკელის №19		მ.ა	კ–5.22		

მრავ. რ/ბ დიაფრაგმის მდ–2-ის არმირება 5.00-დან 8.00 ნიშნულამდე

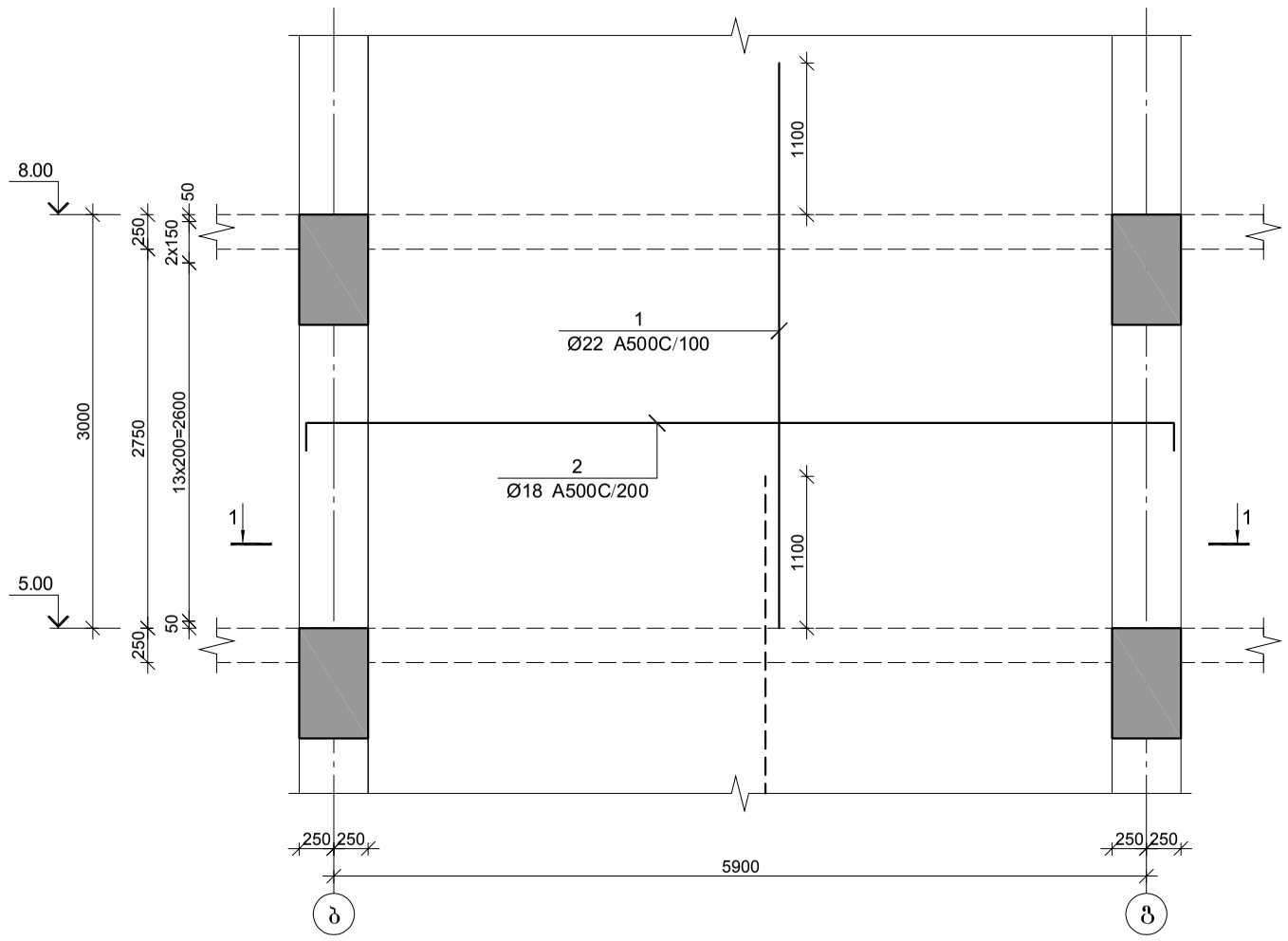

პოზ.	ф [მმ.]	ესკიზი [მმ.]	სიგრძე [მმ.]
②	ф18	200 — 6300 — 200	6700
①	ф8	70 — 260 — 70	400

მრავ. რ/ბ დიაფრაგმის მდ-2-ის სპეციფიკაცია 5.00-დან 8.00 ნიშნულამდე

არმატურის სპეციფიკაცია					არმატურის ამოკრეფა					ბეტონი B 30
პოზ. №	ø	L მმ.	n ცალი	Ln მ.	ø	∑ Ln მ.	ერთეული წონა კგ.	წონა კგ. A240	წონა კგ. A500C	V; მ³
1	2	3	4	5	6	7	8	9	10	11
1	22 A500C	4100	108	442.80	8 A240	40.80	0.39	16.10		4.86
2	18 A500C	6700	32	214.40	18 A500C	214.40	2.00		428.28	
I	8 A240	400	102	40.80	22 A500C	442.80	2.98		1321.34	
						∑		16.10	1749.62	4.86
						n= 1		16.10	1749.62	4.86
									363.32	კგ/მ³

კვეთი 1-1

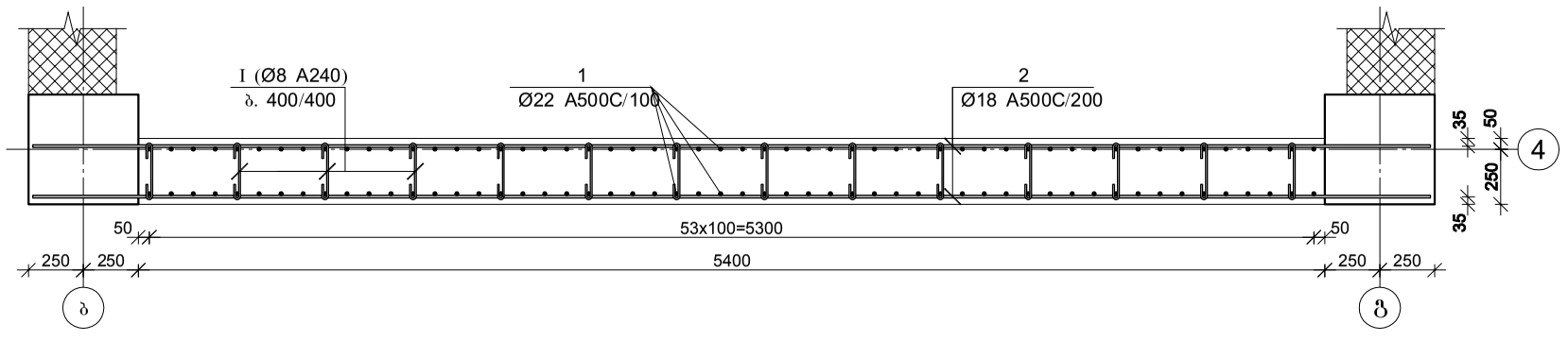

შპს "კაპიტელი"	დამკვეთი	მრავალბინიანი საცხოვრებელი სახლი მისამართი: ქ. თბილისი, თამარაშვილის ქ. №13			
	დამკვეთი	შპს "ზუმბათი ჰოლდინგი"	დაკვეთა №		თარიღი 2020 წ.
დირექტორი	ლ. კურტანიძე				
მთ. არქიტექტორი	კ. ძლიერიშვილი				
მთ. კონსტრუქტ.	დ. დონღაძე		მრავ. რ/ბ დიაფრაგმის მდ–2-ის არმირება 5.00-დან 8.00 ნიშნულამდე		
კონსტრუქტორი	ა. დონღაძე				
			სტადია	ფურცელი	სულ ფურცელი	მასშტაბი
ელ.ფოსტა CAPITELI@YMAIL.COM	მისამართი: ზამრეკელის №19		მ.პ	კ–5.23		

მონ. რ/ბ დიაფრაგმის მდ–2-ის არმირება 8.00-დან 11.00 ნიშნულამდე

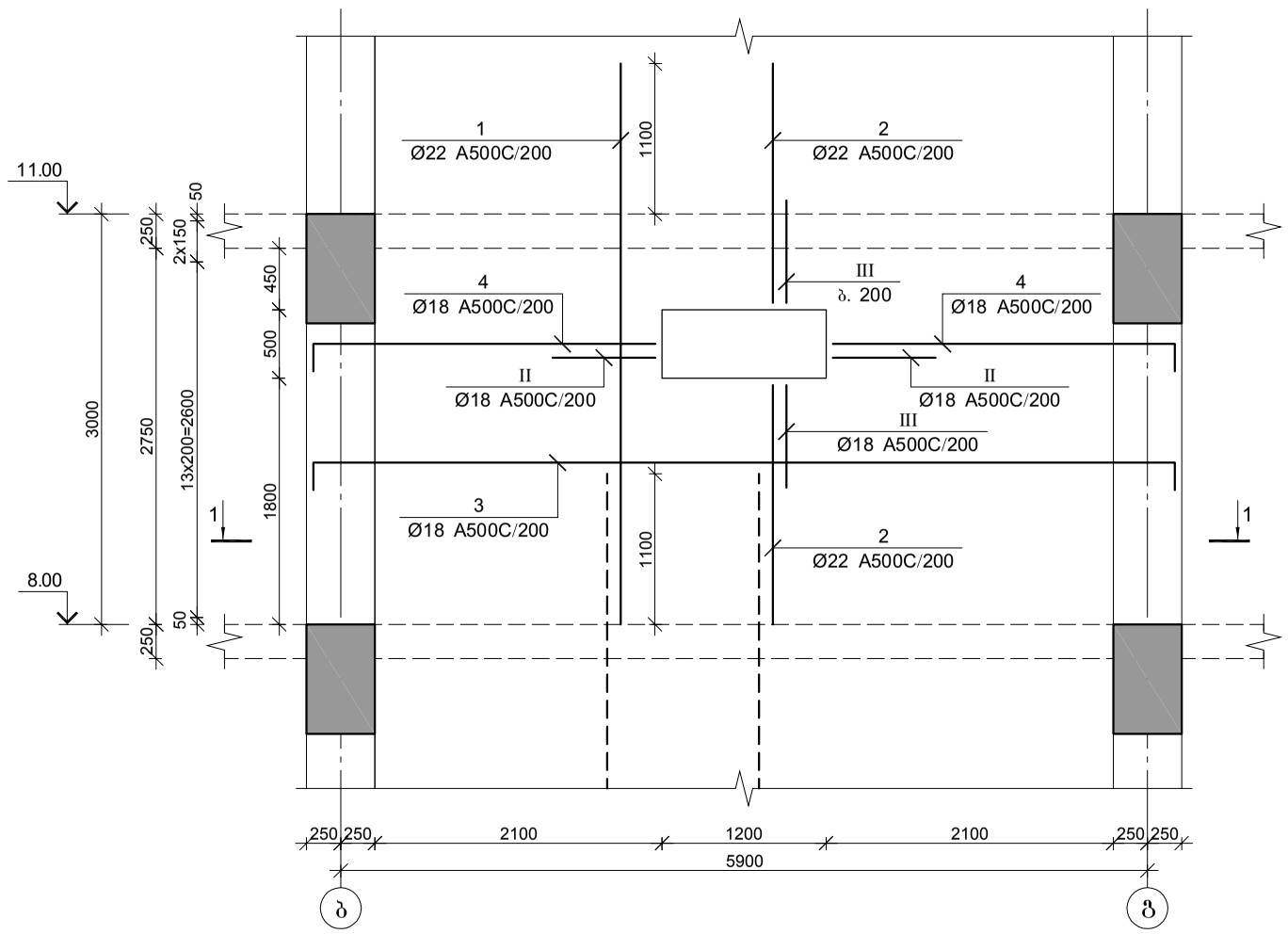

დიობის დეტალი

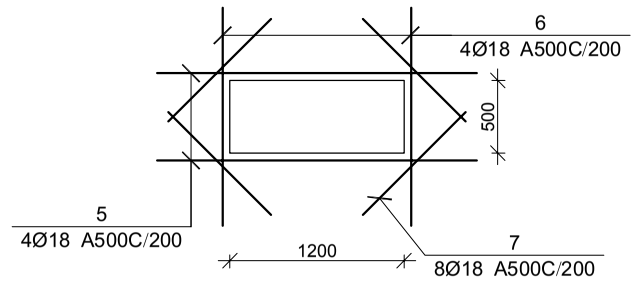

კვეთი 1-1

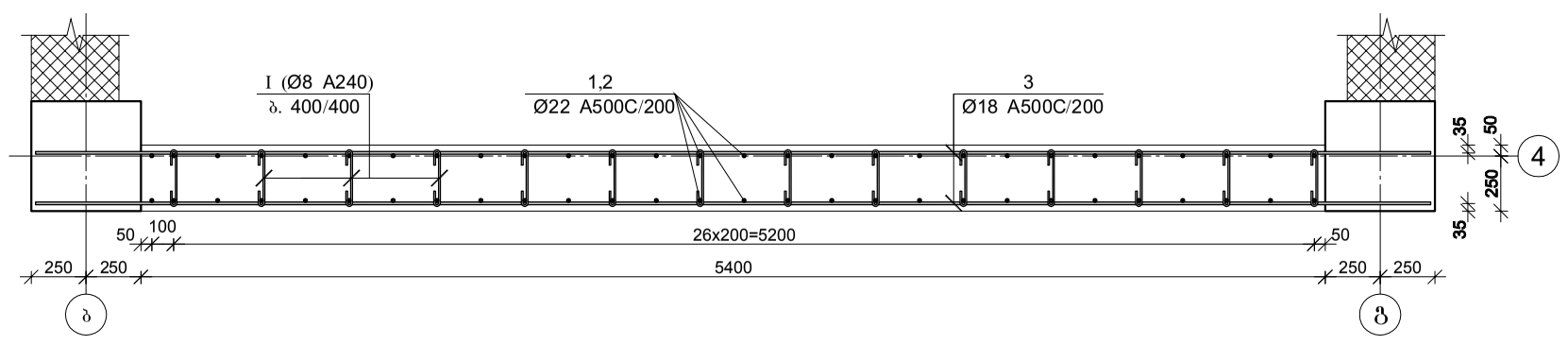

პოზ.	Ø [მმ.]	ესკიზი [მმ.]	სიგრძე [მმ.]
③	Ø18	6300 (200, 200)	6700
④	Ø18	2500 (200)	2700
Ⅰ	Ø8	260 (70, 70)	400
Ⅱ	Ø18	700, 240, 700	1640
Ⅲ	Ø18	700, 220, 700	1620

მონ. რ/ბ დიაფრაგმის მდ-2-ის სპეციფიკაცია 8.00-დან 11.00 ნიშნულამდე

არმატურის სპეციფიკაცია					არმატურის ამოკრეფა					ბეტონი B 30
პოზ. №	Ø	L მმ.	n ცალი	Ln მ.	Ø	∑ Ln მ.	მარკის მეტრის წონა კგ.	წონა კგ. A240	წონა კგ. A500C	V; მ³
1	2	3	4	5	6	7	8	9	10	11
1	22 A500C	4100	44	180.40	8 A240	39.20	0.39	15.47		
2	22 A500C	1800	12	21.60	18 A500C	258.68	2.00		516.74	4.68
3	18 A500C	6700	26	174.20	22 A500C	202.00	2.98		602.78	
4	18 A500C	2700	12	32.40						
5	18 A500C	1500	4	6.00						
6	18 A500C	2200	4	8.80						
7	18 A500C	1000	8	8.00						
Ⅰ	8 A240	400	98	39.20						
Ⅱ	18 A500C	1640	6	9.84						
Ⅲ	18 A500C	1620	12	19.44		∑		15.47	1119.51	4.68
						n= 1		15.47	1119.51	4.68
									242.52	კგ/მ³

შპს "კაპიტელი"	რეგისტრი	მრავალბინიანი საცხოვრებელი სახლი მისამართი: ქ. ობილისი, თამარაშვილის ქ. №13	
	დამკვეთი	შპს "შუმბათი ჰოლდინგი"	დაკვეთა № / თარიღი 2020 წ.
დირექტორი	ლ. კურტანიძე		
მთ. არქიტექტორი	კ. კლიერიშვილი		
მთ. კონსტრუქტ.	ლ. ლონდაძე	მონ. რ/ბ დიაფრაგმის მდ–2-ის არმირება 8.00-დან 11.00 ნიშნულამდე	
კონსტრუქტორი	ა. ლონდაძე		
		სტადია / ფურცელი / სულ ფურცელი / მასშტაბი	
ელ.ფოსტა CAPITELI@YMAIL.COM მისამართი: ბამრეკელის №19		მ.პ	კ–5.24

პოზ.	Φ [მმ.]	ესკიზი [მმ.]	სიგრძე [მმ.]
2	Φ18	200 / 6300 / 200	6700
I	Φ8	70 / 260 / 70	400

მონ. რ/ბ დიაფრაგმის მდ–2-ის არმირება 11.00-დან 14.00 ნიშნულამდე

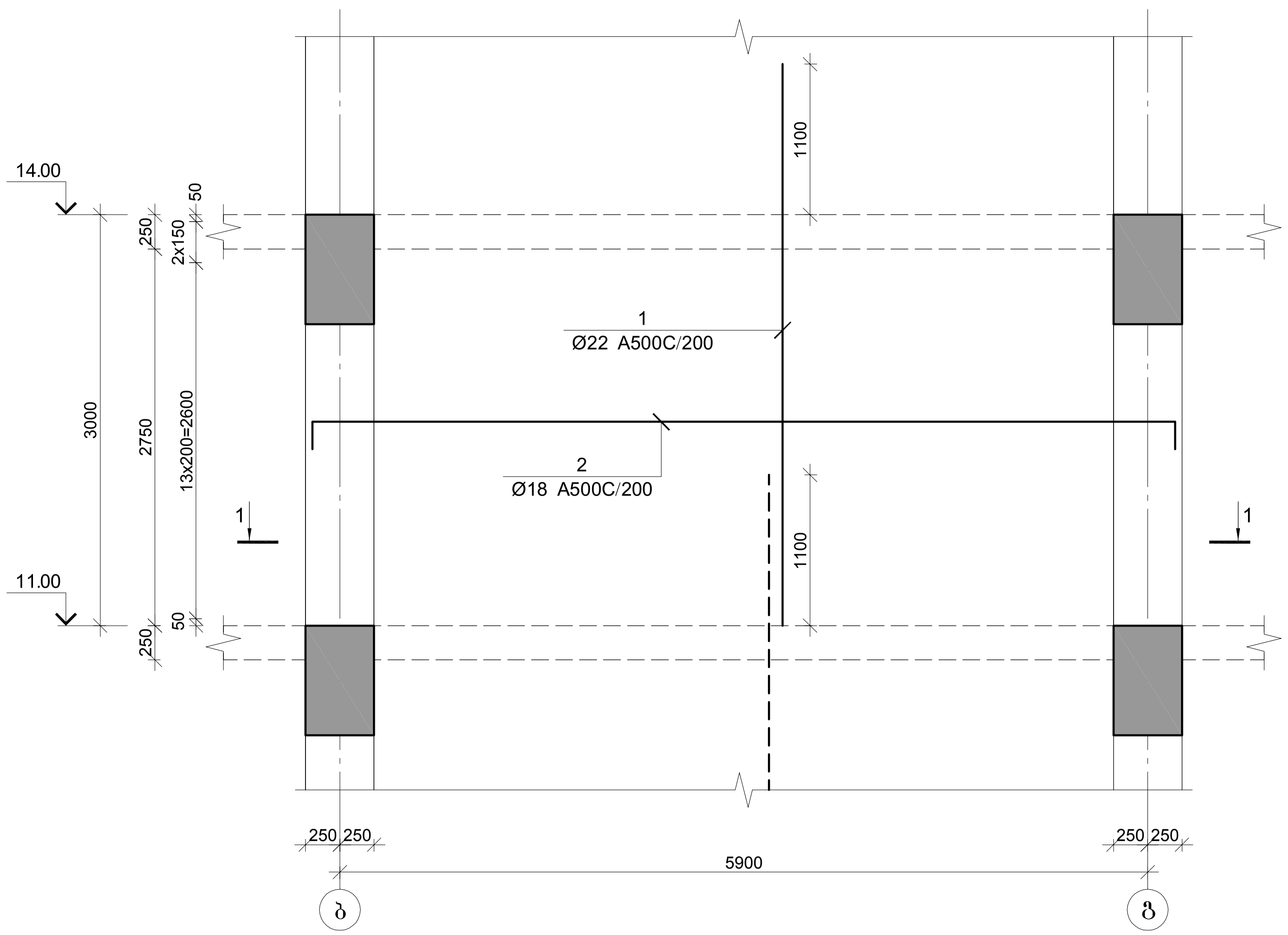

მონ. რ/ბ დიაფრაგმის მდ-2-ის სპეციფიკაცია 11.00-დან 14.00 ნიშნულამდე

არმატურის სპეციფიკაცია					არმატურის ამოკრეფა					ბეტონი B 30
პოზ. №	Ø	L მმ.	n ცალი	Ln მ.	Ø	∑Ln მ.	ერთეული მეტრის წონა კგ.	წონა კგ. A240	წონა კგ. A500C	V; მ³
1	2	3	4	5	6	7	8	9	10	11
1	22 A500C	4100	56	229.60	8 A240	40.80	0.39	16.10		4.86
2	18 A500C	6700	32	214.40	18 A500C	214.40	2.00		428.28	
I	8 A240	400	102	40.80	22 A500C	229.60	2.98		685.14	
							∑	16.10	1113.42	4.86
						n= 1		16.10	1113.42	4.86
									232.41	კგ/მ³

კვეთი 1-1

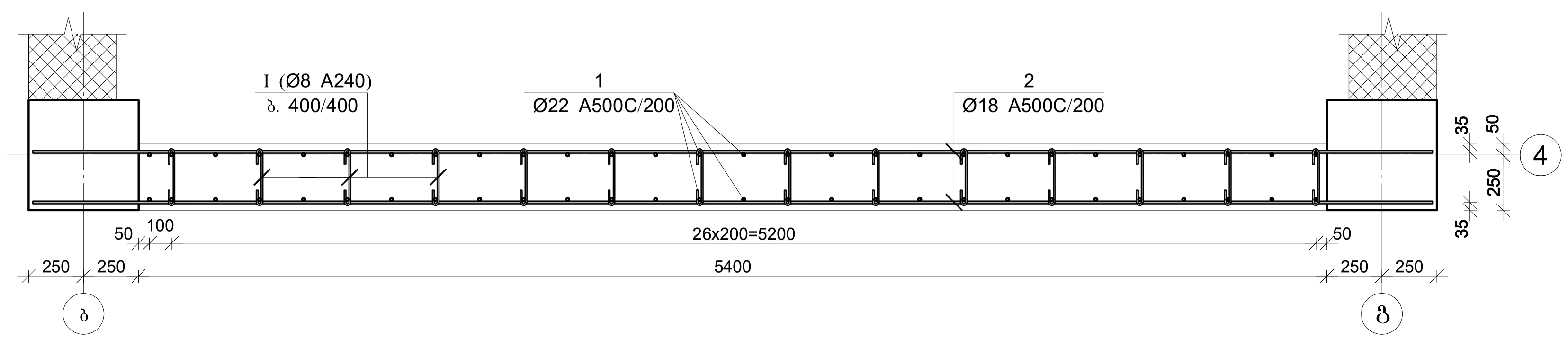

შპს "კაპიტელი"		მრავალბინიანი საცხოვრებელი სახლი მისამართი: ქ. თბილისი, თამარაშვილის ქ. №13		
		შპს "გუმბათი კოლდინგი"	დაკვეთა №	თარიღი 2020 წ.
დირექტორი	ლ. კურტანიძე			
მთ. არქიტექტორი	კ. ქლიერიშვილი		მონ. რ/ბ დიაფრაგმის მდ–2-ის არმირება 11.00-დან 14.00 ნიშნულამდე	
მთ. კონსტრუქტ.	ლ. ლონდაძე			
კონსტრუქტორი	ა. ლონდაძე			
			სტადია: მ.პ	ფურცელი: კ–5.25

ელ.ფოსტა CAPITELI@YMAIL.COM მისამართი: ბამრეკელის №19

სულ ფურცელი | მასშტაბი

მონ. რ/ბ დიაფრაგმის მდ–2-ის არმირება 14.00-დან 17.00 ნიშნულამდე

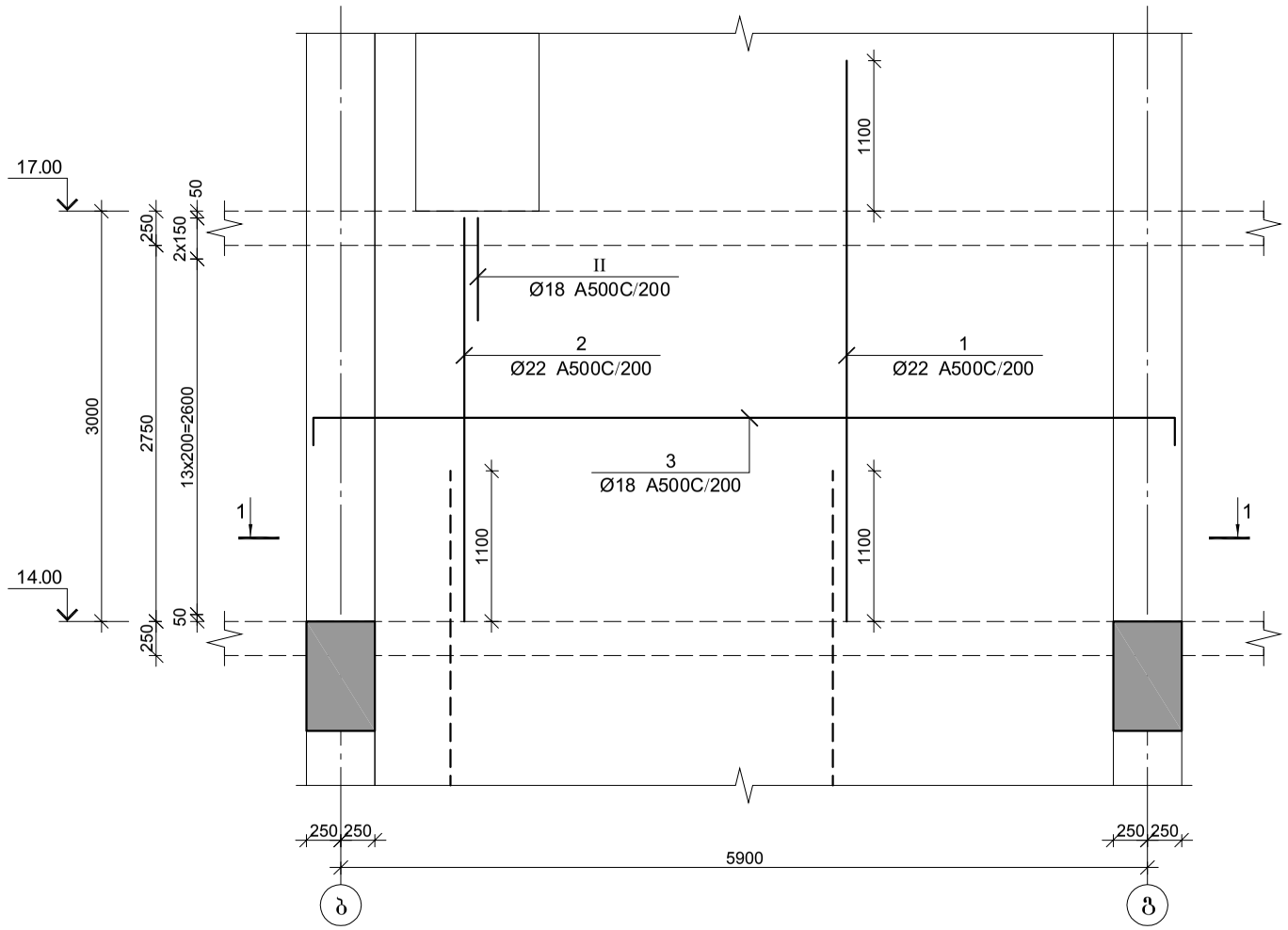

პოზ.	ф [მმ.]	ესკიზი [მმ.]	სიგრძე [მმ.]
③	Ф18	6300, 200, 200	6700
①	Ф8	260, 70, 70	400
⑪	Ф18	700, 220, 700	1620

მონ. რ/ბ დიაფრაგმის მდ-2-ის სპეციფიკაცია 14.00-დან 17.00 ნიშნულამდე

არმატურის სპეციფიკაცია					არმატურის ამოკრეფა					ბეტონი B 30
პოზ. №	ø	L მმ.	n ცალი	Ln მ.	ø	∑ Ln მ.	1მ.მის მასის წონა კგ.	წონა კგ. A240	წონა კგ. A500C	V; მ³
1	2	3	4	5	6	7	8	9	10	11
1	22 A500C	4100	46	188.60	8 A240	40.80	0.39	16.10		
2	22 A500C	3000	10	30.00	18 A500C	222.50	2.00		444.46	4.86
3	18 A500C	6700	32	214.40	22 A500C	218.60	2.98		652.31	
I	8 A240	400	102	40.80						
II	18 A500C	1620	5	8.10		∑		16.10	1096.78	4.86
						n= 1		16.10	1096.78	4.86
									228.99	კგ/მ³

კვეთი 1-1

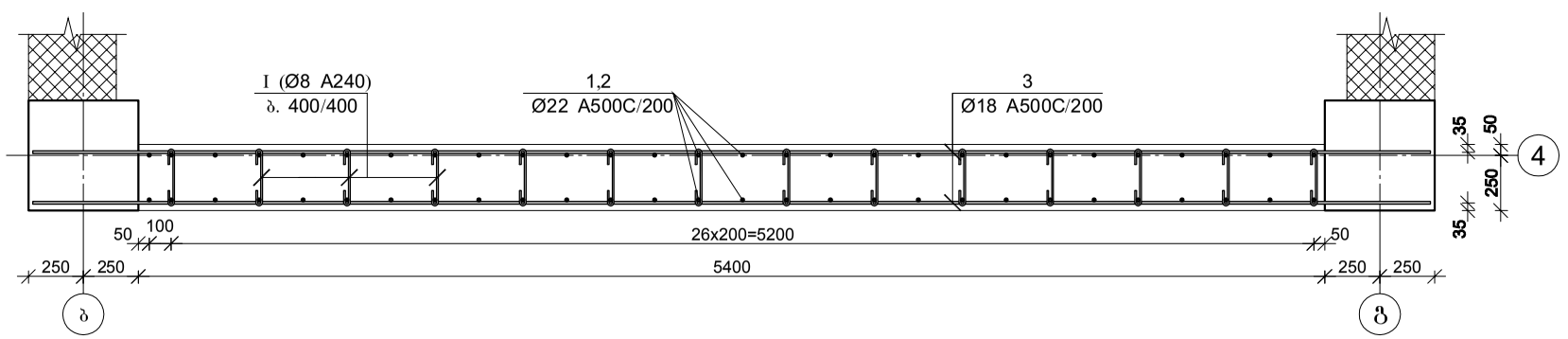

შპს "კაპიტელი"		მრავალბინიანი საცხოვრებელი სახლი მისამართი: ქ. თბილისი, თამარაშვილის ქ. №13			
		შპს "გუმბათი ჰოლდინგი"		ნაკვეთის №	თარიღი
					2020 წ.
დირექტორი	ლ. კურტანიძე				
მთ. არქიტექტორი	ა. კლიერიშვილი				
მთ. კონსტრუქტ.	ლ. ღონღაძე		მონ. რ/ბ დიაფრაგმის მდ–2-ის არმირება 14.00-დან 17.00 ნიშნულამდე		
კონსტრუქტორი	ა. ღონღაძე				
			სტადია	ფურცელი	სულ ფურცელი	მასშტაბი
ელ.ფოსტა CAPITELI@YMAIL.COM მისამართი: ბამრეკელის №19			მ.პ	კ–5.26		

მონ. რ/ბ დიაფრაგმის მდ–2-ის არმირება 17.00-დან 23.60 ნიშნულამდე

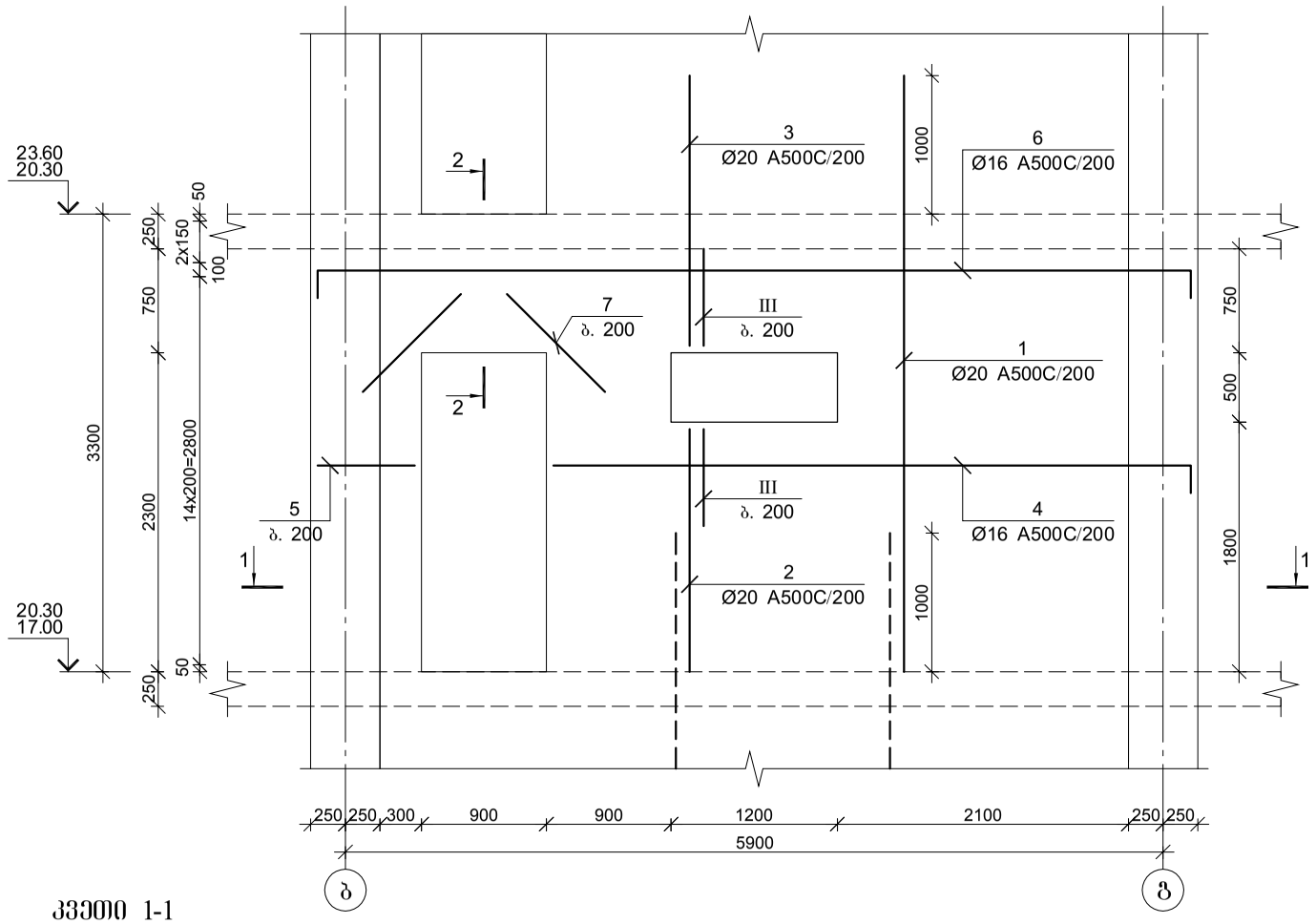

კვეთი 1-1

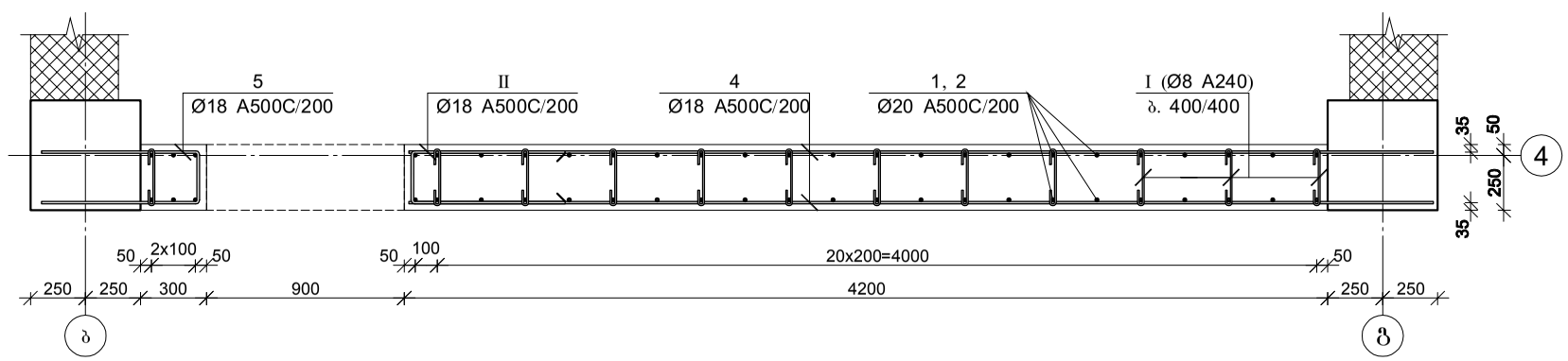

კვეთი 2-2

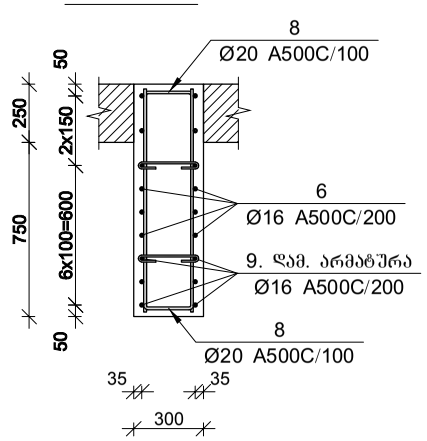

ღიობის დეტალი

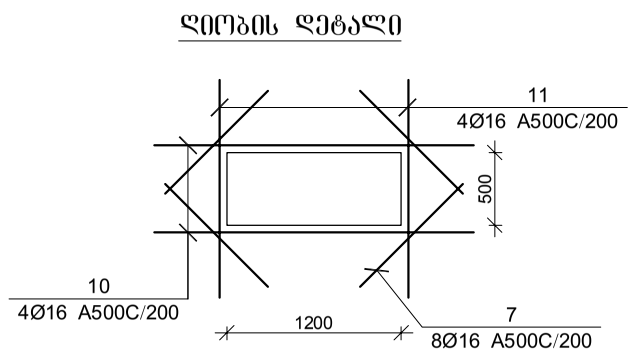

პოზ.	ф [მმ.]	ესკიზი [მმ.]	სიგრძე [მმ.]
④	Ф16	4600 / 200	4800
⑤	Ф16	770 / 240 / 770	1780
⑥	Ф16	200 / 6300 / 200	6700

პოზ.	ф [მმ.]	ესკიზი [მმ.]	სიგრძე [მმ.]
⑧	Ф16	970 / 220 / 970	2160
Ⅰ	Ф8	260 / 70 / 70	400
Ⅱ	Ф16	700 / 240 / 700	1640
Ⅲ	Ф16	700 / 220 / 700	1620

მონ. რ/ბ დიაფრაგმის მდ-2-ის სპეციფიკაცია 17.00-დან 23.60 ნიშნულამდე

არმატურის სპეციფიკაცია					არმატურის ამოკრეფა					ბეტონი B 30
პოზ. №	ø	L მმ.	n ცალი	Ln მ.	ø	∑ Ln მ.	1მ.მის მასა კგ.	წონა კგ. A240	წონა კგ. A500C	V; მ³
1	2	3	4	5	6	7	8	9	10	11
1	20 A500C	4300	38	163.40	8 A240	40.00	0.39	15.78		
2	20 A500C	1800	12	21.60	16 A500C	308.32	1.58		486.63	4.55
3	20 A500C	2000	12	24.00	20 A500C	247.88	2.47		611.31	
4	16 A500C	4800	24	115.20						
5	16 A500C	1780	12	21.36						
6	16 A500C	6700	12	80.40						
7	16 A500C	1000	12	12.00						
8	20 A500C	2160	18	38.88						
9	16 A500C	2600	6	15.60						
10	16 A500C	2200	4	8.80						
11	16 A500C	1500	4	6.00						
Ⅰ	8 A240	400	100	40.00						
Ⅱ	16 A500C	1640	18	29.52						
Ⅲ	16 A500C	1620	12	19.44		∑		15.78	1097.94	4.55
						n= 2		31.57	2195.89	9.10
									244.78	კგ/მ³

შპს "კაპიტელი"	დამკვეთი	მრავალბინიანი საცხოვრებელი სახლი მისამართი: ქ. თბილისი, თამარაშვილის ქ. №13	
	დასახელება	შპს "შუამთის ჰოლდინგი"	დაკვეთა № / თარიღი 2020 წ.
დირექტორი	ლ. კურტანიძე		
მთ. არქიტექტორი	ქ. ქლიერიშვილი		მონ. რ/ბ დიაფრაგმის მდ–2-ის არმირება 17.00-დან 23.60 ნიშნულამდე
მთ. კონსტრუქტ.	ღ. ღონღაძე		
კონსტრუქტორი	ა. ღონღაძე		
		სტადია / ფურცელი / სულ ფურცელი / მასშტაბი	
ელ.ფოსტა CAPITELI@YMAIL.COM მისამართი: გამრეკელის №19		მ.პ	კ–5.27

პოზ.	Φ [მმ.]	ესკიზი [მმ.]	სიგრძე [მმ.]
4	Φ14	4600 / 200	4800
5	Φ14	770 / 240 / 770	1780
6	Φ14	200 / 6300 / 200	6700

პოზ.	Φ [მმ.]	ესკიზი [მმ.]	სიგრძე [მმ.]
8	Φ18	970 / 220 / 970	2160
I	Φ8	70 / 260 / 70	400
II	Φ14	700 / 240 / 700	1640
III	Φ14	700 / 220 / 700	1620

მონ. რ/ბ დიაფრაგმის მდ–2-ის არმირება 23.60-დან 30.20 ნიშნულამდე

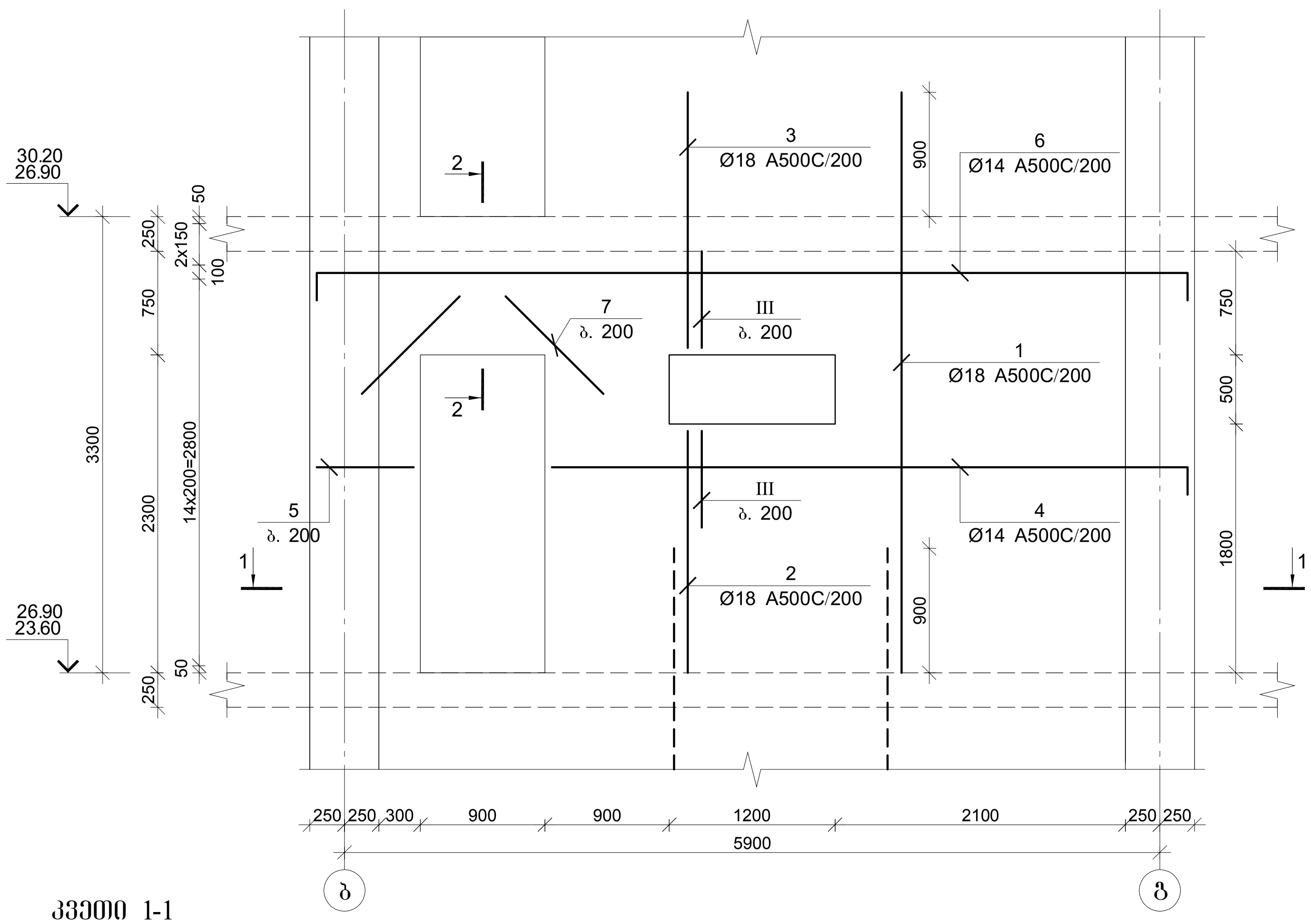

კვეთი 1-1

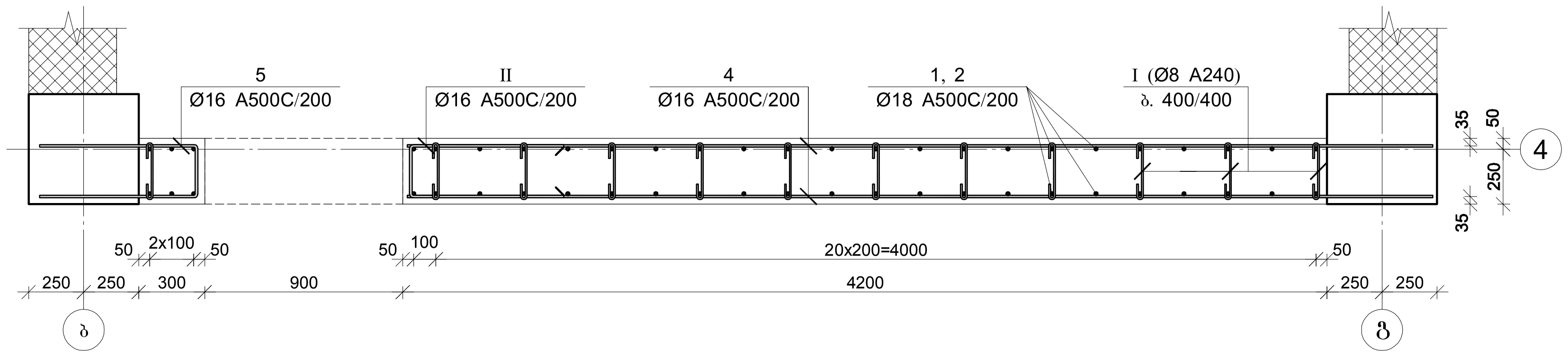

კვეთი 2-2

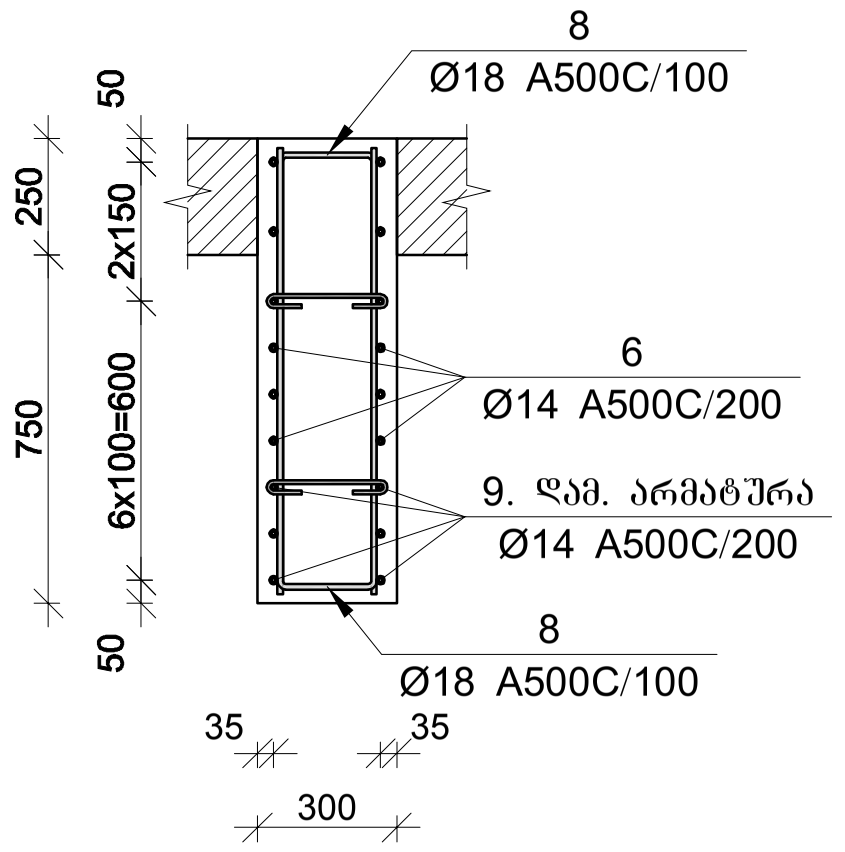

ღიობის დეტალი

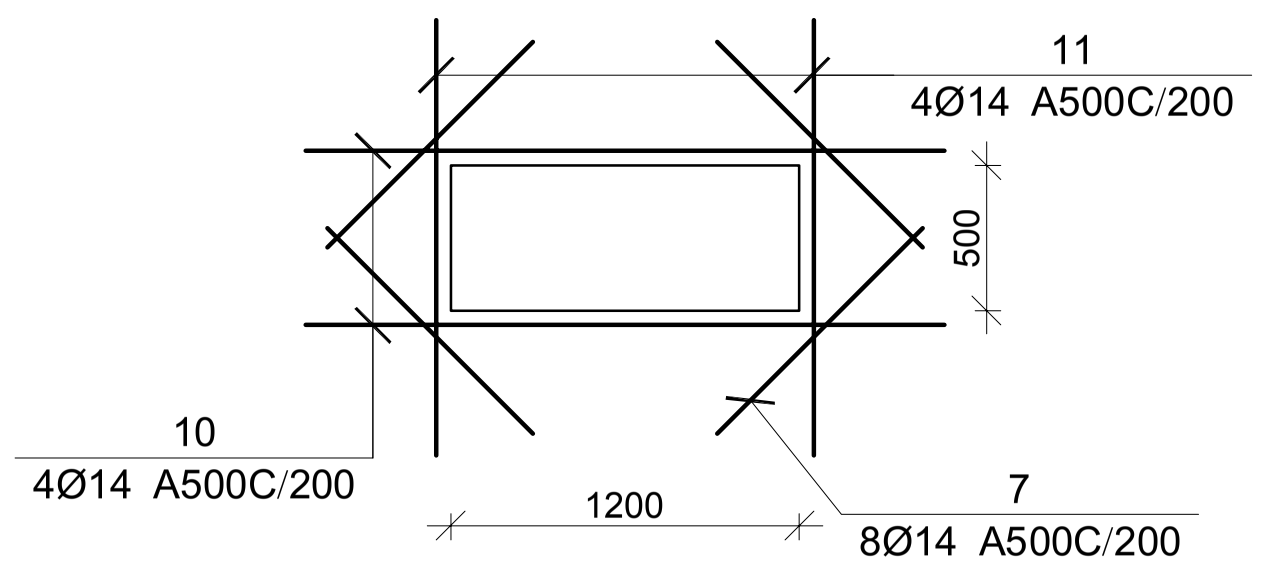

მონ. რ/ბ დიაფრაგმის მდ-2-ის სპეციფიკაცია 23.60-დან 30.20 ნიშნულამდე

არმატურის სპეციფიკაცია					არმატურის ამოკრეფა					ბეტონი B 30
პოზ. №	Ø	L მმ.	n ცალი	Ln მ.	Ø	∑ Ln მ.	ერთეული მეტრის წონა კგ.	წონა კგ. A240	წონა კგ. A500C	V; $მ^3$
1	2	3	4	5	6	7	8	9	10	11
1	18 A500C	4200	38	159.60	8 A240	44.00	0.39	17.36		4.55
2	18 A500C	1800	12	21.60	14 A500C	268.12	1.21		324.00	
3	18 A500C	1900	12	22.80	18 A500C	242.88	2.00		485.17	
4	14 A500C	4800	24	115.20						
5	14 A500C	1780	12	21.36						
6	14 A500C	6700	6	40.20						
7	14 A500C	1000	12	12.00						
8	18 A500C	2160	18	38.88						
9	14 A500C	2600	6	15.60						
10	14 A500C	2200	4	8.80						
11	14 A500C	1500	4	6.00						
I	8 A240	400	110	44.00						
II	14 A500C	1640	18	29.52						
III	14 A500C	1620	12	19.44			∑	17.36	809.17	4.55
						n= 2		34.72	1618.35	9.10
									181.66	კგ/$მ^3$

შპს "კაპიტელი"	დამკვეთი	მრავალბინიანი საცხოვრებელი სახლი მისამართი: ქ. თბილისი, თამარაშვილის ქ. №13		
	პროექტი	შპს "გუმბათი ჰოლდინგი"	დაკვეთა №	თარიღი 2020 წ.
დირექტორი	ლ. ქურტანიძე			
მთ. არქიტექტორი	კ. ქლიბრიშვილი		მონ. რ/ბ დიაფრაგმის მდ–2-ის არმირება 23.60-დან 30.20 ნიშნულამდე	
მთ. კონსტრუქტ.	დ. ლონლაძე			
კონსტრუქტორი	ა. ლონლაძე			
		სტადია	ფურცელი	სულ ფურცელი / მასშტაბი
ელ.ფოსტა CAPITELI@YMAIL.COM	მისამართი: ბამრეკელის №19	მ.პ	კ–5.28	

მონ. რ/ბ დიაფრაგმის მდ–2-ის არმირება 30.20-დან 69.80 ნიშნულამდე

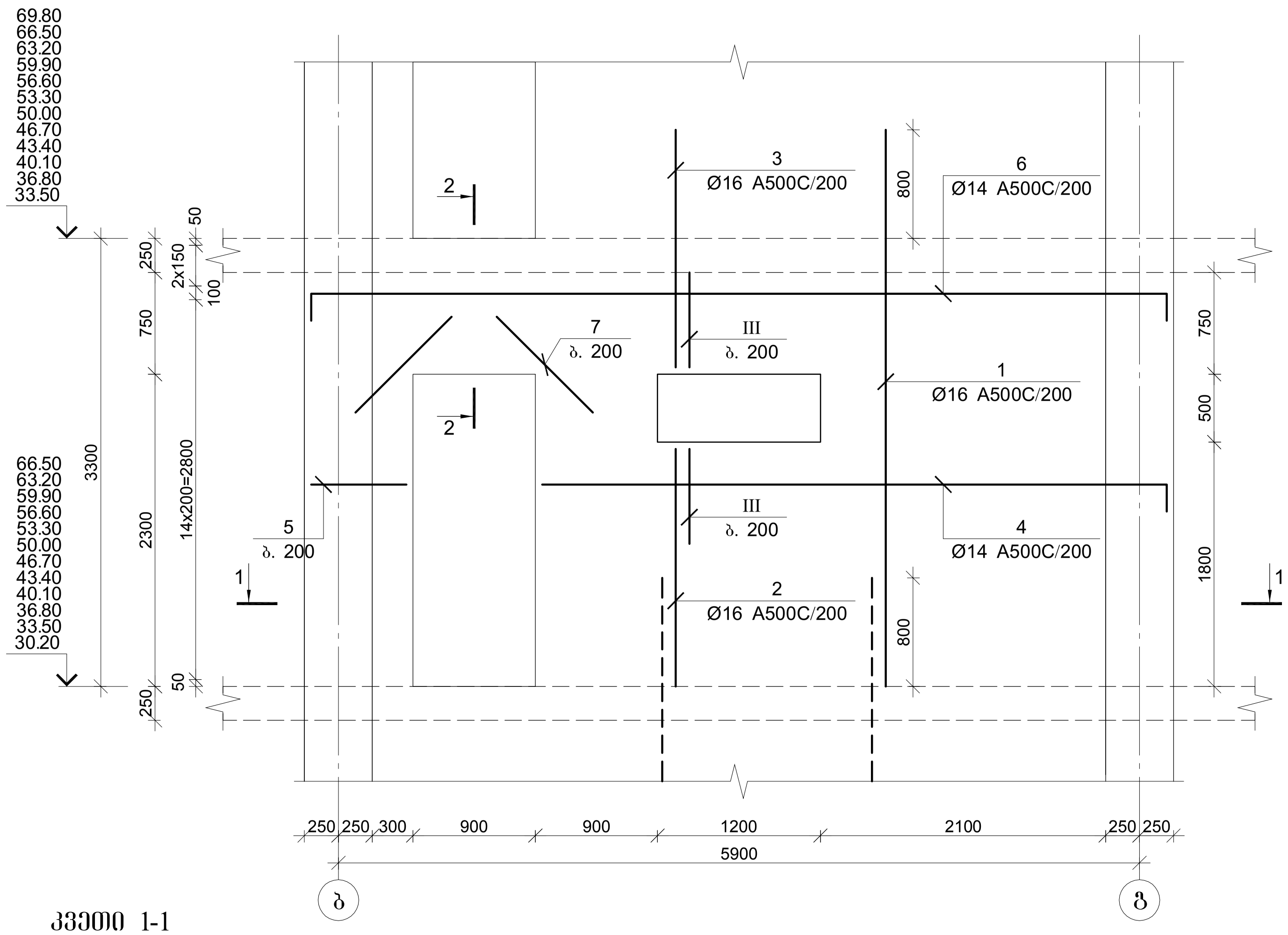

კვეთი 1-1

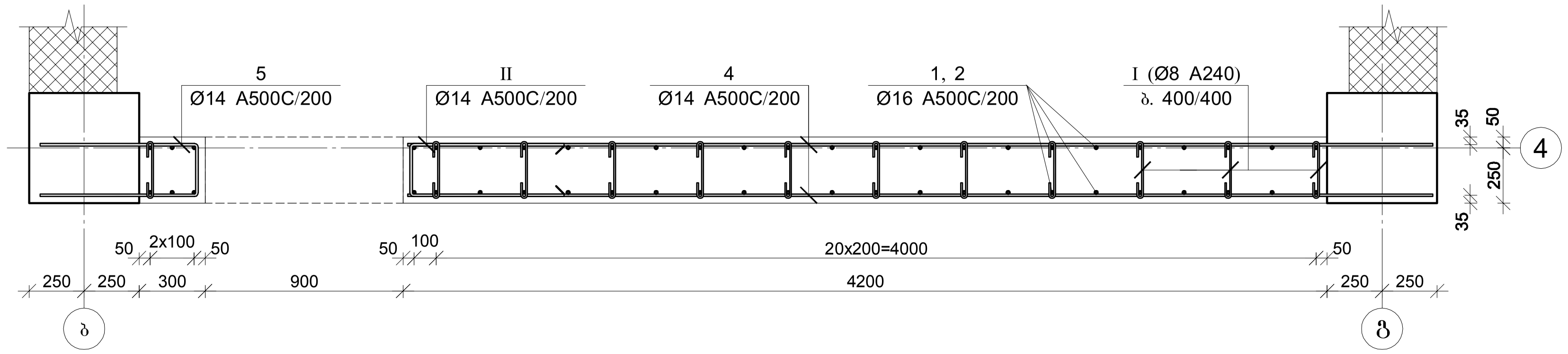

კვეთი 2-2

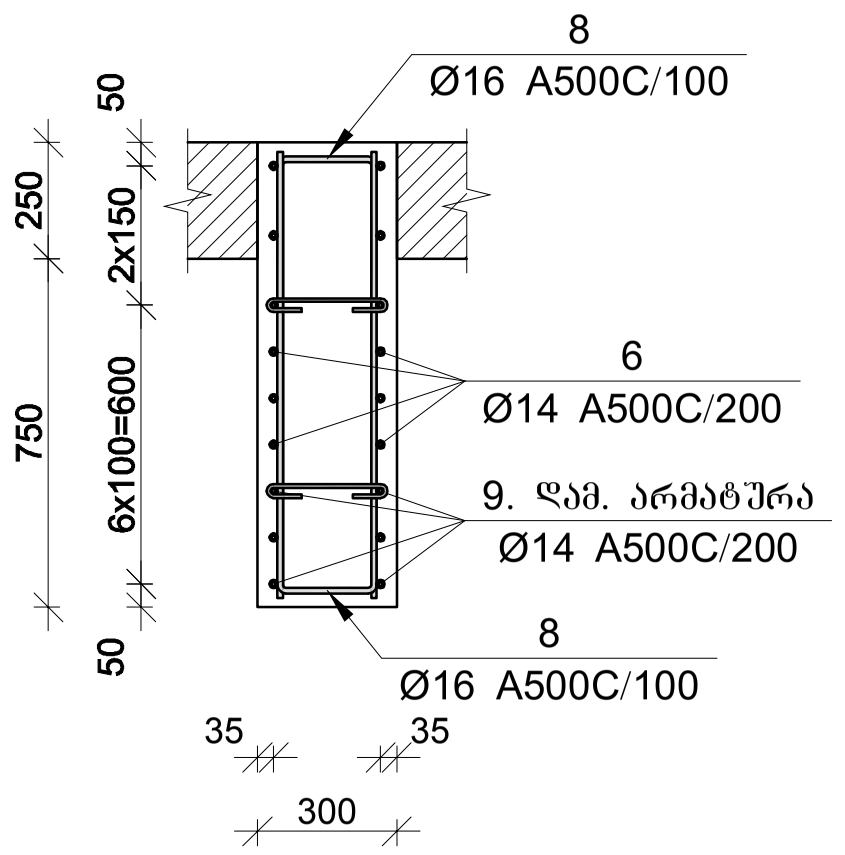

ღიობის დეტალი

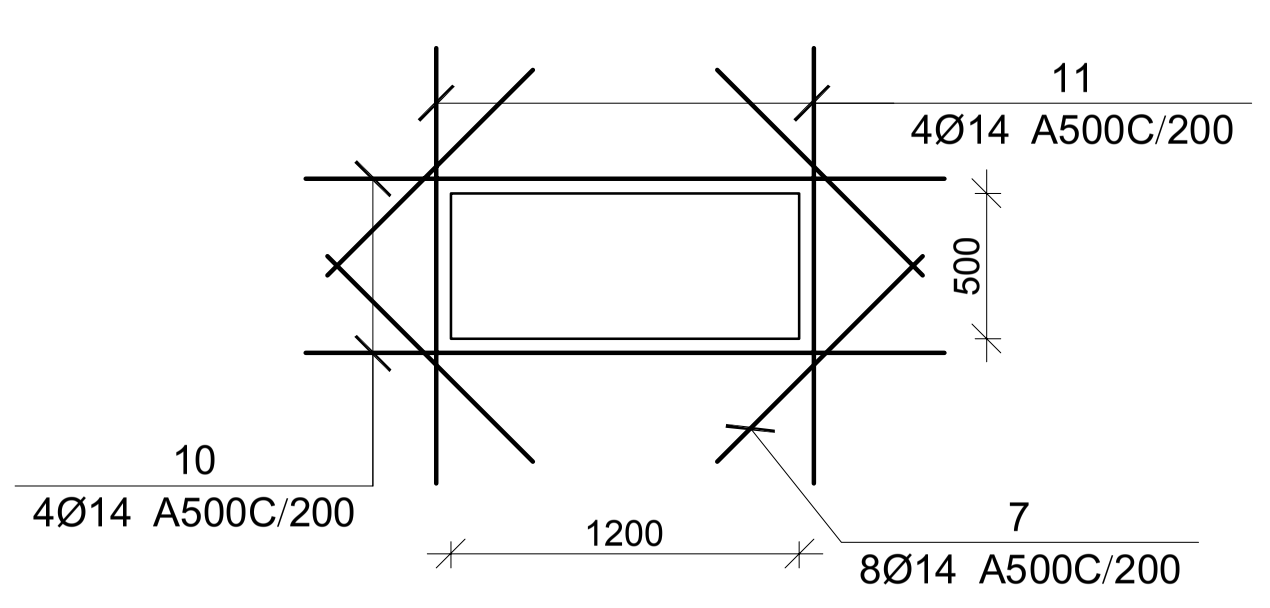

პოზ.	Φ [მმ.]	ესკიზი [მმ.]	სიგრძე [მმ.]
4	Φ14	4600; 200	4800
5	Φ14	770; 240; 770	1780
6	Φ14	200; 6300; 200	6700

პოზ.	Φ [მმ.]	ესკიზი [მმ.]	სიგრძე [მმ.]
8	Φ16	970; 220; 970	2160
I	Φ8	260; 70; 70	400
II	Φ14	600; 240; 600	1440
III	Φ14	600; 220; 600	1420

მონ. რ/ბ დიაფრაგმის მდ-2-ის სპეციფიკაცია 30.20-დან 69.80 ნიშნულამდე

არმატურის სპეციფიკაცია					არმატურის ამოკრეფა					ბეტონი B 30
პოზ. №	Ø	L მმ.	n ცალი	Ln მ.	Ø	∑Ln მ.	გრძივი მეტრის წონა კგ.	წონა კგ. A240	წონა კგ. A500C	V; მ³
1	2	3	4	5	6	7	8	9	10	11
1	16 A500C	4100	38	155.80	8 A240	44.00	0.39	17.36		4.55
2	16 A500C	1800	12	21.60	14 A500C	262.12	1.21		316.75	
3	16 A500C	1800	12	21.60	16 A500C	237.88	1.58		375.46	
4	14 A500C	4800	24	115.20						
5	14 A500C	1780	12	21.36						
6	14 A500C	6700	6	40.20						
7	14 A500C	1000	12	12.00						
8	16 A500C	2160	18	38.88						
9	14 A500C	2600	6	15.60						
10	14 A500C	2200	4	8.80						
11	14 A500C	1500	4	6.00						
I	8 A240	400	110	44.00						
II	14 A500C	1440	18	25.92						
III	14 A500C	1420	12	17.04			∑	17.36	692.21	4.55
						n= 12		208.34	8306.47	54.60
									155.95	კგ/მ³

შპს "კაპიტელი"	მრავალბინიანი საცხოვრებელი სახლი მისამართი: ქ. თბილისი, თამარაშვილის ქ. №13		
	შპს "გუმბათი ჰოლდინგი"	დაკვეთა №	თარიღი 2020 წ.
დირექტორი	ლ. ქურტანიძე		
მთ. არქიტექტორი	კ. ქლიბრიშვილი		
მთ. კონსტრუქტ.	ლ. ლონდაძე	მონ. რ/ბ დიაფრაგმის მდ–2-ის არმირება 30.20-დან 69.80 ნიშნულამდე	
კონსტრუქტორი	ა. ლონდაძე		
სტადია	ფურცელი	სულ ფურცელი	მასშტაბი
მ.პ	კ–5.29		

ელ.ფოსტა CAPITELI@YMAIL.COM მისამართი: გამრეკელის №19

მრავ. რ/ბ ღიაშრახმის მდ–2-ის არმირება 69.80-დან 73.10 ნიშნულამდე

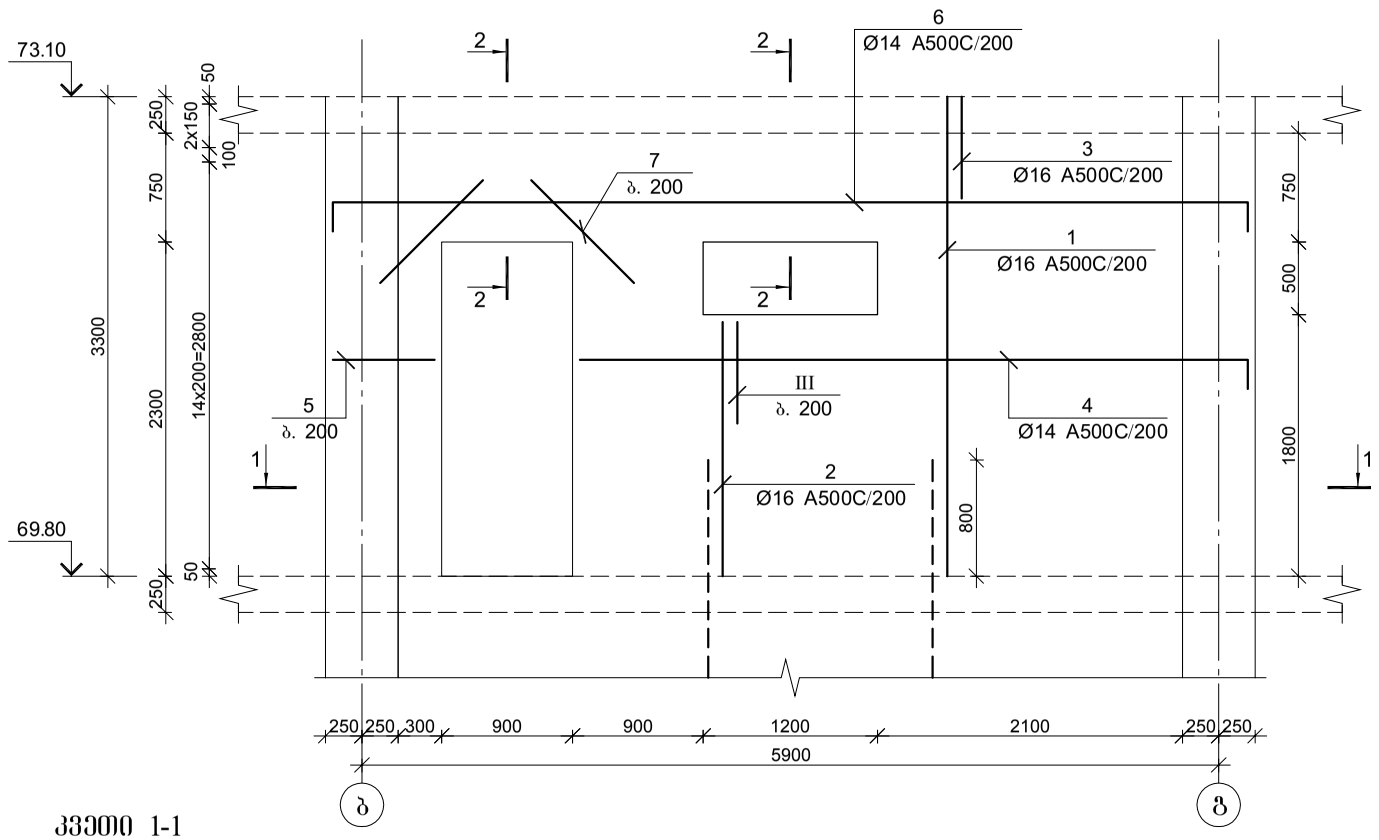

კვეთი 1-1

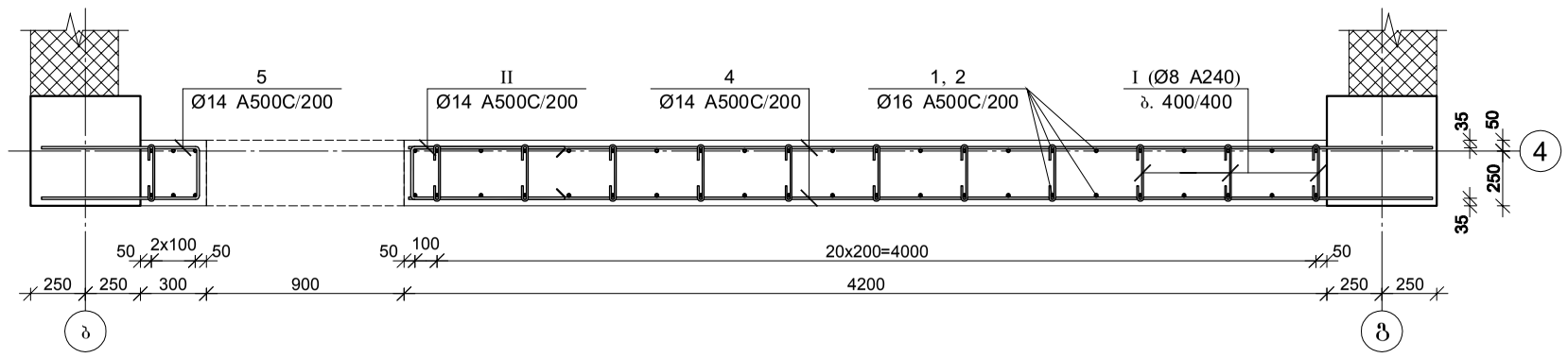

კვეთი 2-2

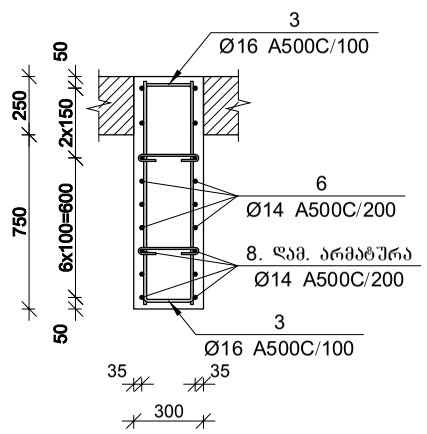

ღიობის დეტალი

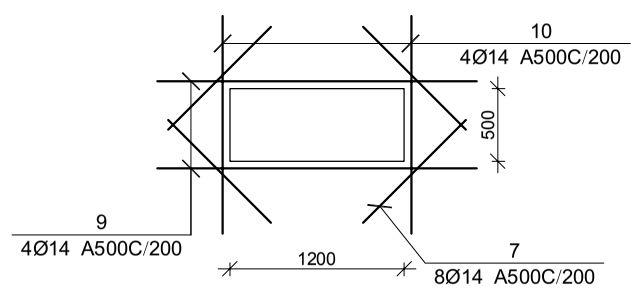

პოზ.	ф [მმ.]	ესკიზი [მმ.]	სიგრძე [მმ.]
3	Ф16	970 / 220 / 970	2160
4	Ф14	4600 / 200	4800
5	Ф14	770 / 240 / 770	1780
6	Ф14	200 / 6300 / 200	6700

პოზ.	ф [მმ.]	ესკიზი [მმ.]	სიგრძე [მმ.]
I	Ф8	260 / 70 / 70	400
II	Ф14	600 / 240 / 600	1440
III	Ф14	600 / 220 / 600	1420

მრავ. რ/ბ ღიაშრახმის მდ-2-ის სპეციფიკაცია 69.80-დან 73.10 ნიშნულამდე

არმატურის სპეციფიკაცია					არმატურის ამოკრეფა					ბეტონი B 30
პოზ. №	ø	L მმ.	n ცალი	Ln მ.	ø	∑ Ln მ.	ბრტყი მეტრის წონა კგ.	წონა კგ. A240	წონა კგ. A500C	V; მ³
1	2	3	4	5	6	7	8	9	10	11
1	16 A500C	3300	38	125.40	8 A240	44.00	0.39	17.36		
2	16 A500C	1800	12	21.60	14 A500C	262.12	1.21		316.75	4.55
3	16 A500C	2160	61	131.76	16 A500C	278.76	1.58		439.98	
4	14 A500C	4800	24	115.20						
5	14 A500C	1780	12	21.36						
6	14 A500C	6700	6	40.20						
7	14 A500C	1000	12	12.00						
8	14 A500C	2600	6	15.60						
9	14 A500C	2200	4	8.80						
10	14 A500C	1500	4	6.00						
I	8 A240	400	110	44.00						
II	14 A500C	1440	18	25.92						
III	14 A500C	1420	12	17.04			∑	17.36	756.73	4.55
							n= 1	17.36	756.73	4.55
									170.13	კგ/მ³

შპს "კაპიტელი"	დამკვეთი	მრავალბინიანი საცხოვრებელი სახლი მისამართი: ქ. ობილისი, თამარაშვილის ქ. №13			
		შპს "შუმბათი ჰოლდინგი"	დაკვეთა №		თარიღი 2020 წ.
დირექტორი	ლ. კურტანიძე				
მთ. არქიტექტორი	კ. ძლიერიშვილი				
მთ. კონსტრუქტ.	ღ. ღონღაძე		მრავ. რ/ბ ღიაშრახმის მდ–2-ის არმირება 69.80-დან 73.60 ნიშნულამდე		
კონსტრუქტორი	ა. ღონღაძე				
			სტადია	ფურცელი	სულ ფურცელი	მასშტაბი
ელ.ფოსტა CAPITELI@YMAIL.COM	მისამართი: ჯამრეკელის №19		მ.პ	კ–5.30		

მონ. რ/ბ დიაფრაგმის მდ–3-ის არმირება -3.50-დან 5.00 ნიშნულამდე

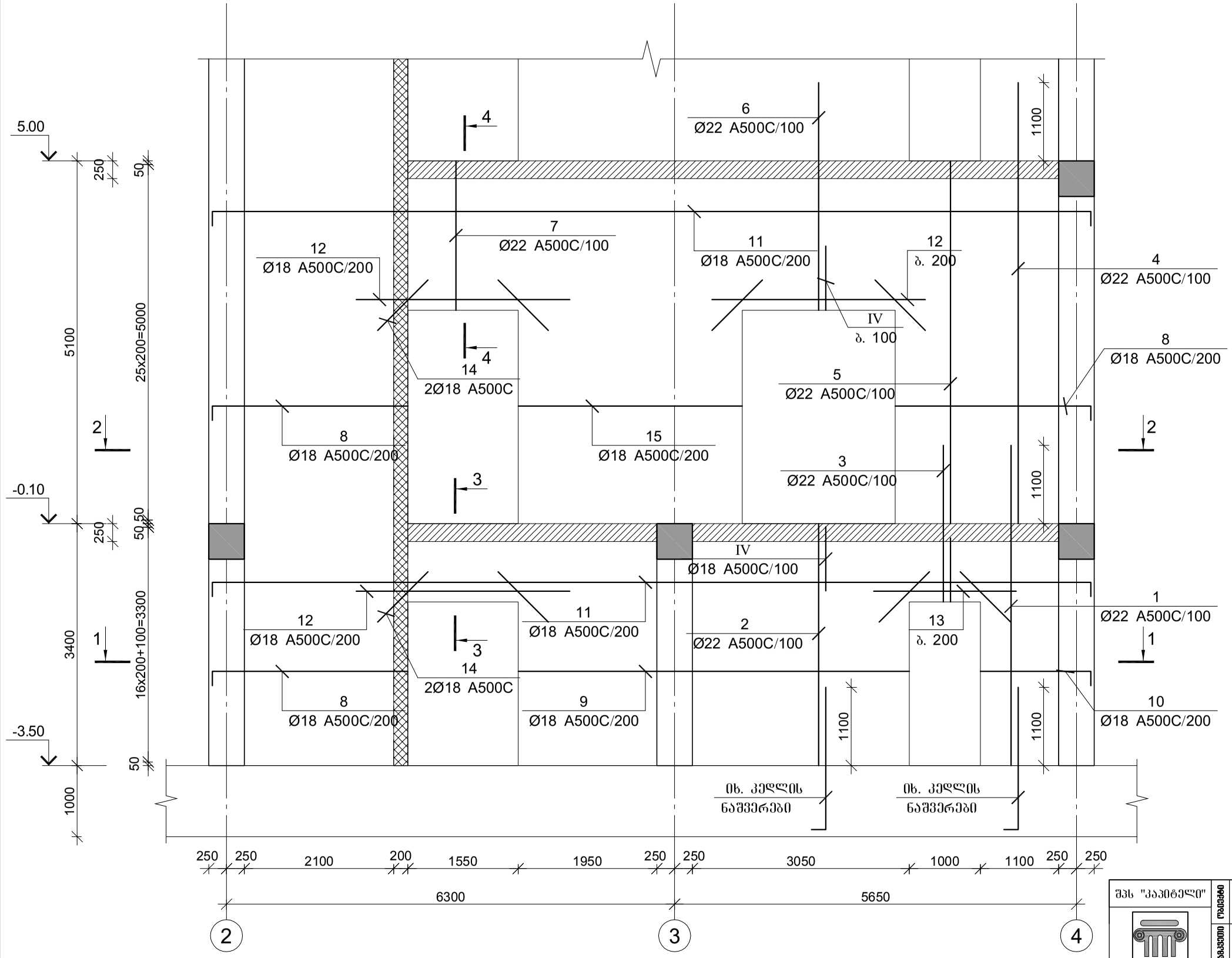

შპს "კაპიტელი"	დამკვეთი	მრავალბინიანი საცხოვრებელი სახლი მისამართი: ქ. ობილისი, თამარაშვილის ქ. №13			
	დამკვეთი	შპს "გუმბათი ჰოლდინგი"		დაკვეთა №	თარიღი 2020 წ.
დირექტორი	ლ. კურტანიძე				
მთ. არქიტექტორი	ქ. ძლიერიშვილი		მონ. რ/ბ დიაფრაგმის მდ–3-ის არმირება -3.50-დან 5.00 ნიშნულამდე		
მთ. კონსტრუქტ.	ღ. ღონღაძე				
კონსტრუქტორი	ა. ღონღაძე				
			სტადია	ფურცელი	სულ ფურცელი / მასშტაბი
ელ.ფოსტა CAPITELI@YMAIL.COM	მისამართი: ვამრეკელის №19		მ.პ	კ–5.31	

კვეთი 1-1

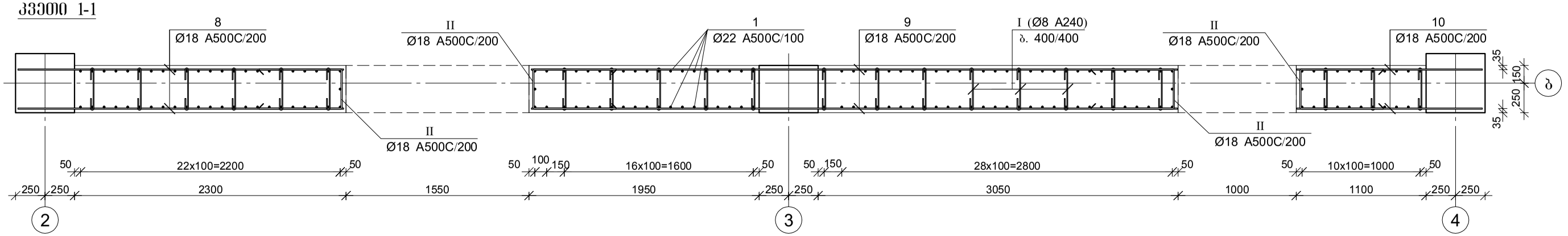

კვეთი 2-2

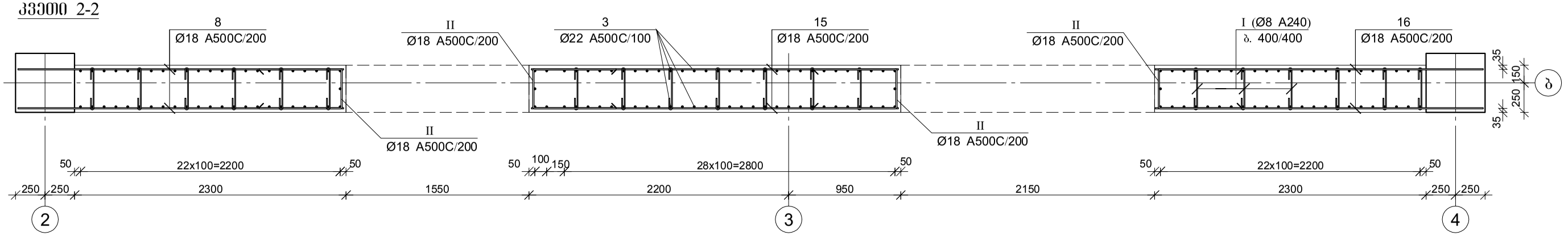

მონ. რ/ბ დიაფრაგმის მდ-3-ის სპეციფიკაცია -3.50-დან 5.00 ნიშნულამდე

არმატურის სპეციფიკაცია					არმატურის ამოკრეფა					ბეტონი B 30
პოზ. №	Ø	L მმ.	n ცალი	Ln მ.	Ø	∑Ln მ.	არმატ. ხვედრის წონა კგ.	წონა კგ. A240	წონა კგ. A500C	V; მ³
1	2	3	4	5	6	7	8	9	10	11
1	22 A500C	4500	124	558.00	8 A240	192.00	0.39	75.76		
2	22 A500C	3400	42	142.80	18 A500C	1640.64	2.00		3277.32	30.40
3	22 A500C	2200	20	44.00	22 A500C	1850.20	2.98		5521.09	
4	22 A500C	6200	130	806.00						
5	22 A500C	5100	20	102.00						
6	22 A500C	3200	42	134.40						
7	22 A500C	2100	30	63.00						
8	18 A500C	2900	132	382.80						
9	18 A500C	5500	24	132.00						
10	18 A500C	1700	24	40.80						
11	18 A500C	13500	34	459.00						
12	18 A500C	3000	50	150.00						
13	18 A500C	2000	10	20.00						
14	18 A500C	1000	16	16.00						
15	18 A500C	3150	30	94.50						
I	8 A240	400	480	192.00						
II	18 A500C	1640	108	177.12						
III	18 A500C	2320	30	69.60						
IV	18 A500C	1620	61	98.82			∑	75.76	8798.41	30.40
						n= 1		75.76	8798.41	30.40
									291.91	კგ/მ³

პოზ.	ფ [მმ.]	ესკიზი [მმ.]	სიგრძე [მმ.]
I	Ф8	260; 70; 70	400
II	Ф18	700; 240; 700	1640
III	Ф18	1050; 220; 220; 1050	2320
IV	Ф18	700; 220; 700	1620

კვეთი 3-3

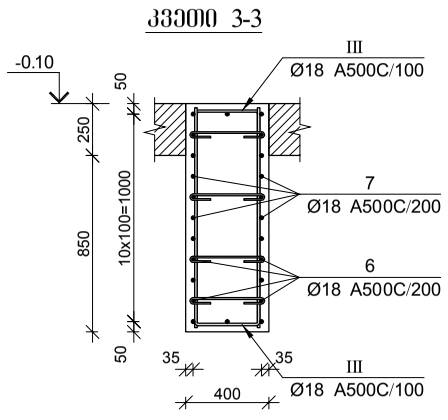

კვეთი 4-4

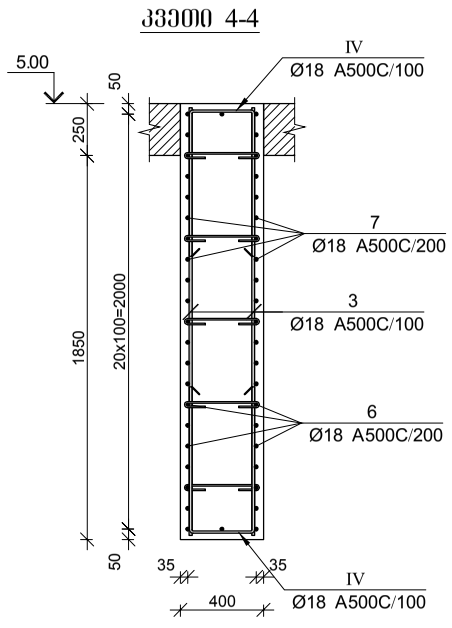

შპს "კაპიტელი"		მრავალბინიანი საცხოვრებელი სახლი მისამართი: ქ. ბაილისი, თამარაშვილის ქ. №13			
	დამკვეთი	შპს "ბუმბათი ჰოლდინგი"		დაკვეთა №	თარიღი 2020 წ.
დირექტორი	ლ. კურტანიძე				
მთ. არქიტექტორი	ქ. ძლიერიშვილი			მონ. რ/ბ დიაფრაგმის მდ–3-ის არმირების კვეთები -3.50-დან 5.00 ნიშნულამდე	
მთ. კონსტრუქტ.	ლ. ღონღაძე				
კონსტრუქტორი	ა. ღონღაძე				
			სტადია	ფურცელი	სულ ფურცელი	მასშტაბი
ელ.ფოსტა CAPITELI@YMAIL.COM	მისამართი: გამრეკელის №19		მ.პ	კ–5.32		

მრავალბინიანი საცხოვრებელი სახლი
მისამართი: ქ. თბილისი, თამარაშვილის ქ. №13

მრავალბინიანი საცხოვრებელი სახლის მე–3-ის არმირება 5.00-დან 17.00 ნიშნულამდე

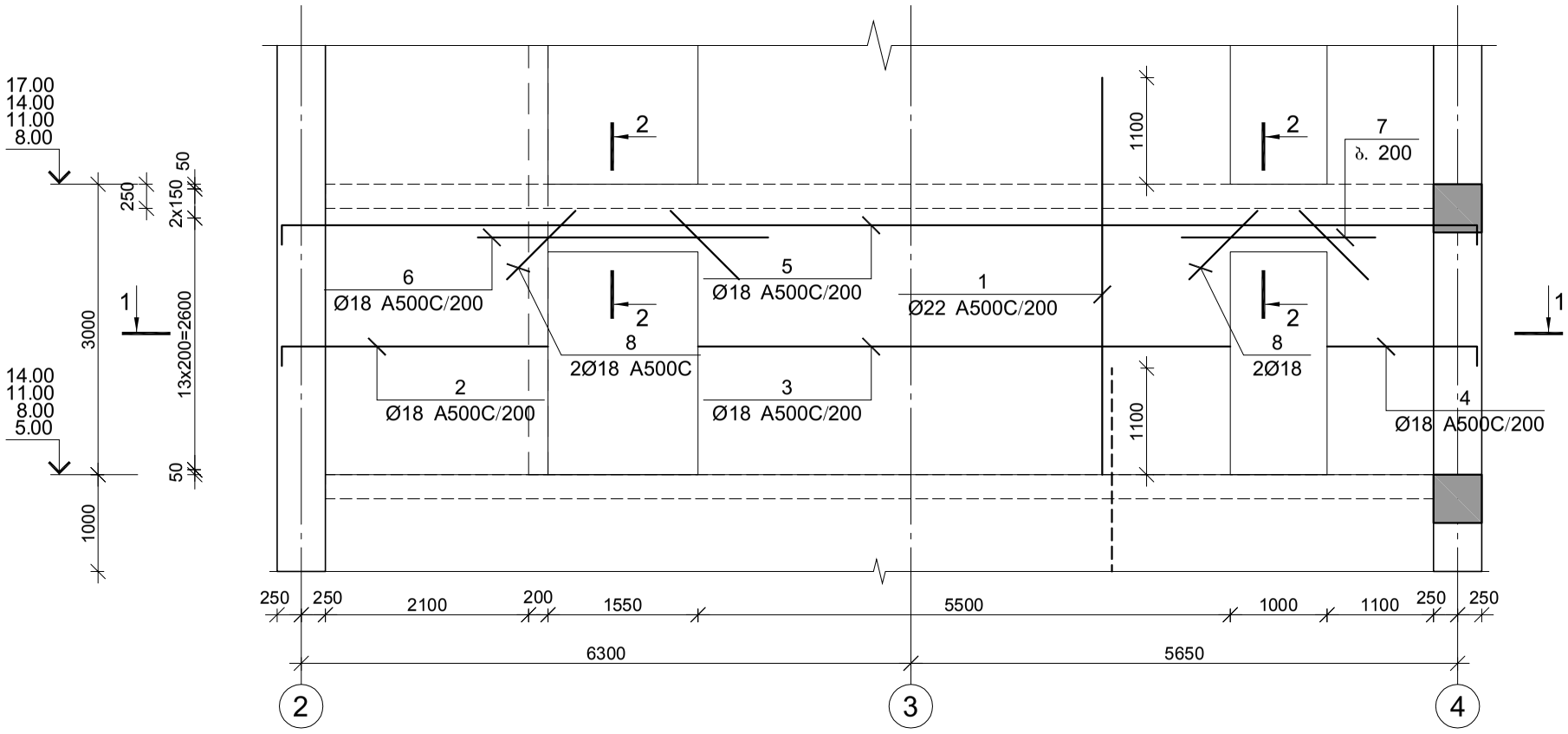

მრავალბინიანი საცხოვრებელი სახლის მე-3-ის სპეციფიკაცია 5.00-დან 17.00 ნიშნულამდე

არმატურის სპეციფიკაცია					არმატურის ამოკრეფა					ბეტონი B 30
პოზ. №	Ø	L მმ.	n ცალი	Ln მ.	Ø	∑ Ln მ.	ბრაკის ფაქტის წონა კგ.	წონა კგ. A240	წონა კგ. A500C	V; მ³
1	2	3	4	5	6	7	8	9	10	11
1	22 A500C	4100	104	426.40	8 A240	72.00	0.39	28.41		11.40
2	18 A500C	2900	24	69.60	18 A500C	538.12	2.00		1074.94	
3	18 A500C	5500	24	132.00	22 A500C	426.40	2.98		1272.40	
4	18 A500C	1700	24	40.80						
5	18 A500C	13500	8	108.00						
6	18 A500C	3000	6	18.00						
7	18 A500C	2000	6	12.00						
8	18 A500C	1000	8	8.00						
I	8 A240	400	180	72.00						
II	18 A500C	1640	48	78.72						
III	18 A500C	1420	50	71.00		∑		28.41	2347.34	11.40
						n= 4		113.64	9389.36	45.60
									208.40	კგ/მ³

კვეთი 1-1

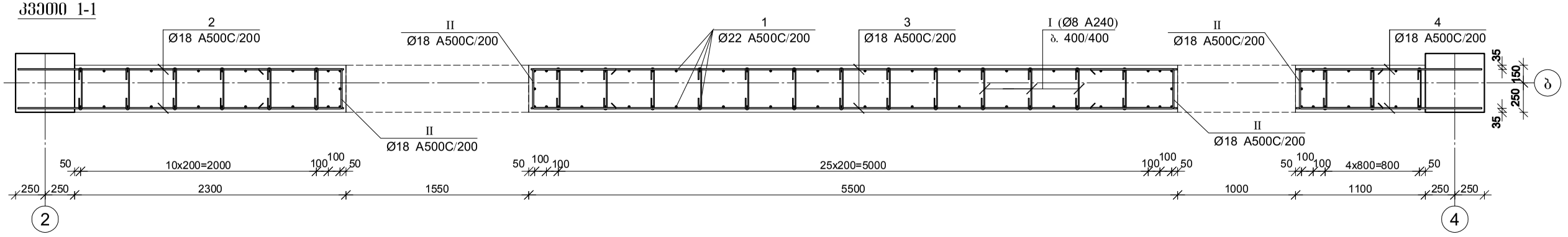

კვეთი 2-2

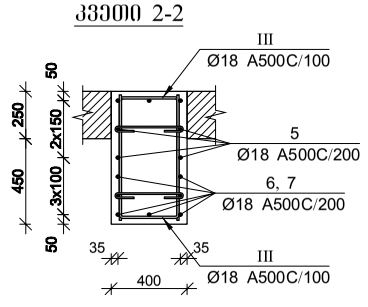

პოზ.	Φ [მმ.]	ესკიზი [მმ.]	სიგრძე [მმ.]
I	Φ8	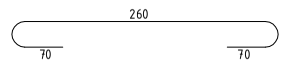	400
II	Φ18	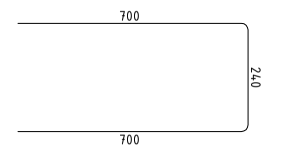	1640
III	Φ18	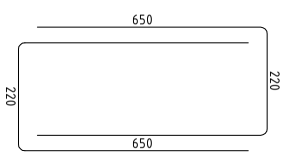	1420

შპს "კაპიტელი"	დამკვეთი	მრავალბინიანი საცხოვრებელი სახლი მისამართი: ქ. თბილისი, თამარაშვილის ქ. №13			
	დასახელება	შპს "გუმბათი ჰოლდინგი"	ნაკვეთის №	თარიღი	2020 წ.
დირექტორი	ლ. კურტანიძე				
მთ. არქიტექტორი	ქ. ძლიერიშვილი				
მთ. კონსტრუქტ.	დ. ღონღაძე		მრწ. რ/ბ დიაფრაგმის მე–3-ის არმირება 5.00-დან 17.00 ნიშნულამდე		
კონსტრუქტორი	ა. ღონღაძე				
			სტადია	ფურცელი	სულ ფურცელი	მასშტაბი
ელ.ფოსტა CAPITELI@YMAIL.COM	მისამართი: გამრეკელის №19		მ.პ	კ–5.33		

მრნ. რ/ბ დიაფრაგმის მდ–3-ის არმირება 17.00-დან 23.60 ნიშნულამდე

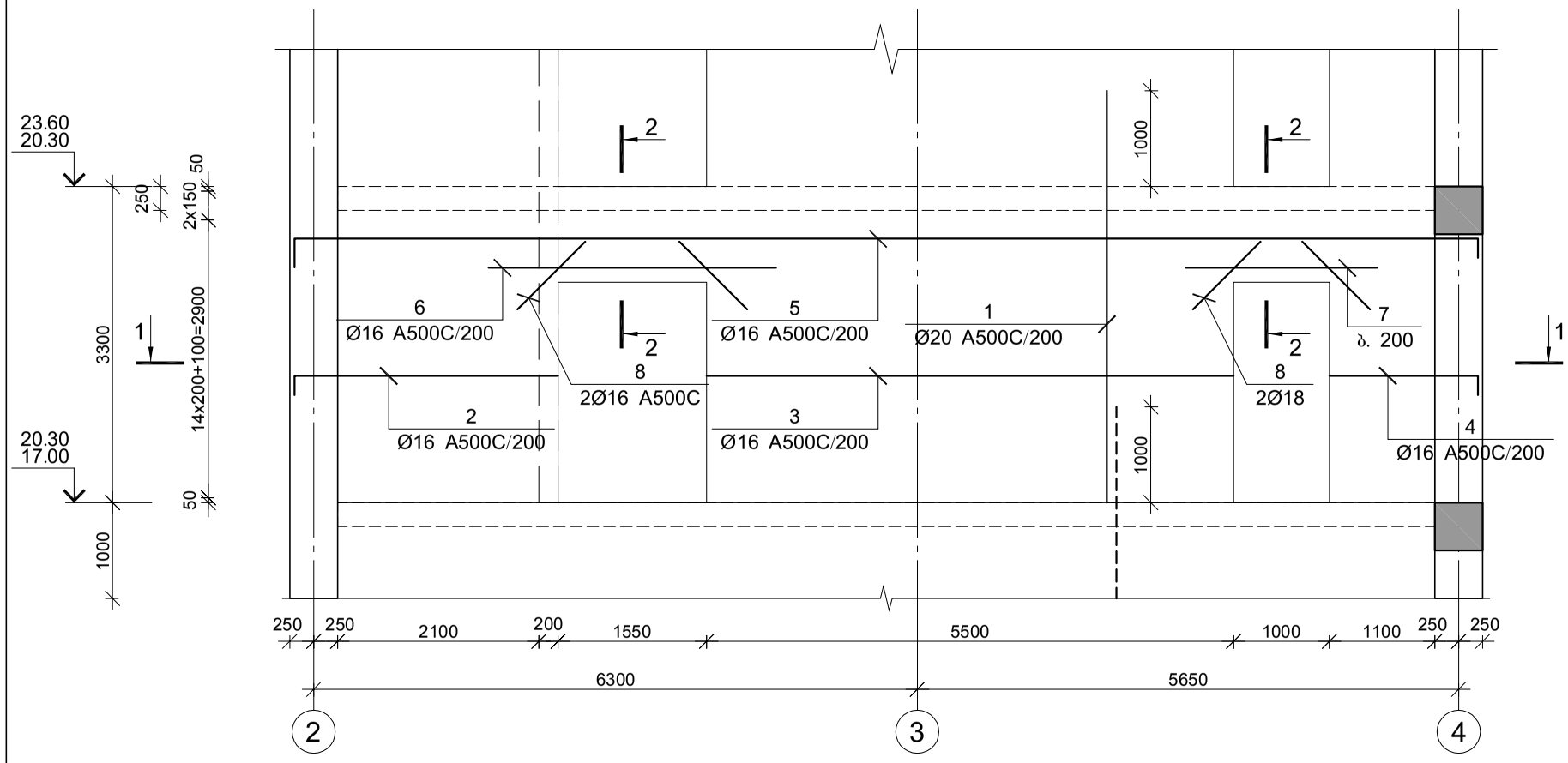

კვეთი 1-1

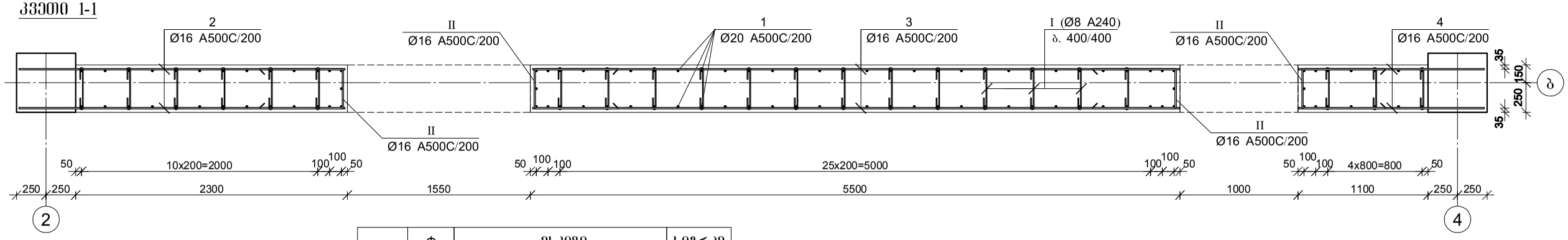

კვეთი 2-2

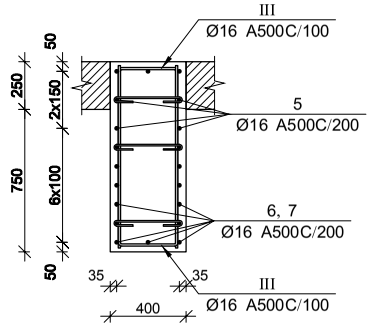

პოზ.	ф [მმ.]	ესკიზი [მმ.]	სიგრძე [მმ.]
I	ф8	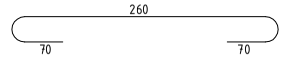	400
II	ф16	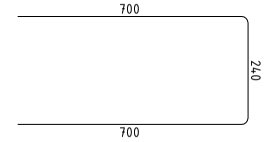	1640
III	ф16	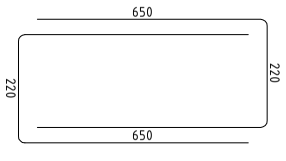	1420

მრნ. რ/ბ დიაფრაგმის მდ-3-ის სპეციფიკაცია 17.00-დან 23.60 ნიშნულამდე

არმატურის სპეციფიკაცია					არმატურის ამოკრეფა					ბეტონი B 30
პოზ. №	ø	L მმ.	n ცალი	Ln მ.	ø	∑ Ln მ.	ბრტყელი ფოლადის წონა კგ.	წონა კგ. A240	წონა კგ. A500C	V; მ³
1	2	3	4	5	6	7	8	9	10	11
1	20 A500C	4300	104	447.20	8 A240	80.00	0.39	31.57		13.00
2	16 A500C	2900	24	69.60	16 A500C	602.12	1.58		950.35	
3	16 A500C	5500	24	132.00	20 A500C	447.20	2.47		1102.86	
4	16 A500C	1700	24	40.80						
5	16 A500C	13500	12	162.00						
6	16 A500C	3000	8	24.00						
7	16 A500C	2000	8	16.00						
8	16 A500C	1000	8	8.00						
I	8 A240	400	200	80.00						
II	16 A500C	1640	48	78.72						
III	16 A500C	1420	50	71.00		∑		31.57	2053.21	13.00
						n= 2		63.13	4106.43	26.00
									160.37	კგ/მ³

შპს "კაპიტელი"	დამკვეთი	მრავალბინიანი საცხოვრებელი სახლი მისამართი: ქ. თბილისი, თამარაშვილის ქ. №13			
	დამკვეთი	შპს "გუმბათი ჰოლდინგი"	ნახაზის №	თარიღი	
				2020 წ.	
დირექტორი	ლ. კურტანიძე				
მთ. არქიტექტორი	ქ. ძლიერიშვილი		მრნ. რ/ბ დიაფრაგმის მდ–3-ის არმირება 17.00-დან 23.60 ნიშნულამდე		
მთ. კონსტრუქტ.	დ. ღონღაძე				
კონსტრუქტორი	ა. ღონღაძე				
			სტადია	ფურცელი	სულ ფურცელი
ელ.ფოსტა CAPITELI@YMAIL.COM მისამართი: გამრეკელის №19			მ.პ	კ–5.34	

მონ. რ/ბ დიაფრაგმის მდ–3-ის არმირება 23.60-დან 30.20 ნიშნულამდე

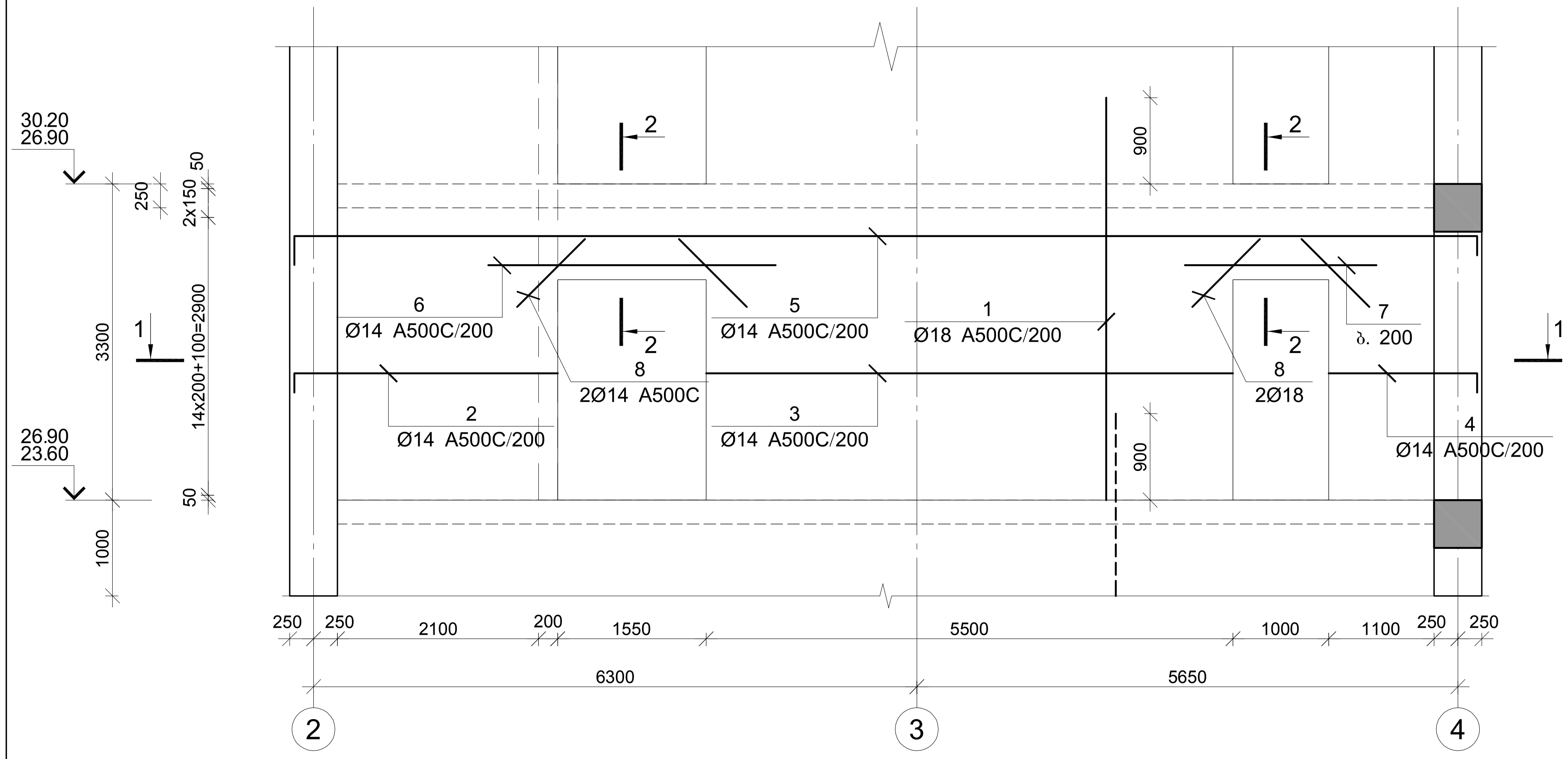

მონ. რ/ბ დიაფრაგმის მდ-3-ის სპეციფიკაცია 23.60-დან 30.20 ნიშნულამდე

არმატურის სპეციფიკაცია					არმატურის ამოკრეფა					ბეტონი B 30
პოზ. №	Ø	L მმ.	n ცალი	Ln მ.	Ø	∑ Ln მ.	გრძივი მეტრის წონა კგ.	წონა კგ. A240	წონა კგ. A500C	V; მ³
1	2	3	4	5	6	7	8	9	10	11
1	18 A500C	4200	104	436.80	8 A240	80.00	0.39	31.57		13.00
2	14 A500C	2900	24	69.60	14 A500C	521.52	1.21		630.21	
3	14 A500C	5500	24	132.00	18 A500C	507.80	2.00		1014.37	
4	14 A500C	1700	24	40.80						
5	14 A500C	13500	12	162.00						
6	14 A500C	3000	8	24.00						
7	14 A500C	2000	8	16.00						
8	14 A500C	1000	8	8.00						
I	8 A240	400	200	80.00						
II	14 A500C	1440	48	69.12						
III	18 A500C	1420	50	71.00			∑	31.57	1644.59	13.00
						n= 2		63.13	3289.18	26.00
									128.93	კგ/მ³

ჭრილი 1-1

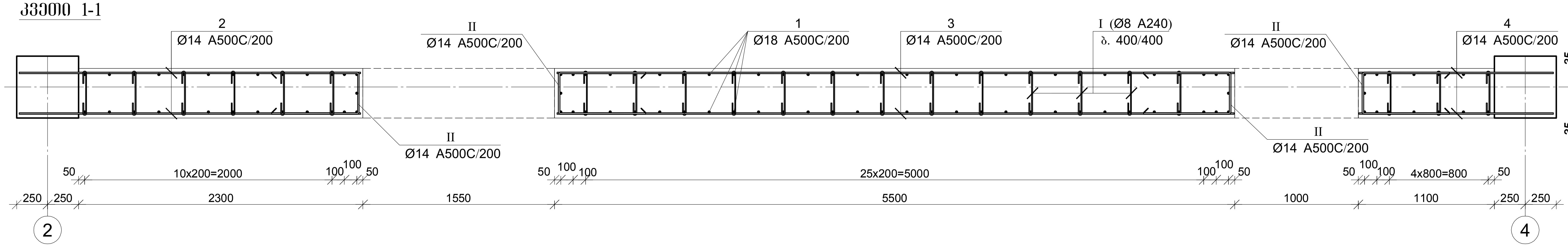

ჭრილი 2-2

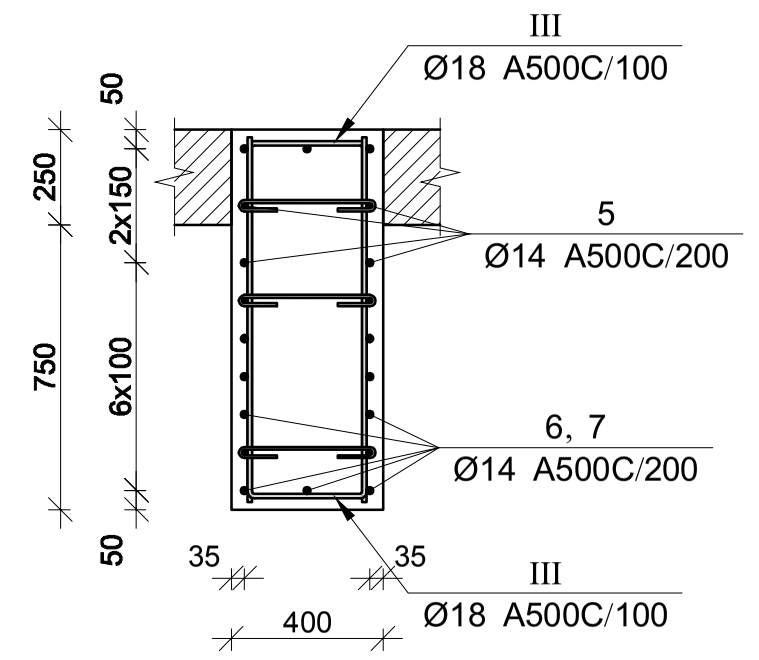

პოზ.	Φ [მმ.]	ესკიზი [მმ.]	სიგრძე [მმ.]
I	Φ8	260; 70; 70	400
II	Φ14	600; 240; 600	1440
III	Φ18	650; 220; 220; 650	1420

შპს "კაპიტელი"	ორგანიზაცია	მრავალბინიანი საცხოვრებელი სახლი მისამართი: ქ. თბილისი, თამარაშვილის ქ. №13			
	დამკვეთი	შპს "გუმბათი ჰოლდინგი"		დაკვეთა №	თარიღი 2020 წ.
დირექტორი	ლ. ქურტანიძე				
მთ. არქიტექტორი	კ. ქლიმიაშვილი		მონ. რ/ბ დიაფრაგმის მდ–3-ის არმირება 23.60-დან 30.20 ნიშნულამდე		
მთ. კონსტრუქტ.	ლ. ღონღაძე				
კონსტრუქტორი	ა. ღონღაძე				
			სტადია	ფურცელი	სულ ფურცელი	მასშტაბი
ელ.ფოსტა CAPITELI@YMAIL.COM	მისამართი: გამრეკელის №19		მ.პ	ქ–5.35		

მონ. რ/ბ დიაფრაგმის მდ–3-ის არმირება 30.20-დან 69.80 ნიშნულამდე

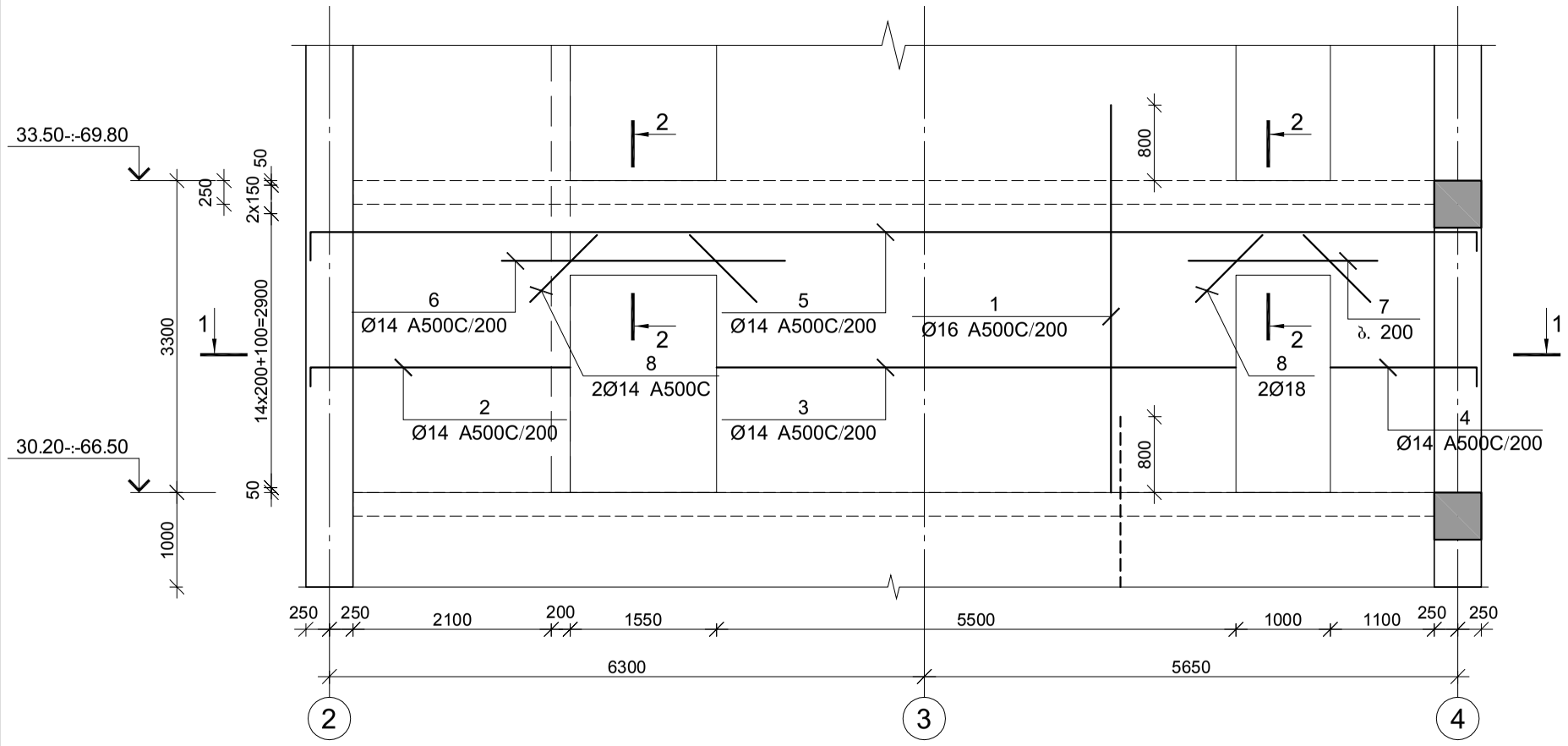

მონ. რ/ბ დიაფრაგმის მდ-3-ის სპეციფიკაცია 30.20-დან 69.80 ნიშნულამდე

არმატურის სპეციფიკაცია					არმატურის ამოკრეფა					ბეტონი B 30
პოზ. №	Ø	L მმ.	n ცალი	Ln მ.	Ø	∑ Ln მ.	ბრტყი ვატრის წონა კგ.	წონა კგ. A240	წონა კგ. A500C	V; მ³
1	2	3	4	5	6	7	8	9	10	11
1	16 A500C	4100	104	426.40	8 A240	80.00	0.39	31.57		13.00
2	14 A500C	2900	24	69.60	14 A500C	521.52	1.21		630.21	
3	14 A500C	5500	24	132.00	16 A500C	497.40	1.58		785.07	
4	14 A500C	1700	24	40.80						
5	14 A500C	13500	12	162.00						
6	14 A500C	3000	8	24.00						
7	14 A500C	2000	8	16.00						
8	14 A500C	1000	8	8.00						
I	8 A240	400	200	80.00						
II	14 A500C	1440	48	69.12						
III	16 A500C	1420	50	71.00		∑		31.57	1415.28	13.00
						n= 12		378.80	16983.35	156.00
									111.30	კგ/მ³

კვეთი 1-1

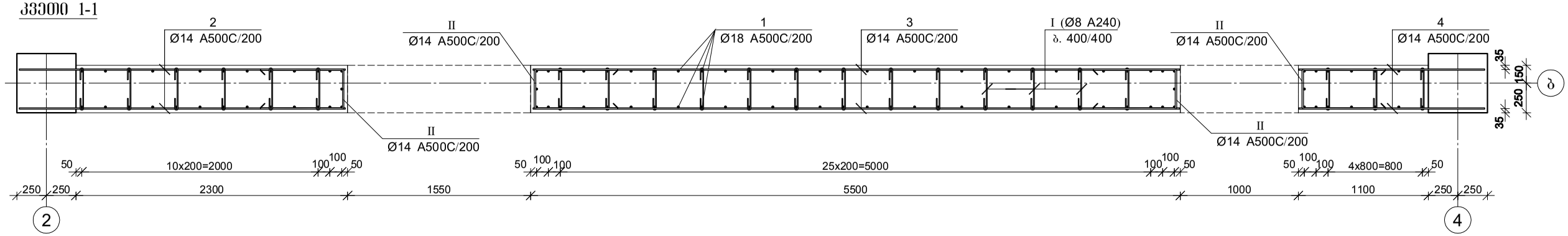

კვეთი 2-2

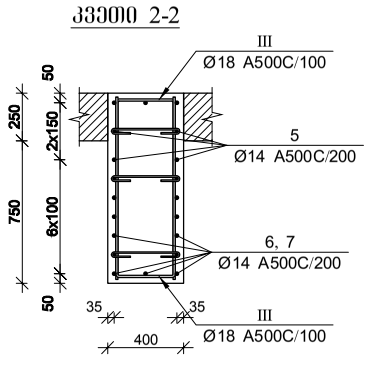

პოზ.	Φ [მმ.]	ესკიზი [მმ.]	სიგრძე [მმ.]
I	Φ8	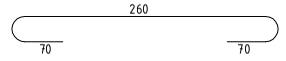	400
II	Φ14	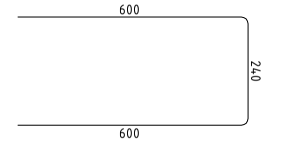	1440
III	Φ18	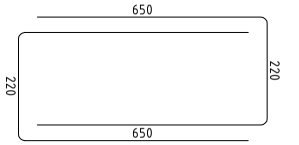	1420

შპს "კაპიტელი"		მრავალბინიანი საცხოვრებელი სახლი მისამართი: ქ. თბილისი, თამარაშვილის ქ. №13			
		შპს "შუმბათი ჰოლდინგი"		დაკვეთა №	თარიღი
					2020 წ.
დირექტორი	ლ. კურტანიძე				
მთ. არქიტექტორი	ქ. ძლიერიშვილი				
მთ. კონსტრუქტ.	დ. დონღაძე			მონ. რ/ბ დიაფრაგმის მდ–3-ის არმირება 30.20-დან 69.80 ნიშნულამდე	
კონსტრუქტორი	ა. დონღაძე				
			სტადია	ფურცელი	სულ ფურცელი	მასშტაბი
ელ.ფოსტა CAPITELI@YMAIL.COM	მისამართი: ბამრეკელის №19		მ.პ	კ–5.36		

მონ. რ/ბ დიაფრაგმის მდ–3-ის არმირება 69.80-დან 73.10 ნიშნულამდე

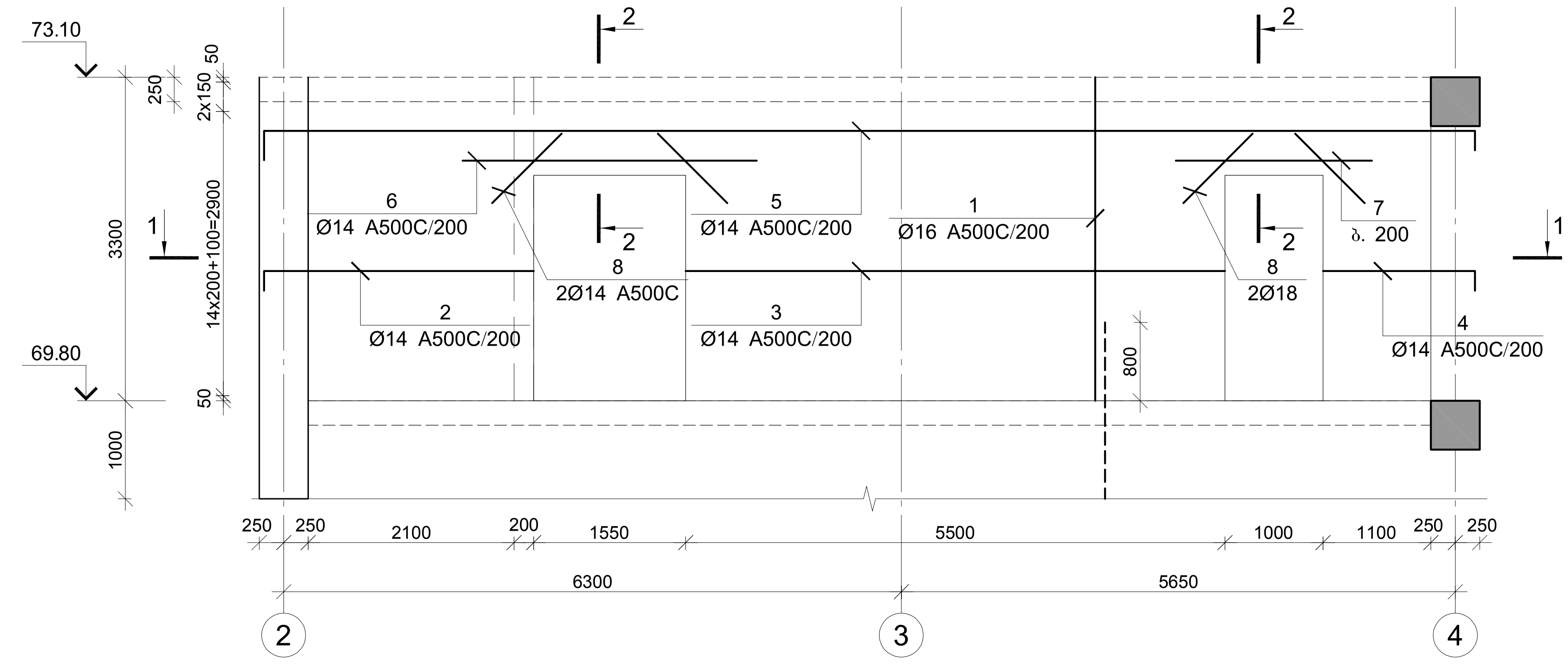

მონ. რ/ბ დიაფრაგმის მდ-3-ის სპეციფიკაცია 69.80-დან 73.10 ნიშნულამდე

არმატურის სპეციფიკაცია					არმატურის ამოკრეფა					ბეტონი B 30
პოზ. №	Ø	L მმ.	n ცალი	Ln მ.	Ø	∑Ln მ.	გრძივი მეტრის წონა კგ.	წონა კგ. A240	წონა კგ. A500C	V; მ³
1	2	3	4	5	6	7	8	9	10	11
1	16 A500C	3300	104	343.20	8 A240	80.00	0.39	31.57		13.00
2	14 A500C	2900	24	69.60	14 A500C	521.52	1.21		630.21	
3	14 A500C	5500	24	132.00	16 A500C	485.20	1.58		765.81	
4	14 A500C	1700	24	40.80						
5	14 A500C	13500	12	162.00						
6	14 A500C	3000	8	24.00						
7	14 A500C	2000	8	16.00						
8	14 A500C	1000	8	8.00						
I	8 A240	400	200	80.00						
II	14 A500C	1440	48	69.12						
III	16 A500C	1420	100	142.00			∑	31.57	1396.02	13.00
						n= 1		31.57	1396.02	13.00
									109.81	კგ/მ³

ჭრილი 1-1

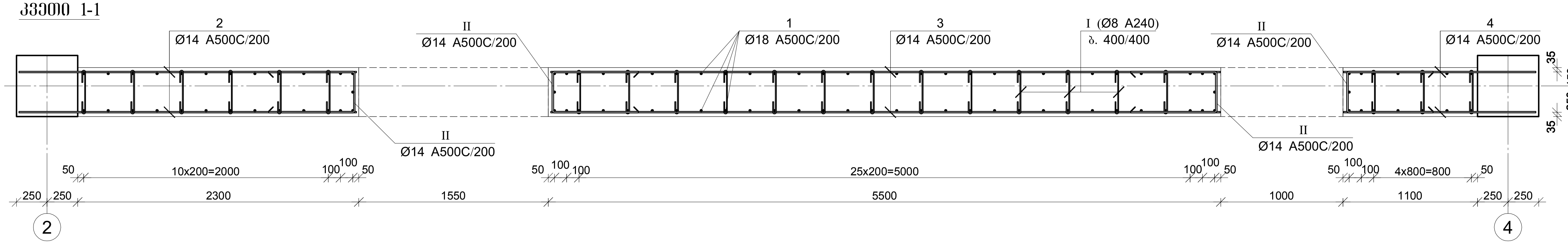

ჭრილი 2-2

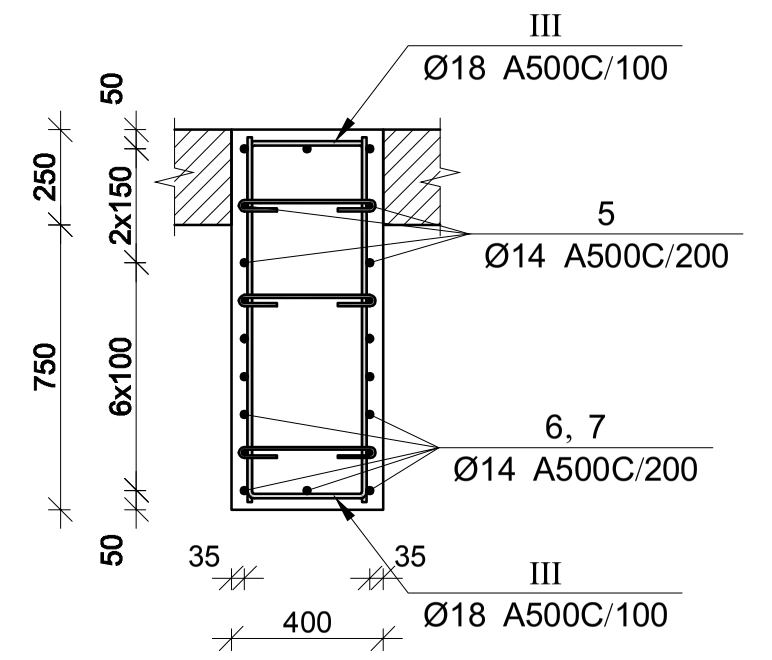

ჭრილი 3-3

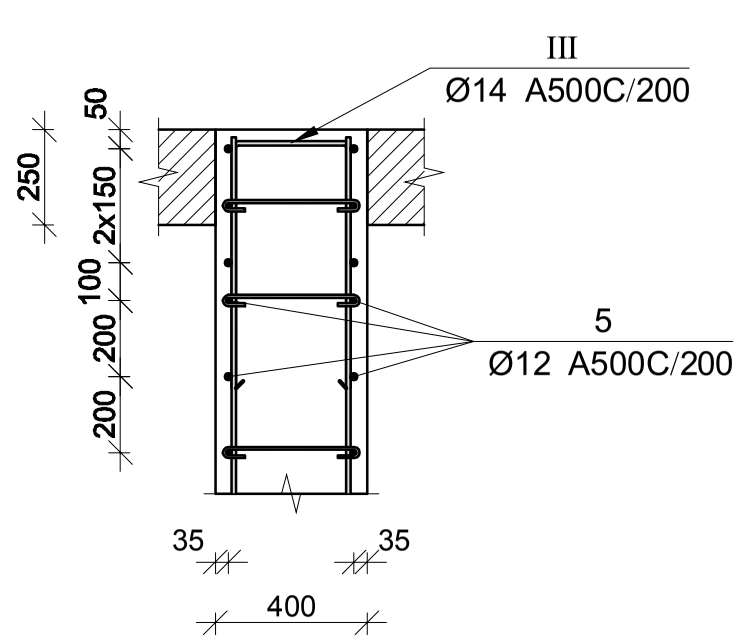

პოზ.	Φ [მმ.]	ესკიზი [მმ.]	სიგრძე [მმ.]
I	Φ8	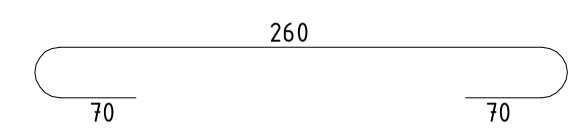	400
II	Φ14	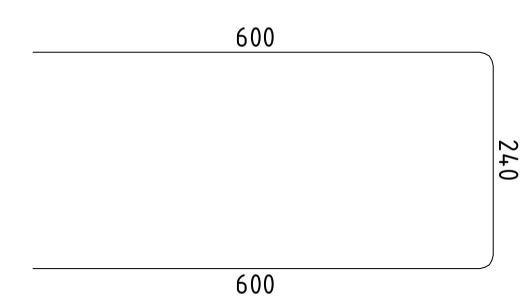	1440
III	Φ18	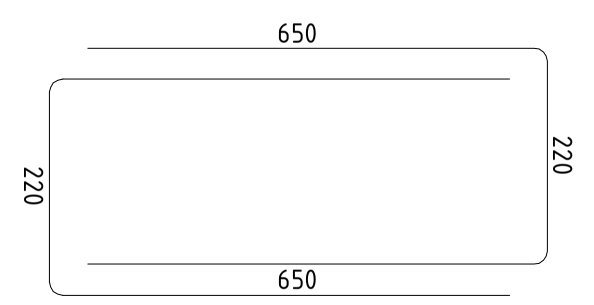	1420

შპს "კაპითელი"	ობიექტი	მრავალბინიანი საცხოვრებელი სახლი მისამართი: ქ. თბილისი, თამარაშვილის ქ. №13		
	დამკვეთი	შპს "გუმბათი ჰოლდინგი"	დაკვეთა №	თარიღი 2020 წ.
დირექტორი	ლ. ქურთანიძე		მონ. რ/ბ დიაფრაგმის მდ–3-ის არმირება 69.80-დან 73.10 ნიშნულამდე	
მთ. არქიტექტორი	ქ. ძლიერიშვილი			
მთ. კონსტრუქტ.	დ. ღონღაძე			
კონსტრუქტორი	ა. ღონღაძე			
			სტადია მ.პ	ფურცელი კ–5.37
			სულ ფურცელი	მასშტაბი

ელ.ფოსტა CAPITELI@YMAIL.COM მისამართი: ბაქრაძის №19

მონ. რ/ბ დიაფრაგმის მდ–4-ის არმირება -3.50-დან 5.00 ნიშნულამდე

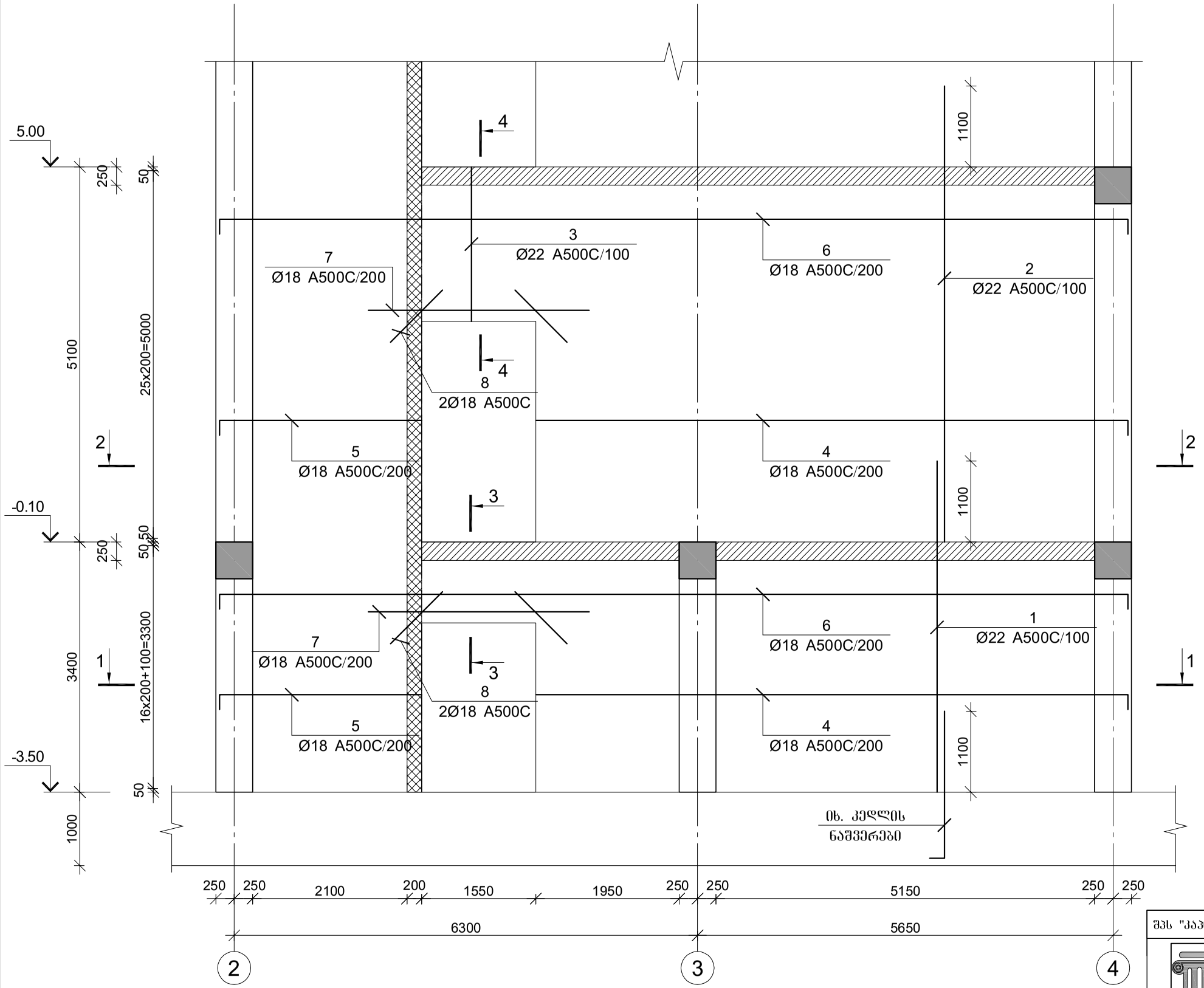

შპს "კაპიტელი"		მრავალბინიანი საცხოვრებელი სახლი მისამართი: ქ. თბილისი, თამარაშვილის ქ. №13			
		შპს "შუამბათი ჰოლდინგი"		დაკვეთა №	თარიღი
					2020 წ.
დირექტორი	ლ. კურტანიძე				
მთ. არქიტექტორი	ქ. ძლიერიშვილი				
მთ. კონსტრუქტ.	დ. დონდაძე		მონ. რ/ბ დიაფრაგმის მდ–4-ის არმირება -3.50-დან 5.00 ნიშნულამდე		
კონსტრუქტორი	ა. დონდაძე				
			სტადია	ფურცელი	სულ ფურცელი / მასშტაბი
ელ.ფოსტა CAPITELI@YMAIL.COM მისამართი: ბამრეკელის №19			მ.პ	კ–5.38	

ჭრილი 1-1

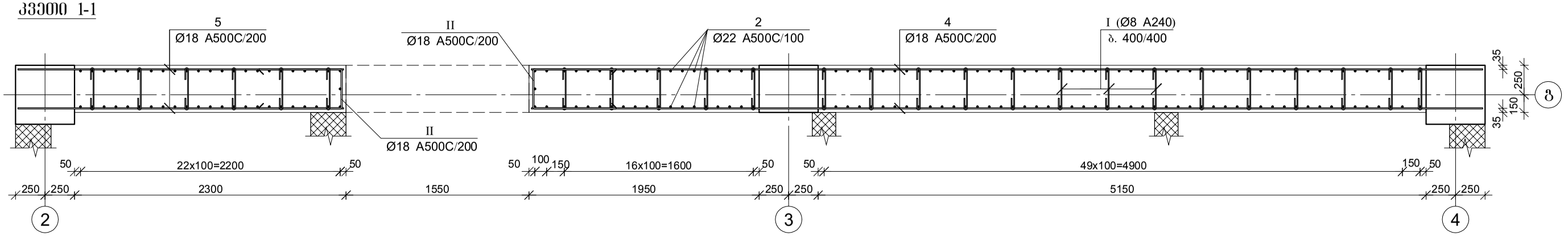

ჭრილი 2-2

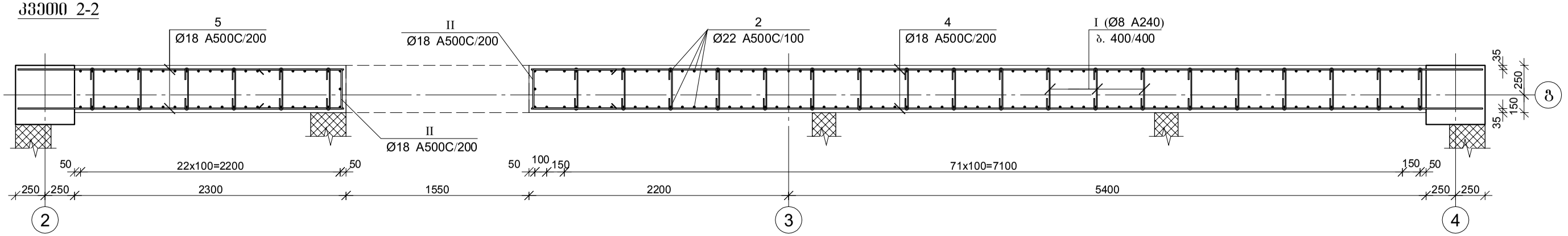

ჭრილი 3-3

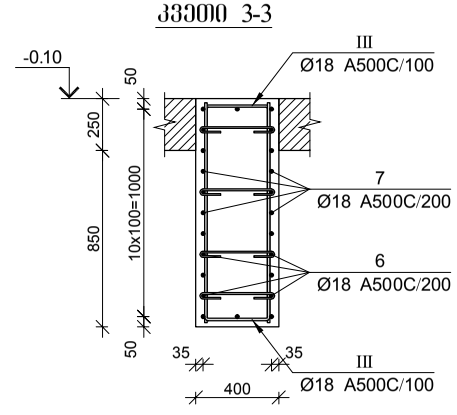

ჭრილი 4-4

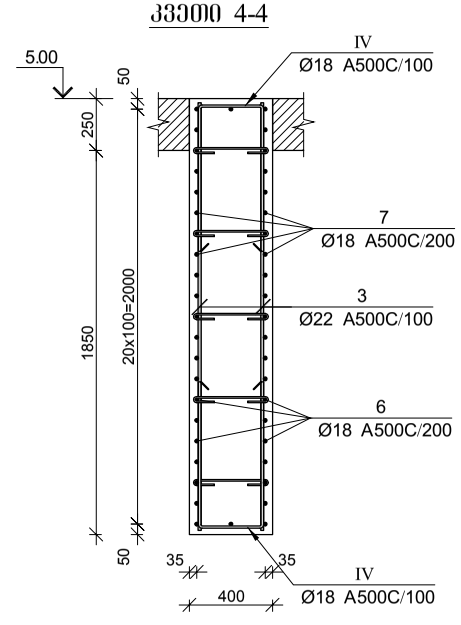

პოზ.	ф [მმ.]	ესკიზი [მმ.]	სიგრძე [მმ.]
I	Ф8	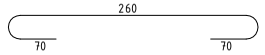	400
II	Ф18	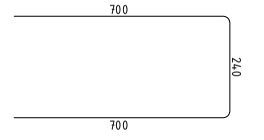	1640
III	Ф18	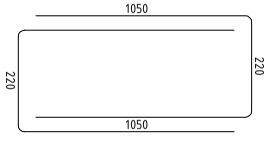	2320
IV	Ф18	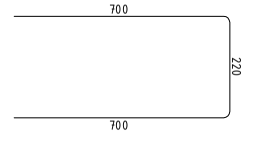	1620

მრნ. რ/ბ დიაფრაგმის მდ-4-ის სპეციფიკაცია -3.50-დან 5.00 ნიშნულამდე

არმატურის სპეციფიკაცია					არმატურის ამოკრეფა					ბეტონი B 30
პოზ. №	ø	L მმ.	n ცალი	Ln მ.	ø	∑ Ln მ.	ბრტყელი ჭრილის წონა კგ.	წონა კგ. A240	წონა კგ. A500C	V; მ³
1	2	3	4	5	6	7	8	9	10	11
1	22 A500C	4500	188	846.00	8 A240	216.00	0.39	85.23		
2	22 A500C	6200	20	124.00	18 A500C	1405.44	2.00		2807.49	34.50
3	22 A500C	2100	30	63.00	22 A500C	1033.00	2.98		3082.52	
4	18 A500C	8200	54	442.80						
5	18 A500C	2900	54	156.60						
6	18 A500C	13500	36	486.00						
7	18 A500C	3000	34	102.00						
8	18 A500C	1000	8	8.00						
I	8 A240	400	540	216.00						
II	18 A500C	1640	56	91.84						
III	18 A500C	2320	30	69.60						
IV	18 A500C	1620	30	48.60		∑		85.23	5890.01	34.50
						n= 1		85.23	5890.01	34.50
									173.20	კგ/მ³

შპს "კაპიტელი"	დამკვეთი	მრავალბინიანი საცხოვრებელი სახლი მისამართი: ქ. ობილისი, თამარაშვილის ქ. №13		
	დამკვეთი	შპს "შუმბათი ჰოლდინგი"	დაკვეთა №	თარიღი 2020 წ.
დირექტორი	ლ. კურტანიძე			
მთ. არქიტექტორი	კ. ძლიერიშვილი			
მთ. კონსტრუქტ.	ღ. ღონღაძე		მრნ. რ/ბ დიაფრაგმის მდ–4-ის არმირების კვეთები -3.50-დან 5.00 ნიშნულამდე	
კონსტრუქტორი	ა. ღონღაძე			
			სტადია	ფურცელი	სულ ფურცელი	მასშტაბი
ელ.ფოსტა CAPITELI@YMAIL.COM	მისამართი: ზამრეკელის №19		მ.პ	კ–5.39		

მრავ. რ/ბ დიაფრაგმის მდ–4-ის არმირება 5.00-დან 17.00 ნიშნულამდე

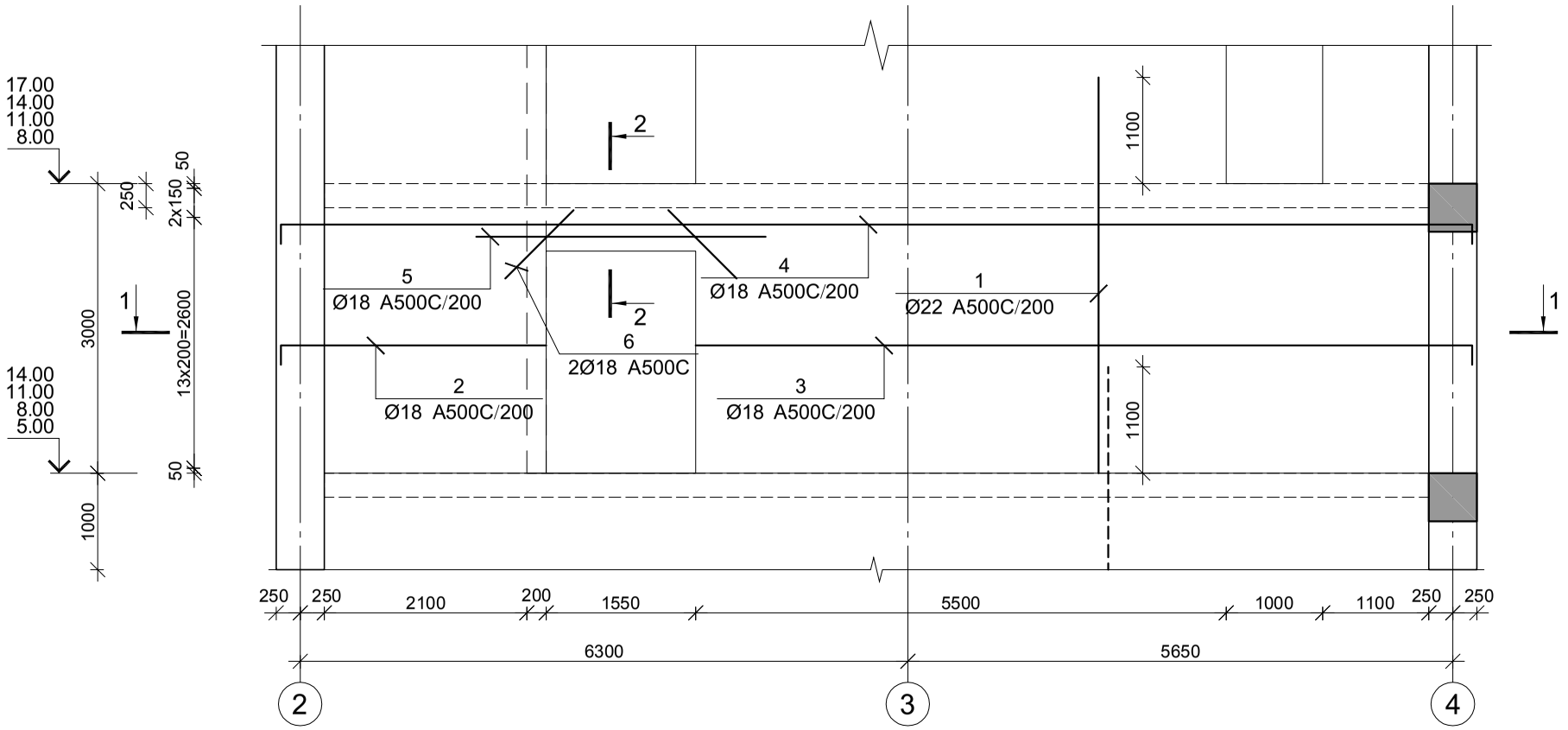

მრავ. რ/ბ დიაფრაგმის მდ-4-ის სპეციფიკაცია 5.00-დან 17.00 ნიშნულამდე

არმატურის სპეციფიკაცია					არმატურის ამოკრეფა					ბეტონი B 30
პოზ. №	Ø	L მმ.	n ცალი	Ln მ.	Ø	∑ Ln მ.	ბრაკის კოეფიც. წონა კგ.	წონა კგ. A240	წონა კგ. A500C	V; მ³
1	2	3	4	5	6	7	8	9	10	11
1	22 A500C	4100	106	434.60	8 A240	76.00	0.39	29.99		12.32
2	18 A500C	2900	24	69.60	18 A500C	478.36	2.00		955.57	
3	18 A500C	8200	24	196.80	22 A500C	434.60	2.98		1296.87	
4	18 A500C	13500	8	108.00						
5	18 A500C	3000	6	18.00						
6	18 A500C	1000	4	4.00						
I	8 A240	400	190	76.00						
II	18 A500C	1640	24	39.36						
III	18 A500C	1420	30	42.60		∑		29.99	2252.43	12.32
						n= 4		119.95	9009.73	49.28
									185.26	კგ/მ³

კვეთი 1-1

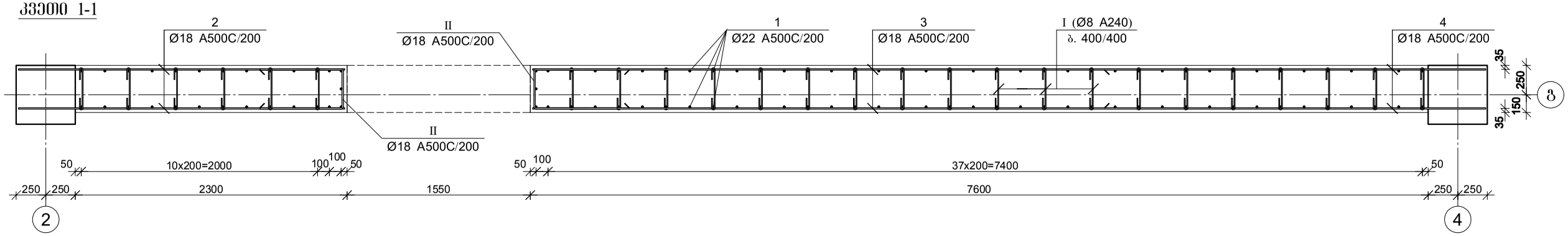

კვეთი 2-2

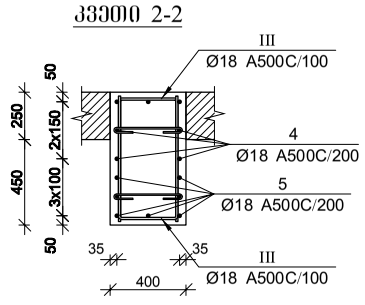

პოზ.	Φ [მმ.]	ესკიზი [მმ.]	სიგრძე [მმ.]
I	Φ8	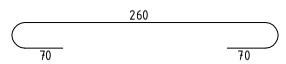	400
II	Φ18	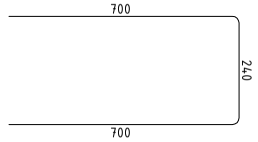	1640
III	Φ18	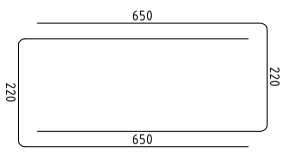	1420

შპს "კაპიტელი"	რედაქტირება	მრავალბინიანი საცხოვრებელი სახლი მისამართი: ქ. თბილისი, თამარაშვილის ქ. №13			
	დამკვეთი	შპს "ზუმბათი ჰოლდინგი"	ნაკვეთი №	თარიღი	
				2020 წ.	
დირექტორი	ლ. კურტანიძე				
მთ. არქიტექტორი	კ. ძლიერიშვილი				
მთ. კონსტრუქტ.	ღ. ღონღაძე		მრავ. რ/ბ დიაფრაგმის მდ–4-ის არმირება 5.00-დან 17.00 ნიშნულამდე		
კონსტრუქტორი	ა. ღონღაძე				
			სტადია	ფურცელი	სულ ფურცელი	მასშტაბი
ელ.ფოსტა CAPITELI@YMAIL.COM მისამართი: ბამბრეკელის №19			მ.პ	კ–5.40		

მრნ. რ/ბ დიაფრაგმის მდ–4-ის არმირება 17.00-დან 23.60 ნიშნულამდე

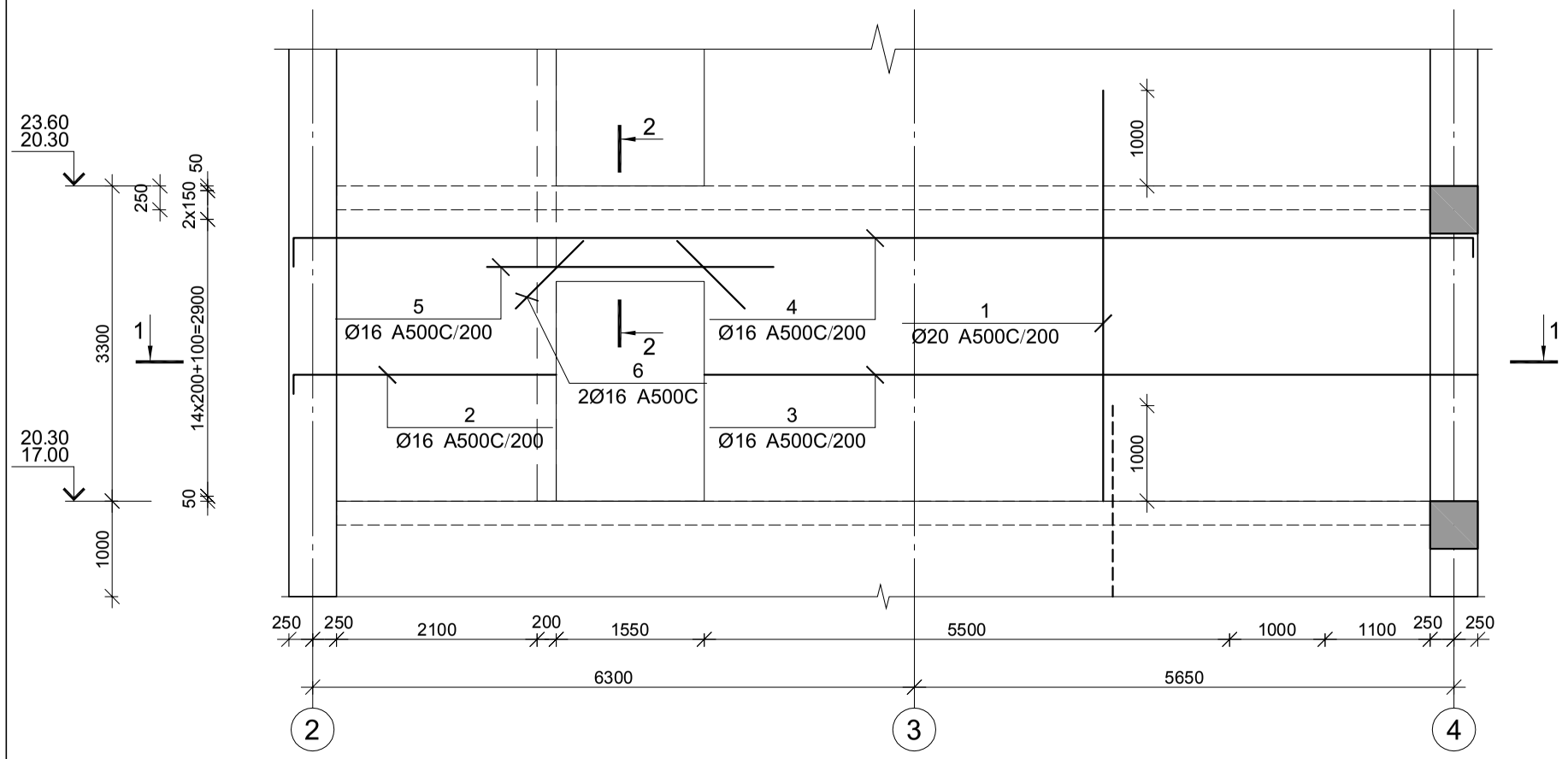

მრნ. რ/ბ დიაფრაგმის მდ-4-ის სპეციფიკაცია 17.00-დან 23.60 ნიშნულამდე

არმატურის სპეციფიკაცია					არმატურის ამოკრეფა					ბეტონი B 30
პოზ. №	Ø	L მმ.	n ცალი	Ln მ.	Ø	∑ Ln მ.	ბრაკის პირის წონა კგ.	წონა კგ. A240	წონა კგ. A500C	V; მ³
1	2	3	4	5	6	7	8	9	10	11
1	20 A500C	4300	106	455.80	8 A240	84.00	0.39	33.15		13.70
2	16 A500C	2900	24	69.60	16 A500C	542.36	1.58		856.03	
3	16 A500C	8200	24	196.80	20 A500C	455.80	2.47		1124.07	
4	16 A500C	13500	12	162.00						
5	16 A500C	3000	8	24.00						
6	16 A500C	1000	8	8.00						
I	8 A240	400	210	84.00						
II	16 A500C	1640	24	39.36						
III	16 A500C	1420	30	42.60		∑		33.15	1980.10	13.70
						n= 2		66.29	3960.20	27.40
									146.95	კგ/მ³

კვეთი 1-1

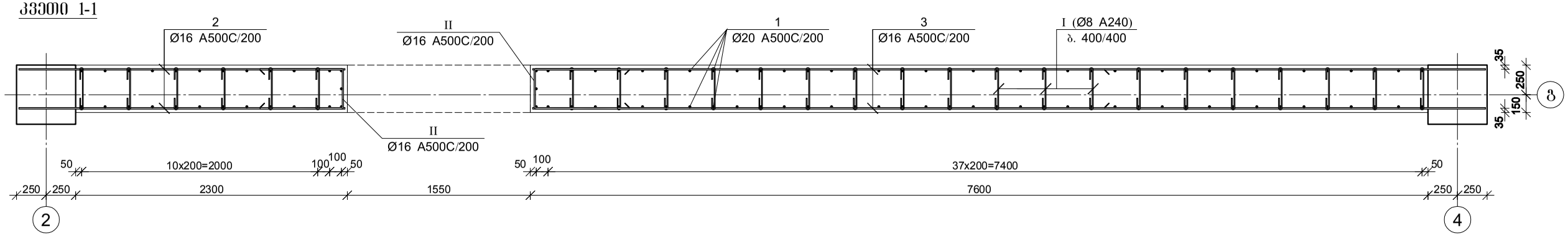

კვეთი 2-2

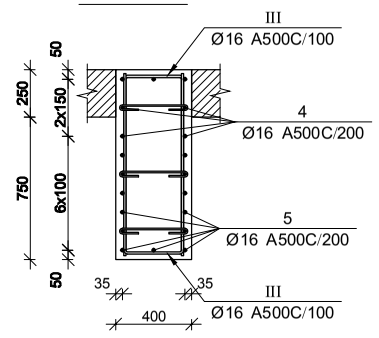

პოზ.	ф [მმ.]	ესკიზი [მმ.]	სიგრძე [მმ.]
I	ф8	260; 70; 70	400
II	ф16	700; 240; 700	1640
III	ф16	650; 220; 220; 650	1420

შპს "კაპიტელი"		მრავალბინიანი საცხოვრებელი სახლი მისამართი: ქ. ობილისი, თამარაშვილის ქ. №13		
	დამკვეთი	შპს "გუმბათი ჰოლდინგი"	ნაკვეთი №	თარიღი 2020 წ.
დირექტორი	ლ. კურტანიძე			
მთ. არქიტექტორი	ქ. ქლიერიშვილი			
მთ. კონსტრუქტ.	ღ. ღონღაძე		მრნ. რ/ბ დიაფრაგმის მდ–4-ის არმირება 17.00-დან 23.60 ნიშნულამდე	
კონსტრუქტორი	ა. ღონღაძე			
			სტადია	ფურცელი	სულ ფურცელი	მასშტაბი
ელ.ფოსტა CAPITELI@YMAIL.COM მისამართი: გამრეკელის №19			მ.პ	კ–5.41		

მრნ. რ/ბ დიაფრაგმის მდ–4-ის არმირება 23.60-დან 30.20 ნიშნულამდე

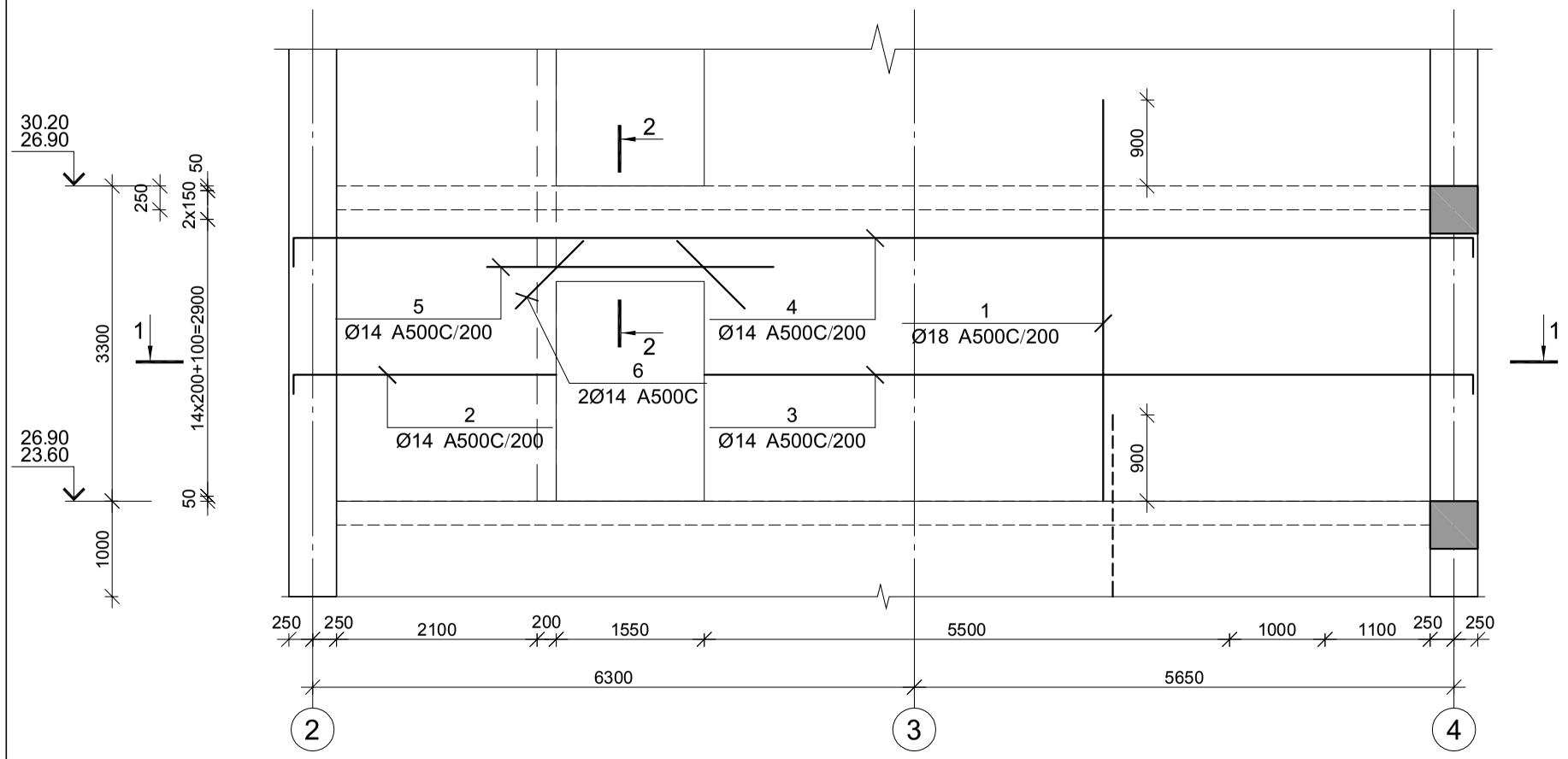

კვეთი 1-1

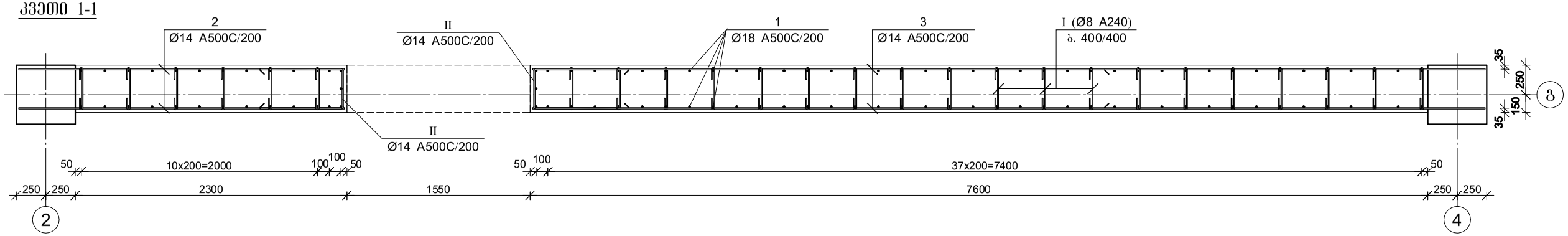

კვეთი 2-2

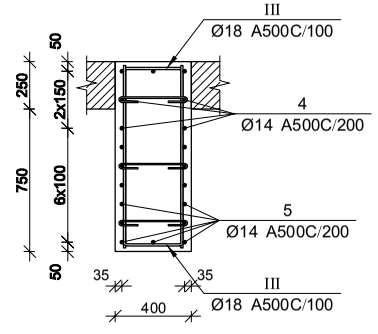

პოზ.	ф [მმ.]	ესკიზი [მმ.]	სიგრძე [მმ.]
I	ф8	260; 70; 70	400
II	ф14	600; 240; 600	1440
III	ф18	650; 220; 220; 650	1420

მრნ. რ/ბ დიაფრაგმის მდ-4-ის სპეციფიკაცია 23.60-დან 30.20 ნიშნულამდე

არმატურის სპეციფიკაცია					არმატურის ამოკრეფა					ბეტონი B 30
პოზ. №	ø	L მმ.	n ცალი	Ln მ.	ø	∑ Ln მ.	ბრაკის ფაქტის წონა კგ.	წონა კგ. A240	წონა კგ. A500C	V; მ³
1	2	3	4	5	6	7	8	9	10	11
1	18 A500C	4200	106	445.20	8 A240	84.00	0.39	33.15		13.70
2	14 A500C	2900	24	69.60	14 A500C	494.96	1.21		598.12	
3	14 A500C	8200	24	196.80	18 A500C	487.80	2.00		974.42	
4	14 A500C	13500	12	162.00						
5	14 A500C	3000	8	24.00						
6	14 A500C	1000	8	8.00						
I	8 A240	400	210	84.00						
II	14 A500C	1440	24	34.56						
III	18 A500C	1420	30	42.60		∑		33.15	1572.54	13.70
						n= 2		66.29	3145.08	27.40
									117.20	კგ/მ³

შპს "კაპიტელი"	დამკვეთი	მრავალბინიანი საცხოვრებელი სახლი მისამართი: ქ. თბილისი, თამარაშვილის ქ. №13		
	დამკვეთი	შპს "ბუმბათი ჰოლდინგი"	დაკვეთა №	თარიღი 2020 წ.
დირექტორი	ლ. კურტანიძე			
მთ. არქიტექტორი	კ. კლიერიშვილი			
მთ. კონსტრუქტ.	ღ. ღონღაძე		მრნ. რ/ბ დიაფრაგმის მდ–4-ის არმირება 23.60-დან 30.20 ნიშნულამდე	
კონსტრუქტორი	ა. ღონღაძე			
			სტადია	ფურცელი	სულ ფურცელი	მასშტაბი
ელ.ფოსტა CAPITELI@YMAIL.COM მისამართი: ბამრეკელის №19			მ.პ	კ–5.42		

მონ. რ/ბ დიაფრაგმის მდ–4-ის არმირება 30.20-დან 69.80 ნიშნულამდე

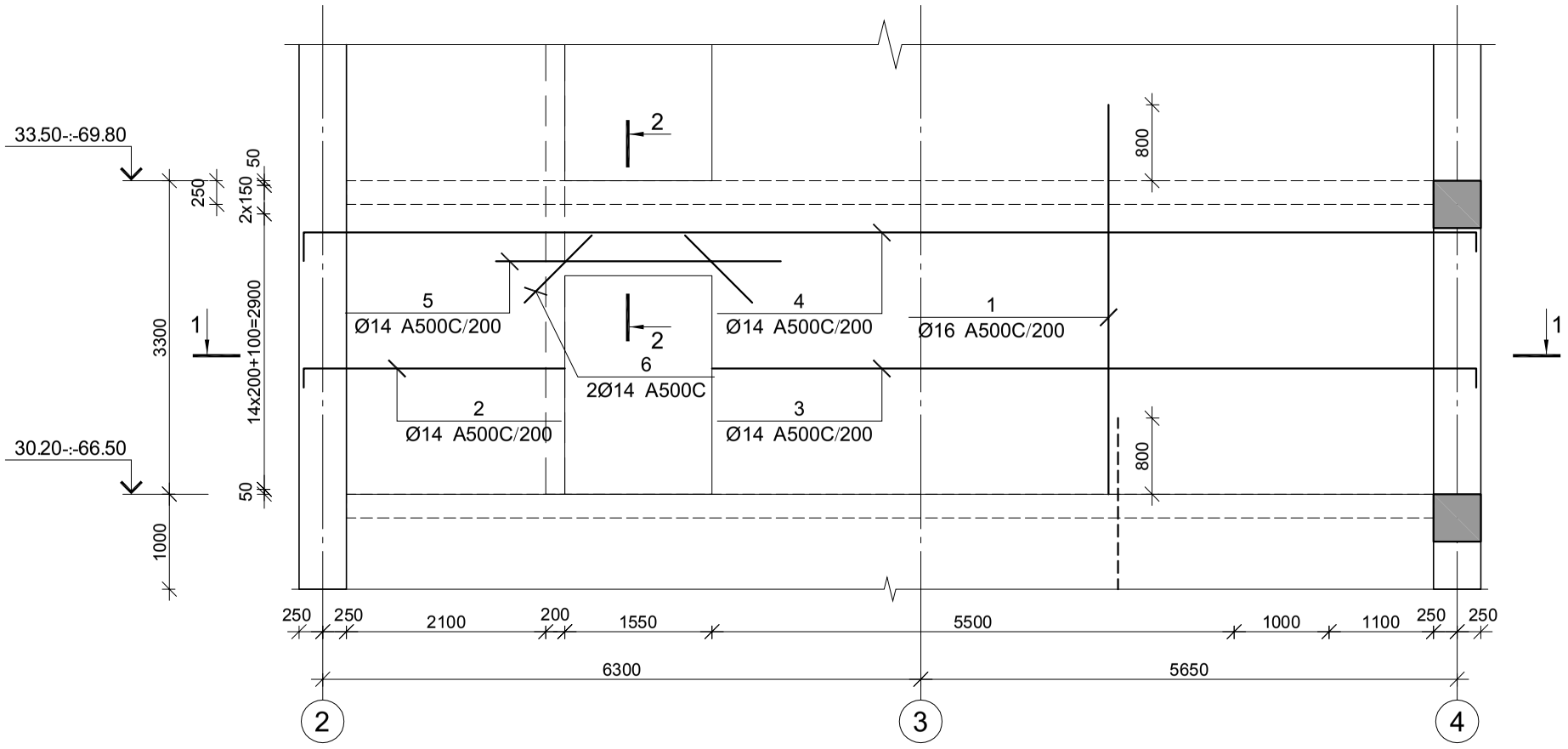

მონ. რ/ბ დიაფრაგმის მდ-4-ის სპეციფიკაცია 30.20-დან 69.80 ნიშნულამდე

არმატურის სპეციფიკაცია					არმატურის ამოკრეფა					ბეტონი B 30
პოზ. №	Ø	L მმ.	n ცალი	Ln მ.	Ø	∑ Ln მ.	ბრტყელი არმატ. წონა კგ.	წონა კგ. A240	წონა კგ. A500C	V; მ³
1	2	3	4	5	6	7	8	9	10	11
1	16 A500C	4100	106	434.60	8 A240	84.00	0.39	33.15		13.70
2	14 A500C	2900	24	69.60	14 A500C	430.16	1.21		519.81	
3	14 A500C	5500	24	132.00	16 A500C	477.20	1.58		753.18	
4	14 A500C	13500	12	162.00						
5	14 A500C	3000	8	24.00						
6	14 A500C	1000	8	8.00						
I	8 A240	400	210	84.00						
II	14 A500C	1440	24	34.56						
III	16 A500C	1420	30	42.60		∑		33.15	1273.00	13.70
						n= 12		397.74	15275.95	164.40
									95.34	კგ/მ³

კვეთი 1-1

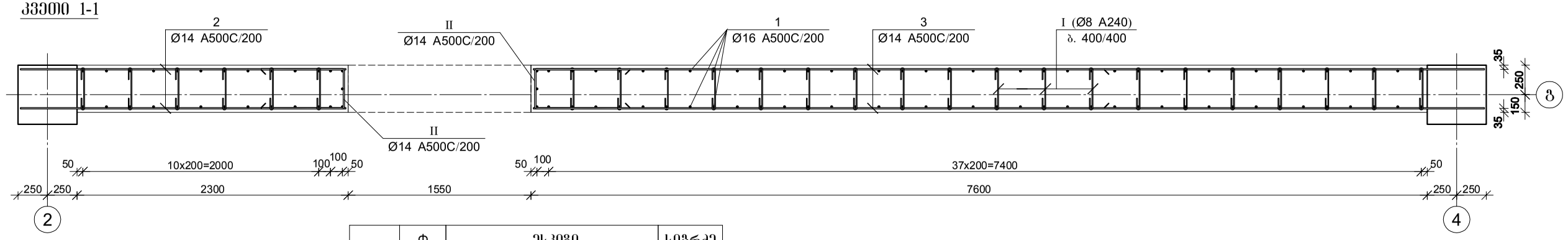

კვეთი 2-2

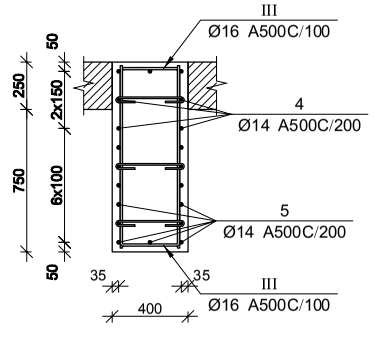

პოზ.	ფ [მმ.]	ესკიზი [მმ.]	სიგრძე [მმ.]
I	Ф8	260; 70; 70	400
II	Ф14	600; 240; 600	1440
III	Ф18	650; 220; 220; 650	1420

შპს "კაპიტელი"		მრავალბინიანი საცხოვრებელი სახლი მისამართი: ქ. ობილისი, თამარაშვილის ქ. №13			
	დამკვეთი	შპს "გუმბათი ჰოლდინგი"		ნაკვეთი №	თარიღი 2020 წ.
დირექტორი	ლ. კურტანიძე				
მთ. არქიტექტორი	ქ. ძლიერიშვილი			მონ. რ/ბ დიაფრაგმის მდ–4-ის არმირება 30.20-დან 69.80 ნიშნულამდე	
მთ. კონსტრუქტ.	დ. ღონღაძე				
კონსტრუქტორი	ა. ღონღაძე				
			სტადია	ფურცელი	სულ ფურცელი / მასშტაბი
ელ.ფოსტა CAPITELI@YMAIL.COM	მისამართი: გამრეკელის №19		მ.პ	კ–5.43	

მონ. რ/ბ დიაფრაგმის მღ–4-ის არმირება 69.80-დან 73.10 ნიშნულამდე

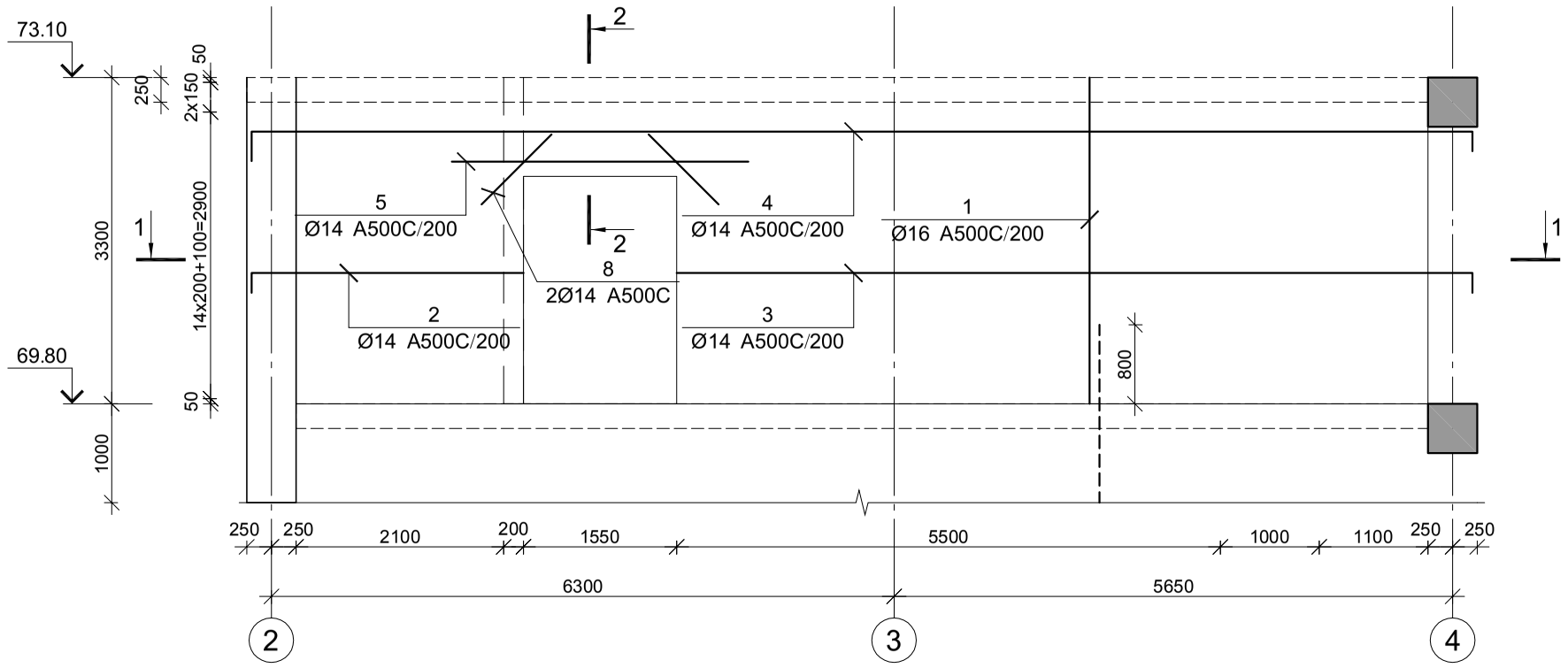

მონ. რ/ბ დიაფრაგმის მღ-4-ის სპეციფიკაცია 69.80-დან 73.10 ნიშნულამდე

არმატურის სპეციფიკაცია					არმატურის ამოკრეფა					ბეტონი B 30
პოზ. №	Ø	L მმ.	n ცალი	Ln მ.	Ø	∑ Ln მ.	ბრტყელი არმატ. წონა კგ.	წონა კგ. A240	წონა კგ. A500C	V; მ³
1	2	3	4	5	6	7	8	9	10	11
1	16 A500C	3300	106	349.80	8 A240	84.00	0.39	33.15		13.70
2	14 A500C	2900	24	69.60	14 A500C	430.16	1.21		519.81	
3	14 A500C	5500	24	132.00	16 A500C	469.08	1.58		740.37	
4	14 A500C	13500	12	162.00						
5	14 A500C	3000	8	24.00						
6	14 A500C	1000	8	8.00						
I	8 A240	400	210	84.00						
II	14 A500C	1440	24	34.56						
III	16 A500C	1420	84	119.28		∑		33.15	1260.18	13.70
						n= 1		33.15	1260.18	13.70
									94.40	კგ/მ³

კვეთი 1-1

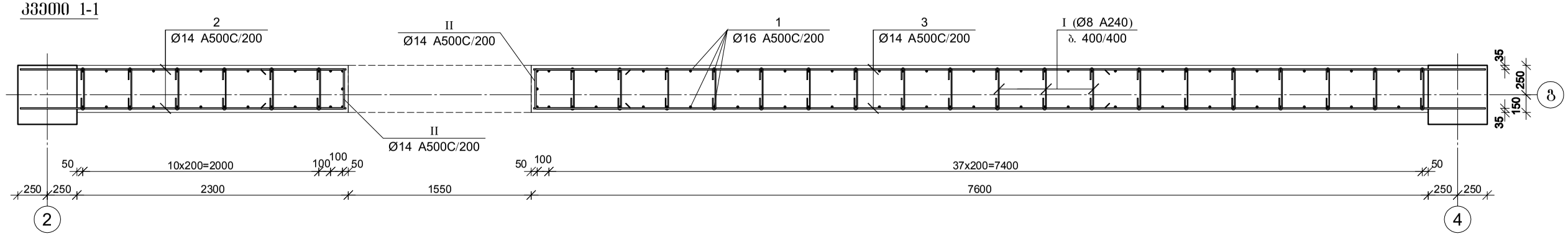

კვეთი 2-2

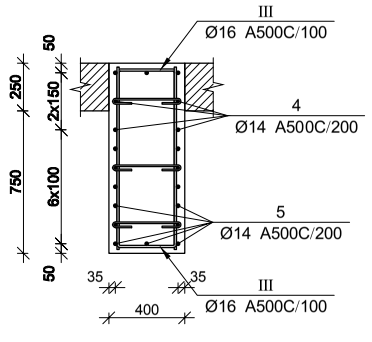

კვეთი 3-3

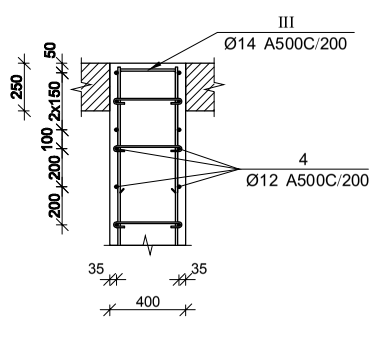

პოზ.	ф [მმ.]	ესკიზი [მმ.]	სიგრძე [მმ.]
I	ф8	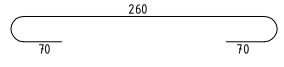	400
II	ф14	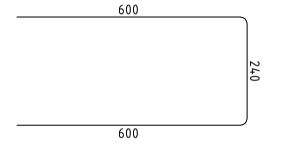	1440
III	ф18	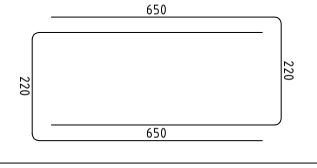	1420

შპს "კაპიტელი"	დამკვეთი	მრავალბინიანი საცხოვრებელი სახლი მისამართი: ქ. ობილისი, თამარაშვილის ქ. №13		
	დაპროექტებული	შპს "ზუმბათი ჰოლდინგი"	დავალება №	თარიღი
				2020 წ.
დირექტორი	ლ. კურტანიძე			
მთ. არქიტექტორი	კ. ძლიერიშვილი			
მთ. კონსტრუქტ.	დ. ღონღაძე			მონ. რ/ბ დიაფრაგმის მღ–4-ის არმირება 69.80-დან 73.10 ნიშნულამდე
კონსტრუქტორი	ა. ღონღაძე			
			სტადია	ფურცელი / სულ ფურცელი / მასშტაბი
ელ.ფოსტა CAPITELI@YMAIL.COM მისამართი: ზამრეკელის №19			მ.პ	კ–5.44

მრნ. რ/ბ კედლის შენის მკშ–1-ის არმირება -3.50-დან 5.00 ნიშნულამდე

ჭედი I–I

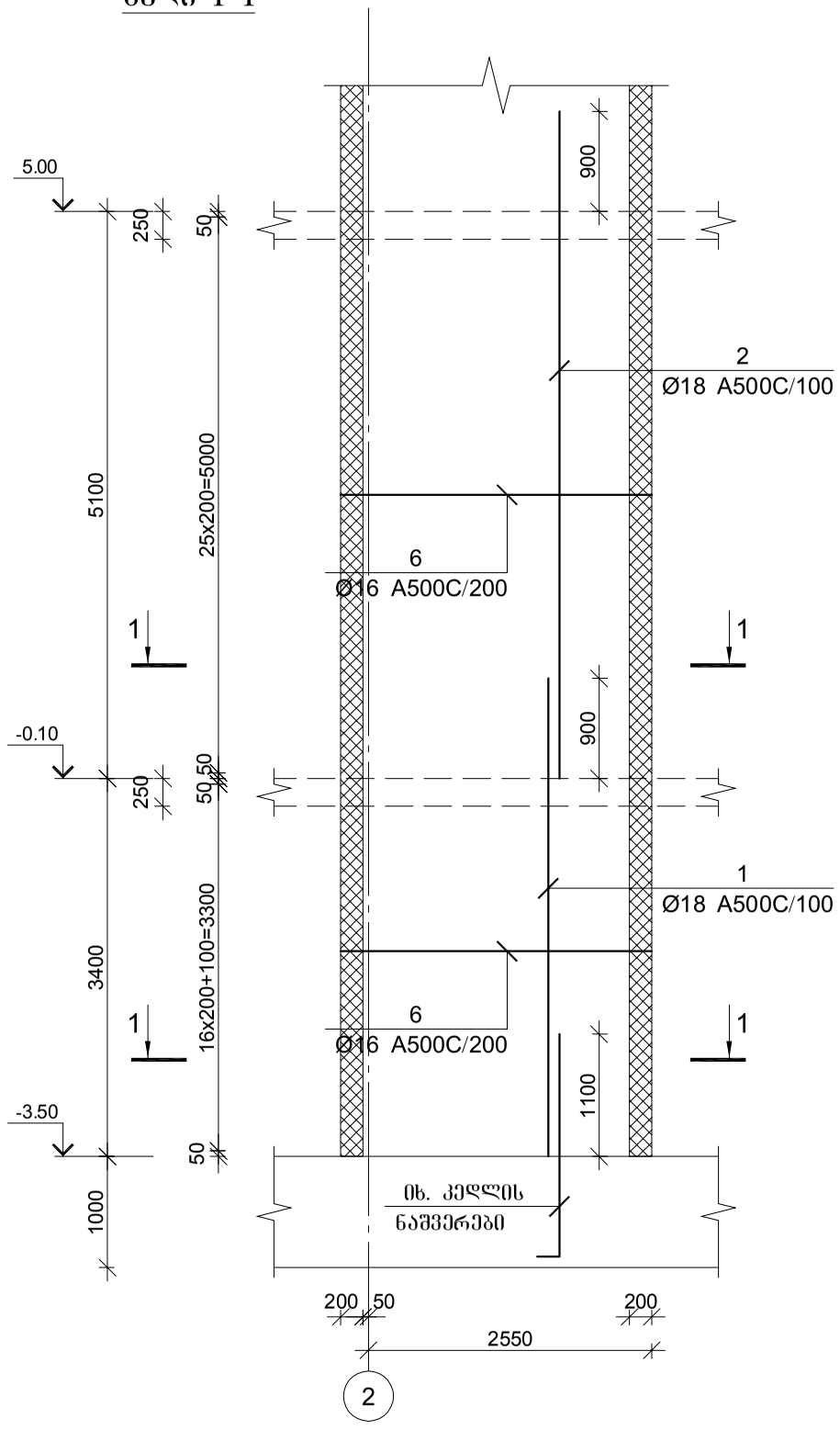

ჭედი II–II

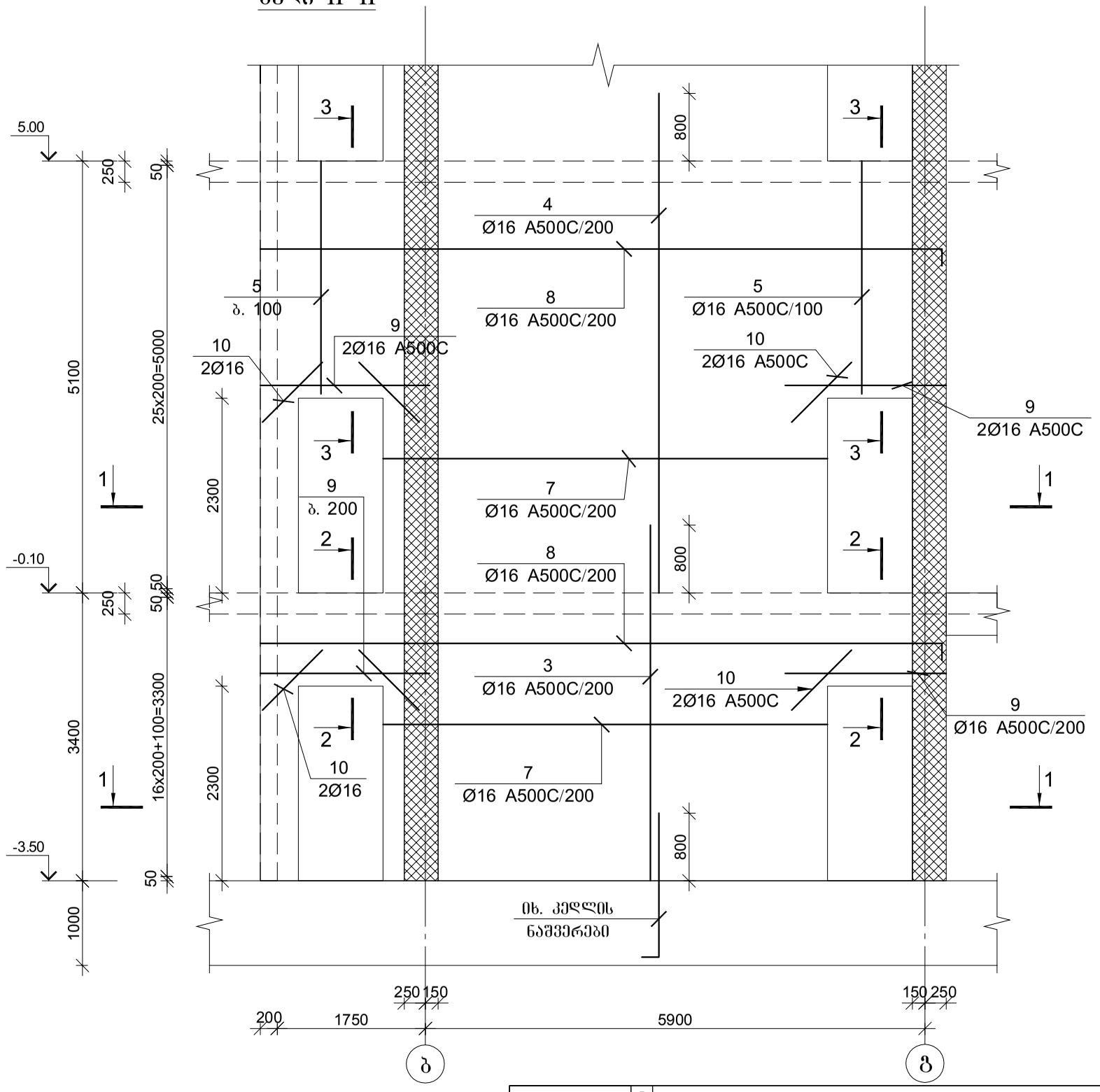

შპს "კაპიტელი"				მრავალბინიანი საცხოვრებელი სახლი მისამართი: ქ. ბათილისი, თამარაშვილის ქ. №13	
				შპს "გუმბათი ჰოლდინგი"	ლაკვეთა № / თარიღი 2020 წ.
დირექტორი	ლ. კურტანიძე				
მთ. არქიტექტორი	ა. ძლიერიშვილი			მრნ. რ/ბ კედლის შენის მკშ–1-ის არმირების ხედები -3.50-დან 5.00 ნიშნულამდე	
მთ. კონსტრუქტ.	დ. ღონღაძე				
კონსტრუქტორი	ა. ღონღაძე				
				სტადია: მ.პ / ფურცელი: ა–5.45 / სულ ფურცელი / მასშტაბი	
ელ.ფოსტა CAPITELI@YMAIL.COM მისამართი: ბამრეკელის №19					

კვეთი 1-1

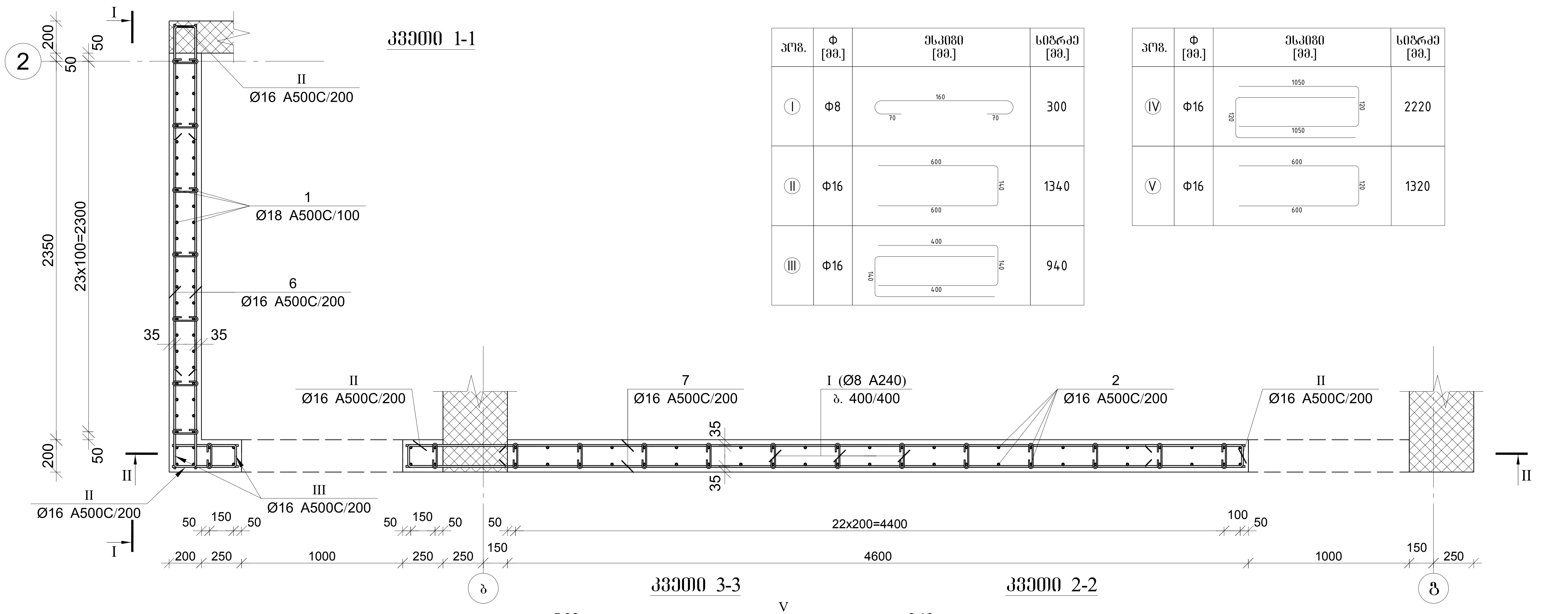

პოზ.	Φ [მმ.]	ესკიზი [მმ.]	სიგრძე [მმ.]
I	Φ8	70 / 160 / 70	300
II	Φ16	600 / 140 / 600	1340
III	Φ16	400 / 140 / 400 / 140	940

პოზ.	Φ [მმ.]	ესკიზი [მმ.]	სიგრძე [მმ.]
IV	Φ16	1050 / 120 / 1050 / 120	2220
V	Φ16	600 / 120 / 600	1320

კვეთი 3-3

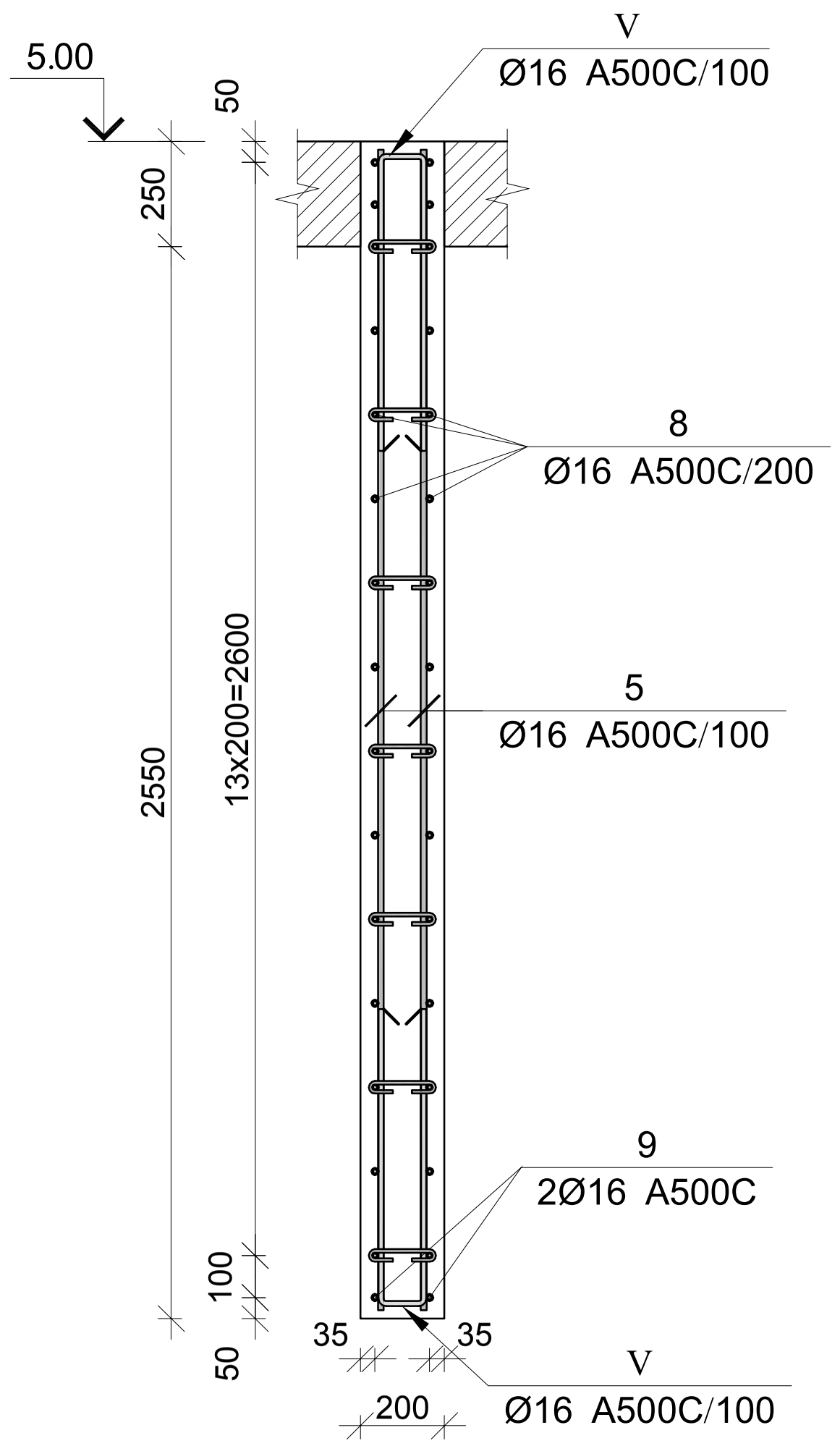

კვეთი 2-2

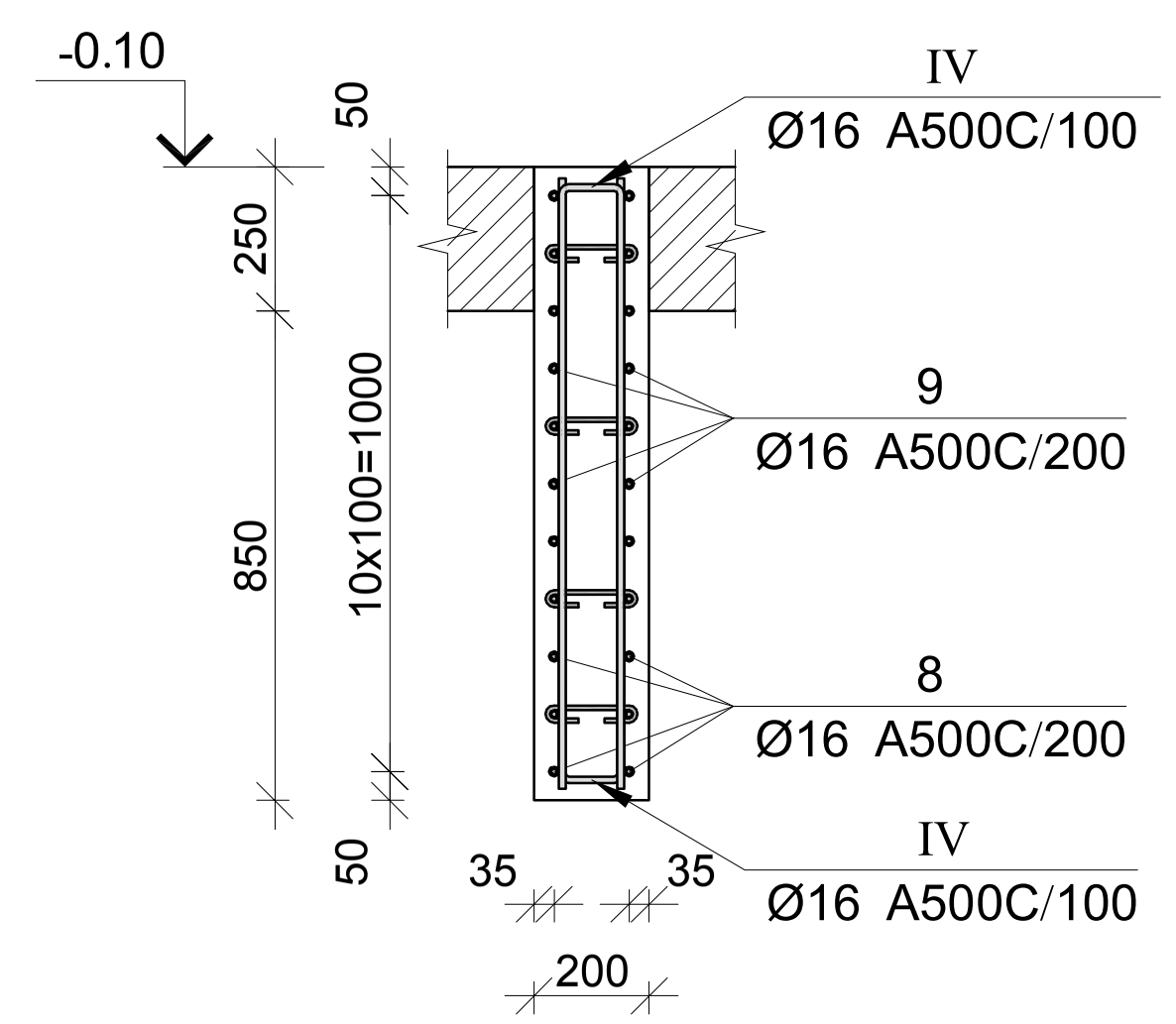

მონ. რ/ბ კედლის უბნის მკუ-1-ის სპეციფიკაცია -3.50-დან 5.00 ნიშნულამდე

არმატურის სპეციფიკაცია					არმატურის ამოკრეფა					ბეტონი B 30
პოზ. №	Ø	L მმ.	n ცალი	Ln მ.	Ø	∑Ln მ.	გრძივი მეტრის წონა კგ.	წონა კგ. A240	წონა კგ. A500C	V; მ³
1	2	3	4	5	6	7	8	9	10	11
1	18 A500C	4300	60	258.00	8 A240	141.00	0.39	55.64		15.12
2	18 A500C	6000	60	360.00	16 A500C	1908.76	1.58		3012.67	
3	16 A500C	4200	48	201.60	18 A500C	618.00	2.00		1234.51	
4	16 A500C	5900	48	283.20						
5	16 A500C	2800	40	112.00						
6	16 A500C	2800	88	246.40						
7	16 A500C	5250	48	252.00						
8	16 A500C	8200	42	344.40						
9	16 A500C	2000	24	48.00						
10	16 A500C	1000	12	12.00						
I	8 A240	300	470	141.00						
II	16 A500C	1340	166	222.44						
III	16 A500C	940	48	45.12						
IV	16 A500C	2220	40	88.80						
V	16 A500C	1320	40	52.80				∑ 55.64	4247.18	15.12
						n= 1		55.64	4247.18	15.12
									284.58	კგ/მ³

შპს "კაპიტელი"		მრავალბინიანი საცხოვრებელი სახლი მისამართი: ქ. თბილისი, თამარაშვილის ქ. №13	
	დამკვეთი	შპს "გუმბათი კოლდინგი"	დაკვეთა № / თარიღი: 2020 წ.
დირექტორი	ლ. კურტანიძე		მონ. რ/ბ კედლის უბნის მკუ–1-ის არმირების კვეთები და სპეციფიკაცია -3.50-დან 5.00 ნიშნულამდე
მთ. არქიტექტორი	კ. ქლიბრიშვილი		
მთ. კონსტრუქტ.	დ. ლონდაძე		
კონსტრუქტორი	ა. ლონდაძე		
სტადია	ფურცელი	სულ ფურცელი	მასშტაბი
მ.პ	კ–5.46		

ელ.ფოსტა CAPITELI@YMAIL.COM მისამართი: გამრეკელის №19

მონ. რ/ბ კედლის უბნის მკუ–1-ის არმირება 5.00-დან 14.00 ნიშნულამდე

ხედი I–I

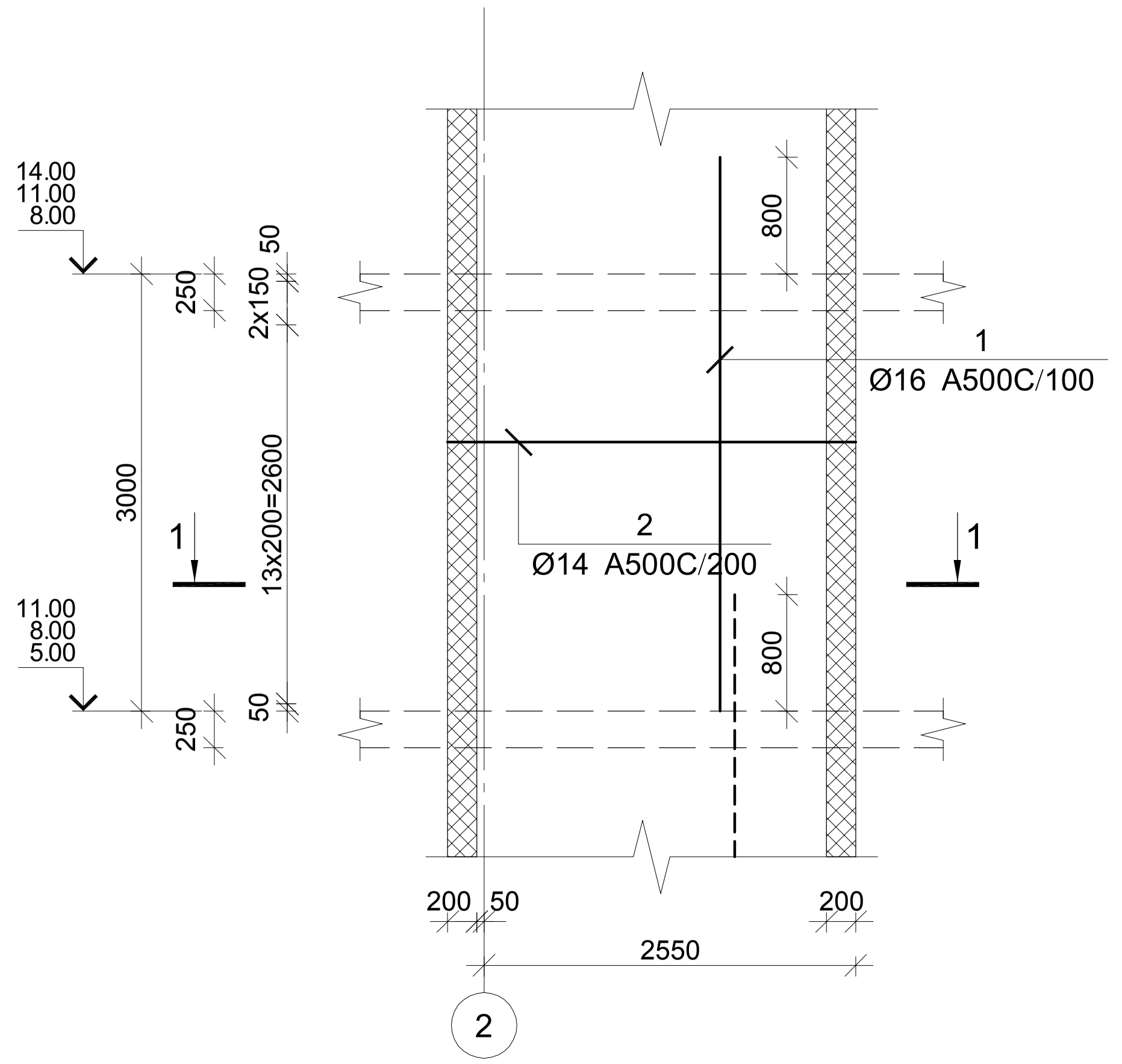

ხედი II–II

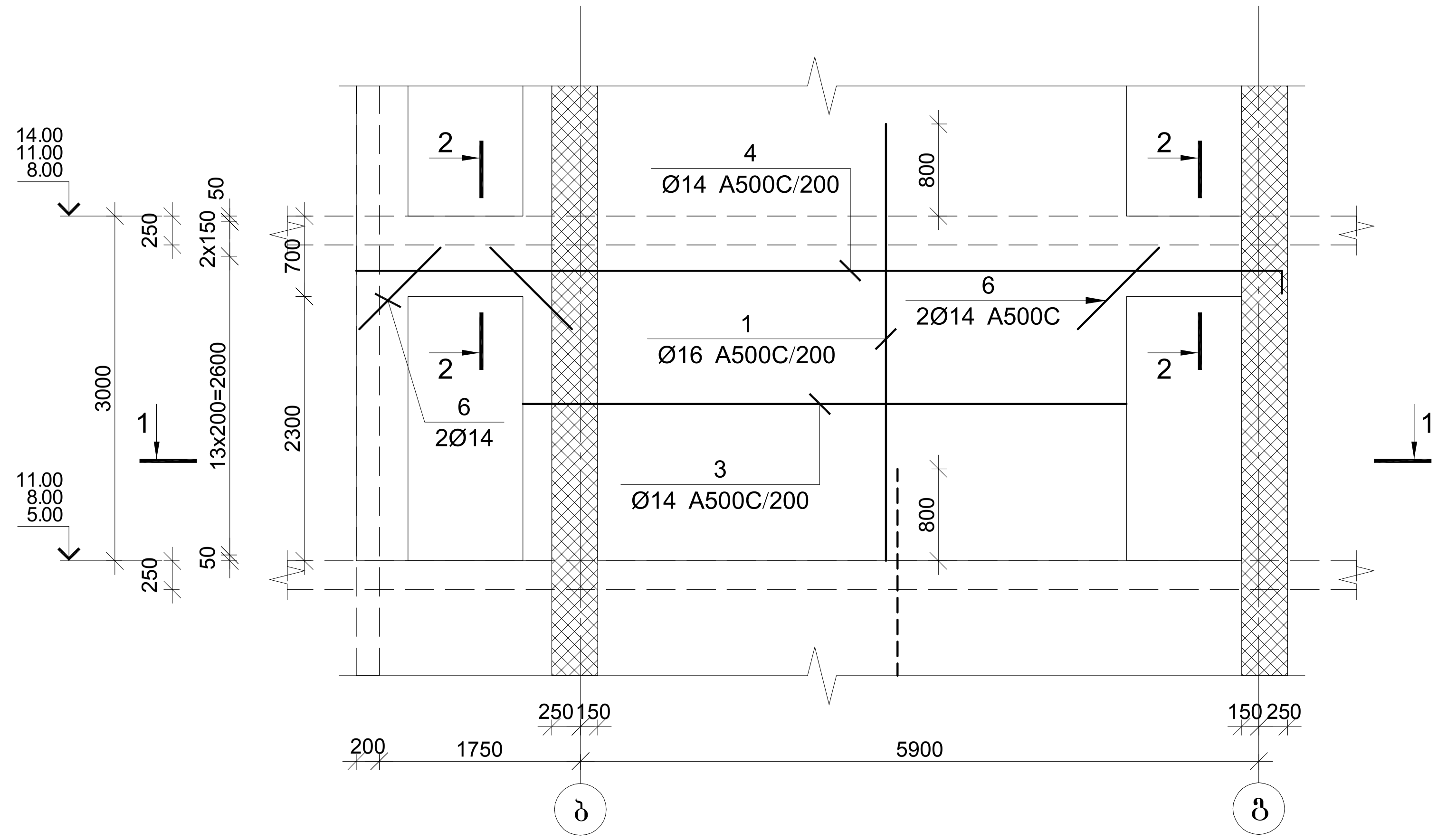

შპს "კაპიტელი"	ობიექტი	მრავალბინიანი საცხოვრებელი სახლი მისამართი: ქ. თბილისი, თამარაშვილის ქ. №13			
	დამკვეთი	შპს "ზუმბათი ჰოლდინგი"	დაკვეთა №	თარიღი	
				2020 წ.	
დირექტორი	ლ. ქურტანიძე		მონ. რ/ბ კედლის უბნის მკუ–1-ის არმირების ხედები 5.00-დან 14.00 ნიშნულამდე		
მთ. არქიტექტორი	კ. ქლიერიშვილი				
მთ. კონსტრუქტ.	ლ. ლონდაძე				
კონსტრუქტორი	ა. ლონდაძე				
			სტადია	ფურცელი	სულ ფურცელი	მასშტაბი
ელ.ფოსტა **CAPITELI@YMAIL.COM** მისამართი: ბამრეკელის №19			მ.პ	ქ–5.47		

კვეთი 1-1

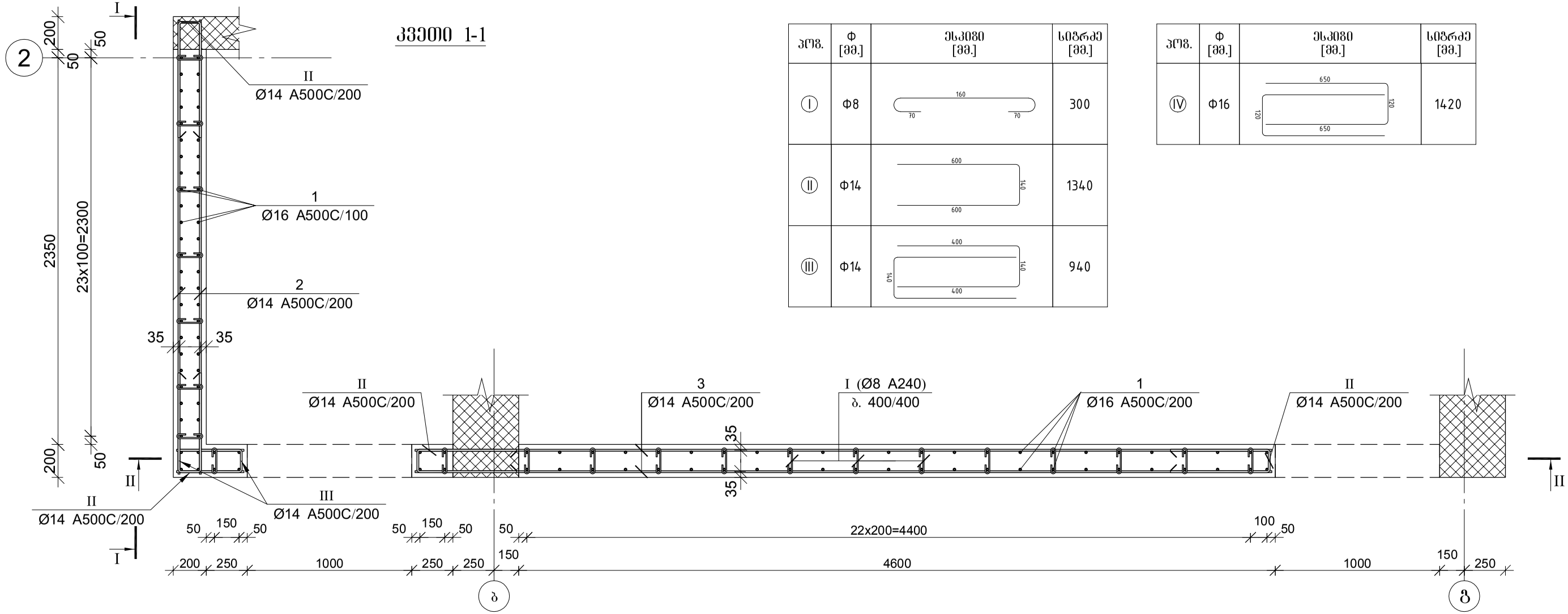

პოზ.	ф [მმ.]	ესკიზი [მმ.]	სიგრძე [მმ.]
Ⅰ	Ф8	160; 70; 70	300
Ⅱ	Ф14	600; 140; 600	1340
Ⅲ	Ф14	400; 140; 140; 400	940

პოზ.	ф [მმ.]	ესკიზი [მმ.]	სიგრძე [მმ.]
Ⅳ	Ф16	650; 120; 120; 650	1420

კვეთი 2-2

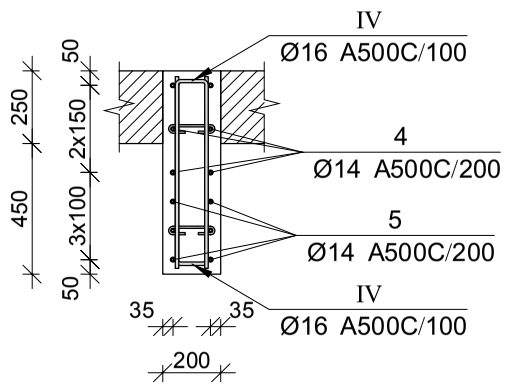

მონ. რ/ბ კედლის შბნის მკშ-1-ის სპეციფიკაცია 5.00-დან 14.00 ნიშნულამდე

არმატურის სპეციფიკაცია					არმატურის ამოკრეფა					ბეტონი B 30
პოზ. №	ø	L მმ.	n ცალი	Ln მ.	ø	∑ Ln მ.	ბრაკით ვსრის წილი კგ.	წონა კგ. A240	წონა კგ. A500C	V; მ³
1	2	3	4	5	6	7	8	9	10	11
1	16 A500C	4300	108	464.40	8 A240	45.00	0.39	17.76		
2	14 A500C	2800	32	89.60	14 A500C	408.88	1.21		494.10	4.90
3	14 A500C	5250	24	126.00	16 A500C	521.20	1.58		822.63	
4	14 A500C	8200	8	65.60						
5	14 A500C	2000	4	8.00						
6	14 A500C	1000	6	6.00						
I	8 A240	300	150	45.00						
II	14 A500C	1340	68	91.12						
III	14 A500C	940	24	22.56						
IV	16 A500C	1420	40	56.80			∑	17.76	1316.73	4.90
						n= 3		53.27	3950.18	14.70
									272.34	კგ/მ³

შპს "კაპიტელი"	დამკვეთი	მრავალბინიანი საცხოვრებელი სახლი მისამართი: ქ. ობილისი, თამარაშვილის ქ. №13				
		შპს "შუმბათი ჰოლდინგი"		დაკვეთა №	თარიღი	2020 წ.
დირექტორი	ლ. კურტანიძე					
მთ. არქიტექტორი	კ. ძლიერიშვილი			მონ. რ/ბ კედლის შბნის მკშ–1-ის არმირების კვეთები და სპეციფიკაცია 5.00-დან 14.00 ნიშნულამდე		
მთ. კონსტრუქტ.	ლ. ლონდაძე					
კონსტრუქტორი	ა. ლონდაძე					
				სტადია	ფურცელი	სულ ფურცელი / მასშტაბი
ელ.ფოსტა CAPITELI@YMAIL.COM	მისამართი: ბამრეკელის №19			მ.პ	კ–5.48	

მონ. რ/ბ კედლის უბნის მკუ–1-ის არმირება 14.00-დან 17.00 ნიშნულამდე

ხედი I–I

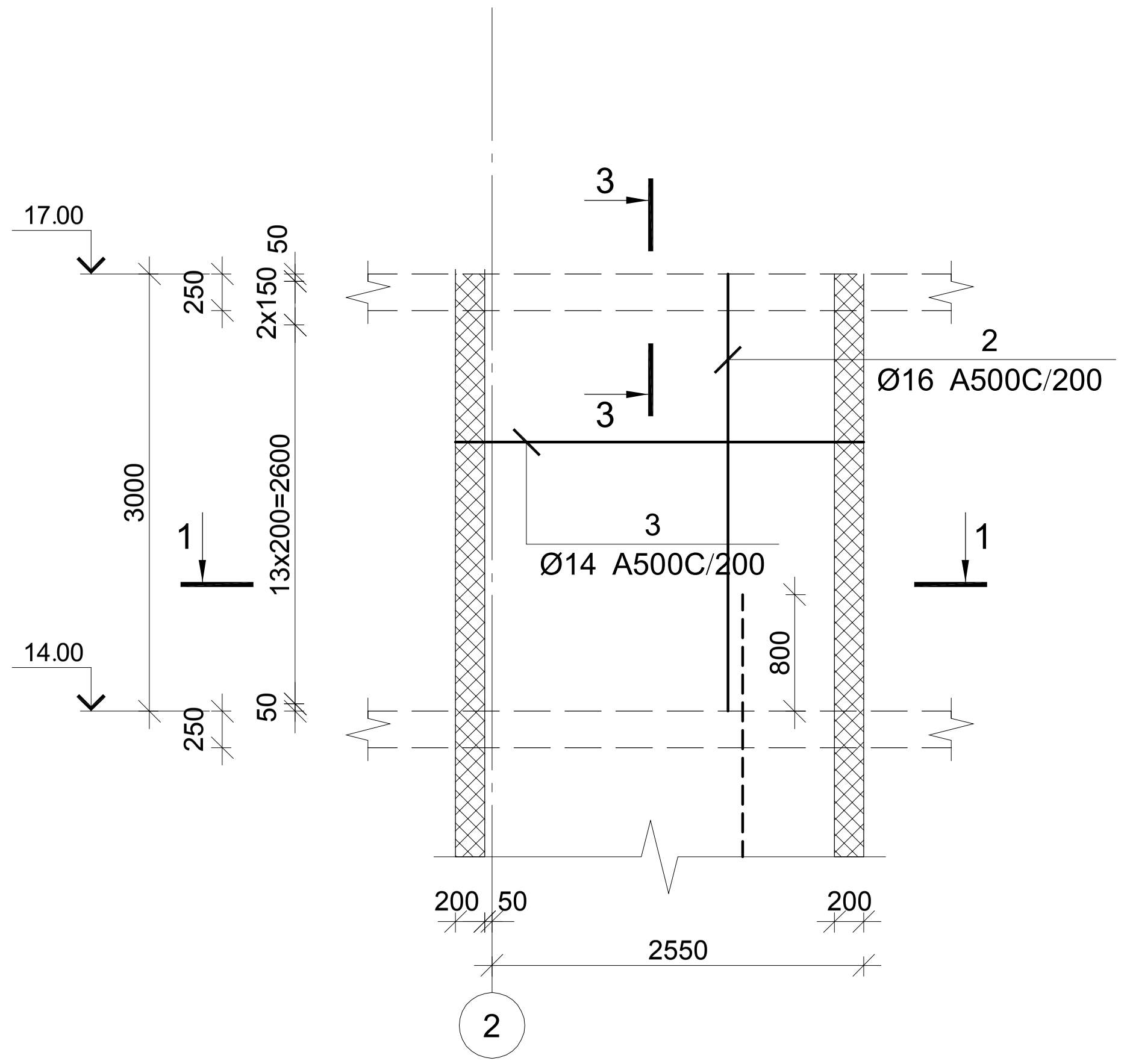

ხედი II–II

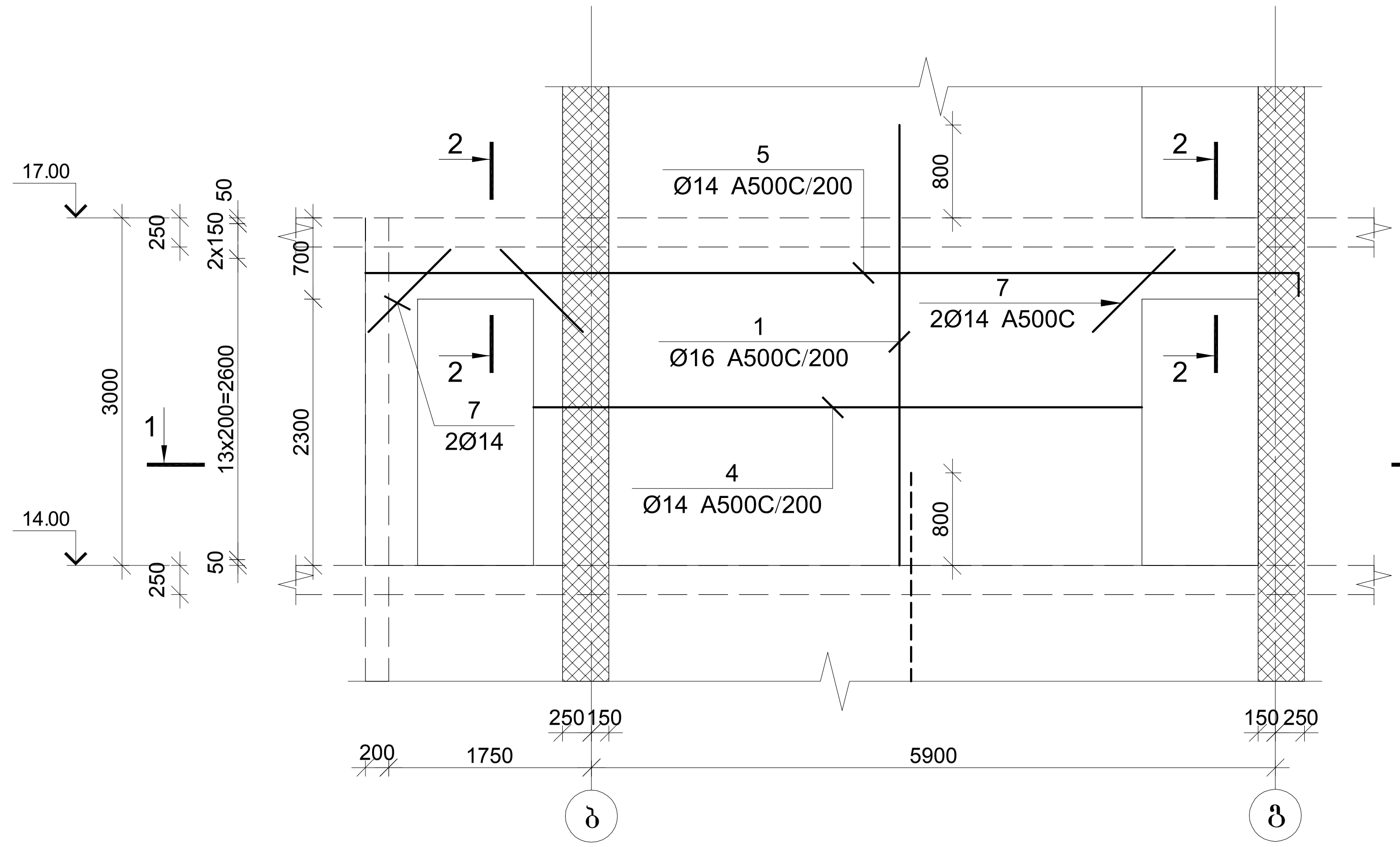

შპს "კაპიტელი"	ობიექტი	მრავალბინიანი საცხოვრებელი სახლი მისამართი: ქ. თბილისი, თამარაშვილის ქ. №13		
	დამკვეთი	შპს "გუმბათი ჰოლდინგი"	დაკვეთა №	თარიღი 2020 წ.
დირექტორი	ლ. კურტანიძე			
მთ. არქიტექტორი	კ. ქლიერიშვილი		მონ. რ/ბ კედლის უბნის მკუ–1-ის არმირების ხედები 14.00-დან 17.00 ნიშნულამდ	
მთ. კონსტრუქტ.	დ. ლონდაძე			
კონსტრუქტორი	ა. ლონდაძე			
			სტადია	ფურცელი	სულ ფურცელი	მასშტაბი
ელ.ფოსტა *CAPITELI@YMAIL.COM* მისამართი: გამრეკელის №19			მ.პ	კ–5.49		

კვეთი 1-1

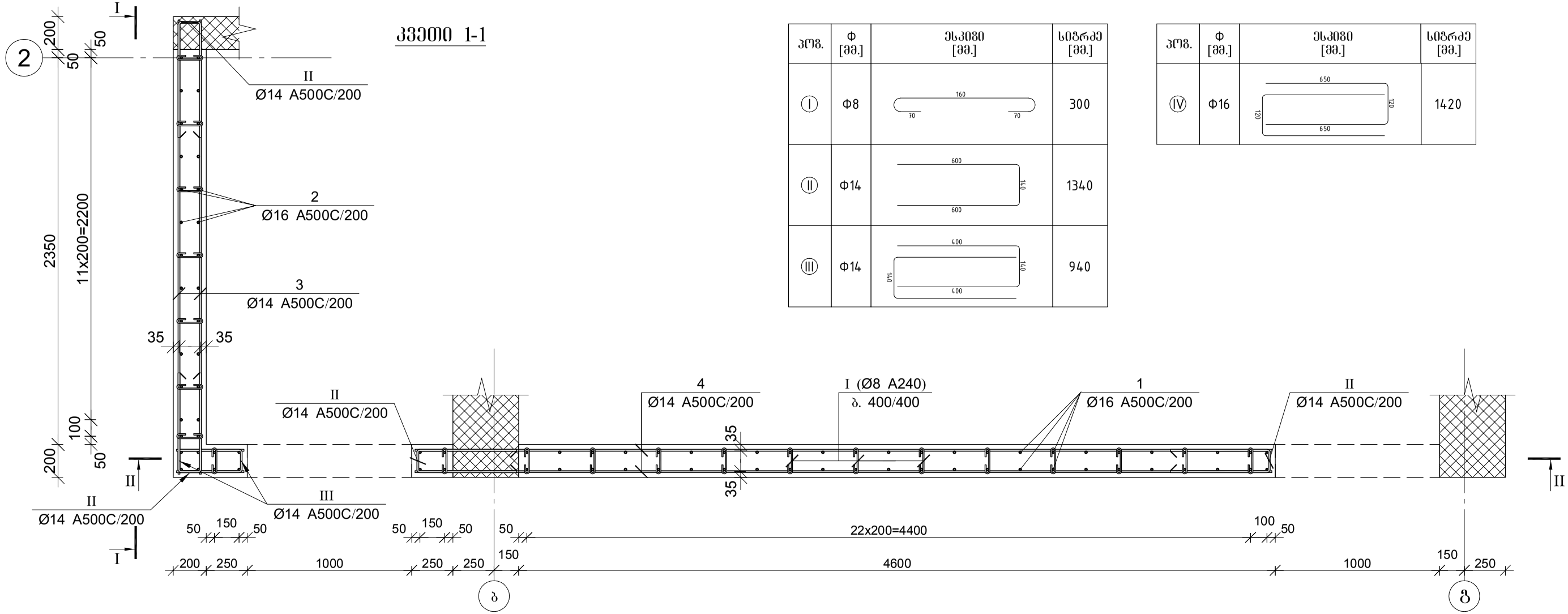

პოზ.	ф [მმ.]	ესკიზი [მმ.]	სიგრძე [მმ.]
Ⅰ	Ф8	160, 70, 70	300
Ⅱ	Ф14	600, 140, 600	1340
Ⅲ	Ф14	400, 140, 140, 400	940

პოზ.	ф [მმ.]	ესკიზი [მმ.]	სიგრძე [მმ.]
Ⅳ	Ф16	650, 120, 120, 650	1420

მონ. რ/ბ კედლის შენის მკუ-1-ის სპეციფიკაცია 14.00-დან 17.00 ნიშნულამდე

არმატურის სპეციფიკაცია					არმატურის ამოკრეფა					ბეტონი B 30
პოზ. №	ø	L მმ.	n ცალი	Ln მ.	ø	∑ Ln მ.	ბრაკის ვარდის ფიზა კგ.	წონა კგ. A240	წონა კგ. A500C	V; მ³
1	2	3	4	5	6	7	8	9	10	11
1	16 A500C	4300	48	206.40	8 A240	45.00	0.39	17.76		4.90
2	16 A500C	3000	38	114.00	14 A500C	408.88	1.21		494.10	
3	14 A500C	2800	32	89.60	16 A500C	404.18	1.58		637.93	
4	14 A500C	5250	24	126.00						
5	14 A500C	8200	8	65.60						
6	14 A500C	2000	4	8.00						
7	14 A500C	1000	6	6.00						
I	8 A240	300	150	45.00						
II	14 A500C	1340	68	91.12						
III	14 A500C	940	24	22.56						
IV	16 A500C	1420	59	83.78			∑	17.76	1132.03	4.90
						n= 1		17.76	1132.03	4.90
									234.65	კგ/მ³

კვეთი 2-2

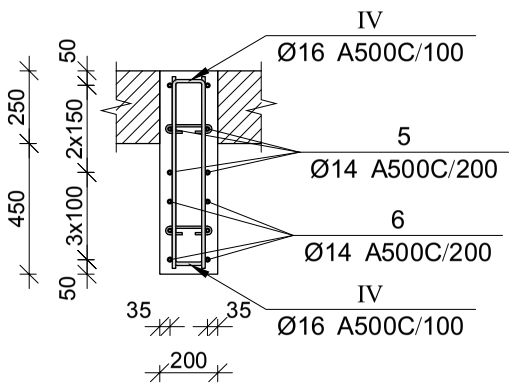

კვეთი 3-3

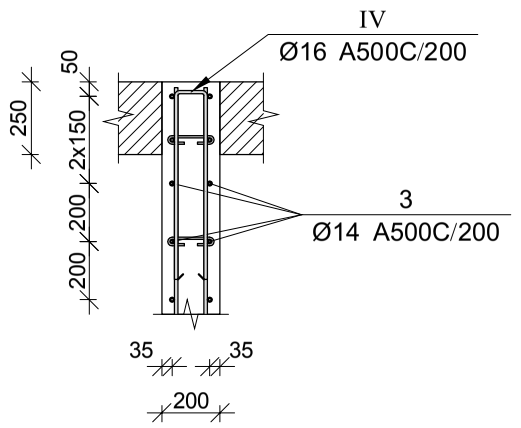

შპს "კაპიტელი"	რედაქტორი	მრავალბინიანი საცხოვრებელი სახლი მისამართი: ქ. ობილისი, თამარაშვილის ქ. №13				
	დამკვეთი	შპს "გუმბათი ჰოლდინგი"		დაკვეთა №	თარიღი	2020 წ.
დირექტორი	ლ. კურტანიძე					
მთ. არქიტექტორი	კ. ძლიერიშვილი			მონ. რ/ბ კედლის შენის მკუ–1-ის არმირების კვეთები და სპეციფიკაცია 14.00-დან 17.00 ნიშნულამდე		
მთ. კონსტრუქტ.	ლ. ლონდაძე					
კონსტრუქტორი	ა. ლონდაძე					
				სტადია	ფურცელი	სულ ფურცელი / მასშტაბი
ელ.ფოსტა CAPITELI@YMAIL.COM	მისამართი: ბამრეკელის №19			მ.პ	კ–5.50	

მონ. რ/ბ კედლის უბნის მკუ-1-ის არმირება 17.00-დან 69.80 ნიშნულამდე

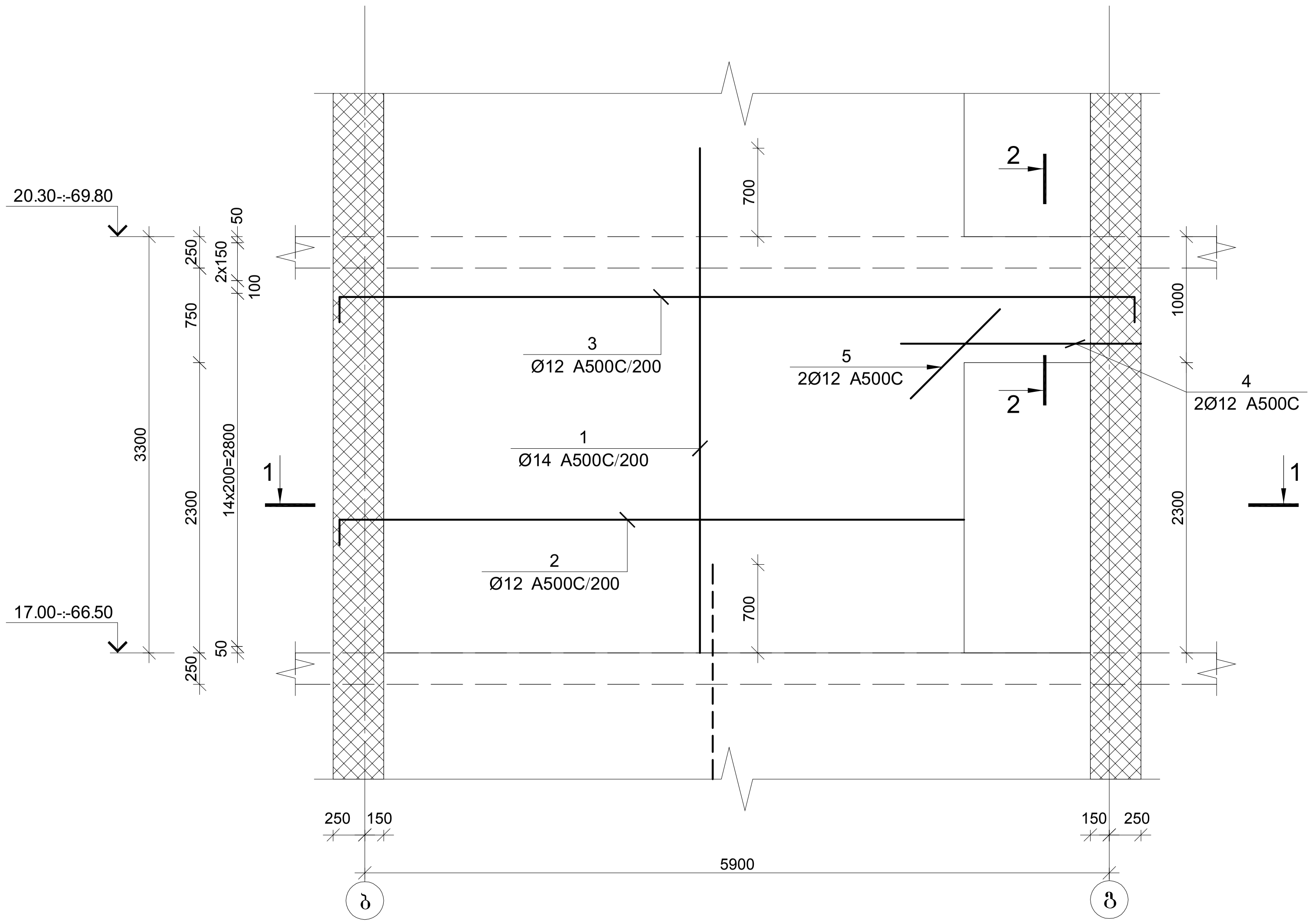

კვეთი 1-1

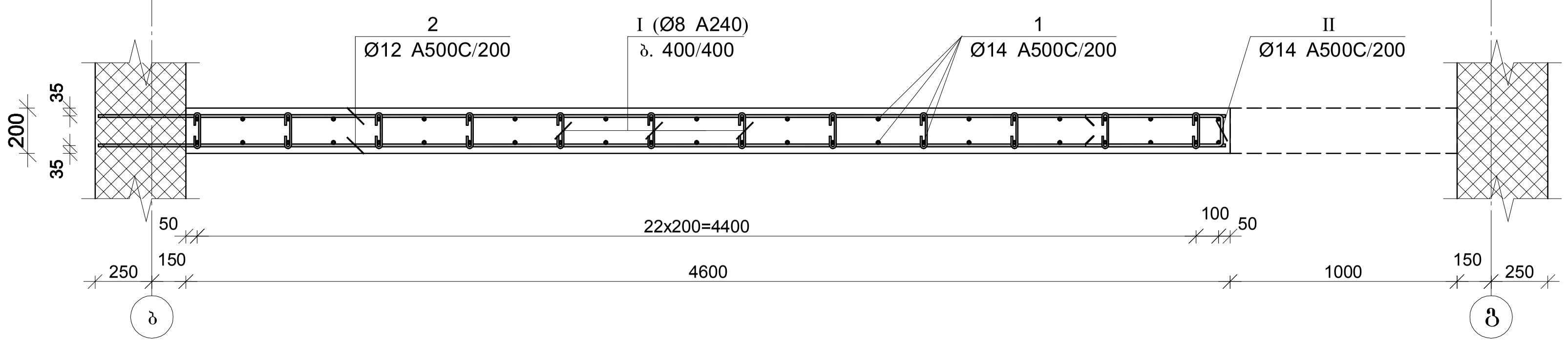

კვეთი 2-2

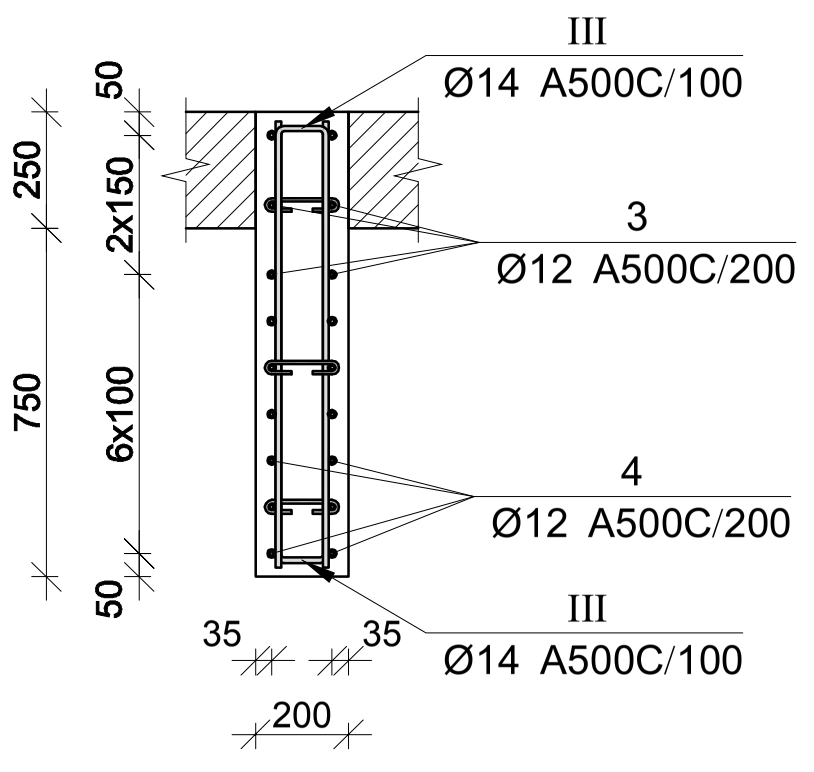

პოზ.	Φ [მმ.]	ესკიზი [მმ.]	სიგრძე [მმ.]
2	Φ12	200, 4900	5100
3	Φ12	200, 6300, 200	6700

პოზ.	Φ [მმ.]	ესკიზი [მმ.]	სიგრძე [მმ.]
I	Φ8	260, 70, 70	400
II	Φ12	600, 140, 600	1340
IV	Φ16	950, 120, 950, 120	2020

მონ. რ/ბ კედლის უბნის მკუ-1-ის სპეციფიკაცია 17.00-დან 69.80 ნიშნულამდე

არმატურის სპეციფიკაცია					არმატურის ამოკრეფა					ბეტონი B 30
პოზ. №	Ø	L მმ.	n ცალი	Ln მ.	Ø	∑ Ln მ.	გრძივი მეტრის წონა კგ.	წონა კგ. A240	წონა კგ. A500C	V; მ³
1	2	3	4	5	6	7	8	9	10	11
1	14 A500C	4000	48	192.00	8 A240	27.00	0.39	10.65		3.00
2	12 A500C	5100	24	122.40	12 A500C	424.88	0.89		377.22	
3	12 A500C	6700	12	80.40	14 A500C	232.40	1.21		280.84	
4	12 A500C	2000	6	12.00						
5	12 A500C	1000	2	2.00						
I	8 A240	300	90	27.00						
II	12 A500C	1340	12	16.08						
III	14 A500C	2020	20	40.40			∑	10.65	658.05	3.00
						n= 16		170.46	10528.82	48.00
									222.90	კგ/მ³

შპს "კაპიტელი"		მრავალბინიანი საცხოვრებელი სახლი მისამართი: ქ. თბილისი, თამარაშვილის ქ. №13			
		შპს "გუმბათი კოლდინგი"		დაკვეთა №	თარიღი 2020 წ.
დირექტორი	ლ. კურტანიძე				
მთ. არქიტექტორი	კ. ქლიბერიშვილი				
მთ. კონსტრუქტ.	ლ. ლონდაძე		მონ. რ/ბ კედლის უბნის მკუ-1-ის არმირება 17.00-დან 69.80 ნიშნულამდე		
კონსტრუქტორი	ა. ლონდაძე				
			სტადია	ფურცელი	სულ ფურცელი	მასშტაბი
ელ.ფოსტა CAPITELI@YMAIL.COM	მისამართი: გამრეკელის №19		მკ	კ–5.51		

მონ. რ/ბ კედლის შბნის მკუ–1-ის არმირება 69.80-დან 73.10 ნიშნულამდე

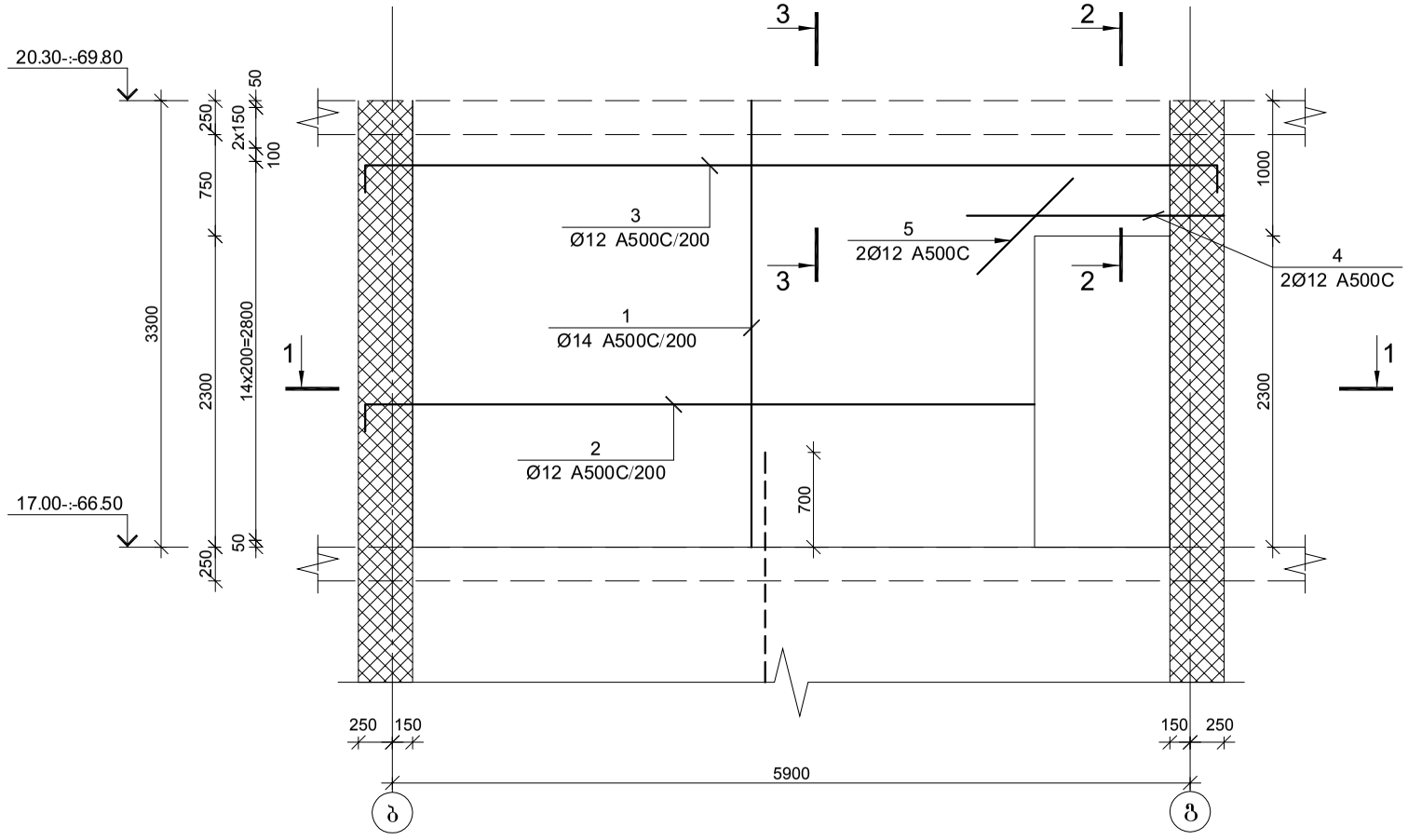

პოზ.	ф [მმ.]	ესკიზი [მმ.]	სიგრძე [მმ.]
②	Ф12	4900, 200	5100
③	Ф12	6300, 200, 200	6700

პოზ.	ф [მმ.]	ესკიზი [მმ.]	სიგრძე [მმ.]
Ⅰ	Ф8	260, 70, 70	400
Ⅱ	Ф12	600, 740, 600	1340
Ⅳ	Ф16	950, 120, 120, 950	2020

კვეთი 1-1

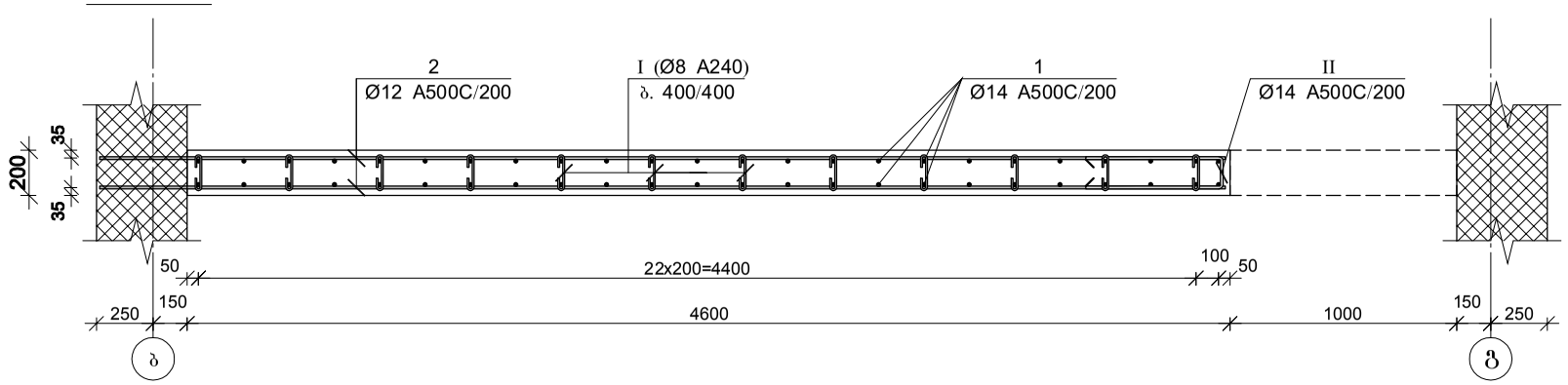

კვეთი 2-2

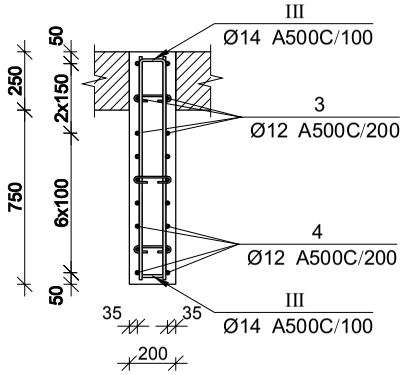

კვეთი 3-3

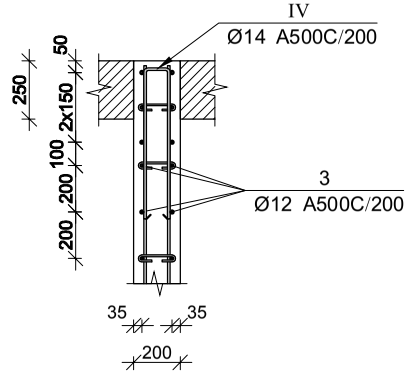

მონ. რ/ბ კედლის შბნის მკუ-1-ის სპეციფიკაცია 69.80-დან 73.10 ნიშნულამდე

არმატურის სპეციფიკაცია					არმატურის ამოკრეფა					ბეტონი B 30
პოზ. №	ø	L მმ.	n ცალი	Ln მ.	ø	∑ Ln მ.	ბარძაყი მეზობ. წერა კგ.	წერა კგ. A240	წერა კგ. A500C	V; მ³
1	2	3	4	5	6	7	8	9	10	11
1	14 A500C	3300	48	158.40	8 A240	27.00	0.39	10.65		
2	12 A500C	5100	24	122.40	12 A500C	391.28	0.89		347.38	3.00
3	12 A500C	6700	12	80.40	14 A500C	247.28	1.21		298.82	
4	12 A500C	2000	6	12.00						
5	12 A500C	1000	2	2.00						
I	8 A240	300	90	27.00						
II	12 A500C	1340	12	16.08						
III	14 A500C	2020	44	88.88			∑	10.65	646.20	3.00
							n= 1	10.65	646.20	3.00
									218.95	კგ/მ³

შპს "კაპიტელი"		მრავალბინიანი საცხოვრებელი სახლი მისამართი: ქ. თბილისი, თამარაშვილის ქ. №13			
		შპს "შუამბათი ჰოლდინგი"		ნაკვეთის №	თარიღი
					2020 წ.
დირექტორი	ლ. კურტანიძე				
მთ. არქიტექტორი	ქ. ქლიერიშვილი				
მთ. კონსტრუქტ.	ლ. ღონღაძე			მონ. რ/ბ კედლის შბნის მკუ–1-ის არმირება 69.80-დან 73.10 ნიშნულამდე	
კონსტრუქტორი	ა. ღონღაძე				
			სტადია	ფურცელი	სულ ფურცელი / მასშტაბი
ელ.ფოსტა CAPITELI@YMAIL.COM	მისამართი: ბამრეკელის №19		მ.პ	კ–5.52	

მრნ. რ/ბ კედლის შანის მკშ–2-ის არმირება -3.50-დან 5.00 ნიშნულამდე

ხედი I–I

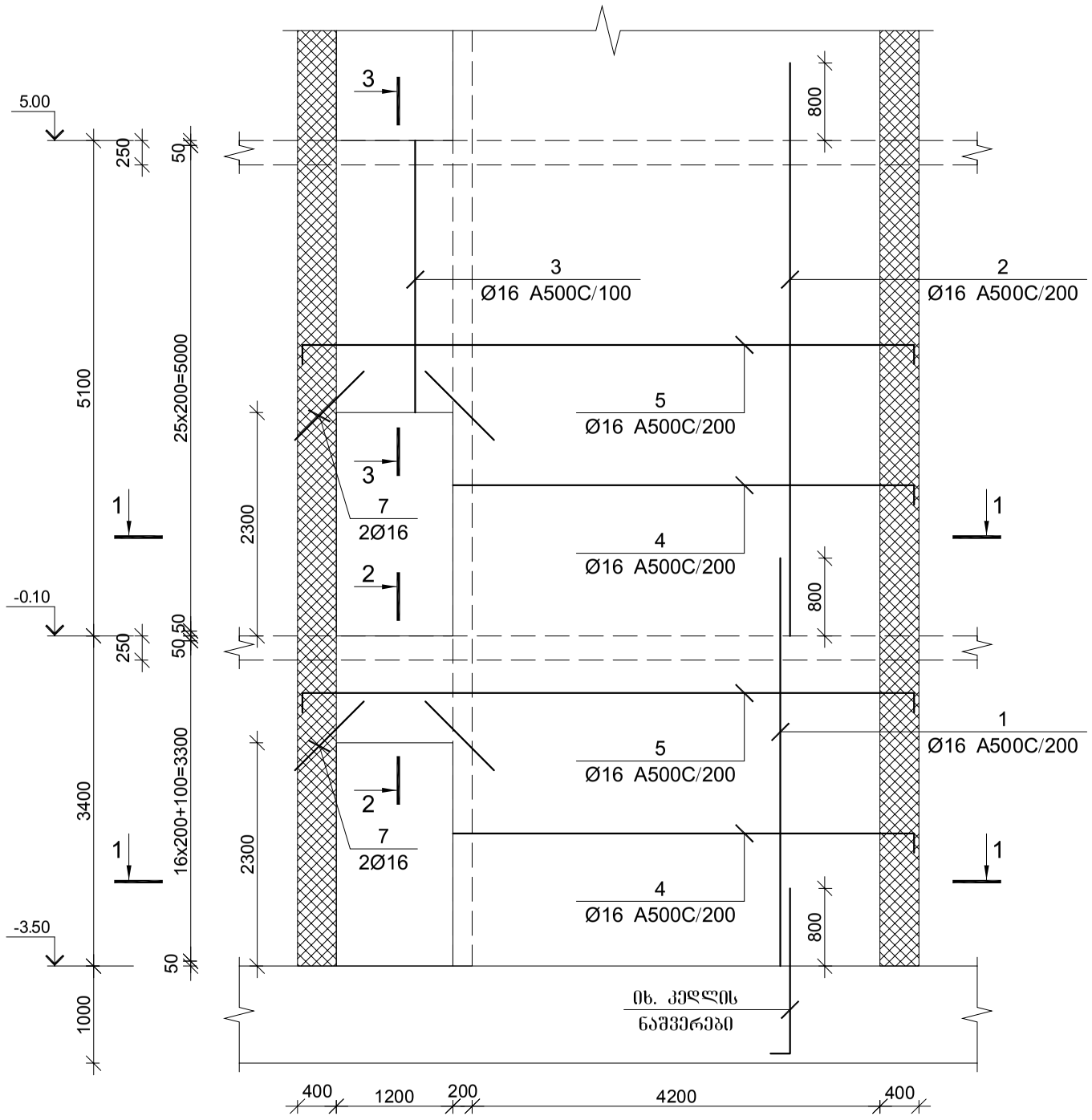

ხედი II–II

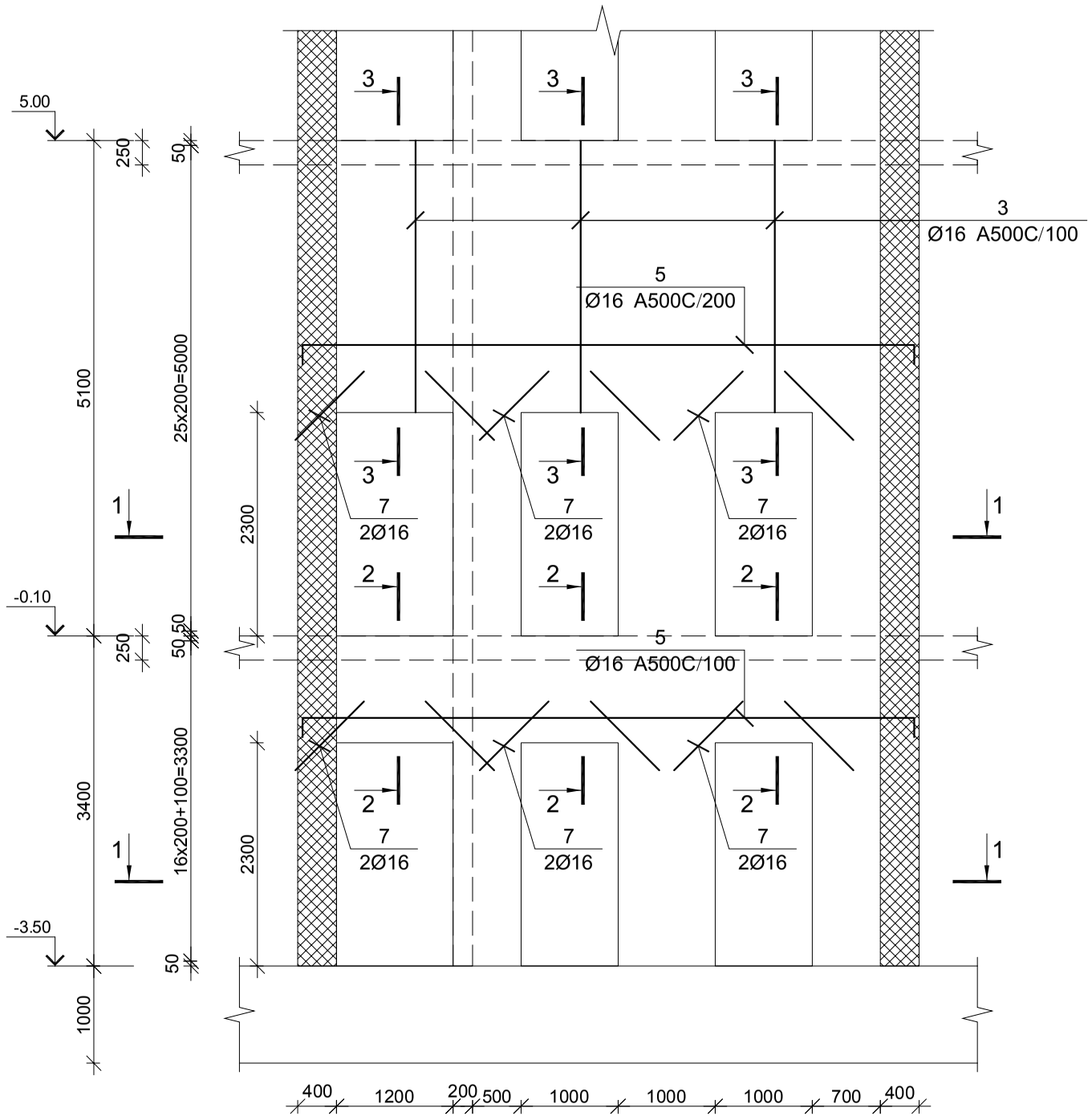

შპს "კაპიტელი"	დამკვეთი	მრავალბინიანი საცხოვრებელი სახლი მისამართი: ქ. ობილისი, თამარაშვილის ქ. №13			
	დასახელება	შპს "გუმბათი ჰოლდინგი"		ნაკვეთის №	თარიღი
					2020 წ.
დირექტორი	ლ. კურტანიძე				
მთ. არქიტექტორი	ქ. ქლიერიშვილი			მრნ. რ/ბ კედლის შანის მკშ–2-ის არმირების ხედები -3.50-დან 5.00 ნიშნულამდე	
მთ. კონსტრუქტ.	დ. ღონღაძე				
კონსტრუქტორი	ა. ღონღაძე				
				სტადია	ფურცელი	სულ ფურცელი	მასშტაბი
ელ.ფოსტა CAPITELI@YMAIL.COM მისამართი: გამრეკელის №19				მ.პ	კ–5.53		

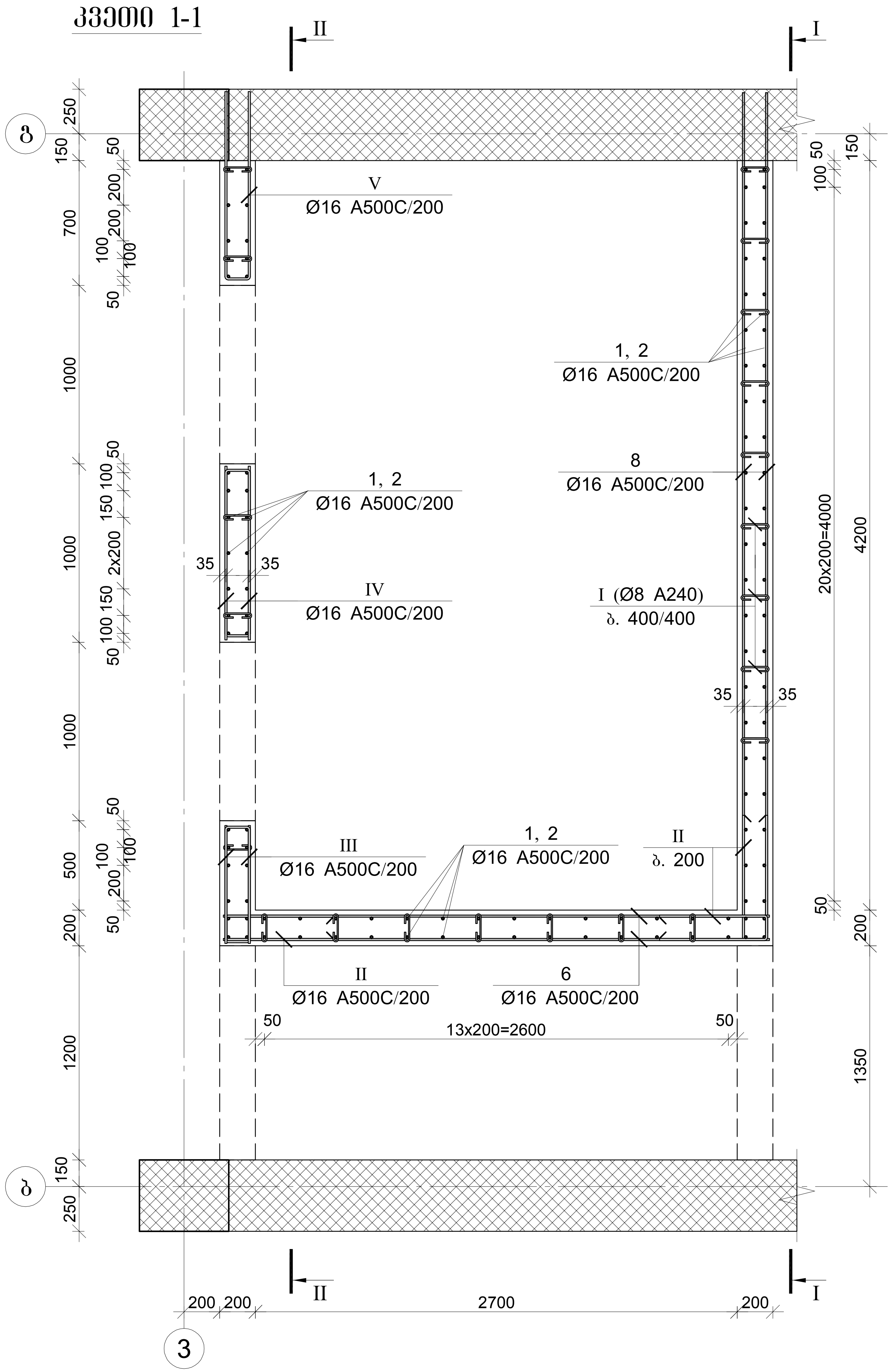

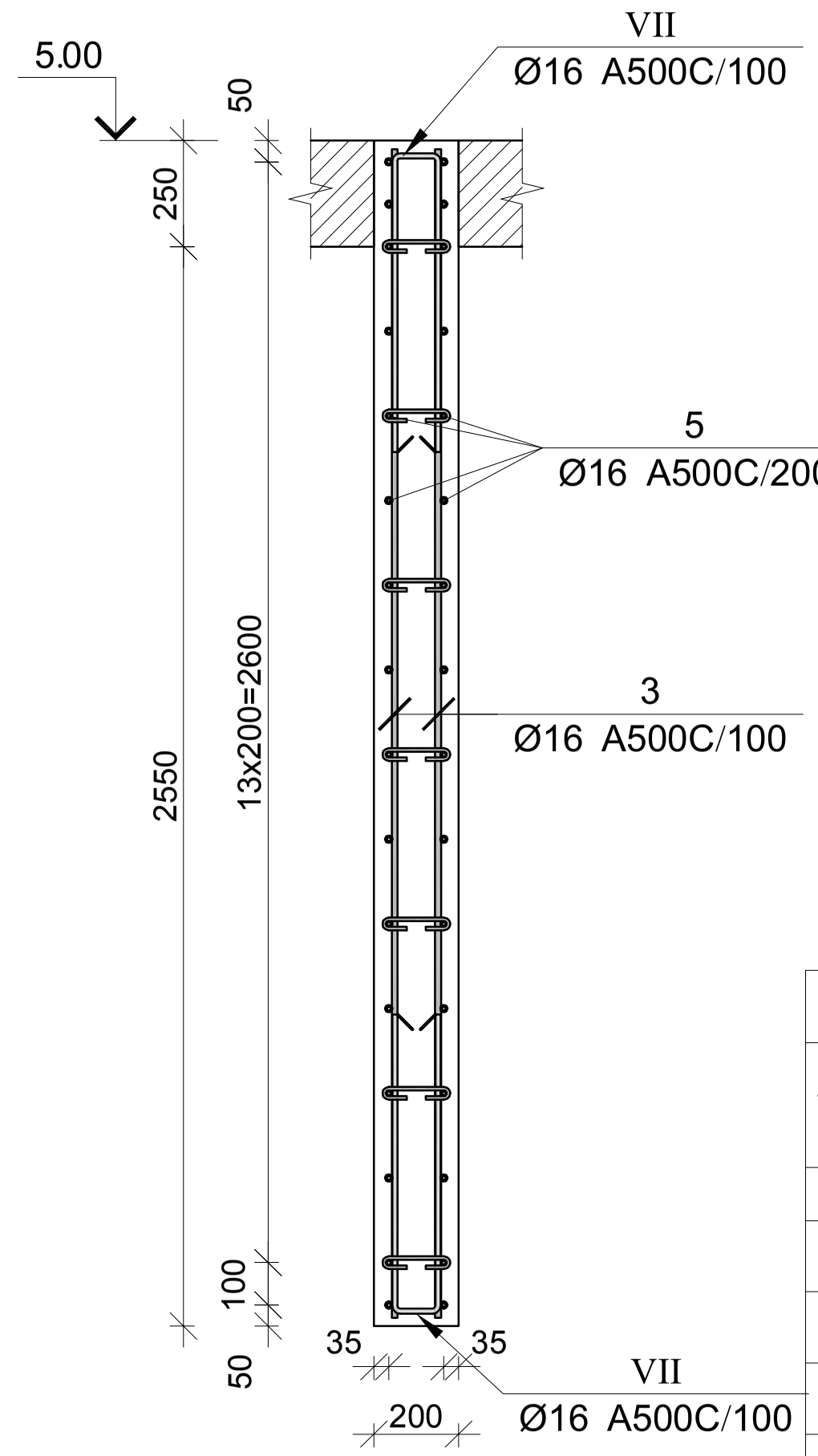

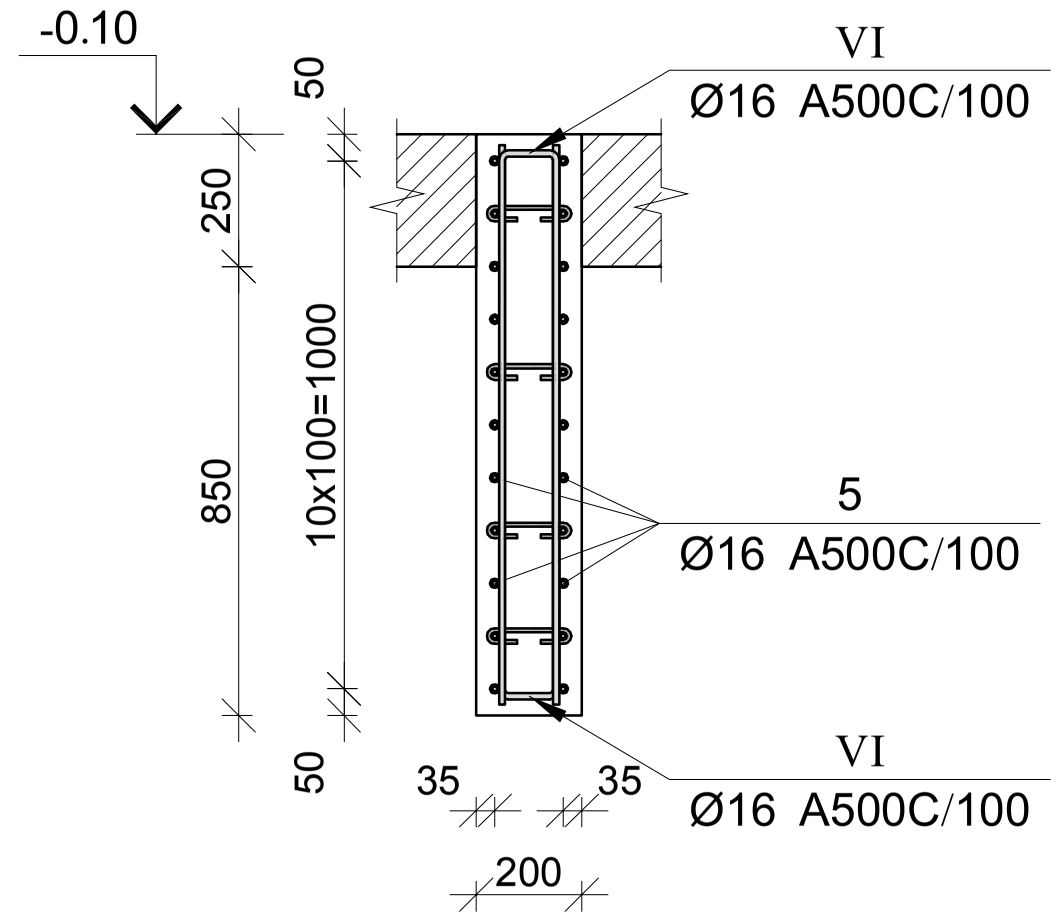

პოზ.	Φ [მმ.]	ესკიზი [მმ.]	სიგრძე [მმ.]
I	Φ8	160; 70; 70	300
II	Φ16	600; 140; 600	1340
III	Φ16	650; 140; 650	1440
IV	Φ16	950; 140; 950	2040
V	Φ16	1050; 140; 1050	2240
VI	Φ16	1050; 120; 1050	2220
VII	Φ16	600; 120; 600	1320

მონ. რ/ბ კედლის უბნის მკუ-2-ის სპეციფიკაცია -3.50-დან 5.00 ნიშნულამდე

არმატურის სპეციფიკაცია					არმატურის ამოკრეფა					ბეტონი B 30
პოზ. №	Ø	L მმ.	n ცალი	Ln მ.	Ø	∑ Ln მ.	ერთეული მეტრის წონა კგ.	წონა კგ. A240	წონა კგ. A500C	V; მ³
1	2	3	4	5	6	7	8	9	10	11
1	16 A500C	4200	112	470.40	8 A240	186.00	0.39	73.39		19.60
2	16 A500C	5900	112	660.80	16 A500C	2881.20	1.58		4547.51	
3	16 A500C	2800	64	179.20						
4	16 A500C	4900	48	235.20						
5	16 A500C	6700	52	348.40						
6	16 A500C	3100	88	272.80						
7	16 A500C	1000	32	32.00						
I	8 A240	300	620	186.00						
II	16 A500C	1340	112	150.08						
III	16 A500C	1440	48	69.12						
IV	16 A500C	2040	48	97.92						
V	16 A500C	2240	24	53.76						
VI	16 A500C	2220	88	195.36						
VII	16 A500C	1320	88	116.16				∑ 73.39	4547.51	19.60
						n= 1		73.39	4547.51	19.60
									235.76	კგ/მ³

შპს "კაპიტელი"		მრავალბინიანი საცხოვრებელი სახლი მისამართი: ქ. თბილისი, თამარაშვილის ქ. №13		
		შპს "ჯუმბათი კოლდინგი"	დავალება №	თარიღი 2020 წ.
დირექტორი	ლ. ქურთანიძე			
მთ. არქიტექტორი	ქ. ქლიბრიშვილი			
მთ. კონსტრუქტ.	ლ. ლონდაძე	მონ. რ/ბ კედლის უბნის მკუ–2-ის არმირების ჭრილები და სპეციფიკაცია -3.50-დან 5.00 ნიშნულამდე		
კონსტრუქტორი	ა. ლონდაძე			
		სტადია	ფურცელი	სულ ფურცელი / მასშტაბი
ელ.ფოსტა CAPITELI@YMAIL.COM	მისამართი: გამრეკელის №19	მ.პ	ქ–5.54	

მრნ. რ/ბ კედლის შბნის მკშ–2-ის არმირება 5.00-დან 17.00 ნიშნულამდე

ხედი I–I

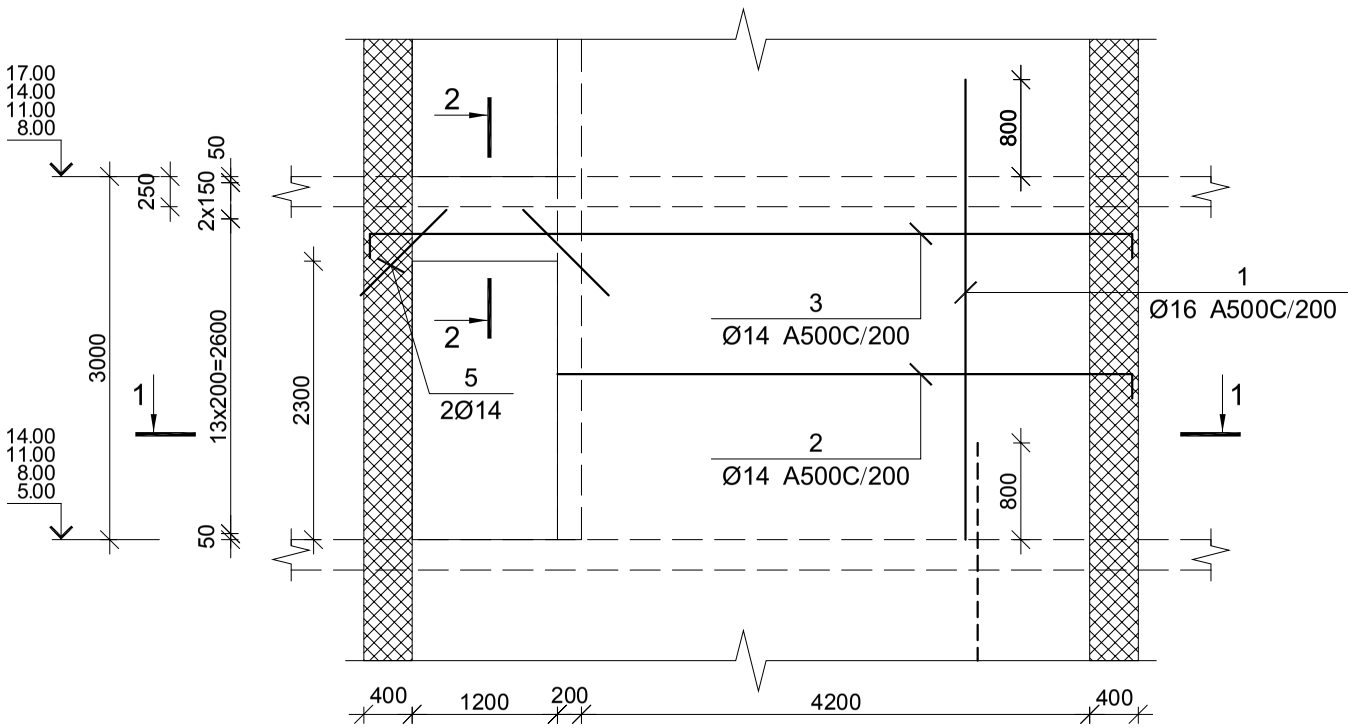

ხედი II–II

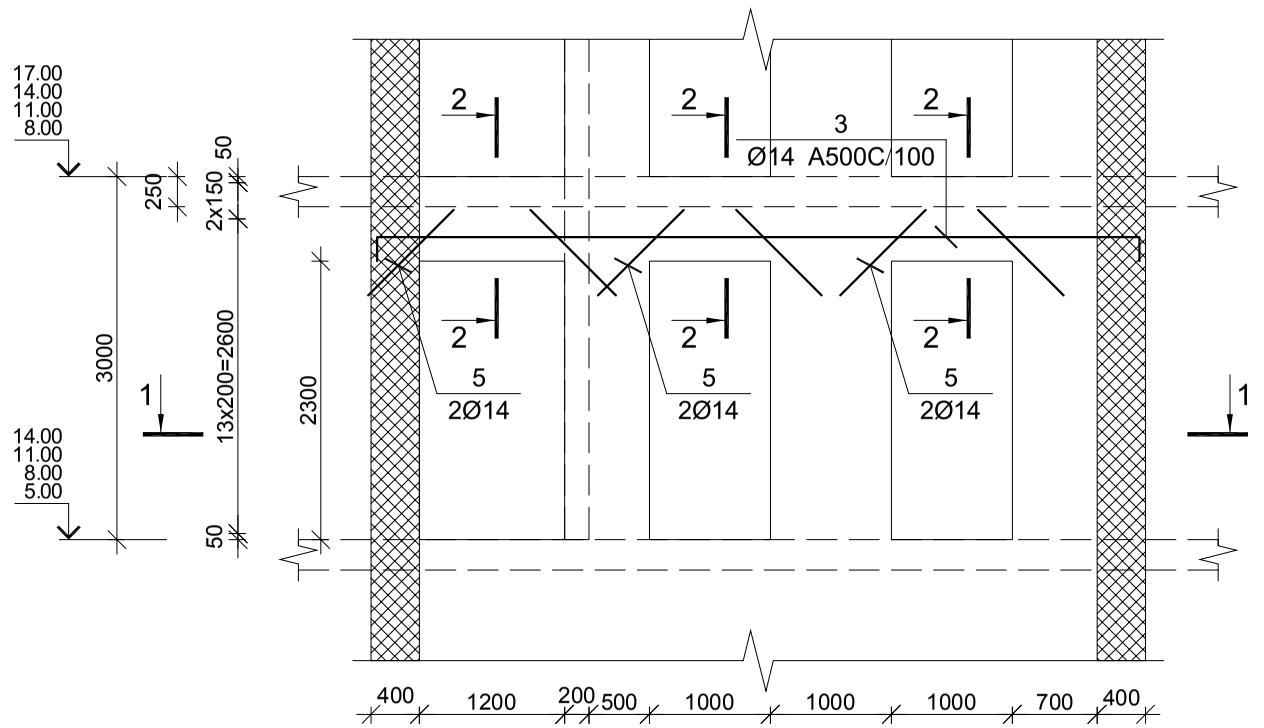

ხედი II–II

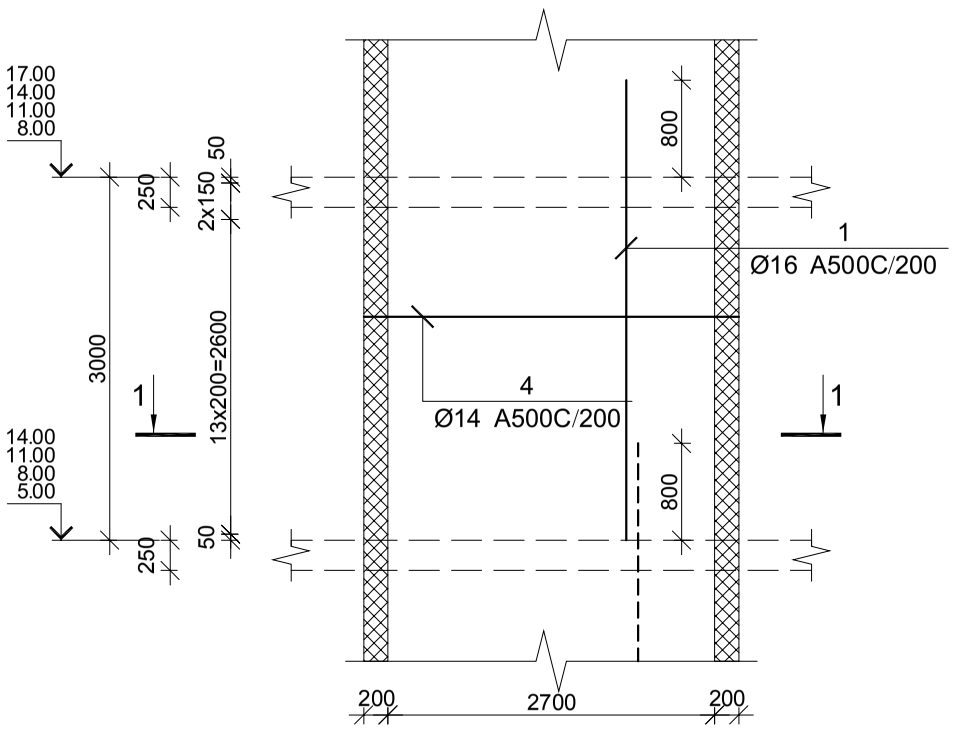

შპს "კაპიტელი"	დამკვეთი	მრავალბინიანი საცხოვრებელი სახლი მისამართი: ქ. ობილისი, თამარაშვილის ქ. №13					
	დამკვეთი	შპს "გუმბათი ჰოლდინგი"			ღაკვეთა №	თარიღი	
						2020 წ.	
დირექტორი	ლ. კურტანიძე						
მთ. არქიტექტორი	ქ. ძლიერიშვილი			მრნ. რ/ბ კედლის შბნის მკშ–2-ის არმირების ხედები 5.00-დან 17.00 ნიშნულამდე			
მთ. კონსტრუქტ.	დ. ღონღაძე						
კონსტრუქტორი	ა. ღონღაძე						
				სტადია	ფურცელი	სულ ფურცელი	მასშტაბი
ელ.ფოსტა CAPITELI@YMAIL.COM	მისამართი: გამრეკელის №19			მ.პ	კ–5.55		

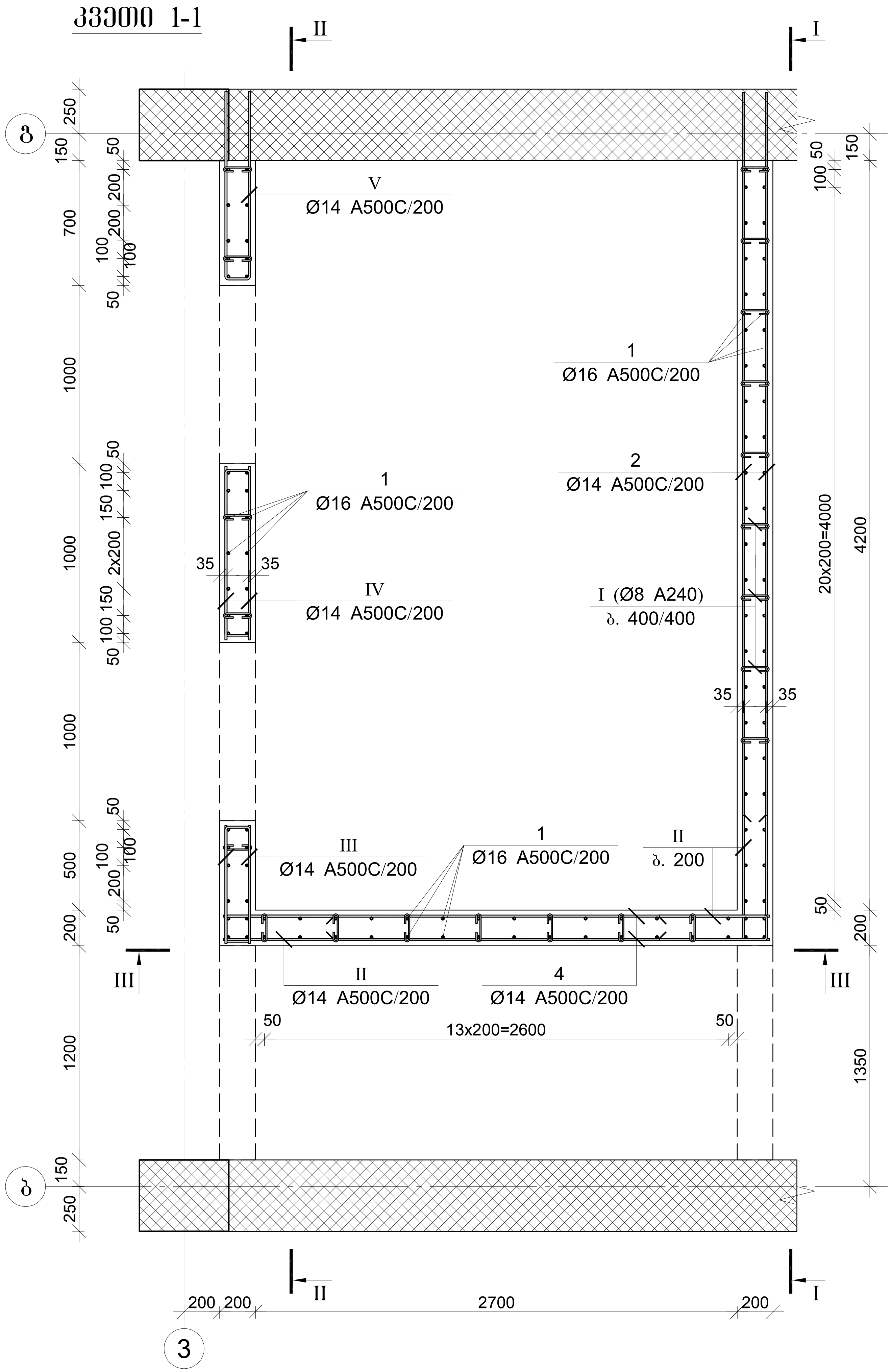

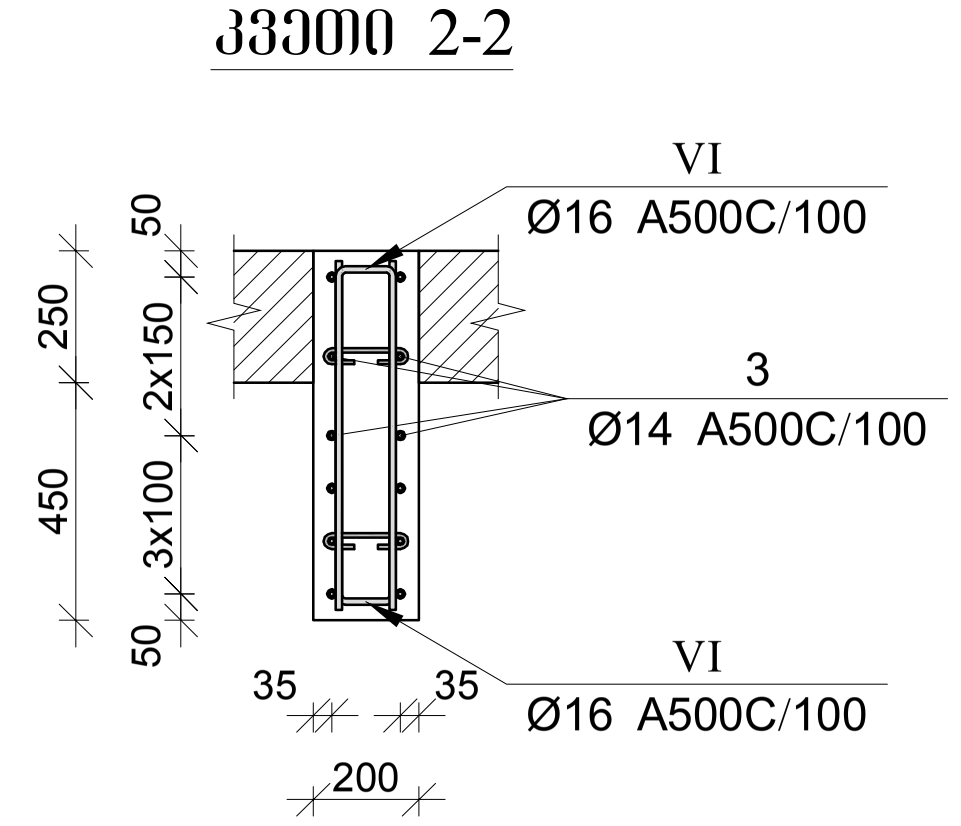

პოზ.	Φ [მმ.]	ესკიზი [მმ.]	სიგრძე [მმ.]
I	Φ8	160; 70; 70	300
II	Φ14	600; 140; 600	1340
III	Φ14	650; 140; 140; 650	1440
IV	Φ14	950; 140; 140; 950	2040
V	Φ14	1050; 140; 1050	2240
VI	Φ16	650; 120; 120; 650	1420

მონ. რ/ბ კედლის უბნის მკუ-2-ის სპეციფიკაცია 5.00-დან 17.00 ნიშნულამდე

არმატურის სპეციფიკაცია					არმატურის ამოკრეფა					ბეტონი B 30
პოზ. №	Ø	L მმ.	n ცალი	Ln მ.	Ø	∑ Ln მ.	გრძივი მეტრის წონა კგ.	წონა კგ. A240	წონა კგ. A500C	V; მ³
1	2	3	4	5	6	7	8	9	10	11
1	16 A500C	3800	112	425.60	8 A240	60.00	0.39	23.68		6.32
2	14 A500C	4900	24	117.60	14 A500C	562.96	1.21		680.29	
3	14 A500C	6700	24	160.80	16 A500C	550.56	1.58		868.97	
4	14 A500C	3100	32	99.20						
5	14 A500C	1000	16	16.00						
I	8 A240	300	200	60.00						
II	14 A500C	1340	44	58.96						
III	14 A500C	1440	24	34.56						
IV	14 A500C	2040	24	48.96						
V	14 A500C	2240	12	26.88						
VI	16 A500C	1420	88	124.96			∑	23.68	1549.26	6.32
						n= 4		94.70	6197.04	25.28
									248.88	კგ/მ³

შპს "კაპიტელი"	მრავალბინიანი საცხოვრებელი სახლი მისამართი: ქ. თბილისი, თამარაშვილის ქ. №13	დავალება №	თარიღი
	შპს "გუმბათი ჰოლდინგი"		2020 წ.
დირექტორი	ლ. ქურთანიძე		
მთ. არქიტექტორი	კ. კლიერიშვილი	მონ. რ/ბ კედლის უბნის მკუ–2-ის არმირების კვეთები და სპეციფიკაცია 5.00-დან 17.00 ნიშნულამდე	
მთ. კონსტრუქტ.	დ. ღონღაძე		
კონსტრუქტორი	ა. ღონღაძე		
		სტადია / ფურცელი / სულ ფურცელი / მასშტაბი	
ელ.ფოსტა CAPITELI@YMAIL.COM მისამართი: გამრეკელის №19		მ.პ / კ–5.56	

მრნ. რ/ბ კედლის შბნის მკშ–2-ის არმირება 17.00-დან 69.80 ნიშნულამდე

ხედი I–I

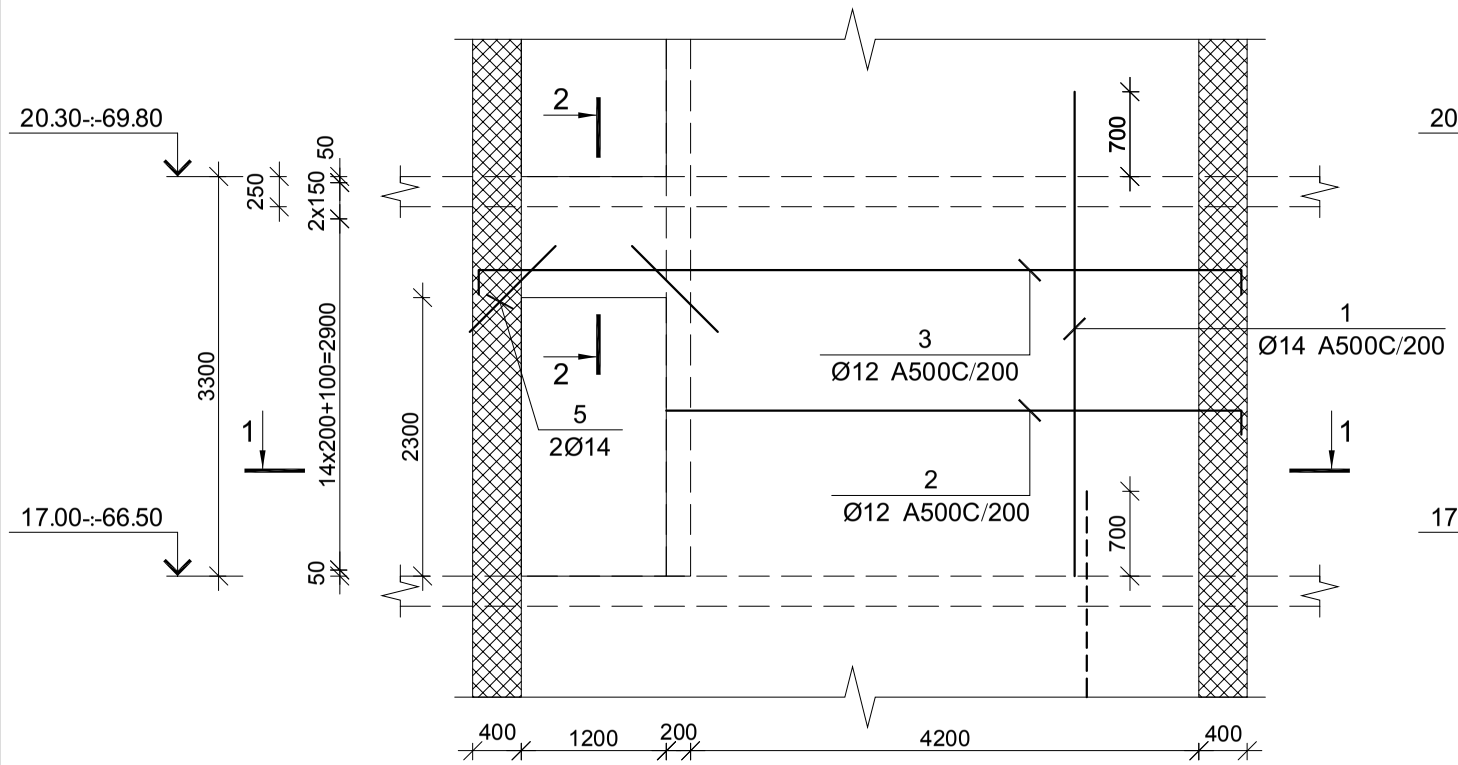

ხედი II–II

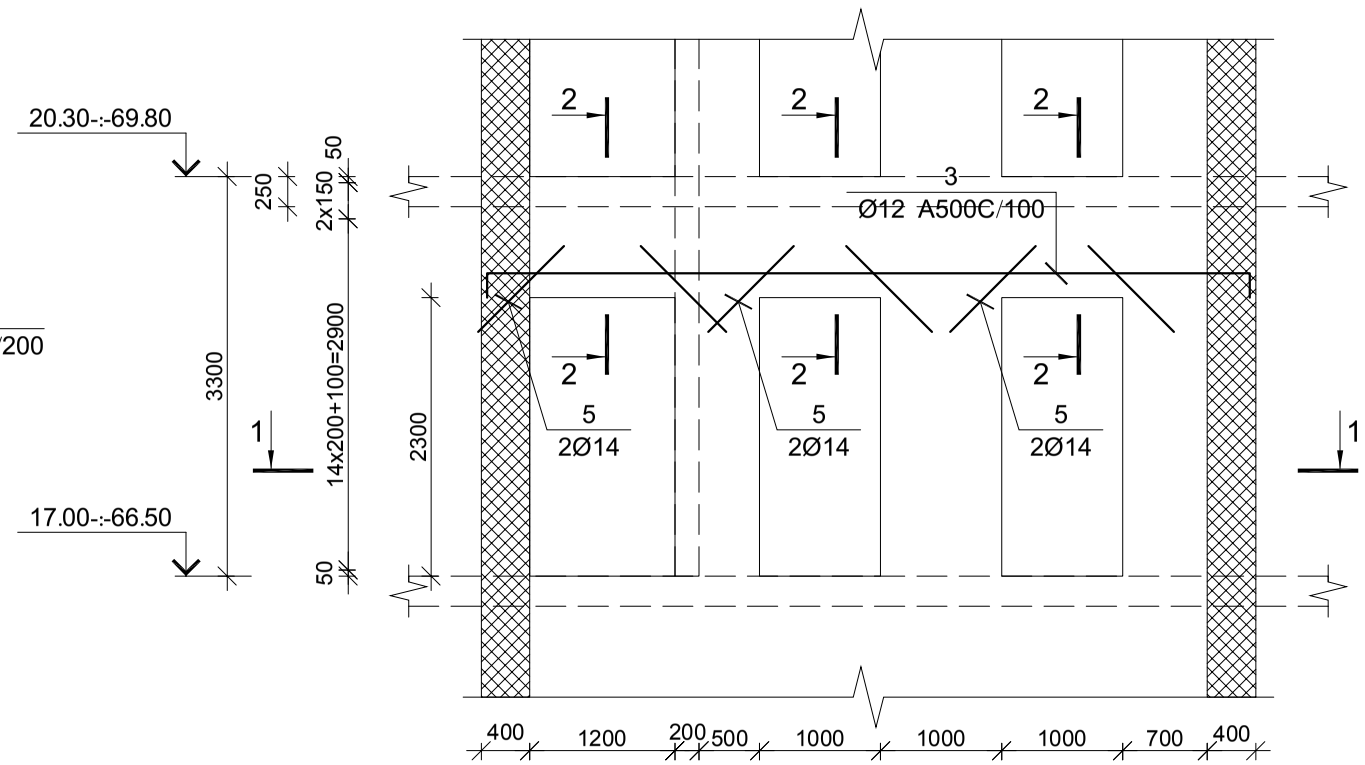

ხედი II–II

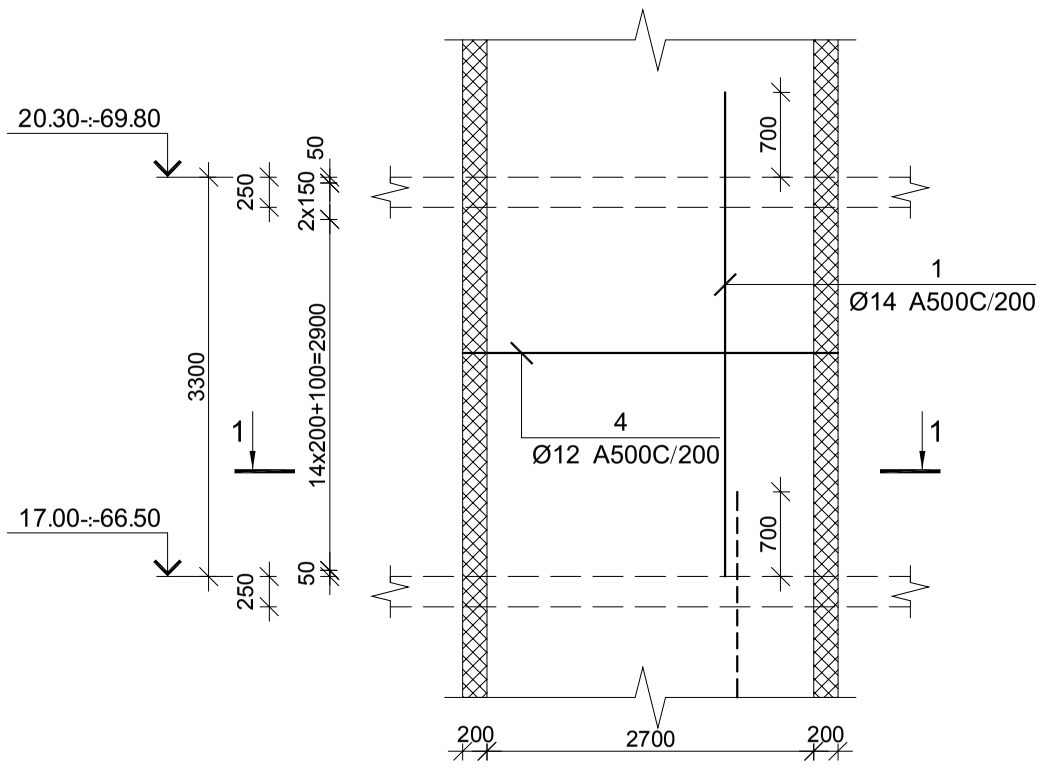

შპს "კაპიტელი"	დამკვეთი	მრავალბინიანი საცხოვრებელი სახლი მისამართი: ქ. ობილისი, თამარაშვილის ქ. №13					
		შპს "გუმბათი ჰოლდინგი"			ნაკვეთი №	თარიღი	2020 წ.
დირექტორი	ლ. კურტანიძე						
მთ. არქიტექტორი	ქ. ძლიერიშვილი			მრნ. რ/ბ კედლის შბნის მკშ–2-ის არმირების ხედები 17.00-დან 69.80 ნიშნულამდე			
მთ. კონსტრუქტ.	დ. ღონღაძე						
კონსტრუქტორი	ა. ღონღაძე						
					სტადია	ფურცელი	სულ ფურცელი	მასშტაბი
ელ.ფოსტა CAPITELI@YMAIL.COM		მისამართი: გამრეკელის №19			მ.პ	კ–5.57		

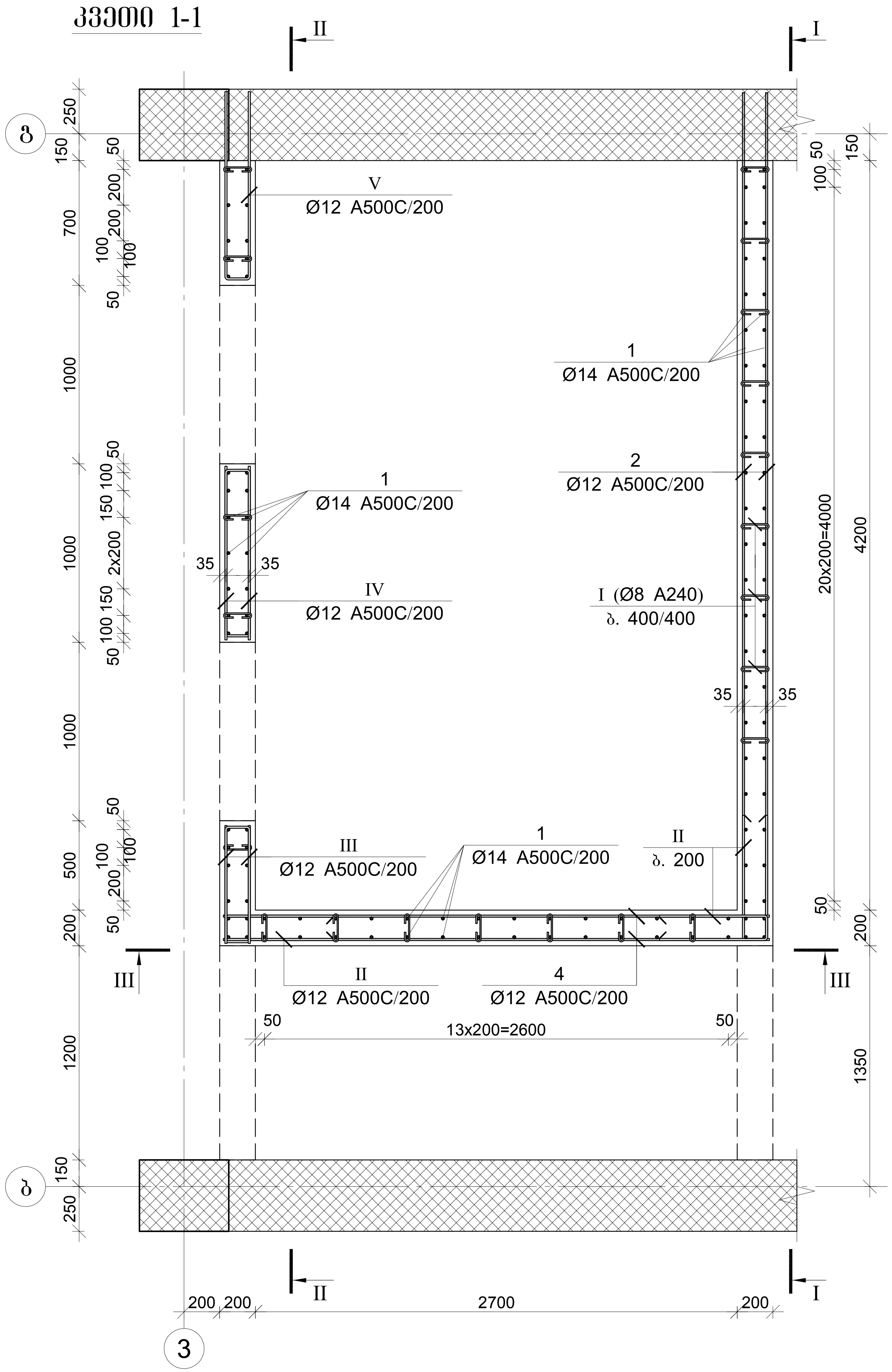

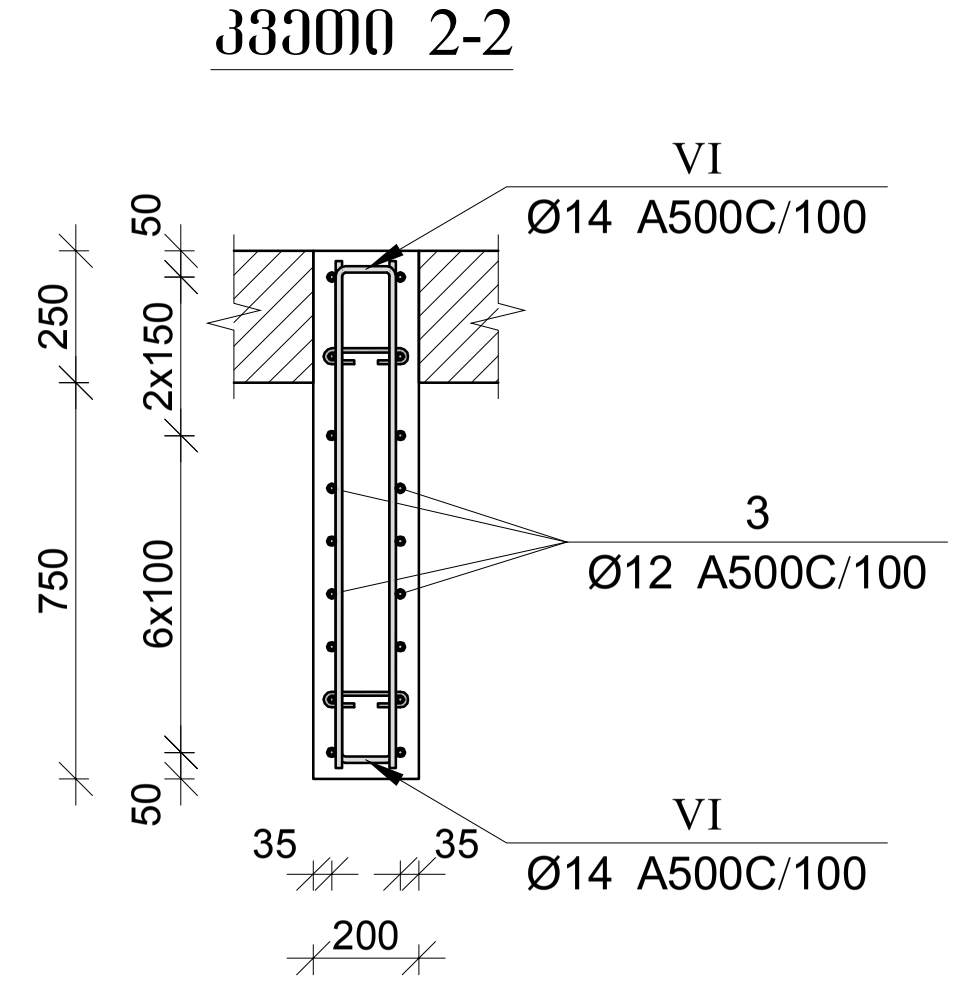

პოზ.	Φ [მმ.]	ესკიზი [მმ.]	სიგრძე [მმ.]
I	Φ8	70 / 160 / 70	300
II	Φ12	600 / 140 / 600	1340
III	Φ12	650 / 140 / 650 / 140	1440
IV	Φ12	950 / 140 / 950 / 140	2040
V	Φ12	1050 / 140 / 1050	2240
VI	Φ14	950 / 120 / 950 / 120	2020

მონ. რ/ბ კედლის უბნის მკე-2-ის სპეციფიკაცია 17.00-დან 69.80 ნიშნულამდე

არმატურის სპეციფიკაცია					არმატურის ამოკრება					ბეტონი B 30
პოზ. №	Ø	L მმ.	n ცალი	Ln მ.	Ø	∑ Ln მ.	გრძივი მეტრის წონა კგ.	წონა კგ. A240	წონა კგ. A500C	V; მ³
1	2	3	4	5	6	7	8	9	10	11
1	14 A500C	4000	112	448.00	8 A240	66.00	0.39	26.04		7.15
2	12 A500C	4900	24	117.60	12 A500C	661.12	0.89		586.95	
3	12 A500C	6700	36	241.20	14 A500C	625.76	1.21		756.18	
4	12 A500C	3100	36	111.60						
5	12 A500C	1000	16	16.00						
I	8 A240	300	220	66.00						
II	12 A500C	1340	48	64.32						
III	12 A500C	1440	24	34.56						
IV	12 A500C	2040	24	48.96						
V	12 A500C	2240	12	26.88						
VI	14 A500C	2020	88	177.76			∑	26.04	1343.13	7.15
						n= 16		416.68	21490.11	114.40
									191.49	კგ/მ³

შპს "კაპიტელი"	ობიექტი	მრავალბინიანი საცხოვრებელი სახლი მისამართი: ქ. თბილისი, თამარაშვილის ქ. №13		
	დამკვეთი	შპს "გუმბათი ჰოლდინგი"	დაკვეთა №	თარიღი 2020 წ.
დირექტორი	ლ. კურტანიძე			
მთ. არქიტექტორი	კ. ძლიერიშვილი	მონ. რ/ბ კედლის უბნის მკუ–2-ის არმირების კვეთები და სპეციფიკაცია 17.00-დან 69.80 ნიშნულამდე		
მთ. კონსტრუქტ.	დ. ლონდაძე			
კონსტრუქტორი	ა. ლონდაძე			
		სტადია	ფურცელი	სულ ფურცელი / მასშტაბი
ელ.ფოსტა CAPITELI@YMAIL.COM მისამართი: გამრეკელის №19		მ.პ	კ–5.58	

მონ. რ/ბ კედლის უბნის მკუ–2-ის არმირება 69.80-დან 73.10 ნიშნულამდე

ჭრილი I–I

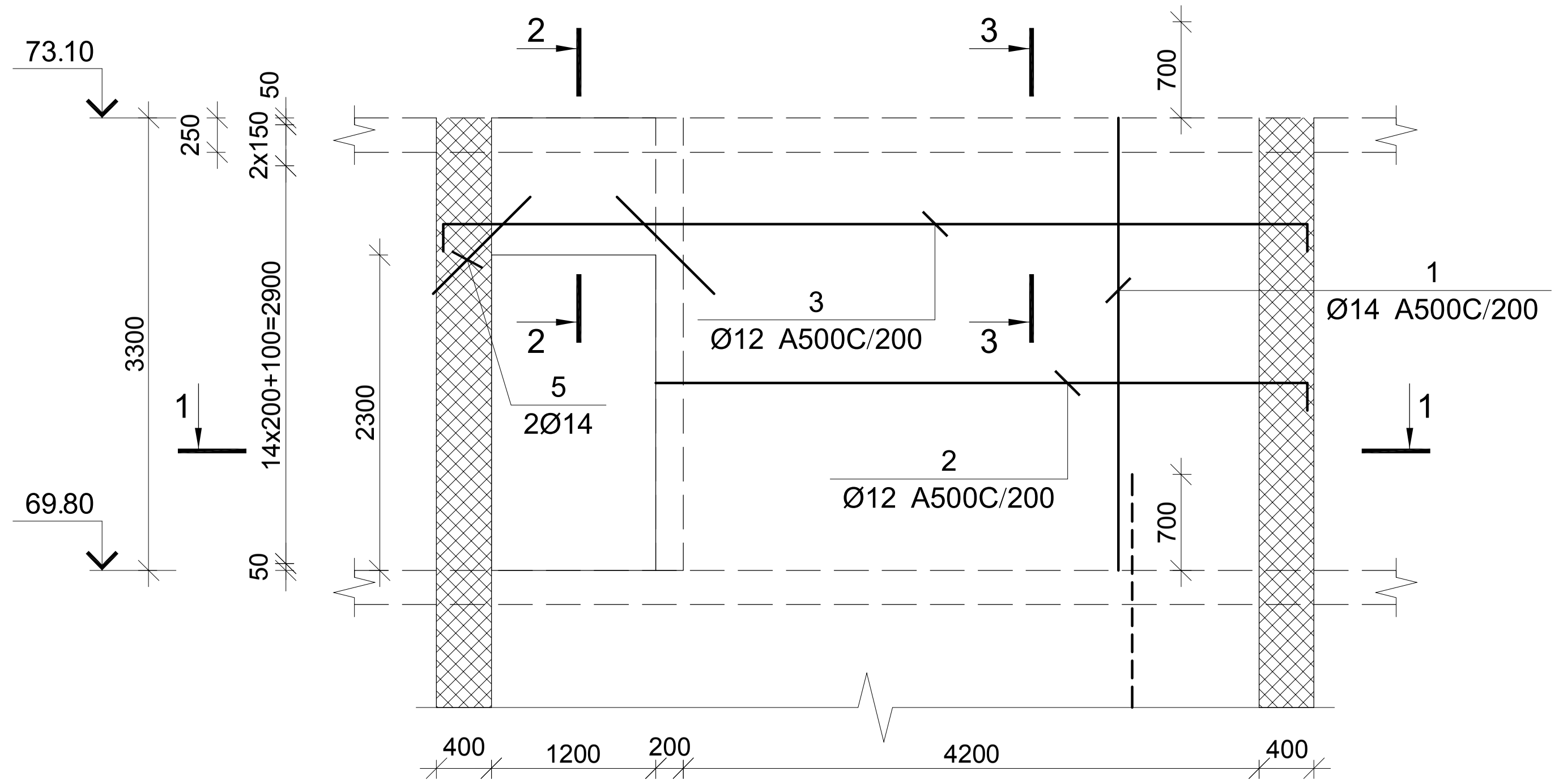

ჭრილი II–II

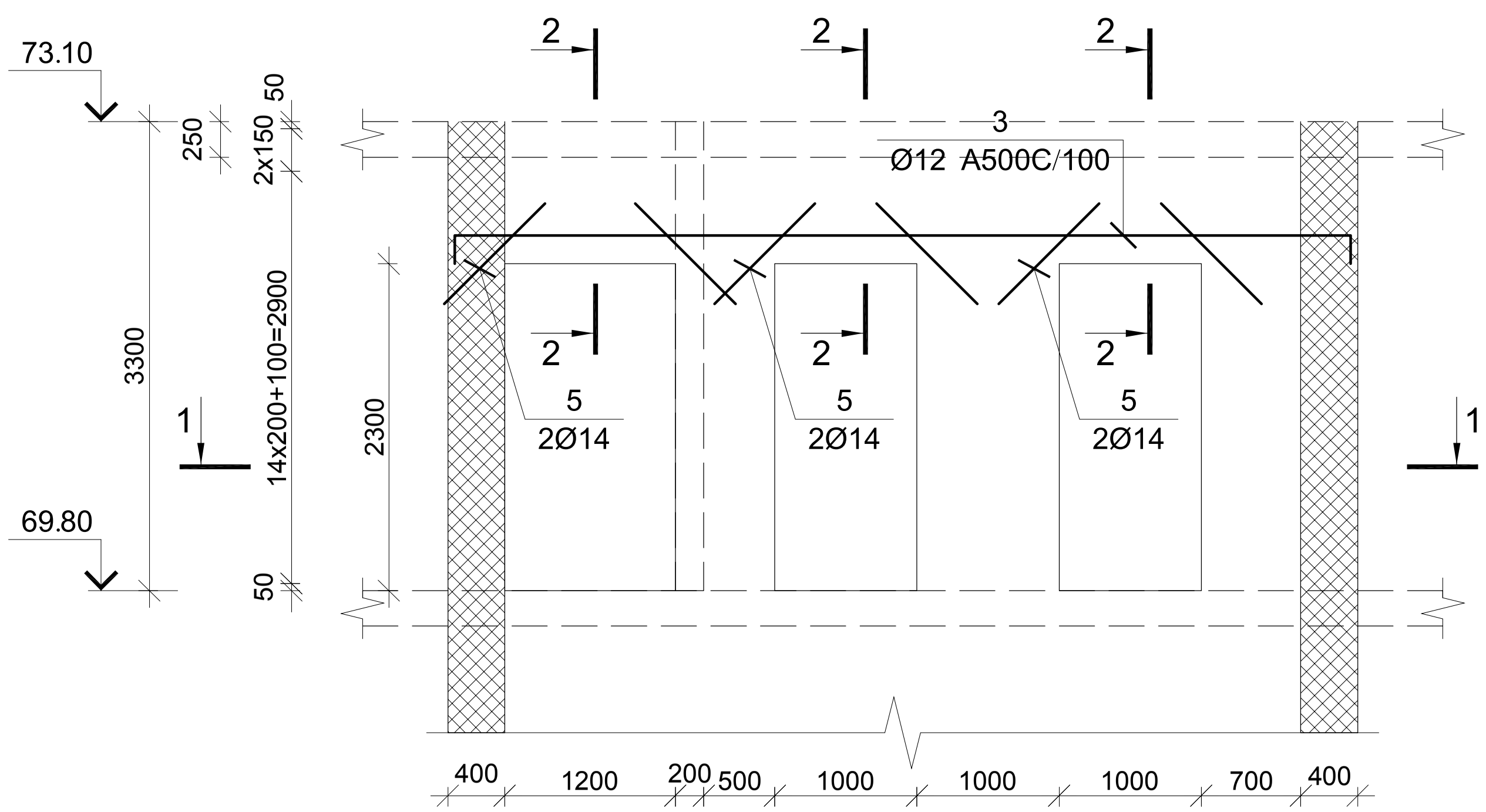

ჭრილი II–II

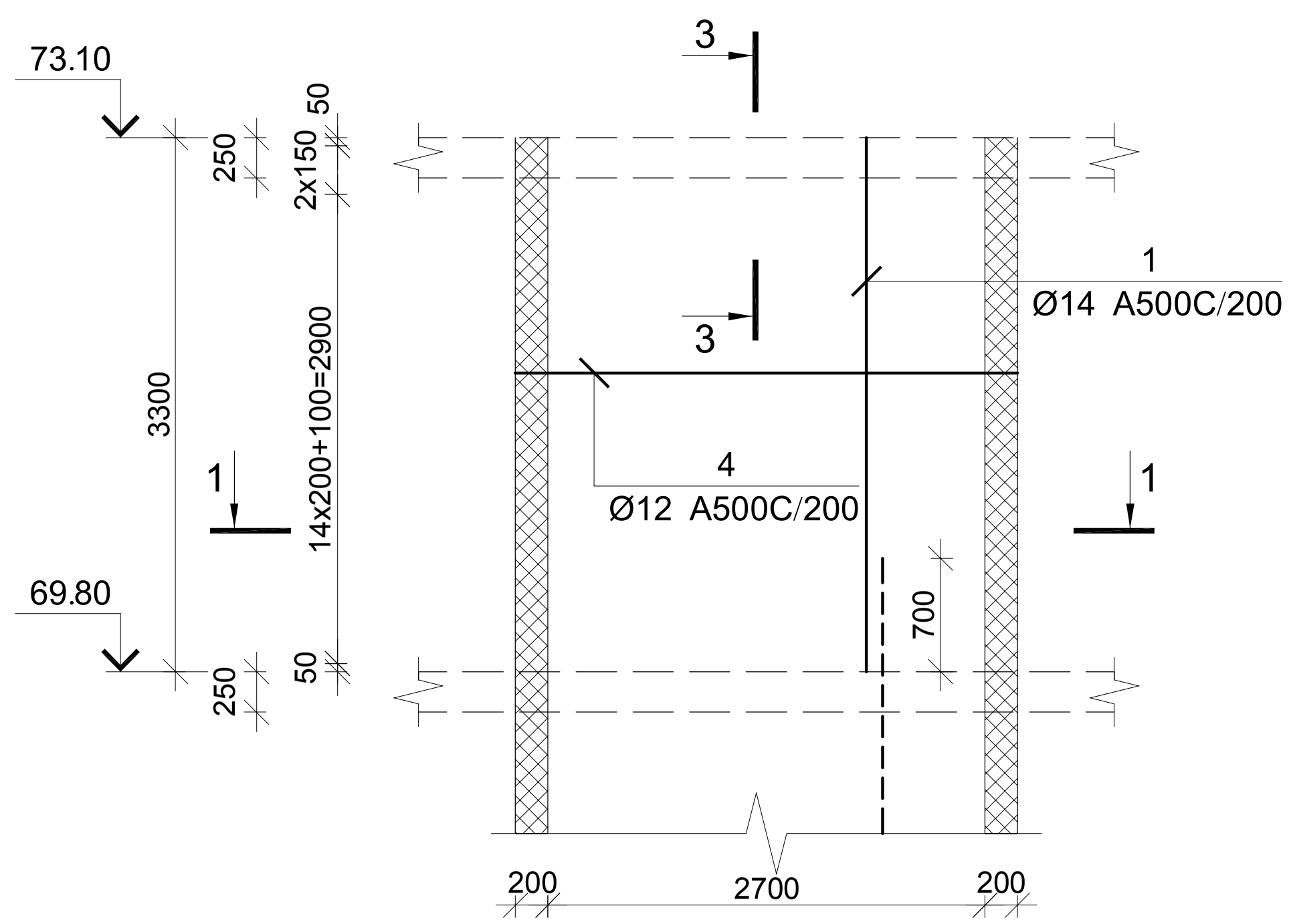

შპს "კაპიტელი"	ობიექტი	მრავალბინიანი საცხოვრებელი სახლი მისამართი: ქ. თბილისი, თამარაშვილის ქ. №13				
	დამკვეთი	შპს "გუმბათი ჰოლდინგი"			დაკვეთა №	თარიღი 2020 წ.
დირექტორი	ლ. კურტანიძე					
მთ. არქიტექტორი	კ. ძლიერიშვილი			მონ. რ/ბ კედლის უბნის მკუ–2-ის არმირების ჭრილები 69.80-დან 73.10 ნიშნულამდ		
მთ. კონსტრუქტ.	დ. ლონდაძე					
კონსტრუქტორი	ა. ლონდაძე					
				სტადია	ფურცელი	სულ ფურცელი	მასშტაბი
ელ.ფოსტა CAPITELI@YMAIL.COM მისამართი: გამრეკელის №19				მ.პ	კ–5.59		

კვეთი 1-1

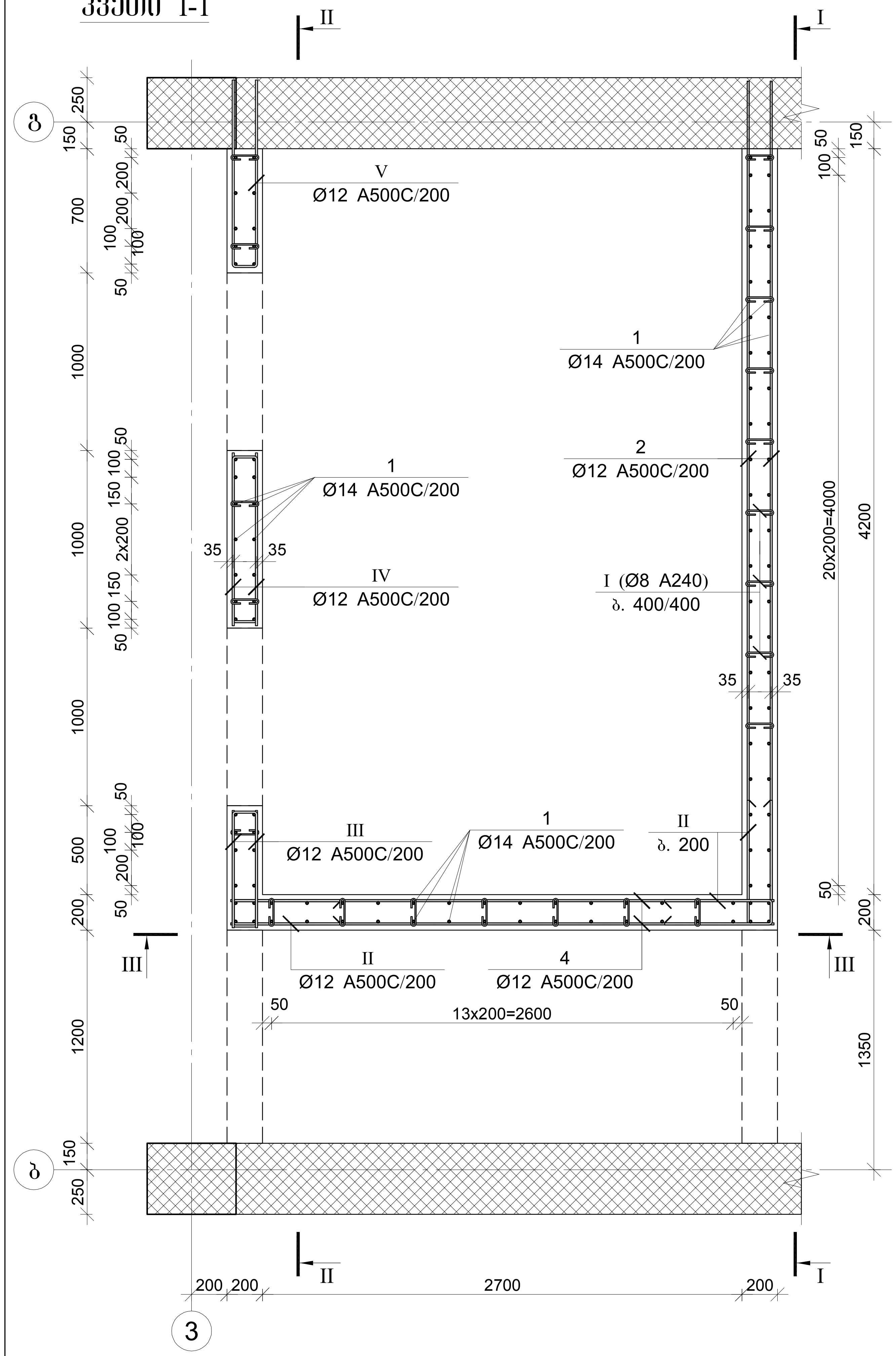

კვეთი 2-2 / კვეთი 3-3

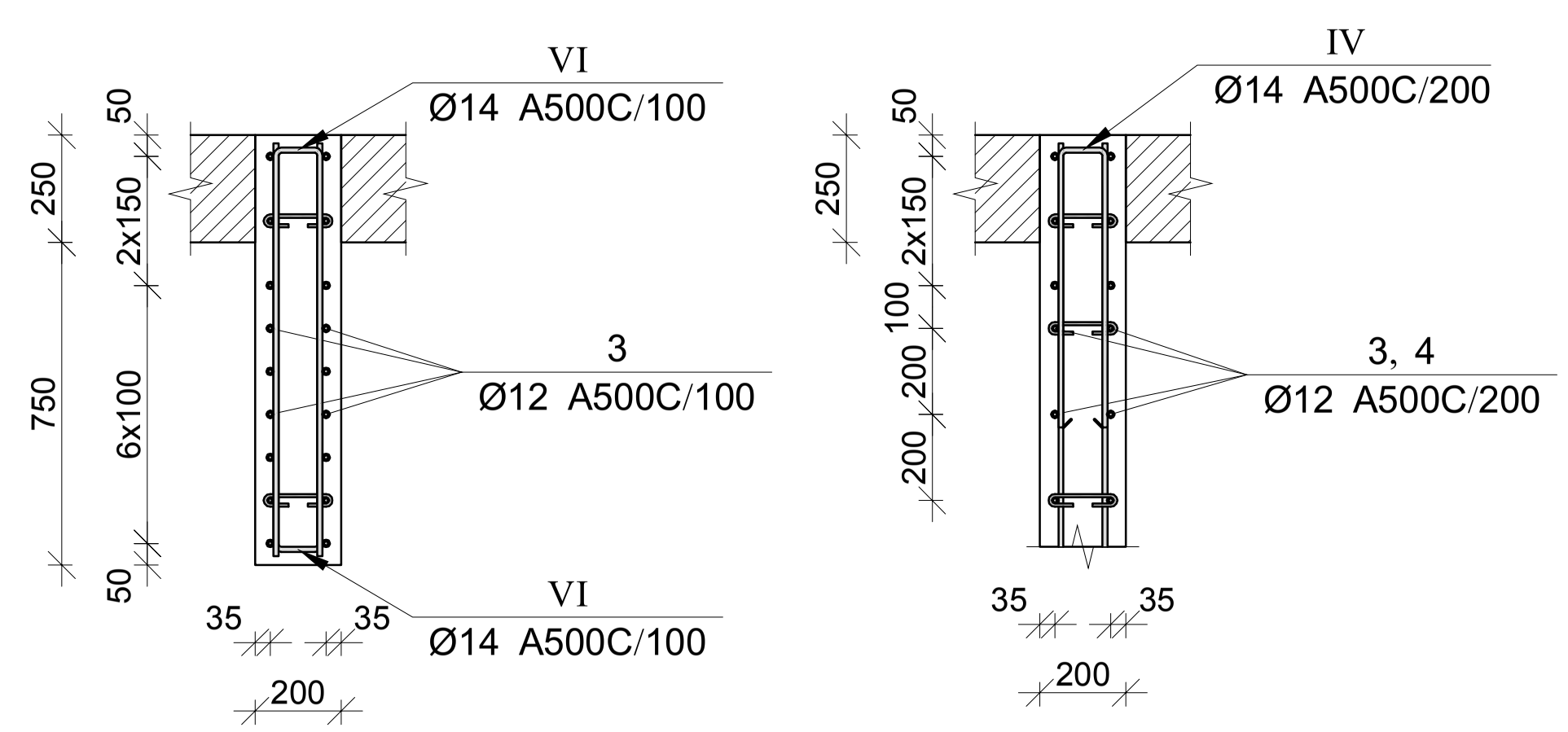

პოზ.	Φ [მმ.]	ესკიზი [მმ.]	სიგრძე [მმ.]
I	Φ8	160; 70; 70	300
II	Φ12	600; 140; 600	1340
III	Φ12	650; 140; 650; 140	1440
IV	Φ12	950; 140; 950; 140	2040
V	Φ12	1050; 140; 1050	2240
VI	Φ14	950; 120; 950; 120	2020

მონ. რ/ბ კედლის უბნის მკუ-2-ის სპეციფიკაცია 69.80-დან 73.10 ნიშნულამდე

არმატურის სპეციფიკაცია					არმატურის ამოკრეფა					ბეტონი B 30
პოზ. №	Ø	L მმ.	n ცალი	Ln მ.	Ø	∑ Ln მ.	გრძივი მეტრის წონა კგ.	წონა კგ. A240	წონა კგ. A500C	V; მ³
1	2	3	4	5	6	7	8	9	10	11
1	14 A500C	3300	112	369.60	8 A240	66.00	0.39	26.04		7.15
2	12 A500C	4900	24	117.60	12 A500C	661.12	0.89		586.95	
3	12 A500C	6700	36	241.20	14 A500C	660.48	1.21		798.13	
4	12 A500C	3100	36	111.60						
5	12 A500C	1000	16	16.00						
I	8 A240	300	220	66.00						
II	12 A500C	1340	48	64.32						
III	12 A500C	1440	24	34.56						
IV	12 A500C	2040	24	48.96						
V	12 A500C	2240	12	26.88						
VI	14 A500C	2020	144	290.88			∑	26.04	1385.09	7.15
						n= 1		26.04	1385.09	7.15
									197.36	კგ/მ³

შპს "კაპიტელი"	ობიექტი	მრავალბინიანი საცხოვრებელი სახლი მისამართი: ქ. თბილისი, თამარაშვილის ქ. №13			
	დამკვეთი	შპს "გუმბათი ჰოლდინგი"		დაკვეთა №	თარიღი 2020 წ.
დირექტორი	ლ. კურტანიძე				
მთ. არქიტექტორი	კ. ძლიერიშვილი		მონ. რ/ბ კედლის უბნის მკუ–2-ის არმირების კვეთები და სპეციფიკაცია 69.80-დან 73.10 ნიშნულამდე		
მთ. კონსტრუქტ.	დ. ლონდაძე				
კონსტრუქტორი	ა. ლონდაძე				
			სტადია	ფურცელი	სულ ფურცელი / მასშტაბი
ელ.ფოსტა CAPITELI@YMAIL.COM	მისამართი: გამრეკელის №19		მ.პ	კ–5.60	

კედლების სვეტთან ჩამაგრების დეტალი გეგმაში (ვარიანტი ა)

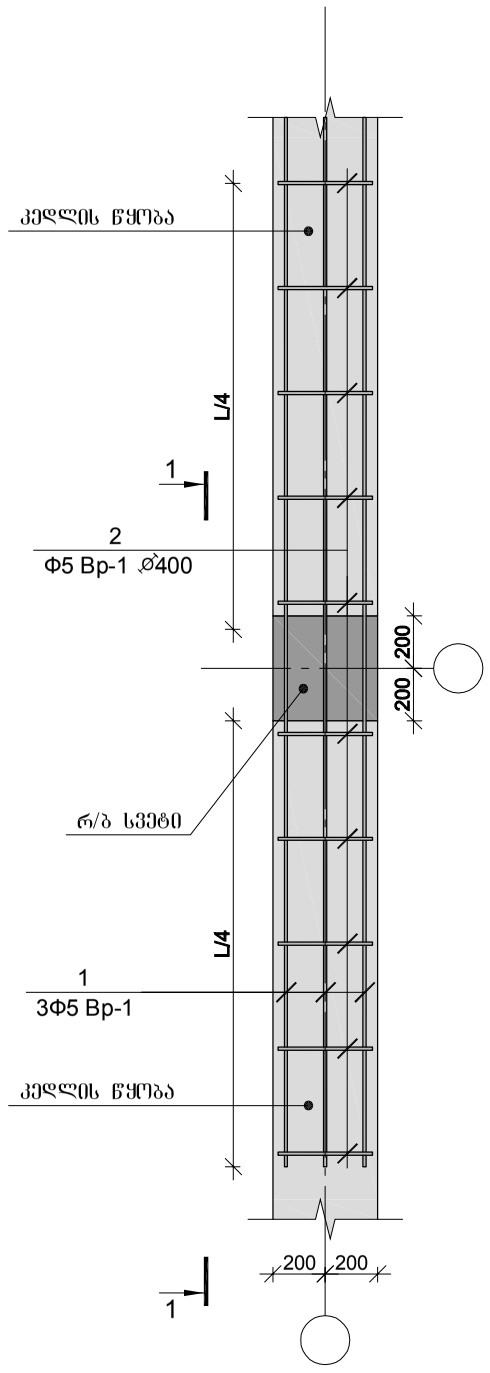

კედლების სვეტთან ჩამაგრების დეტალი გეგმაში (ვარიანტი ბ)

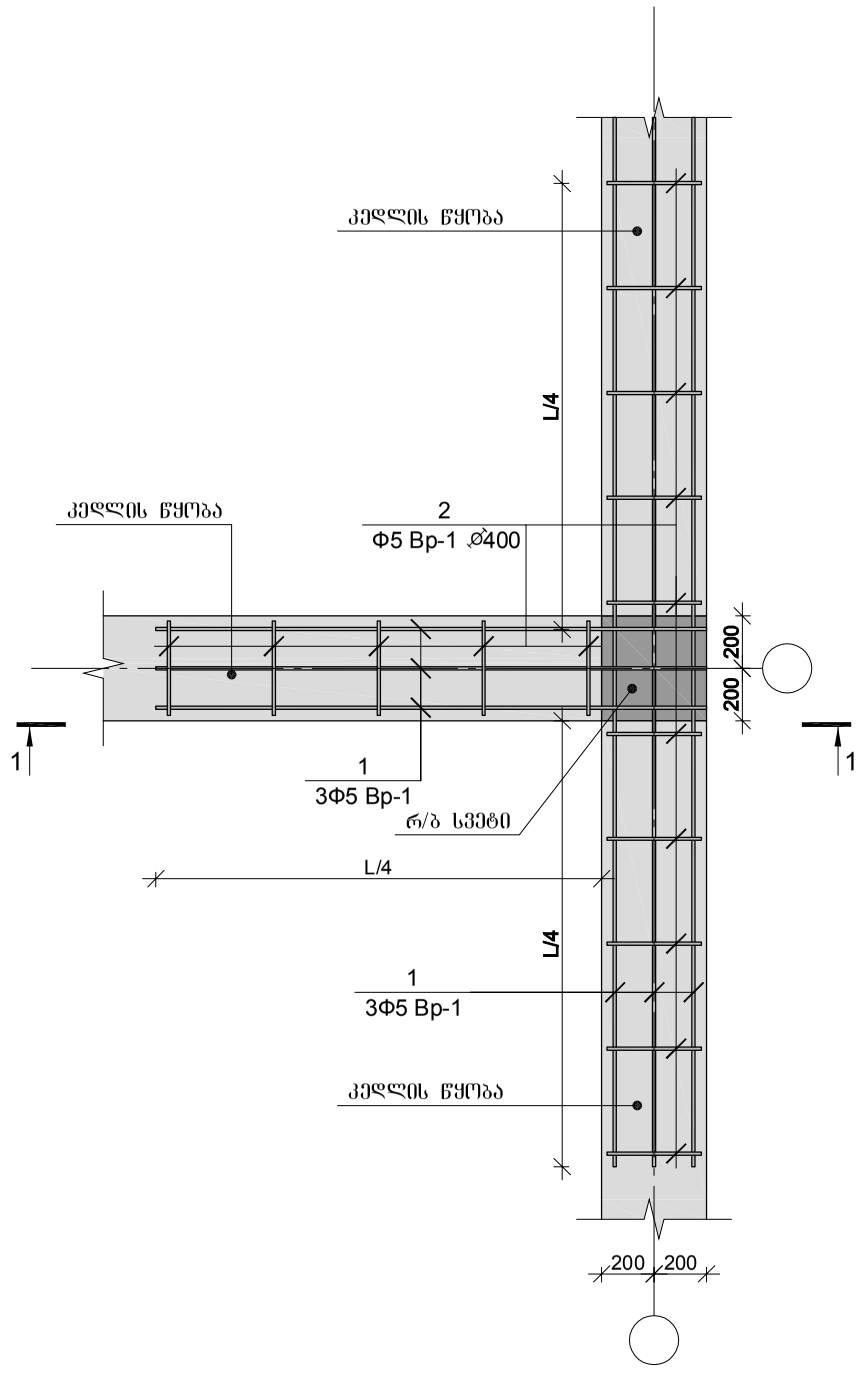

კედლების სვეტთან ჩამაგრების დეტალი გეგმაში (ვარიანტი გ)

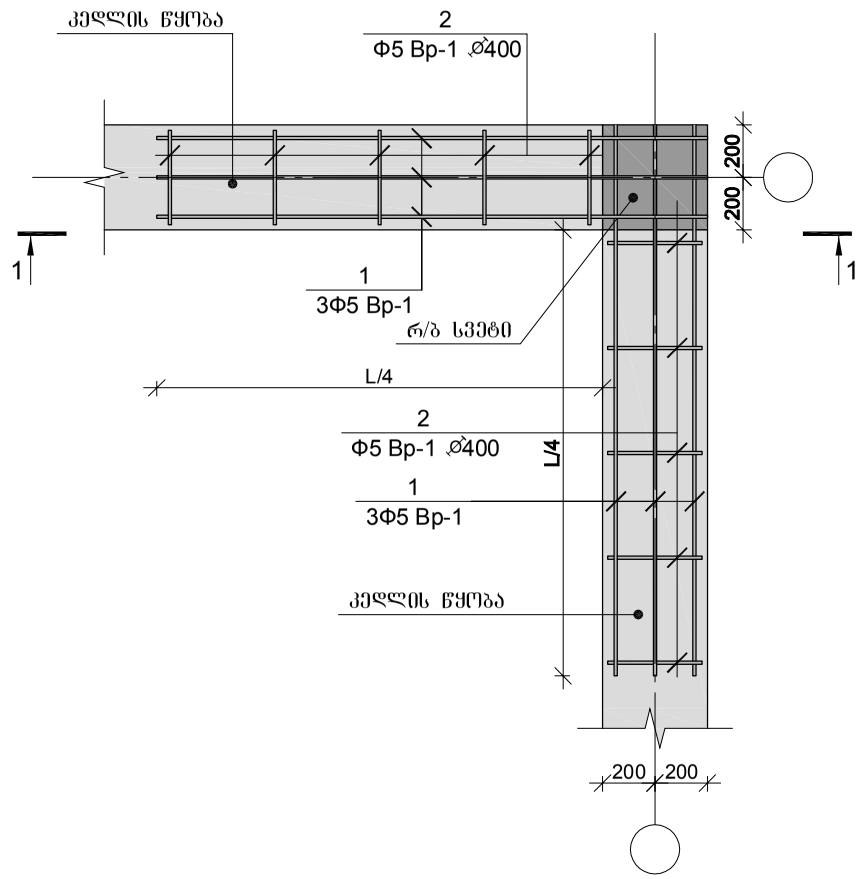

1. ხსნარის მარკა M-300

შპს "კაპიტელი"	დამკვეთი	მრავალბინიანი საცხოვრებელი სახლი მისამართი: ქ. ობილისი, თამარაშვილის ქ. №13					
	დასახელება	შპს "გუმბათი ჰოლდინგი"			ნაკვეთი №	თარიღი	
						2020 წ.	
დირექტორი	ლ. კურტანიძე						
მთ. არქიტექტორი	ქ. ძლიერიშვილი			კედლის წყობის სვეტთან ჩამაგრების დეტალები			
მთ. კონსტრუქტ.	დ. ღონღაძე						
კონსტრუქტორი	ა. ღონღაძე						
				სტადია	ფურცელი	სულ ფურცელი	მასშტაბი
ელ.ფოსტა CAPITELI@YMAIL.COM	მისამართი: გამრეკელის №19			მ.პ	კ–5.61		

ჭრილი 1-1

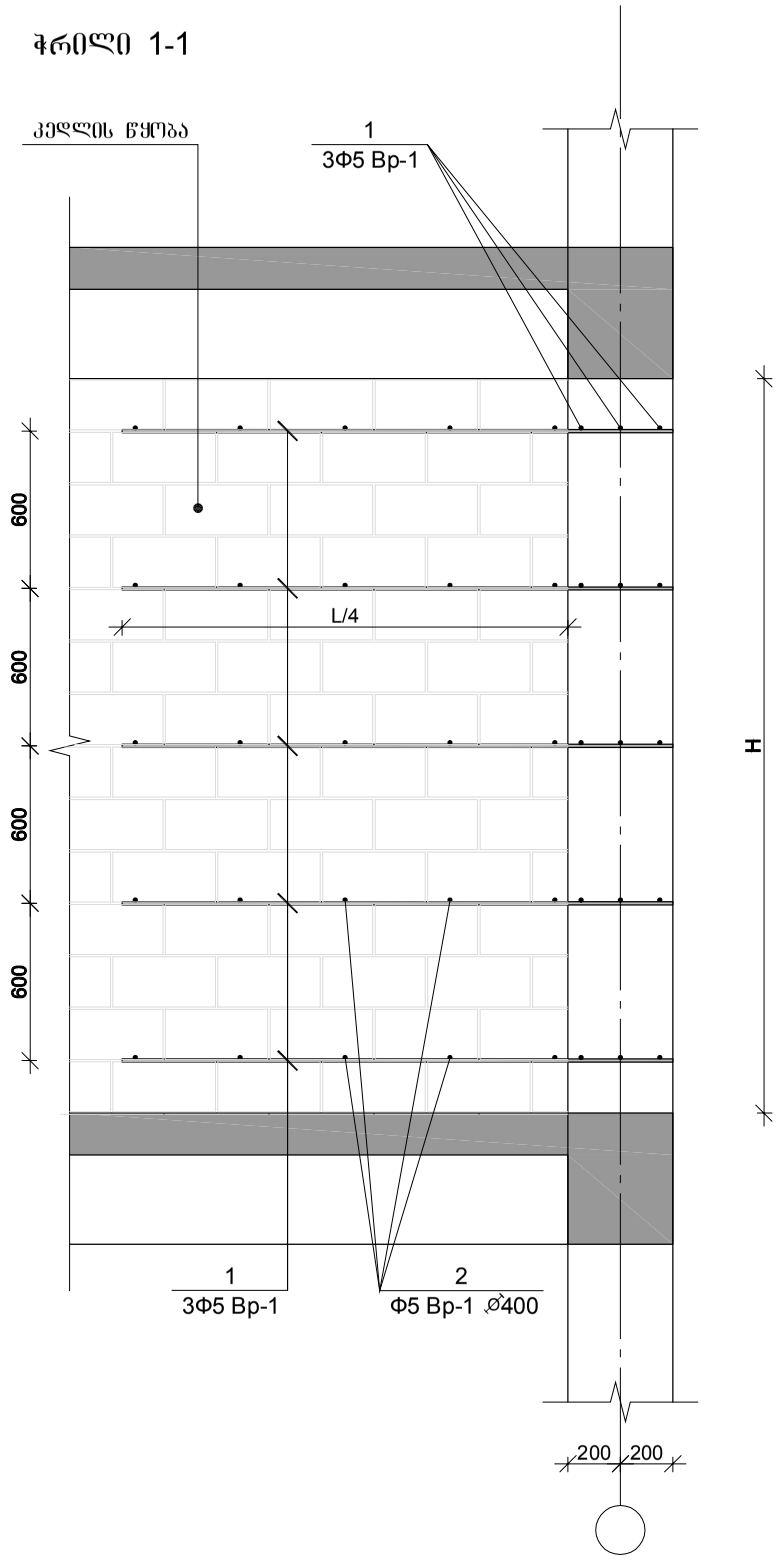

გლუვარის მოწყობის დეტალი

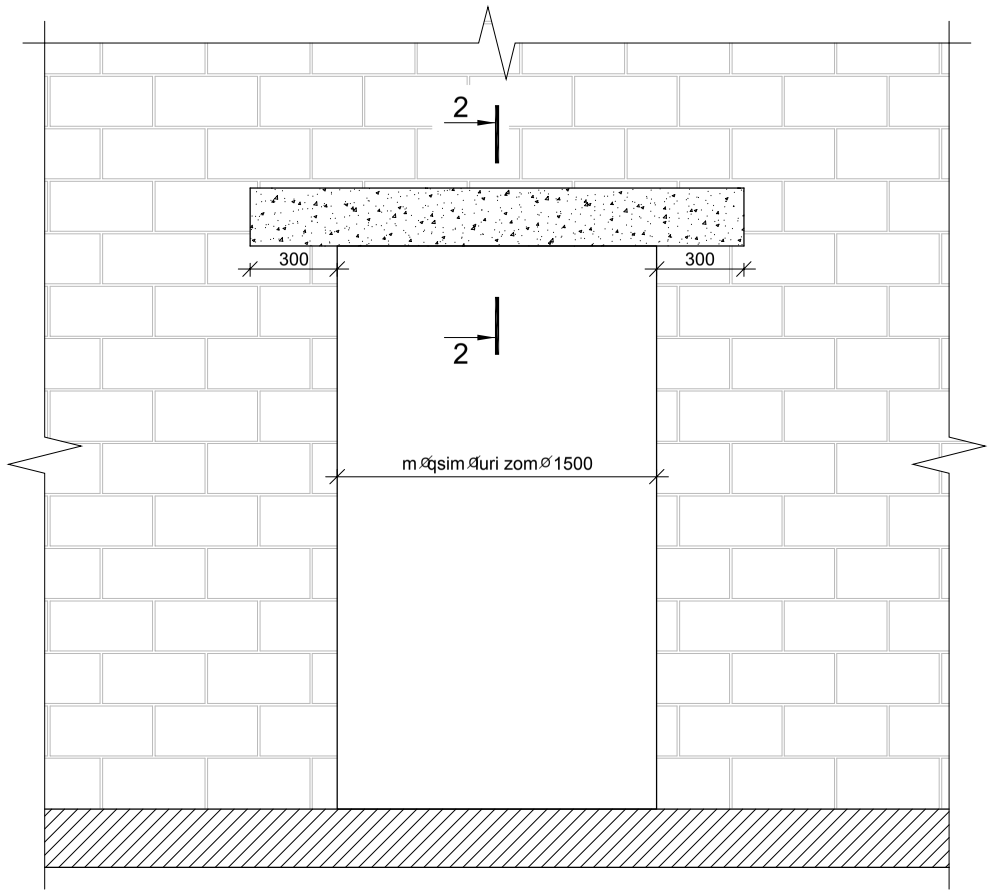

კვეთი 2-2

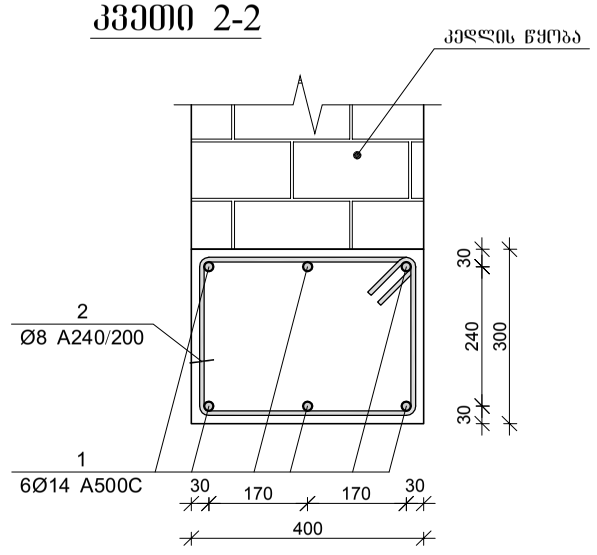

კოგ. №2
L=1.44 მ.

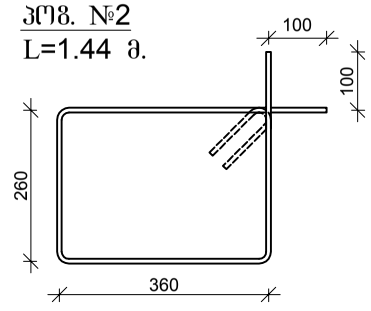

შპს "კაპიტელი"				მრავალბინიანი საცხოვრებელი სახლი მისამართი: ქ. ობილისი, თამარაშვილის ქ. №13			
				შპს "შემბათი ჰოლდინგი"		დაკვეთა №	თარიღი
							2020 წ.
დირექტორი	ლ. კურტანიძე						
მთ. არქიტექტორი	ა. ძლიერიშვილი			კედლის წყობის სვეტთან ჩამაბრების დეტალი ჭრილში და გლუვარის მოწყობის დეტალი			
მთ. კონსტრუქტ.	დ. დონდაძე						
კონსტრუქტორი	ა. დონდაძე						
				სტადია	ფურცელი	სულ ფურცელი	მასშტაბი
ელ.ფოსტა CAPITELI@YMAIL.COM	მისამართი: ბამრეკელის №19			მ.ა	ა–5.62		

მონ. რ/ბ რიგელის მრ–1-ის არმირება

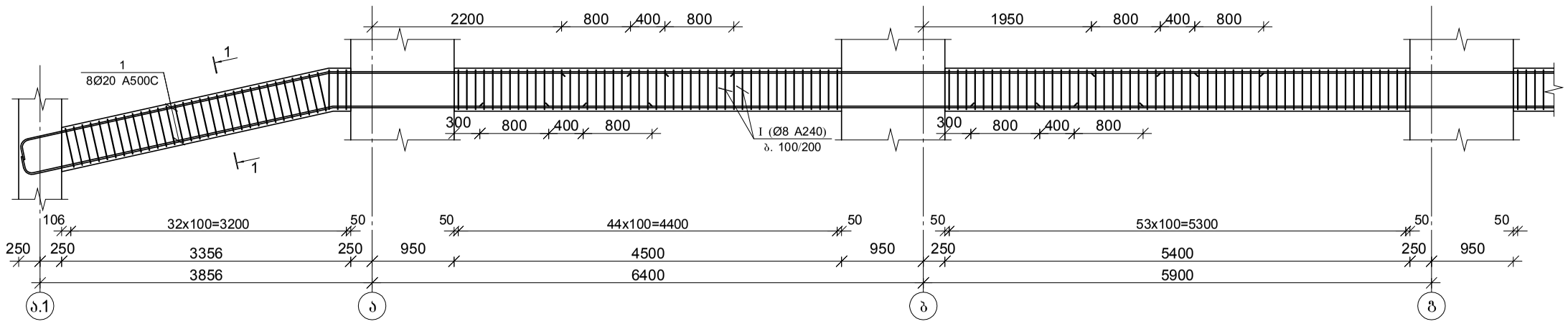

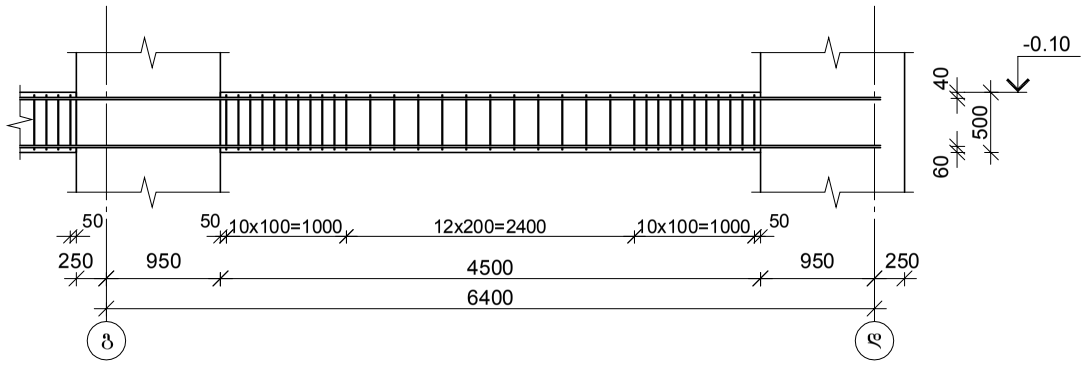

კვეთი 1–1

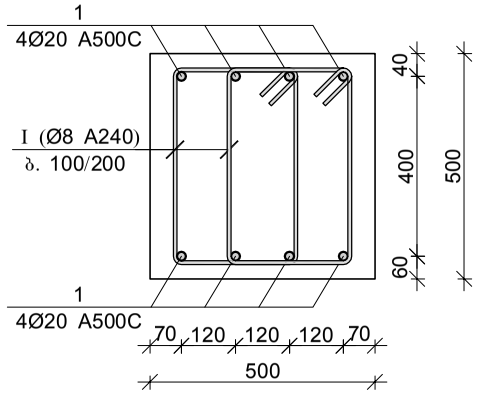

პოზ.	Ø [მმ.]	ესკიზი [მმ.]	სიგრძე [მმ.]
1	Ø8	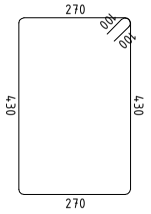	1600

მონ. რ/ბ რიგელის მრ–1-ის სპეციფიკაცია

არმატურის სპეციფიკაცია					არმატურის ამოკრეფა					ბეტონი B 30
პოზ. №	Ø	L მმ.	n ცალი	Ln მ.	Ø	∑ Ln მ.	გრძივი მეტრის წონა კგ.	წონა კგ. A240	წონა კგ. A500C	V; მ³
1	2	3	4	5	6	7	8	9	10	11
1	20 A500C	24800	8	198.40	8 A240	531.20	0.39	209.60		4.46
I	8 A240	1600	332	531.20	20 A500C	198.40	2.47		489.29	
						∑		209.60	489.29	4.46
						n= 1		209.60	489.29	4.46
									156.70	კგ/მ³

შპს "კაპიტელი"		მრავალბინიანი საცხოვრებელი სახლი მისამართი: ქ. თბილისი, თამარაშვილის ქ. №13				
	დამკვეთი	შპს "შუმბათი ჰოლდინგი"			დაკვეთა №	თარიღი
						2020 წ.
დირექტორი	ლ. კურტანიძე					
მთ. არქიტექტორი	ქ. ძლიერიშვილი			მონ. რ/ბ რიგელის მრ–1-ის არმირება		
მთ. კონსტრუქტ.	ღ. ღონღაძე					
კონსტრუქტორი	ა. ღონღაძე					
				სტადია	ფურცელი	სულ ფურცელი	მასშტაბი
ელ.ფოსტა CAPITELI@YMAIL.COM	მისამართი: გამრეკელის №19			მ.პ	კ–6.01		

მონ. რ/ბ რიგელის მრ–2-ის არმირება

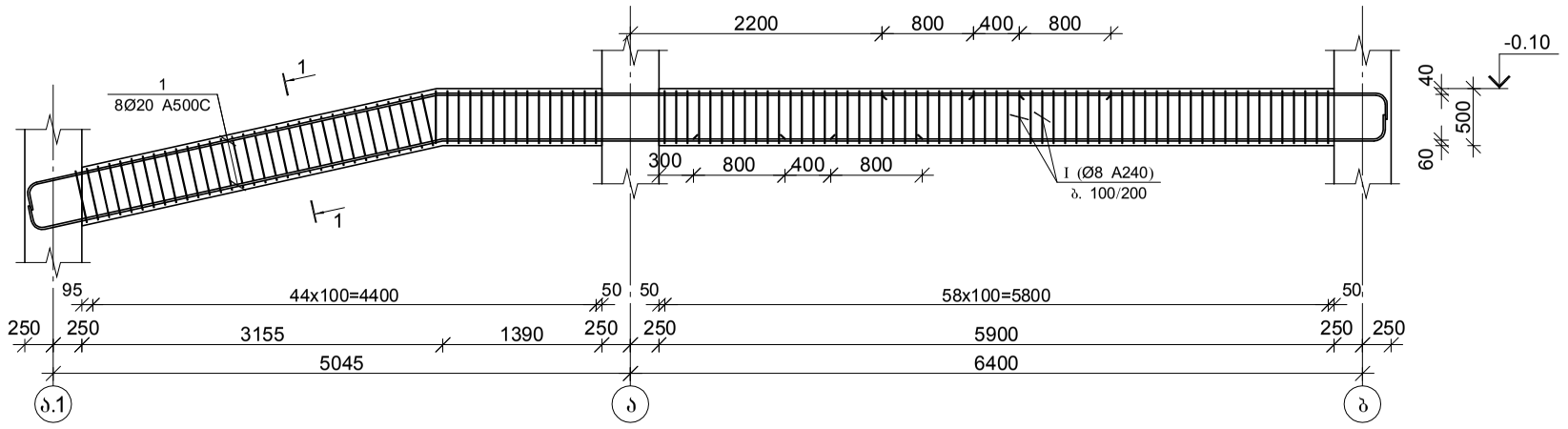

მონ. რ/ბ რიგელის მრ–3-ის არმირება

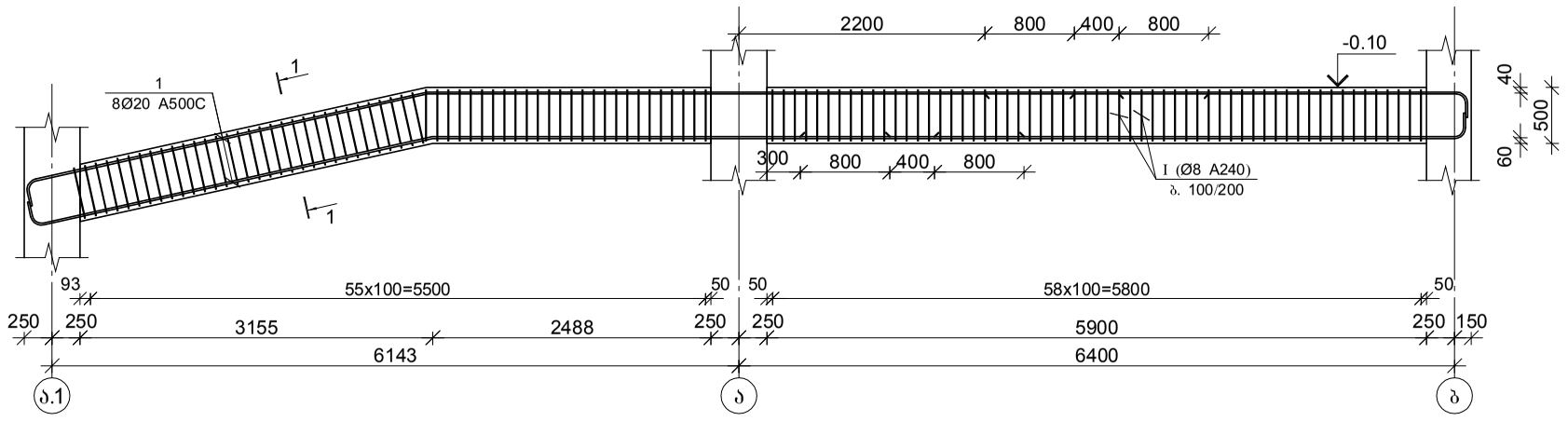

კვეთი 1–1

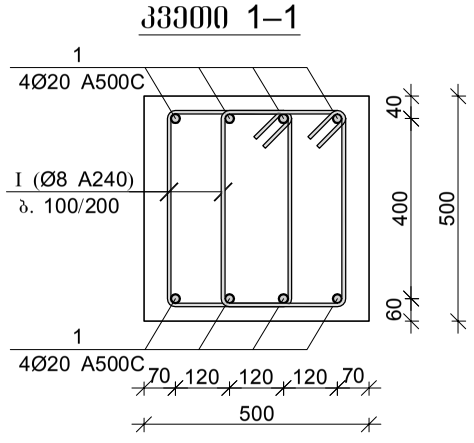

პოზ.	Ø [მმ.]	ესკიზი [მმ.]	სიგრძე [მმ.]
1	Ø8	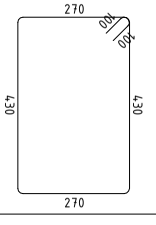	1600

მონ. რ/ბ რიგელის მრ–2-ის სპეციფიკაცია

არმატურის სპეციფიკაცია					არმატურის ამოკრეფა					ბეტონი B 30
პოზ. №	Ø	L მმ.	n ცალი	Ln მ.	Ø	∑ Ln მ.	ბრაკის პირის წონა კგ.	წონა კგ. A240	წონა კგ. A500C	V; მ³
1	2	3	4	5	6	7	8	9	10	11
1	20 A500C	13400	8	107.20	8 A240	332.80	0.39	131.32		2.63
I	8 A240	1600	208	332.80	20 A500C	107.20	2.47		264.37	
						∑		131.32	264.37	2.63
						n= 1		131.32	264.37	2.63
									150.45	კგ/მ³

მონ. რ/ბ რიგელის მრ–3-ის სპეციფიკაცია

არმატურის სპეციფიკაცია					არმატურის ამოკრეფა					ბეტონი B 30
პოზ. №	Ø	L მმ.	n ცალი	Ln მ.	Ø	∑ Ln მ.	ბრაკის პირის წონა კგ.	წონა კგ. A240	წონა კგ. A500C	V; მ³
1	2	3	4	5	6	7	8	9	10	11
1	20 A500C	14500	8	116.00	8 A240	368.00	0.39	145.21		2.91
I	8 A240	1600	230	368.00	20 A500C	116.00	2.47		286.07	
						∑		145.21	286.07	2.91
						n= 1		145.21	286.07	2.91
									148.46	კგ/მ³

შპს "კაპიტელი"

დამკვეთი: შპს "შუმბათი ჰოლდინგი"

მრავალბინიანი საცხოვრებელი სახლი
მისამართი: ქ. თბილისი, თამარაშვილის ქ. №13

დაკვეთა №

თარიღი 2020 წ.

დირექტორი	ლ. კურტანიძე	
მთ. არქიტექტორი	კ. ძლიერიშვილი	
მთ. კონსტრუქტ.	ღ. ღონღაძე	
კონსტრუქტორი	ა. ღონღაძე	

მონ. რ/ბ რიგელების მრ–2 და მრ–3-ის არმირება

სტადია	ფურცელი	სულ ფურცელი	მასშტაბი
მ.პ	კ–6.02		

ელ.ფოსტა CAPITELI@YMAIL.COM მისამართი: გამრეკელის №19

მონ. რ/ბ რიგელის მრ–4-ის არმირება

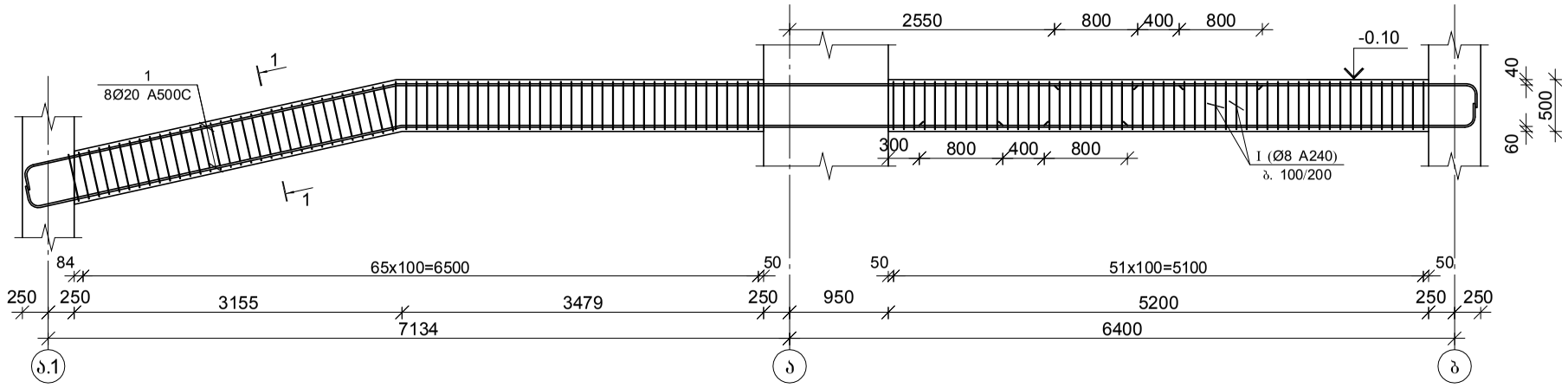

მონ. რ/ბ რიგელის მრ–5-ის არმირება

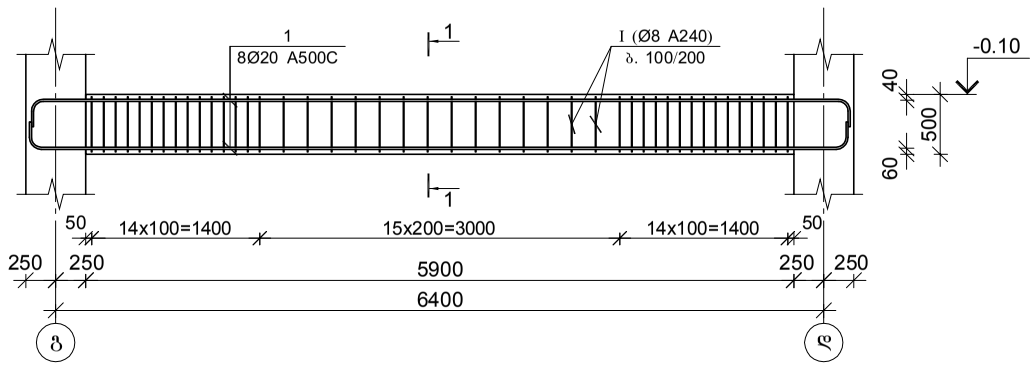

მონ. რ/ბ რიგელის მრ–6-ის არმირება

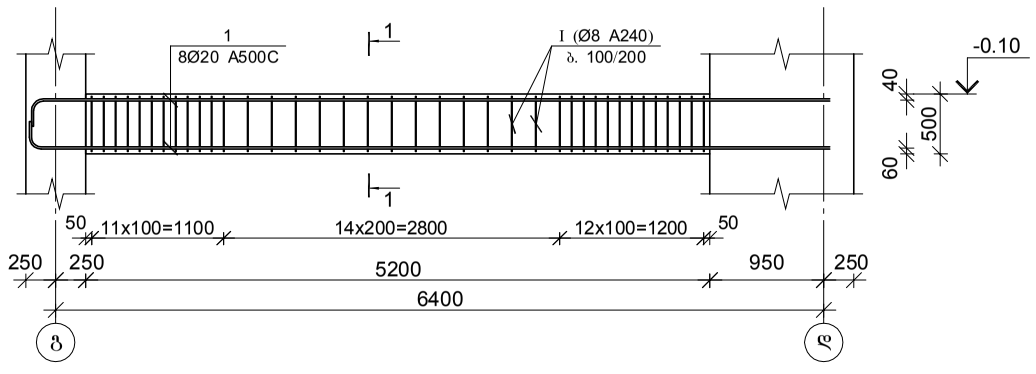

კვეთი 1–1

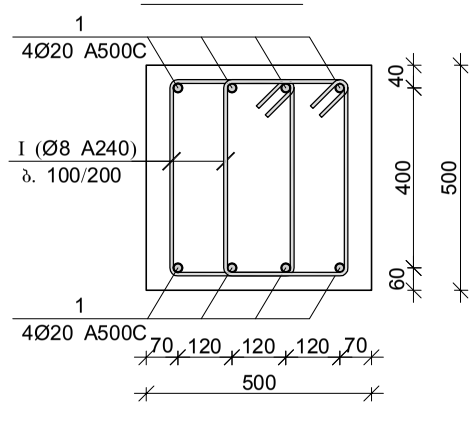

პოზ.	Ø [მმ.]	ესკიზი [მმ.]	სიგრძე [მმ.]
1	Ø8	270, 100, 100, 430, 430, 270	1600

მონ. რ/ბ რიგელის მრ–4-ის სპეციფიკაცია

არმატურის სპეციფიკაცია					არმატურის ამოკრეფა					ბეტონი B 30
პოზ. №	Ø	L მმ.	n ცალი	Ln მ.	Ø	∑ Ln მ.	ბრტყელი ვენტილის წონა კგ.	წონა კგ. A240	წონა კგ. A500C	V; მ³
1	2	3	4	5	6	7	8	9	10	11
1	20 A500C	15500	8	124.00	8 A240	377.60	0.39	149.00		3.00
I	8 A240	1600	236	377.60	20 A500C	124.00	2.47		305.80	
						∑		149.00	305.80	3.00
						n= 1		149.00	305.80	3.00
									151.60	კგ/მ³

მონ. რ/ბ რიგელის მრ–5-ის სპეციფიკაცია

არმატურის სპეციფიკაცია					არმატურის ამოკრეფა					ბეტონი B 30
პოზ. №	Ø	L მმ.	n ცალი	Ln მ.	Ø	∑ Ln მ.	ბრტყელი ვენტილის წონა კგ.	წონა კგ. A240	წონა კგ. A500C	V; მ³
1	2	3	4	5	6	7	8	9	10	11
1	20 A500C	7500	8	60.00	8 A240	140.80	0.39	55.56		1.48
I	8 A240	1600	88	140.80	20 A500C	60.00	2.47		147.97	
						∑		55.56	147.97	1.48
						n= 2		111.12	295.94	2.95
									137.98	კგ/მ³

მონ. რ/ბ რიგელის მრ–6-ის სპეციფიკაცია

არმატურის სპეციფიკაცია					არმატურის ამოკრეფა					ბეტონი B 30
პოზ. №	Ø	L მმ.	n ცალი	Ln მ.	Ø	∑ Ln მ.	ბრტყელი ვენტილის წონა კგ.	წონა კგ. A240	წონა კგ. A500C	V; მ³
1	2	3	4	5	6	7	8	9	10	11
1	20 A500C	7000	8	56.00	8 A240	121.60	0.39	47.98		1.30
I	8 A240	1600	76	121.60	20 A500C	56.00	2.47		138.10	
						∑		47.98	138.10	1.30
						n= 1		47.98	138.10	1.30
									143.14	კგ/მ³

შპს "კაპიტელი"	დამკვეთი	მრავალბინიანი საცხოვრებელი სახლი მისამართი: ქ. თბილისი, თამარაშვილის ქ. №13			
	დამკვეთი	შპს "შუმბათი ჰოლდინგი"		ნაკვეთი №	თარიღი
					2020 წ.
დირექტორი	ლ. კურტანიძე				
მთ. არქიტექტორი	კ. ძლიერიშვილი				
მთ. კონსტრუქტ.	დ. ღონღაძე			მონ. რ/ბ რიგელების მრ–4, მრ–5 და მრ–6-ის არმირება	
კონსტრუქტორი	ა. ღონღაძე				
				სტადია	ფურცელი	სულ ფურცელი	მასშტაბი
ელ.ფოსტა CAPITELI@YMAIL.COM	მისამართი: გამრეკელის №19			მ.პ	კ–6.03		

მონ. რ/ბ რიგელის მრ–7-ის არმირება

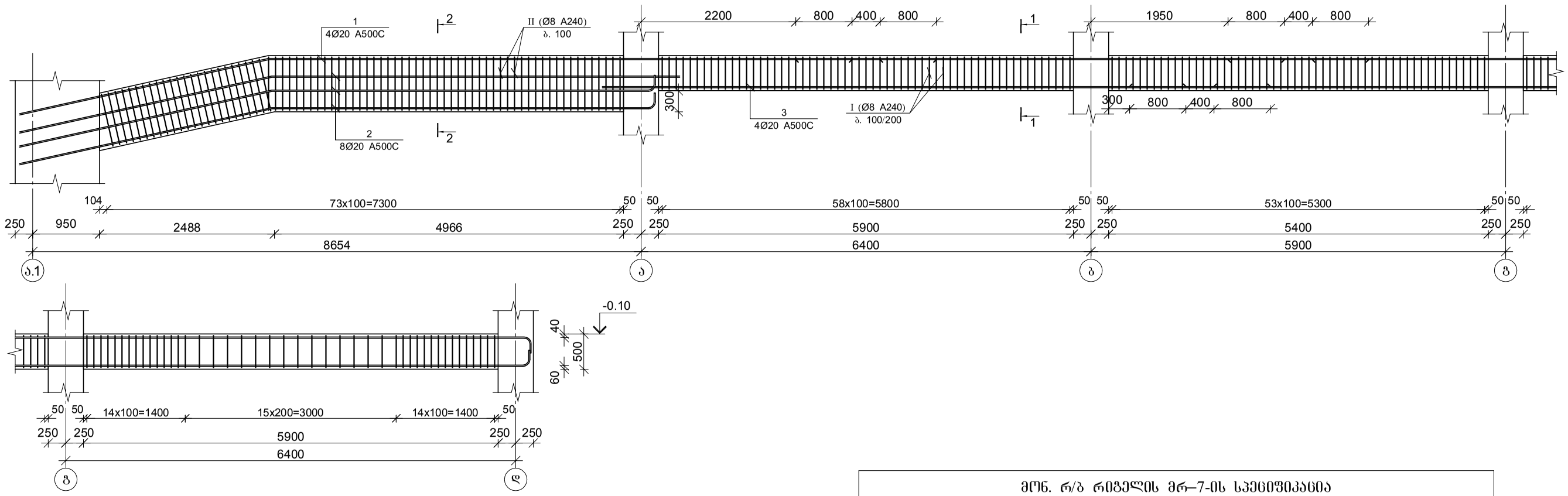

კვეთი 1–1

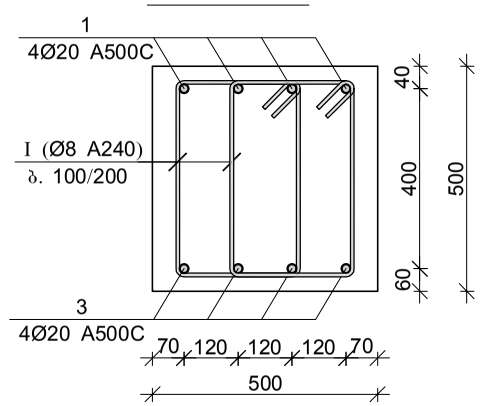

კვეთი 2–2

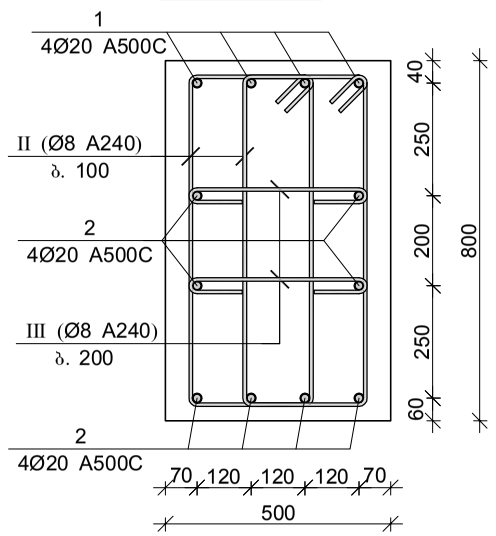

პოზ.	Ø [მმ.]	ესკიზი [მმ.]	სიგრძე [მმ.]
I	Ø8	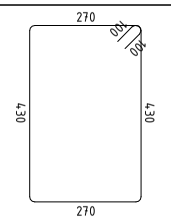	1600
II	Ø8	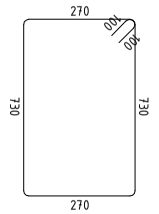	2200
III	Ø8	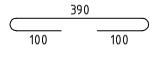	590

მონ. რ/ბ რიგელის მრ–7-ის სპეციფიკაცია

არმატურის სპეციფიკაცია					არმატურის ამოკრეფა					ბეტონი B 30
პოზ. №	Ø	L მმ.	n ცალი	Ln მ.	Ø	∑ Ln მ.	გრძივი მეტრის წონა კგ.	წონა კგ. A240	წონა კგ. A500C	V; მ³
1	2	3	4	5	6	7	8	9	10	11
1	20 A500C	29600	4	118.40	8 A240	920.90	0.39	363.37		7.31
2	20 A500C	9300	8	74.40	20 A500C	275.20	2.47		678.69	
3	20 A500C	20600	4	82.40						
I	8 A240	1600	314	502.40						
II	8 A240	2200	150	330.00						
III	8 A240	590	150	88.50		∑		363.37	678.69	7.31
						n= 1		363.37	678.69	7.31
									142.55	კგ/მ³

შპს "კაპიტელი"		მრავალბინიანი საცხოვრებელი სახლი მისამართი: ქ. თბილისი, თამარაშვილის ქ. №13				
		შპს "გუმბათი ჰოლდინგი"			დაკვეთა №	თარიღი
						2020 წ.
დირექტორი	ლ. კურტანიძე					
მთ. არქიტექტორი	ქ. ძლიერიშვილი			მონ. რ/ბ რიგელის მრ–7-ის არმირება		
მთ. კონსტრუქტ.	დ. დონღაძე					
კონსტრუქტორი	ა. დონღაძე					
				სტადია	ფურცელი	სულ ფურცელი	მასშტაბი
ელ.ფოსტა CAPITELI@YMAIL.COM	მისამართი: გამრეკელის №19			მ.პ	კ–6.04		

მონ. რ/ბ რიგელის მრ–8-ის არმირება

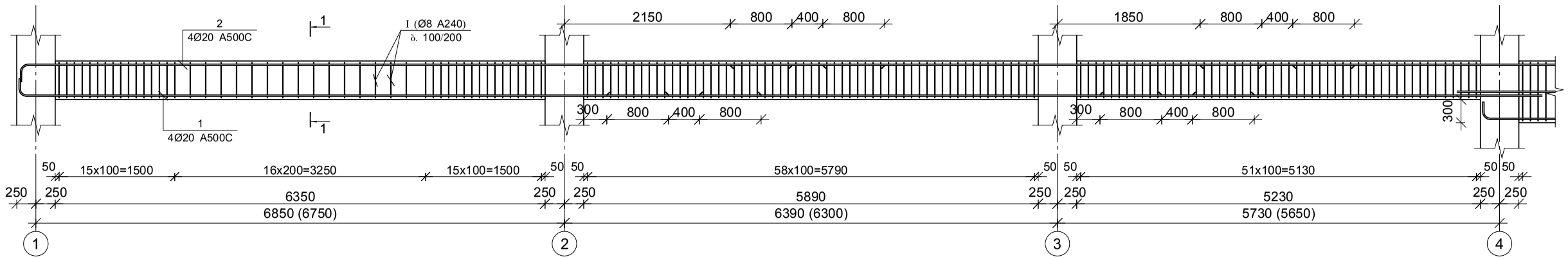

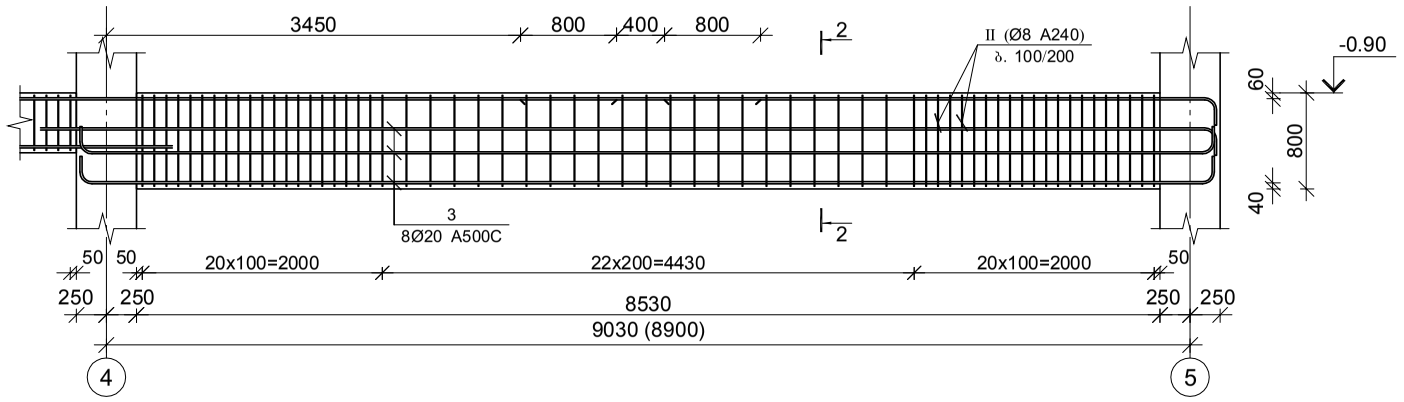

კვეთი 1–1

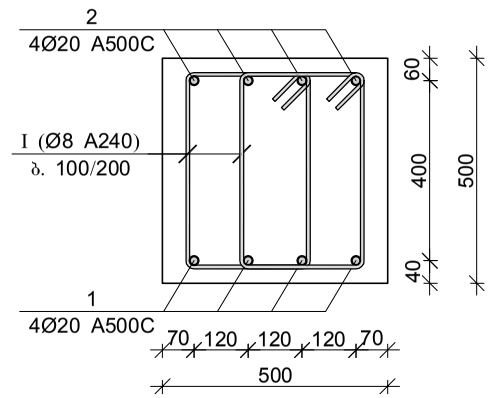

კვეთი 2–2

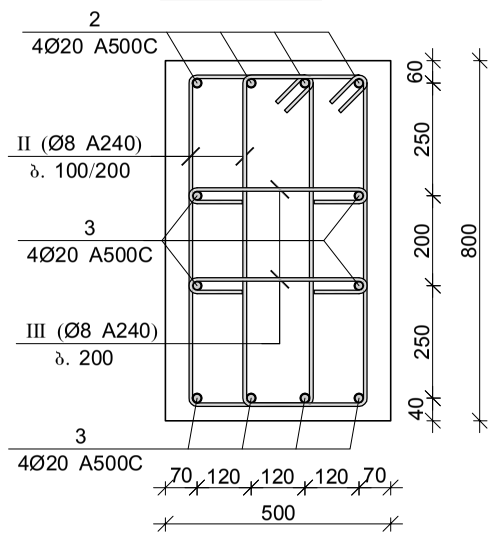

პოზ.	Ø [მმ.]	ესკიზი [მმ.]	სიგრძე [მმ.]
Ⅰ	Ø8	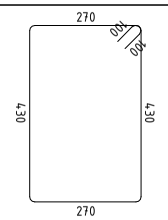	1600
Ⅱ	Ø8	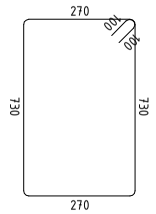	2200
Ⅲ	Ø8	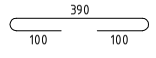	590

მონ. რ/ბ რიგელის მრ–8-ის სპეციფიკაცია

არმატურის სპეციფიკაცია					არმატურის ამოკრეფა					ბეტონი B 30
პოზ. №	Ø	L მმ.	n ცალი	Ln მ.	Ø	∑ Ln მ.	ბრაკით მეტრის წონა კგ.	წონა კგ. A240	წონა კგ. A500C	V; მ³
1	2	3	4	5	6	7	8	9	10	11
1	20 A500C	21700	4	86.80	8 A240	833.54	0.39	328.90		7.78
2	20 A500C	31500	4	126.00	20 A500C	294.40	2.47		726.04	
3	20 A500C	10200	8	81.60						
Ⅰ	8 A240	1600	316	505.60						
Ⅱ	8 A240	2200	126	277.20						
Ⅲ	8 A240	590	86	50.74		∑		328.90	726.04	7.78
						n= 1		328.90	726.04	7.78
									135.60	კგ/მ³

შპს "კაპიტელი"	დამკვეთი ორგანიზაცია	მრავალბინიანი საცხოვრებელი სახლი მისამართი: ქ. თბილისი, თამარაშვილის ქ. №13				
	დამკვეთი	შპს "ზუმბათი ჰოლდინგი"			დაკვეთა №	თარიღი 2020 წ.
დირექტორი	ლ. კურტანიძე					
მთ. არქიტექტორი	ქ. ძლიერიშვილი					
მთ. კონსტრუქტ.	ღ. ღონღაძე			მონ. რ/ბ რიგელის მრ–8-ის არმირება		
კონსტრუქტორი	ა. ღონღაძე					
				სტადია	ფურცელი	სულ ფურცელი / მასშტაბი
ელ.ფოსტა CAPITELI@YMAIL.COM	მისამართი: გამრეკელის №19			მ.პ	კ–6.05	

მონ. რ/ბ რიგელის მრ–9-ის არმირება

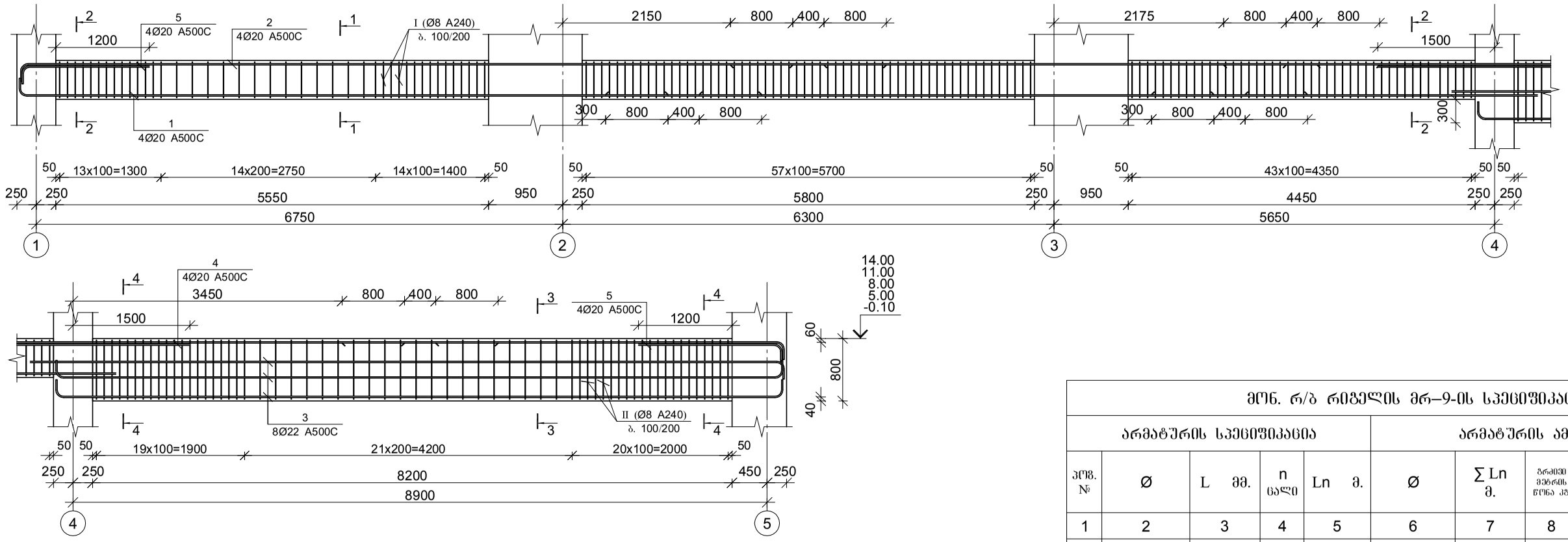

კვეთი 1–1

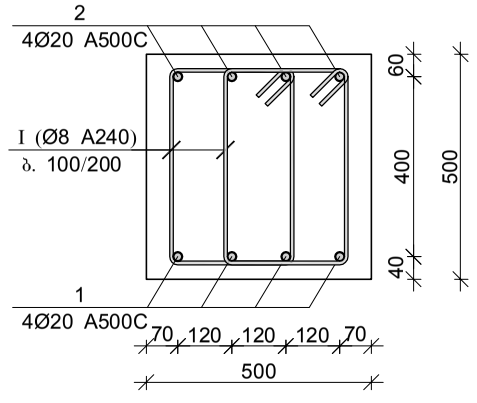

კვეთი 2–2

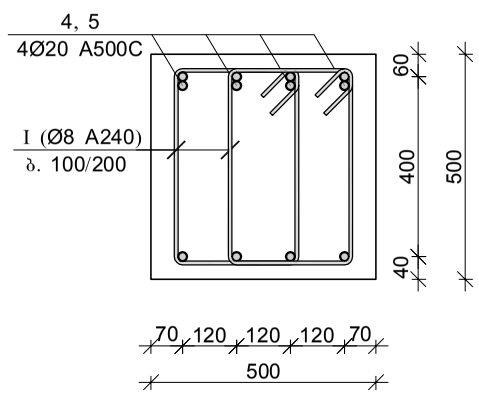

კვეთი 3–3

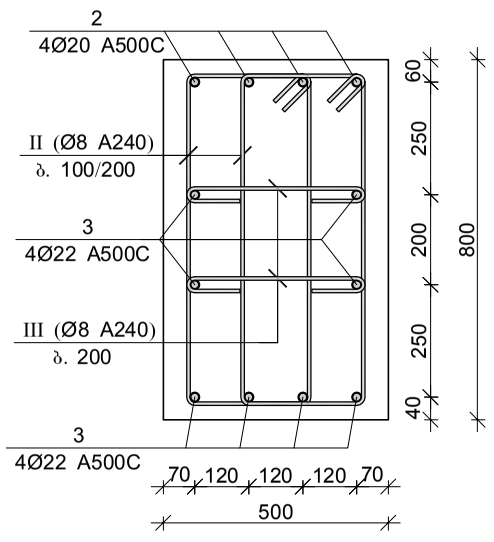

კვეთი 4–4

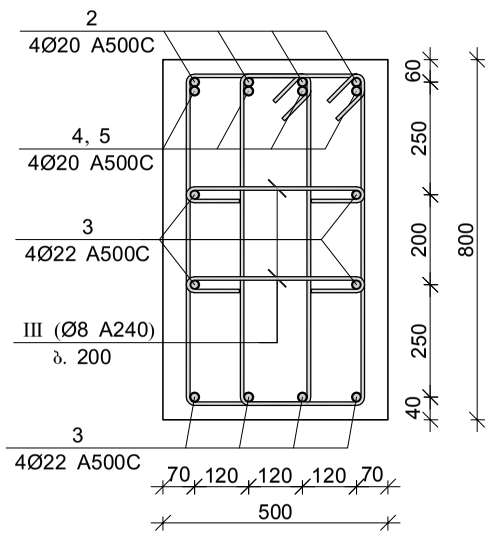

პოზ.	Ø [მმ.]	ესკიზი [მმ.]	სიგრძე [მმ.]
Ⅰ	Ø8	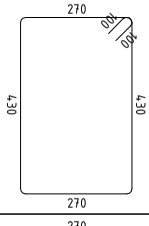	1600
Ⅱ	Ø8	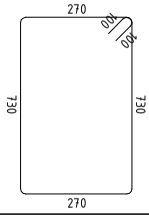	2200
Ⅲ	Ø8	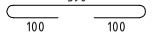	590

მონ. რ/ბ რიგელის მრ–9-ის სპეციფიკაცია

არმატურის სპეციფიკაცია					არმატურის ამოკრეფა					ბეტონი B 30
პოზ. №	Ø	L მმ.	n ცალი	Ln მ.	Ø	∑ Ln მ.	არამეტ მეტრის წონა კგ.	წონა კგ. A240	წონა კგ. A500C	V; მ³
1	2	3	4	5	6	7	8	9	10	11
1	20 A500C	21400	4	85.60	8 A240	777.58	0.39	306.82		
2	20 A500C	30900	4	123.60	20 A500C	241.20	2.47		594.84	7.23
3	22 A500C	10000	8	80.00	22 A500C	80.00	2.98		238.72	
4	20 A500C	3000	8	24.00						
5	20 A500C	2000	4	8.00						
I	8 A240	1600	288	460.80						
II	8 A240	2200	122	268.40						
III	8 A240	590	82	48.38		∑		306.82	833.56	7.23
						n= 10		3068.21	8335.61	72.30
									157.73	კგ/მ³

შპს "კაპიტელი"		მრავალბინიანი საცხოვრებელი სახლი მისამართი: ქ. თბილისი, თამარაშვილის ქ. №13			
	შპს "შუმბათი ჰოლდინგი"			ნაკვეთი №	თარიღი
					2020 წ.
დირექტორი	ლ. კურტანიძე				
მთ. არქიტექტორი	ქ. ძლიერიშვილი				
მთ. კონსტრუქტ.	ლ. ღონღაძე			მონ. რ/ბ რიგელის მრ–9-ის არმირება	
კონსტრუქტორი	ა. ღონღაძე				
			სტადია	ფურცელი	სულ ფურცელი / მასშტაბი
ელ.ფოსტა CAPITELI@YMAIL.COM	მისამართი: გამრეკელის №19		მ.პ	კ–6.06	

მონ. რ/ბ რიგელის მრ–10-ის არმირება

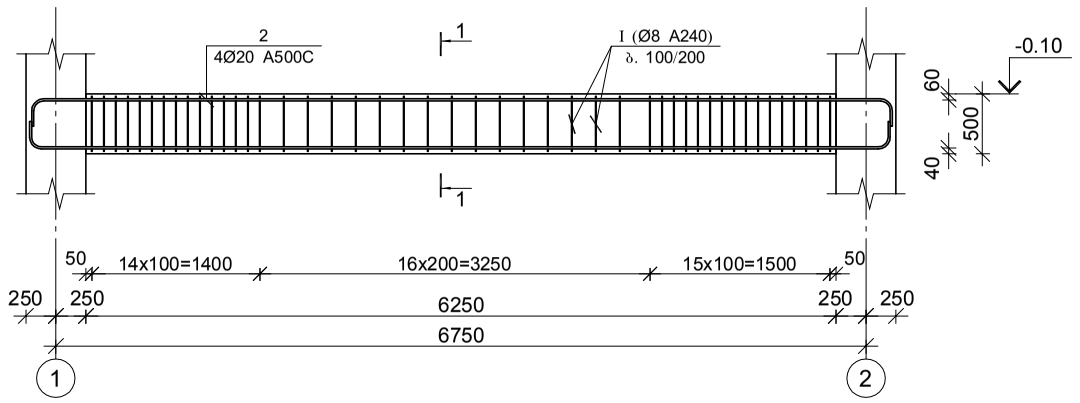

მონ. რ/ბ რიგელის მრ–11-ის არმირება

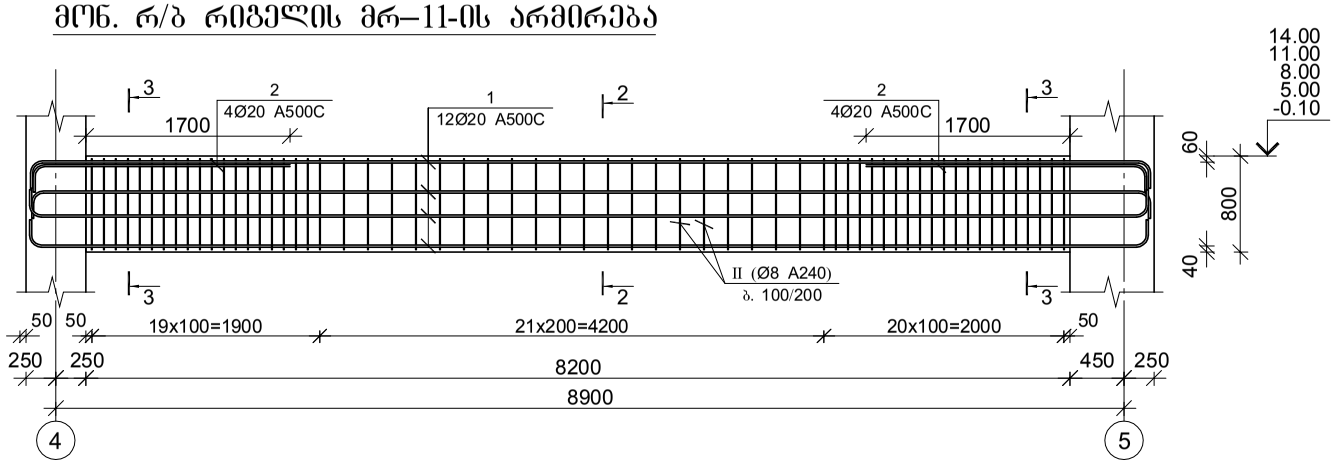

კვეთი 1–1

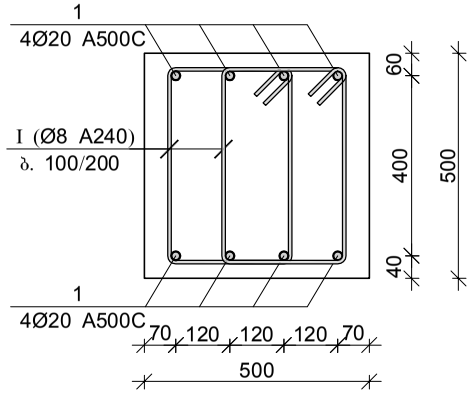

კვეთი 2–2

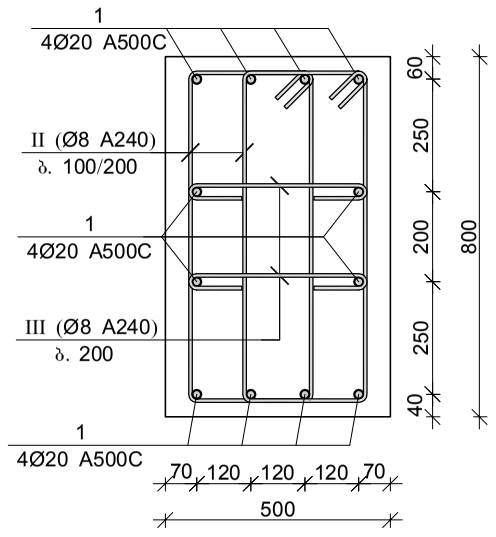

კვეთი 3–3

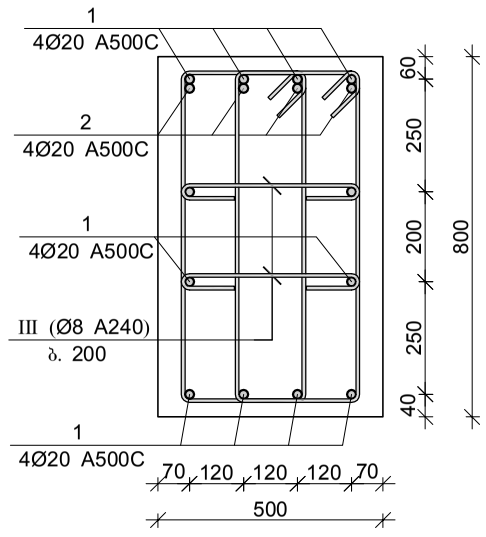

პოზ.	Ø [მმ.]	ესკიზი [მმ.]	სიგრძე [მმ.]
Ⅰ	Ø8	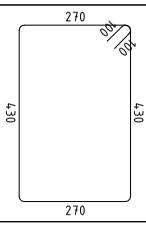	1600
Ⅱ	Ø8	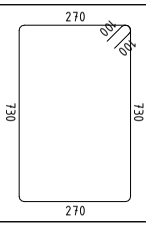	2200
Ⅲ	Ø8	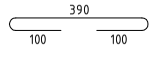	590

მონ. რ/ბ რიგელის მრ–10-ის სპეციფიკაცია

არმატურის სპეციფიკაცია					არმატურის ამოკრეფა					ბეტონი B 30
პოზ. №	Ø	L მმ.	n ცალი	Ln მ.	Ø	∑ Ln მ.	ბრაკით მეტრის წონა კგ.	წონა კგ. A240	წონა კგ. A500C	V; მ³
1	2	3	4	5	6	7	8	9	10	11
1	20 A500C	7850	8	62.80	8 A240	147.20	0.39	58.08		1.56
I	8 A240	1600	92	147.20	20 A500C	62.80	2.47		154.87	
						∑		58.08	154.87	1.56
						n= 2		116.17	309.75	3.13
									136.29	კგ/მ³

მონ. რ/ბ რიგელის მრ–11-ის სპეციფიკაცია

არმატურის სპეციფიკაცია					არმატურის ამოკრეფა					ბეტონი B 30
პოზ. №	Ø	L მმ.	n ცალი	Ln მ.	Ø	∑ Ln მ.	ბრაკით მეტრის წონა კგ.	წონა კგ. A240	წონა კგ. A500C	V; მ³
1	2	3	4	5	6	7	8	9	10	11
1	20 A500C	9800	12	117.60	8 A240	316.78	0.39	125.00		3.28
2	20 A500C	2500	8	20.00	20 A500C	137.60	2.47		339.34	
II	8 A240	2200	122	268.40						
III	8 A240	590	82	48.38		∑		125.00	339.34	3.28
						n= 10		1249.97	3393.43	32.80
									141.57	კგ/მ³

შპს "კაპიტელი"		მრავალბინიანი საცხოვრებელი სახლი მისამართი: ქ. თბილისი, თამარაშვილის ქ. №13			
		შპს "გუმბათი ჰოლდინგი"		დაკვეთა №	თარიღი
					2020 წ.
დირექტორი	ლ. კურტანიძე				
მთ. არქიტექტორი	ქ. ძლიერიშვილი			მონ. რ/ბ რიგელების მრ–10 და მრ–11-ის არმირება	
მთ. კონსტრუქტ.	დ. დონდაძე				
კონსტრუქტორი	ა. დონდაძე				
				სტადია	ფურცელი	სულ ფურცელი	მასშტაბი
ელ.ფოსტა CAPITELI@YMAIL.COM	მისამართი: ბამრეკელის №19			მ.პ	კ–6.07		

მონ. რ/ბ რიგელის მრ–12-ის არმირება

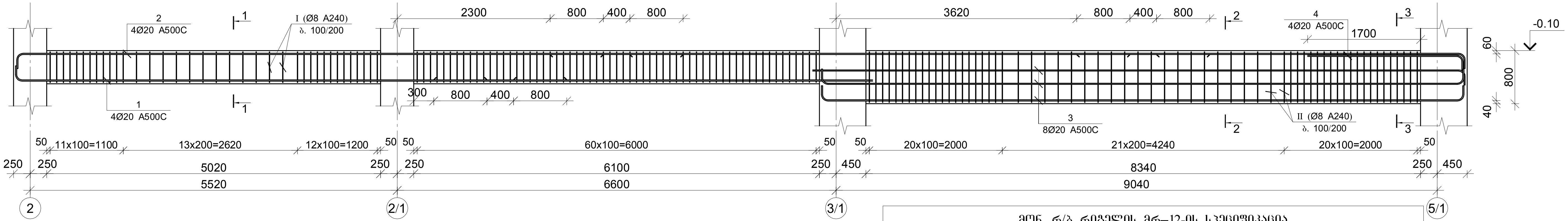

მონ. რ/ბ რიგელის მრ–13-ის არმირება

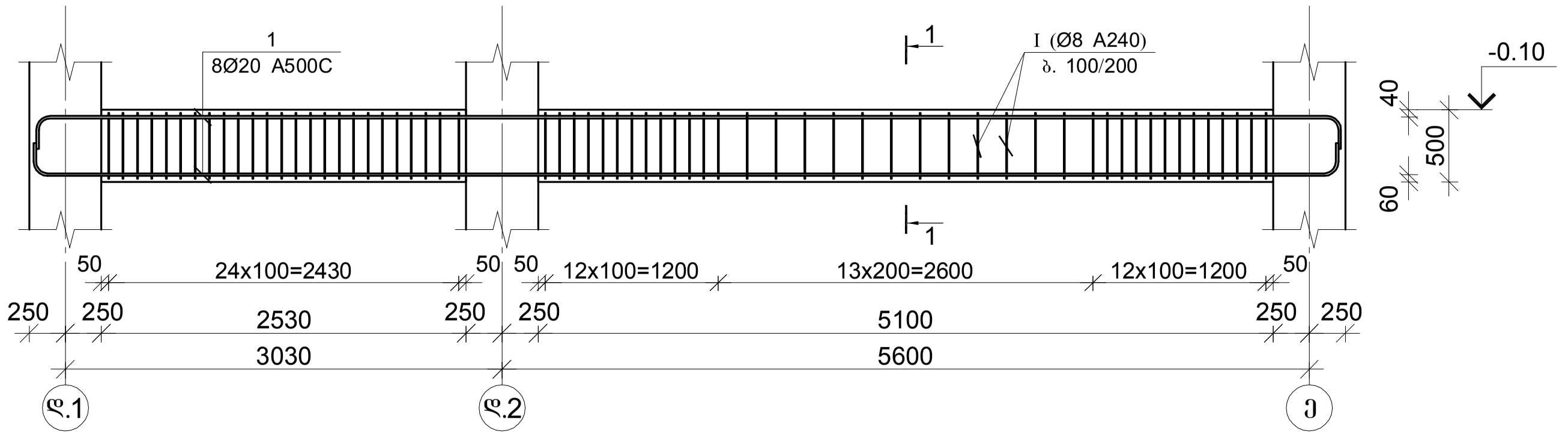

კვეთი 1–1

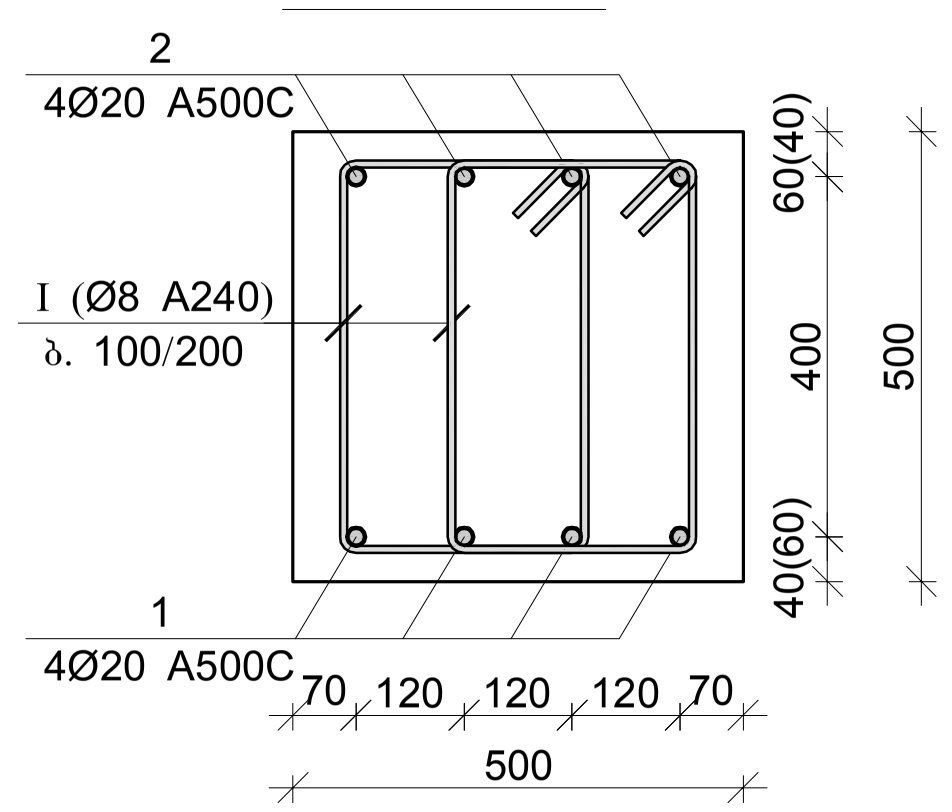

კვეთი 2–2

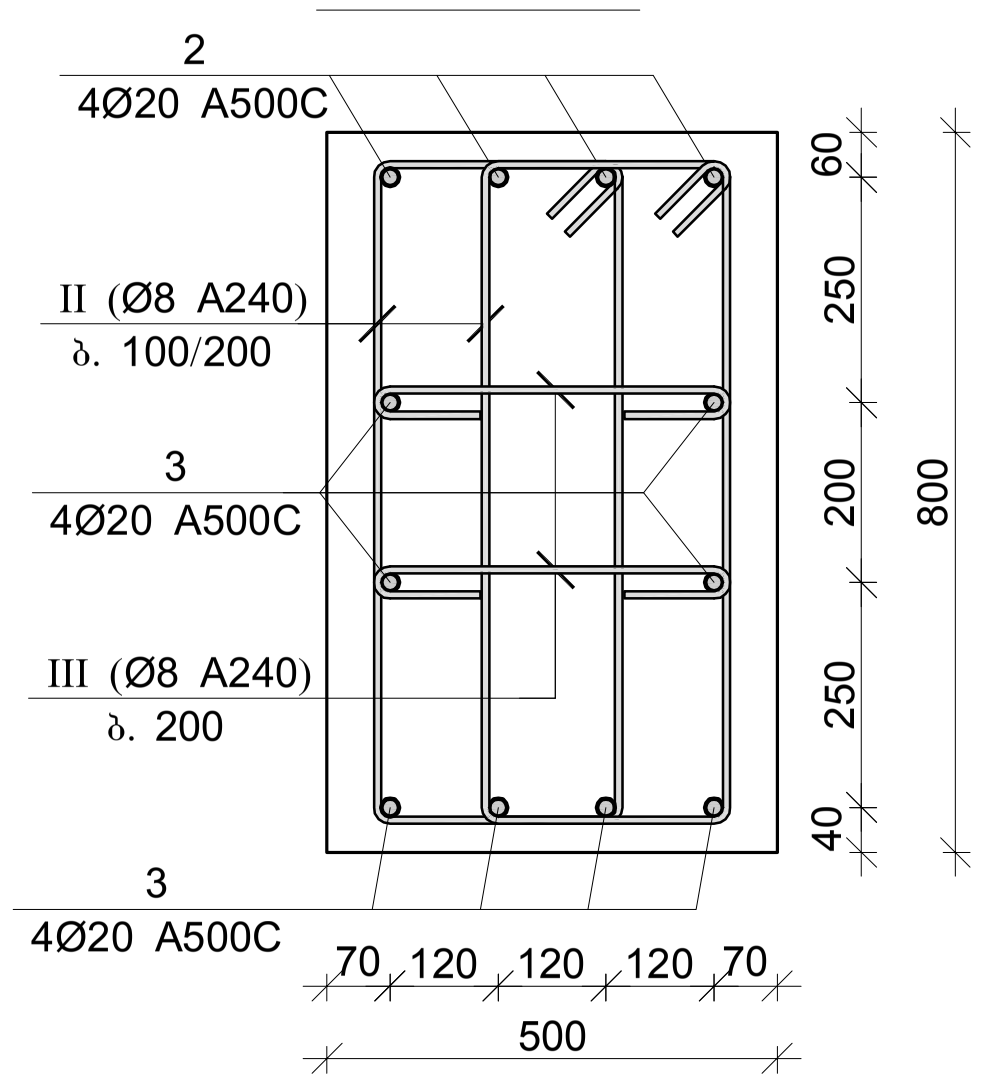

კვეთი 3–3

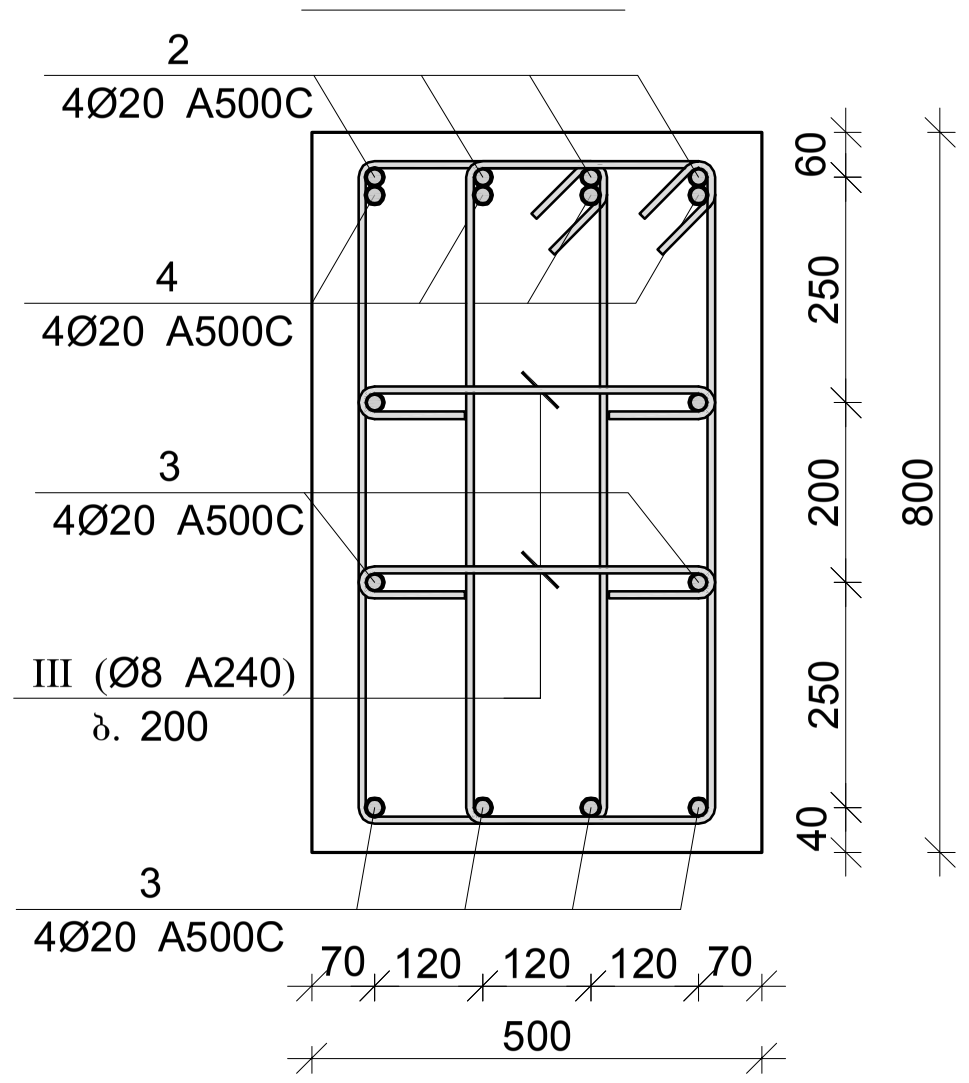

პოზ.	Ø [მმ.]	ესკიზი [მმ.]	სიგრძე [მმ.]
I	Ø8	270 / 430 / 100	1600
II	Ø8	270 / 730 / 100	2200
III	Ø8	100 / 390 / 100	590

მონ. რ/ბ რიგელის მრ–12-ის სპეციფიკაცია

არმატურის სპეციფიკაცია					არმატურის ამოკრეფა					ბეტონი B 30
პოზ. №	Ø	L მმ.	n ცალი	Ln მ.	Ø	Σ Ln მ.	ერთეული მეტრის წონა კგ.	წონა კგ. A240	წონა კგ. A500C	V; მ³
1	2	3	4	5	6	7	8	9	10	11
1	20 A500C	14100	4	56.40	8 A240	657.96	0.39	259.62		6.12
2	20 A500C	23900	4	95.60	20 A500C	222.00	2.47		547.49	
3	20 A500C	10000	6	60.00						
4	20 A500C	2500	4	10.00						
I	8 A240	1600	196	313.60						
II	8 A240	2200	134	294.80						
III	8 A240	590	84	49.56			Σ	259.62	547.49	6.12
						n= 2		519.24	1094.97	12.24
									131.88	კგ/მ³

მონ. რ/ბ რიგელის მრ–13-ის სპეციფიკაცია

არმატურის სპეციფიკაცია					არმატურის ამოკრეფა					ბეტონი B 30
პოზ. №	Ø	L მმ.	n ცალი	Ln მ.	Ø	Σ Ln მ.	ერთეული მეტრის წონა კგ.	წონა კგ. A240	წონა კგ. A500C	V; მ³
1	2	3	4	5	6	7	8	9	10	11
1	20 A500C	9800	8	78.40	8 A240	201.60	0.39	79.55		1.91
I	8 A240	1600	126	201.60	20 A500C	78.40	2.47		193.35	
							Σ	79.55	193.35	1.91
						n= 1		79.55	193.35	1.91
									143.06	კგ/მ³

შპს "კაპიტელი"	მრავალბინიანი საცხოვრებელი სახლი მისამართი: ქ. თბილისი, თამარაშვილის ქ. №13			
	შპს "ბუმბათი ჰოლდინგი"	დაკვეთა №	თარიღი 2020 წ.	
დირექტორი	ლ. ქურთანიძე			
მთ. არქიტექტორი	კ. ქლიბრიშვილი			
მთ. კონსტრუქტ.	დ. ლონდაძე	მონ. რ/ბ რიგელების მრ–12 და მრ–13-ის არმირება		
კონსტრუქტორი	ა. ლონდაძე			
		სტადია	ფურცელი	სულ ფურცელი / მასშტაბი
ელ.ფოსტა CAPITELI@YMAIL.COM მისამართი: ბაჩრელის №19		მ.პ	კ–6.08	

მონ. რ/ბ რიგელის მრ–14-ის არმირება

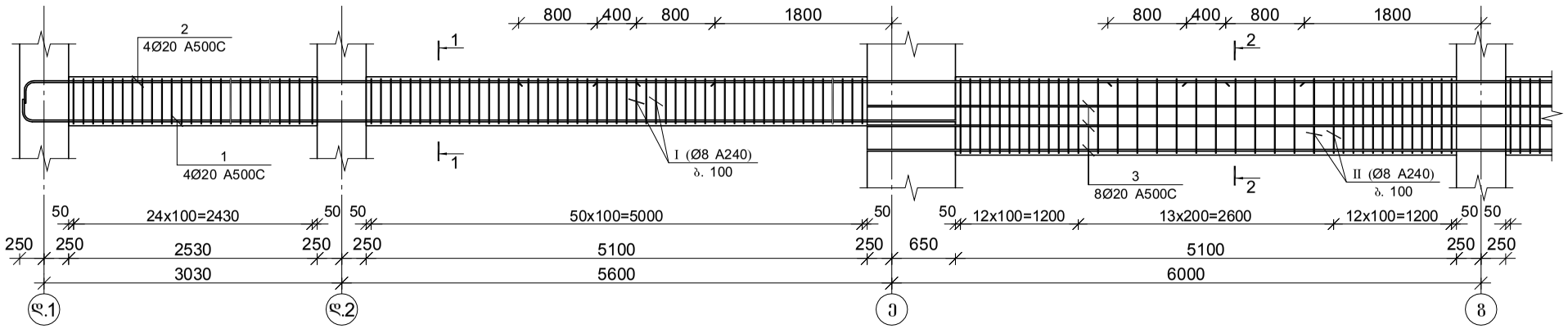

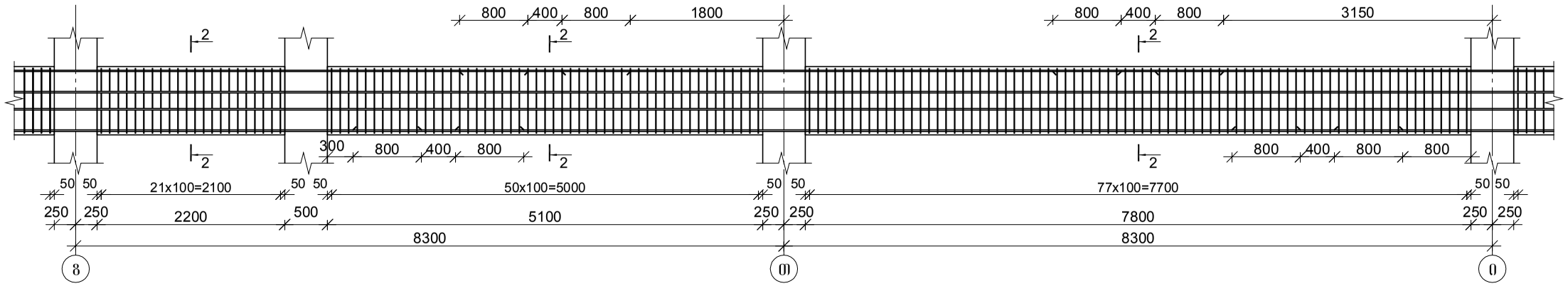

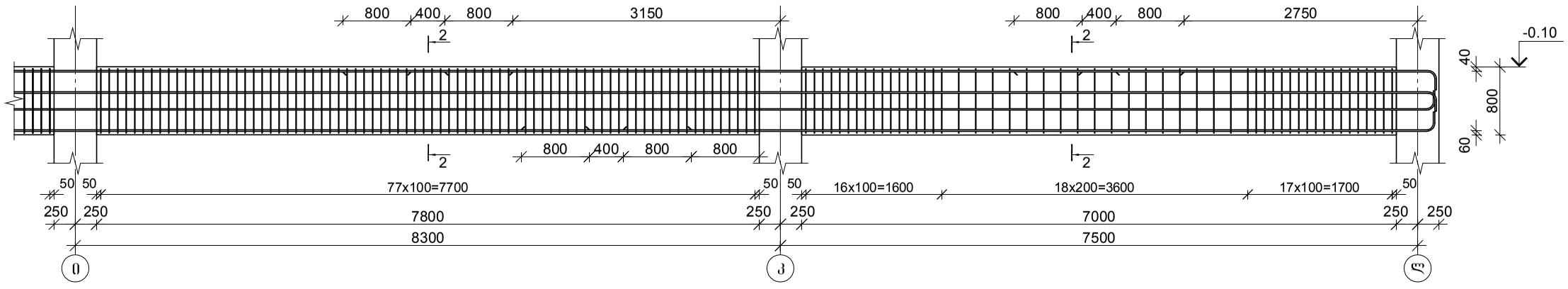

კვეთი 1–1

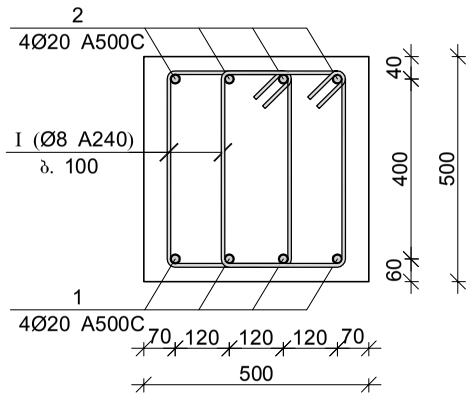

კვეთი 2–2

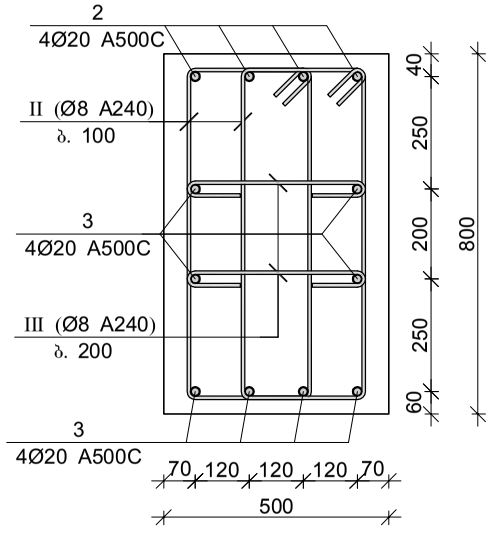

მონ. რ/ბ რიგელის მრ–14-ის სპეციფიკაცია

არმატურის სპეციფიკაცია					არმატურის ამოკრეფა					ბეტონი B 30
პოზ. №	Ø	L მმ.	n ცალი	Ln მ.	Ø	∑ Ln მ.	ბარძაყი ვერტიკის წონა კგ.	წონა კგ. A240	წონა კგ. A500C	V; მ³
1	2	3	4	5	6	7	8	9	10	11
1	20 A500C	9800	4	39.20	8 A240	1853.30	0.39	731.28		15.91
2	20 A500C	52200	4	208.80	20 A500C	580.80	2.47		1432.34	
3	20 A500C	41600	8	332.80						
I	8 A240	1600	152	243.20						
II	8 A240	2200	638	1403.60						
III	8 A240	590	350	206.50		∑		731.28	1432.34	15.91
						n= 1		731.28	1432.34	15.91
									135.99	კგ/მ³

პოზ.	Ø [მმ.]	ესკიზი [მმ.]	სიგრძე [მმ.]
I	Ø8	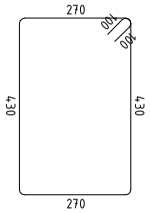	1600
II	Ø8	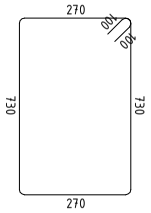	2200
III	Ø8	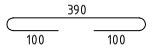	590

შპს "კაპიტელი"		მრავალბინიანი საცხოვრებელი სახლი მისამართი: ქ. თბილისი, თამარაშვილის ქ. №13			
	დამკვეთი	შპს "ზუმბათი ჰოლდინგი"		დაკვეთა №	თარიღი
					2020 წ.
დირექტორი	ლ. კურტანიძე				
მთ. არქიტექტორი	ქ. ძლიერიშვილი				
მთ. კონსტრუქტ.	ლ. ლონდაძე			მონ. რ/ბ რიგელის მრ–14-ის არმირება	
კონსტრუქტორი	ა. ლონდაძე				
			სტადია	ფურცელი	სულ ფურცელი
ელ.ფოსტა CAPITELI@YMAIL.COM	მისამართი: გამრეკელის №19		მ.პ	კ–6.09	

მონ. რ/ბ რიგელის მრ–15-ის არმირება

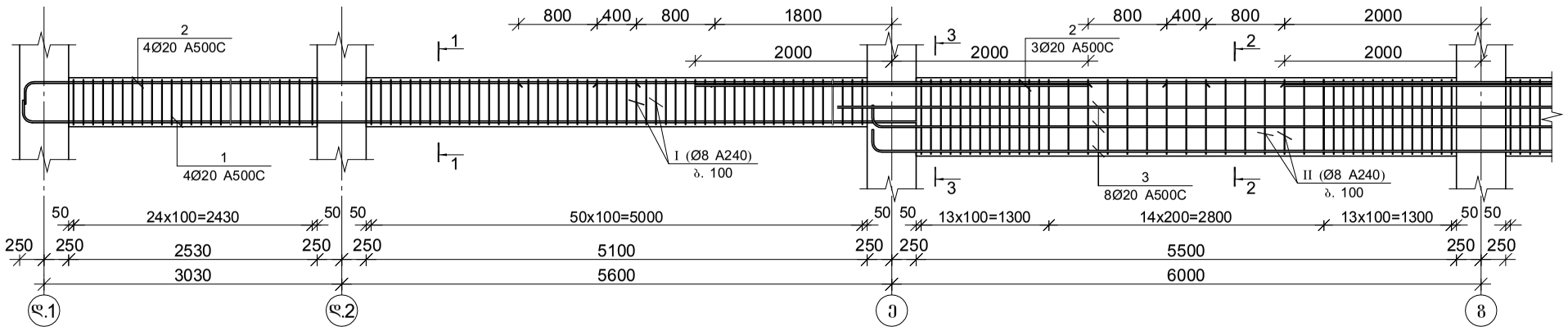

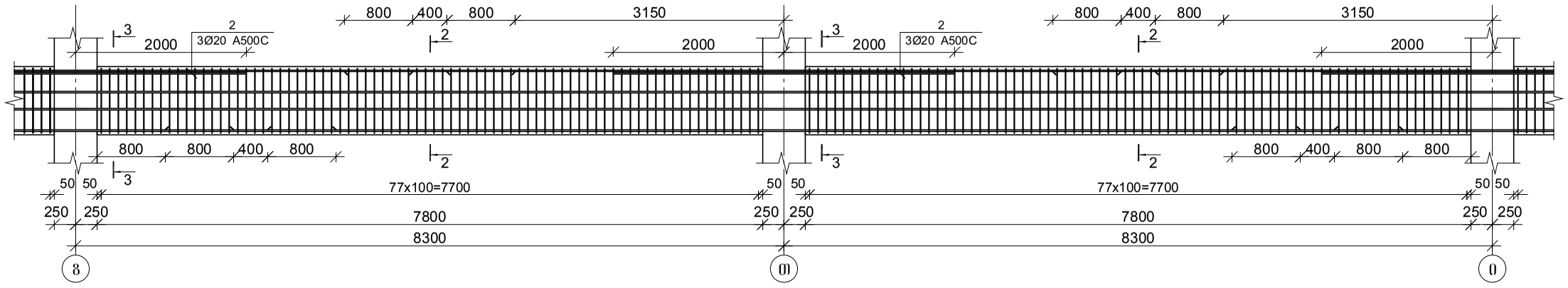

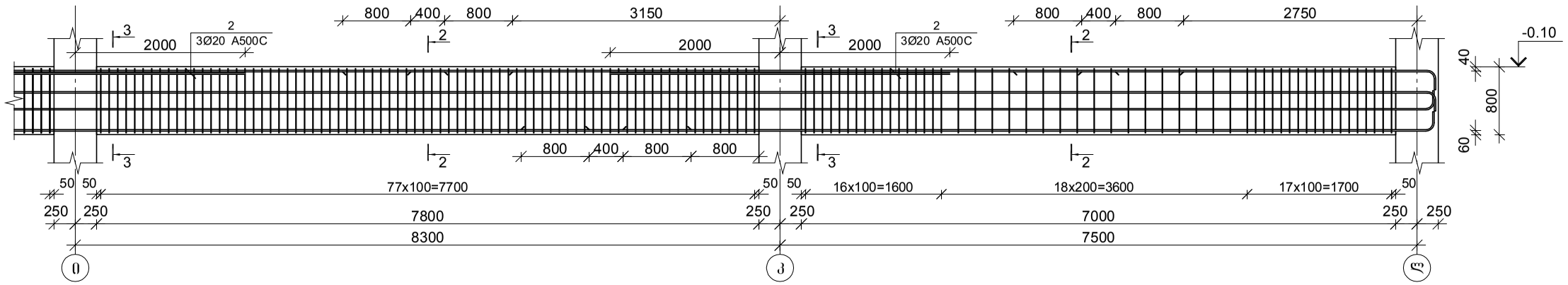

კვეთი 1–1

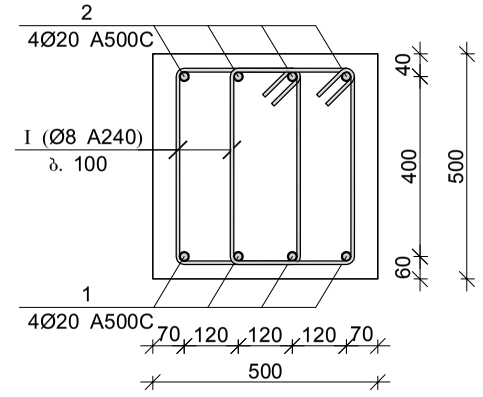

კვეთი 2–2

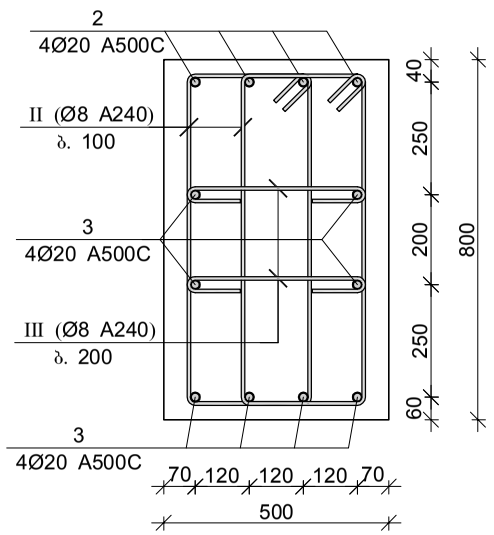

კვეთი 3–3

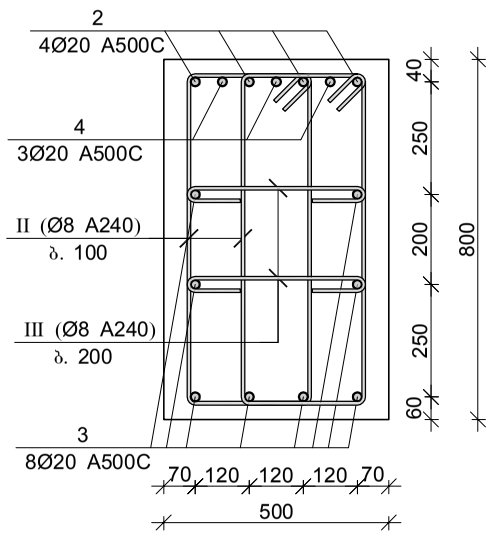

მონ. რ/ბ რიგელის მრ–15-ის სპეციფიკაცია

არმატურის სპეციფიკაცია					არმატურის ამოკრეფა					ბეტონი B 30
პოზ. №	Ø	L მმ.	n ცალი	Ln მ.	Ø	∑ Ln მ.	ბარძაყი ვერტიკ. წონა კგ.	წონა კგ. A240	წონა კგ. A500C	V; მ³
1	2	3	4	5	6	7	8	9	10	11
1	20 A500C	9800	4	39.20	8 A240	1894.40	0.39	747.50		16.27
2	20 A500C	52200	4	208.80	20 A500C	643.20	2.47		1586.23	
3	20 A500C	41900	8	335.20						
4	20 A500C	4000	15	60.00						
I	8 A240	1600	152	243.20						
II	8 A240	2200	654	1438.80						
III	8 A240	590	360	212.40		∑		747.50	1586.23	16.27
						n= 1		747.50	1586.23	16.27
									143.44	კგ/მ³

პოზ.	Ø [მმ.]	ესკიზი [მმ.]	სიგრძე [მმ.]
I	Ø8	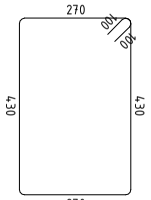	1600
II	Ø8	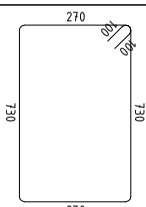	2200
III	Ø8	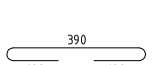	590

შპს "კაპიტელი"	დამკვეთი	მრავალბინიანი საცხოვრებელი სახლი მისამართი: ქ. ობილისი, თამარაშვილის ქ. №13			
	დამკვეთი	შპს "გუმბათი ჰოლდინგი"	დაკვეთა №	თარიღი	
				2020 წ.	
დირექტორი	ლ. კურტანიძე				
მთ. არქიტექტორი	ქ. ძლიერიშვილი				
მთ. კონსტრუქტ.	ღ. ღონღაძე		მონ. რ/ბ რიგელის მრ–15-ის არმირება		
კონსტრუქტორი	ა. ღონღაძე				
			სტადია	ფურცელი	სულ ფურცელი / მასშტაბი
ელ.ფოსტა CAPITELI@YMAIL.COM	მისამართი: ბამრეკელის №19		მ.პ	კ–6.10	

მონ. რ/ბ რიგელის მრ–16-ის არმირება

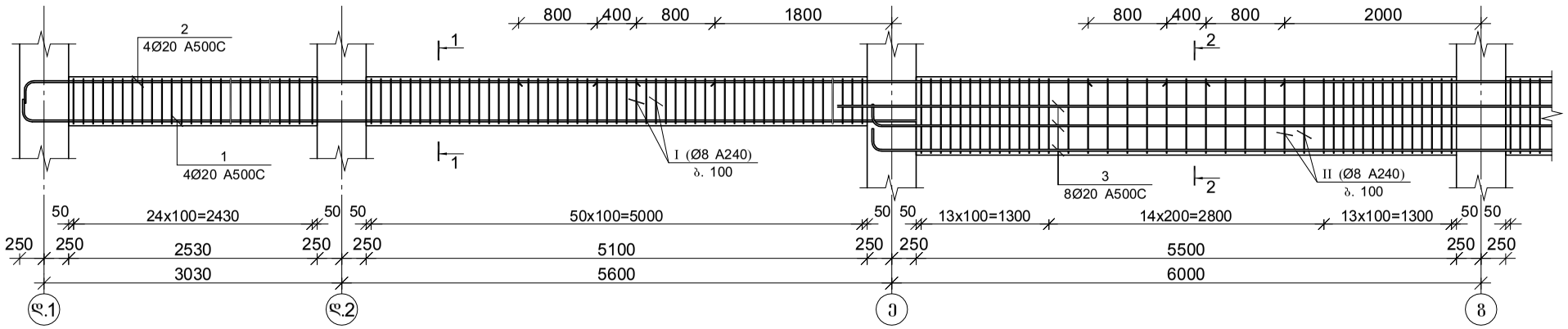

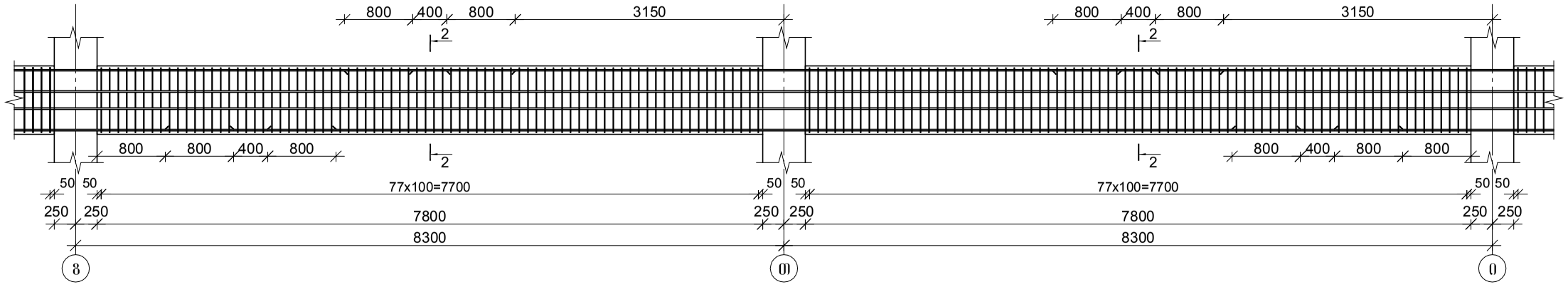

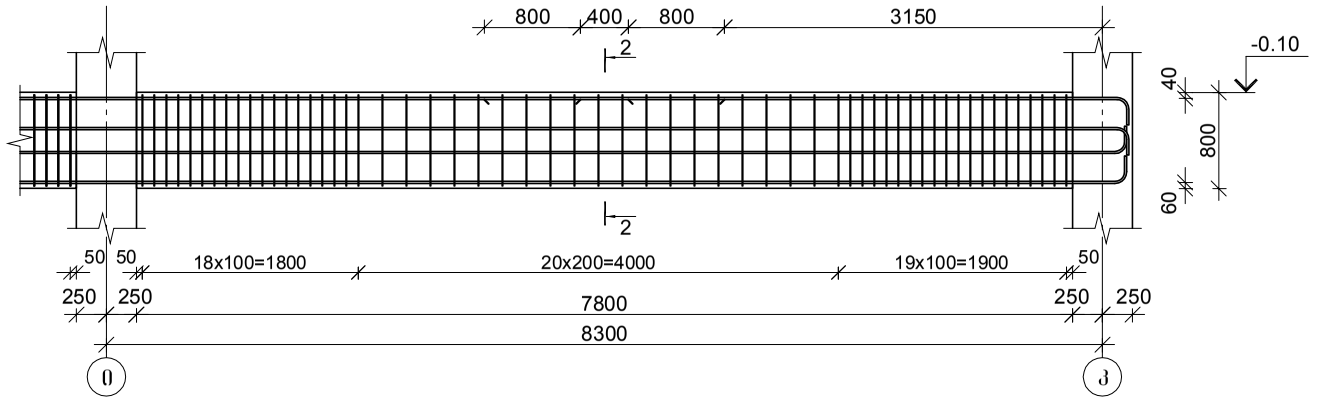

კვეთი 1–1

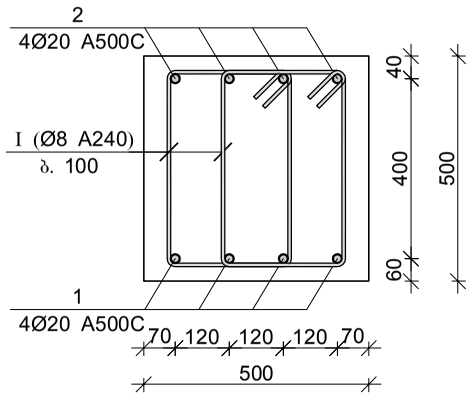

კვეთი 2–2

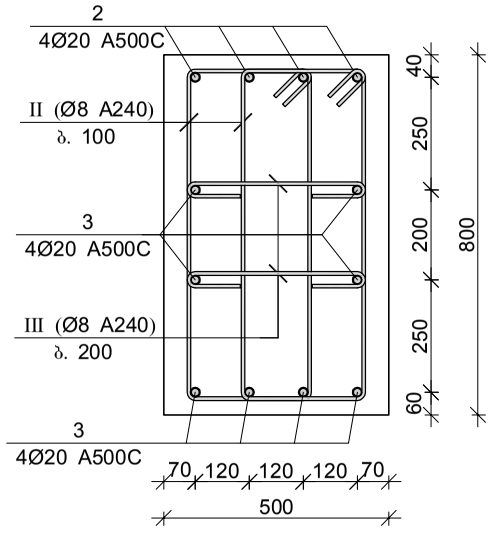

მონ. რ/ბ რიგელის მრ–16-ის სპეციფიკაცია

არმატურის სპეციფიკაცია					არმატურის ამოკრეფა					ბეტონი B 30
პოზ. №	Ø	L მმ.	n ცალი	Ln მ.	Ø	∑ Ln მ.	არაცვი მეტრის წონა კგ.	წონა კგ. A240	წონა კგ. A500C	V; მ³
1	2	3	4	5	6	7	8	9	10	11
1	20 A500C	9800	4	39.20	8 A240	1536.30	0.39	606.20		13.50
2	20 A500C	44700	4	178.80	20 A500C	486.80	2.47		1200.52	
3	20 A500C	33600	8	268.80						
I	8 A240	1600	152	243.20						
II	8 A240	2200	510	1122.00						
III	8 A240	590	290	171.10		∑		606.20	1200.52	13.50
						n= 1		606.20	1200.52	13.50
									133.83	კგ/მ³

პოზ.	Ø [მმ.]	ესკიზი [მმ.]	სიგრძე [მმ.]
I	Ø8	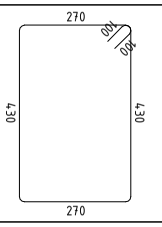	1600
II	Ø8	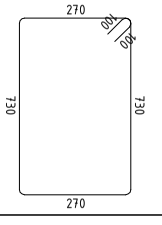	2200
III	Ø8	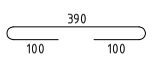	590

შპს "კაპიტელი"				მრავალბინიანი საცხოვრებელი სახლი მისამართი: ქ. ბათილისი, თამარაშვილის ქ. №13		
				შპს "შემბათი ჰოლდინგი"	ნაკვეთის №	თარიღი
						2020 წ.
დირექტორი	ლ. კურტანიძე					
მთ. არქიტექტორი	კ. ძლიერიშვილი					
მთ. კონსტრუქტ.	ლ. ლონდაძე			მონ. რ/ბ რიგელის მრ–16-ის არმირება		
კონსტრუქტორი	ა. ლონდაძე					
				სტადია	ფურცელი	სულ ფურცელი	მასშტაბი
ელ.ფოსტა CAPITELI@YMAIL.COM მისამართი: ბამრეკელის №19				მ.პ	კ–6.11		

მონ. რ/ბ რიგელის მრ–17-ის არმირება

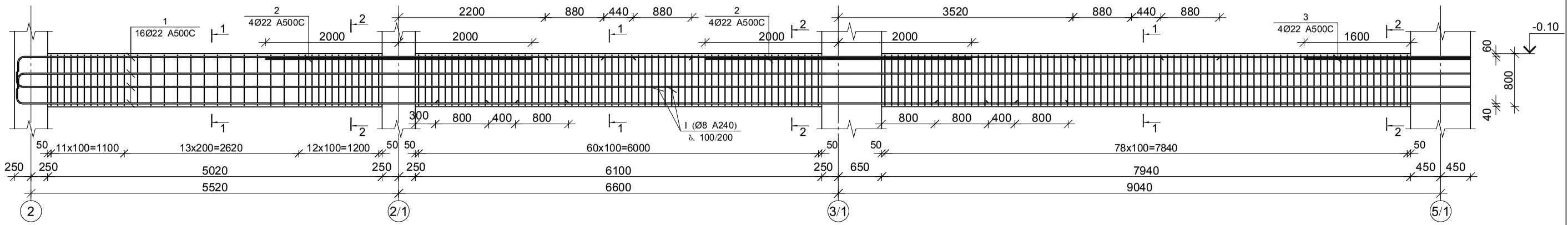

კვეთი 1–1

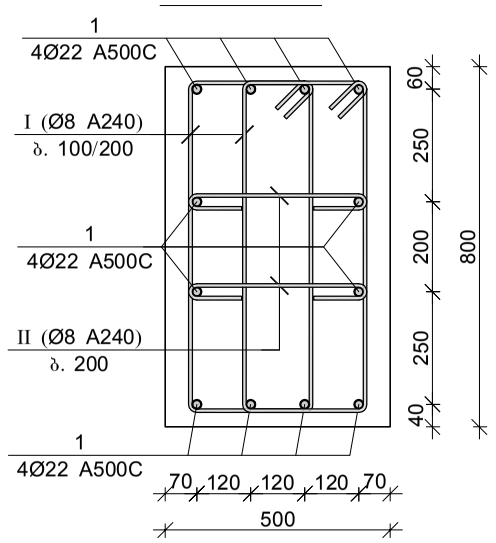

პოზ.	Ø [მმ.]	ესკიზი [მმ.]	სიგრძე [მმ.]
I	Ø8	270, 730, 730, 270	2200
II	Ø8	390, 100, 100	590

მონ. რ/ბ რიგელის მრ–17-ის სპეციფიკაცია

არმატურის სპეციფიკაცია					არმატურის ამოკრეფა					ბეტონი B 30
პოზ. №	Ø	L მმ.	n ცალი	Ln მ.	Ø	∑ Ln მ.	ზრდილი მეტრის წონა კგ.	წონა კგ. A240	წონა კგ. A500C	V; მ³
1	2	3	4	5	6	7	8	9	10	11
1	22 A500C	24000	12	288.00	8 A240	890.90	0.39	351.54		7.62
2	22 A500C	4000	8	32.00	22 A500C	330.00	2.98		984.74	
3	22 A500C	2500	4	10.00						
I	8 A240	2200	354	778.80						
II	8 A240	590	190	112.10		∑		351.54	984.74	7.62
						n= 1		351.54	984.74	7.62
									175.27	კგ/მ³

კვეთი 2–2

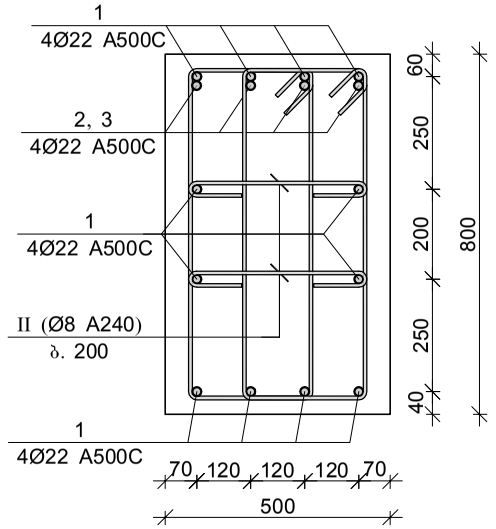

შპს "კაპიტელი"		მრავალბინიანი საცხოვრებელი სახლი მისამართი: ქ. ბათილისი, თამარაშვილის ქ. №13	
	დასახელება	შპს "გუმბათი ჰოლდინგი"	დაკვეთა № / თარიღი 2020 წ.
დირექტორი	ლ. კურტანიძე		
მთ. არქიტექტორი	კ. ძლიერიშვილი		
მთ. კონსტრუქტ.	დ. დონღაძე	მონ. რ/ბ რიგელის მრ–17-ის არმირება	
კონსტრუქტორი	ა. დონღაძე		
		სტადია / ფურცელი / სულ ფურცელი / მასშტაბი	
ელ.ფოსტა CAPITELI@YMAIL.COM მისამართი: ბამრეკელის №19		მ.პ	კ–6.12

მონ. რ/ბ რიგელის მრ–18-ის არმირება

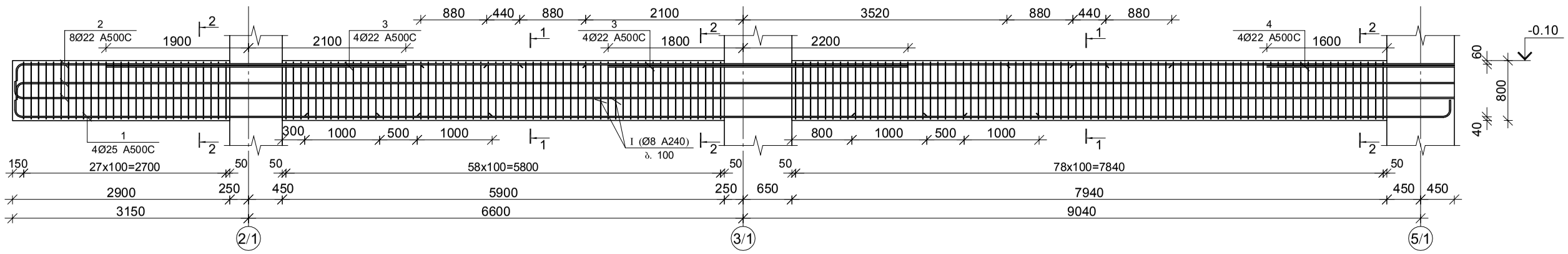

კვეთი 1–1

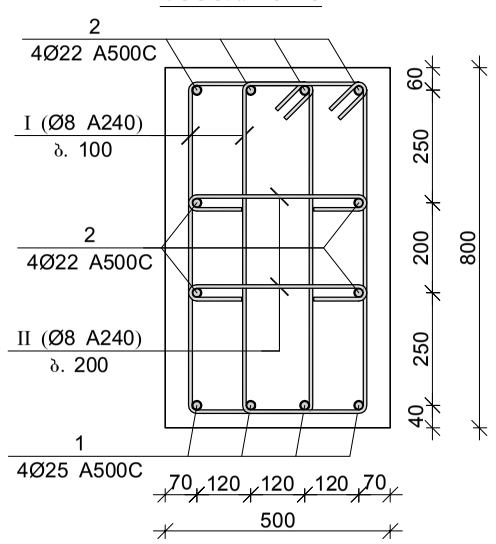

პოზ.	Ø [მმ.]	ესკიზი [მმ.]	სიგრძე [მმ.]
I	Ø8	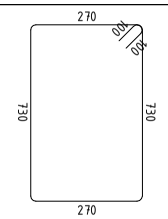	2200
II	Ø8	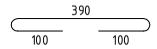	590

მონ. რ/ბ რიგელის მრ–18-ის სპეციფიკაცია

არმატურის სპეციფიკაცია					არმატურის ამოკრეფა					ბეტონი B 30
პოზ. №	Ø	L მმ.	n ცალი	Ln მ.	Ø	∑ Ln მ.	ზრდილი მეტრის წონა კგ.	წონა კგ. A240	წონა კგ. A500C	V; მ³
1	2	3	4	5	6	7	8	9	10	11
1	25 A500C	21600	4	86.40	8 A240	696.34	0.39	274.77		6.70
2	22 A500C	21300	8	170.40	22 A500C	212.40	2.98		633.81	
3	22 A500C	4000	8	32.00	25 A500C	86.40	3.85		332.93	
4	22 A500C	2500	4	10.00						
I	8 A240	2200	272	598.40						
II	8 A240	590	166	97.94	∑			274.77	633.81	6.70
					n= 1			274.77	633.81	6.70
									135.69	კგ/მ³

კვეთი 2–2

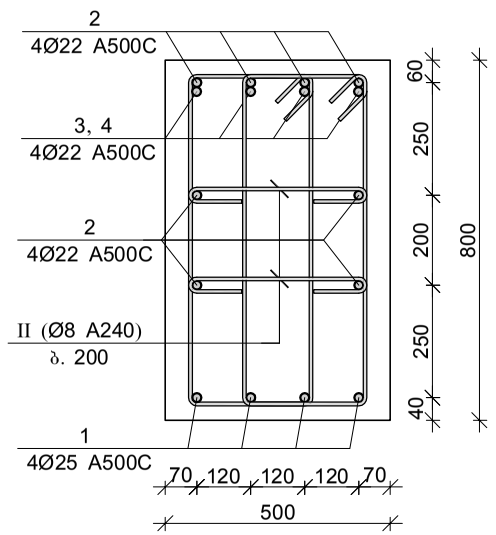

შპს "კაპიტელი"		მრავალბინიანი საცხოვრებელი სახლი მისამართი: ქ. თბილისი, თამარაშვილის ქ. №13		
	დამკვეთი	შპს "გუმბათი ჰოლდინგი"	დაკვეთა №	თარიღი 2020 წ.
დირექტორი	ლ. კურტანიძე			
მთ. არქიტექტორი	კ. ძლიერიშვილი			
მთ. კონსტრუქტ.	დ. დონღაძე		მონ. რ/ბ რიგელის მრ–18-ის არმირება	
კონსტრუქტორი	ა. დონღაძე			
			სტადია: მ.პ	ფურცელი: კ–6.13
ელ.ფოსტა CAPITELI@YMAIL.COM	მისამართი: გამრეკელის №19		სულ ფურცელი	მასშტაბი

მონ. რ/ბ რიგელის მრ–19-ის არმირება

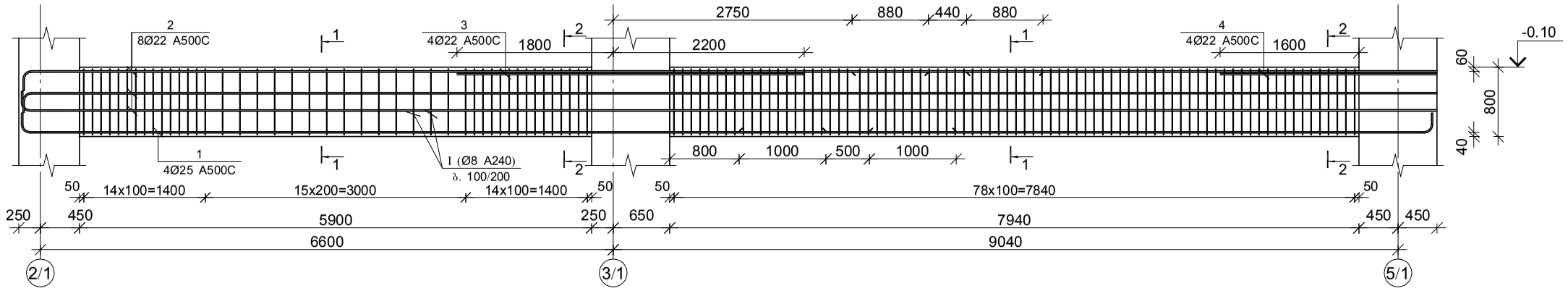

კვეთი 1–1

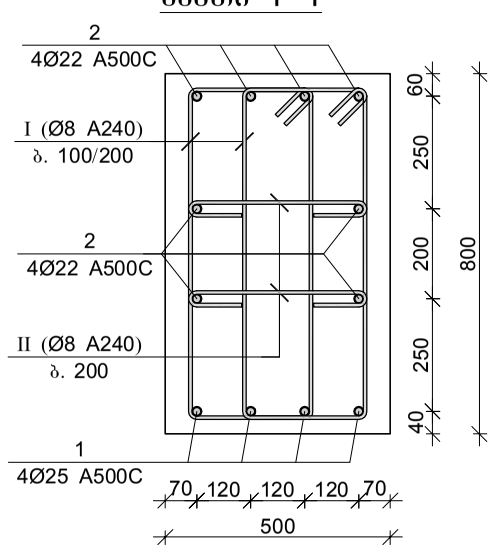

პოზ.	Ø [მმ.]	ესკიზი [მმ.]	სიგრძე [მმ.]
I	Ø8	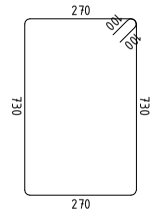	2200
II	Ø8	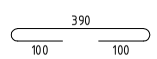	590

კვეთი 2–2

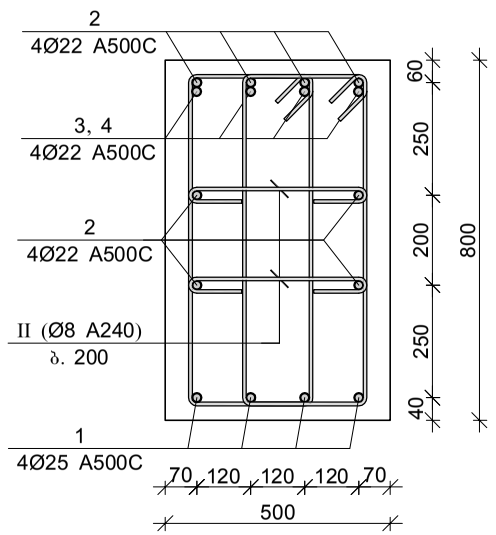

მონ. რ/ბ რიგელის მრ–19-ის სპეციფიკაცია

არმატურის სპეციფიკაცია					არმატურის ამოკრეფა					ბეტონი B 30
პოზ. №	Ø	L მმ.	n ცალი	Ln მ.	Ø	∑ Ln მ.	ზრდილი მეტრის წონა კგ.	წონა კგ. A240	წონა კგ. A500C	V; მ³
1	2	3	4	5	6	7	8	9	10	11
1	25 A500C	17800	4	71.20	8 A240	621.44	0.39	245.21		5.54
2	22 A500C	17400	8	139.20	22 A500C	165.20	2.98		492.96	
3	22 A500C	4000	4	16.00	25 A500C	71.20	3.85		274.36	
4	22 A500C	2500	4	10.00						
I	8 A240	2200	246	541.20						
II	8 A240	590	136	80.24						
						∑		245.21	492.96	5.54
						n= 3		735.63	1478.89	16.61
									133.34	კგ/მ³

შპს "კაპიტელი"		მრავალბინიანი საცხოვრებელი სახლი მისამართი: ქ. თბილისი, თამარაშვილის ქ. №13	
	დამკვეთი	შპს "გუმბათი ჰოლდინგი"	დაკვეთა № / თარიღი 2020 წ.
დირექტორი		ლ. კურტანიძე	
მთ. არქიტექტორი		კ. ძლიერიშვილი	
მთ. კონსტრუქტ.		დ. დონღაძე	მონ. რ/ბ რიგელის მრ–19-ის არმირება
კონსტრუქტორი		ა. დონღაძე	
		სტადია: მ.პ	ფურცელი: კ–6.14 / სულ ფურცელი / მასშტაბი

ელ.ფოსტა CAPITELI@YMAIL.COM მისამართი: გამრეკელის №19

მონ. რ/ბ რიგელის მრ–20-ის არმირება

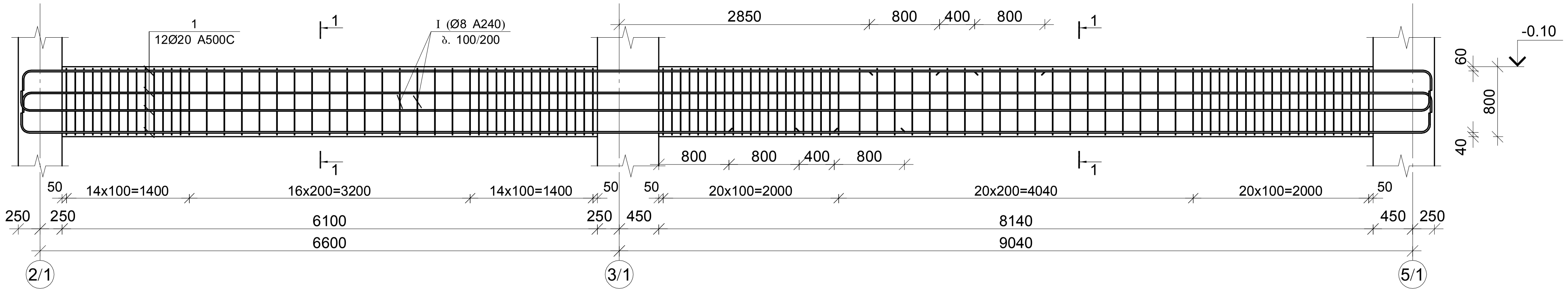

მონ. რ/ბ რიგელის მრ–21-ის არმირება

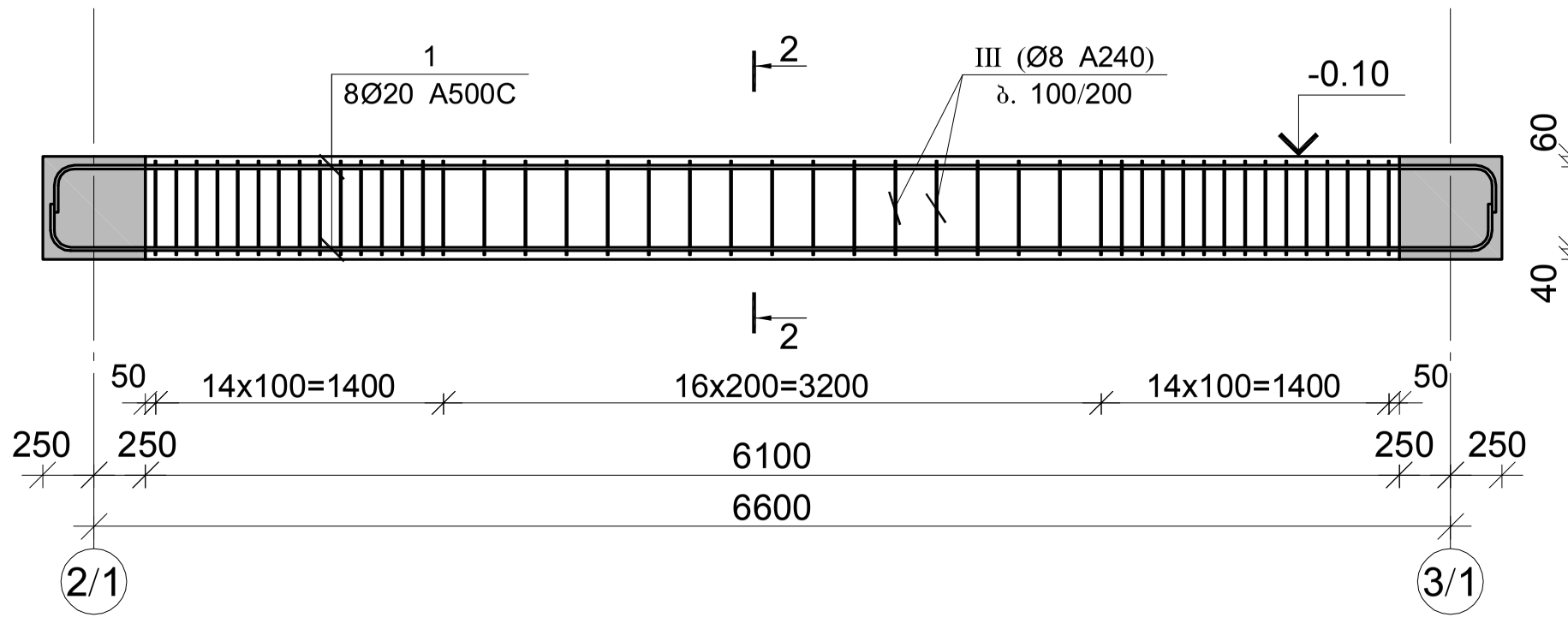

მონ. რ/ბ რიგელის მრ–22-ის არმირება

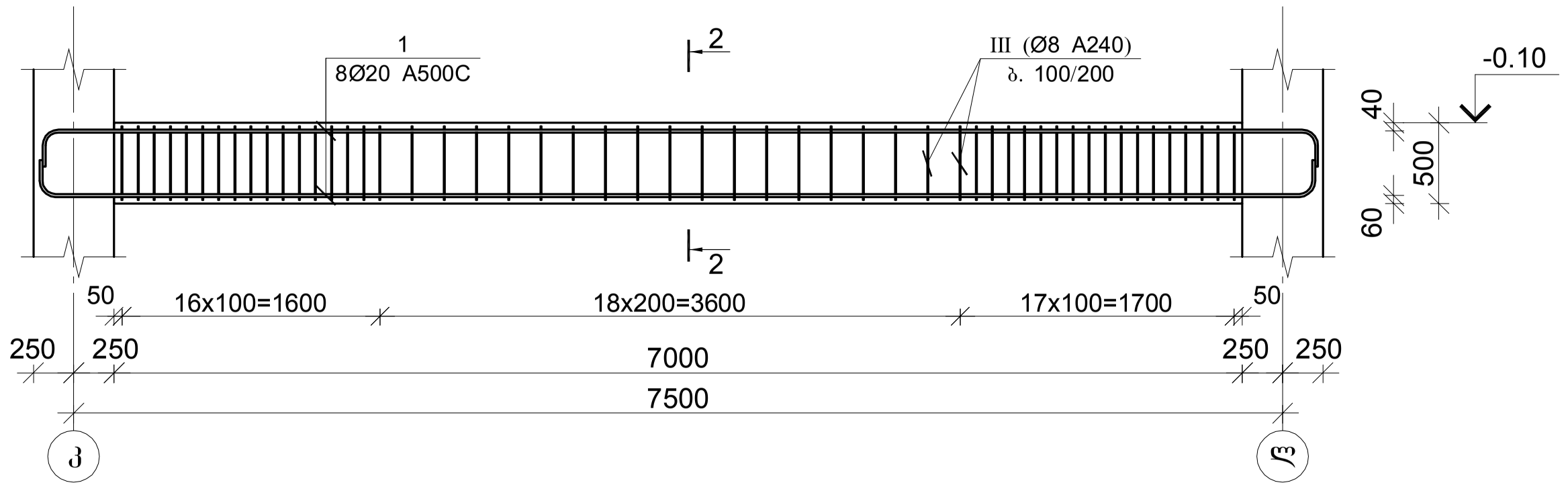

კვეთი 1–1

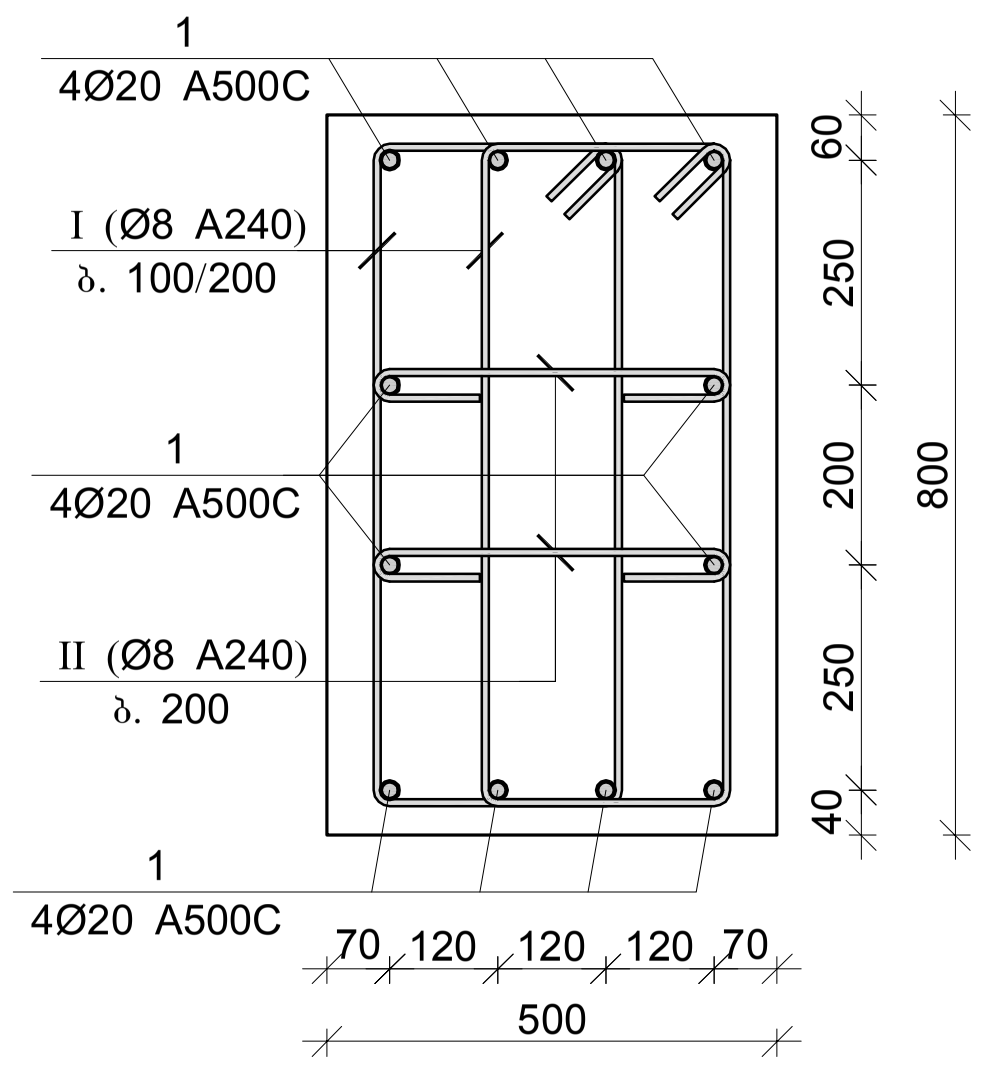

კვეთი 2–2

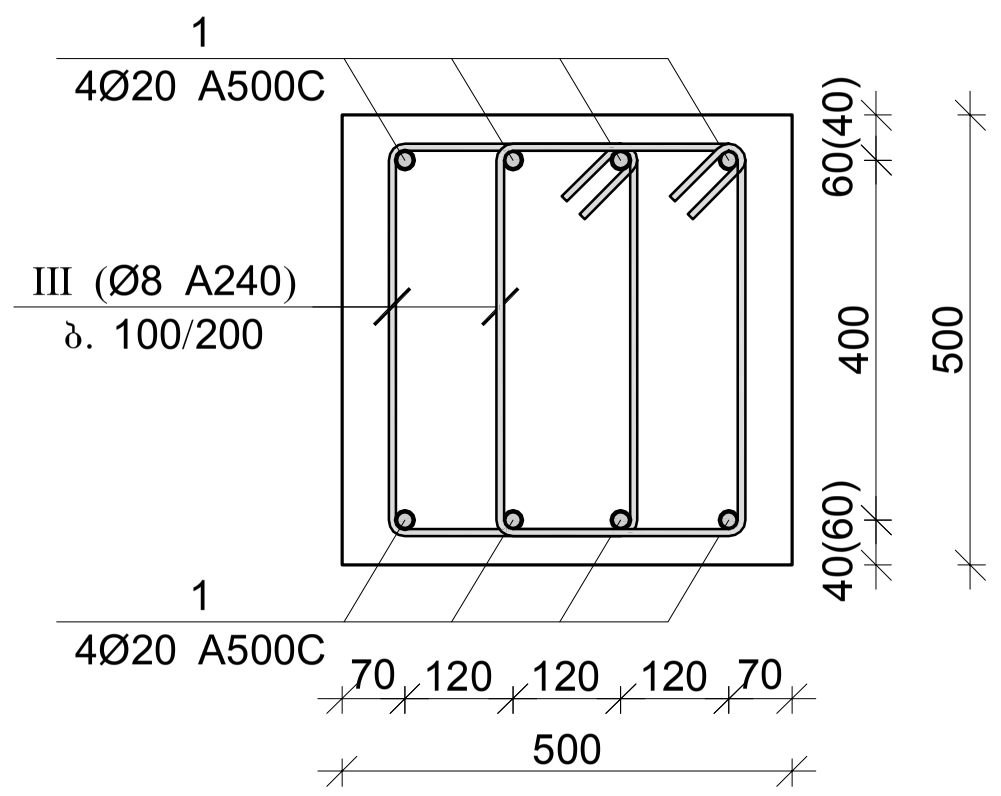

მონ. რ/ბ რიგელის მრ–20-ის სპეციფიკაცია

არმატურის სპეციფიკაცია					არმატურის ამოკრეფა					ბეტონი B 30
პოზ. №	Ø	L მმ.	n ცალი	Ln მ.	Ø	∑Ln მ.	ერთეული მეტრის წონა კგ.	წონა კგ. A240	წონა კგ. A500C	V; მ³
1	2	3	4	5	6	7	8	9	10	11
1	20 A500C	17400	12	208.80	8 A240	549.00	0.39	216.63		5.70
I	8 A240	2200	212	466.40	20 A500C	208.80	2.47		514.93	
II	8 A240	590	140	82.60						
							∑	216.63	514.93	5.70
						n= 1		216.63	514.93	5.70
									128.43	კგ/მ³

მონ. რ/ბ რიგელის მრ–21-ის სპეციფიკაცია

არმატურის სპეციფიკაცია					არმატურის ამოკრეფა					ბეტონი B 30
პოზ. №	Ø	L მმ.	n ცალი	Ln მ.	Ø	∑Ln მ.	ერთეული მეტრის წონა კგ.	წონა კგ. A240	წონა კგ. A500C	V; მ³
1	2	3	4	5	6	7	8	9	10	11
1	20 A500C	7700	8	61.60	8 A240	144.00	0.39	56.82		1.53
III	8 A240	1600	90	144.00	20 A500C	61.60	2.47		151.92	
							∑	56.82	151.92	1.53
						n= 1		56.82	151.92	1.53
									136.88	კგ/მ³

პოზ.	Ø [მმ.]	ესკიზი [მმ.]	სიგრძე [მმ.]
I	Ø8	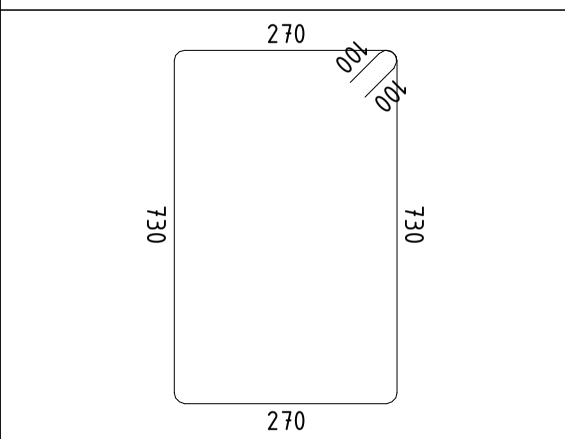	2200
II	Ø8	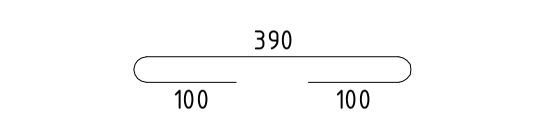	590
III	Ø8	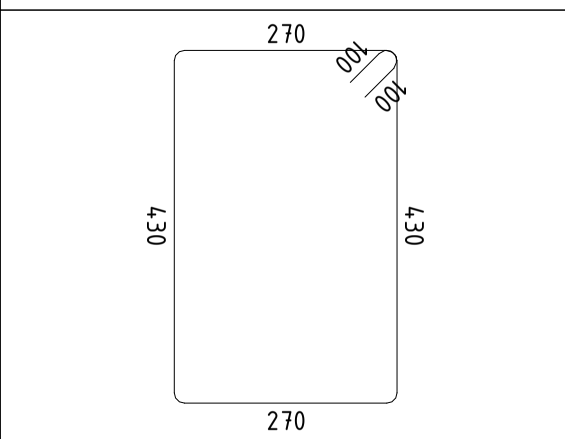	1600

მონ. რ/ბ რიგელის მრ–22-ის სპეციფიკაცია

არმატურის სპეციფიკაცია					არმატურის ამოკრეფა					ბეტონი B 30
პოზ. №	Ø	L მმ.	n ცალი	Ln მ.	Ø	∑Ln მ.	ერთეული მეტრის წონა კგ.	წონა კგ. A240	წონა კგ. A500C	V; მ³
1	2	3	4	5	6	7	8	9	10	11
1	20 A500C	8600	8	68.80	8 A240	166.40	0.39	65.66		1.75
III	8 A240	1600	104	166.40	20 A500C	68.80	2.47		169.67	
							∑	65.66	169.67	1.75
						n= 1		65.66	169.67	1.75
									134.47	კგ/მ³

შპს "კაპიტელი"	ობიექტი	მრავალბინიანი საცხოვრებელი სახლი მისამართი: ქ. თბილისი, თამარაშვილის ქ. №13		
	დამკვეთი	შპს "გუმბათი ჰოლდინგი"	დაკვეთა №	თარიღი 2020 წ.
დირექტორი	ლ. კურტანიძე		მონ. რ/ბ რიგელების მრ–20, მრ–21 და მრ–22-ის არმირება	
მთ. არქიტექტორი	ქ. კლიერიშვილი			
მთ. კონსტრუქტ.	დ. ლონდაძე			
კონსტრუქტორი	ა. ლონდაძე			
			სტადია მ.პ	ფურცელი კ–6.15
ელ.ფოსტა CAPITELI@YMAIL.COM	მისამართი: გამრეკელის №19		სულ ფურცელი	მასშტაბი

მონ. რ/ბ რიგელის მრ–23-ის არმირება

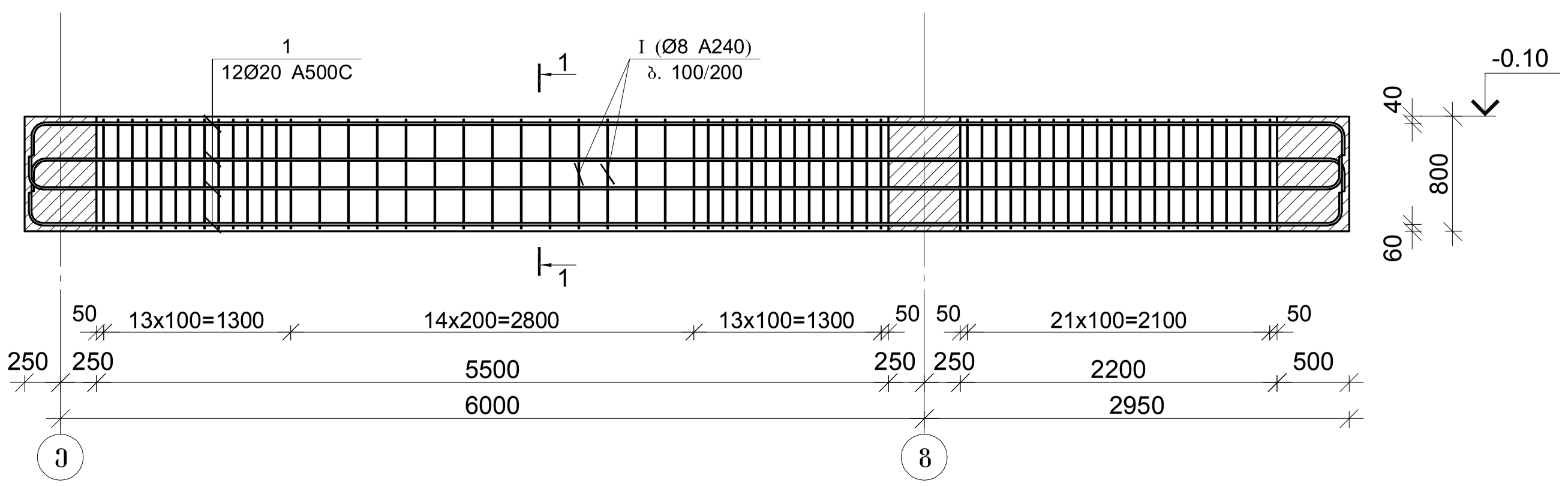

მონ. რ/ბ რიგელის მრ–24-ის არმირება

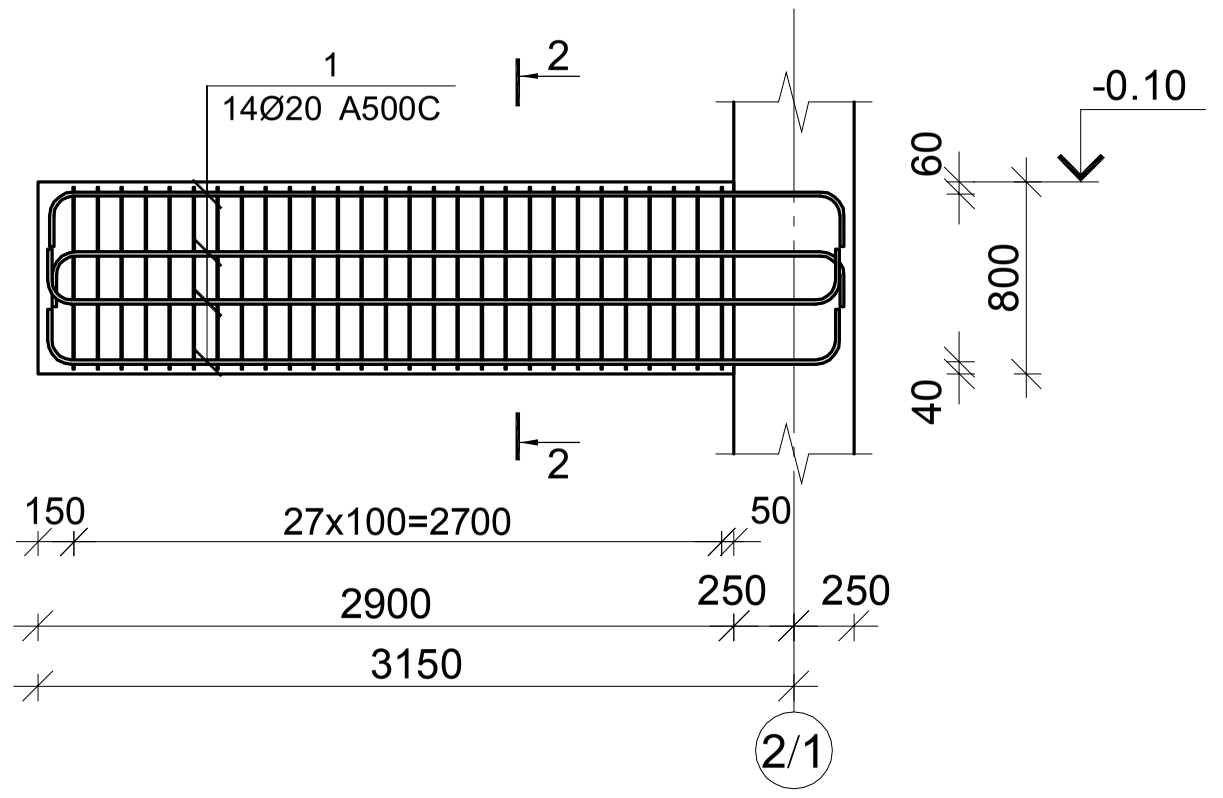

კვეთი 1–1

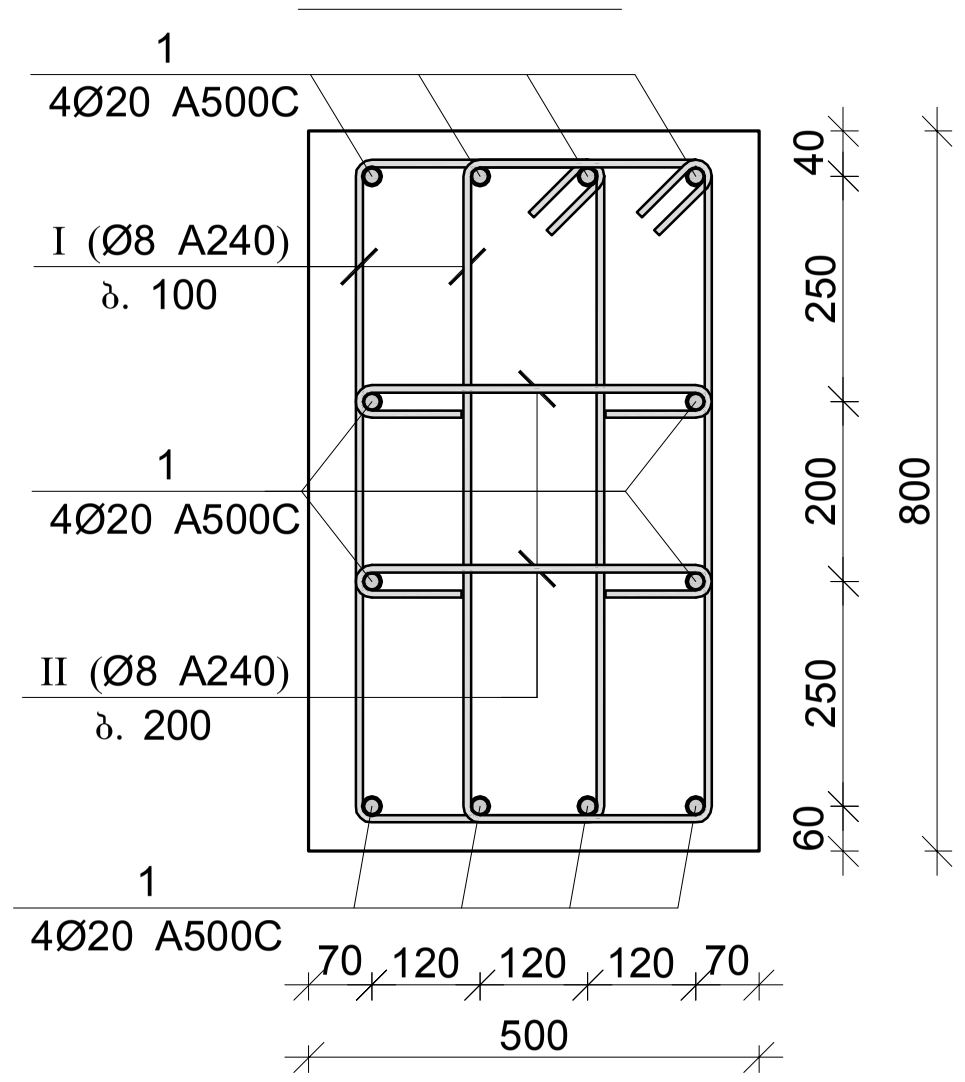

კვეთი 2–2

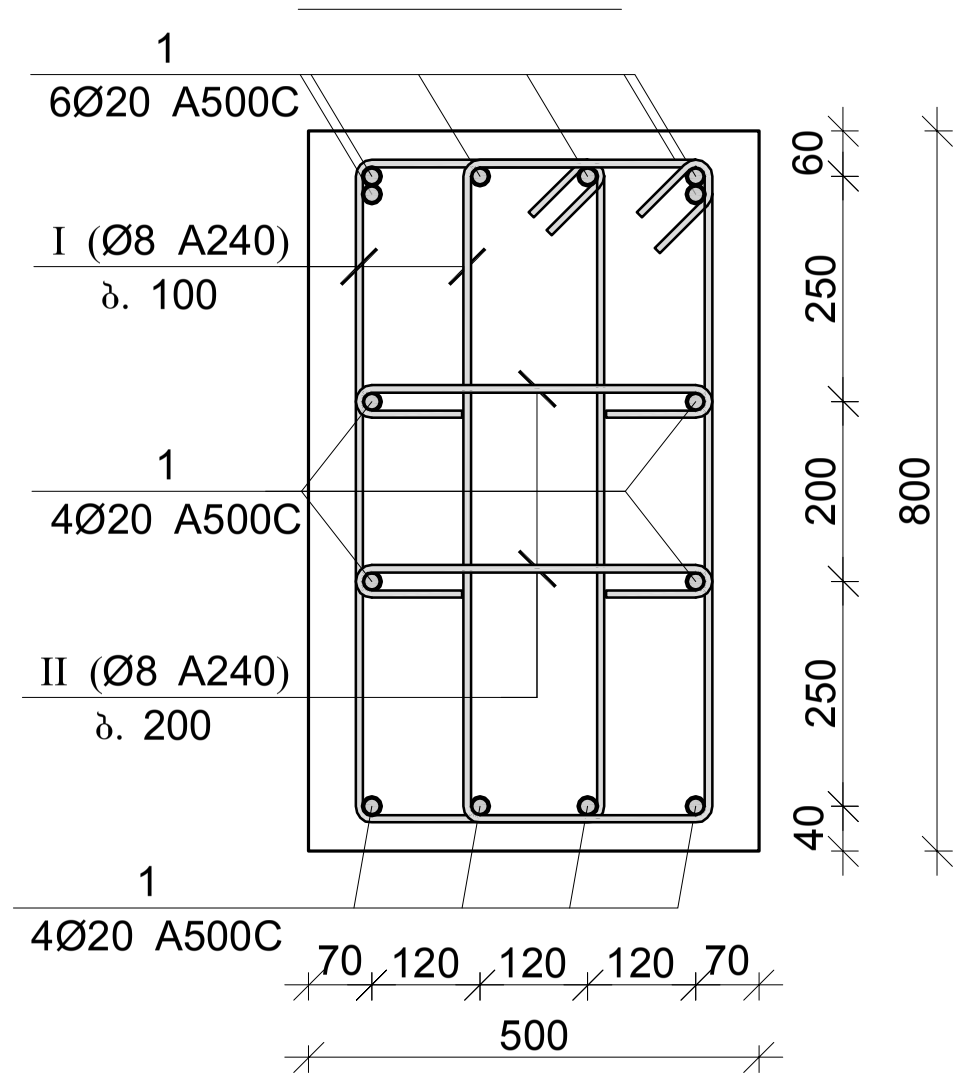

პოზ.	Ø [მმ.]	ესკიზი [მმ.]	სიგრძე [მმ.]
I	Ø8	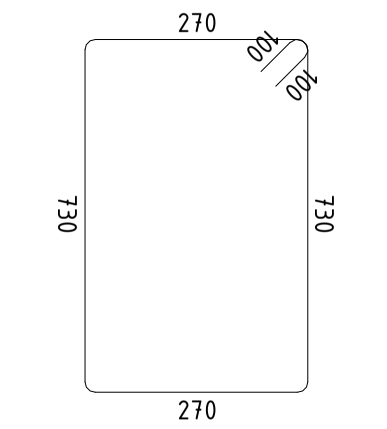	2200
II	Ø8	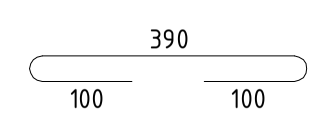	590

მონ. რ/ბ რიგელის მრ–23-ის სპეციფიკაცია

არმატურის სპეციფიკაცია					არმატურის ამოკრეფა					ბეტონი B 30
პოზ. №	Ø	L მმ.	n ცალი	Ln მ.	Ø	∑ Ln მ.	ერთეული გრძივი წონა კგ.	წონა კგ. A240	წონა კგ. A500C	V; მ³
1	2	3	4	5	6	7	8	9	10	11
1	20 A500C	9800	12	117.60	8 A240	323.22	0.39	127.54		3.08
I	8 A240	2200	126	277.20	20 A500C	117.60	2.47		290.02	
II	8 A240	590	78	46.02						
							∑	127.54	290.02	3.08
						n= 1		127.54	290.02	3.08
									135.57	კგ/მ³

მონ. რ/ბ რიგელის მრ–24-ის სპეციფიკაცია

არმატურის სპეციფიკაცია					არმატურის ამოკრეფა					ბეტონი B 30
პოზ. №	Ø	L მმ.	n ცალი	Ln მ.	Ø	∑ Ln მ.	ერთეული გრძივი წონა კგ.	წონა კგ. A240	წონა კგ. A500C	V; მ³
1	2	3	4	5	6	7	8	9	10	11
1	20 A500C	4000	14	56.00	8 A240	139.72	0.39	55.13		1.16
I	8 A240	2200	56	123.20	20 A500C	56.00	2.47		138.10	
II	8 A240	590	28	16.52						
							∑	55.13	138.10	1.16
						n= 1		55.13	138.10	1.16
									166.58	კგ/მ³

შპს "კაპიტელი"	ობიექტი	მრავალბინიანი საცხოვრებელი სახლი მისამართი: ქ. თბილისი, თამარაშვილის ქ. №13		
	დამკვეთი	შპს "ბუმბათი ჰოლდინგი"	დაკვეთა №	თარიღი 2020 წ.
დირექტორი	ლ. კურტანიძე			
მთ. არქიტექტორი	კ. ძლიერიშვილი		მონ. რ/ბ რიგელების მრ–23 და მრ–24-ის არმირება	
მთ. კონსტრუქტ.	ლ. ლონლაძე			
კონსტრუქტორი	ა. ლონლაძე			
		სტადია	ფურცელი	სულ ფურცელი / მასშტაბი
ელ.ფოსტა CAPITELI@YMAIL.COM მისამართი: გამრეკელის №19		მ.პ	კ–6.16	

მონ. რ/ბ რიგელის მრ–25-ის არმირება

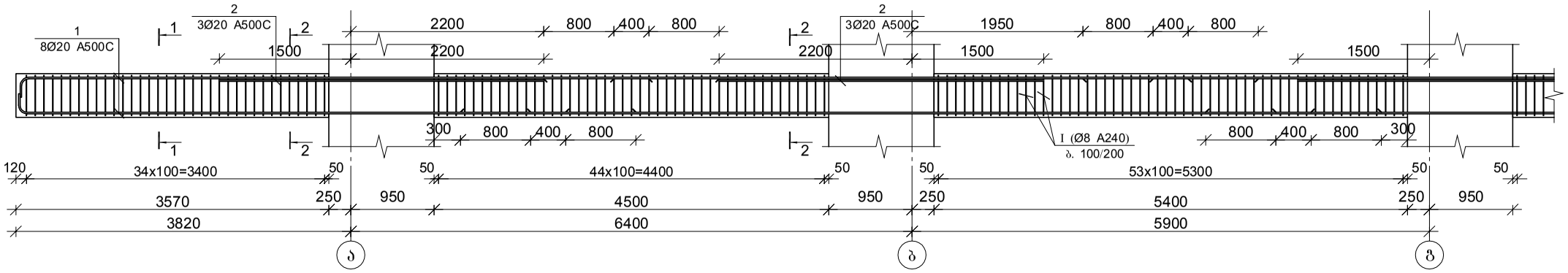

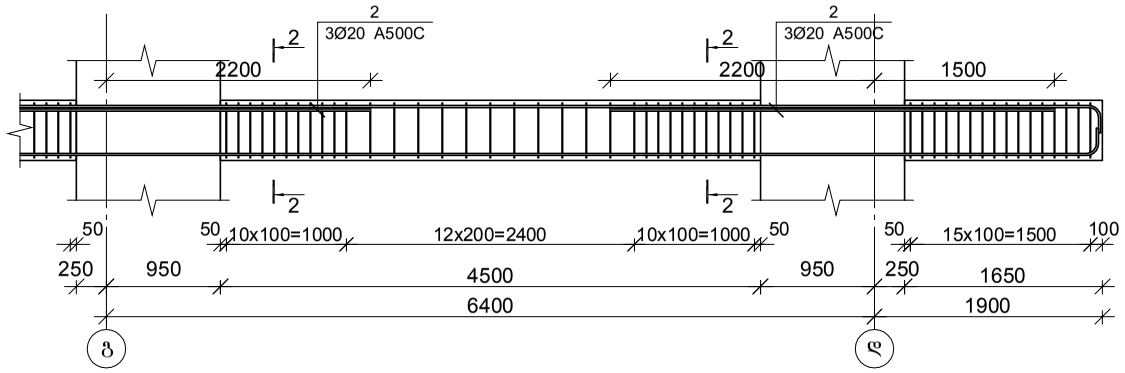

კვეთი 1–1

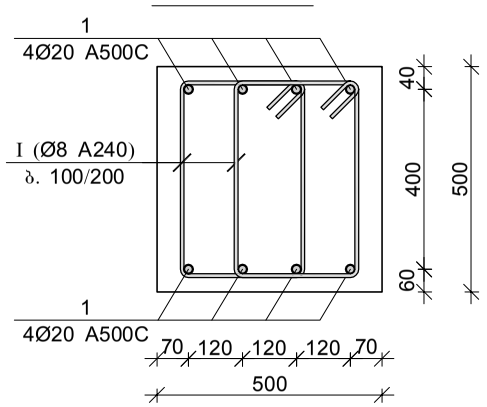

პოზ.	Ø [მმ.]	ესკიზი [მმ.]	სიგრძე [მმ.]
①	Ø8	270, 100, 430, 270	1600

კვეთი 2–2

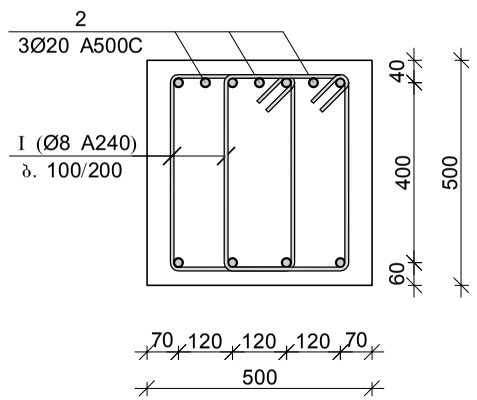

მონ. რ/ბ რიგელის მრ–25-ის სპეციფიკაცია

არმატურის სპეციფიკაცია					არმატურის ამოკრეფა					ბეტონი B 30
პოზ. №	Ø	L მმ.	n ცალი	Ln მ.	Ø	∑ Ln მ.	გრძივი მეტრის წონა კგ.	წონა კგ. A240	წონა კგ. A500C	V; მ³
1	2	3	4	5	6	7	8	9	10	11
1	20 A500C	26400	8	211.20	8 A240	585.60	0.39	231.07		4.91
2	20 A500C	3700	12	44.40	20 A500C	255.60	2.47		630.35	
I	8 A240	1600	366	585.60						
							∑	231.07	630.35	4.91
						n= 1		231.07	630.35	4.91
									175.62	კგ/მ³

შპს "კაპიტელი"		მრავალბინიანი საცხოვრებელი სახლი მისამართი: ქ. თბილისი, თამარაშვილის ქ. №13					
	დამკვეთი	შპს "შუმბათი ჰოლდინგი"			დაკვეთა №	თარიღი	
						2020 წ.	
დირექტორი	ლ. კურტანიძე						
მთ. არქიტექტორი	კ. ძლიერიშვილი			მონ. რ/ბ რიგელის მრ–25-ის არმირება			
მთ. კონსტრუქტ.	ღ. ღონღაძე						
კონსტრუქტორი	ა. ღონღაძე						
				სტადია	ფურცელი	სულ ფურცელი	მასშტაბი
ელ.ფოსტა CAPITELI@YMAIL.COM	მისამართი: გამრეკელის №19			მ.პ	კ–6.17		

მონ. რ/ბ რიგელის მრ–26-ის არმირება

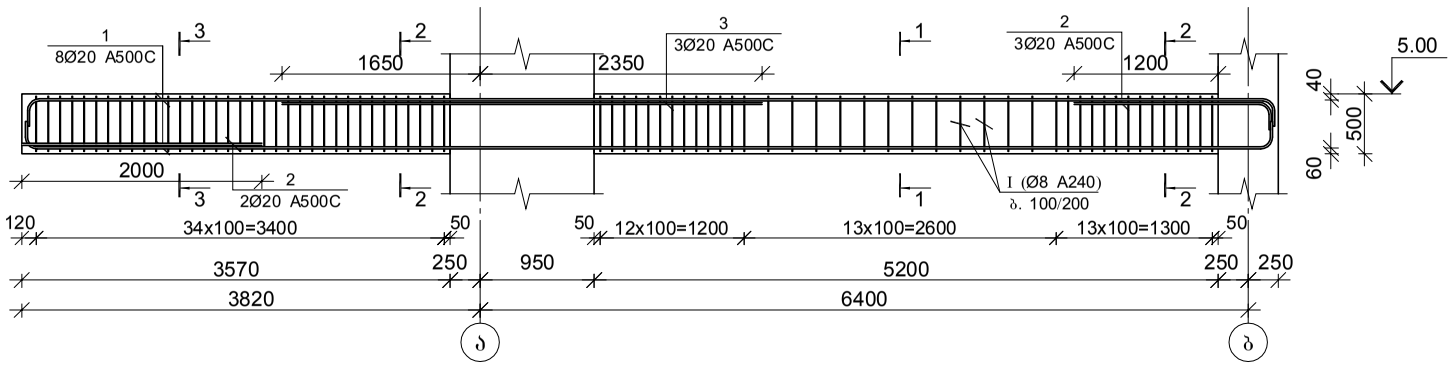

მონ. რ/ბ რიგელის მრ–27-ის არმირება

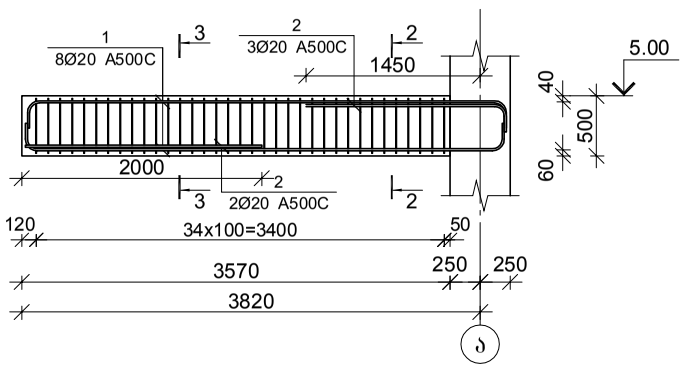

კვეთი 1–1

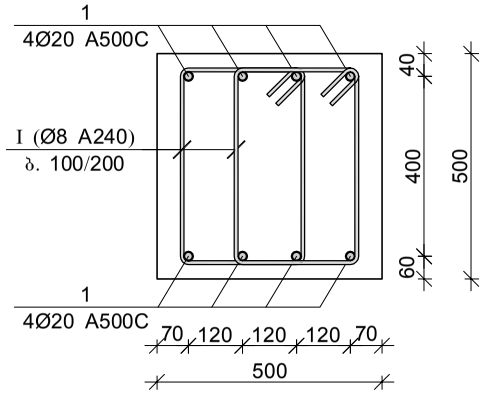

პოზ.	Ø [მმ.]	ესკიზი [მმ.]	სიგრძე [მმ.]
①	Ø8	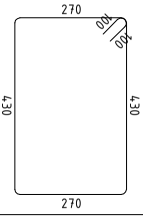	1600

კვეთი 2–2

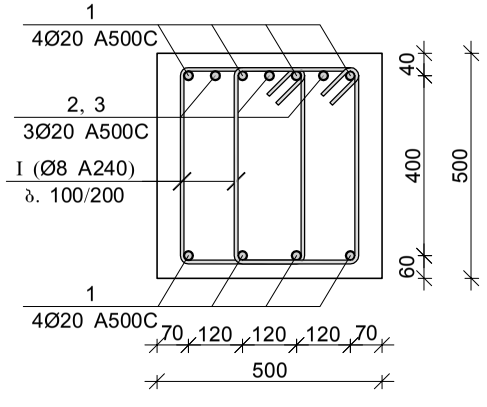

კვეთი 3–3

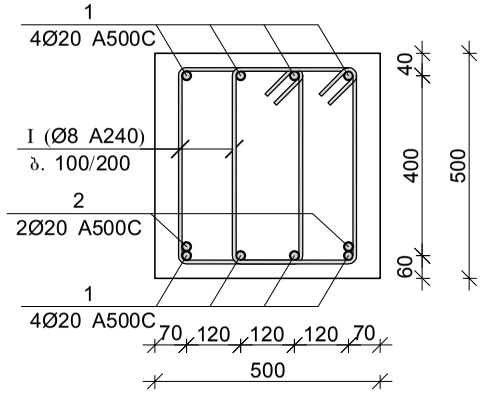

მონ. რ/ბ რიგელის მრ–26-ის სპეციფიკაცია

არმატურის სპეციფიკაცია					არმატურის ამოკრეფა					ბეტონი B 30
პოზ. №	Ø	L მმ.	n ცალი	Ln მ.	Ø	∑ Ln მ.	ბრტყელი მეტრის წონა კგ.	წონა კგ. A240	წონა კგ. A500C	V; მ³
1	2	3	4	5	6	7	8	9	10	11
1	20 A500C	11000	8	88.00	8 A240	236.80	0.39	93.44		2.19
2	20 A500C	2000	5	10.00	20 A500C	110.00	2.47		271.28	
3	20 A500C	4000	3	12.00						
I	8 A240	1600	148	236.80		∑		93.44	271.28	2.19
						n= 1		93.44	271.28	2.19
									166.35	კგ/მ³

მონ. რ/ბ რიგელის მრ–27-ის სპეციფიკაცია

არმატურის სპეციფიკაცია					არმატურის ამოკრეფა					ბეტონი B 30
პოზ. №	Ø	L მმ.	n ცალი	Ln მ.	Ø	∑ Ln მ.	ბრტყელი მეტრის წონა კგ.	წონა კგ. A240	წონა კგ. A500C	V; მ³
1	2	3	4	5	6	7	8	9	10	11
1	20 A500C	4600	8	36.80	8 A240	112.00	0.39	44.19		0.89
2	20 A500C	2000	5	10.00	20 A500C	46.80	2.47		115.42	
I	8 A240	1600	70	112.00						
						∑		44.19	115.42	0.89
						n= 2		88.39	230.83	1.79
									178.83	კგ/მ³

შპს "კაპიტელი"	მრავალბინიანი საცხოვრებელი სახლი მისამართი: ქ. თბილისი, თამარაშვილის ქ. №13			
დამკვეთი	შპს "გუმბათი ჰოლდინგი"	დაკვეთა №	თარიღი	2020 წ.
დირექტორი	ლ. კურტანიძე			
მთ. არქიტექტორი	ქ. ძლიერიშვილი			
მთ. კონსტრუქტ.	დ. დონდაძე	მონ. რ/ბ რიგელების მრ–26 და მრ–27-ის არმირება		
კონსტრუქტორი	ა. დონდაძე			
		სტადია	ფურცელი	სულ ფურცელი / მასშტაბი
ელ.ფოსტა CAPITELI@YMAIL.COM	მისამართი: გამრეკელის №19	მ.პ	კ–6.18	

მონ. რ/ბ რიგელის მრ–28-ის არმირება

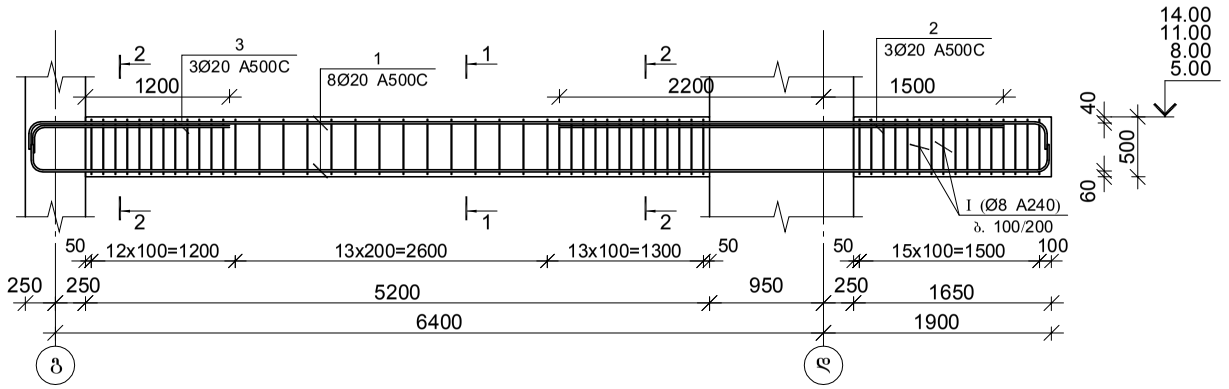

მონ. რ/ბ რიგელის მრ–29-ის არმირება

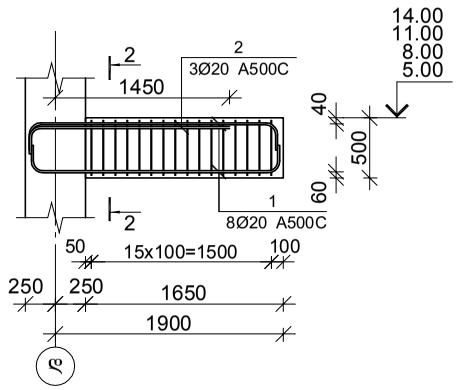

კვეთი 1–1

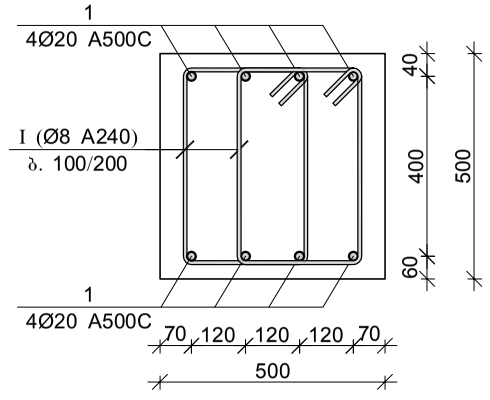

პოზ.	Ø [მმ.]	ესკიზი [მმ.]	სიგრძე [მმ.]
①	Ø8	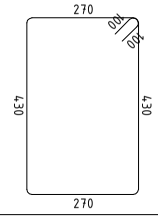	1600

კვეთი 2–2

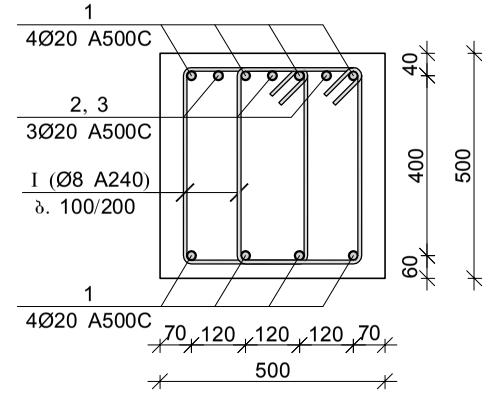

მონ. რ/ბ რიგელის მრ–28-ის სპეციფიკაცია

არმატურის სპეციფიკაცია					არმატურის ამოკრეფა					ბეტონი B 30
პოზ. №	Ø	L მმ.	n ცალი	Ln მ.	Ø	∑ Ln მ.	ბარძაყის მეტრის წონა კგ.	წონა კგ. A240	წონა კგ. A500C	V; მ³
1	2	3	4	5	6	7	8	9	10	11
1	20 A500C	9100	8	72.80	8 A240	176.00	0.39	69.45		1.71
2	20 A500C	3700	3	11.10	20 A500C	89.90	2.47		221.71	
3	20 A500C	2000	3	6.00						
I	8 A240	1600	110	176.00		∑		69.45	221.71	1.71
						n= 4		277.79	886.83	6.85
									170.02	კგ/მ³

მონ. რ/ბ რიგელის მრ–29-ის სპეციფიკაცია

არმატურის სპეციფიკაცია					არმატურის ამოკრეფა					ბეტონი B 30
პოზ. №	Ø	L მმ.	n ცალი	Ln მ.	Ø	∑ Ln მ.	ბარძაყის მეტრის წონა კგ.	წონა კგ. A240	წონა კგ. A500C	V; მ³
1	2	3	4	5	6	7	8	9	10	11
1	20 A500C	2700	8	21.60	8 A240	51.20	0.39	20.20		0.41
2	20 A500C	3700	3	11.10	20 A500C	32.70	2.47		80.64	
I	8 A240	1600	32	51.20						
						∑		20.20	80.64	0.41
						n= 8		161.62	645.15	3.30
									244.48	კგ/მ³

შპს "კაპიტელი"	დამკვეთი ორგანიზაცია	მრავალბინიანი საცხოვრებელი სახლი მისამართი: ქ. ბათუმი, თამარაშვილის ქ. №13			
	დამკვეთი	შპს "გუმბათი ჰოლდინგი"		დაკვეთა №	თარიღი 2020 წ.
დირექტორი	ლ. კურტანიძე				
მთ. არქიტექტორი	ქ. ძლიერიშვილი			მონ. რ/ბ რიგელების მრ–28 და მრ–29-ის არმირება	
მთ. კონსტრუქტ.	დ. დონდაძე				
კონსტრუქტორი	ა. დონდაძე				
				სტადია	ფურცელი	სულ ფურცელი	მასშტაბი
ელ.ფოსტა CAPITELI@YMAIL.COM	მისამართი: გამრეკელის №19			მ.პ	კ–6.19		

მონ. რ/ბ რიგელის მრ–30-ის არმირება

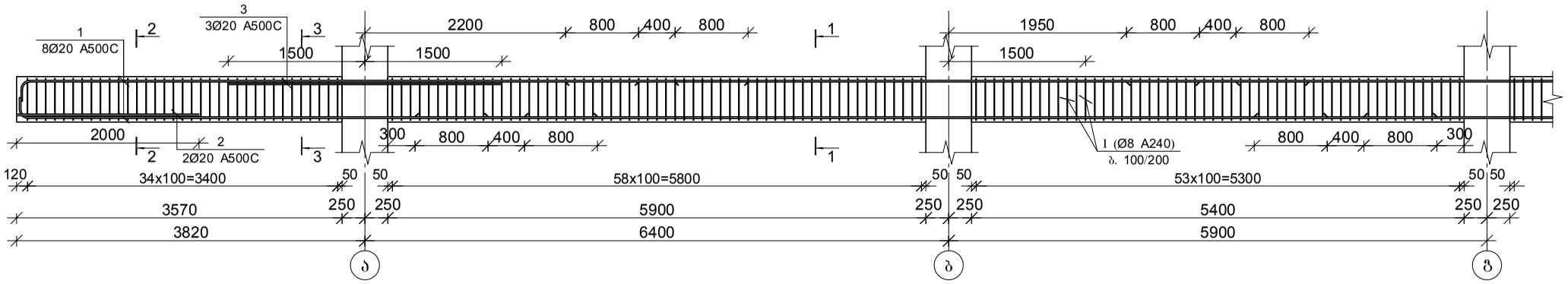

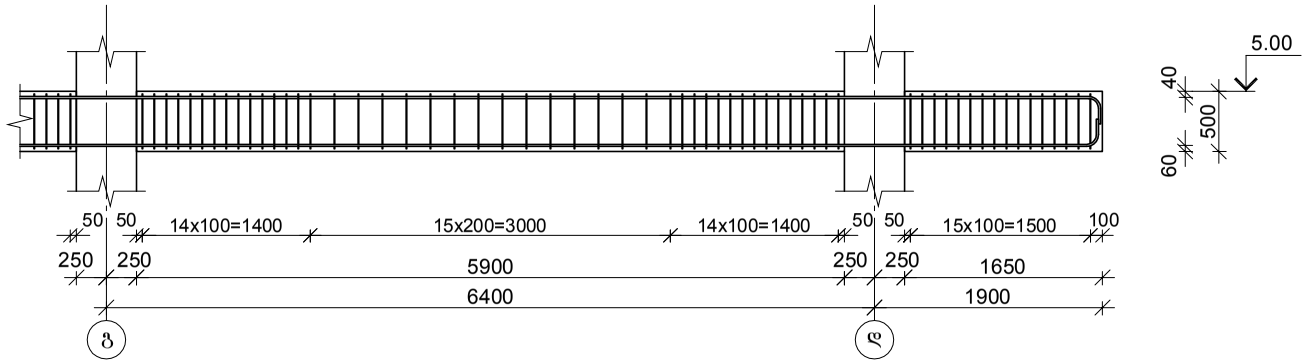

კვეთი 1–1

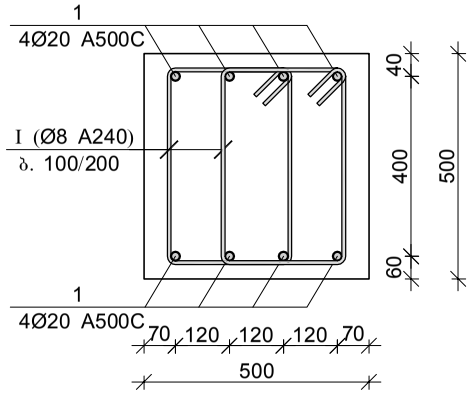

პოზ.	Ø [მმ.]	ესკიზი [მმ.]	სიგრძე [მმ.]
①	Ø8	270, 300, 430, 430, 270	1600

კვეთი 2–2

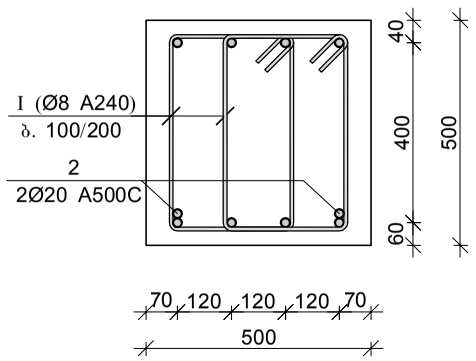

კვეთი 3–3

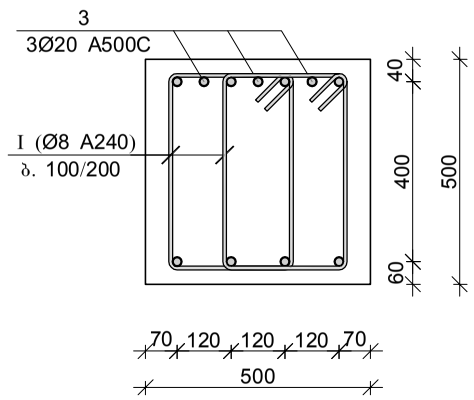

მონ. რ/ბ რიგელის მრ–30-ის სპეციფიკაცია

არმატურის სპეციფიკაცია					არმატურის ამოკრეფა					ბეტონი B 30
პოზ. №	Ø	L მმ.	n ცალი	Ln მ.	Ø	∑ Ln მ.	გრძივი მეტრის წონა კგ.	წონა კგ. A240	წონა კგ. A500C	V; მ³
1	2	3	4	5	6	7	8	9	10	11
1	20 A500C	26400	8	211.20	8 A240	665.60	0.39	262.64		5.61
2	20 A500C	2000	2	4.00	20 A500C	224.20	2.47		552.91	
3	20 A500C	3000	3	9.00						
I	8 A240	1600	416	665.60		∑		262.64	552.91	5.61
						n= 1		262.64	552.91	5.61
									145.50	კგ/მ³

შპს "კაპიტელი"	დამკვეთი	მრავალბინიანი საცხოვრებელი სახლი მისამართი: ქ. თბილისი, თამარაშვილის ქ. №13			
	დამკვეთი	შპს "შუმბათი ჰოლდინგი"		დაკვეთა №	თარიღი
					2020 წ.
დირექტორი	ლ. კურტანიძე				
მთ. არქიტექტორი	ქ. ძლიერიშვილი			მონ. რ/ბ რიგელის მრ–30-ის არმირება	
მთ. კონსტრუქტ.	დ. ღონღაძე				
კონსტრუქტორი	ა. ღონღაძე				
				სტადია	ფურცელი	სულ ფურცელი	მასშტაბი
ელ.ფოსტა CAPITELI@YMAIL.COM	მისამართი: გამრეკელის №19			მ.პ	კ–6.20		

მონ. რ/ბ რიგელის მრ–31-ის არმირება

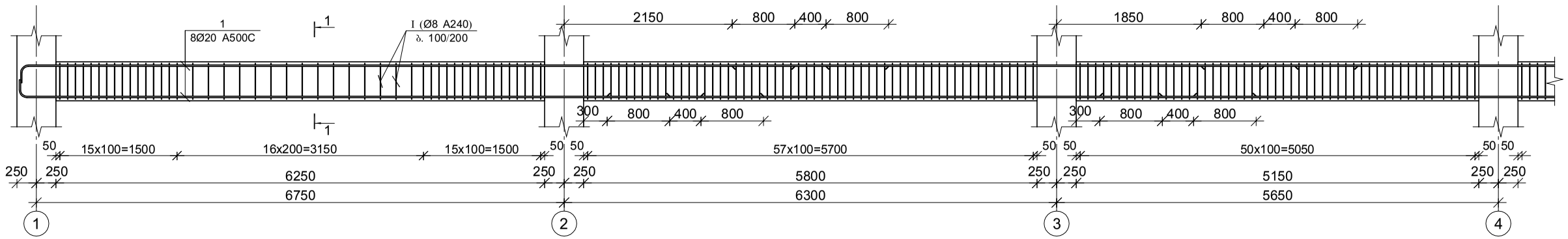

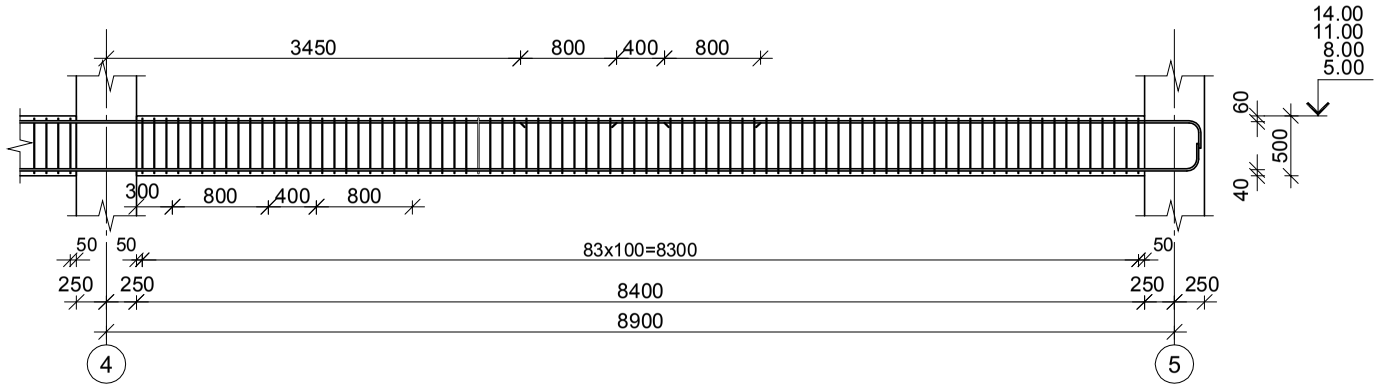

კვეთი 1–1

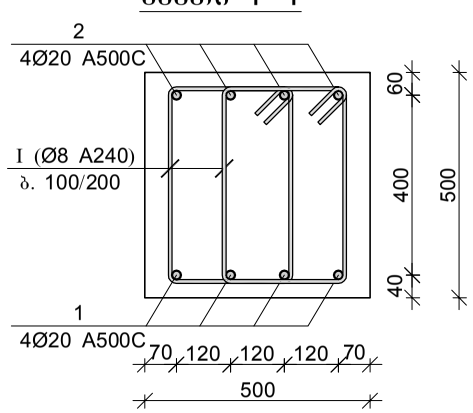

პოზ.	Ø [მმ.]	ესკიზი [მმ.]	სიგრძე [მმ.]
1	Ø8	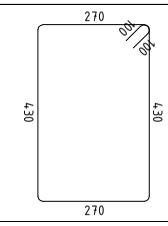	1600

მონ. რ/ბ რიგელის მრ–31-ის სპეციფიკაცია

არმატურის სპეციფიკაცია					არმატურის ამოკრეფა					ბეტონი B 30
პოზ. №	Ø	L მმ.	n ცალი	Ln მ.	Ø	∑ Ln მ.	ბრაკით მეტრის წონა კგ.	წონა კგ. A240	წონა კგ. A500C	V; მ³
1	2	3	4	5	6	7	8	9	10	11
1	20 A500C	31100	8	248.80	8 A240	768.00	0.39	303.04		6.40
I	8 A240	1600	480	768.00	20 A500C	248.80	2.47		613.58	
						∑		303.04	613.58	6.40
						n= 4		1212.16	2454.32	25.60
									143.22	კგ/მ³

შპს "კაპიტელი"		მრავალბინიანი საცხოვრებელი სახლი მისამართი: ქ. თბილისი, თამარაშვილის ქ. №13					
	დამკვეთი	შპს "შუმბათი ჰოლდინგი"			დაკვეთა №	თარიღი	
						2020 წ.	
დირექტორი	ლ. კურტანიძე						
მთ. არქიტექტორი	ქ. ძლიერიშვილი			მონ. რ/ბ რიგელის მრ–31-ის არმირება			
მთ. კონსტრუქტ.	დ. დონღაძე						
კონსტრუქტორი	ა. დონღაძე						
				სტადია	ფურცელი	სულ ფურცელი	მასშტაბი
ელ.ფოსტა CAPITELI@YMAIL.COM	მისამართი: გამრეკელის №19			მ.პ	კ–6.21		

მონ. რ/ბ რიგელის მრ–32-ის არმირება

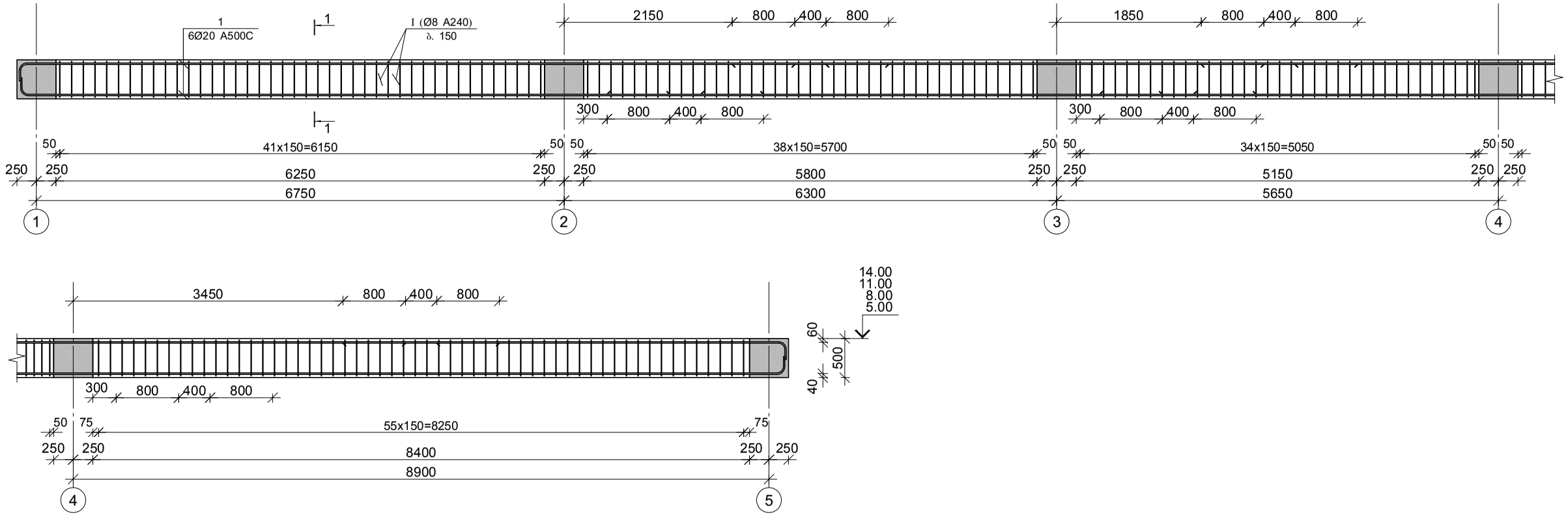

კვეთი 1–1

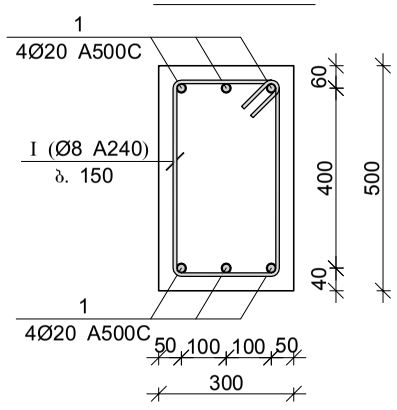

პოზ.	Ø [მმ.]	ესკიზი [მმ.]	სიგრძე [მმ.]
1	Ø8	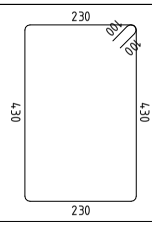	1520

მონ. რ/ბ რიგელის მრ–32-ის სპეციფიკაცია

არმატურის სპეციფიკაცია					არმატურის ამოკრეფა					ბეტონი B 30
პოზ. №	Ø	L მმ.	n ცალი	Ln მ.	Ø	∑ Ln მ.	არმატ. მეტრის წონა კგ.	წონა კგ. A240	წონა კგ. A500C	V; მ³
1	2	3	4	5	6	7	8	9	10	11
1	20 A500C	31100	6	186.60	8 A240	261.44	0.39	103.16		3.84
I	8 A240	1520	172	261.44	20 A500C	186.60	2.47		460.18	
						∑		103.16	460.18	3.84
						n= 4		412.64	1840.74	15.36
									146.70	კგ/მ³

შპს "კაპიტელი"		მრავალბინიანი საცხოვრებელი სახლი მისამართი: ქ. თბილისი, თამარაშვილის ქ. №13				
	დამკვეთი	შპს "გუმბათი ჰოლდინგი"			დაკვეთა №	თარიღი
						2020 წ.
დირექტორი	ლ. კურტანიძე					
მთ. არქიტექტორი	ქ. ძლიერიშვილი			მონ. რ/ბ რიგელის მრ–32-ის არმირება		
მთ. კონსტრუქტ.	დ. ღონღაძე					
კონსტრუქტორი	ა. ღონღაძე					
				სტადია	ფურცელი	სულ ფურცელი	მასშტაბი
ელ.ფოსტა CAPITELI@YMAIL.COM	მისამართი: გამრეკელის №19			მ.პ	კ–6.22		

მონ. რ/ბ რიგელის მრ–33-ის არმირება

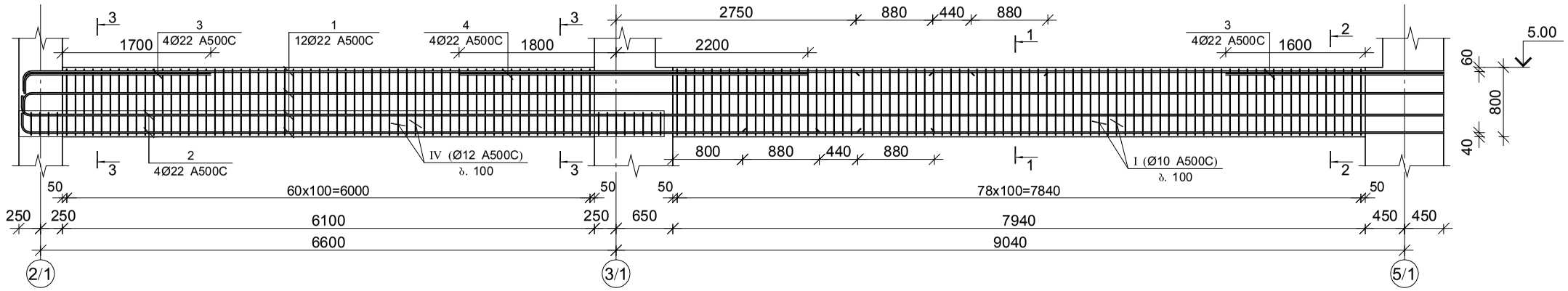

კვეთი 1–1

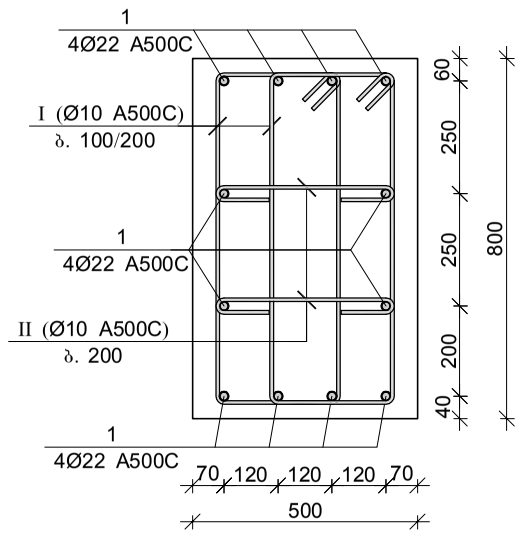

კვეთი 2–2

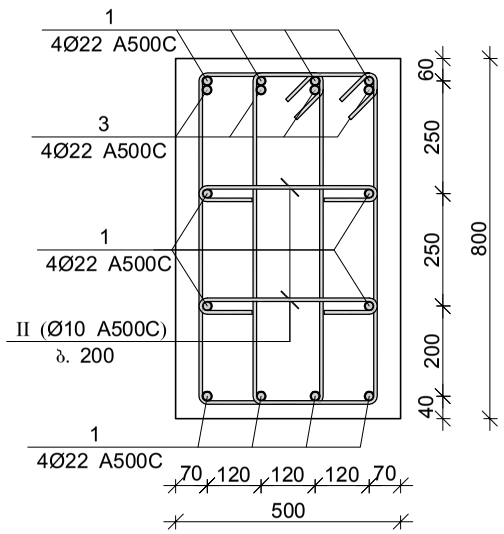

კვეთი 3–3

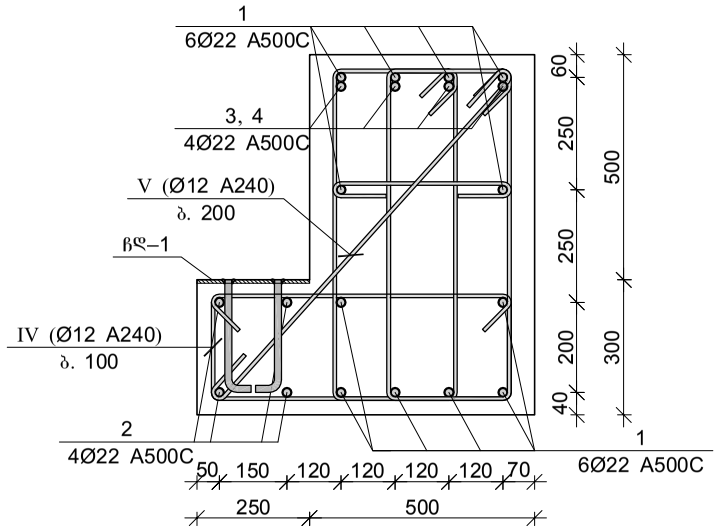

პოზ.	Ø [მმ.]	ესკიზი [მმ.]	სიგრძე [მმ.]
Ⓘ	Ø10	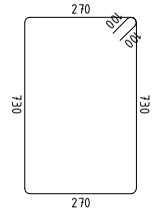	2200
Ⓘⓘ	Ø10	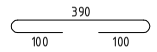	590
Ⓘⓘⓘ	Ø12	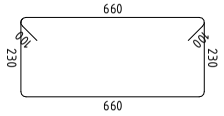	2640
Ⓘⓥ	Ø12	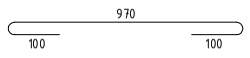	1170

ჩასატანებელი დეტალი ჩდ–1

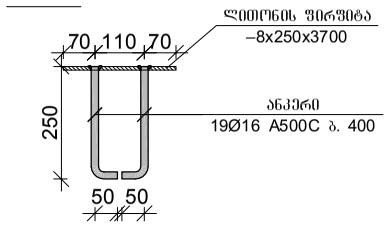

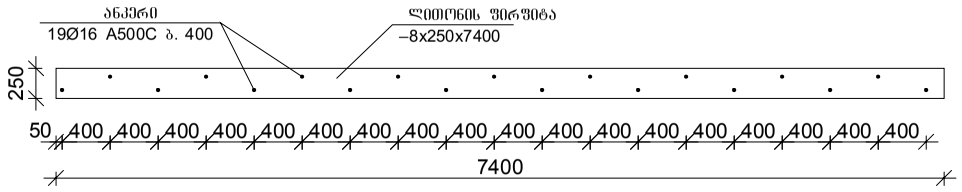

მონ. რ/ბ რიგელის მრ–33-ის სპეციფიკაცია

არმატურის სპეციფიკაცია					არმატურის ამოკრეფა					ბეტონი B 30
პოზ. №	Ø	L მმ.	n ცალი	Ln მ.	Ø	∑ Ln მ.	ერთეული მეტრის წონა კგ.	წონა კგ. A240	წონა კგ. A500C	V; მ³
1	2	3	4	5	6	7	8	9	10	11
1	22 A500C	17600	12	211.20	10 A500C	698.60	0.62		430.71	6.20
2	22 A500C	7400	4	29.60	12 A500C	238.65	0.89		211.88	
3	22 A500C	2500	8	20.00	22 A500C	276.80	2.98		825.98	
4	22 A500C	4000	4	16.00						
I	10 A500C	2200	280	616.00						
II	10 A500C	590	140	82.60						
III	12 A500C	2640	74	195.36						
IV	12 A500C	1170	37	43.29			∑		1468.58	6.20
							n= 1		1468.58	6.20
									236.87	კგ/მ³

შპს "კაპიტელი"		მრავალბინიანი საცხოვრებელი სახლი მისამართი: ქ. თბილისი, თამარაშვილის ქ. №13					
	დამკვეთი	შპს "გუმბათი ჰოლდინგი"			დაკვეთა №	თარიღი	
						2020 წ.	
დირექტორი	ლ. კურტანიძე						
მთ. არქიტექტორი	ქ. ძლიერიშვილი						
მთ. კონსტრუქტ.	დ. დონღაძე			მონ. რ/ბ რიგელის მრ–33-ის არმირება			
კონსტრუქტორი	ა. დონღაძე						
				სტადია	ფურცელი	სულ ფურცელი	მასშტაბი
ელ.ფოსტა CAPITELI@YMAIL.COM	მისამართი: გამრეკელის №19			მ.პ	კ–6.23		

მონ. რ/ბ რიგელის მრ–34-ის არმირება

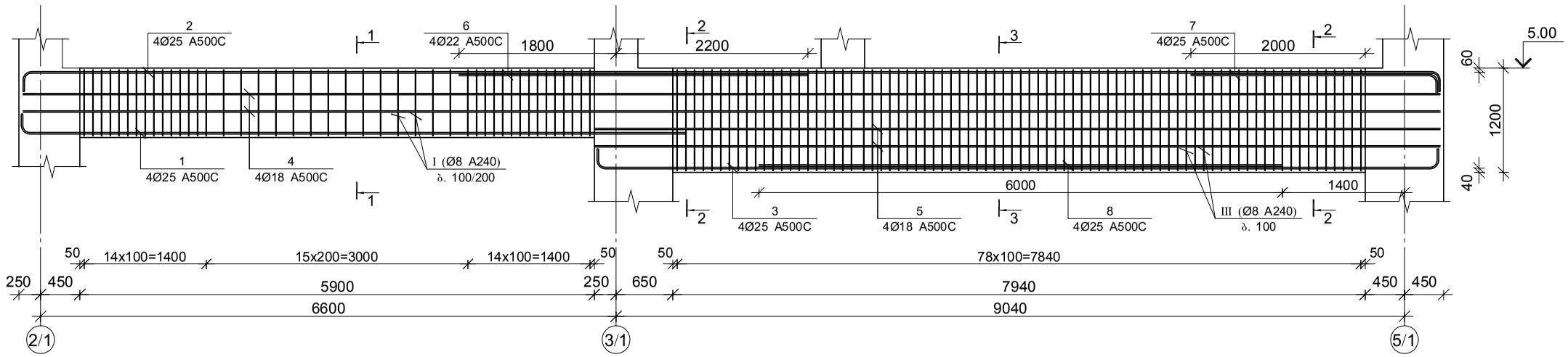

კვეთი 1–1

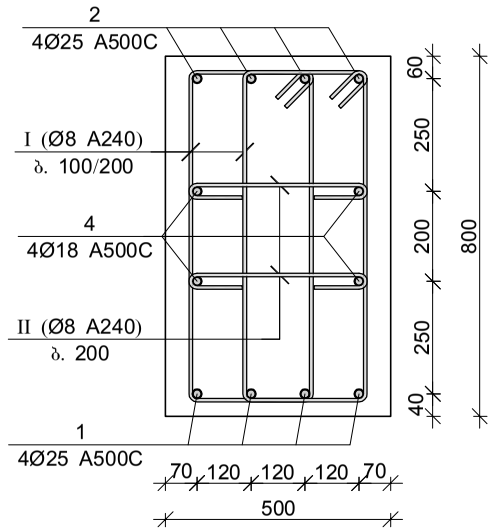

კვეთი 2–2

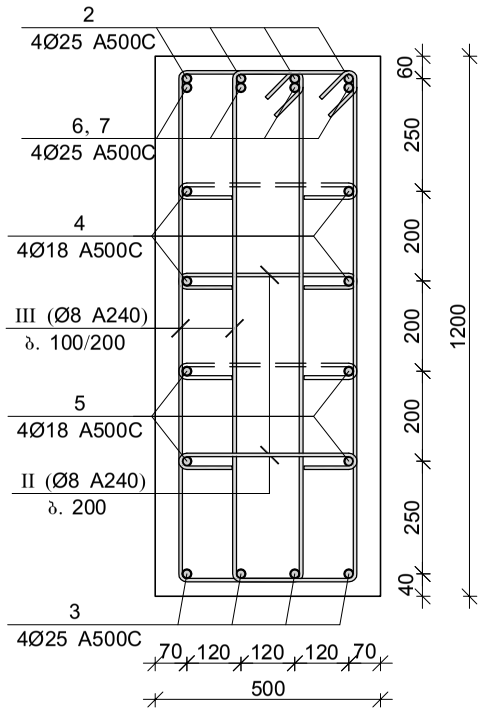

კვეთი 3–3

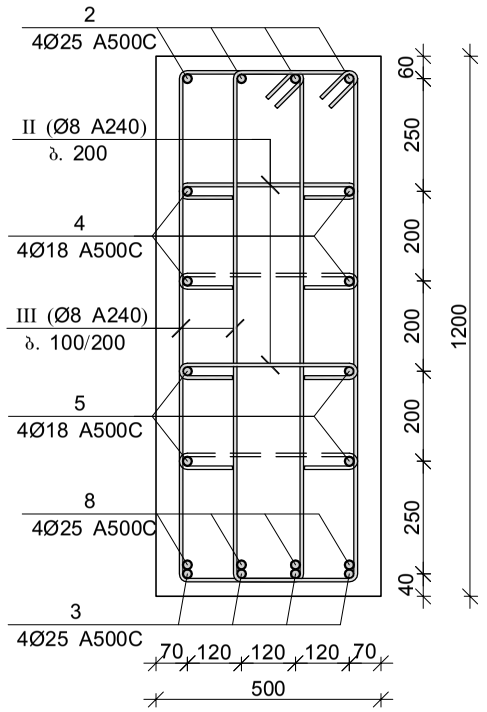

პოზ.	Ø [მმ.]	ესკიზი [მმ.]	სიგრძე [მმ.]
I	Ø8	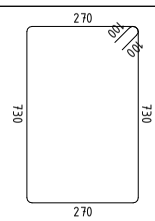	2200
II	Ø8	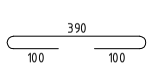	590
III	Ø8	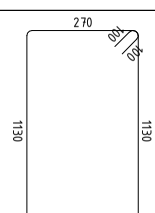	3000

მონ. რ/ბ რიგელის მრ–34-ის სპეციფიკაცია

არმატურის სპეციფიკაცია					არმატურის ამოკრეფა					ბეტონი B 30
პოზ. №	Ø	L მმ.	n ცალი	Ln მ.	Ø	∑ Ln მ.	ბრტყელი მეტრის წონა კგ.	წონა კგ. A240	წონა კგ. A500C	V; მ³
1	2	3	4	5	6	7	8	9	10	11
1	25 A500C	7900	4	31.60	8 A240	747.84	0.39	295.09		7.13
2	25 A500C	17800	4	71.20	18 A500C	107.20	2.00		214.14	
3	25 A500C	10000	4	40.00	25 A500C	194.80	3.85		750.64	
4	18 A500C	17100	4	68.40						
5	18 A500C	9700	4	38.80						
6	25 A500C	4000	4	16.00						
7	25 A500C	3000	4	12.00						
8	25 A500C	6000	4	24.00						
I	8 A240	2200	88	193.60						
II	8 A240	590	136	80.24						
III	8 A240	3000	158	474.00		∑		295.09	964.78	7.13
						n= 3		885.26	2894.33	21.39
									176.70	კგ/მ³

შპს "კაპიტელი"		მრავალბინიანი საცხოვრებელი სახლი მისამართი: ქ. თბილისი, თამარაშვილის ქ. №13			
	შპს "გუმბათი ჰოლდინგი"		დაკვეთა №	თარიღი	
				2020 წ.	
დირექტორი	ლ. კურტანიძე				
მთ. არქიტექტორი	კ. ძლიერიშვილი		მონ. რ/ბ რიგელის მრ–34-ის არმირება		
მთ. კონსტრუქტ.	დ. ღონღაძე				
კონსტრუქტორი	ა. ღონღაძე				
			სტადია	ფურცელი	სულ ფურცელი	მასშტაბი
ელ.ფოსტა CAPITELI@YMAIL.COM	მისამართი: გამრეკელის №19		მ.პ	კ–6.24		

მონ. რ/ბ რიგელის მრ–35-ის არმირება

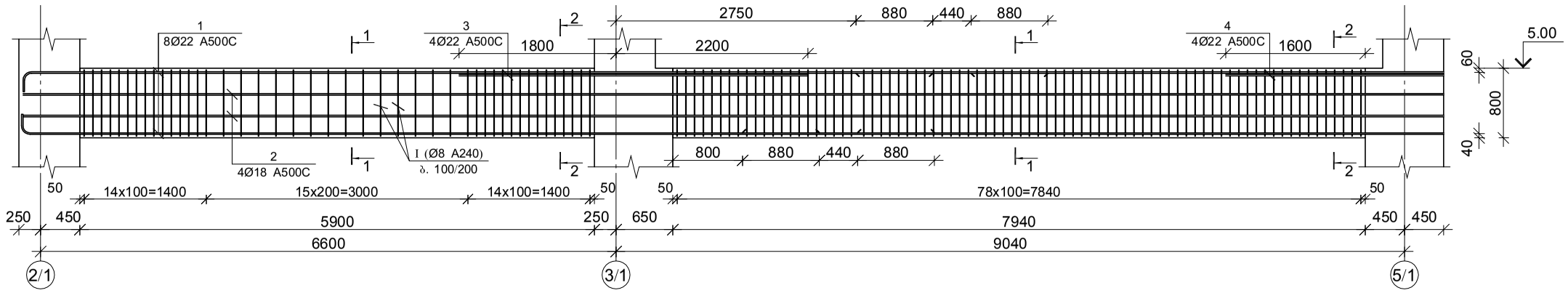

კვეთი 1–1

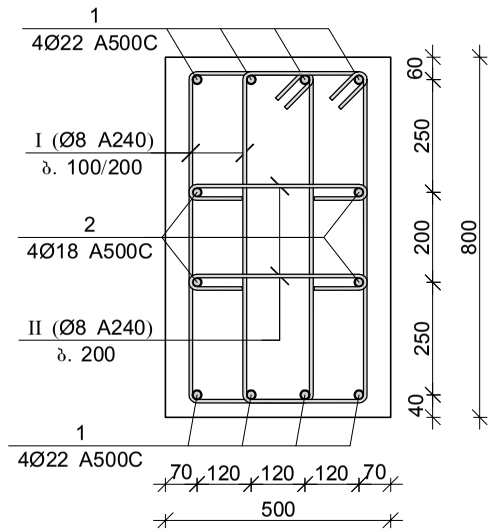

პოზ.	Ø [მმ.]	ესკიზი [მმ.]	სიგრძე [მმ.]
I	Ø8	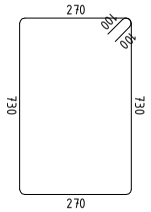	2200
II	Ø8	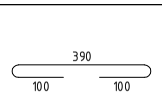	590

კვეთი 2–2

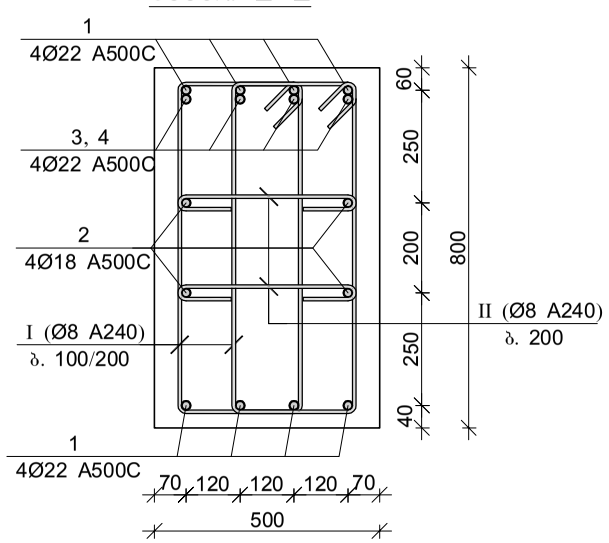

მონ. რ/ბ რიგელის მრ–35-ის სპეციფიკაცია

არმატურის სპეციფიკაცია					არმატურის ამოკრეფა					ბეტონი B 30
პოზ. №	Ø	L მმ.	n ცალი	Ln მ.	Ø	∑ Ln მ.	ბრაკის შეტანის წონა კგ.	წონა კგ. A240	წონა კგ. A500C	V; მ³
1	2	3	4	5	6	7	8	9	10	11
1	22 A500C	17400	8	139.20	8 A240	621.44	0.39	245.21		7.62
2	18 A500C	17100	4	68.40	18 A500C	68.40	2.00		136.63	
3	22 A500C	4000	4	16.00	22 A500C	165.20	2.98		492.96	
4	22 A500C	2500	4	10.00						
I	8 A240	2200	246	541.20						
II	8 A240	590	136	80.24			∑	245.21	629.60	7.62
						n= 1		245.21	629.60	7.62
									114.74	კგ/მ³

შპს "კაპიტელი"	ლიცენზია	მრავალბინიანი საცხოვრებელი სახლი მისამართი: ქ. თბილისი, თამარაშვილის ქ. №13					
	საიდენტიფიკაციო კოდი	შპს "გუმბათი ჰოლდინგი"			დაკვეთა №	თარიღი	
						2020 წ.	
დირექტორი	ლ. კურტანიძე						
მთ. არქიტექტორი	კ. ძლიერიშვილი				მონ. რ/ბ რიგელის მრ–35-ის არმირება		
მთ. კონსტრუქტ.	დ. დონღაძე						
კონსტრუქტორი	ა. დონღაძე						
					სტადია	ფურცელი	სულ ფურცელი	მასშტაბი
ელ.ფოსტა CAPITELI@YMAIL.COM	მისამართი: გამრეკელის №19				მ.პ	კ–6.25		

მონ. რ/ბ რიგელის მრ–36-ის არმირება

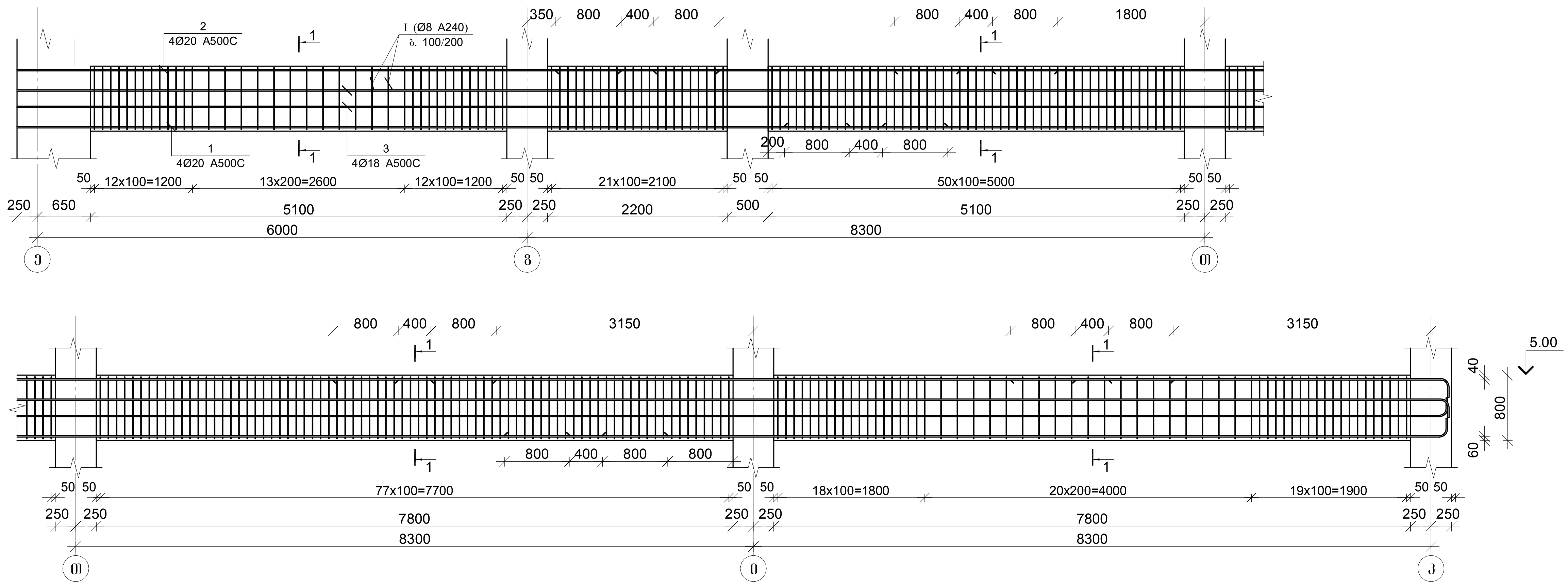

კვეთი 1–1

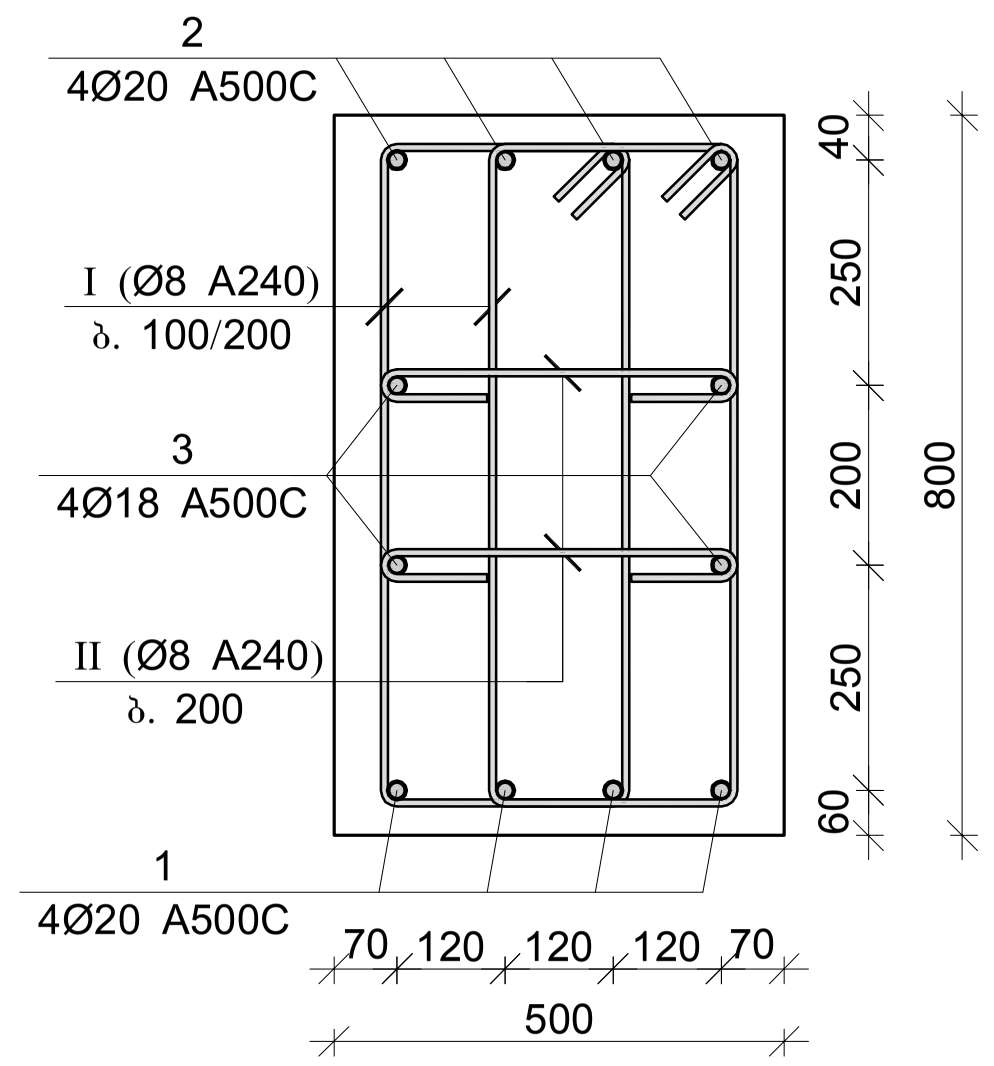

პოზ.	Ø [მმ.]	ესკიზი [მმ.]	სიგრძე [მმ.]
I	Ø8	270, 100, 100, 730, 730, 270	2200
II	Ø8	390, 100, 100	590

მონ. რ/ბ რიგელის მრ–36-ის სპეციფიკაცია										
არმატურის სპეციფიკაცია					არმატურის ამოკრეფა					ბეტონი B 30
პოზ. №	Ø	L მმ.	n ცალი	Ln მ.	Ø	∑ Ln მ.	გრძივი მეტრის წონა კგ.	წონა კგ. A240	წონა კგ. A500C	V; $м^3$
1	2	3	4	5	6	7	8	9	10	11
1	20 A500C	33300	4	133.20	8 A240	1250.82	0.39	493.55		11.20
2	20 A500C	34900	4	139.60	18 A500C	132.40	2.00		264.48	
3	18 A500C	33100	4	132.40	20 A500C	272.80	2.47		672.77	
I	8 A240	2200	494	1086.80						
II	8 A240	590	278	164.02			∑	493.55	937.25	11.20
						n= 1		493.55	937.25	11.20
									127.75	კგ/$м^3$

შპს "კაპიტელი"	ორგანიზაცია	მრავალბინიანი საცხოვრებელი სახლი მისამართი: ქ. თბილისი, თამარაშვილის ქ. №13			
	დამკვეთი	შპს "გუმბათი ჰოლდინგი"		დაკვეთა №	თარიღი 2020 წ.
დირექტორი	ლ. ქურთანიძე				
მთ. არქიტექტორი	ქ. ქლიერიშვილი				
მთ. კონსტრუქტ.	დ. ლონდაძე		მონ. რ/ბ რიგელის მრ–36-ის არმირება		
კონსტრუქტორი	ა. ლონდაძე				
			სტადია	ფურცელი	სულ ფურცელი / მასშტაბი
ელ.ფოსტა *CAPITELI@YMAIL.COM*	მისამართი: ბამრეკელის №19		მ.პ	კ–6.26	

მონ. რ/ბ რიგელის მრ–37-ის არმირება

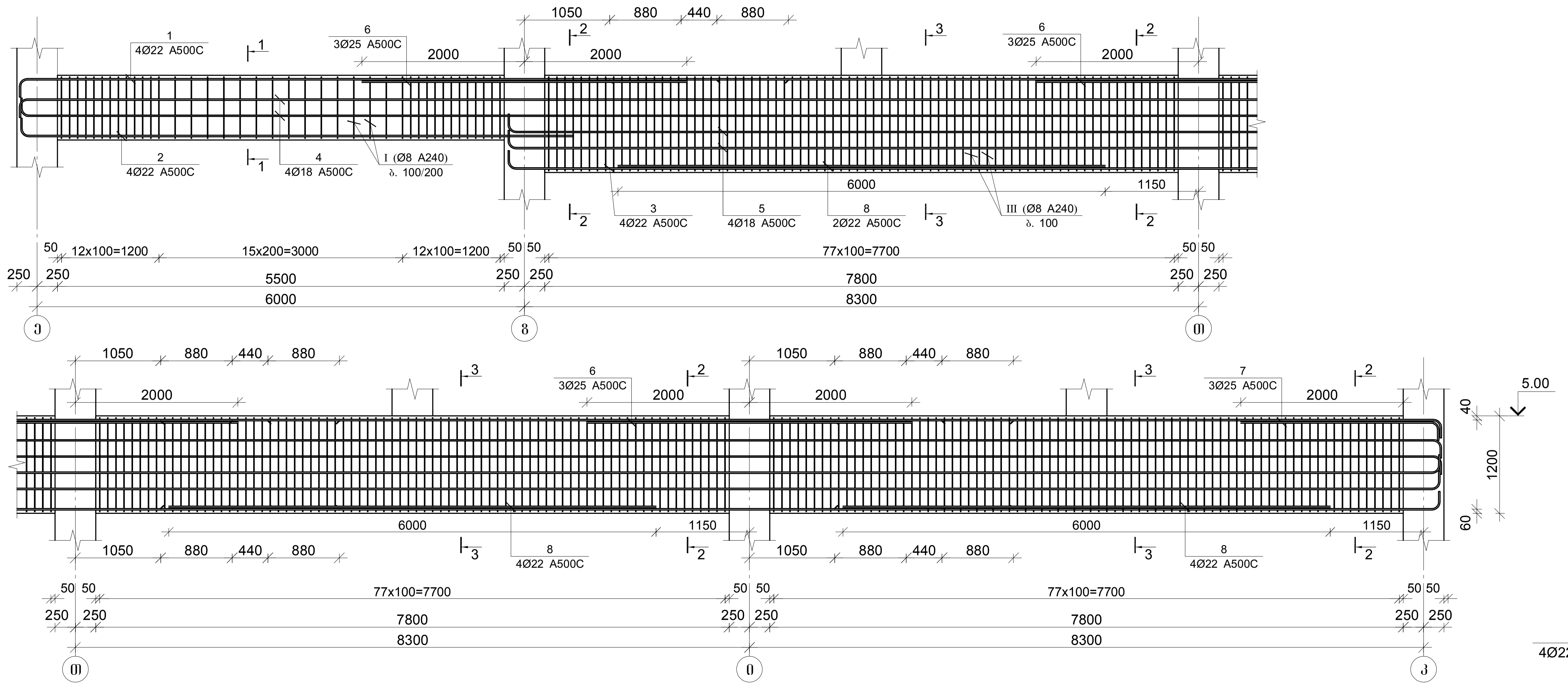

პოზ.	Ø [მმ.]	ესკიზი [მმ.]	სიგრძე [მმ.]
I	Ø8	270 / 730	2200
II	Ø8	100 / 390 / 100	590
III	Ø8	270 / 1130	3000

კვეთი 1–1

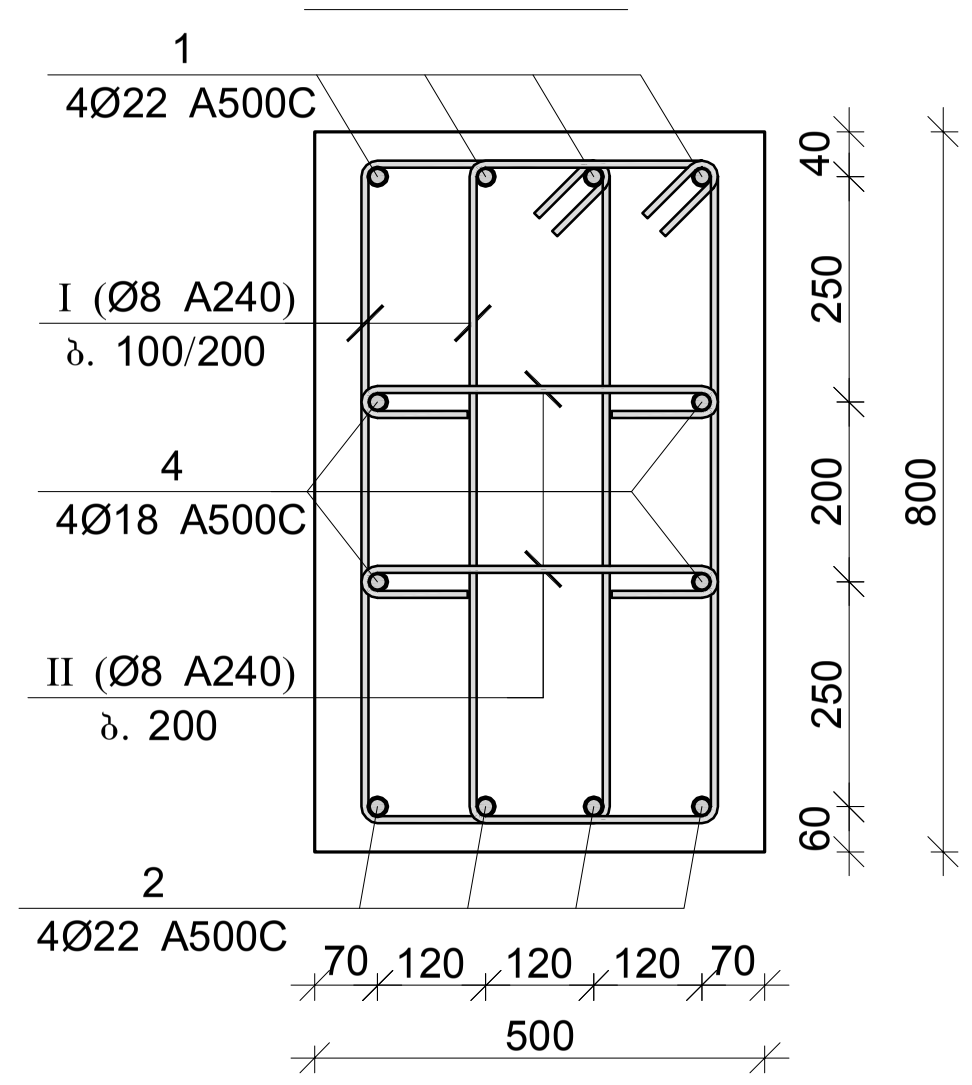

კვეთი 2–2

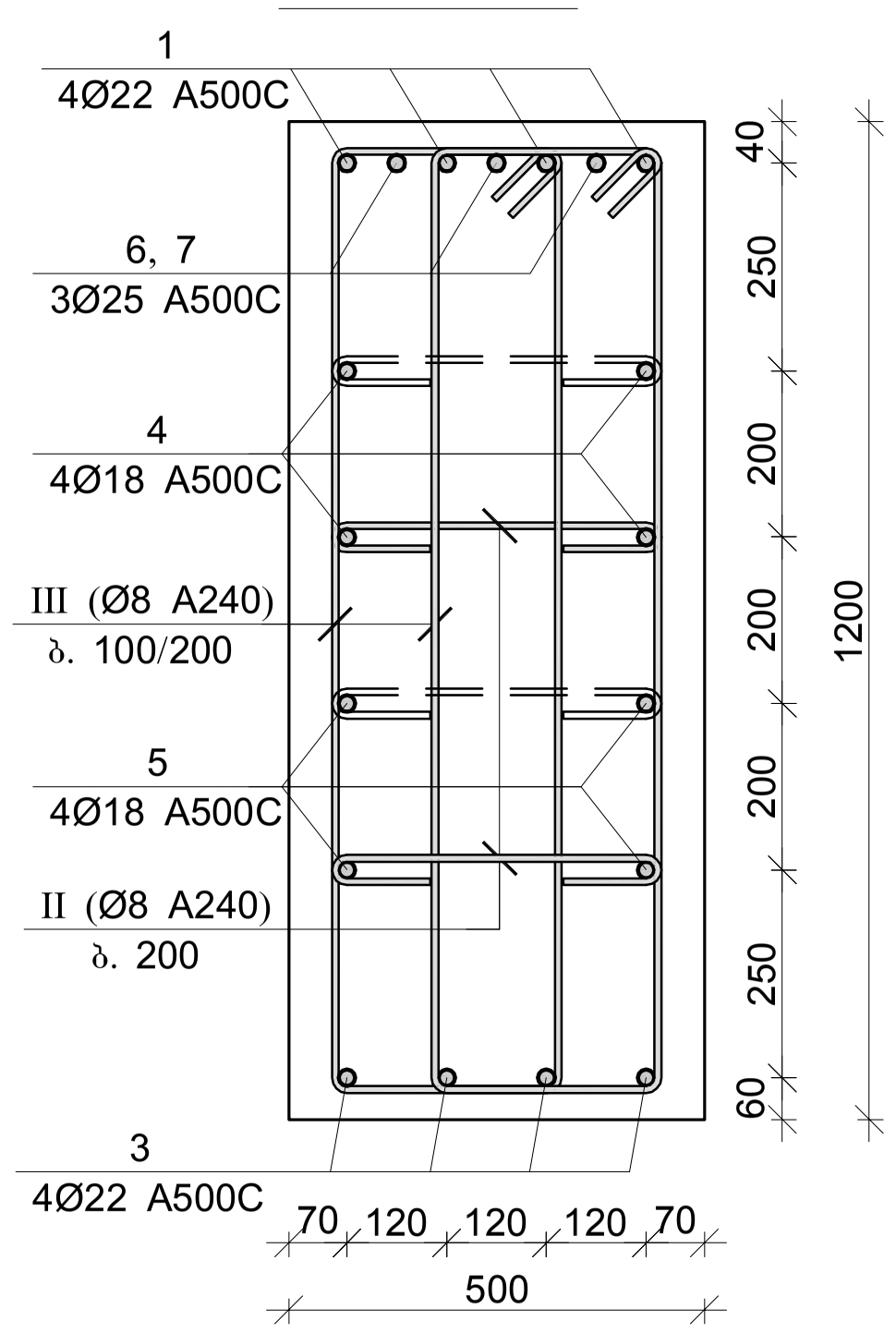

კვეთი 3–3

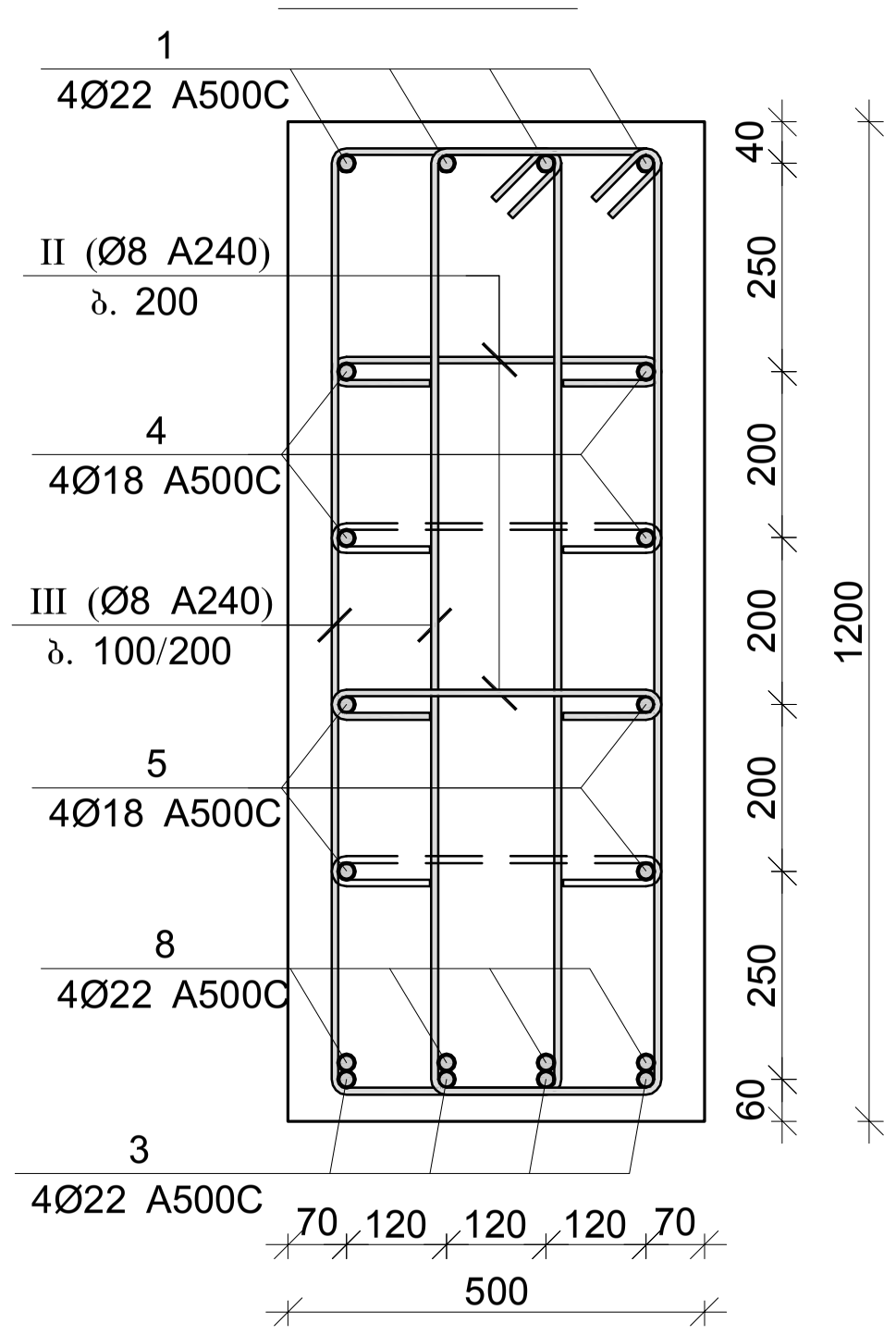

მონ. რ/ბ რიგელის მრ–34-ის სპეციფიკაცია

არმატურის სპეციფიკაცია					არმატურის ამოკრეფა					ბეტონი B 30
პოზ. №	Ø	L მმ.	n ცალი	Ln მ.	Ø	∑Ln მ.	გრძივი მეტრის წონა კგ.	წონა კგ. A240	წონა კგ. A500C	V; მ³
1	2	3	4	5	6	7	8	9	10	11
1	22 A500C	34800	4	139.20	8 A240	1749.92	0.39	690.49		16.24
2	22 A500C	7300	4	29.20	18 A500C	245.20	2.00		489.81	
3	22 A500C	28000	4	112.00	22 A500C	304.40	2.98		908.34	
4	18 A500C	34000	4	136.00	25 A500C	45.00	3.85		173.40	
5	18 A500C	27300	4	109.20						
6	25 A500C	4000	9	36.00						
7	25 A500C	3000	3	9.00						
8	22 A500C	6000	4	24.00						
I	8 A240	2200	80	176.00						
II	8 A240	590	288	169.92						
III	8 A240	3000	468	1404.00			∑	690.49	1571.55	16.24
						n= 1		690.49	1571.55	16.24
									139.29	კგ/მ³

შპს "კაპიტელი"	მრავალბინიანი საცხოვრებელი სახლი მისამართი: ქ. თბილისი, თამარაშვილის ქ. №13			
	შპს "ზუმბათი ჰოლდინგი"	დაკვეთა №	თარიღი 2020 წ.	
დირექტორი	ლ. ქურთანიძე			
მთ. არქიტექტორი	ჯ. ქლიერიშვილი		მონ. რ/ბ რიგელის მრ–38-ის არმირება	
მთ. კონსტრუქ.	ლ. ლონდაძე			
კონსტრუქტორი	ა. ლონდაძე			
		სტადია	ფურცელი	სულ ფურცელი	მასშტაბი
ელ.ფოსტა CAPITELI@YMAIL.COM მისამართი: ბამბუქელის №19		მ.პ	კ–6.28		

მონ. რ/ბ რიგელის მრ–38-ის არმირება

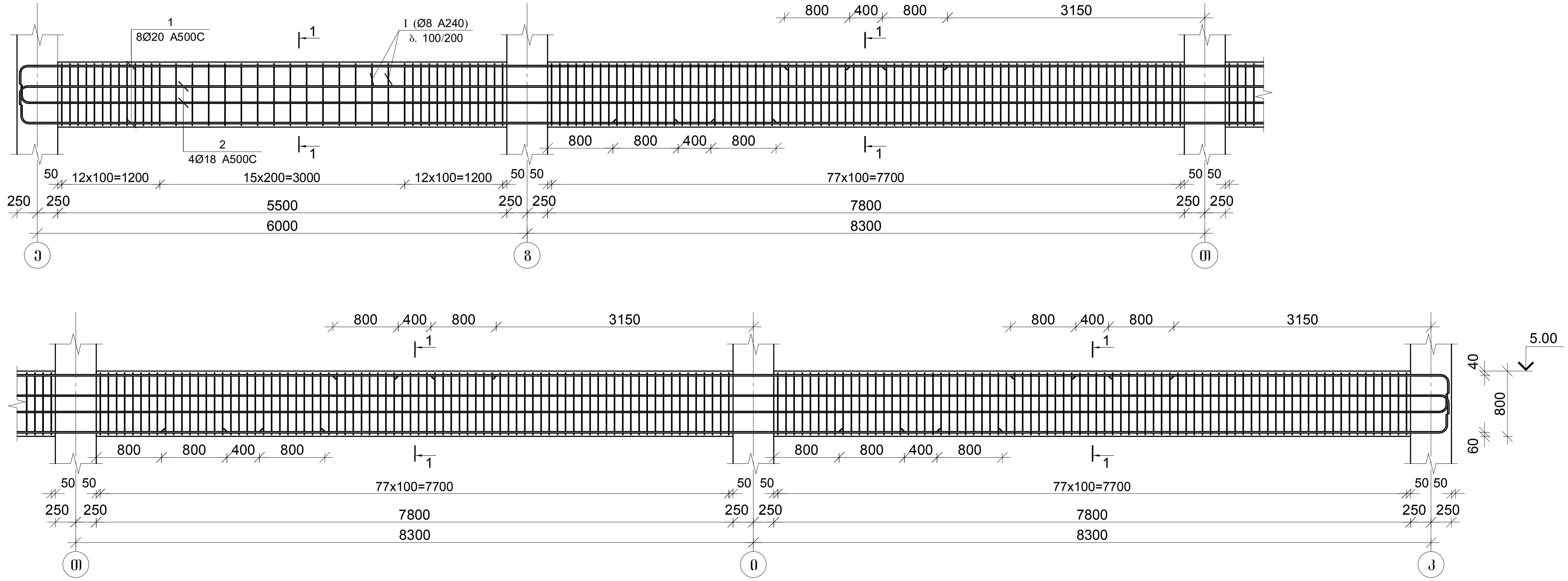

კვეთი 1–1

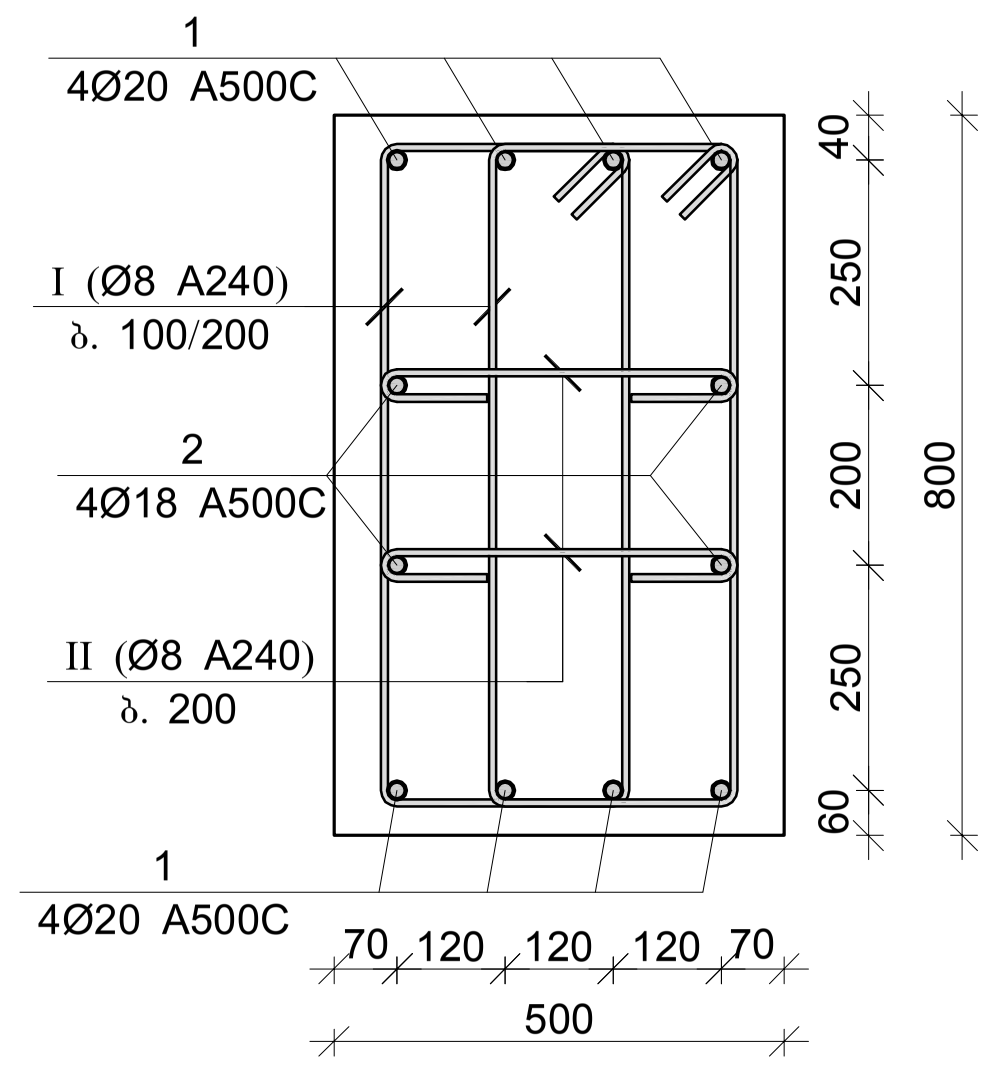

პოზ.	Ø [მმ.]	ესკიზი [მმ.]	სიგრძე [მმ.]
I	Ø8	270 / 730 / 100	2200
II	Ø8	390 / 100 100	590

მონ. რ/ბ რიგელის მრ–38-ის სპეციფიკაცია										
არმატურის სპეციფიკაცია					არმატურის ამოკრეფა					ბეტონი B 30
პოზ. №	Ø	L მმ.	n ცალი	Ln მ.	Ø	Σ Ln მ.	გრძივი მეტრის წონა კგ.	წონა კგ. A240	წონა კგ. A500C	V; მ³
1	2	3	4	5	6	7	8	9	10	11
1	20 A500C	34400	8	275.20	8 A240	1375.52	0.39	542.76		11.40
2	18 A500C	34000	4	136.00	18 A500C	136.00	2.00		271.67	
I	8 A240	2200	548	1205.60	20 A500C	275.20	2.47		678.69	
II	8 A240	590	288	169.92						
							Σ	542.76	950.36	11.40
						n= 1		542.76	950.36	11.40
									130.98	კგ/მ³

შპს "კაპიტელი"	ობიექტი	მრავალბინიანი საცხოვრებელი სახლი მისამართი: ქ. თბილისი, თამარაშვილის ქ. №13				
	დამკვეთი	შპს "გუმბათი ჰოლდინგი"		დაკვეთა №	თარიღი 2020 წ.	
დირექტორი	ლ. კურტანიძე					
მთ. არქიტექტორი	კ. კლიერიშვილი			მონ. რ/ბ რიგელის მრ–38-ის არმირება		
მთ. კონსტრუქტ.	დ. ლონდაძე					
კონსტრუქტორი	ა. ლონდაძე					
				სტადია	ფურცელი	სულ ფურცელი	მასშტაბი
ელ.ფოსტა CAPITELI@YMAIL.COM	მისამართი: გამრეკელის №19			მ.პ	კ–6.28		

მონ. რ/ბ რიგელის მრ–39-ის არმირება

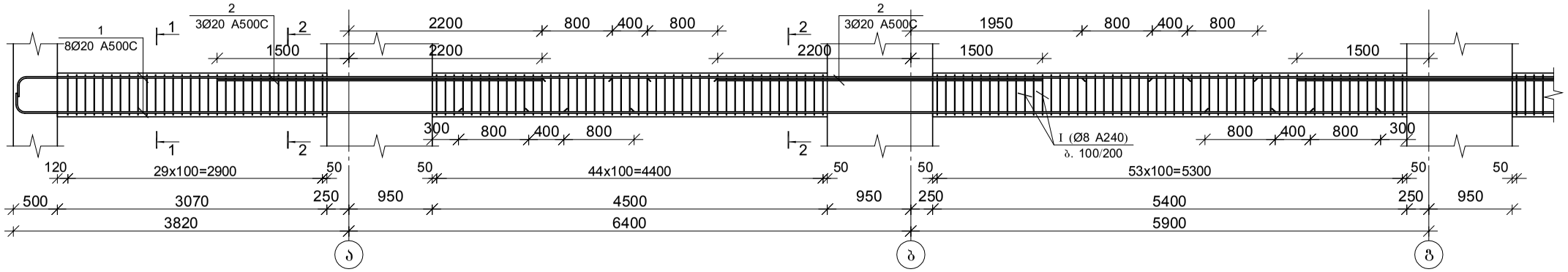

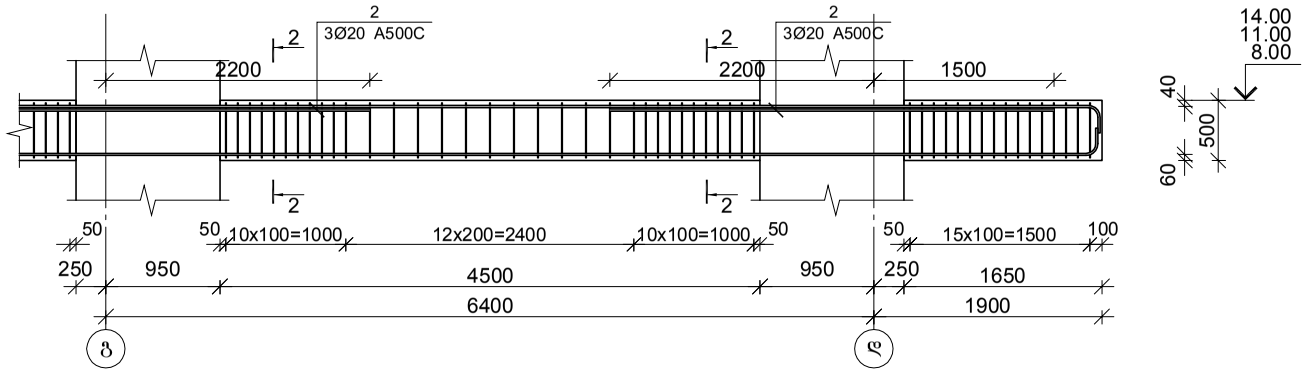

კვეთი 1–1

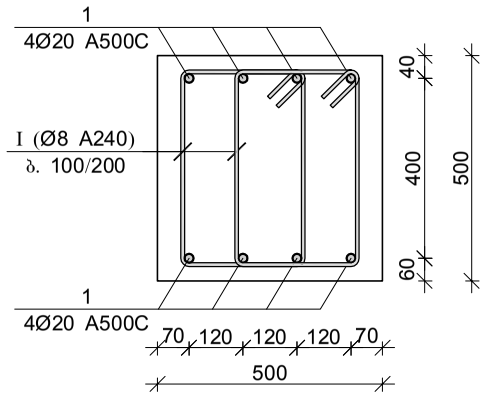

კვეთი 2–2

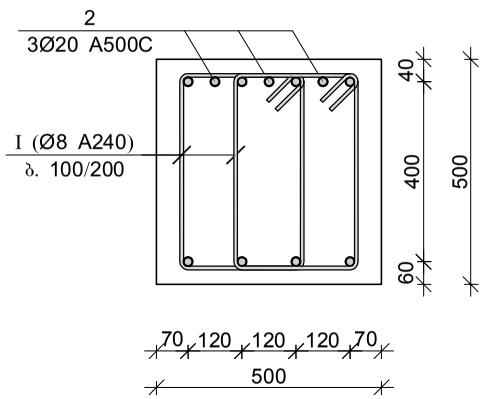

პოზ.	Ø [მმ.]	ესკიზი [მმ.]	სიგრძე [მმ.]
①	Ø8	270, 100, 430, 430, 270	1600

მონ. რ/ბ რიგელის მრ–39-ის სპეციფიკაცია

არმატურის სპეციფიკაცია					არმატურის ამოკრეფა					ბეტონი B 30
პოზ. №	Ø	L მმ.	n ცალი	Ln მ.	Ø	∑ Ln მ.	გრაძი მეტრის წონა კგ.	წონა კგ. A240	წონა კგ. A500C	V; მ³
1	2	3	4	5	6	7	8	9	10	11
1	20 A500C	26500	8	212.00	8 A240	569.60	0.39	224.76		4.78
2	20 A500C	3700	12	44.40	20 A500C	256.40	2.47		632.32	
I	8 A240	1600	356	569.60						
							∑	224.76	632.32	4.78
						n= 3		674.27	1896.97	14.34
									179.31	კგ/მ³

შპს "კაპიტელი"		მრავალბინიანი საცხოვრებელი სახლი მისამართი: ქ. თბილისი, თამარაშვილის ქ. №13					
	დამკვეთი	შპს "გუმბათი ჰოლდინგი"				დაკვეთა №	თარიღი
							2020 წ.
დირექტორი	ლ. კერტანიძე						
მთ. არქიტექტორი	ქ. ძლიერიშვილი						
მთ. კონსტრუქტ.	დ. დონღაძე				მონ. რ/ბ რიგელის მრ–25-ის არმირება		
კონსტრუქტორი	ა. დონღაძე						
					სტადია	ფურცელი	სულ ფურცელი	მასშტაბი
ელ.ფოსტა CAPITELI@YMAIL.COM		მისამართი: გამრეკელის №19			მ.პ	კ–6.29		

მონ. რ/ბ რიგელის მრ–40-ის არმირება

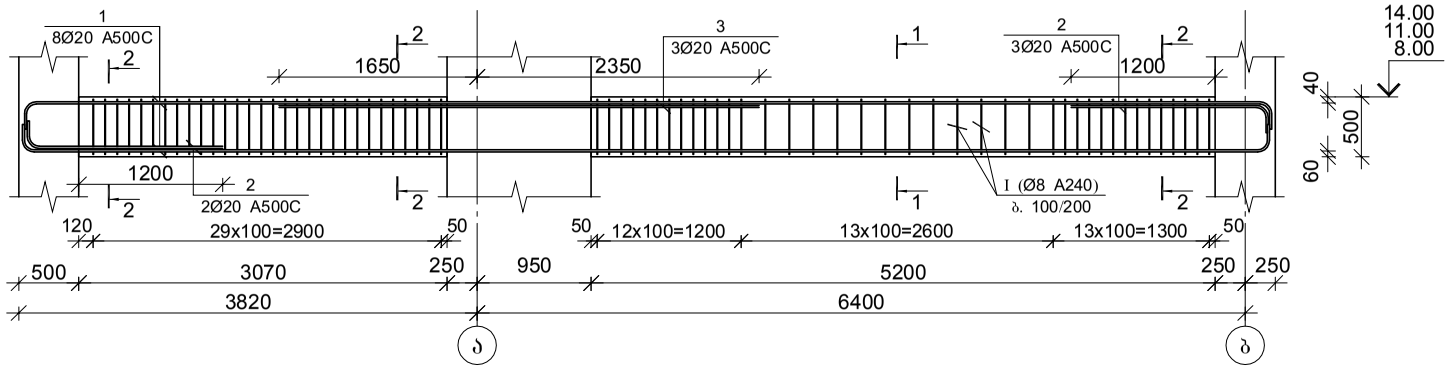

მონ. რ/ბ რიგელის მრ–41-ის არმირება

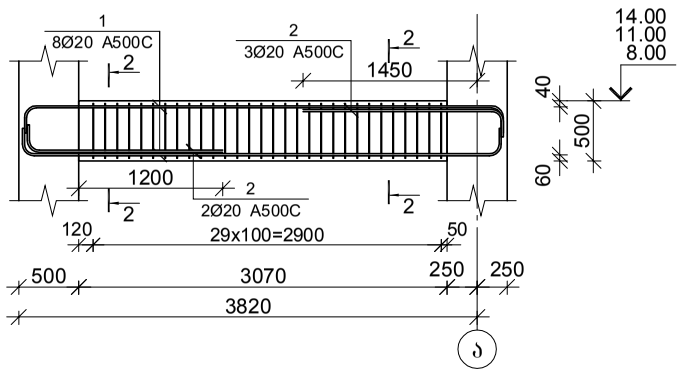

კვეთი 1–1

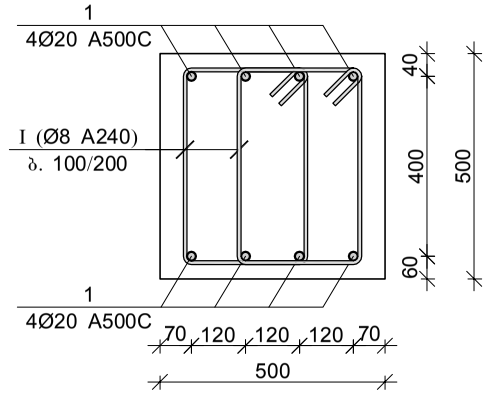

პოზ.	Ø [მმ.]	ესკიზი [მმ.]	სიგრძე [მმ.]
①	Ø8	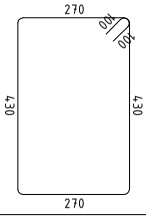	1600

კვეთი 2–2

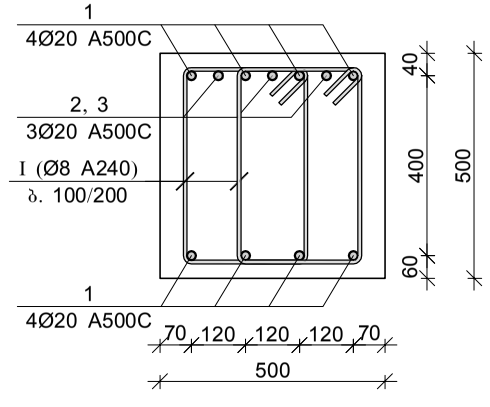

კვეთი 3–3

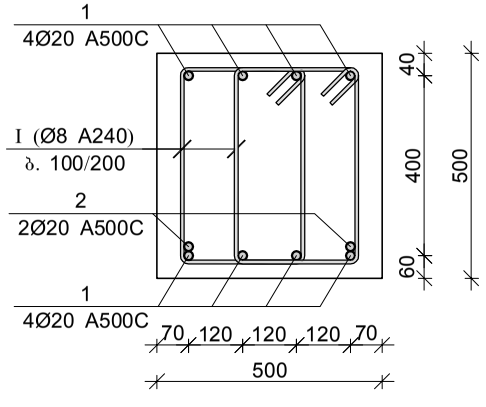

მონ. რ/ბ რიგელის მრ–40-ის სპეციფიკაცია

არმატურის სპეციფიკაცია					არმატურის ამოკრეფა					ბეტონი B 30
პოზ. №	Ø	L მმ.	n ცალი	Ln მ.	Ø	∑ Ln მ.	ბრტყივი მეტრის წონა კგ.	წონა კგ. A240	წონა კგ. A500C	V; მ³
1	2	3	4	5	6	7	8	9	10	11
1	20 A500C	11100	8	88.80	8 A240	220.80	0.39	87.12		2.07
2	20 A500C	2000	5	10.00	20 A500C	110.80	2.47		273.25	
3	20 A500C	4000	3	12.00						
I	8 A240	1600	138	220.80		∑		87.12	273.25	2.07
						n= 3		261.37	819.75	6.20
									174.30	კგ/მ³

მონ. რ/ბ რიგელის მრ–41-ის სპეციფიკაცია

არმატურის სპეციფიკაცია					არმატურის ამოკრეფა					ბეტონი B 30
პოზ. №	Ø	L მმ.	n ცალი	Ln მ.	Ø	∑ Ln მ.	ბრტყივი მეტრის წონა კგ.	წონა კგ. A240	წონა კგ. A500C	V; მ³
1	2	3	4	5	6	7	8	9	10	11
1	20 A500C	4700	8	37.60	8 A240	96.00	0.39	37.88		0.77
2	20 A500C	2000	5	10.00	20 A500C	47.60	2.47		117.39	
I	8 A240	1600	60	96.00						
						∑		37.88	117.39	0.77
						n= 6		227.28	704.33	4.61
									202.31	კგ/მ³

შპს "კაპიტელი"	დამკვეთი	მრავალბინიანი საცხოვრებელი სახლი მისამართი: ქ. თბილისი, თამარაშვილის ქ. №13			
	დამკვეთი	შპს "ზუმბათი ჰოლდინგი"		დაკვეთა №	თარიღი
					2020 წ.
დირექტორი	ლ. კურტანიძე				
მთ. არქიტექტორი	ა. ძლიერიშვილი				
მთ. კონსტრუქტ.	ლ. ღონღაძე			მონ. რ/ბ რიგელების მრ–40 და მრ–41-ის არმირება	
კონსტრუქტორი	ა. ღონღაძე				
				სტადია	ფურცელი	სულ ფურცელი	მასშტაბი
ელ.ფოსტა CAPITELI@YMAIL.COM	მისამართი: გამრეკელის №19			მ.პ	კ–6.30		

მონ. რ/ბ რიგელის მრ–42-ის არმირება

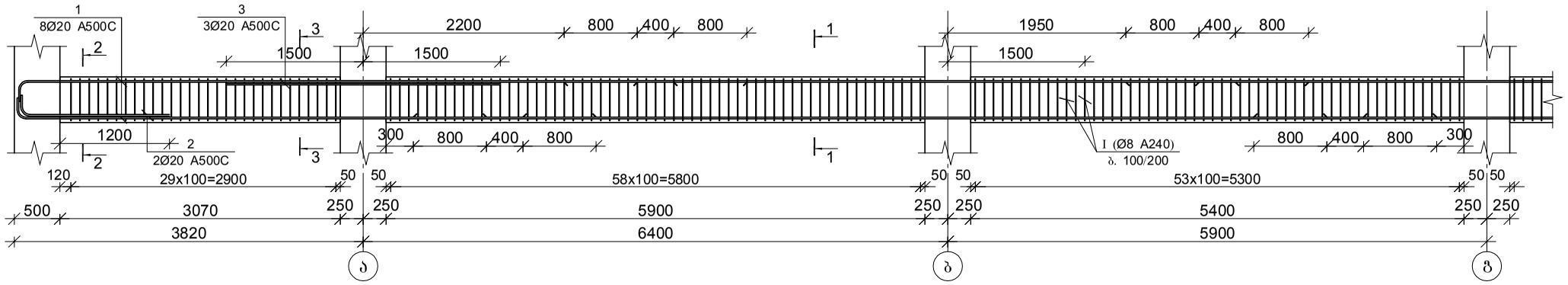

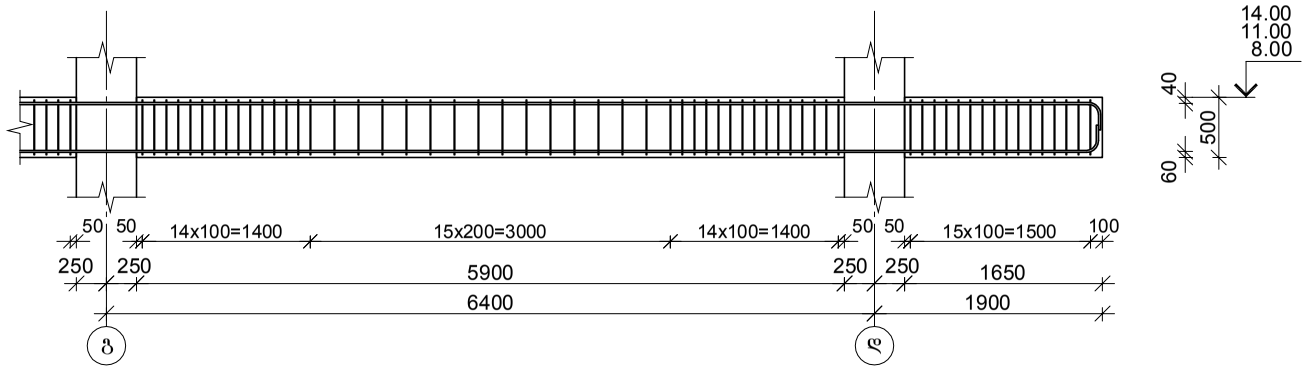

კვეთი 1–1

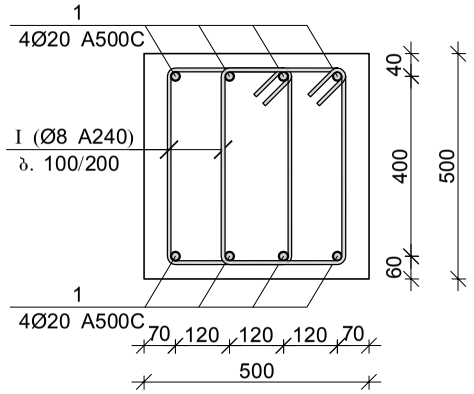

პოზ.	Ø [მმ.]	ესკიზი [მმ.]	სიგრძე [მმ.]
①	Ø8	270 270 430 430 270	1600

კვეთი 2–2

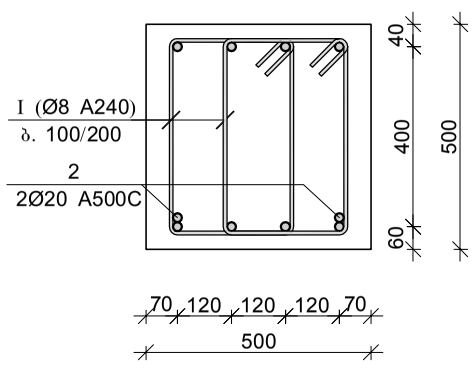

კვეთი 3–3

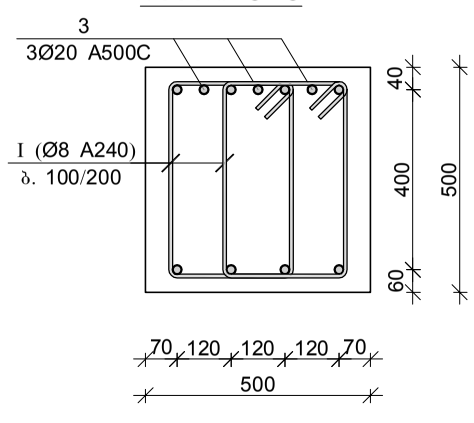

მონ. რ/ბ რიგელის მრ–42-ის სპეციფიკაცია

არმატურის სპეციფიკაცია					არმატურის ამოკრეფა					ბეტონი B 30
პოზ. №	Ø	L მმ.	n ცალი	Ln მ.	Ø	∑ Ln მ.	ბრაკით მეტრის წონა კგ.	წონა კგ. A240	წონა კგ. A500C	V; მ³
1	2	3	4	5	6	7	8	9	10	11
1	20 A500C	26500	8	212.00	8 A240	649.60	0.39	256.32		5.48
2	20 A500C	2000	2	4.00	20 A500C	225.00	2.47		554.89	
3	20 A500C	3000	3	9.00						
I	8 A240	1600	406	649.60		∑		256.32	554.89	5.48
						n= 3		768.97	1664.66	16.44
									148.03	კგ/მ³

შპს "კაპიტელი"	დამკვეთი	მრავალბინიანი საცხოვრებელი სახლი მისამართი: ქ. თბილისი, თამარაშვილის ქ. №13				
	დამკვეთი	შპს "შუმბათი ჰოლდინგი"			ნაკვეთის №	თარიღი
						2020 წ.
დირექტორი	ლ. კურტანიძე					
მთ. არქიტექტორი	ქ. ძლიერიშვილი			მონ. რ/ბ რიგელის მრ–42-ის არმირება		
მთ. კონსტრუქტ.	დ. დონღაძე					
კონსტრუქტორი	ა. დონღაძე					
				სტადია	ფურცელი	სულ ფურცელი	მასშტაბი
ელ.ფოსტა CAPITELI@YMAIL.COM	მისამართი: გამრეკელის №19			მ.პ	კ–6.31		

მონ. რ/ბ რიგელის მრ–43-ის არმირება

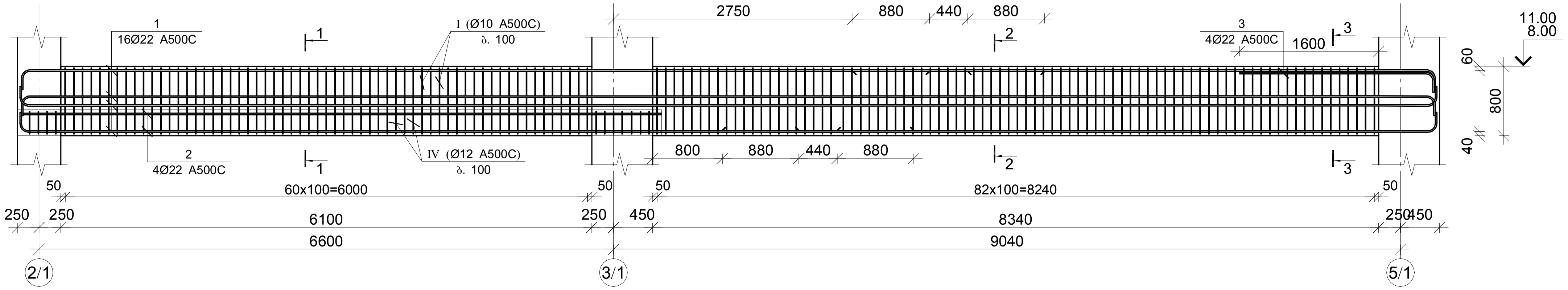

კვეთი 1–1

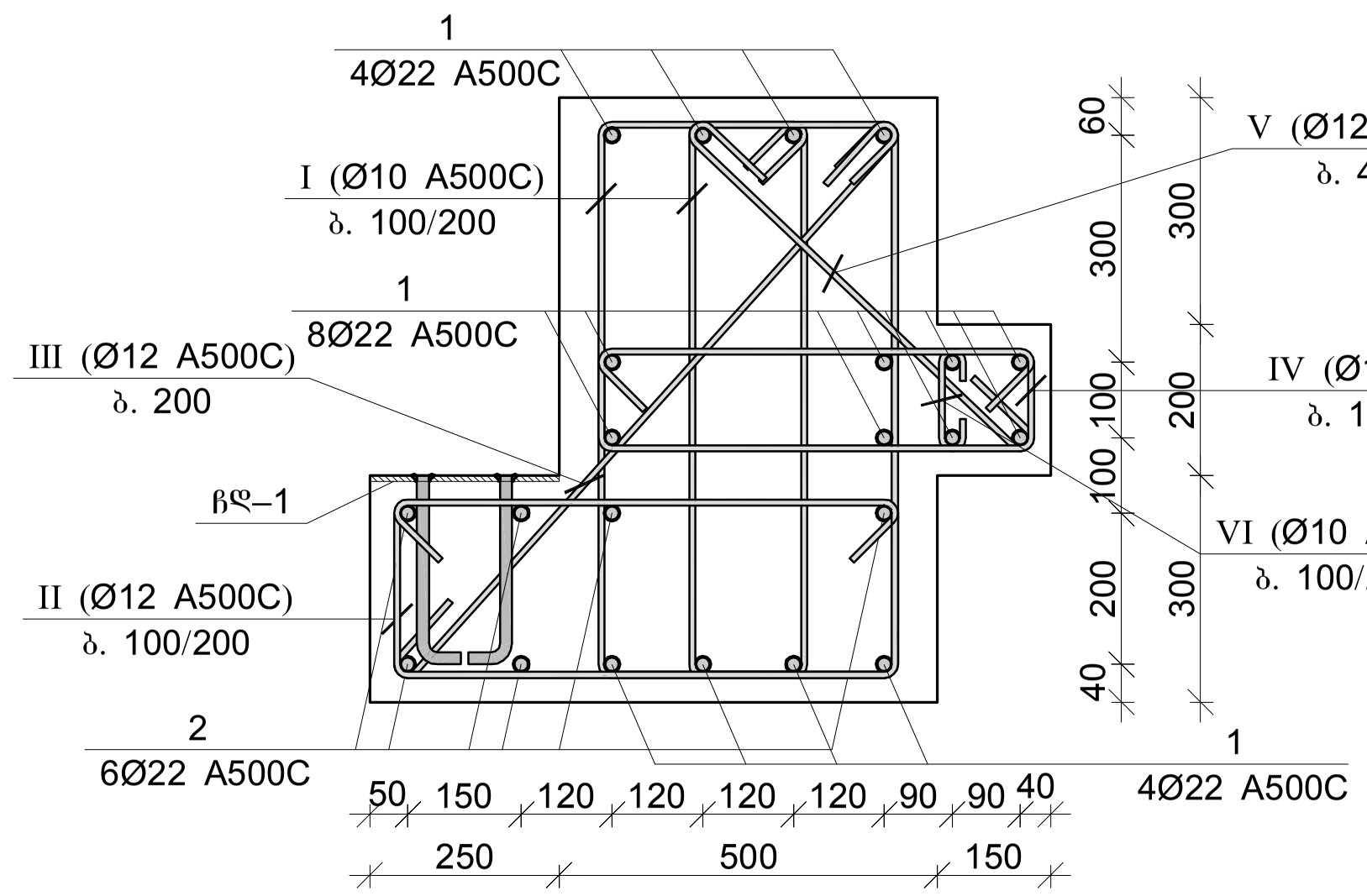

კვეთი 2–2

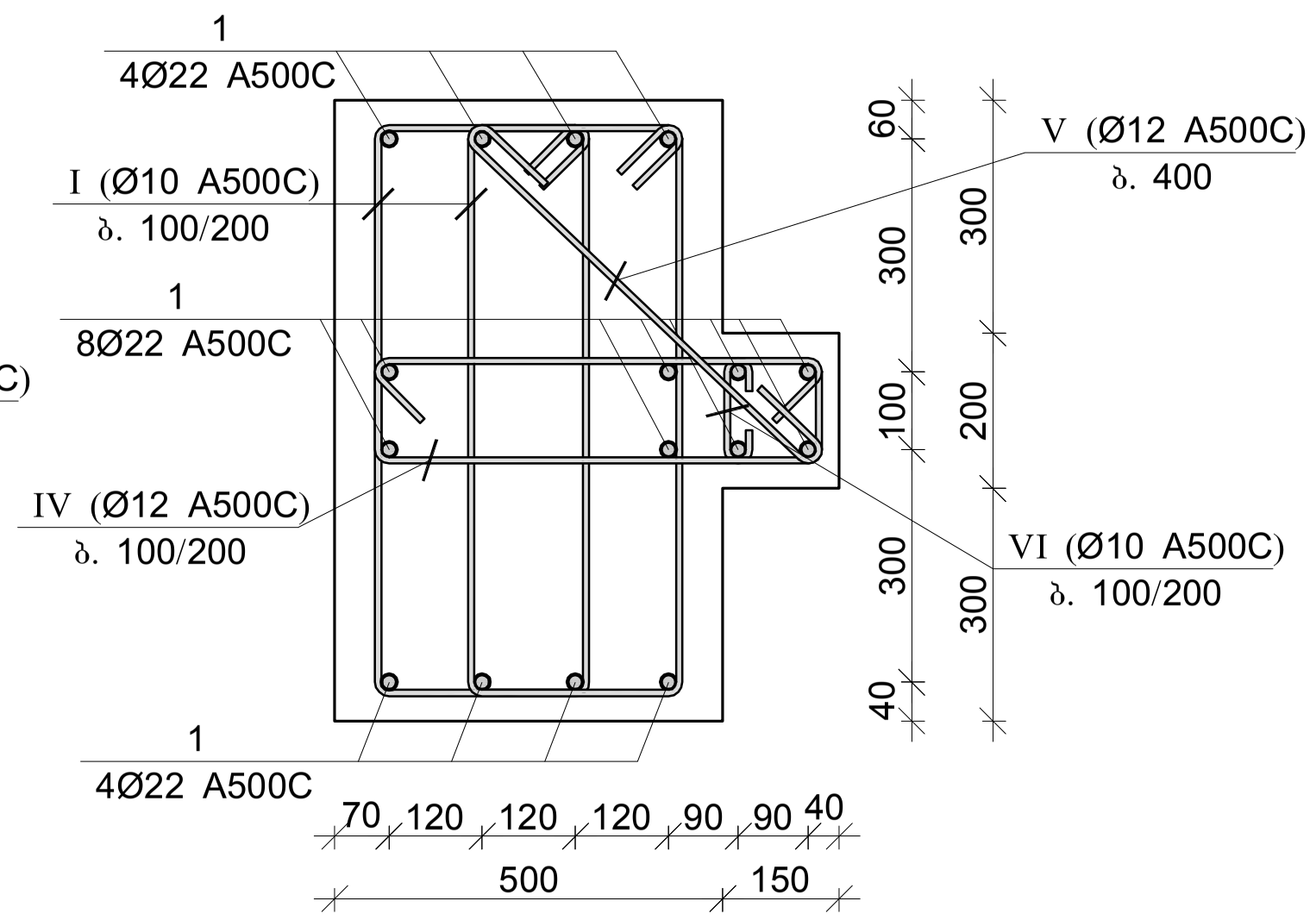

კვეთი 3–3

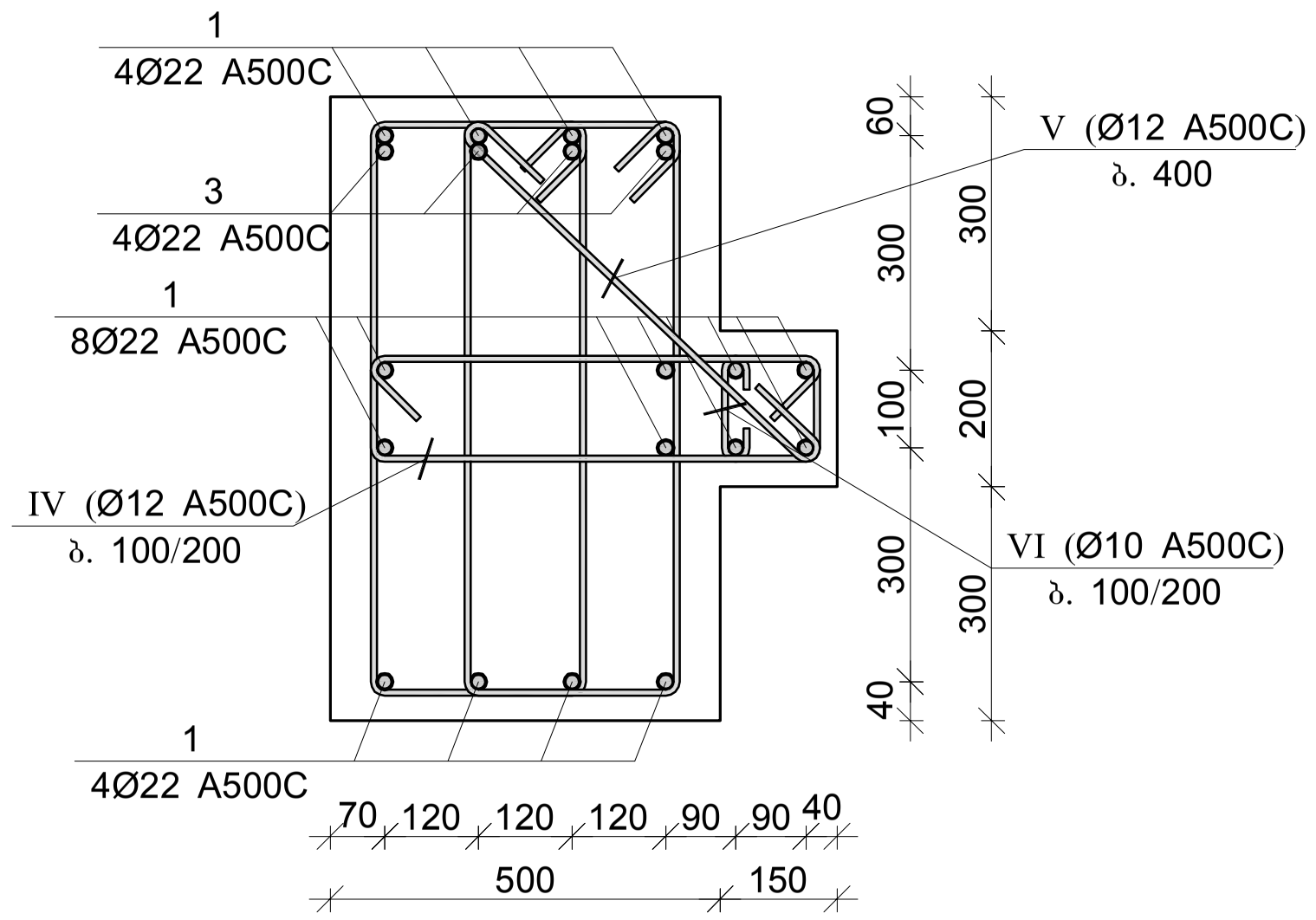

პოზ.	Ø [მმ.]	ესკიზი [მმ.]	სიგრძე [მმ.]
I	Ø10	270, 730, 100	2200
II	Ø12	660, 230, 100	2640
III	Ø12	970, 100, 100	1170
IV	Ø12	570, 130, 100	2170
V	Ø12	600, 100, 100	800
VI	Ø10	130, 85, 85	300

მონ. რ/ბ რიგელის მრ–43-ის სპეციფიკაცია

არმატურის სპეციფიკაცია					არმატურის ამოკრეფა					ბეტონი B 30
პოზ. №	Ø	L მმ.	n ცალი	Ln მ.	Ø	∑ Ln მ.	გრძივი მეტრის წონა კგ.	წონა კგ. A240	წონა კგ. A500C	V; მ³
1	2	3	4	5	6	7	8	9	10	11
1	22 A500C	17800	16	284.80	10 A500C	676.80	0.62		417.27	6.77
2	22 A500C	7400	6	44.40	12 A500C	608.73	0.89		540.44	
3	22 A500C	2500	4	10.00	22 A500C	339.20	2.98		1012.19	
I	10 A500C	2200	288	633.60						
II	12 A500C	2640	74	195.36						
III	12 A500C	1170	37	43.29						
IV	12 A500C	2170	144	312.48						
V	12 A500C	800	72	57.60						
V	10 A500C	300	144	43.20				∑	1969.90	6.77
						n= 2			3939.81	13.54
									290.98	კგ/მ³

ჩასატანებელი დეტალი
ჩდ–1

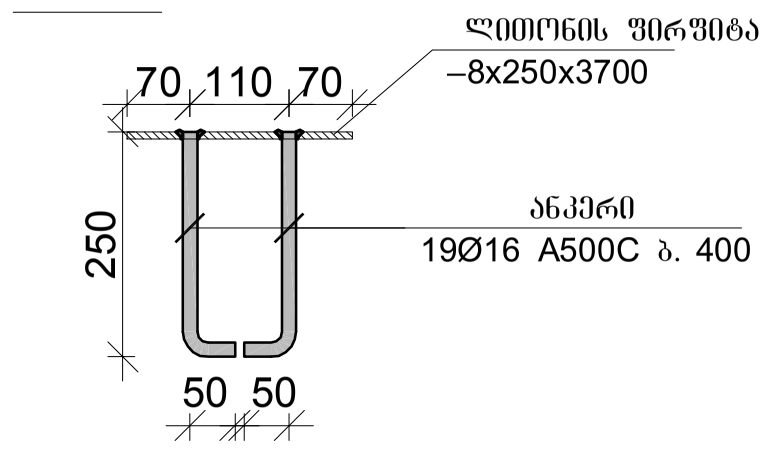

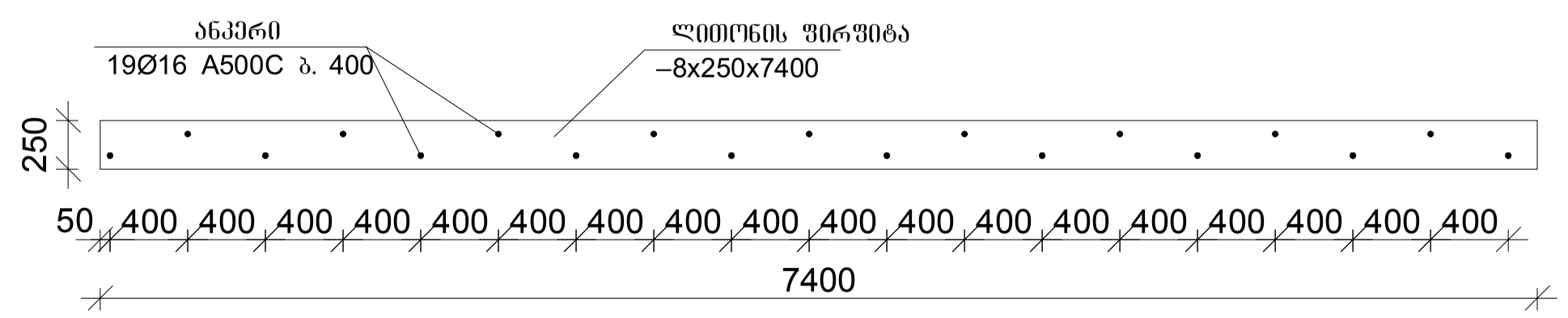

შპს "კაპიტელი"	ორგანიზაცია	მრავალბინიანი საცხოვრებელი სახლი მისამართი: ქ. თბილისი, თამარაშვილის ქ. №13			
	დამკვეთი	შპს "ბუმბათი ჰოლდინგი"	დავალება №		თარიღი 2020 წ.
დირექტორი	ლ. ქურტანიძე				
მთ. არქიტექტორი	ქ. ქლიბრიშვილი		მონ. რ/ბ რიგელის მრ–43-ის არმირება		
მთ. კონსტრუქტ.	ლ. ლონდაძე				
კონსტრუქტორი	ა. ლონდაძე				
			სტადია	ფურცელი	სულ ფურცელი / მასშტაბი
ელ.ფოსტა *CAPITELI@YMAIL.COM*	მისამართი: ბარნოვის №19		მ.პ	კ–6.32	

მონ. რ/ბ რიგელის მრ–44-ის არმირება

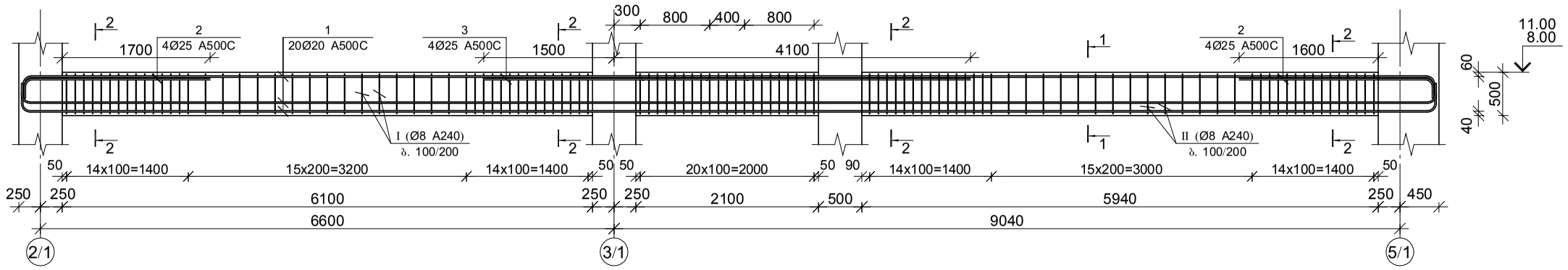

კვეთი 1–1

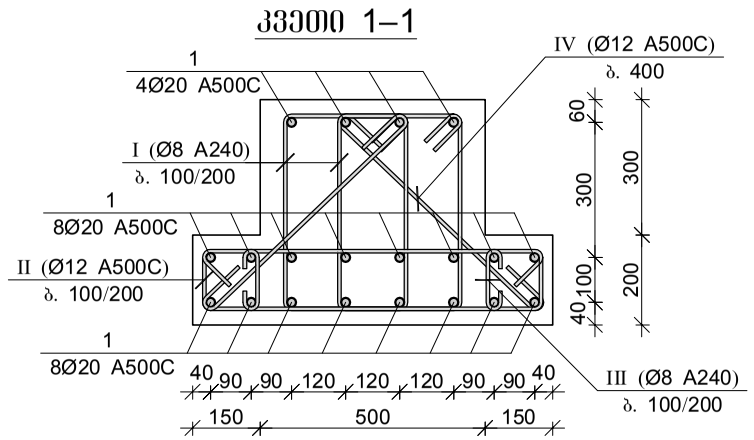

კვეთი 2–2

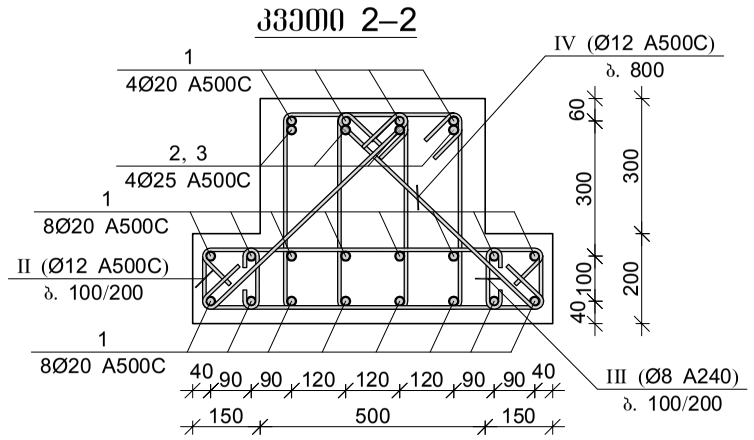

პოზ.	Ø [მმ.]	ესკიზი [მმ.]	სიგრძე [მმ.]
Ⅰ	Ø8	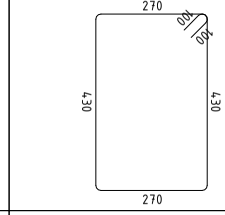	1600
Ⅱ	Ø12	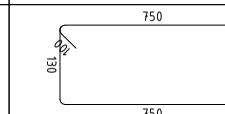	2710
Ⅲ	Ø8	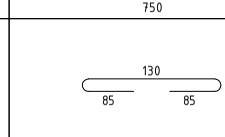	300
Ⅳ	Ø12	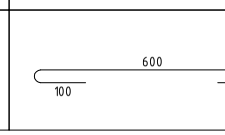	800

მონ. რ/ბ რიგელის მრ–44-ის სპეციფიკაცია

არმატურის სპეციფიკაცია					არმატურის ამოკრეფა					ბეტონი B 30
პოზ. №	Ø	L მმ.	n ცალი	Ln მ.	Ø	∑ Ln მ.	1მ.ის წონა კგ.	წონა კგ. A240	წონა კგ. A500C	V; მ³
1	2	3	4	5	6	7	8	9	10	11
1	20 A500C	17600	20	352.00	8 A240	418.00	0.39	164.94		4.38
2	25 A500C	2500	8	20.00	12 A500C	354.10	0.89		314.38	
3	25 A500C	5600	4	22.40	20 A500C	352.00	2.47		868.09	
I	8 A240	1600	220	352.00	25 A500C	42.40	3.85		163.38	
II	12 A500C	2710	110	298.10						
III	8 A240	300	220	66.00						
IV	12 A500C	800	70	56.00			∑	164.94	1345.85	4.38
							n= 6	989.62	8075.07	26.31
									344.55	კგ/მ³

შპს "კაპიტელი"		მრავალბინიანი საცხოვრებელი სახლი მისამართი: ქ. თბილისი, თამარაშვილის ქ. №13					
		შპს "შუმბათი ჰოლდინგი"			დაკვეთა №	თარიღი	
						2020 წ.	
დირექტორი	ლ. კურტანიძე						
მთ. არქიტექტორი	ქ. ძლიერიშვილი						
მთ. კონსტრუქტ.	ლ. ღონღაძე			მონ. რ/ბ რიგელის მრ–44-ის არმირება			
კონსტრუქტორი	ა. ღონღაძე						
				სტადია	ფურცელი	სულ ფურცელი	მასშტაბი
ელ.ფოსტა CAPITELI@YMAIL.COM	მისამართი: გამრეკელის №19			მ.პ	კ–6.33		

მონ. რ/ბ რიგელის მრ–45-ის არმირება

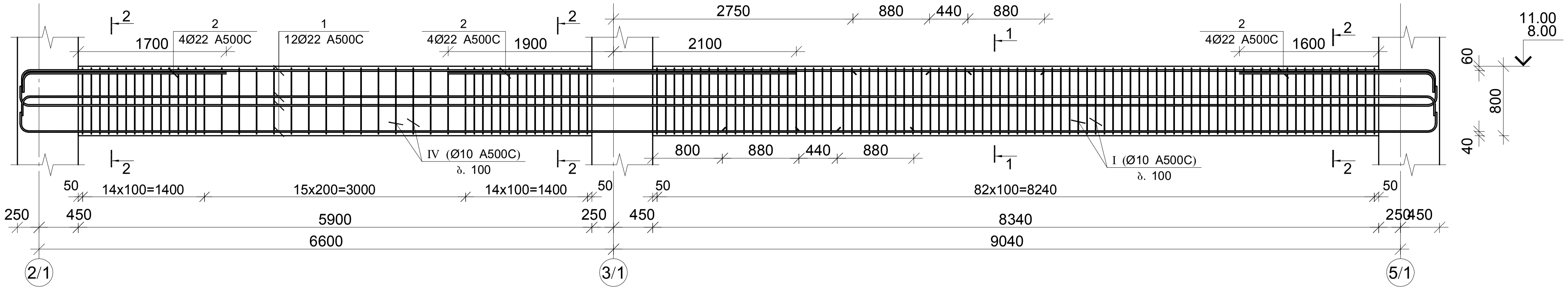

კვეთი 1–1

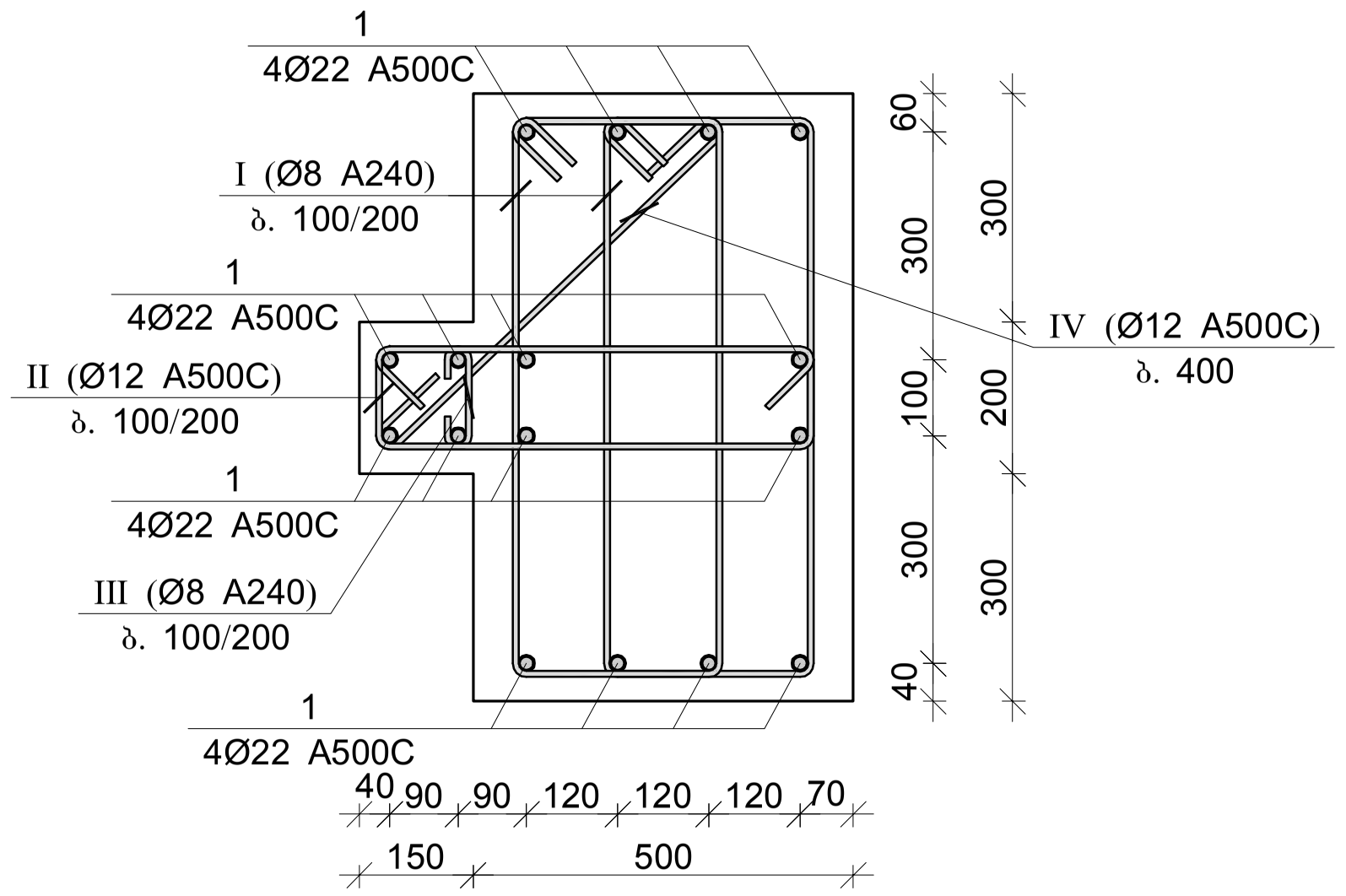

კვეთი 2–2

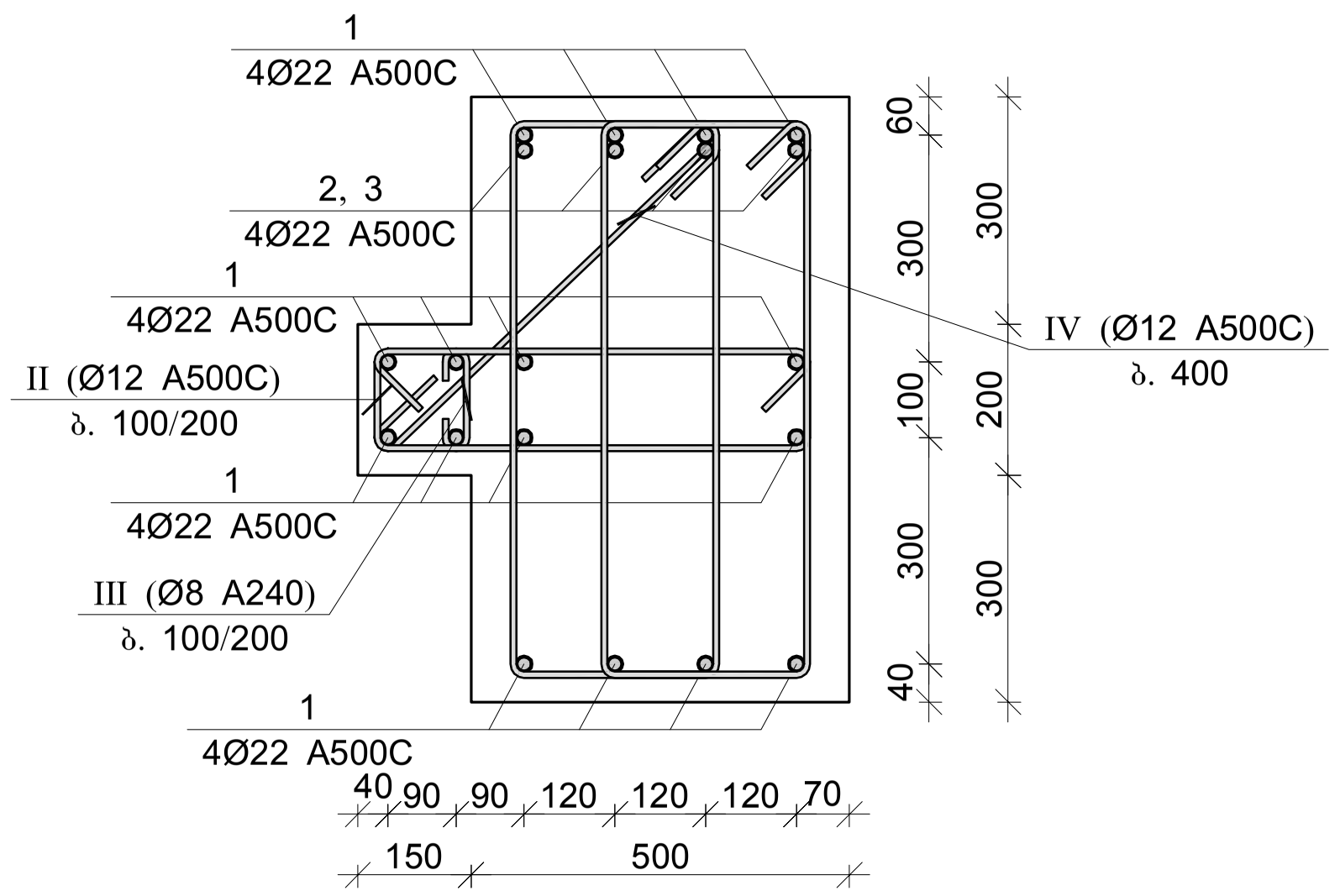

პოზ.	Ø [მმ.]	ესკიზი [მმ.]	სიგრძე [მმ.]
I	Ø8	270; 100; 100; 730; 730; 270	2200
II	Ø12	570; 100; 130; 100; 130; 570	2170
III	Ø8	130; 85; 85	300
IV	Ø12	600; 100; 100	800

მონ. რ/ბ რიგელის მრ–45-ის სპეციფიკაცია

არმატურის სპეციფიკაცია					არმატურის ამოკრეფა					ბეტონი B 30
პოზ. №	Ø	L მმ.	n ცალი	Ln მ.	Ø	∑ Ln მ.	გრძივი მეტრის წონა კგ.	წონა კგ. A240	წონა კგ. A500C	V; მ³
1	2	3	4	5	6	7	8	9	10	11
1	22 A500C	17600	16	281.60	8 A240	635.00	0.39	250.56		6.12
2	22 A500C	2500	8	20.00	12 A500C	333.19	0.89		295.81	
3	22 A500C	4000	4	16.00	22 A500C	317.60	2.98		947.73	
I	8 A240	2200	254	558.80						
II	12 A500C	2170	127	275.59						
III	8 A240	300	254	76.20						
IV	12 A500C	800	72	57.60			∑	250.56	1243.55	6.12
						n= 2		501.12	2487.09	12.25
									244.01	კგ/მ³

შპს "კაპიტელი"	ობიექტი	მრავალბინიანი საცხოვრებელი სახლი მისამართი: ქ. თბილისი, თამარაშვილის ქ. №13	
	დამკვეთი	შპს "გუმბათი ჰოლდინგი"	დაკვეთა №; თარიღი 2020 წ.
დირექტორი	ლ. კურტანიძე		
მთ. არქიტექტორი	კ. ძლიერიშვილი		მონ. რ/ბ რიგელის მრ–45-ის არმირება
მთ. კონსტრუქტ.	დ. ღონღაძე		
კონსტრუქტორი	ა. ღონღაძე		
			სტადია: მ.კ; ფურცელი: კ–6.34; სულ ფურცელი; მასშტაბი
ელ.ფოსტა CAPITELI@YMAIL.COM	მისამართი: გამრეკელის №19		

მონ. რ/ბ რიგელის მრ–46-ის არმირება

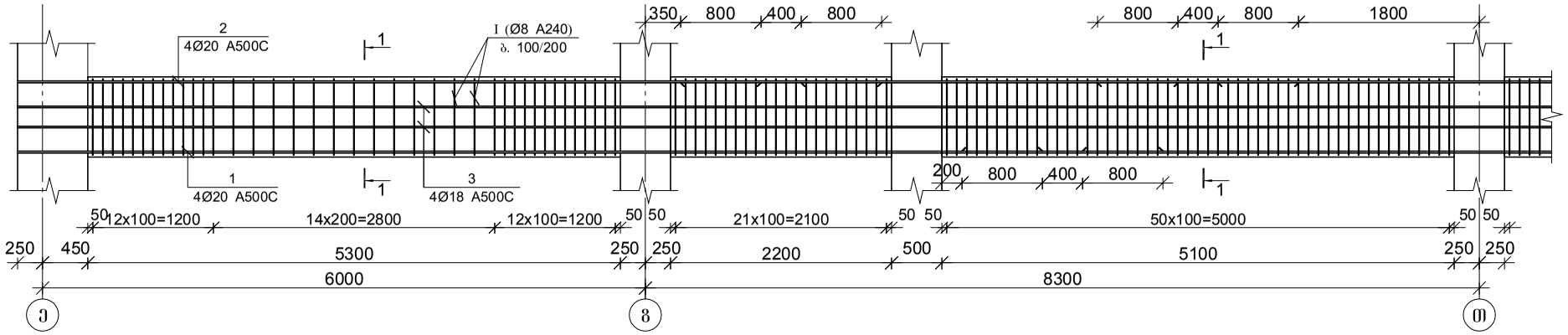

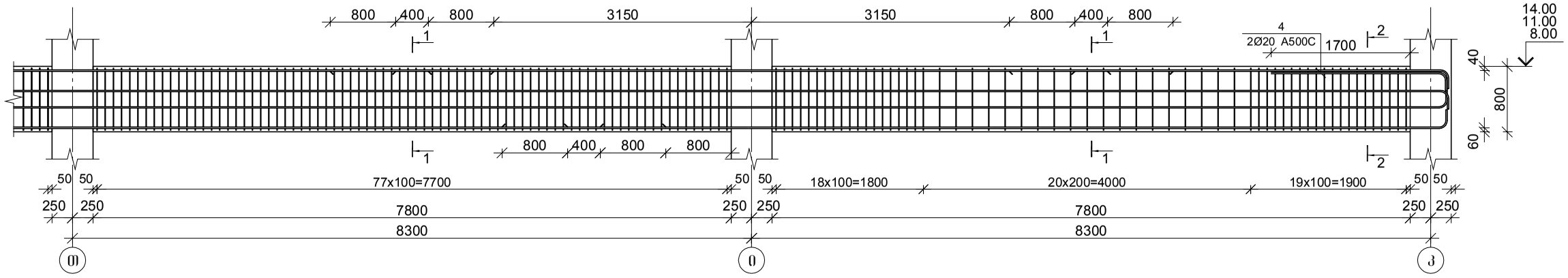

კვეთი 1–1

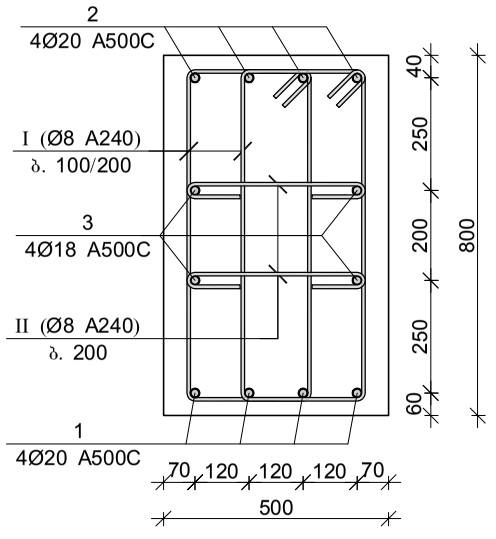

კვეთი 2–2

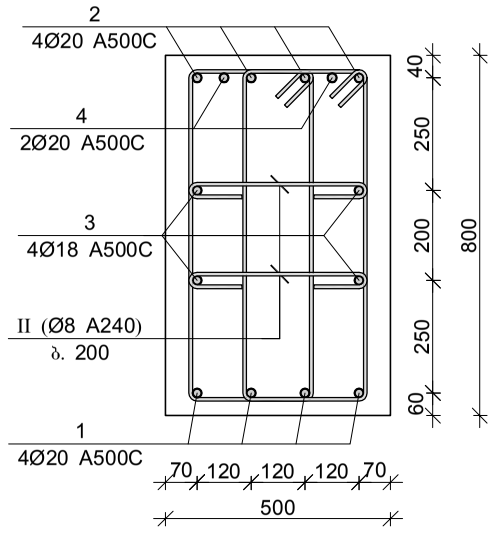

პოზ.	Ø [მმ.]	ესკიზი [მმ.]	სიგრძე [მმ.]
I	Ø8	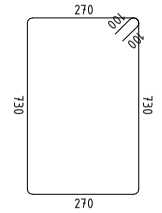	2200
II	Ø8	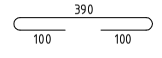	590

მონ. რ/ბ რიგელის მრ–46-ის სპეციფიკაცია

არმატურის სპეციფიკაცია					არმატურის ამოკრეფა					ბეტონი B 30
პოზ. №	Ø	L მმ.	n ცალი	Ln მ.	Ø	∑ Ln მ.	ერთეული წონა კგ.	წონა კგ. A240	წონა კგ. A500C	V; მ³
1	2	3	4	5	6	7	8	9	10	11
1	20 A500C	33500	4	134.00	8 A240	1256.40	0.39	495.76		
2	20 A500C	35100	4	140.40	18 A500C	133.20	2.00		266.08	11.28
3	18 A500C	33300	4	133.20	20 A500C	279.40	2.47		689.04	
4	20 A500C	2500	2	5.00						
I	8 A240	2200	496	1091.20						
II	8 A240	590	280	165.20		∑		495.76	955.12	11.28
						n= 3		1487.27	2865.37	33.84
									128.62	კგ/მ³

შპს "კაპიტელი"					მრავალბინიანი საცხოვრებელი სახლი მისამართი: ქ. ბათილისი, თამარაშვილის ქ. №13		
					შპს "გუმბათი ჰოლდინგი"	დაკვეთა №	თარიღი
							2020 წ.
დირექტორი	ლ. კურტანიძე						
მთ. არქიტექტორი	კ. ძლიერიშვილი						
მთ. კონსტრუქტ.	ღ. ღონღაძე				მონ. რ/ბ რიგელის მრ–46-ის არმირება		
კონსტრუქტორი	ა. ღონღაძე						
					სტადია	ფურცელი	სულ ფურცელი	მასშტაბი
ელ.ფოსტა CAPITELI@YMAIL.COM				მისამართი: ბამრეკელის №19	მ.პ	კ–6.35		

მონ. რ/ბ რიგელის მრ–47-ის არმირება

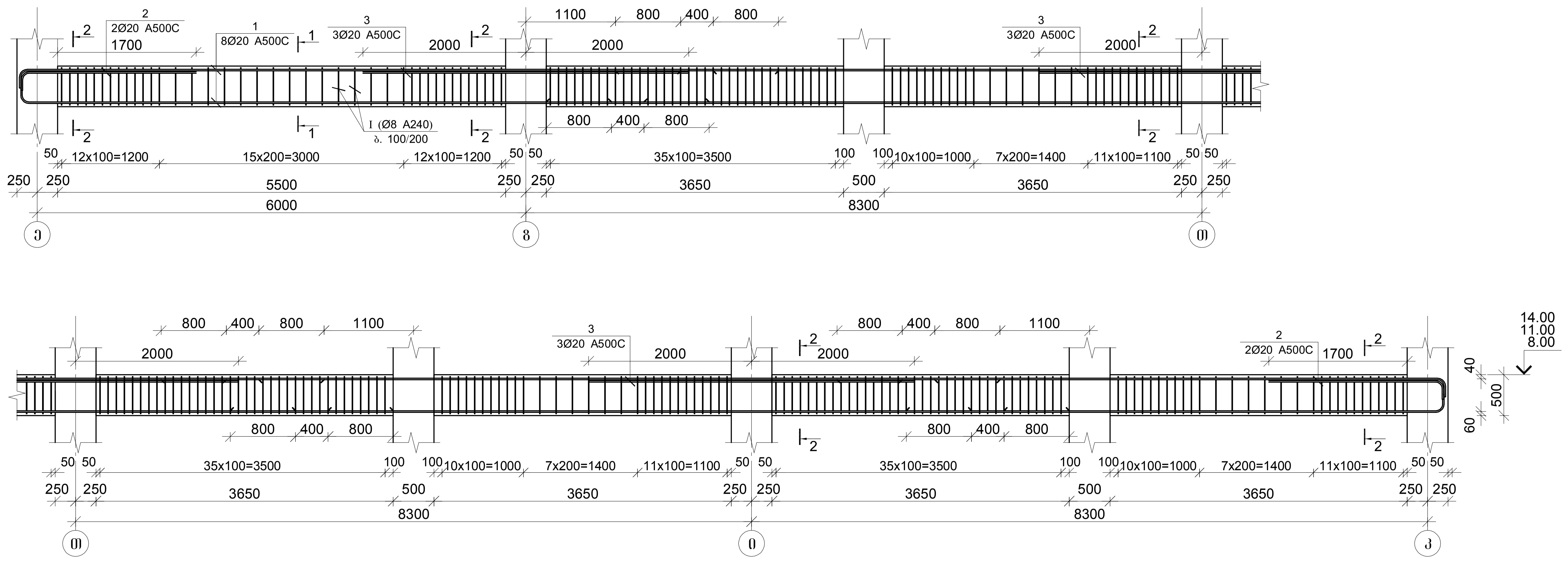

კვეთი 1–1

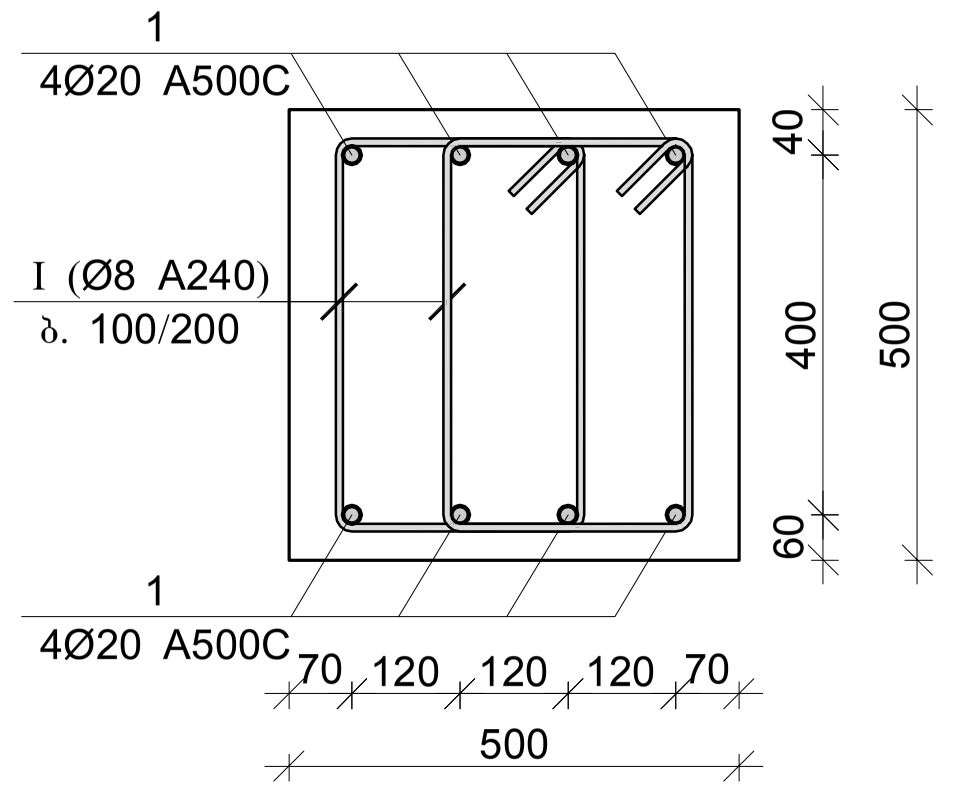

კვეთი 2–2

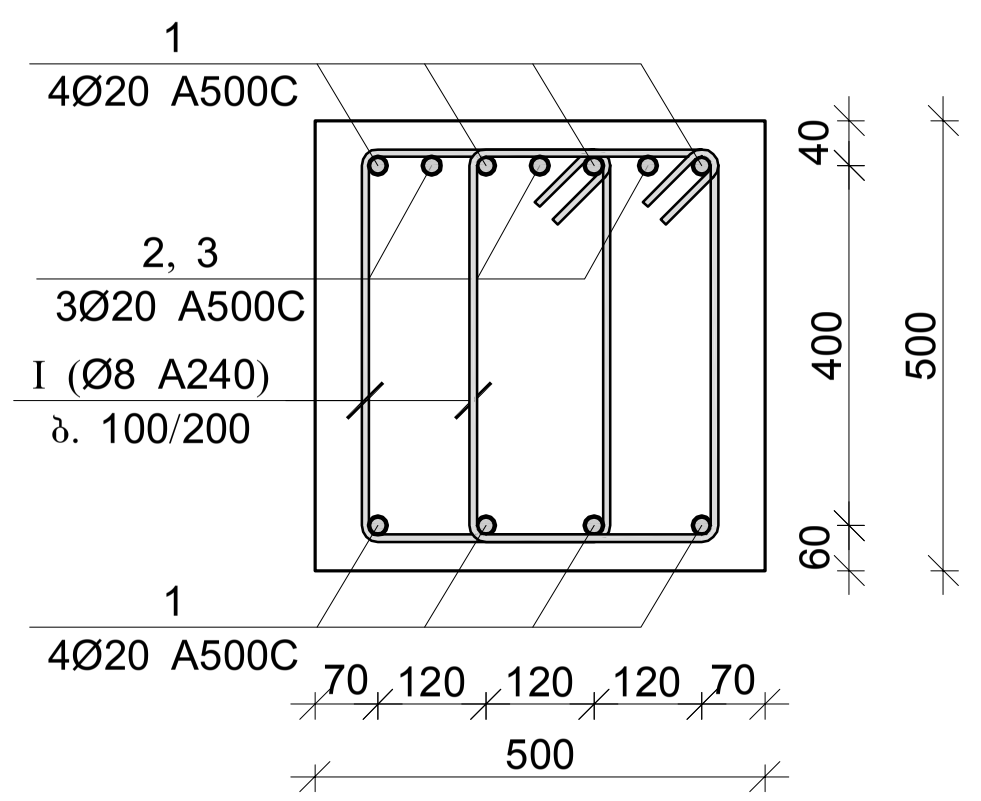

პოზ.	Ø [მმ.]	ესკიზი [მმ.]	სიგრძე [მმ.]
I	Ø8	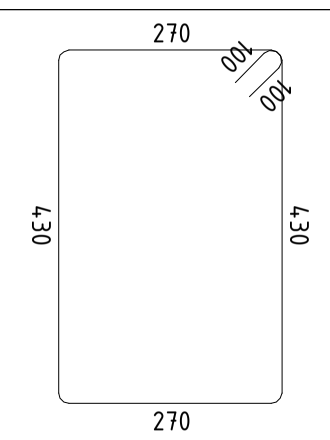	1600

მონ. რ/ბ რიგელის მრ–47-ის სპეციფიკაცია										
არმატურის სპეციფიკაცია					არმატურის ამოკრეფა					ბეტონი B 30
პოზ. №	Ø	L მმ.	n ცალი	Ln მ.	Ø	∑ Ln მ.	ერთეული მეტრის წონა კგ.	წონა კგ. A240	წონა კგ. A500C	V; $м^3$
1	2	3	4	5	6	7	8	9	10	11
1	20 A500C	34400	8	275.20	8 A240	752.00	0.39	296.73		6.85
2	20 A500C	2500	6	15.00	20 A500C	326.20	2.47		804.46	
3	20 A500C	4000	9	36.00						
I	8 A240	1600	470	752.00			∑	296.73	804.46	6.85
						n= 3		890.18	2413.38	20.55
									160.76	კგ/$м^3$

შპს "კაპიტელი"	ობიექტი	მრავალბინიანი საცხოვრებელი სახლი მისამართი: ქ. თბილისი, თამარაშვილის ქ. №13		
	დამკვეთი	შპს "ზუმბათი ჰოლდინგი"	დაკვეთა №	თარიღი 2020 წ.
დირექტორი	ლ. კურტანიძე			
მთ. არქიტექტორი	კ. ძლიერიშვილი		მონ. რ/ბ რიგელის მრ–47-ის არმირება	
მთ. კონსტრუქტ.	დ. ღონღაძე			
კონსტრუქტორი	ა. ღონღაძე			
		სტადია	ფურცელი	სულ ფურცელი / მასშტაბი
ელ.ფოსტა CAPITELI@YMAIL.COM მისამართი: გამრეკელის №19		მ.პ	კ–6.36	

მონ. რ/ბ რიგელის მრ–48-ის არმირება

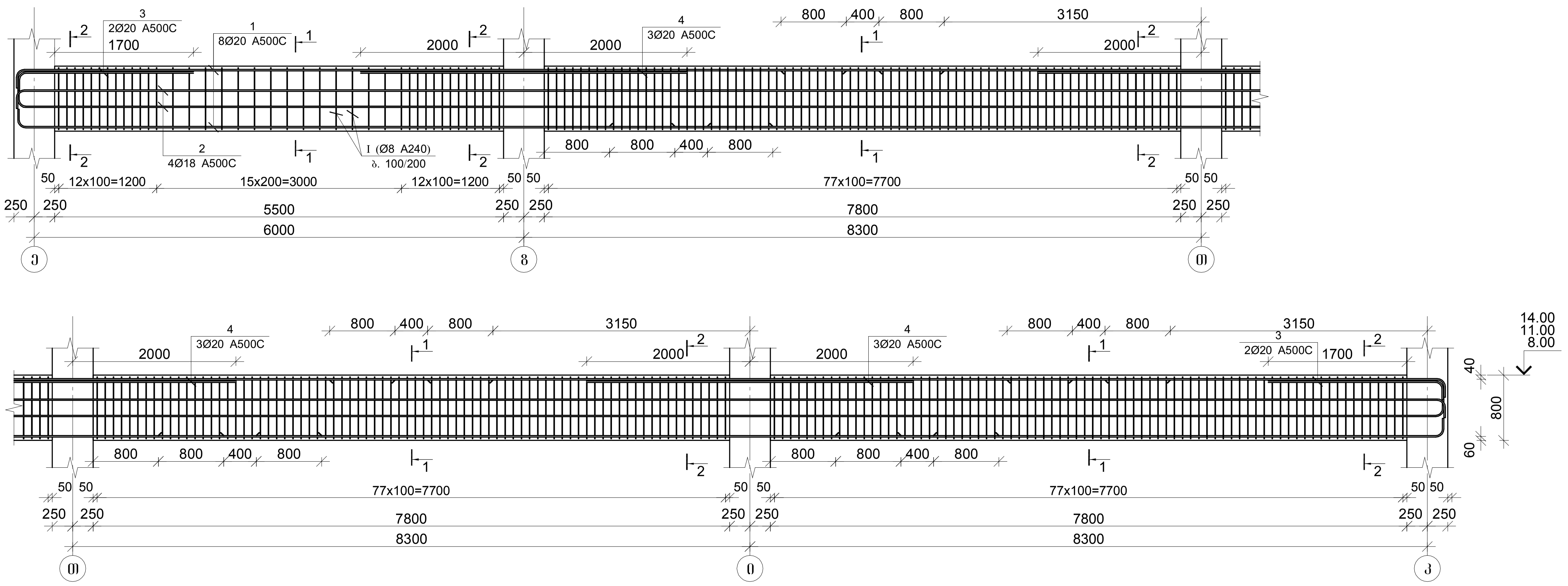

კვეთი 1–1

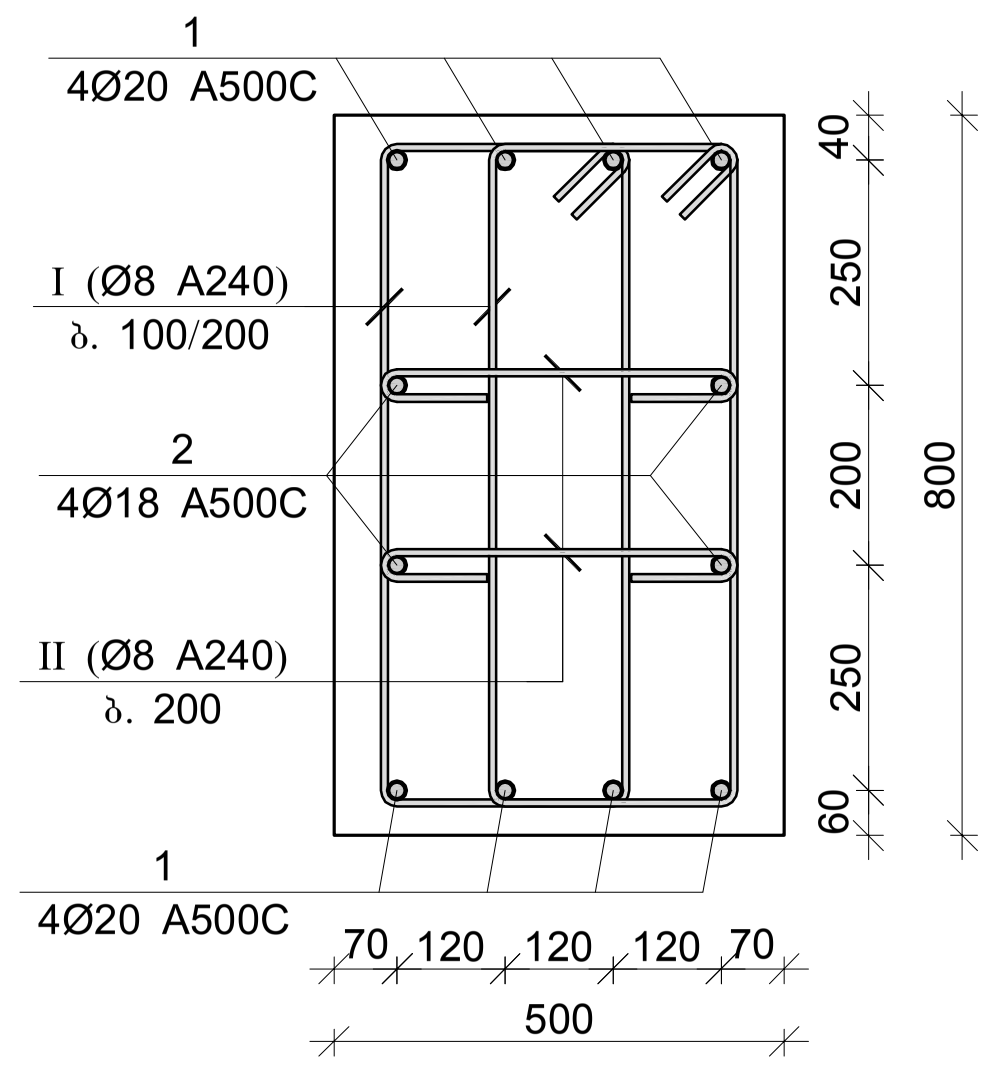

კვეთი 2–2

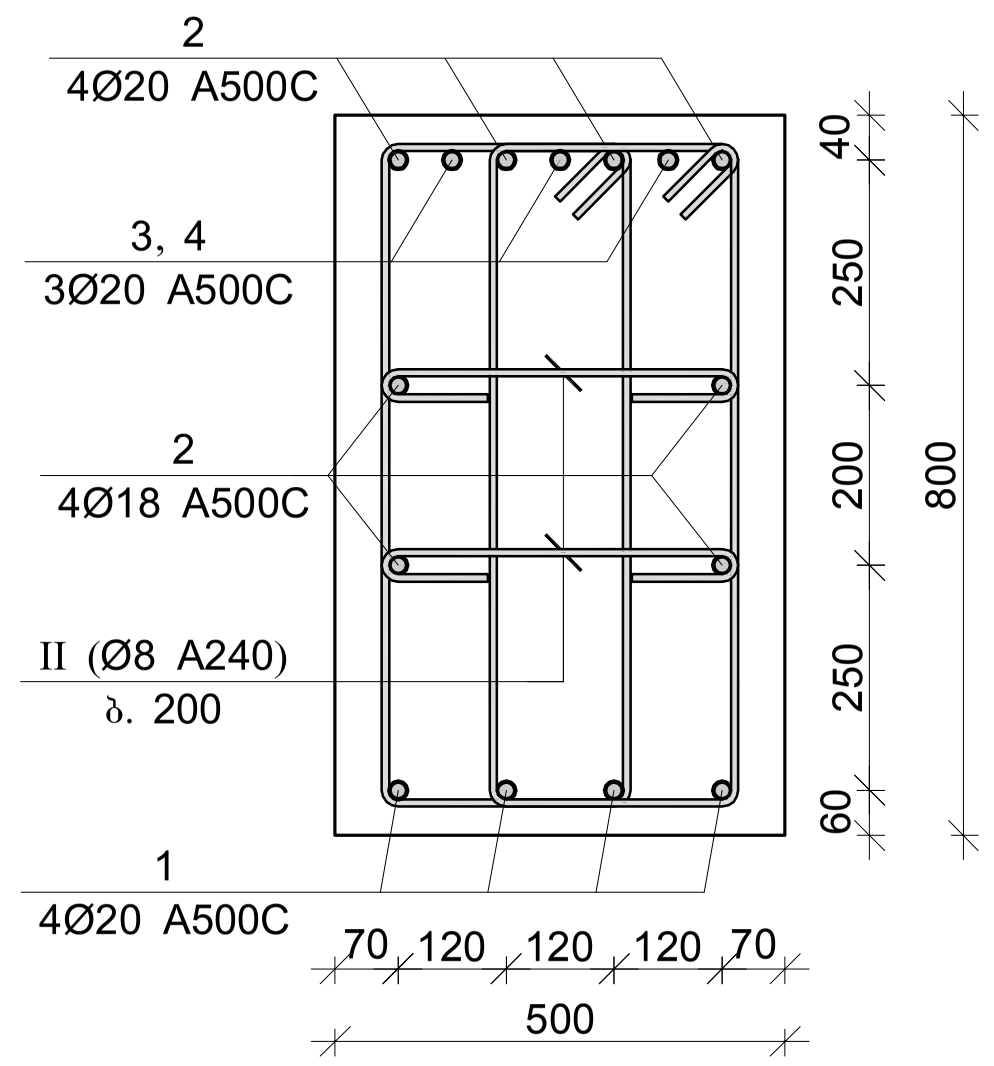

პოზ.	Ø [მმ.]	ესკიზი [მმ.]	სიგრძე [მმ.]
I	Ø8	270 / 730 / 100	2200
II	Ø8	100 / 390 / 100	590

მონ. რ/ბ რიგელის მრ–48-ის სპეციფიკაცია

არმატურის სპეციფიკაცია					არმატურის ამოკრეფა					ბეტონი B 30
პოზ. №	Ø	L მმ.	n ცალი	Ln მ.	Ø	∑ Ln მ.	ერთეული მეტრის წონა კგ.	წონა კგ. A240	წონა კგ. A500C	V; მ³
1	2	3	4	5	6	7	8	9	10	11
1	20 A500C	34400	8	275.20	8 A240	1375.52	0.39	542.76		11.40
2	18 A500C	34000	4	136.00	18 A500C	136.00	2.00		271.67	
3	20 A500C	2500	6	15.00	20 A500C	326.20	2.47		804.46	
4	20 A500C	4000	9	36.00						
I	8 A240	2200	548	1205.60						
II	8 A240	590	288	169.92			∑	542.76	1076.13	11.40
						n= 3		1628.28	3228.40	34.20
									142.01	კგ/მ³

შპს "კაპიტელი"	ორგანიზაცია	მრავალბინიანი საცხოვრებელი სახლი მისამართი: ქ. თბილისი, თამარაშვილის ქ. №13		
	დამკვეთი	შპს "გუმბათი ჰოლდინგი"	დაკვეთა №	თარიღი 2020 წ.
დირექტორი	ლ. ქურთანიძე			
მთ. არქიტექტორი	ქ. კლდიაშვილი			
მთ. კონსტრუქტ.	ლ. ლონდაძე	მონ. რ/ბ რიგელის მრ–48-ის არმირება		
კონსტრუქტორი	ა. ლონდაძე			
		სტადია	ფურცელი	სულ ფურცელი / მასშტაბი
ელ.ფოსტა CAPITELI@YMAIL.COM	მისამართი: ბამრეკელის №19	მ.პ	ქ–6.37	

მონ. რ/ბ რიგელის მრ–49-ის არმირება

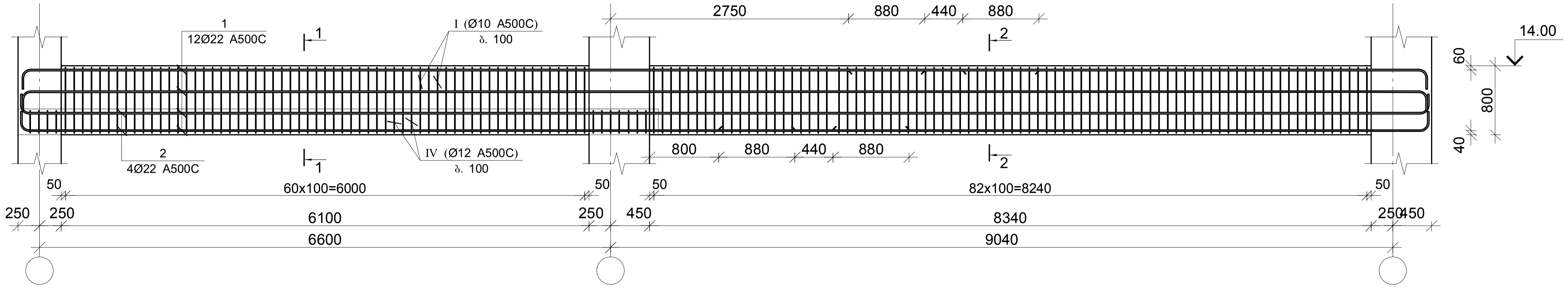

კვეთი 1–1

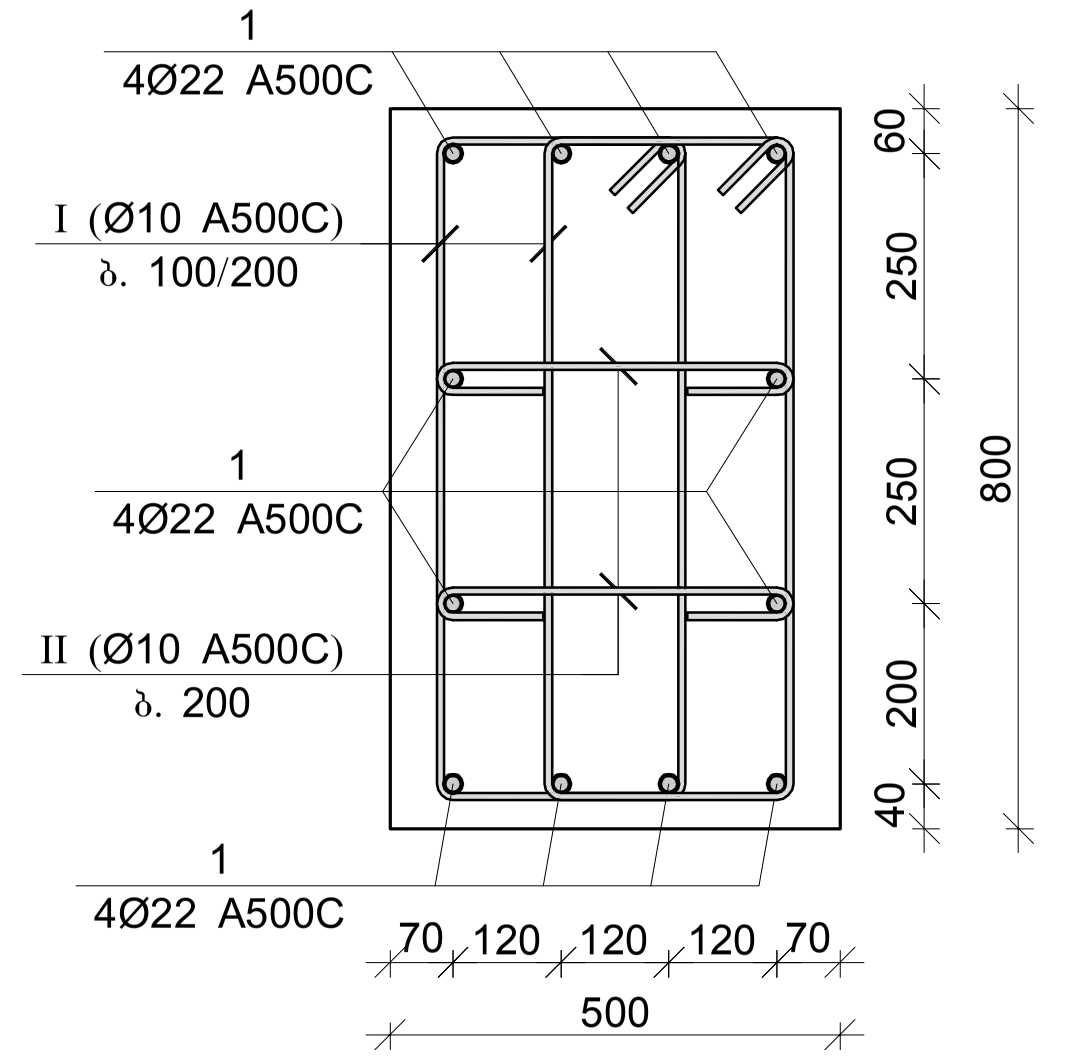

კვეთი 3–3

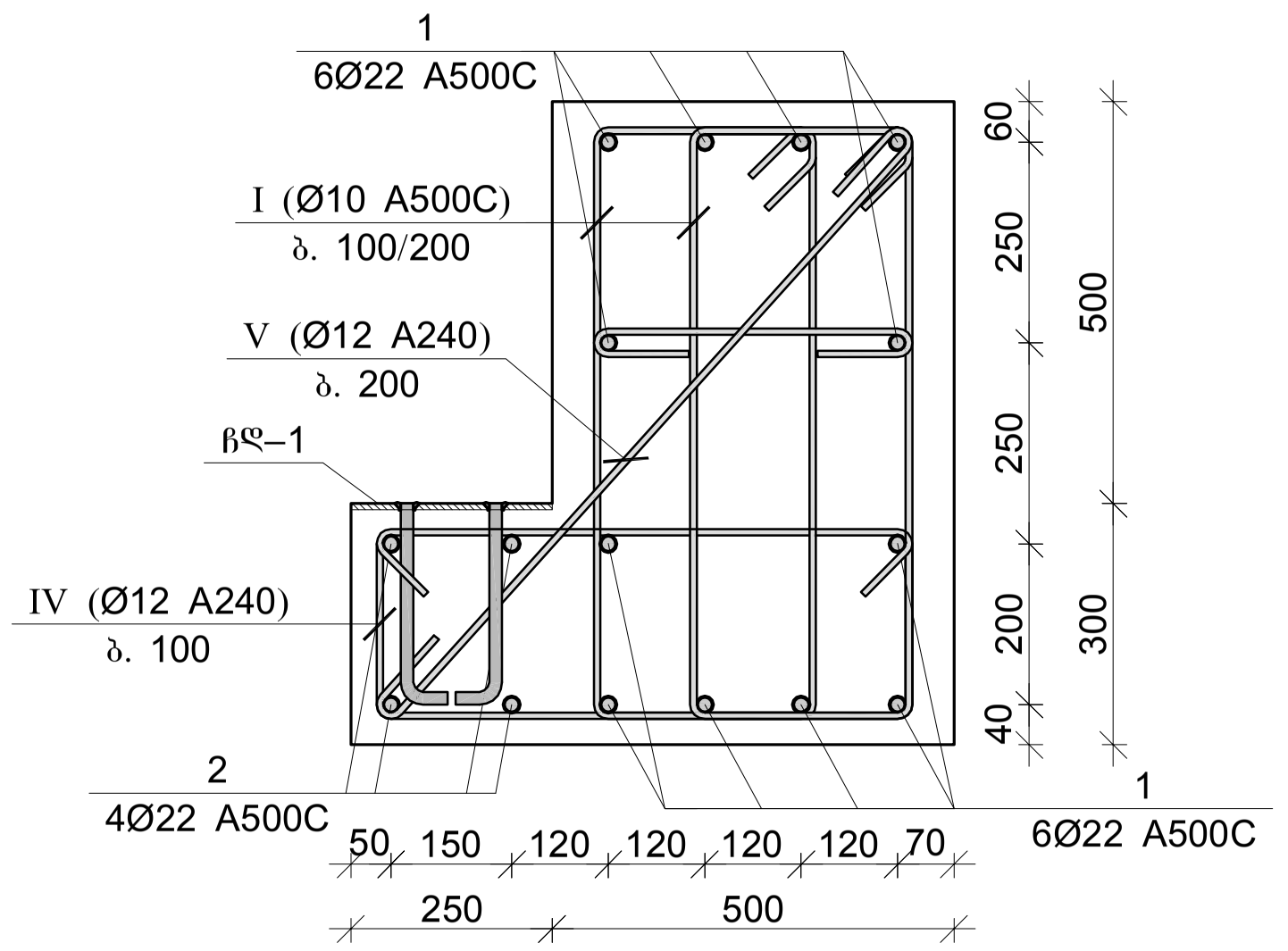

პოზ.	Ø [მმ.]	ესკიზი [მმ.]	სიგრძე [მმ.]
I	Ø10	270; 730; 730; 100; 270	2200
II	Ø10	390; 100; 100	590
III	Ø12	660; 230; 230; 100; 100; 660	2640
IV	Ø12	970; 100; 100	1170

ჩასატანებელი დეტალი ჩდ–1

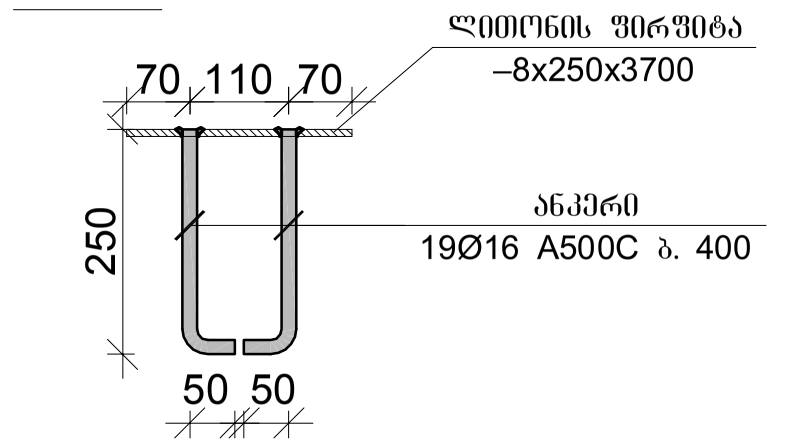

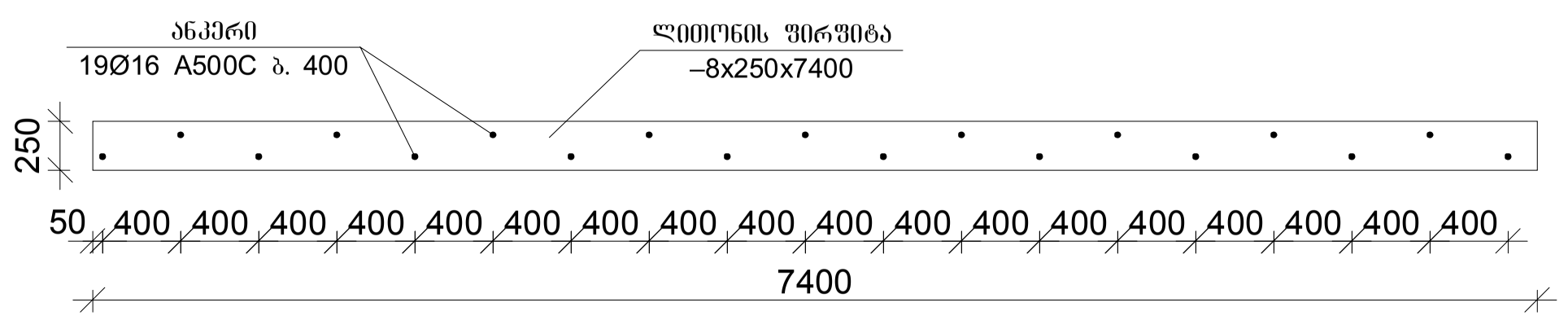

მონ. რ/ბ რიგელის მრ–49-ის სპეციფიკაცია										
არმატურის სპეციფიკაცია					არმატურის ამოკრეფა					ბეტონი B 30
პოზ. №	Ø	L მმ.	n ცალი	Ln მ.	Ø	∑ Ln მ.	გრძივი მეტრის წონა კგ.	წონა კგ. A240	წონა კგ. A500C	V; მ³
1	2	3	4	5	6	7	8	9	10	11
1	22 A500C	17800	12	213.60	10 A500C	718.56	0.62		443.02	6.34
2	22 A500C	7400	4	29.60	12 A500C	238.65	0.89		211.88	
I	10 A500C	2200	288	633.60	22 A500C	243.20	2.98		725.72	
II	10 A500C	590	144	84.96						
III	12 A500C	2640	74	195.36						
IV	12 A500C	1170	37	43.29			∑		1380.62	6.34
						n= 1			1380.62	6.34
									217.76	კგ/მ³

შპს "კაპიტელი"	ორგანიზაცია	მრავალბინიანი საცხოვრებელი სახლი მისამართი: ქ. თბილისი, თამარაშვილის ქ. №13			
	დამკვეთი	შპს "ზუმბათი ჰოლდინგი"		დაკვეთა №	თარიღი 2020 წ.
დირექტორი	ლ. ქურთანიძე		მონ. რ/ბ რიგელის მრ–49-ის არმირება		
მთ. არქიტექტორი	კ. კლიბიშვილი				
მთ. კონსტრუქტ.	დ. ლონდაძე				
კონსტრუქტორი	ა. ლონდაძე				
			სტადია	ფურცელი	სულ ფურცელი	მასშტაბი
ელ.ფოსტა CAPITELI@YMAIL.COM მისამართი: ბაქრაძის №19			მ.პ	ქ–6.38		

მონ. რ/ბ რიგელის მრ–50-ის არმირება

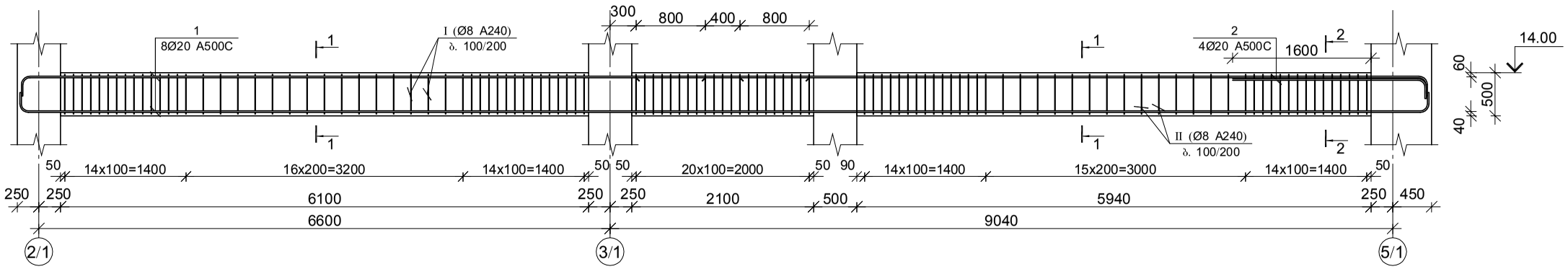

კვეთი 1–1

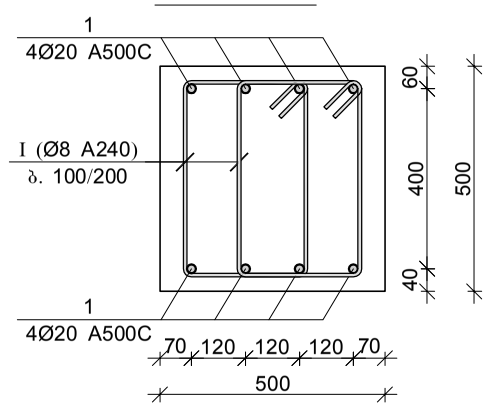

პოზ.	Ø [მმ.]	ესკიზი [მმ.]	სიგრძე [მმ.]
1	Ø8	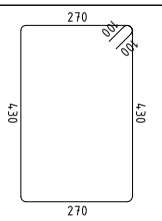	1600

კვეთი 2–2

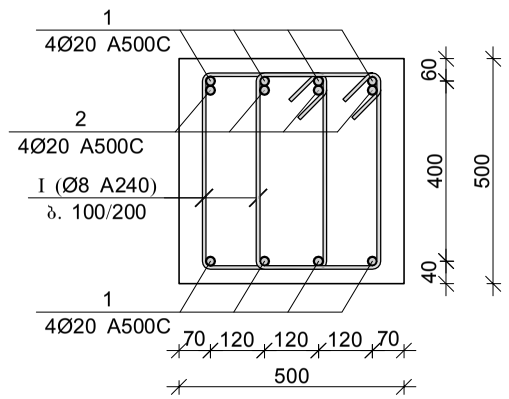

მონ. რ/ბ რიგელის მრ–50-ის სპეციფიკაცია

არმატურის სპეციფიკაცია					არმატურის ამოკრეფა					ბეტონი B 30
პოზ. №	Ø	L მმ.	n ცალი	Ln მ.	Ø	∑ Ln მ.	არმირების მეტრის წონა კგ.	წონა კგ. A240	წონა კგ. A500C	V; მ³
1	2	3	4	5	6	7	8	9	10	11
1	20 A500C	17600	8	140.80	8 A240	352.00	0.39	138.89		3.54
2	20 A500C	2500	3	7.50	20 A500C	148.30	2.47		365.73	
I	8 A240	1600	220	352.00						
							∑	138.89	365.73	3.54
						n= 3		416.68	1097.19	10.61
									142.75	კგ/მ³

შპს "კაპიტელი"	დამკვეთი	მრავალბინიანი საცხოვრებელი სახლი მისამართი: ქ. თბილისი, თამარაშვილის ქ. №13					
	დამკვეთი	შპს "ბუმბათი ჰოლდინგი"			დაკვეთა №	თარიღი	
						2020 წ.	
დირექტორი	ლ. კურტანიძე						
მთ. არქიტექტორი	კ. ძლიერიშვილი						
მთ. კონსტრუქტ.	ღ. ღონღაძე				მონ. რ/ბ რიგელის მრ–50-ის არმირება		
კონსტრუქტორი	ა. ღონღაძე						
					სტადია	ფურცელი	სულ ფურცელი	მასშტაბი
ელ.ფოსტა CAPITELI@YMAIL.COM მისამართი: ბამრეკელის №19					მ.პ	კ–6.39		

მონ. რ/ბ რიგელის მრ–51-ის არმირება

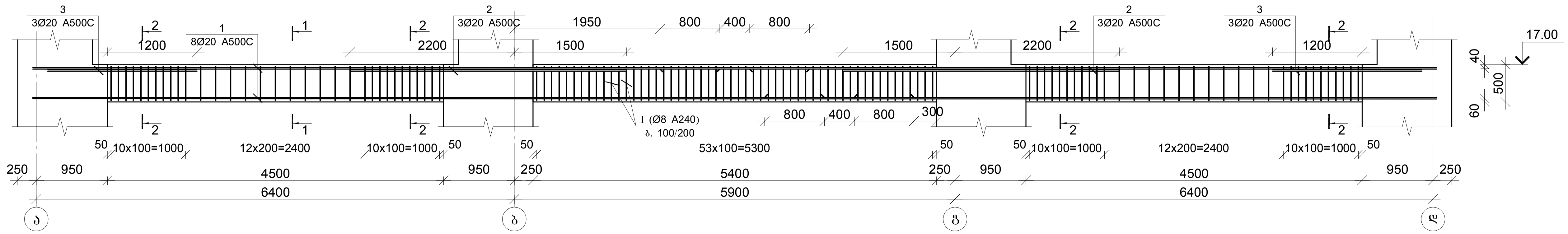

მონ. რ/ბ რიგელის მრ–52-ის არმირება

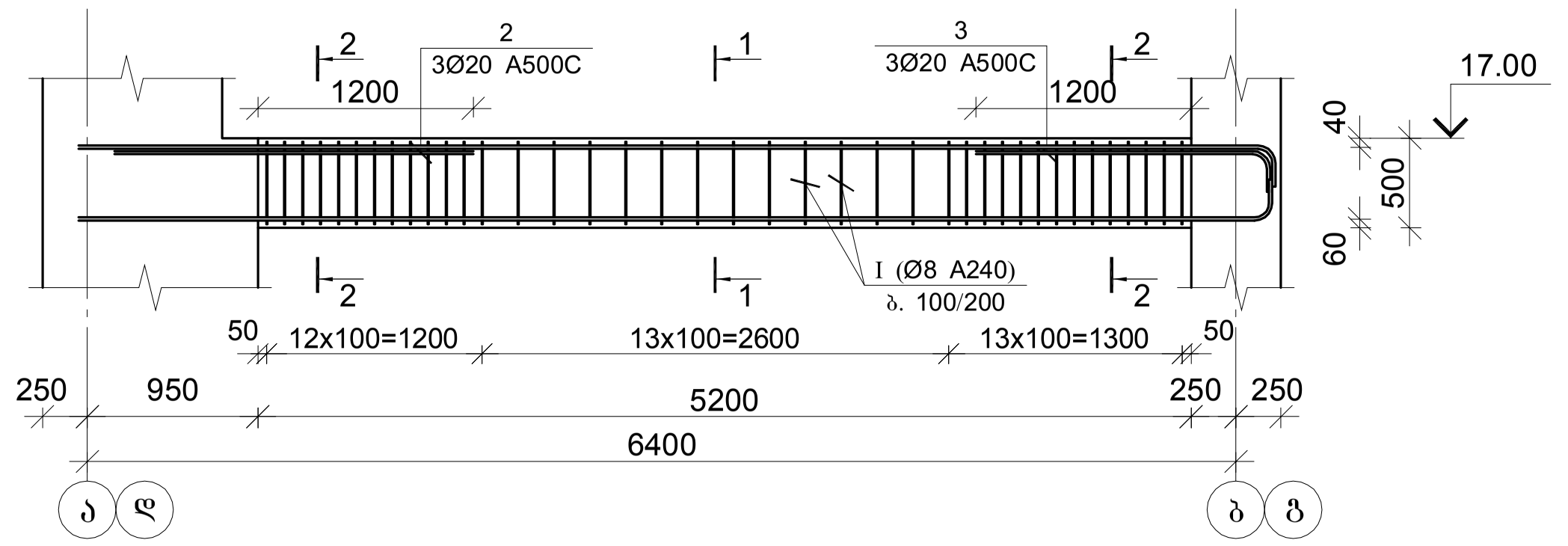

კვეთი 1–1

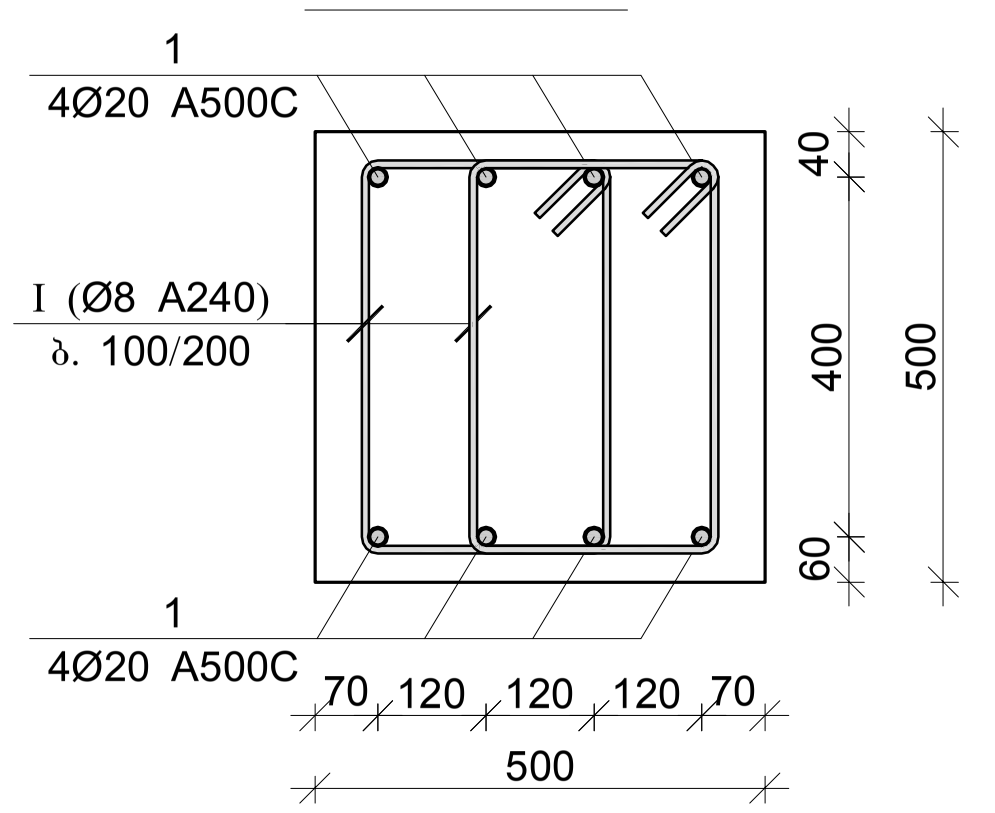

კვეთი 2–2

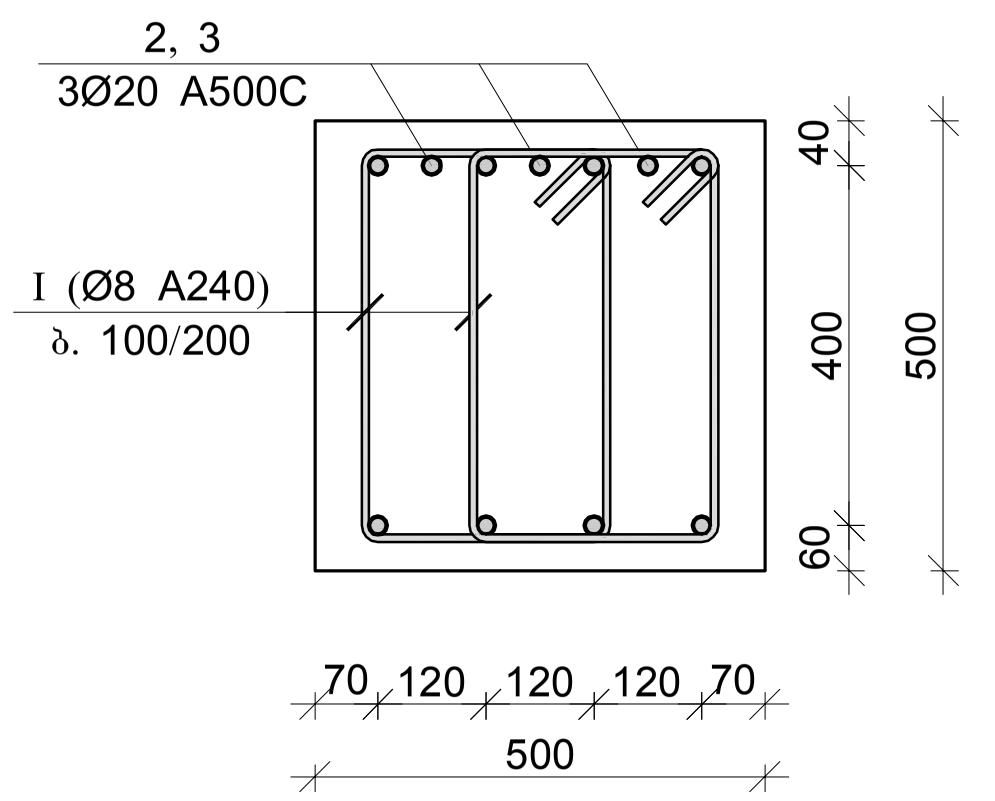

პოზ.	Ø [მმ.]	ესკიზი [მმ.]	სიგრძე [მმ.]
I	Ø8	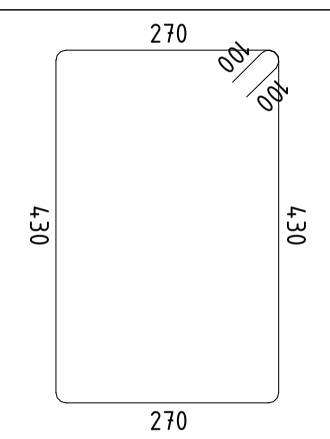	1600

მონ. რ/ბ რიგელის მრ–51-ის სპეციფიკაცია

არმატურის სპეციფიკაცია					არმატურის ამოკრეფა					ბეტონი B 30
პოზ. №	Ø	L მმ.	n ცალი	Ln მ.	Ø	∑ Ln მ.	ერთეული მეტრის წონა კგ.	წონა კგ. A240	წონა კგ. A500C	V; მ³
1	2	3	4	5	6	7	8	9	10	11
1	20 A500C	19600	8	156.80	8 A240	384.00	0.39	151.52		3.60
2	20 A500C	3700	6	22.20	20 A500C	179.00	2.47		441.44	
3	20 A500C	2000	6	12.00						
I	8 A240	1600	240	384.00			∑	151.52	441.44	3.60
						n= 1		151.52	441.44	3.60
									164.71	კგ/მ³

მონ. რ/ბ რიგელის მრ–52-ის სპეციფიკაცია

არმატურის სპეციფიკაცია					არმატურის ამოკრეფა					ბეტონი B 30
პოზ. №	Ø	L მმ.	n ცალი	Ln მ.	Ø	∑ Ln მ.	ერთეული მეტრის წონა კგ.	წონა კგ. A240	წონა კგ. A500C	V; მ³
1	2	3	4	5	6	7	8	9	10	11
1	20 A500C	7000	8	56.00	8 A240	124.80	0.39	49.24		1.30
2	20 A500C	2000	6	12.00	20 A500C	56.00	2.47		138.10	
I	8 A240	1600	78	124.80						
							∑	49.24	138.10	1.30
						n= 2		98.49	276.21	2.60
									144.11	კგ/მ³

შპს "კაპიტელი"	დამკვეთი / ორგანიზაცია	მრავალბინიანი საცხოვრებელი სახლი მისამართი: ქ. თბილისი, თამარაშვილის ქ. №13		
		შპს "ზუმბათი კოლდინგი"	დასკვნა №	თარიღი 2020 წ.
დირექტორი	ლ. კურტანიძე			
მთ. არქიტექტორი	ქ. კლიერიშვილი		მონ. რ/ბ რიგელების მრ–51 და მრ–52-ის არმირება	
მთ. კონსტრუქტ.	დ. ლონლაძე			
კონსტრუქტორი	ა. ლონლაძე			
		სტადია	ფურცელი	სულ ფურცელი / მასშტაბი
ელ.ფოსტა **CAPITELI@YMAIL.COM** მისამართი: გამრეკელის №19		მ.პ	კ–6.40	

მონ. რ/ბ რიგელის მრ–53-ის არმირება

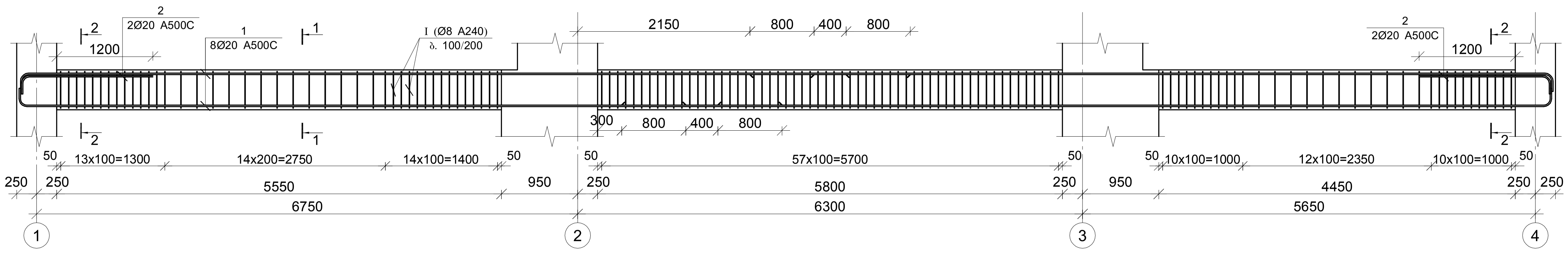

კვეთი 1–1

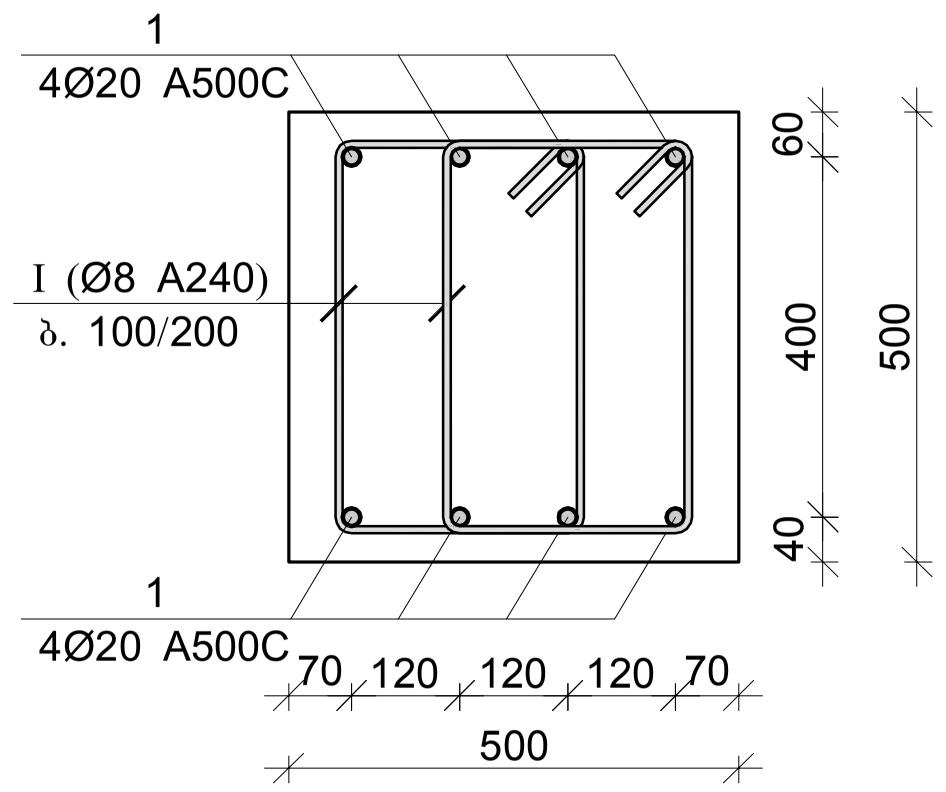

კვეთი 2–2

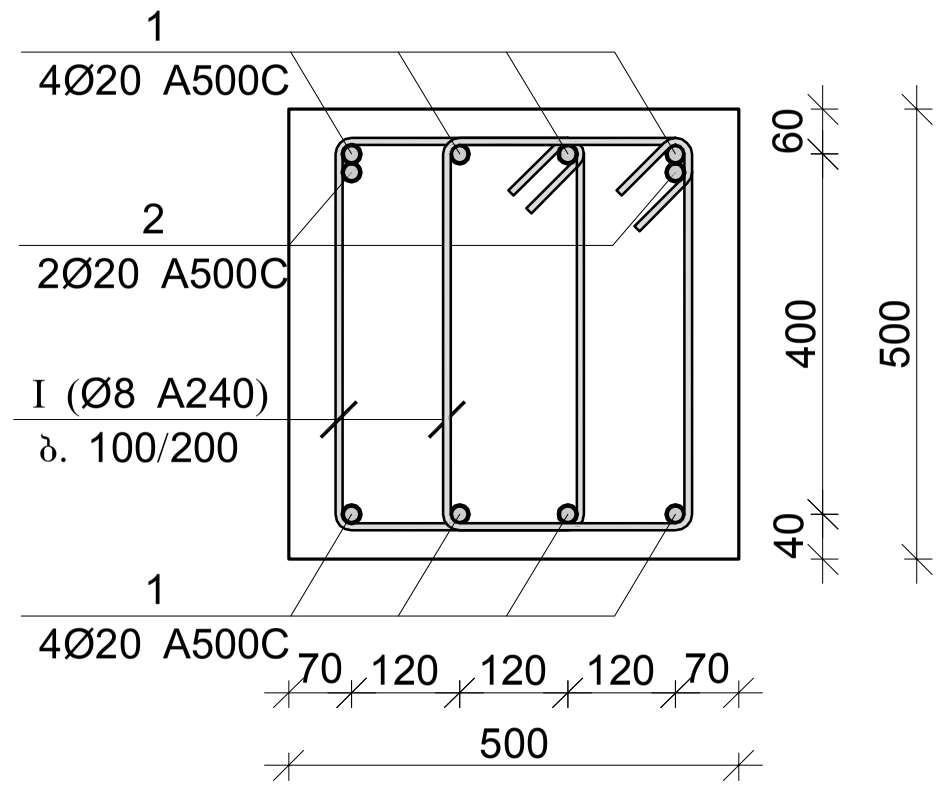

პოზ.	Ø [მმ.]	ესკიზი [მმ.]	სიგრძე [მმ.]
I	Ø8	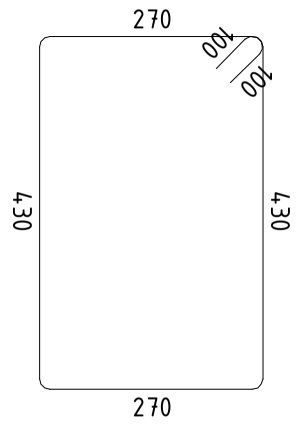	1600

მონ. რ/ბ რიგელის მრ–53-ის სპეციფიკაცია										
არმატურის სპეციფიკაცია					არმატურის ამორჩევა					ბეტონი B 30
პოზ. №	Ø	L მმ.	n ცალი	Ln მ.	Ø	∑ Ln მ.	ერთეული მეტრის წონა კგ.	წონა კგ. A240	წონა კგ. A500C	V; მ³
1	2	3	4	5	6	7	8	9	10	11
1	20 A500C	20600	8	164.80	8 A240	425.60	0.39	167.94		3.95
2	20 A500C	2000	4	8.00	20 A500C	172.80	2.47		426.15	
I	8 A240	1600	266	425.60						
							∑	167.94	426.15	3.95
						n= 2		335.87	852.30	7.90
									150.40	კგ/მ³

შპს "კაპიტელი"	ობიექტი	მრავალბინიანი საცხოვრებელი სახლი მისამართი: ქ. თბილისი, თამარაშვილის ქ. №13		
	დამკვეთი	შპს "გუმბათი ჰოლდინგი"	დაკვეთა №	თარიღი 2020 წ.
დირექტორი	ლ. ქურთანიძე			
მთ. არქიტექტორი	ქ. ქლიერიშვილი		მონ. რ/ბ რიგელის მრ–53-ის არმირება	
მთ. კონსტრუქტ.	დ. ღონღაძე			
კონსტრუქტორი	ა. ღონღაძე			
		სტადია	ფურცელი	სულ ფურცელი	მასშტაბი
ელ.ფოსტა CAPITELI@YMAIL.COM	მისამართი: ბამბუკელის №19	მ.პ	კ–6.41		

მონ. რ/ბ რიგელის მრ–54-ის არმირება

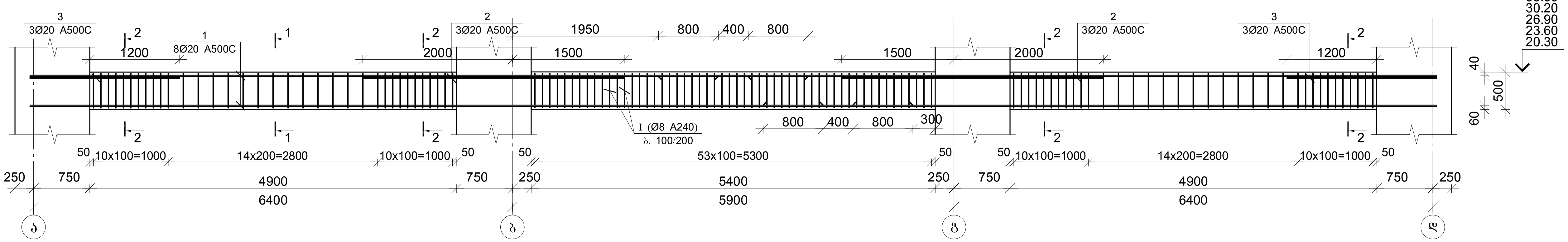

მონ. რ/ბ რიგელის მრ–55-ის არმირება

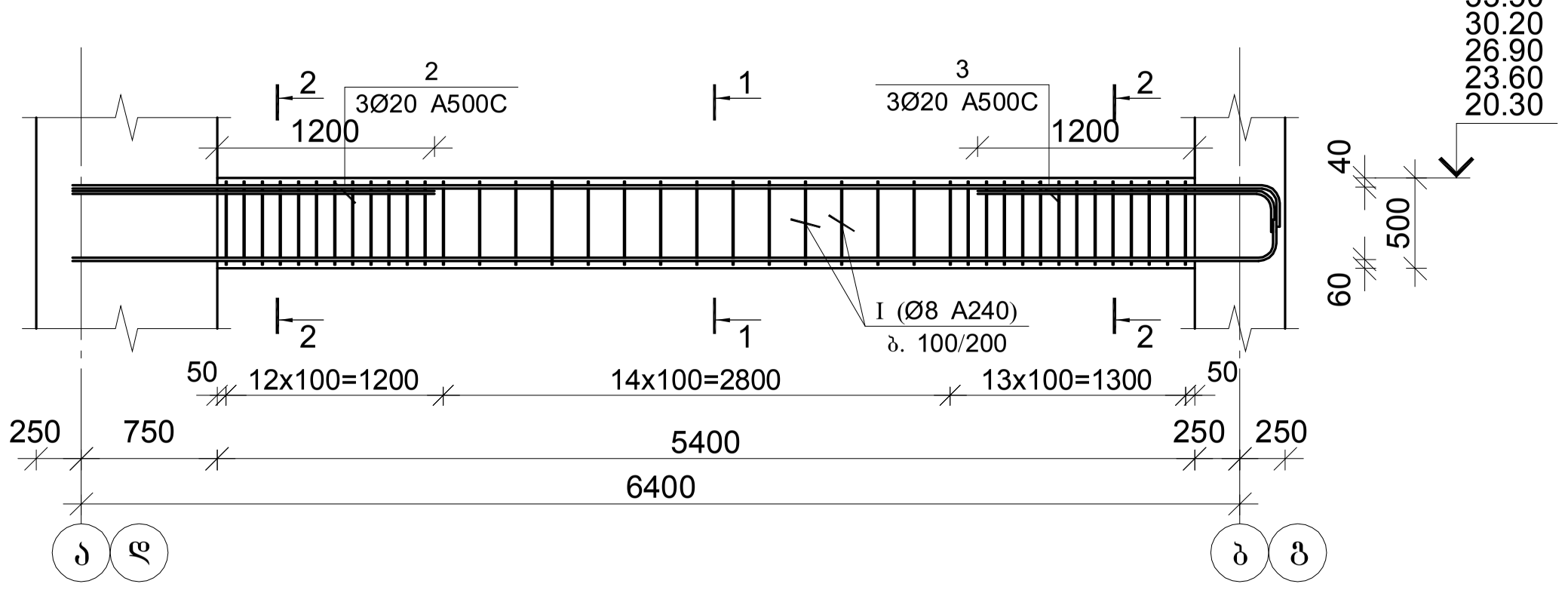

კვეთი 1–1

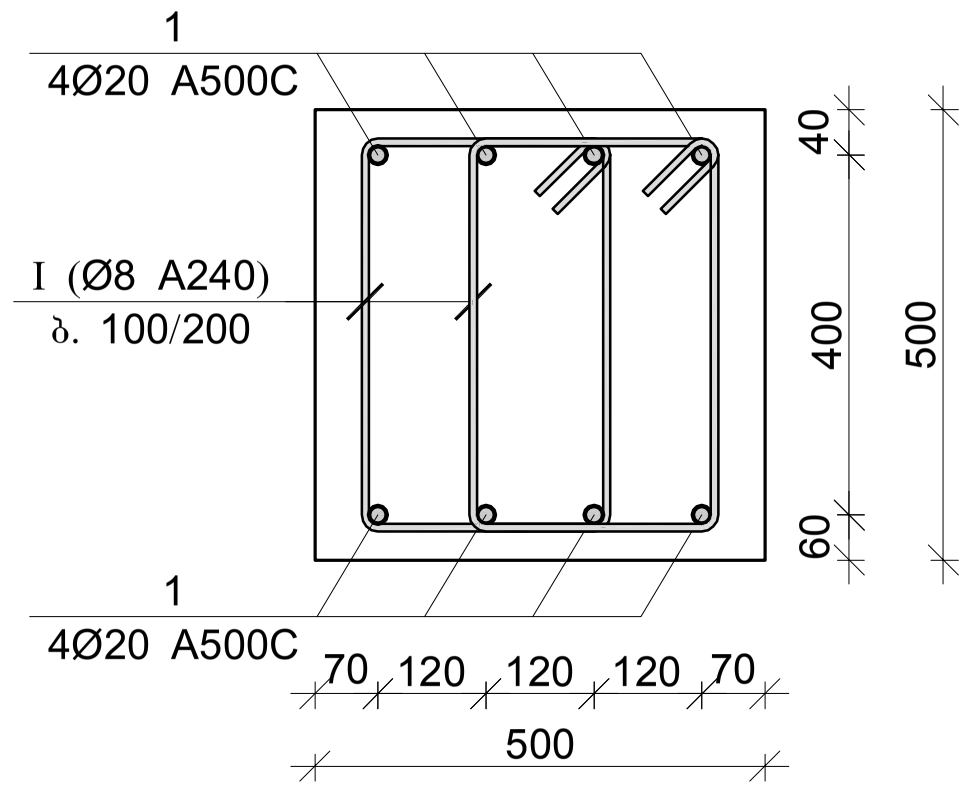

კვეთი 2–2

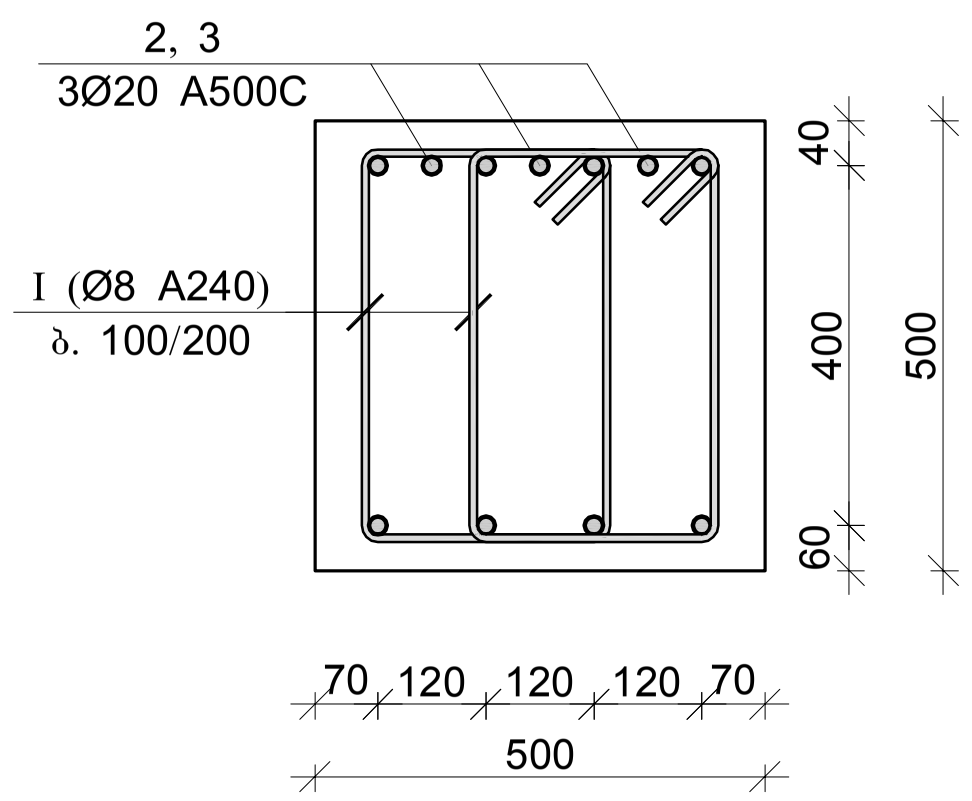

პოზ.	Ø [მმ.]	ესკიზი [მმ.]	სიგრძე [მმ.]
I	Ø8	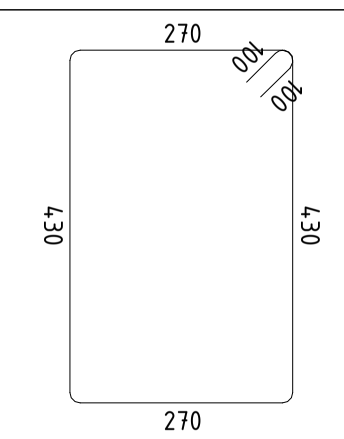	1600

მონ. რ/ბ რიგელის მრ–54-ის სპეციფიკაცია										
არმატურის სპეციფიკაცია					არმატურის ამოკრეფა					ბეტონი B 30
პოზ. №	Ø	L მმ.	n ცალი	Ln მ.	Ø	∑ Ln მ.	გრძივი მეტრის წონა კგ.	წონა კგ. A240	წონა კგ. A500C	V; $მ^3$
1	2	3	4	5	6	7	8	9	10	11
1	20 A500C	19600	8	156.80	8 A240	396.80	0.39	156.57		3.80
2	20 A500C	3500	6	21.00	20 A500C	177.80	2.47		438.48	
3	20 A500C	2000	6	12.00						
I	8 A240	1600	248	396.80			∑	156.57	438.48	3.80
						n= 6		939.43	2630.90	22.80
									156.59	კგ/$მ^3$

მონ. რ/ბ რიგელის მრ–55-ის სპეციფიკაცია										
არმატურის სპეციფიკაცია					არმატურის ამოკრეფა					ბეტონი B 30
პოზ. №	Ø	L მმ.	n ცალი	Ln მ.	Ø	∑ Ln მ.	გრძივი მეტრის წონა კგ.	წონა კგ. A240	წონა კგ. A500C	V; $მ^3$
1	2	3	4	5	6	7	8	9	10	11
1	20 A500C	7000	8	56.00	8 A240	128.00	0.39	50.51		1.35
2	20 A500C	2000	6	12.00	20 A500C	56.00	2.47		138.10	
I	8 A240	1600	80	128.00						
							∑	50.51	138.10	1.35
						n= 12		606.08	1657.26	16.20
									139.71	კგ/$მ^3$

შპს "კაპიტელი"		მრავალბინიანი საცხოვრებელი სახლი მისამართი: ქ. თბილისი, თამარაშვილის ქ. №13	
		შპს "გუმბათი კოლდინგი"	დაკვეთა № / თარიღი 2020 წ.
დირექტორი	ლ. კურტანიძე		მონ. რ/ბ რიგელების მრ–54 და მრ–55-ის არმირება
მთ. არქიტექტორი	კ. კლიმიაშვილი		
მთ. კონსტრუქტ.	ლ. ლონდაძე		
კონსტრუქტორი	ა. ლონდაძე		
ელ.ფოსტა CAPITELI@YMAIL.COM მისამართი: ბამრეკელის №19		სტადია: მ.პ	ფურცელი: კ–6.42

მონ. რ/ბ რიგელის მრ–56-ის არმირება

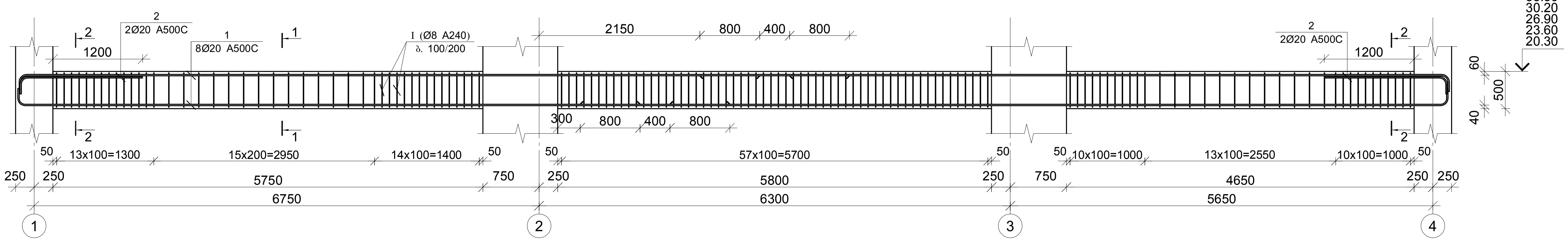

კვეთი 1–1

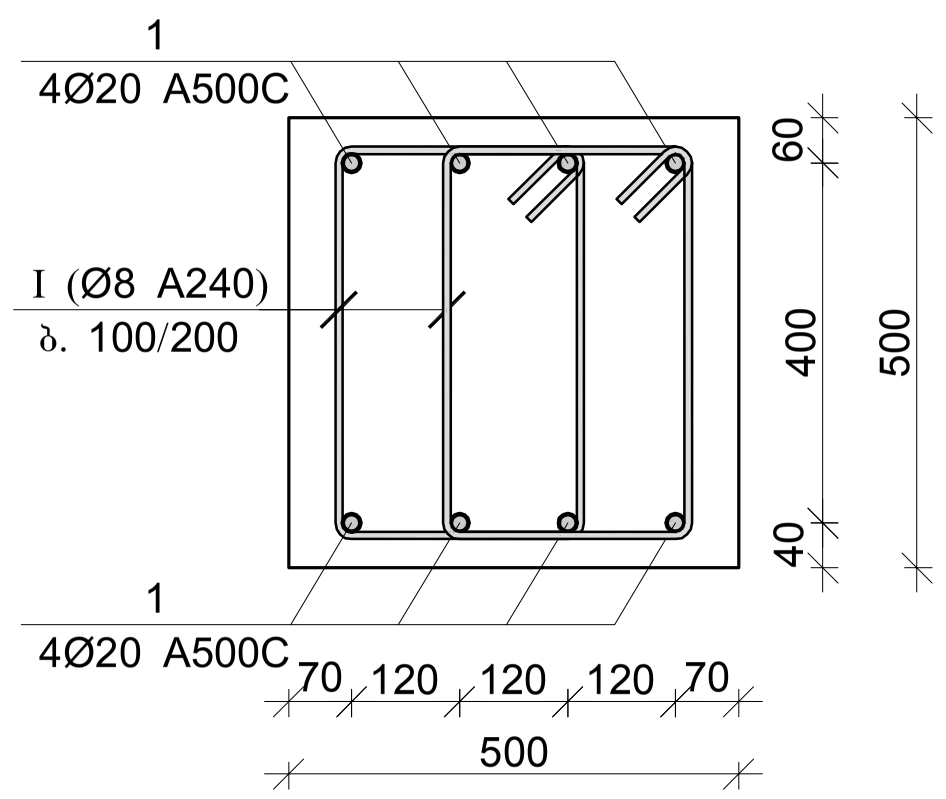

კვეთი 2–2

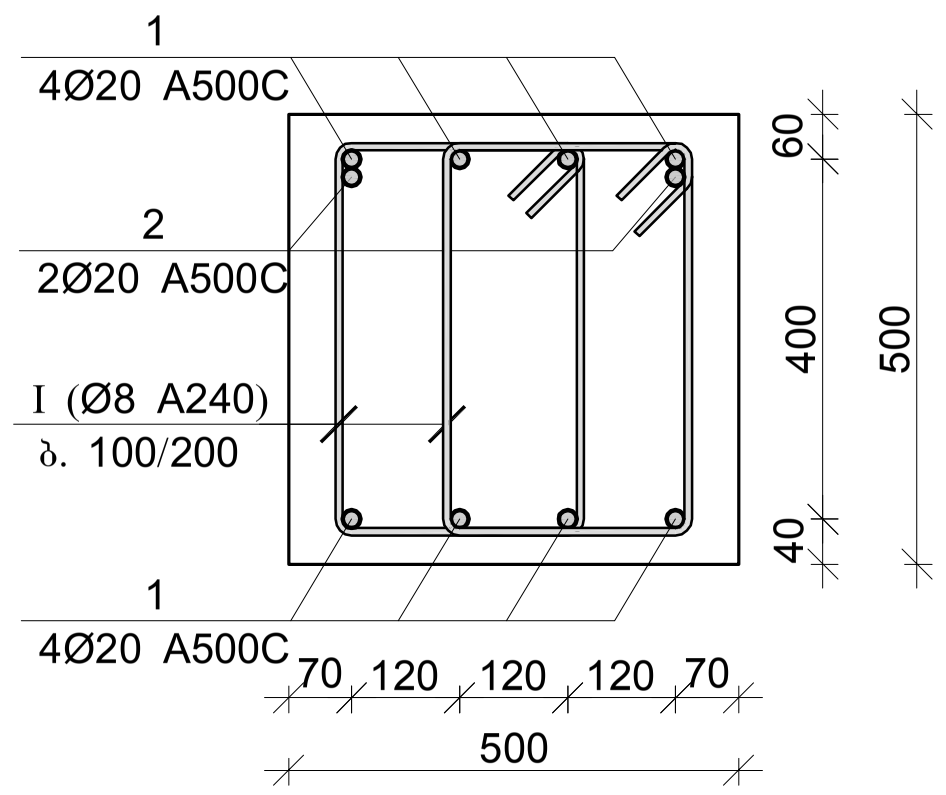

პოზ.	Ø [მმ.]	ესკიზი [მმ.]	სიგრძე [მმ.]
I	Ø8	270 / 430 / 430 / 270 / 100 / 100	1600

მონ. რ/ბ რიგელის მრ–56-ის სპეციფიკაცია										
არმატურის სპეციფიკაცია					არმატურის ამოკრეფა					ბეტონი B 30
პოზ. №	Ø	L მმ.	n ცალი	Ln მ.	Ø	∑ Ln მ.	გრძივი მეტრის წონა კგ.	წონა კგ. A240	წონა კგ. A500C	V; მ³
1	2	3	4	5	6	7	8	9	10	11
1	20 A500C	20600	8	164.80	8 A240	432.00	0.39	170.46		4.05
2	20 A500C	2000	4	8.00	20 A500C	172.80	2.47		426.15	
I	8 A240	1600	270	432.00						
							∑	170.46	426.15	4.05
						n= 12		2045.53	5113.82	48.60
									147.31	კგ/მ³

შპს "კაპიტელი"	ობიექტი	მრავალბინიანი საცხოვრებელი სახლი მისამართი: ქ. თბილისი, თამარაშვილის ქ. №13			
	დამკვეთი	შპს "გუმბათი ჰოლდინგი"	დავალება №		თარიღი 2020 წ.
დირექტორი	ლ. ქურთანიძე				
მთ. არქიტექტორი	ქ. ქლიერიშვილი		მონ. რ/ბ რიგელის მრ–56-ის არმირება		
მთ. კონსტრუქტ.	დ. ლონდაძე				
კონსტრუქტორი	ა. ლონდაძე				
			სტადია	ფურცელი	სულ ფურცელი / მასშტაბი
ელ.ფოსტა *CAPITELI@YMAIL.COM*	მისამართი: გამრეკელის №19		მ.პ	კ–6.43	

მონ. რ/ბ რიგელის მრ–57-ის არმირება

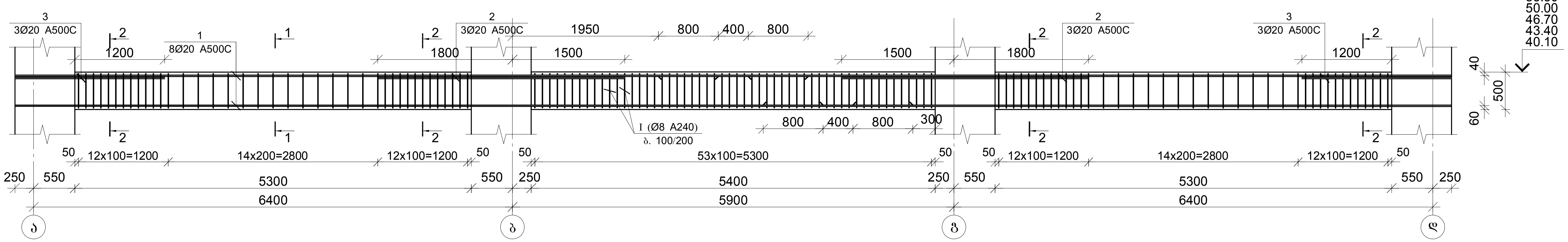

მონ. რ/ბ რიგელის მრ–58-ის არმირება

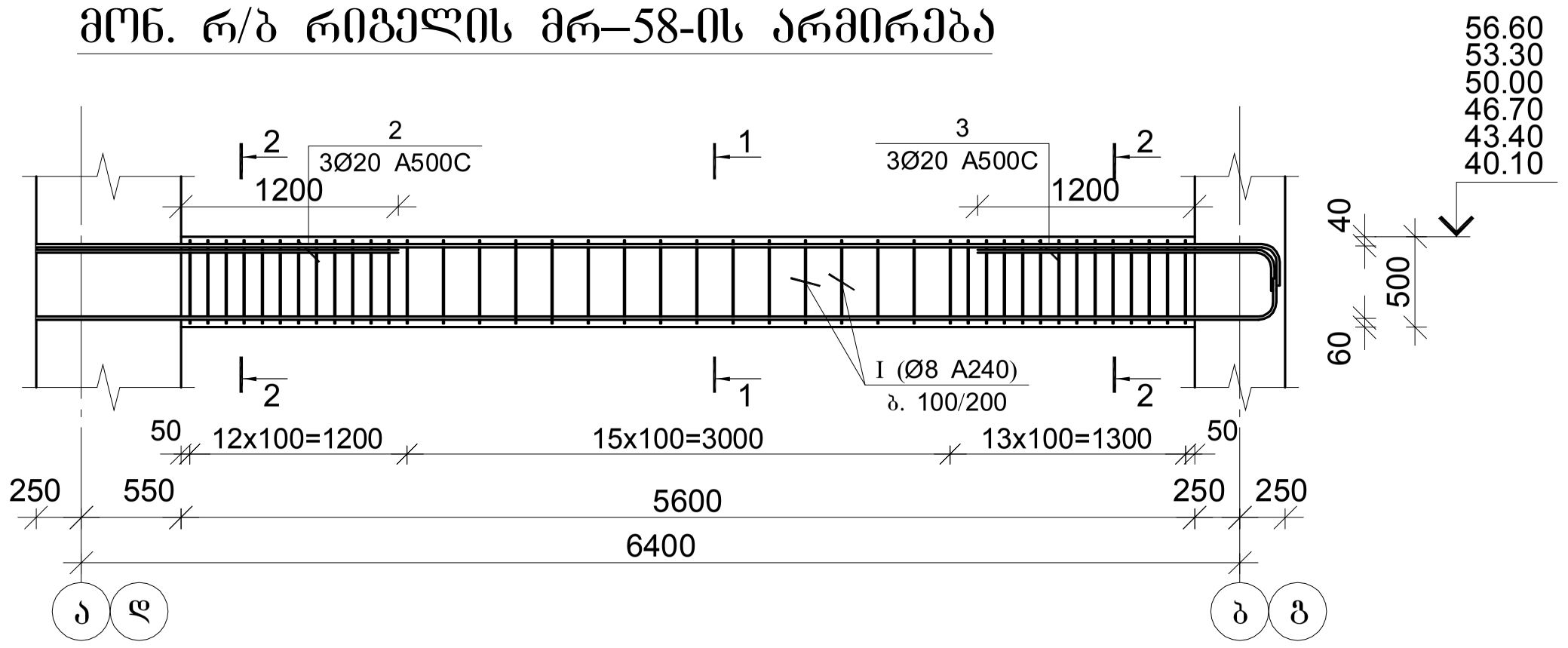

კვეთი 1–1

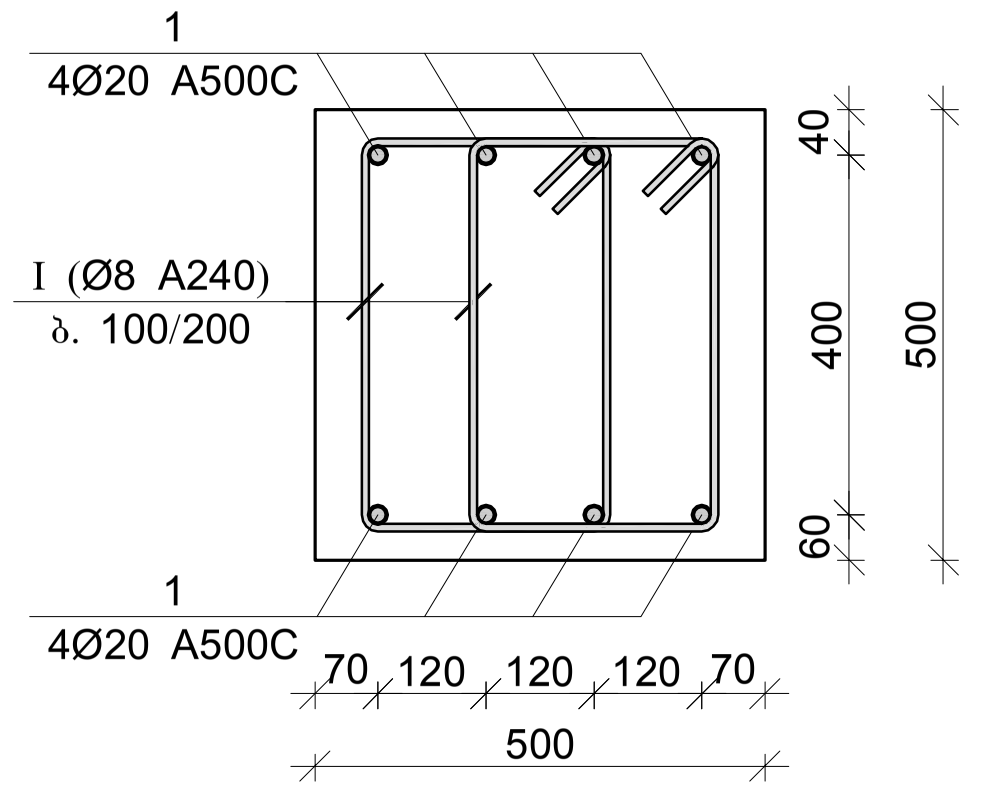

კვეთი 2–2

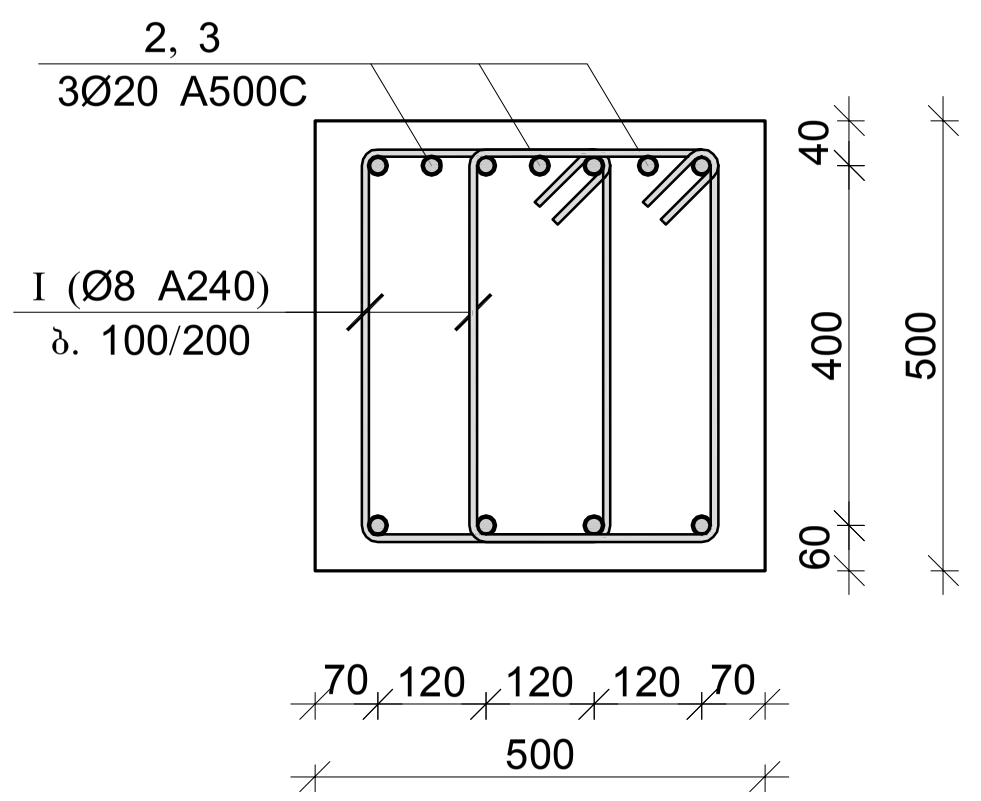

პოზ.	Ø [მმ.]	ესკიზი [მმ.]	სიგრძე [მმ.]
I	Ø8	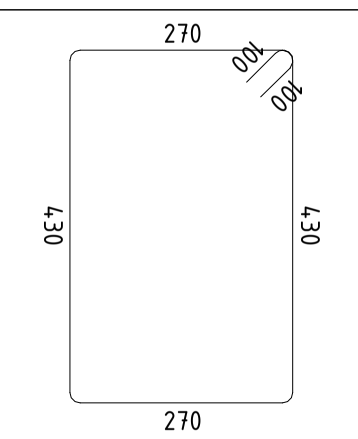	1600

მონ. რ/ბ რიგელის მრ–57-ის სპეციფიკაცია										
არმატურის სპეციფიკაცია					არმატურის ამოკრეფა					ბეტონი B 30
პოზ. №	Ø	L მმ.	n ცალი	Ln მ.	Ø	∑ Ln მ.	გრძივი მეტრის წონა კგ.	წონა კგ. A240	წონა კგ. A500C	V; მ³
1	2	3	4	5	6	7	8	9	10	11
1	20 A500C	20000	8	160.00	8 A240	422.40	0.39	166.67		4.00
2	20 A500C	3300	6	19.80	20 A500C	179.80	2.47		443.41	
3	20 A500C	2000	6	12.00						
I	8 A240	1600	264	422.40			∑	166.67	443.41	4.00
						n= 6		1000.04	2660.49	24.00
									152.52	კგ/მ³

მონ. რ/ბ რიგელის მრ–58-ის სპეციფიკაცია										
არმატურის სპეციფიკაცია					არმატურის ამოკრეფა					ბეტონი B 30
პოზ. №	Ø	L მმ.	n ცალი	Ln მ.	Ø	∑ Ln მ.	გრძივი მეტრის წონა კგ.	წონა კგ. A240	წონა კგ. A500C	V; მ³
1	2	3	4	5	6	7	8	9	10	11
1	20 A500C	7200	8	57.60	8 A240	131.20	0.39	51.77		1.40
2	20 A500C	2000	6	12.00	20 A500C	57.60	2.47		142.05	
I	8 A240	1600	82	131.20						
							∑	51.77	142.05	1.40
						n= 12		621.23	1704.61	16.80
									138.44	კგ/მ³

შპს "კაპიტელი"	ორგანიზ. / დამკვეთი	მრავალბინიანი საცხოვრებელი სახლი მისამართი: ქ. თბილისი, თამარაშვილის ქ. №13	
		შპს "ბუმბათი ჰოლდინგი"	დაკვეთა № / თარიღი 2020 წ.
დირექტორი	ლ. ქურთანიძე		მონ. რ/ბ რიგელების მრ–57 და მრ–58-ის არმირება
მთ. არქიტექტორი	ქ. ძლიერიშვილი		
მთ. კონსტრუქტ.	დ. ლონდაძე		
კონსტრუქტორი	ა. ლონდაძე		
ელ.ფოსტა CAPITELI@YMAIL.COM	მისამართი: ბარნოვის №19	სტადია: მ.პ	ფურცელი: კ–6.44 / სულ ფურცელი / მასშტაბი

მონ. რ/ბ რიგელის მრ–59-ის არმირება

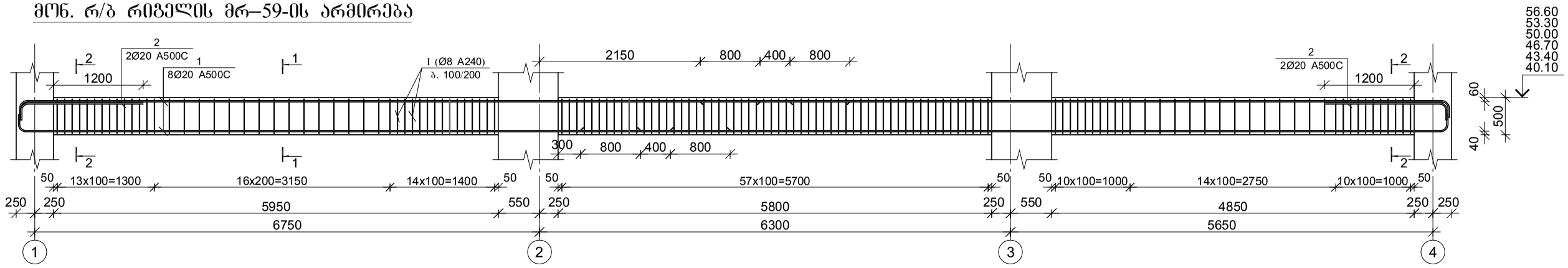

კვეთი 1–1

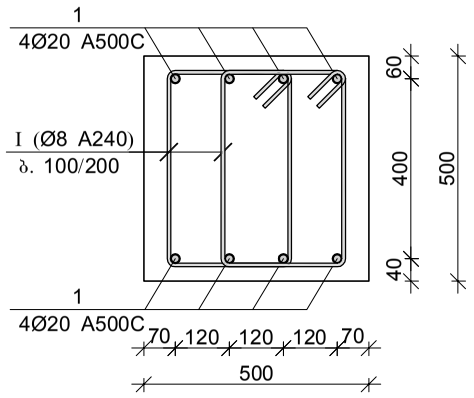

პოზ.	Ø [მმ.]	ესკიზი [მმ.]	სიგრძე [მმ.]
1	Ø8	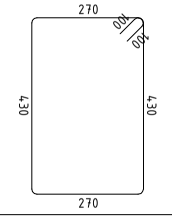	1600

კვეთი 2–2

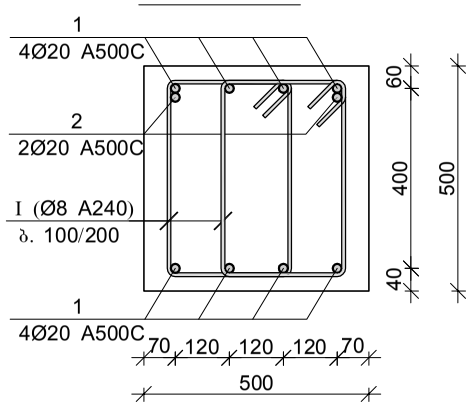

მონ. რ/ბ რიგელის მრ–59-ის სპეციფიკაცია

არმატურის სპეციფიკაცია					არმატურის ამოკრეფა					ბეტონი B 30
პოზ. №	Ø	L მმ.	n ცალი	Ln მ.	Ø	∑ Ln მ.	არაცალი მეტრის წონა კგ.	წონა კგ. A240	წონა კგ. A500C	V; მ³
1	2	3	4	5	6	7	8	9	10	11
1	20 A500C	20600	8	164.80	8 A240	438.40	0.39	172.99		4.15
2	20 A500C	2000	4	8.00	20 A500C	172.80	2.47		426.15	
I	8 A240	1600	274	438.40						
						∑		172.99	426.15	4.15
						n= 12		2075.83	5113.82	49.80
									144.37	კგ/მ³

შპს "კაპიტელი"		მრავალბინიანი საცხოვრებელი სახლი მისამართი: ქ. თბილისი, თამარაშვილის ქ. №13					
	დამკვეთი	შპს "შუმბათი ჰოლდინგი"			დაკვეთა №	თარიღი	
						2020 წ.	
დირექტორი	ლ. კურტანიძე						
მთ. არქიტექტორი	კ. ძლიერიშვილი			მონ. რ/ბ რიგელის მრ–59-ის არმირება			
მთ. კონსტრუქტ.	ლ. ლონდაძე						
კონსტრუქტორი	ა. ლონდაძე						
				სტადია	ფურცელი	სულ ფურცელი	მასშტაბი
ელ.ფოსტა CAPITELI@YMAIL.COM მისამართი: გამრეკელის №19				მ.პ	კ–6.45		

მონ. რ/ბ რიგელის მრ–60-ის არმირება

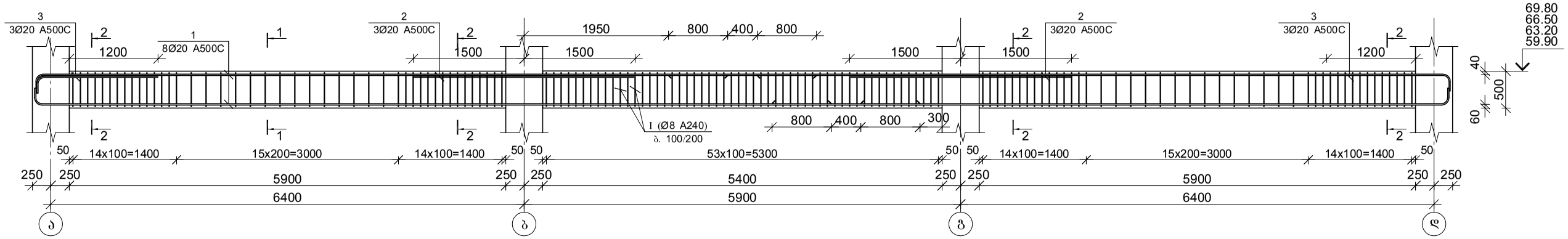

მონ. რ/ბ რიგელის მრ–61-ის არმირება

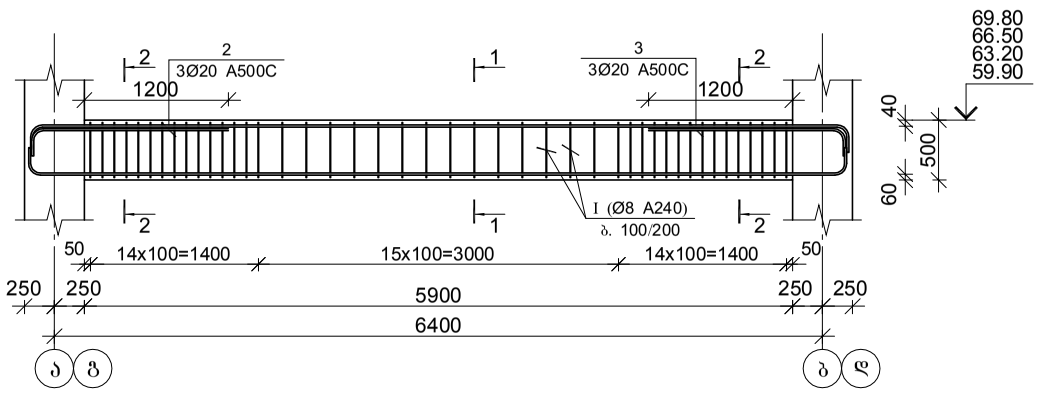

კვეთი 1–1

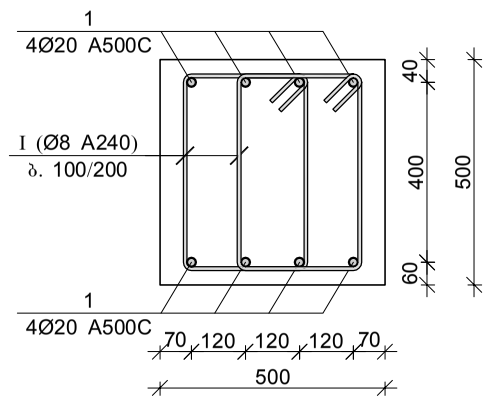

პოზ.	Ø [მმ.]	ესკიზი [მმ.]	სიგრძე [მმ.]
①	Ø8	270, 100, 430, 430, 270	1600

კვეთი 2–2

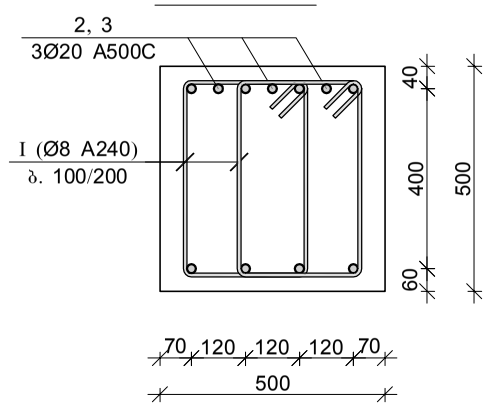

მონ. რ/ბ რიგელის მრ–60-ის სპეციფიკაცია

არმატურის სპეციფიკაცია					არმატურის ამოკრეფა					ბეტონი B 30
პოზ. №	Ø	L მმ.	n ცალი	Ln მ.	Ø	∑ Ln მ.	არმატ. მეტრის წონა კგ.	წონა კგ. A240	წონა კგ. A500C	V; მ³
1	2	3	4	5	6	7	8	9	10	11
1	20 A500C	20600	8	164.80	8 A240	454.40	0.39	179.30		4.30
2	20 A500C	3000	6	18.00	20 A500C	182.80	2.47		450.81	
3	20 A500C	2000	6	12.00						
I	8 A240	1600	284	454.40			∑	179.30	450.81	4.30
						n= 4		717.20	1803.25	17.20
									146.54	კგ/მ³

მონ. რ/ბ რიგელის მრ–61-ის სპეციფიკაცია

არმატურის სპეციფიკაცია					არმატურის ამოკრეფა					ბეტონი B 30
პოზ. №	Ø	L მმ.	n ცალი	Ln მ.	Ø	∑ Ln მ.	არმატ. მეტრის წონა კგ.	წონა კგ. A240	წონა კგ. A500C	V; მ³
1	2	3	4	5	6	7	8	9	10	11
1	20 A500C	7500	8	60.00	8 A240	140.80	0.39	55.56		1.48
2	20 A500C	2000	6	12.00	20 A500C	60.00	2.47		147.97	
I	8 A240	1600	88	140.80						
							∑	55.56	147.97	1.48
						n= 8		444.46	1183.75	11.80
									137.98	კგ/მ³

შპს "კაპიტელი"	დამკვეთი	მრავალბინიანი საცხოვრებელი სახლი მისამართი: ქ. თბილისი, თამარაშვილის ქ. №13			
	დასახელება	შპს "გუმბათი ჰოლდინგი"	დაკვეთა №	თარიღი	
				2020 წ.	
დირექტორი	ლ. კურტანიძე				
მთ. არქიტექტორი	კ. ძლიერიშვილი		მონ. რ/ბ რიგელების მრ–60 და მრ–61-ის არმირება		
მთ. კონსტრუქტ.	დ. ღონღაძე				
კონსტრუქტორი	ა. ღონღაძე				
			სტადია	ფურცელი	სულ ფურცელი	მასშტაბი
ელ.ფოსტა CAPITELI@YMAIL.COM	მისამართი: გამრეკელის №19		მ.პ	კ–6.46		

მონ. რ/ბ რიგელის მრ–62-ის არმირება

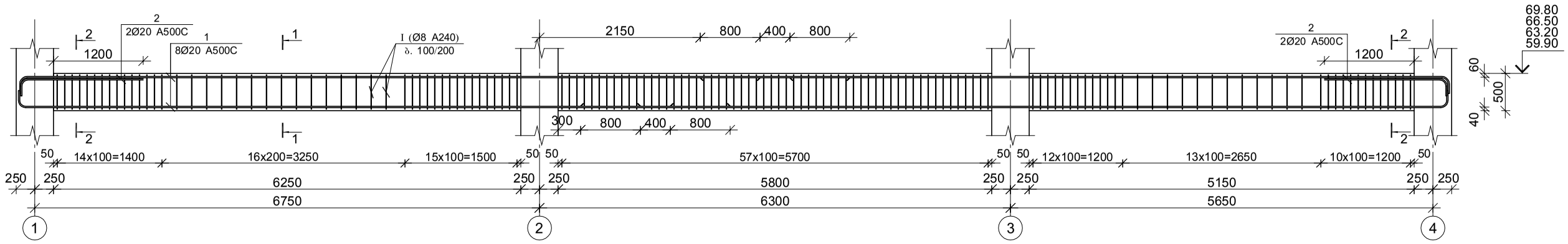

კვეთი 1–1

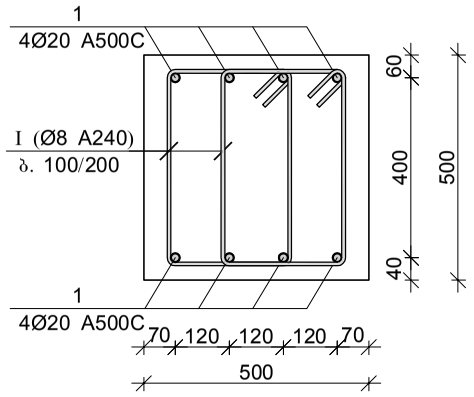

პოზ.	Ø [მმ.]	ესკიზი [მმ.]	სიგრძე [მმ.]
1	Ø8	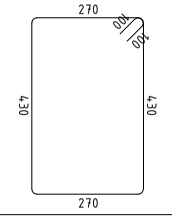	1600

კვეთი 2–2

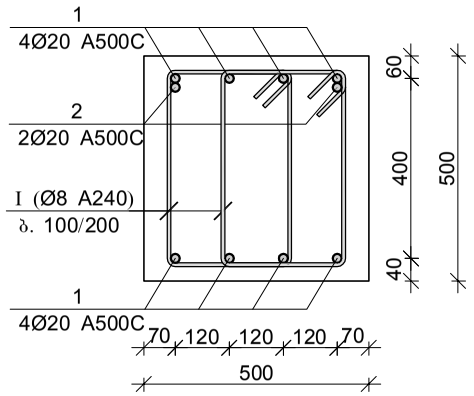

მონ. რ/ბ რიგელის მრ–62-ის სპეციფიკაცია

არმატურის სპეციფიკაცია					არმატურის ამოკრეფა					ბეტონი B 30
პოზ. №	Ø	L მმ.	n ცალი	Ln მ.	Ø	∑ Ln მ.	არეცის მეტრის წონა კგ.	წონა კგ. A240	წონა კგ. A500C	V; მ³
1	2	3	4	5	6	7	8	9	10	11
1	20 A500C	20600	8	164.80	8 A240	454.40	0.39	179.30		4.30
2	20 A500C	2000	4	8.00	20 A500C	172.80	2.47		426.15	
I	8 A240	1600	284	454.40						
						∑		179.30	426.15	4.30
						n= 8		1434.40	3409.21	34.40
									140.80	კგ/მ³

შპს "კაპიტელი"		მრავალბინიანი საცხოვრებელი სახლი მისამართი: ქ. თბილისი, თამარაშვილის ქ. №13					
	დამკვეთი	შპს "შუმბათი ჰოლდინგი"			დაკვეთა №	თარიღი	
						2020 წ.	
დირექტორი	ლ. კურტანიძე						
მთ. არქიტექტორი	ქ. ძლიერიშვილი						
მთ. კონსტრუქტ.	ლ. ლონდაძე			მონ. რ/ბ რიგელის მრ–62-ის არმირება			
კონსტრუქტორი	ა. ლონდაძე						
				სტადია	ფურცელი	სულ ფურცელი	მასშტაბი
ელ.ფოსტა CAPITELI@YMAIL.COM მისამართი: გამრეკელის №19				მ.პ	კ–6.47		

მონ. რ/ბ რიგელის ზედა და ქვედა არმატურის გადალებით გადაბმის დეტალის ვერტიკალური ჭრილი

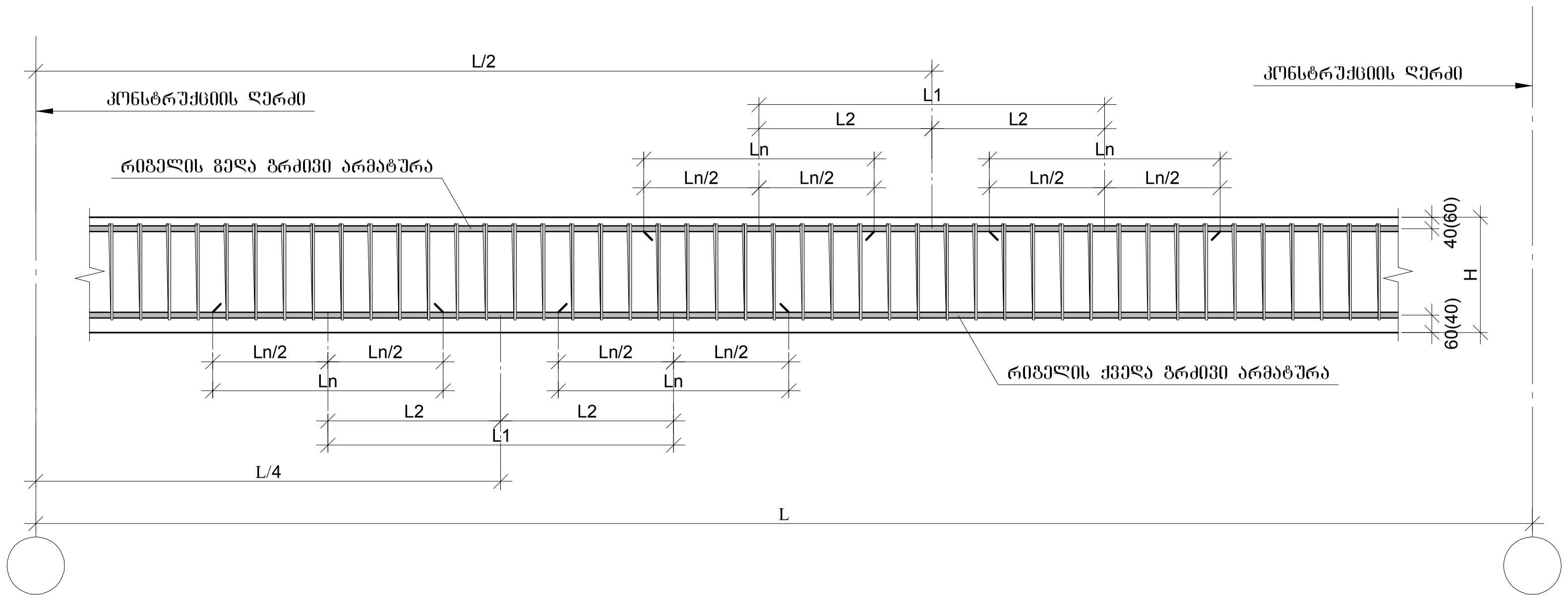

მონ. რ/ბ რიგელის არმატურის სვეტში ჩამაგრების დეტალი

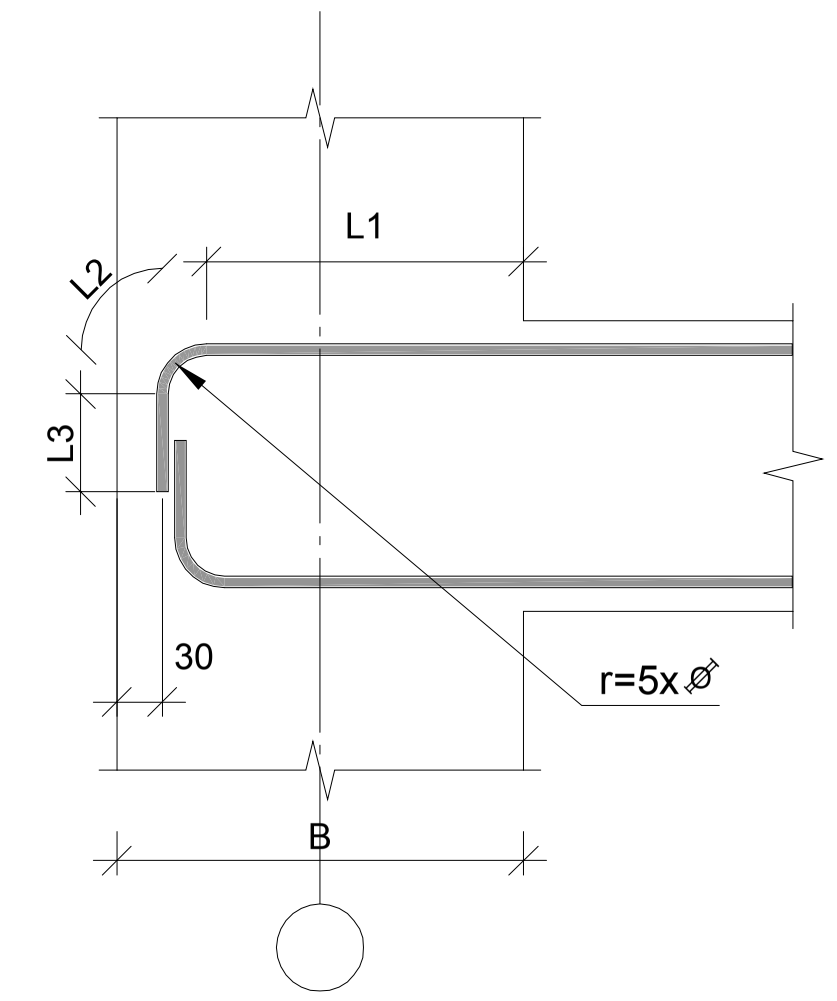

მონ. რ/ბ რიგელის არმატურის გადალებით გადაბმის დეტალი გეგმაში

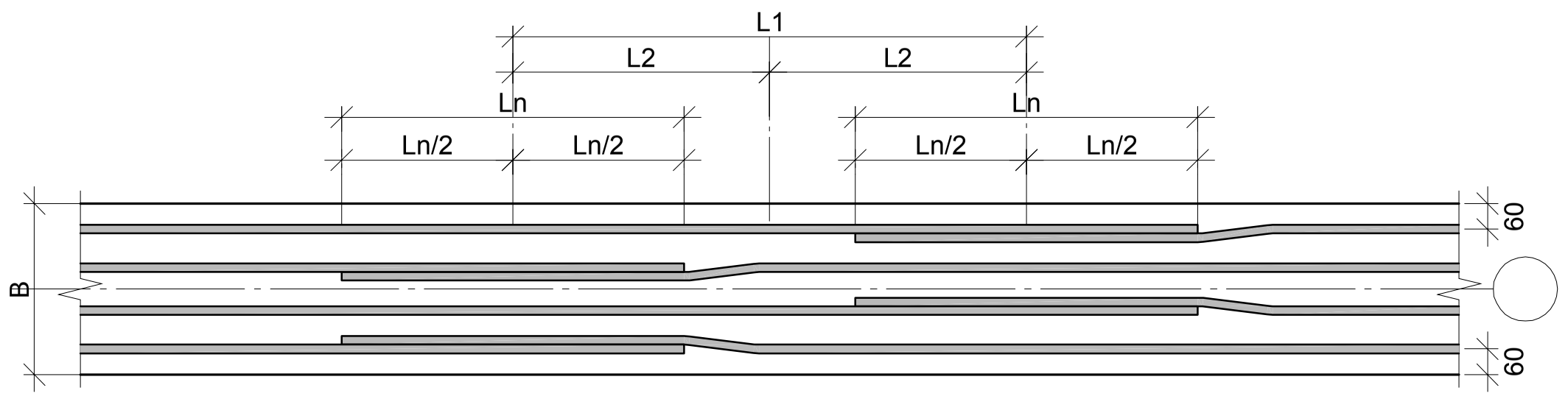

რიგელის ზედა და ქვედა არმატურების გადალების ცხრილი

ØØØm Øttom ØnØtop rØØØr lØppinØtØØØ

არმატურის დიამეტრი Ø (მმ)	არმატურის გადალება (მმ) L_n=40*D	გადალების ცენტრებს შორის მანძილი (მმ) $L_1 \geq 1.5*L_{გად}$	მონიშვნის "X" წერტილიდან არმატურის გადალების ცენტრამდე მანძილი (მმ) $L_2 \geq L_1/2$	საკიდის გახშირებული ზონა ბიჯი-100 (მმ) $L_3=L_1+L_{გად}$
Ø16 A-III	640	960	480	1600
Ø18 A-III	720	1080	540	1800
Ø20 A-III	800	1200	600	2000
Ø22 A-III	880	1320	660	2200
Ø25 A-III	1000	1500	750	2500

რიგელის არმატურის სვეტში ჩამაგრების ცხრილები

როცა (B=400)

$L_{საანკერო}$=40Ø=$L_1+L_2+L_3$=2xL_1 (მმ)

არმატურის დიამეტრი Ø	$L_{საანკერო}$=40Ø	r=5Ø მმ.	L_1=L(სანკ.)x0.5 (მმ)	$L_2=\frac{(5Øx2)XП}{4}$ (მმ)	L_3=L(სანკ.)-(L_1+L_2) (მმ)
Ø16 A500C	640	80	320	126	194
Ø18 A500C	720	90	360	141	219
Ø20 A500C	800	100	400	157	243
Ø22 A500C	880	110	440	173	267

რიგელებში საკიდების განაწილების ტიპიური სქემა

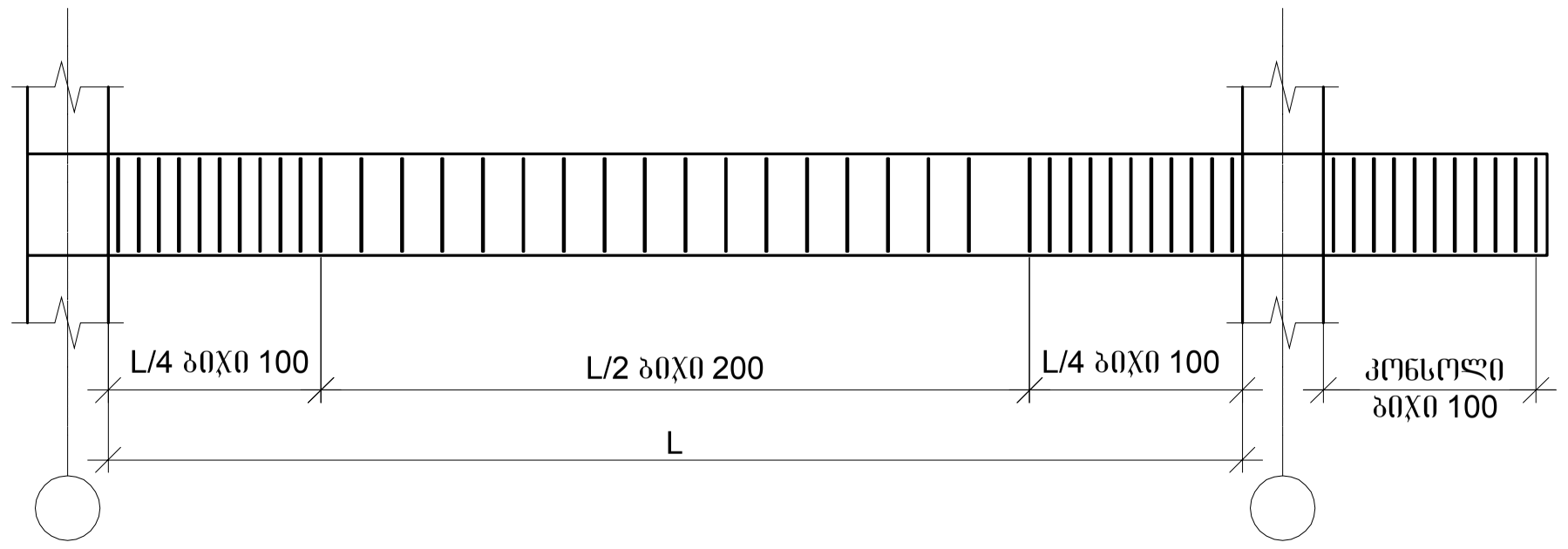

1. წინამდებარე დოკუმენტში წარმოდგენილია მონ. რ/ბ რიგელის ზედა და ქვედა გრძივი არმატურების გადალებით გადაბმის დეტალები სქემატურად და ზოგადად, რომელიც გამოყენებული უნდა იყოს კონკრეტულად, მონ. რ/ბ რიგელის არმირებისას, გრძივი არმატურის შესაბამისად გადალების შემთხვევაში.

შპს "კაპიტელი"	ობიექტი	მრავალბინიანი საცხოვრებელი სახლი მისამართი: ქ. თბილისი, თამარაშვილის ქ. №13		
	დამკვეთი	შპს "გუმბათი ჰოლდინგი"	დაკვეთა №	თარიღი 2020 წ.

დირექტორი	ლ. კურტანიძე		
მთ. არქიტექტორი	კ. ძლიერიშვილი		მონ. რ/ბ რიგელის არმატურის გადალებით გადაბმის და სვეტში ჩამაგრების დეტალები
მთ. კონსტრუქტ.	დ. ლონდაძე		
კონსტრუქტორი	ა. ლონდაძე		

სტადია	ფურცელი	სულ ფურცელი	მასშტაბი
მ.პ	კ–6.48		

ელ.ფოსტა **CAPITELI@YMAIL.COM** მისამართი: გამრეკელის №19

ფრ. ჯ/ბ ფილტრების ფილის ქვედა არმირება
ფრ. ჯ/ბ ფილტრების ფილის ზედა არმირება
ფრ. ჯ/ბ ფილტრების ფილის ჭრილი 1–1 და ფრ–2-ის ქვეშ შენის არმირება
-0.10 ნიშნულზე

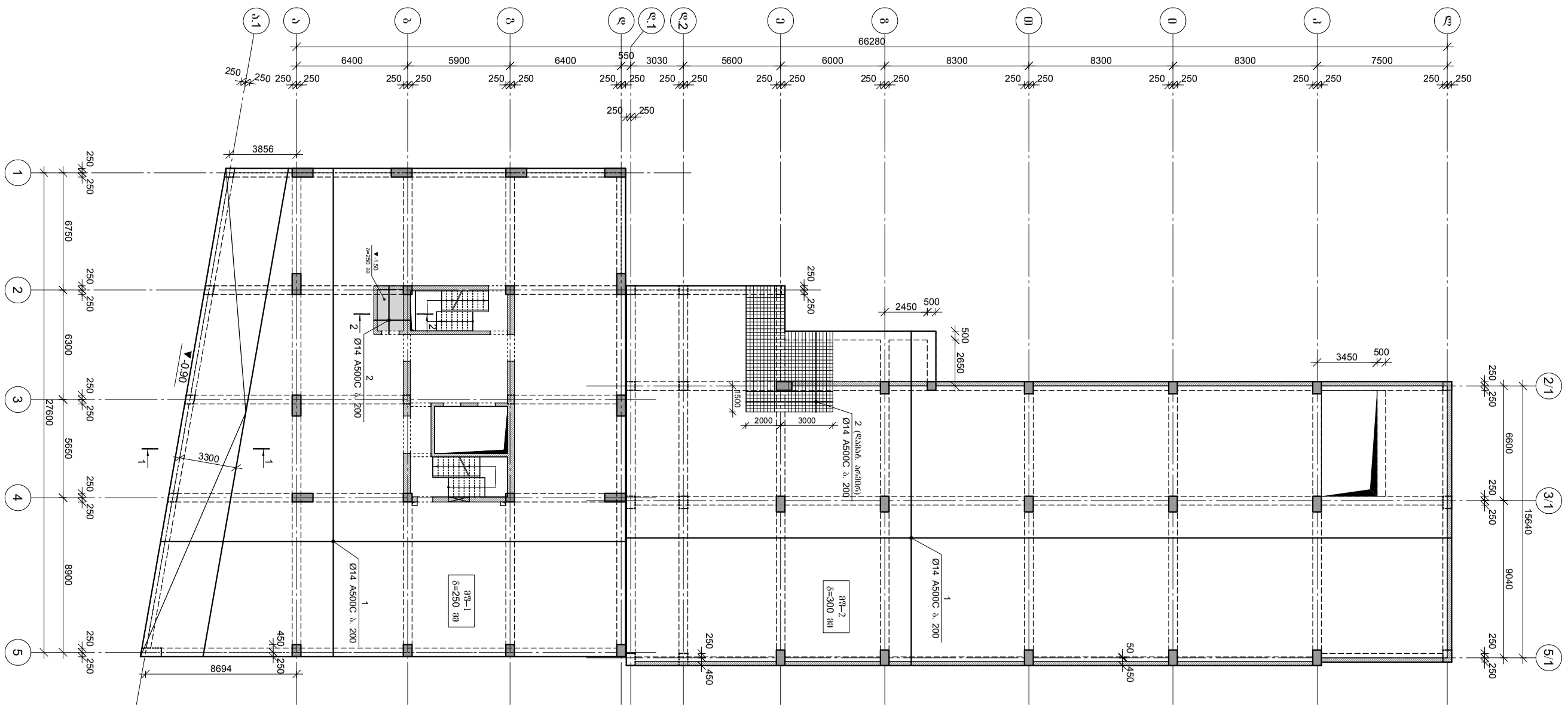

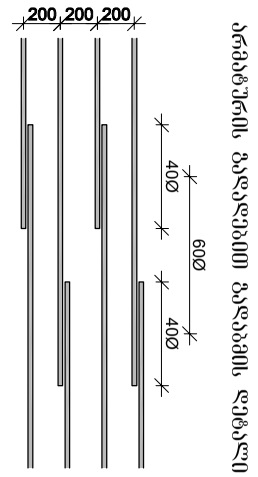

ბრტყელშრის ბაღლაბების დეტალი

შპს "პროექტი"							
დირექტორი	გრიგოლ ლაზარაშვილი, მთავარი ინჟინერ-პროექტი ნ. ჭ13						
ობიექტის	შპს "ზესტაფონის ჭიათურის" ქარხნის ადმინისტრაციული შენობა						
მშენებლობა	ნაკეთობის N						
2020 წ.							
ხელმძღვანელი	ქ. ქუთათელაძე						
მთავარი ინჟინერ-პროექტი	ქ. ქუთათელაძე						
მთ. არქიტექტორი	ა. ალექსიძე						
მთ. კონსტრუქტორი	ნ. ფოფხაძე						
პროექტის ხელმძღვანელი	ა. ფოფხაძე						
პროექტირების ჯგუფი	ნ. ფოფხაძე						
ფრ. ჯ/ბ ფილტრების შენობის ფენილი ფენ–1 და ფენ–2-ის ქვეშ არსებული ფილის არმირება							
შპს "პროექტი"							
ელ.ფოსტა CAPITELI@YMAIL.COM ტელეფონის ნომერი: 599363636							
ფენ–1							
ფენ–2							
ფენ–2-ის ქვეშ არსებული ფენ–1 და ფენ–2-ის ქვეშ არსებული ფილის არმირება							

ფენ. ჯ/ბ ფილების ფილა ფ1–1 და ფ1–2-ის ფენა ნიშნ. -0.10 ნიველირება

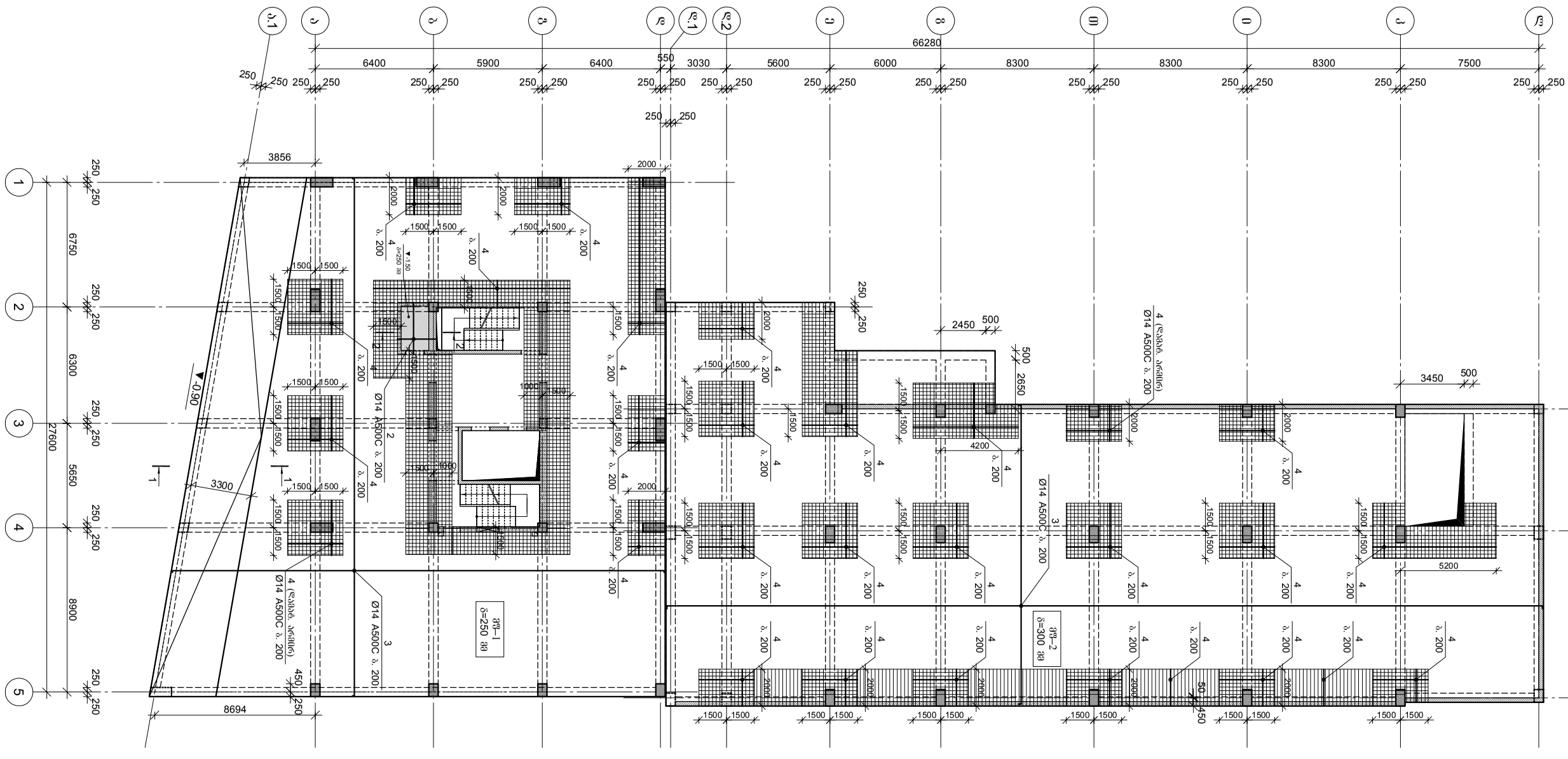

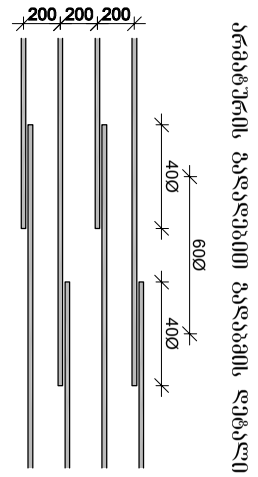

ბრტყელების ბაღლებების დეტალი

შპს "პაპიტეხი"	შპს "ზეგენერგო პროექტი"						
დირექტორი	ნ. ჯაფარიძე						
მთავარი ინჟინერი	ნ. ჯოხაძე						
მთავარი არქიტექტორი	ა. ალექსიძე						
პროექტის ხელმძღვანელი	ნ. ფოფხაძე						
პროექტის ავტორი	ნ. ფოფხაძე						
ავტოსატრანსპორტო ნაკადების ორგანიზაციის სქემა							
ქ. ბათუმი, ა/კ ბაღდათის გზაჯვარედინი გზა–1 და გზა–2-ის გზების პროექტი							
დამკვეთი	შპს "ზეგენერგო პროექტი"						
ობიექტის N	ადგილმდებარეობა						
2020 წ.	ბათუმი, მაისის მე-3 შესახვევი, N13						

ᲬᲘᲚᲘᲡ ᲐᲠᲛᲘᲠᲔᲑᲘᲡ ᲬᲠᲐᲤᲒᲛᲔᲜᲢᲘ

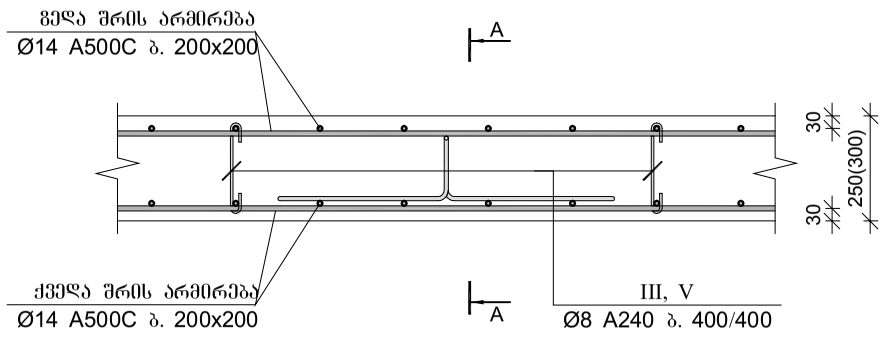

ᲙᲕᲔᲗᲘ A-A

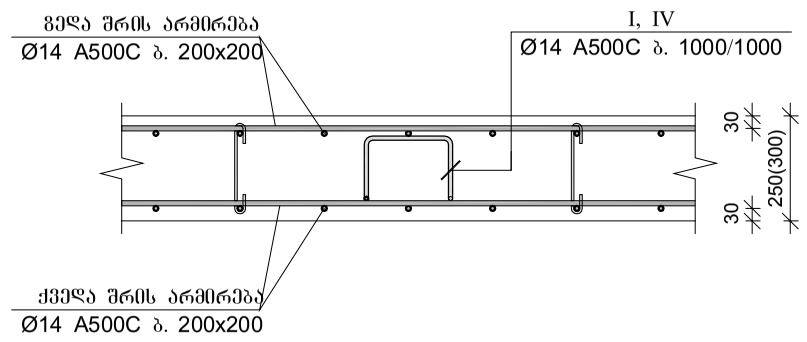

ᲬᲘᲚᲘᲡ ᲐᲠᲛᲘᲠᲔᲑᲘᲡ ᲬᲠᲐᲤᲒᲛᲔᲜᲢᲘ ᲠᲘᲒᲔᲚᲗᲐᲜ

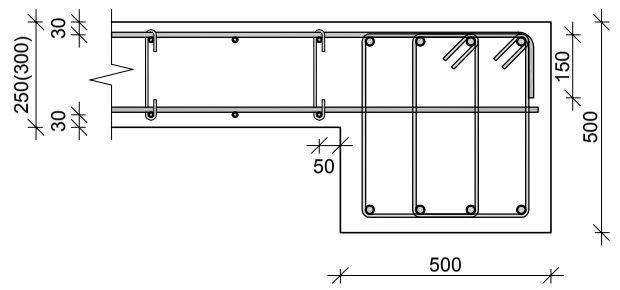

ᲬᲘᲚᲘᲡ ᲐᲠᲛᲘᲠᲔᲑᲘᲡ ᲬᲠᲐᲤᲒᲛᲔᲜᲢᲘ ᲬᲘᲚᲘᲡ ᲙᲘᲓᲔᲡᲗᲐᲜ

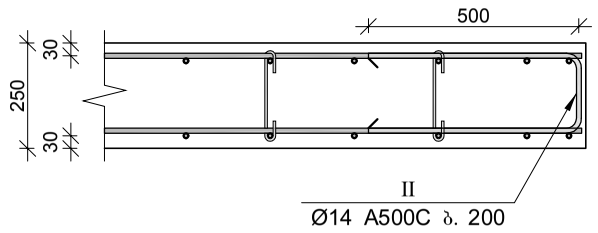

ᲬᲘᲚᲘᲡ ᲐᲠᲛᲘᲠᲔᲑᲘᲡ ᲬᲠᲐᲤᲒᲛᲔᲜᲢᲘ ᲙᲔᲓᲔᲚᲗᲐᲜ

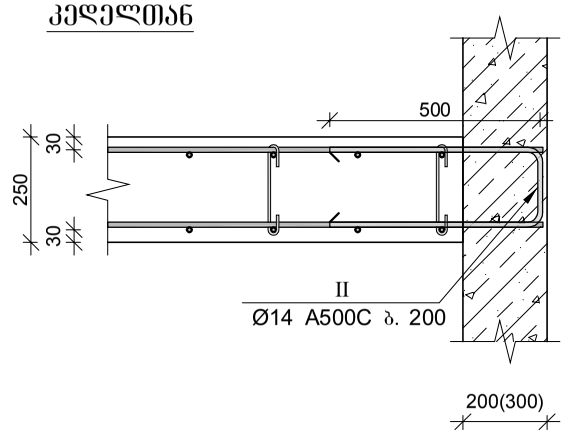

ᲙᲕᲔᲗᲘ 1–1

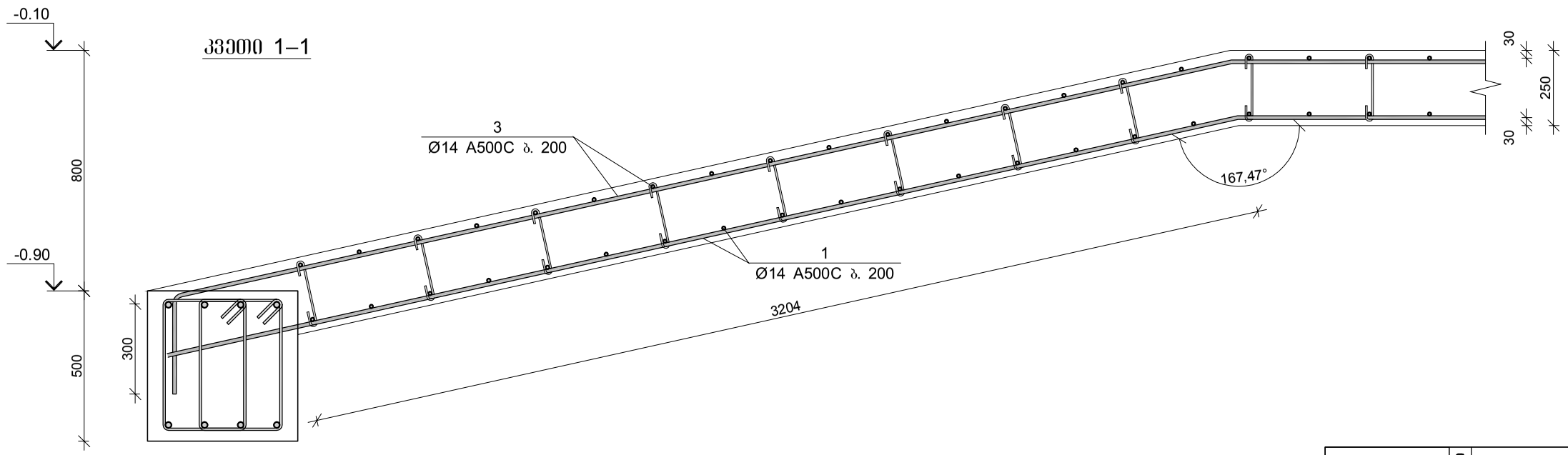

შპს "კაპიტელი"	დამკვეთი ობიექტი	მრავალბინიანი საცხოვრებელი სახლი მისამართი: ქ. თბილისი, თამარაშვილის ქ. №13					
	დამკვეთი	შპს "გუმბათი ჰოლდინგი"				დაკვეთა №	თარიღი
							2020 წ.
დირექტორი	ლ. კურტანიძე						
მთ. არქიტექტორი	ქ. ძლიერიშვილი						
მთ. კონსტრუქტ.	დ. დონღაძე			მონ. რ/ბ გადახურვის ფილის მფ–1 და მფ–2-ის არმირების ფრაგმენტები			
კონსტრუქტორი	ა. დონღაძე						
				სტადია	ფურცელი	სულ ფურცელი	მასშტაბი
ელ.ფოსტა CAPITELI@YMAIL.COM	მისამართი: გამრეკელის №19			მ.პ	კ–7.03		

კვეთი 2–2

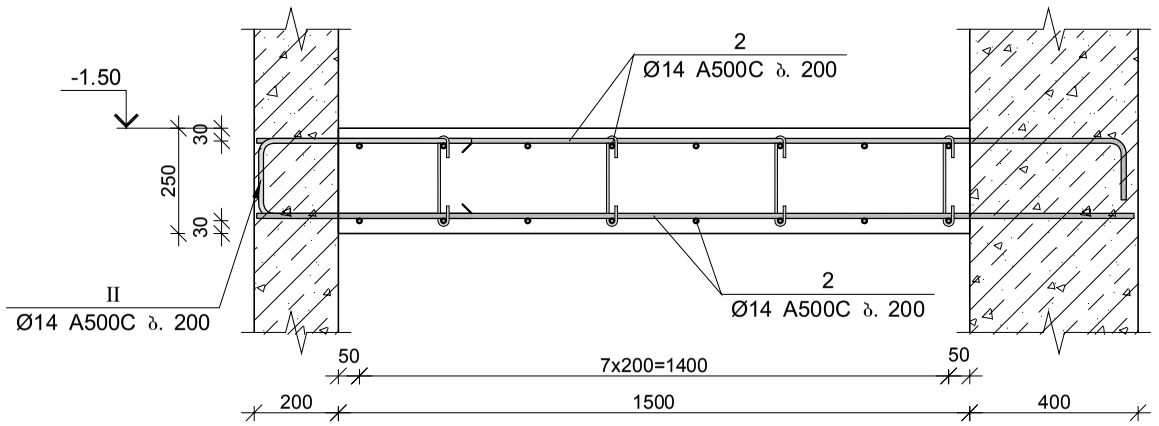

პოზ.	Ø [მმ.]	ესკიზი [მმ.]	სიგრძე [მმ.]
I	Ø14	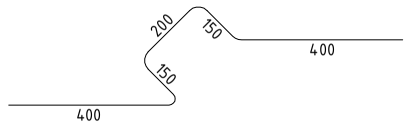	1300
II	Ø14	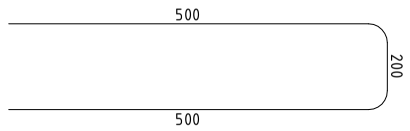	1200
III	Ø8	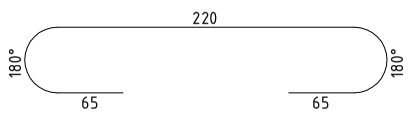	350
IV	Ø14	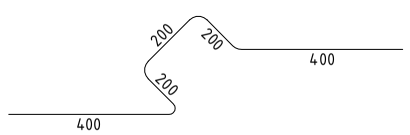	1400
V	Ø8	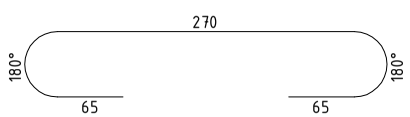	400

მონ. რ/ბ გადახურვის ფილის მფ–1-ის სპეციფიკაცია

არმატურის სპეციფიკაცია					არმატურის ამოკრეფა					ბეტონი B 30
პოზ. №	Ø	L მმ.	n ცალი	Ln მ.	Ø	∑ Ln მ.	მრკივი მეტრის წონა კგ.	წონა კგ.		V; მ³
								A240	A500C	
1	2	3	4	5	6	7	8	9	10	11
1	14 A500C	-	-	6660.00	8 A240	1228.50	0.39	484.75		141.00
2	14 A500C	-	-	104.00	14 A500C	15806.60	1.21		19100.96	
3	14 A500C	-	-	6740.00						
4	14 A500C	-	-	1390.00						
I	14 A500C	1320	555	732.60						
II	14 A500C	1200	150	180.00						
III	8 A240	350	3510	1228.50		∑		484.75	19100.96	141.00
						n= 1		484.75	19100.96	141.00
									138.91	კგ/მ³

მონ. რ/ბ გადახურვის ფილის მფ–2-ის სპეციფიკაცია

არმატურის სპეციფიკაცია					არმატურის ამოკრეფა					ბეტონი B 30
პოზ. №	Ø	L მმ.	n ცალი	Ln მ.	Ø	∑ Ln მ.	მრკივი მეტრის წონა კგ.	წონა კგ.		V; მ³
								A240	A500C	
1	2	3	4	5	6	7	8	9	10	11
1	14 A500C	-	-	7970.00	8 A240	1487.50	0.39	586.95		204.00
2	14 A500C	-	-	250.00	14 A500C	18731.00	1.21		22634.85	
3	14 A500C	-	-	8090.00						
4	14 A500C	-	-	1530.00						
IV	14 A500C	1320	675	891.00						
V	8 A240	350	4250	1487.50		∑		586.95	22634.85	204.00
						n= 1		586.95	22634.85	204.00
									113.83	კგ/მ³

შპს "კაპიტელი"		მრავალბინიანი საცხოვრებელი სახლი მისამართი: ქ. თბილისი, თამარაშვილის ქ. №13			
	დამკვეთი	შპს "გუმბათი ჰოლდინგი"	დაკვეთა №	თარიღი	
				2020 წ.	
დირექტორი	ლ. კურტანიძე		მონ. რ/ბ გადახურვის ფილის მფ–1 და მფ–2-ის არმირების კვეთი და სპეციფიკაცია		
მთ. არქიტექტორი	ქ. ძლიერიშვილი				
მთ. კონსტრუქტ.	დ. დონღაძე				
კონსტრუქტორი	ა. დონღაძე				
			სტადია	ფურცელი	სულ ფურცელი / მასშტაბი
ელ.ფოსტა CAPITELI@YMAIL.COM	მისამართი: გამრეკელის №19		მ.პ	კ–7.04	

ფენ. რ/ბ ფილის ფრ–3 და ფრ–4-ის ქვეშ ძირის არმირება
5.00 ნიშნულზე

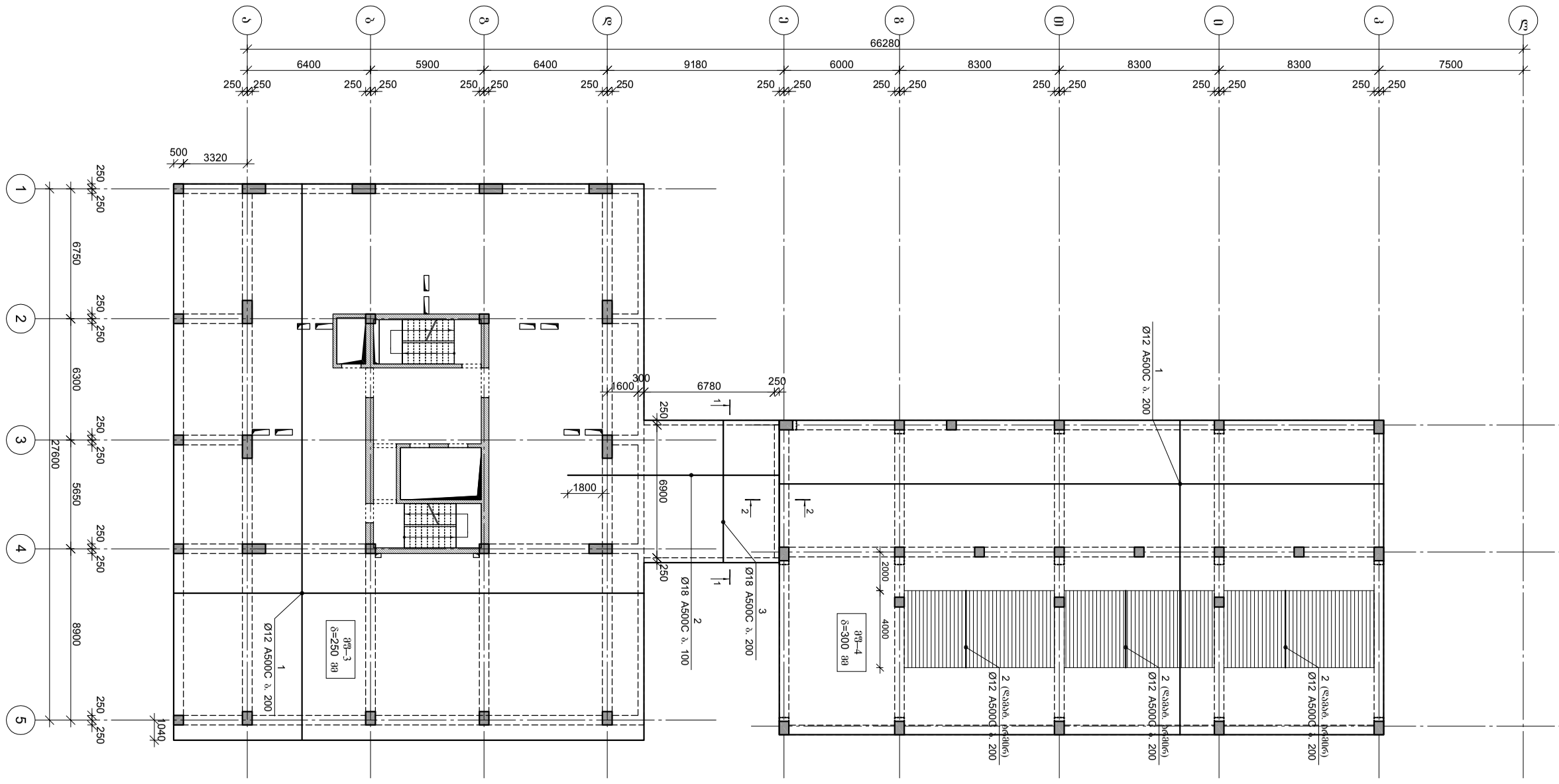

ბრტყელშრის ბაღლარების დეტალი

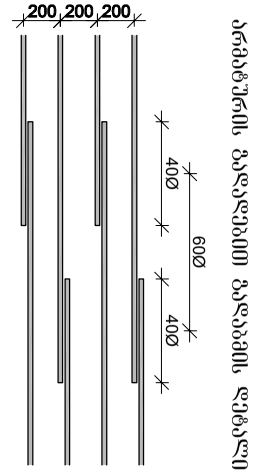

შპს "ბაზალეთის ღვინის სარდაფები"							
ბაზალეთის ღვინის სარდაფების ტერიტორიის ნაწილის კეთილმოწყობა							
ბაზალეთის ღვინის სარდაფების ტერიტორიის ნაწილის კეთილმოწყობა სოფ. ბაზალეთი, მუნიციპალიტეტი ქ. ნინოწმინდა							
მშენებლობის ნებართვა							
ფილის ფრ–3 და ფრ–4-ის ქვეშ ძირის არმირება							
მთ. არქიტექტორი	ა. ალექსანდრეი						
მთ. პროექტის ხელმძღვანელი	ა. ალექსანდრეი						
მთ. კონსტრუქტორი	ა. ალექსანდრეი						
შემსრულებელი	ლ. ჯანჯღავა						
დირექტორი	ლ. ჯანჯღავა						
შპს "ალაზანი პროექტი"							
დირექტორი							
შპს "ბაზალეთის ღვინის სარდაფები", მისამართი: ქ. ნინოწმინდა, ტაბახმელას ქუჩა №13							
ნებართვის №							
შპს "ალაზანი პროექტი"							
მასშტაბი	1:50						
2020 წ.							

ელ.ფოსტა CAPITELI@YMAIL.COM ტელეფონის ნომერი: 599123456	8.3	ა–7.05

ფენა ფ3–3 და ფ3–4-ის ჭედვა ბრძანებით

5.00 ნიშნულზე

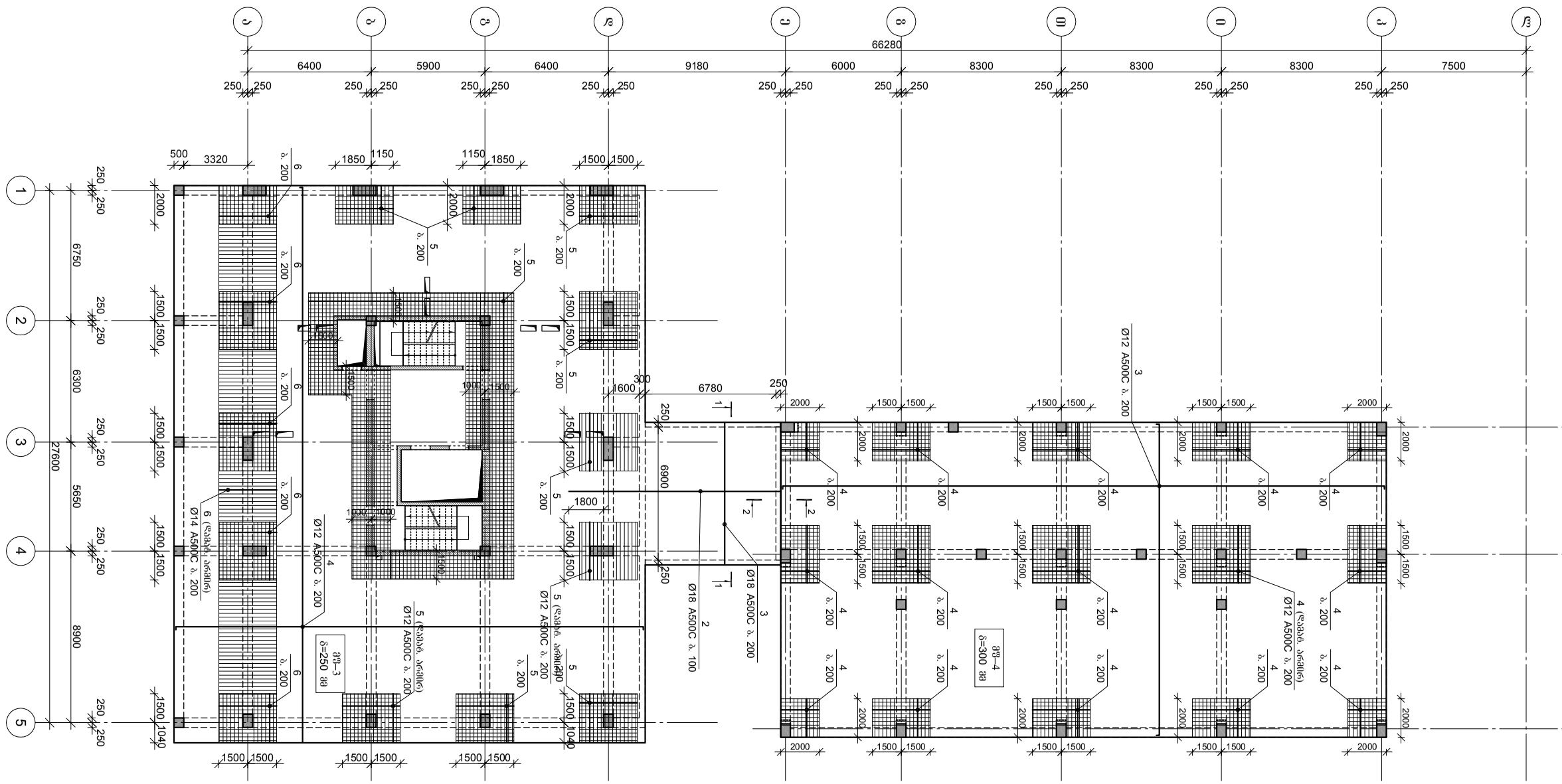

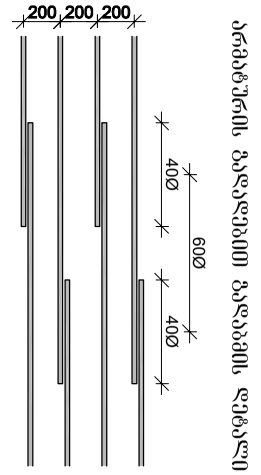

ბრტყელშრიტა ბალიანების დეტალი

შპს "ჯაჯანიანი"	შპს "ზეზვაძეები ჯორჯანიანი"						
დირექტორი							
მთავარი ინჟინერი	ლ. ჯაჯანიანი						
მთ. არქიტექტორი	ა. ახვლედიანი						
მთ. კონსტრუქტორი	ლ. ჯაჯანიანი						
პროექტის	ქ. ქუთაისი, ი. ჭავჭავაძის ქ. №13 შპს "ზეზვაძეები ჯორჯანიანი"						

შპს "ჯავშნიანი ტექნიკა"	დირექტორი	შპს "ზურაბ ამაღლობელის სახელობის სამხედრო აკადემია"					
დირექტორი	ლ. ქურდიანი						
მთავარი არქიტექტორი	ზ. ამაღლობელი						
მთავარი ინჟინერ-კონსტრუქტორი	ა. ლილუაშვილი						
მთავარი ინჟინერი	ლ. ლორთქიფანიძე						
ინჟინერი	ნ. ლორთქიფანიძე						
ინჟინერი	ა. ლილუაშვილი						
ავტორის ზედამხედველობა							
ინდივიდუალური მეწარმე ზურაბ ამაღლობელი, ტ. №13							
ქ. თბილისი, ზ. ამაღლობელის ქუჩა №13							
ტელ: 599 13 13 13, ელ-ფოსტა: CAPITELI@YMAIL.COM							

ᲬᲘᲚᲘᲡ ᲐᲠᲛᲘᲠᲔᲑᲘᲡ ᲬᲠᲐᲒᲛᲔᲜᲢᲘ

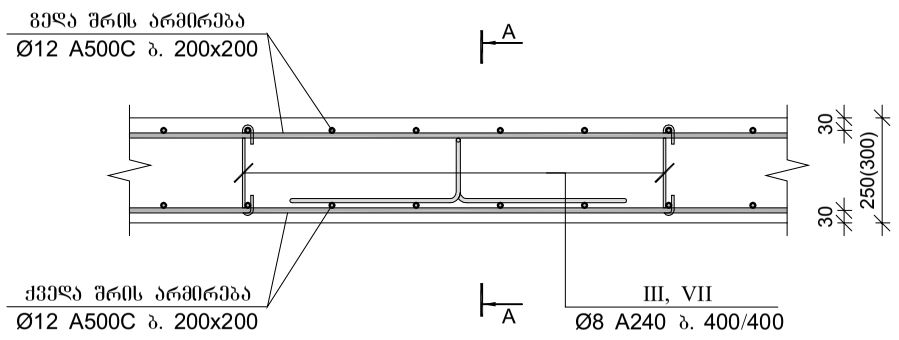

ᲙᲕᲔᲗᲘ A-A

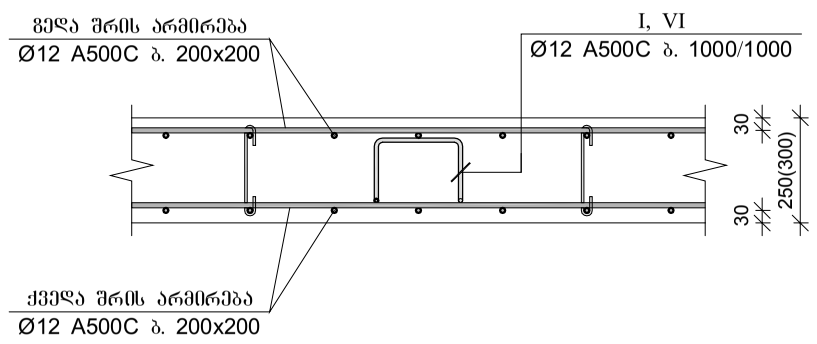

ᲬᲘᲚᲘᲡ ᲐᲠᲛᲘᲠᲔᲑᲘᲡ ᲬᲠᲐᲒᲛᲔᲜᲢᲘ ᲠᲘᲒᲔᲚᲗᲐᲜ

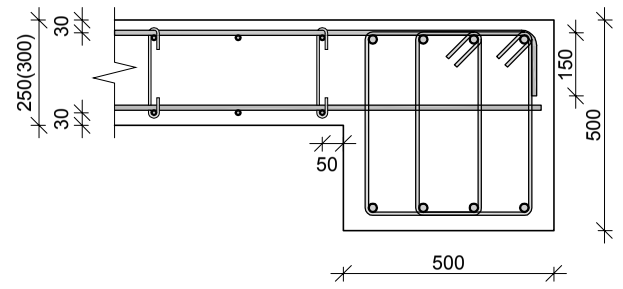

ᲬᲘᲚᲘᲡ ᲐᲠᲛᲘᲠᲔᲑᲘᲡ ᲬᲠᲐᲒᲛᲔᲜᲢᲘ ᲬᲘᲚᲘᲡ ᲙᲘᲓᲔᲡᲗᲐᲜ

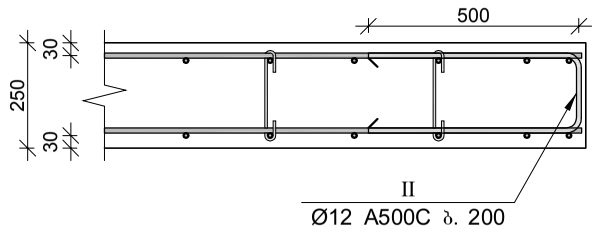

ᲬᲘᲚᲘᲡ ᲐᲠᲛᲘᲠᲔᲑᲘᲡ ᲬᲠᲐᲒᲛᲔᲜᲢᲘ ᲙᲔᲓᲔᲚᲗᲐᲜ

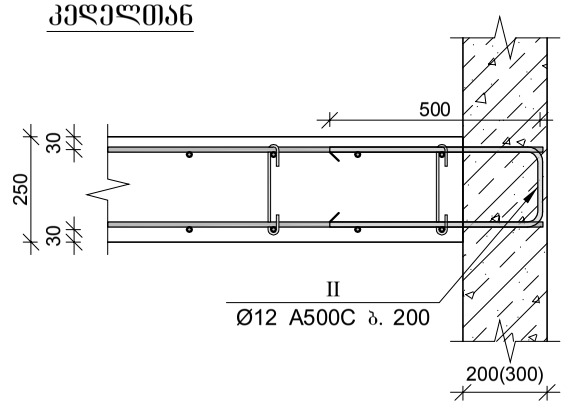

ᲮᲘᲓᲘᲡ ᲐᲠᲛᲘᲠᲔᲑᲘᲡ ᲙᲕᲔᲗᲘ 2–2

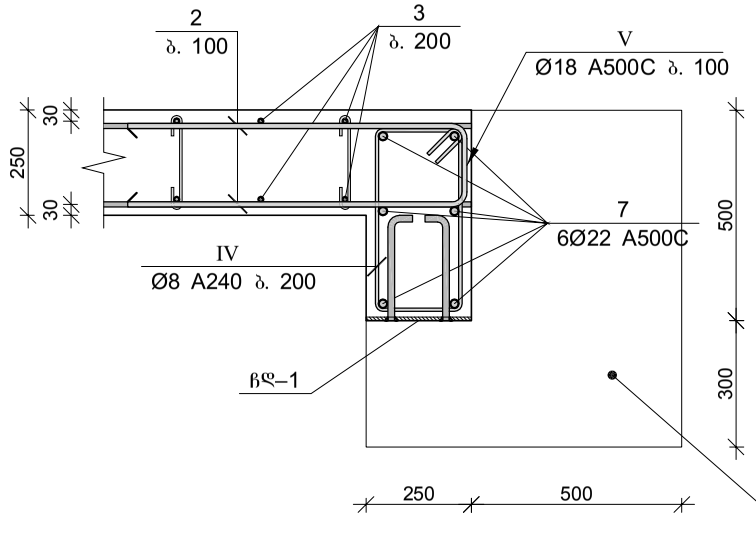

ᲩᲐᲡᲐᲢᲐᲜᲔᲑᲔᲚᲘ ᲓᲔᲢᲐᲚᲘ ᲩᲓ–1

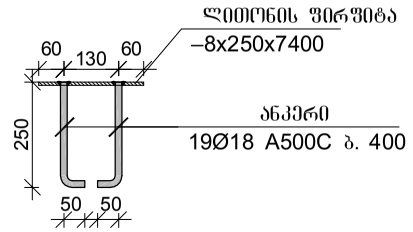

ᲮᲘᲓᲘᲡ ᲐᲠᲛᲘᲠᲔᲑᲘᲡ ᲙᲕᲔᲗᲘ 1–1

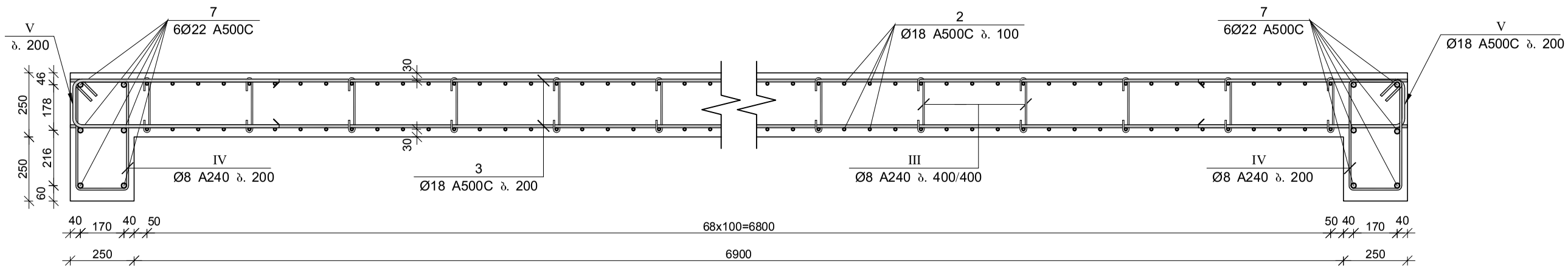

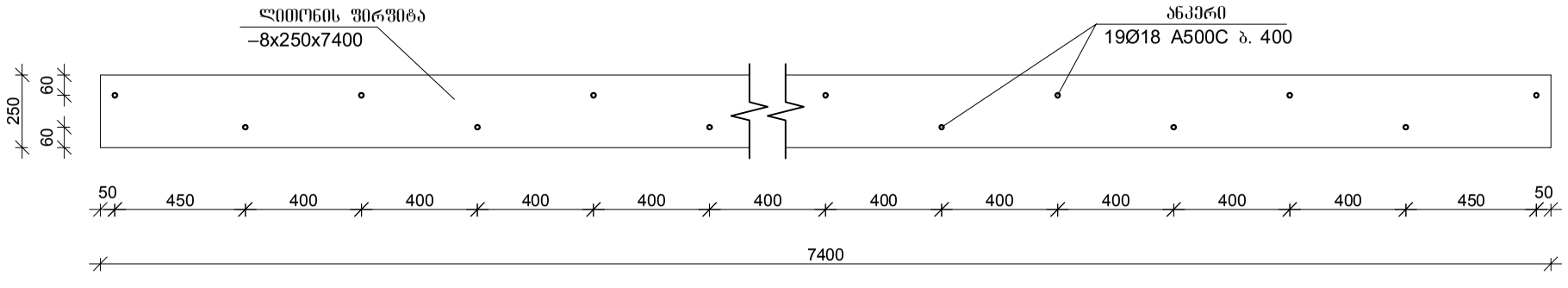

შპს "კაპიტელი"	დამტკიცებულია	მრავალბინიანი საცხოვრებელი სახლი მისამართი: ქ. თბილისი, თამარაშვილის ქ. №13				
	დამტკიცებულია	შპს "გუმბათი ჰოლდინგი"			ნაკვეთი №	თარიღი
						2020 წ.
დირექტორი	ლ. კურტანიძე					
მთ. არქიტექტორი	ქ. ძლიერიშვილი			მრნ. რ/ბ გადახურვის ფილის მფ–3 და მფ–4-ის არმირების ფრაგმენტები		
მთ. კონსტრუქტ.	დ. ღონღაძე					
კონსტრუქტორი	ა. ღონღაძე					
				სტადია	ფურცელი	სულ ფურცელი	მასშტაბი
ელ.ფოსტა CAPITELI@YMAIL.COM	მისამართი: გამრეკელის №19			მ.პ	კ–7.08		

პოზ.	Ø [მმ.]	ესკიზი [მმ.]	სიგრძე [მმ.]
Ⅰ	Ø12	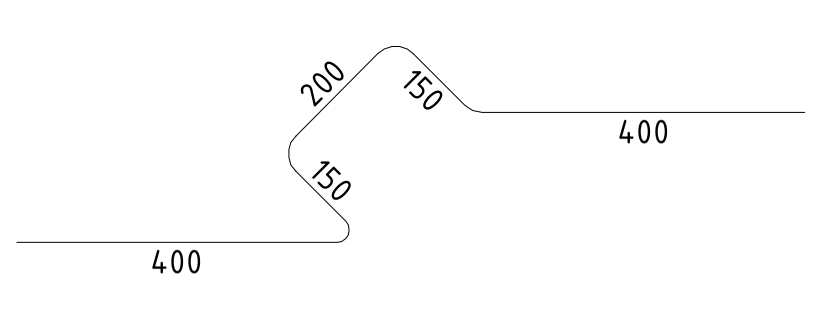	1300
Ⅱ	Ø12	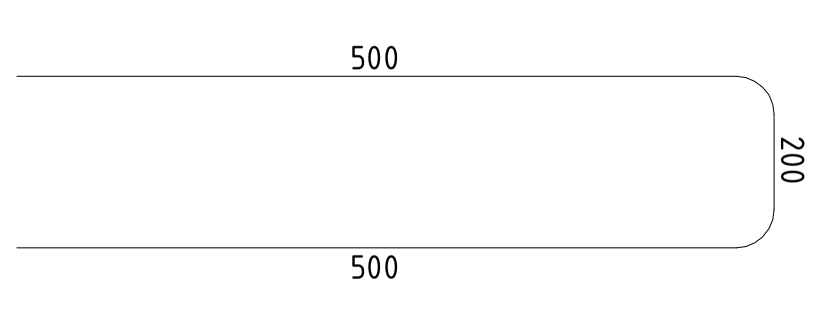	1200
Ⅲ	Ø8	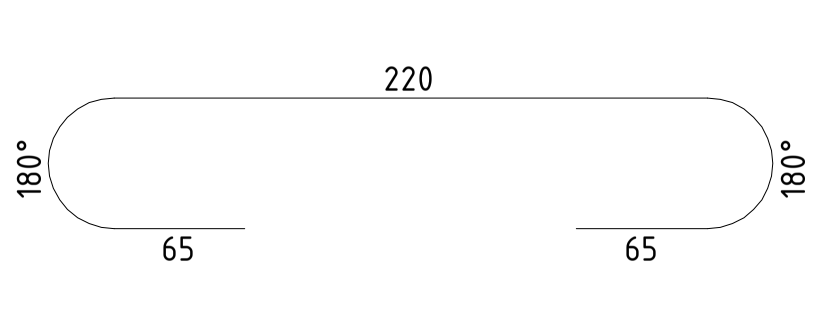	350
Ⅳ	Ø8	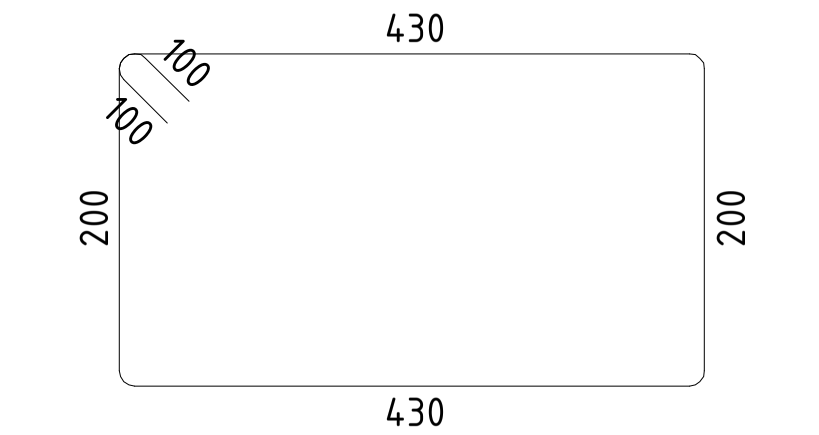	1460
Ⅴ	Ø18	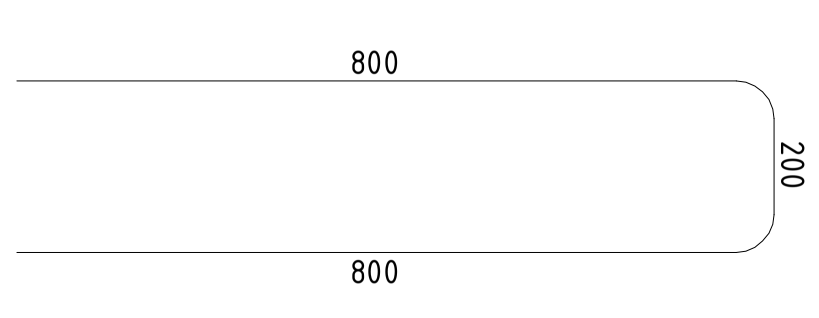	1800
Ⅵ	Ø12	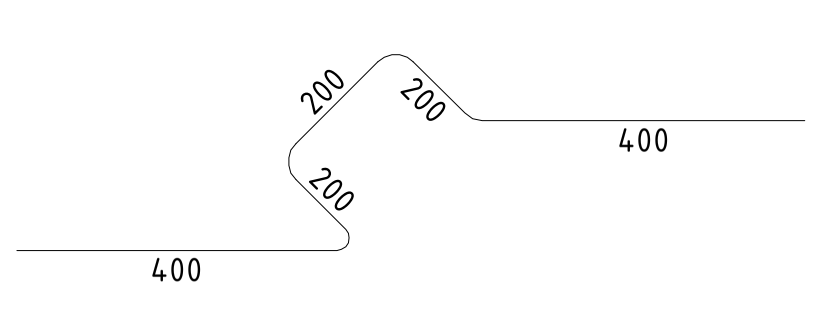	1400
Ⅶ	Ø8	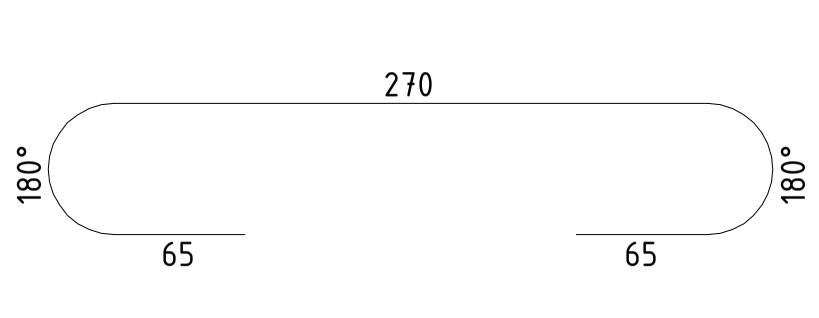	400

მონ. რ/ბ გადახურვის ფილის მფ–3 სპეციფიკაცია

არმატურის სპეციფიკაცია					არმატურის ამოკრეფა					ბეტონი B 30
პოზ. №	Ø	L მმ.	n ცალი	Ln მ.	Ø	Σ Ln მ.	გრძივი მეტრის წონა კგ.	წონა კგ. A240	წონა კგ. A500C	V; მ³
1	2	3	4	5	6	7	8	9	10	11
1	12 A500C	-	-	6640.00	8 A240	1841.58	0.39	726.66		154.00
2	18 A500C	11000	138	1518.00	12 A500C	15714.00	0.89		13951.14	
3	18 A500C	3500	70	245.00	14 A500C	600.00	1.21		725.05	
4	12 A500C	-	-	6720.00	18 A500C	2013.20	2.00		4021.54	
5	12 A500C	-	-	1310.00	22 A500C	140.00	2.98		417.77	
6	14 A500C	3000	200	600.00						
7	22 A500C	-	-	140.00						
I	12 A500C	1300	600	780.00						
II	12 A500C	1200	220	264.00						
III	8 A240	350	4540	1589.00						
IV	8 A240	1460	173	252.58						
V	18 A500C	1800	139	250.20			∑	726.66	19115.50	154.00
						n= 1		726.66	19115.50	154.00
									128.85	კგ/მ³

მონ. რ/ბ გადახურვის ფილის მფ–4-ის სპეციფიკაცია

არმატურის სპეციფიკაცია					არმატურის ამოკრეფა					ბეტონი B 30
პოზ. №	Ø	L მმ.	n ცალი	Ln მ.	Ø	Σ Ln მ.	გრძივი მეტრის წონა კგ.	წონა კგ. A240	წონა კგ. A500C	V; მ³
1	2	3	4	5	6	7	8	9	10	11
1	12 A500C	-	-	4980.00	8 A240	1072.00	0.39	423.00		129.00
2	12 A500C	4000	117	468.00	12 A500C	11813.00	0.89		10487.77	
3	12 A500C	-	-	5040.00						
4	12 A500C	-	-	730.00						
VI	12 A500C	1400	425	595.00						
VII	8 A240	400	2680	1072.00			∑	423.00	10487.77	129.00
						n= 1		423.00	10487.77	129.00
									84.58	კგ/მ³

შპს "კაპიტელი"	ობიექტი	მრავალბინიანი საცხოვრებელი სახლი მისამართი: ქ. თბილისი, თამარაშვილის ქ. №13	
	დამკვეთი	შპს "გუმბათი ჰოლდინგი"	დაკვეთა № / თარიღი: 2020 წ.
დირექტორი	ლ. კურტანიძე		
მთ. არქიტექტორი	კ. ძლიერიშვილი		მონ. რ/ბ გადახურვის ფილის მფ–3 და მფ–4-ის სპეციფიკაცა
მთ. კონსტრუქტ.	დ. ლონლაძე		
კონსტრუქტორი	ა. ლონლაძე		
			სტადია: მ.პ / ფურცელი: კ–7.09 / სულ ფურცელი: / მასშტაბი:

ელ.ფოსტა **CAPITELI@YMAIL.COM** მისამართი: გამრეკელის №19

ფრ. ს/ბ ბაღის კორპუსის მე-5-ის ქვეშ მწის ანომრება

8.00 ნიველირება

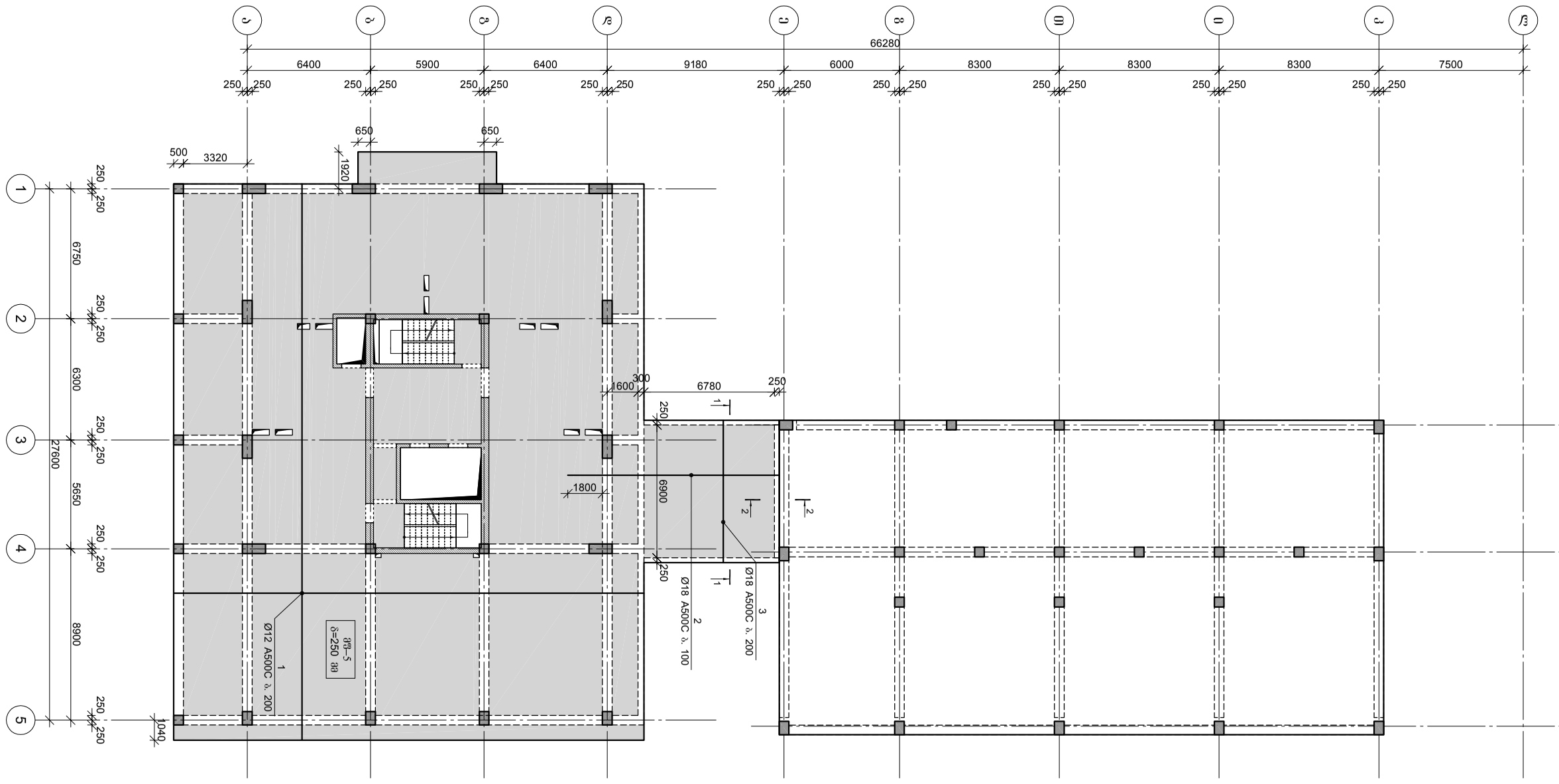

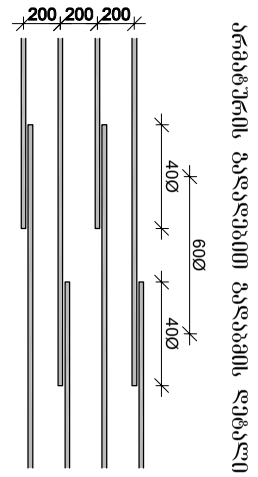

ბრტყელშრიან ბაღლებების დეტალი

ფრ. ჯ/ბ ფაილების ფილის ქვის ანაწერები
8.00 ნიშნულზე

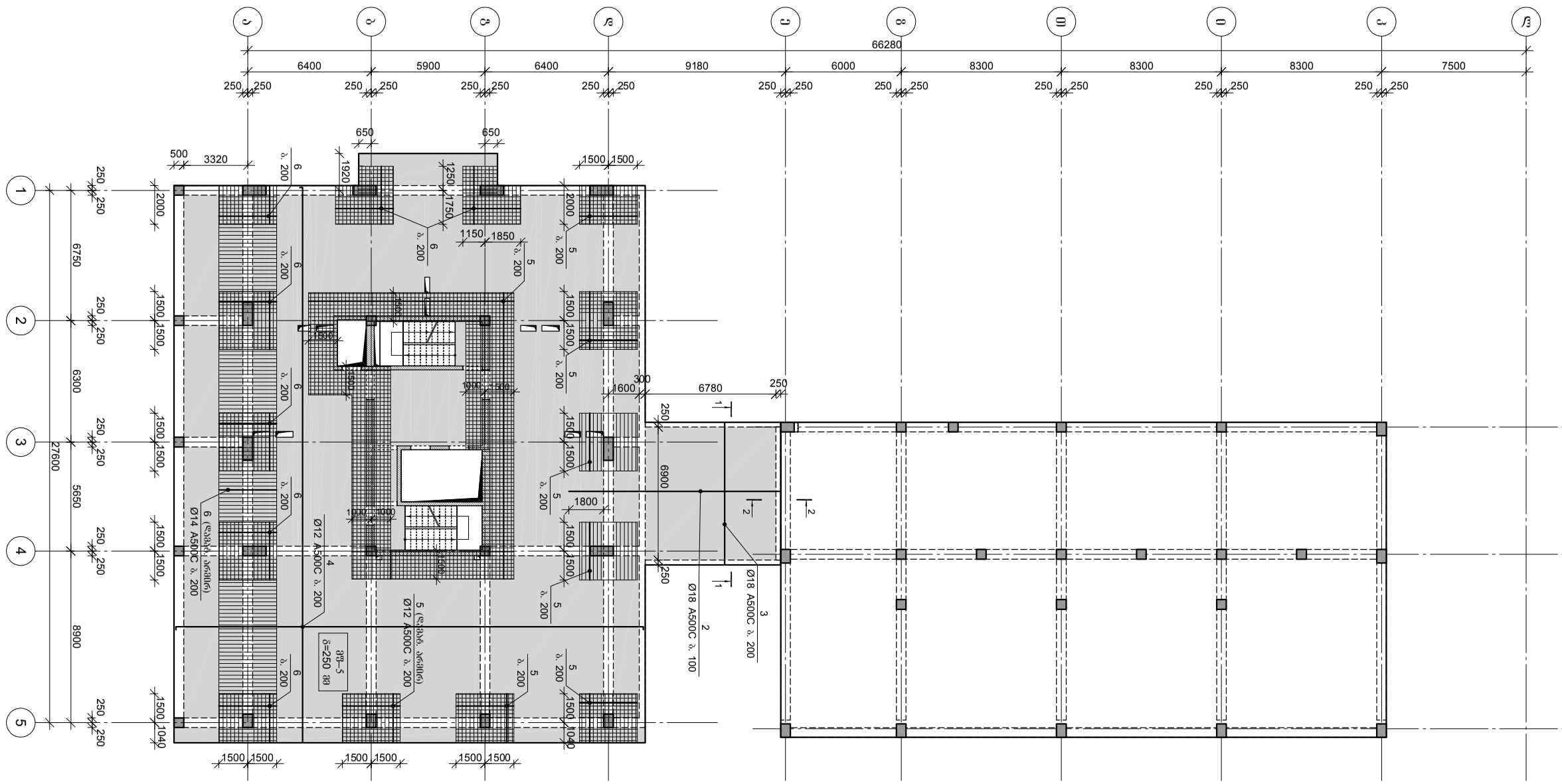

ბრტყელების ბაღლარების დეტალი

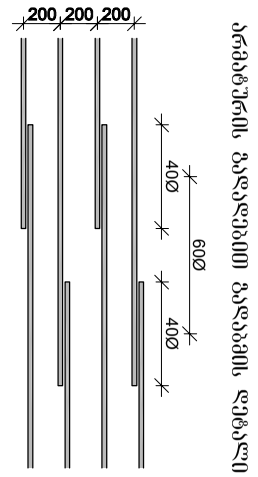

შპს "ბაზისპროექტი"							
მთავარი ინჟინერი	ლ. ქურდიანი						
მთავარი არქიტექტორი	ნ. ლილუაშვილი						
მთავარი კონსტრუქტორი	მ. ჯოხაძე						
პროექტის ხელმძღვანელი	ლ. ლომსაძე						
პროექტირების ჯგუფი	ლ. ლომსაძე						

ფრ. ჭ/ბ ფილების ფილა ელ-5-ის განმეორებადი სართულის

ფილების განლაგების სქემა 1:100

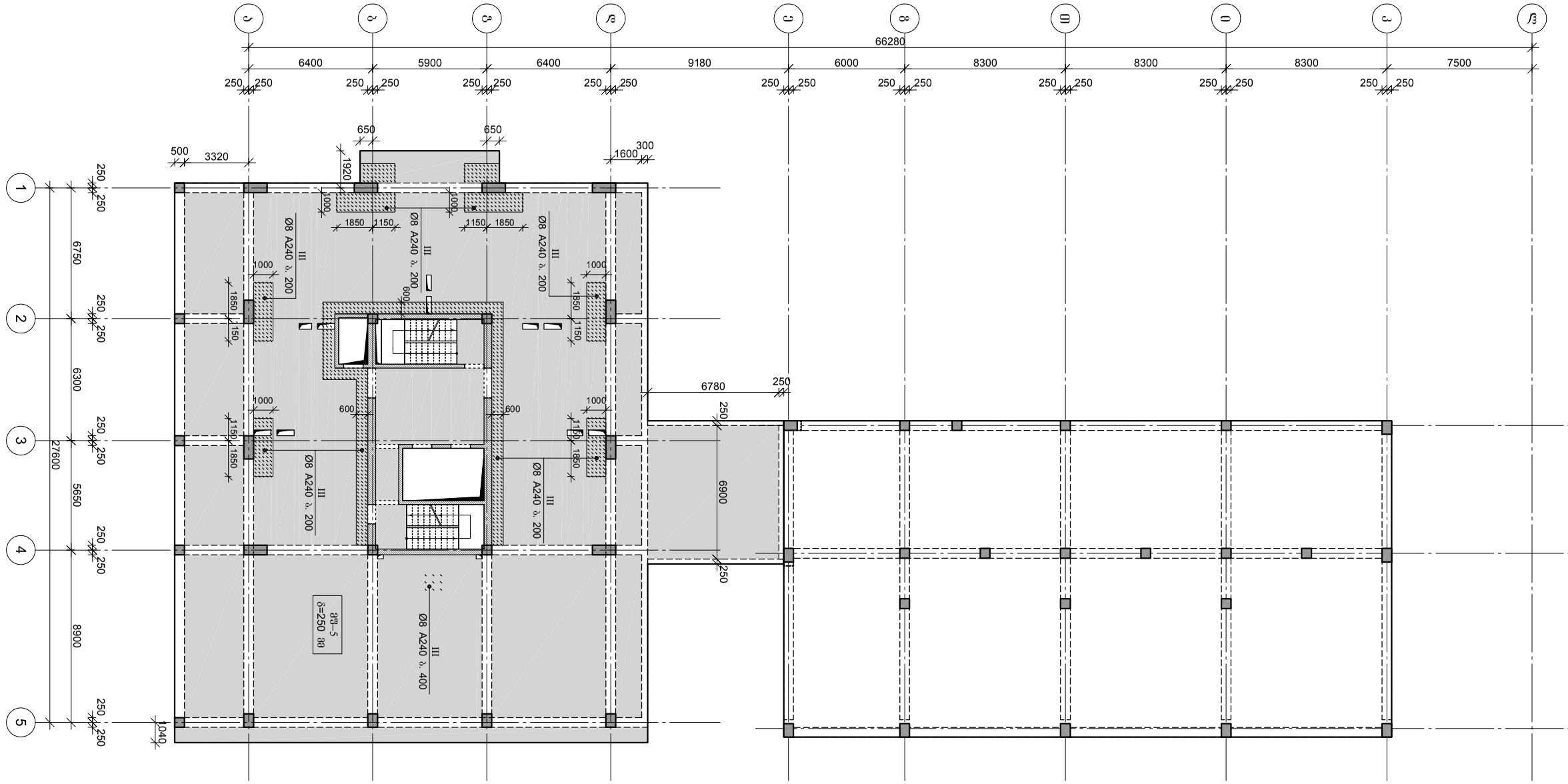

შპს "ბაკურციხე"	დირექტორი						
შპს "ზურაბიანი პროექტი"	დამკვეთი						
	მთ. არქიტექტორი	ე. ჯიმშელეიშვილი					
	მთ. კონსტრუქტორი	ა. ლილუაშვილი					
	მთ. ტექნოლოგი	ლ. ფოფხაძე					
	ტექ. ზედამხედველი	ა. ფოფხაძე					
ქ. ბაკურციხე, ფიროსმანის ქუჩა №13 ელექტრონული ინტერნეტ ბანკის ცენტრალური ოფისის შენობა							
დამკვეთი	ნახაზის სახელწოდება						
შპს "ზურაბიანი პროექტი"	ელექტრონული ინტერნეტ ბანკის ცენტრალური ოფისის შენობა						
დამკვეთი	ნახაზის №						
2020 წ.							

ᲬᲘᲚᲘᲡ ᲐᲠᲛᲘᲠᲔᲑᲘᲡ ᲬᲠᲐᲒᲛᲔᲜᲢᲘ

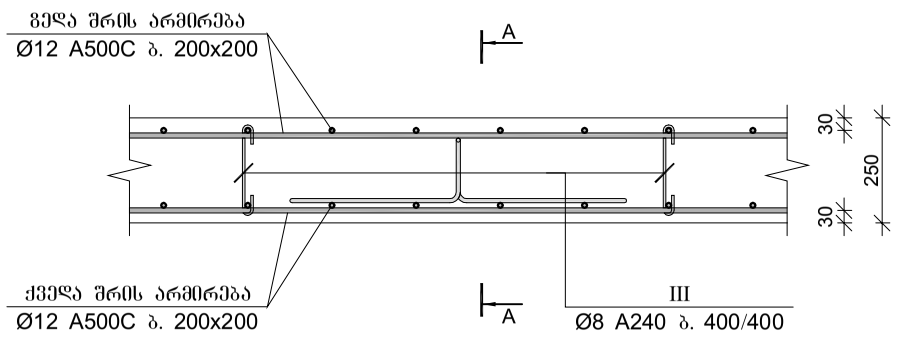

ᲙᲕᲔᲗᲘ A-A

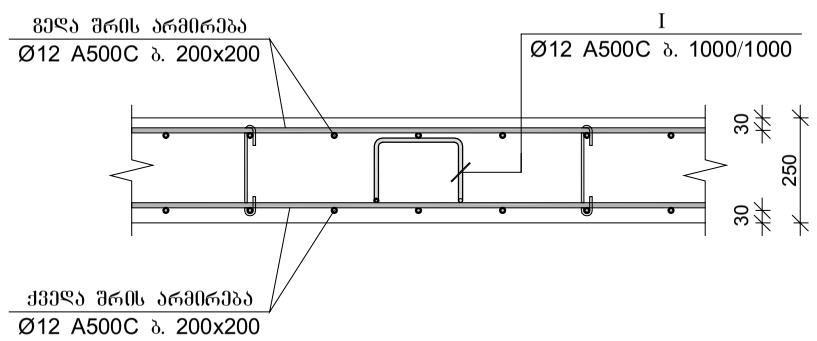

ᲬᲘᲚᲘᲡ ᲐᲠᲛᲘᲠᲔᲑᲘᲡ ᲬᲠᲐᲒᲛᲔᲜᲢᲘ ᲠᲘᲒᲔᲚᲗᲐᲜ

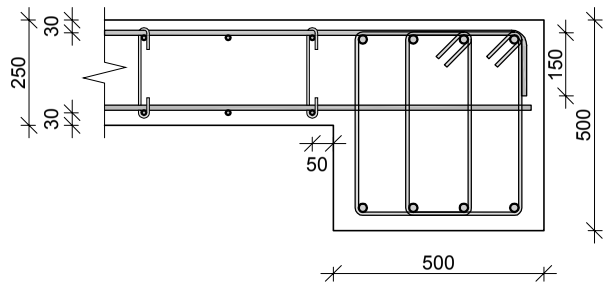

ᲬᲘᲚᲘᲡ ᲐᲠᲛᲘᲠᲔᲑᲘᲡ ᲬᲠᲐᲒᲛᲔᲜᲢᲘ ᲬᲘᲚᲘᲡ ᲙᲘᲓᲔᲡᲗᲐᲜ

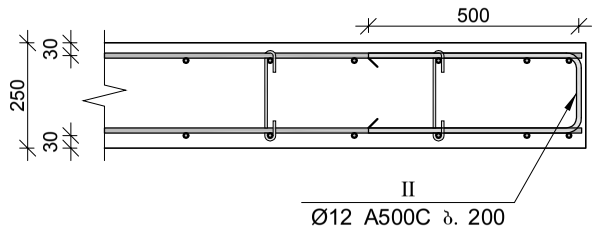

ᲬᲘᲚᲘᲡ ᲐᲠᲛᲘᲠᲔᲑᲘᲡ ᲬᲠᲐᲒᲛᲔᲜᲢᲘ ᲙᲔᲓᲔᲚᲗᲐᲜ

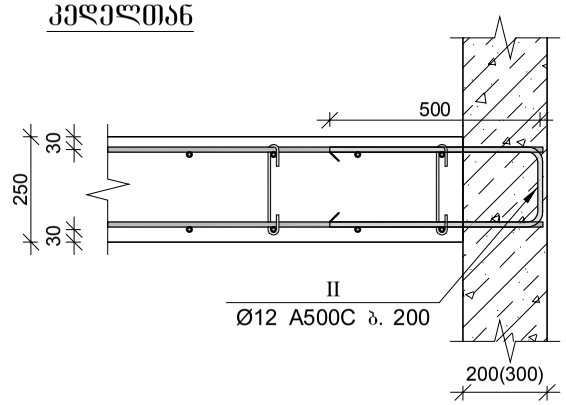

ᲮᲘᲓᲘᲡ ᲐᲠᲛᲘᲠᲔᲑᲘᲡ ᲙᲕᲔᲗᲘ 2–2

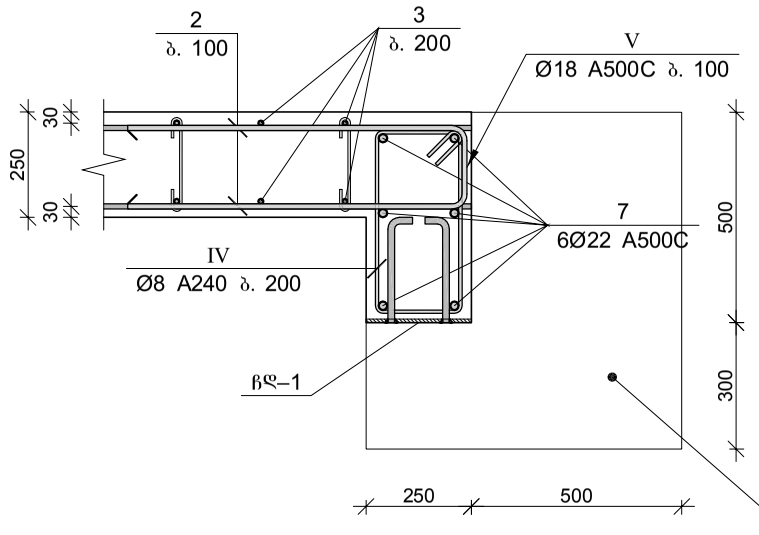

ᲩᲐᲡᲐᲢᲐᲜᲔᲑᲔᲚᲘ ᲓᲔᲢᲐᲚᲘ ᲩᲓ–1

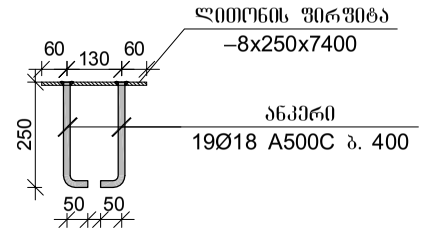

ᲮᲘᲓᲘᲡ ᲐᲠᲛᲘᲠᲔᲑᲘᲡ ᲙᲕᲔᲗᲘ 1–1

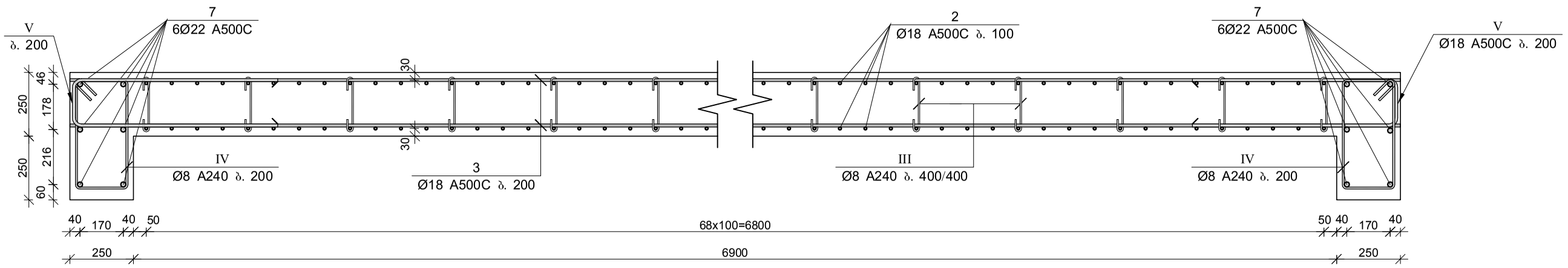

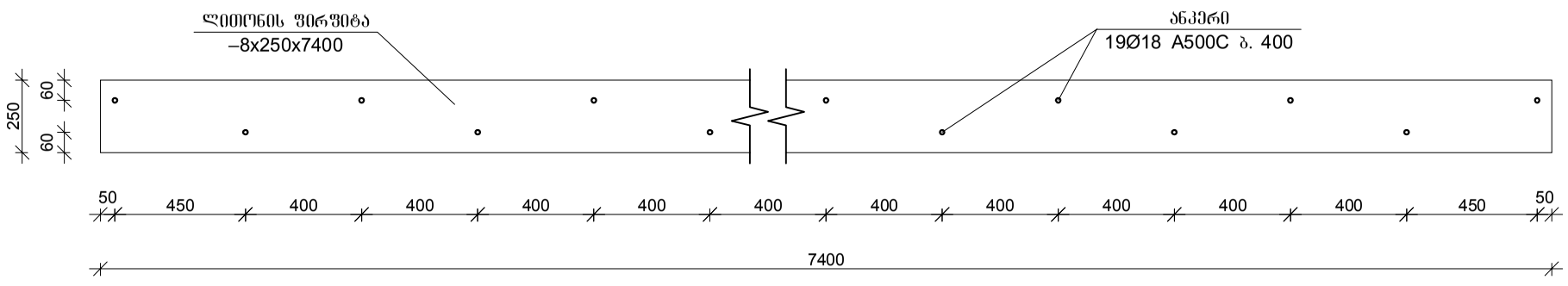

შპს "კაპიტელი"	დამტკიცებულია	მრავალბინიანი საცხოვრებელი სახლი მისამართი: ქ. თბილისი, თამარაშვილის ქ. №13				
	დამტკიცებულია	შპს "გუმბათი ჰოლდინგი"			ნაკვეთი №	თარიღი
						2020 წ.
დირექტორი	ლ. კურტანიძე					
მთ. არქიტექტორი	ქ. ძლიერიშვილი			მრწ. რ/ბ ბადახურვის ფილის მფ–5-ის არმირების ფრაგმენტები		
მთ. კონსტრუქტ.	დ. ღონღაძე					
კონსტრუქტორი	ა. ღონღაძე					
				სტადია	ფურცელი	სულ ფურცელი	მასშტაბი
ელ.ფოსტა CAPITELI@YMAIL.COM	მისამართი: გამრეკელის №19			მ.პ	კ–7.13		

პოზ.	Ø [მმ.]	ესკიზი [მმ.]	სიგრძე [მმ.]
Ⅰ	Ø12	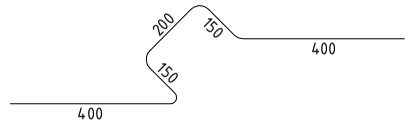	1300
Ⅱ	Ø12	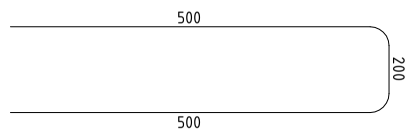	1200
Ⅲ	Ø8	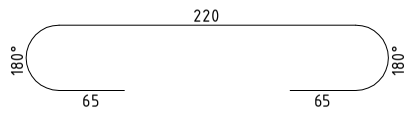	350
Ⅳ	Ø8	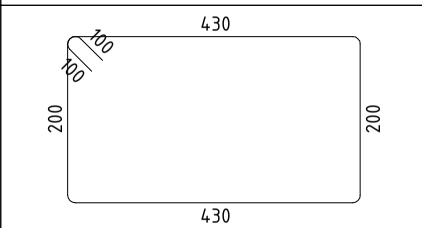	1460
Ⅴ	Ø18	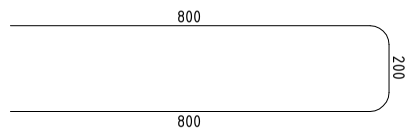	1800

მრნ. რ/ბ გადახურვის ფილის მფ–5 სპეციფიკაცია

არმატურის სპეციფიკაცია					არმატურის ამოკრეფა					ბეტონი B 30
პოზ. №	Ø	L მმ.	n ცალი	Ln მ.	Ø	∑ Ln მ.	არმატ. მეტრის წონა კგ.	წონა კგ. A240	წონა კგ. A500C	V; მ³
1	2	3	4	5	6	7	8	9	10	11
1	12 A500C	-	-	6790.00	8 A240	1890.58	0.39	745.99		156.50
2	18 A500C	11000	138	1518.00	12 A500C	15995.50	0.89		14201.06	
3	18 A500C	3500	70	245.00	14 A500C	725.00	1.21		876.10	
4	12 A500C	-	-	6870.00	18 A500C	2013.20	2.00		4021.54	
5	12 A500C	-	-	1200.00	22 A500C	140.00	2.98		417.77	
6	14 A500C	-	-	725.00						
7	22 A500C	-	-	140.00						
I	12 A500C	1300	615	799.50						
II	12 A500C	1200	280	336.00						
III	8 A240	350	4680	1638.00						
IV	8 A240	1460	173	252.58						
V	18 A500C	1800	139	250.20		∑		745.99	19516.47	156.50
						n= 1		745.99	19516.47	156.50
									129.47	კგ/მ³

შპს "კაპიტელი"		მრავალბინიანი საცხოვრებელი სახლი მისამართი: ქ. თბილისი, თამარაშვილის ქ. №13					
	დამკვეთი	შპს "გუმბათი ჰოლდინგი"			დაკვეთა №	თარიღი	
						2020 წ.	
დირექტორი	ლ. კურტანიძე						
მთ. არქიტექტორი	კ. ძლიერიშვილი			მრნ. რ/ბ გადახურვის ფილის მფ–5-ის სპეციფიკაცია			
მთ. კონსტრუქტ.	დ. დონღაძე						
კონსტრუქტორი	ა. დონღაძე						
				სტადია	ფურცელი	სულ ფურცელი	მასშტაბი
ელ.ფოსტა CAPITELI@YMAIL.COM	მისამართი: გამრეკელის №19			მ.პ	კ–7.14		

ამონაწერი საკადასტრო ნახაზიდან
11.00 ნაკვეთზე

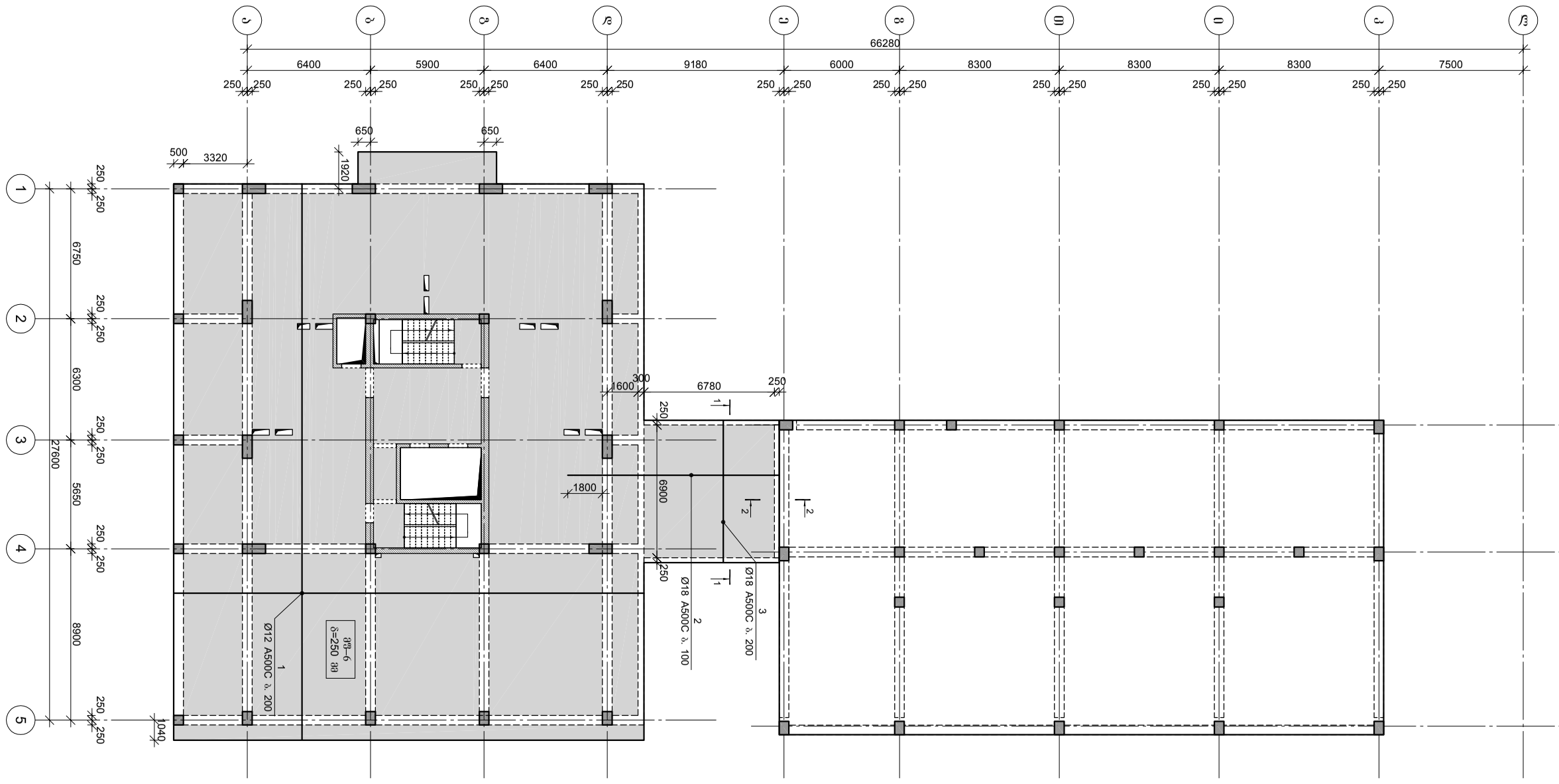

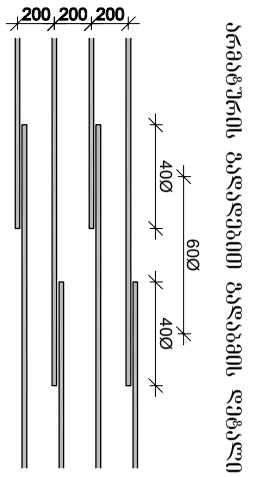

არმატურის ბადეების დეტალი

შპს "პროექტი"							
დირექტორი	ზ. ლილუაშვილი						
მთავარი ინჟინერი	ლ. ჯანიაშვილი						
მთ. არქიტექტორი	ა. ალექსიძე						
მთ. კონსტრუქტორი	ლ. ალფაიძე						
არქიტექტორი	ნ. ქურდიანი						

ფენა ზ/ბ ფილის ფრაგმენტის ფილის ფენილის ფენილის 11.00 ნიშნულზე

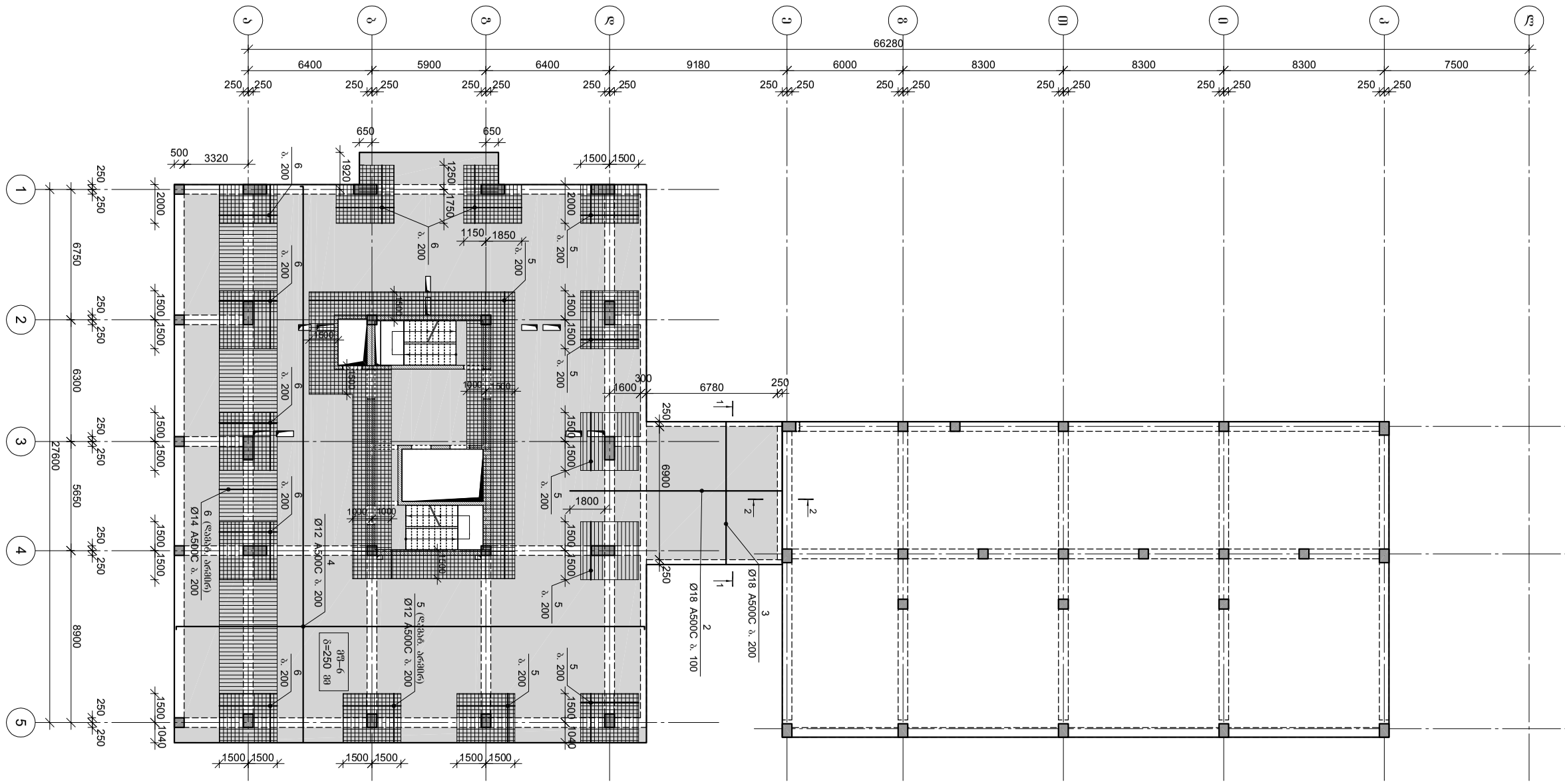

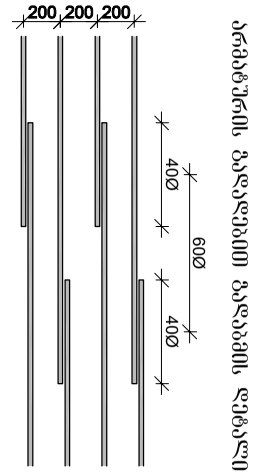

არმატურის ბადეების დეტალი

შპს "ბაზალეთის ჰესკასკადი"							
მთავარი ინჟინერი	ლ. ქურდიანი						
მთავარი პროექტის ხელმძღვანელი	ა. ალექსიძე						
მთ. პროექტის ხელმძღვანელი	ზ. ფოფხაძე						
მთ. არქიტექტორი	ე. ფოფხაძე						
დამკვეთის ხელმძღვანელი	ა. ფოფხაძე						
ტექ. ზედამხედველობის ორგანიზაცია შპს "ჰესპროექტი"							
ობიექტის დასახელება							
შპს "ბაზალეთის ჰესკასკადი"							
ობიექტის ნაწილი							
ფენა ზ/ბ ფილის ფრაგმენტის ფილის ფენილის ფენილის 11.00 ნიშნულზე

ფრ. ჯ/ბ ფაალტიანი ფილის ფრაგმენტი
11.00 ნიშნულზე

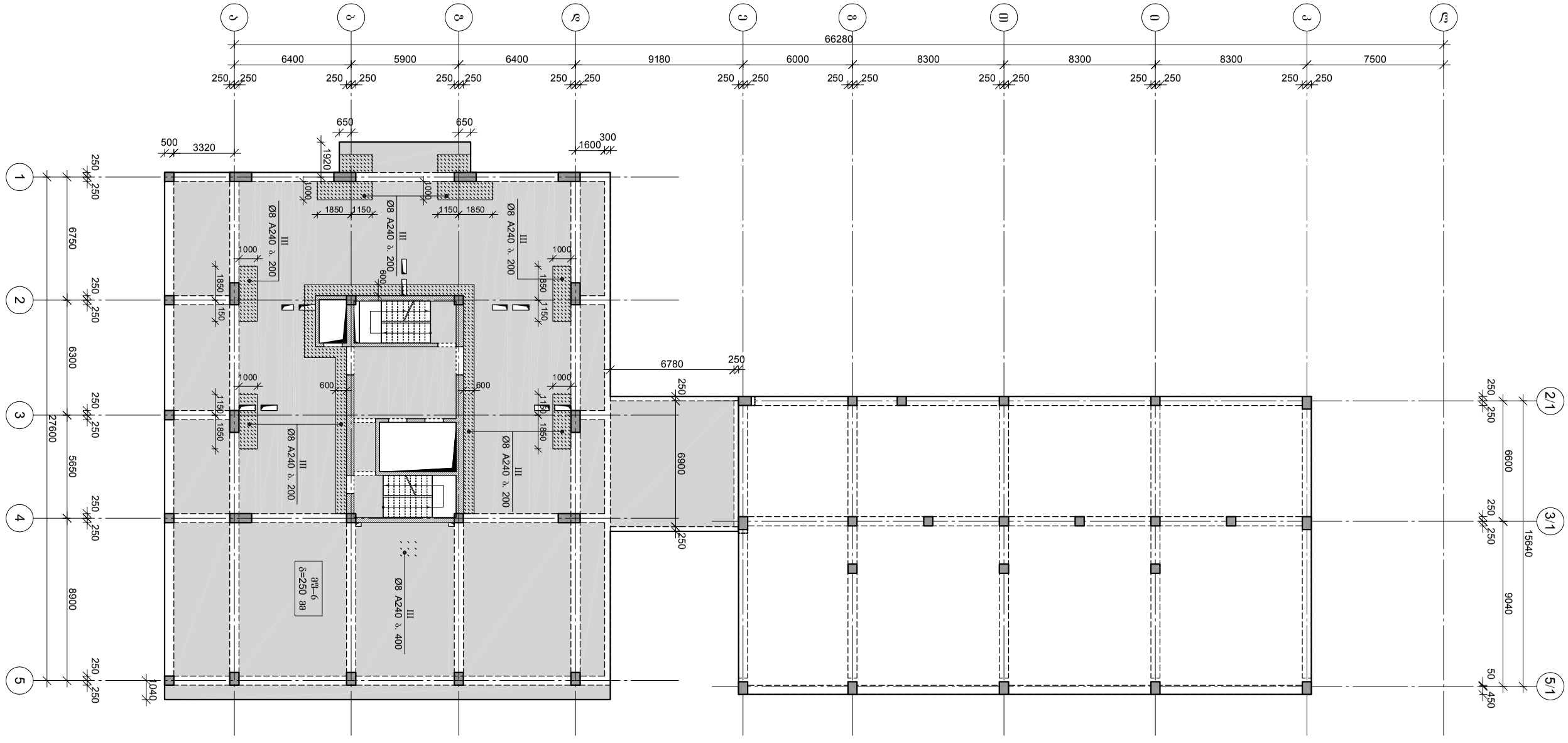

შპს "ბაიფლეი"	დამკვეთი						
	ობიექტი	შპს "ზესტაფონის ელექტრომეტალურგიული ქარხნის ბაზაზე მზის ფოტოელექტრული სადგურის მშენებლობა, მდებარეობა: ქ. ზესტაფონი, ზესტაფონის მუნიციპალიტეტი, ქ. №13"					
	ნახაზის №:	ნახაზის დასახელება: "ზესტაფონის ელექტრომეტალურგიული ქარხნის ბაზაზე მზის ფოტოელექტრული სადგურის მშენებლობა"				მასშტაბი:	2020 წ.
	ავტორი	ლ. ჯაფარიძე					
	შემსრულებელი	ლ. ჯაფარიძე					
	მთ. სპეციალისტი	ნ. ლომთათიძე					
	ხელმძღვანელი	ნ. ლომთათიძე					

ᲬᲘᲚᲘᲡ ᲐᲠᲛᲘᲠᲔᲑᲘᲡ ᲬᲠᲐᲒᲛᲔᲜᲢᲘ

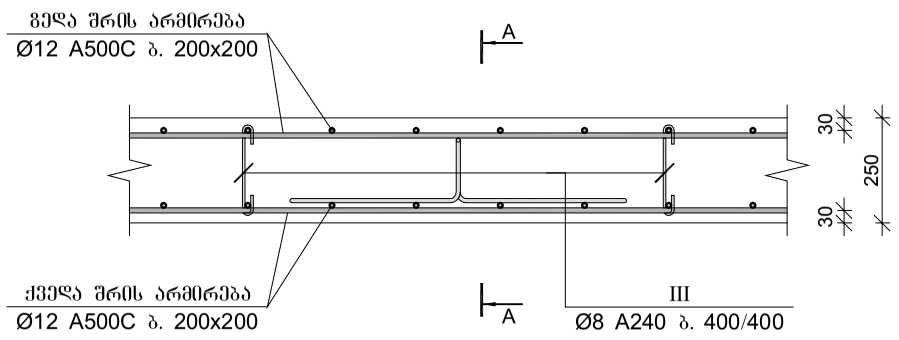

ᲙᲕᲔᲗᲘ A-A

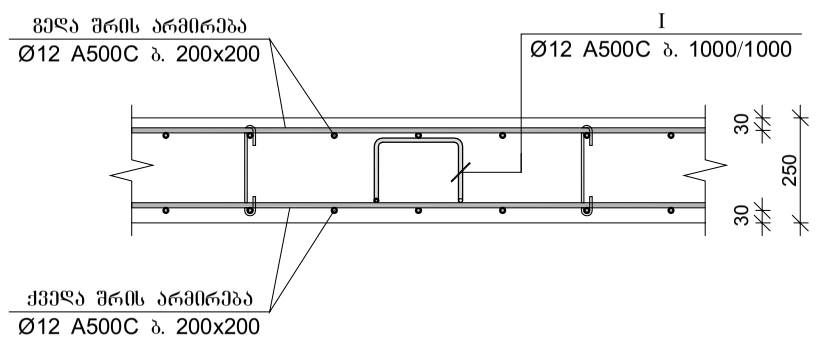

ᲬᲘᲚᲘᲡ ᲐᲠᲛᲘᲠᲔᲑᲘᲡ ᲬᲠᲐᲒᲛᲔᲜᲢᲘ ᲠᲘᲒᲔᲚᲗᲐᲜ

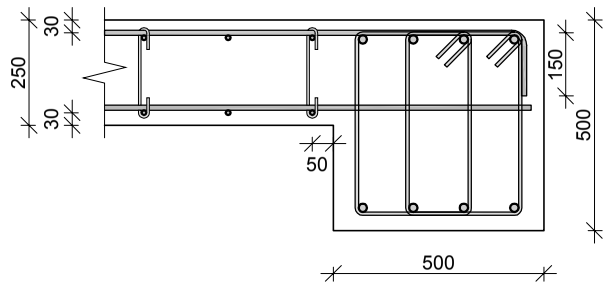

ᲬᲘᲚᲘᲡ ᲐᲠᲛᲘᲠᲔᲑᲘᲡ ᲬᲠᲐᲒᲛᲔᲜᲢᲘ ᲬᲘᲚᲘᲡ ᲙᲘᲓᲔᲡᲗᲐᲜ

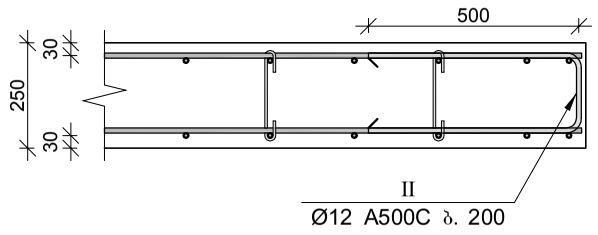

ᲬᲘᲚᲘᲡ ᲐᲠᲛᲘᲠᲔᲑᲘᲡ ᲬᲠᲐᲒᲛᲔᲜᲢᲘ ᲙᲔᲓᲔᲚᲗᲐᲜ

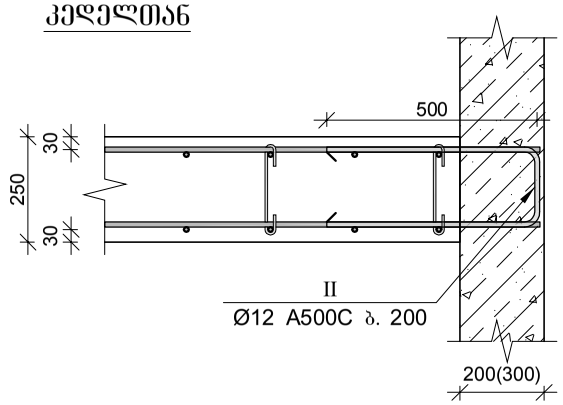

ᲮᲘᲓᲘᲡ ᲐᲠᲛᲘᲠᲔᲑᲘᲡ ᲙᲕᲔᲗᲘ 2–2

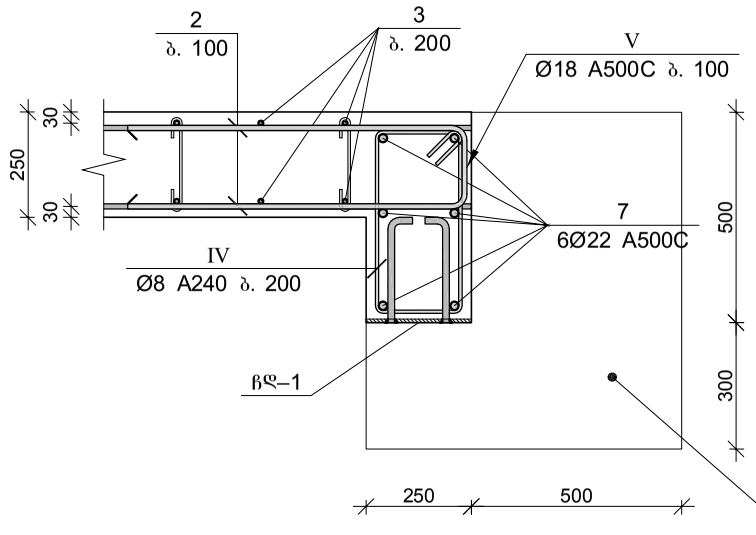

ᲩᲐᲡᲐᲢᲐᲜᲔᲑᲔᲚᲘ ᲓᲔᲢᲐᲚᲘ ᲩᲓ–1

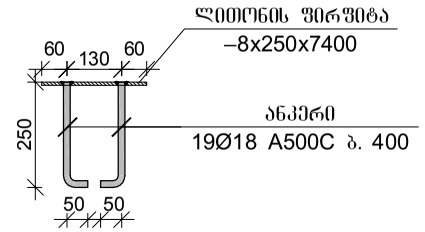

ᲮᲘᲓᲘᲡ ᲐᲠᲛᲘᲠᲔᲑᲘᲡ ᲙᲕᲔᲗᲘ 1–1

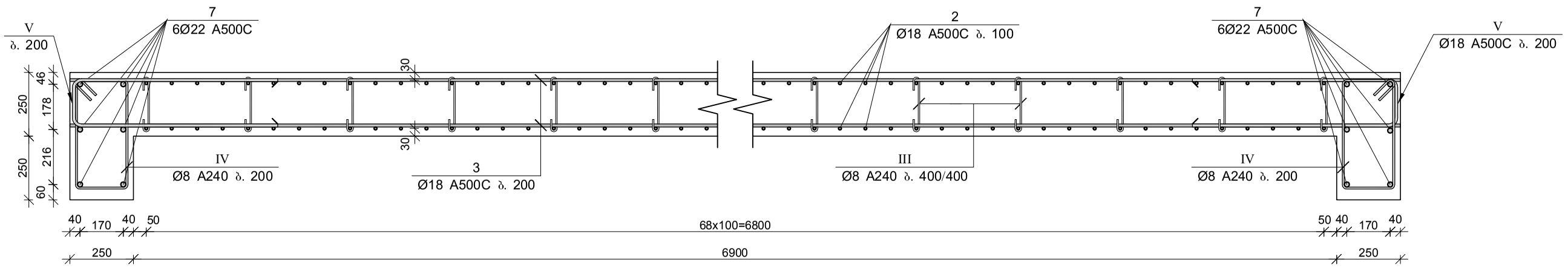

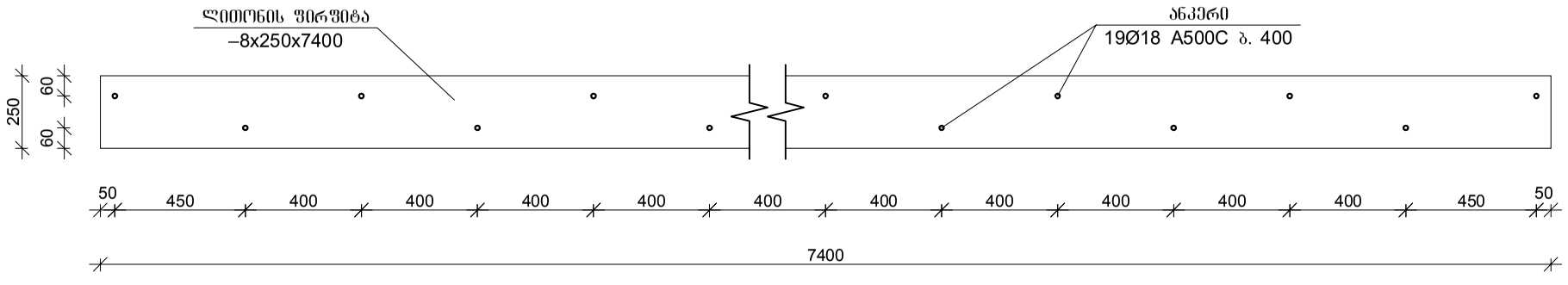

შპს "კაპიტელი"	დამკვეთი	მრავალბინიანი საცხოვრებელი სახლი მისამართი: ქ. თბილისი, თამარაშვილის ქ. №13				
	დასახელება	შპს "გუმბათი ჰოლდინგი"			დაკვეთა №	თარიღი
						2020 წ.
დირექტორი	ლ. კურტანიძე					
მთ. არქიტექტორი	ქ. ძლიერიშვილი			მრწ. რ/ბ ბადახურვის ფილის მფ–6-ის არმირების ნაწილები		
მთ. კონსტრუქტ.	დ. ღონღაძე					
კონსტრუქტორი	ა. ღონღაძე					
				სტადია	ფურცელი	სულ ფურცელი	მასშტაბი
ელ.ფოსტა CAPITELI@YMAIL.COM	მისამართი: გამრეკელის №19			მ.პ	კ–7.18		

პოზ.	Ø [მმ.]	ესკიზი [მმ.]	სიგრძე [მმ.]
Ⅰ	Ø12	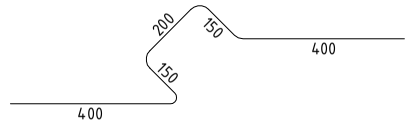	1300
Ⅱ	Ø12	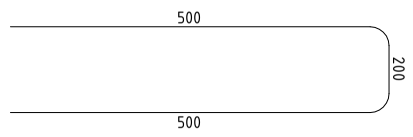	1200
Ⅲ	Ø8	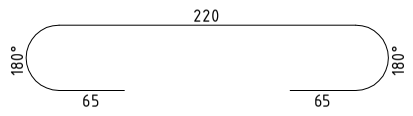	350
Ⅳ	Ø8	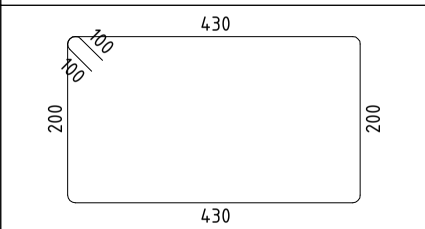	1460
Ⅴ	Ø18	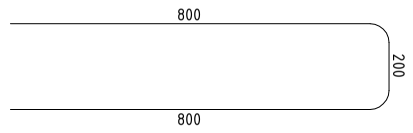	1800

მრნ. რ/ბ გადახურვის ფილის მფ–6 სპეციფიკაცია

არმატურის სპეციფიკაცია					არმატურის ამოკრეფა					ბეტონი B 30
პოზ. №	Ø	L მმ.	n ცალი	Ln მ.	Ø	∑ Ln მ.	არმატ. მეტრის წონა კგ.	წონა კგ. A240	წონა კგ. A500C	V; მ³
1	2	3	4	5	6	7	8	9	10	11
1	12 A500C	-	-	6790.00	8 A240	1890.58	0.39	745.99		156.50
2	18 A500C	11000	138	1518.00	12 A500C	15995.50	0.89		14201.06	
3	18 A500C	3500	70	245.00	14 A500C	725.00	1.21		876.10	
4	12 A500C	-	-	6870.00	18 A500C	2013.20	2.00		4021.54	
5	12 A500C	-	-	1200.00	22 A500C	140.00	2.98		417.77	
6	14 A500C	-	-	725.00						
7	22 A500C	-	-	140.00						
I	12 A500C	1300	615	799.50						
II	12 A500C	1200	280	336.00						
III	8 A240	350	4680	1638.00						
IV	8 A240	1460	173	252.58						
V	18 A500C	1800	139	250.20		∑		745.99	19516.47	156.50
						n= 1		745.99	19516.47	156.50
									129.47	კგ/მ³

შპს "კაპიტელი"		მრავალბინიანი საცხოვრებელი სახლი მისამართი: ქ. თბილისი, თამარაშვილის ქ. №13					
	დამკვეთი	შპს "გუმბათი ჰოლდინგი"			დაკვეთა №	თარიღი	
						2020 წ.	
დირექტორი	ლ. კურტანიძე						
მთ. არქიტექტორი	კ. ძლიერიშვილი			მრნ. რ/ბ გადახურვის ფილის მფ–6-ის სპეციფიკაცია			
მთ. კონსტრუქტ.	დ. დონღაძე						
კონსტრუქტორი	ა. დონღაძე						
				სტადია	ფურცელი	სულ ფურცელი	მასშტაბი
ელ.ფოსტა CAPITELI@YMAIL.COM	მისამართი: გამრეკელის №19			მ.პ	კ–7.19		

ფრ. ნ/ბ გაღმა შენობის ფილის ქვედა ზედაპირის
14.00 ნიშნულზე

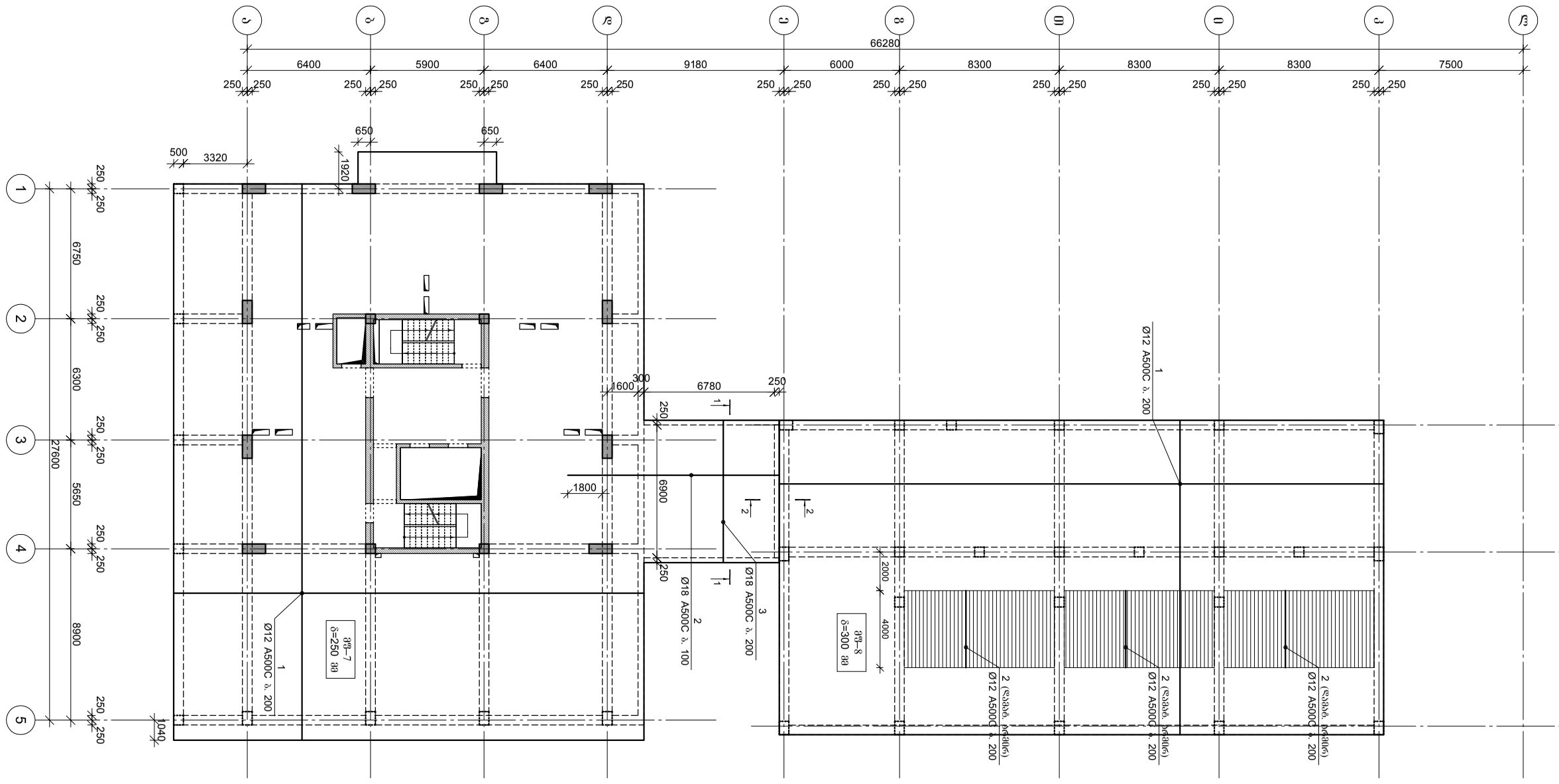

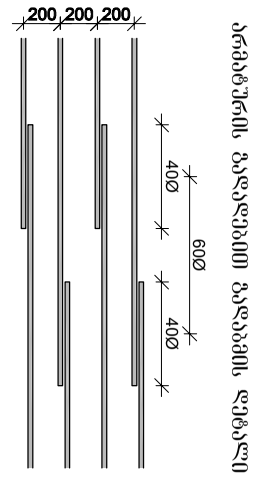

ბრტყელშრიმს გაღლებების დეტალი

შპს "ტექნიკური ცენტრი"	დირექტორი						
	დამპროექტებელი	ლ. ქურდიანი					
	მთავარი ინჟინერი	ა. ალექსიძე					
	მთავარი არქიტექტორი	ნ. ალექსიძე					
	ჯგუფის ხელმძღვანელი	ნ. ალექსიძე					
	პროექტის ხელმძღვანელი	ნ. ალექსიძე					
ქ. თბილისი, მცხეთის მუნიციპალიტეტი, სოფ. ნახიდურის ტერიტორიაზე ნაკ. №13							
ქარხნის ადმინისტრაციული შენობა "ზედაპირული ფილა"							
დამკვეთი	ს/კ 405233031						
	2020 წ.						

ფრ. ნ/ბ გაღმა შენობის ფილის ქვედა ზედაპირის ნიშნულზე ფრ–7 და ფრ–8-ის ქვეშ ბრტყელშრიმსებრი გაღლების დეტალი

შპს "ტექნიკური უნივერსიტეტის ლაბორატორიული სამეცნიერო-კვლევითი ცენტრი"
ქ. თბილისი, მ. კოსტავას ქ. №13
ტელ.: (+995 32) 237 15 15, ელ-ფოსტა: CAPITELI@YMAIL.COM

შპს "ტექნიკური უნივერსიტეტის ლაბორატორიული სამეცნიერო-კვლევითი ცენტრი"							
დირექტორი	ლ. ჯაფარიძე						
ხელმძღვანელი	ნ. ალექსიძე						
მთავარი ინჟინერ-კონსტრუქტორი	ლ. ლომიძე						
ინჟინერ-კონსტრუქტორი	ნ. ლომიძე						
ინჟინერ-კონსტრუქტორი	ე. ლომიძე						
ინჟინერ-კონსტრუქტორი	ა. ლომიძე						
სტადია	ნამუშევრის დასახელება						
მ	ბეტონის მარკა B30, ბეტონის დაცვითი ფენის სისქე 30მმ, არმატურის კლასი A500C, ფოლადის მარკა ВСт3пс2						

ფრ. ნ/ბ ფაღარეულის ფილტრების ბლოკი ფ1–7 და ფ1–8-ის ბანდაჟები

14.00 ნიშნულზე

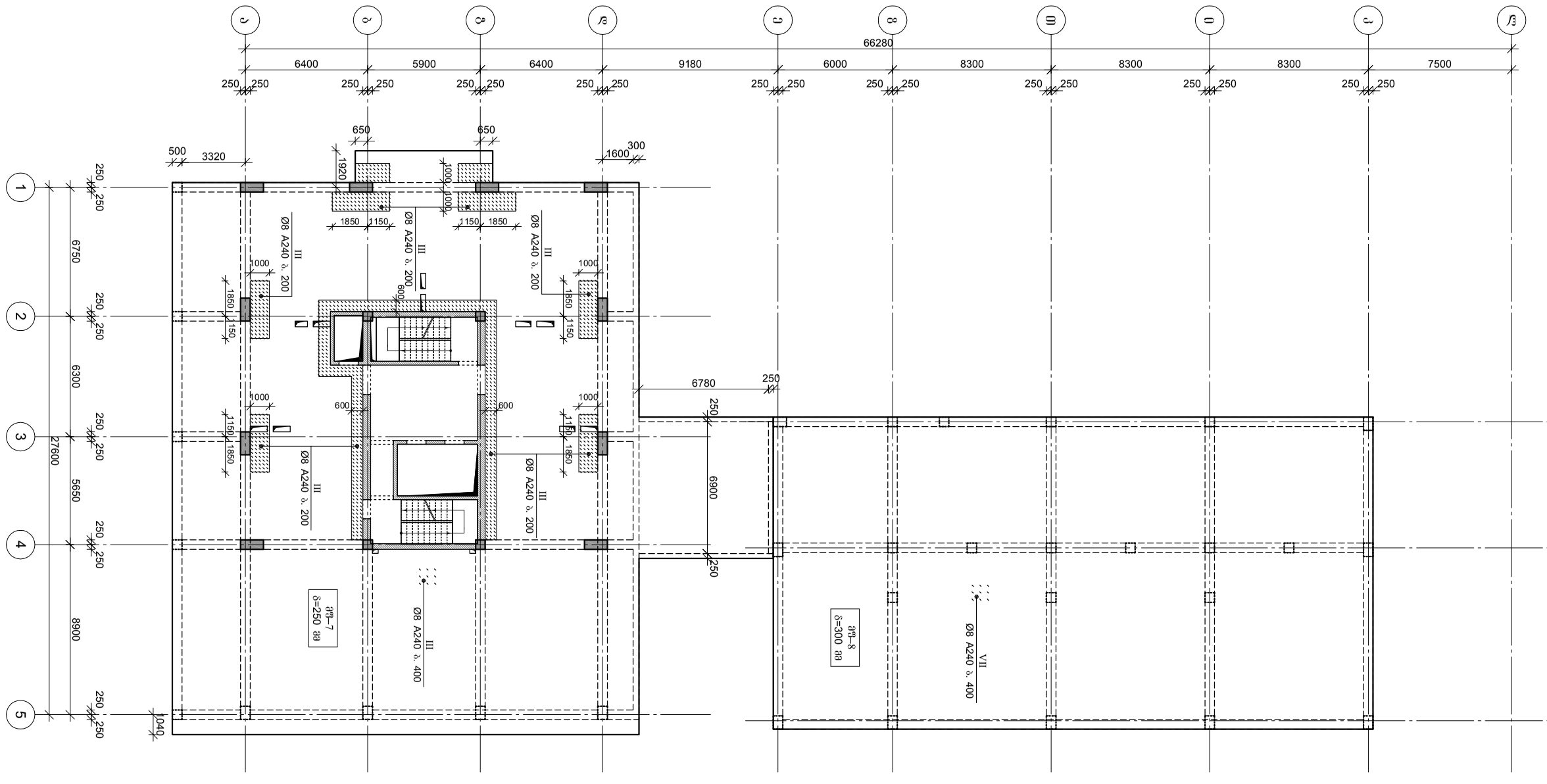

შპს "ბაქსელი"							
დირექტორი							
ავტორი	ლ. ქურციკიძე						
მთავარი ინჟინერი	ნ. ჯოხაძე						
მთ. არქიტექტორი	ა. ალფაიძე						
მთ. კონსტრუქტორი	ლ. ლომიძე						
ჯგუფის ხელმძღვანელი	ა. ლომსაძე						

ᲬᲘᲚᲘᲡ ᲐᲠᲛᲘᲠᲔᲑᲘᲡ ᲬᲠᲐᲒᲛᲔᲜᲢᲘ

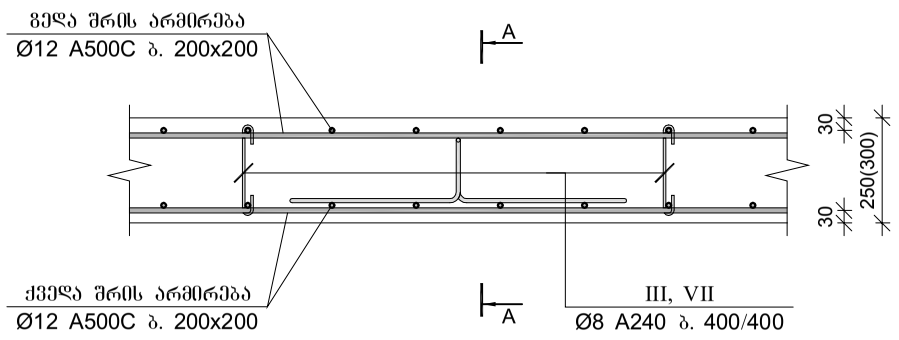

ᲙᲕᲔᲗᲘ A-A

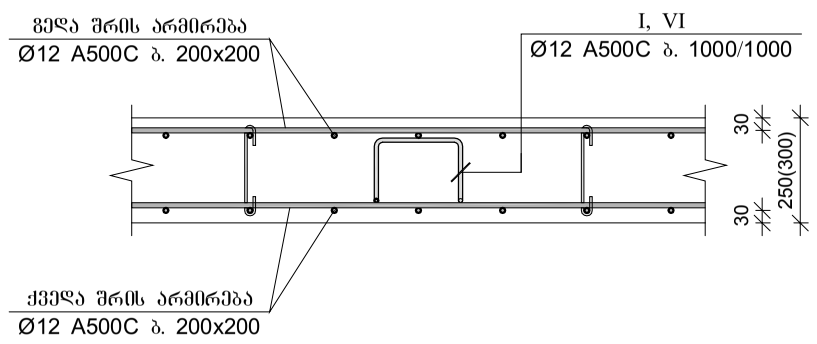

ᲬᲘᲚᲘᲡ ᲐᲠᲛᲘᲠᲔᲑᲘᲡ ᲬᲠᲐᲒᲛᲔᲜᲢᲘ ᲠᲘᲒᲔᲚᲗᲐᲜ

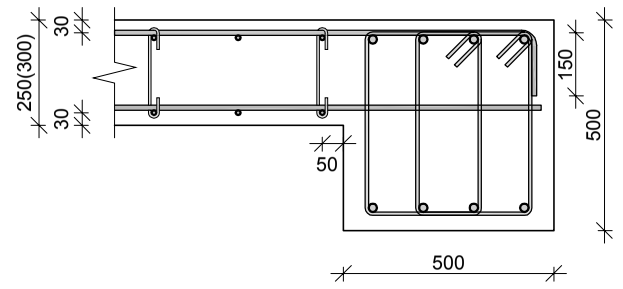

ᲬᲘᲚᲘᲡ ᲐᲠᲛᲘᲠᲔᲑᲘᲡ ᲬᲠᲐᲒᲛᲔᲜᲢᲘ ᲬᲘᲚᲘᲡ ᲙᲘᲓᲔᲡᲗᲐᲜ

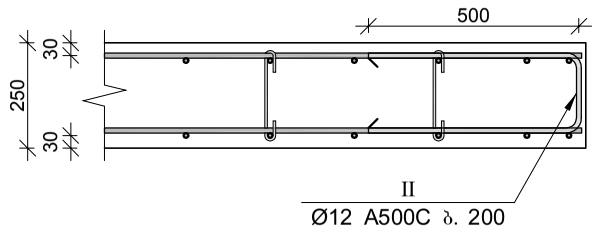

ᲬᲘᲚᲘᲡ ᲐᲠᲛᲘᲠᲔᲑᲘᲡ ᲬᲠᲐᲒᲛᲔᲜᲢᲘ ᲙᲔᲓᲔᲚᲗᲐᲜ

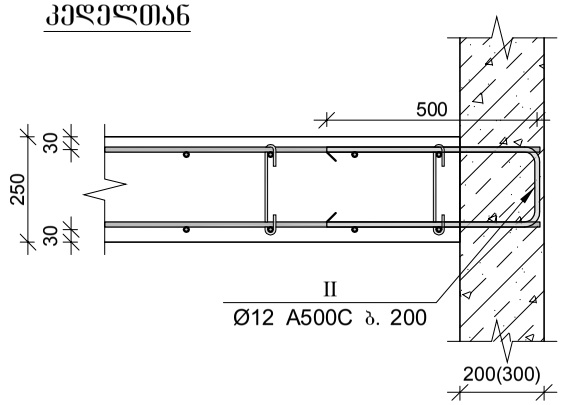

ᲮᲘᲓᲘᲡ ᲐᲠᲛᲘᲠᲔᲑᲘᲡ ᲙᲕᲔᲗᲘ 2–2

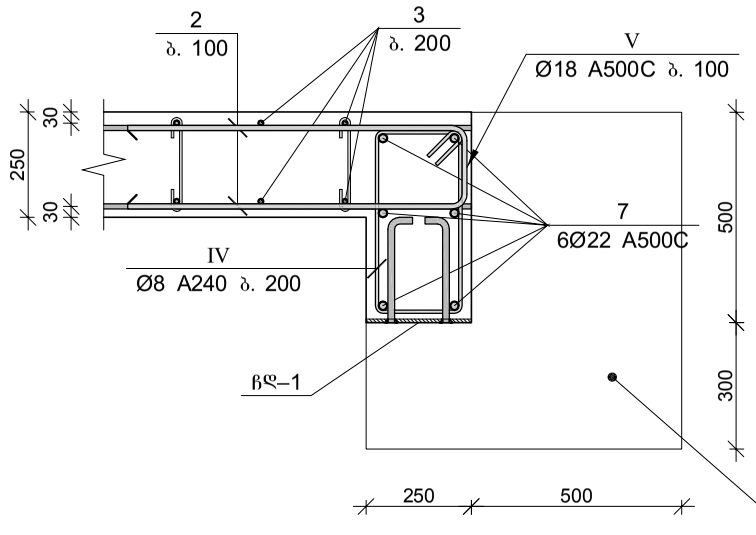

ᲩᲐᲡᲐᲢᲐᲜᲔᲑᲔᲚᲘ ᲓᲔᲢᲐᲚᲘ ᲩᲓ–1

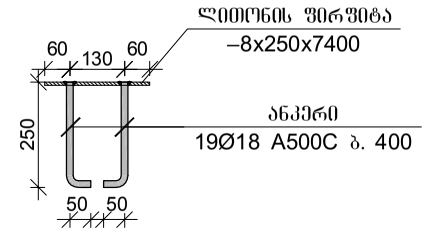

ᲮᲘᲓᲘᲡ ᲐᲠᲛᲘᲠᲔᲑᲘᲡ ᲙᲕᲔᲗᲘ 1–1

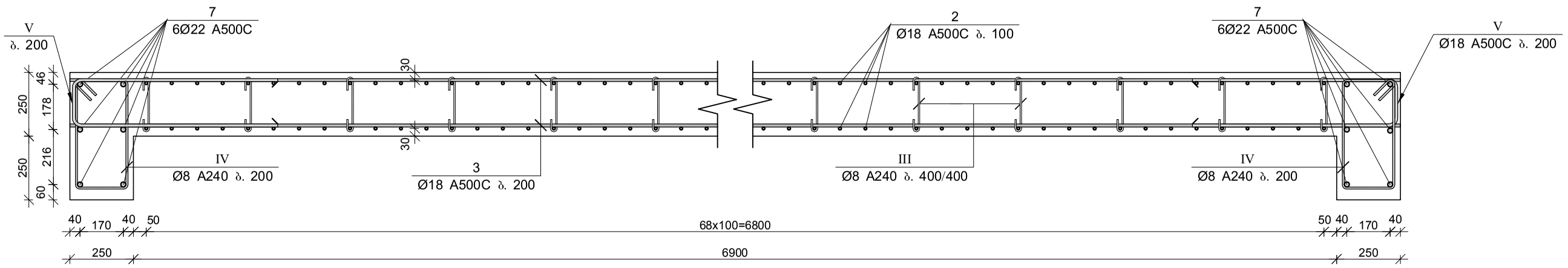

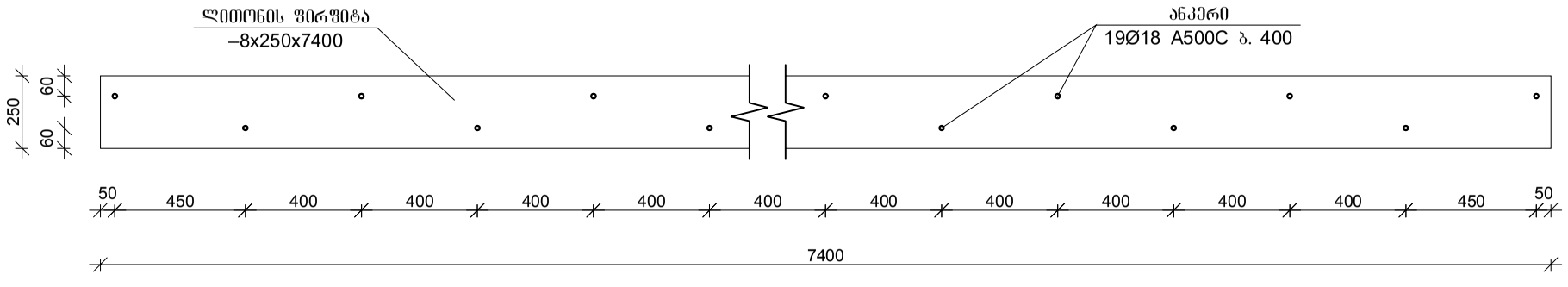

შპს "კაპიტელი"	დამტკიცებულია	მრავალბინიანი საცხოვრებელი სახლი მისამართი: ქ. თბილისი, თამარაშვილის ქ. №13				
	დამტკიცების თარიღი	შპს "გუმბათი ჰოლდინგი"			ნაკვეთის №	თარიღი
						2020 წ.
დირექტორი	ლ. კურტანიძე					
მთ. არქიტექტორი	ქ. ძლიერიშვილი			მრწ. რ/ბ გადახურვის წილის მწ–7 და მწ–8-ის არმირების წრაგმენტები		
მთ. კონსტრუქტ.	დ. ღონღაძე					
კონსტრუქტორი	ა. ღონღაძე					
				სტადია	ფურცელი	სულ ფურცელი	მასშტაბი
ელ.ფოსტა CAPITELI@YMAIL.COM	მისამართი: გამრეკელის №19			მ.პ	კ–7.23		

პოზ.	Ø [მმ.]	ესკიზი [მმ.]	სიგრძე [მმ.]
Ⅰ	Ø12	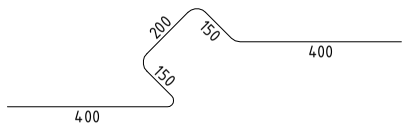	1300
Ⅱ	Ø12	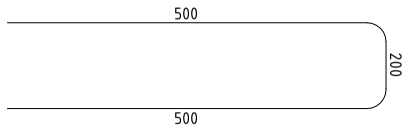	1200
Ⅲ	Ø8	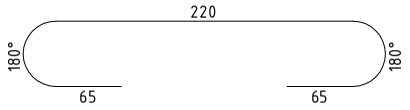	350
Ⅳ	Ø8	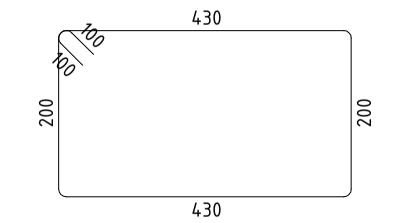	1460
Ⅴ	Ø18	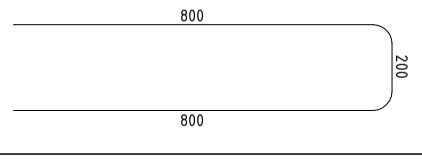	1800
Ⅵ	Ø12	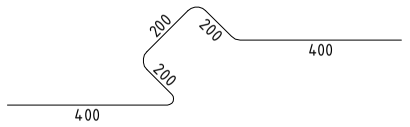	1400
Ⅶ	Ø8	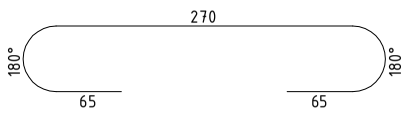	400

მონ. რ/ბ გადახურვის ფილის მფ–7 სპეციფიკაცია

არმატურის სპეციფიკაცია					არმატურის ამოკრეფა					ბეტონი B 30
								წონა კგ.		
პოზ. №	Ø	L მმ.	n ცალი	Ln მ.	Ø	∑ Ln მ.	ერთეული მეტრის წონა კგ.	A240	A500C	V; მ³
1	2	3	4	5	6	7	8	9	10	11
1	12 A500C	-	-	6790.00	8 A240	1890.58	0.39	745.99		156.50
2	18 A500C	11000	138	1518.00	12 A500C	15995.50	0.89		14201.06	
3	18 A500C	3500	70	245.00	14 A500C	725.00	1.21		876.10	
4	12 A500C	-	-	6870.00	18 A500C	2013.20	2.00		4021.54	
5	12 A500C	-	-	1200.00	22 A500C	140.00	2.98		417.77	
6	14 A500C	-	-	725.00						
7	22 A500C	-	-	140.00						
I	12 A500C	1300	615	799.50						
II	12 A500C	1200	280	336.00						
III	8 A240	350	4680	1638.00						
IV	8 A240	1460	173	252.58						
V	18 A500C	1800	139	250.20			∑	745.99	19516.47	156.50
							n= 1	745.99	19516.47	156.50
									129.47	კგ/მ³

მონ. რ/ბ გადახურვის ფილის მფ–8-ის სპეციფიკაცია

არმატურის სპეციფიკაცია					არმატურის ამოკრეფა					ბეტონი B 30
								წონა კგ		
პოზ. №	Ø	L მმ.	n ცალი	Ln მ.	Ø	∑ Ln მ.	ერთეული მეტრის წონა კგ.	A240	A500C	V; მ³
1	2	3	4	5	6	7	8	9	10	11
1	12 A500C	-	-	4980.00	8 A240	1072.00	0.39	423.00		129.00
2	12 A500C	4000	117	468.00	12 A500C	11813.00	0.89		10487.77	
3	12 A500C	-	-	5040.00						
4	12 A500C	-	-	730.00						
VI	12 A500C	1400	425	595.00						
VII	8 A240	400	2680	1072.00			∑	423.00	10487.77	129.00
							n= 1	423.00	10487.77	129.00
									84.58	კგ/მ³

შპს "კაპიტელი"	ობიექტი	მრავალბინიანი საცხოვრებელი სახლი მისამართი: ქ. თბილისი, თამარაშვილის ქ. №13			
	დამკვეთი	შპს "შუმბათი ჰოლდინგი"	დაკვეთა №	თარიღი	2020 წ.
დირექტორი	ლ. კურტანიძე				
მთ. არქიტექტორი	კ. ძლიერიშვილი		მონ. რ/ბ გადახურვის ფილის მფ–7 და მფ–8-ის სპეციფიკაცია		
მთ. კონსტრუქტ.	დ. დონღაძე				
კონსტრუქტორი	ა. დონღაძე				
			სტადია	ფურცელი	სულ ფურცელი	მასშტაბი
ელ.ფოსტა CAPITELI@YMAIL.COM მისამართი: გამრეკელის №19			მ.პ	კ–7.24		

მრნ. რ/ბ გადახურვის ფილის მფ–9-ის ქვედა შრის არმირება
17.00 ნიშნულზე

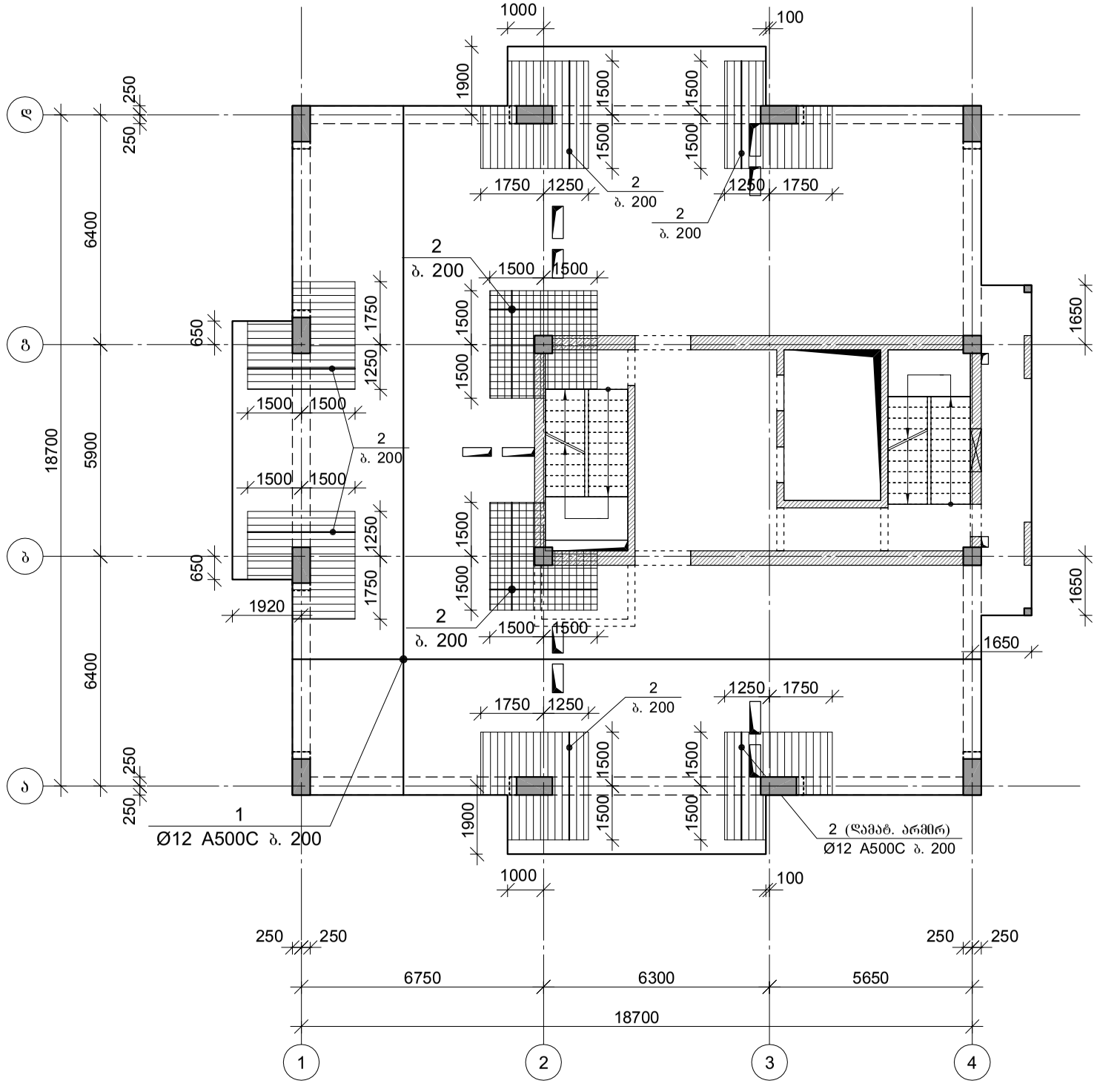

შპს "კაპიტელი"		მრავალბინიანი საცხოვრებელი სახლი მისამართი: ქ. თბილისი, თამარაშვილის ქ. №13				
	შპს "შუმბათი ჰოლდინგი"				დაკვეთა №	თარიღი
						2020 წ.
დირექტორი	ლ. კურტანიძე					
მთ. არქიტექტორი	კ. ძლიერიშვილი			მრნ. რ/ბ გადახურვის ფილის მფ–9-ის ქვედა შრის არმირება		
მთ. კონსტრუქტ.	ლ. ღონღაძე					
კონსტრუქტორი	ა. ღონღაძე					
				სტადია	ფურცელი	სულ ფურცელი	მასშტაბი
ელ.ფოსტა CAPITELI@YMAIL.COM	მისამართი: გამრეკელის №19			მ.პ	კ–7.25		

მრნ. რ/ბ გადახურვის ფილის მფ–9-ის გედა შრის არმირება
17.00 ნიშნულზე

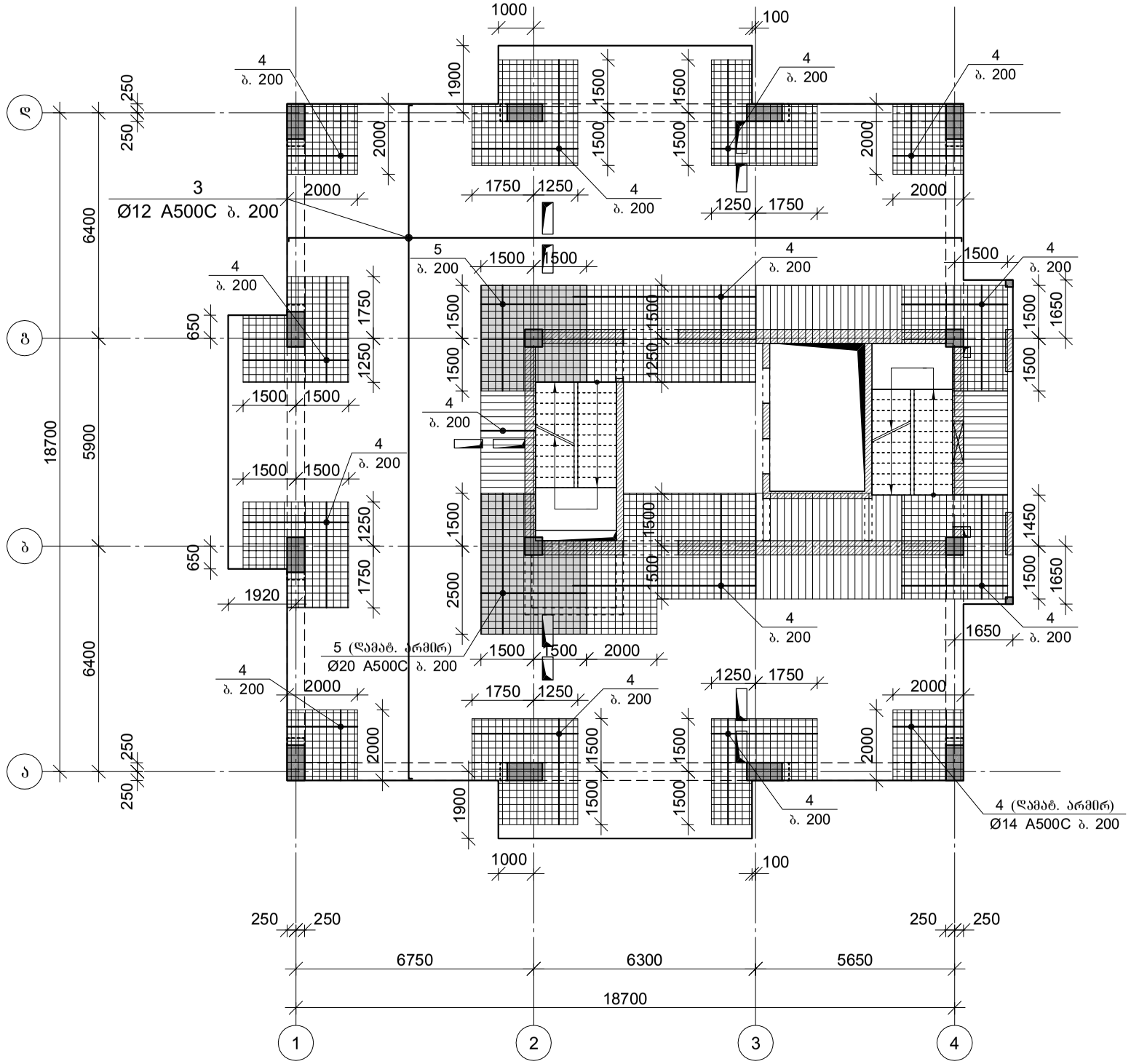
1000
100
4
ბ. 200
250
250
1900
1500
1500
1500
1500
2000
2000
1750
1250
1250
1750
3
Ø12 A500C ბ. 200
6400
5
ბ. 200
1500
1500
1500
1650
650
1750
1250
1500
1500
1500
1500

მრნ. რ/ბ გადახურვის ფილის მფ–9-ის განივი არმირება
17.00 ნიშნულზე

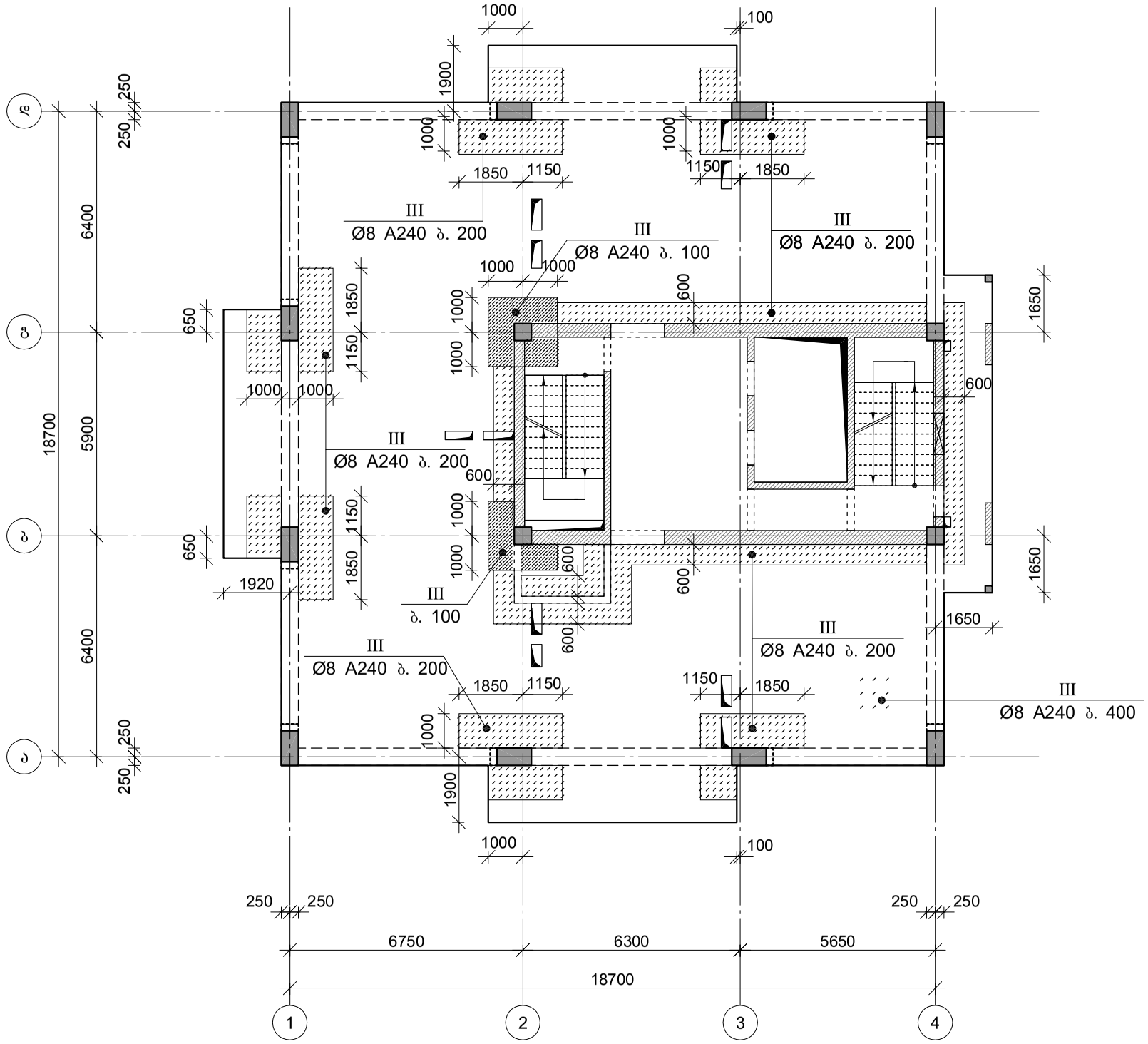

შპს "კაპიტელი"		მრავალბინიანი საცხოვრებელი სახლი მისამართი: ქ. თბილისი, თამარაშვილის ქ. №13					
		შპს "შუმბათი ჰოლდინგი"			დაკვეთა №	თარიღი	
						2020 წ.	
დირექტორი	ლ. კურტანიძე						
მთ. არქიტექტორი	ა. ძლიერიშვილი			მრნ. რ/ბ გადახურვის ფილის მფ–9-ის განივი არმირება			
მთ. კონსტრუქტ.	დ. დონდაძე						
კონსტრუქტორი	ა. დონდაძე						
				სტადია	ფურცელი	სულ ფურცელი	მასშტაბი
ელ.ფოსტა CAPITELI@YMAIL.COM მისამართი: გამრეკელის №19				მ.პ	კ–7.27		

ფილის არმირების ფრაგმენტი

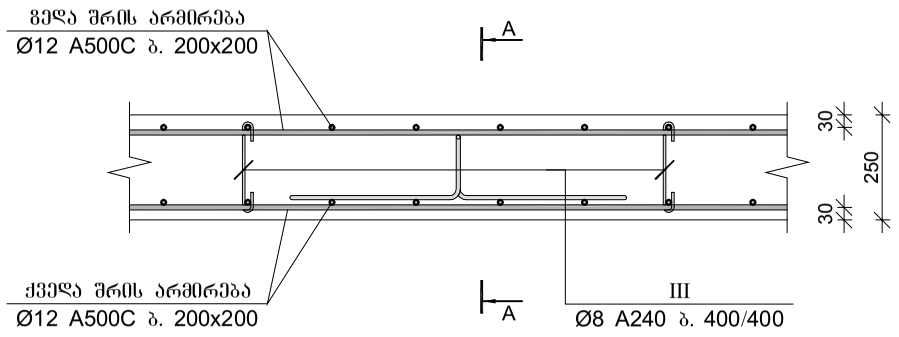

კვეთი A-A

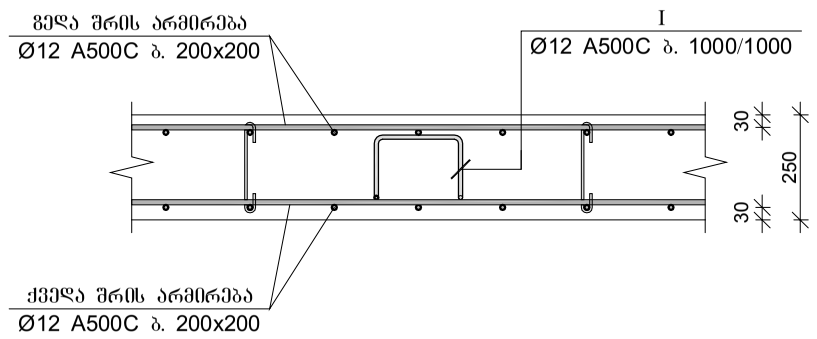

ფილის არმირების ფრაგმენტი რიგელთან

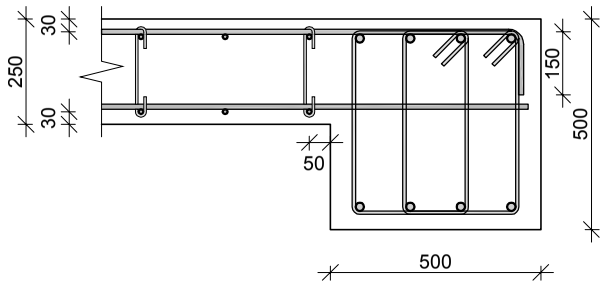

ფილის არმირების ფრაგმენტი ფილის კიდესთან

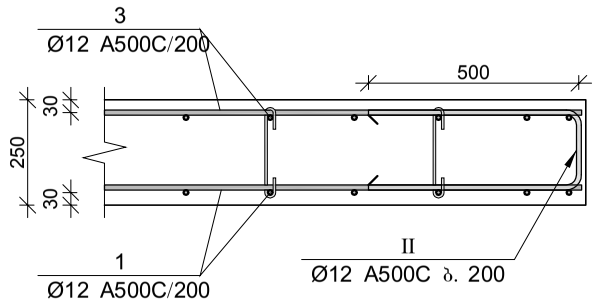

ფილის არმირების ფრაგმენტი კედელთან

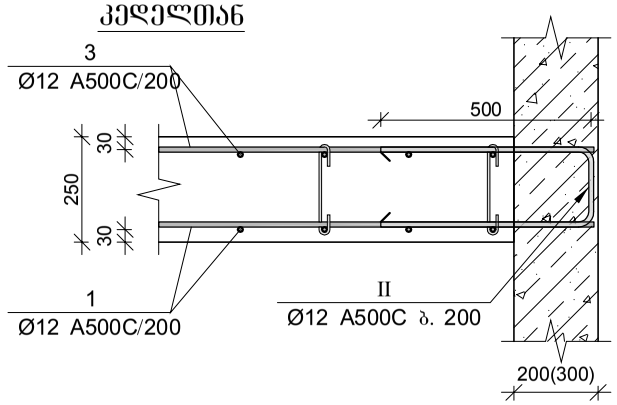

მონ. რ/ბ გაღახურვის ფილის მფ–9 სპეციფიკაცია

არმატურის სპეციფიკაცია					არმატურის ამოკრეფა					ბეტონი B 30
პოზ. №	Ø	L მმ.	n ცალი	Ln მ.	Ø	∑ Ln მ.	ბარძაყი მეტრის წონა კგ.	წონა კგ.		V; მ³
								A240	A500C	
1	2	3	4	5	6	7	8	9	10	11
1	12 A500C	-	-	3790.00	8 A240	1260.00	0.39	497.18		83.00
2	12 A500C	-	-	380.00	12 A500C	8825.00	0.89		7834.98	
3	12 A500C	-	-	3830.00	14 A500C	1190.00	1.21		1438.02	
4	14 A500C	-	-	1190.00	20 A500C	185.00	2.47		456.24	
5	20 A500C	-	-	185.00						
I	12 A500C	1300	330	429.00						
II	12 A500C	1200	330	396.00						
III	8 A240	350	3600	1260.00			∑	497.18	9729.23	83.00
							n= 1	497.18	9729.23	83.00
									123.21	კგ/მ³

პოზ.	Ø [მმ.]	ესკიზი [მმ.]	სიგრძე [მმ.]
I	Ø12	200, 150, 150, 400, 400	1300
II	Ø12	500, 200, 500	1200
III	Ø8	220, 180°, 180°, 65, 65	350

შპს "კაპიტელი"		მრავალბინიანი საცხოვრებელი სახლი მისამართი: ქ. თბილისი, თამარაშვილის ქ. №13			
		შპს "გუმბათი ჰოლდინგი"		ნაკვეთი №	თარიღი
					2020 წ.
დირექტორი	ლ. კურტანიძე				
მთ. არქიტექტორი	კ. ძლიერიშვილი				
მთ. კონსტრუქტ.	ლ. ღონღაძე			მონ. რ/ბ გაღახურვის ფილის მფ–9-ის არმირების ფრაგმენტები და სპეციფიკაცია	
კონსტრუქტორი	ა. ღონღაძე				
				სტადია	ფურცელი	სულ ფურცელი	მასშტაბი
ელ.ფოსტა CAPITELI@YMAIL.COM	მისამართი: გამრეკელის №19			მ.პ	კ–7.28		

მონ. რ/ბ გადახურვის ფილის მფ–10-ის ქვედა შრის არმირება
20.30, 23.60, 26.90, 30.20, 33.50, 36.80 ნიშნულებზე

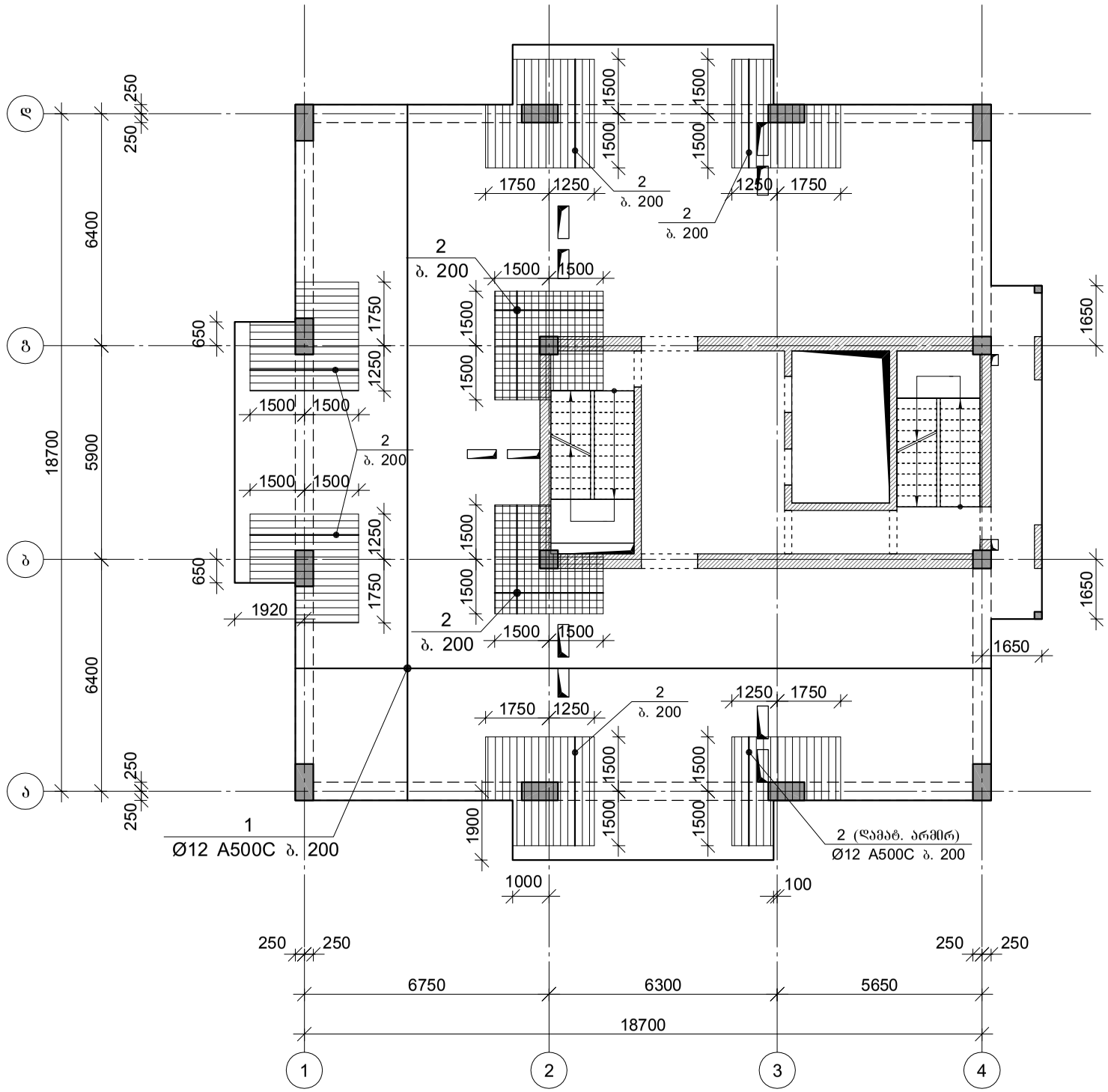
ბ
გ
ა
1
2
3
4
250
250
6400
6400
18700
5900
650
650
1920
1750
1250
1500
1500
1500

მრნ. რ/ბ გადახურვის ფილის მფ–10-ის გედა შრის არმირება
20.30, 23.60, 26.90, 30.20, 33.50, 36.80 ნიშნულებზე

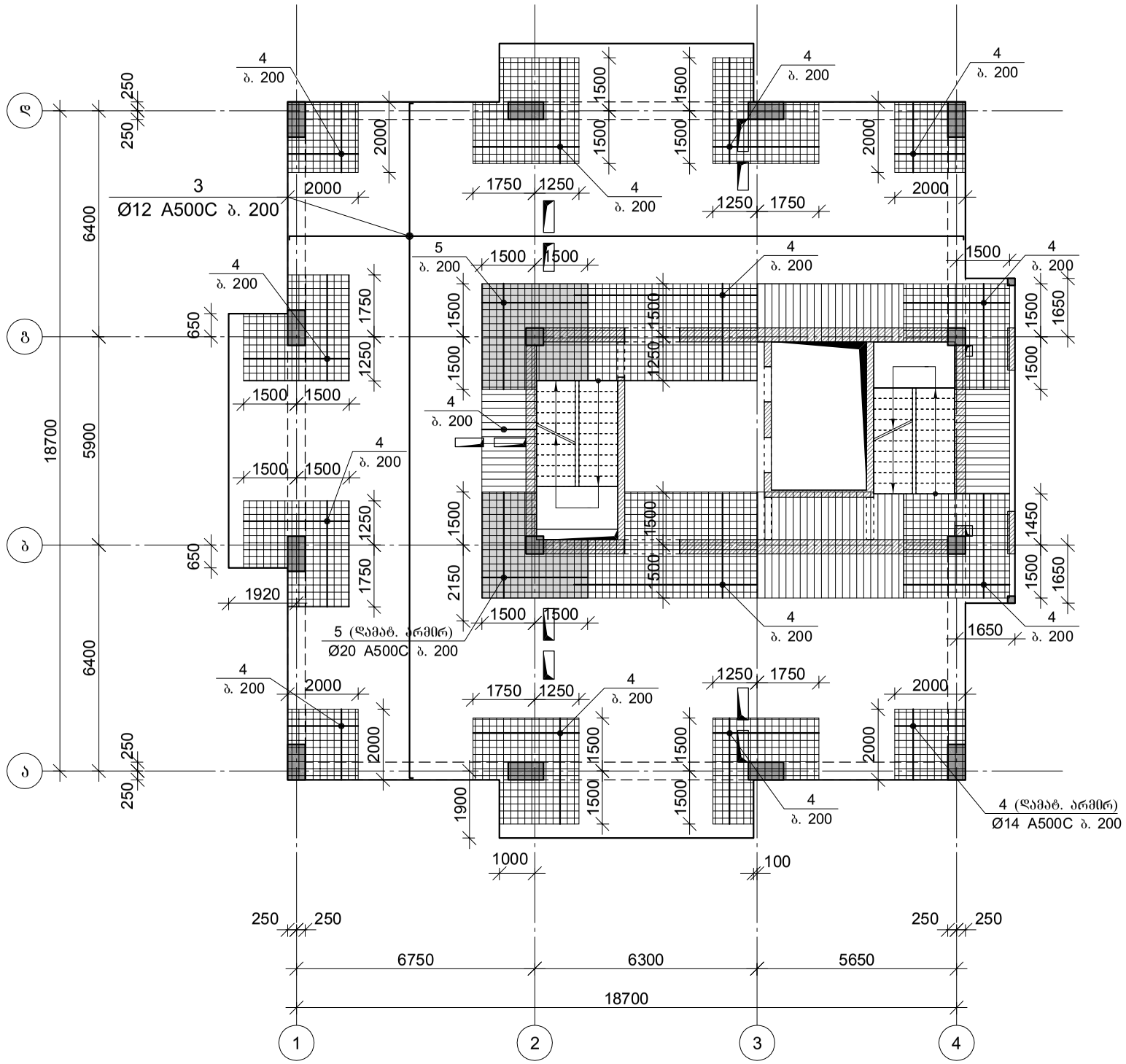

შპს "კაპიტელი"		მრავალბინიანი საცხოვრებელი სახლი მისამართი: ქ. თბილისი, თამარაშვილის ქ. №13					
		შპს "შუმბათი ჰოლდინგი"			დაკვეთა №	თარიღი	
						2020 წ.	
დირექტორი	ლ. კურტანიძე						
მთ. არქიტექტორი	კ. ძლიერიშვილი			მრნ. რ/ბ გადახურვის ფილის მფ–10-ის გედა შრის არმირება			
მთ. კონსტრუქტ.	დ. დონღაძე						
კონსტრუქტორი	ა. დონღაძე						
				სტადია	ფურცელი	სულ ფურცელი	მასშტაბი
ელ.ფოსტა CAPITELI@YMAIL.COM მისამართი: გამრეკელის №19				მ.პ	კ–7.30		

მრნ. რ/ბ გადახურვის ფილის მფ–10-ის განივი არმირება
20.30, 23.60, 26.90, 30.20, 33.50, 36.80 ნიშნულებზე

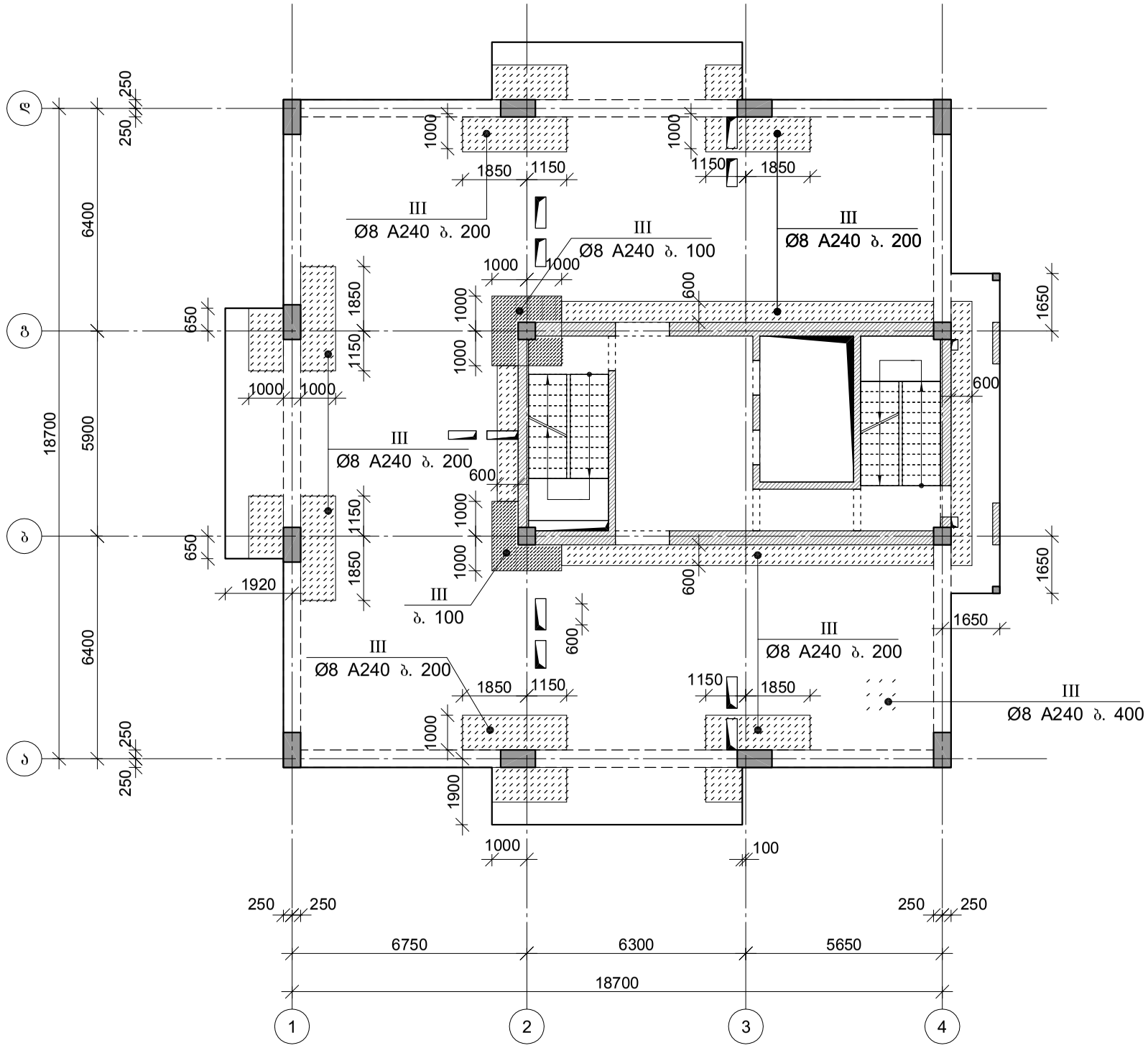

შპს "კაპიტელი"		მრავალბინიანი საცხოვრებელი სახლი მისამართი: ქ. თბილისი, თამარაშვილის ქ. №13					
		შპს "გუმბათი ჰოლდინგი"			დაკვეთა №	თარიღი	
						2020 წ.	
დირექტორი	ლ. კურტანიძე						
მთ. არქიტექტორი	კ. ძლიერიშვილი			მრნ. რ/ბ გადახურვის ფილის მფ–10-ის განივი არმირება			
მთ. კონსტრუქტ.	დ. დონღაძე						
კონსტრუქტორი	ა. დონღაძე						
				სტადია	ფურცელი	სულ ფურცელი	მასშტაბი
ელ.ფოსტა CAPITELI@YMAIL.COM	მისამართი: გამრეკელის №19			მ.პ	კ–7.31		

ᲬᲘᲚᲘᲡ ᲐᲠᲛᲘᲠᲔᲑᲘᲡ ᲬᲠᲐᲒᲛᲔᲜᲢᲘ

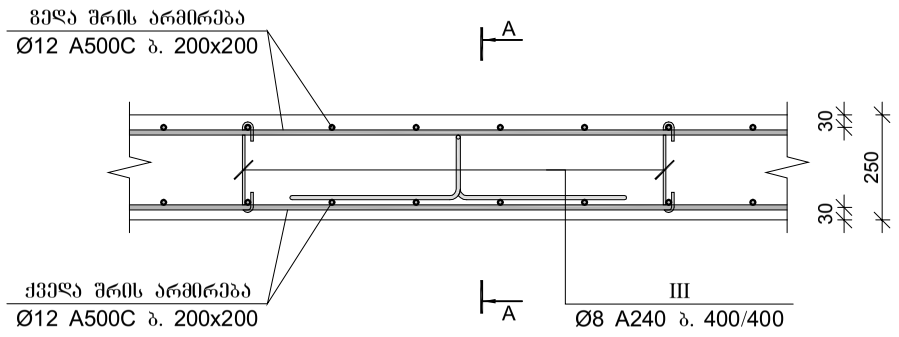

ᲙᲕᲔᲗᲘ A-A

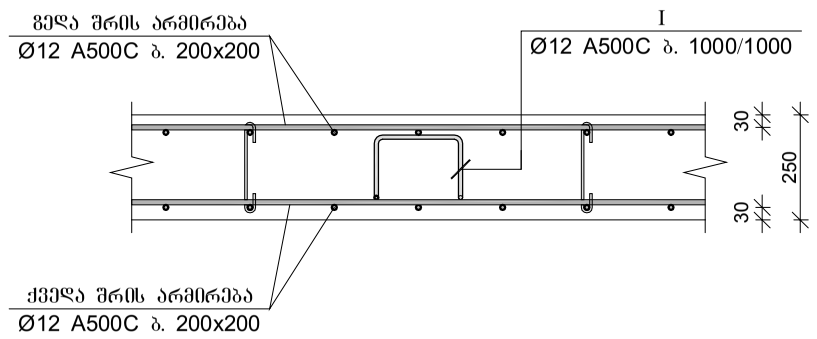

ᲬᲘᲚᲘᲡ ᲐᲠᲛᲘᲠᲔᲑᲘᲡ ᲬᲠᲐᲒᲛᲔᲜᲢᲘ ᲠᲘᲒᲔᲚᲗᲐᲜ

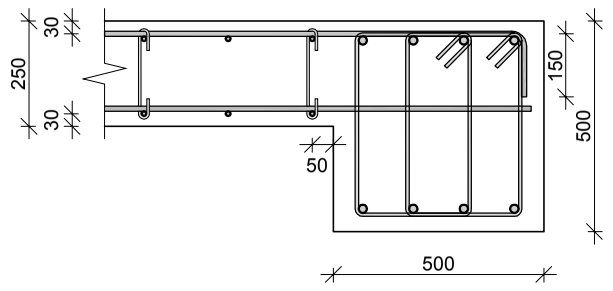

ᲬᲘᲚᲘᲡ ᲐᲠᲛᲘᲠᲔᲑᲘᲡ ᲬᲠᲐᲒᲛᲔᲜᲢᲘ ᲬᲘᲚᲘᲡ ᲙᲘᲓᲔᲡᲗᲐᲜ

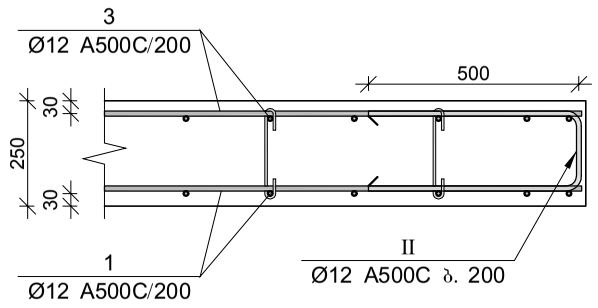

ᲬᲘᲚᲘᲡ ᲐᲠᲛᲘᲠᲔᲑᲘᲡ ᲬᲠᲐᲒᲛᲔᲜᲢᲘ ᲙᲔᲓᲔᲚᲗᲐᲜ

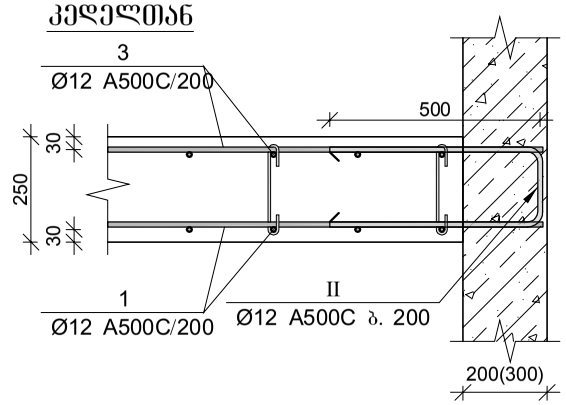

ᲛᲠᲬ. რ/ბ ᲒᲐᲓᲐᲮᲣᲠᲕᲘᲡ ᲬᲘᲚᲘᲡ ᲛᲬ–10 ᲡᲞᲔᲪᲘᲤᲘᲙᲐᲪᲘᲐ

ᲐᲠᲛᲐᲢᲣᲠᲘᲡ ᲡᲞᲔᲪᲘᲤᲘᲙᲐᲪᲘᲐ					ᲐᲠᲛᲐᲢᲣᲠᲘᲡ ᲐᲛᲝᲥᲠᲔᲤᲐ					ᲑᲔᲢᲝᲜᲘ B 30
ᲞᲝᲖ. №	Ø	L მმ.	n ცალი	Ln მ.	Ø	∑ Ln მ.	ბარძაყი მეტრის წონა კგ.	წონა კგ.		V; მ³
								A240	A500C	
1	2	3	4	5	6	7	8	9	10	11
1	12 A500C	-	-	3790.00	8 A240	1232.00	0.39	486.13		83.30
2	12 A500C	-	-	380.00	12 A500C	8825.00	0.89		7834.98	
3	12 A500C	-	-	3830.00	14 A500C	1190.00	1.21		1438.02	
4	14 A500C	-	-	1190.00	20 A500C	185.00	2.47		456.24	
5	20 A500C	-	-	185.00						
I	12 A500C	1300	330	429.00						
II	12 A500C	1200	330	396.00						
III	8 A240	350	3520	1232.00						
						∑		486.13	9729.23	83.30
						n= 6		2916.77	58375.39	499.80
									122.63	კგ/მ³

ᲞᲝᲖ.	Ø [მმ.]	ᲔᲡᲙᲘᲖᲘ [მმ.]	ᲡᲘᲒᲠᲫᲔ [მმ.]
I	Ø12	200, 150, 150, 400, 400	1300
II	Ø12	500, 200, 500	1200
III	Ø8	220, 180°, 180°, 65, 65	350

ᲨᲞᲡ "ᲙᲐᲞᲘᲢᲔᲚᲘ"	ᲞᲠᲝᲔᲥᲢᲘ	ᲛᲠᲐᲕᲐᲚᲑᲘᲜᲘᲐᲜᲘ ᲡᲐᲪᲮᲝᲕᲠᲔᲑᲔᲚᲘ ᲡᲐᲮᲚᲘ ᲛᲘᲡᲐᲛᲐᲠᲗᲘ: ქ. ᲗᲑᲘᲚᲘᲡᲘ, ᲗᲐᲛᲐᲠᲐᲨᲕᲘᲚᲘᲡ ქ. №13			
	ᲓᲐᲛᲙᲕᲔᲗᲘᲚᲔᲑᲔᲚᲘ	ᲨᲞᲡ "ᲒᲣᲛᲑᲐᲗᲘᲡ ᲰᲝᲚᲓᲘᲜᲒᲘ"		ᲓᲐᲙᲕᲔᲗᲘᲚᲘᲐ №	ᲗᲐᲠᲘᲦᲘ
					2020 წ.
ᲓᲘᲠᲔᲥᲢᲝᲠᲘ	ლ. ᲙᲣᲠᲗᲐᲜᲘᲫᲔ				
ᲛᲗ. ᲐᲠᲥᲘᲢᲔᲥᲢᲝᲠᲘ	Კ. ᲫᲚᲘᲔᲠᲘᲨᲕᲘᲚᲘ			ᲛᲠᲬ. რ/ბ ᲒᲐᲓᲐᲮᲣᲠᲕᲘᲡ ᲬᲘᲚᲘᲡ ᲛᲬ–10-ᲘᲡ ᲐᲠᲛᲘᲠᲔᲑᲘᲡ ᲬᲠᲐᲒᲛᲔᲜᲢᲔᲑᲘ ᲓᲐ ᲡᲞᲔᲪᲘᲤᲘᲙᲐᲪᲘᲐ	
ᲛᲗ. ᲙᲝᲜᲡᲢᲠ.ᲘᲜᲟ.	Დ. ᲓᲝᲜᲓᲚᲐᲫᲔ				
ᲙᲝᲜᲡᲢᲠᲣᲥᲢᲝᲠᲘ	Ა. ᲓᲝᲜᲓᲚᲐᲫᲔ				
				ᲡᲢᲐᲓᲘᲐ	ᲤᲣᲠᲪᲔᲚᲘ	ᲡᲣᲚ ᲤᲣᲠᲪᲔᲚᲘ	ᲛᲐᲡᲨᲢᲐᲑᲘ
ᲔᲚ.ᲤᲝᲡᲢᲐ CAPITELI@YMAIL.COM ᲛᲘᲡᲐᲛᲐᲠᲗᲘ: ᲒᲐᲛᲠᲔᲙᲔᲚᲘᲡ №19				მ.Ა	Ა–7.32		

მრნ. რ/ბ გადახურვის ფილის მფ–11-ის ქვედა შრის არმირება
40.10, 43.40, 46.70, 50.00, 53.30, 56.60 ნიშნულებზე

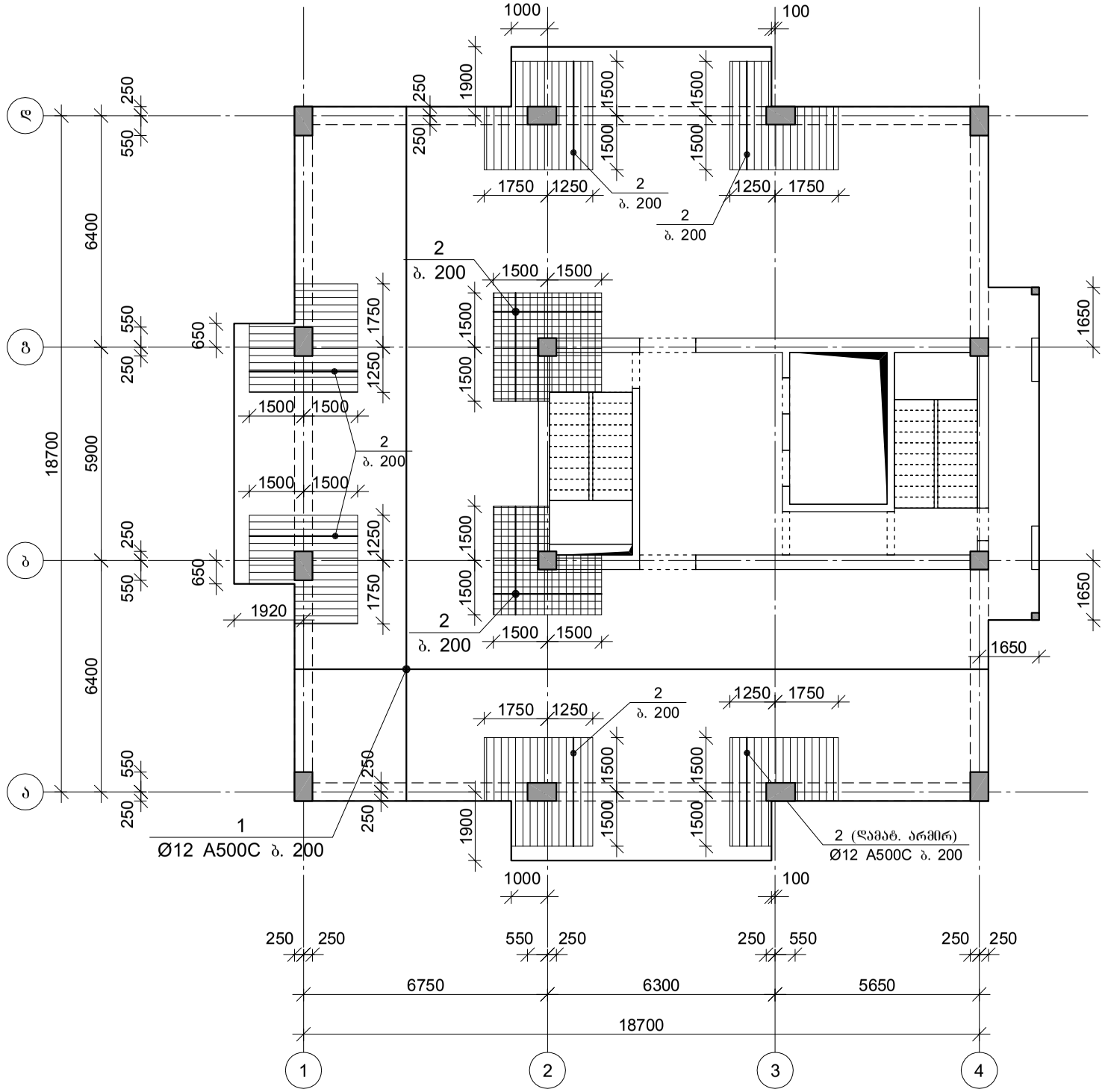

შპს "კაპიტელი"		მრავალბინიანი საცხოვრებელი სახლი მისამართი: ქ. თბილისი, თამარაშვილის ქ. №13					
		შპს "გუმბათი ჰოლდინგი"			დაკვეთა №	თარიღი	
						2020 წ.	
დირექტორი	ლ. კურტანიძე						
მთ. არქიტექტორი	კ. ძლიერიშვილი			მრნ. რ/ბ გადახურვის ფილის მფ–11-ის ქვედა შრის არმირება			
მთ. კონსტრუქტ.	დ. ღონღაძე						
კონსტრუქტორი	ა. ღონღაძე						
				სტადია	ფურცელი	სულ ფურცელი	მასშტაბი
ელ.ფოსტა CAPITELI@YMAIL.COM	მისამართი: გამრეკელის №19			მ.პ	კ–7.33		

მრნ. რ/ბ გადახურვის ფილის მფ–11-ის გედა შრის არმირება
40.10, 43.40, 46.70, 50.00, 53.30, 56.60 ნიშნულებზე

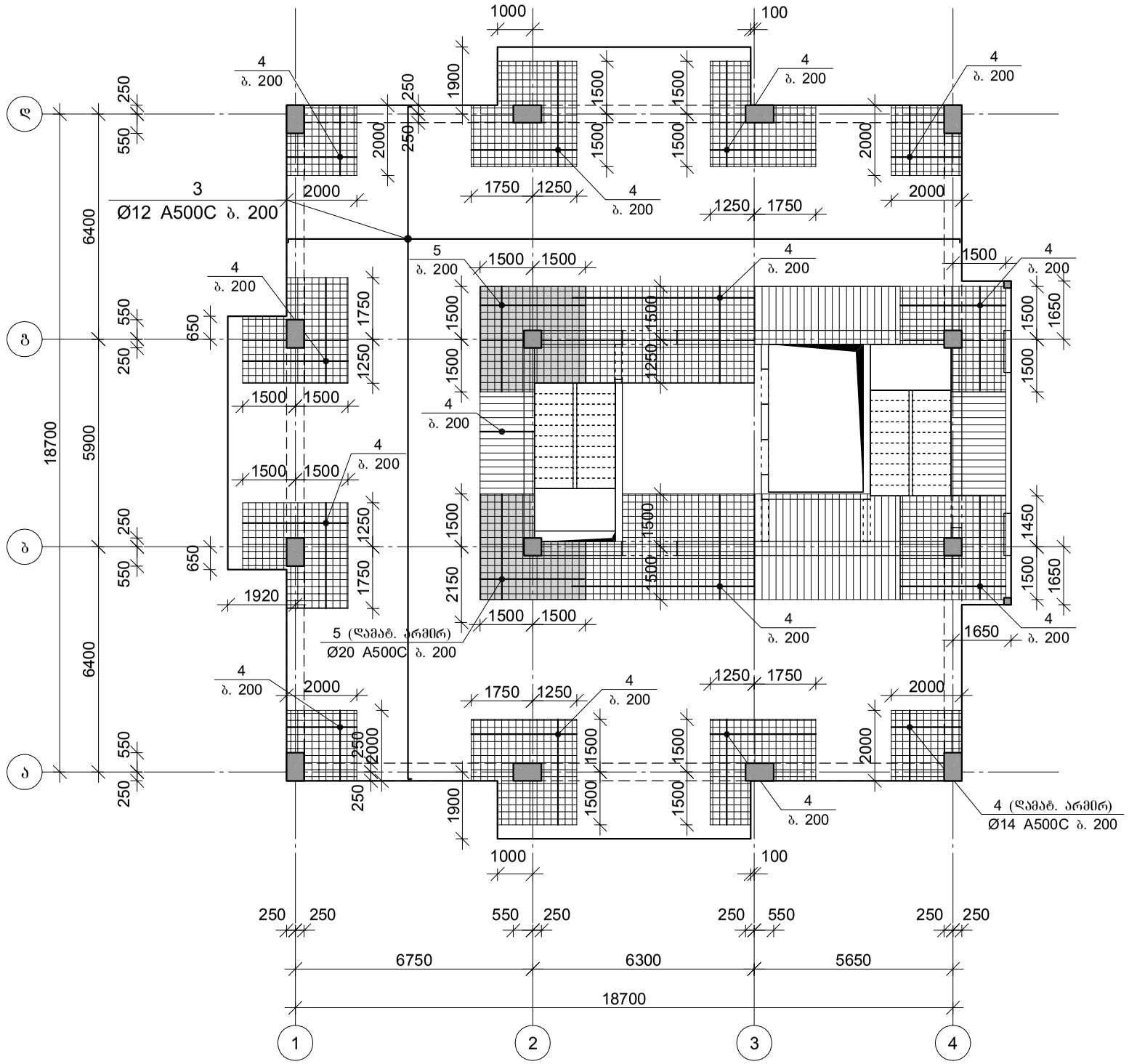
3
Ø12 A500C ბ. 200
5 (დამატ. არმირ)
Ø20 A500C ბ. 200
4 (დამატ. არმირ)
Ø14 A500C ბ. 200
4
ბ. 200
5
ბ. 200
1000
100
2000
1900
1500
1750
1250
1650
1450
1920
2150
650
550
250
100
1500
1500
1500

მრნ. რ/ბ გადახურვის ფილის მფ–11-ის განივი არმირება
40.10, 43.40, 46.70, 50.00, 53.30, 56.60 ნიშნულებზე

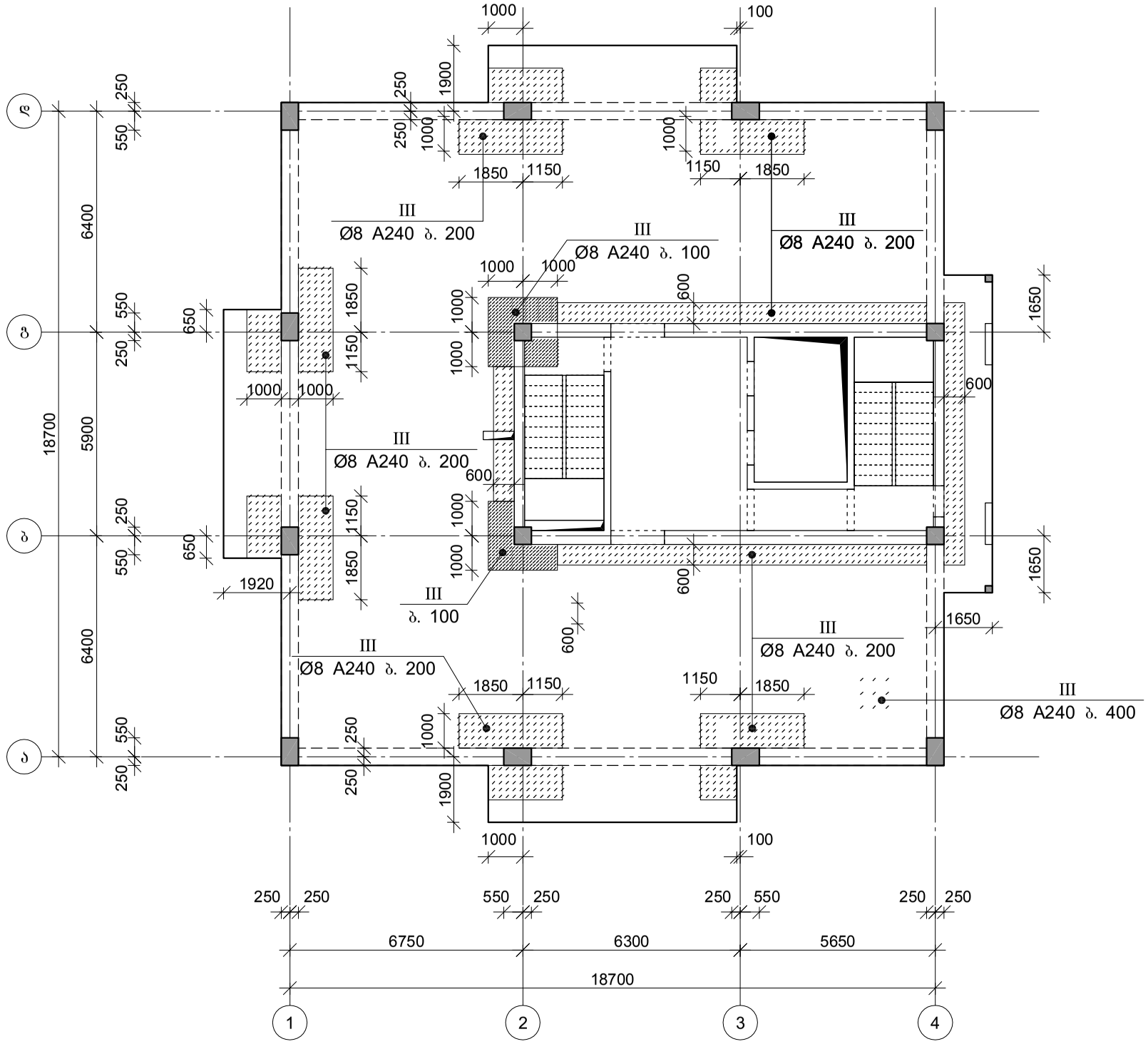

შპს "კაპიტელი"		მრავალბინიანი საცხოვრებელი სახლი მისამართი: ქ. თბილისი, თამარაშვილის ქ. №13					
		შპს "გუმბათი ჰოლდინგი"			დაკვეთა №	თარიღი	
						2020 წ.	
დირექტორი	ლ. კურტანიძე						
მთ. არქიტექტორი	კ. ძლიერიშვილი						
მთ. კონსტრუქტ.	დ. დონღაძე				მრნ. რ/ბ გადახურვის ფილის მფ–11-ის განივი არმირება		
კონსტრუქტორი	ა. დონღაძე						
				სტადია	ფურცელი	სულ ფურცელი	მასშტაბი
ელ.ფოსტა CAPITELI@YMAIL.COM	მისამართი: გამრეკელის №19			მ.პ	კ–7.35		

ფილის არმირების ფრაგმენტი

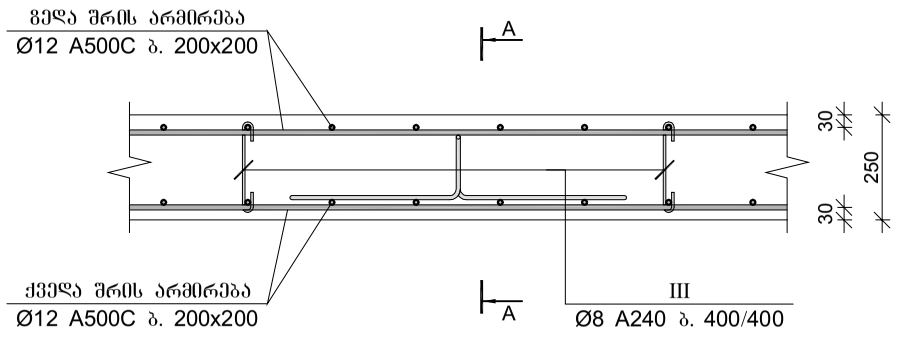

კვეთი A-A

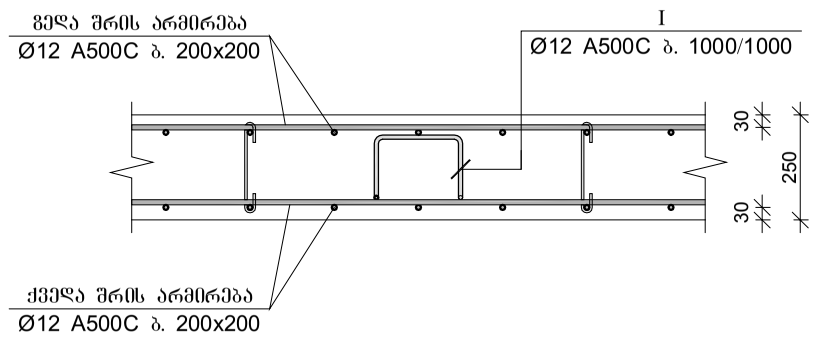

ფილის არმირების ფრაგმენტი რიგელთან

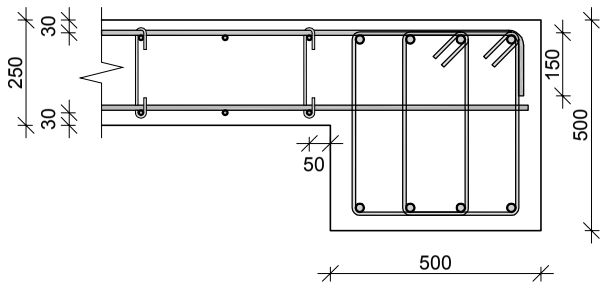

ფილის არმირების ფრაგმენტი ფილის კიდესთან

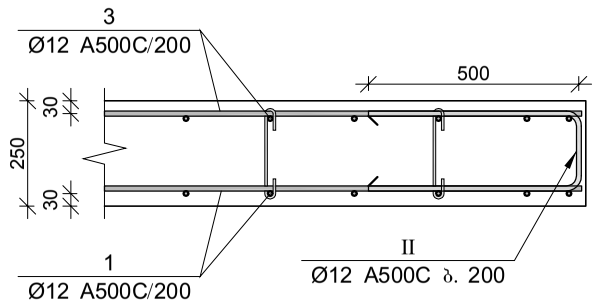

ფილის არმირების ფრაგმენტი კედელთან

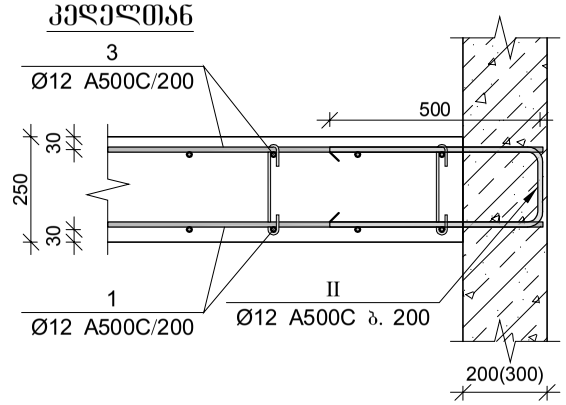

მონ. რ/ბ ბაღახურვის ფილის მფ–11 სპეციფიკაცია

არმატურის სპეციფიკაცია					არმატურის ამოკრეფა					ბეტონი B 30
პოზ. №	Ø	L მმ.	n ცალი	Ln მ.	Ø	∑ Ln მ.	ბარძაყი მეტრის წონა კგ.	წონა კგ.		V; მ³
								A240	A500C	
1	2	3	4	5	6	7	8	9	10	11
1	12 A500C	-	-	3790.00	8 A240	1232.00	0.39	486.13		83.30
2	12 A500C	-	-	380.00	12 A500C	8825.00	0.89		7834.98	
3	12 A500C	-	-	3830.00	14 A500C	1190.00	1.21		1438.02	
4	14 A500C	-	-	1190.00	20 A500C	185.00	2.47		456.24	
5	20 A500C	-	-	185.00						
I	12 A500C	1300	330	429.00						
II	12 A500C	1200	330	396.00						
III	8 A240	350	3520	1232.00			∑	486.13	9729.23	83.30
						n= 6		2916.77	58375.39	499.80
									122.63	კგ/მ³

პოზ.	Ø [მმ.]	ესკიზი [მმ.]	სიგრძე [მმ.]
I	Ø12	200, 150, 150, 400, 400	1300
II	Ø12	500, 200, 500	1200
III	Ø8	220, 180°, 180°, 65, 65	350

შპს "კაპიტელი"		მრავალბინიანი საცხოვრებელი სახლი მისამართი: ქ. თბილისი, თამარაშვილის ქ. №13			
	დამკვეთი	შპს "შუმბათი ჰოლდინგი"		დაკვეთა №	თარიღი
					2020 წ.
დირექტორი	ლ. კურტანიძე				
მთ. არქიტექტორი	კ. ძლიერიშვილი			მონ. რ/ბ ბაღახურვის ფილის მფ–11-ის არმირების ფრაგმენტები და სპეციფიკაცია	
მთ. კონსტრუქტ.	ლ. ღონღაძე				
კონსტრუქტორი	ა. ღონღაძე				
			სტადია	ფურცელი	სულ ფურცელი	მასშტაბი
ელ.ფოსტა CAPITELI@YMAIL.COM მისამართი: ბამრეკელის №19			მ.პ	კ–7.36		

მონ. რ/ბ გადახურვის ფილის მფ–12-ის ქვედა შრის არმირება
59.90, 63.20, 66.50, 69.80 ნიშნულებზე

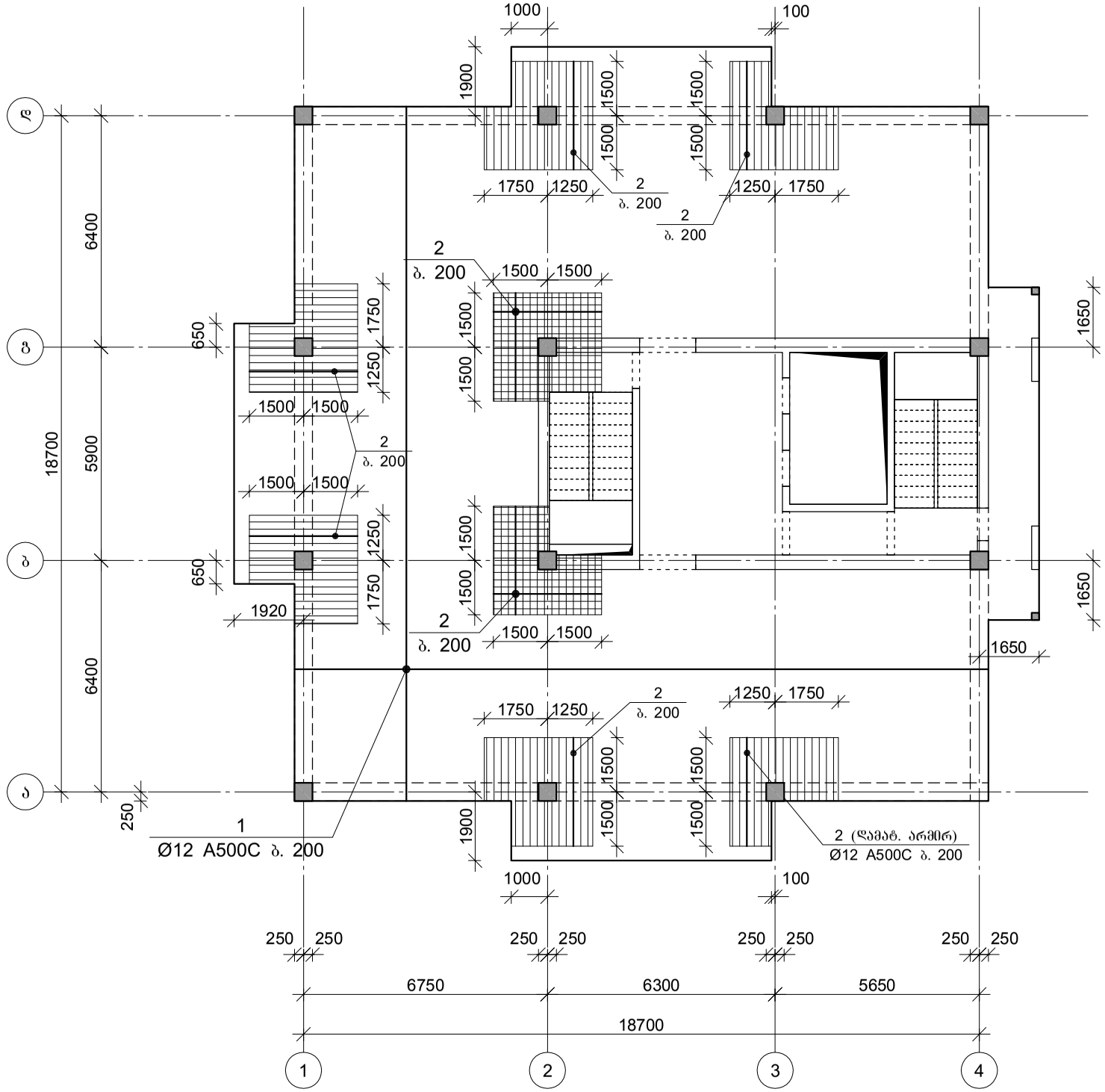

შპს "კაპიტელი"		მრავალბინიანი საცხოვრებელი სახლი მისამართი: ქ. თბილისი, თამარაშვილის ქ. №13					
		შპს "გუმბათი ჰოლდინგი"			დაკვეთა №	თარიღი	
						2020 წ.	
დირექტორი	ლ. კურტანიძე						
მთ. არქიტექტორი	კ. ძლიერიშვილი			მონ. რ/ბ გადახურვის ფილის მფ–12-ის ქვედა შრის არმირება			
მთ. კონსტრუქტ.	დ. ღონღაძე						
კონსტრუქტორი	ა. ღონღაძე						
				სტადია	ფურცელი	სულ ფურცელი	მასშტაბი
ელ.ფოსტა CAPITELI@YMAIL.COM	მისამართი: გამრეკელის №19			მ.პ	კ–7.37		

მრნ. რ/ბ გადახურვის ფილის მფ–12-ის გეღა შრის არმირება
59.90, 63.20, 66.50, 69.80 ნიშნულებზე

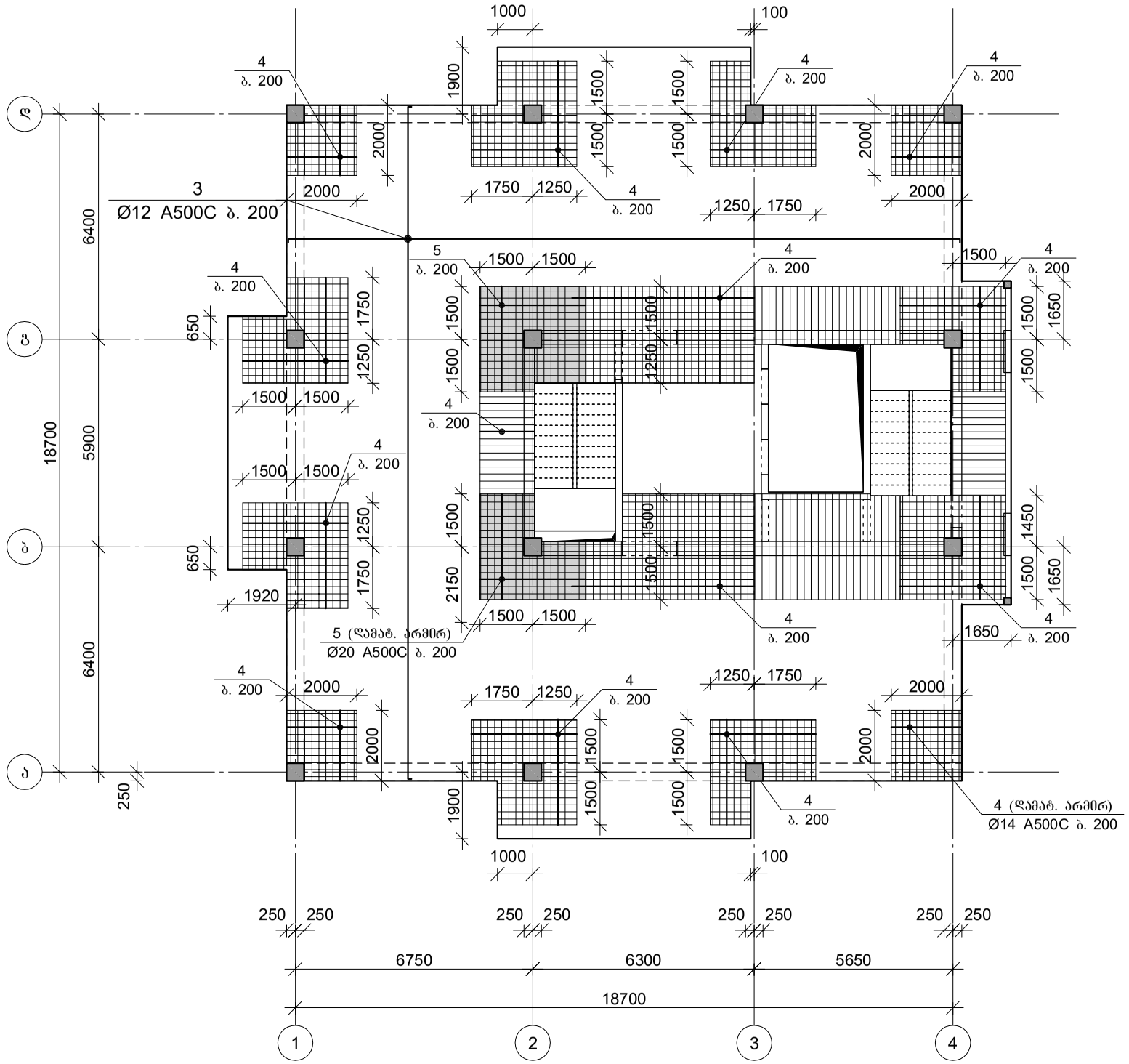

შპს "კაპიტელი"		მრავალბინიანი საცხოვრებელი სახლი მისამართი: ქ. თბილისი, თამარაშვილის ქ. №13					
		შპს "შუმბათი ჰოლდინგი"			ნაკვეთი №	თარიღი	
						2020 წ.	
დირექტორი	ლ. კურტანიძე						
მთ. არქიტექტორი	კ. ძლიერიშვილი			მრნ. რ/ბ გადახურვის ფილის მფ–12-ის გეღა შრის არმირება			
მთ. კონსტრუქტ.	დ. ღონღაძე						
კონსტრუქტორი	ა. ღონღაძე						
				სტადია	ფურცელი	სულ ფურცელი	მასშტაბი
ელ.ფოსტა CAPITELI@YMAIL.COM მისამართი: გამრეკელის №19				მ.პ	კ–7.38		

მრავალბინიანი საცხოვრებელი სახლი
მისამართი: ქ. თბილისი, თამარაშვილის ქ. №13

მონ. რ/ბ გადახურვის ფილის მფ–12-ის განივი არმირება
59.90, 63.20, 66.50, 69.80 ნიშნულებზე

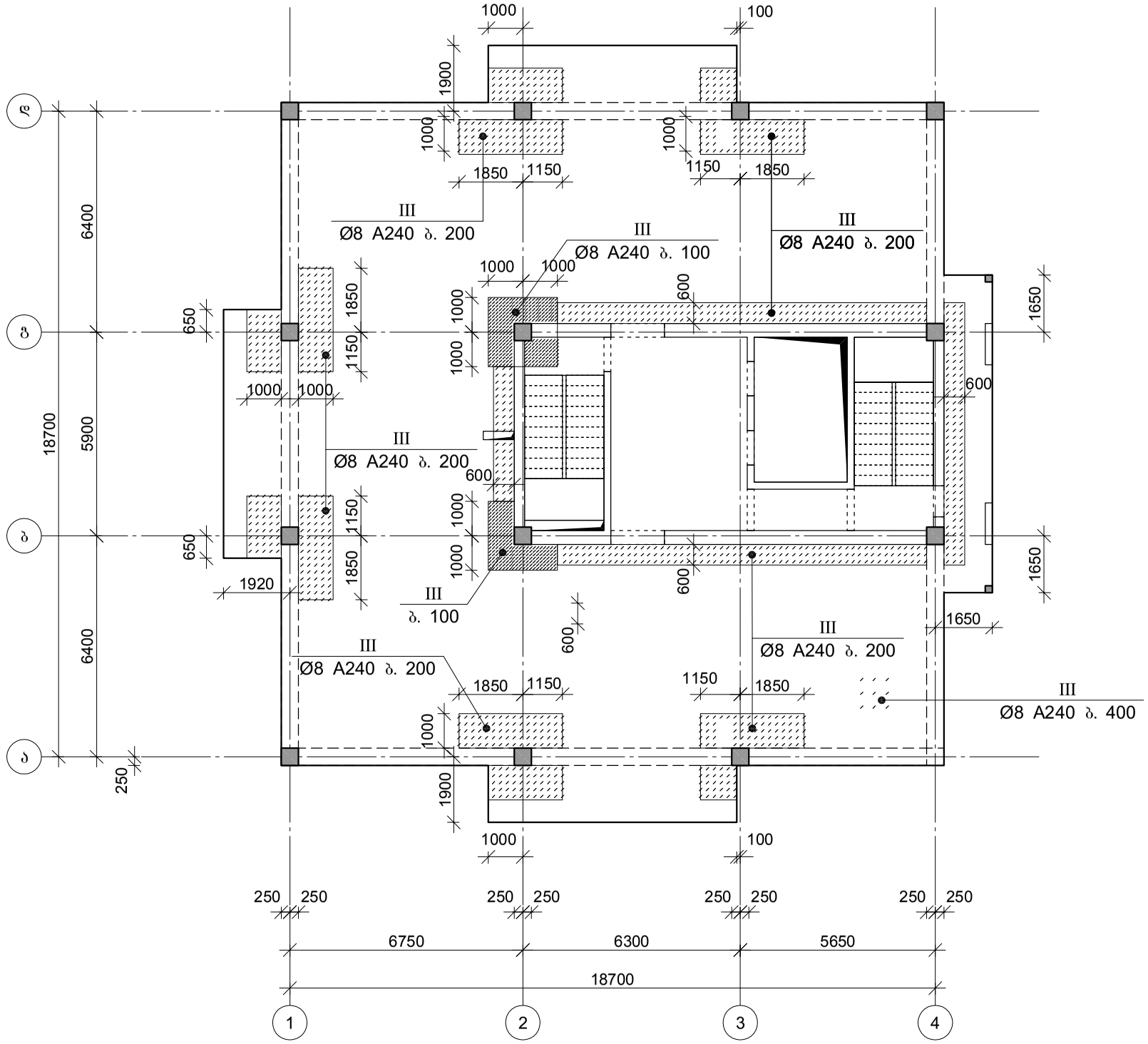

შპს "კაპიტელი"							
დირექტორი	ლ. კურტანიძე						
მთ. არქიტექტორი	კ. ძლიერიშვილი						
მთ. კონსტრუქტ.	დ. დონღაძე						
კონსტრუქტორი	ა. დონღაძე						
				სტადია	ფურცელი	სულ ფურცელი	მასშტაბი
				მ.პ	კ–7.39		

შპს "გუმბათი ჰოლდინგი"

დაკვეთა №

თარიღი 2020 წ.

მონ. რ/ბ გადახურვის ფილის მფ–12-ის განივი არმირება

ელ.ფოსტა CAPITELI@YMAIL.COM მისამართი: გამრეკელის №19

ფილის არმირების ფრაგმენტი

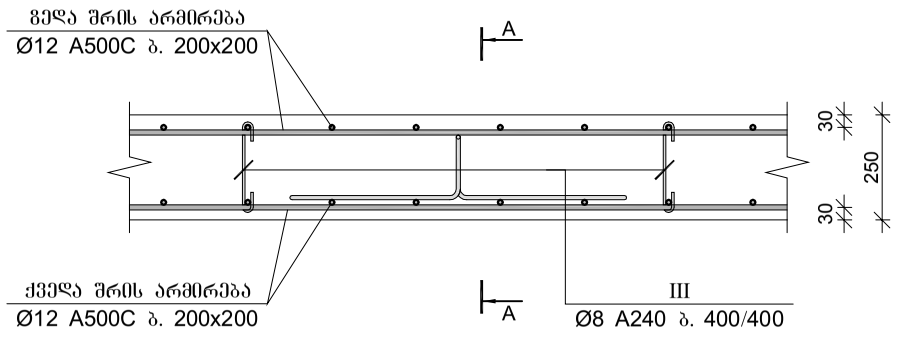

კვეთი A-A

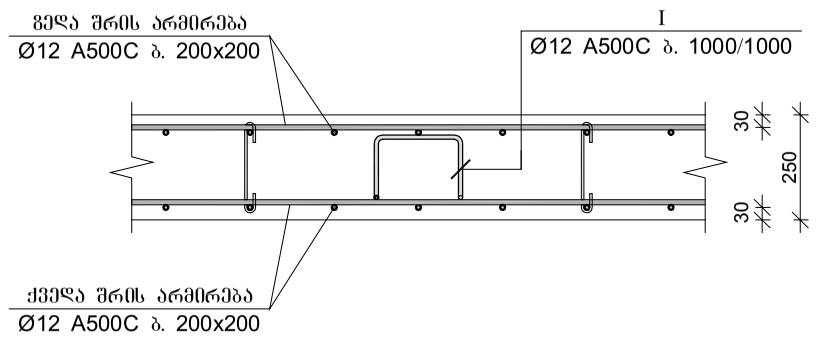

ფილის არმირების ფრაგმენტი რიგელთან

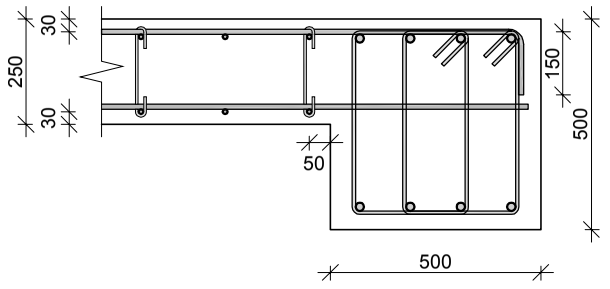

ფილის არმირების ფრაგმენტი ფილის კიდესთან

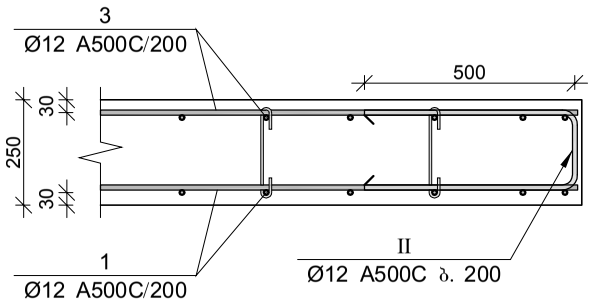

ფილის არმირების ფრაგმენტი კედელთან

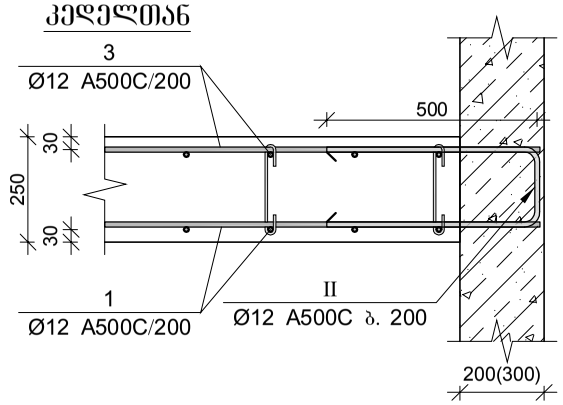

მრნ. რ/ბ გადახურვის ფილის მფ–12 სპეციფიკაცია

არმატურის სპეციფიკაცია					არმატურის ამოკრეფა					ბეტონი B 30
პოზ. №	Ø	L მმ.	n ცალი	Ln მ.	Ø	∑ Ln მ.	ბარძაყი მეტრის წონა კგ.	წონა კგ.		V; მ³
								A240	A500C	
1	2	3	4	5	6	7	8	9	10	11
1	12 A500C	-	-	3790.00	8 A240	1232.00	0.39	486.13		83.30
2	12 A500C	-	-	380.00	12 A500C	8825.00	0.89		7834.98	
3	12 A500C	-	-	3830.00	14 A500C	1190.00	1.21		1438.02	
4	14 A500C	-	-	1190.00	20 A500C	185.00	2.47		456.24	
5	20 A500C	-	-	185.00						
I	12 A500C	1300	330	429.00						
II	12 A500C	1200	330	396.00						
III	8 A240	350	3520	1232.00			∑	486.13	9729.23	83.30
						n= 4		1944.51	38916.93	333.20
									122.63	კგ/მ³

პოზ.	Ø [მმ.]	ესკიზი [მმ.]	სიგრძე [მმ.]
I	Ø12	200, 150, 150, 400, 400	1300
II	Ø12	500, 200, 500	1200
III	Ø8	220, 180°, 180°, 65, 65	350

შპს "კაპიტელი"		მრავალბინიანი საცხოვრებელი სახლი მისამართი: ქ. თბილისი, თამარაშვილის ქ. №13			
	შპს "შუმბათი ჰოლდინგი"			ნაკვეთი №	თარიღი
					2020 წ.
დირექტორი	ლ. კურტანიძე				
მთ. არქიტექტორი	კ. ძლიერიშვილი				
მთ. კონსტრუქტ.	ლ. ღონღაძე			მრნ. რ/ბ გადახურვის ფილის მფ–12-ის არმირების ფრაგმენტები და სპეციფიკაცია	
კონსტრუქტორი	ა. ღონღაძე				
			სტადია	ფურცელი	სულ ფურცელი / მასშტაბი
ელ.ფოსტა CAPITELI@YMAIL.COM	მისამართი: გამრეკელის №19		მ.პ	კ–7.40	

მრნ. რ/ბ გადახურვის ფილის მფ–13-ის არმირება
73.10 ნიშნულზე

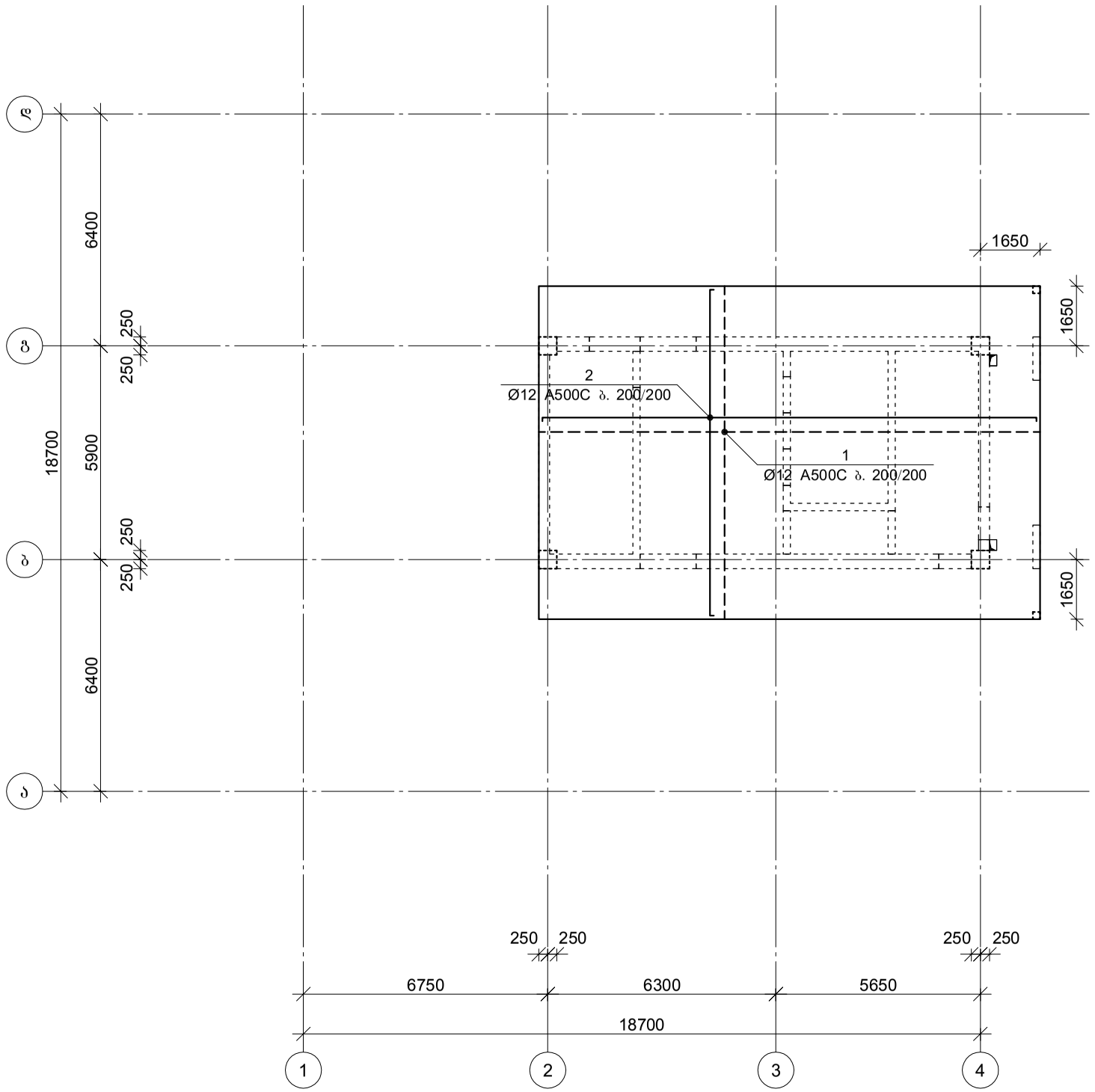

შპს "კაპიტელი"		მრავალბინიანი საცხოვრებელი სახლი მისამართი: ქ. თბილისი, თამარაშვილის ქ. №13					
		შპს "გუმბათი ჰოლდინგი"			დაკვეთა №	თარიღი	
						2020 წ.	
დირექტორი	ღ. კურტანიძე						
მთ. არქიტექტორი	კ. ძლიერიშვილი						
მთ. კონსტრუქტ.	დ. ღონღაძე			მრნ. რ/ბ გადახურვის ფილის მფ–13-ის არმირება			
კონსტრუქტორი	ა. ღონღაძე						
				სტადია	ფურცელი	სულ ფურცელი	მასშტაბი
ელ.ფოსტა CAPITELI@YMAIL.COM	მისამართი: გამრეკელის №19			მ.პ	კ–7.41		

ფილის არმირების ფრაგმენტი

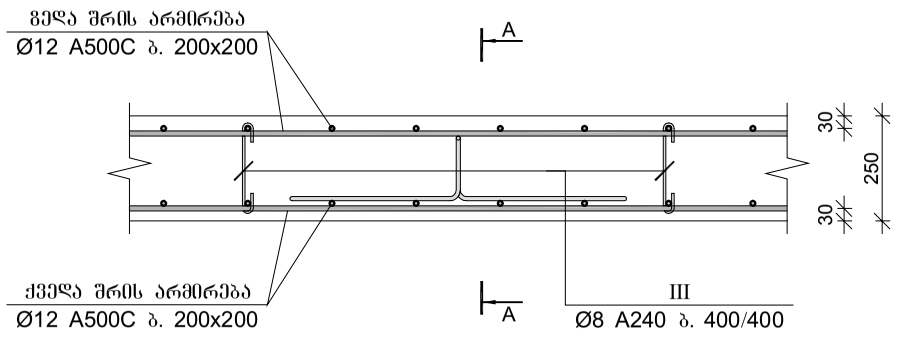

კვეთი A-A

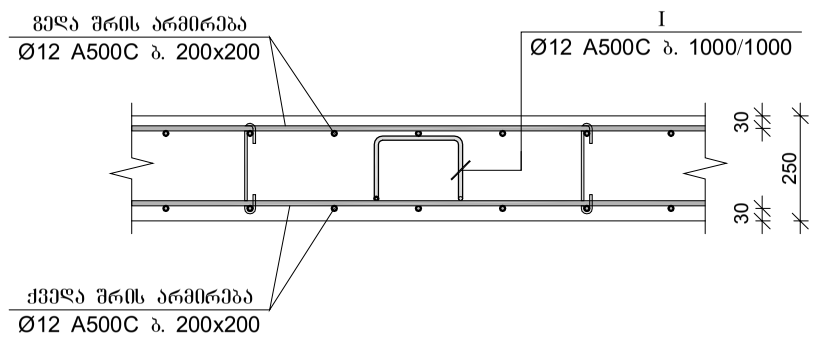

ფილის არმირების ფრაგმენტი ფილის კიდესთან

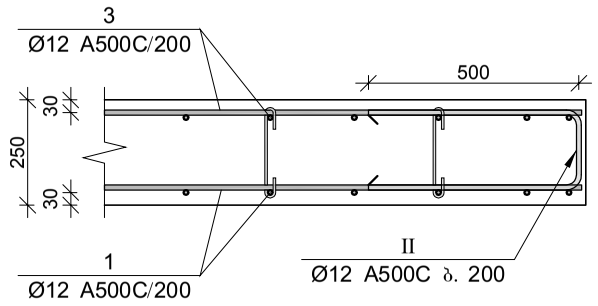

ფილის არმირების ფრაგმენტი კედელთან

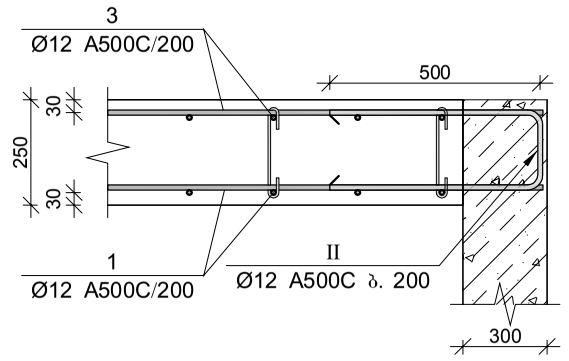

მონ. რ/ბ გადახურვის ფილის მუ–13 სპეციფიკაცია

არმატურის სპეციფიკაცია					არმატურის ამოქრეფა					ბეტონი B 30
პოზ. №	Ø	L მმ.	n ცალი	Ln მ.	Ø	∑ Ln მ.	არმატი მეტრის წონა კგ.	წონა კგ. A240	წონა კგ. A500C	V; მ³
1	2	3	4	5	6	7	8	9	10	11
1	12 A500C	-	-	1325.00	8 A240	280.00	0.39	110.48		27.50
2	12 A500C	-	-	1325.00	12 A500C	2965.90	0.89		2633.17	
I	12 A500C	1300	27	35.10						
II	12 A500C	1200	234	280.80						
III	8 A240	350	800	280.00		∑		110.48	2633.17	27.50
						n= 1		110.48	2633.17	27.50
									99.77	კგ/მ³

პოზ.	Ø [მმ.]	ესკიზი [მმ.]	სიგრძე [მმ.]
I	Ø12	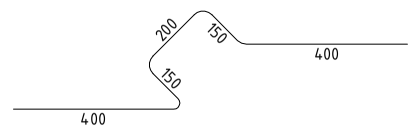	1300
II	Ø12	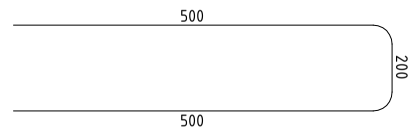	1200
III	Ø8	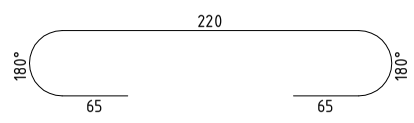	350

შპს "კაპიტელი"	დამკვეთი	მრავალბინიანი საცხოვრებელი სახლი მისამართი: ქ. თბილისი, თამარაშვილის ქ. №13		
	დამკვეთი	შპს "გუმბათი ჰოლდინგი"	დაკვეთა №	თარიღი 2020 წ.
დირექტორი	ლ. კურტანიძე			
მთ. არქიტექტორი	ქ. ძლიერიშვილი			
მთ. კონსტრუქტ.	დ. დონდაძე		მონ. რ/ბ გადახურვის ფილის მუ–18-ის არმირების ფრაგმენტები და სპეციფიკაცია	
კონსტრუქტორი	ა. დონდაძე			
			სტადია	ფურცელი / სულ ფურცელი / მასშტაბი
ელ.ფოსტა CAPITELI@YMAIL.COM	მისამართი: გამრეკელის №19		მ.პ	კ–7.42

ფილაში საკიდების განაწილების სქემა

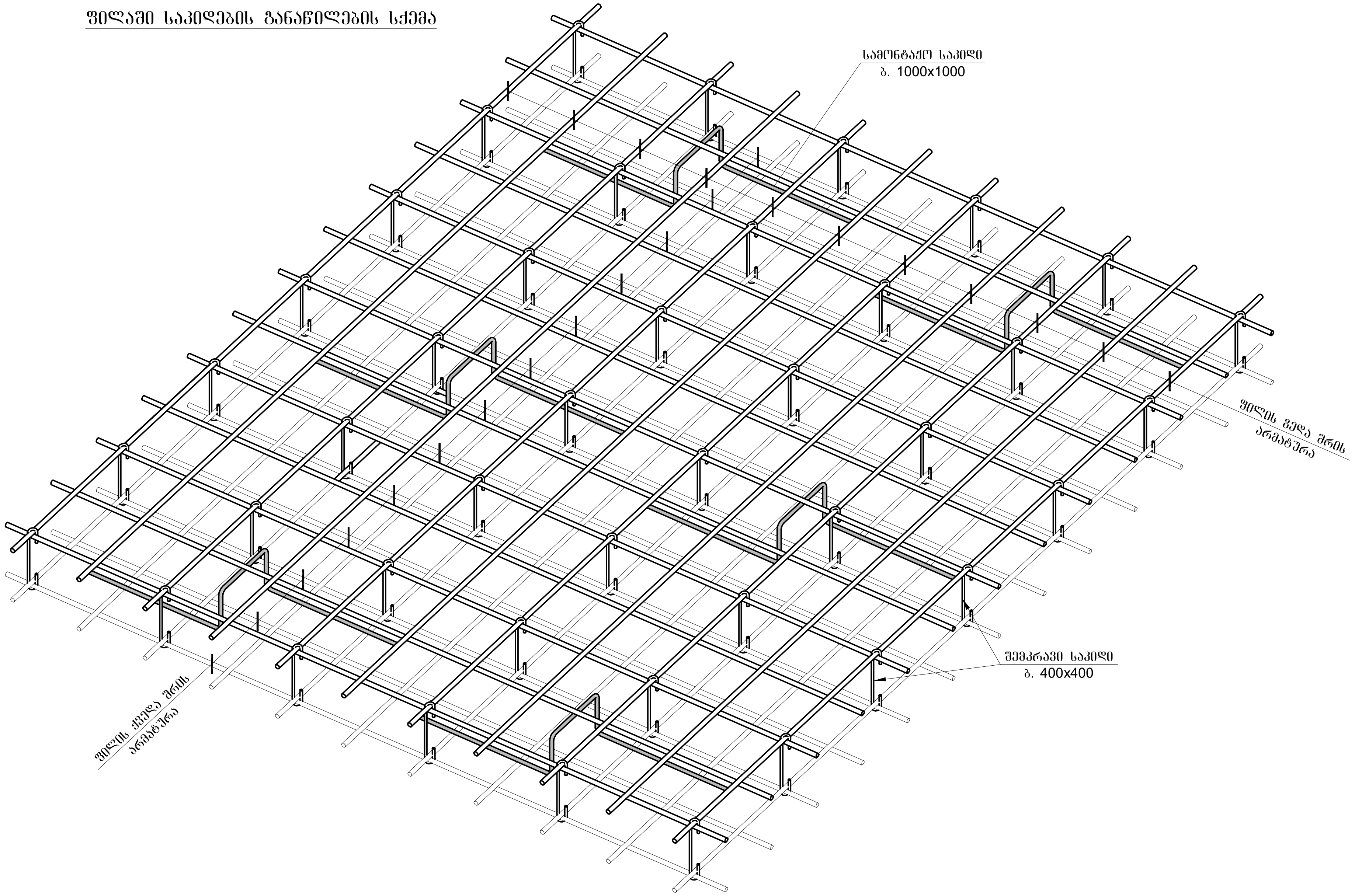

გადახურვის ფილაში ღიობის მოწყობის დეტალი

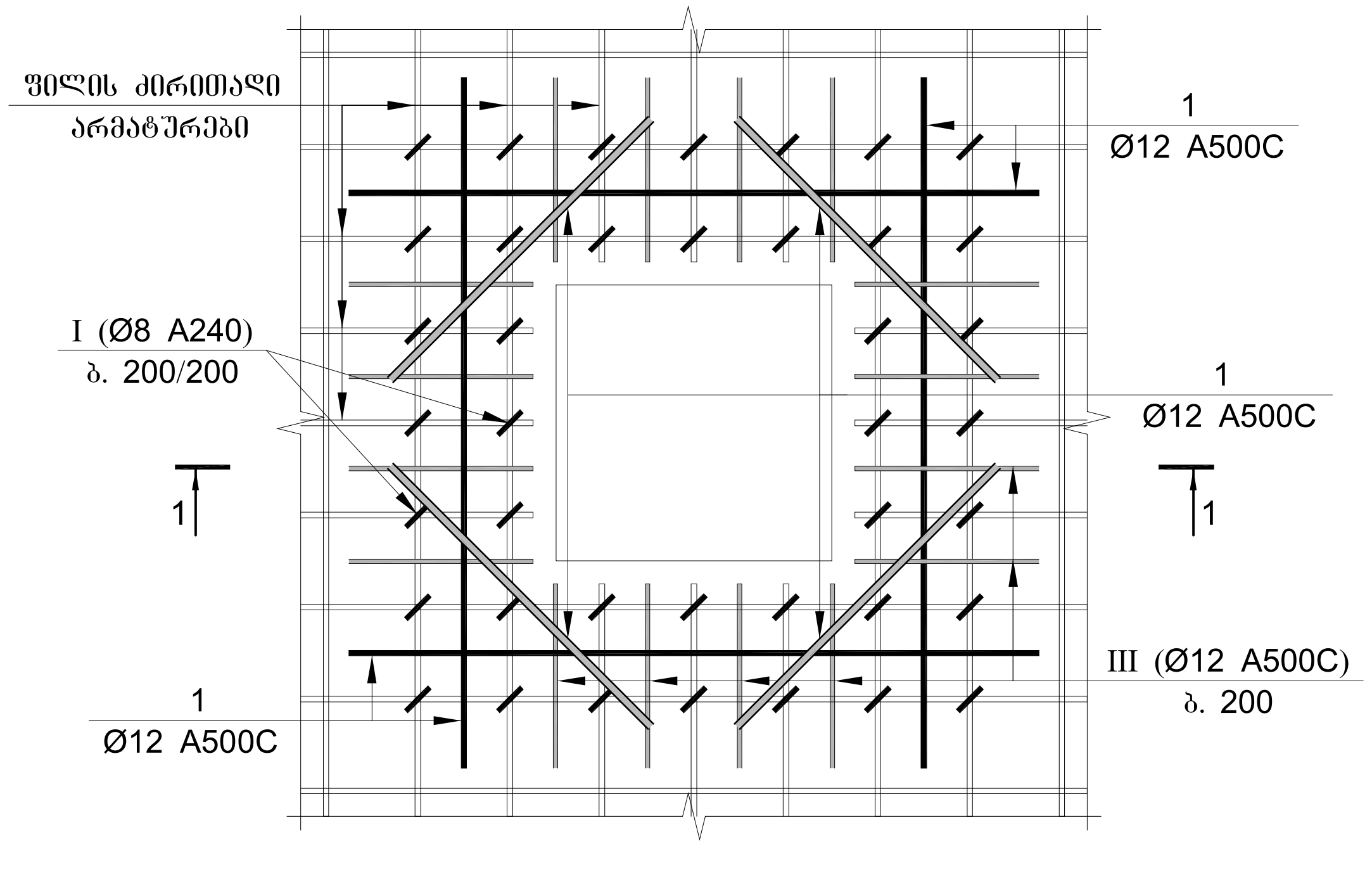

კვეთი 1–1

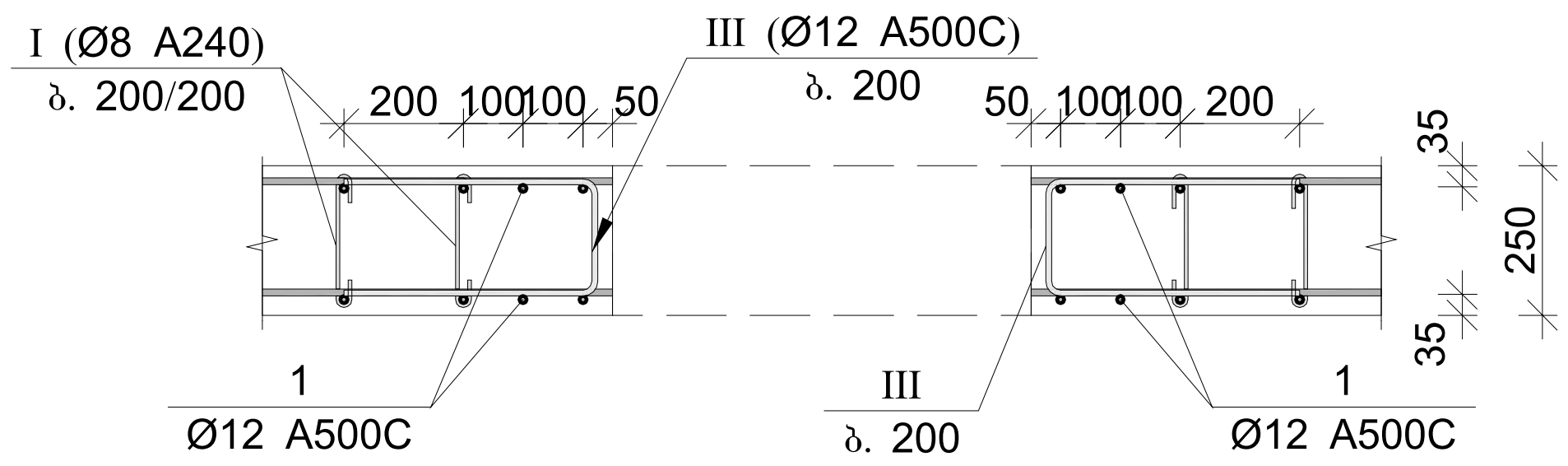

შპს "კაპიტელი"	დამკვეთი / ობიექტი	მრავალბინიანი საცხოვრებელი სახლი მისამართი: ქ. თბილისი, თამარაშვილის ქ. №13		
		შპს "გუმბათი ჰოლდინგი"	დაკვეთა №	თარიღი 2020 წ.
დირექტორი	ლ. ქურთანიძე			
მთ. არქიტექტორი	ქ. ქლიერიშვილი	მონ. რ/ბ გადახურვის ფილაში საკიდების განაწილების სქემა და ღიობის მოწყობის დეტალი		
მთ. კონსტრუქტ.	დ. ლონდაძე			
კონსტრუქტორი	ა. ლონდაძე			
		სტადია	ფურცელი	სულ ფურცელი / მასშტაბი
ელ.ფოსტა CAPITELI@YMAIL.COM	მისამართი: გამრეკელის №19	მ.პ	კ–7.43	

მონ. რ/ბ კიბე №1-ის საყალიბე გეგმები
-3.50 -:- -0.10 ნიშნულამდე

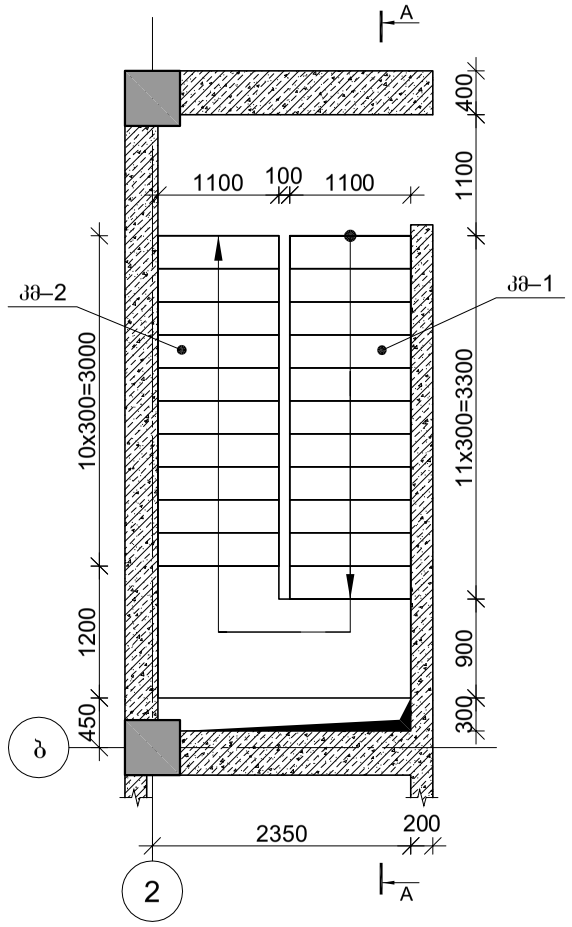

მონ. რ/ბ კიბე №1-ის საყალიბე გეგმები
-0.10 -:- +2.50 ნიშნულამდე

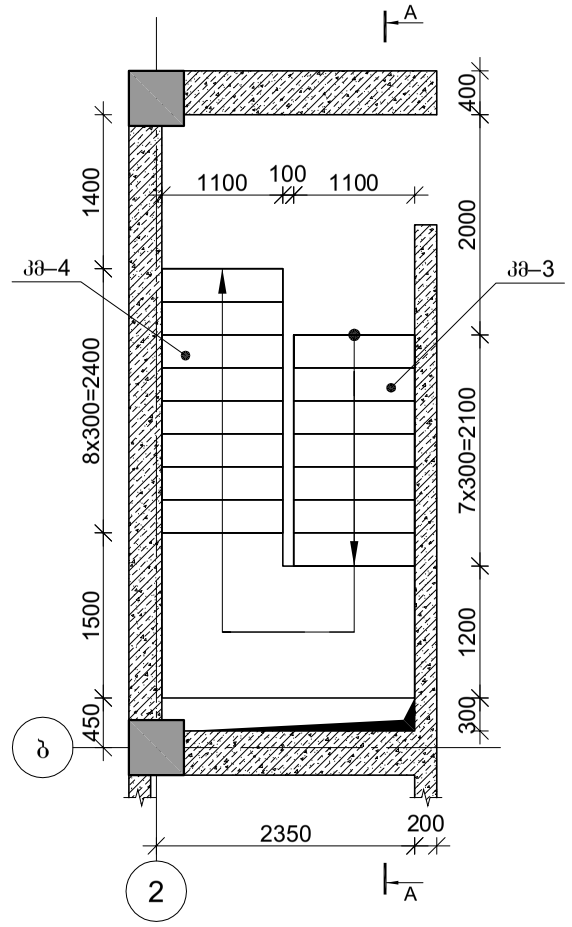

მონ. რ/ბ კიბე №1-ის საყალიბე გეგმები
+2.50 -:- +5.00 ნიშნულამდე

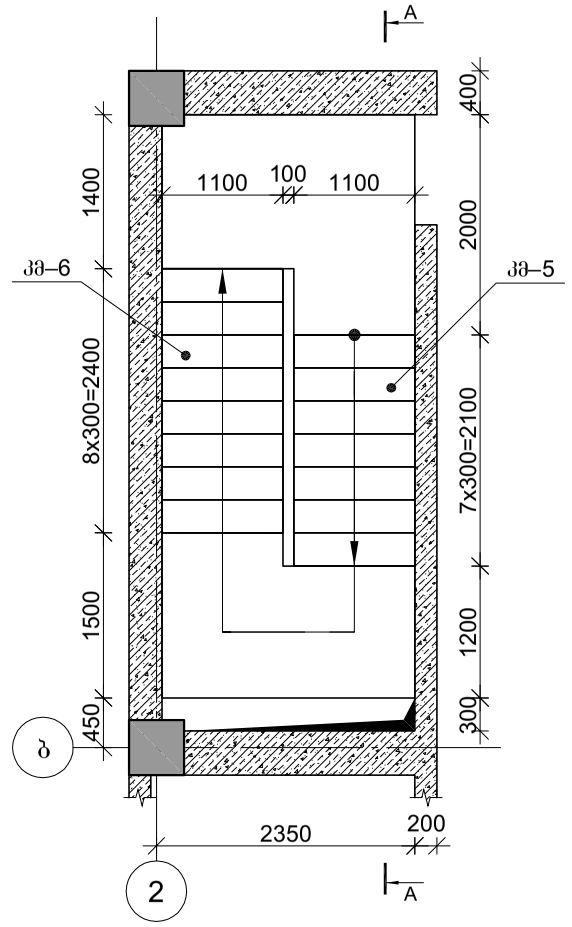

მონ. რ/ბ კიბე №1-ის საყალიბე გეგმები
+5.00 -:- +17.00 ნიშნულამდე

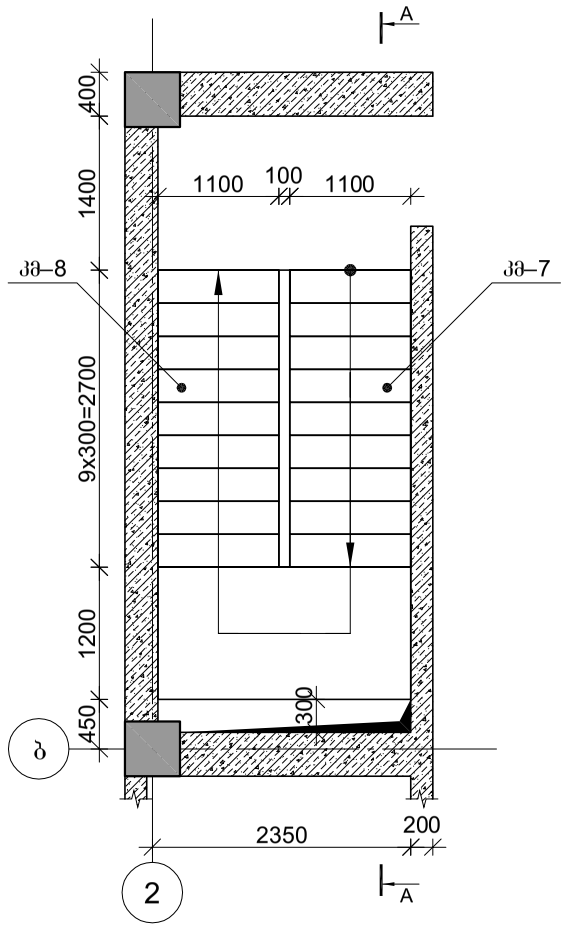

მონ. რ/ბ კიბე №1-ის საყალიბე გეგმები
+17.00 -:- +69.80 ნიშნულამდე

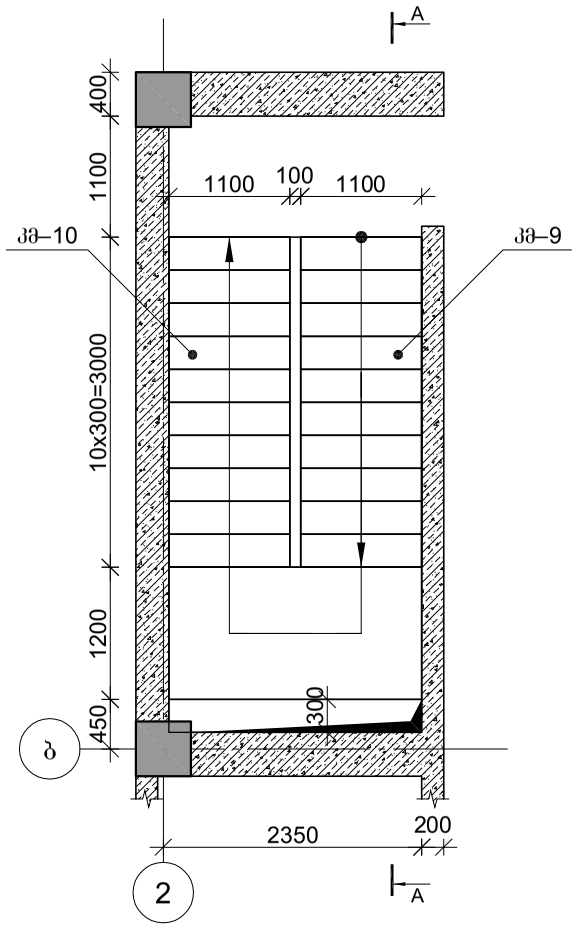

შპს "კაპიტელი"	დამკვეთი	მრავალბინიანი საცხოვრებელი სახლი მისამართი: ქ. თბილისი, თამარაშვილის ქ. №13				
	დამკვეთი	შპს "გუმბათი ჰოლდინგი"			ნაკვეთის №	თარიღი 2020 წ.
დირექტორი	ლ. კურტანიძე					
მთ. არქიტექტორი	ქ. ძლიერიშვილი					
მთ. კონსტრუქტ.	დ. ღონღაძე			მონ. რ/ბ კიბე №1-ის საყალიბე გეგმები		
კონსტრუქტორი	ა. ღონღაძე					
				სტადია	ფურცელი	სულ ფურცელი / მასშტაბი
ელ.ფოსტა CAPITELI@YMAIL.COM	მისამართი: გამრეკელის №19			მ.პ	კ–8.01	

მონ. რ/ბ კიბე №1-ის საყალიბე ჭრილი A-A

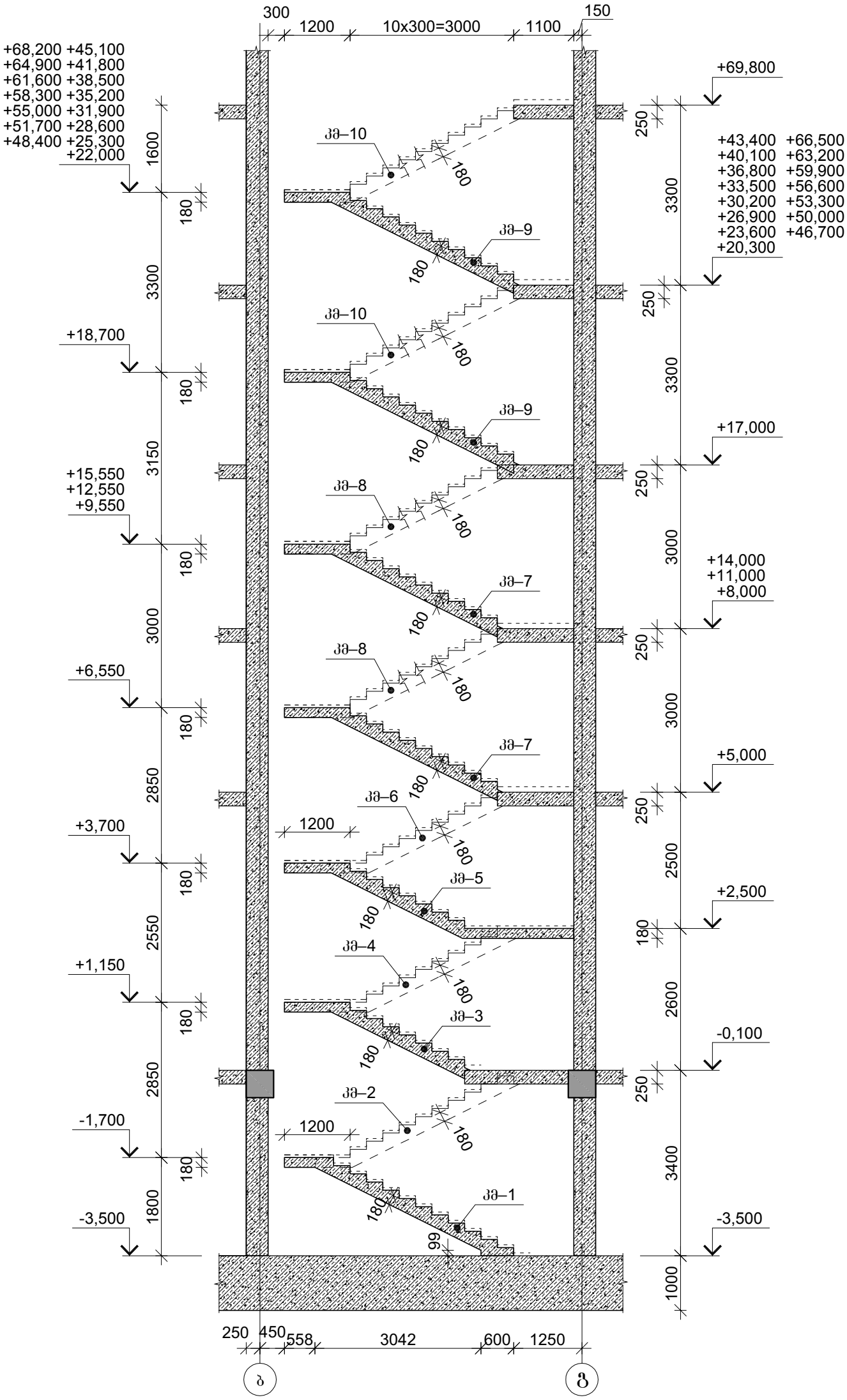

შპს "კაპიტელი"	დამკვეთი	მრავალბინიანი საცხოვრებელი სახლი მისამართი: ქ. თბილისი, თამარაშვილის ქ. №13					
	დამპროექტებელი	შპს "გუმბათი ჰოლდინგი"			დაკვეთა №	თარიღი	
						2020 წ.	
დირექტორი	ლ. კურტანიძე						
მთ. არქიტექტორი	კ. ძლიერიშვილი			მონ. რ/ბ კიბე №1-ის საყალიბე ჭრილი A-A			
მთ. კონსტრუქტ.	დ. დონღაძე						
კონსტრუქტორი	ა. დონღაძე						
				სტადია	ფურცელი	სულ ფურცელი	მასშტაბი
ელ.ფოსტა CAPITELI@YMAIL.COM	მისამართი: გამრეკელის №19			მ.პ	კ–8.02		

მონ. რ/ბ კიბე №1-ის კიბის მარშის კმ–1-ის არმირება

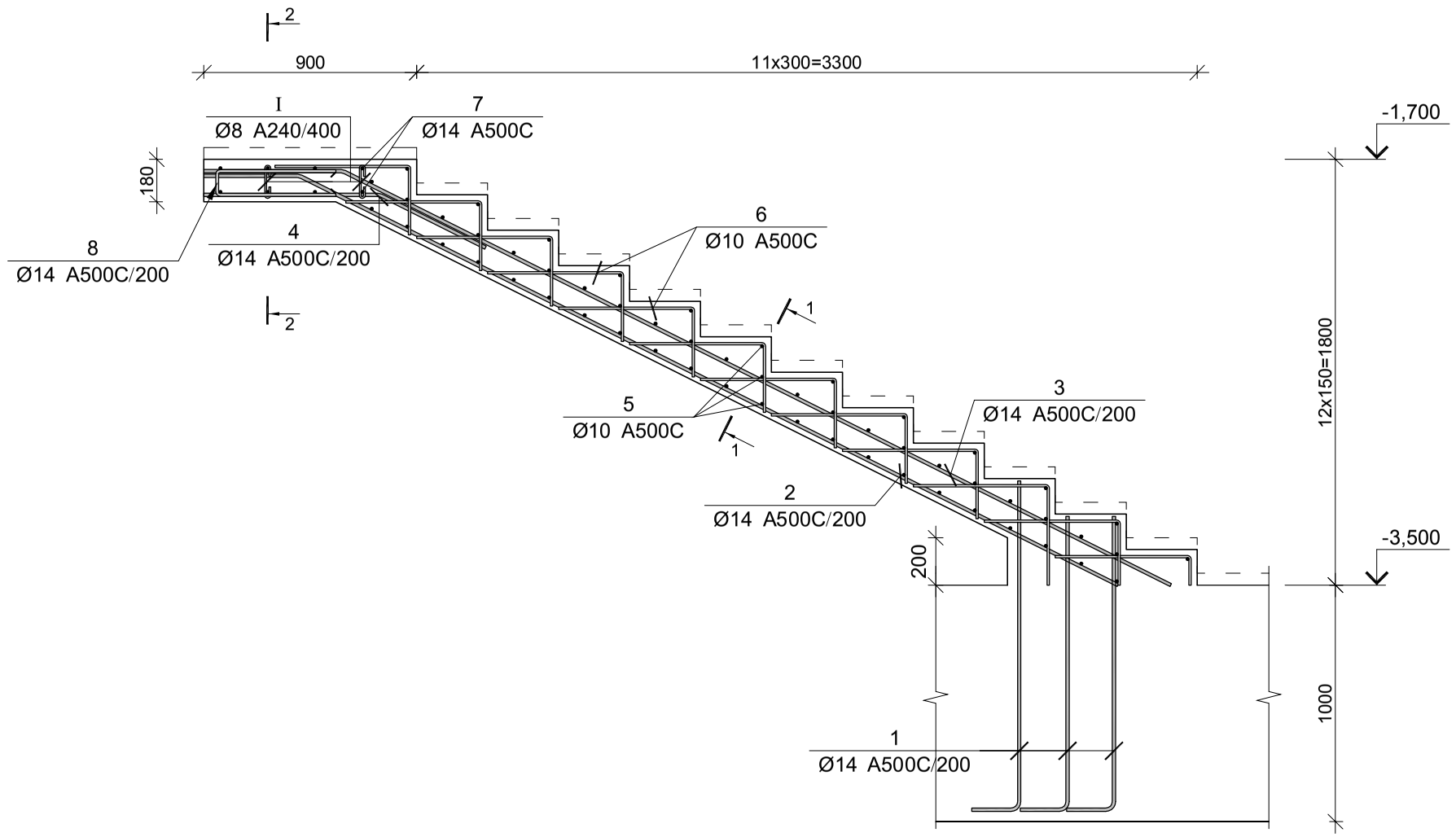

კვეთი 2-2

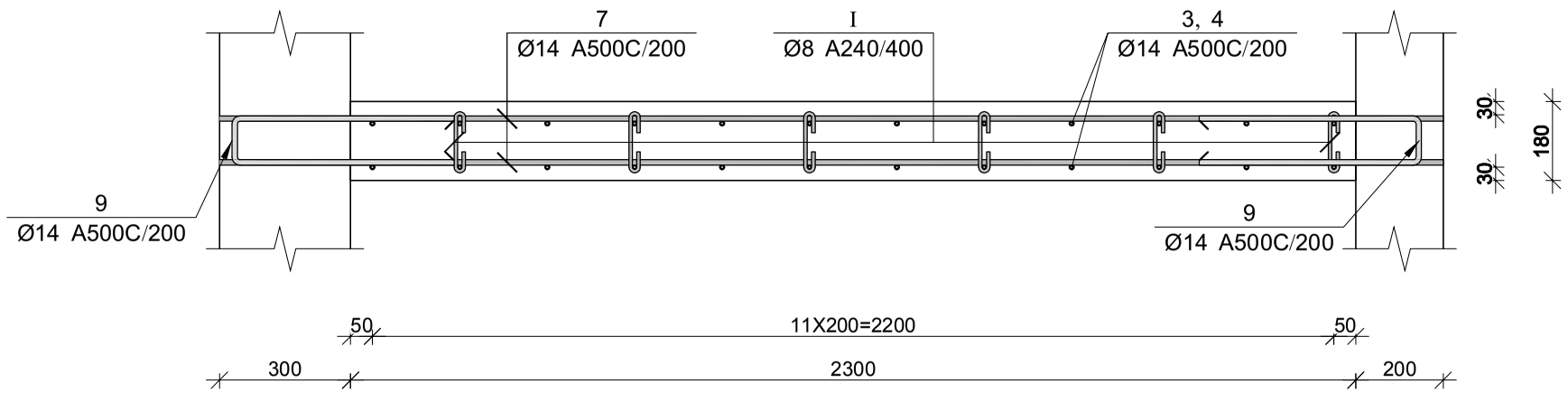

კვეთი 1-1

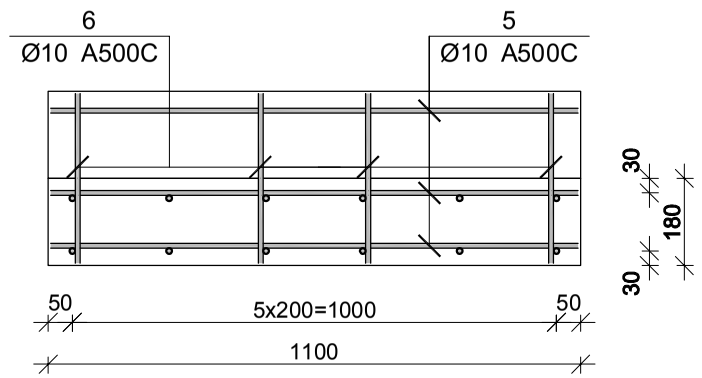

პოზ.	Φ [მმ.]	ესკიზი [მმ.]	სიგრძე [მმ.]
①	Φ14	1240 -:- 1390	1590
②	Φ14	3870	4270
③	Φ14	3950	4550
④	Φ14	750	1250
⑤	Φ10	1100	1100
⑥	Φ10	570	860
⑦	Φ14	2760	2750
⑧	Φ14	500	1100
⑨	Φ14	750	1600
Ⅰ	Φ8	140	240

მონ. რ/ბ კიბე №1-ის კიბის მარშის კმ–1-ის სპეციფიკაცია

არმატურის სპეციფიკაცია					არმატურის ამოკრეფა					ბეტონი B 30
პოზ. №	Ø	L მმ.	n ცალი	Ln მ.	Ø	∑ Ln მ.	მარკის მეტრის წონა კგ.	წონა კგ. A240	წონა კგ. A500C	V; მ³
1	2	3	4	5	6	7	8	9	10	11
1	14 A500C	1590	12	19.08	8 A240	3.60	0.39	1.42		1.53
2	14 A500C	4270	6	25.62	10 A500C	102.88	0.62		63.43	
3	14 A500C	4550	6	27.30	14 A500C	128.50	1.21		155.28	
4	14 A500C	1250	6	7.50						
5	10 A500C	1100	56	61.60						
6	10 A500C	860	48	41.28						
7	14 A500C	2750	8	22.00						
8	14 A500C	1100	10	11.00						
9	14 A500C	1600	10	16.00						
Ⅰ	8 A240	240	15	3.60						
						∑		1.42	218.71	1.53
						n= 1		1.42	218.71	1.53
									143.47	კგ/მ³

შპს "კაპიტელი"	დამკვეთი	მრავალბინიანი საცხოვრებელი სახლი მისამართი: ქ. ობილისი, თამარაშვილის ქ. №13			
		შპს "გუმბათი ჰოლდინგი"		დაკვეთა №	თარიღი 2020 წ.
დირექტორი	ლ. კურტანიძე				
მთ. არქიტექტორი	ქ. ძლიერიშვილი				
მთ. კონსტრუქტ.	დ. ღონღაძე		მონ. რ/ბ კიბე №1-ის კიბის მარშის კმ–1-ის არმირება		
კონსტრუქტორი	ა. ღონღაძე				
			სტადია	ფურცელი	სულ ფურცელი / მასშტაბი
ელ.ფოსტა CAPITELI@YMAIL.COM	მისამართი: გამრეკელის №19		მ.პ	კ–8.03	

მონ. რ/ბ კიბე №1-ის კიბის მარშის კმ–2-ის არმირება

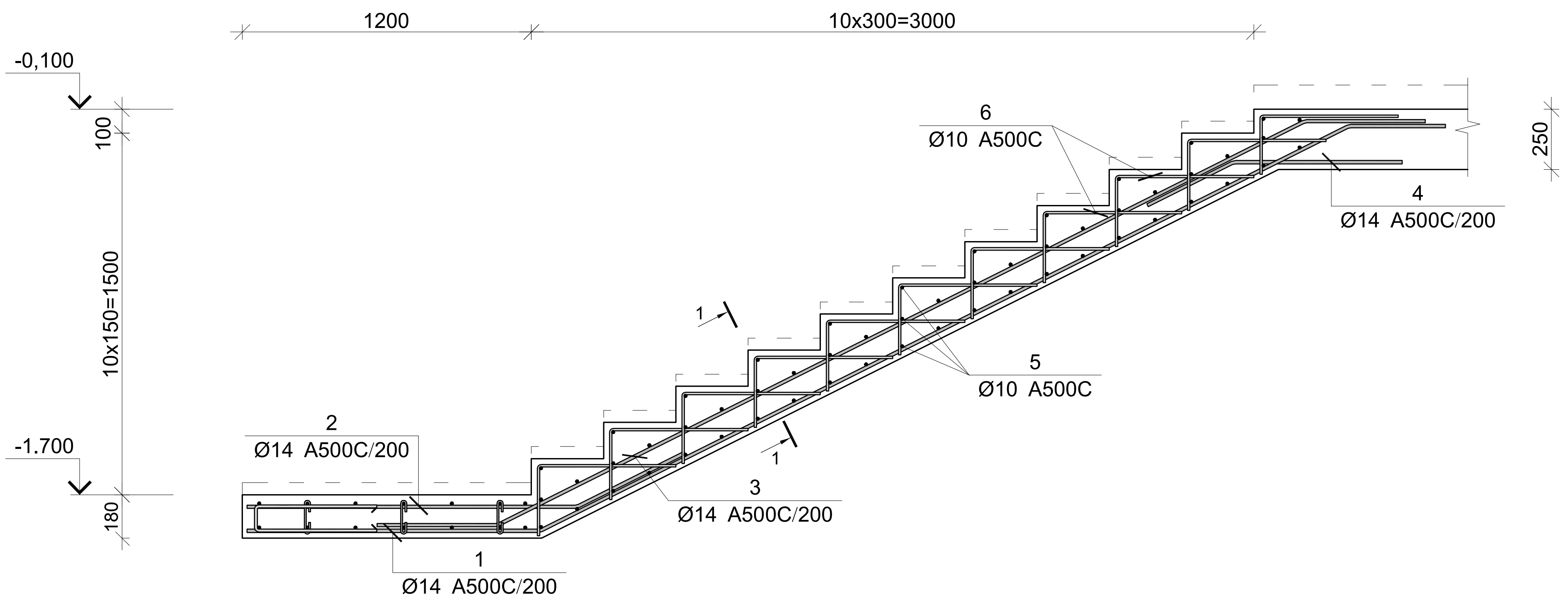

პოზ.	Φ [მმ.]	ესკიზი [მმ.]	სიგრძე [მმ.]
1	Φ14	1215 27° 3750 27° 400	5365
2	Φ14	1371 27° 500	1870
3	Φ14	500 27° 3750 27° 500	4750
4	Φ14	700 27° 400	1100
5	Φ10	1100	1100
6	Φ10	290 570	860

კვეთი 1-1

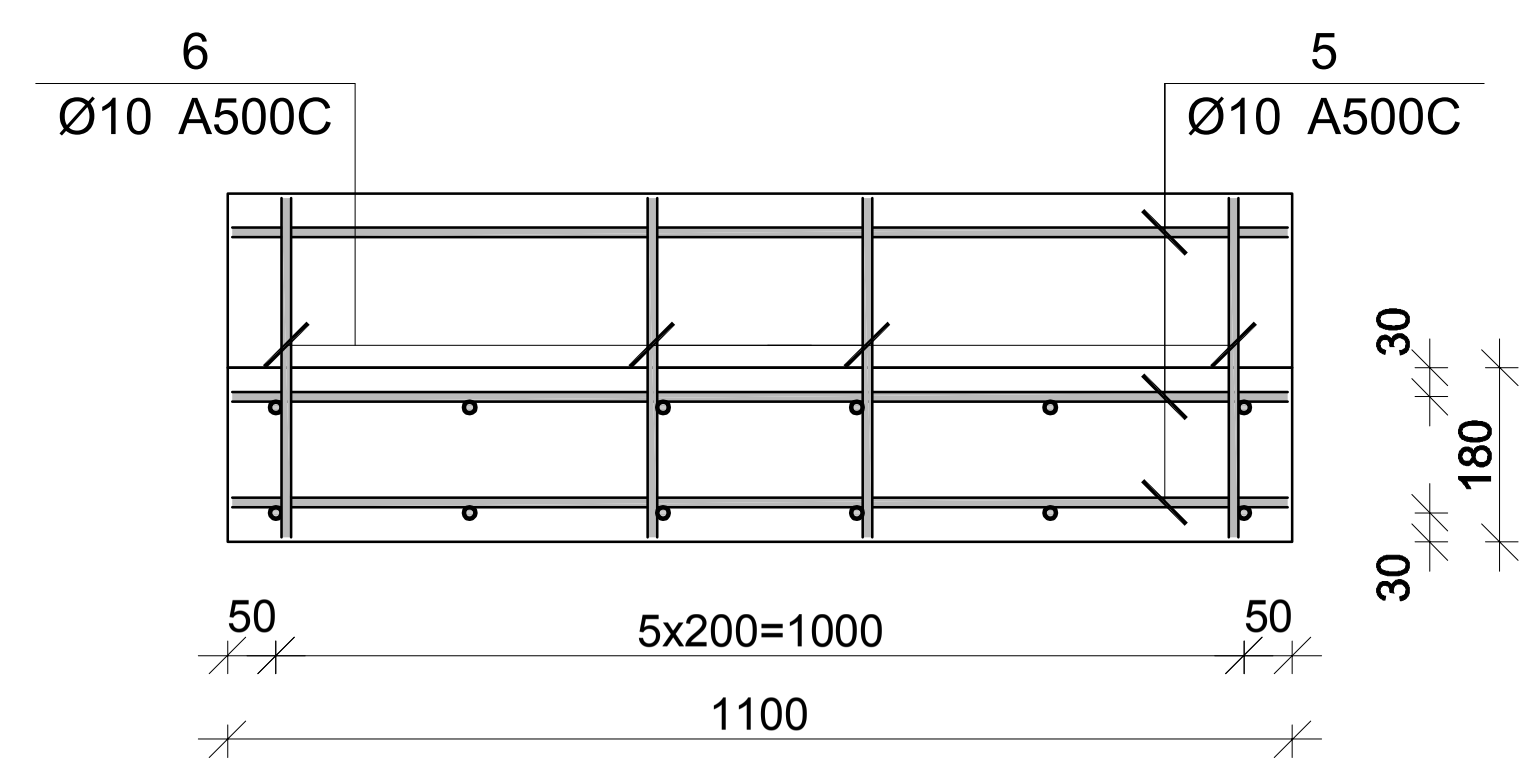

მონ. რ/ბ კიბე №1-ის კიბის მარშის კმ–2-ის სპეციფიკაცია

არმატურის სპეციფიკაცია					არმატურის ამოკრეფა					ბეტონი B 30
პოზ. №	Ø	L მმ.	n ცალი	Ln მ.	Ø	∑ Ln მ.	ერთი გრძ. მეტრის წონა კგ.	წონა კგ. A240	წონა კგ. A500C	V; მ³
1	2	3	4	5	6	7	8	9	10	11
1	14 A500C	5365	6	32.19	10 A500C	94.90	0.62		58.51	0.94
2	14 A500C	1870	6	11.22	14 A500C	78.51	1.21		94.87	
3	14 A500C	4750	6	28.50						
4	14 A500C	1100	6	6.60						
5	10 A500C	1100	55	60.50						
6	10 A500C	860	40	34.40						
							∑		153.38	0.94
						n= 1			153.38	0.94
									162.80	კგ/მ³

შპს "კაპიტელი"	ობიექტი	მრავალბინიანი საცხოვრებელი სახლი მისამართი: ქ. თბილისი, თამარაშვილის ქ. №13	
	დამკვეთი	შპს "ზუმბათი ჰოლდინგი"	დავალება №; თარიღი: 2020 წ.
დირექტორი	ლ. კურტანიძე		
მთ. არქიტექტორი	კ. ძლიერიშვილი		მონ. რ/ბ კიბე №1-ის კიბის მარშის კმ–2-ის არმირება
მთ. კონსტრუქტ.	დ. ღონღაძე		
კონსტრუქტორი	ა. ღონღაძე		

სტადია	ფურცელი	სულ ფურცელი	მასშტაბი
მ.პ	კ–8.04		

ელ.ფოსტა **CAPITELI@YMAIL.COM** მისამართი: გამრეკელის №19

მონ. რ/ბ კიბე №1-ის კიბის მარშის კმ–3-ის არმირება

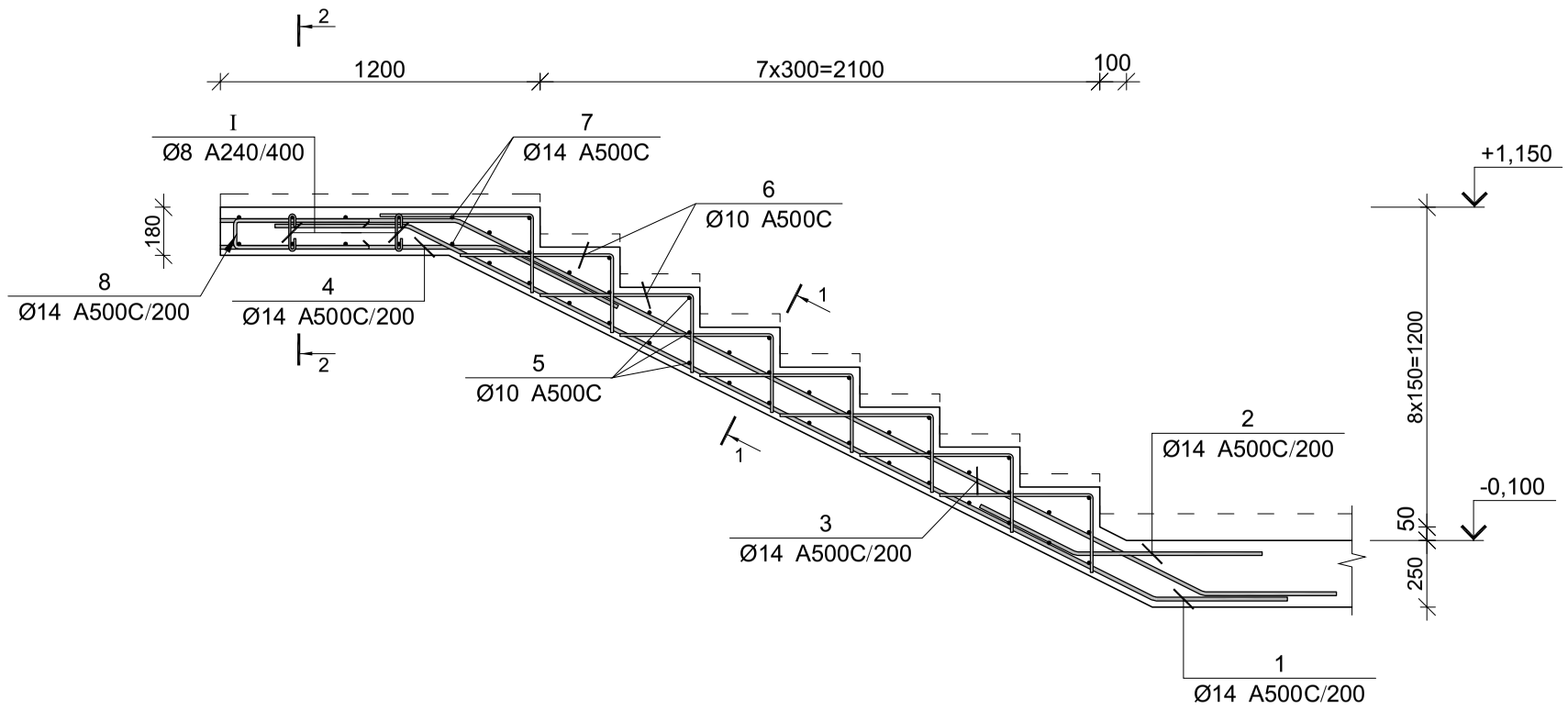

პოზ.	Φ [მმ.]	ესკიზი [მმ.]	სიგრძე [მმ.]
①	Φ14	500 27° 3150 27° 500	4150
②	Φ14	700 27° 400	1100
③	Φ14	900 27° 3150 27° 500	4550
④	Φ14	1623 27° 500	2130
⑤	Φ10	1100	1100
⑥	Φ10	570 290	860
⑦	Φ14	2760	2760
⑧	Φ14	500 100 500	1100
⑨	Φ14	750 100 750	1600
Ⅰ	Φ8	140 180° 50 50 180°	240

მონ. რ/ბ კიბე №1-ის კიბის მარშის კმ–3-ის სპეციფიკაცია

არმატურის სპეციფიკაცია					არმატურის ამოკრეფა					ბეტონი B 30
პოზ. №	Ø	L მმ.	n ცალი	Ln მ.	Ø	∑ Ln მ.	არმატ. ველის წონა კგ.	წონა კგ. A240	წონა კგ. A500C	V; მ³
1	2	3	4	5	6	7	8	9	10	11
1	14 A500C	4150	6	24.90	8 A240	4.80	0.39	1.89		
2	14 A500C	1100	6	6.60	10 A500C	71.52	0.62		44.09	1.34
3	14 A500C	4550	6	27.30	14 A500C	138.20	1.21		167.00	
4	14 A500C	2130	6	12.78						
5	10 A500C	1100	40	44.00						
6	10 A500C	860	32	27.52						
7	14 A500C	2760	12	33.12						
8	14 A500C	1100	13	14.30						
9	14 A500C	1600	12	19.20						
Ⅰ	8 A240	240	20	4.80						
						∑		1.89	211.10	1.34
						n= 1		1.89	211.10	1.34
									158.89	კგ/მ³

კვეთი 2-2

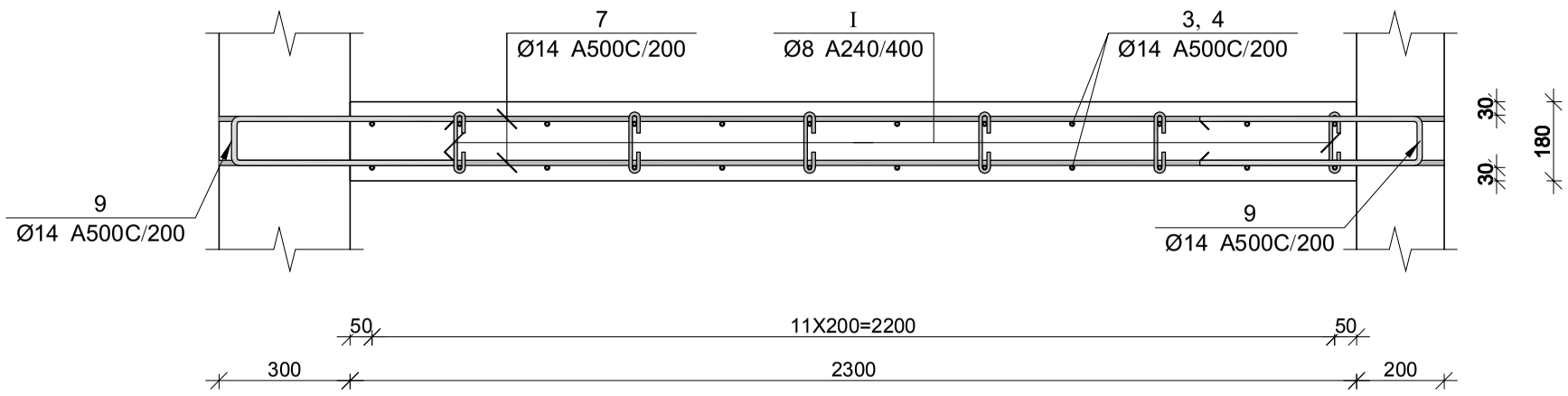

კვეთი 1-1

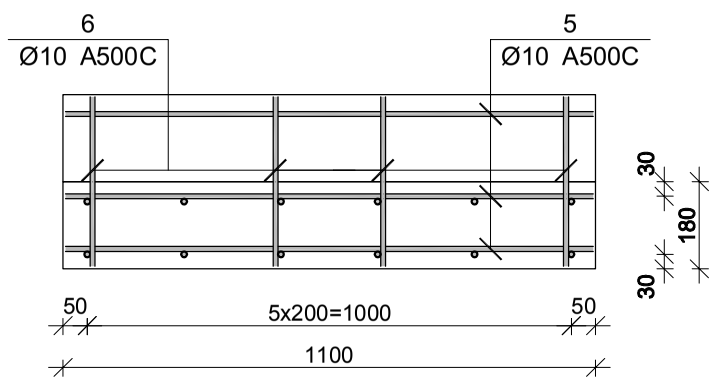

შპს "კაპიტელი"	დამკვეთი	მრავალბინიანი საცხოვრებელი სახლი მისამართი: ქ. ობილისი, თამარაშვილის ქ. №13		
		შპს "შუმბათი ჰოლდინგი"	დაკვეთა №	თარიღი 2020 წ.
დირექტორი	ლ. კურტანიძე			
მთ. არქიტექტორი	კ. კლიერიშვილი			
მთ. კონსტრუქტ.	ლ. ლონდაძე		მონ. რ/ბ კიბე №1-ის კიბის მარშის კმ–3-ის არმირება	
კონსტრუქტორი	ა. ლონდაძე			
			სტადია: მ.პ	ფურცელი: კ–8.05
ელ.ფოსტა CAPITELI@YMAIL.COM	მისამართი: ბამრეკელის №19		სულ ფურცელი	მასშტაბი

მონ. რ/ბ კიბე №1-ის კიბის მარშის კმ–4-ის არმირება

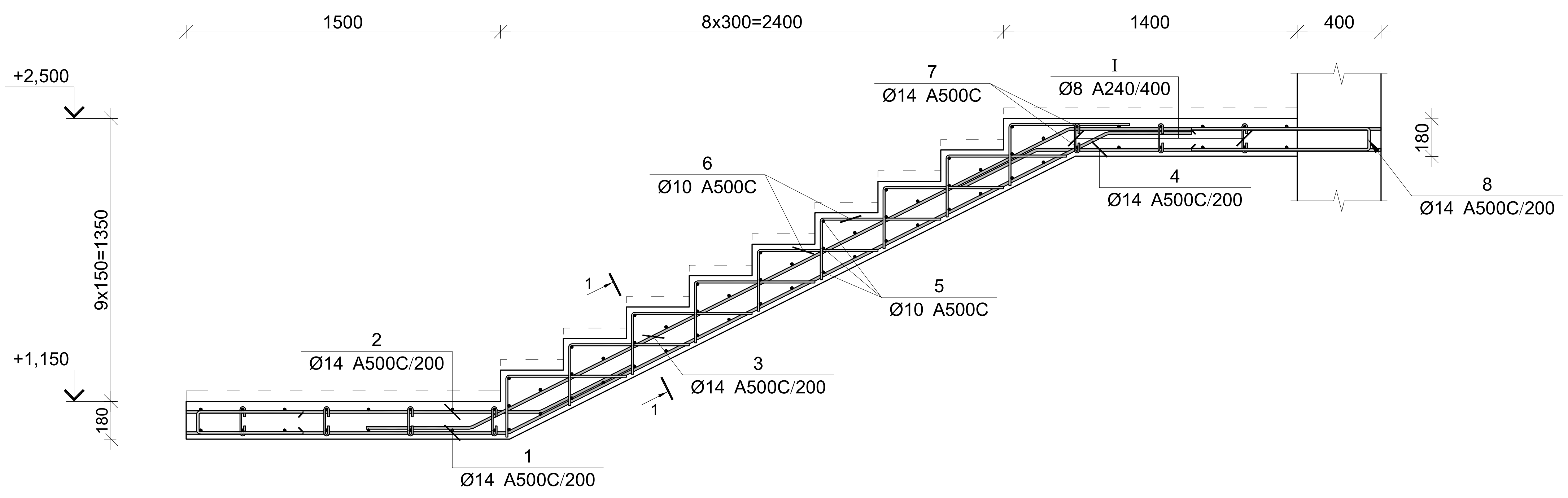

პოზ.	Φ [მმ.]	ესკიზი [მმ.]	სიგრძე [მმ.]
①	Φ14	1535, 27°, 3200, 27°, 400	5235
②	Φ14	1700, 27°, 500	2200
③	Φ14	500, 27°, 3200, 27°, 1450	5150
④	Φ14	1650, 27°, 400	2050
⑤	Φ10	1100	1100
⑥	Φ10	570, 290	860
⑦	Φ14	2760	2760
⑧	Φ14	850, 100, 850	1800
⑨	Φ14	750, 100, 750	1600
Ⓘ	Φ8	140, 180°, 50, 50, 180°	240

კვეთი 1-1

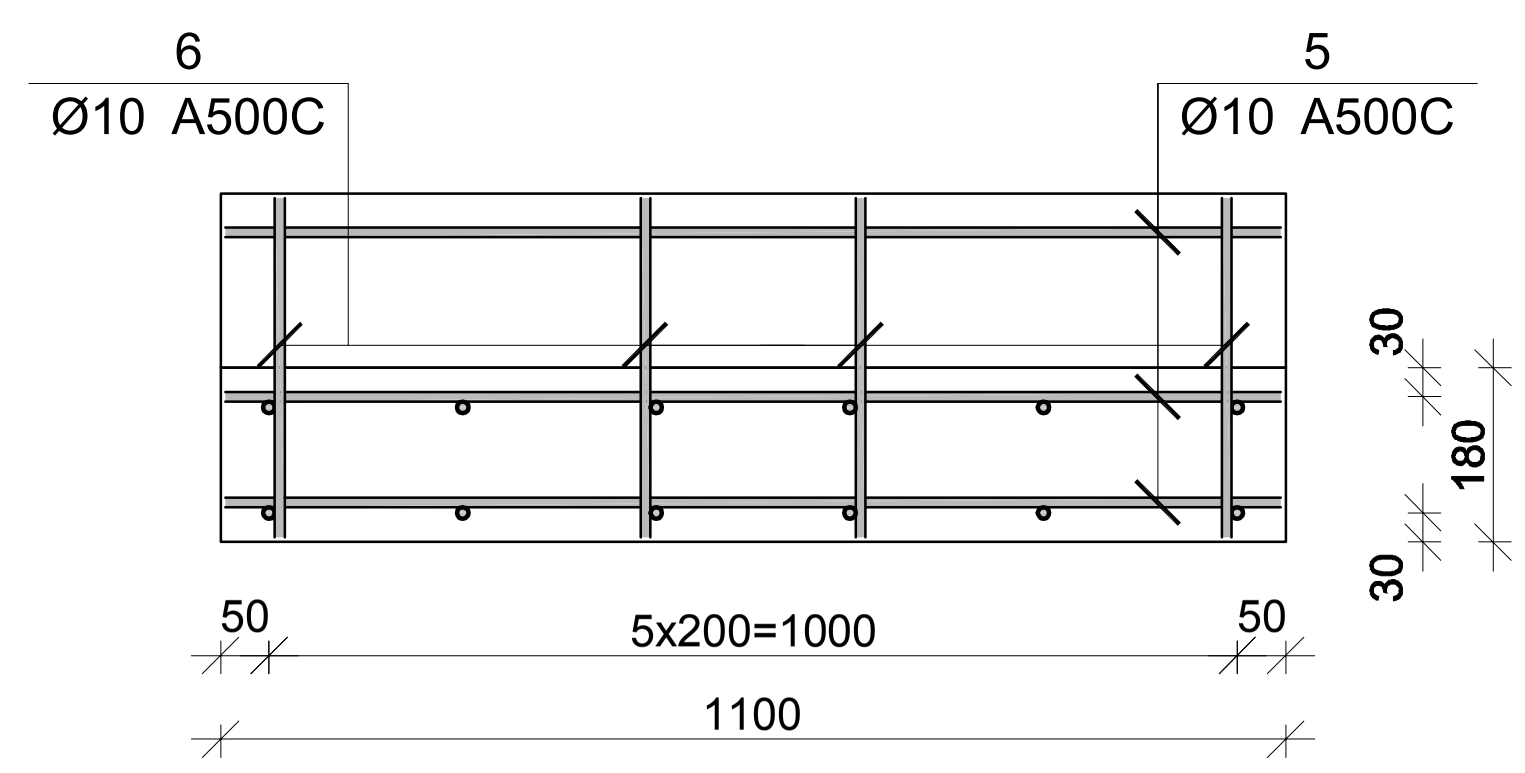

მონ. რ/ბ კიბე №1-ის კიბის მარშის კმ–3-ის სპეციფიკაცია

არმატურის სპეციფიკაცია					არმატურის ამოკრეფა					ბეტონი B 30
პოზ. №	Ø	L მმ.	n ცალი	Ln მ.	Ø	Σ Ln მ.	გრძივი მეტრის წონა კგ.	წონა კგ. A240	წონა კგ. A500C	V; მ³
1	2	3	4	5	6	7	8	9	10	11
1	14 A500C	5235	6	31.41	8 A240	6.00	0.39	2.37		1.53
2	14 A500C	2200	6	13.20	10 A500C	80.46	0.62		49.61	
3	14 A500C	5150	6	30.90	14 A500C	163.53	1.21		197.61	
4	14 A500C	2050	6	12.30						
5	10 A500C	1100	45	49.50						
6	10 A500C	860	36	30.96						
7	14 A500C	2760	12	33.12						
8	14 A500C	1800	13	23.40						
9	14 A500C	1600	12	19.20						
I	8 A240	240	25	6.00						
							Σ	2.37	247.22	1.53
						n= 1		2.37	247.22	1.53
									163.42	კგ/მ³

შპს "კაპიტელი" (ორგანიზაცია)	მრავალბინიანი საცხოვრებელი სახლი მისამართი: ქ. თბილისი, თამარაშვილის ქ. №13			
(დამკვეთი)	შპს "გუმბათი ჰოლდინგი"	დაკვეთა №	თარიღი 2020 წ.	
დირექტორი	ლ. ქურტანიძე			
მთ. არქიტექტორი	ქ. ქლიერიშვილი		მონ. რ/ბ კიბე №1-ის კიბის მარშის კმ–4-ის არმირება	
მთ. კონსტრუქტ.	დ. ლონდაძე			
კონსტრუქტორი	ა. ლონდაძე			
		სტადია	ფურცელი	სულ ფურცელი	მასშტაბი
ელ.ფოსტა CAPITELI@YMAIL.COM მისამართი: ბამრეკელის №19		მ.პ	კ–8.06		

მონ. რ/ბ კიბე №1-ის კიბის მარშის კმ–5-ის არმირება

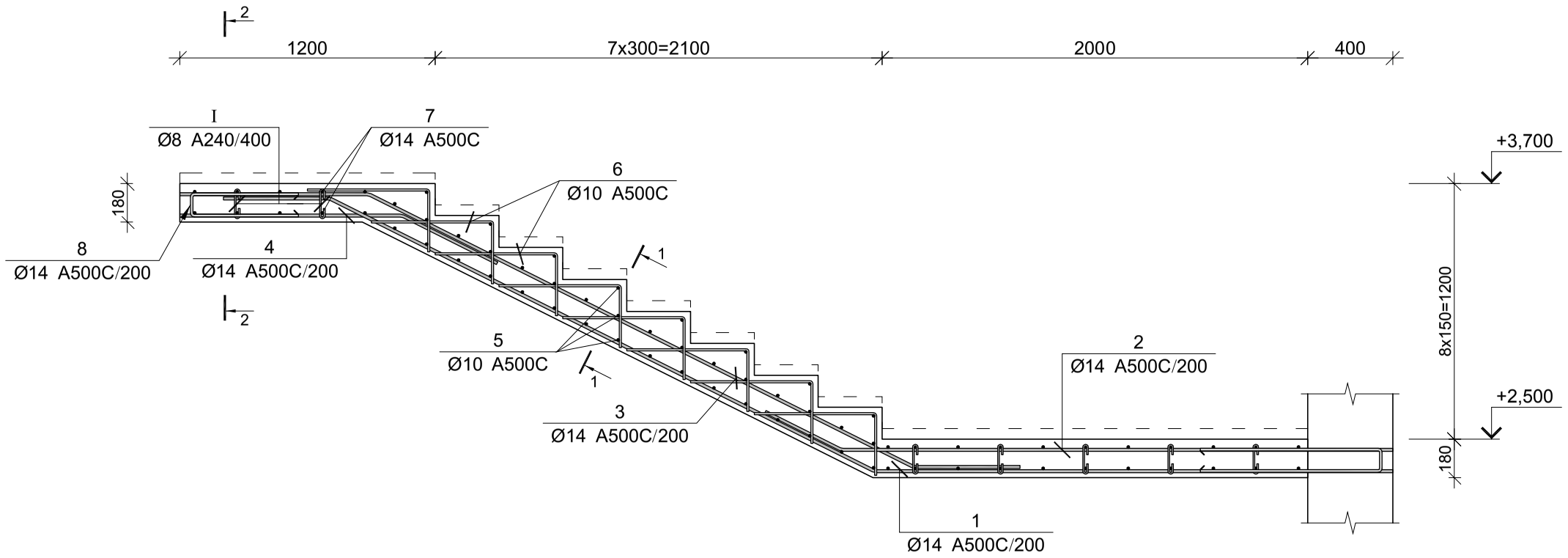

კვეთი 2-2

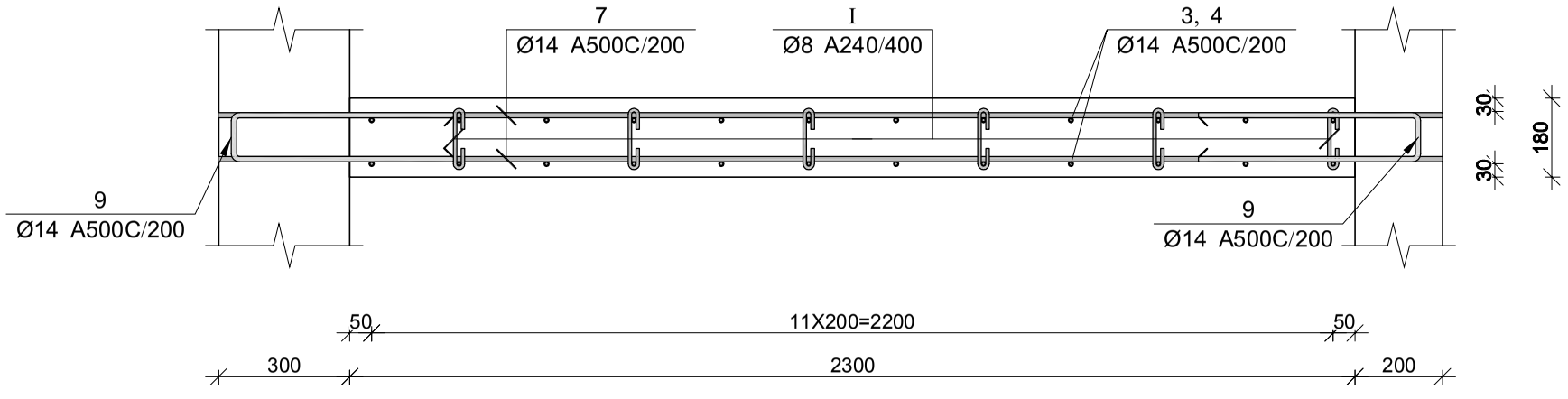

კვეთი 1-1

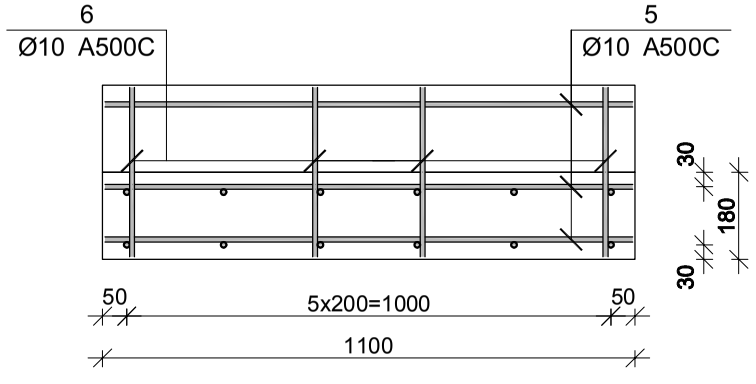

მონ. რ/ბ კიბე №1-ის კიბის მარშის კმ–5-ის სპეციფიკაცია

არმატურის სპეციფიკაცია					არმატურის ამოკრეფა					ბეტონი B 30
პოზ. №	Ø	L მმ.	n ცალი	Ln მ.	Ø	∑ Ln მ.	მარკის მეტრის წონა კგ.	წონა კგ. A240	წონა კგ. A500C	V; მ³
1	2	3	4	5	6	7	8	9	10	11
1	14 A500C	5790	6	34.74	8 A240	4.32	0.39	1.70		1.29
2	14 A500C	2950	6	17.70	10 A500C	71.52	0.62		44.09	
3	14 A500C	4265	6	25.59	14 A500C	153.95	1.21		186.04	
4	14 A500C	1550	6	9.30						
5	10 A500C	1100	40	44.00						
6	10 A500C	860	32	27.52						
7	14 A500C	2760	12	33.12						
8	14 A500C	1100	13	14.30						
9	14 A500C	1600	12	19.20						
I	8 A240	240	18	4.32						
						∑		1.70	230.13	1.29
						n= 1		1.70	230.13	1.29
									179.22	კგ/მ³

პოზ.	Ø [მმ.]	ესკიზი [მმ.]	სიგრძე [მმ.]
①	Φ14	2835 27° 2855 27° 500	5790
②	Φ14	2550 27° 400	2950
③	Φ14	900 27° 2865 27° 500	4265
④	Φ14	1050 27° 500	1550
⑤	Φ10	1100	1100
⑥	Φ10	570 290	860
⑦	Φ14	2760	2760
⑧	Φ14	500 100 500	1100
⑨	Φ14	750 100 750	1600
Ⅰ	Φ8	140 180° 50 50 180°	240

შპს "კაპიტელი"	დამკვეთი	მრავალბინიანი საცხოვრებელი სახლი მისამართი: ქ. ობილისი, თამარაშვილის ქ. №13	
	დამკვეთი	შპს "შუმბათი ჰოლდინგი"	დაკვეთა № / თარიღი 2020 წ.
დირექტორი	ლ. კურტანიძე		
მთ. არქიტექტორი	ქ. ძლიერიშვილი		
მთ. კონსტრუქტ.	ღ. ღონღაძე		მონ. რ/ბ კიბე №1-ის კიბის მარშის კმ–5-ის არმირება
კონსტრუქტორი	ა. ღონღაძე		
			სტადია / ფურცელი / სულ ფურცელი / მასშტაბი: მ.პ / კ–8.07

ელ.ფოსტა CAPITELI@YMAIL.COM მისამართი: ბამრეკელის №19

მრნ. რ/ბ კიბე №1-ის კიბის მარშის კმ–6-ის არმირება

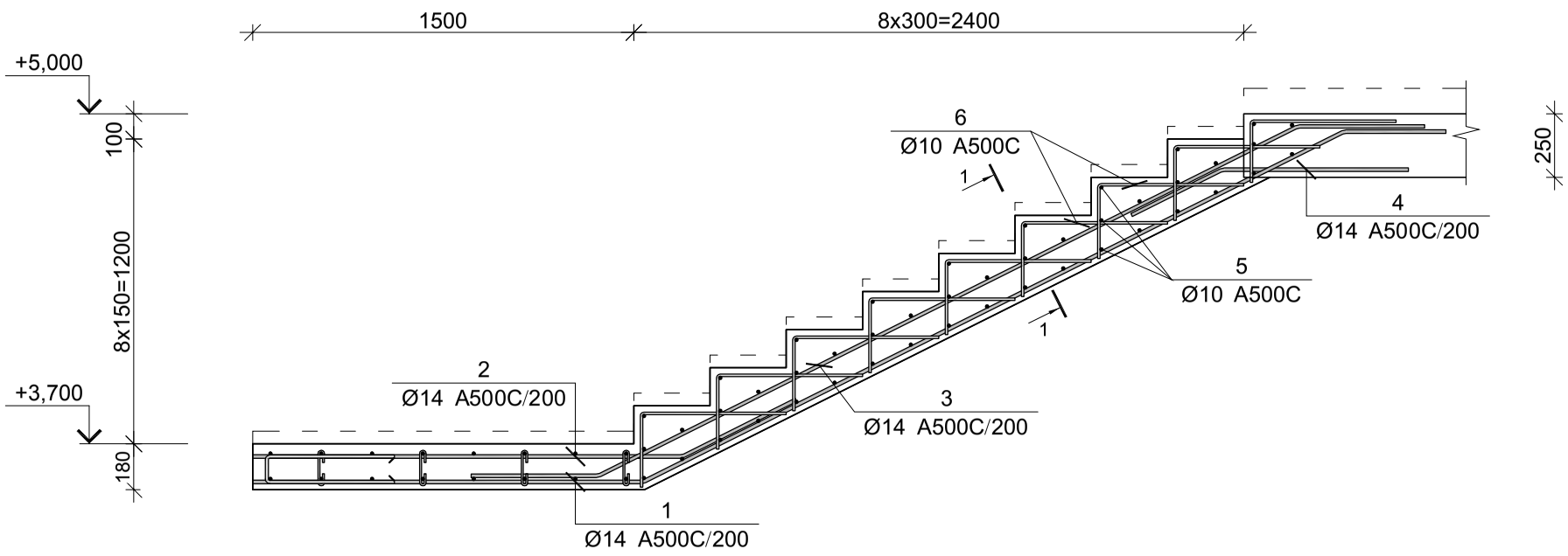

პოზ.	Φ [მმ.]	ესკიზი [მმ.]	სიგრძე [მმ.]
①	Φ14	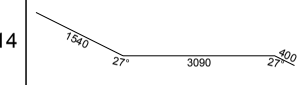	5010
②	Φ14	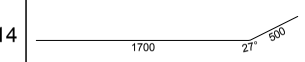	2200
③	Φ14	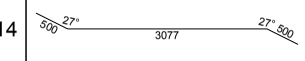	4080
④	Φ14	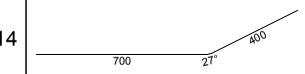	1100
⑤	Φ10	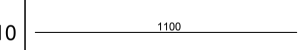	1100
⑥	Φ10	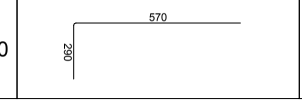	860

მრნ. რ/ბ კიბე №1-ის კიბის მარშის კმ–6-ის სპეციფიკაცია

არმატურის სპეციფიკაცია					არმატურის ამოკრეფა					ბეტონი B 30
პოზ. №	Ø	L მმ.	n ცალი	Ln მ.	Ø	∑ Ln მ.	არაძირი მეტრის წონა კგ.	წონა კგ. A240	წონა კგ. A500C	V; მ³
1	2	3	4	5	6	7	8	9	10	11
1	14 A500C	5010	6	30.06	10 A500C	80.46	0.62		49.61	0.74
2	14 A500C	2200	6	13.20	14 A500C	74.34	1.21		89.83	
3	14 A500C	4080	6	24.48						
4	14 A500C	1100	6	6.60						
5	10 A500C	1100	45	49.50						
6	10 A500C	860	36	30.96						
						∑			139.44	0.74
						n= 1			139.44	0.74
									189.03	კგ/მ³

კვეთი 1-1

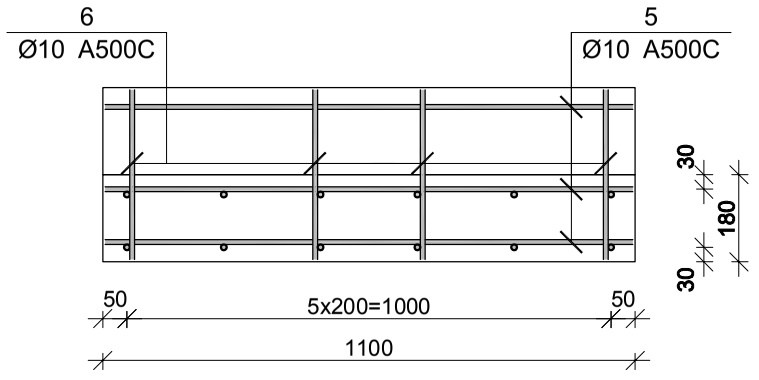

შპს "კაპიტელი"	დამკვეთი	მრავალბინიანი საცხოვრებელი სახლი მისამართი: ქ. ობილისი, თამარაშვილის ქ. №13				
		შპს "ზუმბათი ჰოლდინგი"		ღაკვეთა №	თარიღი	
					2020 წ.	
დირექტორი	ლ. კურტანიძე					
მთ. არქიტექტორი	ქ. ძლიერიშვილი			მრნ. რ/ბ კიბე №1-ის კიბის მარშის კმ–6-ის არმირება		
მთ. კონსტრუქტ.	დ. ღონღაძე					
კონსტრუქტორი	ა. ღონღაძე					
				სტადია	ფურცელი	სულ ფურცელი	მასშტაბი
ელ.ფოსტა CAPITELI@YMAIL.COM	მისამართი: გამრეკელის №19			მ.პ	კ–8.08		

მრნ. რ/ბ კიბე №1-ის კიბის მარშის კმ–7-ის არმირება

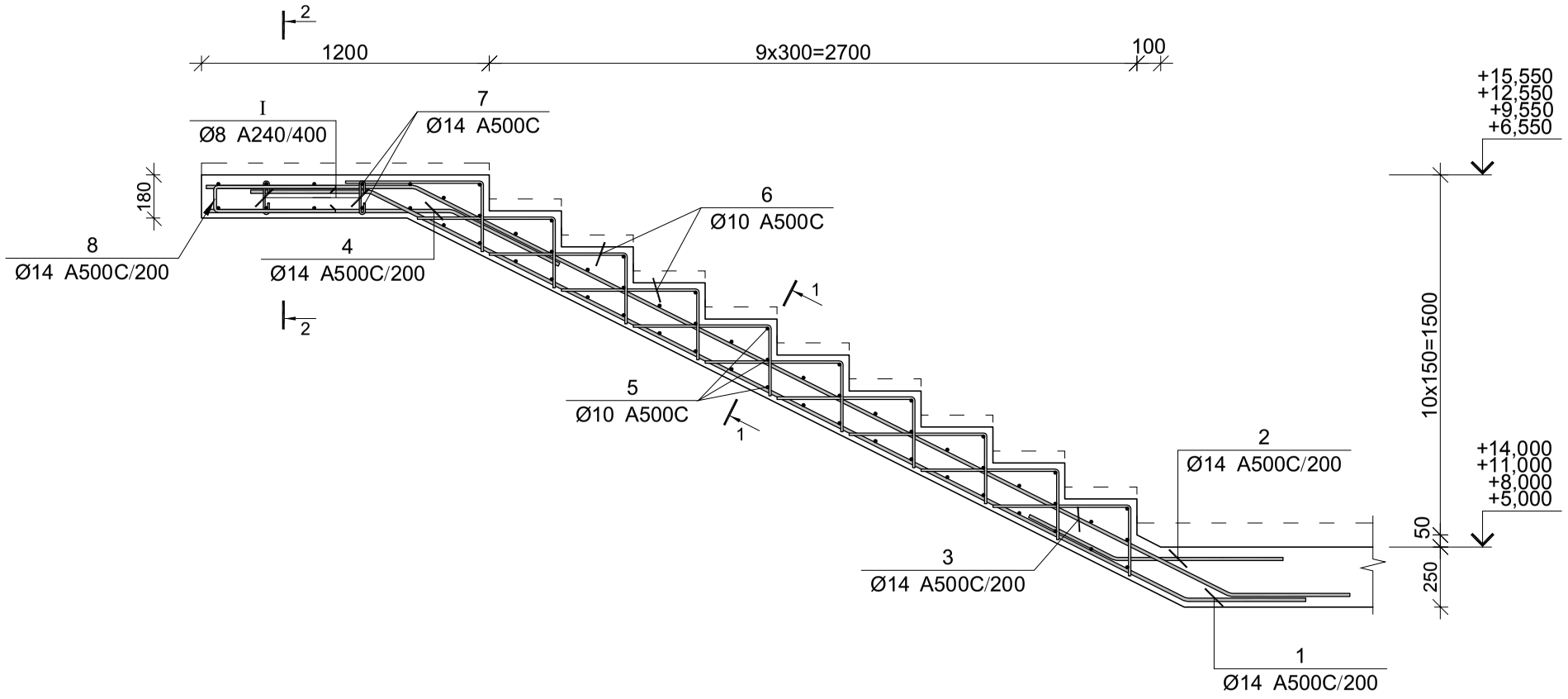

კვეთი 2-2

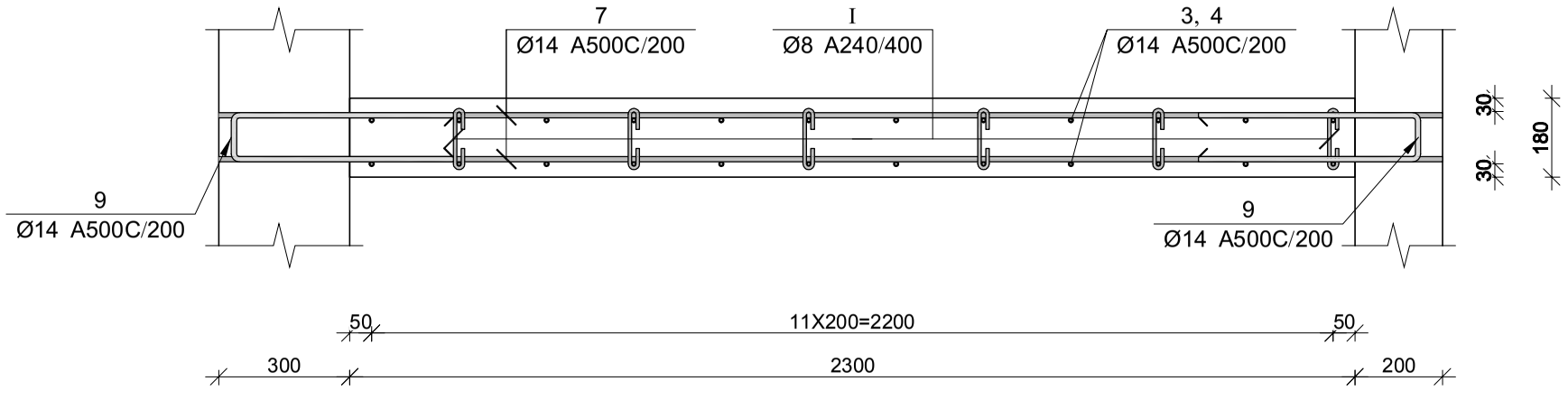

კვეთი 1-1

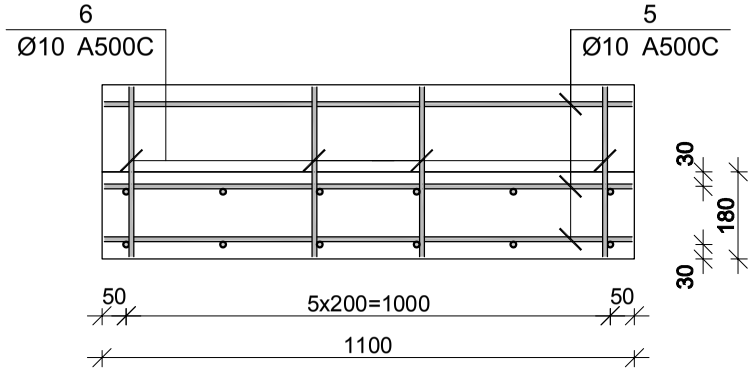

მრნ. რ/ბ კიბე №1-ის კიბის მარშის კმ–7-ის სპეციფიკაცია

არმატურის სპეციფიკაცია					არმატურის ამოკრეფა					ბეტონი B 30
პოზ. №	Ø	L მმ.	n ცალი	Ln მ.	Ø	∑ Ln მ.	მარკის მეტრის წონა კგ.	წონა კგ. A240	წონა კგ. A500C	V; მ³
1	2	3	4	5	6	7	8	9	10	11
1	14 A500C	4800	6	28.80	8 A240	4.32	0.39	1.70		1.40
2	14 A500C	1100	6	6.60	10 A500C	89.40	0.62		55.12	
3	14 A500C	5160	6	30.96	14 A500C	142.16	1.21		171.79	
4	14 A500C	1530	6	9.18						
5	10 A500C	1100	50	55.00						
6	10 A500C	860	40	34.40						
7	14 A500C	2760	12	33.12						
8	14 A500C	1100	13	14.30						
9	14 A500C	1600	12	19.20						
I	8 A240	240	18	4.32						
						∑		1.70	226.91	1.40
						n= 4		6.82	907.63	5.58
									163.78	კგ/მ³

პოზ.	Ф [მმ.]	ესკიზი [მმ.]	სიგრძე [მმ.]
①	Ф14	500, 27°, 3800, 27°, 500	4800
②	Ф14	700, 27°, 400	1100
③	Ф14	880, 27°, 3800, 27°, 500	5160
④	Ф14	1030, 27°, 500	1530
⑤	Ф10	1100	1100
⑥	Ф10	570, 290	860
⑦	Ф14	2760	2760
⑧	Ф14	500, 100, 500	1100
⑨	Ф14	750, 100, 750	1600
Ⅰ	Ф8	140, 180°, 50, 50, 180°	240

შპს "კაპიტელი"		მრავალბინიანი საცხოვრებელი სახლი მისამართი: ქ. თბილისი, თამარაშვილის ქ. №13	
	დამკვეთი	შპს "შუმბათი ჰოლდინგი"	ობიექტი № / თარიღი 2020 წ.
დირექტორი	ლ. კურტანიძე		
მთ. არქიტექტორი	ქ. ძლიერიშვილი		
მთ. კონსტრუქტ.	ლ. ღონღაძე	მრნ. რ/ბ კიბე №1-ის კიბის მარშის კმ–7-ის არმირება	
კონსტრუქტორი	ა. ღონღაძე		
		სტადია / ფურცელი / სულ ფურცელი / მასშტაბი	
ელ.ფოსტა CAPITELI@YMAIL.COM მისამართი: ბამრეკელის №19		მ.პ / კ–8.09	

მონ. რ/ბ კიბე №1-ის კიბის მარშის კმ–8-ის არმირება

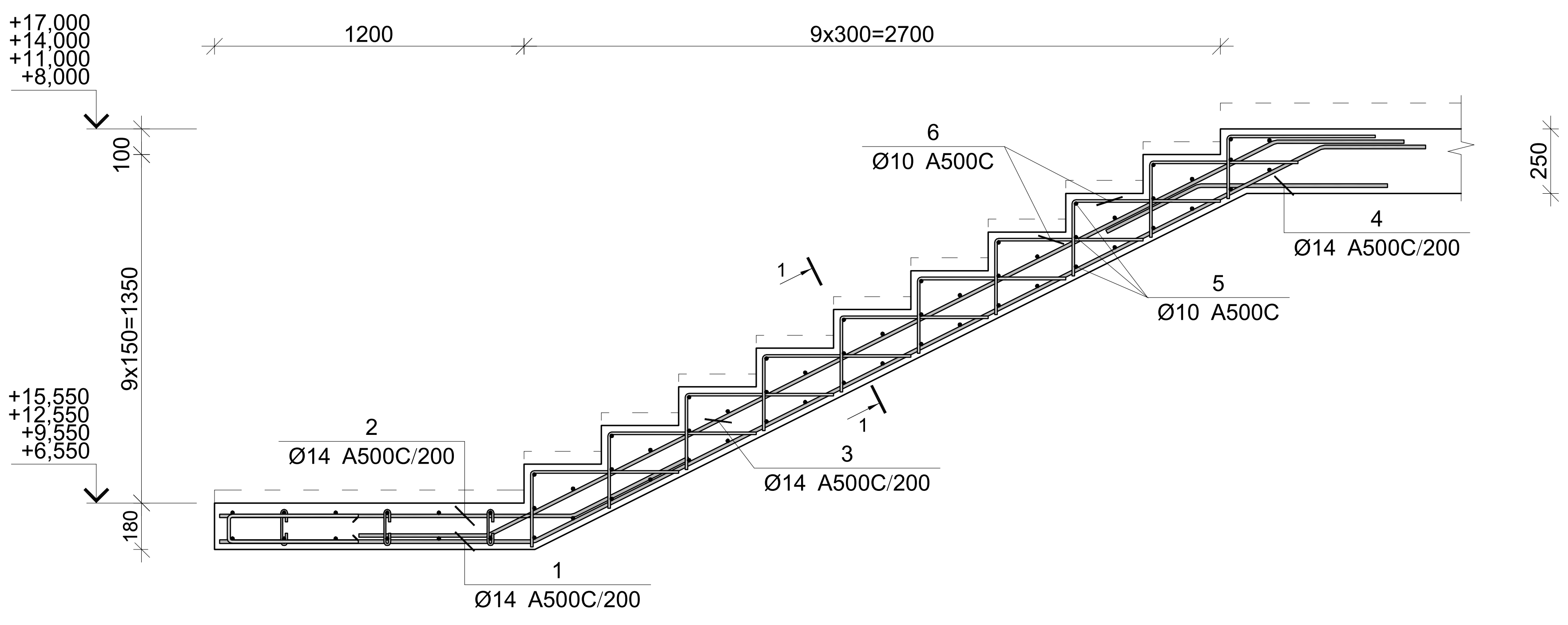

პოზ.	Φ [მმ.]	ესკიზი [მმ.]	სიგრძე [მმ.]
1	Φ14	1215 27° 3421 27° 400	5050
2	Φ14	1371 27° 500	1870
3	Φ14	500 27° 3412 27° 500	4420
4	Φ14	700 27° 400	1100
5	Φ10	1100	1100
6	Φ10	570 290	860

კვეთი 1-1

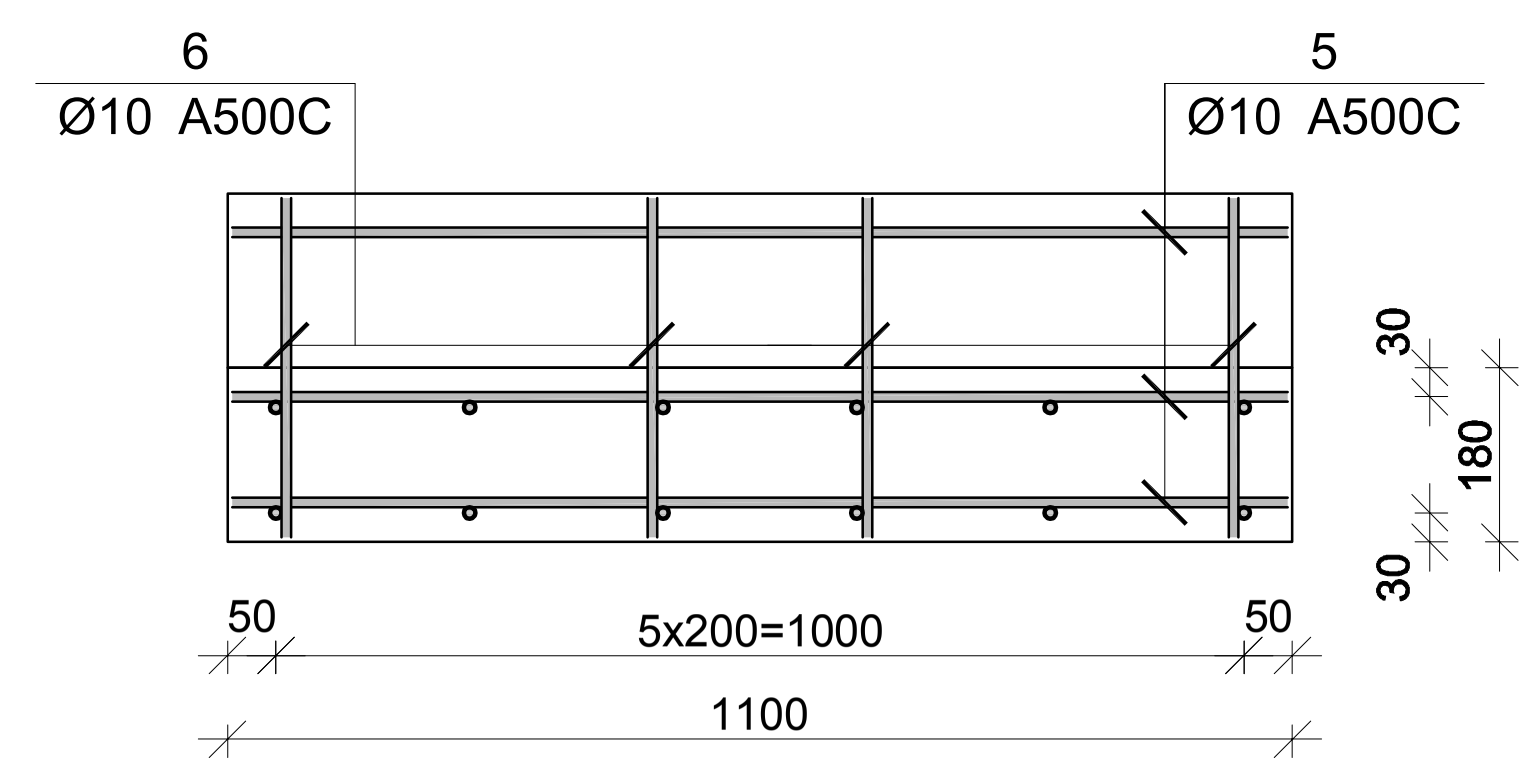

მონ. რ/ბ კიბე №1-ის კიბის მარშის კმ–8-ის სპეციფიკაცია

არმატურის სპეციფიკაცია					არმატურის ამოკრეფა					ბეტონი B 30
პოზ. №	Ø	L მმ.	n ცალი	Ln მ.	Ø	∑ Ln მ.	ერთი მეტრის წონა კგ.	წონა კგ. A240	წონა კგ. A500C	V; მ³
1	2	3	4	5	6	7	8	9	10	11
1	14 A500C	5050	6	30.30	10 A500C	89.40	0.62		55.12	0.85
2	14 A500C	1870	6	11.22	14 A500C	74.64	1.21		90.20	
3	14 A500C	4420	6	26.52						
4	14 A500C	1100	6	6.60						
5	10 A500C	1100	50	55.00						
6	10 A500C	860	40	34.40						
						∑			145.31	0.85
						n= 4			581.26	3.40
									170.74	კგ/მ³

შპს "კაპითელი"	ობიექტი	მრავალბინიანი საცხოვრებელი სახლი მისამართი: ქ. თბილისი, თამარაშვილის ქ. №13	
	დამკვეთი	შპს "ზუმბათი ჰოლდინგი"	დავალება № / თარიღი 2020 წ.
დირექტორი	ლ. კურტანიძე		
მთ. არქიტექტორი	კ. ქლიერიშვილი		მონ. რ/ბ კიბე №1-ის კიბის მარშის კმ–8-ის არმირება
მთ. კონსტრუქტ.	დ. ღონღაძე		
კონსტრუქტორი	ა. ღონღაძე		

სტადია	ფურცელი	სულ ფურცელი	მასშტაბი
მ.პ	ქ–8.10		

ელ.ფოსტა *CAPITELI@YMAIL.COM* მისამართი: გამრეკელის №19

მონ. რ/ბ კიბე №1-ის კიბის მარშის კმ–9-ის არმირება

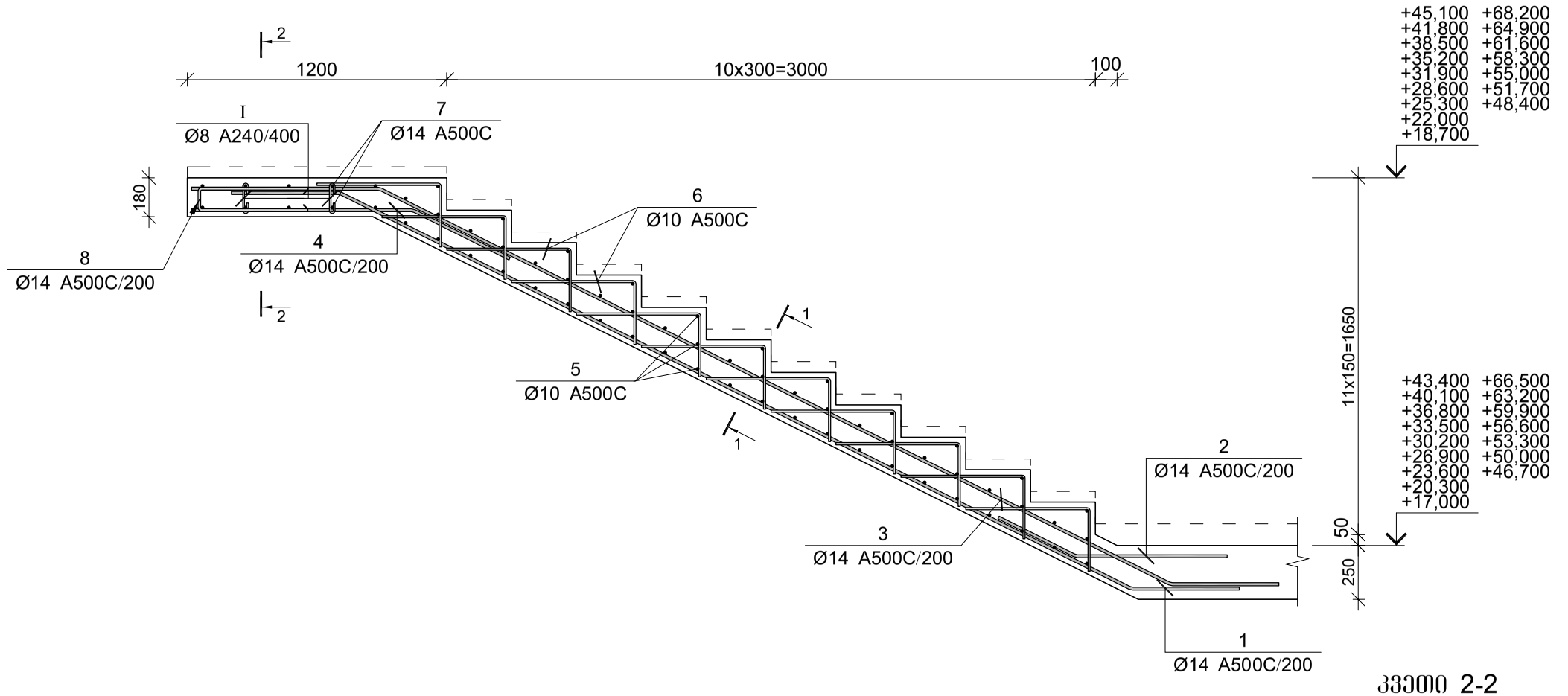

კვეთი 2-2

პოზ.	Φ [მმ.]	ესკიზი [მმ.]	სიგრძე [მმ.]
①	Φ14	500, 27°, 4090, 27°, 500	5090
②	Φ14	700, 27°, 400	1100
③	Φ14	880, 27°, 4090, 27°, 500	5450
④	Φ14	1030, 27°, 500	1530
⑤	Φ10	1100	1100
⑥	Φ10	570, 290	860
⑦	Φ14	2760	2760
⑧	Φ14	500, 100, 500	1100
⑨	Φ14	750, 100, 750	1600
Ⅰ	Φ8	140, 180°, 50, 50, 180°	240

მონ. რ/ბ კიბე №1-ის კიბის მარშის კმ–9-ის სპეციფიკაცია

არმატურის სპეციფიკაცია					არმატურის ამოკრეფა					ბეტონი B 30
პოზ. №	Ø	L მმ.	n ცალი	Ln მ.	Ø	∑ Ln მ.	მარკის ძებრის წონა კგ.	წონა კგ. A240	წონა კგ. A500C	V; მ³
1	2	3	4	5	6	7	8	9	10	11
1	14 A500C	5090	6	30.54	8 A240	4.32	0.39	1.70		1.48
2	14 A500C	1100	6	6.60	10 A500C	98.34	0.62		60.63	
3	14 A500C	5450	6	32.70	14 A500C	145.64	1.21		175.99	
4	14 A500C	1530	6	9.18						
5	10 A500C	1100	55	60.50						
6	10 A500C	860	44	37.84						
7	14 A500C	2760	12	33.12						
8	14 A500C	1100	13	14.30						
9	14 A500C	1600	12	19.20						
Ⅰ	8 A240	240	18	4.32						
						∑		1.70	236.62	1.48
						n= 16		27.27	3785.99	23.63
									161.35	კგ/მ³

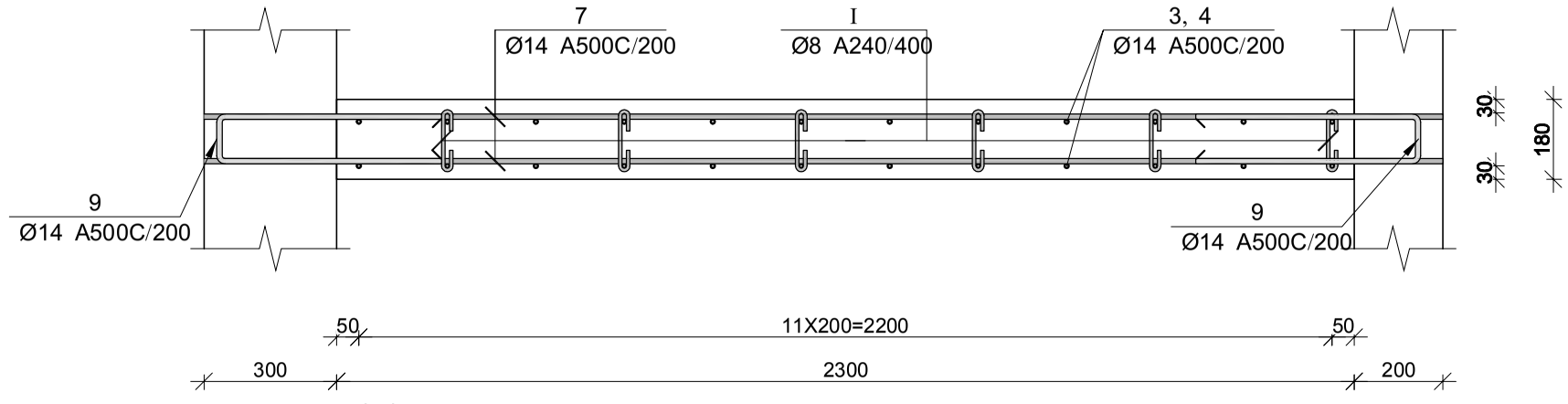

კვეთი 1-1

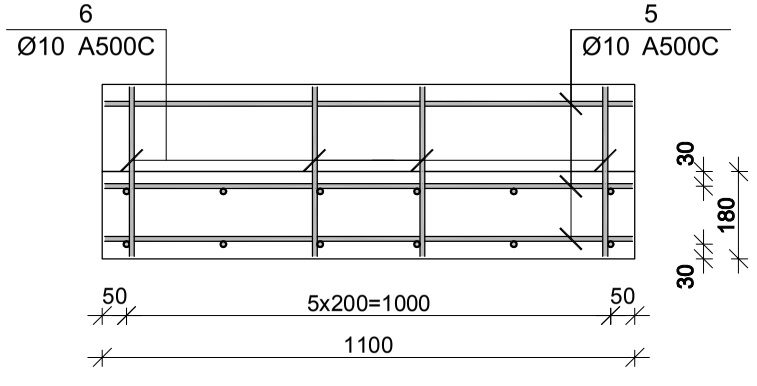

შპს "კაპიტელი"	დამკვეთი	მრავალბინიანი საცხოვრებელი სახლი მისამართი: ქ. თბილისი, თამარაშვილის ქ. №13		
	დასახელება	შპს "შუმბათი ჰოლდინგი"	ნაკვეთის №	თარიღი 2020 წ.
დირექტორი	ლ. კურტანიძე			
მთ. არქიტექტორი	ქ. ძლიერიშვილი			
მთ. კონსტრუქტ.	ლ. ღონღაძე		მონ. რ/ბ კიბე №1-ის კიბის მარშის კმ–9-ის არმირება	
კონსტრუქტორი	ა. ღონღაძე			
			სტადია	ფურცელი	სულ ფურცელი	მასშტაბი
ელ.ფოსტა CAPITELI@YMAIL.COM	მისამართი: ბამრეკელის №19		მ.პ	4–8.11		

მრნ. რ/ბ კიბე №1-ის კიბის მარშის კმ–10-ის არმირება

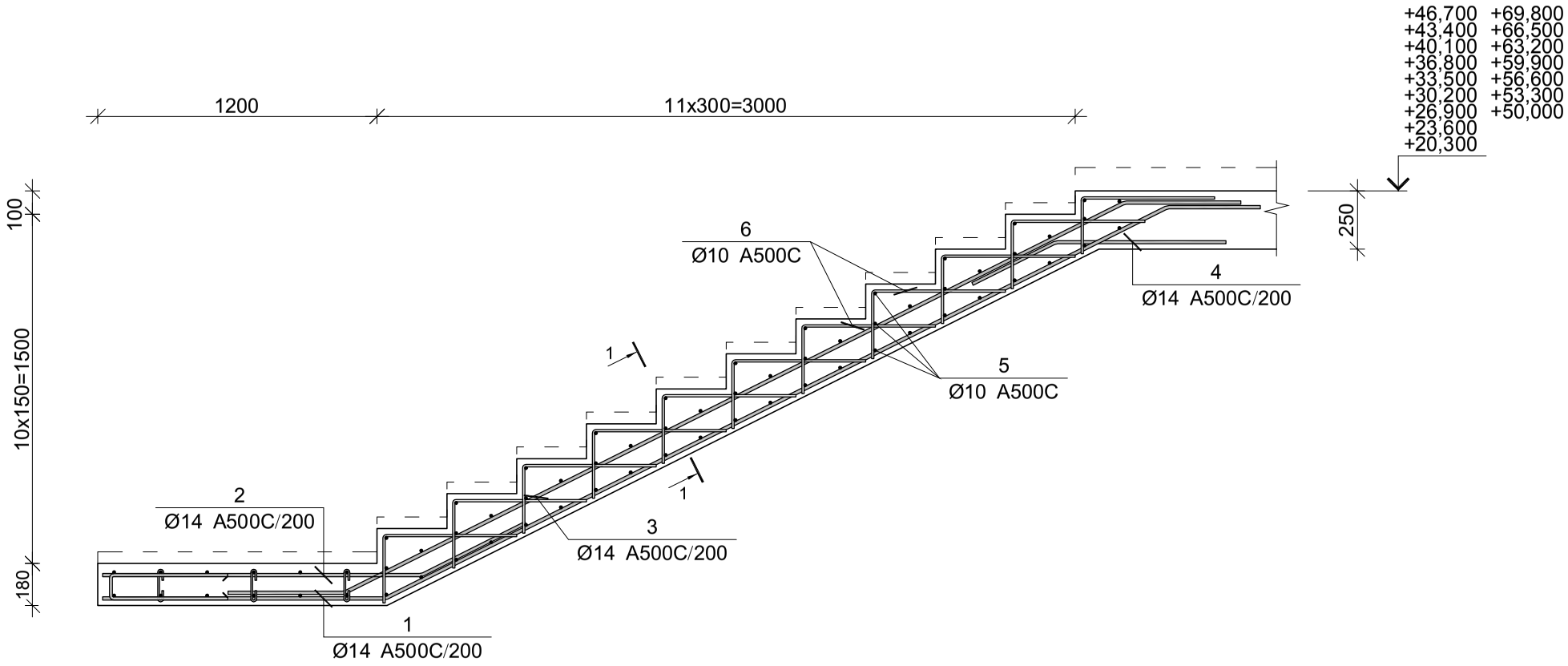

პოზ.	Φ [მმ.]	ესკიზი [მმ.]	სიგრძე [მმ.]
①	Φ14	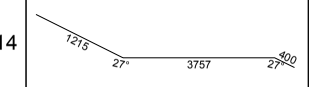	5380
②	Φ14	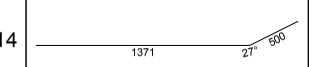	1870
③	Φ14	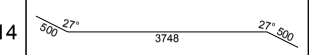	4760
④	Φ14	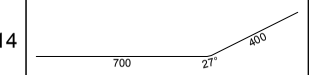	1100
⑤	Φ10	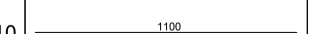	1100
⑥	Φ10	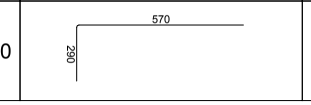	860

მრნ. რ/ბ კიბე №1-ის კიბის მარშის კმ–10-ის სპეციფიკაცია

არმატურის სპეციფიკაცია					არმატურის ამოკრეფა					ბეტონი B 30
პოზ. №	Ø	L მმ.	n ცალი	Ln მ.	Ø	∑ Ln მ.	პარამეტრ მასტრის წონა კგ.	წონა კგ. A240	წონა კგ. A500C	V; მ³
1	2	3	4	5	6	7	8	9	10	11
1	14 A500C	5380	6	32.28	10 A500C	98.34	0.62		60.63	0.85
2	14 A500C	1870	6	11.22	14 A500C	78.66	1.21		95.05	
3	14 A500C	4760	6	28.56						
4	14 A500C	1100	6	6.60						
5	10 A500C	1100	55	60.50						
6	10 A500C	860	44	37.84						
						∑			155.68	0.85
						n= 16			2490.95	13.62
									182.93	კგ/მ³

კვეთი 1-1

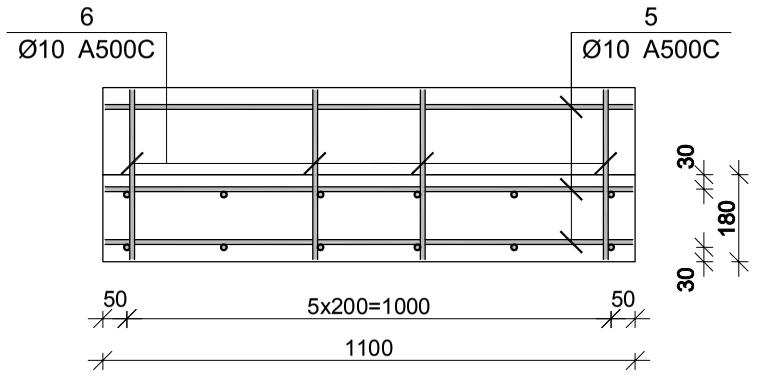

შპს "კაპიტელი"	დამკვეთი	მრავალბინიანი საცხოვრებელი სახლი მისამართი: ქ. ობილისი, თამარაშვილის ქ. №13			
	დამკვეთი	შპს "გუმბათი ჰოლდინგი"		დაკვეთა №	თარიღი 2020 წ.
დირექტორი	ლ. კურტანიძე				
მთ. არქიტექტორი	ქ. ძლიერიშვილი				
მთ. კონსტრუქტ.	დ. ღონღაძე			მრნ. რ/ბ კიბე №1-ის კიბის მარშის კმ–10-ის არმირება	
კონსტრუქტორი	ა. ღონღაძე				
				სტადია	ფურცელი	სულ ფურცელი	მასშტაბი
ელ.ფოსტა CAPITELI@YMAIL.COM	მისამართი: გამრეკელის №19			მ.პ	კ–8.12		

მონ. რ/ბ კიბე №2-ის საყალიბე გეგმები
-3.50 -:- -0.10 ნიშნულამდე

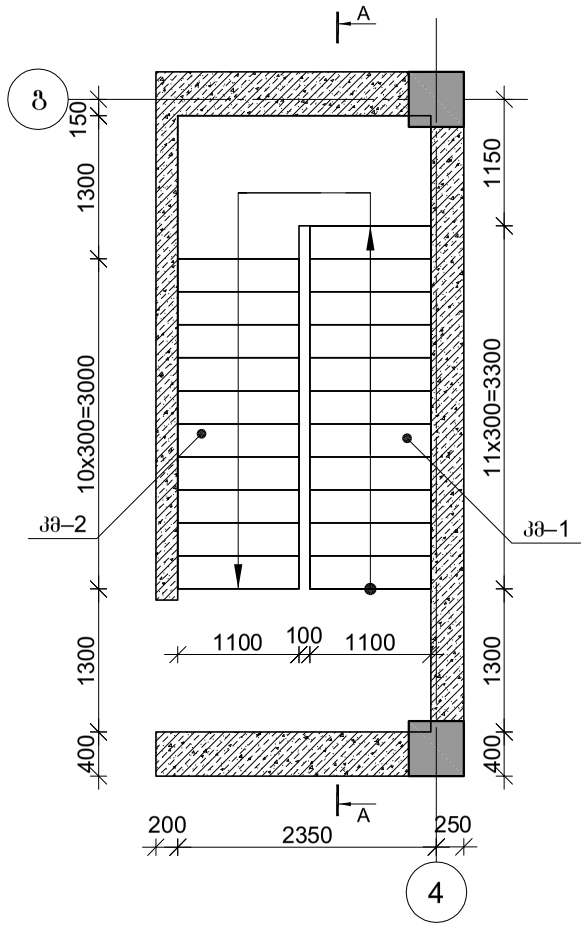

მონ. რ/ბ კიბე №2-ის საყალიბე გეგმები
-0.10 -:- +2.50 ნიშნულამდე

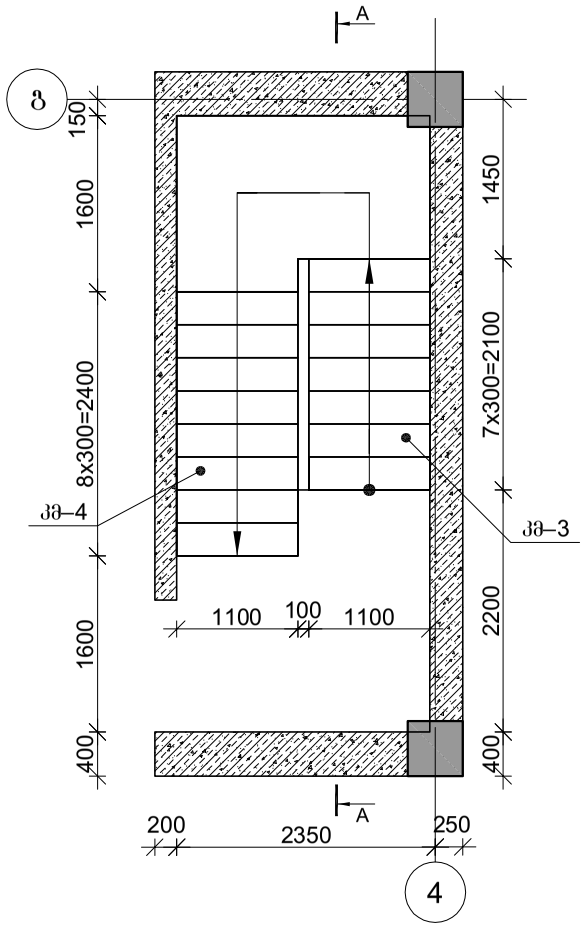

მონ. რ/ბ კიბე №2-ის საყალიბე გეგმები
+2.50 -:- +5.00 ნიშნულამდე

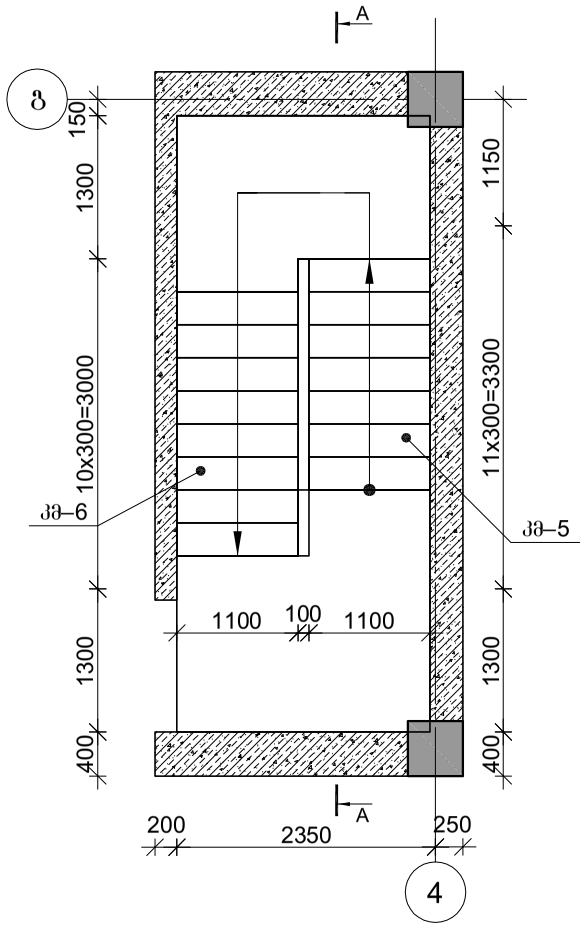

მონ. რ/ბ კიბე №2-ის საყალიბე გეგმები
+5.00 -:- +17.00 ნიშნულამდე

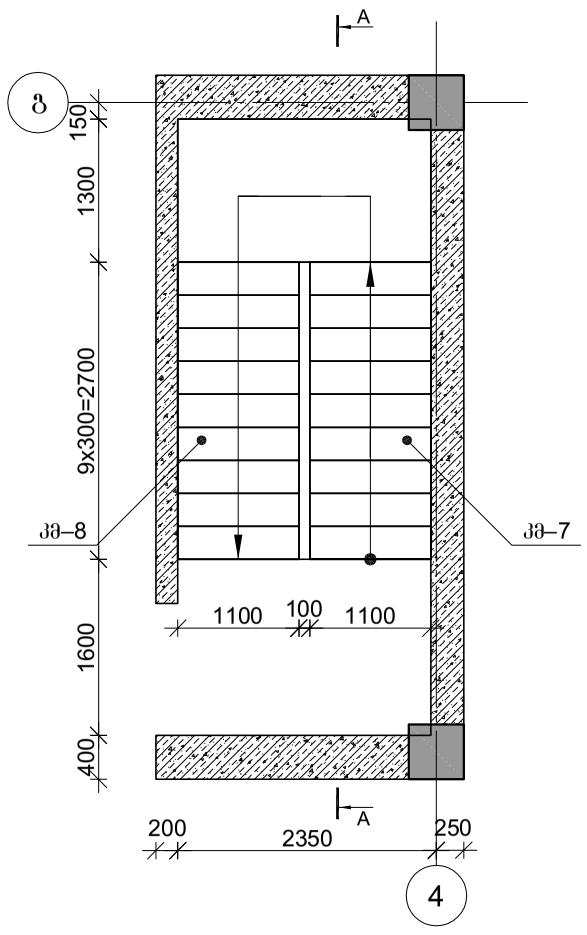

მონ. რ/ბ კიბე №2-ის საყალიბე გეგმები
+17.00 -:- +69.80 ნიშნულამდე

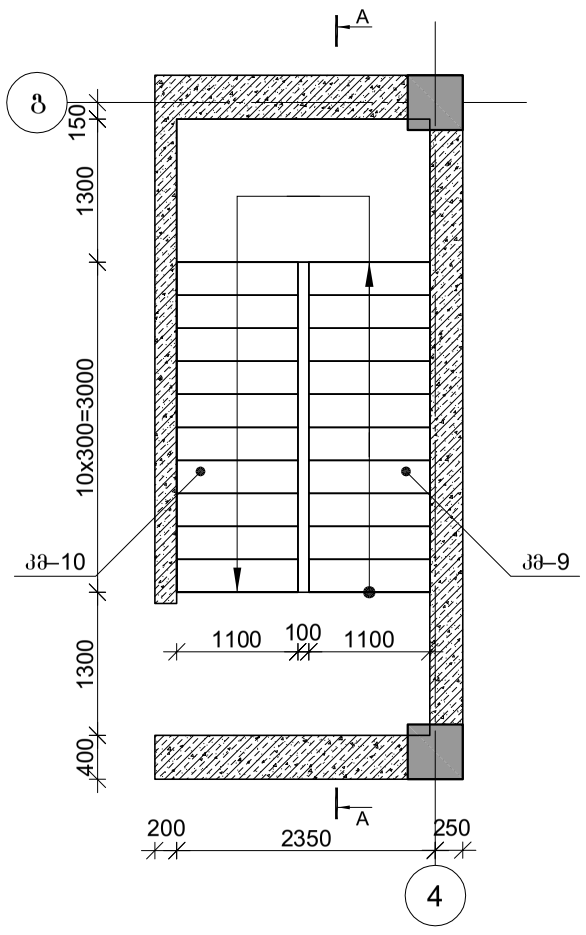

შპს "კაპიტელი"	დამკვეთი	მრავალბინიანი საცხოვრებელი სახლი მისამართი: ქ. თბილისი, თამარაშვილის ქ. №13				
		შპს "გუმბათი ჰოლდინგი"		ნაკვეთი №	თარიღი	2020 წ.
დირექტორი	ლ. კურტანიძე					
მთ. არქიტექტორი	ა. ძლიერიშვილი			მონ. რ/ბ კიბე №2-ის საყალიბე გეგმები		
მთ. კონსტრუქტ.	დ. ღონღაძე					
კონსტრუქტორი	ა. ღონღაძე					
				სტადია	ფურცელი	სულ ფურცელი	მასშტაბი
ელ.ფოსტა CAPITELI@YMAIL.COM	მისამართი: გამრეკელის №19			მ.პ	კ–8.13		

მონ. რ/ბ კიბე №2-ის საყალიბე ჩრილი A-A

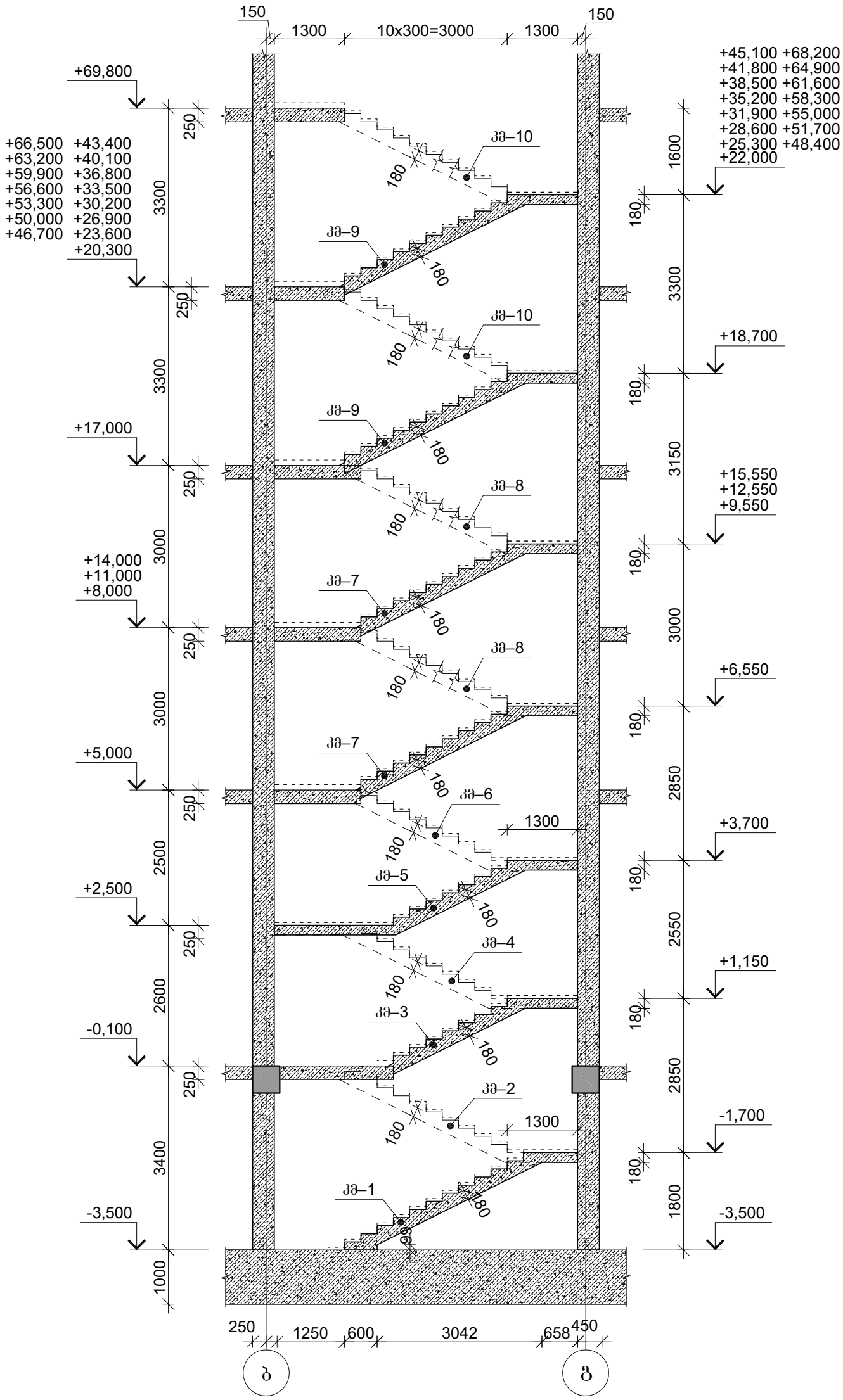

შპს "კაპიტელი"	რამდენად	მრავალბინიანი საცხოვრებელი სახლი მისამართი: ქ. თბილისი, თამარაშვილის ქ. №13					
	დამტკიცებულია	შპს "გუმბათი ჰოლდინგი"			ნაკვეთი №	თარიღი	
						2020 წ.	
დირექტორი	ლ. კურტანიძე						
მთ. არქიტექტორი	კ. ძლიერიშვილი						
მთ. კონსტრუქტ.	დ. ღონღაძე			მონ. რ/ბ კიბე №1-ის საყალიბე ჩრილი A-A			
კონსტრუქტორი	ა. ღონღაძე						
				სტადია	ფურცელი	სულ ფურცელი	მასშტაბი
ელ.ფოსტა CAPITELI@YMAIL.COM	მისამართი: გამრეკელის №19			მ.პ	კ–8.14		

მონ. რ/ბ კიბე №2-ის კიბის მარშის კმ–1-ის არმირება

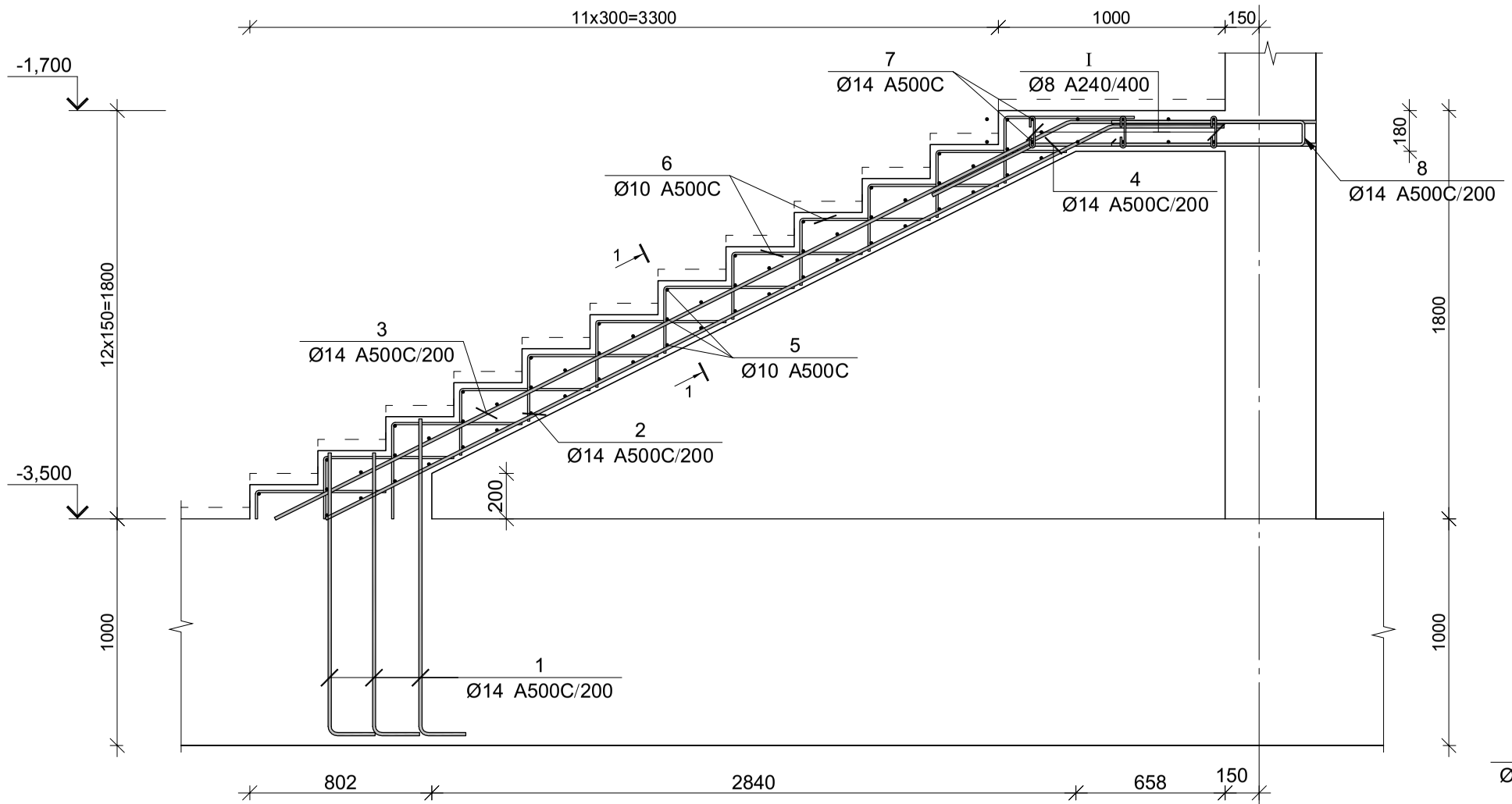

პოზ.	Φ [მმ.]	ესკიზი [მმ.]	სიგრძე [მმ.]
①	Φ14	1240 -:- 1390; 200	1590
②	Φ14	3870; 650; 27°	4370
③	Φ14	3900; 1100; 27°	4900
④	Φ14	500; 27°; 1200	1700
⑤	Φ10	1100	1100
⑥	Φ10	570; 290	860
⑦	Φ14	2760	2760
⑧	Φ14	850; 100; 850	1800
⑨	Φ14	650; 100; 650	1400
Ⅰ	Φ8	140; 180°; 180°; 50; 50	240

მონ. რ/ბ კიბე №2-ის კიბის მარშის კმ–1-ის სპეციფიკაცია

არმატურის სპეციფიკაცია					არმატურის ამოკრეფა					ბეტონი B 30
პოზ. №	Ø	L მმ.	n ცალი	Ln მ.	Ø	∑ Ln მ.	მარკის მეტრის წონა კგ.	წონა კგ. A240	წონა კგ. A500C	V; მ³
1	2	3	4	5	6	7	8	9	10	11
1	14 A500C	1590	12	19.08	8 A240	4.80	0.39	1.89		1.58
2	14 A500C	4370	6	26.22	10 A500C	102.88	0.62		63.43	
3	14 A500C	4900	6	29.40	14 A500C	158.22	1.21		191.20	
4	14 A500C	1700	6	10.20						
5	10 A500C	1100	56	61.60						
6	10 A500C	860	48	41.28						
7	14 A500C	2760	12	33.12						
8	14 A500C	1800	13	23.40						
9	14 A500C	1400	12	16.80						
Ⅰ	8 A240	240	20	4.80						
						∑		1.89	254.63	1.58
						n= 1		1.89	254.63	1.58
									162.80	კგ/მ³

კვეთი 1-1

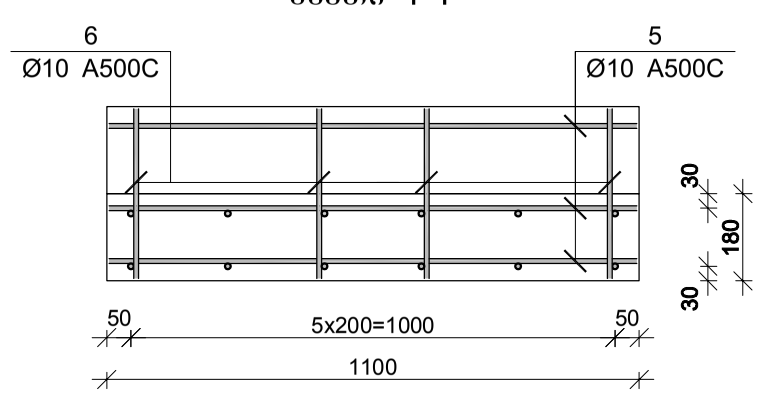

შპს "კაპიტელი"		მრავალბინიანი საცხოვრებელი სახლი მისამართი: ქ. თბილისი, თამარაშვილის ქ. №13	
დამკვეთი	შპს "გუმბათი ჰოლდინგი"	დაკვეთა №	თარიღი 2020 წ.
დირექტორი	ლ. კურტანიძე		
მთ. არქიტექტორი	ქ. ძლიერიშვილი		
მთ. კონსტრუქტ.	დ. ღონღაძე	მონ. რ/ბ კიბე №2-ის კიბის მარშის კმ–1-ის არმირება	
კონსტრუქტორი	ა. ღონღაძე		
		სტადია	ფურცელი / სულ ფურცელი	მასშტაბი
ელ.ფოსტა CAPITELI@YMAIL.COM	მისამართი: გამრეკელის №19	მ.პ	კ–8.15	

მონ. რ/ბ კიბე №2-ის კიბის მარშის კმ–2-ის არმირება

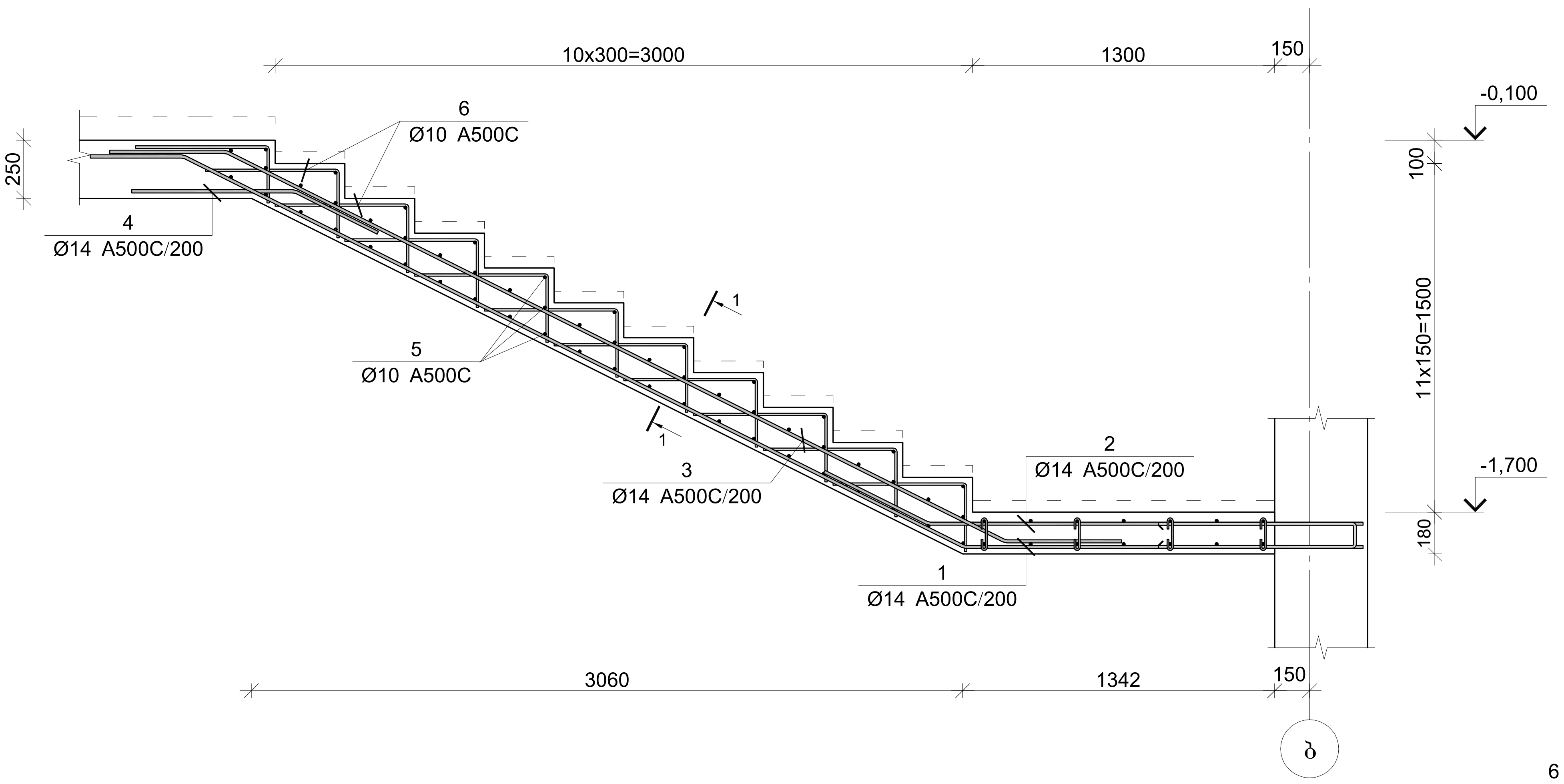

პოზ.	Φ [მმ.]	ესკიზი [მმ.]	სიგრძე [მმ.]
①	Φ14	400, 27°, 3750, 27°, 1710	5860
②	Φ14	500, 27°, 1870	2370
③	Φ14	500, 27°, 3750, 27°, 500	4750
④	Φ14	400, 27°, 700	1100
⑤	Φ10	1100	1100
⑥	Φ10	290, 570	860

კვეთი 1-1

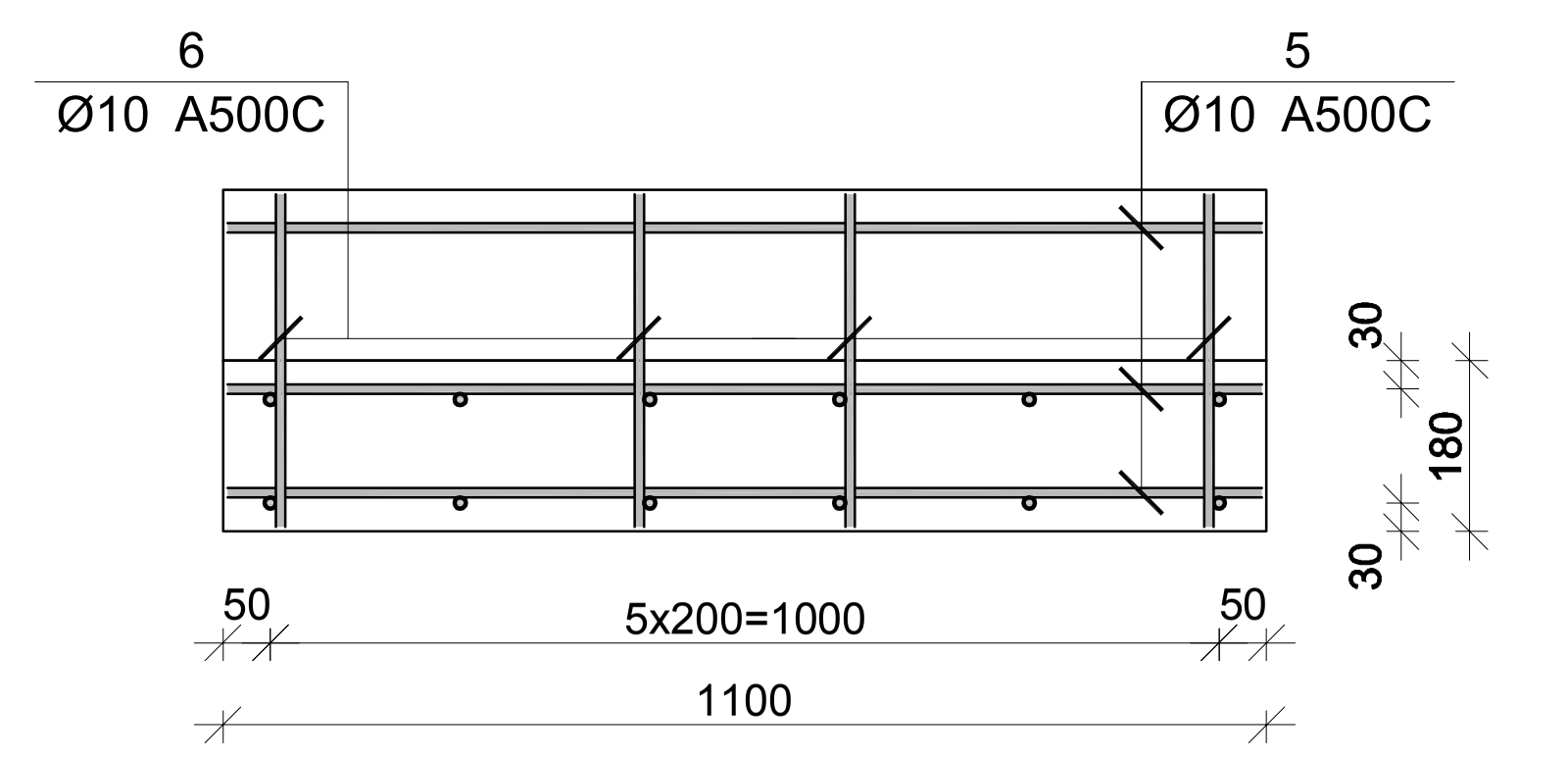

მონ. რ/ბ კიბე №2-ის კიბის მარშის კმ–2-ის სპეციფიკაცია

არმატურის სპეციფიკაცია					არმატურის ამოკრეფა					ბეტონი B 30
პოზ. №	Ø	L მმ.	n ცალი	Ln მ.	Ø	∑Ln მ.	ერთეული მეტრის წონა კგ.	წონა კგ. A240	წონა კგ. A500C	V; მ³
1	2	3	4	5	6	7	8	9	10	11
1	14 A500C	5860	6	35.16	10 A500C	98.34	0.62		60.63	0.94
2	14 A500C	2370	6	14.22	14 A500C	84.48	1.21		102.09	
3	14 A500C	4750	6	28.50						
4	14 A500C	1100	6	6.60						
5	10 A500C	1100	55	60.50						
6	10 A500C	860	44	37.84						
							∑		162.72	0.94
						n= 1			162.72	0.94
									172.71	კგ/მ³

შპს "კაპიტელი"		მრავალბინიანი საცხოვრებელი სახლი მისამართი: ქ. თბილისი, თამარაშვილის ქ. №13		
	დამკვეთი	შპს "გუმბათი კოლდინგი"	დაკვეთა №	თარიღი 2020 წ.
დირექტორი	ლ. კურტანიძე			
მთ. არქიტექტორი	კ. ქლიერიშვილი		მონ. რ/ბ კიბე №2-ის კიბის მარშის კმ–2-ის არმირება	
მთ. კონსტრუქტ.	დ. ლონდაძე			
კონსტრუქტორი	ა. ლონდაძე			
			სტადია / ფურცელი / სულ ფურცელი / მასშტაბი	
ელ.ფოსტა **CAPITELI@YMAIL.COM**	მისამართი: გამრეკელის №19		მ.პ / კ–8.16	

მონ. რ/ბ კიბე №2-ის კიბის მარშის კმ–3-ის არმირება

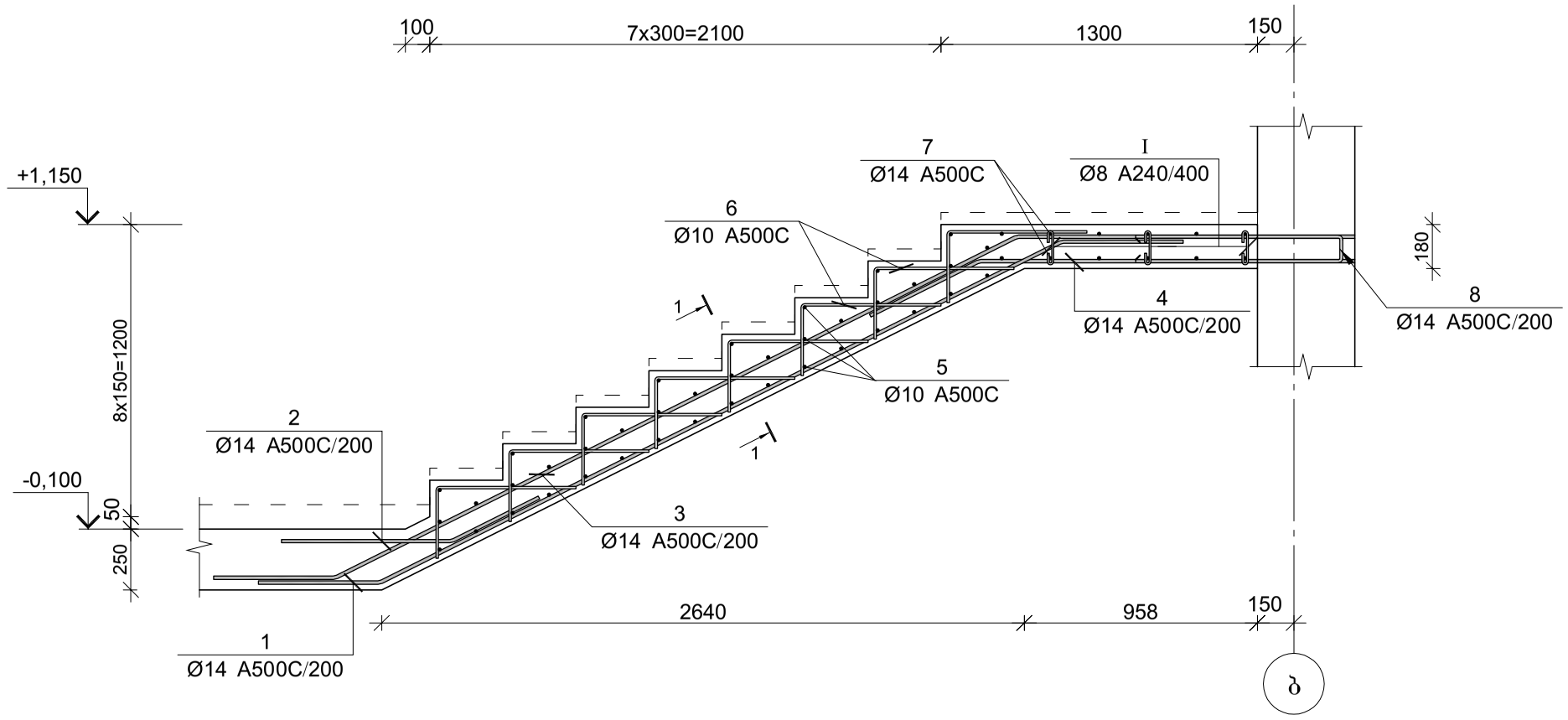

პოზ.	Ø [მმ.]	ესკიზი [მმ.]	სიგრძე [მმ.]
①	Φ14	500, 27°, 3150, 27°, 500	4150
②	Φ14	400, 27°, 700	1100
③	Φ14	500, 27°, 3150, 27°, 1350	5000
④	Φ14	500, 27°, 1550	2050
⑤	Φ10	1100	1100
⑥	Φ10	570, 290	860
⑦	Φ14	2760	2760
⑧	Φ14	850, 100, 850	1800
⑨	Φ14	650, 100, 650	1400
Ⅰ	Φ8	140, 180°, 50, 50, 180°	240

მონ. რ/ბ კიბე №2-ის კიბის მარშის კმ–3-ის სპეციფიკაცია

არმატურის სპეციფიკაცია					არმატურის ამოკრეფა					ბეტონი B 30
პოზ. №	Ø	L მმ.	n ცალი	Ln მ.	Ø	∑ Ln მ.	1მ.ძირის წონა კგ.	წონა კგ. A240	წონა კგ. A500C	V; მ³
1	2	3	4	5	6	7	8	9	10	11
1	14 A500C	4150	6	24.90	8 A240	5.04	0.39	1.99		1.38
2	14 A500C	1100	6	6.60	10 A500C	71.52	0.62		44.09	
3	14 A500C	5000	6	30.00	14 A500C	147.12	1.21		177.78	
4	14 A500C	2050	6	12.30						
5	10 A500C	1100	40	44.00						
6	10 A500C	860	32	27.52						
7	14 A500C	2760	12	33.12						
8	14 A500C	1800	13	23.40						
9	14 A500C	1400	12	16.80						
Ⅰ	8 A240	240	21	5.04						
						∑		1.99	221.88	1.38
						n= 1		1.99	221.88	1.38
									162.40	კგ/მ³

კვეთი 1-1

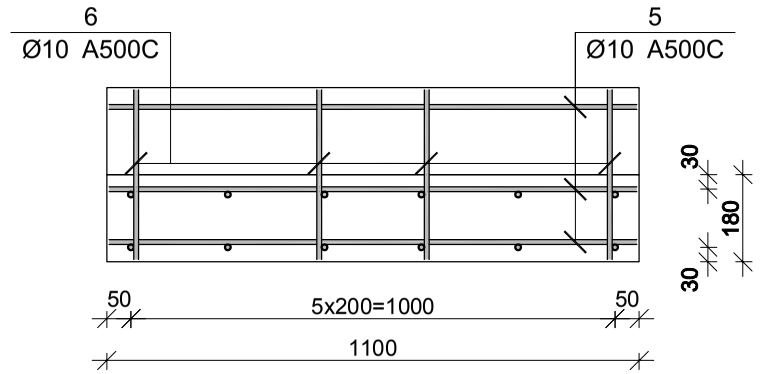

შპს "კაპიტელი"	დამკვეთი	მრავალბინიანი საცხოვრებელი სახლი მისამართი: ქ. ობილისი, თამარაშვილის ქ. №13	
		შპს "შუმბათი ჰოლდინგი"	დაკვეთა № / თარიღი 2020 წ.
დირექტორი	ლ. კურტანიძე		
მთ. არქიტექტორი	კ. ძლიერიშვილი		
მთ. კონსტრუქტ.	ლ. ღონღაძე	მონ. რ/ბ კიბე №2-ის კიბის მარშის კმ–3-ის არმირება	
კონსტრუქტორი	ა. ღონღაძე		
		სტადია / ფურცელი / სულ ფურცელი / მასშტაბი: მ.პ / კ–8.17	
ელ.ფოსტა CAPITELI@YMAIL.COM	მისამართი: ბამრეკელის №19		

მონ. რ/ბ კიბე №2-ის კიბის მარშის კმ–4-ის არმირება

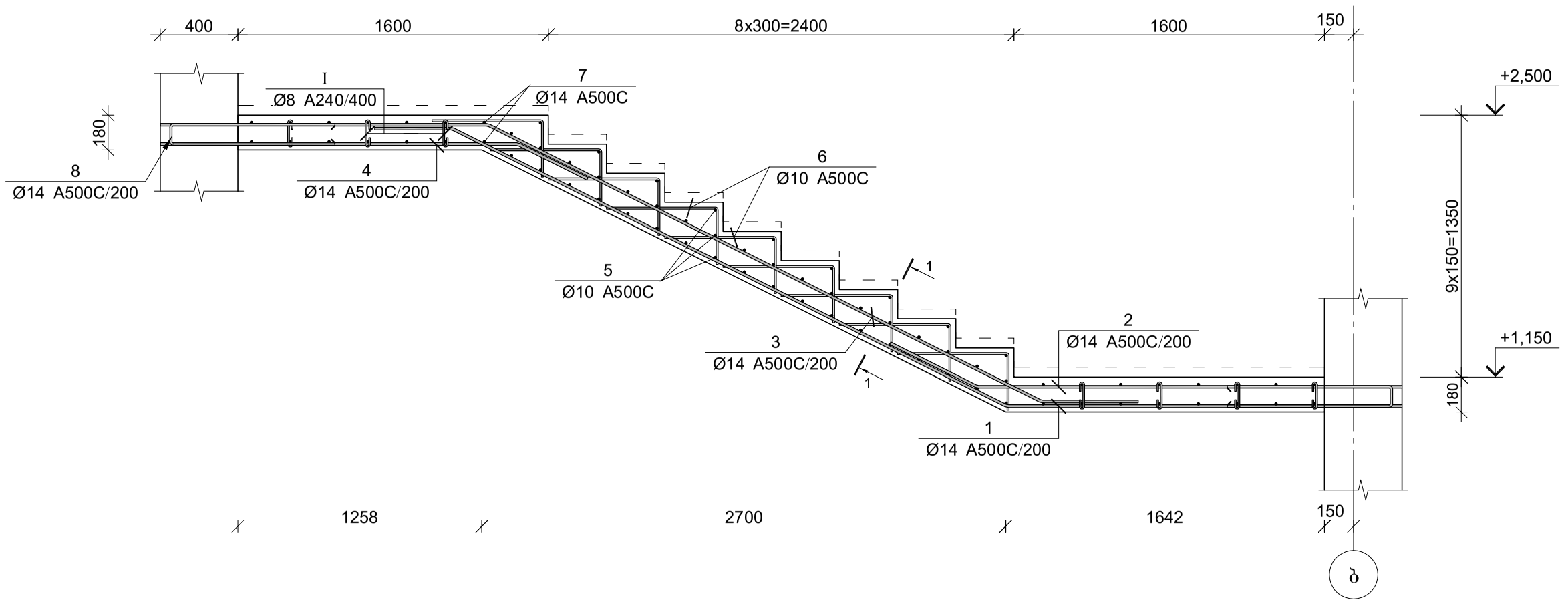

პოზ.	Φ [მმ.]	ესკიზი [მმ.]	სიგრძე [მმ.]
①	Φ14	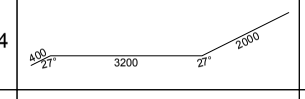	5600
②	Φ14	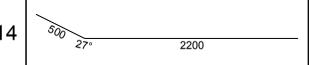	2500
③	Φ14	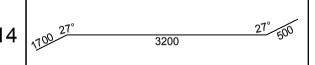	5400
④	Φ14	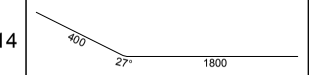	2200
⑤	Φ10		1100
⑥	Φ10	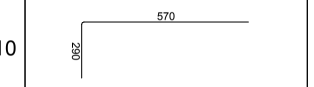	860
⑦	Φ14	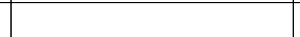	2760
⑧	Φ14	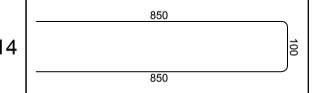	1800
⑨	Φ14	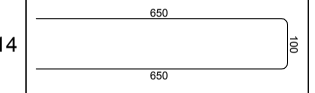	1400
Ⅰ	Φ8	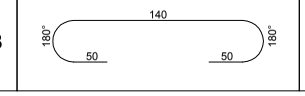	240

კვეთი 1-1

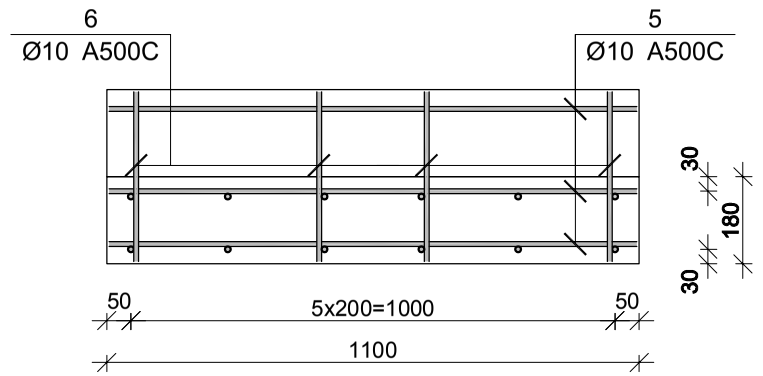

მონ. რ/ბ კიბე №2-ის კიბის მარშის კმ–3-ის სპეციფიკაცია

არმატურის სპეციფიკაცია					არმატურის ამოკრეფა					ბეტონი B 30
პოზ. №	Ø	L მმ.	n ცალი	Ln მ.	Ø	∑ Ln მ.	პარამეტრის წონა კგ.	წონა კგ. A240	წონა კგ. A500C	V; მ³
1	2	3	4	5	6	7	8	9	10	11
1	14 A500C	5600	6	33.60	8 A240	6.72	0.39	2.65		1.61
2	14 A500C	2500	6	15.00	10 A500C	80.46	0.62		49.61	
3	14 A500C	5400	6	32.40	14 A500C	175.84	1.21		212.49	
4	14 A500C	2200	6	13.20						
5	10 A500C	1100	45	49.50						
6	10 A500C	860	36	30.96						
7	14 A500C	2760	14	38.64						
8	14 A500C	1800	13	23.40						
9	14 A500C	1400	14	19.60						
Ⅰ	8 A240	240	28	6.72						
						∑		2.65	262.09	1.61
						n= 1		2.65	262.09	1.61
									164.43	კგ/მ³

შპს "კაპიტელი"	დამკვეთი	მრავალბინიანი საცხოვრებელი სახლი მისამართი: ქ. ობილისი, თამარაშვილის ქ. №13			
	დამკვეთი	შპს "გუმბათი ჰოლდინგი"	ნახაზის №	თარიღი	
				2020 წ.	
დირექტორი	ლ. კურტანიძე		მონ. რ/ბ კიბე №2-ის კიბის მარშის კმ–4-ის არმირება		
მთ. არქიტექტორი	ქ. ძლიერიშვილი				
მთ. კონსტრუქტ.	ლ. ღონღაძე				
კონსტრუქტორი	ა. ღონღაძე				
			სტადია	ფურცელი	სულ ფურცელი
ელ.ფოსტა CAPITELI@YMAIL.COM	მისამართი: გამრეკელის №19		მ.პ	კ–8.18	

მონ. რ/ბ კიბე №2-ის კიბის მარშის კმ–5-ის არმირება

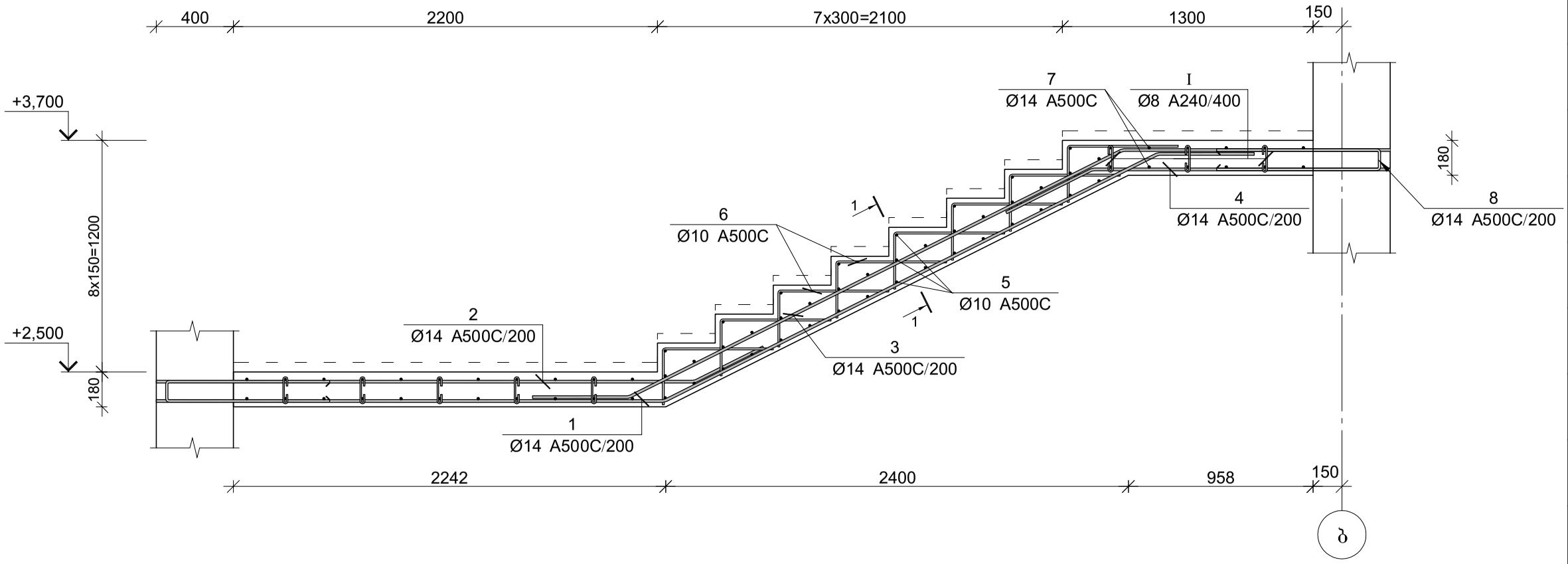

პოზ.	Φ [მმ.]	ესკიზი [მმ.]	სიგრძე [მმ.]
①	Φ14	27° 2845 2855 27° 500	6000
②	Φ14	400 27° 2800	3200
③	Φ14	500 27° 2865 27° 1365	2730
④	Φ14	500 27° 1550	2050
⑤	Φ10	1100	1100
⑥	Φ10	570 290	860
⑦	Φ14	2760	2760
⑧	Φ14	850 100 850	1800
⑨	Φ14	650 100 650	1400
Ⅰ	Φ8	140 180° 180° 50 50	240

მონ. რ/ბ კიბე №2-ის კიბის მარშის კმ–5-ის სპეციფიკაცია

არმატურის სპეციფიკაცია					არმატურის ამოკრეფა					ბეტონი B 30
პოზ. №	Ø	L მმ.	n ცალი	Ln მ.	Ø	∑ Ln მ.	ბრაკიდი ვერტის წონა კგ.	წონა კგ. A240	წონა კგ. A500C	V; მ³
1	2	3	4	5	6	7	8	9	10	11
1	14 A500C	6000	6	36.00	8 A240	4.80	0.39	1.89		1.33
2	14 A500C	3200	6	19.20	10 A500C	77.02	0.62		47.49	
3	14 A500C	2730	6	16.38	14 A500C	165.52	1.21		200.02	
4	14 A500C	2050	6	12.30						
5	10 A500C	1100	45	49.50						
6	10 A500C	860	32	27.52						
7	14 A500C	2760	14	38.64						
8	14 A500C	1800	13	23.40						
9	14 A500C	1400	14	19.60						
Ⅰ	8 A240	240	20	4.80						
						∑		1.89	247.50	1.33
						n= 1		1.89	247.50	1.33
									187.28	კგ/მ³

კვეთი 1-1

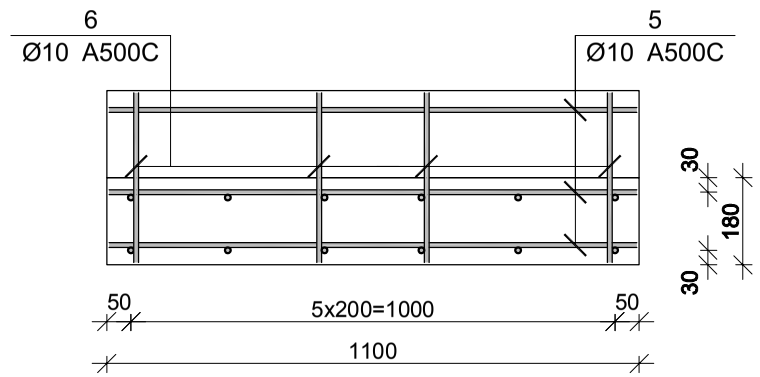

შპს "კაპიტელი"	დამკვეთი	მრავალბინიანი საცხოვრებელი სახლი მისამართი: ქ. ობილისი, თამარაშვილის ქ. №13	
		დაკვეთა №	თარიღი
		შპს "შემბათი ჰოლდინგი"	2020 წ.
დირექტორი	ლ. კურტანიძე		
მთ. არქიტექტორი	კ. კლიერიშვილი		
მთ. კონსტრუქტ.	ლ. ლონდაძე	მონ. რ/ბ კიბე №2-ის კიბის მარშის კმ–5-ის არმირება	
კონსტრუქტორი	ა. ლონდაძე		
		სტადია / ფურცელი / სულ ფურცელი / მასშტაბი	
ელ.ფოსტა CAPITELI@YMAIL.COM მისამართი: ბამრეკელის №19		მ.პ / კ–8.19	

მონ. რ/ბ კიბე №2-ის კიბის მარშის კმ–6-ის არმირება

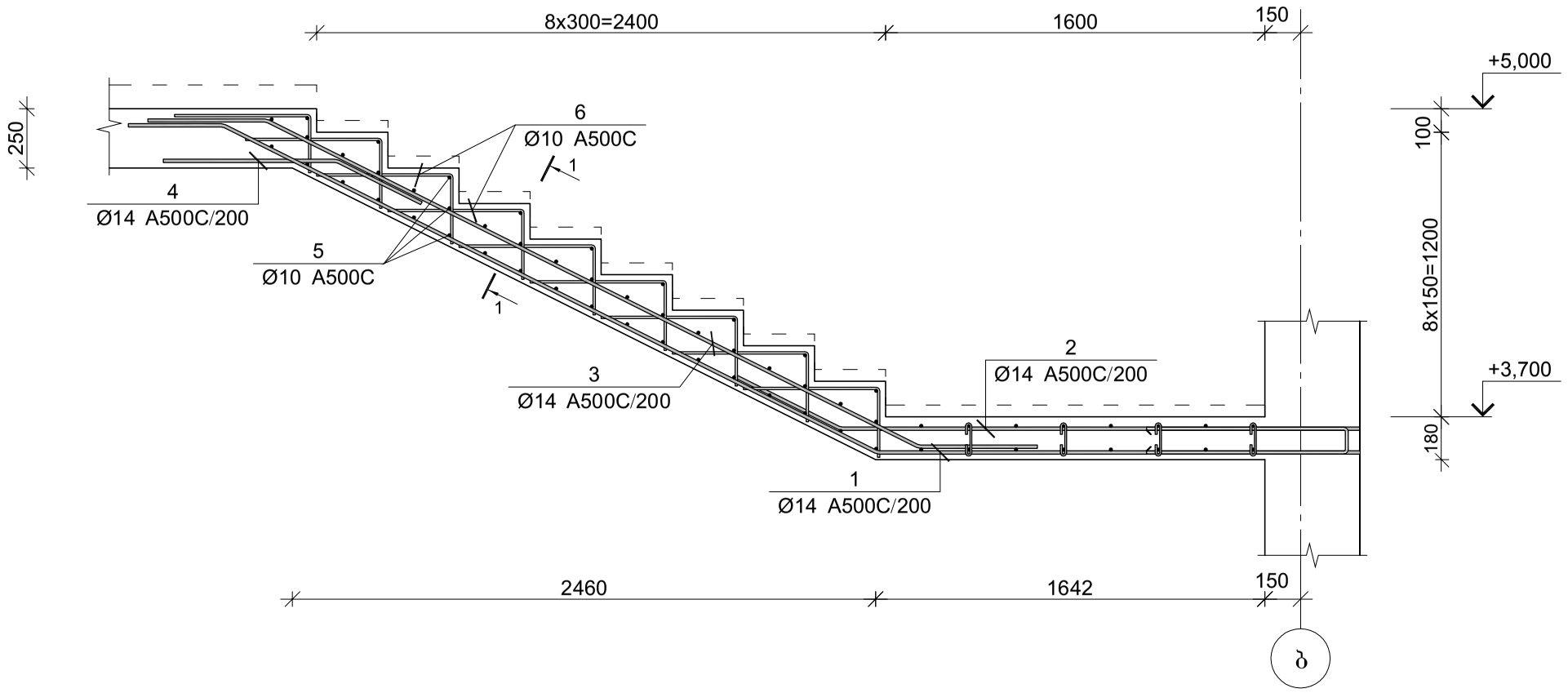

პოზ.	Φ [მმ.]	ესკიზი [მმ.]	სიგრძე [მმ.]
①	Φ14	400 27° 3090 27° 2050	5540
②	Φ14	500 27° 2200	2700
③	Φ14	500 27° 3077 27° 500	4080
④	Φ14	400 27° 700	1100
⑤	Φ10	1100	1100
⑥	Φ10	570 290	860

მონ. რ/ბ კიბე №2-ის კიბის მარშის კმ–6-ის სპეციფიკაცია

არმატურის სპეციფიკაცია					არმატურის ამოკრეფა					ბეტონი B 30
პოზ. №	Ø	L მმ.	n ცალი	Ln მ.	Ø	∑ Ln მ.	პარამეტრ მასტრის წონა კგ.	წონა კგ. A240	წონა კგ. A500C	V; მ³
1	2	3	4	5	6	7	8	9	10	11
1	14 A500C	5540	6	33.24	10 A500C	80.46	0.62		49.61	0.74
2	14 A500C	2700	6	16.20	14 A500C	80.52	1.21		97.30	
3	14 A500C	4080	6	24.48						
4	14 A500C	1100	6	6.60						
5	10 A500C	1100	45	49.50						
6	10 A500C	860	36	30.96						
						∑			146.91	0.74
						n= 1			146.91	0.74
									199.15	კგ/მ³

კვეთი 1-1

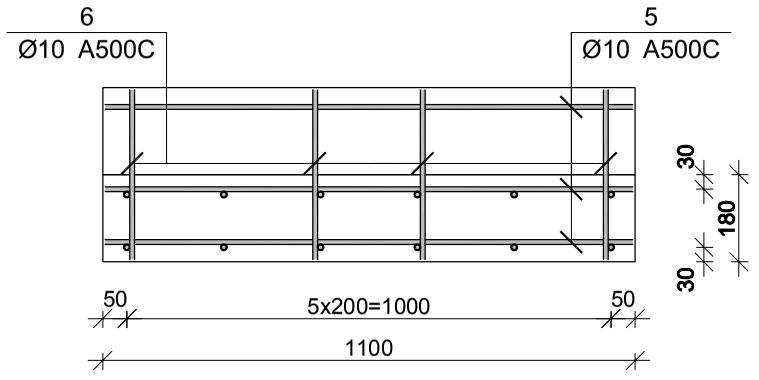

შპს "კაპიტელი"	დამკვეთი	მრავალბინიანი საცხოვრებელი სახლი მისამართი: ქ. ობილისი, თამარაშვილის ქ. №13			
		შპს "გუმბათი ჰოლდინგი"	ნაკვეთი №	თარიღი	2020 წ.
დირექტორი	ლ. კურტანიძე				
მთ. არქიტექტორი	ქ. ძლიერიშვილი				
მთ. კონსტრუქტ.	დ. ღონღაძე		მონ. რ/ბ კიბე №2-ის კიბის მარშის კმ–6-ის არმირება		
კონსტრუქტორი	ა. ღონღაძე				
			სტადია	ფურცელი	სულ ფურცელი / მასშტაბი
ელ.ფოსტა CAPITELI@YMAIL.COM	მისამართი: გამრეკელის №19		მ.პ	კ–8.20	

მონ. რ/ბ კიბე №2-ის კიბის მარშის კმ–7-ის არმირება

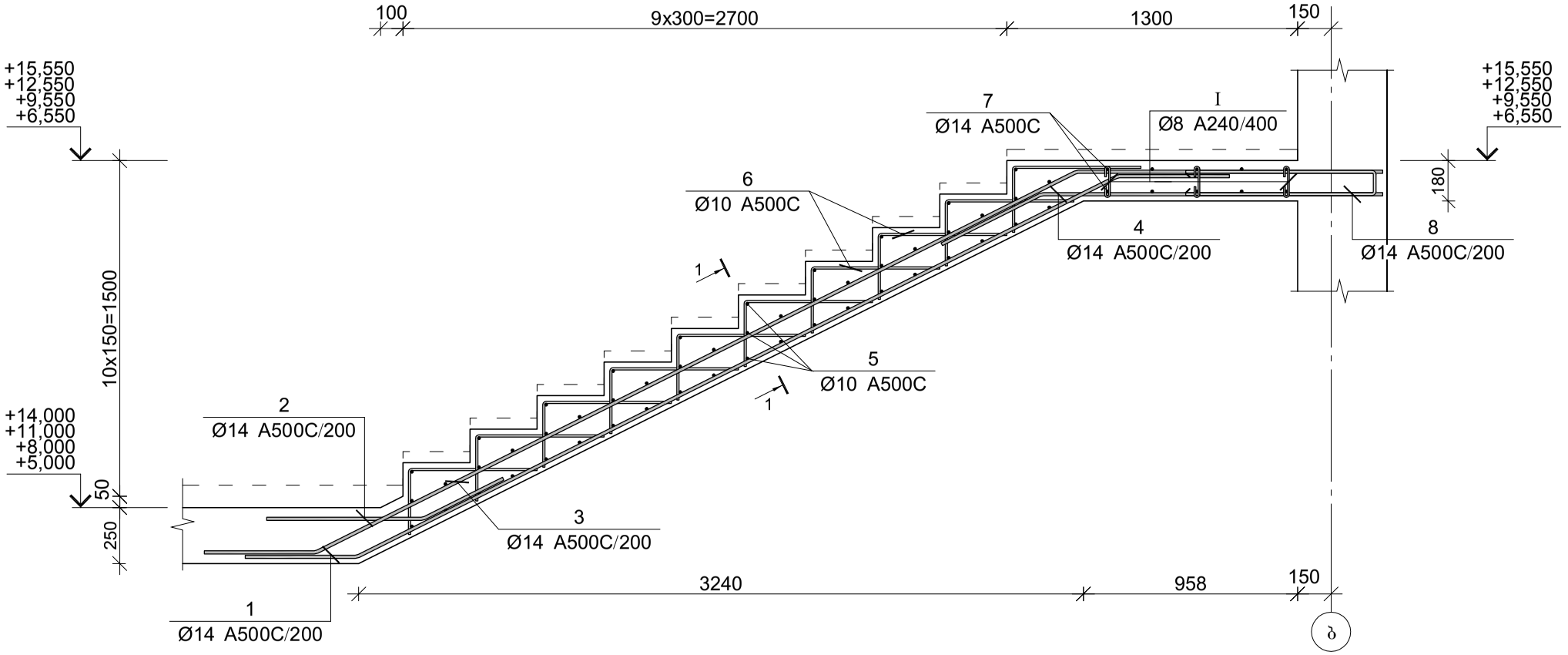

პოზ.	Φ [მმ.]	ესკიზი [მმ.]	სიგრძე [მმ.]
①	Φ14	500 27° 3800 27° 500	4800
②	Φ14	400 27° 700	1100
③	Φ14	500 27° 3800 27° 1370	5670
④	Φ14	500 27° 1530	2030
⑤	Φ10	1100	1100
⑥	Φ10	570 290	860
⑦	Φ14	2760	2760
⑧	Φ14	850 100 850	1800
⑨	Φ14	650 100 650	1400
Ⅰ	Φ8	140 180° 50 50 180°	240

მონ. რ/ბ კიბე №2-ის კიბის მარშის კმ–7-ის სპეციფიკაცია

არმატურის სპეციფიკაცია					არმატურის ამოკრეფა					ბეტონი B 30
პოზ. №	Ø	L მმ.	n ცალი	Ln მ.	Ø	∑ Ln მ.	ბრაჯის ხვედრის წონა კგ.	წონა კგ. A240	წონა კგ. A500C	V; მ³
1	2	3	4	5	6	7	8	9	10	11
1	14 A500C	4800	6	28.80	8 A240	4.80	0.39	1.89		1.44
2	14 A500C	1100	6	6.60	10 A500C	89.40	0.62		55.12	
3	14 A500C	5670	6	34.02	14 A500C	154.92	1.21		187.21	
4	14 A500C	2030	6	12.18						
5	10 A500C	1100	50	55.00						
6	10 A500C	860	40	34.40						
7	14 A500C	2760	12	33.12						
8	14 A500C	1800	13	23.40						
9	14 A500C	1400	12	16.80						
Ⅰ	8 A240	240	20	4.80						
						∑		1.89	242.33	1.44
						n= 4		7.58	969.31	5.75
									169.92	კგ/მ³

კვეთი 1-1

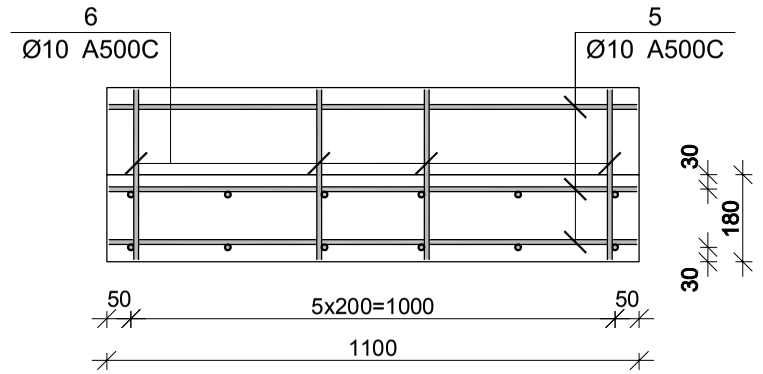

შპს "კაპიტელი"	დამკვეთი	მრავალბინიანი საცხოვრებელი სახლი მისამართი: ქ. ობილისი, თამარაშვილის ქ. №13		
		შპს "შუმბათი ჰოლდინგი"	დაკვეთა №	თარიღი 2020 წ.
დირექტორი	ლ. კურტანიძე			
მთ. არქიტექტორი	კ. ძლიერიშვილი			
მთ. კონსტრუქტ.	ლ. ღონღაძე		მონ. რ/ბ კიბე №2-ის კიბის მარშის კმ–7-ის არმირება	
კონსტრუქტორი	ა. ღონღაძე			
			სტადია: მ.პ	ფურცელი: კ–8.21
ელ.ფოსტა CAPITELI@YMAIL.COM	მისამართი: ბამრეკელის №19		სულ ფურცელი	მასშტაბი

მონ. რ/ბ კიბე №2-ის კიბის მარშის კმ–8-ის არმირება

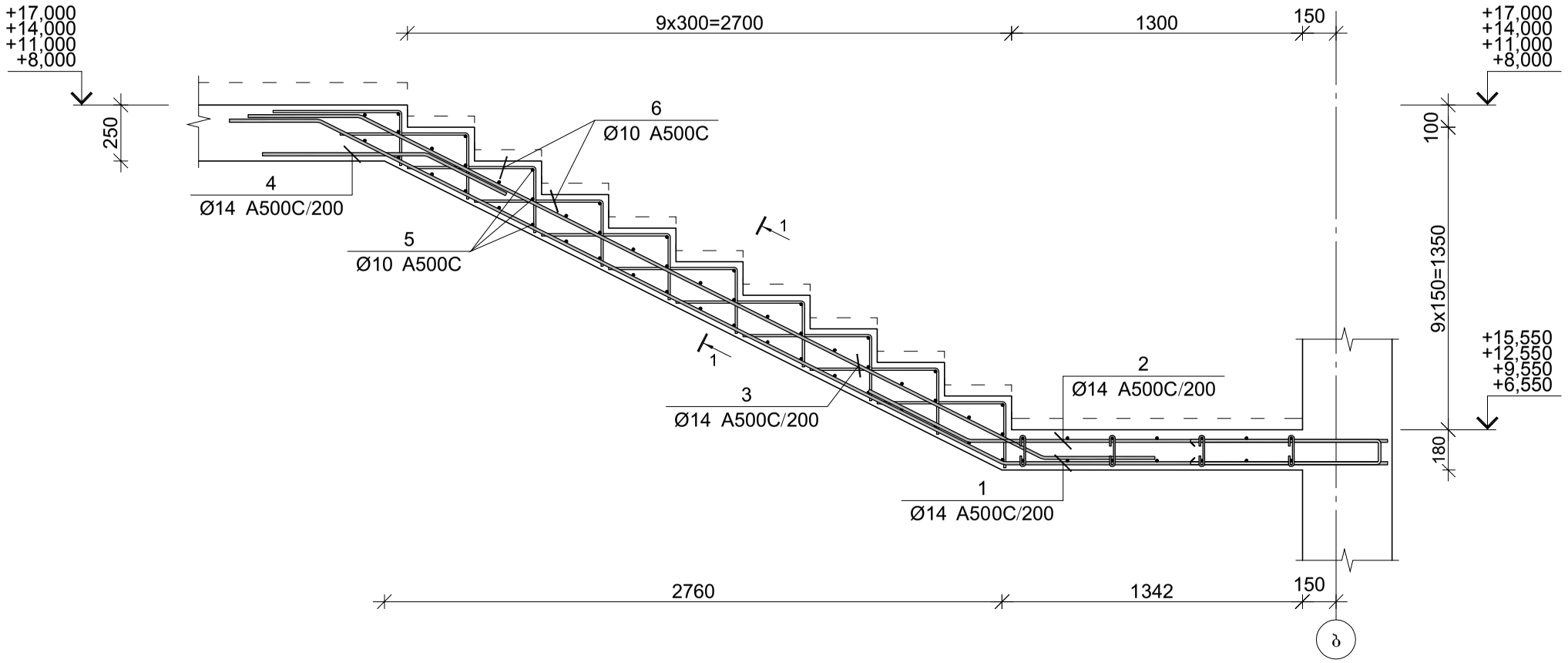

პოზ.	Φ [მმ.]	ესკიზი [მმ.]	სიგრძე [მმ.]
①	Φ14	400, 27°, 3421, 27°, 1720	5550
②	Φ14	500, 27°, 1870	2370
③	Φ14	500, 27°, 3412, 27°, 500	4420
④	Φ14	400, 27°, 700	1100
⑤	Φ10	1100	1100
⑥	Φ10	570, 290	860

კვეთი 1-1

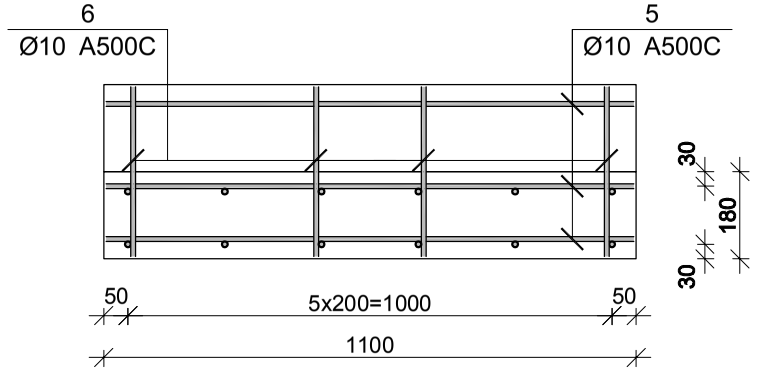

მონ. რ/ბ კიბე №2-ის კიბის მარშის კმ–8-ის სპეციფიკაცია

არმატურის სპეციფიკაცია					არმატურის ამოკრეფა					ბეტონი B 30
პოზ. №	Ø	L მმ.	n ცალი	Ln მ.	Ø	∑ Ln მ.	მარკის მეტრის წონა კგ.	წონა კგ. A240	წონა კგ. A500C	V; მ³
1	2	3	4	5	6	7	8	9	10	11
1	14 A500C	5550	6	33.30	10 A500C	89.40	0.62		55.12	0.85
2	14 A500C	2370	6	14.22	14 A500C	80.64	1.21		97.45	
3	14 A500C	4420	6	26.52						
4	14 A500C	1100	6	6.60						
5	10 A500C	1100	50	55.00						
6	10 A500C	860	40	34.40						
						∑			152.57	0.85
						n= 4			610.26	3.40
									179.26	კგ/მ³

შპს "კაპიტელი"		მრავალბინიანი საცხოვრებელი სახლი მისამართი: ქ. ობილისი, თამარაშვილის ქ. №13				
		შპს "გუმბათი ჰოლდინგი"			დაკვეთა №	თარიღი
						2020 წ.
დირექტორი	ლ. კურტანიძე					
მთ. არქიტექტორი	ქ. ქლიერიშვილი			მონ. რ/ბ კიბე №2-ის კიბის მარშის კმ–8-ის არმირება		
მთ. კონსტრუქტ.	ლ. ლონდაძე					
კონსტრუქტორი	ა. ლონდაძე					
				სტადია	ფურცელი	სულ ფურცელი	მასშტაბი
ელ.ფოსტა CAPITELI@YMAIL.COM	მისამართი: გამრეკელის №19			მ.პ	კ–8.22		

მონ. რ/ბ კიბე №2-ის კიბის მარშის კმ–9-ის არმირება

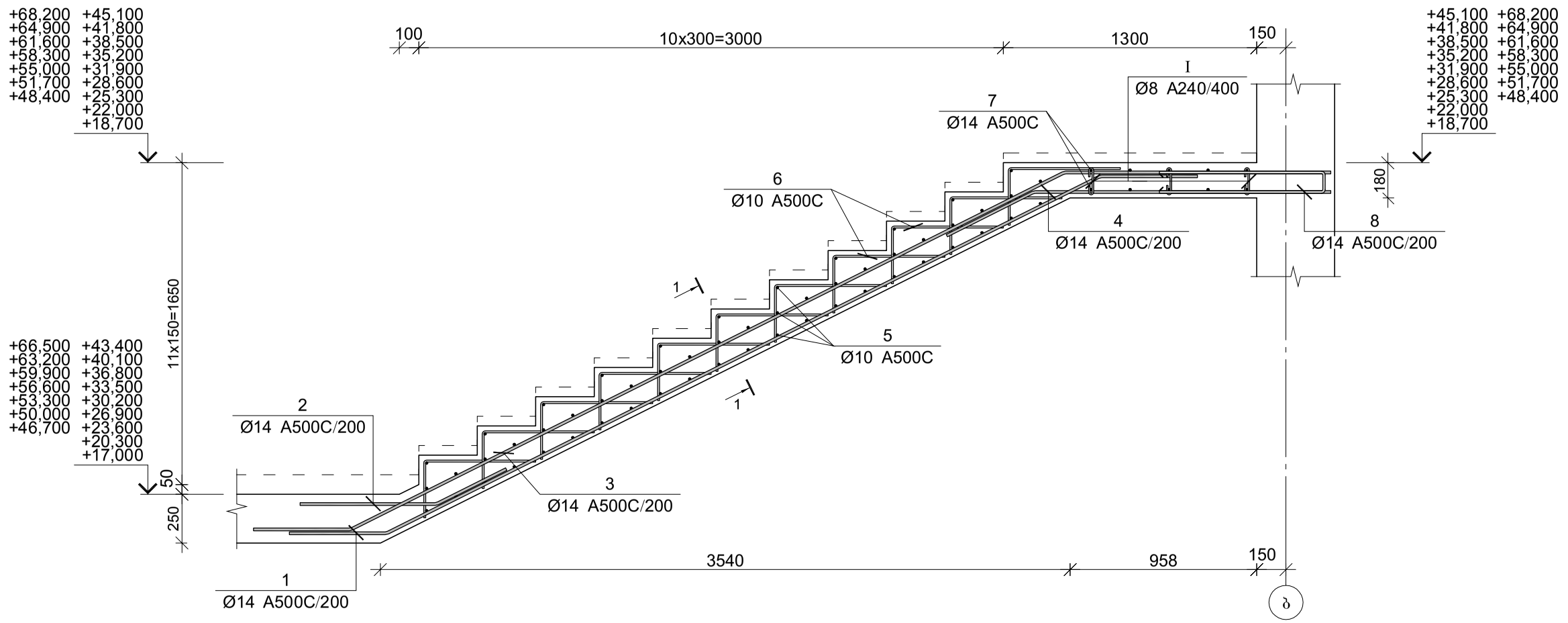

პოზ.	Φ [მმ.]	ესკიზი [მმ.]	სიგრძე [მმ.]
①	Φ14	500 27° 4090 27° 500	5090
②	Φ14	400 27° 700	1100
③	Φ14	500 27° 4090 27° 1370	5960
④	Φ14	500 27° 1530	2030
⑤	Φ10	1100	1100
⑥	Φ10	570 290	860
⑦	Φ14	2760	2760
⑧	Φ14	850 100 850	1800
⑨	Φ14	650 100 650	1400
Ⅰ	Φ8	140 180° 50 50 180°	240

კვეთი 1-1

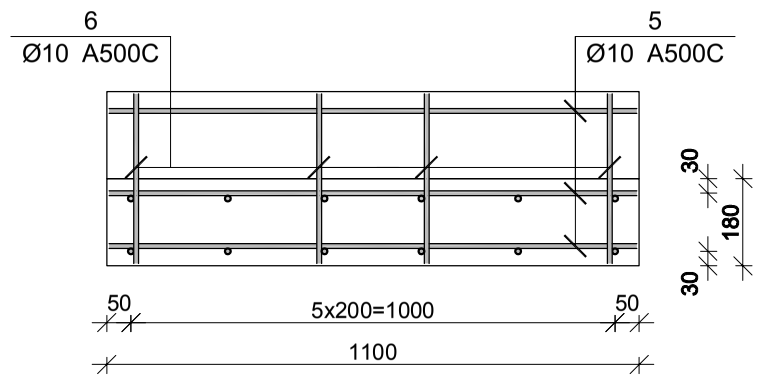

მონ. რ/ბ კიბე №2-ის კიბის მარშის კმ–9-ის სპეციფიკაცია

არმატურის სპეციფიკაცია					არმატურის ამოკრეფა					ბეტონი B 30
პოზ. №	Ø	L მმ.	n ცალი	Ln მ.	Ø	∑ Ln მ.	პარალელ. ვერტიკ. წონა კგ.	წონა კგ. A240	წონა კგ. A500C	V; მ³
1	2	3	4	5	6	7	8	9	10	11
1	14 A500C	5090	6	30.54	8 A240	4.80	0.39	1.89		1.48
2	14 A500C	1100	6	6.60	10 A500C	98.34	0.62		60.63	
3	14 A500C	5960	6	35.76	14 A500C	158.40	1.21		191.41	
4	14 A500C	2030	6	12.18						
5	10 A500C	1100	55	60.50						
6	10 A500C	860	44	37.84						
7	14 A500C	2760	12	33.12						
8	14 A500C	1800	13	23.40						
9	14 A500C	1400	12	16.80						
Ⅰ	8 A240	240	20	4.80						
							∑	1.89	252.04	1.48
						n= 16		30.30	4032.70	23.63
									171.91	კგ/მ³

შპს "კაპიტელი"	რედაქტირებული	მრავალბინიანი საცხოვრებელი სახლი მისამართი: ქ. თბილისი, თამარაშვილის ქ. №13			
	დამტკიცებული	შპს "შუმბათი ჰოლდინგი"	დაკვეთა №	თარიღი	2020 წ.
დირექტორი	ლ. კურტანიძე				
მთ. არქიტექტორი	კ. ძლიერიშვილი		მონ. რ/ბ კიბე №2-ის კიბის მარშის კმ–9-ის არმირება		
მთ. კონსტრუქტ.	ღ. ღონღაძე				
კონსტრუქტორი	ა. ღონღაძე				
			სტადია	ფურცელი	სულ ფურცელი	მასშტაბი
ელ.ფოსტა CAPITELI@YMAIL.COM	მისამართი: ბამბრეკელის №19		მ.პ	კ–8.23		

მონ. რ/ბ კიბე №2-ის კიბის მარშის კმ–10-ის არმირება

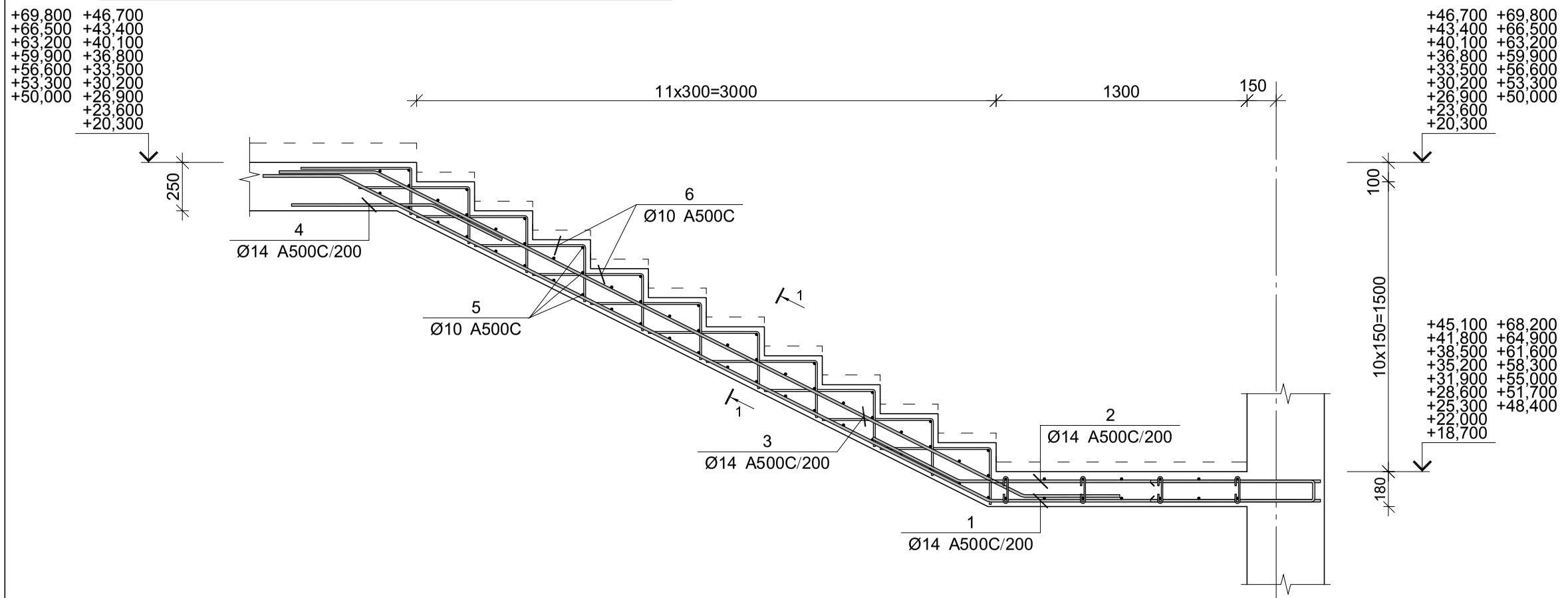

პოზ.	Φ [მმ.]	ესკიზი [მმ.]	სიგრძე [მმ.]
①	Φ14	400 27° 3757 27° 1720	5880
②	Φ14	500 27° 1870	2370
③	Φ14	500 27° 3748 27° 500	4760
④	Φ14	400 27° 700	1100
⑤	Φ10	1100	1100
⑥	Φ10	570 290	860

კვეთი 1-1

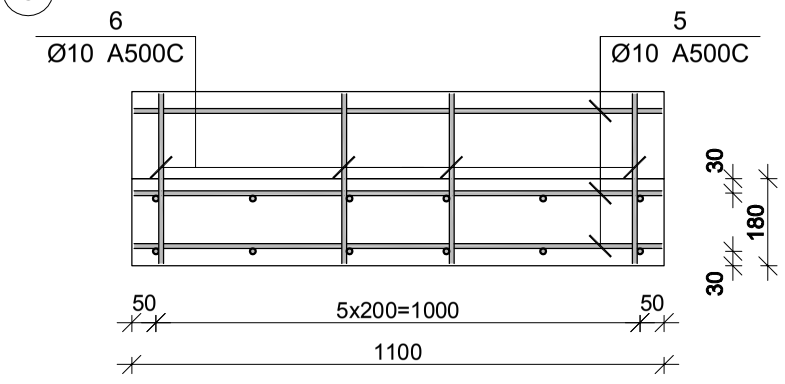

მონ. რ/ბ კიბე №2-ის კიბის მარშის კმ–10-ის სპეციფიკაცია

არმატურის სპეციფიკაცია					არმატურის ამოკრეფა					ბეტონი B 30
პოზ. №	Ø	L მმ.	n ცალი	Ln მ.	Ø	∑ Ln მ.	პარამეტრ მასტრის წონა კგ.	წონა კგ. A240	წონა კგ. A500C	V; მ³
1	2	3	4	5	6	7	8	9	10	11
1	14 A500C	5880	6	35.28	10 A500C	98.34	0.62		60.63	0.85
2	14 A500C	2370	6	14.22	14 A500C	84.66	1.21		102.30	
3	14 A500C	4760	6	28.56						
4	14 A500C	1100	6	6.60						
5	10 A500C	1100	55	60.50						
6	10 A500C	860	44	37.84						
						∑			162.93	0.85
						n= 16			2606.96	13.62
									191.45	კგ/მ³

შპს "კაპიტელი"	დამკვეთი	მრავალბინიანი საცხოვრებელი სახლი მისამართი: ქ. ობილისი, თამარაშვილის ქ. №13			
	დამკვეთი	შპს "გუმბათი ჰოლდინგი"	დაკვეთა №	თარიღი	2020 წ.
დირექტორი	ლ. კურტანიძე				
მთ. არქიტექტორი	ქ. ძლიერიშვილი				
მთ. კონსტრუქტ.	დ. ღონღაძე		მონ. რ/ბ კიბე №2-ის კიბის მარშის კმ–10-ის არმირება		
კონსტრუქტორი	ა. ღონღაძე				
			სტადია	ფურცელი	სულ ფურცელი / მასშტაბი
ელ.ფოსტა CAPITELI@YMAIL.COM	მისამართი: გამრეკელის №19		მ.პ	კ–8.24	

ხიმინჯების მასალის ხარჯი

ელემენტის მარკა	რაოდენობა	არმატურის ნაკეთობები																	საერთო ხარჯი; კგ	ბეტონი B30 მ³	კგ/მ³
		არმატურის კლასი																			
		A 240					A 500C														
		Ø				ჯამი	Ø											ჯამი			
		6	8	10	12		8	10	12	14	16	18	20	22	25	28	32				
მრნ. რ/ბ ხიმინჯების ხ–1, ხ–2, ხ–6, ხ–7, ხ–11, ხ–12-ის სპეციფიკაცია	6		779.64			779.64				72.48					7583.40			7655.88	8435.52	47.52	177.52
მრნ. რ/ბ ხიმინჯების ხ–3, ხ–4, ხ–8, ხ–9, ხ–17, ხ–20, ხ–26, ხ–27, ხ–28, ხ–29, ხ–30, ხ–3	12		1752.00			1752.00				174.00			1775.64		8508.24			10457.88	12209.88	108.60	112.43
მრნ. რ/ბ ხიმინჯების ხ–13, ხ–14, ხ–15, ხ–16, ხ–18, ხ–19, ხ–21, ხ–22, ხ–23, ხ–24, ხ–25	11		1562.55			1562.55				159.50					15598.44			15757.94	17320.49	99.55	173.99
მრნ. რ/ბ ხიმინჯების ხ–5, ხ–10-ის სპეციფიკაცია	2		312.52			312.52				33.84			295.94		1572.18			1901.96	2214.48	20.36	108.77
მრნ. რ/ბ ხიმინჯების ხ–32, ხ–33, ხ–34, ხ–35, ხ–37, ხ–38, ხ–39-ის სპეციფიკაცია	7		505.47			505.47				73.08			2423.75					2496.83	3002.30	35.84	83.77
მრნ. რ/ბ ხიმინჯების ხ–36, ხ–42-ის სპეციფიკაცია	2		156.26			156.26				24.36					1202.26			1226.62	1382.88	11.52	120.04
მრნ. რ/ბ ხიმინჯების ხ–40, ხ–40.1, ხ–41-ის სპეციფიკაცია	3		252.15			252.15				36.54			1216.32					1252.86	1505.01	19.20	78.39
მრნ. რ/ბ ხიმინჯების ხ–43, ხ–44-ის სპეციფიკაცია	2		184.66			184.66				27.84			958.84					986.68	1171.34	14.72	79.57
მრნ. რ/ბ ხიმინჯის ხ–45-ის სპეციფიკაცია	1		95.88			95.88				15.66			494.22					509.88	605.76	7.68	78.88
მრნ. რ/ბ ხიმინჯების ხ–46, ხ–47-ის სპეციფიკაცია	2		203.60			203.60				34.80			1047.62					1082.42	1286.02	16.64	77.28
მრნ. რ/ბ ხიმინჯის ხ–48-ის სპეციფიკაცია	1		107.72			107.72				17.40			553.41					570.81	678.53	8.96	75.73
მრნ. რ/ბ ხიმინჯების ხ–49, ხ–50-ის სპეციფიკაცია	2		227.28			227.28				38.28			994.36		277.44			1310.08	1537.36	19.20	80.07
მრნ. რ/ბ ხიმინჯის ხ–51-ის სპეციფიკაცია	1		119.56			119.56				19.14			612.59					631.73	751.29	10.24	73.37
მრნ. რ/ბ ხიმინჯების ხ–52, ხ–53-ის სპეციფიკაცია	2		250.96			250.96				41.76					2062.32			2104.08	2355.04	21.76	108.23
მრნ. რ/ბ ხიმინჯის ხ–54-ის სპეციფიკაცია	1		131.40			131.40				22.62			585.96		138.72			747.30	878.70	11.52	76.28
ჯამი			6,641.65			6,641.65				791.30			10,958.65		36,943.00			48,692.95	55,334.60	453.31	122.07

საძირკვლის მასალის ხარჯი

ელემენტის მარკა	რაოდენობა	არმატურის ნაკეთობები																	საერთო ხარჯი; კგ	ბეტონი B30 მ³	კგ/მ³
		არმატურის კლასი																			
		A 240					A 500C														
		Ø				ჯამი	Ø											ჯამი			
		6	8	10	12		8	10	12	14	16	18	20	22	25	28	32				
მრნ. რ/ბ საძირკვლის ფილის სპეციფიკაცია	1								3418.09		84015.03		43117.04		27975.46		23359.43	181885.1	181885.05	1214	149.823
ფიქსატორების სპეციფიკაცია	1									444.7	3314.51							3759.21	3759.21		
მრნ. რ/ბ ღიუტის შახტის საძირკვლის ლშ–1-ის სპეციფიკაცია	1										172.43		2614.87					2787.3	2787.3	25.4	109.736
სვეტების არმატურის ნაშვრების სპეციფიკაცია	1		134.47			134.47							828.63		9211.09			10039.72	10174.19		
კედლების არმატურის ნაშვრების სპეციფიკაცია	1									3035.54	1013.61			4477.27				8526.42	8526.42		
ჯამი			134.47			134.47			3,418.09	3,480.24	88,515.58		46,560.54	4,477.27	37,186.55		23,359.43	206,997.70	207,132.17	1,239.40	167.12

შპს "კაპიტელი"	ობიექტი	მრავალბინიანი საცხოვრებელი სახლი მისამართი: ქ. თბილისი, თამარაშვილის ქ. №13			
	დამკვეთი	შპს "ბუმბათი ჰოლდინგი"		დაკვეთა №	თარიღი 2020 წ.
დირექტორი	ლ. კურტანიძე				
მთ. არქიტექტორი	ა. კლიერიშვილი				
მთ. კონსტრუქტ.	დ. ლონდაძე			მრნ. რ/ბ ხიმინჯების და საძირკვლის ფილის მასალის ხარჯი	
კონსტრუქტორი	ა. ლონდაძე				
				სტადია	ფურცელი	სულ ფურცელი	მასშტაბი
ელ.ფოსტა CAPITELI@YMAIL.COM მისამართი: ჯამრეჯელის №19				მ.პ	კ–9.01		

სვეტების მასალის ხარჯი

ელემენტის მარკა	რაოდენობა	არმატურის ნაკეთობები																	საერთო ხარჯი, კგ	ბეტონი B30 მ³	კგ/მ³
		არმატურის კლასი																			
		A 240					A 500C														
		Ø				ჯამი	Ø											ჯამი			
		6	8	10	12		8	10	12	14	16	18	20	22	25	28	32				
მონ. რ/ბ სვეტის ს3–1-ის სპეციფიკაცია	10		850.60			850.60									3082.70			3082.70	3933.30	20.40	192.81
მონ. რ/ბ სვეტის ს3–2-ის სპეციფიკაცია	4		244.16			244.16									924.80			924.80	1168.96	4.76	245.58
მონ. რ/ბ სვეტის ს3–3-ის სპეციფიკაცია	4		188.88			188.88									1233.08			1233.08	1421.96	3.40	418.22
მონ. რ/ბ სვეტის ს3–4-ის სპეციფიკაცია	2		85.32			85.32							94.70					94.70	180.02	1.36	132.37
მონ. რ/ბ სვეტის ს3–5-ის სპეციფიკაცია	4		140.36			140.36							157.84					157.84	298.20	2.60	114.69
მონ. რ/ბ სვეტის ს3–6-ის სპეციფიკაცია	1		66.69			66.69							86.81					86.81	153.50	1.59	96.54
მონ. რ/ბ სვეტის ს3–7-ის სპეციფიკაცია	6		283.32			283.32									462.42			462.42	745.74	5.10	146.22
მონ. რ/ბ სვეტის ს3–8-ის სპეციფიკაცია	6		366.24			366.24									693.60			693.60	1059.84	7.14	148.44
მონ. რ/ბ სვეტის ს3–9-ის სპეციფიკაცია	11		855.91			855.91									5086.40			5086.40	5942.31	16.83	353.08
მონ. რ/ბ სვეტის ს3–10-ის სპეციფიკაცია	4		244.16			244.16									924.80			924.80	1168.96	4.76	245.58
მონ. რ/ბ სვეტის ს3–11-ის სპეციფიკაცია	1		47.22			47.22									154.13			154.13	201.35	0.85	236.88
მონ. რ/ბ სვეტის ს3–12-ის სპეციფიკაცია	10		1275.90			1275.90									3575.90			3575.90	4851.80	30.60	158.56
მონ. რ/ბ სვეტის ს3–13-ის სპეციფიკაცია	4		366.24			366.24									1072.76			1072.76	1439.00	7.16	200.98
მონ. რ/ბ სვეტის ს3–14-ის სპეციფიკაცია	4		283.36			283.36									1023.44			1023.44	1306.80	5.12	255.23
მონ. რ/ბ სვეტის ს3–15-ის სპეციფიკაცია	8		933.76			933.76								2929.12				2929.12	3862.88	18.40	209.94
მონ. რ/ბ სვეტის ს3–16-ის სპეციფიკაცია	3		350.16			350.16								1098.42				1098.42	1448.58	6.90	209.94
მონ. რ/ბ სვეტის ს3–17-ის სპეციფიკაცია	3		274.68			274.68								577.41				577.41	852.09	5.37	158.68
მონ. რ/ბ სვეტის ს3–18-ის სპეციფიკაცია	1		91.56			91.56								204.11				204.11	295.67	1.79	165.18
მონ. რ/ბ სვეტის ს3–19-ის სპეციფიკაცია	1		70.84			70.84								136.07				136.07	206.91	1.28	161.65
მონ. რ/ბ სვეტის ს3–20-ის სპეციფიკაცია	30		2251.50			2251.50									7860.90			7860.90	10112.40	54.00	187.27
მონ. რ/ბ სვეტის ს3–21-ის სპეციფიკაცია	8		430.88			430.88									1572.16			1572.16	2003.04	8.40	238.46
მონ. რ/ბ სვეტის ს3–22-ის სპეციფიკაცია	12		500.04			500.04									2496.96			2496.96	2997.00	9.00	333.00
მონ. რ/ბ სვეტის ს3–23-ის სპეციფიკაცია	5		222.25			222.25									1140.60			1140.60	1362.85	3.75	363.43
მონ. რ/ბ სვეტის ს3–24-ის სპეციფიკაცია	16		861.76			861.76								2349.12				2349.12	3210.88	16.80	191.12
მონ. რ/ბ სვეტის ს3–25-ის სპეციფიკაცია	2		107.72			107.72								391.50				391.50	499.22	2.10	237.72
მონ. რ/ბ სვეტის ს3–26-ის სპეციფიკაცია	20		833.40			833.40								1957.60				1957.60	2791.00	15.00	186.07
მონ. რ/ბ სვეტის ს3–27-ის სპეციფიკაცია	6		274.98			274.98									1414.98			1414.98	1689.96	4.50	375.55
მონ. რ/ბ სვეტის ს3–28-ის სპეციფიკაცია	5		208.35			208.35									655.05			655.05	863.40	3.75	230.24
მონ. რ/ბ სვეტის ს3–29-ის სპეციფიკაცია	4		215.44			215.44									443.92			443.92	659.36	4.20	156.99
მონ. რ/ბ სვეტის ს3–30-ის სპეციფიკაცია	5		208.35			208.35									369.90			369.90	578.25	3.75	154.20
მონ. რ/ბ სვეტის ს3–31-ის სპეციფიკაცია	9		484.74			484.74								988.29				988.29	1473.03	9.45	155.88
მონ. რ/ბ სვეტის ს3–32-ის სპეციფიკაცია	13		541.71			541.71								713.83				713.83	1255.54	9.75	128.77
მონ. რ/ბ სვეტის ს3–33-ის სპეციფიკაცია	10		750.50			750.50									2537.40			2537.40	3287.90	18.00	182.66
მონ. რ/ბ სვეტის ს3–34-ის სპეციფიკაცია	4		166.68			166.68									524.04			524.04	690.72	3.00	230.24
მონ. რ/ბ სვეტის ს3–35-ის სპეციფიკაცია	24		1099.92			1099.92									3366.24			3366.24	4466.16	19.92	224.20
მონ. რ/ბ სვეტის ს3–36-ის სპეციფიკაცია	50		3444.00			3444.00									12273.00			12273.00	15717.00	82.50	190.51
მონ. რ/ბ სვეტის ს3–37-ის სპეციფიკაცია	10		688.80			688.80									2371.70			2371.70	3060.50	16.50	185.48
მონ. რ/ბ სვეტის ს3–38-ის სპეციფიკაცია	50		3183.50			3183.50									10519.50			10519.50	13703.00	82.50	166.10
მონ. რ/ბ სვეტის ს3–39-ის სპეციფიკაცია	10		636.70			636.70									1998.00			1998.00	2634.70	13.20	199.60
მონ. რ/ბ სვეტის ს3–40-ის სპეციფიკაცია	46		2108.18			2108.18									6451.96			6451.96	8560.14	38.18	224.20
მონ. რ/ბ სვეტის ს3–41-ის სპეციფიკაცია	14		641.62			641.62									1165.22			1165.22	1806.84	11.62	155.49
მონ. რ/ბ სვეტის ს3–42-ის სპეციფიკაცია	2		13.88			13.88					62.50							62.50	76.38	0.26	293.77
მონ. რ/ბ მრავალრის მ–I-ის სპეციფიკაცია	16		326.72			326.72			852.32									852.32	1179.04	6.56	179.73
ჯამი			27,220.98			27,220.98			852.32		62.50		339.35	11,345.47	75,395.56			87,995.20	115,216.18	582.10	197.93

შპს "კაპიტელი"		მრავალბინიანი საცხოვრებელი სახლი მისამართი: ქ. მიბილისი, თამარაშვილის ქ. №13			
		შპს "გუმბათი ჰოლდინგი"		ნაკვეთის №	თარიღი
					2020 წ.
დირექტორი	ლ. კურტანიძე				
მთ. არქიტექტორი	ა. კლიერიშვილი				
მთ. კონსტრუქტ.	დ. ლონღაძე			მონ. რ/ბ სვეტების მასალის ხარჯი	
კონსტრუქტორი	ა. ლონღაძე				
				სტადია	ფურცელი	სულ ფურცელი	მასშტაბი
ელ.ფოსტა CAPITELI@YMAIL.COM	მისამართი: ბამრეკელის №19			მ.პ	კ–9.02		

კედლების მასალის ხარჯი

ელემენტის მარკა	რაოდენობა	არმატურის ნაკეთობები																	საშრომი ხარჯი, კბ	ბეტონი B30 მ³	კბ/მ³
		არმატურის კლასი																			
		A 240					A 500C														
		Ø					Ø														
		6	8	10	12	ჯამი	8	10	12	14	16	18	20	22	25	28	32	ჯამი			
მონ. რ/ბ კედლის მკ-1-ის სპეციფიკაცია	1		45.57			45.57				1538.07								1538.07	1583.64	12.90	122.76
მონ. რ/ბ კედლის მკ-2-ის სპეციფიკაცია	1		45.57			45.57				1639.10								1639.10	1684.67	13.10	128.60
მონ. რ/ბ კედლის მკ-3-ის სპეციფიკაცია	1		44.19			44.19					2097.30							2097.30	2141.49	12.60	169.96
მონ. რ/ბ კედლის მკ-4-ის სპეციფიკაცია	1		13.81			13.81				525.90								525.90	539.71	4.10	131.64
მონ. რ/ბ კედლის მკ-5-ის სპეციფიკაცია	1		19.33			19.33				824.26								824.26	843.59	5.54	152.27
მონ. რ/ბ კედლის მკ-6-ის სპეციფიკაცია	1		12.43			12.43				852.42								852.42	864.85	3.65	236.95
მონ. რ/ბ კედლის მკ-7-ის სპეციფიკაცია	1		165.73			165.73				7408.89								7408.89	7574.62	56.00	135.26
მონ. რ/ბ კედლის მკ-8-ის სპეციფიკაცია	1		73.20			73.20				2667.70								2667.70	2740.90	21.00	130.52
მონ. რ/ბ კედლის მკ-9-ის სპეციფიკაცია	1		220.97			220.97				6757.61								6757.61	6978.58	64.00	109.04
მონ. რ/ბ კედლის მკ-10-ის სპეციფიკაცია	2		101.80			101.80		1886.60		2350.22								4236.82	4338.62	27.00	160.69
მონ. რ/ბ დიაფრაგმის მდ-1-ის სპეციფიკაცია -3.50-დან 5.00 ნიშნულამდე	1		53.47			53.47						1697.23		4331.05				6028.28	6081.75	16.00	380.11
მონ. რ/ბ დიაფრაგმის მდ-1-ის სპეციფიკაცია 5.00-დან 14.00 ნიშნულამდე	3		59.67			59.67						1816.05		2789.49				4605.54	4665.21	17.64	264.47
მონ. რ/ბ დიაფრაგმის მდ-1-ის სპეციფიკაცია 14.00-დან 17.00 ნიშნულამდე	1		19.89			19.89					544.59	30.36		864.18				1439.13	1459.02	5.88	248.13
მონ. რ/ბ დიაფრაგმის მდ-1-ის სპეციფიკაცია 17.00-დან 23.60 ნიშნულამდე	2		35.36			35.36					750.02		1187.70					1937.72	1973.08	10.70	184.40
მონ. რ/ბ დიაფრაგმის მდ-1-ის სპეციფიკაცია 23.60-დან 30.20 ნიშნულამდე	2		35.36			35.36				574.24		939.66						1513.90	1549.26	10.70	144.79
მონ. რ/ბ დიაფრაგმის მდ-1-ის სპეციფიკაცია 30.20-დან 69.80 ნიშნულამდე	12		212.16			212.16				3445.44	4348.68							7794.12	8006.28	64.20	124.71
მონ. რ/ბ დიაფრაგმის მდ-1-ის სპეციფიკაცია 69.80-დან 73.10 ნიშნულამდე	1		17.68			17.68				287.12	363.27							650.39	668.07	5.35	124.87
მონ. რ/ბ დიაფრაგმის მდ-2-ის სპეციფიკაცია -3.50-დან 5.00 ნიშნულამდე	1		42.62			42.62						1365.71		3273.50				4639.21	4681.83	13.00	360.14
მონ. რ/ბ დიაფრაგმის მდ-2-ის სპეციფიკაცია 5.00-დან 8.00 ნიშნულამდე	1		16.10			16.10						428.28		1321.34				1749.62	1765.72	4.86	363.32
მონ. რ/ბ დიაფრაგმის მდ-2-ის სპეციფიკაცია 8.00-დან 11.00 ნიშნულამდე	1		15.47			15.47						516.74		602.78				1119.52	1134.99	4.68	242.52
მონ. რ/ბ დიაფრაგმის მდ-2-ის სპეციფიკაცია 11.00-დან 14.00 ნიშნულამდე	1		16.10			16.10						428.28		685.14				1113.42	1129.52	4.86	232.41
მონ. რ/ბ დიაფრაგმის მდ-2-ის სპეციფიკაცია 14.00-დან 17.00 ნიშნულამდე	1		16.10			16.10						444.46		652.31				1096.77	1112.87	4.86	228.99
მონ. რ/ბ დიაფრაგმის მდ-2-ის სპეციფიკაცია 17.00-დან 23.60 ნიშნულამდე	2		31.56			31.56					973.26		1222.62					2195.88	2227.44	9.10	244.77
მონ. რ/ბ დიაფრაგმის მდ-2-ის სპეციფიკაცია 23.60-დან 30.20 ნიშნულამდე	2		34.72			34.72				648.00		970.34						1618.34	1653.06	9.10	181.65
მონ. რ/ბ დიაფრაგმის მდ-2-ის სპეციფიკაცია 30.20-დან 69.80 ნიშნულამდე	12		208.32			208.32				3801.00	4505.52							8306.52	8514.84	54.60	155.95
მონ. რ/ბ დიაფრაგმის მდ-2-ის სპეციფიკაცია 69.80-დან 73.10 ნიშნულამდე	1		17.36			17.36				316.75	439.98							756.73	774.09	4.55	170.13
მონ. რ/ბ დიაფრაგმის მდ-3-ის სპეციფიკაცია -3.50-დან 5.00 ნიშნულამდე	1		75.76			75.76						3277.32		5521.09				8798.41	8874.17	30.40	291.91
მონ. რ/ბ დიაფრაგმის მდ-3-ის სპეციფიკაცია 5.00-დან 17.00 ნიშნულამდე	4		113.64			113.64						4299.76		5089.60				9389.36	9503.00	45.60	208.40
მონ. რ/ბ დიაფრაგმის მდ-3-ის სპეციფიკაცია 17.00-დან 23.60 ნიშნულამდე	2		63.14			63.14					1900.70		2205.72					4106.42	4169.56	26.00	160.37
მონ. რ/ბ დიაფრაგმის მდ-3-ის სპეციფიკაცია 23.60-დან 30.20 ნიშნულამდე	2		63.14			63.14				1260.42		2028.74						3289.16	3352.30	26.00	128.93
მონ. რ/ბ დიაფრაგმის მდ-3-ის სპეციფიკაცია 30.20-დან 69.80 ნიშნულამდე	12		378.84			378.84				7562.52	9420.84							16983.36	17362.20	156.00	111.30
მონ. რ/ბ დიაფრაგმის მდ-3-ის სპეციფიკაცია 69.80-დან 73.10 ნიშნულამდე	1		31.57			31.57				630.21	765.81							1396.02	1427.59	13.00	109.81
მონ. რ/ბ დიაფრაგმის მდ-4-ის სპეციფიკაცია -3.50-დან 5.00 ნიშნულამდე	1		85.23			85.23						2807.49		3082.52				5890.01	5975.24	34.50	173.20
მონ. რ/ბ დიაფრაგმის მდ-4-ის სპეციფიკაცია 5.00-დან 17.00 ნიშნულამდე	4		119.96			119.96						3822.28		5187.48				9009.76	9129.72	49.28	185.26
მონ. რ/ბ დიაფრაგმის მდ-4-ის სპეციფიკაცია 17.00-დან 23.60 ნიშნულამდე	2		66.30			66.30					1712.06		2248.14					3960.20	4026.50	27.40	146.95
მონ. რ/ბ დიაფრაგმის მდ-4-ის სპეციფიკაცია 23.60-დან 30.20 ნიშნულამდე	2		66.30			66.30				1196.24		1948.84						3145.08	3211.38	27.40	117.20
მონ. რ/ბ დიაფრაგმის მდ-4-ის სპეციფიკაცია 30.20-დან 69.80 ნიშნულამდე	12		397.80			397.80				6237.72	9038.16							15275.88	15673.68	164.40	95.34
მონ. რ/ბ დიაფრაგმის მდ-4-ის სპეციფიკაცია 69.80-დან 73.10 ნიშნულამდე	1		33.15			33.15				519.81	735.89							1255.70	1288.85	13.70	94.08
მონ. რ/ბ კედლის შვნის მკშ-1-ის სპეციფიკაცია -3.50-დან 5.00 ნიშნულამდე	1		55.64			55.64					3012.67	1234.51						4247.18	4302.82	15.12	284.58
მონ. რ/ბ კედლის შვნის მკშ-1-ის სპეციფიკაცია 5.00-დან 14.00 ნიშნულამდე	3		53.28			53.28				1482.30	2467.89							3950.19	4003.47	14.70	272.34
მონ. რ/ბ კედლის შვნის მკშ-1-ის სპეციფიკაცია 14.00-დან 17.00 ნიშნულამდე	1		17.76			17.76				494.10	637.93							1132.03	1149.79	4.90	234.65
მონ. რ/ბ კედლის შვნის მკშ-1-ის სპეციფიკაცია 17.00-დან 69.80 ნიშნულამდე	16		170.40			170.40		6035.52		4493.44								10528.96	10699.36	48.00	222.90
მონ. რ/ბ კედლის შვნის მკშ-1-ის სპეციფიკაცია 69.80-დან 73.10 ნიშნულამდე	1		10.65			10.65		347.38		298.82								646.20	656.85	3.00	218.95
მონ. რ/ბ კედლის შვნის მკშ-2-ის სპეციფიკაცია -3.50-დან 5.00 ნიშნულამდე	1		73.39			73.39					4547.51							4547.51	4620.90	19.60	235.76
მონ. რ/ბ კედლის შვნის მკშ-2-ის სპეციფიკაცია 5.00-დან 17.00 ნიშნულამდე	4		94.72			94.72				2721.16	3475.88							6197.04	6291.76	25.28	248.88
მონ. რ/ბ კედლის შვნის მკშ-2-ის სპეციფიკაცია 17.00-დან 69.80 ნიშნულამდე	16		378.88			378.88		9391.20		12098.88								21490.08	21868.96	101.12	216.27
მონ. რ/ბ კედლის შვნის მკშ-2-ის სპეციფიკაცია 69.80-დან 73.10 ნიშნულამდე	1		23.68			23.68		586.95		798.13								1385.08	1408.76	6.32	222.91
ჯამი			3,947.77			3,947.77		1,886.60	16,361.05	73,430.47	51,737.96	28,056.05	6,864.18	33,400.48				211,736.79	215,684.56	1,311.69	164.43

შპს "კაპიტელი"		მრავალბინიანი საცხოვრებელი სახლი მისამართი: ქ. თბილისი, თამარაშვილის ქ. №13			
		შპს "გუმბათი ჰოლდინგი"		ნახაზის №	თარიღი
					2020 წ.
დირექტორი	ლ. კურტანიძე				
მთ. არქიტექტორი	ჯ. კლიერიშვილი			მონ. რ/ბ კედლების მასალის ხარჯი	
მთ. კონსტრუქტ.	დ. ლონღაძე				
კონსტრუქტორი	ა. ლონღაძე				
				სტადია	ფურცელი	სულ ფურცელი	მასშტაბი
ელ.ფოსტა CAPITELI@YMAIL.COM	მისამართი: ბაგრატიონის №19			მ.პ	კ–9.03		

შპს "პროექტი"	შპს "პროექტი"	ვერტიკალური ბეტონის ელემენტების სამუშაო ნახაზების ალბომი ვერტიკალური ბეტონის ელემენტების სამუშაო ნახაზები, ტიპიური დეტალები: ე. №13	
		შპს "ზესტაფონის ელექტრომეტალურგიული ქარხანა"	დამკვეთი: ზესტაფონის ელექტრომეტალურგიული ქარხანა
			პროექტის №: ვ2322001
			დამკვეთი: 2020 წ.

შემსრულებელი	ე. ქურდიანი			
მთავარი ინჟინერი	ე. ფოფხაძე			
მთავარი არქიტექტორი	ე. ფოფხაძე			
მთავარი ინჟინერი	ე. ფოფხაძე			
ხელმძღვანელი	ე. ფოფხაძე			

გადახურვის ფილების მასალის ხარჯი

ელემენტის მარკა	რაოდენობა	არმატურის ნაკეთობები																	სულ ბეტონი B30 მ³	კგ/მ³
		არმატურის კლასი																		
		A 240					A 500C													
		Ø				ჯამი	Ø											ჯამი		
		6	8	10	12		8	10	12	14	16	18	20	22	25	28	32			
მონ. რ/ბ გადახურვის ფილის მუ–1-ის სპეციფიკაცია	1		484.75			484.75				19100.96								19100.96	19585.71	141.00	138.91
მონ. რ/ბ გადახურვის ფილის მუ–2-ის სპეციფიკაცია	1		586.95			586.95				22634.85								22634.85	23221.80	204.00	113.83
მონ. რ/ბ გადახურვის ფილის მუ–3 სპეციფიკაცია	1		726.66			726.66			13951.14	725.05		4021.54		417.77				19115.50	19842.16	154.00	128.85
მონ. რ/ბ გადახურვის ფილის მუ–4-ის სპეციფიკაცია	1		423.00			423.00			10487.77									10487.77	10910.77	129.00	84.58
მონ. რ/ბ გადახურვის ფილის მუ–5 სპეციფიკაცია	1		745.99			745.99			14201.06	876.10		4021.54		417.77				19516.47	20262.46	156.50	129.47
მონ. რ/ბ გადახურვის ფილის მუ–6 სპეციფიკაცია	1		745.99			745.99			14201.06	876.10		4021.54		417.77				19516.47	20262.46	156.50	129.47
მონ. რ/ბ გადახურვის ფილის მუ–7 სპეციფიკაცია	1		745.99			745.99			14201.06	876.10		4021.54		417.77				19516.47	20262.46	156.50	129.47
მონ. რ/ბ გადახურვის ფილის მუ–8-ის სპეციფიკაცია	1		423.00			423.00			10487.77									10487.77	10910.77	129.00	84.58
მონ. რ/ბ გადახურვის ფილის მუ–9 სპეციფიკაცია	1		497.18			497.18			7834.98	1438.02			456.24					9729.24	10226.42	83.00	123.21
მონ. რ/ბ გადახურვის ფილის მუ–10 სპეციფიკაცია	6		2916.78			2916.78			47009.88	8628.12			2737.44					58375.44	61292.22	499.80	122.63
მონ. რ/ბ გადახურვის ფილის მუ–11 სპეციფიკაცია	6		2916.78			2916.78			47009.88	8628.12			2737.44					58375.44	61292.22	499.80	122.63
მონ. რ/ბ გადახურვის ფილის მუ–12 სპეციფიკაცია	4		1944.52			1944.52			31339.92	5752.08			1824.96					38916.96	40861.48	333.20	122.63
მონ. რ/ბ გადახურვის ფილის მუ–13 სპეციფიკაცია	1		110.48			110.48			2633.17									2633.17	2743.65	27.50	99.77
ჯამი			13,268.07			13,268.07			213,357.69	69,535.50		16,086.16	7,756.08	1,671.08				308,406.51	321,674.58	2,669.80	120.49

შპს "კაპიტელი"	დამკვეთი	მრავალბინიანი საცხოვრებელი სახლი მისამართი: ქ. მბილისი, თამარაშვილის ქ. №13				
		შპს "გუმბათი ჰოლდინგი"		დაკვეთა №	თარიღი	
					2020 წ.	
დირექტორი	ლ. კურტანიძე					
მთ. არქიტექტორი	ა. კლიერიშვილი			მონ. რ/ბ გადახურვის ფილების მასალის ხარჯი		
მთ. კონსტრუქტ.	დ. ლონდაძე					
კონსტრუქტორი	ა. ლონდაძე					
				სტადია	ფურცელი	სულ ფურცელი	მასშტაბი
ელ.ფოსტა CAPITELI@YMAIL.COM	მისამართი: ბამრეკელის №19			მ.პ	კ–9.05		

კიბეების მასალის ხარჯი

ელემენტის მარკა	რაოდენობა	არმატურის ნაკეთობები																	საერთო ხარჯი; კგ	ბეტონი B30 მ³	კგ/მ³
		არმატურის კლასი																			
		A 240					A 500C														
		Ø				ჯამი	Ø											ჯამი			
		6	8	10	12		8	10	12	14	16	18	20	22	25	28	32				
მრნ. რ/ბ კიბე №1-ის კიბის მარშის კმ–1-ის სპეციფიკაცია	1		1.42			1.42		63.43		155.28								218.71	220.13	1.53	143.88
მრნ. რ/ბ კიბე №1-ის კიბის მარშის კმ–2-ის სპეციფიკაცია	1							58.51		94.87								153.38	153.38	0.94	163.17
მრნ. რ/ბ კიბე №1-ის კიბის მარშის კმ–3-ის სპეციფიკაცია	1		1.89			1.89		44.09		167.00								211.09	212.98	1.34	158.94
მრნ. რ/ბ კიბე №1-ის კიბის მარშის კმ–3-ის სპეციფიკაცია	1		2.37			2.37		49.61		197.61								247.22	249.59	1.53	163.13
მრნ. რ/ბ კიბე №1-ის კიბის მარშის კმ–5-ის სპეციფიკაცია	1		1.70			1.70		44.09		186.04								230.13	231.83	1.29	179.71
მრნ. რ/ბ კიბე №1-ის კიბის მარშის კმ–6-ის სპეციფიკაცია	1							49.61		89.83								139.44	139.44	0.74	188.43
მრნ. რ/ბ კიბე №1-ის კიბის მარშის კმ–7-ის სპეციფიკაცია	4		6.80			6.80		220.48		687.16								907.64	914.44	5.60	163.29
მრნ. რ/ბ კიბე №1-ის კიბის მარშის კმ–8-ის სპეციფიკაცია	4							220.48		360.80								581.28	581.28	3.40	170.96
მრნ. რ/ბ კიბე №1-ის კიბის მარშის კმ–9-ის სპეციფიკაცია	16		27.20			27.20		970.08		2815.84								3785.92	3813.12	23.68	161.03
მრნ. რ/ბ კიბე №1-ის კიბის მარშის კმ–10-ის სპეციფიკაცია	16							970.08		1520.80								2490.88	2490.88	13.60	183.15
მრნ. რ/ბ კიბე №2-ის კიბის მარშის კმ–1-ის სპეციფიკაცია	1		1.89			1.89		63.43		191.20								254.63	256.52	1.58	162.35
მრნ. რ/ბ კიბე №2-ის კიბის მარშის კმ–2-ის სპეციფიკაცია	1							60.63		102.09								162.72	162.72	0.94	173.11
მრნ. რ/ბ კიბე №2-ის კიბის მარშის კმ–3-ის სპეციფიკაცია	1		1.99			1.99		44.09		177.78								221.87	223.86	1.38	162.22
მრნ. რ/ბ კიბე №2-ის კიბის მარშის კმ–3-ის სპეციფიკაცია	1		2.65			2.65		49.61		212.49								262.10	264.75	1.61	164.44
მრნ. რ/ბ კიბე №2-ის კიბის მარშის კმ–5-ის სპეციფიკაცია	1		1.89			1.89		47.49		200.02								247.51	249.40	1.33	187.52
მრნ. რ/ბ კიბე №2-ის კიბის მარშის კმ–6-ის სპეციფიკაცია	1							49.61		97.30								146.91	146.91	0.74	198.53
მრნ. რ/ბ კიბე №2-ის კიბის მარშის კმ–7-ის სპეციფიკაცია	4		7.56			7.56		220.48		748.84								969.32	976.88	5.76	169.60
მრნ. რ/ბ კიბე №2-ის კიბის მარშის კმ–8-ის სპეციფიკაცია	4							220.48		389.80								610.28	610.28	3.40	179.49
მრნ. რ/ბ კიბე №2-ის კიბის მარშის კმ–9-ის სპეციფიკაცია	16		30.24			30.24		970.08		3062.56								4032.64	4062.88	23.68	171.57
მრნ. რ/ბ კიბე №2-ის კიბის მარშის კმ–10-ის სპეციფიკაცია	16							970.08		1636.80								2606.88	2606.88	13.60	191.68
ჯამი			87.60			87.60		5,386.44		13,094.11								18,480.55	18,568.15	107.67	172.45

შპს "კაპიტელი"		მრავალბინიანი საცხოვრებელი სახლი მისამართი: ქ. მბილისი, თამარაშვილის ქ. №13				
		შპს "ზუმბათი ჰოლდინგი"			ნაკვეთის №	თარიღი
						2020 წ.
დირექტორი	ლ. კურტანიძე					
მთ. არქიტექტორი	ა. კლიერიშვილი					
მთ. კონსტრუქტ.	დ. ლონღაძე			მრნ. რ/ბ კიბეების მასალის ხარჯი		
კონსტრუქტორი	ა. ლონღაძე					
				სტადია	ფურცელი	სულ ფურცელი	მასშტაბი
ელ.ფოსტა CAPITELI@YMAIL.COM მისამართი: ცამრეკელის №19				მ.პ	კ–9.06		

მთლიანი შენობის მასალის ხარჯი

№ რიგზე	კონსტრუქციის დასახელება	A500C													ბეტონის მოც-ბა (მ3)	
		6 A240	8 A240	10 A500C	12A500C	14 A500C	16A500C	18A500C	20 A500C	22 A500C	25 A500C	28 A500C	32 A500C	სულ	B-30	კგ / მ3
1	2	3	4	5	6	7	8	9	10	11	12	12	13	14	15	16
1	ხიმინჯები (B-25)		6642			791			10959		36943			55335	453	122.1
2	საძირკველი; სვეტების და კედლების არმატურის ამონაშვერები		134		3418	3480	88516		46561	4477	37187		23359	207132	1239	167.1
3	სვეტები		27221		852		63		339	11345	75396			115216	582	197.9
4	კედლები		3948	1887	16361	73430	51738	28056	6864	33400				215685	1312	164.4
5	რიგელები		34401	1708	3983			3418	73604	12357	4562			134033	839	159.7
6	გადახურვის ფილები		13268		213358	69536		16086	7756	1671				321675	2670	120.5
7	კიბეები		88	5386		13094								18568	108	172.5
8	მთლიანი ხარჯი		**85701**	**8981**	**237972**	**160332**	**140316**	**47560**	**146083**	**63252**	**154087**		**23359**	**1067643**	**7203.11**	**148.2**

შპს "კაპიტელი"	ობიექტი	მრავალბინიანი საცხოვრებელი სახლი მისამართი: ქ. ობილისი, თამარაშვილის ქ. №13				
	დამკვეთი	შპს "გუმბათი ჰოლდინგი"		დაკვეთა №	თარიღი	2020 წ.
დირექტორი	ლ. კურტანიძე					
მთ. არქიტექტორი	ქ. კლიერიშვილი			მთლიანი შენობის მასალის ხარჯი		
მთ. კონსტრუქტ.	დ. ლონდაძე					
კონსტრუქტორი	ა. ლონდაძე					
				სტადია	ფურცელი	სულ ფურცელი	მასშტაბი
ელ.ფოსტა CAPITELI@YMAIL.COM	მისამართი: ბამრეკელის №19			მ.პ	კ–9.07		

Ø25A500C
0д-20

1 - 1

Ø25A500C
0д-20

Ø16A500C
0д-60

Ø25A500C
0д-20

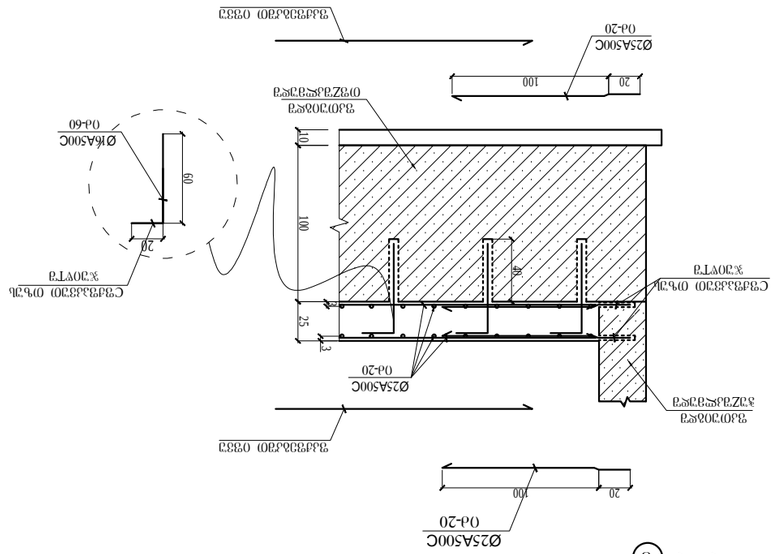

Ø25A500C
0д-20

Ø16A500C
0д-60

Ø25A500C
0д-20

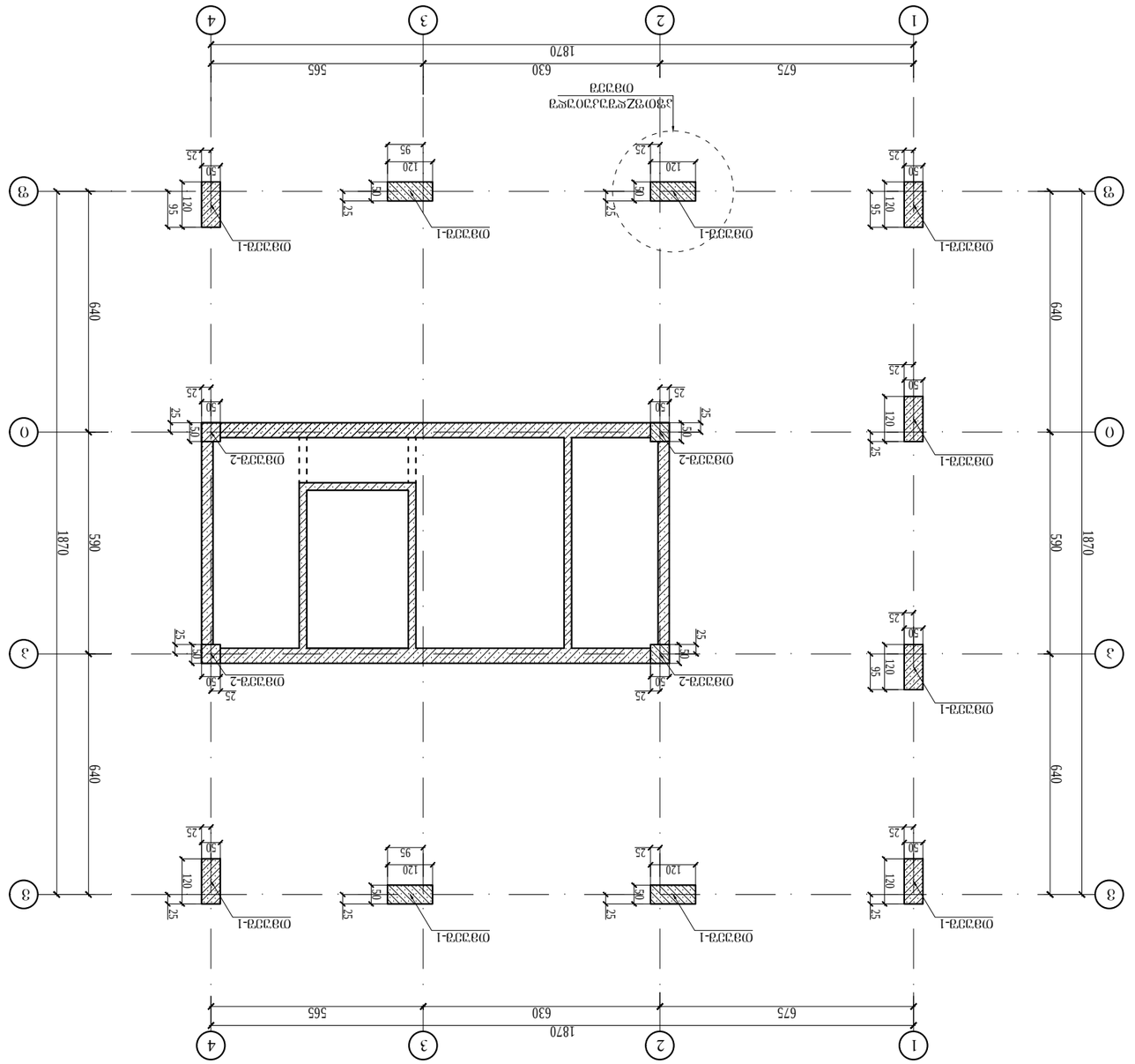

ΘΒ3373ΘΘ 3Ζ3ΚΘ3Δ3ΘΘΘ

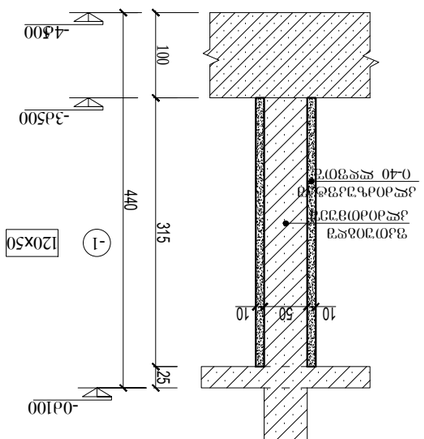

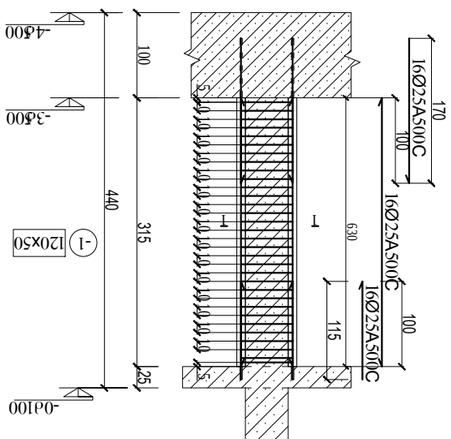

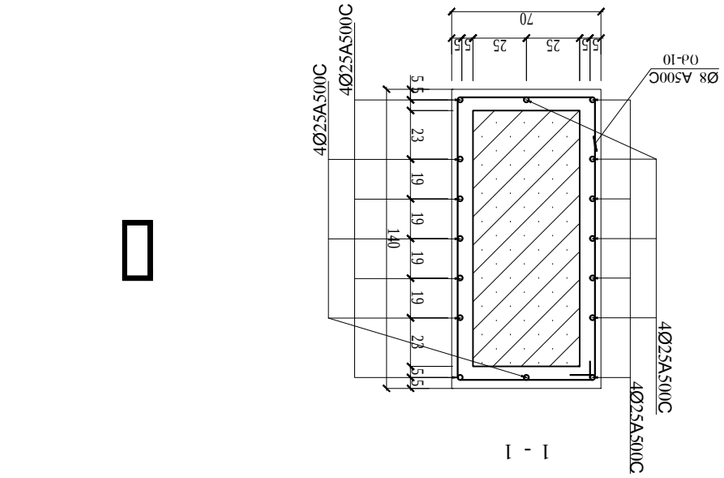

ΘΒ3373ΘΘ 3Ζ3ΚΘ3Δ3ΘΘΘ ΘΒΘ3ΘΘ3Θ3Θ3Θ ΔΘΒ3Θ3ΘΘ3Θ3Θ3Θ ΔΘΒ3Θ3ΘΘ3Θ3Θ3Θ S3ΘΘ3ΘΘ© 1ΘΘΘ3Θ3ΘΘΘ 3Θ3Θ3Θ

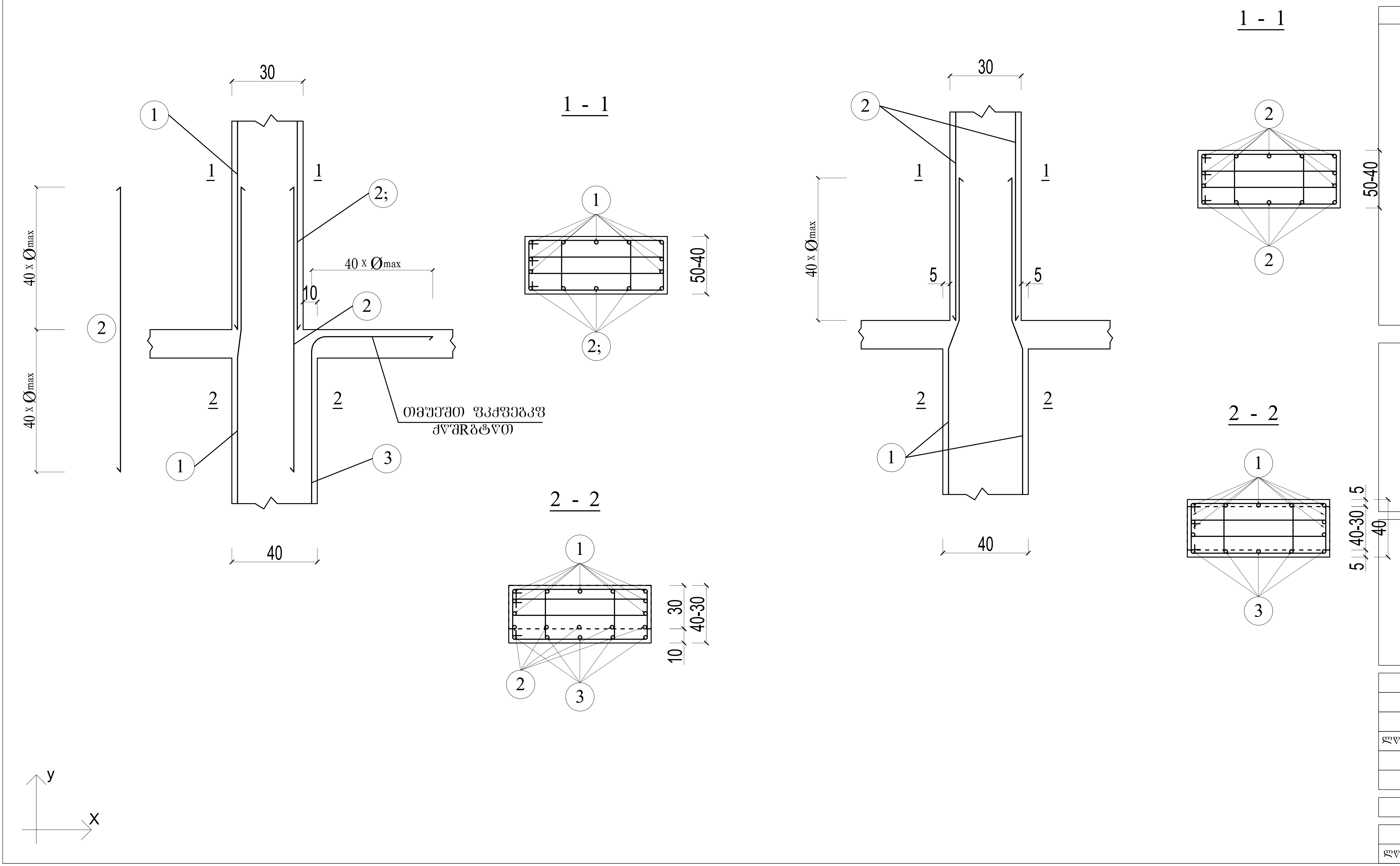

1 - 1
2 - 2
30
40
40 x Ømax
50-40
40-30
10
5
A3
y
x

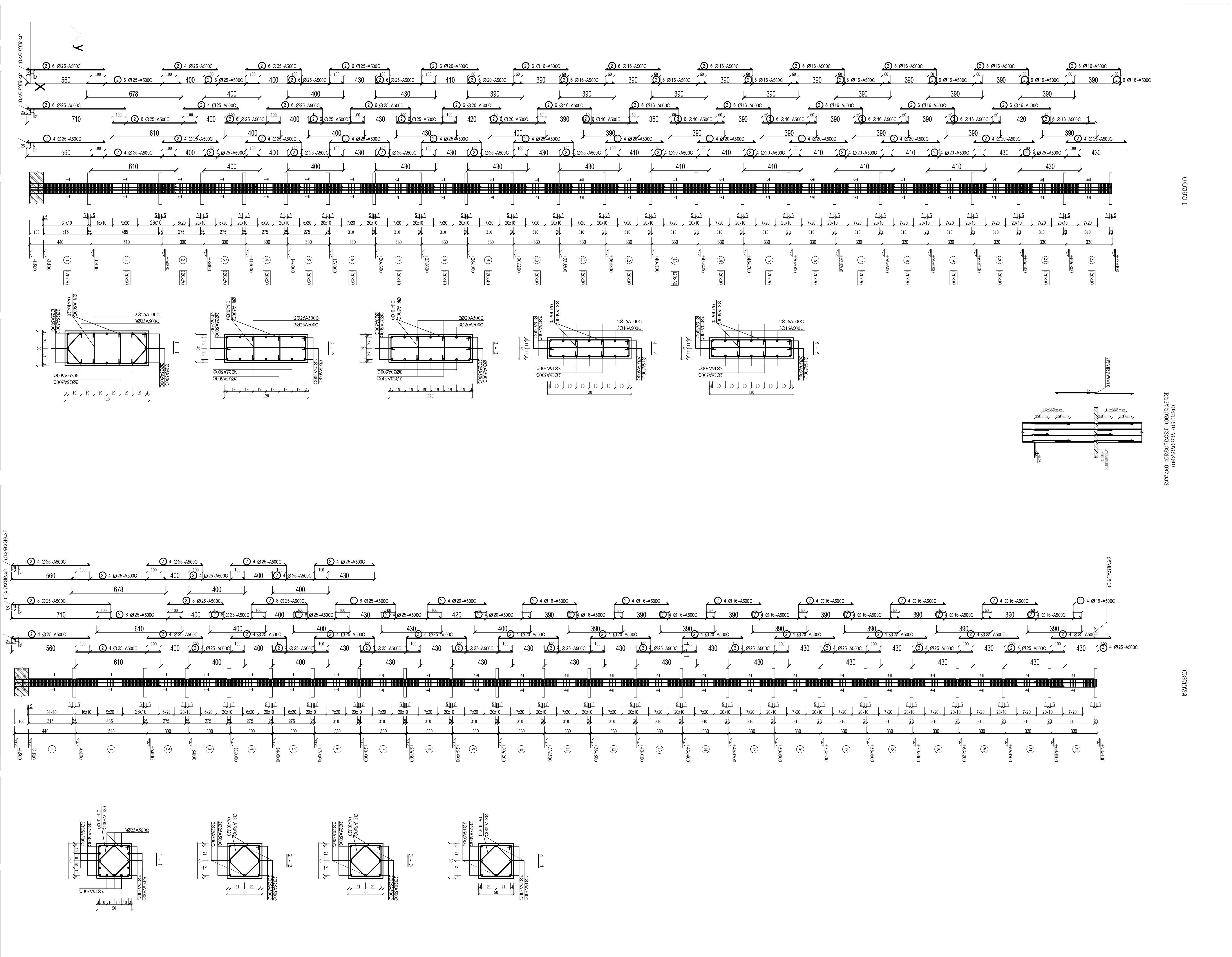

A3

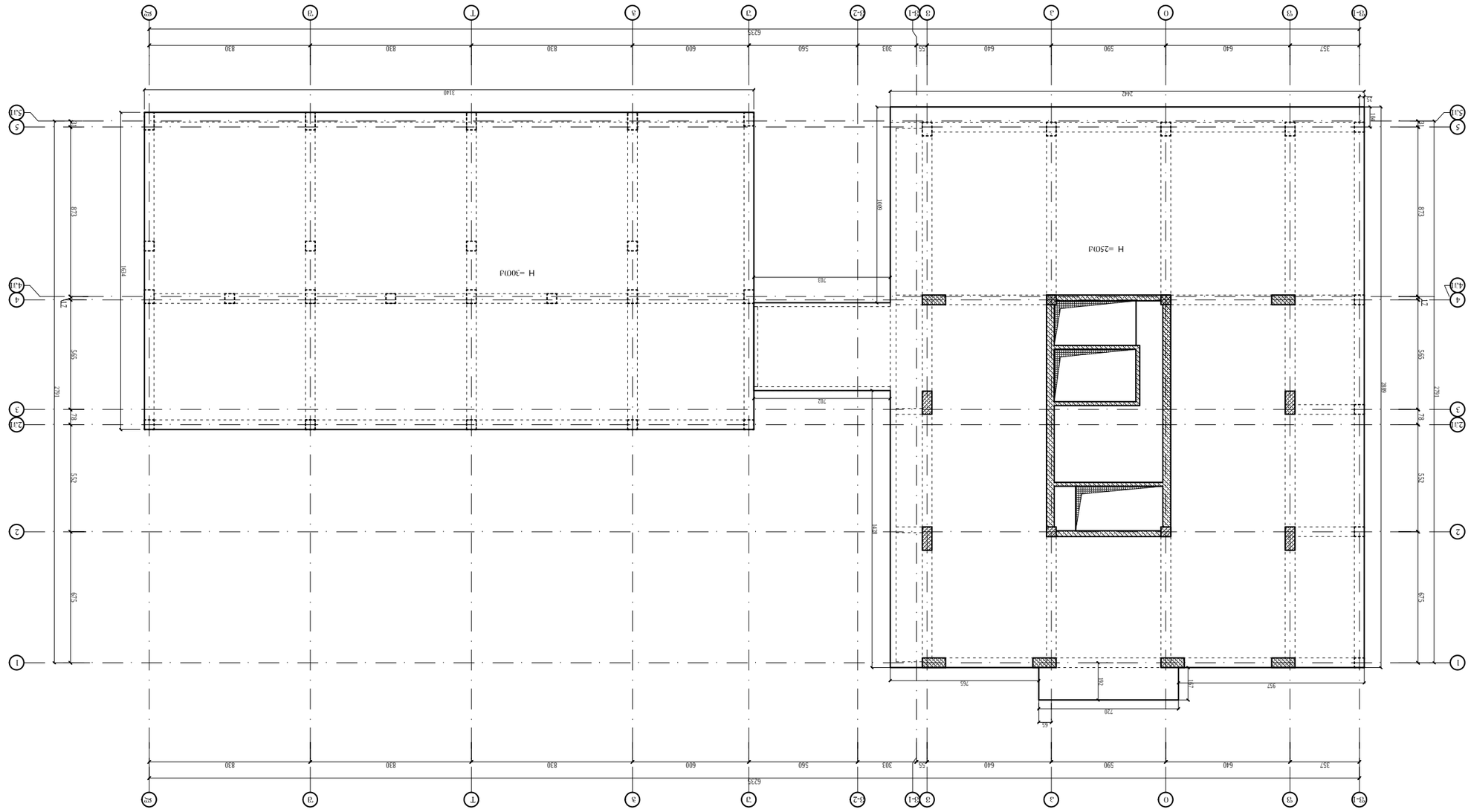

ԵՐԿՐՈՐԴԱՅԻՆ ԵՎՄՈՒՏՔԵՐԻ ՀԱՏԱԿԱԳԾԵՐ
ՀԱՏԱԿԱԳԾԵՐ ՀԱՄԱԿԱՐԳԵՐ ՀԱՏՈՒԿՆԵՐ

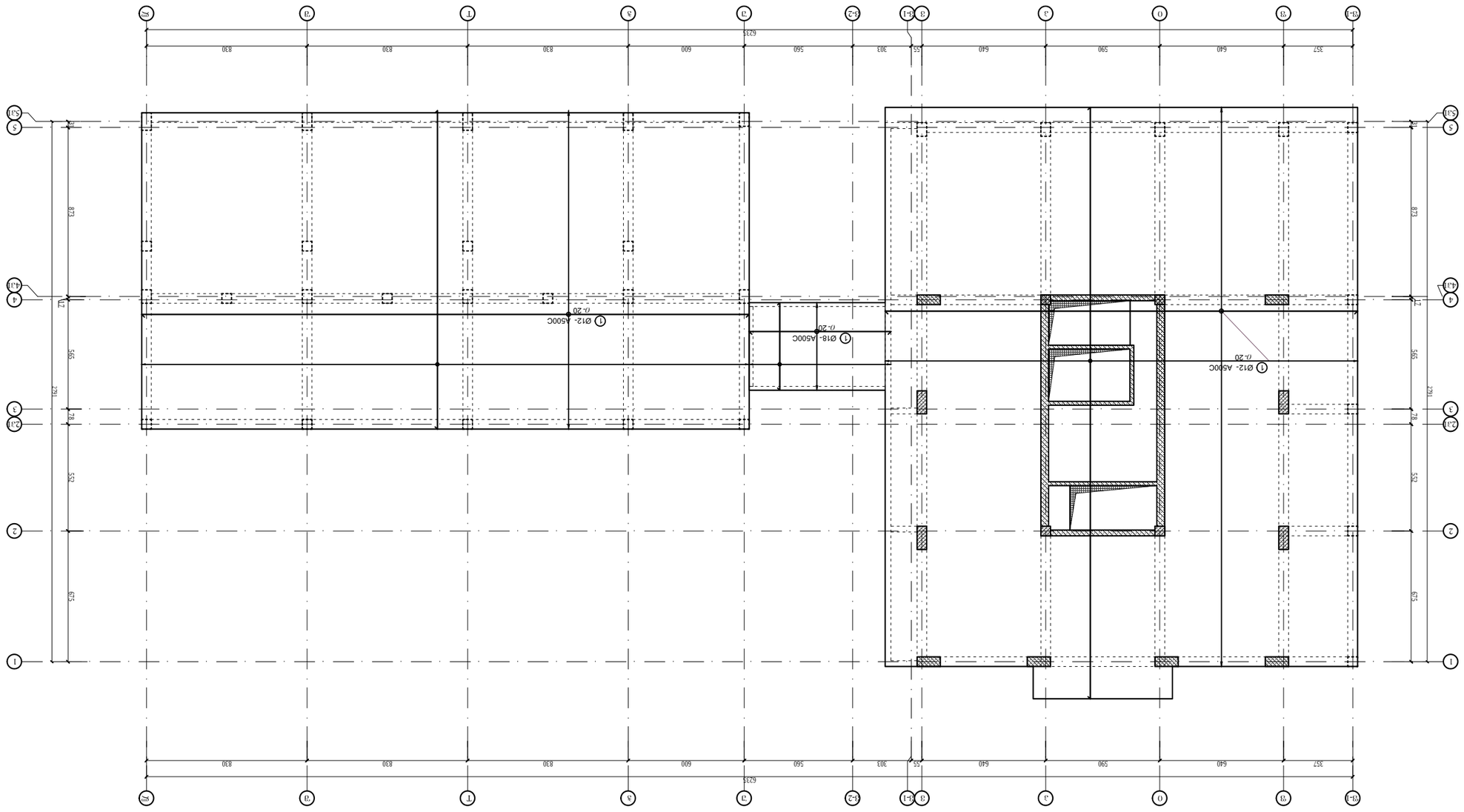

ΔΟΔ-30Ο ΔΟΡΟΔΟΔΟΟ ΟΡΟΔΟΟΟΟΟΟ ΟΡΟΔΟΟΟΟΟΟ ΟΡΟΔΟΟΟΟ

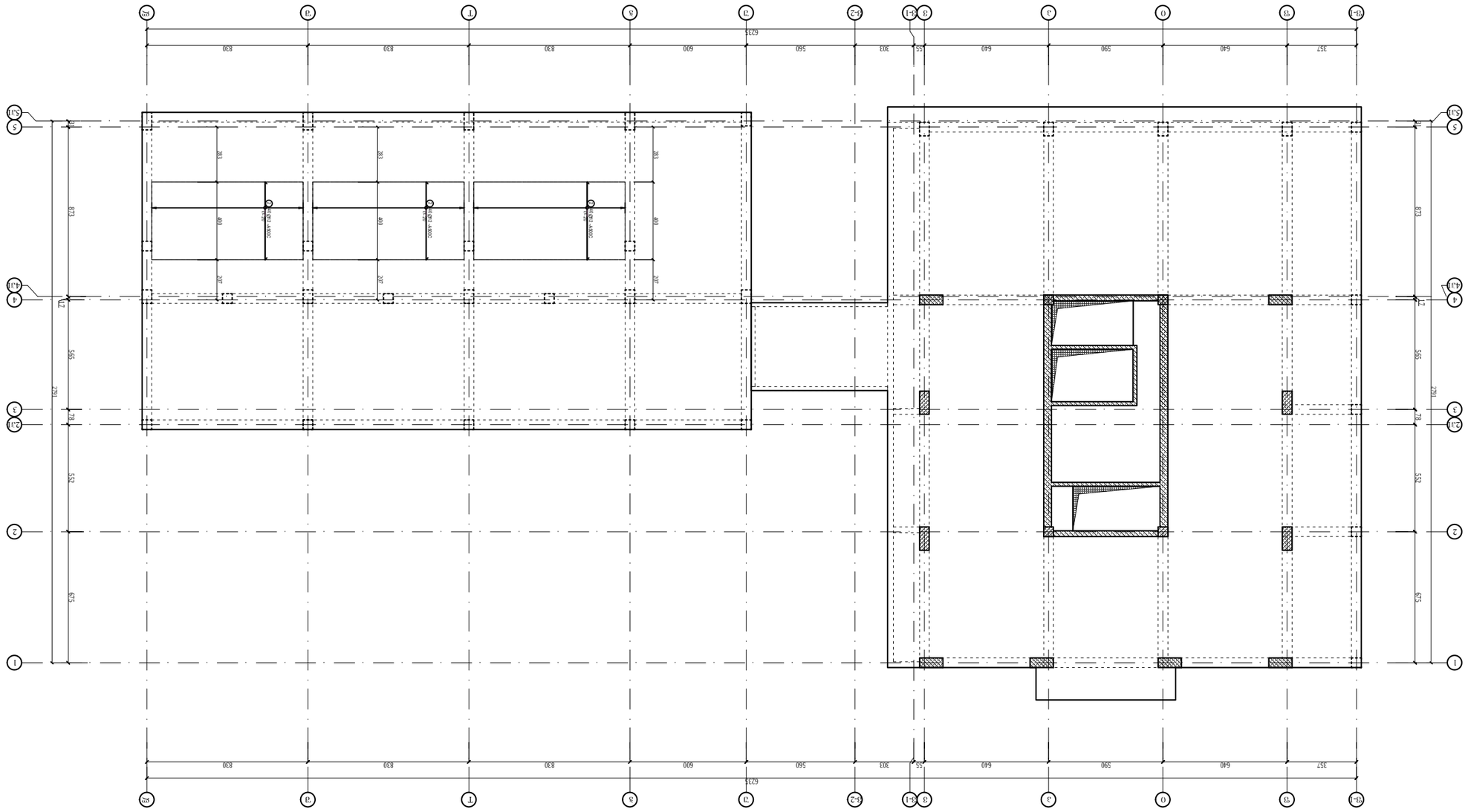

ЛОА-ЭО ЭЗЕЭО ЛЛЭЧЭОЛОО ФЭЅЛ-ЛЭ
ЄЭЭЭЭ ZЭЛΓΨЯЭ ОЭΓЭО ЭΥЛЭΓΓΛΓΓΛΓЭ ЭЛЛΨЭЛЭ
ΥΨ-ЛЭЛЭΛΓЛЭЄЭΛΓ

	ЄЭЭЭЭЭ
A3	ЭЭЄЭЛΓΓЭ
	ЄΨΟЛЭЛЭЭЛЭЄЭ
	ЭЛЛЧ

	ЄΨЭЮΟЛЭЛЭΥЭЛ ЭЛЭЄЭЛЭЛΟZЭ
	ЄZЭΓЭЛЭЄЭЛЭ ЭЛЭЄЭЛЭΛΟZЭ

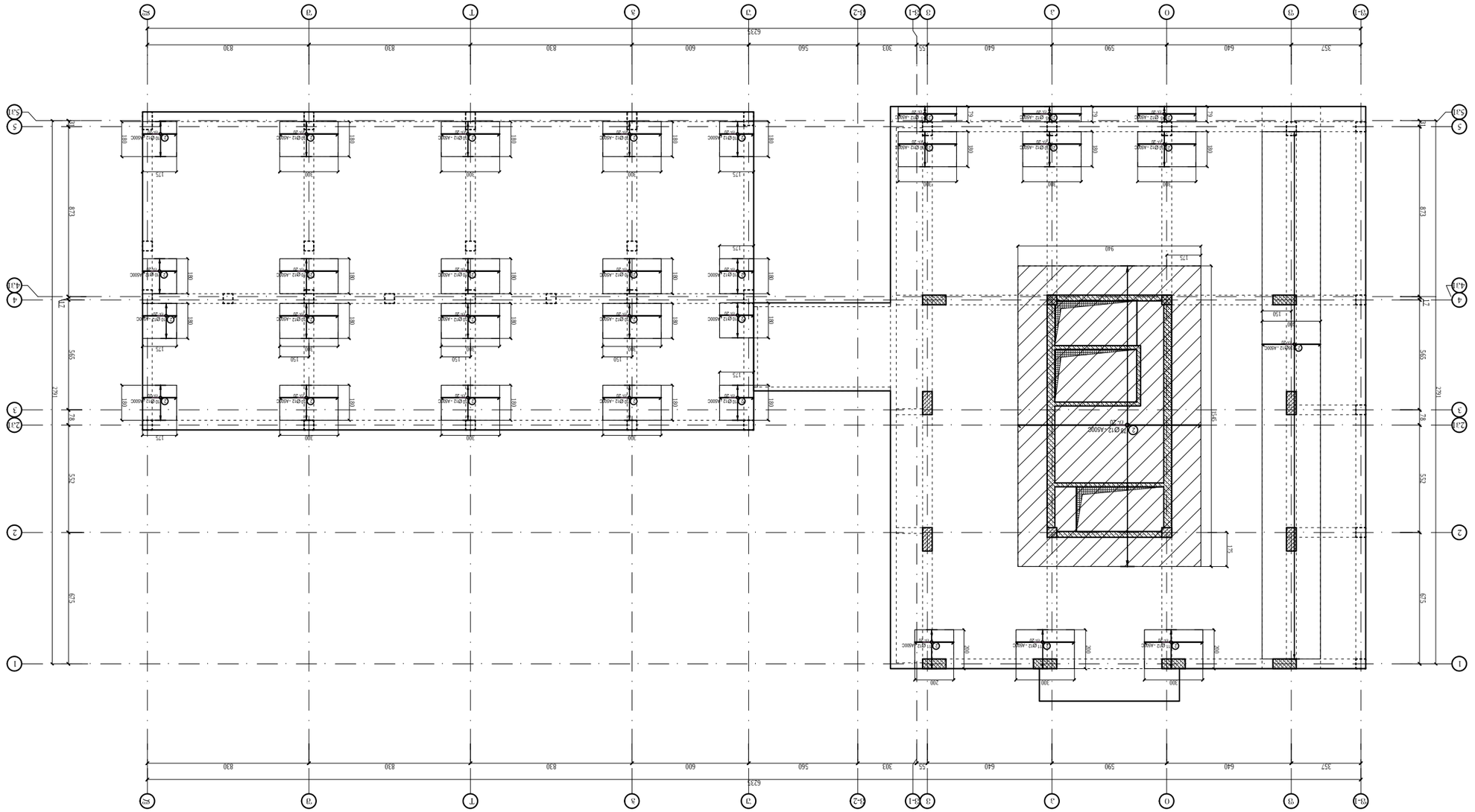

Х-ЛЛЛЛ.ЛЛ.ЛЛ.ЗОЛН

ЛЛОЛ.ЗОЛ ЗЛЛЗЗОЛОО ОЛЗЛ.ЛЗ
ЗЛЗЗ ZЛЛЛЗЗЛ ОЛЗЛЗО ЗЛЛЗЗЗОЛЛЗ ЗЛЛЗЗЗЛЗ

	ЗЗЗZЛЗЛЗ
A3	
	ЗЗЗZЛЗЛЗ
	ЗЗЛЗЗЗЗ
	ЗЗЛЗЗЗЗ
	ЗЗЛЗЗЗ

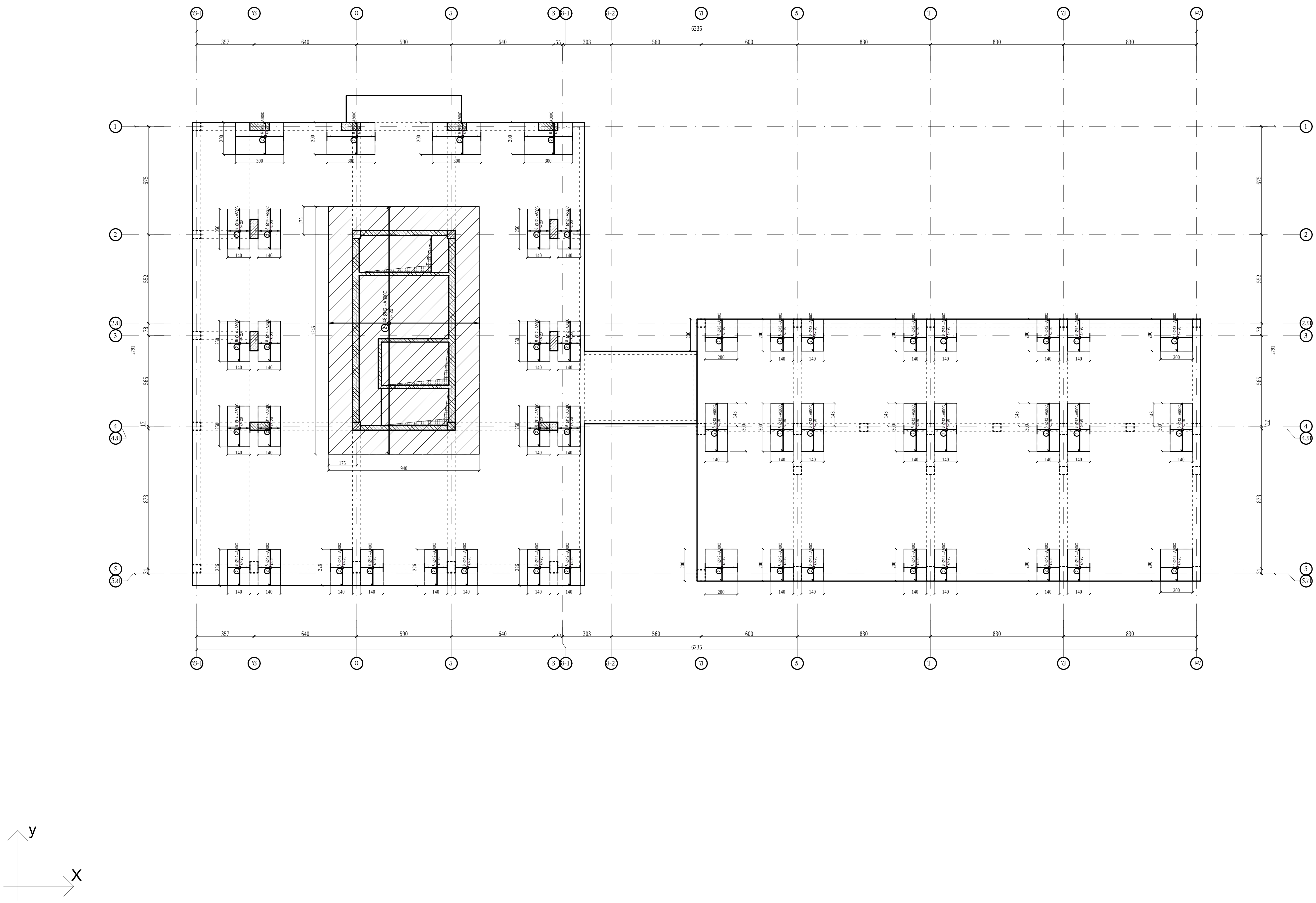
6235
357
640
590
640
55
303
560
600
830
675
552
78
565
17
873
2791
1545
940
175
Ø14 -A500C
Ø12 -A500C
48 Ø12 -A500C
y
X

A3

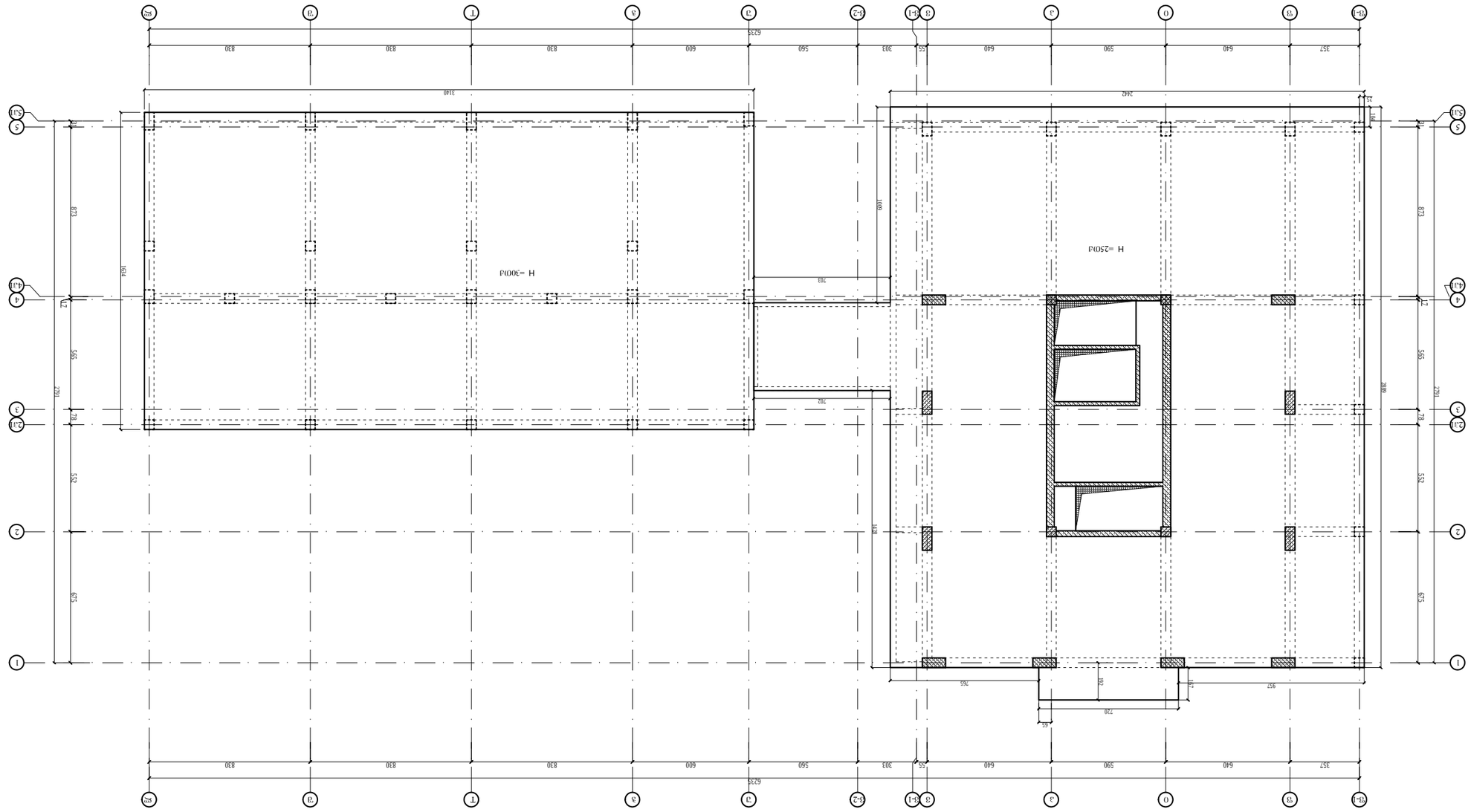
Н =300Ø
Н =250Ø
3140
2442
6235
3080
1629
1629
1629

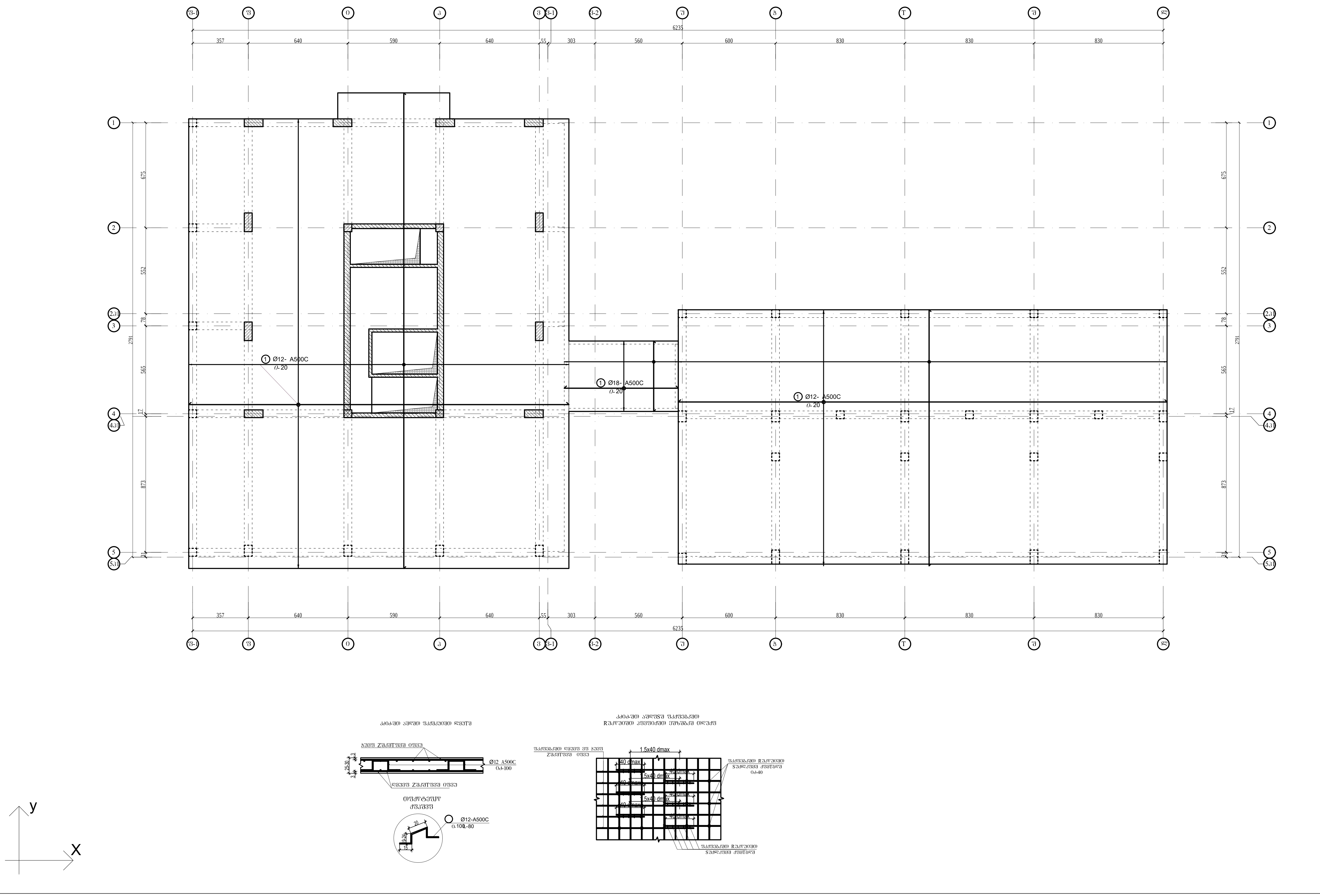
357
640
590
640
55
303
560
600
830
830
830
6235
675
552
78
565
17
873
31
2791
Ø12- A500C
Ø18- A500C
Ø12 A500C
Ø12-A500C
L-80
25-30
1.5x40 dmax
40 dmax
y
X

A3

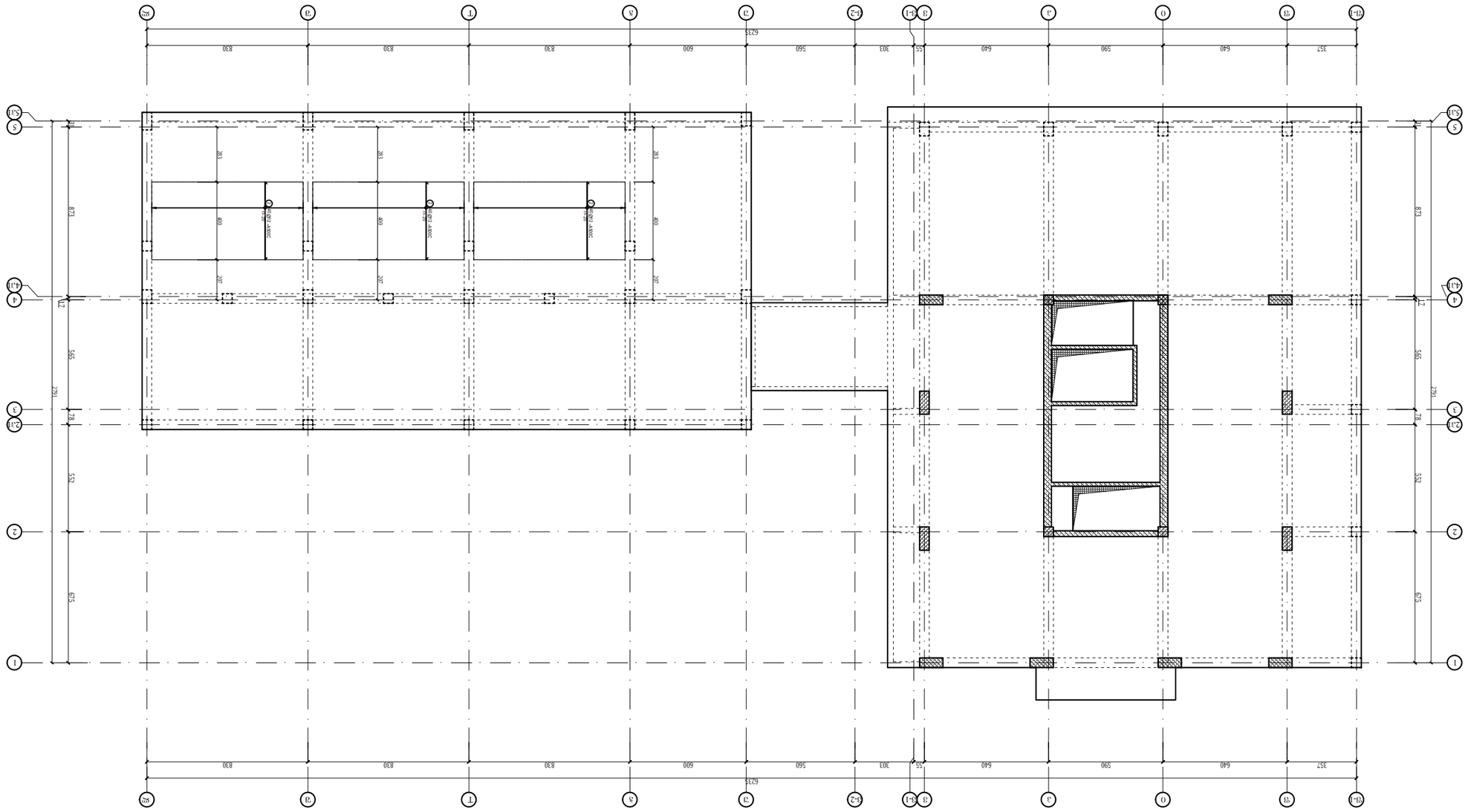

ДОК-ЭО ЭЭЭЭЭО ДДЭЭ44ФФ ФЭЭЭЭ-ЭЭ
ЭЭЭЭЭ ZЭДЭГЭЭЭ ОЭЭЭЭО ЭЭЭЭЭОЭГЭЭ ЭДЭЭЭЭЭГ
ЭГЭЭЭЭЭГ ЭЭЭОЭЭЭЭ
Ук-ДЭДЭЭЭЭЭЭОЭГ

	ЭЭЭЭЭЭЭ
	ЭЭЭЭЭЭЭ

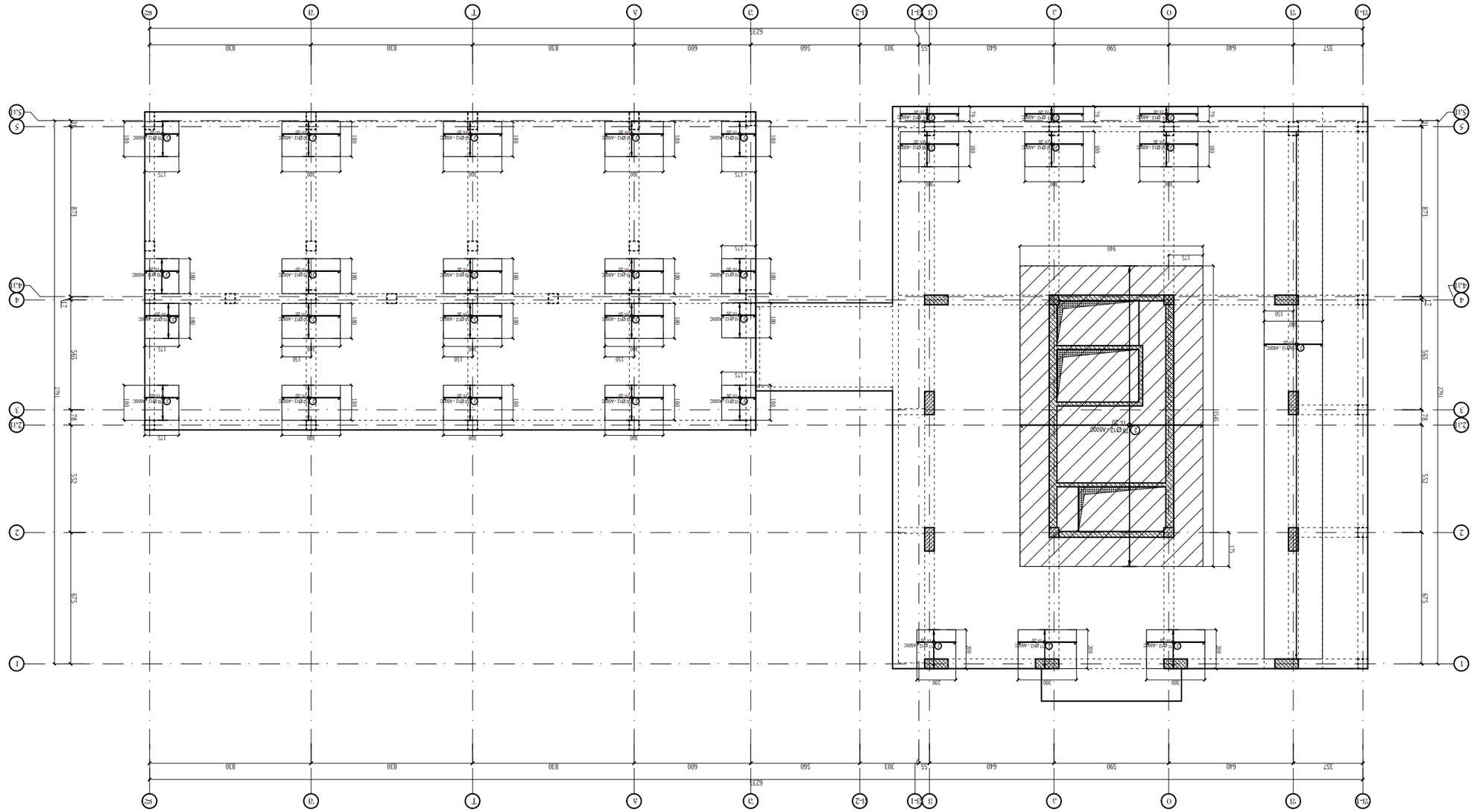
X
Y
1
2
3
4
5
Ø12 -A500C
Ø12 -A500C
Ø12 -A500C

კძ0ძ-შ0) აშღშ0) პუპქშ4ჟ00 ტშSძ-ჰუ
ჰუშშ Zშქშ Tშშშ 0შშშ0) შშქშეუ0შTშ შკქშეგკშ
Y-ქშქშკTბღუ0შT

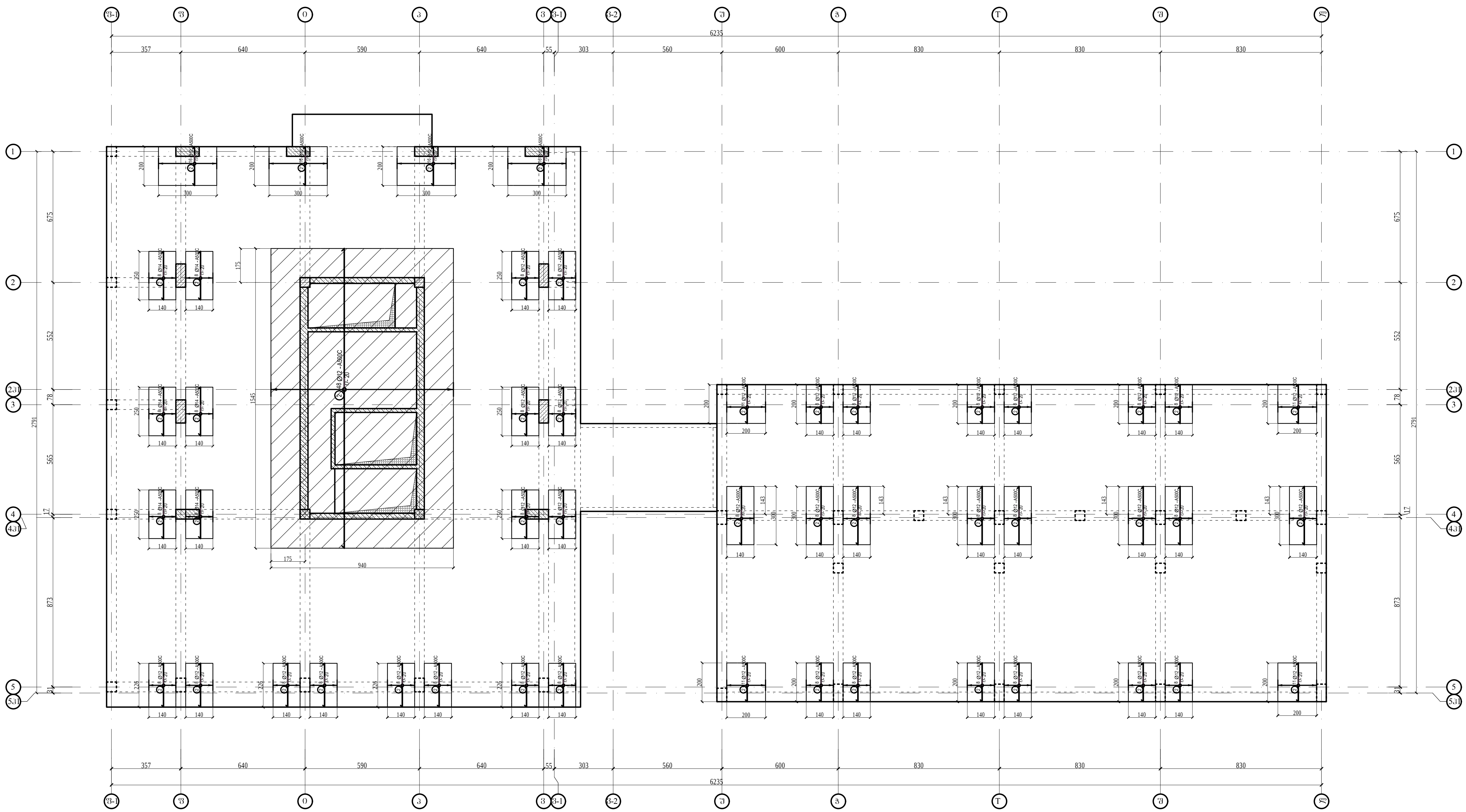

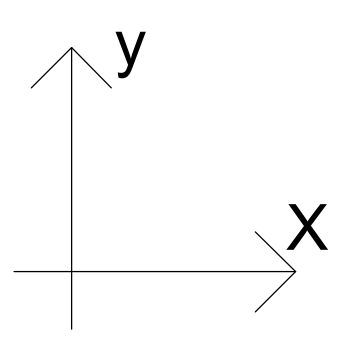

ლ♈ტ0ეკბლეჶკშ შძტშშკშZუ

A3

შშლშუTშ

0ეშშშშ

ლ♈0ტეკბლსშბლშ

აბკსძ

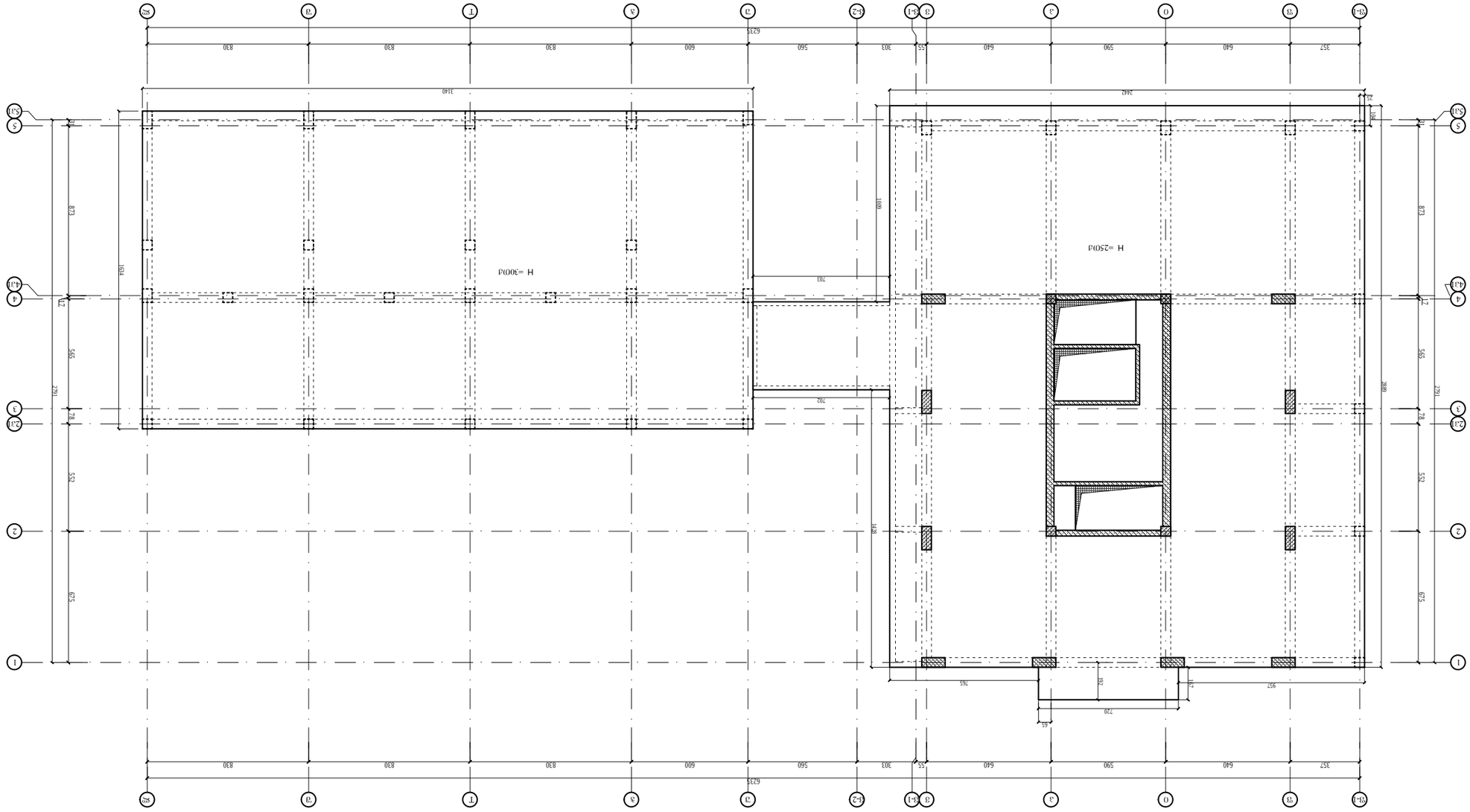

ԱՌԱՆՁՆԱՏՈՒՆ ԵՎ ՀԱՄԱՏԵՂԱՑՎԱԾ ՇԻՆԱՐԱՐ

ԵՐԵՎԱՆԻ ՔԱՂԱՔԱՊԵՏԱՐԱՆ ՀԱՄԱԼԻՐ ՇԵՆՔԵՐԻ

ՀԱՄԱԼԻՐ ՇԵՆՔԵՐԻ ՀԱՄԱՐ	ՀԱՏԱԿ

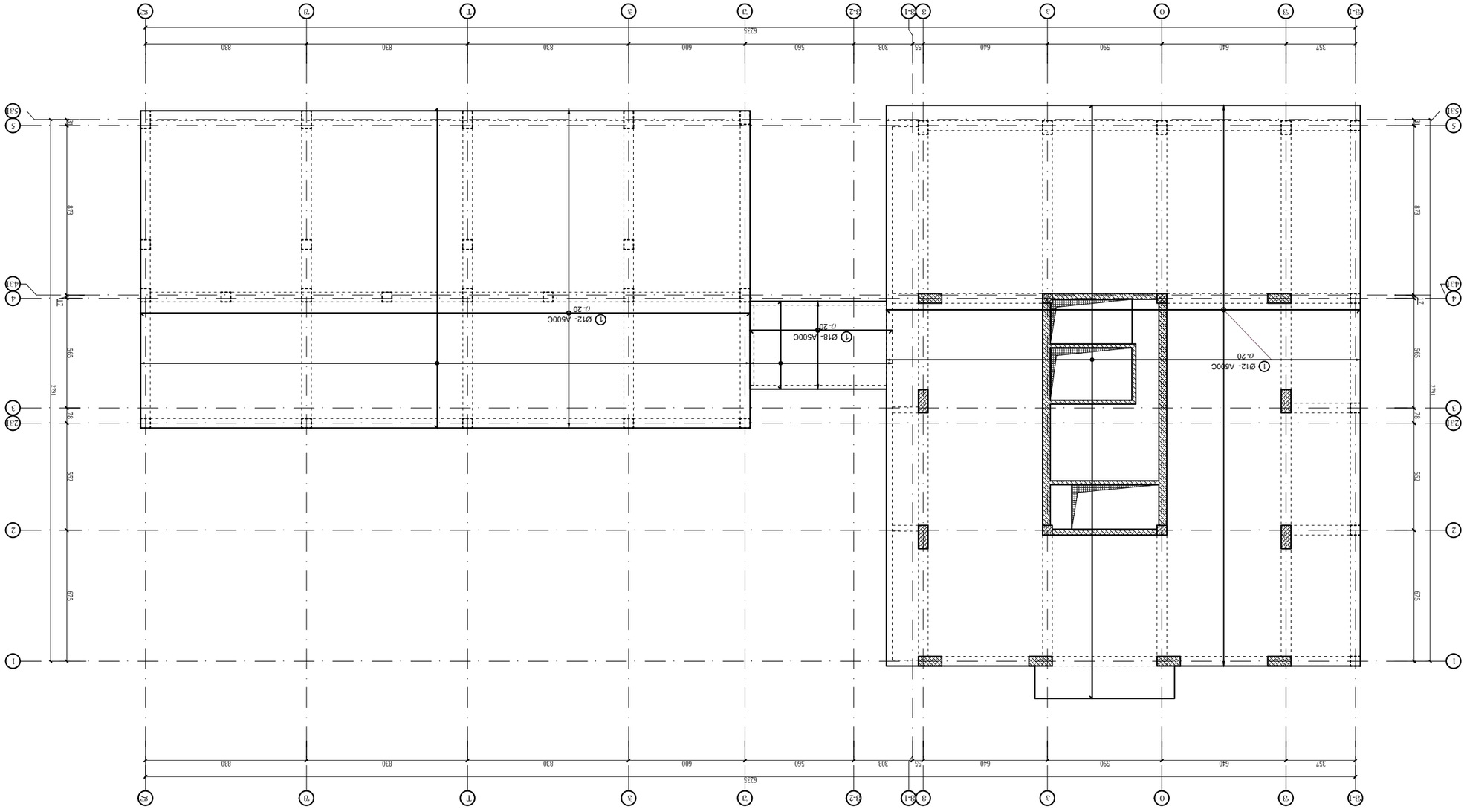

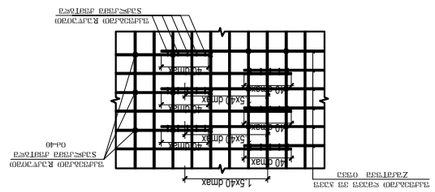

Z.ΔΠΓΦΓ ΦΓΦΓ ΦΓΦΓΦΓ

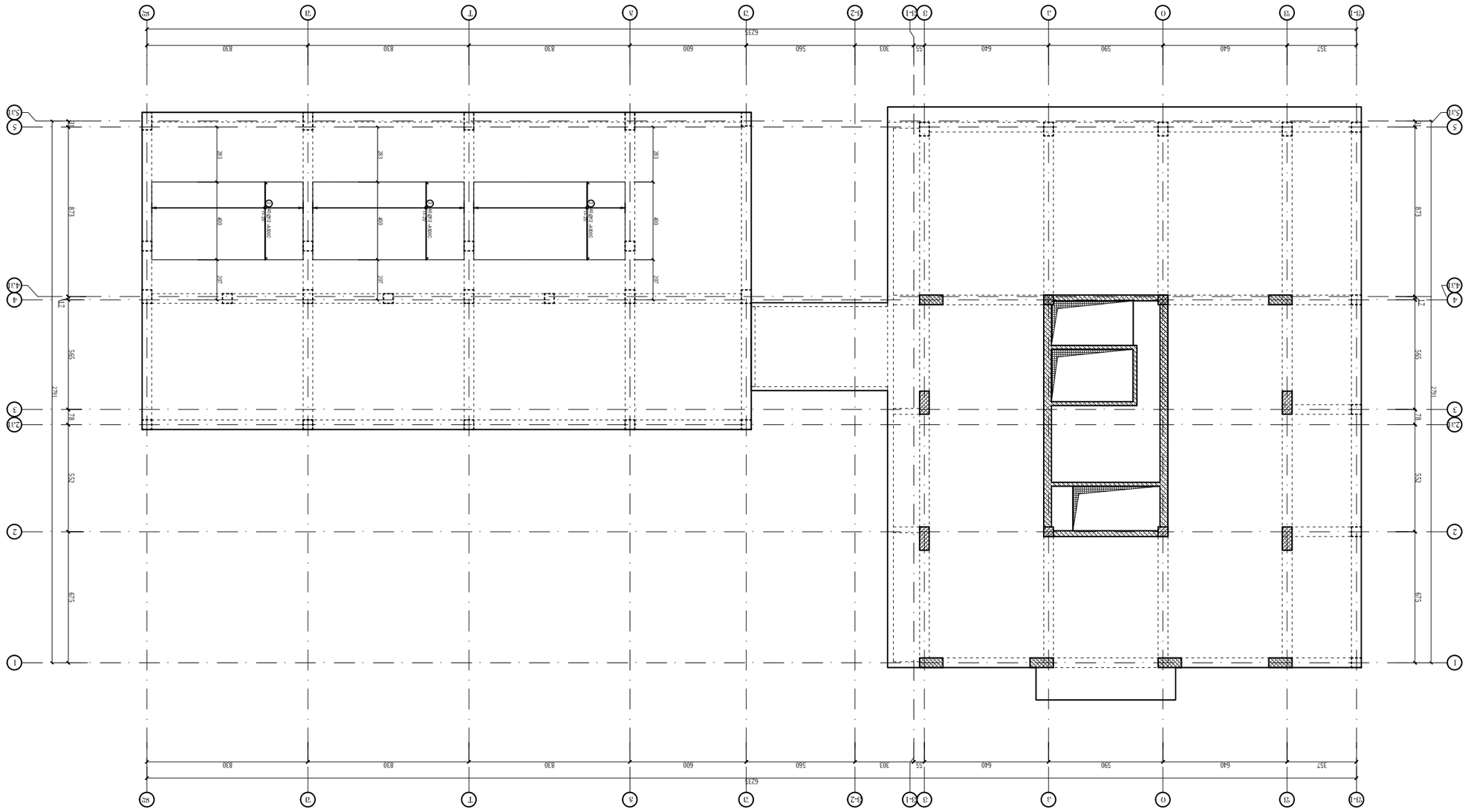

ЛОА-ЭО ЭЭЧЭЮ ЭЭЧЭЮ 7Ø0 ФЭЯЬ-ЭЭ
ЧЭЭЭЭ ZЭЭТЯЭ ОЯЭЭЮ ЭЭЬЭЭЮТЯ ЭЬЭЯЭЬЭ
ЧЭЭЭЭ ЭЬЭЯЭЬЭЯЭЭЮ-ЭЭТЭТ
Ч-ЭЭЬЭЬЯЭЭЭТ

	ЭЭЯЭЭЭЭ
	ЭЭЯЭЭЭЭ
A3	
	ЭЭЯЭЭЭЭ
	ЭЭЯЭЭЭЭ
	ЭЭЯЭЭЭЭ

კძძ-შ0) აშლშ0) კუკქფ 7-700 ტშSძ-ჯუ
ჯუფფ Zშკშ𐊗ფფფ 0ფფშ0) ვფქფეუ0შ𐊗ფ ფკქფეზკფ
X-ქშქფკ𐊗ზლუ0შ𐊗

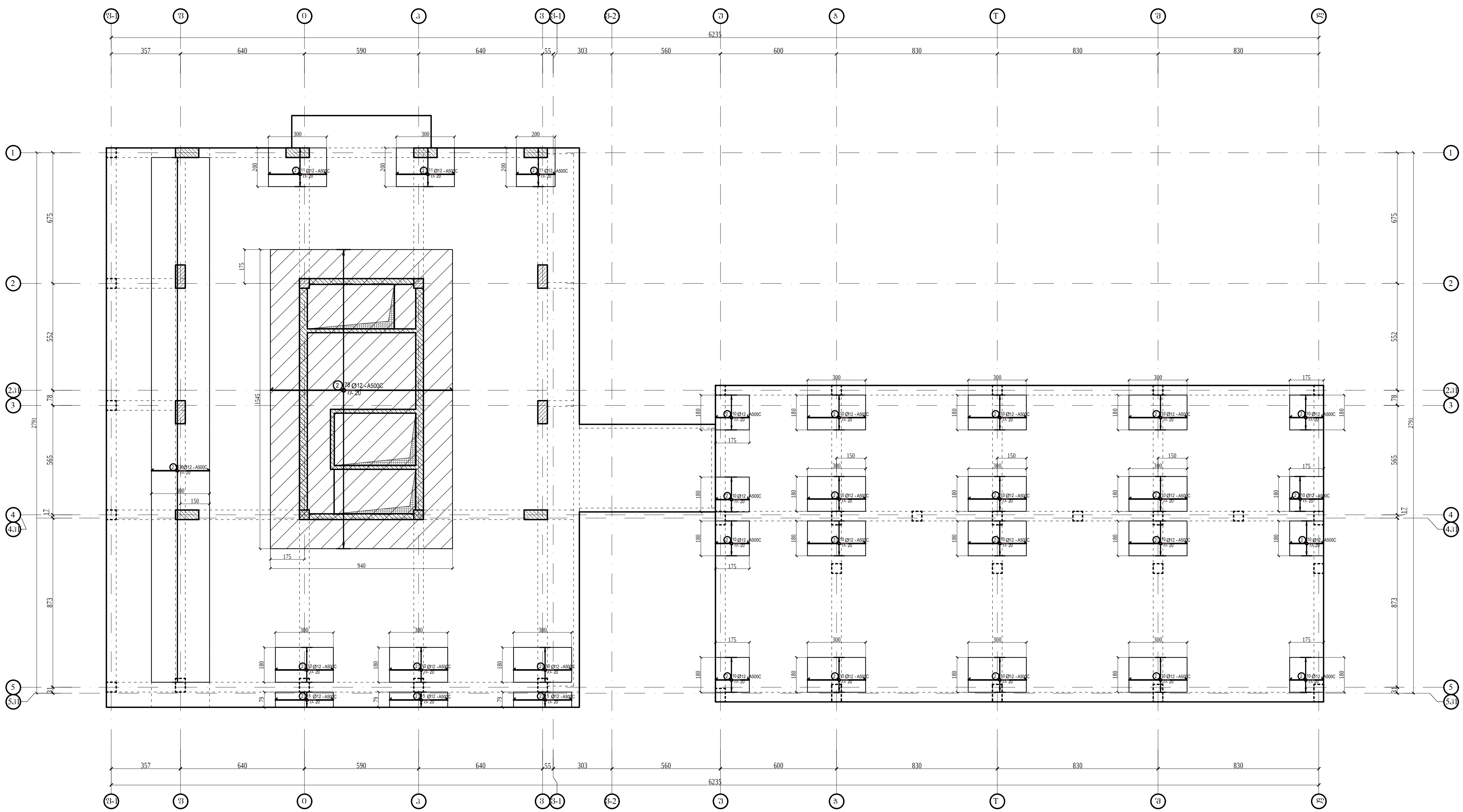

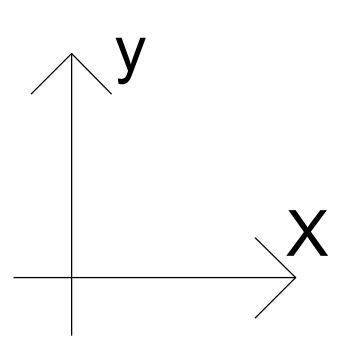

ლ৺ტ0ეკბლე৺კფ ფძტშჟფკფZუ

A3

ფფლმუ𐊗ფ

0ეფფშფ

ლ৺0ტეკბლსშბლშ

აბკსძ

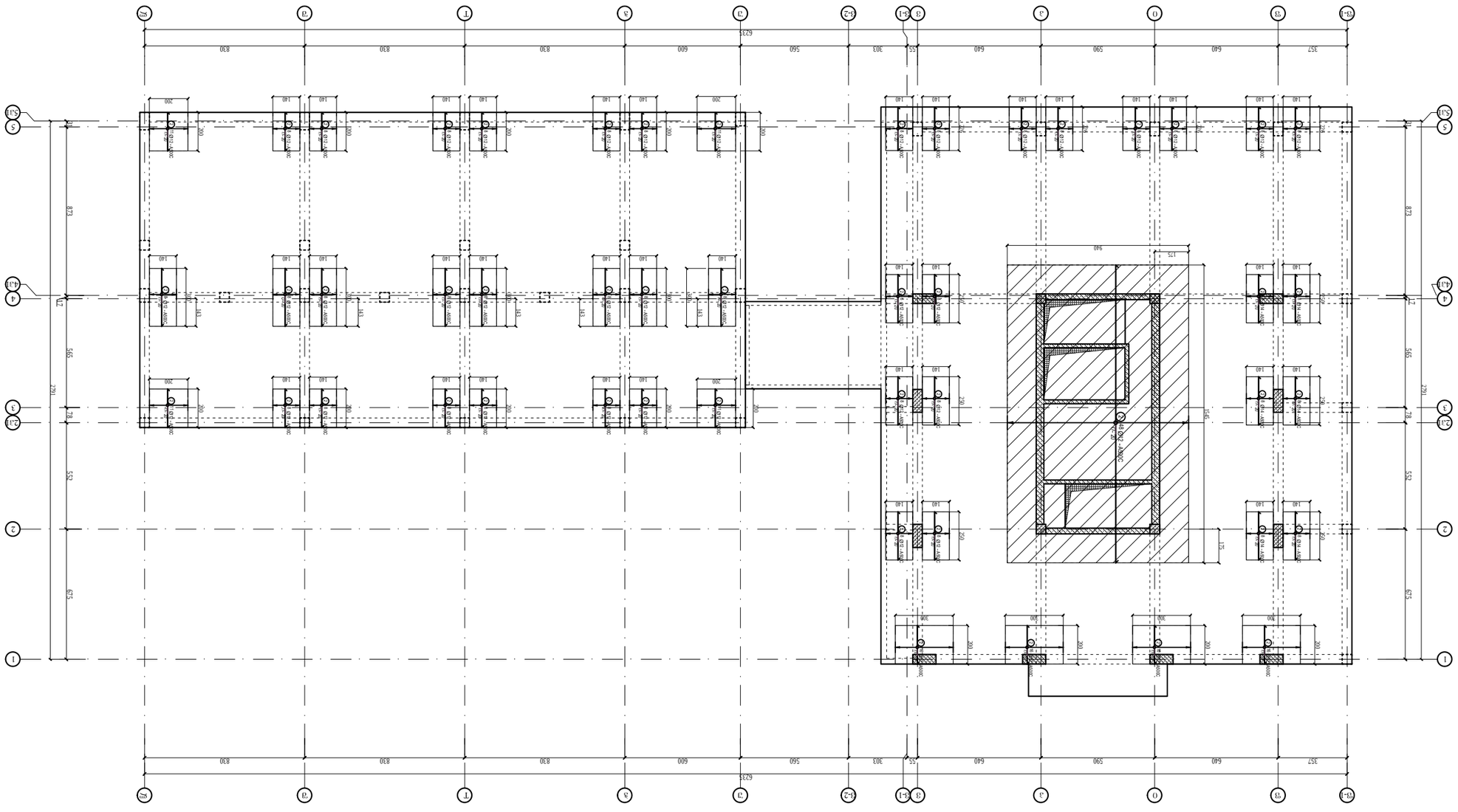

ЦФЛ-ЭОЛ ЭЭФЭОЛ ЭЭЦЭЛ7Ф00 ФЭЗЦ-ЭЭ
ЭЭЭФ ZЭЦЛЭЭЭЭЭЭ ОЭЭЭФЛ ЭЭЦЭФЭЭЭЭЭЭ

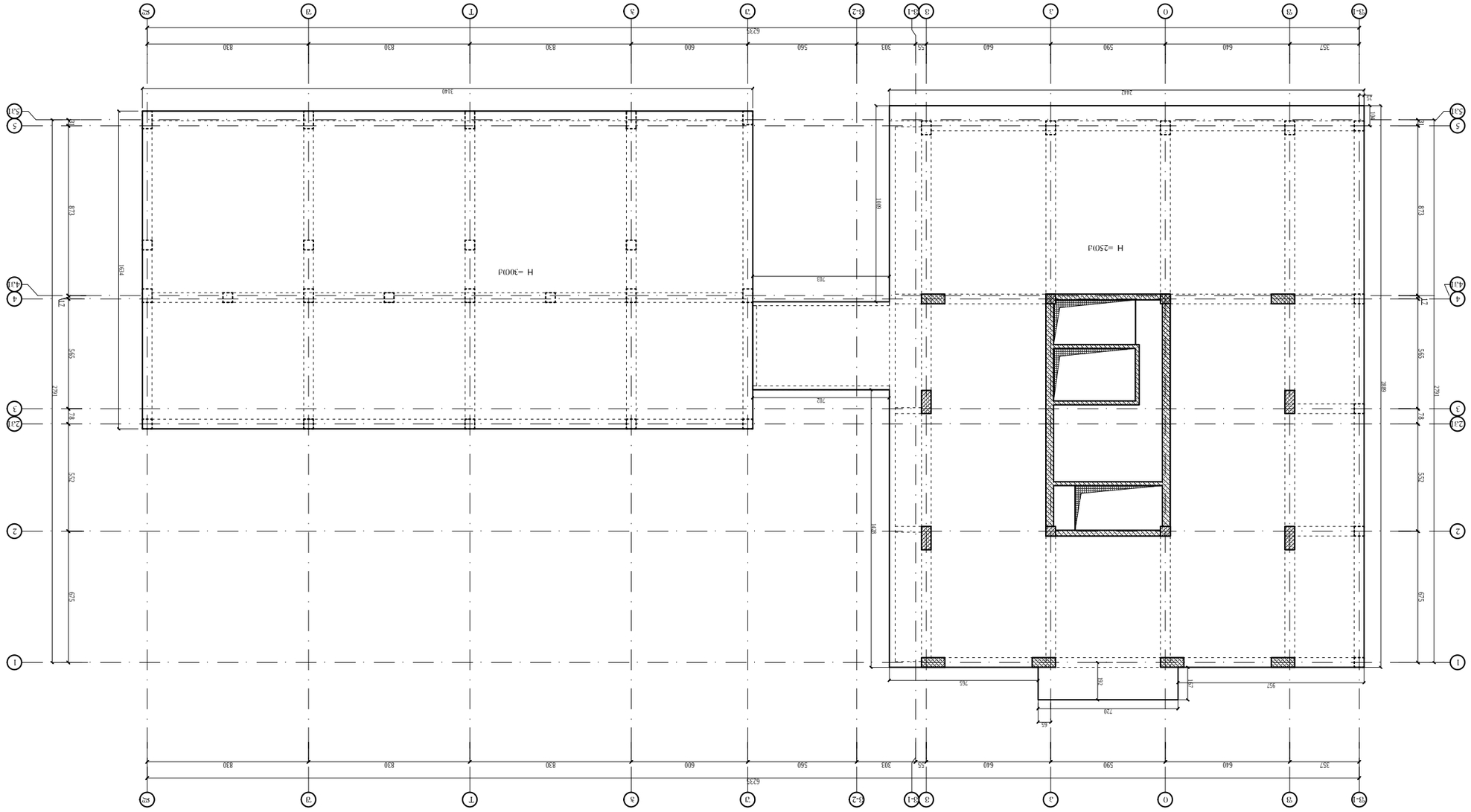

ԵՐԿՐՈՐԴԱՅԻՆ ԲԱՑԱՐՁՐԱՀԱՐԿ
ՀԱՐԿԱՅԻՆ ՕԴԱՓԱԿ ԵՎ ՀԱՐԿԱՅԻՆ ՕԴԱՓՈՐՏ

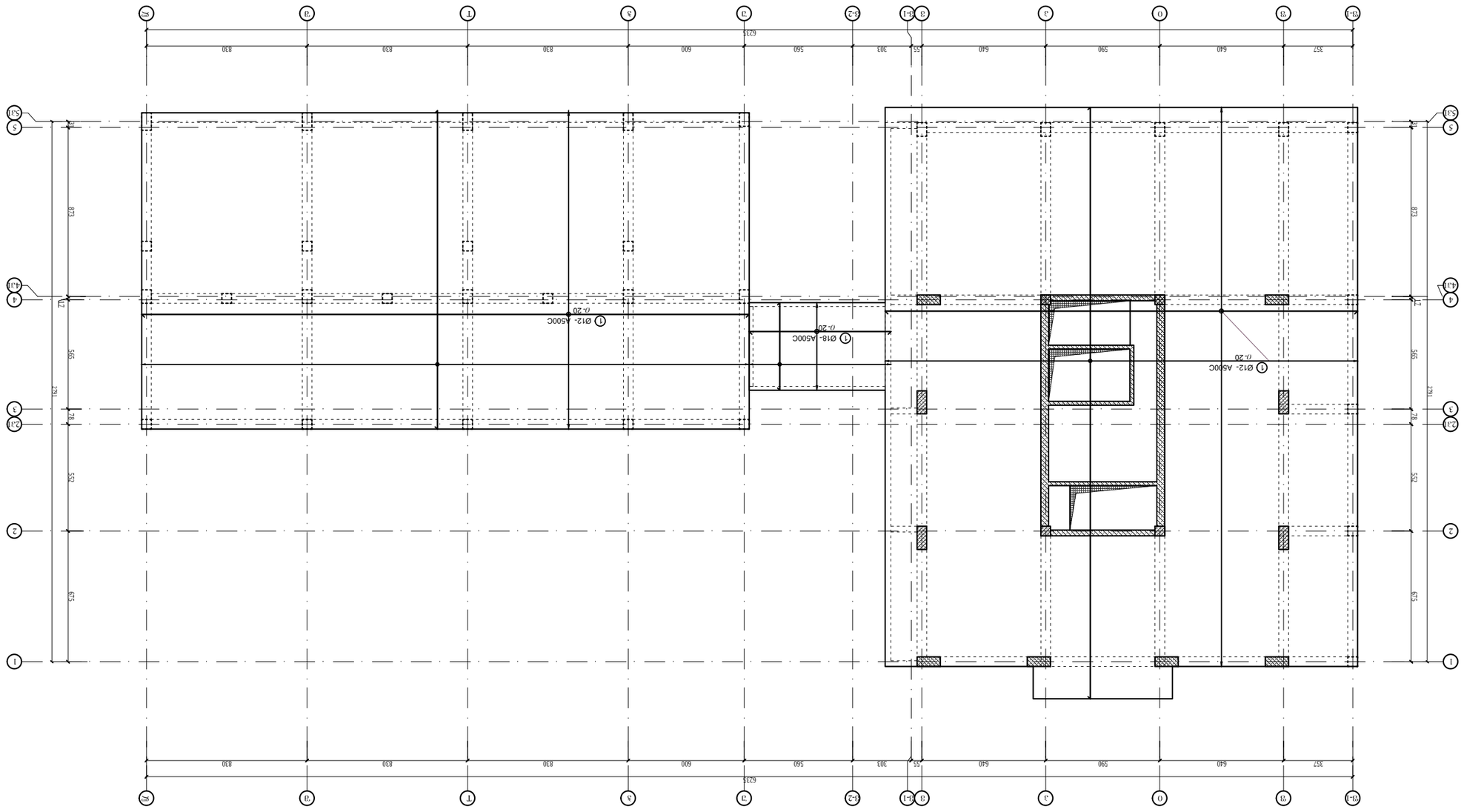
Ø12- A500C
0.20
Ø18- A500C
0.20
Ø12- A500C
0.20
1 0 1 2 3 4 5 6 7 8 9 10 11 12 13 14 15 16 17 18 19 20 21 22 23 24 25 26 27 28 29 30 31 32 33 34 35 36 37 38 39

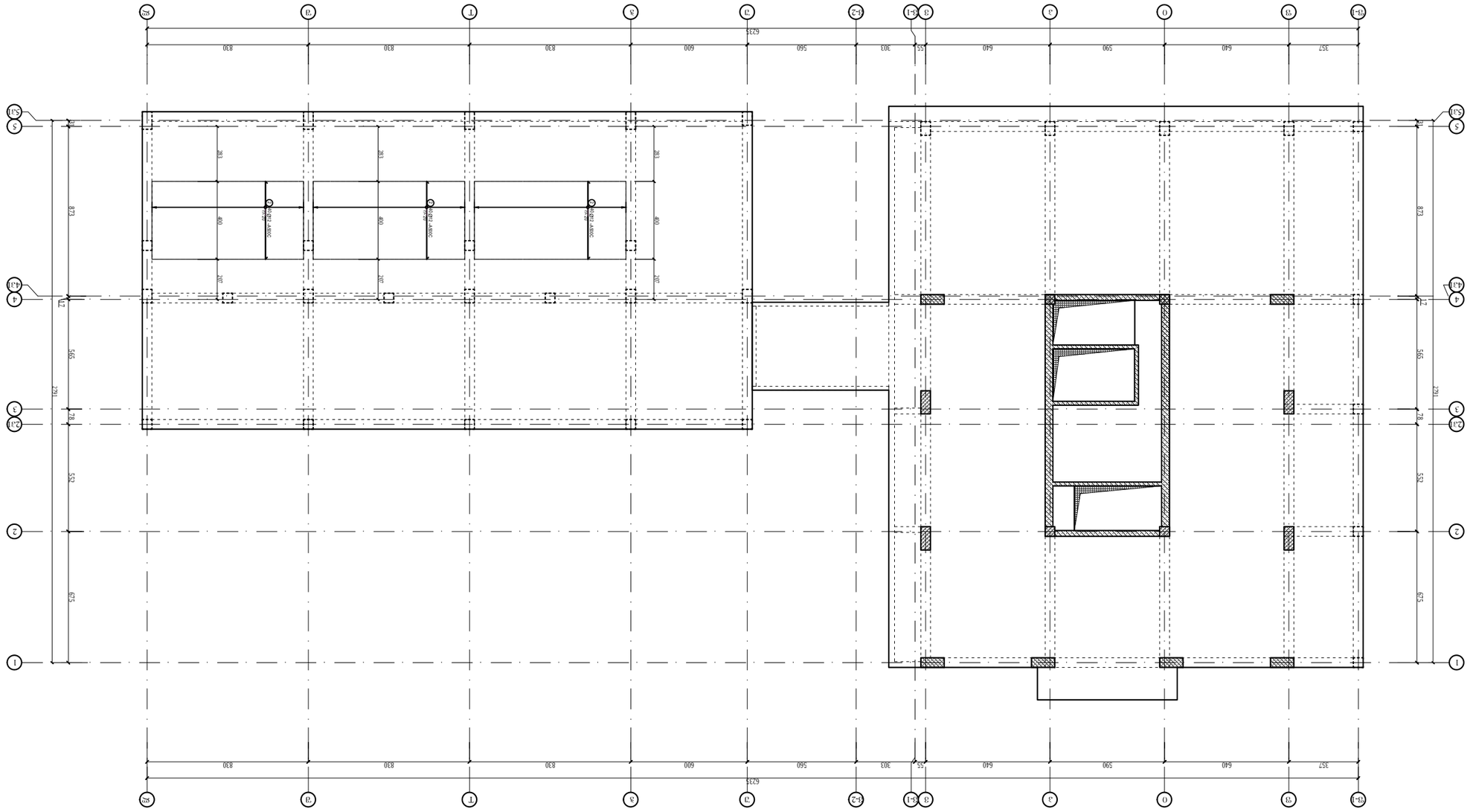

ЛОА-ЭО ЭЭЧЭО ЛЭЛЭЯ 0#00 ФЭЄSФ-ЭЭ
ЄФЭЭЭЭ ZЭДЭГЯЭЯ ОЭЄЭЮ ЭЭЯДЭЭОЯГЯ ЭДЭЯЭЭДЯ
ЧЧ-ЛЭЯЭЛГДЧЭЄЭОЭГ

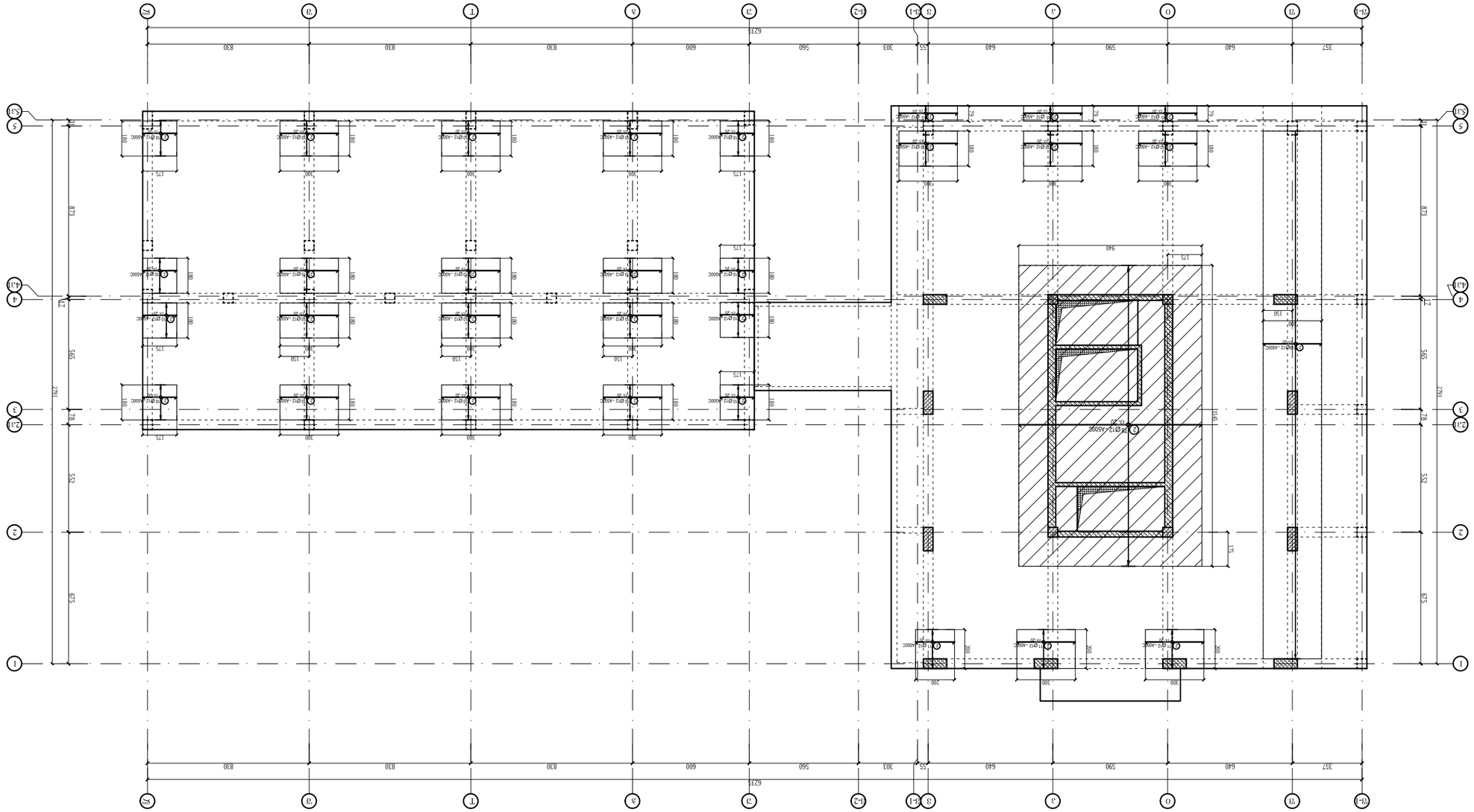

Инв.№	Взам.инв.№
	Подпись и дата
	Инв.№ подл.
Изм. Кол.уч. Лист № док. Подпись Дата	3ТЭ.ТХ.ОВ.ВК.ИОС3.ОВ.ВК
	Стадия Лист Листов
А3	
	Общие данные
	ООО "ЭНЕРГОСТРОЙ"

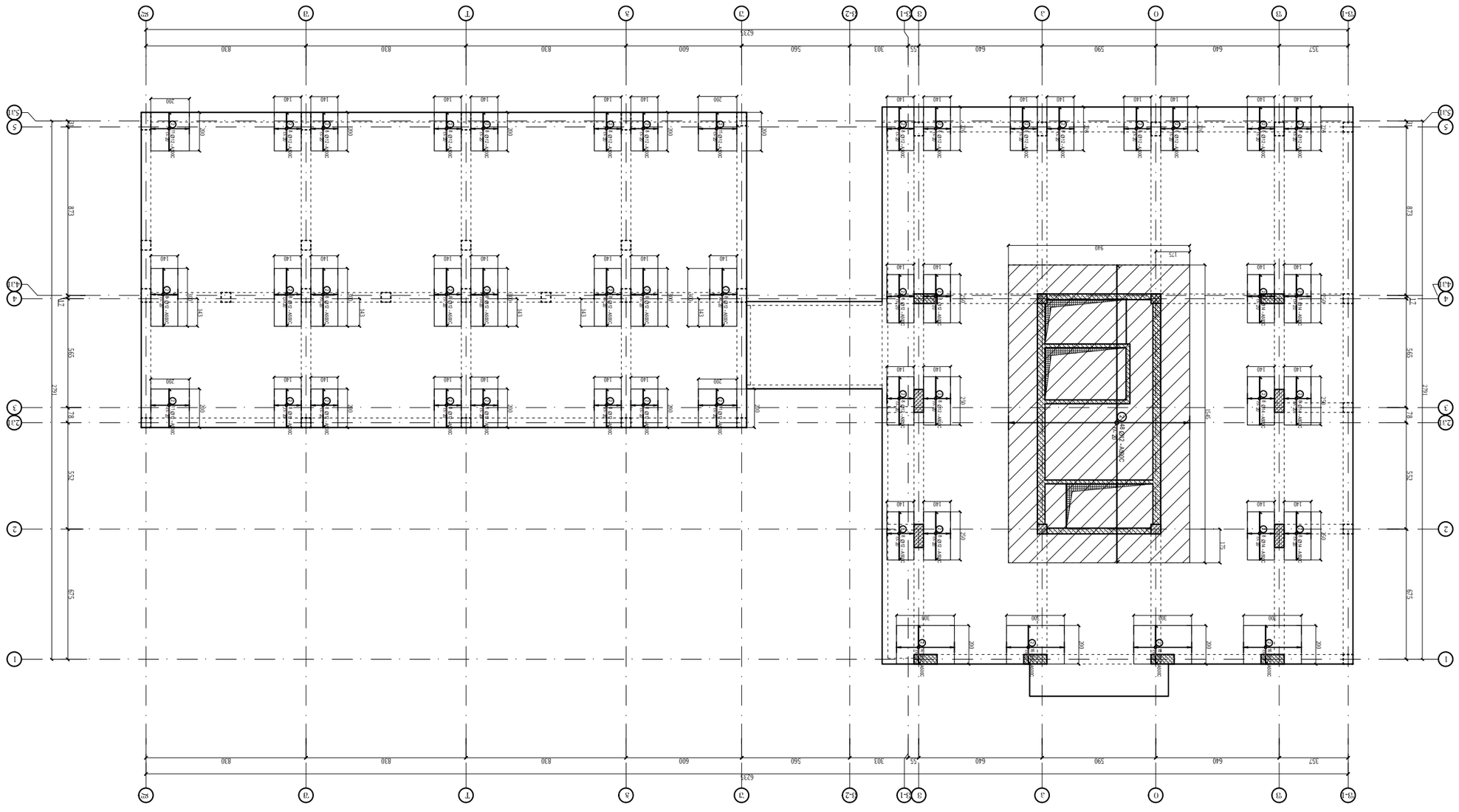

ЦФЧ.ЭОЛ ЭФЧ.ЭОЛ ЭЭЭЭЭ **ФГОО** ФЭЭЧ.ЭЭ
ЭЭЭЭ ZЭЭГГЭЭЭ ОЭЭЭФО ЭЭЧЭФГГЭГЭ ЭЭЧЭЭЭЭЭ
Y-ЭЭЧЭЧГЭЧЭЭЭГ

	ФЭЭЭЭЭ
	ЭЭЧЭЭГЭ
A3	
	ЭЭЧЭЭЭЭ
	ЭЭЧЭЭЭЭ
	ЭЭЧЭЭЭЭ

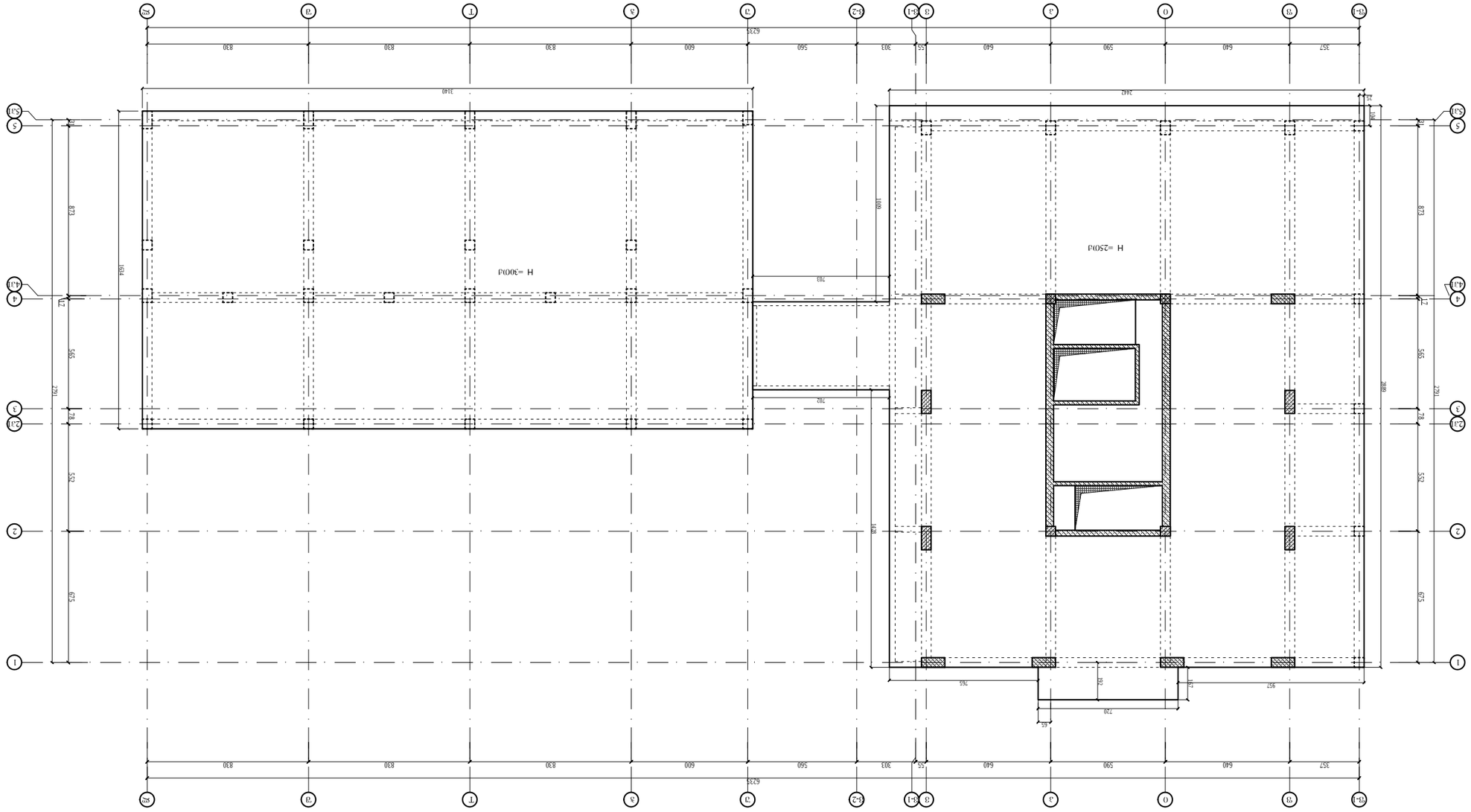

ԵՐԿՐՈՐԴԱՅԻՆ ԵՎՈՐԴԱՐԿՄԱՆ ՀԱՏԱԿԱԳԾԵՐ
ՀԱՐԿԱՅԻՆ ՈՒԺԵՂԱՑՄԱՆ ՀԱՄԱԿԱՐԳ

	ԱԱԱ
	ՀՀՀ

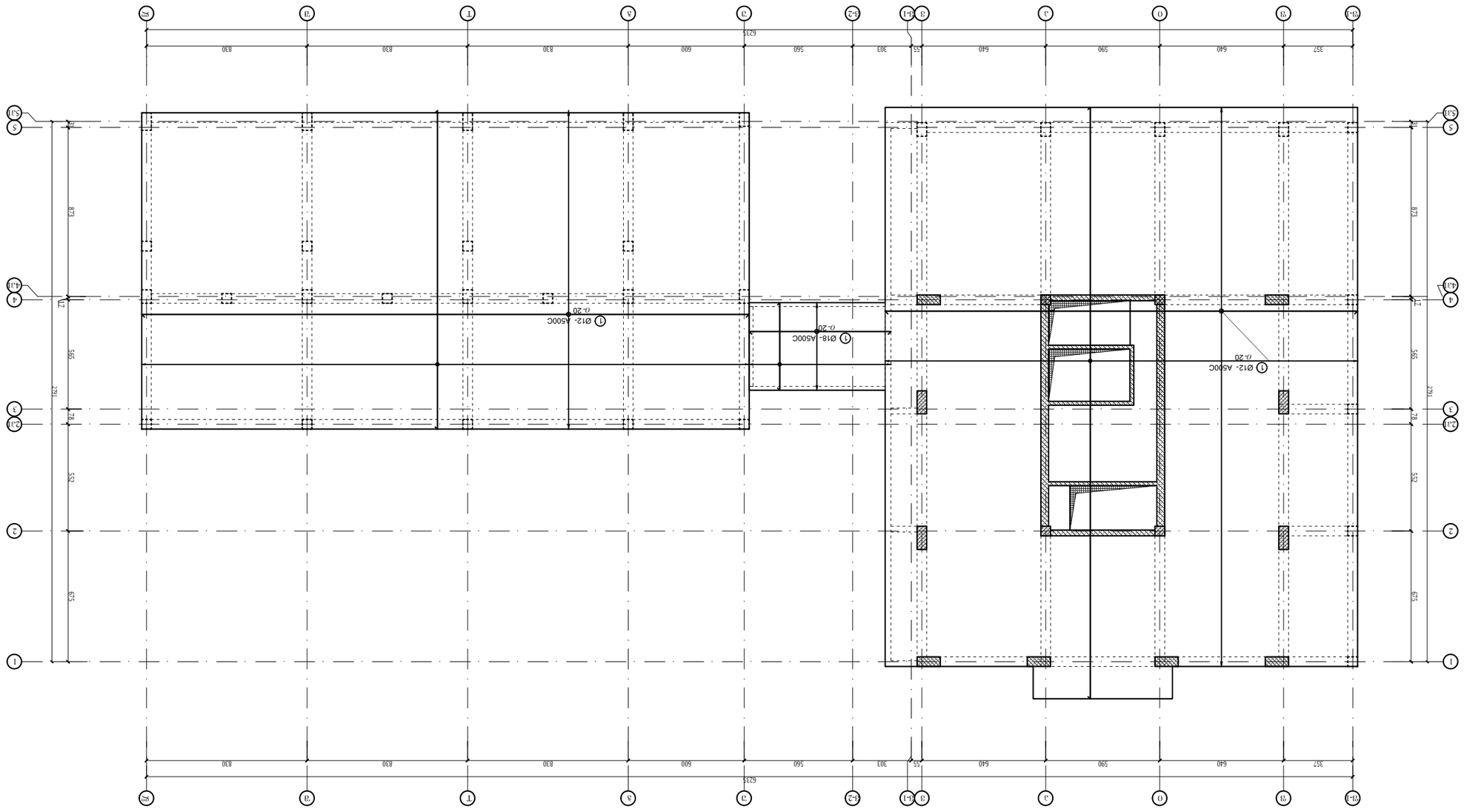
Ø12- A500C
0.20
Ø18- A500C
0.20
Ø12- A500C
0.20
1
2
3
4
5
A
B
C
D
E
F
G
H
I
J
K
L
M
N
O
P
Q
R
S
T
U
V
W
X
Y
Z
AA
AB
AC
AD
AE
AF
AG
AH
AI
AJ
AK
AL
AM
AN
AO
AP
AQ
AR
AS
AT
AU
AV
AW
AX
AY
AZ
BA
BB
BC
BD
BE
BF
BG
BH
BI
BJ
BK
BL
BM
BN
BO
BP
BQ
BR
BS
BT
BU
BV
BW
BX
BY
BZ
CA
CB
CC
CD
CE
CF
CG
CH
CI
CJ
CK
CL
CM
CN
CO
CP
CQ
CR
CS
CT
CU
CV
CW
CX
CY
CZ
DA
DB
DC
DD
DE
DF
DG
DH
DI
DJ
DK
DL
DM
DN
DO
DP
DQ
DR
DS
DT
DU
DV
DW
DX
DY
DZ
EA
EB
EC
ED
EE
EF
EG
EH
EI
EJ
EK
EL
EM
EN
EO
EP
EQ
ER
ES
ET
EU
EV
EW
EX
EY
EZ
FA
FB
FC
FD
FE
FF
FG
FH
FI
FJ
FK
FL
FM
FN
FO
FP
FQ
FR
FS
FT
FU
FV
FW
FX
FY
FZ
GA
GB
GC
GD
GE
GF
GG
GH
GI
GJ
GK
GL
GM
GN
GO
GP
GQ
GR
GS
GT
GU
GV
GW
GX
GY
GZ
HA
HB
HC
HD
HE
HF
HG
HH
HI
HJ
HK
HL
HM
HN
HO
HP
HQ
HR
HS
HT
HU
HV
HW
HX
HY
HZ
IA
IB
IC
ID
IE
IF
IG
IH
II
IJ
IK
IL
IM
IN
IO
IP
IQ
IR
IS
IT
IU
IV
IW
IX
IY
IZ
JA
JB
JC
JD
JE
JF
JG
JH
JI
JJ
JK
JL
JM
JN
JO
JP
JQ
JR
JS
JT
JU
JV
JW
JX
JY
JZ
KA
KB
KC
KD
KE
KF
KG
KH
KI
KJ
KK
KL
KM
KN
KO
KP
KQ
KR
KS
KT
KU
KV
KW
KX
KY
KZ
LA
LB
LC
LD
LE
LF
LG
LH
LI
LJ
LK
LL
LM
LN
LO
LP
LQ
LR
LS
LT
LU
LV
LW
LX
LY
LZ
MA
MB
MC
MD
ME
MF
MG
MH
MI
MJ
MK
ML
MM
MN
MO
MP
MQ
MR
MS
MT
MU
MV
MW
MX
MY
MZ
NA
NB
NC
ND
NE
NF
NG
NH
NI
NJ
NK
NL
NM
NN
NO
NP
NQ
NR
NS
NT
NU
NV
NW
NX
NY
NZ
OA
OB
OC
OD
OE
OF
OG
OH
OI
OJ
OK
OL
OM
ON
OO
OP
OQ
OR
OS
OT
OU
OV
OW
OX
OY
OZ
PA
PB
PC
PD
PE
PF
PG
PH
PI
PJ
PK
PL
PM
PN
PO
PP
PQ
PR
PS
PT
PU
PV
PW
PX
PY
PZ
QA
QB
QC
QD
QE
QF
QG
QH
QI
QJ
QK
QL
QM
QN
QO
QP
QQ
QR
QS
QT
QU
QV
QW
QX
QY
QZ
RA
RB
RC
RD
RE
RF
RG
RH
RI
RJ
RK
RL
RM
RN
RO
RP
RQ
RR
RS
RT
RU
RV
RW
RX
RY
RZ
SA
SB
SC
SD
SE
SF
SG
SH
SI
SJ
SK
SL
SM
SN
SO
SP
SQ
SR
SS
ST
SU
SV
SW
SX
SY
SZ
TA
TB
TC
TD
TE
TF
TG
TH
TI
TJ
TK
TL
TM
TN
TO
TP
TQ
TR
TS
TT
TU
TV
TW
TX
TY
TZ
UA
UB
UC
UD
UE
UF
UG
UH
UI
UJ
UK
UL
UM
UN
UO
UP
UQ
UR
US
UT
UU
UV
UW
UX
UY
UZ
VA
VB
VC
VD
VE
VF
VG
VH
VI
VJ
VK
VL
VM
VN
VO
VP
VQ
VR
VS
VT
VU
VV
VW
VX
VY
VZ
WA
WB
WC
WD
WE
WF
WG
WH
WI
WJ
WK
WL
WM
WN
WO
WP
WQ
WR
WS
WT
WU
WV
WW
WX
WY
WZ
XA
XB
XC
XD
XE
XF
XG
XH
XI
XJ
XK
XL
XM
XN
XO
XP
XQ
XR
XS
XT
XU
XV
XW
XX
XY
XZ
YA
YB
YC
YD
YE
YF
YG
YH
YI
YJ
YK
YL
YM
YN
YO
YP
YQ
YR
YS
YT
YU
YV
YW
YX
YY
YZ
ZA
ZB
ZC
ZD
ZE
ZF
ZG
ZH
ZI
ZJ
ZK
ZL
ZM
ZN
ZO
ZP
ZQ
ZR
ZS
ZT
ZU
ZV
ZW
ZX
ZY
ZZ
AAA
ABA
ACA
ADA
AEA
AFA
AGA
AHA
AIA
AJA
AKA
ALA
AMA
ANA
AOA
APA
AQA
ARA
ASA
ATA
AUA
AVA
AWA
AXA
AYA
AZA
BAA
BBA
BCA
BDA
BEA
BFA
BGA
BHA
BIA
BJA
BKA
BLA
BMA
BNA
BOA
BPA
BQA
BRA
BSA
BTA
BUA
BVA
BWA
BXA
BYA
BZA
CAA
CBA
CCA
CDA
CEA
CFA
CGA
CHA
CIA
CJA
CKA
CLA
CMA
CNA
COA
CPA
CQA
CRA
CSA
CTA
CUA
CVA
CWA
CXA
CYA
CZA
DAA
DBA
DCA
DDA
DEA
DFA
DGA
DHA
DIA
DJA
DKA
DLA
DMA
DNA
DOA
DPA
DQA
DRA
DSA
DTA
DUA
DVA
DWA
DXA
DYA
DZA
EAA
EBA
ECA
EDA
EEA
EFA
EGA
EHA
EIA
EJA
EKA
ELA
EMA
ENA
EOA
EPA
EQA
ERA
ESA
ETA
EUA
EVA
EWA
EXA
EYA
EZA
FAA
FBA
FCA
FDA
FEA
FFA
FGA
FHA
FIA
FJA
FKA
FLA
FMA
FNA
FOA
FPA
FQA
FRA
FSA
FTA
FUA
FVA
FWA
FXA
FYA
FZA
GAA
GBA
GCA
GDA
GEA
GFA
GGA
GHA
GIA
GJA
GKA
GLA
GMA
GNA
GOA
GPA
GQA
GRA
GSA
GTA
GUA
GVA
GWA
GXA
GYA
GZA
HAA
HBA
HCA
HDA
HEA
HFA
HGA
HHA
HIA
HJA
HKA
HLA
HMA
HNA
HOA
HPA
HQA
HRA
HSA
HTA
HUA
HVA
HWA
HXA
HYA
HZA
IAA
IBA
ICA
IDA
IEA
IFA
IGA
IHA
IIA
IJA
IKA
ILA
IMA
INA
IOA
IPA
IQA
IRA
ISA
ITA
IUA
IVA
IWA
IXA
IYA
IZA
JAA
JBA
JCA
JDA
JEA
JFA
JGA
JHA
JIA
JJA
JKA
JLA
JMA
JNA
JOA
JPA
JQA
JRA
JSA
JTA
JUA
JVA
JWA
JXA
JYA
JZA
KAA
KBA
KCA
KDA
KEA
KFA
KGA
KHA
KIA
KJA
KKA
KLA
KMA
KNA
KOA
KPA
KQA
KRA
KSA
KTA
KUA
KVA
KWA
KXA
KYA
KZA
LAA
LBA
LCA
LDA
LEA
LFA
LGA
LHA
LIA
LJA
LKA
LLA
LMA
LNA
LOA
LPA
LQA
LRA
LSA
LTA
LUA
LVA
LWA
LXA
LYA
LZA
MAA
MBA
MCA
MDA
MEA
MFA
MGA
MHA
MIA
MJA
MKA
MLA
MMA
MNA
MOA
MPA
MQA
MRA
MSA
MTA
MUA
MVA
MWA
MXA
MYA
MZA
NAA
NBA
NCA
NDA
NEA
NFA
NGA
NHA
NIA
NJA
NKA
NLA
NMA
NNA
NOA
NPA
NQA
NRA
NSA
NTA
NUA
NVA
NWA
NXA
NYA
NZA
OAA
OBA
OCA
ODA
OEA
OFA
OGA
OHA
OIA
OJA
OKA
OLA
OMA
ONA
OOA
OPA
OQA
ORA
OSA
OTA
OUA
OVA
OWA
OXA
OYA
OZA
PAA
PBA
PCA
PDA
PEA
PFA
PGA
PHA
PIA
PJA
PKA
PLA
PMA
PNA
POA
PPA
PQA
PRA
PSA
PTA
PUA
PVA
PWA
PXA
PYA
PZA
QAA
QBA
QCA
QDA
QEA
QFA
QGA
QHA
QIA
QJA
QKA
QLA
QMA
QNA
QOA
QPA
QQA
QRA
QSA
QTA
QUA
QVA
QWA
QXA
QYA
QZA
RAA
RBA
RCA
RDA
REA
RFA
RGA
RHA
RIA
RJA
RKA
RLA
RMA
RNA
ROA
RPA
RQA
RRA
RSA
RTA
RUA
RVA
RWA
RXA
RYA
RZA
SAA
SBA
SCA
SDA
SEA
SFA
SGA
SHA
SIA
SJA
SKA
SLA
SMA
SNA
SOA
SPA
SQA
SRA
SSA
STA
SUA
SVA
SWA
SXA
SYA
SZA
TAA
TBA
TCA
TDA
TEA
TFA
TGA
THA
TIA
TJA
TKA
TLA
TMA
TNA
TOA
TPA
TQA
TRA
TSA
TTA
TUA
TVA
TWA
TXA
TYA
TZA
UAA
UBA
UCA
UDA
UEA
UFA
UGA
UHA
UIA
UJA
UKA
ULA
UMA
UNA
UOA
UPA
UQA
URA
USA
UTA
UUA
UVA
UWA
UXA
UYA
UZA
VAA
VBA
VCA
VDA
VEA
VFA
VGA
VHA
VIA
VJA
VKA
VLA
VMA
VNA
VOA
VPA
VQA
VRA
VSA
VTA
VUA
VVA
VWA
VXA
VYA
VZA
WAA
WBA
WCA
WDA
WEA
WFA
WGA
WHA
WIA
WJA
WKA
WLA
WMA
WNA
WOA
WPA
WQA
WRA
WSA
WTA
WUA
WVA
WWA
WXA
WYA
WZA
XAA
XBA
XCA
XDA
XEA
XFA
XGA
XHA
XIA
XJA
XKA
XLA
XMA
XNA
XOA
XPA
XQA
XRA
XSA
XTA
XUA
XVA
XWA
XXA
XYA
XZA
YAA
YBA
YCA
YDA
YEA
YFA
YGA
YHA
YIA
YJA
YKA
YLA
YMA
YNA
YOA
YPA
YQA
YRA
YSA
YTA
YUA
YVA
YWA
YXA
YYA
YZA
ZAA
ZBA
ZCA
ZDA
ZEA
ZFA
ZGA
ZHA
ZIA
ZJA
ZKA
ZLA
ZMA
ZNA
ZOA
ZPA
ZQA
ZRA
ZSA
ZTA
ZUA
ZVA
ZWA
ZXA
ZYA
ZZA
AAAA
ABAA
ACAA
ADAA
AEAA
AFAA
AGAA
AHAA
AIAA
AJAA
AKAA
ALAA
AMAA
ANAA
AOAA
APAA
AQAA
ARAA
ASAA
ATAA
AUAA
AVAA
AWAA
AXAA
AYAA
AZAA
BAAA
BBAA
BCAA
BDAA
BEAA
BFAA
BGAA
BHAA
BIAA
BJAA
BKAA
BLAA
BMAA
BNAA
BOAA
BPAA
BQAA
BRAA
BSAA
BTAA
BUAA
BVAA
BWAA
BXAA
BYAA
BZAA
CAAA
CBAA
CCAA
CDAA
CEAA
CFAA
CGAA
CHAA
CIAA
CJAA
CKAA
CLAA
CMAA
CNAA
COAA
CPAA
CQAA
CRAA
CSAA
CTAA
CUAA
CVAA
CWAA
CXAA
CYAA
CZAA
DAAA
DBAA
DCAA
DDAA
DEAA
DFAA
DGAA
DHAA
DIAA
DJAA
DKAA
DLAA
DMAA
DNAA
DOAA
DPAA
DQAA
DRAA
DSAA
DTAA
DUAA
DVAA
DWAA
DXAA
DYAA
DZAA
EAAA
EBAA
ECAA
EDAA
EEAA
EFAA
EGAA
EHAA
EIAA
EJAA
EKAA
ELAA
EMAA
ENAA
EOAA
EPAA
EQAA
ERAA
ESAA
ETAA
EUAA
EVAA
EWAA
EXAA
EYAA
EZAA
FAAA
FBAA
FCAA
FDAA
FEAA
FFAA
FGAA
FHAA
FIAA
FJAA
FKAA
FLAA
FMAA
FNAA
FOAA
FPAA
FQAA
FRAA
FSAA
FTAA
FUAA
FVAA
FWAA
FXAA
FYAA
FZAA
GAAA
GBAA
GCAA
GDAA
GEAA
GFAA
GGAA
GHAA
GIAA
GJAA
GKAA
GLAA
GMAA
GNAA
GOAA
GPAA
GQAA
GRAA
GSAA
GTAA
GUAA
GVAA
GWAA
GXAA
GYAA
GZAA
HAAA
HBAA
HCAA
HDAA
HEAA
HFAA
HGAA
HHAA
HIAA
HJAA
HKAA
HLAA
HMAA
HNAA
HOAA
HPAA
HQAA
HRAA
HSAA
HTAA
HUAA
HVAA
HWAA
HXAA
HYAA
HZAA
IAAA
IBAA
ICAA
IDAA
IEAA
IFAA
IGAA
IHAA
IIAA
IJAA
IKAA
ILAA
IMAA
INAA
IOAA
IPAA
IQAA
IRAA
ISAA
ITAA
IUAA
IVAA
IWAA
IXAA
IYAA
IZAA
JAAA
JBAA
JCAA
JDAA
JEAA
JFAA
JGAA
JHAA
JIAA
JJAA
JKAA
JLAA
JMAA
JNAA
JOAA
JPAA
JQAA
JRAA
JSAA
JTAA
JUAA
JVAA
JWAA
JXAA
JYAA
JZAA
KAAA
KBAA
KCAA
KDAA
KEAA
KFAA
KGAA
KHAA
KIAA
KJAA
KKAA
KLAA
KMAA
KNAA
KOAA
KPAA
KQAA
KRAA
KSAA
KTAA
KUAA
KVAA
KWAA
KXAA
KYAA
KZAA
LAAA
LBAA
LCAA
LDAA
LEAA
LFAA
LGAA
LHAA
LIAA
LJAA
LKAA
LLAA
LMAA
LNAA
LOAA
LPAA
LQAA
LRAA
LSAA
LTAA
LUAA
LVAA
LWAA
LXAA
LYAA
LZAA
MAAA
MBAA
MCAA
MDAA
MEAA
MFAA
MGAA
MHAA
MIAA
MJAA
MKAA
MLAA
MMAA
MNAA
MOAA
MPAA
MQAA
MRAA
MSAA
MTAA
MUAA
MVAA
MWAA
MXAA
MYAA
MZAA
NAAA
NBAA
NCAA
NDAA
NEAA
NFAA
NGAA
NHAA
NIAA
NJAA
NKAA
NLAA
NMAA
NNAA
NOAA
NPAA
NQAA
NRAA
NSAA
NTAA
NUAA
NVAA
NWAA
NXAA
NYAA
NZAA
OAAA
OBAA
OCAA
ODAA
OEAA
OFAA
OGAA
OHAA
OIAA
OJAA
OKAA
OLAA
OMAA
ONAA
OOAA
OPAA
OQAA
ORAA
OSAA
OTAA
OUAA
OVAA
OWAA
OXAA
OYAA
OZAA
PAAA
PBAA
PCAA
PDAA
PEAA
PFAA
PGAA
PHAA
PIAA
PJAA
PKAA
PLAA
PMAA
PNAA
POAA
PPAA
PQAA
PRAA
PSAA
PTAA
PUAA
PVAA
PWAA
PXAA
PYAA
PZAA
QAAA
QBAA
QCAA
QDAA
QEAA
QFAA
QGAA
QHAA
QIAA
QJAA
QKAA
QLAA
QMAA
QNAA
QOAA
QPAA
QQAA
QRAA
QSAA
QTAA
QUAA
QVAA
QWAA
QXAA
QYAA
QZAA
RAAA
RBAA
RCAA
RDAA
REAA
RFAA
RGAA
RHAA
RIAA
RJAA
RKAA
RLAA
RMAA
RNAA
ROAA
RPAA
RQAA
RRAA
RSAA
RTAA
RUAA
RVAA
RWAA
RXAA
RYAA
RZAA
SAAA
SBAA
SCAA
SDAA
SEAA
SFAA
SGAA
SHAA
SIAA
SJAA
SKAA
SLAA
SMAA
SNAA
SOAA
SPAA
SQAA
SRAA
SSAA
STAA
SUAA
SVAA
SWAA
SXAA
SYAA
SZAA
TAAA
TBAA
TCAA
TDAA
TEAA
TFAA
TGAA
THAA
TIAA
TJAA
TKAA
TLAA
TMAA
TNAA
TOAA
TPAA
TQAA
TRAA
TSAA
TTAA
TUAA
TVAA
TWAA
TXAA
TYAA
TZAA
UAAA
UBAA
UCAA
UDAA
UEAA
UFAA
UGAA
UHAA
UIAA
UJAA
UKAA
ULAA
UMAA
UNAA
UOAA
UPAA
UQAA
URAA
USAA
UTAA
UUAA
UVAA
UWAA
UXAA
UYAA
UZAA
VAAA
VBAA
VCAA
VDAA
VEAA
VFAA
VGAA
VHAA
VIAA
VJAA
VKAA
VLAA
VMAA
VNAA
VOAA
VPAA
VQAA
VRAA
VSAA
VTAA
VUAA
VVAA
VWAA
VXAA
VYAA
VZAA
WAAA
WBAA
WCAA
WDAA
WEAA
WFAA
WGAA
WHAA
WIAA
WJAA
WKAA
WLAA
WMAA
WNAA
WOAA
WPAA
WQAA
WRAA
WSAA
WTAA
WUAA
WVAA
WWAA
WXAA
WYAA
WZAA
XAAA
XBAA
XCAA
XDAA
XEAA
XFAA
XGAA
XHAA
XIAA
XJAA
XKAA
XLAA
XMAA
XNAA
XOAA
XPAA
XQAA
XRAA
XSAA
XTAA
XUAA
XVAA
XWAA
XXAA
XYAA
XZAA
YAAA
YBAA
YCAA
YDAA
YEAA
YFAA
YGAA
YHAA
YIAA
YJAA
YKAA
YLAA
YMAA
YNAA
YOAA
YPAA
YQAA
YRAA
YSAA
YTAA
YUAA
YVAA
YWAA
YXAA
YYAA
YZAA
ZAAA
ZBAA
ZCAA
ZDAA
ZEAA
ZFAA
ZGAA
ZHAA
ZIAA
ZJAA
ZKAA
ZLAA
ZMAA
ZNAA
ZOAA
ZPAA
ZQAA
ZRAA
ZSAA
ZTAA
ZUAA
ZVAA
ZWAA
ZXAA
ZYAA
ZZAA
AAAAA
ABAAA
ACAAA
ADAAA
AEAAA
AFAAA
AGAAA
AHAAA
AIAAA
AJAAA
AKAAA
ALAAA
AMAAA
ANAAA
AOAAA
APAAA
AQAAA
ARAAA
ASAAA
ATAAA
AUAAA
AVAAA
AWAAA
AXAAA
AYAAA
AZAAA
BAAAA
BBAAA
BCAAA
BDAAA
BEAAA
BFAAA
BGAAA
BHAAA
BIAAA
BJAAA
BKAAA
BLAAA
BMAAA
BNAAA
BOAAA
BPAAA
BQAAA
BRAAA
BSAAA
BTAAA
BUAAA
BVAAA
BWAAA
BXAAA
BYAAA
BZAAA
CAAAA
CBAAA
CCAAA
CDAAA
CEAAA
CFAAA
CGAAA
CHAAA
CIAAA
CJAAA
CKAAA
CLAAA
CMAAA
CNAAA
COAAA
CPAAA
CQAAA
CRAAA
CSAAA
CTAAA
CUAAA
CVAAA
CWAAA
CXAAA
CYAAA
CZAAA
DAAAA
DBAAA
DCAAA
DDAAA
DEAAA
DFAAA
DGAAA
DHAAA
DIAAA
DJAAA
DKAAA
DLAAA
DMAAA
DNAAA
DOAAA
DPAAA
DQAAA
DRAAA
DSAAA
DTAAA
DUAAA
DVAAA
DWAAA
DXAAA
DYAAA
DZAAA
EAAAA
EBAAA
ECAAA
EDAAA
EEAAA
EFAAA
EGAAA
EHAAA
EIAAA
EJAAA
EKAAA
ELAAA
EMAAA
ENAAA
EOAAA
EPAAA
EQAAA
ERAAA
ESAAA
ETAAA
EUAAA
EVAAA
EWAAA
EXAAA
EYAAA
EZAAA
FAAAA
FBAAA
FCAAA
FDAAA
FEAAA
FFAAA
FGAAA
FHAAA
FIAAA
FJAAA
FKAAA
FLAAA
FMAAA
FNAAA
FOAAA
FPAAA
FQAAA
FRAAA
FSAAA
FTAAA
FUAAA
FVAAA
FWAAA
FXAAA
FYAAA
FZAAA
GAAAA
GBAAA
GCAAA
GDAAA
GEAAA
GFAAA
GGAAA
GHAAA
GIAAA
GJAAA
GKAAA
GLAAA
GMAAA
GNAAA
GOAAA
GPAAA
GQAAA
GRAAA
GSAAA
GTAAA
GUAAA
GVAAA
GWAAA
GXAAA
GYAAA
GZAAA
HAAAA
HBAAA
HCAAA
HDAAA
HEAAA
HFAAA
HGAAA
HHAAA
HIAAA
HJAAA
HKAAA
HLAAA
HMAAA
HNAAA
HOAAA
HPAAA
HQAAA
HRAAA
HSAAA
HTAAA
HUAAA
HVAAA
HWAAA
HXAAA
HYAAA
HZAAA
IAAAA
IBAAA
ICAAA
IDAAA
IEAAA
IFAAA
IGAAA
IHAAA
IIAAA
IJAAA
IKAAA
ILAAA
IMAAA
INAAA
IOAAA
IPAAA
IQAAA
IRAAA
ISAAA
ITAAA
IUAAA
IVAAA
IWAAA
IXAAA
IYAAA
IZAAA
JAAAA
JBAAA
JCAAA
JDAAA
JEAAA
JFAAA
JGAAA
JHAAA
JIAAA
JJAAA
JKAAA
JLAAA
JMAAA
JNAAA
JOAAA
JPAAA
JQAAA
JRAAA
JSAAA
JTAAA
JUAAA
JVAAA
JWAAA
JXAAA
JYAAA
JZAAA
KAAAA
KBAAA
KCAAA
KDAAA
KEAAA
KFAAA
KGAAA
KHAAA
KIAAA
KJAAA
KKAAA
KLAAA
KMAAA
KNAAA
KOAAA
KPAAA
KQAAA
KRAAA
KSAAA
KTAAA
KUAAA
KVAAA
KWAAA
KXAAA
KYAAA
KZAAA
LAAAA
LBAAA
LCAAA
LDAAA
LEAAA
LFAAA
LGAAA
LHAAA
LIAAA
LJAAA
LKAAA
LLAAA
LMAAA
LNAAA
LOAAA
LPAAA
LQAAA
LRAAA
LSAAA
LTAAA
LUAAA
LVAAA
LWAAA
LXAAA
LYAAA
LZAAA
MAAAA
MBAAA
MCAAA
MDAAA
MEAAA
MFAAA
MGAAA
MHAAA
MIAAA
MJAAA
MKAAA
MLAAA
MMAAA
MNAAA
MOAAA
MPAAA
MQAAA
MRAAA
MSAAA
MTAAA
MUAAA
MVAAA
MWAAA
MXAAA
MYAAA
MZAAA
NAAAA
NBAAA
NCAAA
NDAAA
NEAAA
NFAAA
NGAAA
NHAAA
NIAAA
NJAAA
NKAAA
NLAAA
NMAAA
NNAAA
NOAAA
NPAAA
NQAAA
NRAAA
NSAAA
NTAAA
NUAAA
NVAAA
NWAAA
NXAAA
NYAAA
NZAAA
OAAAA
OBAAA
OCAAA
ODAAA
OEAAA
OFAAA
OGAAA
OHAAA
OIAAA
OJAAA
OKAAA
OLAAA
OMAAA
ONAAA
OOAAA
OPAAA
OQAAA
ORAAA
OSAAA
OTAAA
OUAAA
OVAAA
OWAAA
OXAAA
OYAAA
OZAAA
PAAAA
PBAAA
PCAAA
PDAAA
PEAAA
PFAAA
PGAAA
PHAAA
PIAAA
PJAAA
PKAAA
PLAAA
PMAAA
PNAAA
POAAA
PPAAA
PQAAA
PRAAA
PSAAA
PTAAA
PUAAA
PVAAA
PWAAA
PXAAA
PYAAA
PZAAA
QAAAA
QBAAA
QCAAA
QDAAA
QEAAA
QFAAA
QGAAA
QHAAA
QIAAA
QJAAA
QKAAA
QLAAA
QMAAA
QNAAA
QOAAA
QPAAA
QQAAA
QRAAA
QSAAA
QTAAA
QUAAA
QVAAA
QWAAA
QXAAA
QYAAA
QZAAA
RAAAA
RBAAA
RCAAA
RDAAA
REAAA
RFAAA
RGAAA
RHAAA
RIAAA
RJAAA
RKAAA
RLAAA
RMAAA
RNAAA
ROAAA
RPAAA
RQAAA
RRAAA
RSAAA
RTAAA
RUAAA
RVAAA
RWAAA
RXAAA
RYAAA
RZAAA
SAAAA
SBAAA
SCAAA
SDAAA
SEAAA
SFAAA
SGAAA
SHAAA
SIAAA
SJAAA
SKAAA
SLAAA
SMAAA
SNAAA
SOAAA
SPAAA
SQAAA
SRAAA
SSAAA
STAAA
SUAAA
SVAAA
SWAAA
SXAAA
SYAAA
SZAAA
TAAAA
TBAAA
TCAAA
TDAAA
TEAAA
TFAAA
TGAAA
THAAA
TIAAA
TJAAA
TKAAA
TLAAA
TMAAA
TNAAA
TOAAA
TPAAA
TQAAA
TRAAA
TSAAA
TTAAA
TUAAA
TVAAA
TWAAA
TXAAA
TYAAA
TZAAA
UAAAA
UBAAA
UCAAA
UDAAA
UEAAA
UFAAA
UGAAA
UHAAA
UIAAA
UJAAA
UKAAA
ULAAA
UMAAA
UNAAA
UOAAA
UPAAA
UQAAA
URAAA
USAAA
UTAAA
UUAAA
UVAAA
UWAAA
UXAAA
UYAAA
UZAAA
VAAAA
VBAAA
VCAAA
VDAAA
VEAAA
VFAAA
VGAAA
VHAAA
VIAAA
VJAAA
VKAAA
VLAAA
VMAAA
VNAAA
VOAAA
VPAAA
VQAAA
VRAAA
VSAAA
VTAAA
VUAAA
VVAAA
VWAAA
VXAAA
VYAAA
VZAAA
WAAAA
WBAAA
WCAAA
WDAAA
WEAAA
WFAAA
WGAAA
WHAAA
WIAAA
WJAAA
WKAAA
WLAAA
WMAAA
WNAAA
WOAAA
WPAAA
WQAAA
WRAAA
WSAAA
WTAAA
WUAAA
WVAAA
WWAAA
WXAAA
WYAAA
WZAAA
XAAAA
XBAAA
XCAAA
XDAAA
XEAAA
XFAAA
XGAAA
XHAAA
XIAAA
XJAAA
XKAAA
XLAAA
XMAAA
XNAAA
XOAAA
XPAAA
XQAAA
XRAAA
XSAAA
XTAAA
XUAAA
XVAAA
XWAAA
XXAAA
XYAAA
XZAAA
YAAAA
YBAAA
YCAAA
YDAAA
YEAAA
YFAAA
YGAAA
YHAAA
YIAAA
YJAAA
YKAAA
YLAAA
YMAAA
YNAAA
YOAAA
YPAAA
YQAAA
YRAAA
YSAAA
YTAAA
YUAAA
YVAAA
YWAAA
YXAAA
YYAAA
YZAAA
ZAAAA
ZBAAA
ZCAAA
ZDAAA
ZEAAA
ZFAAA
ZGAAA
ZHAAA
ZIAAA
ZJAAA
ZKAAA
ZLAAA
ZMAAA
ZNAAA
ZOAAA
ZPAAA
ZQAAA
ZRAAA
ZSAAA
ZTAAA
ZUAAA
ZVAAA
ZWAAA
ZXAAA
ZYAAA
ZZAAA
AAAAAA
ABAAAA
ACAAAA
ADAAAA
AEAAAA
AFAAAA
AGAAAA
AHAAAA
AIAAAA
AJAAAA
AKAAAA
ALAAAA
AMAAAA
ANAAAA
AOAAAA
APAAAA
AQAAAA
ARAAAA
ASAAAA
ATAAAA
AUAAAA
AVAAAA
AWAAAA
AXAAAA
AYAAAA
AZAAAA
BAAAAA
BBAAAA
BCAAAA
BDAAAA
BEAAAA
BFAAAA
BGAAAA
BHAAAA
BIAAAA
BJAAAA
BKAAAA
BLAAAA
BMAAAA
BNAAAA
BOAAAA
BPAAAA
BQAAAA
BRAAAA
BSAAAA
BTAAAA
BUAAAA
BVAAAA
BWAAAA
BXAAAA
BYAAAA
BZAAAA
CAAAAA
CBAAAA
CCAAAA
CDAAAA
CEAAAA
CFAAAA
CGAAAA
CHAAAA
CIAAAA
CJAAAA
CKAAAA
CLAAAA
CMAAAA
CNAAAA
COAAAA
CPAAAA
CQAAAA
CRAAAA
CSAAAA
CTAAAA
CUAAAA
CVAAAA
CWAAAA
CXAAAA
CYAAAA
CZAAAA
DAAAAA
DBAAAA
DCAAAA
DDAAAA
DEAAAA
DFAAAA
DGAAAA
DHAAAA
DIAAAA
DJAAAA
DKAAAA
DLAAAA
DMAAAA
DNAAAA
DOAAAA
DPAAAA
DQAAAA
DRAAAA
DSAAAA
DTAAAA
DUAAAA
DVAAAA
DWAAAA
DXAAAA
DYAAAA
DZAAAA
EAAAAA
EBAAAA
ECAAAA
EDAAAA
EEAAAA
EFAAAA
EGAAAA
EHAAAA
EIAAAA
EJAAAA
EKAAAA
ELAAAA
EMAAAA
ENAAAA
EOAAAA
EPAAAA
EQAAAA
ERAAAA
ESAAAA
ETAAAA
EUAAAA
EVAAAA
EWAAAA
EXAAAA
EYAAAA
EZAAAA
FAAAAA
FBAAAA
FCAAAA
FDAAAA
FEAAAA
FFAAAA
FGAAAA
FHAAAA
FIAAAA
FJAAAA
FKAAAA
FLAAAA
FMAAAA
FNAAAA
FOAAAA
FPAAAA
FQAAAA
FRAAAA
FSAAAA
FTAAAA
FUAAAA
FVAAAA
FWAAAA
FXAAAA
FYAAAA
FZAAAA
GAAAAA
GBAAAA
GCAAAA
GDAAAA
GEAAAA
GFAAAA
GGAAAA
GHAAAA
GIAAAA
GJAAAA
GKAAAA
GLAAAA
GMAAAA
GNAAAA
GOAAAA
GPAAAA
GQAAAA
GRAAAA
GSAAAA
GTAAAA
GUAAAA
GVAAAA
GWAAAA
GXAAAA
GYAAAA
GZAAAA
HAAAAA
HBAAAA
HCAAAA
HDAAAA
HEAAAA
HFAAAA
HGAAAA
HHAAAA
HIAAAA
HJAAAA
HKAAAA
HLAAAA
HMAAAA
HNAAAA
HOAAAA
HPAAAA
HQAAAA
HRAAAA
HSAAAA
HTAAAA
HUAAAA
HVAAAA
HWAAAA
HXAAAA
HYAAAA
HZAAAA
IAAAAA
IBAAAA
ICAAAA
IDAAAA
IEAAAA
IFAAAA
IGAAAA
IHAAAA
IIAAAA
IJAAAA
IKAAAA
ILAAAA
IMAAAA
INAAAA
IOAAAA
IPAAAA
IQAAAA
IRAAAA
ISAAAA
ITAAAA
IUAAAA
IVAAAA
IWAAAA
IXAAAA
IYAAAA
IZAAAA
JAAAAA
JBAAAA
JCAAAA
JDAAAA
JEAAAA
JFAAAA
JGAAAA
JHAAAA
JIAAAA
JJAAAA
JKAAAA
JLAAAA
JMAAAA
JNAAAA
JOAAAA
JPAAAA
JQAAAA
JRAAAA
JSAAAA
JTAAAA
JUAAAA
JVAAAA
JWAAAA
JXAAAA
JYAAAA
JZAAAA
KAAAAA
KBAAAA
KCAAAA
KDAAAA
KEAAAA
KFAAAA
KGAAAA
KHAAAA
KIAAAA
KJAAAA
KKAAAA
KLAAAA
KMAAAA
KNAAAA
KOAAAA
KPAAAA
KQAAAA
KRAAAA
KSAAAA
KTAAAA
KUAAAA
KVAAAA
KWAAAA
KXAAAA
KYAAAA
KZAAAA
LAAAAA
LBAAAA
LCAAAA
LDAAAA
LEAAAA
LFAAAA
LGAAAA
LHAAAA
LIAAAA
LJAAAA
LKAAAA
LLAAAA
LMAAAA
LNAAAA
LOAAAA
LPAAAA
LQAAAA
LRAAAA
LSAAAA
LTAAAA
LUAAAA
LVAAAA
LWAAAA
LXAAAA
LYAAAA
LZAAAA
MAAAAA
MBAAAA
MCAAAA
MDAAAA
MEAAAA
MFAAAA
MGAAAA
MHAAAA
MIAAAA
MJAAAA
MKAAAA
MLAAAA
MMAAAA
MNAAAA
MOAAAA
MPAAAA
MQAAAA
MRAAAA
MSAAAA
MTAAAA
MUAAAA
MVAAAA
MWAAAA
MXAAAA
MYAAAA
MZAAAA
NAAAAA
NBAAAA
NCAAAA
NDAAAA
NEAAAA
NFAAAA
NGAAAA
NHAAAA
NIAAAA
NJAAAA
NKAAAA
NLAAAA
NMAAAA
NNAAAA
NOAAAA
NPAAAA
NQAAAA
NRAAAA
NSAAAA
NTAAAA
NUAAAA
NVAAAA
NWAAAA
NXAAAA
NYAAAA
NZAAAA
OAAAAA
OBAAAA
OCAAAA
ODAAAA
OEAAAA
OFAAAA
OGAAAA
OHAAAA
OIAAAA
OJAAAA
OKAAAA
OLAAAA
OMAAAA
ONAAAA
OOAAAA
OPAAAA
OQAAAA
ORAAAA
OSAAAA
OTAAAA
OUAAAA
OVAAAA
OWAAAA
OXAAAA
OYAAAA
OZAAAA
PAAAAA
PBAAAA
PCAAAA
PDAAAA
PEAAAA
PFAAAA
PGAAAA
PHAAAA
PIAAAA
PJAAAA
PKAAAA
PLAAAA
PMAAAA
PNAAAA
POAAAA
PPAAAA
PQAAAA
PRAAAA
PSAAAA
PTAAAA
PUAAAA
PVAAAA
PWAAAA
PXAAAA
PYAAAA
PZAAAA
QAAAAA
QBAAAA
QCAAAA
QDAAAA
QEAAAA
QFAAAA
QGAAAA
QHAAAA
QIAAAA
QJAAAA
QKAAAA
QLAAAA
QMAAAA
QNAAAA
QOAAAA
QPAAAA
QQAAAA
QRAAAA
QSAAAA
QTAAAA
QUAAAA
QVAAAA
QWAAAA
QXAAAA
QYAAAA
QZAAAA
RAAAAA
RBAAAA
RCAAAA
RDAAAA
REAAAA
RFAAAA
RGAAAA
RHAAAA
RIAAAA
RJAAAA
RKAAAA
RLAAAA
RMAAAA
RNAAAA
ROAAAA
RPAAAA
RQAAAA
RRAAAA
RSAAAA
RTAAAA
RUAAAA
RVAAAA
RWAAAA
RXAAAA
RYAAAA
RZAAAA
SAAAAA
SBAAAA
SCAAAA
SDAAAA
SEAAAA
SFAAAA
SGAAAA
SHAAAA
SIAAAA
SJAAAA
SKAAAA
SLAAAA
SMAAAA
SNAAAA
SOAAAA
SPAAAA
SQAAAA
SRAAAA
SSAAAA
STAAAA
SUAAAA
SVAAAA
SWAAAA
SXAAAA
SYAAAA
SZAAAA
TAAAAA
TBAAAA
TCAAAA
TDAAAA
TEAAAA
TFAAAA
TGAAAA
THAAAA
TIAAA

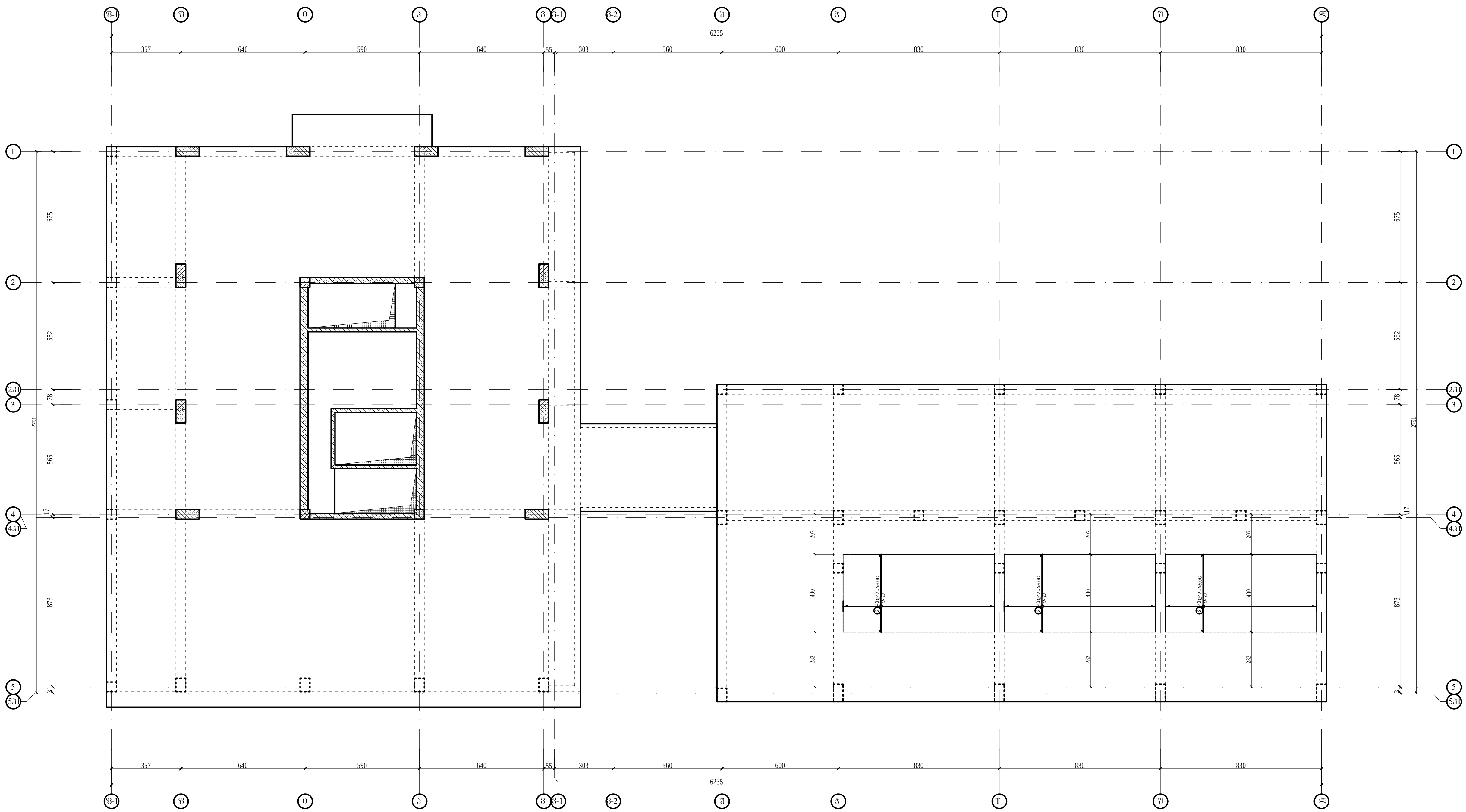
6235
357
640
590
640
55
303
560
600
830
830
830
675
552
78
565
17
873
31
2791
207
400
283
40 Ø12 - A500C
1
2
3
4
5

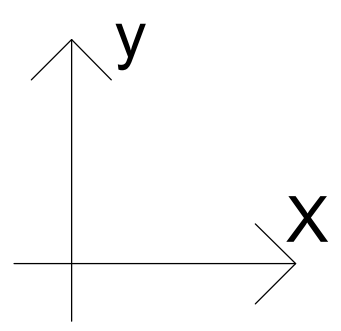
y
X

A3

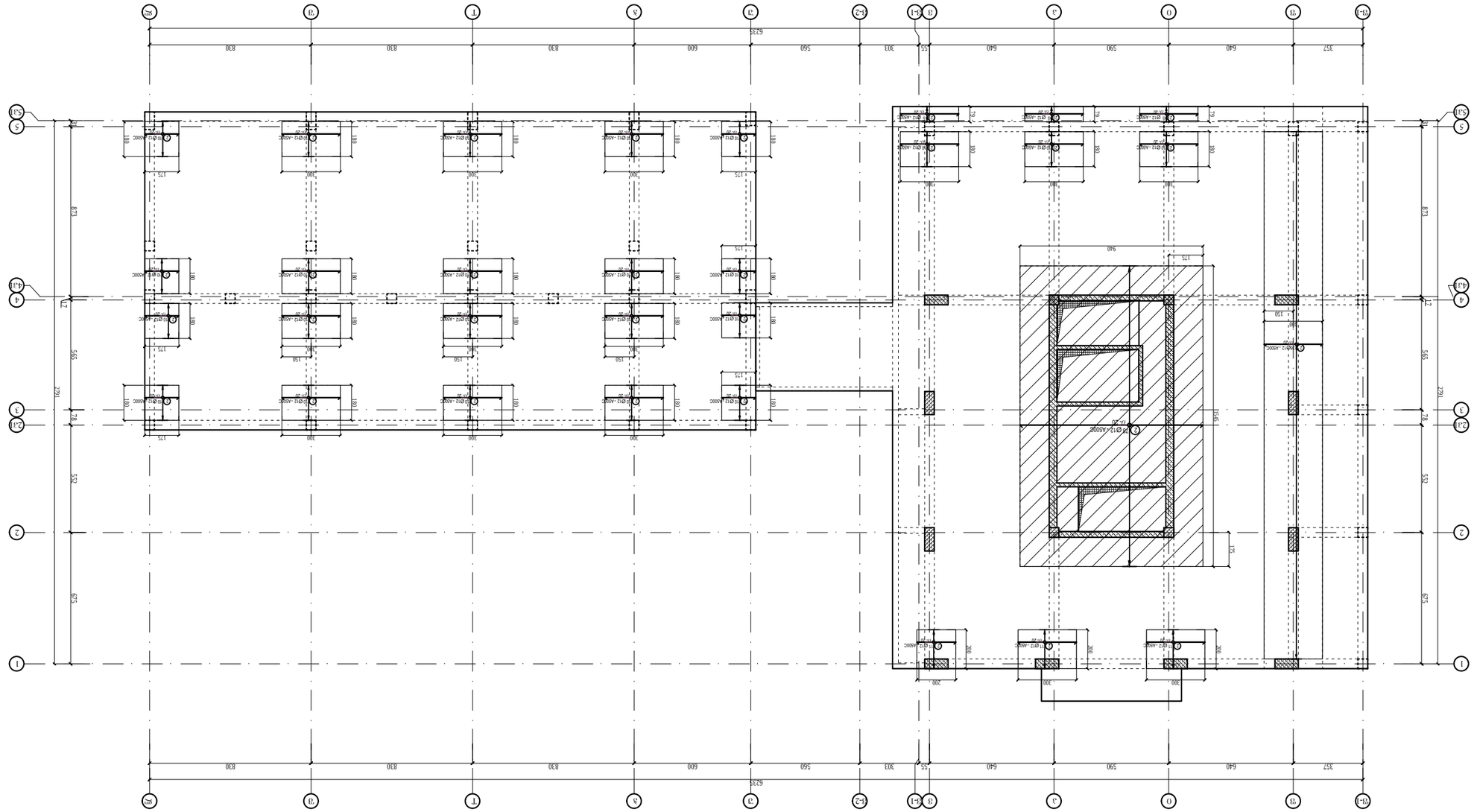

Инв.№ подл.	Взам.инв.№
	Подпись и дата
	Инв.№ дубл.
	Взам.инв.№
	Подпись и дата
А3	
Изм. Кол.уч. Лист № док. Подпись Дата	Основание
	Стадия Лист Листов
Разработал	Здание ФОК с бассейном 25х15 м, с трибуной на 300 мест, с универсальным игровым залом 24х42 м, с универсальным игровым залом 18х30 м, с тренажерным залом, с залом борьбы, с залом для занятий аэробикой, с залом для занятий настольным теннисом, с помещениями для занятий шахматами, шашками, с помещениями для занятий танцами, с помещениями для занятий гимнастикой, с помещениями для занятий фитнесом, с помещениями для занятий йогой, с помещениями для занятий пилатесом, с помещениями для занятий стрельбой, с помещениями для занятий лыжами, с помещениями для занятий коньками, с помещениями для занятий хоккеем, с помещениями для занятий футболом, с помещениями для занятий баскетболом, с помещениями для занятий волейболом, с помещениями для занятий теннисом, с помещениями для занятий бадминтоном, с помещениями для занятий настольным теннисом, с помещениями для занятий шахматами, шашками, с помещениями для занятий танцами, с помещениями для занятий гимнастикой, с помещениями для занятий фитнесом, с помещениями для занятий йогой, с помещениями для занятий пилатесом, с помещениями для занятий стрельбой, с помещениями для занятий лыжами, с помещениями для занятий коньками, с помещениями для занятий хоккеем, с помещениями для занятий футболом, с помещениями для занятий баскетболом, с помещениями для занятий волейболом, с помещениями для занятий теннисом, с помещениями для занятий бадминтоном
Проверил	
Н.контр.	
ГИП	
Утв.	
Инв.№ подл.	Взам.инв.№
	Подпись и дата
	Инв.№ дубл.
	Взам.инв.№
	Подпись и дата

Здание ФОК с бассейном 25х15 м, с трибуной на 300 мест, с универсальным игровым залом 24х42 м, с универсальным игровым залом 18х30 м, с тренажерным залом, с залом борьбы, с залом для занятий аэробикой, с залом для занятий настольным теннисом, с помещениями для занятий шахматами, шашками, с помещениями для занятий танцами, с помещениями для занятий гимнастикой, с помещениями для занятий фитнесом, с помещениями для занятий йогой, с помещениями для занятий пилатесом, с помещениями для занятий стрельбой, с помещениями для занятий лыжами, с помещениями для занятий коньками, с помещениями для занятий хоккеем, с помещениями для занятий футболом, с помещениями для занятий баскетболом, с помещениями для занятий волейболом, с помещениями для занятий теннисом, с помещениями для занятий бадминтоном

Схема расположения элементов монолитных конструкций. Отм. 0.000

Х-ДДЗЗ1ТАЗЕЗОЗТ

ДОО4-ЗОЗ ЗЗЗЕЗОЗ ФОЗЕЗЗЗ ЗЗЗ ЗДФ00 ФЗЗЗЗ ЗЗЗЗЗ ОЗЗЗЗЗ ЗЗЗЗЗ

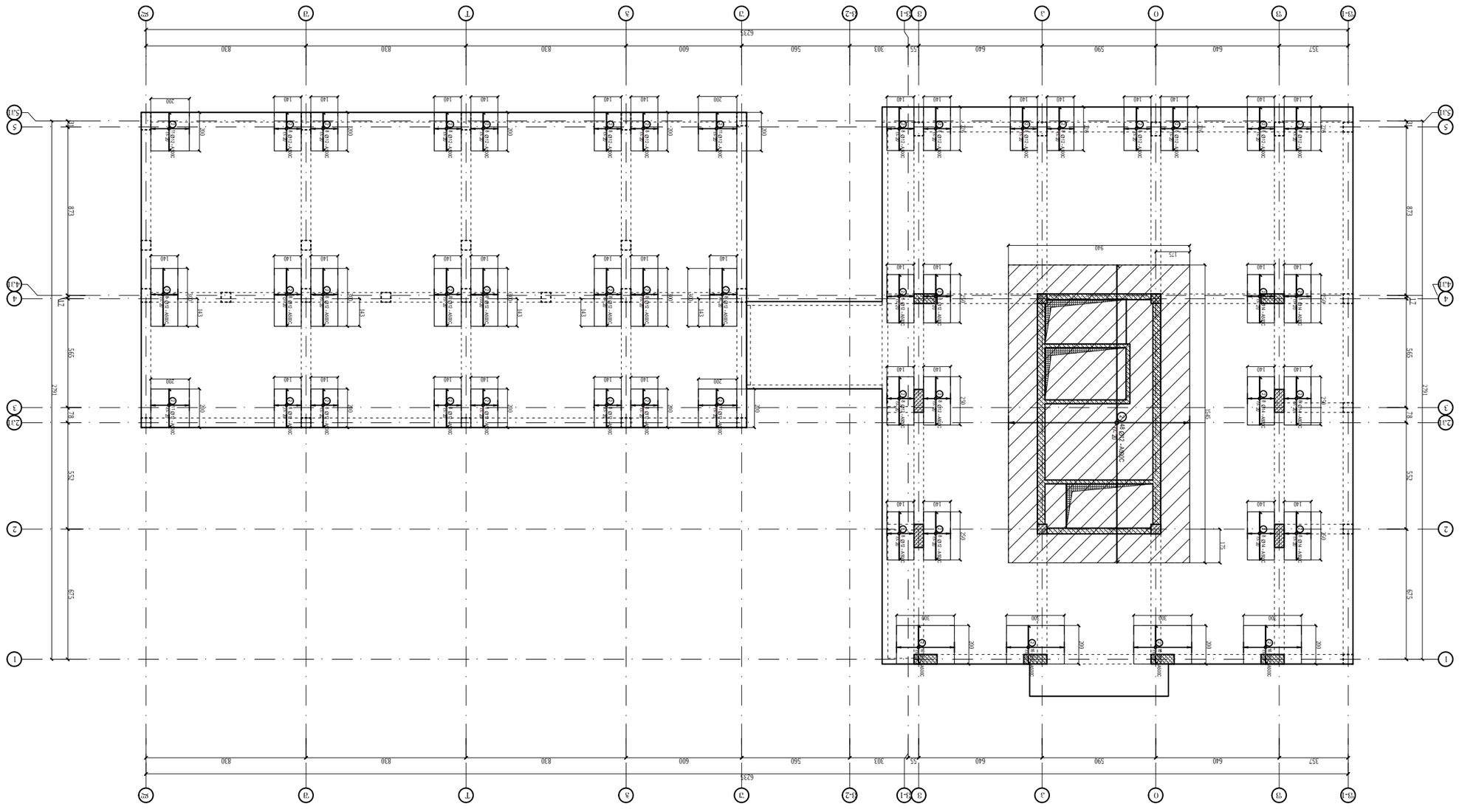

ЦФЧ-ЭОМ ЭФЧФЭЭ ЭЭЭЭЗ ЭФОО ФЭЭФЧ-ЭЭ
ЭЭЭЗ ZЭЧГЭЗЭ ОЭЭЭФО ЭЗЧФЭЭЭОГЭ ЭЧГФЭЭЧЭ
Ч-ЧФЧЗЧГЧЧЭОГЭ

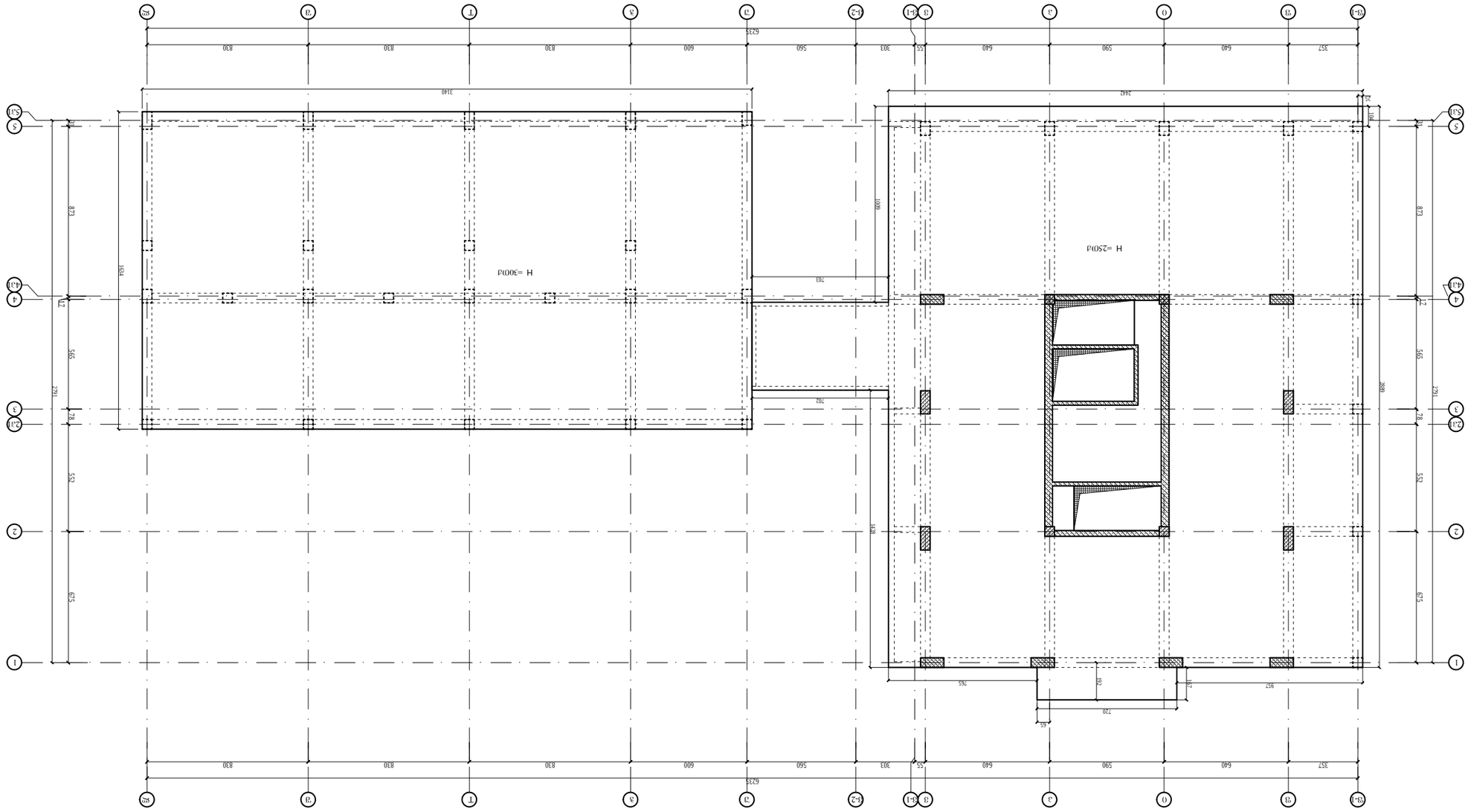
Н =3000
Н =2500
3140
2442
6235
830
830
830
600
560
303
55
640
590
640
357
702
1109
1428
765
182
217
927
720
65
595
595
595
595
1621
1621
1621
1621
823
823
823
823
78
78
78

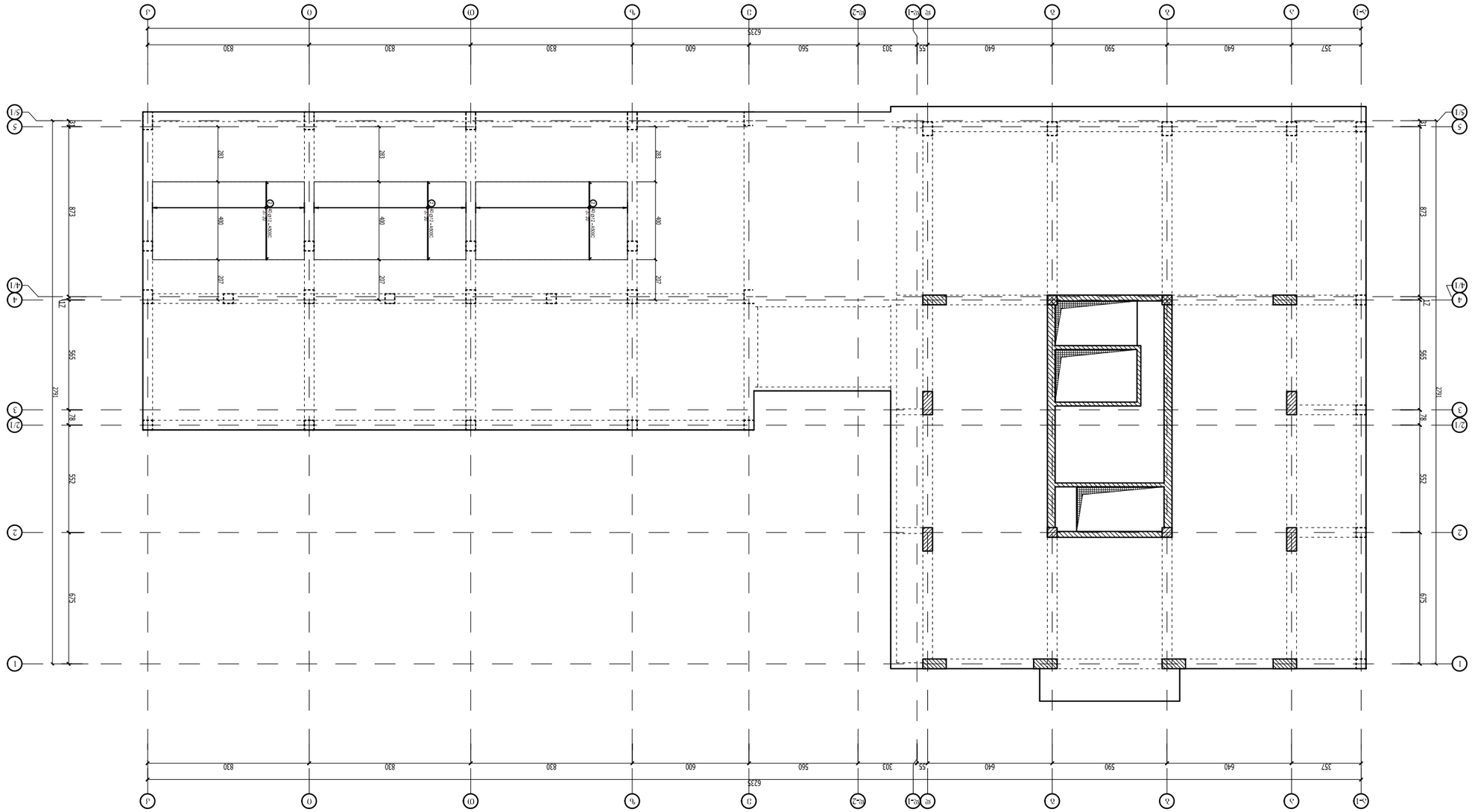

Y-ՅՕՅՀԱՕՐՀՀՀՅՅՈՅ

ՀԱՅԱՍՏԱՆԻ ՀԱՆՐԱՊԵՏՈՒԹՅԱՆ ԱՐԱՐԱՏԻ ՄԱՐԶԻ ՎԱՂԱՐՇԱՊԱՏ ՀԱՄԱՅՆՔԻ
ՀԱՅԿԱԿԱՆ ԱՌՈՒՍՏԱՐԱՆ ՇԻՆԱՐԱՐՈՒԹՅԱՆ ՀԱՄԱՐ +17000 ԱՎՏԱՆԳԱՎՈՐՈՒՄ

ԳՐԱՖԻԿ ՄԱՍ

X

Y

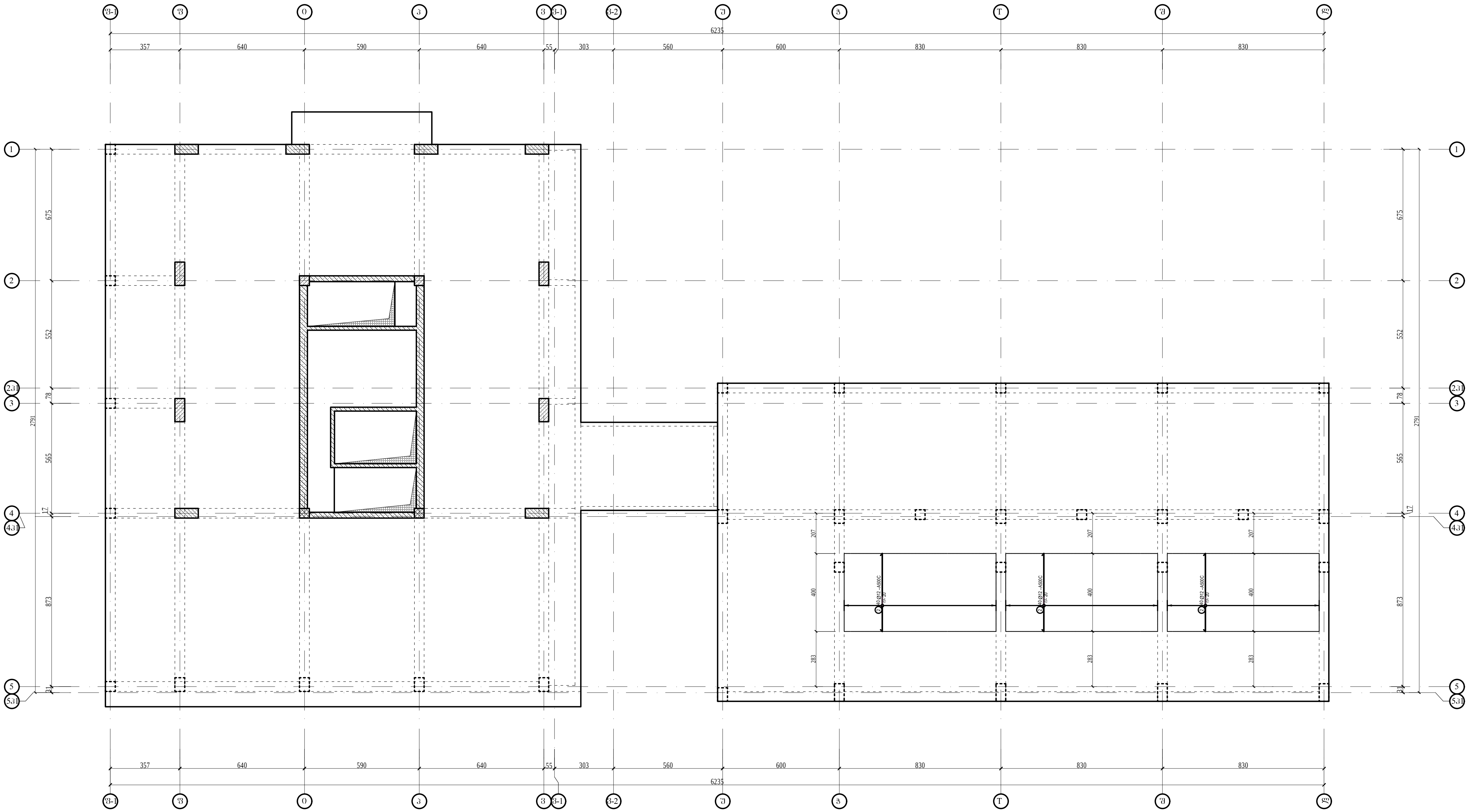
6235
357
640
590
640
55
303
560
600
830
830
830
675
552
78
565
17
873
31
2791
207
400
283
2 40 Ø12 -A500C
1
2
2.31
3
4
4.31
5
5.31

A3

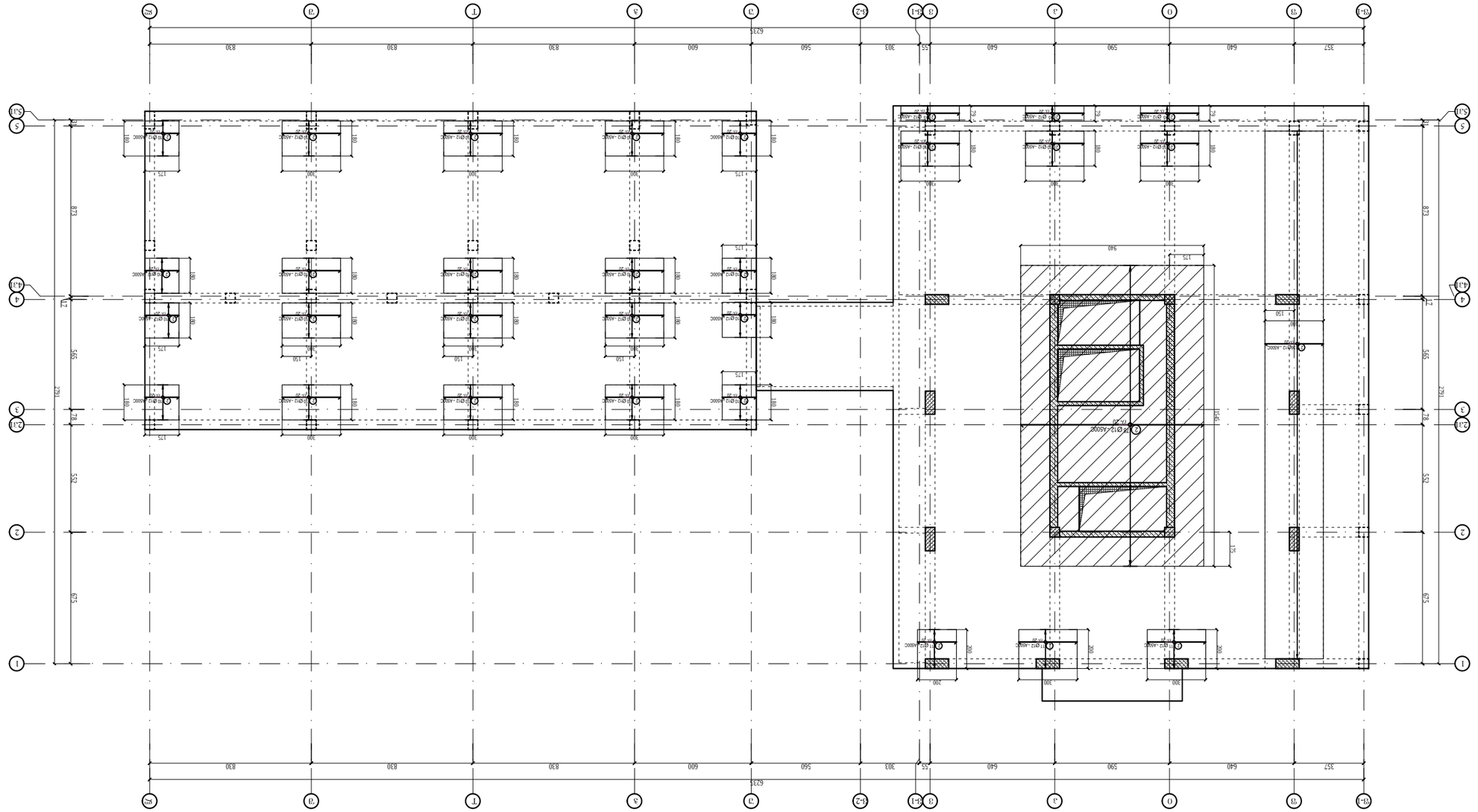
Y
X
1
2
2.1
3
4
4.1
5
5.1
Ж1
А
Б
В
Г
Г-2
Д
Е
Ж
И
К
К-1
Л
М
Н
Р
С
Т
У
Ф
Х
Ц
Ч
Ш
Щ
Э
Ю
Я
Аа
Аб
Ав
Аг
Ад
Ае
Аж
Аи
Ак
Ал
Ам
Ан
Ап
Ар
Ас
Ат
Ау
Ах
Ац
Ач
Аш
Ащ
Аэ
Ая
Ба
Бб
Бв
Бг
Бд
Бе
Бж
Би
Бк
Бл
Бм
Бн
Бп
Бр
Бс
Бт
Бу
Бф
Бх
Бц
Бч
Бш
Бщ
Бэ
Бю
Бя
Вб
Вв
Вг
Вд
Ве
Вж
Ви
Вк
Вл
Вм
Вн
Вп
Вр
Вс
Вт
Ву
Вф
Вх
Вц
Вч
Вш
Вщ
Вэ
Вю
Вя
Гб
Гв
Гг
Гд
Ге
Гж
Ги
Гк
Гл
Гм
Гн
Гп
Гр
Гс
Гт
Гу
Гф
Гх
Гц
Гч
Гш
Гщ
Гэ
Гю
Гя
Дб
Дв
Дг
Дд
Де
Дж
Ди
Дк
Дл
Дм
Дн
Дп
Др
Дс
Дт
Ду
Дф
Дх
Дц
Дч
Дш
Дщ
Дэ
Дю
Дя
Еб
Ев
Ег
Ед
Ее
Еж
Еи
Ек
Ел
Ем
Ен
Еп
Ер
Ес
Ет
Еу
Еф
Ех
Ец
Еч
Еш
Ещ
Еэ
Ею
Ея
Жб
Жв
Жг
Жд
Же
Жж
Жи
Жк
Жл
Жм
Жн
Жп
Жр
Жс
Жт
Жу
Жф
Жх
Жц
Жч
Жш
Жщ
Жэ
Жю
Жя
Зб
Зв
Зг
Зд
Зе
Зж
Зи
Зк
Зл
Зм
Зн
Зп
Зр
Зс
Зт
Зу
Зф
Зх
Зц
Зч
Зш
Зщ
Зэ
Зю
Зя
Иб
Ив
Иг
Ид
Ие
Иж
Ии
Ик
Ил
Им
Ин
Ип
Ир
Ис
Ит
Иу
Иф
Их
Иц
Ич
Иш
Ищ
Иэ
Ию
Ия
Кб
Кв
Кг
Кд
Ке
Кж
Ки
Кк
Кл
Км
Кн
Кп
Кр
Кс
Кт
Ку
Кф
Кх
Кц
Кч
Кш
Кщ
Кэ
Кю
Кя
Лб
Лв
Лг
Лд
Ле
Лж
Ли
Лк
Лл
Лм
Лн
Лп
Лр
Лс
Лт
Лу
Лф
Лх
Лц
Лч
Лш
Лщ
Лэ
Лю
Ля
Мб
Мв
Мг
Мд
Ме
Мж
Ми
Мк
Мл
Мм
Мн
Мп
Мр
Мс
Мт
Му
Мф
Мх
Мц
Мч
Мш
Мщ
Мэ
Мю
Мя
Нб
Нв
Нг
Нд
Не
Нж
Ни
Нк
Нл
Нм
Нн
Нп
Нр
Нс
Нт
Ну
Нф
Нх
Нц
Нч
Нш
Нщ
Нэ
Ню
Ня
Об
Ов
Ог
Од
Ое
Ож
Оз
Ои
Ок
Ол
Ом
Он
Оп
Ор
Ос
От
Оу
Оф
Ох
Оц
Оч
Ош
Ощ
Оэ
Ою
Оя
Пб
Пв
Пг
Пд
Пе
Пж
Пи
Пк
Пл
Пм
Пн
Пп
Пр
Пс
Пт
Пу
Пф
Пх
Пц
Пч
Пш
Пщ
Пэ
Пю
Пя
Рб
Рв
Рг
Рд
Ре
Рж
Ри
Рк
Рл
Рм
Рн
Рп
Рр
Рс
Рт
Ру
Рф
Рх
Рц
Рч
Рш
Рщ
Рэ
Рю
Ря
Сб
Св
Сг
Сд
Се
Сж
Си
Ск
Сл
См
Сн
Сп
Ср
Сс
Ст
Су
Сф
Сх
Сц
Сч
Сш
Сщ
Сэ
Сю
Ся
Тб
Тв
Тг
Тд
Те
Тж
Ти
Тк
Тл
Тм
Тн
Тп
Тр
Тс
Тт
Ту
Тф
Тх
Тц
Тч
Тш
Тщ
Тэ
Тю
Тя
Уб
Ув
Уг
Уд
Уе
Уж
Уи
Ук
Ул
Ум
Ун
Уп
Ур
Ус
Ут
Уу
Уф
Ух
Уц
Уч
Уш
Ущ
Уэ
Юю
Уя
Фб
Фв
Фг
Фд
Фе
Фж
Фи
Фк
Фл
Фм
Фн
Фп
Фр
Фс
Фт
Фу
Фф
Фх
Фц
Фч
Фш
Фщ
Фэ
Фю
Фя
Хб
Хв
Хг
Хд
Хе
Хж
Хи
Хк
Хл
Хм
Хн
Хп
Хр
Хс
Хт
Ху
Хф
Хх
Хц
Хч
Хш
Хщ
Хэ
Хю
Хя
Цб
Цв
Цг
Цд
Це
Цж
Ци
Цк
Цл
Цм
Цн
Цп
Цр
Цс
Цт
Цу
Цф
Цх
Цц
Цч
Цш
Цщ
Цэ
Цю
Ця
Чб
Чв
Чг
Чд
Че
Чж
Чи
Чк
Чл
Чм
Чн
Чп
Чр
Чс
Чт
Чу
Чф
Чх
Чц
Чч
Чш
Чщ
Чэ
Чю
Чя
Шб
Шв
Шг
Шд
Ше
Шж
Ши
Шк
Шл
Шм
Шн
Шп
Шр
Шс
Шт
Шу
Шф
Шх
Шц
Шч
Шш
Шщ
Шэ
Шю
Шя
Щб
Щв
Щг
Щд
Ще
Щж
Щи
Щк
Щл
Щм
Щн
Щп
Щр
Щс
Щт
Щу
Щф
Щх
Щц
Щч
Щш
Щщ
Щэ
Щю
Щя
Эб
Эв
Эг
Эд
Эе
Эж
Эи
Эк
Эл
Эм
Эн
Эп
Эр
Эс
Эт
Эу
Эф
Эх
Эц
Эч
Эш
Эщ
Ээ
Эю
Эя
Юб
Юв
Юг
Юд
Юе
Юж
Юи
Юк
Юл
Юм
Юн
Юп
Юр
Юс
Ют
Юу
Юф
Юх
Юц
Юч
Юш
Ющ
Юэ
Юю
Юя
Яб
Яв
Яг
Яд
Яе
Яж
Яи
Як
Ял
Ям
Ян
Яп
Яр
Яс
Ят
Яу
Яф
Ях
Яц
Яч
Яш
Ящ
Яэ
Яю
Яя

Х-ЛЛЛ

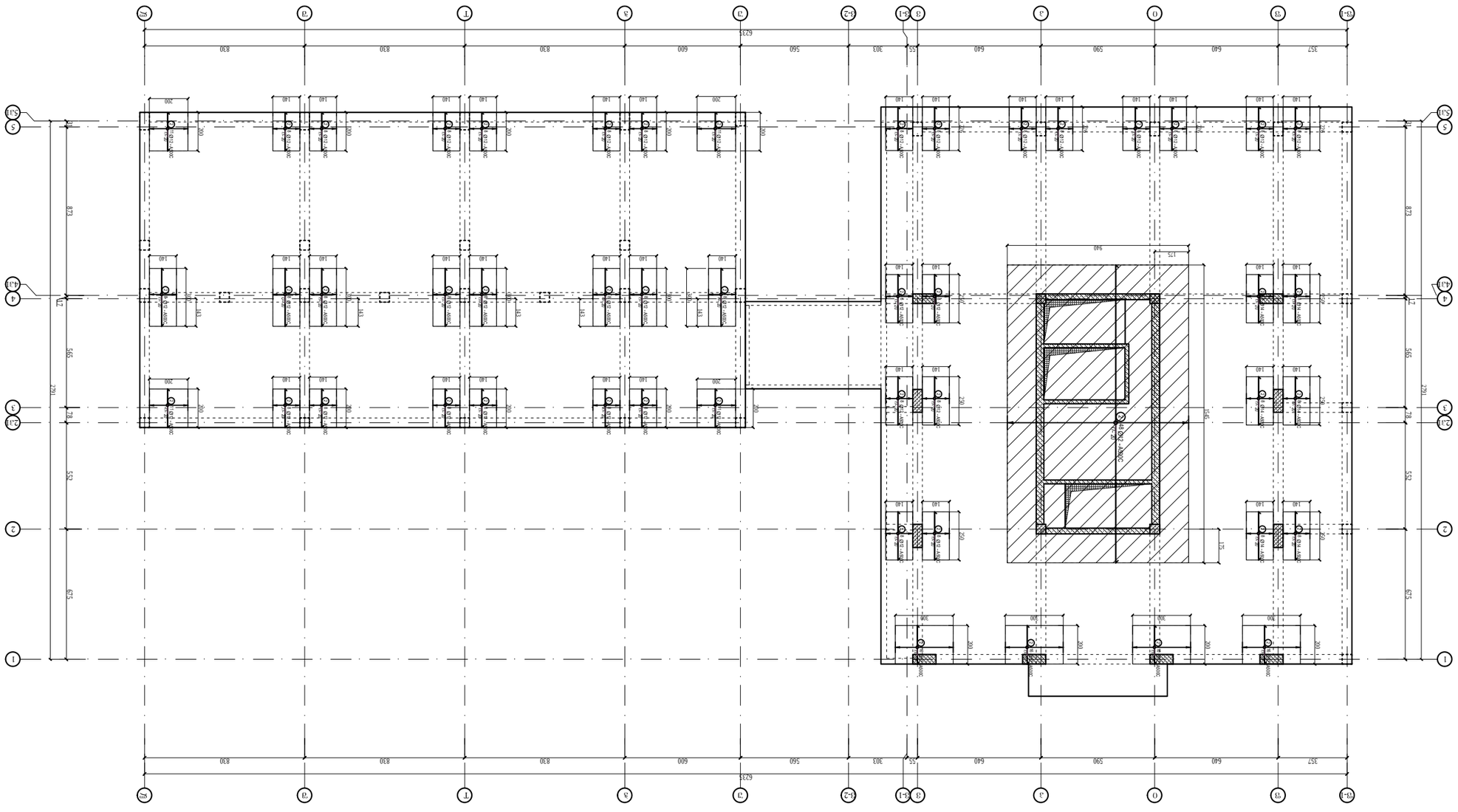

Инв.№ подл.	Подпись и дата
Взам.инв.№	
Инв.№ дубл.	
Подпись и дата	
Изм. Кол.уч. Лист № док. Подпись Дата	Эльбрусский район с.п. Терскол. Многоквартирный жилой дом по ул. Гоначхирская, 9 в с.п. Терскол Эльбрусского района КБР. 2-й этап строительства.

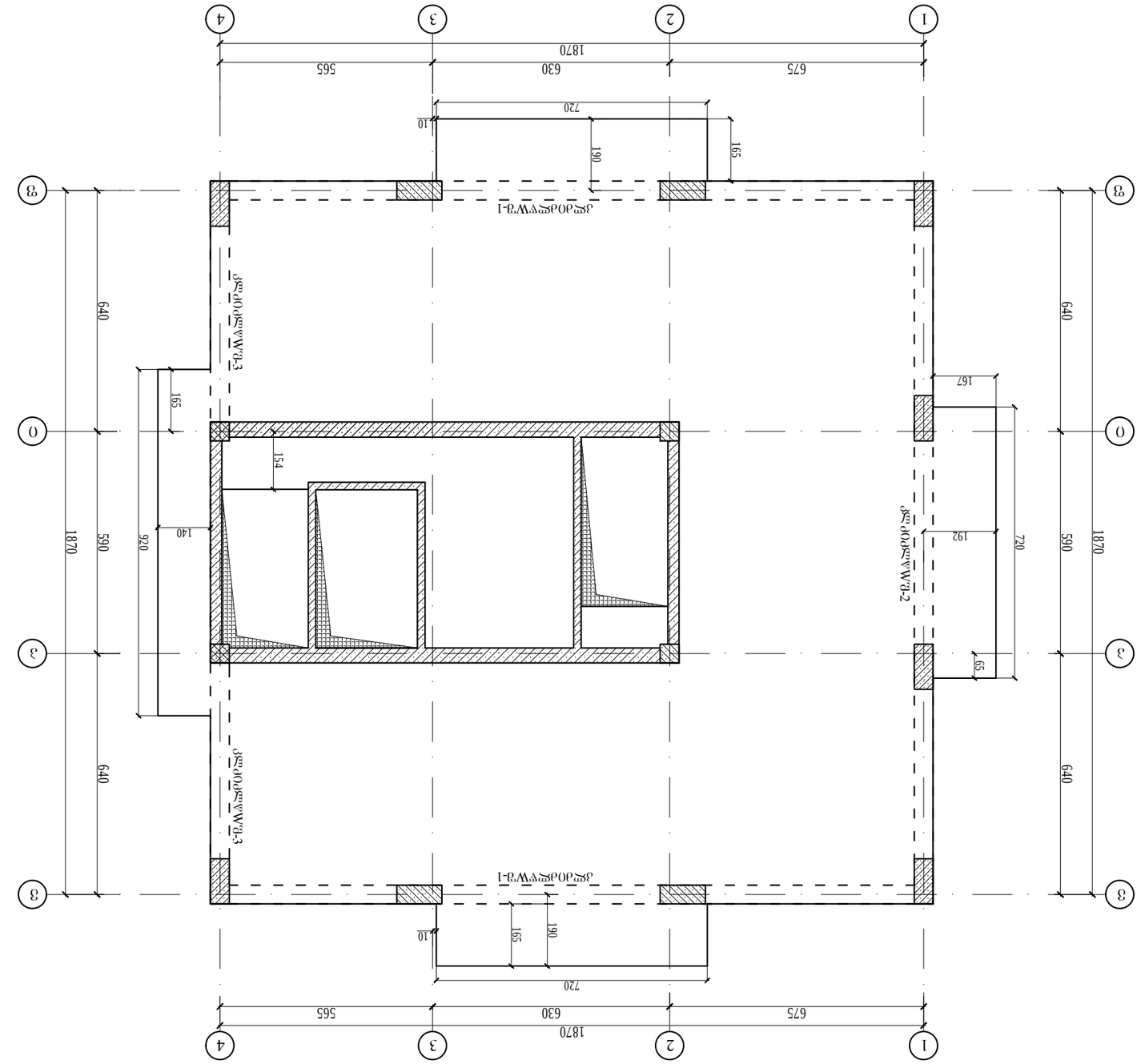



Узел армирования оконных проемов в наружных стенах

Схема армирования перемычек

Изм. Кол. Уч. Лист № док. Подп. Дата

Разработал

Проверил

Н. контр.

Гип

Стадия | Лист | Листов

Р | 1 | 1

Инв. № подл. | Подп. и дата | Взам. инв. №

Формат А3

Копировал

ООО «ЭнергоСтройПроект»

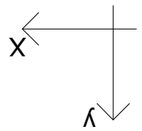

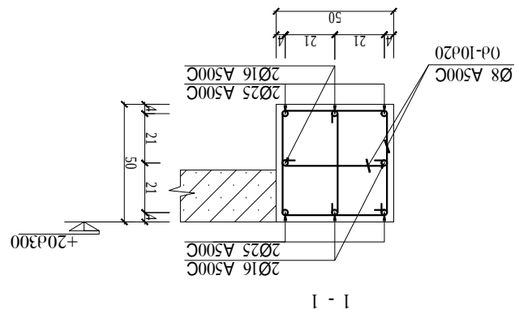

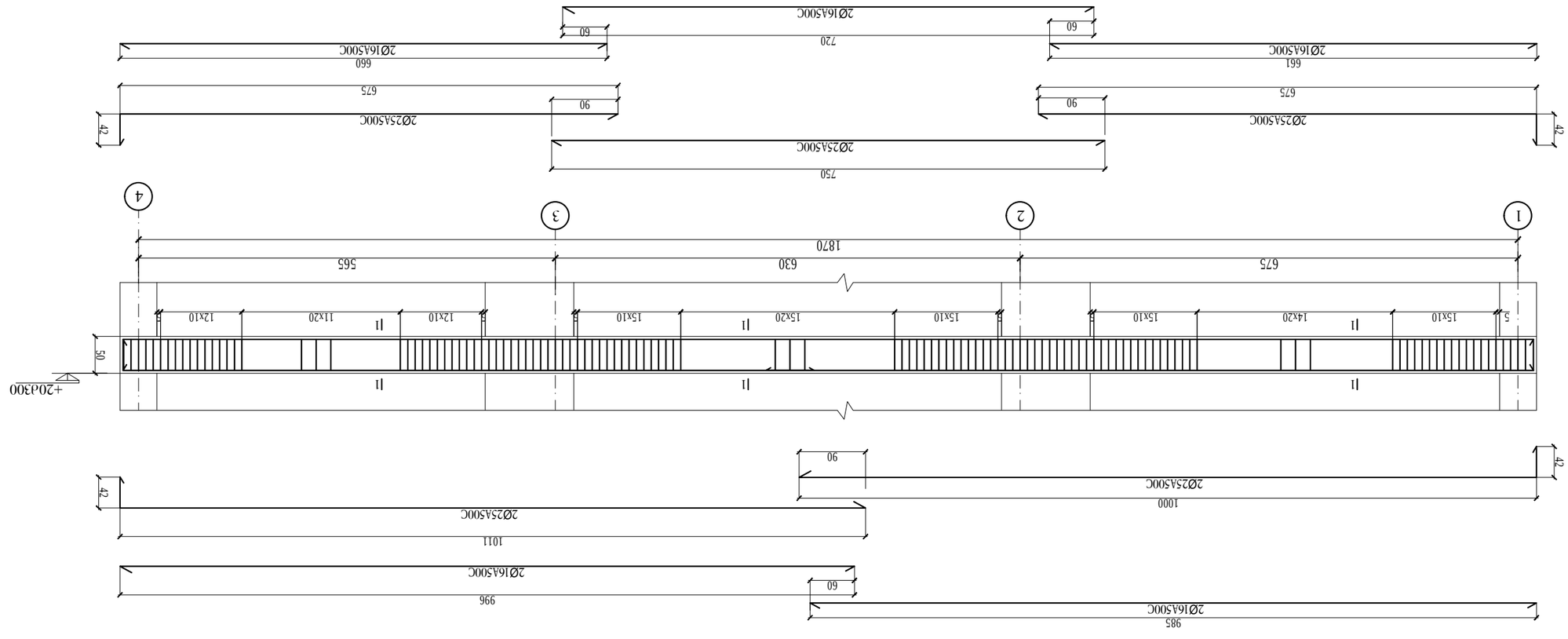

Ярусное армирование 1-1

Изм. Кол.уч. Лист № док. Подп. Дата	
Разработал	
Проверил	
Н.контр.	
ГИП	
	А3
Инв.№ подл. Подп. и дата Взам.инв.№	

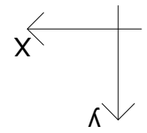

1 - 1

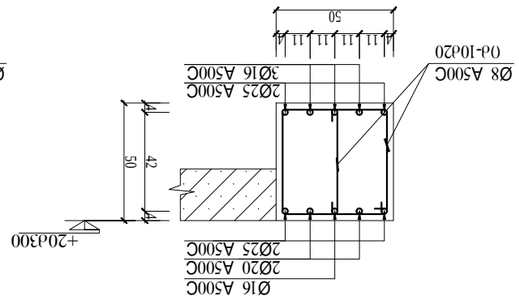

2 - 2

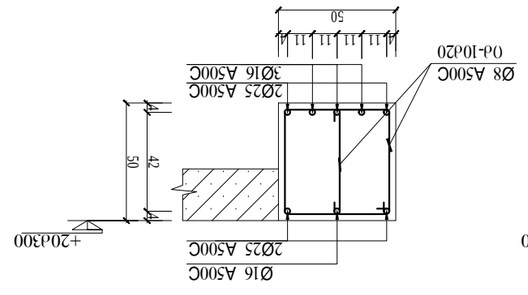

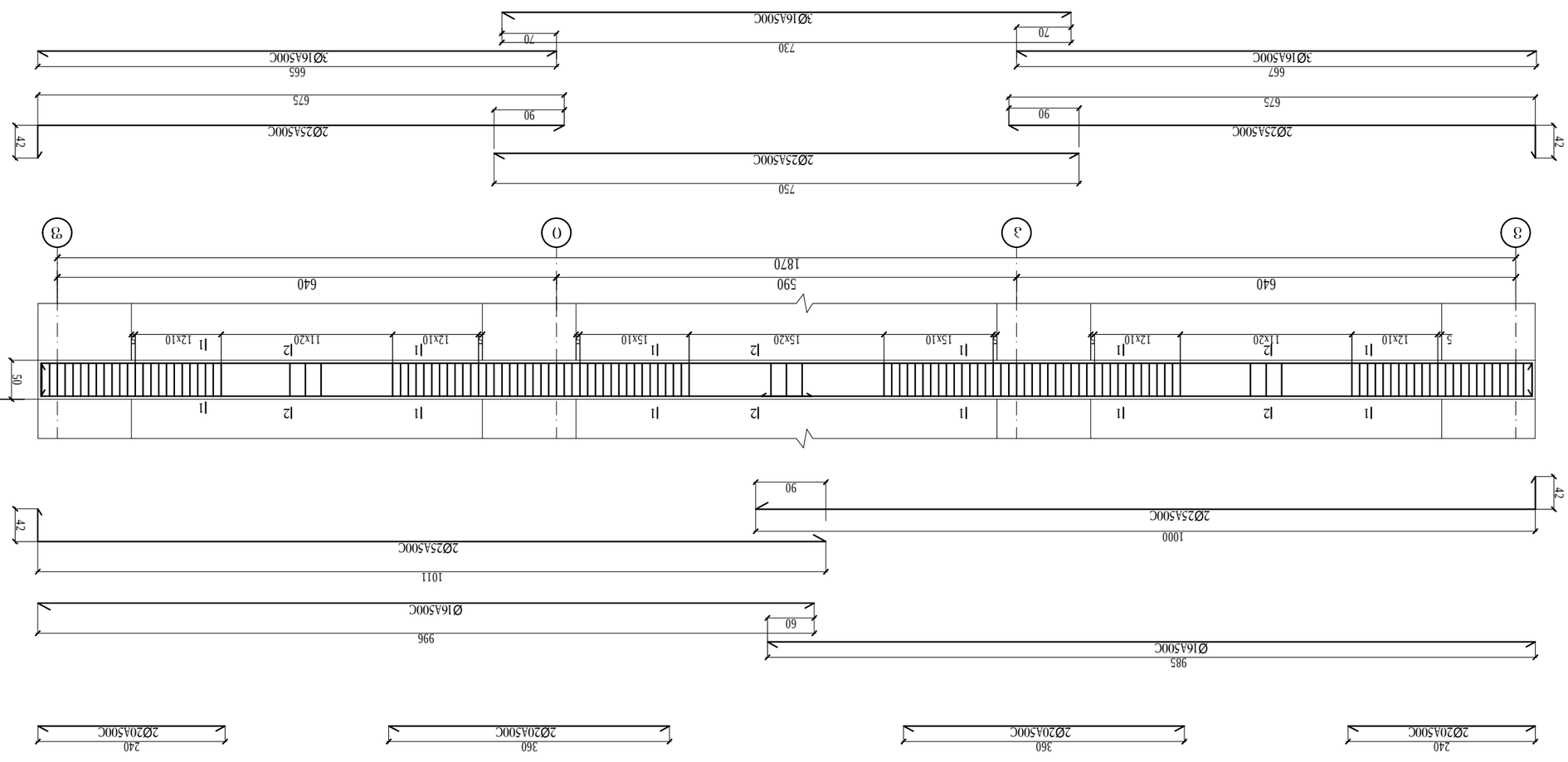

ვერტიკალური ჭრილი 1-2

ფასადების ტიპიური ჭრილები	შპს "ბიზნეს ინჟინერინგ ჯგუფი"

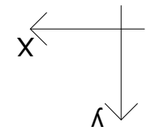

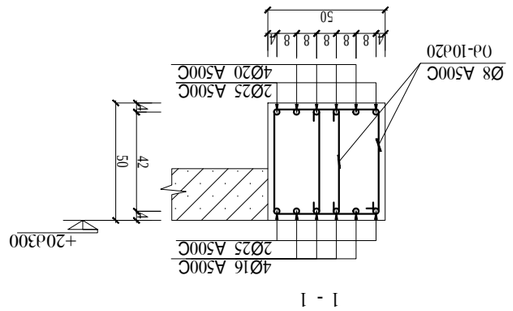

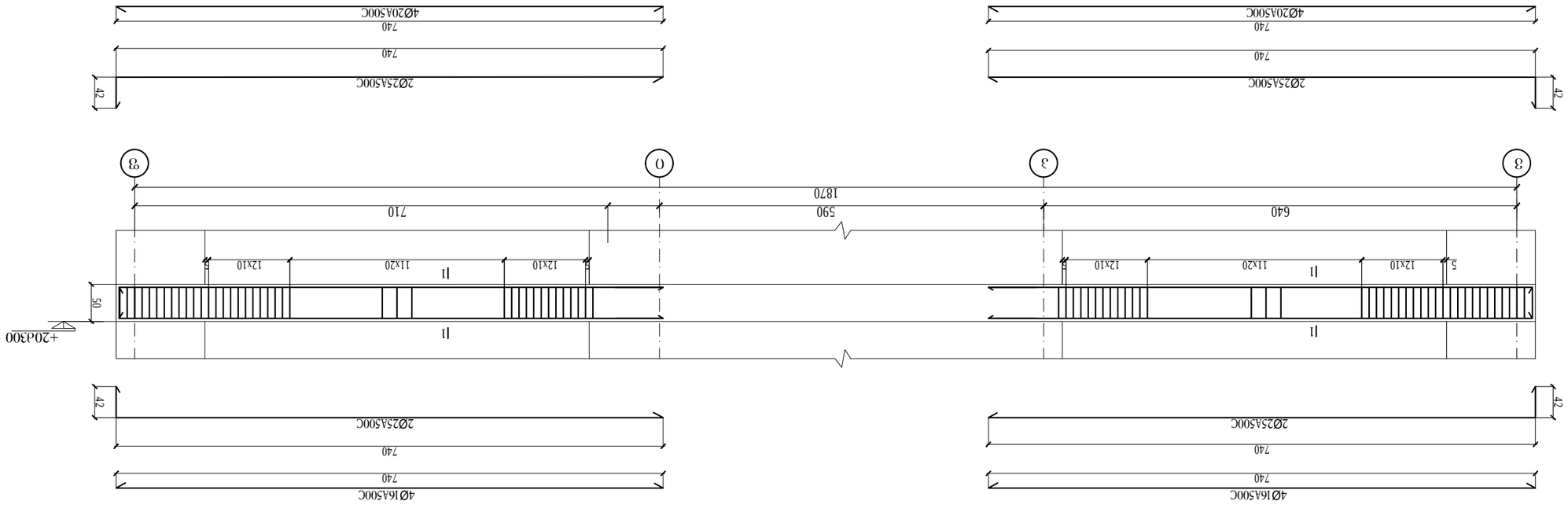

Схема расположения элементов ж/б

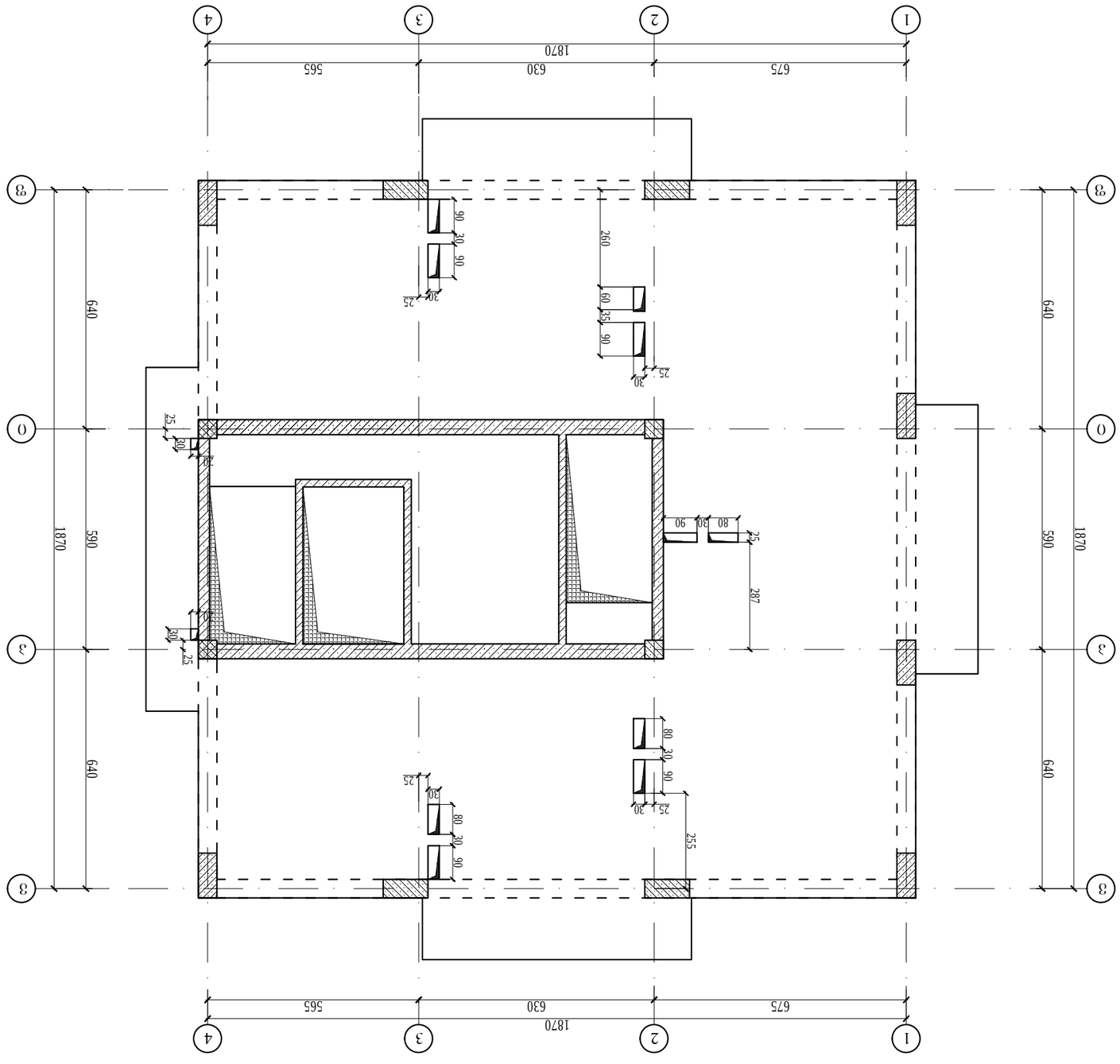

ﻡﻴﺎﻫ ﺍﻟﺸﺮﺏ ﻭﺍﻟﺼﺮﻑ ﺍﻟﺼﺤﻲ +20.300 ﻣﺨﻄﻂ ﺍﻟﺴﻘﻒ ﻭﺍﻟﺠﺪﺭﺍﻥ ﺍﻟﺨﺎﺭﺟﻴﺔ ﻭﺍﻟﺪﺍﺧﻠﻴﺔ

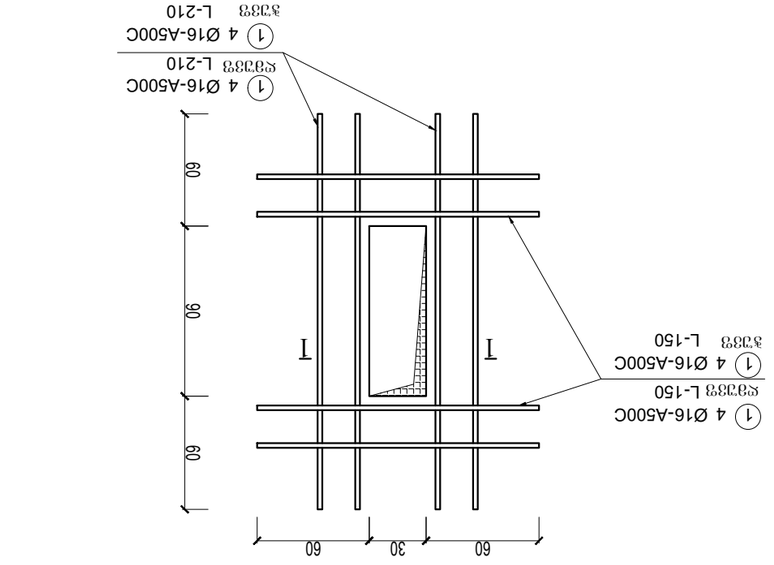

ﻗﻄﺎﻉ 1-1
(ﺟﻤﻴﻊ ﺍﻟﺠﺪﺭﺍﻥ)

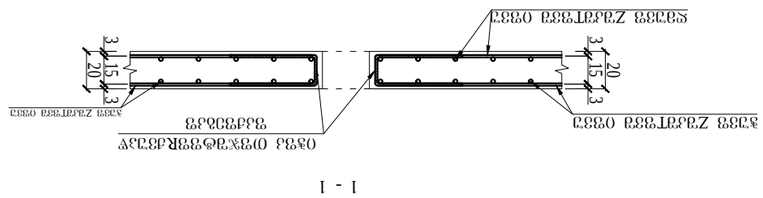

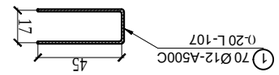

ﻣﻘﻴﺎﺱ ﺍﻟﺮﺳﻢ	ﺍﻟﻤﻘﻴﺎﺱ
ﺍﻟﺘﺎﺭﻳﺦ	3333/33/33
A3	
ﺍﻟﻤﺼﻤﻢ	ﺍﻟﻤﺮﺍﺟﻊ
ﺍﻟﻤﺪﻗﻖ	ﺍﻟﻤﺪﻗﻖ
ﺍﻟﻤﺪﻳﺮ	ﺍﻟﻤﺪﻳﺮ
ﺍﻟﻤﺪﻳﺮ	ﺍﻟﻤﺪﻳﺮ
ﺍﻟﻤﺪﻳﺮ	ﺍﻟﻤﺪﻳﺮ
ﺍﻟﻤﺪﻳﺮ	ﺍﻟﻤﺪﻳﺮ
ﺍﻟﻤﺪﻳﺮ	ﺍﻟﻤﺪﻳﺮ

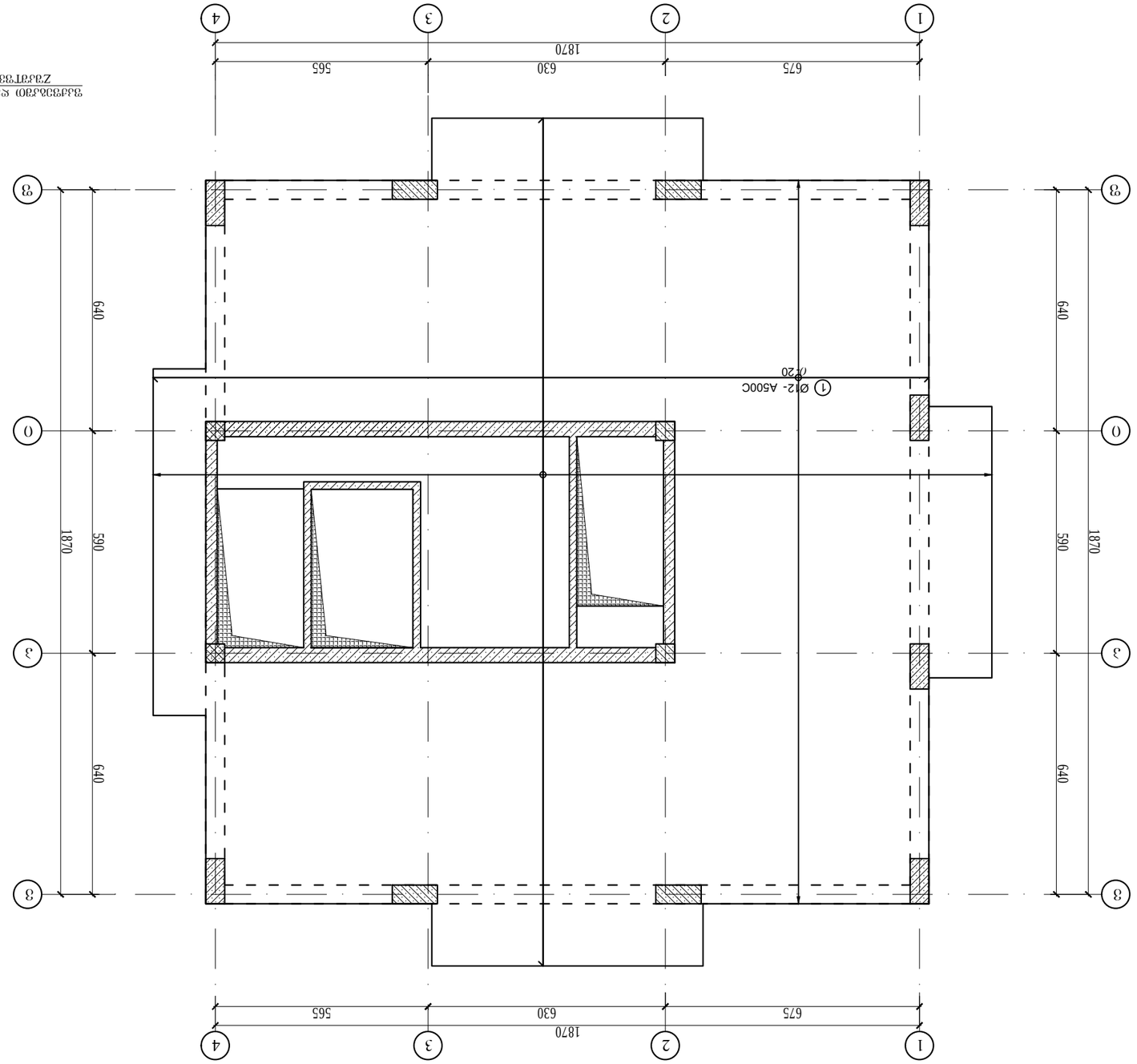

план фундамента на отм. -0,050
Монолитная железобетонная плита толщиной 300 мм

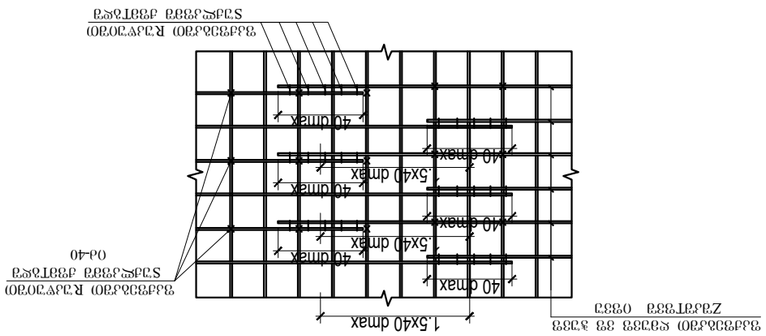

Сетка арматурная плоская
Стержни продольные
Стержни поперечные

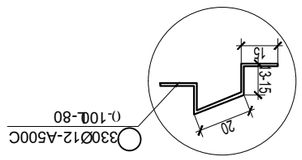

Отмостка
Бетон

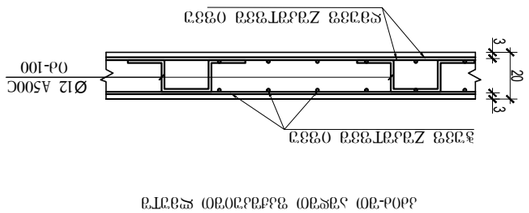

Бетон, забетонированный в грунт

Разрез 1-1

Монолитная железобетонная плита толщиной 300 мм
Бетон Zабетонированный в грунт
Бетон -30 Марка по морозостойкости F200
Бетон -30 Марка по водонепроницаемости W6
Разрез 1-1

| | | |

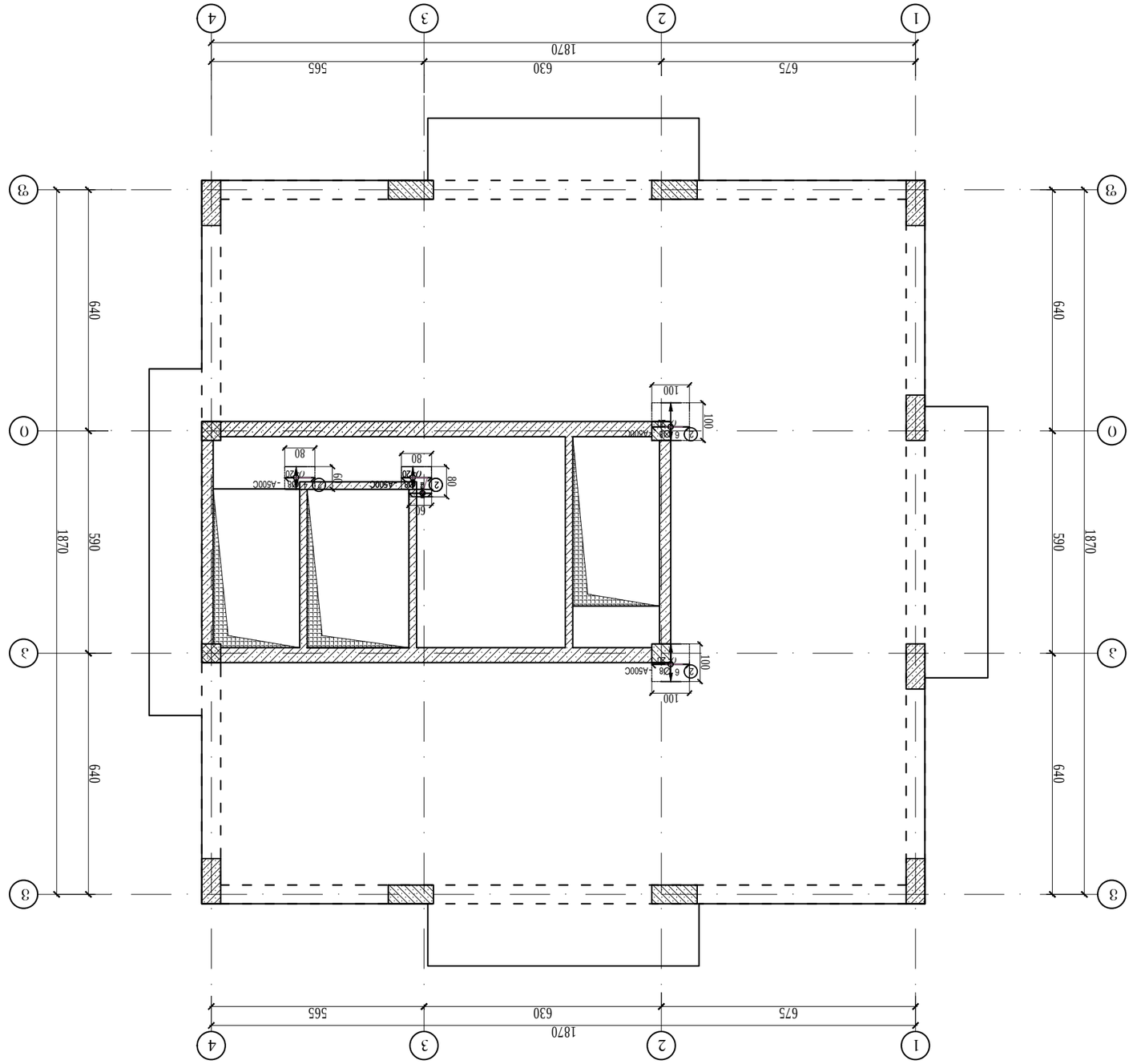

Х-образный Z-образный отвод с отводом для приварки под углом +20/30/45/60/90° Ду 15-50 мм

| | | |

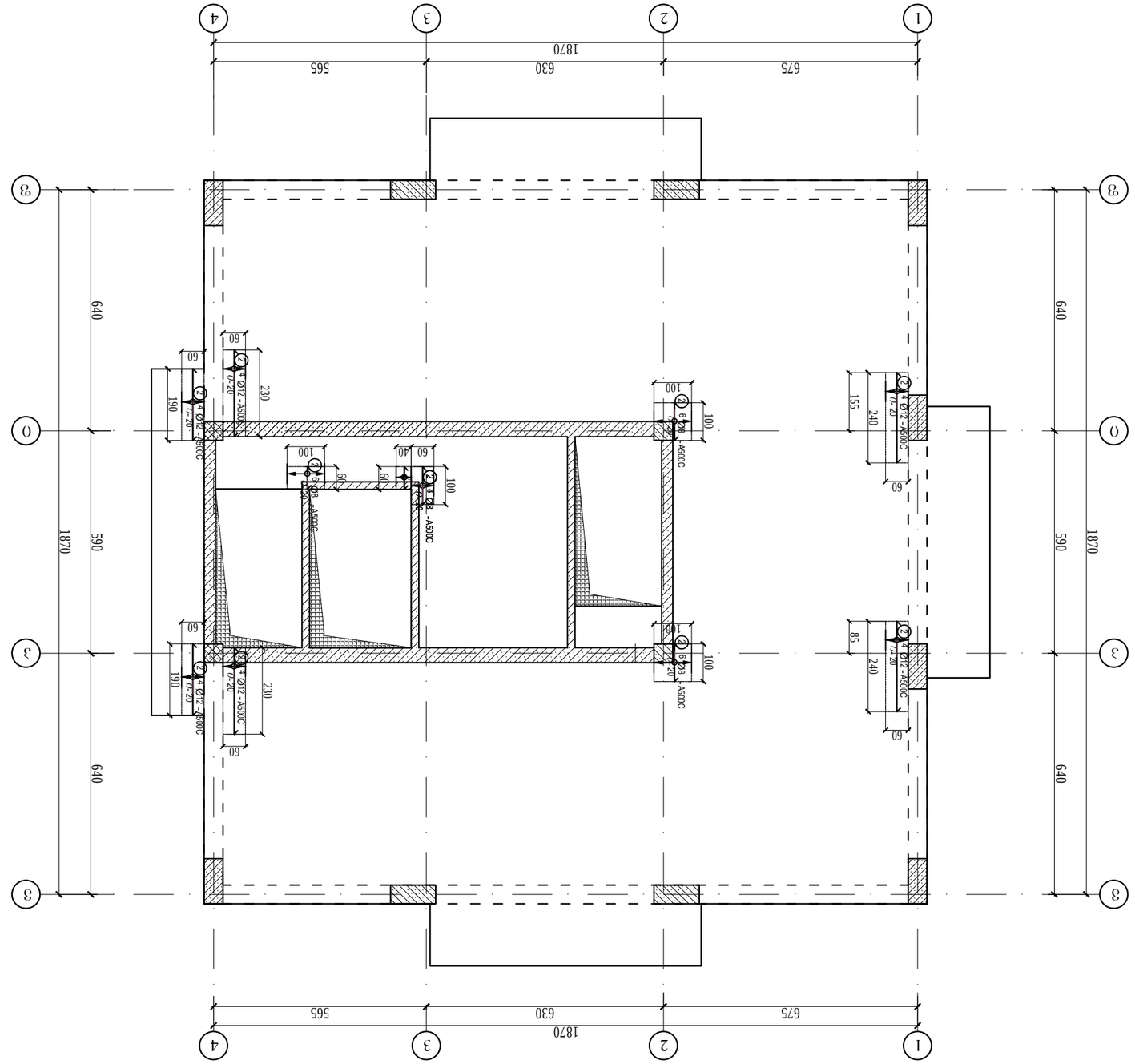

ՄԱՐՏԱԿԱՆ ՀԱՏԱԿ
ԿԱՌՈՒՑՎԱԾՔԻ ՀԱՏԱԿԱՑՈՒՄ ՊԱՐՈՒՐԱԿՈՂ ՊԱՏԿԵՐՆԵՐ

ՀՀ, ք. Երևան, Արաբկիր վարչական շրջան, Ազատության պող. 0033/01 հասցեում գտնվող բազմաբնակարան 4-հարկանի 16 բնակելի տուն-հատվածների համալիրի 1-ին տուն-հատվածի կառուցման նախագծային փաստաթղթեր

Նախագծի փուլ	Փ
Նախագծի անվանում	Կառուցվածքային աշխատանքային գծագրեր
Գլխավոր նախագծող	Ա. Ղազարյան
Գլխավոր ճարտարապետ	Ա. Ղազարյան
Գլխավոր տեխնոլոգ	
Գլխավոր ինժեներ	
Նախագծի ղեկավար	
Կատարող	Ա. Ղազարյան
Ստորագրություն	
Ամսաթիվ	03.2023
Գծագրի անվանում	Կառուցվածքային աշխատանքային գծագրեր
Գծագրի համար	33/23-ՏԱ
Ձևաչափ	A3

Y

X

1 2 3 4

675 630 565

1870

3 640 590 1870

0 640 590 1870

3 640 590 1870

1 2 3 4

675 630 565

1870

Ø10- A500C

0520

ქანობის ნაკეთობა ბეტონი B25 F200 W6 +20.300 ფილა-ბეტონი

ქანობის ნაკეთობა ბეტონი B25 F200 W6

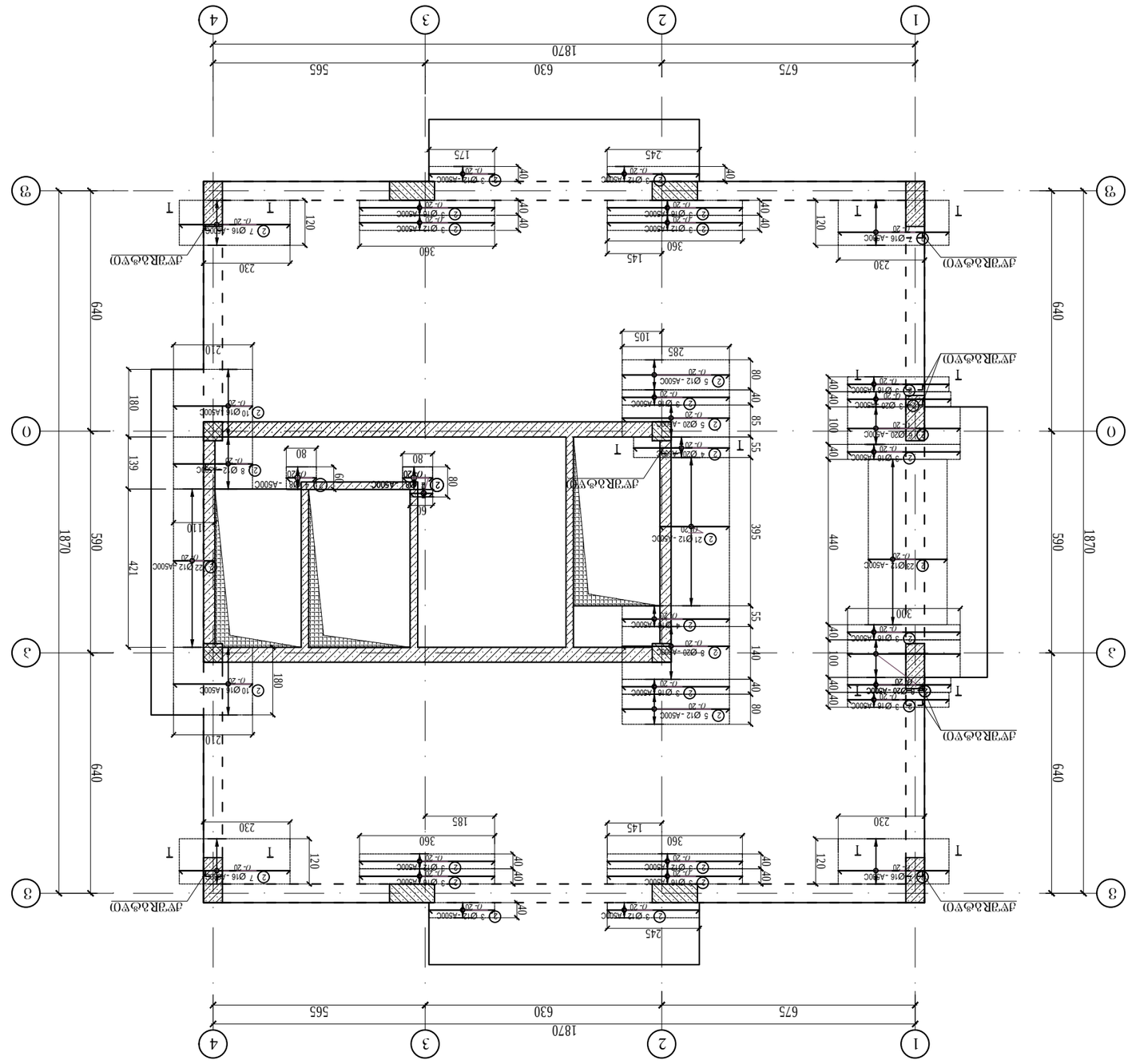

Х-ағаңдағы тұрғын үйлер кешенінің электрмен жабдықтау
Zағатты үйдің өртке қарсы автоматты дабылдау және
ескерту жүйелерінің жобалық шешімдері

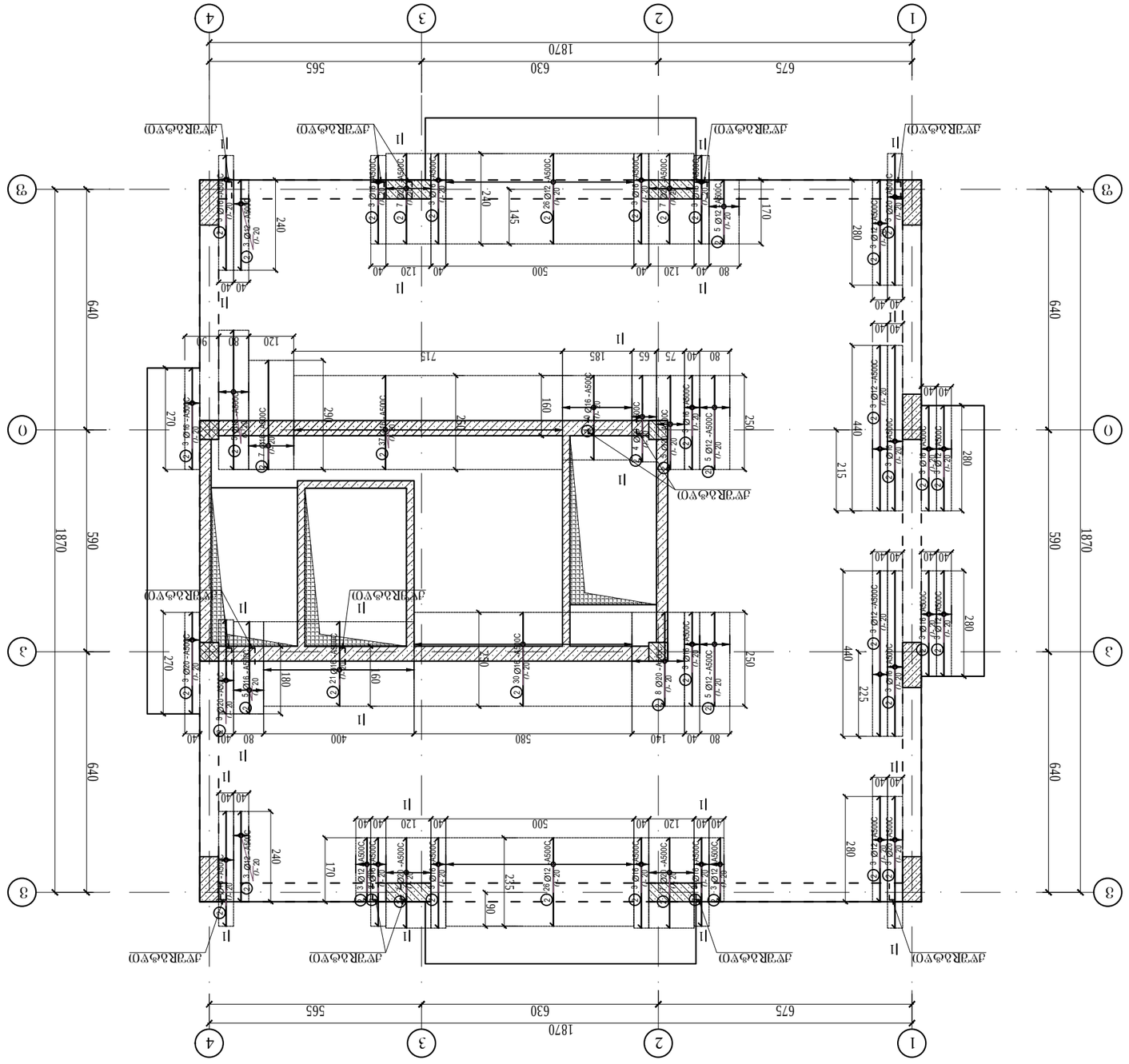
1
2
3
4
675
630
565
1870
640
590
1870
I - I
II
Ø16A500C
Ø20A500C
45
15
Ø16A500C
Ø20A500C
50
75
Ø25A500C

| | | |

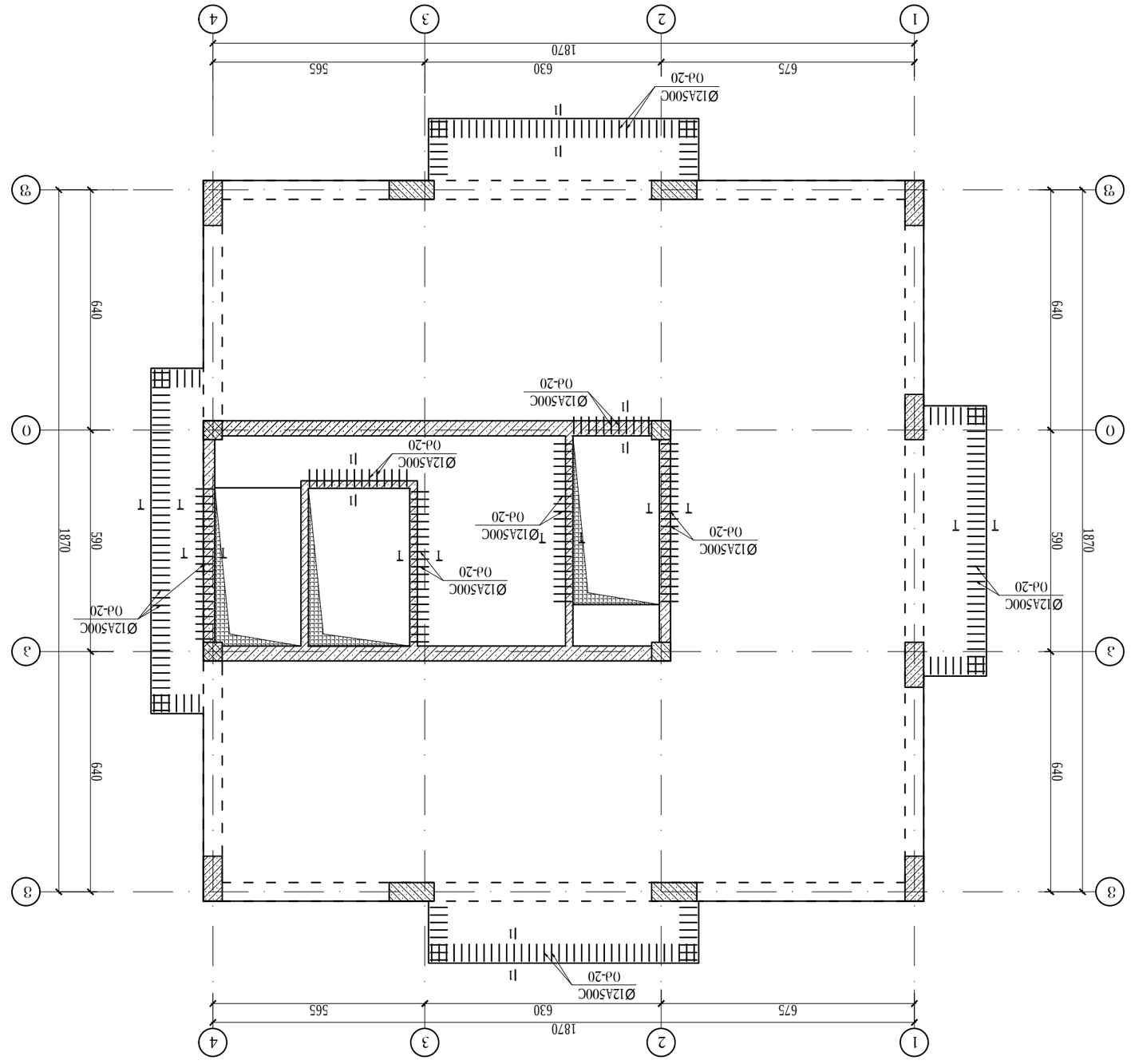

ذذ٥د-٦٥ ٦٣٣٦٨ذ٨٦٥٥ ذ٦٥٣٥ ذ٦ذ٦٥ +٢٠٨٣٠٠ ٥٦٥ذ-٤٦
٥٦٣ذ٥٧٦٣٪٦٥٥٦٣٦٨٦٦٦

Y

X

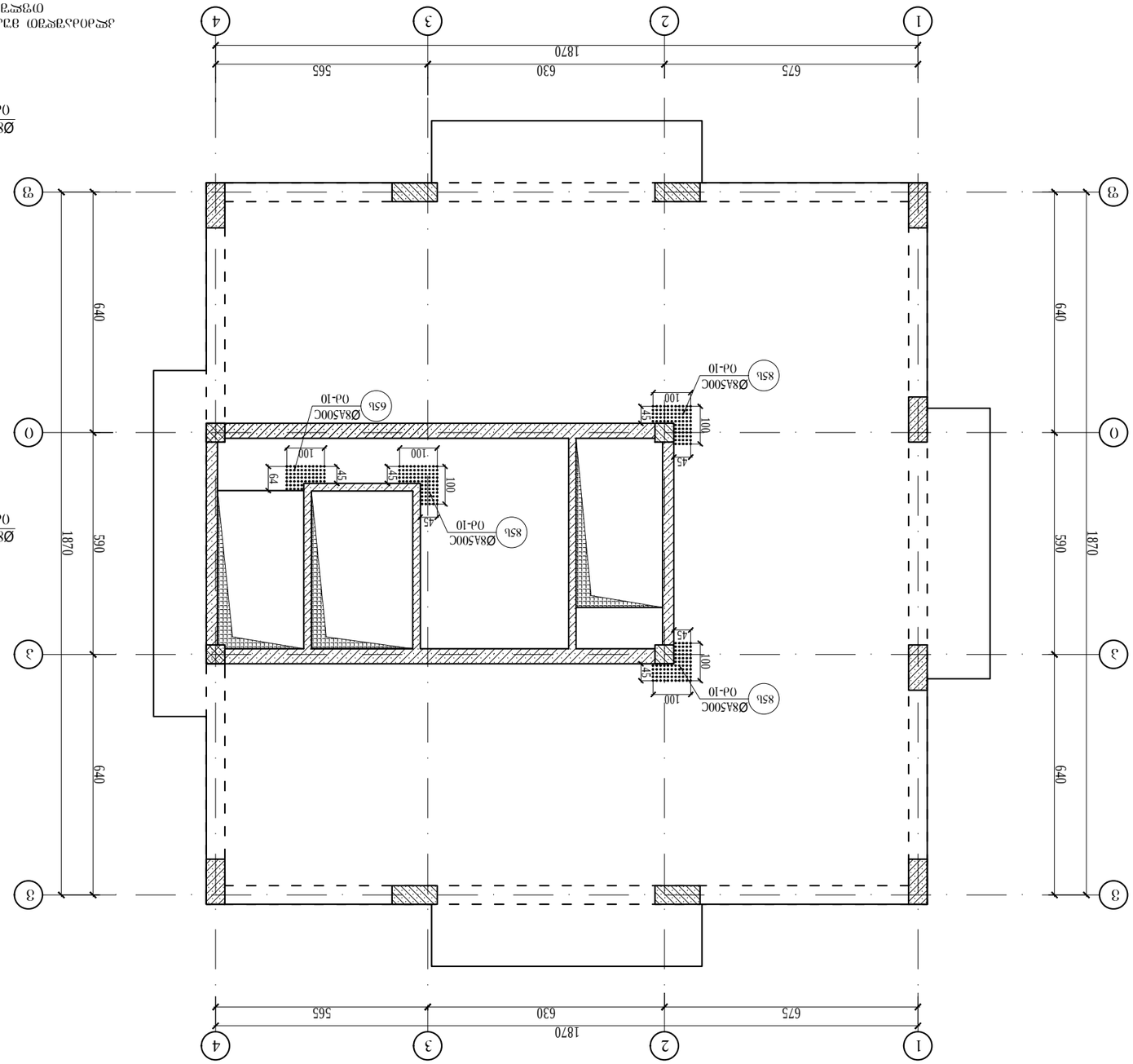

план этажа +20,300 фундаментов (отм. -0,150) с расположением элементов

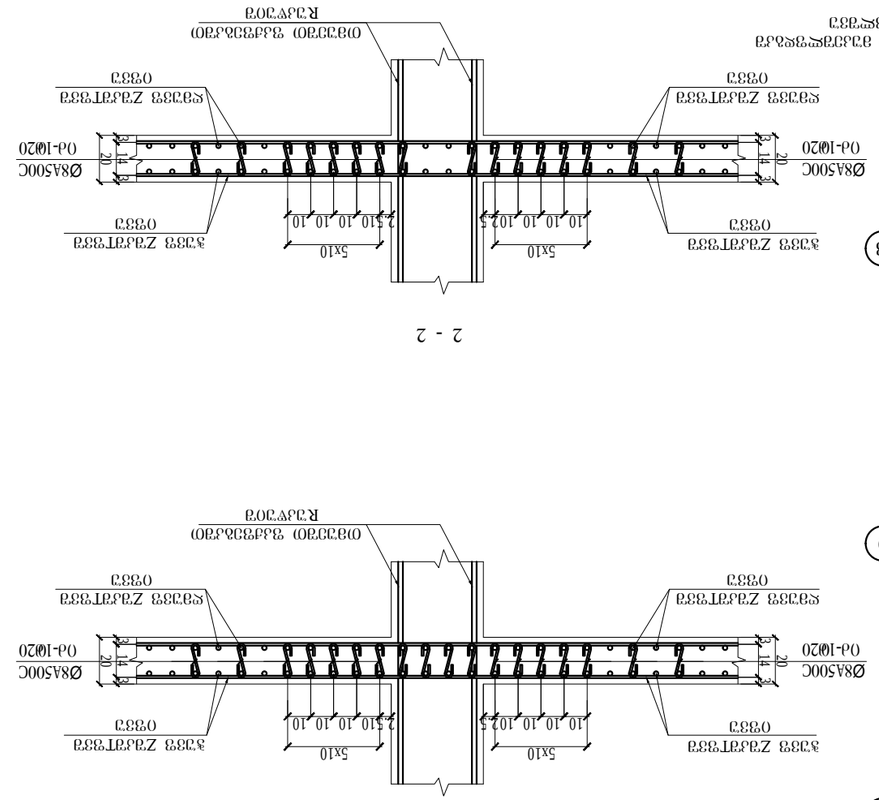

2 - 2

1 - 1

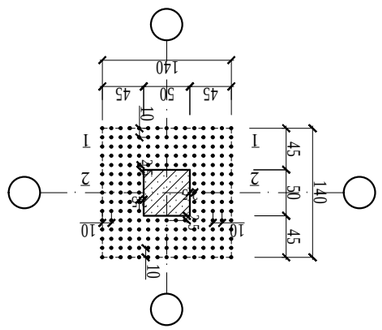

Ø8A500C
Ø4-10

Ø20Ø8 -A500C
0-10L-28

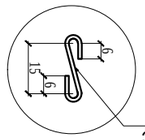

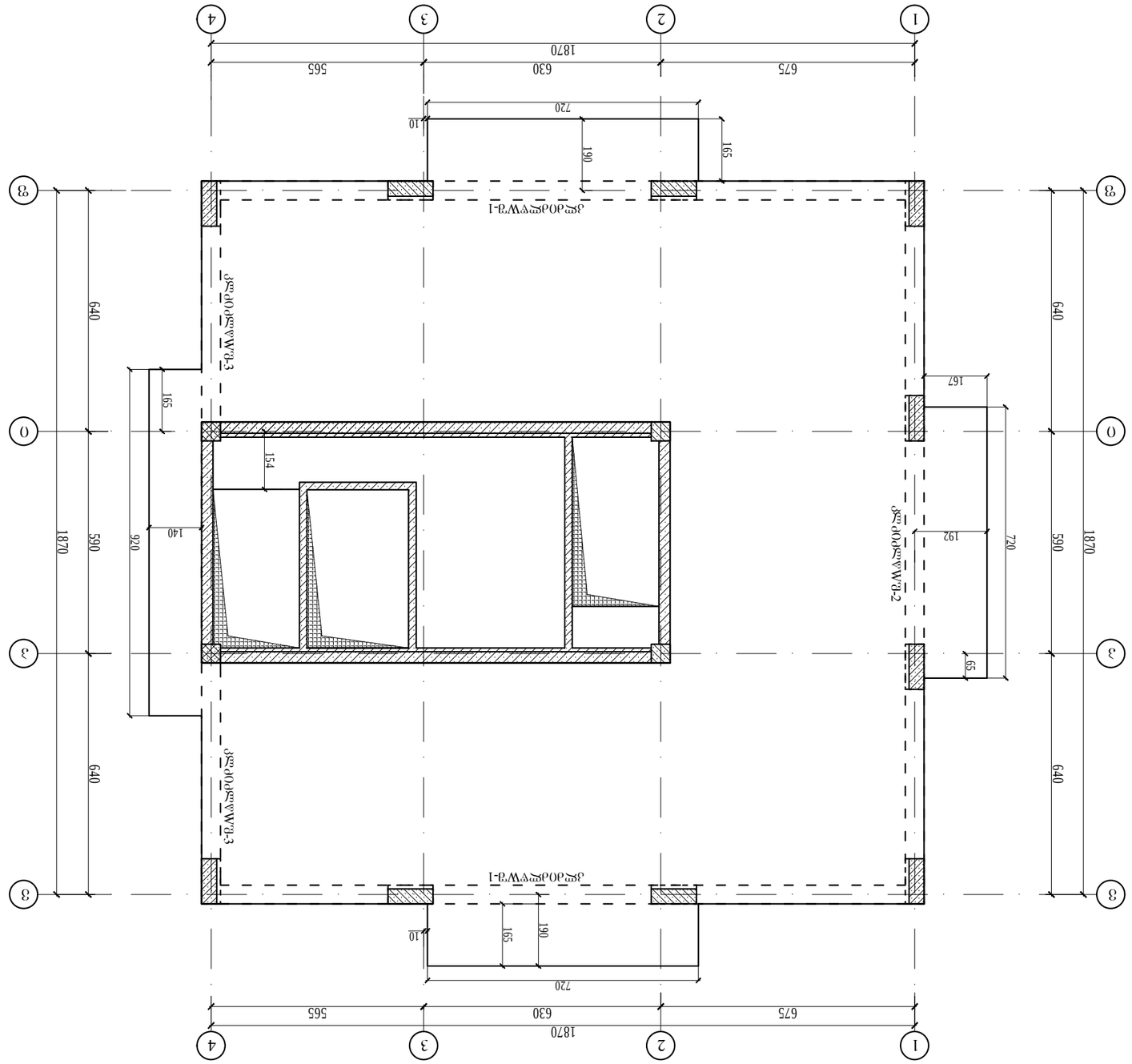

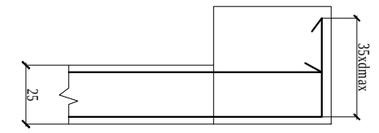

Фрагмент опалубочного чертежа монолитной плиты перекрытия отм. 0,000

Спецификация элементов сборных железобетонных изделий

Поз.	Обозначение	Наименование	Кол.	Масса ед., кг	Примечание
		Плиты перекрытия			
1	ГОСТ 9561-2016	ПК 60.15-8	4	2340	
2	ГОСТ 9561-2016	ПК 60.12-8	2	1870	
3	ГОСТ 9561-2016	ПК 60.10-8	2	1560	
		Перемычки			
4	ГОСТ 948-2016	ПР 30.12-37	1	1110	
5	ГОСТ 948-2016	ПР 30.10-37	1	930	
		Стеновые блоки			
6	ГОСТ 13579-2018	ФБС 24.6.6-Т	18	1420	
7	ГОСТ 13579-2018	ФБС 12.6.6-Т	12	710	
		Материалы			
8		Раствор кладочный М100	1,2		м³
9		Арматура А500С Ø12	86		кг

Изм.	Кол.уч.	Лист	№ док.	Подп.	Дата
Разраб.					
Пров.					
Н.контр.					
ГИП					

Монолитная плита перекрытия отм. 0,000

Стадия: Р | Лист: 3 | Листов: 5

ООО «Фундамент-Строй»

Инв. № подл. | Подп. и дата | Взам. инв. № | Инв. № дубл. | Подп. и дата

Формат А3

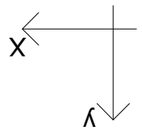

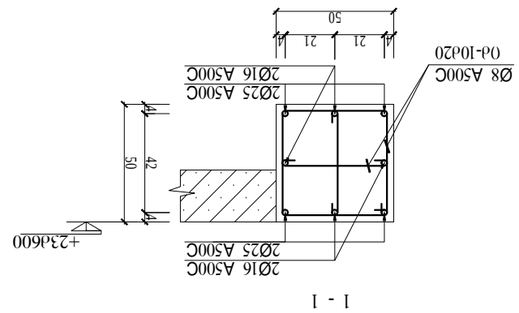

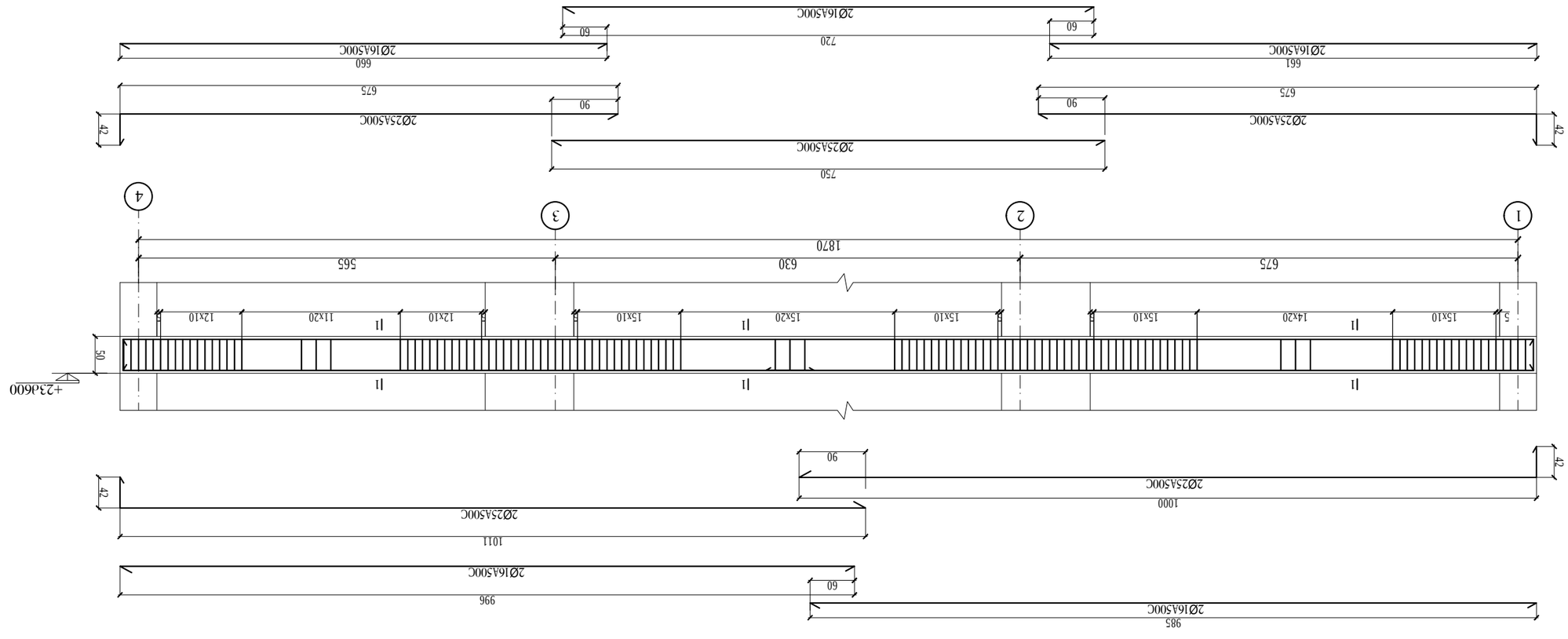

ვერტიკალური ჭრილი 1-1

ტექნიკური ზედამხედველი	
ავტორი	
ტექნიკური ხელმძღვანელი	
პროექტის მენეჯერი	

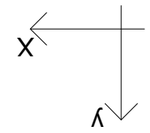

1 - 1

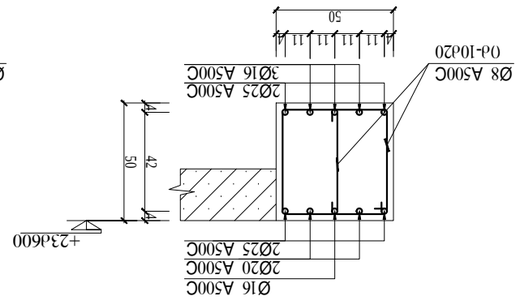

2 - 2

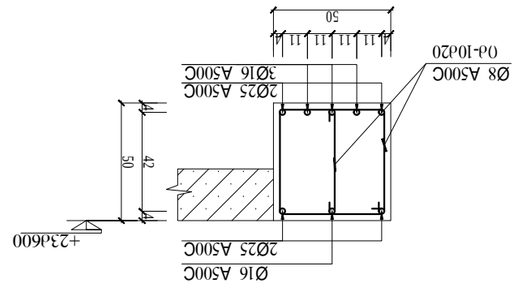

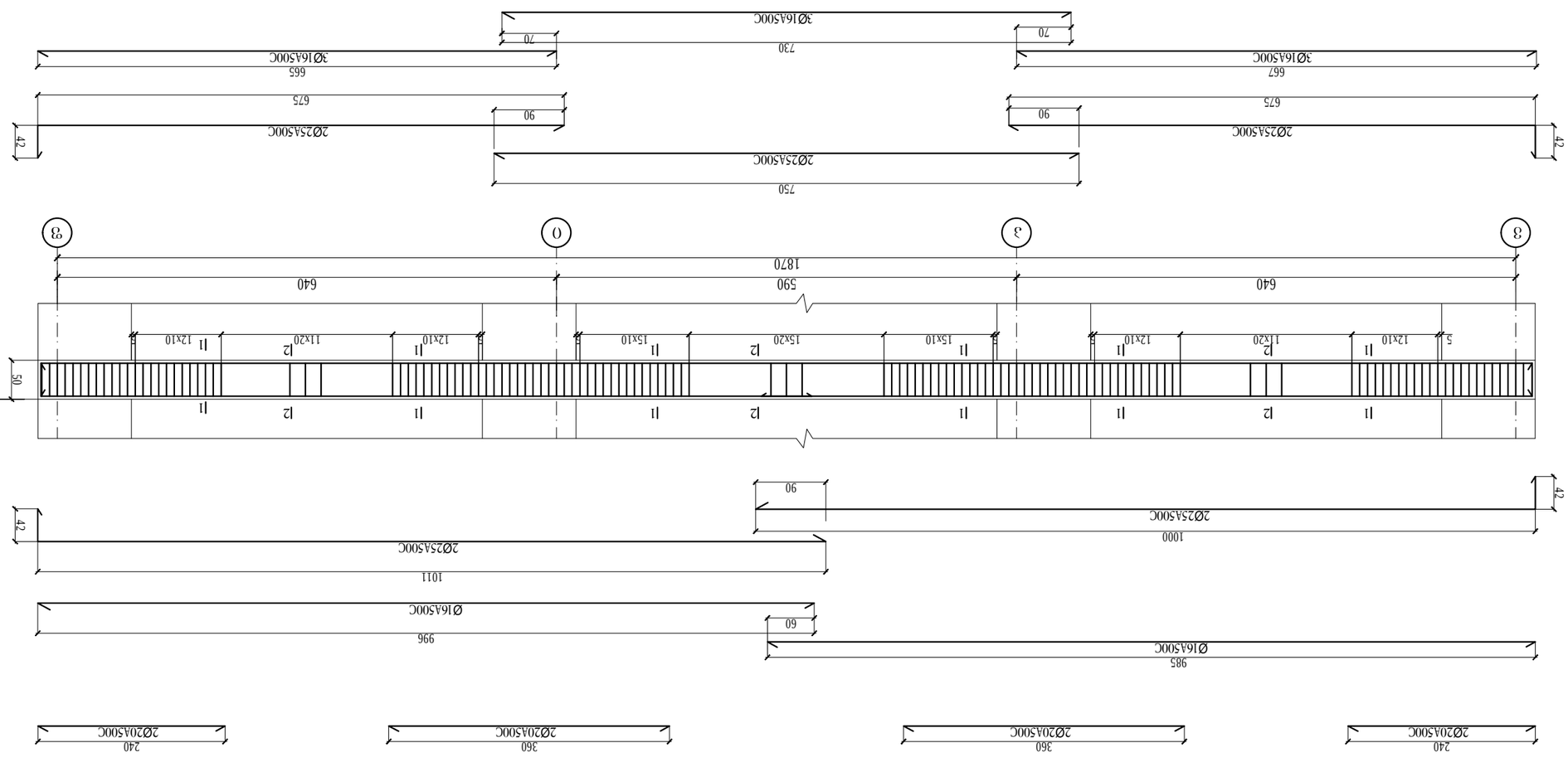
3Ø16A500C
730
70
70
3Ø16A500C
667
2Ø25A500C
675
90
90
2Ø25A500C
42
42
3Ø16A500C
665
2Ø25A500C
675
2Ø25A500C
750
3
0
3
3
1870
640
590
640
50
+23,600
1
2
1
1
2
1
1
2
1
1
2
1
1
2
1
1
2
1
1
2
1
1
2
1
5
12x10
11x20
12x10
15x10
15x20
15x10
12x10
11x20
12x10
11
11
11
11
11

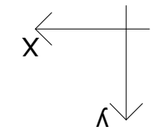

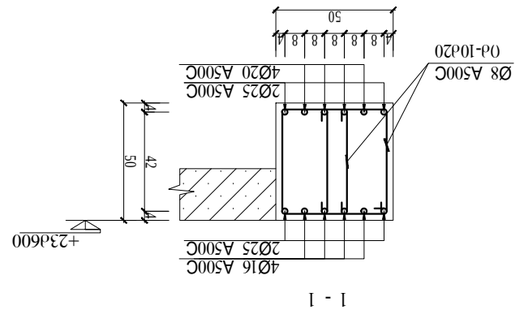

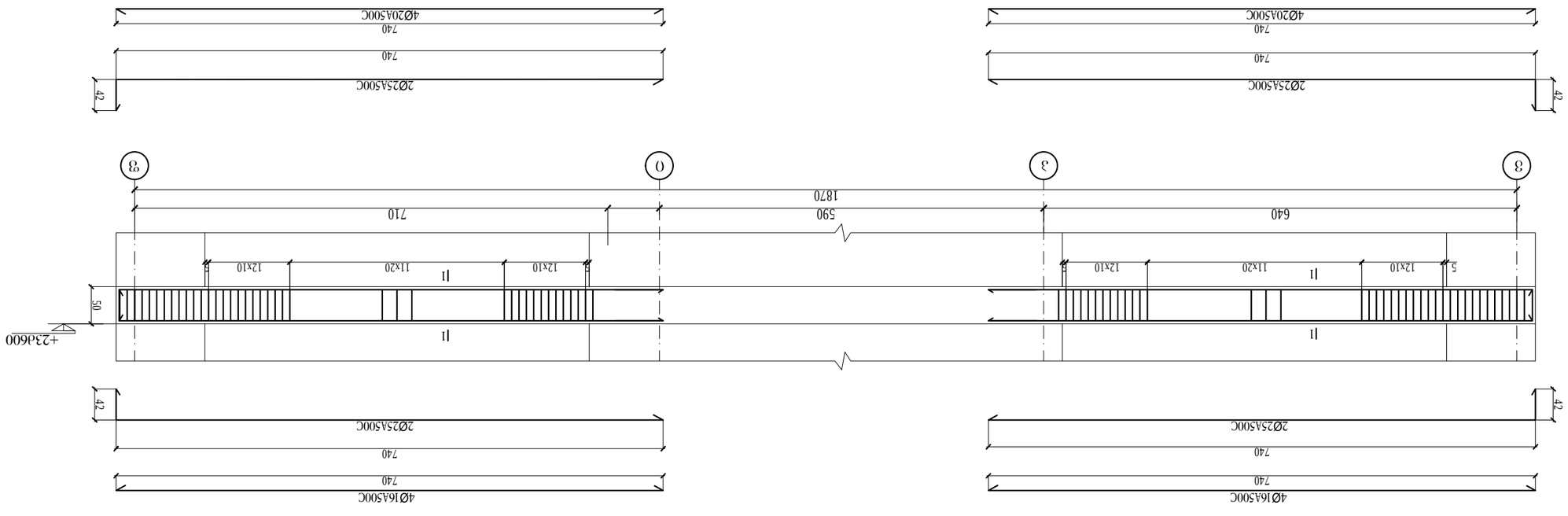

Ø8 A500C-ის ჯამური წონა -3

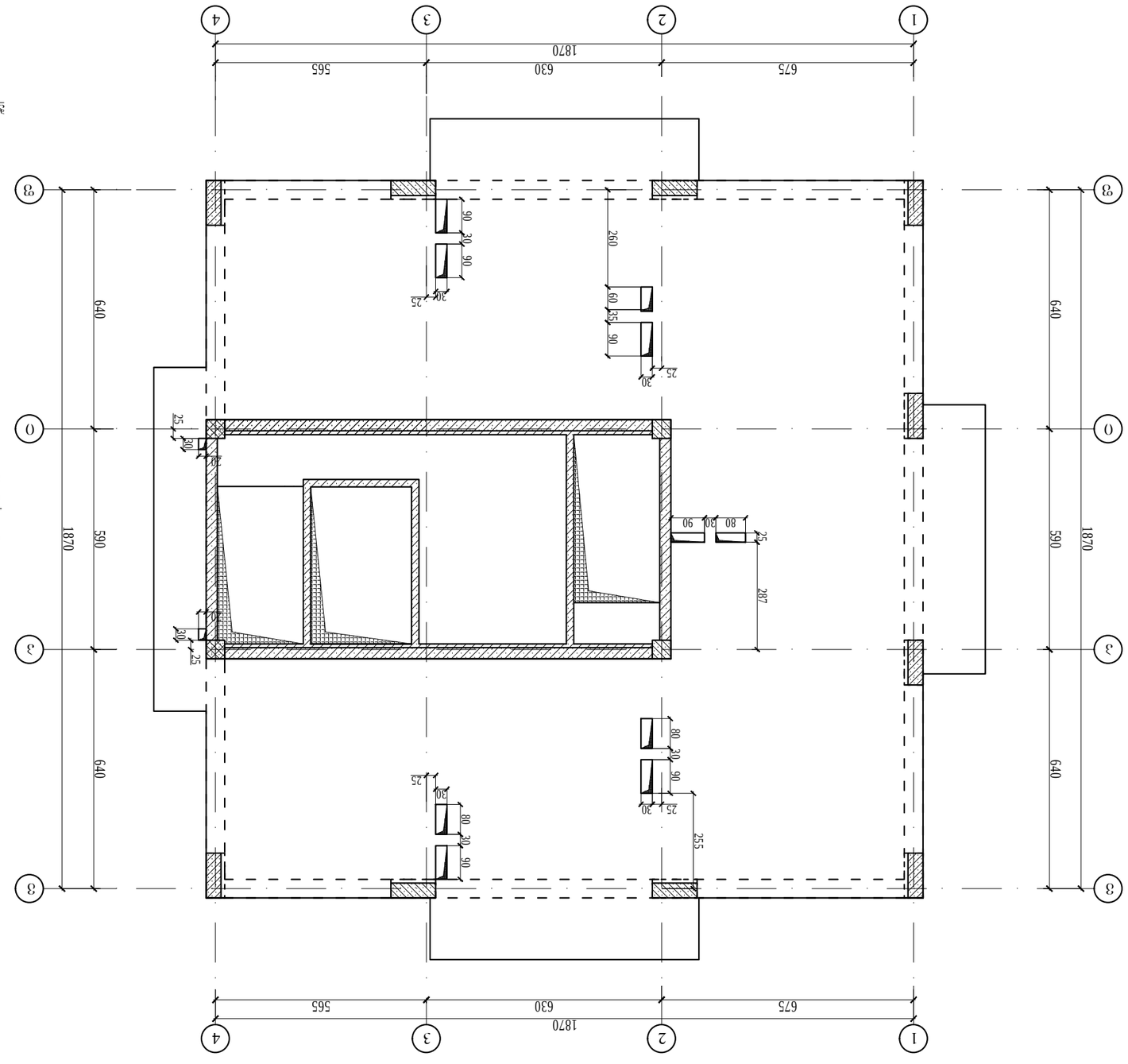

ԱՌԱՆՑՔԱՅԻՆ ՀԱՏԱԿԱԳԾԵՐ ՈՒ ՄԱՍՆԱԿԻ ՏԵՂԱԿՈՒԹՅՈՒՆ

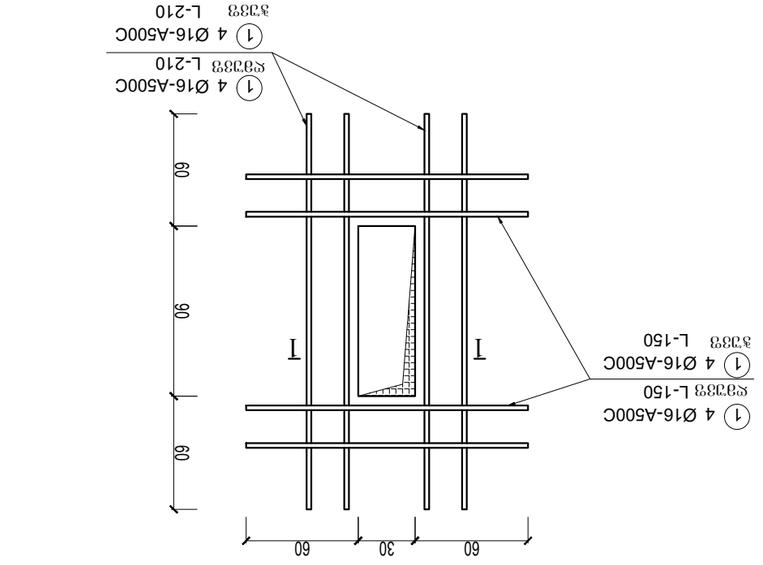

Ա-Ա
(ԱՐՀԱՎԱՆՈՑ)

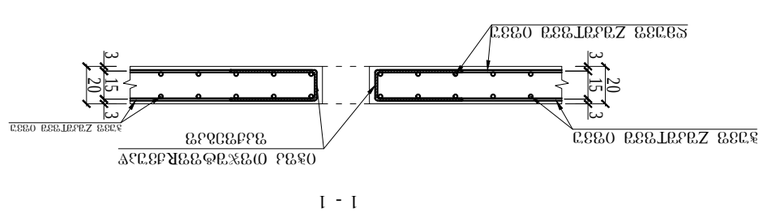

Հատակի հաստացման շերտ

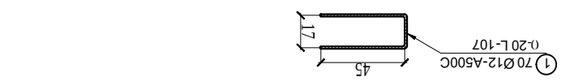

X
Y

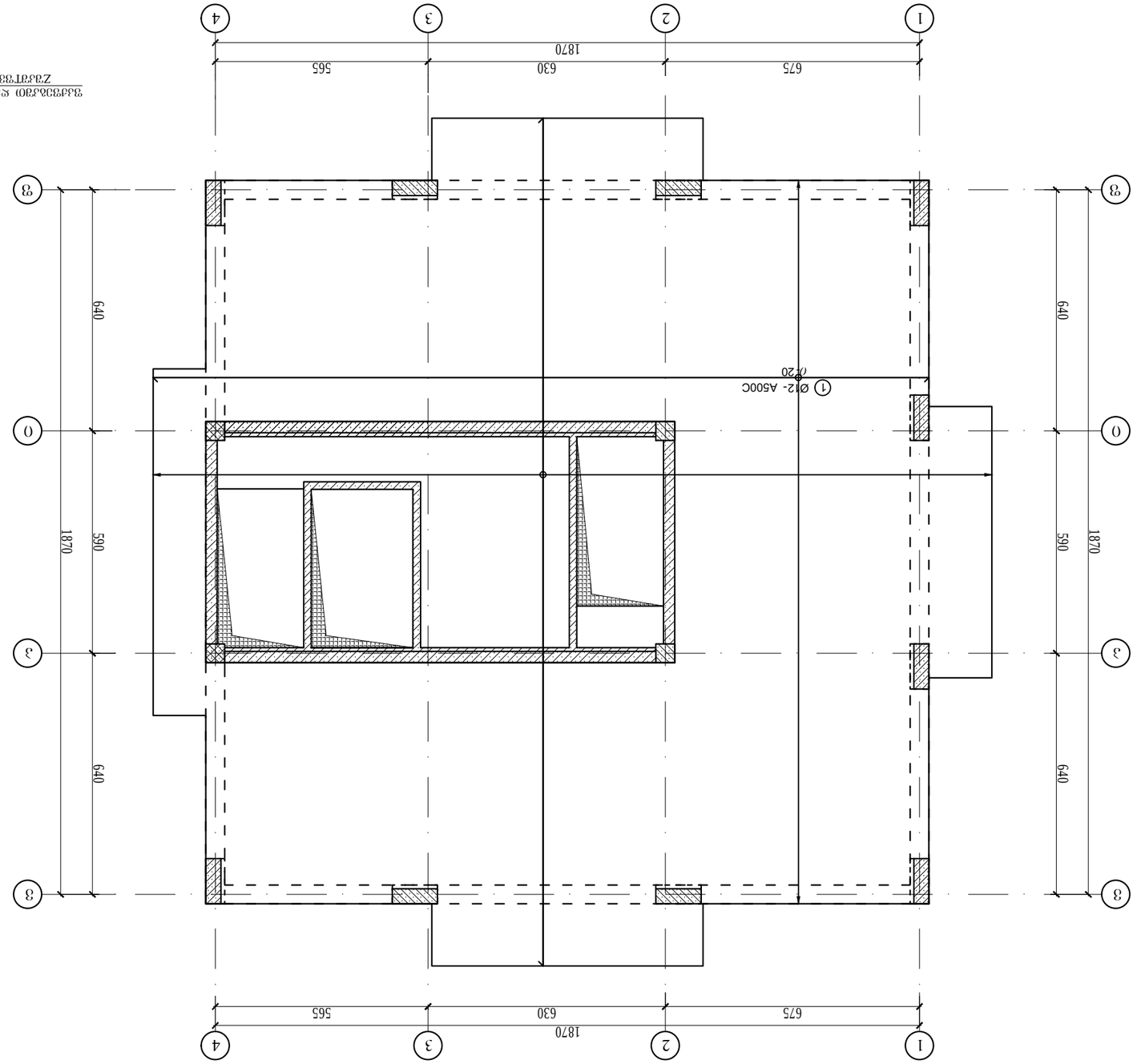
1
2
3
4
675
630
565
1870
A
B
640
590
1870
1 Ø12- A500C
0520

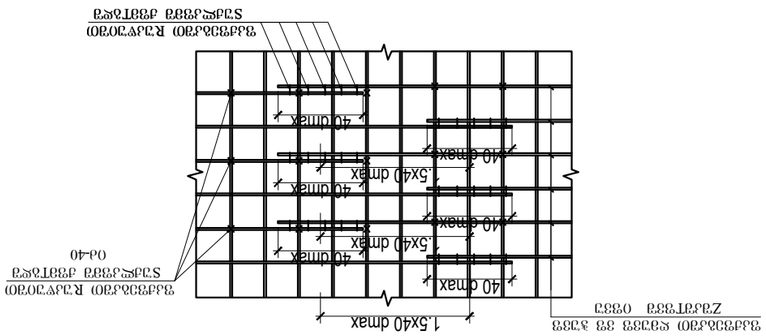
1.5x40 dmax
40 dmax
5.5x40 dmax
40 dmax

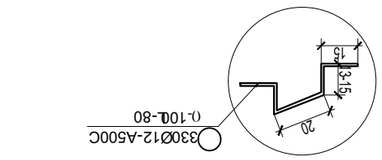
330Ø12-A500C
0.10L-80
20
3.15
15

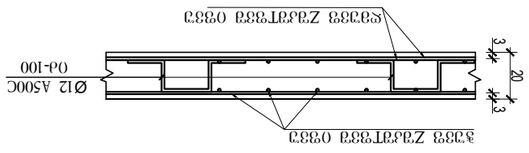
Ø12 A500C
04-100
20
3
3

X
Y

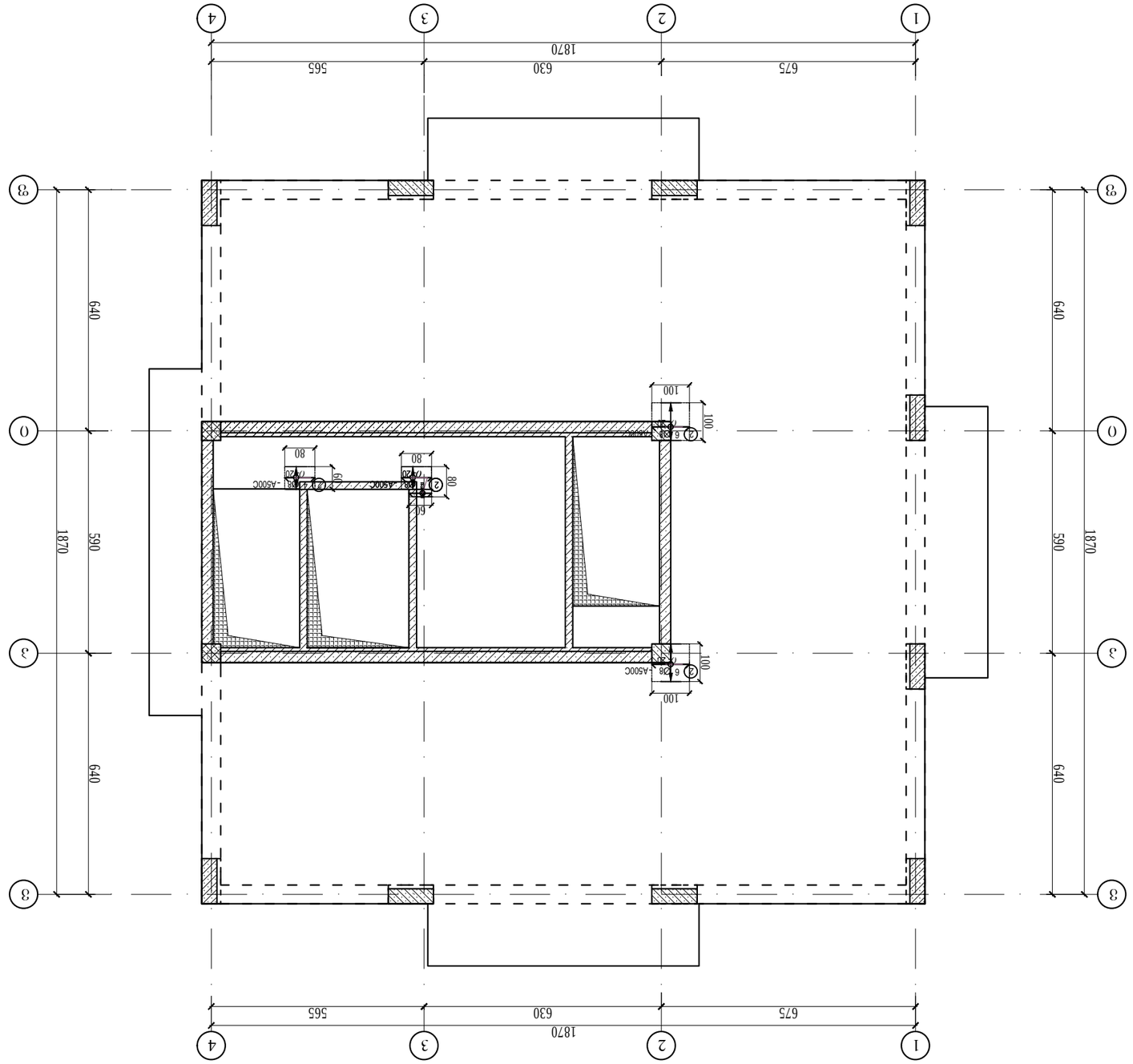

Х-образный Z-образный отвод 90° 325х325х10 ст.20 ГОСТ 17375-2001 ГОСТ 30753-2001 +2Эпоксидное покрытие 600 мкм-Б.Ш

Изм.	Кол.уч.	Лист	№ док.
Разраб.			
Пров.			
Т.контр.			
Н.контр.			
Утв.			

Стадия: Р
Лист: 1
Листов: 1

Отвод 325х325х10 ст.20 ГОСТ 17375-2001 ГОСТ 30753-2001 +2Эпоксидное покрытие 600 мкм-Б.Ш

Формат А3

Копировал

Инв. № подл. | Подпись и дата | Взам. инв. №

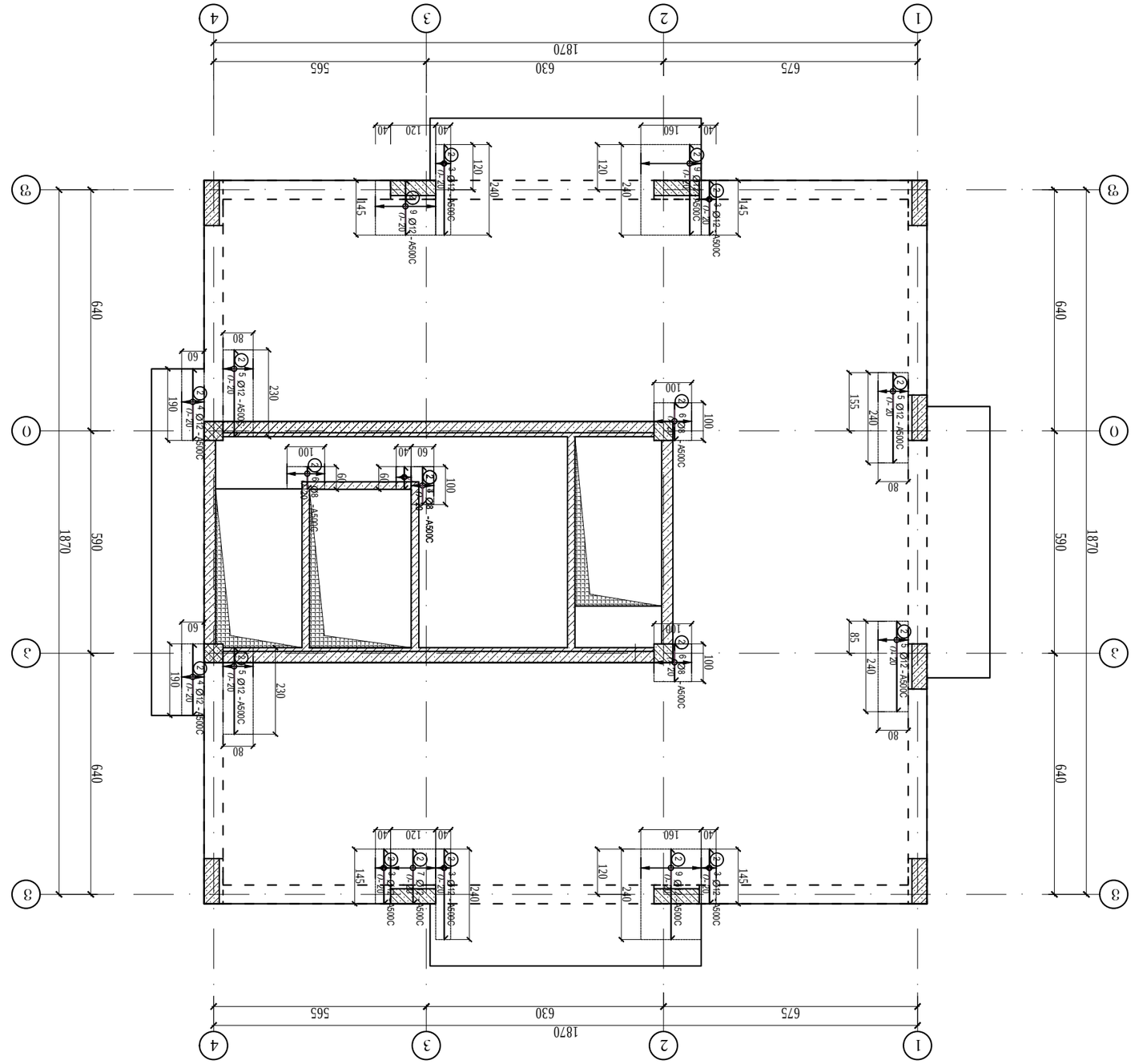

ЗАО «ЭТС» «Завод «Электротехник» Электрощитовое оборудование Электрическая принципиальная схема

Y

X

1 2 3 4

675 630 565 1870

A B

640 590 1870

Ø10- A500C
@20

1 2 3 4

675 630 565 1870

A B

640 590 1870

Ø12 A500C
@100

3 20 3

Ø10 A500C
@200

Ø10 A500C
@200

Ø10 A500C
@200

Ø10 A500C
@200

1.5x40 dmax

40 dmax

1.5x40 dmax

40 dmax

1.5x40 dmax

40 dmax

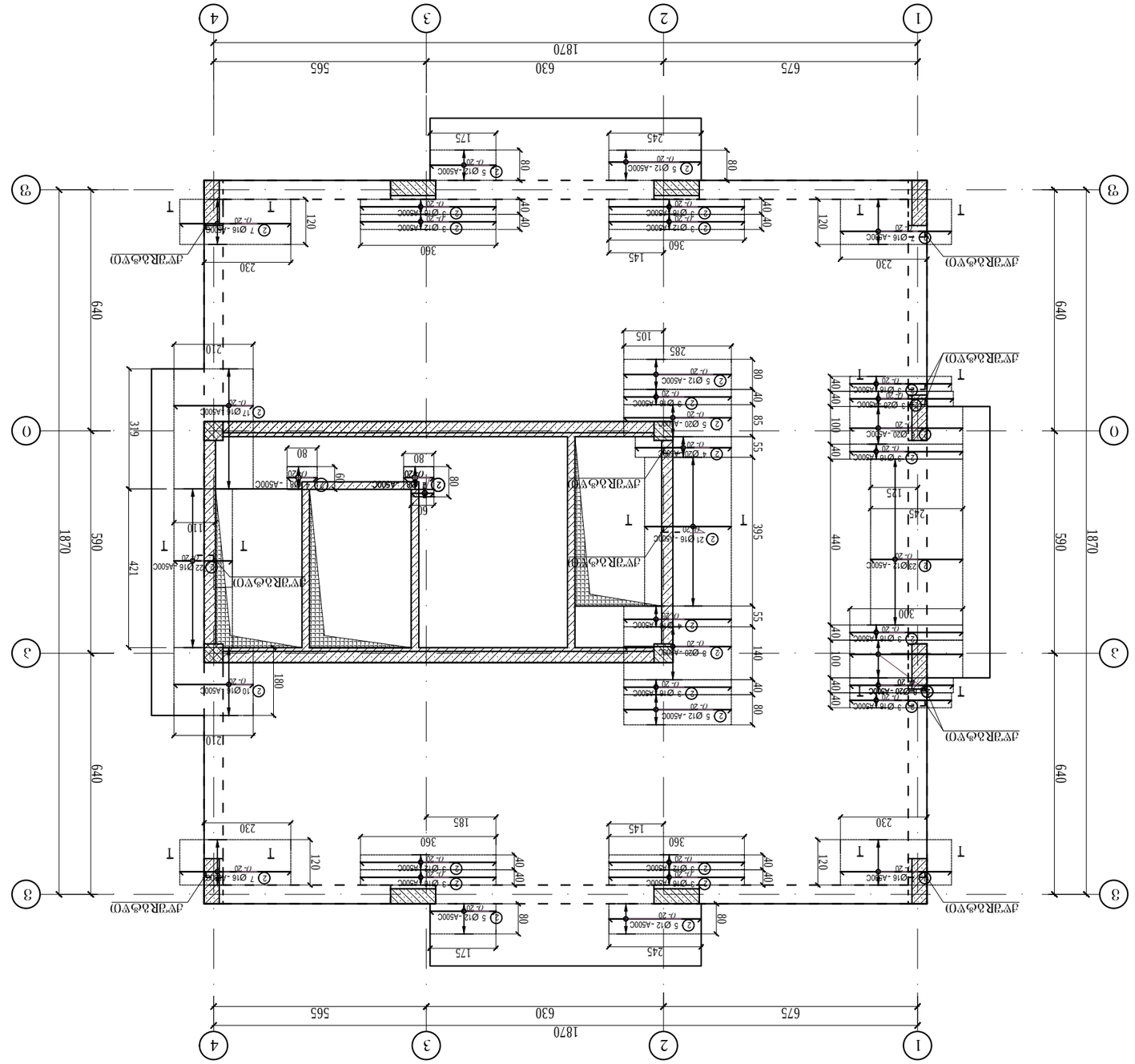

ԱՆՎԱՆՈՒՄ	ՀԱՏՎԱԾ
ՀՀ ՏԱՐԱԾՔԱՅԻՆ ԿԱՌԱՎԱՐՄԱՆ ԱԺԱՐՅԱՆ ՀԱՄԱՅՆՔԱՅԻՆ ԾԱՌԱՅՈՒԹՅՈՒՆՆԵՐԻ ԶԱՐԳԱՑՄԱՆ ՀԻՄՆԱԴՐԱՄ	ՀՀ-ԱՐԱԳԱԾՈՏՆ ՄԱՐԶ, ԱՇՏԱՐԱԿ ՀԱՄԱՅՆՔ, ՇԻՐԱԿԱՎԱՆ ՔԱՂԱՔԻ ՀՀ ԱՇՏԱՐԱԿԻ ՄԱՐԶԱՅԻՆ ԿԵՆՏՐՈՆԻ ՇԵՆՔԻ ԿԱՌՈՒՑՈՒՄ
ՀԱՍՏԱՏԱԿԱՆ ՀՍԿ	
ՀԱՄԱՀԵՂԻՆԱԿ

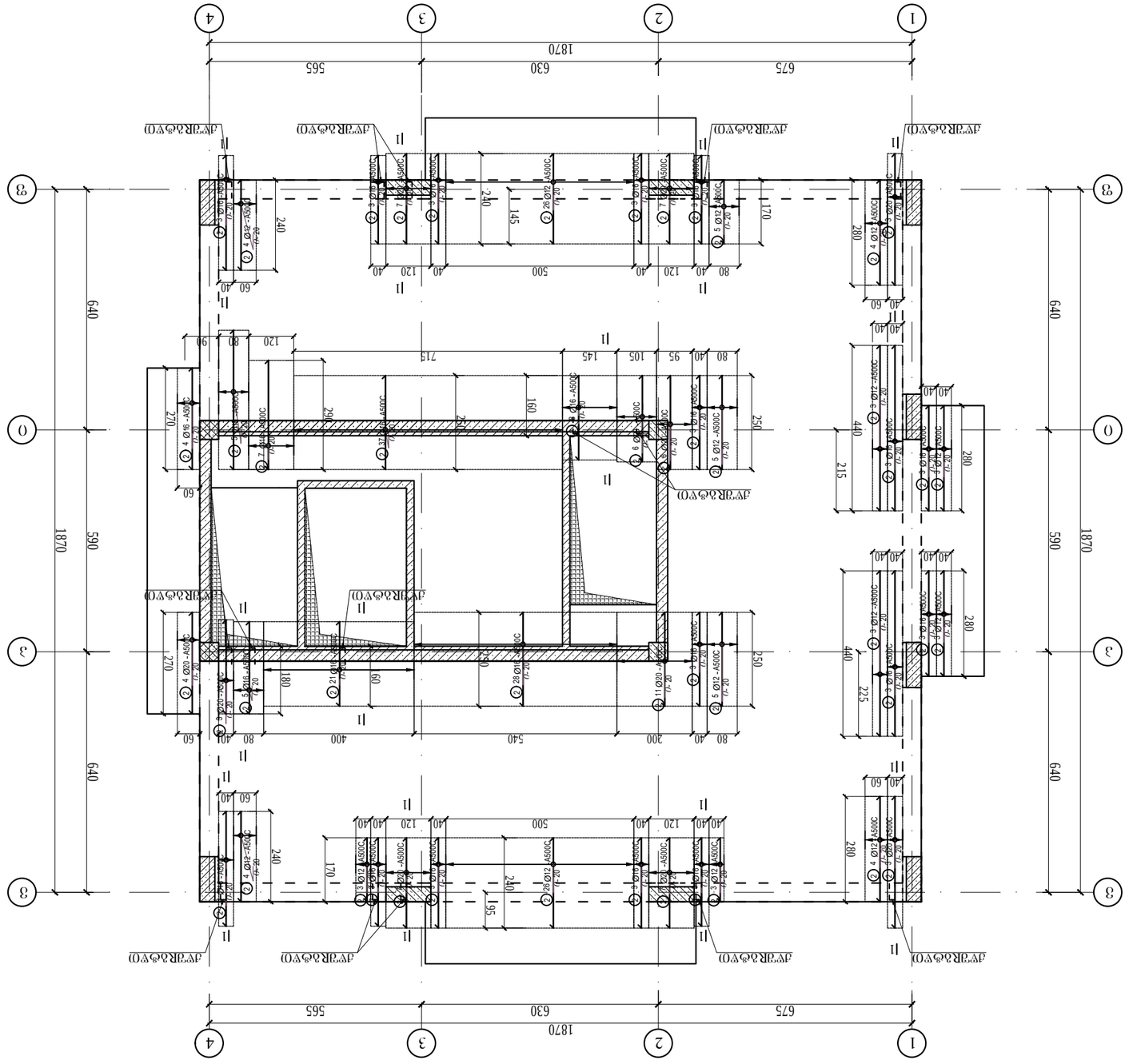

Инв.№ подл.	Подп. и дата	Взам. инв.№	Инв.№ дубл.

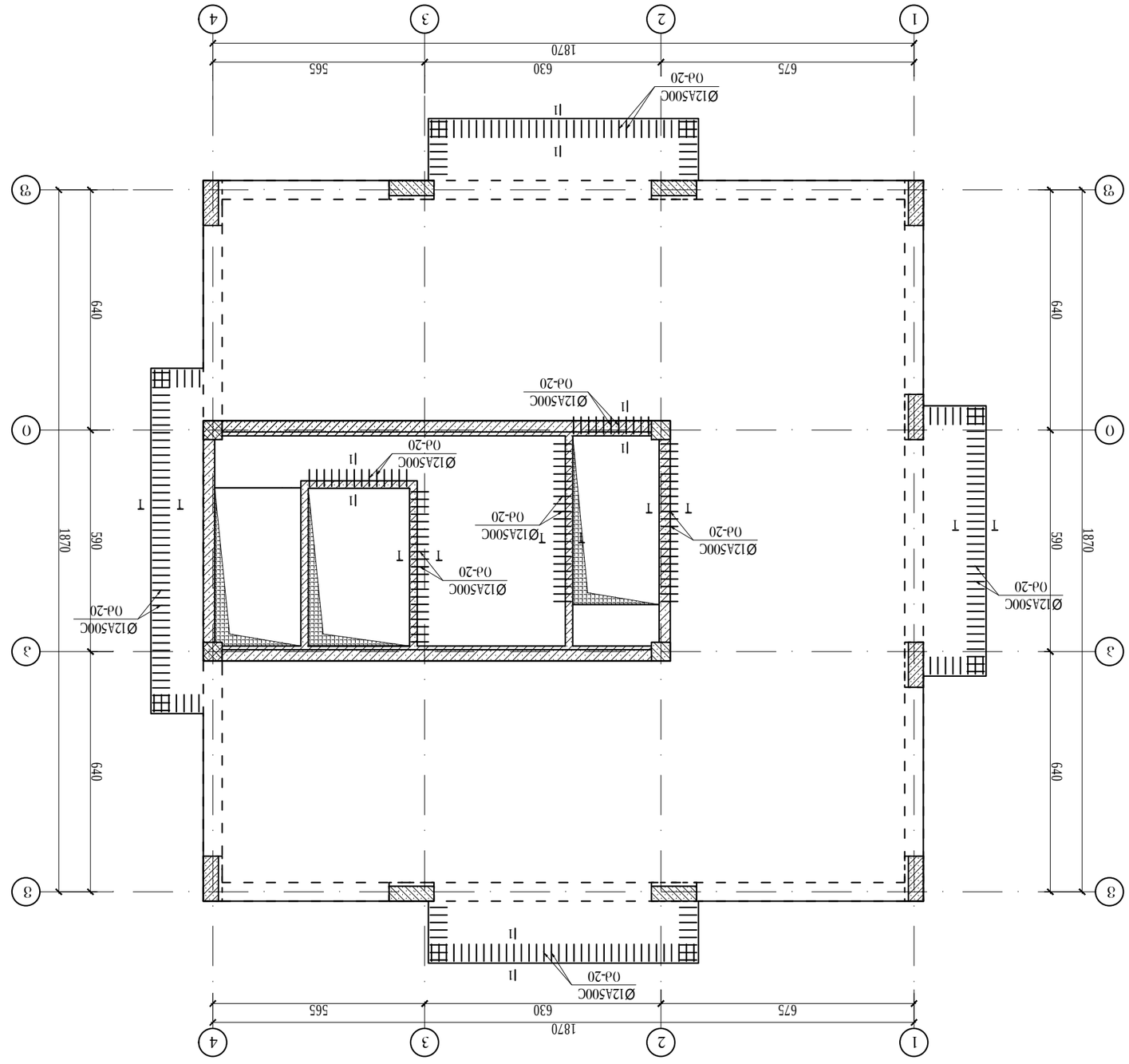

ملحق رقم (٣٠) لائحة تنفيذية لقانون تنظيم الإعلان عن الوظائف الشاغرة وشروط شغلها

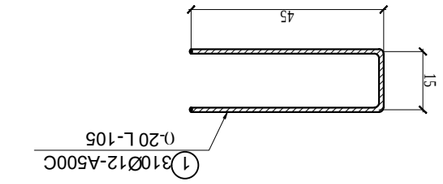

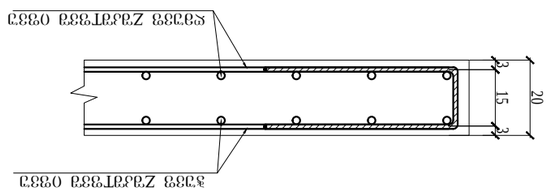

1 - 1

Y
X

1 2 3 4
675 630 565
1870
3 0 640
1870 590
640

100 45 64 45 100 100 45 100 45 100 45 100
Ø8A500C 85b
Ød-10

Ø20Ø8 -A500C
0.10L-28
9 15 4

1 - 1

140
45 50 45
10 10 10 10 10
45 50 45 140
10 10 10 10 10

2 - 2

Ø8A500C Ød-10
Ø8A500C Ød-10
3 14 3 20
5x10 2x10 10 10 10 10 2.5
3733 Z3dTT333 0333
3733 Z3dTT333 0333
Ø8A500C Ød-10
Ø8A500C Ød-10
3 14 3 20
5x10 2x10 10 10 10 10 2.5
3733 Z3dTT333 0333
3733 Z3dTT333 0333

R3d'707 3dd3d3dJ0 0333701 0333
R3d'707 3dd3d3dJ0 0333701 0333

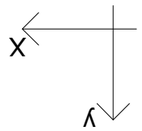

Схема фундаментной плиты

Плита фундаментная ФП-1 (Ф-1) с отверстиями и закладными деталями. Бетон тяжелый класса В25, F200, W6. Арматура: сетки из стержней Ø12 А500С, шаг 200 мм. Защитный слой бетона 35 мм. Все размеры в мм.



Узел 1. Сопряжение плиты с монолитной стеной

Поз.	Обозначение	Наименование	Кол.	Масса, кг
1	ГОСТ 5781-82	Арматура Ø12 А500С, L=11700	24	207,4
2	ГОСТ 5781-82	Арматура Ø10 А500С, L=2340	18	14,4
3	ГОСТ 5781-82	Арматура Ø12 А500С, L=1870	16	33,2
4	ГОСТ 5781-82	Арматура Ø12 А500С, L=640	32	18,2
5	ГОСТ 5781-82	Арматура Ø12 А500С, L=590	32	16,8
6	ГОСТ 5781-82	Арматура Ø12 А500С, L=920	8	6,5
7	ГОСТ 5781-82	Арматура Ø12 А500С, L=720	8	5,1
8	ГОСТ 5781-82	Арматура Ø12 А500С, L=140	8	1,0
9	ГОСТ 5781-82	Арматура Ø12 А500С, L=65	8	0,5
10	ГОСТ 5781-82	Арматура Ø12 А500С, L=167	8	1,2
11	ГОСТ 5781-82	Арматура Ø12 А500С, L=154	8	1,1
12	ГОСТ 5781-82	Арматура Ø12 А500С, L=192	8	1,4
13	ГОСТ 5781-82	Арматура Ø12 А500С, L=720	8	5,1
14	ГОСТ 5781-82	Арматура Ø12 А500С, L=720	8	5,1
15	ГОСТ 5781-82	Арматура Ø12 А500С, L=720	8	5,1
16	ГОСТ 5781-82	Арматура Ø12 А500С, L=720	8	5,1
17	ГОСТ 5781-82	Арматура Ø12 А500С, L=720	8	5,1
18	ГОСТ 5781-82	Арматура Ø12 А500С, L=720	8	5,1
19	ГОСТ 5781-82	Арматура Ø12 А500С, L=720	8	5,1
20	ГОСТ 5781-82	Арматура Ø12 А500С, L=720	8	5,1
21	ГОСТ 5781-82	Арматура Ø12 А500С, L=720	8	5,1
22	ГОСТ 5781-82	Арматура Ø12 А500С, L=720	8	5,1
23	ГОСТ 5781-82	Арматура Ø12 А500С, L=720	8	5,1
24	ГОСТ 5781-82	Арматура Ø12 А500С, L=720	8	5,1
25	ГОСТ 5781-82	Арматура Ø12 А500С, L=720	8	5,1
26	ГОСТ 5781-82	Арматура Ø12 А500С, L=720	8	5,1
27	ГОСТ 5781-82	Арматура Ø12 А500С, L=720	8	5,1
28	ГОСТ 5781-82	Арматура Ø12 А500С, L=720	8	5,1
29	ГОСТ 5781-82	Арматура Ø12 А500С, L=720	8	5,1
30	ГОСТ 5781-82	Арматура Ø12 А500С, L=720	8	5,1
31	ГОСТ 5781-82	Арматура Ø12 А500С, L=720	8	5,1
32	ГОСТ 5781-82	Арматура Ø12 А500С, L=720	8	5,1
33	ГОСТ 5781-82	Арматура Ø12 А500С, L=720	8	5,1
34	ГОСТ 5781-82	Арматура Ø12 А500С, L=720	8	5,1
35	ГОСТ 5781-82	Арматура Ø12 А500С, L=720	8	5,1
36	ГОСТ 5781-82	Арматура Ø12 А500С, L=720	8	5,1
37	ГОСТ 5781-82	Арматура Ø12 А500С, L=720	8	5,1
38	ГОСТ 5781-82	Арматура Ø12 А500С, L=720	8	5,1
39	ГОСТ 5781-82	Арматура Ø12 А500С, L=720	8	5,1
40	ГОСТ 5781-82	Арматура Ø12 А500С, L=720	8	5,1
41	ГОСТ 5781-82	Арматура Ø12 А500С, L=720	8	5,1
42	ГОСТ 5781-82	Арматура Ø12 А500С, L=720	8	5,1
43	ГОСТ 5781-82	Арматура Ø12 А500С, L=720	8	5,1
44	ГОСТ 5781-82	Арматура Ø12 А500С, L=720	8	5,1
45	ГОСТ 5781-82	Арматура Ø12 А500С, L=720	8	5,1
46	ГОСТ 5781-82	Арматура Ø12 А500С, L=720	8	5,1
47	ГОСТ 5781-82	Арматура Ø12 А500С, L=720	8	5,1
48	ГОСТ 5781-82	Арматура Ø12 А500С, L=720	8	5,1
49	ГОСТ 5781-82	Арматура Ø12 А500С, L=720	8	5,1
50	ГОСТ 5781-82	Арматура Ø12 А500С, L=720	8	5,1
51	ГОСТ 5781-82	Арматура Ø12 А500С, L=720	8	5,1
52	ГОСТ 5781-82	Арматура Ø12 А500С, L=720	8	5,1
53	ГОСТ 5781-82	Арматура Ø12 А500С, L=720	8	5,1
54	ГОСТ 5781-82	Арматура Ø12 А500С, L=720	8	5,1
55	ГОСТ 5781-82	Арматура Ø12 А500С, L=720	8	5,1
56	ГОСТ 5781-82	Арматура Ø12 А500С, L=720	8	5,1
57	ГОСТ 5781-82	Арматура Ø12 А500С, L=720	8	5,1
58	ГОСТ 5781-82	Арматура Ø12 А500С, L=720	8	5,1
59	ГОСТ 5781-82	Арматура Ø12 А500С, L=720	8	5,1
60	ГОСТ 5781-82	Арматура Ø12 А500С, L=720	8	5,1
61	ГОСТ 5781-82	Арматура Ø12 А500С, L=720	8	5,1
62	ГОСТ 5781-82	Арматура Ø12 А500С, L=720	8	5,1
63	ГОСТ 5781-82	Арматура Ø12 А500С, L=720	8	5,1
64	ГОСТ 5781-82	Арматура Ø12 А500С, L=720	8	5,1
65	ГОСТ 5781-82	Арматура Ø12 А500С, L=720	8	5,1
66	ГОСТ 5781-82	Арматура Ø12 А500С, L=720	8	5,1
67	ГОСТ 5781-82	Арматура Ø12 А500С, L=720	8	5,1
68	ГОСТ 5781-82	Арматура Ø12 А500С, L=720	8	5,1
69	ГОСТ 5781-82	Арматура Ø12 А500С, L=720	8	5,1
70	ГОСТ 5781-82	Арматура Ø12 А500С, L=720	8	5,1
71	ГОСТ 5781-82	Арматура Ø12 А500С, L=720	8	5,1
72	ГОСТ 5781-82	Арматура Ø12 А500С, L=720	8	5,1
73	ГОСТ 5781-82	Арматура Ø12 А500С, L=720	8	5,1
74	ГОСТ 5781-82	Арматура Ø12 А500С, L=720	8	5,1
75	ГОСТ 5781-82	Арматура Ø12 А500С, L=720	8	5,1
76	ГОСТ 5781-82	Арматура Ø12 А500С, L=720	8	5,1
77	ГОСТ 5781-82	Арматура Ø12 А500С, L=720	8	5,1
78	ГОСТ 5781-82	Арматура Ø12 А500С, L=720	8	5,1
79	ГОСТ 5781-82	Арматура Ø12 А500С, L=720	8	5,1
80	ГОСТ 5781-82	Арматура Ø12 А500С, L=720	8	5,1
81	ГОСТ 5781-82	Арматура Ø12 А500С, L=720	8	5,1
82	ГОСТ 5781-82	Арматура Ø12 А500С, L=720	8	5,1
83	ГОСТ 5781-82	Арматура Ø12 А500С, L=720	8	5,1
84	ГОСТ 5781-82	Арматура Ø12 А500С, L=720	8	5,1
85	ГОСТ 5781-82	Арматура Ø12 А500С, L=720	8	5,1
86	ГОСТ 5781-82	Арматура Ø12 А500С, L=720	8	5,1
87	ГОСТ 5781-82	Арматура Ø12 А500С, L=720	8	5,1
88	ГОСТ 5781-82	Арматура Ø12 А500С, L=720	8	5,1
89	ГОСТ 5781-82	Арматура Ø12 А500С, L=720	8	5,1
90	ГОСТ 5781-82	Арматура Ø12 А500С, L=720	8	5,1
91	ГОСТ 5781-82	Арматура Ø12 А500С, L=720	8	5,1
92	ГОСТ 5781-82	Арматура Ø12 А500С, L=720	8	5,1
93	ГОСТ 5781-82	Арматура Ø12 А500С, L=720	8	5,1
94	ГОСТ 5781-82	Арматура Ø12 А500С, L=720	8	5,1
95	ГОСТ 5781-82	Арматура Ø12 А500С, L=720	8	5,1
96	ГОСТ 5781-82	Арматура Ø12 А500С, L=720	8	5,1
97	ГОСТ 5781-82	Арматура Ø12 А500С, L=720	8	5,1
98	ГОСТ 5781-82	Арматура Ø12 А500С, L=720	8	5,1
99	ГОСТ 5781-82	Арматура Ø12 А500С, L=720	8	5,1
100	ГОСТ 5781-82	Арматура Ø12 А500С, L=720	8	5,1

Ведомость элементов

Марка	Эскиз	Сечение, мм	Длина, мм	Кол.	Масса, кг
ФП-1		300	11700	1	2760
ФП-2		300	2340	1	552
ФП-3		300	1870	1	441

Спецификация монолитных конструкций

Поз.	Обозначение	Наименование	Кол.	Масса, кг
1	ГОСТ 5781-82	Арматура Ø12 А500С, L=11700	24	207,4
2	ГОСТ 5781-82	Арматура Ø10 А500С, L=2340	18	14,4
3	ГОСТ 5781-82	Арматура Ø12 А500С, L=1870	16	33,2
4	ГОСТ 5781-82	Арматура Ø12 А500С, L=640	32	18,2
5	ГОСТ 5781-82	Арматура Ø12 А500С, L=590	32	16,8
6	ГОСТ 5781-82	Арматура Ø12 А500С, L=920	8	6,5
7	ГОСТ 5781-82	Арматура Ø12 А500С, L=720	8	5,1
8	ГОСТ 5781-82	Арматура Ø12 А500С, L=140	8	1,0
9	ГОСТ 5781-82	Арматура Ø12 А500С, L=65	8	0,5
10	ГОСТ 5781-82	Арматура Ø12 А500С, L=167	8	1,2
11	ГОСТ 5781-82	Арматура Ø12 А500С, L=154	8	1,1
12	ГОСТ 5781-82	Арматура Ø12 А500С, L=192	8	1,4
13	ГОСТ 5781-82	Арматура Ø12 А500С, L=720	8	5,1
14	ГОСТ 5781-82	Арматура Ø12 А500С, L=720	8	5,1
15	ГОСТ 5781-82	Арматура Ø12 А500С, L=720	8	5,1
16	ГОСТ 5781-82	Арматура Ø12 А500С, L=720	8	5,1
17	ГОСТ 5781-82	Арматура Ø12 А500С, L=720	8	5,1
18	ГОСТ 5781-82	Арматура Ø12 А500С, L=720	8	5,1
19	ГОСТ 5781-82	Арматура Ø12 А500С, L=720	8	5,1
20	ГОСТ 5781-82	Арматура Ø12 А500С, L=720	8	5,1
21	ГОСТ 5781-82	Арматура Ø12 А500С, L=720	8	5,1
22	ГОСТ 5781-82	Арматура Ø12 А500С, L=720	8	5,1
23	ГОСТ 5781-82	Арматура Ø12 А500С, L=720	8	5,1
24	ГОСТ 5781-82	Арматура Ø12 А500С, L=720	8	5,1
25	ГОСТ 5781-82	Арматура Ø12 А500С, L=720	8	5,1
26	ГОСТ 5781-82	Арматура Ø12 А500С, L=720	8	5,1
27	ГОСТ 5781-82	Арматура Ø12 А500С, L=720	8	5,1
28	ГОСТ 5781-82	Арматура Ø12 А500С, L=720	8	5,1
29	ГОСТ 5781-82	Арматура Ø12 А500С, L=720	8	5,1
30	ГОСТ 5781-82	Арматура Ø12 А500С, L=720	8	5,1
31	ГОСТ 5781-82	Арматура Ø12 А500С, L=720	8	5,1
32	ГОСТ 5781-82	Арматура Ø12 А500С, L=720	8	5,1
33	ГОСТ 5781-82	Арматура Ø12 А500С, L=720	8	5,1
34	ГОСТ 5781-82	Арматура Ø12 А500С, L=720	8	5,1
35	ГОСТ 5781-82	Арматура Ø12 А500С, L=720	8	5,1
36	ГОСТ 5781-82	Арматура Ø12 А500С, L=720	8	5,1
37	ГОСТ 5781-82	Арматура Ø12 А500С, L=720	8	5,1
38	ГОСТ 5781-82	Арматура Ø12 А500С, L=720	8	5,1
39	ГОСТ 5781-82	Арматура Ø12 А500С, L=720	8	5,1
40	ГОСТ 5781-82	Арматура Ø12 А500С, L=720	8	5,1
41	ГОСТ 5781-82	Арматура Ø12 А500С, L=720	8	5,1
42	ГОСТ 5781-82	Арматура Ø12 А500С, L=720	8	5,1
43	ГОСТ 5781-82	Арматура Ø12 А500С, L=720	8	5,1
44	ГОСТ 5781-82	Арматура Ø12 А500С, L=720	8	5,1
45	ГОСТ 5781-82	Арматура Ø12 А500С, L=720	8	5,1
46	ГОСТ 5781-82	Арматура Ø12 А500С, L=720	8	5,1
47	ГОСТ 5781-82	Арматура Ø12 А500С, L=720	8	5,1
48	ГОСТ 5781-82	Арматура Ø12 А500С, L=720	8	5,1
49	ГОСТ 5781-82	Арматура Ø12 А500С, L=720	8	5,1
50	ГОСТ 5781-82	Арматура Ø12 А500С, L=720	8	5,1
51	ГОСТ 5781-82	Арматура Ø12 А500С, L=720	8	5,1
52	ГОСТ 5781-82	Арматура Ø12 А500С, L=720	8	5,1
53	ГОСТ 5781-82	Арматура Ø12 А500С, L=720	8	5,1
54	ГОСТ 5781-82	Арматура Ø12 А500С, L=720	8	5,1
55	ГОСТ 5781-82	Арматура Ø12 А500С, L=720	8	5,1
56	ГОСТ 5781-82	Арматура Ø12 А500С, L=720	8	5,1
57	ГОСТ 5781-82	Арматура Ø12 А500С, L=720	8	5,1
58	ГОСТ 5781-82	Арматура Ø12 А500С, L=720	8	5,1
59	ГОСТ 5781-82	Арматура Ø12 А500С, L=720	8	5,1
60	ГОСТ 5781-82	Арматура Ø12 А500С, L=720	8	5,1
61	ГОСТ 5781-82	Арматура Ø12 А500С, L=720	8	5,1
62	ГОСТ 5781-82	Арматура Ø12 А500С, L=720	8	5,1
63	ГОСТ 5781-82	Арматура Ø12 А500С, L=720	8	5,1
64	ГОСТ 5781-82	Арматура Ø12 А500С, L=720	8	5,1
65	ГОСТ 5781-82	Арматура Ø12 А500С, L=720	8	5,1
66	ГОСТ 5781-82	Арматура Ø12 А500С, L=720	8	5,1
67	ГОСТ 5781-82	Арматура Ø12 А500С, L=720	8	5,1
68	ГОСТ 5781-82	Арматура Ø12 А500С, L=720	8	5,1
69	ГОСТ 5781-82	Арматура Ø12 А500С, L=720	8	5,1
70	ГОСТ 5781-82	Арматура Ø12 А500С, L=720	8	5,1
71	ГОСТ 5781-82	Арматура Ø12 А500С, L=720	8	5,1
72	ГОСТ 5781-82	Арматура Ø12 А500С, L=720	8	5,1
73	ГОСТ 5781-82	Арматура Ø12 А500С, L=720	8	5,1
74	ГОСТ 5781-82	Арматура Ø12 А500С, L=720	8	5,1
75	ГОСТ 5781-82	Арматура Ø12 А500С, L=720	8	5,1
76	ГОСТ 5781-82	Арматура Ø12 А500С, L=720	8	5,1
77	ГОСТ 5781-82	Арматура Ø12 А500С, L=720	8	5,1
78	ГОСТ 5781-82	Арматура Ø12 А500С, L=720	8	5,1
79	ГОСТ 5781-82	Арматура Ø12 А500С, L=720	8	5,1
80	ГОСТ 5781-82	Арматура Ø12 А500С, L=720	8	5,1
81	ГОСТ 5781-82	Арматура Ø12 А500С, L=720	8	5,1
82	ГОСТ 5781-82	Арматура Ø12 А500С, L=720	8	5,1
83	ГОСТ 5781-82	Арматура Ø12 А500С, L=720	8	5,1
84	ГОСТ 5781-82	Арматура Ø12 А500С, L=720	8	5,1
85	ГОСТ 5781-82	Арматура Ø12 А500С, L=720	8	5,1
86	ГОСТ 5781-82	Арматура Ø12 А500С, L=720	8	5,1
87	ГОСТ 5781-82	Арматура Ø12 А500С, L=720	8	5,1
88	ГОСТ 5781-82	Арматура Ø12 А500С, L=720	8	5,1
89	ГОСТ 5781-82	Арматура Ø12 А500С, L=720	8	5,1
90	ГОСТ 5781-82	Арматура Ø12 А500С, L=720	8	5,1
91	ГОСТ 5781-82	Арматура Ø12 А500С, L=720	8	5,1
92	ГОСТ 5781-82	Арматура Ø12 А500С, L=720	8	5,1
93	ГОСТ 5781-82	Арматура Ø12 А500С, L=720	8	5,1
94	ГОСТ 5781-82	Арматура Ø12 А500С, L=720	8	5,1
95	ГОСТ 5781-82	Арматура Ø12 А500С, L=720	8	5,1
96	ГОСТ 5781-82	Арматура Ø12 А500С, L=720	8	5,1
97	ГОСТ 5781-82	Арматура Ø12 А500С, L=720	8	5,1
98	ГОСТ 5781-82	Арматура Ø12 А500С, L=720	8	5,1
99	ГОСТ 5781-82	Арматура Ø12 А500С, L=720	8	5,1
100	ГОСТ 5781-82	Арматура Ø12 А500С, L=720	8	5,1

Ведомость элементов

Марка	Эскиз	Сечение, мм	Длина, мм	Кол.	Масса, кг
ФП-1		300	11700	1	2760
ФП-2		300	2340	1	552
ФП-3		300	1870	1	441

Узел 1. Сопряжение плиты с монолитной стеной

Схема фундаментной плиты

Плита фундаментная ФП-1 (Ф-1) с отверстиями и закладными деталями. Бетон тяжелый класса В25, F200, W6. Арматура: сетки из стержней Ø12 А500С, шаг 200 мм. Защитный слой бетона 35 мм. Все размеры в мм.

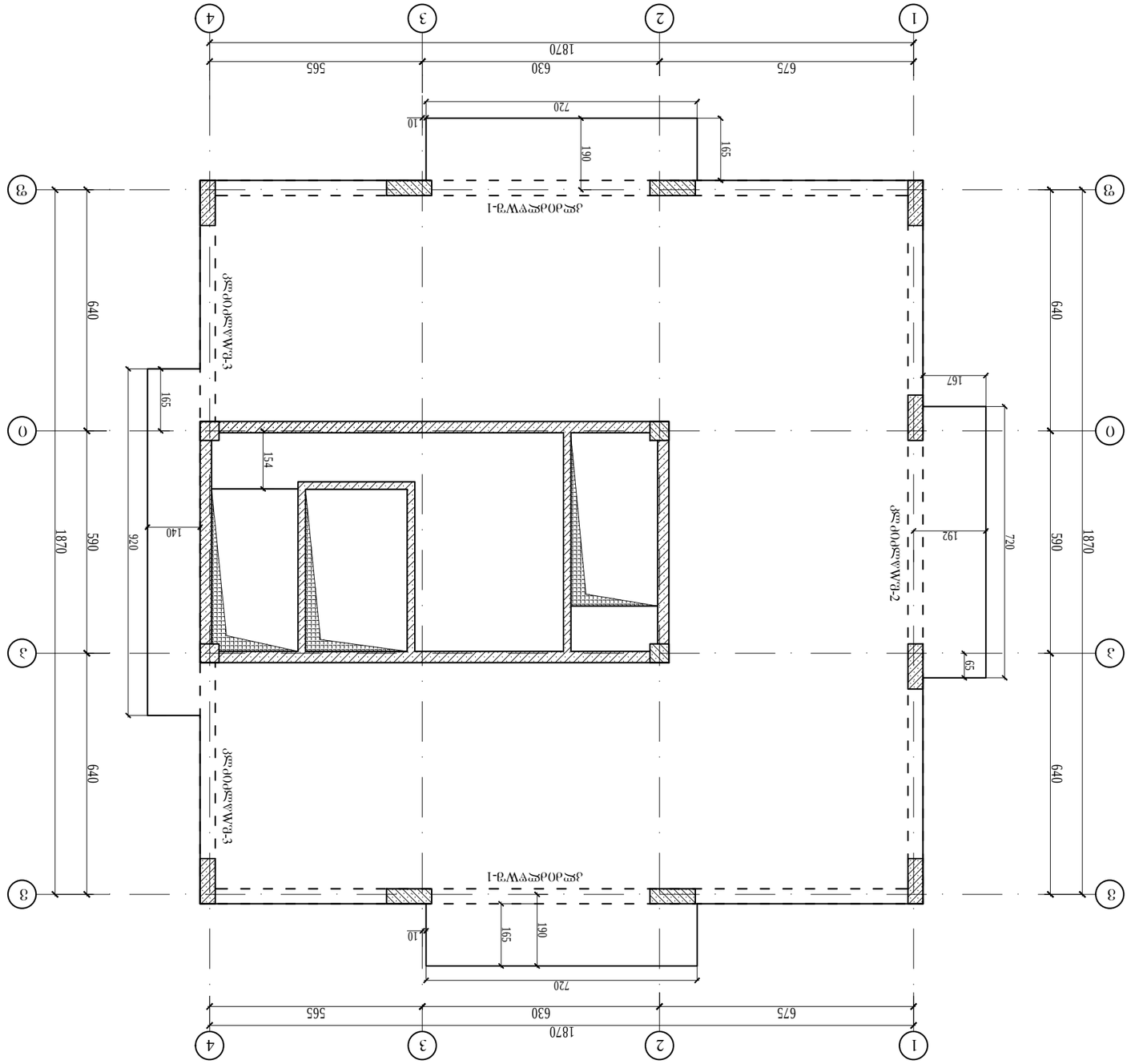

Изм.	Кол. уч.	Лист	№ док.	Подпись	Дата
Разраб.					
Пров.					
Н. контр.					
ГИП					

Стадия	Лист	Листов
Р	1	1

Формат А3

Инв. № подл. | Подпись и дата | Взам. инв. № | Инв. № дубл. | Подпись и дата

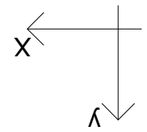
X
Y

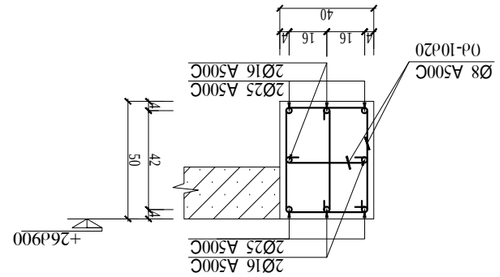
1 - 1
2Ø16 A500C
2Ø25 A500C
+26.900
50
42
4
2Ø25 A500C
2Ø16 A500C
Ø8 A500C
Ø4-10Ø20
40
4
16
16
4

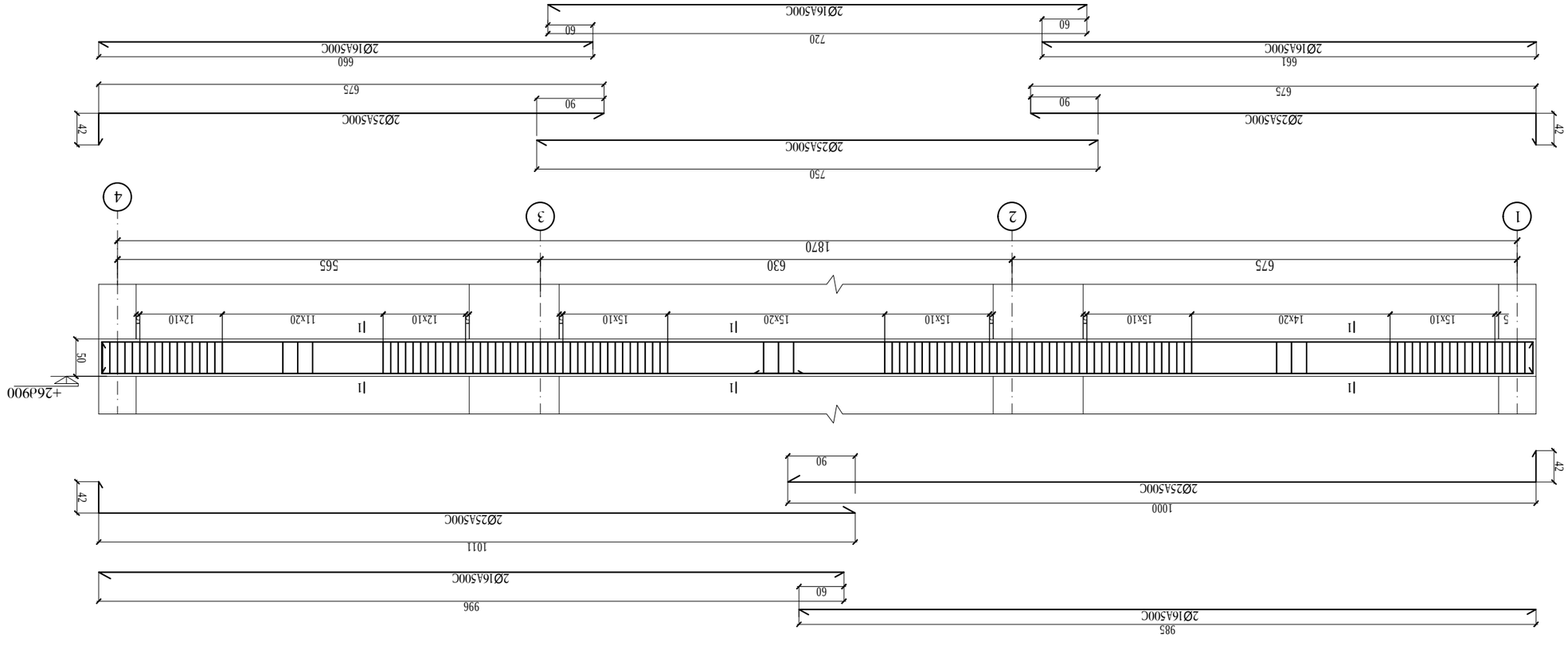
2Ø16A500C
720
60
60
2Ø16A500C
661
2Ø16A500C
660
675
675
90
90
2Ø25A500C
2Ø25A500C
42
42
750
2Ø25A500C
4
3
2
1
1870
565
630
675
+26.900
50
42
2Ø25A500C
1000
90
42
2Ø25A500C
1011
2Ø16A500C
996
60
2Ø16A500C
985

Ֆասնաձև-1

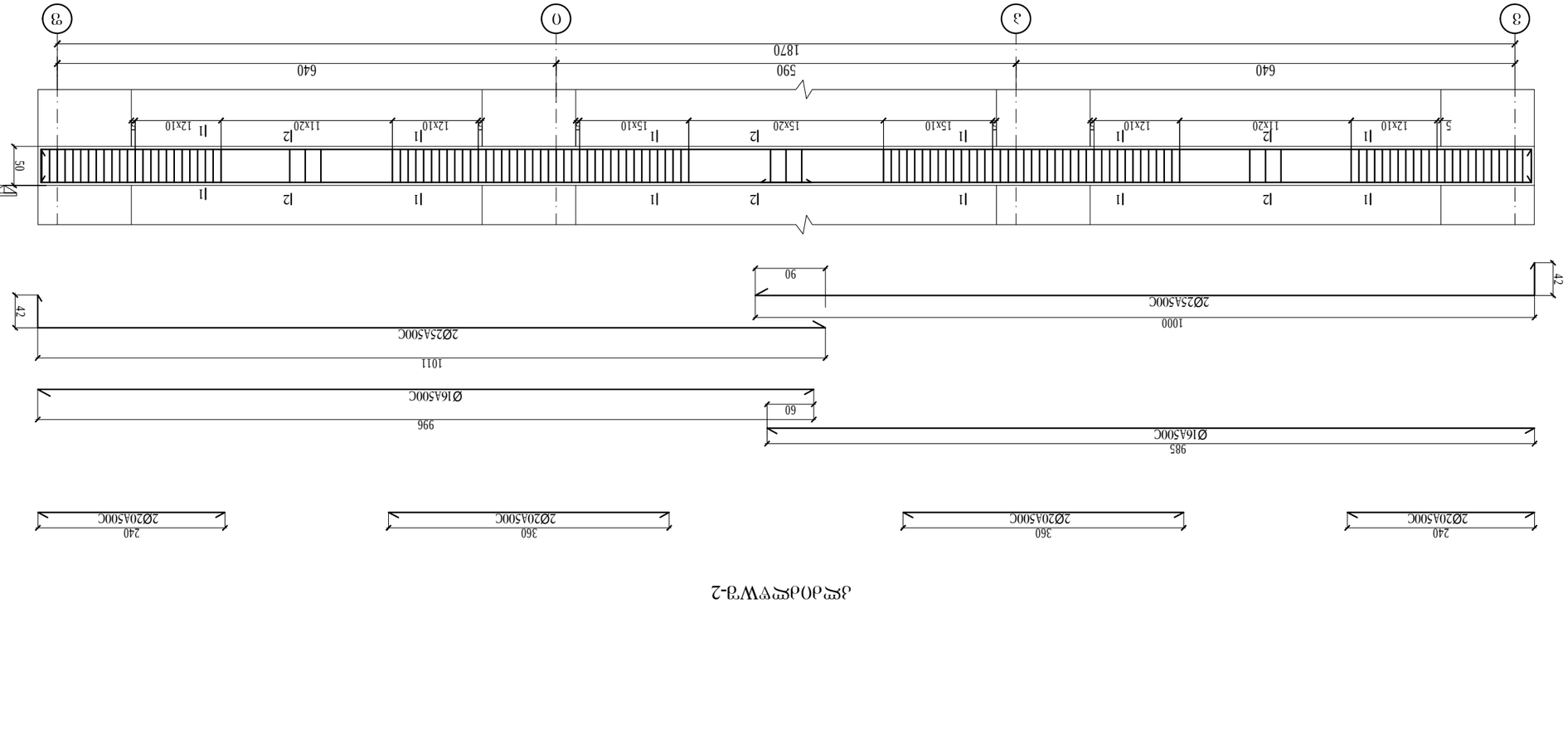

ארמטורה מרותכת 2-3

| | | |

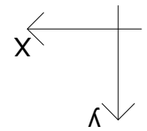

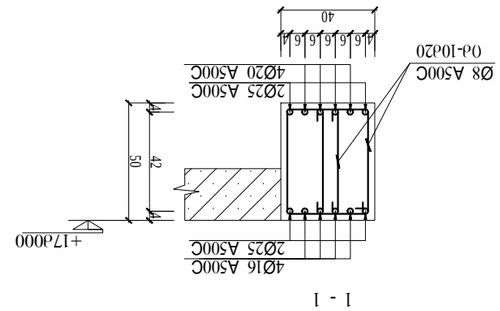

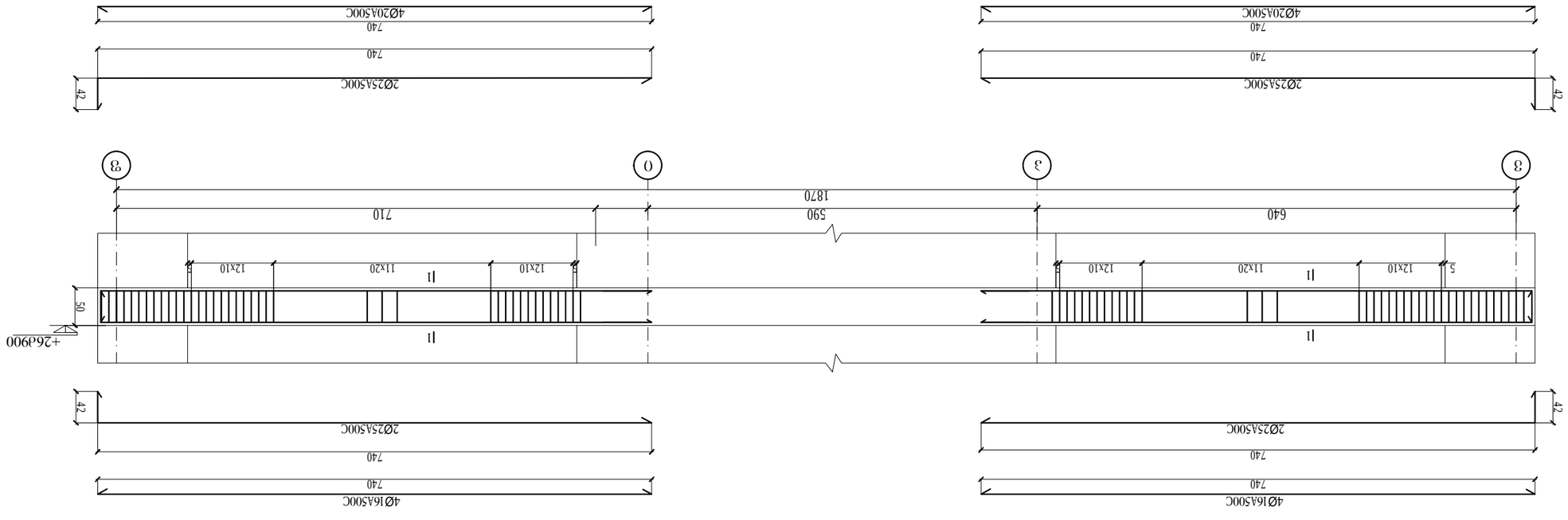

Экспликация элементов

Марка	Эскиз	Кол.	Масса, кг
1	4Ø16A500C	1	24,64
2	2Ø25A500C	1	15,41
3	4Ø20A500C	1	19,76
4	2Ø25A500C	1	15,41
5	2Ø25A500C	1	15,41
6	4Ø20A500C	1	19,76
7	2Ø25A500C	1	15,41
8	4Ø16A500C	1	24,64

Ведомость элементов

Марка	Эскиз	Кол.	Масса, кг
1	4Ø16A500C	1	24,64
2	2Ø25A500C	1	15,41
3	4Ø20A500C	1	19,76
4	2Ø25A500C	1	15,41
5	2Ø25A500C	1	15,41
6	4Ø20A500C	1	19,76
7	2Ø25A500C	1	15,41
8	4Ø16A500C	1	24,64

Ведомость ссылочных и прилагаемых документов

Обозначение	Наименование	Примечание

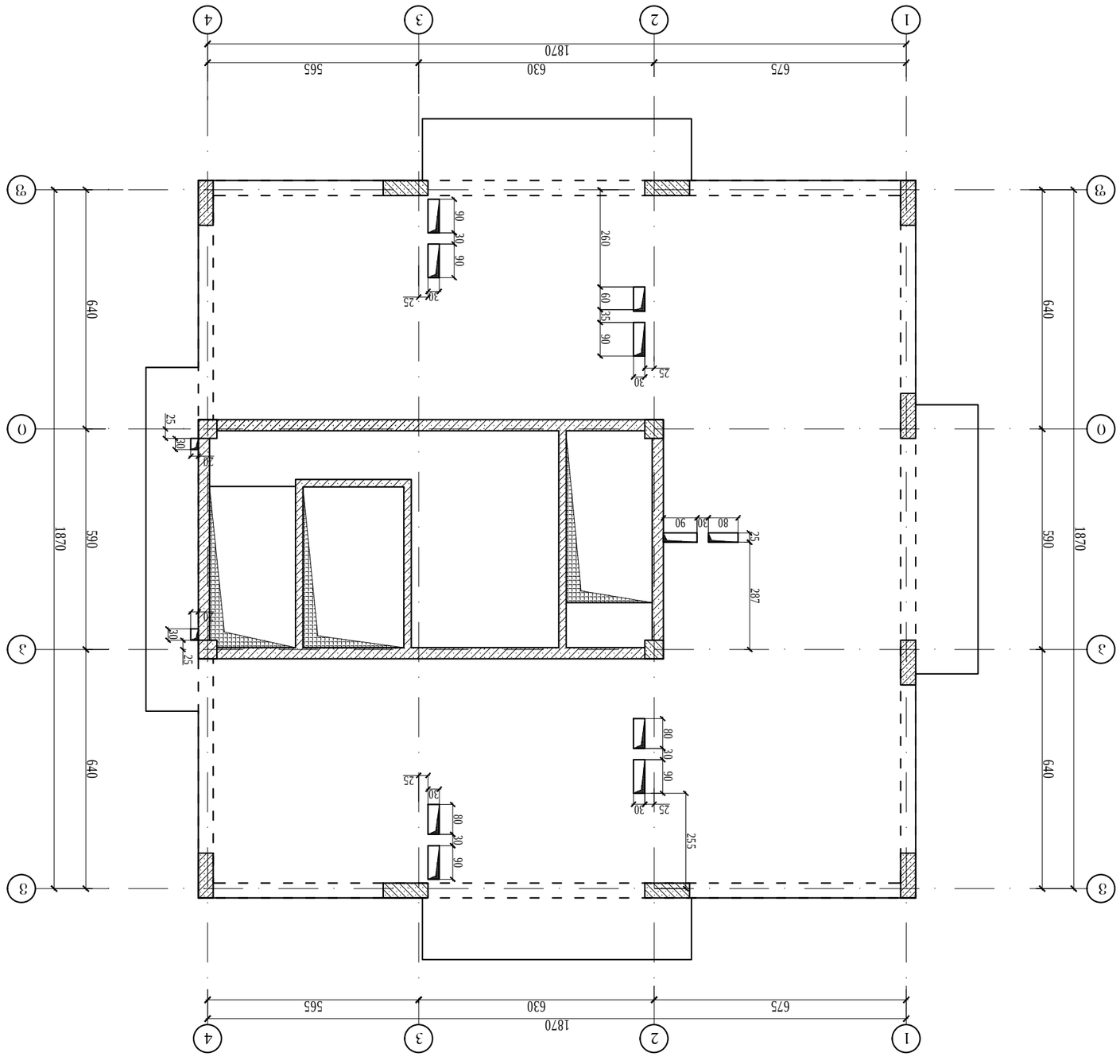

ΔΟΟΔ-ΤΘΟ ΔΤΦΥΣ +26Δ900 ΦΤΦSΔ-ΔΤ
ΟΥΘΘΤΔΦΔΤΘΘΦΦΔΤΦΟΤΘΟ ΔΤΦΦΦΣΔΤΟΤΘΟ ΓΔΔΔΤΦΥΦΔΤΘΟ ΔΤΔΔΤΘ

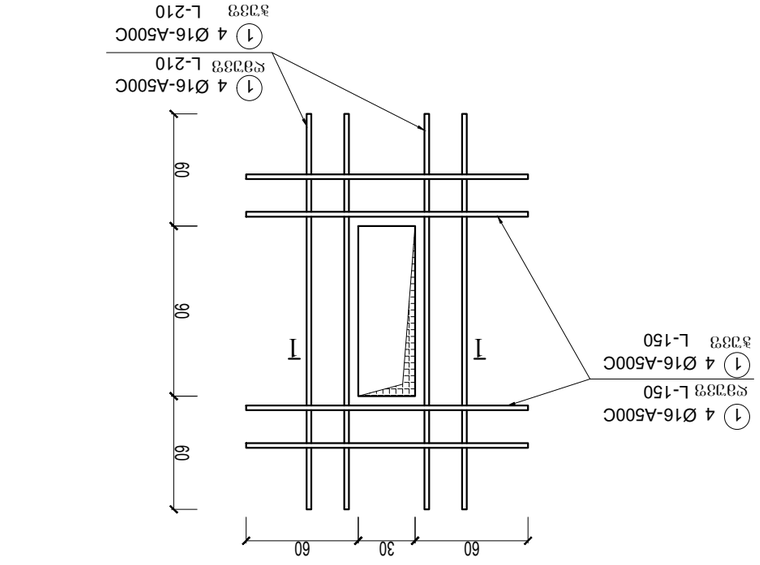

ΦΥΘΦΖΘ-1
(ΔΨCΘΔΔCΨΘΘΘ)

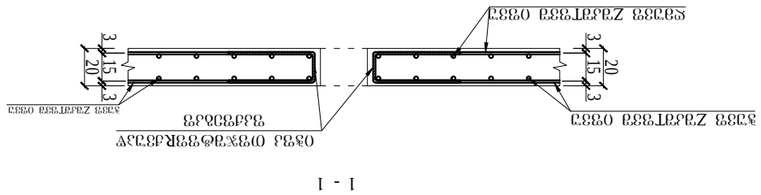

1 - 1

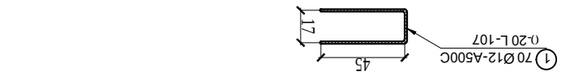

ΘΔΘΔ ΘΦΧΘΦΘΘΡΔΘΔΔΨ
ΘΔΤΘΘΔΘΘ

ΦΥΦΘΔΔΦΥΦΘΘΔΔΦΥΘΘΔΔΦΥΘΘΔΔΦΥ

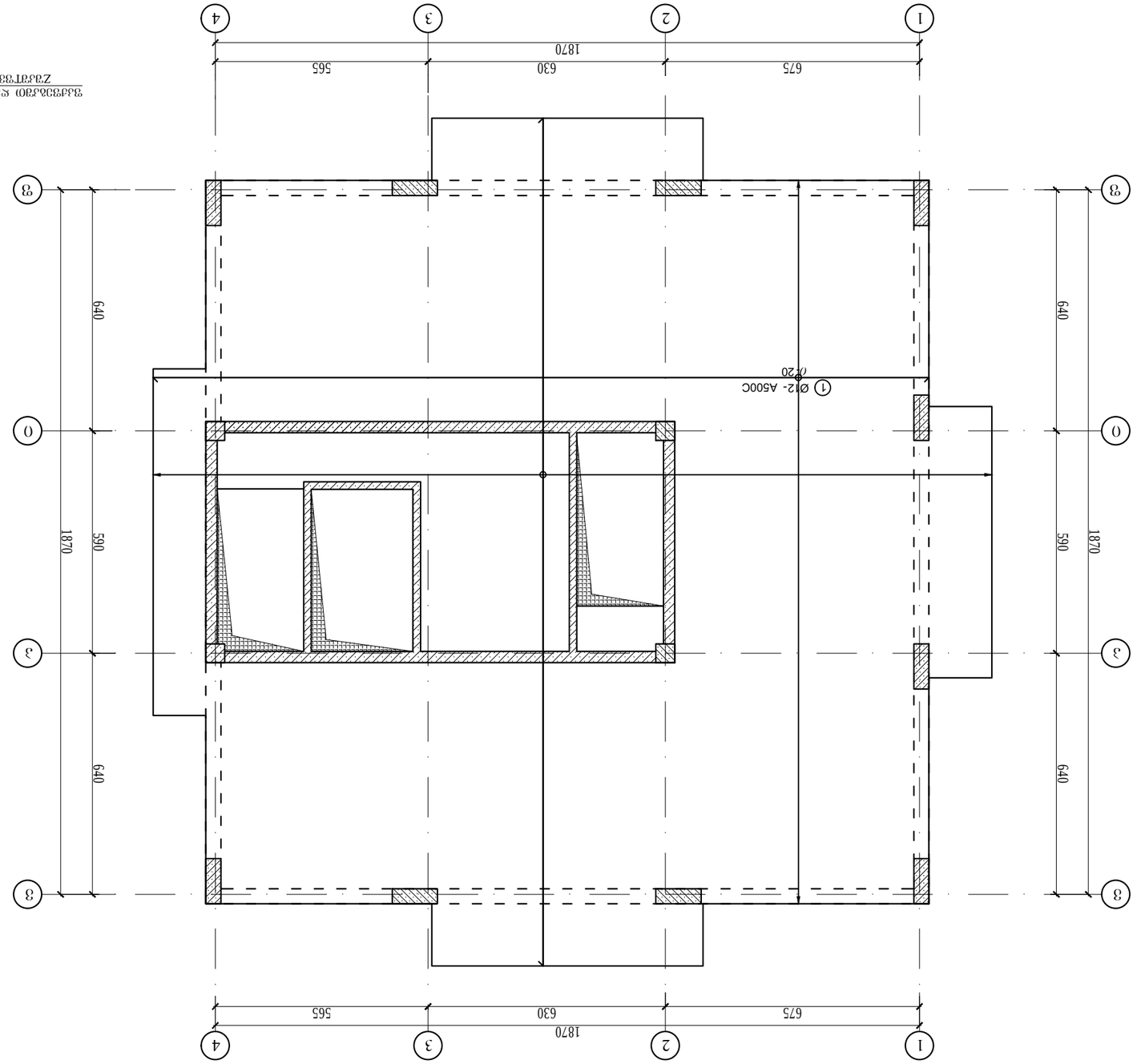

Y

X

План монолитной плиты перекрытия на отм. +26,900

Монолитная плита перекрытия

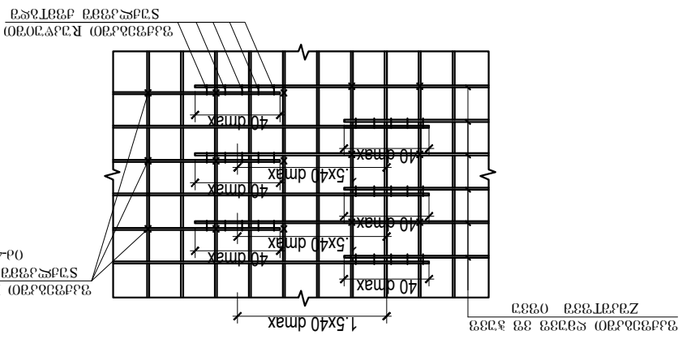

Отверстие

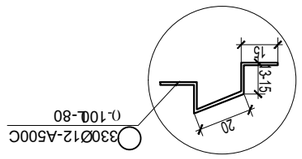

Стержни дополнительной арматурной сетки

Стержни дополнительной арматурной сетки

Стержни верхней арматурной сетки

Стержни нижней

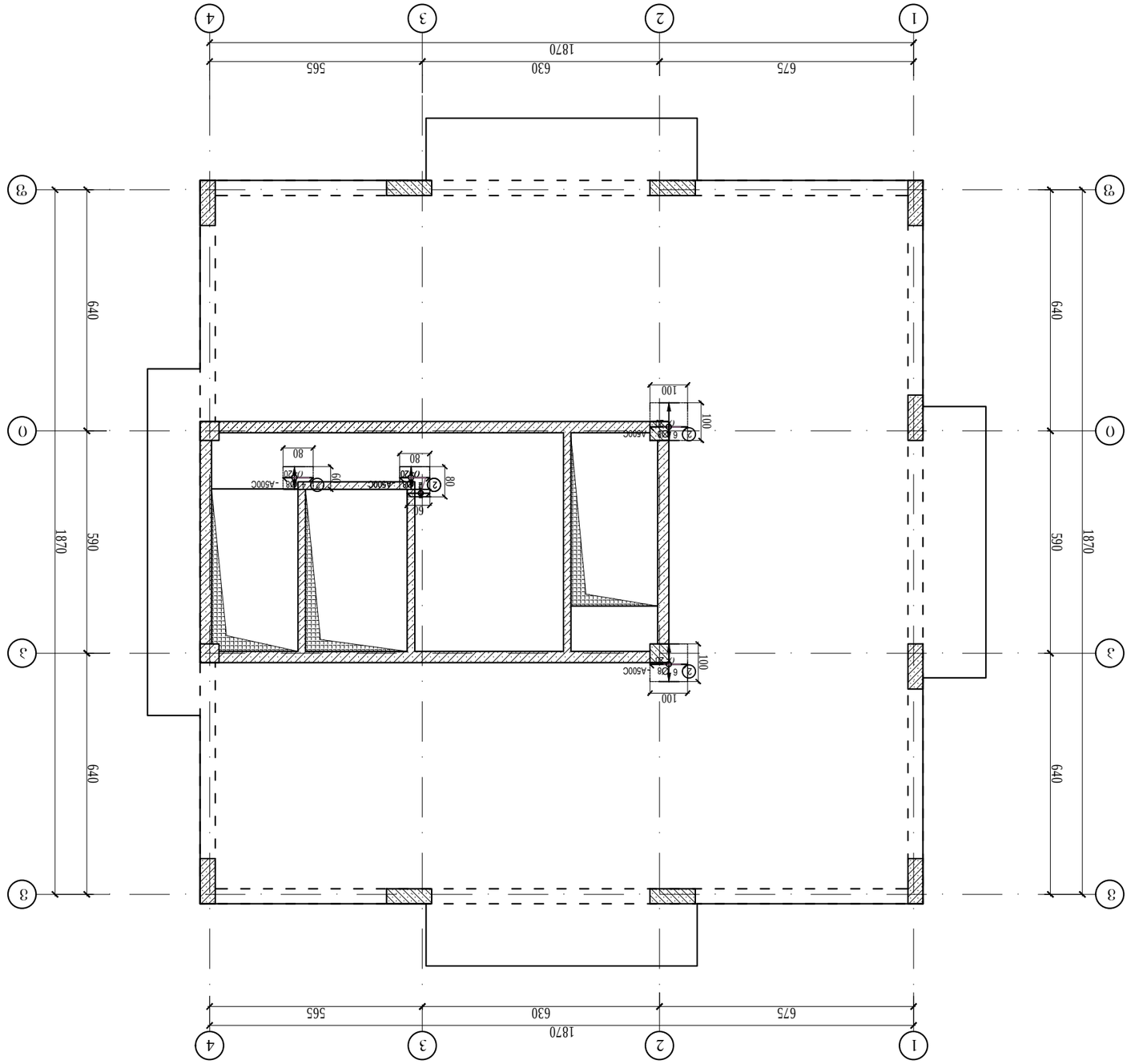

Х-образный ЖБ-ростверк под колонны 1-го этажа
Жилой дом с встроенными помещениями общественного назначения
Адрес: Московская область, г.о. Подольск, мкр. Климовск, ул. Генерала Паскевича, д.42

Изм.	Кол.уч.	Лист	№ док.
Разраб.			
Пров.			
Н.контр.			
ГИП			

Стадия	Лист	Листов
Р		

ООО "Проектная компания "Стройинвест"

Инв. № подл.	Подпись и дата
Взам. инв. №	
Инв. № дубл.	
Подпись и дата	

А3

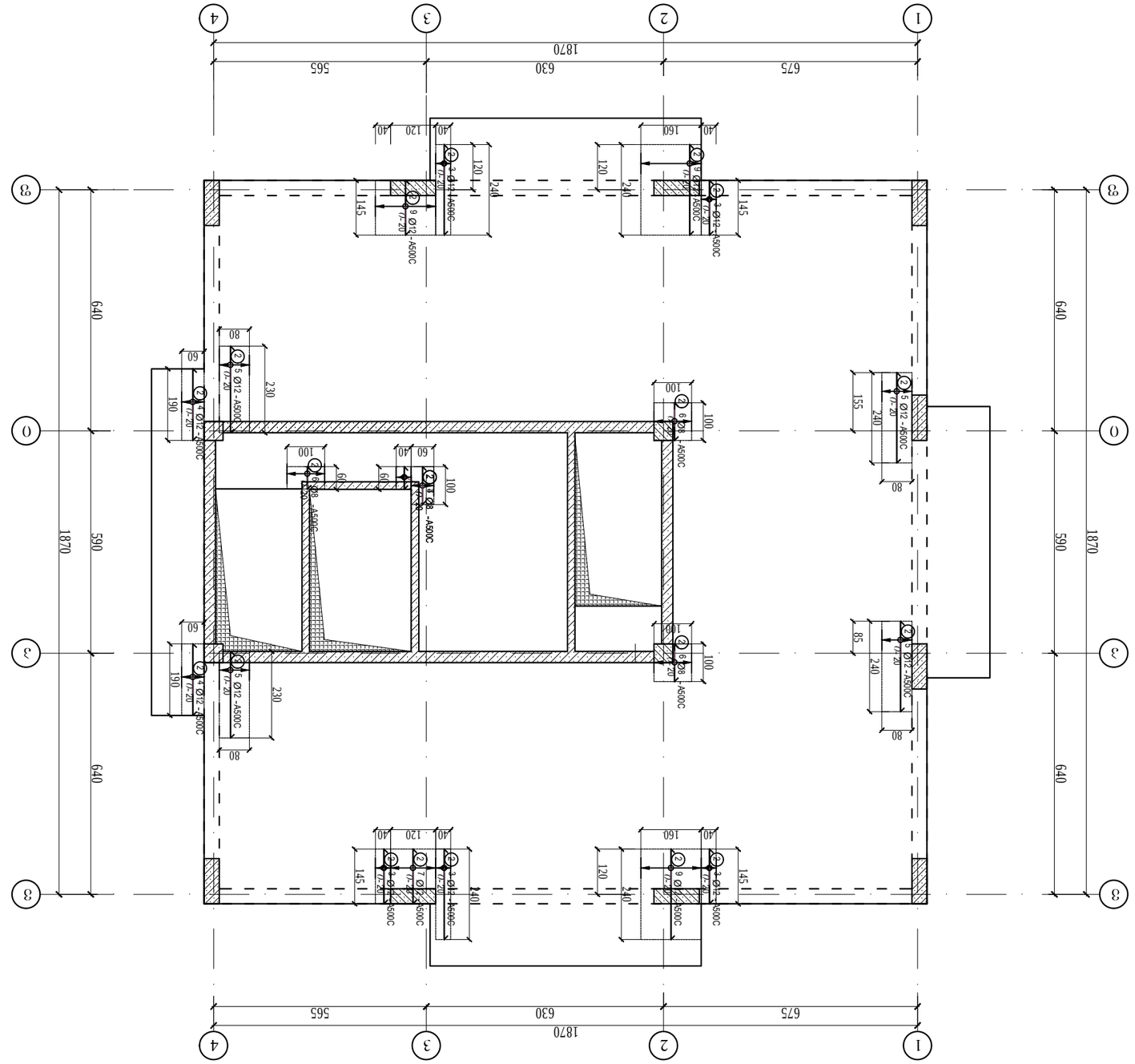

ЖБ-ФНФ3ДТАЭЕЭОЭТФ ЭЭДФЭЭОЭТЭ ЭЭДФЭЭОЭТЭ ОЭЭЭФО ЭЭДФЭЭОЭТЭ ЭЭДФЭЭОЭТЭ
ЕФЭЭЭЭ ZЭДЭТЭЭЭЭ ОЭЭЭФО ЭЭДФЭЭОЭТЭ ЭЭДФЭЭОЭТЭ
ДДОА-ЭОО ЭЭЕЭОО ЭЭЭДЭ ++26Д900 ФЭЭЕА-ДЭ

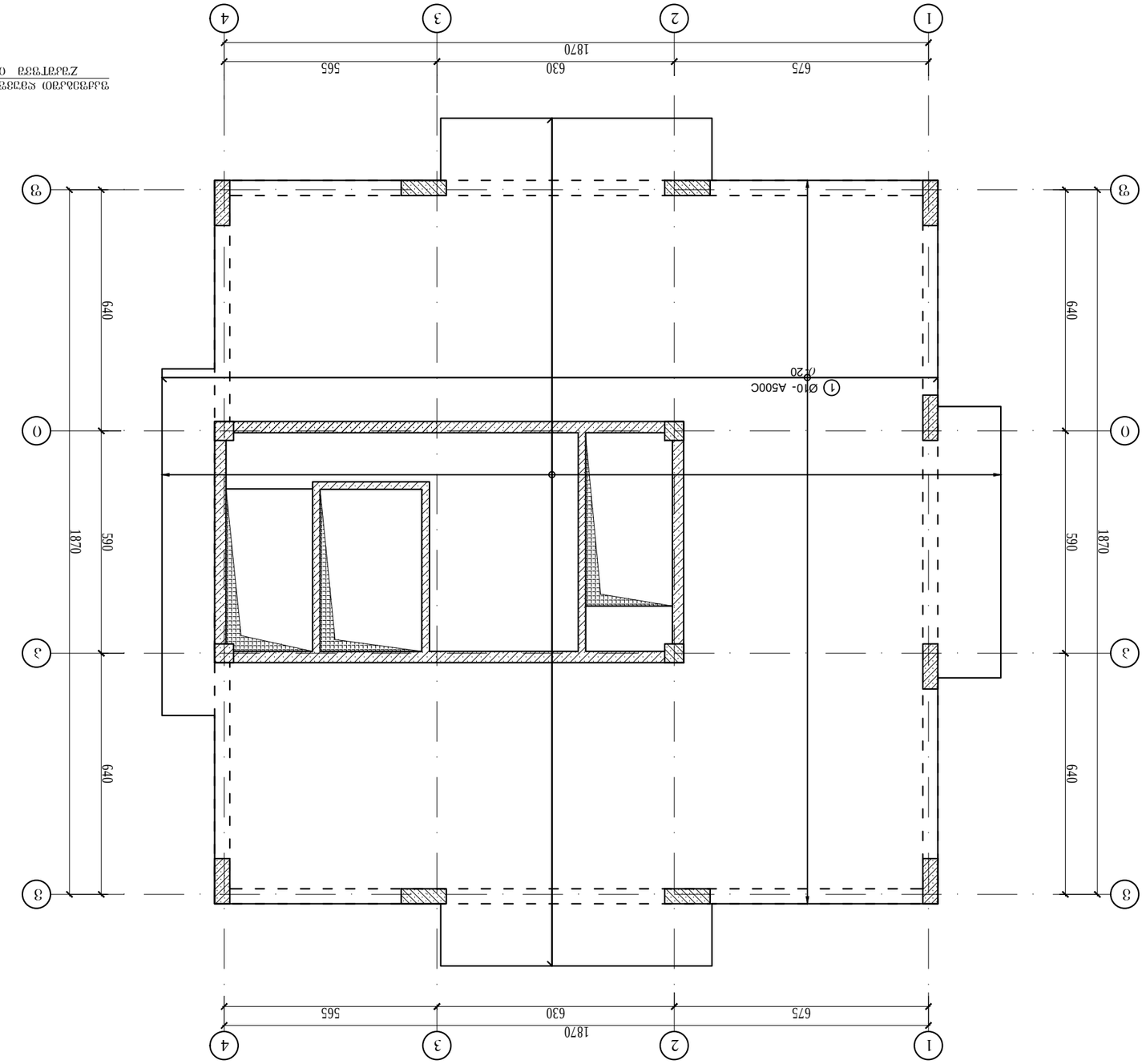

جامعة حلب-كلية الهندسة المدنية قسم الهندسة المعمارية مشروع تخرج

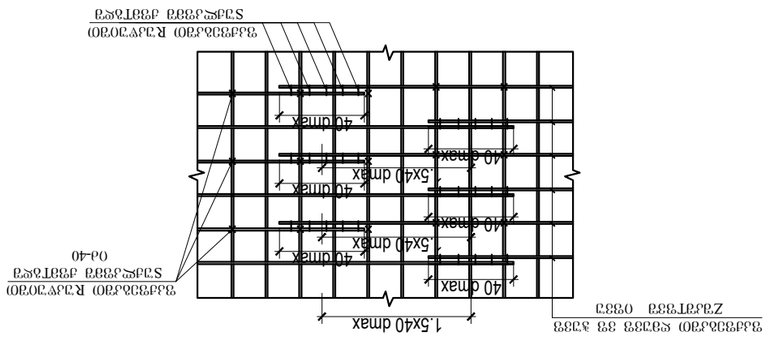

تفاصيل تسليح الجسور والأعمدة

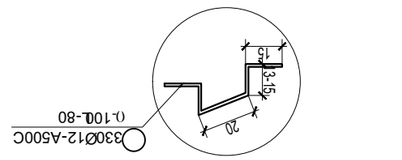

تفاصيل الوصلات

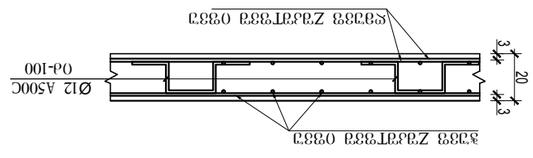

تفاصيل تسليح الجسور والأعمدة

المشروع	
الطالب	

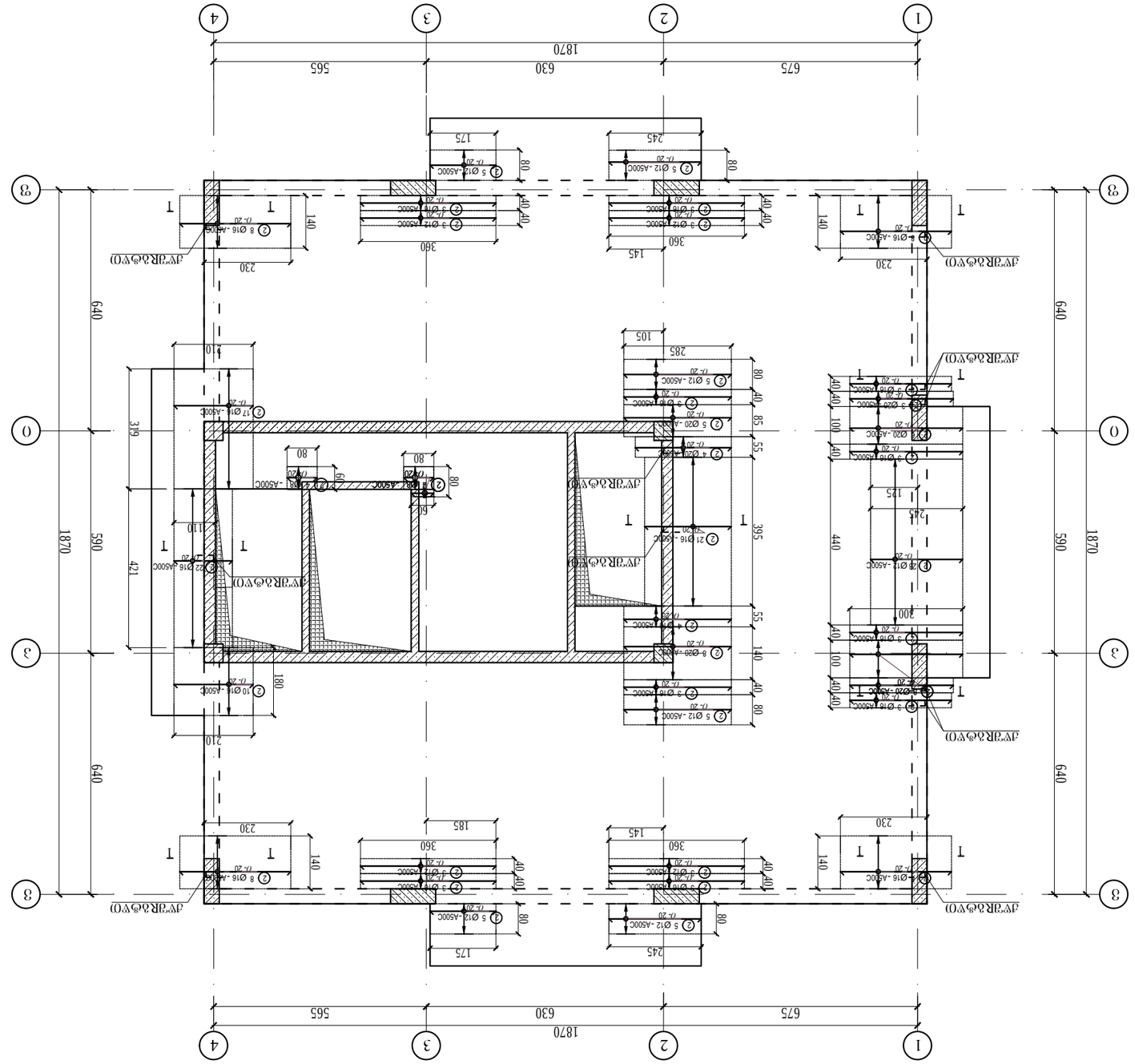

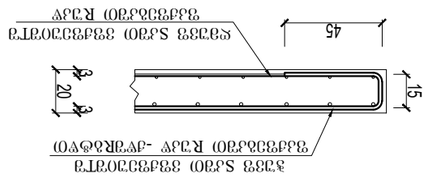

1 - 1

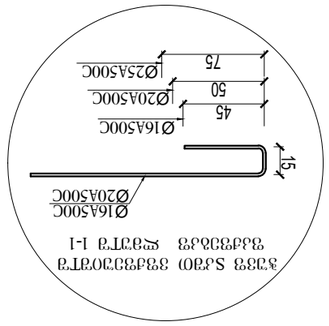

Х-ланцевая схема фундаментов
Здание 2этажное с подвалом и техническим этажом
Заказчик ООО «Строительная компания «Альфа-Строй»
Объект: Жилой дом №26 по ул. Ленина в г. Ростов-на-Дону

Изм.	Кол.уч.	Лист	№ док.
Разраб.			
Пров.			
Н.контр.			
ГИП			

Стадия	Лист	Листов
Р		

Инв.№ подл.	Подпись и дата
Взам.инв.№	
Инв.№ дубл.	
Подпись и дата	

А3

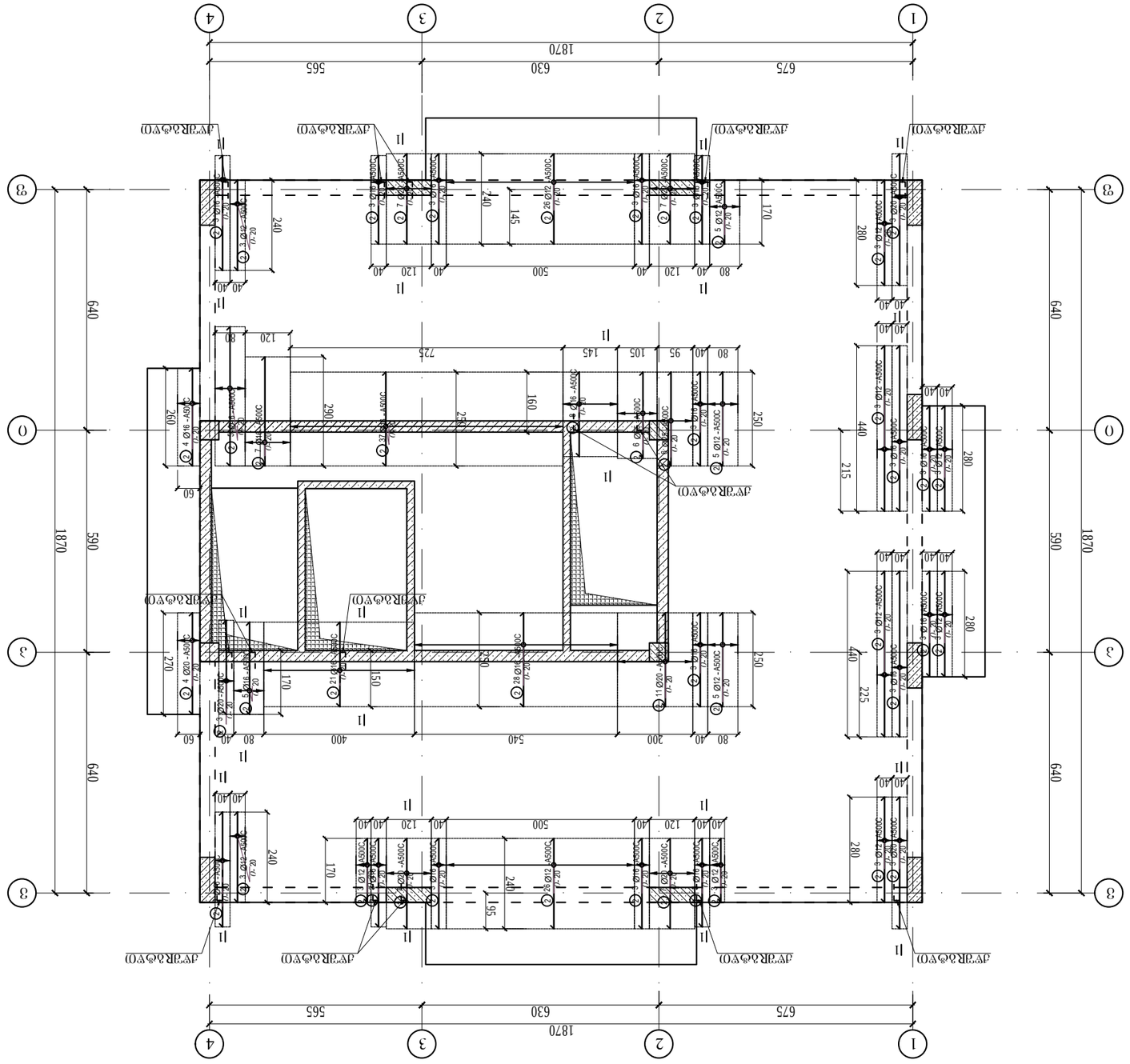
1
2
3
4
1870
675
630
565
640
590
280
440
215
225
170
240
145
105
95
80
120
40
500
540
400
200
725
290
270
260
250
195
60
Ø12 A500C
Ø16 A500C
Ø20 A500C
Ø28 A500C
Ø10 A240C
Ø12 A240C
Ø16 A240C
Ø20 A240C
Ø25 A500C
Ø32 A500C
Ø40 A500C
Ø12-A500C
Ø16-A500C
Ø20-A500C
Ø25-A500C
Ø32-A500C
Ø40-A500C
Ø10-A240C
Ø12-A240C
Ø16-A240C
Ø20-A240C
Ø28-A240C
Ø32-A240C
Ø40-A240C
I
II
I - I
Узел 5 Ø10 Ø12 Ø16 Ø20 Ø25 Ø32 Ø40 Ø12-А500С Ø16-А500С Ø20-А500С Ø25-А500С Ø32-А500С Ø40-А500С Ø10-А240С Ø12-А240С Ø16-А240С Ø20-А240С Ø28-А240С Ø32-А240С Ø40-А240С

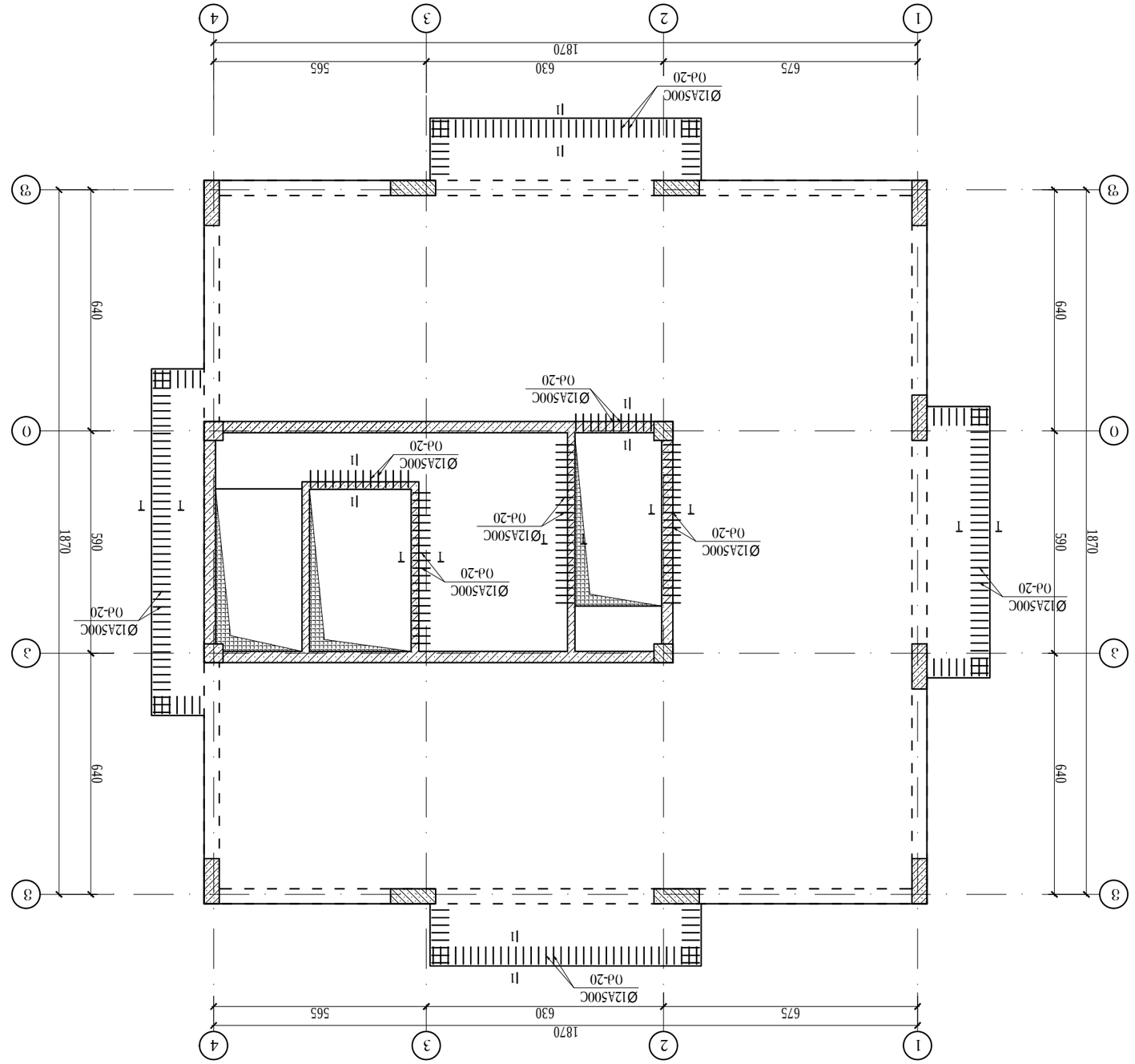

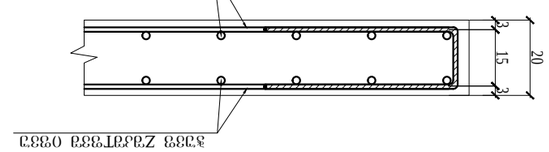

1 - 1

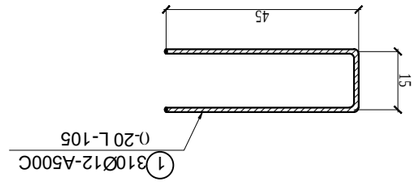

1 310Ø12-A500C
0-20 L-105

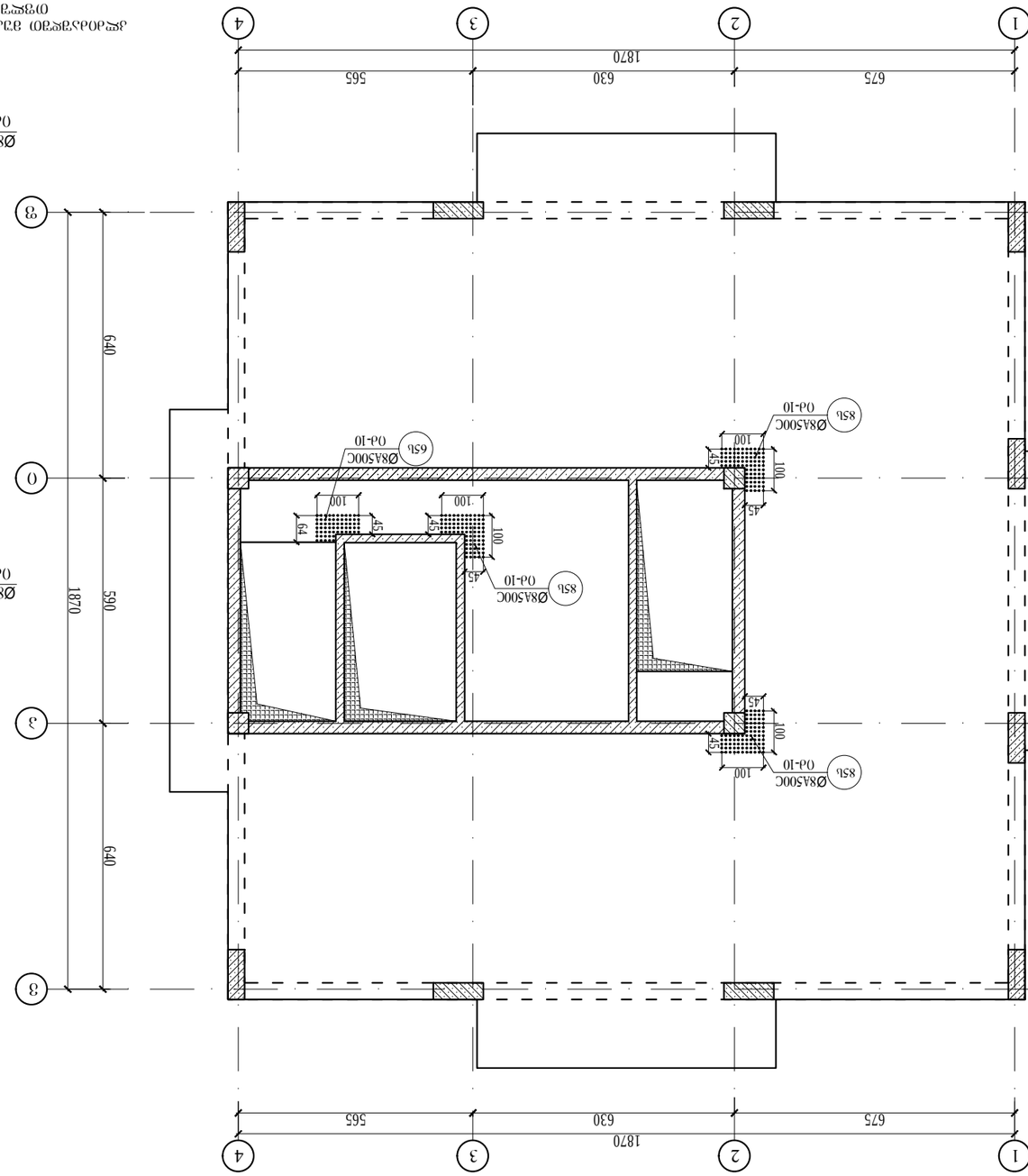

Jadno-TDO Zavrtno Zrtjanje +26d900 do5Sd-ztj
Gradjevinski RJavni objekat (otpremna stanica) Zrtjanje

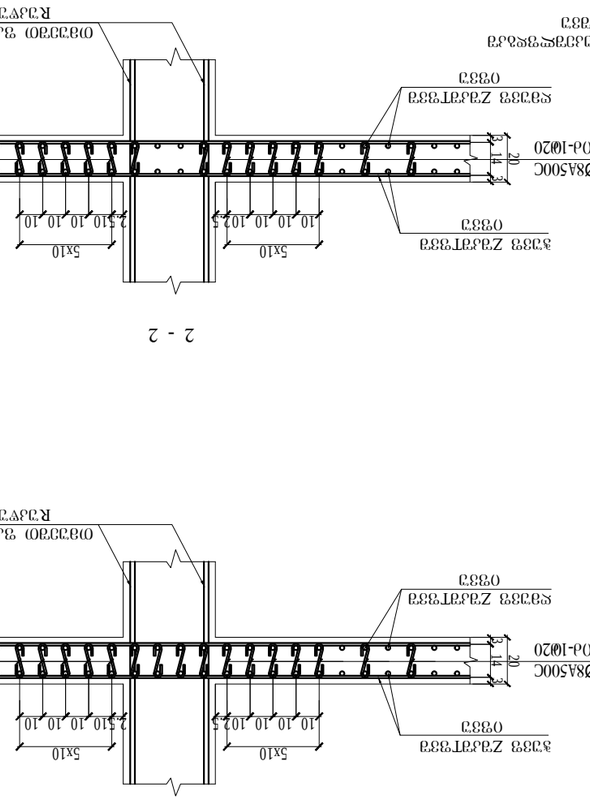

Jedinica mjera: mm
Razmjera 1:50

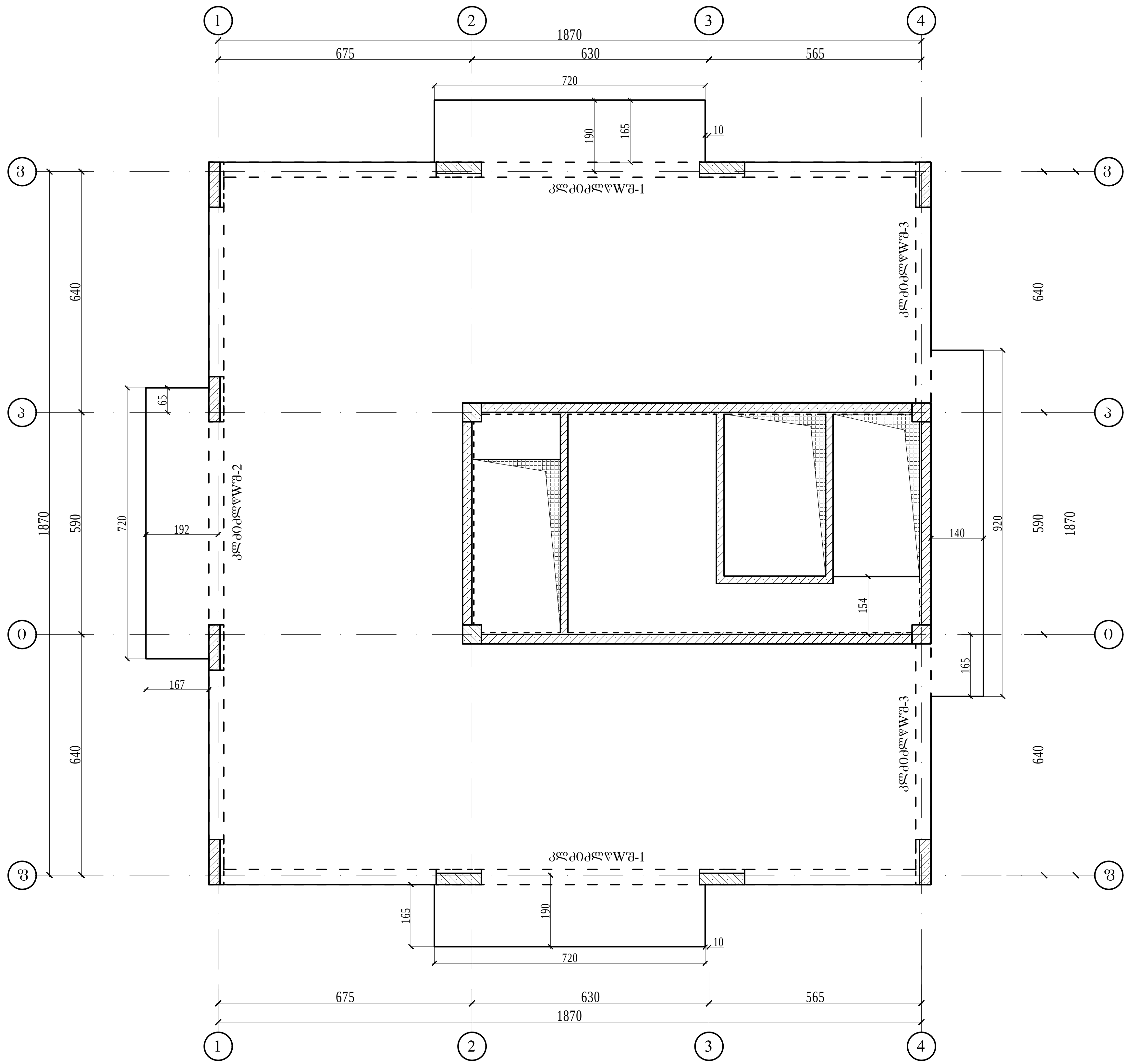
1870
675
630
565
720
190
165
10
640
590
1870
720
192
65
167
140
920
154
165
1 2 3 4

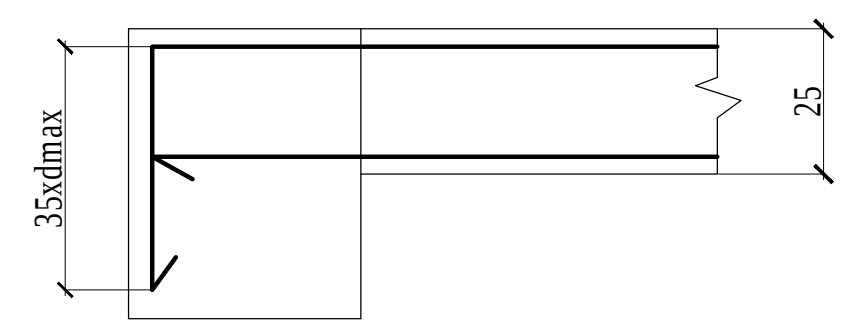
35xdmax
25

y
X

A3

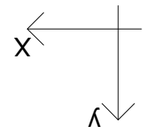

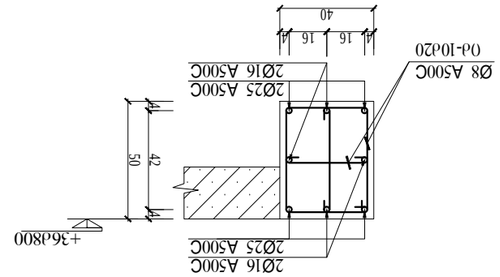

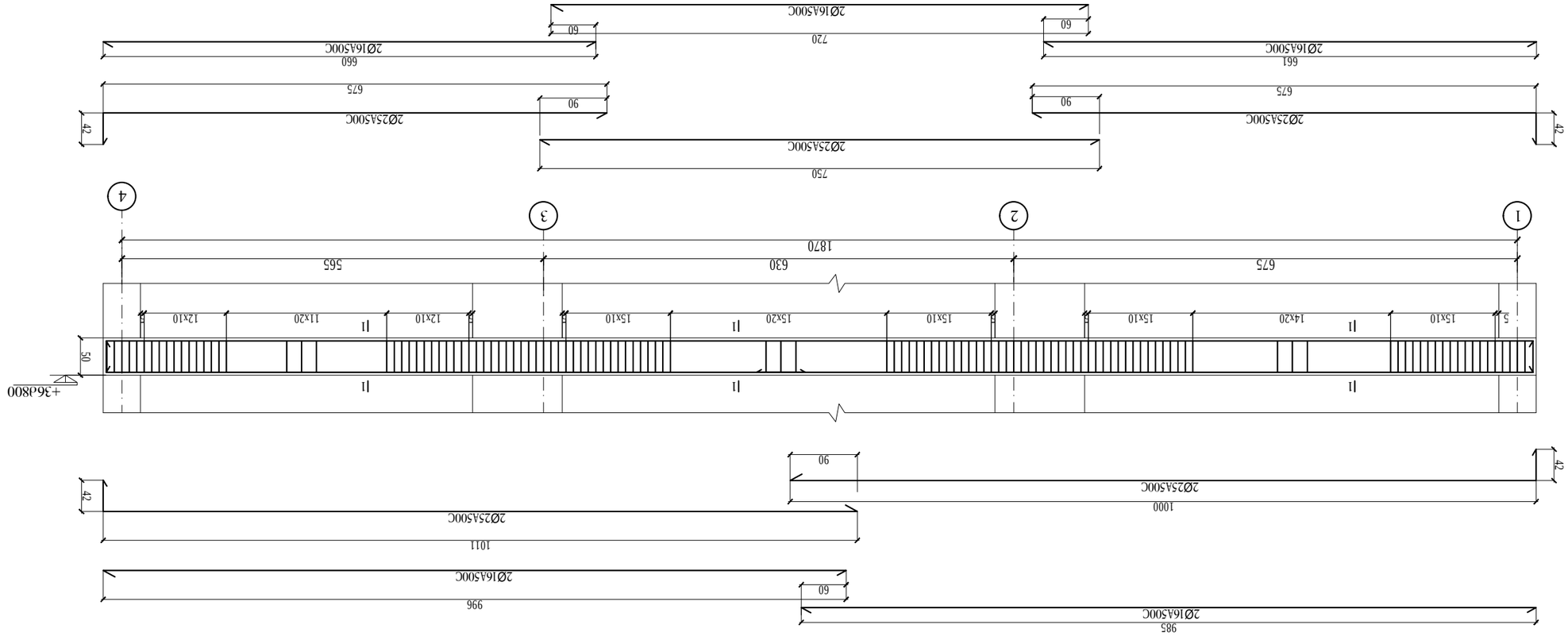

Ярусная схема 1-1

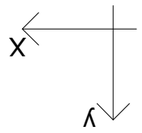

1 - 1

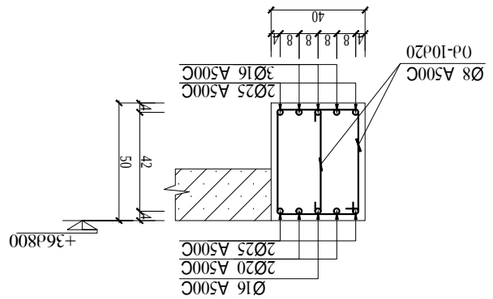

2 - 2

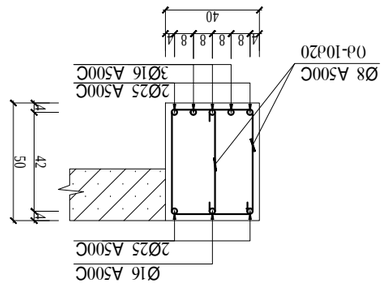

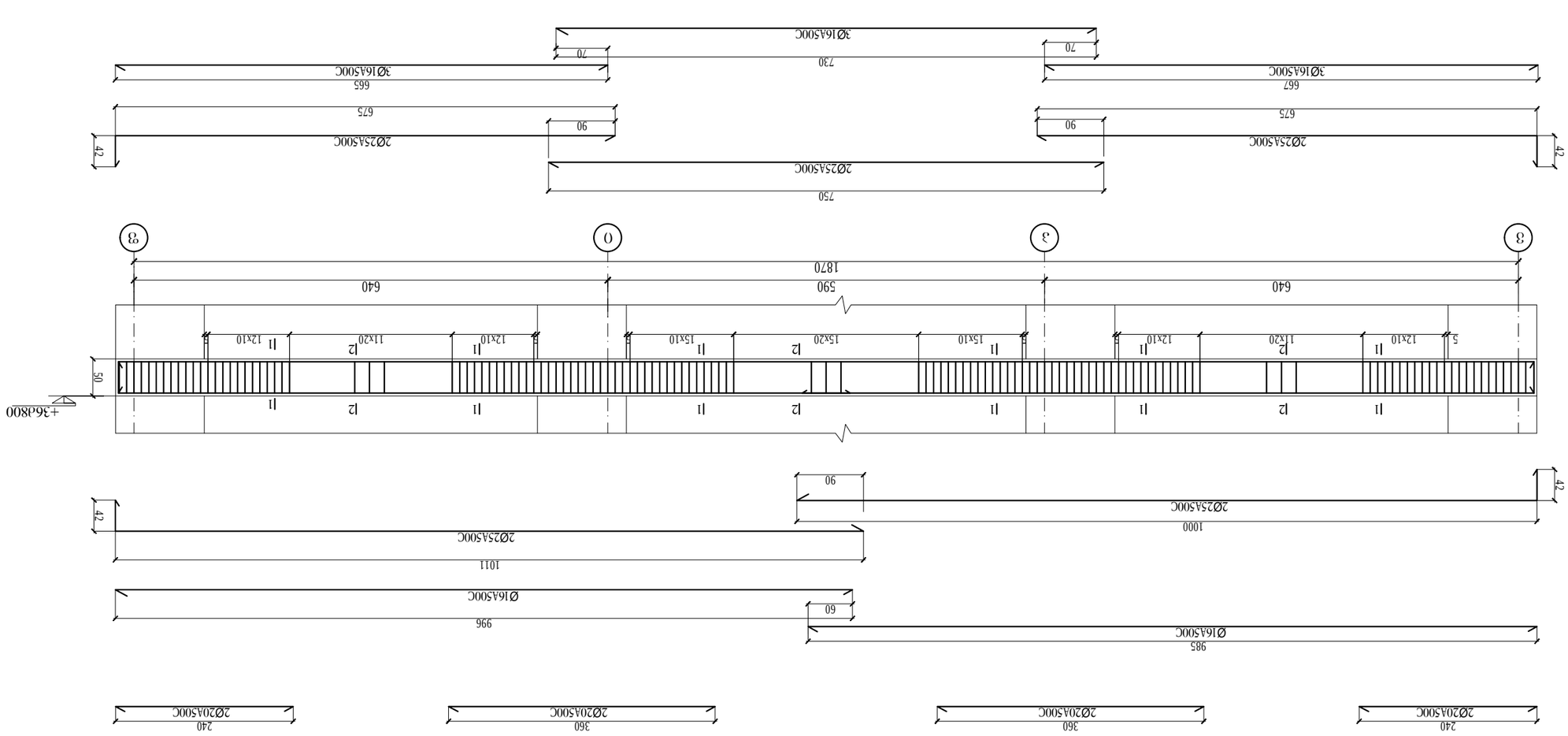

אקסונומטריה-2

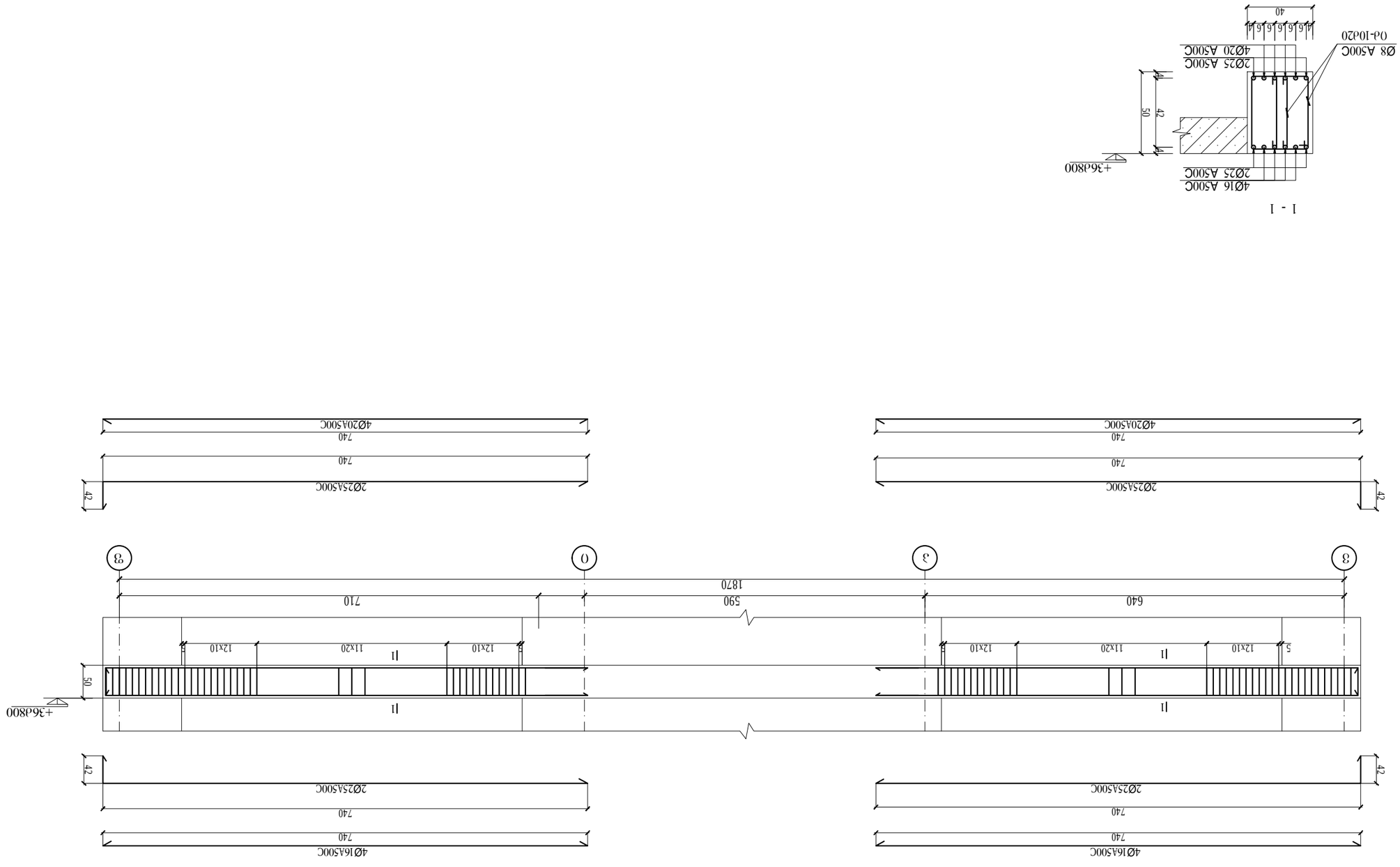
3
0
3
3
1870
710
590
640
+36.800
50
42
11x20
12x10
5
4Ø16 A500C
2Ø25 A500C
4Ø20 A500C
2Ø25 A500C
Ø8 A500C
Ø4-10@20
40
1 - 1
X
Y

梁配筋图 1-3

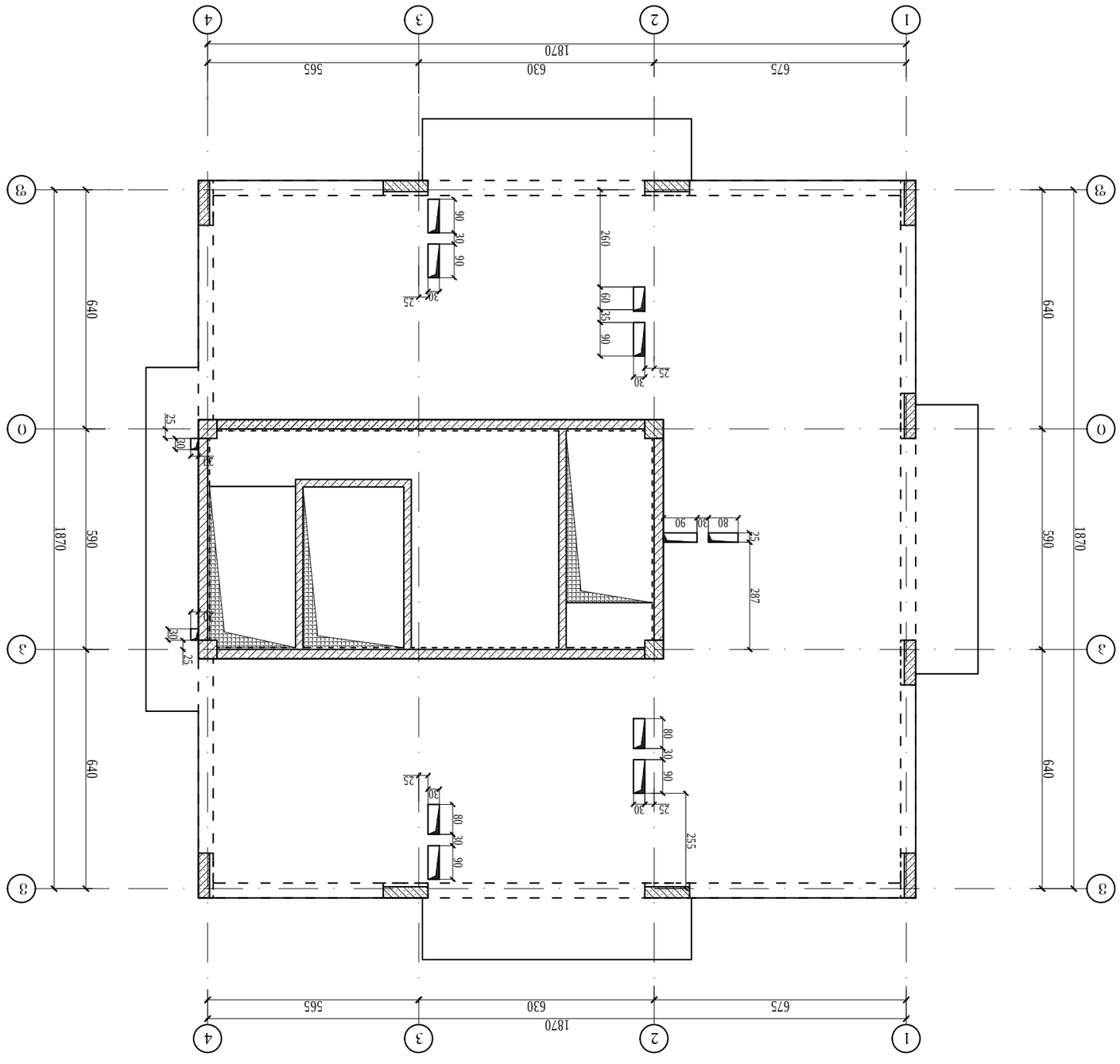

جدول كميات حديد التسليح لقاعدة العمود المنفصل

علامة	عدد	قطر	شكل	طول	وزن
①	4	Ø16	L-210	3333	
①	4	Ø16	L-150	3333	
①	70	Ø12	L-107	0.20	

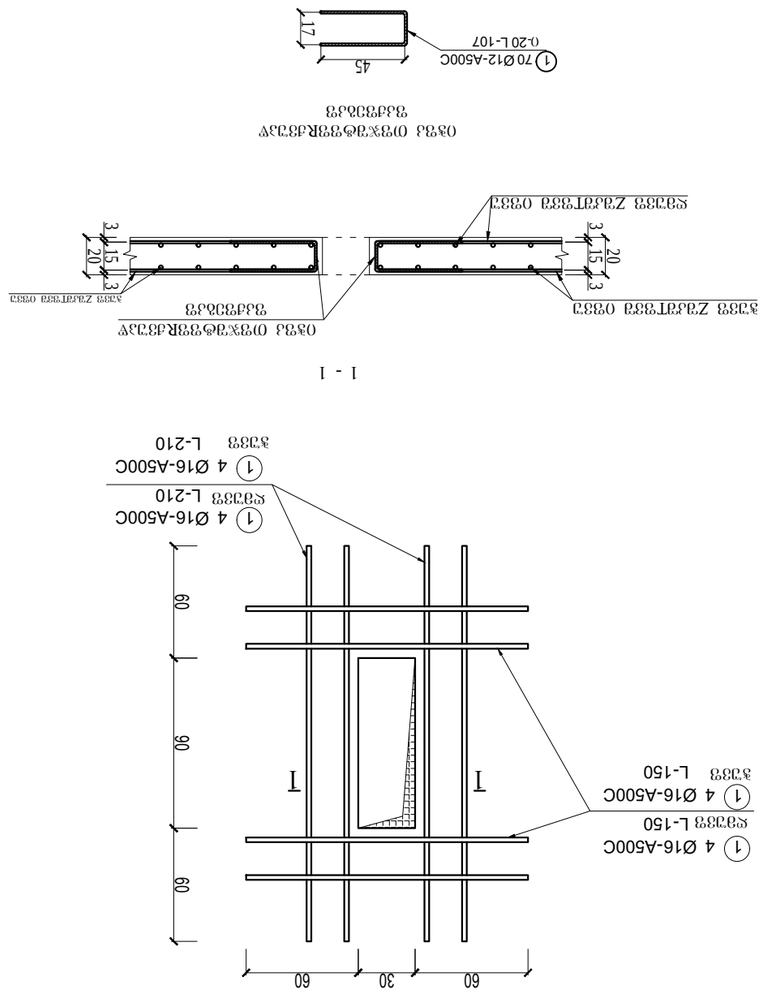

قاعدة منفصلة-1
(تسليح علوي)

مخطط توزيع حديد التسليح العلوي والسفلي لقاعدة منفصلة
مقياس الرسم 1:50 وحدة القياس سم

مقياس الرسم	1:50
تاريخ	33/3/33
A3	

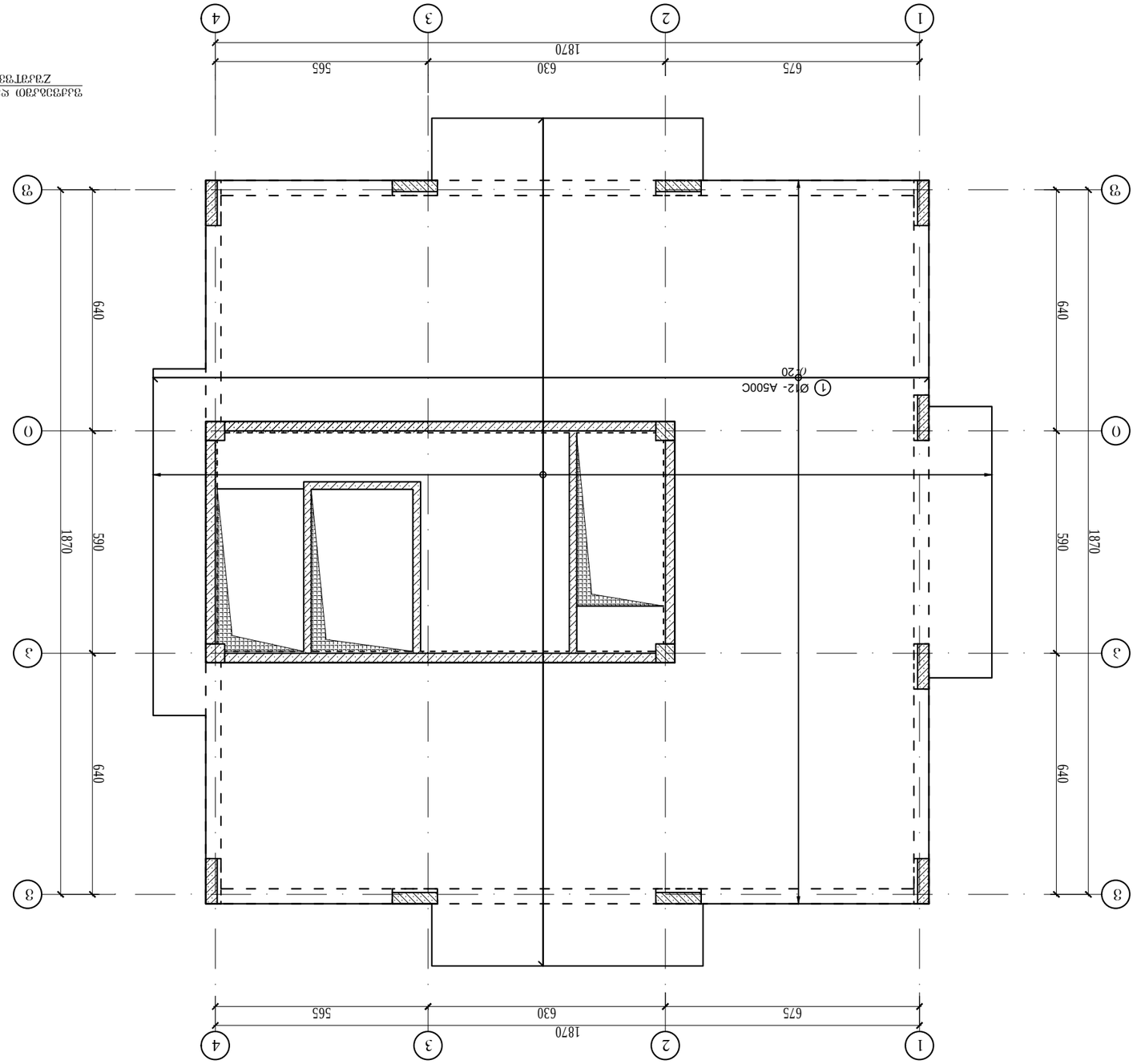

פרט חיזוק פתח בקיר בלוקים

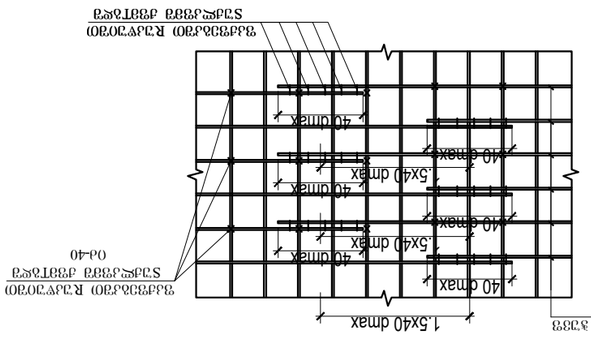

פרט חיזוק פתח בקיר בלוקים

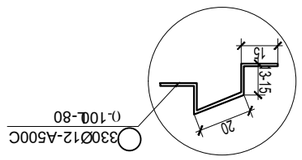

פרט חיבור בין קורה לתקרה

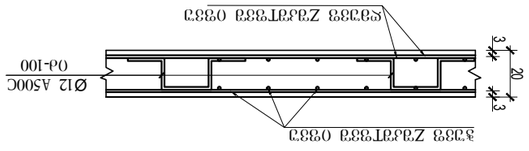

חתך בקורה

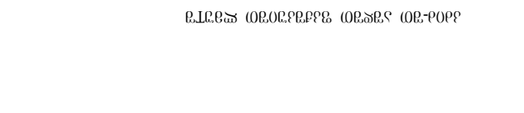

קנה מידה	1:50
תאריך	33/03/23
מהנדס	
שרטט	
בדק	
מאשר	
שם הפרויקט	בניין מגורים חדש
כתובת	רחוב הרצל 12, תל אביב
גוש/חלקה	6912/45
שלב	היתר בניה
מספר שרטוט	A-101
גרסה	3

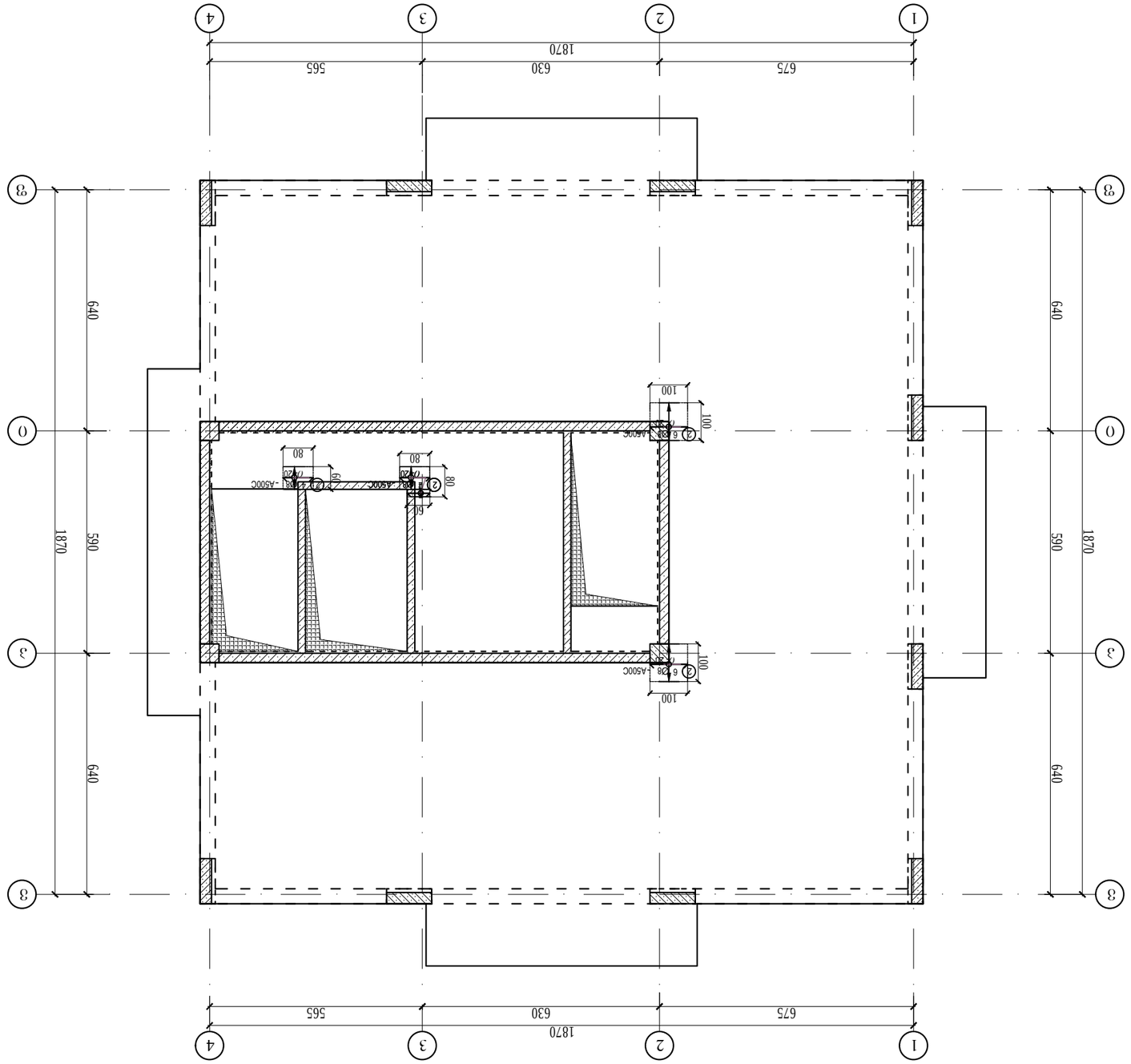

Х-образный трехэтажный односекционный 3-х подъездный 36-ти квартирный жилой дом Z-образной формы с техническим подпольем

Изм. Кол. Лист № док. Подп. Дата	
Разработал	
Проверил	
Н. контр.	
ГИП	
Стадия	Лист	Листов
Р		
	А3	
Инв. № подл.	Подп. и дата	Взам. инв. №

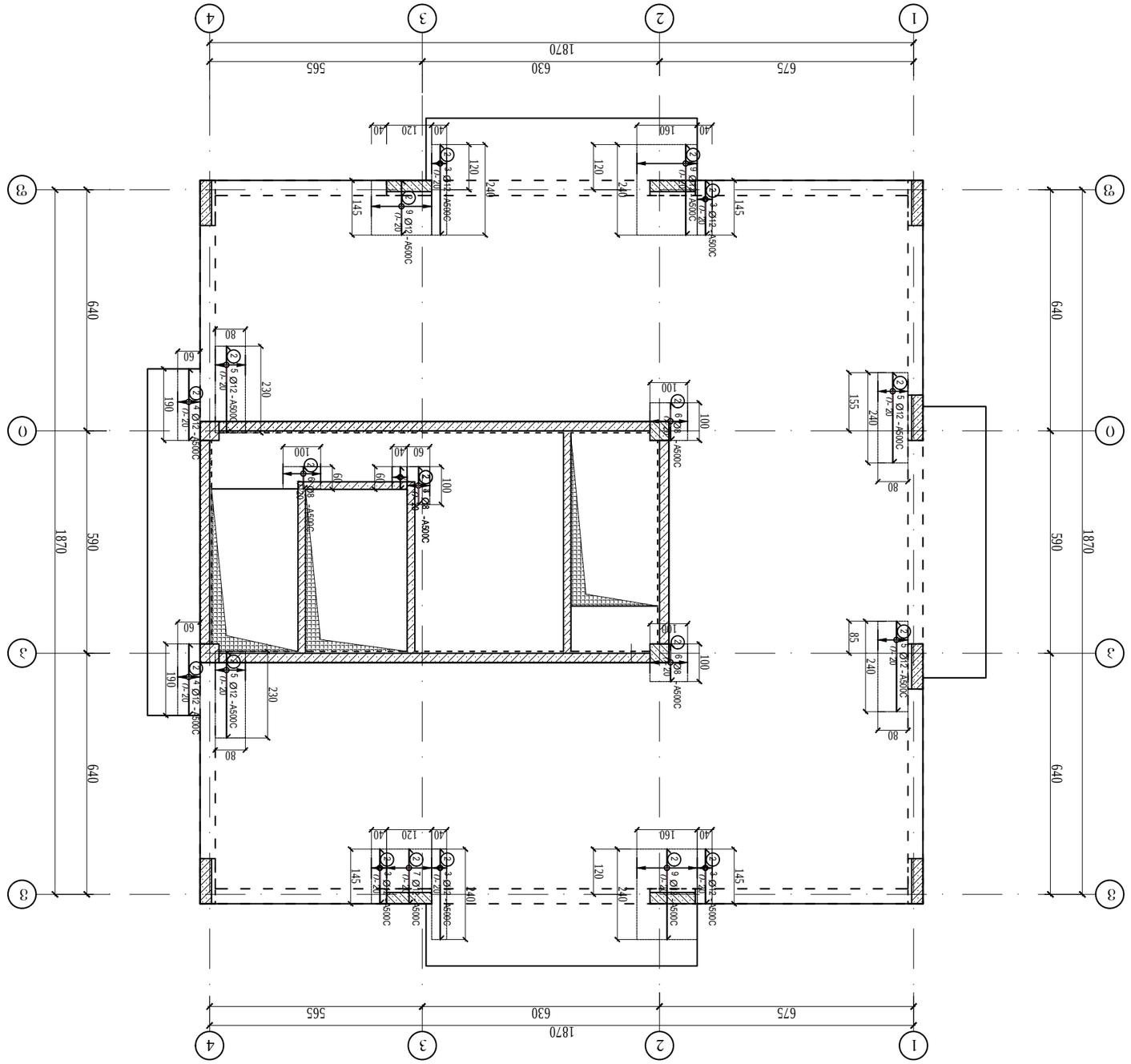

УУ-ЛЛЛЭЛТЭЭЭ

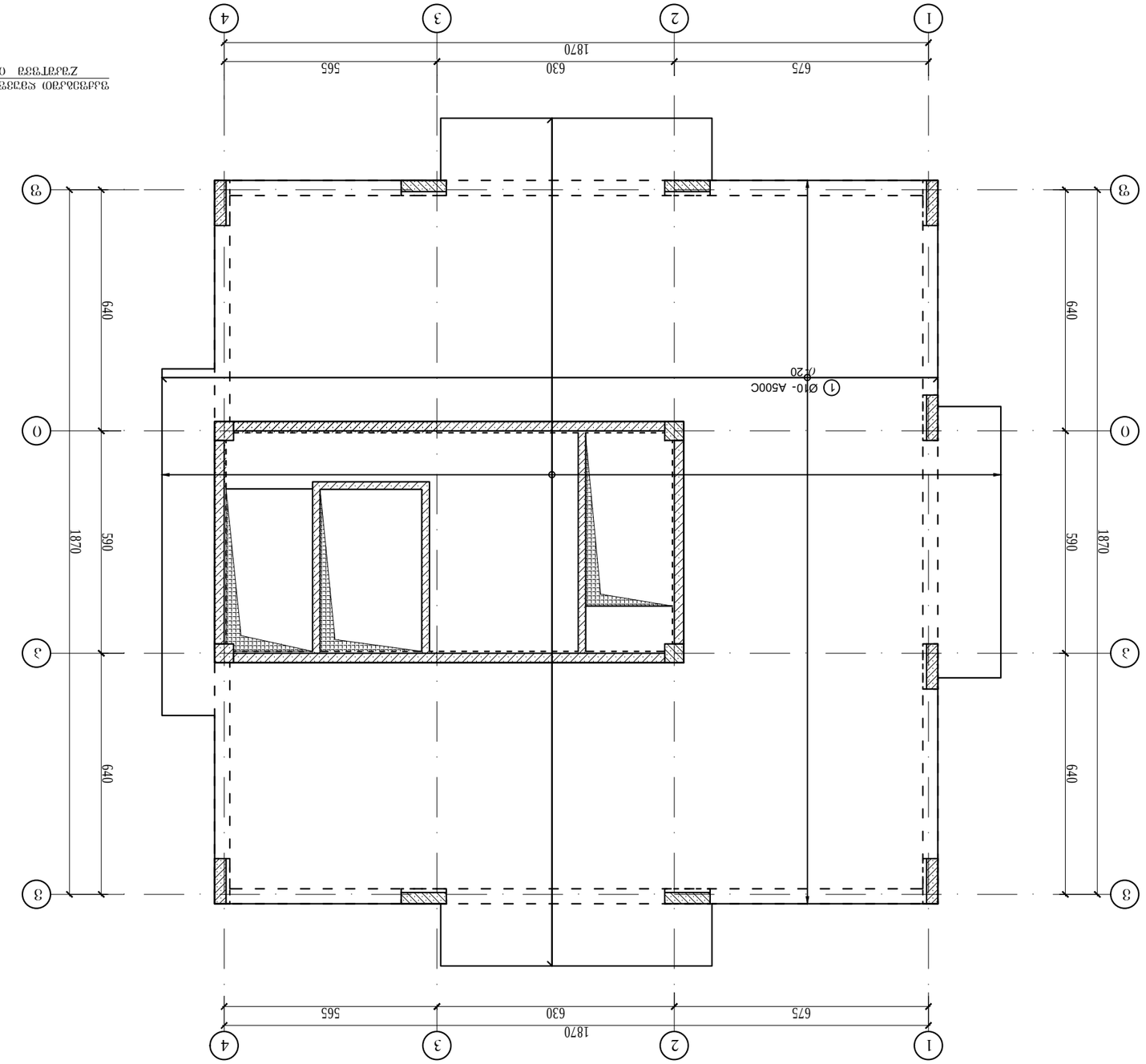

Ø10- A500C
Ø20

Y
X

1.5x40 dmax
40 dmax
40 dmax
1.5x40 dmax
40 dmax
40 dmax
1.5x40 dmax
40 dmax

Ø12 A500C
Ø4-100
3
20
3

3-15
2
330Ø12-A500C
Q.100-80

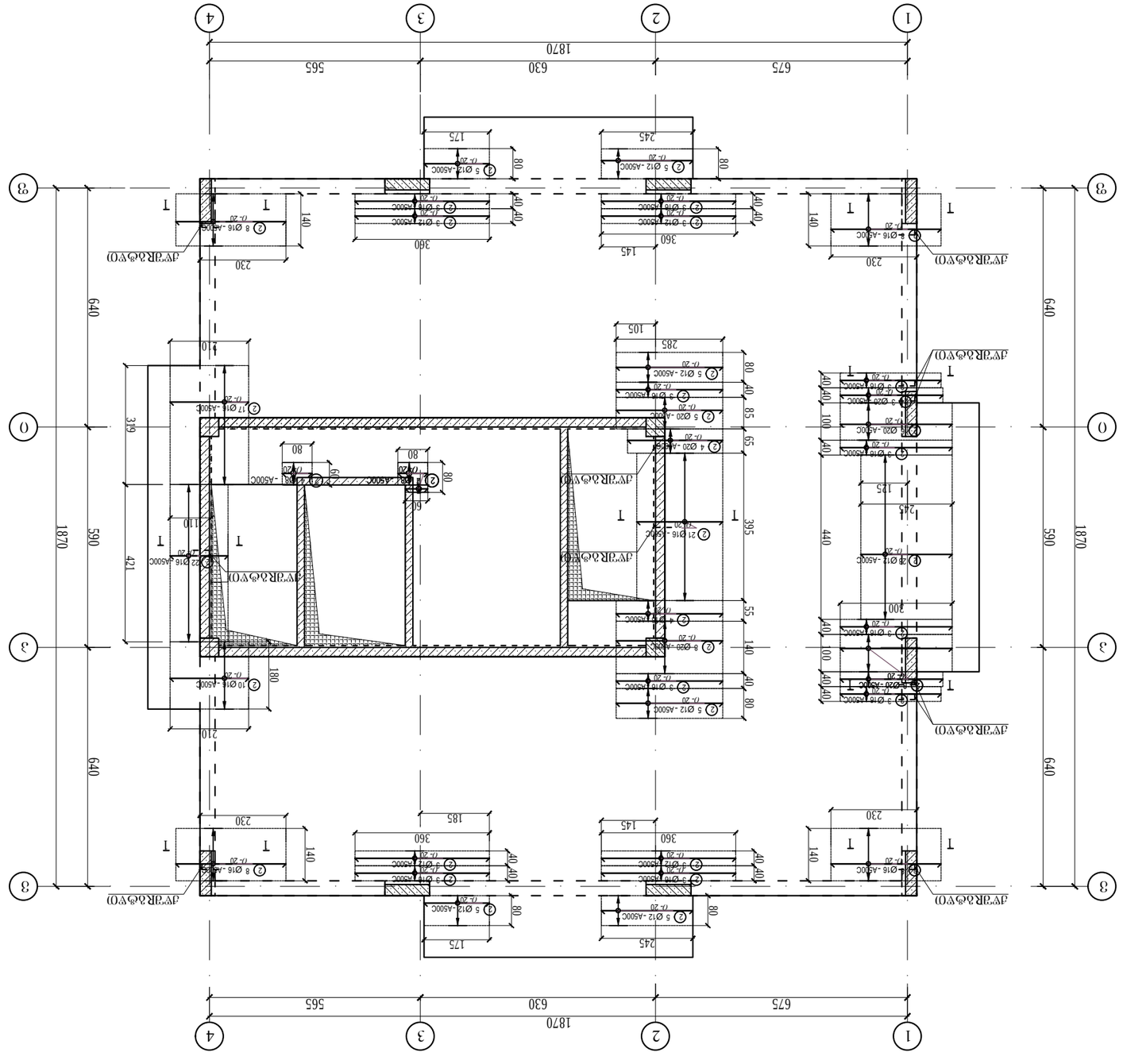
1870
675
630
565
640
590
1870
1 - 1
Ø16A500C
Ø20A500C
Ø16A500C
Ø20A500C
Ø25A500C
45
50
75
15
20
45
15

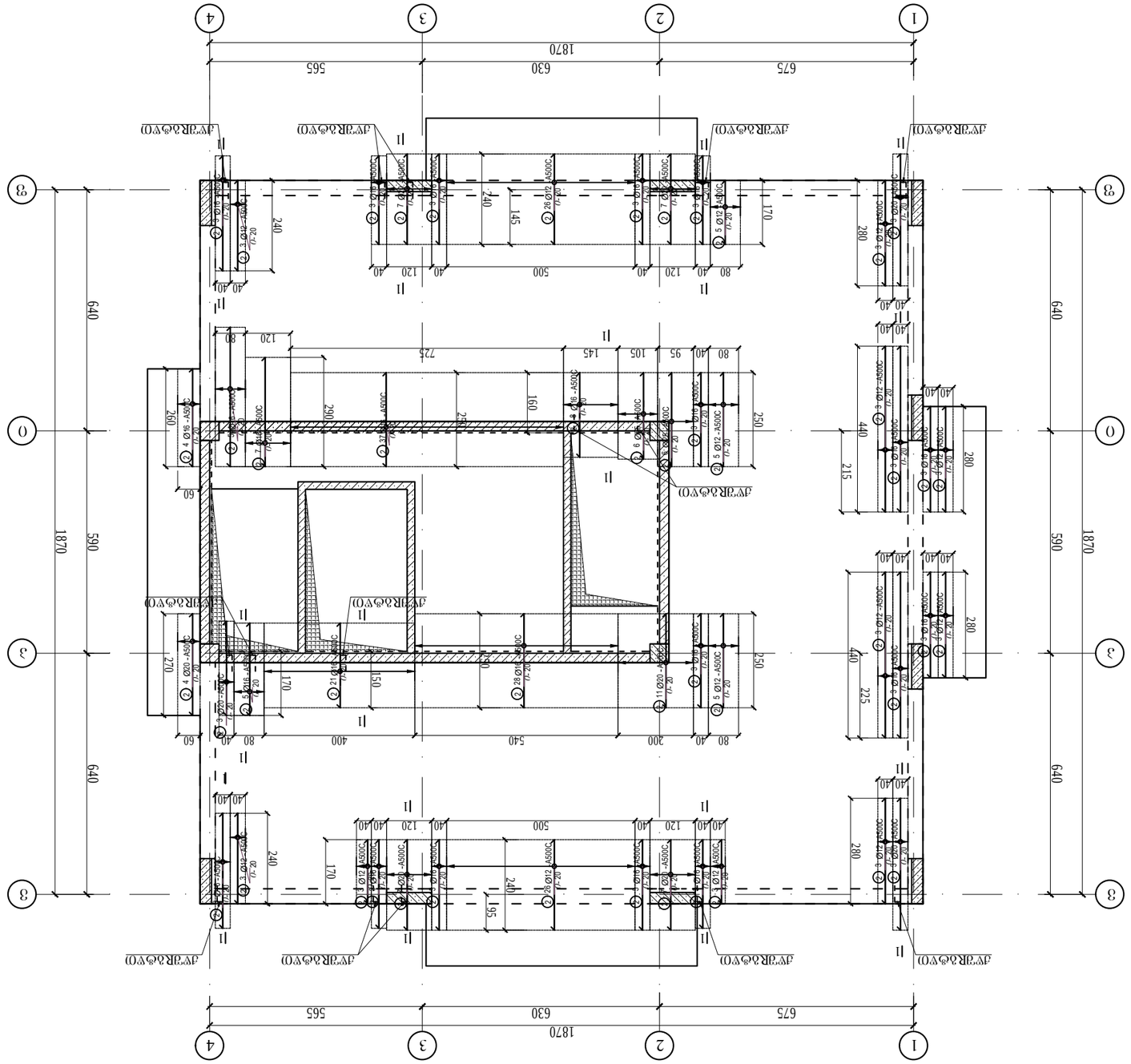

ანძის ტიპი ანძის № +36.800 ფარდობითი სიმაღლეების ზედა ნიშნულების ცხრილი

| | | |

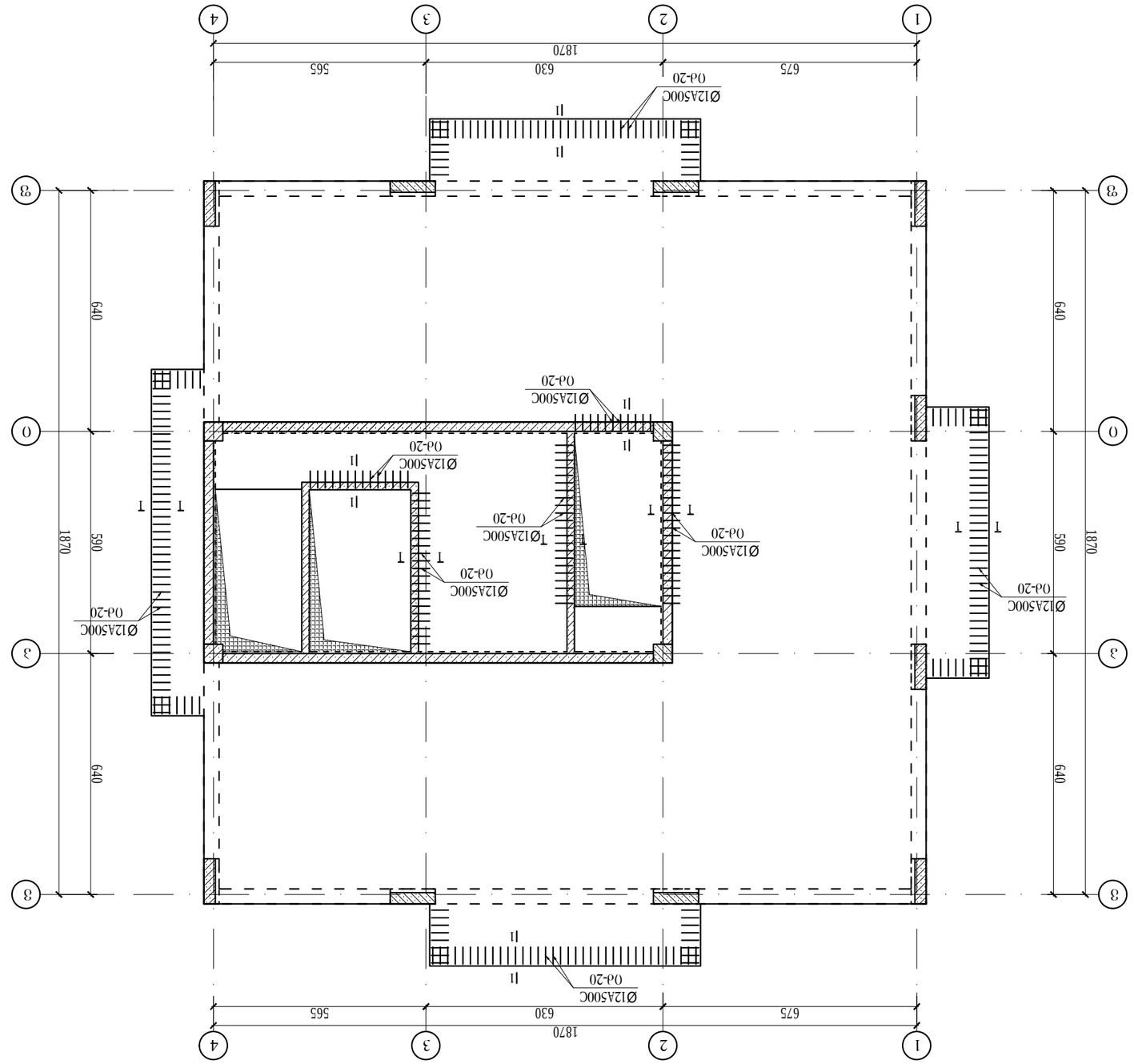

ذذ0د-ژ0ن ژژژ8ذذ0ذ0ژ0 ذ7ژ0ژ0ن 0ژ0ژ0ذ0ن ژ7ذذ3 +36د800 ف3ژSذ-ذ7

0ذ3ذ0ن0ژ3ژ7ف6ن0ژ3R ذژ7ذ7ذ ن0ژ0ژ0ن0ژ0ن ژ7ذذ3

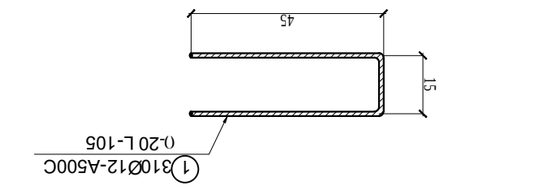

ذذ0د-ژ0ن ژژژ8ذذ0ذ0ژ0 ذ7ژ0ژ0ن 0ژ0ژ0ذ0ن ژ7ذذ3 ژ0ژ0ن0ژ3ژ7ف6ن0ژ3R ذژ7ذ7ذ

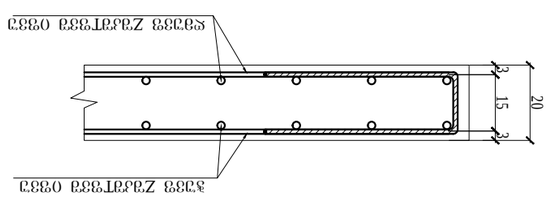

1 - 1

		ذ0ذذ0
		3333T3
A3		
		ε70ذ0ذذ7ذ6ذ0ذ3
		ε7ذ7ذ3ذ7ذ7Z3

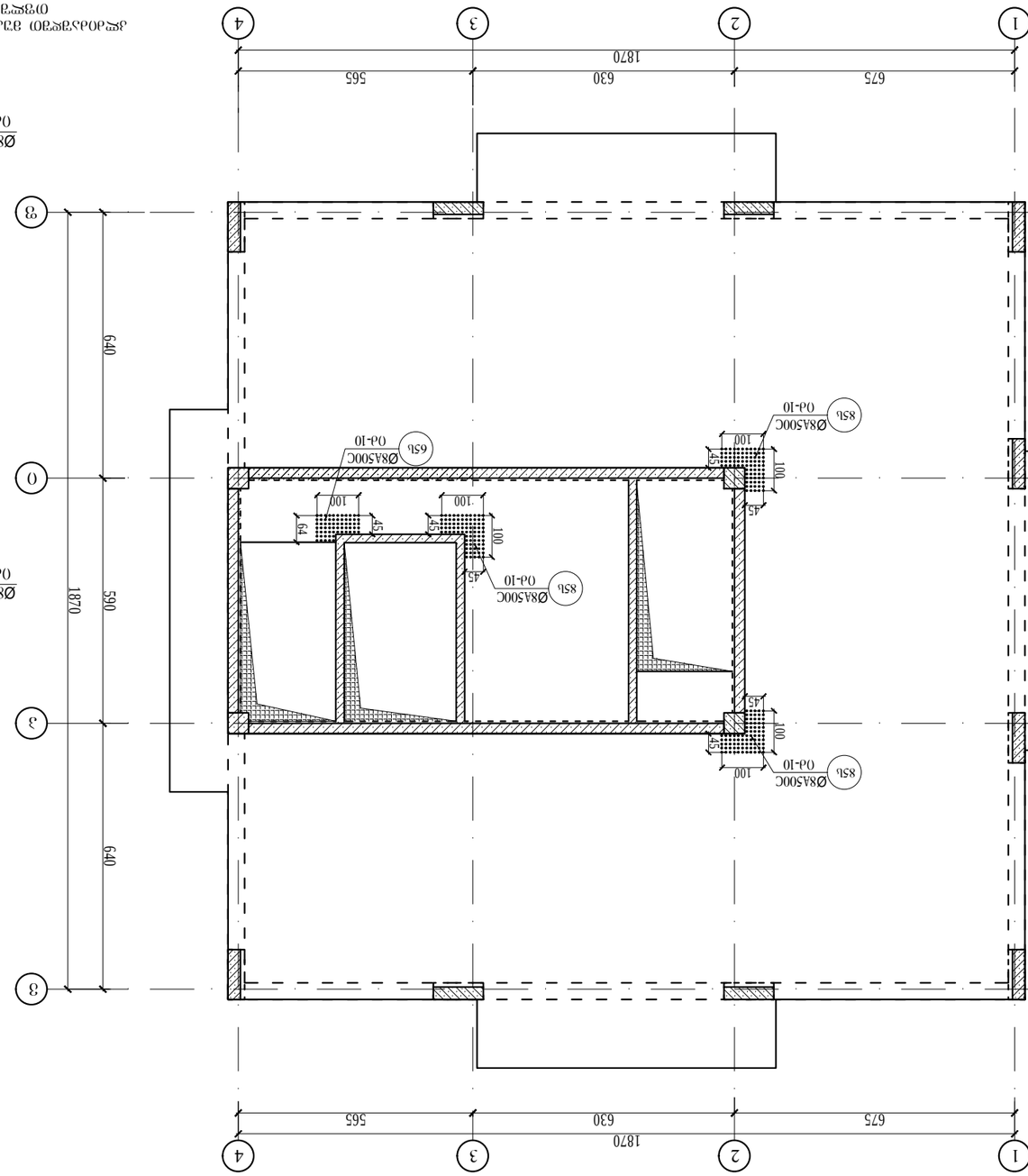
1
2
3
4
675
630
565
1870
640
590
Ø85
Ø8A500C
Ø8A500C
Ø8A500C

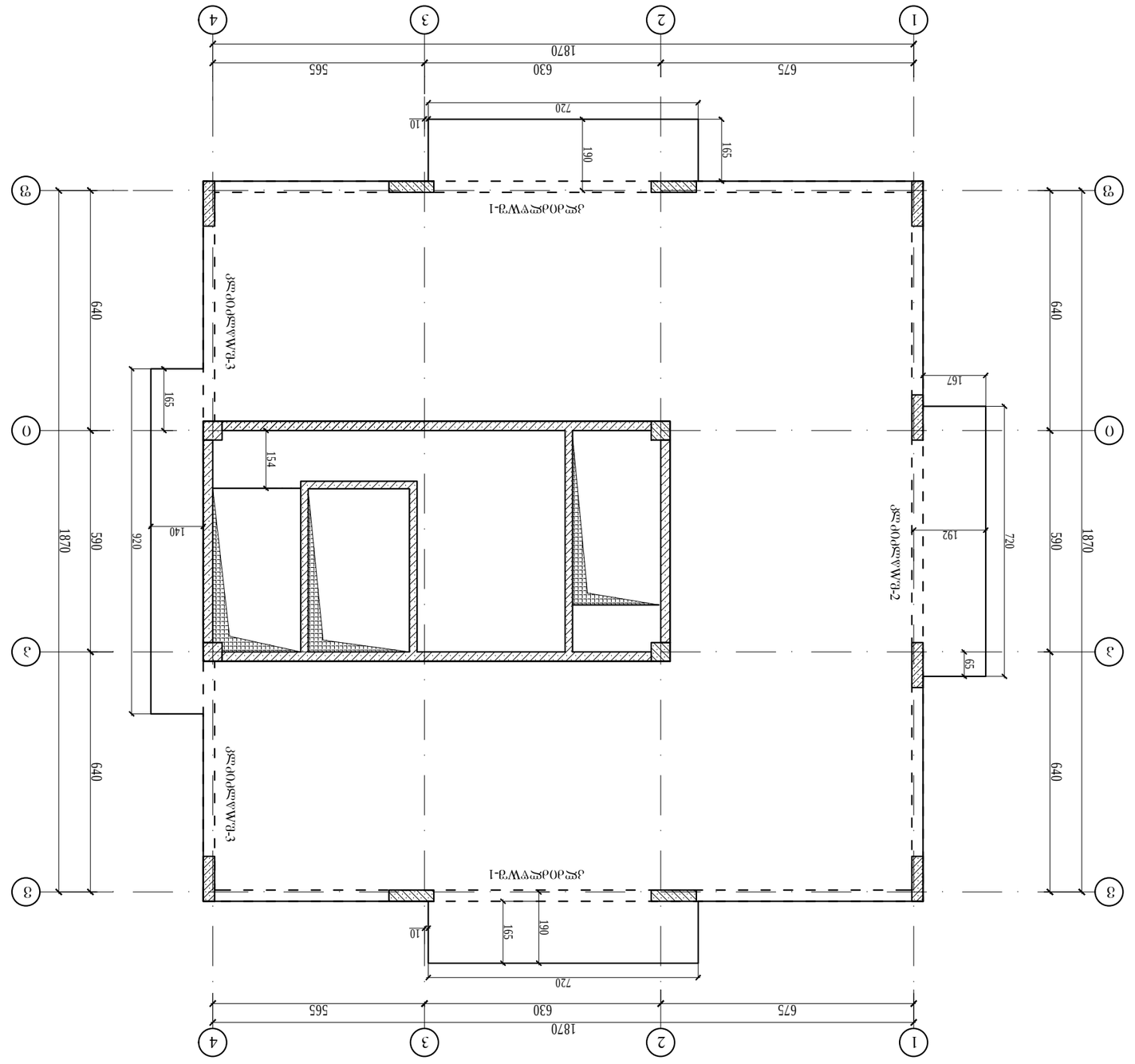

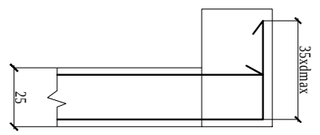

Опалубочный чертеж
монолитной стены

Спецификация
на монолитные железобетонные изделия

Марка	Эскиз	Сечение	Длина	Масса	Примечание
ЖБ-1			1870	1870	
ЖБ-2			1870	1870	
ЖБ-3			1870	1870	
ЖБ-4			1870	1870	

Общий объем железобетона 1,87 м³

Изм.	Кол.уч.	Лист	№ док.	Подпись	Дата		
Разработал						Стадия	Лист	Листов
Проверил						Р	1	1
Н.контр.								
ГИП								

Монтажная схема стены

Формат А3

Копировал

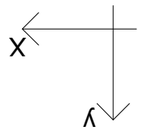

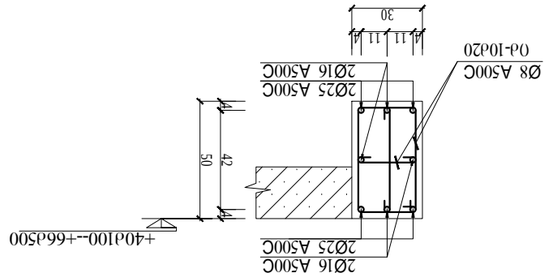

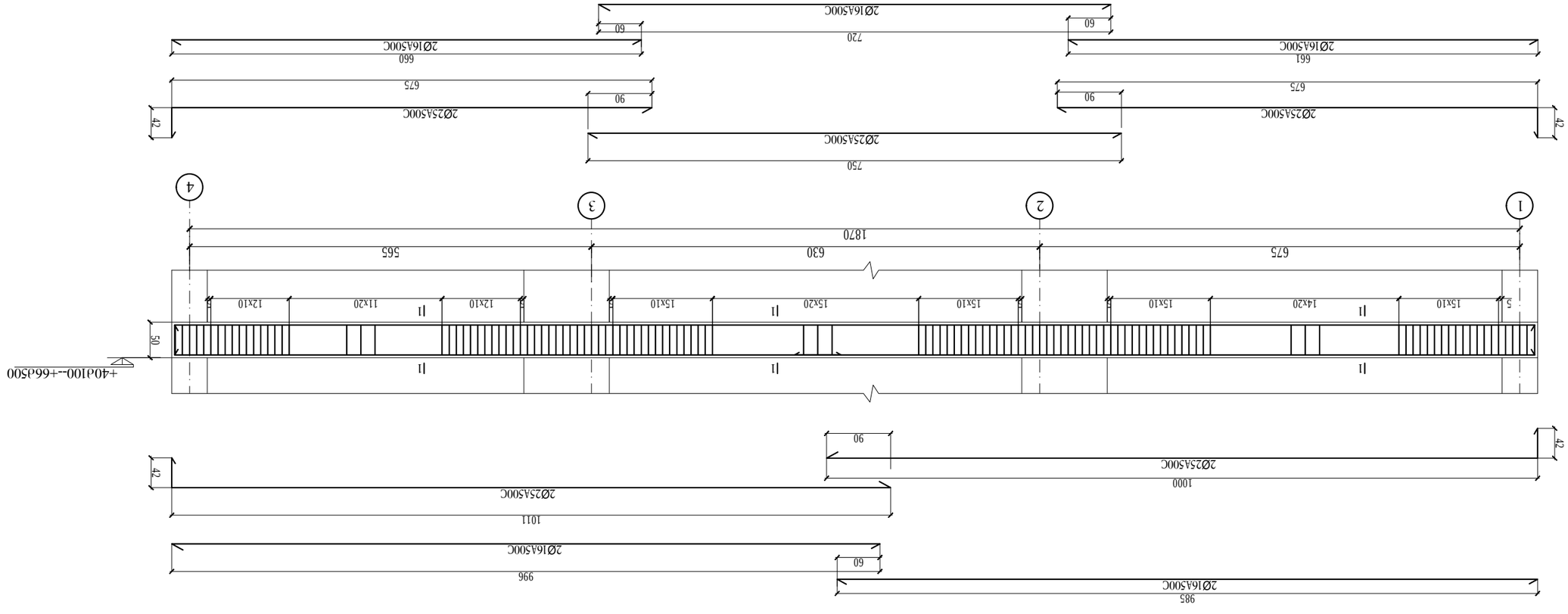

Экспликация-1

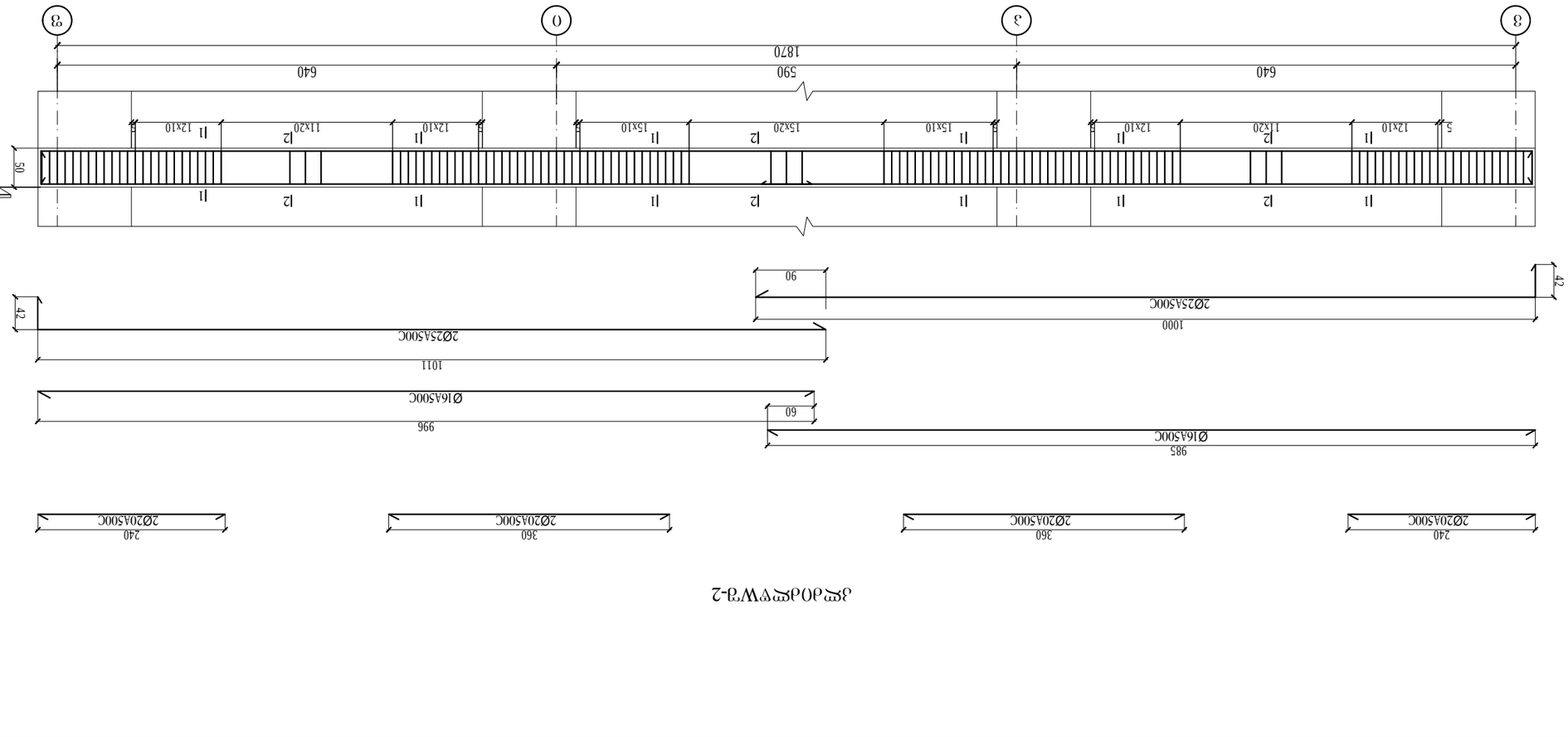

Ярусы фундаментной плиты -2

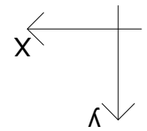

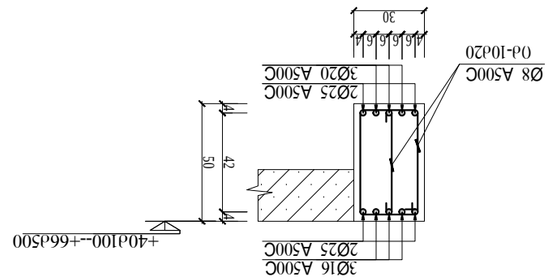

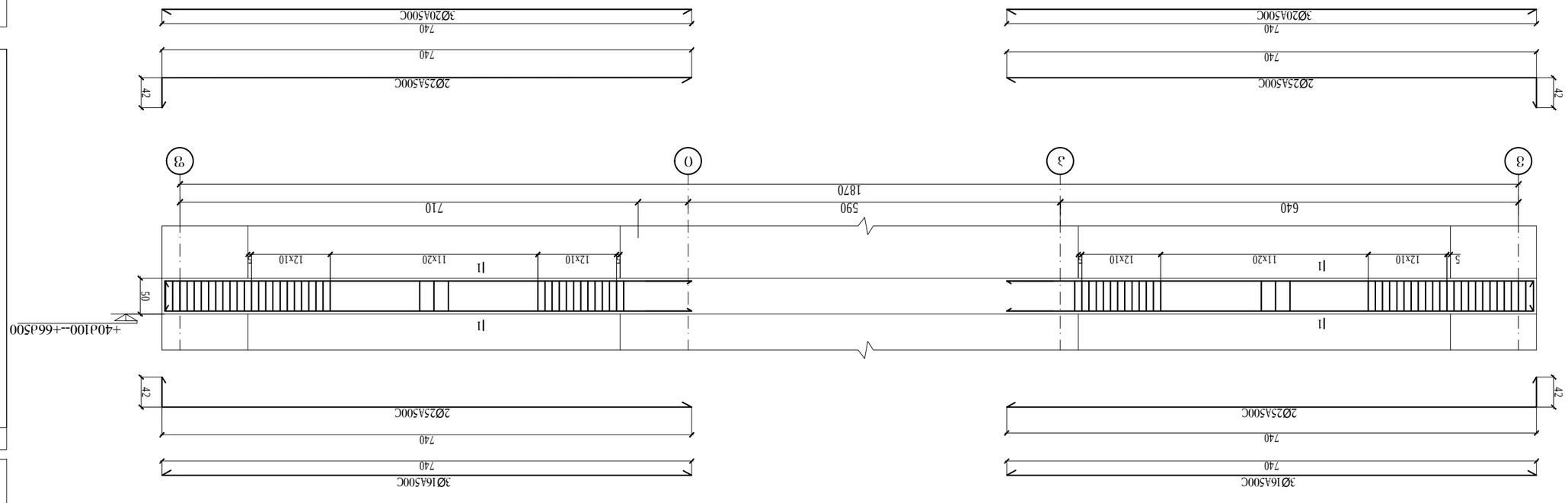

结构设计总说明-3

建筑结构安全等级	二级
建筑抗震设防类别	丙类
设计使用年限	50年
地基基础设计等级	丙级
混凝土结构的环境类别	一类
抗震等级	框架三级
结构重要性系数	1.0

项目名称	某学校教学楼
图纸名称	结构设计总说明-3
图纸编号	结施-03
设计阶段	施工图
图幅	A3

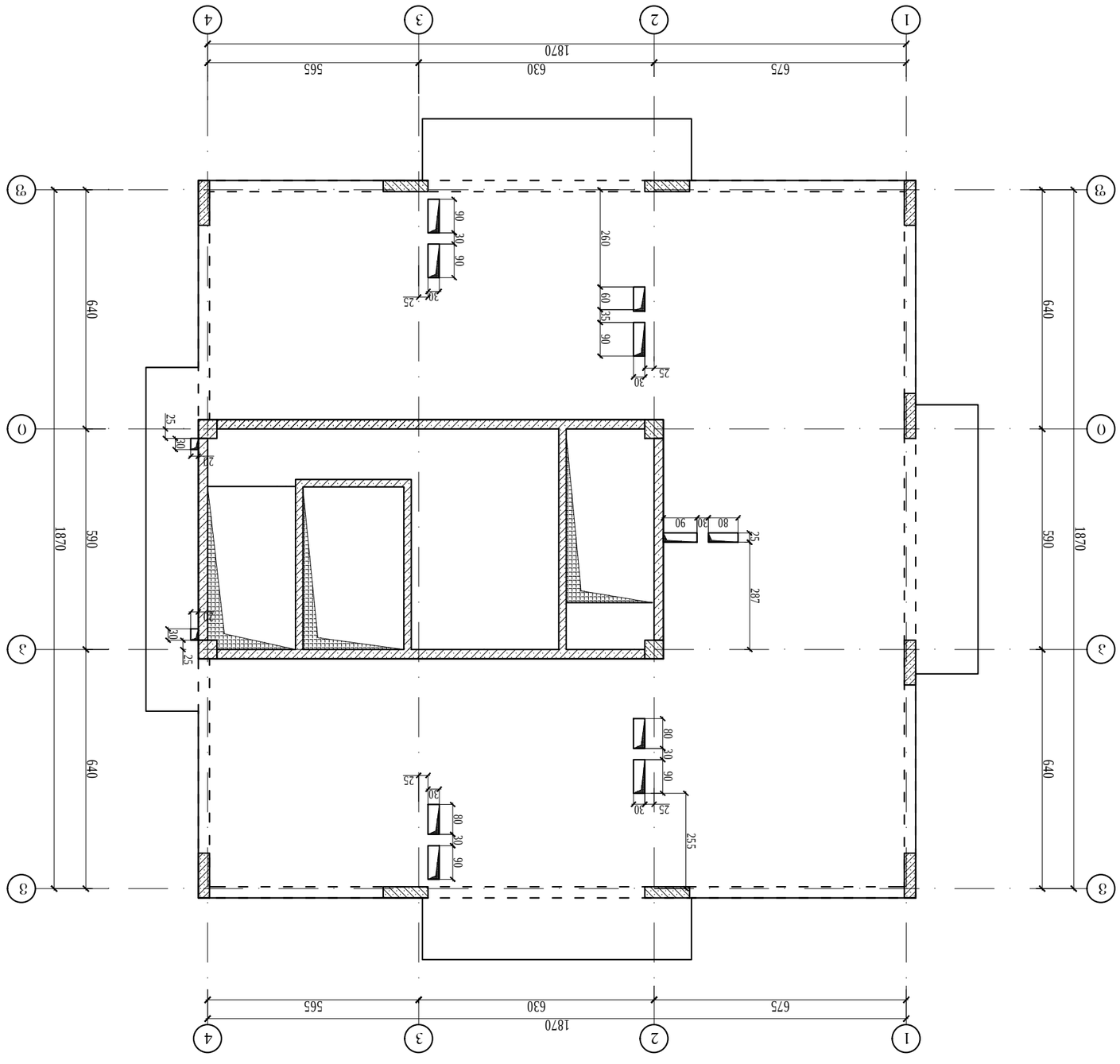

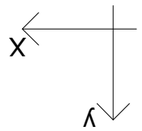

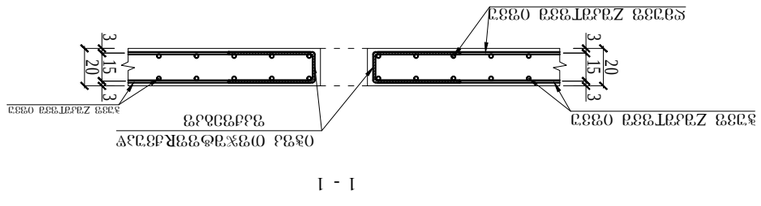

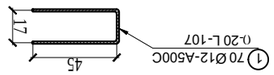

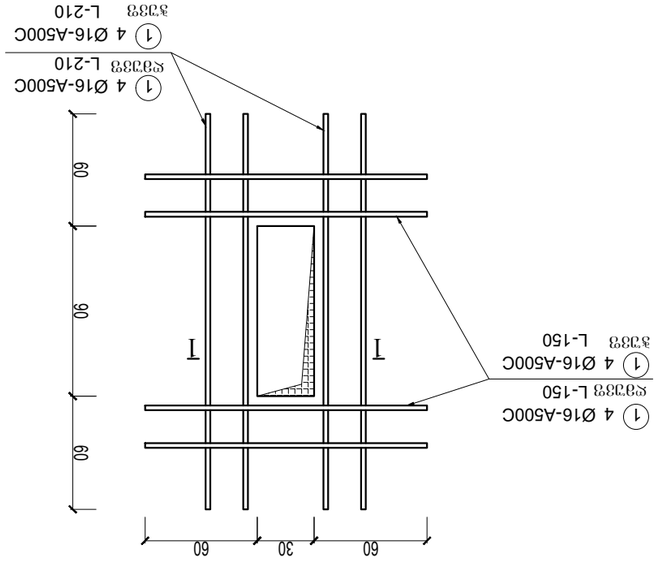

Ø1-ØZØ3ФZ3-1
(J9CC3JCЄ73O73)

J3O4-7OO) JZ9Є73 +4401100J+4334400J+4467700J+5043000J+5343300J+5646600J+5949900J+6342200J+66450O ФЄ3SJ-3Z3
O7937ФФJZ393ЄЦZ9Y ЦЯJZ9Є73O73OO) J39ФЄФЄ93J7O73OO) 3Z3J73

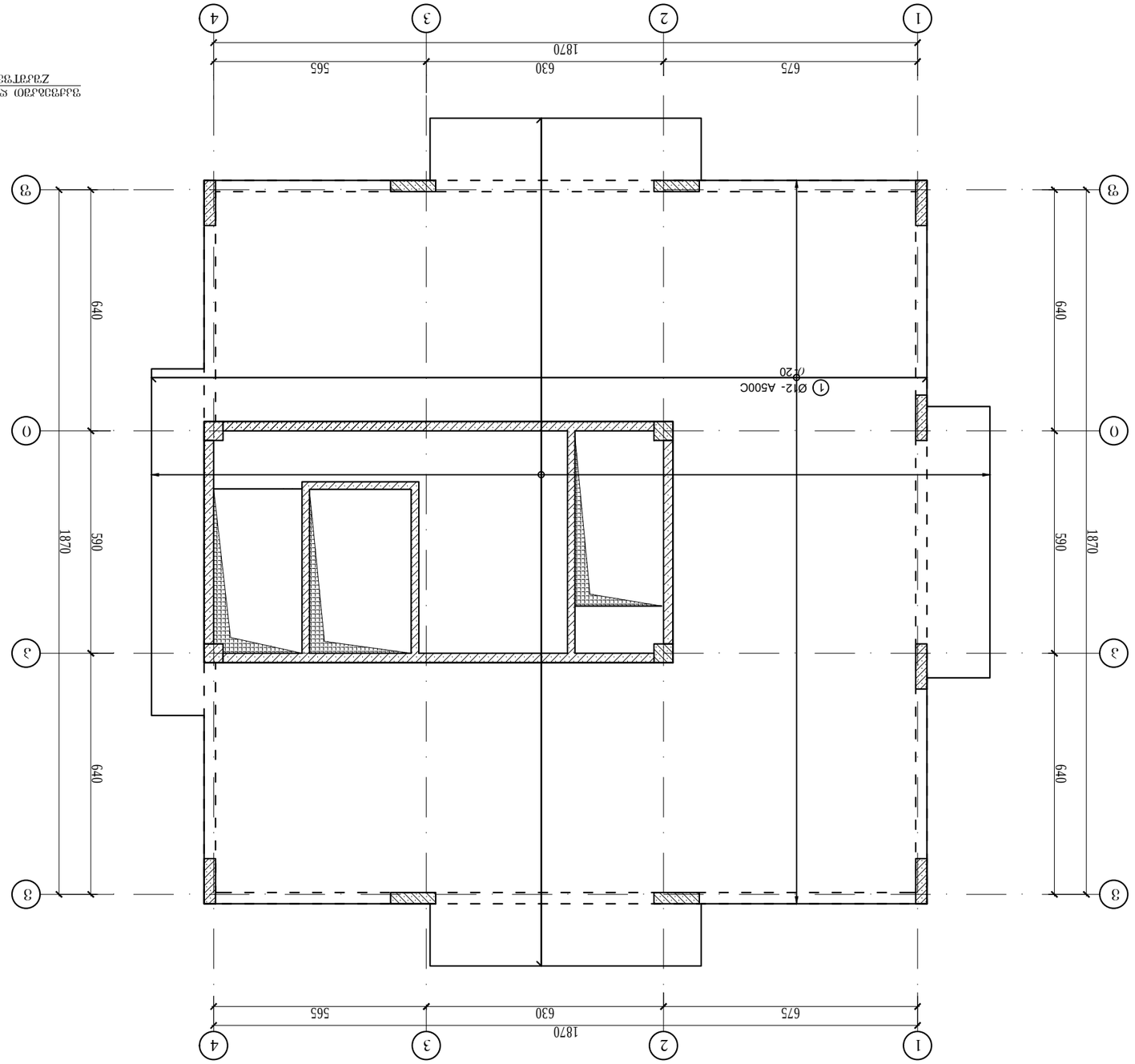

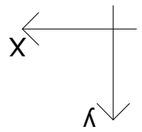

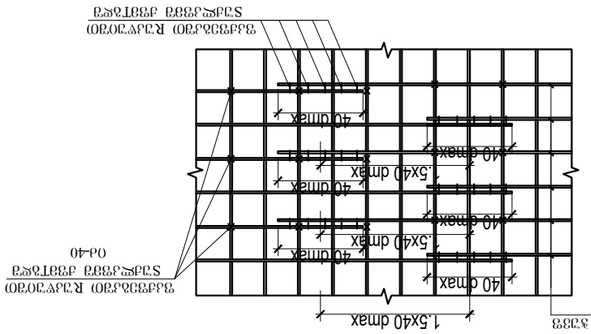

ЗАПОЛНЕНИЕ ПРОЕМОВ ОКОННЫМИ БЛОКАМИ ПО ГОСТ

ОПАЛУБОЧНЫЙ ЧЕРТЕЖ ПЕРЕКРЫТИЯ

ЗАПОЛНЕНИЕ ПРОЕМОВ ОКОННЫМИ БЛОКАМИ ПО ГОСТ

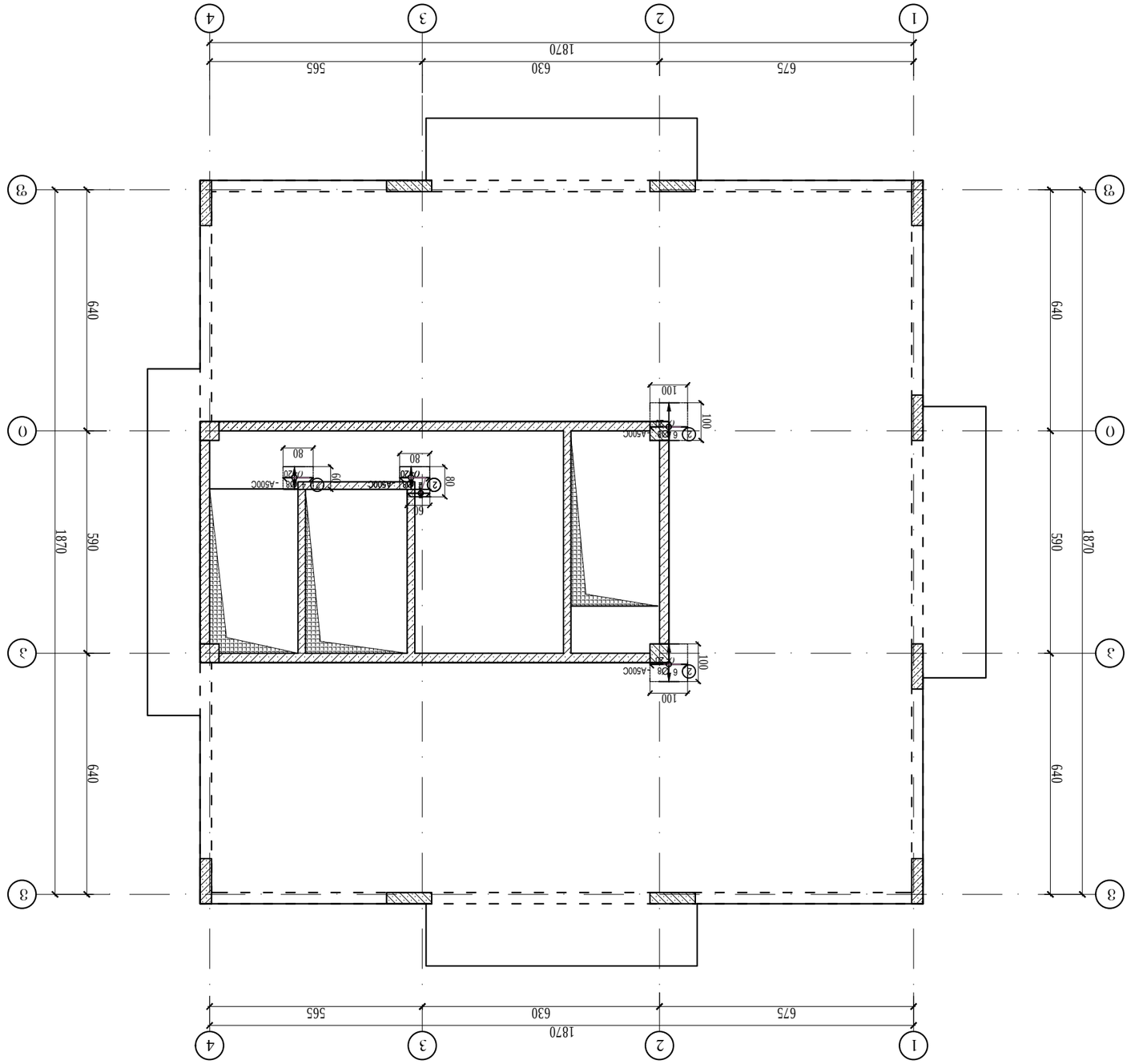

Х-ЭЭАЭЭЛЭЭЭ

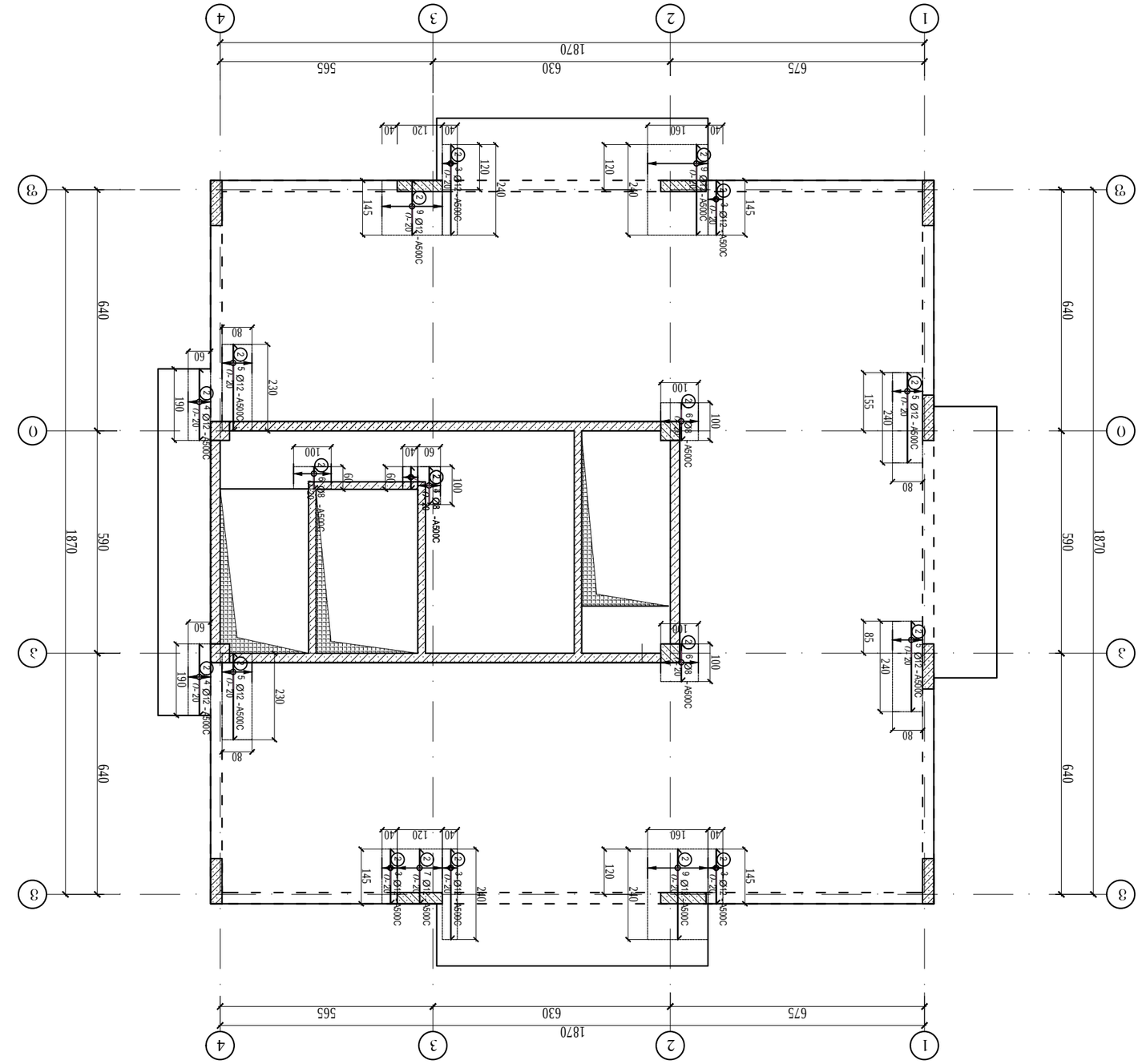

ЭЭЭЭЭЭ ЭЭЭЭЭЭ

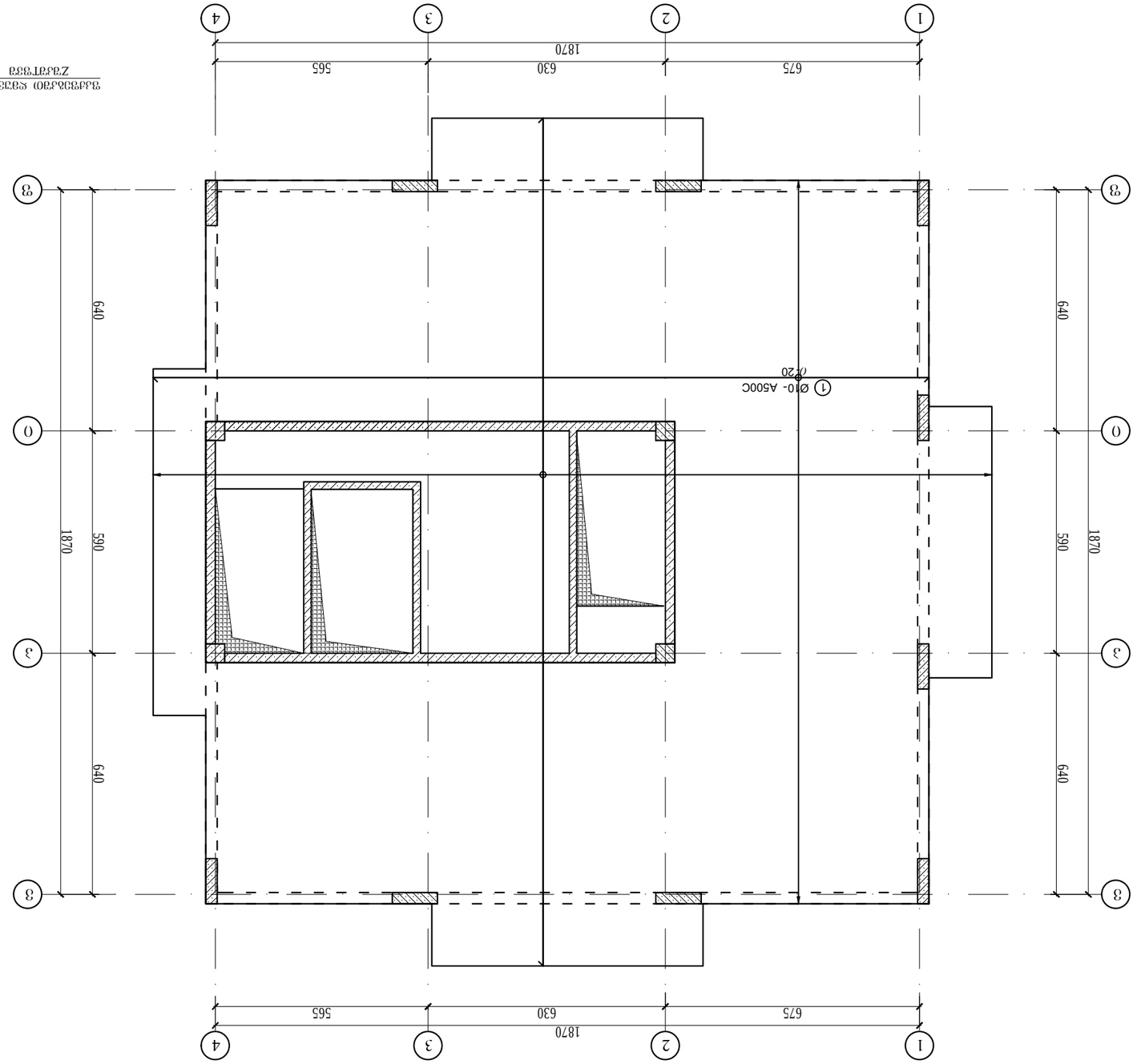

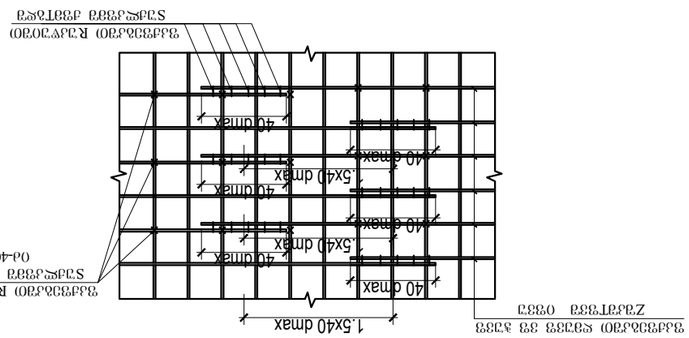

ვერტიკალური ღეროების განლაგების სქემა
04-40

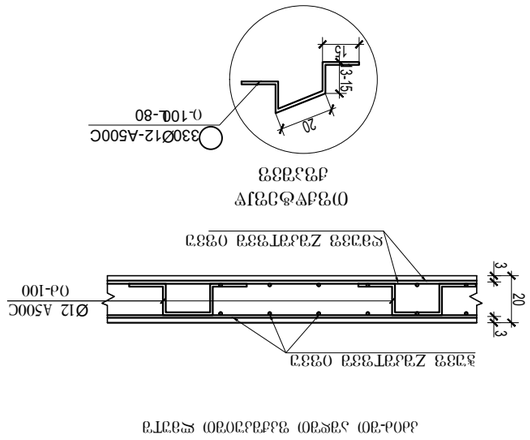

ტიპური ჭრილი
ჯამური

ქანობის მიმართულება

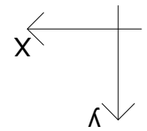

ქანობი-მიმართულება ფილის ზედა ნიშნულის ცვლილებით ზომა-ნაბიჯით
ფილების ZამეტონიO ნიშნულების სქემა

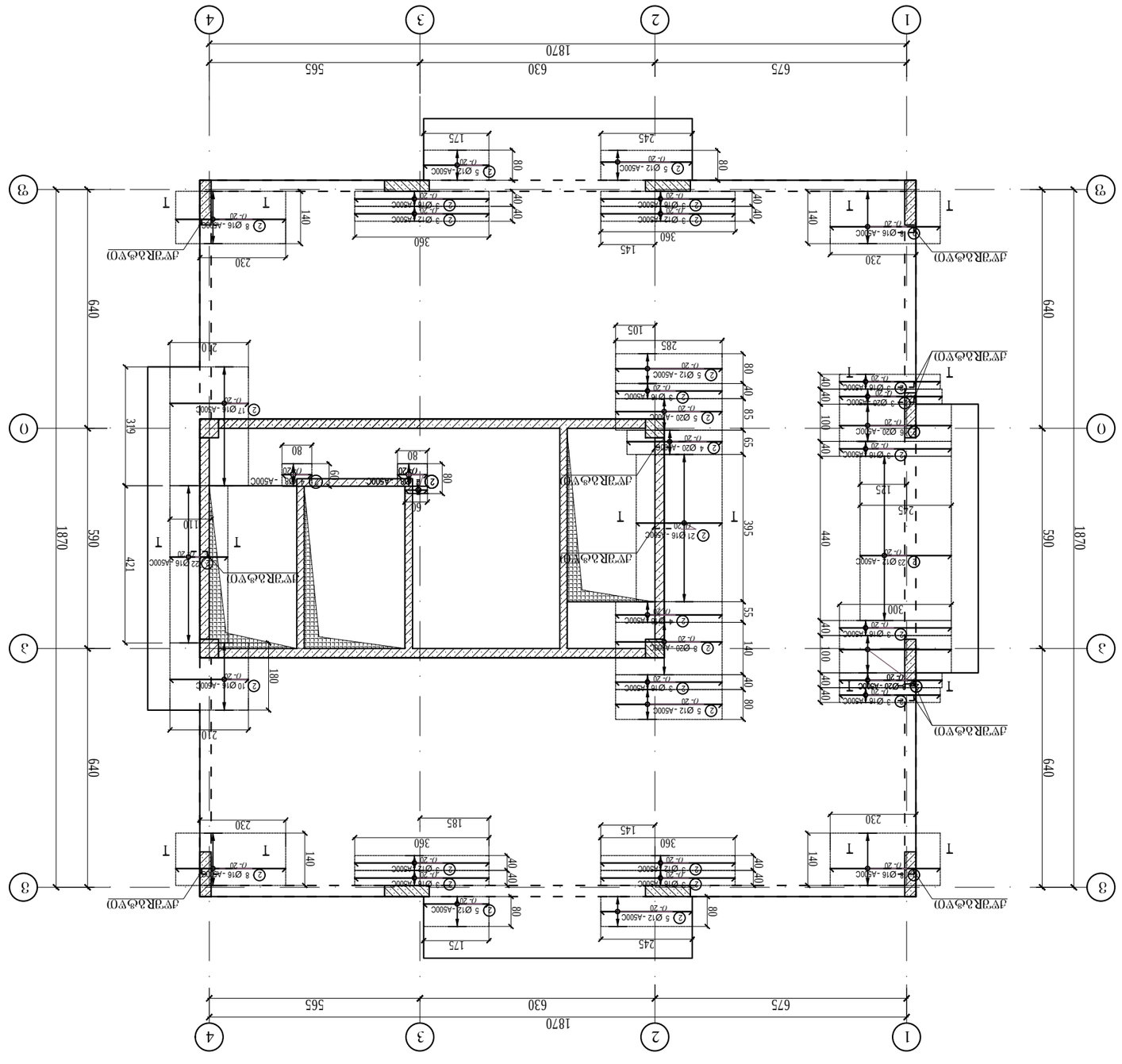

Изм. Кол.уч. Лист №док. Подп. Дата	2ЭОВ-ГНС-КЖ-Х-Д
Разраб. Гаврилов	Стадия Лист Листов
Пров. Ефимов	Р 1
Н.контр. Ефимов	Схема расположения элементов монолитных плит перекрытия. Отм. +40,100 +43,400 +46,700 +50,000 +53,300 +56,600 +59,900 +63,200 +66,500
ГИП Гаврилов	ЗАО "ПСК"
Копировал	Формат А3

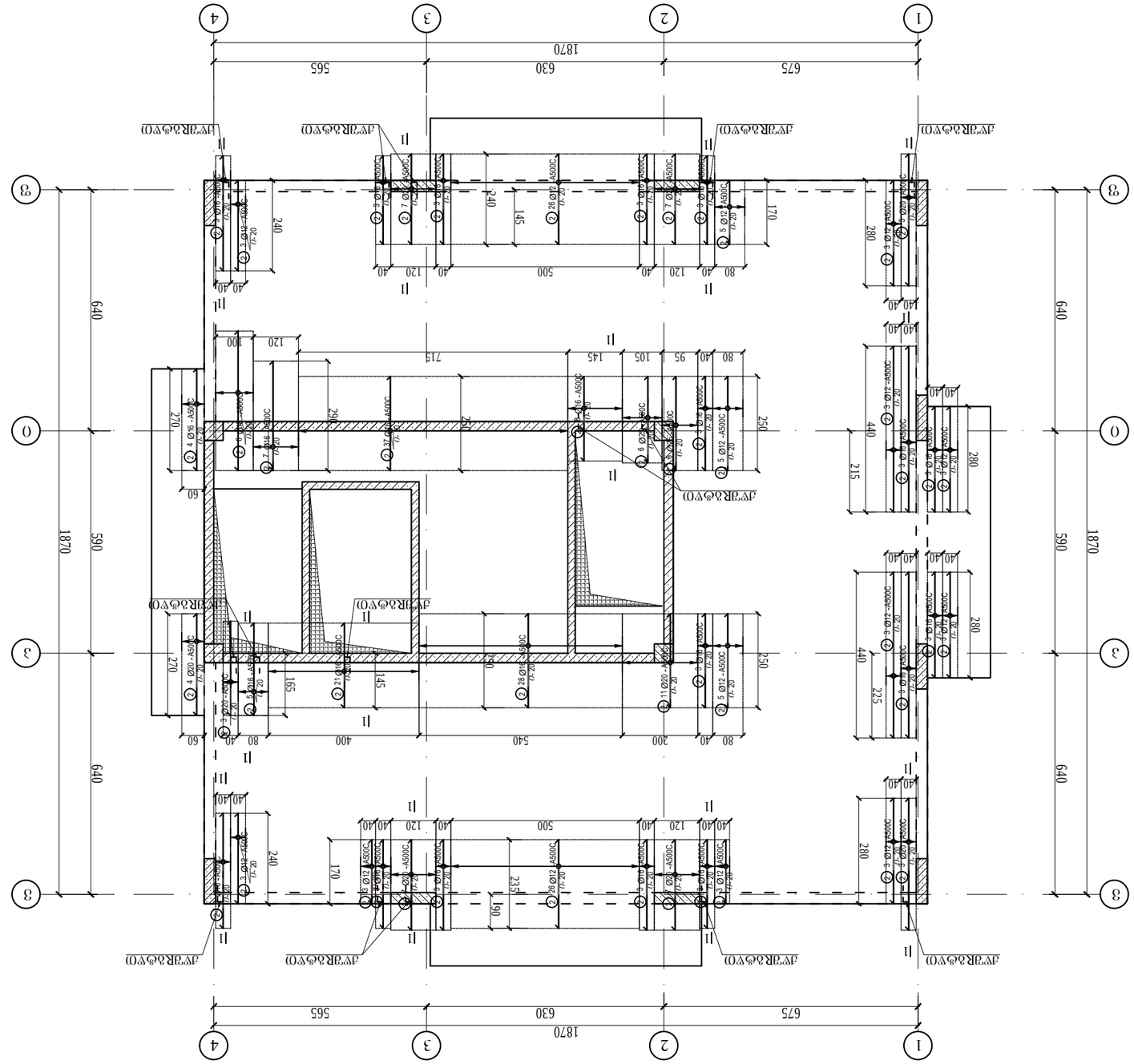
1 - 1
Ø16A500C
Ø20A500C
15
45
50
75
Ø25A500C
Ø16A500C
Ø20A500C
15
45
20
20
15
1870
675
630
565
640
590
280
440
215
225
240
270
145
165
170
235
715
105
95
80
40
120
100
60
500
400
540
200
250
280
1
2
3
4
I
II

| | | |

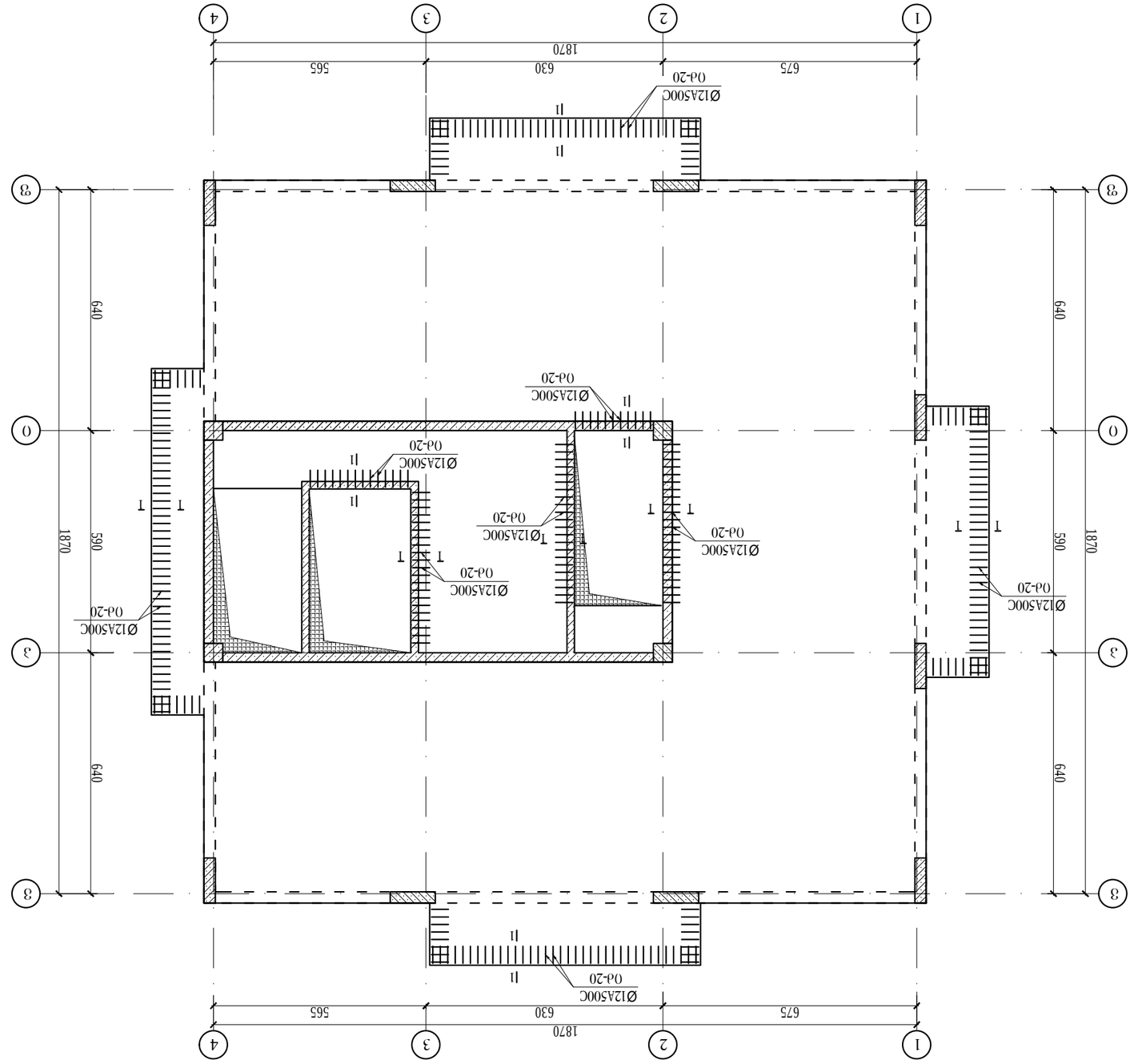
1
2
3
4
1870
675
630
565
640
590
649
Ø12A500C
0d-20
II
T

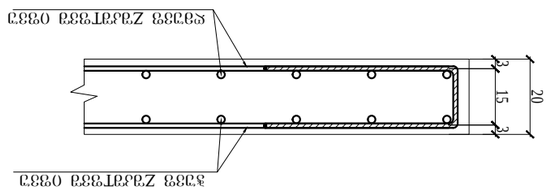
20
3
15
3

1 - 1

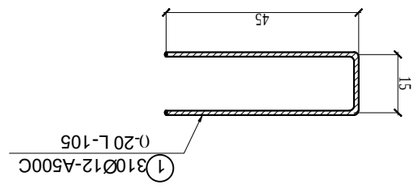
45
15
1 310Ø12-A500C
0-20 L-105

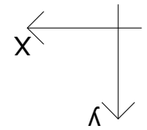
X
Y

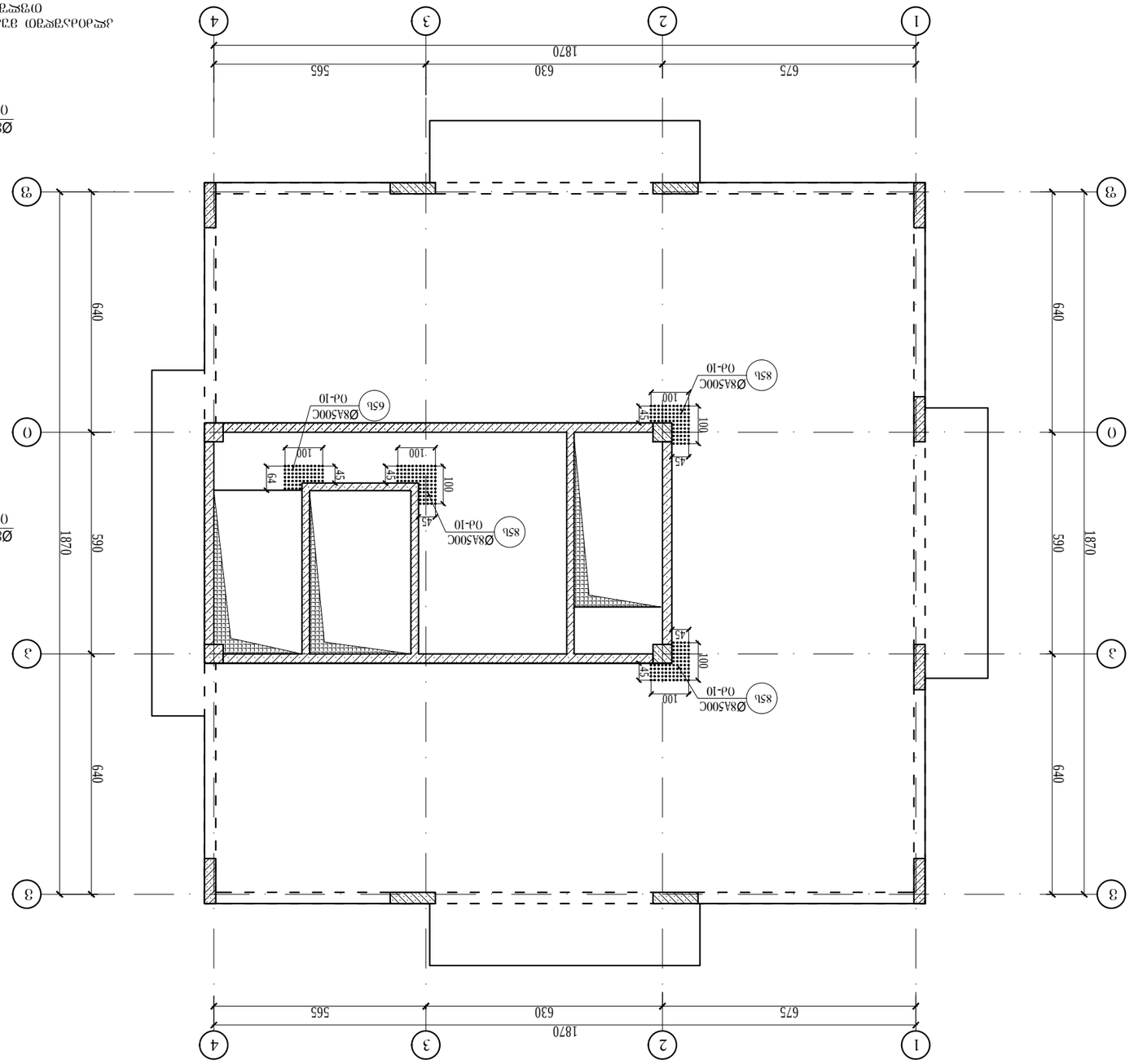

Ø8A500C
0d-10
85b

Ø8A500C
0d-10
65b

Ø8A500C
0d-10
85b

Ø8A500C
0d-10
85b

Ø8A500C
0d-10
85

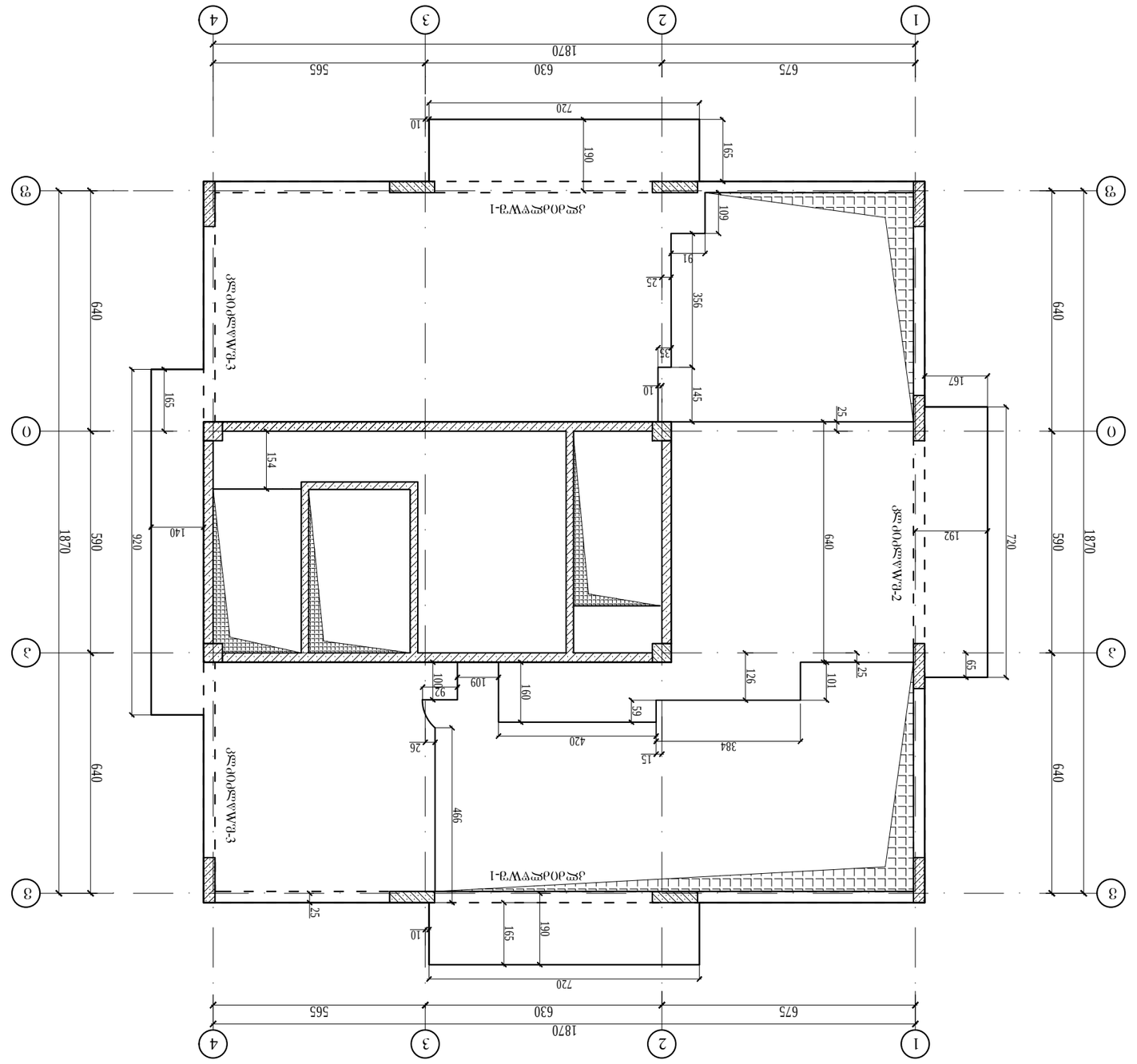
1
2
3
4
675
630
565
1870
А
Б
В
Г
640
590
920
140
720
192
65
167
25
145
10
35
356
25
91
60
165
190
10
720
154
640
1870
590
640
640
1870
590
640

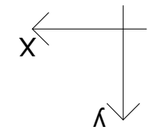

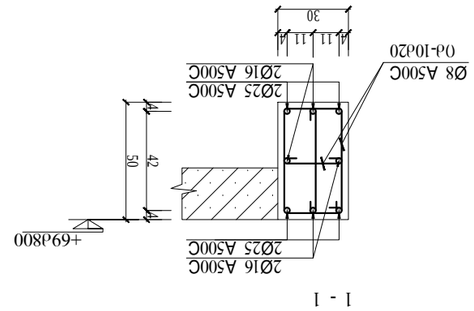

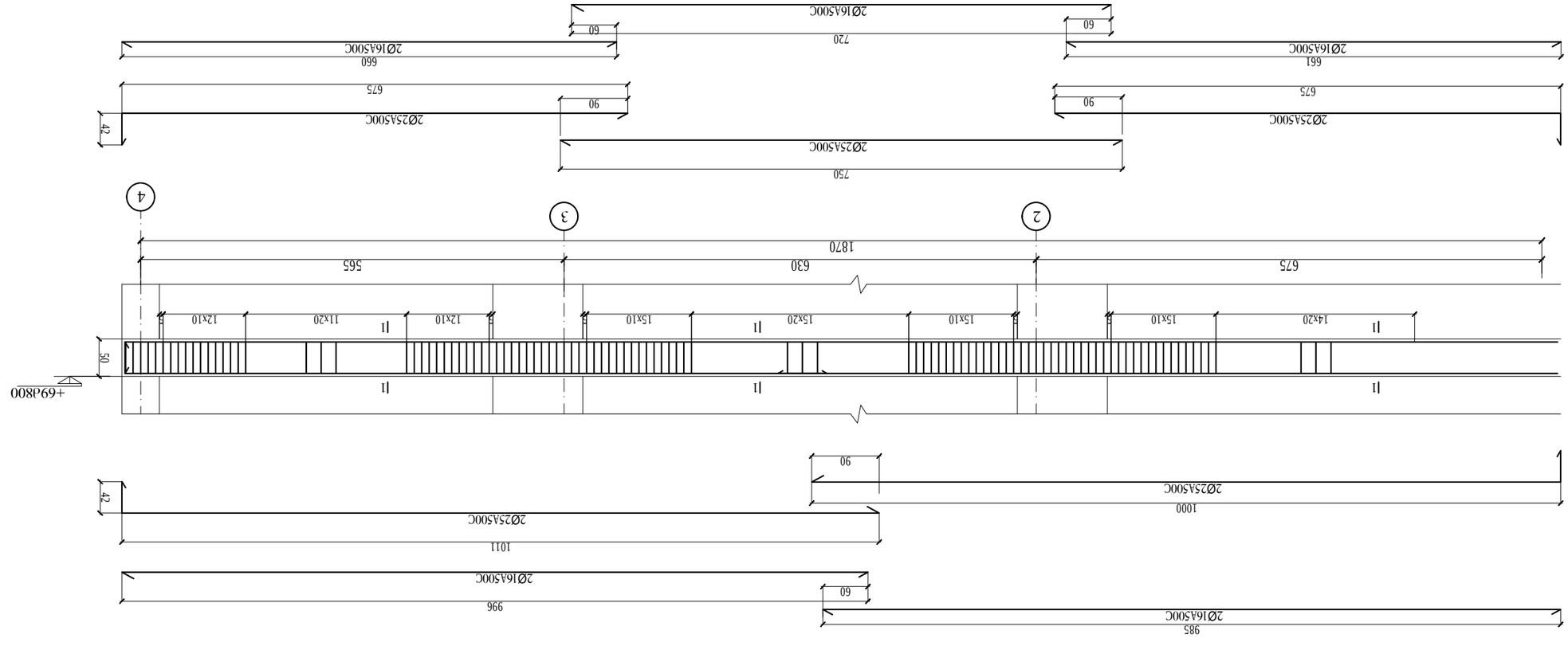

Ярусной план 1-1

Изм.	Кол.уч.	Лист	№ док.
Разраб.			
Пров.			
Н.контр.			
ГИП			

Стадия	Лист	Листов
Р		

Инв.№ подл.	Подпись и дата
Взам.инв.№	
Инв.№ дубл.	
Подпись и дата	

А3

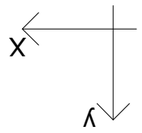

1 - 1

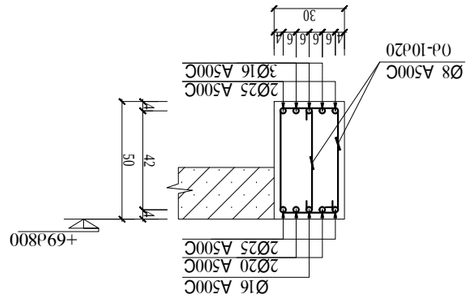

2 - 2

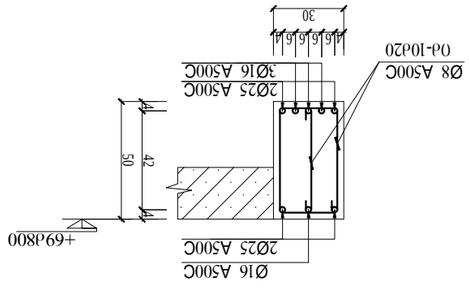

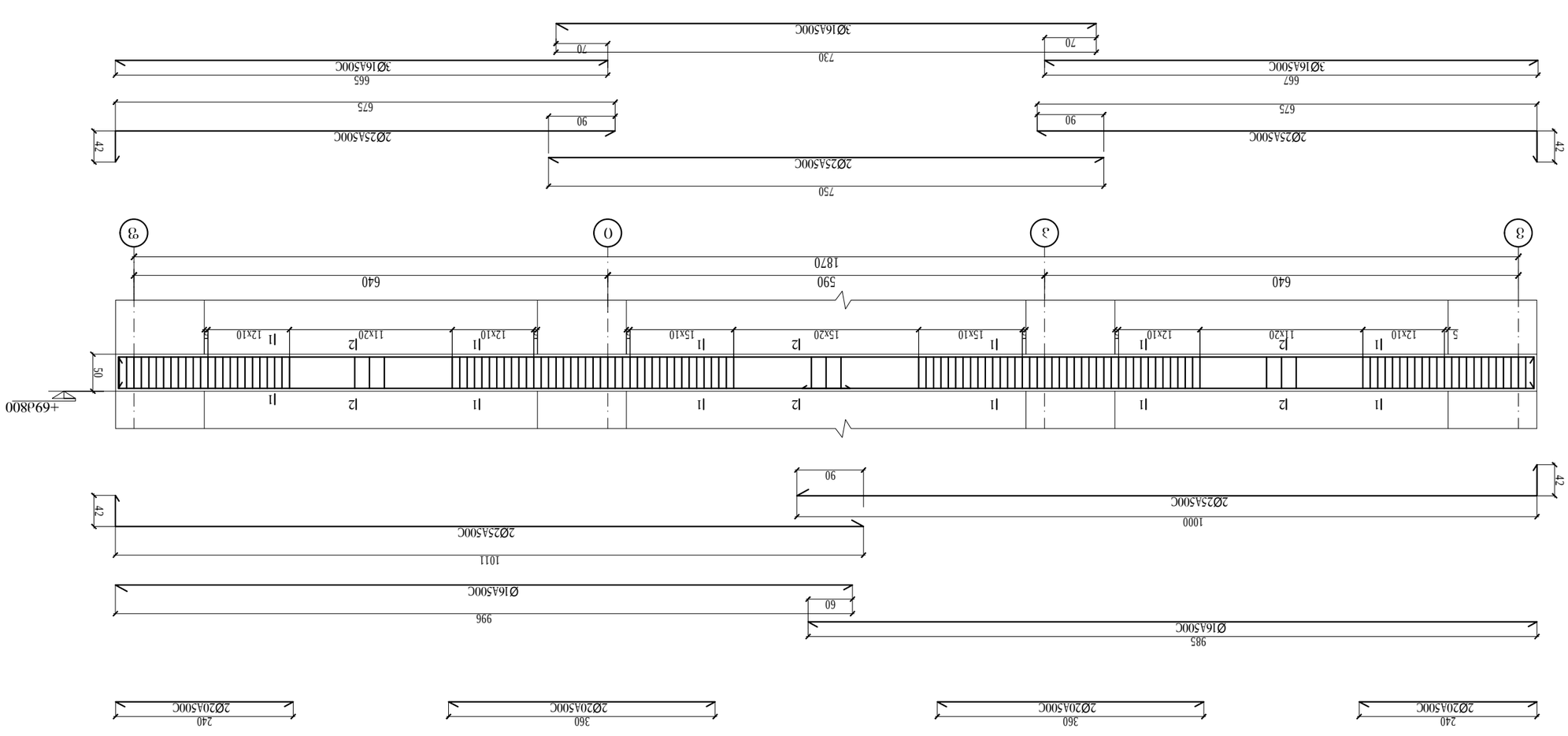

ვერტიკალური ჭრილები-2

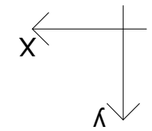
X
Y

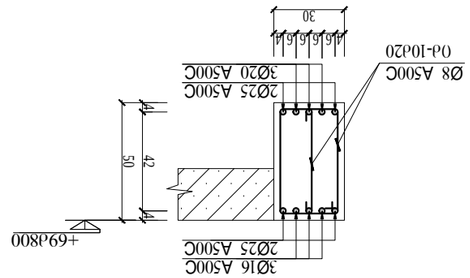
30
4
6
6
6
6
4
Ø8 A500C
Ø4-10d20
2Ø25 A500C
3Ø20 A500C
50
42
+69.800
3Ø16 A500C
2Ø25 A500C

1 - 1

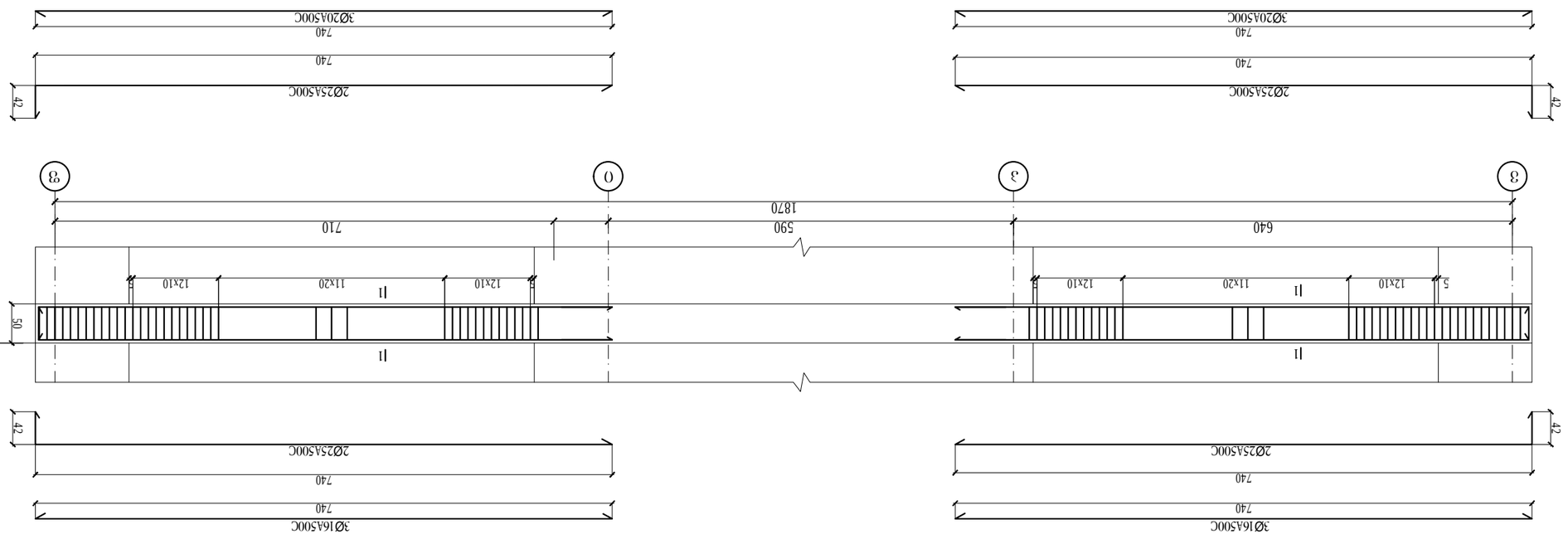
3Ø20A500C
740
2Ø25A500C
42
3Ø16A500C
1870
710
590
640
11x20
12x10
5
50
+69.800
①
③

ذ-ق٧٥٥٥

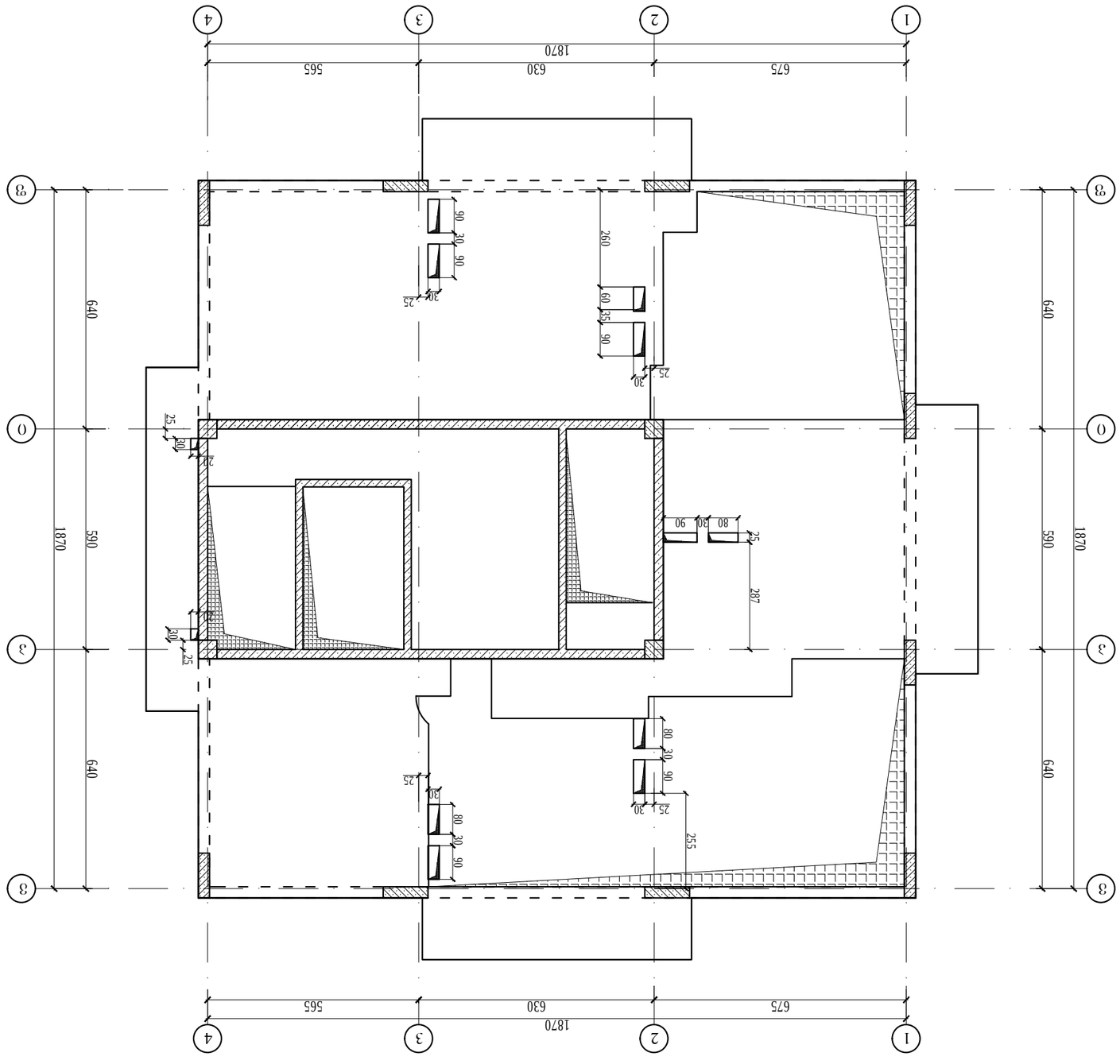

جدول حديد تسليح العناصر الخرسانية المسلحة

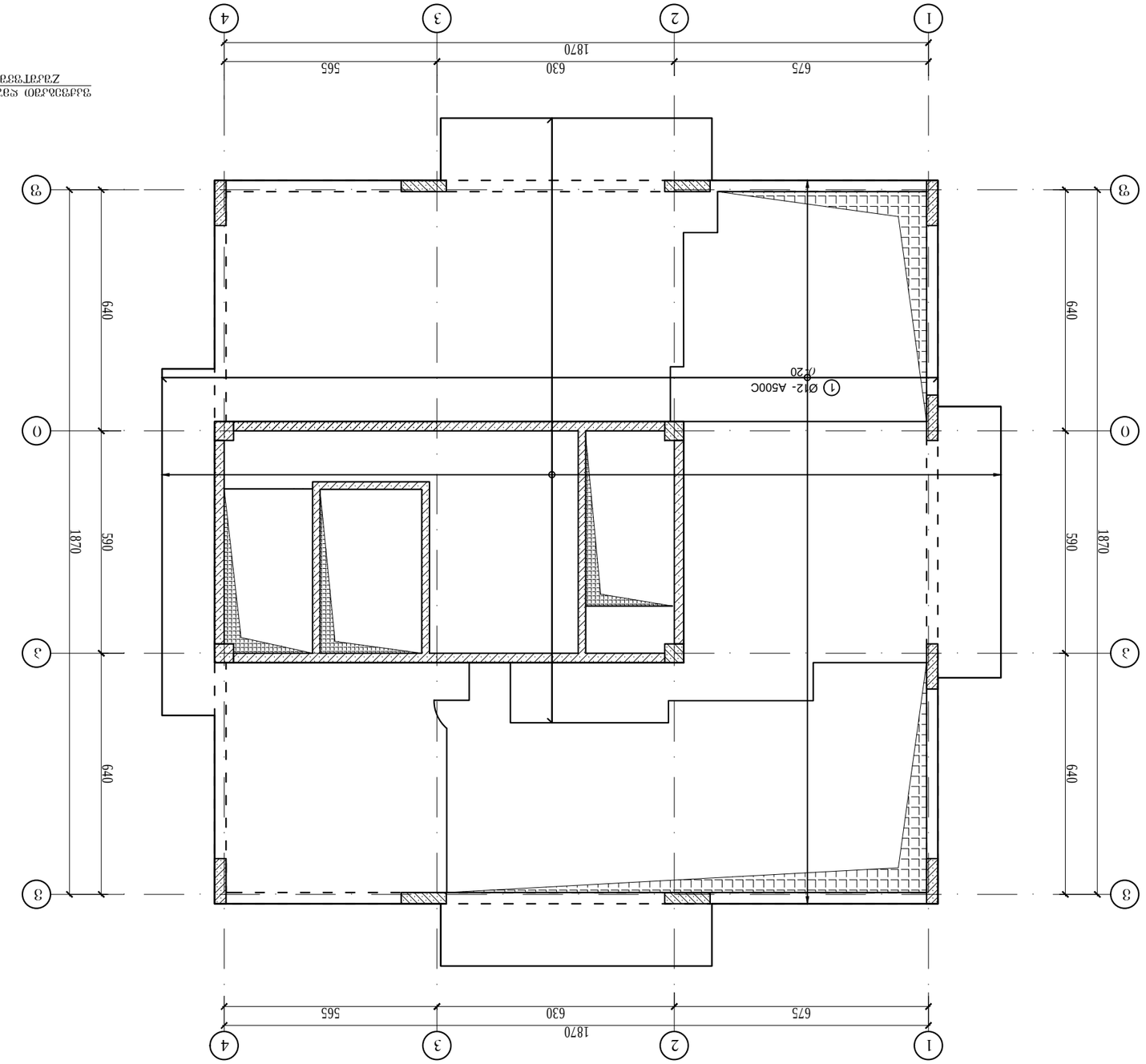

Х

У

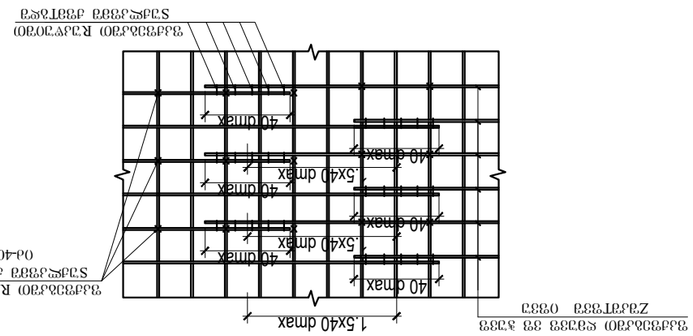

Сварной плоский каркас К-1
Спецификация арматуры

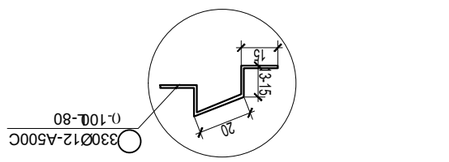

Отправочная марка
Д3Х3333

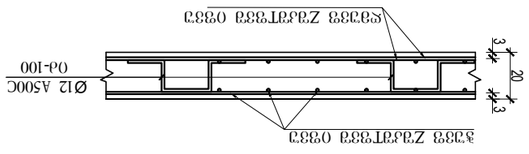

Закладная деталь 3333 Сварной шов 0333
Сварной шов 0333

Деталь крепления закладной детали к-1
Дополнительно см. лист КЖ-0000

Дополнительно см. лист КЖ-0000
Схема расположения элементов сборных железобетонных конструкций

Дополнительно см. лист КЖ-0000
Схема расположения элементов сборных железобетонных конструкций

Изм.	Кол.уч.	Лист	№ док.
Разраб.			
Проверил			
Н.контр.			
ГИП			

Дополнительно см. лист КЖ-0000 Схема расположения элементов сборных железобетонных конструкций +69.800 абс.отм. Дополнительно см. лист КЖ-0000

Стадия	Лист	Листов	

Инв.№ подл.	Подпись и дата
Взам.инв.№	
Инв.№ дубл.	
Подпись и дата	

Формат	А3

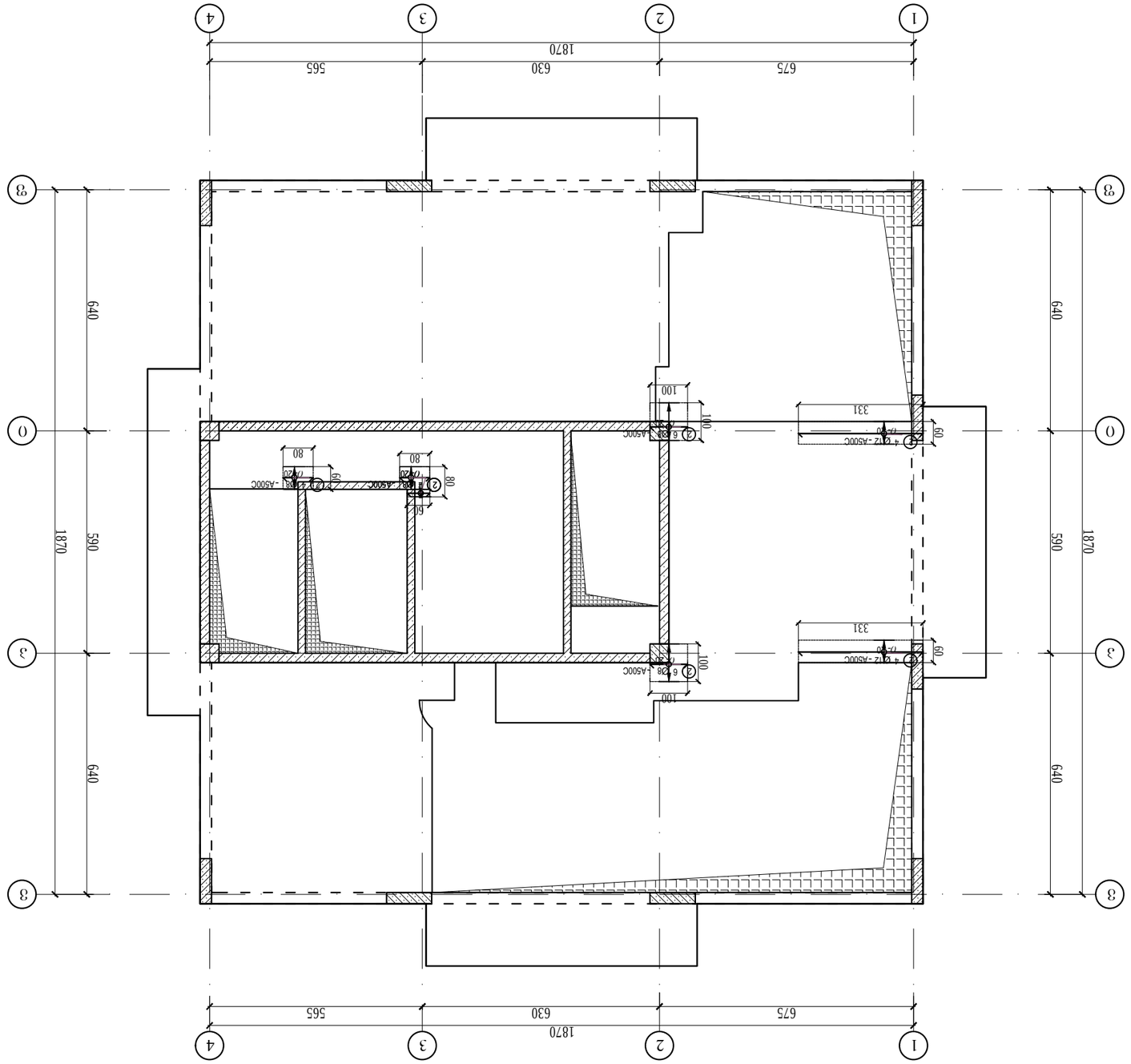

Х-ЛЛЛЭЛЛЭЛЭЭЭ

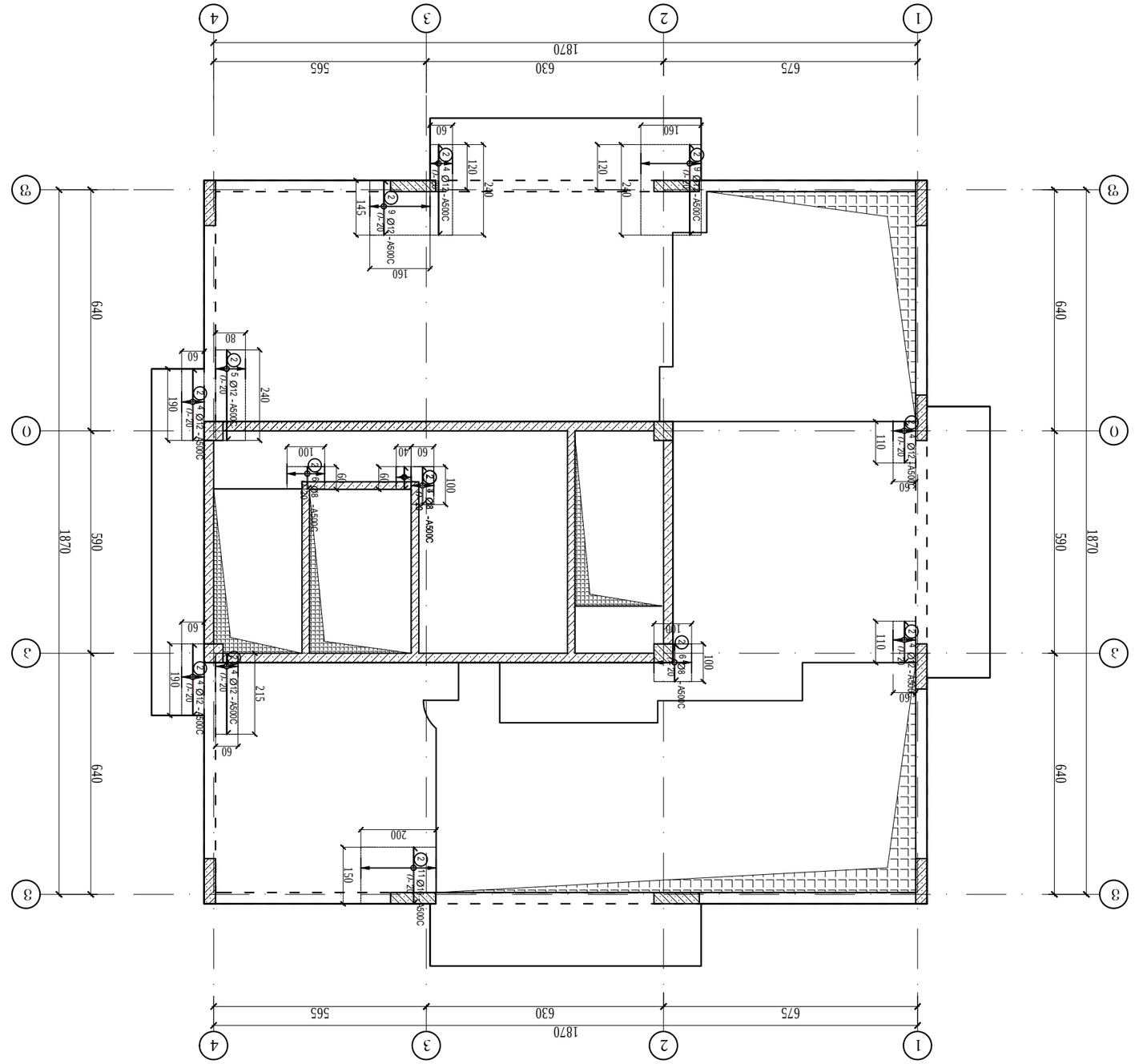

ЖБ-ФНФ3.АТА9ЭС70ГАТ
ZAJATЭЭЭ ОЭЭЭОЭ ЭЭЭАОЭ ОЭЭЭОЭ ЭЭАЭЭЭЭЭ ЭЭАЭЭЭЭЭ
+69Ф800 ФЭЭSФ-ЭЭ ЭЭЭАЭЭ ЭЭЭФЭ ЭЭФФ-ФОФ

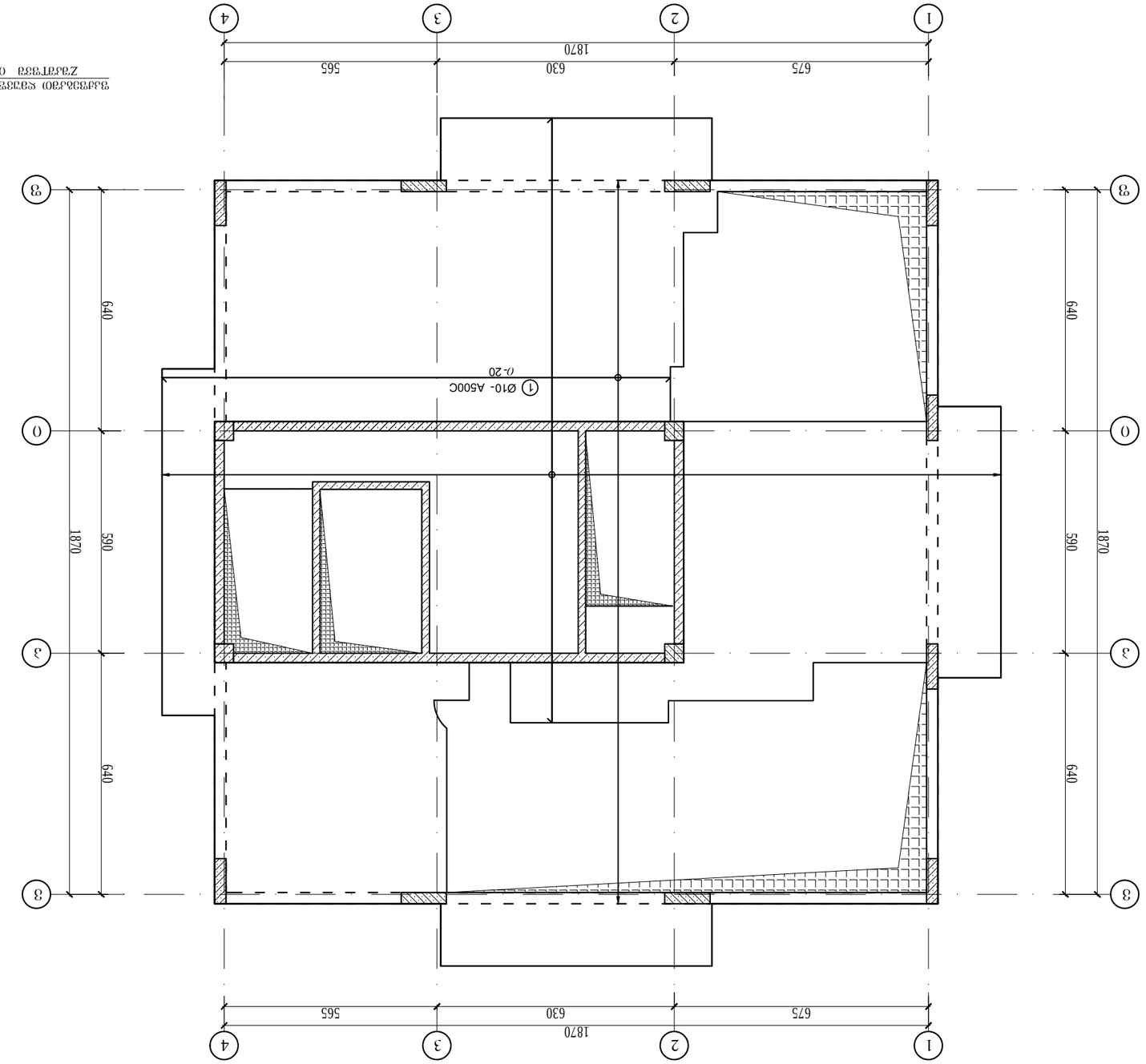

ارتفاع الأعمدة والجدران الخرسانية المسلحة

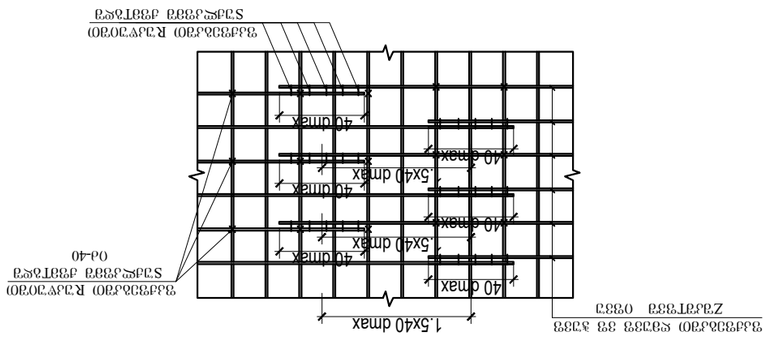

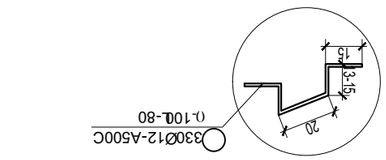

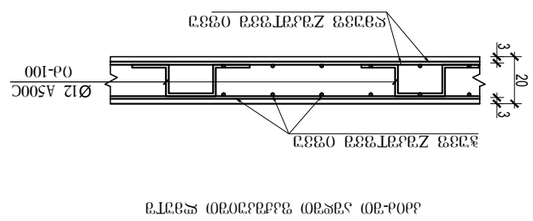

تفاصيل الأعمدة والجدران الخرسانية المسلحة

مقطع في الجدار الخارجي

مخطط الأعمدة والجدران الخرسانية المسلحة لسقف الطابق الأول

المقاول	
الاستشاري	
المالك	
المشروع	مجمع سكني +96480 شمال الرياض - حي الملقا
اسم الرسم	مخطط الأعمدة والجدران الخرسانية المسلحة لسقف الطابق الأول
رقم الرسم	S-101
التاريخ	2026/01/15
المقياس	1:100
A3	

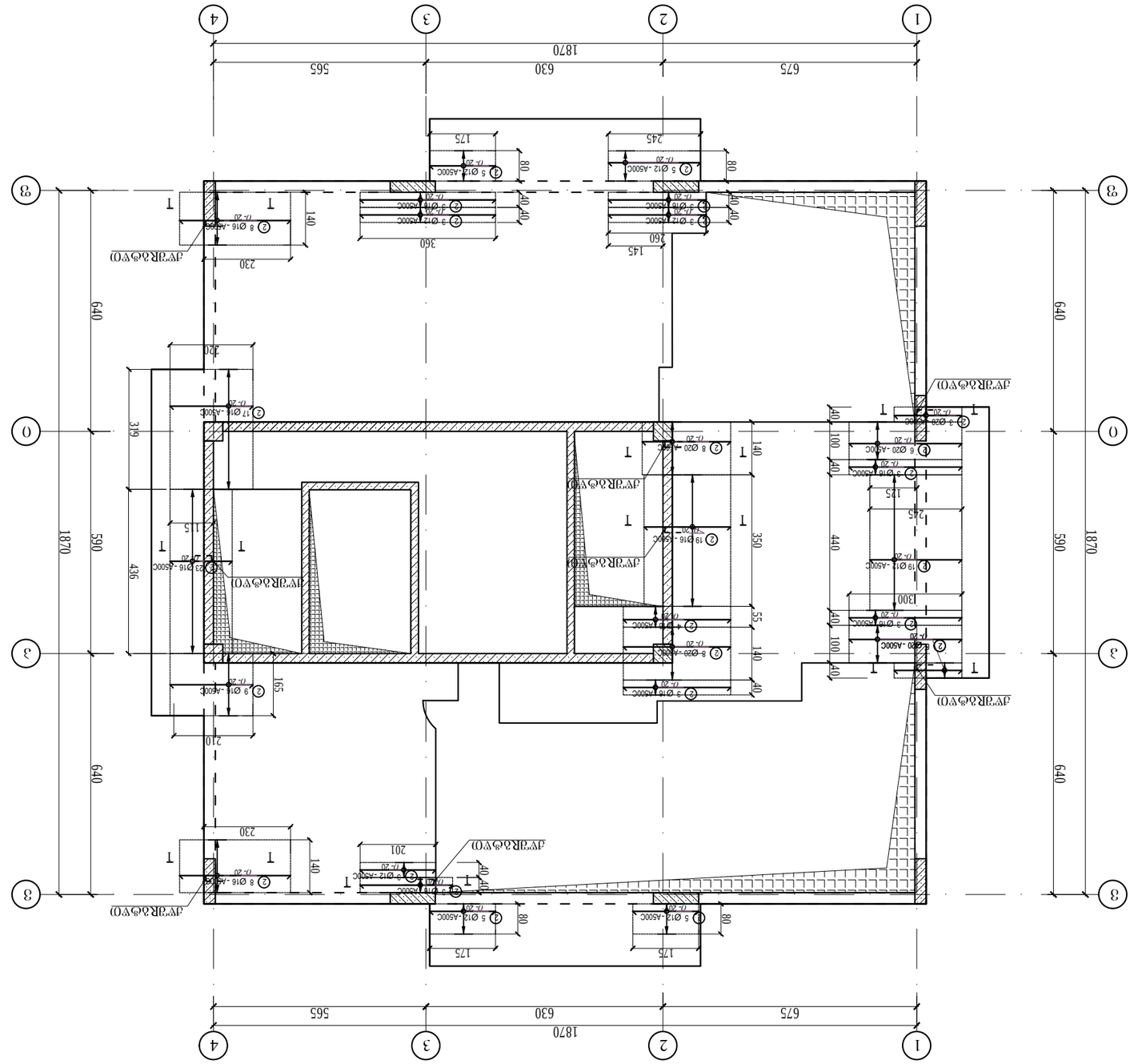
1870
675
630
565
640
590
1870
640
1870
675
630
565
1
2
3
4
A
B
3
3
A
A
T
T
T

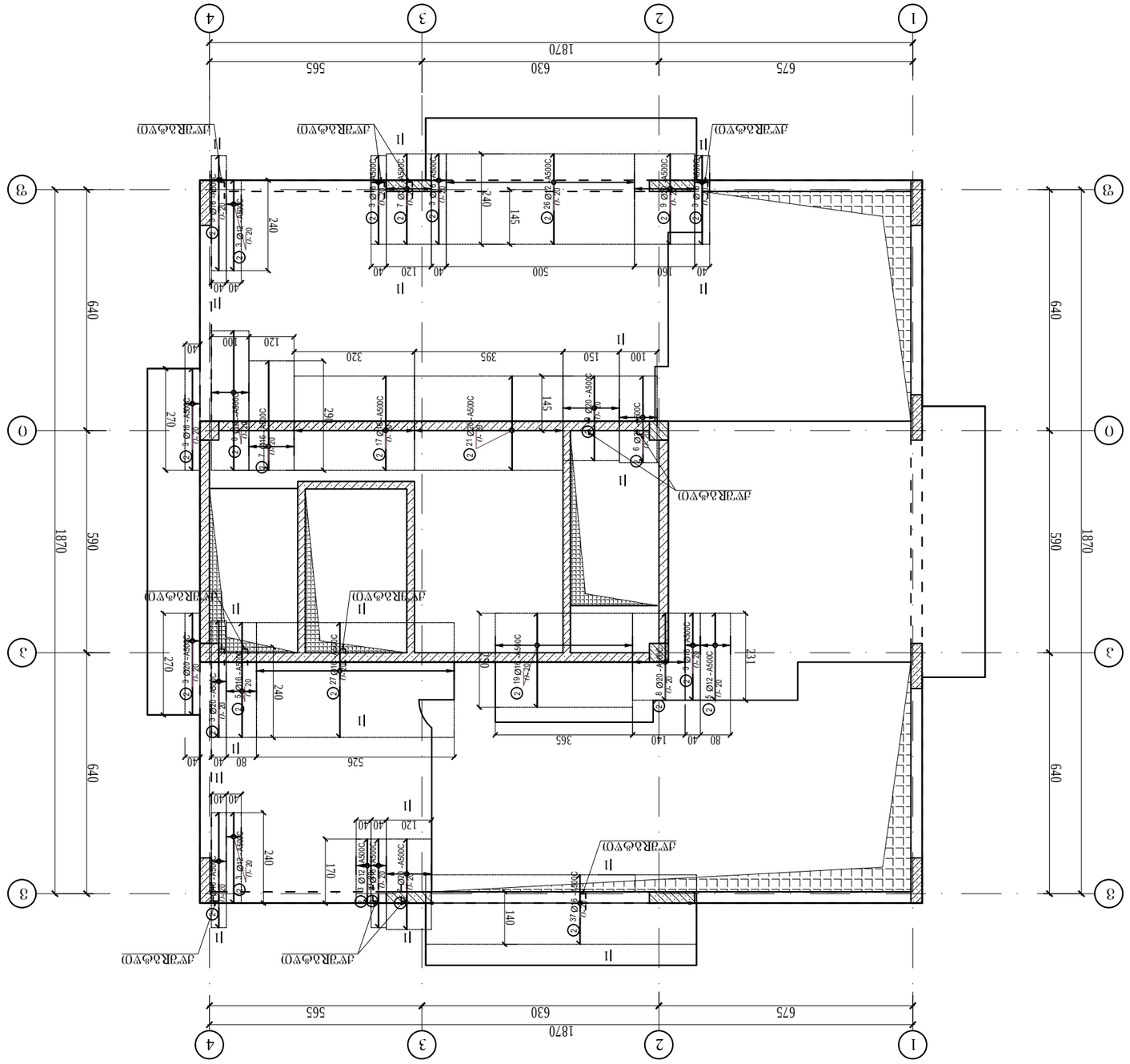
1870
675
630
565
640
590
1870
640
590
1870
675
630
565
1870
X
Y

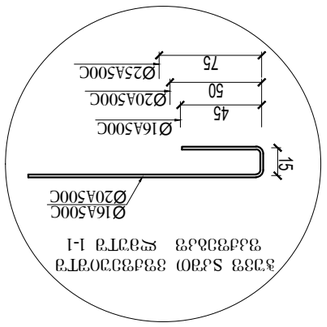
Ø16A500C
Ø20A500C
15
Ø16A500C
Ø20A500C
45
50
75
Ø25A500C
3333 S.ОВ0 ЗЗЬФЗОГОГЗ ЗЬЬФЗЗЬЬЬЗ
ЗЬЬФЗЬЬЬЗ ЖЗЗГЗ 1-1

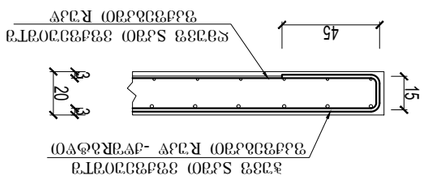
45
15
20
3333 S.ОВ0 ЗЗЬФЗОГОГЗ ЗЬЬФЗЗЬЬЬЗ Я.ЗЗЧ
3333 S.ОВ0 ЗЗЬФЗОГОГЗ ЗЬЬФЗЗЬЬЬЗ Я.ЗЗЧ -ДЧЗЯЬЬФЧОЧ

1 - 1

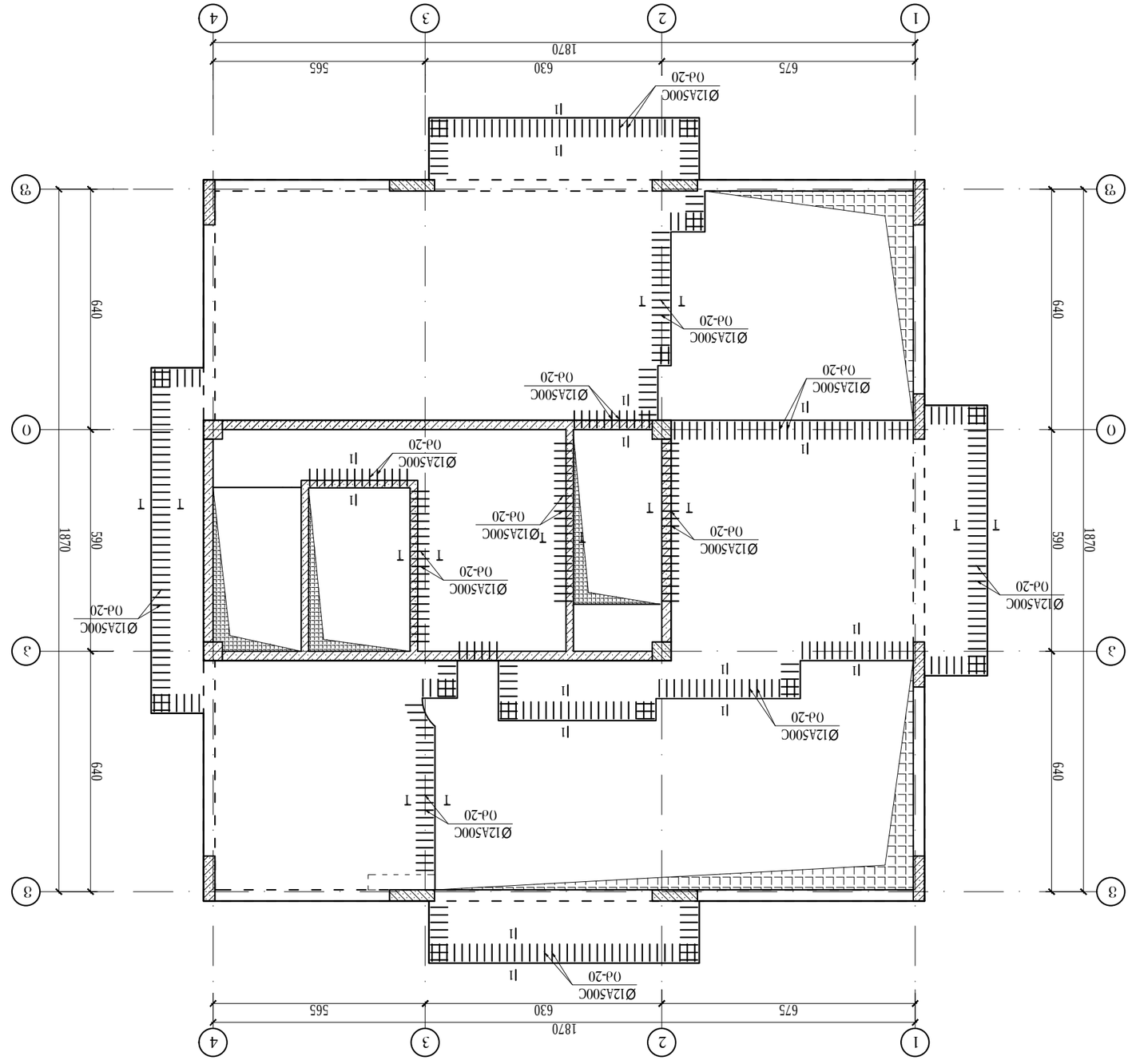

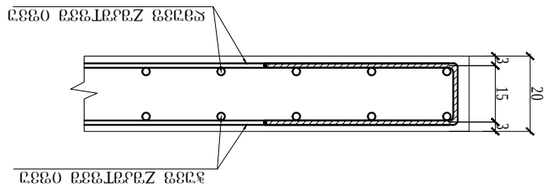

1 - 1

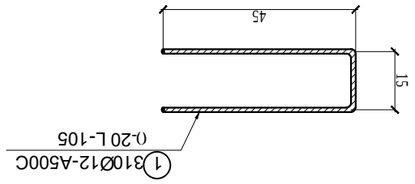

1 310Ø12-A500C
0-20 L-105

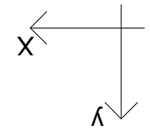

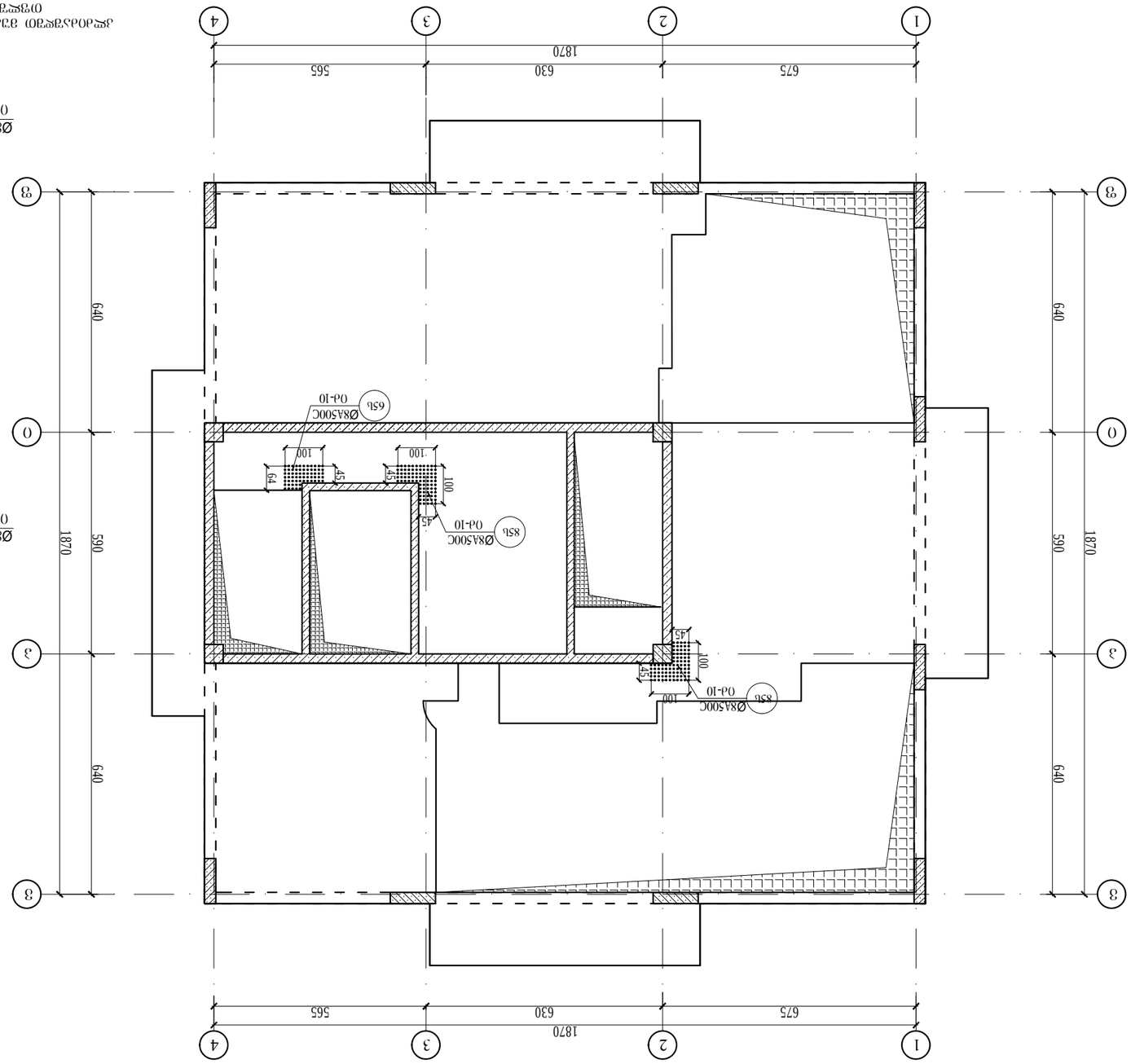

Дълъг ход на стълбата +69d800 спрямо нулата (0.00) на първия етаж (0.00 спрямо кота 0.00 на терена)

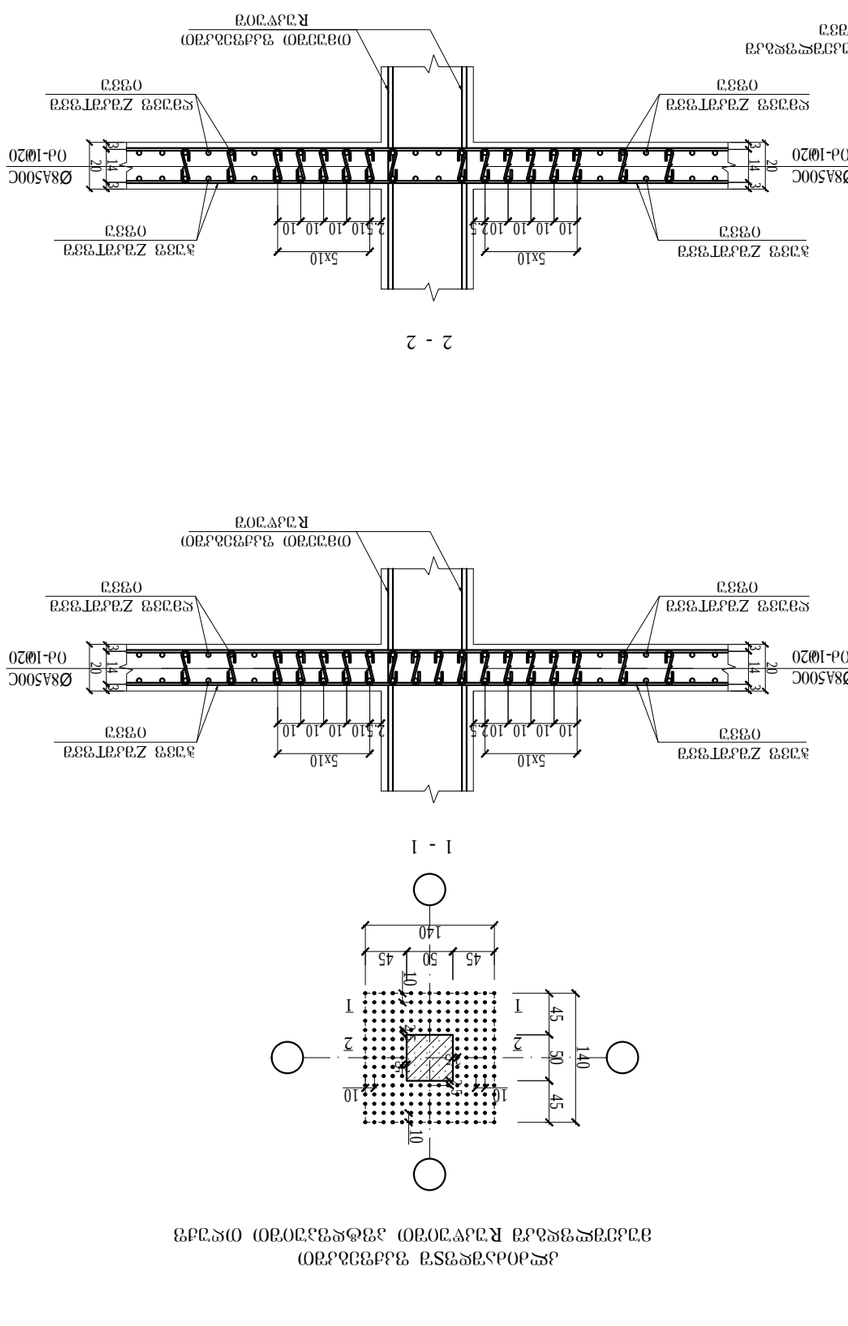

Стъпала и площадки спрямо нулата

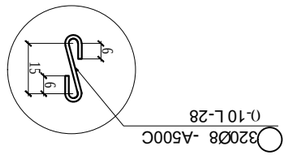

Стъпала и площадки спрямо нулата
Дълъг ход на стълбата 3333 спрямо 0333 Стъпала и площадки R3.5 Дълъг ход на стълбата 2d63 спрямо 0333 Площадки 3333 Zдатъчно 0333

Ръководител	Здравко Здравков		
Изпълнител	Здравко Здравков		
Проектант	Здравко Здравков		

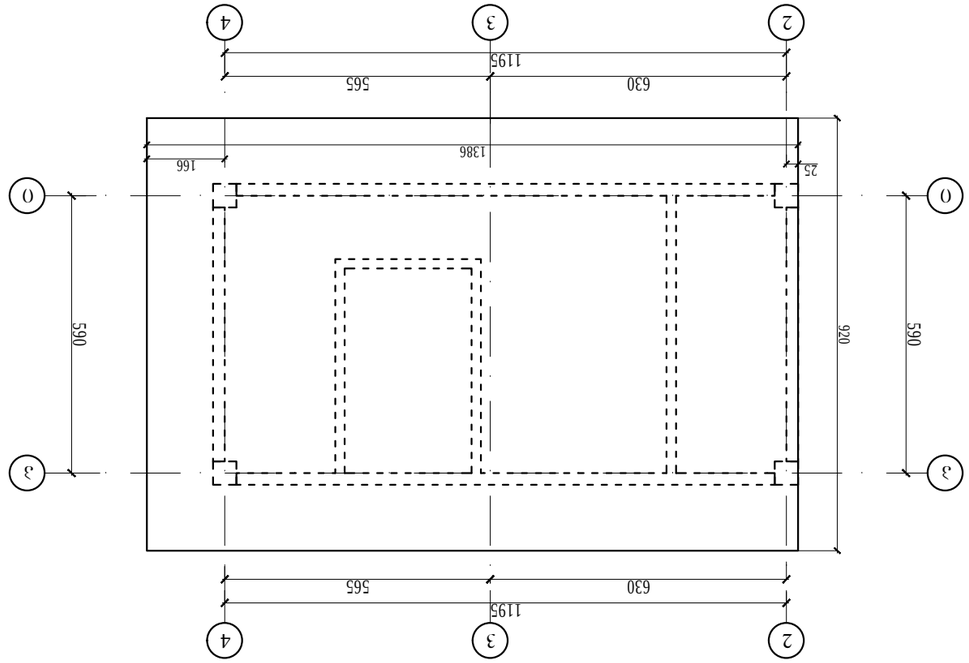

ВЕРХНЯЯ ОТМЕТКА ПЛИТЫ 69.800
ПЛИТА ПЕРЕКРЫТИЯ ЭТАЖА

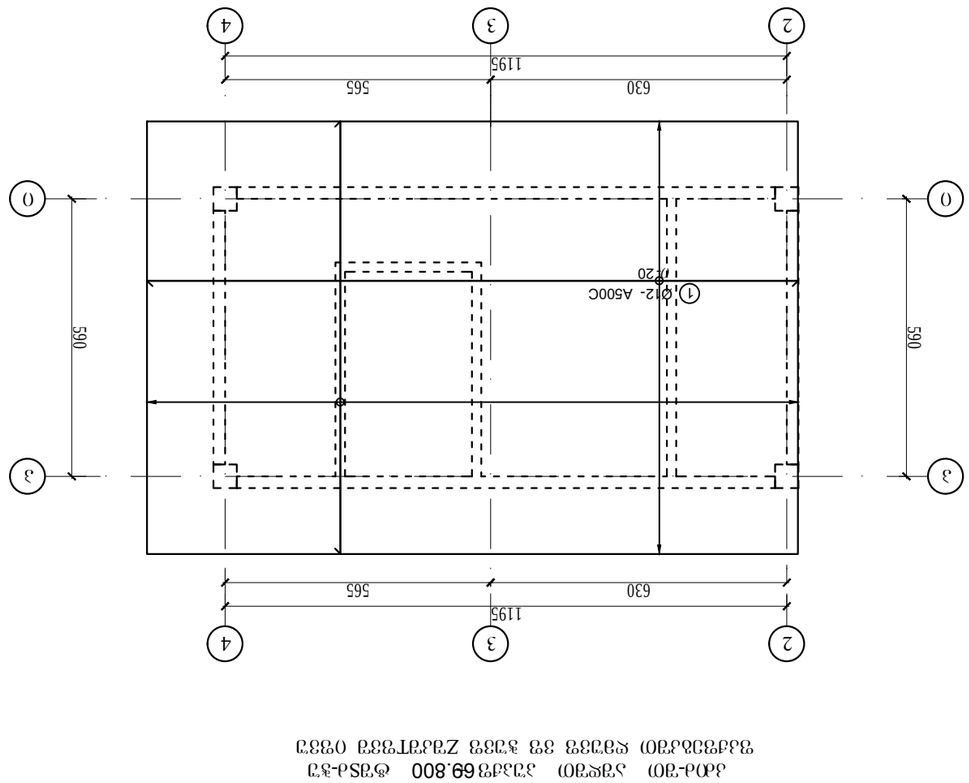

ВЕРХНЯЯ ОТМЕТКА ПЛИТЫ 69.800
ПЛИТА ПЕРЕКРЫТИЯ ЭТАЖА ОТ ОТМ. 66.600 ДО ОТМ. 69.800

Инв.№ подл.	Подпись и дата
Взам.инв.№	
Инв.№ дубл.	
Подпись и дата	
Изм. Кол.уч. Лист № док. Подпись Дата	

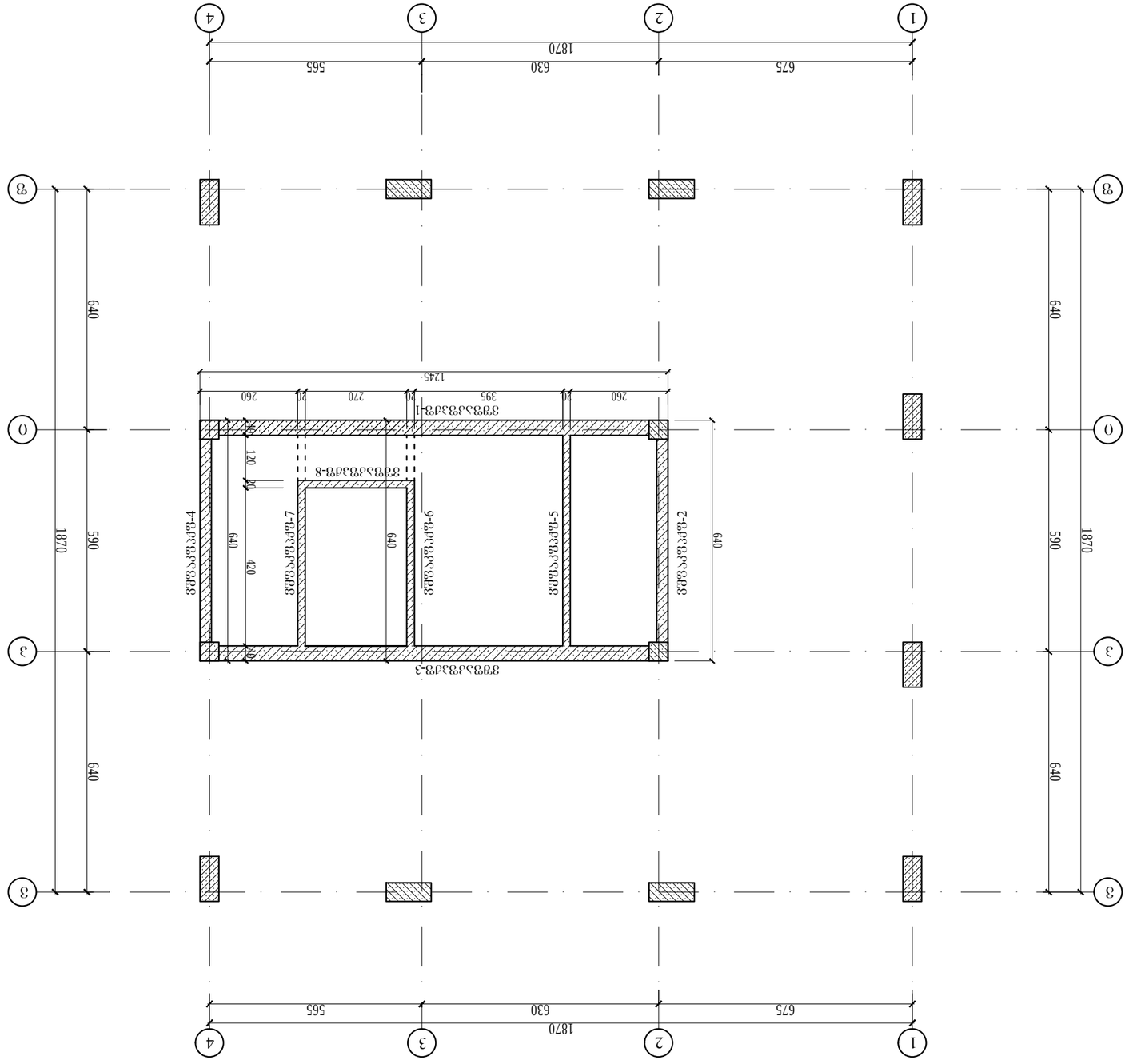

Экспликация полов

Поз.	Наименование	Кол.	Примечание
1	Керамогранит 600×600	1	
2	Керамогранит 600×600	1	
3	Керамогранит 600×600	1	
4	Керамогранит 600×600	1	
5	Керамогранит 600×600	1	
6	Керамогранит 600×600	1	
7	Керамогранит 600×600	1	
8	Керамогранит 600×600	1	

Изм.	Кол.уч.	Лист	№ док.	Подпись	Дата
Разраб.					
Пров.					
Н.контр.					
ГИП					

Стадия	Лист	Листов
Р	1	1

Схема расположения керамогранитных плит

ООО «Строительная компания «Альфа»

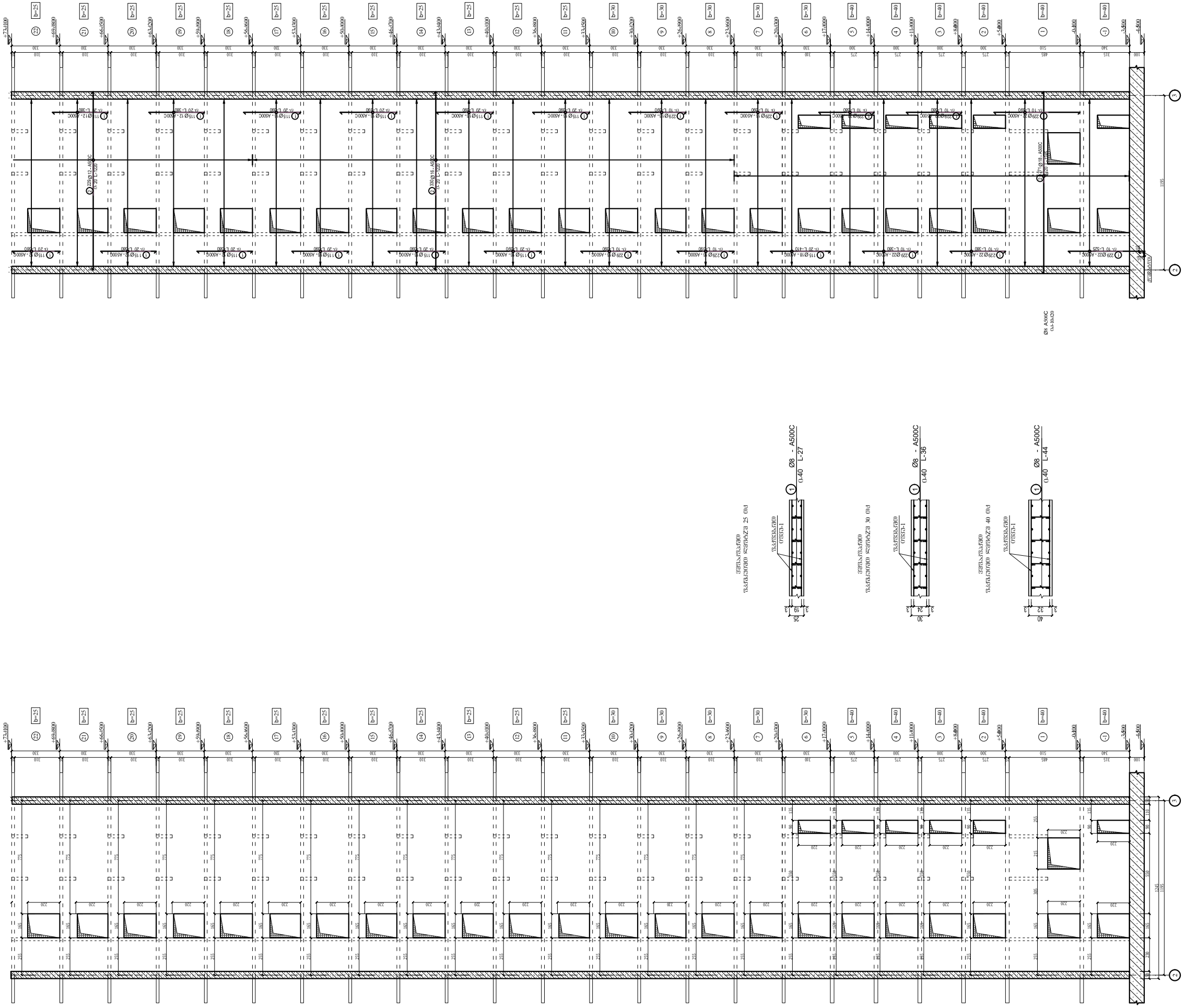
+23.100
+69.800
+66.500
+63.200
+59.900
+56.600
+53.300
+50.000
+46.700
+43.400
+40.100
+36.800
+33.500
+30.200
+26.900
+23.600
+20.300
+17.000
+14.000
+11.000
+8.000
+5.000
+0.100
-3.400
-4.600
b=25
b=30
b=40
1195
Ø8 A500C
(0.40-ზე c/c)

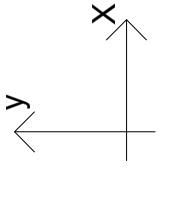

Изм. Кол.уч. Лист № док. Подп. Дата	
Разработал	
Проверил	
Н.контр.	
ГИП	

Схема расположения арматурных сеток (фундаментная плита)

Схема расположения арматурных сеток (фундаментная плита)

1 - 1

2 - 2

3 - 3

4 - 4

5 - 5

6 - 6

7 - 7

8 - 8

Инв.№ подл.	Подп. и дата
Взам.инв.№	
Инв.№ дубл.	
Подп. и дата	

9 - 9

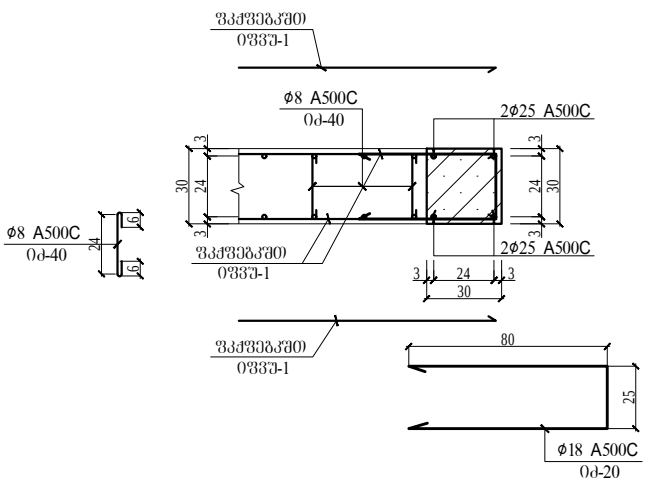

10 - 10

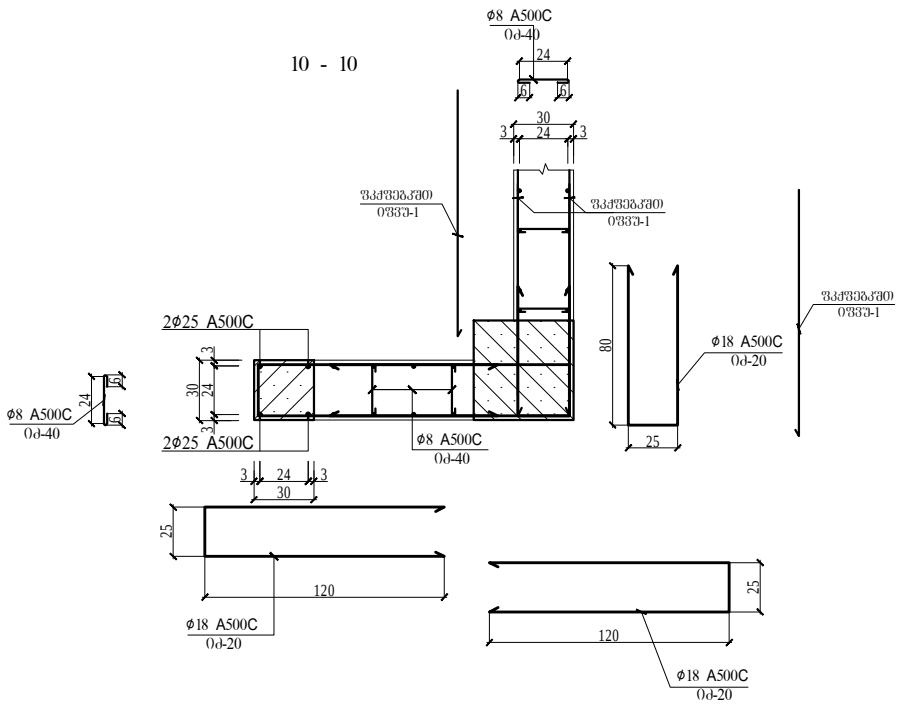

11 - 11

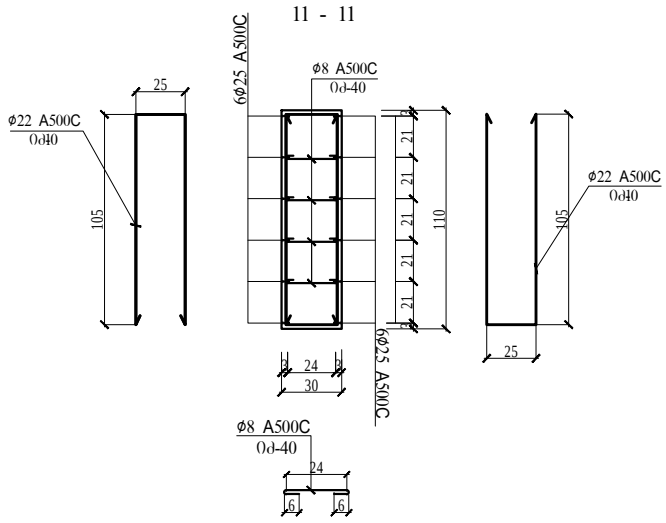

12 - 12

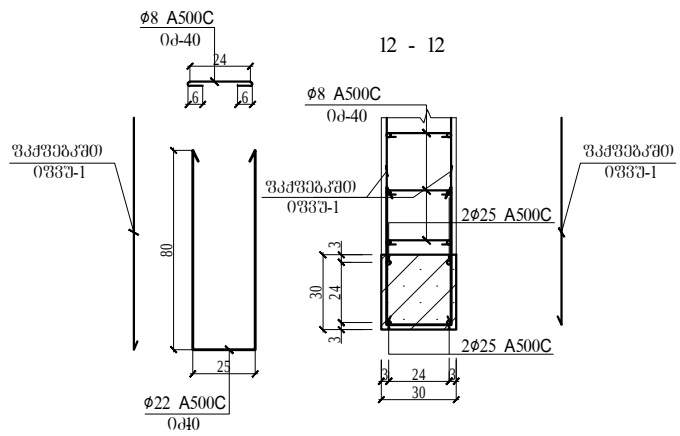

13 - 13

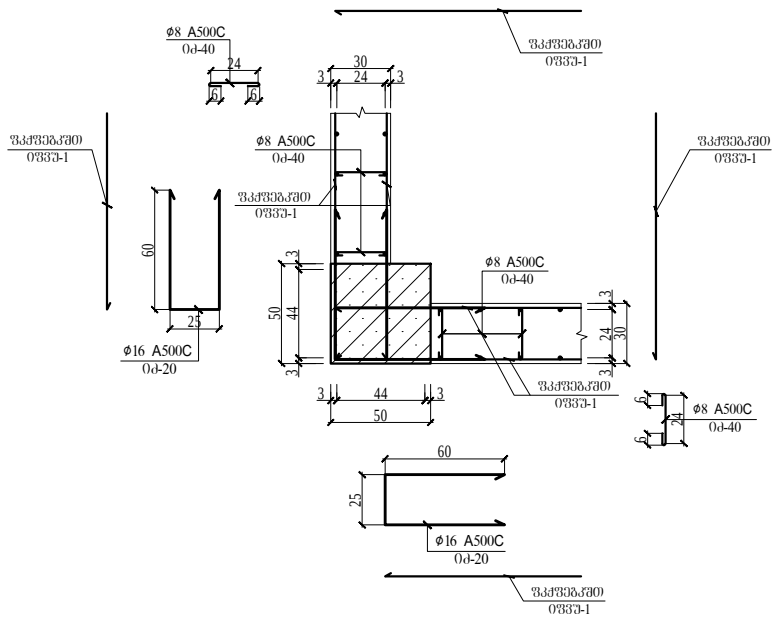

14 - 14

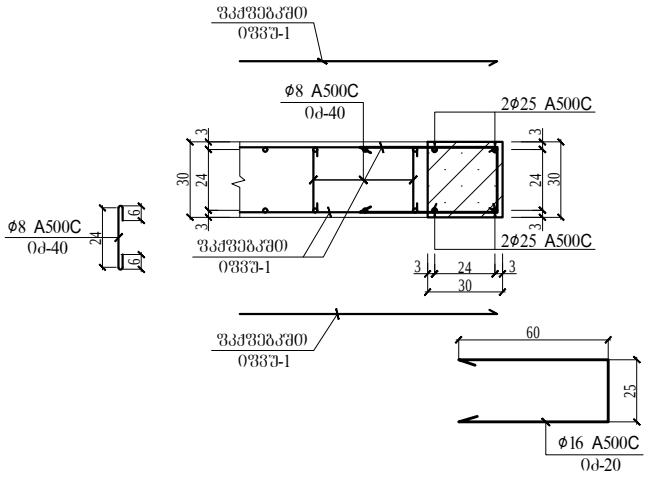

15 - 15

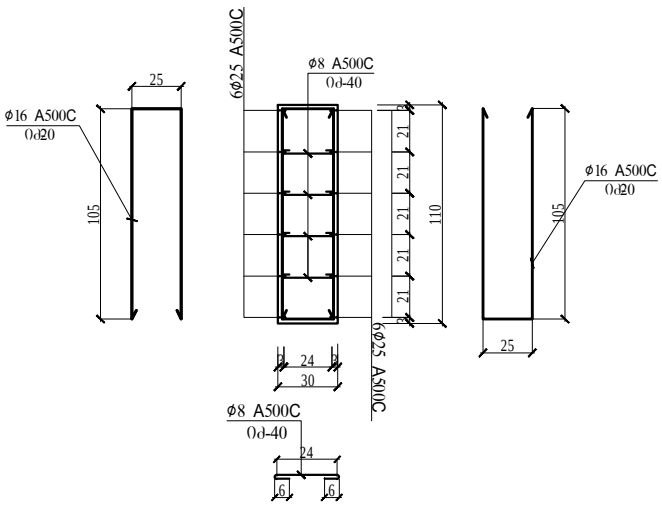

16 - 16

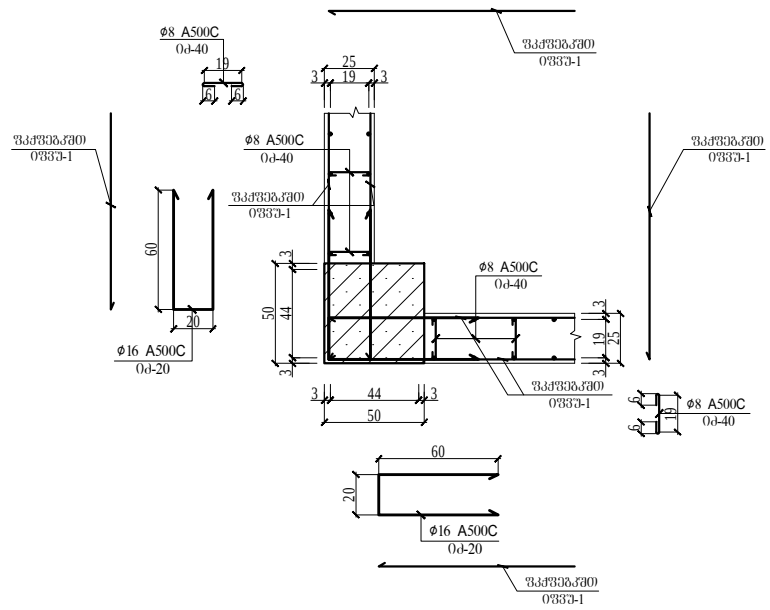

17 - 17

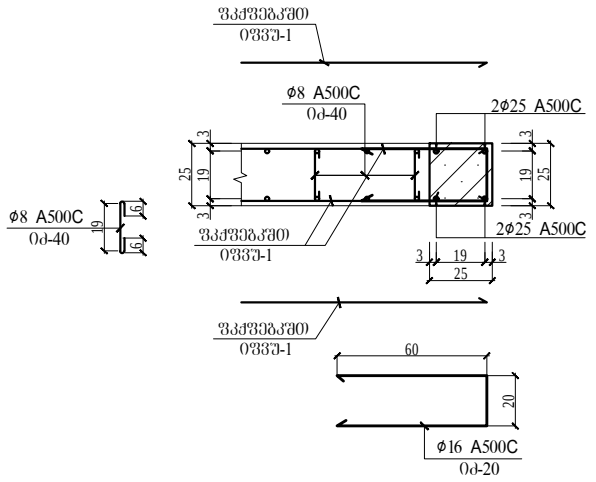

18 - 18

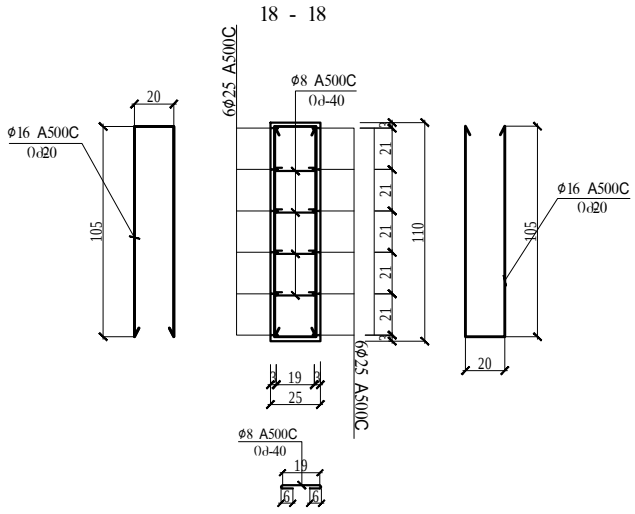

19 - 19

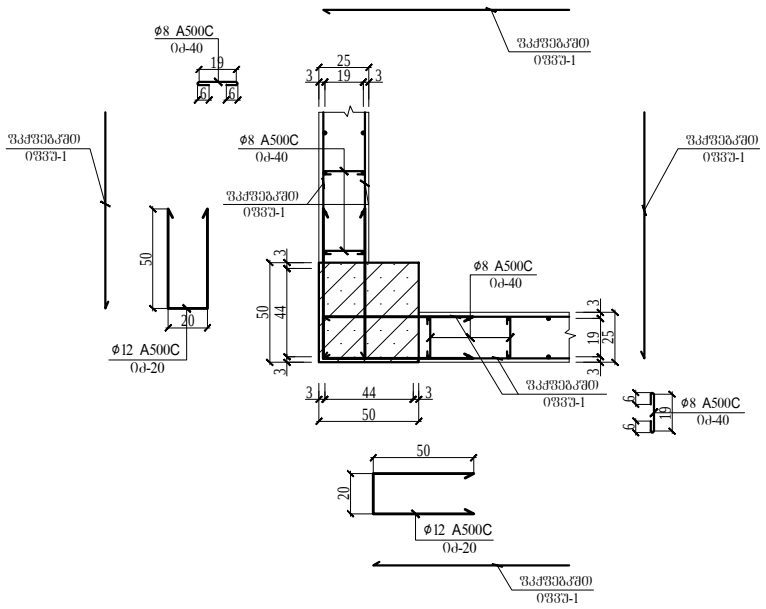

20 - 20

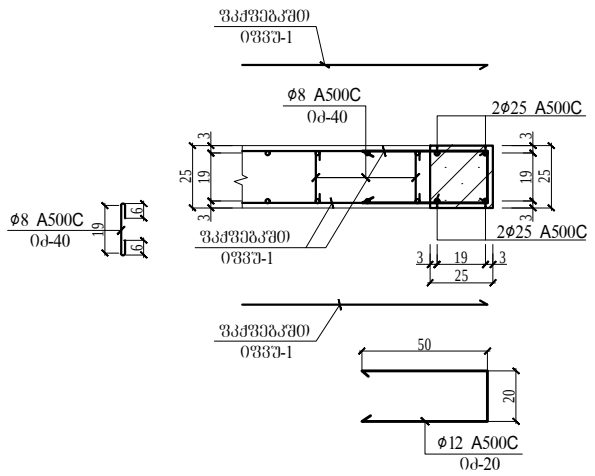

21 - 21

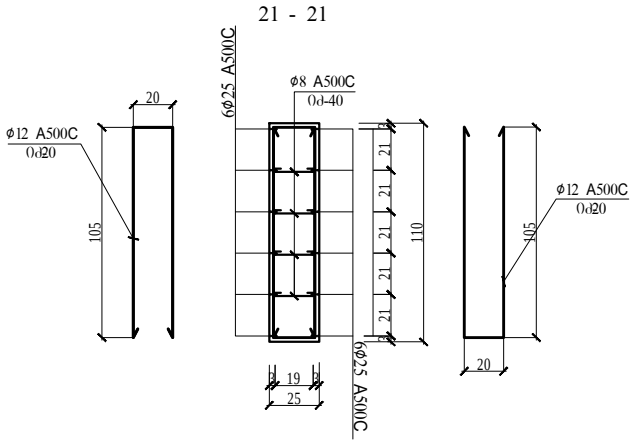

22 - 22

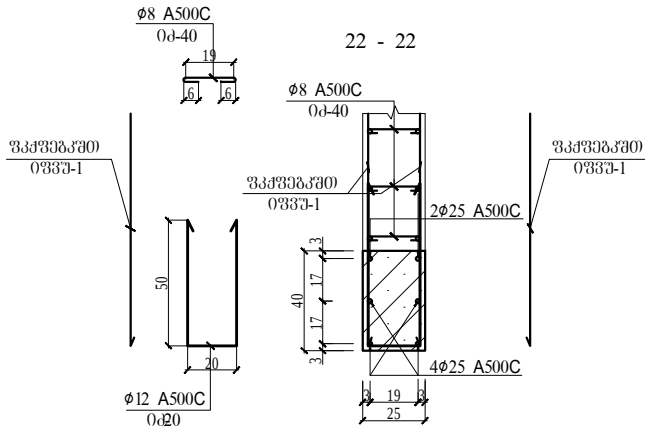

| | | |

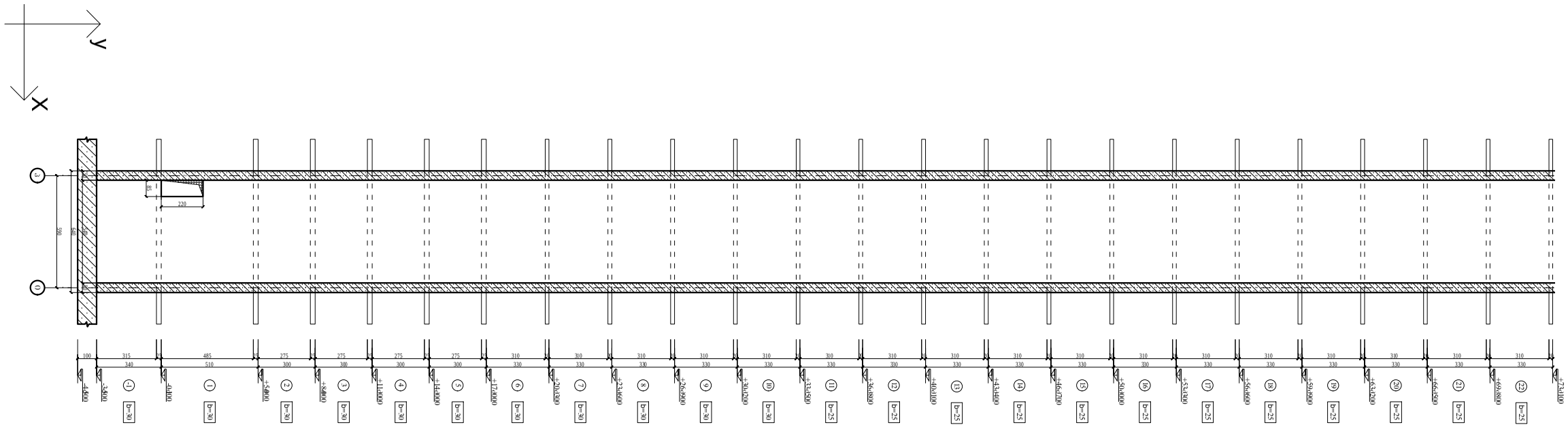
Y
X
A
B
100
315
340
485
510
275
300
310
330
+0.000
+5.400
+11.100
+17.000
+23.300
+29.600
+36.000
+43.300
+50.700
+58.200
+66.000
+74.100
① b=30
② b=30
③ b=30
④ b=30
⑤ b=30
⑥ b=30
⑦ b=30
⑧ b=30
⑨ b=30
⑩ b=30
⑪ b=25
⑫ b=25
⑬ b=25
⑭ b=25
⑮ b=25
⑯ b=25
⑰ b=25
⑱ b=25
⑲ b=25
⑳ b=25
㉑ b=25
㉒ b=25
500
220
28

30
24
3
Ø8 - A500C
L=36
L=40
25
19
Ø8 - A500C
L=27
L=40

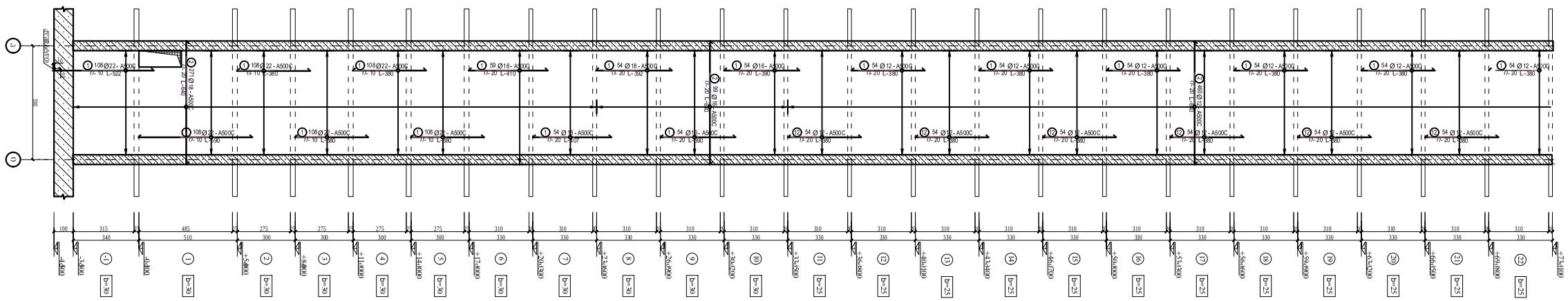
A
B
108 Ø22 - A500C
n= 10 L=522
108 Ø22 - A500C
n= 10 L=380
59 Ø18 - A500C
n= 20 L=410
54 Ø18 - A500C
n= 20 L=392
54 Ø16 - A500C
n= 20 L=390
54 Ø12 - A500C
n= 20 L=380
271 Ø18 - A500C
n= 20 L=280
108 Ø22 - A500C
n= 10 L=580
108 Ø22 - A500C
n= 10 L=580
54 Ø18 - A500C
n= 20 L=580
54 Ø16 - A500C
n= 20 L=580
54 Ø12 - A500C
n= 20 L=580
500
220
28

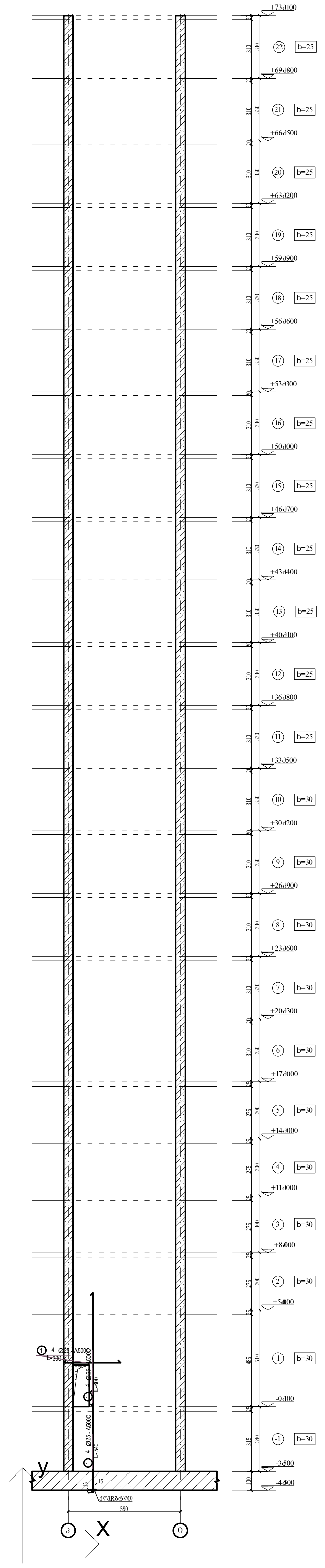
b=25
b=30
590

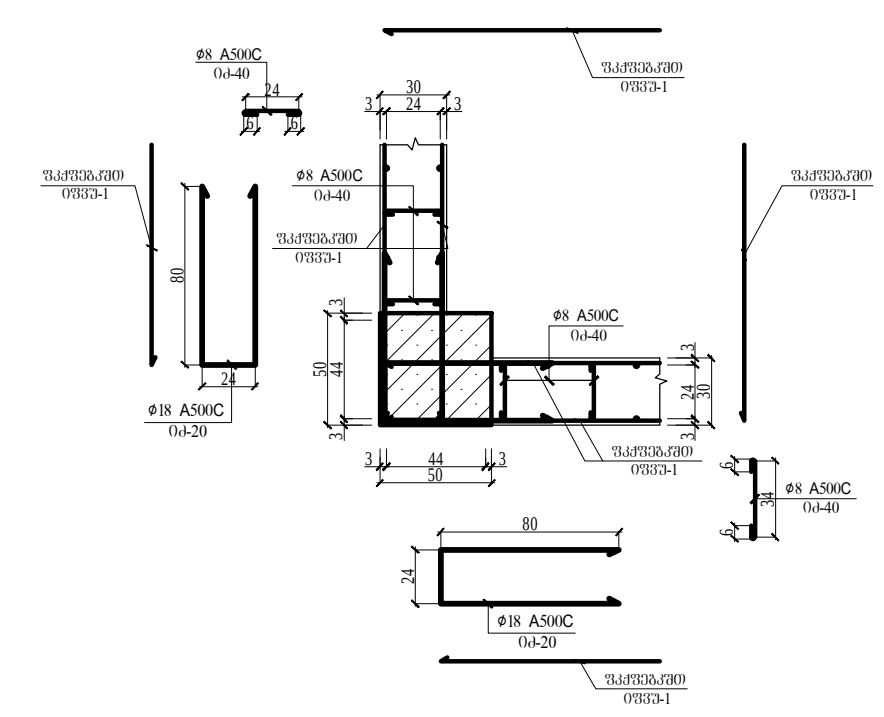
1 - 1
Φ8 A500C
Φ18 A500C

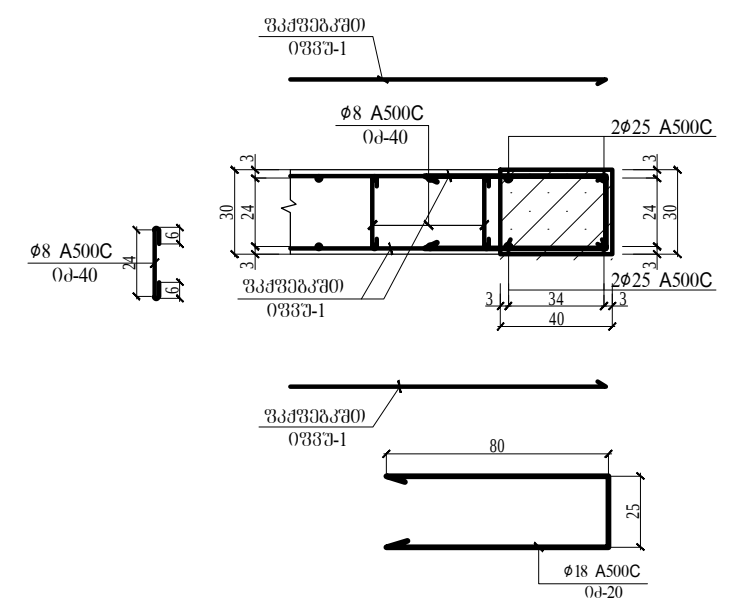
2 - 2
Φ8 A500C
2Φ25 A500C
Φ18 A500C

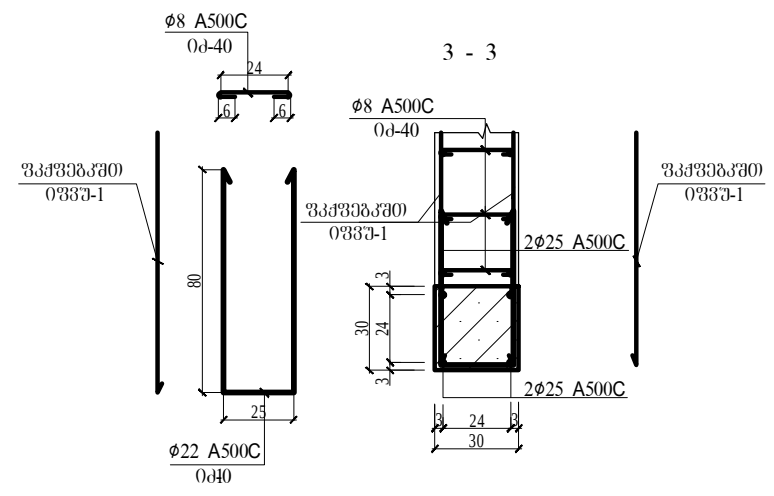
3 - 3
Φ8 A500C
2Φ25 A500C
Φ22 A500C

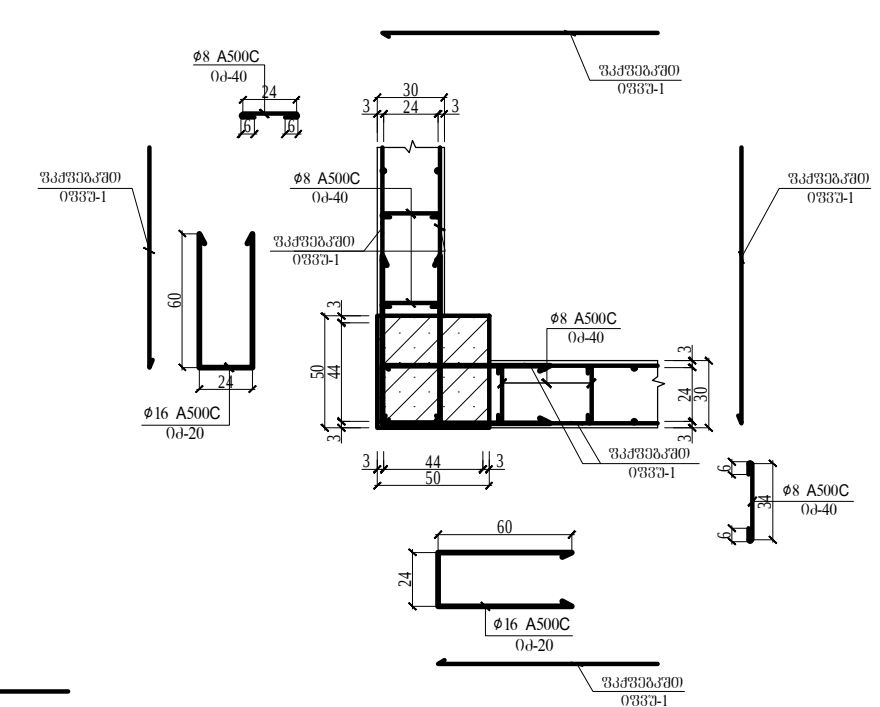
4 - 4
Φ8 A500C
Φ16 A500C

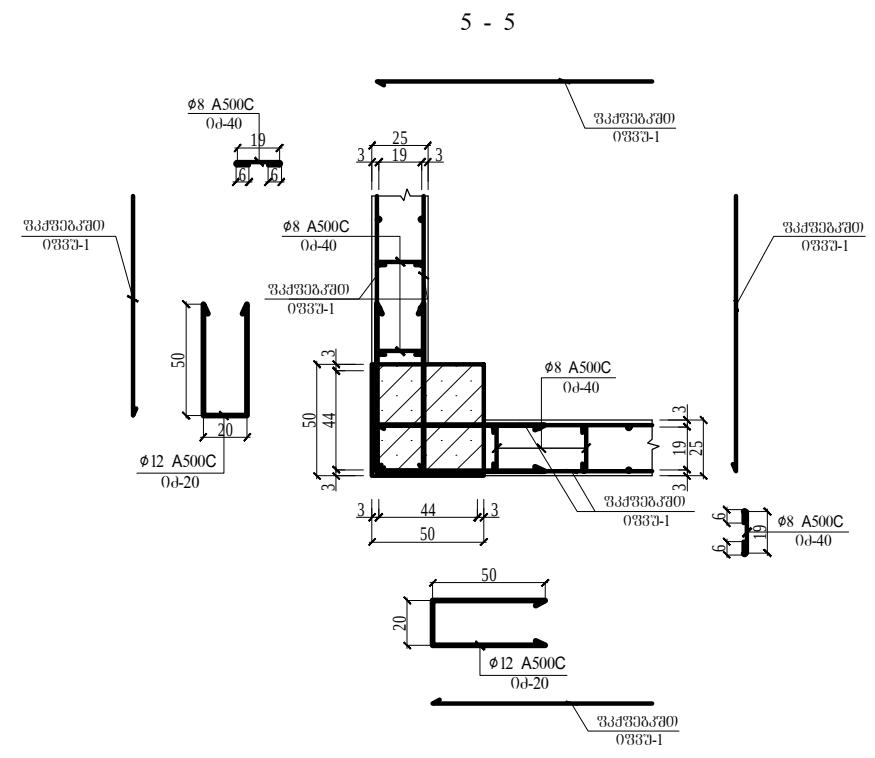
5 - 5
Φ8 A500C
Φ12 A500C

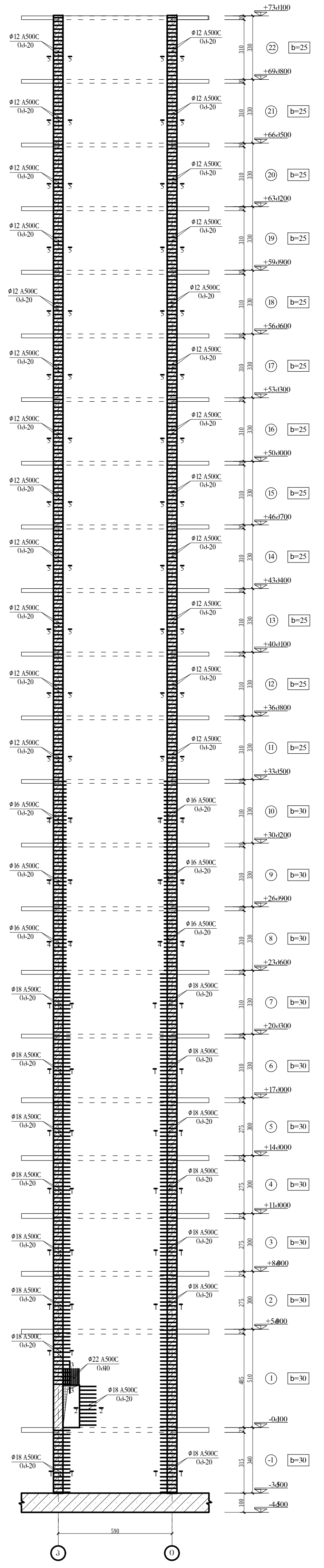
Φ12 A500C
Φ16 A500C
Φ18 A500C
Φ22 A500C
b=25
b=30
590

A3

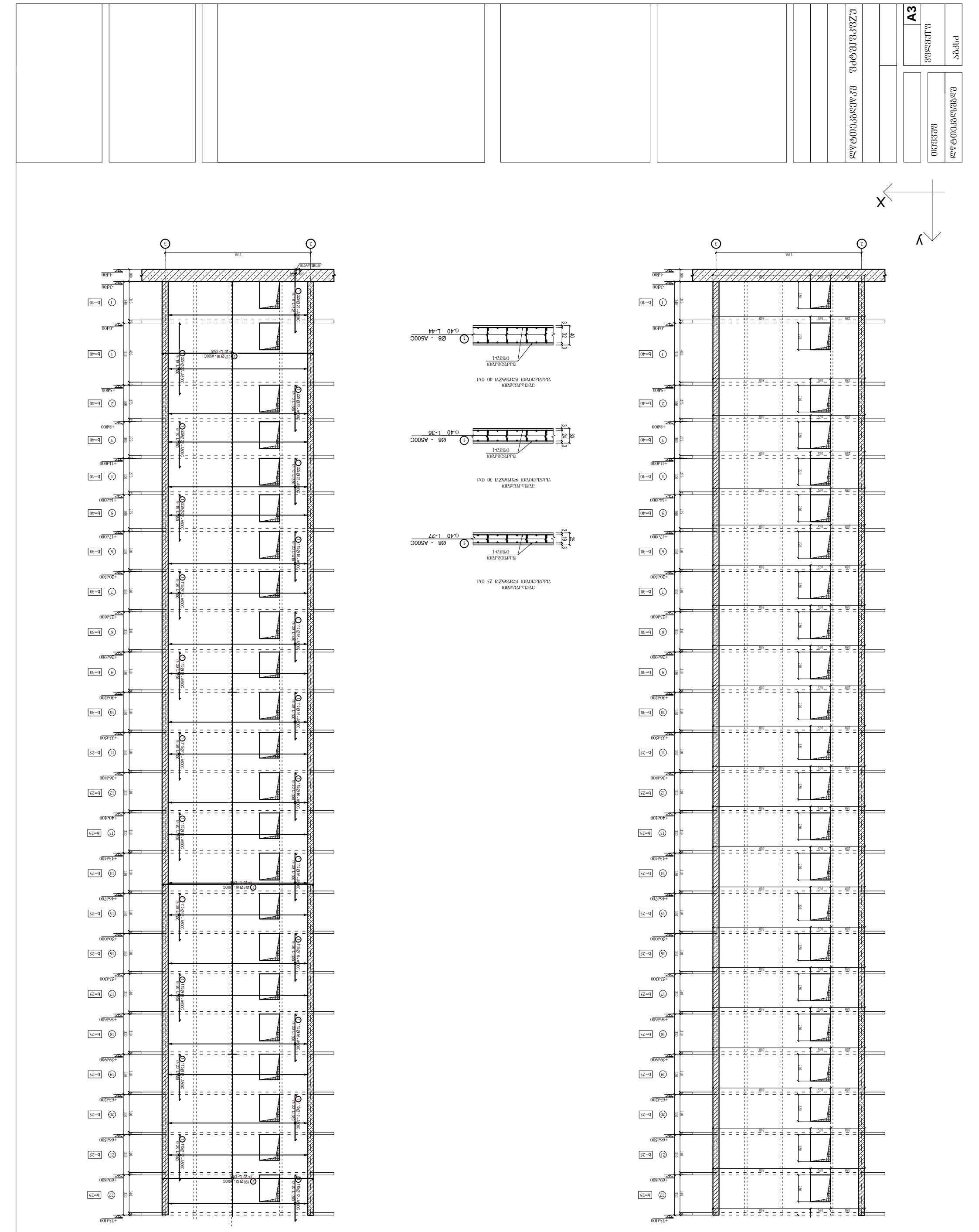
X
Y
1195
-1,400
-3,500
-5,600
+5,400
+8,400
+11,4000
+14,4000
+17,4000
+20,4300
+23,4600
+26,4900
+30,4200
+33,4500
+36,4800
+40,4100
+43,4400
+46,4700
+50,4000
+53,4300
+56,4600
+59,4900
+63,4200
+66,4500
+69,4800
+73,4100
b=40
b=30
b=25
1 Ø8 - A500C
0.40 L-44
3 32 40 3
3 24 30 3
0.40 L-36
3 19 25 3
0.40 L-27
3 32 40 3
0.40 L-44

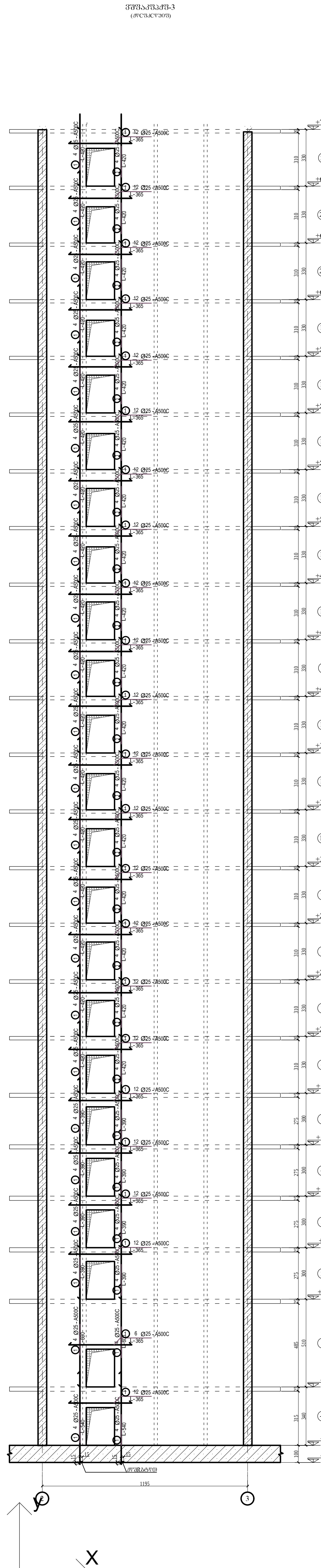

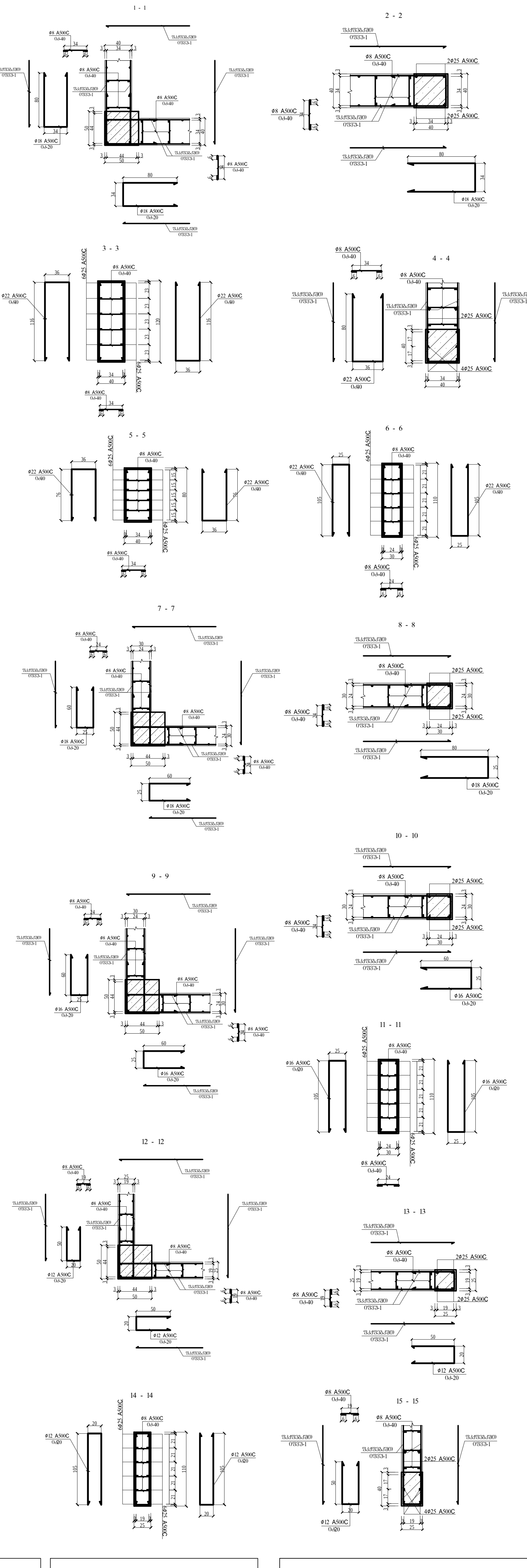

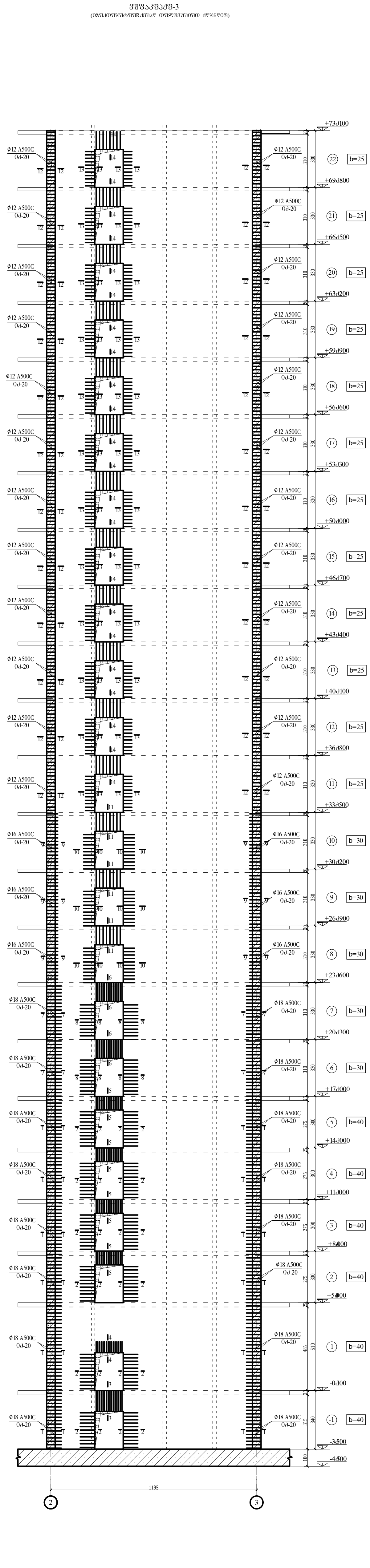

A3

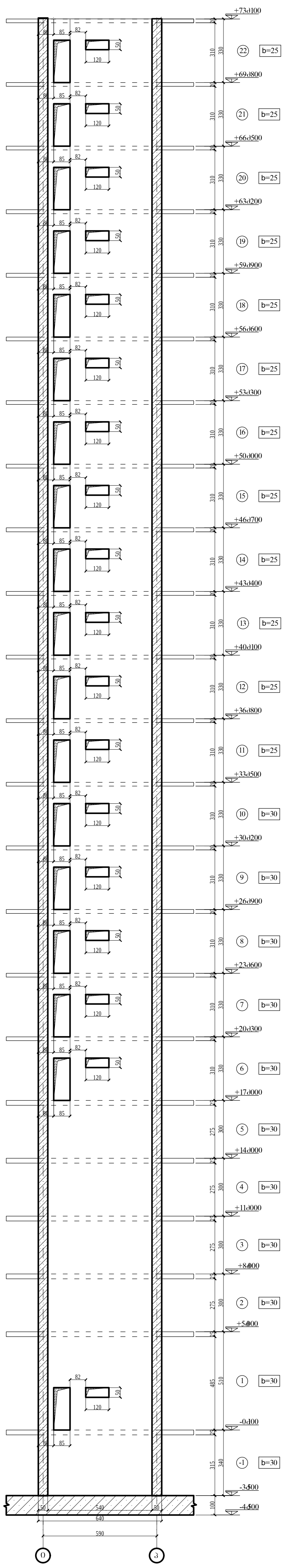

+73.100
+69.800
+66.500
+63.200
+59.900
+56.600
+53.300
+50.000
+46.700
+43.400
+40.100
+36.800
+33.500
+30.200
+26.900
+23.600
+20.300
+17.000
+14.000
+11.000
+8.000
+5.000
-0.100
-3.500
-4.500
b=25
b=30

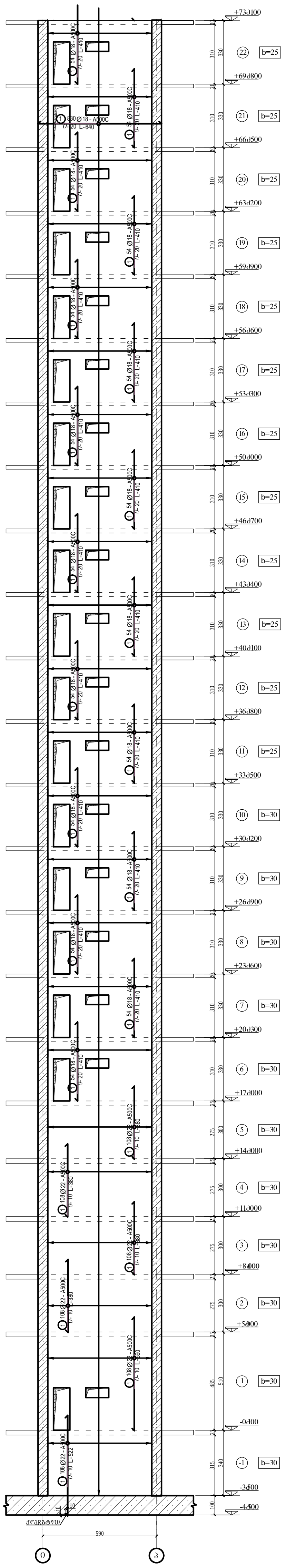

+73.100
+69.800
+66.500
+63.200
+59.900
+56.600
+53.300
+50.000
+46.700
+43.400
+40.100
+36.800
+33.500
+30.200
+26.900
+23.600
+20.300
+17.000
+14.000
+11.000
+8.000
+5.000
-0.100
-3.500
-4.500
b=25
b=30

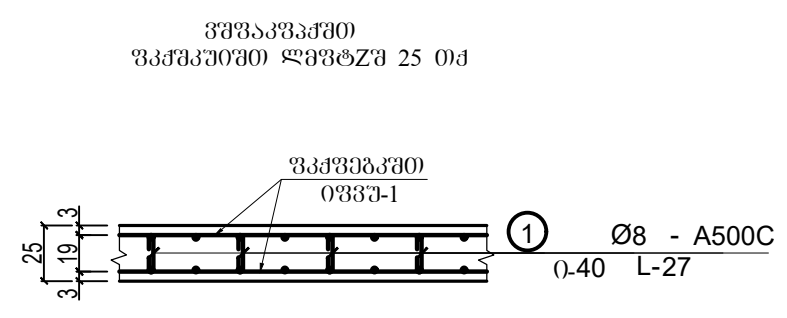

Ø8 - A500C
0.40 L-27

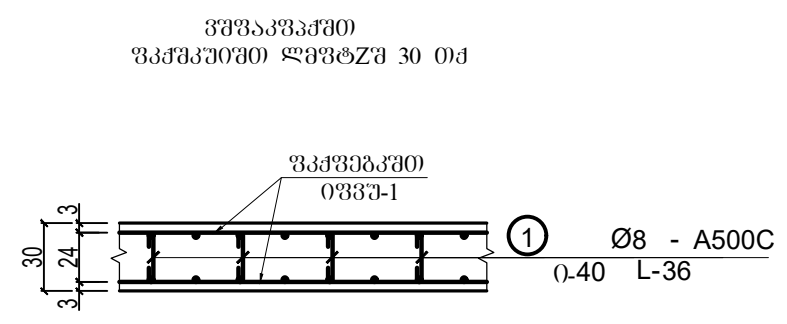

Ø8 - A500C
0.40 L-36

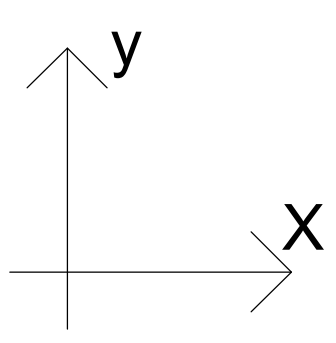

y
X

A3

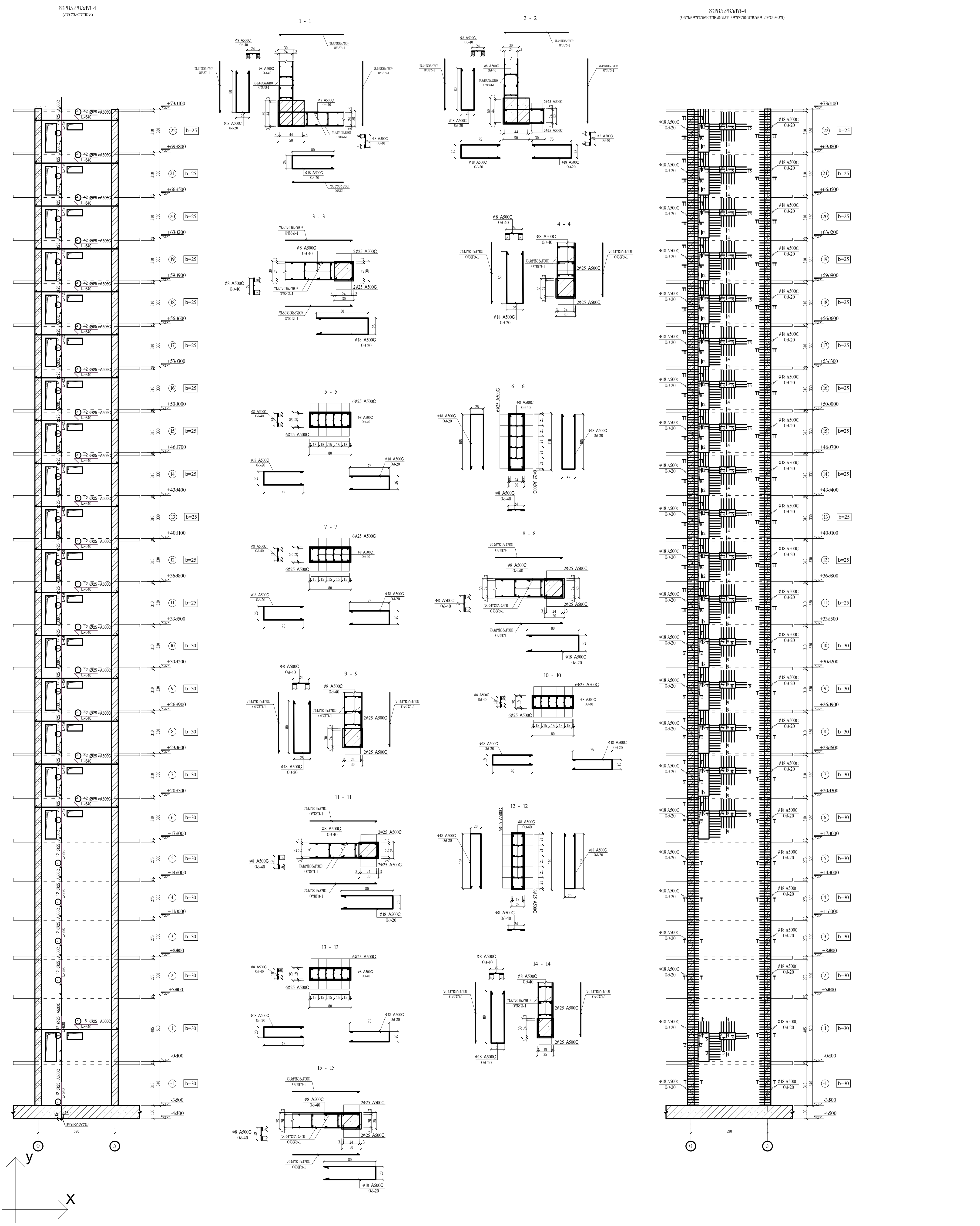
1 - 1
2 - 2
3 - 3
4 - 4
5 - 5
6 - 6
7 - 7
8 - 8
9 - 9
10 - 10
11 - 11
12 - 12
13 - 13
14 - 14
15 - 15
+73.100
+69.800
+66.500
+63.200
+59.900
+56.600
+53.300
+50.000
+46.700
+43.400
+40.100
+36.800
+33.500
+30.200
+26.900
+23.600
+20.300
+17.000
+14.000
+11.000
+8.000
+5.000
-0.100
-3.400
-4.400
b=25
b=30
580
X
y

A3

Изм. Кол.уч. Лист № док. Подп. Дата	
Разработал	
Проверил	
Н.контр.	
ГИП	
Стадия	Лист	Листов
Р		
	А3	

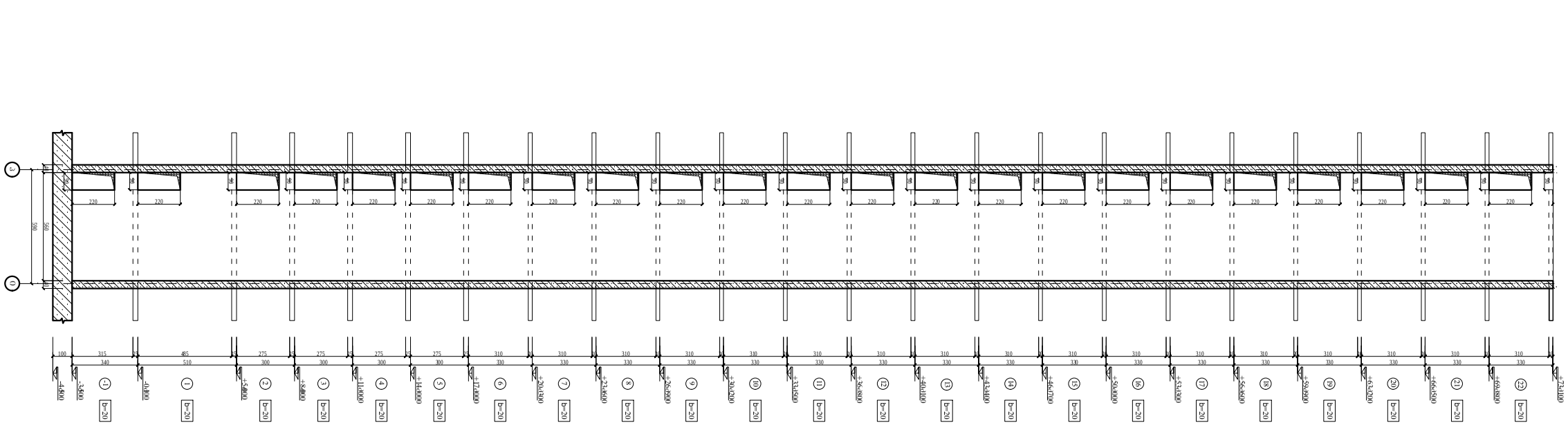

100 315 485 275 275 275 275 310 310 310

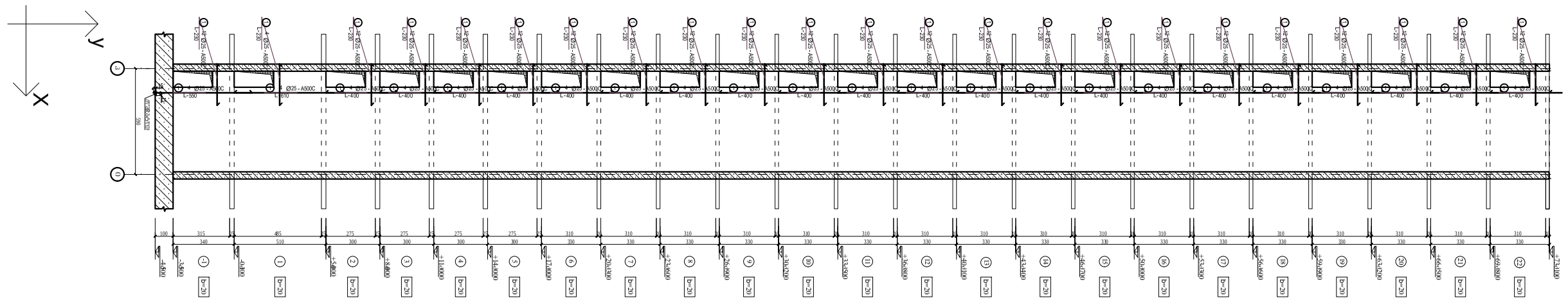

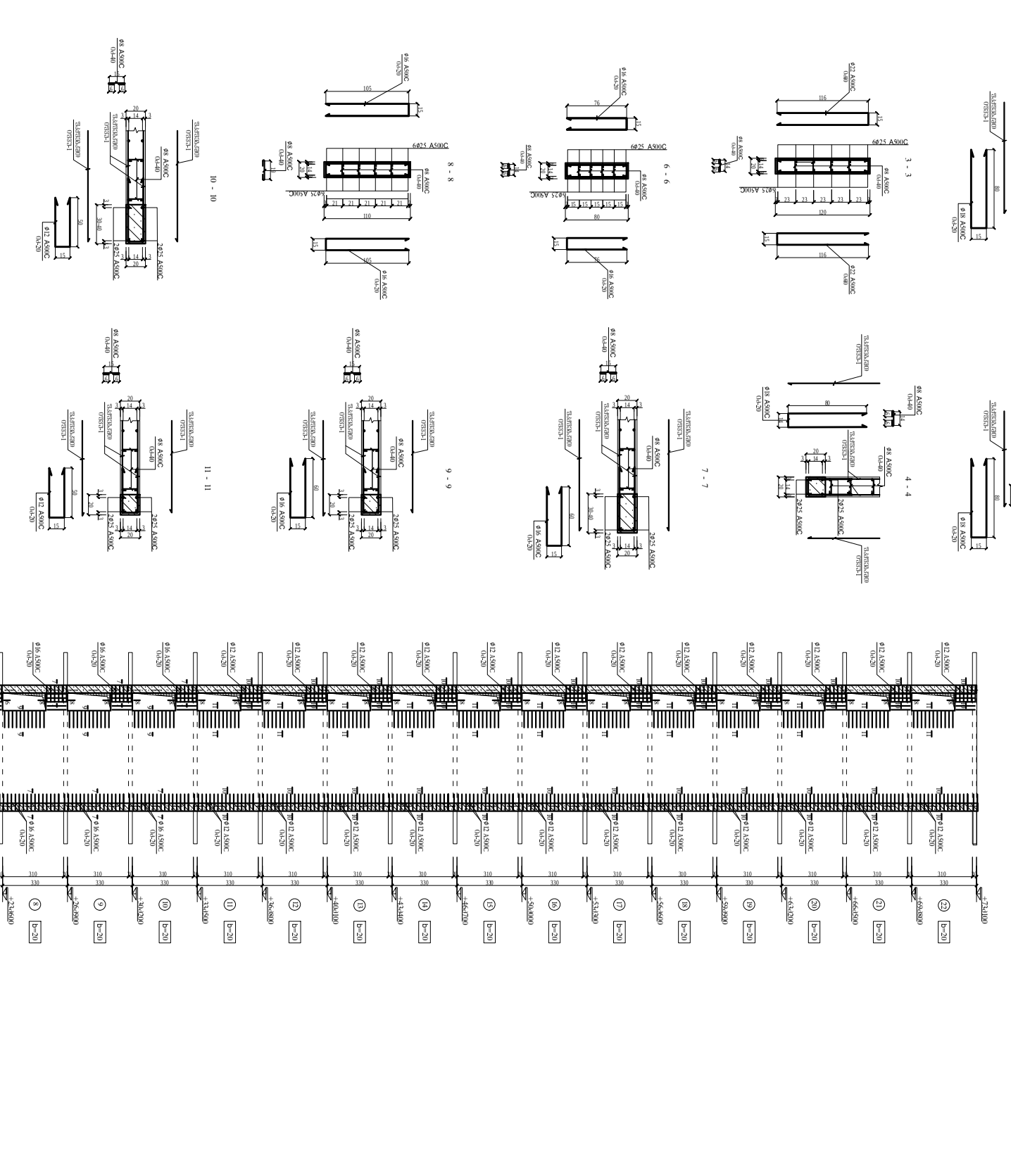

Изм.	Кол.уч.	Лист	№ док.
Разраб.			
Пров.			
Т.контр.			
Н.контр.			
ГИП			

Схема расположения свай

Стадия	Лист	Листов

ООО "ТИЛЕ"

A3

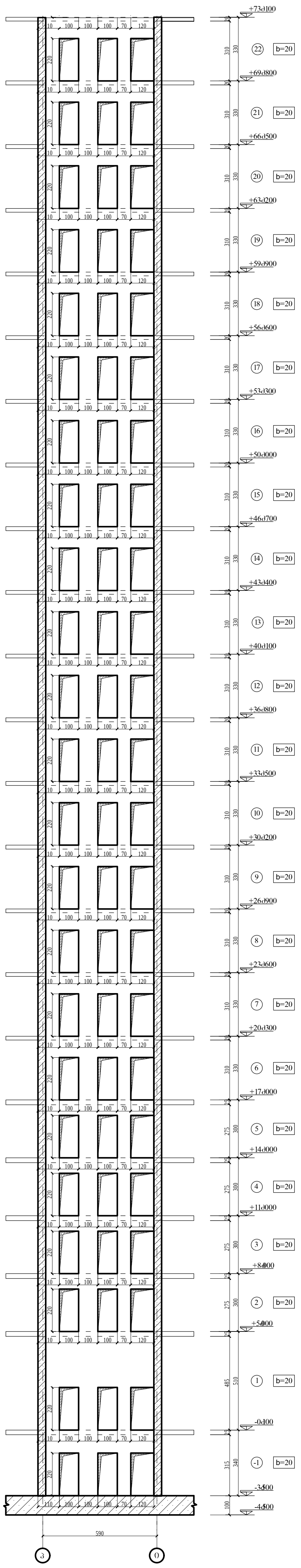

+73.000
b=20
+69.800
+66.500
+63.200
+59.900
+56.600
+53.300
+50.000
+46.700
+43.400
+40.100
+36.800
+33.500
+30.200
+26.900
+23.600
+20.300
+17.000
+14.000
+11.000
+8.000
+5.000
-0.100
-3.500
-4.500
590

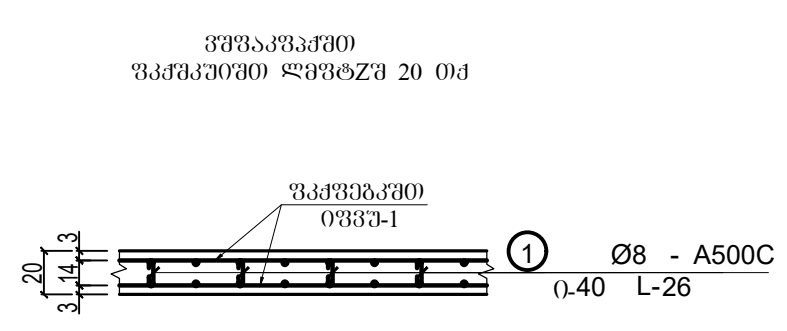

Ø8 - A500C
L-26

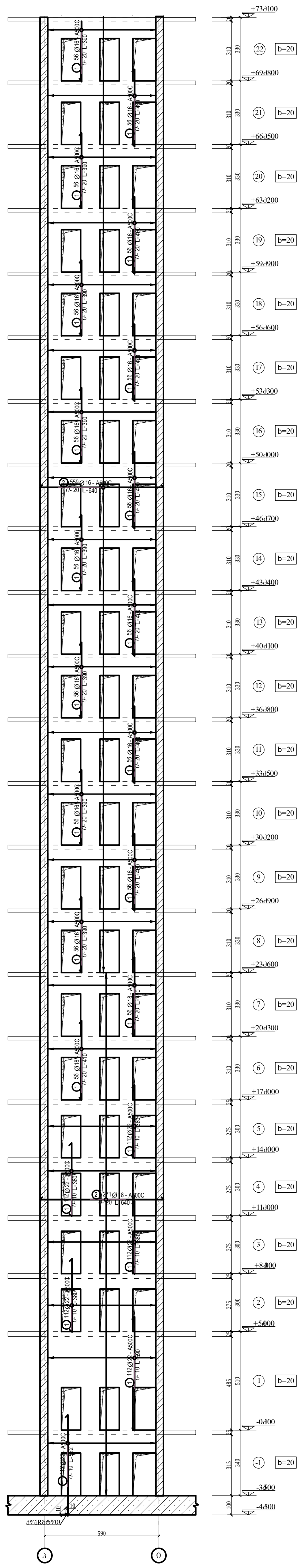

+73.000
b=20
+50.000
+14.000
+11.000
-0.100
-3.500
-4.500
590

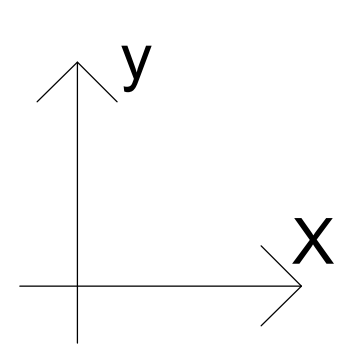

y
X

A3

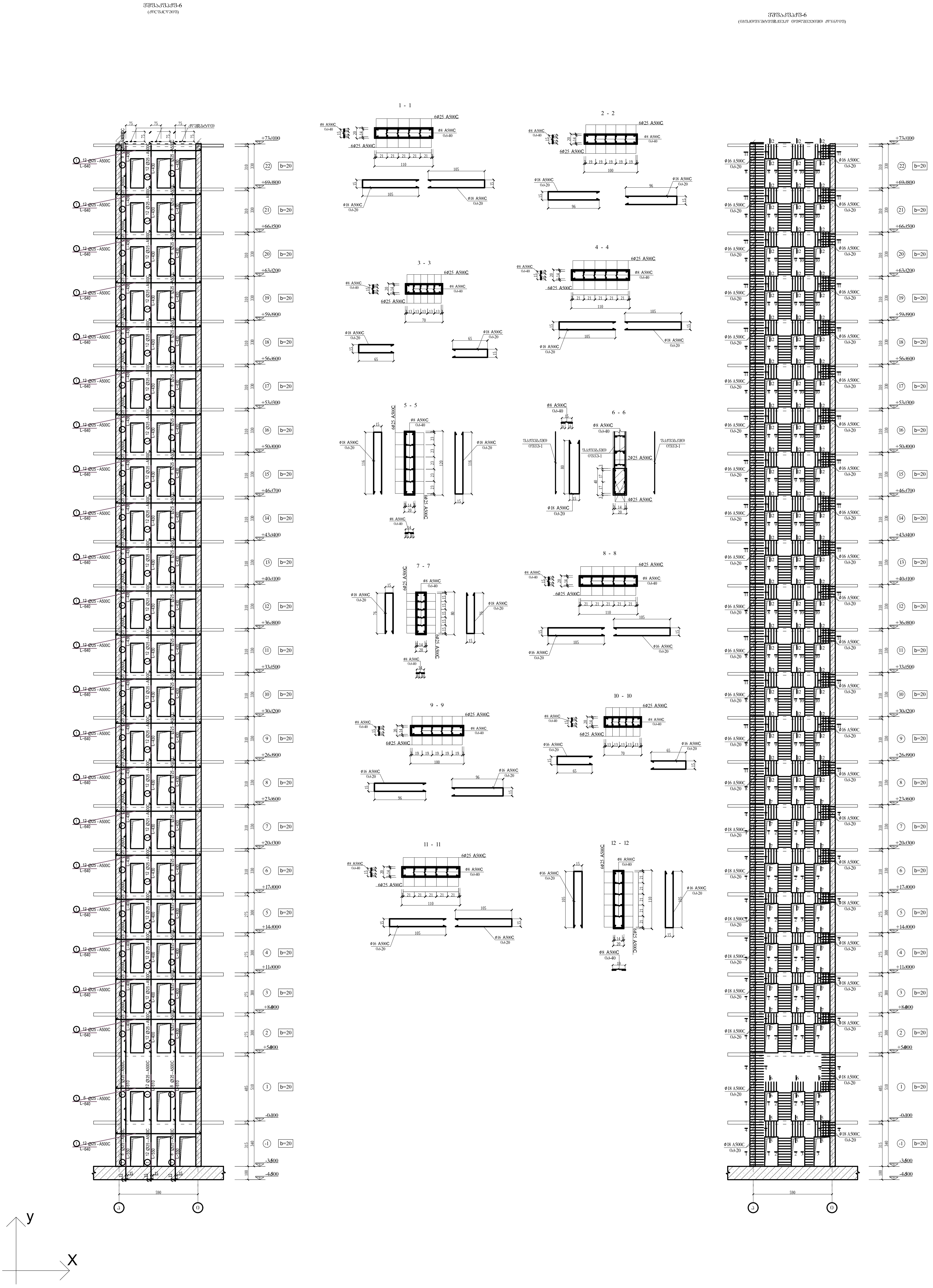

A3

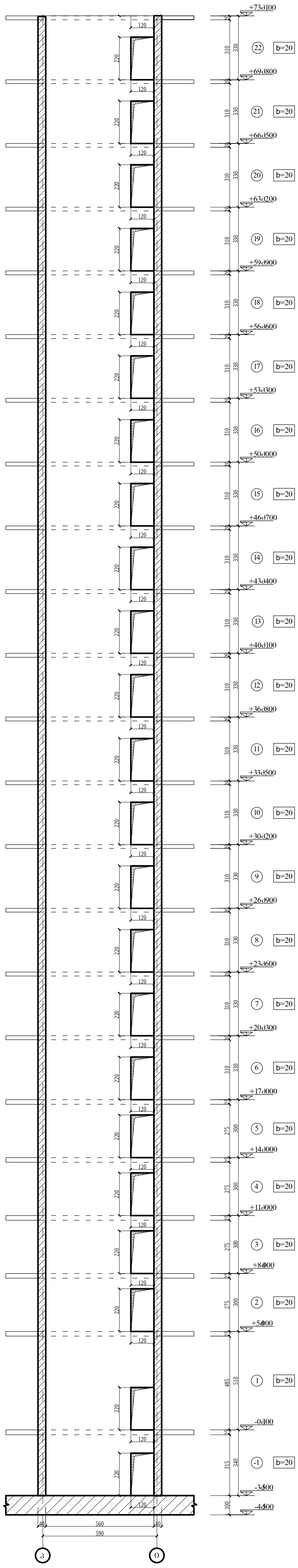

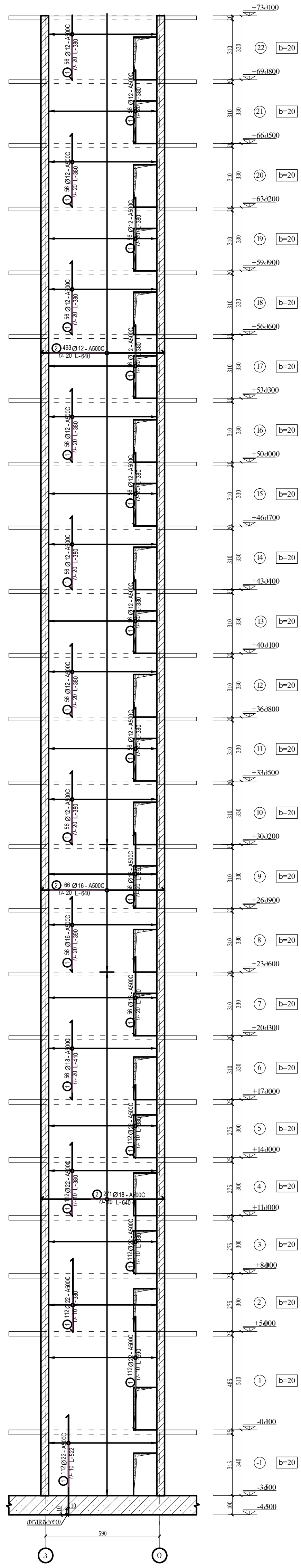

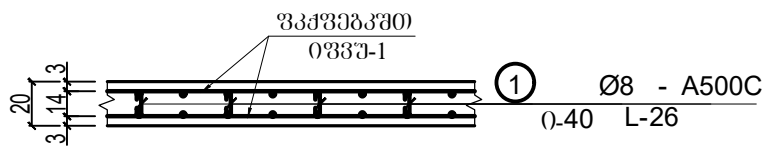

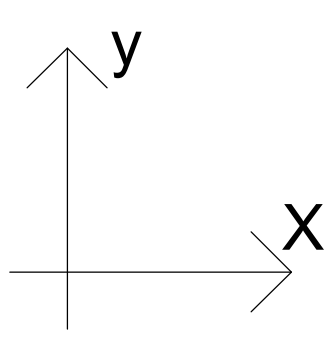

A3

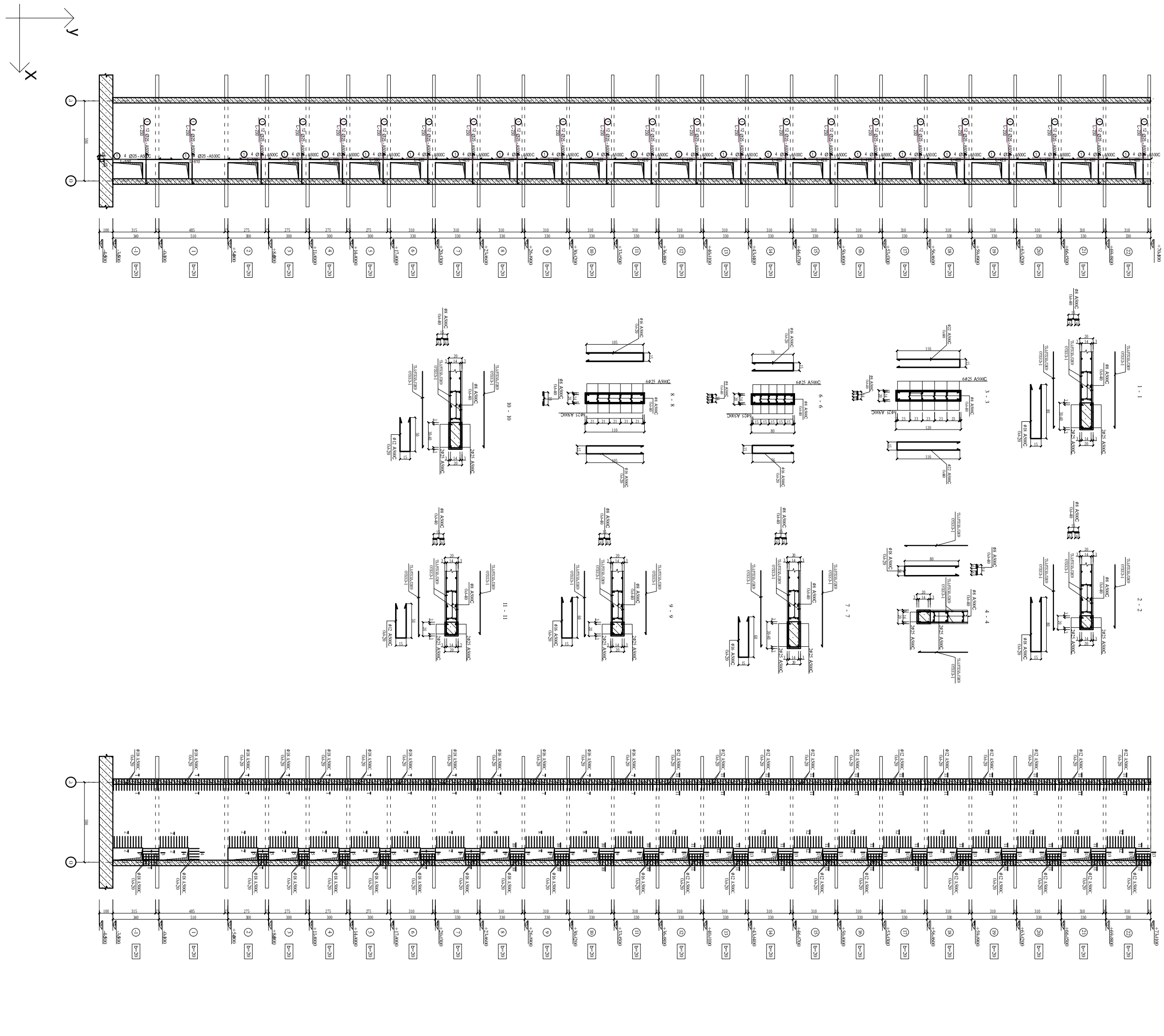
Y
X
1 - 1
2 - 2
3 - 3
4 - 4
6 - 6
7 - 7
8 - 8
9 - 9
10 - 10
11 - 11
Ø6 A500C
Ø25 A500C
Ø12 A500C
Ø18 A500C
Ø16 A500C
Ø10 A500C
Ø25 - A500C
4 Ø25 A500C
4 Ø25 - A500C
Ø12 - A500C
Ø18 - A500C
Ø16 - A500C
b=20

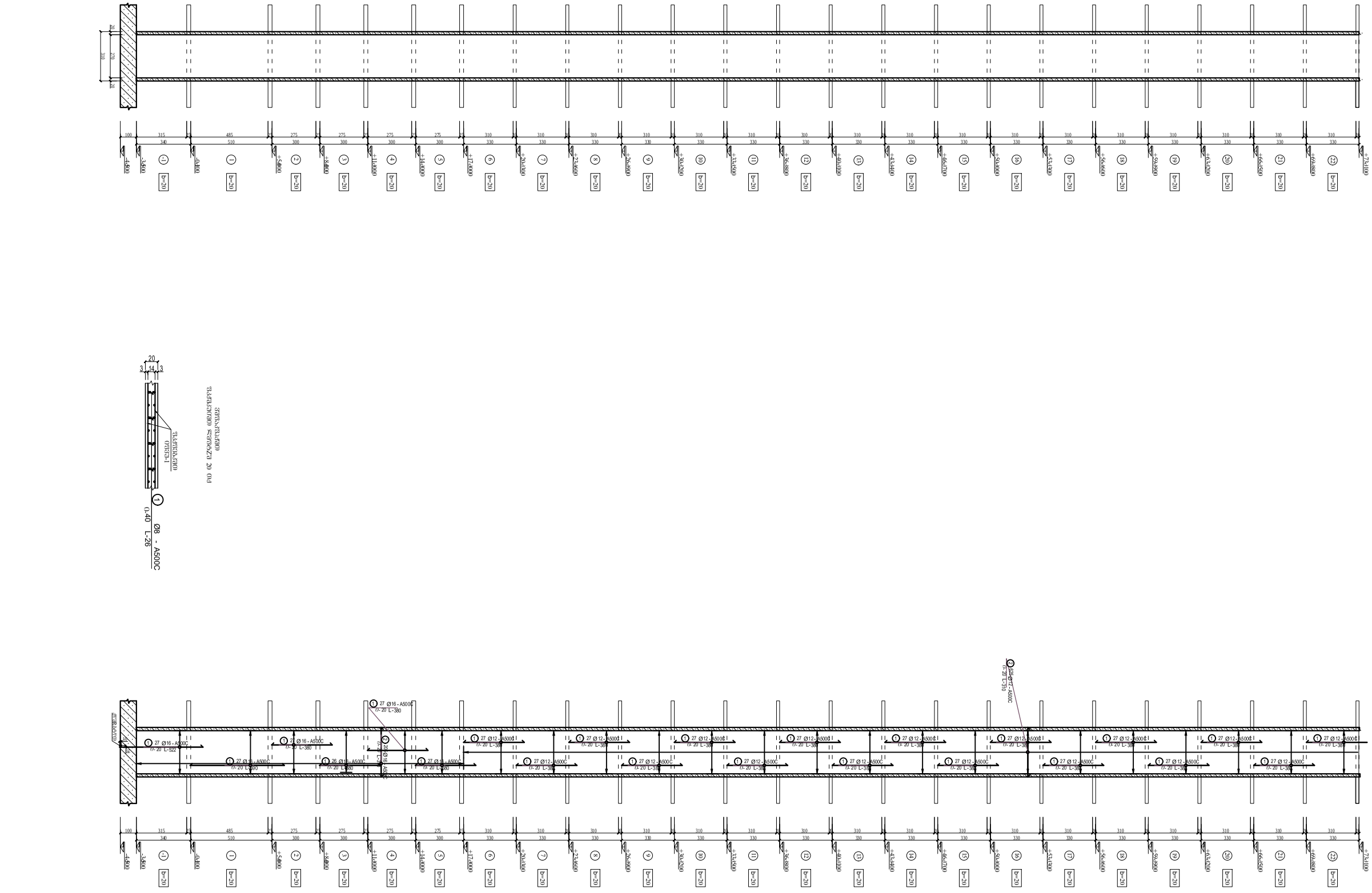
27 Ø16 - A500C
fr. 20 L=380
27 Ø12 - A500C
fr. 20 L=380
26 Ø16 - A500C
fr. 20 L=380
27 Ø16 - A500C
fr. 20 L=520
27 Ø12 - A500C
fr. 20 L=500
27 Ø12 - A500C
fr. 20 L=520
26 Ø16 - A500C
fr. 20 L=380
27 Ø16 - A500C
fr. 20 L=380
27 Ø12 - A500C
fr. 20 L=380
27 Ø12 - A500C
fr. 20 L=380
27 Ø12

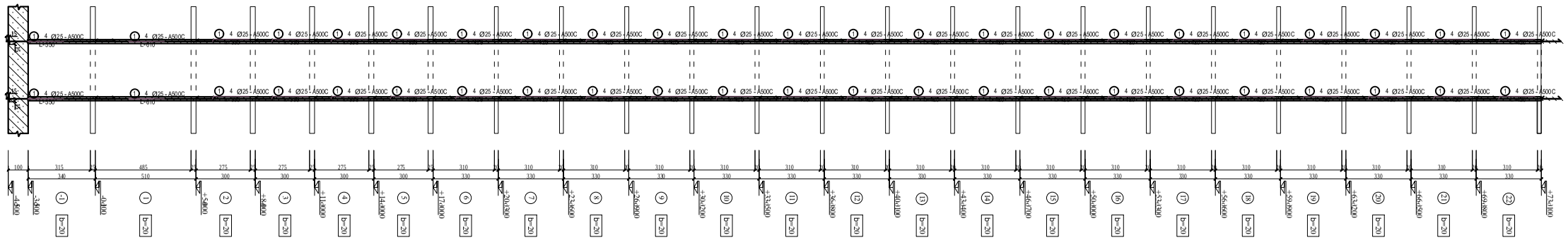

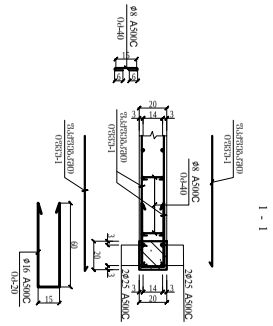

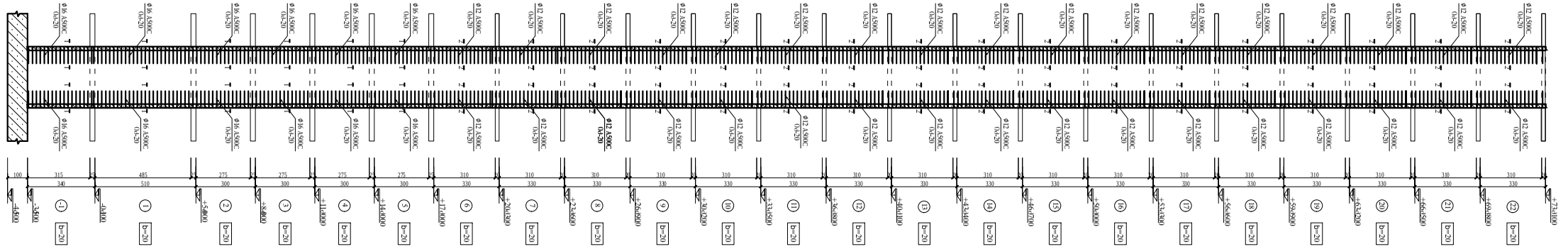

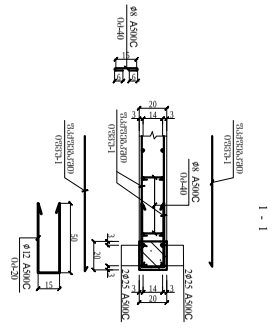

Ø25 A500C L=4.0	4	1	4
Ø25 A500C L=4.0	4	1	4
Ø25 A500C L=4.0	4	1	4

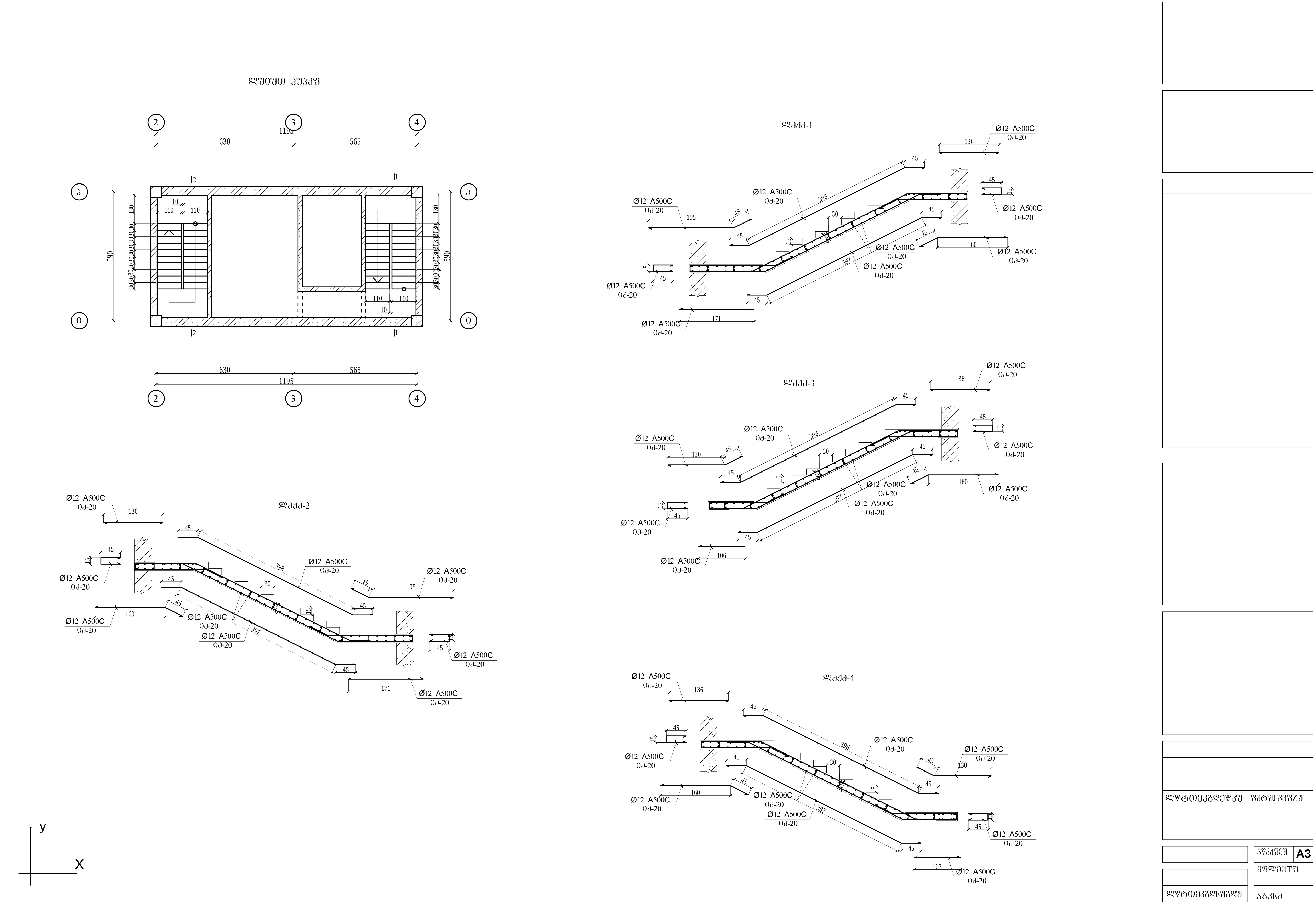

1195
630
565
590
Ø12 A500C
398
397
136
195
171
160
130
106
107
45
30
15
X
y
A3

设计单位名称及资质等级	
工程名称	
图号	结施-02
图别	结施
图纸目录	
A3	

y

x

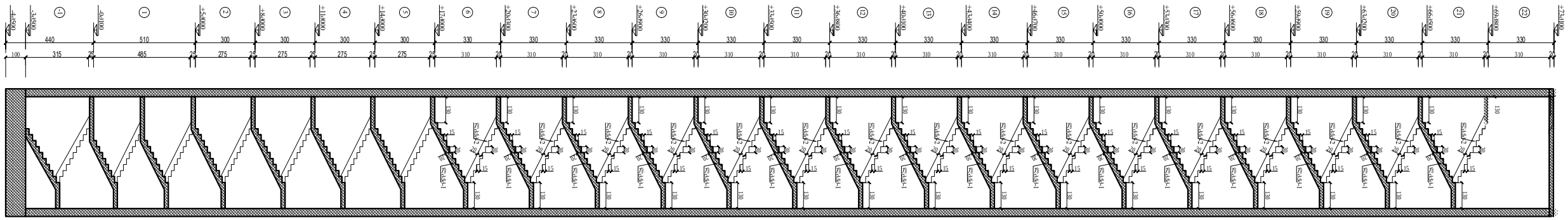

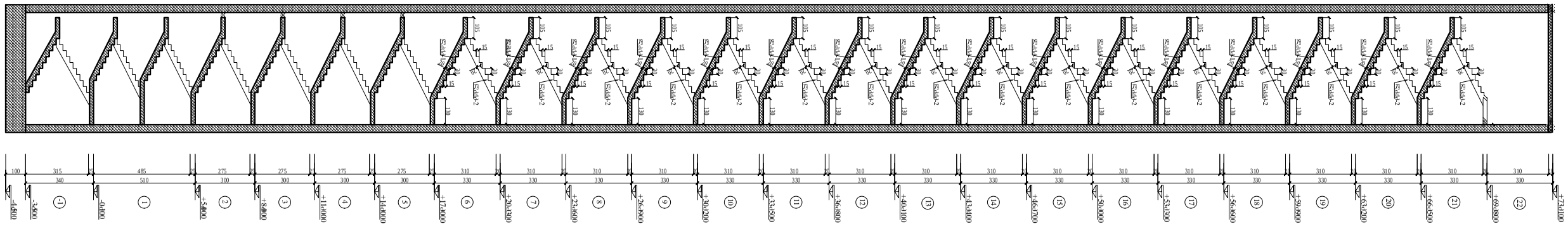

1 - 1

2 - 2

შპს "ალტერნატივა გრუპი"

თბილისი, დავით აღმაშენებლის 97, ტ.593317251, kvalikvali@yahoo.com

2021 წლის 30.12

დირექტორი

ლ. ტყემალაშვილი

ქ. თბილისში, თამარაშვილის ქ. №13 მრავალსართულიანი საცხოვრებელი სახლის პროექტის კონსტრუქციული ნაწილის ექსპერტიზა

თ ბ ი ლ ი ს ი 2021

საექსპერტო განხილვის საგანს წარმოადგენს ქ. თბილისში, თამარაშვილის ქ. №13 მრავალსართულიანი საცხოვრებელი სახლის პროექტის კონსტრუქციული ნაწილი.

პროექტის კონსტრუქციული ნაწილი დამუშავებულია შპს "კაპიტელი"-ს მიერ. დირექტორი - ლ. კურტანიძე, პროექტის მთ. კონსტრუქტორი - დ. ღონღაძე, მთავარი სპეციალისტი – ა. ლებანიძე.

საცხოვრებელი კომპლექსი ორი ბლოკისგან შედგება. A ბლოკი – საცხოვრებელი მაღლივი კორპუსი და B ბლოკი – ავტოფარეხით, ისინი ერთმანეთისგან გამოყოფილია ანტისეისმიური ნაკერით.

"კომპლექსში" შემავალი ნაგებობების მუშა პროექტის კონსტრუქციული ნაწილი დამუშავებულია ორ ეტაპად:

I ეტაპი:

a. ესკიზური პროექტი.

II ეტაპი:

a. A და B ბლოკის სტატიკური და დინამიკური ანგარიში და ანალიზი;
b. A და B ბლოკის მუშა პროექტი.

სეისმური დარაიონების მიხედვით სამშენებლო ტერიტორია იმყოფება 8 ბალიან ზონაში (აჩქარება 0.2 g). თანახმად საქართველოს პროექტირების ნორმებისა – "პნ 03.01-09" დანართი 3, განსახილველი შენობა მიეკუთვნება I კლასის ნაგებობას. ამ შემთხვევაში საიმედოობის კოეფიციენტი /ნაგებობის პასუხისმგებლობის კლასის მიხედვით/ $\gamma_n=1$.

სამშენებლო მოედნის საინჟინრო-გეოლოგიური კვლევა შესრულებულია საინჟინრო-გეოლოგიურიმკვლევების ცენტრის შ.პ.ს. "საინჟგეოს"-ს მიერ.

საინჟინრო-გეოლოგიური კვლევის მიხედვით:

– სამშენებლო უბანი დამაკმაყოფილებელ მდგომარეობაშია. არშეინიშნება არახელსაყრელი ფიზიკურ-გეოლოგიური მოვლენები (მეწყერი, კარსტი, ჩაძირვა და სხვა);

– საინჟინრო-გეოლოგიური პირობების სირთულის მიხედვით, სნ და წ 1.02.07-87–ის X სავალდებულო დანართის მიხედვით სამშენებლო უბანი მიეკუთვნება II კატეგორიას (საშუალო სირთულის).

– უბნის ამგებ გრუნტებში გამოიყოფა 4 საინჟინრო გეოლოგიური ელემენტი (სგე).

I სგე – თიხნარი:

II სგე – თიხა;

III სგე – ძლიერ გამოფიტული ძირითადი ქანი;

IV სგე – ნაკლებად გამოფიტული ძირითადი ქანი;

კომპლექსის კონსტრუქციების დახასიათება

როგორც A, ასევე B ბლოკის საძირკვლის კონსტრუქცია წარმოდგენილია ხიმინჯოვანი ფილის სახით. იგი შერჩეულია საინჟინრო-გეოლოგიური კვლევის შედეგებში მოცემული რეკომენდაციებისა და შენობის კონფიგურაციის გათვალისწინებით.

"ბლოკი A"-ს კონსტრუქციების დახასიათება

"ბლოკი A" გეგმაში მართკუთხა ფორმისაა, მაქსიმალური ღერძული ზომით 22.82X27.60 (მ). შენობას აქვს 1 მიწისძვეშა და 22 მიწისზედა სართული.

"ბლოკი B"-ს კონსტრუქციების დახასიათება

"ბლოკი B" გეგმაში მართკუთხა ფორმისაა, მაქსიმალური ღერძული ზომით 44X15.64 (მ). შენობას აქვს 1 მიწისძვეშა და 5 მიწისზედა სართული.

როგორც A, ასევე B ბლოკის ჩონჩხედი წარმოადგენილია სივრცული მონოლითური რკინაბეტონის კონსტრუქციებით, რომლებიც ერთმანეთთან დაკავშირებულია ხისტი კვანძებით.

ბლოკი A		
დასაბურღ-დასატენი დგარი ხიმინჯი	დასაბურღ-დასატენი დგარი ხიმინჯი (ძირითად ქანში წვერის ჩამაგრების სიღრმე 2-:-2.5 მ), დიამეტრით D=80 ; D=120 სმ, ბეტონის კლასი B-30;	
საძირკვლის ფილა	სისქით H=120 სმ, ბეტონის კლასი B-40;	
სარდაფის პერიმეტრული კედლები	მონ. რ/ბ-ის სისქით 30 (sm); ბეტონის კლასი B-40;	
სხვა კედლები და ლიფტის შახტის კედლები	მონ. რ/ბ-ის სისქით 20; 25; 30; 40 და 50 (სმ); ბეტონის კლასი B-40;	
სვეტები და პილონები	მონ. რ/ბ-ის მართკუთხა ფორმის, განივკვეთით 30X30; 40X40; 40X50; 50X50; 50X60; 50X70; 50X80; 50X100;50X120;60X60; 60X120; 60X195(სმ); ბეტონის კლასი B-40;	
კოჭკედლები და რიგელები	მონ. რ/ბ-ის მართკუთხა ფორმის, კოჭკედლები - 60X100; 60X200 (sm); რიგელები - განივკვეთის ზომით 30x60;40x60;50x60; 60x60(სმ); ბეტონის კლასი B-40;	
სართულშუა გადახურვის ფილები	მონ. რ/ბ-ის, სვაღასხვა სისქის –22, 25 (სმ);ბეტონის კლასი B-40;	
კიბეები	მონ. რ/ბ-ის, პანდუსის სისქით 20 (sm); ბეტონის კლასი B-40;	
შიდა კარკასის შეკვრები	წვრილი ბეტონის ბლოკის კედელი, 30 სმ სისქით, რომელიც უნდა ჩამაგრდეს კარკასში შესაბამისი	

	დეტალებით. ბეტონის მარკაM-75, ქვიშა-ცემენტის ხსნარის მარკაM-75;	
გარე შასადი		
შასადის ელემენტები	ვიტრაჟები და ლითონის ან რკ/ბ-ის წიბოები, მჭიდ კონსტრუქციებთან შესაბამისი ჩამაგრების კვანძებით	
სახურავი	შეთავსებული, შესაბამისი ორთქლიზოლაციის, თბოიზოლაციით და ჰიდროიზოლაციის შენების მოწყობით;	

ბლოკი B		
დასაბურღ-დასატენი დგარი ხიმინჯი	დასაბურღ-დასატენი დგარი ხიმინჯი (ძირითად ქანში წვერის ჩამაგრების სიღმე 2-÷-2.5 მ), დიამეტრითD=60 ; D=80 სმ, ბეტონის კლასიB-25;	
საძირკვლის შილა	სისქით H=60 სმ, ბეტონის კლასიB-25;	
სარდაფის პერიმეტრული კედლები	მონ. რ/ბ-ის სისქით25(სმ); ბეტონის კლასიB-25;	
სხვა კედლები და ლიფტის შახტის კედლები	მონ. რ/ბ-ის სისქით25(სმ); ბეტონის კლასიB-25;	
სვეტები და პილონები	მონ. რ/ბ-ის მართკუთხა შორმის, განივკვეთით50X50;დიამეტრითD=50(სმ); ბეტონის კლასიB-25;	
რიგელები	მონ. რ/ბ-ის მართკუთხა შორმის, რიგელები - განივკვეთის ზომით 50x50;50x70(სმ); ბეტონის კლასიB-25;	
სართულსშუა გადახურვის შილები	მონ. რ/ბ-ის, სისქის –22(სმ);ბეტონის კლასი B-25;	
გარე შასადი		
შასადის ელემენტები	ვიტრაჟები და ლითონის ან რკ/ბ-ის წიბოები, მჭიდ კონსტრუქციებთან შესაბამისი ჩამაგრების კვანძებით	

დამატება; ბ- ბლოკის ზ,თ,ი,კ.-3/ ღერძებში საჯროექტო კედლები 0.00 /-3.00 ნიშნულებზე სისქით 200მმ. ორმაგი არმირებით, რომელიც შეირჩევა სტრუქტურული ნაწილის დამუშავების დროს საერთო შილასთან ერთად მუშაობს, როგორც დიაფრაგმა და შესაძლებლად მიმაჩნია.

CURRICULUM VITAE
დავით რამიშვილი

დაბადების თარიღი: 1964 წლის 24 აპრილი
მისამართი თბილისი, დ. აღმაშენებლის გამზ. 97
ტელეფონი (995 32) 2 95 92 89
593 31 72 61

განათლება:

1980-1985 წ.წ.
საქართველოს სახელმწიფო პოლიტექნიკური ინსტიტუტის სამშენებლო ფაკულტეტი, სამოქალაქო-სამრეწველო მშენებლობის სპეციალობით

1990-1993 წ.წ.
საქართველოს მეცნიერებათა აკადემიის სამშენებლო მექანიკისა და სეისმომედეგობის ინსტიტუტის ასპირანტურა

სამეცნიერო ხარისხი:

ტექნიკის მეცნიერებათა კანდიდატი. აკადემიური დოქტორი. (8 პუბლიკაციისა და 2 გამოგონების ავტორი)

სხვა კვალიფიკაცია:

2006 წლის მაისი — პეტერბურგის გზათა მიმოსვლის სახელმწიფო უნივერსიტეტი. ტრენინგი —"შენობა-ნაგებობებისა და კონსტრუქციების ტექნიკური გამოკვლევა და ექსპერტიზა" — 72 საათი (სერთიფიკატით)

პროფესიული გამოცდილება:

2014 - დღემდე — სახელმწიფო სამხატვრო აკადემიის რესტავრაციის, ხელოვნების ისტორიისა და თეორიის ფაკულტეტის ასოცირებული პროფესორი.

2013 - დღემდე — სსიპ წულუკიძის სამთო ინსტიტუტის კონსტრუქტორი.

2011-2012 წ.წ. — სამშენებლო კომპანია "მშენებელი 2011"-ის კონსტრუქტორი.

1994-2010 წ.წ. —სამშენებლო მექანიკისა და სეისმომედეგობის ინსტიტუტი:

- ინოვაციური ტექნოლოგიების ლაბორატორიის გამგე;
- ტექნიკური ექსპერტიზისა და ექსპერიმენტული პროექტირების ლაბორატორიის გამგე;
- ინსტიტუტის მეცნიერ-თანამშრომელი;
- ინსტიტუტის უმცროსი მეცნიერ-თანამშრომელი

2002-2014 წ.წ. — სახელმწიფო სამხატვრო აკადემია:

- არქიტექტურის ფაკულტეტის საინჟინრო კათედრის უფროსი მასწავლებელი.

- არქიტექტურის ფაკულტეტის საინჟინრო-სამშენებლო დისციპლინათა დეპარტამენტის კოორდინატორი.

- რესტავრაციის, ხელოვნების ისტორიისა და თეორიის ფაკულტეტის მეცნიერ-თანამშრომელი.

1985-1990 წ.წ. — საკავშირო დაძვემდებარების საპროექტო ინსტიტუტ "საქსახპროექტის" ინჟინერ-კონსტრუქტორი, წამყვანი სპეციალისტი.

კონფერენციებში მონაწილეობა:

1999 წ. ქ. თბილისი — საერთაშორისო სიმპოზიუმი "სეისმომედეგობა და საინჟინრო სეისმოლოგია"
2001 წ. გერმანია, ქ. შტუტგარტი — საერთაშორისო სიმპოზიუმი "ჩონნეცტიონ ბეტწეენ შტეელ ანდ ჩონცრეტე"

კომპიუტერული პროგრამები: "უტო ჩად", " მს/ჭორდ", "მს/ხცელ"——————————————————

შესრულებული საპროექტო სამუშაოები:

— ქ. ფოთის ტერმინალის პროექტი (კონსტრუქტორი, 1987 წ. სახელმწიფო შეკვეთა)
— ქ. ვლადიმირის მსუბუქი მრეწველობის საწარმოო კორპუსის პროექტი (კონსტრუქტორი, 1988 წ. სახელმწიფო შეკვეთა)
— ქ. კისლოვოდსკის მსუბუქი მრეწველობის საწარმოო კორპუსის პროექტი (კონსტრუქტორი, 1988-1989 წ. სახელმწიფო შეკვეთა)
— ქ. ზაპოროჟიეს ავტოსამრეწველო კომპლექსის რეკონსტრუქციის პროექტი (კონსტრუქტორი, 1989-1990 წ. სახელმწიფო შეკვეთა)

— სს “საქართველოს ბანკის” ცენტრალური ოფისის რეკონსტრუქცია-გაძლიერების პროექტი (კონსტრუქტორი, 1992-19202წ. 3 ეტაპი. დამკვეთი - სს “საქართველოს ბანკი”)
— საქართველოს “საზოგადოებრივი მაუწყებლის” ცენტრალური კორპუსის გაძლიერების პროექტი (კონსტრუქტორი, 1993-19202წ. 2 ეტაპი. დამკვეთი — საქართველოს საზოგადოებრივი მაუწყებელი)

— პერინატალური მედიცინისა და მეანობა—გინეკოლოგიის ინსტიტუტის ცენტრალური კორპუსის გაძლიერების პროექტი (მთავარი კონსტრუქტორი, 2002-2004 წ. 3 ეტაპი. დამკვეთი — სს “პერინატალური მედიცინისა და მეანობა—გინეკოლოგიის ინსტიტუტი”)
— გამსახურდიას გამზ. ₾23 რვასართულიანი საცხოვრებელი სახლის გაძლიერების პროექტი (მთავარი კონსტრუქტორი, 2002 წ. სახელმწიფო შეკვეთა)
— საბურთალოს ქ. ₾42/6 ოთხსართულიანი საცხოვრებელი სახლის გაძლიერების პროექტი (მთავარი კონსტრუქტორი, 2002 წ. სახელმწიფო შეკვეთა)
— იოსებიძის ქ.₾71 ხუთსართულიანი საცხოვრებელი სახლის გაძლიერების პროექტი (მთავარი კონსტრუქტორი, 2002 წ. სახელმწიფო შეკვეთა)
— ქ. თბილისში “ჰიუნდაი”-ს ცენტრის პროექტი (მთავარი კონსტრუქტორი, 2004 წ. დამკვეთი — სს “ჰიუნდაი საქართველო”)
— ორბელიანის ქ.₾18 ოთხსართულიანი საცხოვრებელი სახლის პროექტი (მთ. კონსტრუქტორი 2006 წ. დამკვეთი — შპს “აპტოსი”)
— დიდი დიღმის IV მკ.რ.-ში შვიდსართულიანი მრავალფუნქციური სახლის პროექტი
(მთავარი კონსტრუქტორი, 2008 წ. დამკვეთი — შპს “კვალი”)
— შინდისში სამსართულიანი საცხოვრებელი სახლის პროექტი (მთავარი კონსტრუქტორი, 2008 წ. დამკვეთი — ფიზიკური პირი მარლენ სულამანიძე)
— თბილისის ზღვის ტერიტორიაზე სამსართულიანი სახლის პროექტი (მთავარი კონსტრუქტორი, 2009 წ. დამკვეთი — ფიზიკური პირი სოსო ნემსაძე)
— 14 სართულიანი მსხვილპანელური შენობების გაძლიერების პროექტი (მთავარი კონსტრუქტორი, 2006-2008 წ. დამკვეთი — ქ. თბილისის მერია)
— ქ. თბილისში “ტოიოტა”-ს სერვის ცენტრის პროექტი (მთავარი კონსტრუქტორი, 2011 წ. დამკვეთი — სს “ტოიოტა საქართველო”)
— ხაიში, მდ. ხაიშის წყალზე წყალუხვობის მონიტორინგის კოშკის პროექტი (მთავარი კონსტრუქტორი 2016 წ. დამკვეთი — შპს “ჰიდროდიაგნოსტიკა”)
— ლებარდეში, მდ. ლებარდეს წყალზე წყალუხვობის მონიტორინგის კოშკის პროექტი

(მთავარი კონსტრუქტორი 2016 წ. დამკვეთი — შპს “ჰიდროდიაგნოსტიკა”)

სარესტავრაციო სამუშაოები:

— ქ. თბილისში ძიძოძის ქუჩაზე მდებარე №3 ექსპერიმენტული სკოლის შენობის
გაძლიერების კონსტრუქციული პროექტი (მთავარი კონსტრუქტორი 1994წ. დამკვეთი — მთაწმინდის რაიონის გამგეობა)
— ქ. თბილისში აღმაშენებლის გამზირზე მდებარე თავდაცვის სამინისტროს აკადემიის შენობის გაძლიერების კონსტრუქციული პროექტი (მთავარი კონსტრუქტორი 2006 წ. დამკვეთი — თავდაცვის სმინისტრო)
— ვანის, ბანძის, ლაილაშის, გორის, ქარელის, ფოთის, სენაკის სინაგოგების სარესტავრაციო სამუშაოები (მთავარი კონსტრუქტორი 2008 წ. დამკვეთი — კულტურულ ძეგლთა დაცვისა და გადარჩენის ფონდი)
— მუქედის, შინდისის, კლდისუბნის ეკლესიების სარესტავრაციო სამუშაოები (მთავარი კონსტრუქტორი 2009-2010წ. დამკვეთი — კულტურულ ძეგლთა დაცვისა და გადარჩენის ფონდი)
— სოხასტერის, აკურის, დოლოჭოპის, ალისუბნის, მარტყოფის, წინარეხის, ღების, ტეკენების, მწდის, ეკლესიების სარესტავრაციო სამუშაოები (მთავარი კონსტრუქტორი 2006-2012წ. დამკვეთი — კულტურული მემკვიდრეობის ეროვნული სააგენტო)
— ქ. თბილისში მეტეხის ეკლესიის სარესტავრაციო სამუშაოები (მთავარი კონსტრუქტორი 2013წ. დამკვეთი — კულტურული მემკვიდრეობის ეროვნული სააგენტო)
— უჯარმის ციხე-ქალაქის აღდგენისა და კონსერვაციის სამუშაოები (მთავარი კონსტრუქტორი 2014 წ. დამკვეთი — კულტურული მემკვიდრეობის ეროვნული სააგენტო)
— ქ. თბილისში უზნაძის ქ.№19 გაძლიერების კონსტრუქციული პროექტი (მთავარი კონსტრუქტორი 2014წ. დამკვეთი — ფიზიკური პირი)
— გელათის საკათედრო ტაძრის სარესტავრაციო სამუშაოები (მთავარი კონსტრუქტორი 2014-2015 წ. დამკვეთი — მსოფლიო ბანკი)
— აწყურის ციხე-ქალაქის აღდგენისა და კონსერვაციის სამუშაოები (მთავარი კონსტრუქტორი 2015 წ. დამკვეთი — მუნიციპალური განვითარების ფონდი)
— ქ. თბილისში მაჩაბლის ქუჩაზე მდებარე საცხოვრებელი სახლის (არქიტექტურული ძეგლი) გაძლიერებისა და რეკონსტრუქციის კონსტრუქციული პროექტი (მთავარი კონსტრუქტორი 2015 წ. დამკვეთი — მთაწმინდის რაიონის გამგეობა)

— ქ. თბილისში ჭაბუკიანის სახელობის საბალეტო სკოლის დეტალური ტექნიკური გამოკვლევა და მზიდი კონსტრუქციების გაძლიერების პროექტის დამუშავება (მთავარი კონსტრუქტორი 2015 წ. დამკვეთი — კულტურისა და ძეგლთა დაცვის სამინისტრო)
— სენაკში, ნოქალაქევის არქეოლოგიური მუზეუმის პროექტი (მთავარი კონსტრუქტორი 2015წ. დამკვეთი — კულტურული მემკვიდრეობის ეროვნული სააგენტო)
— სენაკში, ნოქალაქევის არქეოპოლისის სარესტავრაციო სამუშაოები (მთავარი კონსტრუქტორი 2015წ. დამკვეთი — კულტურული მემკვიდრეობის ეროვნული სააგენტო)
— თბილისის სახელმწიფო სამხატვრო აკადემიის კონსტრუქციული გაძლიერებისა და რეკონსტრუქციის პროექტი (მთავარი კონსტრუქტორი 2015-2016 წ. დამკვეთი — თბილისის სახელმწიფო სამხატვრო აკადემია)
— მცხეთის მუზეუმის შენობის რეკონსტრუქციისა და რეაბილიტაციის პროექტი (მთავარი კონსტრუქტორი 2015-2016 წ. დამკვეთი — მუნიციპალური განვითარების ფონდი)

საექსპერტო საქმიანობა:

— ქ. თბილისში ი. აბაშიძის ქ. 65-67-ში ათსართულიანი მრავალფუნქციური სახლის პროექტის ექსპერტიზა და მიმდებარე საცხოვრებელ სახლზე ზეგავლენის საკითხის შესწავლა
— ამხანაგობა “ბარნოვი 2”-ის მშენებარე მრავალფუნქციური სახლის პროექტის ექსპერტიზა და მიმდებარე საცხოვრებელ სახლზე ზეგავლენის საკითხის შესწავლა
— ქ. თბილისში პეკინის მე-2 ჩიხი №2-ში მშენებარე მრავალფუნქციური სახლის პროექტის ექსპერტიზა და მიმდებარე საცხოვრებელ სახლზე ზეგავლენის საკითხის შესწავლა
— ქ. თბილისში ფერისცვალების ტაძრის გაძლიერების პროექტის ექსპერტიზა
— ქ. ბათუმში პუშკინის ქ.-ზე მდებარე რვასართულიანი საცხოვრებელი სახლის პროექტის ექსპერტიზა
— ქ. თბილისში ტოვსტონოგოვის ქ.№3-ში მშენებარე მრავალფუნქციური სახლის პროექტის ექსპერტიზა და მიმდებარე საცხოვრებელ სახლზე ზეგავლენის საკითხის შესწავლა
— ქ. თბილისში წინამძღვრიშვილის ქ. 176-ში მშენებარე მრავალფუნქციური სახლის პროექტის ექსპერტიზა და მიმდებარე საცხოვრებელ სახლზე ზეგავლენის საკითხის შესწავლა

- თბილისის ოპერისა და ბალეტის სახელმწიფო აკადემიური თეატრის მზიდი კონსტრუქციების დეტალური ტექნიკური გამოკვლევა
- თბილისის თეატრალური ინსტიტუტის მზიდი კონსტრუქციების დეტალური ტექნიკური გამოკვლევა
- ეთნოისტორიულ უბნებში ხანდაზმული შენობების ტექნიკური ექსპერტიზა
- საჯარო სკოლების გაძლიერების პროექტების ტექნიკური ექსპერტიზა
- ქ.თბილისში სამოქალაქო და სამრეწველო შენობების მზიდი კონსტრუქციების დეტალური ტექნიკური ექსპერტიზა



GEO

საქართველო

სახელი / FIRST NAME
დავით
DAVIT

გვარი / LAST NAME
რამიშვილი
RAMISHVILI

მოქ. / CIT | სქესი / SEX | პირადი No / PERSONAL No
GEO | მ / M | 01011010199

დაბადების თარიღი / DATE OF BIRTH | ვადის გასვლის თარიღი / DATE OF EXPIRY
24.04.1964 | 11.05.2026

ბარათის No / CARD No
15IB32766

ხელმოწერა / SIGNATURE



დიპლომი

КВ № 155294

ეს დიპლომი მიეცა დავით დემურის ძე რამიშვილს მასზე, რომ იგი 1980 წელს შევიდა საქართველოს პოლიტექნიკურ ინსტიტუტში და 1985 წელს დაამთავრა ინსტიტუტის სრული კურსი სპეციალობით სამრეწველო და სამოქალაქო მშენებლობა

სახელმწიფო საგამოცდო კომისიის 1985 წ. „24" ივნისის გადაწყვეტილებით მიენიჭა ინჟინერ-მშენებლის კვალიფიკაცია.

სახელმწიფო საგამოცდო კომისიის თავმჯდომარე

რექტორი

ბ. ა.

ქალაქი თბილისი 1987 წ. „26" 08

სარეგისტრაციო № 1724

Грузинский яз.

ДИПЛОМ

КВ № 155294

Настоящий диплом выдан Рамишвили Давиду Дмуровичу в том, что он в 1980 году поступил в Грузинский политехнический институт им. В.И. Ленина и в 1985 году окончил полный курс дневного института по специальности промышленное и гражданское строительство

Решением Государственной экзаменационной комиссии от „24" июня 1985 г. Рамишвили Д.Д. присвоена квалификация инженера-строителя

Председатель Государственной экзаменационной комиссии

Ректор

Секретарь

М. П.

Город Тбилиси „26" 08 1987 г.

Регистрационный № 1724

Московская типография Гознака. 1982.

შპს „კად XXI“

ქ. თბილისი, თამარაშვილის ქუჩა №13თ

მრავალფუნქციური შენობის „ა“ ბლოკის მეექვსე სართულის ექსპლუატირებადი ტერასის მსუბუქი გადახურვის პროექტი

კონსტრუქციული ნაწილი

თბილისი 2024 წელი

განმარტებითი ბარათი

ქ. თბილისი, თამარაშვილის ქუჩა №13თ-ში მრავალფუნქციური შენობის "ა" ბლოკის მეექვსე სათულის ექსპლუატირებადი ტერასის მსუბუქი გადახურვის პროექტის კონსტრუქციული ნაწილი დამუშავებულია პროექტის არქიტექტურული ნაწილის მიხედვით. ნაგებობის პროექტირებისას გამოყენებულია დღეისათვის საქართველოში მოქმედი სამშენებლო ნორმები და წესები. კერძოდ:

1) პნ 02.01-08 "შენობებისა და ნაგებობების საძირკვლები";
2) სნ-წ-2.01.07.-85 "დატვირთვები და ზემოქმედებანი";
3) პნ-01-01-09 "სეისმომედეგი მშენებლობა";
4) პნ 03.01-09 "ბეტონისა და რკინაბეტონის კონსტრუქციები";
5) სნ-წ-II-23-81* "ლითონის კონსტრუქციები";
6) სნ-წ-II-28-73* და სნ-წ-2.03.11..85 "სამშენებლო კონსტრუქციების დაცვა კოროზიისაგან";
7) სნ-წ-II-2-80 "შენობებისა და ნაგებობების პროექტირებისას ხანძარსაწინააღმდეგო ნორმები".

გადახურვის მზიდი კარკასის კონსტრუქციები გაანგარიშებულია, როგორც ერთიანი სივრცითი სისტემა დისკრეტული სქემით, რომელიც ხისტად არის ჩამაგრებული არსებული გადახურვის რკინაბეტონის კონსტრუქციაში. გაანგარიშებები ჩატარებულია, როგორც საანგარიშო (პირველი ზღვრული მდგომარეობა), ასევე ნორმატიულ დატვირთვებზე (მეორე ზღვრული მდგომარეობა). გამოყენებულია სამშენებლო კონსტრუქციების საანგარიშო ტიპური პროგრამა „ЛИРА-САПР 2022“.

გადახურვის პროექტირებისას გათვალისწინებულია აღნიშნული რაიონის კლიმატური პირობები და თოვლის ნორმატიული დატვირთვა **S**=50 კგ/მ^2; ქარის ჩქაროსნული დაწნევა **W**=85 კგ/მ^2; ("სამშენებლო კლიმატოლოგია" პნ 01.05-08-ის მონაცემთა მიხედვით).

ნაგებობის მზიდი ჩონჩხედი კარკასულია (ჩარჩოკავშირებიანი სისტემა), იგი შესრულებულია ფოლადის გაგლინული პროფილებისაგან. გადახურვის ერთი ნაწილი ეყრდნობა არსებული პარაპეტის კონსტრუქციას, სადაც პროექტის მიხედვით გაძლიერებულია რკინაბეტონის გულარებითა და სარტყელებით. სვეტებს წარმოადგენს კვადრატული განივი კვეთის მილები, ხოლო გადახურვის კონსტრუქციულ ელემენტებად გამოყენებულია ორტესებრი განივი კვეთის პროფილები. ფოლადის კონსტრუქციული ელემენტები შენადუღია, ნაკერის სიმაღლედ მიღებულია შესადუღებელი ელემენტების სისქეებიდან უმცირესის ტოლი. რკინაბეტონის კონსტრუქციებში გამოყენებულია არმატურა კლასით A500C, ხოლო ბეტონი B25. მშენებლობის წარმოებისას ბაზარზე არსებული არმატურის ანალოგიების შემთხვევაში, შესაძლებელია ალტერნატიული კლასის არმატურის გამოყენება, მაგ. B500B, ან B500C.

ნაგებობის ფოლადის სვეტების განლაგება რეკომენდებულია დაემთხვეს ქვედა სართულის რკინაბეტონის სვეტების და რიგელების განლაგებას, სხვა შემთხვევაში აუცილებელია დამატებითი ღონისძიებების განხორციელება.

პროექტის თვითნებური ცვლილება დაუშვებელია, აღნიშნულის შემთხვევაში პროექტის ავტორი პასუხისმგებლობისგან თავისუფლდება.

A3	პროექტირების ეტაპი: მპ	Costomer:	პროექტის დასახელება: მრავალფუნქციური შენობის „ა“ ბლოკის მეექვსე სართულის ექსპლუატირებადი ტერასის მსუბუქი გადახურვის პროექტი		მასშტაბი:	პოზიცია	გვარი	ხელმოწერა	კორექტირება		ფურცლები
					სხვადასხვა				№	კორექ. / თარიღი	-10-
	პროექტის ნაწილი: კონსტრუქციული ნაწილი	მისამართი: ქ. თბილისი, თამარაშვილის ქუჩა №13თ	ნახაზის დასახელება:	მისამართი: განმარტებითი ბარათი	თარიღი:	კონსტრუქტორი	ირაკლი გოგეჯიშვილი	[signature]	1		ფურცელი
					2024	შეამოწმა	ლევან ფირცხალაშვილი	[signature]	2		S-001

ნახაზების ჩამონათვალი

№ რიგზე	ნახაზის დასახელება	ნახაზის აღნიშვნა
1	2	3
1	განმარტებითი ბარათი	კ-001
2	ნახაზების ჩამონათვალი	კ-002
3	მონოლითური რკინაბეტონის გულარების და სარტყლის მოწყობის სქემა	კ-003
4	მგ-1, მს-1 და მასალის სპეციფიკაცია	კ-004
5	ფოლადის სვეტების განლაგების და მარკირების გეგმა	კ-005
6	ფოლადის მთავარი კოჭების განლაგების და მარკირების გეგმა	კ-006
7	გადახურვის გრძივების განლაგების და მარკირების გეგმა	კ-007
8	ფოლადის განივი ჩარჩოების სქემები	კ-008
9	ჩდ-1, კვ-1, კვ-2 და მასალის სპეციფიკაცია	კ-009
10	კვ-3, კვ-4, კვ-5 და მასალის სპეციფიკაცია	კ-010

A3	პროექტირების ეტაპი: მპ	Costomer:	პროექტის დასახელება: მრავალფუნქციური შენობის „ა“ ბლოკის მეექვსე სართულის ექსპლუატირებადი ტერასის მსუბუქი გადახურვის პროექტი		მასშტაბი:	პოზიცია	გვარი	ხელმოწერა	კორექტირება			ფურცლები
					სხვადასხვა				№	კორექ.	თარიღი	-10-
	პროექტის ნაწილი: კონსტრუქციული ნაწილი	მისამართი: ქ. თბილისი, თამარაშვილის ქუჩა №13თ	ნახაზის დასახელება: ნახაზების ჩამონათვალი და მასალის ჯამური სპეციფიკაცია	მისამართი:	თარიღი:	კონსტრუქტორი	ირაკლი გობეჯიშვილი		1			ფურცელი
					2024	შეამოწმა	ლევან ფირყულაშვილი		2			S-002

მონოლითური რკინაბეტონის გულარების და სართულის მოწყობის სქემა

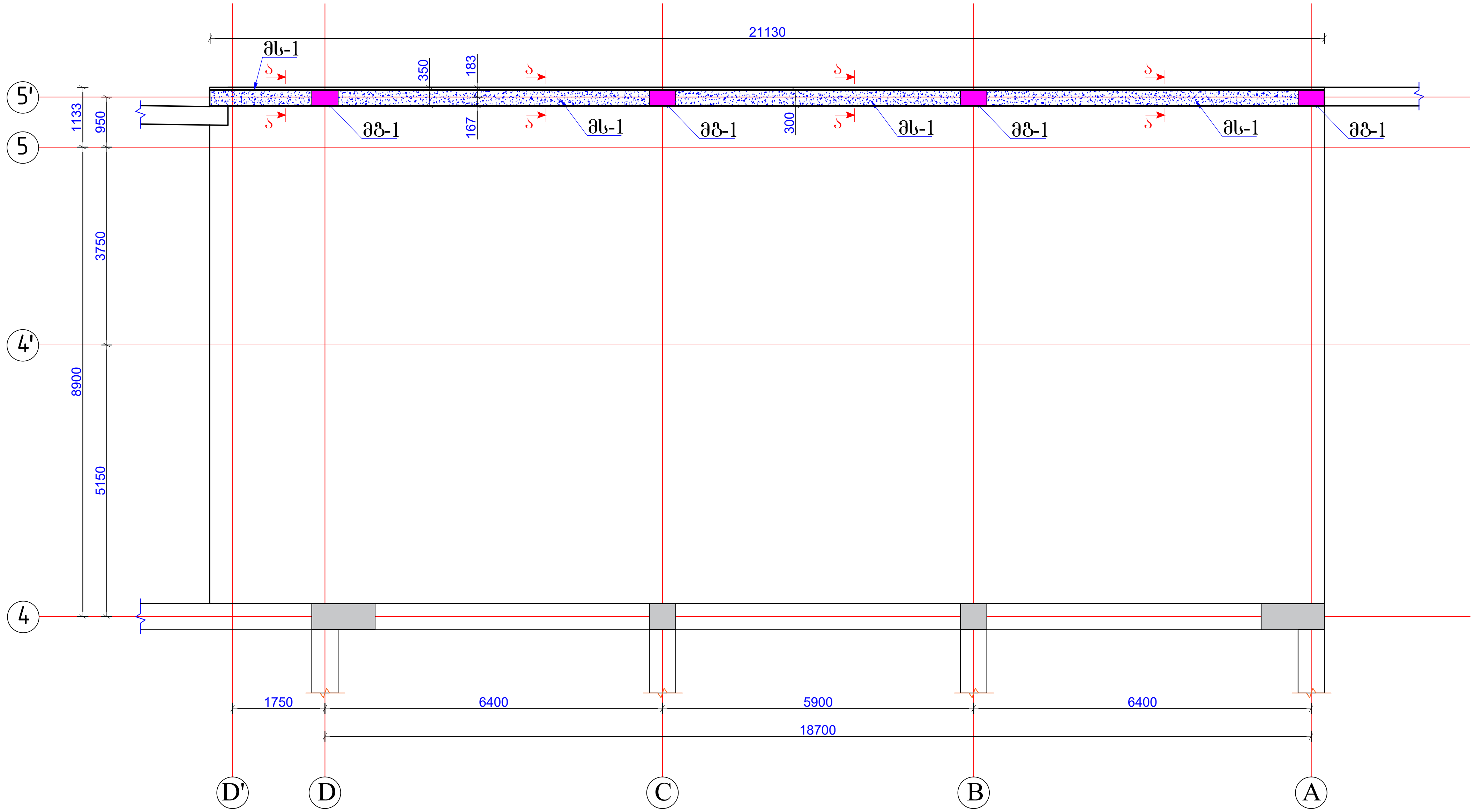

A3	პროექტირების ეტაპი: მპ	Costomer:	პროექტის დასახელება: მრავალფუნქციური შენობის „ა“ ბლოკის მეექვსე სართულის ექსპლუატირებადი ტერასის მსუბუქი გადახურვის პროექტი		მასშტაბი:	პოზიცია	გვარი	ხელმოწერა	კორექტირება			ფურცლები
					სხვადასხვა				№	კორექ.	თარიღი	-10-
	პროექტის ნაწილი: კონსტრუქციული ნაწილი	მისამართი: ქ. თბილისი, თამარაშვილის ქუჩა №13მ	ნახაზის დასახელება: მონოლითური რკინაბეტონის გულარების და სართულის მოწყობის სქემა	მისამართი:	თარიღი:	კონსტრუქტორი	ირაკლი გობეჯიშვილი		1			ფურცელი
					2024	შეამოწმა	ლევან ფირყულაშვილი		2			S-003

მონოლითური გულარი-1
(მგ-1, n=4 ც)

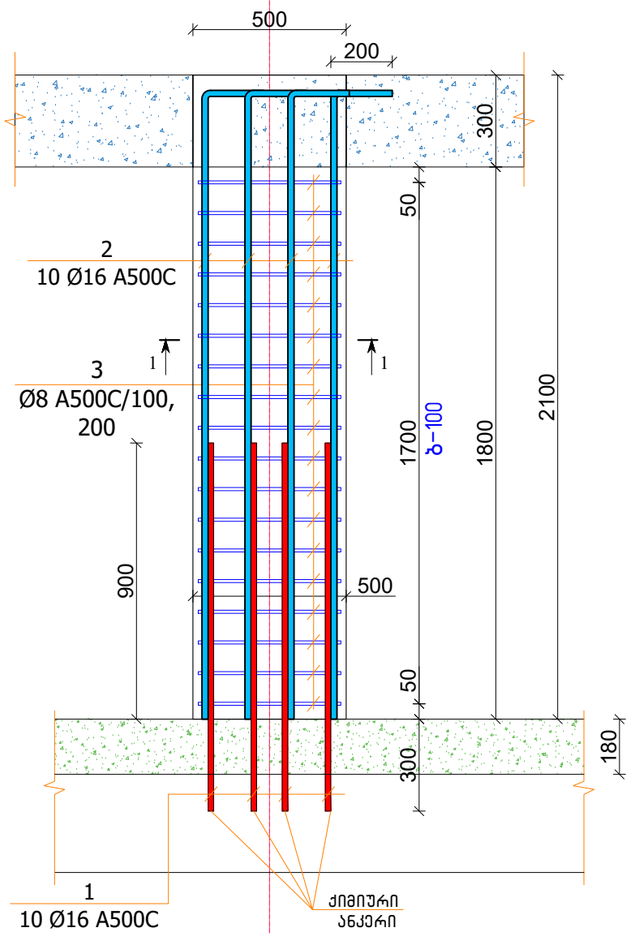

არმატურის ნაკეთობის მასალის სპეციფიკაცია

მგ - 1										n	4	ცალი
პოზ. №	არმატურის სპეციფიკაცია					არმატურის ამოკრეფა			მასა (კგ)			ბეტონი	
	Ø (მმ) და კლასი		L (მმ)	n (ც)	nXL (მ)	Ø (მმ) და კლასი		∑ nXL (მ)	A240C	A500C	სულ (კგ)	B7.5 $მ^3$	B25 $მ^3$
1	2		3	4	5	6		7	8	9	10	11	12
1	16	A500C	1200	10	12.00	8	A500C	36.90		14.58	58.30		
2	16	A500C	2300	10	23.00	10	A500C	0.00		0.00	0.00		
3	8	A500C	1600	18	28.80	12	A500C	0.00		0.00	0.00	0.00	0.27
4	8	A500C	450	18	8.10	14	A500C	0.00		0.00	0.00		
						16	A500C	35.00		55.30	221.20		
												სულ ბეტონი	
							ჯამი		69.88		**279.50**	**0.00**	**1.08**

არმატურის ნაკეთობის მასალის სპეციფიკაცია

მს - 1										n	1	ცალი
პოზ. №	არმატურის სპეციფიკაცია					არმატურის ამოკრეფა			მასა (კგ)			ბეტონი	
	Ø (მმ) და კლასი		L (მმ)	n (ც)	nXL (მ)	Ø (მმ) და კლასი		∑ nXL (მ)	A240C	A500C	სულ (კგ)	B7.5 $მ^3$	B25 $მ^3$
1	2		3	4	5	6		7	8	9	10	11	12
1	16	A500C	12000	8	96.00	8	A500C	168.00		66.36	66.36		
2	8	A500C	1200	140	168.00	10	A500C	0.00		0.00	0.00		
						12	A500C	0.00		0.00	0.00	0.00	1.9
						14	A500C	0.00		0.00	0.00		
						16	A500C	96.00		151.68	151.68		
												სულ ბეტონი	
							ჯამი		218.04		**218.04**	**0.00**	**1.90**

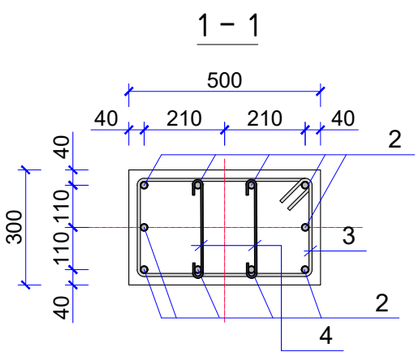

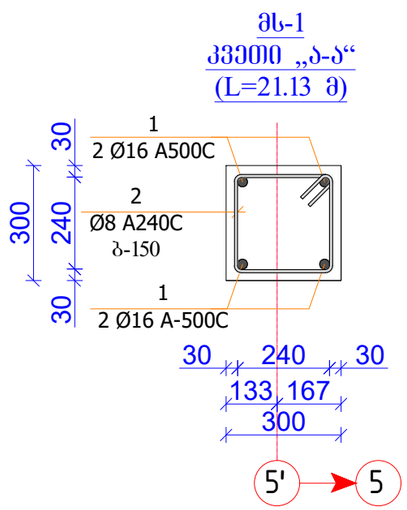

შენიშვნა

1. მონოლითური სარტყელი მოეწყოს არსებული ბლოკის პარაპეტის სათავეზე, რომელიც გააერთიანებს ახალ მონოლითურ გულარებს. გრძივი მუშა არმატურების გადაბმა შესაძლებელია გულარების განლაგების გონაში, არმატურის გადაღების გომა მიღებულია 700 მმ;
2. მონოლითური გულარების მოსაწყობად აუცილებელია პროექტის მიხედვით მითითებული გონებში ჩაიჭრას და დემონტირებულ იქნას არსებული ბლოკის წყობა, რკინაბეტონის ჰორიზონტალურ კონსტრუქციაში ქიმიური ანკერის გამოყენებით ჩაანკერდეს ახალი არმატურის ნაშვერები, გულარის კარკასის მოსაწყობად;
3. ბეტონის სამუშაოების წარმოებისას მნიშვნელოვანია ყურადღება მიექცეს ბეტონის ვიბრირებას, შრობის პროცესს და გარემოს ტემპერატურას მონტაჟისა და შრობის პერიოდში;

A3	პროექტირების ეტაპი: მპ	Customer:	პროექტის დასახელება: მრავალფუნქციური მეცნიერის „ა. ალიხანოვ-მცხეთელის სახელობის ეროვნული ასტროფიზიკური ობსერვატორიის ტერიტორიაზე ასტროტურიზმის პარკის მოწყობა		გასვლები:	პოზიცია	გვარი	ხელმოწერა	კორექტირება			ფურცლები
	პროექტის ნაწილი: კონსტრუქციული ნაწილი	მისამართი: ქ. მცხეთა, მცხეთა-ვანეთის ქუჩა №1308	ნახაზის დასახელება: მგ-1, მს-1 და მასალის სპეციფიკაცია	მისამართი:	სხვადასხვა				№	კორექ.	თარიღი	-10-
					თარიღი: 2024	კონსტრუქტორი	ირაკლი გოგეჭკორი		1			ფურცელი
						მეპროექტე	ლევან ფირაქულაშვილი		2			S-004

ფოლადის სვეტების განლაგების და მარკირების გეგმა

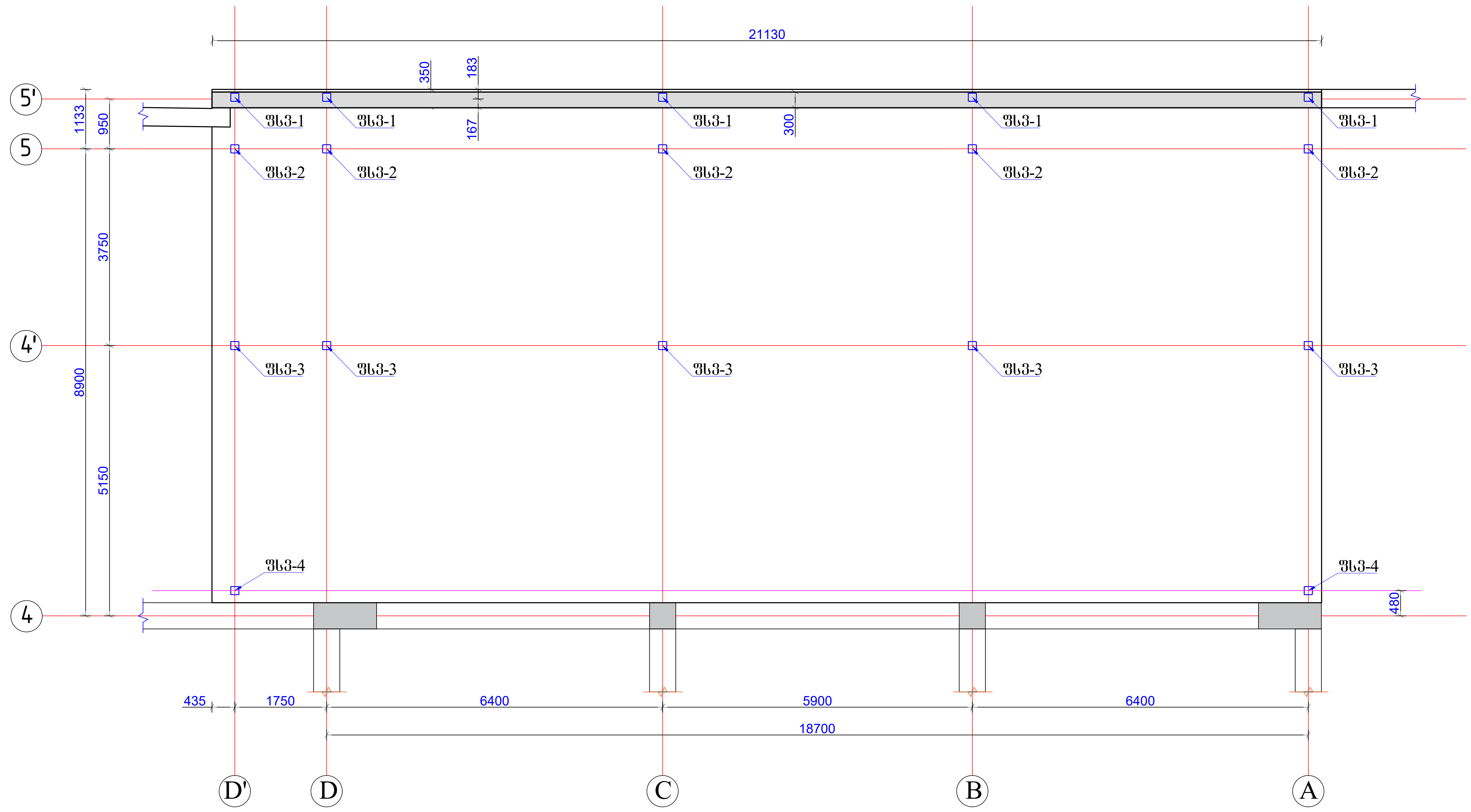

A3

პროექტირების ეტაპი: მპ

Costomer:

პროექტის დასახელება: მრავალფუნქციური შენობის „ა“ ბლოკის მეექვსე სართულის ექსპლუატირებადი ტერასის მსუბუქი გადახურვის პროექტი

პროექტის ნაწილი: კონსტრუქციული ნაწილი

მისამართი: ქ. თბილისი, თამარაშვილის ქუჩა №13თ

ნახაზის დასახელება: ფოლადის სვეტების განლაგების და მარკირების გეგმა

მისამართი:

მასშტაბი:	პოზიცია	გვარი	ხელმოწერა	კორექტირება			ფურცლები
სხვადასხვა				№	კორექ.	თარიღი	-10-
თარიღი:	კონსტრუქტორი	ირაკლი გობეჯიშვილი		1			ფურცელი
2024	შეამოწმა	ლევან ფირყულაშვილი		2			S-005

ფოლადის მთავარი კოჭების განლაგების და მარკირების გეგმა

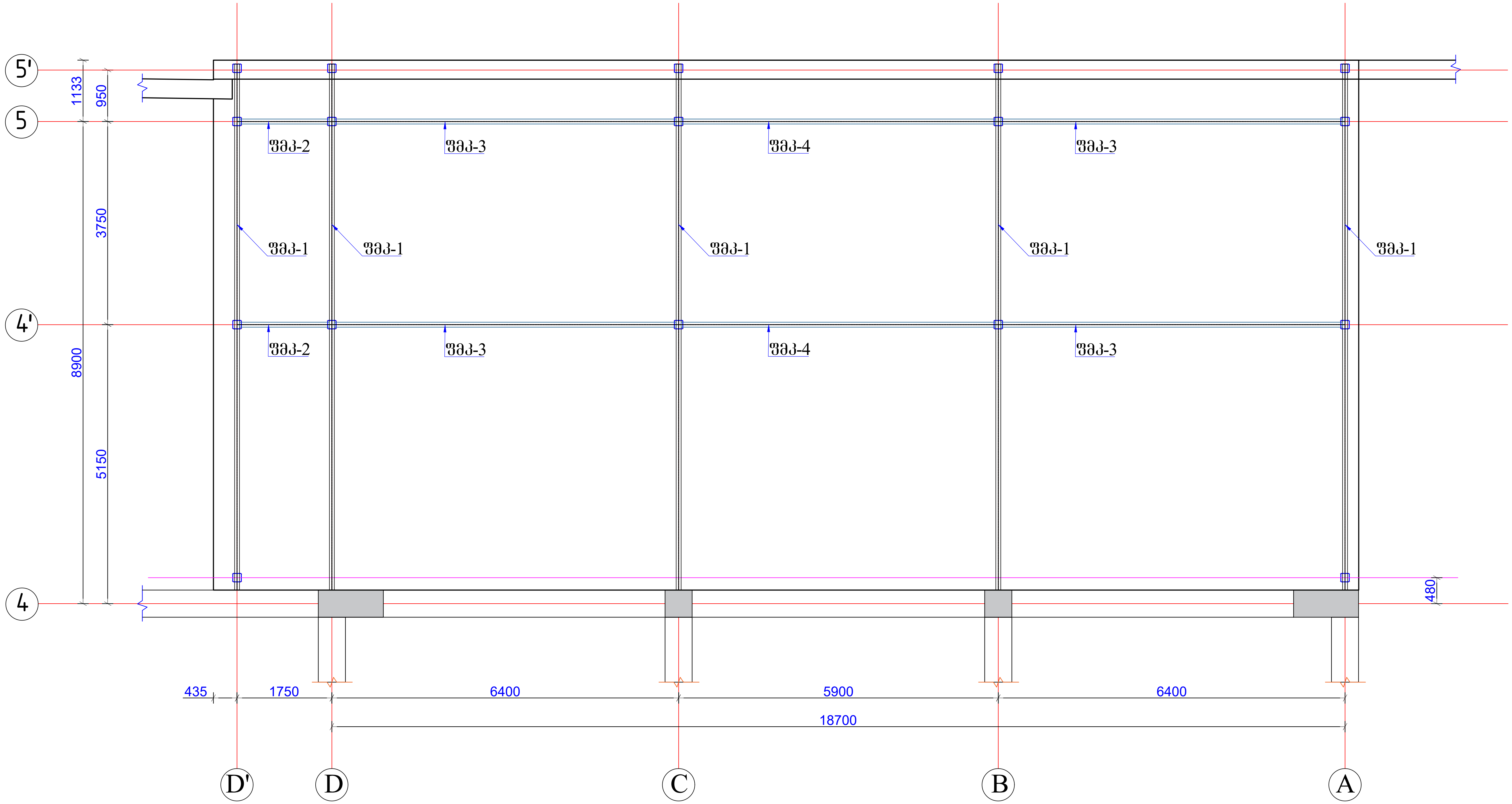

A3	პროექტირების ეტაპი: მპ	Costomer:	პროექტის დასახელება: მრავალფუნქციური შენობის „ა“ ბლოკის მეექვსე სართულის ექსპლუატირებადი ტერასის მსუბუქი გადახურვის პროექტი		მასშტაბი:	პოზიცია	გვარი	ხელმოწერა	კორექტირება		ფურცლები
					სხვადასხვა				№	კორექ. / თარიღი	-10-
	პროექტის ნაწილი: კონსტრუქციული ნაწილი	მისამართი: ქ. თბილისი, თამარაშვილის ქუჩა №13თ	ნახაზის დასახელება: ფოლადის მთავარი კოჭების განლაგების და მარკირების გეგმა	მისამართი:	თარიღი:	კონსტრუქტორი	ირაკლი გოგეჯიშვილი		1		ფურცელი
					2024	შემოწმება	ლევან ფირყულაშვილი		2		S-006

გადახურვის ბრძივების განლაგების და მარკირების გეგმა

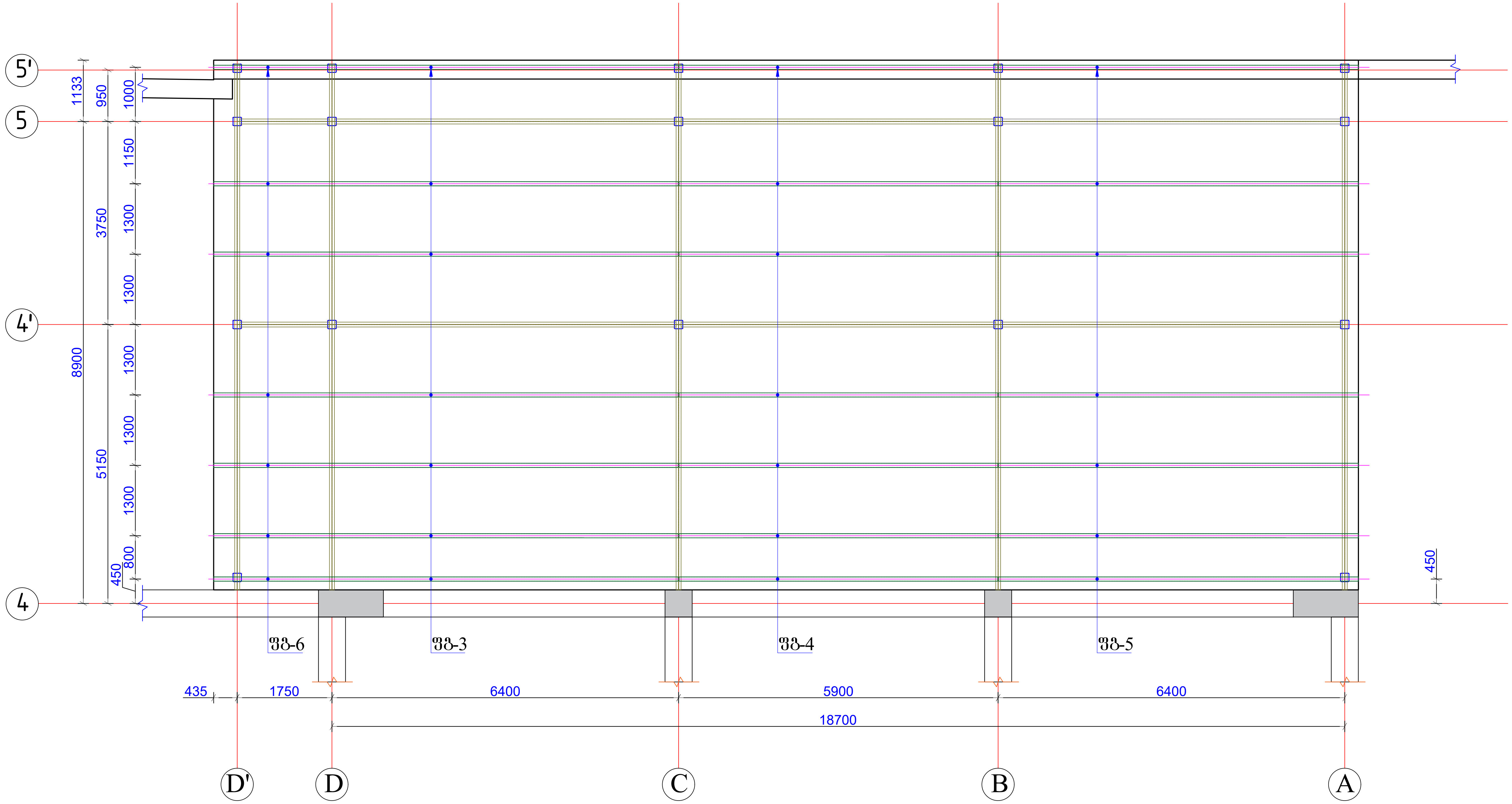

A3	პროექტირების ეტაპი: მპ	Costomer:	პროექტის დასახელება: მრავალფუნქციური შენობის „ა“ ბლოკის მეექვსე სართულის ექსპლუატირებადი ტერასის მსუბუქი გადახურვის პროექტი		მასშტაბი:	პოზიცია	გვარი	ხელმოწერა	კორექტირება			ფურცლები
					სხვადასხვა				№	კორექ.	თარიღი	-10-
	პროექტის ნაწილი: კონსტრუქციული ნაწილი	მისამართი: ქ. თბილისი, თამარაშვილის ქუჩა №13თ	ნახაზის დასახელება: გადახურვის ბრძივების განლაგების და მარკირების გეგმა	მისამართი:	თარიღი:	კონსტრუქტორი	ირაკლი გობეჯიშვილი	[signature]	1			ფურცელი
					2024	შეამოწმა	ლევან ფირყულაშვილი	[signature]	2			S-007

ჩარჩო „A“ და „D“ ღერძებზე

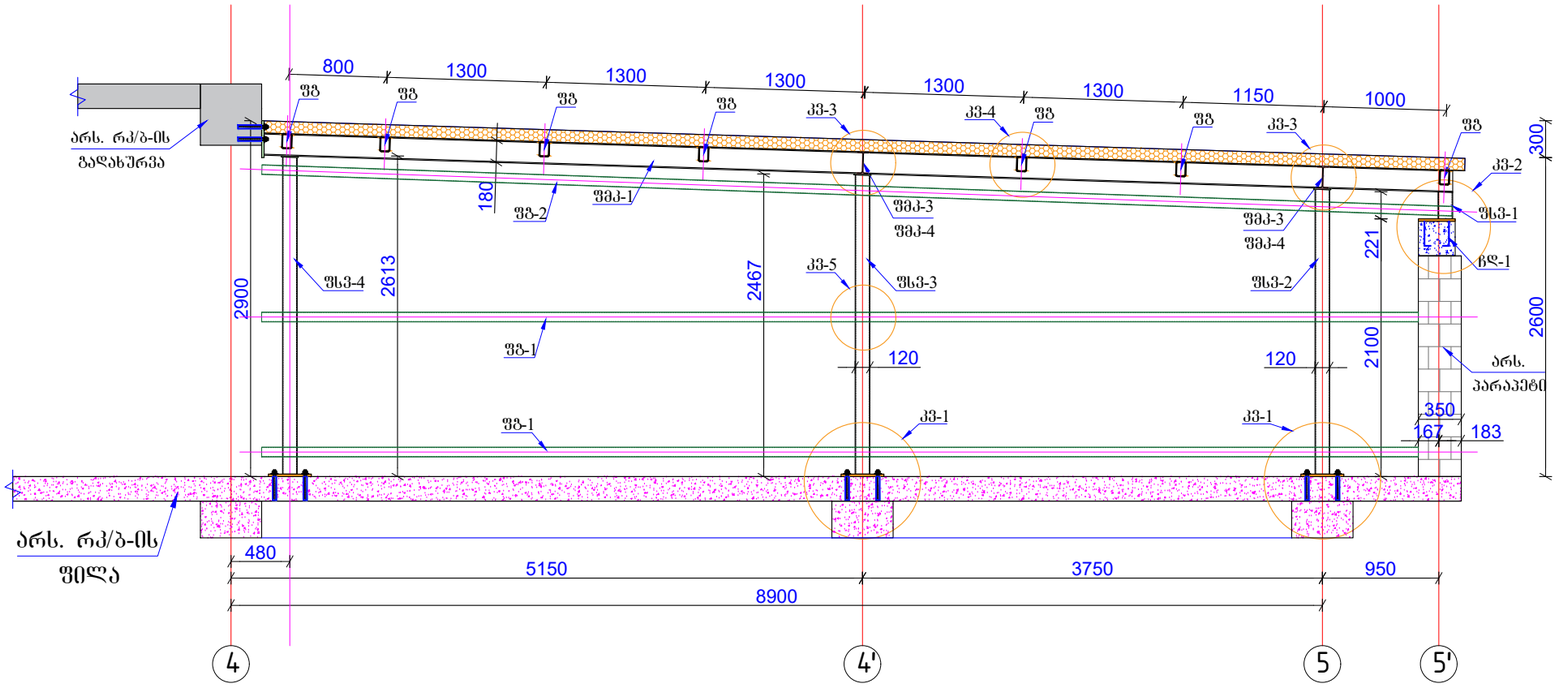

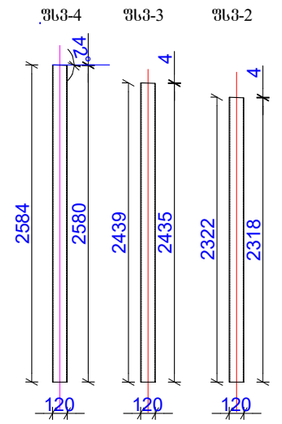

ჩარჩო „B“, „C“ და „D“ ღერძებზე

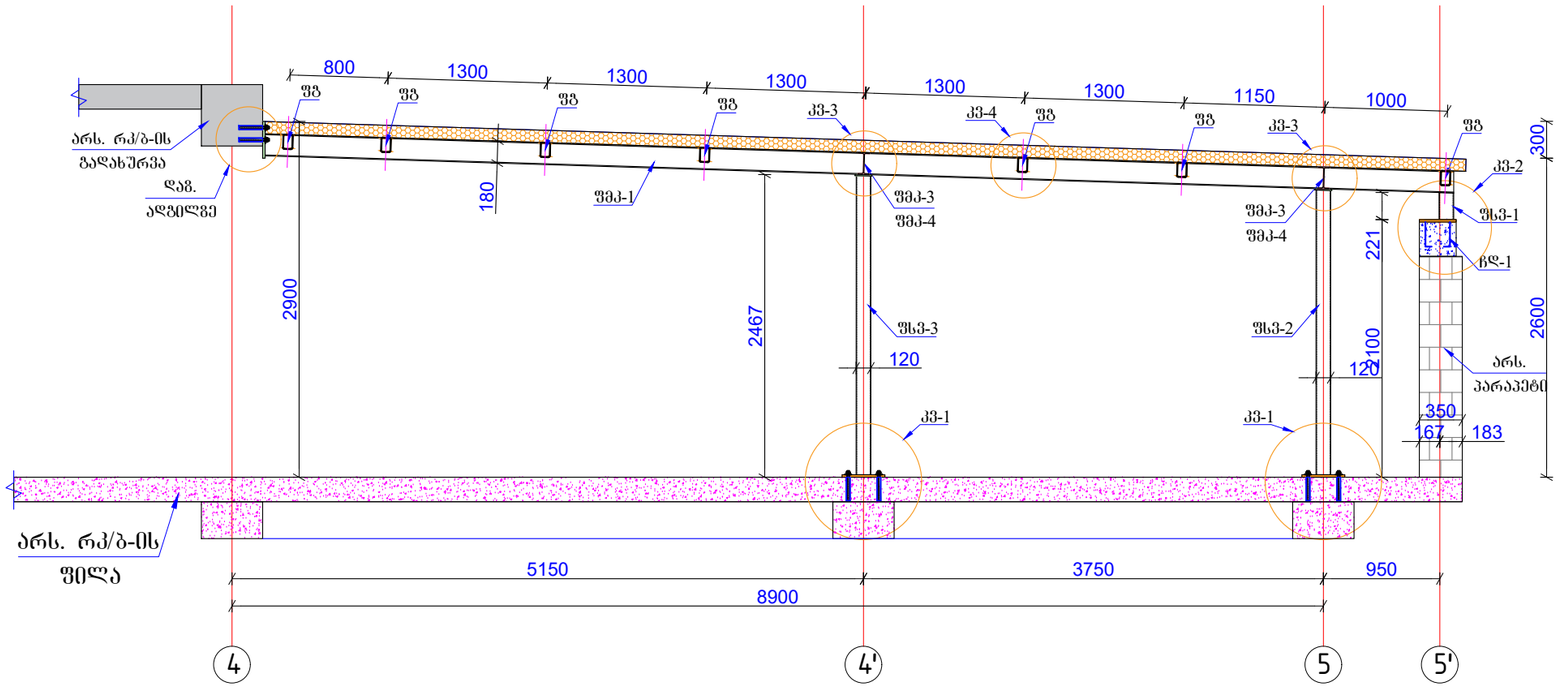

A3	პროექტირების ეტაპი: ბა	Customer:	პროექტის დასახელება: მრავალფუნქციური შენობის „ა“ კორპუსის კვლევა-სანაძირეს უმაღლესსართიანობაზე ისინის ბ.პ.პ.პ.პ პარალელების პროექტით		მასშტაბი: სხვადასხვა	პოზიცია	გვარი	ხელმოწერა	კორექტირება №	კორექ.	თარიღი	ფურცლები -10-
	პროექტის ნაწილი: კონსტრუქციული ნაწილი	მისამართი: ქ. ოზურგეთი, ოზურგეთის ქუჩა №1300	ნახაზის დასახელება: ფოლადის გაბიტი ჩარჩოების სქემები	მისამართი:	თარიღი: 2024	კონსტრუქტორი	ირაკლი გოგებაშვილი		1			ფურცელი
						შემოწმა	ლევან ფირაქულაშვილი		2			S-008

ჩდ-1 (n=5 ც)

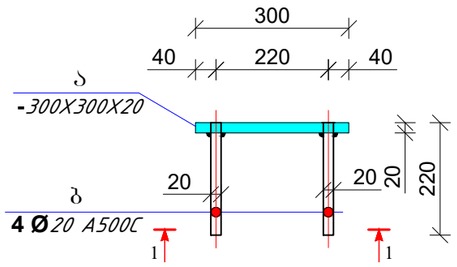

1-1

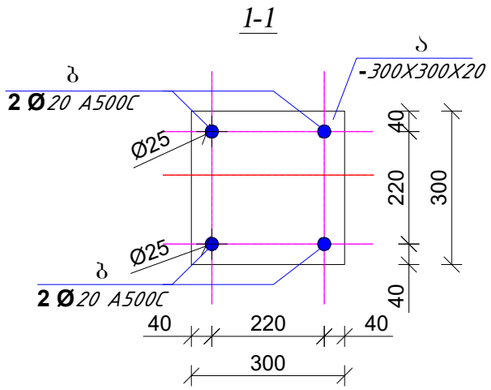

ჯ3-1

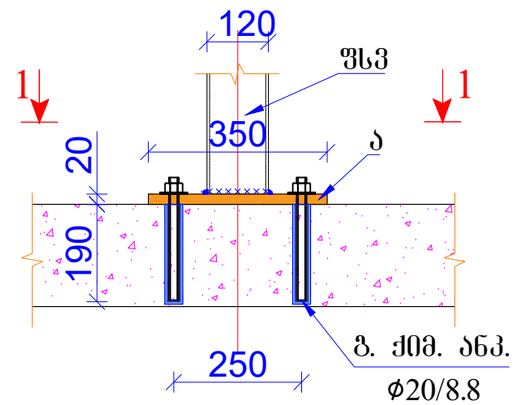

1-1

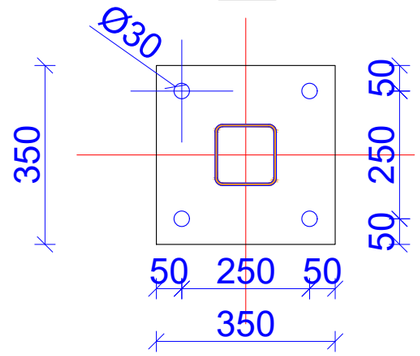

ჯ3-2

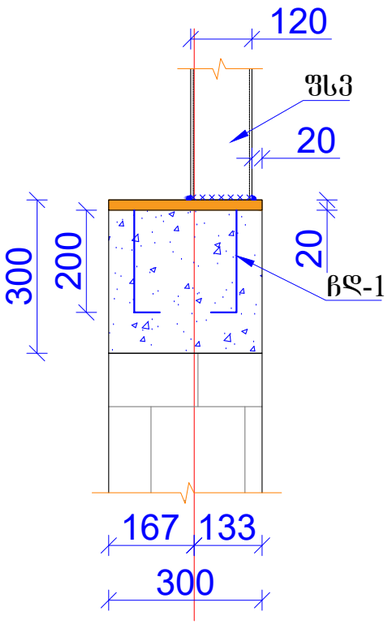

მასალის სპეციფიკაცია ერთ ელემენტზე									
ელემენტი	პოზ.№	დასახელება, ესკიზი მმ.	პროფილი მმ	L მმ.	n ცალი	მასა კგ. ერთი პოზ.	მასა კგ. ყველა პოზ.	მასა კგ. ჯამი	შენიშვნა
1	2	3	4	5	6	7	8	9	10
ჩდ-1 (n=5 ც)	ა	შურცელი	–300X20	300	1	9.42	9.42	11.8	S235
	ბ	არმატურა	Ø20 A500C	220	4	0.54	2.17		
							სულ	11.59	
							შედუღებაზე 2 %	0.23	
ყველა ჩდ-1-ზე								59.1	

მასალის სპეციფიკაცია ერთ ელემენტზე									
ელემენტი	პოზ.№	დასახელება, ესკიზი მმ.	პროფილი მმ	L მმ.	n ცალი	მასა კგ. ერთი პოზ.	მასა კგ. ყველა პოზ.	მასა კგ. ერთ წამწეზე	შენიშვნა
1	2	3	4	5	6	7	8	9	10
ფოლადის ბალახშრვის და საკედლე ბრძივები	ფბ-1	კვ. მილი	□ 120X80X3	9430	4	110.61	442.5	2447.5	ფოლადის კლასი S235
	ფბ-2	კვ. მილი	□ 120X80X3	9710	2	113.90	227.8		
	ფბ-3	კვ. მილი	□ 120X80X3	6390	7	74.95	524.7		
	ფბ-4	კვ. მილი	□ 120X80X3	5890	7	69.09	483.6		
	ფბ-5	კვ. მილი	□ 120X80X3	6600	7	77.42	541.9		
	ფბ-6	კვ. მილი	□ 120X80X3	2180	7	25.57	179.0		
							სულ	2399.49	
							შედუღებაზე 2%	47.99	

მასალის სპეციფიკაცია ერთ ელემენტზე									
ელემენტი	პოზ.№	დასახელება, ესკიზი მმ.	პროფილი მმ	L მმ.	n ცალი	მასა კგ. ერთი პოზ.	მასა კგ. ყველა პოზ.	მასა კგ. ერთ წამწეზე	შენიშვნა
1	2	3	4	5	6	7	8	9	10
ფოლადის მთავარი კოჭები	ფმკ-1	ორტესებრი	IPE 180	9700	5	182.36	911.8	1800.9	ფოლადის კლასი S 235
	ფმკ-2	ორტესებრი	IPE 180	1745	2	32.81	65.6		
	ფმკ-3	ორტესებრი	IPE 180	6395	4	120.23	480.9		
	ფმკ-4	ორტესებრი	IPE 180	5895	2	110.83	221.7		
	1.1	შურცელი	- 300X20	300	5	14.13	70.7		
	1.2	ქიმ. ანკერი	Ø20/8.8	250	20	0.75	15.0		
							სულ	1765.62	
							შედუღებაზე 2%	35.31	

შენიშვნა

1. ფოლადის ელემენტები შენადუღია, ნაკერის სიმაღლედ მიღებულია შესადუღებელი ელემენტების სისქეებიდან უმცირესის ტოლი;
2. ფოლადის სახურავის და საკედლე ბრძივები დაიჭრას ადგილზე;
3. ფოლადის საკედლე და სახურავის ბრძივების მასალად პროექტში მოცემული კვეთები უნდა განლაგდეს შესაბამისი ნახაზის მიხედვით, ხოლო შემდეგი კვეთების გამოყენებისას შესრულდეს სხვადასხვა ბიჯით:

□100X100X3 - ბიჯი 900 მმ;
□100X100X4 - ბიჯი 1300 მმ;
□100X60X3 - ბიჯი 700 მმ;
□80X40X2.5 - ბიჯი 300 მმ;

A3	პროექტის ეტაპი: მშ	Customer:	პროექტის დასახელება: მრავალფუნქციური შენობის „ა“ კლიტის ქვეშსა სარდაფის ეზოკონსტრუქციის ტერასის მოპირკეთების პროექტის		მასშტაბი: სხვადასხვა	პოზიცია	გვარი	ხელმოწერა	კორექტირება №	კორექ.	თარიღი	ფურცლები ·10·
	პროექტის ნაწილი: კონსტრუქციული ნაწილი	მისამართი: ქ. ბათუმში, მაისარაძეების ქუჩა N-130	ნახაზის დასახელება: ჩდ-1, ჯ3-1, ჯ3-2 და მასალის სპეციფიკაცია	მისამართი:	თარიღი: 2024	კონსტრუქტორი შავგულიძე	ირაკლი გოგოჭიშვილი		1			ფურცელი S-09
							ლევან ფირაქულაშვილი		2			

კვ-3

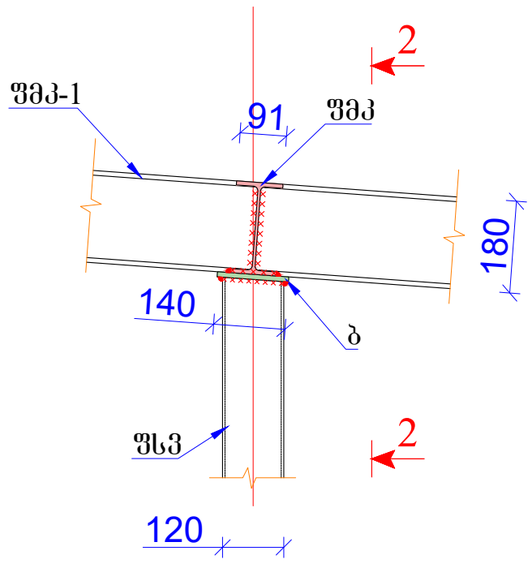

2-2

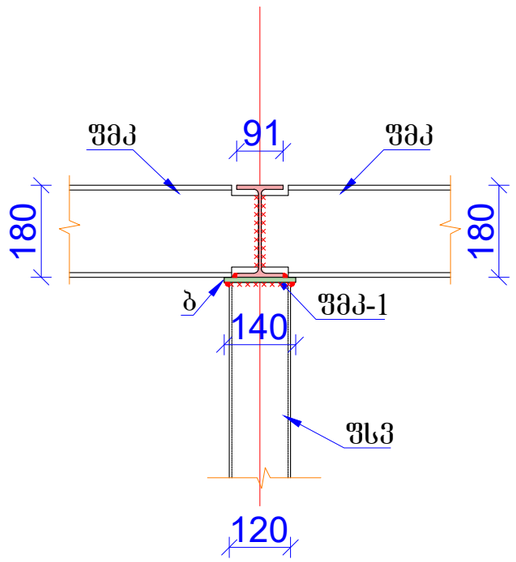

კვ-4

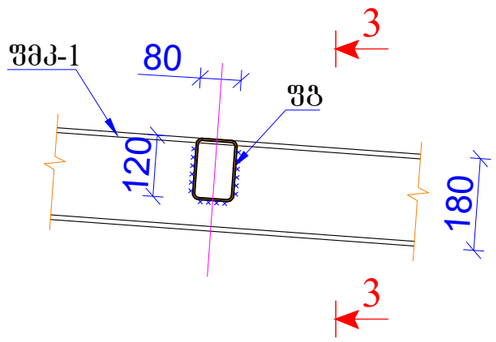

3-3

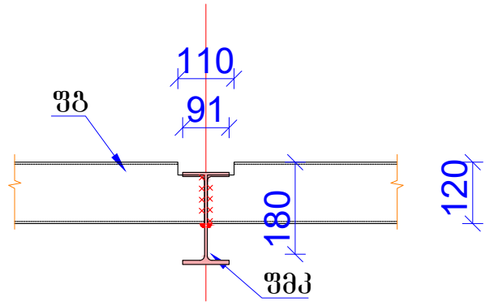

კვ-5

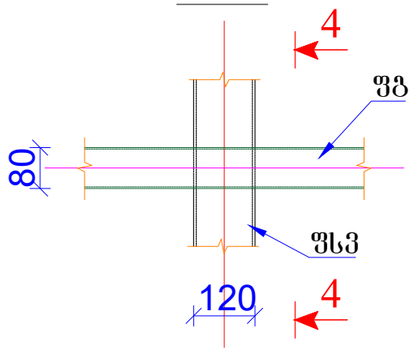

4-4

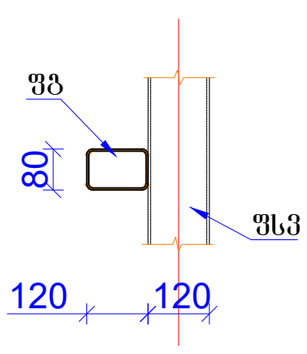

მასალის სპეციფიკაცია ერთ ელემენტზე									შენიშვნა
ელემენტი	პოზ.№	დასახელება, ესკიზი მმ.	პროფილი მმ	L მმ.	n ცალი	მასა კგ. ერთი პოზ.	მასა კგ. ყველა პოზ.	ერთ წამწეზე	
1	2	3	4	5	6	7	8	9	10
წელაღის სვეტები	ფსვ-1	კვ. მილი	□ 120X120X5	220	5	3.86	19.3	836.5	წელაღის კლასი S 235
	ფსვ-2	კვ. მილი	□ 120X120X5	2320	5	40.72	203.6		
	ფსვ-3	კვ. მილი	□ 120X120X5	2435	5	42.73	213.7		
	ფსვ-4	კვ. მილი	□ 120X120X5	2580	2	45.28	90.6		
	ა	შურცელი	- 350X20	350	12	19.23	230.8		
	ბ	შურცელი	- 140X10	140	17	1.54	26.2		
	გ	ძმ. ანკერი	Ø20/8.8	250	48	0.75	36.0		
							სულ		
							შედულებაზე 2%		

A3	პროექტირების ეტაპი: მკ	Customer:	პროექტის დასახელება: მრავალფუნქციური შენობის „ა“ პლატის მექანიკური სარემონტო უმცირესობის ტიპიური შემოქმედებითი ცენტრის მშენებლობის პროექტი		მასშტაბი:	პოზიცია	გვარი	ხელმოწერა	კორექტირება			ფურცლები
					სხვადასხვა				№	კორექ.	თარიღი	-10-
	პროექტის ნაწილი: კონსტრუქციული ნაწილი	მისამართი: ქ. ოზურგეთი, მაისურაძეების ქუჩა №130	ნახაზის დასახელება: კვ-3, კვ-4, კვ-5 და მასალის სპეციფიკაცია	მისამართი:	თარიღი: 2024	კონსტრუქტორი	ირაკლი გოგებაშვილი		1			ფურცელი S-010
						შემოწმება	ლევან ფირაქლაშვილი		2			

შპს „კად XXI“

ქ. თბილისი, თამარაშვილის ქუჩა №13თ

მრავალფუნქციური შენობის „ბ“ ბლოკის მეექვსე სართულის ექსპლუატირებადი ტერასის მსუბუქი გადახურვის პროექტი

კონსტრუქციული ნაწილი

თბილისი 2023 წელი

განმარტებითი ბარათი

ქ. თბილისი, თამარაშვილის ქუჩა №13თ-ში მრავალფუნქციური შენობის "ბ" ბლოკის მეექვსე სართულის ექსპლუატირებადი ტერასის მსუბუქი გადახურვის პროექტის კონსტრუქციული ნაწილი დამუშავებულია პროექტის არქიტექტურული ნაწილის მიხედვით. ნაგებობის პროექტირებისას გამოყენებულია დღეისათვის საქართველოში მოქმედი სამშენებლო ნორმები და წესები. კერძოდ:

1) პნ 02.01-08 "შენობებისა და ნაგებობების საძირკვლები";
2) სნ-წ-2.01.07.-85 "დატვირთვები და ზემოქმედებანი";
3) პნ-01-01-09 "სეისმომედეგი მშენებლობა";
4) პნ 03.01-09 "ბეტონისა და რკინაბეტონის კონსტრუქციები";
5) სნ-წ-II-23-81* "ლითონის კონსტრუქციები";
6) სნ-წ-II-28-73* და სნ-წ-2.03.11..85 "სამშენებლო კონსტრუქციების დაცვა კოროზიისაგან";
7) სნ-წ-II-2-80 "შენობებისა და ნაგებობების პროექტირებისას ხანძარსაწინააღმდეგო ნორმები".

გადახურვის მზიდი კარკასის კონსტრუქციები გაანგარიშებულია, როგორც ერთიანი სივრცითი სისტემა დისკრეტული სქემით, რომელიც ხისტად არის ჩამაგრებული არსებული გადახურვის რკინაბეტონის კონსტრუქციაში. გაანგარიშებები ჩატარებულია, როგორც საანგარიშო (პირველი ზღვრული მდგომარეობა), ასევე ნორმატიულ დატვირთვებზე (მეორე ზღვრული მდგომარეობა). გამოყენებულია სამშენებლო კონსტრუქციების საანგარიშო ტიპური პროგრამა „ЛИРА-САПР 2022“.

გადახურვის პროექტირებისას გათვალისწინებულია აღნიშნული რაიონის კლიმატური პირობები და თოვლის ნორმატიული დატვირთვა **S**=50 კგ/მ^2; ქარის ჩქაროსნული დაწნევა **W**=85 კგ/მ^2; ("სამშენებლო კლიმატოლოგია" პნ 01.05-08-ის მონაცემთა მიხედვით).

ნაგებობის მზიდი ჩონჩხედი კარკასულია (ჩარჩოკავშირებიანი სისტემა), იგი შესრულებულია ფოლადის გაგლინული პროფილებისაგან. გადახურვის ერთი ნაწილი ეყრდნობა არსებული პარაპეტის კონსტრუქციას, სადაც პროექტის მიხედვით გაძლიერებულია რკინაბეტონის გულარებითა და სარტყელებით. სვეტებს წარმოადგენს კვადრატული განივი კვეთის მილები, ხოლო გადახურვის კონსტრუქციულ ელემენტებად გამოყენებულია ორტესებრი განივი კვეთის შველერის ტიპის პროფილები. ფოლადის კონსტრუქციული ელემენტები შენადუღია, ნაკერის სიმაღლედ მიღებულია შესადუღებელი ელემენტების სისქეებიდან უმცირესის ტოლი. რკინაბეტონის კონსტრუქციებში გამოყენებულია არმატურა კლასით A500C, ხოლო ბეტონი B25. მშენებლობის წარმოებისას ბაზარზე არსებული არმატურის ანალოგიების შემთხვევაში, შესაძლებელია ალტერნატიული კლასის არმატურის გამოყენება, მაგ. B500B, ან B500C.

ნაგებობის ფოლადის სვეტების განლაგება რეკომენდებულია დაემთხვეს ქვედა სართულის რკინაბეტონის სვეტების და რიგელების განლაგებას, სხვა შემთხვევაში აუცილებელია დამატებითი ღონისძიებების განხორციელება.

პროექტის თვითნებური ცვლილება დაუშვებელია, აღნიშნულის შემთხვევაში პროექტის ავტორი პასუხისმგებლობისგან თავისუფლდება.

A3	პროექტირების ეტაპი: მპ	Costomer:	პროექტის დასახელება: მრავალფუნქციური შენობის „ბ“ ბლოკის მეექვსე სართულის ექსპლუატირებადი ტერასის მსუბუქი გადახურვის პროექტი		მასშტაბი:	პოზიცია	გვარი	ხელმოწერა	კორექტირება		ფურცლები
					სხვადასხვა				№	კორექ. / თარიღი	-24-
	პროექტის ნაწილი: კონსტრუქციული ნაწილი	მისამართი: ქ. თბილისი, თამარაშვილის ქუჩა №13თ	ნახაზის დასახელება:	მისამართი: განმარტებითი ბარათი	თარიღი:	კონსტრუქტორი	ირაკლი გოგეჯიშვილი		1		ფურცელი
					2023	შეამოწმა	ლევან ფირცხალაშვილი		2		S-001

ნახაზების ჩამონათვალი		
№ რიგზე	ნახაზის დასახელება	ნახაზის აღნიშვნა
1	2	3
1	განმარტებითი ბარათი	კ-001
2	ნახაზების ჩამონათვალი	კ-002
3	მონოლითური რკინაბეტონის გულარების და სარტყლის მოწყობის სქემა	კ-003
4	მგ-1, მს-1 და მასალის სპეციფიკაცია	კ-004
5	ფოლადის სვეტების განლაგების და მარკირების გეგმა	კ-005
6	ფოლადის მთავარი კოჭების განლაგების და მარკირების გეგმა	კ-006
7	ფოლადის კოჭების სიბრტყეში მჭიმეების განლაგების და მარკირების გეგმა	კ-007
8	გადახურვის გრძივების განლაგების და მარკირების გეგმა	კ-008
9	ფოლადის განივი ჩარჩო "1" და "2" ღერძებზე	კ-009
10	ფოლადის განივი ჩარჩო "3" და "4" ღერძებზე	კ-010
11	ფოლადის განივი ჩარჩო "5" და "6" ღერძებზე	კ-011
12	ფოლადის განივი ჩარჩო "7" და "8" ღერძებზე	კ-012
13	ჩდ-1, კვ-1, კვ-2 და მასალის სპეციფიკაცია	კ-013
14	კვ-3 და მასალის სპეციფიკაცია	კ-014

A3

პროექტირების ეტაპი: მპ

პროექტის ნაწილი: კონსტრუქციული ნაწილი

Customer:

მისამართი: ქ. ოზურგეთი, მაყვარაჯვრის ქუჩა №1308

პროექტის დასახელება: მრავალფუნქციანი შენობის „ა" ავლის მეტალის სანაძირეს შესრულებული ნაწილის მშენ. მ.პ.პ.ის პროექტირების პროექტი

ნახაზის დასახელება: ნახაზების ჩამონათვალი და მასალის ჯამური სპეციფიკაცია

მისამართი:

მასშტაბი:	პოზიცია	გვარი	ხელმოწერა	კორექტირება			ფურცლები
სხვადასხვა				№	კორექ.	თარიღი	-24-
თარიღი:	კონსტრუქტორი	ირაკლი გოგებაშვილი		1			ფურცელი
2023	შეამოწმა	ლევან ფირაქაშვილი		2			S-002

მონოლითური რკინაბეტონის გულარების და სართულის მოწყობის სქემა

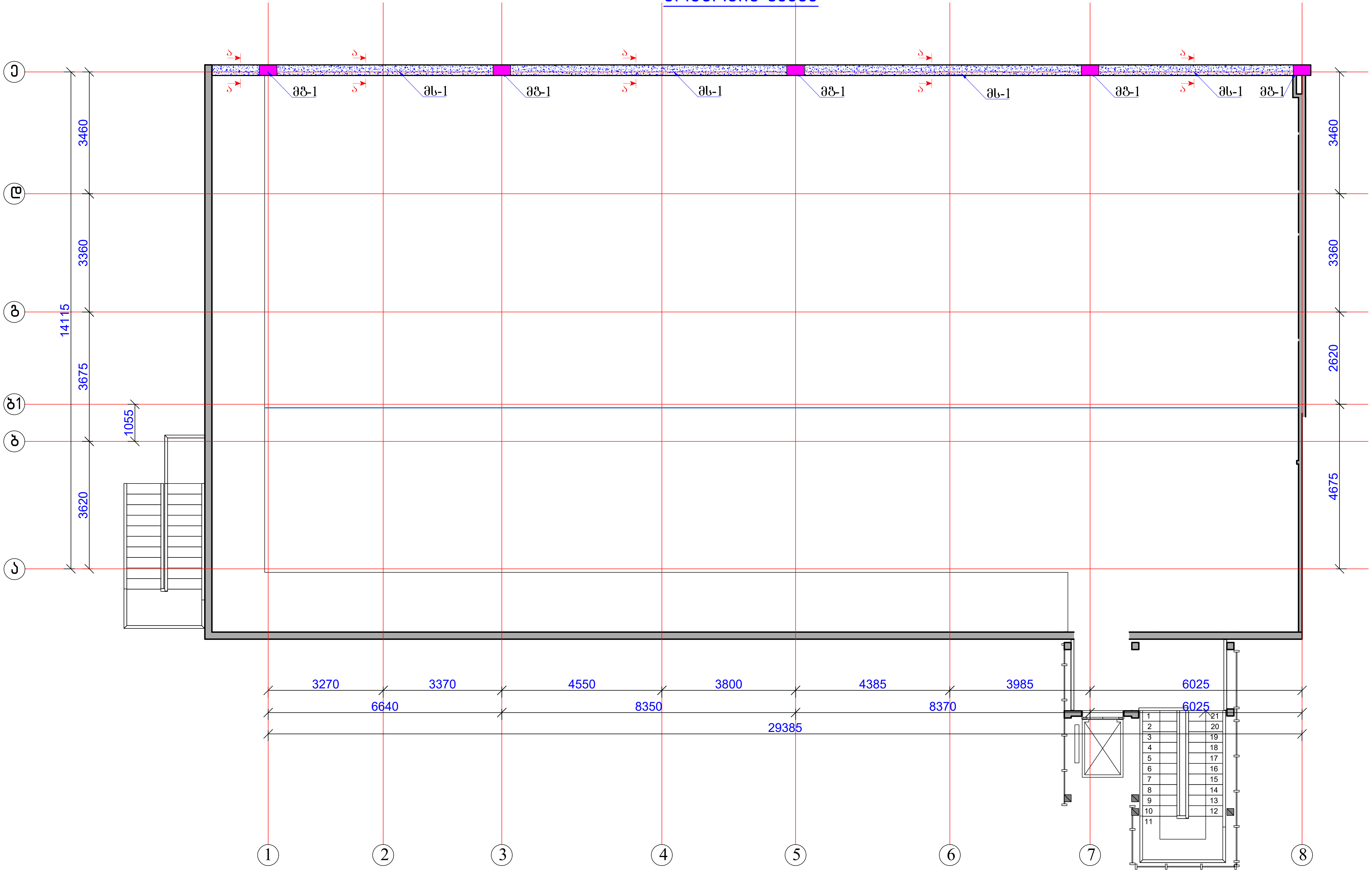

A3	პროექტირების ეტაპი: მპ	Costomer:	პროექტის დასახელება: მრავალფუნქციური შენობის „ბ“ ბლოკის მეექვსე სართულის ექსპლუატირებადი ტერასის მსუბუქი გადახურვის პროექტი		მასშტაბი:	პოზიცია	გვარი	ხელმოწერა	კორექტირება			ფურცლები
					სხვადასხვა				№	კორექ.	თარიღი	-24-
	პროექტის ნაწილი: კონსტრუქციული ნაწილი	მისამართი: ქ. თბილისი, თამარაშვილის ქუჩა №13თ	ნახაზის დასახელება: მონოლითური რკინაბეტონის გულარების და სართულის მოწყობის სქემა	მისამართი:	თარიღი:	კონსტრუქტორი	ირაკლი გობეჯიშვილი		1			ფურცელი
					2023	შეამოწმა	ლევან ფირყულაშვილი		2			S-003

მონოლითური გულარი-1
(მგ-1, n=5 ც)

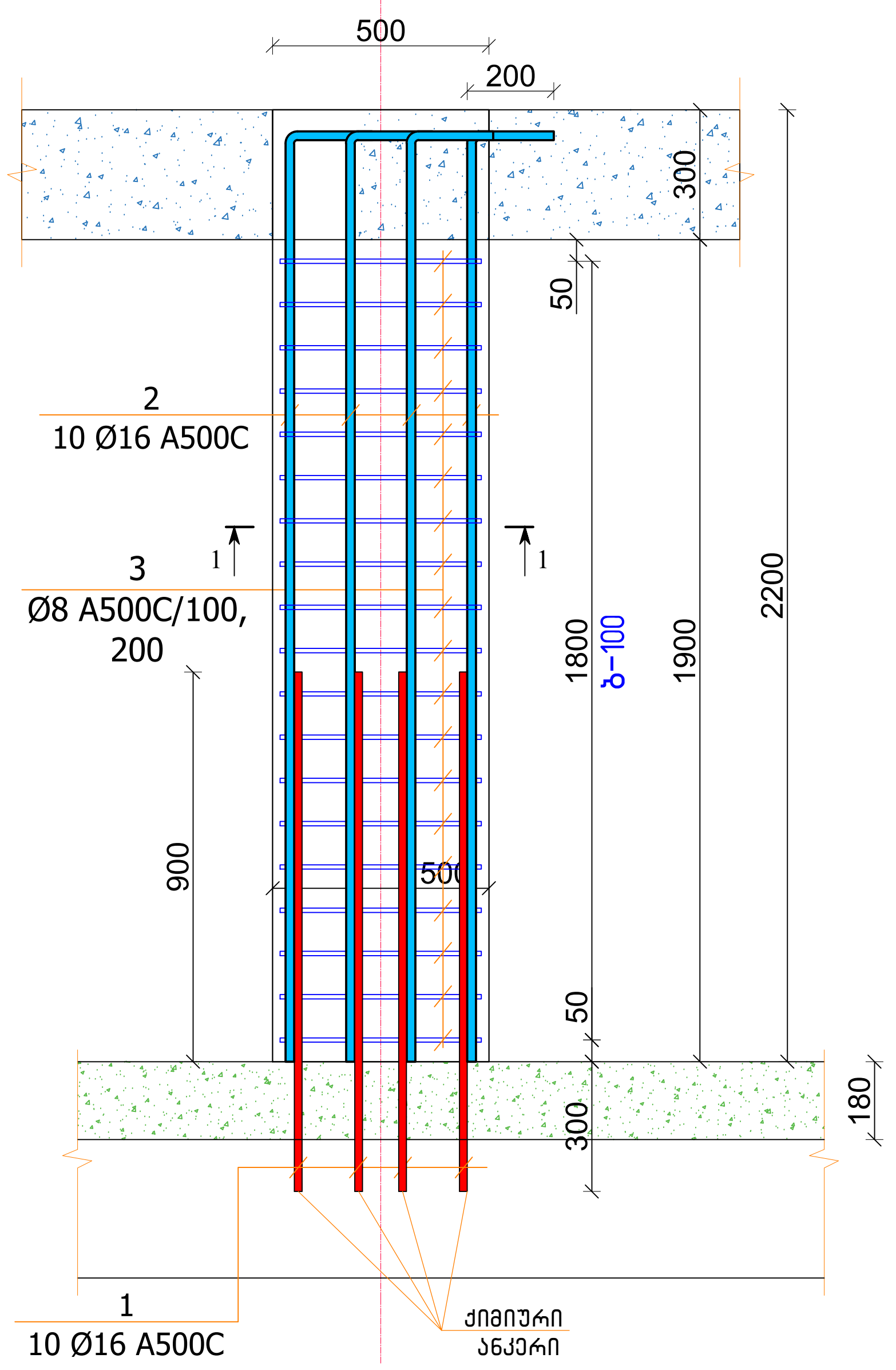

არმატურის ნაკეთობის მასალის სპეციფიკაცია

მგ - 1										n	5	ცალი
პოზ. №	არმატურის სპეციფიკაცია					არმატურის ამოკრეფა					ბეტონი	
	Ø (მმ) და კლასი		L (მმ)	n (ც)	nXL (მ)	Ø (მმ) და კლასი		∑ nXL (მ)	მასა (კგ)			B7.5	B25
									A240C	A500C	სულ (კგ)	$მ^3$	$მ^3$
1	2		3	4	5	6		7	8	9	10	11	12
1	16	A500C	1200	10	12.00	8	A500C	39.40		15.56	77.82	0.00	0.285
2	16	A500C	2400	10	24.00	10	A500C	0.00		0.00	0.00		
3	8	A500C	1600	19	30.40	12	A500C	0.00		0.00	0.00		
4	8	A500C	450	20	9.00	14	A500C	0.00		0.00	0.00		
						16	A500C	36.00		56.88	284.40		
												სულ ბეტონი	
							ჯამი		72.44		**362.22**	**0.00**	**1.43**

არმატურის ნაკეთობის მასალის სპეციფიკაცია

მს - 1										n	1	ცალი
პოზ. №	არმატურის სპეციფიკაცია					არმატურის ამოკრეფა					ბეტონი	
	Ø (მმ) და კლასი		L (მმ)	n (ც)	nXL (მ)	Ø (მმ) და კლასი		∑ nXL (მ)	მასა (კგ)			B7.5	B25
									A240C	A500C	სულ (კგ)	$მ^3$	$მ^3$
1	2		3	4	5	6		7	8	9	10	11	12
1	16	A500C	12000	11	132.00	8	A500C	252.00		99.54	99.54	0.00	2.82
2	8	A500C	1200	210	252.00	10	A500C	0.00		0.00	0.00		
						12	A500C	0.00		0.00	0.00		
						14	A500C	0.00		0.00	0.00		
						16	A500C	132.00		208.56	208.56		
												სულ ბეტონი	
							ჯამი		308.10		**308.10**	**0.00**	**2.82**

1 – 1

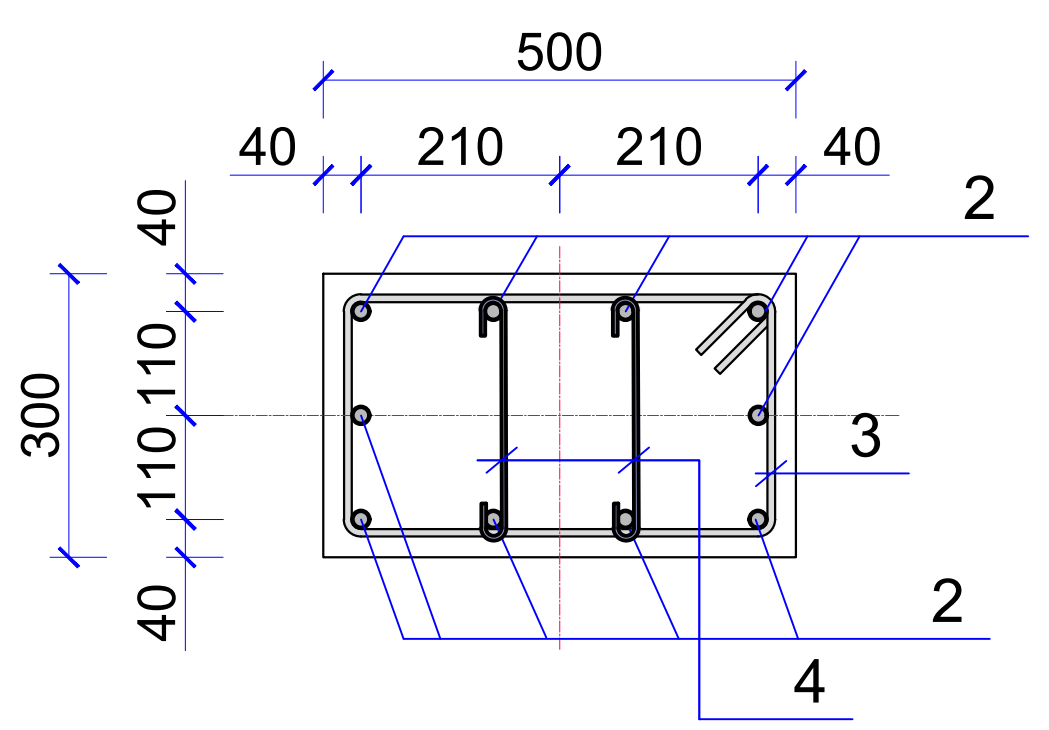

მს-1
კვეთი „ა-ა“
(L=31.25 მ)

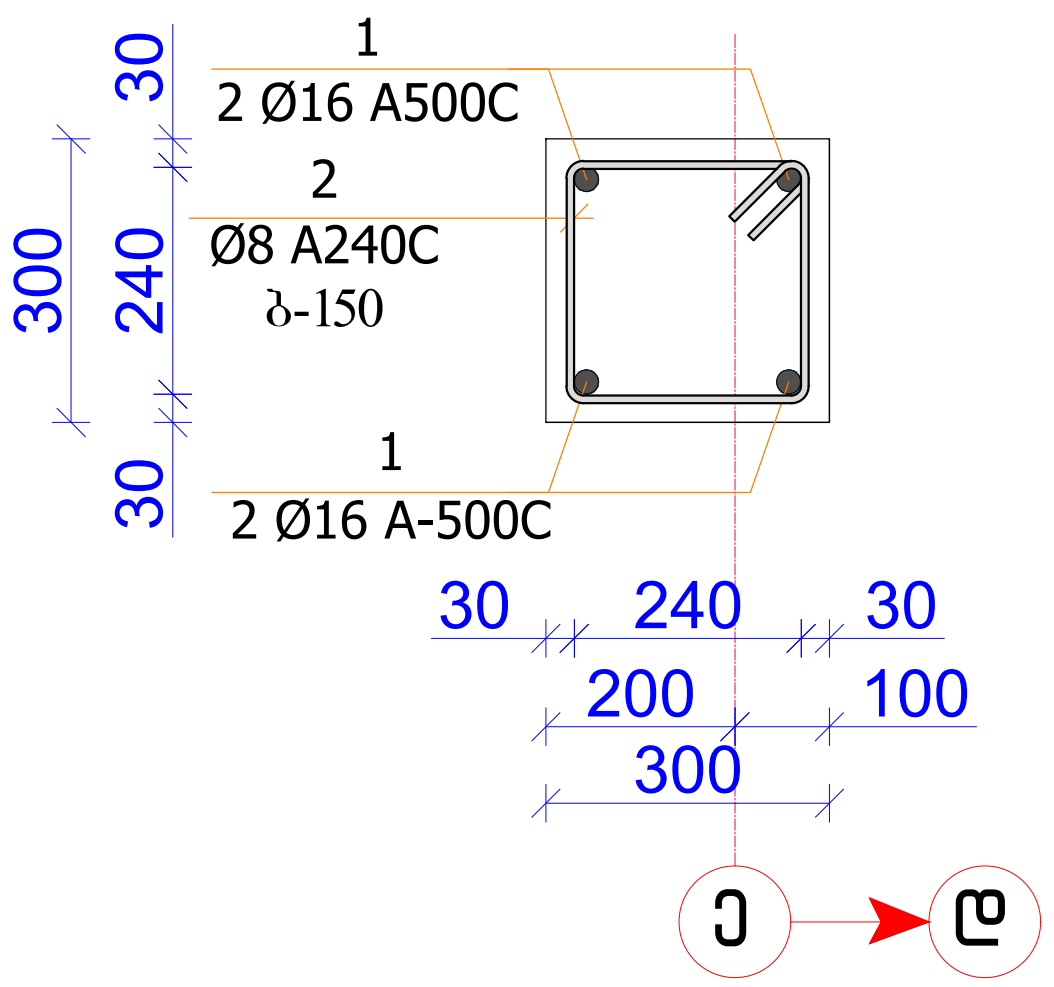

შენიშვნა

1. მონოლითური სარტყელი მოეწყოს არსებული ბლოკის პარაპეტის სათავეზე, რომელიც გააერთიანებს ახალ მონოლითურ გულარებს. გრძივი მუშა არმატურების გადაბმა შესაძლებელია გულარების განლაგების ზონაში, არმატურის გადადების ზომა მიღებულია 700 მმ;
2. მონოლითური გულარების მოსაწყობად აუცილებელია პროექტის მიხედვით მითითებული ზონებში ჩაიჭრას და დემონტირებულ იქნას არსებული ბლოკის წყობა, რკინაბეტონის ჰორიზონტალურ კონსტრუქციაში ქიმიური ანკერის გამოყენებით ჩაანკერდეს ახალი არმატურის ნაშვერები, გულარის კარკასის მოსაწყობად;
3. ბეტონის სამუშაოების წარმოებისას მნიშვნელოვანია ყურადღება მიექცეს ბეტონის ვიბრირებას, შრობის პროცესს და გარემოს ტემპერატურას მონტაჟისა და შრობის პერიოდში;

A3	პროექტირების ეტაპი: მპ	Costomer:	პროექტის დასახელება: მრავალფუნქციური შენობის „ბ“ ბლოკის მეექვსე სართულის ექსპლუატირებადი ტერასის მსუბუქი გადახურვის პროექტი		მასშტაბი:	პოზიცია	გვარი	ხელმოწერა	კორექტირება			ფურცლები
					სხვადასხვა				№	კორექ.	თარიღი	-24-
	პროექტის ნაწილი: კონსტრუქციული ნაწილი	მისამართი: ქ. თბილისი, თამარაშვილის ქუჩა №13ბ	ნახაზის დასახელება: მგ-1, მს-1 და მასალის სპეციფიკაცია	მისამართი:	თარიღი:	კონსტრუქტორი	ირაკლი გობეჯიშვილი		1			ფურცელი
					2023	შეამოწმა	ლევან ფირცხალაშვილი		2			S-004

ფოლადის სვეტების განლაგების და მარკირების გეგმა

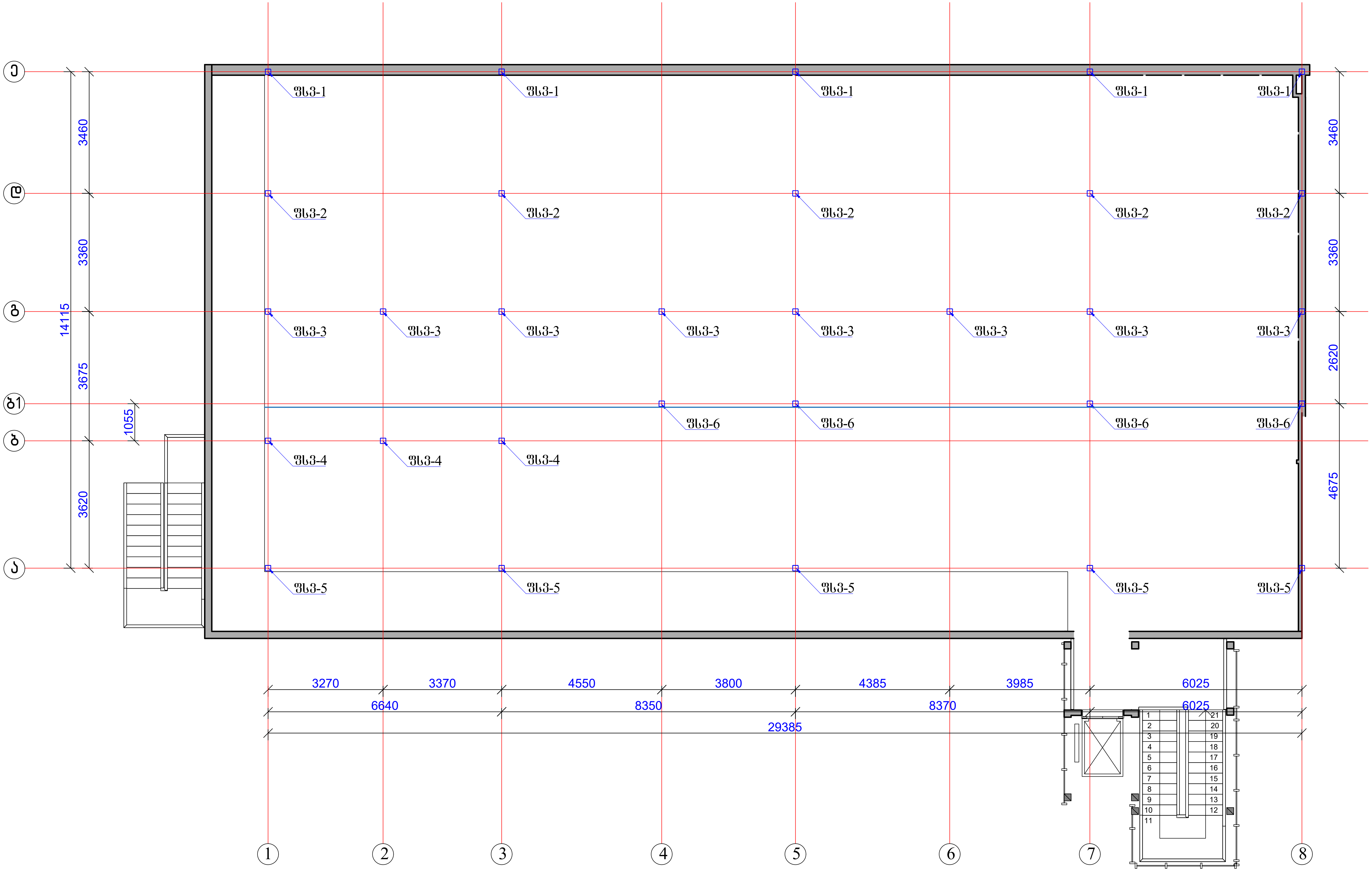

A3	პროექტირების ეტაპი: მპ	Costomer:	პროექტის დასახელება: მრავალფუნქციური შენობის „ბ“ ბლოკის მეექვსე სართულის ექსპლუატირებადი ტერასის მსუბუქი გადახურვის პროექტი		მასშტაბი:	პოზიცია	გვარი	ხელმოწერა	კორექტირება	ფურცლები
					სხვადასხვა				№ / კორექ. / თარიღი	-24-
	პროექტის ნაწილი: კონსტრუქციული ნაწილი	მისამართი: ქ. თბილისი, თამარაშვილის ქუჩა №13თ	ნახაზის დასახელება: ფოლადის სვეტების განლაგების და მარკირების გეგმა	მისამართი:	თარიღი:	კონსტრუქტორი	ირაკლი გობეჯიშვილი		1	ფურცელი
					2023	შეამოწმა	ლევან ფირყულაშვილი		2	S-005

ფოლადის მთავარი კოჭების განლაგების და მარკირების სქემა

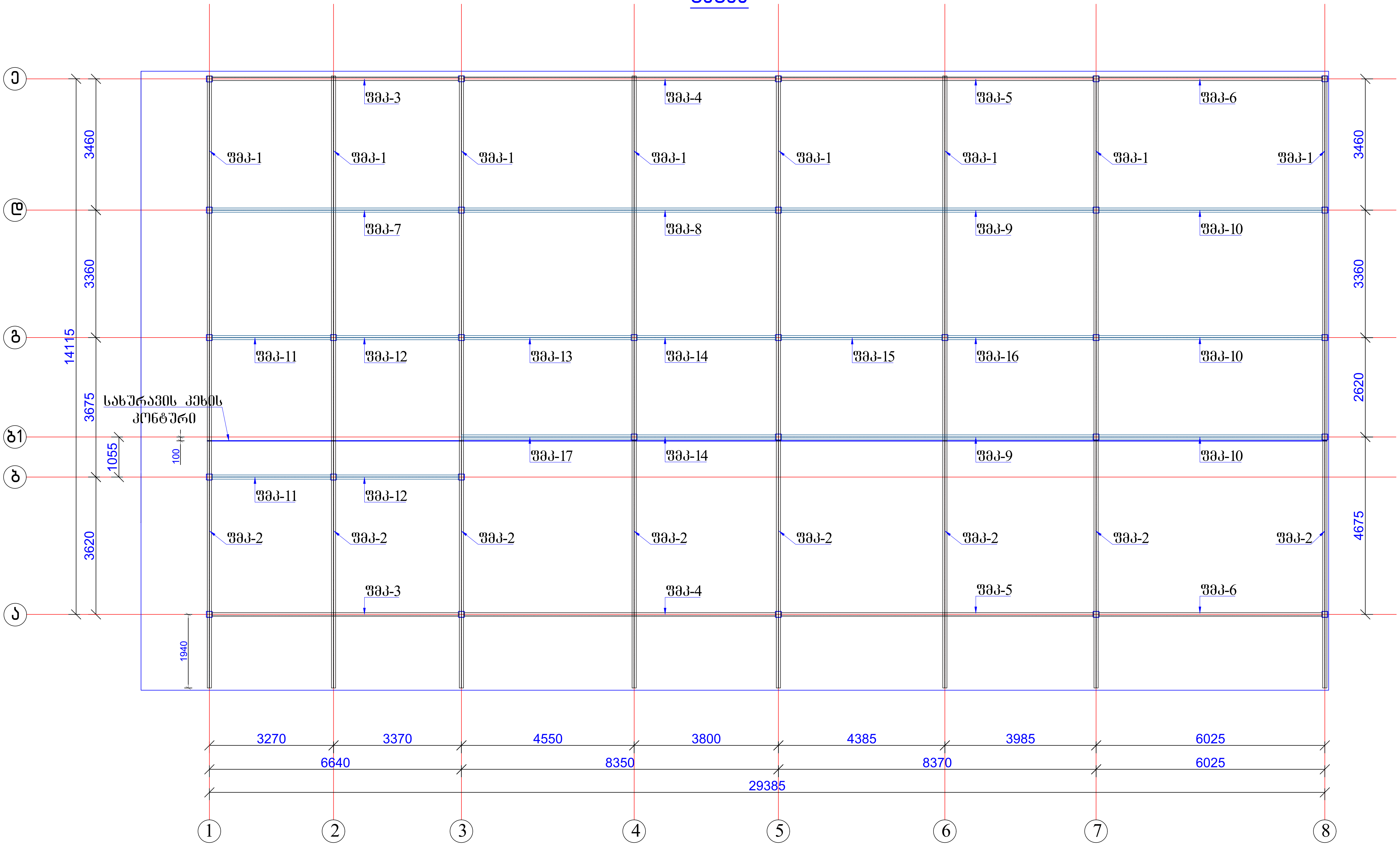

A3	პროექტირების ეტაპი: მპ	Costomer:	პროექტის დასახელება: მრავალფუნქციური შენობის „ბ" ბლოკის მეექვსე სართულის ექსპლუატირებადი ტერასის მსუბუქი გადახურვის პროექტი		მასშტაბი:	პოზიცია	გვარი	ხელმოწერა	კორექტირება	ფურცლები
					სხვადასხვა				№ / კორექ. / თარიღი	-24-
	პროექტის ნაწილი: კონსტრუქციული ნაწილი	მისამართი: ქ. თბილისი, თამარაშვილის ქუჩა №13 თ	ნახაზის დასახელება: ფოლადის მთავარი კოჭების განლაგების და მარკირების სქემა	მისამართი:	თარიღი:	კონსტრუქტორი	ირაკლი გოგეჯიშვილი		1	ფურცელი
					2023	შეამოწმა	ლევან ფირცხალაშვილი		2	S-006

ფოლადის კოჭების სიბრტყეში მჭიმების განლაგების და მარკირების გეგმა

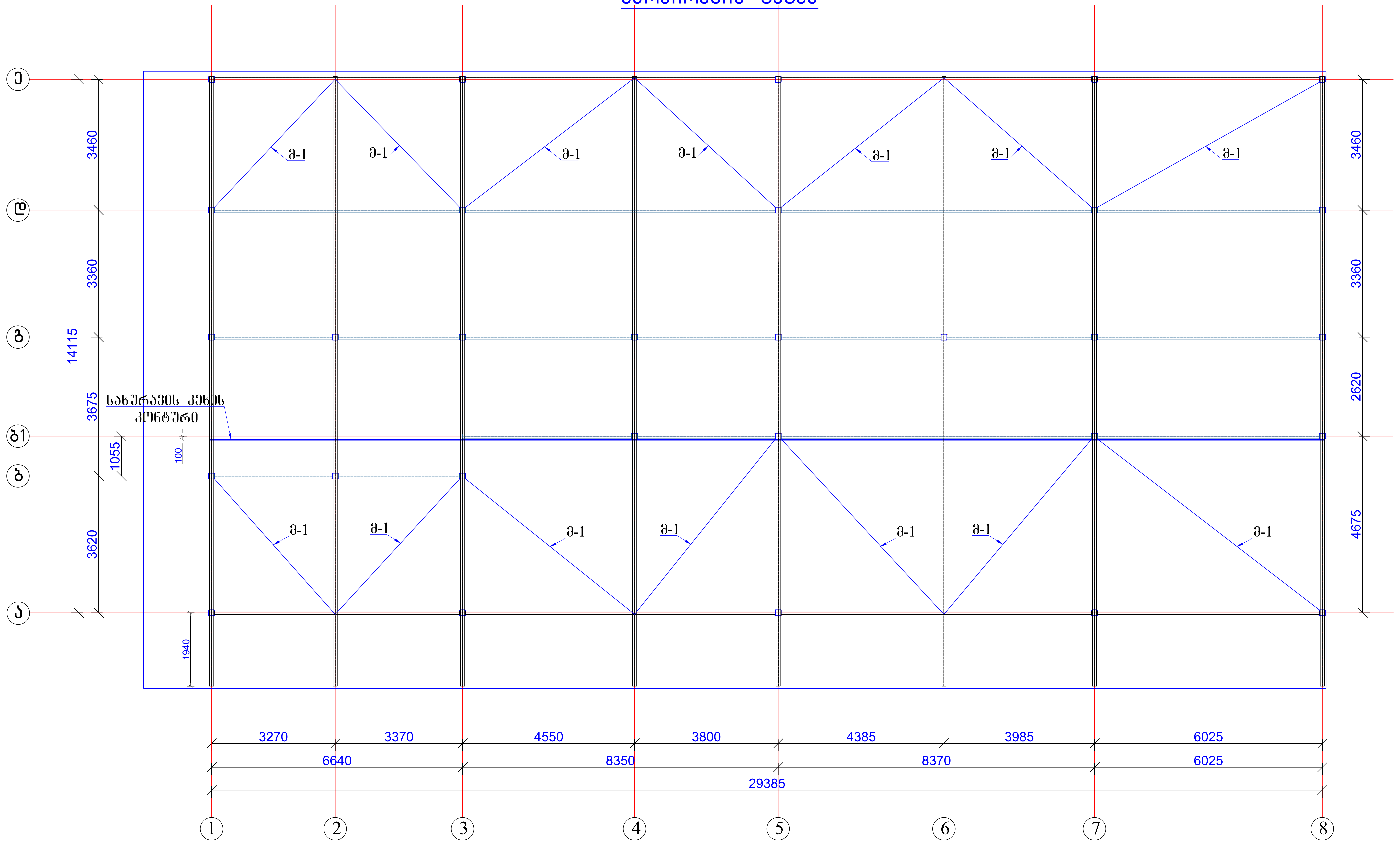

A3	პროექტირების ეტაპი: მპ	Costomer:	პროექტის დასახელება: მრავალფუნქციური შენობის „ბ“ ბლოკის მეექვსე სართულის ექსპლუატირებადი ტერასის მსუბუქი გადახურვის პროექტი	
	პროექტის ნაწილი: კონსტრუქციული ნაწილი	მისამართი: ქ. თბილისი, თამარაშვილის ქუჩა №13 თ	ნახაზის დასახელება: ფოლადის კოჭების სიბრტყეში მჭიმების განლაგების და მარკირების გეგმა	მისამართი:

მასშტაბი:	პოზიცია	გვარი	ხელმოწერა	კორექტირება			ფურცლები
სხვადასხვა				№	კორექ.	თარიღი	-24-
თარიღი:	კონსტრუქტორი	ირაკლი გობეჯიშვილი		1			ფურცელი
2023	შეამოწმა	ლევან ფირყულაშვილი		2			S-007

გადახურვის გრძივების განლაგების და მარკირების გეგმა

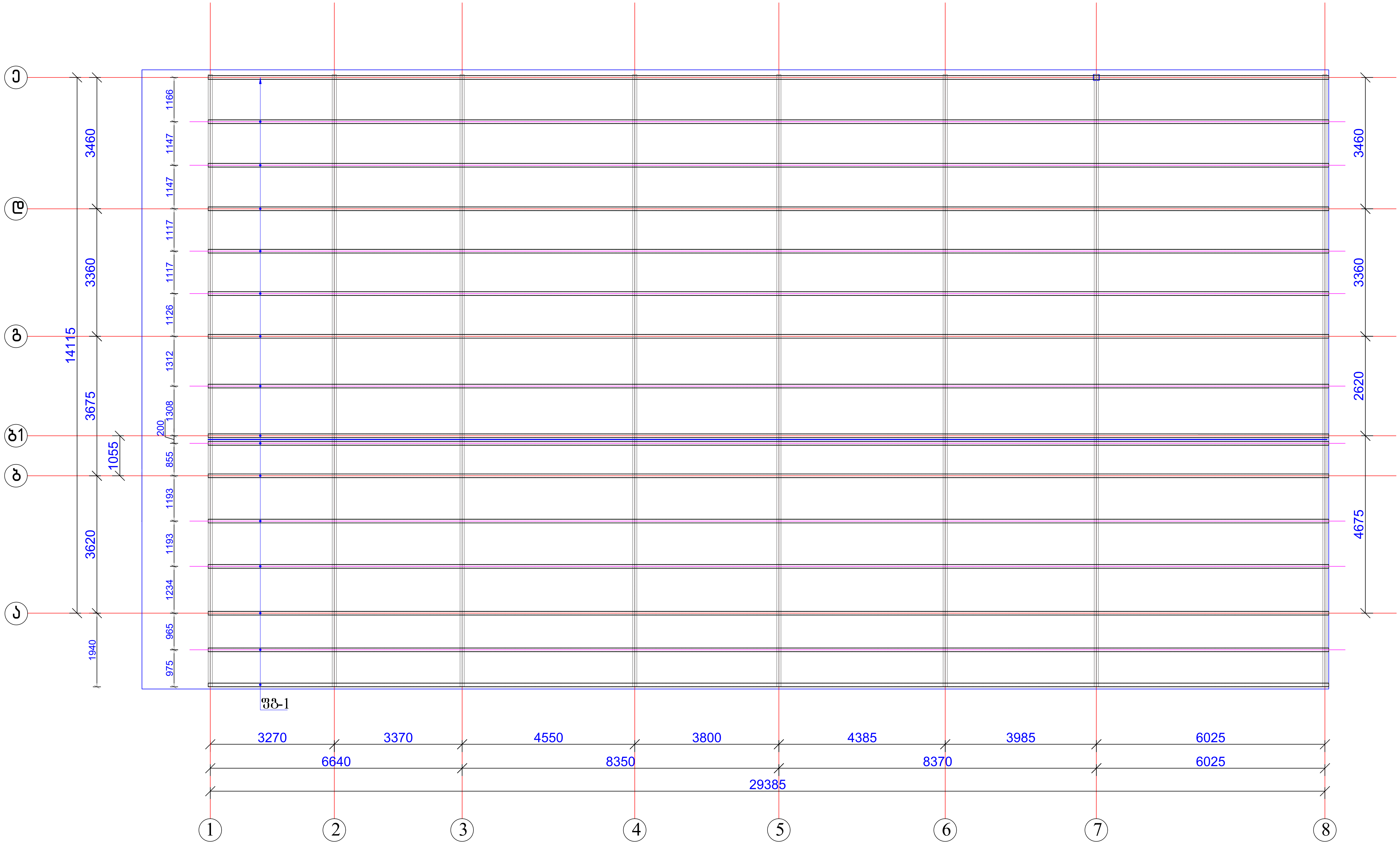

A3	პროექტირების ეტაპი: მპ	Costomer:	პროექტის დასახელება: მრავალფუნქციური შენობის „ბ“ ბლოკის მეექვსე სართულის ექსპლუატირებადი ტერასის მსუბუქი გადახურვის პროექტი	
	პროექტის ნაწილი: კონსტრუქციული ნაწილი	მისამართი: ქ. თბილისი, თამარაშვილის ქუჩა №13თ	ნახაზის დასახელება: გადახურვის გრძივების განლაგების და მარკირების გეგმა	მისამართი:

მასშტაბი:	პოზიცია	გვარი	ხელმოწერა	კორექტირება			ფურცლები
სხვადასხვა				№	კორექ.	თარიღი	-24-
თარიღი:	კონსტრუქტორი	ირაკლი გოზეჯიშვილი		1			ფურცელი
2023	შეამოწმა	ლევან ფირყულაშვილი		2			S-008

ჩარჩო „1“ ღერძზე

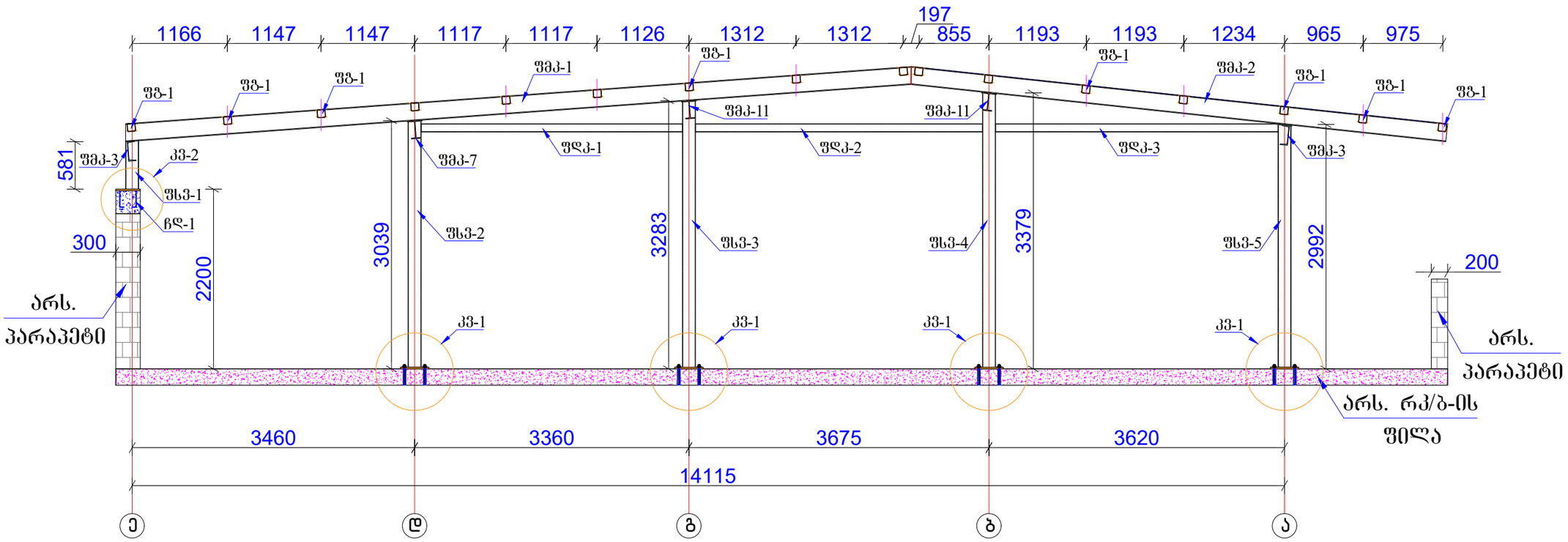

ჩარჩო „2“ ღერძზე

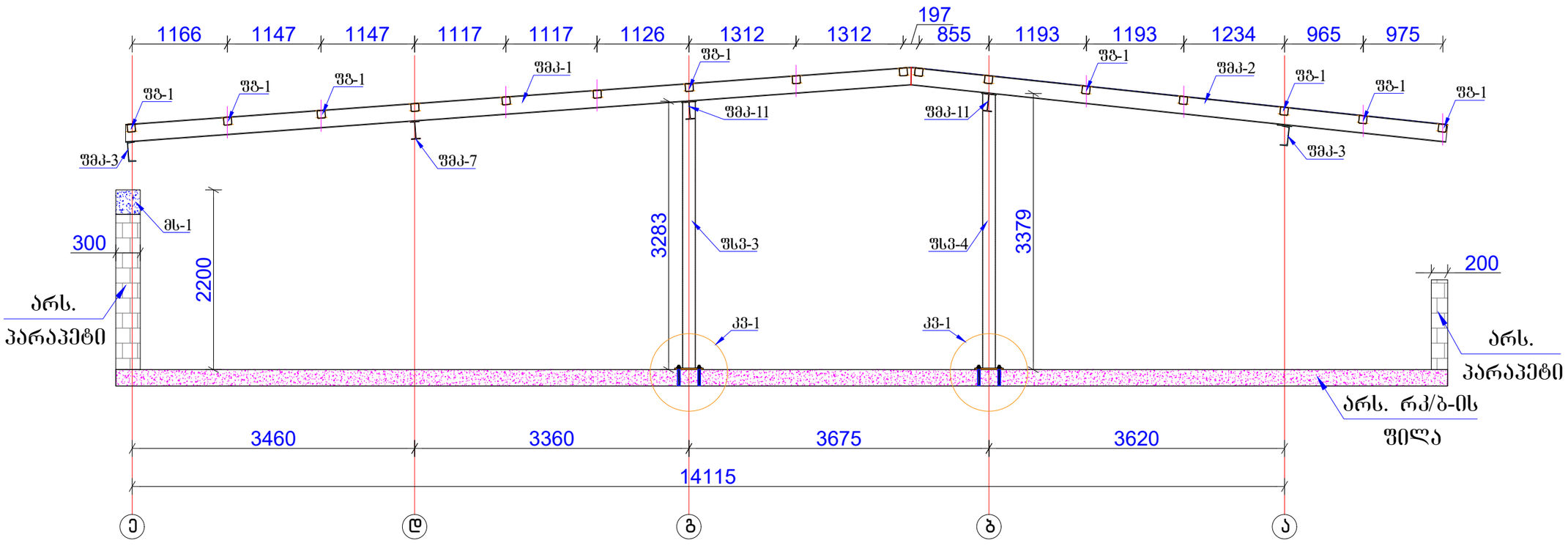

A3	პროექტირების ეტაპი: ბა	Customer:	პროექტის დასახელება: მრავალფუნქციური შენობის „ა“ კორპუსის, მეექვსე სართულის, ვაჭრობის/მომსახურების ობიექტის პროექტი		მასშტაბი:	კოზიცია	გვარი	ხელმოწერა	კორექტირება		ფურცლები
	პროექტის ნაწილი: კონსტრუქციული ნაწილი	მისამართი: ქ. თბილისი, მთაწმინდის ქუჩა №130	ნახაზის დასახელება: ფილების განივი ჩარჩო "1" და "2" ღერძებზე		სხვადასხვა				№	კორექ.	თარიღი
					თარიღი: 2023	კონსტრუქტორი	ირაკლი ბოგველიძეული		1		ფურცელი
						შემოწმა	ლევან ფირაქულაშვილი		2		S-009

ჩარჩო „3“ ღერძზე

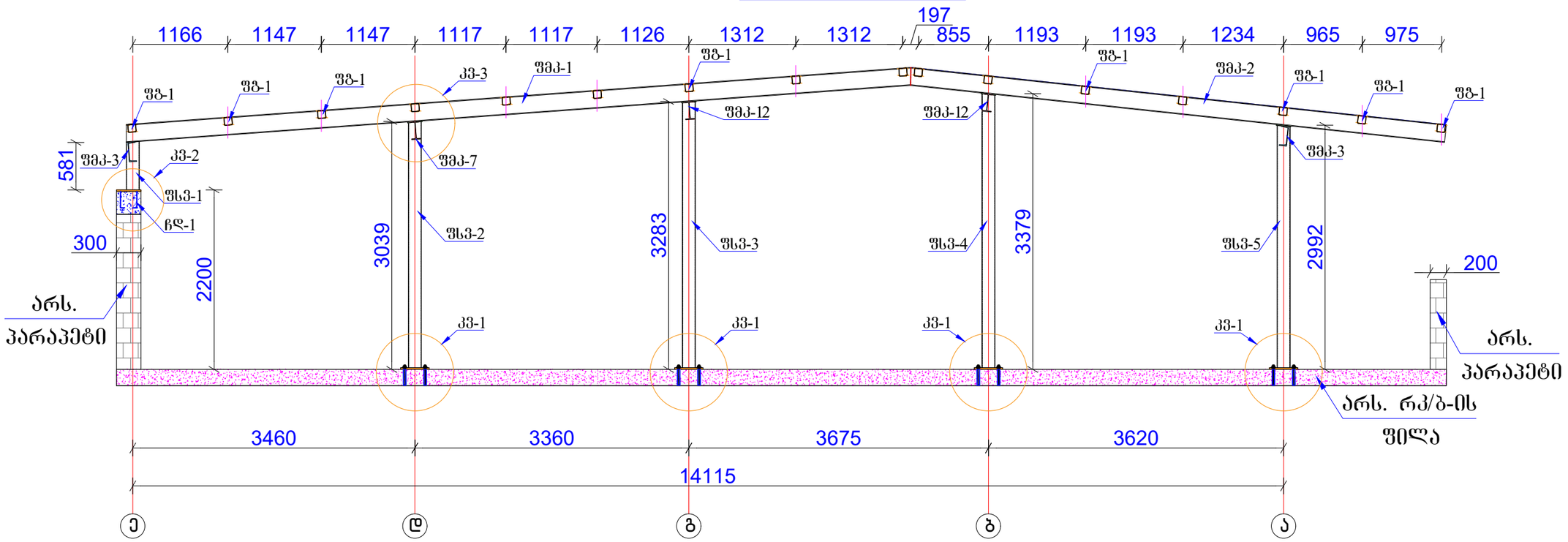

ჩარჩო „4“ ღერძზე

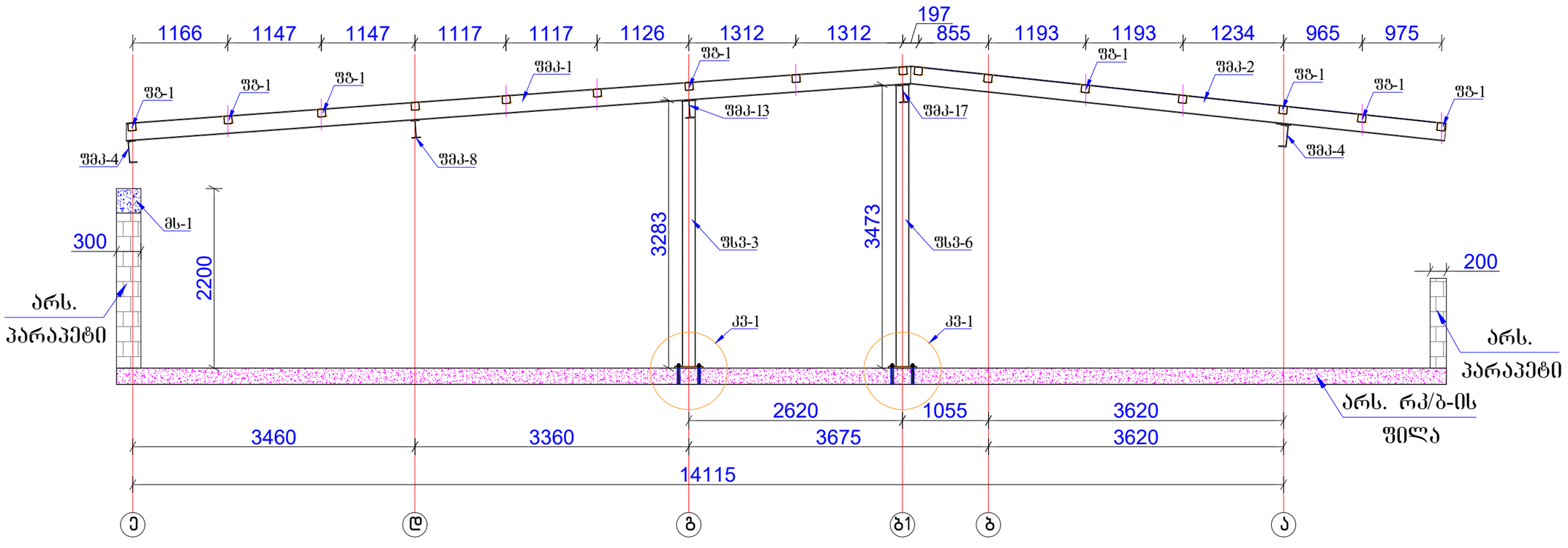

A3	პროექტირების ეტაპი: მპ	Customer:	პროექტის დასახელება: მრავალფუნქციური შენობის „ა“ ალტერ. მეცნიერ. სარემონტო ტექნოლოგიების ცენტრის მიწაზე პანელების პროექტი		მასშტაბი:	პოზიცია	გვარი	ხელმოწერა	კორექტირება	ფურცლები
	პროექტის ნაწილი: კონსტრუქციული ნაწილი	მისამართი: ქ. თბილისი, მთაწმინდის ქუჩა N-130	ნახაზის დასახელება: ფილების განივი ჭრილი "3" და "4" ღერძებზე	მისამართი:	სხვადასხვა				№ კორექ. თარიღი	-24-
					თარიღი: 2023	კონსტრუქტორი	ირაკლი გოგებაშვილი		1	ფურცელი
						შეამოწმა	ლევან ფირცულავილი		2	S-010

ჩარჩო „5“ ღერძზე

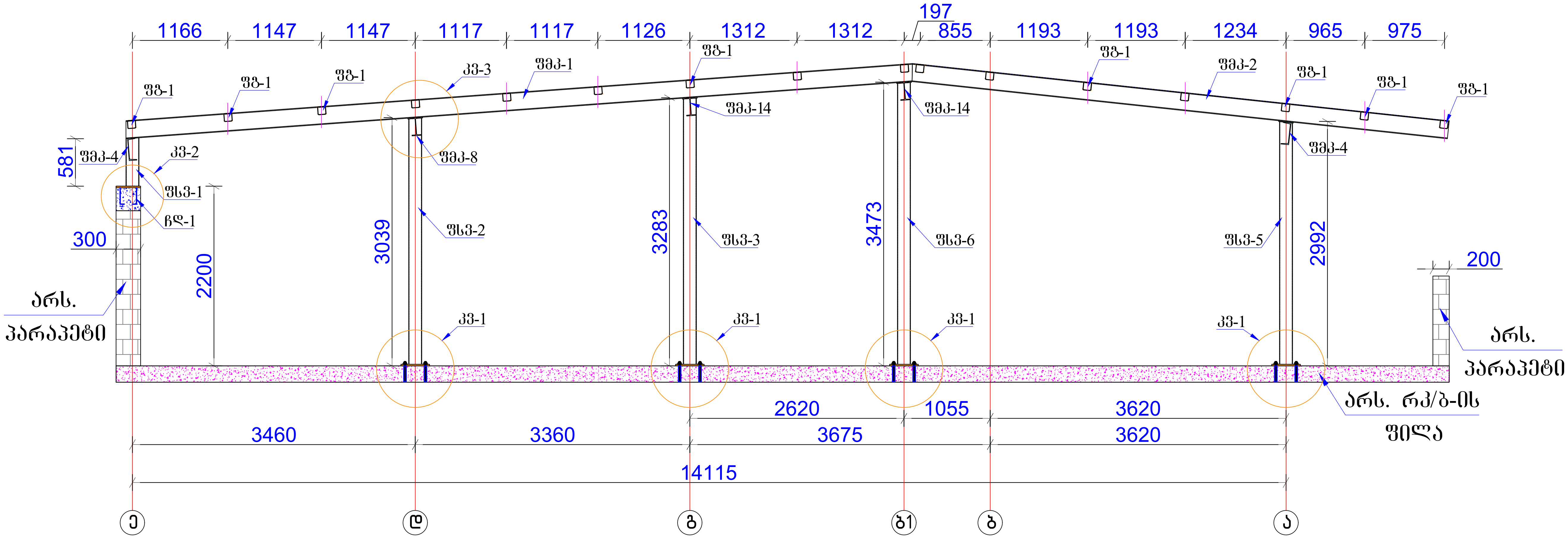

ჩარჩო „6“ ღერძზე

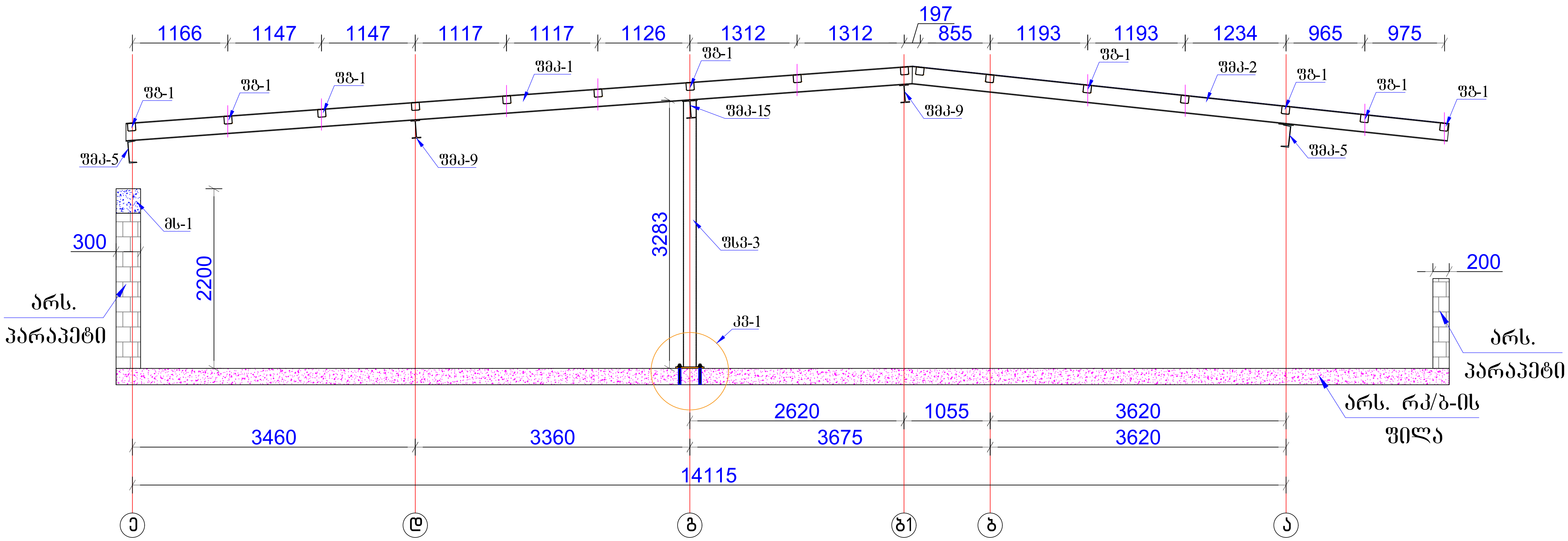

A3	პროექტირების ეტაპი: მკ	Costomer:	პროექტის დასახელება: მრავალფუნქციური შენობის „ბ“ ბლოკის მეექვსე სართულის ექსპლუატირებადი ტერასის მსუბუქი გადახურვის პროექტი		მასშტაბი:	პოზიცია	გვარი	ხელმოწერა	კორექტირება			ფურცლები
					სხვადასხვა				№	კორექ.	თარიღი	-24-
	პროექტის ნაწილი: კონსტრუქციული ნაწილი	მისამართი: ქ. თბილისი, თამარაშვილის ქუჩა №130	ნახაზის დასახელება: ფოლადის განივი ჩარჩო "5" და "6" ღერძებზე	მისამართი:	თარიღი:	კონსტრუქტორი	ირაკლი გოგიჯიშვილი		1			ფურცელი
					2023	შეამოწმა	ლევან ფირცხალაშვილი		2			S-011

ჩარჩო „7“ ღერძზე

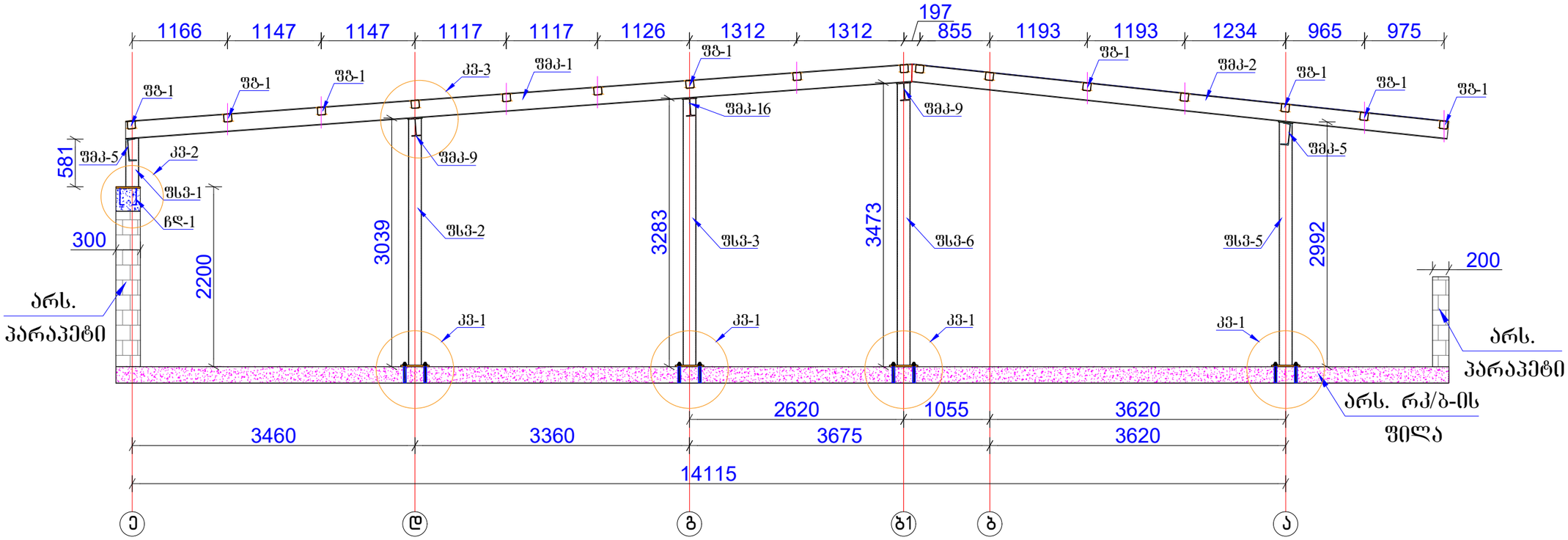

ჩარჩო „8“ ღერძზე

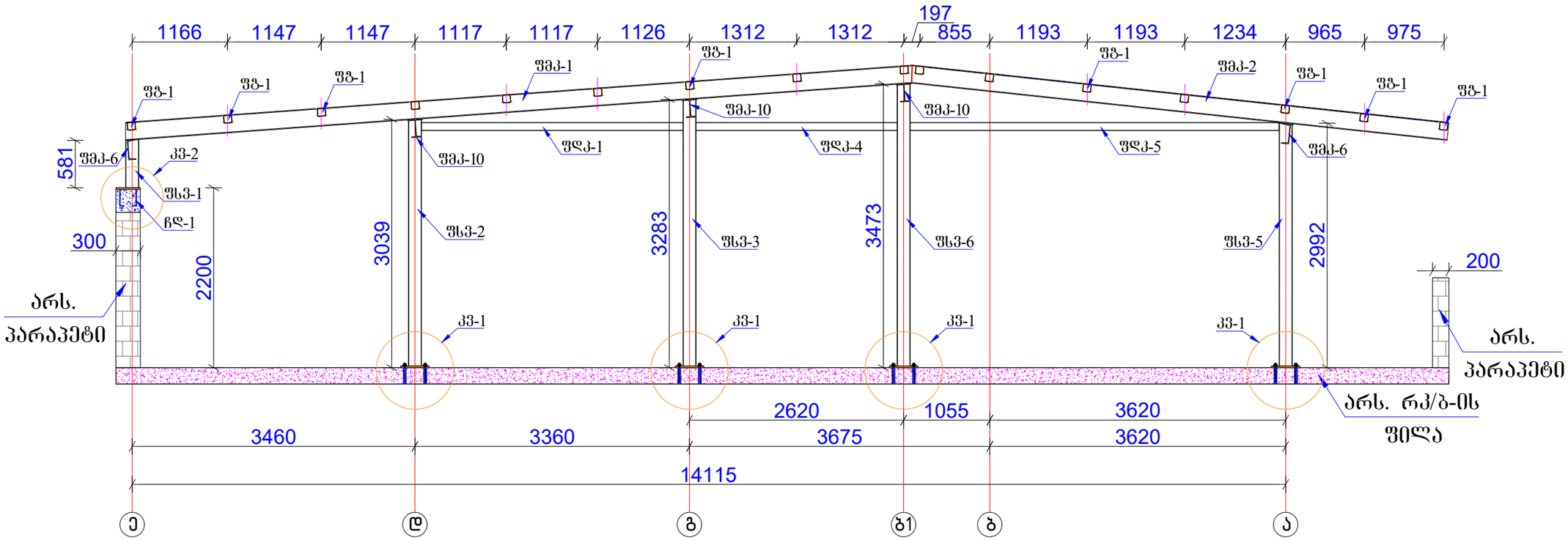

A3	პროექტირების ეტაპი: მპ	Customer:	პროექტის დასახელება: მრავალფუნქციური შენობის „ა“ კლუბის მშენებლობა სარემონტო, ტექნიკურადმინისტრაციული ბლოკის მიშენებით პალიანურში ახლოსმდებარე		მასშტაბი: სხვადასხვა	პოზიცია	გვარი	ხელმოწერა	კორექტირება №	კორექ.	თარიღი	ფურცლები ფურცელი S-012
	პროექტის ნაწილი: კონსტრუქციული ნაწილი	მისამართი: ქ. ბათუმში, მაისარაძეების ქუჩა №130	ნახაზის დასახელება: ფილების განივი ჩარჩო "7" და "8" ღერძებზე	მისამართი:	თარიღი: 2023	კონსტრუქტორი	ირაკლი გოგებაშვილი		1			
						შეამოწმა	ლევან ფირცულავილი		2			

ჩდ-1
(n=5 ც)

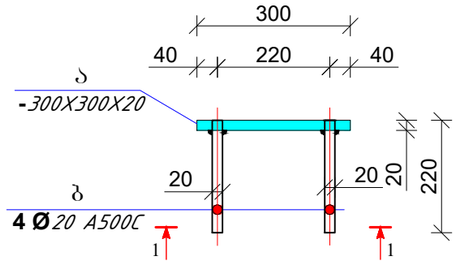

1-1

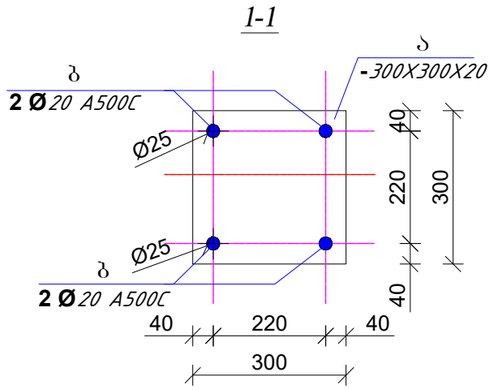

ჟ3-1

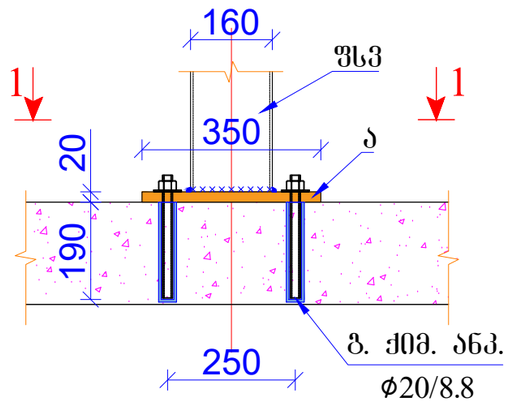

1-1

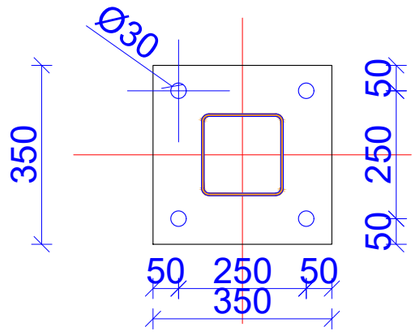

ჟ3-2

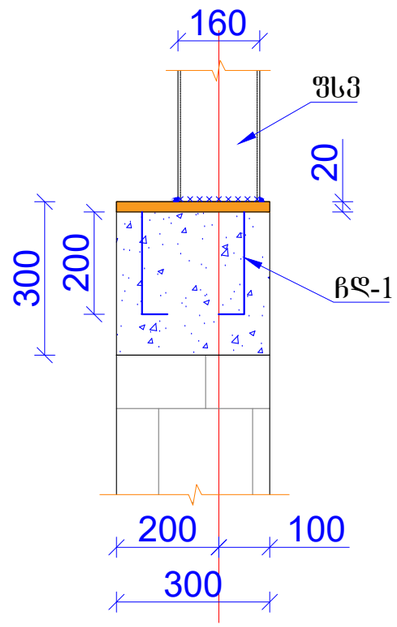

მასალის სპეციფიკაცია ერთ ელემენტზე									
ელემენტი	პოზ.№	დასახელება, ესკიზი მმ.	პროფილი მმ	L მმ.	n ცალი	მასა კგ. ერთი პოზ.	მასა კგ. ყველა პოზ.	ჯამი	შენიშვნა
1	2	3	4	5	6	7	8	9	10
ჩდ-1 (n=5 ც)	ა	ფურცელი	–300X20	300	1	9.42	9.42	11.8	S235
	ბ	არმატურა	Ø20 A500C	220	4	0.54	2.17		
						სულ	11.59		
						შედუღებაზე 2 %	0.23		
ყველა ჩდ-1-ზე									59.1

მასალის სპეციფიკაცია ერთ ელემენტზე									
ელემენტი	პოზ.№	დასახელება, ესკიზი მმ.	პროფილი მმ	L მმ.	n ცალი	მასა კგ. ერთი პოზ.	მასა კგ. ყველა პოზ.	მასა კგ. ერთ წამწეზე	შენიშვნა
1	2	3	4	5	6	7	8	9	10
ფოლადის გადახურვის ბრძივები	ფბ-1	კვ. მილი	□ 100X100X4	29600	16	347.21	5,555.3	5666.4	ფოლადის კლასი S235
						სულ	5555.33		
						შედუღებაზე 2%	111.11		

მასალის სპეციფიკაცია ერთ ელემენტზე									
ელემენტი	პოზ.№	დასახელება, ესკიზი მმ.	პროფილი მმ	L მმ.	n ცალი	მასა კგ. ერთი პოზ.	მასა კგ. ყველა პოზ.	მასა კგ. ერთ წამწეზე	შენიშვნა
1	2	3	4	5	6	7	8	9	10
ფოლადის სვეტები	შს3-1	კვ. მილი	□ 160X160X5	590	5	14.06	70.3	2663.5	ფოლადის კლასი S 235
	შს3-2	კვ. მილი	□ 160X160X5	3010	5	71.73	358.6		
	შს3-3	კვ. მილი	□ 160X160X5	3275	8	78.04	624.3		
	შს3-4	კვ. მილი	□ 160X160X5	3375	3	80.43	241.3		
	შს3-5	კვ. მილი	□ 160X160X5	2970	5	70.78	353.9		
	შს3-6	კვ. მილი	□ 160X160X5	3470	4	82.69	330.8		
	ა	ფურცელი	- 350X20	350	25	19.23	480.8		
	ბ	ფურცელი	- 180X10	180	30	2.54	76.3		
	გ	ძმ. ანკერი	Ø20/8.8	250	100	0.75	75.0		
						სულ	2611.32		
						შედუღებაზე 2%	52.23		

შენიშვნა

1. ფოლადის სახშრავის ბრძივები დაიჭრას ადგილზე;

A3	პროექტირების ეტაპი: მგ	Costomer:	პროექტის დასახელება: მრავალფუნქციური შენობის „ა“ კლიტის ამფიტეატრის სარემონტო ტერიტორიის მოწყობა და სანიაღვრე არხის მოწყობა ბათუმის კონტექსტში		მასშტაბი:	კორექტირება	გვარი	ხელმოწერა	კორექტირება		ფურცლები
	პროექტის ნაწილი: კონსტრუქციული ნაწილი	მისამართი: ქ. ბათუმი, მთავარანგელოზის ქუჩა №1301	ნახაზის დასახელება: ჩდ-1, ჟ3-1, ჟ3-2 და მასალის სპეციფიკაცია	მისამართი:	სხვადასხვა				№	კორექ.	თარიღი	-24-
					თარიღი: 2023	კონსტრუქტორი	ირაკლი გოგებაშვილი		1			ფურცელი
						შემოწმა	ლევან ფირაქულაშვილი		2			S-013

ձևաչափ A3			

შპს "საინჟინრო ნაგებობათა პროექტირების, კვლევის და ექსპერტიზის სამეცნიერო ცენტრი"
LTD "THE SCIENTIFIC CENTER OF ENGINEERING BUILDING DESIGNING RESEARCH AND EXPERTISE"
ტელ: 577588218 599179823; (032) 2227704
E-mail: d.tabatadze@gtu.ge

"16" აგვისტო 2024 წელი

ვამტკიცებ,
დირექტორი:
დემური ტაბატაძე

ექსპერტიზის დასკვნა

დამკვეთის იდენტიფიკაცია:	შპს „დასახელება" (ს/კ 000111222) დირექტორი: სახელი გვარი
დასკვნის შედგენის საფუძველი:	ხელშეკრულება 18/12-2024 – 12.08.2024 წ.
ექსპერტიზის ობიექტი:	ქ. თბილისი, მიხეილ თამარაშვილის გამზირი 13თ, საკ.კოდი 01.10.16.004.199 მრავალფუნქციური შენობის „ა" და „ბ" ბლოკის მეექვსე სართულის ექსპლუატირებადი ტერასის მსუბუქი გადახურვის პროექტის კონსტრუქციული ნაწილი
ექსპერტიზის ამოცანა:	ექსპერტიზის ობიექტის – პროექტის კონსტრუქციული ნაწილის ექსპერტიზა – ნორმატიულ ლიტერატურაში მითითებულ მოთხოვნებთან შესაბამისობის დადგენა

თბილისი
2024 წელი
შემადგენლობა

1. ინსპექტირების შემსრულებელი 3
2. გამოყენებული ნორმატიული დოკუმენტები 3
3. წარმოდგენილი მასალები 3
4. კვლევითი ნაწილი 5
5. დასკვნა 9

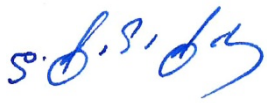

ინსპექტირების შემსრულებელი

დემური ტაბატაძე – განათლება უმაღლესი, კვალიფიკაცია: ინჟინერ-მშენებელი, ტექნ. მეცნ. კანდიდატი მშენებლობის დარგში, სამშენებლო მექანიკისა და სეისმომედეგობის კათედრის პროფესორი საქართველოს ტექნიკურ უნივერსიტეტში, საინჟინრო აკადემიის აკადემიკოსი, მუშაობის სტაჟი – 45 წელი.

გამოყენებული ნორმატიული ლიტერატურა

1. საქართველოს მთავრობის №71 დადგენილება – „საქართველოს ტერიტორიაზე სამშენებლო სფეროს მარეგულირებელი ტექნიკური რეგლამენტები“:
   - ტექნიკური რეგლამენტი – „ბეტონისა და რკინაბეტონის კონსტრუქციები“ (დანართი 1);
   - ტექნიკური რეგლამენტი – „შენობებისა და ნაგებობების ფუძეები“ (დანართი 2);
   - ტექნიკური რეგლამენტი – „სეისმომედეგი მშენებლობა“ (დანართი 3);
   - ტექნიკური რეგლამენტი – „სამშენებლო კლიმატოლოგია“ (დანართი 5).
- СНиП 2.02.01-83 основания зданий и сооружений, 1983 г.;
- Справочник проектировщика. „Основания фундаменты и подземные сооружения“. М. 1985 г;
- СНиП 2.03.01-84* „Бетонные и железобетонные конструкции“. М. 1988 г;
- СНиП II-23-81 „Стальные конструкции. Нормы проектирования“;
- СниП 2.01.07-85 „Нагрузки и воздействия. Нормы проектирования“;
- СниП 3.03.01-87 „Правила производства и приемки работ“;
- СНиП III-4-80 „Техника безопасности строительства“;
- СниП 2.03.11-85 „Зашита строительных конструкции от корозии“;

წარმოდგენილი მასალები

1. ქ. თბილისი, მიხეილ თამარაშვილის გამზირი 13თ, საკ.კოდი 01.10.16.004.199, მრავალფუნქციური შენობის „ა“ ბლოკის მეექვსე სართულის ექსპლუატირებადი ტერასის მსუბუქი გადახურვის პროექტი, კონსტრუქციული ნაწილი – ელ.ვერსია PDF-ფაილში;
2. ქ. თბილისი, მიხეილ თამარაშვილის გამზირი 13თ, საკ.კოდი 01.10.16.004.199, მრავალფუნქციური შენობის „ბ“ ბლოკის მეექვსე სართულის ექსპლუატირებადი

ტერასის მსუბუქი გადახურვის პროექტი, კონსტრუქციული ნაწილი – ელ.ვერსია PDF-ფაილში

3. ქ. თბილისი, მიხეილ თამარაშვილის გამზირი 13თ, საკ.კოდი 01.10.16.004.199, მრავალფუნქციური შენობის პროექტი, კონსტრუქციული ნაწილი (თავდაპირველი პროექტი) – ელ.ვერსია PDF-ფაილში;
4. ქ. თბილისი, მიხეილ თამარაშვილის გამზირი 13თ, საკ.კოდი 01.10.16.004.199, მრავალფუნქციური შენობის გადაანგარიშების ფაილი (მოსაწყობი გადახურვის გათვალისწინებით) – ელ.ვერსია LIRA-ფაილში.

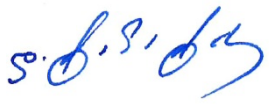

კვლევითი ნაწილი

შესავალი

ექსპერტის ამოცანას წარმოადგენს:

დამკვეთის მიერ წამოდგენილი: ქ. თბილისი, მიხეილ თამარაშვილის გამზირი 13თ, საკ.კოდი 01.10.16.004.199, მრავალფუნქციური შენობის „ა“ და „ბ“ ბლოკის მეექვსე სართულის ექსპლუატირებადი ტერასის მსუბუქი გადახურვის პროექტის კონსტრუქციული ნაწილის ექსპერტიზა – ნორმატიულ ლიტერატურაში მითითებულ მოთხოვნებთან შესაბამისობის დადგენა.

კვლევა

ექსპერტიზაზე წარმოდგენილია „ქ. თბილისი, მიხეილ თამარაშვილის გამზირი 13თ, საკ.კოდი 01.10.16.004.199 მრავალფუნქციური შენობის „ა“ და „ბ“ ბლოკის მეექვსე სართულის ექსპლუატირებადი ტერასის მსუბუქი გადახურვის პროექტი“-ს კონსტრუქციული ნაწილები (კონსტრუქტორი ი. გობეჯიშვილი). კონსტრუქციული ნაწილები დამუშავებულია 2024 წელს.

პროექტი წარმოდგენილია PDF-ფაილის ორი ალბომის სახით „ა“ და „ბ“ ბლოკისათვის ცალცალკე 15 და 11 ფურცელზე შესაბამისად. ალბომებში წარმოდგენილია A-3 ფორმატის 12 და 8 ფურცელზე კონსტრუქციული მუშა ნახაზები. ნახაზები გრაფიკულად შესრულებულია კარგ დონეზე დეტალურად, გამოხაზულია კონსტრუქციული დეტალების გეგმა, კვანძი, ჭრილი და კვეთი, მათ შორის:

„ა“ ბლოკი

- თავფურცელი – 1 ფურც.
- განმარტებითი ბარათი – კ-001
- ნახაზების ჩამონათვალი – კ-002
- მონოლითური რკინაბეტონის გულარ4ების და სარტყლის მოწყობის სქემა – კ-003
- მგ-1, მს-1 და მასალის სპეციფიკაცია – კ-004
- ფოლადის სვეტების განლაგების და მარკირების გეგმა – კ-005
- ფოლადის მთავარი კოჭების განლაგების და მარკირების გეგმა – კ-006
- ფოლადის კოჭების სიბრტყეში მჭიმების განლაგების და მარკირების გეგმა – კ-007
- გადახურვის გრძივების განლაგების და მარკირების გეგმა – კ-008
- ფოლადის განივი ჩარჩო „1“ და „2“ ღერძებზე – კ-009

- ფოლადის განივი ჩარჩო „3“ და „4“ ღერძებზე – კ-010
- ფოლადის განივი ჩარჩო „5“ და „6“ ღერძებზე – კ-011
- ფოლადის განივი ჩარჩო „7“ და „8“ ღერძებზე – კ-012
- ჩდ-1, კვ-1, კვ-2 და მასალის სპეციფიკაცია – კ-013
- კვ-3 და მასალის სპეციფიკაცია – კ-014

„ბ“ ბლოკი

- თავფურცელი – 1 ფურც.
- განმარტებითი ბარათი – კ-001
- ნახაზების ჩამონათვალი – კ-002
- მონოლითური რკინაბეტონის გულარ4ების და სარტყლის მოწყობის სქემა – კ-003
- მგ-1, მს-1 და მასალის სპეციფიკაცია – კ-004
- ფოლადის სვეტების განლაგების და მარკირების გეგმა – კ-005
- ფოლადის მთავარი კოჭების განლაგების და მარკირების გეგმა – კ-006
- გადახურვის გრძივების განლაგების და მარკირების გეგმა – კ-007
- ფოლადის განივი ჩარჩოების სქემები – კ-008
- ჩდ-1, კვ-1, კვ-2 და მასალის სპეციფიკაცია – კ-009
- კვ-3, კვ-5, კვ-5 და მასალის სპეციფიკაცია – კ-010

ექსპერტიზაზე წარმოდგენილი პროექტი მოიცავს ქ. თბილისი, მიხეილ თამარაშვილის გამზირი 13თ, საკ.კოდი 01.10.16.004.199 არსებული შენობის მე-6 სართულის ექსპლუატირებად ტერასაზე გადახურვის მოწყობის პროექტს ლითონის კონსტრუქციებით. არსებული შენობა წარმოადგენს ორი ბლოკიან ნაგებობას - „ა“ და „ბ“ ბლოკი. „ა“ ბლოკი 23-სართულიანი (აქედან ერთი მიწისქვეშ არის განთავსებული), ხოლო „ბ“ ბლოკი 6-სართულიანი ნაგებობაა. „ა“ და „ბ“ ბლოკი განიხილება როგორც ერთი შენობა. იგი კონსტრუქციული თვალსაზრისით წარმოადგენს რკინაბეტონის ჩარჩოკავშირებიან კარკასული სისტემას ხიმინჯოვან საძირკველზე.

ექსპერტიზაზე წარმოდგენილ იქნა ტერასების მსუბუქი გადახურვის კონსტრუქციული პროექტი „ა“ და „ბ“ ბლოკებისათვის ცალ-ცალკე ალბომის სახით. გადახურვა ეწყობა +17.40 ნიშნულზე. გადახურვა კონსტრუქციული თვალსაზრისით წარმოადგენს ლითონის ზედნაშენს, რომლის მზიდი ვერტილაური ელემენტების (ლითონის სვეტების) ჩაანკერება უნდა მოხდეს არსებული შენობის გადახურვის ფილაში.

„ა“ ბლოკი – გადახურვის მაქსიმალური ზომები ღერძებს შორის 14.2×9.4 მ („ა-ე“ და „1-8“ ღერძები). გადახურვის მზიდ კონსტრუქციებს წარმოადგენს ფოლადის სვეტები, ფოლადის მთავარი და დამხმარე კოჭები, მჭიმები და გრძივები. ფოლადის

სვეტები „ე“ ღერძღე მოწყობისათვის გათვალისწინებულია არსებული პარაპეტის კონსტრუქციაში (ბლოკის კედელი) რკინაბეტონის გულარებისა და სარტყელის მოწყობა მთელ სიგრძეზე – გულარები 300×500 მმ, სარტყელი 300×200 მმ. სვეტები (მილკვადრატი □160×160×5 მმ) ქიმიური ანკერის (Ø20/8.8) საშულაბით ჩაანკერდება „ე“ ღერძის გასწვრივ მოწყობილ სარტყელში, ხოლო დანარჩენ ღერძებზე არსებულ ფილაში (+17.40 ნიშნულზე). მთავარი კოჭები გათვალისწინებულია ორტესებრი IPE220, დამხმარე კოჭები და გრძივები მილკვადრატი □100×100×4 მმ, მჭიმებად გამოყენებულია ბაგირი Ø12 მმ. გადახურვა ორქანობიანია, კეხის სიმაღლე დაახლოებით 3.50 მ-ია, გვერდებისა კი დაახლოებით 2.80 მ.

„ბ“ ბლოკი – გადახურვის მაქსიმალური ზომები ღერძებს შორის 10.0×20.45 მ („4-5/“ და „D/-A“ ღერძები). გადახურვის მზიდ კონსტრუქციებს წარმოადგენს ფოლადის სვეტები, ფოლადის მთავარი კოჭები, მჭიმები და გრძივები. ფოლადის სვეტები „5/“ ღერძღე მოწყობისათვის გათვალისწინებულია არსებული პარაპეტის კონსტრუქციაში (ბლოკის კედელი) რკინაბეტონის გულარებისა და სარტყელის მოწყობა მთელ სიგრძეზე – გულარები 300×500 მმ, სარტყელი 300×200 მმ. სვეტები (მილკვადრატი □120×120×5 მმ) ქიმიური ანკერის (Ø20/8.8) საშულაბით ჩაანკერდება „5/“ ღერძის გასწვრივ მოწყობილ სარტყელში, „4/“ და „5“ ღერძებზე არსებულ ფილის კონსტრუქციაში (+17.40 ნიშნული), რომლის ქვეშ განთავსებულია მზიდი კარკასის რკინაბეტონის სვეტები, ხოლო „4“ ღერძზე ჩაანკერდება არსებულ გადახურვის ფილაში (+20.70 ნიშნული). სვეტი 4 ჩაანკერდება არსებულ ფილაში (+17.40 ნიშნული). მთავარი კოჭები გათვალისწინებულია ორტესებრი IPE18020, გრძივები მილკვადრატი □120×80×3 მმ. გადახურვა ერთქანობიანია, მაღალი გვერდის სიმაღლე 2.9 მ-ია, დაბალისა გვედისა კი – 2.6 მ.

როგორც აღნიშნულია განმარტებით ბარათში: პროექტი დამუშავებულია ქვეყანაში მოქმედი ნორმატიული დოკუმენტების: პნ 02.01-08 „შენობებისა და ნაგებობების საძირკვლები“; სნ-წ-2.01.07.-85 „დატვირთვები და ზემოქმედებანი“; პნ-01-01-09 „სეისმომედეგი მშენებლობა“; პნ 03.01-09 „ბეტონისა და რკინაბეტონის კონსტრუქციები„; სნ-წ-II-23-81* „ლითონის კონსტრუქციები“; სნ-წ-II-28-73* და სნ-წ-2.03.11..85 „სამშენებლო კონსტრუქციების დაცვა კოროზიისაგან“; სნ-წ-II-2-80 „შენობებისა და ნაგებობების პროექტირებისას ხანძარსაწინააღმდეგო ნორმები“ მოთხოვნების გათვალისწინებით.

განმარტებითი ბარათის თანახმად ნაგებობის მზიდი ჩონჩხედი კარკასულია (ჩარჩოკავშირებიანი სისტემა), იგი შესრულებულია ფოლადის გაგლინული პროფილებისაგან. გადახურვის ერთი ნაწილი ეყრდნობა არსებული პარაპეტის

კონსტრუქციას, სადაც პროექტის მიხედვით გაძლიერებულია რკინაბეტონის გულარებითა და სარტყელებით. სვეტებს წარმოადგენს კვადრატული განივი კვეთის მილები, ხოლო გადახურვის კონსტრუქციულ ელემენტებად გამოყენებულია ორტესებრი განივი კვეთის პროფილები. ფოლადის კონსტრუქციული ელემენტები შენადუღია, ნაკერის სიმაღლედ მიღებულია შესადუღებელი ელემენტების სისქეებიდან უმცირესის ტოლი. რკინაბეტონის კონსტრუქციებში გამოყენებულია არმატურა კლასით A500C, ხოლო ბეტონი B25. ასევე მითითებულია ნაგებობის ფოლადის სვეტების განლაგება რეკომენდებულია დაემთხვეს ქვედა სართულის რკინაბეტონის სვეტების და რიგელების განლაგებას, სხვა შემთხვევაში აუცილებელია დამატებითი ღონისძიებების განხორციელება

შენობა გაანგარიშებულია **საანგარიშო** პროგრამა LIRA-SAPR 2022 გამოყენებით და წარმოდგენილია ანგარიშის ფაილი. გადახურვის მზიდი კარკასის კონსტრუქციები გაანგარიშებულია, როგორც ერთიანი სივრცითი სისტემა დისკრეტული სქემით, რომელიც ხისტად არის ჩამაგრებული არსებული გადახურვის რკინაბეტონის კონსტრუქციაში. გაანგარიშებები წარმოებულია, როგორც საანგარიშო (პირველი ზღვრული მდგომარეობა), ასევე ნორმატიულ დატვირთვებზე (მეორე ზღვრული მდგომარეობა).

წარმოდგენილი „ქ. თბილისი, მიხეილ თამარაშვილის გამზირი 13თ, საკ.კოდი 01.10.16.004.199, მრავალფუნქციური შენობის „ა“ და „ბ“ ბლოკის მეექვსე სართულის ექსპლუატირებადი ტერასის მსუბუქი გადახურვის პროექტი“-ს კონსტრუქციული ნაწილის ნახაზების მიმართ ექსპერტიზას აქვს ერთი შენიშვნა:

1. წარმოდგენილი გადახურვის მარკირება „ა“ და „ბ“ ბლოკებად, არ შეესაბამება არსებული შენობის „ა“ და „ბ“ ბლოკებს.
2. განმარტებით ბარათში აღნიშნულია, რომ ფოლადის სვეტების განლაგება რეკომენდებულია დაემთხვეს ქვედა სართულის რკინაბეტონის სვეტების და რიგელების განლაგებას, თუმცა „ა“ ბლოკის არც ერთი მოსაწყობი ფოლადის სვეტი აღნიშნულ მოთხოვნას არ ითვალისწინებს, როგორც გაანგარიშების ასევე ნახაზების ნაწილში;
3. ზემოთ აღნიშნული შენიშვნა აგრეთვე ნაწილობრივ მიასადაგება „ბ“ ბლოკის სვეტებსაც;

ზემოთ აღნიშნული შენიშვნიდან გამომდინარე შენობის კონსტრუქციული გადაწყვეტა არ შეესაბამება სამშენებლო ნორმების და წესების მოთხოვნებს.

დასკვნა

ექსპერტიზაზე წარმოდგენილი: „ქ. თბილისი, მიხეილ თამარაშვილის გამზირი 13თ, საკ.კოდი 01.10.16.004.199 მრავალფუნქციური შენობის „ა“ და „ბ“ ბლოკის მეექვსე სართულის ექსპლუატირებადი ტერასის მსუბუქი გადახურვის პროექტი“-ს კონსტრუქციული ნაწილის (კონსტრუქტორი ი. გობეჯიშვილი) კვლევით ნაწილში წარმოდგენილი შენიშვნებისათვის კონსტრუქტორის მიერ წარმოდგენილი არგუმენტირებული პასუხებს (იხ.დანართში პასუხები რომელზედაც პასუხისმგებელია კონსტრუქტორი) გათვალისწინებით პროექტს ეძლევა დადებითი შეფასება

კვლევის ანგარიში შეადგინა:

ექსპერტი: /დ. ტაბატაძე/

დანართი 1 კონსტრუქტორის პასუხები

„ქ. თბილისი, მიხეილ თამარაშვილის გამზირი 13თ, საკადასტრო კოდი 01.10.16.004.199, მრავალფუნქციური შენობის „ა“ და „ბ“ ბლოკის მეექვსე სართულის ექსპლუატირებადი ტერასის მსუბუქი გადახურვის პროექტი“-ს კონსტრუქციული ნაწილის ნახაზების მიმართ მოცემულ შენიშვნებზე პასუხი

შენიშვნები

1. წარმოდგენილი გადახურვის მარკირება „ა“ და „ბ“ ბლოკებად, არ შეესაბამება არსებული შენობის „ა“ და „ბ“ ბლოკებს.
2. განმარტებით ბარათში აღნიშნულია, რომ ფოლადის სვეტების განლაგება რეკომენდებულია დაემთხვეს ქვედა სართულის რკინაბეტონის სვეტების და რიგელების განლაგებას, თუმცა „ა“ ბლოკის არც ერთი მოსაწყობი ფოლადის სვეტი აღნიშნულ მოთხოვნას არ ითვალისწინებს, როგორც გაანგარიშების ასევე ნახაზების ნაწილში;
3. ზემოთ აღნიშნული შენიშვნა აგრეთვე ნაწილობრივ მიასადაგება „ბ“ ბლოკის სვეტებსაც;

პასუხები

1. შენიშვნა მიღებულია და კორექტირებულია;
2. პროექტირების დაწყებამდე, როგორც ეს განმარტებით ბარათშია აღნიშნული, დავალებული იქნა ქვედა სართულია კონსტრუქციული საშემსრულებლო ნახაზის მოწვდა, სადაც დატანილი იქნებოდა სვეტებისა და რიგელების განლაგება. გიზიარებთ მოწვდილ ნახაზს (იხ. დანართი 1, სურ 1, 2, 3) და ასევე დასაშენებელი სვეტების ბადეს მასზე მოწყობილს. არქიტექტურული დიზაინის მიხედვით მხოლოდ ფოლადის სამი სვეტი ვერ დაემთხვა სვეტებისა და რიგელების სქემას, აქ მოხდა გადაანგარიშება არსებული ფილის აღნიშნული სვეტებიდან მოსულ შეყურსულ დატვირთვებზე. წარმოგიდგენთ გაანგარიშების სქრინს, კერძოდ ფილის არმირებას დაშენებამდე და დაშენების შემდეგ (იხ. დანართი 1, სურ. 4, 5, 6, 7). აღნიშნული ანგარიშის ანალიზის საფუძველზე მოხდა დაშენების კონსტრუქციული პროექტის დამუშავება.
3. ანალოგიური პასუხი გვაქვს „ა“ ბლოკზეც და წარმოდგენილ სქრინებში ერთად არის მოცემული გაანგარიშების შედეგები, ხოლო სურ. 8 და სურ.9-ზე მოცემულია გეგმა და ჭრილი. პროექტში მხოლოდ “D‘“ ღერძზე მდებარე სვეტები არ ემთხვევა არსებულ სვეტებსა და რიგელებს. აქაც ანალოგიურად მოხდა გადაანგარიშება აღნიშნული სვეტებიდან მოსულ შეყურსულ დატვირთვებზე. დატვირთვათა თანწყობის ცხრილის მიხედვით მაქსიმალური მკუმშავი ძალა შეადგენს -0,968 ტძ. არსებული გადახურვა გაანგარიშებული იყო თანაბრადგანაწილებულ დატვირთვებზე, რომლის ჯამური სიდიდე საკუთარი წონის ჩათვლით შეადგენს დაახლოებით 1,6 ტძ/მ^2; აღნიშნული სიდიდის ძალოვანი ფაქტორების განვითარება დაშენების

შემთხვევაშიც ვერ განვითარდება, რაც დასტურდება გაანგარიშების შედეგების ანალიზითაც.

ინჟინერ-კონსტრუქტორი:  ლ. ფირყულაშვილი

თარიღი: 2.09.2024 წ.

დანართი 1

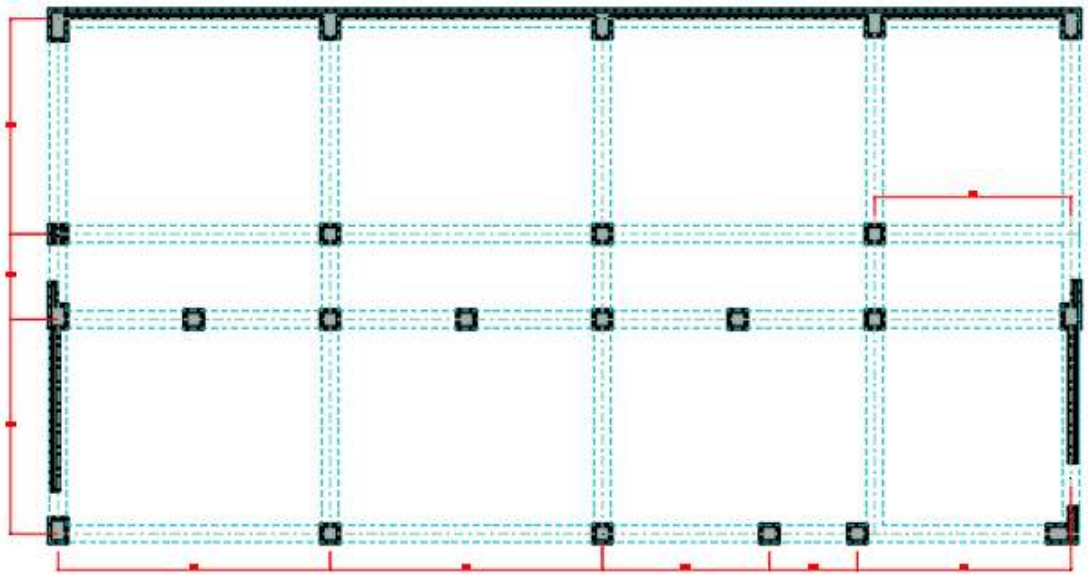

სურ. 1 („ბ“ ბლოკის აზომვითი ნახაზი არსებული სვეტებითა და რიგელებით)

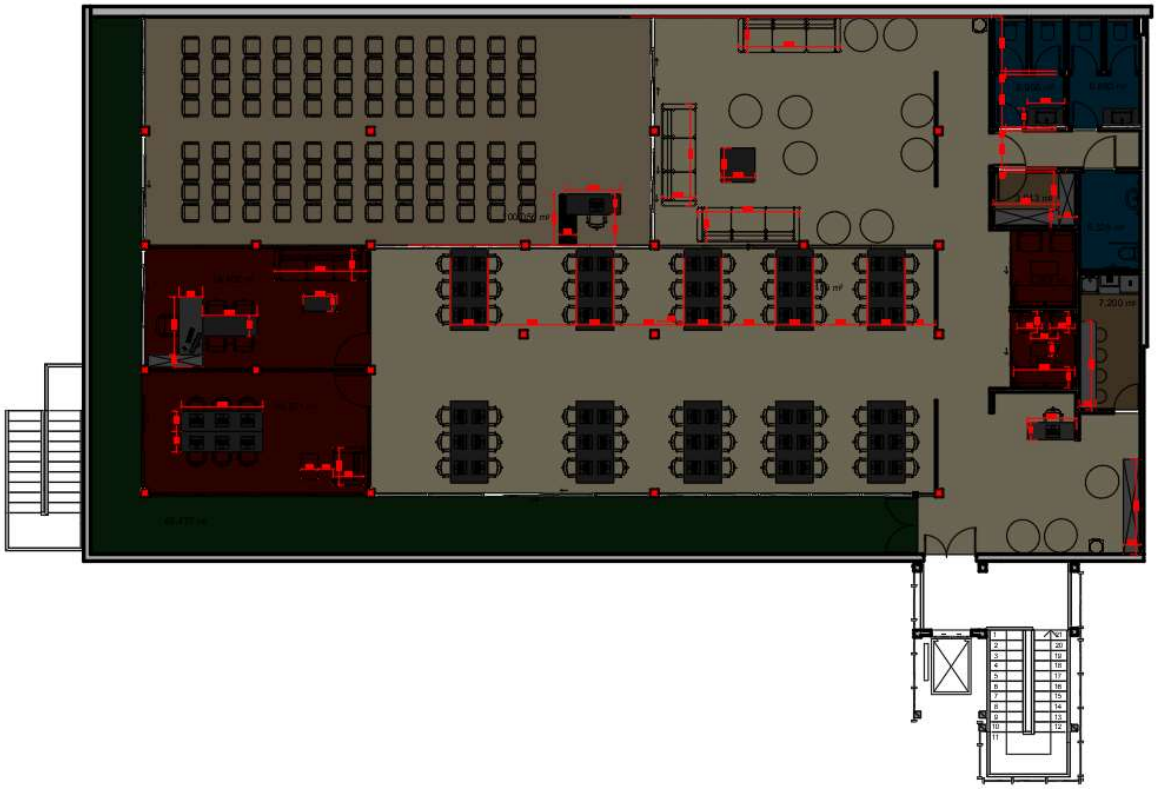

სურ. 2

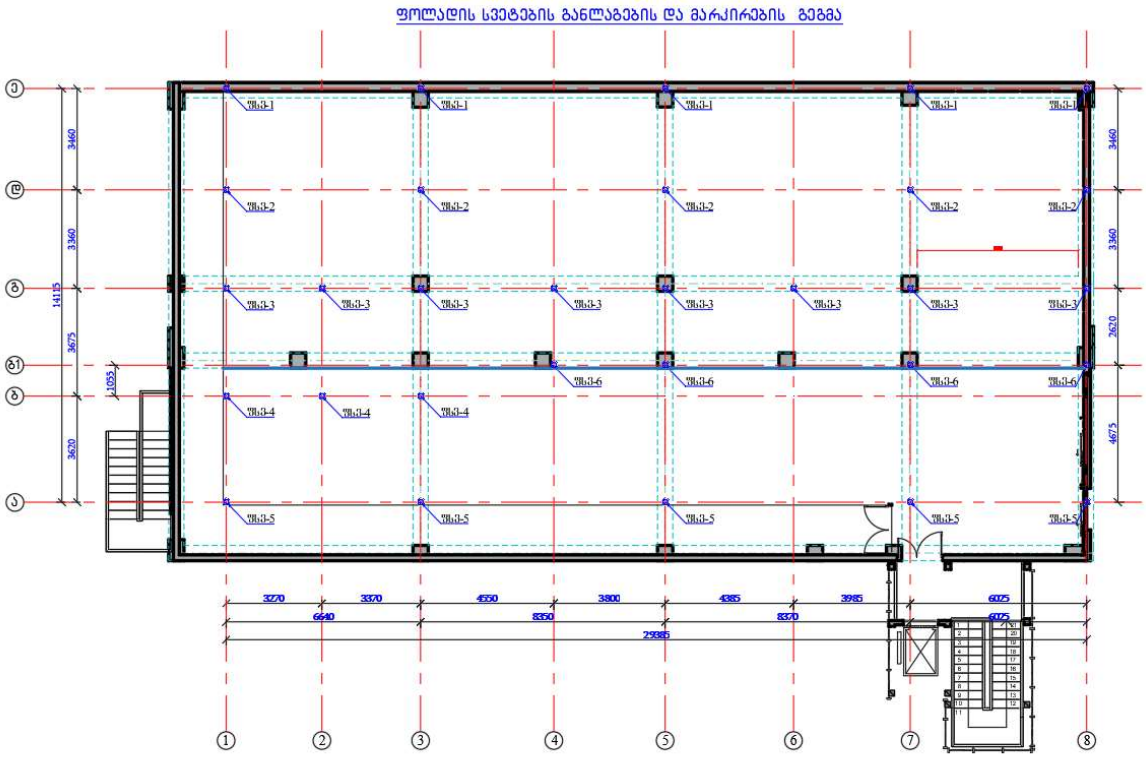

სურ. 3 („ბ“ ბლოკის აზომვით ნახაზზე დადებული საპროექტო ფოლადის სვეტები)

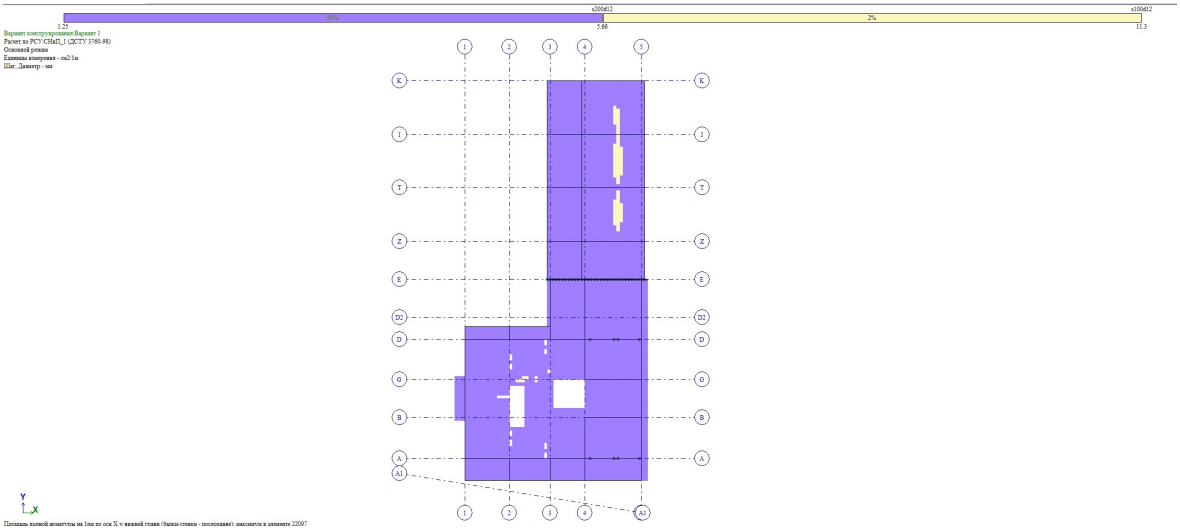

სურ. 4 (გად. ფილის ქვედა შრის არმირება დაშენებამდე)

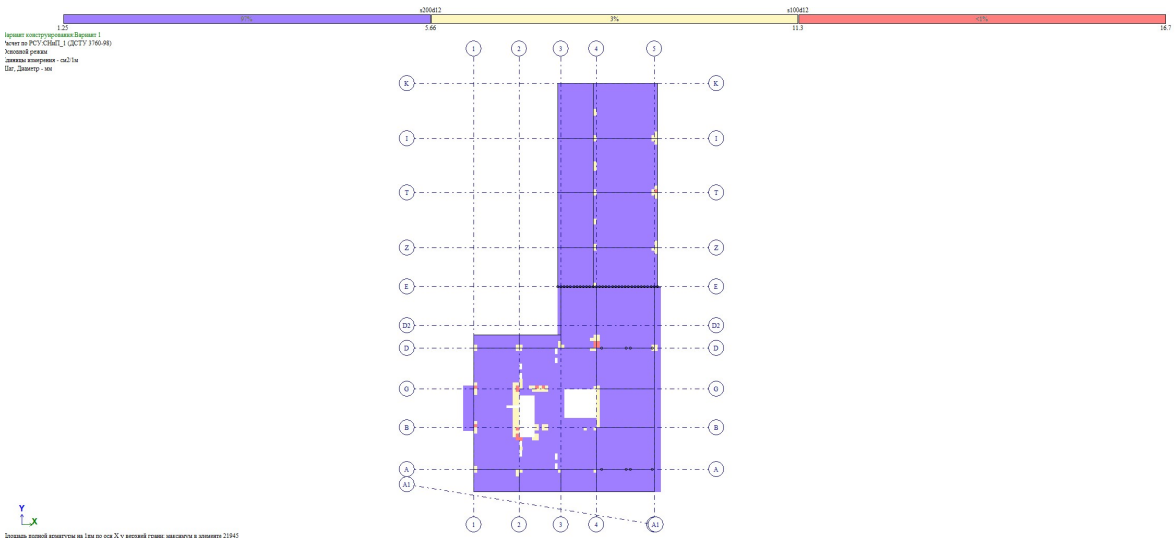

სურ. 5 (გად. ფილის ზედა შრის არმირება დაშენებამდე)

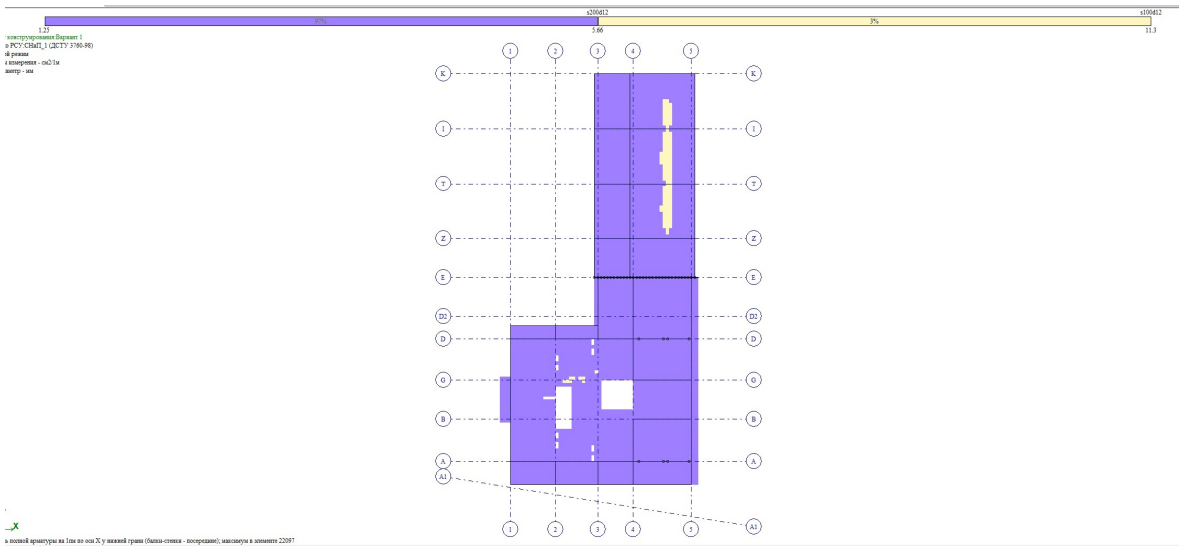

სურ. 6 (გად. ფილის ქვედა შრის არმირება დაშენების გათვალისწინებით)

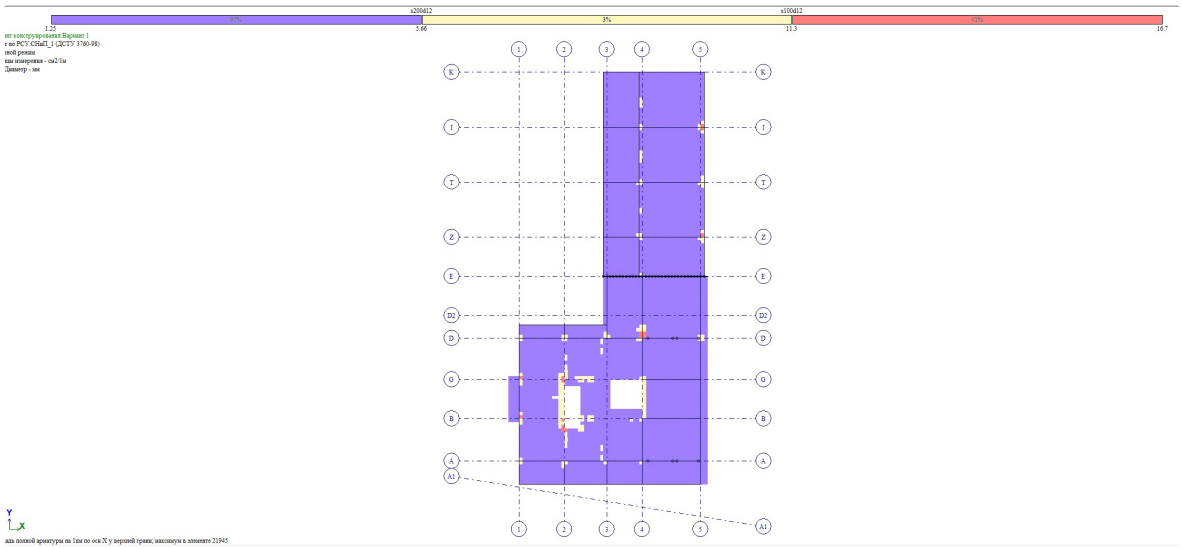

სურ. 7 (გად. ფილის ზედა შრის არმირება დაშენების გათვალისწინებით)

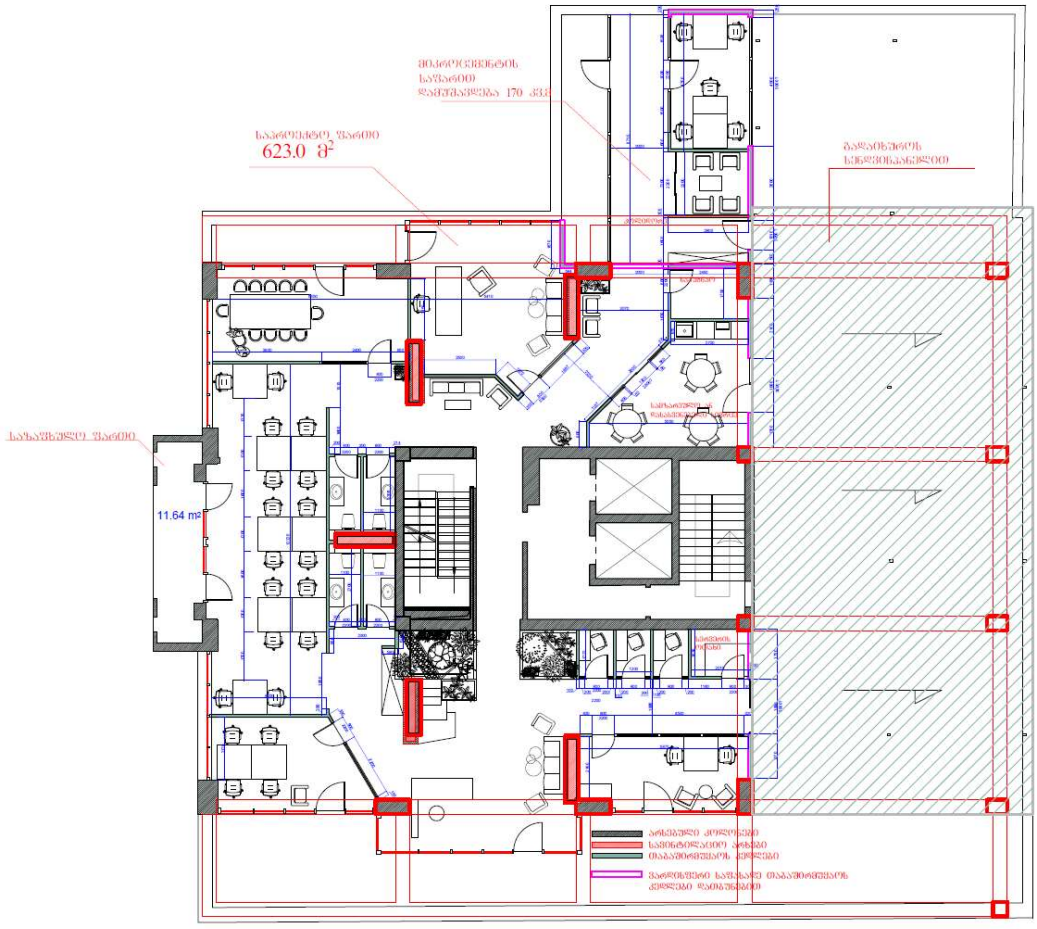

სურ. 8 („ა“ ბლოკის ქვედა სართულის სვეტებისა და რიგელების განლაგების გეგმა)

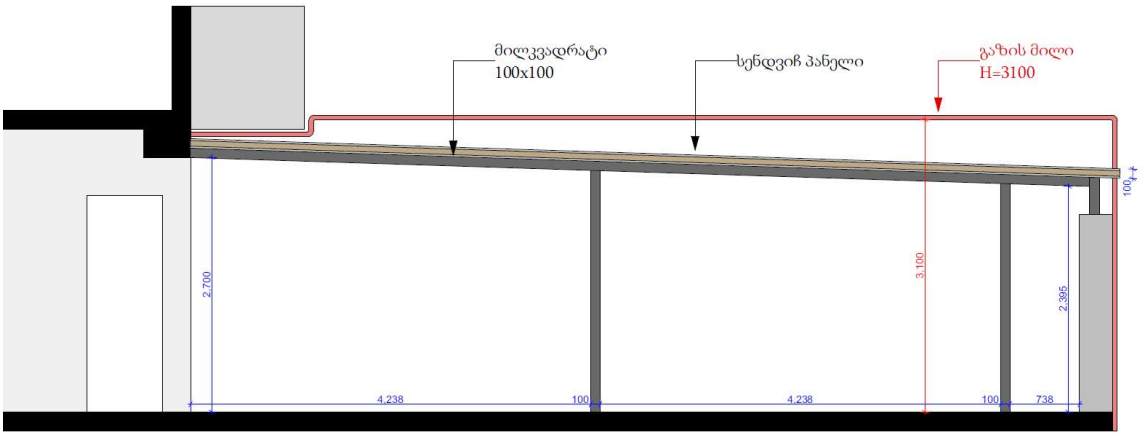

შენიშვნა: ზომები დაზუსტდეს ადგილზე, მილკვადრატი 100x100 დამაგრდეს ქვედა სართულის რიგელებზე

სურ. 9 („ა“ ბლოკის დასაშენებელი სართულის არქიტექტურული ჭრილი)