განმარტებითი ბარათი

წარმოდგენილი პროექტი მდებარეობს ქალაქ თბილისში წულუკიძის N15-ში
შენობა ნაგებობა წარმოადგენს მრავალბინიან საცხოვრებელ სახლს სადაც განთავსებულია ჯამერცხიული 10% და
საცხოვრებელი ფართები 90%.
შენობა შედგება 2 მიწისძვეშა და 12 მიწისზედა სართულისგან, აძედან -6.00, -3.00, +/-0.00 სართული წარმოადგენს
ავტოსადგომებს, +3.00 ნიშნულზე განთავსებულია ჯამერცხიული ფუნქციის მძრთე ფართები. +7.20 ნიშნულიდან +36.00
ნიშნულამდე განთავსებულია საცხოვრებელი ერთეულები სადაც გათვალისწინებულია რომორც ა ცხის
ისე ბ ცხის ბინები.
შენობა წარმოადგენს თანამედროვე ცხის საცხოვრებელ ობიექტს, რომელიც გოპირჯეთებულია ჯომპოზიტ პანელებით და
საფასადე ამუშის ფილებით. საპროექტო მიწის ნაკვეთზე დაგეგმილია სარეკრეაციო სივრცის, ჯერძოდ ბავშვთა
გასართობის და დასადვენებელი სივრცის მოწყობა.
რაც შეეხება ჯორეტრირებას, იცვლება მხოლოდ მოსაპირჯეთებელი მასალის სახეობა და ფერი... სადაც შეთანხმებული იყო
მოპირჯეთება დარჩა მოპირჯეთებად ხოლო სადაც შეთანხმებული იყოი მალადი ხარისხის დესვა-ლებვა იძაც დარჩა
განსხვავებაა ისაა რომ შეეცვალა ფერი...

ფარდები	ჯ3.ბ
საცხოვრებელი ფართი	
სახელფასო ფართი	
დამხმარე ფართი	
ჭიმის შენიდის და ცემენტის ფართი	
ლიფტის და ეკრანების ფართი	
სასარგებლო ფართი	
საერთო ფართი	

ფორმატი	A3
მასშტაბი	
ნახაზის დასახელება	განმარტებითი
სტადია	პირველი შეთანხმება
შენობა-ნაგებობის ფუნქცია/დანიშნულება	მრავალბინიანი საცხოვრებელი სახლი
ობიექტის მისამართი და მიწის ნაკვეთის საკადასტრო კოდი	ქ. თბილისი, ქუჩა წულუკიძე, N15 საკ.კ. 01.17.10.012.158
ნაკვეთის ფართობი	1175.00 მ²

ეკსპლიკაცია

- საკადასტრო საზღვარი
- ხაზი შენა ეზოსთვის
- ღერძის ხაზი
- ისტვის ნიშნული
- ჭრილის ხაზი
- ბეტონის ჯერები
- არმირებული ბეტონი
- მსუბუქი კონსტრუქციები
- მწვანე საფარი
- ღრუბლიანი ფილები
- ღუმელი ფიქსაჟი
- გამოყოფა-კონტრასტირების ამრიგებელების ადგილი
- ჯერის ცემენტოვანი (ერთსაათიანი)
- ჯერის ცემენტოვანი (ორსაათიანი)
- მაძრავებული საკედი მანძილი გასასვლელამდე
- მანძილი გასასვლელებს შორის

ბინების ნომრებია		
EI 60-2	70 KV.M	საცხოვრებელი ფართი
201	100	საერთო ფართი
EI 30-2	30	სახელფასო ფართი

სიმბოლოების განმარტება

- სახანძრო მილები
- სახანძრო განყოფილებასთან ჯავშირის სისტემა
- სამანქანო ხმოვანი სიგნალის საკომუნიკაციო სისტემა
- ხელის ცეცხლმაქრი
- სახანძრო განლების ხელით სამარხოები ჯოლოფი
- მასასვლელი
- სახანძროს მიერ გამოსაყენებელი მისაერთებელი ჰიდრანტი
- ჯუმბერის აუტომატური აღმოჩენი
- ჯუმბერზე მორეაგირე მაფანყობელი
- აუტომატიკური სისტემა



1. შენობის მოწოლითური ჯოლონების, ჩიგბერების ჩაოდენობა და ჯონფიგურაცია
შემიძლება შეიცვალოს შენობის მაბარიტების და ვიზუალის უცვლელად ჯონსტრუქტორის მოთხოვნის საშუძველზე.
2. პრომეტში ნაჩვენები ჩიღიფუი შემიძლება შეიცვალოს მცირედით.
3. შენობის გარე და შიდა ქიმის ჩაოდენობა შემიძლება შეიცვალოს
4. ვიტრაჟების, ჯარის და სხვა ღიობების მოძრავი ფრთების მიმართულება და ჩაოდენობა შემიძლება იყოს სხვადასხვა. შესაბამისად შემიძლება შეიცვალოს პროფილის სისქე.

PRIME STUDIO
პრაიმ სტუდიო
ვალენტინ თოფურიას II შესახვევი.
პირველი სართული
ელ ფოსტა:
PRIMEARCHITECT.STUDIO@GMAIL.COM
ტელ:
593 92 99 22

თანამდებობა	გვარი	ხელმოწერა
დამკვეთი	ზურაბ მაღალაშვილი	
ჯონტრატორი	ზურაბ მაღალაშვილი	
არქიტექტორი	აკოპანდრე ხოფერია	

გვერდი	მასშტაბი
A.01.2	

შენობა-ნაგებობის უსაფრთხოების წესების ანალიზი

გამოყენებული წესები-"შენობა-ნაგებობის უსაფრთხოების წესები"

ფართობის შეზღუდვა
ცხრილი 503-ის მიხედვით

დაკავებულობა	დასაშვები ფართობი (სართულზე)	შემოთავაზებული ფართობი (სართულზე)
დს დაკავებულობა_5	შეუზღუდავი	61.0
სვ დაკავებულობა_89	შეუზღუდავი	487.6
სწ-2 დაკავებულობა_78	შეუზღუდავი	1412.5
სც-2 დაკავებულობა_257	შეუზღუდავი	3764.8
შემოთავაზებული ფართობების ჯამი =	***	
სართულების რაოდენობა=	14	
შენობის საერთო ფართი=	***	

გარე კედლის ცეცხლმედეგობისა და ღიობებისადმი მოთხოვნები
ცხრილების 602-ის და 705.8-ის მიხედვით

გარე კედლები	ხანძარსაწინააღმდეგო მანძილი (მეტრი)	ცეცხლმედეგობის ხარისხი (საათი)		კედლის ღიობების ფართობები (კედლის %)					
				დასაშვები			გათვალისწინებული		
		მოთხოვნილი	გათვალისწინებული	დაცული	დაუცველი საშხეფებით	დაუცველი	დაცული	დაუცველი საშხეფებით	დაუცველი
1---9	9.0 მ <	2	2	100%	100%	45%	***	***	51.3%
9---1	6.0 მ	2	2	100%	100%	100%	***	***	35.1%
ა---ზ	9.0 მ <	2	2	100%	100%	100%	***	***	35.2%
ზ---ა	9.0 მ <	2	2	100%	100%	100%	***	***	35.2%

ფარმები	ჯ3.მ
საცხოვრებელი ფარმი	
საზოგადო ფარმი	
ბიბლიოთეკა ფარმი	
ქობის შენიდვის და ცხებების ფარმი	
ღუმელის და ღუმიფანის ფარმი	
სასპორტო ფარმი	
საერთო ფარმი	

ფორმატი	A3
მასშტაბი	
ნახაზის დასახელება	წესების ანალიზი
სტადია	ახალი მშენებლობა
შენობა-ნაგებობის ფუნქცია/დანიშნულება	მრავალბინიანი საცხოვრებელი სახლი
ობიექტის მისამართი და მიწის ნაკვეთის საკადასტრო კოდი	ქ. თბილისი, ქობა წულუკიძე, N15 საკ.კ. 01.17.10.012.158
ნაკვეთის ფართობი	1175.00 მ²

ეძსპლიკაცია

- საკადასტრო საზღვარი
- ხაზი შენება ეზოსთვის
- ღერძის ხაზი
- ისტის ნიშნული
- ჭიშკრის ხაზი
- გალის ჭიდელი
- არმირებული ბეტონი
- მსუბუქი კონსტრუქცია
- მწვანე საფარი
- ღრუბლიანი ფილები
- ღუმბი ფილამი
- გათბობა-ქონდიცირების აგრეგატების არეული
- ქვედის ცეცხლმედეგობა (ერთსაათიანი)
- ქვედის ცეცხლმედეგობა (ორსაათიანი)
- მაძსიმალური სავალი მანძილი გასასვლელამდე
- მანძილი გასასვლელებს შორის

რაოდენობის ბაგში		
ბინის ნომერიები		
რაოდენობის რეფერენსი		

ბ8-2	70 ბ.ო.ი	საცხოვრებელი ფარმი
201	100	საერთო ფარმი
ბ.ბ-2	30	საზოგადო ფარმი

სიმბოლოების სახელწოდება

- სახანძრო მილები
- სახანძრო მანქონფილებასთან ჯაშირის სისტემა
- სამანქამო ხმოვანი სიგნალის საკომუნიკაციო სისტემა
- ხელის ცეცხლმაქრი
- სახანძრო მანქამის ხელით სამართავი ჯოლოფი
- მასასვლელი
- სახანძრომ მიერ გამოსაყენებელი მისაერთებელი ჰიდრანტი
- ჭერამდის აუტომატური აღმოჩენი
- ჭერზე მორიგებირე მაუწყებელი
- აუტომაზეხეფი სისტემა



1. შენობის მონოლითური ჯოლონების, რიგდების რაოდენობა და ჯონფიგურაცია შეიძლება შეიცვალოს შენობის მაბარიტების და ვიზუალის უცვლელყონსტრუქტორის მოთხოვნის საფუძველზე.
2. პრომეტი ნაჩვენები რეიიფი შეიძლება შეიცვალოს მცირედით.
3. შენობის ბანი და შიდა ჯიბის რაოდენობა შეიძლება შეიცვალოს
4. ვიტრაჟების, ჯალის და სხვა ღიობების მოძრავი ფრიმების მიმართულება და რაოდენობა შეიძლება იყოს სხვადასხვა. შესაბამისად შეიძლება შეიცვალოს პროფილის სისქე.

PRIME STUDIO

პრაიმ სტუდიო

ვალენტინ თოფურიას II შესახვევი.
პირველი სართული
ელ ფოსტა:
PRIMEARCHITECT.STUDIO@GMAIL.COM
ტელ:
593 92 99 22

მანამდებობა	გვარი	ხელმოწერა
დამკვეთი	ზურაბ მაღრაძე	
დირექტორი	ზურაბ მაღრაძე	
არქიტექტორი	აკოთანდილ [illegible]	

გვერდი	ფაილი
A.01.3	

შენობა-ნაგებობის უსაფრთხოების წესების ანალიზი

გამოყენებული წესები-"შენობა-ნაგებობის უსაფრთხოების წესები"

ხანძრისგან დაცვის სისტემისადმი მოთხოვნები

დაკავებულობები// სივრცეები// გასასვლელი საშუალებები	ავტოსაშხეფი სისტემა	ალტერნატიული ავტომატური ცეცხლსაქრობი სისტემა	სახანძრო განგაშისა, კვამლაღმომჩენი და ცეცხლაღმომჩენი	სახანძრო მილდგარების სისტემა	კვამლის საკონტროლო სისტემა	ხელის ცეცხლმაქრები	საავარიო განგაშის სისტემა
საცხოვრებელი ჯგუფი სც-2	არა	არა	კი	არა	***	არა	არა
კომერციული ჯგუფი სვ	კი	არა	კი	კი	კი	კი	არა
პარკინგი სწ-2	კი	არა	კი	კი	კი	კი	არა
დამხმარე ჯგუფი დს	კი	არა	კი	არა	კი	კი	არა
კიბის უჯრედი	კი	არა	კი	კი	კი (ვესტიბიული მექანიკური განიავების სისტემა)	კი	კი
ლიფტები	კი	არა	კი	არა	კი (ვესტიბიული მექანიკური განიავების სისტემა)	არა	არა
დერეფანი	არა	არა	არა	არა	კი	კი	არა

სახანძრო-სამაშველო სამსახურის მიერ გამოსაყენებელი მისაერთებლები	არა
სახანძრო ტუმბოები და წყლის რეზერვუარი (განთავსებულია 0 სართულზე)	კი

განიავებისადმი მოთხოვნები

დაკავებულობები/სივრცეები/გასასვლელი საშუალებები	ბუნებრივი განიავება	ხელოვნური განიავება
დამხმარე ჯგუფი დს (ტუმბოს/გენერატორის ოთახი)	არა	არა
სასაწყობე ჯგუფი სწ-2 (პარკინგი)	კი	არა
საცხოვრებელი ჯგუფი სც-2 (ბინები)	კი	არა
კომერციული ჯგუფი სვ	კი	კი
კიბის უჯრედი	კი	არა
ლიფტი	არა	კი
დერეფანი	არა	კი

ფართები	კვ.მ
საცხოვრებელი ფართი	
საზაფხულო ფართი	
დამხმარე ფართი	
კიბის უჯრედის და ტამბურის ფართი	
ლიფტის და დერეფანის ფართი	
სასარგებლო ფართი	
საერთო ფართი	

ფორმატი	A3
მასშტაბი	
ნახაზის დასახელება	წესების ანალიზი
სტადია	ახალი მშენებლობა
შენობა-ნაგებობის ფუნქცია/დანიშნულება	მრავალბინიანი საცხოვრებელი სახლი
ობიექტის მისამართი და მიწის ნაკვეთის საკადასტრო კოდი	ქ. თბილისი, ქუჩა წულუკიძე, N15 ს/კ.კ. 01.17.10.012.158
ნაკვეთის ფართობი	1175.00 მ²

ექსპლიკაცია

- საკადასტრო საზღვარი
- ხაზი უკანა ეზოსთვის
- ღერძის ხაზი
- ისტაკის ნიშნული
- ჭრილის ხაზი
- ბლოკის კედელი
- არმირებული ბეტონი
- მსუბუქი კონსტრუქცია
- მწვანე საფარი
- ღრუტანიანი ფილები
- ლითონის ფილები
- გათბობა-კონდიცირების აგრეგატების ადგილი
- კედლის ცეცხლმედეგობა (ერთსაათიანი)
- კედლის ცეცხლმედეგობა (ორსაათიანი)
- მაქსიმალური სავალი მანძილი გასასვლელამდე
- მანძილი გასასვლელებს შორის

დაკავებულობის ჯგუფი	სც-2	70 KV.M	საცხოვრებელი ფართი
ბინის ნუმერაცია	201	100	საერთო ფართი
დაკავებულობის დატვირთვა	დ.დ-2	30	საზაფხულო ფართი

სიმბოლოების სახელწოდება

- სახანძრო მილდგარი
- სახანძრო განყოფილებასთან კავშირის სისტემა
- საგანგებო ხმოვანი სიგნალის საკომუნიკაციო სისტემა
- ხელის ცეცხლმაქრი
- სახანძრო განგაშის ხელით სამართავი კოლოფი
- გასასვლელი
- სახანძროს მიერ გამოსაყენებელი მისაერთებელი ჰიდრანტი
- კვამლის ავტომატური ალმომჩენი
- კვამლზე მორეაგირე გამწოვი
- ავტოსაშხეფი სისტემა



1. შენობის მონოლითური კოლონების, რიგელების რაოდენობა და კონფიგურაცია
შეიძლება შეიცვალოს შენობის გაბარიტების და ვიზუალის უცვლელადკონსტრუქტორის მოთხოვნის საფუძველზე.
2. პროექტში ნაჩვენები რელიეფი შეიძლება შეიცვალოს მცირედით.
3. შენობის გარე და შიდა კიბის რაოდენობა შეიძლება შეიცვალოს
4. ვიტრაჟების, კარის და სხვა ღიობების მოძრავი ფრთების მიმართულება და რაოდენობა შეიძლება იყოს სხვადასხვა. შესაბა,ისად შეიძლება შეიცვალოს
პროფილის სისქე.

PRIME STUDIO

პრაიმ სტუდიო
ვალენტინ თოფურიას II შესახვევი, პირველი სართული
ელ ფოსტა: PRIMEARCHITECT.STUDIO@GMAIL.COM
ტელ: 593 92 99 22

თანამდებობა	გვარი	ხელმოწერა
დამკვეთი	ზურაბ მალაზონია	
დირექტორი	ზურაბ მალაზონია	
არქიტექტორი	ავთანდილ სხირტლაძე	

გვერდი	თარიღი
A.01.4	05.09.2024

შენობა-ნაგებობის უსაფრთხოების წესების ანალიზი

გამოყენებული წესები-"შენობა-ნაგებობის უსაფრთხოების წესები"

თითოეული სართულიდან გასასვლელი საშუალება									
სართულები	დაკავებულობა და დაკავებულობის დატვირთვის მაჩვენებელი	მოთხოვნილი გასასვლელების//გასასვლელთან მისადგომის რაოდენობა	გათვალისწინებული გასასვლელების//გასასვლელთან მისადგომის რაოდენობა და ტიპი	გასასვლელი საშუალებების სიგანე (მეტრი)					
				გზა-კიბეები		დერეფანი		გასასვლელის გზა-კარი	
				მოთხოვნილი	გათვალისწინებული	მოთხოვნილი	გათვალისწინებული	მოთხოვნილი	გათვალისწინებული
მინუს მეორე სართული	27	1	2 კარი	1.1	1.2	1.1	1.8	0.82	1.80
მინუს პირველი სართული	27	1	1 კიბე, კარი	1.1	1.2	1.1	1.5	0.82	1.00
ნულოვანი სართული	29	1	1 კიბე, კარი	1.1	1.2	1.1	1.5	0.82	1.00
მეორე სართული	78	1	1 კიბე, კარი	1.1	1.2	1.1	1.5	0.82	1.00
მესამე სართული	27	1	1 კიბე, კარი	1.1	1.2	1.1	1.5	0.82	1.00
მეოთხე სართული	24	1	1 კიბე, კარი	1.1	1.2	1.1	1.5	0.82	1.00
მეხუთე სართული	24	1	1 კიბე, კარი	1.1	1.2	1.1	1.5	0.82	1.00
მეექვსე სართული	26	1	1 კიბე, კარი	1.1	1.2	1.1	1.5	0.82	1.00
მეშვიდე სართული	26	1	1 კიბე, კარი	1.1	1.2	1.1	1.5	0.82	1.00
მერვე სართული	26	1	1 კიბე, კარი	1.1	1.2	1.1	1.5	0.82	1.00
მეცხრე სართული	26	1	1 კიბე, კარი	1.1	1.2	1.1	1.5	0.82	1.00
მეათე სართული	26	1	1 კიბე, კარი	1.1	1.2	1.1	1.5	0.82	1.00
მეთერთმეტე სართული	26	1	1 კიბე, კარი	1.1	1.2	1.1	1.5	0.82	1.00
მეთორმეტე სართული	26	1	1 კიბე, კარი	1.1	1.2	1.1	1.5	0.82	1.00
ტექნიკური სართული	---	---	1 კიბე, კარი	1.1	1.2	1.1	1.5	0.82	1.00

ფართობები	კვ.მ
საცხოვრებელი ფართი	
საზოგადოო ფართი	
ტექნიკური ფართი	
ქიბის შენობის და ლიფტების ფართი	
ლიფტის და ეზიარების ფართი	
სასაწყობო ფართი	
საერთო ფართი	

ფორმატი	A3
მასშტაბი	
ნახაზის დასახელება	წესების ანალიზი
სტადია	ახალი მშენებლობა
შენობა-ნაგებობის ფუნქცია/დანიშნულება	მრავალბინიანი საცხოვრებელი სახლი
ობიექტის მისამართი და მიწის ნაკვეთის საკადასტრო კოდი	ქ. თბილისი, ქუჩა ნელიძის, N15 საკ.კ. 01.17.10.012.158
ნაკვეთის ფართობი	1175.00 მ²

ექსპლიკაცია

- საკადასტრო საზღვარი
- ხაზი შენა ეზოსთვის
- ღუნძის ხაზი
- ისტის ნიშნული
- ჭიშკრის ხაზი
- ბეტონის ქუდები
- ასფალტებული ბეტონი
- მსუბუქი კონსტრუქცია
- მწვანე საფარი
- ღია ფერდობი
- ლიფტის ფერდობი
- გამეფრად-კონდიციონირების აგრეგატების ადგილი
- ქვედის ცეცხლმედეგობა (ერთსაათიანი)
- ქვედის ცეცხლმედეგობა (ორსაათიანი)
- მაძრავიანი სავალი მანძილი გასასვლელამდე
- მანძილი გასასვლელებს შორის

ზაკანებულობის ბეტონი	EE-2	70 KV.M	საცხოვრებელი ფართი
ბინის ნომერიცია	201	100	საერთო ფართი
ზაკანებულობის ნაცვლობა	E E-2	30	საზოგადოო ფართი

სიმბოლოების სახედწოდება

- სახანძრო მილსადენი
- სახანძრო მანქანებისთვის ჯვშირის სისტემა
- სამანქანებო ხმოვანი სიგნალის საკომუნიკაციო სისტემა
- ხედის ცეცხლმაქრი
- სახანძრო მანქანის ხედით სამანთავი ჭოლფი
- მასასვლელი
- სახანძროს მიერ გამოსაყენებელი მისაერთებელი ჰიდრანტი
- ჭვამლის აეტომატური აღმოჩენი
- ჭვამლზე მოქმედებით მაფეყნებელი
- აეტომატიზაციის სისტემა



1. შენობის მოხოლოთური ჭოლონების, რიგების რაოდენობა და ჭონეფიგურაცია შეიძლება შეიცვალოს შენობის მაბარიტების და ვიზაული უსაფრთხოების მოთხოვნის საფუძველზე.
2. პრომეძლი ნაჩვენები რეღიეფი შეიძლება შეიცვალოს მცირედით.
3. შენობის მაღი და შიდა ქიბის რაოდენობა შეიძლება შეიცვალოს
4. ვიტრაჟების, ჯაჩის და სხვა ღიობების მოძრავი ფრთების მიმართულება და რაოდენობა შეიძლება იყოს სხვადასხვა. შესაბამისად შეიძლება შეიცვალოს ალიფლის სისქე.

PRIME STUDIO

პრაიმ სტუდიო

ვალენტინ თოფურიას II შესახვევი, პირველი სართული

ელ ფოსტა: PRIMEARCHITECT.STUDIO@GMAIL.COM

ტელ: 593 92 99 22

თანამდებობა	გვარი	ხელმოწერა
დამკვეთი	ზურაბ მაღალაშვილი	
დირექტორი	ზურაბ მაღალაშვილი	
არქიტექტორი	ანთონელი [illegible]	

გვერდი	ფაილი
A.01.5	

შენობა-ნაგებობის უსაფრთხოების წესების ანალიზი

გამოყენებული წესები-"შენობა-ნაგებობის უსაფრთხოების წესები"

წყალსადენი სისტემის ფიქსირებული მოწყობილობების რაოდენობა ცხრილი 1602.1-ის მიხედვით

სართულები	დაკავებულობა და დაკავებულობის დატვირთვის ჯამური მაჩვენებელი	ფიქსირებული მოწყობილობები (ცალი)											
		უნიტაზი		ტუალეტის ხელსაბანი		აბაზანა// შხაპი		სასმელი წყლის ფანტანი		სამომსახურეო ნიშარა		სამზარეულოს ნიშარა	
		მოთხო ვნილი	გათვალის წინებული	მოთხო ვნილი	გათვალის წინებული	მოთხო ვნილი	გათვალის წინებული	მოთხო ვნილი	გათვალის წინებული	მოთხო ვნილი	გათვალის წინებული	მოთხო ვნილი	გათვალის წინებული
მინუს მეორე სართული	სწ-2//27	0	0	0	0	0	0	0	0	0	0	0	0
მინუს პირველი სართული	სწ-2//27	0	0	0	0	0	0	0	0	0	0	0	0
ნულოვანი სართული	სწ-2//29	0	0	0	0	0	0	0	0	0	0	0	0
მეორე სართული	ს3//78	1	4	1	4	1	4	0	0	0	0	1	4
მესამე სართული	სც-2//24	1	4	1	4	1	4	0	0	0	0	1	4
მეოთხე სართული	სც-2//24	1	3	1	3	1	3	0	0	0	0	1	3
მეხუთე სართული	სც-2//26	1	63	1	3	1	3	0	0	0	0	1	3
მეექვსე სართული	სც-2//26	1	63	1	3	1	3	0	0	0	0	1	3
მეშვიდე სართული	სც-2//26	1	63	1	3	1	3	0	0	0	0	1	3
მერვე სართული	სც-2//26	1	63	1	3	1	3	0	0	0	0	1	3
მეცხრე სართული	სც-2//26	1	63	1	3	1	3	0	0	0	0	1	3
მეათე სართული	სც-2//26	1	63	1	3	1	3	0	0	0	0	1	3
მეთერთმეტე სართული	სც-2//26	1	63	1	3	1	3	0	0	0	0	1	3
მეთორმეტე სართული	სც-2//26	1	63	1	3	1	3	0	0	0	0	1	3
ტექნიკური სართული	---	0	0	0	0	0	0	0	0	0	0	0	0

ფარმები	ჯ3.მ
სანიტარიული ფარმი	
სახანძრო ფარმი	
ლიფტის და ლიფტიანის ფარმი	
სასანიტარიო ფარმი	
საერთო ფარმი	

ფორმატი	A3
მასშტაბი	
ნახაზის დასახელება	წესების ანალიზი
სტადია	პირველი მშენებლობა
შენობა-ნაგებობის ფუნქცია/დანიშნულება	მრავალბინიანი საცხოვრებელი სახლი
ობიექტის მისამართი და მიწის ნაკვეთის საკადასტრო კოდი	ქ. თბილისი, ქეზა ნადირაძე, N15 საკ.კ. 01.17.10.012.158
ნაკვეთის ფართობი	1175.00 მ²

ექსპლიკაცია

- საკადასტრო საზღვარი
- ხაზი შენი ობიექტისთვის
- ღერძის ხაზი
- ისტორიის ნიშნული
- ჭრილის ხაზი
- გლუვის ჯიხური
- არმირებული ბეტონი
- მსუბუქი კონსტრუქციები
- მწვანე საფარი
- ღრუსტანიანი ფილები
- ღრუხვი ფილები
- გამთბარ-კონდიცირების აბრეშგამების აღება
- ჯიხურის ცეცხლმედეგობა (ეწრსაათიანი)
- ჯიხურის ცეცხლმედეგობა (ერსაათიანი)
- მაძრავიანი საკიდი მანძილი გასასვლელამდე
- მანძილი გასასვლელებს შორის

ზაკავებულობის ბაბში	სწ-2	70 ჯ.მ	საცხოვრებელი ფარმი
ბინის ნომერიანი	201	100	საერთო ფარმი
ზაკავებულობის ჩაფირთვა	ს.ჯ-2	30	საზაფხულო ფარმი

სიმბოლოების სახელწოდება

- სახანძრო მილგაყვანი
- სახანძრო მანყოფილებასთან ჯაჭვირის სისტემა
- სამანქანეო ხმოკანი სიგნალის საკომუნიკაციო სისტემა
- ხელის ცეცხლმაქრი
- სახანძრო მანქანის ხელით სამართავი ჯოლფი
- მასასვლელი
- სახანძროს მიერ გამოსაყენებელი მისაერთებელი ჰიდრანტი
- ჭავლის პუშკომაცხრილი აღმომჩენი
- ჭავლზე მორეაგირე მაუწყებელი
- აეროსაზღვაში სისტემა



1. შენობის მონოლითური ჯოლონების, რიგების რაოდენობა და კონფიგურაცია
შეიძლება შეიცვალოს შენობის მაბარიცხების და ვიზაულის შეკვეთაჯოლონსტრუქტორის მოთხოვნის საფუძველზე.
2. პრომეცხი ნაჩვენები რაღიუსი შეიძლება შეიცვალოს მცირედით.
3. შენობის მარი და შიდა კიბის რაოდენობა შეიძლება შეიცვალოს
4. ვიწრაჭედის, კარის და სხვა ღიობების მოძრაობი ფრთების მიმართულება და რაოდენობა შეიძლება იყოს სხვადასხვა. შესაბამისად შეიძლება შეიცვალოს
პროფილის სისქე.

PRIME STUDIO

პრაიმ სტუდიო
ვალენტინ თოფურიას II შესახვევი.
პირველი სართული
ელ ფოსტა:
PRIMEARCHITECT.STUDIO@GMAIL.COM
ტელ:
593 92 99 22

თანამდებობა	გვარი	ხელმოწერა
დამკვეთი	ზურაბ მაღალაშვილი	
ხელმძღვანელი	ზურაბ მაღალაშვილი	
არქიტექტორი	პეთანგელოზ სიდამონ-ერისთავი	

გვერდი	ფაილის
A.01.6	

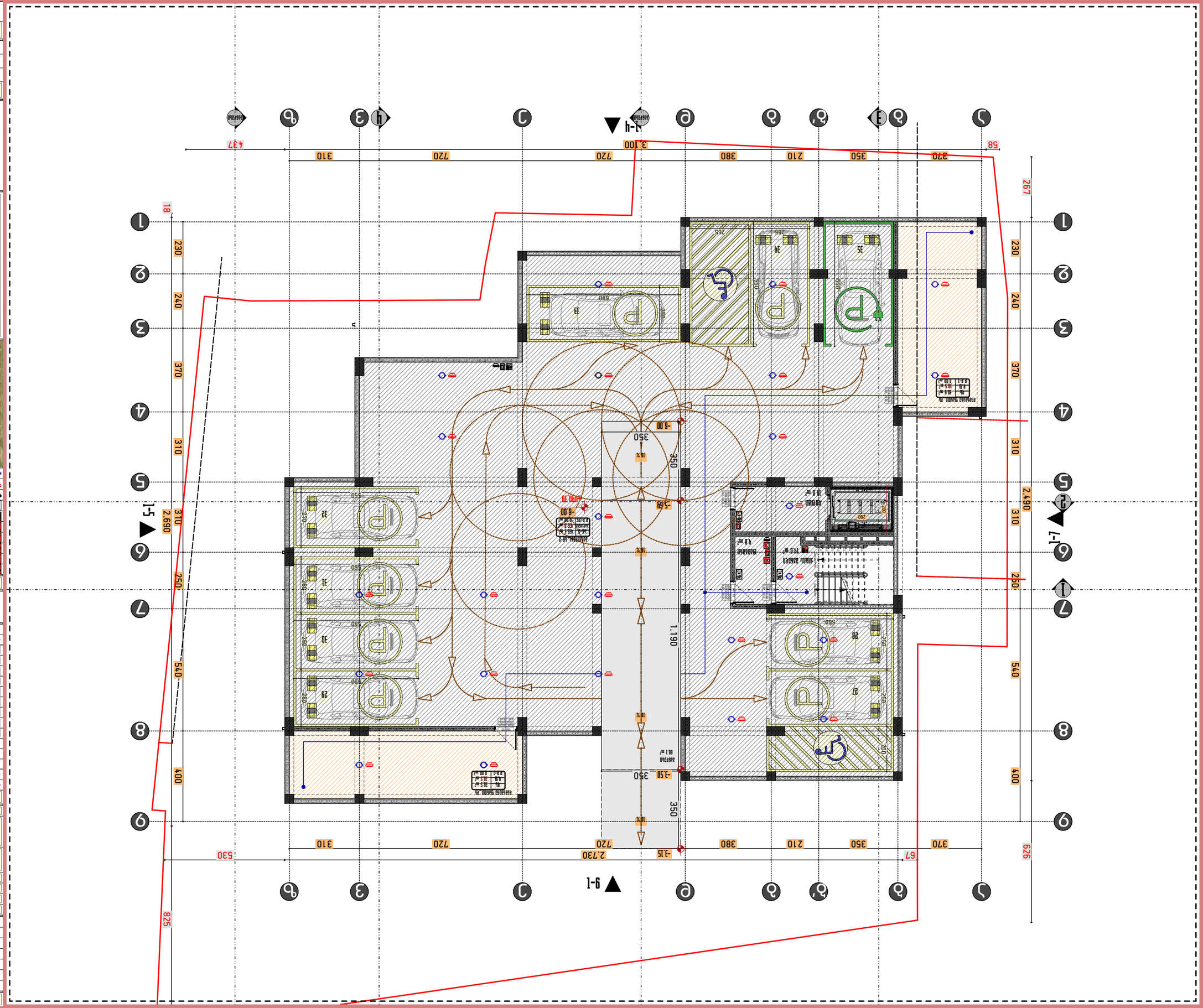
1-4
1-5
1-7
9-1
P
-6.00
-5.80
-3.50
-3.15
1.190
350
2,730
2,690
2,490
267
829
626
530
67
58
4,37
18
3,100
720
380
210
350
370
310
240
230
400
540
250
680
560
550
265
266
Вакуумный бачок 8л
Вакуумный бачок 8л
Вакуумный бачок 8л

ПРОЕКТ	R.01.8
ЗДАНИЯ	ДЫМОУДАЛЕНИЕ
Стадия	Лист	Листов
Р	1	1
Гип	ГАП
Н.контр.	Разраб.

Масштаб	1:150
Система координат	-1
Высота	0.000
Зона	Подземная автостоянка
Объект	Многоквартирный жилой дом с подземной автостоянкой
Адрес	г. Ижевск, ул. Автозаводская, 15
Заказчик	ООО "Специализированный застройщик "Ижевский завод строительных материалов"

Генеральный план	
Условные обозначения	
Граница земельного участка	
Граница зоны с особыми условиями использования территории	
Граница зоны действия публичного сервитута	
Граница территории объекта культурного наследия	
Граница территории объекта культурного наследия, включенного в единый государственный реестр объектов культурного наследия (памятников истории и культуры) народов Российской Федерации	
Граница территории выявленного объекта культурного наследия	
Граница территории, в отношении которой утверждены проекты планировки территории	
Граница территории, в отношении которой утверждены проекты межевания территории	
Граница территории, в отношении которой предполагается осуществление комплексного развития территории	
Граница территории, в отношении которой предполагается осуществление развития территории	
Граница территории, в отношении которой предполагается осуществление комплексного развития территории по инициативе правообладателей	
Граница территории, в отношении которой предполагается осуществление развития территории по инициативе правообладателей

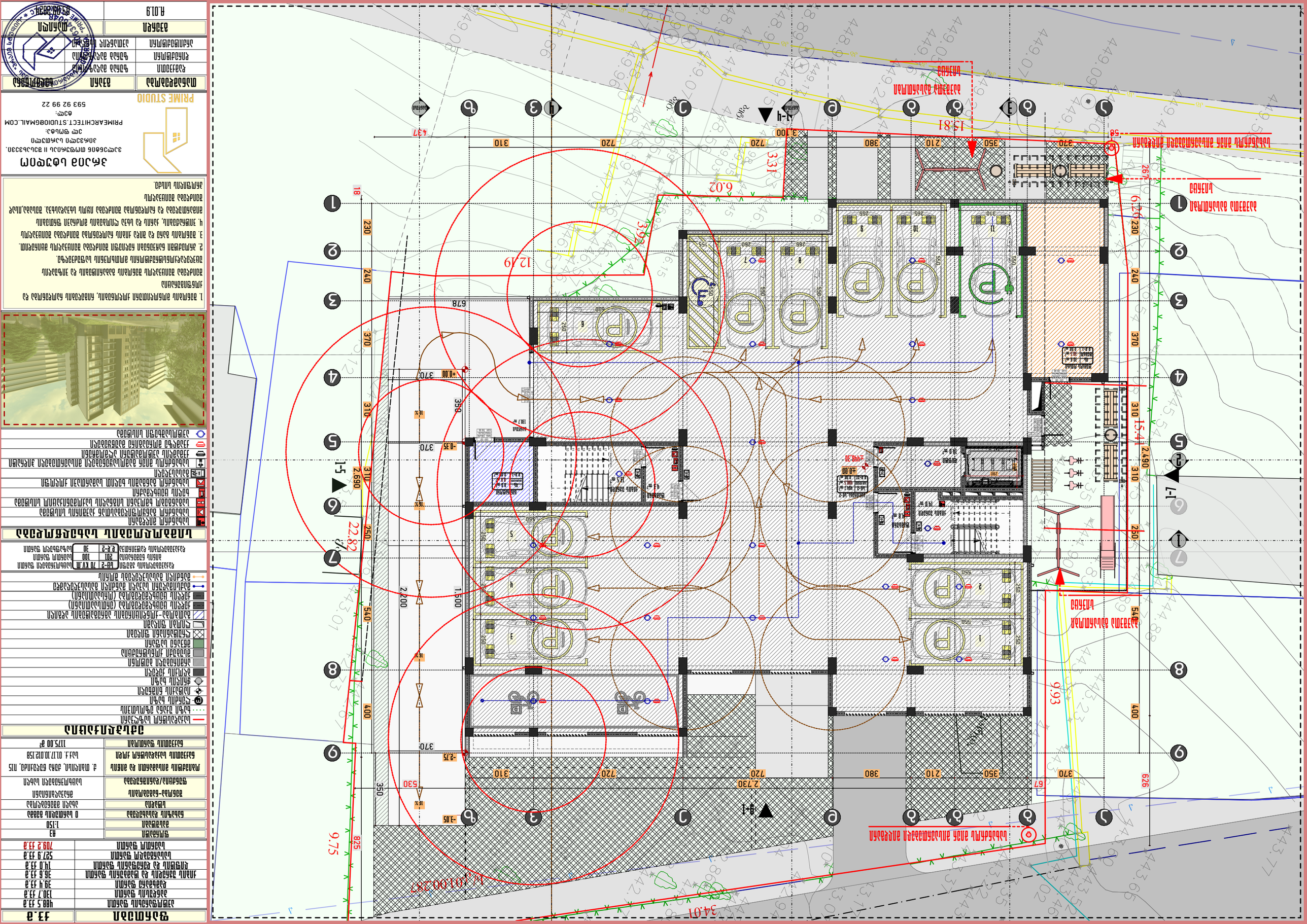
1-1
2-2
3-3
4-4
5-5
6-6
7-7
8-8
9-9
1-ч
2-ч
3-ч
4-ч
5-ч
6-ч
7-ч
8-ч
9-ч
15.81
6.02
3.31
3.95
12.19
22.82
9.75
34.01
9.93
15.41
6.26
2.730
2.200
1.500
2.690
2.490
3.100
-0.35
-2.75
-3.05
+0.00
-40.00
P
1
2
3
4
5
6
7
8
9
10
11
ПАРКОВКА ЗАПРЕЩЕНА
ПАРКОВКА ЗАПРЕЩЕНА
ПАРКОВКА ЗАПРЕЩЕНА

ფარდობები	კვ.მ
ქომერციული ფართი	487.5 კვ.მ
საზოგადო ფართი	***
დამხმარე ფართი	7.8 კვ.მ
ქიმის შენიდვის და ტექნიკის ფართი	39.9 კვ.მ
ლიფტის და ეზოფანის ფართი	59.2 კვ.მ
სასარგებლო ფართი	495.3 კვ.მ
საერთო ფართი	594.4 კვ.მ

ფორმატი	A3
მასშტაბი	1:150
ნახაზის დასახელება	II სართულის გეგმა
სტადია	პირველი მშენებლობა
შენობა-ნაგებობის ფუნქცია/დანიშნულება	მრავალბინიანი საცხოვრებელი სახლი
ობიექტის მისამართი და მიწის ნაკვეთის საკადასტრო კოდი	ქ. თბილისი, ქუჩა ნენოწმინდა, N15 საკ.კ. 01.17.10.012.158
ნაკვეთის ფართობი	1175.00 მ²

ეძსპლიკაცია

- საკადასტრო საზღვარი
- ხაზი შენება ობიექტისთვის
- ღერძის ხაზი
- ისტვის ნიშნული
- ჭრილის ხაზი
- გლუქის ჭედილი
- არმირებული ბეტონი
- მსუბუქი კონსტრუქციები
- მწვანე საფარი
- ღრუბლანიანი ფილები
- ღუმელი ფილაები
- გამოქმა-კონდიციონირების აგრეგატების აღგილი
- ქედლის ცეცხლგამძლეგამა (ეროსაიმიანი)
- ქედლის ცეცხლგამძლეგამა (ორსაიმიანი)
- მაძლიმაკლური საკეტი მანძილი გასასვლელამდე
- მანძილი გასასვლელებს შორის

რაკეტებლობის ბლოკი		
ბინის ნომერიცია		
რაკეტებლობის რაოდენობა		
	1-2	70 კვ.მ
	201	100
	2-2	30

საცხოვრებელი ფართი
საერთო ფართი
საზოგადო ფართი

სიმბოლოების სახელწოდება

- სახანძრო ჰიდრანტი
- სახანძრო მანეკენტორი სამშრომლოსთან ჯაშირის სისტემა
- სამანქანო ხმოვანი სიგნალის საკომუნიკაციო სისტემა
- ხელის ცეცხლსაქრი
- სახანძრო მანქანის ხელით სამართავი ქოლოფი
- მასასვლელი
- სახანძროს მიერ გამოსაყენებელი მისაერთებელი ჰიდრანტი
- ჭედლის აქტომატური ალარმები
- ჭედლზე მორეკვირი მაუწყებელი
- აქტომატიზაცია სისტემა



1. შენობის მონოლითური ქოლონების, რიგელების ნაოლენობა და ქონფიგურაცია შეიძლება შეიცვალოს შენობის მაბარიტების და ვიზუალის შეჯერებულ-კონსტრუქტორის მოსახერხების საფუძველზე.
2. პრომეტული ნაჯვენები რელიეფი შეიძლება შეიცვალოს მცირედით.
3. შენობის მანი და შიდა ქიმის ნაოლენობა შეიძლება შეიცვალოს
4. ვიწრაფების, ჯანის და სხვა ღუმბების მოძრავი ფრთების მიმართულება და ნაოლენობა შეიძლება იყოს სხვადასხვა. შესაბამისად შეიძლება შეიცვალოს პროფილის სისქე.

PRIME STUDIO

პრაიმ სტუდიო
ვალენტინ თოფურიას II შესახვევი.
პირველი სართული
ელ ფოსტა:
PRIMEARCHITECT.STUDIO@GMAIL.COM
ტელ:
593 92 99 22

მანამდებობა	გვარი	ხელმოწერა
დამკვეთი	ზურაბ მაღალაშვილი	
ღირებული	ზურაბ მაღალაშვილი	
არქიტექტორი	პროექტი	

გვერდი	მასშტაბი
A.01.10	1:150

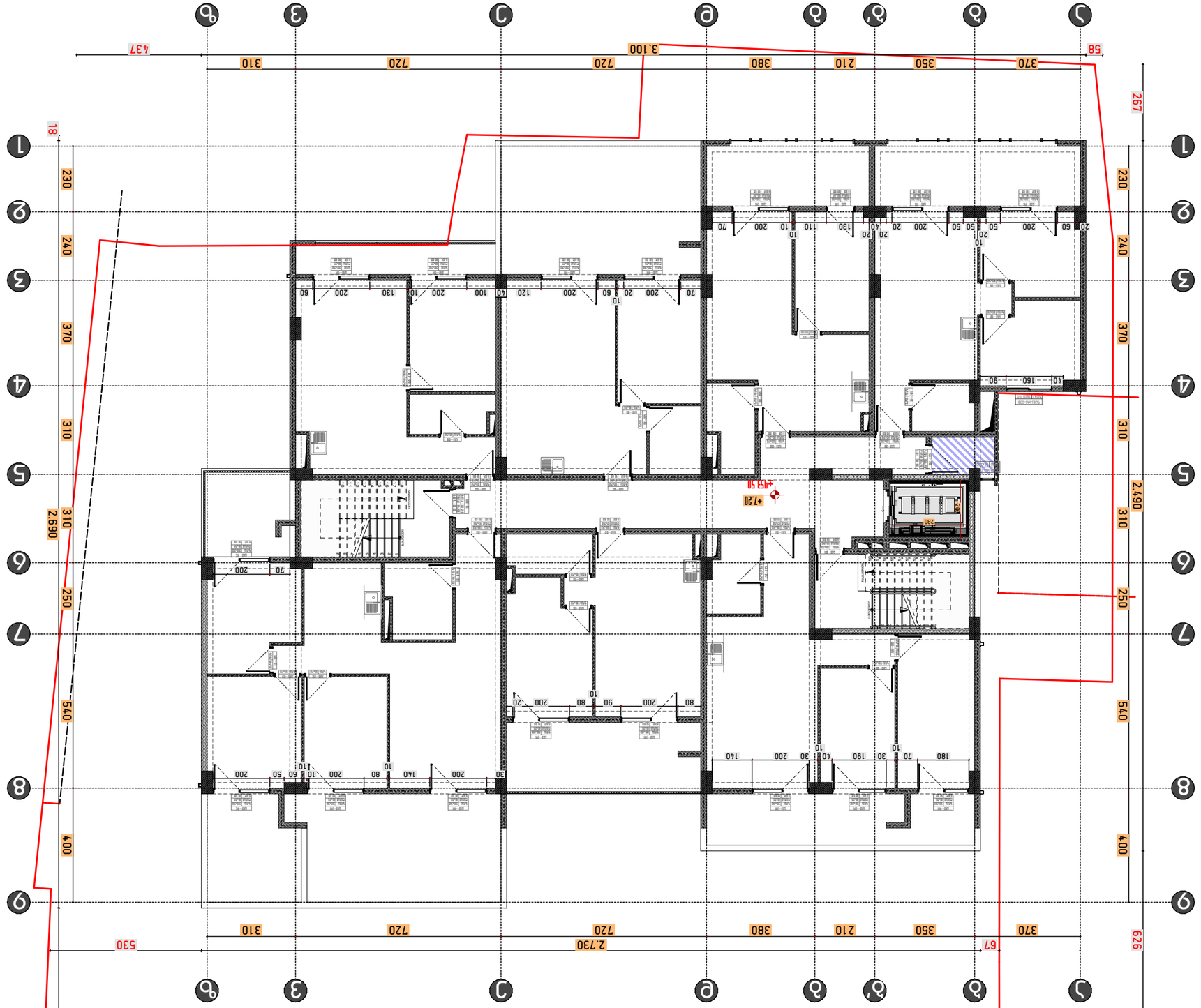

ЗАСЛОНА ЬФЗЭЧОП

ЗЭЧЭЗЬОЛ ЬФЗЭЧОП Ь ЗЭЬЬЬЬЗЭЗЛ.
ЗОЛФЗЭЧО ЬЛЬФЗЭЧО
ЗЭЧ ЭЛЬЬФ:
ФЗЧ:
593 92 99 22

PRIME STUDIO
PRIMEARCHITECT.STUDIO@GMAIL.COM

ЛЬЛЬЛЬЛЬЛЬ	ЛЛЛЛ	ЬЛЛЛЛЛЛЛЛЛ	ЛЛЛЛЛЛЛЛЛЛ
ЛЛЛЛЛЛЛЛЛЛ	ЛЛЛЛЛЛЛЛЛЛ	Л

ՇԻՆԱՐԱՐ	ԱՐԹՈՒՐ ՄԱՆՈՒԿՅԱՆ
ՀԱՍՏԱՏՈՒԹՅԱՆ ՏԵՂԱԿԱՆ	ՀՀ, ք. ԵՐԵՎԱՆ, ՇԱՀՈՒՄՅԱՆ 1
ՀԵՂԻՆԱԿ	ՀՀ, ք. ԵՐԵՎԱՆ, ՇԱՀՈՒՄՅԱՆ 1
ՀԵՂԻՆԱԿԻ ՀԵՌԱԽՈՍԱՀԱՄԱՐ	(+374 91) 59 99 22
ՀԵՂԻՆԱԿԻ ԷԼ. ՓՈՍՏԱՅԻՆ ՀԱՍՑԵ	PRIMEARCHITECT.STUDIO@GMAIL.COM
ՀԵՂԻՆԱԿԻ ԿԱՅՔԻ ԷՋ	PRIME STUDIO

ՀԱՄԱՁԱՅՆԱԳՐՈՒԹՅՈՒՆ

ՀԵՂԻՆԱԿԻ ԱՆՎԱՆՈՒՄ	ՀԱՅԿԱԿԱՆ ԱՆՎԱՆՈՒՄ
ՀԱՄԱՁԱՅՆԱԳՐՈՂ ՄԱՐՄԻՆ	ՀՀ, ք. ԵՐԵՎԱՆ, ՇԱՀՈՒՄՅԱՆ 1
ՀԱՄԱՁԱՅՆԱԳՐՈՂ ՀԱՍՑԵ	ՀՀ, ք. ԵՐԵՎԱՆ, ՇԱՀՈՒՄՅԱՆ 1
ՀԵՂԻՆԱԿԻ ՀԵՌԱԽՈՍԱՀԱՄԱՐ	(+374 91) 59 99 22
ՀԵՂԻՆԱԿԻ ԷԼ. ՓՈՍՏԱՅԻՆ ՀԱՍՑԵ	PRIMEARCHITECT.STUDIO@GMAIL.COM

ՇԻՆԱՐԱՐԱԿԱՆ ԱՇԽԱՏԱՆՔՆԵՐԻ ԾԱՎԱԼ

ՀԱՄԱՐ	ՉԱՓ
ՀԱՐԿԱՅԻՆ ՄԱԿԵՐԵՍ	1:150
ՀԱՐԿԱՅԻՆ ՄԱԿԵՐԵՍԻ ՄԱՍՇՏԱԲԱՑՈՒՄ	A3
ՀԱՐԿԱՅԻՆ ՄԱԿԵՐԵՍԻ ՄԱՍՇՏԱԲԱՑՈՒՄ	A1

ՇԻՆԱՐԱՐԻ ՄԱՍՆԱԳԻՏԱԿԱՆ ԱՇԽԱՏԱՆՔՆԵՐԻ ԾԱՎԱԼ	
ՇԻՆԱՐԱՐԻ ԱՆՎԱՆՈՒՄԸ	ՀԱՐԿԱՅԻՆ ՄԱԿԵՐԵՍԻ ՄԱՍՇՏԱԲԱՑՈՒՄ
ՀԱՄԱՐ	A1
ՉԱՓ	1:150
ՀԱՐԿԱՅԻՆ ՄԱԿԵՐԵՍԻ ՄԱՍՇՏԱԲԱՑՈՒՄ	A3
ՀԱՐԿԱՅԻՆ ՄԱԿԵՐԵՍ	1:100

ՇԻՆԱՐԱՐԱԿԱՆ ԱՇԽԱՏԱՆՔՆԵՐԻ ԾԱՎԱԼ

ՀԱՄԱՐ	ՉԱՓ



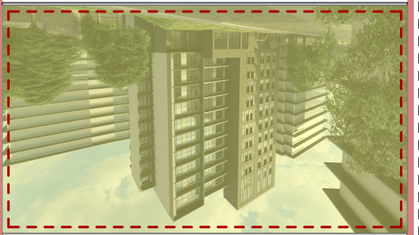

1. ձեռքով ներկված մակերեսները, հիմքերը ներկել հատուկ միջոցներով
ընդհանուր ներկման և ամրացման աշխատանքները կատարել ներկի արտադրողի ցուցումներին համապատասխան.
2. ներկման ընթացքում նկատված թերությունները վերացնել ներկման ավարտից առաջ.
3. ներկման ընթացքում ներկի ջրի հետ խառնելու համար օգտագործել միայն մաքուր ջուր.
4. ներկման, չորացման ժամանակ պահպանել ջերմաստիճանային պայմանները.
ձեռքով ներկված մակերեսները պետք է ունենան միատեսակ գույն, ծալքեր, թեքվածքներ և այլ թերություններ.
ներկման ընթացքում ներկի կաթիլները մաքրել անմիջապես.

ձեռքով ներկում

PRIME STUDIO

ՊԱՏՎԻՐԱՏՎՈՒԹՅՈՒՆ ԱՆՀԱՏԱԿԱՆ ՏԻՐՈՋԻ ՀԱՄԱՐ

ՀԱՏԱԿ	ՊԱՏՎԻՐԱՏՎՈՒԹՅՈՒՆ



ЗАСТРОЙКА

Площадь участка	373.1 кв.м
Площадь застройки	82.6 кв.м
Площадь озеленения	2.0 кв.м
Площадь твердых покрытий	28.0 кв.м
Площадь застройки по проекту	41.7 кв.м
Площадь озеленения	458.5 кв.м
Площадь твердых покрытий	530.2 кв.м

Этажность	1.150
Количество квартир	6
Количество машиномест	4
Количество машиномест для МГН	1
Количество машиномест для автомобилей с электроприводом	1
Количество машиномест для автомобилей с ДВС	3
Количество машиномест для автомобилей с электроприводом	1
Количество машиномест для автомобилей с ДВС	3

ЭКСПЛИКАЦИЯ ПОМЕЩЕНИЙ

Наименование помещения	1 этаж
Площадь помещения	82.6 кв.м
Площадь помещения	82.6 кв.м
Площадь помещения	82.6 кв.м
Площадь помещения	82.6 кв.м
Площадь помещения	82.6 кв.м
Площадь помещения	82.6 кв.м

ЭКСПЛИКАЦИЯ ПОМЕЩЕНИЙ

Наименование помещения	1 этаж
Площадь помещения	82.6 кв.м
Площадь помещения	82.6 кв.м
Площадь помещения	82.6 кв.м
Площадь помещения	82.6 кв.м
Площадь помещения	82.6 кв.м
Площадь помещения	82.6 кв.м

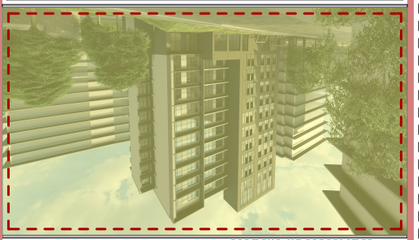

1. Экспликация помещений дана для квартир, находящихся на этаже.
2. Площади помещений указаны без учета толщины внутренних перегородок.
3. Экспликация помещений дана для квартир на этаже.
4. Экспликация помещений дана для квартир на этаже.

ЭКСПЛИКАЦИЯ ПОМЕЩЕНИЙ

Наименование помещения	1 этаж
Площадь помещения	82.6 кв.м
Площадь помещения	82.6 кв.м
Площадь помещения	82.6 кв.м
Площадь помещения	82.6 кв.м
Площадь помещения	82.6 кв.м
Площадь помещения	82.6 кв.м

ЭКСПЛИКАЦИЯ ПОМЕЩЕНИЙ

Наименование помещения	1 этаж
Площадь помещения	82.6 кв.м
Площадь помещения	82.6 кв.м
Площадь помещения	82.6 кв.м
Площадь помещения	82.6 кв.м
Площадь помещения	82.6 кв.м
Площадь помещения	82.6 кв.м

ЗАО "ПРАЙМ СТУДИО"
ул. Ленина, 63, г. Москва, 123456
тел. 8 (495) 123-45-67

ЗАСТРОЙКА

Площадь участка	373.1 кв.м
Площадь застройки	82.6 кв.м
Площадь озеленения	2.0 кв.м
Площадь твердых покрытий	28.0 кв.м
Площадь застройки по проекту	41.7 кв.м
Площадь озеленения	458.5 кв.м
Площадь твердых покрытий	530.2 кв.м

Этажность	1.150
Количество квартир	6
Количество машиномест	4
Количество машиномест для МГН	1
Количество машиномест для автомобилей с электроприводом	1
Количество машиномест для автомобилей с ДВС	3
Количество машиномест для автомобилей с электроприводом	1
Количество машиномест для автомобилей с ДВС	3

ЭКСПЛИКАЦИЯ ПОМЕЩЕНИЙ

Наименование помещения	1 этаж
Площадь помещения	82.6 кв.м
Площадь помещения	82.6 кв.м
Площадь помещения	82.6 кв.м
Площадь помещения	82.6 кв.м
Площадь помещения	82.6 кв.м
Площадь помещения	82.6 кв.м

ЭКСПЛИКАЦИЯ ПОМЕЩЕНИЙ

Наименование помещения	1 этаж
Площадь помещения	82.6 кв.м
Площадь помещения	82.6 кв.м
Площадь помещения	82.6 кв.м
Площадь помещения	82.6 кв.м
Площадь помещения	82.6 кв.м
Площадь помещения	82.6 кв.м

ЗАО "ПРАЙМ СТУДИО"
ул. Ленина, 63, г. Москва, 123456
тел. 8 (495) 123-45-67

ЗАСТРОЙКА

Площадь участка	373.1 кв.м
Площадь застройки	82.6 кв.м
Площадь озеленения	2.0 кв.м
Площадь твердых покрытий	28.0 кв.м
Площадь застройки по проекту	41.7 кв.м
Площадь озеленения	458.5 кв.м
Площадь твердых покрытий	530.2 кв.м

Этажность	1.150
Количество квартир	6
Количество машиномест	4
Количество машиномест для МГН	1
Количество машиномест для автомобилей с электроприводом	1
Количество машиномест для автомобилей с ДВС	3
Количество машиномест для автомобилей с электроприводом	1
Количество машиномест для автомобилей с ДВС	3

ЭКСПЛИКАЦИЯ ПОМЕЩЕНИЙ

Наименование помещения	1 этаж
Площадь помещения	82.6 кв.м
Площадь помещения	82.6 кв.м
Площадь помещения	82.6 кв.м
Площадь помещения	82.6 кв.м
Площадь помещения	82.6 кв.м
Площадь помещения	82.6 кв.м

ЭКСПЛИКАЦИЯ ПОМЕЩЕНИЙ

Наименование помещения	1 этаж
Площадь помещения	82.6 кв.м
Площадь помещения	82.6 кв.м
Площадь помещения	82.6 кв.м
Площадь помещения	82.6 кв.м
Площадь помещения	82.6 кв.м
Площадь помещения	82.6 кв.м

ЗАО "ПРАЙМ СТУДИО"
ул. Ленина, 63, г. Москва, 123456
тел. 8 (495) 123-45-67

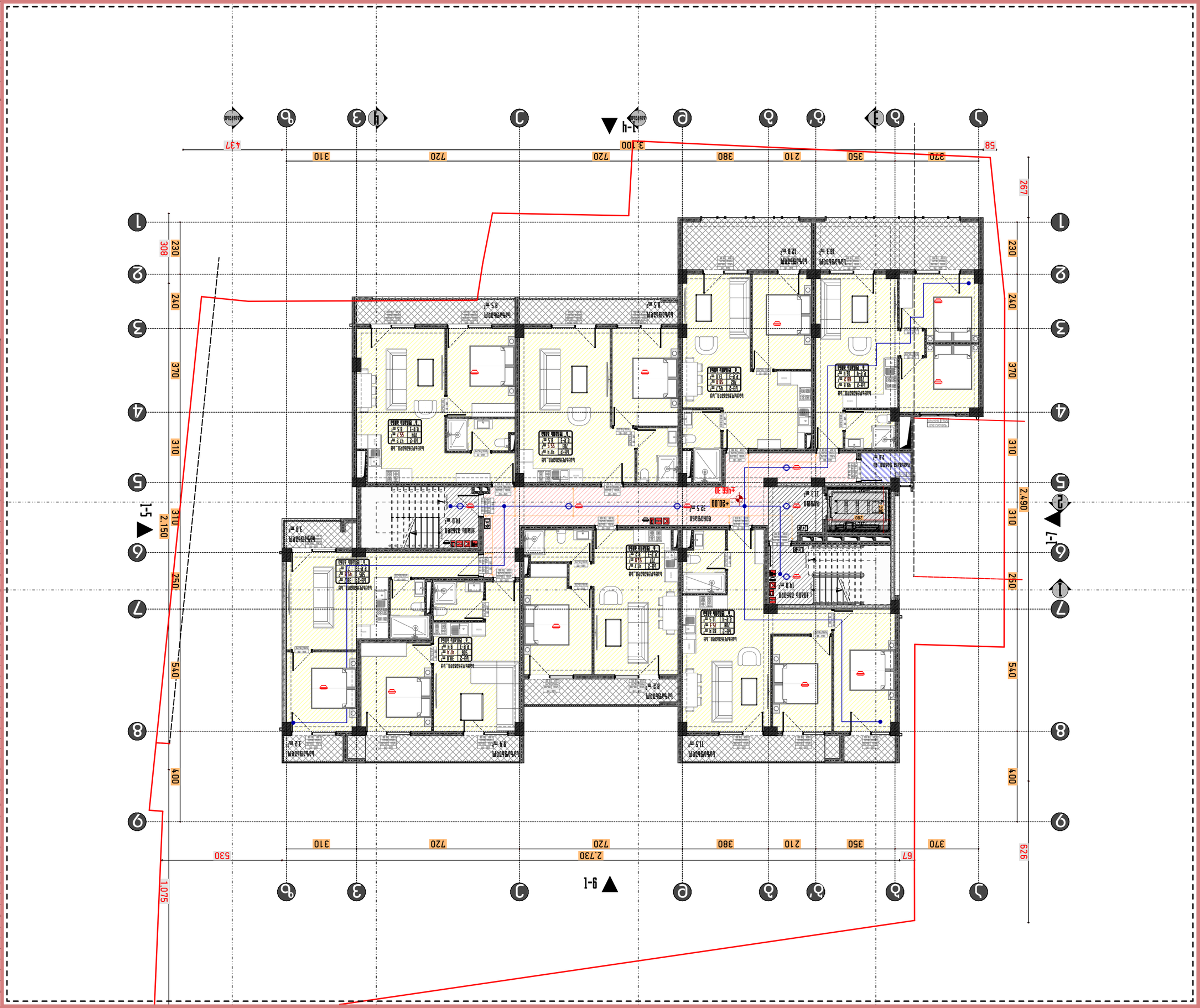

ՊԱՏՎԵՐ	33.3
ԱՌԱՋԻՆ ՀԱՐԿԱՅԻՆ ՄԱԿԵՐԵՍ	374.1
ԵՐԿՐՈՐԴ ՀԱՐԿԱՅԻՆ ՄԱԿԵՐԵՍ	82.6
ԵՐՐՈՐԴ ՀԱՐԿԱՅԻՆ ՄԱԿԵՐԵՍ	2.0
ՀԱՄԱԼ ՀԱՐԿԱՅԻՆ ՄԱԿԵՐԵՍ	28.0
ԱՌԱՋԻՆ ՀԱՐԿԱՅԻՆ ՄԱԿԵՐԵՍ	43.8
ԵՐԿՐՈՐԴ ՀԱՐԿԱՅԻՆ ՄԱԿԵՐԵՍ	459.5
ԸՆԴՀԱՆՈՒՐ ՄԱԿԵՐԵՍ	521.3

ՊԱՏՎԵՐ	1:150
ՀԱՏԱԿ	A3
ՀԱՐԿԱՅԻՆ ԱՌԱՋԻՆ ՀԱՐԿԱՅԻՆ	VII
ՀԱՐԿԱՅԻՆ ԵՐԿՐՈՐԴ ՀԱՐԿԱՅԻՆ	
ՀԱՐԿԱՅԻՆ ՀԱՄԱԼ ՀԱՐԿԱՅԻՆ	
ՀԱՏԱԿ	
ՀԱՏԱԿ	
ՀԱՏԱԿ



ფართები	კვ.მ
საცხოვრებელი ფართი	374.1 კვ.მ
საზაფხულო ფართი	82.6 კვ.მ
დამხმარე ფართი	2.8 კვ.მ
კიბის უჯრედის და ლიფტების ფართი	28.0 კვ.მ
ლიფტის და დერეფნის ფართი	43.8 კვ.მ
სასარგებლო ფართი	459.5 კვ.მ
საერთო ფართი	531.3 კვ.მ

ფორმატი	A3
მასშტაბი	1:150
ნახაზის დასახელება	VIII სართულის გეგმა
სტადია	ახალი მშენებლობა
შენობა-ნაგებობის ფუნქცია/დანიშნულება	მრავალბინიანი საცხოვრებელი სახლი
ობიექტის მისამართი და მიწის ნაკვეთის საკადასტრო კოდი	ქ. თბილისი, ქუჩა ნუცუბიძე, I15 საკ.კ. 01.17.10.012.158
ნაკვეთის ფართობი	1175.00 მ²

ექსპლიკაცია

- საკადასტრო საზღვარი
- ხაზი უკანა ეზოსთვის
- ღერძის ხაზი
- იატაკის ნიშნული
- ჭრილის ხაზი
- ბლოკის კედელი
- არმირებული ბეტონი
- მსუბუქი კონსტრუქცია
- მწვანე საფარი
- ღრუტანიანი ფილები
- ღიობი ფილაში
- გათბობა-კონდიციონერის აგრეგატების ადგილი
- კედლის ცეცხლმედეგობა (ერთსაათიანი)
- კედლის ცეცხლმედეგობა (ორსაათიანი)
- მაქსიმალური სავალი მანძილი გასასვლელამდე
- მანძილი გასასვლელებს შორის

დაკავებულობის ჯგუფი	სმ-2	70 KV.M	საცხოვრებელი ფართი
ბინის ნომერაცია	201	100	საერთო ფართი
დაკავებულობის დატვირთვა	დ.დ-2	30	საზაფხულო ფართი

სიმბოლოების სახელწოდება

- სახანძრო მილდბარი
- სახანძრო განყოფილებასთან კავშირის სისტემა
- საგანგებო ხმოვანი სიგნალის საკომუნიკაციო სისტემა
- ხელის ცეცხლმაქრი
- სახანძრო განგაშის ხელით სამართავი კოლოფი
- გასასვლელი
- სახანძროს მიერ გამოსაყენებელი მისაერთებელი ჰიდრანტი
- კვამლის ავტომატური აღმომჩენი
- კვამლზე მორეაგირე გამწყებელი
- ავტოსაშხეფი სისტემა



1. შენობის მონოლითური კოლონების, რიგელების რაოდენობა და კონფიგურაცია
შეიძლება შეიცვალოს შენობის გაბარიტების და ვიზუალის უცვლელადკონსტრუქტორის მოთხოვნის საფუძველზე.
2. პროექტში ნაჩვენები რელიეფი შეიძლება შეიცვალოს მცირედით.
3. შენობის გარე და შიდა კიბის რაოდენობა შეიძლება შეიცვალოს
4. ვიტრაჟების, კარის და სხვა ღიობების მოძრავი ფრთების მიმართულება და რაოდენობა შეიძლება იყოს სხვადასხვა. შესაბამისად შეიძლება შეიცვალოს
პროფილის სისქე.

PRIME STUDIO

პრაიმ სტუდიო
ვალენტინ თოფურიას II შესახვევი,
პირველი სართული
ელ ფოსტა:
PRIMEARCHITECT.STUDIO@GMAIL.COM
ტელ:
593 92 99 22

თანამდებობა	გვარი	ხელმოწერა
დამკვეთი	ზურაბ მაღაზონია	
დირექტორი	ზურაბ მაღაზონია	
არქიტექტორი	ავთანდილ სხ[illegible]	

გვერდი	თარიღი
A.01.16	05.09.2024



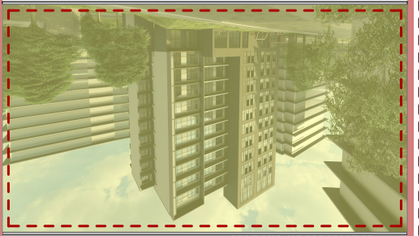

Забележки

1. Забранява се използването на дограма, която не е в съответствие с изискванията на ЗЕЕ.
2. Дограмата трябва да бъде изпълнена съгласно изискванията на ПИПСМР.
3. Забранява се използването на дограма, която не е в съответствие с изискванията на ЗЕЕ.
4. Забранява се използването на дограма, която не е в съответствие с изискванията на ЗЕЕ.
5. Забранява се използването на дограма, която не е в съответствие с изискванията на ЗЕЕ.
6. Забранява се използването на дограма, която не е в съответствие с изискванията на ЗЕЕ.
7. Забранява се използването на дограма, която не е в съответствие с изискванията на ЗЕЕ.
8. Забранява се използването на дограма, която не е в съответствие с изискванията на ЗЕЕ.
9. Забранява се използването на дограма, която не е в съответствие с изискванията на ЗЕЕ.

Дограмаджийски дейности

Външна дограма	
Външна дограма	
Външна дограма	


1-4
1-5
1-7
9-1
1,075
2,150
2,730
2,490
530
630
67
58
437
267
629
1
2
3
4
5
6
7
8
9
Ա
Բ
Գ
Դ
Ե
Զ
Է
Ը
Թ
Ժ
Ի
Լ
230
240
370
310
250
540
400
310
720
720
380
210
350
370
310
720
720
380
210
350
370
310
310
230
240
370
310
250
540
400
310
490
ԱՆՑՈՒՄ
ԼՈՒՍԱՄՈՒՏ
ՀԱՐԿԱՅԻՆ ՍԵՆՅԱԿ

ՇԻՆԱՐԱՐ	ԱՐԹՈՒՐ ՄԱՆՈՒԿՅԱՆ
ՃԱՐՏԱՊԵՏ	ՀՈՎՀԱՆՆԵՍ ՀԱՅՐԱՊԵՏՅԱՆ
ՆԱԽԱԳԻԾ	ՀՈՎՀԱՆՆԵՍ ՀԱՅՐԱՊԵՏՅԱՆ
ԳԼԽԱՎՈՐ ՄԱՍՆԱԳԵՏ	ՀՈՎՀԱՆՆԵՍ ՀԱՅՐԱՊԵՏՅԱՆ
ՄԱՍՆԱԳԻՏ	ՀՈՎՀԱՆՆԵՍ ՀԱՅՐԱՊԵՏՅԱՆ
ՀԱՇՎԱՐԿՈՂ	ՀՈՎՀԱՆՆԵՍ ՀԱՅՐԱՊԵՏՅԱՆ
ՇԻՆԱՐԱՐ	
ՃԱՐՏԱՊԵՏ	
ՆԱԽԱԳԻԾ	
ԳԼԽԱՎՈՐ ՄԱՍՆԱԳԵՏ	
ՄԱՍՆԱԳԻՏ	
ՀԱՇՎԱՐԿՈՂ

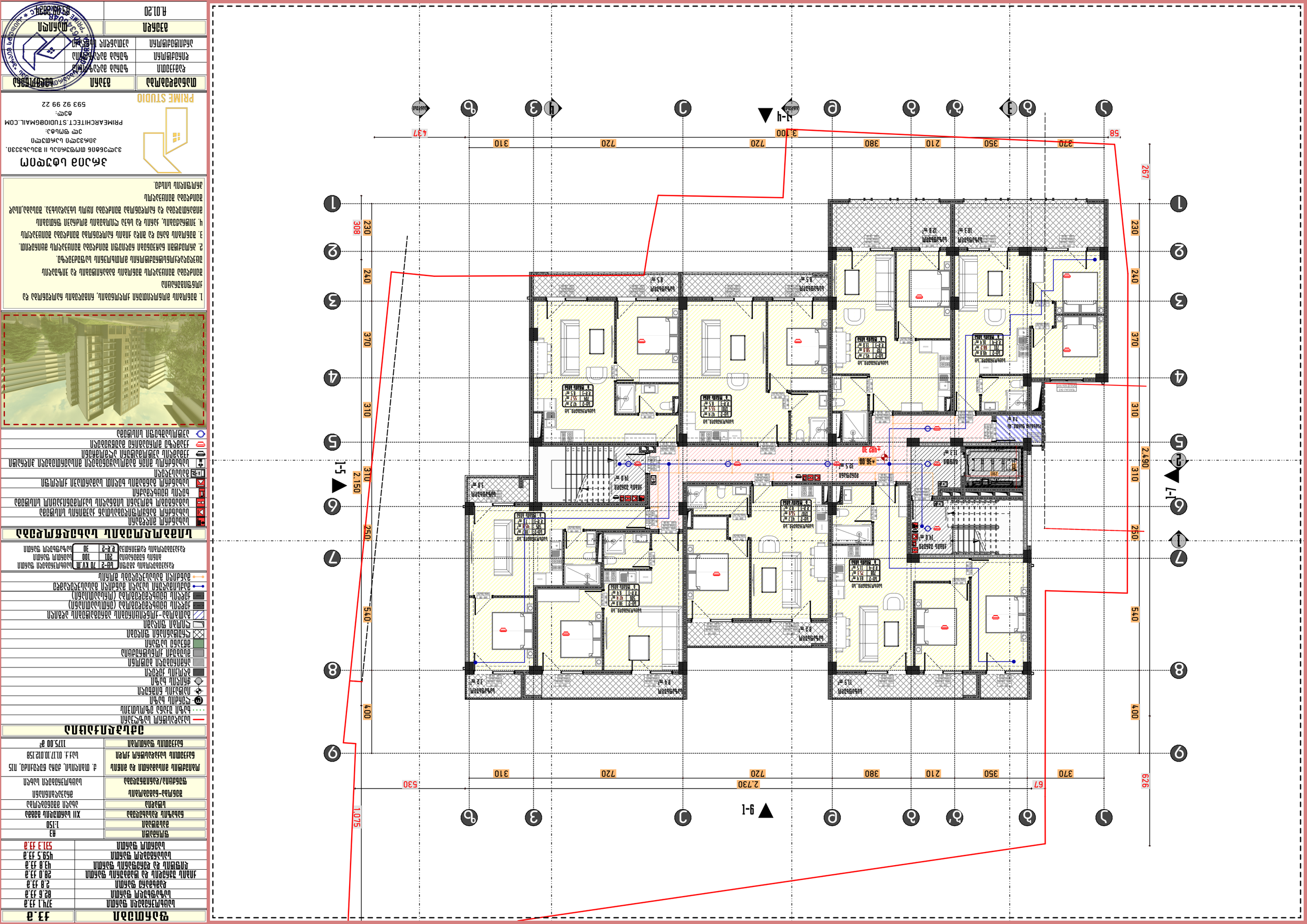
1-ч
1-5
1-7
9-1
1.075
2.150
2.490
2.730
530
626
67
58
437
308
267
1. Зөвлөмж дүгнэлтийн дагуу өрөөний хэмжээ, өрөөний дотор ба гадна талбайн дүүргэлтийг хийнэ.
2. Хэмжээг зөвхөн архитектурын төлөвлөлтийн ажлын зураг дээрээс авна.
3. Зөвлөмж нь зөвхөн ерөнхий чиглэлийг өгөх бөгөөд гүйцэтгэлийн ажлын зураг биш болно.
4. Зөвлөмжийг зөвхөн Prime Studio-д хийлгэсэн төсөлд хэрэглэнэ.
Зөвлөмжийг зөвхөн гэрээт этгээд ашиглана.
Зөвлөмжийг бусдад.
Зөвшөөрөлгүй хуулбарлахыг хориглоно.
Prime Studio
ЗӨВЛӨМЖ БОЛОВСРУУЛСАН ИНЖЕНЕР:
Ц.ЭНХЖАРГАЛ
ЗӨВЛӨГӨӨ ГАРГАСАН:
Б.ЭНХЖАРГАЛ
PRIMEARCHITECT.STUDIO@GMAIL.COM
ӨӨСӨӨ:
593 92 99 22
ЗӨВЛӨМЖ БОЛОВСРУУЛСАН ИНЖЕНЕР
Ц.ЭНХЖАРГАЛ
ЗӨВЛӨГӨӨ ГАРГАСАН:
Б.ЭНХЖАРГАЛ
ӨӨСӨӨ:
593 92 99 22
ЗӨВЛӨМЖ
Р.01.20
ЗӨВЛӨГӨӨ ГАРГАСАН ИНЖЕНЕР
Ц.ЭНХЖАРГАЛ
ЗӨВЛӨГӨӨ ГАРГАСАН АРХИТЕКТОР
Б.ЭНХЖАРГАЛ
ЗӨВЛӨГӨӨ ГАРГАСАН ИНЖЕНЕР
Ц.ЭНХЖАРГАЛ
ЗӨВЛӨГӨӨ ГАРГАСАН ИНЖЕНЕР
Б.ЭНХЖАРГАЛ

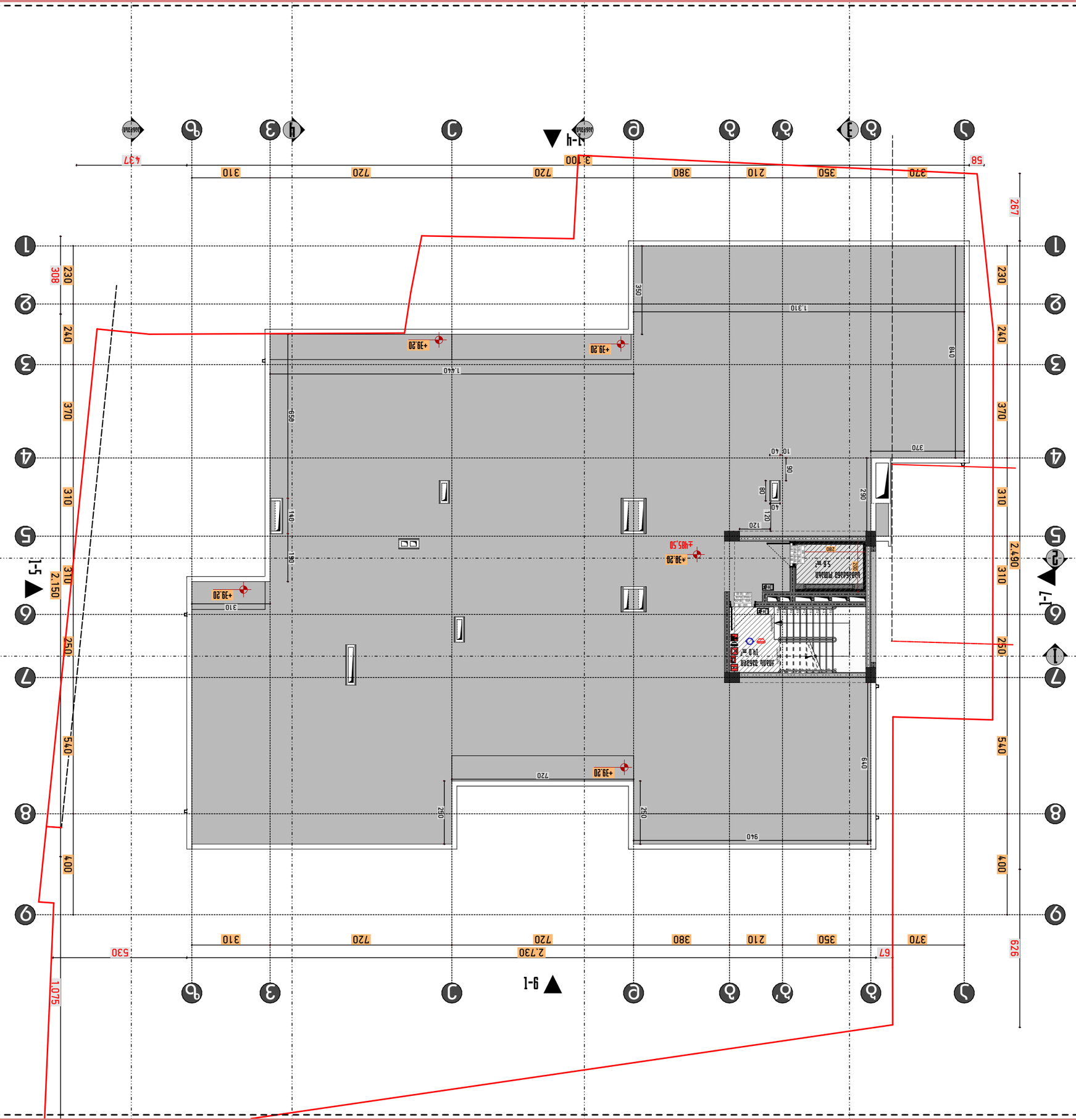

ЭСКИЗ ЦОКОЛЯ

ЭСКИЗ ЦОКОЛЯ ОТМОСТКИ И ОТДЕЛКИ.
ДОКУМЕНТ ВЫПОЛНЕН В ЭЛЕКТРОННОМ ВИДЕ

PRIME STUDIO

ОСНОВНЫЕ ТРЕБОВАНИЯ ПРОЕКТА

ТИП ФУНДАМЕНТА	ЛЕНТОЧНЫЙ
ГЛУБИНА ЗАЛОЖЕНИЯ	1.150
ОТМОСТКА	ЕСТЬ
ВЫСОТА ЦОКОЛЯ	1.075
ВЫСОТА ОТМОСТКИ	400
ШИРИНА ОТМОСТКИ	1000
ТИП ОТДЕЛКИ ЦОКОЛЯ	ОКРАСКА ФАСАДНОЙ КРАСКОЙ
ТИП ОТДЕЛКИ ОТМОСТКИ	БЕТОННАЯ ПЛИТКА
ТИП ГИДРОИЗОЛЯЦИИ	ОБМАЗОЧНАЯ
ТИП УТЕПЛИТЕЛЯ	ПЕНОПЛЭКС
ТОЛЩИНА УТЕПЛИТЕЛЯ	50 ММ

ЭКСПЛИКАЦИЯ ПОМЕЩЕНИЙ

№	НАЗВАНИЕ	ПЛОЩАДЬ, М²
1	ТАМБУР	3.42
2	ГАРДЕРОБНАЯ	2.18
3	САНУЗЕЛ	3.05
4	ПРИХОЖАЯ	4.36
5	ГОСТИНАЯ	18.74
6	СПАЛЬНЯ	14.92
7	ДЕТСКАЯ	12.60
8	КУХНЯ-СТОЛОВАЯ	16.48
9	ТЕРРАСА	6.20
10	ВЕРАНДА	5.80

ЭКСПЛИКАЦИЯ ОТДЕЛКИ

ПОЗ.	НАЗВАНИЕ	ТИП ОТДЕЛКИ
1	ЦОКОЛЬ	ОКРАСКА ФАСАДНОЙ КРАСКОЙ
2	ОТМОСТКА	БЕТОННАЯ ПЛИТКА
3	ОТДЕЛКА ВЕРАНДЫ	ДЕКОРАТИВНЫЙ БРУС
4	ОТДЕЛКА ТЕРРАСЫ	ДЕКОРАТИВНЫЙ БРУС
5	ОТДЕЛКА ЛЕСТНИЦЫ	ДЕКОРАТИВНЫЙ БРУС
6	ОТДЕЛКА ПЕРИЛ	ДЕКОРАТИВНЫЙ БРУС
7	ОТДЕЛКА ПОЛА	ДЕКОРАТИВНЫЙ БРУС

ОТДЕЛКА

ПРОЕКТ	ЭСКИЗ ЦОКОЛЯ
ЛИСТ	1
ЛИСТОВ	1
ФОРМАТ	А3
ДАТА	14.01.24

PRIME STUDIO
ЭСКИЗ ЦОКОЛЯ ОТМОСТКИ И ОТДЕЛКИ.
ДОКУМЕНТ ВЫПОЛНЕН В ЭЛЕКТРОННОМ ВИДЕ.
ЗАО «ПРАЙМ СТУДИО»
ИНН 7743123456
ОГРН 1157746123456
ПРИМЕЧАНИЕ: ВСЕ РАЗМЕРЫ УКАЗАНЫ В МИЛЛИМЕТРАХ, ЕСЛИ ИНОЕ НЕ ОГОВОРЕНО.
ПЕРЕД НАЧАЛОМ РАБОТ ПРОВЕРИТЬ ВСЕ РАЗМЕРЫ ПО ОБЪЕКТУ.
ПРИ ОБНАРУЖЕНИИ РАСХОЖДЕНИЙ СООБЩИТЬ АВТОРУ ПРОЕКТА.
ЗАПРЕЩАЕТСЯ ВНОСИТЬ ИЗМЕНЕНИЯ В ПРОЕКТ БЕЗ СОГЛАСОВАНИЯ.
ПРИМЕЧАНИЕ: ВСЕ РАЗМЕРЫ УКАЗАНЫ В МИЛЛИМЕТРАХ, ЕСЛИ ИНОЕ НЕ ОГОВОРЕНО.
ПЕРЕД НАЧАЛОМ РАБОТ ПРОВЕРИТЬ ВСЕ РАЗМЕРЫ ПО ОБЪЕКТУ.
ПРИ ОБНАРУЖЕНИИ РАСХОЖДЕНИЙ СООБЩИТЬ АВТОРУ ПРОЕКТА.
ЗАПРЕЩАЕТСЯ ВНОСИТЬ ИЗМЕНЕНИЯ В ПРОЕКТ БЕЗ СОГЛАСОВАНИЯ.
ТЕЛ.: +7 (495) 593-92-22
E-MAIL: PRIMEARCHITECT.STUDIO@GMAIL.COM
ГОРОД МОСКВА, УЛ. ЗОЛОТАЯ, Д. 11, ОФИС 305

ფასადი

ობიექტის დასახელება	
ობიექტის მისამართი	
ფასადის ნომერი	
ფასადის ტიპი	
ფასადის ელემენტების დასახელება	
ფასადის ფერადოვანი გადაწყვეტა	
ფასადის მასალა	
ფანჯრების ტიპი	
ფანჯრების ფერადოვანი გადაწყვეტა	
ფანჯრების მასალა	
ფანჯრების ზომები	
ფანჯრების რაოდენობა	
ფანჯრების ფერადოვანი გადაწყვეტა	
ფანჯრების ფურნიტურა	
ბალკონის ტიპი	
ბალკონის ფერადოვანი გადაწყვეტა	
ბალკონის მასალა	
ბალკონის ზომები	
ბალკონის რაოდენობა	
ბალკონის ფერადოვანი გადაწყვეტა	
ბალკონის ფურნიტურა	
ბალკონის ბადე	
ბალკონის ბადის ფერადოვანი გადაწყვეტა	
ბალკონის ბადის მასალა	
ბალკონის ბადის ზომები	
ბალკონის ბადის რაოდენობა	
ბალკონის ბადის ფერადოვანი გადაწყვეტა	
ბალკონის ბადის ფურნიტურა

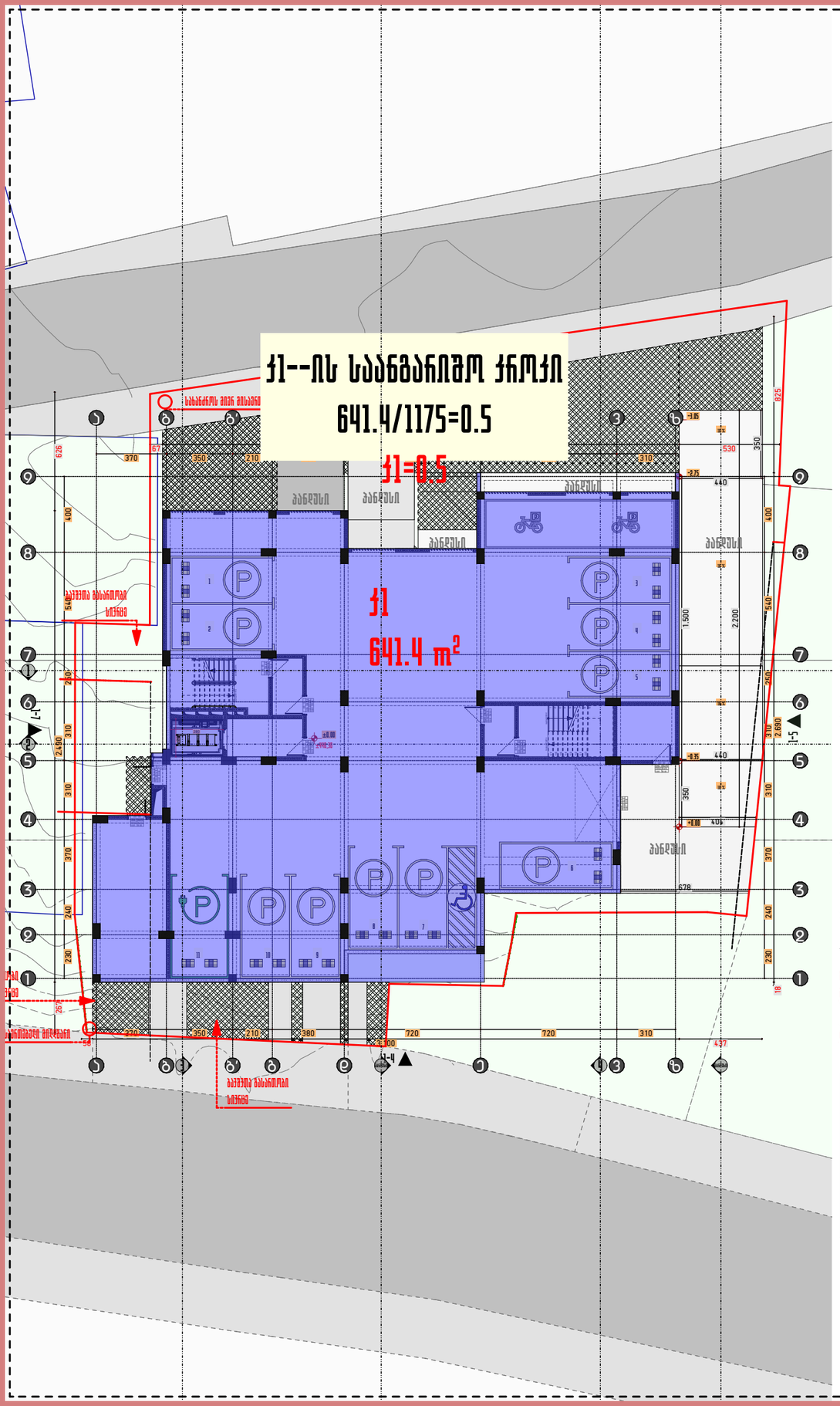
ჯ1--ის საანგარიშო ჯროჯი
641.4/1175=0.5
ჯ1=0.5
ჯ1
641.4 m²
საბანძრის მიერ მისაბმელი ხაზები
ბანდუსი
ბანდუსი
ბანდუსი
ბანდუსი
ბანდუსი
ბანდუსი
საბანძრის მიერ მისაბმელი ხაზები
ბანდუსი
ბანდუსი
ბანდუსი
ბანდუსი
ბანდუსი
ბანდუსი

ფარომები	ჯ3.ბ
სამხედრომდელი ფარომი	
სამზღვრისპირა ფარომი	
დამხმარე ფარომი	
ქობის შენიღბის და ლამპების ფარომი	
ღიფლის და ჭერიფანის ფარომი	
სანათრომდელი ფარომი	
საერთო ფარომი	

ფორმატი	A3
მასშტაბი	1:500
ნახაზის დასახელება	ჯ2-ის საანგარიშო ჯროკები
სტადია	პირველი შეთანხმება
შენობა-ნაგებობის ფუნქცია/დანიშნულება	მრავალბინიანი სამხედრომდელი სახლი
ობიექტის მისამართი და მიწის ნაკვეთის საკადასტრო კოდი	ქ. ობილისი, ქუჩა ნენოწმინდა, N15 საკ.კ. 01.17.10.012.158
ნაკვეთის ფართობი	1175.00 მ²

ეძსპლიკაცია

- საკადასტრო საზღვრები
- ხაზი შეანა ობიექტისთვის
- ღერძის ხაზი
- ისტორის ნიშნული
- ჭრილის ხაზი
- ბეტონის კედელი
- არმირებული ბეტონი
- მსუბუქი კონსტრუქციის
- მწვანე საფარი
- ღრმად სველი წერტილი
- ღია ტერასა
- გამთბარ-ქონდიცირების აგრეგატების ადგილი
- ქვედის ცეხხლმდეგმა (ენერგოეფექტიანი)
- ქვედის ცეხხლმდეგმა (არაეფექტიანი)
- მაძრავაზური საკვები მანძილი გასასვლელამდე
- მანძილი გასასვლელებს შორის

ბინების ნომერიზაცია	1-2	70 კვ.მ	სამხედრომდელი ფარომი
	201	100	საერთო ფარომი
	2.1-2	30	სამზღვრისპირა ფარომი

სიმბოლოების სანიშნებლები

- სახანძრო ჰიდრანტი
- სახანძრო მანყორციელებასთან ჯაჭვირის სისტემა
- სიგნალიზაციის ხმოვანი სიგნალის საკომუნიკაციო სისტემა
- ხედის ცეხხლმაქრი
- სახანძრო მანგიაშის ხედით სამანქანეთ კოლეგი
- მასასვლელი
- სახანძროს მიერ გამოსაყენებელი მისაერთებელი ჰიდრანტი
- ჭერაზრის აუტომატური აღმოჩენები
- ჭერაზრზე მორიგებირე მაუწყებელი
- აუტომაშხეფი სისტემა



1. შენობის მონოლითური კოლონების, რიგდების რაოდენობა და კონფიგურაცია შეიძლება შეიცვალოს შენობის მაბარიტების და კიზაინის შეცვლასთან დაკავშირებული მოთხოვნის საფუძველზე.
2. პროექტში ნაჩვენები ჩიღიები შეიძლება შეიცვალოს მცირედით.
3. შენობის ბაზი და შიდა კიბის რაოდენობა შეიძლება შეიცვალოს
4. კიბრაკების, კარის და სხვა ღიობების მოძრაობის შეძლება შეიცვალება და რაოდენობა შეიძლება იყოს სხვადასხვა. შესაბამისად შეიძლება შეიცვალოს პროფილის სისქე.

PRIME STUDIO

პრაიმ სტუდიო

ვალენტინ თოფურიას II შესახვევი,
პირველი სართული
ელ ფოსტა:
PRIMEARCHITECT.STUDIO@GMAIL.COM
ტელ:
593 92 99 22

მონაწილეობა	გვარი	ხელმოწერა
ხუთმეთი	ზუნაა მაღალაშვილი	
ხირეძტორი	ზუნაა მაღალაშვილი	
არქიტექტორი	პეთანდრე ხუხაშვილი	

გვერდი	ფაილი
A.01.24	

ჯ2 კოეფიციენტის საანგარიშო პროკები

ჯ2=651.5+(526.3X10)+13.1=5930.2 ჯ2=5927.6/1175=5.0

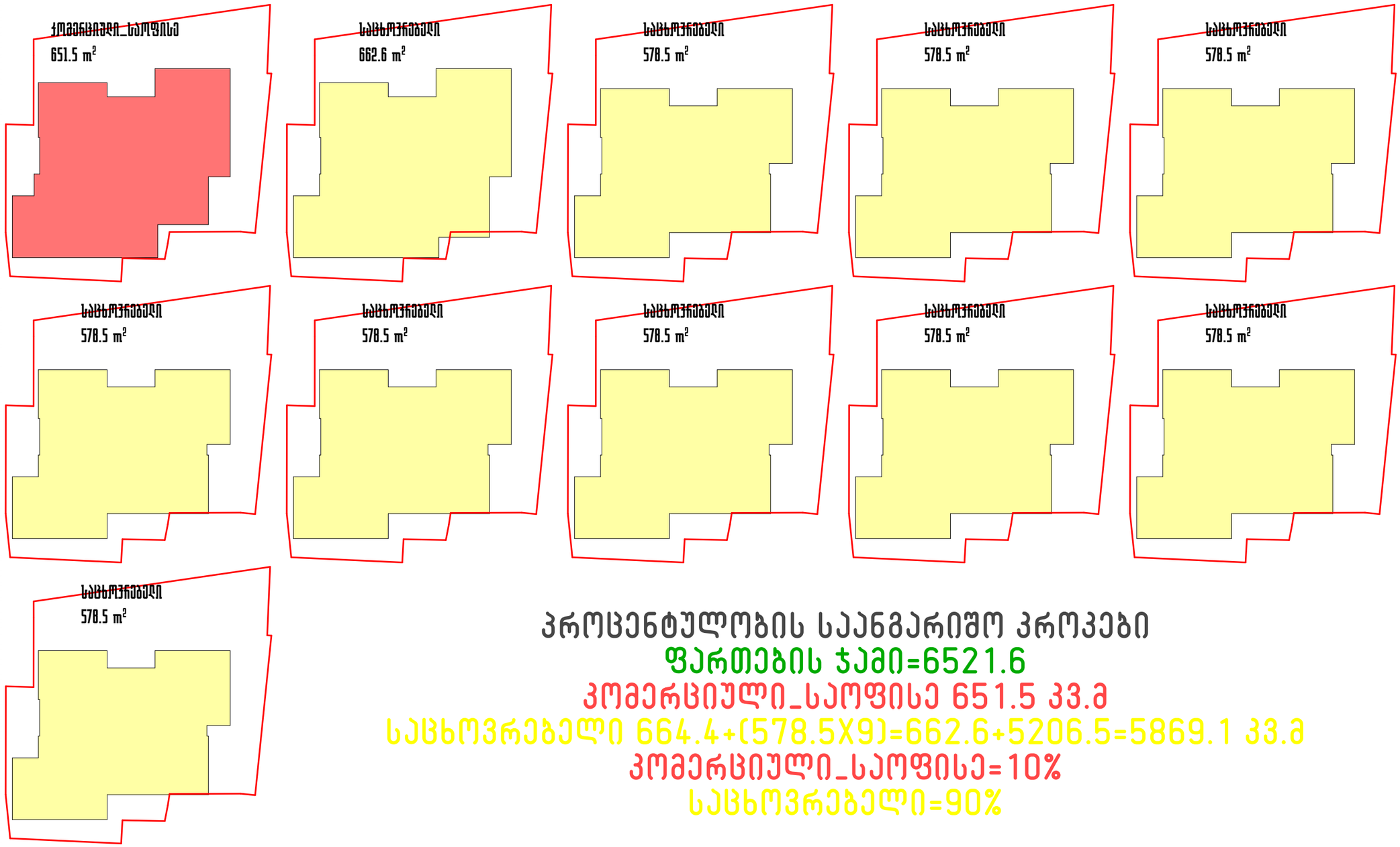

ფარომები	ჯვ.მ
საცხოვრებელი ფართი	
საზოგადო ფართი	
დამხმარე ფართი	
ქობის შენობის და ტაბაშირის ფართი	
ლიფტის და ეზოფანის ფართი	
სასარგებლო ფართი	
საერთო ფართი	

ფორმატი	A3
მასშტაბი	1:586.03
ნახაზის დასახელება	ჯორჯიკი პროცენტულობის
სტადია	პირველი მშენებლობა
შენობა-ნაგებობის ფუნქცია/დანიშნულება	მრავალბინიანი საცხოვრებელი სახლი
ობიექტის მისამართი და მიწის ნაკვეთის საკადასტრო კოდი	ქ. ბათუმი, ქუჩა ნელუბოვის, N15 საკ.კ. 01.17.10.012.158
ნაკვეთის ფართობი	1175.00 მ²

ეძსპლიკაცია

- საკადასტრო საზღვრები
- ხაზი შუანა ეზოსთვის
- ღენძის ხაზი
- ისტის ნიშნული
- ჭრილის ხაზი
- ბლოკის ჭედილი
- არმირებული ბეტონი
- მსუბუქი კონსტრუქცია
- მწვანე საფარი
- ღრმანტანიანი ფილები
- ღიმზი ფილები
- გათბობა-კონდიციონირების აგრეგატების ადგილი
- ქვედის ცემენტოვანი (ერთსაათიანი)
- ქვედის ცემენტოვანი (ორსაათიანი)
- მაძლიმავალი საკიდი მანძილი გასასვლელამდე
- მანძილი გასასვლელებს შორის

რაკეტების ტიპი		
ბინის ნომერი	LB-2	70 KV.M
	201	100
რაკეტების რაოდენობა	R.R-2	30

საცხოვრებელი ფართი
საერთო ფართი
საზოგადო ფართი

სიმბოლოების სახედწოდება

- სახანძრო მილები
- სახანძრო მანქანებთან ჯავშირის სისტემა
- სამანქანებო ხმოვანი სიგნალის საკომუნიკაციო სისტემა
- ხმის ცემენტი
- სახანძრო მანქანის ხელით სამართავი ქოლონი
- მასასვლელი
- სახანძრო მიენ გამოსაყენებელი მისამართებელი ჰილანი
- ჭავის ავტომატური აღმოჩენა
- ჭავზე მორიგებირი მაუწყებელი
- ავტომატიზაცია



1. შენობის მონოლითური ქოლონების, რიგელების ნაღდენობა და ქონფიგურაცია
შეიძლება შეიცვალოს შენობის მაბარიტების და ვიზუალის შეცვლაკონსტრუქციორის მოთხოვნის საფუძველზე.
2. პროექტში ნაჩვენები ნებისფერი შეიძლება შეიცვალოს მცირედით.
3. შენობის მაღი და შიდა ქიმის ნაღდენობა შეიძლება შეიცვალოს
4. ვიტრაჟების, ჯარის და სხვა ღიობების მოძრავი ფრთების მიგარითება და ნაღდენობა შეიძლება იყოს სხვაფასხვა. შესაბამისად შეიძლება შეიცვალოს პროფილის სისქე.

PRIME STUDIO
პრაიმ სტუდიო
ვალენტინ თოფურიას II შესახვევი.
პირველი სართული
ელ ფოსტა:
PRIMEARCHITECT.STUDIO@GMAIL.COM
ტელ:
593 92 99 22

თანამდებობა	გვარი	ხელმოწერა
დამკვეთი	ზუნაა მაღალაშვილი	
დირექტორი	ზუნაა მაღალაშვილი	
არქიტექტორი	პეშანგიზ ხუბუა	

გვერდი	მასშტაბი
A.01.25	

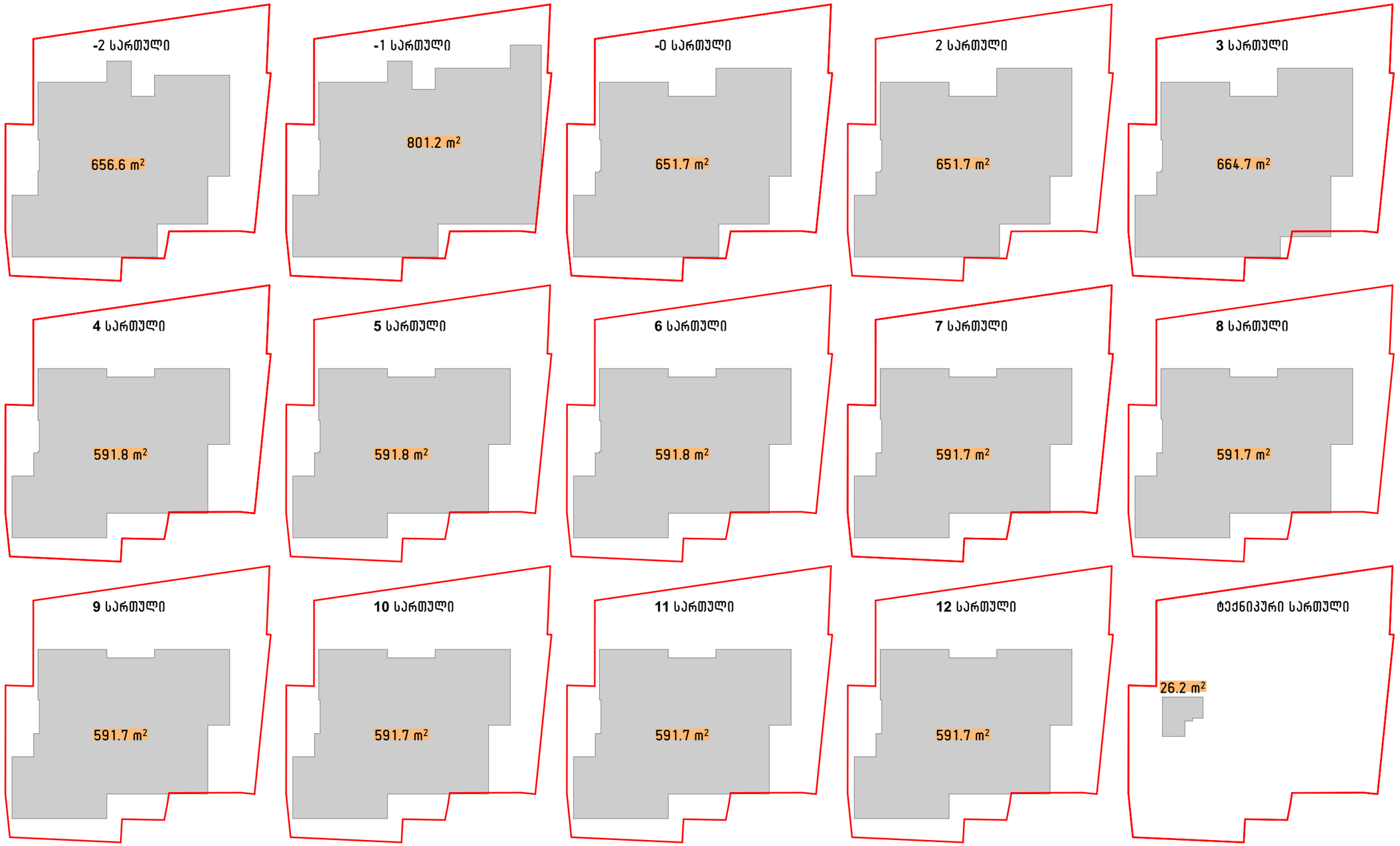

განაშენიანების საანგარიშო პროცენტი

656.6+801.2+(651.7X2)+664.7+(591.8X3)+(591.7X6)+26.2=

8777.7 კვ.მ

ფართობი	კვ.მ
საცხოვრებელი ფართი	
საზოგადო ფართი	
დამხმარე ფართი	
ქობის შენობის და ტერასების ფართი	
ღიფშის და ლეჩაფების ფართი	
სასარგებლო ფართი	
საერთო ფართი	

ფორმატი	A3
მასშტაბი	1:500.34
ნახაზის დასახელება	განაშენიანების ქრონები
სტადია	პირველი მშენებლობა
შენობა-ნაგებობის ფუნქცია/დანიშნულება	მრავალბინიანი საცხოვრებელი სახლი
ობიექტის მისამართი და მიწის ნაკვეთის საკადასტრო კოდი	ქ. ობილისი, ქუჩა ნუცუბიძე, N15 საკ.კ. 01.17.10.012.158
ნაკვეთის ფართობი	1175.00 მ²

ეძსპლიკაცია

- საკადასტრო საზღვარი
- ხაზი შენება ობიექტისთვის
- ღერძის ხაზი
- ისტორიის ნიშნული
- ჭრილის ხაზი
- ბლოკის ჭედილი
- არმირებული ბეტონი
- მსუბუქი კონსტრუქცია
- მწვანე საფარი
- ღრიფსანიანი ფილები
- ღიმბე ფილები
- გამოქმა-კონდიციონირების აბრეგატების აღგილი
- ქვედის ცემენტმედეგობა (ნორმალიანი)
- ქვედის ცემენტმედეგობა (ორიანიანი)
- მაძრითვალური საკიდი მანძილი გასასვლელამდე
- მანძილი გასასვლელებს შორის

ზასაშენებელობის ბრეში	LB-2	70 KV.M	საცხოვრებელი ფართი
ბინის ნომერიგია	201	100	საერთო ფართი
ზასაშენებელობის ზეთირითვა	R.R-2	30	საზოგადო ფართი

სიმბოლოების განმარტება

- სახანძრო მილები
- სახანძრო განკუთვნილებასთან ჯაშირის სისტემა
- სამანქანო ხმოვანი სიგნალის საკომუნიკაციო სისტემა
- ხელის ცეცხლმაქრი
- სახანძრო განკამის ხელით სამართავი ჯოლოფი
- მასასვლელი
- სახანძროს მიერ გამოსაყენებელი მისაერთებელი ჰიდრანტი
- ჭურჭლის პუშტმაშტირი აღმოჩენი
- ჭუჭყზე მორიგებირი მაუწყებელი
- აუტოსაბანეში სისტემა



1. შენობის მონოლითური ჯოლოფების, რიგელების რაოდენობა და კონფიგურაცია
შეიძლება შეიცვალოს შენობის ბაბარიტების და ვიზაპირის შეკვეთაჯერკონსტრუქტორის მოსახოვნის საფუძველზე.
2. პრომეტები ნაჯენთები რელიეფი შეიძლება შეიცვალოს მცირედით.
3. შენობის ბარი და შიდა კიბის რაოდენობა შეიძლება შეიცვალოს
4. ვიწრაფების, კარის და სხვა ღიობების მოძრავი ფრთების მიმართულება და რაოდენობა შეიძლება იყოს სხვადასხვა. შესაბამისად შეიძლება შეიცვალოს
პროფილის სისქე.

PRIME STUDIO

პრაიმ სტუდიო
ვალენტინ თოფურიას II შესახვევი.
პირველი სართული
ელ ფოსტა:
PRIMEARCHITECT.STUDIO@GMAIL.COM
ტელ:
593 92 99 22

თანამდებობა	გვარი	ხელმოწერა
დამკვეთი	ზურაბ მაღალაშვილი	
ჩარიცხტორი	ზურაბ მაღალაშვილი	
არქიტექტორი	ანთანდრე [illegible]	

გვერდი	ფაილი
A.01.26	

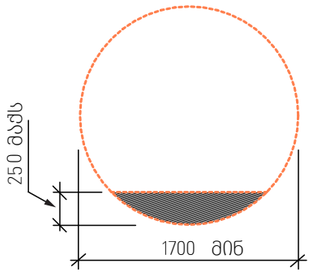

სურ. 304.3.1.1
წრიული მოსატრიალებელი სივრცე
ახალი შენობიშტვის

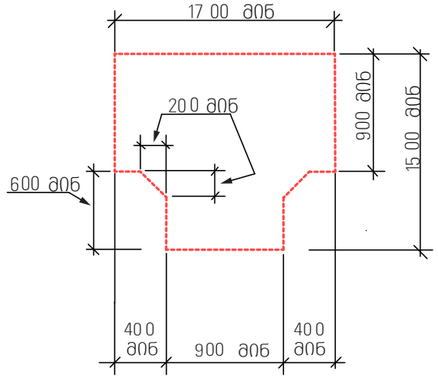

სურ. 304.3.2.1 (ა)
T-ის ფორმის მოსატრიალებელი სივრცე
ახალი შენობა-ნაგებობისთვის-ვარიანტი 1

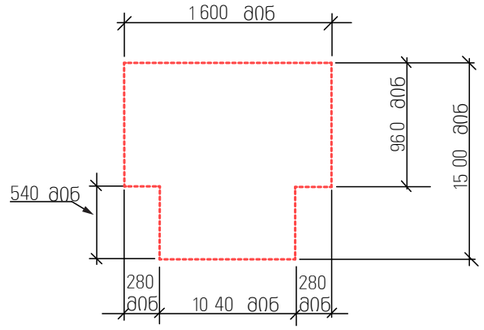

სურ. 304.3.2.1 (ბ)
T-ის ფორმის მოსატრიალებელი სივრცე
ახალი შენობა-ნაგებობისთვის-ვარიანტი 2

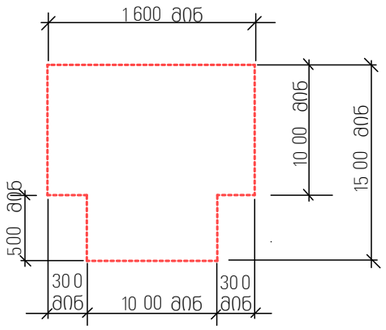

სურ. 304.3.2.1 (გ)
T-ის ფორმის მოსატრიალებელი სივრცე
ახალი შენობა-ნაგებობისთვის-ვარიანტი 3

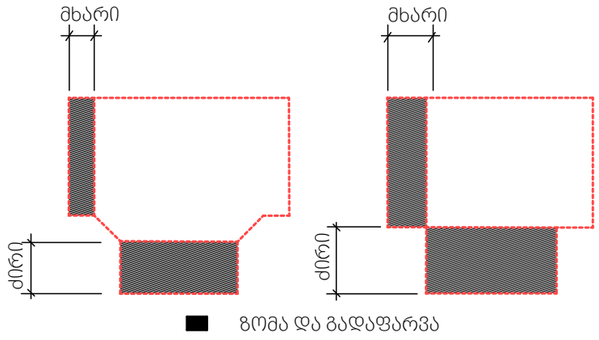

სურ. 304.3.2.2
T-ის ფორმის მოსატრიალებელი სივრცე
ახალი შენობა-ნაგებობისთვის-გადაფარვა

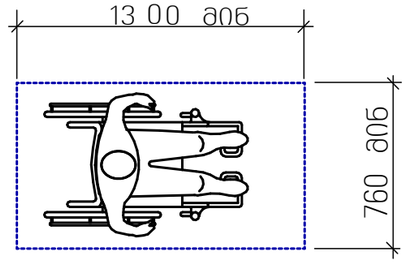

სურ. 305.3.1
იატაკის თავისუფალი სივრცის
ზომა-ახალი შენობა ნაგებობისთვის

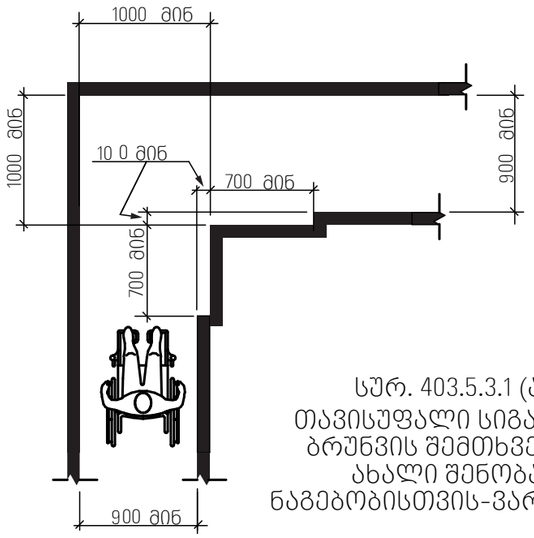

სურ. 403.5.3.1 (ა)
თავისუფალი სიგანე 90°
ბრუნვის შემთხვევაში
ახალი შენობა-
ნაგებობისთვის-ვარიანტი 1

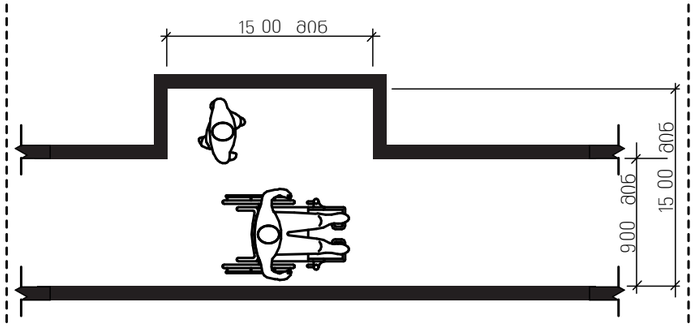

სურ. 403.5.4.2 (ა)
გვერდასავლელი სივრცე-ახალი შენობები-
1525 მმ X 1525 მმ ვარიანტი

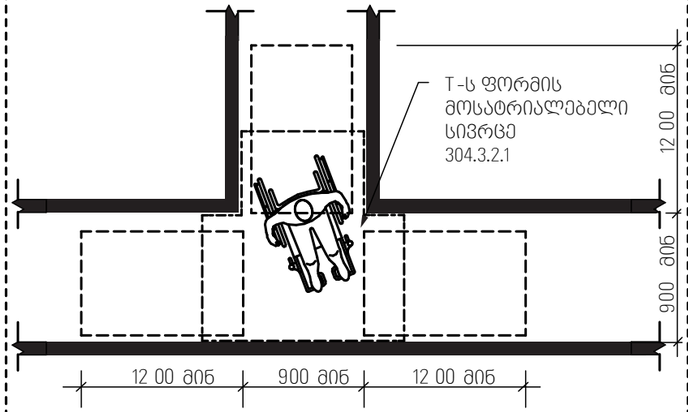

სურ. 403.5.4.2 (ბ)
გვერდასავლელი სივრცე-ახალი შენობები-
T-ის ფორმის მოსატრიალებელი სივრცის ვარიანტი

ფარომები	ჯ3.8
საცხოვრებელი ფანომი	
საზოგადოო ფანომი	
ვაჭრობის ფანომი	
ქობის შენიდვის და ცალების ფანომი	
ღიფტის და ეზიდვანის ფანომი	
სასპორტო ფანომი	
საყოფო ფანომი	

ფორმატი	A3
მასშტაბი	
ნახაზის დასახელება	მისაწვდომობა
სტადია	ახალი მშენებლობა
შენობა-ნაგებობის ფუნქცია/დანიშნულება	მრავალბინიანი საცხოვრებელი სახლი
ობიექტის მისამართი და მიწის ნაკვეთის საკადასტრო კოდი	ქ. თბილისი, ქუჩა ნელიძე, N15 საკ.კ. 01.17.10.012.158
ნაკვეთის ფართობი	1175.00 მ²

ეძსპლიკაცია

- საკადასტრო საზღვარი
- ხაზი შენა ობიექტის
- ღერძის ხაზი
- ისტის ნიშნული
- ჭრილის ხაზი
- ბეტონის კედელი
- არმირებული ბეტონი
- მასშტაბში კონსტრუქციები
- მწვანე საფარი
- ღრუბლიანი ფილები
- ღუმელი ფილამი
- გამთბომა-კონდიციონირების აგრეგატების ადგილი
- კედლის ცეცხლმედეგობა (ეიწსაათიანი)
- კედლის ცეცხლმედეგობა (ორსაათიანი)
- მაძრიმავალი საკიდი მანძილი გასასვლელამდე
- მანძილი გასასვლელებს შორის

ნაკვეთებულობის აგები	EE-2	70 XV.M
ბინის ნომერიები	201	100
ნაკვეთებულობის ნაცვლობა	E.E-2	30

საცხოვრებელი ფართი
საერთო ფართი
საზოგადოო ფართი

სიმაგრეების სახელწოდება

- სახანძრო მილები
- სახანძრო მანეომფილებასთან ჯაჭვილის სისტემა
- სამანქანო ხმოვანი სიგნალის საკომუნიკაციო სისტემა
- კედლის ცეცხლმაქრი
- სახანძრო მანქანის ხელით სამანქანო ქოლეფი
- მასასვლელი
- სახანძროს მიერ გამოსაყენებელი მისაერთებელი ჰიდრანტი
- ჭერამდის აუტომატური აღმოჩენა
- ჭერზე მოთავსებული მაფანყობელი
- აუტომატიზაცია სისტემა



1. შენობის მოხოლითში ქოლონების, რიგდების ნაოლენობა და ქონფიგურაცია
შეიძლება შეიცვალოს შენობის მაბარიტების და ვიზვალის შეცვლაყოსნებრივი მოთხოვნის საფუძველზე.
2. პრომეტში ნაჩვენები რიდიფი შეიძლება შეიცვალოს მცირედით.
3. შენობის გარე და შიდა ქიბის ნაოლენობა შეიძლება შეიცვალოს
4. ვიწრავების, ჯარის და სხვა ღიობების მოძრავი ფრიმების მიმართულება და ნაოლენობა შეიძლება იყოს სხვადასხვა. შესაბამისად შეიძლება შეიცვალოს პრომეტის სისქე.

PRIME STUDIO
პრაიმ სტუდიო
ვალენტინ თოფურიას II შესახვევი,
პირველი სართული
ელ ფოსტა:
PRIMEARCHITECT.STUDIO@GMAIL.COM
ტელ:
593 92 99 22

თანამდებობა	გვარი	ხელმოწერა
ხელმძღვანელი	ზურაბ მაღლაფერიძე	
ხელმძღვანელი	ზურაბ მაღლაფერიძე	
არქიტექტორი	ბესიკ ლილუაშვილი	

გვერდი	მასილი
A.04.1	

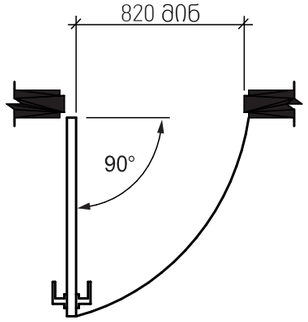

სურ. 404.2.2 (ა)
გზა-კარის თავისუფალი სიგანე-ანჯამიანი კარი

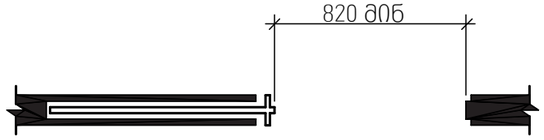

სურ. 404.2.2 (ბ)
გზა-კარის თავისუფალი სიგანე-მოსრიალე კარი

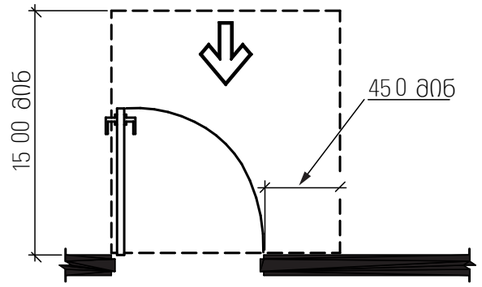

სურ. 404.2.3.2 (ა)
თავისუფალი სივრცე კართან მანევრირებისთვის-ანჯამიანი კარი-წინიდან მისაწვდომი-გამოწევით გაღება

*თუ მოწყობილია მიმხურავი და საკეტი

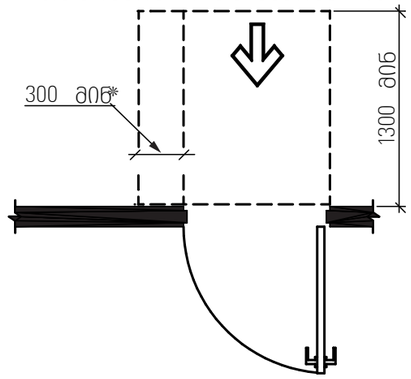

სურ. 404.2.3.2 (ბ)
თავისუფალი სივრცე კართან მანევრირებისთვის-ანჯამიანი კარი-წინიდან მისაწვდომი-მიწოლით გაღება-ახალ შენობებში

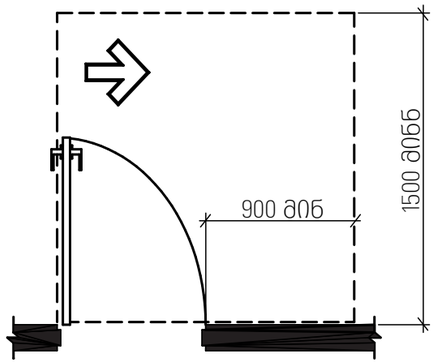

სურ. 404.2.3.2 (დ)
თავისუფალი სივრცე კართან მანევრირებისთვის-ანჯამიანი კარი-ანჯამის მხრიდან მისაწვდომი-გამოწევით გაღება-ახალ შენობებში

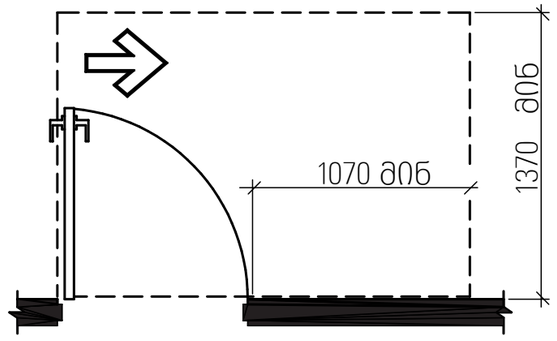

სურ. 404.2.3.2 (ე)
თავისუფალი სივრცე კართან მანევრირებისთვის-ანჯამიანი კარი-ანჯამის მხრიდან მისაწვდომი-გამოწევით გაღება

*1200 მინ. თუ მოწყობილია მიმხურავი

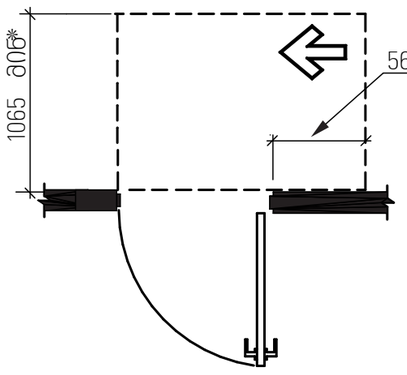

სურ. 404.2.3.2 (ვ)
თავისუფალი სივრცე კართან მანევრირებისთვის-ანჯამიანი კარი-ანჯამის მხრიდან მისაწვდომი-მიწოლით გაღება

*1370 მინ. თუ მოწყობილია მიმხურავი

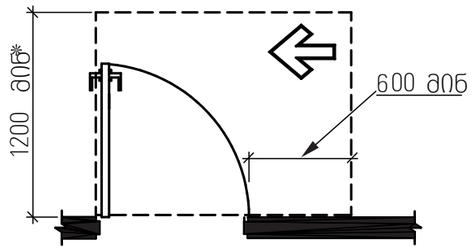

სურ. 404.2.3.2 (ზ)
თავისუფალი სივრცე კართან მანევრირებისთვის-ანჯამიანი კარი-ანჯამის მხრიდან მისაწვდომი-მიწოლით გაღება

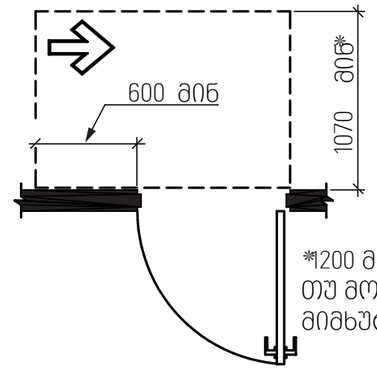

სურ. 404.2.3.2 (თ)
თავისუფალი სივრცე კართან მანევრირებისთვის-ანჯამიანი კარი-საკეტის მხრიდან მისაწვდომი-მიწოლით გაღება

ფარდები	ჯ.მ
საცხოვრებელი ფართი	
საზოგადო ფართი	
ჯამური ფართი	
ქობის შენიდვის და ლამაზის ფართი	
ლიფტის და ლერეფანის ფართი	
სასანრმველო ფართი	
სავერიო ფართი	

ფორმატი	A3
მასშტაბი	
ნახაზის დასახელება	მისაწვდომობა
სტადია	პირველი მშენებლობა
შენობა-ნაგებობის ფუნქცია/დანიშნულება	მრავალბინიანი საცხოვრებელი სახლი
ობიექტის მისამართი და მიწის ნაკვეთის საკადასტრო კოდი	ქ. თბილისი, ქუჩა ნენსკრიძე, N15 საკ.კ. 01.17.10.012.158
ნაკვეთის ფართობი	1175.00 მ²

ეძსპლიკაცია

- საკადასტრო საზღვარი
- ხაზი შუანა ეზოსთვის
- ღერძის ხაზი
- ისტვის ნიშნული
- ჭრილის ხაზი
- ბეტონის ჯდერი
- არმირებული ბეტონი
- მსუბუქი კონსტრუქციები
- მწვანე საფარი
- ღრიშტანიანი ფილები
- ღიობი ფილაში
- გაათბობა-კონდიციონირების აგრეგატების ადგილი
- ქვედის ცეცხლმდეგობა (ნორმალიანი)
- ქვედის ცეცხლმდეგობა (ორმაგიანი)
- მაძრიმავური საკიდი მანძილი გასასვლელამდე
- მანძილი გასასვლელებს შორის

ბინების ნომერიგია	1-2	70 კვ.მ
	201	100
	2-2	30

საცხოვრებელი ფართი
საერთო ფართი
საზოგადო ფართი

სიმბოლოების სახელწოდება

- სახანძრო მილგაჭი
- სახანძრო განყოფილებასთან ჯავშირის სისტემა
- სიგნალიზაციის ხმოვანი სიგნალის საკომუნიკაციო სისტემა
- ხელის ცეცხლსაქრი
- სახანძრო განგაშის ხელით სამართავი ქოლოფი
- გასასვლელი
- სახანძროს მიერ გამოსაყენებელი მისაერთებელი ჰიდრანტი
- ჭავლის აუცილებელი აღმოცენი
- ჭავლზე მორიგების მაუწყებელი
- აუცილებელი სისტემა



1. შენობის მონიტორინგი ქოლონების, რიგდების ნაოდენობა და ქონფიგურაცია შეიძლება შეიცვალოს შენობის გაბარიტების და ვიზაჟის შეცვლა/ჯონსტრუქციის მოთხოვნის საფუძველზე.
2. პროექტში ნაჩვენები ნიღილები შეიძლება შეიცვალოს მცირედით.
3. შენობის გარე და შიდა ქობის ნაოდენობა შეიძლება შეიცვალოს
4. ვიტრაჟების, ჯარის და სხვა ღიობების მოძრავი ფრთების მიმართულება და ნაოდენობა შეიძლება იყოს სხვანაირი. შესაბამისად შეიძლება შეიცვალოს პროფილის სისქე.

PRIME STUDIO
პრაიმ სტუდიო
ვალენტინ თოფურიას II შესახვევი,
პირველი სართული
ელ ფოსტა:
PRIMEARCHITECT.STUDIO@GMAIL.COM
ტელ:
593 92 99 22

თანამდებობა	გვარი	ხელმოწერა
დამკვეთი	ზურაბ მაღრაძე	
ხელმძღვანელი	ზურაბ მაღრაძე	
არქიტექტორი	პეშანგელი ნიკოლაძე	

გვერდი	ფურცელი
A.04.2	

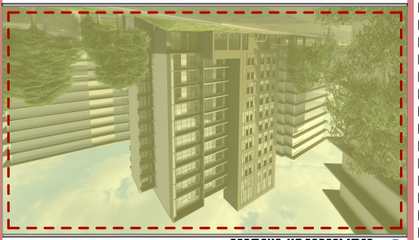

1. Зеленые зоны территории, тротуары, площадки, проезды и дороги должны быть освещены.
2. Освещенность территории должна соответствовать нормам СП 52.13330 для категории Б.
3. Светильники должны быть установлены на высоте 3 м. Светильники должны иметь степень защиты не менее IP65.
4. Электрооборудование должно соответствовать требованиям ПУЭ, ГОСТ Р 50571.5.54-2013, ГОСТ Р 50571.28-2006.

Экспликация

Наименование	Кол.
Площадка для сушки белья	
Площадка для отдыха	
Площадка для игр детей	
Площадка для занятий физкультурой	
Площадка для выгула собак	
Площадка для мусоросборников	
Площадка для стоянки автомобилей	
Площадка для временной стоянки автомобилей	
Площадка для хозяйственных целей	
Площадка для чистки ковров	
Площадка для сбора твердых коммунальных отходов	
Площадка для сушки белья	
Площадка для отдыха	
Площадка для игр детей	
Площадка для занятий физкультурой	
Площадка для выгула собак	
Площадка для мусоросборников	
Площадка для стоянки автомобилей	
Площадка для временной стоянки автомобилей	
Площадка для хозяйственных целей	
Площадка для чистки ковров	
Площадка для сбора твердых коммунальных отходов	

Парковочные места

Наименование	Кол.
Парковочное место для автомобилей инвалидов	
Парковочное место для автомобилей инвалидов	
Парковочное место для автомобилей	
Парковочное место для автомобилей	

Наименование	Кол.
Ящик для песка	
Скамья	
Урна	
Светильник	
Информационный щит	
Ограждение	
Ограждение	
Ограждение



1. Зображення фасадів, наведених на аркуші, є орієнтовними та можуть відрізнятися від фактичного вигляду об'єкта.
2. Елементи благоустрою території, зокрема малі архітектурні форми, не є предметом цього проекту.
3. Зображення дано на дату розробки проекту. Фактичний вигляд об'єкта може відрізнятися від зображеного.
4. Зображення фасадів не є повною специфікацією матеріалів та кольорів. Деталі, кольори та матеріали уточнюються на наступних стадіях проектування.

Зразок фасаду

Матеріал	Цегла керамічна
Товщина	250 мм
Колір	Червоно-коричневий
Текстура	Гладка, з легкою фактурою
Розмір цегли	250×120×65 мм
Спосіб кладки	Одинарний
Товщина шва	10 мм
Колір розчину	Сірий

Вимоги до матеріалів

Цегла	Марка М150, морозостійкість F75
Розчин	Цементно-піщаний, марка М100
Водопоглинання	Не більше 12%
Сертифікати	Наявність обов'язкова

Умовні позначення

Межа ділянки	
Існуючий будинок	
Проектований будинок	
Існуючі дерева	
Проектовані дерева	
Існуючі інженерні мережі	
Проектовані інженерні мережі	
Існуючі споруди	
Проектовані споруди	
Існуючі малі архітектурні форми	
Проектовані малі архітектурні форми	
Існуючі зелені насадження	
Проектовані зелені насадження	
Існуючі дороги	
Проектовані дороги	
Існуючі тротуари	
Проектовані тротуари	
Існуючі автостоянки	
Проектовані автостоянки	
Існуючі пішохідні доріжки	
Проектовані пішохідні доріжки	
Існуючі майданчики	
Проектовані майданчики	
Існуючі газони	
Проектовані газони	
Існуючі квітники	
Проектовані квітники	
Існуючі водойми	
Проектовані водойми	
Існуючі фонтани	
Проектовані фонтани	
Існуючі басейни	
Проектовані басейни	
Існуючі спортивні майданчики	
Проектовані спортивні майданчики	
Існуючі дитячі майданчики	
Проектовані дитячі майданчики	
Існуючі майданчики для відпочинку	
Проектовані майданчики для відпочинку	
Існуючі майданчики для вигулу собак	
Проектовані майданчики для вигулу собак	
Існуючі майданчики для сушіння білизни	
Проектовані майданчики для сушіння білизни	
Існуючі майданчики для чищення килимів	
Проектовані майданчики для чищення килимів	
Існуючі майданчики для господарських цілей	
Проектовані майданчики для господарських цілей	
Існуючі майданчики для сміттєзбірників	
Проектовані майданчики для сміттєзбірників	
Існуючі майданчики для контейнерів	
Проектовані майданчики для контейнерів	
Існуючі майданчики для паркування	
Проектовані майданчики для паркування	
Існуючі майданчики для паркування автомобілів	
Проектовані майданчики для паркування автомобілів	
Існуючі майданчики для паркування велосипедів	
Проектовані майданчики для паркування велосипедів	
Існуючі майданчики для паркування мотоциклів	
Проектовані майданчики для паркування мотоциклів	
Існуючі майданчики для паркування інвалідів	
Проектовані майданчики для паркування інвалідів	
Існуючі майданчики для паркування вантажних автомобілів	
Проектовані майданчики для паркування вантажних автомобілів	
Існуючі майданчики для паркування автобусів	
Проектовані майданчики для паркування автобусів	
Існуючі майданчики для паркування причепів	
Проектовані майданчики для паркування причепів	
Існуючі майданчики для паркування напівпричепів	
Проектовані майданчики для паркування напівпричепів	
Існуючі майданчики для паркування спеціальних автомобілів	
Проектовані майданчики для паркування спеціальних автомобілів	
Існуючі майданчики для паркування сільськогосподарських машин	
Проектовані майданчики для паркування сільськогосподарських машин	
Існуючі майданчики для паркування будівельних машин	
Проектовані майданчики для паркування будівельних машин	
Існуючі майданчики для паркування комунальних машин	
Проектовані майданчики для паркування комунальних машин	
Існуючі майданчики для паркування пожежних машин	
Проектовані майданчики для паркування пожежних машин	
Існуючі майданчики для паркування швидкої допомоги	
Проектовані майданчики для паркування швидкої допомоги	
Існуючі майданчики для паркування поліції	
Проектовані майданчики для паркування поліції	
Існуючі майданчики для паркування військових машин	
Проектовані майданчики для паркування військових машин	
Існуючі майданчики для паркування інших спеціальних машин	
Проектовані майданчики для паркування інших спеціальних машин	

Експлікація

Площа ділянки	1.200
Площа забудови	450
Площа твердого покриття	300
Площа озеленення	450
Площа водойм	0
Площа інших територій	0
Площа будівель	450
Площа доріг	0
Площа тротуарів	0
Площа автостоянок	0
Площа пішохідних доріжок	0
Площа майданчиків	0
Площа газонів	0
Площа квітників	0
Площа басейнів	0
Площа спортивних майданчиків	0
Площа дитячих майданчиків	0
Площа майданчиків для відпочинку	0
Площа майданчиків для вигулу собак	0
Площа майданчиків для сушіння білизни	0
Площа майданчиків для чищення килимів	0
Площа майданчиків для господарських цілей	0
Площа майданчиків для сміттєзбірників	0
Площа майданчиків для контейнерів	0
Площа майданчиків для паркування	0
Площа майданчиків для паркування автомобілів	0
Площа майданчиків для паркування велосипедів	0
Площа майданчиків для паркування мотоциклів	0
Площа майданчиків для паркування інвалідів	0
Площа майданчиків для паркування вантажних автомобілів	0
Площа майданчиків для паркування автобусів	0
Площа майданчиків для паркування причепів	0
Площа майданчиків для паркування напівпричепів	0
Площа майданчиків для паркування спеціальних автомобілів	0
Площа майданчиків для паркування сільськогосподарських машин	0
Площа майданчиків для паркування будівельних машин	0
Площа майданчиків для паркування комунальних машин	0
Площа майданчиків для паркування пожежних машин	0
Площа майданчиків для паркування швидкої допомоги	0
Площа майданчиків для паркування поліції	0
Площа майданчиків для паркування військових машин	0
Площа майданчиків для паркування інших спеціальних машин	0

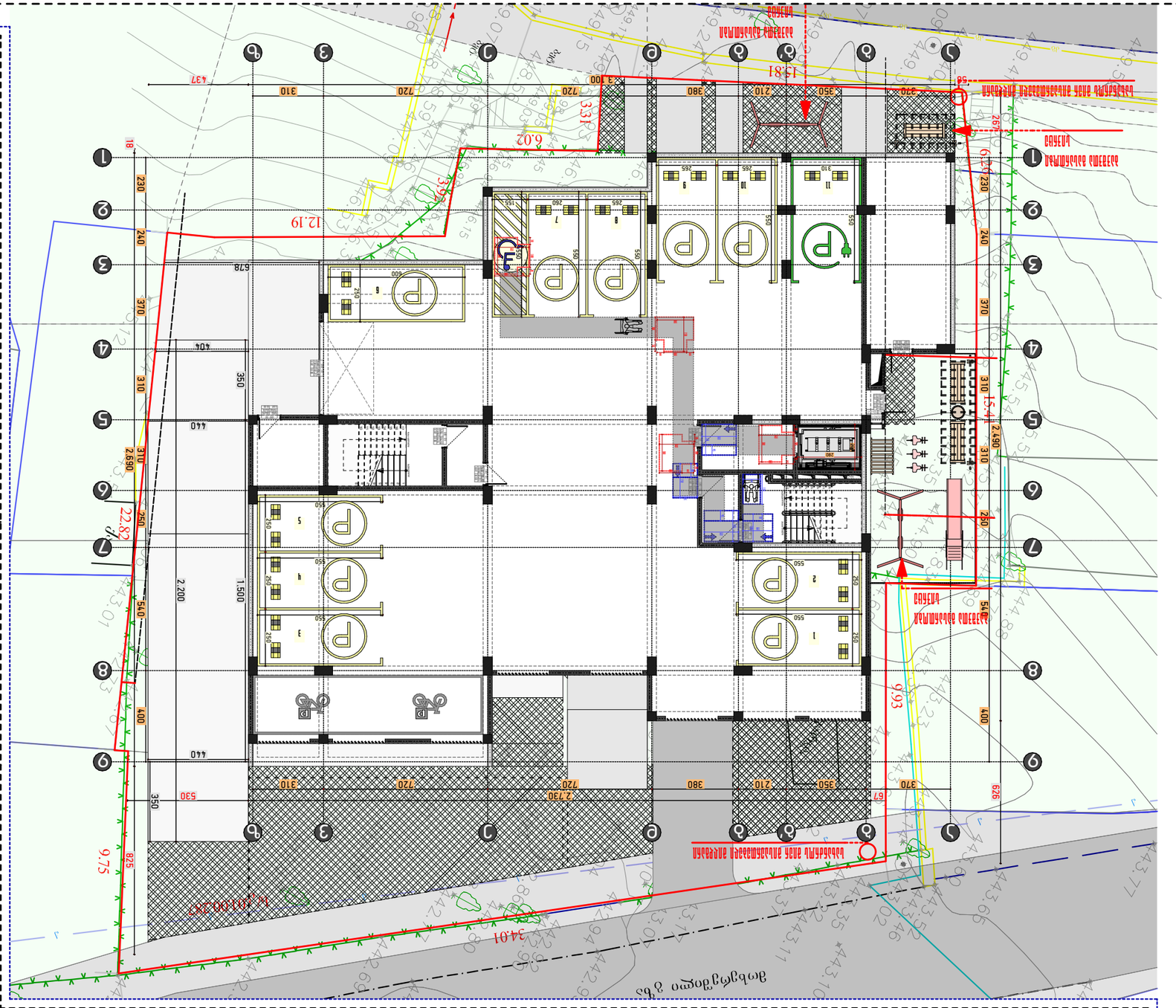
ТП-0Ь. 304.3.2.1 (а)
Ьлок 3 Ьлок 2 Ьлок 1
ТП-0Ь. 304.3.2.1 (а)
ТП-0Ь. 404.2.3.2 (а)
ТП-0Ь. 404.2.3.2 (а)
ТП-0Ь. 304.3.2.1 (а)

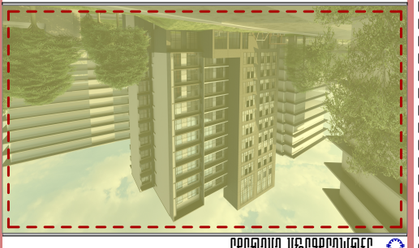

ვიზუალიზაცია

ეზოს გეგმა

ფასადის ხედი

ფასადის ხედი

ფასადის ხედი

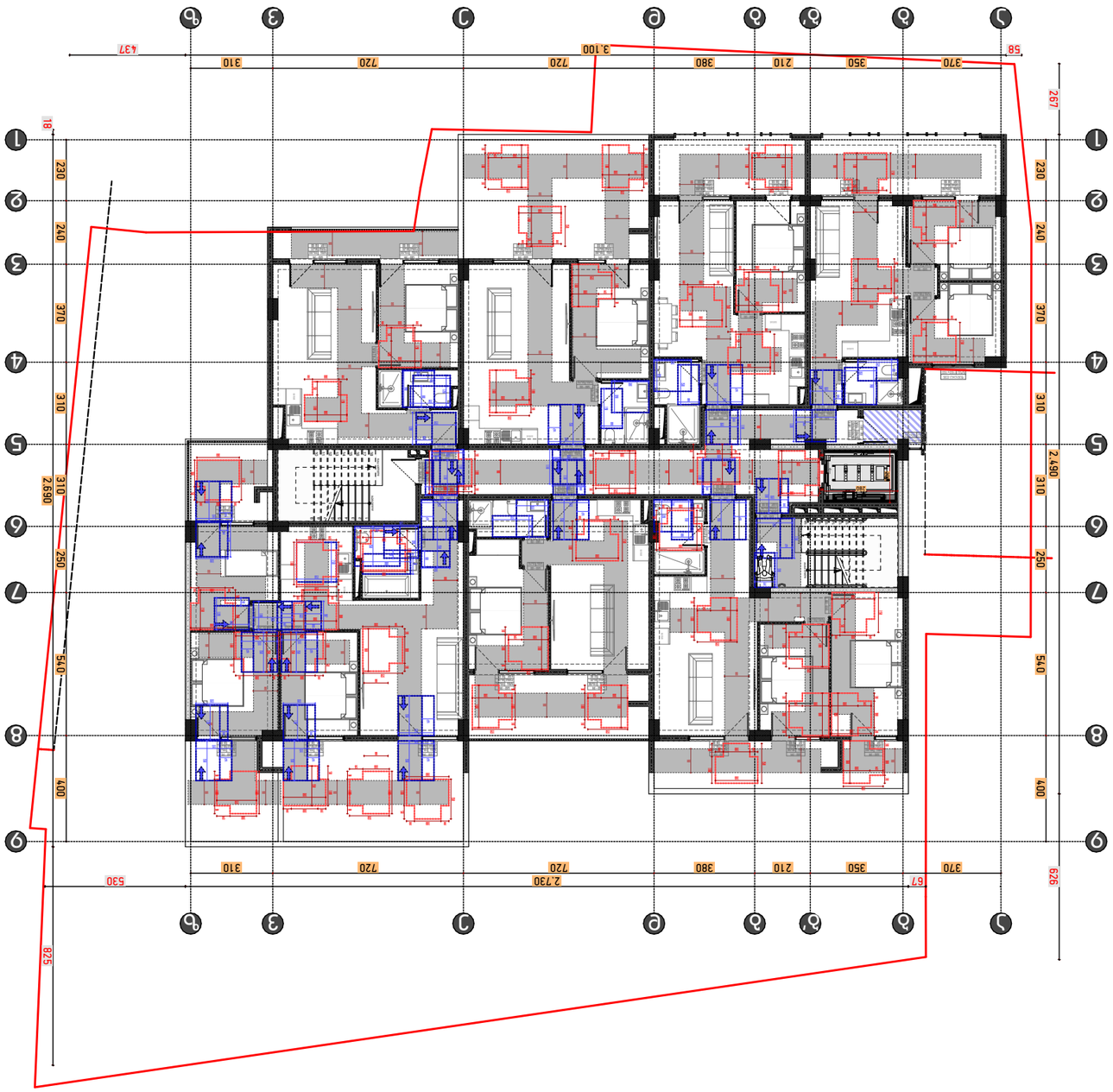

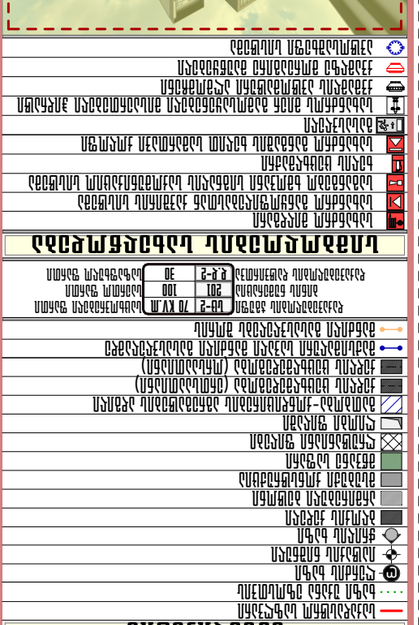

1. ბინების ოთახების კედლების, ჭერების და იატაკების ზედაპირები უნდა იყოს გლუვი, ბზარების, ჩაღრმავებების და ამობურცულობების გარეშე.
2. ბინების სველი წერტილების ზედაპირები დაფარული უნდა იყოს ტენგამძლე საღებავით ან ფილებით.
3. ბინების ბანის და პირის ავზის ზედაპირები ფაიფურისა უნდა იყოს.
4. ბინების ელექტრული ქსელი და ელექტრომოწყობილობები უნდა შეესაბამებოდეს ელექტრული ინსტალაციის წესებს და სტანდარტებს.
5. ბინების ელექტრული ქსელის დაცვა ავტომატური ამომრთველებით უნდა განხორციელდეს.

ვარიანტი 33.3

ტიპიური სართულის ფრაგმენტი	
ტიპიური სართული	
ტიპიური ფრაგმენტი	
ტიპიური სართული	
ტიპიური სართული	
ტიპიური სართული

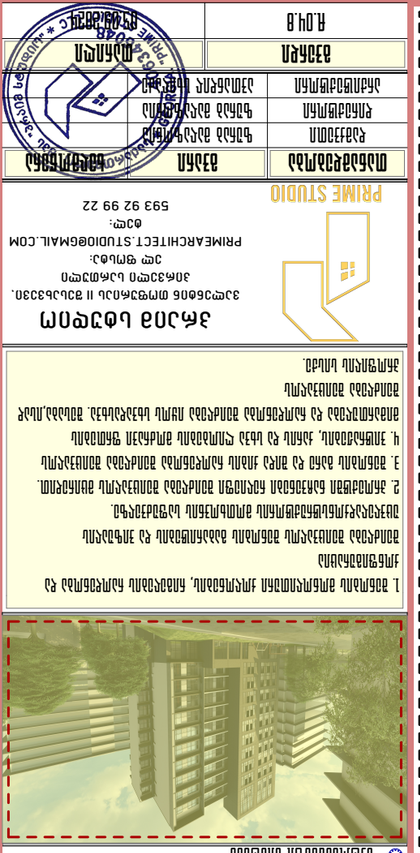

ДИЗАЙН ПРОЕКТ

ПРИМЕЧАНИЯ ДИЗАЙНЕРА, ЛИЦЕВАЯ ЗАЩИТА ДЛЯ ЗАЩИТЫ ОТ ВЛАГИ И ГРЯЗИ.

1. ЗАЩИТНАЯ ЛИЦЕВАЯ ПЛЕНКА ДЛЯ ЗАЩИТЫ ОТ ВЛАГИ И ГРЯЗИ.
2. ЛИЦЕВАЯ ЗАЩИТНАЯ ПЛЕНКА ДЛЯ ЗАЩИТЫ ОТ ВЛАГИ И ГРЯЗИ.
3. ЗАЩИТНАЯ ПЛЕНКА ДЛЯ ЗАЩИТЫ ОТ ВЛАГИ И ГРЯЗИ.
4. ЗАЩИТНАЯ ПЛЕНКА ДЛЯ ЗАЩИТЫ ОТ ВЛАГИ И ГРЯЗИ.
5. ЗАЩИТНАЯ ПЛЕНКА ДЛЯ ЗАЩИТЫ ОТ ВЛАГИ И ГРЯЗИ.
6. ЗАЩИТНАЯ ПЛЕНКА ДЛЯ ЗАЩИТЫ ОТ ВЛАГИ И ГРЯЗИ.
7. ЗАЩИТНАЯ ПЛЕНКА ДЛЯ ЗАЩИТЫ ОТ ВЛАГИ И ГРЯЗИ.
8. ЗАЩИТНАЯ ПЛЕНКА ДЛЯ ЗАЩИТЫ ОТ ВЛАГИ И ГРЯЗИ.
9. ЗАЩИТНАЯ ПЛЕНКА ДЛЯ ЗАЩИТЫ ОТ ВЛАГИ И ГРЯЗИ.
10. ЗАЩИТНАЯ ПЛЕНКА ДЛЯ ЗАЩИТЫ ОТ ВЛАГИ И ГРЯЗИ.

ЗДЕСЬ МОЖЕТ БЫТЬ ВАША РЕКЛАМА
ЗАО "ЭЛИТ-ДОМ"
ТЕЛ.: 593 92 99 22

PRIME STUDIO

ДИЗАЙН ПРОЕКТ

ЗДЕСЬ МОЖЕТ БЫТЬ ВАША РЕКЛАМА. ТЕЛЕФОН ДЛЯ СПРАВОК: 593 92 99 22

ЗАО "ЭЛИТ-ДОМ"
ТЕЛ.: 593 92 99 22
PRIMEARCHITECT.STUDIO@GMAIL.COM

ПРОЕКТИРОВАЛ	ДИЗАЙНЕР
ГЛАВНЫЙ АРХИТЕКТОР ПРОЕКТА	ГЛАВНЫЙ ИНЖЕНЕР ПРОЕКТА
ГЛАВНЫЙ ИНЖЕНЕР ПРОЕКТА	ГЛАВНЫЙ ТЕХНОЛОГ
ГЛАВНЫЙ ТЕХНОЛОГ	ГЛАВНЫЙ ИНЖЕНЕР ПРОЕКТА
ГЛАВНЫЙ ИНЖЕНЕР ПРОЕКТА	ГЛАВНЫЙ АРХИТЕКТОР ПРОЕКТА
ДИЗАЙНЕР	ПРОЕКТИРОВАЛ

ЛИСТОВ В ПРОЕКТЕ	8
ЛИСТ	1

ОБЩИЕ ДАННЫЕ

ОБЩАЯ ПЛОЩАДЬ	75,2 м²
ЖИЛАЯ ПЛОЩАДЬ	42,1 м²
ПЛОЩАДЬ ЛОДЖИЙ	3,6 м²
ПЛОЩАДЬ ТЕРРАС	12,4 м²
ПЛОЩАДЬ ПОМЕЩЕНИЙ	16,8 м²
ПЛОЩАДЬ ПОМЕЩЕНИЙ	14,2 м²
ПЛОЩАДЬ ПОМЕЩЕНИЙ	6,4 м²
ПЛОЩАДЬ ПОМЕЩЕНИЙ	4,8 м²
ПЛОЩАДЬ ПОМЕЩЕНИЙ	3,2 м²
ПЛОЩАДЬ ПОМЕЩЕНИЙ	2,1 м²

ЭКСПЛИКАЦИЯ ПОМЕЩЕНИЙ

ЖИЛАЯ КОМНАТА	16,8 м²
ЖИЛАЯ КОМНАТА	14,2 м²
ЖИЛАЯ КОМНАТА	6,4 м²
ЖИЛАЯ КОМНАТА	4,8 м²
ЖИЛАЯ КОМНАТА	3,2 м²
ЖИЛАЯ КОМНАТА	2,1 м²
ЖИЛАЯ КОМНАТА	12,4 м²
ЖИЛАЯ КОМНАТА	3,6 м²
ЖИЛАЯ КОМНАТА	1,2 м²
ЖИЛАЯ КОМНАТА	0,8

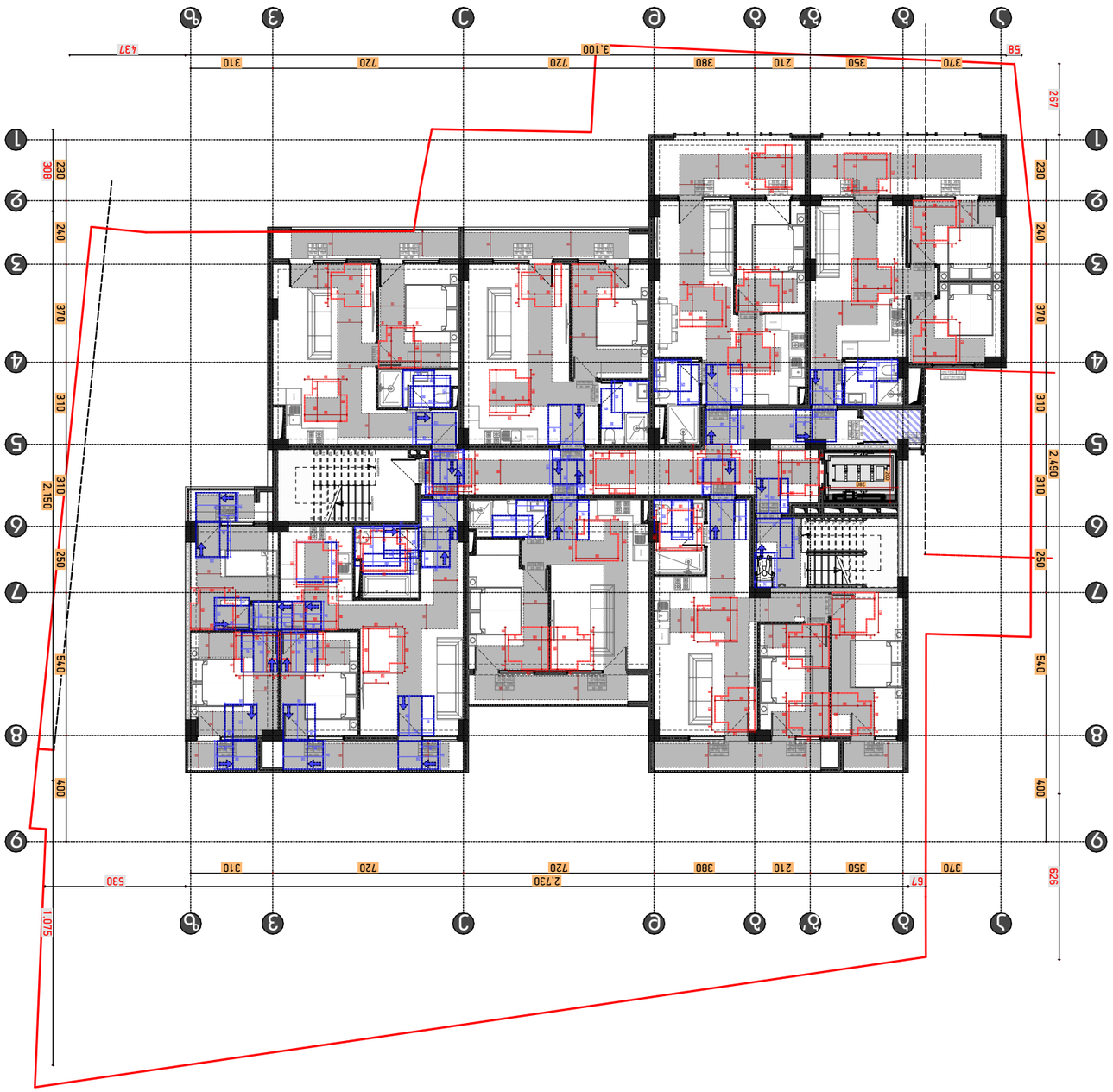

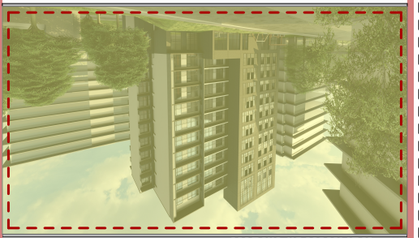

ექსპლიკაცია

ფასადის ალუმინის ფანჯრის ბლოკი	ალუმინის ფანჯრის ბლოკი

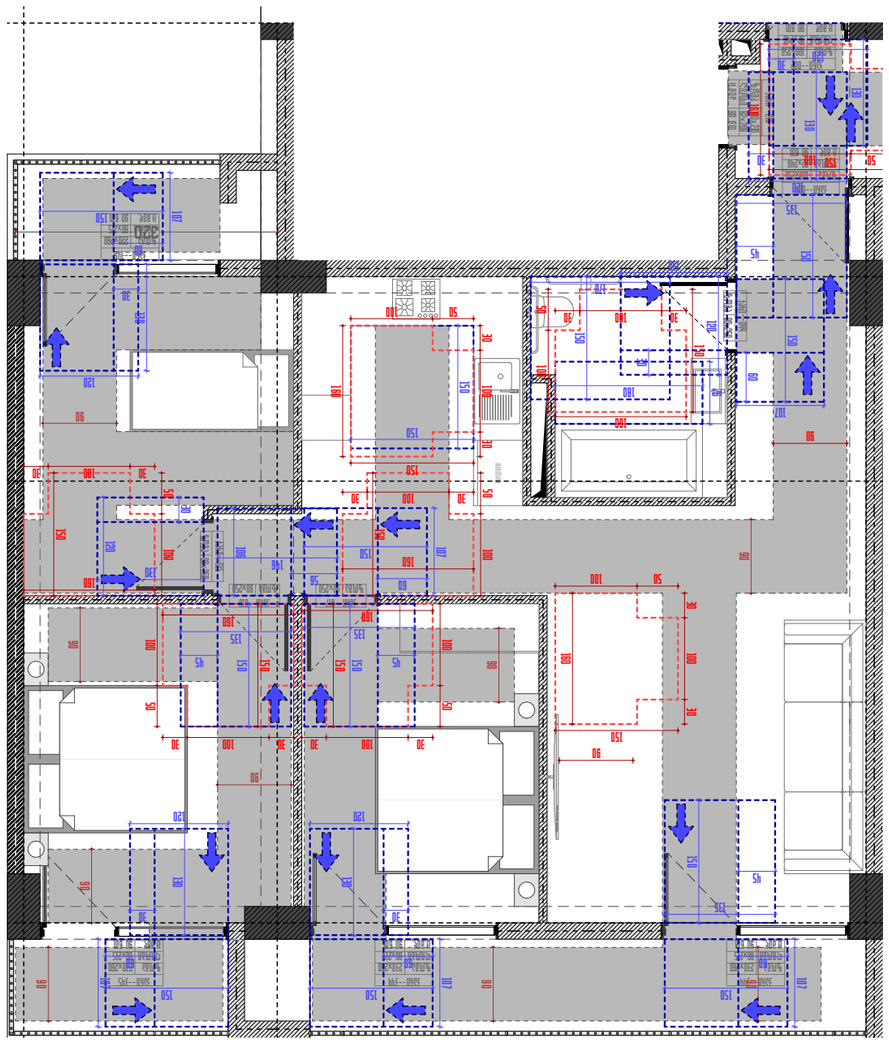

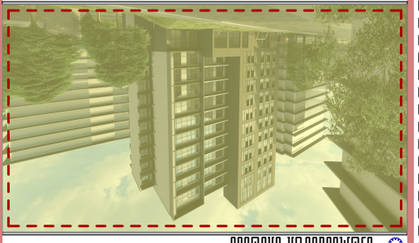

ДИЗАЙН ПРОЕКТ

ЗАКАЗЧИК: ЗАО "ПРАЙМ СТУДИО"

АДРЕС ОБЪЕКТА: Г. МОСКВА, ЗАО, ПРАЙМ СТУДИО

ГИП	АБ
ГЛАВНЫЙ АРХИТЕКТОР	ГЛ.АРХ
ГЛАВНЫЙ ИНЖЕНЕР	ГЛ.ИНЖ
ГЛАВНЫЙ ТЕХНОЛОГ	ГЛ.ТЕХ
ГЛАВНЫЙ ЭЛЕКТРИК	ГЛ.ЭЛ
ГЛАВНЫЙ СЛАБОТОЧНИК	ГЛ.СЛ
ГЛАВНЫЙ ВОДОПРОВОДЧИК	ГЛ.ВК
ГЛАВНЫЙ ТЕПЛОВИК	ГЛ.ОВ
ГЛАВНЫЙ ГАЗОВИК	ГЛ.ГС
ГЛАВНЫЙ ПОЖАРНЫЙ	ГЛ.ПБ
ГЛАВНЫЙ СМЕТЧИК	ГЛ.СМ
ГЛАВНЫЙ ТЕХНАДЗОР	ГЛ.ТН
ГЛАВНЫЙ ГЕОДЕЗИСТ	ГЛ.ГЕО
ГЛАВНЫЙ ГЕОЛОГ	ГЛ.ГЕОЛ
ГЛАВНЫЙ ЭКОЛОГ	ГЛ.ЭКО
ГЛАВНЫЙ ПО ОХРАНЕ ТРУДА	ГЛ.ОТ
ГЛАВНЫЙ ПО ПРОМБЕЗОПАСНОСТИ	ГЛ.ПБ
ГЛАВНЫЙ ПО ЭНЕРГОСБЕРЕЖЕНИЮ	ГЛ.ЭНЕРГО
ГЛАВНЫЙ ПО ОБЩЕСТВЕННЫМ СВЯЗЯМ	ГЛ.ПР
ГЛАВНЫЙ ПО ЮРИДИЧЕСКИМ ВОПРОСАМ	ГЛ.ЮР
ГЛАВНЫЙ ПО ЭКОНОМИКЕ	ГЛ.ЭКОН
ГЛАВНЫЙ ПО ЛОГИСТИКЕ	ГЛ.ЛОГ
ГЛАВНЫЙ ПО ЗАКУПКАМ	ГЛ.ЗАК
ГЛАВНЫЙ ПО ПРОДАЖАМ	ГЛ.ПРОД
ГЛАВНЫЙ ПО МАРКЕТИНГУ	ГЛ.МАРК
ГЛАВНЫЙ ПО РЕКЛАМЕ	ГЛ.РЕК
ГЛАВНЫЙ ПО ДИЗАЙНУ	ГЛ.ДИЗ
ГЛАВНЫЙ ПО ИНТЕРЬЕРУ	ГЛ.ИНТ
ГЛАВНЫЙ ПО ЭКСТЕРЬЕРУ	ГЛ.ЭКСТ
ГЛАВНЫЙ ПО ЛАНДШАФТУ	ГЛ.ЛАНД
ГЛАВНЫЙ ПО ОСВЕЩЕНИЮ	ГЛ.ОСВ
ГЛАВНЫЙ ПО ЗВУКУ	ГЛ.ЗВУК
ГЛАВНЫЙ ПО ВИДЕО	ГЛ.ВИДЕО
ГЛАВНЫЙ ПО ФОТО	ГЛ.ФОТО
ГЛАВНЫЙ ПО ПЕЧАТИ	ГЛ.ПЕЧ
ГЛАВНЫЙ ПО ПОЛИГРАФИИ	ГЛ.ПОЛИГ
ГЛАВНЫЙ ПО УПАКОВКЕ	ГЛ.УПАК
ГЛАВНЫЙ ПО ЭТИКЕТКАМ	ГЛ.ЭТИК
ГЛАВНЫЙ ПО ВИЗИТКАМ	ГЛ.ВИЗ
ГЛАВНЫЙ ПО ФИРМЕННОМУ СТИЛЮ	ГЛ.ФИРМ
ГЛАВНЫЙ ПО ЛОГОТИПУ	ГЛ.ЛОГО
ГЛАВНЫЙ ПО ШРИФТАМ	ГЛ.ШРИФТ
ГЛАВНЫЙ ПО ЦВЕТУ	ГЛ.ЦВЕТ
ГЛАВНЫЙ ПО ФОРМЕ	ГЛ.ФОРМ
ГЛАВНЫЙ ПО РАЗМЕРУ	ГЛ.РАЗМ
ГЛАВНЫЙ ПО МАТЕРИАЛУ	ГЛ.МАТ
ГЛАВНЫЙ ПО ТЕКСТУРЕ	ГЛ.ТЕКСТ
ГЛАВНЫЙ ПО ФАКТУРЕ	ГЛ.ФАКТ
ГЛАВНЫЙ ПО ПОКРЫТИЮ	ГЛ.ПОКР
ГЛАВНЫЙ ПО ОТДЕЛКЕ	ГЛ.ОТД
ГЛАВНЫЙ ПО ОБЛИЦОВКЕ	ГЛ.ОБЛ
ГЛАВНЫЙ ПО ПЛИТКЕ	ГЛ.ПЛИТ
ГЛАВНЫЙ ПО КАМНЮ	ГЛ.КАМ
ГЛАВНЫЙ ПО ДЕРЕВУ	ГЛ.ДЕР
ГЛАВНЫЙ ПО МЕТАЛЛУ	ГЛ.МЕТ
ГЛАВНЫЙ ПО СТЕКЛУ	ГЛ.СТЕК
ГЛАВНЫЙ ПО ПЛАСТИКУ	ГЛ.ПЛАСТ
ГЛАВНЫЙ ПО РЕЗИНЕ	ГЛ.РЕЗ
ГЛАВНЫЙ ПО ТКАНИ	ГЛ.ТКАНЬ
ГЛАВНЫЙ ПО КОЖЕ	ГЛ.КОЖА
ГЛАВНЫЙ ПО МЕХУ	ГЛ.МЕХ
ГЛАВНЫЙ ПО ПЕРЬЯМ	ГЛ.ПЕРЬЯ
ГЛАВНЫЙ ПО ПУХУ	ГЛ.ПУХ
ГЛАВНЫЙ ПО ШЕРСТИ	ГЛ.ШЕРСТЬ
ГЛАВНЫЙ ПО ШЕЛКУ	ГЛ.ШЕЛК
ГЛАВНЫЙ ПО ХЛОПКУ	ГЛ.ХЛОПОК
ГЛАВНЫЙ ПО ЛЬНУ	ГЛ.ЛЕН
ГЛАВНЫЙ ПО ДЖУТУ	ГЛ.ДЖУТ
ГЛАВНЫЙ ПО КОНОПЛЯНОЙ ТКАНИ	ГЛ.КОНОПЛЯ
ГЛАВНЫЙ ПО ЛЬНЯНОЙ ТКАНИ	ГЛ.ЛЕН
ГЛАВНЫЙ ПО ХЛОПКОВОЙ ТКАНИ	ГЛ.ХЛОПОК
ГЛАВНЫЙ ПО ШЕЛКОВОЙ ТКАНИ	ГЛ.ШЕЛК
ГЛАВНЫЙ ПО ШЕРСТЯНОЙ ТКАНИ	ГЛ.ШЕРСТЬ
ГЛАВНЫЙ ПО ПУХОВОЙ ТКАНИ	ГЛ.ПУХ
ГЛАВНЫЙ ПО ПЕРОВОЙ ТКАНИ	ГЛ.ПЕРО
ГЛАВНЫЙ ПО МЕХОВОЙ ТКАНИ	ГЛ.МЕХ
ГЛАВНЫЙ ПО КОЖАНОЙ ТКАНИ	ГЛ.КОЖА
ГЛАВНЫЙ ПО ЗАМШЕВОЙ ТКАНИ	ГЛ.ЗАМША
ГЛАВНЫЙ ПО ВЕЛЮРОВОЙ ТКАНИ	ГЛ.ВЕЛЮР
ГЛАВНЫЙ ПО БАРХАТНОЙ ТКАНИ	ГЛ.БАРХАТ
ГЛАВНЫЙ ПО ПЛЮШЕВОЙ ТКАНИ	ГЛ.ПЛЮШ
ГЛАВНЫЙ ПО ФРАНТОВОЙ ТКАНИ	ГЛ.ФРАНТ
ГЛАВНЫЙ ПО ГОБЕЛЕНОВОЙ ТКАНИ	ГЛ.ГОБЕЛЕН
ГЛАВНЫЙ ПО ЖАККАРДОВОЙ ТКАНИ	ГЛ.ЖАККАРД
ГЛАВНЫЙ ПО ДАМАСТНОЙ ТКАНИ	ГЛ.ДАМАСТ
ГЛАВНЫЙ ПО ПАРЧОВОЙ ТКАНИ	ГЛ.ПАРЧА
ГЛАВНЫЙ ПО ВЫШИВКЕ	ГЛ.ВЫШИВКА
ГЛАВНЫЙ ПО АППЛИКАЦИИ	ГЛ.АППЛИКАЦИЯ
ГЛАВНЫЙ ПО ПЭЧВОРКУ	ГЛ.ПЭЧВОРК
ГЛАВНЫЙ ПО КВИЛТИНГУ	ГЛ.КВИЛТИНГ
ГЛАВНЫЙ ПО ВЫРЕЗАНИЮ	ГЛ.ВЫРЕЗАНИЕ
ГЛАВНЫЙ ПО ВЫЖИГАНИЮ	ГЛ.ВЫЖИГАНИЕ
ГЛАВНЫЙ ПО ТИСНЕНИЮ	ГЛ.ТИСНЕНИЕ
ГЛАВНЫЙ ПО ГРАВИРОВКЕ	ГЛ.ГРАВИРОВКА
ГЛАВНЫЙ ПО ЧЕКАНКЕ	ГЛ.ЧЕКАНКА
ГЛАВНЫЙ ПО ЛИТЬЮ	ГЛ.ЛИТЬЕ
ГЛАВНЫЙ ПО КОВКЕ	ГЛ.КОВКА
ГЛАВНЫЙ ПО СВАРКЕ	ГЛ.СВАРКА
ГЛАВНЫЙ ПО ПАЙКЕ	ГЛ.ПАЙКА
ГЛАВНЫЙ ПО ЛУДЕНИЮ	ГЛ.ЛУДЕНИЕ
ГЛАВНЫЙ ПО ЭМАЛИРОВАНИЮ	ГЛ.ЭМАЛЬ
ГЛАВНЫЙ ПО ЭМАЛИ	ГЛ.ЭМАЛЬ
ГЛАВНЫЙ ПО ЭМАЛЬЮ	ГЛ.ЭМАЛЬ
ГЛАВНЫЙ ПО ЭМАЛЬЮ	ГЛ.ЭМАЛЬ

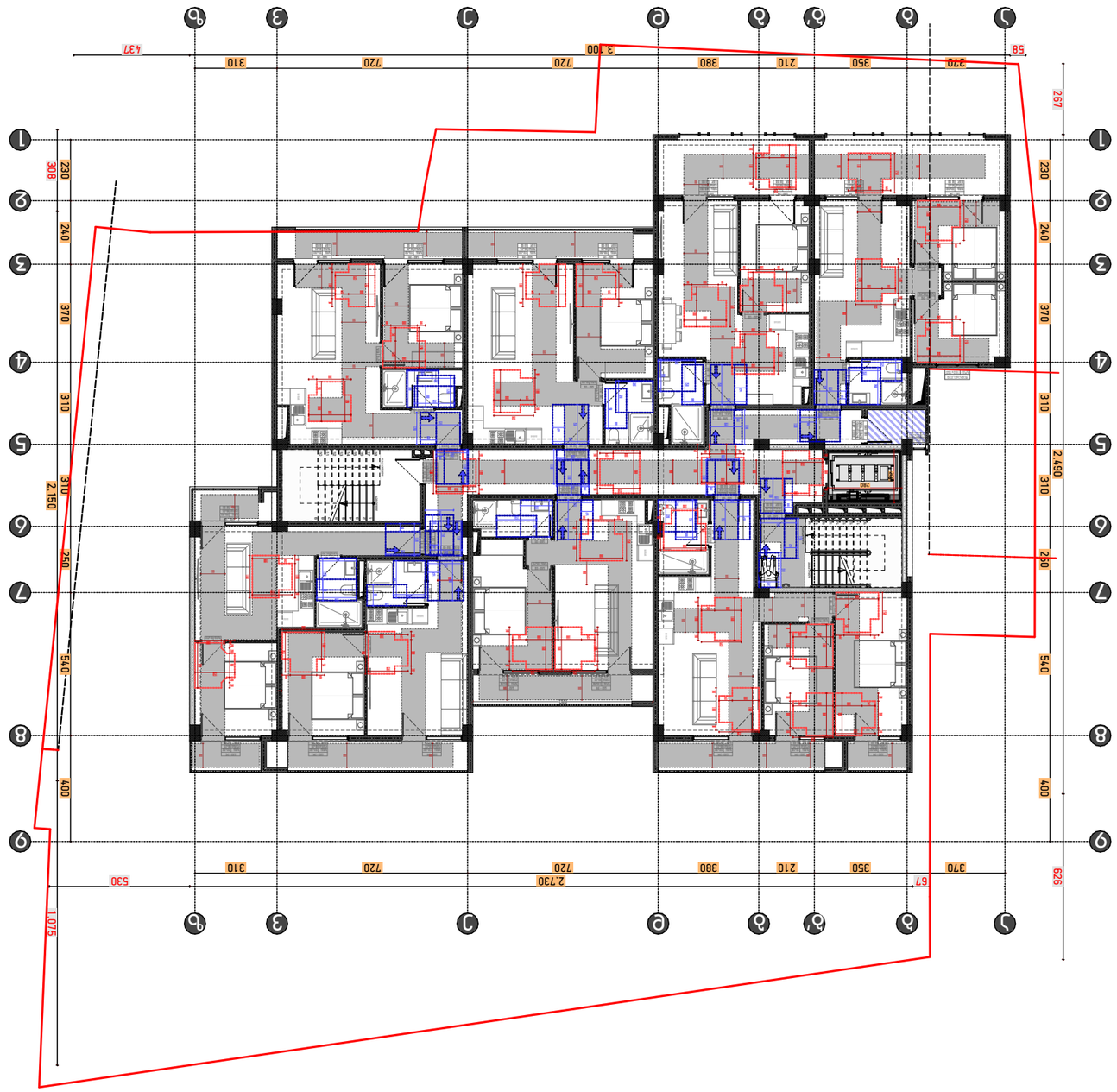

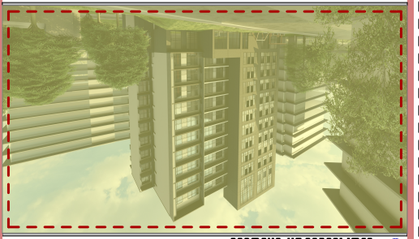

ფასადის ფერადოვანი გადაწყვეტა

ფასადის ფერადოვანი გადაწყვეტა	ა.შ.ნ

ფანჯრების ტიპები

ალუმინის ფანჯრების ბლოკი	
ალუმინის ფანჯრების ბლოკი	
ალუმინის ფანჯრების ბლოკი	

ნიშანი პიქტოგრამით,ამობურცული ნიშნებით და ბრაილით
განთავსდება მისაწვდომ ცვალებთან ჯარის მომიჯნავედ



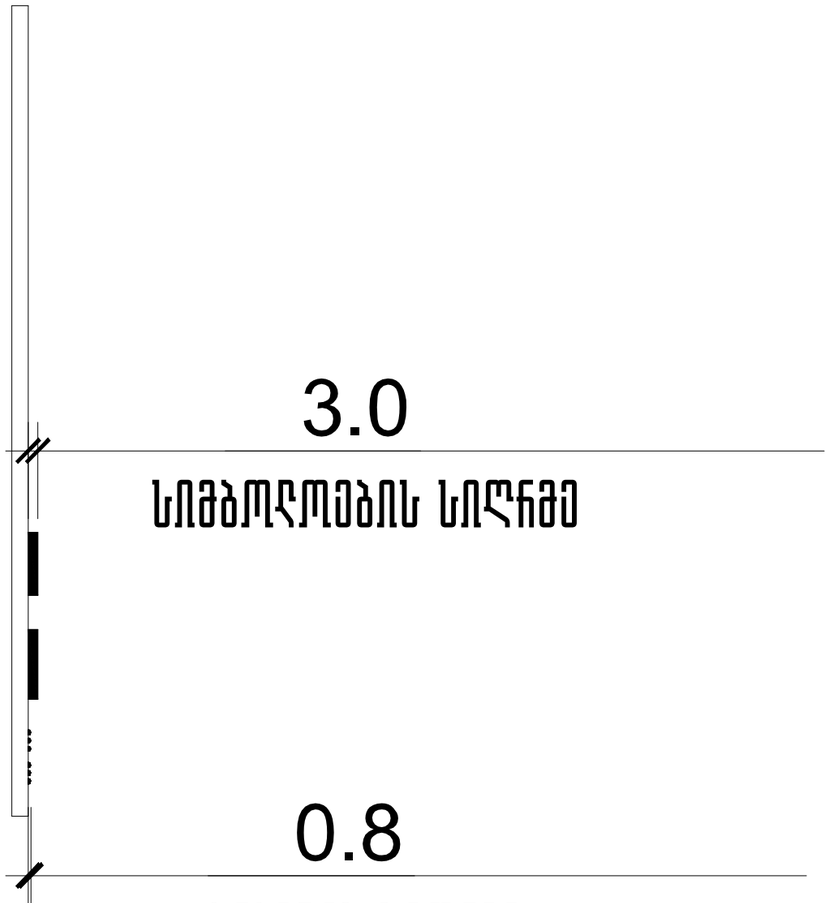

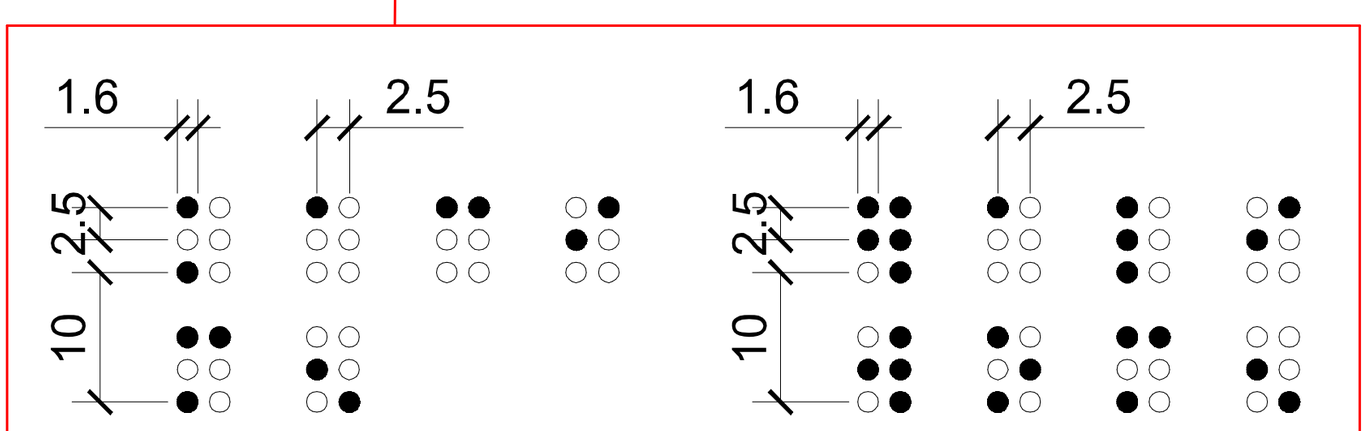

ფარომები	ჯ3.მ
საცხოვრებელი ფარომი	
საზოგადო ფარომი	
ვაჭრობის ფარომი	
ჯიბის შენობის და ცვალების ფარომი	
ტუფლის და ტეხნიკის ფარომი	
სასაწრაფო ფარომი	
საავტომ ფარომი	

ფორმატი	A3
მასშტაბი	
ნახაზის დასახელება	საკომპანიკაციო მღვიმენლობა
სტადია	პირველი მშენებლობა
შენობა-ნაგებობის ფუნქცია/დანიშნულება	მრავალბინიანი საცხოვრებელი სახლი
ობიექტის მისამართი და მიწის ნაკვეთის საკადასტრო კოდი	ქ. თბილისი, ქუჩა ნიკოლოზ, N15 საკ.კ. 01.17.10.012.158
ნაკვეთის ფართობი	1175.00 მ²

ეძსპლიკაცია

- საკადასტრო საზღვარი
- ხაზი შეანა ობიექტის
- ღერძის ხაზი
- ობიექტის ნიშნული
- ჭრილის ხაზი
- ბეტონის ჯდილი
- არმირებული ბეტონი
- მსუბუქი კონსტრუქცია
- მწვანე საფარი
- ღრუბლიანი ფილები
- ღუმელი ფილამი
- გამოქმა-კონდიციონირების აგრეგატების აღგილი
- ქვედის ცემენტიდემქმა (ერთსაათიანი)
- ქვედის ცემენტიდემქმა (ორსაათიანი)
- მაძლიმავლური საკიდი მანძილი გასასვლელამდე
- მანძილი გასასვლელის შორის

ზასკვნებულობის აგარი	ბ8-2	70 ქვ.მ
ბინის ნომერიანი	201	100
ზასკვნებულობის ზომირება	ბ.ბ-2	30

საცხოვრებელი ფარომი
საავტომ ფარომი
საზოგადო ფარომი

სიმაღლეების სახედნოლება

- სახანძრო მილვები
- სახანძრო მანყომილებასთან ჯაშირის სისტემა
- სამანქანო ხმოვანი სიგნალის საკომანიკაციო სისტემა
- ხელის ცემენტმაქრი
- სახანძრო მანქანის ხელით სამანთან ქოლგი
- მასასვლელი
- სახანძრო მიენ გამოსაყენებელი მისამართებელი ჰიდრანტი
- ჭვანძრის აუცომატური აღმომჩენი
- ჭვანძზე მორიგების მაუწყებელი
- აუცოსაგანგაშო სისტემა



1. შენობის მონოლითური ქოლონების, რიგელების რაოდენობა და ქონფიგურაცია
შეიძლება შეიცვალოს შენობის მაბარიტების და ვიზუალის შეკვეთაყონსტრუქტორის მოთხოვნის საფუძველზე.
2. პრომეტში ნაჩვენები რელიეფი შეიძლება შეიცვალოს მცირედით.
3. შენობის ბანი და შიდა ქიმის რაოდენობა შეიძლება შეიცვალოს
4. ვიტრაჟების, ჯარის და სხვა ღიობების მოძრავი ფრთების მიმართულება და რაოდენობა შეიძლება იყოს სხვადასხვა. შესაბამისად შეიძლება შეიცვალოს პროფილის სისქე.

PRIME STUDIO

პრაიმ სტუდიო
ვალენტინ თოფურიას II შესახვევი.
პირველი სართული
ელ ფოსტა:
PRIMEARCHITECT.STUDIO@GMAIL.COM
ტელ:
593 92 99 22

თანამდებობა	გვარი	ხელმოწერა
დამკვეთი	ზურაბ მაღალაშვილი	
ხელმძღვანელი	ზურაბ მაღალაშვილი	
არქიტექტორი	აკოპანდრე სიდრაძე	

გვერდი	ფაილი
A.04.12	

გასასვლელის განათებული ნიშანი

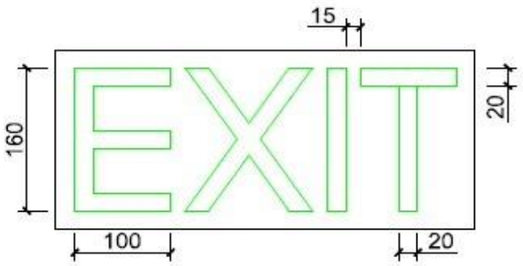

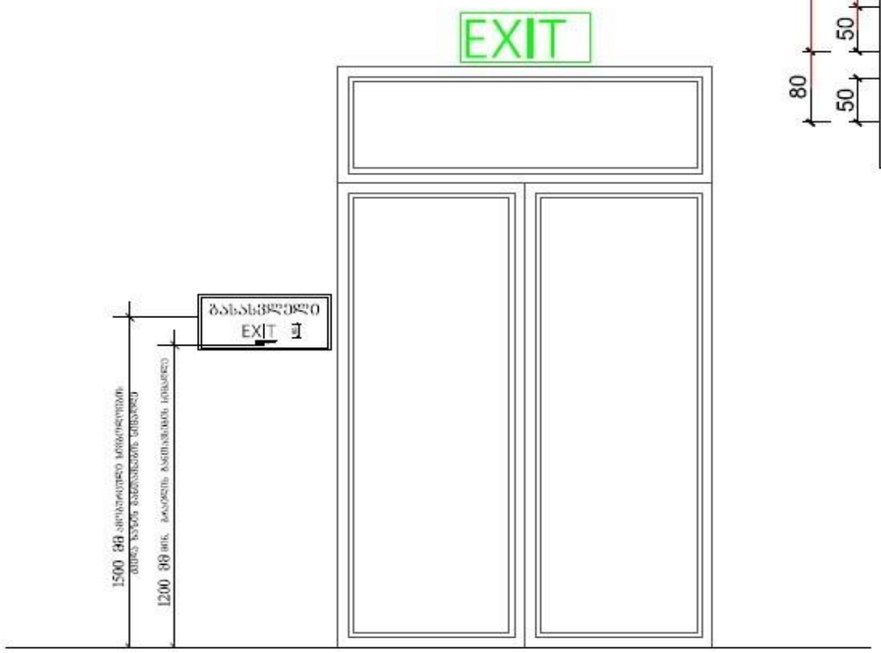

ნიშანი ამობურცული სიმბოლოებით და ბრაილით გზა-ჯიბის შესასვლელთან და გარეთ გამავალ ყველა კართან

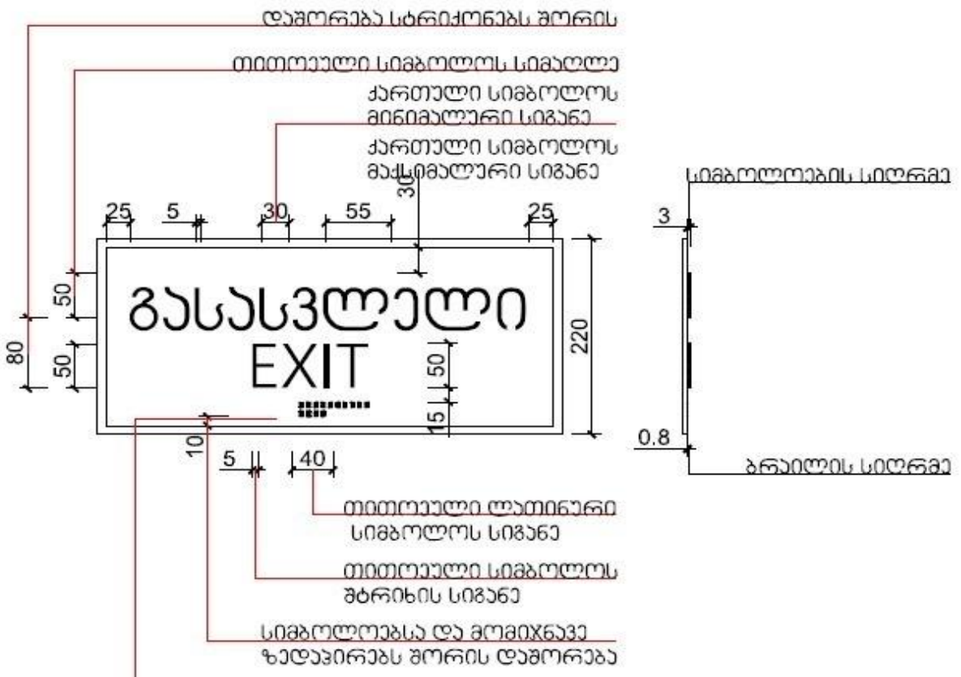

ფარმები	ჯ.შ
სანიტარიებიდან ფარმი	
სახანძრო ფარმი	
ღობეებიანი ფარმი	
ქიბის შენიშვნის და შეშების ფარმი	
ლიფტის და ეზრეფანის ფარმი	
სასანრიებიდ ფარმი	
საერთო ფარმი	

ფორმატი	A3
მასშტაბი	
ნახაზის დასახელება	საკომპანიკაციო მოედანზეთან
სტადია	ახალი მშენებლობა
შენობა-ნაგებობის ფუნქცია/დანიშნულება	მრავალბინიანი საცხოვრებელი სახლი
ობიექტის მისამართი და მიწის ნაკვეთის საკადასტრო კოდი	ქ. თბილისი, ქუჩა ნენოწმიდა, N15 საკ.კ. 01.17.10.012.158
ნაკვეთის ფართობი	1175.00 მ²

ეძსპლიკაცია

- საკადასტრო საზღვარი
- ხაზი შენა ეზოსთვის
- ღერძის ხაზი
- ისტის ნიშნული
- ჭრილის ხაზი
- ბეტონის ჯდენი
- არმირებული ბეტონი
- მსუბუქი კონსტრუქცია
- მწვანე საფარი
- ღრიბანიანი ფილები
- ღიობი ფილაში
- გამეორება-კონტრიბირების აბრეგატების აღგილი
- ქვედის ცემენტოვანი (ერთსაათიანი)
- ქვედის ცემენტოვანი (ორსაათიანი)
- მანძილი სავალი მანძილი გასასვლელამდე
- მანძილი გასასვლელის შორის

რაოდენობის აბეში	DB-2	70 KV.M
ბინის ნომერიანი	201	100
რაოდენობა რეფერენსი	R.R-2	30

საცხოვრებელი ფარმი
საერთო ფარმი
საზოგადო ფარმი

სიმბოლოების სახელწოდება

- სახანძრო მილები
- სახანძრო მანეონერებასთან ჯავშირის სისტემა
- სამანქანო ხმოვანი სიგნალის საკომუნიკაციო სისტემა
- ხედის ცემენტოვანი
- სახანძრო მანეომის ხედით სამანქანო ქოლეფი
- მასასვლელი
- სახანძროს მიენ მომოსაყენებელი მისაერთებელი ჰიდრანტი
- ჭავშავრის აუტომატური აღმოჩენი
- ჭავშვზე მორიგებით მაუწყებელი
- ავტომატიზაცია



1. შენობის მონოლითური ქოლონების, რიგდების ნაოდენობა და ქონფიგურაცია შეიძლება შეიცვალოს შენობის მაბარიტების და ვიზალის შეცვლასთან კონსტრუქტორის მოთხოვნის საფუძველზე.
2. პრემეტში ნაჩვენები რიტიფი შეიძლება შეიცვალოს მცირედით.
3. შენობის გარე და შიდა ქიბის ნაოდენობა შეიძლება შეიცვალოს
4. ვიტრაჟების, ქანის და სხვა ღიობების მოძრავი ფრიმების მიმართულება და ნაოდენობა შეიძლება იყოს სხვადასხვა. შესაბამისად შეიძლება შეიცვალოს პროფილის სისქე.

PRIME STUDIO

პრაიმ სტუდიო

ვალენტინ თოფურიას II შესახვევი.
პირველი სართული
ელ ფოსტა:
PRIMEARCHITECT.STUDIO@GMAIL.COM
ტელ:
593 92 99 22

თანამდებობა	გვარი	ხელმოწერა
დამკვეთი	ზურაბ მაღრაძე	
ტექნიკური	ზურაბ მაღრაძე	
არქიტექტორი	პეტიანური	

გვერდი	ფაილი
A.04.13	

ცხრილი 407.4.7.1.3 - სამართაო ღილაკის ამოტვიფრა

სამართაო ღილაკის ტიპი	ამობურცული ნიშანი	ბრაილის შეტყობინება	თანაფარდობა (განსხვავებული ფერები აღნიშნავს განსხვავებულ ელემენტებს ბრაილისთვის საჭირო ტერიტორიაში)
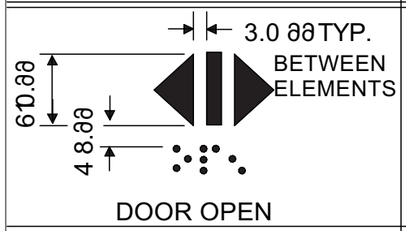 DOOR OPEN		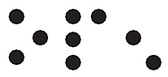 op“en”	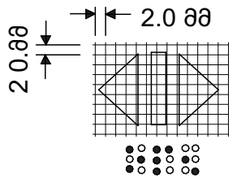
 REAR/SIDE DOOR OPEN		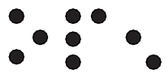 op“en”	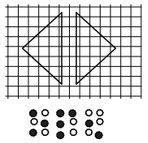
 DOOR CLOSE		 close	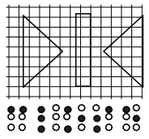
 REAR/SIDE DOOR CLOSE		 close	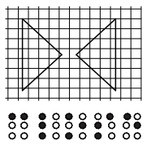
 MAIN		 ma“in”	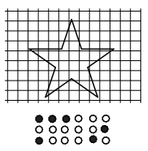
 ALARM		 a “al m”r	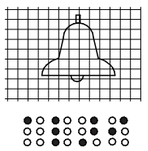
 PHONE		 ph“one”	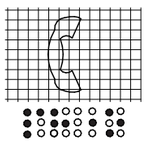
 EMERGENCY STOP (WHEN PROVIDED) X on face of octagon is not required to be tactile		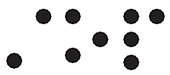 “st”op	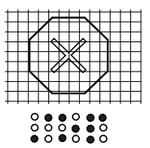

703.6.3.2ტელეტაიპის საერთაშორისო TTY სიმბოლო. ტელეტაიპის საერთაშორისო TTY სიმბოლო უნდა შეესაბამებოდეს 703.6.3.2 სურათს.



სურათი 703.6.3.2
ტელეტაიპის საერთაშორისო სიმბოლო

703.6.3.3 მოსმენის დამხმარე სისტემები. მოსმენის დამხმარე სისტემებით უნდა აღიჭურვოს მოსმენადაქვეითებული თანამედროვე საწვდომობის სიმნიშვნელოვანი საერთაშორისო სიმბოლო, რომელიც შეესაბამება 703.6.3.3 სურათს.



სურათი 703.6.3.3
სმენადაქვეითებულთა მისაწვდომობის საერთაშო - რისო სიმბოლო

703.6.3.4 ტელეფონები ხმის მარეგულირებლით. ტელე ფონებს ხმის მარეგულირებლები უნდა ამოიცნობო დეს პიქტოგრამით, რომელზეც გამოსახული იქნება ყურმი ლი და მისგან გამომავალი ხმის ტალღები, ცვალებად რატულ ველზე რომელიც შეესაბამება 703.6.3.4 სურათს.



სურათი 703.6.3.4
ტელეფონები ხმის მარეგულირებლებით.
703.7 მოძრავი ცვალებადი შეტყობინების (VMS) ნიშნები.

703.7.1 ზოგადი. მაღალი გარჩევადობის მოძრავი ცვალებადი შეტყობინების (VMS) ნიშნებიუნდა შეე-

ფარდები	ჯ.მ
დამგმარე ფარდი	
ქიმის შენიდების და ფაქტების ფარდი	
ღიფების და ეკიპების ფარდი	
სანიტარიების ფარდი	
საერთო ფარდი	

ფორმატი	A3
მასშტაბი	
ნახაზის დასახელება	სპორტული დანიშნულების
სტადია	ახალი მშენებლობა
შენობა-ნაგებობის ფუნქცია/დანიშნულება	მრავალბინიანი საცხოვრებელი სახლი
ობიექტის მისამართი და მიწის ნაკვეთის საკადასტრო კოდი	ქ. თბილისი, ქუჩა ნელიქიძე, N15 საკ.კ. 01.17.10.012.158
ნაკვეთის ფართობი	1175.00 მ²

ეკსპლიკაცია

- საკადასტრო საზღვარი
- ხაზი შენის ეზოსთვის
- ღერძის ხაზი
- ობიექტის ნიშნული
- ჭრილის ხაზი
- ბეტონის ჯდილი
- არმირებული ბეტონი
- მასშტაბში ქონსტრუქცია
- მწვანე საფარი
- ღრმა ფენილი
- ღიობი ფილებში
- გამაგრება-ქონსტრუქციების აგრეგატების აღება
- ჯდილის ცემენტ-ქვიშა (ერთსაათიანი)
- ჯდილის ცემენტ-ქვიშა (ორსაათიანი)
- მაძლიერებელი საპილი მანძილი გასასვლელამდე
- მანძილი გასასვლელებს შორის

რაკეტებულობის ბეტონი	C8-2	70 XV.N
ბინის ნომერი	201	100
რაკეტებულობა რეცეპტორა	R.C-2	30

საცხოვრებელი ფარდი
საერთო ფარდი
საზაფხულო ფარდი

სიმბოლოების სახელწოდება

- სახანძრო მილები
- სახანძრო მანქანებისთან ჯავშირის სისტემა
- სამანქანებო ხმოვანი სიგნალის საკომუნიკაციო სისტემა
- ხელის ცემენტ-ქვიშა
- სახანძრო მანქანის ხელით სამანქანე ჯილდო
- მასასვლელი
- სახანძრო მიერ გამოსაყენებელი მისაერთებელი ჰიდრანტი
- ჭერის აპტომატური აღმოჩენა
- ჭერზე მოთავსებული მაფანტველი
- აპტომატიზაცია სისტემა



1. შენობის მონოლითური ჯილოვნების, რიგების რაოდენობა და კონფიგურაცია
შეიძლება შეიცვალოს შენობის ბაბარიტების და ჰიზალის უცვლელად კონსტრუქციის მოთხოვნის საფუძველზე.
2. პრომეტში ნაჩვენები რელიეფი შეიძლება შეიცვალოს მცირედით.
3. შენობის გარე და შიდა ქიმის რაოდენობა შეიძლება შეიცვალოს
4. ვიტრაჟების, ჯანის და სხვა ღიობების მოძრავი ფრთების მიმართულება და რაოდენობა შეიძლება იყოს სხვადასხვა. შესაბამისად შეიძლება შეიცვალოს
პროფილის სისქე.

PRIME STUDIO
პრაიმ სტუდიო
ვალენტინ თოფურიას II შესახვევი.
პირველი სართული
ელ ფოსტა:
PRIMEARCHITECT.STUDIO@GMAIL.COM
ტელ:
593 92 99 22

თანამდებობა	გვანი	ხელმოწერა
დამკვეთი	ზურაბ მაღალაშვილი	
ჩირიქტორი	ზურაბ მაღალაშვილი	
არქიტექტორი	პეტრე ნიკოლაძე	

გვანდი	თარიღი
A.04.14	

ნიშანი განთავსდება
გზა-კიბის საზღვრებში კარის მომიჯნავედ

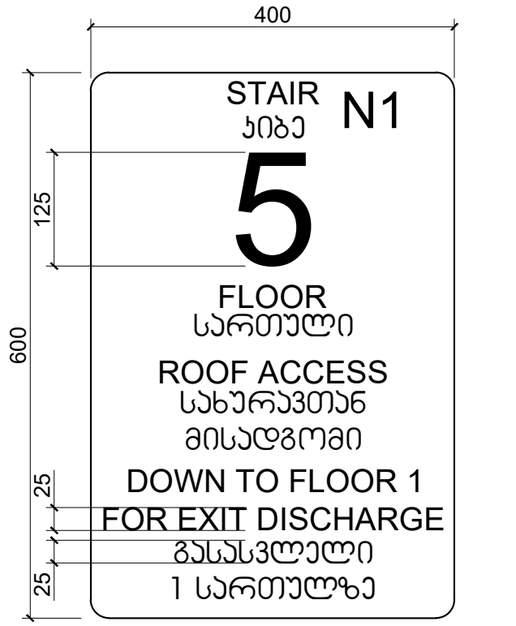

ნიშანი განთავსდება
გზა-კიბის საზღვრებში კარის მომიჯნავედ

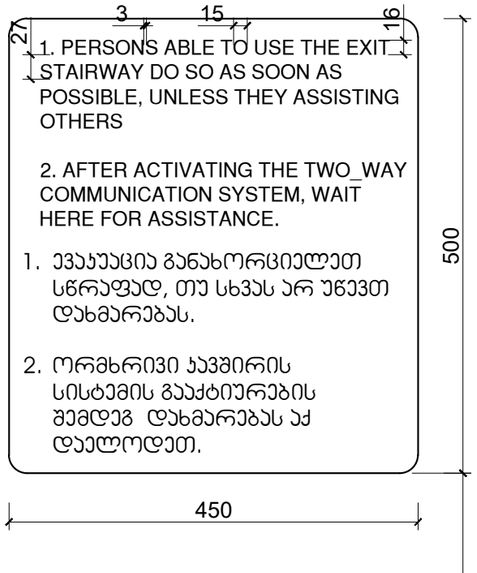

ნიშანი განთავსდება
გარე მისაწვდომ ავტოსადგომთან

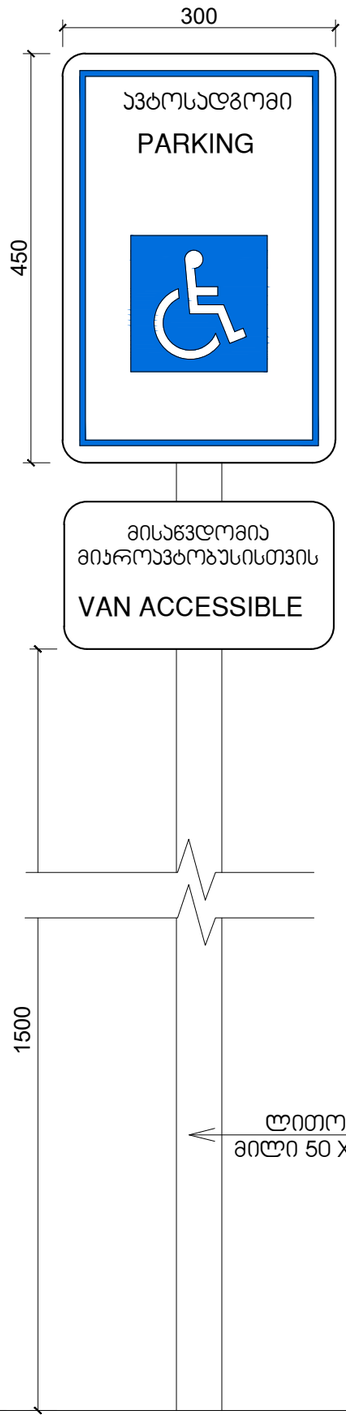

ნიშანი განთავსდება
შიგა მისაწვდომ ავტოსადგომთან

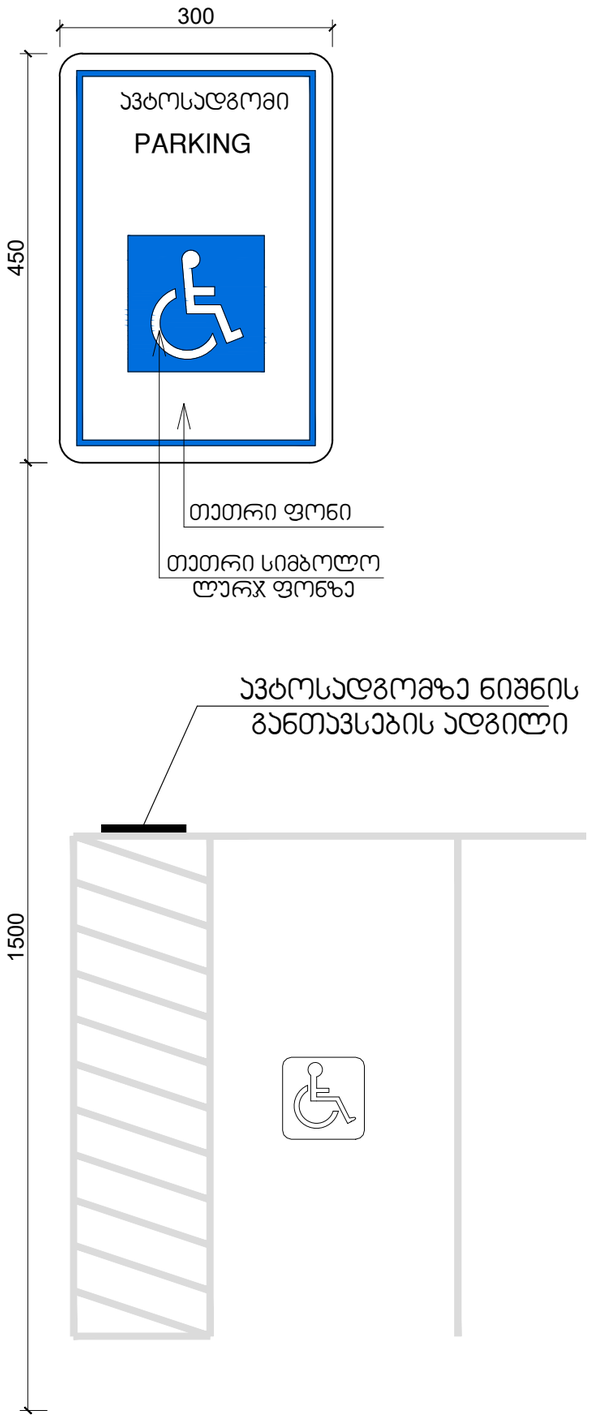

ფარომები	ჯ3.8
დამხმარე ფარომი	
ჭიბის შვრიდის და ფართების ფარომი	
ღიფტის და ეკრანების ფარომი	
სასანიმებლო ფარომი	
საერთო ფარომი	

ფორმატი	A3
მასშტაბი	1:1.35
ნახაზის დასახელება	საკომუნიკაციო მოედანზე
სტადია	ახალი მშენებლობა
შენობა-ნაგებობის ფუნქცია/დანიშნულება	მრავალბინიანი საცხოვრებელი სახლი
ობიექტის მისამართი და მიწის ნაკვეთის საკადასტრო კოდი	ქ. თბილისი, ქუჩა ნენოწმინდა, N15 საკ.კ. 01.17.10.012.158
ნაკვეთის ფართობი	1175.00 მ²

ეძსპლიკაცია

- საკადასტრო საზღვარი
- ხაზი შეანა ეზოსთვის
- ღერძის ხაზი
- ისტვის ნიშნული
- ჭრილის ხაზი
- გზის ჭრილი
- ანომრებული ბეტონი
- მსუბუქი კონსტრუქცია
- მწვანე საფარი
- ღრუბნიანი ფილები
- ღია გზა
- გამეორება-კონდიცირების აგრეგატების აღგილი
- ქვის ცემენტ(მეორე)
- ქვის ცემენტ(ორსართიანი)
- მაძლიერებელი საკედი მანძილი გასასვლელამდე
- მანძილი გასასვლელებს შორის

რაკეტებელობის აგრეგი		
ბინის ნომერიანია	201	100
რაკეტებელობა რემონტია	R.R-2	30

	68-2	70 KV.M

საცხოვრებელი ფართი
საერთო ფართი
საზაფხულო ფართი

სიმბოლოების სახედნოლება

- სახანძრო მილები
- სახანძრო მანეომფილებასთან ჯავშირის სისტემა
- სამანქანებო ხმოკანი სიგნალის საკომუნიკაციო სისტემა
- ხელის ცემენტ(ბაქი)
- სახანძრო მანქანის ხელით სამანქანი ქოლონი
- მასასვლელი
- სახანძროს მიერ გამოსაყენებელი მისაერთებელი ჰიდრანტი
- ჭავშირის აკუმულატორი აღმოჩენი
- ჭავშირზე მორიგირე მაუწყებელი
- ავტომანქანაზე სისტემა



1. შენობის მონოლითური ქოლონების, რიგელების რაოდენობა და ქონფიგურაცია
შეიძლება შეიცვალოს შენობის მაბარიტების და პირზალის შეკვეთაზე(ონსტრუქტორის მოთხოვნის საფუძველზე.
2. პრომეტი ნაჩვენები რაღიუსი შეიძლება შეიცვალოს მცირედით.
3. შენობის მარი და შიდა ქიბის რაოდენობა შეიძლება შეიცვალოს
4. ვიწრაფების, ჯარის და სხვა ღიობების მოძრავი ფრთების მიმართულება და რაოდენობა შეიძლება იყოს სხვაგანსხვა. შესაბამისად შეიძლება შეიცვალოს
პროფილის სისქე.

PRIME STUDIO
პრაიმ სტუდიო
ვალენტინ თოფურიას II შესახვევი.
პირველი სართული
ელ ფოსტა:
PRIMEARCHITECT.STUDIO@GMAIL.COM
ტელ:
593 92 99 22

თანამდებობა	გვარი	ხელმოწერა
დამკვეთი	ზურაბ მაღალაშვილი	
ღირექტორი	ზურაბ მაღალაშვილი	
არქიტექტორი	ავთანდილ სიდამონ-ერისთავი	

გვერდი	ფაილი
A.04.15	