არსებული ტექნიკურ ეკონომიკური მაჩვენებლები

არსებული ნაგებობების განაშენიანების ფართობი სულ: 265.424 მ²

არსებული გაზ სამართი შენობა
არსებული სოკოების განაშენიანების
საანგარიშო ფართობი 6.6 მ²



არსებული ადმინისტრაციული შენობის
განაშენიანების საანგარიშო ფართობი 50.017 მ²



არსებული საკომპრესორო შენობის
განაშენიანების საანგარიშო ფართობი 43.808მ²



არსებული საკომპრესორო 2 შენობის
განაშენიანების საანგარიშო ფართობი 31.215მ²



არსებული გლ.ქვესადგურის
განაშენიანების საანგარიშო ფართობი 6,322მ²



არსებული ფახის მაჩვენებლის
განაშენიანების საანგარიშო ფართობი 0.565

არსებული მოსაცდელის
განაშენიანების საანგარიშო ფართობი 3.673 მ²



არსებული ავტო სარემონტოს
განაშენიანების საანგარიშო ფართობი 25.981 მ²



არსებული ავტო სარემონტოს
განაშენიანების საანგარიშო ფართობი 56.470 მ²

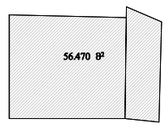

არსებული მოსაცდელის განაშენიანების
საანგარიშო ფართობი
1.860 მ²



საპროექტო სველი წერტილის
განაშენიანების საანგარიშო ფართობი 6.960 მ²



არსებული დამცავი ღობის
განაშენიანების საანგარიშო ფართობი 31.953 მ²

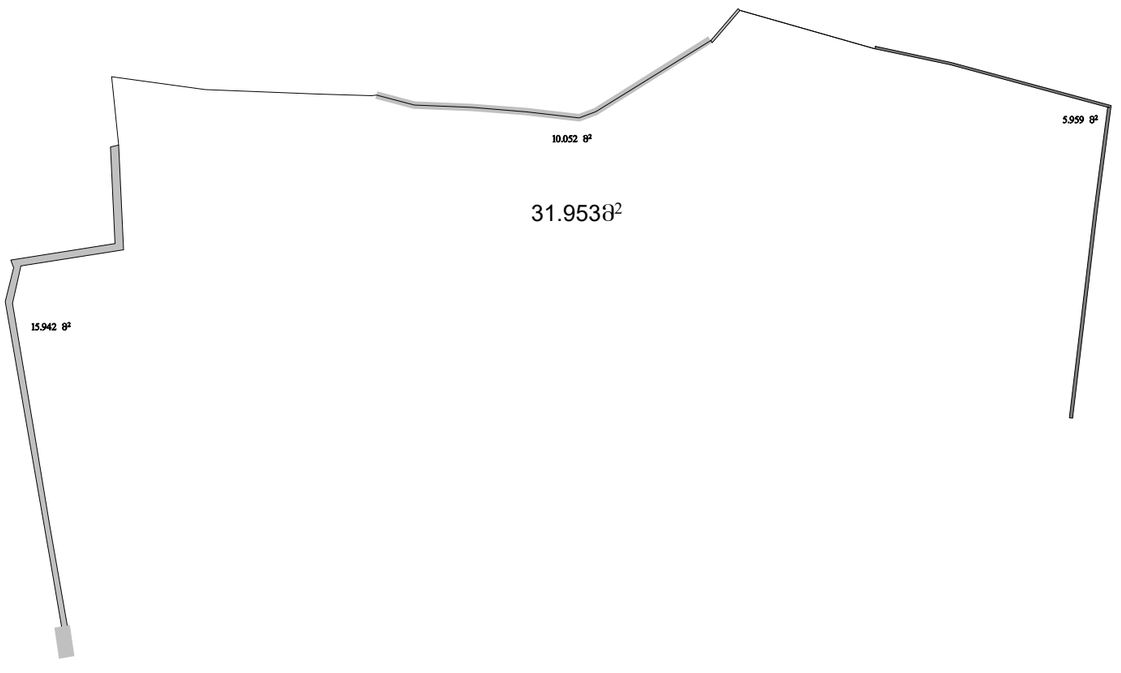

არსებული ტექნიკურ ეკონომიკური მაჩვენებლები

არსებული შენობა ნაგებობების კ1 კოეფიციენტის ფართობი სულ: 265.424 მ²

არსებული გაზ სამართი შენობა
არსებული სოკოების კ-1 კოეფიციენტის
საანგარიშო ფართობი 6.6 მ²

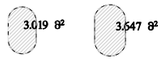

არსებული ადმინისტრაცული შენობის
კარსებული ფარდულის კ-1 კოეფიციენტის
საანგარიშო ფართობი 50.017 მ²

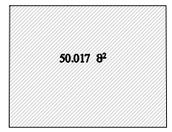

არსებული საკომპრესორო შენობის
არსებული ფარდულის კ-1 კოეფიციენტის
საანგარიშო ფართობი 43.8088²



არსებული საკომპრესორო2 შენობის
არსებული ფარდულის კ-1 კოეფიციენტის
საანგარიშო ფართობი 31.215მ²



არსებული ავტო სარემონტო
კ-1 კოეფიციენტის
საანგარიშო ფართობი 56.470 მ²

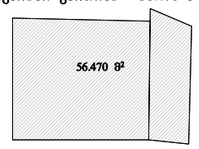

არსებული ავტო სამრეცხაო კ-1 კოეფიციენტის
საანგარიშო ფართობი 25.981 მ²



არსებული სველი წერტილის -
-1 კოეფიციენტის საანგარიშო ფართობი 6..960 მ²



არსებული ელექტრსადგურის
კ-1 კოეფიციენტის საანგარიშო ფართობი 6,322მ²



არსებული ფასის მაჩვენებლის კ-1 კოეფიციენტის
საანგარიშო ფართობი 0.565

არსებული დამცავი ღობის
კ-1 კოეფიციენტის საანგარიშო ფართობი 31.953 მ²

არსებული მოსაცდელის კვადრატობა
კ-1 კოეფიციენტის საანგარიშო ფართობი
1.860 მ²



არსებული მოსაცდელის კვადრატობა
კ-1 კოეფიციენტის საანგარიშო ფართობი
3.673 მ²



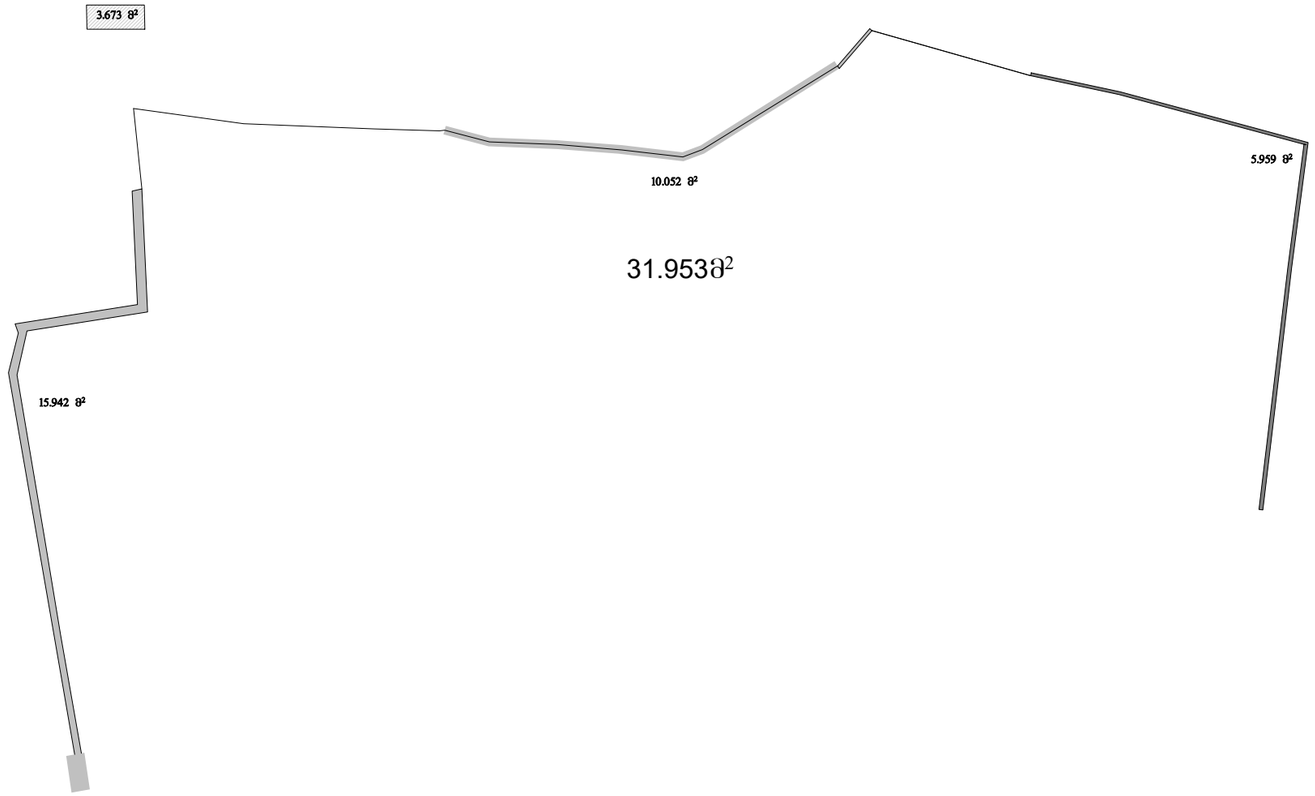

საპროექტო ტექნიკურ ეკონომიკური მაჩვენებლები

საპროექტო ნაგებოების განაშენიანების ფართობი სულ: 531.121 მ2.

საპროექტო ფარდულის
განაშენიანების საანგარიშო ფართობი 192,951 მ²

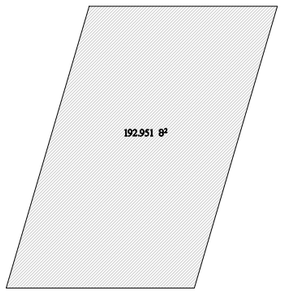

არსებული ადმინისტრაციული შენობის
განაშენიანების საანგარიშო ფართობი 50.017 მ²



არსებული საკომპრესორო შენობის
განაშენიანების საანგარიშო ფართობი 43.8088²



არსებული საკომპრესორო 2 შენობის
განაშენიანების საანგარიშო ფართობი 31.215მ²



საპროექტო ბენზინის რეზერვუარის
განაშენიანების საანგარიშო ფართობი 39,672მ²



არსებული ელ.ქვესადგურის
განაშენიანების საანგარიშო ფართობი 6,322მ²



არსებული ფახის მაჩვენებლის
განაშენიანების საანგარიშო ფართობი 0.565



არსებული მოსაცდელის
განაშენიანების საანგარიშო ფართობი 3.673 მ²



არსებული ავტო სარემონტოს
განაშენიანების საანგარიშო ფართობი 25.981 მ²



არსებული ავტო სარემონტოს
განაშენიანების საანგარიშო ფართობი 56.470 მ²

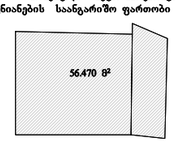

არსებული მოსაცდელის განაშენიანების
საანგარიშო ფართობი
1.860 მ²



საპროექტო სველი წერტილის
განაშენიანების საანგარიშო ფართობი 6.960 მ²

არსებული დამცავი ღობის
განაშენიანების საანგარიშო ფართობი 31.953 მ²

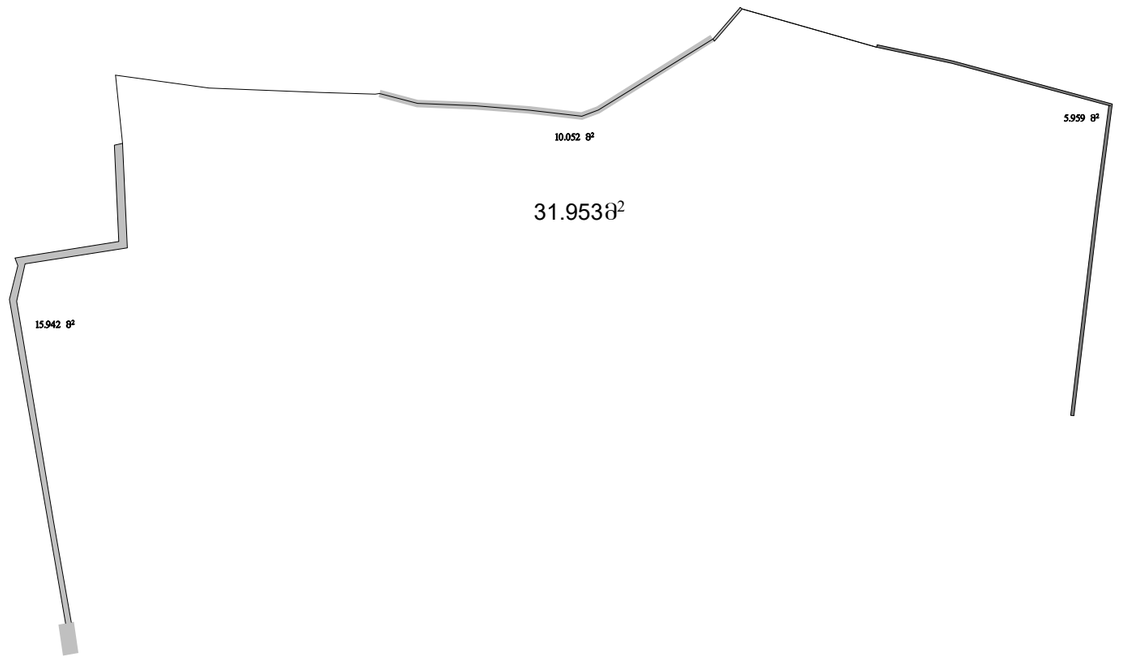

არსებული ტექნიკურ ეკონომიკური მაჩვენებლები

არსებული შენობა ნაგებობების კ2 კოეფიციენტის ფართობი სულ: 265.424 მ2.

არსებული გაზ სამართი შენობა
არსებული სოკოების კ-2 კოეფიციენტის
საანგარიშო ფართობი 6.6 მ²

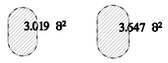

არსებული ადმინისტრაცული შენობის
კარსებული ფარდულის კ-2 კოეფიციენტის
საანგარიშო ფართობი 50.017 მ²

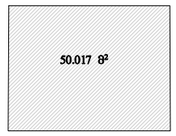

არსებული საკომპრესორო შენობის
არსებული ფარდულის კ-2 კოეფიციენტის
საანგარიშო ფართობი 43.808მ²



არსებული საკომპრესორო2 შენობის
არსებული ფარდულის კ-2 კოეფიციენტის
საანგარიშო ფართობი 31.215მ²



არსებული ავტო სარემონტო
კ-2 კოეფიციენტის
საანგარიშო ფართობი 56.470 მ²

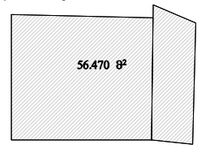

არსებული ავტო სამრეცხაო კ-2 კოეფიციენტის
საანგარიშო ფართობი 25.981 მ²



არსებული სველი წერტილის -
-2 კოეფიციენტის საანგარიშო ფართობი 6..960 მ²



არსებული ელ.ქვესადგურის
კ-2 კოეფიციენტის საანგარიშო ფართობი 6,322მ²



არსებული ფახის მაჩვენებლის კ-2 კოეფიციენტის
საანგარიშო ფართობი 0.565

არსებული მოსაცდელის კვადრატობა
კ-2 კოეფიციენტის საანგარიშო ფართობი
1.860 მ²

არსებული მოსაცდელის კვადრატობა
კ-2 კოეფიციენტის საანგარიშო ფართობი 3.673 მ²



არსებული დამცავი ღობის
კ-2 კოეფიციენტის საანგარიშო ფართობი 31.953 მ²

საპროექტო ტექნიკურ ეკონომიკური მაჩვენებლები

საპროექტო ნაგებობის კ2 კოეფიციენტის საანგარიშო ფართობი სულ: 531.121 მ2.

საპროექტო ფარდულის
კ2 კოეფიციენტის საანგარიშო ფართობი 192,951 მ²

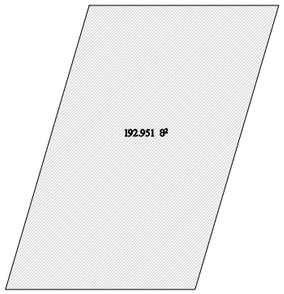

არსებული ადმინისტრაციული შენობის
კ2 კოეფიციენტის საანგარიშო ფართობი 50.017 მ²



არსებული საკომპრესორო შენობის
კ2 კოეფიციენტის საანგარიშო ფართობი 43.808მ²



არსებული საკომპრესორო 2 შენობის
კ2 კოეფიციენტის საანგარიშო ფართობი 31.215მ²



საპროექტო ბენზინის რეზერვუარების
კ2 კოეფიციენტის საანგარიშო ფართობი 39,672მ²



არსებული ელ.ქვესადგურის
კ2 კოეფიციენტის საანგარიში ფართობი 6,322მ²



არსებული ფასის მაჩვენებლის
კ2 კოეფიციენტის საანგარიშო ფართობი 0.565

არსებული მოსაცდელის
კ2 კოეფიციენტის საანგარიშო ფართობი 3.673 მ²



არსებული აგტო სარემონტოს
კ2 კოეფიციენტის საანგარიშო ფართობი 25.981 მ²



არსებული აგტო სარემონტოს
კ2 კოეფიციენტის საანგარიშო ფართობი 56.470 მ²

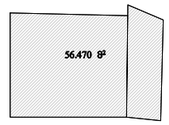

არსებული მოსაცდელის კ2 კოეფიციენტის
საანგარიშო ფართობი 1.860 მ²



საპროექტო სველი წერტილის
კ2 კოეფიციენტის საანგარიშო ფართობი 6.960 მ²



არსებული დამცავი ღობის
კ2 კოეფიციენტის საანგარიშო ფართობი 31.953 მ²

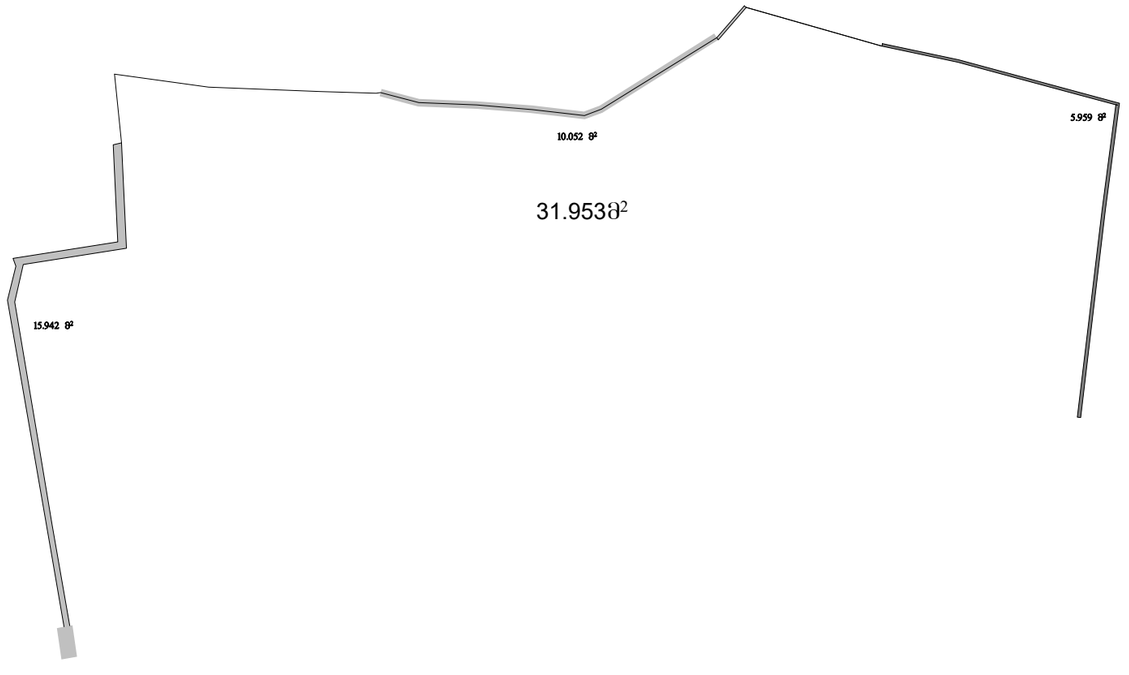

საპროექტო ტექნიკურ ეკონომიკური მაჩვენებლები

საპროექტო ნაგებობების კ-1 კოეფიციენტის საანგარიშო ფართობი სულ: 363.502 მ2.

საპროექტო ფარდულის კ-1 კოეფიციენტის
საანგარიშო ფართობი 23.519 მ²

11.089 მ²

12.430 მ²

არსებული ადმინისტრაცული შენობის
კ-1 კოეფიციენტის
საანგარიშო ფართობი 50.017 მ²

50.017 მ²

არსებული საკომპრესორო შენობის
კ-1 კოეფიციენტის
საანგარიშო ფართობი 43.808მ²

43.808 მ²

არსებული საკომპრესორო2 შენობის
კ-1 კოეფიციენტის
საანგარიშო ფართობი 31.215მ²

31.215 მ²

საპროექტო ბენზინის რეზერვუარების კვადრატობა
კ-1 კოეფიციენტის
საანგარიშო ფართობისაანგარიშო ფართობი 39,672მ²

39.672 მ²

არსებული ელ.ქვესადგურის
კ-1 კოეფიციენტის
საანგარიშო ფართობი 6,322მ²

6.322 მ²

არსებული ფასის მაჩვენებლის
კ-1 კოეფიციენტის
საანგარიშო ფართობი 0.318

~~0.565~~ მ²

არსებული ავტო სარემონტოს
კ-1 კოეფიციენტის
საანგარიშო ფართობი 25.981 მ²

25.981 მ²

არსებული ავტო სარემონტოს
კ-1 კოეფიციენტის
საანგარიშო ფართობი 56.470 მ²

56.470 მ²

არსებული მოსაცდელის კვადრატობა
კ-1 კოეფიციენტის
საანგარიშო ფართობისაანგარიშო ფართობი 1.860 მ²

1.860 მ²

არსებული სველი წერტილის -კ1 კოეფიციენტის
საანგარიშო ფართობი 6..960 მ²

6.960 მ²

არსებული მოსაცდელისკ-1 კოეფიციენტის
საანგარიშო ფართობისაანგარიშო ფართობი 3.673 მ²

3.673 მ²

არსებული დამცავი ღობის
კ-1 კოეფიციენტის
საანგარიშო ფართობისაანგარიშო ფართობი 31.953 მ²

10.052 მ²

5.959 მ²

31.953მ²

15.942 მ²

არსებული ადმინისტრაციული შენობის გეგმა +0.00 ნიშნულზე 1:100 მ.

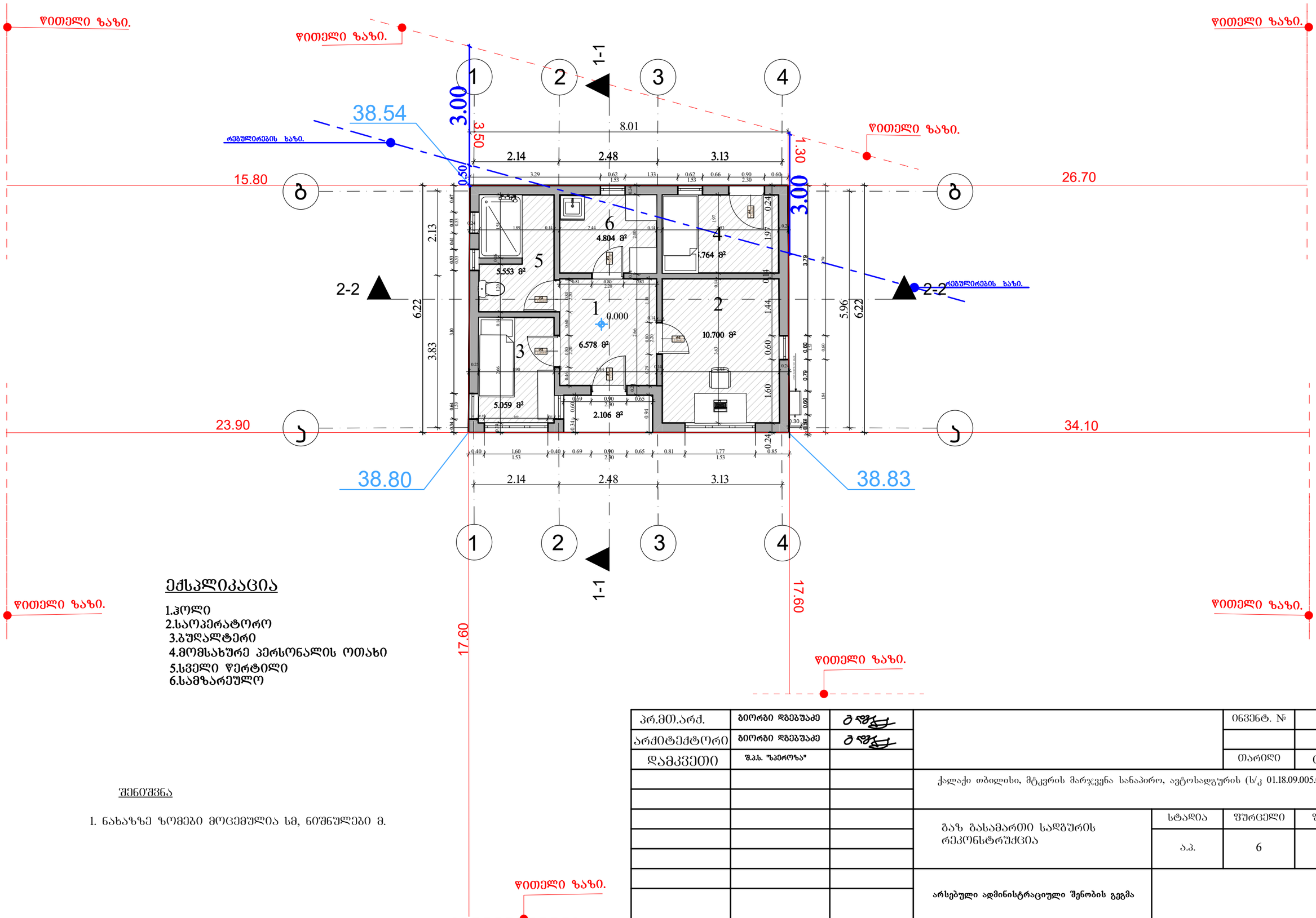

პრ.მთ.არქ.	გიორგი დგებუაძე			ინვენტ. №	
არქიტექტორი	გიორგი დგებუაძე				
დამკვეთი	შ.პ.ს. "სპეროზა"			თარიღი	05.06.2024
			ქალაქი თბილისი, მტკვრის მარჯვენა სანაპირო, ავტოსადგურის (ს/კ 01.18.09.005.059)		
			გაზ გასამართი სადგურის რეკონსტრუქცია	სტადია	შურცელი / შურ-ბი
				ა.პ.	6 / 65
			არსებული ადმინისტრაციული შენობის გეგმა		

არსებული ადმინისტრაციული შენობის სახურავის გეგმა +3.60 ნიშნულზე 1:100 მ.

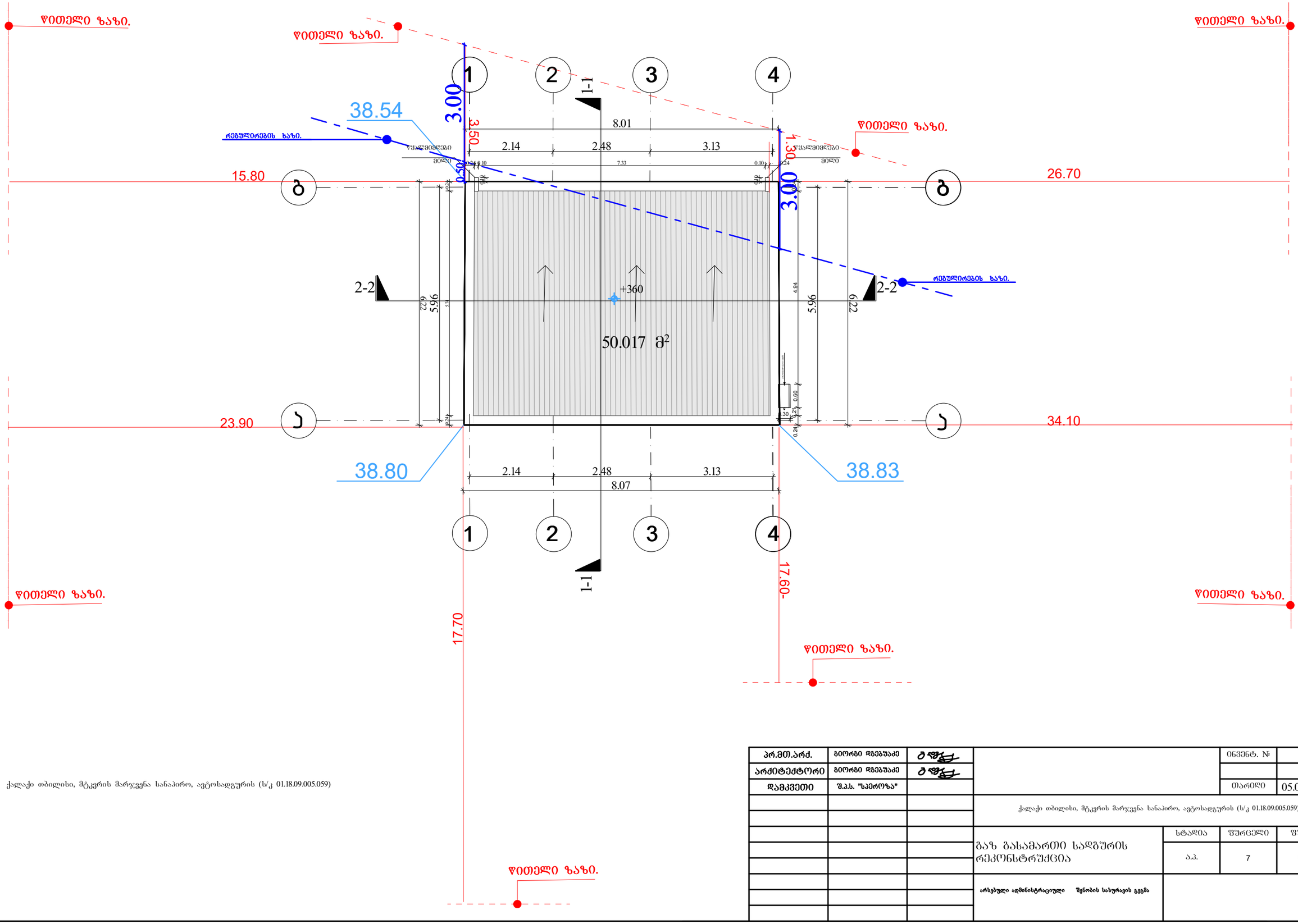

ქალაქი თბილისი, მტკვრის მარჯვენა სანაპირო, ავტოსადგურის (ს/კ 01.18.09.005.059)

პრ.მთ.არქ.	ბიორგი დგებუაძე			ობიექტ. №	
არქიტექტორი	ბიორგი დგებუაძე				
დამკვეთი	შ.პ.ს. "სპეროზა"			თარიღი	05.06.2024
			ქალაქი თბილისი, მტკვრის მარჯვენა სანაპირო, ავტოსადგურის (ს/კ 01.18.09.005.059)		
			გაზ გასამართი სადგურის რეკონსტრუქცია	სტადია	ფურცელი	ფურ-ბი
				ა.პ.	7	65
			არსებული ადმინისტრაციული შენობის სახურავის გეგმა			

საპროექტო ფარდულის გეგმა 1:100 მ.

საპროექტო ფარდულის გეგმა 1:100 მ.

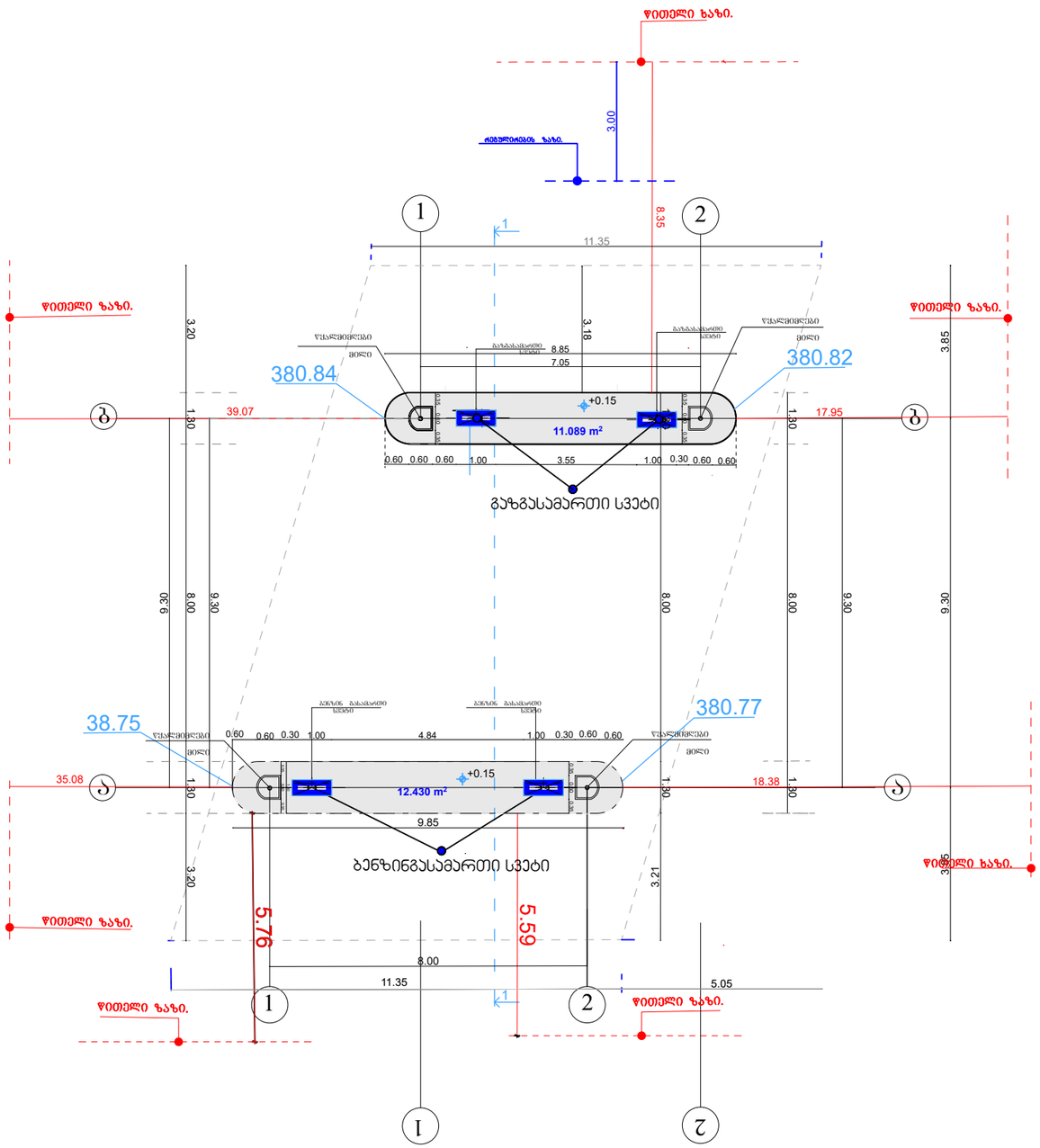

საპროექტო ფარდულის სახურავის გეგმა 1:100 მ.

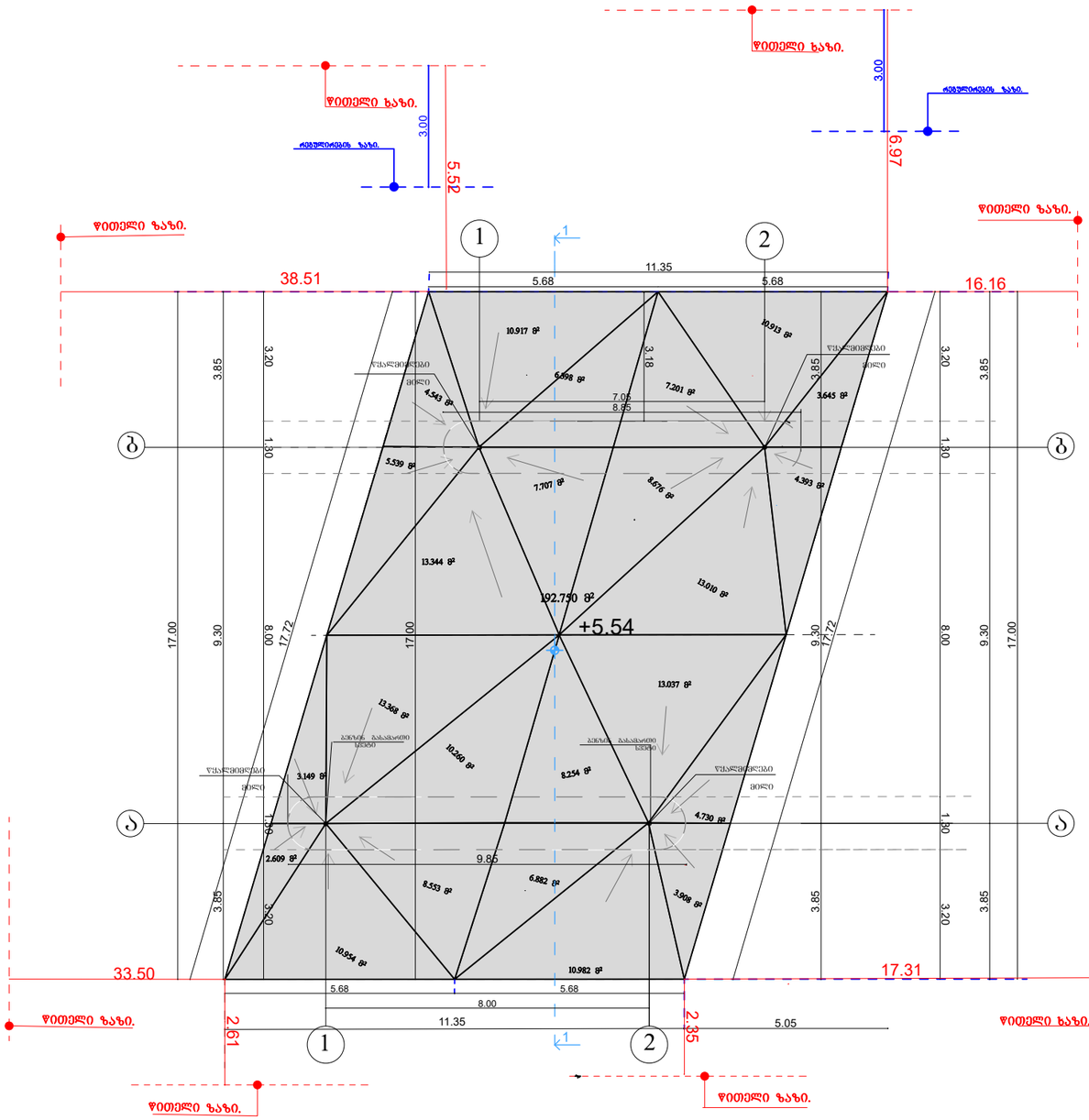

პრ.მთ.არქ.	გიორგი ბარამიძე		-	ობიექტ. №	
არქიტექტორი	გიორგი ბარამიძე				
დამკვეთი	შ.პ.ს. "სპეროზა"			თარიღი	05.06.2024
			ქ. ობილისში, ბურამოშვილის გამზირიდან გლდანისკენ მიმავალ ავტომაგისტრალზე.		
			ნაკვეთის საკადასტრო კოდი 01.11.12.020.007		
				სტადია	ფურცელი	ფურ-ბი
				ა.პ.	14	65
			საპროექტო ფარდულის გეგმა 1-2 ა-პ ღერძებში		

არსებული საკომპრესორო 1 გეგმა 1 :100 მ

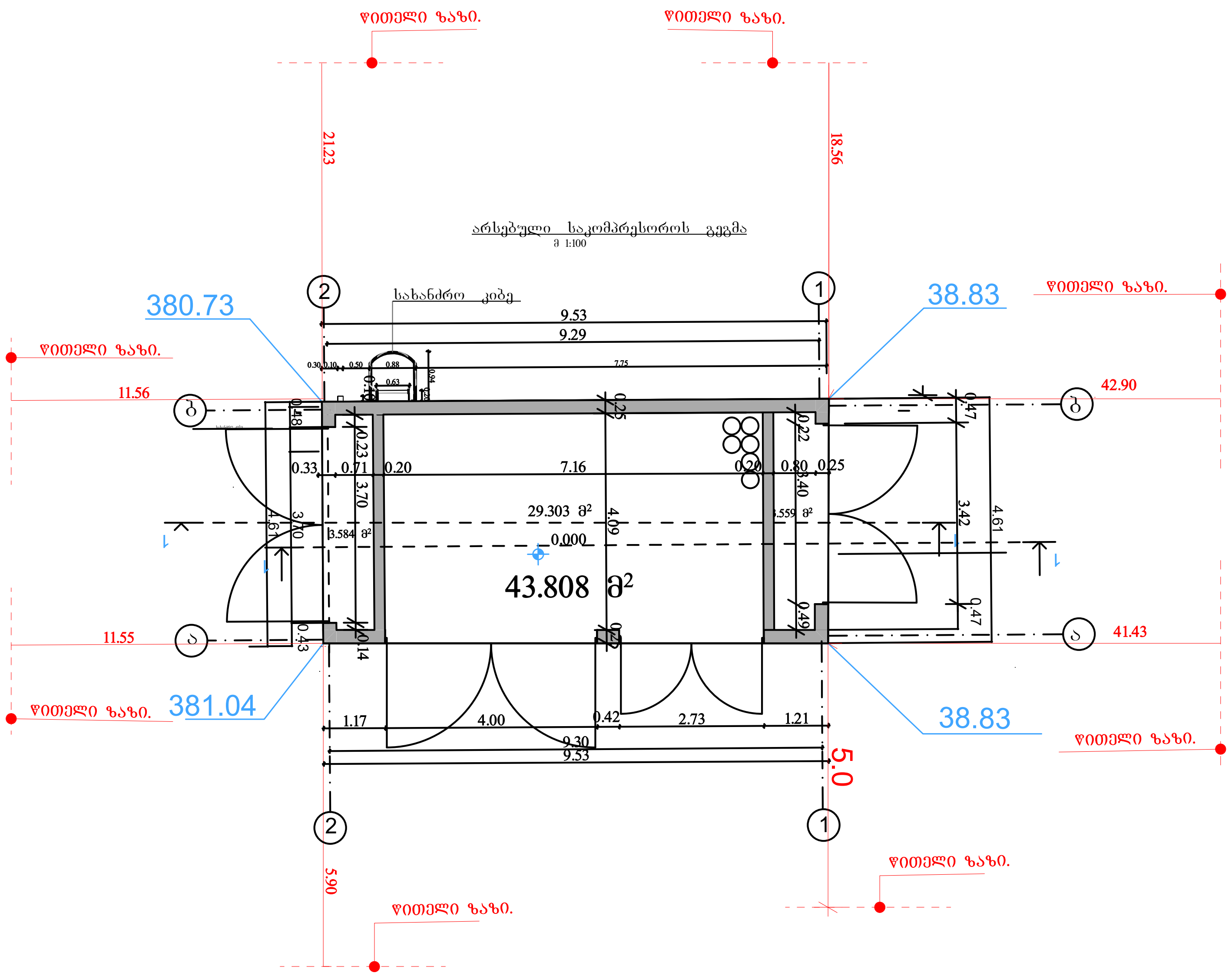

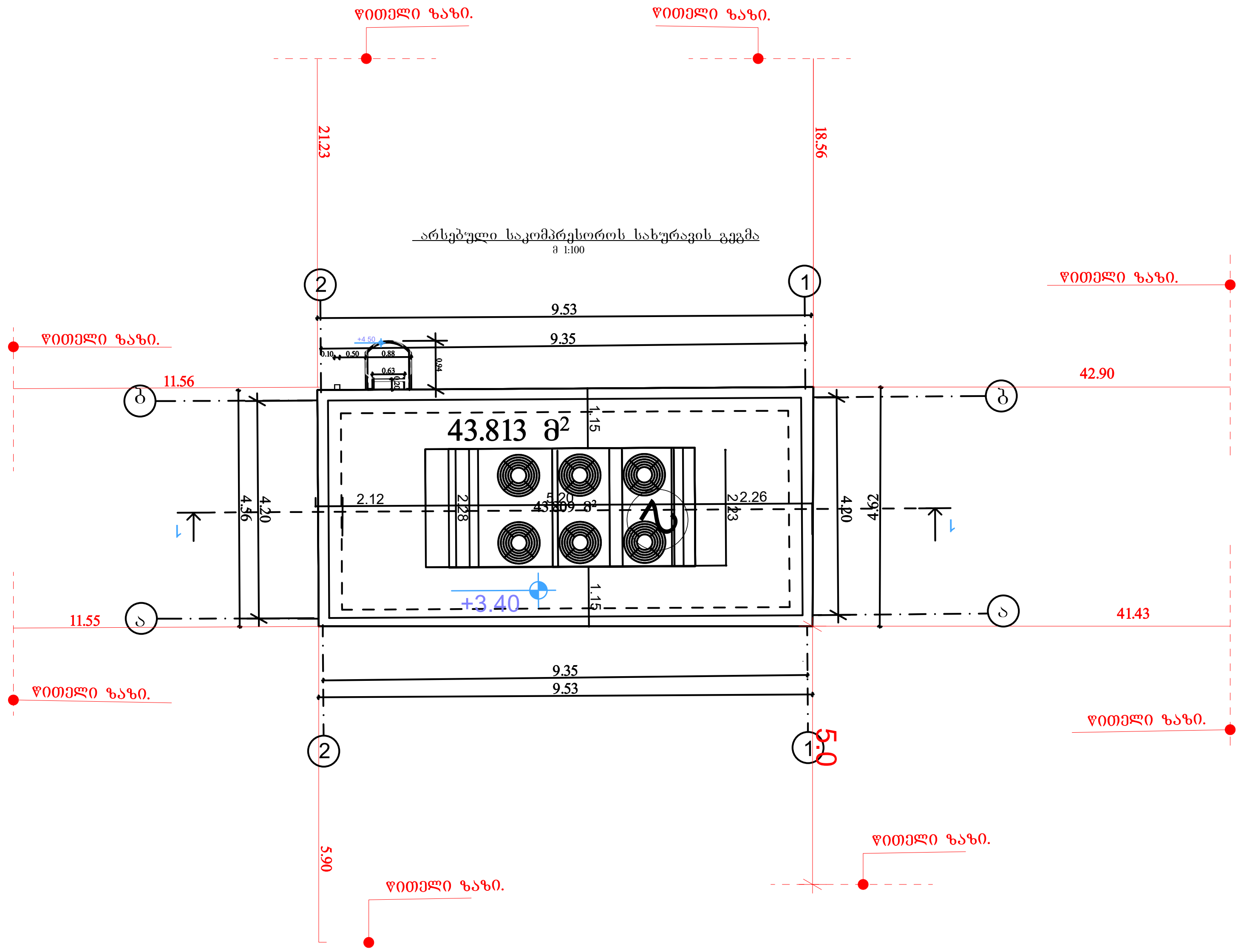

პრ.მთ.არქ.	გიორგი დგებუაძე			ინვენტ. №	
არქიტექტორი	გიორგი დგებუაძე				
დამკვეთი	შ.პ.ს. "სპეროზა"			თარიღი	05.06.2024
			ქალაქი თბილისი, მტკვრის მარჯვენა სანაპირო, ავტოსადგურის (ს/კ 01.18.09.005.059)		
				სტადია	ფურცელი	ფურ-ბი
				ა.პ.	17	65
			არსებული საკომპრესოროს გეგმა არსებული საკომპრესოროს სახურავის გეგმა 1-2 1-2 ღერძებში		

არსებული საკომპრესორო 2 გეგმა 1 :100 მ

არსებული საკომპრესოროს გეგმა 1 :100 მ

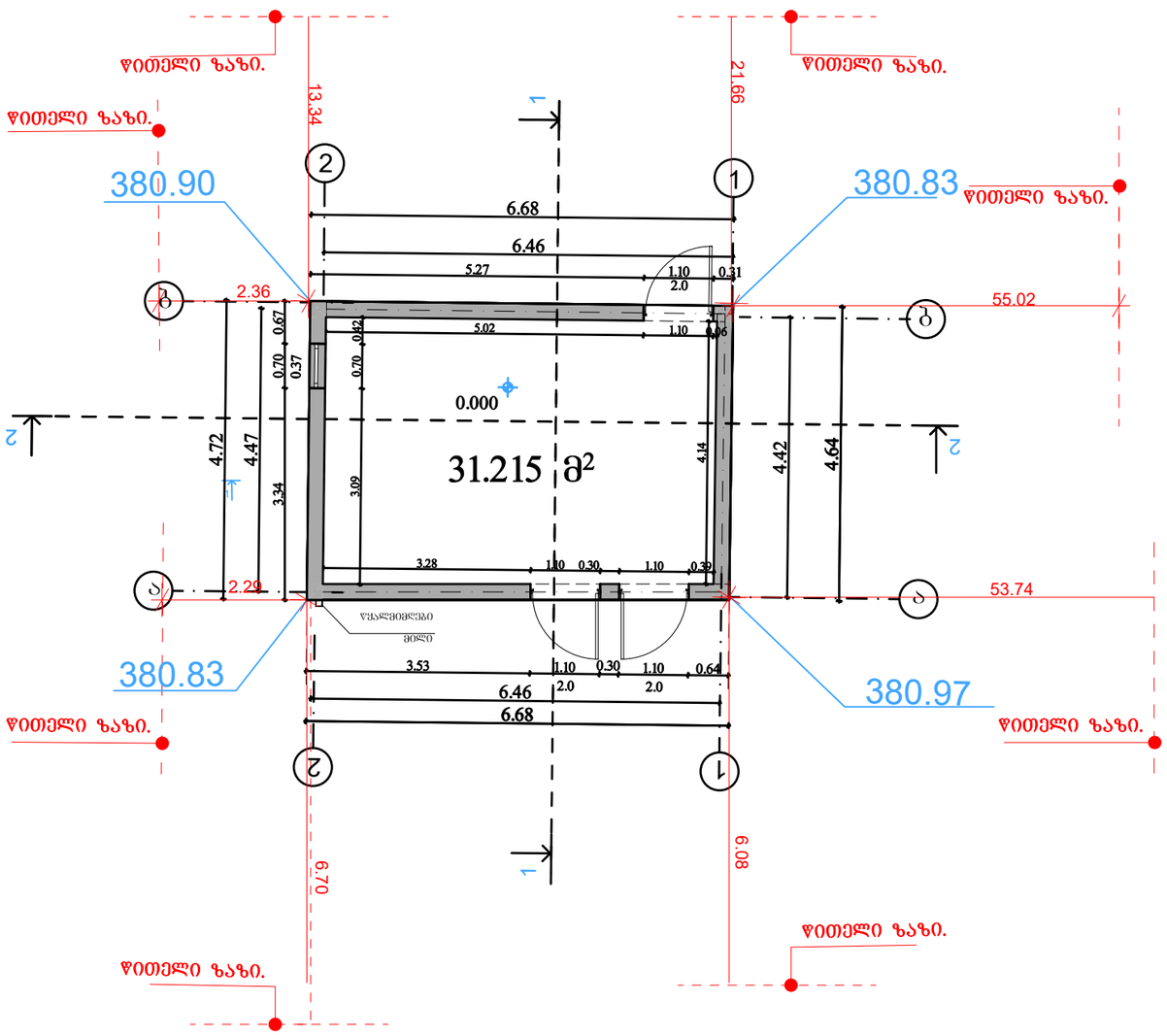

არსებული სახურავისდ გეგმა 1 :100 მ

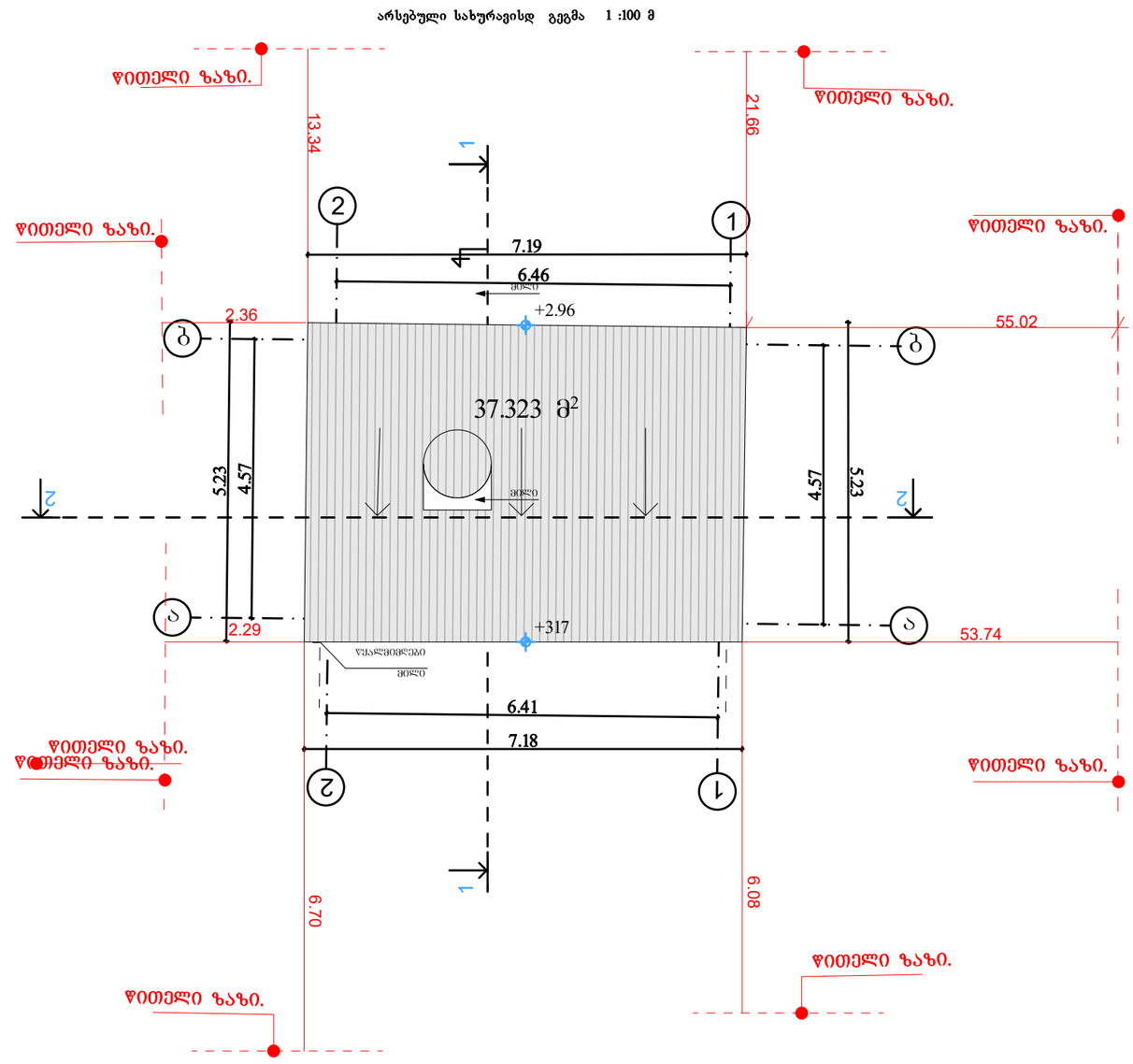

პრ.მთ.არქ.	გიორგი დგებუაძე			ნახვნტ. №	
არქიტექტორი	გიორგი დგებუაძე				
დამკვეთი	შ.პ.ს. "სპეროზა"			თარიღი	05.06.2024
			ქალაქი თბილისი, დავით აღმაშენებელის ხეივანი გაზ გამართი სადგური(ს/კ 01.72.14.006.338)		
				სტადია	ფურცელი ფურ-ბი
					20 65
			არსებული საკომპრესორო 2 გეგმა 2-1; 1-2; ა-ბ; ბ-ა ღერძებში		

არსებული სველიწერტილის გეგმა 1 :100 მ

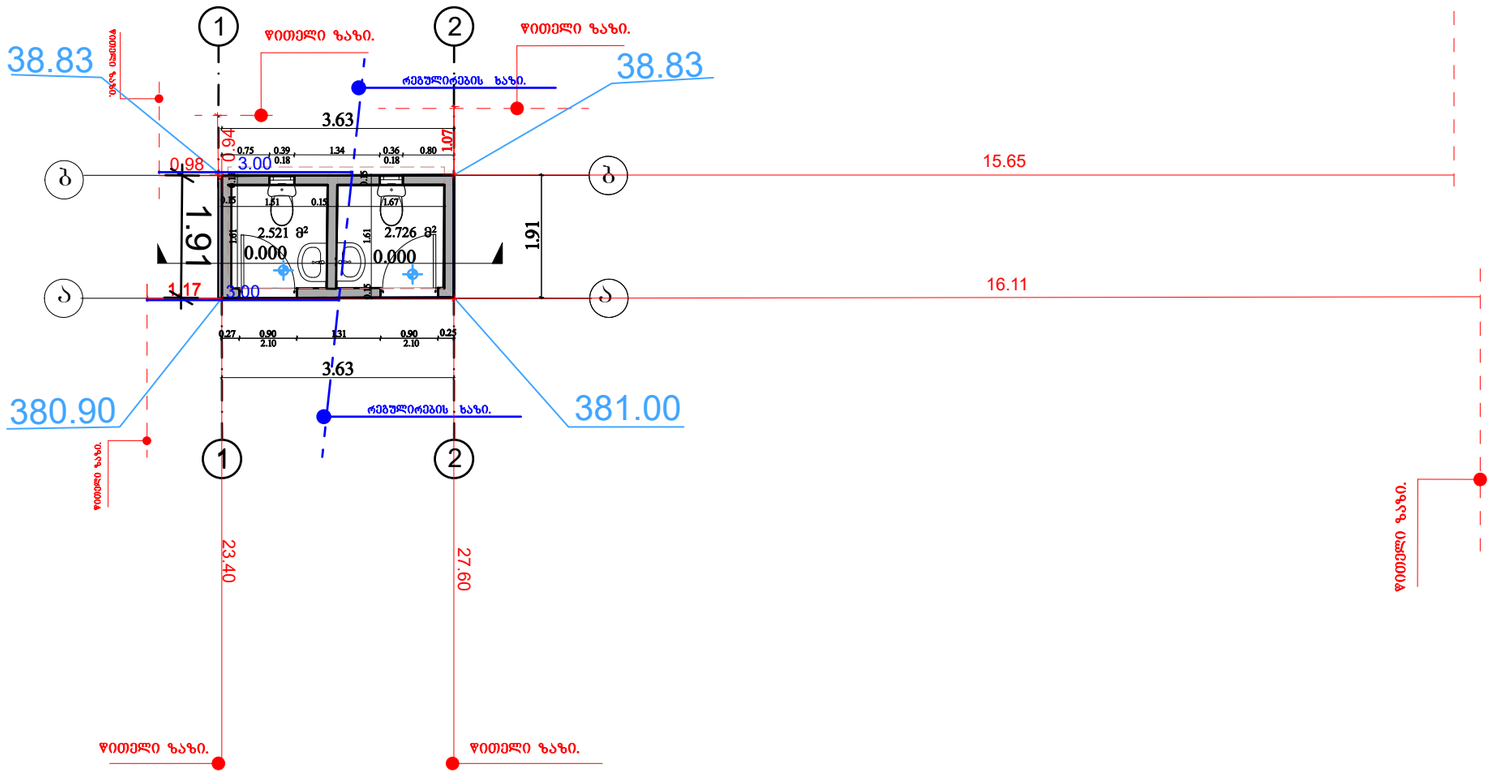

არ.მთ.არქ.	გიორგი ჯგებუაძე			ინვენტ. №	
არქიტექტორი	გიორგი ჯგებუაძე				
დამკვეთი	შ.პ.ს. "სპეროზა"			თარიღი	05.06.2024
			ქალაქი თბილისი, დავით აღმაშენებელის ხეივანი გაზ გამართი სადგური(ს/კ 01.72.14.006.338)		
			გაზ გასამართი სადგურის რეკონსტრუქცია	სტადია	ფურცელი	ფურ-ბი
				ა.პ.	23	65
			სველი წერტილის გეგმა ა-ბ 1-2 ღერძებში			

არსებული სველიწერტილის სახურავის გეგმა 1 :100 მ

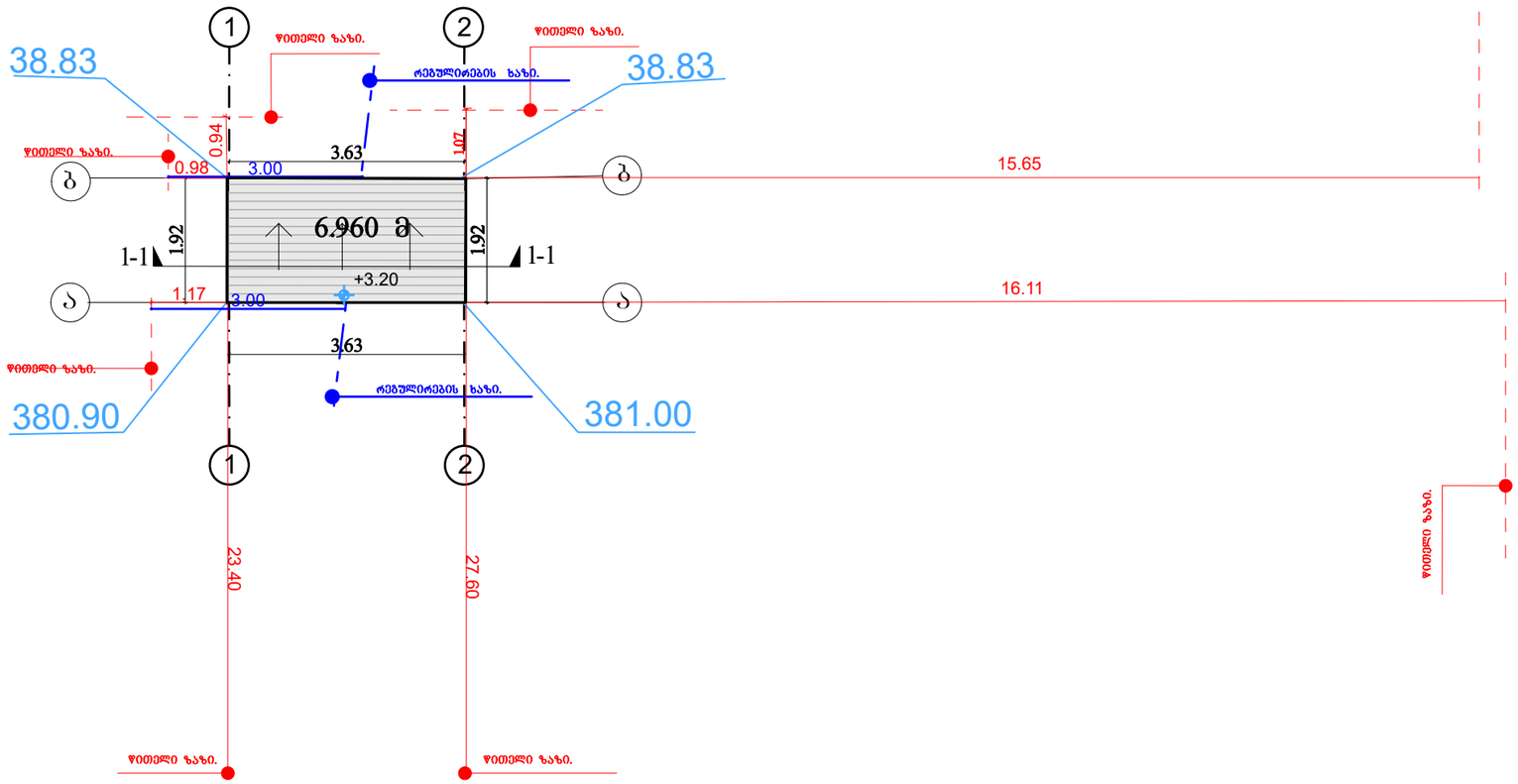

პრ.მთ.არქ.	გიორგი დგებუაძე			ინვენტ. №	
არქიტექტორი	გიორგი დგებუაძე				
დამკვეთი	შ.პ.ს. "სპეროზა"			თარიღი	05.06.2024
			ქალაქი თბილისი, დავით აღმაშენებელის ხეივანი გაზ გამართი სადგური(ს/კ 01.72.14.006.338)		
			გაზ გასამართი სადგურის რეკონსტრუქცია	სტადია	ფურცელი	ფურ-ბი
				ა.პ.	24	65
			არსებული სველი წერტილის გეგმა ა-ბ 1-2 ღერძებში			

არსებული მოსაცდელის გეგმა 100 მ

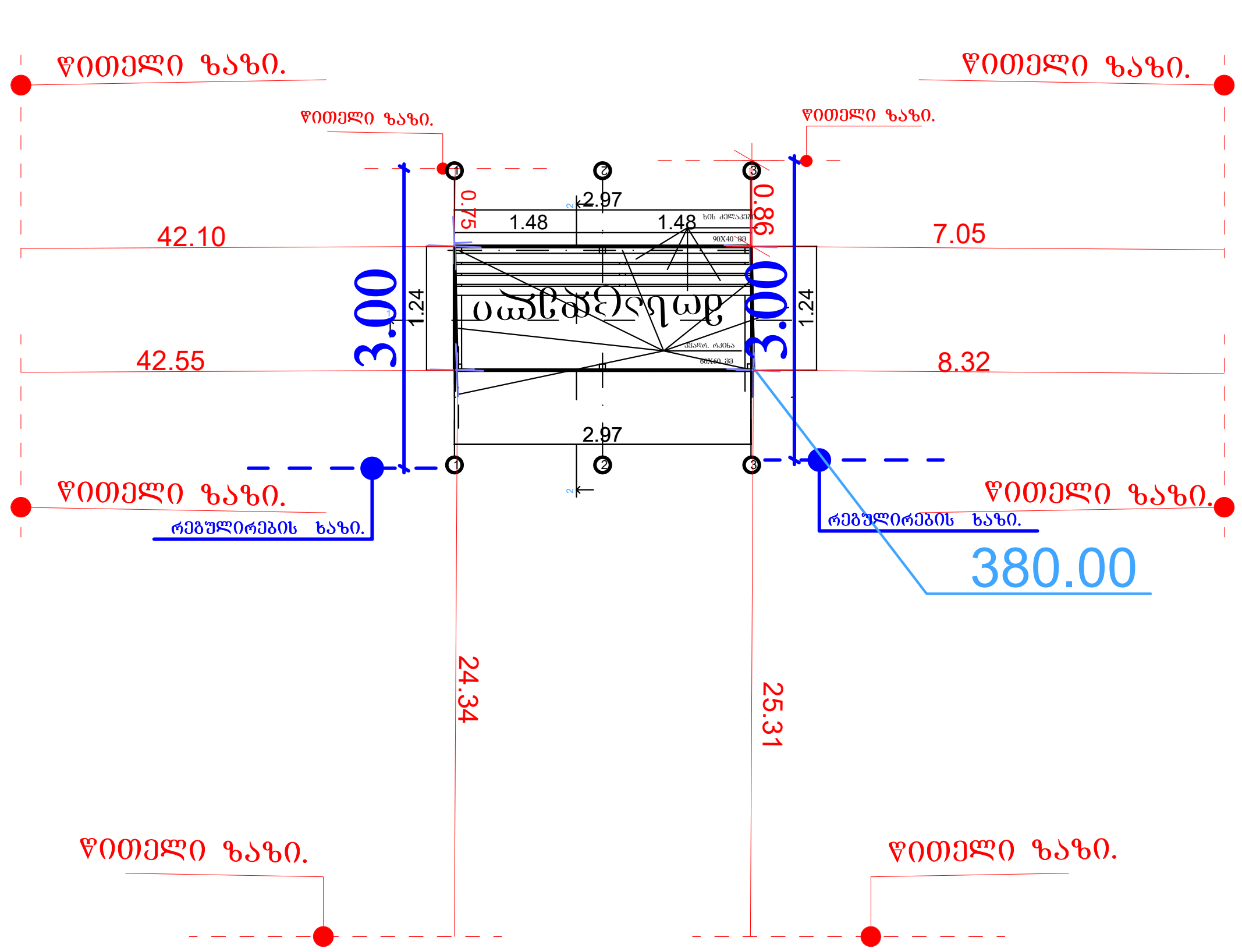

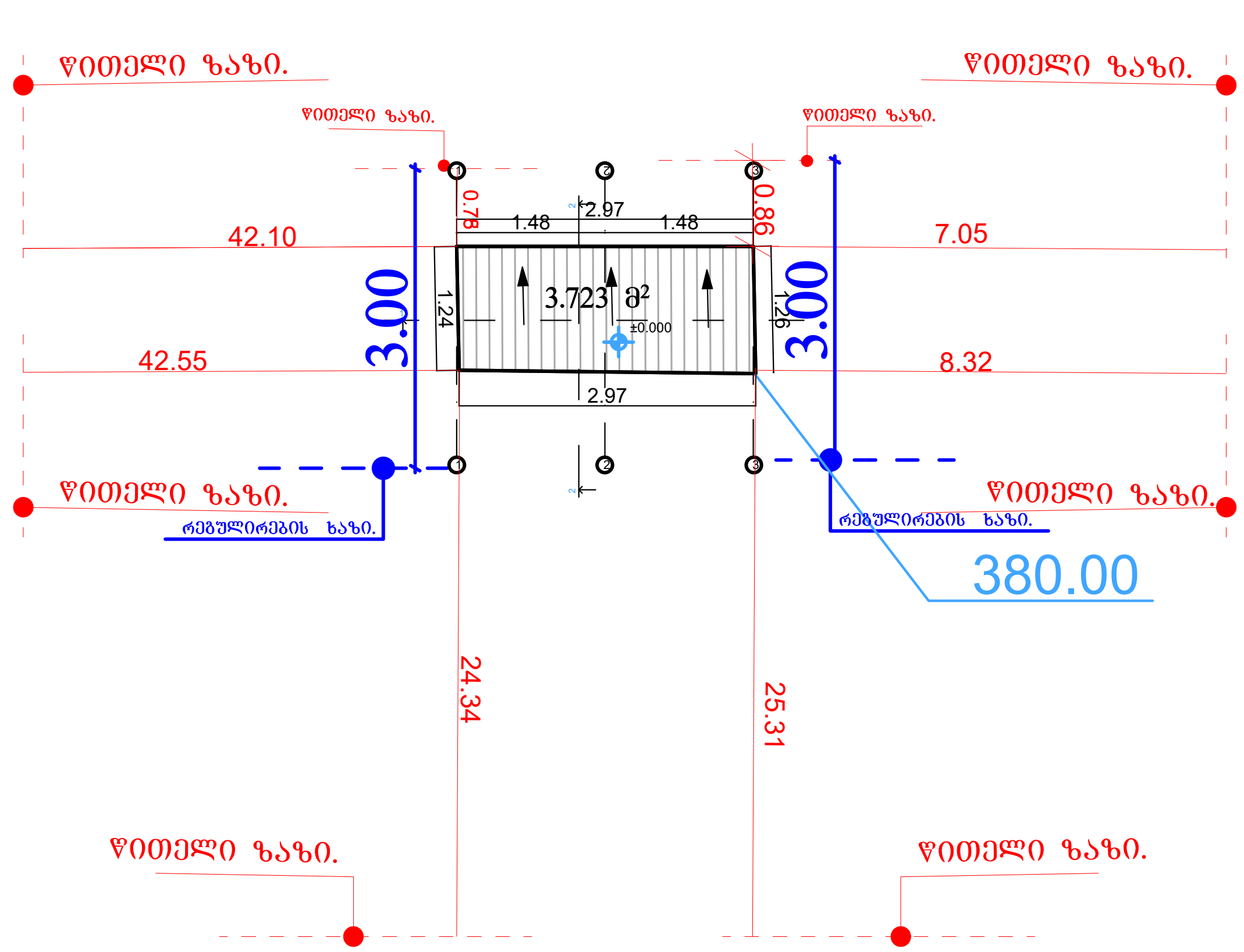

პრ.მთ.არქ.	გიორგი ბარამიძე				ინვენტ. №	
არქიტექტორი	გიორგი ბარამიძე					
დამკვეთი	შ.პ.ს. "სპეროზა"				თარიღი	05.06.2024
			ქალაქი თბილისი, მტკვრის მარჯვენა სანაპირო, ავტოსადგურის (ს/კ 01.18.09.005.059)			
				სტადია	ფურცელი	ფურ-ბი
				ა.პ.	28	65
			გეგმა, სახურავის გეგმა			

მოსაცდელი W კლასის 1 საათიანი გეგმა მ. 1:100

დახურული მოსაცდელი W კლასის 1 საათიანი გეგმა

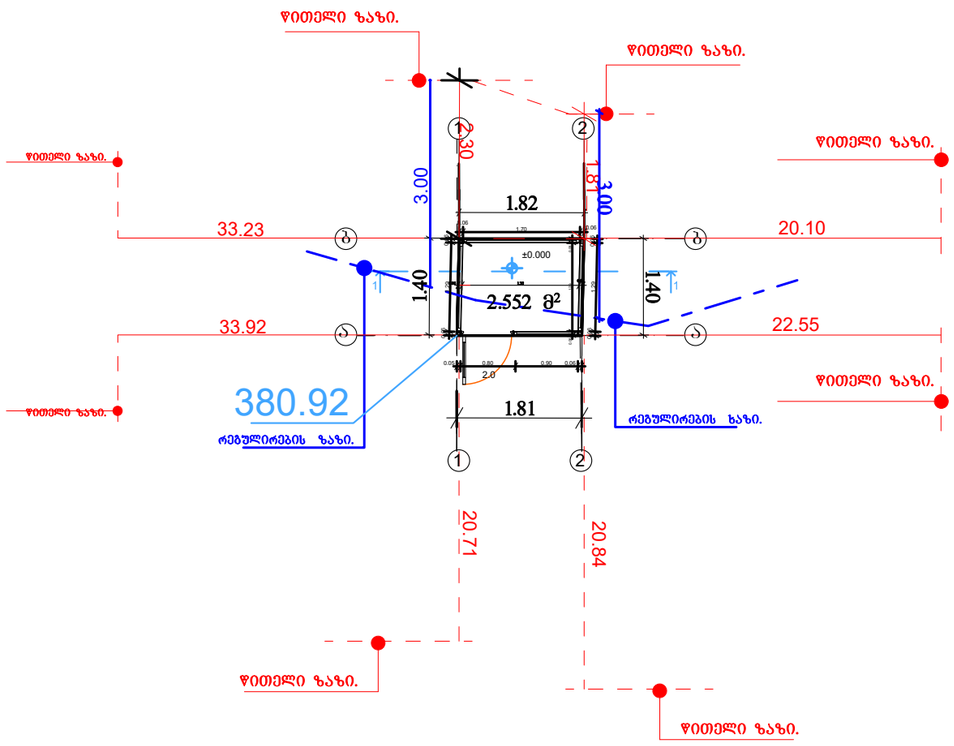

დახურული მოსაცდელი W კლასის 1 საათიანი სახურავის გეგმა

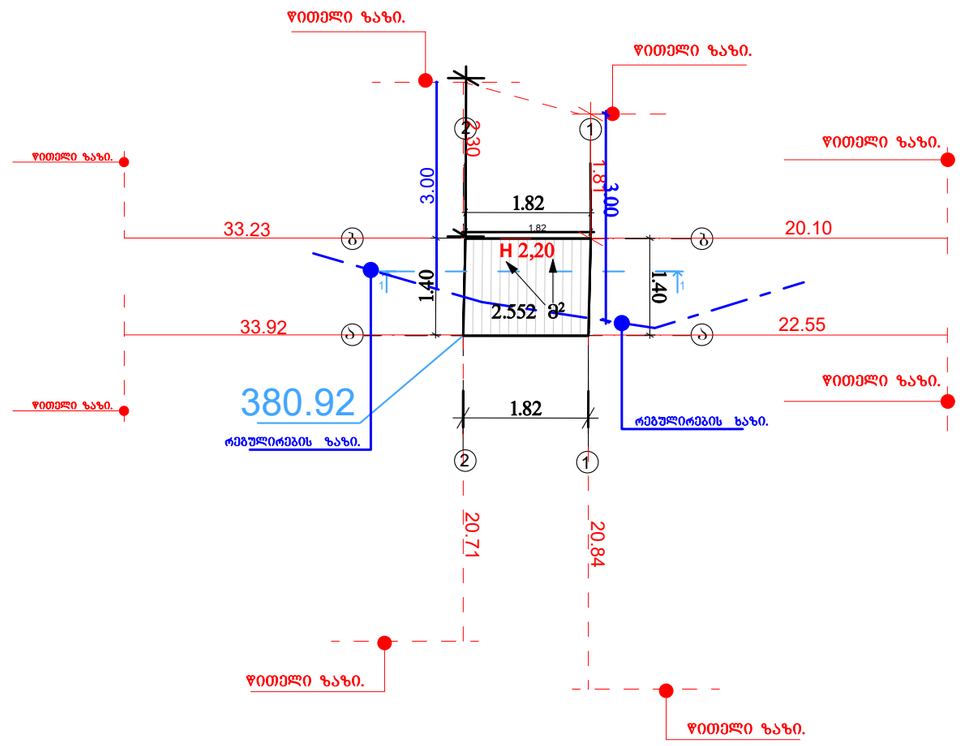

პრ.მთ.არქ.	გიორგი ბარამიძე			ინვენტ. №	
არქიტექტორი	გიორგი ბარამიძე				
დამკვეთი	შ.პ.ს. "სპეროზა"			თარიღი	05.06.2024
			ქალაქი თბილისი, მტკვრის მარჯვენა სანაპირო, ავტოსადგურის (ს/კ 01.18.09.005.059)		
				სტადია	ფურცელი ფურ-ბი
				ა.პ.	31 65
			დახურული მოსაცდელის გეგმა გეგმა		

არსებული ელ. ქვესადგურის გეგმა 1-2 ა-ბ ღერძებში 1 :100 მ

არსებული ელ. ქვესადგურის გეგმა 1 :100 მ

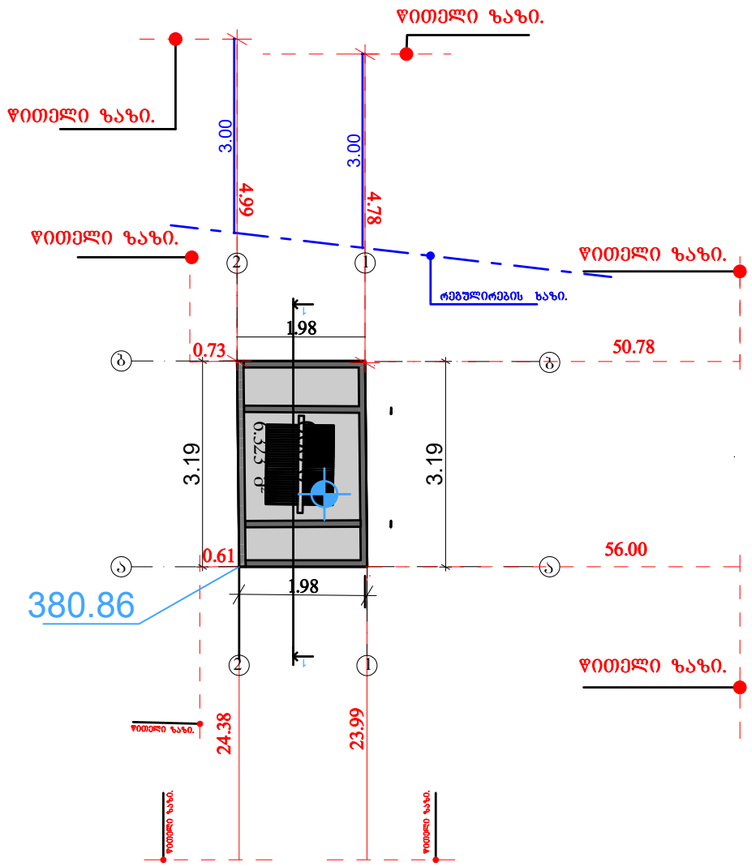

არსებული ელ.ქვესადგურის სახურავის გეგმა 1 :100 მ

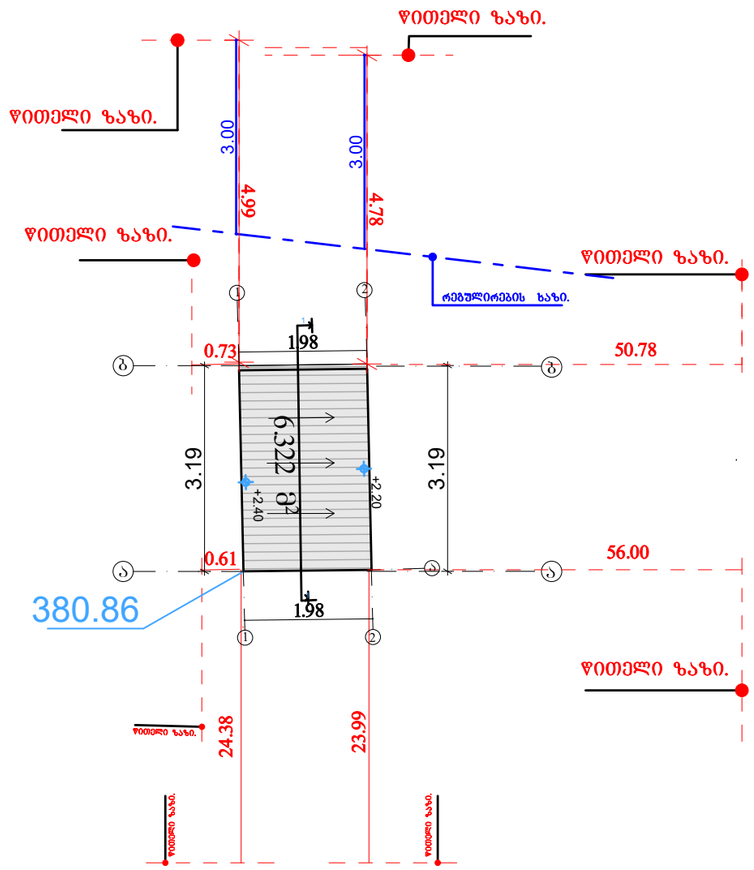

პრ.მთ.არქ.	გიორგი დგებუაძე			ინვენტ. №	
არქიტექტორი	გიორგი დგებუაძე				
დამკვეთი	შ.პ.ს. "სპეროზა"			თარიღი	05.06.2024
			ქალაქი თბილისი, მტკვრის მარჯვენა სანაპირო, ავტოსადგურის (ს/კ 01.18.09.005.059)		
			გაზ გასამართი სადგურის რეკონსტრუქცია	სტადია	ფურცელი / ფურ-ბი
				ა.პ.	34 / 65
			არსებული ელ. ქვესადგურის გეგმა		

არსებული კომერციული ჯიხური გეგმა 3-1 ღერძებში 100 მ

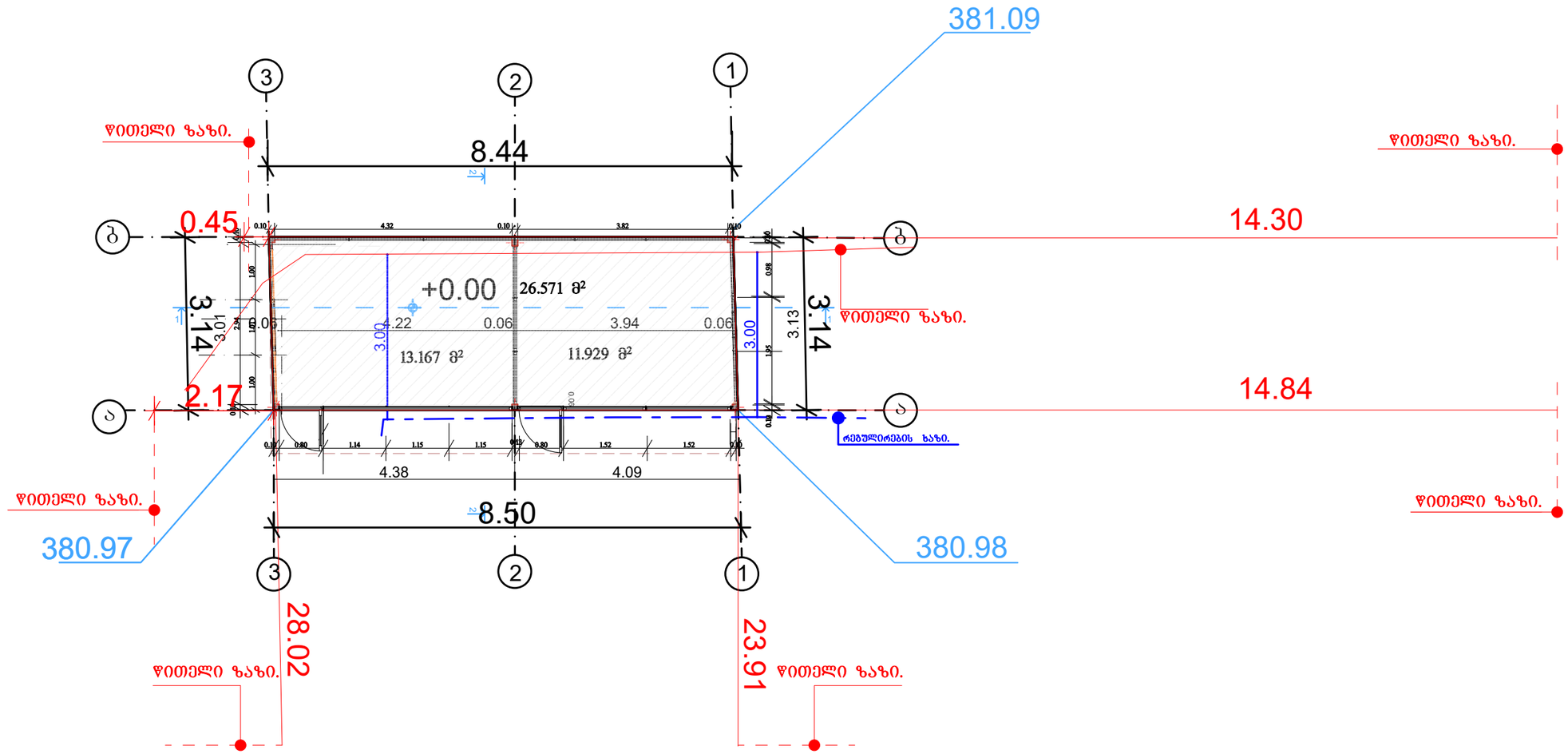

პრ.მთ.არქ.	გიორგი დგებუაძე			ინვენტ. №	
არქიტექტორი	გიორგი დგებუაძე				
დამკვეთი	შ.პ.ს. "სპეროზა"			თარიღი	05.06.2024
			ქალაქი თბილისი, მტკვრის მარჯვენა სანაპირო, ავტოსადგურის (ს/კ 01.18.09.005.059)		
				სტადია	ფურცელი	ფურ-ბი
				ა.პ.	37	65
			კომერციული ჯიხური გეგმა		

არსებული ავტო სამრეცხაოს გეგმა 1 :100 მ

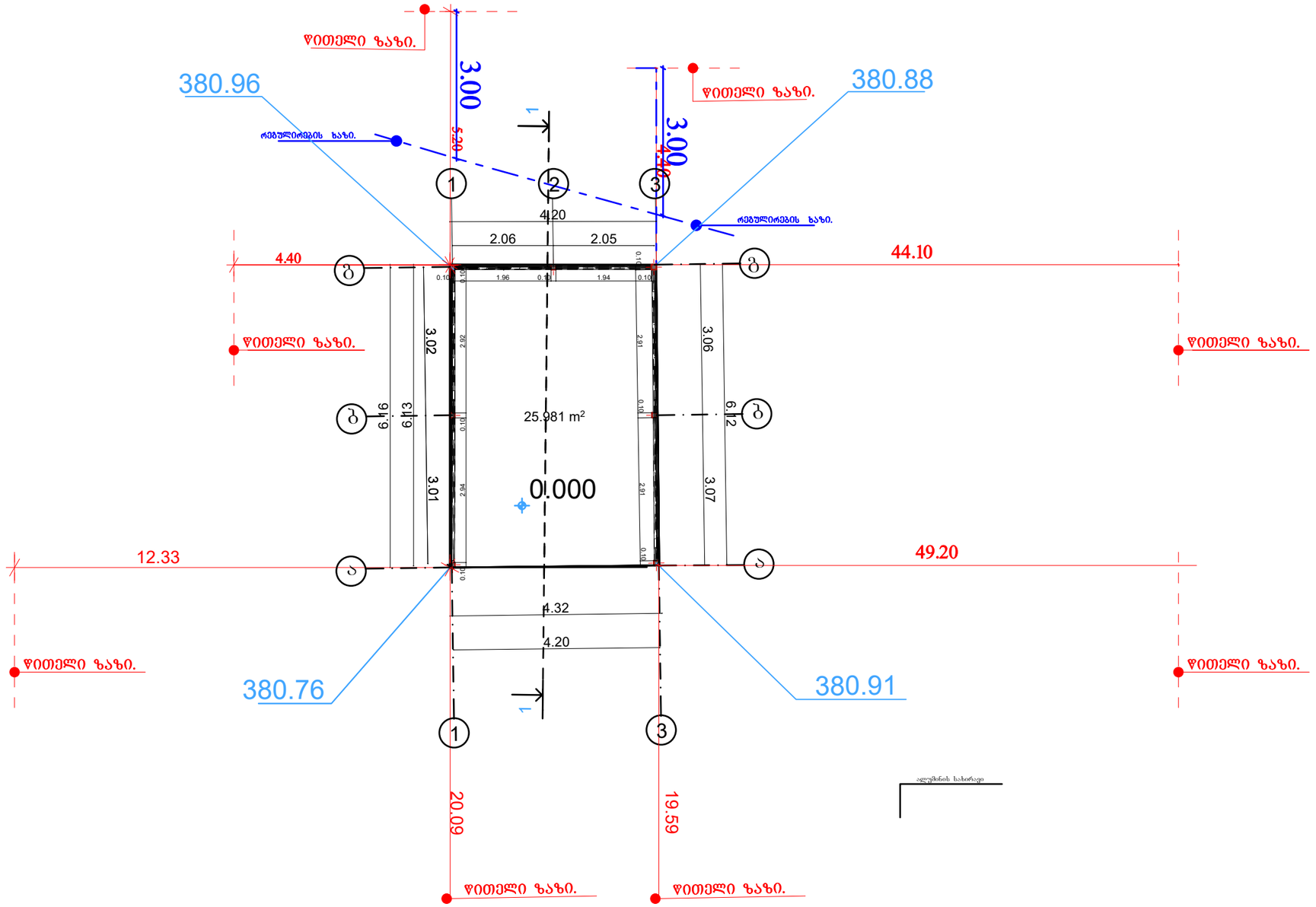

პრ.მთ.არქ.	გიორგი დგებუაძე			ინვენტ. №	
არქიტექტორი	გიორგი დგებუაძე				
დამკვეთი	შ.პ.ს. "სპეროზა"			თარიღი	05.06.2024
			ქალაქი თბილისი, მტკვრის მარჯვენა სანაპირო, ავტოსადგურის (ს/კ 01.18.09.005.059)		
			გაზ გასამართი სადგურის რეკონსტრუქცია	სტადია	ფურცელი / ფურ-ბი
				ა.პ.	42 / 65
			ასხებული ავტო სამრეცხაოს ჭრილი 1-1		

არსებული ავტო სარემონტოს გეგმა 100 მ

გეგმა 100 მ

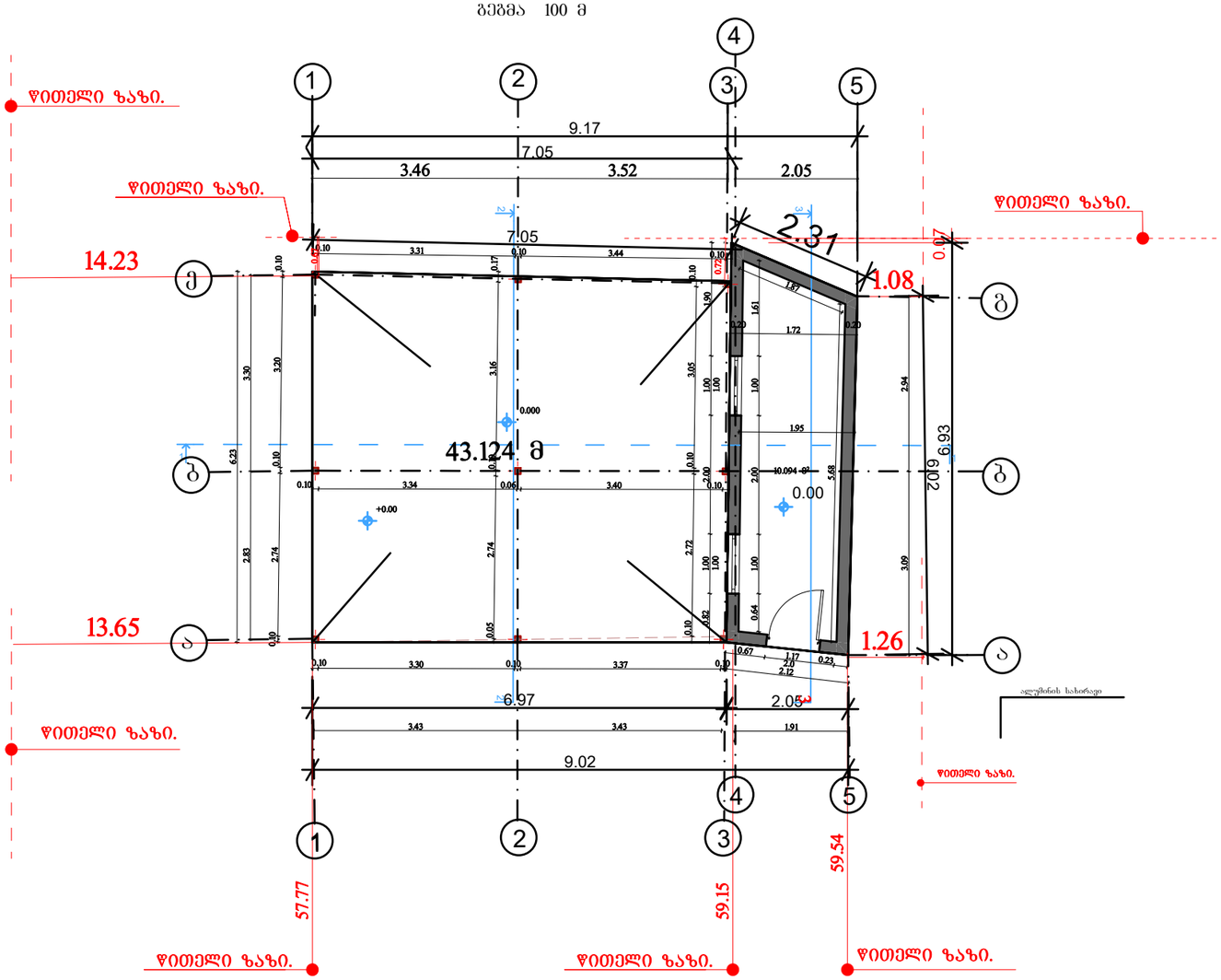

პრ.მთ.არქ.	გიორგი დგებუაძე			ინვენტ. №	
არქიტექტორი	გიორგი დგებუაძე				
დამკვეთი	შ.პ.ს. "სპეროზა"			თარიღი	05.06.2024
			ქალაქი თბილისი, მრკვრის მარჯვენა სანაპირო, ავტოსადგურის (ს/კ 01.18.09.005.059)		
				სტადია	ფურცელი	ფურ-ბი
				ა.პ.	46	65
			არსებული ავტო სარემონტოს გეგმა 100 მ		

არსებული ფასის მაჩვენებელის გეგმები

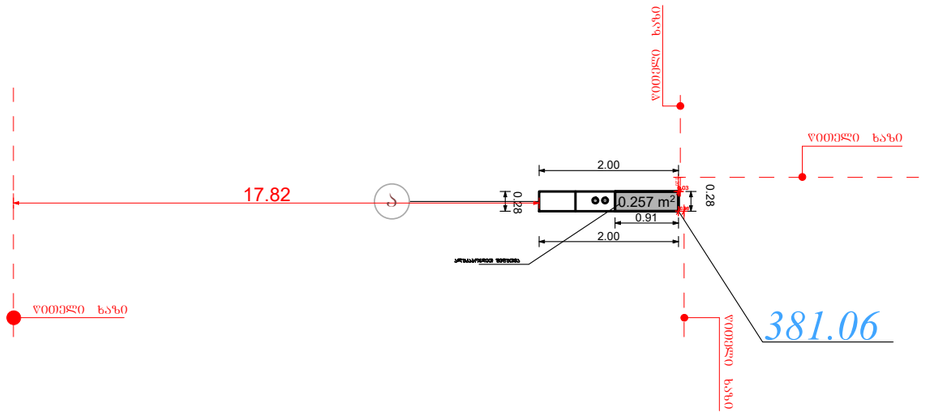

პრ.მთ.არქ.	გიორგი ბარამიძე			ინვენტ. №	
არქიტექტორი	გიორგი ბარამიძე				
დამკვეთი	შ.პ.ს. "სპეროზა"			თარიღი	05.04.2024
			ქალაქი თბილისი, მტკვრის მარჯვენა სანაპირო, ავტოსადგურის (ს/კ 01.18.09.005.059)		
				სტადია	ფურცელი	ფურ-ბი
				ა.პ.	51	65
			საპროექტო ფასის მაჩვენებელის გეგმები		

საპროექტო ბენზინის რეზერვუარების გეგმა

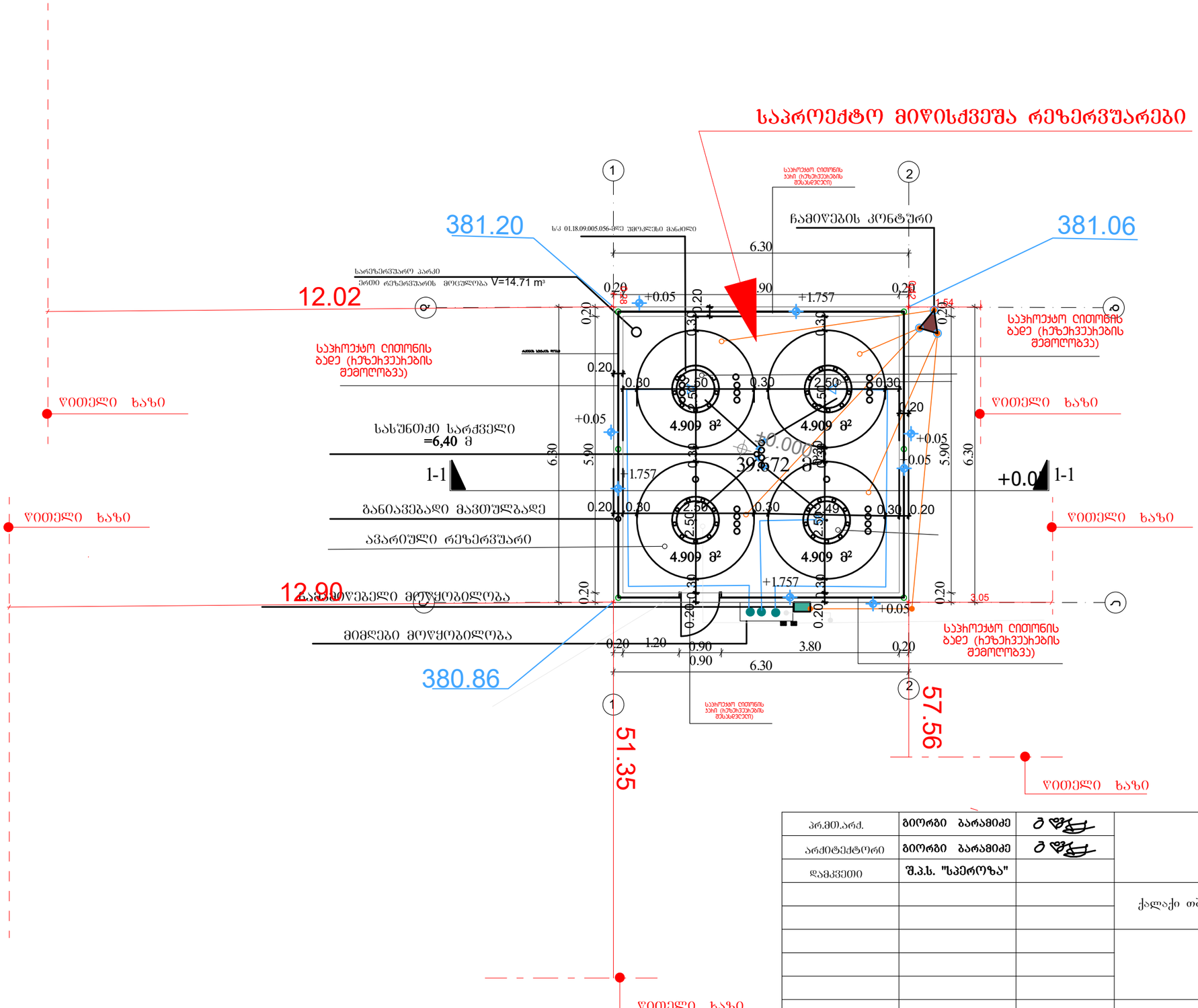

პრ.მთ.არქ.	გიორგი ბარამიძე			ინვენტ. №	
არქიტექტორი	გიორგი ბარამიძე				
დამკვეთი	შ.პ.ს. "სპეროზა"			თარიღი	05.04.2024
			ქალაქი თბილისი, მტკვრის მარჯვენა სანაპირო, ავტოსადგურის (ს/კ 01.18.09.005.059)		
				სტადია	ფურცელი	ფურ-ბი
				ა.პ.	55	65