	სახანძრო მილდგარი
	წყლის დასალევი შადრევანი
	სახანძრო მისაერთებელი
	ხელის ცეცხლმაქრი
	ხელით სამართავი სახანძრო განგაშის ღილაკი
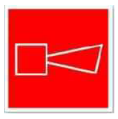	დამკავებელთა შეტყობინების სისტემა
	ორმხრივი კავშირის სისტემა
	კვამლის ავტომატური აღმომჩენი
	კვამლის მორეაგირე მაუწყებელი
	ავტოსაშხეფი სისტემა
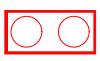	სახანძროს სამაშველო სამსახურის მიერ გამოსაყენებელი მისაერთებელი
	საავარიო განათება
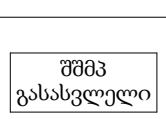	მიკროავტობუსის პარკინგთან მისაწვდომი გასასვლელი ნიშანი
	სართულის ამოსაცნობი ნიშანი
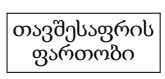	ნიშანი საგანგებო ვითარებაში ფართობის გამოყენების შესახებ
	თავშესაფრის ფართობის ნიშანი
	გასასვლელის ნიშანი ბრაილით
	გასასვლელის აღმნიშვნელი განათებული ნიშანი

Изм.	Кол.уч.	Лист
Н.контр.	Гип	Дата

А-2

Ситуационный план

Условные обозначения:

Граница земельного участка	542.47
Красные линии	50.78
Ось симметрии	33.0
Ось симметрии	33.0

Стадия	Лист	Листов
Р	4	

ГАП	
Разработал	
Н.контр.	
Гип	

Ситуационный план

Условные обозначения:

Граница земельного участка	
Красные линии	
Ось симметрии	
Ось симметрии	

Ситуационный план, план организации рельефа М1:2

Площадь участка 1.1000 га

Площадь застройки 0.0000 га

Площадь покрытий 0.0000 га

Площадь озеленения 0.0000 га

Площадь благоустройства 0.0000 га

II სართულის გეგმა 4.20 ნიშნულზე

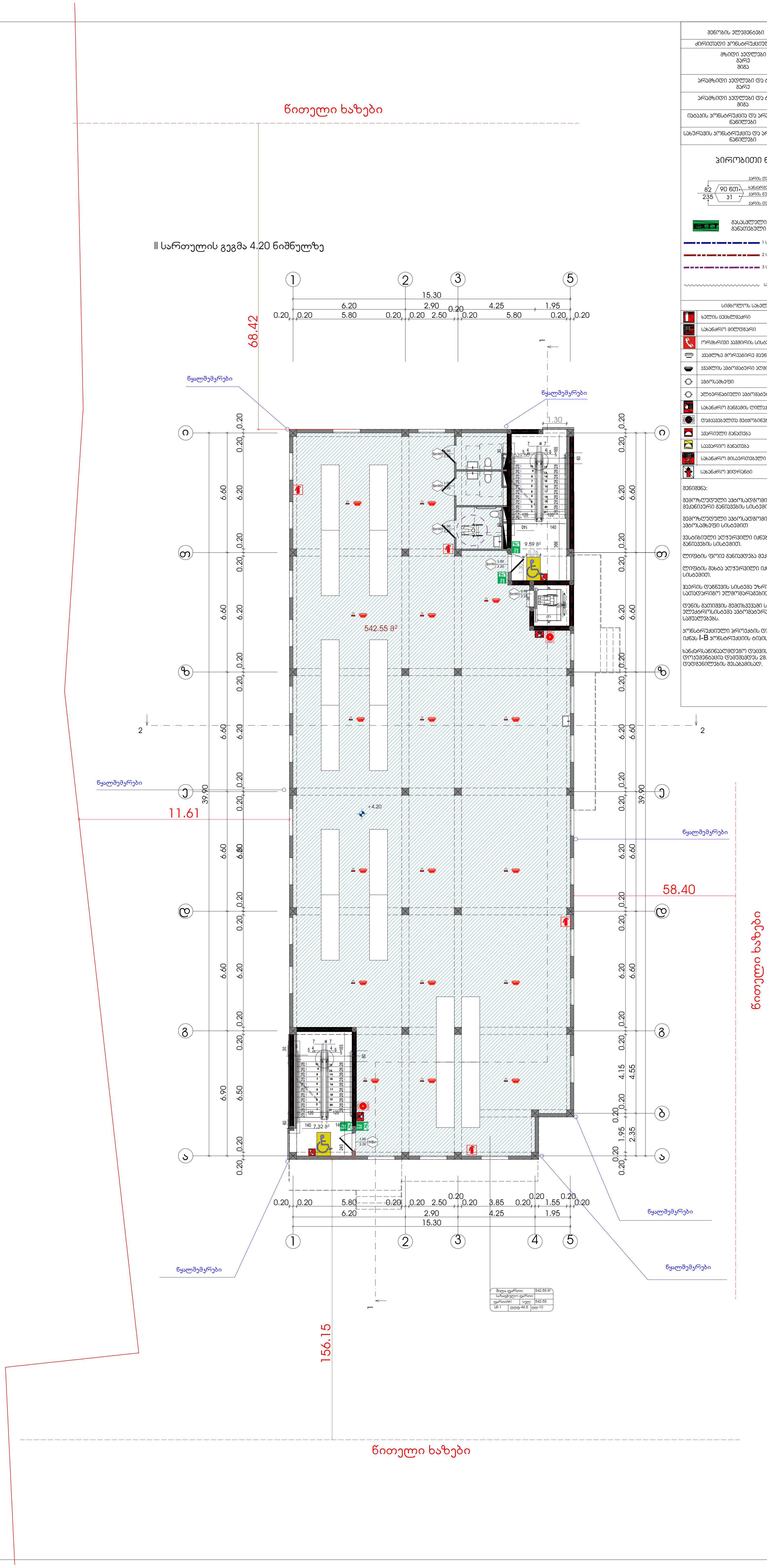

შენობის ელემენტები	ტიპი - I B
ძირითადი კონსტრუქციული ჩარჩო	2
მზიდი კედლები გარე შიგა	 2 2
არამზიდი კედლები და ტიხრები გარე	ცხრილი 602
არამზიდი კედლები და ტიხრები შიგა	0
იატაკის კონსტრუქცია და არაძირითადი ნაწილები	2
სახურავის კონსტრუქცია და არაძირითადი ნაწილები	1

ფორმატი	დავალება №	ფაილის სახელი
A-2		

ექსპლიკაცია:

საწყობის ფართობი	542.55	კვ.მ
კიბის უჯრედის	16.91	კვ.მ

პირობითი ნიშნები:

82 / 235 — 90 წთ / კ1 — კარის თავისუფალი სიგანე; ხანძარმედეგობა; კარის ნუმერაცია; კარის თავისუფალი სიმაღლე

EXIT — გასასვლელი აღმნიშვნელი განათებული ნიშანი

1 საათიანი ხანძარმედეგობის აღმნიშვნელი ხაზი

2 საათიანი ხანძარმედეგობის აღმნიშვნელი ხაზი

3 საათიანი ხანძარმედეგობის აღმნიშვნელი ხაზი

სახანძრო მილი

სიმბოლოს სახელწოდება
ხელის ცეცხლმაქრი
სახანძრო მილდგარი
ორმხრივი კავშირის სისტემა
კვამლზე მორეაგირე მაუწყებელი
კვამლის ავტომატური აღმომჩენი
ავტოსაშხეფი
ალტერნატიული ავტომატური ცეცხლქრობის სისტემა
სახანძრო განგაშის ღილაკი
დამაკავებელთა შეტყობინების სისტემა (სახანძრო სიგნალიზაცია)
ავარიული განათება
საავარიო განათება
სახანძრო მისაერთებელი
სახანძრო ჰიდრანტი

შენიშვნა:

შემოზღუდული ავტოსადგომი აღჭურვილი იქნება მექანიკური განიავების სისტემით

შემოზღუდული ავტოსადგომი აღჭურვილი იქნება ავტოსაშხეფი სისტემით

ვესტიბიული აღჭურვილი იქნება დამოუკიდებელი განიავების სისტემით.

ლიფტის ფოიე განიავდება მექანიკურად.

ლიფტის შახტა აღჭურვილი იქნება ჰაერის დაწნევის სისტემით.

ჰაერის დაწნევის სისტემა უზრუნველყოფილი იქნება სათადარიგო ელმომარაგებით.

დენის გათიშვის შემთხვევაში სათადარიგო ელექტროსისტემა ავტომატურად განათებს გასასვლელ საშუალებებს.

კონსტრუქციული პროექტის დამუშავებისას დაცული იქნას I-B კონსტრუქციის ტიპის მოთხოვნები.

ხანძარსაწინააღმდეგო დაცვის სისტემების საინჟინრო დოკუმენტაცია დამუშავდეს 28.01.16 წ. №41 დადგენილების შესაბამისად.

პირობითი აღნიშვნები

საკადასტრო საზღვარი

კ2-ის საანგარიშო კროკი

პროექტის სახელწოდება

საწყობის პროექტი,
ქალაქი თბილისი, ერისტავის ქუჩა №2

	გვარი	ხელმოწერა
დირექტორი	გ.ჩხაიძე	
არქიტექტორი	კ.დგებუაძე	
დაამუშავა	კ.დგებუაძე	

მისამართი

ქალაქი თბილისი, ერისტავის ქუჩა №2

II სართულის გეგმა 4.20 ნიშნულზე

მასშტაბი	1:100	სს უნივერსალი
თარიღი	2024	

სტადია	ფურცელი	ფურცლები
პრ.	5	

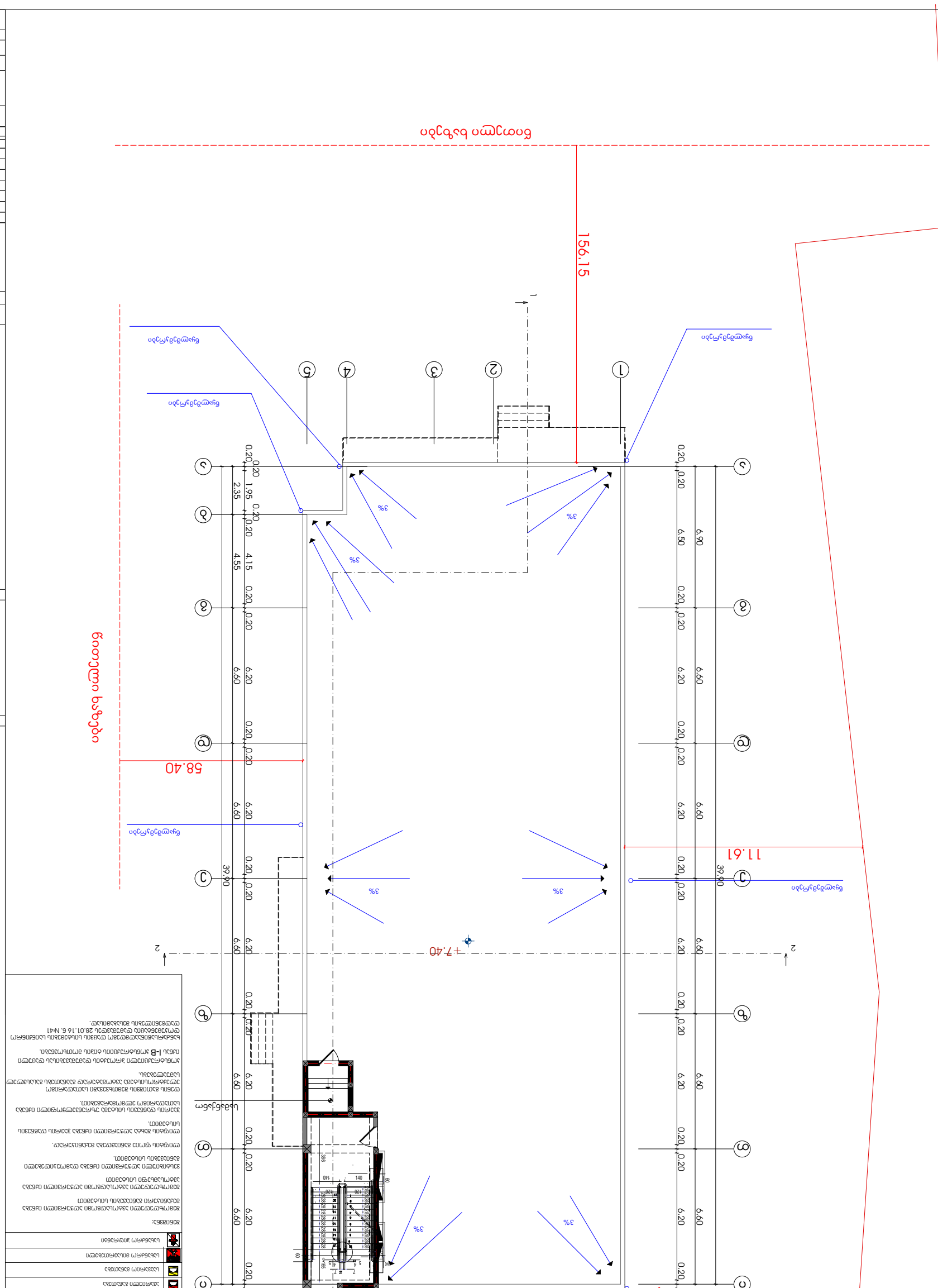
ნახაზის ჩარჩო
ნახაზის საზღვრები
ნახაზის ნომერი
ნახაზის დასახელება
ნახაზის მასშტაბი
ნახაზის ფორმატი
ნახაზის ნომერი
ფურცლების რაოდენობა
ფურცლ

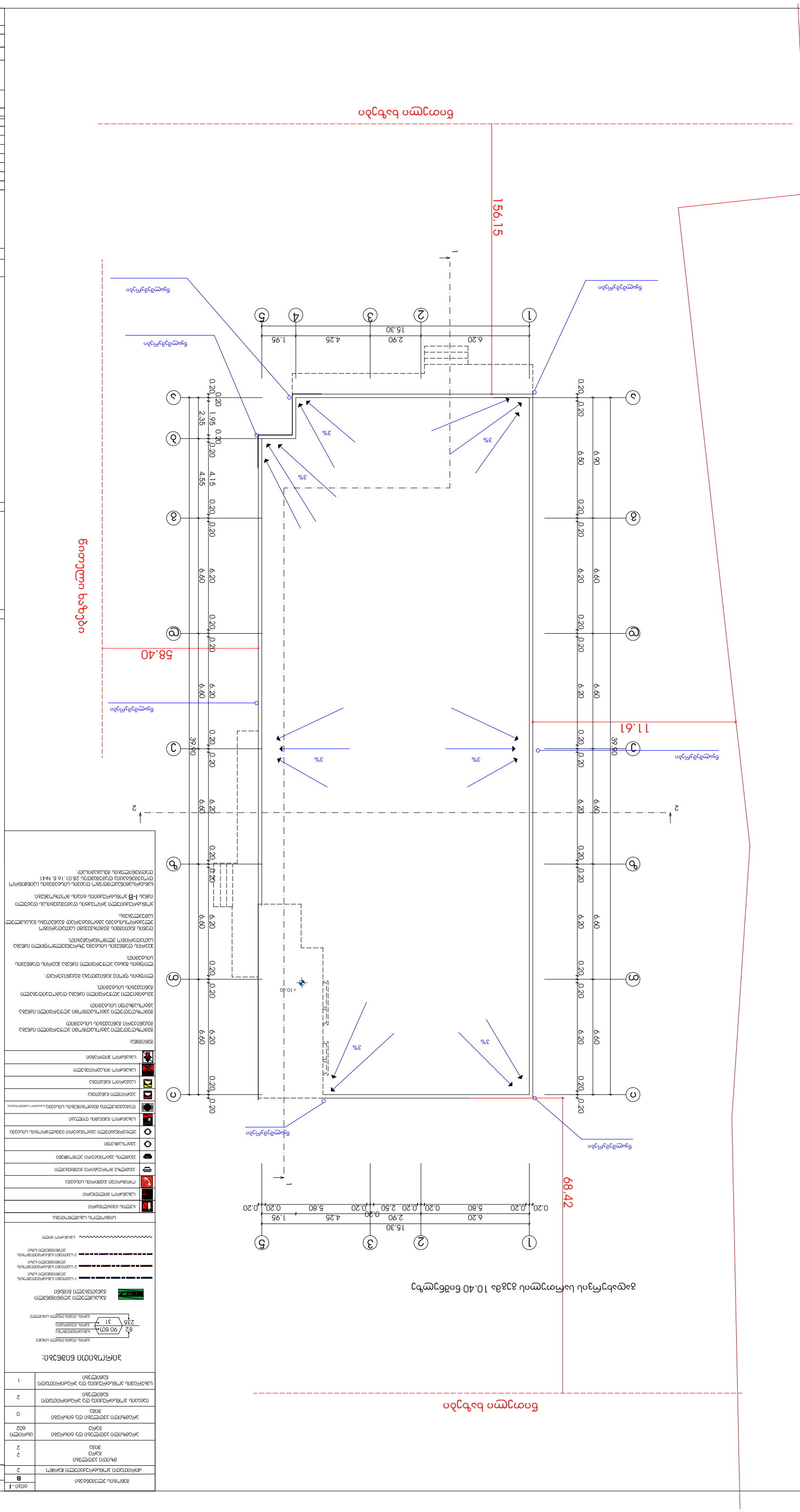
ნაგებობის ღერძი
156.15
ნაგებობის ღერძი
68.42
58.40
ნაგებობის ღერძი
11.61
ნაგებობის ღერძი
ნაგებობის ღერძი
ნაგებობის ღერძი

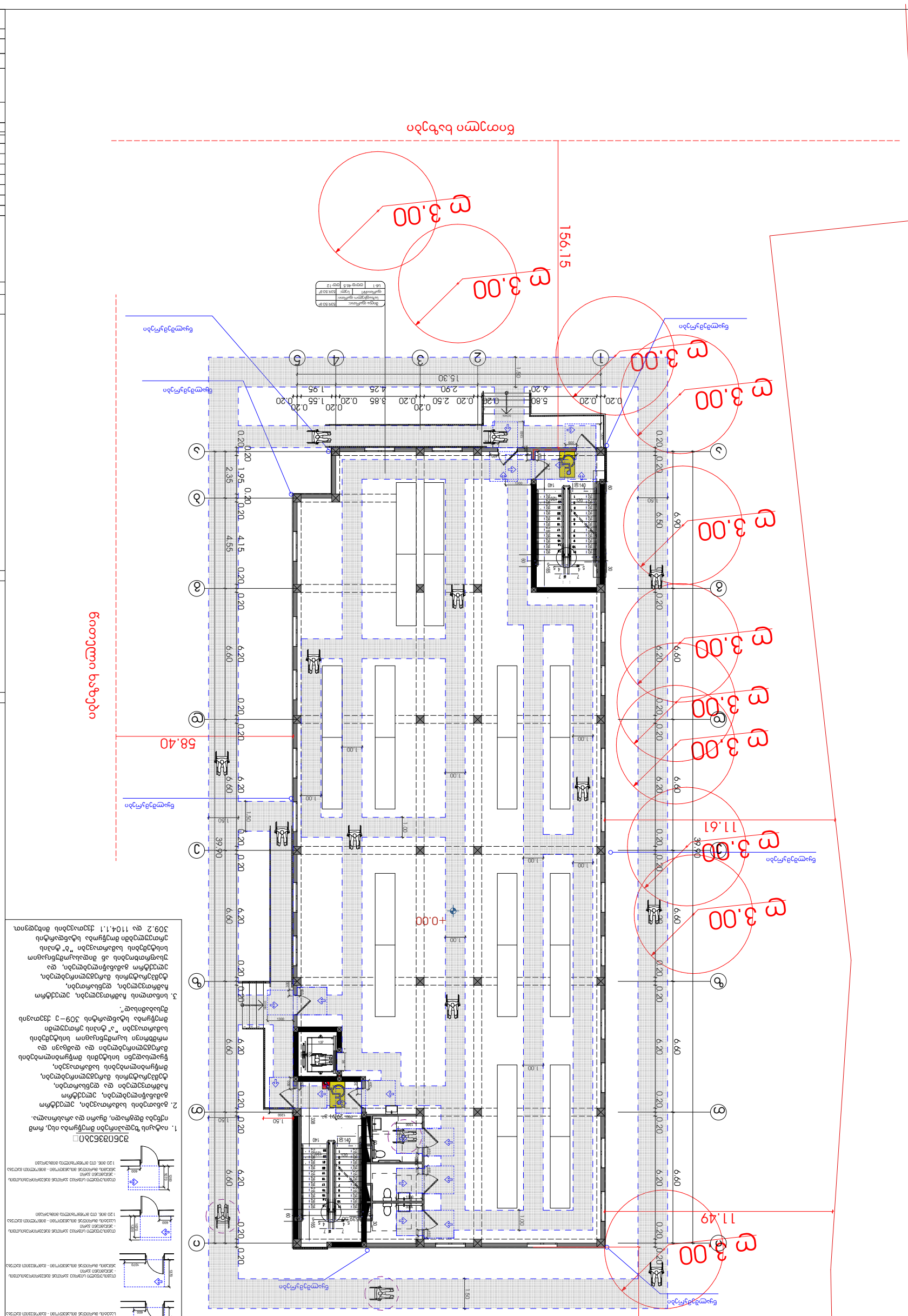
ნებადართული მშენებლობის ფარგლები
ნებადართული მშენებლობის ფარგლები
ნებადართული მშენებლობის ფარგლები

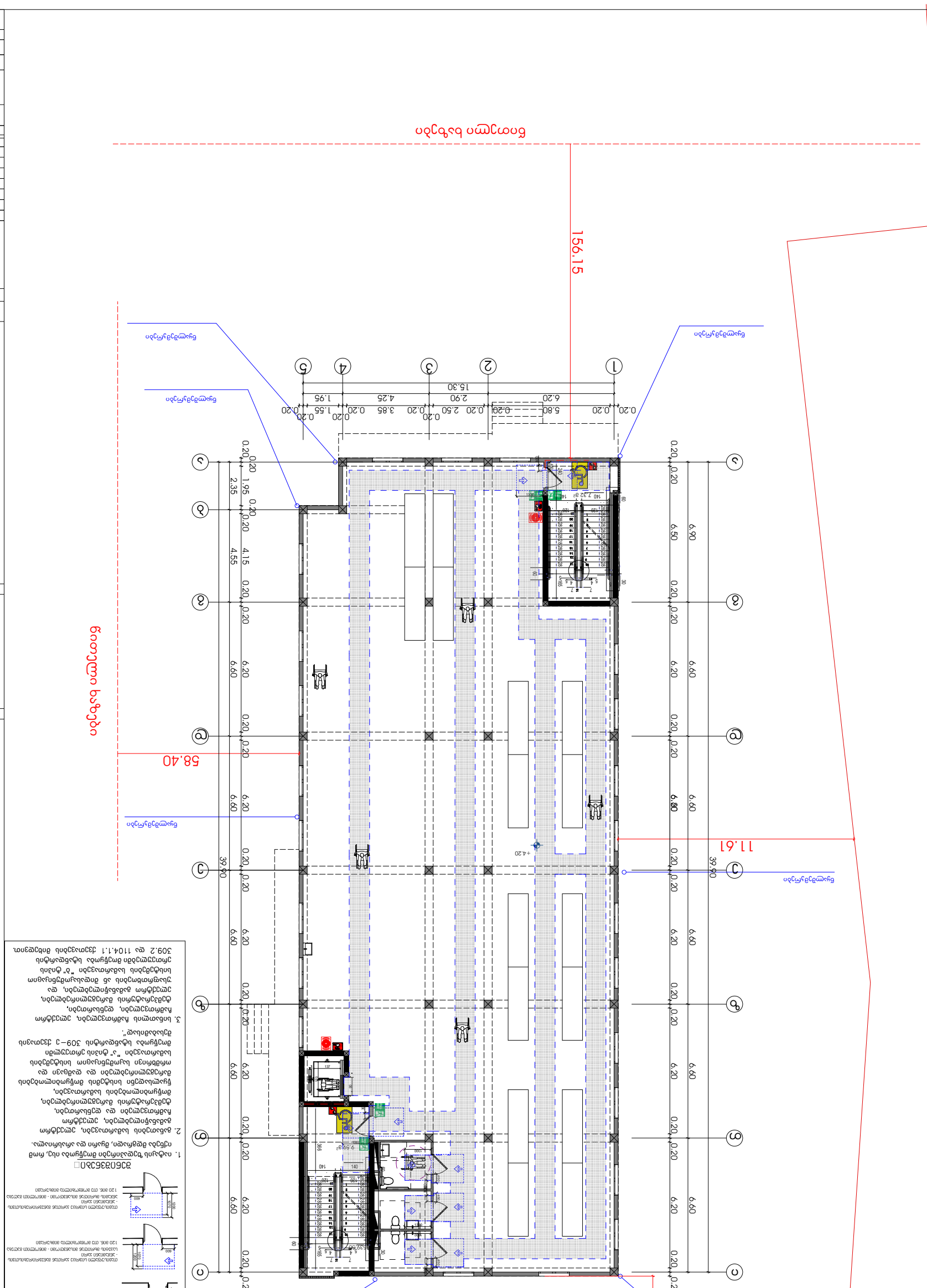
ნაგებობის ძირითადი ფასადის ხაზი
ნაგებობის ძირითადი ფასადის ხაზი
ნაგებობის ძირითადი ფასადის ხაზი

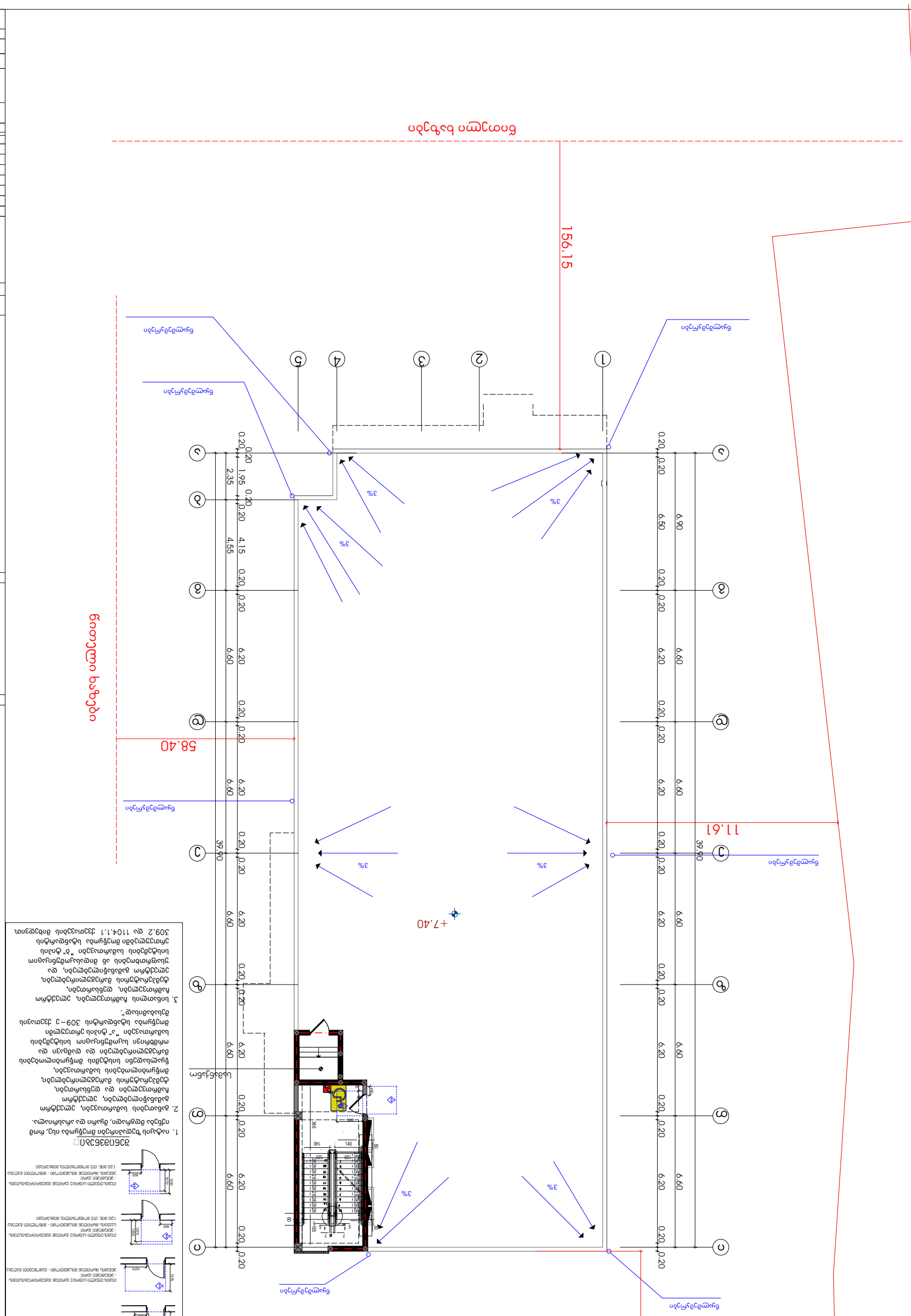
ნახაზის ნომერი
ფურცლების საერთო რაოდენობა
ფურცლის ნომერი
A-2
ობიექტის დასახელება
ობიექტის მისამართი
ნახაზის დასახელება
ფასადების ანალიზი
ფასადების ანალიზი
ნახაზის მასშტაბი 1:100
ნახაზის მასშტაბი 1:100
ფასადების ანალიზი
ფასადების ანალიზი
ფასადების ანალიზი

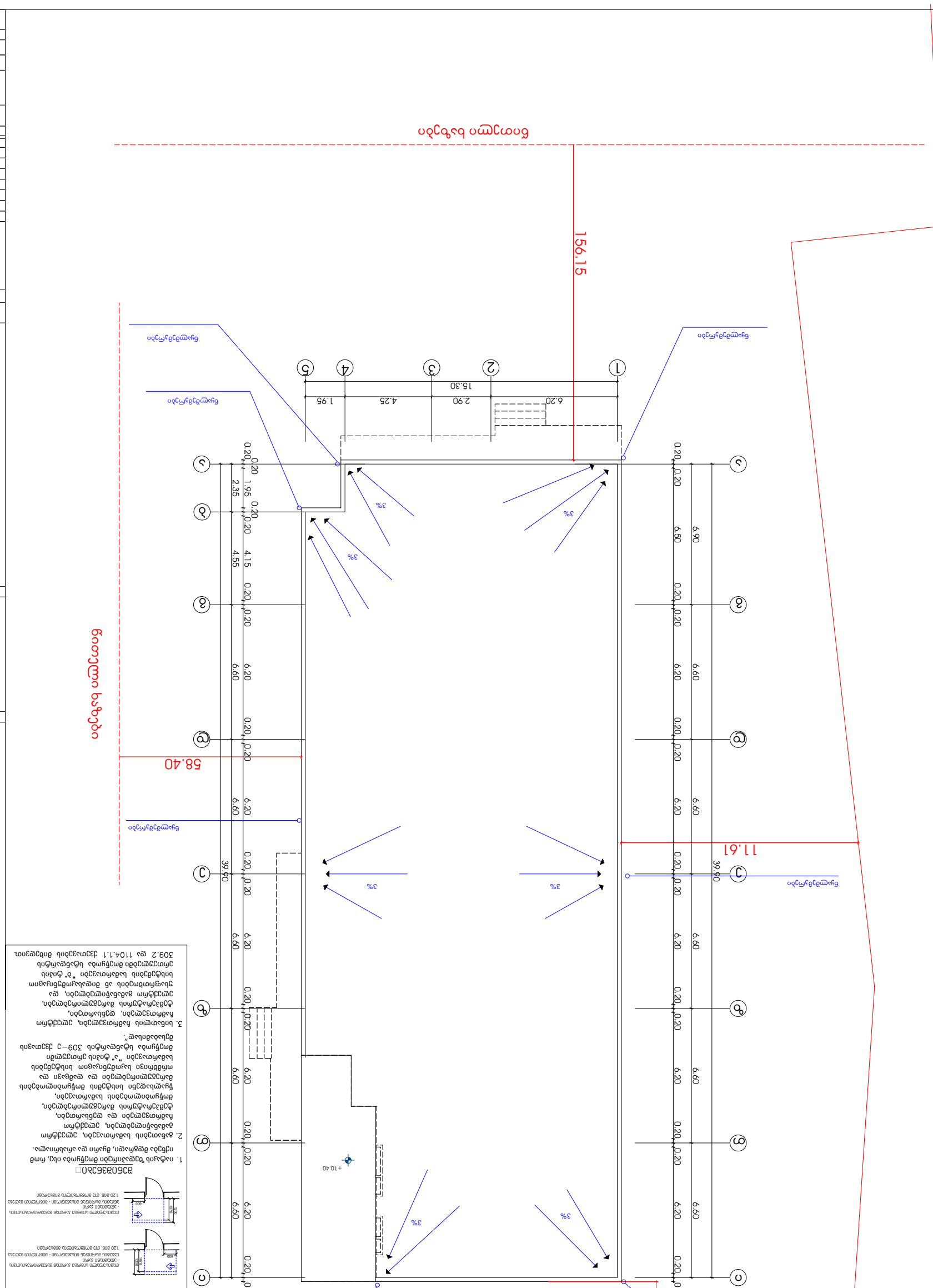
ბეტონის ბორდიური
156.15
ასფალტბეტონის საფარი
ქვიშა-ხრეშოვანი ფენა
ცემენტობეტონის ფილა
ბეტონის ბალიში
ბეტონის ბალიში

ღიობები ა-ი ღერძებში

ღიობები 0.00 ნიშნულზე

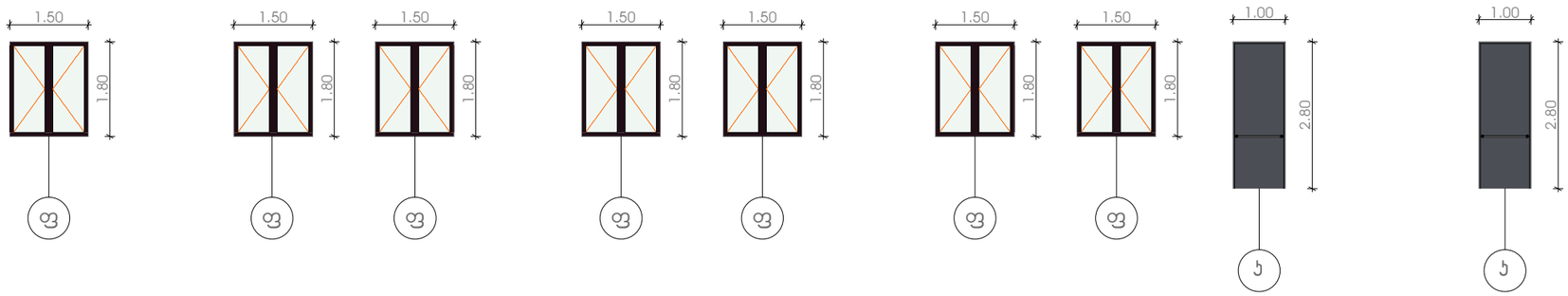

ღიობები 4.20 ნიშნულზე

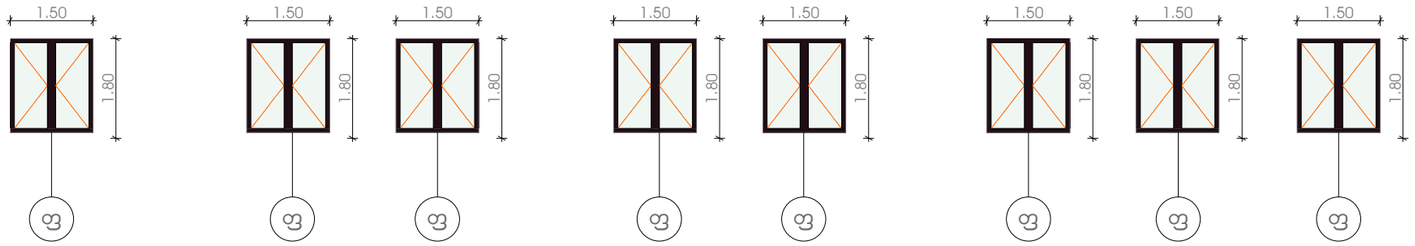

ღიობები 5-1 ღერძებში

ღიობები 0.00 ნიშნულზე

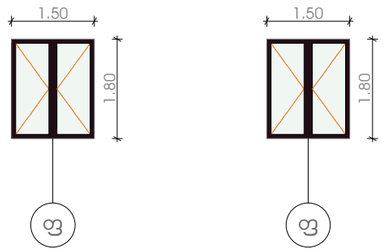

ღიობები 4.20 ნიშნულზე

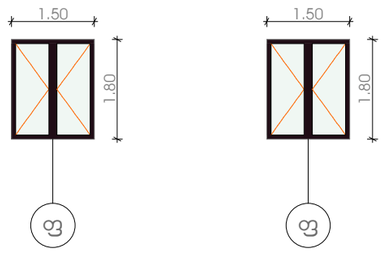

ღიობები ი-ა ღერძებში

ღიობები 0.00 ნიშნულზე

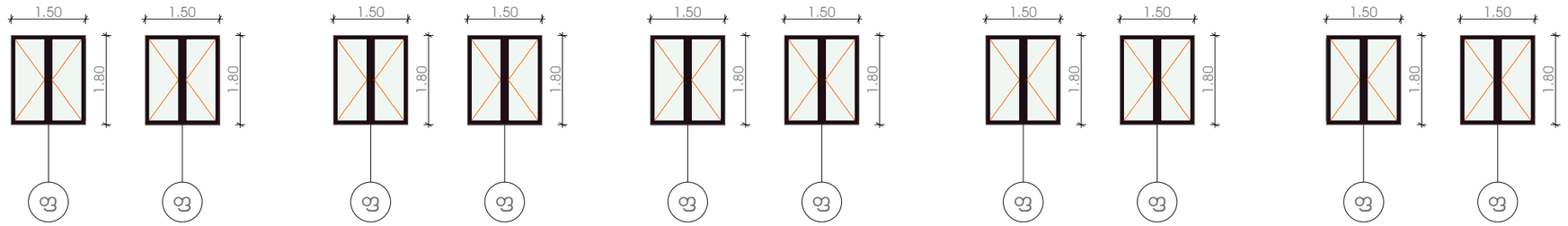

ღიობები 4.20 ნიშნულზე

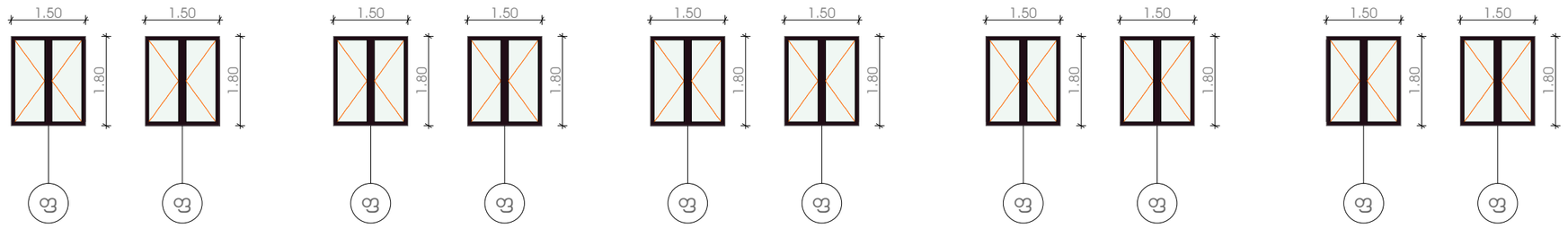

ღიობები 7.40 ნიშნულზე

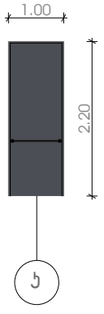

ღიობები 1-5 ღერძებში

ღიობები 0.00 ნიშნულზე

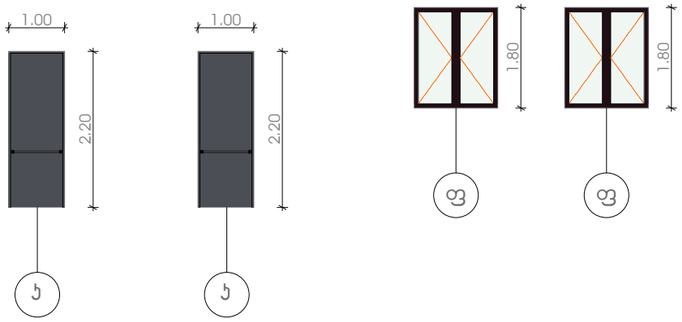

ღიობები 4.20 ნიშნულზე

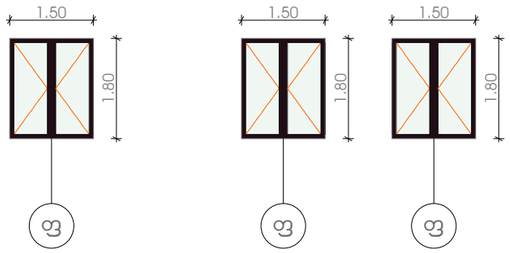

ღიობები 7.40 ნიშნულზე

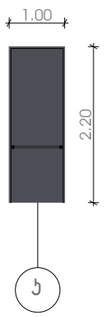

ვიზუალიზაცია I

მაღალი ხარისხის ლესვაღებვა

ქვიშაცემენტის ლესვა

ბლოკი

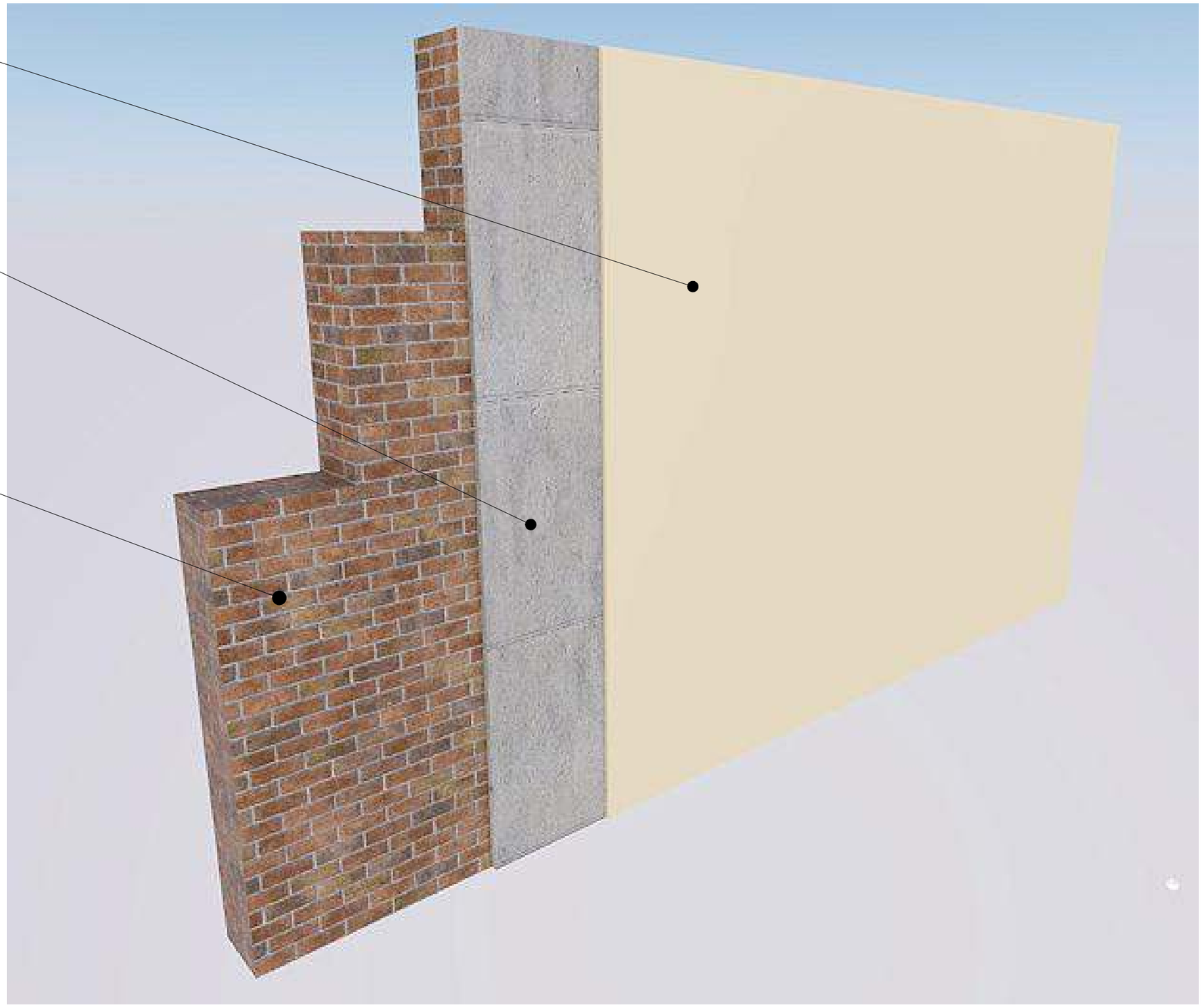

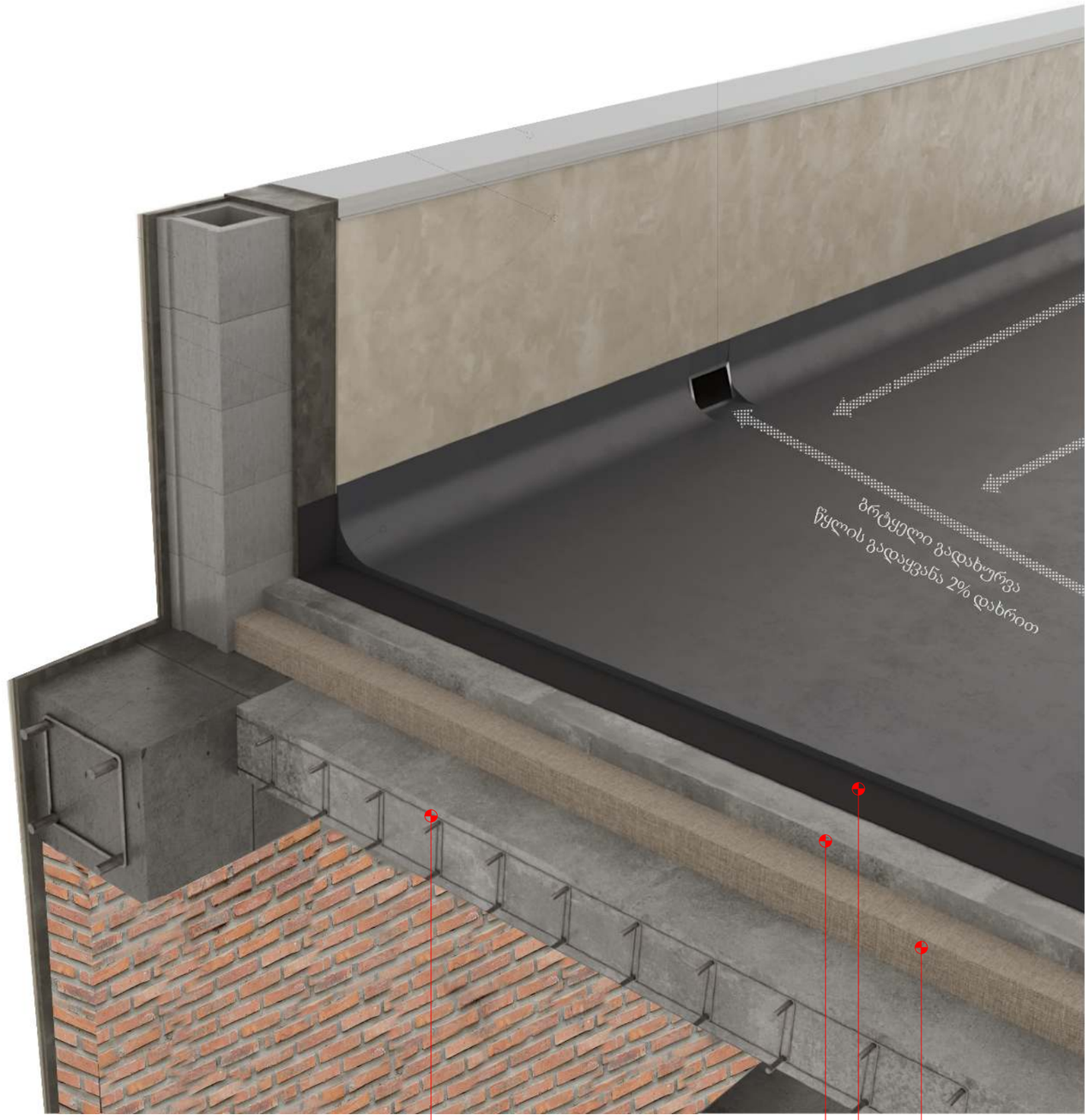

ბიტუმის საიზოლაციო ფენილი

ჰიდროსაიზოლაციო მემბრანა

ქვიშაცემენტის მოჭიმვა 5სმ

გადახურვის ფილა

კედლის მოპირკეთებისა და ფანჯრებზე საცრემლულის მოწყობის დეტალი

სავენტილაციო შახთის ლითონის ქუდის მოწყობის დეტალი

კედლის მოპირკეთებისა და ფანჯრებზე საცრემლულის მოწყობის დეტალი

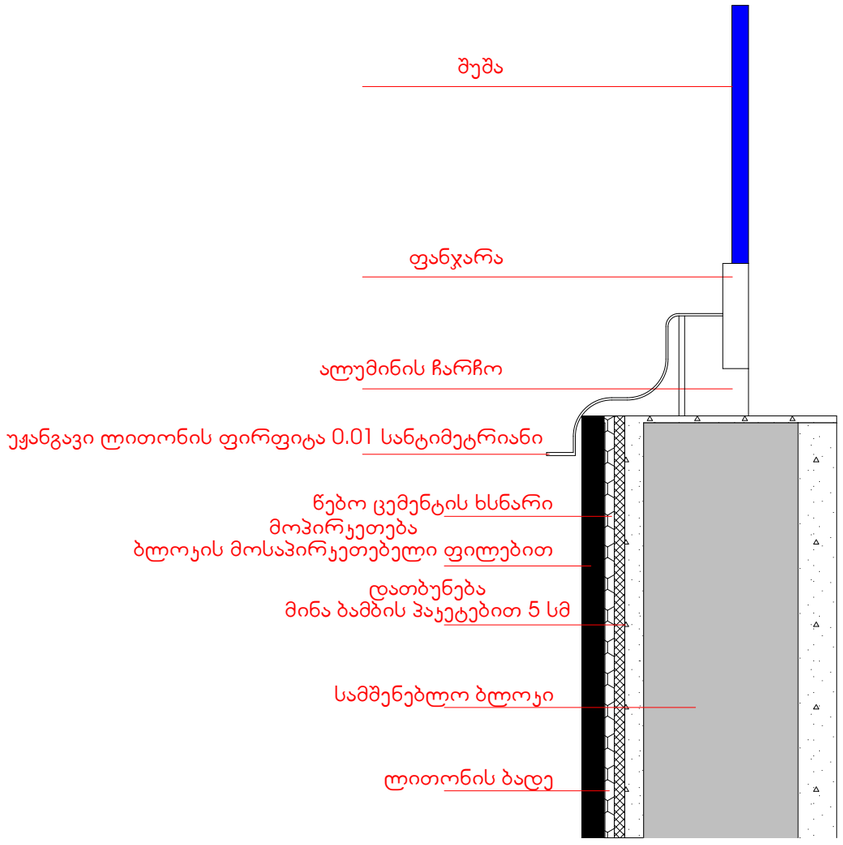

სავენტილაციო შახთის ლითონის ქუდის მოწყობის დეტალი

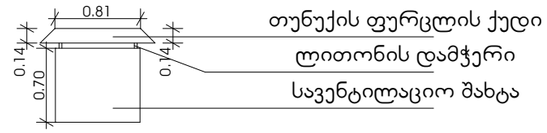

ფასადის დეტალები

დეტალი№2

მეტალის ოთჯუთხა მილები (შეღებილი ხის ფერში)

მალალი ხარისხის ლევა ღებვა RAL-7032

მალალი ხარისხის ლევა ღებვა RAL-8001

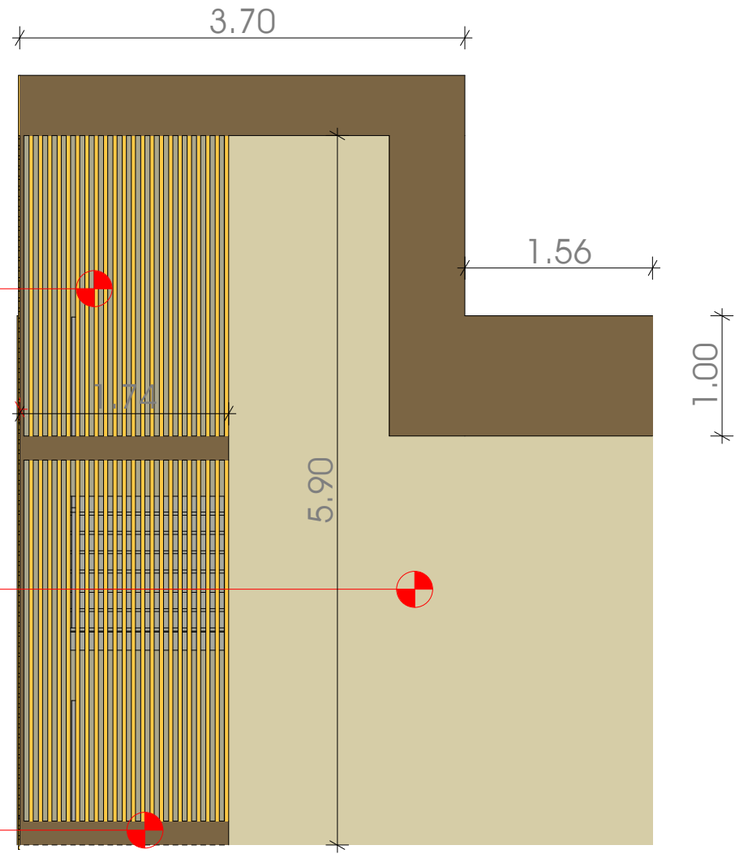

ფასადის დეტალები

დეტალი№1

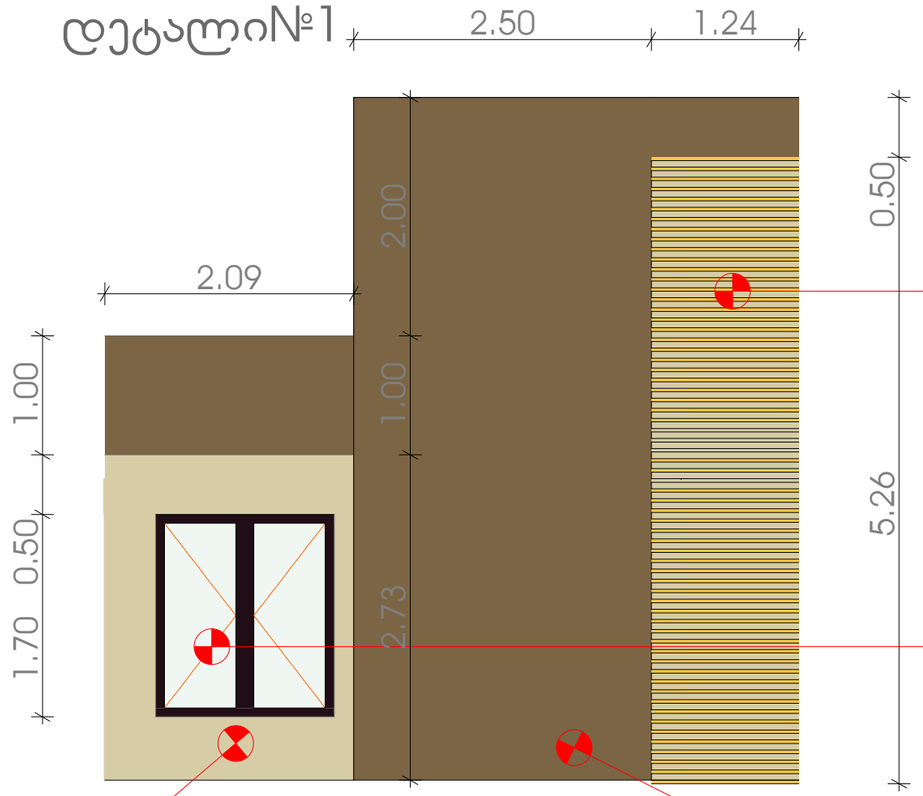

მეტალის ოთხკუთხა მილები (შეღებილი ხის ფერში)

ალუმინის პროფილის ჯარ ფანჯრები

მალალი ხარისხის ლევა ღებვა RAL-7032

მალალი ხარისხის ლევა ღებვა RAL-8001

ჭრილის დეტალი №1

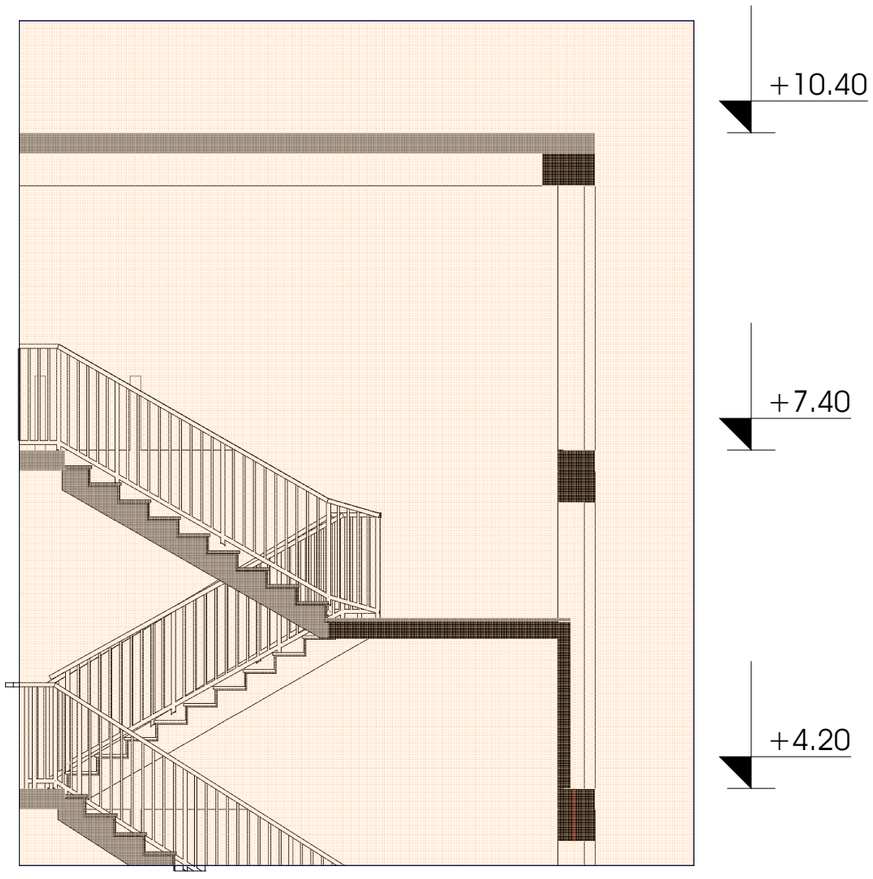

კედლის მოპირკეთებისა და ფანჯრებზე საცრემლულის მოწყობის დეტალი

სავენტილაციო შახთის ლითონის ქუდის მოწყობის დეტალი

კედლის მოპირკეთებისა და ფანჯრებზე საცრემლულის მოწყობის დეტალი

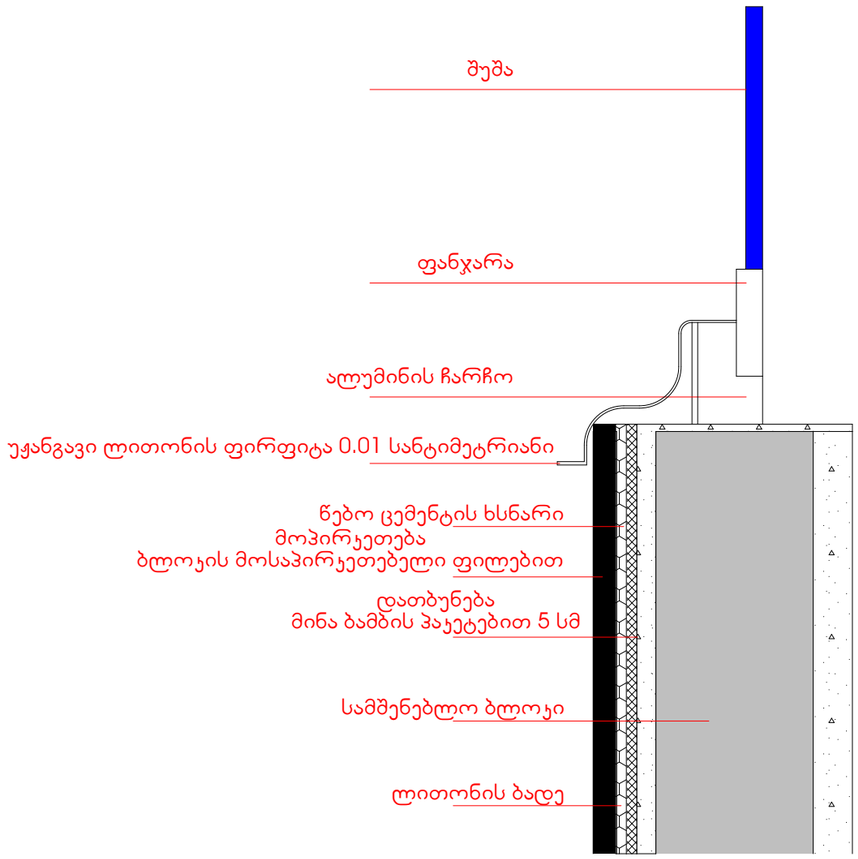

სავენტილაციო შახთის ლითონის ქუდის მოწყობის დეტალი

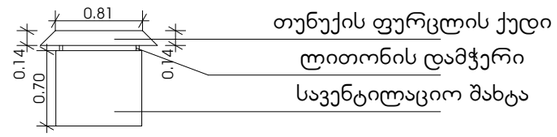

კიბის დეტალური ნახაზი

კიბე№1

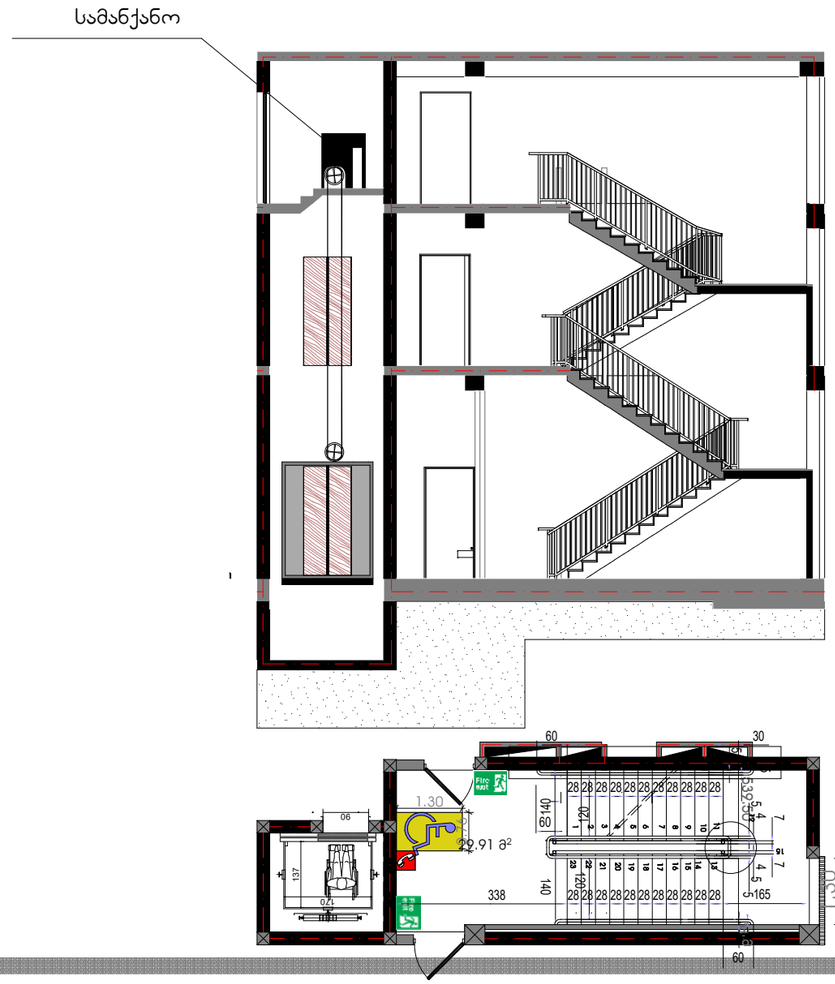

კიბე№2

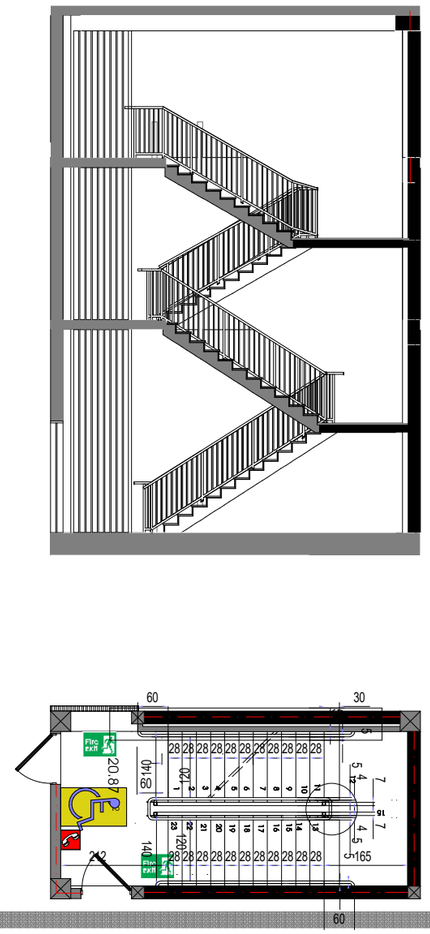

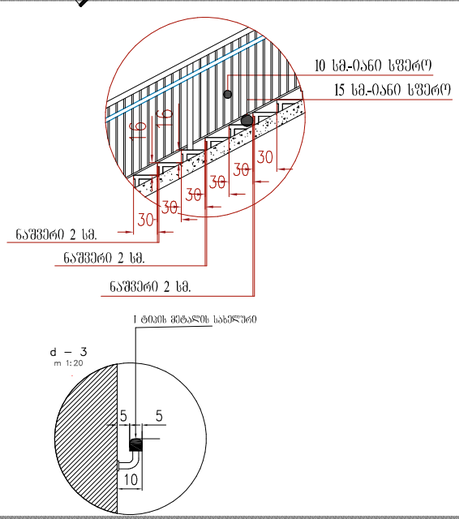

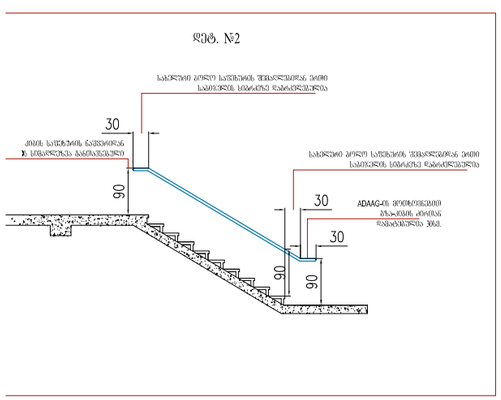

შშმპ პანდუსის დეტალური ნახაზი

პანდუსი №1

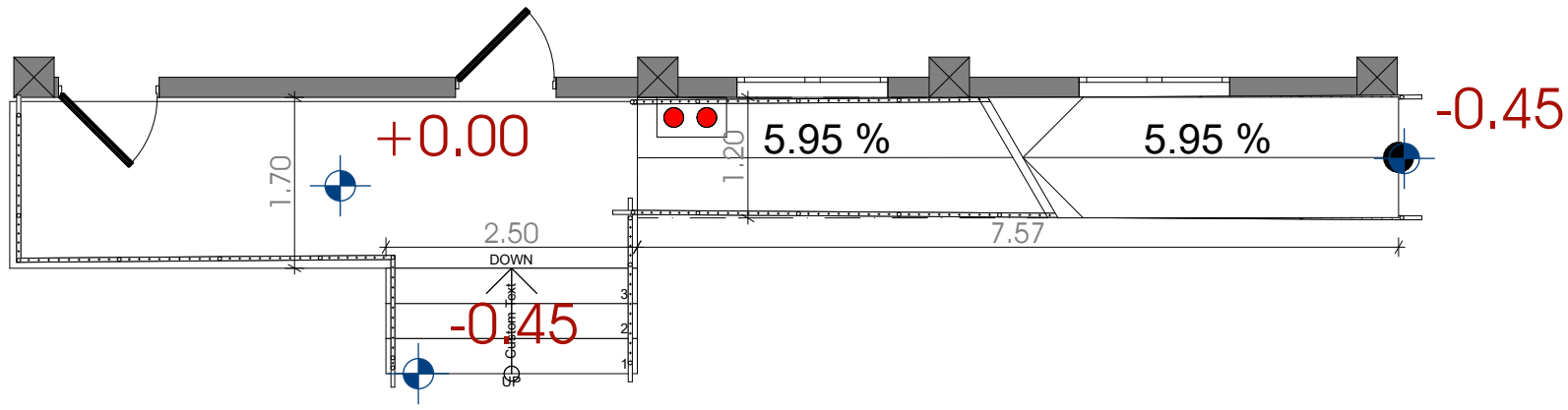

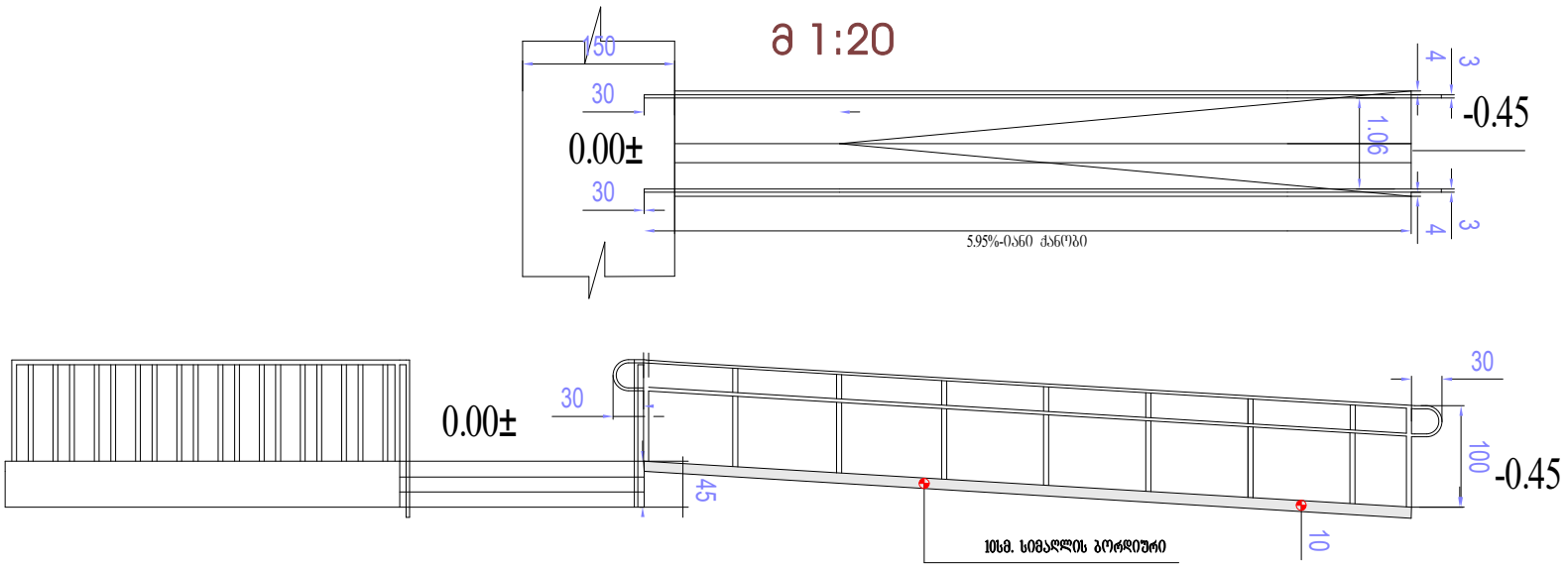

პანდუსი №2

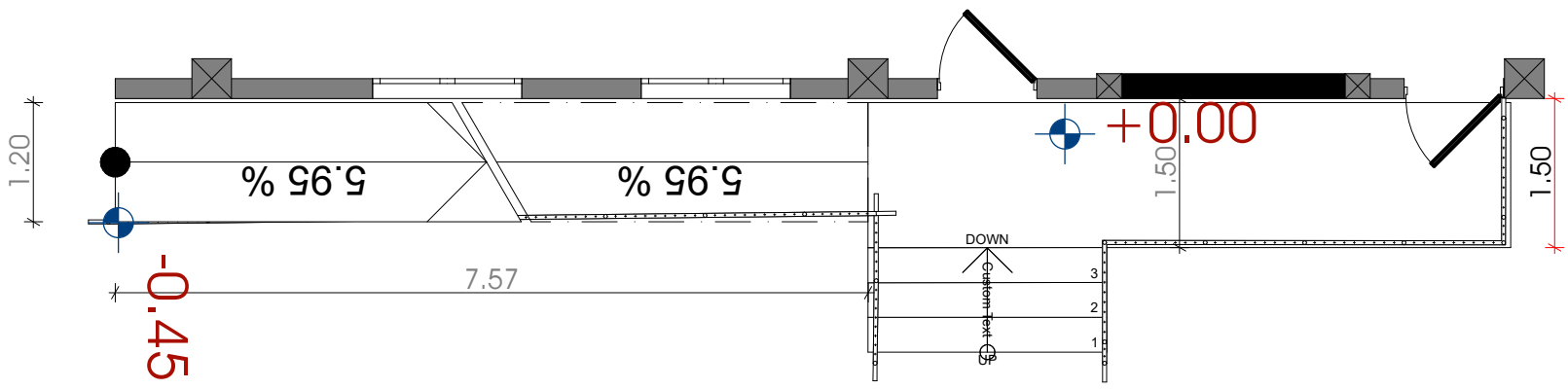

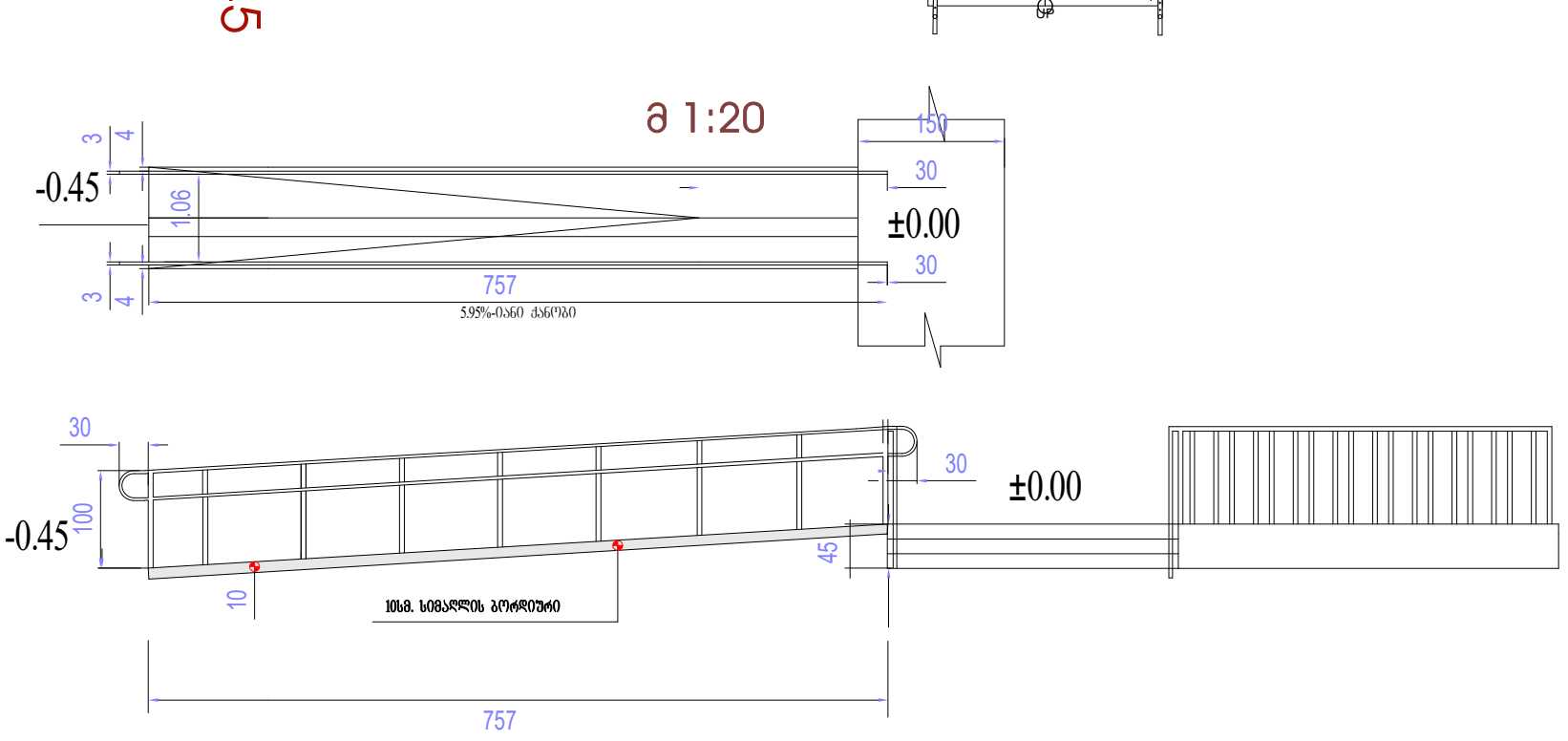

სველი წერტილები (დეტალები)

შშმპ პირთათვის განკუთვნილი სველი წერტილი

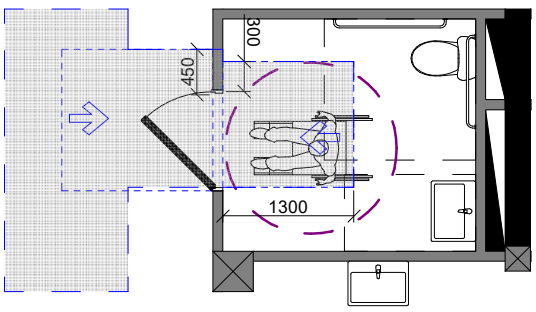

უნიტაზის და ხელმოსაჭიდი ძელების (საჭიროების შემხვევაში) მდებარეობა

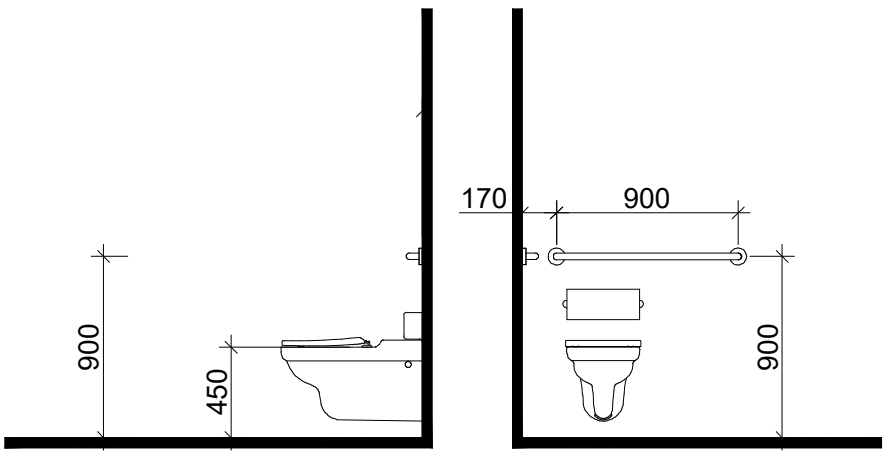

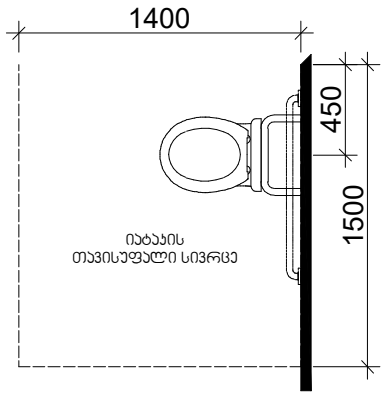

თავისუფალი სივრცე ჯართან მანევრირებისთვის
ანჯამიანი ჯარი
წინიდან მისაწვდომი - მიწოლით გაღება

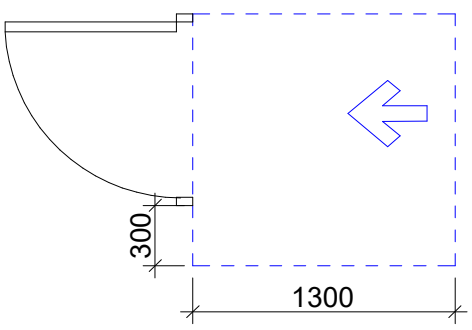

მოსატრიალებელი სივრცე

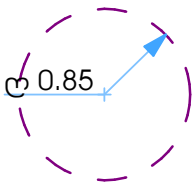

ხელსაბანის მდებარეობა

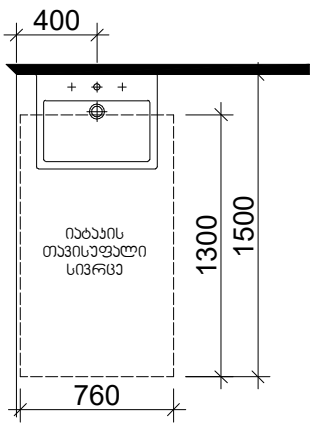

თავისუფალი სივრცე
ფეხის ფალანგისთვის

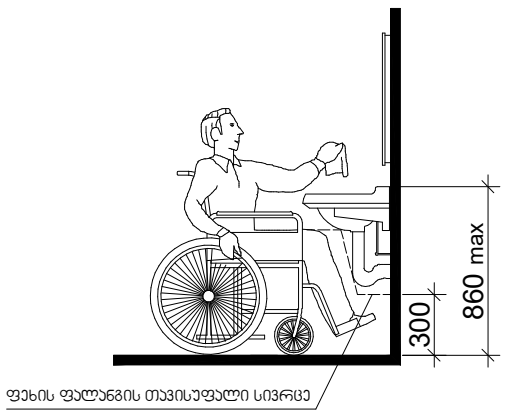

სველი წერტილი

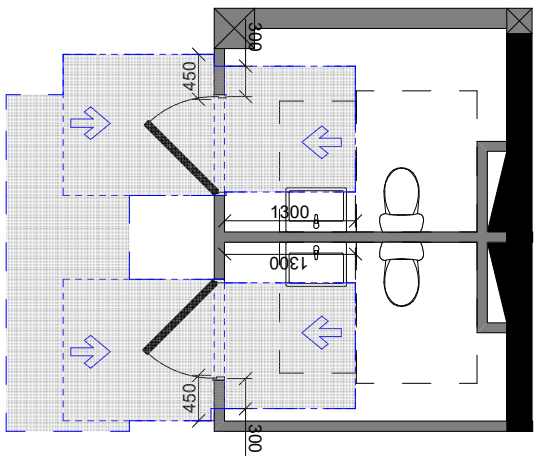

ნიშანი განთავსდება მისანვდომ მიჯრომავტბუსის სადგომთან

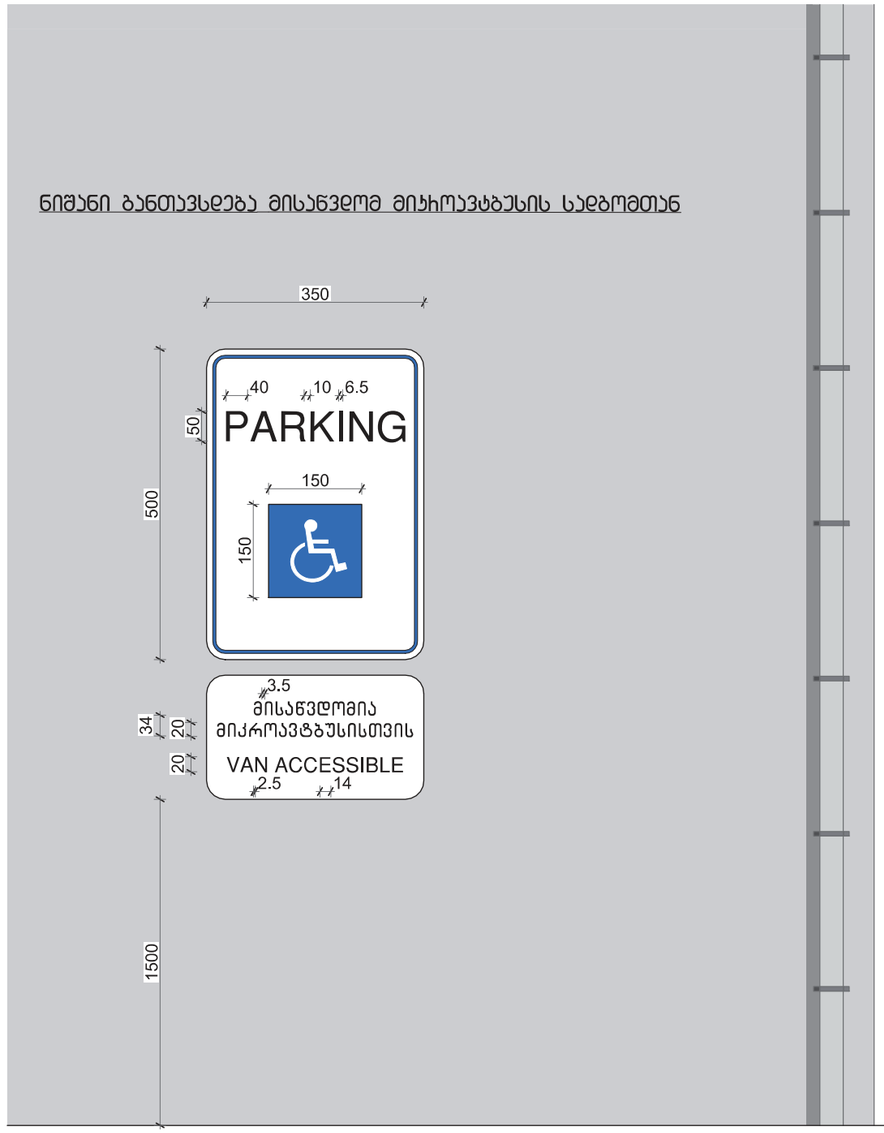

ავტოსადგომზე ნიშნის განთავსების ადგილი

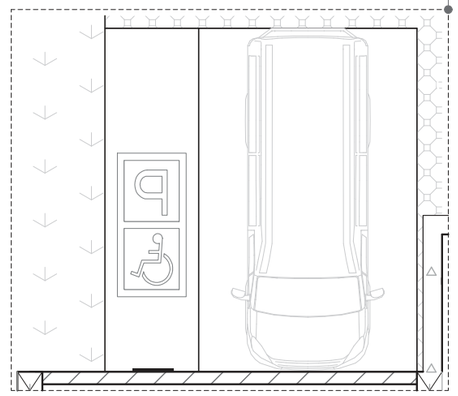

მისამართი: ქ. თბილისი, ბერი გაბრიელ სალოსის გამზირი, №12 / ვლადიმერ ლობჟანიძის ქუჩა, №25 (01.17.12.044.003)	პროექტის სახელწოდება: მრავალფუნქციური კომპლექსი	ავტორები: ნ. სულხანიშვილი ლ. გეგეჭკორიშვილი	მასშტაბი: 1:100	თარიღი: ოქტომბერი	ნახაზის დასახელება: ნიშნები	სერია: A 3 № აე – 412 – 8

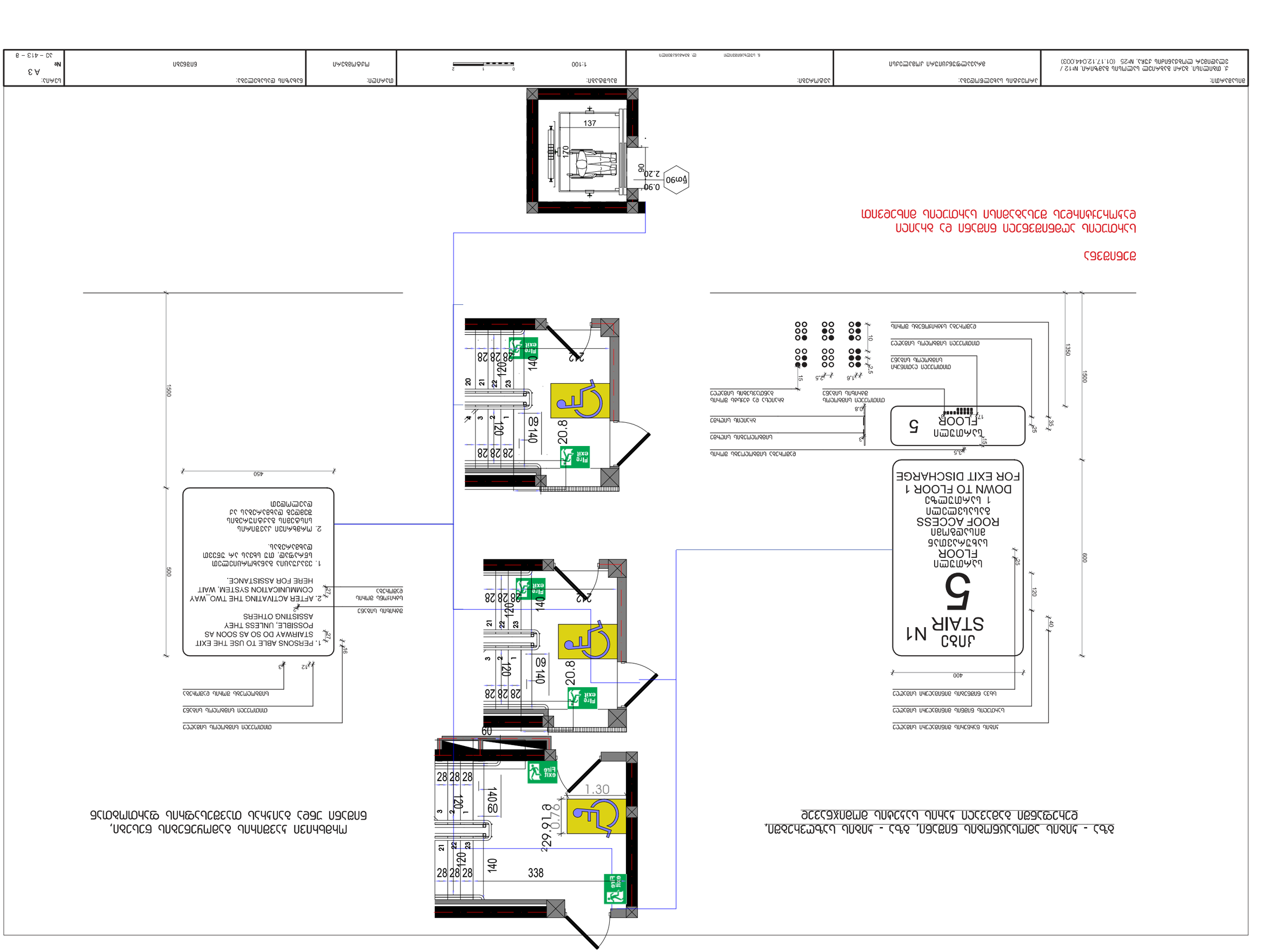
Fire exit
Fire exit
Fire exit
Fire exit
Fire exit
20.8
20.8
29.16
0.70
1.30
60
140
120
28 28 28
242
338
1. PERSONS ABLE TO USE THE EXIT STAIRWAY DO SO AS SOON AS POSSIBLE, UNLESS THEY ASSISTING OTHERS
2. AFTER ACTIVATING THE TWO_WAY COMMUNICATION SYSTEM, WAIT HERE FOR ASSISTANCE.
1. ՕԳՏԱԳՈՐԾՈՂ ՀԱՂՈՐԴԱԿՑՈՒԹՅԱՆ ՀԱՄԱԿԱՐԳԸ ՊԱՐՏԱԴԻՐ Է ՕԳՆԵԼ ՄՅՈՒՍ ԱՆՁԱՆՑ ՄԻՋՈՑԱՌՈՒՄԸ.
2. ՄԱՍՆԱԳԻՏ ՀԱՂՈՐԴԱԿՑՈՒԹՅԱՆ ՀԱՄԱԿԱՐԳԻ ՄԻԱՑՄԱՆ ԺԱՄԱՆԱԿ ՊԱՀԵՔԵՔ ԱՅՍՏԵՂ ՄԻՆՉԵՎ ՀԱՂՈՐԴԱԿՑՈՒԹՅԱՆ ՀԱՄԱԿԱՐԳԻ ԱՎԱՐՏՈՒՄԸ.
ՕԴՈՒՂԱՅԻՆ ԼՈՒՍԱՎՈՐՄԱՆ ՀԱՄԱԿԱՐԳ
ՕԴՈՒՂԱՅԻՆ ԼՈՒՍԱՎՈՐՄԱՆ ՀԱՄԱԿԱՐԳ
ԱՆՎՏԱՆԳ ԱՇԽԱՏԱՆՔԱՅԻՆ ԼՈՒՍԱՎՈՐՈՒԹՅ

გასასვლელის განათებული ნიშანი

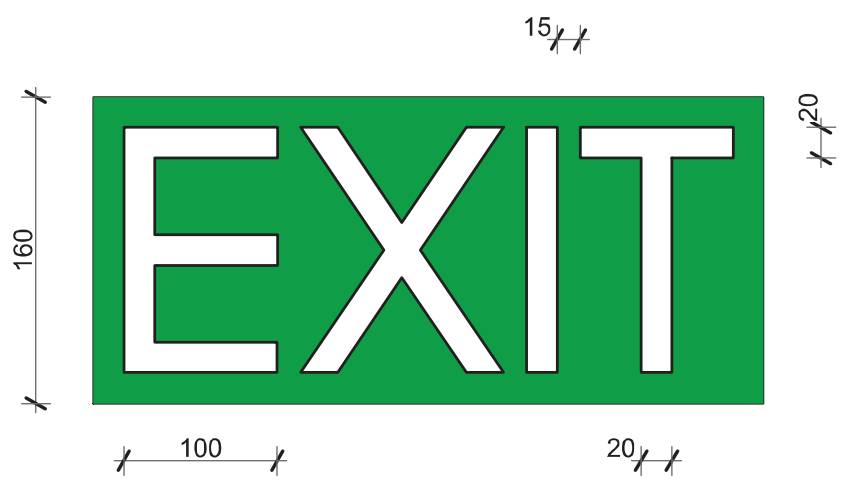

ნიშანი ამობურცული სიმბოლოებით და ბრაილით ბზა - კიბის შესასვლელებთან და გარეთ გამავალ ყველა კართან

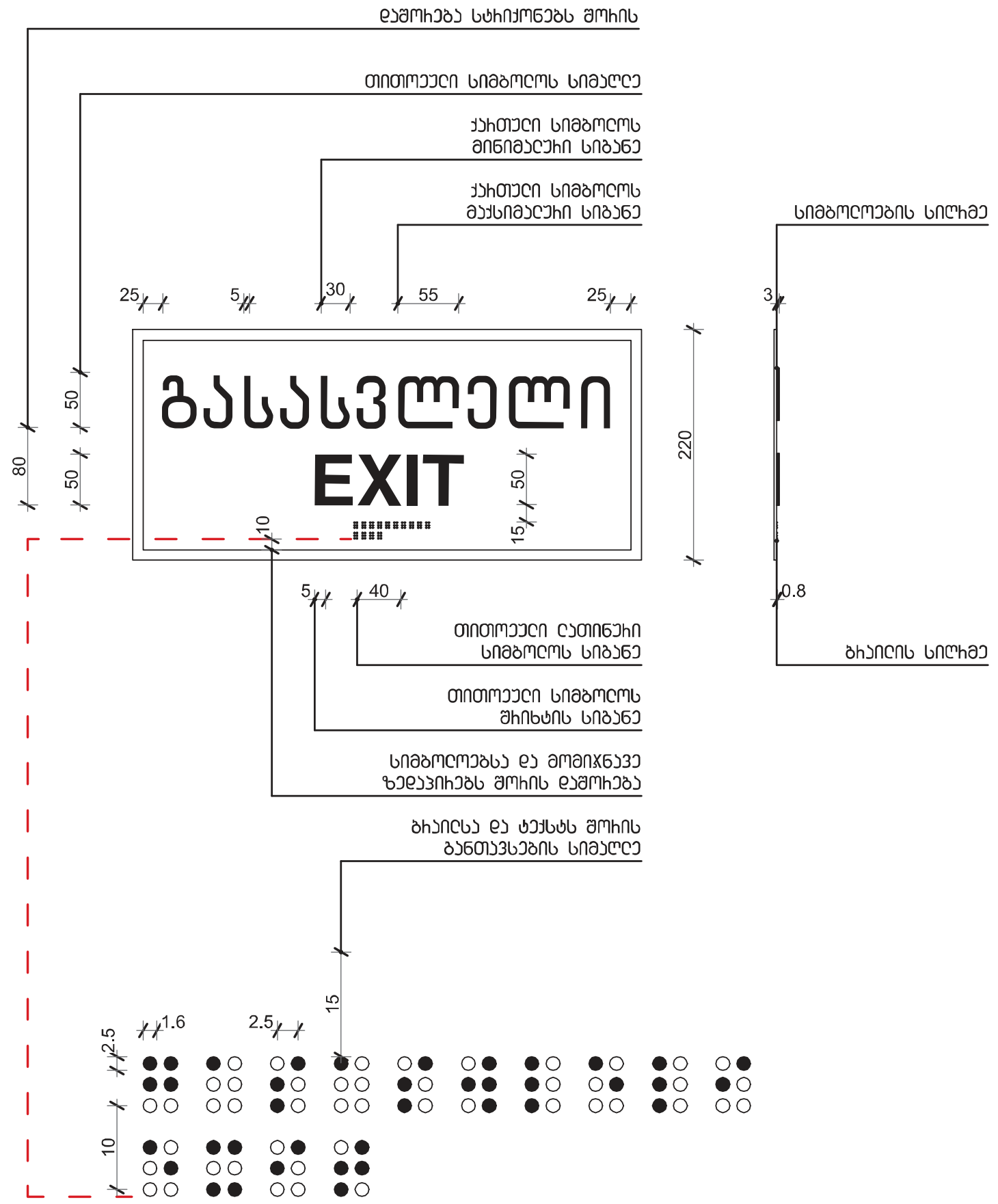

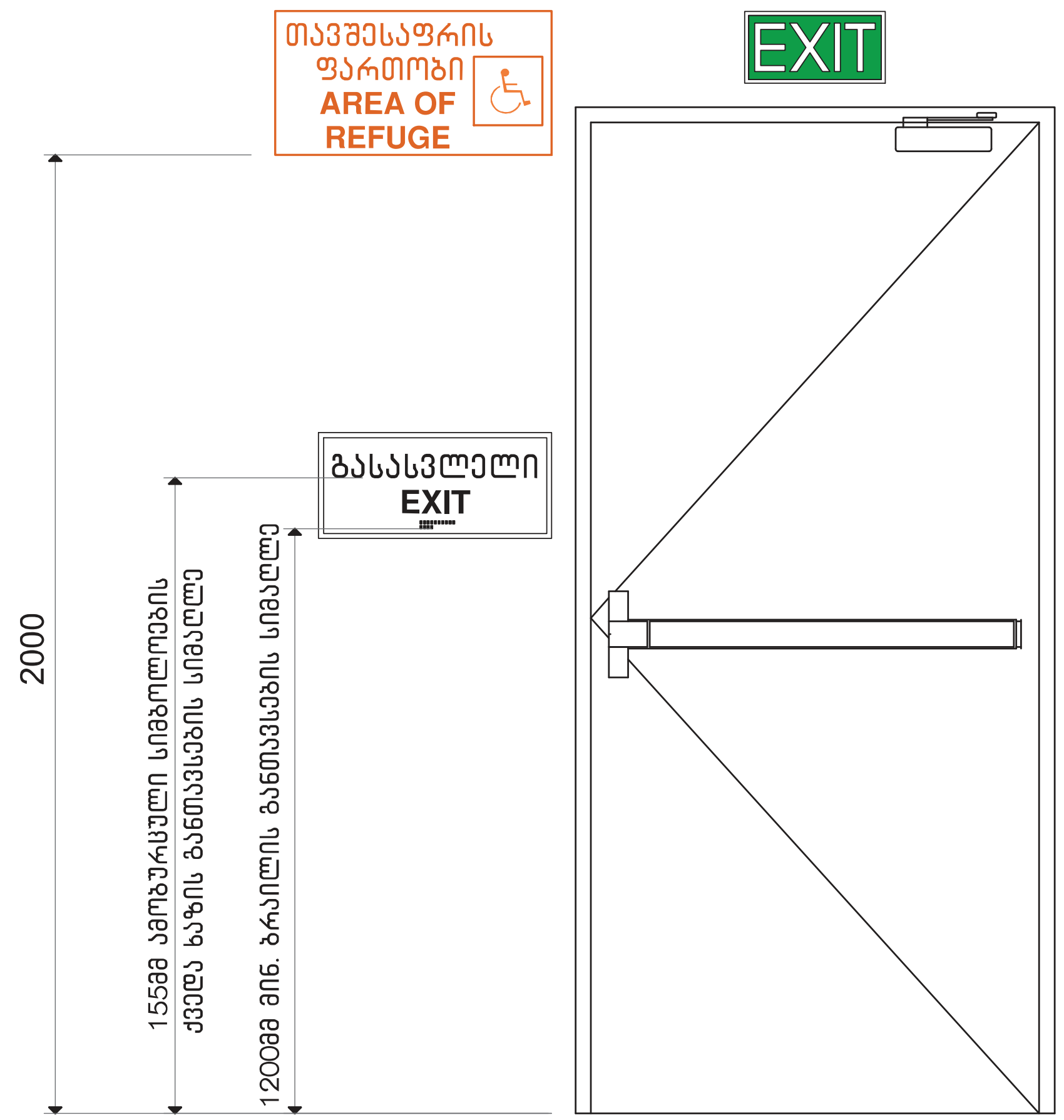

განათებული ნიშანი თავშესაფრის ფართობთან მიმავალ კართან

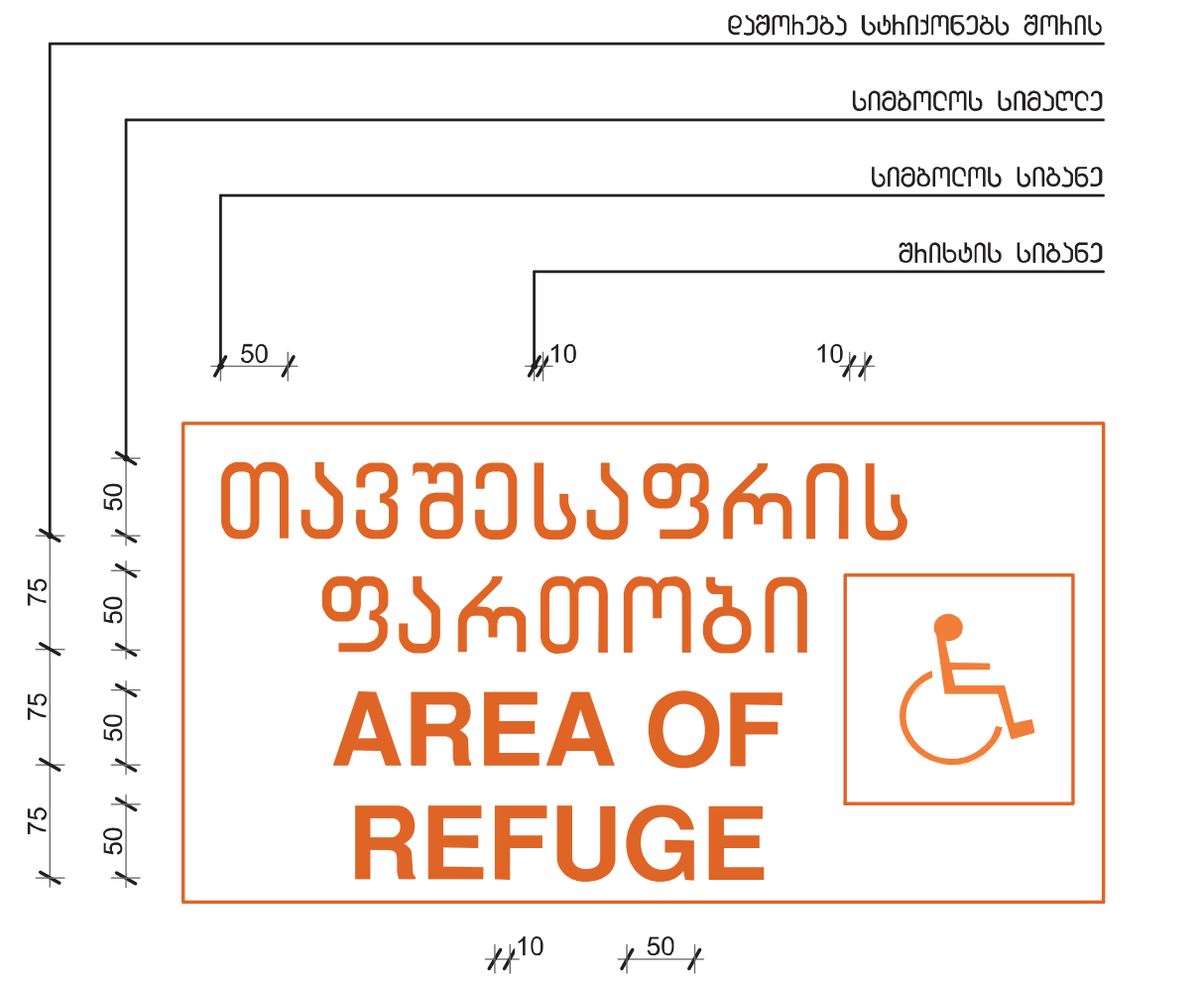

ნიშნების განთავსების ადგილები | ნიშნების განთავსების ადგილები | ნიშნების განთავსების ადგილები | ნიშნების განთავსების ადგილები | ნიშნების განთავსების ადგილები | ნიშნების განთავსების ადგილები

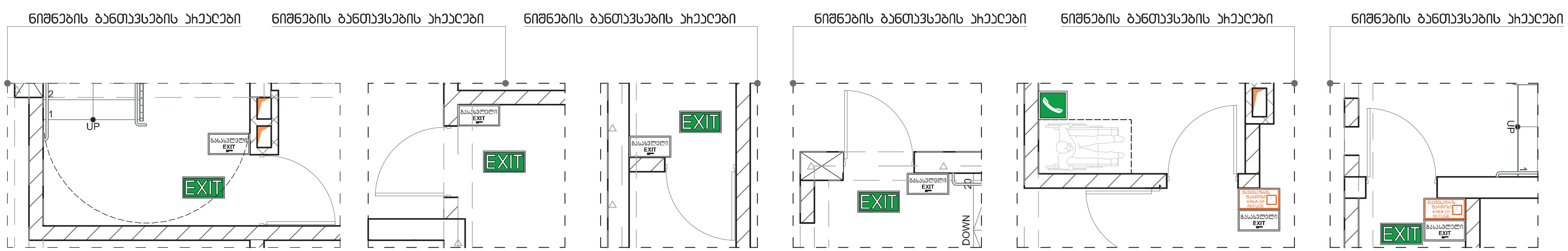

მისამართი:	პროექტის სახელწოდება:	ავტორები:	მასშტაბი:	თარიღი:	ნახაზის დასახელება:	სერია: A3
ქ. თბილისი, ბერი გაბრიელ სალოსის გამზირი, №12 / ვლადიმერ ლობჟანიძის ქუჩა, №25 (01.17.12.044.003)	მრავალფუნქციური კომპლექსი	ნ. სულხანიშვილი ლ. ბერძანიშვილი	1:100	ოქტომბერი	ნიშნები	№ აე – 414 – 8

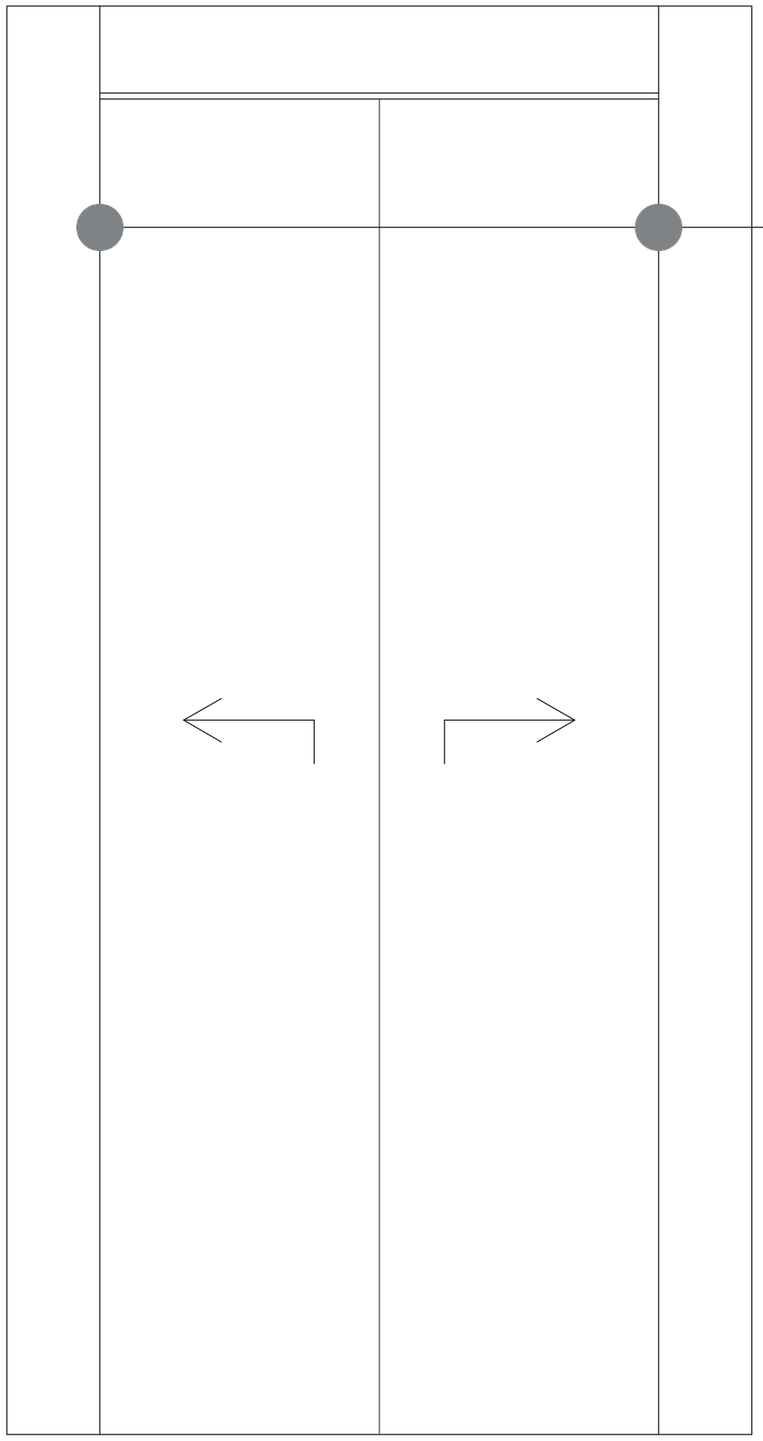

სასწრაფო სამედიცინო დახმარების საერთაშორისო სიმბოლო
(სიცოცხლის ვარსკვლავი) განთავსდება ლიფტის ჩარჩოს ორივე მხარეს



მისაწვდომობის სიმბოლო



ნიშნების განთავსების ადგილები

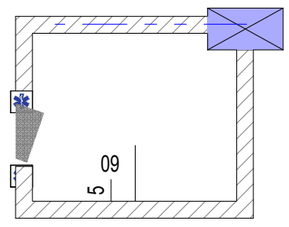

მისამართი: ქ. თბილისი, ბერი გაბარიელ სალოსის გამზირი, №12 / ვლადიმერ ლობჟანიძის ქუჩა, №25 (01.17.12.044.003)	პროექტის სახელწოდება: მრავალფუნქციური კომპლექსი	ავტორები: ნ. სულხანიშვილი ლ. გეგეჭკორი	მასშტაბი: 1:100 0 1 2	თარიღი: ოქტომბერი	ნახაზის დასახელება: ნიშნები	სერია: A 3 № აე – 415 – 8

შენობაში არსებული კარებების მინიმალური ზომები

კარი ზღურბლის
გარეშე მიმხურავით

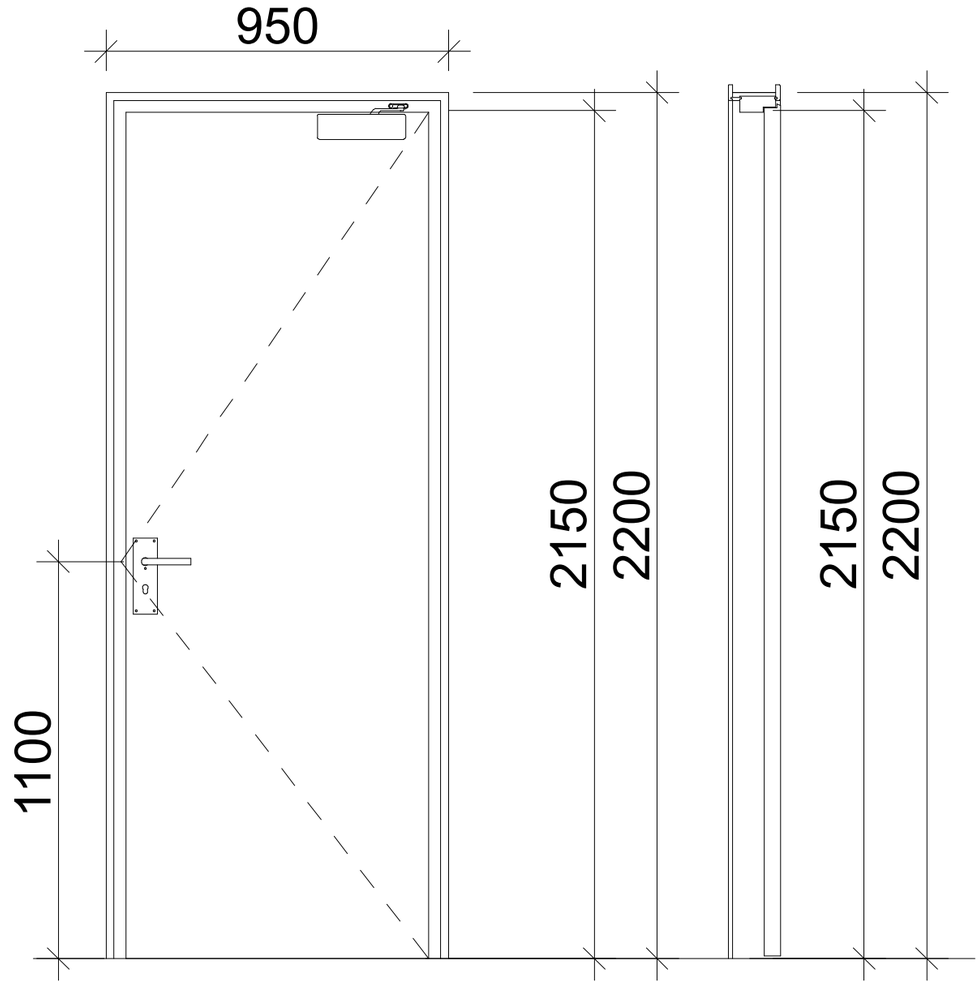

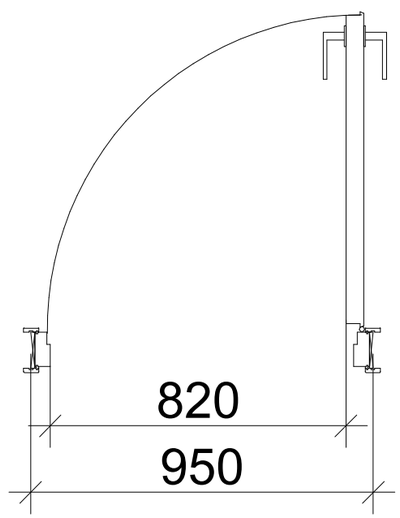

ᲙᲕᲐᲜᲫᲘ №2
ᲙᲘᲑᲘᲡ ᲣᲯᲠᲔᲓᲘᲡ ᲓᲔᲢᲐᲚᲘ

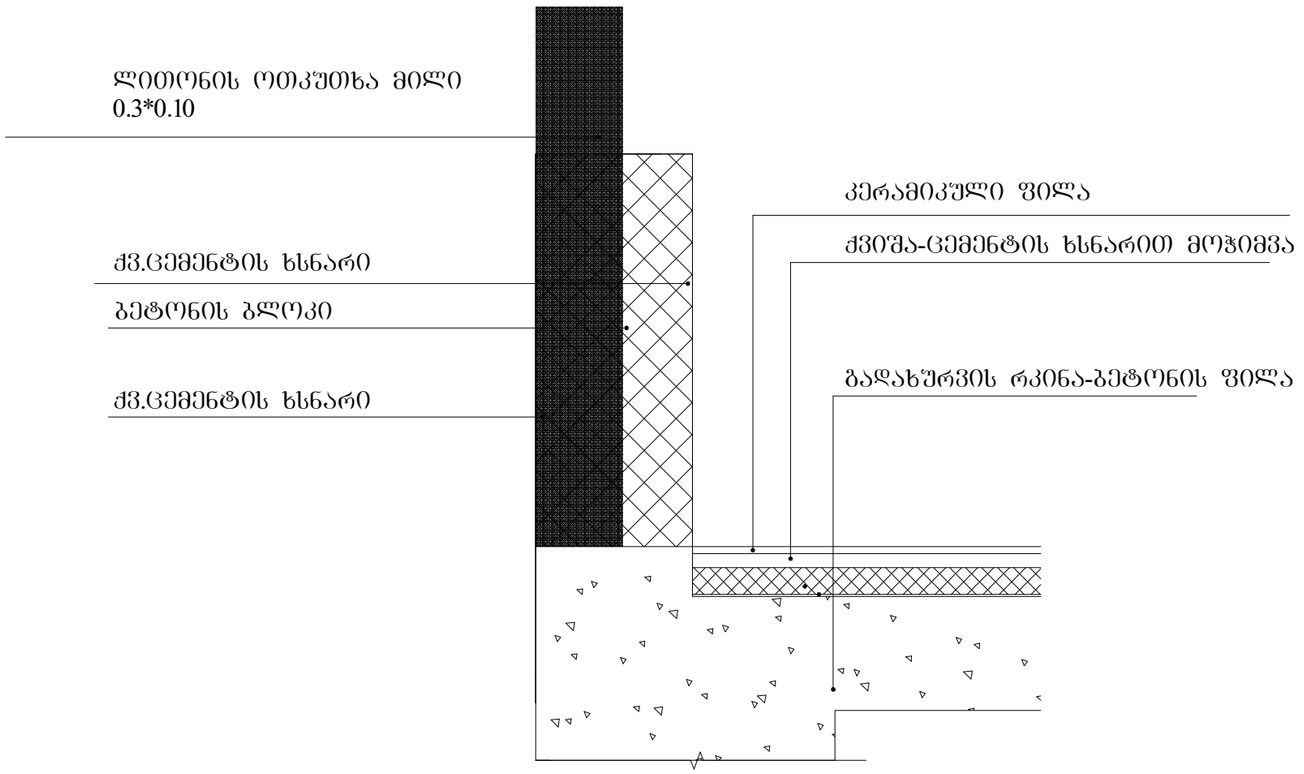

ჯვანძი №1

ცეცხლმედეგობა 1 სთ-ზე მეტი.

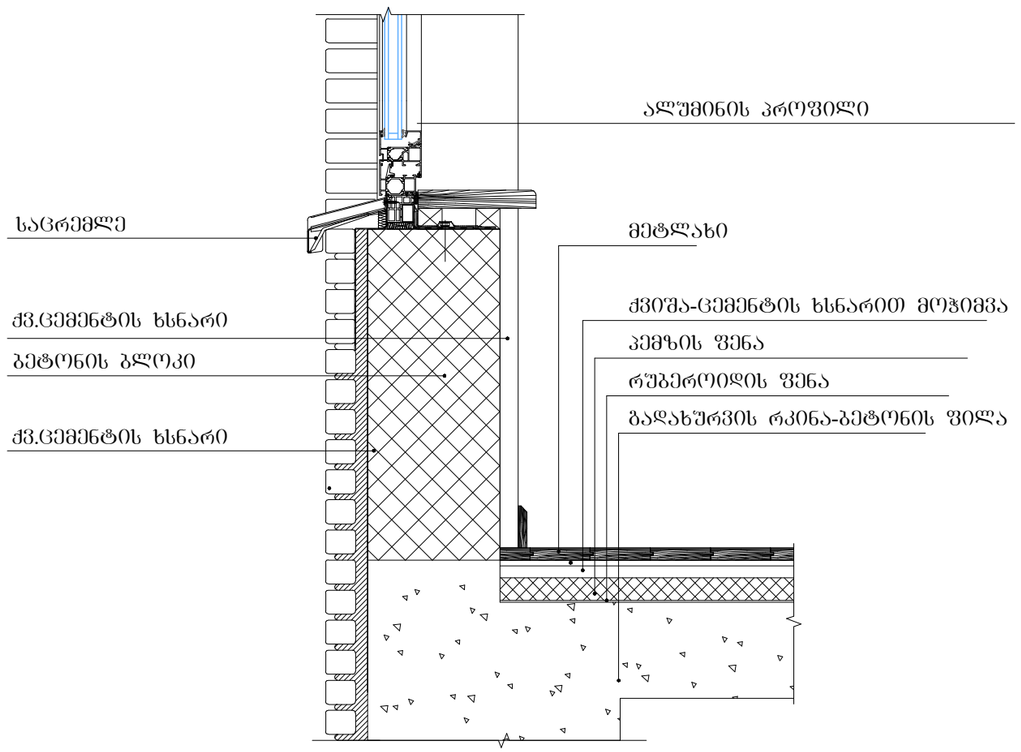

შენიშვნები:

ჰიდროიზოლაცია გამოყენებული უნდა იყოს გარე კარისა და ფანჯრის ანაწყობების, გაყვანილობების და გარე კედლის ანაწყობების (მათ შორის პარაპეტის) დასრულების ადგილების პერიმეტრებთან, გარე კედლისა და სახურავის გადაკვეთასთან, საკვამურებთან, პორტიკებთან (კართანებთან), ტერასებთან (ბანებთან), აივნებთან და მსგავს ნაშვერებთან შეერთების ადგილებში, ასევე, ჩაშენებულ წყალსადინარ ღარებში და მსგავს ადგილებში, საიდანაც წყალმა შეიძლება კედელში შეაღწიოს. ჰიდროიზოლაცია უნდა მოეწყოს გამოშვერილი კიდეების ორივე მხარეზე და ბოლოებთან კედლისზედა ბურულების, წოლანების ქვეშ და უწყვეტი გამოშვერილი გაფორმების თავზე.

ჯვანძი №3
სახურავის დეტალიზაცია

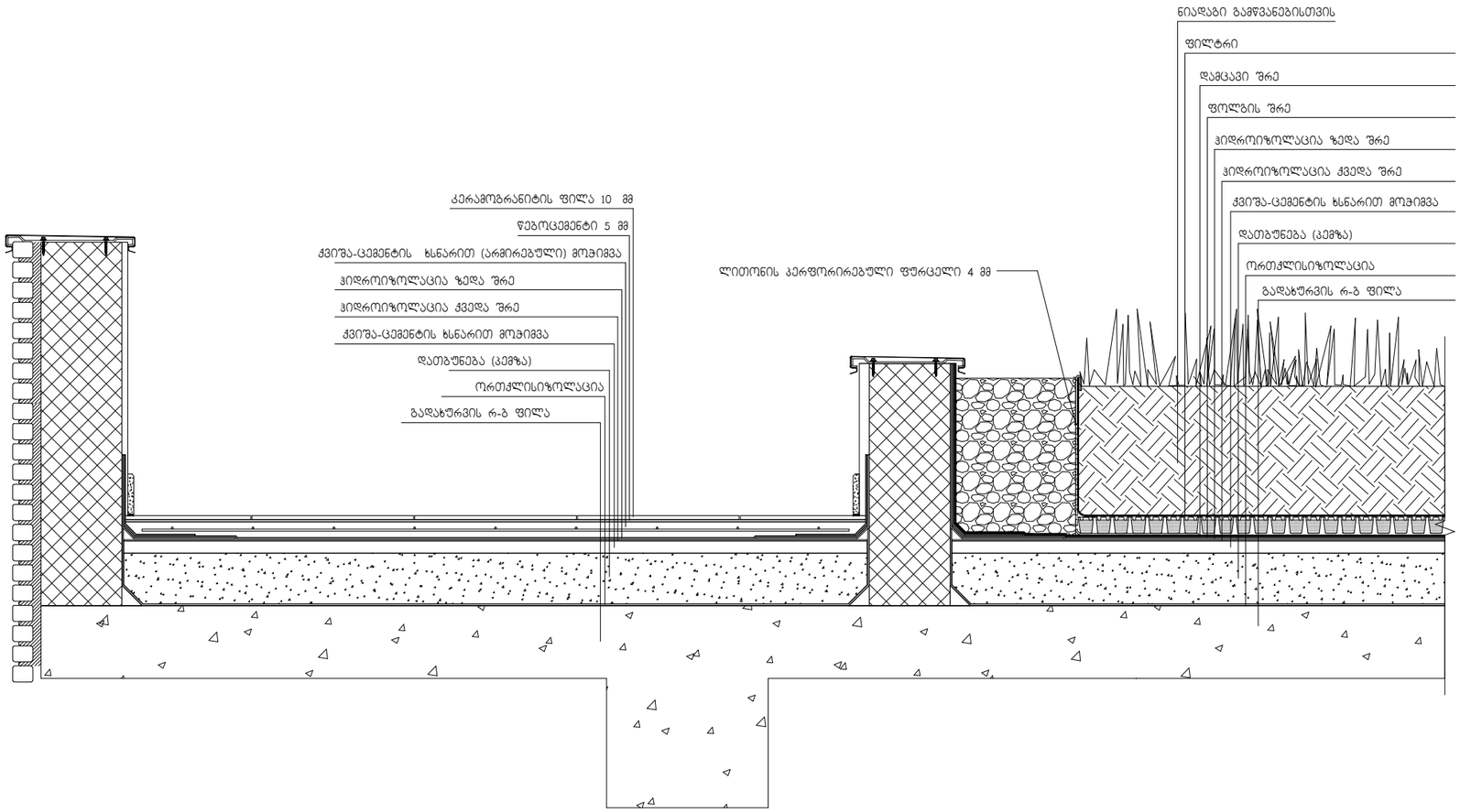

მასშტაბი: 1:10