miwis nakveTis sakadastro sazRvari

I sarTuli (i.m.n. 0.00)

iatakis mopirkeTebis niSnuli

L=1500
6%

pandusis daxris mimarTuleba (qvemodan zemoT)

1

Wrilis xazi

a

RerZi

sc-2 — dakavebulobis jgufi (qvejgufi)

d.d.5 — dakavebulobis datvirTva

binis # — b. #2 | 85.6 — saerTo farTi

farTobi Sida konturze — 85.6 — sazafxulo farTi

82 / 235 — 90 wT / k1

karis Tavisufali sigane

xanZarmedegoba

karis numeracia

karis Tavisufali simaRle

kedlis cecxlmedegoba (erTsaaTiani)

kedlis cecxlmedegoba (orsaaTiani)

kedlis cecxlmedegoba (samsaaTiani)

Riobi filaSi

betonis blokis wyoba

gaZlierebuli betonis struqturuli elementebi - 2 sT meti xanZarmedegobiT (kedeli, sveti, fila, rigeli diafragma)

grunti

mwvane safari

sadarbazo

N

CrdiloeTis aRniSvna

gasasvlelamde savali manZili

1.00 / 2.20 — karis sufTa gasasvleli / karis simaRle

ᲓᲐᲙᲐᲕᲔᲑᲣᲚᲝᲑᲘᲡ ᲯᲒᲣᲤᲔᲑᲘᲡ ᲐᲦᲜᲘᲨᲕᲜᲔᲑᲘ

ᲓᲐᲙᲐᲕᲔᲑᲣᲚᲝᲑᲘᲡ ᲯᲒᲣᲤᲔᲑᲘ	ᲓᲐᲙᲐᲕᲔᲑᲣᲚᲝᲑᲘᲡ ᲯᲒᲣᲤᲘᲡ ᲐᲦᲜᲘᲨᲕᲜᲐ	ᲤᲔᲠᲘᲡ ᲙᲝᲓᲘ	ᲓᲐᲨᲢᲠᲘᲮᲕᲐ/HATCH	ᲮᲐᲖᲘᲡ ᲡᲘᲡᲥᲔ/LINE THICKNESS	ᲓᲐᲨᲢᲠᲘᲮᲕᲘᲡ ᲛᲐᲡᲨᲢᲐᲑᲘ/HATCH SCALE	ᲓᲐᲨᲢᲠᲘᲮᲕᲘᲡ ᲙᲣᲗᲮᲔ/HATCH ANGLE
ᲗᲐᲕᲨᲔᲧᲠᲘᲡ ᲯᲒᲣᲤᲘ (ᲗᲕ)		RGB (34,139,34)	ANSI31	0.05 მმ	40	0
ᲡᲐᲥᲛᲘᲐᲜᲘ ᲯᲒᲣᲤᲘ (ᲡᲥ)		RGB (79,12,187)	ANSI31	0.05 მმ	40	0
ᲡᲐᲒᲐᲜᲛᲐᲜᲐᲗᲚᲔᲑᲚᲝ ᲯᲒᲣᲤᲘ - (ᲡᲒ)		RGB (245,99,20)	ANSI31	0.05 მმ	40	0
ᲡᲐᲛᲠᲔᲬᲕᲔᲚᲝ ᲯᲒᲣᲤᲘ (ᲡᲛ)		RGB (160,32,240)	ANSI31	0.05 მმ	40	0
ᲓᲘᲓᲘ ᲡᲐᲤᲠᲗᲮᲘᲡ ᲨᲔᲛᲪᲕᲔᲚᲘ ᲯᲒᲣᲤᲘ - (ᲓᲡᲨ)		RGB (94,8,58)	ANSI31	0.05 მმ	40	0
ᲓᲐᲬᲔᲡᲔᲑᲣᲚᲔᲑᲘᲗᲘ ᲯᲒᲣᲤᲘ (ᲓᲬ)		RGB (0,0,255)	ANSI31	0.05 მმ	40	0
ᲡᲐᲕᲐᲭᲠᲝ ᲯᲒᲣᲤᲘ (ᲡᲕ)		RGB (255,0,0)	ANSI31	0.05 მმ	40	0
ᲡᲐᲪᲮᲝᲕᲠᲔᲑᲔᲚᲘ ᲯᲒᲣᲤᲘ (ᲡᲕ)		RGB (255,255,0)	ANSI31	0.05 მმ	40	0
ᲡᲐᲡᲐᲬᲧᲝᲑᲝ ᲯᲒᲣᲤᲘ (ᲡᲬ)		RGB (136,135,134)	ANSI31	0.05 მმ	40	0
ᲓᲐᲛᲮᲛᲐᲠᲔ ᲯᲒᲣᲤᲘ (ᲓᲡ)		RGB (57,57,56)	ANSI31	0.05 მმ	40	0

ᲨᲔᲜᲘᲨᲕᲜᲐ:

ᲓᲐᲙᲐᲕᲔᲑᲣᲚᲝᲑᲘᲡ ᲐᲦᲜᲘᲨᲕᲜᲘᲡ ᲓᲐᲨᲢᲠᲘᲮᲕᲐ, ᲮᲐᲖᲘᲡ ᲡᲘᲡᲥᲔ, ᲓᲐᲨᲢᲠᲘᲮᲕᲘᲡ ᲛᲐᲡᲨᲢᲐᲑᲘ ᲓᲐ ᲓᲐᲨᲢᲠᲘᲮᲕᲘᲡ ᲙᲣᲗᲮᲔ ᲛᲝᲠᲒᲔᲑᲣᲚᲘᲐ AutoCAD - ᲘᲡ ᲡᲐᲮᲐᲖᲐᲕ ᲞᲠᲝᲒᲠᲐᲛᲘᲡᲗᲕᲘᲡ, ᲡᲮᲕᲐ ᲡᲐᲮᲐᲖᲐᲕᲘ ᲞᲠᲝᲒᲠᲐᲛᲘᲡ ᲒᲐᲛᲝᲧᲔᲜᲔᲑᲘᲡ ᲨᲔᲛᲗᲮᲕᲔᲕᲐᲨᲘ, ᲓᲐᲨᲢᲠᲘᲮᲕᲘᲡ ᲢᲘᲞᲘ, ᲮᲐᲖᲘᲡ ᲡᲘᲡᲥᲔ, ᲛᲐᲡᲨᲢᲐᲑᲘ ᲓᲐ ᲙᲣᲗᲮᲔ ᲣᲜᲓᲐ ᲘᲧᲝᲡ ᲐᲦᲜᲘᲨᲜᲣᲚᲗᲐᲜ ᲛᲐᲥᲡᲘᲛᲐᲚᲣᲠᲐᲓ ᲛᲘᲐᲮᲚᲝᲔᲑᲣᲚᲘ, ᲮᲝᲚᲝ ᲓᲐᲙᲐᲕᲔᲑᲣᲚᲝᲑᲘᲡ ᲤᲔᲠᲘ ᲡᲮᲕᲐ ᲡᲐᲮᲐᲖᲐᲕᲘ ᲞᲠᲝᲒᲠᲐᲛᲔᲑᲘᲡ ᲨᲔᲛᲗᲮᲕᲔᲕᲐᲨᲘᲪ ᲣᲜᲓᲐ ᲘᲧᲝᲡ ᲛᲝᲪᲔᲛᲣᲚᲘ ᲙᲝᲓᲔᲑᲘᲡ ᲛᲘᲮᲔᲓᲕᲘᲗ.

პოზ.	სიმბოლო ნახაზზე	დასახელება/აღწერა	განზ.
1	SD	ელექტროძრავიანი დამპერი გაწოვისთვის 400°c	ც
2	MD	ელექტროძრავიანი დამპერი კომპენსაციისთვის 400°c	ც
3	sd	ელექტროძრავიანი არხული დამპერი 400°c	ც
4	sg	ცხაური	ც
5	ჰაერსატარი	გალვანზირებული ფურცლის საჰაერო მილები სისქე 0,7მმ.	მ
6	ჰაერსატარი	შედუღებული , შავი ფოლადის საჰაერო მილები სისქე 1,2 მმ	მ
7	ვენტილატორი	fsf დაწნევის ვენტილატორი 3-400V/50HZ	ც
8	ვენტილატორი	SEF კვამლგამწოვი ვენტილატორი 3-400V/50HZ@400°c	ც

სპ-1	საშხეფი, ვერტიკალური ტიპის
სპ-2	საშხეფი, ზევით მიმართული
	ზონალური საკონტროლო სარქველების წყობა : პეპელა სარქველი, წყლის ნაკადის გადამრთველი, გამოსაცდელი და სანიაღვრე ორთქლის სარქველი, წნევის საზომი, წნევის საზომის სარქველი
	სახანძრო-სამაშველო სამსახურის მიერ გამოსაყენებელი მისაერთებელი
FHC	სახანძრო კარადა, FHC, კედელზე დასამონტაჟებელი
	მილი, ფოლადის, შედუღებული, DN65 - dn200
	მილი, ფოლადის, შედუღებული, dn25 - DN50
	სადრენაჟო ფოლადის მილი, შედუღებული
	წყლის მილი, HDPE
	სახანძრო მანქანის მისაერთებელი

	სამისამართო კვამლის დეტექტორი
	ავტონომიური კვამლის დეტექტორი
	ტემპერატურის დეტექტორი
	ცეცხლგამძლე სახანძრო სადენი დენის სადენი 2x1.5
I/O Module	შემსვლელ/გამომსვლელი მოდული
Input Module	შემსვლელი მოდული
output Module	გამსვლელი მოდული
	სამისამართო სირენა
	საგანგაშო ღილაკი
	სამართავი პანელი
	საავარიო განათება
EXIT	გასასვლელის მაჩვენებელი სანათი

	ხმამაღლა მოლაპარაკე (დინამიკი)
	ცეცხლგამძლე სადენი
	ხმოვანი შეტყობინების მოდული

ᲨᲔᲜᲘᲨᲕᲜᲔᲑᲘ

ᲨᲞᲡ "ᲙᲝᲜᲡᲝᲚᲘ"

ობიექტი: მრავალბინიანი საცხოვრებელი სახლი

მისამართი: ქ.თბილისი, ლისის ტბის მიმდებარედ ნაკვეთი ს/კ;01.10.18.009.014

არქიტექტურული ნაწილი

ნახაზი: პირობითი აღნიშვნები

მასშტაბი: 1:100

დირექტორი: დავით ლექვთაძე

პრ. მთ. არქიტექტორი: რ. ტყემალაძე

დაამუშავა: რ.ტყემალაძე

ფორმატი: A2

ფურცელი: ფურცლები:

გეგმა -6,80 ნიშნულზე
მ. 1:100

სათავსო - 302,95მ^2

ჯიბის უჯრედი და სადარბაზო - 34.70 მ^2

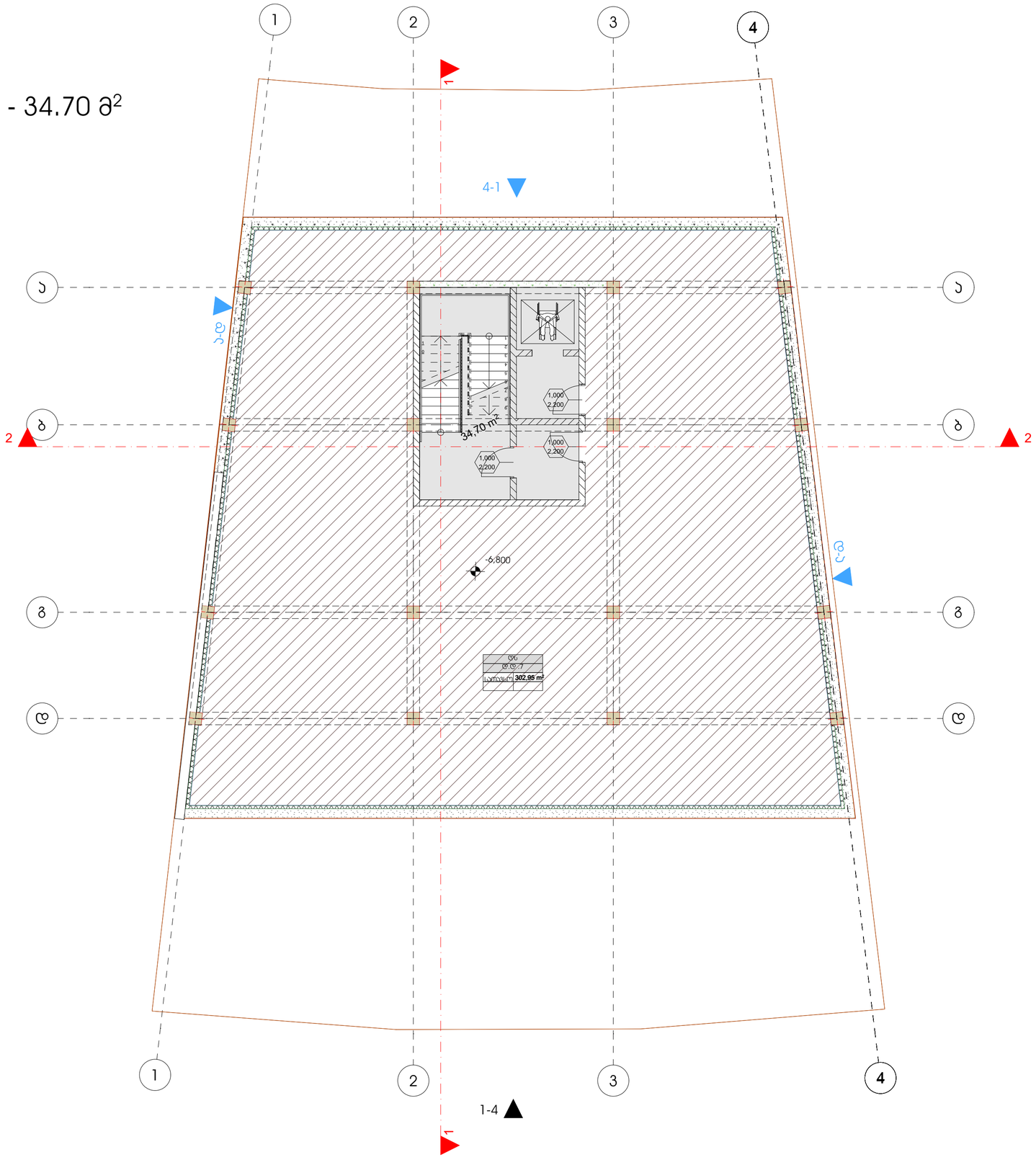

შენიშვნები
შპს "კონსოლი"
ობიექტი: მრავალბინიანი საცხოვრებელი სახლი
მისამართი: ქ.თბილისი, ლეონის ტბის მიმდებარედ ნაკვეთი ს/კ:01.10.18.009.014
არქიტექტურული ნაწილი
ნახაზი: გეგმა -6.80
მასშტაბი: 1:100
დირექტორი: დავით ღუდუშაძე
პრ. მთ. არქიტექტორი: რ. ტყემალაძე
დაამუშავა: რ.ტყემალაძე
ფორმატი: A2
ფურცელი: ფურცლები:

გეგმა -3,20 ნიშნულზე
მ. 1:100

ავტოფარეხი - 277მ²
წყლის რეზერვუარი - 27,20 მ²
ჰიბის უჯრედი და სადარბაზო - 31.60 მ²

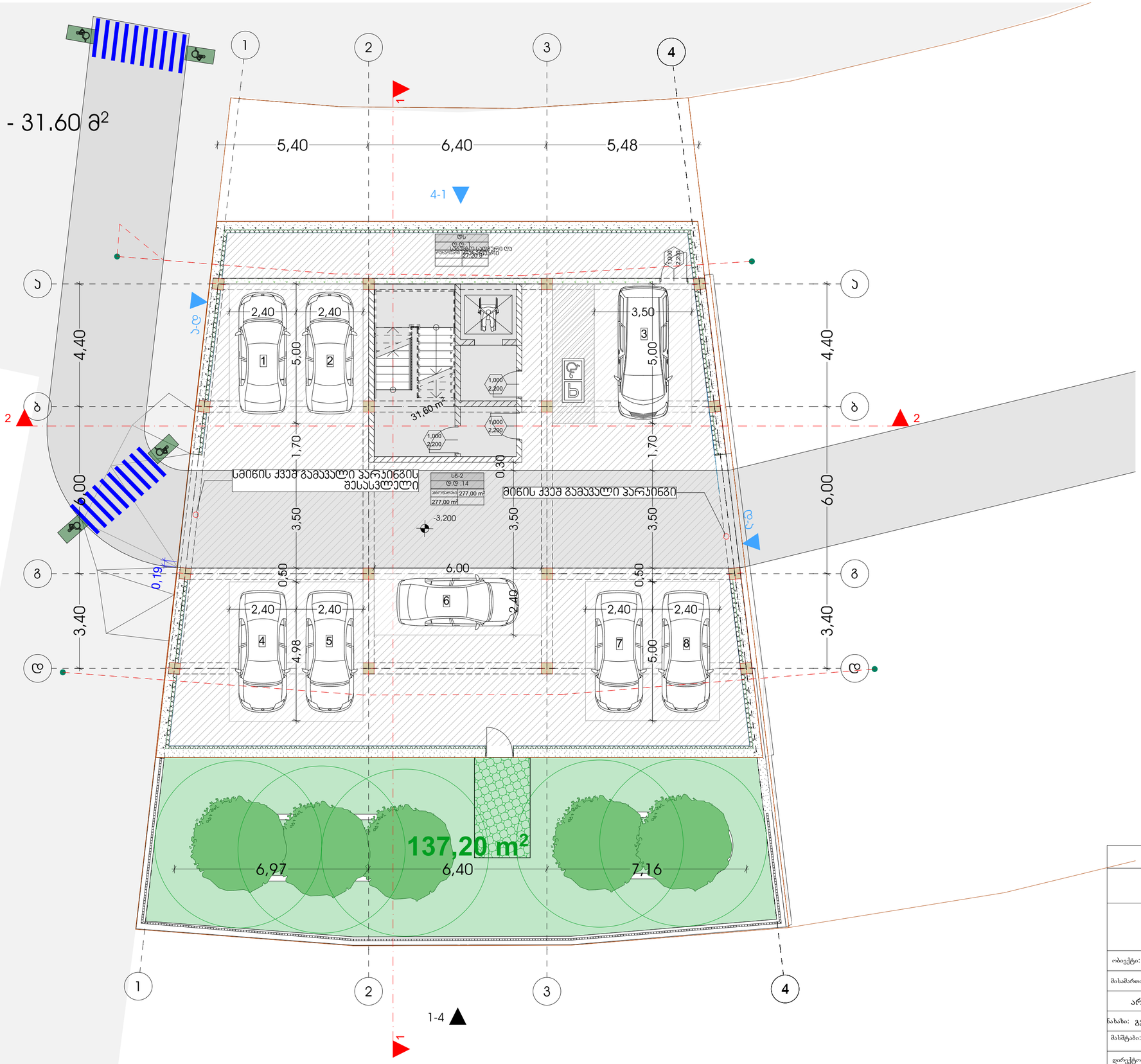

შენიშვნები

შპს "კონსოლი"

ობიექტი:	მრავალბინიანი საცხოვრებელი სახლი
მისამართი:	ქ.თბილისი, ლილის ტბის მიმდებარედ ნაკვეთი ს/კ:01.10.18.009.014

არქიტექტურული ნაწილი

ნახაზი:	გეგმა -3.20
მასშტაბი:	1:100
დირექტორი:	დავით ღუდუშაური
პრ. მთ. არქიტექტორი:	რ. ტყემალაძე
დაამუშავა:	რ.ტყემალაძე
ფორმატი: A2	
ფურცელი:	ფურცლები:

გეგმა +0,00 ნიშნულზე
მ. 1:100

საცხოვრებელი - 208მ^2

ჯიბის უჯრედი და სადარბაზო - 40.85 მ^2

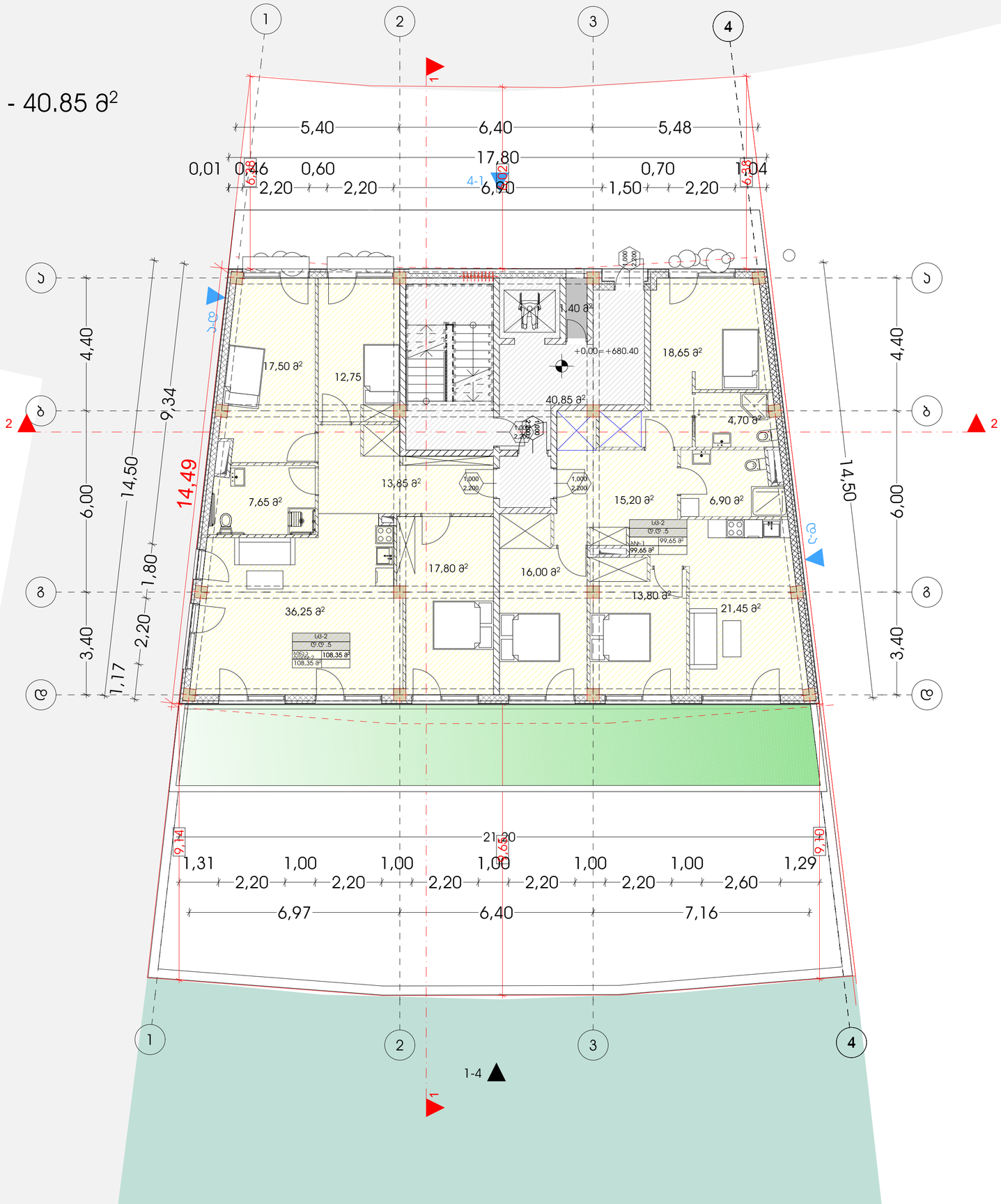

შენიშვნები
შპს "კონსოლი"
ობიექტი: მრავალბინიანი საცხოვრებელი სახლი
მისამართი: ქ.თბილისი, ლიხის ტბის მიმდებარედ ნაკვეთი ს/კ:01.10.18.009.014
არქიტექტურული ნაწილი
ნახაზი: გეგმა +0.00
მასშტაბი: 1:100
დირექტორი: დავით ლეკვეიშვილი
პრ. მთ. არქიტექტორი: რ. ტყემალაძე
დაამუშავა: რ.ტყემალაძე
ფორმატი: A2
ფურცელი: ფურცლები:

გეგმა +3,30 ნიშნულზე
მ. 1:100

საცხოვრებელი - 240.28მ²
საზაფხულო - 62.80მ²
ეიბის უჯრედი და სადარბაზო - 33.10 მ²

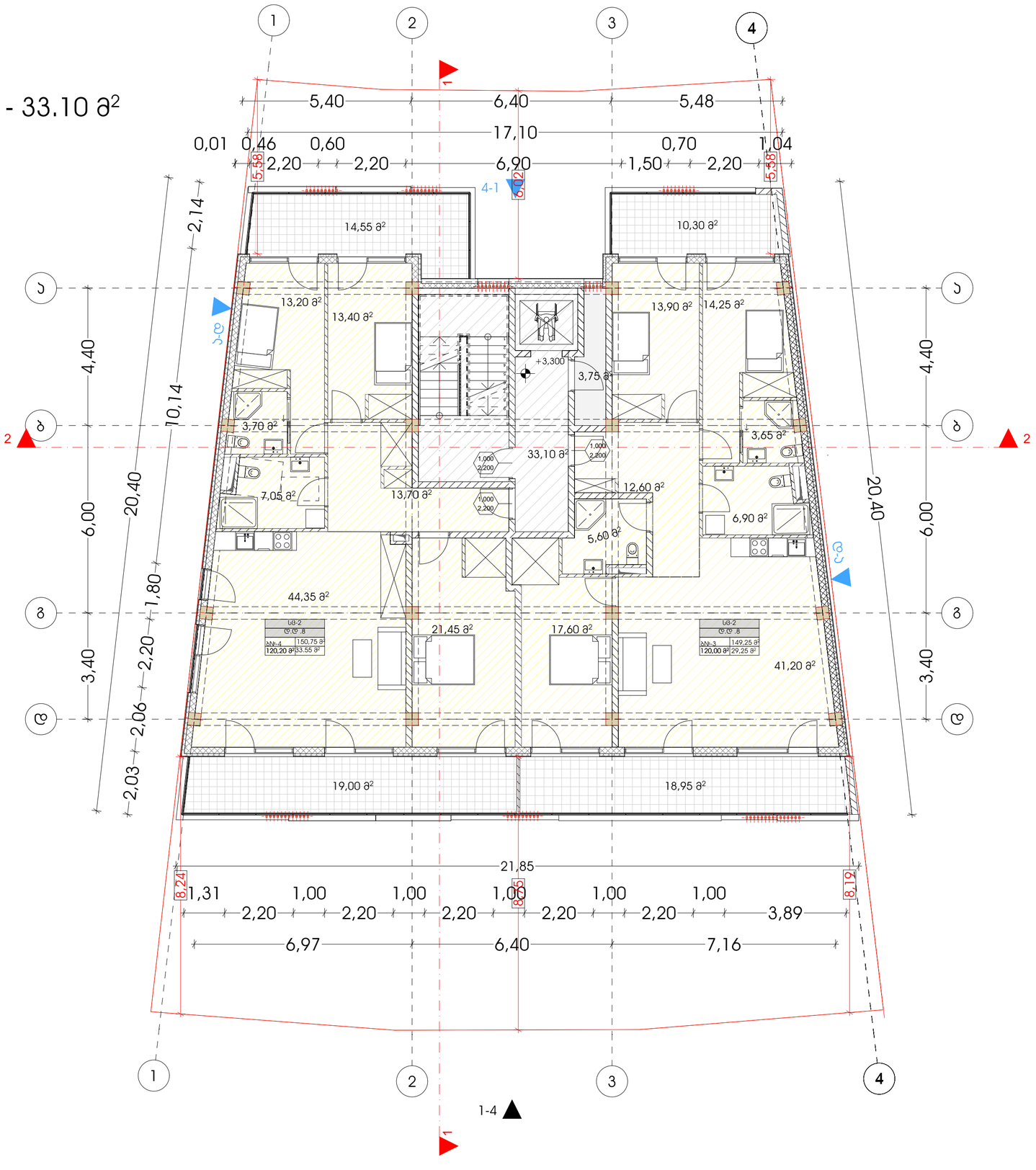

შენიშვნები
შპს "კონსოლი"
ობიექტი: მრავალბინიანი საცხოვრებელი სახლი
მისამართი: ქ.თბილისი, ლიხის ტბის მიმდებარედ ნაკვეთი ს/კ:01.10.18.009.014
არქიტექტურული ნაწილი
ნახაზი: გეგმა +3.3
მასშტაბი: 1:100
დირექტორი: დავით ლექვეიშვილი
პრ. მთ. არქიტექტორი: რ. ტუმალაძე
დაამუშავა: რ.ტუმალაძე
ფორმატი: A2
ფურცელი: ფურცლები:

გეგმა +6,60 ნიშნულზე
მ. 1:100

საცხოვრებელი - 240.28მ^2
საზაფხულო - 62.80მ^2
პირის უჯრედი და სადარბაზო - 33.10 მ^2

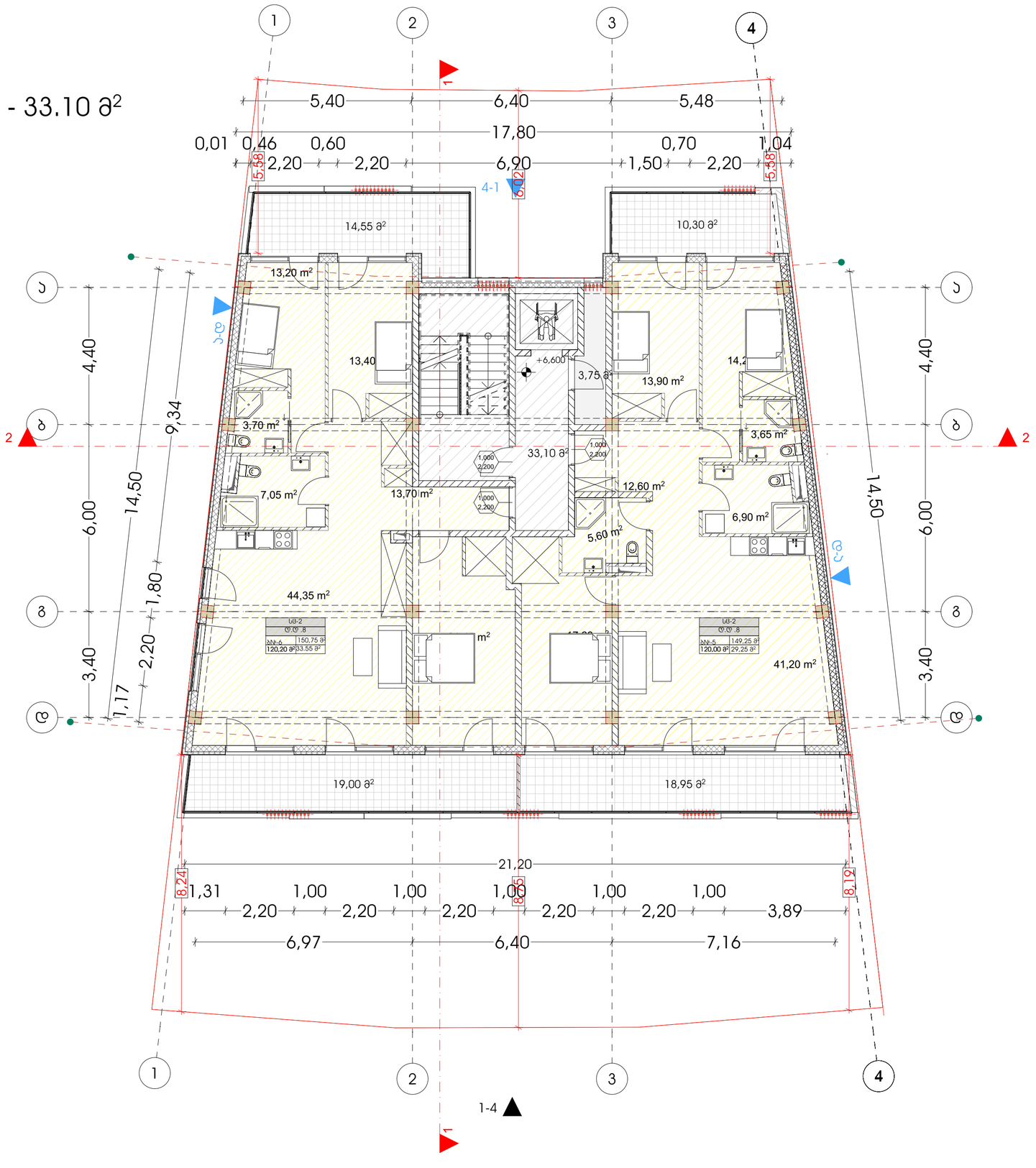

შენიშვნები
შპს "კონსოლი"
ობიექტი: მრავალბინიანი საცხოვრებელი სახლი
მისამართი: ქ.თბილისი, ლიხის ტბის მიმდებარედ ნაკვეთი ს/კ:01.10.18.009.014
არქიტექტურული ნაწილი
ნახაზი: გეგმა +6.60
მასშტაბი: 1:100
დირექტორი: დავით ლექვეიშვილი
პრ. მთ. არქიტექტორი: რ. ტყემალაძე
დაამუშავა: რ.ტყემალაძე
ფორმატი: A2
ფურცელი: ფურცლები:

გეგმა +9,90 ნიშნულზე
მ. 1:100

საზაფხულო - 244.48მ^2
ჯიხის უჯრედი და სადარბაზო - 45.50 მ^2

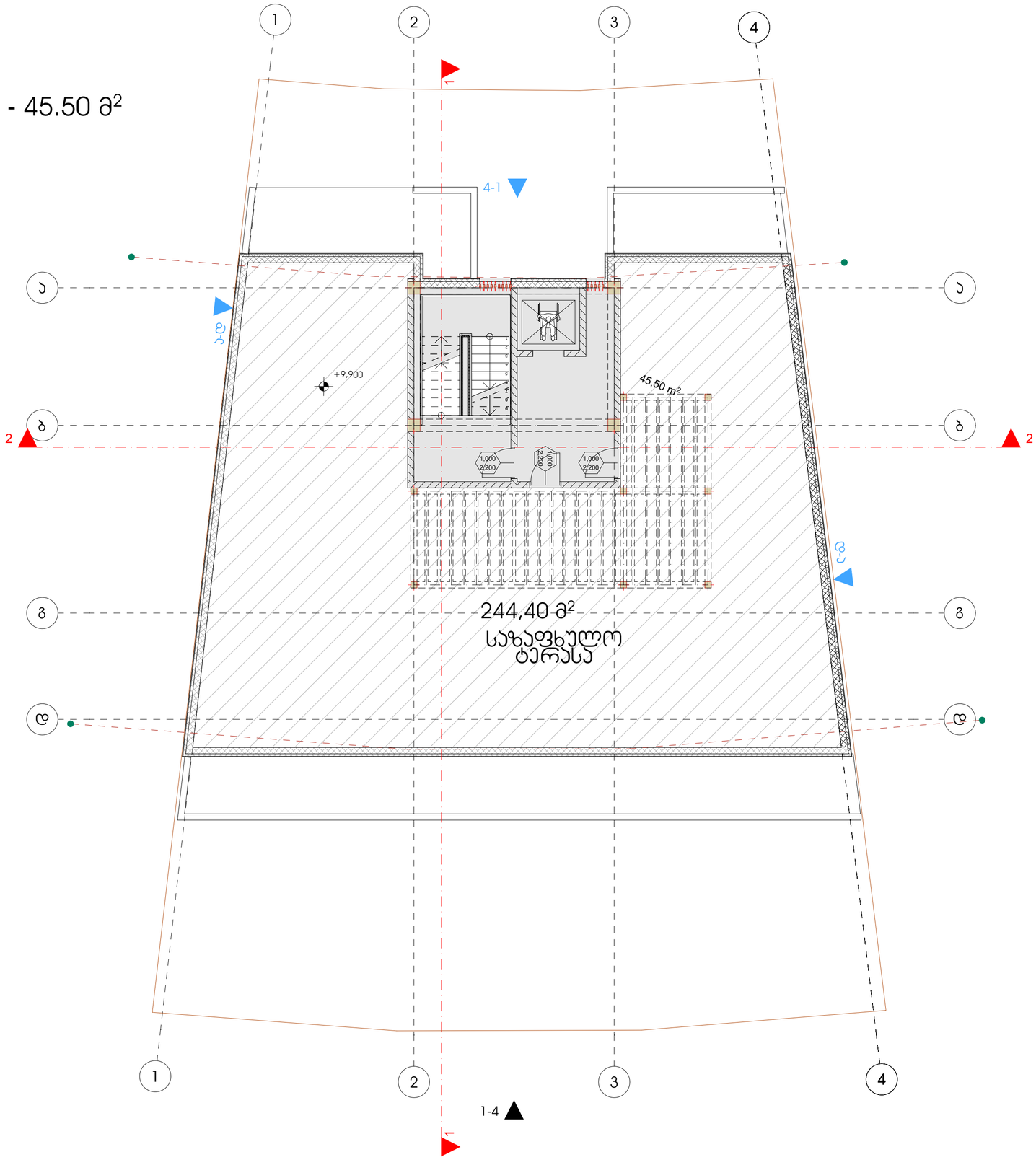

შენიშვნები
შპს "კონსოლი"
ობიექტი: მრავალბინიანი საცხოვრებელი სახლი
მისამართი: ქ.თბილისი, ღიასის ტბის მიმდებარედ ნაკვეთი ს/კ:01.10.18.009.014
არქიტექტურული ნაწილი
ნახაზი: გადახურვის გეგმა +9.90 ნიშნულზე
მასშტაბი: 1:100
დირექტორი: დავით ლეკვეიშვილი
პრ. მთ. არქიტექტორი: რ. ტყემალაძე
დაამუშავა: რ.ტყემალაძე
ფორმატი: A2
ფურცელი: ფურცლები:

გეგმა -6,80 ნიშნულზე
მ. 1:100

სათავსო - 302,95მ^2

კიბის უჯრედი და სადარბაზო - 34.70 მ^2

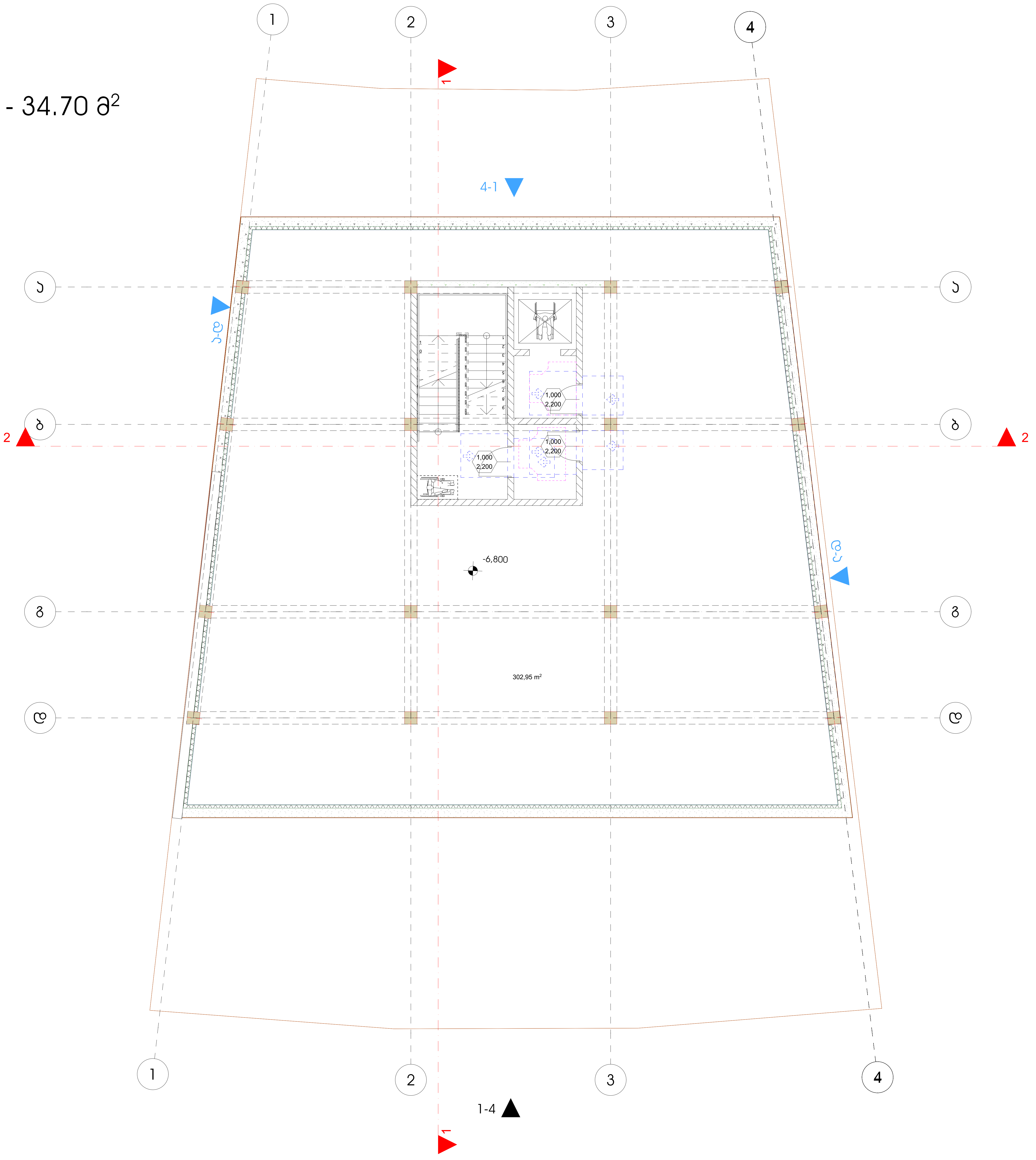

პირობითი ნიშნები

მისაწვდომი სვლაგეზი

მოსატრიალებელი სივრცეები

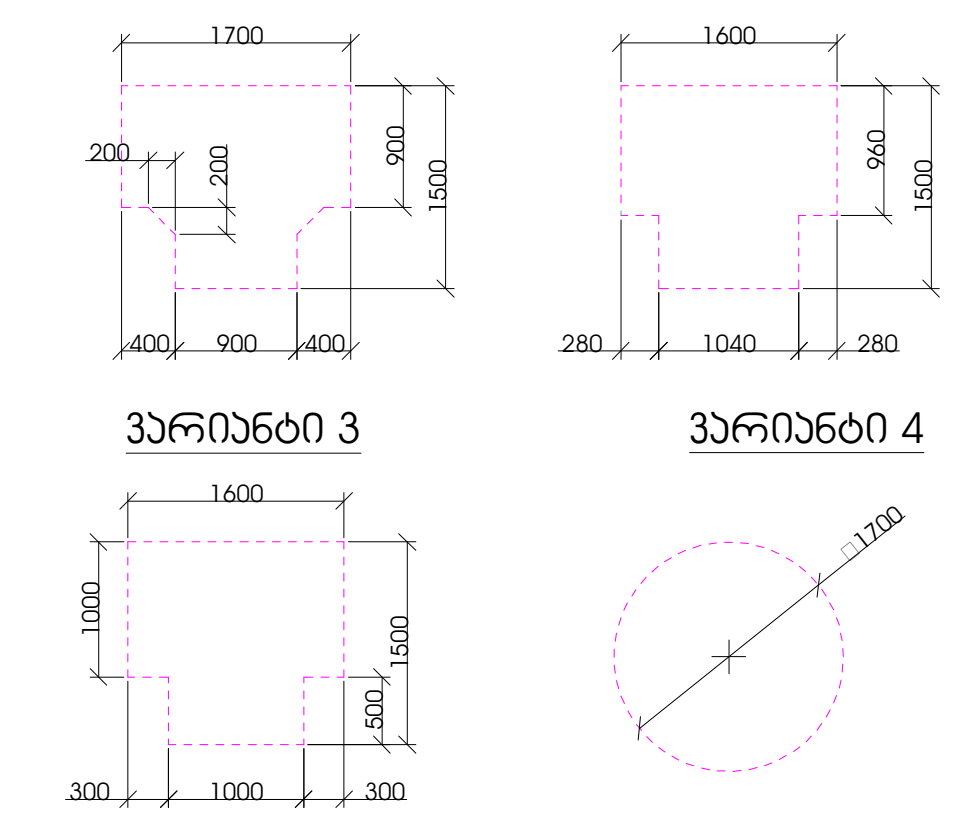

კარის წინ თავისუფალი სივრცე

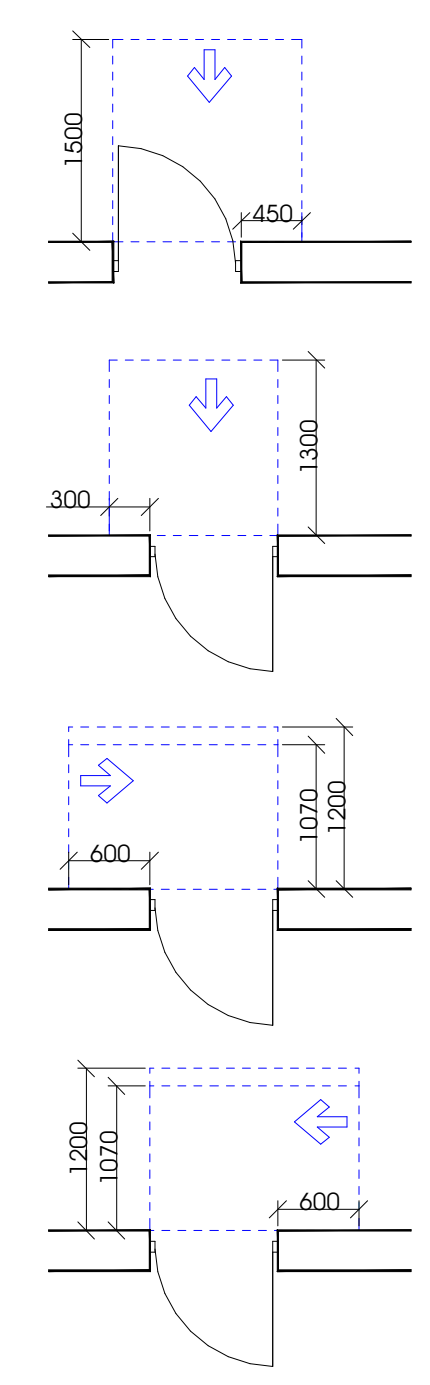

თავისუფალი სივრცე კართან მანევრირებისთვის
- ანჯამიანი კარი
წინიდან მისაწვდომი - გამოწევით გაღება

თავისუფალი სივრცე კართან მანევრირებისთვის
- ანჯამიანი კარი
წინიდან მისაწვდომი - მიწოლით გაღება

თავისუფალი სივრცე კართან მანევრირებისთვის
- ანჯამიანი კარი
საკეტის მხრიდან მისაწვდომი - მიწოლით გაღება
120 მინ. თუ მოწყობილია მიმხურავი

თავისუფალი სივრცე კართან მანევრირებისთვის
- ანჯამიანი კარი
ანჯამის მხრიდან მისაწვდომი - მიწოლით გაღება
120 მინ. თუ მოწყობილია მიმხურავი

შენიშვნები

1. იატაკის ზედაპირები მოეწყობა ისე, რომ იქნება მდგრადი, მყარი და არასრიალა.
2. განათების სამართავები, ელექტრო გამანაწილებლები, ელექტრო ჩამრთველები და დენსართები, ტემპერატურის მარეგულირებლები, მოწყობილობების სამართავები, წყალსადენი სისტემის მოწყობილობების მარეგულირებლები და დამცავი და ორმხრივი საკომუნიკაციო სისტემების სამართავები "ა" ტიპის ერთეულში მოეწყობა სტანდარტის 309–ე ქვეთავის შესაბამისად".
3. სინათლის ჩამრთველები, ელექტრო ჩამრთველები, დენსართები, ტემპერატურის მარეგულირებლები, ელექტრო გამანაწილებლები, და უსაფრთხოების ან შიდასაკომუნიკაციო სისტემების სამართავები "ბ" ტიპის ერთეულებში მოეწყობა სტანდარტის 309.2 და 1104.1.1 ქვეთავების მიხედვით.

შენიშვნები	
შპს "კონსოლი"	
ობიექტი:	მრავალბინიანი საცხოვრებელი სახლი
მისამართი:	ქ.თბილისი, ლისის ტბის მიმდებარედ ნაკვეთი ს/კ;01.10.18.009.014
არქიტექტურული ნაწილი	
ნახაზი:	გეგმა -6.80
მასშტაბი:	1:100
დირექტორი:	დავით ლექვთაძე
პრ. მთ. არქიტექტორი:	რ. ტყემალაძე
დაამუშავა:	რ.ტყემალაძე
ფორმატი: A2	
ფურცელი:	ფურცლები:

გენერალური გეგმა
მ. 1:100

ავტოსადგომის განთავსების სქემა - 27 ადგილი
მიწის ნაკვეთის ფართობი - 2770 მ²
მშენებლობის ფართობი - 137,20 მ²
მშენებლობის დასრულების ვადა - 31.60 მ²

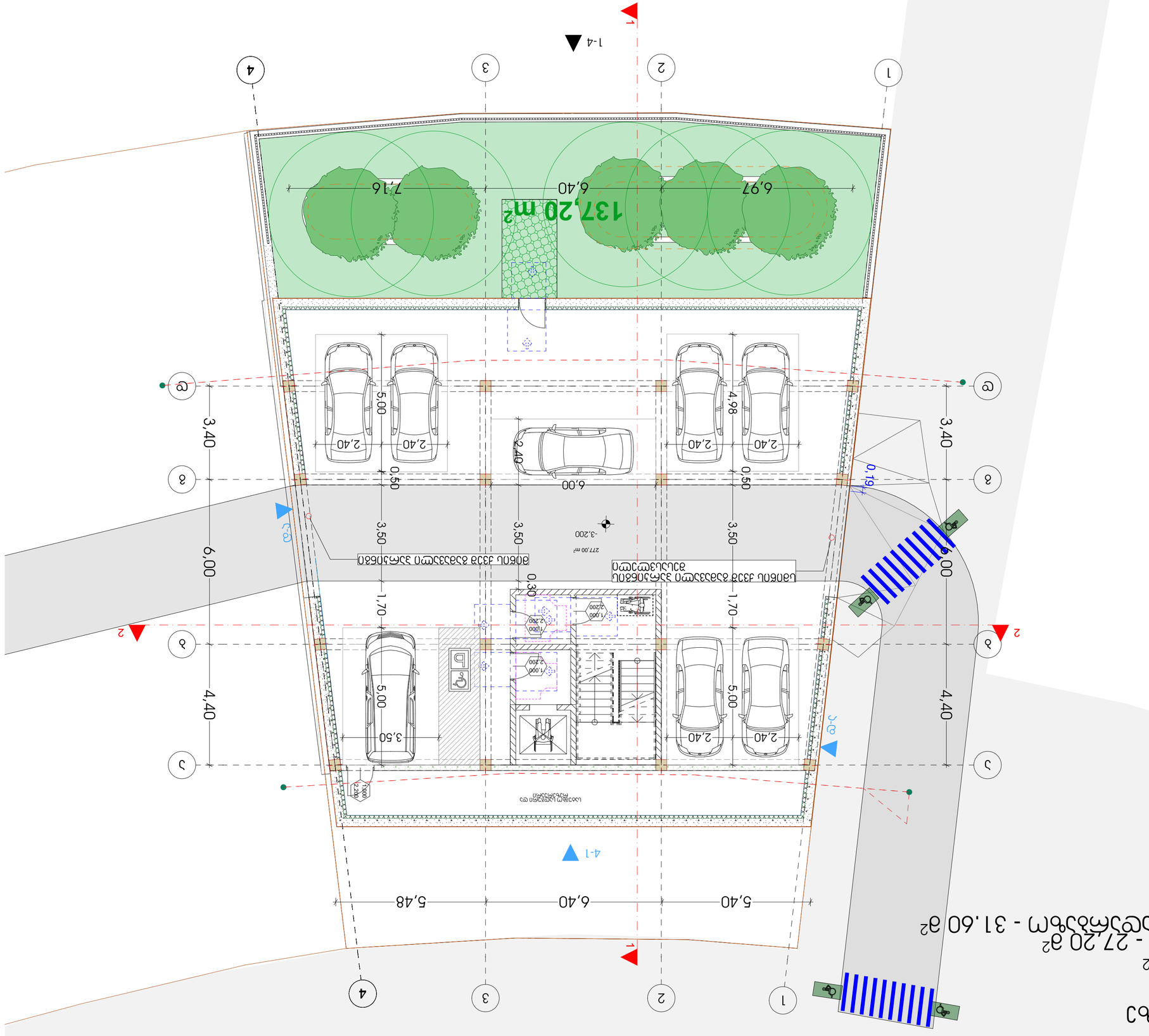

ავტოსადგომის განთავსების სქემა

ავტომანქანის საპარკინგე ადგილი

ველოსიპედის პარკინგის სქემა

ველოსიპედის პარკინგის ადგილი

ავტოსადგომის ადგილების სქემა

ავტომანქანის საპარკინგე ადგილი

ველოსიპედის პარკინგის სქემა

ველოსიპედის პარკინგის ადგილი

ავტომანქანის პარკინგ

გეგმა +0,00 ნიშნულზე
მ. 1:100

საცხოვრებელი - 208მ²

კიბის უჯრედი და სადარბაზო - 40.85 მ²

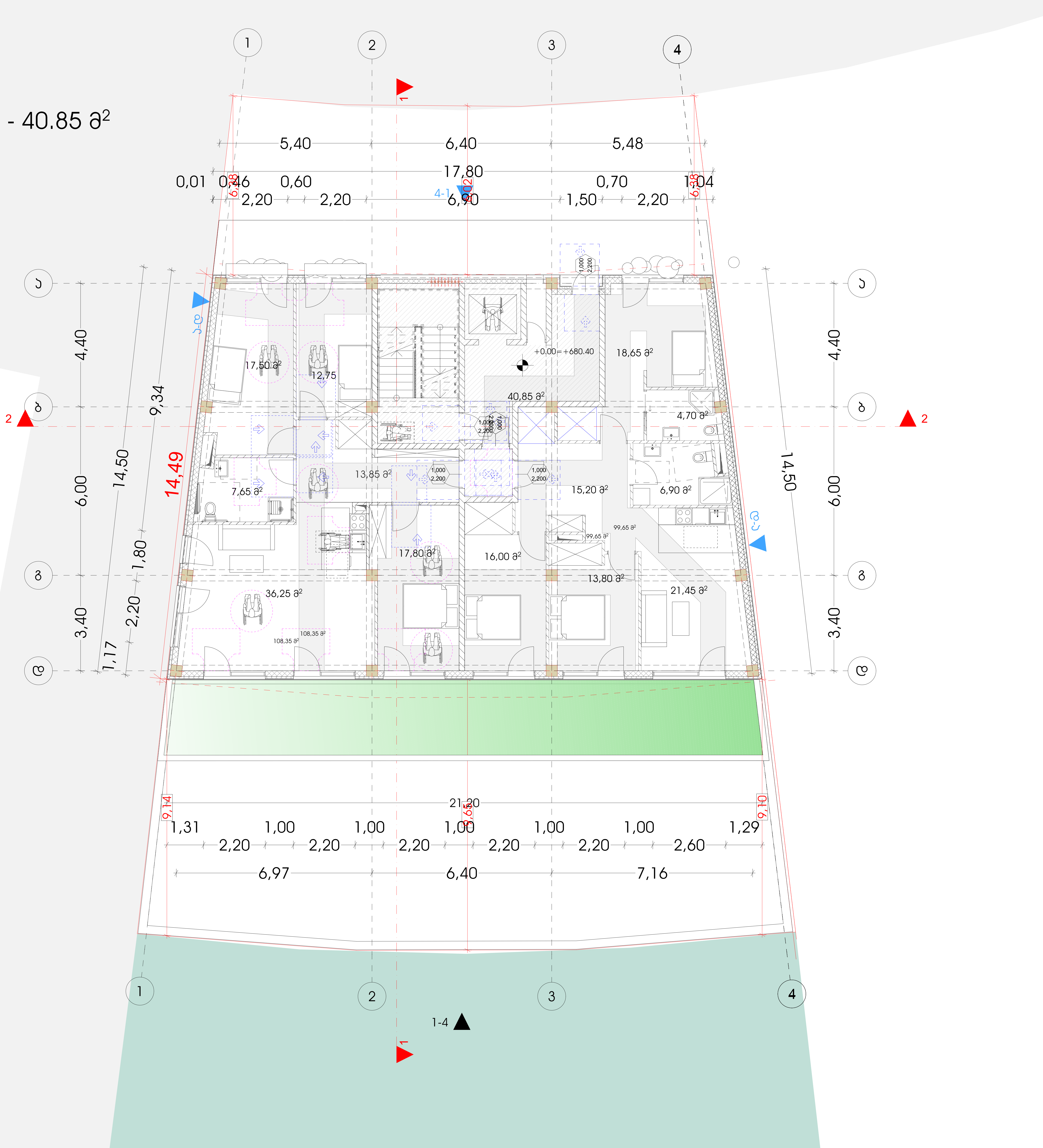

პირობითი ნიშნები

მისაწვდომი სვლაგეზი

მოსატრიალებელი სივრცეები

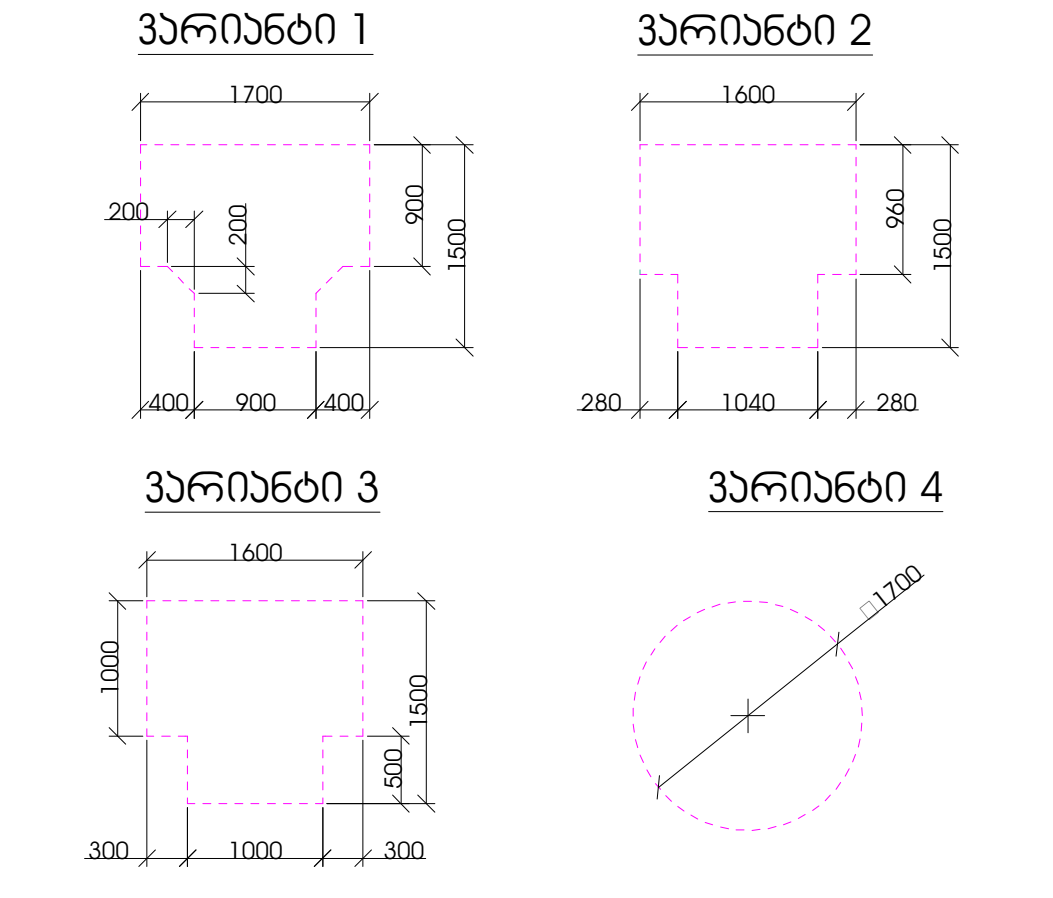

კარის წინ თავისუფალი სივრცე

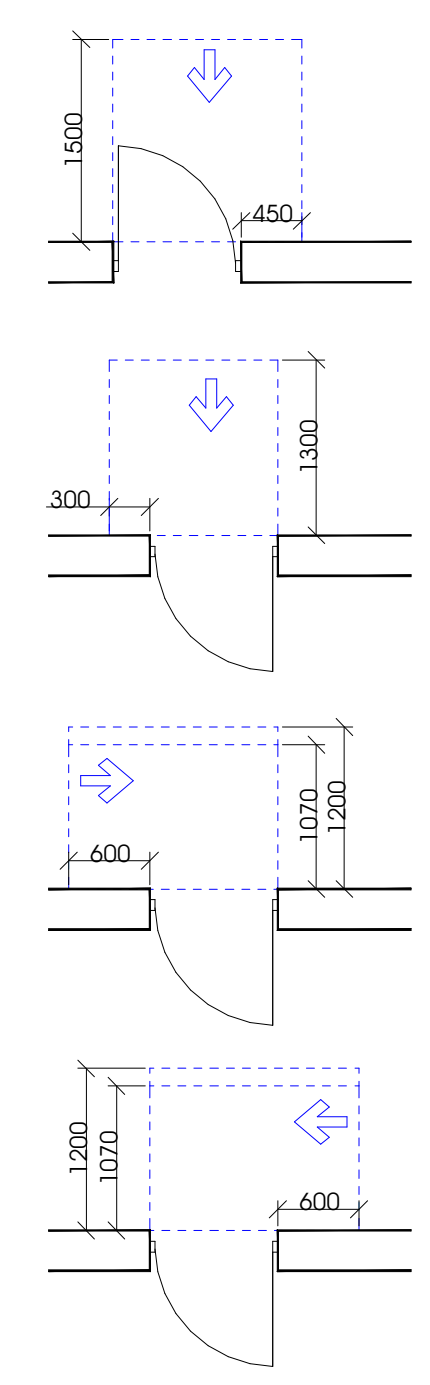

თავისუფალი სივრცე კართან მანევრირებისთვის
- ანჯამიანი კარი
წინიდან მისაწვდომი - გამოწევით გაღება

თავისუფალი სივრცე კართან მანევრირებისთვის
- ანჯამიანი კარი
წინიდან მისაწვდომი - მიწოლით გაღება

თავისუფალი სივრცე კართან მანევრირებისთვის
- ანჯამიანი კარი
საკეტის მხრიდან მისაწვდომი - მიწოლით გაღება
120 მინ. თუ მოწყობილია მიმხურავი

თავისუფალი სივრცე კართან მანევრირებისთვის
- ანჯამიანი კარი
ანჯამის მხრიდან მისაწვდომი - მიწოლით გაღება
120 მინ. თუ მოწყობილია მიმხურავი

შენიშვნები

1. იატაკის ზედაპირები მოეწყობა ისე, რომ იქნება მდგრადი, მყარი და არასრიალა.
2. განათების სამართავები, ელექტრო გამანაწილებლები, ელექტრო ჩამრთველები და დენსართები, ტემპერატურის მარეგულირებლები, მოწყობილობების სამართავები, წყალსადენი სისტემის მოწყობილობების მარეგულირებლები და დამცავი და ორმხრივი საკომუნიკაციო სისტემების სამართავები ''ა" ტიპის ერთეულში მოეწყობა სტანდარტის 309–ე ქვეთავის შესაბამისად".
3. სინათლის ჩამრთველები, ელექტრო ჩამრთველები, დენსართები, ტემპერატურის მარეგულირებლები, ელექტრო გამანაწილებლები, და უსაფრთხოების ან შიდასაკომუნიკაციო სისტემების სამართავები ''ბ" ტიპის ერთეულებში მოეწყობა სტანდარტის 309.2 და 1104.1.1 ქვეთავების მიხედვით.

შენიშვნები	
შპს "კონსოლი"	
ობიექტი:	მრავალბინიანი საცხოვრებელი სახლი
მისამართი:	ქ.თბილისი, ლისის ტბის მიმდებარედ ნაკვეთი ს/კ;01.10.18.009.014
არქიტექტურული ნაწილი	
ნახაზი:	გეგმა +0.00
მასშტაბი:	1:100
დირექტორი:	დავით ლექვთაძე
პრ. მთ. არქიტექტორი:	რ. ტყემალაძე
დამუშავა:	რ.ტყემალაძე
ფორმატი: A2	
ფურცელი:	ფურცლები:

გეგმა +3,30 ნიშნულზე
მ. 1:100

საცხოვრებელი - 240,2მ²
საზაფხულო - 62,80მ²
კიბის უჯრედი და სადარბაზო - 33.10 მ²

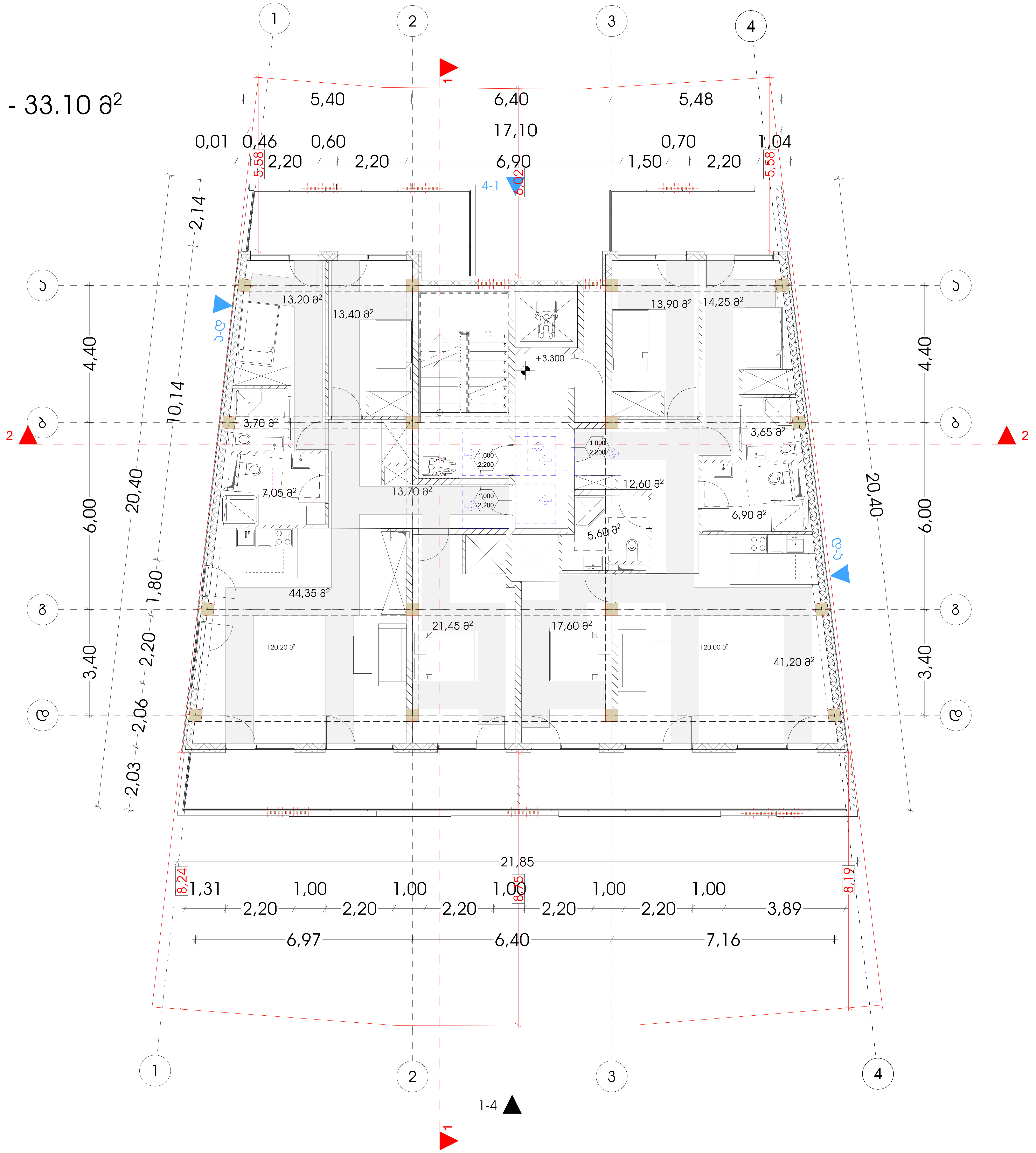

პირობითი ნიშნები

მისაწვდომი სვლაგეზი

მოსატრიალებელი სივრცეები

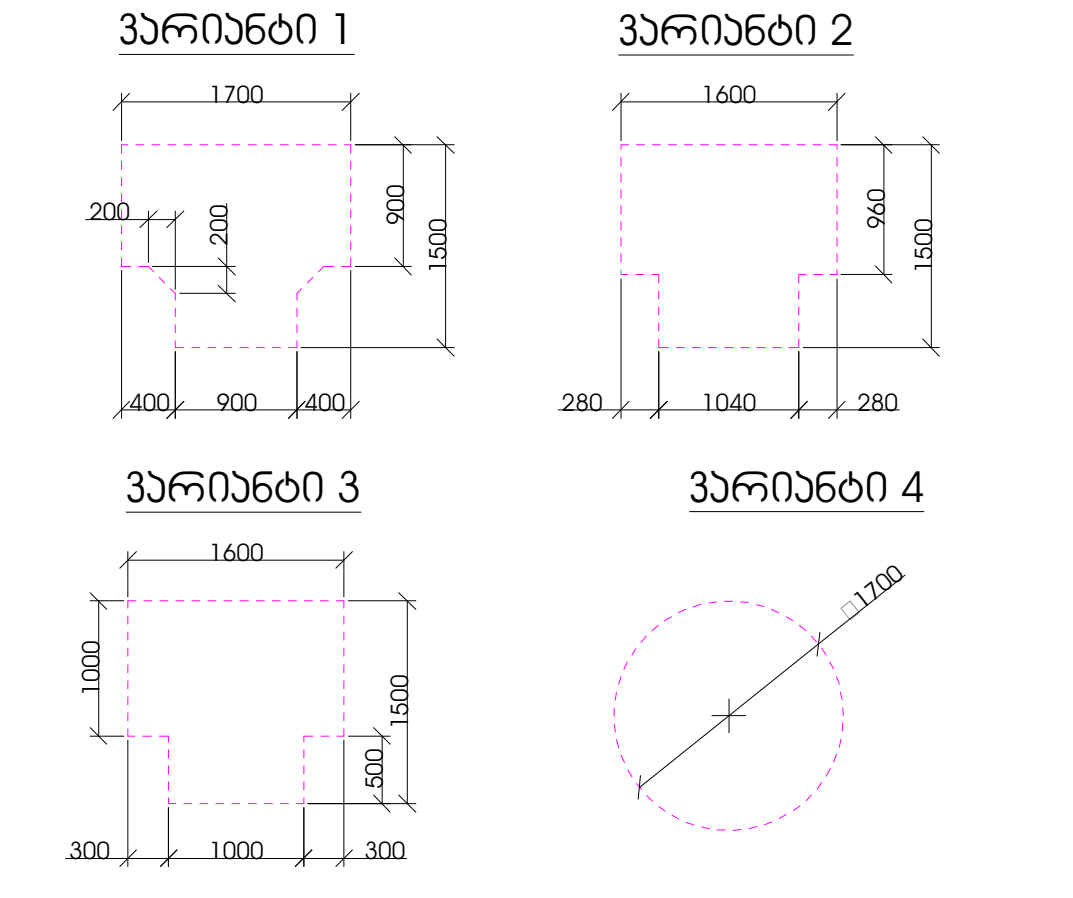

კარის წინ თავისუფალი სივრცე

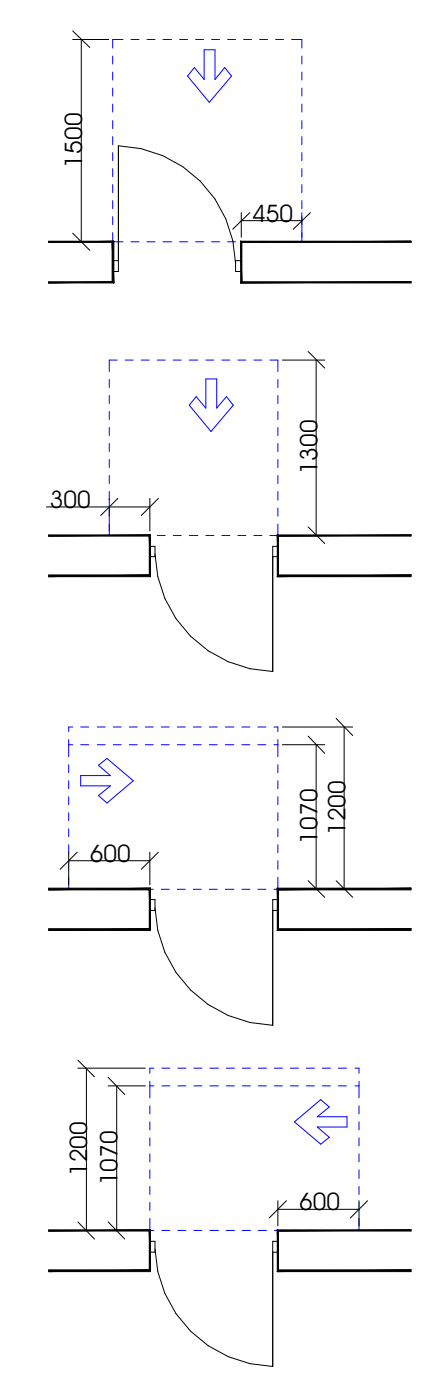

თავისუფალი სივრცე კართან მანევრირებისთვის
- ანჯამიანი კარი
წინიდან მისაწვდომი - გამოწევით გაღება

თავისუფალი სივრცე კართან მანევრირებისთვის
- ანჯამიანი კარი
წინიდან მისაწვდომი - მიწოლით გაღება

თავისუფალი სივრცე კართან მანევრირებისთვის
- ანჯამიანი კარი
საკეტის მხრიდან მისაწვდომი - მიწოლით გაღება
120 მინ. თუ მოწყობილია მიმხურავი

თავისუფალი სივრცე კართან მანევრირებისთვის
- ანჯამიანი კარი
ანჯამის მხრიდან მისაწვდომი - მიწოლით გაღება
120 მინ. თუ მოწყობილია მიმხურავი

შენიშვნები

1. იატაკის ზედაპირები მოეწყობა ისე, რომ იქნება მდგრადი, მყარი და არასრიალა.
2. განათების სამართავები, ელექტრო გამანაწილებლები, ელექტრო ჩამრთველები და დენსართები, ტემპერატურის მარეგულირებლები, მოწყობილობების სამართავები, წყალსადენი სისტემის მოწყობილობების მარეგულირებლები და დამცავი და ორმხრივი საკომუნიკაციო სისტემების სამართავები "ა" ტიპის ერთეულში მოეწყობა სტანდარტის 309–ე ქვეთავის შესაბამისად".
3. სინათლის ჩამრთველები, ელექტრო ჩამრთველები, დენსართები, ტემპერატურის მარეგულირებლები, ელექტრო გამანაწილებლები, და უსაფრთხოების ან შიდასაკომუნიკაციო სისტემების სამართავები "ბ" ტიპის ერთეულებში მოეწყობა სტანდარტის 309.2 და 1104.1.1 ქვეთავების მიხედვით.

შენიშვნები	
შპს "კონსოლი"	
ობიექტი:	მრავალბინიანი საცხოვრებელი სახლი
მისამართი:	ქ.თბილისი, ლისის ტბის მიმდებარედ ნაკვეთი ს/კ;01.10.18.009.014
არქიტექტურული ნაწილი	
ნახაზი:	გეგმა +3.3
მასშტაბი:	1:88,84, 1:100
დირექტორი:	დავით ლექვთაძე
პრ. მთ. არქიტექტორი:	რ. ტყემალაძე
დაამუშავა:	რ.ტყემალაძე
ფორმატი: A2	
ფურცელი:	ფურცლები:

გეგმა +6,60 ნიშნულზე
მ. 1:100

საცხოვრებელი - 240,2მ²
საზაფხულო - 62,80მ²
კიბის უჯრედი და სადარბაზო - 33.10 მ²

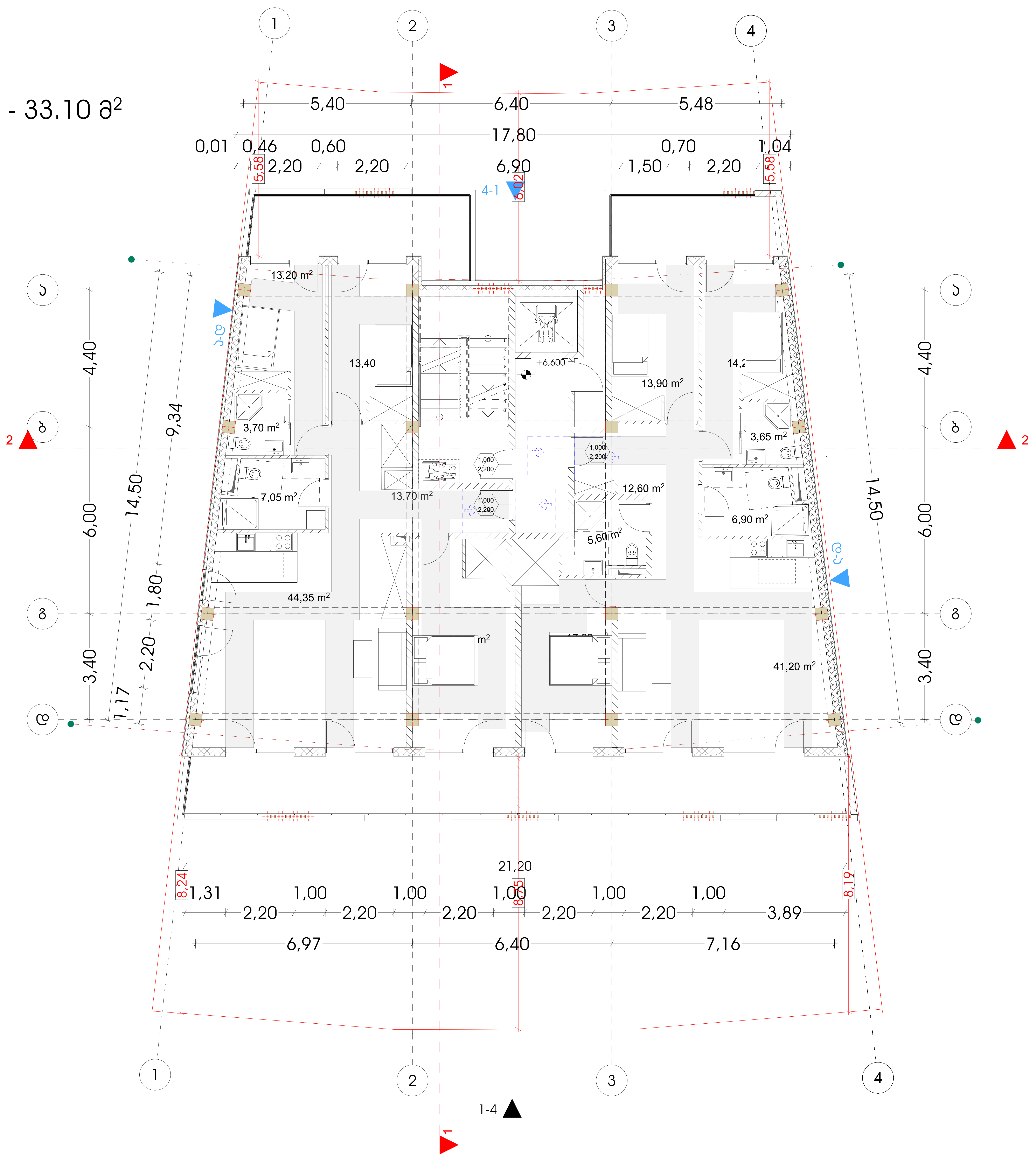

პირობითი ნიშნები

მისაწვდომი სვლაგზები

მოსატრიალებელი სივრცეები

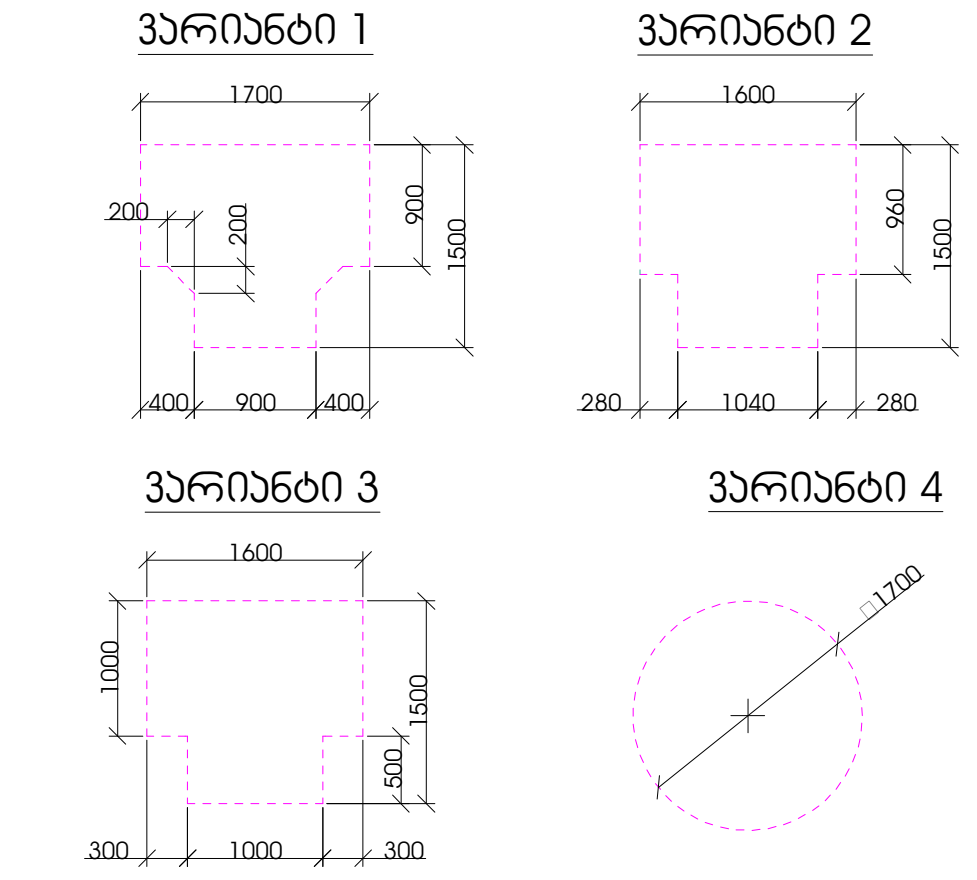

კარის წინ თავისუფალი სივრცე

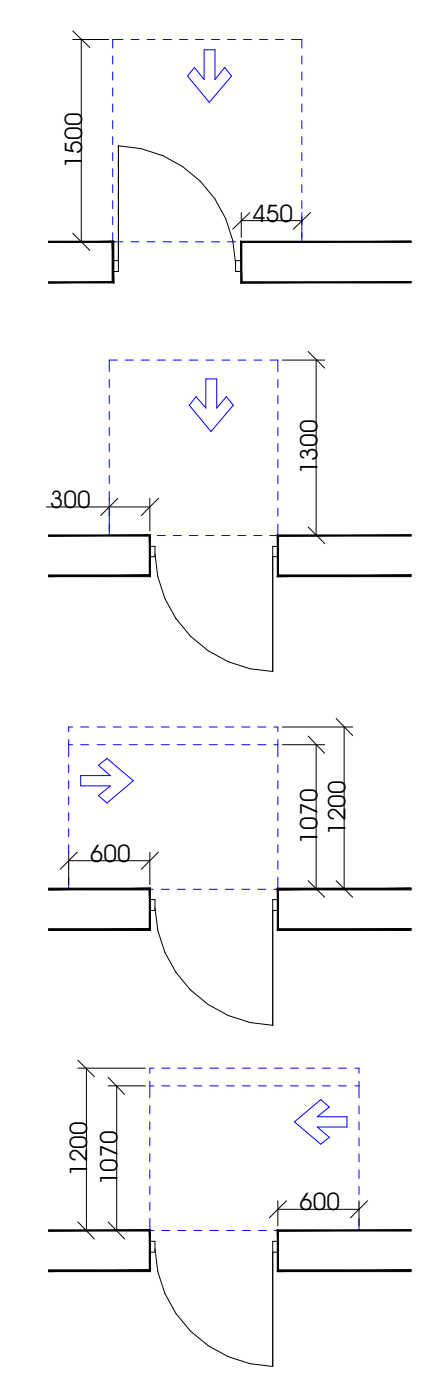

თავისუფალი სივრცე კართან მანევრირებისთვის - ანჯამიანი კარი
წინიდან მისაწვდომი - გამოწევით გაღება

თავისუფალი სივრცე კართან მანევრირებისთვის - ანჯამიანი კარი
წინიდან მისაწვდომი - მიწოლით გაღება

თავისუფალი სივრცე კართან მანევრირებისთვის - ანჯამიანი კარი
საკეტის მხრიდან მისაწვდომი - მიწოლით გაღება
120 მინ. თუ მოწყობილია მიმხურავი

თავისუფალი სივრცე კართან მანევრირებისთვის - ანჯამიანი კარი
ანჯამის მხრიდან მისაწვდომი - მიწოლით გაღება
120 მინ. თუ მოწყობილია მიმხურავი

შენიშვნები

1. იატაკის ზედაპირები მოეწყობა ისე, რომ იქნება მდგრადი, მყარი და არასრიალა.
2. განათების სამართავები, ელექტრო გამანაწილებლები, ელექტრო ჩამრთველები და დენსართები, ტემპერატურის მარეგულირებლები, მოწყობილობების სამართავები, წყალსადენი სისტემის მოწყობილობების მარეგულირებლები და დამცავი და ორმხრივი საკომუნიკაციო სისტემების სამართავები ”ა" ტიპის ერთეულში მოეწყობა სტანდარტის 309–ე ქვეთავის შესაბამისად“.
3. სინათლის ჩამრთველები, ელექტრო ჩამრთველები, დენსართები, ტემპერატურის მარეგულირებლები, ელექტრო გამანაწილებლები, და უსაფრთხოების ან შიდასაკომუნიკაციო სისტემების სამართავები ”ბ" ტიპის ერთეულებში მოეწყობა სტანდარტის 309.2 და 1104.1.1 ქვეთავების მიხედვით.

შენიშვნები	
შპს "კონსოლი"	
ობიექტი:	მრავალბინიანი საცხოვრებელი სახლი
მისამართი:	ქ.თბილისი, ლისის ტბის მიმდებარედ ნაკვეთი ს/კ;01.10.18.009.014
არქიტექტურული ნაწილი	
ნახაზი:	გეგმა +6.6
მასშტაბი:	1:100
დირექტორი:	დავით ლექვთაძე
პრ. მთ. არქიტექტორი:	რ. ტყემალაძე
დამუშავა:	რ.ტყემალაძე
ფორმატი: A2	
ფურცელი:	ფურცლები:

გეგმა +9,90 ნიშნულზე
მ. 1:100

საზაფხულო - 244,4მ²
კიბის უჯრედი და სადარბაზო - 45.50 მ²

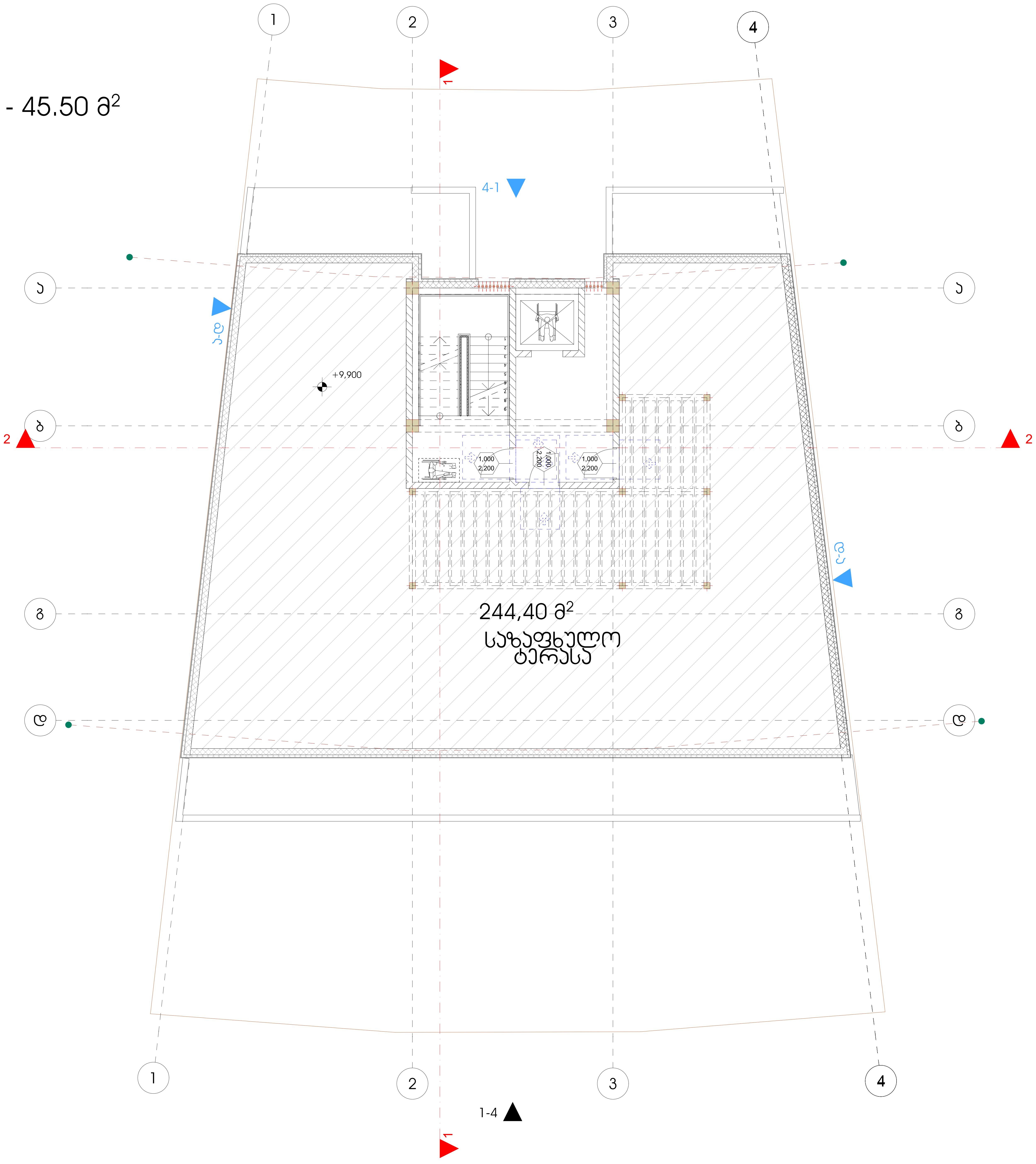

პირობითი ნიშნები

მისაწვდომი სვლაგეზი

მოსატრიალებელი სივრცეები

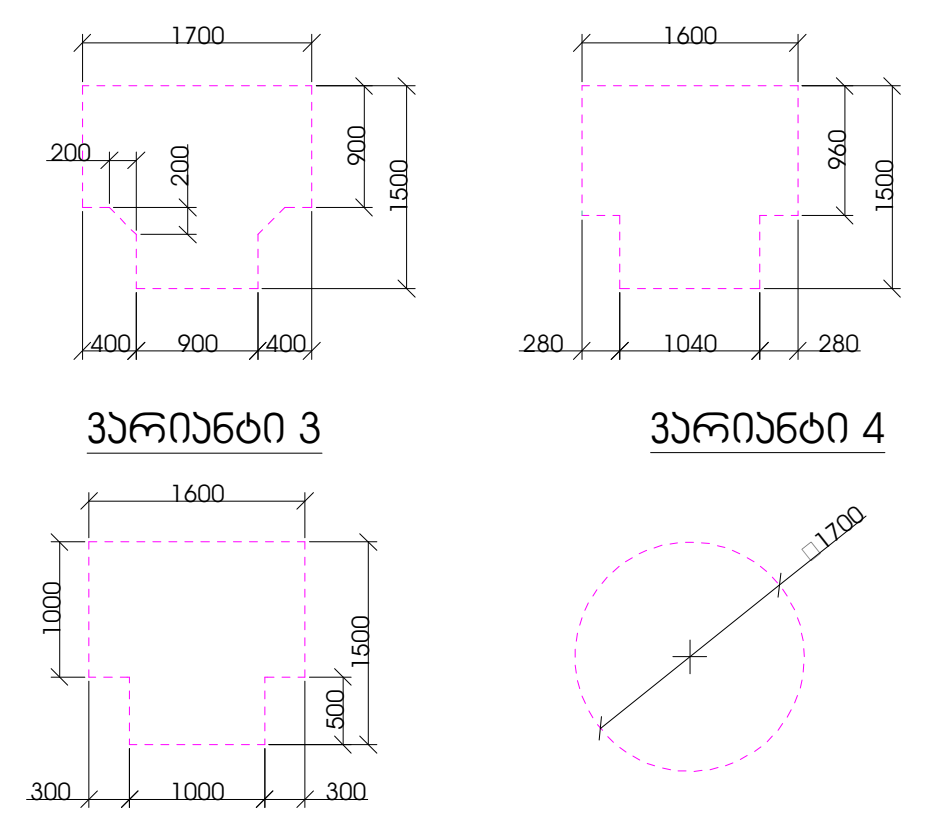

კარის წინ თავისუფალი სივრცე

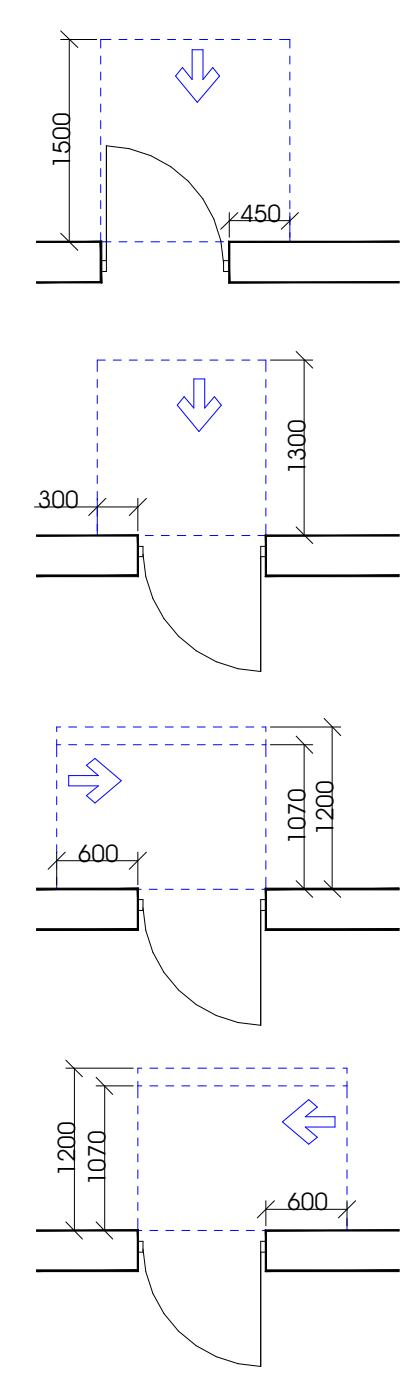

თავისუფალი სივრცე კართან მანევრირებისთვის
- ანჯამიანი კარი
წინიდან მისაწვდომი - გამოწევით გაღება

თავისუფალი სივრცე კართან მანევრირებისთვის
- ანჯამიანი კარი
წინიდან მისაწვდომი - მიწოლით გაღება

თავისუფალი სივრცე კართან მანევრირებისთვის
- ანჯამიანი კარი
საკეტის მხრიდან მისაწვდომი - მიწოლით გაღება
120 მინ. თუ მოწყობილია მიმხურავი

თავისუფალი სივრცე კართან მანევრირებისთვის
- ანჯამიანი კარი
ანჯამის მხრიდან მისაწვდომი - მიწოლით გაღება
120 მინ. თუ მოწყობილია მიმხურავი

შენიშვნები

1. იატაკის ზედაპირები მოეწყობა ისე, რომ იქნება მდგრადი, მყარი და არასრიალა.
2. განათების სამართავები, ელექტრო გამანაწილებლები, ელექტრო ჩამრთველები და დენსართები, ტემპერატურის მარეგულირებლები, მოწყობილობების სამართავები, წყალსადენი სისტემის მოწყობილობების მარეგულირებლები და დამცავი და ორმხრივი საკომუნიკაციო სისტემების სამართავები "ა" ტიპის ერთეულში მოეწყობა სტანდარტის 309–ე ქვეთავის შესაბამისად".
3. სინათლის ჩამრთველები, ელექტრო ჩამრთველები, დენსართები, ტემპერატურის მარეგულირებლები, ელექტრო გამანაწილებლები, და უსაფრთხოების ან შიდასაკომუნიკაციო სისტემების სამართავები "ბ" ტიპის ერთეულებში მოეწყობა სტანდარტის 309.2 და 1104.1.1 ქვეთავების მიხედვით.

შენიშვნები	
შპს "კონსოლი"	
ობიექტი:	მრავალბინიანი საცხოვრებელი სახლი
მისამართი:	ქ.თბილისი, ლისის ტბის მიმდებარედ ნაკვეთი ს/კ;01.10.18.009.014
არქიტექტურული ნაწილი	
ნახაზი:	გეგმა +9.9
მასშტაბი:	1:100
დირექტორი:	დავით ლექვთაძე
პრ. მთ. არქიტექტორი:	რ. ტყემალაძე
დაამუშავა:	რ.ტყემალაძე
ფორმატი: A2	
ფურცელი:	ფურცლები:

გეგმა -6,80 ნიშნულზე
მ. 1:100

სათავსო - 302,95მ^2

ჯიბის უჯრედი და სადარბაზო - 34.70 მ^2

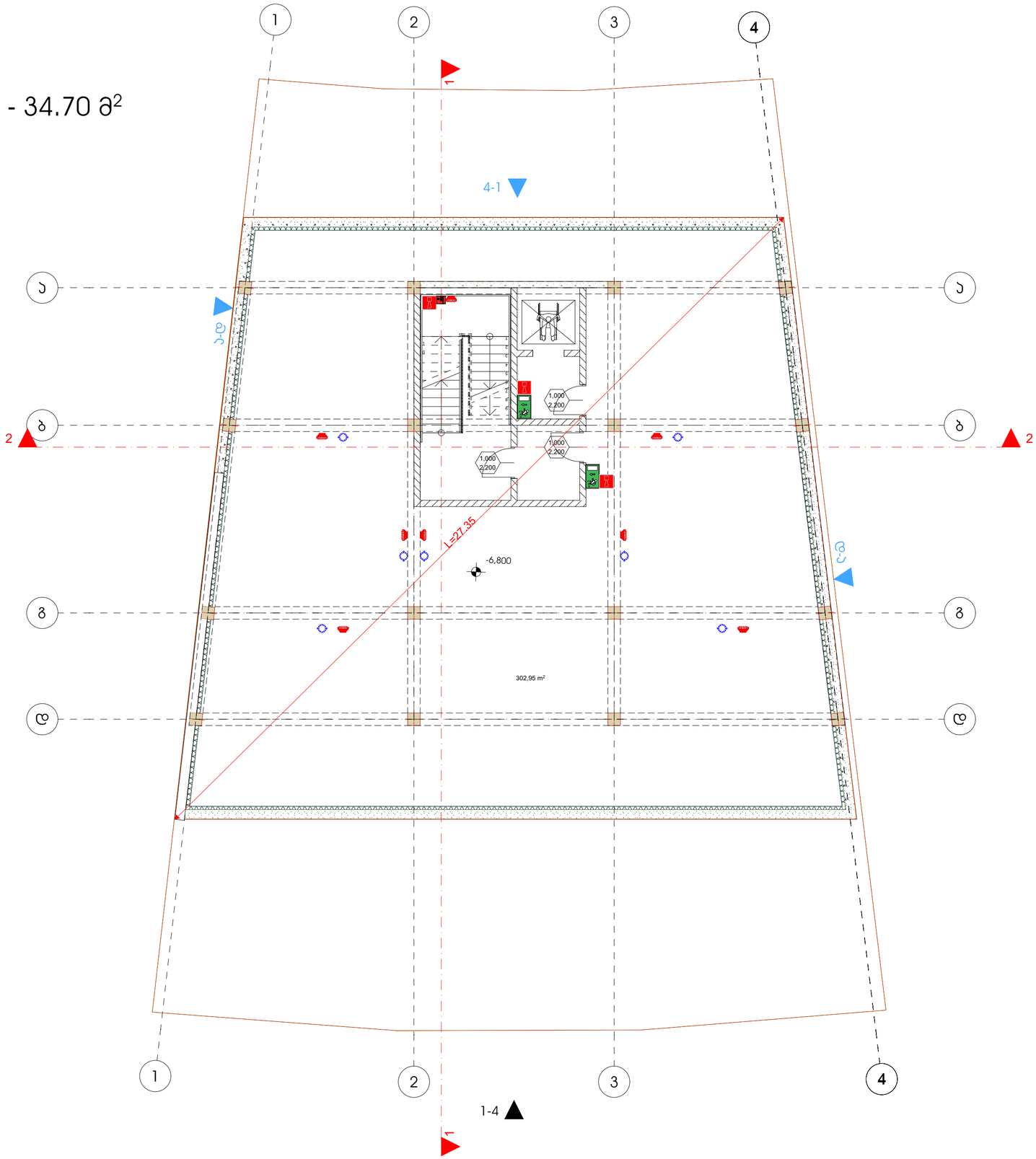

	სამისამართო კვამლის დეტექტორი
	ავტონომიური კვამლის დეტექტორი
	ტემპერატურის დეტექტორი
	ცეცხლგამძლე სახანძრო სადენი დენის სადენი 2x1.5
I/O Module	შემსვლელი/გამომსვლელი მოდული
Input Module	შემსვლელი მოდული
output Module	გამსვლელი მოდული
	სამისამართო სირენა
	საგანგაშო ღილაკი
	სამართავი პანელი
	საავარიო განათება
EXIT	გასასვლელის მაჩვენებელი სანათი

შენიშვნები

შპს "კონსოლი"

ობიექტი:	მრავალბინიანი საცხოვრებელი სახლი
მისამართი:	ქ.თბილისი, ლიხის ტბის მიმდებარედ ნაკვეთი ს/კ:01.10.18.009.014

არქიტექტურული ნაწილი

ნახაზი:	გეგმა -6.8
მასშტაბი:	1:100, 1:97,68
დირექტორი:	დავით ლეკვეიშვილი
პრ. მთ. არქიტექტორი:	რ. ტყემალაძე
დაამუშავა:	რ.ტყემალაძე
ფორმატი: A2	
ფურცელი:	ფურცლები:

გეგმა -3,20 ნიშნულზე
მ. 1:100

ავტოფარეხი - 277მ^2
წყლის რეზერვუარი - 27,20 მ^2
პიბის უჯრედი და სადარბაზო - 31.60 მ^2

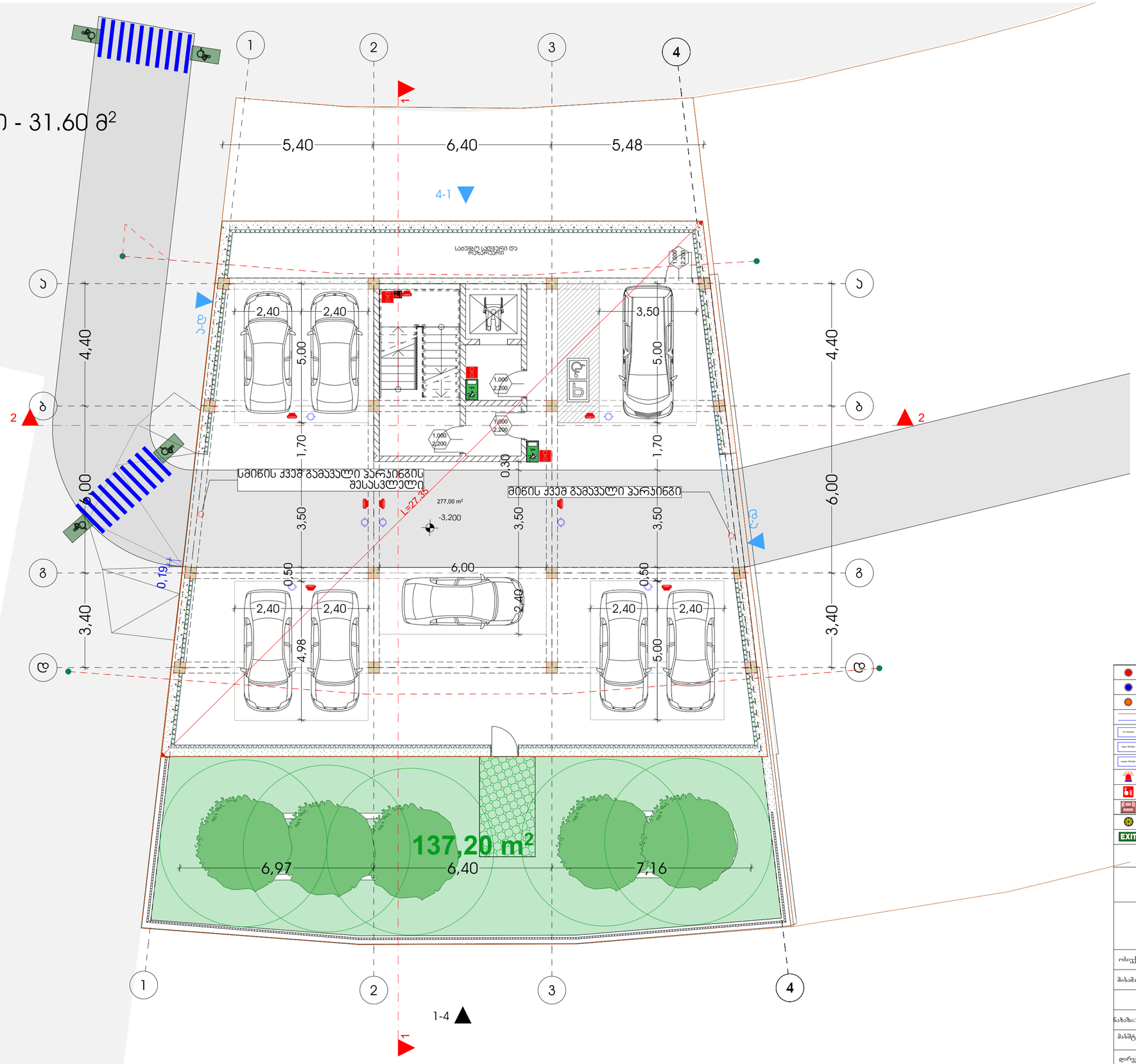

	სამისამართო კვამლის დეტექტორი
	ავტონომიური კვამლის დეტექტორი
	ტემპერატურის დეტექტორი
	ცეცხლგამძლე სახანძრო სადენი დენის სადენი 2x1.5
I/O Module	შემსვლელ/გამომსვლელი მოდული
Input Module	შემსვლელი მოდული
output Module	გამსვლელი მოდული
	სამისამართო სირენა
	საგანგაშო ღილაკი
	სამართავი პანელი
	საავარიო განათება
EXIT	გასასვლელის მაჩვენებელი სანათი

შენიშვნები

შპს "კონსოლი"

ობიექტი:	მრავალბინიანი საცხოვრებელი სახლი
მისამართი:	ქ.თბილისი, ლიხის ტბის მიმდებარედ ნაკვეთი ს/კ:01.10.18.009.014

არქიტექტურული ნაწილი

ნახაზი:	გეგმა -3.2
მასშტაბი:	1:100, 1:97,68
დირექტორი:	დავით ლეკვეიშვილი
პრ. მთ. არქიტექტორი:	რ. ტყემალაძე
დაამუშავა:	რ.ტყემალაძე
ფორმატი: A2	
ფურცელი:	ფურცლები:

გეგმა +0,00 ნიშნულზე
მ. 1:100

საცხოვრებელი - 208მ^2

ჯიბის უჯრედი და სადარბაზო - 40.85 მ^2

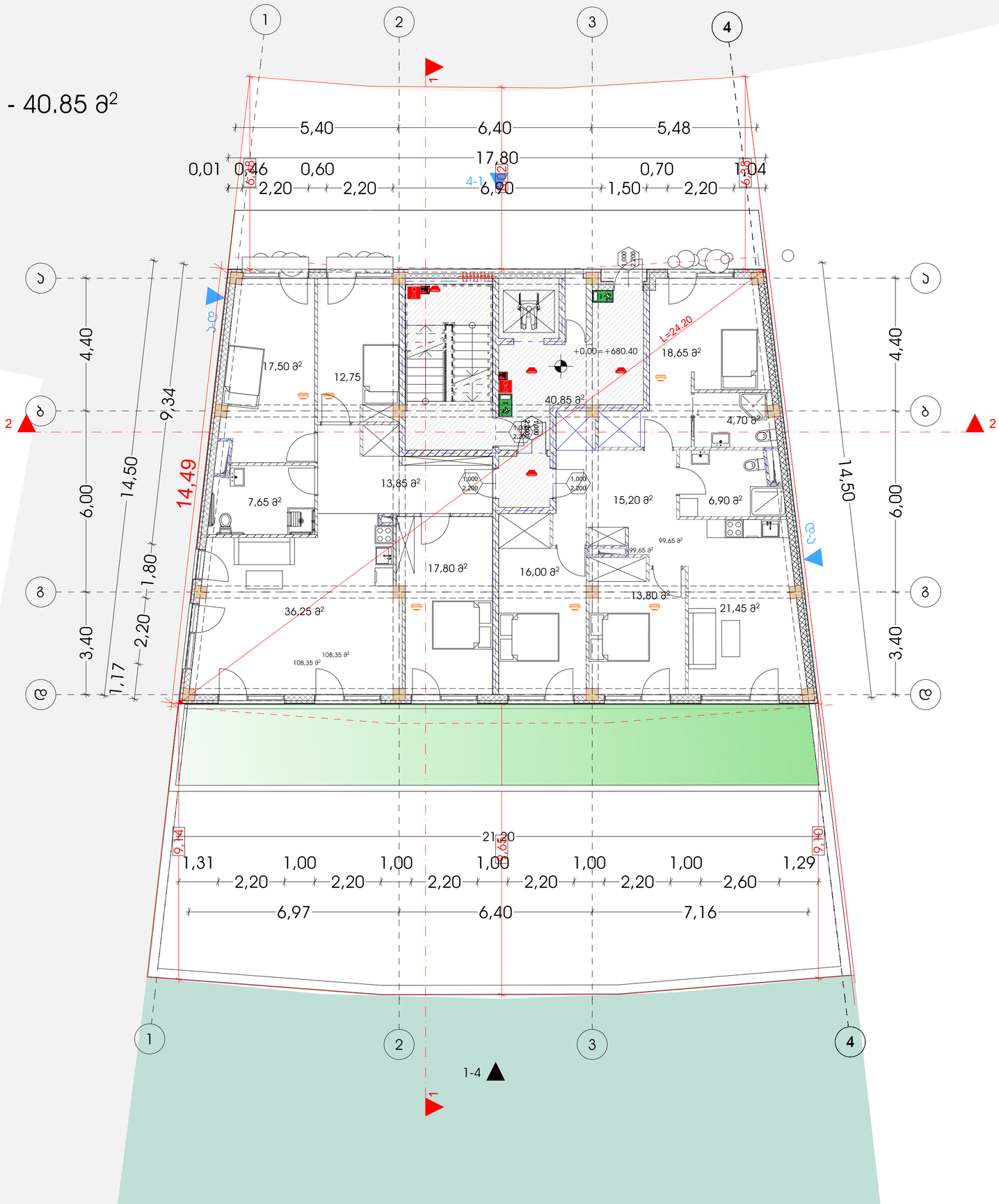

	სამისამართო კვამლის დეტექტორი
	ავტონომიური კვამლის დეტექტორი
	ტემპერატურის დეტექტორი
	ცეცხლგამძლე სახანძრო სადენი დენის სადენი 2x1.5
FCI Module	შემსვლელი/გამომსვლელი მოდული
Input Module	შემსვლელი მოდული
output Module	გამსვლელი მოდული
	სამისამართო სირენა
	საგანგაშო ღილაკი
	სამართავი პანელი
	საავარიო განათება
EXIT	გასასვლელის მაჩვენებელი სანათი

შენიშვნები

შპს "კონსოლი"

ობიექტი:	მრავალბინიანი საცხოვრებელი სახლი
მისამართი:	ქ.თბილისი, ლილის ტბის მიმდებარედ ნაკვეთი ს/კ:01.10.18.009.014

არქიტექტურული ნაწილი

ნახაზი:	გეგმა +0.00
მასშტაბი:	1:100, 1:97,68
დირექტორი:	დავით ლეკიშვილი
პრ. მთ. არქიტექტორი:	რ. ტყემალაძე
დაამუშავა:	რ.ტყემალაძე
ფორმატი: A2	
ფურცელი:	ფურცლები:

გეგმა +3,30 ნიშნულზე
მ. 1:100

საცხოვრებელი - 240.28მ²
საზაფხულო - 62.80მ²
ეიბის უჯრედი და სადარბაზო - 33.10 მ²

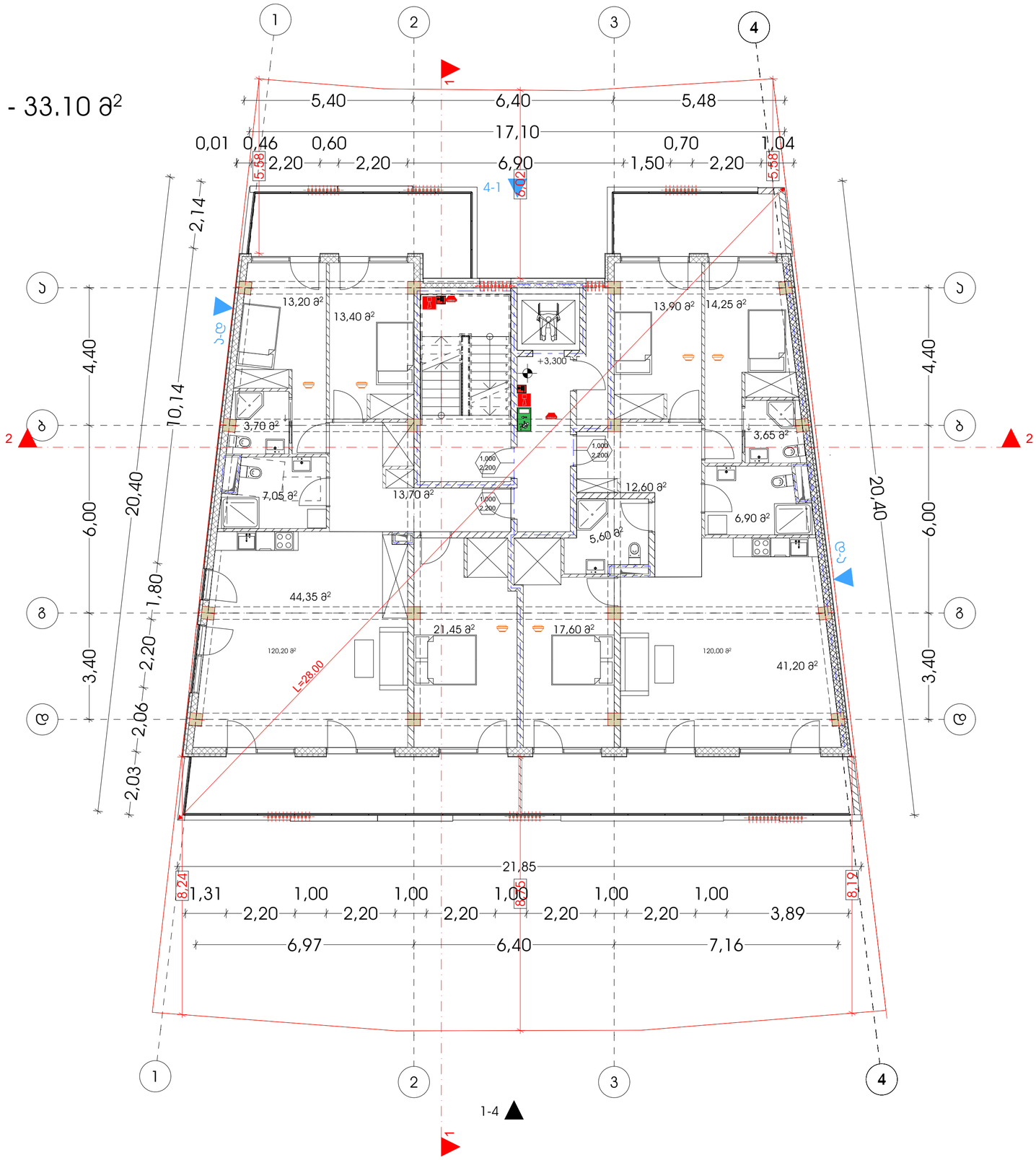

	სამისამართო კვამლის დეტექტორი
	ავტონომიური კვამლის დეტექტორი
	ტემპერატურის დეტექტორი
	ცეცხლგამძლე სახანძრო სადენი დენის სადენი 2x1.5
I/O Module	შემსვლელი/გამომსვლელი მოდული
Input Module	შემსვლელი მოდული
output Module	გამსვლელი მოდული
	სამისამართო სირენა
	საგანგაშო ღილაკი
	სამართავი პანელი
	საავარიო განათება
EXIT	გასასვლელის მაჩვენებელი სანათი

შენიშვნები

შპს "კონსოლი"

ობიექტი:	მრავალბინიანი საცხოვრებელი სახლი
მისამართი:	ქ.თბილისი, ლიხის ტბის მიმდებარედ ნაკვეთი ს/კ:01.10.18.009.014

არქიტექტურული ნაწილი

ნახაზი:	გეგმა +3.3
მასშტაბი:	1:100, 1:97.68
დირექტორი:	დავით ლექვეიძე
პრ. მთ. არქიტექტორი:	რ. ტყემალაძე
დაამუშავა:	რ.ტყემალაძე
ფორმატი: A2	
ფურცელი:	ფურცლები:

გეგმა +6,60 ნიშნულზე
მ. 1:100

საცხოვრებელი - 240.28მ²
საზაფხულო - 62.80მ²
ჯიხის უჯრედი და სადარბაზო - 33.10 მ²

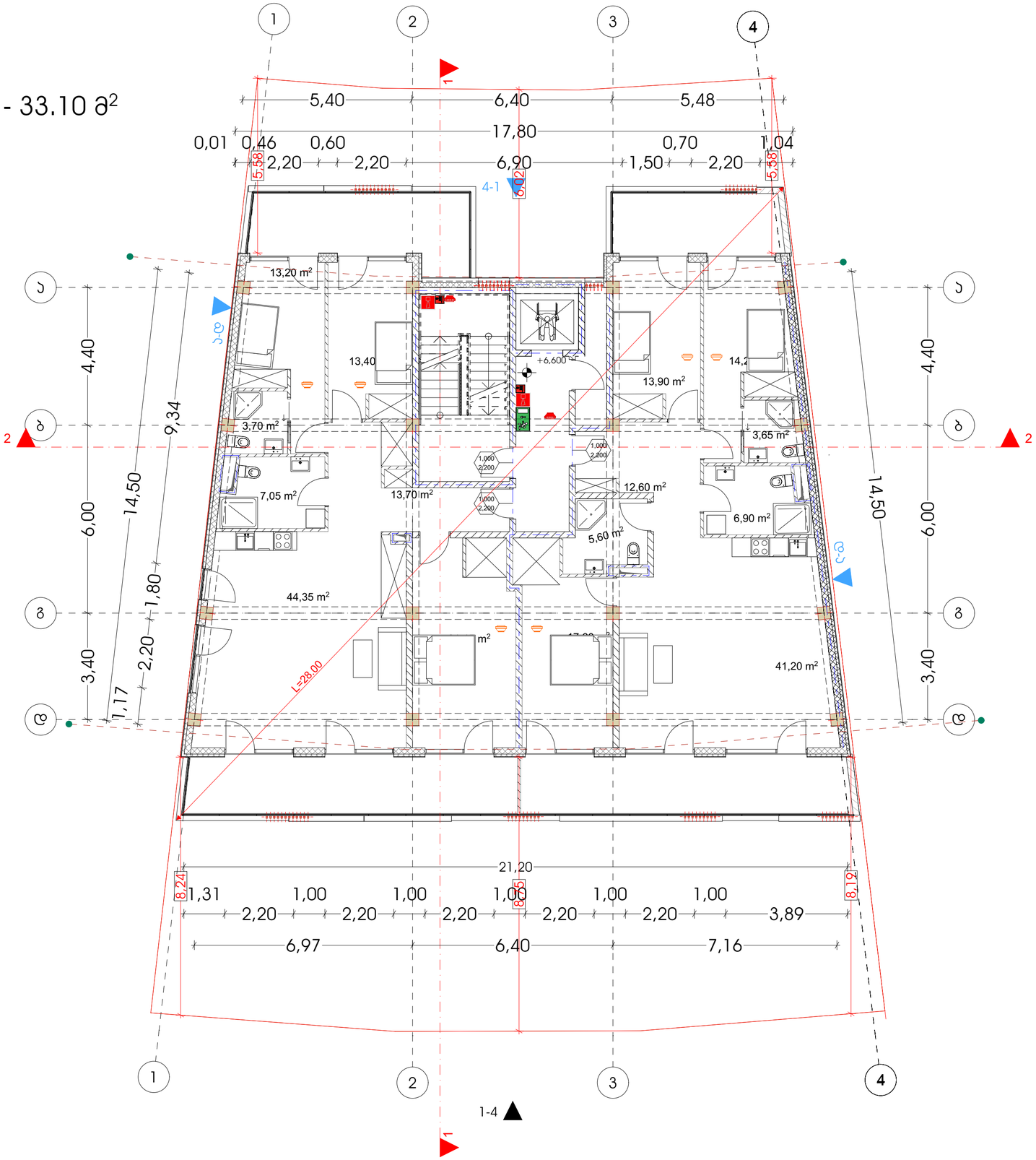

	სამისამართო კვამლის დეტექტორი
	ავტონომიური კვამლის დეტექტორი
	ტემპერატურის დეტექტორი
	ცეცხლგამძლე სახანძრო სადენი დენის სადენი 2x1.5
	შემსვლელი/გამომსვლელი მოდული
	შემსვლელი მოდული
	გამსვლელი მოდული
	სამისამართო სირენა
	საგანგაშო ღილაკი
	სამართავი პანელი
	საავარიო განათება
EXIT	გასასვლელის მარქვნებელი სანათი

შენიშვნები

შპს "კონსოლი"

ობიექტი:	მრავალბინიანი საცხოვრებელი სახლი
მისამართი:	ქ.თბილისი, ლისის ტბის მიმდებარედ ნაკვეთი ს/კ:01.10.18.009.014

არქიტექტურული ნაწილი

ნახაზი:	გეგმა +6.6
მასშტაბი:	1:100, 1:97,68
დირექტორი:	დავით ღუდუშაძე
პრ. მთ. არქიტექტორი:	რ. ტყემალაძე
დაამუშავა:	რ.ტყემალაძე
ფორმატი: A2	
ფურცელი:	ფურცლები:

გეგმა +9,90 ნიშნულზე
მ. 1:100

საზაფხულო - 244.4მ^2
ჯიხის უჯრედი და სადარბაზო - 45.50 მ^2

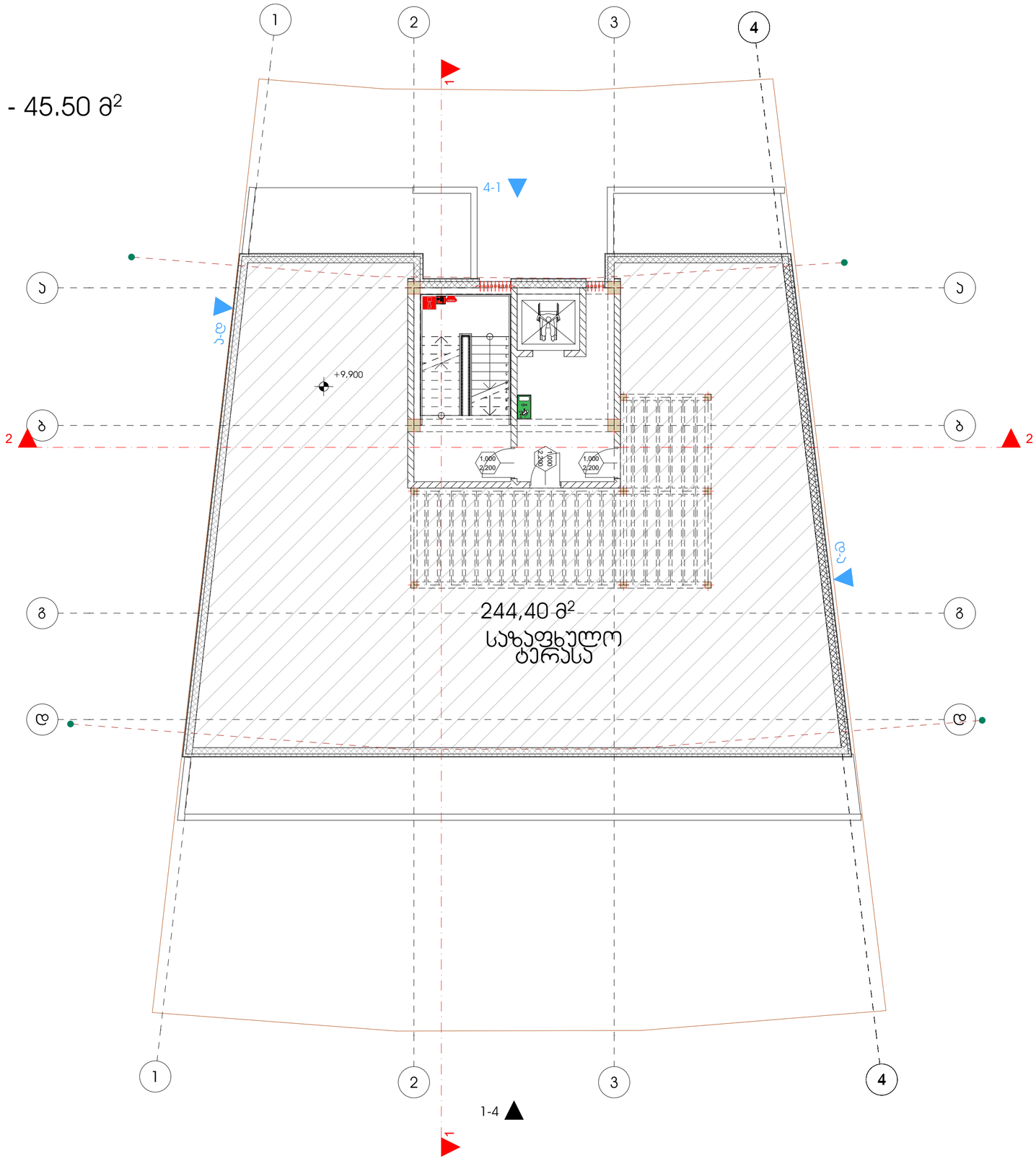

	სამისამართო კვამლის დეტექტორი
	ავტონომიური კვამლის დეტექტორი
	ტემპერატურის დეტექტორი
	დენხლეჩამძლე სახანძრო სადენი დენის სადენი 2x1.5
I/O Module	შემსვლელ/გამომსვლელი მოდული
Input Module	შემსვლელი მოდული
output Module	გამსვლელი მოდული
	სამისამართო სირენა
	საგანგაშო ღილაკი
	სამართავი პანელი
	საავარიო განათება
EXIT	გასასვლელის მაჩვენებელი სანათი

შენიშვნები

შპს "კონსოლი"

ობიექტი:	მრავალბინიანი საცხოვრებელი სახლი
მისამართი:	ქ.ბათუმი, ლიხის ტბის მიმდებარედ ნაკვეთი ს/კ:01.10.18.009.014

არქიტექტურული ნაწილი

ნახაზი:	გეგმა +9.9
მასშტაბი:	1:100, 1:97,68
დირექტორი:	დავით ლეკიშვილი
პრ. მთ. არქიტექტორი:	რ. ტყემალაძე
დაამუშავა:	რ.ტყემალაძე
ფორმატი: A2	
ფურცელი:	ფურცლები:

kibe miwisqveSa sarTulis doneze

kibe tipiuri sarTulis doneze

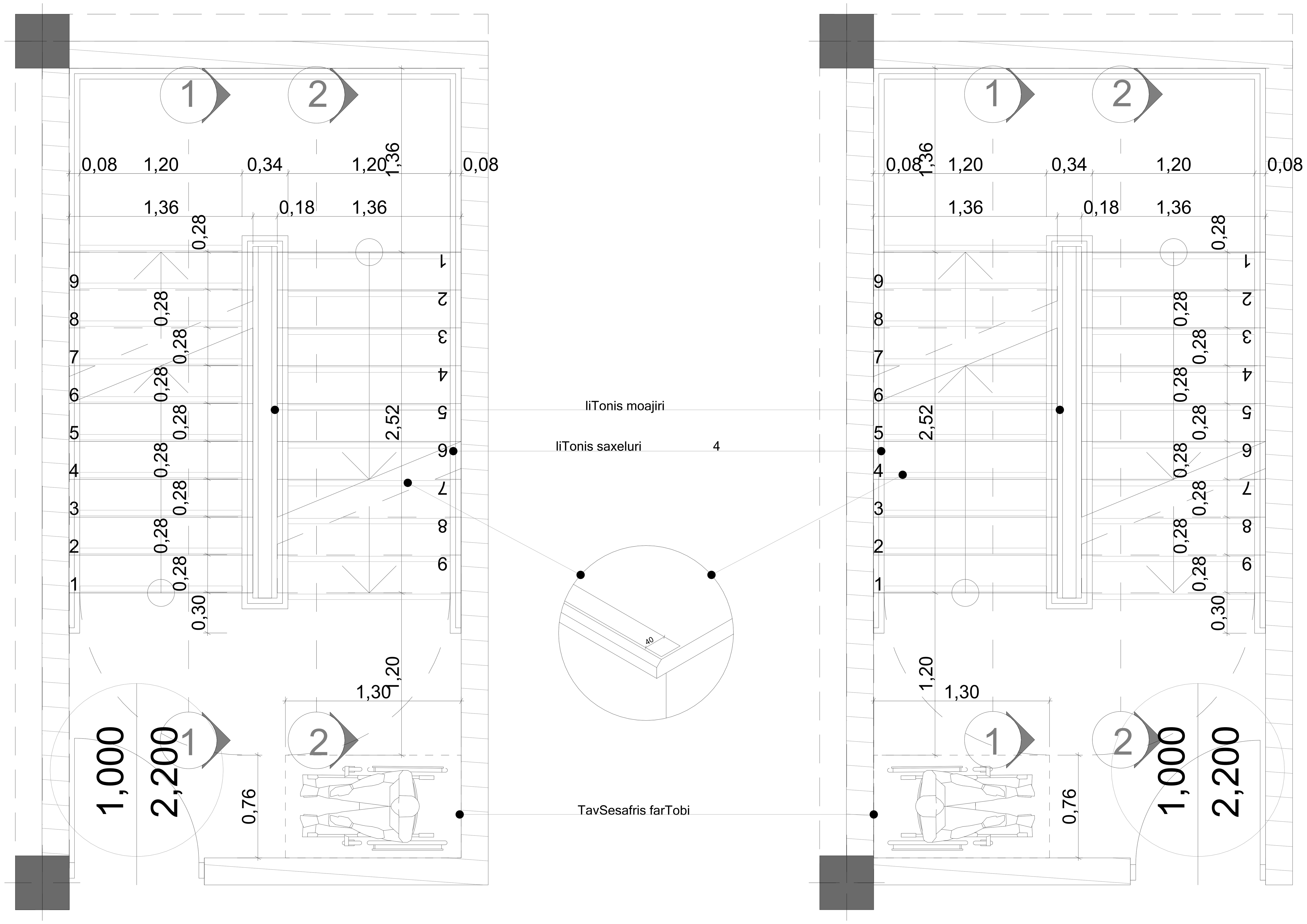

SeniSvnebi:

1. ყველა კიბეს (მათ შორის გარე კიბეს) ყოველი საფეხურის და საბიჯელის 40 მმ სავალ ნაწილს, რომელიც იზომება საფეხურის ნაშვერიდან თარაზულად, ექნება ერთგვაროვანი ფერის მქონე ზედაპირი, რომელიც საფეხურის დანარჩენი ნაწილისგან მკვეთრად განსხვავებული იქნება (მუქი ღია ფონზე). ხილვადი კონტრასტი გაგრძელდება ყოველი საფეხურის ერთი კიდიდან საფეხურის მეორე კიდემდე.

2. მისაწვდომი გზაკიბის საზღვრებში იატაკის ზედაპირები იქნება მდგრადი, მყარი და არასრიალა.

3. კიბის საფეხურების განსხვავებული მონიშვნა იქნება გამძლე.

4. შენობის გარეთ მდებარე კიბის საფეხურები და ბაქნები ისე დაგეგმარდება, რომ სავალ ზედაპირზე წყალი არ დაგროვდება.

5. გასანათებელი საშუალებები უზრუნველყოფს კიბეების განათებას, რომელიც გაიზომება საბიჯელების ზედაპირების და ბაქნების ზედაპირების ცენტრში გაზომვისას საფეხურის წინაპირიდან 600 მმ-ის საზღვრებში, შემდეგი წესის შესაბამისად:

- არაუმცირეს 11 ლუქსი განათება.
- არაუმცირეს 110 ლუქსი განათება, კიბით სარგებლობის დროს.
- კიბეების გამოყენებისას 11 ლუქსიდან 110 ლუქსზე გადასვლა შესაძლებელი უნდა იყოს განათების სამართავებით უზრუნველყოფილი ავტომატური, მოძრავი სენსორული ტიპის განათების ჩამრთველებით, რომლებიც შეესაბამება ყველა ქვემოთ ჩამოთვლილს:
- განათების სამართავები აღჭურვილი იქნება საიმედო ოპერაციული სისტემით და შეფასებული იქნება ამ მიზნით გამოყენებისთვის.
- მოძრავი სენსორი გააქტიურდება დამკავებლის მოძრაობით საფეხურებზე ან საფეხურების ბაქნებზე.
- განათების გამააქტიურებლები დაყენებული იქნება არაუმცირეს 15 წუთიანი მოქმედების პერიოდით.
- გზა–კიბის განათება ჩაირთვება ავტომატური სენსორული ჩამრთველებით, ასეთის არსებობის შემთხვევაში, ისე, რომ შესასვლელში მდებარე ბაქანზე, შესასვლელში მდებარე ბაქნის მოსაზღვრე თითოეულ კიბის მარშსა და შესასვლელში მდებარე ბაქნის ზემოთ და ქვემოთ მდებარე ბაქნებზე მე–4 პუნქტით დადგენილი განათებულობის დონე საფეხურის გამოყენებამდე იქნება უზრუნველყოფილი.
- კიბის სახელურები და ნებისმიერი კედელი ან მათ მომიჯნავედ მდებარე სხვა ზედაპირი არ იქნება ბასრი ან უხეში ელემენტების შემცველი.
- კიბის სახელურები არ იტრიალებს მათი ბუდეების საზღვრებში.

მასშტაბი: 1:20

შენიშვნები

შპს "კონსოლი"

ობიექტი:	მრავალბინიანი საცხოვრებელი სახლი
მისამართი:	ქ.თბილისი, ლისის ტბის მიმდებარედ ნაკვეთი ს/კ;01.10.18.009.014
არქიტექტურული ნაწილი	
ნახაზი:	კიბის დეტალი
მასშტაბი:	1:20
დირექტორი:	დავით ლექვთაძე
პრ. მთ. არქიტექტორი:	რ. ტყემალაძე
დაამუშავა:	რ.ტყემალაძე
ფორმატი: A2	
ფურცელი:	ფურცლები:

kveTi 1

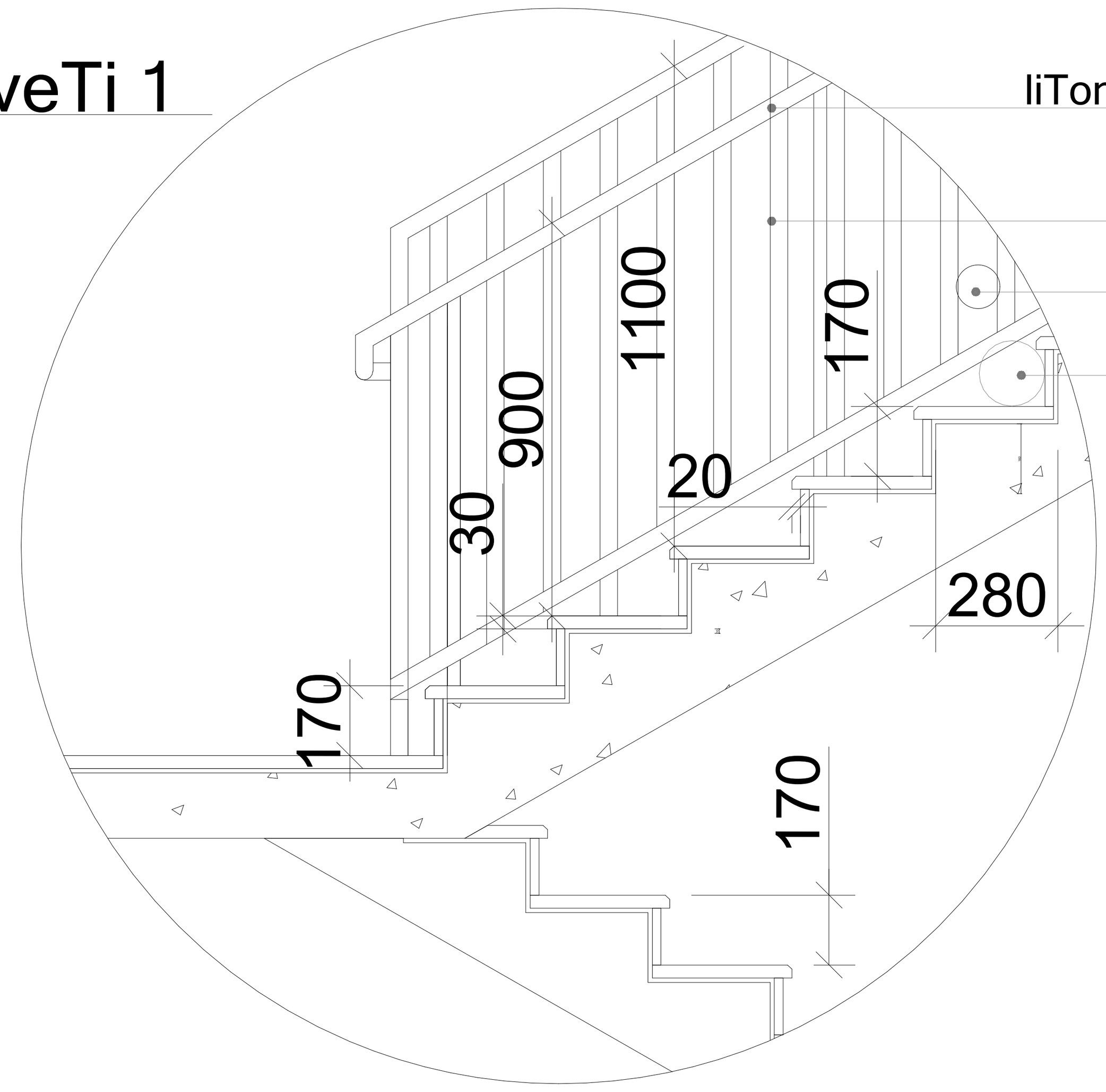

saxeluri

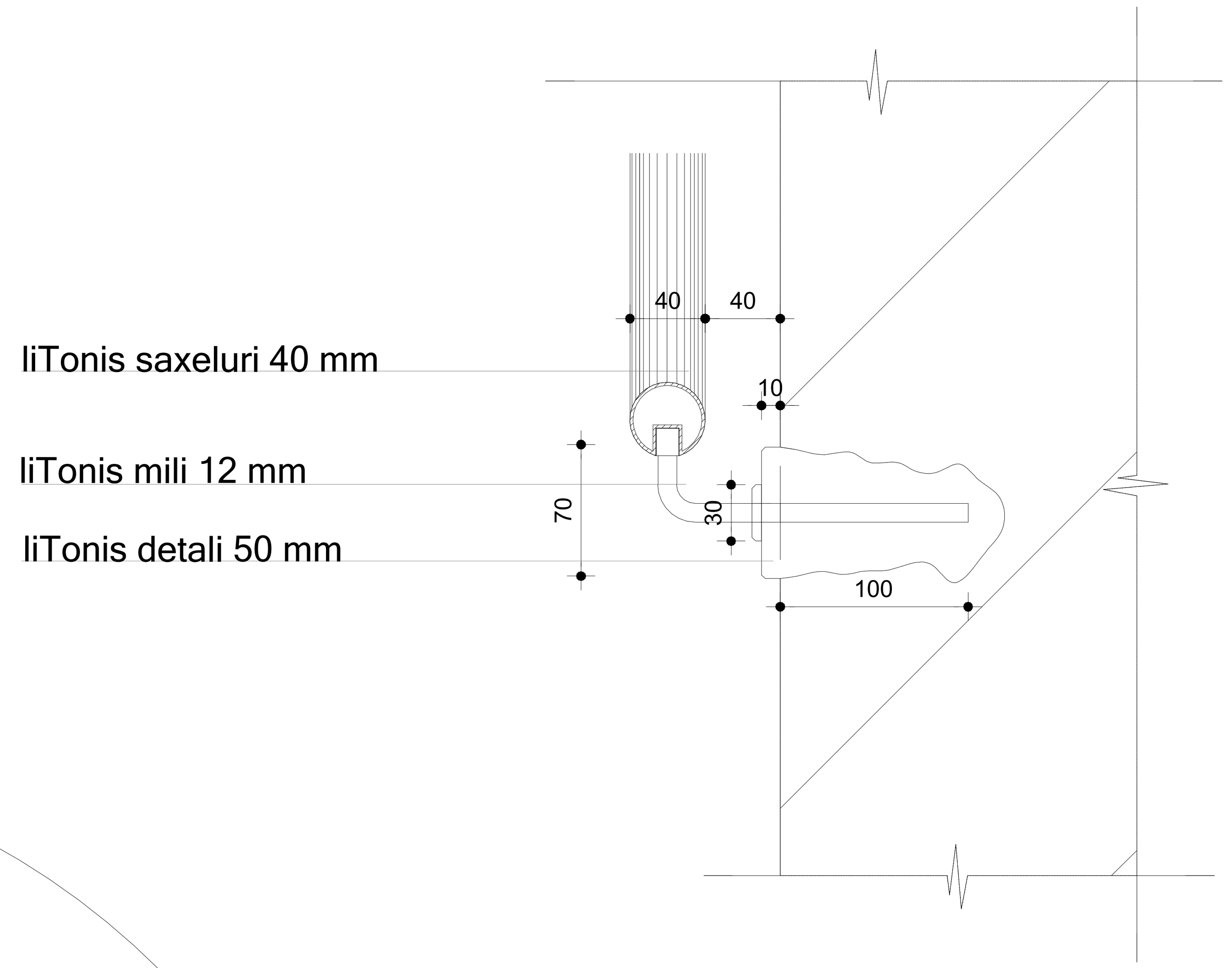

kveTi 2

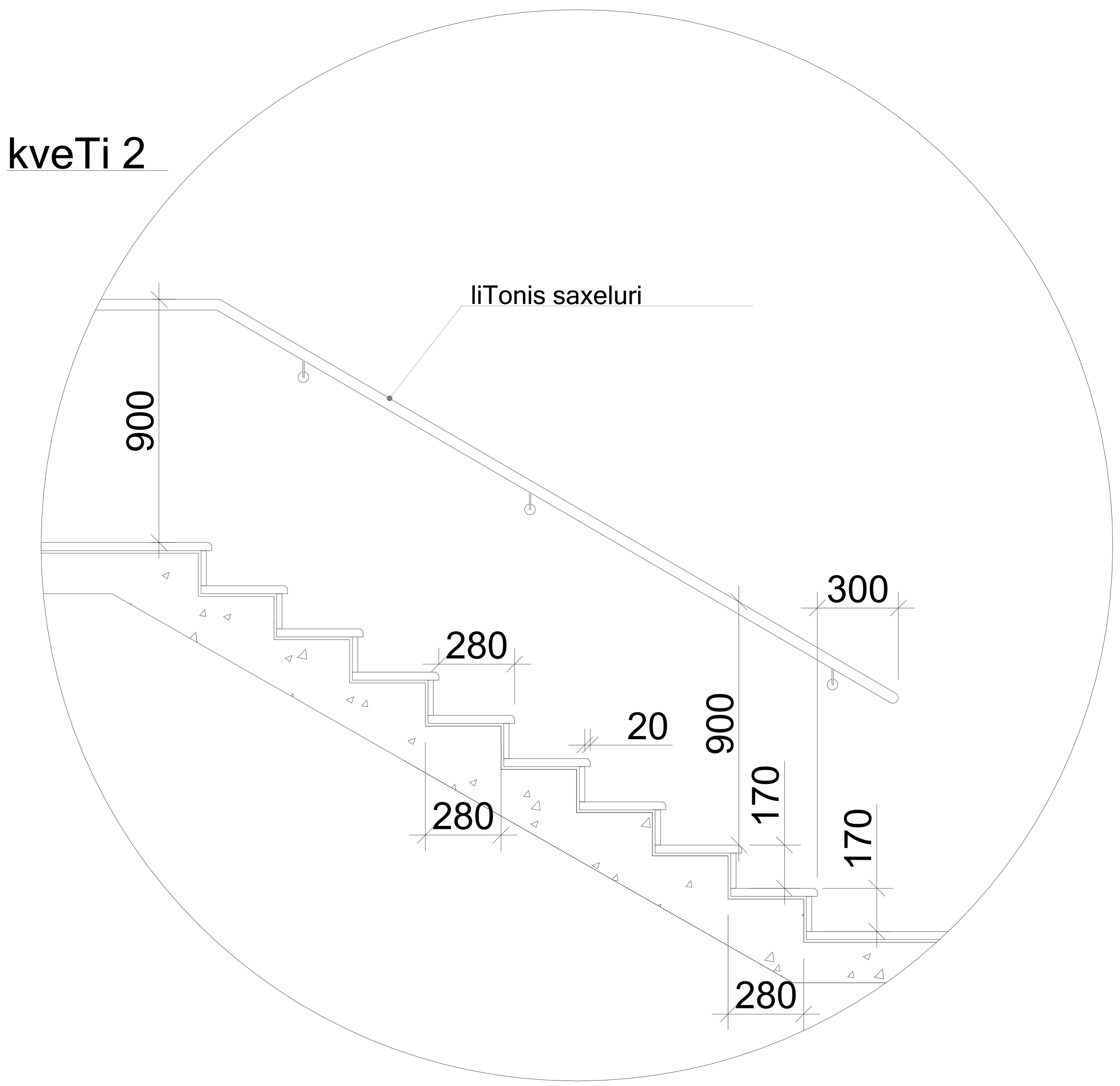

მასშტაბი: 1:20

SeniSvnebi:

1. ყველა კიბეს (მათ შორის გარე კიბეს) ყოველი საფეხურის და საბიჯელის 40 მმ სავალ ნაწილს, რომელიც იზომება საფეხურის ნაშვერიდან თარაზულად, ექნება ერთგვაროვანი ფერის მქონე ზედაპირი, რომელიც საფეხურის დანარჩენი ნაწილისგან მკვეთრად განსხვავებული იქნება (მუქი ღია ფონზე). ხილვადი კონტრასტი გაგრძელდება ყოველი საფეხურის ერთი კიდიდან საფეხურის მეორე კიდემდე.

2. მისაწვდომი გზაკიბის საზღვრებში იატაკის ზედაპირები იქნება მდგრადი, მყარი და არასრიალა.

3. კიბის საფეხურების განსხვავებული მონიშვნა იქნება გამძლე.

4. შენობის გარეთ მდებარე კიბის საფეხურები და ბაქნები ისე დაგეგმარდება, რომ სავალ ზედაპირზე წყალი არ დაგროვდება.

5. გასანათებელი საშუალებები უზრუნველყოფს კიბეების განათებას, რომელიც გაიზომება საბიჯელების ზედაპირების და ბაქნების ზედაპირების ცენტრში გაზომვისას საფეხურის წინაპირიდან 600 მმ-ის საზღვრებში, შემდეგი წესის შესაბამისად:

- არაუმცირეს 11 ლუქსი განათება.
- არაუმცირეს 110 ლუქსი განათება, კიბით სარგებლობის დროს.
- კიბეების გამოყენებისას 11 ლუქსიდან 110 ლუქსზე გადასვლა შესაძლებელი უნდა იყოს განათების სამართავებით უზრუნველყოფილი ავტომატური, მოძრავი სენსორული ტიპის განათების ჩამრთველებით, რომლებიც შეესაბამება ყველა ქვემოთ ჩამოთვლილს:
- განათების სამართავები აღჭურვილი იქნება საიმედო ოპერაციული სისტემით და შეფასებული იქნება ამ მიზნით გამოყენებისთვის.
- მოძრავი სენსორი გააქტიურდება დამკავებლის მოძრაობით საფეხურებზე ან საფეხურების ბაქნებზე.
- განათების გამააქტიურებლები დაყენებული იქნება არაუმცირეს 15 წუთიანი მოქმედების პერიოდით.
- გზა–კიბის განათება ჩაირთვება ავტომატური სენსორული ჩამრთველებით, ასეთის არსებობის შემთხვევაში, ისე, რომ შესასვლელში მდებარე ბაქანზე, შესასვლელში მდებარე ბაქნის მოსაზღვრე თითოეულ კიბის მარშსა და შესასვლელში მდებარე ბაქნის ზემოთ და ქვემოთ მდებარე ბაქნებზე მე–4 პუნქტით დადგენილი განათებულობის დონე საფეხურის გამოყენებამდე იქნება უზრუნველყოფილი.
- კიბის სახელურები და ნებისმიერი კედელი ან მათ მომიჯნავედ მდებარე სხვა ზედაპირი არ იქნება ბასრი ან უხეში ელემენტების შემცველი.
- კიბის სახელურები არ იტრიალებს მათი ბუდეების საზღვრებში.

შენიშვნები	
შპს "კონსოლი"	
ობიექტი:	მრავალბინიანი საცხოვრებელი სახლი
მისამართი:	ქ.თბილისი, ლისის ტბის მიმდებარედ ნაკვეთი ს/კ;01.10.18.009.014
არქიტექტურული ნაწილი	
ნახაზი:	კიბის დეტალის კვანძი
მასშტაბი:	1:15,38
დირექტორი:	დავით ლექვთაძე
პრ. მთ. არქიტექტორი:	რ. ტყემალაძე
დაამუშავა:	რ.ტყემალაძე
ფორმატი: A2	
ფურცელი:	ფურცლები:

k-1

kari zRurblis
gareSe mimxuraviT

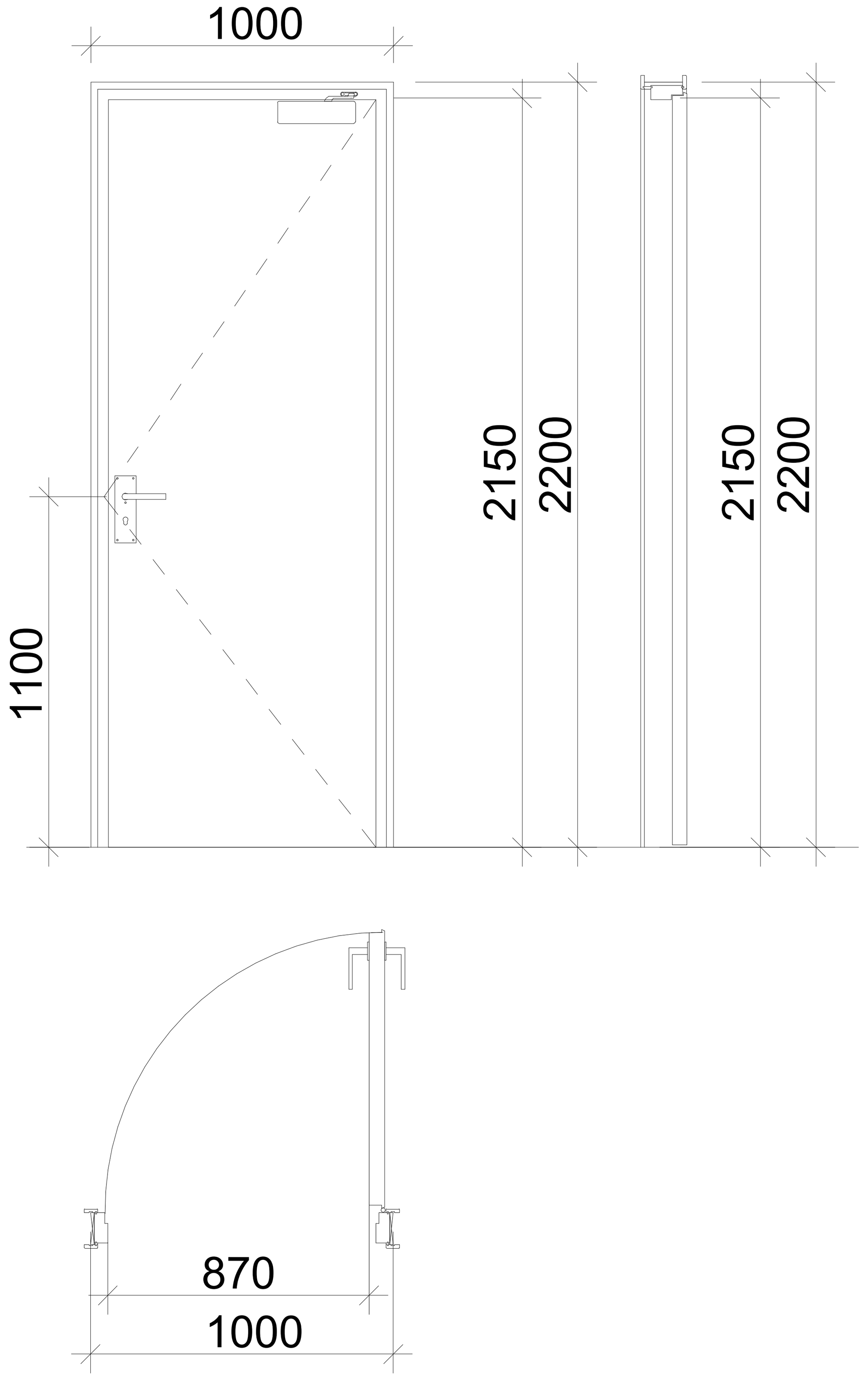

k-2

kari zRurbliT
mimxuravis gareSe

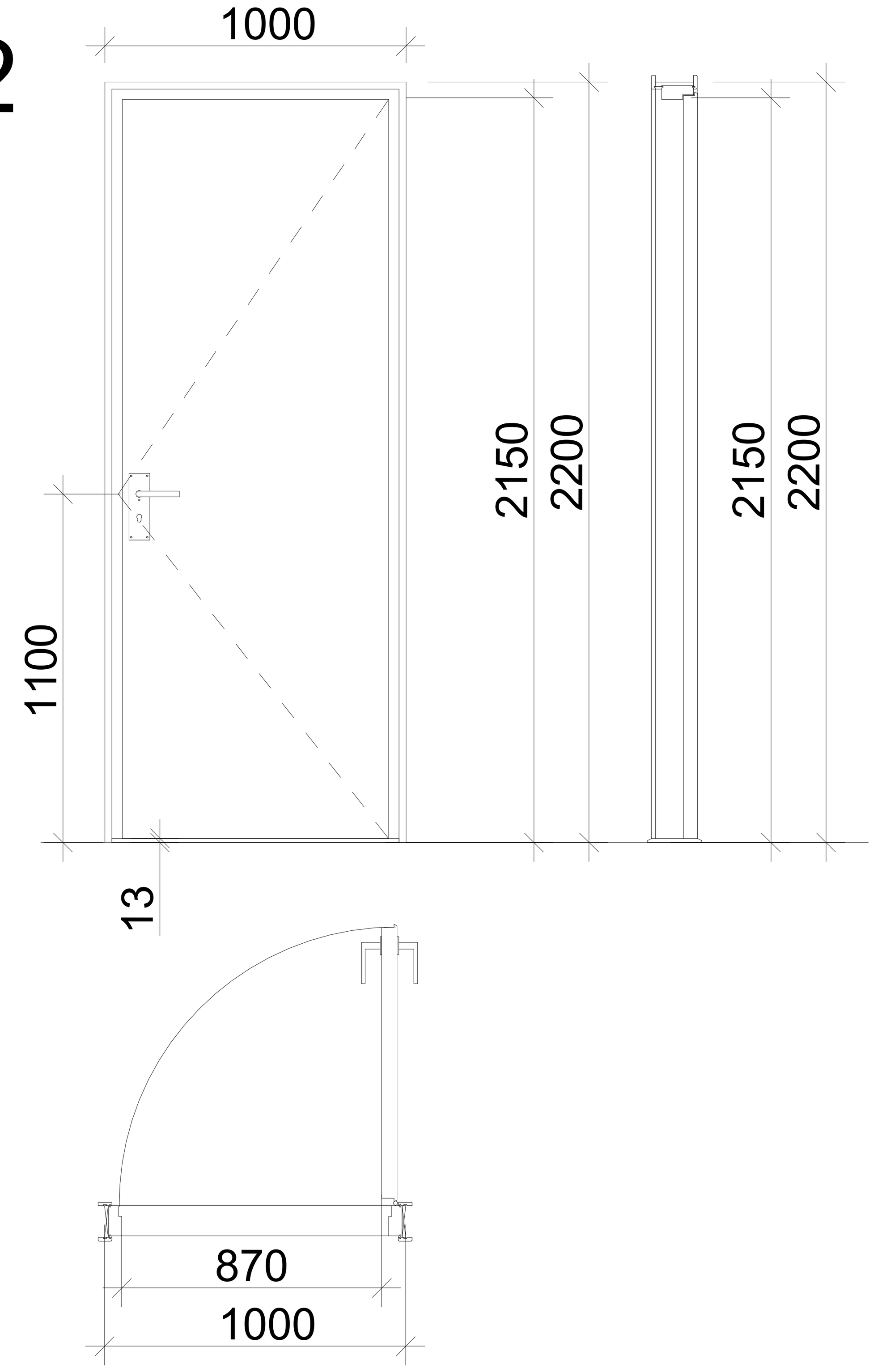

k-3

kari zRurblis da
mimxuravis gareSe

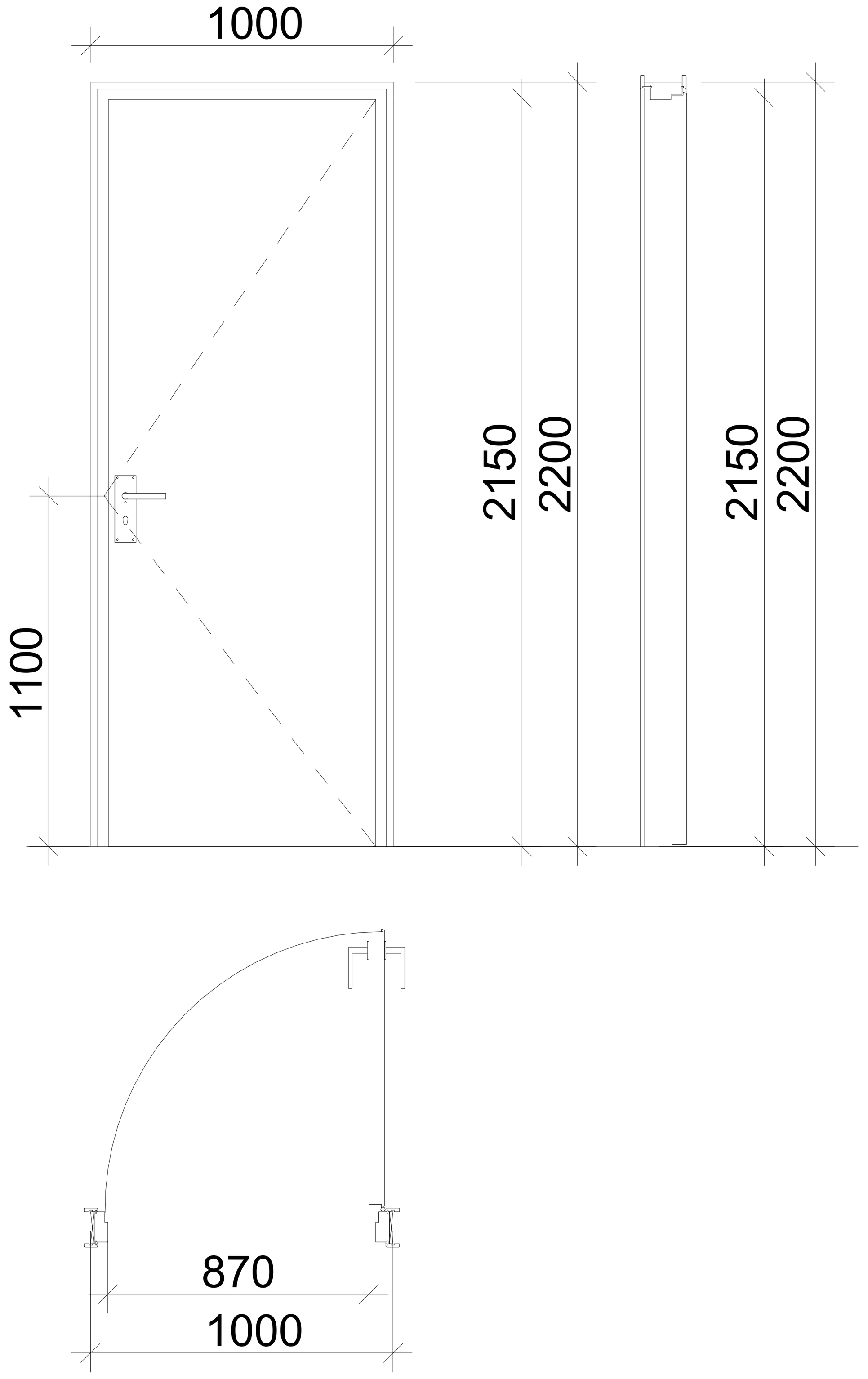

zRurbli m. 1:1



მასშტაბი: 1:25

SeniSvnebi:

- კარის ზედაპირი უნდა იყოს გლუვი იატაკიდან მინიმუმ 250 მმ-ის საზღვრებში.
- სახელურები, ჩამოსაწევი სახელურები, საკეტები, რაზები და მისაწვდომი კარის სხვა სამართავები ისეთი ფორმის იქნება, რომ ადვილად შეიძლებოდეს ერთი ხელით მოჭიდება და მის ასამუშავებლად საჭირო არ იქნება მაგრად მოჭიდება, წვალება ან მაჯის ტრიალი.
- დახურული კარის კავეულის გასაღები ნაწილები და გაღებისათვის განკუთვნილი ძალა შესაბამისობაში იქნება შემდეგთან:
    1. წინიდან მისაწვდომობისას, გამოწევით ან მიწოლით გაღებადი, არაუმეტეს 66.7 ნიუტონი.
    2. ბრუნვითი მოძრაობით გასაღები, არაუმეტეს 315 ნიუტონი სმ.
- გასასვლელის კომპონენტებს (გზა-კიბე და ვესტიბიული) ემსახურება მიმხურავით აღჭურვილი კარებები.
- კარის მიმხურავები ისე მოეწყობა, რომ 90 გრადუსით, ღია მდგომარეობიდან 12 გრადუსით გაღებულ მდგომარეობამდე კარის მისახურად საჭირო დრო არაუმცირეს 5 წამი იქნება.
- კარის ზამბარიანი ანჯამები ისე მოეწყობა, რომ 70 გრადუსით ღია მდგომარეობიდან დახურულ მდგომარეობამდე კარი არაუმცირეს 1.5 წამში გადავა.
- ცეცხლმედეგი კარისგან განსხვავებული კარის მიწოლით ან გამოწევით გაღებისათვის საჭირო ძალა შესაბამისობაში იქნება შემდეგთან:
    1. შენობაში განთავსებული ანჯამიანი კარი: არაუმეტეს 22.2 ნიუტონი.
- კარებების ცეცხლმედეგობა მითითებულია ხანძარსაწინააღმდეგო გეგმებზე.
- კარებების გაღების მიმართულება მითითებულია გეგმებზე.
- კერის ზღურბლი მითითბულია გეგმებზე
- არცერთი კარის სუფთა სიმაღლე არ იქნება 2,05 მეტრზე ნაკლები.

შენიშვნები	
შპს "კონსოლი"	
ობიექტი:	მრავალბინიანი საცხოვრებელი სახლი
მისამართი:	ქ.თბილისი, ლისის ტბის მიმდებარედ ნაკვეთი ს/კ;01.10.18.009.014
არქიტექტურული ნაწილი	
ნახაზი:	კარის ტიპები
მასშტაბი:	1:71,43
დირექტორი:	დავით ლექვთაძე
პრ. მთ. არქიტექტორი:	რ. ტყემალაძე
დაამუშავა:	რ.ტყემალაძე
ფორმატი: A2	
ფურცელი:	ფურცლები:

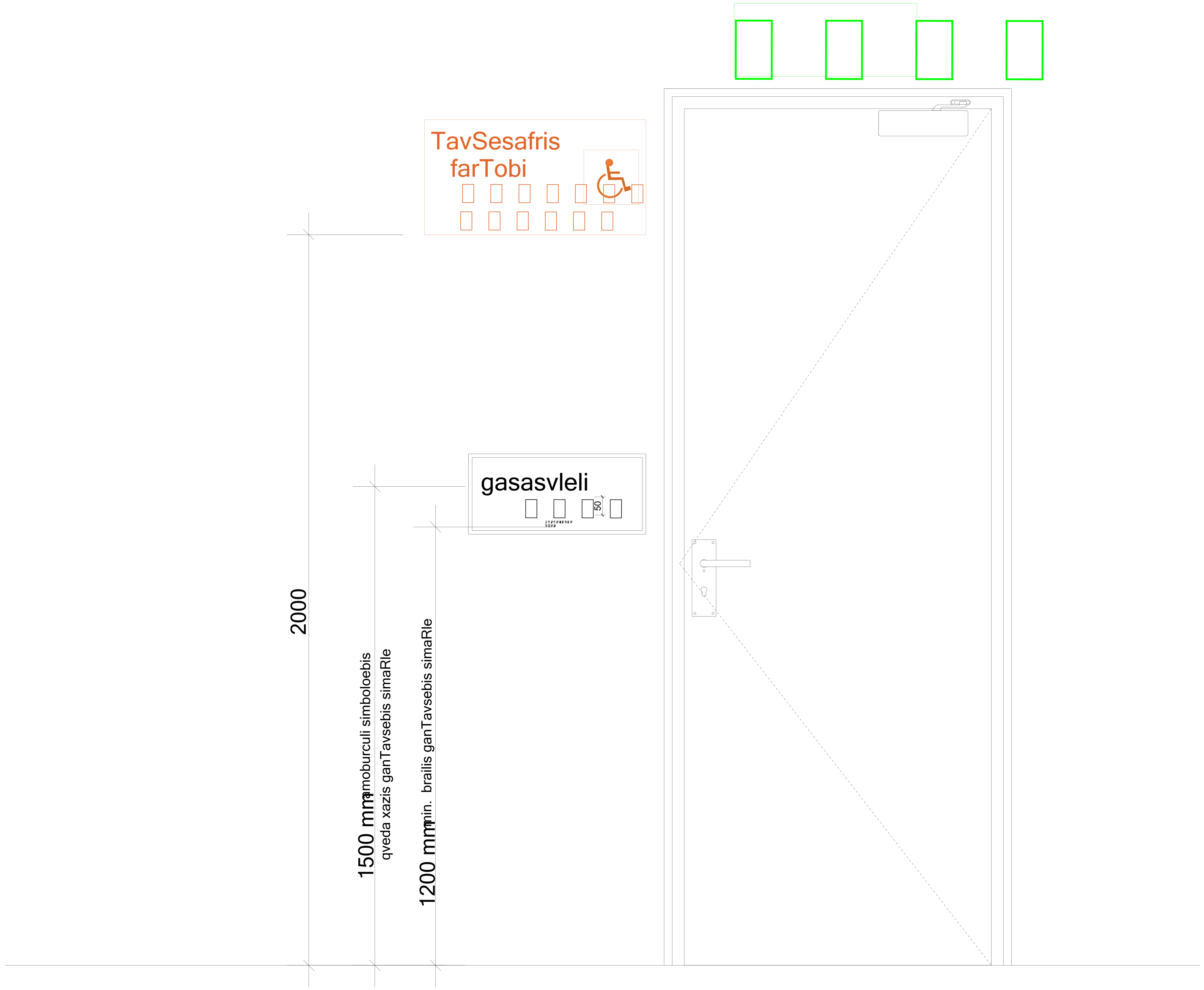

მასშტაბი: 1 : 10

შენიშვნები	
შპს "კონსოლი"	
ობიექტი:	მრავალბინიანი საცხოვრებელი სახლი
მისამართი:	ქ.თბილისი, ლისის ტბის მიმდებარედ ნაკვეთი ს/კ;01.10.18.009.014
არქიტექტურული ნაწილი	
ნახაზი:	კარი გასასვლელი
მასშტაბი:	1:62,50
დირექტორი:	დავით ლექვთაძე
პრ. მთ. არქიტექტორი:	რ. ტყემალაძე
დამუშავა:	რ.ტყემალაძე
ფორმატი: A2	
ფურცელი:	ფურცლები:

ՅՅԾՈՅՅԾՅՅՈ
ՅՅԼ "ՃՈՒՆՈՐՈՐ"
ոճոՏՏՈ: ՅՈՐՈՐՈՐՈՐՈՐ ՈՐՈՐՈՐՈՐՈՐՈՐ ՈՐՈՐՈ
ՅՈՈՈՐՈՐՈՐՈՐՈՐՈՐ

misawvdomi tualeti "a" tipis erTeulSi

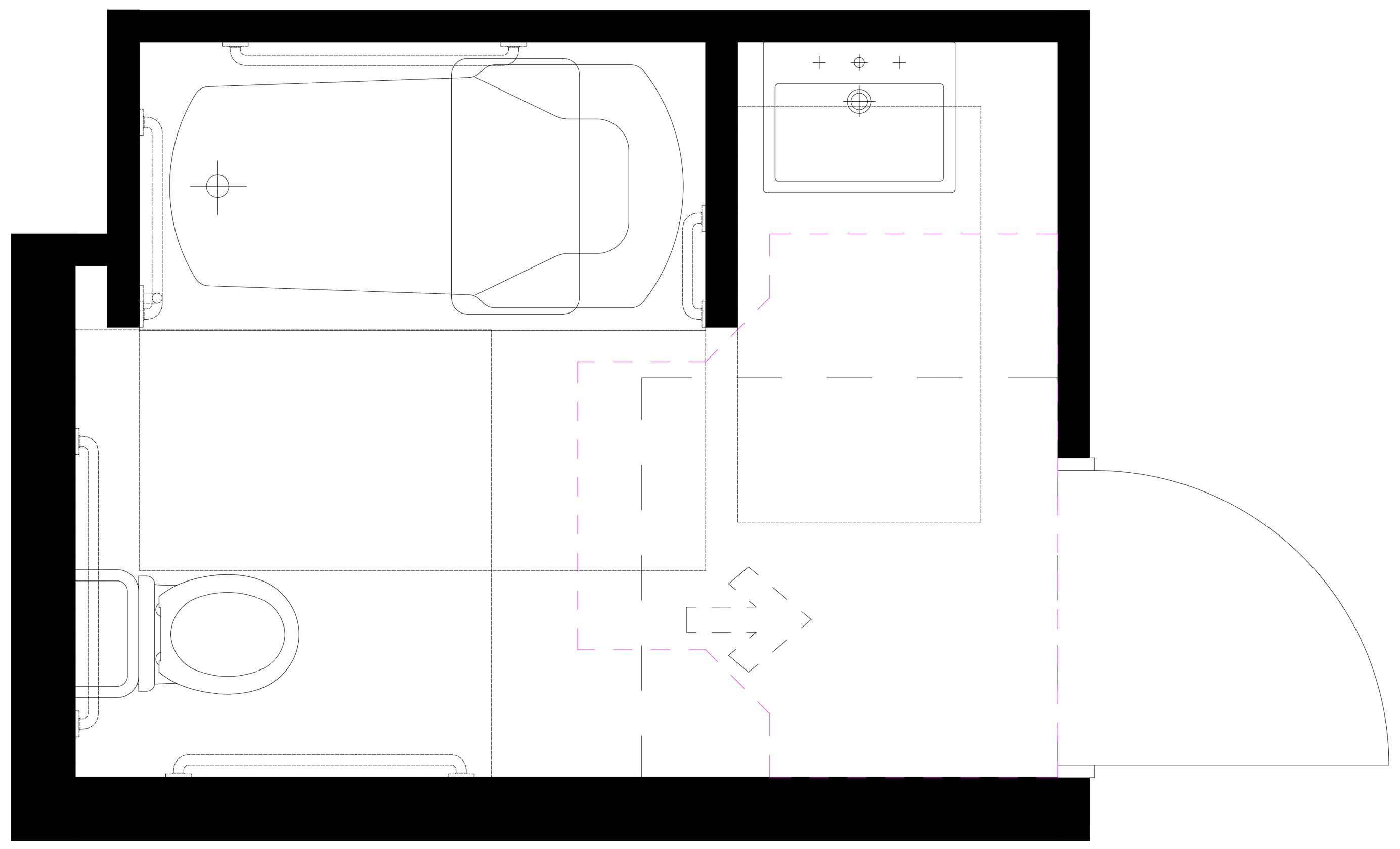

Tavisufali sivrce karTan manevrirebisTvis
anjamiani kari
winidan misawvdomi - miwoliT gaReba

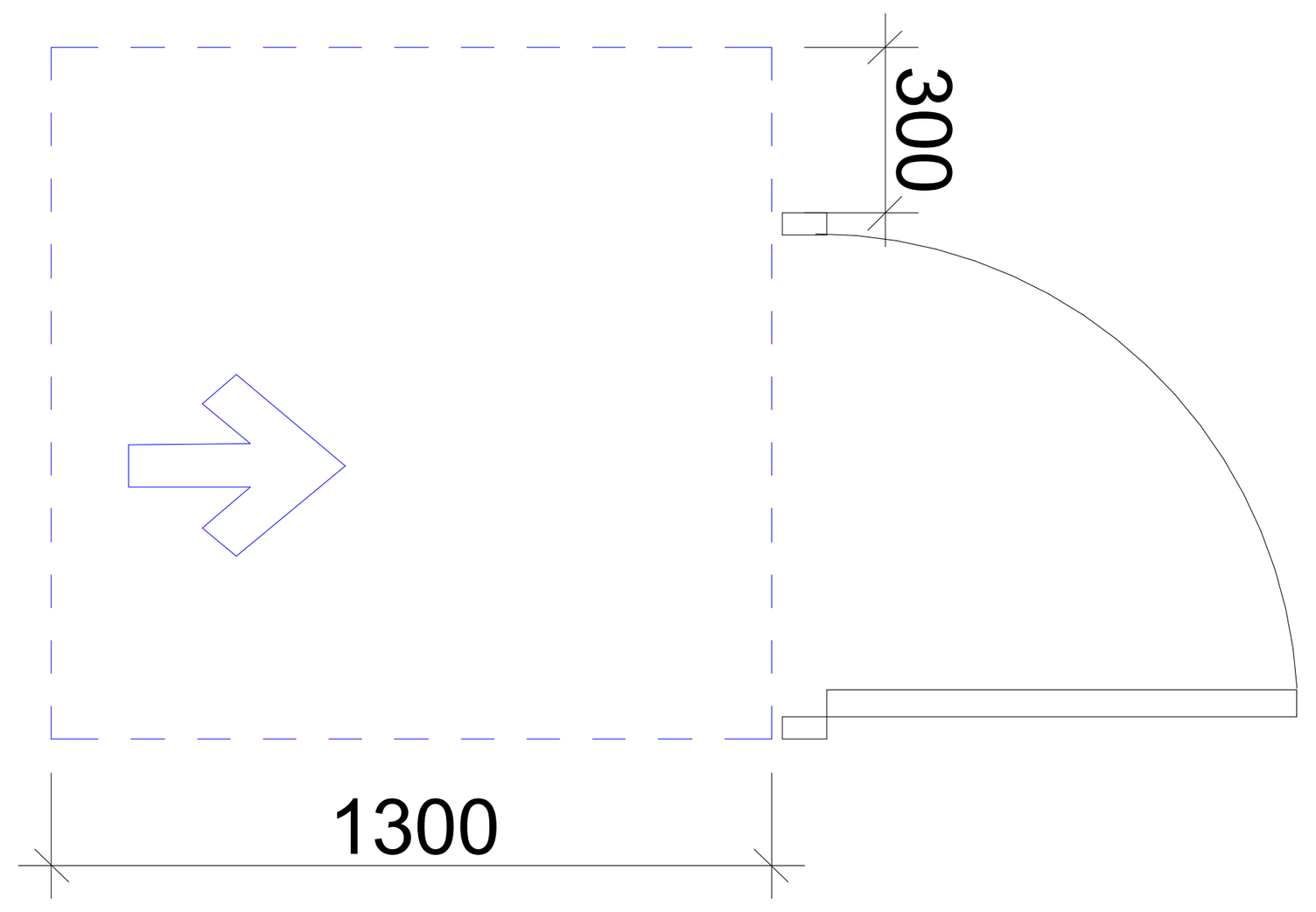

T formis mosatrialebeli sivrce
varianti 1

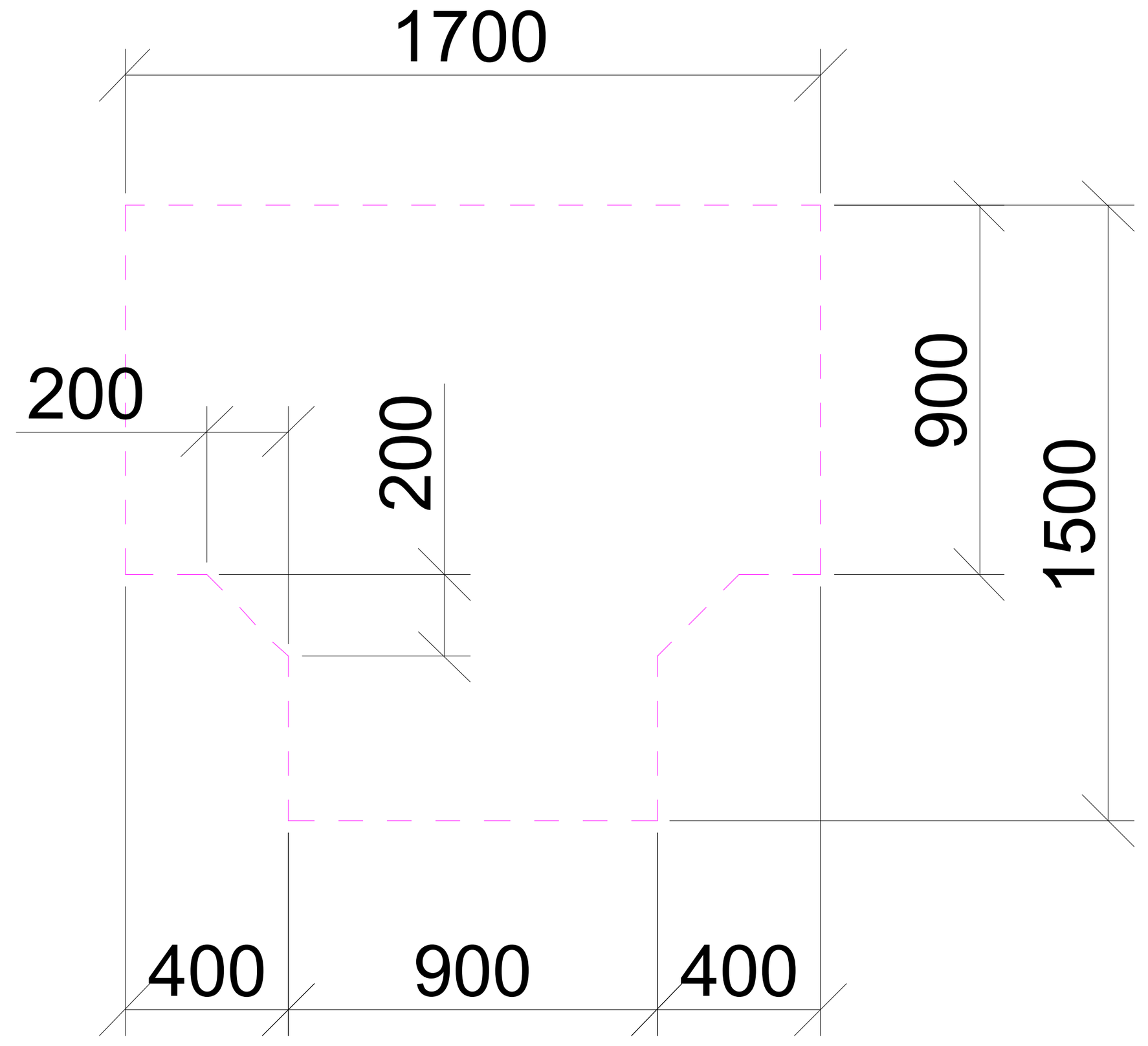

unitazis da xelmosaWidi Zelebis (saWiroebis SemxvevaSi) mdebareoba

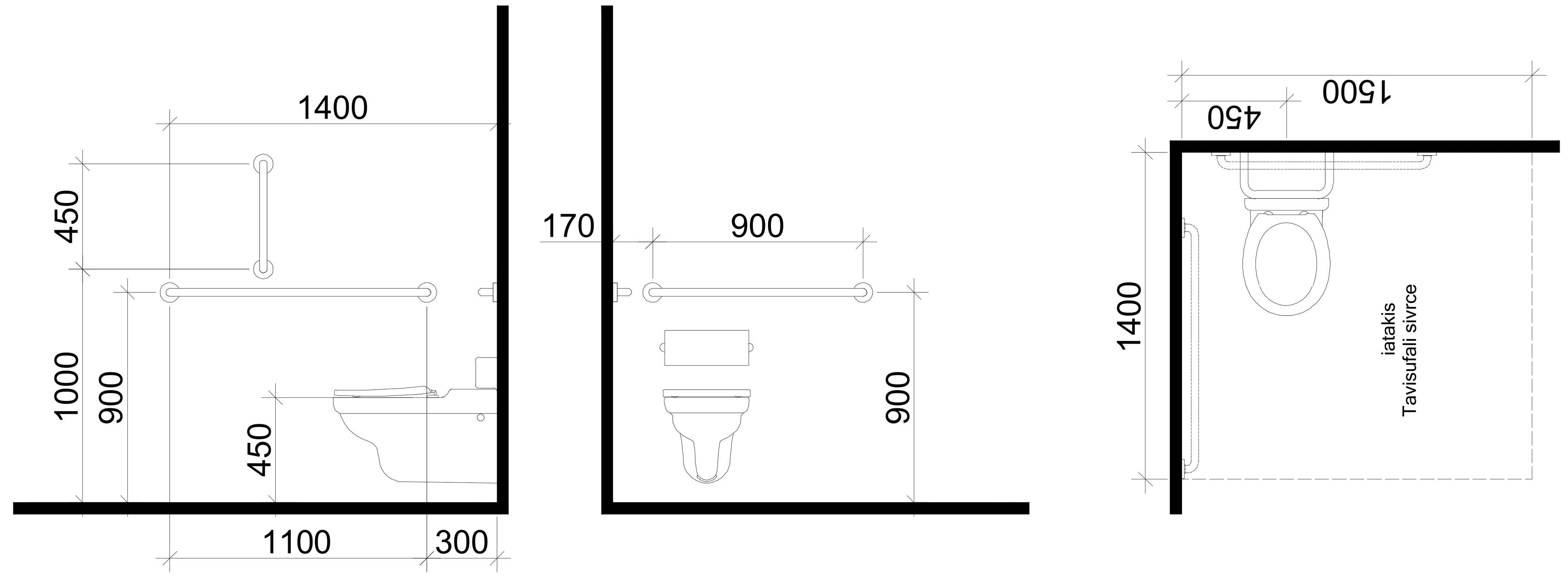

dasajdomis mqone abazana
xelmosaWidi ZelebiT

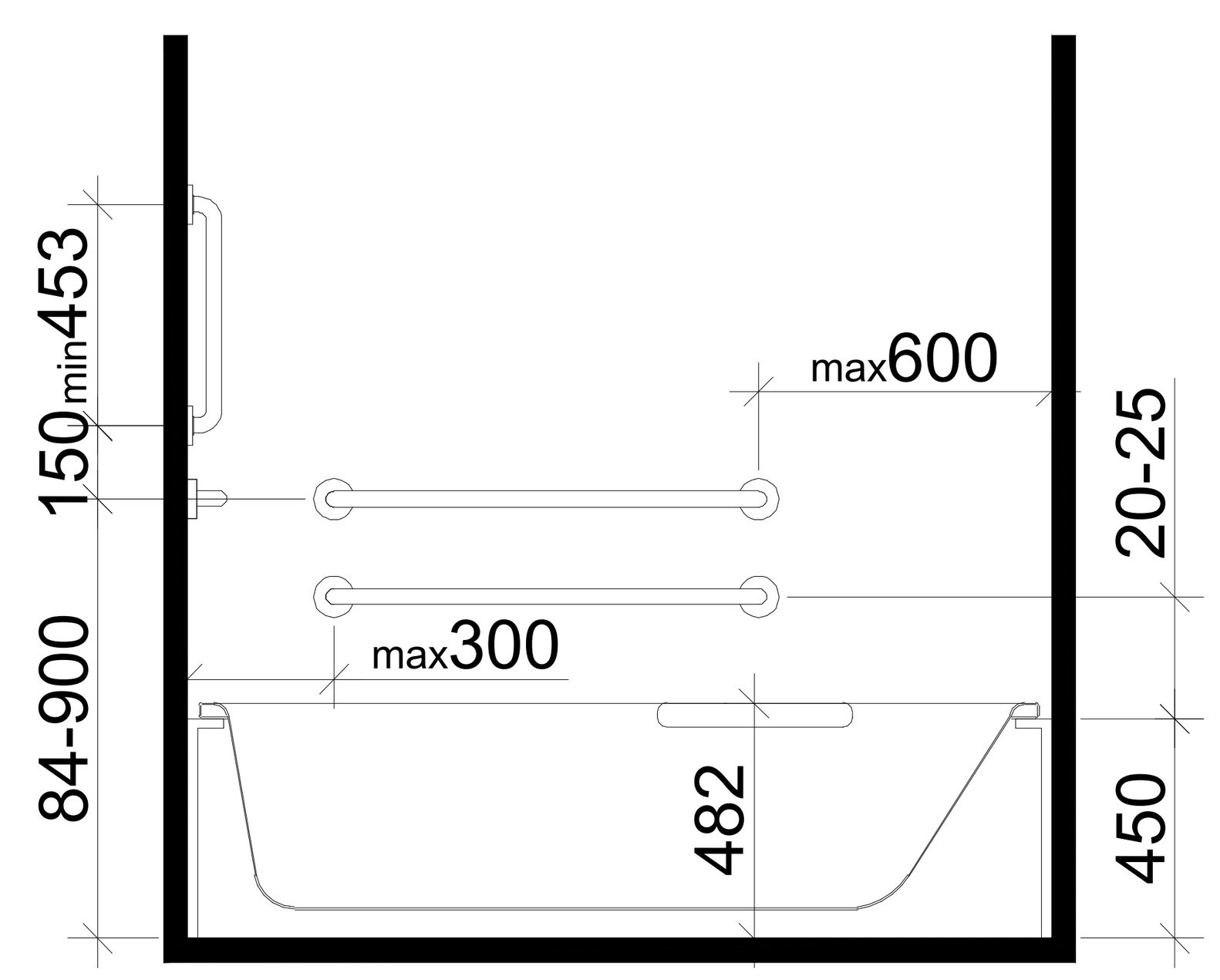

xelsabanis mdebareoba

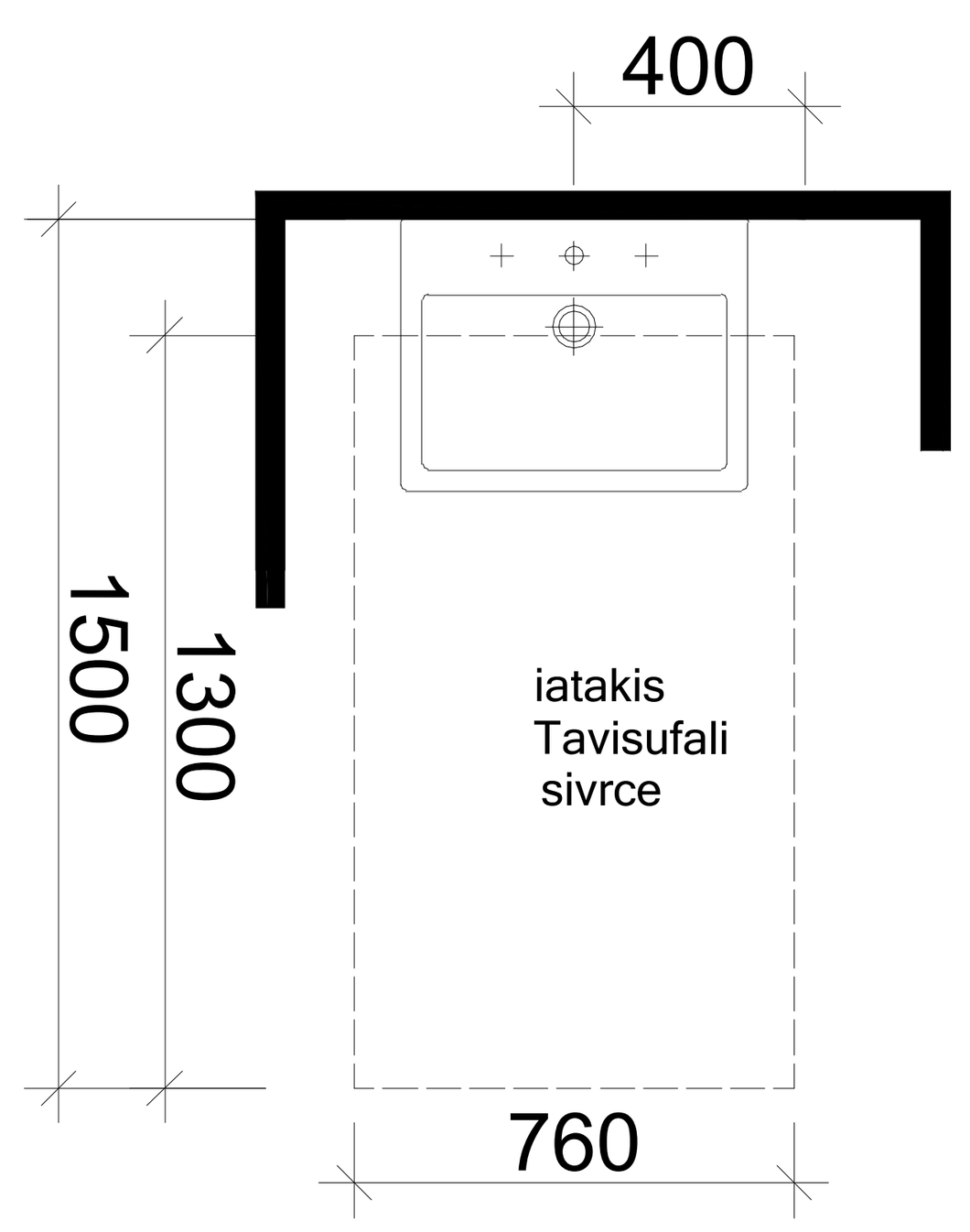

Tavisufali sivrce
fexis falangisTvis

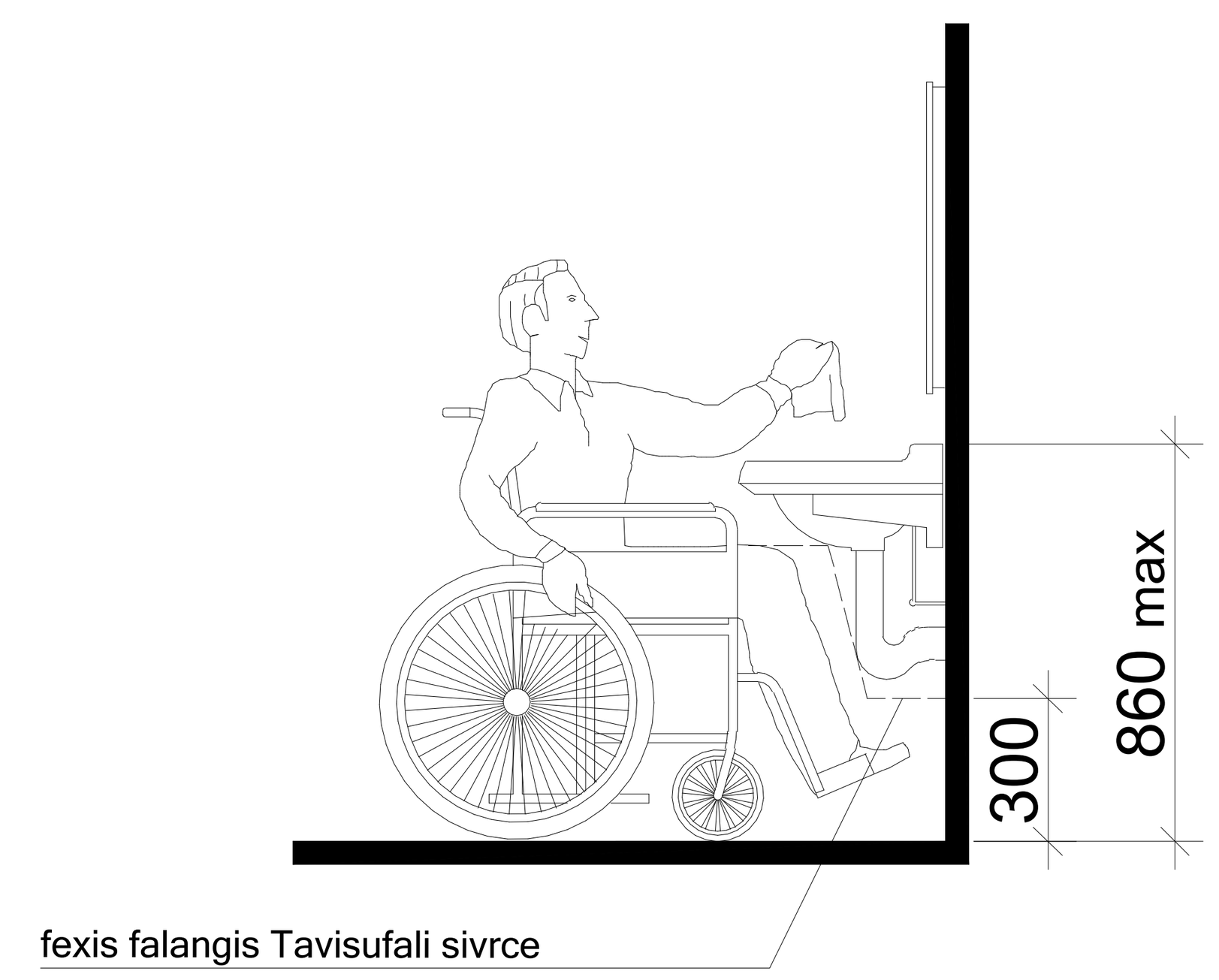

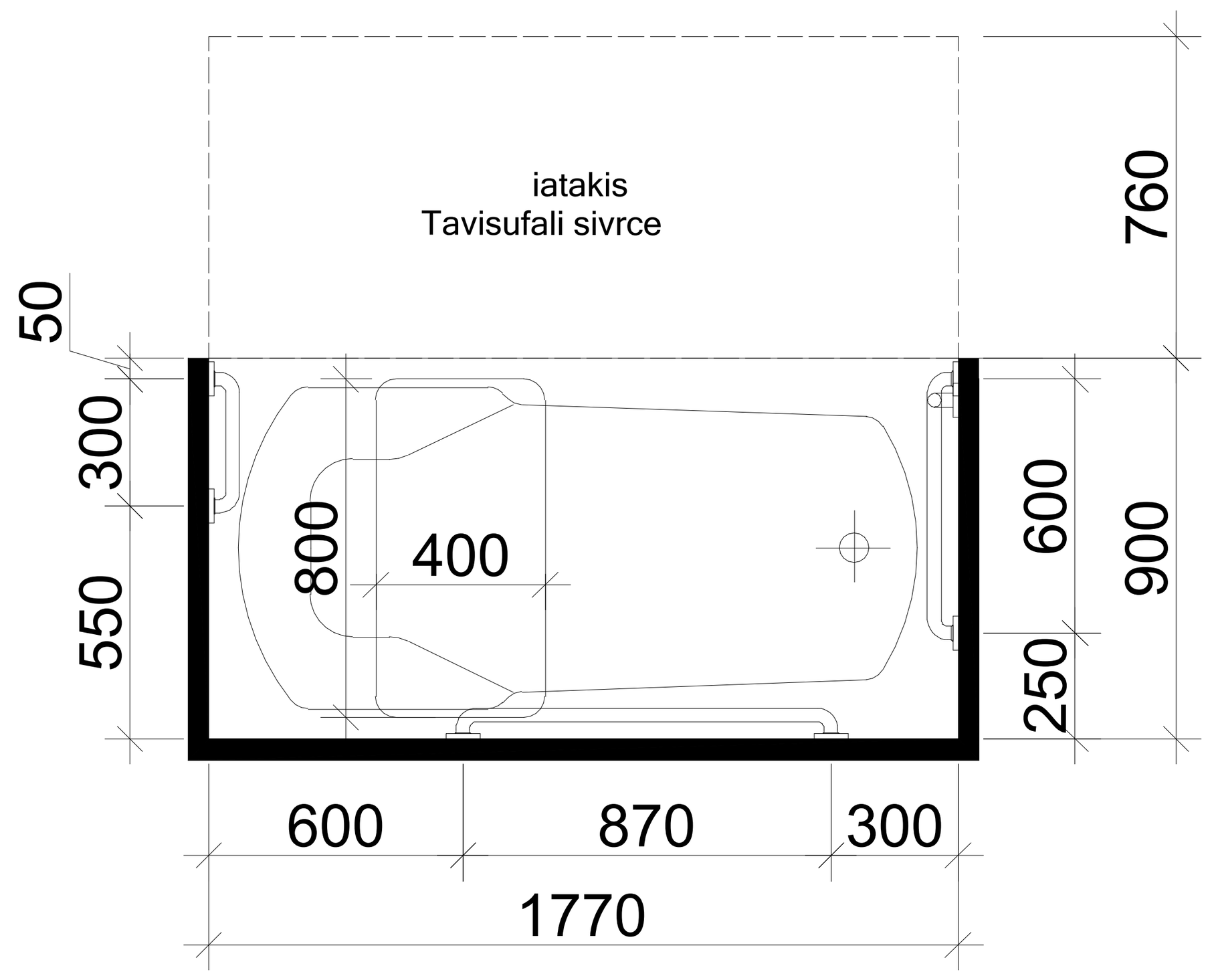

მასშტაბი: 1:20

შენიშვნები	
შპს "კონსოლი"	
ობიექტი:	მრავალბინიანი საცხოვრებელი სახლი
მისამართი:	ქ.თბილისი, ლისის ტბის მიმდებარედ ნაკვეთი ს/კ;01.10.18.009.014
არქიტექტურული ნაწილი	
ნახაზი:	მისაწვდომი ტუალეტი
მასშტაბი:	1:20
დირექტორი:	დავით ლექვთაძე
პრ. მთ. არქიტექტორი:	რ. ტყემალაძე
დამუშავა:	რ.ტყემალაძე
ფორმატი: A2	
ფურცელი:	ფურცლები:

ՅՅԾՈՅՅԾՆՅՅՈ

ՅՅԾ "ՃՈՊԵՒՈՊՀՈ"

ՈՈՈ

ՅՅԾՈՅՅԾՅՅՈ

ՅՅԾ "ՃՈՒՆՈՐՈՂ ՈՐՈՇՈՒՄ"

ԲԸՀ «Ճ.Ա.Ա.Ա

ՅՅԾՈՅՅԾՅՅՈ
ՅՅԼ "ԾՈՅԾՒՈՅՀՈ"
ոծոՏՏՈ: ՅՈՈՀՈՅՀՈՈՀՈ ՀՈՀՀՈՅՀՈՈՀՈ ՀՈՀՀՈ
ՅՈՈՀՈՅՀՈՈՀՈ ՀՈՀՀՈՅՀՈՈՀՈ ՀՈՀՀՈ
ՅՈՈՀՈՅՀՈՈՀՈ ՀՈՀՀՈՅՀՈՈՀՈ ՀՈՀՀՈ
ՅՈՈՀՈՅՀՈՈՀՈ ՀՈՀՀՈՅՀՈՈՀՈ ՀՈՀՀՈ
ՀՈՀ

ՅՅԾՈՅՅԾՅՅՈ
ՅՅԼ "ԾՈՅԱՐՅՈ"
ոճոսՅՅՈ: ՅՈՈՐՅՈՈՈՈ ԵՈՐՅՈՈՐՅՈՈՅ ՈՈՅՈ
ՅոոՈՈՈՈՈ ՈՈՅՈՈՈՅՈՈ ՈՈՅՈ ՅՈՈՈՈՈ

ՅՅԾՕՅՅԾՅՅՕ
ՅՅԼ "ԺՈՒՆԻՐՁՈ"
ոճագծիր՝ Հաղիպոդրոզիշտ եաՀԸս ձեղչոդ ոճագծիր եաՀԸս Հաղիպոդրոզիշտ
ոճագծիր՝ ՀաղիպոդրոզիշտՀ եաՀԸս ձեղչոդ ոճագծիր եաՀԸս Հաղիպոդրոզիշտ
ձեղչոդ

gare kedlis detali m. 1:20

gadaxurvis detali m. 1:20

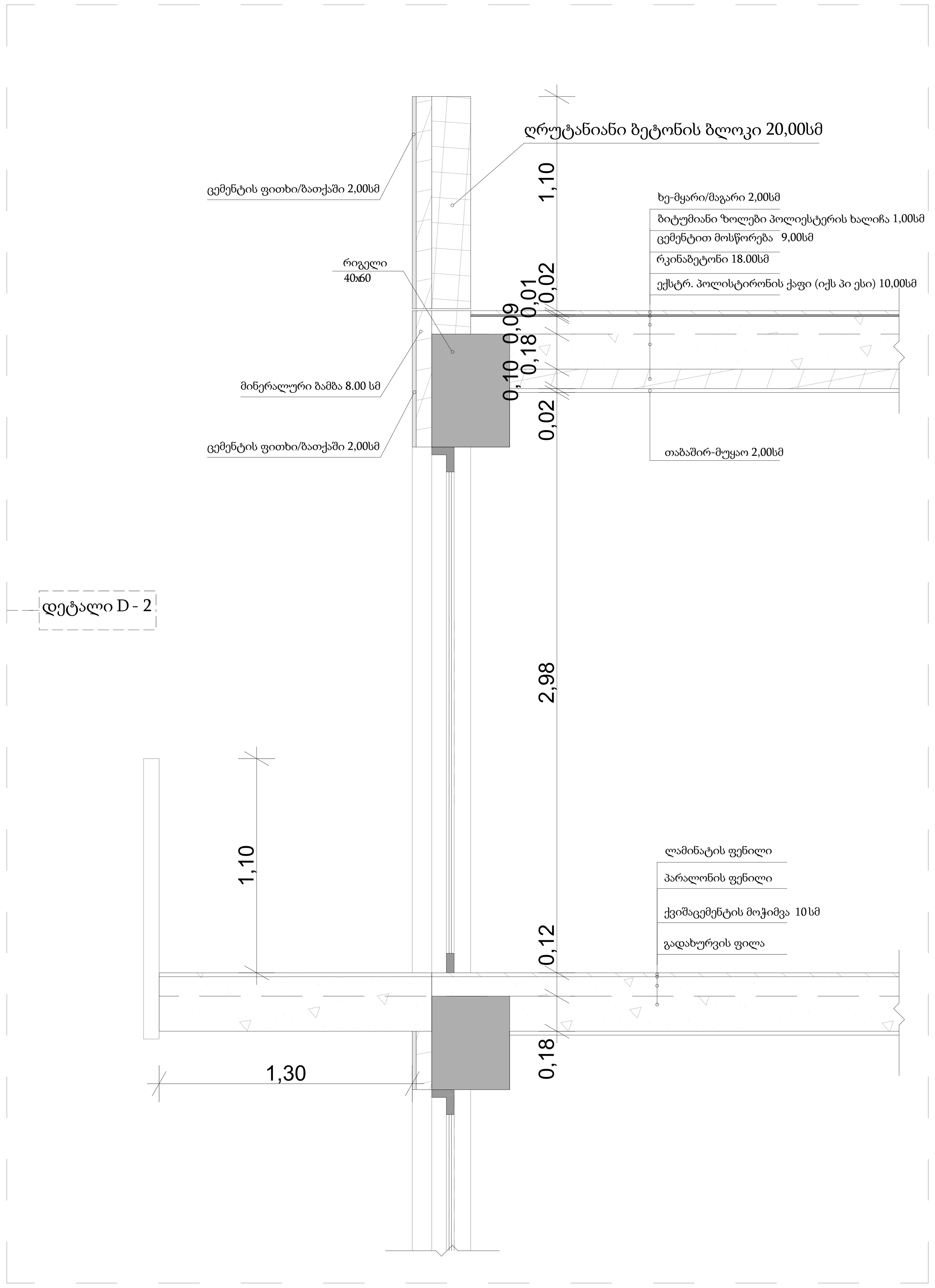

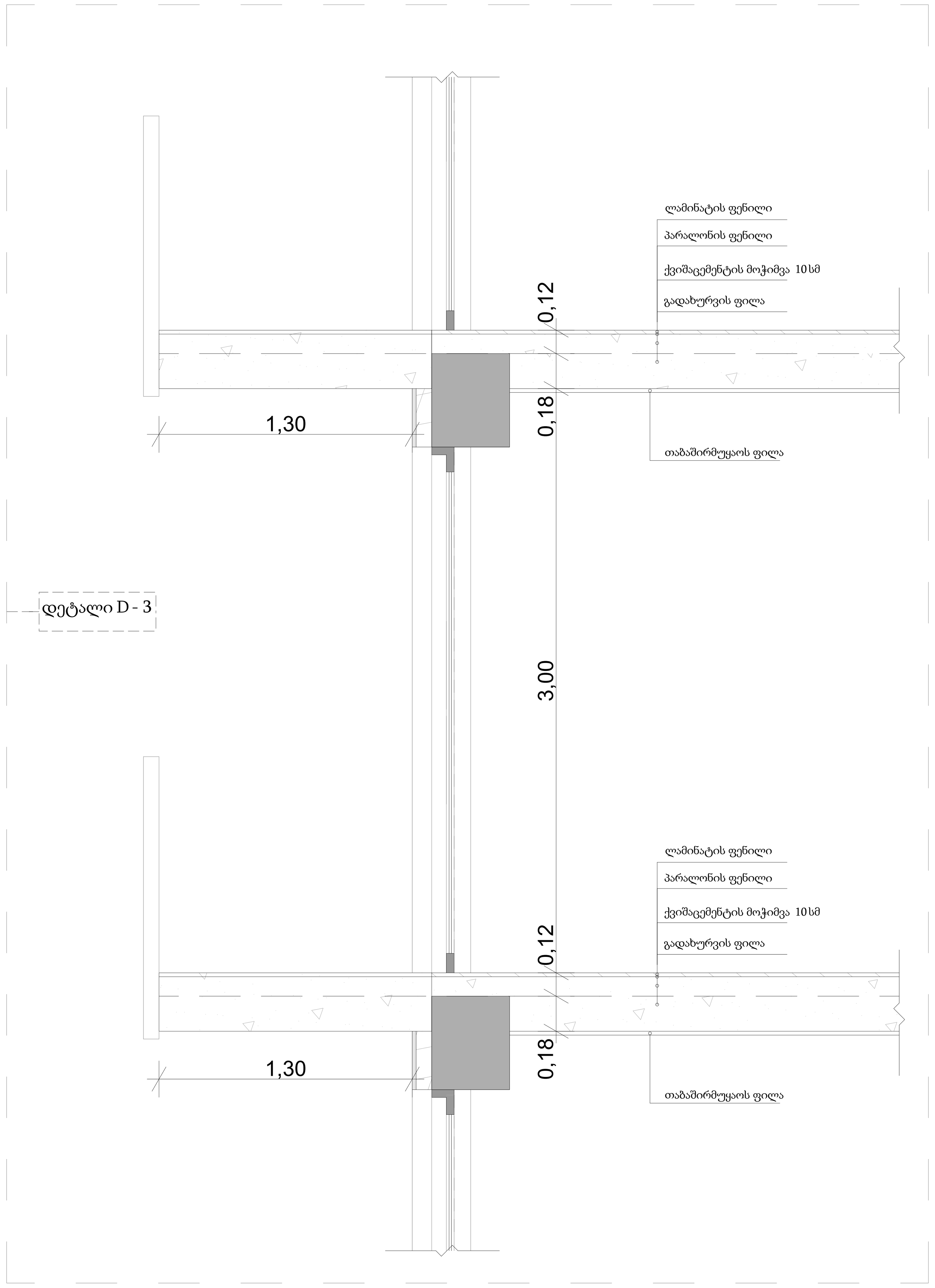

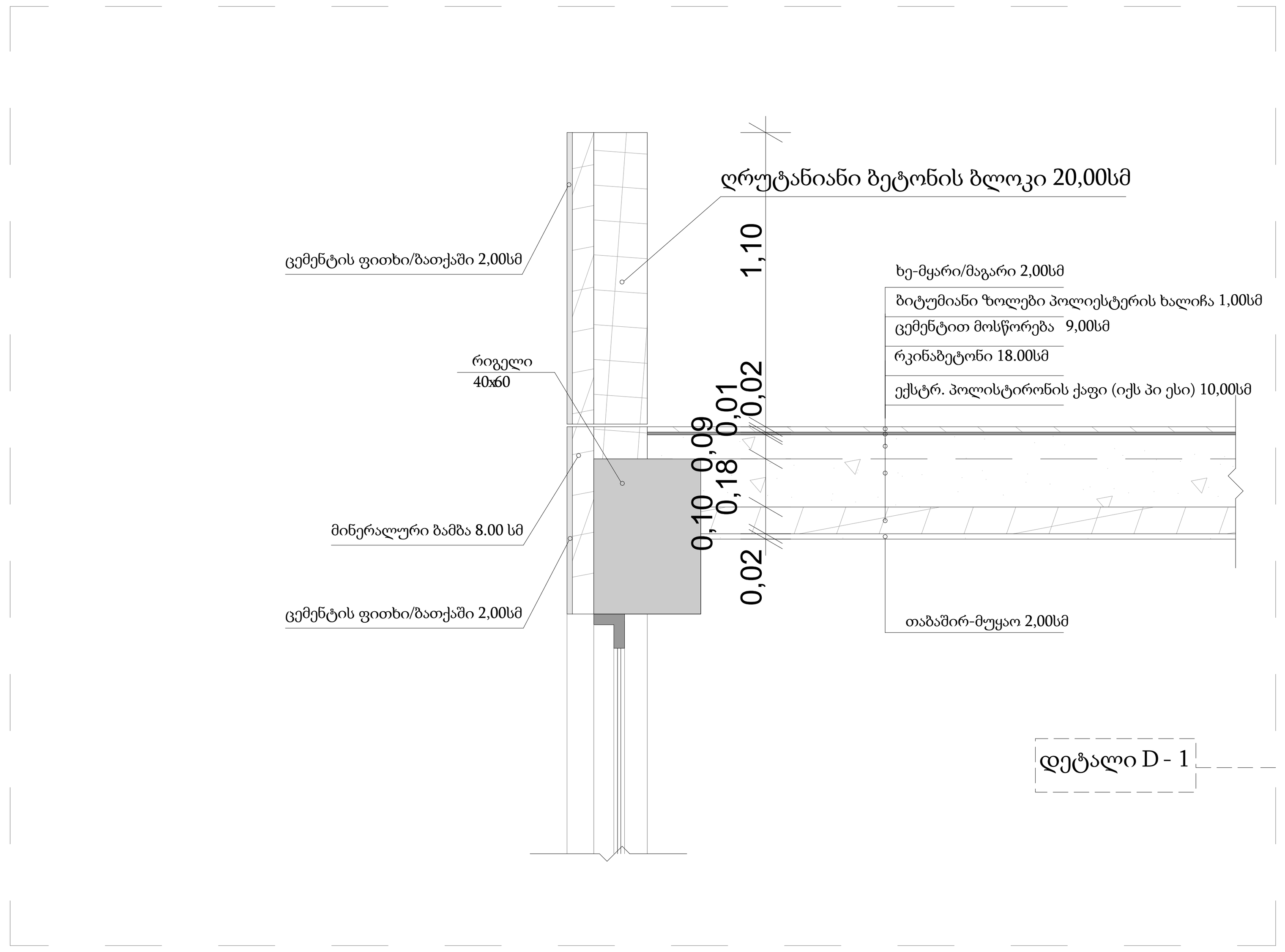

kedlis, iatakis da saxuravis kvanZebi m. 1:20

fasadis aguriT mopirkeTeba

klinkeris aguri 2.00sm

mineraluri bamba 8.00sm

Rrutaniani betonis bloki 20.00sm

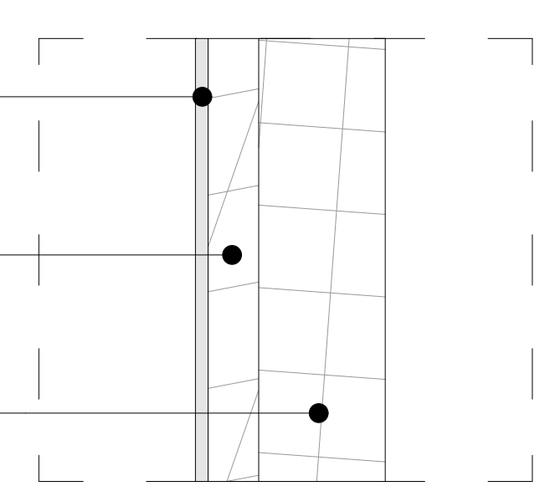

fasadis lesva-Rebva

cementis fiTxi/baTqaSi 2.00sm

mineraluri bamba 8.00sm

Rrutaniani betonis bloki 20.00sm

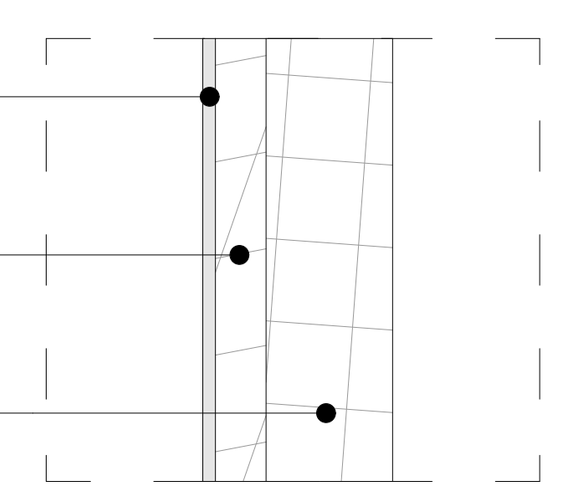

kedeli miwaSi

bitumiani zolebi poliesteris xaliCa 1.00sm

rkinabetoni 30.00sm

gafarToebuli polistironi (EPS) 10.00sm

cementis fiTxi/baTqaSi 1.00sm

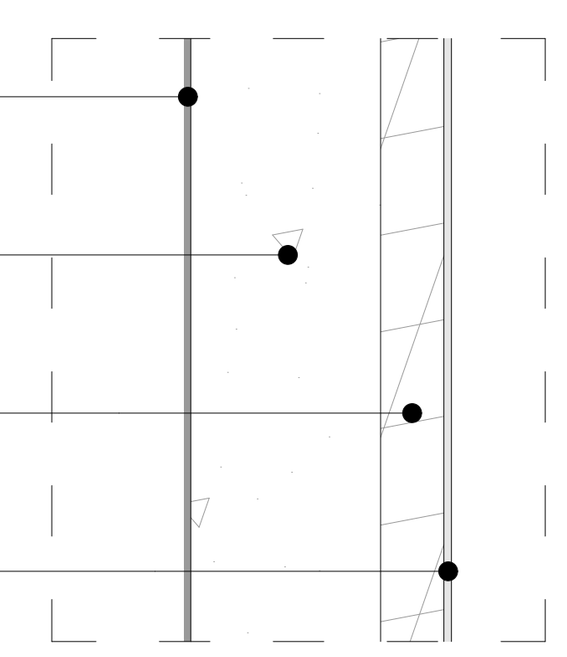

sardafis fila

naturaluri qva 1.00sm

cementiT mosworeba 8.00sm

eqstrudirebuli polistironis qafi (XPS) 10.00sm

rkinabetoni 18.00sm

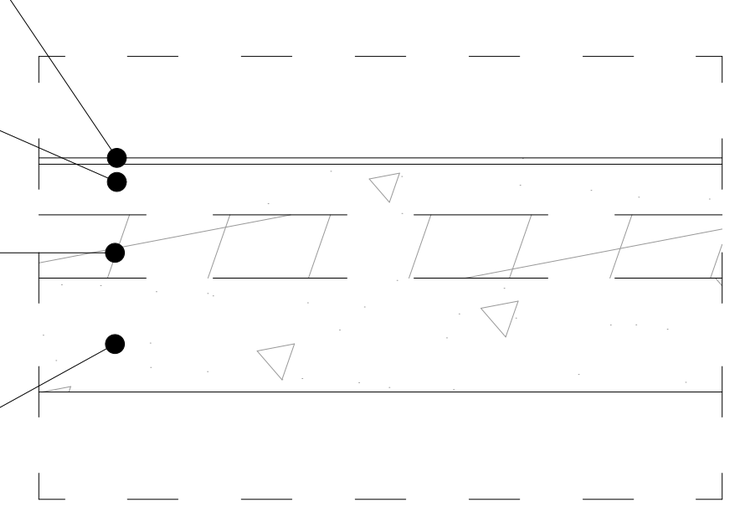

brtyeli gadaxurva

xe - myari/magari 2.00sm

bitumiani zolebi poliesteris xaliCiT 1.00sm

cementiT mosworeba 9.00sm

rkinabetoni 18.00sm

eqstrudirebuli polistironis qafi (XPS) 10.00sm

TabaSir-muyao 2.00sm

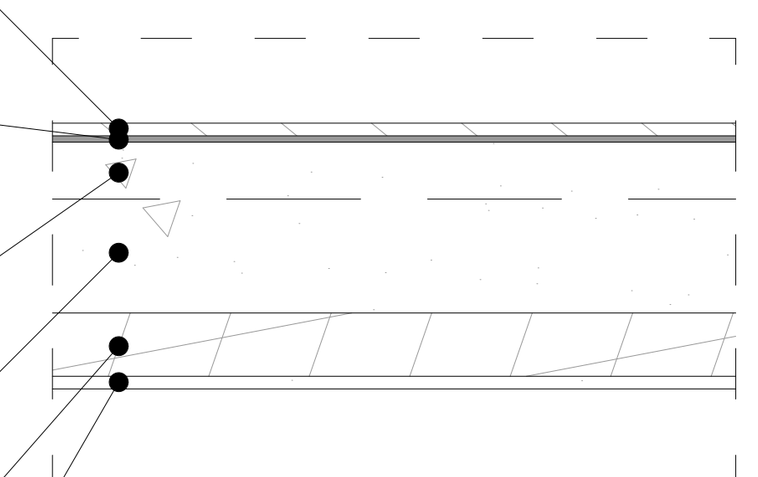

daxrili gadaxurva

aluminis furceli 0.20sm

bitumiani zolebi poliesteris xaliCiT 1.00sm

xis fanera 2.00sm

xis poliureTanis qafi (PUR) 7.00sm

TabaSir-muyao 2.00sm

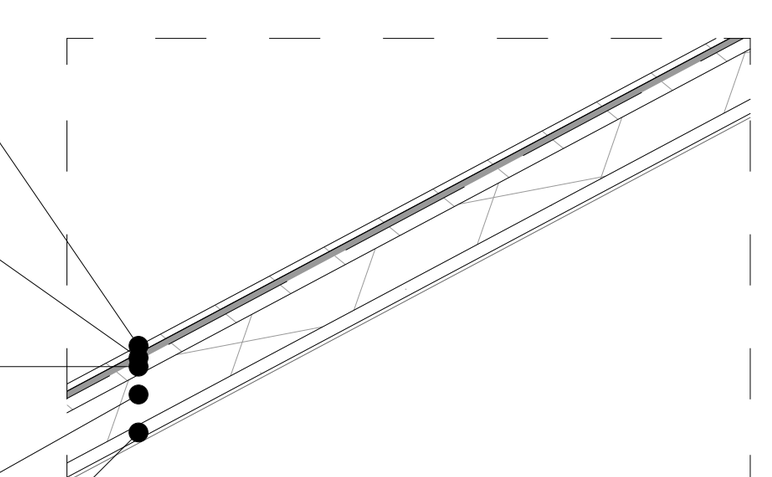

შენიშვნები	
შპს "კონსოლი"	
ობიექტი:	მრავალბინიანი საცხოვრებელი სახლი
მისამართი:	ქ.თბილისი, ლისის ტბის მიმდებარედ ნაკვეთი ს/კ;01.10.18.009.014
არქიტექტურული ნაწილი	
ნახაზი:	ფასადის ფრაგმენტი
მასშტაბი:	1:20
დირექტორი:	დავით ლექვთაძე
პრ. მთ. არქიტექტორი:	რ. ტყემალაძე
დაამუშავა:	რ.ტყემალაძე
ფორმატი: A2	
ფურცელი:	ფურცლები: