ქ. თბილისი , დაბა წყნეთი, რუსთაველის ქუჩა N1.
ს/კ (01.20.01.065.015)

საოფისე შენობა

კონსტრუქციული ნაწილი
(სამშენებლო დოკუმენტაცია)

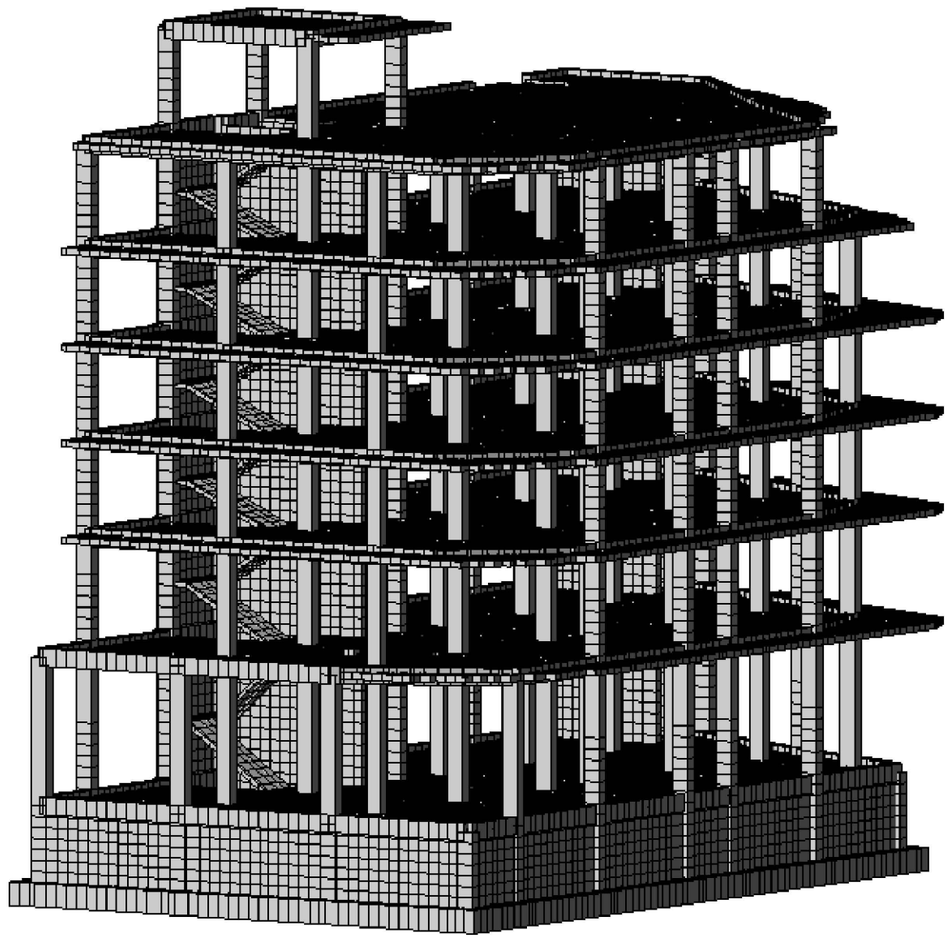

ქ. თბილისი
2024

| ธงโบว์ลิสติ้ง ก้อยอินทรีแดง | | |

ნახაზების ჩამონათვალი

ნახაზების დასახელება	კოდი	REVISION				
მონოლითური სვეტი - 5 მ.ს.- 5	S - 307	--	--	--	--	--
მონოლითური სვეტი - 6 მ.ს.- 6	S - 308	--	--	--	--	--
სვეტების მარკირების გეგმა 5.00 ნიშნულზე	S - 309	--	--	--	--	--
მონოლითური სვეტი - 7 მ.ს.- 7	S - 310	--	--	--	--	--
მონოლითური სვეტი - 8 მ.ს.- 8	S - 311	--	--	--	--	--
სვეტების მარკირების გეგმა 8.90 ნიშნულზე	S - 312	--	--	--	--	--
სვეტების მარკირების გეგმა 12.20 ნიშნულზე	S - 313	--	--	--	--	--
სვეტების მარკირების გეგმა 15.50 ნიშნულზე	S - 314	--	--	--	--	--
მონოლითური სვეტი - 9 მ.ს.- 9	S - 315	--	--	--	--	--
მონოლითური სვეტი - 10 მ.ს.- 10	S - 316	--	--	--	--	--
მონოლითური სვეტი - 11 მ.ს.- 11	S - 317	--	--	--	--	--
სვეტების მარკირების გეგმა 18.80 ნიშნულზე	S - 318	--	--	--	--	--
მონოლითური სვეტი - 12 მ.ს.- 12	S - 319	--	--	--	--	--
მონოლითური სვეტი - 13 მ.ს.- 13	S - 320	--	--	--	--	--
სვეტების მარკირების გეგმა 22.35 ნიშნულზე	S - 321	--	--	--	--	--
მონოლითური სვეტი - 14 მ.ს.- 14	S - 322	--	--	--	--	--
სიხისტის დიაფრაგმების მარკირების გეგმა -3.10 ნიშნულზე	S - 323	--	--	--	--	--
სიხისტის დიაფრაგმა ს.დ. - 1	S - 324	--	--	--	--	--
სიხისტის დიაფრაგმა ს.დ. - 1 (2)	S - 325	--	--	--	--	--
სიხისტის დიაფრაგმა ს.დ. - 2	S - 326	--	--	--	--	--
სიხისტის დიაფრაგმა ს.დ. - 2 (2)	S - 327	--	--	--	--	--
სიხისტის დიაფრაგმა ს.დ. - 3	S - 328	--	--	--	--	--
სიხისტის დიაფრაგმა ს.დ. - 3 (2)	S - 329	--	--	--	--	--
სიხისტის დიაფრაგმა ს.დ. - 4	S - 330	--	--	--	--	--
სიხისტის დიაფრაგმა ს.დ. - 4 (2)	S - 331	--	--	--	--	--
სიხისტის დიაფრაგმა ს.დ. - 5	S - 332	--	--	--	--	--
სიხისტის დიაფრაგმა ს.დ. - 5 (2)	S - 333	--	--	--	--	--
სიხისტის დიაფრაგმა ს.დ. - 6	S - 334	--	--	--	--	--
რიგელების განლაგების გეგმა -0.10 ნიშნულზე - მ.რ. - 1	S - 401	--	--	--	--	--
რიგელების განლაგების გეგმა 5.00 ნიშნულზე - მ.რ. - 2	S - 402	--	--	--	--	--
რიგელების განლაგების გეგმა 8.90 ნიშნულზე - მ.რ. - 3	S - 403	--	--	--	--	--
რიგელების განლაგების გეგმა 12.20 ნიშნულზე - მ.რ. - 4	S - 404	--	--	--	--	--
რიგელების განლაგების გეგმა 15.50 ნიშნულზე - მ.რ. - 5	S - 405	--	--	--	--	--
რიგელების განლაგების გეგმა 18.80 ნიშნულზე - მ.რ. - 6	S - 406	--	--	--	--	--
რიგელების განლაგების გეგმა 22.35 ნიშნულზე - მ.რ. - 7	S - 407	--	--	--	--	--
რიგელების განლაგების გეგმა 25.85 ნიშნულზე - მ.რ. - 8 - 9	S - 408	--	--	--	--	--
რიგელების ტიპიური დაარმირება	S - 409	--	--	--	--	--
კიბის კვანძი 1 - 2	S - 501	--	--	--	--	--
კიბის კვანძი 3 - 4	S - 502	--	--	--	--	--
კიბის მარშის კვეთი და სპეციფიკაცია	S - 503	--	--	--	--	--
ტიხრების დამაგრების და ზღუდარების მოწყობის ტიპ. სქემები	S - 801	--	--	--	--	--
მონ.რკ.ბ. სვ.-ის და გარე შემომზღუდავი კედლების მიერთების სქემა	S - 802	--	--	--	--	--

შენიშვნა:
NOTE:

----	----	----	----
----	----	----	----
----	----	----	----
----	----	----	----
----	----	----	----
No	Date	Revision	Issued by

სიტუაციური სქემა
KEY PLAN

მისამართი ADDRESS: ქ. თბილისი , დაბა წყნეთი, რუსთაველის ქუჩა N1. ს/კ (01.20.01.065.015)

პროექტი PROJECT: საოფისე შენობა

ნახაზი DRWG.: ჩამონათვალი 2

Cubix DEVELOPMENT

ბ.ბერიძე

----	----
ფაილი FILE LIST OF DWG - COPY	პროექტის #: PROJECT No
ფორმატი PAPER SIZE A3	მასშტაბი SCALE ----
ნახ.კოდი DRWG. No S - 002	კორექტ. REVISION ----
	სტადია STATUS

19.09.2024

პირობითი აღნიშვნები:
General Legend:

- არსებული კონსტრუქცია
- Existing Wall

- დასაშლელი კონსტრუქცია
- Demolition Wall

- კვეთი ბეტონის ელემენტზე
- Section on concrete element

- კვეთი რკ.ბ. ელემენტზე
- Section on r.c. element

- მონოლითური რკ.ბეტონის ელემენტი (კონსტრუქცია)
- Monolitic r.c. element (Structural)

- ბლოკის წყობა
- Block Masonry

- აგურის წყობა
- Brick Masonry

- ბეტონის მომზადება
- Concrete Preparation

- გრუნტი
- Soil

- ნაყარი გრუნტი
- Filled soil

- ჰიდროიზოლაცია
- Waterproofing

- პოლიეთილენის ფენა
- Polyethylene layer

- ქვაბულის ფერდი
- Trench side

- დაბეტონების დონე
- Pouring Level

- "ქარხნული" შედუღება
- "Factory" Welding

- ადგილობრივი შედუღება
- Local Welding

-1.10
- კედლის ზედაპირის ნიშნული
- Wall top level

3.20
- ელემენტის კონსტრუქციული ნიშნული
- Structural level of the element

-2.70
(427.85)
- საპროექტო ნიშნული
- Design Level
- აბსოლიტური ნიშნული
- Elevation (Height above mean sea level)

000.00
000.00
- წითელი ნიშნული
- Red Level
- შავი ნიშნული
- Black Level

30(50)
- კვეთში ეს აღნიშვნა მუთითებს, რომ ურთიერთგადამკვეთ რიგელებს აქვთ სხვადასხვა სისქის (ბეტონის) დაბეტონების ზონა
- This legend in section mentions that beams have diffenrent concrete coat thickness

კვანძი II
- კვანძის ნომერი
- Detail Number

S - 100
- ფურცლის ნომერი
- Sheet Number

აბრივიატურა
List of Abbreviations

დ.ა. C.O.S.	- დაიჭრას ადგილზე - Cut on Site
დაზ.ა. V.S.	- დაზუსტდეს ადგილზე - Verify on Site
მ.ს. C.	- მონოლითური სვეტი - Column
მ.რ. BM.	- მონოლითური რიგელი - Reinforced Concrete Beam
ს.დ. SH.W.	- სიხისტის დიაფრაგმა - Shear wall
მ.კ. R.C.W.	- მონოლითური კედელი - Reinforced Concrete wall
რ.კ. G.B.	- რანდკოჭი (ან როსტვერკის კოჭი) - Ground Beam
ხ. P.	- ხიმინჯი - Pile
წ.ს. S.F.	- წერტილოვანი საძირკველი - Spread Footing
ლ. საძ. C.F.	- ლენტური საძირკველი - Continuous Footing
ა.მ.კ. B.S.C.	- არმატურის მოც. კარკასი - Bar Space Cage
ხ.კ. P.R.C.	- ხიმინჯის კარკასი - Pile Reinforcement Cage
კ. C.R.	- კარკასი (სიბრტყითი) - Cage of Reinforcement
ბადე (ბ. -) MESH	- არმატურის ბადე - Rebar Mesh
პარაპეტი U.	- პარაპეტი - Upstand
ლ.ს. ST.C.	- ლითონის სვეტი - Steel Column
ლ.მ.კ. ST.G.	- ლითონის მთავარი კოჭი - Steel Girder
ლ.კ. ST.B.	- ლითონის კოჭი - Steel Beam
ლ.წ. ST.T.	- ლითონის წამწე - Steel Truss
ლ.ვ.კ. ST.V.B.	- ლითონის ვერტიკალური კავშირი - Steel Vertical Bracing
ლ.ჰ.კ. ST.H.B.	- ლითონის ჰორიზონტალური კავშირი - Steel Horizontal Bracing
შ.კ. C.B.	- შედგენილი კოჭი - Composite Beam
ჩ.დ. E.P.	- ჩასატანებელი დეტალი - Embedded Part

არმატურის აღნიშვნა:
Rebar Marking:

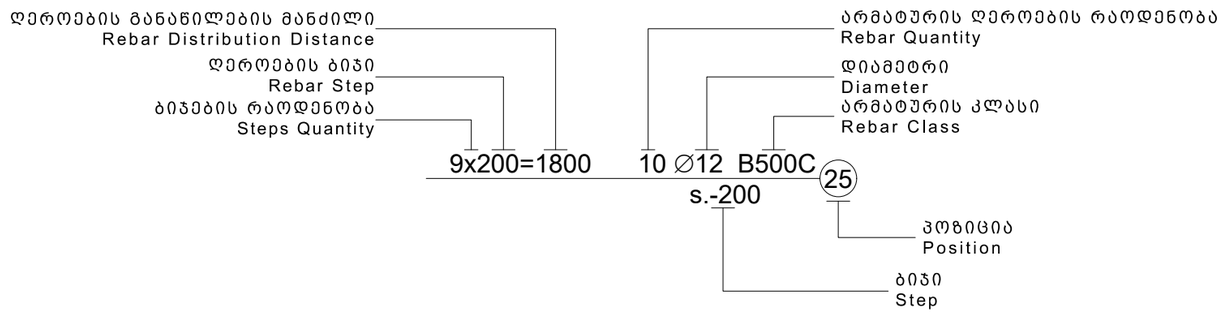

შენიშვნა:
NOTE:

----	----	----	----
----	----	----	----
----	----	----	----
----	----	----	----
----	----	----	----
No	Date	Revision	Issued by

სიტუაციური სქემა
KEY PLAN

მისამართი ADDRESS: ქ. თბილისი , დაბა წყნეთი, რუსთაველის ქუჩა N1. ს/კ (01.20.01.065.015)

პროექტი PROJECT: საოფისე შენობა

ნახაზი DRWG.: პირობითი აღნიშვნები

Cubix DEVELOPMENT

ბ.ბერიძე

ფაილი FILE: LEGEND

პროექტის #: PROJECT No

ფორმატი PAPER SIZE: A3

მასშტაბი SCALE: ----

ნახ.კოდი DRWG. No: S - 003

კორექტ. REVISION: ----

სტადია STATUS

19.09.2024

კონსტრუქციის დასახელება	არმატურის კლასი										ბეტონი კლასი C (მ^3) სტანდარტი EN1992-1-1	
	არმატურის კლასი B500C სტანდარტი BS EN 10080									მთლიანად არმატურა კგ.		
	Ø 8	Ø 10	Ø 12	Ø 14	Ø 16	Ø 18	Ø 20	Ø 22	Ø 25		C12/15	C20/25
საძირკველი		2182	8868		28540				6440	46031	66	487
მონოლითური კედლები	79	2752		2212						5043		44
ფილა		60892	35482							96374		840
სვეტი	13794				11972		3196		11929	40891		171
რიგელი	5629				2974	1877	3747	3594	7241	25061		98
დიაფრაგმა	274		4779	20546	4241					29840		157
კიბეები		1860	4126							5987		35
ჯამი ∑	19776	67687	53255	22759	47727	1877	6942	3594	25609	249226	66	1831

შენიშვნა:
NOTE:

No	Date	Revision	Issued by
----	----	----	----
----	----	----	----
----	----	----	----
----	----	----	----
----	----	----	----

სიტუაციური სქემა
KEY PLAN

მისამართი ADDRESS: ქ. თბილისი , დაბა წყნეთი, რუსთაველის ქუჩა N1. ს/კ (01.20.01.065.015)

პროექტი PROJECT: საოფისე შენობა

ნახაზი DRWG.: მასალის ამოკრეფა

Cubix DEVELOPMENT

ბ.ბერიძე

ფაილი FILE: MASLAIS AMOKREFA

პროექტის #: PROJECT No: ----

ფორმატი PAPER SIZE: A3

მასშტაბი SCALE: ----

ნახ.კოდი DRWG. No: S - 004

კორექტ. REVISION: ----

სტადია STATUS: ----

19.09.2024

1. ზოგადი

ობ. მისამართი - ქ. თბილისი , დაბა წყნეთი, რუსთაველის ქუჩა N1.

- საკადასტრო კოდი (01.20.01.065.015)

2. საინჟინრო გეოლოგია და დაფუძნების პირობები, ქვაბული

2.1 საძირკვლის ფუძედ მიჩნეული გრუნტის მახასიათებლები:

- საძირკვლის ფუძედ მიღებულია გრუნტის ხელოვნური ფენა; მდინარის ხვინჭა (ბალასტი); როგორც ფიზიკურ მექანიკური თვისებებია;
- სიმკვრივე P = 1.95 გრ/სმ3;
- საანგარიშო წინაღობა R_0=350კპა (3,50 კგძ/სმ²);
- დეფორმაციის მოდული E=40 მპა (400 კგძ/სმ²);
- დასკვნა - მშენებლობისთვის გამოყოფილ უბანზე და მის ირგვლივ არ აღინიშნება საშიში გეოლოგიური პროცესები და მათი ჩასახვა არც მომავალშია მოსალოდნელი, იგი იმყოფება დამაკმაყოფილებელ საინჟინრო-გეოლოგიურ პირობებში;
- გრუნტის კატეგორია სეისმური თვისებების მიხედვით - II (პნ 01.01.-09 ცხ.#1);

გრუნტის წყალი - სამშენებლო ტერიტორიაზე გრუნტის წყალი გამოვლენილია ზედაპირიდან 1.3 - 1.4 მეტრის ფარგლებში (იხ:საინჟინრო გეოლოგია) წყლები ძლიერ აგრესიულობას ავლენს პორტლანდცემენტის მიმართ რკინა-ბეტონის კონსტრუქციის არმატურაზე გაანალიზებული წყლის სინჯების აგრესიული ზემოქმედება მუდმივად წყალში დასველების პირობებში ფასდება როგორც ,,არა", ხოლო პერიოდული დასველებით ,,საშუალო". იმავე გარემოს აგრესიული ზემოქმედების ხარისხი ნახშირბადიან ფოლადზე, გრუნტის წყლის დაბლა სამშენებლო ნორმების და წესების ინსტრუქციის მიხედვით ფასდება როგორც ,,საშუალო". აღნიშნულიდან გამომდინარე რკ.ბეტონის საძირკვლის ფილაში, კედლებში, დიაფრაგმებსა და სვეტებში(-0.10 ნიშნულამდე) გამოყენებულ იქნას W8 მარკის წყალშეუღწევადი ბეტონი.

ქვაბული - ქვაბულის გვერდების დამუშავება მოხდეს გრუნტების 45^0 დახრის კუთხით.

3. უსაფრთხოება

- მშენებლობის პროცესი წარიმართოს საქართველოს მთავრობის 2019 წლის 19 თებერვლის საქართველოს ორგანული კანონის - ,,შრომის უსაფრთხოების შესახებ" და საქართველოს მთავრობის 2014 წლის 27 მაისის N361-ე დადგენილების - ,,მშენებლობის უსაფრთხოების შესახებ ტექნიკური რეგლამენტის" მოთხოვნების შესაბამისად და მკაცრად იქნას დაცული უსაფრთხოების წესები.

4. მასალები

- მასალების ანტიკოროზიული და ხანძარსაწინააღმდეგო დაცვა - შესრულდეს ნორმების СНиП 2.01.02-85* და СНиП 2.03.11-85 მოთხოვნების შესაბამისად;
- ბეტონი - შენობის მზიდ კონსტრუქციებში გამოყენებულია ბეტონი კლასით - C20/25, საძირკვლის ქვეშ გამოყენებულია ბეტონის მომზადება C12/15, (EN1992-1-1);
- არმატურა - შენობის რკ.ბეტონის ელემენტებში გამოყენებულია არმატურა კლასით - B500C;(BS EN 10080);
- ჰიდროიზოლაცია - შენობის კედლები რომლებიც შეხებაში არის გრუნტთან დაიფაროს ჰიდროსაიზოლაციო შრით, (ჰიდროიზოლაციის ტიპი განისაზღვროს დამკვეთთან შეთანხმებით);
- ან გამომდინარე აღნიშნული სიმტკიცის მირწევამდე აუცილებელია მკაცრად დაცული იქნას ტემპერატურის და ტენიანობის რეჟიმი;

5. კლიმატოლოგია და დატვირთვები

- ჩაყინვის სიღრმე - 0.23 მ (პნ 01.05-08);
- თოვლი - q = 50 კგ/მ² (პნ 01.0508);
- სეისმურობა - საქართველოს ტერიტორიის სეისმური საშიშროების რუქის მიხედვით ქ.თბილისი, დაბა წყნეთი იმყოფება 8 ბ. სეისმურ ზონაში (სკალა MSK64), ჰორიზონტალური აჩქარება - 0.17 (სეისმურობის კოეფიციენტი);

6. მათ. მოდელირება (გაანგარიშება)

- «Lira - САПР 2022» (ვერსია R1) პროგრამული კომპლექსის მეშვეობით, სასრული ელემენტების მეთოდის საფუძველზე. შენობის საანგარიშო მოდელი შედგენილია არქიტექტურული ნახაზების მიხედვით.
- გაანგარიშებაში მიღებულია შემდეგი დატვირთვები:
  - სტატიკური მუდმივი;
  - სტატიკური დროებითი ხანგრძლივი;
  - სტატიკური დროებითი ხანმოკლე;
  - სეისმური X მიმართულება;
  - სეისმური Y მიმართულება;
- გათვალისწინებულია საკუთარი რხევების 40 ფორმა.
- სეისმური ზემოქმედების ანგარიშისას მასების მონაწილეობის ფაქტორი შეადგენს 80-85%;
- საძირკვლის ძირზე საშუალო წნევა საანგარიშო დატვირთვათა ძირითადი შეხამებისას შეადგენს - 32.8 ტ/მ²;

7. შენობის აღწერილობა

- პირობითი საპროექტო ნიშნული 0.00 - შეესაბამება აბსოლიტურ ნიშნულს - 936.30.
- შენობის ზომები - 17.45X32.25 მ. (ღერძებში), გეგმაში მართკუთხედი ფორმის;
- საძირკველი - მონოლითური რკ.ბეტონი ფილა საძირკველი ,გაბარიტული ზომებით 0.8(h) მ;

შენიშვნები

- საძირკვლის ფუძე აუცილებელია მიიღოს ინჟ. გეოლოგმა.
- მიწის სამუშაოთა წარმოებისას დაცული უნდა იყოს СНиП 3.02.01-87 ЗЕМЛЯНЫЕ СООРУЖЕНИЯ,ОСНОВАНИЯ И ФУНДАМЕНТЫ 10.1÷10.5 პუნქტების მოთხოვნები;
- შენობის ღერძების დაკვალვა განხორციელდეს არქიტექტურული ნახაზების მსაბამისად;
- ნახაზებში აღმოჩენილი შეუსაბამობის, არქიტექტურულ ნახაზებთან შეუსაბამობის და/ან საინჟინრო-გეოლოგიური ნაწილის ადგილზე არსებულ სიტუაციასთან შეუსაბამობის შემთხვევაში - აუცილებლად ეცნობოს პროექტის ავტორს;
- არმატურების მოღუნვა განხორციელდეს ცივად გაცხელების გარეშე;
- რკ.ბეტონის კონსტრუქციებს (ფილები,რიგელები) მიეცეს სამშენებლო აწევა „შუქში მალის“ 1/100;
- თუ სადმე ბლოკის წყობის სიმაღლის და სიგანის ფარდობა (H/W) აღემატება 12-ს აუცილებელია შუალედური რკ.ბეტონის სარტყელის მოწყობა;

9. გამოყენებული ლიტერატურა

- (პნ 01.01-09) - სეისმომედეგი მშენებლობა
- (პნ 03.01-09) - ბეტონისა და რკინაბეტონის კონსტრუქციები
- (პნ 02.01-08) - შენობების და ნაგებობების ფუძეები
- (პნ 01.05-08) - სამშენებლო კლიმატოლოგია
- СНиП 2.01.07-85* _ Нагрузки и воздействия

შენიშვნა:
NOTE:

No	Date	Revision	Issued by
----	----	----	----
----	----	----	----
----	----	----	----
----	----	----	----
----	----	----	----

სიტუაციური სქემა
KEY PLAN

მისამართი ADDRESS: ქ. თბილისი , დაბა წყნეთი, რუსთაველის ქუჩა N1. ს/კ (01.20.01.065.015)

პროექტი PROJECT: საოფისე შენობა

ნახაზი DRWG.: განმარტებითი ბარათი

Cubix DEVELOPMENT

ბ.ბერიძე

ფაილი FILE: EXPL.NOTE

პროექტის #: PROJECT No

ფორმატი PAPER SIZE: A3

მასშტაბი SCALE: ----

ნახ.კოდი DRWG. No: S - 005

კორექტ. REVISION: ----

სტადია STATUS

19.09.2024

საძირკვლის ფილის საყალიბე გეგმა -3.10 ნიშნულზე

მ. 1:100

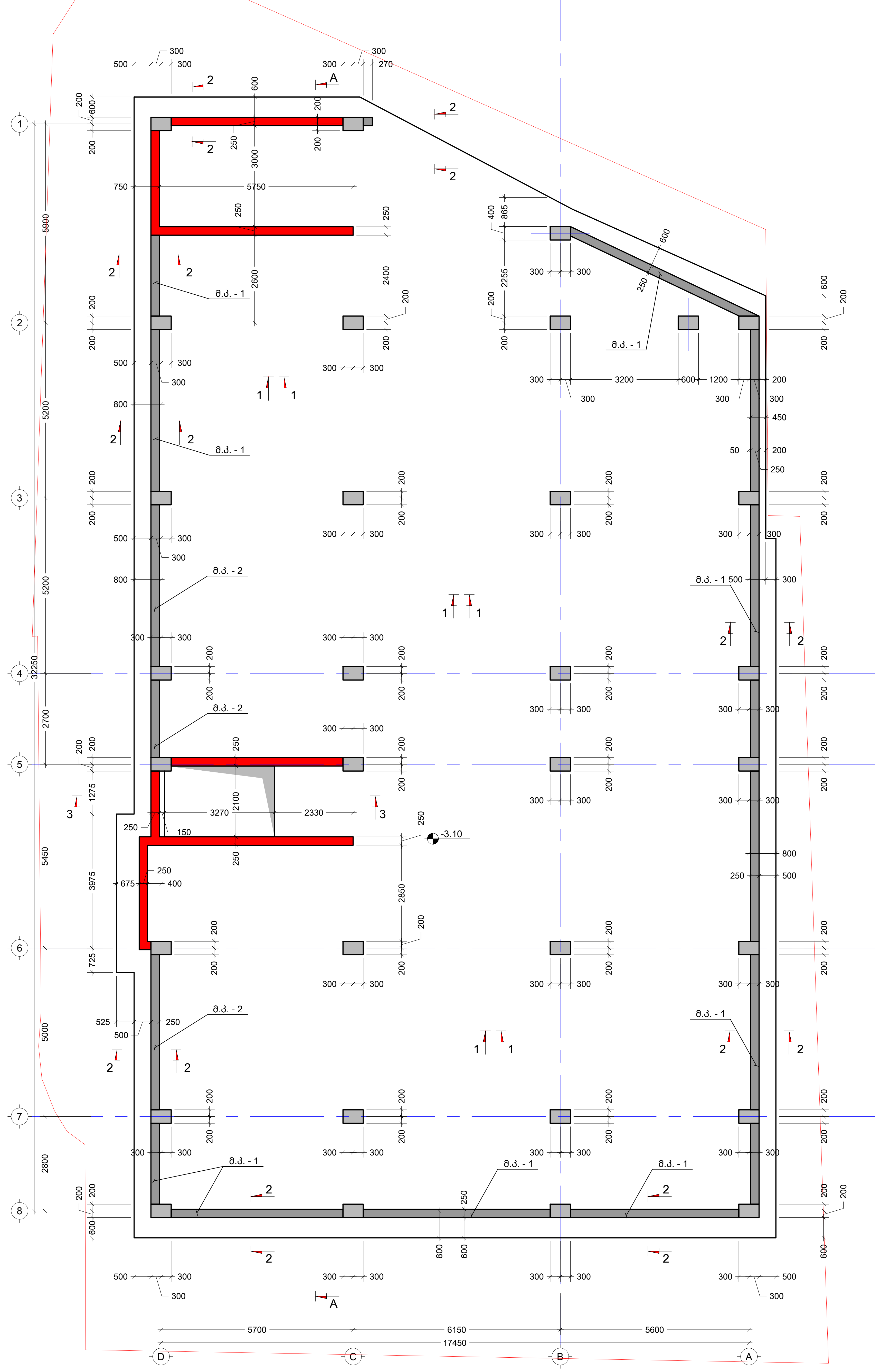

შენიშვნა:
NOTE:

1. საძირკვლის ფილის ჩასხმამდე მასში უნდა მოეწყოს; სვეტების, კედლებისა და კიბის ნაშვერები, იხილეთ შესაბამისი ნახაზები.

No	Date	Revision	Issued by
----	----	----	----
----	----	----	----
----	----	----	----
----	----	----	----
----	----	----	----

სიტუაციური სქემა
KEY PLAN

მისამართი
ADDRESS
ქ. თბილისი , დაბა წყნეთი, რუსთაველის ქუჩა N1.
ს/კ (01.20.01.065.015)

პროექტი
PROJECT
საოფისე შენობა

ნახაზი
DRWG.
საძირკვლის ფილის საყალიბე გეგმა -3.10 ნიშნულზე

Cubix DEVELOPMENT

ბ.ბერიძე

---- ----

ფაილი
FILE
FOUNDATION

პროექტის #:
PROJECT No

ფორმატი
PAPER SIZE
A2

მასშტაბი
SCALE

ნახ.კოდი
DRWG. No
S - 101

კორექტ.
REVISION

სტადია
STATUS

19.09.2024

ჭრილი A - A
მ. 1:100

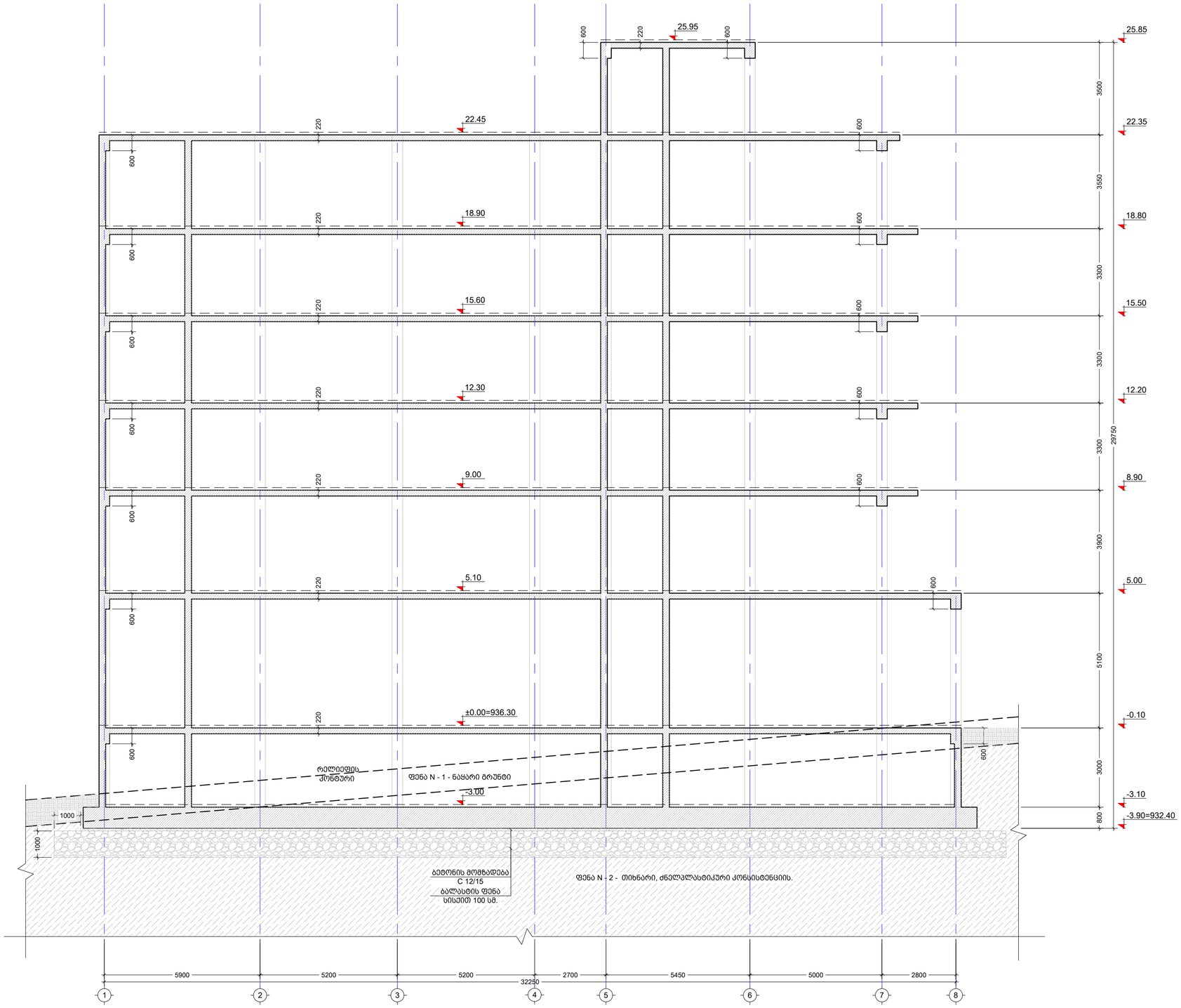

1. საძირკვლის ფუძედ მიღებულია გრუნტის ხელოვნური ფენა, მდინარის ხვინჭა (ბალატსი) სისქით 100 სმ. გრუნტი უნდა დაიტკეპნოს 20 სმ სისქის ფენებად, მანამ სანამ შემკვრივების კოეფიციენტი (k) არ გაუტოლდება 0.97-ს, ხოლო ფიზიკურ მექანიკური თვისებები კი: საანგარიშო წინაღობა Ro=350 კპა (3.5 კგძ/სმ2); სიმკვრივე ρ = 1.95 გრ/სმ3; E=400 მპა (4000 ტ/მ2);
2. შემკვრივების კოეფიციენტი (k) შემოწმდეს შესაბამისი სერთიფიცირებული სპეციალისტის მიერ.
3. საძირკვლის ფუძე დაიტკეპნოს მძიმე ვიბრო ფილით .
4. თავზე მოეწყოს ბეტონის მომზადება 10სმ სისქის.;
5. საძირკვლის ფუძე აუცილებელია მიიღოს ინჟინერ-გეოლოგმა;

შენიშვნა:
NOTE:

No	Date	Revision	Issued by
----	----	----	----
----	----	----	----
----	----	----	----
----	----	----	----
----	----	----	----
----	----	----	----

სიტუაციური სქემა
KEY PLAN

მისამართი ADDRESS: ქ. თბილისი , დაბა წყნეთი, რუსთაველის ქუჩა N1.
ს/კ (01.20.01.065.015)

პროექტი PROJECT: საოფისე შენობა

ნახაზი DRWG.: ჭრილი A - A

Cubix DEVELOPMENT

ა.ბერიძე

----	----
ფაილი FILE: FOUNDATION	პროექტის #: PROJECT No
ფორმატი PAPER SIZE: A2	მასშტაბი SCALE: ----
ნახ.კოდი DRWG. No: S - 102	კორექტი REVISION: ----
	სტატუსი STATUS

19.08.2024

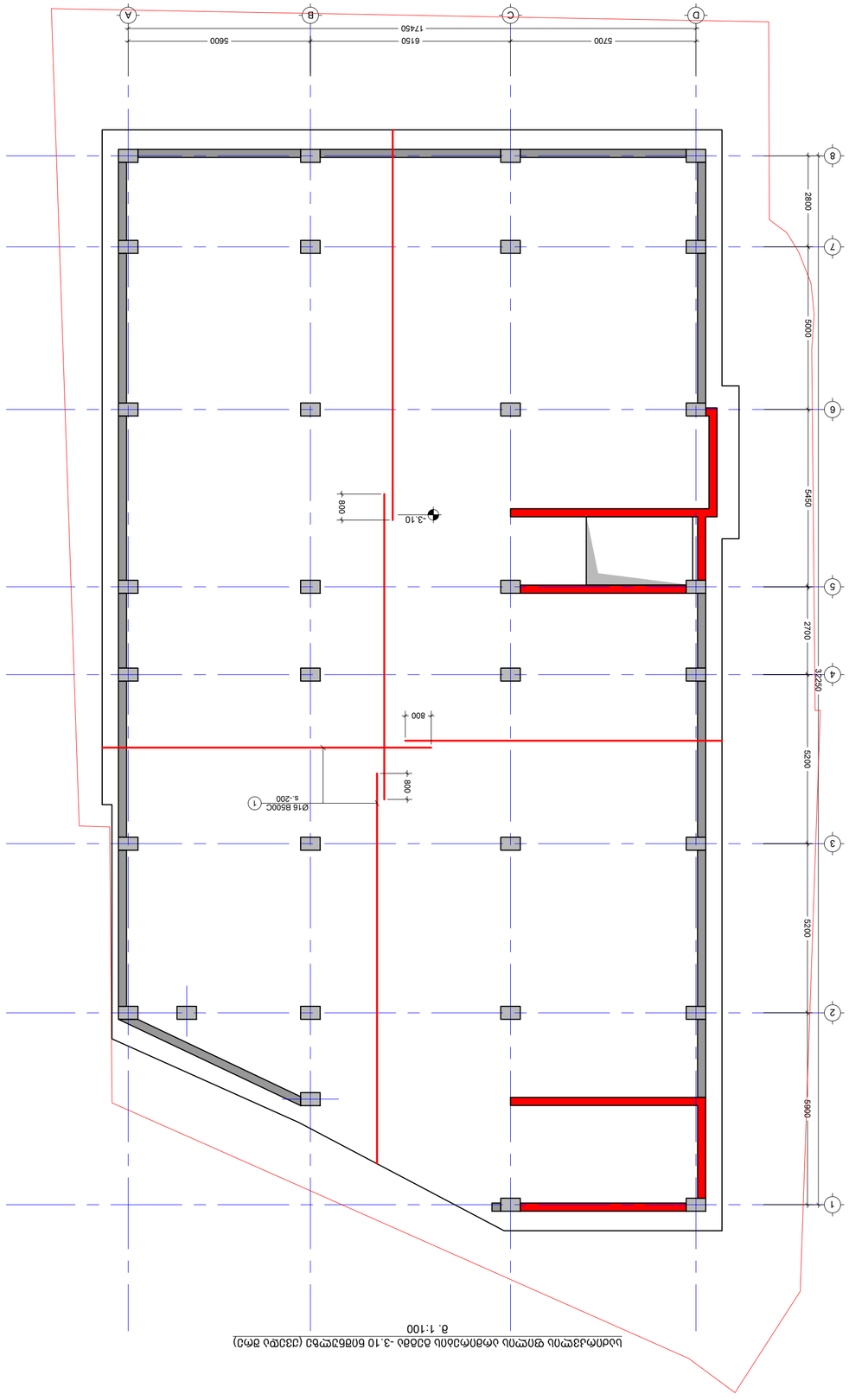

תוכנית רצפת קומת גלריה -3.10 מפלס (מפלס רצפת חניון -3.10 מפלס גלריה)

1:100 .מ

NOTE:

1. יש לבדוק את המידות בשטח ולוודא התאמה מלאה לתוכניות האדריכל והיועצים.

No	Date	Revision	Issued by
----	----	----	----

KEY PLAN

מתכנן השלד
ARCHITECTS
ע. מאיר משה , עמוס בוסקילה, מיכאל צפריר
בניה אי.
ת.ד (רמת גן) 01.20.065.015

יזם/מבצע
PROJECT

בניה חדשה
מגרש 101

שלב/מס'
DRWG.
תוכנית קומת גלריה -3.10 מפלס מפלס גלריה (רמת גן מפלס 6)

Cubix
DEVELOPMENT

מהנדס
---- ----

יועץ/מס' #
PROJECT No
FILE
FOUNDATION

קנה מידה
SCALE
PAPER SIZE
A2

תאריך
STATUS
REVISION
DRWG. No
S - 103

19/09/2024

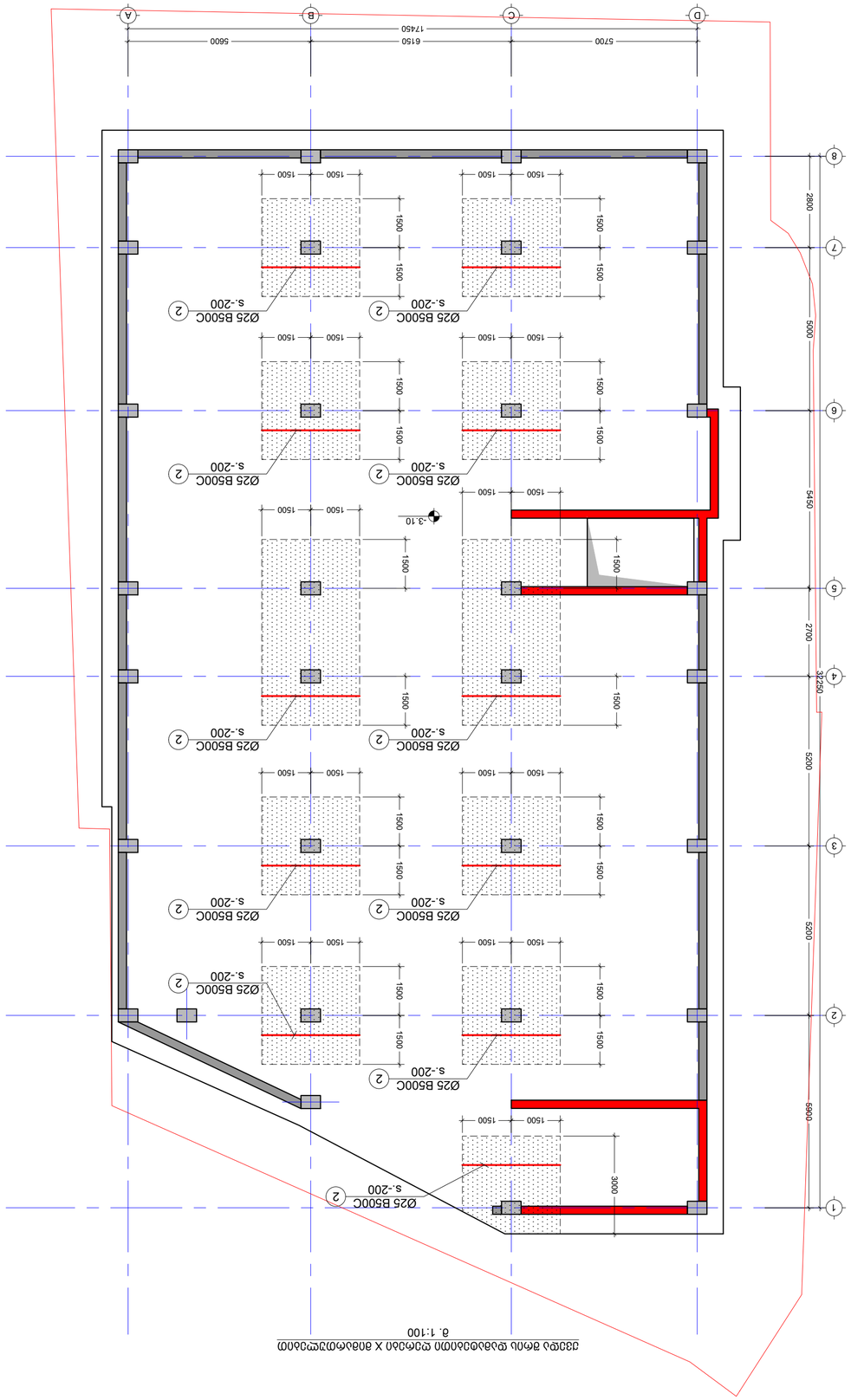

תוכנית קומת גלריה עם מפלסים חלקיים X מפת מיקום
מ. 1:100

1. יש לבדוק את המידות בשטח ולוודא התאמתן לתכנון האדריכלי ולתכניות יתר המקצועות.

NOTE:

No	Date	Revision	Issued by
----	----	----	----
----	----	----	----
----	----	----	----
----	----	----	----
----	----	----	----
----	----	----	----

KEY PLAN
מפתח סביבתי

ADDRESS
מרחב התכנון, מבנה 8456780, מלונית בת-ים
בלוק 141, חלקה 15)
PROJECT
בית מלון בת-ים
DRWG.
תוכנית קומת גלריה עם מפלסים חלקיים X
מפת מיקום

Cubix
DEVELOPMENT

מ.מ.מ.מ.ם	----	----
מספר תיק # PROJECT No.	מספר שלב FILE	מספר תת שלב FOUNDATION
מספר גיליון SCALE	גודל נייר PAPER SIZE	מספר גיליון A2
סטטוס STATUS	תיאור השינוי REVISION	מספר שרטוט DRWG. No.
----	----	S - 104

19.09.2024

ქვედა შრის დამატებითი ღერები Y მიმართულებით
მ. 1:100

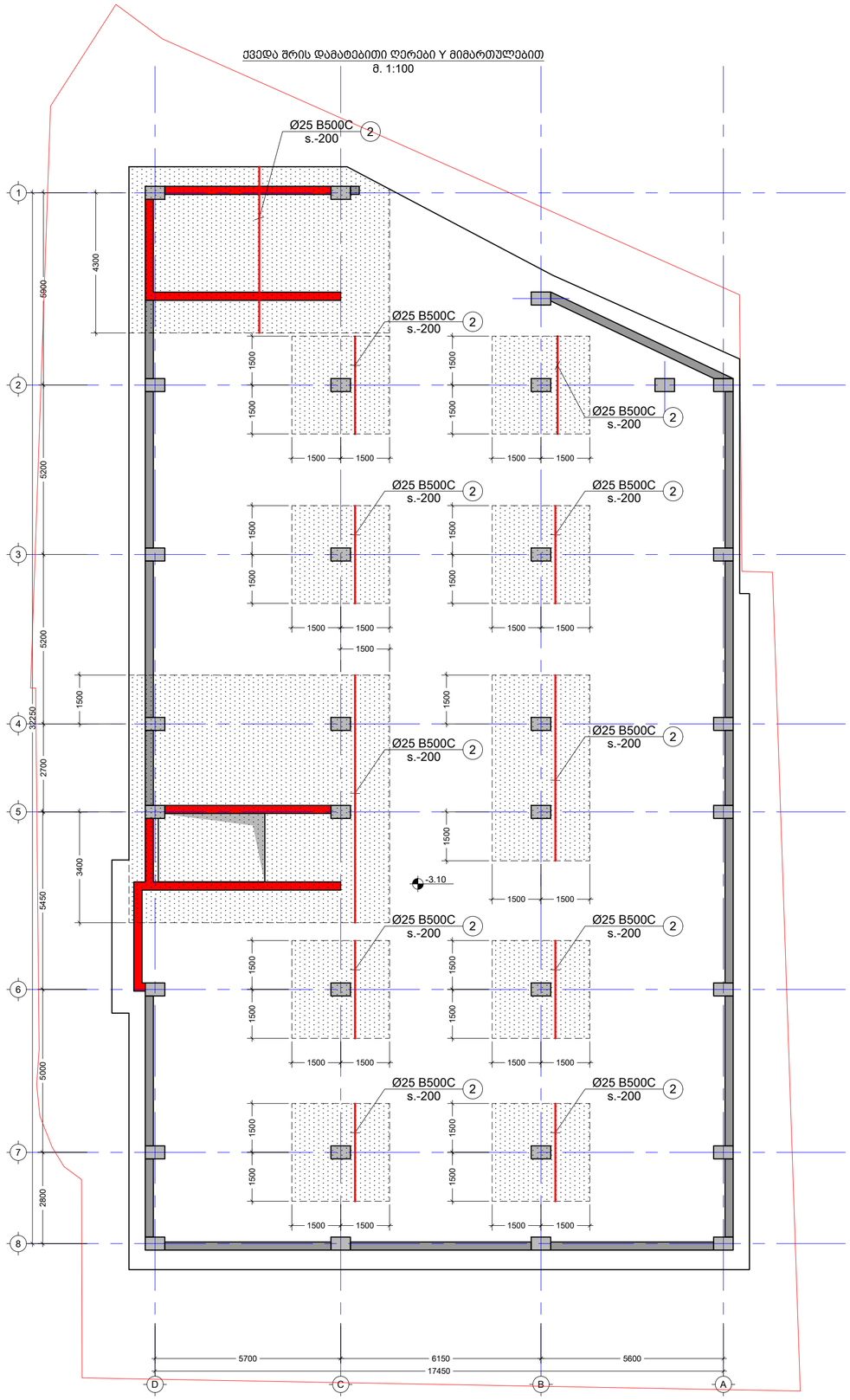

შენიშვნა:
NOTE:

1. ყოველი შემდეგი რიგი შესრულდეს პოზიციების ადგილმონაცვლეობით.

No	Date	Revision	Issued by
----	----	----	----
----	----	----	----
----	----	----	----
----	----	----	----
----	----	----	----

სიტუაციური სქემა
KEY PLAN

მისამართი
ADDRESS
ქ. თბილისი , დაბა წყნეთი, რუსთაველის ქუჩა N1.
ს/კ (01.20.01.065.015)

პროექტი
PROJECT
საოფისე შენობა

ნახაზი
DRWG.
ქვედა შრის დამატებითი ღერები Y მიმართულებით

Cubix DEVELOPMENT

ბ.ბერიძე	----	----
	ფაილი FILE: FOUNDATION	პროექტის #: PROJECT No
	ფორმატი PAPER SIZE: A2	მასშტაბი SCALE: ----
ნახ.კოდი DRWG. No: S - 105	კორექტი REVISION: ----	სტატუსი STATUS

13.09.2024

საძირკვლის ფილის არმირების გეგმა -3.10 ნიშნულზე (ზედა შრე)
მ. 1:100

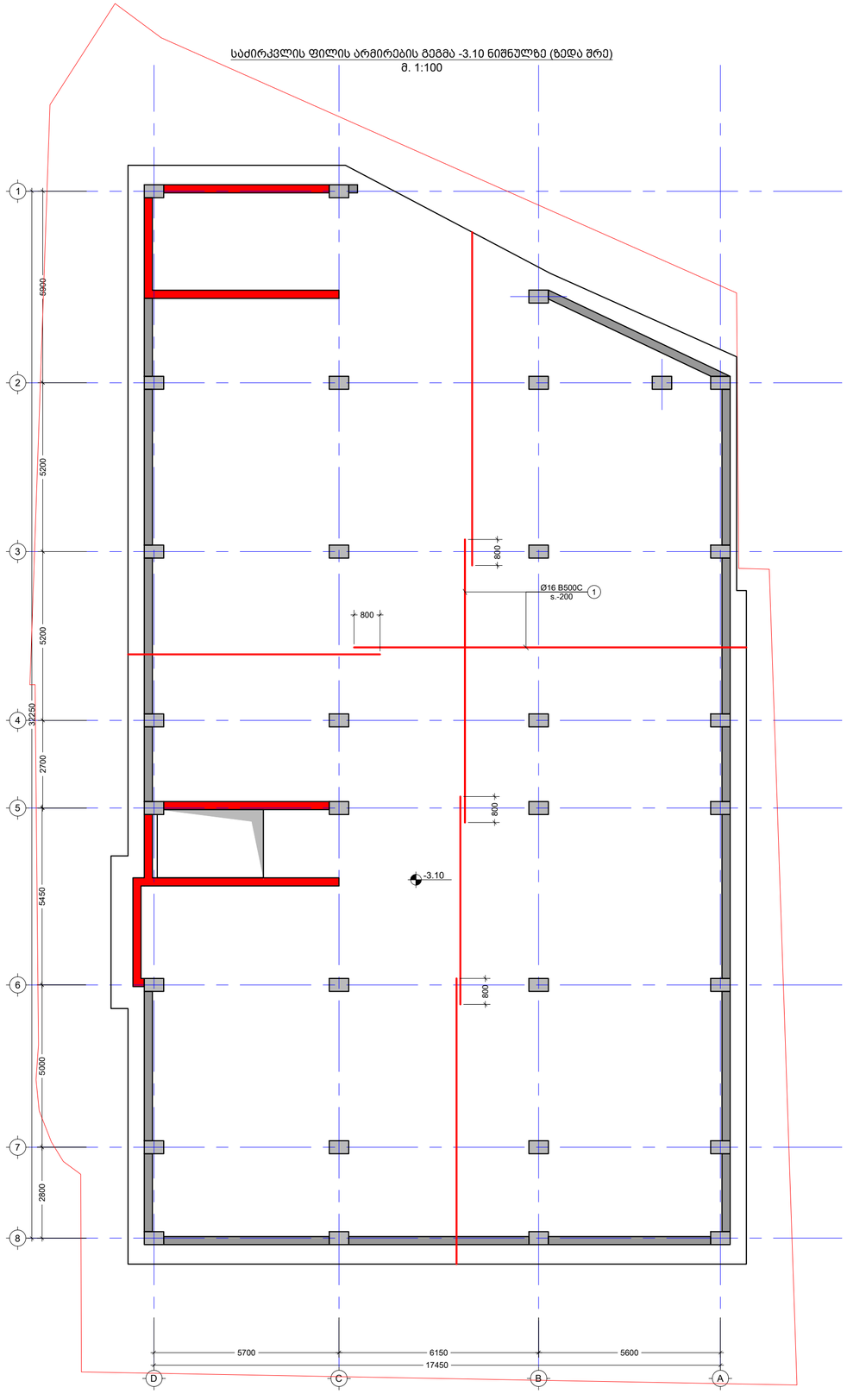

შენიშვნა:
NOTE:

1. ყოველი შემდეგი რიგი შესრულდეს პოზიციების ადგილმონაცვლეობით.

No	Date	Revision	Issued by
----	----	----	----
----	----	----	----
----	----	----	----
----	----	----	----
----	----	----	----

სიტუაციური სქემა
KEY PLAN

მისამართი
ADDRESS
ქ. თბილისი , დაბა წყნეთი, როსტომაშვილის ქუჩა N1,
ს/კ (01.20.01.065.015)

პროექტი
PROJECT
საოფისე შენობა

ნახაზი
DRWG.
საძირკვლის ფილის არმირების გეგმა -3.10 ნიშნულზე (ზედა შრე)

Cubix DEVELOPMENT

ბ.ბერიძე

----	----
ფაილი FILE FOUNDATION	პროექტის #: PROJECT No
ფორმატი PAPER SIZE A2	მასშტაბი SCALE ----
ნახ.კოდი DRWG. No S - 106	კორექტ. REVISION ----	სტატუსი STATUS

10.09.2024

კვეთი 1 - 1
მ. 1:25

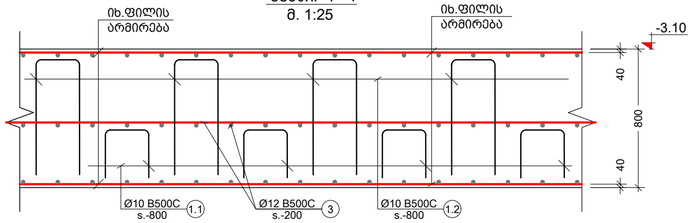

კვეთი 2 - 2
მ. 1:25

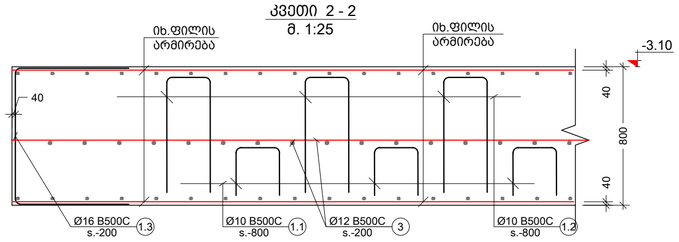

პოზ. №	ესკიზი	L მმ
1.1	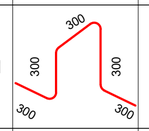	1500
1.2	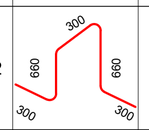	2220
1.3	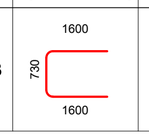	3930

კონსტრ. დასახ.	ელემენტის დასახ.	პოზ. №	დიამეტრი ან კვეთი (მმ)	ერთეულის სიგრძე (მმ.)	რაოდენობა (ც.)	საერთო სიგრძე (მ.)	საერთო წონა (კგ.)
მონოლითური საძირკველი	სამ.ფილა	1	Ø 16 B500C	დ.ა.	-	14400	22717
		2	Ø 25 B500C	დ.ა.	-	1500	5777
		3	Ø 12 B500C	დ.ა.	-	7200	6389
		1.1	Ø 10 B500C	1500	940 X 1	1410	869
		1.2	Ø 10 B500C	2220	940 X 1	2087	1286
		1.3	Ø 16 B500C	3930	510 X 1	2004	3162
		მძიმე ბეტონი C20/25			V = 480.00 X 1	= 480.00 მ³	
		ბეტონის მომზადება C12/15			V = 65.00 X 1	= 65.00 მ³	

შენიშვნა:
NOTE:

No	Date	Revision	Issued by
----	----	----	----
----	----	----	----
----	----	----	----
----	----	----	----
----	----	----	----
----	----	----	----

საორიენტაციო სქემა
KEY PLAN

მისამართი ADDRESS: ქ. თბილისი , დაბა წყნეთი, რუსთაველის ქუჩა N1, ს/კ (01.20.01.065.015)

პროექტი PROJECT: საოფისე შენობა

ნახაზი DRWG.: საძირკვლის ფილის კვეთები

Cubix DEVELOPMENT

ბ.ბერიძე

----	----
ფაილი FILE: FOUNDATION	პროექტის #: PROJECT No
ფორმატი PAPER SIZE: A2	მასშტაბი SCALE: ----
ნახ.კოდი DRWG. No: S - 107	კორექც. REVISION: ----
	სტატუსი STATUS

19.09.2024

კვეთი 3 - 3
მ. 1 : 25

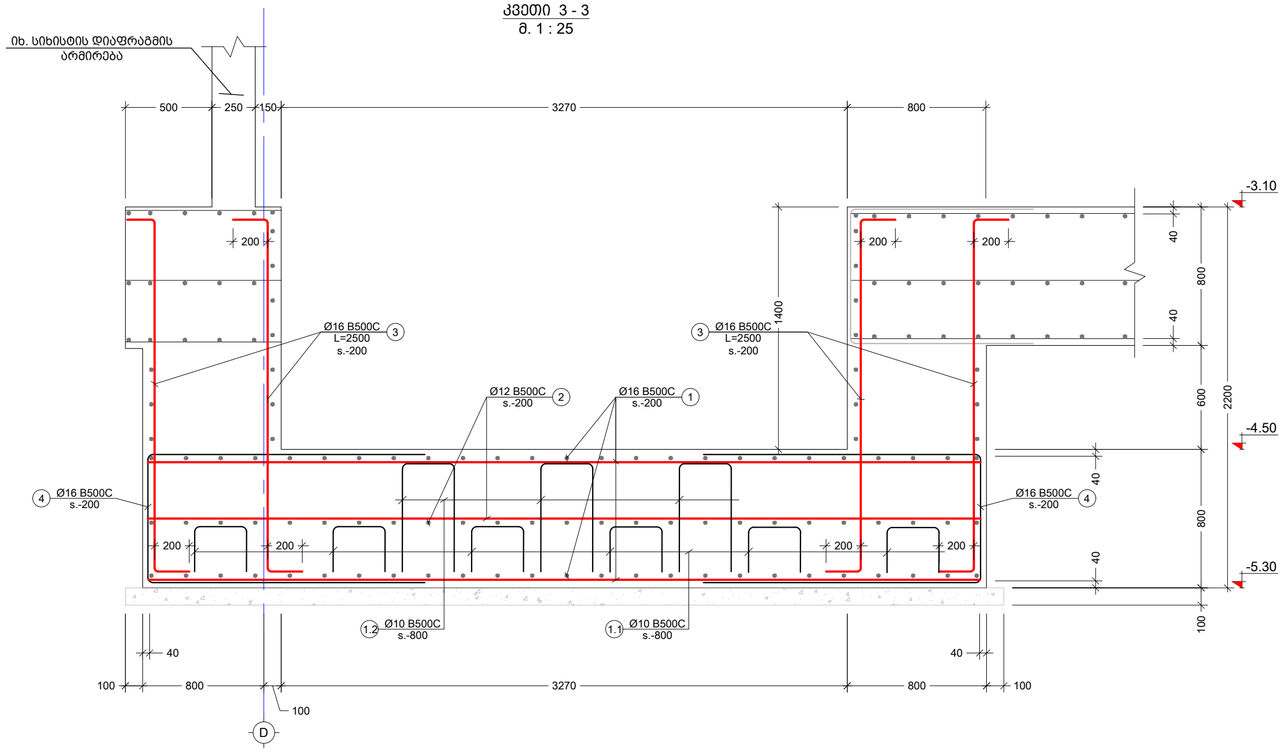

პოზ. №	ესკიზი	L მმ
1.1	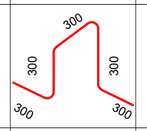	1500
1.2	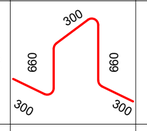	2220
4	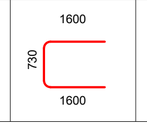	3930

კონსტრ. დასახ.	ელემენტის დასახ.	პოზ. №	დიამეტრი ან კვეთი (მმ)		ერთეულის სიგრძე (მმ.)	რაოდენობა (ც.)	საერთო სიგრძე (მ.)	საერთო წონა (კგ.)
მონოლითური საძირკველი	კვეთი **3 - 3**	1	Ø 16	B500C	დ.ა.	-	160	252
		2	Ø 12	B500C	დ.ა.	-	80	71
		3	Ø 16	B500C	2500	240 X 1	600	947
		4	Ø 16	B500C	3930	56 X 1	220	347
		1.1	Ø 10	B500C	1500	12 X 1	18	11
		1.2	Ø 10	B500C	2220	12 X 1	27	16
		მძიმე ბეტონი		C20/25	V =	7.00 X 1	= 7.00	მ³
		ბეტონის მომზადება		C12/15	V =	0.80 X 1	= 0.80	მ³

შენიშვნა:
NOTE:

No	Date	Revision	Issued by
----	----	----	----
----	----	----	----
----	----	----	----
----	----	----	----
----	----	----	----
----	----	----	----

სიტუაციური სქემა
KEY PLAN

მისამართი ADDRESS: ქ. თბილისი , დაბა წყნეთი, რუსთაველის ქუჩა N1, ს/კ (01.20.01.065.015)

პროექტი PROJECT: საოფისე შენობა

ნახაზი DRWG.: კვეთი 3 - 3

Cubix DEVELOPMENT

ბ.ბერიძე

ფაილი FILE: FOUNDATION

პროექტის #: PROJECT No: ----

ფორმატი PAPER SIZE: A2

მასშტაბი SCALE: ----

ნახ.კოდი DRWG. No: S - 108

კორექტ. REVISION: ----

სტატუსი STATUS:

19.09.2024

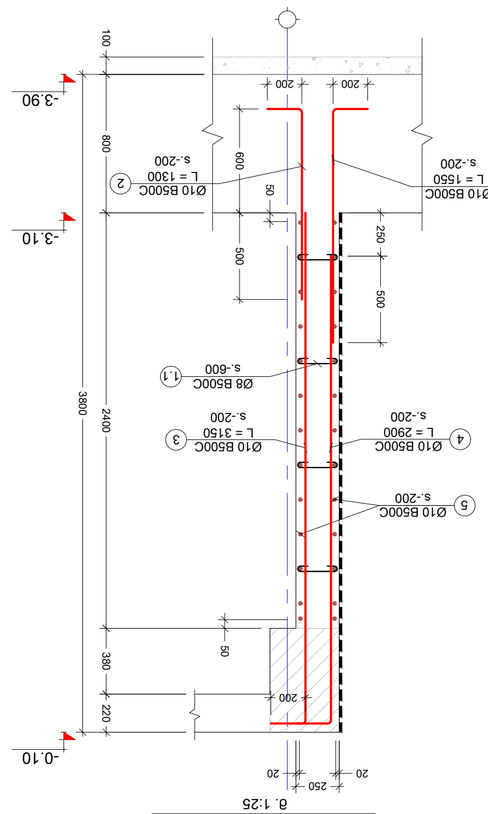

ტიპიური ჭის ქვედა ნაწილის არმატურის ნახაზი - 1

მ. 1:25

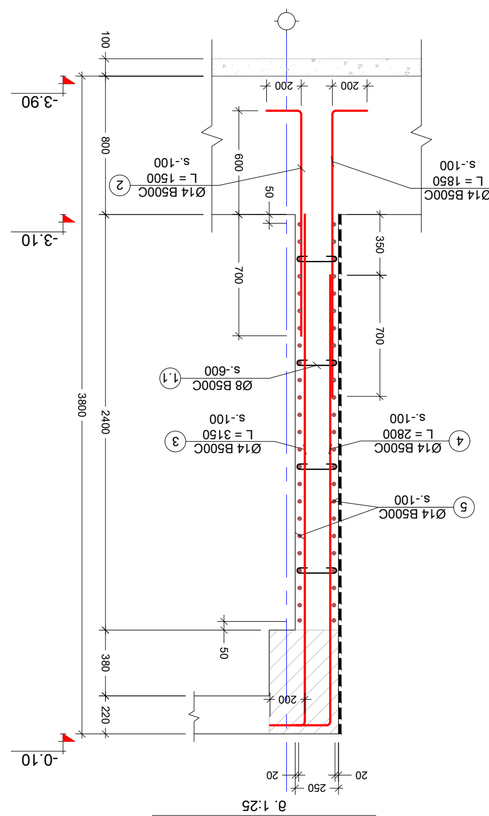

ტიპიური ჭის ქვედა ნაწილის არმატურის ნახაზი - 2

მ. 1:25

ჰიბ.	ნახაზი	L მმ	
1.1		410	

№	ელემენტის დასახ. და ხარისხი	არმატურის ნახაზის №	დეტალის ესკიზი (მმ)	ერთეულის წონა (კგ.)	ჯამური წონა (კგ.)
		1	Ø 10 B500C 1550	304 X 1	471.20	290
		2	Ø 10 B500C 1300	304 X 1	395.20	244
		3	Ø 10 B500C 3150	304 X 1	957.60	590
		4	Ø 10 B500C 2900	304 X 1	881.60	543
		5	Ø 10 B500C 2.ვ.	—	1760	1085
1 - ქვ.	ძირითადი ბეტონი C20/25	1.1	Ø 8 B500C 410	404 X 1	165.64	65
				V = 36.5 X 1 = 36.50 მ³		
2 - ქვ.		1	Ø 14 B500C 1850	126 X 1	233.10	282
		2	Ø 14 B500C 1500	126 X 1	189.00	228
		3	Ø 14 B500C 3150	126 X 1	396.90	479
		4	Ø 14 B500C 2800	126 X 1	352.80	426
		5	Ø 14 B500C 2.ვ.	—	660	797
		1.1	Ø 8 B500C 410	84 X 1	34.44	14
				V = 7.5 X 1 = 7.50 მ³		

ტიპიური ჭის ქვედა ნაწილის არმატურის სპეციფიკაცია

No	Date	Revision	Issued by
----	----	----	----
----	----	----	----
----	----	----	----
----	----	----	----
----	----	----	----
----	----	----	----

ნახატების ნუსხა
KEY PLAN

ამხანაგობა „ადმინისტრაციული ცენტრი ბაგრატიონი“
ADMINISTRATIVE CENTER BAGRATIONI
ქ. თბილისი, ფონ ზანდერის ქ. №1, (ფ.20.01.065.015)
PROJECT
ტიპიური ჭის ნახაზი
DRWG.

ტიპიური ჭის ქვედა ნაწილის არმატურის ნახ. - 1 - 2

Cubix DEVELOPMENT
ა.ბერიძე
ფაილი FILE ---
პროექტის # PROJECT No ---
ფურცლის ზომა PAPER SIZE A2
მასშტაბი SCALE ---
ნახატის № DRWG. No S - 109
რედაქცია REVISION ---
სტატუსი STATUS ---

19.09.2024

შენიშვნა:
NOTE:

საძირკვლის ფილის განივი არმირება -3.10 ნიშნულზე
მ. 1:100

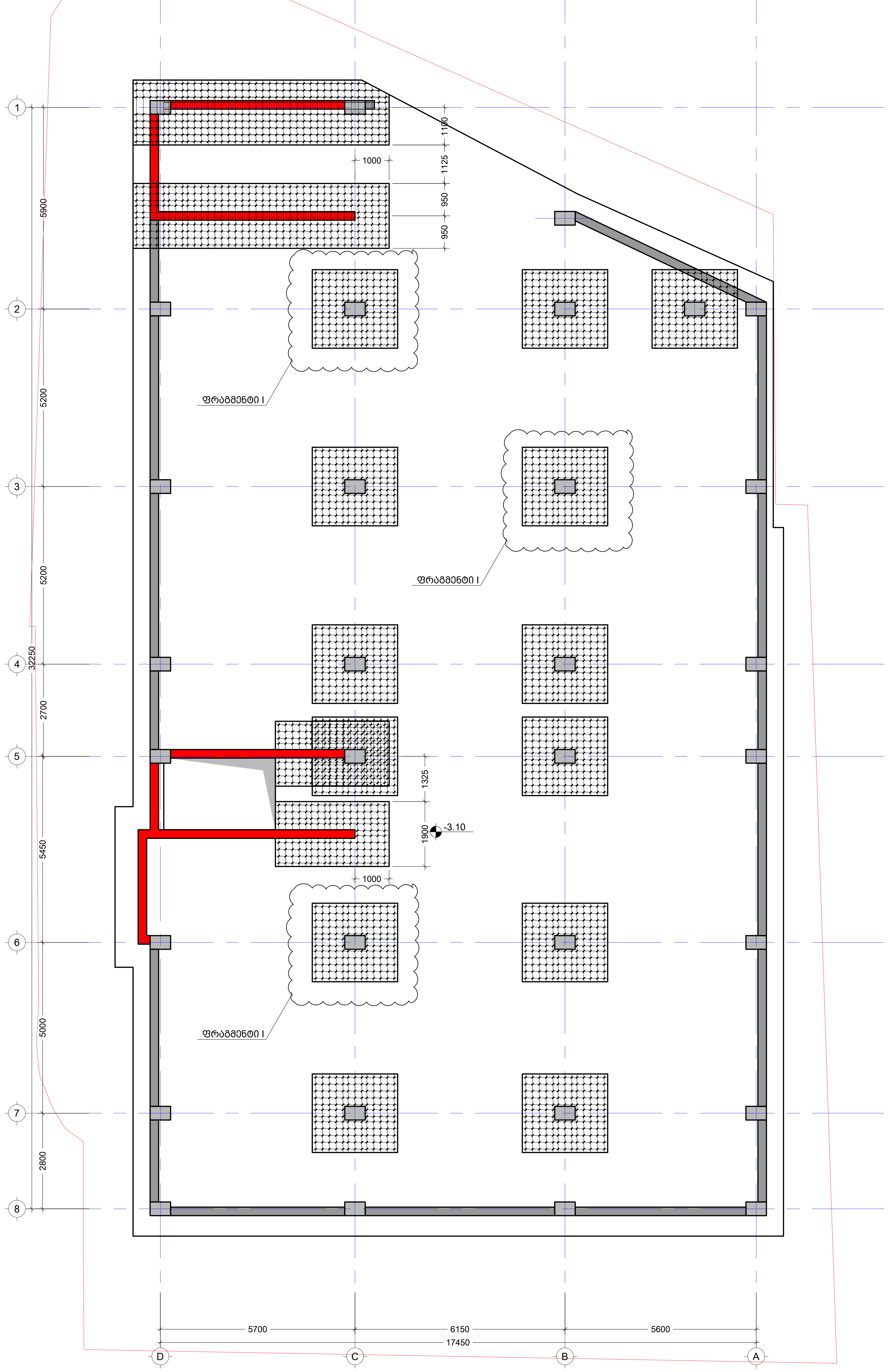

შენიშვნა:
NOTE:

No	Date	Revision	Issued by
----	----	----	----
----	----	----	----
----	----	----	----
----	----	----	----
----	----	----	----

სიტუაციური სქემა
KEY PLAN

მისამართი
ADDRESS
ქ. თბილისი , დაბა წყნეთი, რუსთაველის ქუჩა N1.
ს/კ (01.20.01.065.015)

პროექტი
PROJECT
საოფისე შენობა

ნახაზი
DRWG.
საძირკვლის ფილის განივი არმირება -3.10 ნიშნულზე

ბ.ბერიძე

---- ----

ფაილი
FILE
FOUNDATION

პროექტის #:
PROJECT No

ფორმატი
PAPER SIZE
A2

მასშტაბი
SCALE

ნახ.კოდი
DRWG. No
S - 110

კორექტ.
REVISION

სტადია
STATUS

19.09.2024

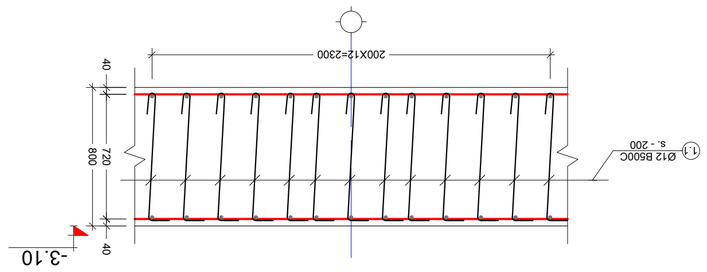

ჯამური 2 - 2
მ. 1:25

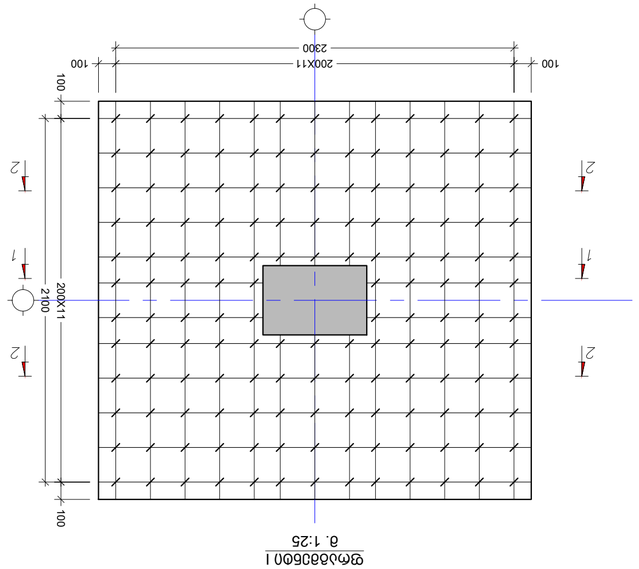

ჯამური 1
მ. 1:25

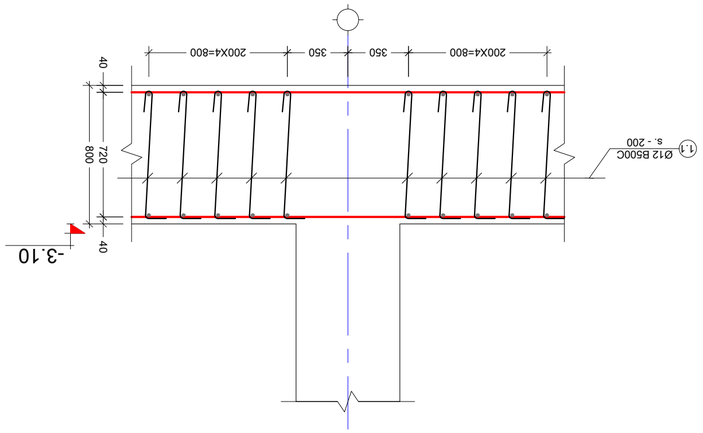

ჯამური 1 - 1
მ. 1:25

ელემენტის დასახ.	პოზ. №№	ფორმები ან ორგანზომილებიანი ნახაზები (მმ)	ერთეული ზედაპირის ფართობი (მ²)	ზომა (მმ)	ჯამური ფართობი (მ²)
	1.1	Ø 12 B500C	920	2950 X 1	2714
					2408

ზომ. №№	ესკიზი	L მმ
1.1	100 720 45° 100	920

No	Date	Revision	Issued by
----	----	----	----

ხახაბაბაბის ჯვარი
KEY PLAN

შპს „ბაბაბაბაბი ბ. ბ. ბაბაბაბაბი"
ADDRESS ქ. ბაბაბაბი , ბაბა ბაბაბი, ბაბაბაბაბაბი
ბ/ა (01.20.01.065.015) ბაბა №1.
პროექტის დასახელება
PROJECT
ბაბაბაბაბაბაბაბა

ნახატის დასახელება
ბაბაბაბი ბაბაბაბაბის ჯვარებისა და ბაბაბაბაბაბის ბაბაბაბაბაბა
DRWG.

Cubix DEVELOPMENT

ბ.ბაბაბაბი	ფაილი FILE	პროექტის # PROJECT No
	foundation	
ხელმოწერა	ფორმატი PAPER SIZE	მასშტაბი SCALE
	A2	----
ნახ.კოდი DRWG. No	რედაქცია REVISION	სტატუსი STATUS
S - 111	----	

19.09.2024

ბაბაბაბაბი:
NOTE:

ნაშვერების მარკირების გეგმა -3.10 ნიშნულზე
მ. 1:100

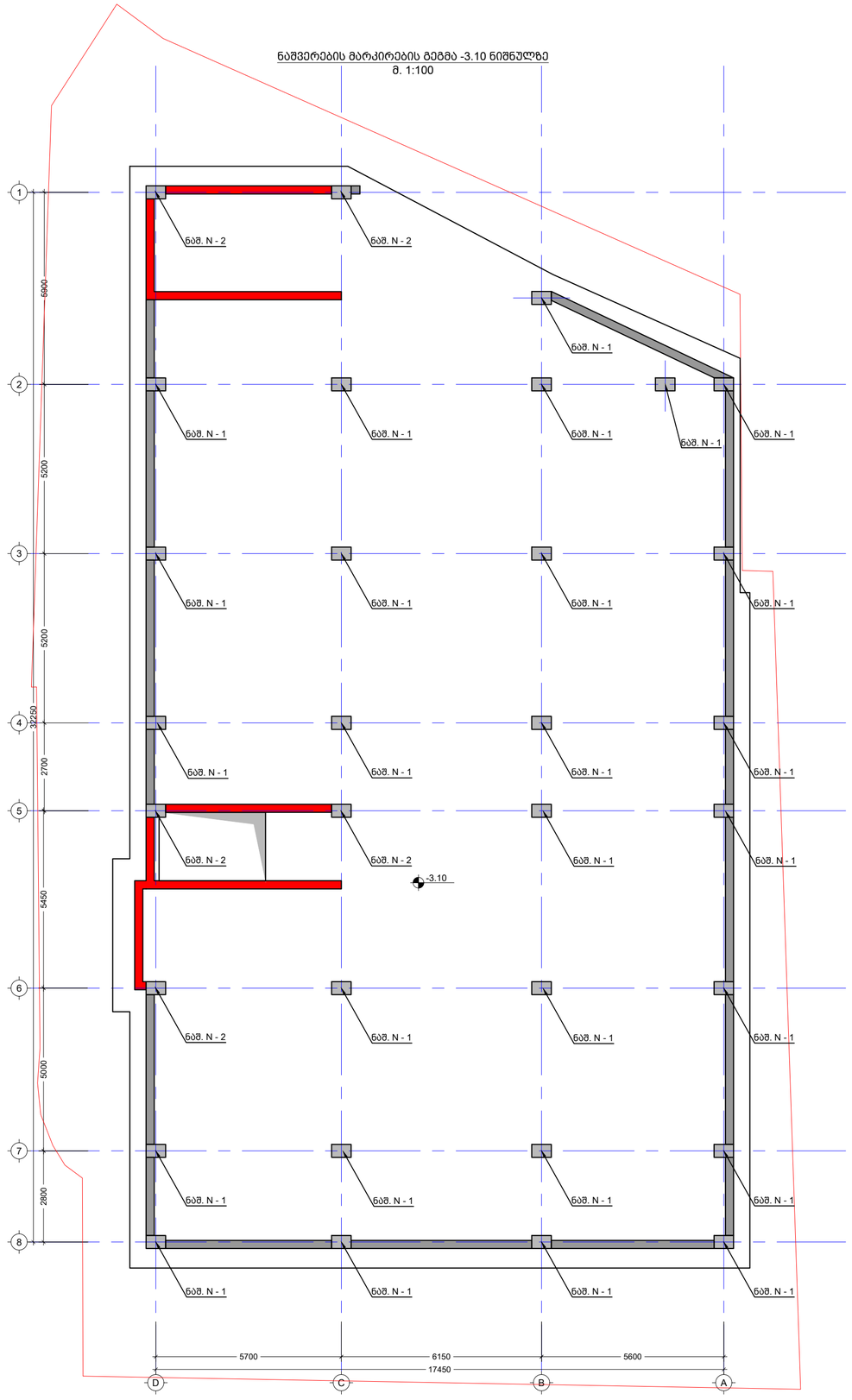

შენიშვნა:
NOTE:

No	Date	Revision	Issued by
----	----	----	----
----	----	----	----
----	----	----	----
----	----	----	----
----	----	----	----

სიტუაციური სქემა
KEY PLAN

მისამართი
ADDRESS
ქ. თბილისი , დაბა წყნეთი, რუსთაველის ქუჩა N1,
ს/კ (01.20.01.065.015)

პროექტი
PROJECT
საოფისე შენობა

ნახაზი
DRWG.
ნაშვერების მარკირების გეგმა -3.10 ნიშნულზე

Cubix DEVELOPMENT

ბ.ბერიძე

----	----
ფაილი FILE: COLUMN	პროექტის #: PROJECT No
ფორმატი PAPER SIZE: A2	მასშტაბი SCALE: ----
ნახ.კოდი DRWG. No: S - 112	კორექტ. REVISION: ----
	სტატუსი STATUS

13.09.2024

ნაშვერი. N - 1 (ნაშ. N - 1)
მ 1:25

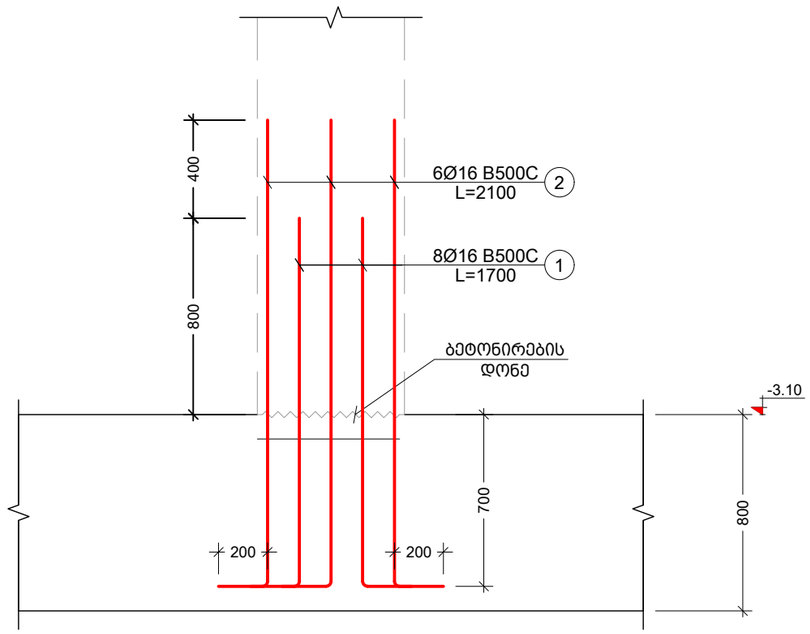

ნაშვერი N - 1 (კვეთი)
მ 1:10

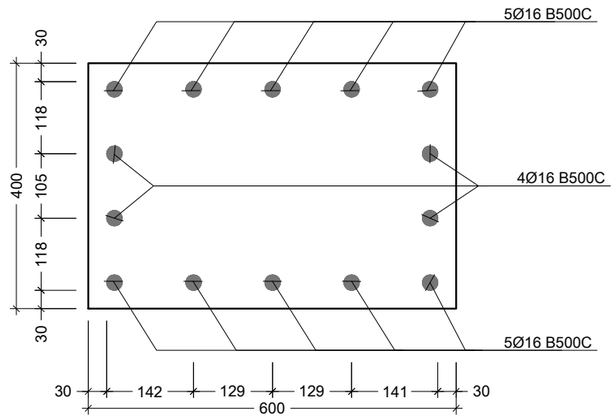

კონსტრ. დასახ.	ელემენტის დასახ.	პოზ. №	დიამეტრი ან კვეთი (მმ)	ერთეულის სიგრძე (მმ.)	რაოდენობა (ც.)	საერთო სიგრძე (მ.)	საერთო წონა (კგ.)
	ნაშ **N - 1** **(27 ც)**	1	Ø 16 B500C	1700	8 X 27	367	579
		2	Ø 16 B500C	2100	6 X 27	340	537

შენიშვნა:
NOTE:

No	Date	Revision	Issued by
----	----	----	----
----	----	----	----
----	----	----	----
----	----	----	----
----	----	----	----

სიტუაციური სქემა
KEY PLAN

მისამართი ADDRESS: ქ. თბილისი , დაბა წყნეთი, რუსთაველის ქუჩა N1. ს/კ (01.20.01.065.015)

პროექტი PROJECT: საოფისე შენობა

ნახაზი DRWG.: ნაშვერი. N - 1 (ნაშ. N - 1)

Cubix DEVELOPMENT

ბ.ბერიძე

ბ. ბერიძე

----	----
ფაილი FILE: COLUMN	პროექტის #: PROJECT No
ფორმატი PAPER SIZE: A3	მასშტაბი SCALE: ----
ნახ.კოდი DRWG. No: S - 113	კორექტ. REVISION: ----
	სტადია STATUS

19.09.2024

ნაშვერი. N - 2 (ნაშ. N - 2)
მ 1:25

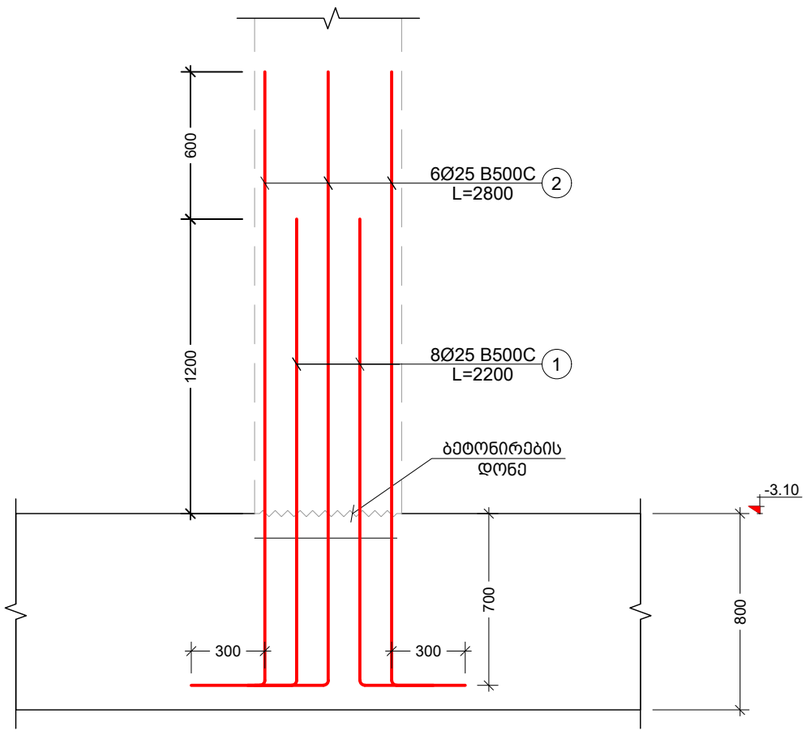

ნაშვერი N - 2 (კვეთი)
მ 1:10

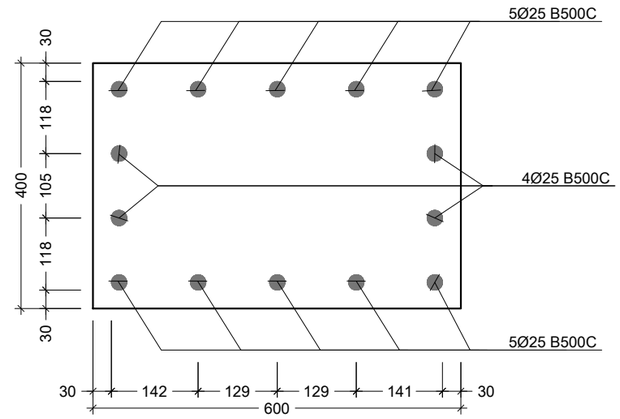

კონსტრ. დასახ.	ელემენტის დასახ.	პოზ. №	დიამეტრი ან კვეთი (მმ)	ერთეულის სიგრძე (მმ.)	რაოდენობა (ც.)	საერთო სიგრძე (მ.)	საერთო წონა (კგ.)
	ნაშ **N - 1** **(5 ც)**	1	Ø 25 B500C	2200	8 X 5	88	339
		2	Ø 25 B500C	2800	6 X 5	84	324

შენიშვნა:
NOTE:

No	Date	Revision	Issued by
----	----	----	----
----	----	----	----
----	----	----	----
----	----	----	----
----	----	----	----

სიტუაციური სქემა
KEY PLAN

მისამართი
ADDRESS
ქ. თბილისი , დაბა წყნეთი, რუსთაველის ქუჩა N1.
ს/კ (01.20.01.065.015)

პროექტი
PROJECT
საოფისე შენობა

ნახაზი
DRWG.
ნაშვერი. N - 2 (ნაშ. N - 2)

Cubix DEVELOPMENT

ბ.ბერიძე

ფაილი
FILE
COLUMN

პროექტის #:
PROJECT No

ფორმატი
PAPER SIZE
A3

მასშტაბი
SCALE

ნახ.კოდი
DRWG. No
S - 114

კორექტ.
REVISION

სტადია
STATUS

19.09.2024

გადახურვის ფილის საყალიბე გეგმა -0.10 ნიშნულზე

მ.1 :100

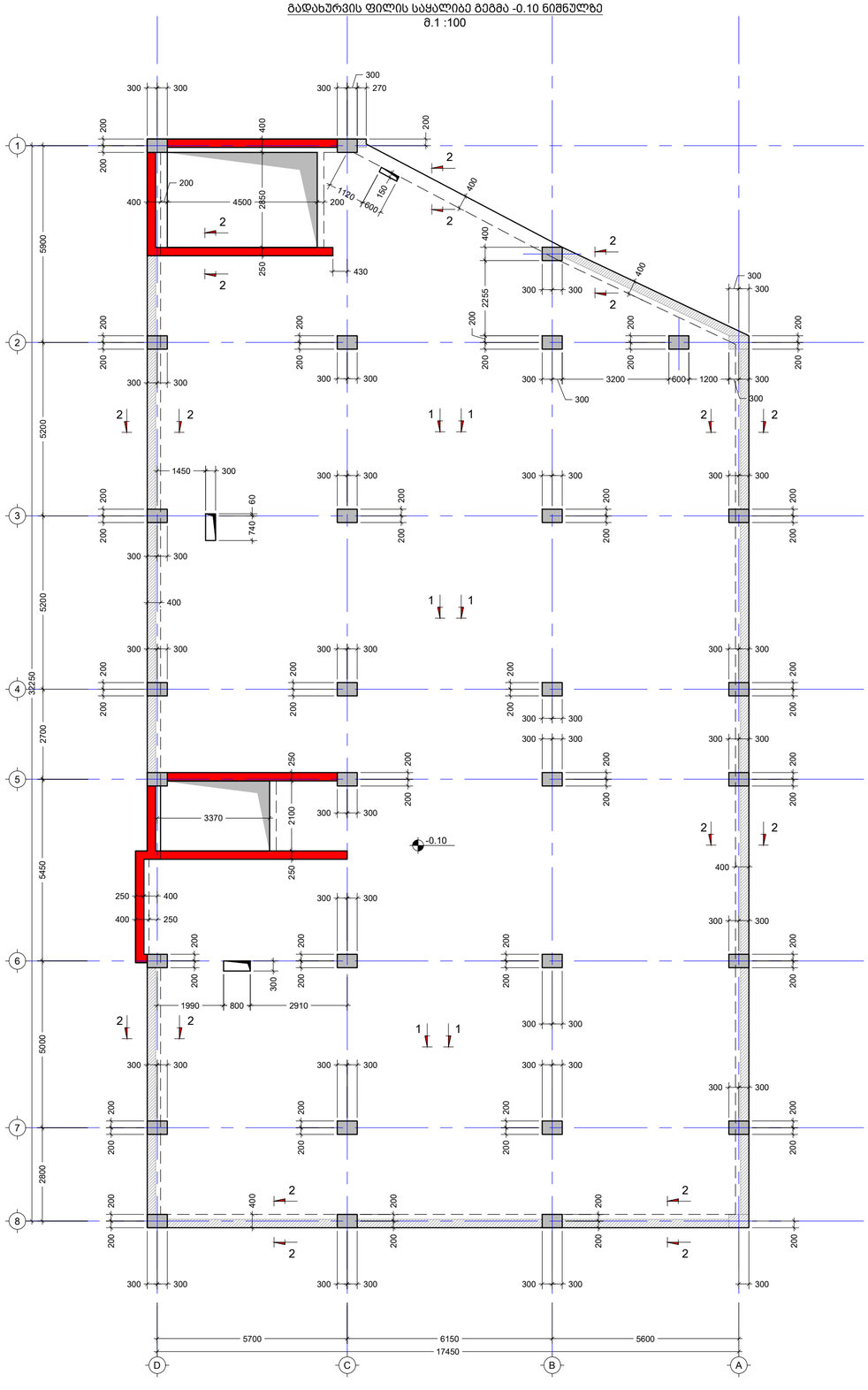

შენიშვნა:
NOTE:

1. ფილაში ღიობები მოეწყოს არქიტექტურული ნახაზების შესაბამისად.
2. ურიტელო ფილაში ღიობები არ უნდა გალაბდეს „მ.ს.“-ების ირგვლივ, გარდა არმირების დაფარვის ზონებში.

No	Date	Revision	Issued by
----	----	----	----
----	----	----	----
----	----	----	----
----	----	----	----
----	----	----	----
----	----	----	----

სიტუაციური სქემა
KEY PLAN

მისამართი
ADDRESS
ქ. თბილისი , დაბა წყნეთი, რუსთაველის ქუჩა N1,
ს/კ (01.20.01.065.015)

პროექტი
PROJECT
საცხოვრებელი შენობა

ნახაზის
DRWG.
გადახურვის ფილის საყალიბე გეგმა -0.10 ნიშნულზე

Cubix DEVELOPMENT

ბ.ბერიძე

----	----
ფაილი FILE: 1. -0.10	პროექტის # PROJECT No
ფორმატი PAPER SIZE: A2	მასშტაბი SCALE: ----
ნახ. კოდი DRWG. No: S - 201	კორექტ. REVISION: ----
	სტატუსი STATUS

19.09.2024

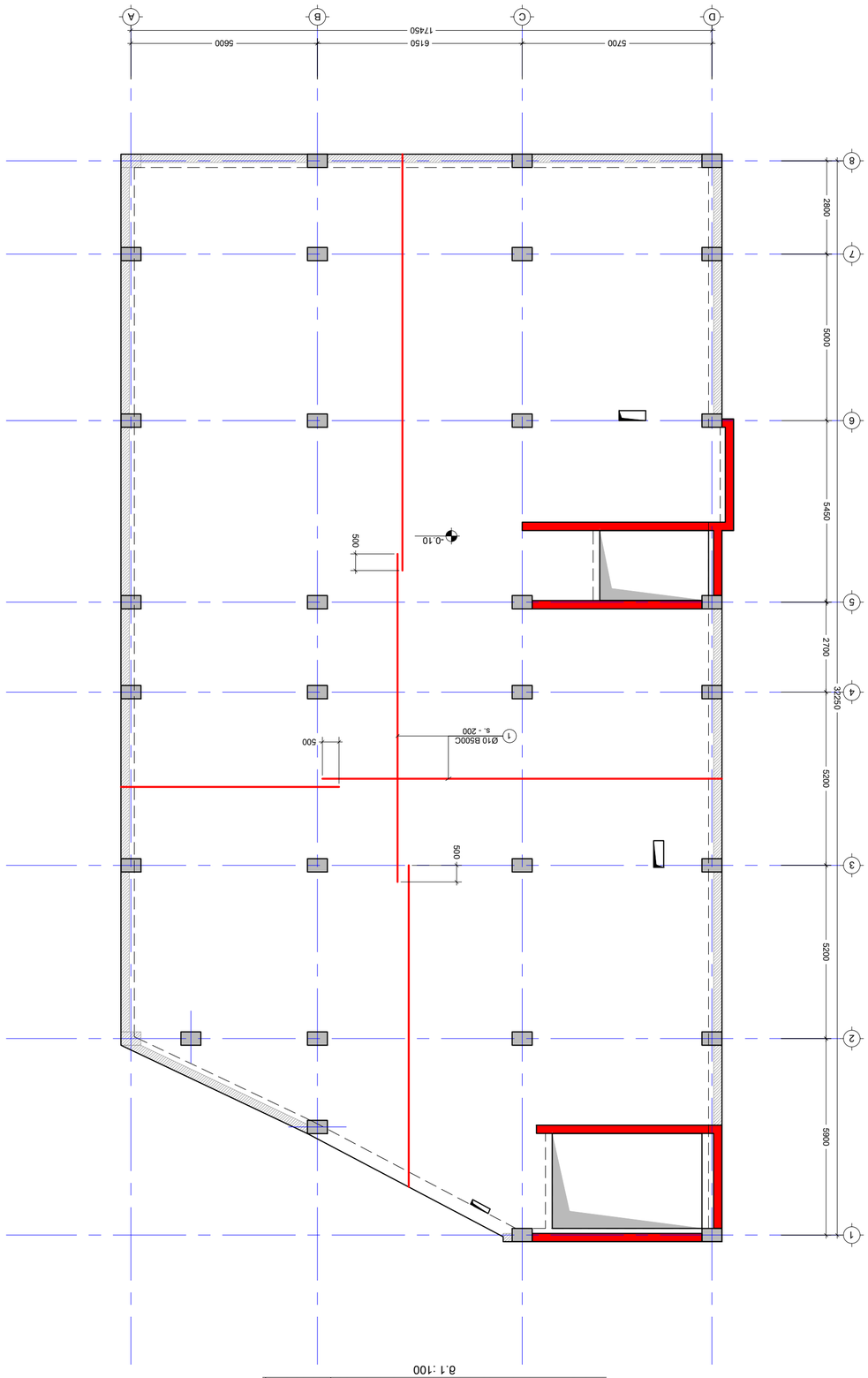

(ראה גם דפים) פרטים מהפיר -0.10 מלבני מונח על הרצפה.pdf

1:100

X

1. יש לבדוק את כל המידות בשטח לפני ביצוע העבודות ולתאם עם כל הגורמים הרלוונטיים.

NOTE:

8060386.

KEY PLAN

No.	Date	Revision	Issued by
----	----	----	----
----	----	----	----
----	----	----	----
----	----	----	----
----	----	----	----
----	----	----	----

מתכנן שלד	ת. מתכנן , מספר רישיון 646000, טלפון 03-0000000
ADDRESS	33rd St.,
מנהל פרויקט	ש.ג (01.20.01.065.015)
PROJECT	בניין מגורים חדש
שלב	תכנון מפורט
DRWG.	מפת קומת הקרקע (כולל חניה) -0.10

מהנדס	-----	-----
FILE	1_0.10	PROJECT No. #
מידות	PAPER SIZE	SCALE
REVISION	A2	----
STATUS	מתכנן.	שלב
DRWG. No	S - 202	

19.09.2024

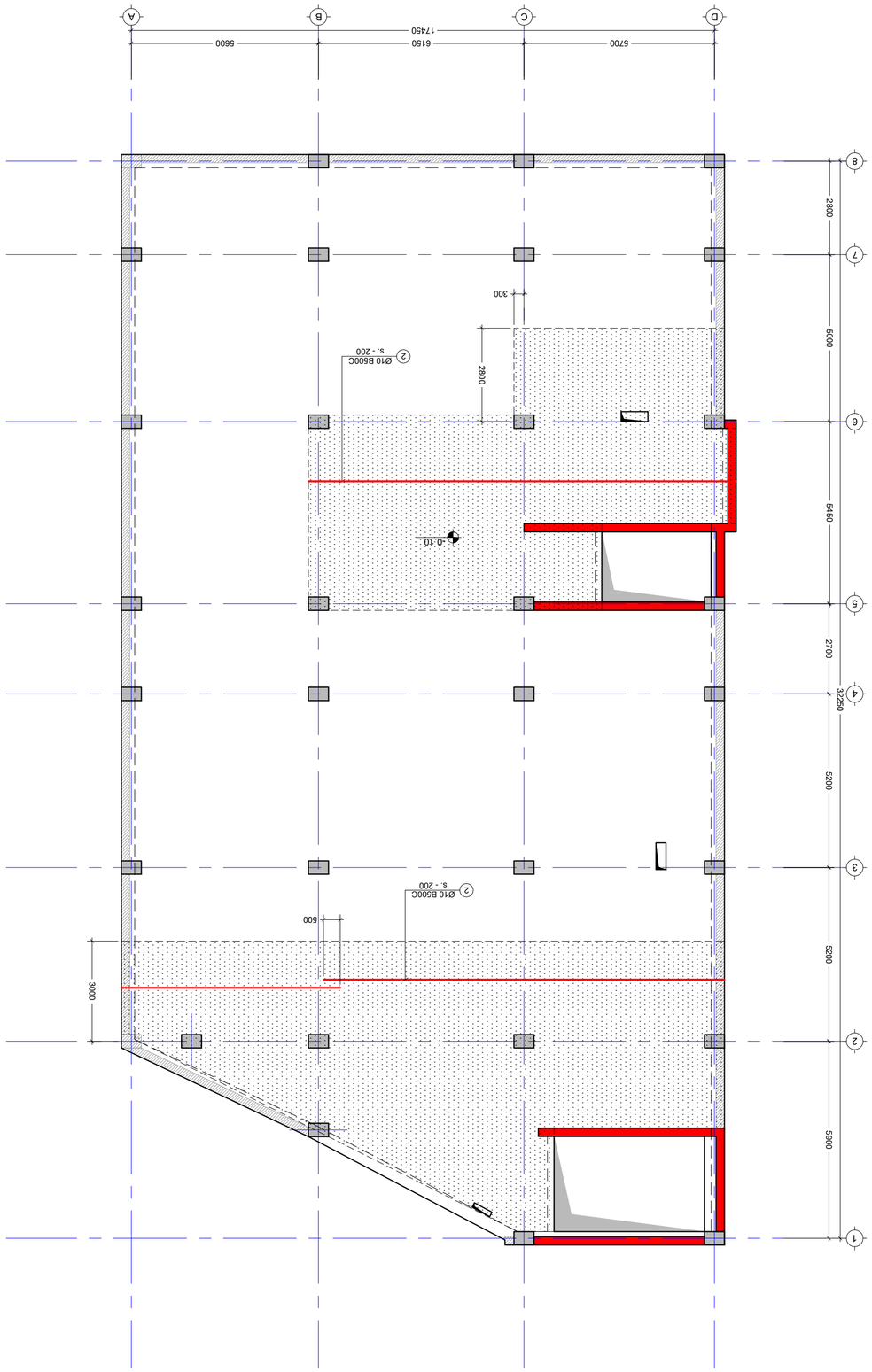

תוכנית גגות עם מפלסים ומדרונות X מפלס קיים ומדרונות גגות רעפים

1:100 :קנ"מ

1. יש לבדוק את המידות בשטח ולוודא התאמתן לתכנון האדריכלי.

NOTE:

No	Date	Revision	Issued by
----	----	----	----
----	----	----	----
----	----	----	----
----	----	----	----
----	----	----	----
----	----	----	----

KEY PLAN :תכנית מפתח

PROJECT :פרויקט

ADDRESS :כתובת
ג. מגרש 1010 , שכ' בוסתן הגליל, מג'דל כרום
גוש 13965, חלקה 15 (01.20.01.065.015)

DRWG. :שם התוכנית
תוכנית גגות עם מפלסים ומדרונות X מפלס קיים ומדרונות גגות רעפים

מהנדס:	מתכנן:
קנה מידה:	1:100
תאריך:	19.09.2024
שרטט:	
בדק:	
מס' תכנית:	S - 203
גרסה:	----
סטטוס:	

Cubix DEVELOPMENT

ג. מגדלים

מס' פרויקט:	שלב:
PROJECT No.	FILE
סולם:	1:100
SCALE	PAPER SIZE
סטטוס:	A2
STATUS	REVISION
תאריך:	----
DATE	DRWG. No

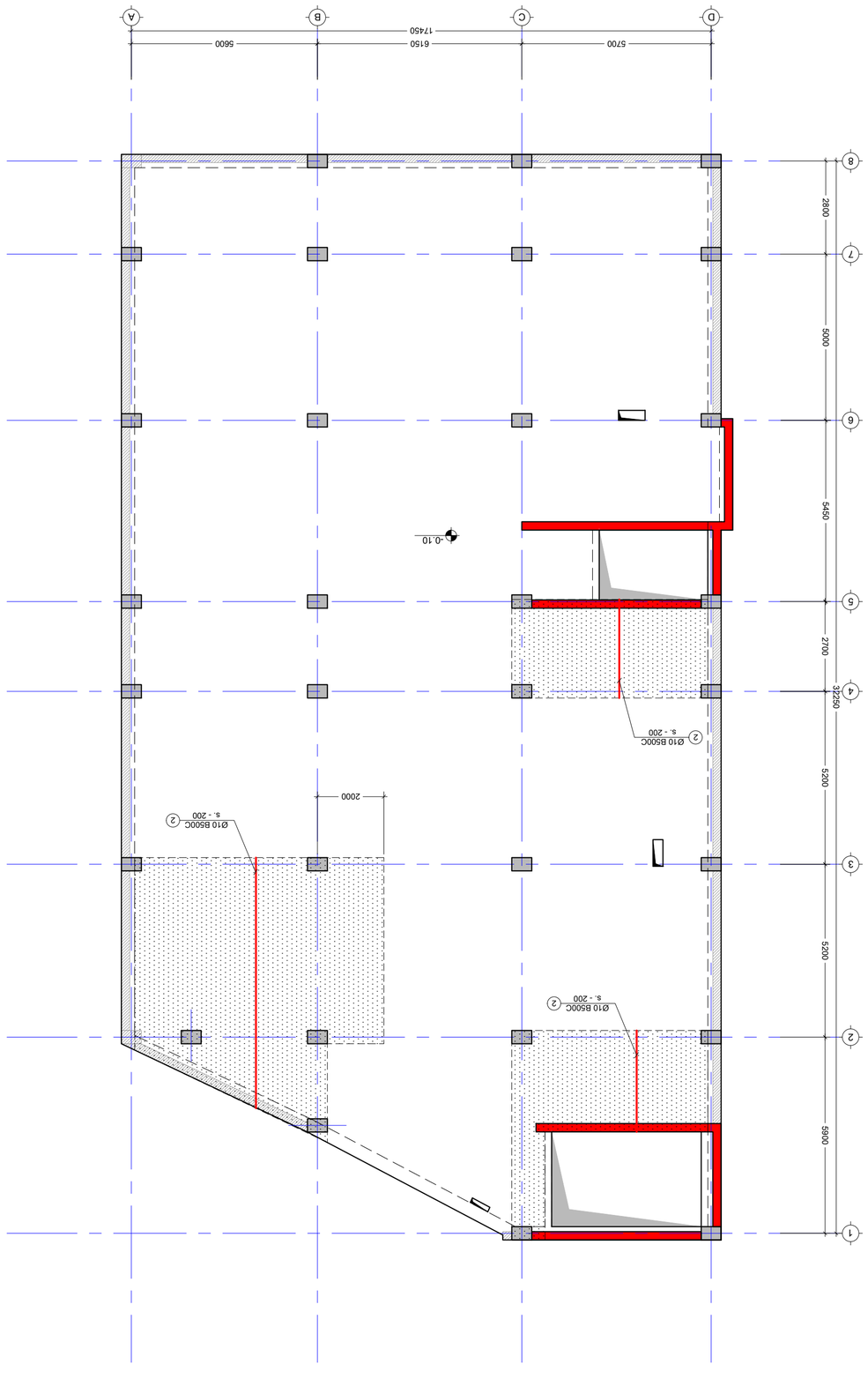

מפת יציקות קומת מרתף ויציקות קומת מרתף עליונה מפלס רצפה 233.30

1:100 .ק

NOTE:

1. יש לבצע בקרת איכות בהתאם לנוהל בקרת איכות ביצוע יציקות.

19.09.2024			
	S - 204	----	מס. גיליון DRWG. No
	A2	----	גודל נייר PAPER SIZE
	1 : 0.10	----	קנה מידה SCALE
	----	----	
			מהנדס הקונסטרוקציה
			יזם
			שלב
			מספר פרויקט PROJECT No.
			שם הפרויקט
			כתובת ADDRESS
			מהנדס

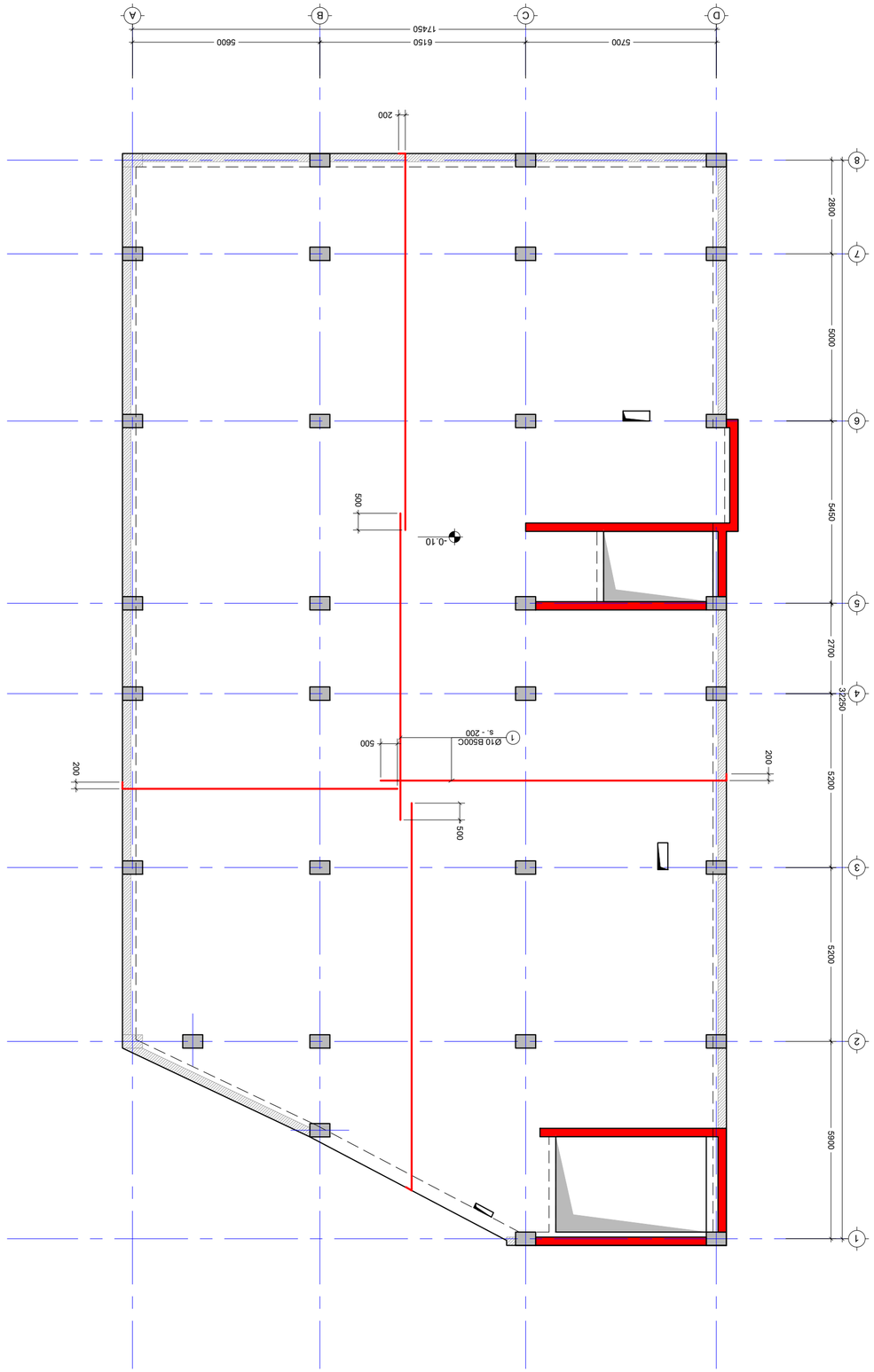

מפת יסודות קומת גג חלקית (כולל חדר מדרגות) ומפת יסודות קומת גג חלקית (כולל חדר מדרגות) עם מפלס -0.10

1:100 :קנ"מ

1. יש לבדוק את כל המידות במקום לפני ביצוע כל עבודה ולדווח על כל אי התאמה.

NOTE:

2506386:

No.	Date	Revision	Issued by
----	----	----	----

KEY PLAN

תוכנית מפלס

ג. מגורים , שטח 686מ"ר, מגרש מס' 10

גוש 30910

(01.20.01.065.015) ג/ו

כתובת הנכס

בניין

מס' תיק

מהנדס

---- ----

מספר תכנית: 2506386

קנה מידה

A2

תאריך

S - 205

מספר שרטוט

1

תאריך עדכון אחרון

---- ----

מספר תכנית אב

PROJECT No

FILE

קנה מידה

SCALE

גרסת נתונים

PAPER SIZE

מספר שרטוט

DRWG. No

REVISION

תאריך

STATUS

19/09/2024

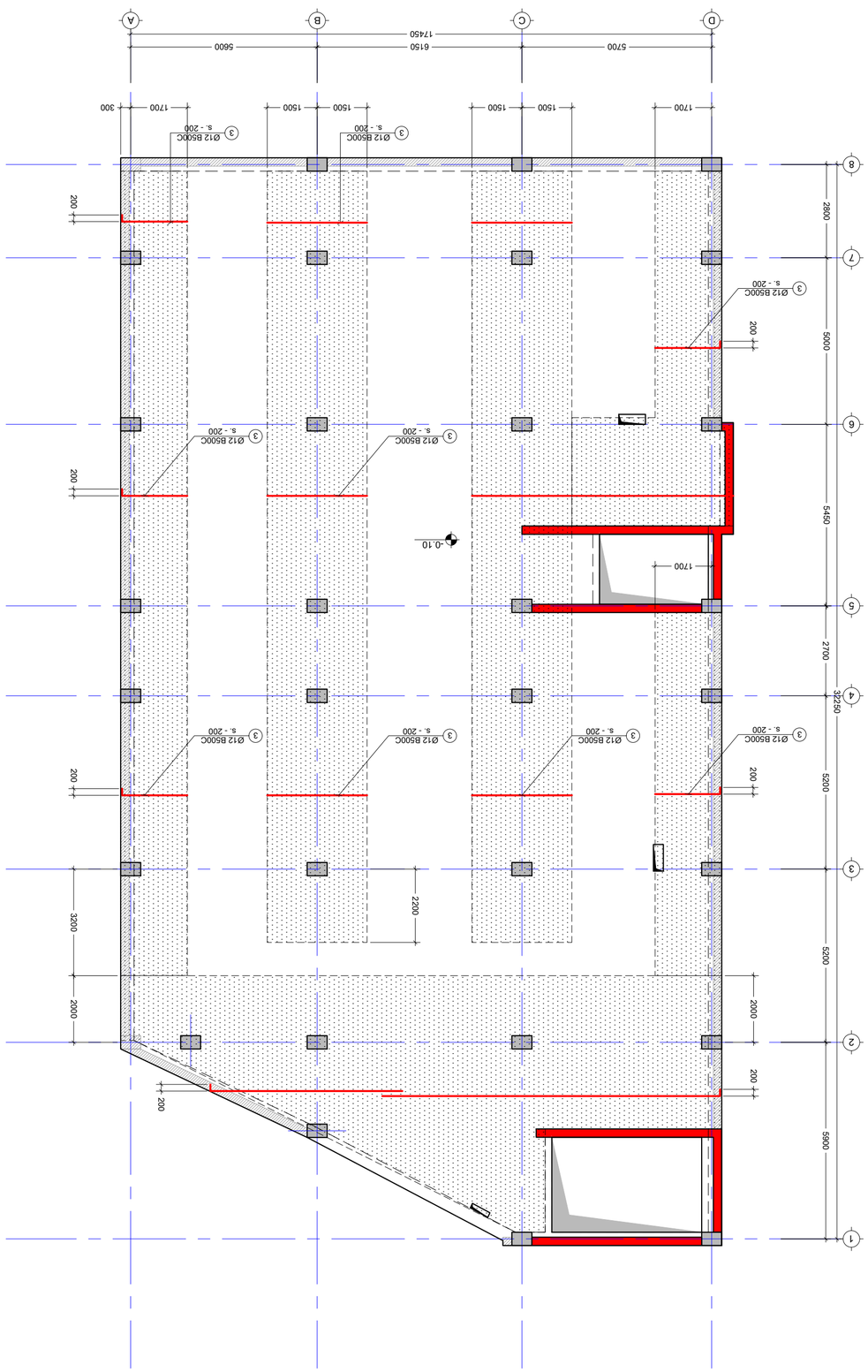

X

תוכנית קונסטרוקציה X תוכנית מתחם בטון חשוף

1. יחידות המידה הינן במילימטרים אלא אם צוין אחרת.

NOTE:

2506386:

No.	Date	Revision	Issued by
----	----	----	----
----	----	----	----
----	----	----	----
----	----	----	----
----	----	----	----
----	----	----	----

KEY PLAN

תוכנית מתחם , שטח 686000, מלון מגדל
32ת N1,
ע/ג (01.20.01.065.015)
ADDRESS

PROJECT

בטון חשוף

DWG. בטון

תוכנית קונסטרוקציה X תוכנית מתחם

----	----	----	----
מס' פרויקט PROJECT No.	קובץ FILE	1 : 0.10	
סוג נייר PAPER SIZE	A2		
קנ"מ SCALE	----		
מס. גרסה REVISION	----		
סטטוס STATUS			
מס. שרטוט DRWG. No	S - 206		

19.09.2024

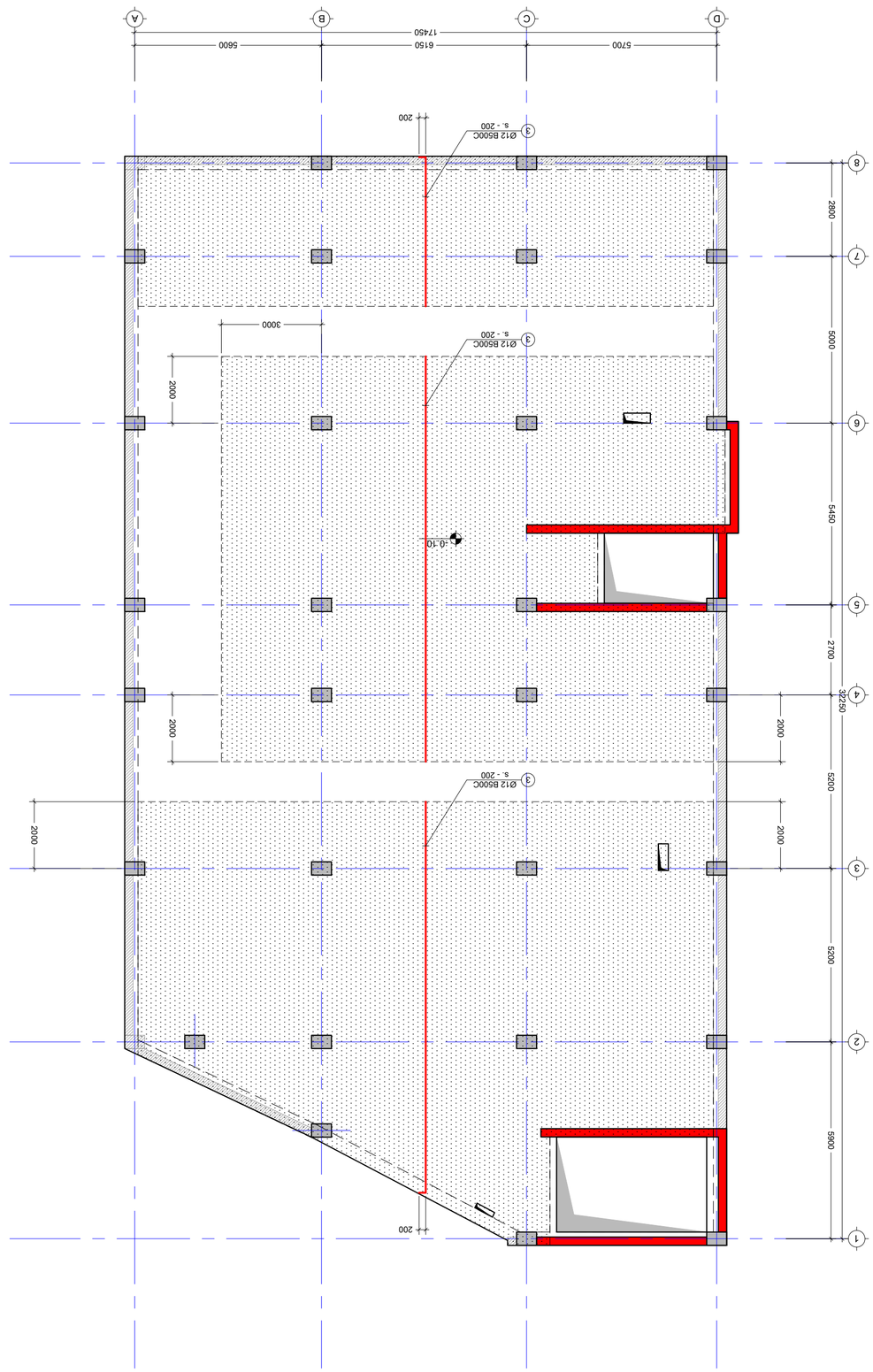

Χ

Υ

Ζ

ΟΙΚΟΔΟΜΙΚΟ ΤΕΤΡΑΓΩΝΟ ΜΕ ΔΥΟ ΟΡΟΦΟΥΣ ΚΑΙ ΠΛΑΓΙΑ ΚΛΙΣΗ ΣΤΟΓΗ

8.1 :100

No	Date	Revision	Issued by
----	----	----	----
----	----	----	----
----	----	----	----
----	----	----	----
----	----	----	----
----	----	----	----

KEY PLAN

Ο.Δ.ΟΜΟΔ

Δ. ΜΑΛΑΤΟΥΝΑ , ΨΑΛΑ ΒΑΣΙΛΗ, ΘΕΣΣΑΛΟΝΙΚΗ
ΑΔΔΡΕΣΣ 32Α& Ντ.
Δ/Δ (01.20.01.065.015)

ΔΗΜΟΣΙΟ
PROJECT

ΔΙΑΜΕΡΙΣΜΑΤΑ ΚΑΙ ΓΡΑΦΕΙΑ

ΔΙΑΤΗΡΕΙΤΑΙ ΔΙΚΑΙΩΜΑ ΠΝΕΥΜΑΤΙΚΗΣ ΙΔΙΟΚΤΗΣΙΑΣ ΚΑΙ ΑΠΑΓΟΡΕΥΕΤΑΙ Η ΑΝΑΠΑΡΑΓΩΓΗ ΜΕΡΟΥΣ Η ΟΛΟΚΛΗΡΟΥ ΤΟΥ ΠΑΡΟΝΤΟΣ ΣΧΕΔΙΟΥ ΧΩΡΙΣ ΓΡΑΠΤΗ ΑΔΕΙΑ ΤΟΥ ΔΗΜΙΟΥΡΓΟΥ.

DRWG.

Cubix
DEVELOPMENT

Ο.Δ.ΟΜΟΔ

ΦΑΚΕΛΟΣ	ΑΡΙΘΜΟΣ ΦΑΚΕΛΟΥ
----	----
ΦΑΚΕΛΟΣ	ΑΡΙΘΜΟΣ ΦΑΚΕΛΟΥ
FILE	PROJECT No
1 : 0.10	
ΨΗΦΙΔΑΣ	ΚΛΙΜΑΚΑ
PAPER SIZE	SCALE
A2	----
ΑΡΜΟΔΙΟΣ ΣΧΕΔΙΑΣΤΗΣ	ΚΑΤΑΣΤΑΣΗ
----	----
ΑΡΜΟΔΙΟΣ ΣΧΕΔΙΑΣΤΗΣ	ΚΑΤΑΣΤΑΣΗ
Ο.Δ.ΟΜΟΔ	S - 207
ΑΡΜΟΔΙΟΣ ΣΧΕΔΙΑΣΤΗΣ	DRWG. No
Ο.Δ.ΟΜΟΔ	REVISION
	STATUS

19.09.2024

2506/3360:
NOTE:

1. ΥΠΟΧΡΕΩΤΙΚΗ ΧΡΗΣΗ ΟΛΩΝ ΤΩΝ ΣΧΕΔΙΩΝ ΚΑΙ ΣΤΟΙΧΕΙΩΝ ΠΟΥ ΑΝΗΚΟΥΝ ΣΤΗΝ ΠΑΡΟΥΣΑ ΜΕΛΕΤΗ ΑΠΟΚΛΕΙΣΤΙΚΑ ΓΙΑ ΤΟΝ ΣΚΟΠΟ ΠΟΥ ΕΧΕΙ ΣΥΝΤΑΧΘΕΙ ΚΑΙ ΔΕΝ ΕΠΙΤΡΕΠΕΤΑΙ Η ΑΝΑΠΑΡΑΓΩΓΗ ΜΕΡΟΥΣ Η ΟΛΟΚΛΗΡΟΥ ΤΟΥ ΣΧΕΔΙΟΥ ΧΩΡΙΣ ΓΡΑΠΤΗ ΑΔΕΙΑ ΤΟΥ ΔΗΜΙΟΥΡΓΟΥ.

შენიშვნა:
NOTE:

1. კვეთების მარკირება იხილეთ საყალიბე გეგმაზე.

კვეთი 1 - 1
მ. 1:10

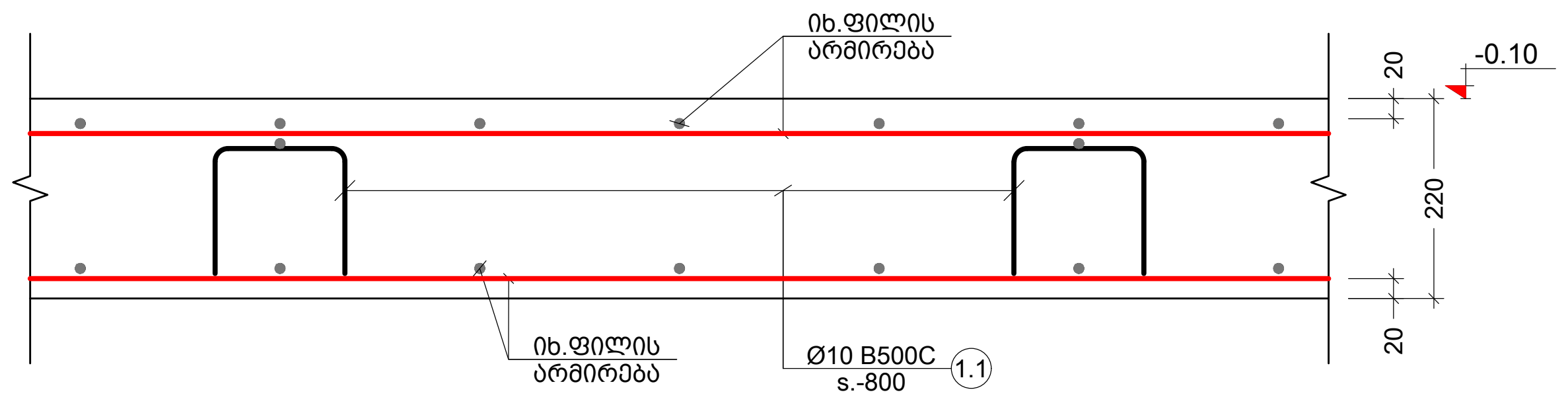

კვეთი 2 - 2
მ. 1:10

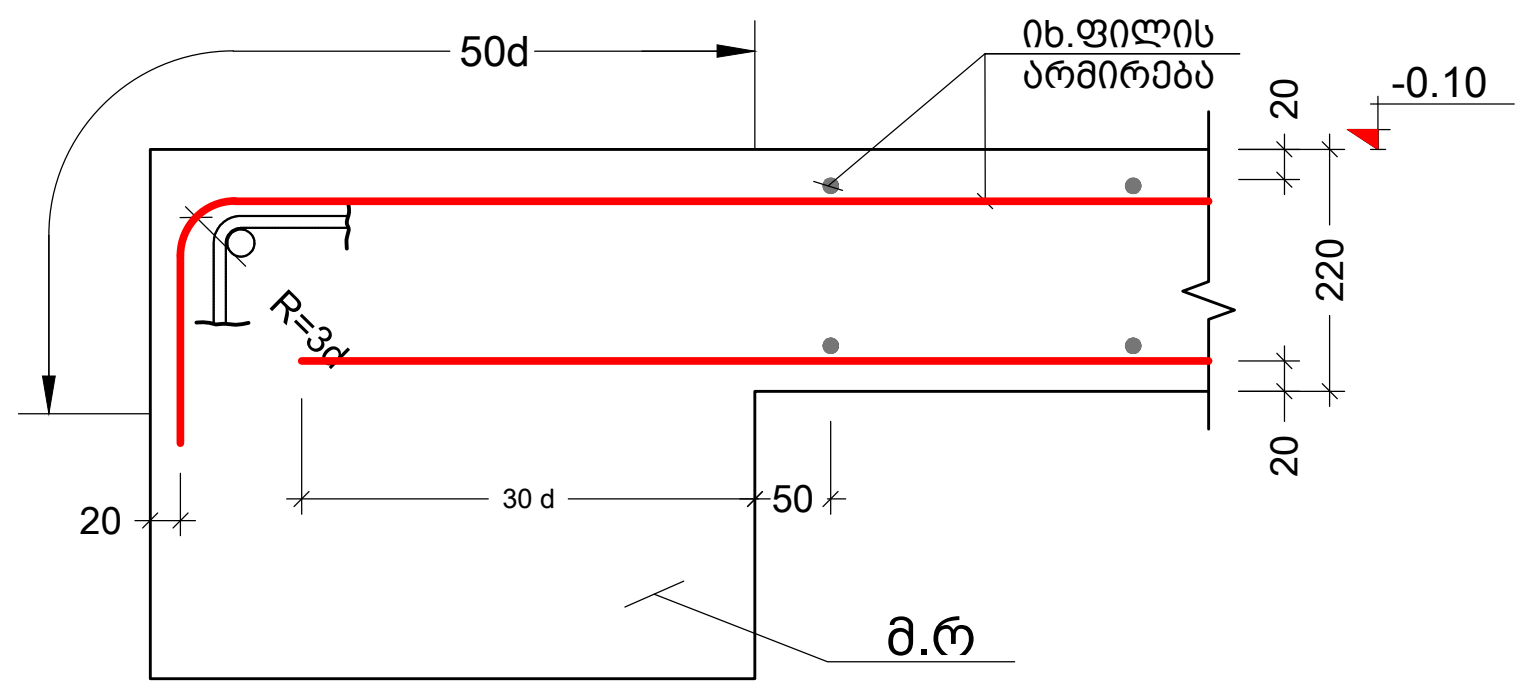

არმირების ღიობებთან გაძლიერების სქემა
მ. 1:20

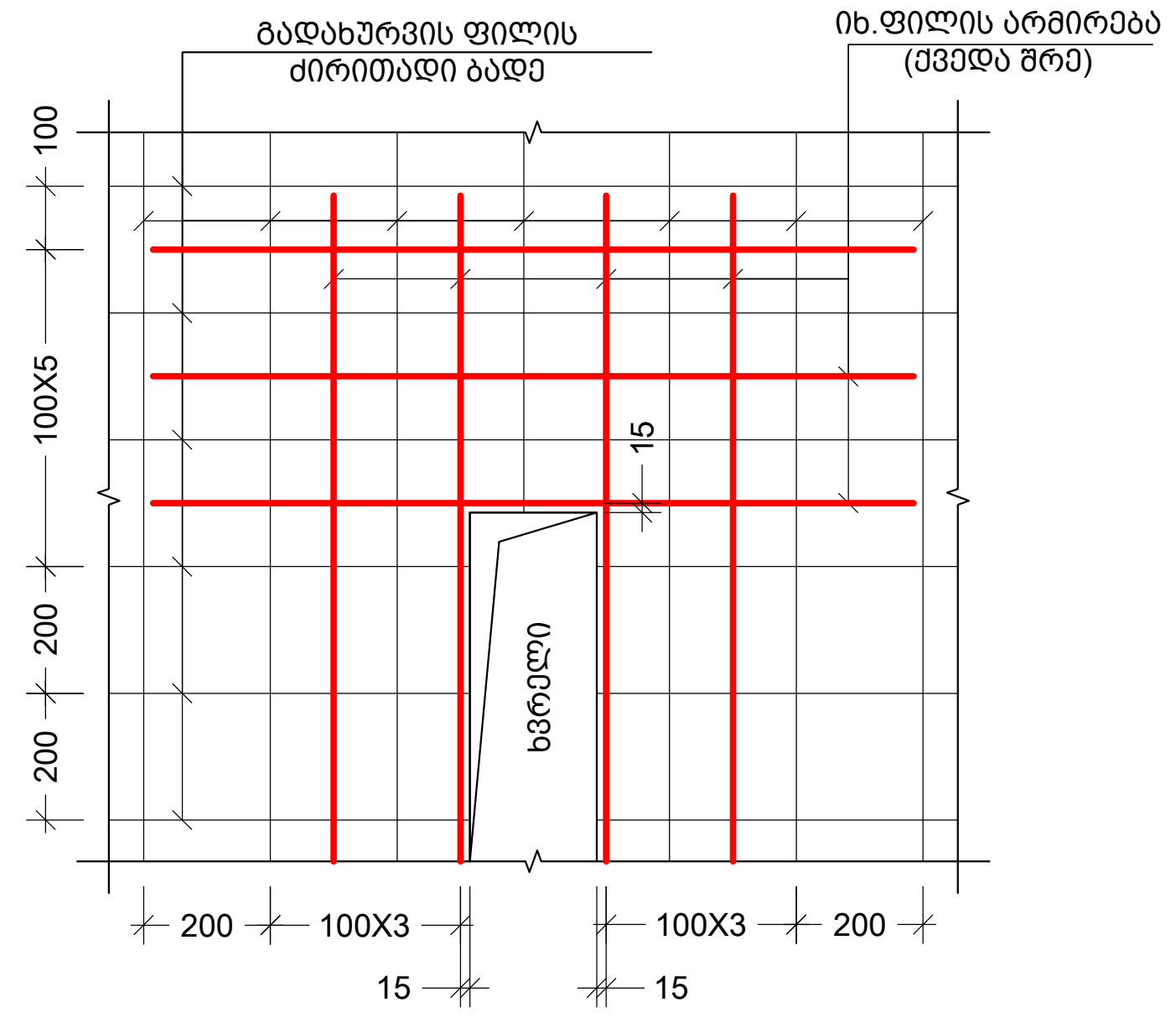

პოზ. №	ესკიზი	L მმ
1.1	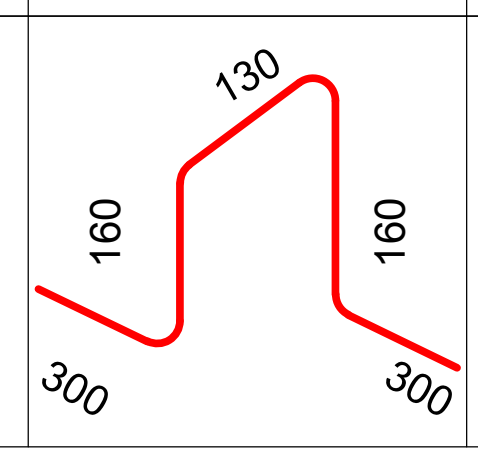	1050

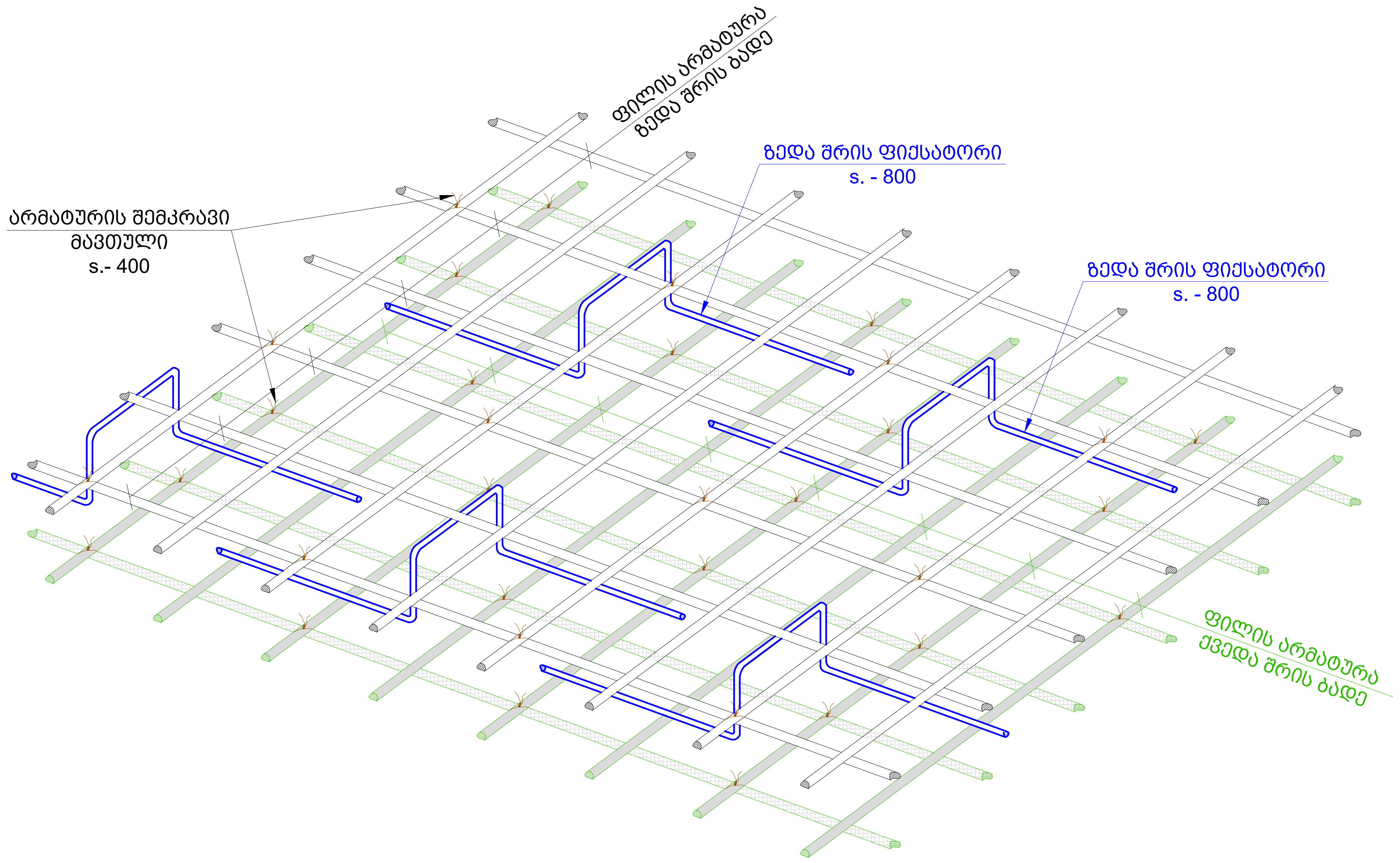

კონსტრ. დასახ. და სართული	პოზ. №	დიამეტრი ან კვეთი (მმ)	ერთეულის სიგრძე (მმ.)	რაოდენობა (ც.)	საერთო სიგრძე (მ.)	საერთო წონა (კგ.)
გად. ფილის სკვაერეაცია - 0.10 ნიშნულზე	1	Ø 10 B500C	დ.ა.	—	12314	7588
	2	Ø 10 B500C	დ.ა.	—	1380	850
	3	Ø 12 B500C	დ.ა.	—	3790	3363
	1.1	Ø 10 B500C	1050	838 X 1	879.90	542
	მძიმე ბეტონი C20/25	V = 118.0 X 1			= 118.00	მ³

No	Date	Revision	Issued by
----	----	----	----
----	----	----	----
----	----	----	----
----	----	----	----
----	----	----	----

სიტუაციური სქემა
KEY PLAN

მისამართი
ADDRESS
ქ. თბილისი , დაბა წყნეთი, რუსთაველის ქუჩა N1.
ს/კ (01.20.01.065.015)

პროექტი
PROJECT
საოფისე შენობა

ნახაზი
DRWG.
ფილის კვეთები და სპეციფიკაცია

Cubix DEVELOPMENT

ბ.ბერიძე

---- ----

ფაილი
FILE
1. -0.10

პროექტის #:
PROJECT No

ფორმატი
PAPER SIZE
A2

მასშტაბი
SCALE

ნახ.კოდი
DRWG. No
S - 208

კორექტ.
REVISION

სტადია
STATUS

19.09.2024

განივი არმირების გეგმა -0.10 ნიშნულზე
მ.1 :100

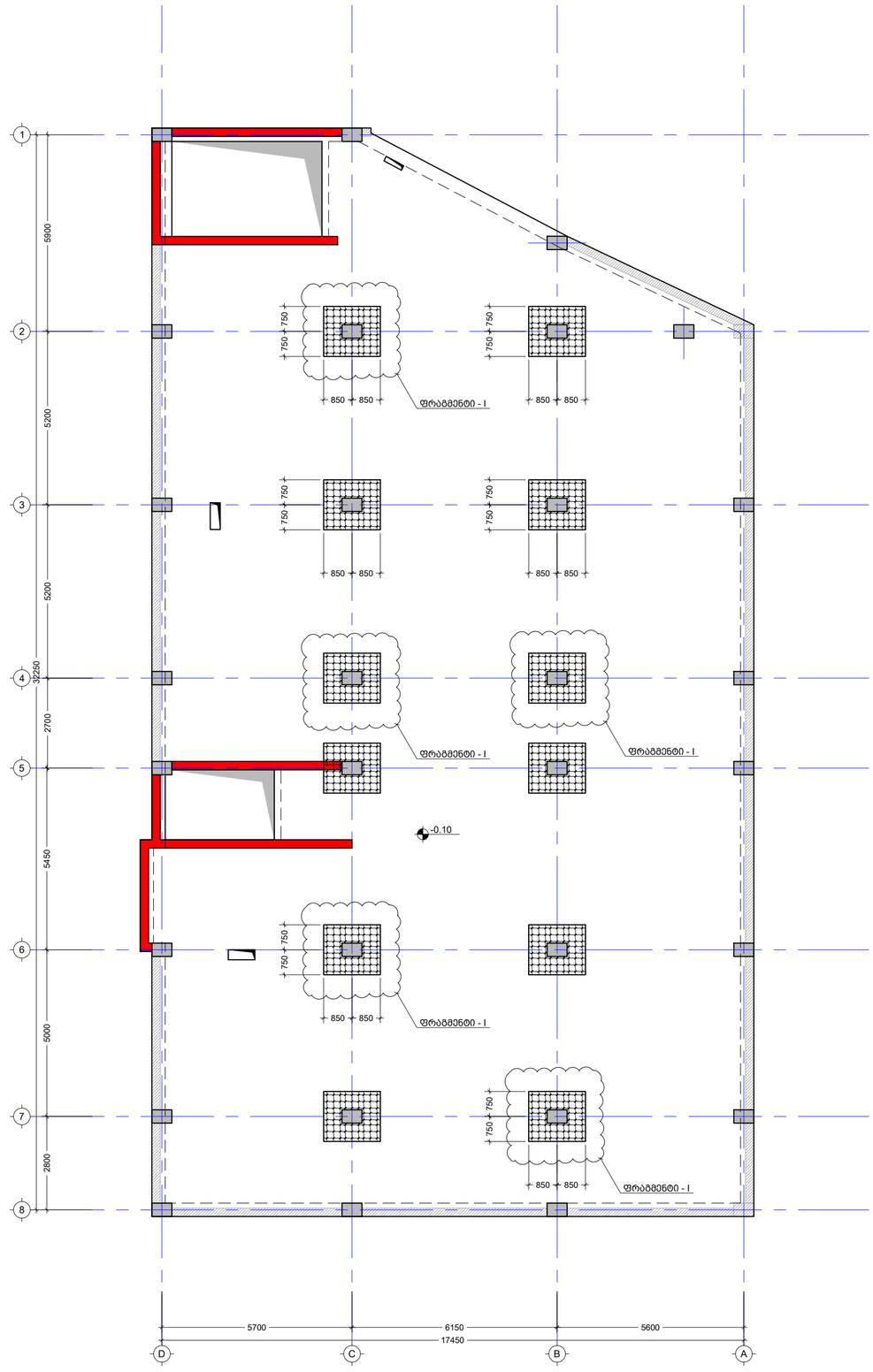

შენიშვნა:
NOTE:

1. კვეთების მარკირება იხილეთ სადგილიბე გეგმაზე.

No	Date	Revision	Issued by
----	----	----	----
----	----	----	----
----	----	----	----
----	----	----	----
----	----	----	----

სიტუაციური სქემა
KEY PLAN

მისამართი
ADDRESS
ქ. ფოთისა , დაბა წყნეთი, რუსთაველის ქუჩა N1,
ს/კ (01.20.01.065.015)

პროექტი
PROJECT
საოფისე შენობა

ნახაზის
DRWG.
განივი არმირების გეგმა -0.10 ნიშნულზე

Cubix DEVELOPMENT

ბ.ბერიძე

----	----
ფაილი FILE: 1. -0.10	პროექტის #: PROJECT No
ფორმატი PAPER SIZE: A2	მასშტაბი SCALE: ----
ნახ.კოდი DRWG. No: S - 209	კორექტ. REVISION: ----
	სტატუსი STATUS

19.09.2024

კონსტრ. დასახ. და ხარისხი	პოზ. №№	დეტალების ან ელემენტების ესკიზები (მმ)	ერთეულის წონა (კგ.)	ჯამური წონა (კგ.)	ნაწილების რაოდენობა (ც.)	ერთეული წონა (კგ.)	ჯამური წონა (კგ.)
გაანგრ. -0.10	1.1	Ø 12 B500C	380	598 X 12	12	227.88	2420

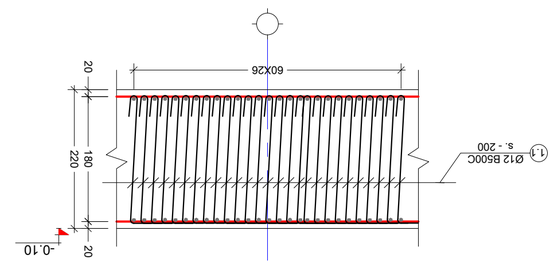

ჯამური 2 - 2
მ. 1:25

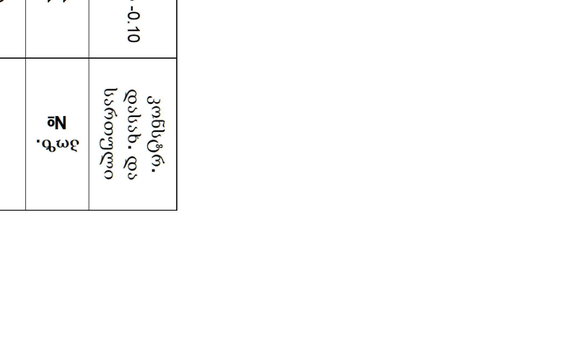

ფრაგმენტი 1 - 1
მ. 1:25

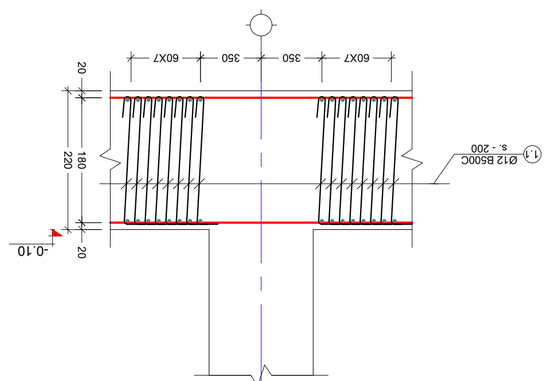

ჭრილი №№	ნახაზი	L მმ
1.1	100 180 45° 100	380

No.	Date	Revision	Issued by
----	----	----	----
----	----	----	----
----	----	----	----
----	----	----	----
----	----	----	----
----	----	----	----

ობიექტის სიტუაციური სქემა
KEY PLAN

ობიექტის მისამართი
ADDRESS
ქ. თბილისი , ფაშა წყნეთი, ტრანსპორტის ქუჩა N1.
ს/კ (01.20.01.065.015)

პროექტის დასახელება
PROJECT

ნახაზის დასახელება
DRWG.

ბინების სოფლისპირა ავტომანქანების და საველოსიპედო ბაქანის

Cubix DEVELOPMENT

ბ.ბერძენიშვილი

ფაილის FILE	პროექტის № PROJECT No.
1.0.10	----
ფორმატი PAPER SIZE	მასშტაბი SCALE
A2	----
ცვლილების № REVISION	სტატუსი STATUS
----	----
ნახ.პროექ DRWG. No	S - 210

19.09.2024

შენიშვნა:
NOTE:

1. ავტომანქანების ბაქანის ნიშნულები მითითებულია ასფალტის ზედაპირის მიხედვით.

გადახურვის ფილის საყალიბე გეგმა 5.00 ნიშნულზე

მ.1 :100

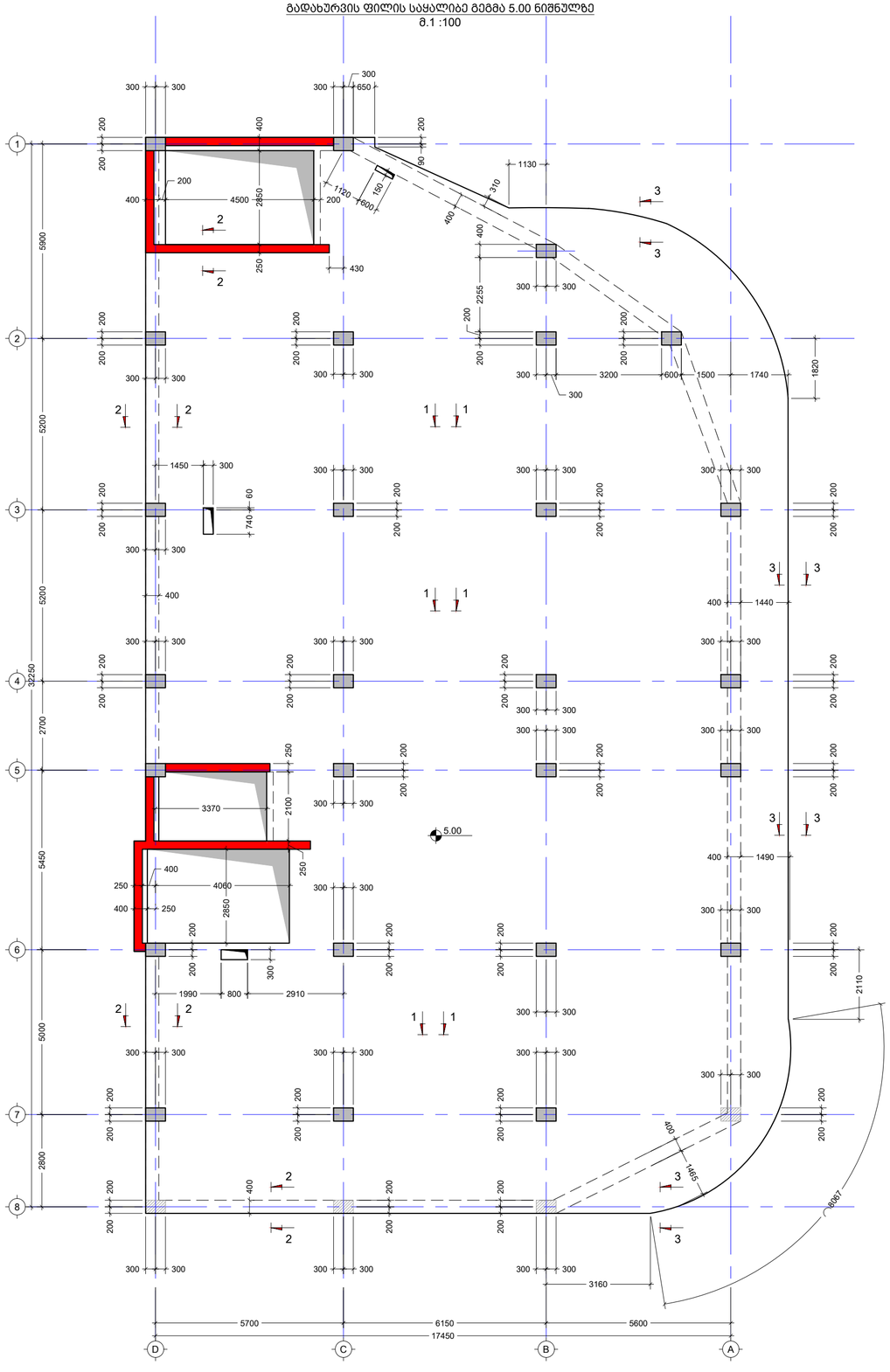

შენიშვნა:
NOTE:

1. ფილაში ღიობები მოეწყოს არქიტექტურული ნახაზების შესაბამისად.
2. ურიბელო ფილაში ღიობები არ უნდა გალაბდეს „მ.ს.“-ების ირგვლივ, ბანივი არმირების დაფარვის ზონებში.

No	Date	Revision	Issued by
----	----	----	----
----	----	----	----
----	----	----	----
----	----	----	----
----	----	----	----
----	----	----	----

სიტუაციური სქემა
KEY PLAN

მისამართი
ADDRESS
ქ. თბილისი , დაბა წყნეთი, რუსთაველის ქუჩა N1,
ს/კ (01.20.01.065.015)

პროექტი
PROJECT
საოფისე შენობა

ნახაზი
DRWG.
გადახურვის ფილის საყალიბე გეგმა 5.00 ნიშნულზე

Cubix DEVELOPMENT

ბ.ბერიძე

ფაილი FILE: 2. 5.00	პროექტის # PROJECT No: ----
ფორმატი PAPER SIZE: A2	მასშტაბი SCALE: ----
ნახ.კოდი DRWG. No: S - 211	კორექტი REVISION: ----
	სტატუსი STATUS:

19.09.2024

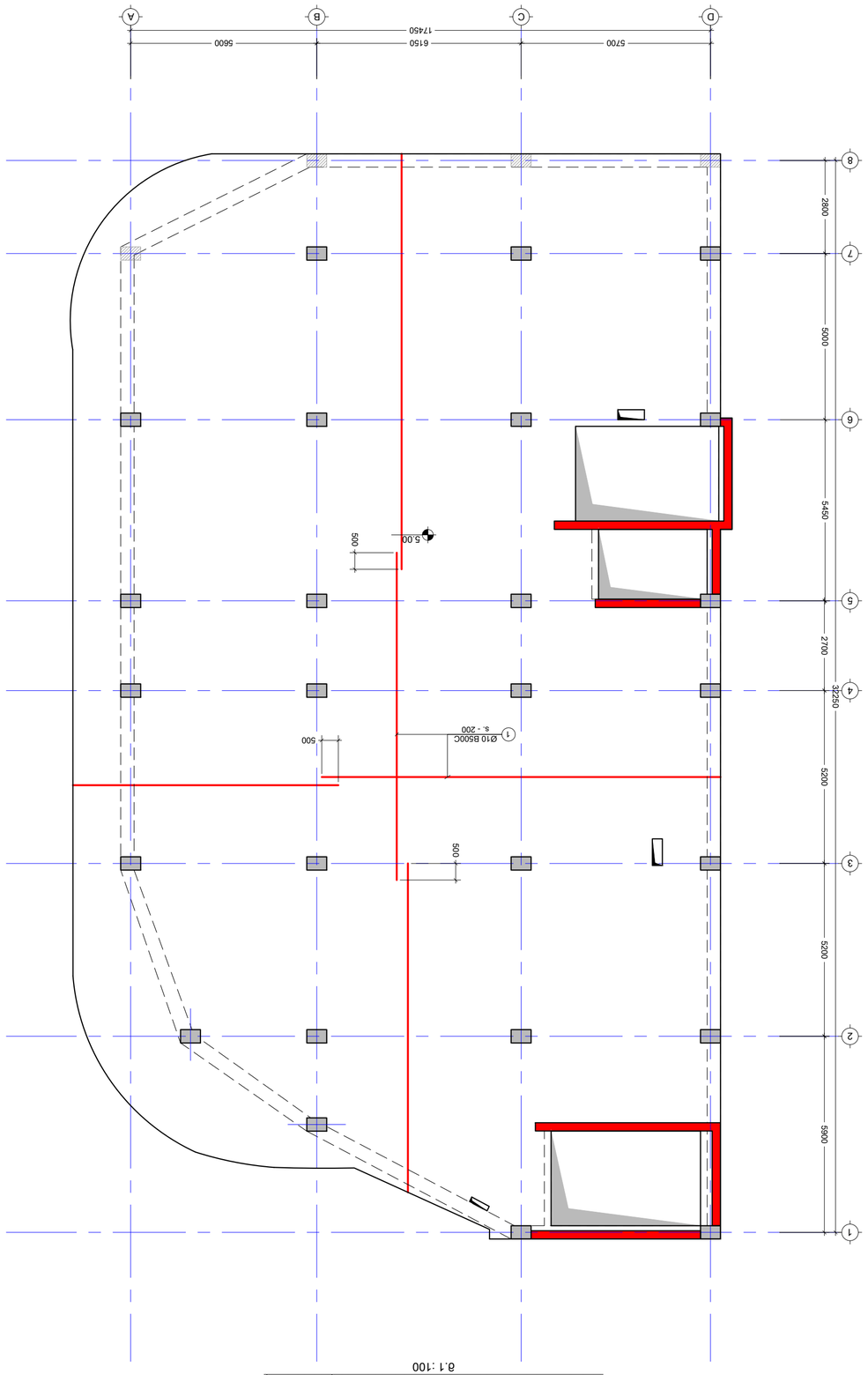

(כיוון ראשי) קומה טכנית 5.00 מפלס גגות מוגבהים וחדר מדרגות 3מ.
1:100 .מ

X

Y

No	Date	Revision	Issued by
----	----	----	----
----	----	----	----
----	----	----	----
----	----	----	----
----	----	----	----
----	----	----	----

KEY PLAN
מפתח כללי

ת. מגרש 3 , שכונת הגבעה הצפונית, באר שבע
ADDRESS
גוש 38500, חלקה 3
PROJECT
בניין מגורים
מס' תכנית
DRWG.
קומה טכנית 5.00 מפלס גגות מוגבהים וחדר מדרגות (כיוון ראשי)

Cubix
DEVELOPMENT

מהנדס
---- ----
יזם / קבלן
PROJECT No. / FILE
2.5.00
מנהל הפרויקט
PAPER SIZE
A2
בודק
SCALE

מתכנן
STATUS

מתכנן
DRWG. No
S - 212
מתכנן
REVISION

1903/2024

NOTE:
1. כל המידות בתכנית זו הינן במטרים אלא אם צוין אחרת.
יש לבדוק את כל המידות באתר לפני ביצוע כל עבודה.

2060386.

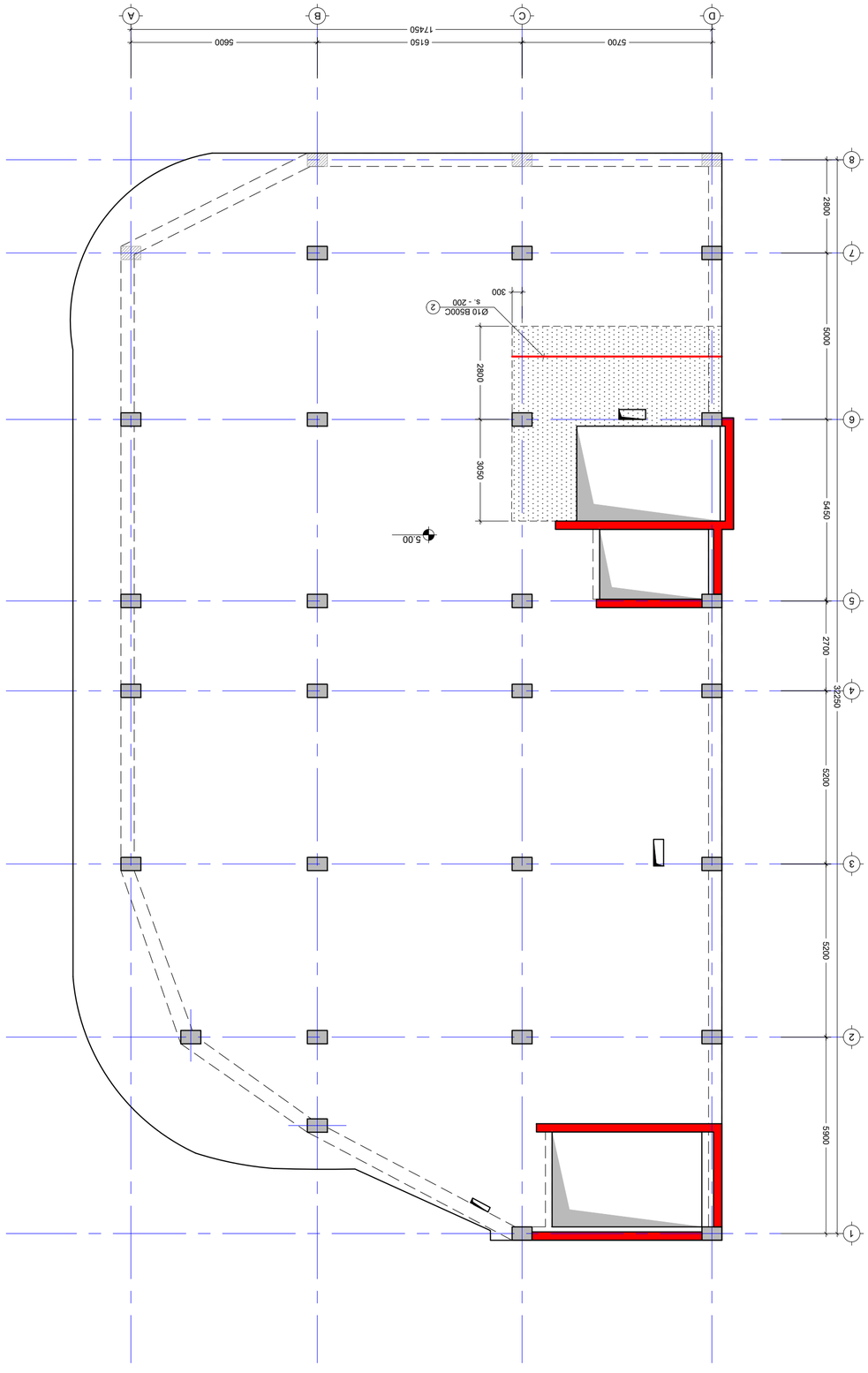

1 : 100 ΚΑΤΟΨΗ ΔΩΜΑΤΙΟΥ ΚΑΙ ΔΙΑΜΟΡΦΩΣΗ ΧΩΡΩΝ ΣΤΟΥ ΟΡΟΦΟΥ

X

NOTE:

1. ΟΛΕΣ ΟΙ ΔΙΑΣΤΑΣΕΙΣ ΠΡΕΠΕΙ ΝΑ ΕΛΕΓΧΘΟΥΝ ΑΠΟ ΤΟΝ ΑΡΧΙΤΕΚΤΟΝΑ ΜΗΧΑΝΙΚΟ ΠΡΙΝ ΤΗΝ ΕΝΑΡΞΗ ΟΠΟΙΑΣΔΗΠΟΤΕ ΕΡΓΑΣΙΑΣ.

3050360.

No	Date	Revision	Issued by
----	----	----	----
----	----	----	----
----	----	----	----
----	----	----	----
----	----	----	----
----	----	----	----

KEY PLAN

ΔΙΕΥΘΥΝΣΗ ΜΕΛΕΤΗΣ
Α. ΜΑΛΑΚΟΠΗ , ΨΑΛΙΔΑ 8Α&ΔΗΛ, ΚΑΛΛΙΘΕΑ
ΤΗΛ. 210.20.71.065.015)

ΙΔΙΟΚΤΗΤΗΣ
ΙΩΑΝΝΗΣ ΣΠΥΡΟΠΟΥΛΟΣ

ΘΕΣΗ
ΔΗΜΟΤΙΚΗ ΕΝΟΤΗΤΑ ΚΑΛΛΙΘΕΑΣ Χ ΔΙΑΛΟΓΗ ΚΑΙ ΠΑΡΑΔΟΣΗ ΟΔΟΥ ΔΗΜΟΚΡΑΤΙΑΣ ΚΑΙ ΠΛΑΤΕΙΑΣ ΑΝΑΠΗΡΟΦΛΟΥ

ΤΙΤΛΟΣ
DRWG.
ΔΙΑΜΟΡΦΩΣΗ ΧΩΡΩΝ ΣΤΟΥ ΟΡΟΦΟΥ

Cubix
DEVELOPMENT

ΔΗΜΟΣΙΟ ΕΡΓΟ	ΔΗΜΟΣΙΟ ΕΡΓΟ
ΦΥΛΛΟ	PROJECT No
FILE	2.5.00
ΤΥΠΟΠΟΙΗΣΗ	ΚΛΙΜΑΚΟΠΟΙΗΣΗ
PAPER SIZE	SCALE
A2	----
ΔΗΜΟΣΙΑ.	ΚΑΤΑΣΤΑΣΗ
REVISION	STATUS
----	----
S - 213	
ΦΥΛ. ΣΧΕΔ	DRWG. No

19.09.2024

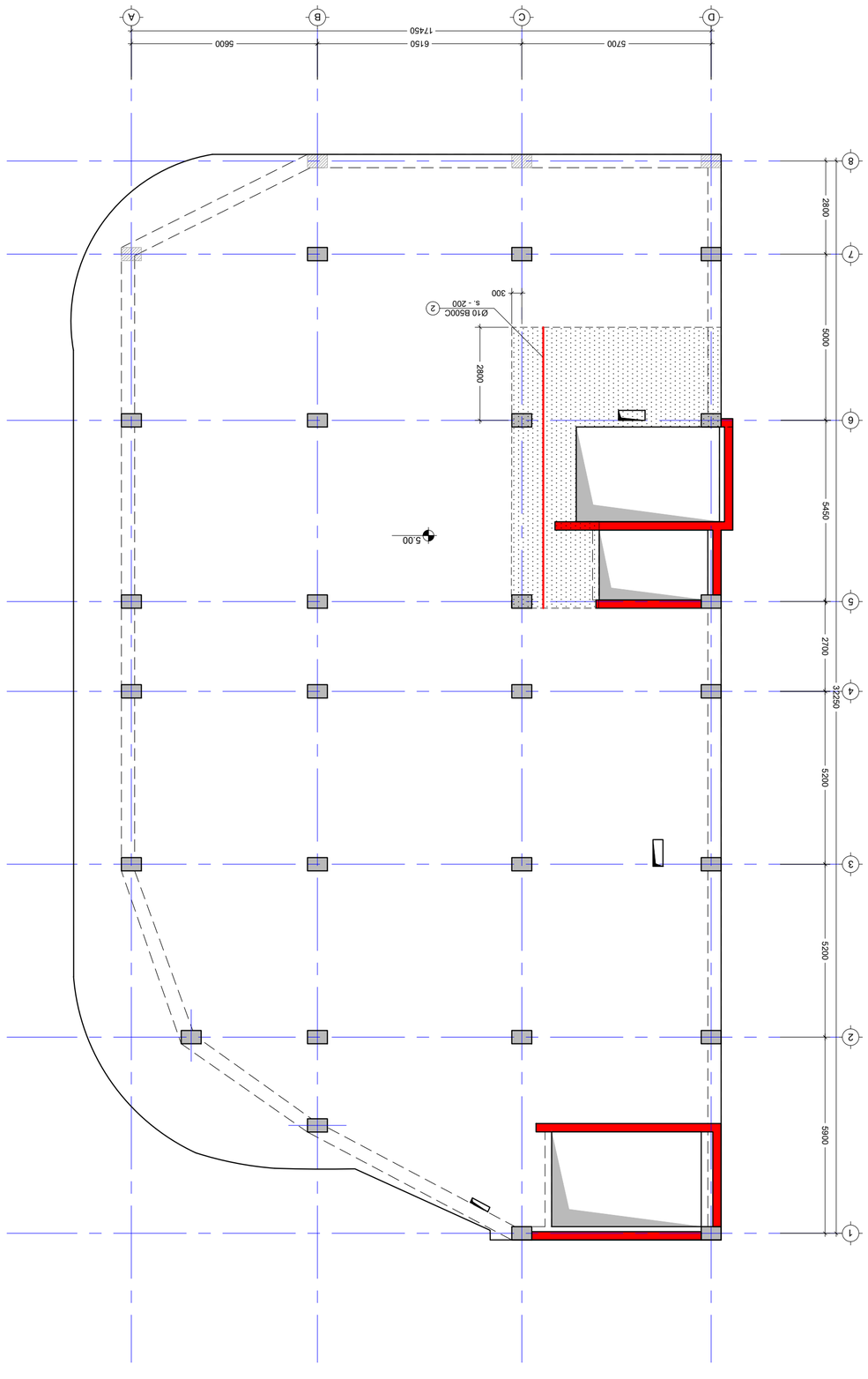

ΔΙΑΤΟΜΗ ΔΑΠΕΔΟΥ ΣΤΟΙΧΕΙΟΥ ΠΛΑΚΑΣ ΣΤΟ ΕΠΙΠΕΔΟ ΤΟΥ ΔΑΠΕΔΟΥ ΔΙΑΤΟΜΗΣ ΣΤΟΙΧΕΙΟΥ ΠΛΑΚΑΣ
8.1 :100

NOTE:

1. ΟΛΕΣ ΟΙ ΔΙΑΣΤΑΣΕΙΣ ΠΡΕΠΕΙ ΝΑ ΕΛΕΓΧΘΟΥΝ ΑΠΟ ΤΟΝ ΑΡΧΙΤΕΚΤΟΝΑ ΜΗΧΑΝΙΚΟ ΠΡΙΝ ΑΠΟ ΤΗΝ ΕΝΑΡΞΗ ΟΠΟΙΑΣΔΗΠΟΤΕ ΕΡΓΑΣΙΑΣ.

ΒΑΘΜΟΛΟΓΙΑ:

KEY PLAN
ΚΛΙΜΑΚΟΣΤΑΣΙΟ ΛΕΥΚΩΣΙΑ

No	Date	Revision	Issued by
----	----	----	----
----	----	----	----
----	----	----	----
----	----	----	----
----	----	----	----
----	----	----	----

ΑΡΧΙΤΕΚΤΟΝΙΚΟΣ ΣΧΕΔΙΑΣΜΟΣ , ΜΕΛΕΤΕΣ ΕΦΑΡΜΟΓΗΣ, ΕΠΙΒΛΕΨΗ ΚΑΤΑΣΚΕΥΗΣ
ADDRESS 3, ΑΝΔΡΕΑ ΠΑΠΑΔΟΠΟΥΛΟΥ, 3046 Ν. ΛΕΜΕΣΟΣ
ΤΗΛ (01.20.01.065.015)
PROJECT ΚΑΤΟΙΚΙΑ ΣΤΕΦΑΝΟΥ
ΚΑΤΟΨΗ ΔΑΠΕΔΟΥ ΣΤΟΙΧΕΙΟΥ ΠΛΑΚΑΣ
DRWG. ΔΙΑΤΟΜΗ ΔΑΠΕΔΟΥ ΣΤΟΙΧΕΙΟΥ ΠΛΑΚΑΣ ΣΤΟ ΕΠΙΠΕΔΟ ΤΟΥ ΔΑΠΕΔΟΥ ΔΙΑΤΟΜΗΣ ΣΤΟΙΧΕΙΟΥ ΠΛΑΚΑΣ

Cubix DEVELOPMENT

δ.δΔΠΔΠ

ΗΜΕΡΟΜ. ΕΚΔ.	ΦΥΛΛΟ
----	----
PROJECT No.	FILE
ΑΡΙΘ. ΕΡΓΟΥ	ΦΥΛ.
2.5.00	----
ΚΛΙΜΑΚΑ	ΜΕΓΕΘΟΣ
SCALE	PAPER SIZE
----	A2
ΗΜΕΡ. ΑΝΑΘ.	ΚΩΔ. ΑΝΑΘ.
STATUS	REVISION
S - 214	----
ΚΩΔ. ΣΧΕΔ.	ΑΡΙΘ. ΣΧΕΔ.
DRWG. No	REVISION

19.09.2024

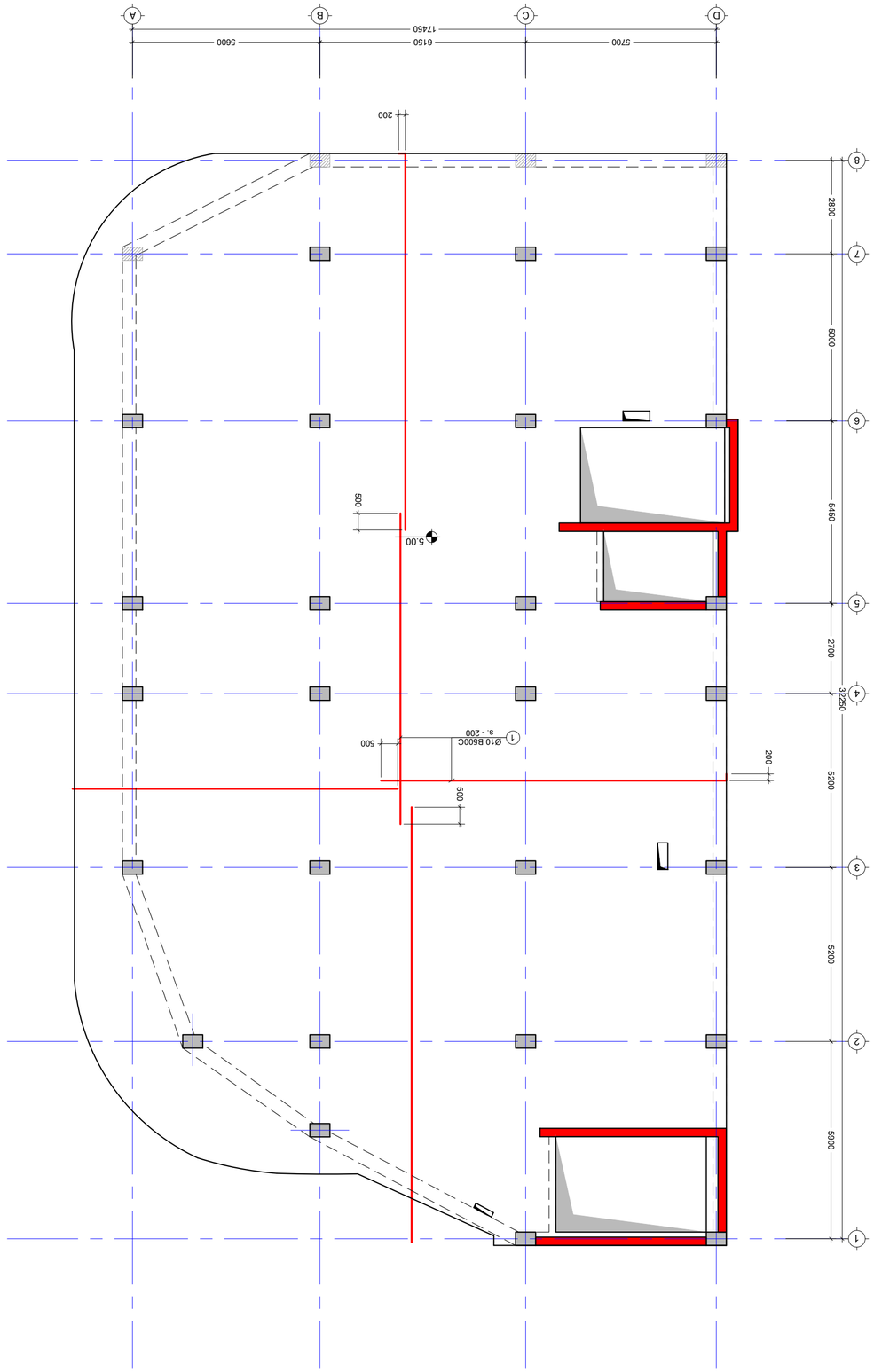

3ם6. ציורים מחייבים לביצוע בלבד 5.00 בקנה מידה 1:100
(רשת עמודים (מוטמע בקיר

X

No.	Date	Revision	Issued by
----	----	----	----
----	----	----	----
----	----	----	----
----	----	----	----
----	----	----	----
----	----	----	----

KEY PLAN
תוכנית מיקום

מתכנן השלד
ד. מוטי חיטרון , טל' 054-6565700, פקס: 077-5133705
ת.ד 3344, נתניה
ע/ת (01.20.01.065.015)

יזם
PROJECT
בניין מגורים חדש

שלב
DRWG.
3ם6. ציורים מחייבים לביצוע בלבד 5.00
קומה טיפוסית (מוטמע בקיר)

Cubix DEVELOPMENT

----	----

ב.גבולות

מס' פרויקט / PROJECT No.	שנה / YEAR
2.5.00	FILE
בוצע ע"י / DRAWN BY	גודל / PAPER SIZE
A2	
בדק / CHECKED	קנ"מ / SCALE
----	----
מס' שרטוט / DRWG. No	מהדורה / REVISION
S - 215	----
סטטוס / STATUS	

19.09.2024

NOTE:
1. יש לבדוק את כל המידות באתר לפני ביצוע העבודות ולתאם עם כל הגורמים הרלוונטיים.

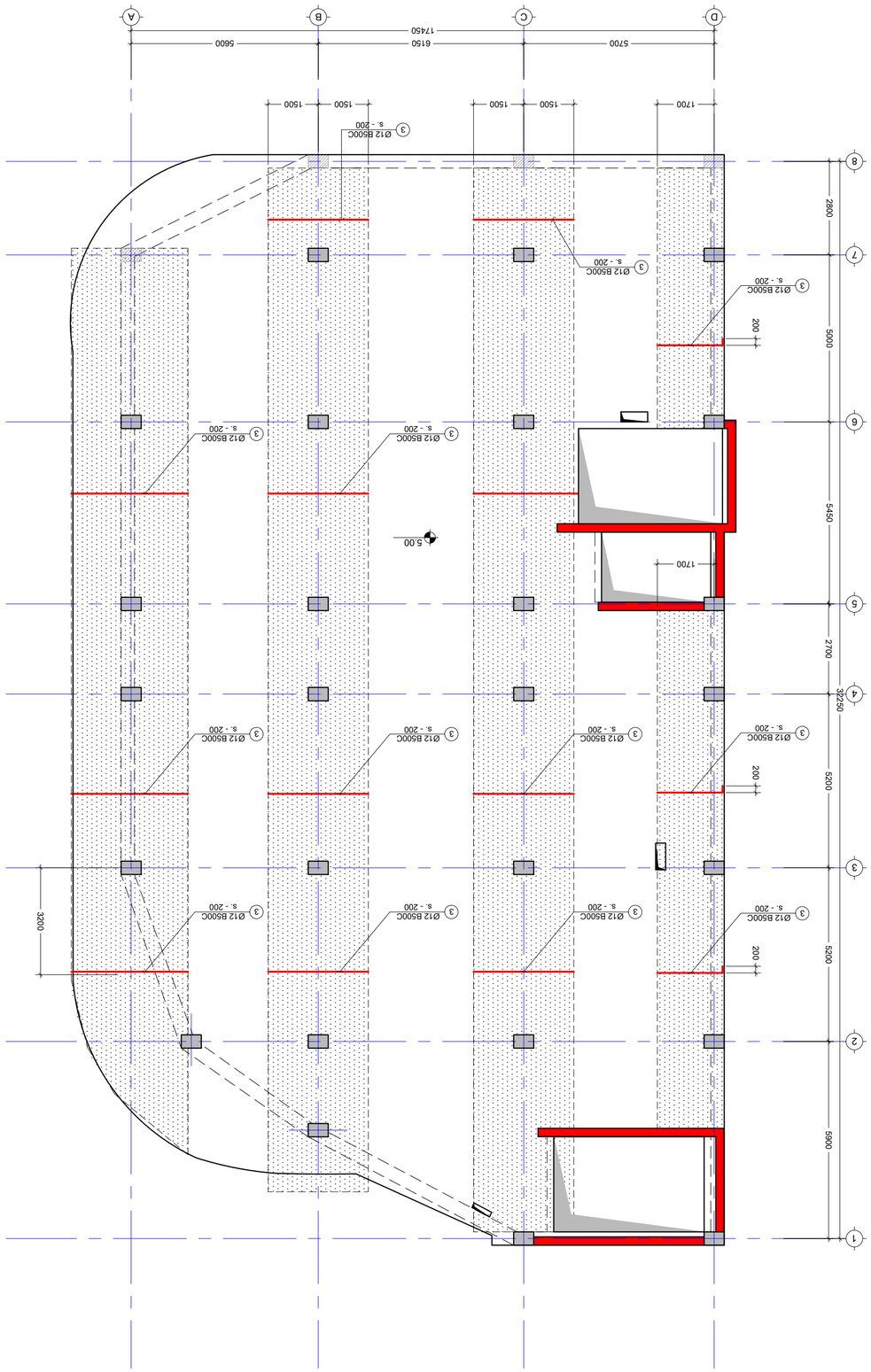

מבט מלמעלה על גג חניון תת קרקעי X תוכנית מדרגות חניון תת קרקעי

1:100 :קנ"מ

NOTE:

1. יש לבדוק מדויק מדרגות ויציאות לגג חניון תת קרקעי.

----	----	----	----
----	----	----	----
----	----	----	----
----	----	----	----
----	----	----	----
----	----	----	----
----	----	----	----

No.	Date	Revision	Issued by

KEY PLAN

מפתח

ADDRESS

PROJECT

DRWG.

Cubix DEVELOPMENT

----	----

יעקב כהן	PROJECT No.
2.5.00	FILE

A2	PAPER SIZE
----	SCALE

----	STATUS
----	REVISION
S - 216	DRWG. No

19.09.2024

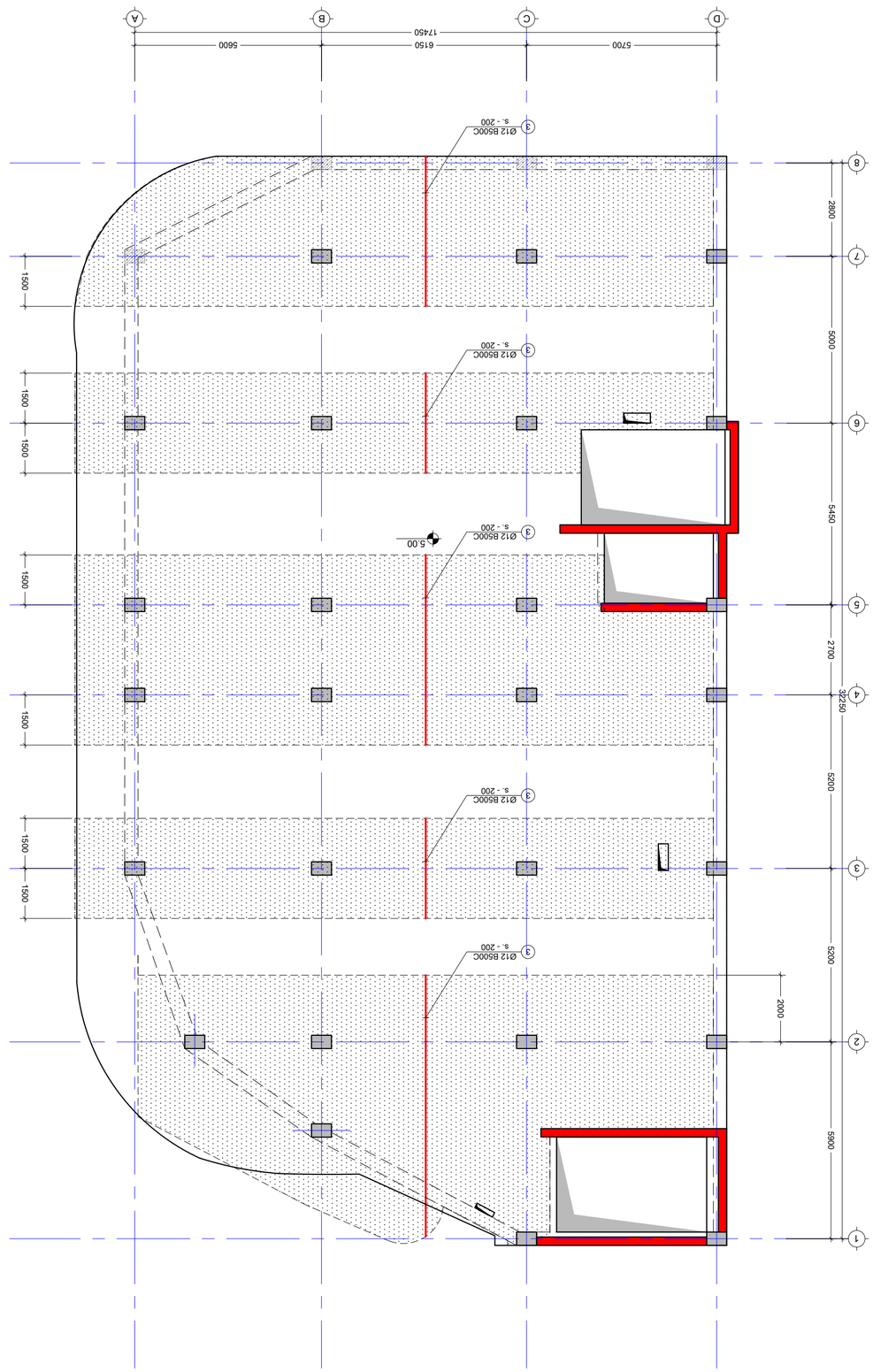

ΔΙΑΤΟΜΗ ΥΠΟΓΕΙΟΥ ΔΙΑΤΟΜΗΣ ΚΑΙ ΠΛΗΘΟΣ ΚΑΛΥΨΗΣ
1:100

X

Y

ΕΚΔ. ΔΥΣΗ	ΔΗΜΟΣ.	ΔΗΜΟΣΙΟ Δ.	
ΣΧΕΔ. No	ΑΝΑΘΕΩΡΗΣΗ	ΚΛΙΜΑΚΑ	
S - 217	----	ΣΤΑΤΟΥΣ	
	ΜΕΓΕΘΟΣ ΦΥΛΛΟΥ	ΚΛΙΜΑΚΑ	
	A2	ΣΧΕΔΙΟ	
	ΑΡΙΘ. ΕΡΓΟΥ	ΑΡΙΘ. Δ.	
	2.5.00	ΦΥΛΛΟ	
Δ.ΔΗΜΟΣ	----	----	

Cubix DEVELOPMENT

ΒΟΣΚΟΤΟΠΟΣ ΔΟΜΗΣΗΣ ΚΑΙ ΔΙΑΜΟΡΦΩΣΗΣ ΟΙΚΟΠΕΔΟΥ ΣΤΟ ΔΗΜΟ ΓΛΥΦΑΔΑΣ
ΔΙΑΤΟΜΗ

ΣΧΕΔ. No
DRWG.

ΔΙΕΥΘΥΝΣΗ ΕΡΓΟΥ
PROJECT

ΔΙΕΥΘΥΝΣΗ
ADDRESS

ΔΗΜΟΤΙΚΟ ΔΙΑΜΕΡΙΣΜΑ , ΦΥΛΛΟ 6Β5Δ00, ΚΤΙΡΙΟΔΟΜΙΚΟ ΤΜΗΜΑ
32Μ² Ν1,
Β/Δ (01.20.01.065.015)

ΚΑΤΟΨΗ ΔΩΜΑΤΙΟΥ

ΚΑΤΟΨΗ ΥΠΟΓΕΙΟΥ ΔΩΜΑΤΙΟΥ

No	Date	Revision	Issued by
----	----	----	----
----	----	----	----
----	----	----	----
----	----	----	----
----	----	----	----

ΚΕΥ PLAN

ΚΑΤΟΨΗ ΔΩΜΑΤΙΟΥ ΚΑΙ ΥΠΟΓΕΙΟΥ

ΔΙΑΤΟΜΗ ΔΩΜΑΤΙΟΥ ΚΑΙ ΥΠΟΓΕΙΟΥ

ΣΧΟΛΙΑ:
NOTE:

1. ΟΛΕΣ ΟΙ ΔΙΑΣΤΑΣΕΙΣ ΠΡΕΠΕΙ ΝΑ ΕΛΕΓΧΘΟΥΝ ΑΠΟ ΤΟΝ ΑΡΧΙΤΕΚΤΟΝΑ ΜΗΧΑΝΙΚΟ ΠΡΙΝ ΤΗΝ ΕΚΤΕΛΕΣΗ ΟΠΟΙΑΣΔΗΠΟΤΕ ΕΡΓΑΣΙΑΣ.

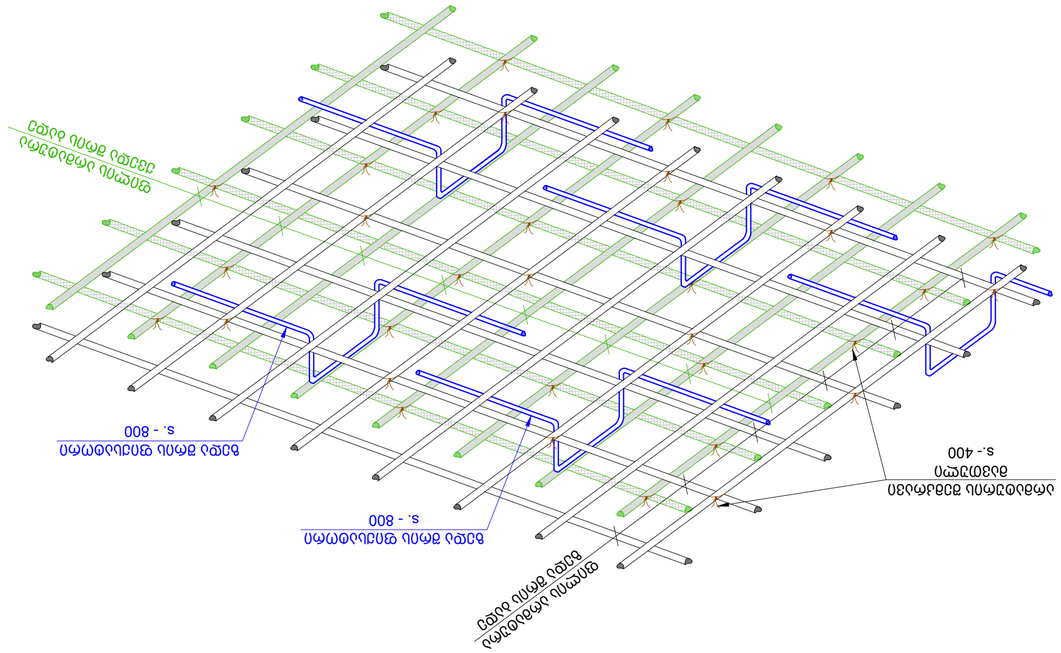

ეტაპობრივი დაშვებული ბეტონირების სიმაღლეები	ელემენტის დასახ. და ნომერი №ნ.	ელემენტის ეტაპობრივი ბეტონირების სიმაღლე (მ)	ელემენტის სიგანე (მ)	ელემენტის სიგრძე (მ)
5.00	1	5.00	1.00	8179
	2	5.00	1.00	169
	3	5.00	1.00	3217
	1.1	5.00	1.00	584
	1.2	5.00	1.00	167

ბეტონის მოცულობა C20/25 V = 127.0 X 1 = 127.00 მ³

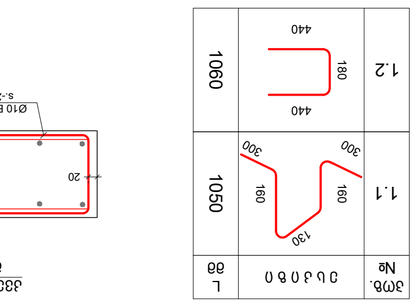

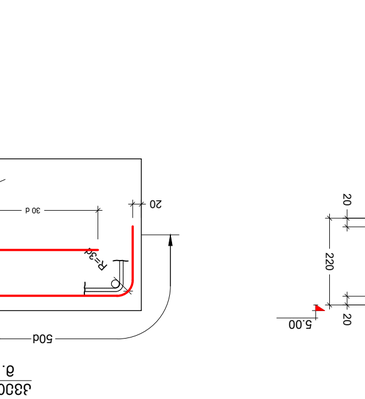

ჯვარედინი ანძისპირა ფილის არმატურის ბადე
მ. 1:20

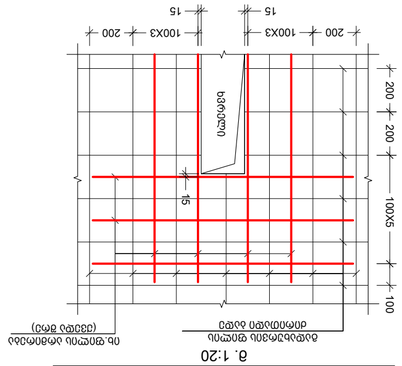

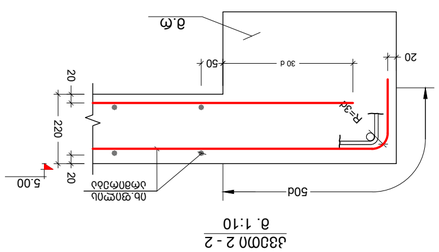

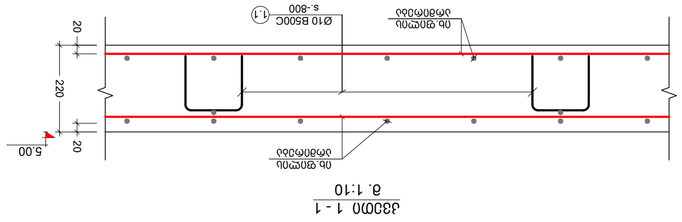

1. ანძისპირა ფილის არმატურის ბადეები ნაჩვენებია ნახატებზე.

NOTE:

შპს "ქუბიქს დეველოპმენტი"

No.	Date	Revision	Issued by
----	----	----	----

KEY PLAN

ობიექტის მისამართი
ADDRESS
ქ. თბილისი , ფონ ზიგნაგის, ტერიტორიის 33ბა N1.

პროექტის ეტაპი
PROJECT
საპროექტო დოკუმენტაცია

ნახატის დასახელება
DRWG.
ფილის ქვედა ზედაპირის და ანძისპირა ფილის არმატურის ბადეები

Cubix
DEVELOPMENT

ბ.ბენიამინ	
ფაილი FILE	პროექტის № PROJECT No.
2.5.00	
ფორმატი PAPER SIZE	მასშტაბი SCALE
A2	----
ცვლილება REVISION	სტატუსი STATUS

ნახ.ნომერი DRWG. No	
S - 218	

19.09.2024

მანივი არმირების გეგმა 5.00 ნიშნულზე
მ.1 :100

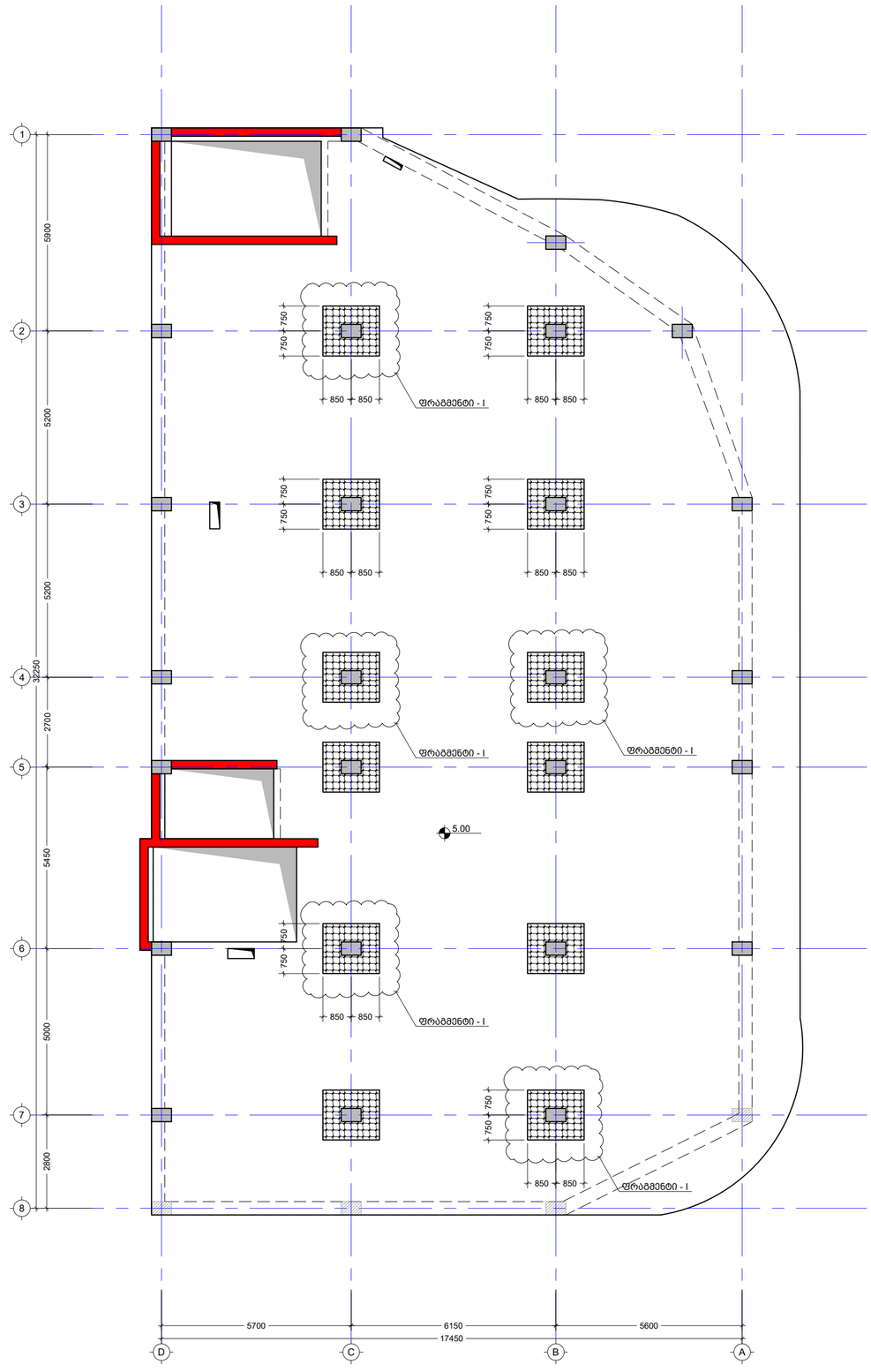

შენიშვნა:
NOTE:

1. კვეთების მარკირება იხილეთ სანგალიბე გეგმაზე.

----	----	----	----
----	----	----	----
----	----	----	----
----	----	----	----
----	----	----	----
No	Date	Revision	Issued by

სიტუაციური სქემა
KEY PLAN

მისამართი
ADDRESS
ქ. ფოთისა , დაბა წყნეთი, რუსთაველის ქუჩა N1,
ს/კ (01.20.01.065.015)

პროექტი
PROJECT
საოფისე შენობა

ნახაზის
DRWG.
მანივი არმირების გეგმა 5.00 ნიშნულზე

Cubix DEVELOPMENT

ბ.ბერიძე

----	----
ფაილი FILE: 2_5.00	პროექტის #: PROJECT No
ფორმატი PAPER SIZE: A2	მასშტაბი SCALE: ----
ნახ.კოდი DRWG. No: S - 219	კორექტი REVISION: ----
	სტატუსი STATUS

19.09.2024

ფრაგმენტი - I
მ. 1:25

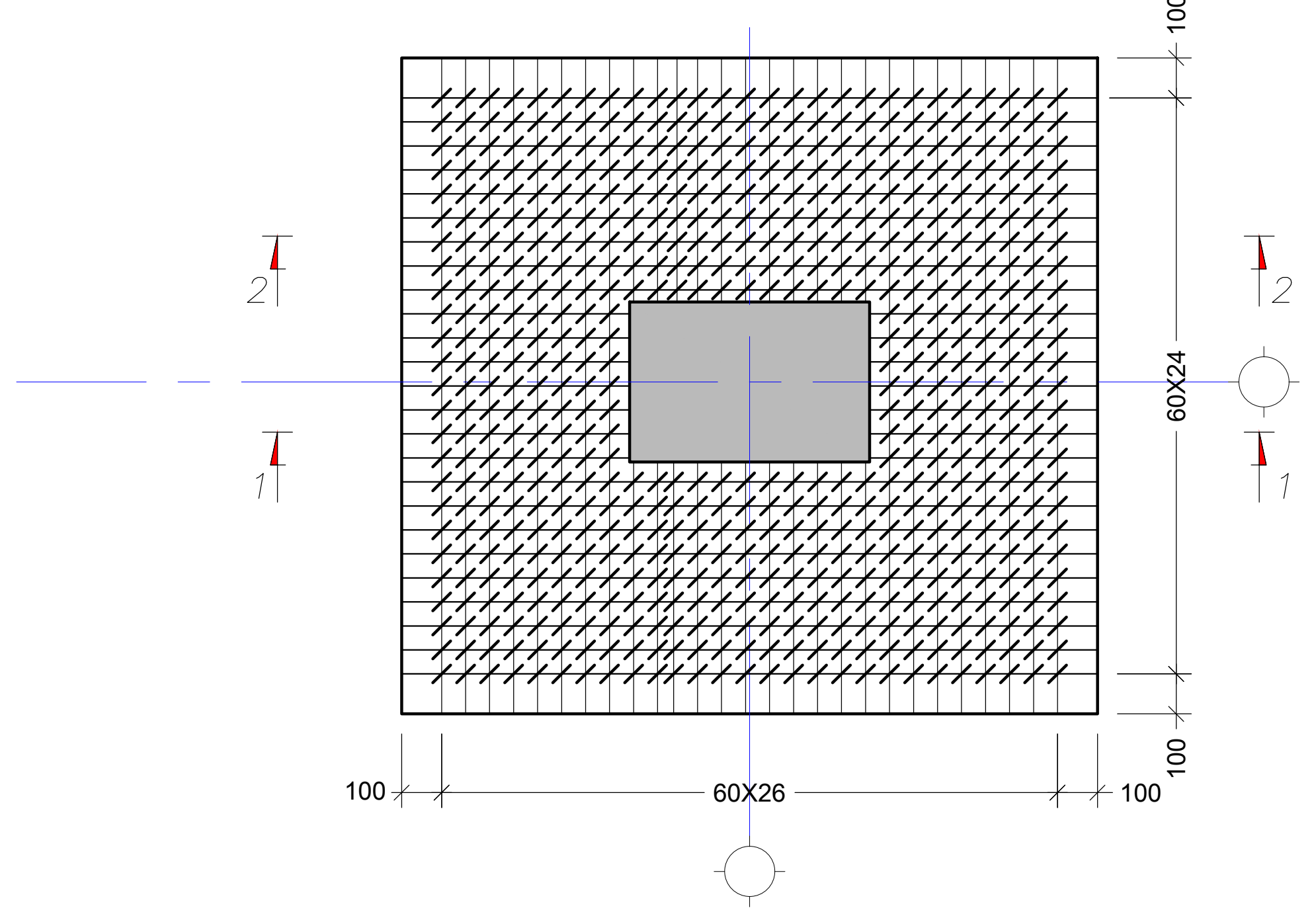

კვეთი 1 - 1
მ. 1:25

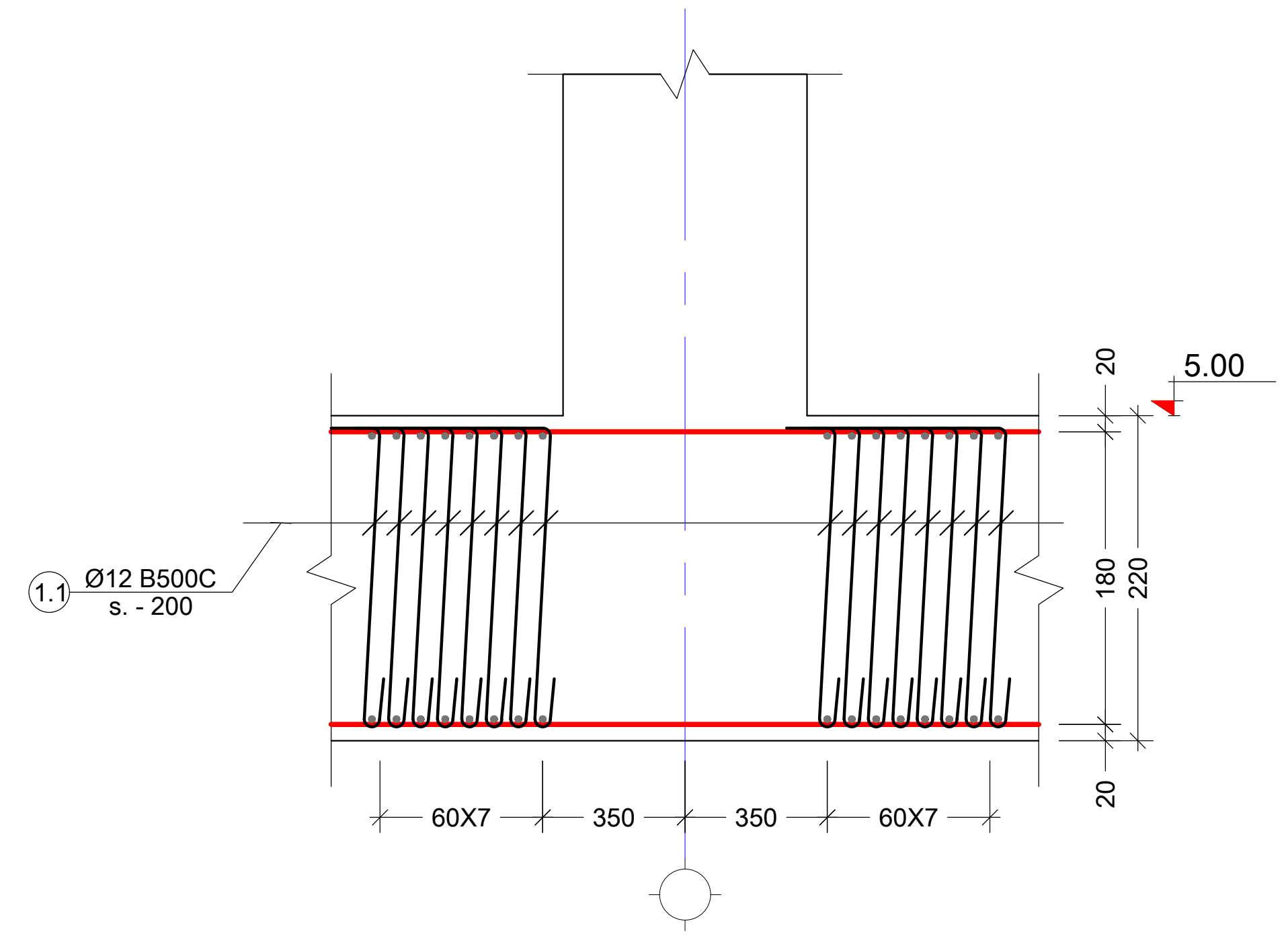

კვეთი 2 - 2
მ. 1:25

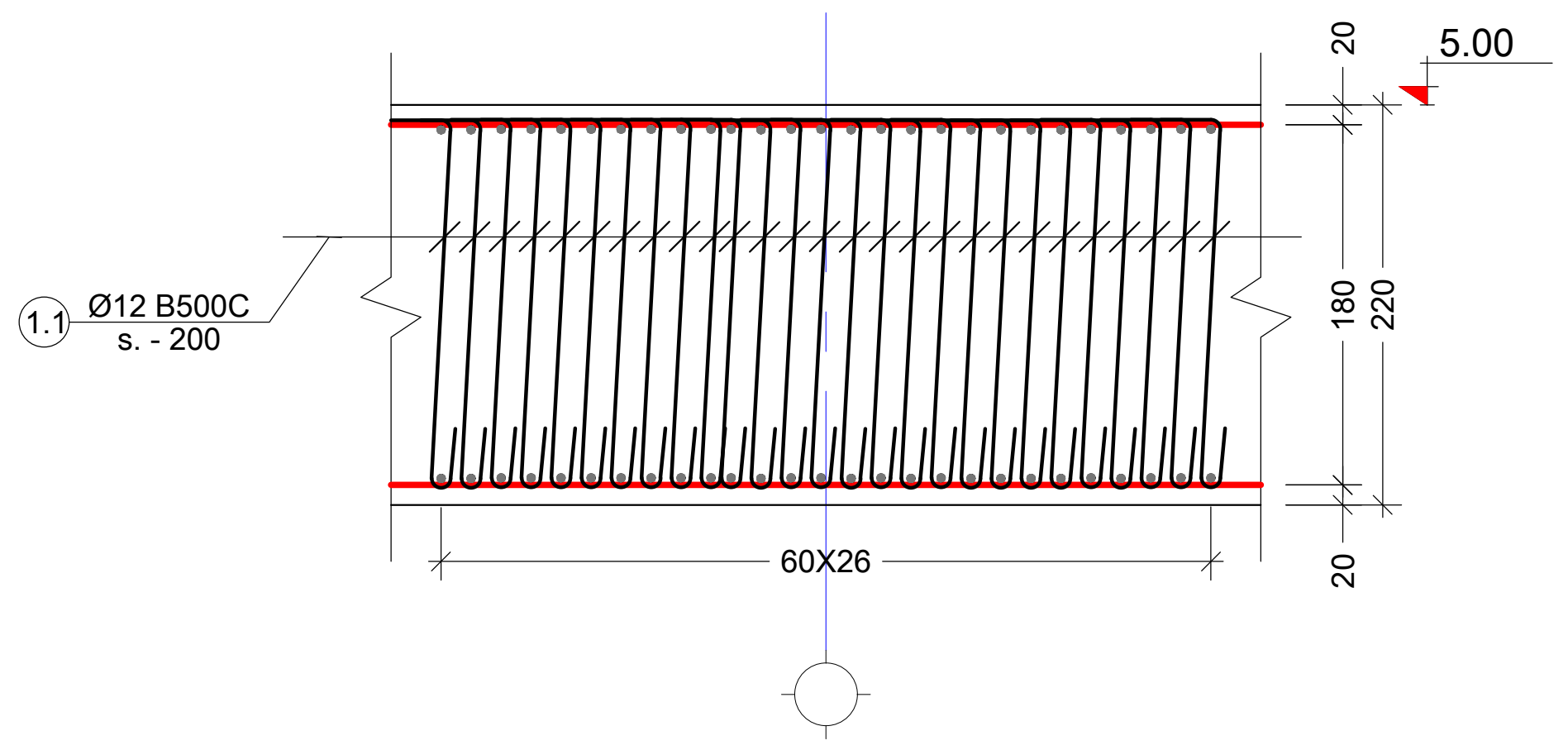

პოზ. №	ე ს კ ი ზ ი	L მმ
1.1	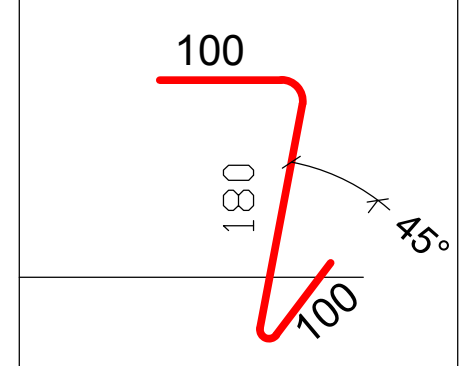	380

კონსტრ. დასახ. და სართული	პოზ. №	დიამეტრი ან კვეთი (მმ)	ერთეულის სიგრძე (მმ.)	რაოდენობა (ც.)	საერთო სიგრძე (მ.)	საერთო წონა (კგ.)
განივი 8.80	1.1	Ø 12 B500C	380	598 X 10	2272.40	2016

შენიშვნა:
NOTE:

1. კვეთების მარკირება იხილეთ საყალიბე გეგმაზე.

No	Date	Revision	Issued by
----	----	----	----
----	----	----	----
----	----	----	----
----	----	----	----
----	----	----	----

სიტუაციური სქემა
KEY PLAN

მისამართი
ADDRESS
ქ. თბილისი , დაბა წყნეთი, რუსთაველის ქუჩა N1.
ს/კ (01.20.01.065.015)

პროექტი
PROJECT
საოფისე შენობა

ნახაზი
DRWG.
განივი არმირების კვეთები და სპეციფიკაცია

ბ.ბერიძე

---- ----

ფაილი FILE	პროექტის #: PROJECT No
2. 5.00	
ფორმატი PAPER SIZE	**მასშტაბი SCALE**
A2	----

ნახ.კოდი DRWG. No	კორექტ. REVISION	სტადია STATUS
S - 220	----	

19.09.2024

გადახურვის ფილის საყალიბე გეგმა 8.90 ნიშნულზე

მ.1 :100

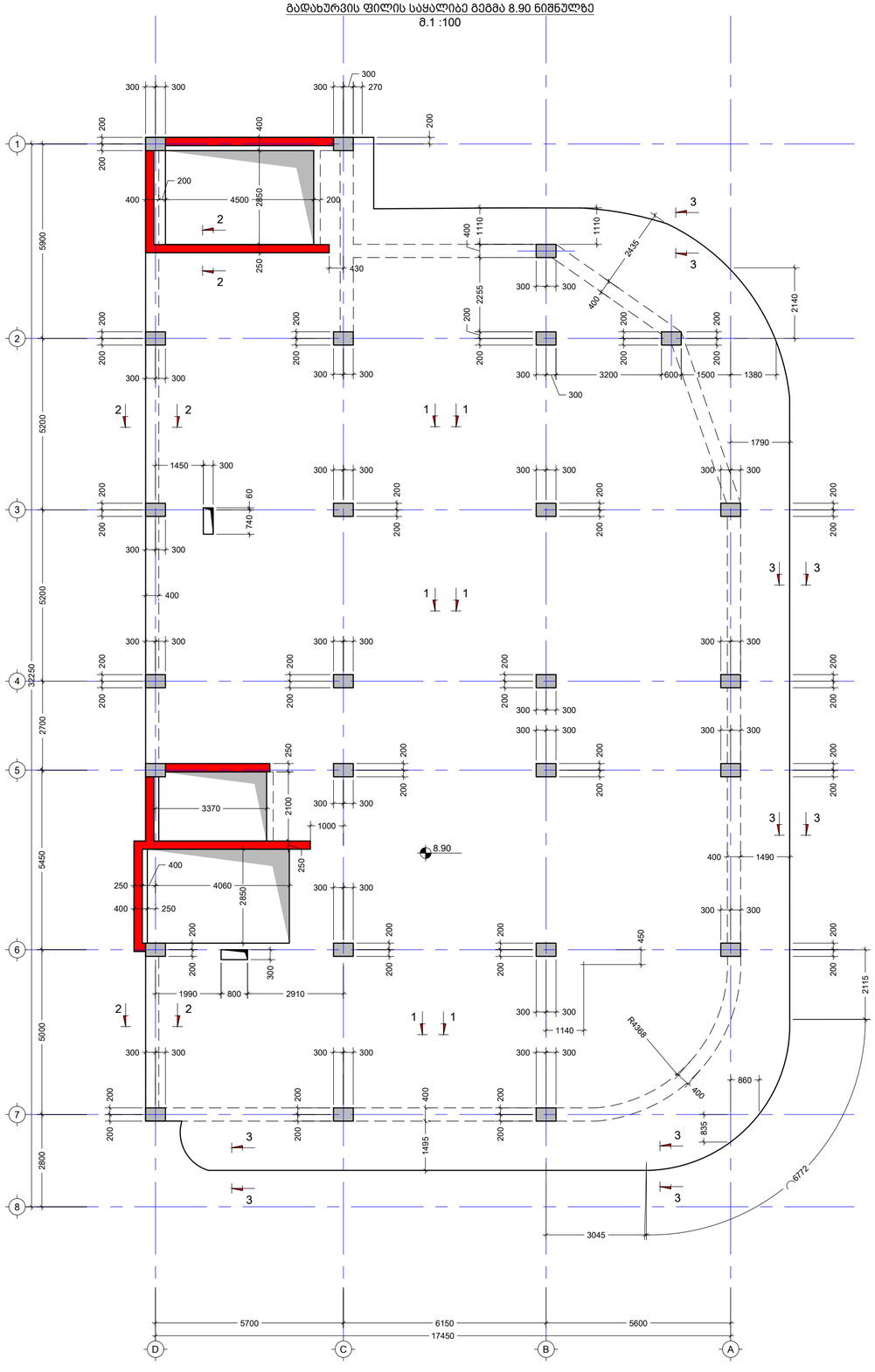

შენიშვნა:
NOTE:

1. ფილაში ღიობები მოეწყოს არქიტექტურული ნახაზების შესაბამისად.
2. ურიტველი ფილაში ღიობები არ უნდა გალატდეს „მ.ს.“-ების ირგვლივ, განივი არმირების დაფარვის ზონებში.

No	Date	Revision	Issued by
----	----	----	----
----	----	----	----
----	----	----	----
----	----	----	----
----	----	----	----
----	----	----	----

სიტუაციური სქემა
KEY PLAN

მისამართი
ADDRESS
ქ. თბილისი , დაბა წყნეთი, რუსთაველის ქუჩა N1,
ს/კ (01.20.01.065.015)

პროექტი
PROJECT
საცხოვრებელი შენობა

ნახაზის
DRWG.
გადახურვის ფილის საყალიბე გეგმა 8.90 ნიშნულზე

Cubix DEVELOPMENT

ბ.ბერიძე

----	----
ფაილი FILE: 3. 8.90	პროექტის # PROJECT No
ფორმატი PAPER SIZE: A2	მასშტაბი SCALE: ----
ნახ.კოდი DRWG. No: S - 221	კორექტ. REVISION: ----
	სტატუსი STATUS

19.09.2024

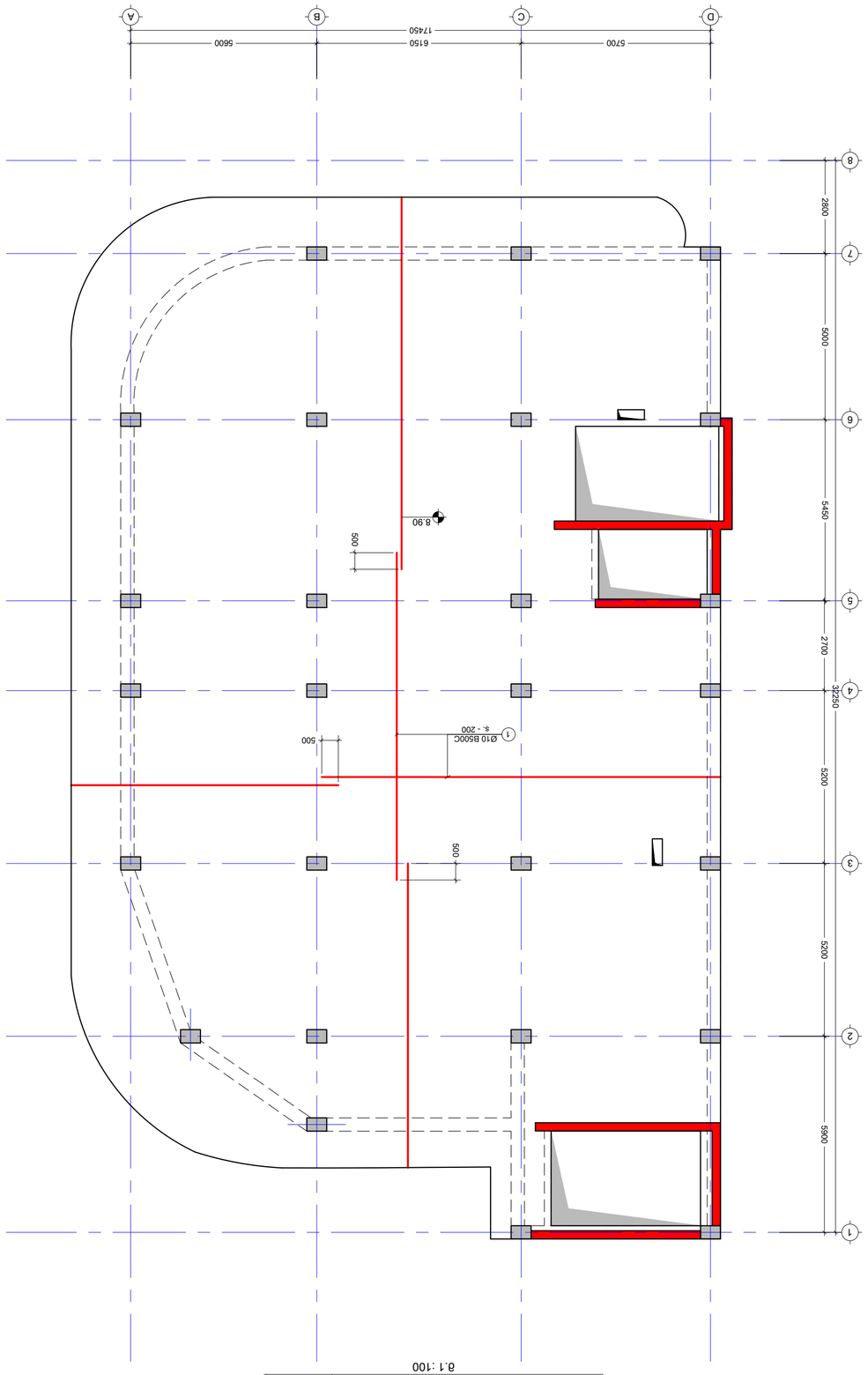

(דמח בעבוד) בעיבוד הזמנת 8.90 בקנה אחוד מהמחשב עיבוד מידע.dwg
8.1 :100

X

Y

----	----	----
----	----	----
----	----	----
----	----	----
----	----	----
----	----	----
No.	Date	Revision	Issued by

KEY PLAN
תוכנית מפתח

אדריכלים ומתכננים
ADDRESS
רח' מוסינזון , מושב בוסתן הגלילי, מיקוד 2322000
טל' (01-20.01.0685.015)
PROJECT
בניין מגורים חדש
DWG.
בניין מגורים חדש ותוספת בנייה לפי תמ"א 38 (חיזוק מבנים לרעידות אדמה) 8.90 הקמת בנין חדש מהמחשב עיבוד נתונים.dwg

Cubix DEVELOPMENT

----	----

מבנה בטון	FILE
3.8.90	PROJECT No.
מידות בס"מ	PAPER SIZE
A2	SCALE
בנין חדש	STATUS
----	----

S - 222	DRWG. No.
----	REVISION

19.09.2024

NOTE:
1. יש לבדוק את כל המידות הנקובות בתכנית ולוודא התאמתן לשטח. במידה ויש סתירות או אי התאמות יש לדווח למתכנן מיד.

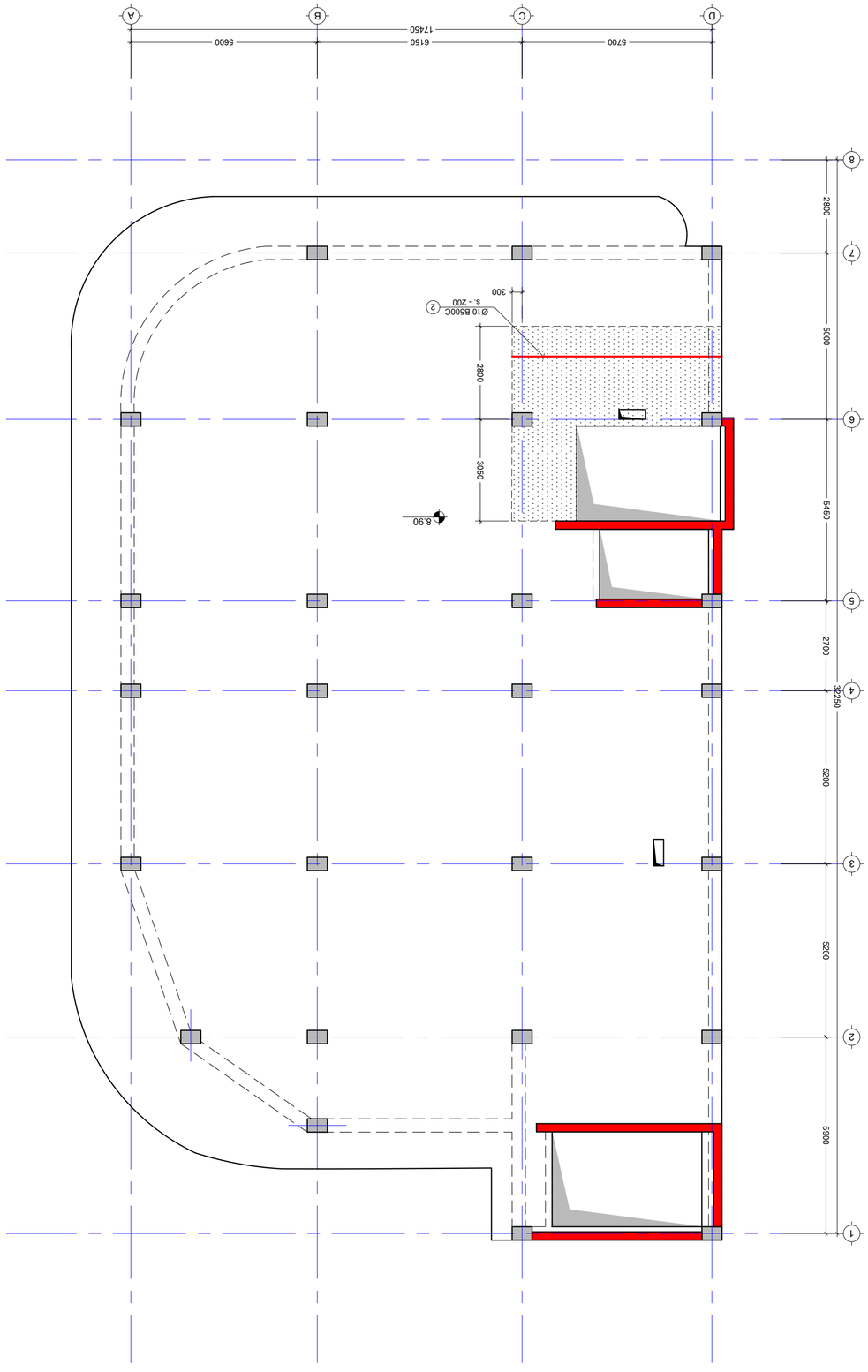

תוכנית קומת גג חלקית X חלקית קומת הבתים קומת גג חלקית
1 : 100 קנ"מ

X

1. עבודות הבטון יבוצעו בהתאם לתכניות הקונסטרוקטור ולהוראות המהנדס.

NOTE:

No.	Date	Revision	Issued by
----	----	----	----
----	----	----	----
----	----	----	----
----	----	----	----
----	----	----	----
----	----	----	----

KEY PLAN
תוכנית קומת גגות

מתכנן/ADDRESS
3, מאיר הנגר , מושב בוקעתא, מיקוד 4439000
טל' 03-9611, פקס 03-9611

יזם/CLIENT
עמיר בוכריס ובניו בע"מ

מהנדס/DRWG.
בוכריס יהודה ת.ז. 033254
מתכנן קונסטרוקציות חלקית קומת גג חלקית X חלקית קומת הבתים

Cubix DEVELOPMENT

----	----

עמיר בוכריס ת.ז.	עמיר בוכריס
PROJECT No.	קובץ
3.8.90	FILE
בוכריס	שרטט
SCALE	PAPER SIZE
בוכריס	A2
סטטוס	מאשר
STATUS	REVISION
----	----

מס. תכנון	בוכריס
DRWG. No	S - 223

19.09.2024

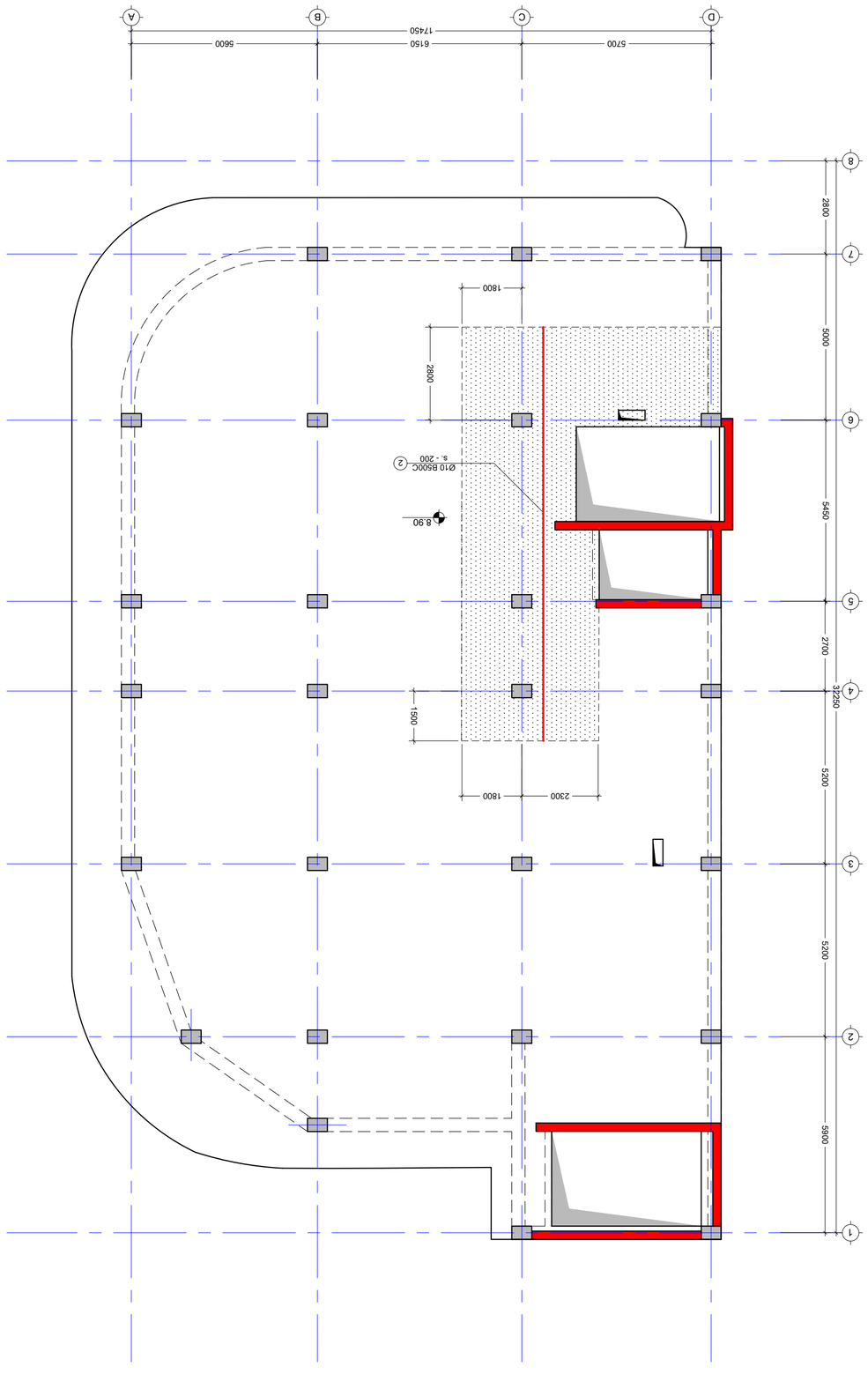

תוכנית קומת גג חלקית ומפלסים עליונים של חלקי הבניין
קנ"מ 1:100

X

Y

הערות:
1. יש לבצע את כל העבודות בהתאם לכל התקנים והתקנות הרלוונטיים.

No.	Date	Revision	Issued by
----	----	----	----
----	----	----	----
----	----	----	----
----	----	----	----
----	----	----	----
----	----	----	----

KEY PLAN
תוכנית גג חלקית

מתכנן השלד
ADDRESS
ת. מיקוד , טלפון , פקס
בית N.
ע.ר (01.20.01.065.01)

מזמין העבודה
PROJECT
כתובת הפרויקט

שלב
DRWG.
תוכנית קומת גג חלקית ומפלסים עליונים של חלקי הבניין

CUBIX DEVELOPMENT

מהנדס הבניין	----
קנ"מ SCALE	A2
מספר שרטוט DRWG. No.	S - 224
תאריך DATE	19.09.2024
מספר פרויקט PROJECT No.	----
גרסה FILE	3.8.90
מספר שרטוט REVISION	----
סטטוס STATUS	----

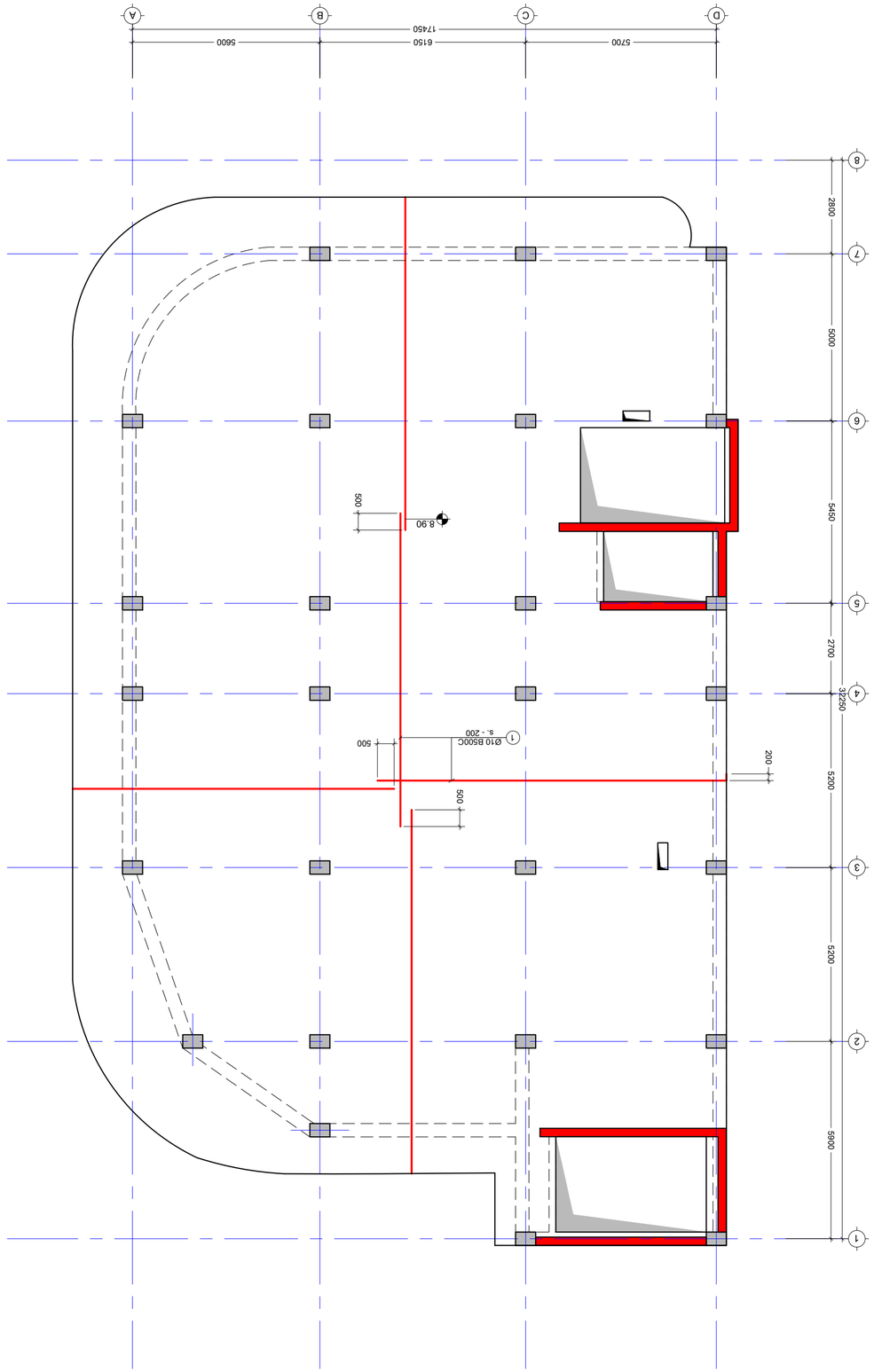

ΣΧΕΔΙΟ 8.90 ΔΟΚΟΣ ΔΙΑΣΤΑΥΡΩΣΗΣ ΔΟΚΟΥ 8.90 ΣΤΟΝ ΑΞΟΝΑ (ΔΟΚΟΣ ΣΤΗΝ ΠΛΑΚΑ)

8.1 :100

ΣΗΜΕΙΩΣΕΙΣ:
NOTE:

1. ΟΛΕΣ ΟΙ ΔΙΑΣΤΑΣΕΙΣ ΠΡΕΠΕΙ ΝΑ ΕΛΕΓΧΟΝΤΑΙ ΑΠΟ ΤΟΝ ΑΡΧΙΤΕΚΤΟΝΑ ΜΗΧΑΝΙΚΟ ΠΡΙΝ ΑΠΟ ΚΑΘΕ ΕΡΓΑΣΙΑ ΚΑΤΑΣΚΕΥΗΣ.

KEY PLAN
ΚΑΤΟΨΗ ΘΕΣΗΣ

No	Date	Revision	Issued by
----	----	----	----
----	----	----	----
----	----	----	----
----	----	----	----
----	----	----	----
----	----	----	----

ΔΙΕΥΘΥΝΣΗ
ADDRESS
Θ. Φαίστου , Φ.Κ. 6Θ6ΔΠΘ, Ελληνικό-Αργυρούπολη
ΤΗΛ. Νο.
210 (01.20.01.065.015)

ΕΡΓΟ
PROJECT
ΚΑΤΟΨΗ ΘΕΣΗΣ

ΣΧΕΔΙΟ
DRWG.
ΣΧΕΔΙΟ 8.90 ΔΟΚΟΣ ΔΙΑΣΤΑΥΡΩΣΗΣ ΔΟΚΟΥ 8.90 ΣΤΟΝ ΑΞΟΝΑ (ΔΟΚΟΣ ΣΤΗΝ ΠΛΑΚΑ)
61ΘΕΖΧΦ60

Cubix DEVELOPMENT

Δ.ΔΖΜΠΑΘ

ΦΑΚΕΛΟΣ	ΑΡΙΘΜΟΣ ΕΡΓΟΥ
FILE	PROJECT No
3.8.90	----

ΜΕΓΕΘΟΣ ΦΥΛΛΟΥ	ΚΛΙΜΑΚΑ
PAPER SIZE	SCALE
A2	----

ΑΡΧ. ΣΧΕΔΙΟ	ΑΡΙΘΜΟΣ ΑΝΑΘΕΩΡΗΣΗΣ
DRWG. No	REVISION
S - 225	----

ΚΑΤΑΣΤΑΣΗ
STATUS

19.09.2024

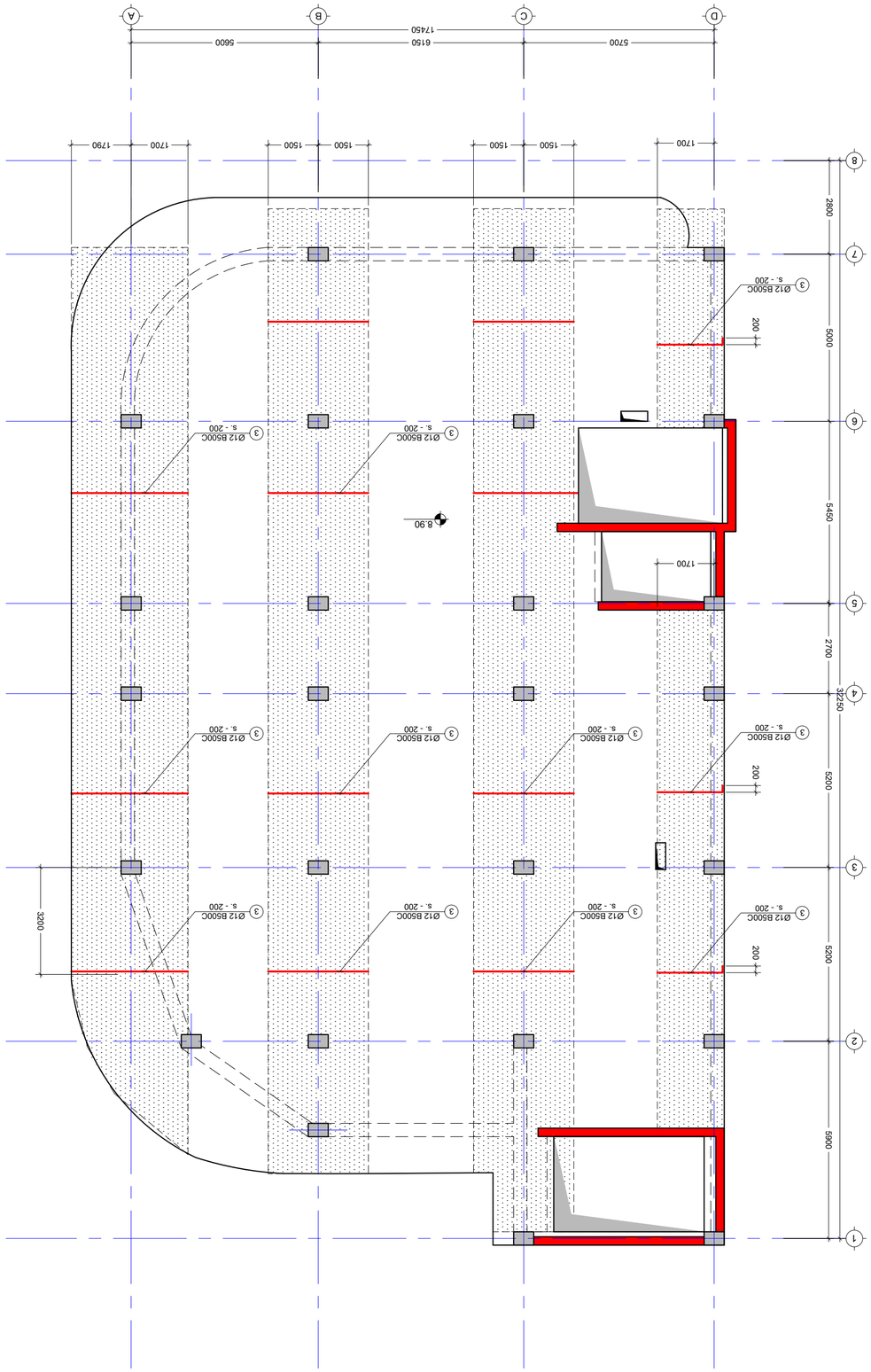

X

מבט על גג חלק מקומת קרקע X מפלס קומת הכניסה ומפלס קומת הגלריה
1:100.

1. יש לבצע את כל העבודות בהתאם לתכנית זו בלבד ולא לבצע כל שינוי מתכנית זו ללא אישור מראש ובכתב מהמתכנן.

NOTE:

מהנדס: ב.ג.מ הנדסה בע"מ
רח' הברזל 3 תל אביב
טל: 03-6456000, פקס: 03-6456001

No.	Date	Revision	Issued by
----	----	----	----
----	----	----	----
----	----	----	----
----	----	----	----
----	----	----	----
----	----	----	----

KEY PLAN
תכנית מפתח

מתכנן השלד: ב.ג.מ הנדסה בע"מ, מרכז מסחרי אלמגור
ADDRESS כתובת: אלמגור (01.20.01.065.015)
PROJECT פרויקט: מבנה מסחרי
DWG. תוכנית:

מבט על גג חלק מקומת קרקע X מפלס קומת הכניסה ומפלס קומת הגלריה

מהנדס: ב.ג.מ הנדסה בע"מ	
קנה: FILE	מס' פרויקט: PROJECT No.
3.8.90	----
גודל: PAPER SIZE	קנה מידה: SCALE
A2	----
תאריך: DATE	סטטוס: STATUS
19.09.2024	----
שרטוט מס': DRWG. No.	
S - 226	

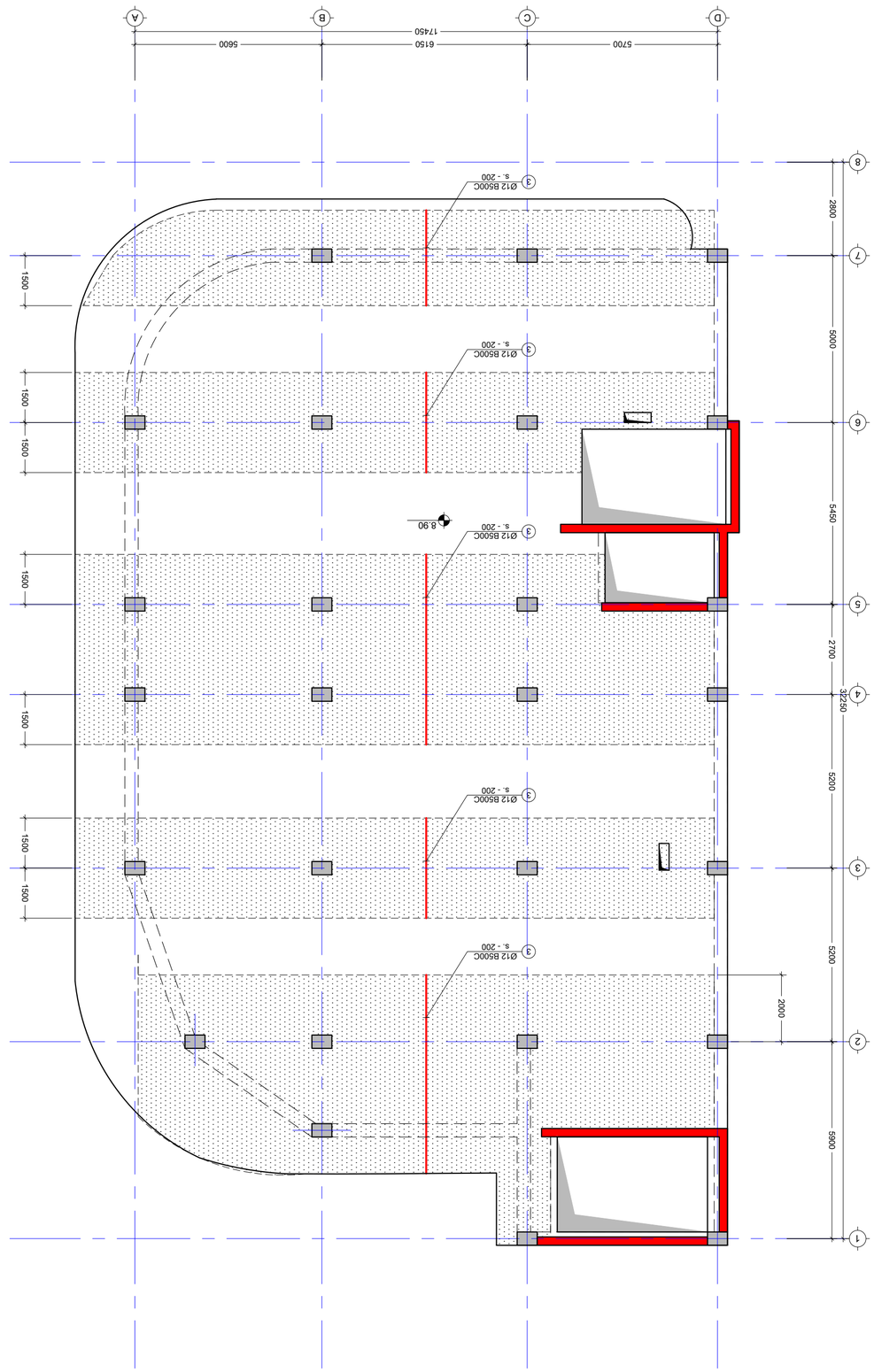

X

Y

Βασικό σχέδιο διαμόρφωσης του χώρου και των κοινόχρηστων χώρων

Κλίμακα 1:100

1. Όλες οι διαστάσεις είναι σε εκατοστά εκτός αν αναφέρεται διαφορετικά.

NOTE:

Δ.Δημάδη			
	----	----	
ΦΕΚ/ΑΔΑ	FILE	PROJECT No.	
	3.8.90		
ΤΥΠΟΣ/ΚΛΙΜΑΚΑ	PAPER SIZE	SCALE	
	A2		----
ΗΜ/ΝΙΑ	REVISION	STATUS	

S - 227			
ΔΙΑΓΡΑΜΜΑ No.			

19.09.2024

Cubix DEVELOPMENT

ΚΑΤΟΨΗ ΥΠΟΓΕΙΟΥ ΚΑΙ ΙΣΟΓΕΙΟΥ ΚΑΤΟΨΗ ΥΠΟΓΕΙΟΥ

ΒΑΣΙΚΟ ΣΧΕΔΙΟ ΔΙΑΜΟΡΦΩΣΗΣ

DRWG.

PROJECT

ΔΗΜΟΣΙΟ ΣΧΟΛΕΙΟ

ADDRESS

ΔΗΜΟΤΙΚΟ ΔΙΑΜΕΡΙΣΜΑ

Δ. ΔΗΜΑΡΧΟΥ , ΨΑΛΙΔΑ ΕΛΕΩΝΗ, ΑΓΙΟΥ ΔΗΜΗΤΡΙΟΥ

ΔΗΜΟΤΙΚΟ ΔΙΑΜΕΡΙΣΜΑ

3ΟΚΑ Ν1.

Δ/Δ (01.20.01.065.015)

No	Date	Revision	Issued by
----	----	----	----
----	----	----	----
----	----	----	----
----	----	----	----
----	----	----	----
----	----	----	----

KEY PLAN

ΚΑΤΟΨΗ ΥΠΟΓΕΙΟΥ ΚΑΙ ΙΣΟΓΕΙΟΥ

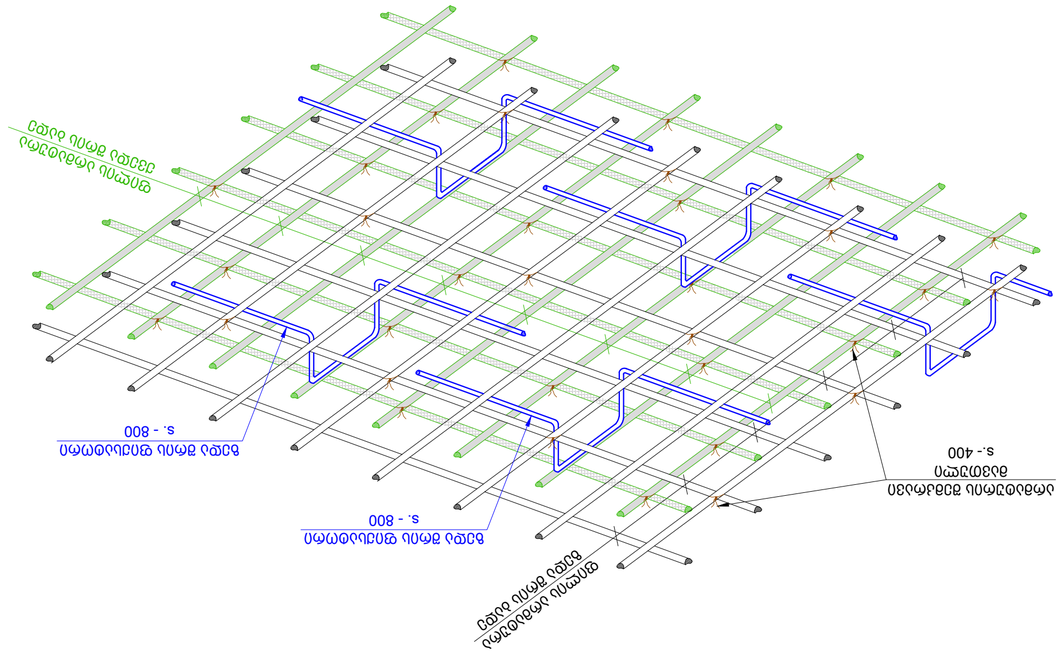

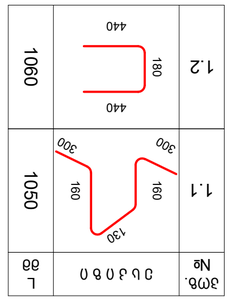

ჰორ.	ეს ე ნ ი ზ ი	L მმ
№1		
1.1	160 160 130 300 300	1050
1.2	180 440 440	1060



ჯამური ფოლადის ხარჯთაღრიცხვა 8.90

№	დიამეტრი და კლასი	სიგრძე მ	ცალი	სულ სიგრძე მ	წონა კგ
1	Ø 10 B500C	8.90	25	222.50	137.35
2	Ø 10 B500C	8.90	10	89.00	54.96
3	Ø 12 B500C	8.90	14	124.60	110.69
1.1	Ø 10 B500C	10.50	8	84.00	51.87
1.2	Ø 10 B500C	10.60	4	42.40	26.18

ბეტონი C20/25 V = 120.3 X 1 = 120.30 მ³

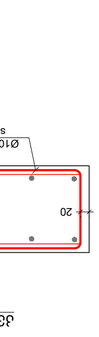

ჭრილი 3 - 3
მ. 1:10

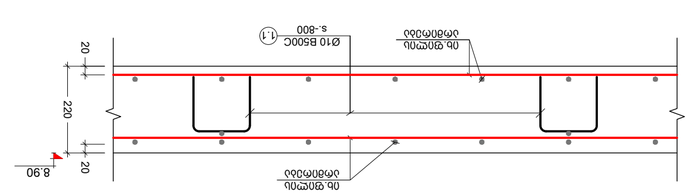

ჭრილი 1 - 1
მ. 1:10

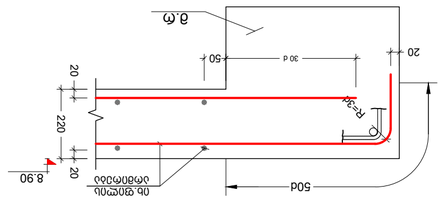

ჭრილი 2 - 2
მ. 1:10

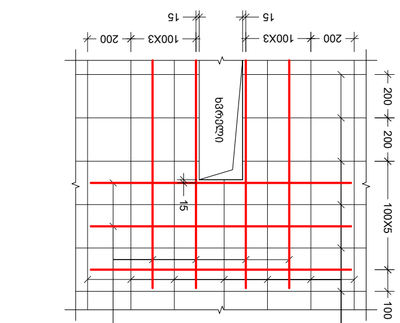

ფილის ზედა და ქვედა ღობის არმატურის ბადეების ფიქსირების ხარაჩოს ფიქსატორის ჭრილი
მ. 1:20

№	Date	Revision	Issued by
----	----	----	----
----	----	----	----
----	----	----	----
----	----	----	----
----	----	----	----
----	----	----	----

ს/ტ (01.20.01.065.015)

ფილის ზედა და ქვედა ქვედა ღობის არმატურის ბადეების ნახაზი

----	----
PROJECT No.	პროექტის №.
3.890	FILE
A2	PAPER SIZE
----	SCALE
----	STATUS
S - 228	DRWG. No
----	REVISION

ეს ნახაზი დაცულია საავტორო უფლებებით. ნახაზის გამოყენება, კოპირება ან გავრცელება მისი ავტორის წერილობითი ნებართვის გარეშე აკრძალულია.

NOTE:

1. ფილის ზედა ბადის არმატურა ნახაზზე ნაჩვენები.

განივი არმირების გეგმა 8.90 ნიშნულზე
მ.1 :100

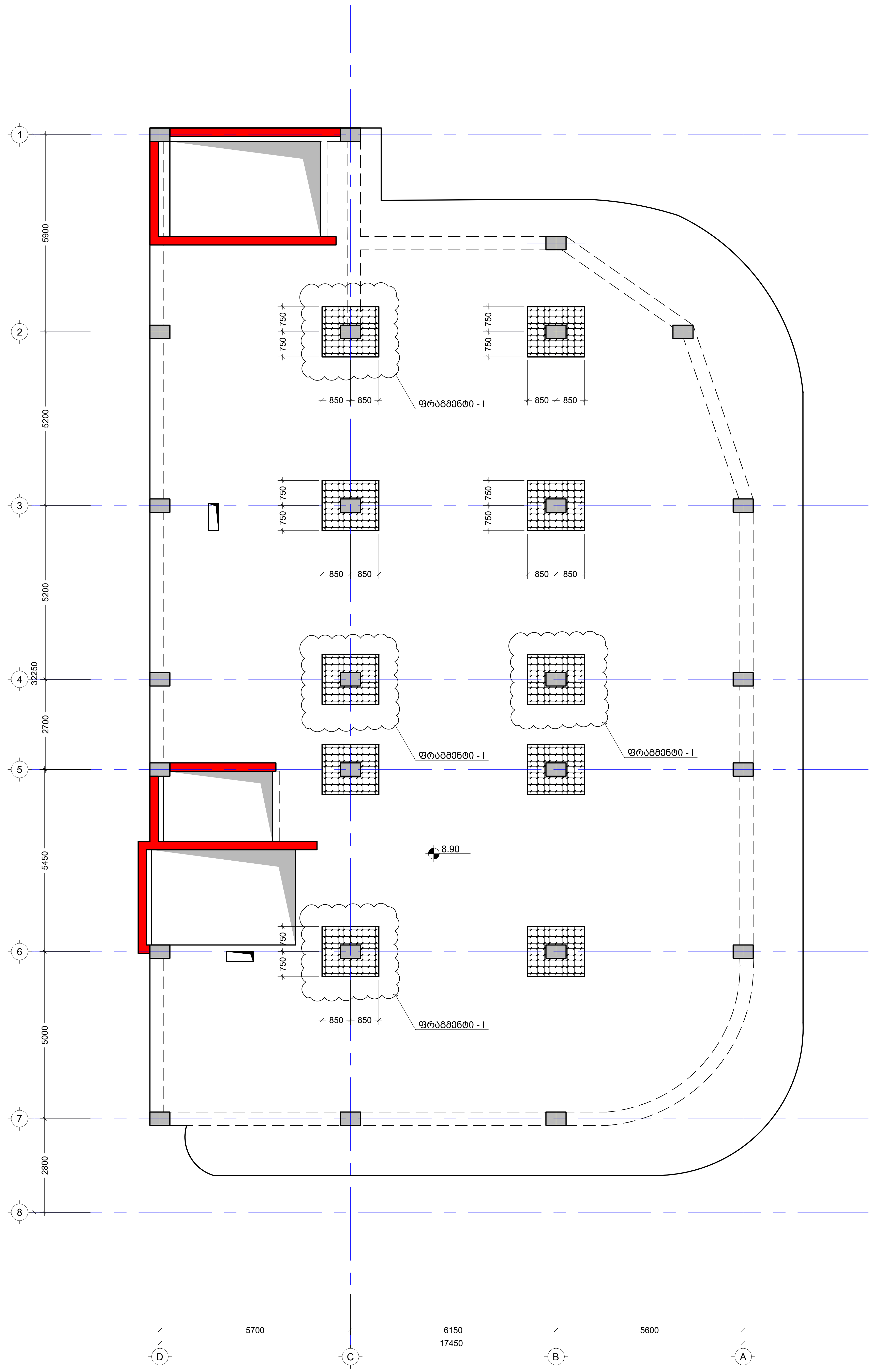

შენიშვნა:
NOTE:

1. კვეთების მარკირება იხილეთ საყალიბე გეგმაზე.

----	----	----	----
----	----	----	----
----	----	----	----
----	----	----	----
----	----	----	----
No	Date	Revision	Issued by

სიტუაციური სქემა
KEY PLAN

მისამართი
ADDRESS
ქ. თბილისი , დაბა წყნეთი, რუსთაველის ქუჩა N1.
ს/კ (01.20.01.065.015)

პროექტი
PROJECT
საოფისე შენობა

ნახაზი
DRWG.
განივი არმირების გეგმა 8.90 ნიშნულზე

ბ.ბერიძე

----	----
ფაილი FILE 3. 8.90	პროექტის #: PROJECT No
ფორმატი PAPER SIZE A2	მასშტაბი SCALE ----

ნახ.კოდი DRWG. No S - 229	კორექტ. REVISION ----	სტადია STATUS

19.09.2024

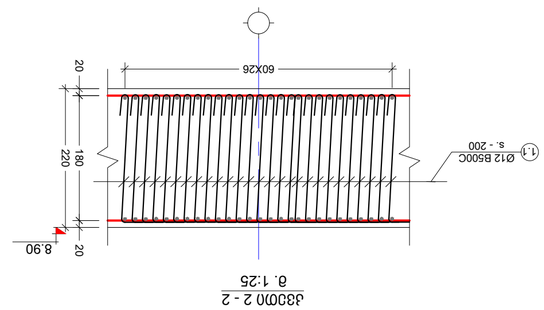

ჯამური ბეტონი - 1
მ. 1:25

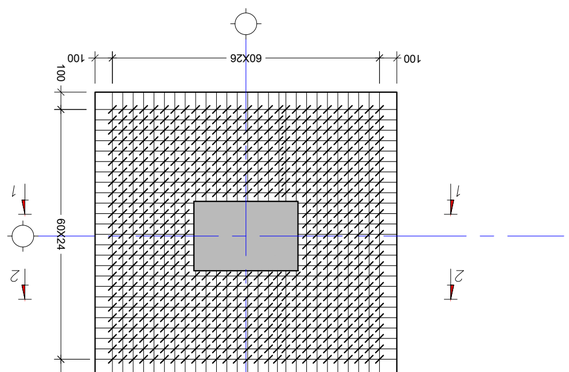

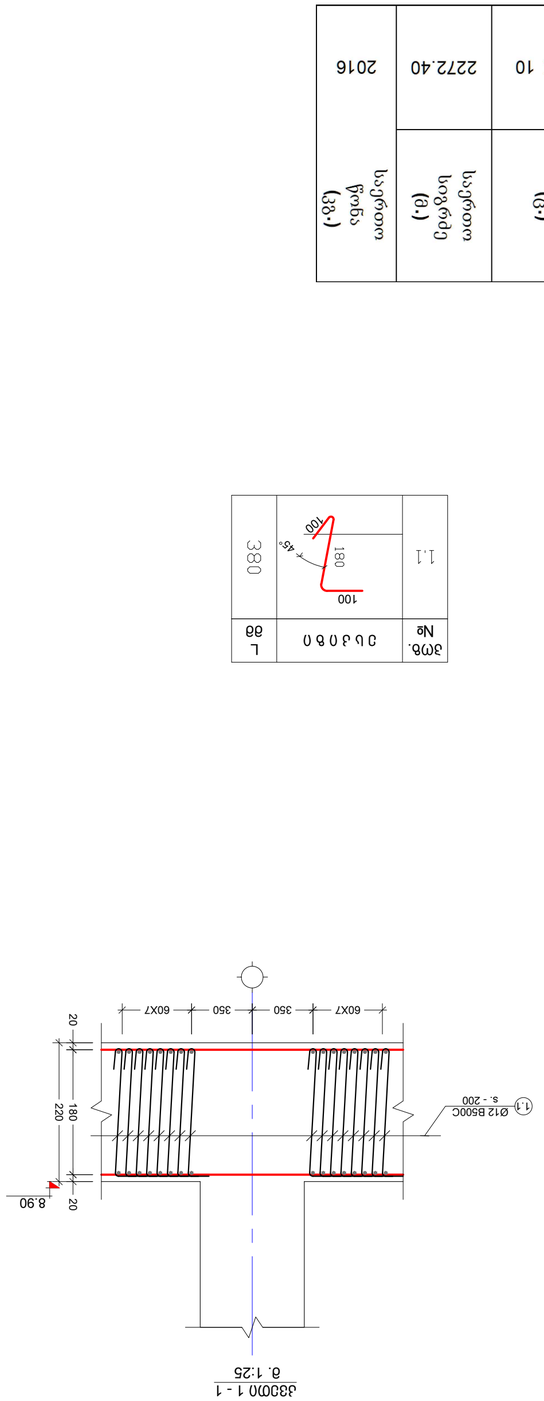

ჯვრედინი 1 - 1
მ. 1:25

ჯვრედინი 2 - 2
მ. 1:25

ელემენტის დასახ. და სართული	№ბ.	ერთეულის ზომა (მმ)	ერთეულის რაოდენობა (ც.)	ჯვრედინების სიგრძე (მ.)	ჯვრედინის სიგრძე (მ.)	ბეტონის კლასი (კგ/სმ²)
ქანჩსტრ. დასახ. და სართული	№ბ.	ერთეულის ზომა (მმ)	ერთეულის რაოდენობა (ც.)	ჯვრედინების სიგრძე (მ.)	ჯვრედინის სიგრძე (მ.)	ბეტონის კლასი (კგ/სმ²)
ფანდი 8.80	1.1	Ø 12 B500C	380	598 X 10	2272.40	2016

ზომ. №ბ	ეს ნახ.	L მმ
1.1	100 180 45° 100	380

No	Date	Revision	Issued by
----	----	----	----
----	----	----	----
----	----	----	----
----	----	----	----
----	----	----	----
----	----	----	----
----	----	----	----

ნახატის ნომერი
KEY PLAN

ობიექტის მისამართი
ADDRESS
ქ. თბილისი , ფონტანის ჩიხი N1, (01.20.01.065.015)

პროექტის დასახელება
PROJECT

ნახატის დასახელება
DRWG.
ბეტონის ჯამური ხარჯთაღრიცხვითი ანგარიშის ტაბულა

Cubix DEVELOPMENT

ბ.ბერიძე	
ფაილი FILE	პროექტის № PROJECT No.
3.890	
ფორმატი PAPER SIZE	მასშტაბი SCALE
A2	----
ჯერადობა RELEASE	სტატუსი STATUS
----	----
ნახ. ნომერი DRWG. No	
S - 230	

19.09.2024

შენიშვნა:
NOTE:

1. ამ ნახატის ყველა ზომა მილიმეტრებშია მოცემული.

ბადახურვის ფილის საყალიბე გეგმა 12.20 ნიშნულზე

მ.1 :100

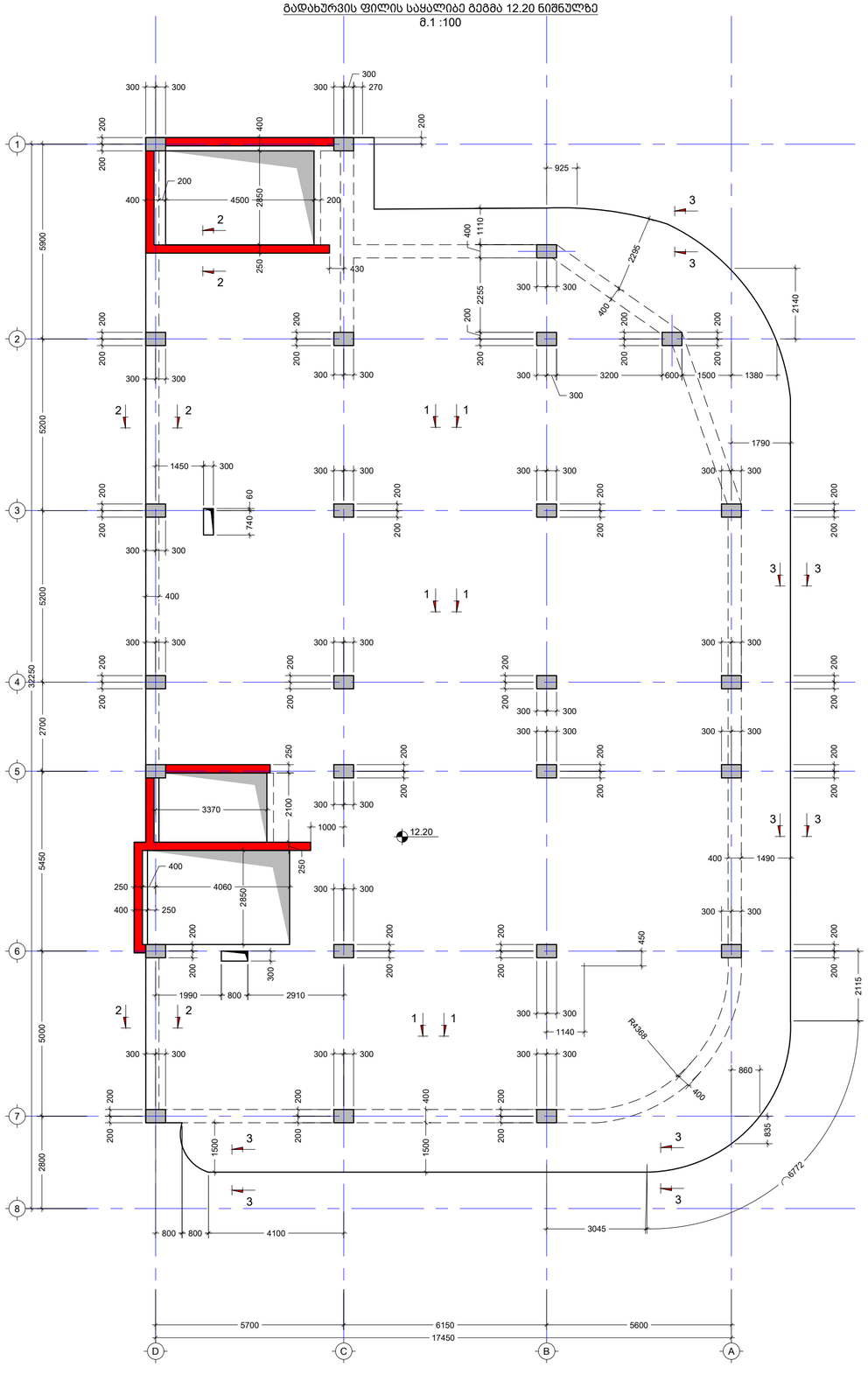

შენიშვნა:
NOTE:

1. ფილაში ღიობები მოეწყოს არქიტექტურული ნახაზების შესაბამისად.
2. ურიტელო ფილაში ღიობები არ უნდა გალატდეს „მ.ს.“-ების ირგვლივ, ბანივი არმირების დაფარვის ზონებში.

No	Date	Revision	Issued by
----	----	----	----
----	----	----	----
----	----	----	----
----	----	----	----
----	----	----	----
----	----	----	----

სიტუაციური სქემა
KEY PLAN

მისამართი
ADDRESS
ქ. თბილისი , დაბა წყნეთი, რუსთაველის ქუჩა N1,
ს/კ (01.20.01.065.015)

პროექტი
PROJECT
საოფისე შენობა

ნახაზი
DRWG.
ბადახურვის ფილის საყალიბე გეგმა 12.20 ნიშნულზე

Cubix DEVELOPMENT

ბ.ბერიძე		----	----
	ფაილი FILE 4. 12.20		პროექტის # PROJECT No
	ფორმატი PAPER SIZE A2		მასშტაბი SCALE ----
ნახ. კოდი DRWG. No S - 231	კორექტ. REVISION ----		სტატუსი STATUS

19.09.2024

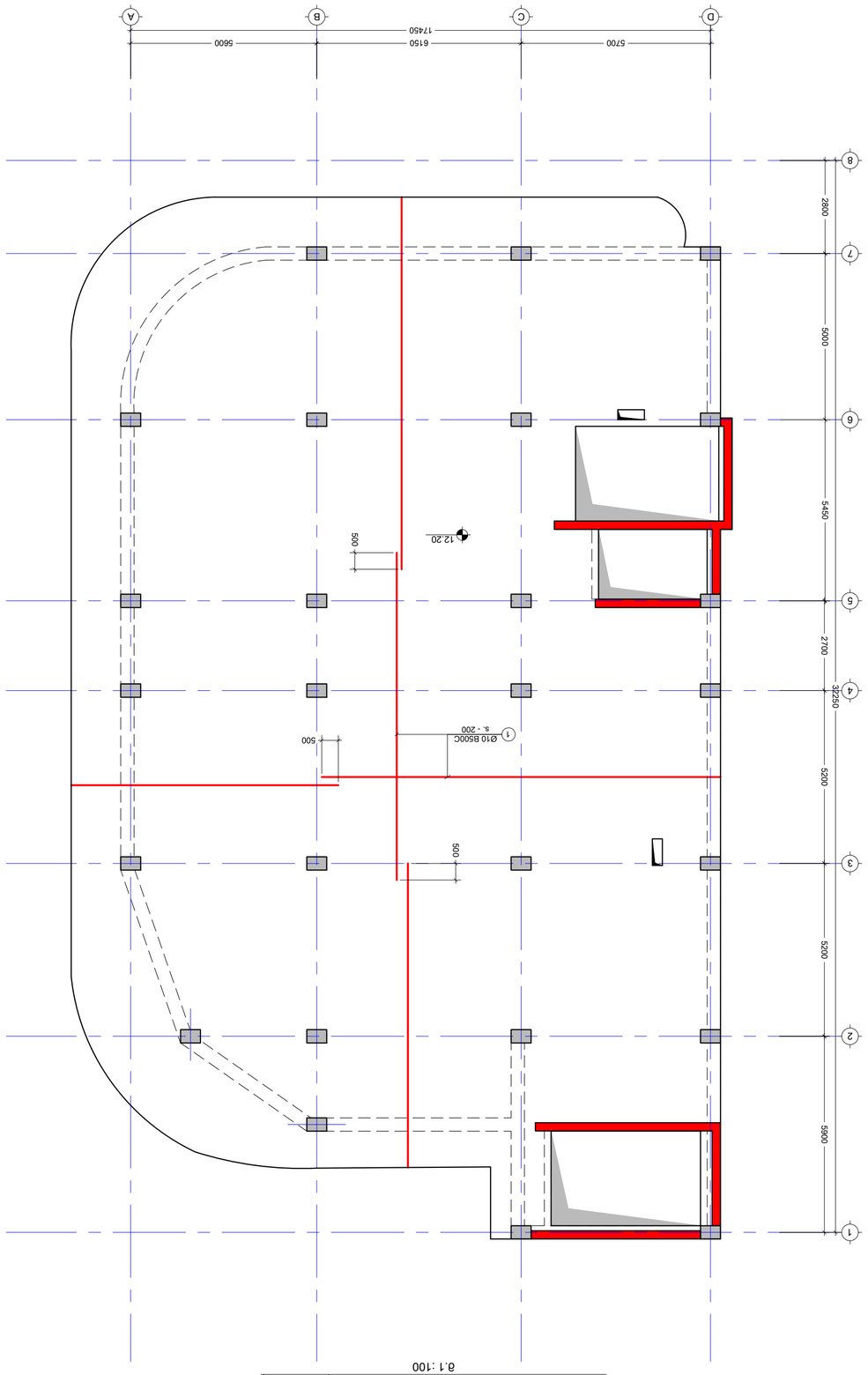

3D6.ФЛЕКСИЯ ОБЩЕЖИТИЕ ЦЕНТЪР 12.20 БЛОКЪТ ОБЩЕЖИТИЕ ЗА ГОСТИ (ЗАЕДНО ЗА ГОСТИ)
8.1 :100

X

Бюро.ИЗДЕЛИЕ	S - 232
DRWG. No	
ДИЗАЙН.	REVISION
STATUS	
ЗАПОЗНАТ	A2
SCALE	
ЗАПОЗНАТ	----
PROJECT No	
FILE	4 12.20
ЧЕРТЕЖ	

Cubix DEVELOPMENT

----	----

Б.ДИЗАЙН

3D6.ФЛЕКСИЯ ОБЩЕЖИТИЕ ЦЕНТЪР 12.20
БЛОКЪТ ОБЩЕЖИТИЕ ЗА ГОСТИ (ЗАЕДНО ЗА ГОСТИ)
DRWG.

БЛОКЪТ ОБЩЕЖИТИЕ ЗА ГОСТИ
PROJECT

ЗАПОЗНАТО
Ц-Л (01.20.01.065.015)
ЗДРАВЕ N1,
ADDRESS
Б. ФЛЕКСИЯ , ФАЗА БЛОКЪТ, СЪЩЕСТВУВАЩ

----	----	----	----
----	----	----	----
----	----	----	----
----	----	----	----
----	----	----	----
----	----	----	----
No.	Date	Revision	Issued by

KEY PLAN
ЗАПОЗНАТО ЦЕНТЪР

1. ЧЕРТЕЖИТЕ ТРЯБВА ДА СЕ ЧЕТАТ САМО ЗАЕДНО С ДРУГИТЕ ЧАСТИ НА ПРОЕКТА.
ЗАПОЗНАТО ЦЕНТЪР ЗА ПОСЕТИТЕЛИ ЗА ГОСТИ.

NOTE:

1903/2024

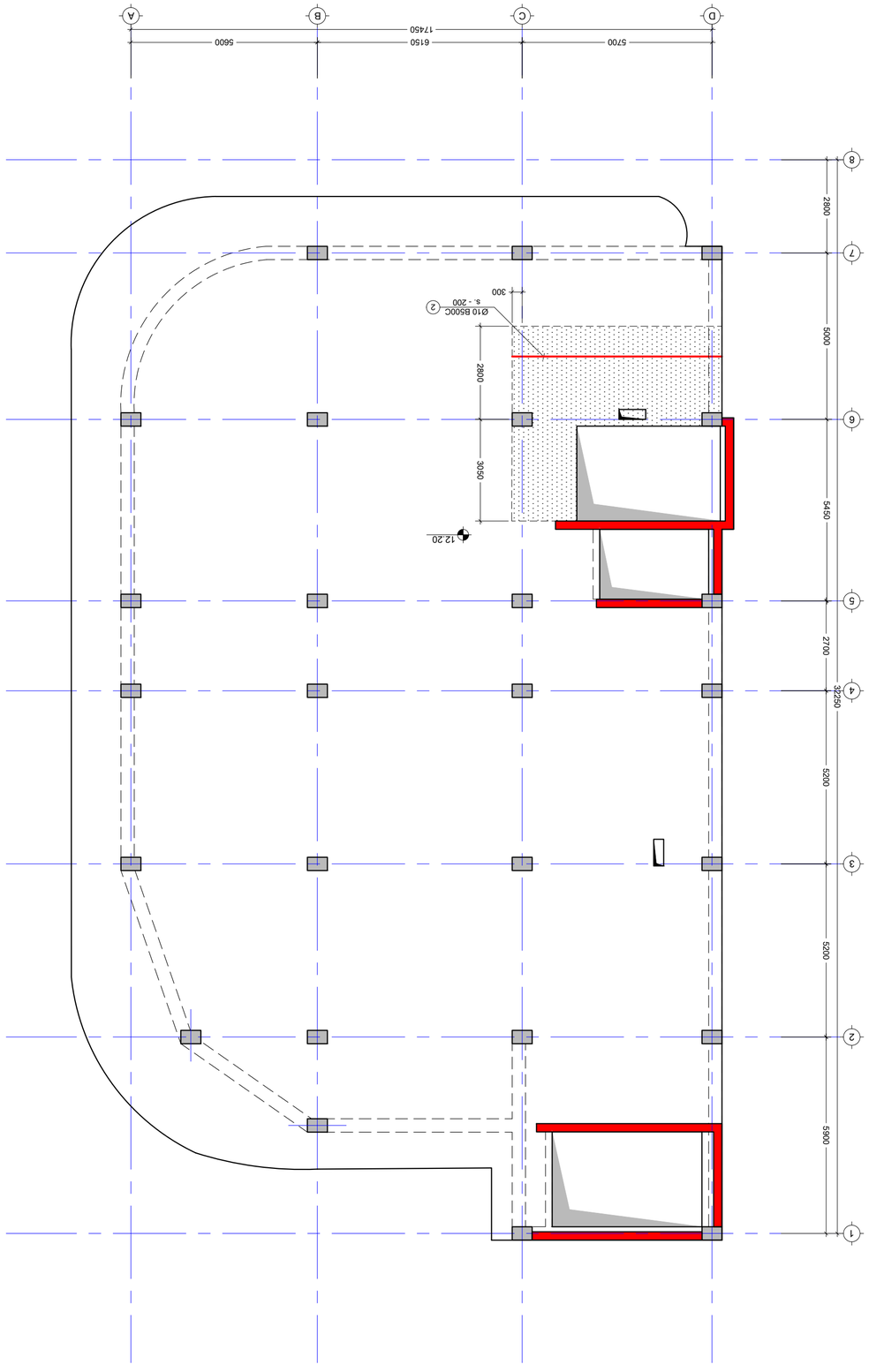

תוכנית קומת גג חלקית X חתכים וקומת הגג המלבנית בקומת הכניסה

1:100 :קנ"מ

1. יש לבדוק את הנתונים הסופיים ולהתאים את המידות בהתאם לצורך.

NOTE:

מהנדס: בטון

כתובת: רח' בן יהודה 1, ת"א 6423701, טל': 03-5271212

ע"י: (01.20.01.065.015) ע/ג

מספר פרויקט

בניין מגורים

No.	Date	Revision	Issued by
----	----	----	----
----	----	----	----
----	----	----	----
----	----	----	----
----	----	----	----
----	----	----	----

KEY PLAN

מפתח

CUBIX DEVELOPMENT

ב.ג.מ הנדסה

עבור: ---- ----

קובץ: ---- PROJECT No. #

4 :12.20 FILE

מידות: A2 PAPER SIZE

בוצע: ---- SCALE

בס"ד: ---- STATUS

S - 233 ---- DRWG. No. REVISION

19.09.2024

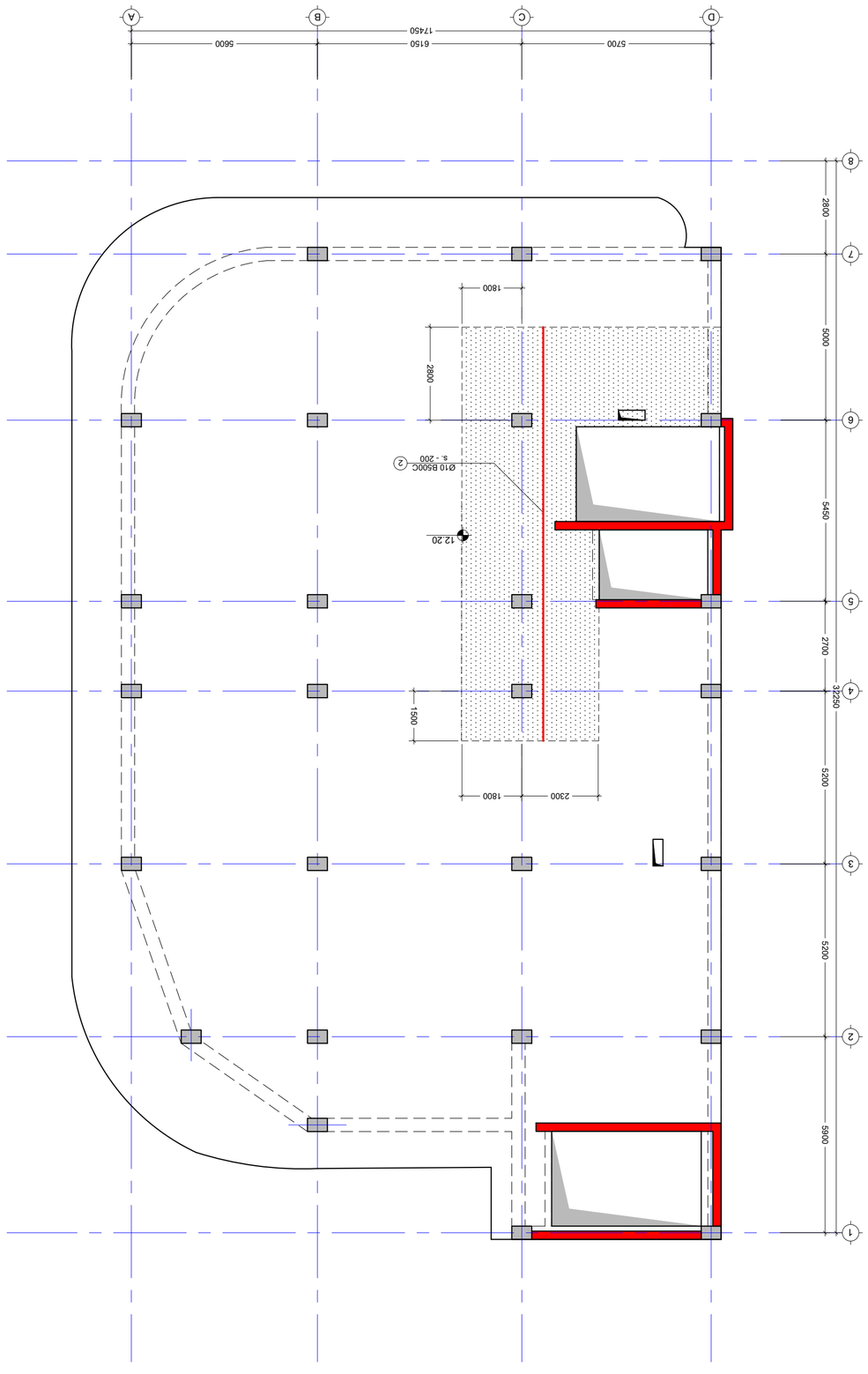

מבט כללי על המבנה עם סימון אזור הפרויקט
1:100

NOTE:
1. יש לבדוק את כל המידות באתר לפני תחילת העבודה ולוודא התאמתן לתכנון.

No	Date	Revision	Issued by
----	----	----	----
----	----	----	----
----	----	----	----
----	----	----	----
----	----	----	----
----	----	----	----

KEY PLAN
מפת סביבה

ADDRESS
ת. מגורים , שכונת בוסתן, רחובות
גוש 3344
יג/ (01.20.01.065.015)

PROJECT
בניית בתים צמודי קרקע

DRWG.
בניית 8 בתים צמודי קרקע ומחסנים משותפים ותשתיות
מגרש 8 בשכונת בוסתן

Cubix DEVELOPMENT

מהנדס.	----
PROJECT No.	----
FILE	4 12.20
PAPER SIZE	A2
SCALE	----
STATUS	----
REVISION	----
DRWG. No	S - 234

בוב. ויסמן
מהנדס. יוסי
תאריך
תאריך
תאריך
19.09.2024

მონ.ფილის არმირების სქემა 12.20 ნიშნულზე (ზედა შრე)

მ.1 :100

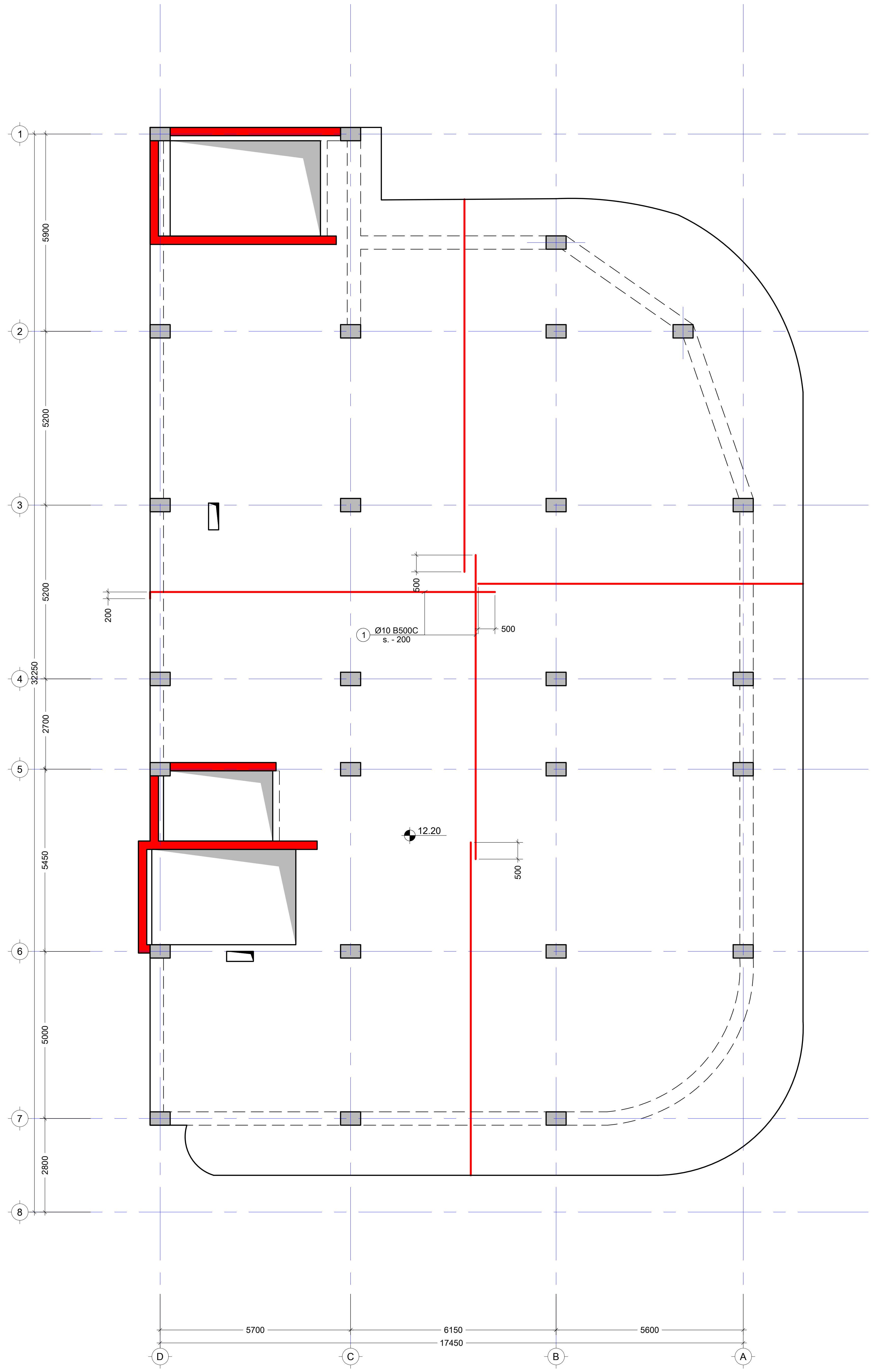

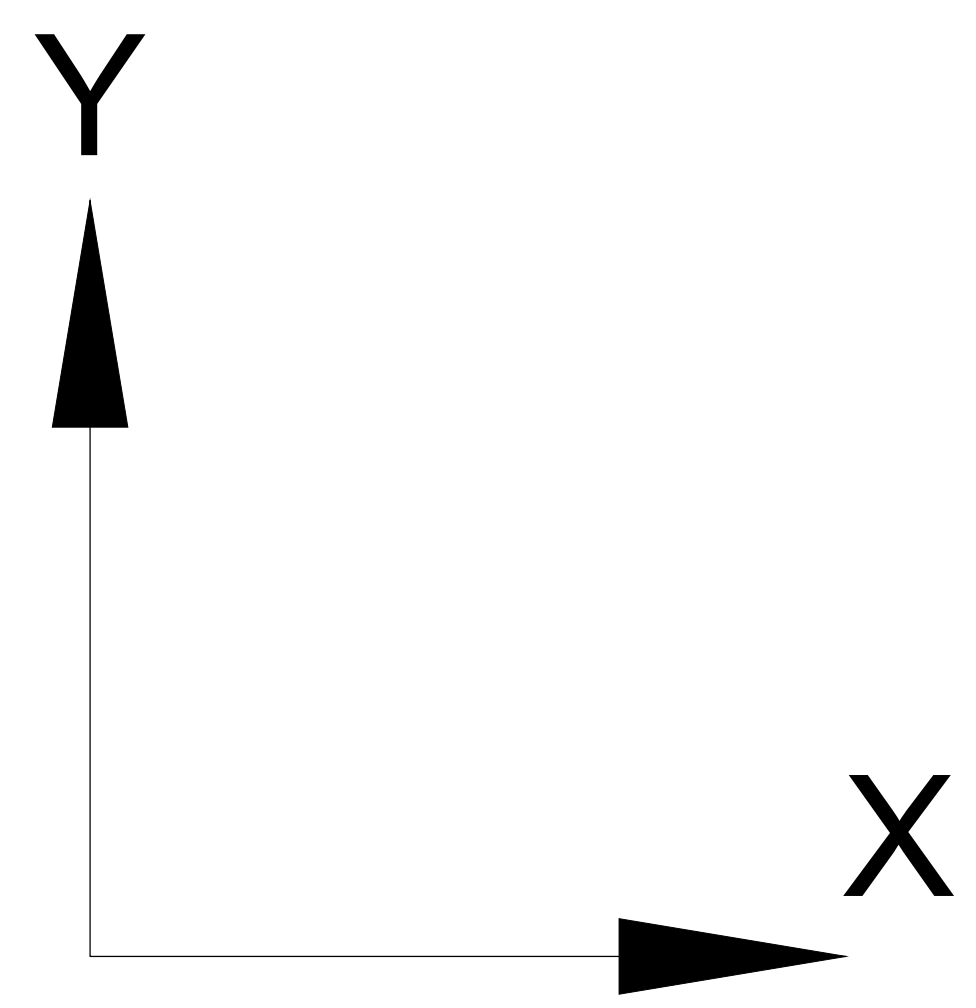

შენიშვნა:
NOTE:

1. ყოველი შემდეგი რიგი შესრულდეს პოზიციების ადგილმონაცვლეობით.

No	Date	Revision	Issued by
----	----	----	----
----	----	----	----
----	----	----	----
----	----	----	----
----	----	----	----

სიტუაციური სქემა
KEY PLAN

მისამართი
ADDRESS
ქ. თბილისი , დაბა წყნეთი, რუსთაველის ქუჩა N1.
ს/კ (01.20.01.065.015)

პროექტი
PROJECT
საოფისე შენობა

ნახაზი
DRWG.
მონ.ფილის არმირების სქემა 12.20 ნიშნულზე (ზედა შრე)

Cubix DEVELOPMENT

ბ.ბერიძე

ბ. ბერიძე (signature)

---- ----

ფაილი FILE	პროექტის #: PROJECT No
4. 12.20	
ფორმატი PAPER SIZE	მასშტაბი SCALE
A2	----

ნახ.კოდი DRWG. No	კორექტ. REVISION	სტადია STATUS
S - 235	----	

19.09.2024

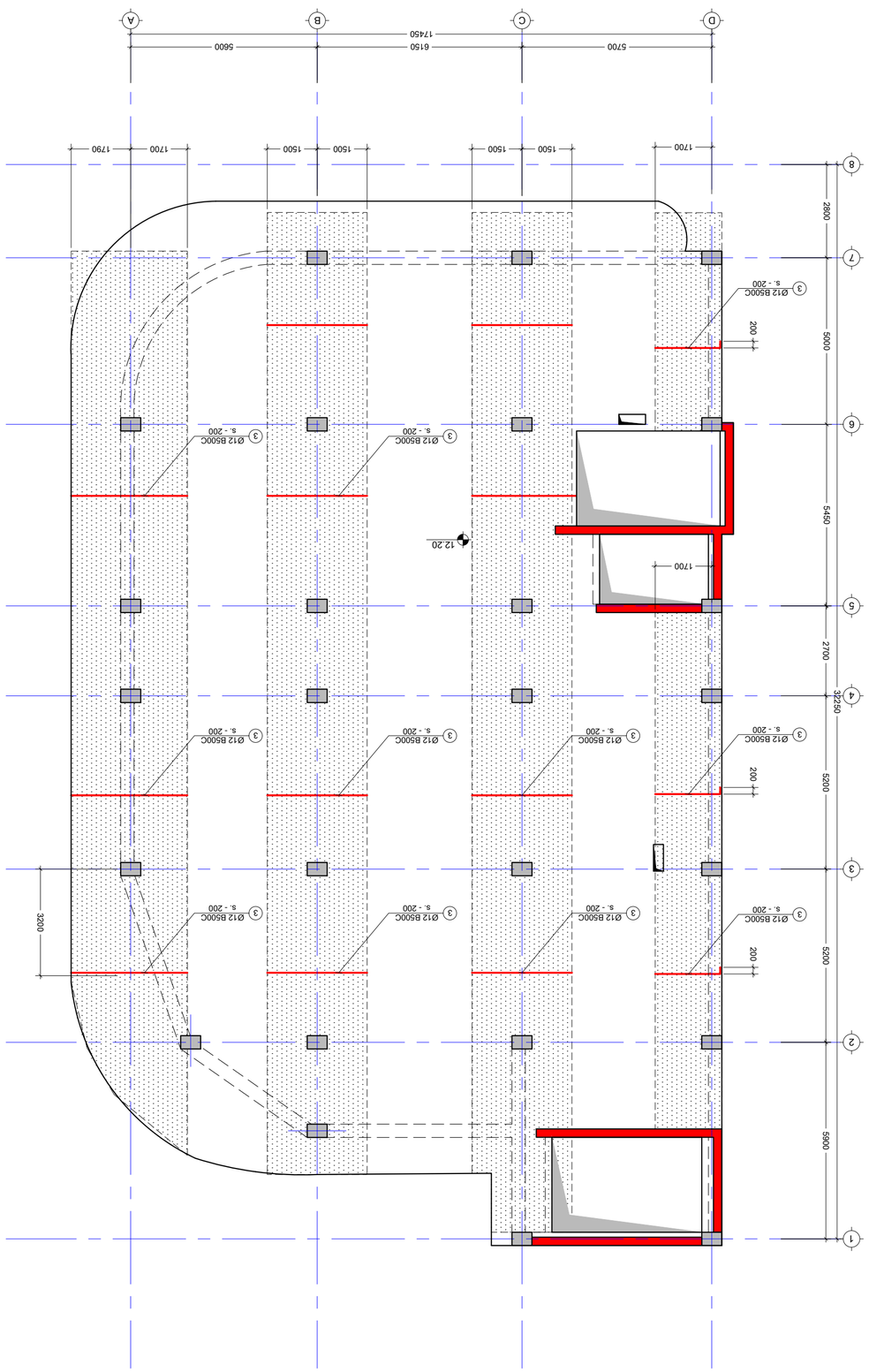

ΔΙΑΤΟΜΗ ΔΙΑΤΟΜΗΣ ΚΥΚΛΟΦΟΡΙΑΣ ΠΛΗΘΥΣΜΟΥ X ΔΙΑΤΟΜΗ ΚΥΚΛΟΦΟΡΙΑΣ ΠΛΗΘΥΣΜΟΥ ΚΑΤΩ ΟΡΟΦΟΣ

8.1 :100

X

1. ΟΛΕΣ ΟΙ ΔΙΑΣΤΑΣΕΙΣ ΠΡΕΠΕΙ ΝΑ ΕΛΕΓΧΟΝΤΑΙ ΑΠΟ ΤΟΝ ΑΡΧΙΤΕΚΤΟΝΑ ΜΗΧΑΝΙΚΟ ΠΡΙΝ ΑΠΟ ΤΗΝ ΕΝΑΡΞΗ ΟΠΟΙΑΣΔΗΠΟΤΕ ΕΡΓΑΣΙΑΣ.

NOTE:

2506386:

KEY PLAN

ΚΑΤΟΨΗ ΟΡΟΦΟΥ

No	Date	Revision	Issued by
----	----	----	----
----	----	----	----
----	----	----	----
----	----	----	----
----	----	----	----
----	----	----	----

ΔΗΜΟΣΙΟΣ ΟΡΟΣΗΜΟΣ ΑΔΕΙΑΣ ΔΟΜΗΣΗΣ ΚΑΙ ΔΟΜΗΣΗΣ ΚΑΤΑΣΚΕΥΗΣ ΚΑΙ ΛΕΙΤΟΥΡΓΙΑΣ ΕΠΙΧΕΙΡΗΣΕΩΝ

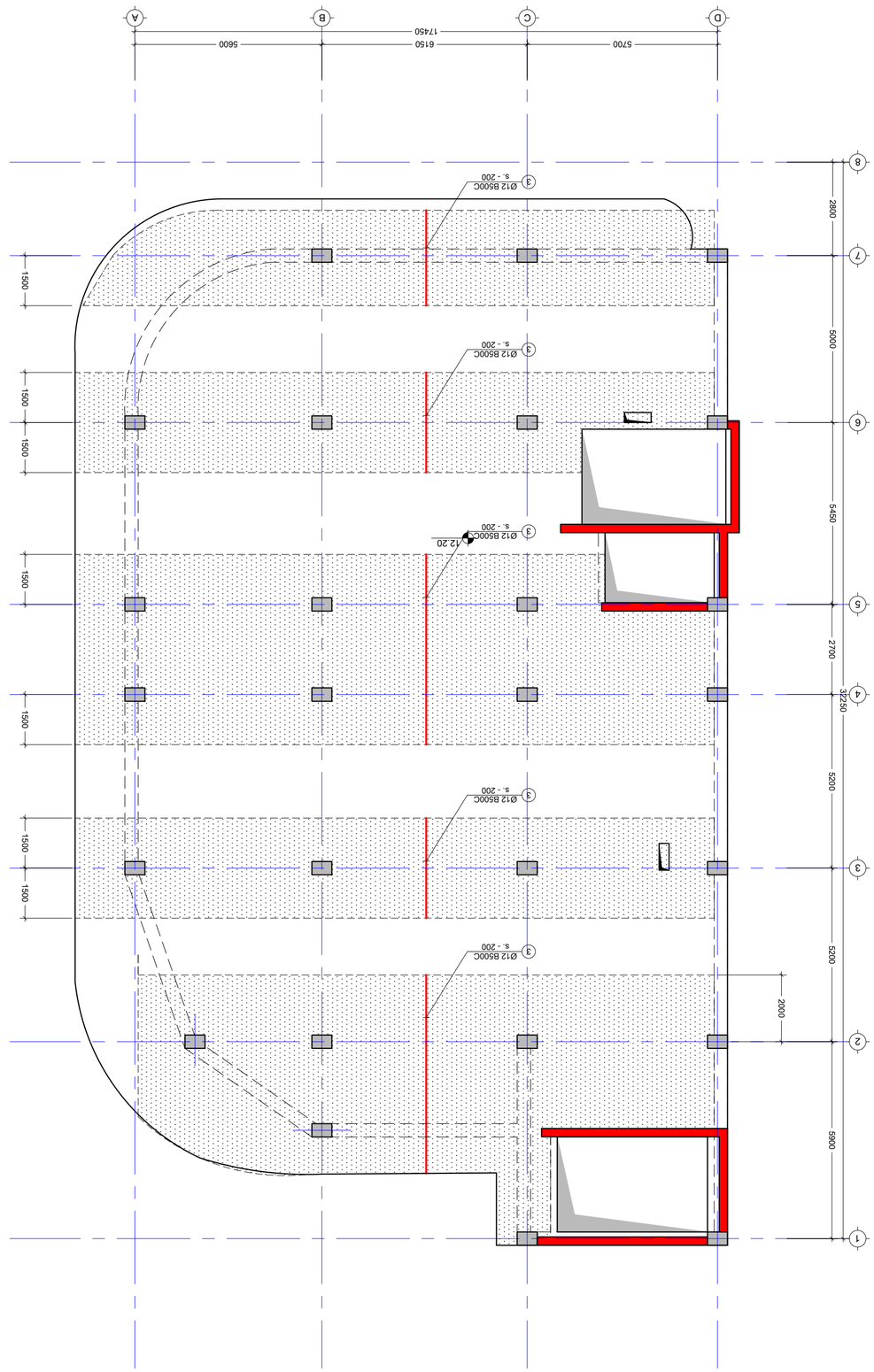

δοκός ΔΔ2 και τοιχωματος Δ1 στον άξονα Δ και τοιχωματος Δ2 στον άξονα 1
Δ1 :100

X

Y

No	Date	Revision	Issued by
----	----	----	----
----	----	----	----
----	----	----	----
----	----	----	----
----	----	----	----
----	----	----	----

KEY PLAN
Ισόγειο Δαπέδου Ισογείου

ΔΗΜΟΣΙΑ ΕΡΓΑ Α.Ε.
Α. Δαμασκηνού , Μ.Δ.Δ. 115 53 10, Αθήνα, Ελληνική Δημοκρατία
ADDRESS 33rd Nt.
τηλ (01.20.01.065.015)
PROJECT
Δημόσιο Σχολείο Δεύτερης Ευκαιρίας
DRWG.
δοκοί και τοιχωματα Υ 0.00 και Δ1 στον άξονα Δ και Δ2 στον άξονα 1

Cubix DEVELOPMENT

Δ.Δ.Π.Δ.Π	
----	----
Υψόμετρο FILE	Δημόσιο έργο PROJECT No.
4 12.30	
Ψηφιακό PAPER SIZE	Κωδικός SCALE
A2	----
Δημόσιο REVISION	Κατάσταση STATUS
S - 237	----
Δοκ. Δτσφ DRWG. No	

19.09.2024

ΣΗΜΕΙΩΣΕΙΣ:
NOTE:

1. Υλικά σκυροδέματος C30/37 και χάλυβας οπλισμού B500C σύμφωνα με τα σχέδια μελέτης οπλισμού.

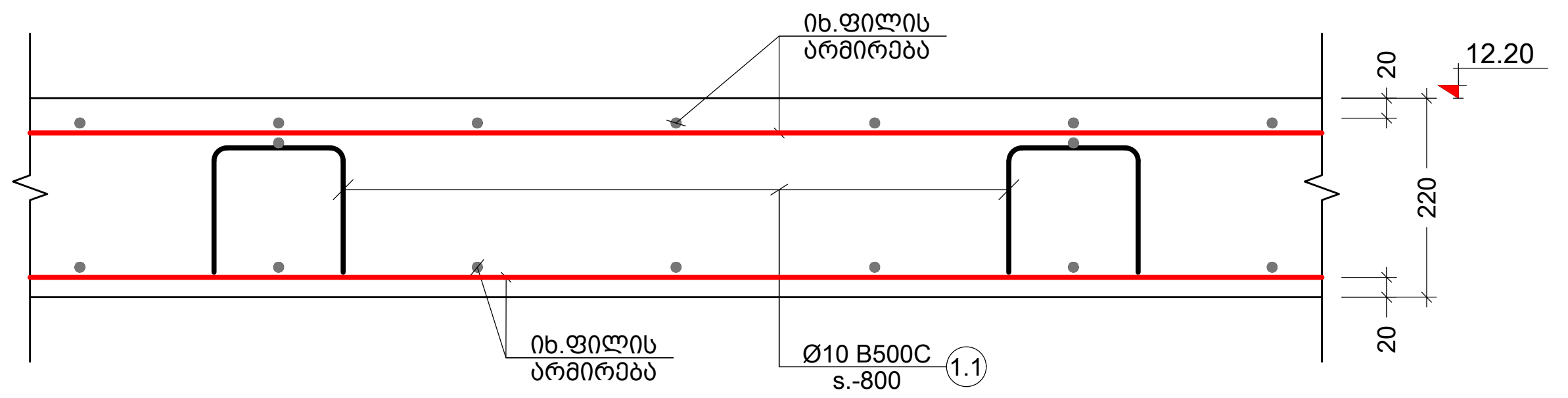

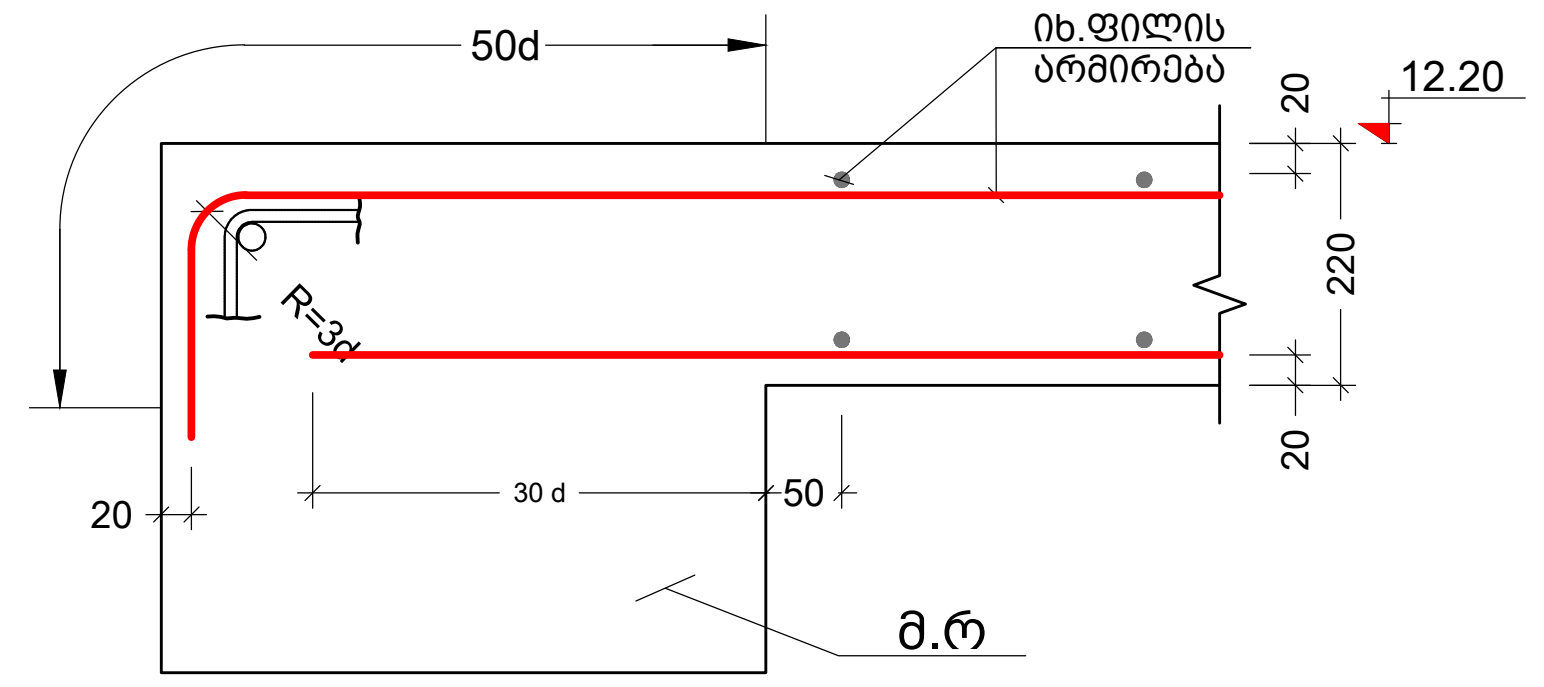

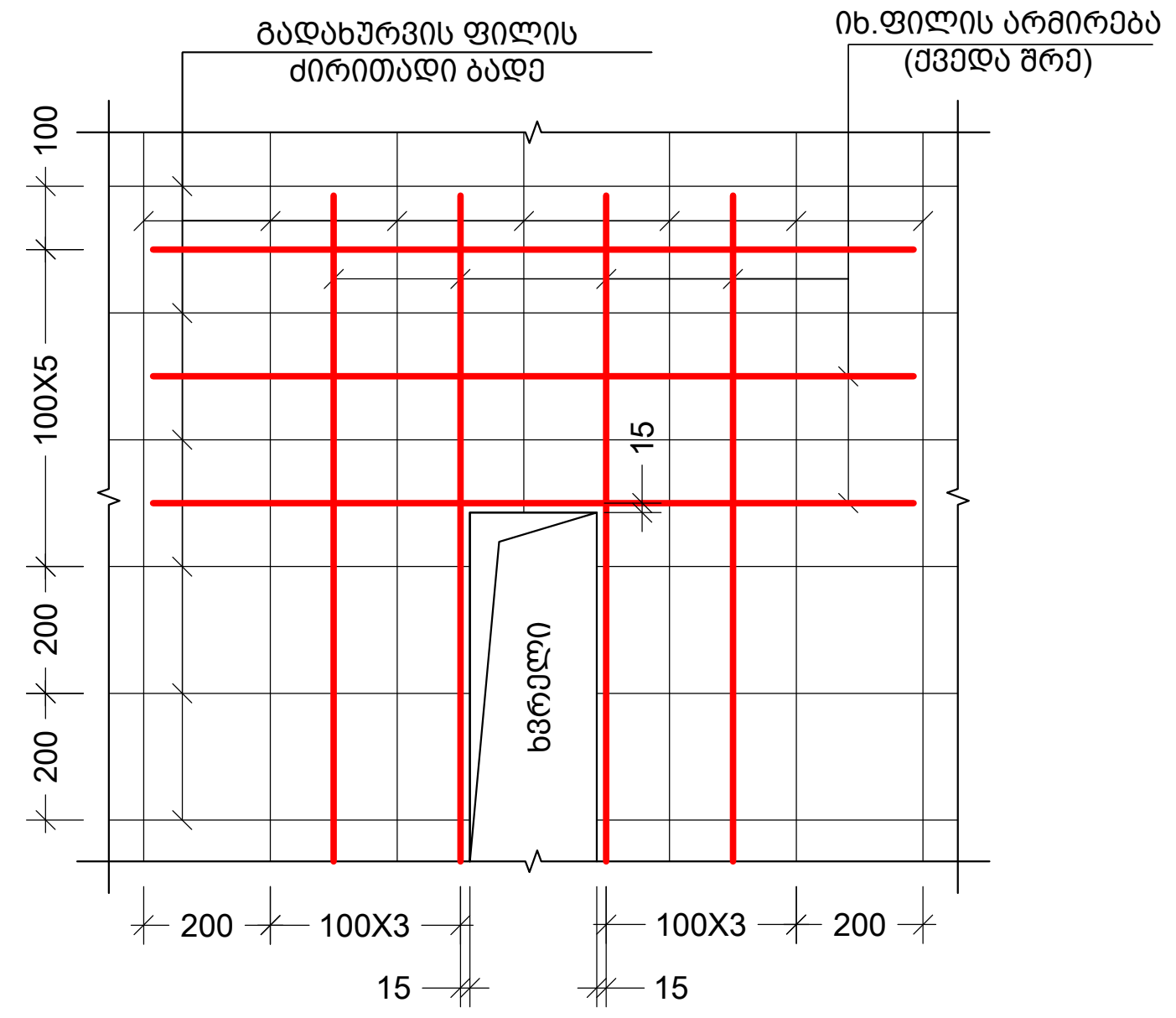

პოზ. №	ესკიზი	L მმ
1.1	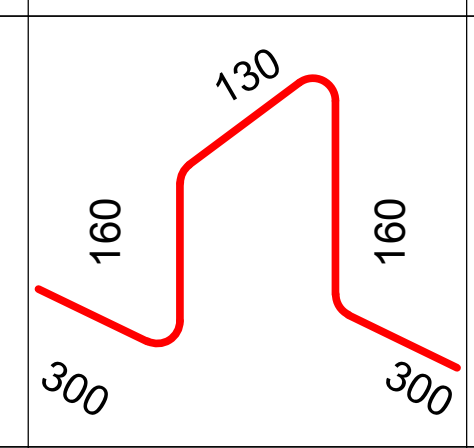	1050
1.2	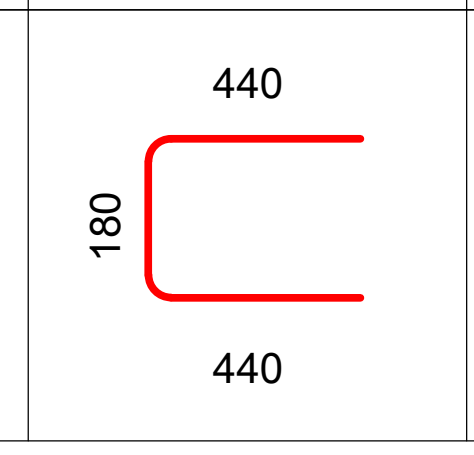	1060

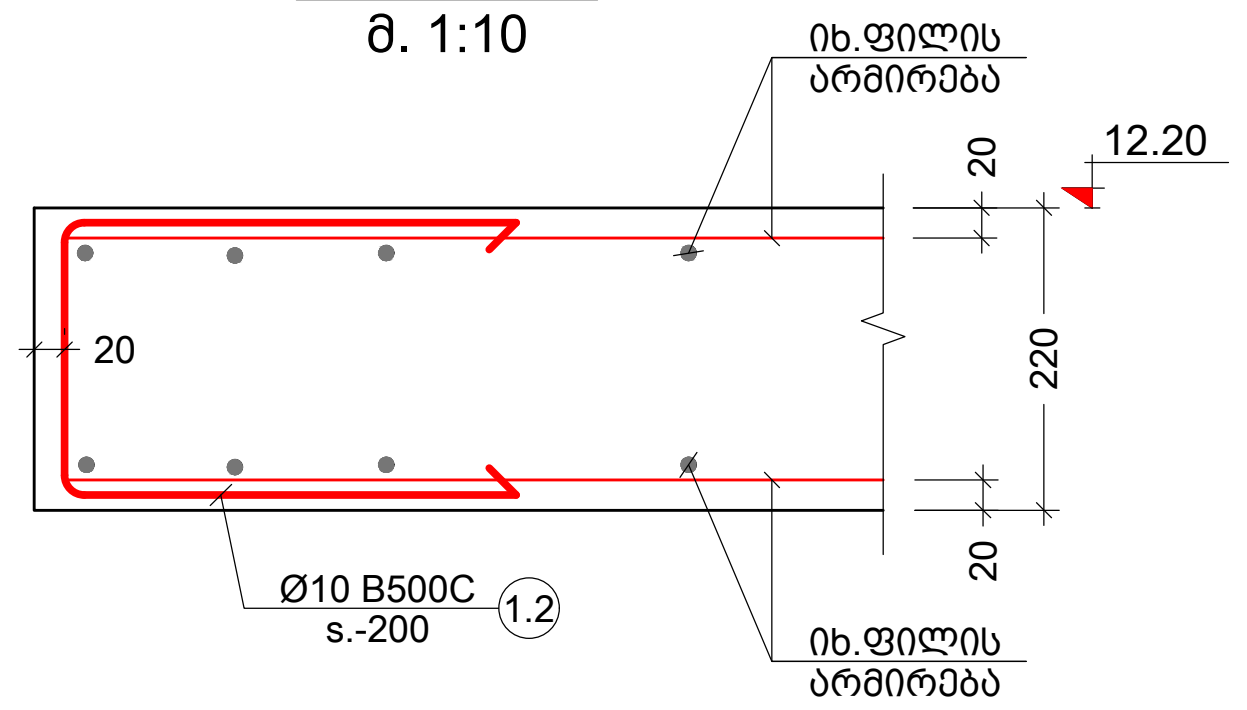

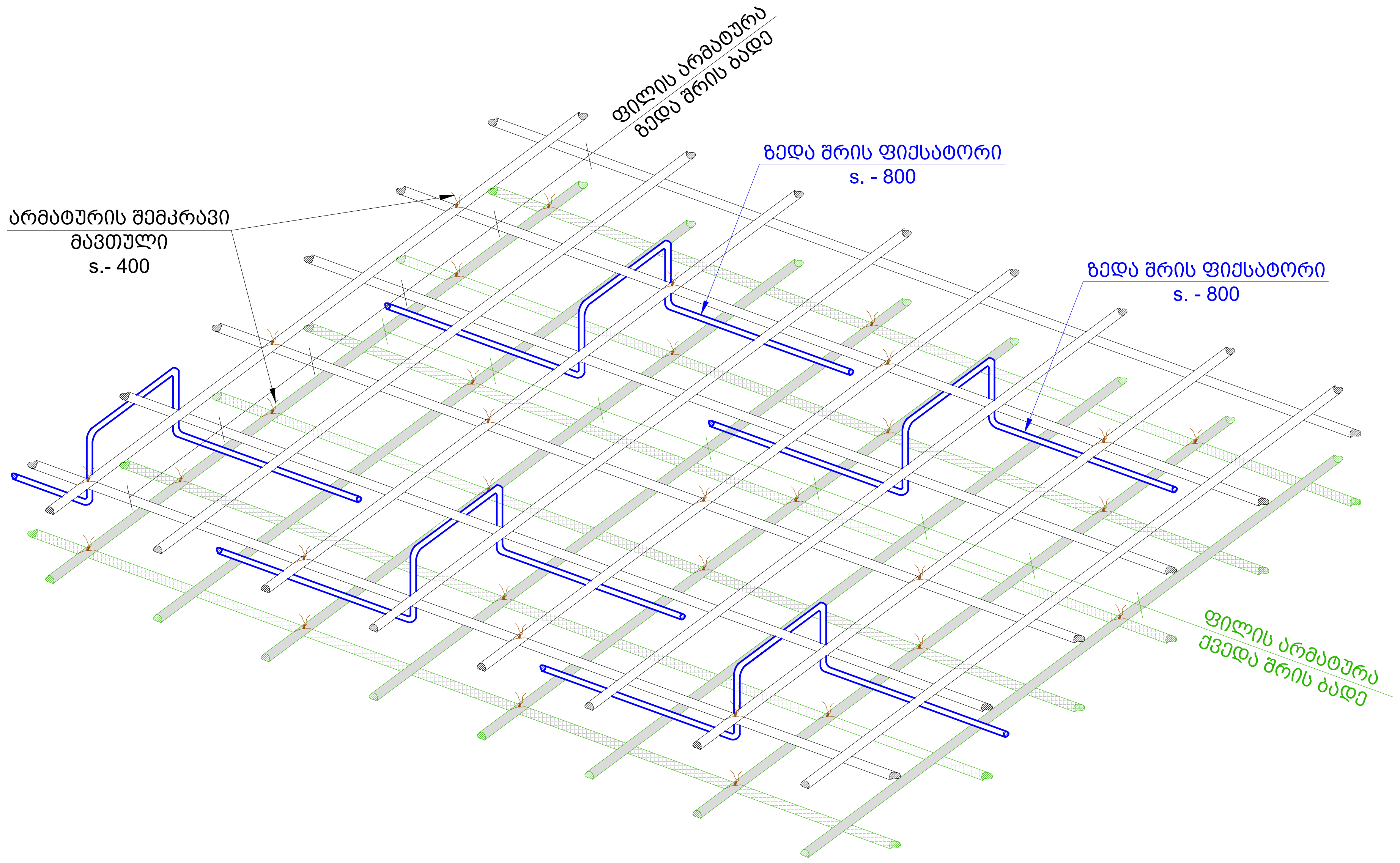

კონსტრ. დასახ. და სართული	პოზ. №	დიამეტრი ან კვეთი (მმ)	ერთეულის სიგრძე (მმ.)	რაოდენობა (ც.)	საერთო სიგრძე (მ.)	საერთო წონა (კგ.)
გად. ფილის სპეციფიკაცია 12.20 ნიშნულზე	1	Ø 10 B500C	დ.ა.	–	12558	7739
	2	Ø 10 B500C	დ.ა.	–	290	179
	3	Ø 12 B500C	დ.ა.	–	3420	3035
	1.1	Ø 10 B500C	1050	856 X 1	898.80	554
	1.2	Ø 10 B500C	1060	320 X 1	339.20	209
	მძიმე ბეტონი	C20/25	V = 120.3 X 1	= 120.30 მ³		

შენიშვნა:
NOTE:

1. კვეთების მარკირება იხილეთ საყალიბე გეგმაზე.

No	Date	Revision	Issued by
----	----	----	----
----	----	----	----
----	----	----	----
----	----	----	----
----	----	----	----

სიტუაციური სქემა
KEY PLAN

მისამართი
ADDRESS
ქ. თბილისი , დაბა წყნეთი, რუსთაველის ქუჩა N1.
ს/კ (01.20.01.065.015)

პროექტი
PROJECT
საოფისე შენობა

ნახაზი
DRWG.
ფილის კვეთები და სპეციფიკაცია

Cubix DEVELOPMENT

ბ.ბერიძე

---- ----

ფაილი
FILE
4. 12.20

პროექტის #:
PROJECT No

ფორმატი
PAPER SIZE
A2

მასშტაბი
SCALE

ნახ.კოდი
DRWG. No
S - 238

კორექტ.
REVISION

სტადია
STATUS

19.09.2024

განივი არმირების გეგმა 12.20 ნიშნულზე
მ.1 :100

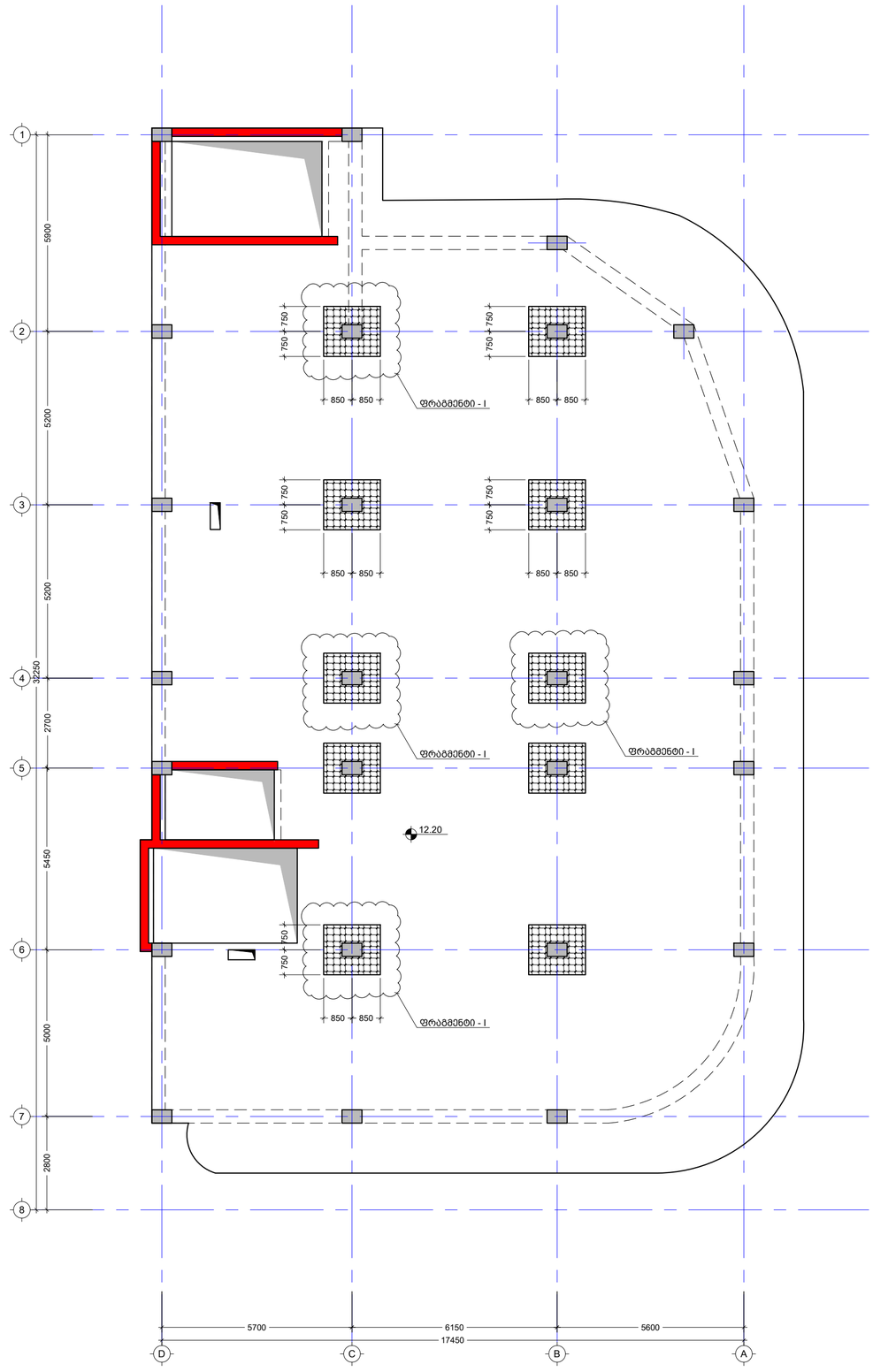

შენიშვნა:
NOTE:

1. კვეთების მარკირება იხილეთ სახალიბე გეგმაზე.

No	Date	Revision	Issued by
----	----	----	----
----	----	----	----
----	----	----	----
----	----	----	----
----	----	----	----

სიტუაციური სქემა
KEY PLAN

მისამართი
ADDRESS
ქ. ფაილისი , დაბა წყნეთი, რუსთაველის ქუჩა N1,
ს/კ (01.20.01.065.015)

პროექტი
PROJECT
საოფისე შენობა

ნახაზი
DRWG.
განივი არმირების გეგმა 12.20 ნიშნულზე

Cubix DEVELOPMENT

ბ.ბერიძე

----	----
ფაილი FILE: 4. 12.20	პროექტის #: PROJECT No
ფორმატი PAPER SIZE: A2	მასშტაბი SCALE: ----
ნახ.კოდი DRWG. No: S - 239	კორექტი REVISION: ----
	სტატუსი STATUS

19.09.2024

ფრაგმენტი - I
მ. 1:25

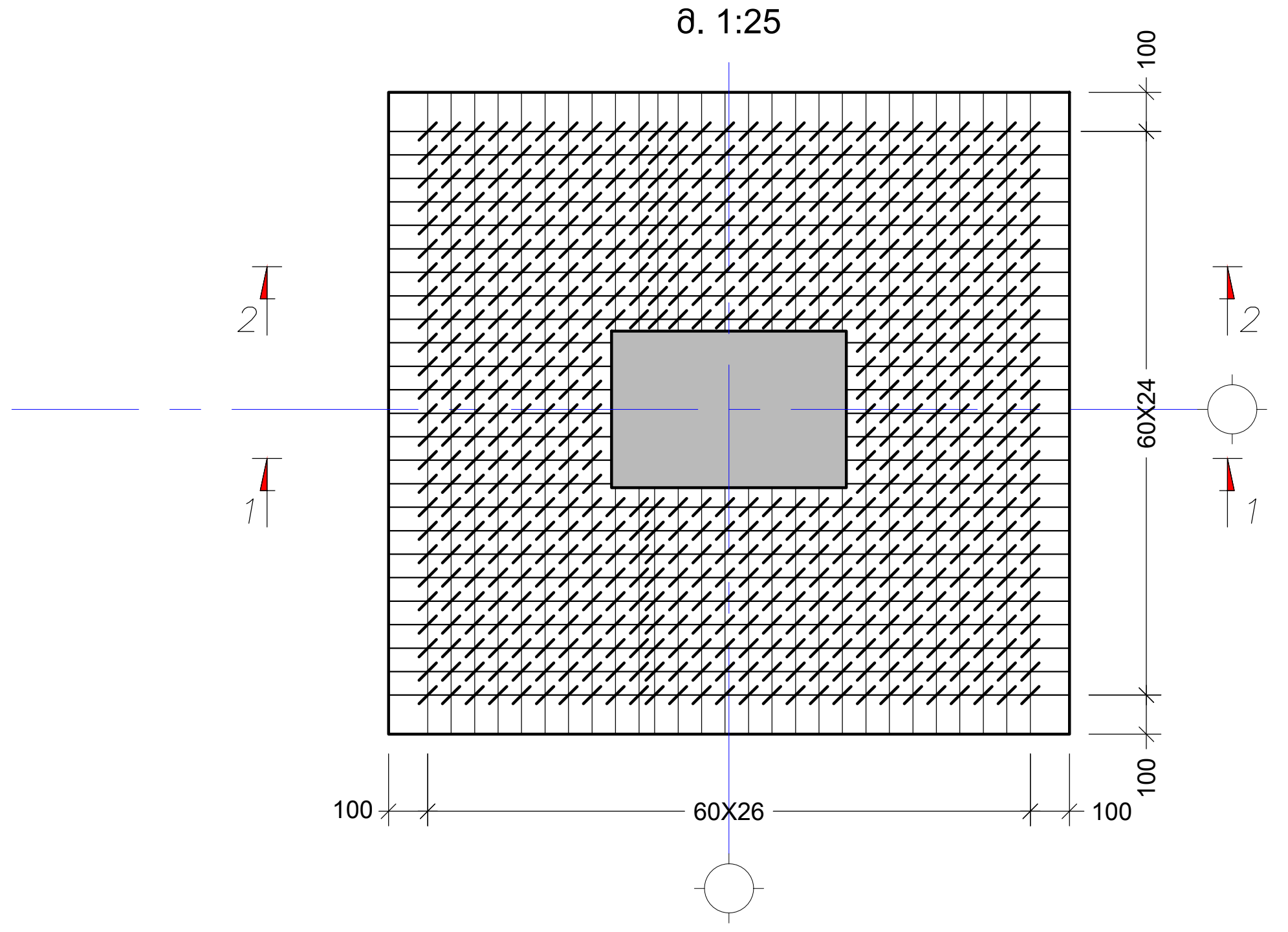

კვეთი 1 - 1
მ. 1:25

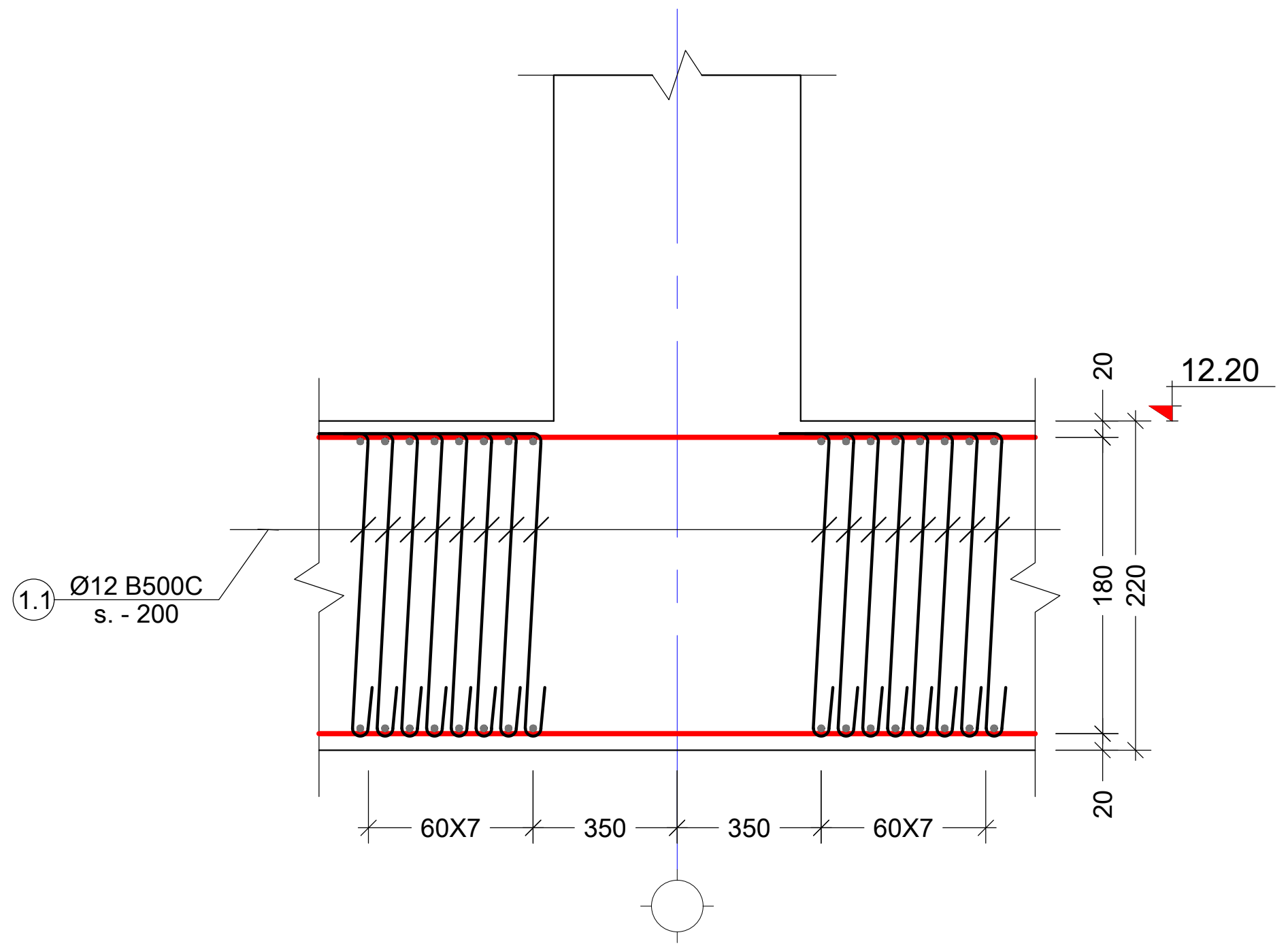

კვეთი 2 - 2
მ. 1:25

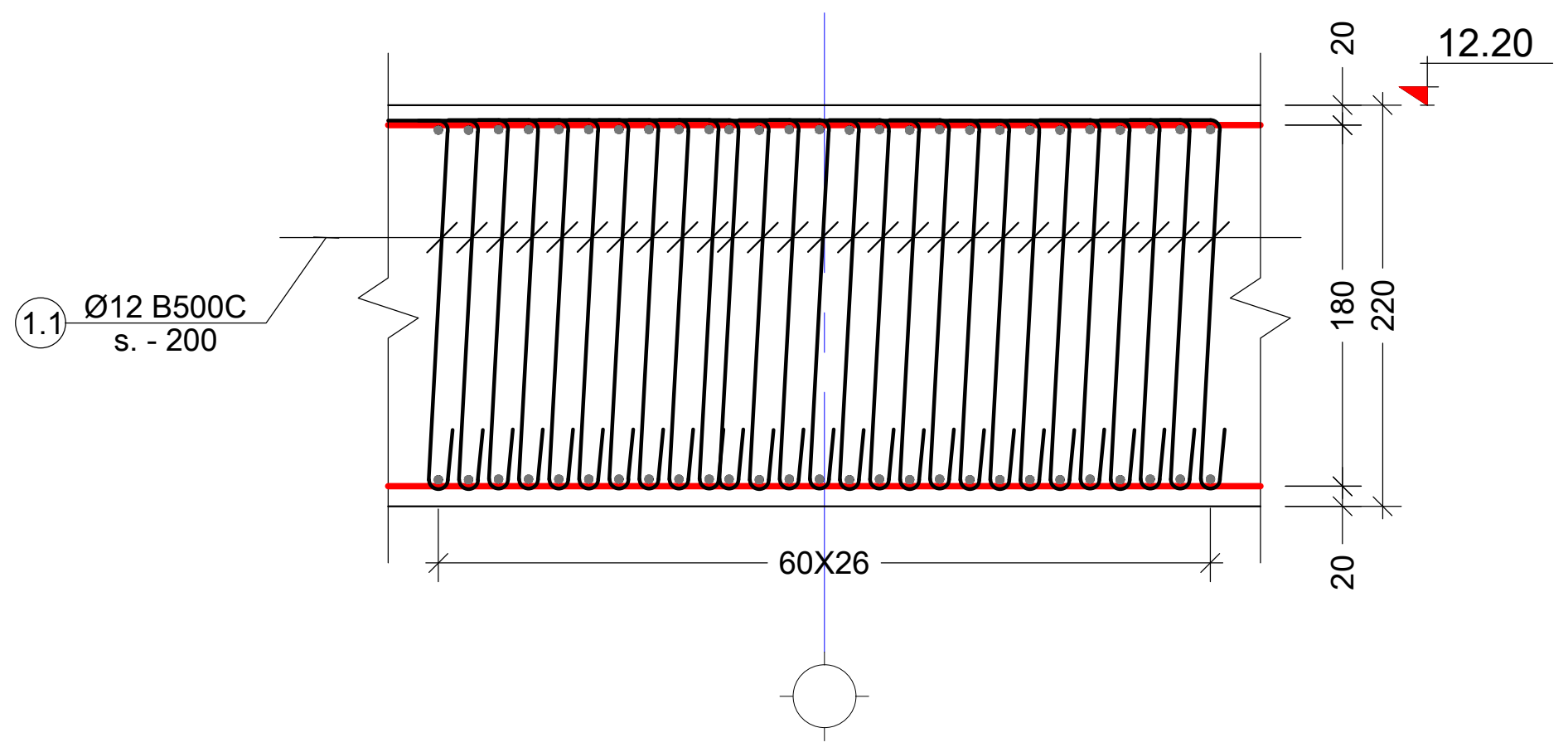

პოზ. №	ესკიზი	L მმ
1.1	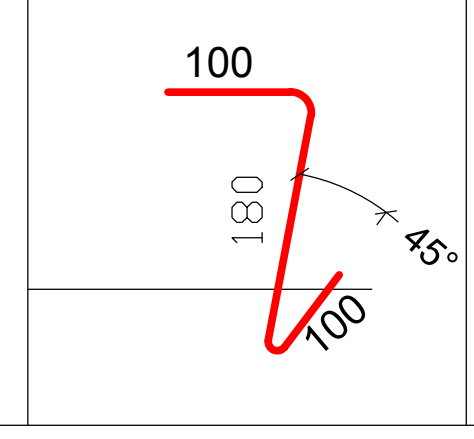	380

კონსტრ. დასახ. და სართული	პოზ. №	დიამეტრი ან კვეთი (მმ)	ერთეულის სიგრძე (მმ.)	რაოდენობა (ც.)	საერთო სიგრძე (მ.)	საერთო წონა (კგ.)
განივი 12.20	1.1	Ø 12 B500C	380	598 X 10	2272.40	2016

შენიშვნა:
NOTE:

1. კვეთების მარკირება იხილეთ საყალიბე გეგმაზე.

No	Date	Revision	Issued by
----	----	----	----
----	----	----	----
----	----	----	----
----	----	----	----
----	----	----	----

სიტუაციური სქემა
KEY PLAN

მისამართი
ADDRESS
ქ. თბილისი , დაბა წყნეთი, რუსთაველის ქუჩა N1.
ს/კ (01.20.01.065.015)

პროექტი
PROJECT
საოფისე შენობა

ნახაზი
DRWG.
განივი არმირების კვეთები და სპეციფიკაცია

Cubix DEVELOPMENT

ბ.ბერიძე

---- ----

ფაილი FILE: 4. 12.20
პროექტის #: PROJECT No
ფორმატი PAPER SIZE: A2
მასშტაბი SCALE: ----
ნახ.კოდი DRWG. No: S - 240
კორექტ. REVISION: ----
სტადია STATUS

19.09.2024

გადახურვის ფილის საყალიბე გეგმა 15.50 ნიშნულზე

მ.1 :100

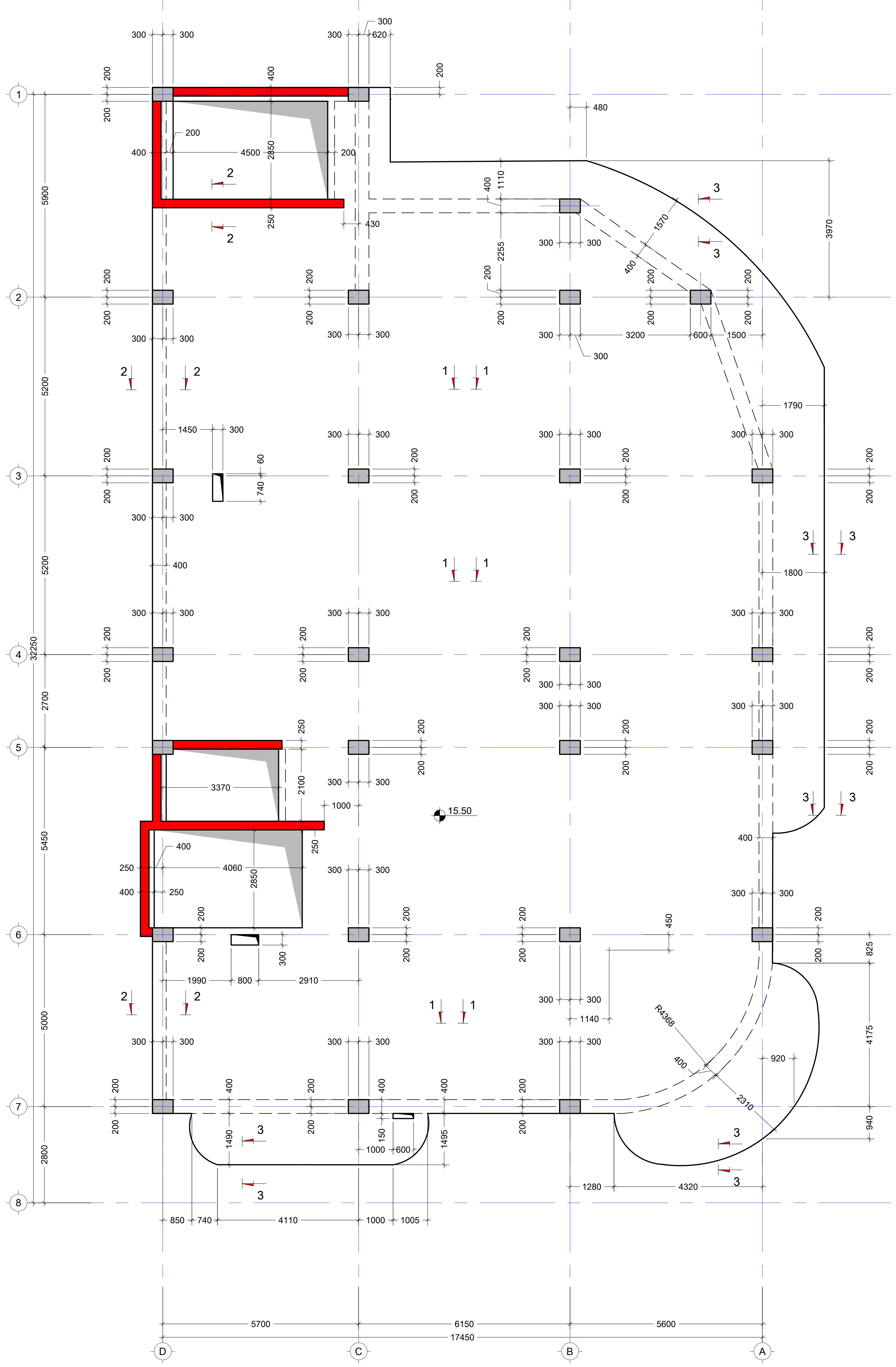

შენიშვნა:
NOTE:

1. ფილაში ღიობები მოეწყოს არქიტექტურული ნახაზების შესაბამისად.
2. ურიგელო ფილაში ღიობები არ უნდა გალაგდეს ,,მ.ს."-ების ირგვლივ, განივი არმირების დაფარვის ზონებში.

No	Date	Revision	Issued by
----	----	----	----
----	----	----	----
----	----	----	----
----	----	----	----
----	----	----	----

სიტუაციური სქემა
KEY PLAN

მისამართი
ADDRESS
ქ. თბილისი , დაბა წყნეთი, რუსთაველის ქუჩა N1.
ს/კ (01.20.01.065.015)

პროექტი
PROJECT
საოფისე შენობა

ნახაზი
DRWG.
გადახურვის ფილის საყალიბე გეგმა 15.50 ნიშნულზე

ბ.ბერიძე

---- ----

ფაილი
FILE
5. 15.50

პროექტის #:
PROJECT No

ფორმატი
PAPER SIZE
A2

მასშტაბი
SCALE

ნახ.კოდი
DRWG. No
S - 241

კორექტ.
REVISION

სტადია
STATUS

19.09.2024

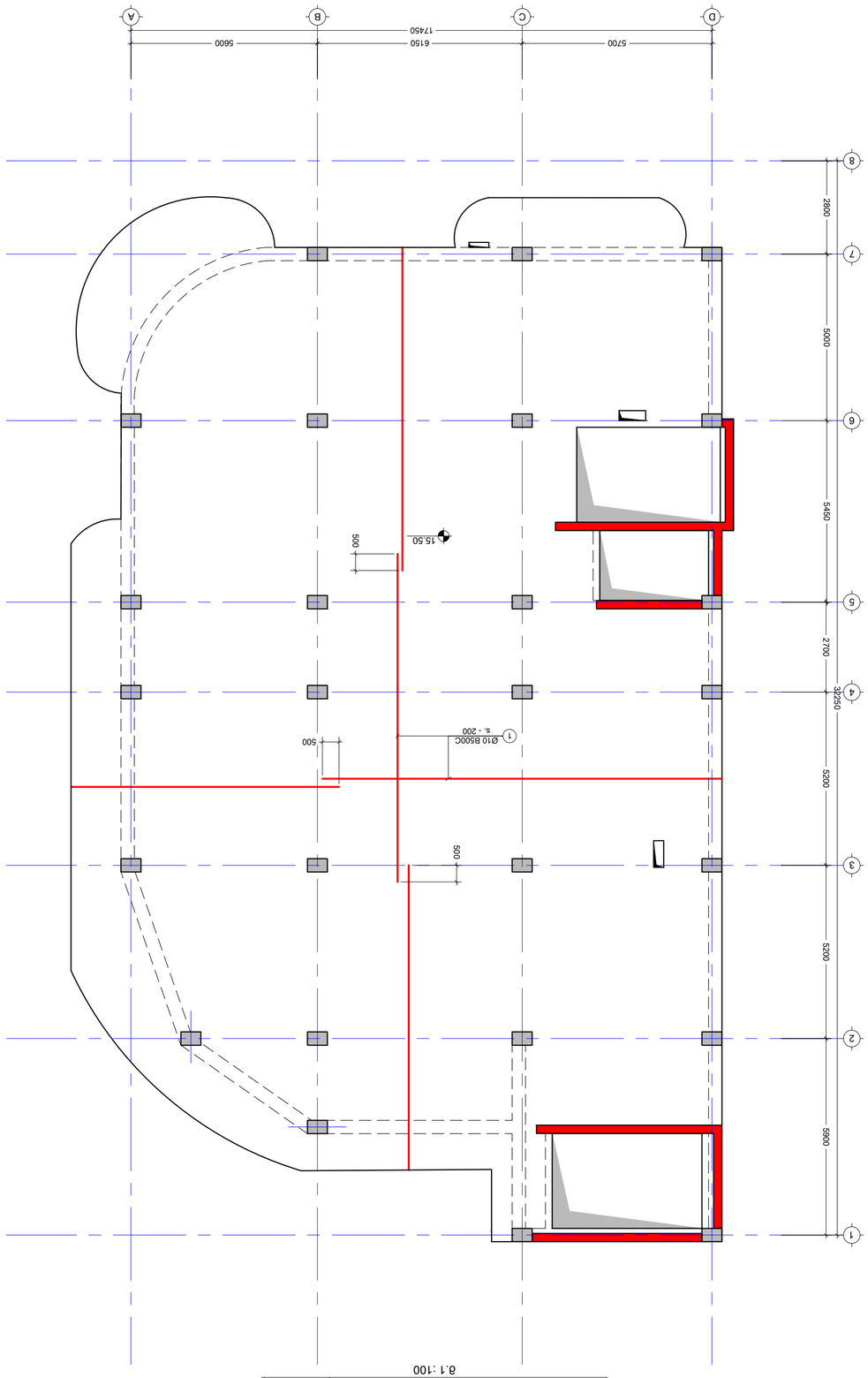

3D6.ϫΩΣϺΠΛ ΛϦϬΔΠΛΔΠΔΦΔΦΔΛ ΠΛΣϺΣΠΛ 15.50 ΔΦΔΓΔ ΔΠΛΔΠΔΦΔΦΔΛ ΠΛΣϺΣΠΛ (ΔΦΔ ΔΦΔΣΦΣΠΔΓΔ ΔΦΔ)

δ.1 :100

δ.ΔΓΦΠΔΠ

ΔΦΛΠΔΓΦΔΠ Δ.Φ.
PROJECT No
5. 1550
FILE
ΔΦΛΠΔΓΦΔΠ
PAPER SIZE
A2
ΔΦΛΠΔΓΦΔΠ
SCALE

Cubix
DEVELOPMENT

S - 242
DRWG. No

REVISION
STATUS
ΔΦΛ.ΔΓΦΔΠ
ΔΦΛΠΔΓΦΔΠ
ΔΦΛΠΔΓΦΔΠ

19.09.2024

No.	Date	Revision	Issued by
----	----	----	----
----	----	----	----
----	----	----	----
----	----	----	----
----	----	----	----
----	----	----	----

ΔΦΛΠΔΓΦΔΠΔΦΔ ΔΠΛΔΠΔΦΔΦΔΛ ΠΛΣϺΣΠΛ
KEY PLAN

ΔΦΛΠΔΓΦΔΠΔΦΔ Δ. ΦΔΛΣΠΔΠΛ , ΦΔΛΔ ΔΦΔΣΔΠΔ, ΦΔΛΠΔΓΦΔΣΠΔΠ
ADDRESS
ΔΣΦΠΔΠΔΦΔ
3ΔΦΔ Nr.
Δ/Δ (01.20.01.065.015)
ΔΠΦΦΔΠΔΦ ΔΣΦΦΔΦΔ
PROJECT

ΔΦΔΠΔΠ
DRWG.
3D6.ϫΩΣϺΠΛ ΛϦϬΔΠΛΔΠΔΦΔΦΔΛ ΠΛΣϺΣΠΛ 15.50
ΔΠΦΔΓΣΠΔΠΔ (ΔΣΣΦΔΦΔ ΔΦΔ)

ΔΦΔΦΣΠΔΦΔΦΔΠΔ ΠΔΠΔ ΔΠΔΣΔΦΔΠΔ ΠΣΠΔΣΔΠΔ ΠΔΠΔΠΔΠΔΦΔΣΠΔΦΔΦΔΠΔ ΠΔΠΔΠΔΠΔΦΔΠ

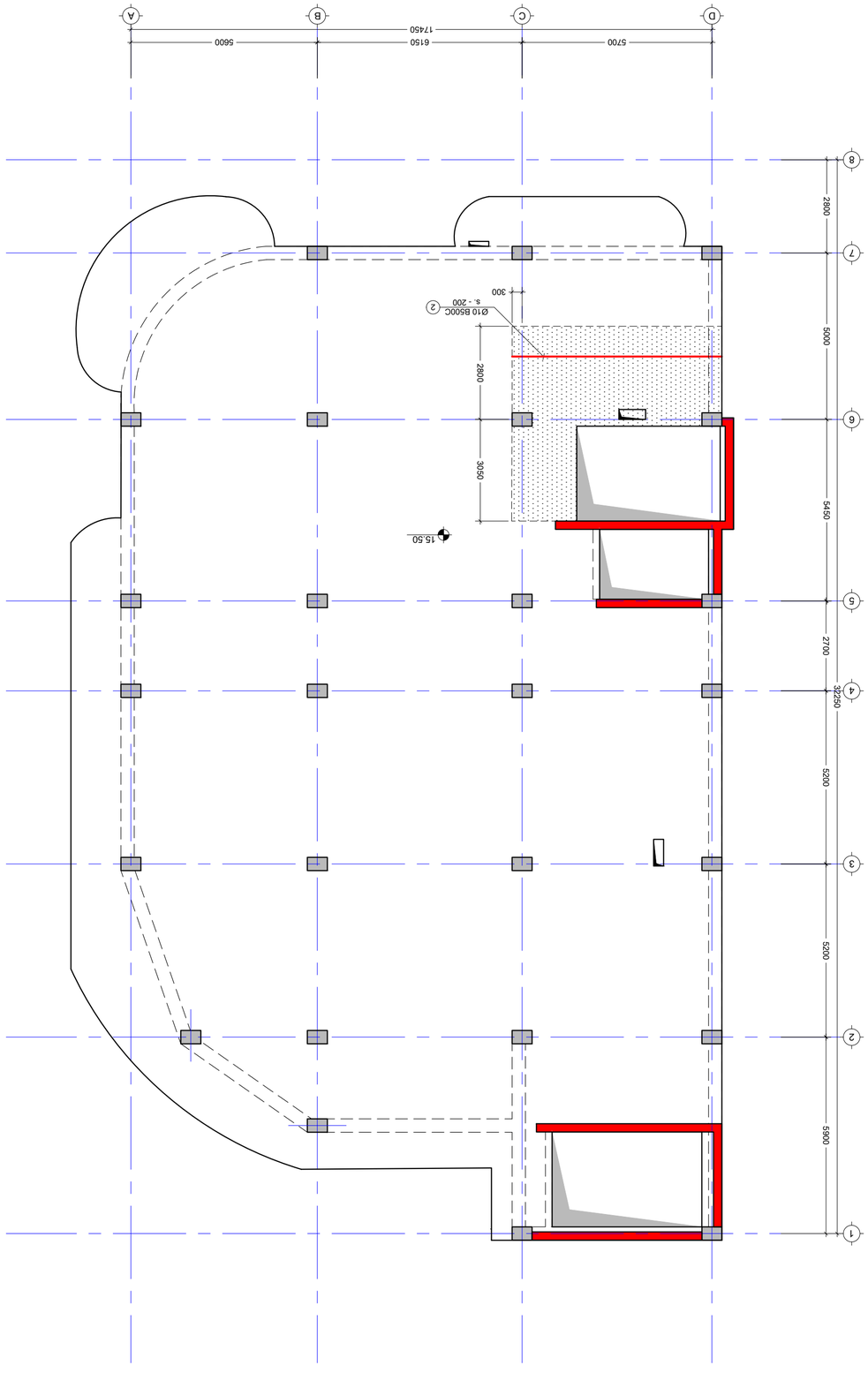

תוכנית מפלס 0.00 X חתכים ופרטים מתוכננים עבור רחפנים
1:100 :קנ"מ

1. עבודות הריסה וחפירה יבוצעו בהתאם לתכנית הקונסטרוקציה ובליווי מהנדס הקונסטרוקציה.

NOTE:

No.	Date	Revision	Issued by
----	----	----	----

KEY PLAN
תוכנית מיקום

מהנדס קונסטרוקציה
ת.ד. 6465000, מיצד מיכאל 3, ת"א
טל: (03-7610652)

יזם/מבצע
PROJECT
בניין מגורים חמישה

מספר תכנית
DRWG.
תוכנית קונסטרוקציה מפלס 0.00 X חתכים ופרטים מתוכננים עבור רחפנים

מהנדס קונסטרוקציה		

Cubix DEVELOPMENT

מנהל הפרויקט	תאריך	חתימה
----	----	----

מנהל הפרויקט	ס. בן חמו
PROJECT No.	מספר הפרויקט
FILE	1:50 ,5
PAPER SIZE	A2
SCALE	1:100
STATUS	----
REVISION	----
DRWG. No	S - 243

19.09.2024

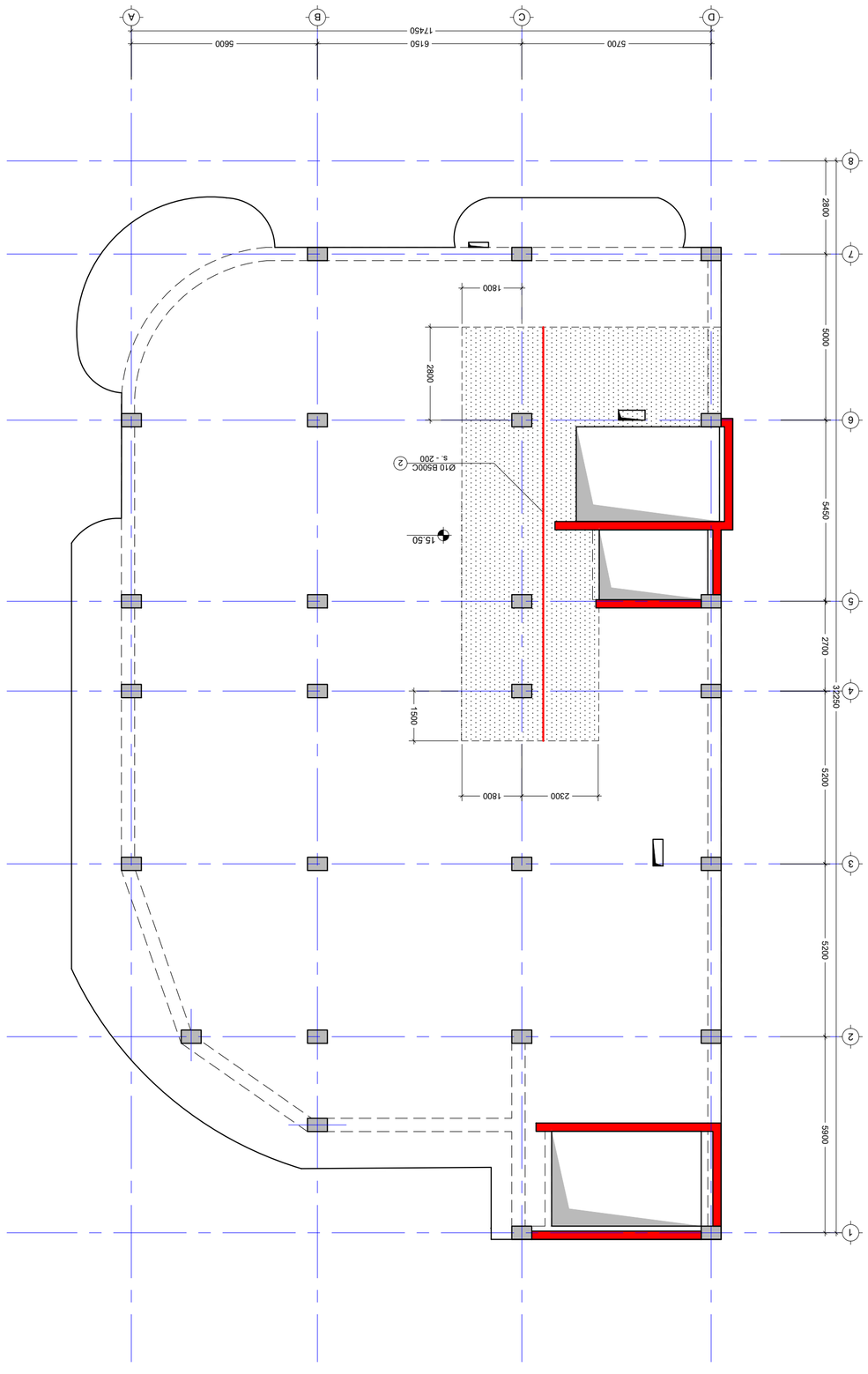

План на покрива с разположение на слънчеви панели и водосточна система
1:100

X

Y

NOTE:

1. Цялата дейност по изграждането на слънчевата централа трябва да бъде извършена съгласно изискванията на производителя.

No	Date	Revision	Issued by
----	----	----	----

KEY PLAN

Възложител
ADDRESS
Обект
PROJECT
Етап
DRWG.
Проектиране на слънчева централа с мощност 99.36 kWp върху покрив на сграда в с. Ягодово, общ. Хасково, ул. „Васил Левски" № 1

Кубик Девелопмент ЕООД
ул. „Васил Левски" № 1, с. Ягодово, общ. Хасково

Арх. Д.Дойчев
FILE
s. 1:50
PAPER SIZE
A2
SCALE

REVISION
STATUS
DRWG. No
S - 244
Арх. Д.Дойчев
ул. „Васил Левски" №
PROJECT No

19.09.2024

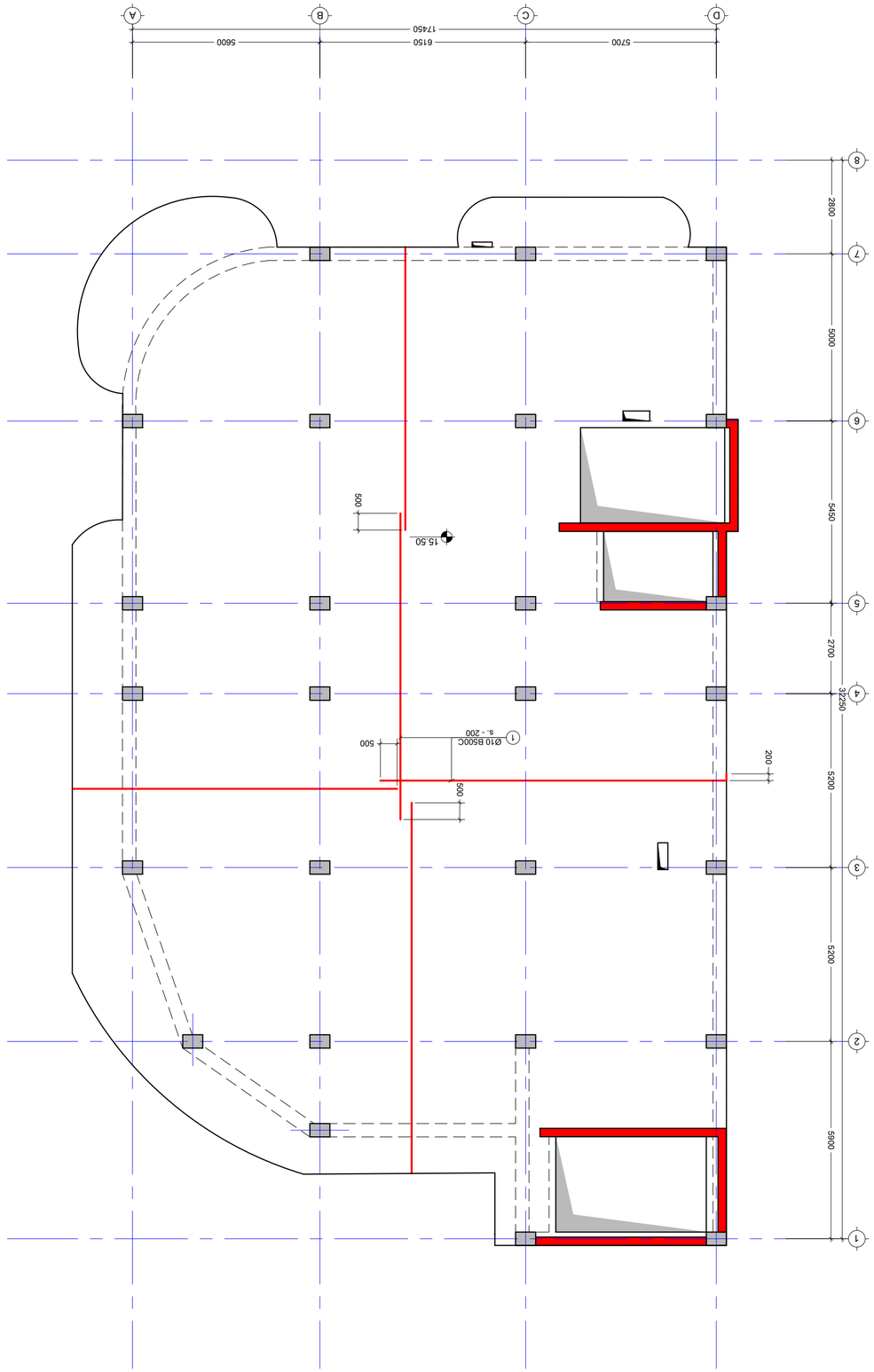

X

Y

3ת6.עזמכוט ומתמזמזתוט ומתמזמזתוט נזזבט 19.50 6ת8בתכ (בכמ) ומכוט בכמ
8.1 :100

----	----	----	----
----	----	----	----
----	----	----	----
----	----	----	----
----	----	----	----
----	----	----	----

No. Date Revision Issued by

KEY PLAN

ט0ב3ט0ב7ת0 ט7ב0

ת0ב0ת0ת0ת0
ADDRESS

ב. מת0כבטת , מ444 8ת6ת00, ת7טמת0ב3כתט
בתת N1.
ט/נ (01.20.01.065.015)

ננמשבטת0 בבתמת0
PROJECT

ננמשבטת0 בבתמת0

ת0ב0ת0
DRWG.

3ת6.עזמכוט ומתמזמזתוט ננזבת 19.50
6ת8בתכ (בכמ) ומכוט בכמ

Cubix
DEVELOPMENT

ב.בכמת0ת0

----	----
ננמכת0 FILE	נתמת0ת0 #. PROJECT No.
ת'תמת0ת0 PAPER SIZE	1:50.5 SCALE
A2	----
נתמת0ת0. REVISION	נתמת0ת0 STATUS
S - 245	6ת0.ת7ת0 DRWG. No.

19.09.2024

ת0ב0ת0ת0:
NOTE:

1. ננמכבתכת7ת0ת0 ת0ת0 ת0ת0כת0ת0 ת0תכבתכ ת0ת0ת0ת0 ת0ת0ת0ת0

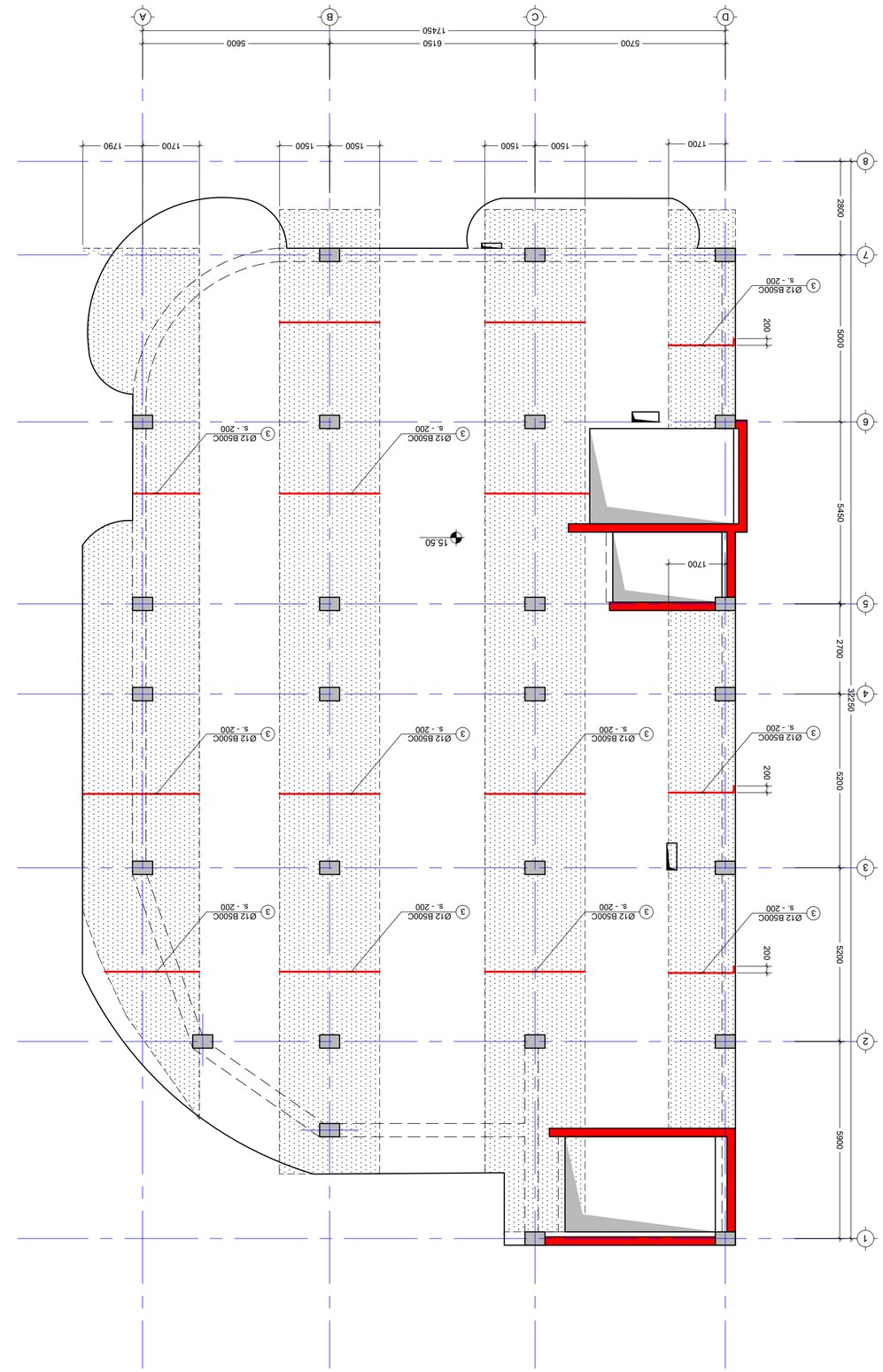

מבט כללי תחתון של מבנה מגורים X מפלס כניסה קובייה
1:100

1. יש לבדוק את כל המידות באתר לפני ביצוע עבודות כלשהן ולוודא התאמה מלאה בין התוכניות השונות.

NOTE:

3250250

No.	Date	Revision	Issued by
----	----	----	----
----	----	----	----
----	----	----	----
----	----	----	----
----	----	----	----
----	----	----	----

KEY PLAN
מפתח כללי

ADDRESS	ת. מגורים , שכונה מזרחית, מגרש 15
PROJECT	3חמ/3250
DRWG.	מבט תחתון

מבט תחתון של מבנה מגורים X מפלס כניסה קובייה

ARCHITECT	----
PROJECT No.	----
FILE	----
SCALE	1:50
PAPER SIZE	A2
REVISION	----
STATUS	----
DRWG. No	S - 246

19.03.2024

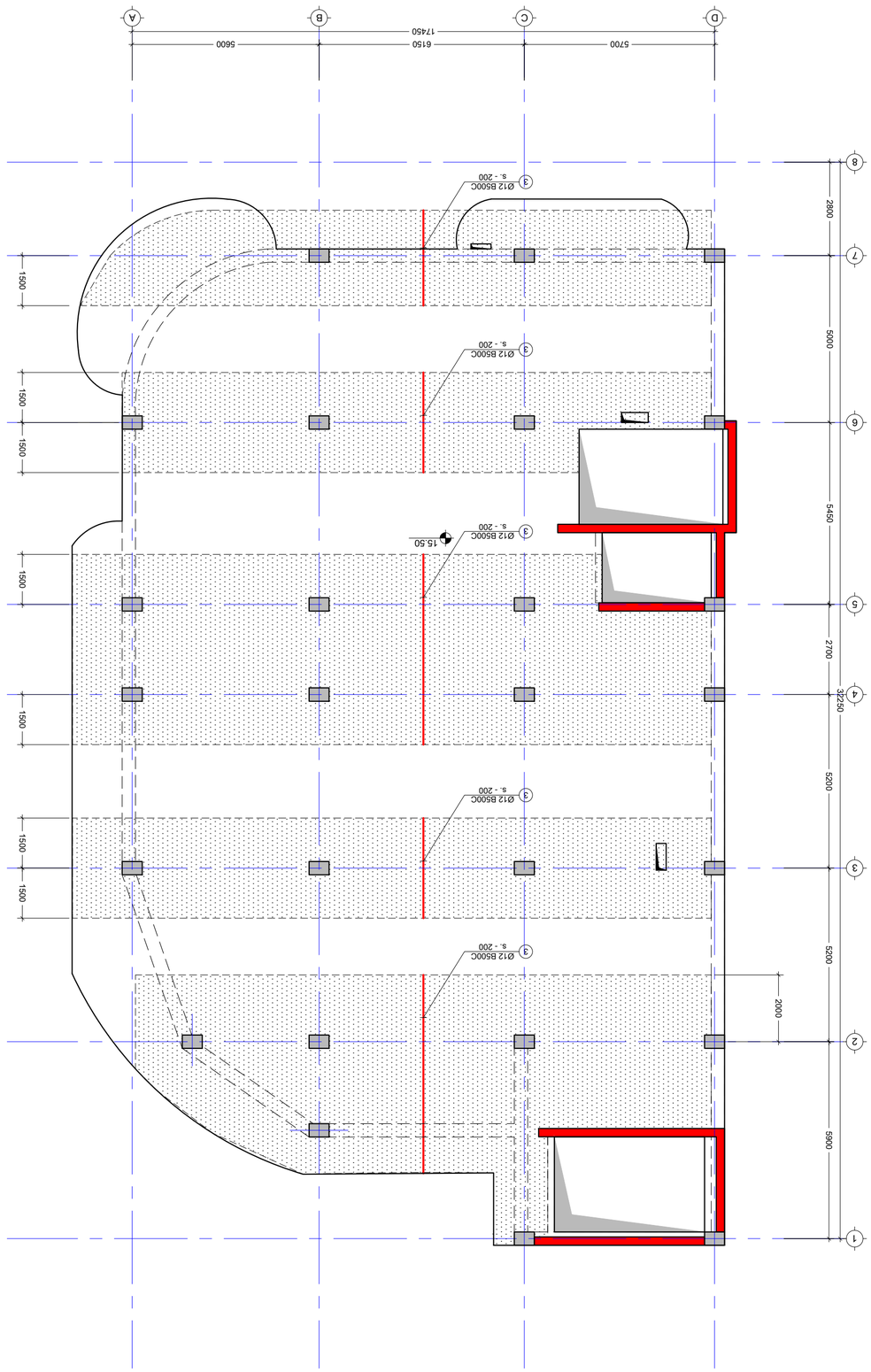

ΔΙΑΦΑΝΕΙΕΣ ΔΟΜΗΣΗΣ ΚΑΙ ΔΙΑΤΟΜΗ Υ ΔΙΑΤΟΜΗ ΚΑΤΑ ΜΗΚΟΣ ΔΟΚΟΥ ΚΑΙ ΔΙΑΤΟΜΗ ΚΑΤΑ ΠΛΑΤΟΣ ΔΟΚΟΥ

8.1 :100

X

Y

Δ.Δ.ΠΑΠΑΔΑ	ΟΝΟΜΑ ΜΕΛΕΤΗ	----	----
	ΑΡΙΘ. ΦΑΚΕΛΟΥ	5. 1540	
	ΜΕΓΕΘΟΣ ΣΧΕΔΙΟΥ	A2	
	ΗΜΕΡΟΜΗΝΙΑ	----	
Δ.Δ.ΠΑΠΑΔΑ	ΣΧΕΔΙΑΣΤΗΚΕ	ΕΛΕΓΧΘΗΚΕ	ΕΓΚΡΙΘΗΚΕ

S - 247

ΑΡΙΘ. ΣΧΕΔΙΟΥ: ---- ΑΝΑΘΕΩΡΗΣΗ: ----

ΚΑΤΑΣΤΑΣΗ ΣΧΕΔΙΟΥ: ----

Cubix DEVELOPMENT

ΔΙΑΤΟΜΗ ΔΟΚΟΥ ΚΑΙ ΔΙΑΦΑΝΕΙΕΣ ΔΟΜΗΣΗΣ Υ ΔΙΑΤΟΜΗ ΚΑΤΑ ΜΗΚΟΣ ΔΟΚΟΥ ΚΑΙ ΔΙΑΤΟΜΗ ΚΑΤΑ ΠΛΑΤΟΣ ΔΟΚΟΥ

ΑΡΙΘ. ΣΧΕΔΙΟΥ: Δ.Δ.ΠΑΠΑΔΑ

ΚΑΤΑΣΤΑΣΗ ΣΧΕΔΙΟΥ: ----

ΑΝΑΘΕΩΡΗΣΗ: ----

ΣΧΕΔΙΑΣΤΗΚΕ: Δ.Δ.ΠΑΠΑΔΑ ΕΛΕΓΧΘΗΚΕ: ---- ΕΓΚΡΙΘΗΚΕ: ----

ΚΑΤΑΣΤΑΣΗ: ----

ΜΕΓΕΘΟΣ ΣΧΕΔΙΟΥ: A2

ΚΛΙΜΑΚΑ: 1:100

ΗΜΕΡΟΜΗΝΙΑ: ----

ΑΡΙΘ. ΦΑΚΕΛΟΥ: 5. 1540

ΟΝΟΜΑ ΜΕΛΕΤΗ: ----

ΔΙΑΤΟΜΗ ΔΟΚΟΥ ΚΑΙ ΔΙΑΦΑΝΕΙΕΣ ΔΟΜΗΣΗΣ Υ ΔΙΑΤΟΜΗ ΚΑΤΑ ΜΗΚΟΣ ΔΟΚΟΥ ΚΑΙ ΔΙΑΤΟΜΗ ΚΑΤΑ ΠΛΑΤΟΣ ΔΟΚΟΥ

DRWG.

ΔΟΚΟΣ ΒΑΘΜΟΥ ΑΣΒΕΣΤΟΛΙΘΟΥ

PROJECT

ΔΗΜΟΣΙΟ ΣΧΟΛΕΙΟ

ADDRESS

ΘΕΣΣΑΛΟΝΙΚΗ , ΨΑΛΙΔΑ ΒΑΣΙΛΙΚΗ, ΘΕΣΣΑΛΟΝΙΚΗΣ

3ΟΚΑ Ν1.

Ο/Δ (01.20.01.065.015)

No	Date	Revision	Issued by
----	----	----	----
----	----	----	----
----	----	----	----
----	----	----	----
----	----	----	----
----	----	----	----

ΚΕΥ PLAN

ΔΟΚΟΣ ΒΑΘΜΟΥ ΑΣΒΕΣΤΟΛΙΘΟΥ

NOTE:

1. ΟΛΕΣ ΟΙ ΔΙΑΣΤΑΣΕΙΣ ΠΡΕΠΕΙ ΝΑ ΕΛΕΓΧΘΟΥΝ ΑΠΟ ΤΟΝ ΑΡΧΙΤΕΚΤΟΝΑ ΜΗΧΑΝΙΚΟ ΠΡΙΝ ΑΠΟ ΟΠΟΙΑΔΗΠΟΤΕ ΕΡΓΑΣΙΑ ΚΑΤΑΣΚΕΥΗΣ.

3305038.19.09.2024

შენიშვნა:
NOTE:

1. კვეთების მარკირება იხილეთ სანგალიბე გეგმაზე.

კვეთი 1 - 1
მ. 1:10

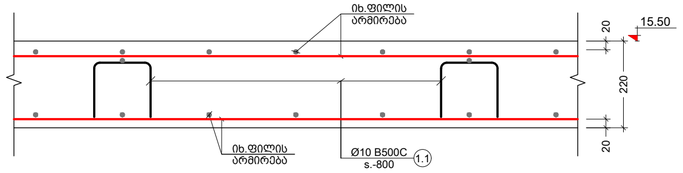

კვეთი 2 - 2
მ. 1:10

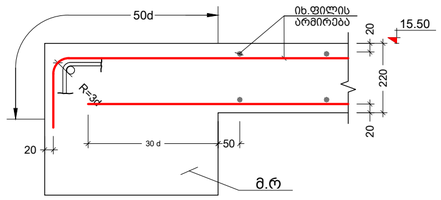

არმირების ღიობებთან მაძლიერების სქემა
მ. 1:20

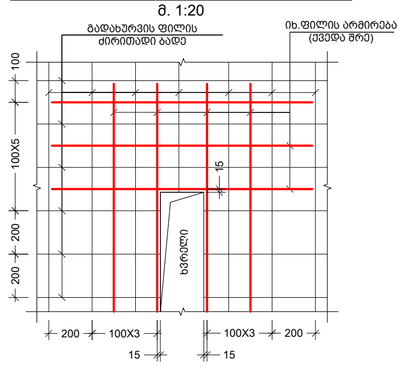

პოზ. №	ესკიზი	L მმ
1.1		1050
1.2		1060

კვეთი 3 - 3
მ. 1:10



კონსტრ. დასახ. და სართული	პოზ. №	დიამეტრი ან კვეთი (მმ)	ერთეულის სიგრძე (მმ.)	რაოდენობა (ც.)	საერთო სიგრძე (მ.)	საერთო წონა (კგ.)
ზედ. ფილის სპეციფიკაცია 15.50 ნიშნულზე	1	Ø 10 B500C	დ.ა.	–	12374	7625
	2	Ø 10 B500C	დ.ა.	–	290	179
	3	Ø 12 B500C	დ.ა.	–	3420	3035
	1.1	Ø 10 B500C	1050	840 X 1	882.00	544
	1.2	Ø 10 B500C	1060	316 X 1	334.96	206
	მძიმე ბეტონი C20/25 V = 118.5 X 1 = 118.50 მ³					

No	Date	Revision	Issued by
----	----	----	----
----	----	----	----
----	----	----	----
----	----	----	----
----	----	----	----

სიტუაციური სქემა
KEY PLAN

მისამართი ADDRESS: ქ. ფოთი , დაბა წყნეთი, რუსთაველის ქუჩა N1, ს/კ (01.20.01.065.015)

პროექტი PROJECT: საოფისე შენობა

ნახაზის DRWG.: ფილის კვეთები და სპეციფიკაცია

Cubix DEVELOPMENT

ბ.ბერიძე	----	----
	ფაილი FILE: S. 15.50	პროექტის #: PROJECT No
	ფორმატი PAPER SIZE: A2	მასშტაბი SCALE: ----
ნახ.კოდი DRWG. No: S - 248	კორექტი REVISION: ----	სტატუსი STATUS

19.09.2024

განივი არმირების გეგმა 15.50 ნიშნულზე
მ.1 :100

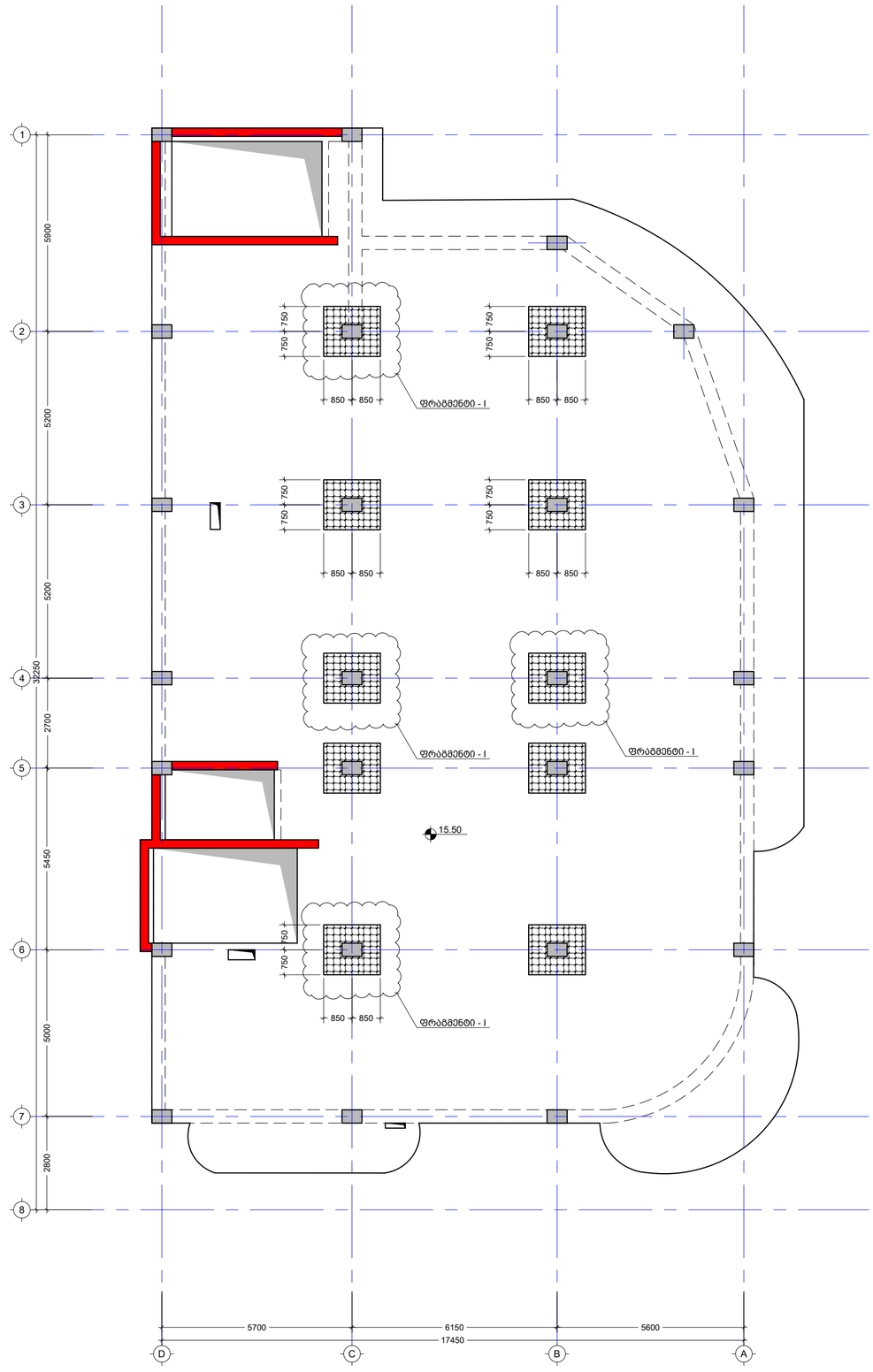

შენიშვნა:
NOTE:

1. კვეთების მარკირება იხილეთ სართულის გეგმაზე.

No	Date	Revision	Issued by
----	----	----	----
----	----	----	----
----	----	----	----
----	----	----	----
----	----	----	----

სიტუაციური სქემა
KEY PLAN

მისამართი
ADDRESS
ქ. თბილისი , დაბა წყნეთი, რუსთაველის ქუჩა N1,
ს/კ (01.20.01.065.015)

პროექტი
PROJECT
საოფისე შენობა

ნახაზის
DRWG.
განივი არმირების გეგმა 15.50 ნიშნულზე

Cubix DEVELOPMENT

ბ.ბერიძე	----	----
	ფაილი FILE: S. 15.50	პროექტის #: PROJECT No
	ფორმატი PAPER SIZE: A2	მასშტაბი SCALE: ----
ნახ.კოდი DRWG. No: S - 249	კორექტი REVISION: ----	სტატუსი STATUS

19.09.2024

კონსტრ. დასახ. და საანგარიშო	ერთეულის ზომა	ერთეულის რაოდენობა (ც.მ)	რაოდენობა (კ.)	საერთო სიგრძე (მ.)	საერთო წონა (კგ.)
გაბიონი 15.50	1.1	Ø 12 B500C	380	598 X 10	2272.40	2016

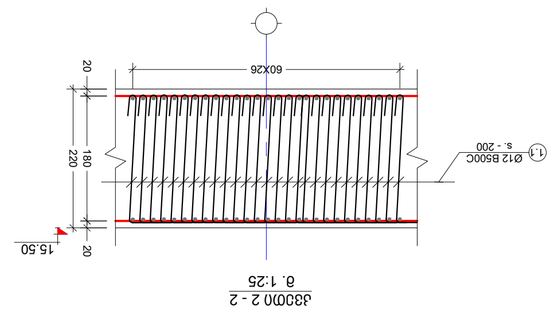

ჯამური ნაწილის ნახაზი - I
მ. 1:25

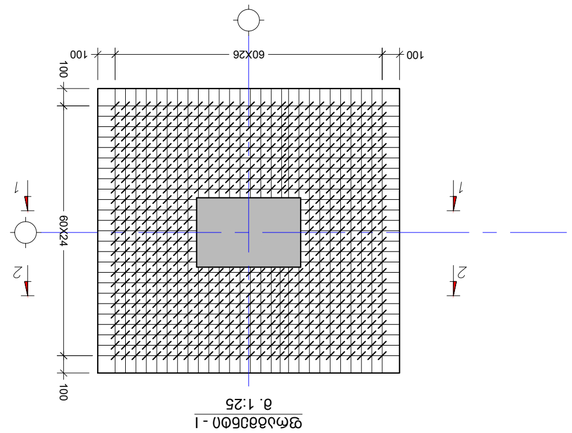

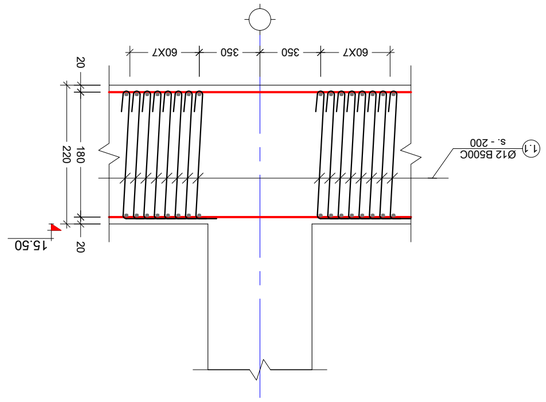

განივი 1 - 1
მ. 1:25

ჰოტ. №	ეკიზი №	L მმ
1.1	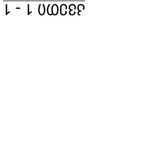	380

განივი 2 - 2
მ. 1:25

NOTE:

1. ამ ნახაზის ყველა ზომა მილიმეტრებშია მოცემული, თუ სხვა რამ არ არის მითითებული.

No.	Date	Revision	Issued by
----	----	----	----
----	----	----	----
----	----	----	----
----	----	----	----
----	----	----	----
----	----	----	----

ხედების განლაგების სქემა
KEY PLAN

ქალაქი თბილისი , დავით აღმაშენებლის ხეივანი N1.
ADDRESS
ქალაქ თბილისში ნაგავსაყრელის მოწყობა
PROJECT
ბაზისი
DRWG.
ბაზისის ცოცხალი კედლის ამშენებელი და საკონტროლო ჭაბურღილების



CubixDEVELOPMENT

ბ.ამონაბეჭდი	
ფაილი FILE	პროექტის № PROJECT No.
ზ. 1:50	-----
ფორმატი PAPER SIZE	მასშტაბი SCALE
A2	-----
რედაქცია REVISION	სტატუსი STATUS
----	----
DRWG. No	S - 250

19.09.2024

გადახურვის ფილის საყალიბე გეგმა 18.80 ნიშნულზე

მ.1 :100

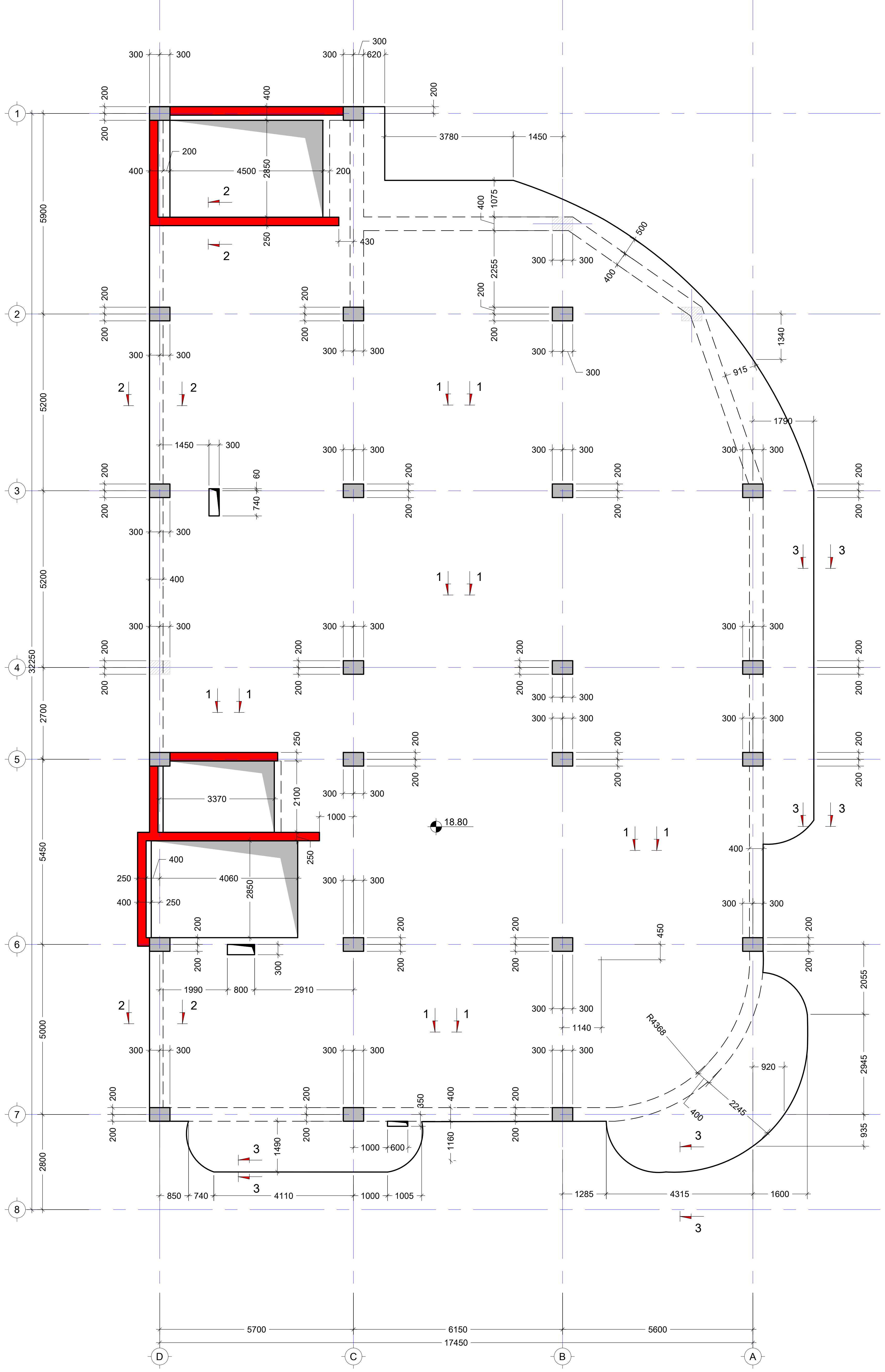

შენიშვნა:
NOTE:

1. ფილაში ღიობები მოეწყოს არქიტექტურული ნახაზების შესაბამისად.
2. ურიგელო ფილაში ღიობები არ უნდა გალაგდეს ,,მ.ს."-ების ირგვლივ, განივი არმირების დაფარვის ზონებში.

No	Date	Revision	Issued by
----	----	----	----
----	----	----	----
----	----	----	----
----	----	----	----
----	----	----	----

სიტუაციური სქემა
KEY PLAN

მისამართი
ADDRESS
ქ. თბილისი , დაბა წყნეთი, რუსთაველის ქუჩა N1.
ს/კ (01.20.01.065.015)

პროექტი
PROJECT
საოფისე შენობა

ნახაზი
DRWG.
გადახურვის ფილის საყალიბე გეგმა 18.80 ნიშნულზე

ბ.ბერიძე

---- ----

ფაილი
FILE
6. 18.80

პროექტის #:
PROJECT No

ფორმატი
PAPER SIZE
A2

მასშტაბი
SCALE

ნახ.კოდი
DRWG. No
S - 251

კორექტ.
REVISION

სტადია
STATUS

19.09.2024

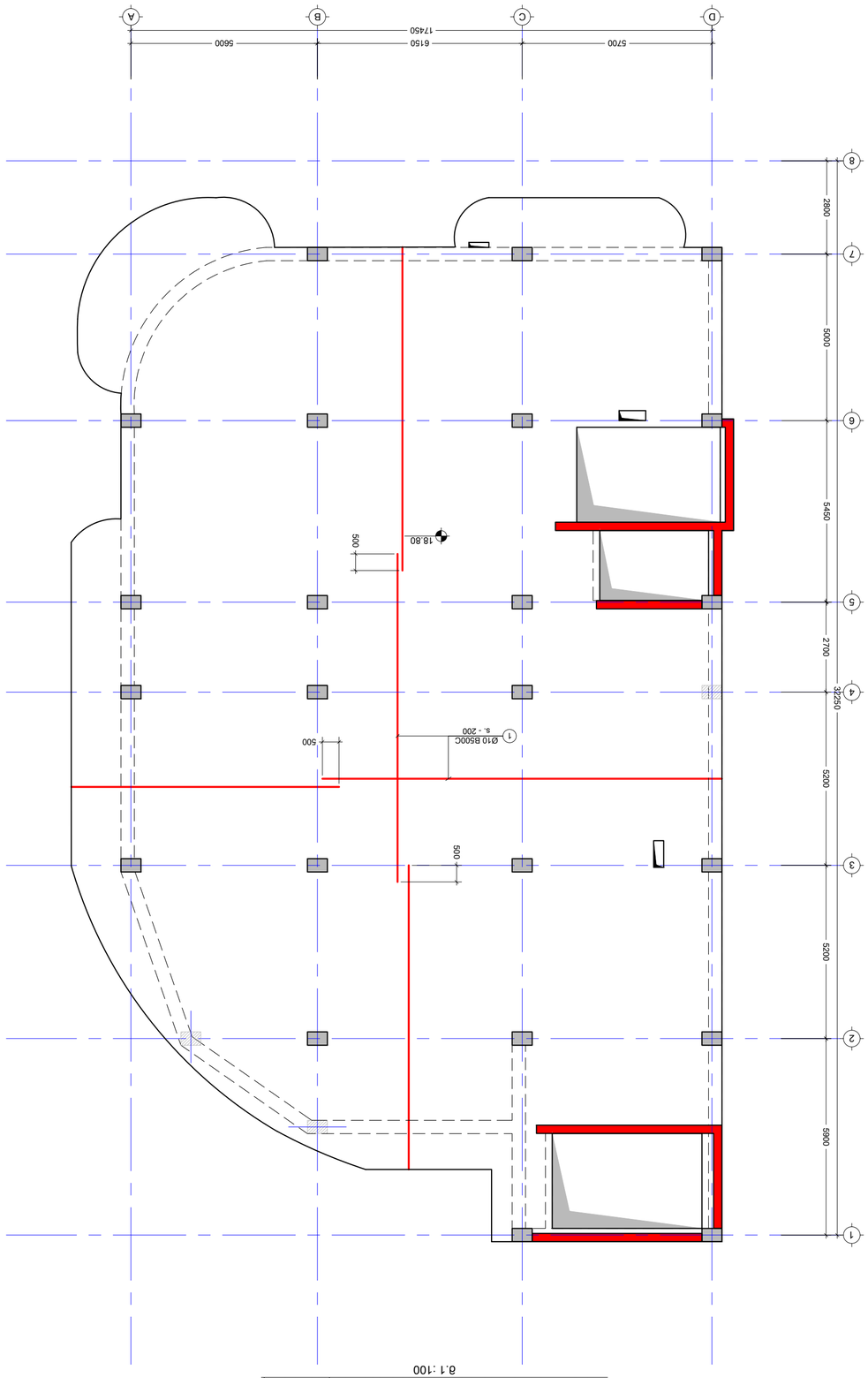

פרט מבנה (בטון יצוק באתר) 18.80 מפלס גגון מלבני מחוזק ומיישן.pdf
1:100 :קנ"מ

הערות:
1. יש לבדוק את כל המידות באתר לפני ביצוע כל עבודה ולוודא התאמה מלאה לתכניות האדריכל.

KEY PLAN
תוכנית מיקום

No.	Date	Revision	Issued by
----	----	----	----
----	----	----	----
----	----	----	----
----	----	----	----
----	----	----	----
----	----	----	----

מהנדס הקונסטרוקציה
ת. מאיר הנוי , טל. 648000, פקס. 6480001
ADDRESS
מרחבים
PROJECT
בניין משרדים

מס. עמוד בתוכנית הכללית 18.80
פרט מבנה (בטון יצוק באתר)
DRWG.

CUBIX DEVELOPMENT

מהנדס הקונסטרוקציה	אדריכל
----	----

מס. פרויקט PROJECT No.	קובץ FILE
6. 1840	
גודל נייר PAPER SIZE	קנה מידה SCALE
A2	----
תאריך DATE	סטטוס STATUS
----	----

מס. שרטוט DRWG. No	S - 252
REVISION	----

19.09.2024

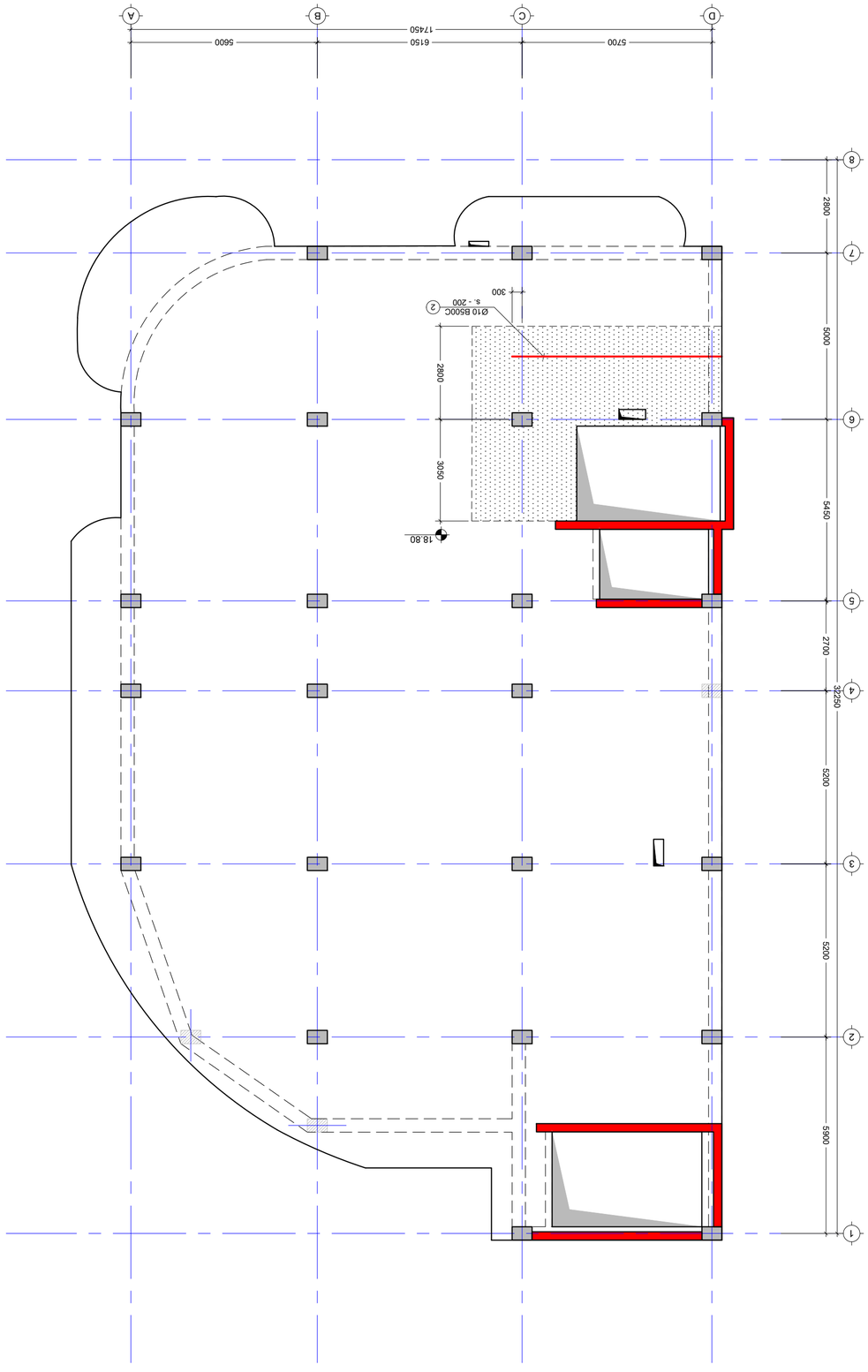

ΔΙΑΜΟΡΦΩΣΗ ΔΩΜΑΤΙΟΥ ΚΑΤΟΙΚΙΑΣ ΙΔΙΟΚΤΗΣΙΑΣ Χ ΔΙΑΓΡΑΦΗ ΤΟΙΧΟΥ ΓΙΑ ΝΕΑ ΘΥΡΑ ΣΤΟ ΣΑΛΟΝΙ

1:100 .8

NOTE:

1. ΟΛΕΣ ΟΙ ΔΙΑΣΤΑΣΕΙΣ ΠΡΕΠΕΙ ΝΑ ΕΛΕΓΧΘΟΥΝ ΑΠΟ ΤΟΝ ΑΡΧΙΤΕΚΤΟΝΑ ΜΗΧΑΝΙΚΟ ΠΡΙΝ ΤΗΝ ΕΝΑΡΞΗ ΟΠΟΙΑΣΔΗΠΟΤΕ ΕΡΓΑΣΙΑΣ.

0606836.

KEY PLAN

No.	Date	Revision	Issued by
----	----	----	----
----	----	----	----
----	----	----	----
----	----	----	----
----	----	----	----
----	----	----	----

ΘΕΟΔΩΡΟΠΟΥΛΟΣ ΑΝΔΡΕΑΣ
ΑΔΔΡΕΣΣ 2, ΘΕΟΔΩΡΟΥ , ΨΥΧΙΚΟ, 15452, ΑΤΤΙΚΗ
ΤΗΛ. 3 (01.20.01.065.015)

ΔΗΜΟΣΙΟ
PROJECT

ΔΙΑΜΟΡΦΩΣΗ ΔΩΜΑΤΙΟΥ

ΔΙΑΓΡΑΦΗ ΤΟΙΧΟΥ ΓΙΑ ΝΕΑ ΘΥΡΑ ΣΤΟ ΣΑΛΟΝΙ Χ ΔΙΑΓΡΑΦΗ ΤΟΙΧΟΥ ΓΙΑ ΝΕΑ ΘΥΡΑ ΣΤΟ ΔΩΜΑΤΙΟ

ΔΗΜΟΣΙΟ
DRWG.

Cubix
DEVELOPMENT

Δ.ΔΩΜΑΤΙΟ

----	----

ΔΗΜΟΣΙΟ #.	ΔΗΜΟΣΙΟ
PROJECT No.	FILE
ΔΗΜΟΣΙΟ	ΔΗΜΟΣΙΟ
SCALE	PAPER SIZE
ΔΗΜΟΣΙΟ	ΔΗΜΟΣΙΟ
----	A2

ΔΗΜΟΣΙΟ	ΔΗΜΟΣΙΟ
STATUS	REVISION
ΔΗΜΟΣΙΟ	S - 253
DRWG. No	

19.09.2024

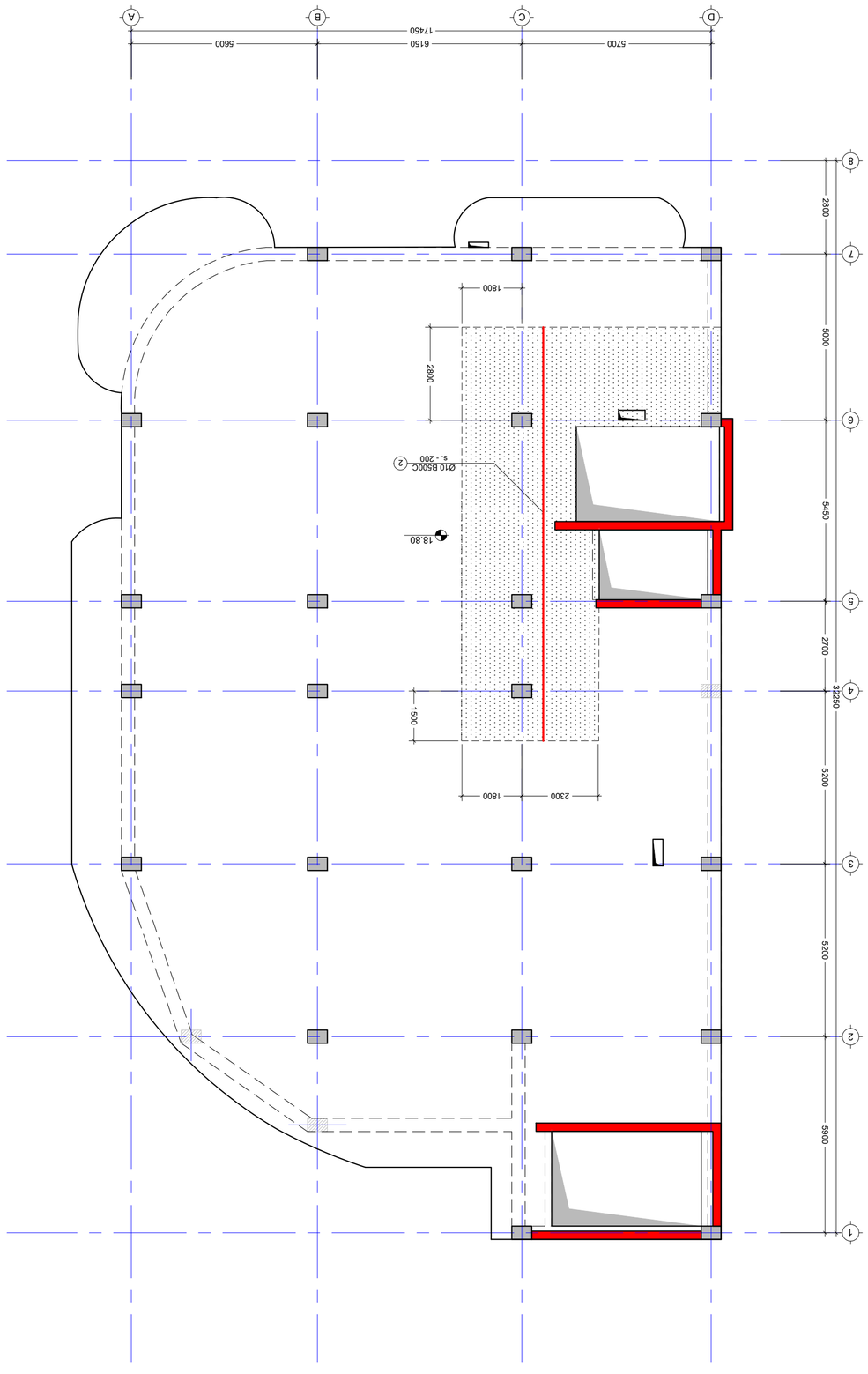

ΔΙΑΓΡΑΜΜΑ ΚΑΤΑΣΚΕΥΗΣ ΥΠΟΔΟΜΩΝ ΚΑΙ ΠΛΗΡΩΣΗΣ ΟΠΩΝ ΘΕΜΕΛΙΩΝ ΣΤΟΥΣ ΑΞΟΝΕΣ 2 ΚΑΙ Υ

Β.1 :100

X

Y

1. ΟΛΕΣ ΟΙ ΔΙΑΣΤΑΣΕΙΣ ΠΡΕΠΕΙ ΝΑ ΕΛΕΓΧΘΟΥΝ ΑΠΟ ΤΟΝ ΑΡΧΙΤΕΚΤΟΝΑ ΜΗΧΑΝΙΚΟ ΠΡΙΝ ΑΠΟ ΟΠΟΙΑΔΗΠΟΤΕ ΕΡΓΑΣΙΑ ΚΑΤΑΣΚΕΥΗΣ.

NOTE:

3050/3850.

No	Date	Revision	Issued by
----	----	----	----
----	----	----	----
----	----	----	----
----	----	----	----
----	----	----	----
----	----	----	----

ΚΕΥ PLAN

ΔΗΜΟΣΙΟ ΚΤΙΡΙΟ

Δ. ΜΑΥΡΟΥΝΗ , ΨΥΧΑ ΒΥΘΟΥΛΑ, ΘΕΣΣΑΛΟΝΙΚΗ

ADDRESS

ΔΗΜΟΣΙΟ

ΔΗ (01.20.01.065.015)

PROJECT

ΔΗΜΟΣΙΟ ΚΤΙΡΙΟ

ΔΙΑΓΡΑΜΜΑ ΚΑΤΑΣΚΕΥΗΣ ΥΠΟΔΟΜΩΝ ΚΑΙ ΠΛΗΡΩΣΗΣ ΟΠΩΝ ΘΕΜΕΛΙΩΝ ΣΤΟΥΣ ΑΞΟΝΕΣ 2 ΚΑΙ Υ

DRWG.

Cubix
DEVELOPMENT

Δ.ΔΗΜΗΤ

ΦΑΚΕΛΟΣ	ΑΡΙΘΜΟΣ ΕΡΓ.
FILE	PROJECT No
1:100	
ΜΕΓΕΘΟΣ	ΚΛΙΜΑΚΑ
PAPER SIZE	SCALE
A2	----
ΑΝΑΘΕΩΡ.	ΚΑΤΑΣΤΑΣΗ
REVISION	STATUS
----	----

Δ.ΔΗΜ.

DRWG. No

S - 254

19.09.2024

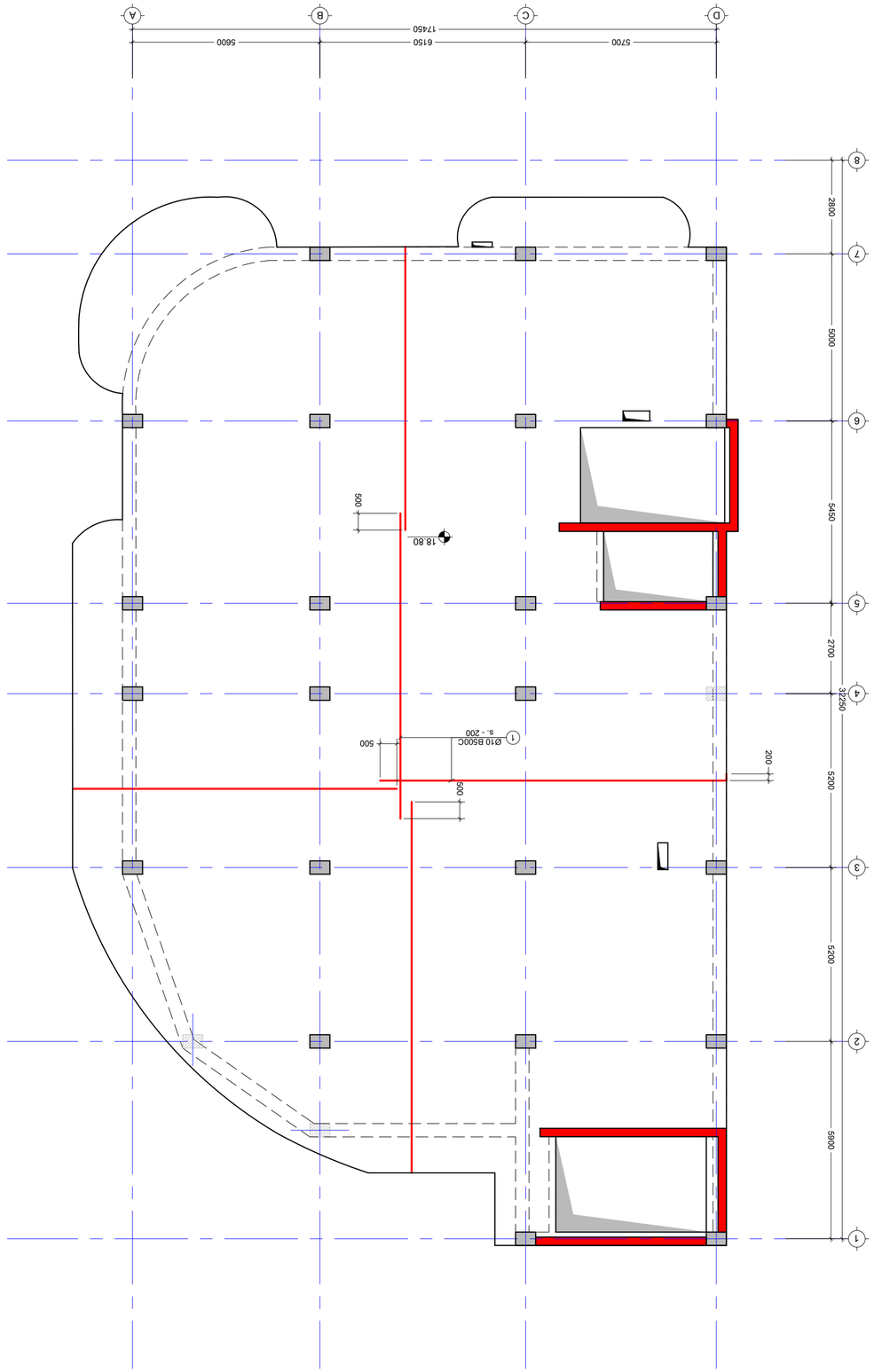

X

Y

8ПЕ.ЖЛЕЧЦ ИЖЛЛЛЦЛЦЛЦЖЛЛЛЦЛЦЛЦЖЛЛЛЦЛЦЛЦ

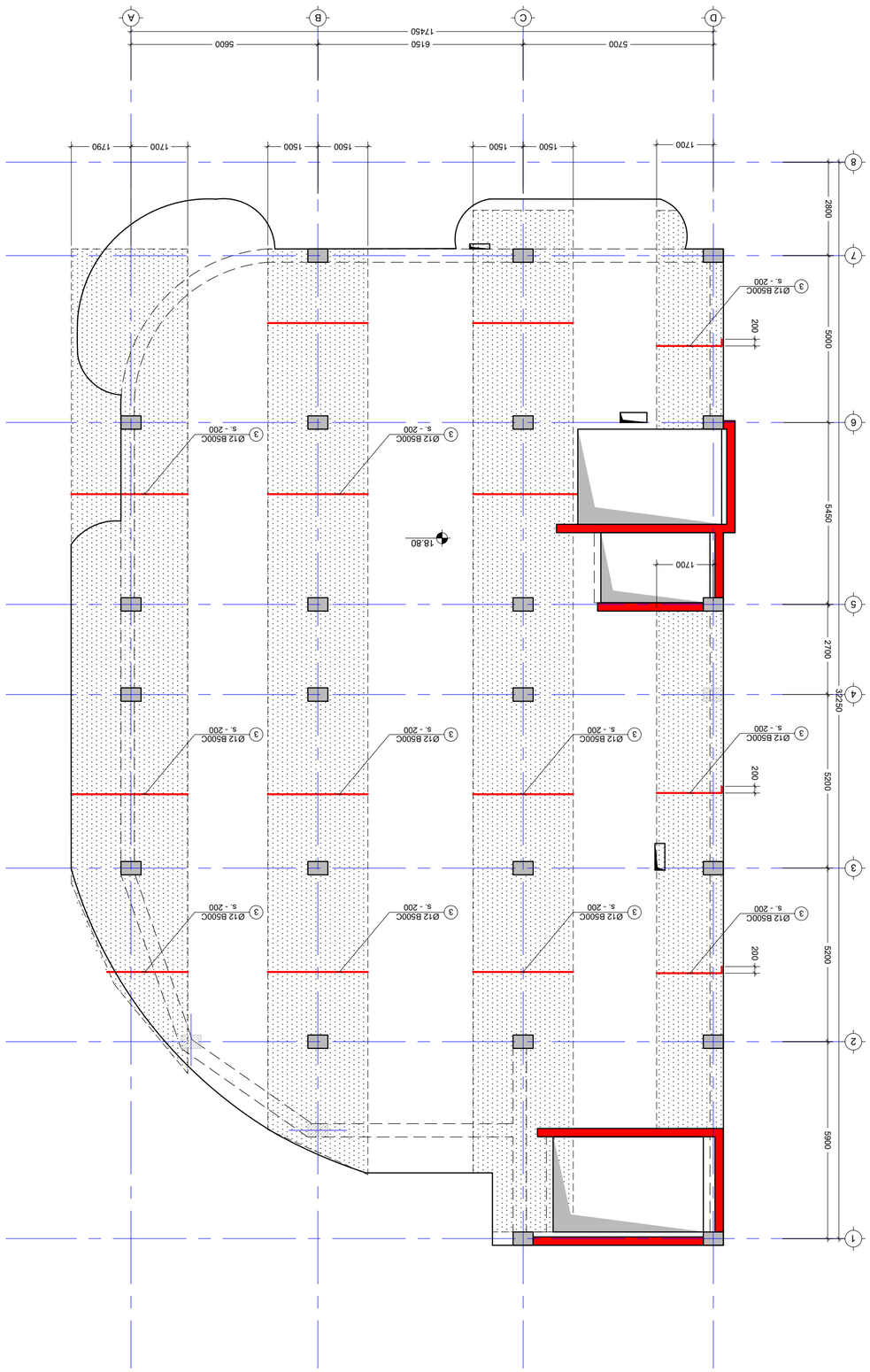

ΔΙΑΜΕΡΙΣΜΑΤΑ ΟΙΚΟΔΟΜΙΚΩΝ ΧΑΡΑΚΤΗΡΙΣΤΙΚΩΝ ΠΛΗΘΟΥΣ ΒΑΣΗΣ

1:100

ΣΗΜΕΙΩΣΕΙΣ:

1. ΟΛΕΣ ΟΙ ΔΙΑΣΤΑΣΕΙΣ ΕΙΝΑΙ ΣΕ ΜΕΤΡΑ ΕΚΤΟΣ ΑΝ ΑΝΑΦΕΡΕΤΑΙ ΔΙΑΦΟΡΕΤΙΚΑ.

ΔΗΜΗΤΡΑΚΟΠΟΥΛΟΣ Α.Ε.
ΑΡΧΙΤΕΚΤΟΝΕΣ ΜΗΧΑΝΙΚΟΙ
ΑΘΗΝΑ 10682, ΠΑΝΕΠΙΣΤΗΜΙΟΥ 39
ΤΗΛ. 210 3302000, FAX 210 3302001

Cubix DEVELOPMENT

ΔΗΜΗΤΡΑΚΟΠΟΥΛΟΣ Α.	----
ΨΗΦΙΑΚΟΣ ΦΑΚΕΛΟΣ	----
PAPER SIZE	A2
SCALE	----
STATUS	----
DRWG. No	S - 256
REVISION	----

19/09/2024

ΚΑΤΟΨΗ ΒΑΣΗΣ ΚΟΙΝΟΧΡΗΣΤΩΝ ΧΩΡΩΝ ΚΑΙ ΔΙΑΔΡΟΜΩΝ ΔΙΑΦΥΓΗΣ Χ ΔΙΑΜΕΡΙΣΜΑΤΑ ΟΙΚΟΔΟΜΙΚΩΝ ΧΑΡΑΚΤΗΡΙΣΤΙΚΩΝ ΠΛΗΘΟΥΣ ΒΑΣΗΣ

DRWG.

ΔΗΜΟΣΙΟ ΣΧΟΛΕΙΟ

PROJECT

ΔΗΜΟΤΙΚΟ ΔΙΑΜΕΡΙΣΜΑ ΑΓΙΟΥ ΔΗΜΗΤΡΙΟΥ

ADDRESS

3ΟΥΚ Ν1.

Ω.Α (01.20.01.065.015)

No	Date	Revision	Issued by
----	----	----	----
----	----	----	----
----	----	----	----
----	----	----	----
----	----	----	----
----	----	----	----

KEY PLAN

ΚΑΤΟΨΗ ΥΠΟΓΕΙΟΥ

ΔΗΜΟΣΙΟ ΣΧΟΛΕΙΟ

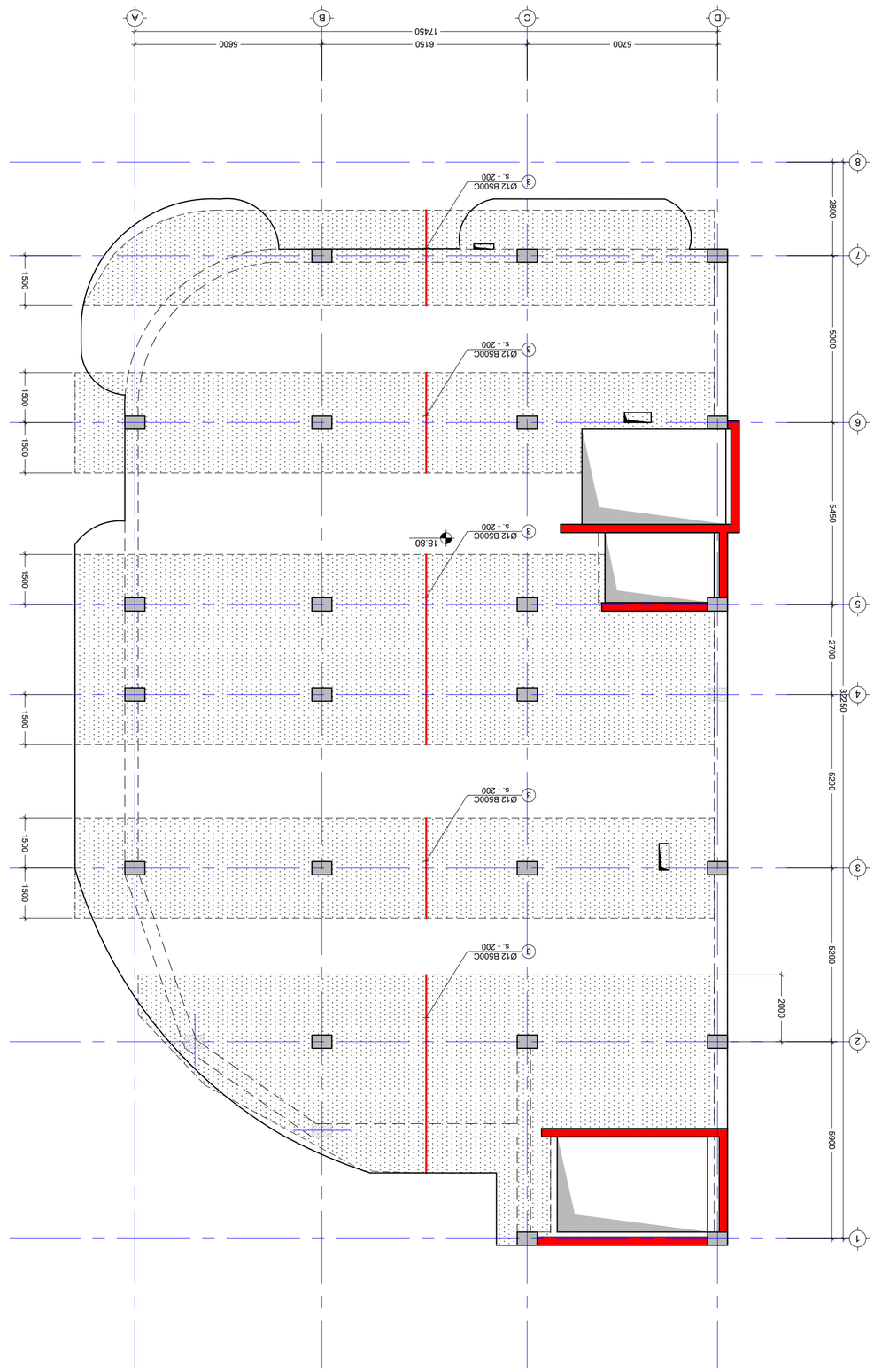

ΔΙΑΤΟΜΗ ΣΤΟΙΧΕΙΩΝ ΟΠΛΙΣΜΕΝΟΥ ΣΚΥΡΟΔΕΜΑΤΟΣ ΤΟΙΧΟΥ ΘΕΜΕΛΙΩΣΗΣ
Β.1 :100

X

Y

Δοκ. Δ'ΥΦΟ	Δημοσία.	Ψήφισμα	
DRWG. No	REVISION	STATUS	
S - 257	----		

Δοκ. Δ'ΥΦΟ	Δημοσία. #	Ψήφισμα	
FILE	PROJECT No		
ν.1840	----	----	
Β.Δ.ΘΜΟΘ			
ΨΗΦΙΣΜΑΤΟ	ΒΑΘΜΟΣ	ΨΗΦΙΣΜΑΤΟ	
PAPER SIZE	SCALE		
A2	----		
ΨΗΦΙΣΜΑΤΟ	ΒΑΘΜΟΣ	ΨΗΦΙΣΜΑΤΟ	
STATUS			

19.09.2024

Cubix DEVELOPMENT

ΒΟΣΚΟΠΟΥΛΟΥ ΚΑΤΟΙΚΙΑ Γ ΟΡΟΦΟΣ ΜΟΝΟΚΑΤΟΙΚΙΑ ΠΟΛΕΩΣ ΡΟΔΟΥ
ΘΕΣΗ ΟΙΚΟΠΕΔΟΥ ΠΟΛΕΩΣ ΡΟΔΟΥ

ΒΟΣΚΟΠΟΥΛΟΣ
DRWG.

ΔΗΜΟΣΙΟ
PROJECT

ΔΗΜΟΤΙΚΗ ΕΝΟΤΗΤΑ ΡΟΔΟΥ

ΠΟΛΕΟΔΟΜΙΑ
ADDRESS

Δ. ΜΑΛΕΤΣΙΝΑ , ψ.Δ.Δ ΕΛΕΩΝΑ, ΜΑΛΕΤΣΙΝΑΣ
3ΟΔΟ Ν1,
Ω/Δ (01.20.01.065.015)

No	Date	Revision	Issued by
----	----	----	----
----	----	----	----
----	----	----	----
----	----	----	----
----	----	----	----
----	----	----	----

ΚΕΥ PLAN
ΚΑΤΟΨΗ ΟΡΟΦΟΥ

3350388:
NOTE:

1. ΟΛΕΣ ΟΙ ΔΙΑΣΤΑΣΕΙΣ ΠΡΕΠΕΙ ΝΑ ΕΛΕΓΧΟΝΤΑΙ ΑΠΟ ΤΟΝ ΑΡΧΙΤΕΚΤΟΝΑ ΜΗΧΑΝΙΚΟ ΠΡΙΝ ΑΠΟ ΟΠΟΙΑΔΗΠΟΤΕ ΕΡΓΑΣΙΑ ΚΑΤΑΣΚΕΥΗΣ.

შენიშვნა:
NOTE:

1. კვეთების მარკირება იხილეთ სახაზიბე გეგმაზე.

კვეთი 1 - 1
მ. 1:10

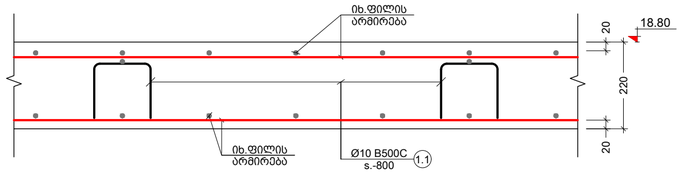

კვეთი 2 - 2
მ. 1:10

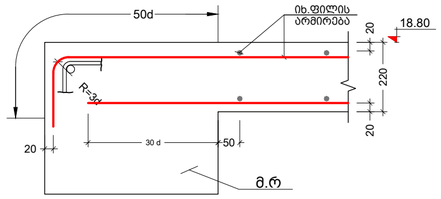

არმირების ღიობებთან მაძლიერების სქემა
მ. 1:20

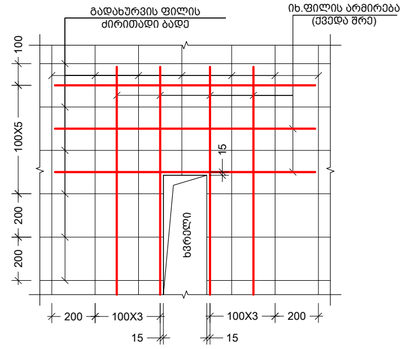

პოზ. №	ესკიზი	L მმ
1.1	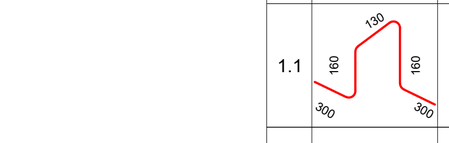	1050
1.2		1060

კვეთი 3 - 3
მ. 1:10

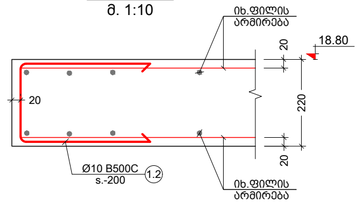

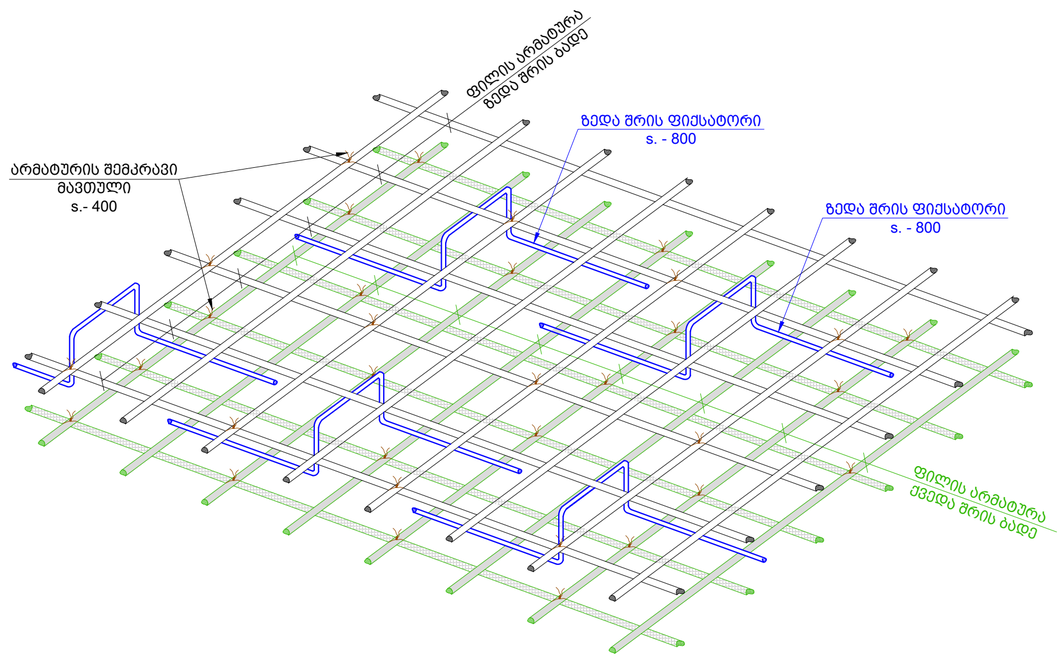

კონსტრ. დასახ. და სართული	პოზ. №	დიამეტრი ან კვეთი (მმ)	ერთეულის სიგრძე (მმ.)	რაოდენობა (ც.)	საერთო სიგრძე (მ.)	საერთო წონა (კგ.)
გად. ფილის სპეციფიკაცია 18.80 ნიშნულზე	1	Ø 10 B500C	დ.ა.	–	12006	7398
	2	Ø 10 B500C	დ.ა.	–	290	179
	3	Ø 12 B500C	დ.ა.	–	3260	2893
	1.1	Ø 10 B500C	1050	816 X 1	856.80	528
	1.2	Ø 10 B500C	1060	310 X 1	328.60	202
	მძიმე ბეტონი C20/25 V = 115.0 X 1 = 115.00 მ³					

No	Date	Revision	Issued by
----	----	----	----
----	----	----	----
----	----	----	----
----	----	----	----
----	----	----	----

სიტუაციური სქემა
KEY PLAN

მისამართი ADDRESS: ქ. ფოთი, დაბა წყნეთი, რუსთაველის ქუჩა N1, ს/კ (01.20.01.065.015)

პროექტი PROJECT: საოფისე შენობა

ნახაზი DRWG.: ფილის კვეთები და სპეციფიკაცია

Cubix DEVELOPMENT

ბ.ბერიძე

----	----
ფაილი FILE: 6. 18.80	პროექტის #: PROJECT No
ფორმატი PAPER SIZE: A2	მასშტაბი SCALE: ----
ნახ.კოდი DRWG. No: S - 258	კორექ. REVISION: ----
	სტატუსი STATUS

18.09.2024

განივი არმირების გეგმა 18.80 ნიშნულზე
მ.1 :100

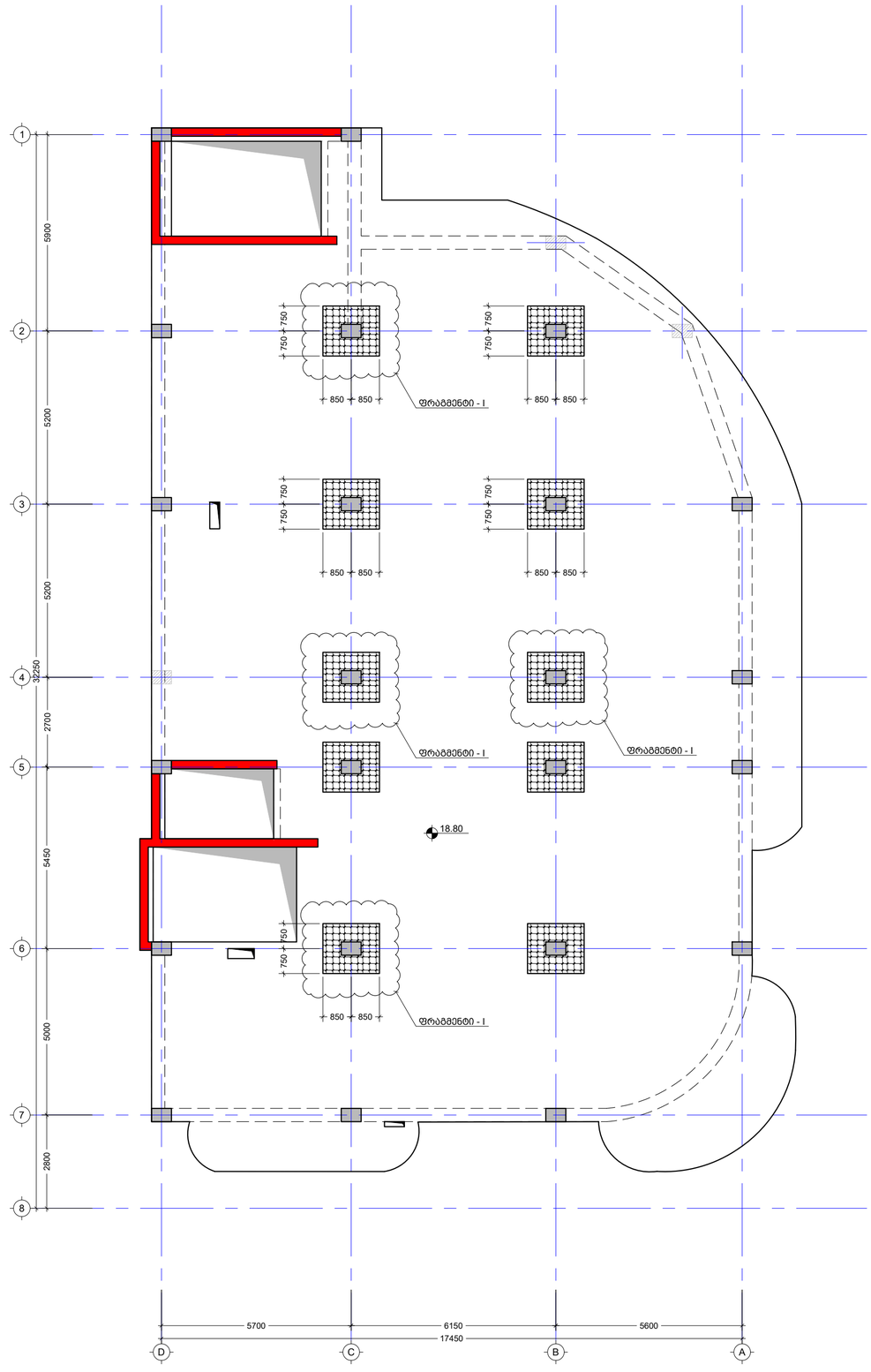

შენიშვნა:
NOTE:

1. კვეთების მარკირება იხილეთ სახახლიბე გეგმაზე.

No	Date	Revision	Issued by
----	----	----	----
----	----	----	----
----	----	----	----
----	----	----	----
----	----	----	----

საორიენტაციო სქემა
KEY PLAN

მისამართი
ADDRESS
ქ. თბილისი , დაბა წყნეთი, რუსთაველის ქუჩა N1,
ს/კ (01.20.01.065.015)

პროექტი
PROJECT
საოფისე შენობა

ნახაზი
DRWG.
განივი არმირების გეგმა 18.80 ნიშნულზე

Cubix DEVELOPMENT

ბ.ბერიძე

----	----
ფაილი FILE: 6. 18.80	პროექტის #: PROJECT No
ფორმატი PAPER SIZE: A2	მასშტაბი SCALE: ----
ნახ.კოდი DRWG. No: S - 259	კორექტი REVISION: ----
	სტატუსი STATUS

19.09.2024

ფრაგმენტი - I
მ. 1:25

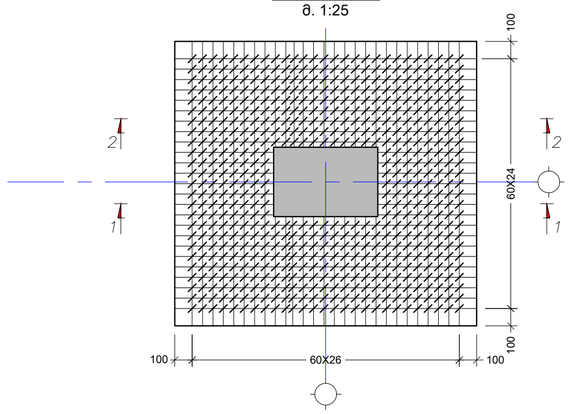

კვეთი 1 - 1
მ. 1:25

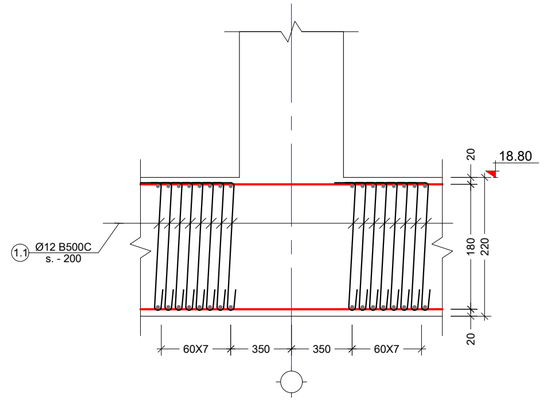

კვეთი 2 - 2
მ. 1:25

პოზ. №	ესკიზი	L მმ
1.1	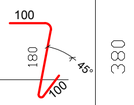	380

კონსტრ. დასახ. და საპროექტო	პოზ. №	დიამეტრი ან კვეთი (მმ)	ერთეულის სიგრძე (მმ.)	რაოდენობა (ც.)	საერთო სიგრძე (მ.)	საერთო წონა (კგ.)
ზანრი 18.80	1.1	Ø 12 B500C	380	598 X 10	2272.40	2016

შენიშვნა:
NOTE:

1. კვეთების მარკირება იხილეთ სახაზე.

No	Date	Revision	Issued by
----	----	----	----
----	----	----	----
----	----	----	----
----	----	----	----
----	----	----	----

სიტუაციური სქემა
KEY PLAN

მისამართი
ADDRESS
ქ. ფოთლისი , დაბა წყნეთი, რუსთაველის ქუჩა N1,
ს/კ (01.20.01.065.015)

პროექტი
PROJECT
საოფისე შენობა

ნახაზი
DRWG.
ბანივი არმირების კვეთები და სპეციფიკაცია

Cubix DEVELOPMENT

ბ.ბერიძე

---- ----

ფაილი FILE 6. 18.80

პროექტის #: PROJECT No

ფორმატი PAPER SIZE A2

მასშტაბი SCALE ----

ნახ.კოდი DRWG. No S - 260

კორექტი REVISION ----

სტატუსი STATUS

18.09.2024

გადახურვის ფილის საყალიბე გეგმა 22.35 ნიშნულზე

მ.1 :100

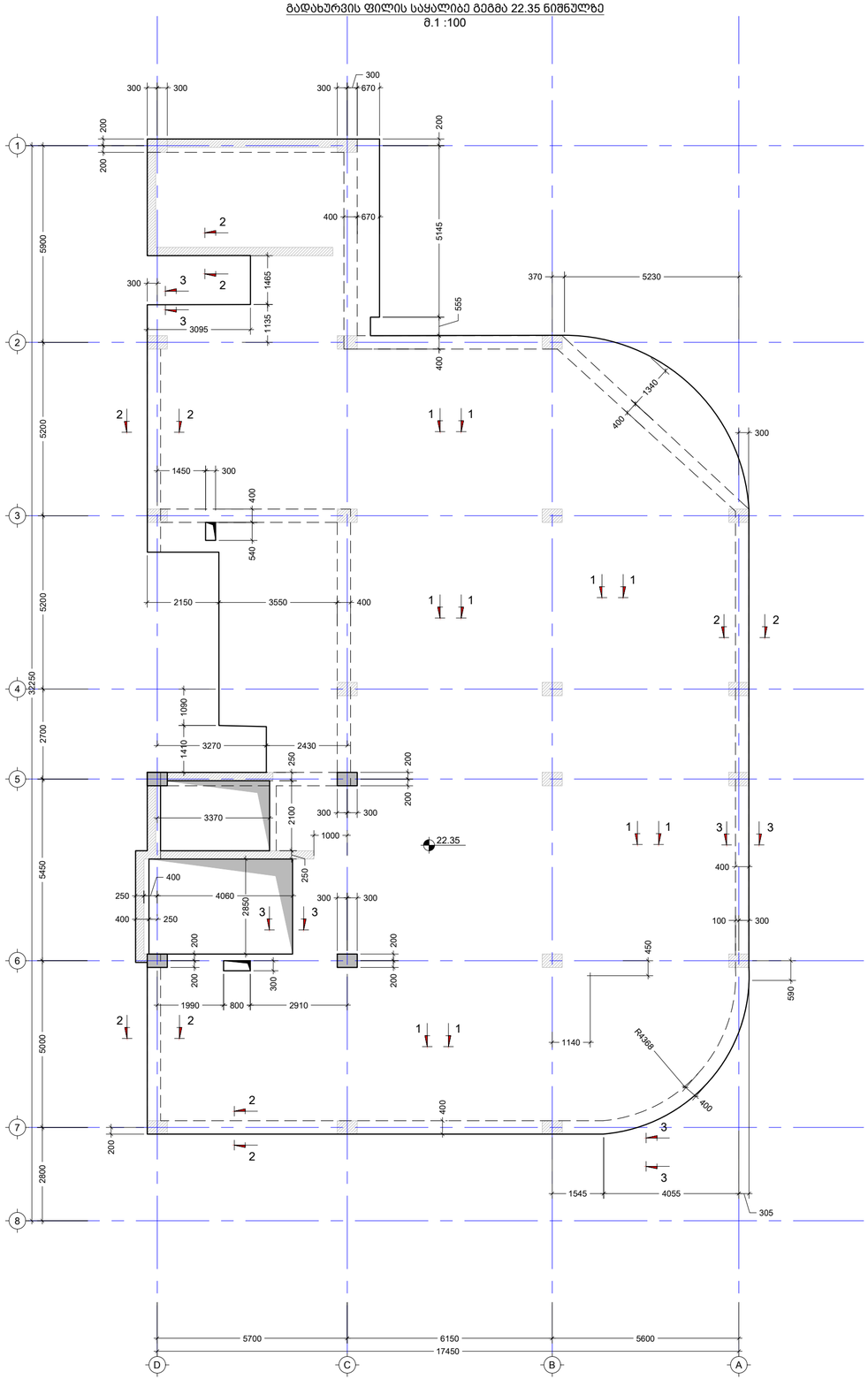

შენიშვნა:
NOTE:

1. ფილაში ღიობები მოეწყოს არქიტექტურული ნახაზების შესაბამისად.
2. ურიტელო ფილაში ღიობები არ უნდა გალატდეს „მ.ს.“-ების ირგვლივ, განივი არმირების დაფარვის ზონებში.

No	Date	Revision	Issued by
----	----	----	----
----	----	----	----
----	----	----	----
----	----	----	----
----	----	----	----

სიტუაციური სქემა
KEY PLAN

მისამართი
ADDRESS
ქ. ბათუმის , დაბა ჭყონთი, რუსთაველის ქუჩა N1,
ს/კ (01.20.01.065.015)

პროექტი
PROJECT
საოფისე შენობა

ნახაზი
DRWG.
გადახურვის ფილის საყალიბე გეგმა 22.35 ნიშნულზე

Cubix DEVELOPMENT

ბ.ბერიძე

----	----
ფაილი FILE: 7. 22.35	პროექტის #: PROJECT No
ფორმატი PAPER SIZE: A2	მასშტაბი SCALE: ----
ნახ.კოდი DRWG. No: S - 261	კორექტ. REVISION: ----
	სტატუსი STATUS

19.09.2024

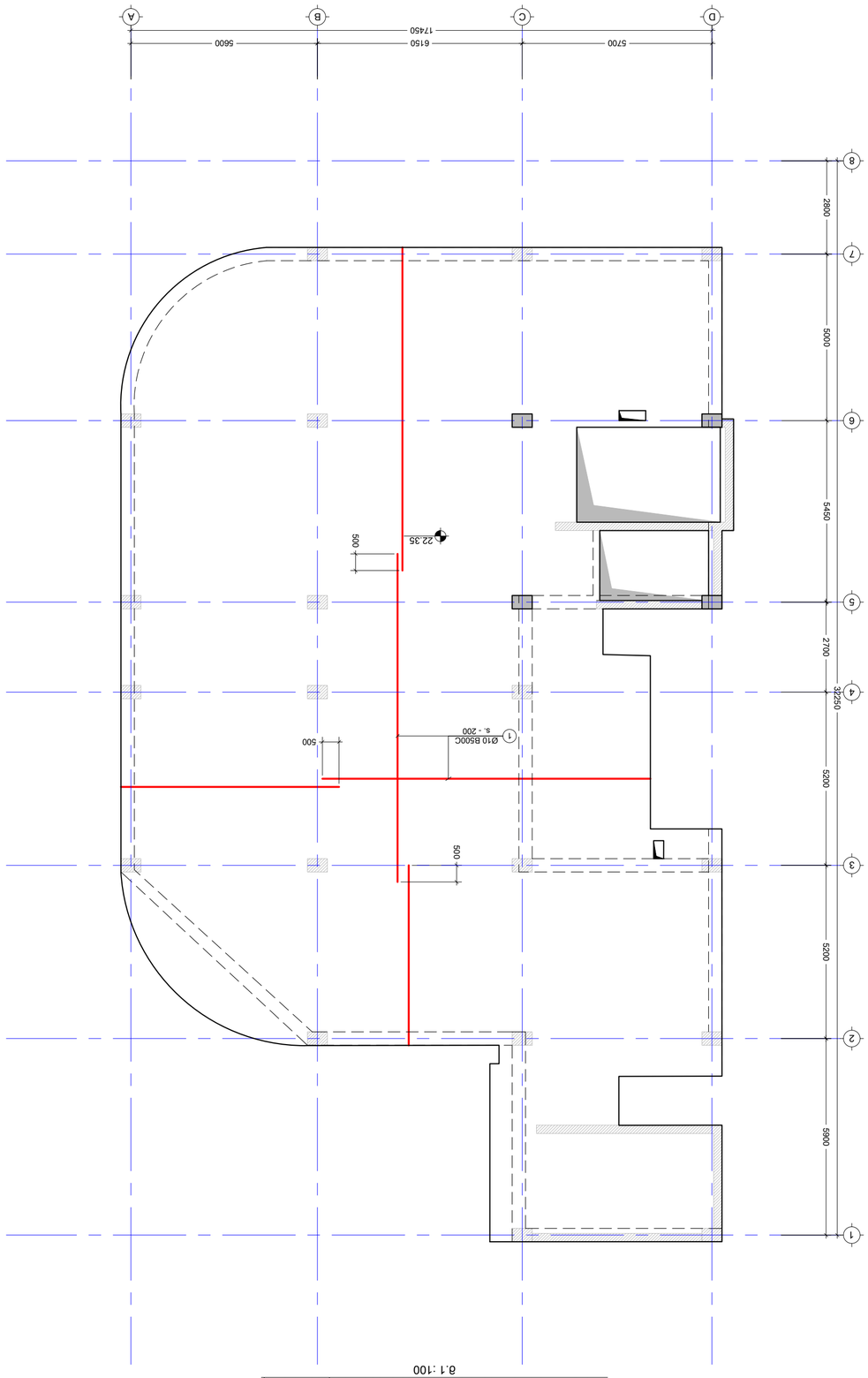

3D6.ϫϩϾϽϠ ϪϭϬϽϭϬϭϬϪ ϪϬϭϬϽϭϬϪ ϪϬϽϾϠ 22.35 ϬϭϬϪϾϠϬ ϬϪϾϠ (ϪϾϾϪ ϬϭϬϽ)
ϬϪ :1100

ϬϪϬϾϾϬ.
NOTE:
1. ϪϬϾϾϠϬϠ ϬϾϬϪ ϬϾϬϪϾϬ ϬϾϬϪϾϬ ϬϽϬϪ ϬϾϬϪϾϬ ϪϬϾϾϠϬϠ

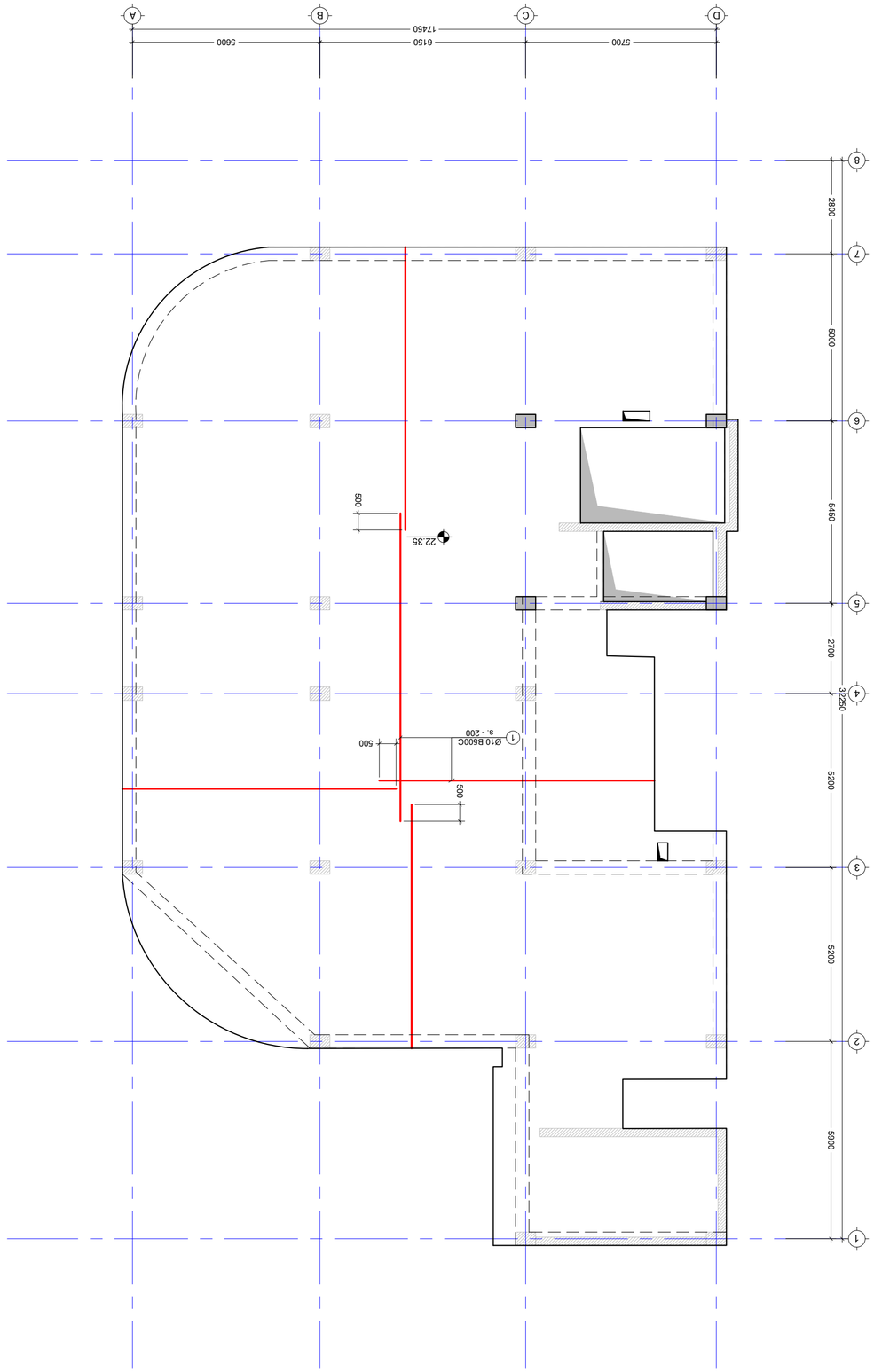

3ՊԾ.ՔՈՐՈՂ ՍՏՈՒԳՄԱՆ ՆԱԽԱԳԾԱՅԻՆ ՓՈՒԼԻ ԱՆԴԱՄԱՀԱՏԱԿ 22.35 ՌՈՒԶՎԵՐՏԻ ՏԵՍՔ (ՇՐՋԱՆԱԿԱՅԻՆ ՏԵՍՔ)

8.1 :100

X

Y

No	Date	Revision	Issued by
----	----	----	----
----	----	----	----
----	----	----	----
----	----	----	----
----	----	----	----
----	----	----	----

KEY PLAN

ՇՈՒՇԱՆԻԿ ՀԱՅԱՍՏԱՆԻ ՀԱՆՐԱՊԵՏՈՒԹՅԱՆ ԱՐՄԱՎԻՐԻ ՄԱՐԶԻ ԱՐՄԱՎԻՐ ՔԱՂԱՔԻ ՀԱՍՑԵ ԹԻՎ 1

ADDRESS

ՀԱՍՑԵՈՒՄ ՀՈՂԱՄԱՍ

PROJECT

ՀԱՍՑԵՈՒՄ ՇԻՆԱՐԱՐՈՒԹՅՈՒՆ

DRWG.

ՇՈՒՇԱՆԻԿ

3ՊԾ.ՔՈՐՈՂ ՍՏՈՒԳՄԱՆ ՆԱԽԱԳԾԱՅԻՆ ՓՈՒԼԻ ԱՆԴԱՄԱՀԱՏԱԿ 22.35
ՌՈՒԶՎԵՐՏԻ ՏԵՍՔ (ՇՐՋԱՆԱԿԱՅԻՆ ՏԵՍՔ)

Cubix DEVELOPMENT

----	----

Ա.ՀԱՐՈՒԹ

ՀԱՄԱՐԻ PROJECT No.	ՓՈՍՏԱՅԻՆ FILE
----	7.22.35
ԿԱՐԳԱՎԻՃԱԿ STATUS	ՉԱՓԱԾՈՒՄ SCALE
----	A2
ՀԱՄԱՐ DRWG. No	ՏԱՐԲԵՐԱԿ REVISION
S - 263	----

19.09.2024

ՇՈՒՇԱՆԻԿ:
NOTE:

1. ՍՏՈՒԳԵԼ ՈՐՈՇ ՈՐՈՇՈՒՄՆԵՐ ԵՎ ՀԱՄԱՊԱՏԱՍԽԱՆԵԼ ԱՇԽԱՏԱՆՔԱՅԻՆ ՆԱԽԱԳԾԵՐԻ ՀԵՏ.

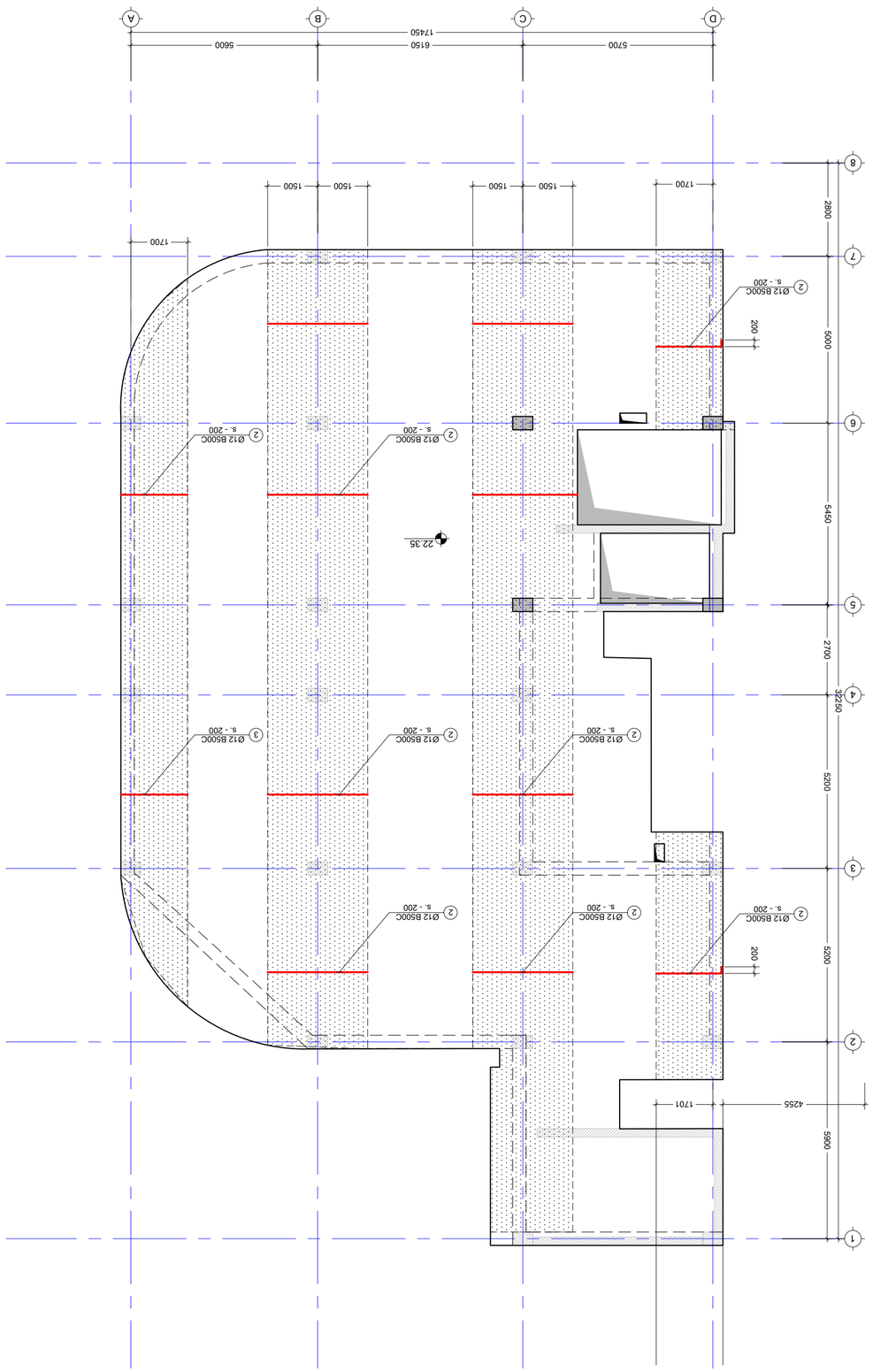

ΔΙΑΦΑΝΕΙΕΣ ΔΟΜΗΣΗΣ X ΔΟΚΟΣ ΣΥΝΔΕΣΗΣ ΔΟΜΟΔΟΚΟΣ ΔΙΑΜΗ ΣΚΑΣΗ

8.1 :100

1. Υπάρχουν πολλές πληροφορίες στο σχέδιο που δεν είναι σχετικές με αυτήν την άσκηση.

NOTE:

No	Date	Revision	Issued by
----	----	----	----
----	----	----	----
----	----	----	----
----	----	----	----
----	----	----	----
----	----	----	----

KEY PLAN

ΔΙΕΥΘΥΝΣΗ
ADDRESS
Δ. ΔΑΦΝΟΥΛΑ , ΨΑΛΙ ΒΑΣΙΛΙΚΗ, ΘΕΣΣΑΛΟΝΙΚΗ
32ΗΛ ΝΤ.
Ω/Δ (01.20.01.065.015)

ΕΡΓΟ
PROJECT
ΚΑΤΟΙΚΙΑ ΣΤΕΦΑΝΙΑ

ΣΧΕΔΙΟ
DRWG.
ΔΙΑΦΑΝΕΙΕΣ ΔΟΜΗΣΗΣ X ΔΟΚΟΣ ΣΥΝΔΕΣΗΣ ΔΟΜΟΔΟΚΟΣ ΔΙΑΜΗ ΣΚΑΣΗ

Δ.ΔΑΦΝΟΥΛΑ

ΦΑΚΕΛΟΣ FILE	ΑΡΙΘΜΟΣ ΕΡΓΟΥ PROJECT No.
7.22.35	----
ΜΕΓΕΘΟΣ ΦΥΛΛΟΥ PAPER SIZE	ΚΛΙΜΑΚΑ SCALE
A2	----
ΑΡΙΘΜΟΣ ΣΧΕΔΙΟΥ DRWG. No	ΑΝΑΘΕΩΡΗΣΗ REVISION	ΚΑΤΑΣΤΑΣΗ STATUS
S - 264	----	

19.09.2024

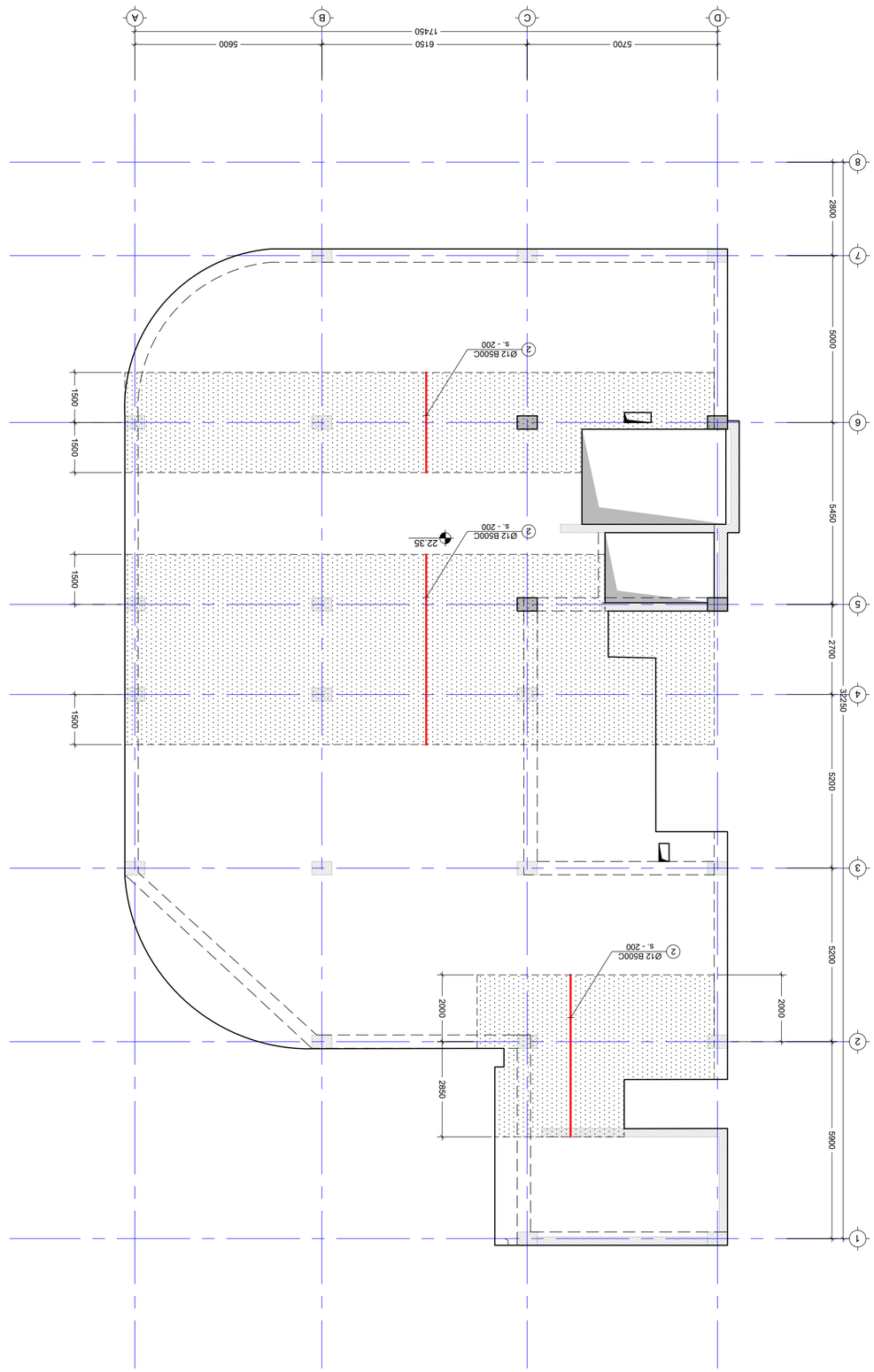

ΔΙΑΤΟΜΗ ΣΤΟΙΧΕΙΩΝ ΟΠΛΙΣΜΟΥ ΚΑΙ ΔΟΚΟΥ ΣΤΗΝ ΘΕΣΗ ΒΑΣΗ

Β.1 :100

X

Y

Β.Δ.ΘΜΟΠΟΥ	ΟΔΟΣ/ΟΣ FILE	ΑΡΙΘΜΟΣ ΦΑΚ. PROJECT No	
	ΦΥΣΙΚΟΣ PAPER SIZE	ΚΛΙΜΑΚΑ SCALE	
	A2	ΚΑΤΑΣΤΑΣΗ STATUS	----
ΘΕΣ. ΑΡΧΕΙΟ DRWG. No	S - 265	ΑΝΑΘΕΩΡΗΣΗ REVISION	----

No	Date	Revision	Issued by
----	----	----	----
----	----	----	----
----	----	----	----
----	----	----	----
----	----	----	----

ΚΕΥ PLAN

ΘΕΣΗ ΒΑΣΗ , ΦΑΚΕΛΟΣ ΕΘΝΙΚΗΣ ΑΝΤΙΣΤΑΣΗΣ
3ΟΜΑ Ν1.
Ω.Δ (01.20.01.065.015)

ΣΤΟΙΧΕΙΑ ΠΡΟΜΕΛΕΤΗΤΗ

ΔΙΑΤΟΜΗ ΣΤΟΙΧΕΙΩΝ ΟΠΛΙΣΜΟΥ ΚΑΙ ΔΟΚΟΥ ΣΤΗΝ ΘΕΣΗ ΒΑΣΗ

DRWG.

Cubix
DEVELOPMENT

ΣΧΟΛΙΑ:
NOTE:

1. ΟΛΕΣ ΟΙ ΔΙΑΣΤΑΣΕΙΣ ΠΡΕΠΕΙ ΝΑ ΕΠΑΛΗΘΕΥΟΝΤΑΙ ΑΠΟ ΤΟΝ ΑΡΧΙΤΕΚΤΟΝΙΚΟ ΜΗΧΑΝΙΚΟ ΠΡΙΝ ΑΠΟ ΟΠΟΙΑΔΗΠΟΤΕ ΕΡΓΑΣΙΑ.

19.09.2024

კვეთი 1 - 1
მ. 1:10

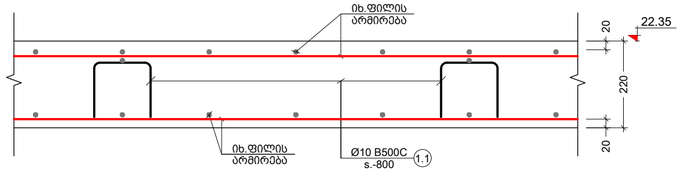

კვეთი 2 - 2
მ. 1:10

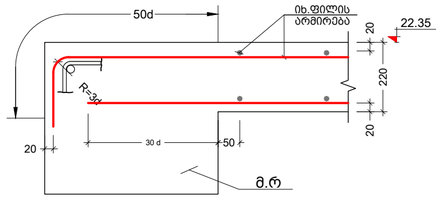

არმირების ღიობებთან მაძლიერების სქემა
მ. 1:20

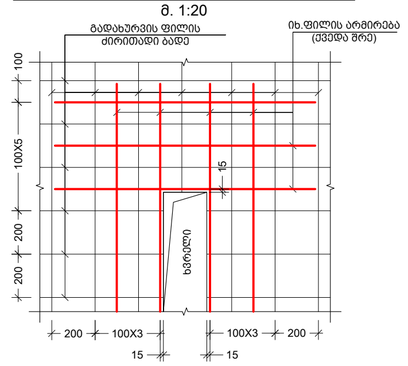

პოზ. №	ესკიზი	L მმ
1.1	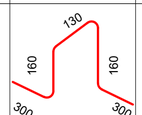	1050
1.2		1060

კვეთი 3 - 3
მ. 1:10

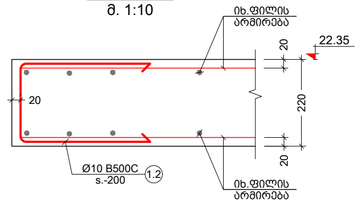

კონსტრ. დასახ. და სართული	პოზ. №	დიამეტრი ან კვეთი (მმ)	ერთეულის სიგრძე (მმ.)	რაოდენობა (ც.)	საერთო სიგრძე (მ.)	საერთო წონა (კგ.)
ზედ. ფილის სპეციფიკაცია 22.35 ნიშნულზე	1	Ø 10 B500C	დ.ა.	–	11293	6959
	2	Ø 12 B500C	დ.ა.	–	2235	1983
	1.1	Ø 10 B500C	1050	770 X 1	808.50	498
	1.2	Ø 10 B500C	1060	325 X 1	344.50	212
	მძიმე ბეტონი C20/25		V = 108.2 X 1		= 108.20 მ³	

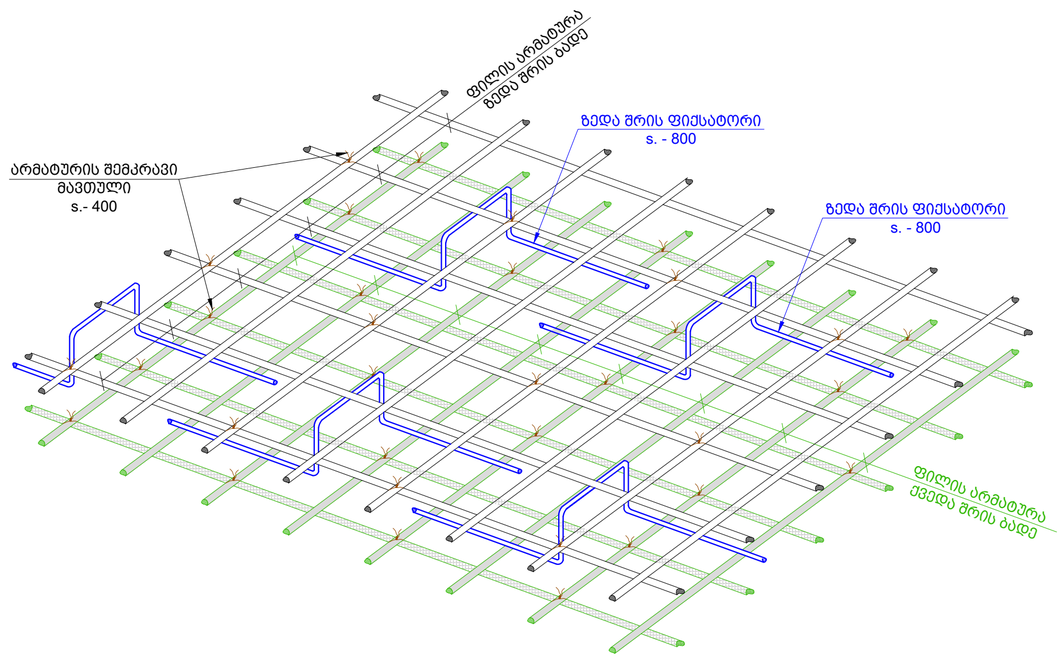

შენიშვნა:
NOTE:

1. კვეთების მარკირება იხილეთ სახაზიბე გეგმაზე.

No	Date	Revision	Issued by
----	----	----	----
----	----	----	----
----	----	----	----
----	----	----	----
----	----	----	----

სიტუაციური სქემა
KEY PLAN

მისამართი ADDRESS: ქ. ფოთელია , დაბა წყნეთი, რუსთაველის ქუჩა N1, ს/კ (01.20.01.065.015)

პროექტი PROJECT: საოფისე შენობა

ნახაზი DRWG.: ფილის კვეთები და სპეციფიკაცია

Cubix DEVELOPMENT

ბ.ბერიძე

ფაილი FILE: 7. 22.35	პროექტის #: PROJECT No: ----
ფორმატი PAPER SIZE: A2	მასშტაბი SCALE: ----
ნახ.კოდი DRWG. No: S - 266	კორექ. REVISION: ----
სტატუსი STATUS	

18.09.2024

განივი არმირების გეგმა 22.35 ნიშნულზე
მ.1 :100

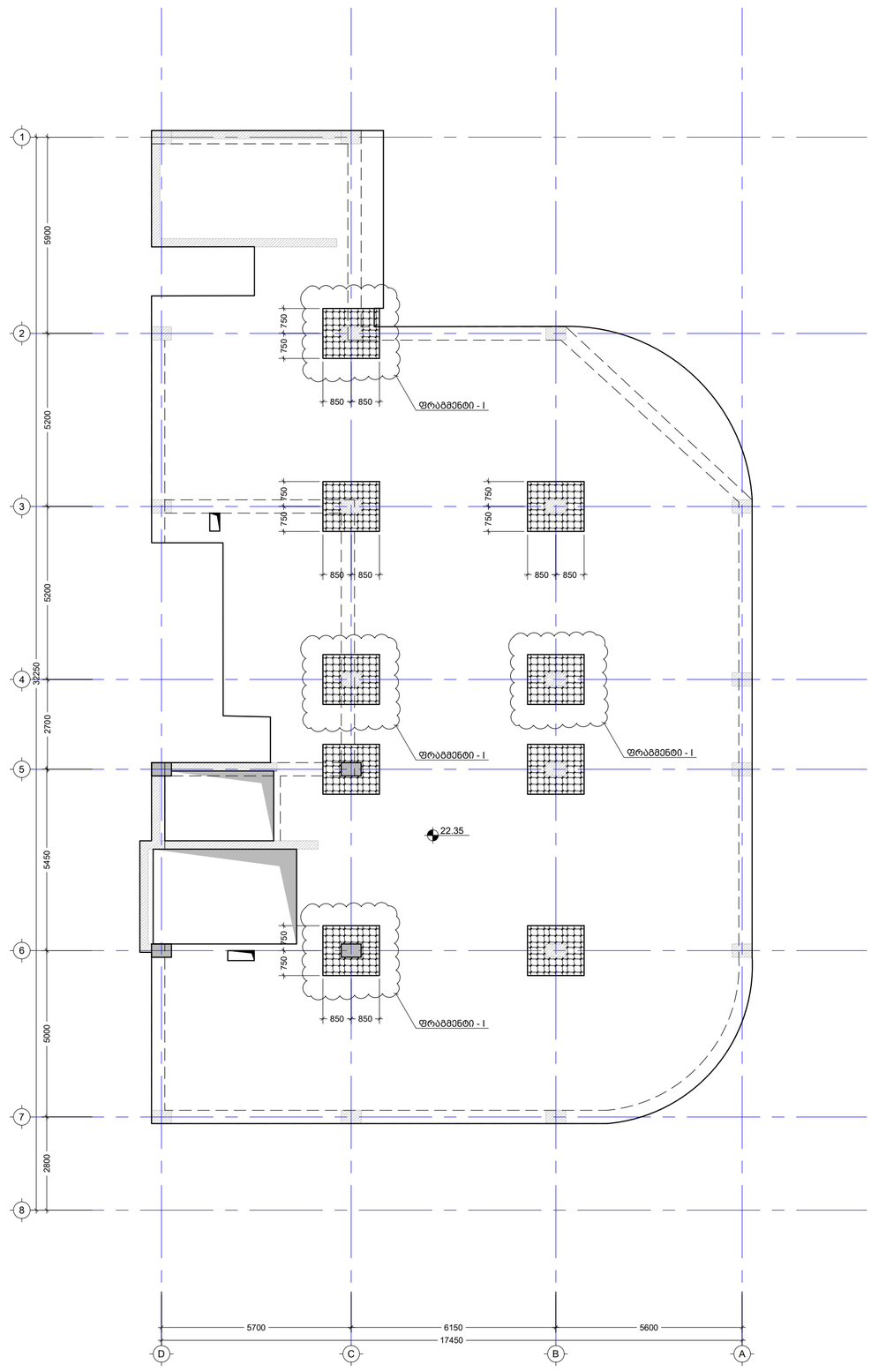

შენიშვნა:
NOTE:

1. კვეთების მარკირება იხილეთ სახალიბე გეგმაზე.

No	Date	Revision	Issued by
----	----	----	----
----	----	----	----
----	----	----	----
----	----	----	----
----	----	----	----

სიტუაციური სქემა
KEY PLAN

მისამართი
ADDRESS
ქ. თბილისი , დაბა წყნეთი, რუსთაველის ქუჩა N1,
ს/კ (01.20.01.065.015)

პროექტი
PROJECT
საოფისე შენობა

ნახაზი
DRWG.
განივი არმირების გეგმა 22.35 ნიშნულზე

Cubix DEVELOPMENT

ბ.ბერიძე

---- ----

ფაილი FILE	პროექტის #: PROJECT No
7. 22.35	
ფორმატი PAPER SIZE: A2	მასშტაბი SCALE ----
ნახ.კოდი DRWG. No S - 267	კორექტ. REVISION ----	სტატუსი STATUS

19.09.2024

კონსტრ. დასახ. და ხარისხი	პოზ. №№	დეტალის ესკიზი და ზომები (მმ)	ღეროს დიამეტრი (მმ)	ერთეულის წონა (კგ.)	ჯამური წონა (კგ.)
გაბარიტი 22.35	1.1	Ø 12 B500C	380	598 X 10	2272.40

ზომ. №№	ესკიზი	L მმ
1.1	100 180 45° 100	380

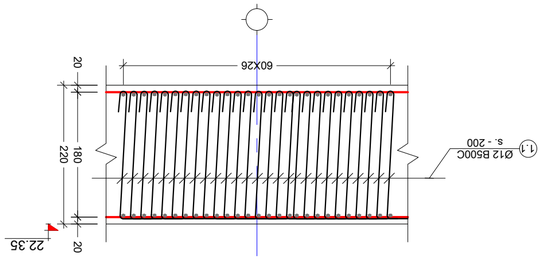

ფონდამენტი - I
მ. 1:25

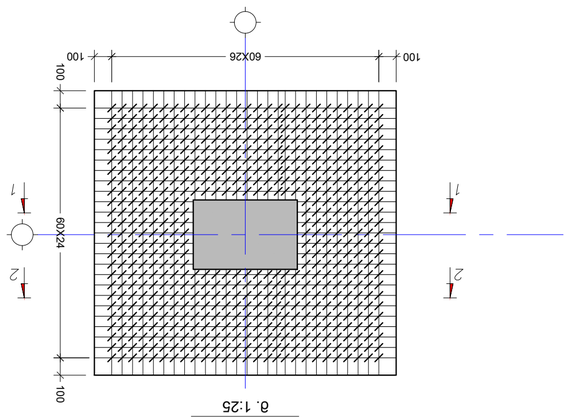

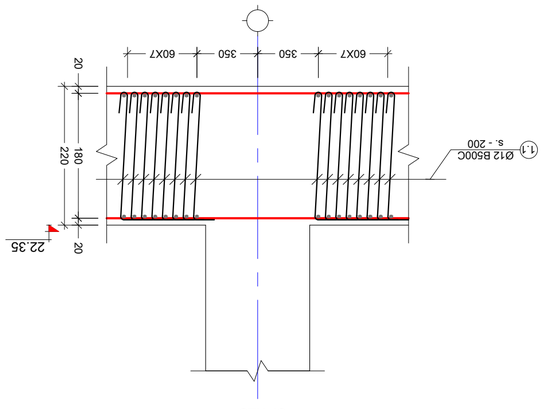

ჯამი 22.35

ჯამური 2 - 2
მ. 1:25

ჯამური 1 - 1
მ. 1:25

შენიშვნა:
NOTE:

1. ჯამური ბეტონის ნიშნული ნებისმიერ ადგილზე ცვლადია.
ნებისმიერ ადგილზე ბეტონის ფენების რაოდენობა.

No	Date	Revision	Issued by
----	----	----	----
----	----	----	----
----	----	----	----
----	----	----	----
----	----	----	----
----	----	----	----
----	----	----	----
----	----	----	----
----	----	----	----
----	----	----	----

ნახაზის
KEY PLAN

შპს „ბიზნესცენტრი ვარკეთილი 3“
ADDRESS ქ. თბილისი , ფაცა წყნეთი, ტერიტორია
ნაკ N1.
ჯოხტაძე
PROJECT ს/ფ (01.20.01.065.015)
ნახაზის სახელი
DRWG. ბინების სრული კომპლექტის ჯამური ანაწერი და სპეციფიკაციები

Cubix
DEVELOPMENT

ხელმძღვ.	ბ.ბერიძე		
შემსრულებელი	ბ.ბერიძე	----	----
ფაილის	FILE	პროექტის №
PROJECT No	7.22.35
ფორმატი
PAPER SIZE	A2	სტადია
STATUS	----
ნახ. ჯერი
DRWG. No	S - 268	რედაქცია
REVISION	----

19.09.2024

გადახურვის ფილის საყალიბე გეგმა 25.85 ნიშნულზე
მ.1 :100

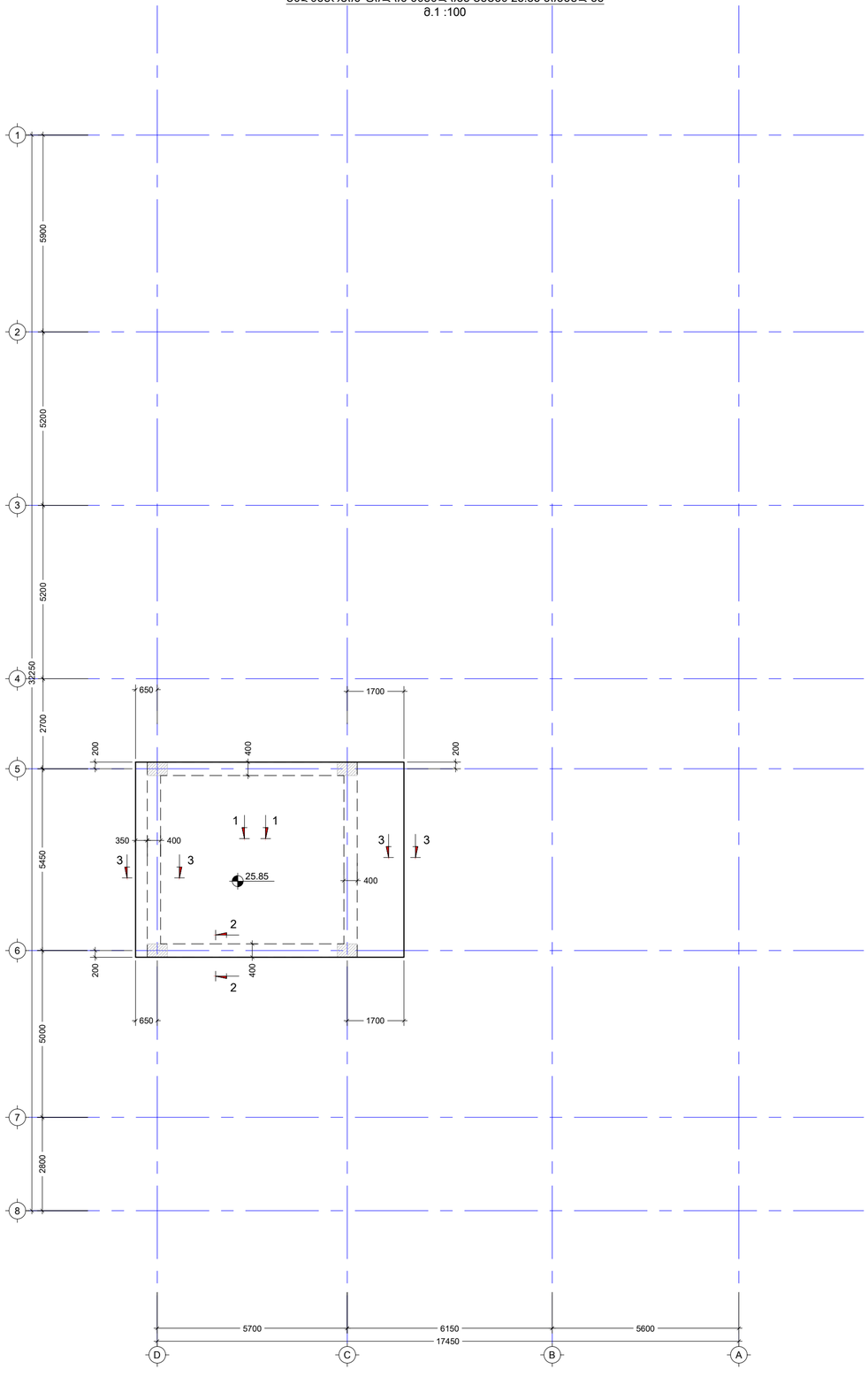

შენიშვნა:
NOTE:

----	----	----	----
----	----	----	----
----	----	----	----
----	----	----	----
----	----	----	----
No	Date	Revision	Issued by

სიტუაციური სქემა
KEY PLAN

მისამართი
ADDRESS
ქ. თბილისი , დაბა წყნეთი, რუსთაველის ქუჩა N1,
ს/კ (01.20.01.065.015)

პროექტი
PROJECT
საოფისე შენობა

ნახაზი
DRWG.
გადახურვის ფილის საყალიბე გეგმა 25.85 ნიშნულზე

Cubix DEVELOPMENT

ბ.ბერიძე

----	----
ფაილი FILE: 8. 25.85	პროექტის #: PROJECT No
ფორმატი PAPER SIZE: A2	მასშტაბი SCALE: ----
ნახ. კოდი DRWG. No: S - 269	კორექტ. REVISION: ----	სტატუსი STATUS

19.09.2024

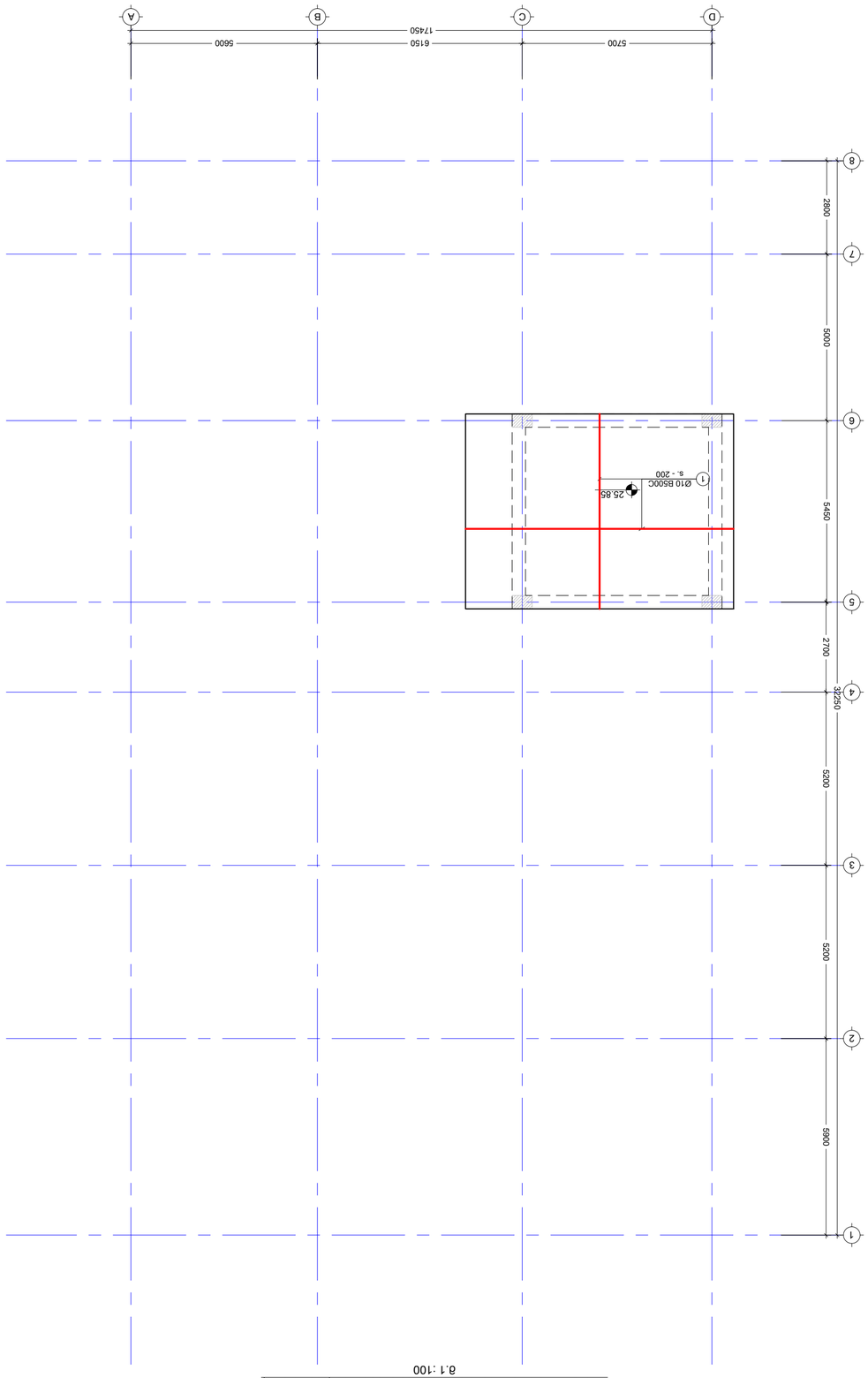

מפת.עמיקה לחיפוי בחדר 25.85 קומת קרקע (מפלס 0.00 מפת)

1:100 .ק

הערות:

1. יש לבצע את העבודה הזאת על פי הוראות מהנדס השלד ולפי תכניות העבודה הרלוונטיות.

בעלות:			

შენიშვნა:
NOTE:

1. ყოველი შემდეგი რიგი შესრულდეს პოზიციების ადგილმონაცვლეობით.

მრნ.ფილის არმირების სქემა 25.85 ნიშნულზე (ზედა შრე)
მ.1 :100

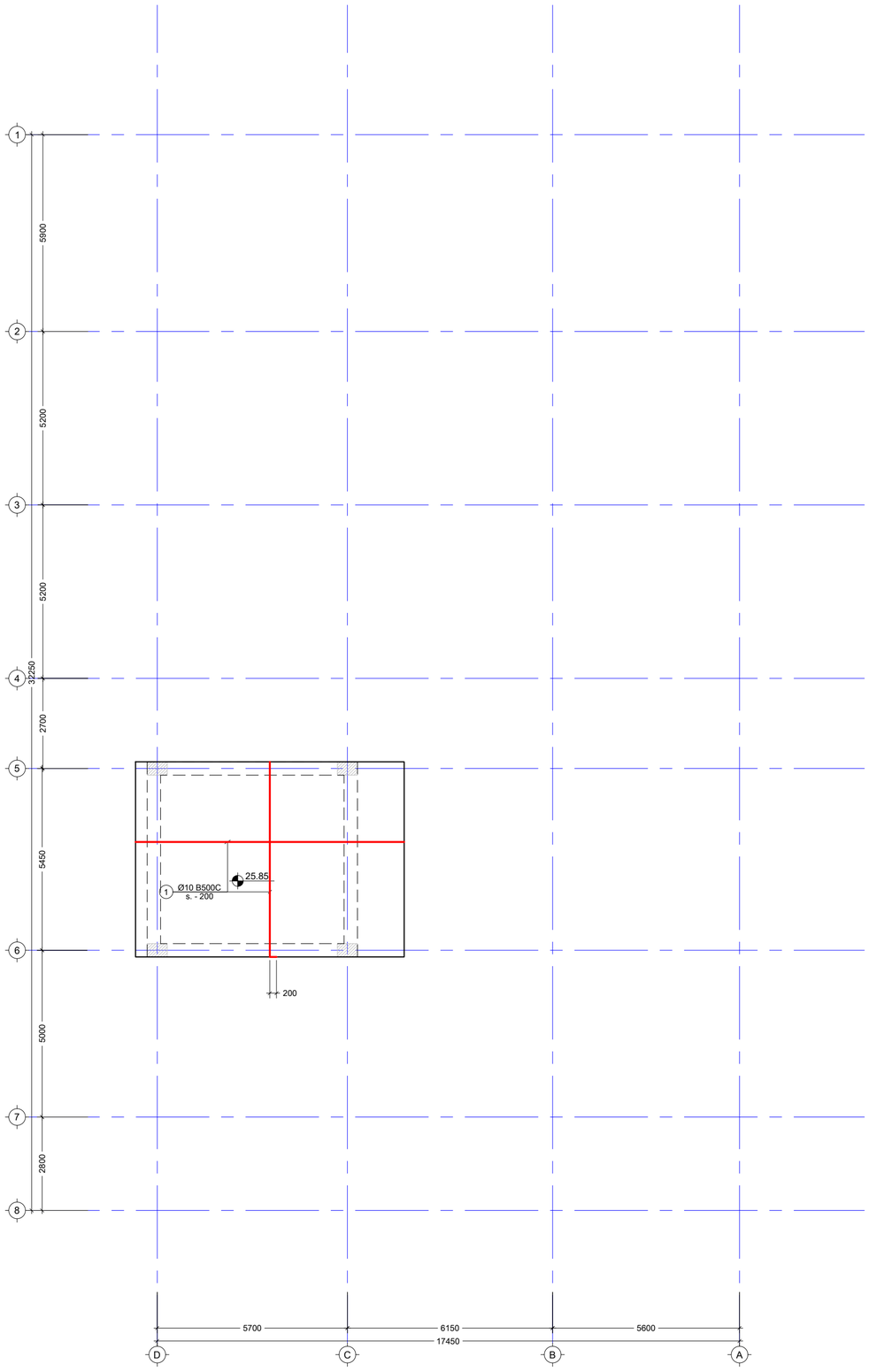

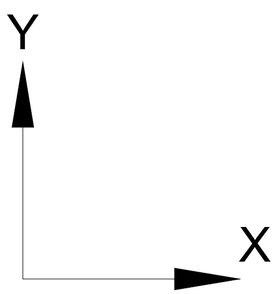

----	----	----	----
----	----	----	----
----	----	----	----
----	----	----	----
----	----	----	----
No	Date	Revision	Issued by

სიტუაციური სქემა
KEY PLAN

მისამართი
ADDRESS
ქ. თბილისი , დაბა წყნეთი, რუსთაველის ქუჩა N1,
ს/კ (01.20.01.065.015)

პროექტი
PROJECT
საოფისე შენობა

ნახაზი
DRWG.
მრნ.ფილის არმირების სქემა 25.85 ნიშნულზე (ზედა შრე)

Cubix DEVELOPMENT

ბ.ბერიძე

----	----
ფაილი FILE: 8. 25.85	პროექტის #: PROJECT No
ფორმატი PAPER SIZE: A2	მასშტაბი SCALE: ----
ნახ.კოდი DRWG. No: S - 271	კორექტ. REVISION: ----
	სტატუსი STATUS

19.09.2024

შენიშვნა:
NOTE:

1. კვეთების მარკირება იხილეთ სანყალიბე გეგმაზე.

კვეთი 1 - 1
მ. 1:10

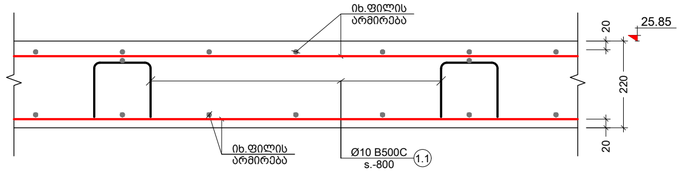

კვეთი 2 - 2
მ. 1:10

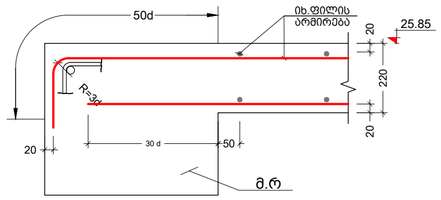

არმირების ღიობებთან მაძლიერების სქემა
მ. 1:20

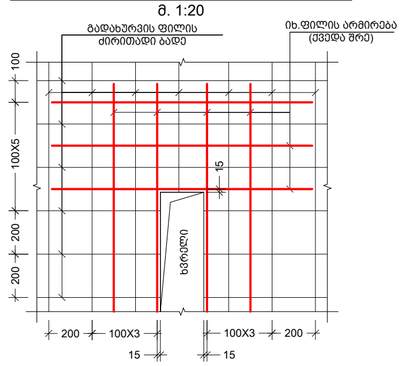

პოზ. №	ესკიზი	L მმ
1.1		1050
1.2	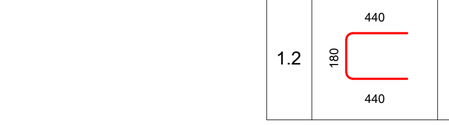	1060

კვეთი 3 - 3
მ. 1:10

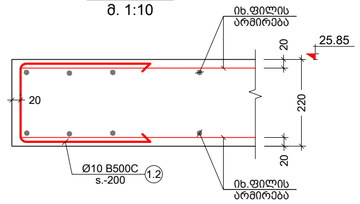

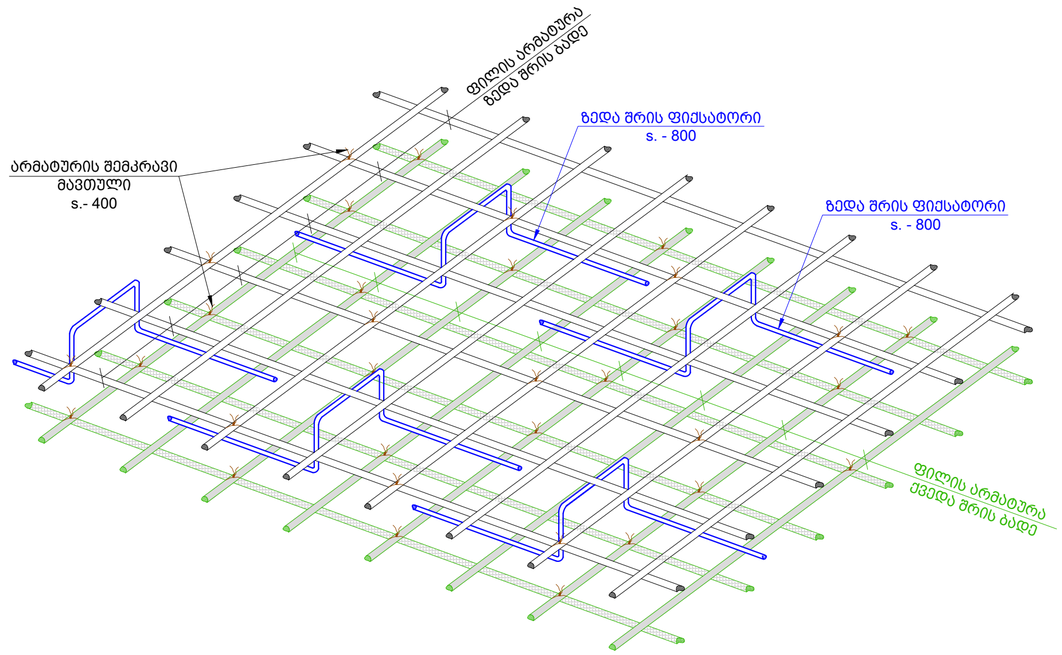

კონსტრ. დახაზ. და სართული	პოზ. №	დიამეტრი ან კვეთი (მმ)	ერთეულის სიგრძე (მმ.)	რაოდენობა (ც.)	საერთო სიგრძე (მ.)	საერთო წონა (კგ.)
გად. ფილის სპეციფიკაცია 25.85 ნიშნულზე	1	Ø 10 B500C	დ.ა.	—	1277	787
	1.1	Ø 10 B500C	1050	88 X 1	92.40	57
	1.2	Ø 10 B500C	1060	118 X 1	125.08	77
	მძიმე ბეტონი C20/25		V = 12.5 X 1	= 12.50 მ³		

No	Date	Revision	Issued by
----	----	----	----
----	----	----	----
----	----	----	----
----	----	----	----
----	----	----	----

სიტუაციური სქემა
KEY PLAN

მისამართი ADDRESS: ქ. ფოთისი , დაბა წყნეთი, რუსთაველის ქუჩა N1, ს/კ (01.20.01.065.015)

პროექტი PROJECT: საოფისე შენობა

ნახაზი DRWG.: ფილის კვეთები და სპეციფიკაცია

Cubix DEVELOPMENT

ბ.ბერიძე	----	----
	ფაილი FILE: 8. 25.85	პროექტის #: PROJECT No
	ფორმატი PAPER SIZE: A2	მასშტაბი SCALE: ----
ნახ.კოდი DRWG. No: S - 272	კორექტი REVISION: ----	სტადია STATUS

19.09.2024

სვეტების მარკირების გეგმა -3.10 ნიშნულზე
მ. 1:100

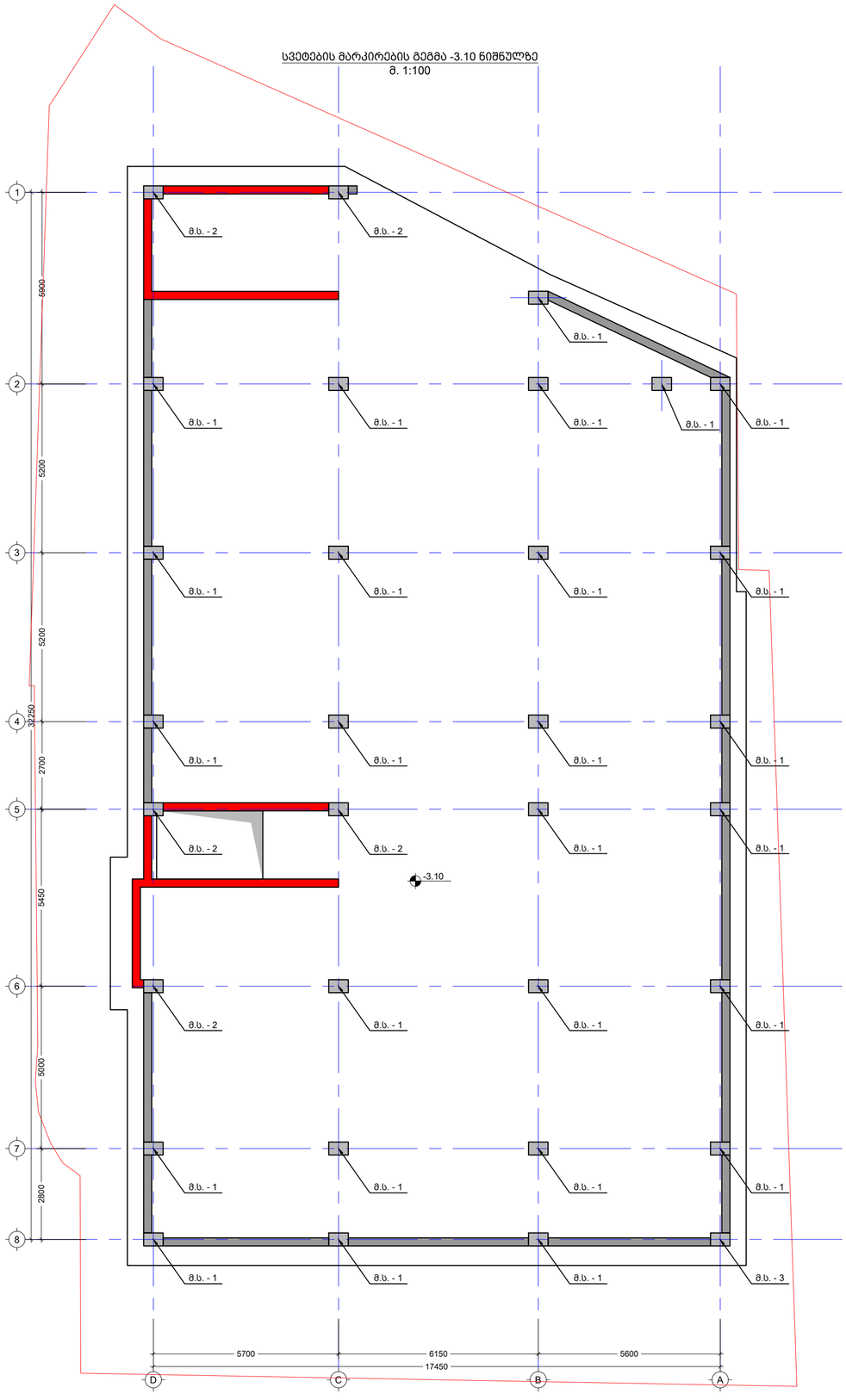

შენიშვნა:
NOTE:

No	Date	Revision	Issued by
----	----	----	----
----	----	----	----
----	----	----	----
----	----	----	----
----	----	----	----

სიტუაციური სქემა
KEY PLAN

მისამართი
ADDRESS
ქ. თბილისი , ფაბა წყნეთი, რუსთაველის ეკრან N1.
ს/კ (01.20.01.065.015)

პროექტი
PROJECT
საოფისე შენობა

ნახაზი
DRWG.
სვეტების მარკირების გეგმა -3.10 ნიშნულზე

Cubix DEVELOPMENT

ბ.ბერიძე

----	----
ფაილი FILE: COLUMN	პროექტის #: PROJECT No
ფორმატი PAPER SIZE: A2	მასშტაბი SCALE: ----
ნახ.კოდი DRWG. No: S - 301	კორექტი REVISION: ----
	სტატუსი STATUS

19.09.2024

მონოლითური სვეტი - 1 მ.ს.- 1
მ 1:25

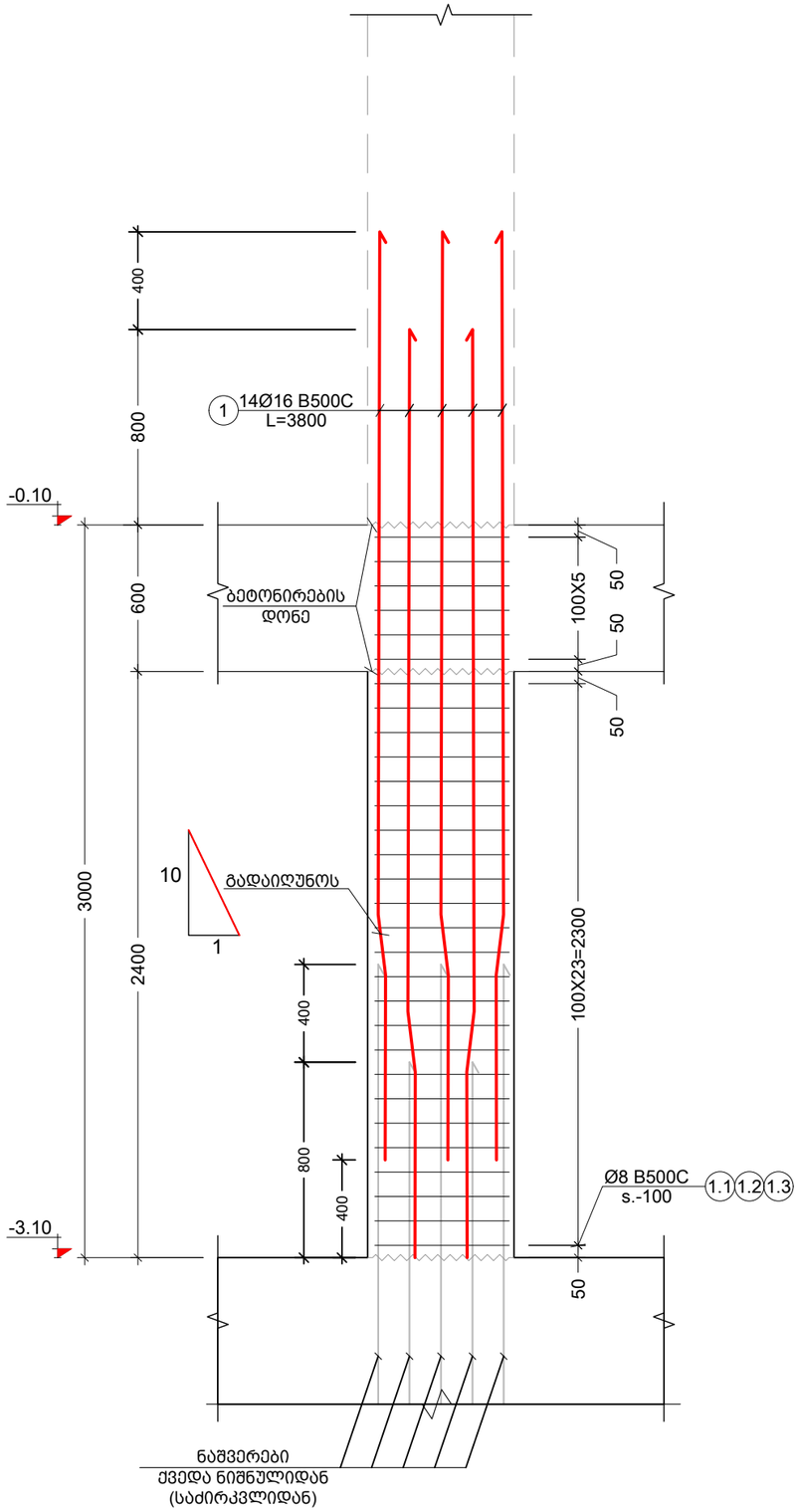

მონოლითური სვეტი-1 მ.ს.- 1 (კვეთი)
მ 1:10

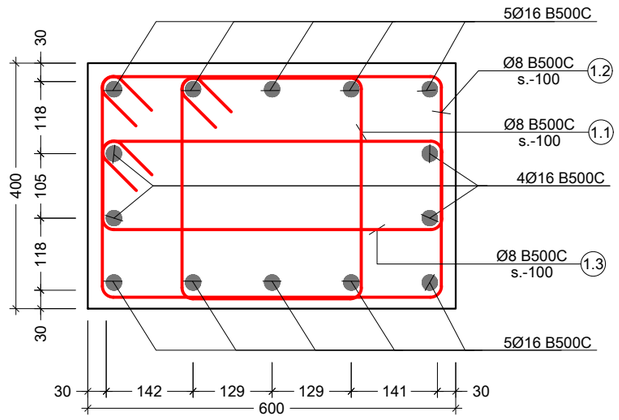

პოზ. №	ესკიზი	L მმ
1.1	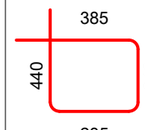	1450
1.2	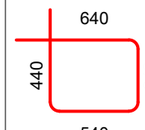	1960
1.3	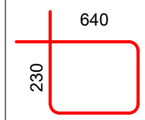	1540

კონსტრ. დასახ. და სართული	ელემენტის დასახ. და რაოდენობა	პოზ. №	დიამეტრი ან კვეთი (მმ)	ერთეულის სიგრძე (მმ.)	რაოდენობა (ც.)	საერთო სიგრძე (მ.)	საერთო წონა (კგ.)
მონოლითური სვეტების სპეციფიკაცია	მ.ს. - 1 26 (ც.)	1	Ø 16 B500C	3800	14 X 26	1383.20	2182
		1.1	Ø 8 B500C	1450	30 X 26	1131.00	446
		1.2	Ø 8 B500C	1960	30 X 26	1528.80	603
		1.3	Ø 8 B500C	1540	30 X 26	1201.20	474
		მძიმე ბეტონი C20/25		V =	0.7 X 26	= 18.72 მ³	

შენიშვნა:
NOTE:

No	Date	Revision	Issued by
----	----	----	----
----	----	----	----
----	----	----	----
----	----	----	----
----	----	----	----

სიტუაციური სქემა
KEY PLAN

მისამართი ADDRESS: ქ. თბილისი , დაბა წყნეთი, რუსთაველის ქუჩა N1. ს/კ (01.20.01.065.015)

პროექტი PROJECT: საოფისე შენობა

ნახაზი DRWG.: მონოლითური სვეტი - 1 მ.ს.- 1

Cubix DEVELOPMENT

ბ.ბერიძე

----	----
ფაილი FILE: COLUMN	პროექტის #: PROJECT No
ფორმატი PAPER SIZE: A3	მასშტაბი SCALE: ----
ნახ.კოდი DRWG. No: S - 302	კორექტ. REVISION: ----
	სტადია STATUS

19.09.2024

მონოლითური სვეტი - 2 მ.ს.- 2
მ 1:25

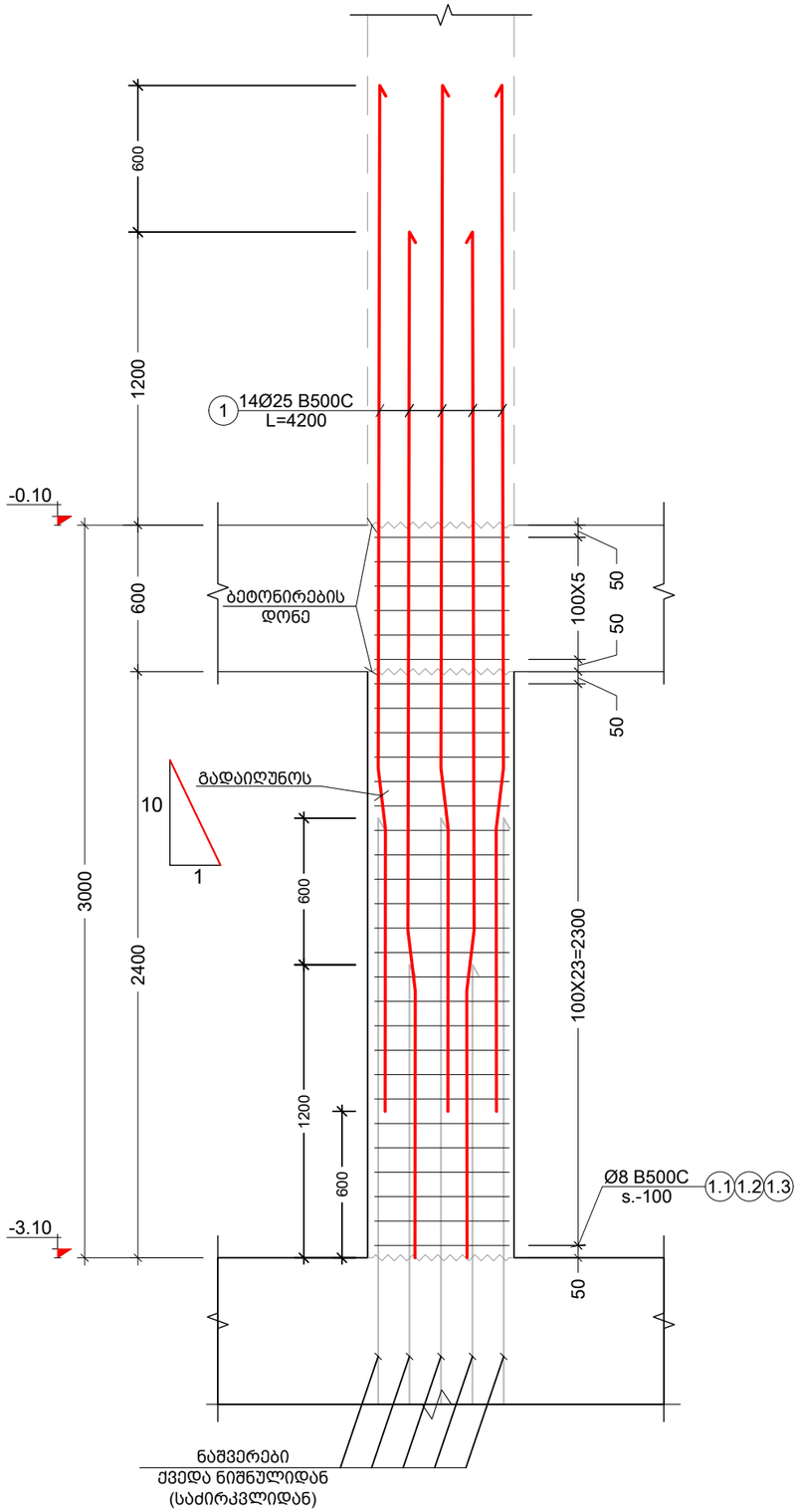

მონოლითური სვეტი- 2 მ.ს.- 2 (კვეთი)
მ 1:10

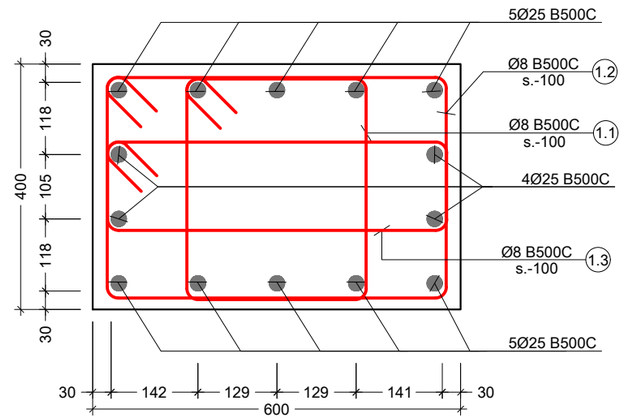

პოზ. №	ე ს კ ი ზ ი	L მმ
1.1	385 / 440 / 340 / 285	1450
1.2	640 / 440 / 340 / 540	1960
1.3	640 / 230 / 130 / 540	1540

კონსტრ. დასახ. და სართული	ელემენტის დასახ. და რაოდენობა	პოზ. №	დიამეტრი ან კვეთი (მმ)	ერთეულის სიგრძე (მმ.)	რაოდენობა (ც.)	საერთო სიგრძე (მ.)	საერთო წონა (კგ.)
მონოლითური სვეტების სპეციფიკაცია	მ.ს. - 2 5 (ც.)	1	Ø 25 B500C	4200	14 X 5	294.00	1132
		1.1	Ø 8 B500C	1450	30 X 5	217.50	86
		1.2	Ø 8 B500C	1960	30 X 5	294.00	116
		1.3	Ø 8 B500C	1540	30 X 5	231.00	91
		მძიმე ბეტონი C20/25		V =	0.7 X 5	= 3.60 მ³	

შენიშვნა:
NOTE:

No	Date	Revision	Issued by
----	----	----	----
----	----	----	----
----	----	----	----
----	----	----	----
----	----	----	----

სიტუაციური სქემა
KEY PLAN

მისამართი ADDRESS: ქ. თბილისი , დაბა წყნეთი, რუსთაველის ქუჩა N1. ს/კ (01.20.01.065.015)

პროექტი PROJECT: საოფისე შენობა

ნახაზი DRWG.: მონოლითური სვეტი - 2 მ.ს.- 2

Cubix DEVELOPMENT

ბ.ბერიძე

----	----
ფაილი FILE: COLUMN	პროექტის #: PROJECT No
ფორმატი PAPER SIZE: A3	მასშტაბი SCALE: ----
ნახ.კოდი DRWG. No: S - 303	კორექტ. REVISION: ----
	სტადია STATUS

19.09.2024

მონოლითური სვეტი - 3 მ.ს.- 3
მ 1:25

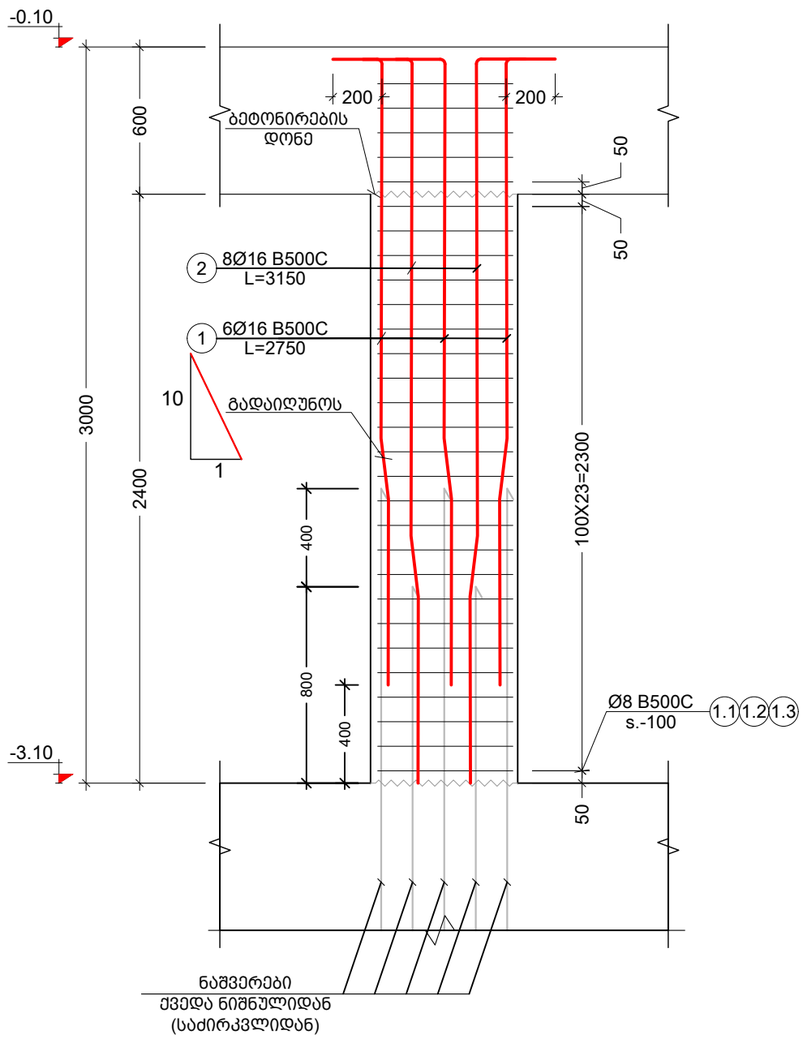

მონოლითური სვეტი- 3 მ.ს.- 3 (კვეთი)
მ 1:10

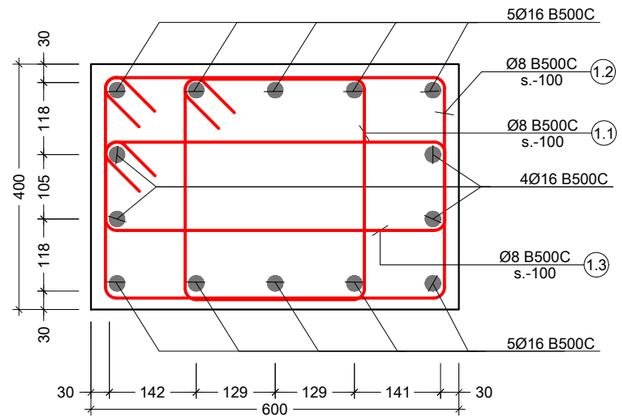

პოზ. №	ესკიზი	L მმ
1.1	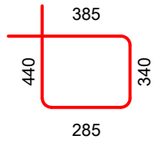	1450
1.2	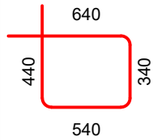	1960
1.3	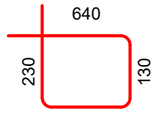	1540

კონსტრ. დასახ. და სართული	ელემენტის დასახ. და რაოდენობა	პოზ. №	დიამეტრი ან კვეთი (მმ)	ერთეულის სიგრძე (მმ.)	რაოდენობა (ც.)	საერთო სიგრძე (მ.)	საერთო წონა (კგ.)
მონოლითური სვეტების სპეციფიკაცია	მ.ს. - 3 1 (ც.)	1	Ø 16 B500C	2750	6 X 1	16.50	26
		2	Ø 16 B500C	3150	8 X 1	25.20	40
		1.1	Ø 8 B500C	1450	30 X 1	43.50	17
		1.2	Ø 8 B500C	1960	30 X 1	58.80	23
		1.3	Ø 8 B500C	1540	30 X 1	46.20	18
		მძიმე ბეტონი C20/25			V = 0.7 X 1	= 0.72 მ³	

შენიშვნა:
NOTE:

No	Date	Revision	Issued by
----	----	----	----
----	----	----	----
----	----	----	----
----	----	----	----
----	----	----	----

სიტუაციური სქემა
KEY PLAN

მისამართი ADDRESS: ქ. თბილისი , დაბა წყნეთი, რუსთაველის ქუჩა N1. ს/კ (01.20.01.065.015)

პროექტი PROJECT: საოფისე შენობა

ნახაზი DRWG.: მონოლითური სვეტი - 3 მ.ს.- 3

Cubix DEVELOPMENT

ბ.ბერიძე

----	----
ფაილი FILE: COLUMN	პროექტის #: PROJECT No
ფორმატი PAPER SIZE: A3	მასშტაბი SCALE: ----
ნახ.კოდი DRWG. No: S - 304	კორექტ. REVISION: ----
	სტატუსი STATUS

19.09.2024

შენიშვნა:
NOTE:

სვეტების მარკირების გეგმა -0.10 ნიშნულზე
მ. 1:100



----	----	----	----
----	----	----	----
----	----	----	----
----	----	----	----
----	----	----	----
No	Date	Revision	Issued by

სიტუაციური სქემა
KEY PLAN

მისამართი
ADDRESS
ქ. თბილისი , დაბა წყნეთი, რუსთაველის ქუჩა N1.
ს/კ (01.20.01.065.015)

პროექტი
PROJECT
საოფისე შენობა

ნახაზი
DRWG.
სვეტების მარკირების გეგმა -0.10 ნიშნულზე

Cubix DEVELOPMENT

ბ.ბერიძე

----	----
ფაილი FILE: COLUMN	პროექტის #: PROJECT No
ფორმატი PAPER SIZE: A2	მასშტაბი SCALE: ----
ნახ.კოდი DRWG. No: S - 305	კორექტ. REVISION: ----
	სტატუსი STATUS

19.09.2024

მონოლითური სვეტი - 4 მ.ს.- 4
მ 1:25

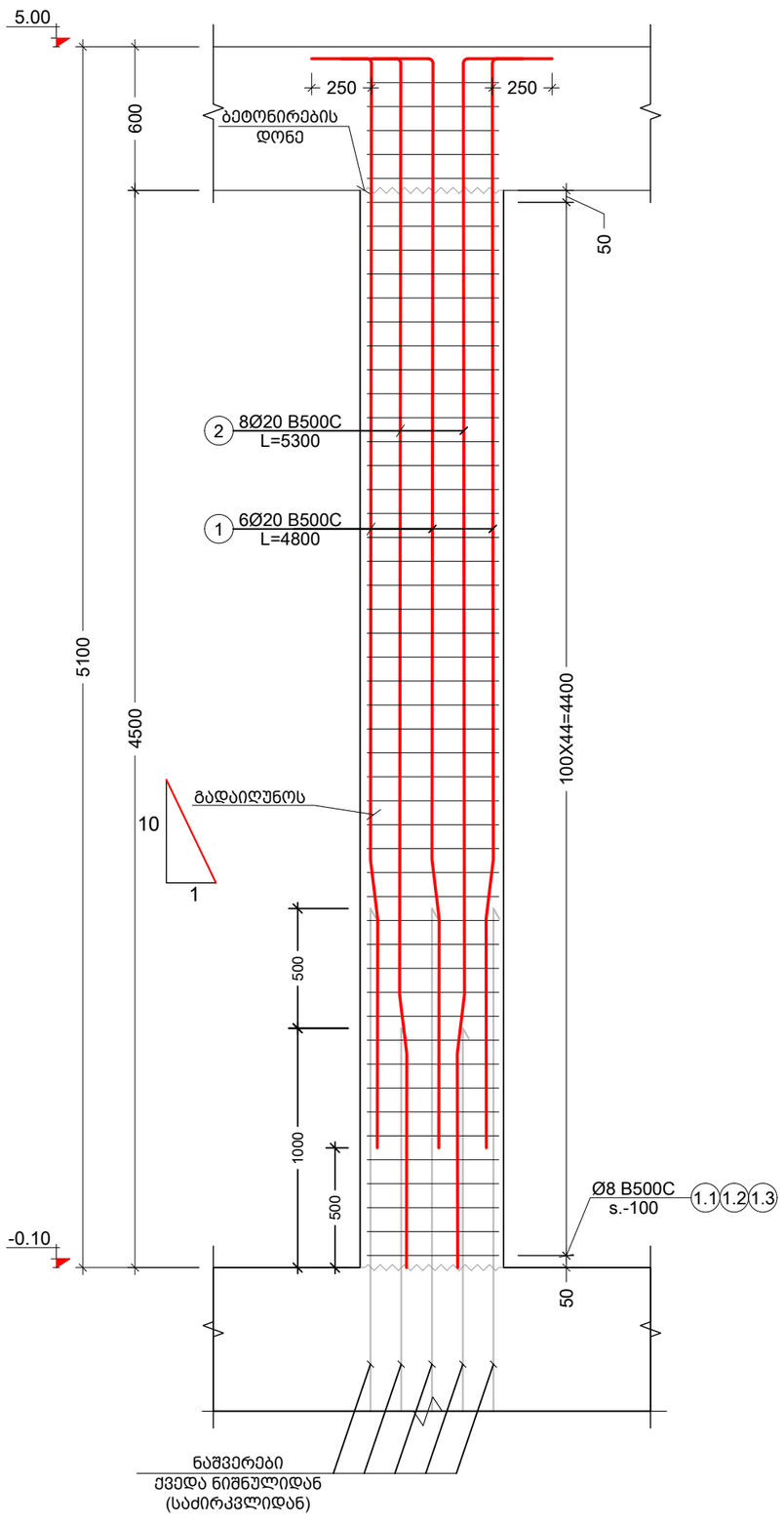

მონოლითური სვეტი- 4 მ.ს.- 4 (კვეთი)
მ 1:10

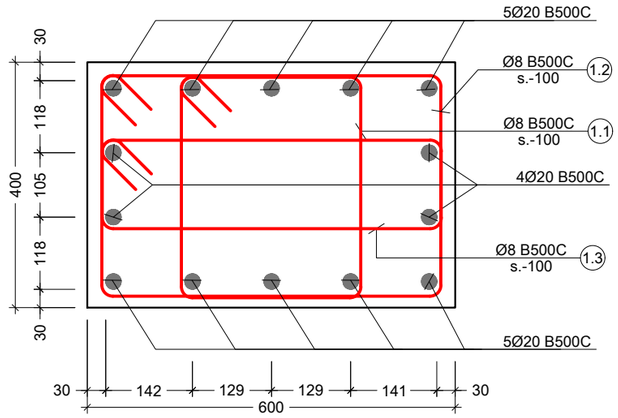

პოზ. №	ესკიზი	L მმ
1.1	385; 440; 340; 285	1450
1.2	640; 440; 340; 540	1960
1.3	640; 230; 130; 540	1540

კონსტრ. დასახ. და სართული	ელემენტის დასახ. და რაოდენობა	პოზ. №	დიამეტრი ან კვეთი (მმ)	ერთეულის სიგრძე (მმ.)	რაოდენობა (ც.)	საერთო სიგრძე (მ.)	საერთო წონა (კგ.)
მონოლითური სვეტების სპეციფიკაცია	მ.ს. - 4 5 (ც.)	1	Ø 20 B500C	4800	6 X 5	144.00	355
		2	Ø 20 B500C	5300	8 X 5	212.00	523
		1.1	Ø 8 B500C	1450	50 X 5	362.50	143
		1.2	Ø 8 B500C	1960	50 X 5	490.00	193
		1.3	Ø 8 B500C	1540	50 X 5	385.00	152
		მძიმე ბეტონი	C20/25	V =	1.2 X 5	= 6.15	მ³

შენიშვნა:
NOTE:

No	Date	Revision	Issued by
----	----	----	----
----	----	----	----
----	----	----	----
----	----	----	----
----	----	----	----

სიტუაციური სქემა
KEY PLAN

მისამართი ADDRESS: ქ. თბილისი , დაბა წყნეთი, რუსთაველის ქუჩა N1. ს/კ (01.20.01.065.015)

პროექტი PROJECT: საოფისე შენობა

ნახაზი DRWG.: მონოლითური სვეტი - 4 მ.ს.- 4

Cubix DEVELOPMENT

ბ.ბერიძე

----	----
ფაილი FILE: COLUMN	პროექტის #: PROJECT No
ფორმატი PAPER SIZE: A3	მასშტაბი SCALE: ----
ნახ.კოდი DRWG. No: S - 306	კორექტ. REVISION: ----
	სტადია STATUS

19.09.2024

მონოლითური სვეტი - 5 მ.ს.- 5
მ 1:25

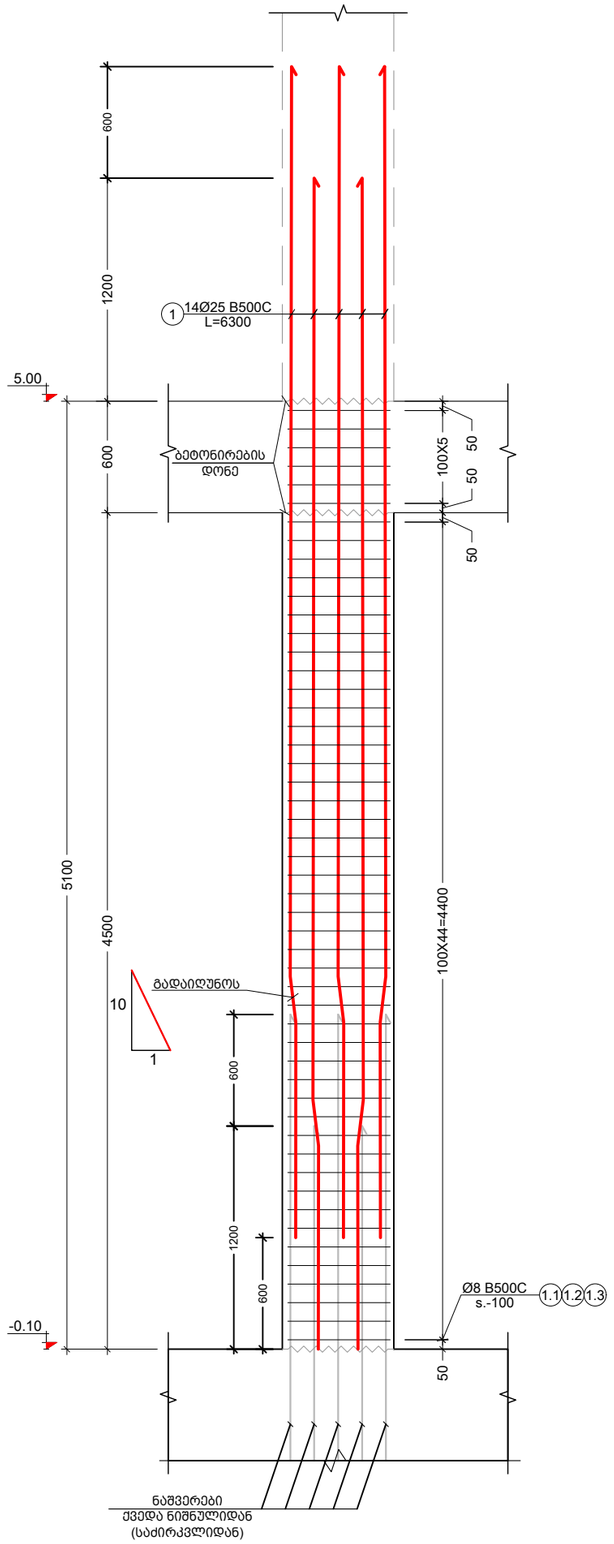

მონოლითური სვეტი- 5 მ.ს.- 5 (კვეთი)
მ 1:10

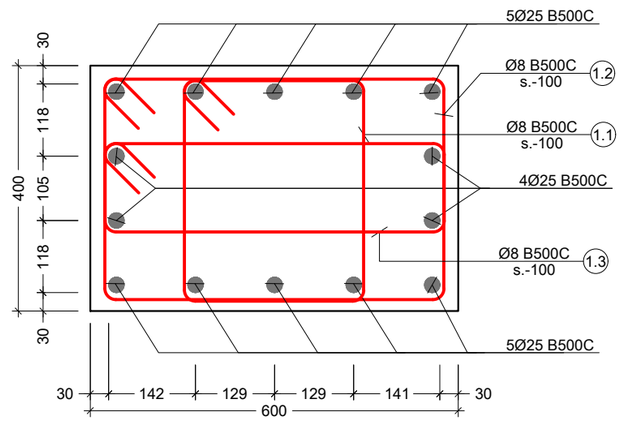

პოზ. №	ესკიზი	L მმ
1.1	385 / 440 / 340 / 285	1450
1.2	640 / 440 / 340 / 540	1960
1.3	640 / 230 / 130 / 540	1540

კონსტრ. დასახ. და სართული	ელემენტის დასახ. და რაოდენობა	პოზ. №	დიამეტრი ან კვეთი (მმ)	ერთეულის სიგრძე (მმ.)	რაოდენობა (ც.)	საერთო სიგრძე (მ.)	საერთო წონა (კგ.)
მონოლითური სვეტების სპეციფიკაცია	მ.ს. - 5 6 (ც.)	1	Ø 25 B500C	6300	14 X 6	529.20	2038
		1.1	Ø 8 B500C	1450	50 X 6	435.00	172
		1.2	Ø 8 B500C	1960	50 X 6	588.00	232
		1.3	Ø 8 B500C	1540	50 X 6	462.00	182
		მძიმე ბეტონი C20/25			V = 1.2 X 6	= 7.38 მ³	

შენიშვნა:
NOTE:

No	Date	Revision	Issued by
----	----	----	----
----	----	----	----
----	----	----	----
----	----	----	----
----	----	----	----

სიტუაციური სქემა
KEY PLAN

მისამართი ADDRESS: ქ. თბილისი , დაბა წყნეთი, რუსთაველის ქუჩა N1. ს/კ (01.20.01.065.015)

პროექტი PROJECT: საოფისე შენობა

ნახაზი DRWG.: მონოლითური სვეტი - 5 მ.ს.- 5

Cubix DEVELOPMENT

ბ.ბერიძე

----	----
ფაილი FILE: COLUMN	პროექტის #: PROJECT No
ფორმატი PAPER SIZE: A3	მასშტაბი SCALE: ----
ნახ.კოდი DRWG. No: S - 307	კორექტ. REVISION: ----
	სტადია STATUS

19.09.2024

მონოლითური სვეტი - 6 მ.ს.- 6
მ 1:25

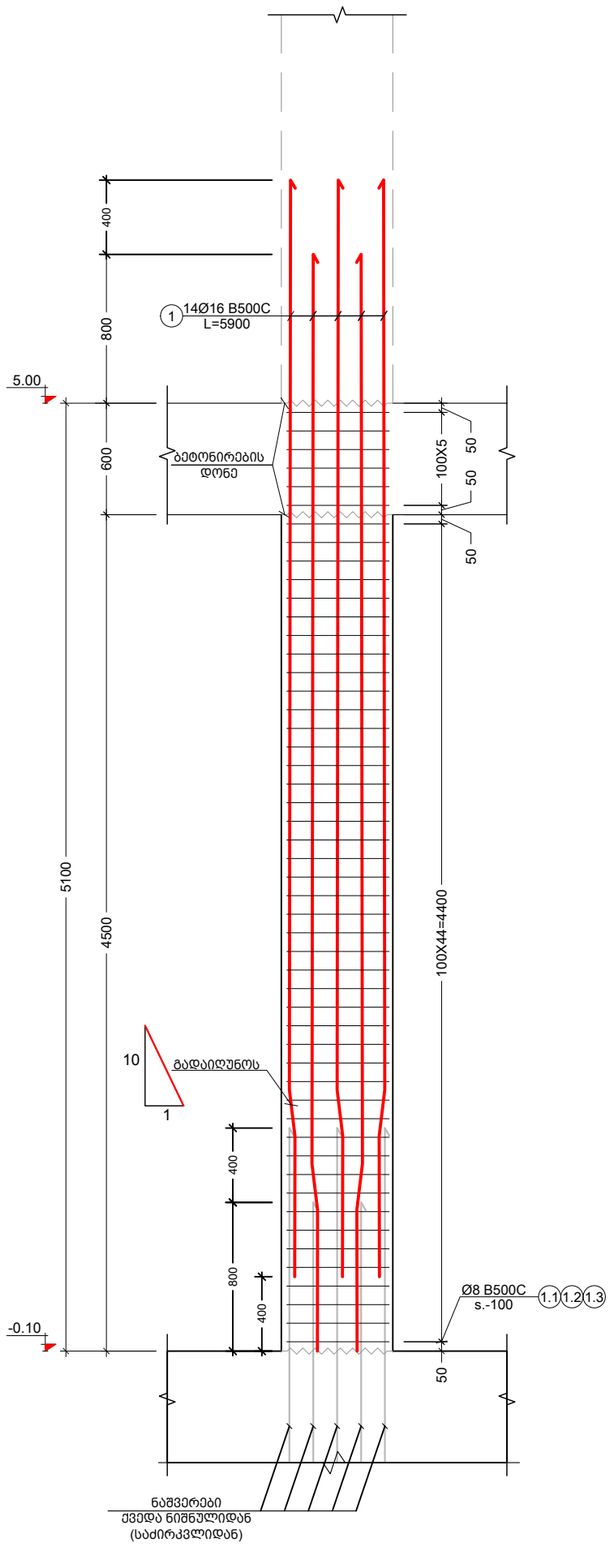

მონოლითური სვეტი- 6 მ.ს.- 6 (კვეთი)
მ 1:10

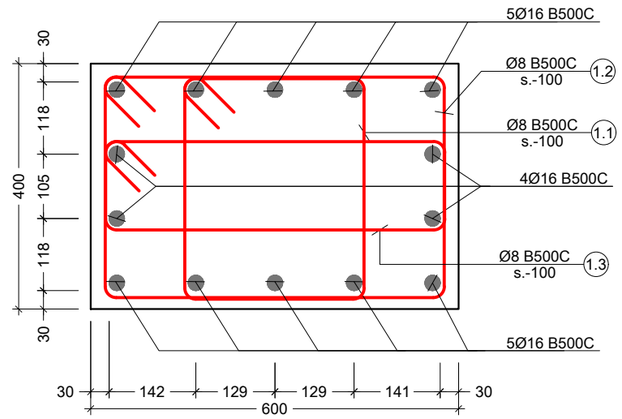

პოზ. №	ესკიზი	L მმ
1.1	385; 440; 340; 285	1450
1.2	640; 440; 340; 540	1960
1.3	640; 230; 130; 540	1540

კონსტრ. დასახ. და სართული	ელემენტის დასახ. და რაოდენობა	პოზ. №	დიამეტრი ან კვეთი (მმ)		ერთეულის სიგრძე (მმ.)	რაოდენობა (ც.)	საერთო სიგრძე (მ.)	საერთო წონა (კგ.)
მონოლითური სვეტების სპეციფიკაცია	მ.ს. - 6 20 (ც.)	1	Ø 16	B500C	5900	14 X 20	1652.00	2606
		1.1	Ø 8	B500C	1450	50 X 20	1450.00	572
		1.2	Ø 8	B500C	1960	50 X 20	1960.00	773
		1.3	Ø 8	B500C	1540	50 X 20	1540.00	607
		მძიმე ბეტონი		C20/25	V =	1.2 X 20	= 24.60	მ³

შენიშვნა:
NOTE:

No	Date	Revision	Issued by
----	----	----	----
----	----	----	----
----	----	----	----
----	----	----	----
----	----	----	----

სიტუაციური სქემა
KEY PLAN

მისამართი ADDRESS: ქ. თბილისი , დაბა წყნეთი, რუსთაველის ქუჩა N1. ს/კ (01.20.01.065.015)

პროექტი PROJECT: საოფისე შენობა

ნახაზი DRWG.: მონოლითური სვეტი - 6 მ.ს.- 6

Cubix DEVELOPMENT

ბ.ბერიძე

----	----
ფაილი FILE: COLUMN	პროექტის #: PROJECT No
ფორმატი PAPER SIZE: A3	მასშტაბი SCALE: ----
ნახ.კოდი DRWG. No: S - 308	კორექტ. REVISION: ----
	სტადია STATUS

19.09.2024

სვეტების მარკირების გეგმა 5.00 ნიშნულზე
მ. 1:100

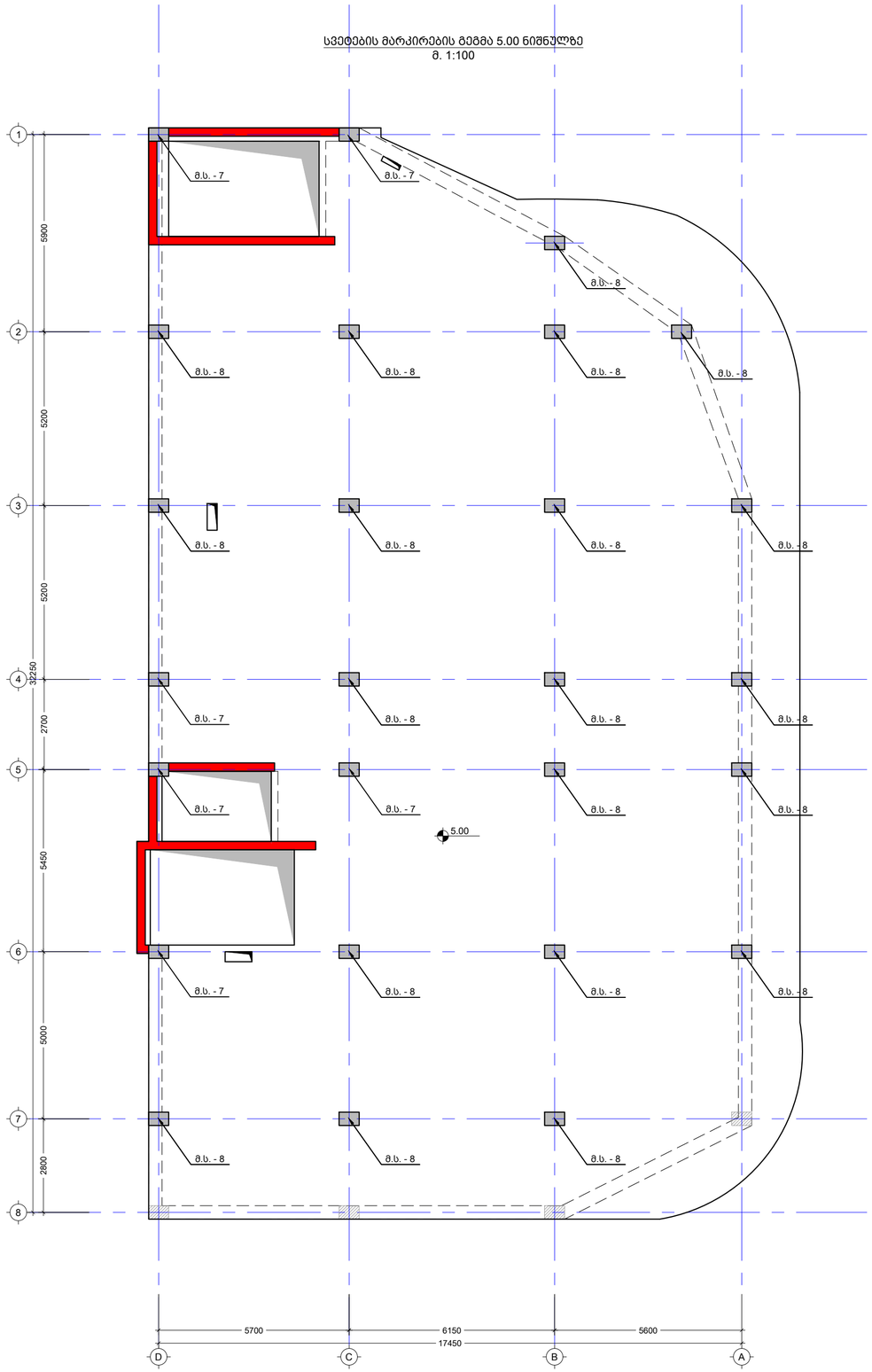

შენიშვნა:
NOTE:

No	Date	Revision	Issued by
----	----	----	----
----	----	----	----
----	----	----	----
----	----	----	----
----	----	----	----

სიტუაციური სქემა
KEY PLAN

მისამართი
ADDRESS
ქ. თბილისი , დაბა წყნეთში, რუსთაველის ქუჩა N1,
ს/კ (01.20.01.065.015)

პროექტი
PROJECT
საოფისე შენობა

ნახაზი
DRWG.
სვეტების მარკირების გეგმა 5.00 ნიშნულზე

Cubix DEVELOPMENT

ბ.ბერიძე

----	----
ფაილი FILE: COLUMN	პროექტის #: PROJECT No
ფორმატი PAPER SIZE: A2	მასშტაბი SCALE: ----
ნახ.კოდი DRWG. No: S - 309	კორექტ. REVISION: ----
	სტატუსი STATUS

19.09.2024

მონოლითური სვეტი - 7 მ.ს.- 7
მ 1:25

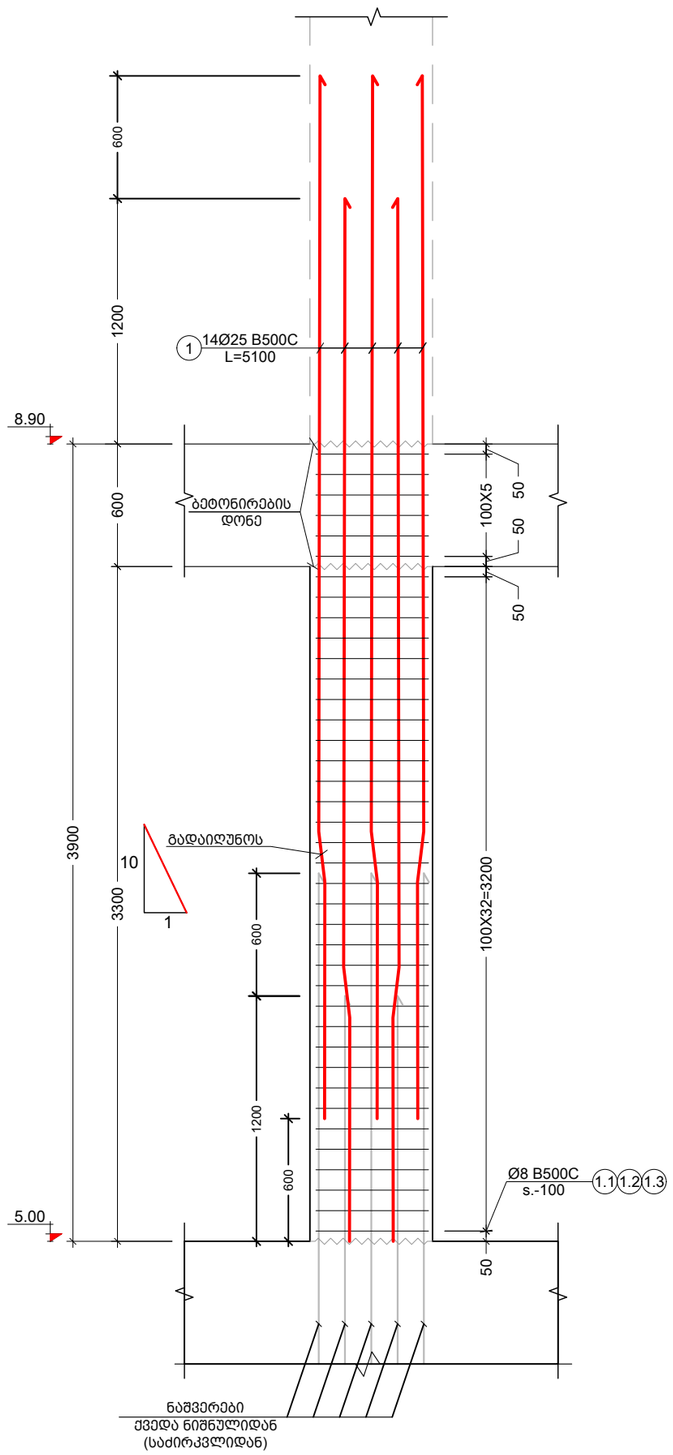

მონოლითური სვეტი- 7 მ.ს.- 7 (კვეთი)
მ 1:10

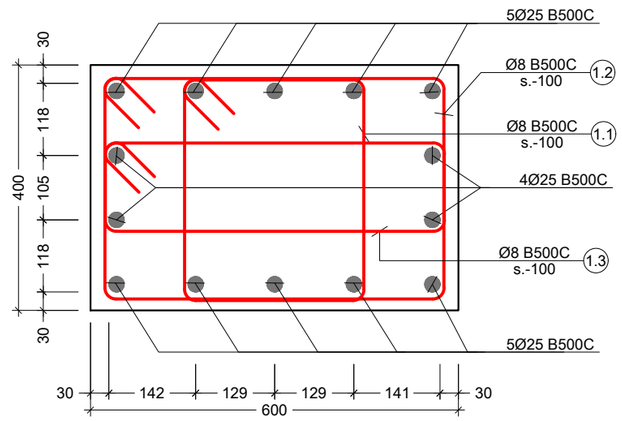

პოზ. №	ესკიზი	L მმ
1.1	385; 440; 340; 285	1450
1.2	640; 440; 340; 540	1960
1.3	640; 230; 130; 540	1540

კონსტრ. დასახ. და სართული	ელემენტის დასახ. და რაოდენობა	პოზ. №	დიამეტრი ან კვეთი (მმ)	ერთეულის სიგრძე (მმ.)	რაოდენობა (ც.)	საერთო სიგრძე (მ.)	საერთო წონა (კგ.)
მონოლითური სვეტების სპეციფიკაცია	მ.ს. - 7 6 (ც.)	1	Ø 25 B500C	5100	14 X 6	428.40	1650
		1.1	Ø 8 B500C	1450	39 X 6	339.30	134
		1.2	Ø 8 B500C	1960	39 X 6	458.64	181
		1.3	Ø 8 B500C	1540	39 X 6	360.36	142
		მძიმე ბეტონი	C20/25	V =	0.9 X 6	= 5.64	მ³

შენიშვნა:
NOTE:

No	Date	Revision	Issued by
----	----	----	----
----	----	----	----
----	----	----	----
----	----	----	----
----	----	----	----

სიტუაციური სქემა
KEY PLAN

მისამართი ADDRESS: ქ. თბილისი , დაბა წყნეთი, რუსთაველის ქუჩა N1. ს/კ (01.20.01.065.015)

პროექტი PROJECT: საოფისე შენობა

ნახაზი DRWG.: მონოლითური სვეტი - 7 მ.ს.- 7

Cubix DEVELOPMENT

ბ.ბერიძე

----	----
ფაილი FILE: COLUMN	პროექტის #: PROJECT No
ფორმატი PAPER SIZE: A3	მასშტაბი SCALE: ----
ნახ.კოდი DRWG. No: S - 310	კორექტ. REVISION: ----
	სტადია STATUS

19.09.2024

მონოლითური სვეტი - 8 მ.ს.- 8
მ 1:25

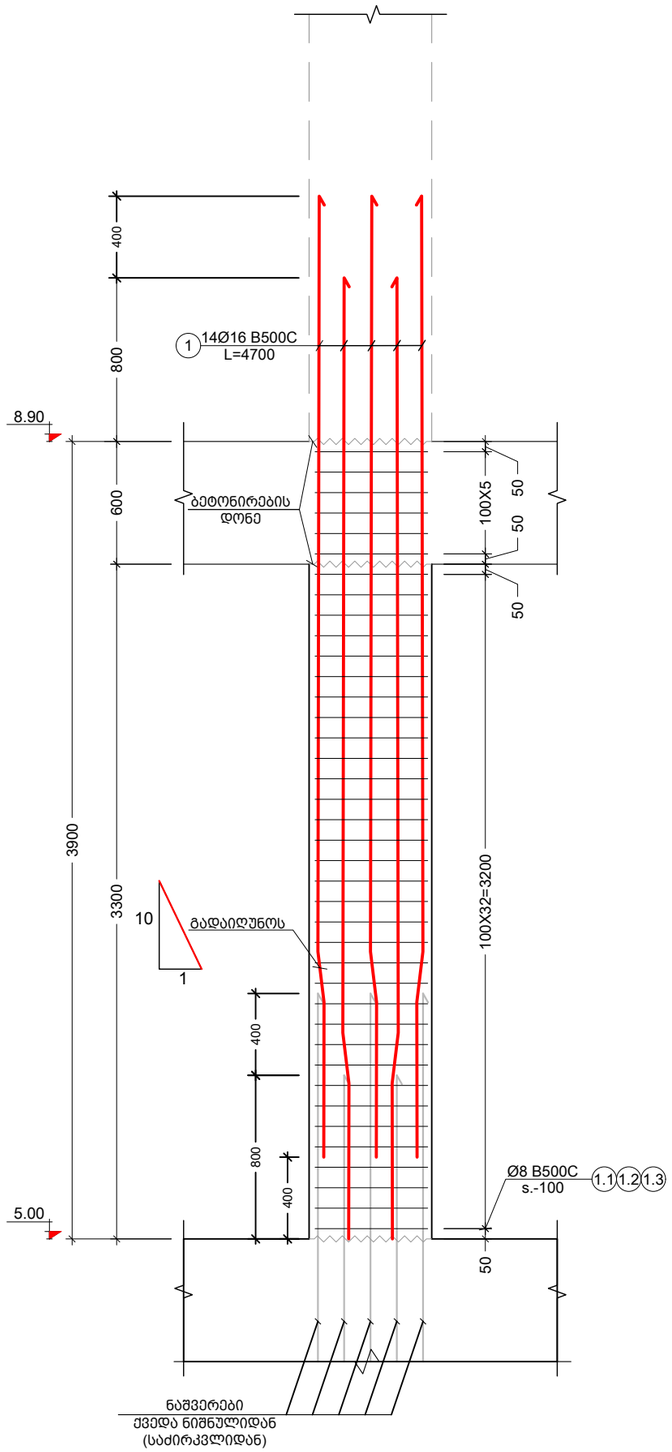

მონოლითური სვეტი- 8 მ.ს.- 8 (კვეთი)
მ 1:10

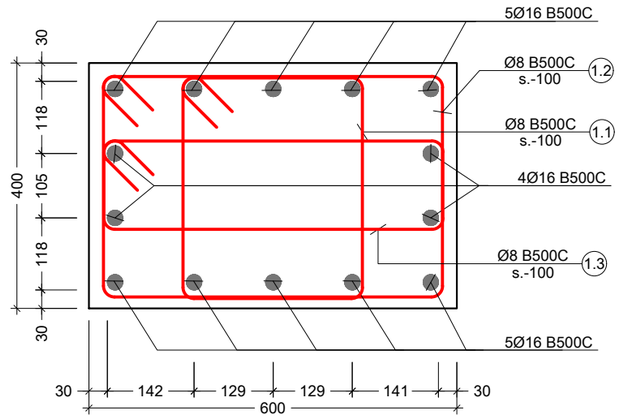

პოზ. №	ესკიზი	L მმ
1.1	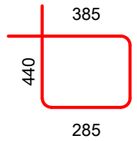	1450
1.2	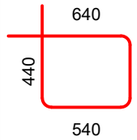	1960
1.3	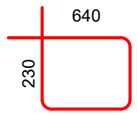	1540

კონსტრ. დასახ. და სართული	ელემენტის დასახ. და რაოდენობა	პოზ. №	დიამეტრი ან კვეთი (მმ)	ერთეულის სიგრძე (მმ.)	რაოდენობა (ც.)	საერთო სიგრძე (მ.)	საერთო წონა (კგ.)
მონოლითური სვეტების სპეციფიკაცია	მ.ს. - 8 20 (ც.)	1	Ø 16 B500C	4700	14 X 20	1316.00	2076
		1.1	Ø 8 B500C	1450	39 X 20	1131.00	446
		1.2	Ø 8 B500C	1960	39 X 20	1528.80	603
		1.3	Ø 8 B500C	1540	39 X 20	1201.20	474
		მძიმე ბეტონი C20/25		V =	0.9 X 20	= 18.80 მ³	

შენიშვნა:
NOTE:

No	Date	Revision	Issued by
----	----	----	----
----	----	----	----
----	----	----	----
----	----	----	----
----	----	----	----

სიტუაციური სქემა
KEY PLAN

მისამართი ADDRESS: ქ. თბილისი , დაბა წყნეთი, რუსთაველის ქუჩა N1. ს/კ (01.20.01.065.015)

პროექტი PROJECT: საოფისე შენობა

ნახაზი DRWG.: მონოლითური სვეტი - 8 მ.ს.- 8

Cubix DEVELOPMENT

ბ.ბერიძე

----	----
ფაილი FILE: COLUMN	პროექტის #: PROJECT No
ფორმატი PAPER SIZE: A3	მასშტაბი SCALE: ----
ნახ.კოდი DRWG. No: S - 311	კორექტ. REVISION: ----
	სტადია STATUS

19.09.2024

სვეტების მარკირების გეგმა 8.90 ნიშნულზე
მ. 1:100

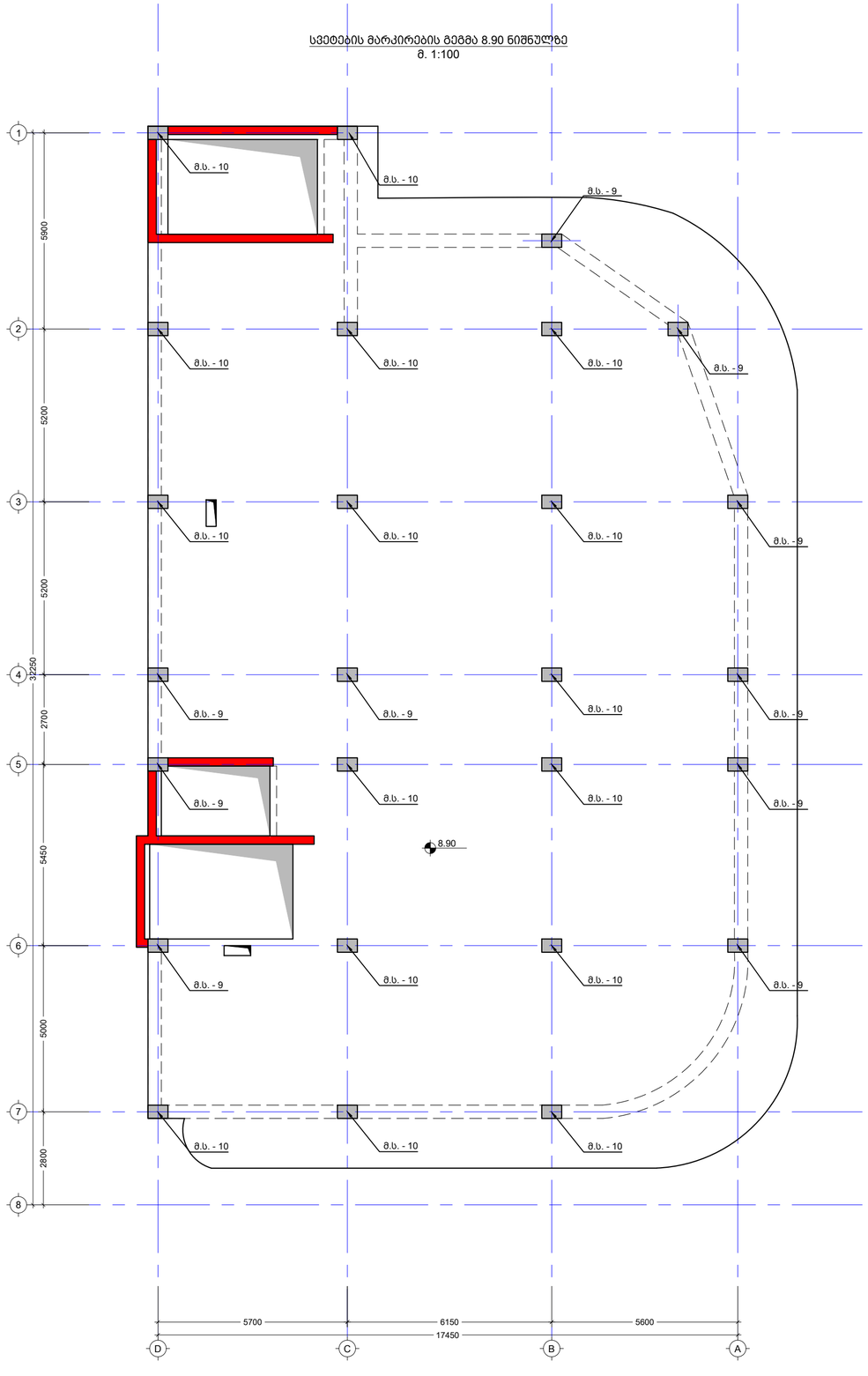

შენიშვნა:
NOTE:

No	Date	Revision	Issued by
----	----	----	----
----	----	----	----
----	----	----	----
----	----	----	----
----	----	----	----

სიტუაციური სქემა
KEY PLAN

მისამართი
ADDRESS
ქ. თბილისი , დაბა წყნეთი, რუსთაველის ქუჩა N1.
ს/კ (01.20.01.065.015)

პროექტი
PROJECT
საოფისე შენობა

ნახაზი
DRWG.
სვეტების მარკირების გეგმა 8.90 ნიშნულზე

Cubix DEVELOPMENT

ბ.ბერიძე

----	----
ფაილი FILE: COLUMN	პროექტის #: PROJECT No
ფორმატი PAPER SIZE: A2	მასშტაბი SCALE: ----
ნახ.კოდი DRWG. No: S - 312	კორექტი REVISION: ----
	სტატუსი STATUS

19.09.2024

სვეტების მარკირების გეგმა 12.20 ნიშნულზე
მ. 1:100

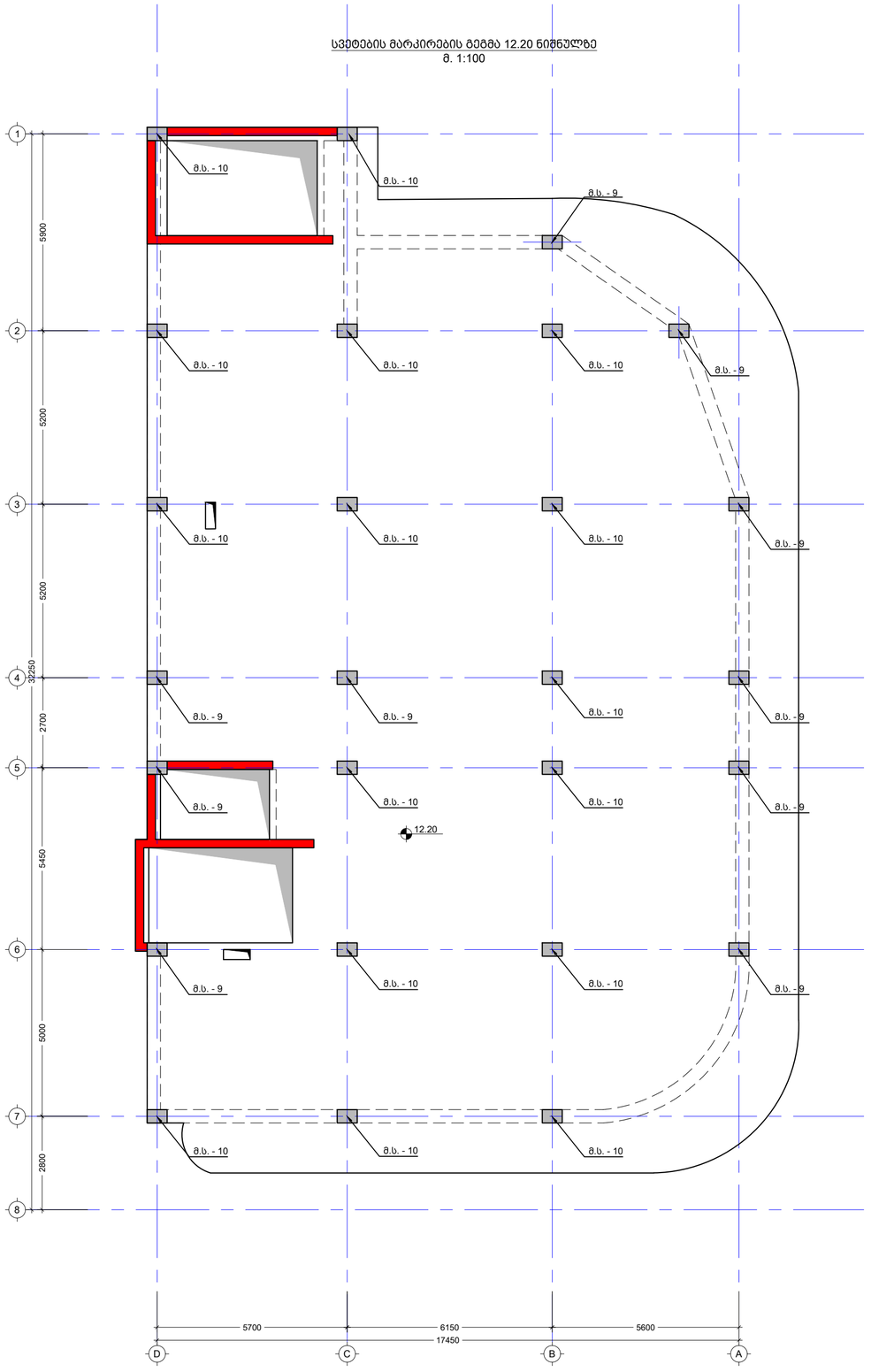

შენიშვნა:
NOTE:

No	Date	Revision	Issued by
----	----	----	----
----	----	----	----
----	----	----	----
----	----	----	----
----	----	----	----

სიტუაციური სქემა
KEY PLAN

მისამართი
ADDRESS
ქ. თბილისი , დაბა წყნეთი, რუსთაველის ქუჩა N1,
ს/კ (01.20.01.065.015)

პროექტი
PROJECT
საოფისე შენობა

ნახაზი
DRWG.
სვეტების მარკირების გეგმა 12.20 ნიშნულზე

Cubix DEVELOPMENT

ბ.ბერიძე

----	----
ფაილი FILE / COLUMN	პროექტის #: PROJECT No
ფორმატი PAPER SIZE: A2	მასშტაბი SCALE: ----
ნახ.კოდი DRWG. No: S - 313	კორექტ. REVISION: ----
	სტატუსი STATUS

13.09.2024

სვეტების მარკირების გეგმა 15.50 ნიშნულზე
მ. 1:100

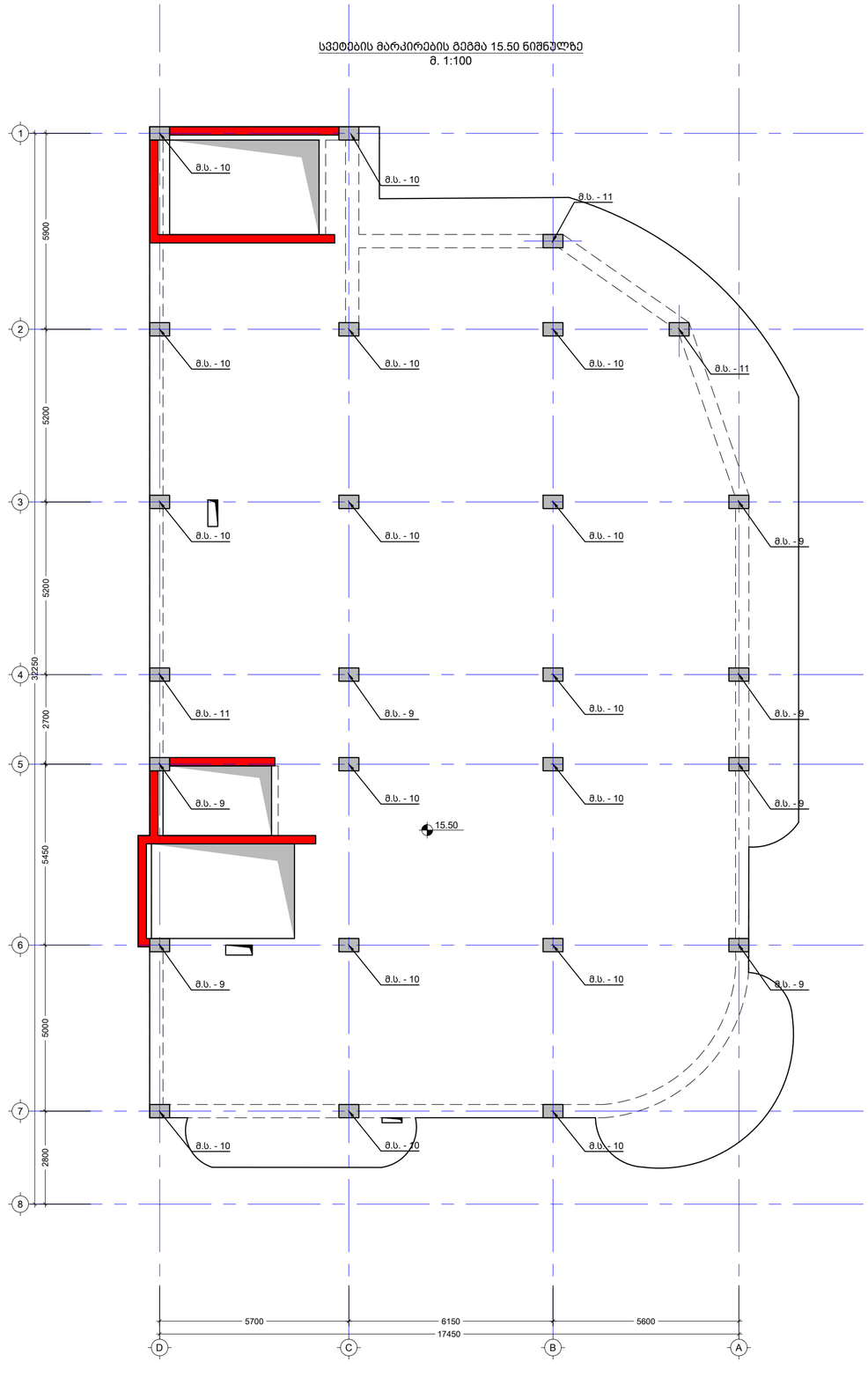

შენიშვნა:
NOTE:

----	----	----	----
----	----	----	----
----	----	----	----
----	----	----	----
----	----	----	----
No	Date	Revision	Issued by

სიტუაციური სქემა
KEY PLAN

მისამართი
ADDRESS
ქ. თბილისი , დაბა წყნეთი, რუსთაველის ქუჩა N1,
ს/კ (01.20.01.065.015)

პროექტი
PROJECT
საოფისე შენობა

ნახაზი
DRWG.
სვეტების მარკირების გეგმა 15.50 ნიშნულზე

Cubix DEVELOPMENT

ბ.ბერიძე

----	----
ფაილი FILE COLUMN	პროექტის #: PROJECT No
ფორმატი PAPER SIZE A2	მასშტაბი SCALE ----
ნახ. კოდი DRWG. No S - 314	კორექტი REVISION ----	სტატუსი STATUS

19.09.2024

მონოლითური სვეტი - 9 მ.ს.- 9
მ 1:25

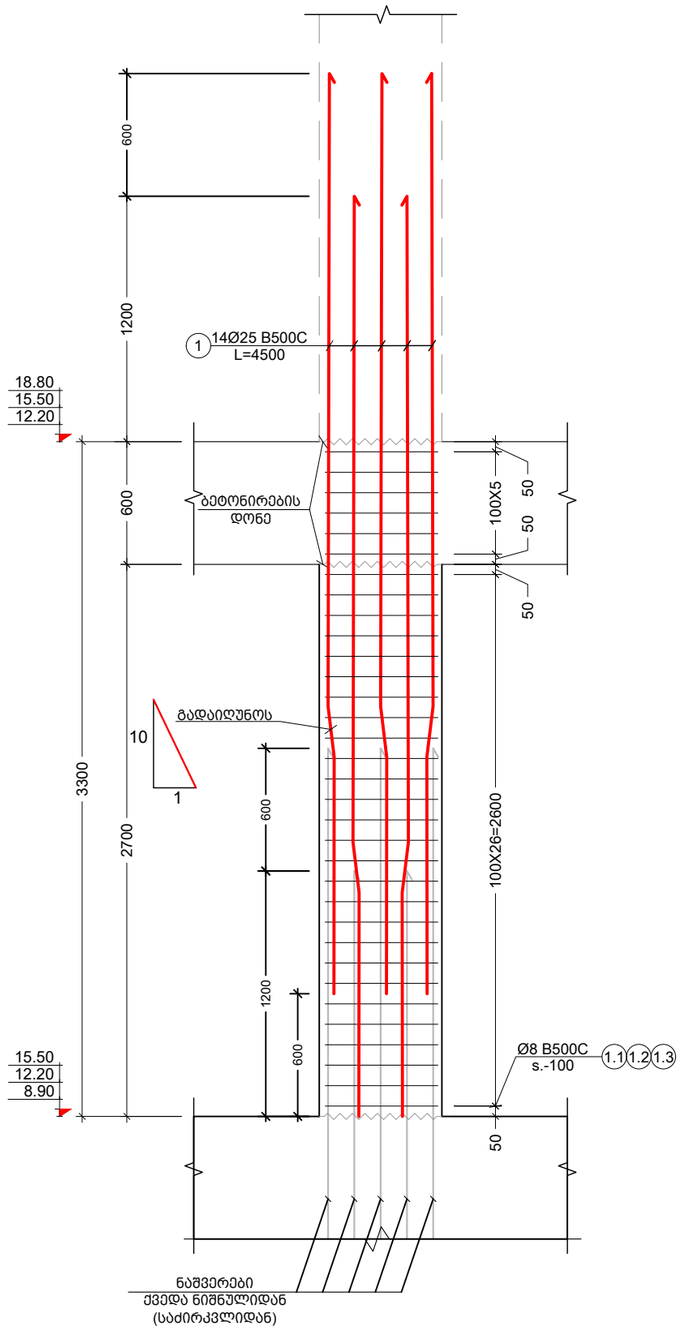

მონოლითური სვეტი- 9 მ.ს.- 9 (კვეთი)
მ 1:10

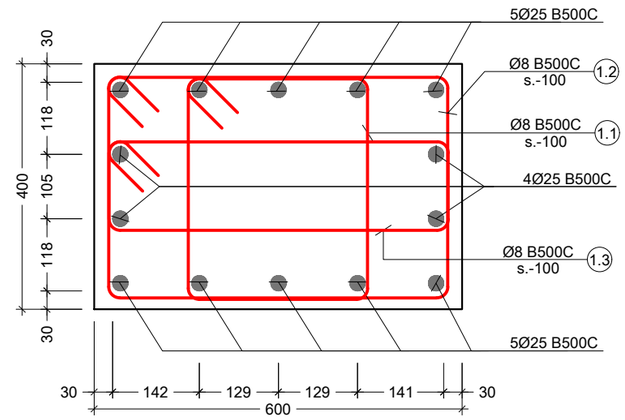

პოზ. №	ე ს კ ი ზ ი	L მმ
1.1	385 / 440 / 340 / 285	1450
1.2	640 / 440 / 340 / 540	1960
1.3	640 / 230 / 130 / 540	1540

კონსტრ. დასახ. და სართული	ელემენტის დასახ. და რაოდენობა	პოზ. №	დიამეტრი ან კვეთი (მმ)	ერთეულის სიგრძე (მმ.)	რაოდენობა (ც.)	საერთო სიგრძე (მ.)	საერთო წონა (კგ.)
მონოლითური სვეტების სპეციფიკაცია	მ.ს. - 9 27 (ც.)	1	Ø 25 B500C	4500	14 X 27	1701.00	6551
		1.1	Ø 8 B500C	1450	33 X 27	1291.95	510
		1.2	Ø 8 B500C	1960	33 X 27	1746.36	689
		1.3	Ø 8 B500C	1540	33 X 27	1372.14	541
		მძიმე ბეტონი C20/25			V = 0.8 X 27	= 21.60 მ³	

შენიშვნა:
NOTE:

No	Date	Revision	Issued by
----	----	----	----
----	----	----	----
----	----	----	----
----	----	----	----
----	----	----	----

სიტუაციური სქემა
KEY PLAN

მისამართი ADDRESS: ქ. თბილისი , დაბა წყნეთი, რუსთაველის ქუჩა N1. ს/კ (01.20.01.065.015)

პროექტი PROJECT: საოფისე შენობა

ნახაზი DRWG.: მონოლითური სვეტი - 9 მ.ს.- 9

Cubix DEVELOPMENT

ბ.ბერიძე

----	----
ფაილი FILE: COLUMN	პროექტის #: PROJECT No
ფორმატი PAPER SIZE: A3	მასშტაბი SCALE: ----
ნახ.კოდი DRWG. No: S - 315	კორექტ. REVISION: ----
	სტადია STATUS

19.09.2024

მონოლითური სვეტი - 10 მ.ს.- 10
მ 1:25

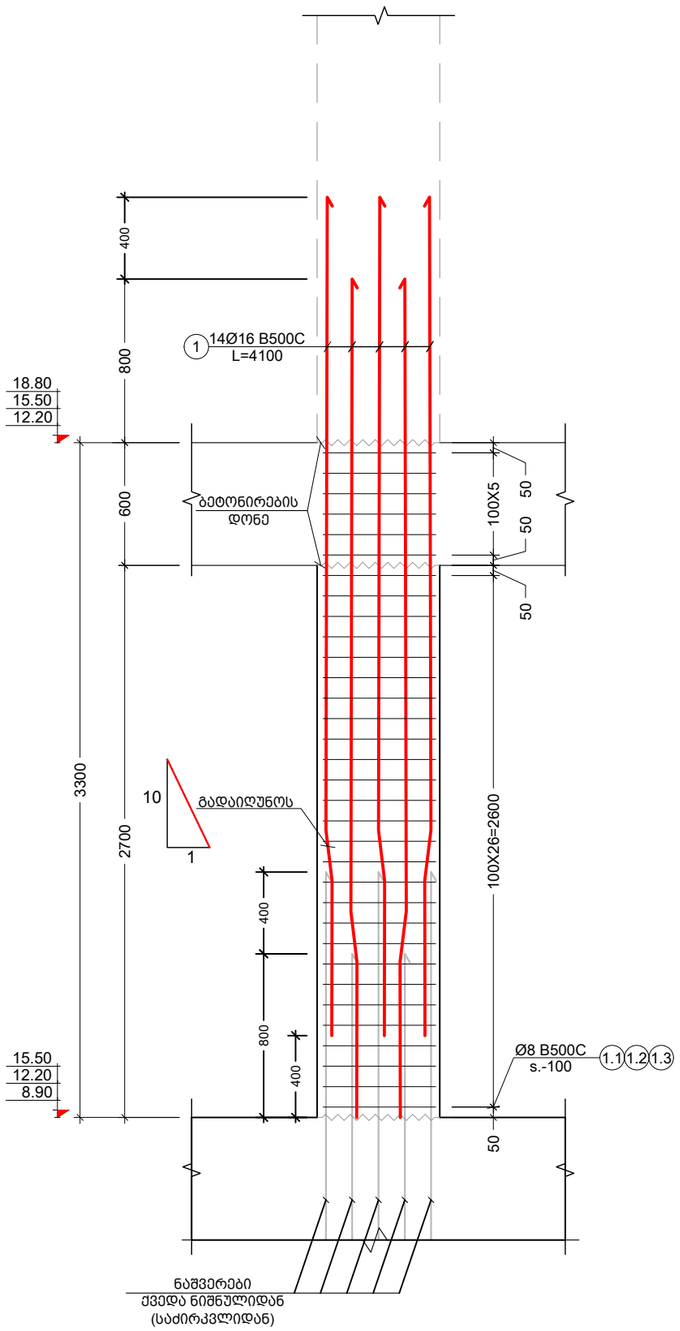

მონოლითური სვეტი- 10 მ.ს.- 10 (კვეთი)
მ 1:10

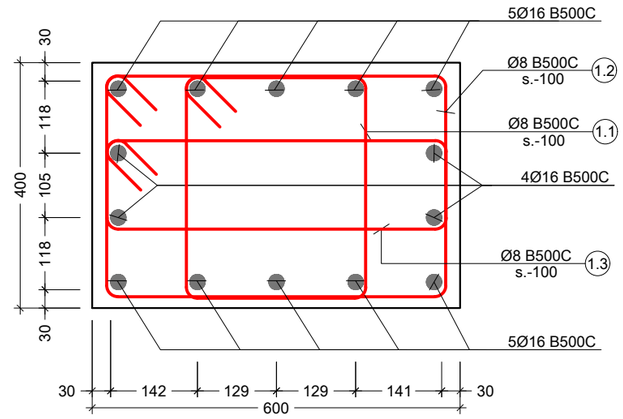

პოზ. №	ესკიზი	L მმ
1.1	385 / 440 / 340 / 285	1450
1.2	640 / 440 / 340 / 540	1960
1.3	640 / 230 / 130 / 540	1540

კონსტრ. დასახ. და სართული	ელემენტის დასახ. და რაოდენობა	პოზ. №	დიამეტრი ან კვეთი (მმ)	ერთეულის სიგრძე (მმ.)	რაოდენობა (ც.)	საერთო სიგრძე (მ.)	საერთო წონა (კგ.)
მონოლითური სვეტების სპეციფიკაცია	მ.ს. - 10 48 (ც.)	1	Ø 16 B500C	4100	14 X 48	2755.20	4346
		1.1	Ø 8 B500C	1450	33 X 48	2296.80	906
		1.2	Ø 8 B500C	1960	33 X 48	3104.64	1224
		1.3	Ø 8 B500C	1540	33 X 48	2439.36	962
		მძიმე ბეტონი C20/25		V =	0.8 X 48	= 38.40 მ³	

შენიშვნა:
NOTE:

No	Date	Revision	Issued by
----	----	----	----
----	----	----	----
----	----	----	----
----	----	----	----
----	----	----	----

სიტუაციური სქემა
KEY PLAN

მისამართი ADDRESS: ქ. თბილისი , დაბა წყნეთი, რუსთაველის ქუჩა N1. ს/კ (01.20.01.065.015)

პროექტი PROJECT: საოფისე შენობა

ნახაზი DRWG.: მონოლითური სვეტი - 10 მ.ს.- 10

Cubix DEVELOPMENT

ბ.ბერიძე

ფაილი FILE: ----
COLUMN
პროექტის #: PROJECT No: ----
ფორმატი PAPER SIZE: A3
მასშტაბი SCALE: ----
ნახ.კოდი DRWG. No: S - 316
კორექტ. REVISION: ----
სტადია STATUS

19.09.2024

მონოლითური სვეტი - 11 მ.ს.- 11
მ 1:25

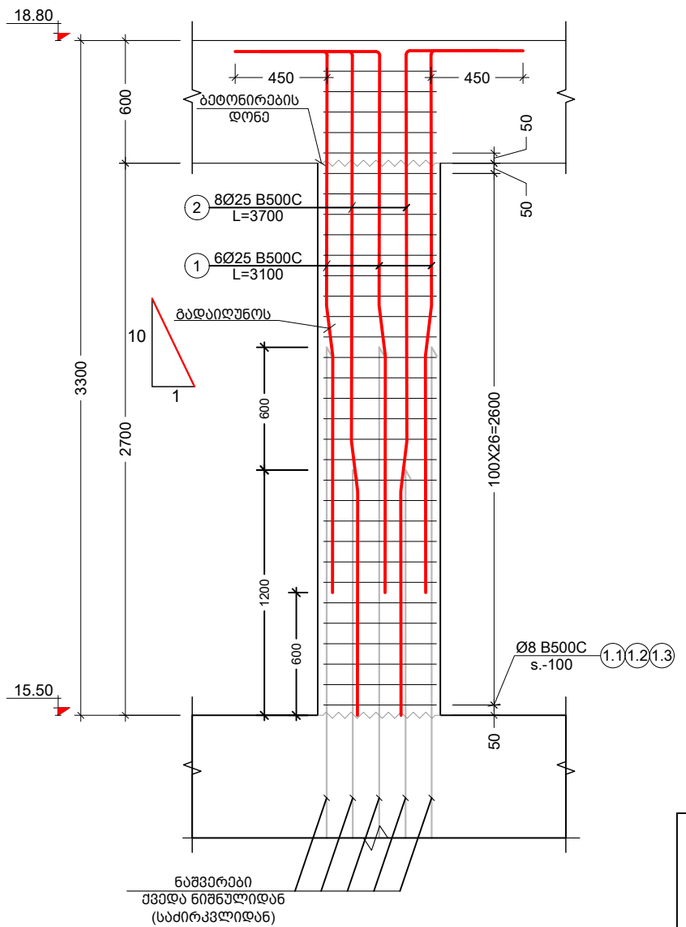

მონოლითური სვეტი- 11 მ.ს.- 11 (კვეთი)
მ 1:10

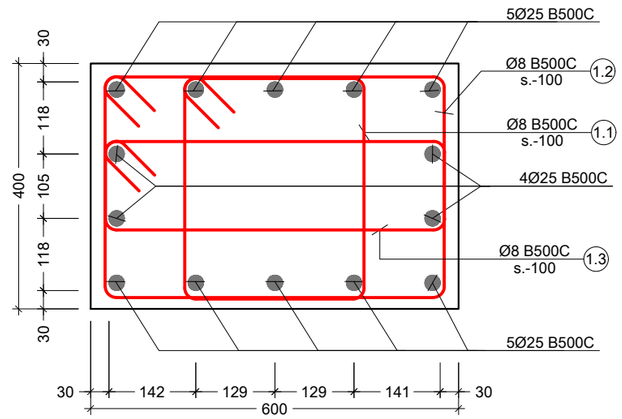

პოზ. №	ე ს კ ი ზ ი	L მმ
1.1	385 / 440 / 340 / 285	1450
1.2	640 / 440 / 340 / 540	1960
1.3	640 / 230 / 130 / 540	1540

კონსტრ. დასახ. და სართული	ელემენტის დასახ. და რაოდენობა	პოზ. №	დიამეტრი ან კვეთი (მმ)	ერთეულის სიგრძე (მმ.)	რაოდენობა (ც.)	საერთო სიგრძე (მ.)	საერთო წონა (კგ.)
მონოლითური სვეტების სვეტფეხება	მ.ს. - 11 3 (ც.)	1	Ø 25 B500C	3100	6 X 3	55.80	215
		2	Ø 25 B500C	3700	8 X 3	88.80	342
		1.1	Ø 8 B500C	1450	33 X 3	143.55	57
		1.2	Ø 8 B500C	1960	33 X 3	194.04	77
		1.3	Ø 8 B500C	1540	33 X 3	152.46	60
			მძიმე ბეტონი C20/25		V = 0.8 X 3	= 2.40 მ³	

შენიშვნა:
NOTE:

No	Date	Revision	Issued by
----	----	----	----
----	----	----	----
----	----	----	----
----	----	----	----
----	----	----	----
----	----	----	----

სიტუაციური სქემა
KEY PLAN

მისამართი ADDRESS: ქ. თბილისი , დაბა წყნეთი, რუსთაველის ქუჩა N1. ს/კ (01.20.01.065.015)

პროექტი PROJECT: საოფისე შენობა

ნახაზი DRWG.: მონოლითური სვეტი - 11 მ.ს.- 11

Cubix DEVELOPMENT

ბ.ბერიძე

----	----
ფაილი FILE / COLUMN	პროექტის #: PROJECT No
ფორმატი PAPER SIZE: A3	მასშტაბი SCALE: ----
ნახ.კოდი DRWG. No: S - 317	კორექტ. REVISION: ----
	სტადია STATUS

19.09.2024

შენიშვნა:
NOTE:

სვეტების მარკირების გეგმა 18.80 ნიშნულზე
მ. 1:100

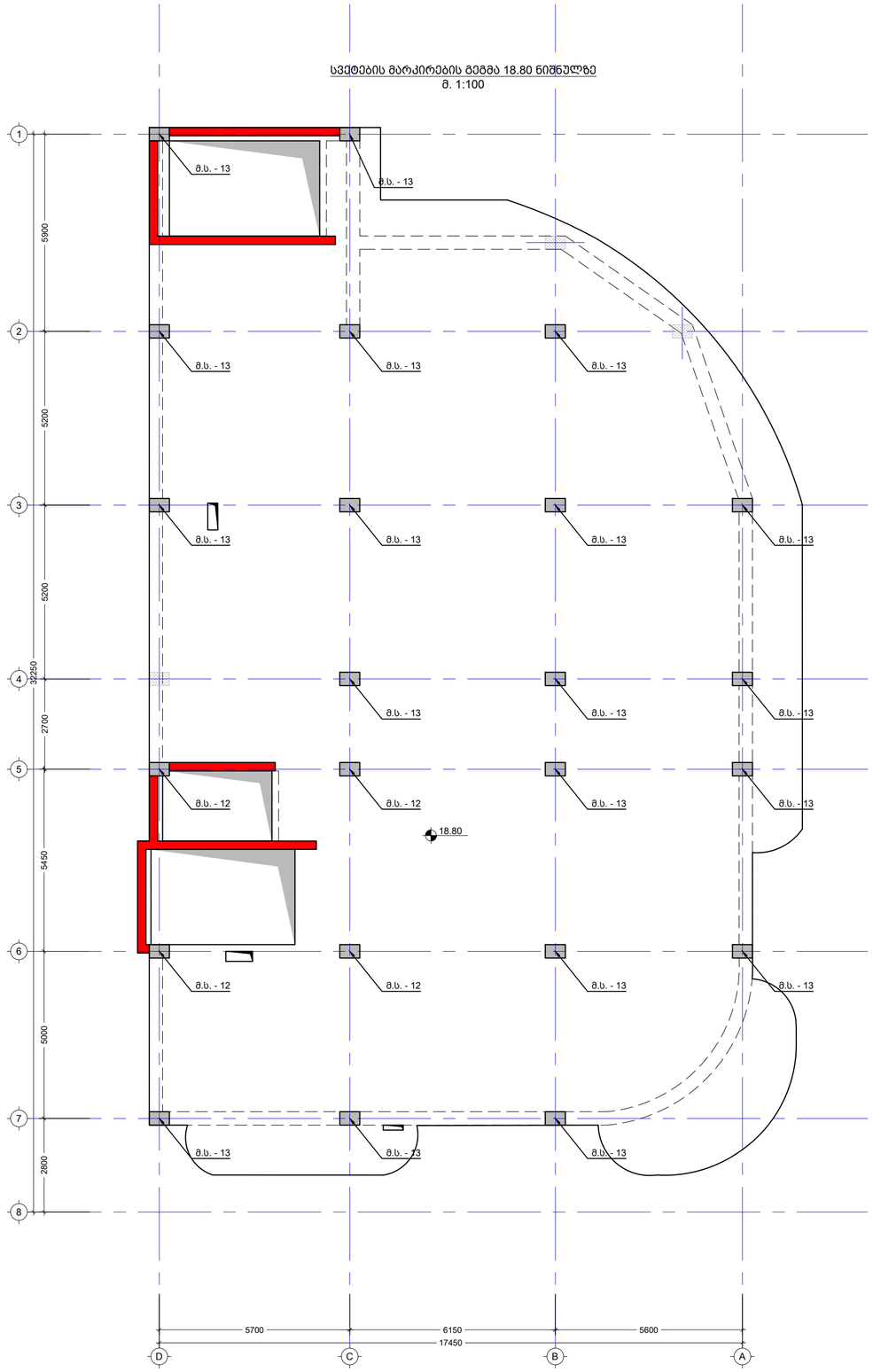

No	Date	Revision	Issued by
----	----	----	----
----	----	----	----
----	----	----	----
----	----	----	----
----	----	----	----

სიტუაციური სქემა
KEY PLAN

მისამართი
ADDRESS
ქ. თბილისი , დაბა წყნეთი, რუსთაველის ავენიუ N1,
ს/კ (01.20.01.065.015)

პროექტი
PROJECT
საოფისე შენობა

ნახაზი
DRWG.
სვეტების მარკირების გეგმა 18.80 ნიშნულზე

Cubix DEVELOPMENT

ბ.ბერიძე

----	----
ფაილი FILE: COLUMN	პროექტის #: PROJECT No
ფორმატი PAPER SIZE: A2	მასშტაბი SCALE: ----
ნახ. კოდი DRWG. No: S - 318	კორექტ. REVISION: ----	სტატუსი STATUS

19.09.2024

მონოლითური სვეტი - 12 მ.ს.- 12
მ 1:25

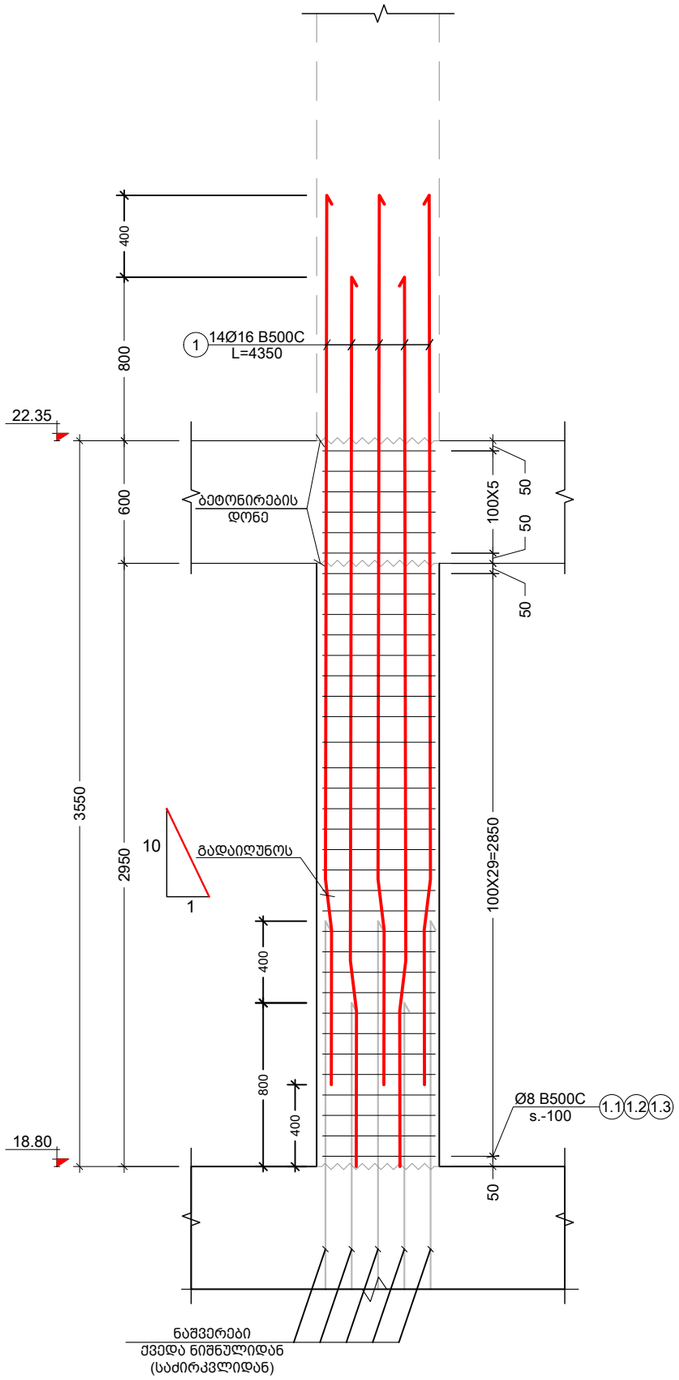

მონოლითური სვეტი- 12 მ.ს.- 12 (კვეთი)
მ 1:10

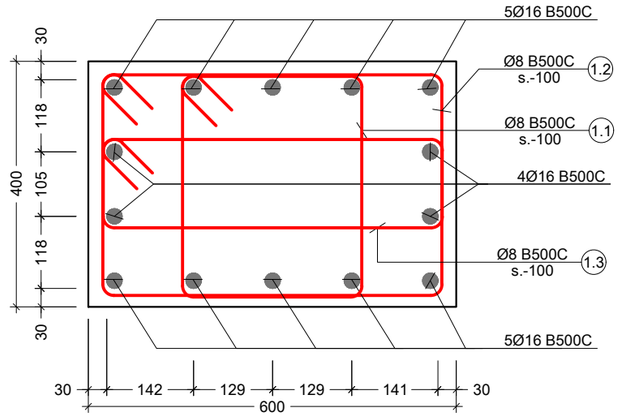

პოზ. №	ესკიზი	L მმ
1.1	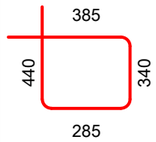	1450
1.2	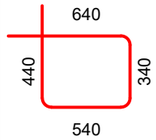	1960
1.3	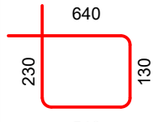	1540

კონსტრ. დასახ. და სართული	ელემენტის დასახ. და რაოდენობა	პოზ. №	დიამეტრი ან კვეთი (მმ)	ერთეულის სიგრძე (მმ.)	რაოდენობა (ც.)	საერთო სიგრძე (მ.)	საერთო წონა (კგ.)
მონოლითური სვეტების სპეციფიკაცია	მ.ს. - 12 4 (ც.)	1	Ø 16 B500C	4350	14 X 4	243.60	384
		1.1	Ø 8 B500C	1450	36 X 4	208.80	82
		1.2	Ø 8 B500C	1960	36 X 4	282.24	111
		1.3	Ø 8 B500C	1540	36 X 4	221.76	87
		მძიმე ბეტონი	C20/25	V =	0.9 X 4	= 3.44 მ³	

შენიშვნა:
NOTE:

No	Date	Revision	Issued by
----	----	----	----
----	----	----	----
----	----	----	----
----	----	----	----
----	----	----	----

სიტუაციური სქემა
KEY PLAN

მისამართი ADDRESS: ქ. თბილისი , დაბა წყნეთი, რუსთაველის ქუჩა N1. ს/კ (01.20.01.065.015)

პროექტი PROJECT: საოფისე შენობა

ნახაზი DRWG.: მონოლითური სვეტი - 12 მ.ს.- 12

Cubix DEVELOPMENT

ბ.ბერიძე

----	----
ფაილი FILE: COLUMN	პროექტის #: PROJECT No
ფორმატი PAPER SIZE: A3	მასშტაბი SCALE: ----
ნახ.კოდი DRWG. No: S - 319	კორექტ. REVISION: ----
	სტადია STATUS

19.09.2024

მონოლითური სვეტი - 13 მ.ს.- 13
მ 1:25

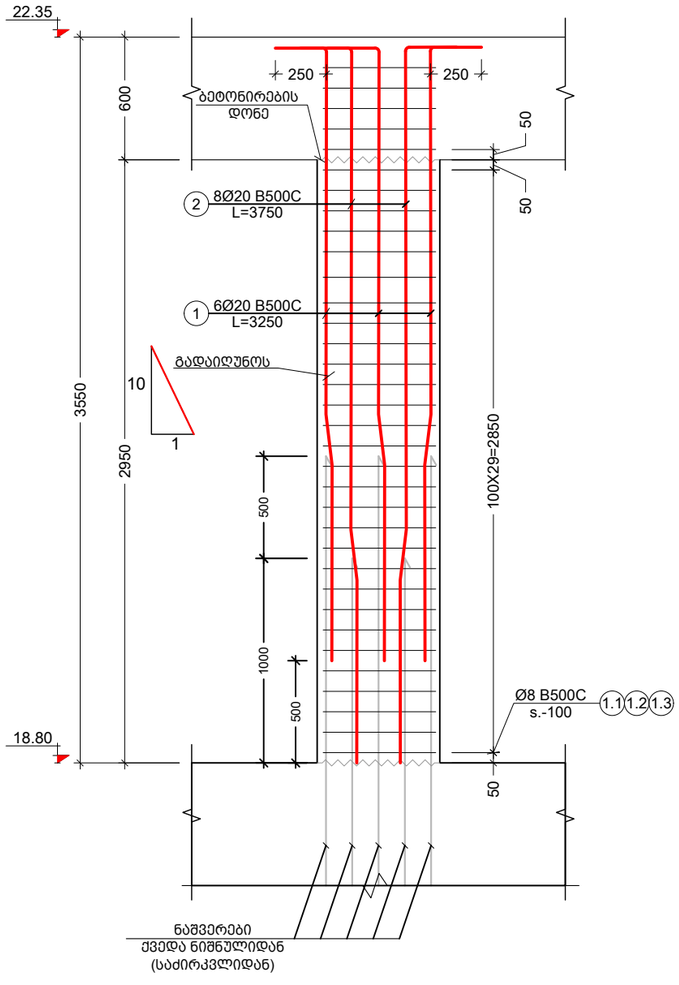

მონოლითური სვეტი- 13 მ.ს.- 13 (კვეთი)
მ 1:10

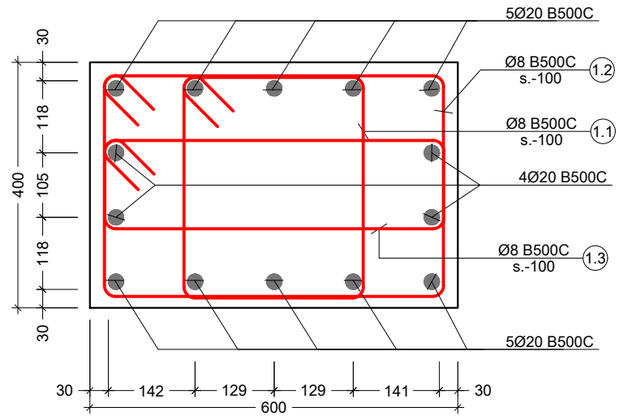

პოზ. №	ესკიზი	L მმ
1.1	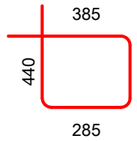	1450
1.2	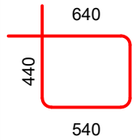	1960
1.3	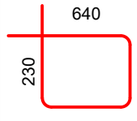	1540

კონსტრ. დასახ. და სართული	ელემენტის დასახ. და რაოდენობა	პოზ. №	დიამეტრი ან კვეთი (მმ)	ერთეულის სიგრძე (მმ.)	რაოდენობა (ც.)	საერთო სიგრძე (მ.)	საერთო წონა (კგ.)
მონოლითური სვეტების სპეციფიკაცია	მ.ს. - 13 19 (ც.)	1	Ø 20 B500C	3250	6 X 19	370.50	913
		2	Ø 20 B500C	3750	8 X 19	570.00	1405
		1.1	Ø 8 B500C	1450	36 X 19	991.80	391
		1.2	Ø 8 B500C	1960	36 X 19	1340.64	529
		1.3	Ø 8 B500C	1540	36 X 19	1053.36	415
		მძიმე ბეტონი	C20/25	V =	0.9 X 19	= 16.34 მ³	

შენიშვნა:
NOTE:

No	Date	Revision	Issued by
----	----	----	----
----	----	----	----
----	----	----	----
----	----	----	----
----	----	----	----

სიტუაციური სქემა
KEY PLAN

მისამართი ADDRESS: ქ. თბილისი , დაბა წყნეთი, რუსთაველის ქუჩა N1. ს/კ (01.20.01.065.015)

პროექტი PROJECT: საოფისე შენობა

ნახაზი DRWG.: მონოლითური სვეტი - 13 მ.ს.- 13

Cubix DEVELOPMENT

ბ.ბერიძე

----	----
ფაილი FILE: COLUMN	პროექტის #: PROJECT No
ფორმატი PAPER SIZE: A3	მასშტაბი SCALE: ----
ნახ.კოდი DRWG. No: S - 320	კორექტ. REVISION: ----
	სტადია STATUS

19.09.2024

სვეტების მარკირების გეგმა 22.35 ნიშნულზე
მ. 1:100

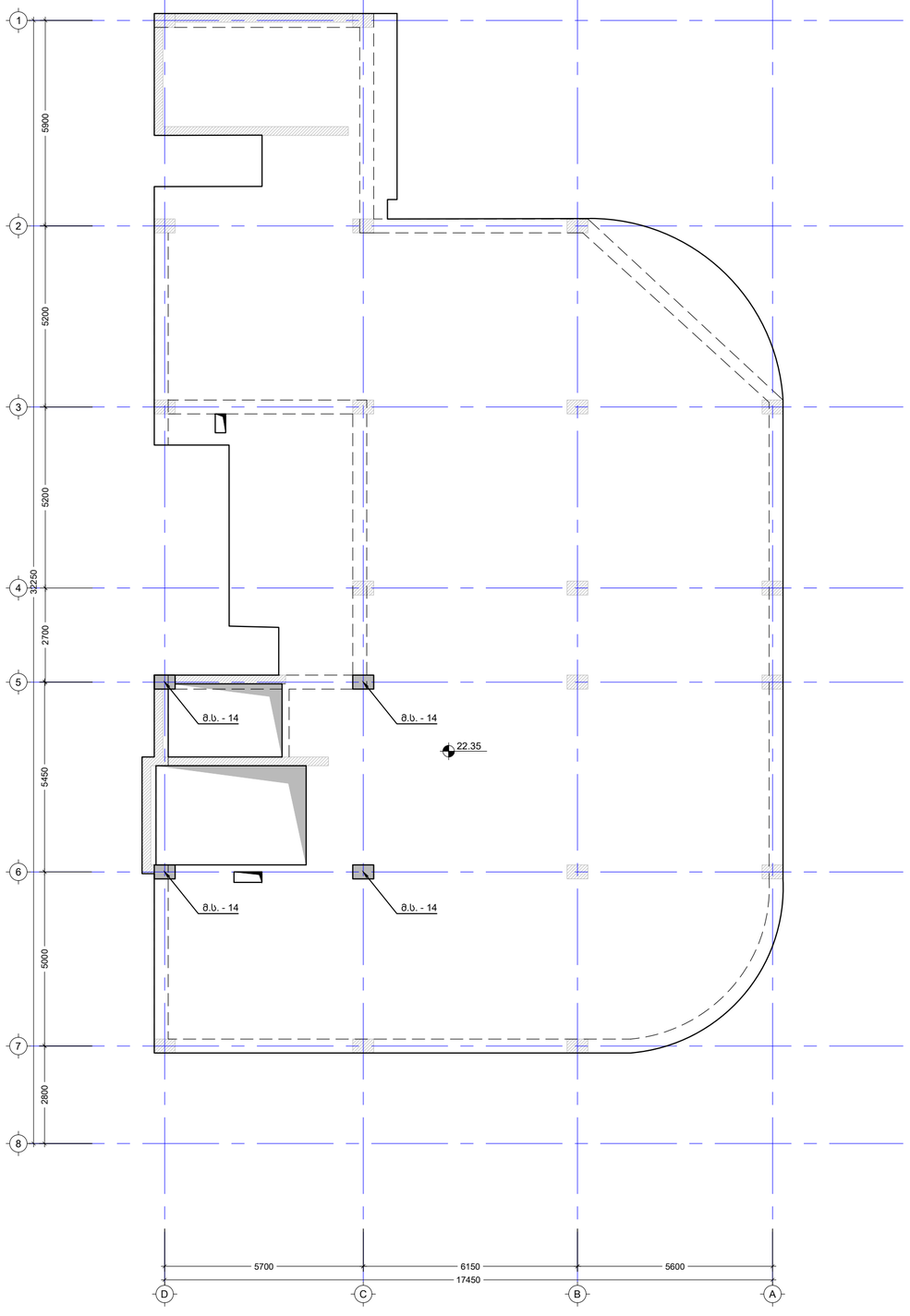

შენიშვნა:
NOTE:

No	Date	Revision	Issued by
----	----	----	----
----	----	----	----
----	----	----	----
----	----	----	----
----	----	----	----

სიტუაციური სქემა
KEY PLAN

მისამართი
ADDRESS
ქ. თბილისი , დაბა წყნეთი, რუსთაველის ქუჩა N1,
ს/კ (01.20.01.065.015)

პროექტი
PROJECT
საოფისე შენობა

ნახაზი
DRWG.
სვეტების მარკირების გეგმა 22.35 ნიშნულზე

Cubix DEVELOPMENT

ბ.ბერიძე

----	----
ფაილი FILE: COLUMN	პროექტის #: PROJECT No
ფორმატი PAPER SIZE: A2	მასშტაბი SCALE: ----
ნახ.კოდი DRWG. No: S - 321	კორექტ. REVISION: ----
	სტატუსი STATUS

19.09.2024

მონოლითური სვეტი - 14 მ.ს.- 14
მ 1:25

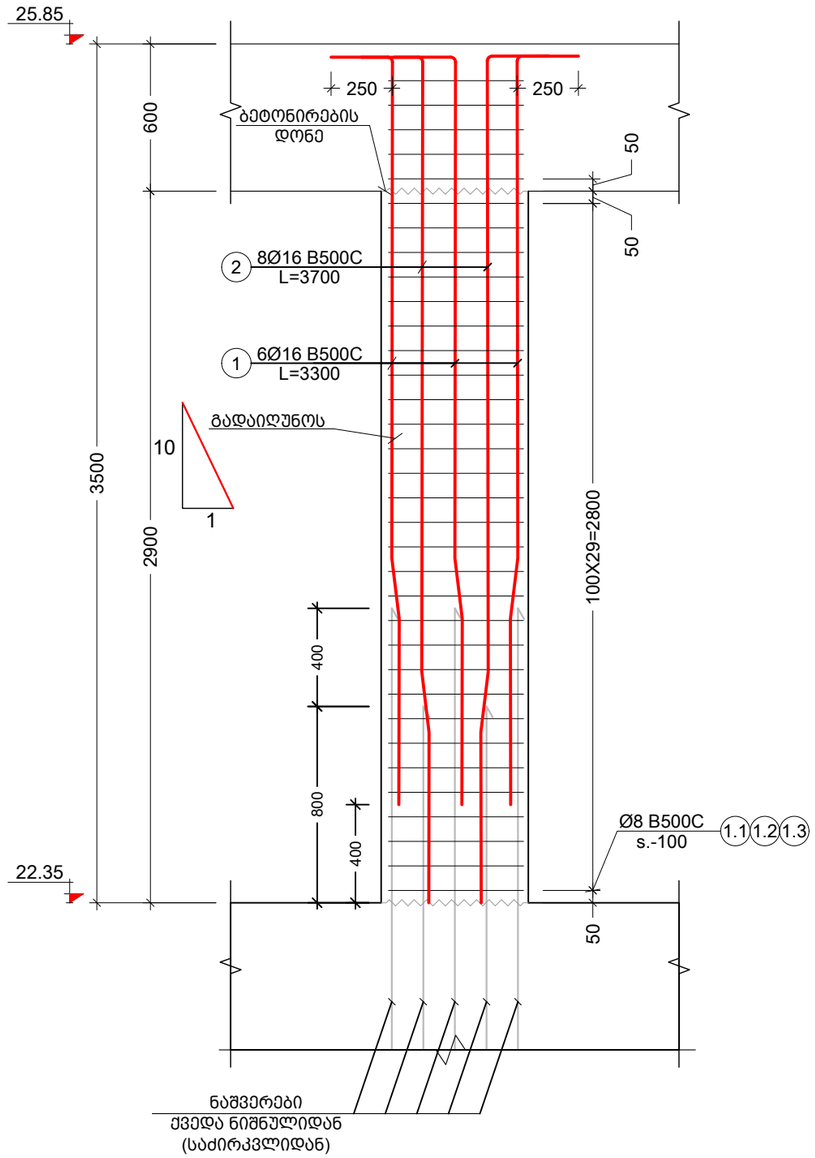

მონოლითური სვეტი- 14 მ.ს.- 14 (კვეთი)
მ 1:10

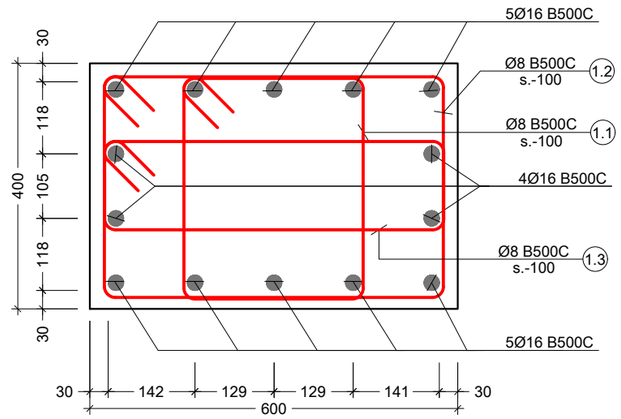

პოზ. №	ესკიზი	L მმ
1.1	385; 440; 340; 285	1450
1.2	640; 440; 340; 540	1960
1.3	640; 230; 130; 540	1540

კონსტრ. დასახ. და სართული	ელემენტის დასახ. და რაოდენობა	პოზ. №	დიამეტრი ან კვეთი (მმ)		ერთეულის სიგრძე (მმ.)	რაოდენობა (ც.)	საერთო სიგრძე (მ.)	საერთო წონა (კგ.)
მონოლითური სვეტების სპეციფიკაცია	მ.ს. - 14 4 (ც.)	1	Ø 16	B500C	3300	6 X 4	79.20	125
		2	Ø 16	B500C	3700	8 X 4	118.40	187
		1.1	Ø 8	B500C	1450	35 X 4	203.00	80
		1.2	Ø 8	B500C	1960	35 X 4	274.40	108
		1.3	Ø 8	B500C	1540	35 X 4	215.60	85
		მძიმე ბეტონი		C20/25	V =	0.8 X 4	= 3.36	მ³

შენიშვნა:
NOTE:

No	Date	Revision	Issued by
----	----	----	----
----	----	----	----
----	----	----	----
----	----	----	----
----	----	----	----

საიტუაციური სქემა
KEY PLAN

მისამართი ADDRESS: ქ. თბილისი , დაბა წყნეთი, რუსთაველის ქუჩა N1. ს/კ (01.20.01.065.015)

პროექტი PROJECT: საოფისე შენობა

ნახაზი DRWG.: მონოლითური სვეტი - 14 მ.ს.- 14

Cubix DEVELOPMENT

ბ.ბერიძე

----	----
ფაილი FILE: COLUMN	პროექტის #: PROJECT No
ფორმატი PAPER SIZE: A3	მასშტაბი SCALE: ----
ნახ.კოდი DRWG. No: S - 322	კორექტ. REVISION: ----
	სტადია STATUS

19.09.2024

სიხისტის დიაფრაგმების მარკირების გეგმა -3.10 ნიშნულზე
მ. 1:100

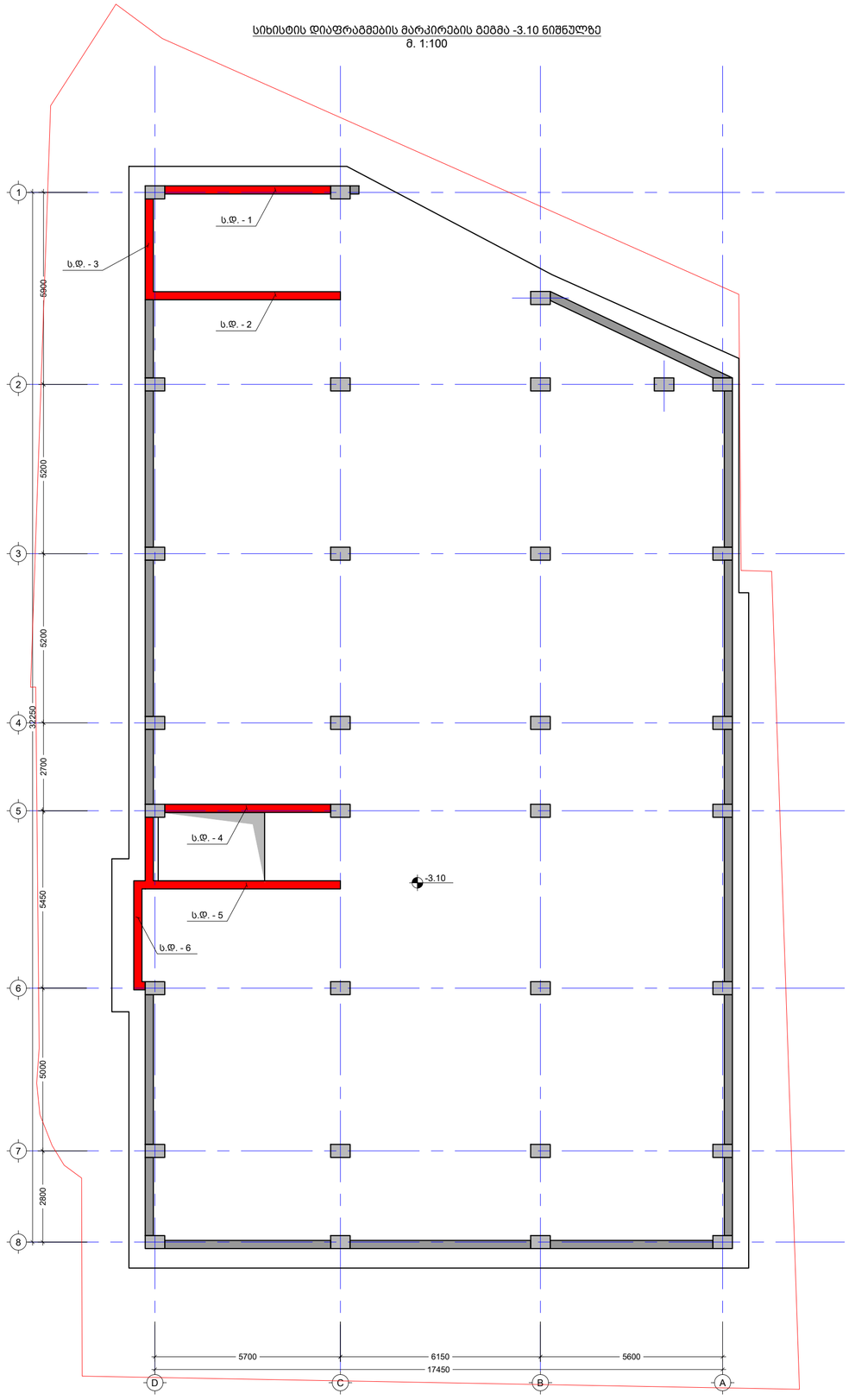

შენიშვნა:
NOTE:

No	Date	Revision	Issued by
----	----	----	----
----	----	----	----
----	----	----	----
----	----	----	----
----	----	----	----

სიტუაციური სქემა
KEY PLAN

მისამართი
ADDRESS
ქ. თბილისი , დაბა წყნეთი, რუსთაველის ქუჩა N1,
ს/კ (01.20.01.065.015)

პროექტი
PROJECT
საოფისე შენობა

ნახაზი
DRWG.
სიხისტის დიაფრაგმების მარკირების გეგმა -3.10 ნიშნულზე

Cubix DEVELOPMENT

ბ.ბერიძე

----	----
ფაილი FILE: SHEAR WALL	პროექტის #: PROJECT No
ფორმატი PAPER SIZE: A2	მასშტაბი SCALE: ----
ნახ.კოდი DRWG. No: S - 323	კორექტ. REVISION: ----
	სტადია STATUS

19.09.2024

სიხისტის დიაფრაგმა ს.დ. - 1
მ. 1:100

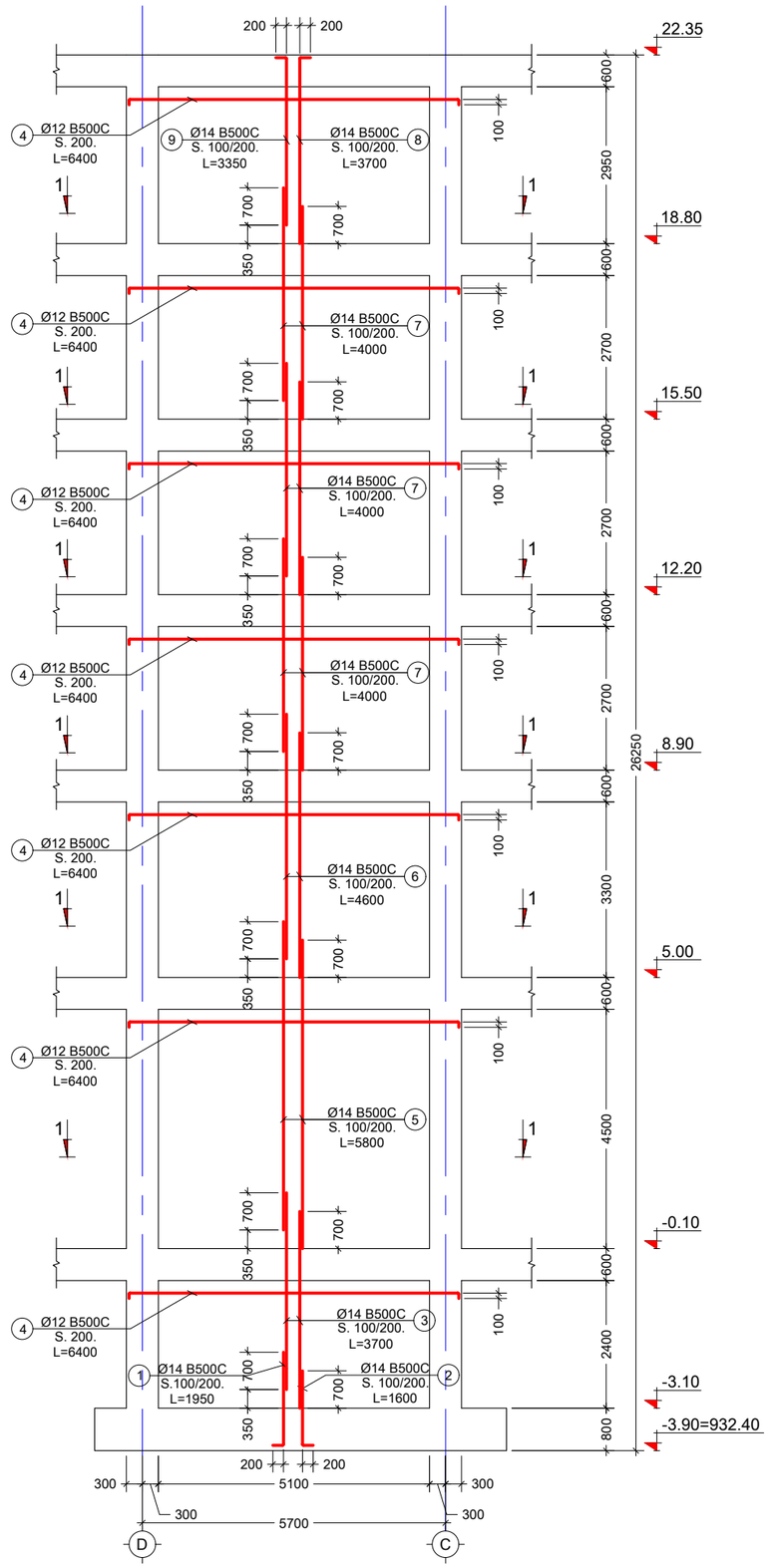

შენიშვნა:
NOTE:

No	Date	Revision	Issued by
----	----	----	----
----	----	----	----
----	----	----	----
----	----	----	----
----	----	----	----

სიტუაციური სქემა
KEY PLAN

მისამართი
ADDRESS
ქ. თბილისი , დაბა წყნეთი, რუსთაველის ქუჩა N1.
ს/ქ (01.20.01.065.015)

პროექტი
PROJECT
საოფისე შენობა

ნახაზი
DRWG.
სიხისტის დიაფრაგმა ს.დ. - 1

Cubix DEVELOPMENT

ბ.ბერიძე

----	----
ფაილი FILE: SHEAR WALL	პროექტის #: PROJECT No
ფორმატი PAPER SIZE: A3	მასშტაბი SCALE: ----
ნახ.კოდი DRWG. No: S - 324	კორექტ. REVISION: ----
	სტადია STATUS

19.09.2024

კვეთი 1 - 1
მ. 1:30

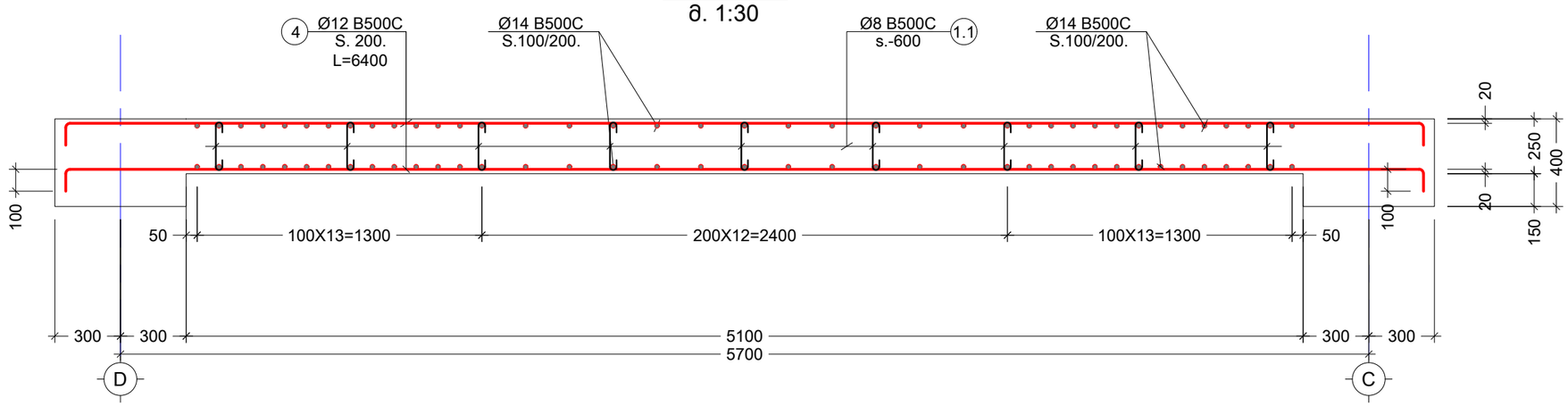

პოზ. №	ე ს კ ი ზ ი	L მმ
1.1	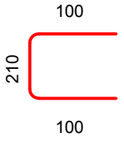	410

კონსტრ. დასახ. და სართული	ელემენტის დასახ. და რაოდენობა	პოზ. №	დიამეტრი ან კვეთი (მმ)	ერთეულის სიგრძე (მმ.)	რაოდენობა (ც.)	სიგრძე (მ.)	წონა (კგ.)
დიაფრაგმების სპეციფიკაცია	ს. დ. - 1 1 (ც.)	1	Ø 14 B500C	1950	39 X 1	76.05	92
		2	Ø 14 B500C	1600	39 X 1	62.40	75
		3	Ø 14 B500C	3700	78 X 1	288.60	349
		4	Ø 12 B500C	6400	214 X 1	1369.60	1215
		5	Ø 14 B500C	5800	78 X 1	452.40	546
		6	Ø 14 B500C	4600	78 X 1	358.80	433
		7	Ø 14 B500C	4000	234 X 1	936.00	1131
		8	Ø 14 B500C	3700	39 X 1	144.30	174
		9	Ø 14 B500C	3350	39 X 1	130.65	158
		1.1	Ø 8 B500C	410	320 X 1	131.20	52
		მძიმე ბეტონი C20/25			V = 27.5 X 1	= 27.50	მ³

შენიშვნა:
NOTE:

No	Date	Revision	Issued by
----	----	----	----
----	----	----	----
----	----	----	----
----	----	----	----
----	----	----	----

სიტუაციური სქემა
KEY PLAN

მისამართი ADDRESS: ქ. თბილისი , დაბა წყნეთი, რუსთაველის ქუჩა N1. ს/კ (01.20.01.065.015)

პროექტი PROJECT: საოფისე შენობა

ნახაზი DRWG.: სიხისტის დიაფრაგმა ს.დ. - 1 (2)

Cubix DEVELOPMENT

ბ.ბერიძე

----	----
ფაილი FILE: SHEAR WALL	პროექტის #: PROJECT No
ფორმატი PAPER SIZE: A3	მასშტაბი SCALE: ----
ნახ.კოდი DRWG. No: S - 325	კორექტ. REVISION: ----
	სტადია STATUS

19.09.2024

სიხისტის დიაფრაგმა ს.დ. - 2

მ. 1:100

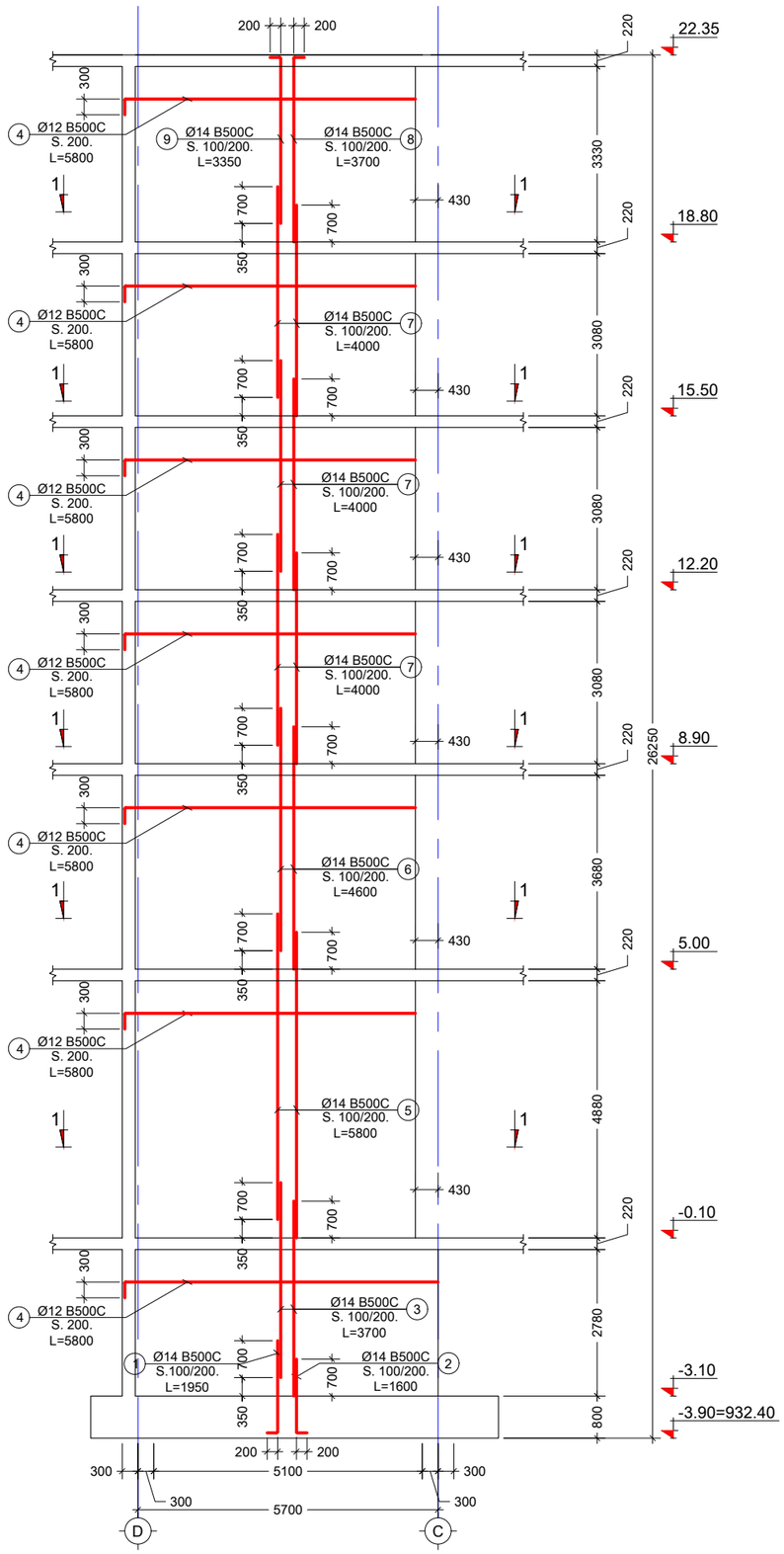

შენიშვნა:
NOTE:

----	----	----	----
----	----	----	----
----	----	----	----
----	----	----	----
----	----	----	----
No	Date	Revision	Issued by

სიტუაციური სქემა
KEY PLAN

მისამართი
ADDRESS
ქ. თბილისი , დაბა წყნეთი, რუსთაველის ქუჩა N1.
ს/კ (01.20.01.065.015)

პროექტი
PROJECT
საოფისე შენობა

ნახაზი
DRWG.
სიხისტის დიაფრაგმა ს.დ. - 2

Cubix DEVELOPMENT

ბ.ბერიძე

----	----
ფაილი FILE: SHEAR WALL	პროექტის #: PROJECT No
ფორმატი PAPER SIZE: A3	მასშტაბი SCALE: ----
ნახ.კოდი DRWG. No: S - 326	კორექტ. REVISION: ----
	სტატუსი STATUS

19.09.2024

კვეთი 1 - 1
მ. 1:30

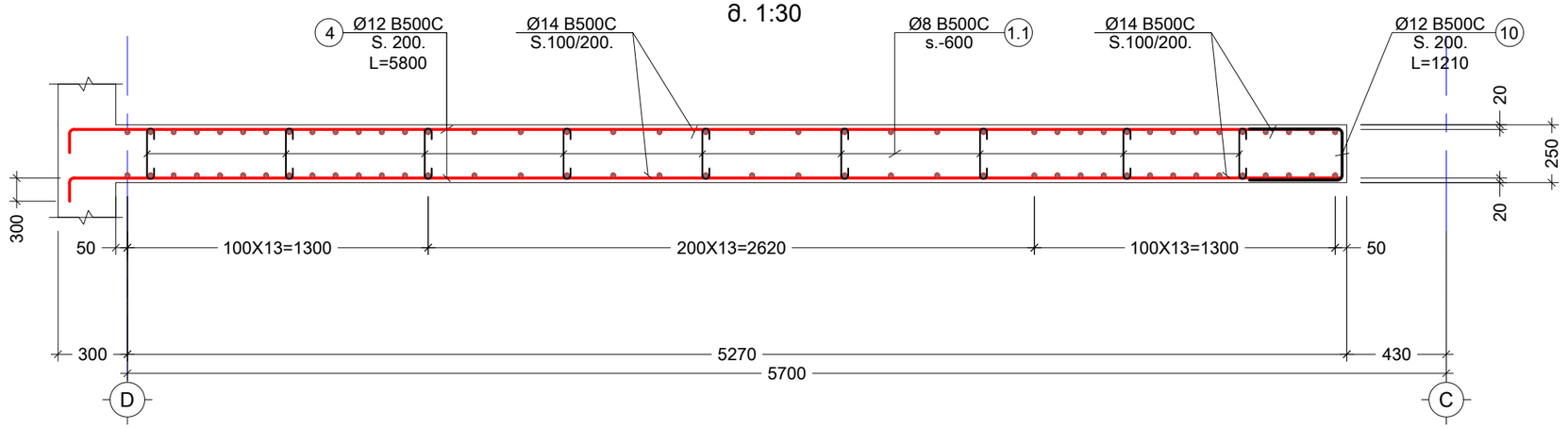

პოზ. №	ესკიზი	L მმ
1.1	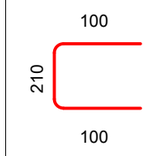	410
10	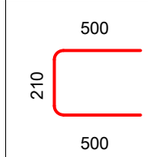	1210

კონსტრ. დასახ. და სართული	ელემენტის დასახ. და რაოდენობა	პოზ. №	დიამეტრი ან კვეთი (მმ)	ერთეულის სიგრძე (მმ.)	რაოდენობა (ც.)	სიგრძე (მ.)	წონა (კგ.)
დიაფრაგმის სვეტიფიკაცია	ს. დ. - 2 1 (ც.)	1	Ø 14 B500C	1950	40 X 1	78.00	94
		2	Ø 14 B500C	1600	40 X 1	64.00	77
		3	Ø 14 B500C	3700	80 X 1	296.00	358
		4	Ø 12 B500C	5800	240 X 1	1392.00	1235
		5	Ø 14 B500C	5800	80 X 1	464.00	560
		6	Ø 14 B500C	4600	80 X 1	368.00	444
		7	Ø 14 B500C	4000	240 X 1	960.00	1159
		8	Ø 14 B500C	3700	40 X 1	148.00	179
		9	Ø 14 B500C	3350	40 X 1	134.00	162
		10	Ø 12 B500C	1210	120 X 1	145.20	129
		1.1	Ø 8 B500C	410	360 X 1	147.60	58
		მძიმე ბეტონი C20/25		V =	32.0 X 1	= 32.00	მ³

შენიშვნა:
NOTE:

No	Date	Revision	Issued by
----	----	----	----
----	----	----	----
----	----	----	----
----	----	----	----
----	----	----	----

საიტუაციური სქემა
KEY PLAN

მისამართი ADDRESS: ქ. თბილისი , დაბა წყნეთი, რუსთაველის ქუჩა N1. ს/კ (01.20.01.065.015)

პროექტი PROJECT: საოფისე შენობა

ნახაზი DRWG.: სიხისტის დიაფრაგმა ს.დ. - 2 (2)

Cubix DEVELOPMENT

ბ.ბერიძე

----	----
ფაილი FILE: SHEAR WALL	პროექტის #: PROJECT No
ფორმატი PAPER SIZE: A3	მასშტაბი SCALE: ----
ნახ.კოდი DRWG. No: S - 327	კორექტ. REVISION: ----
	სტადია STATUS

19.09.2024

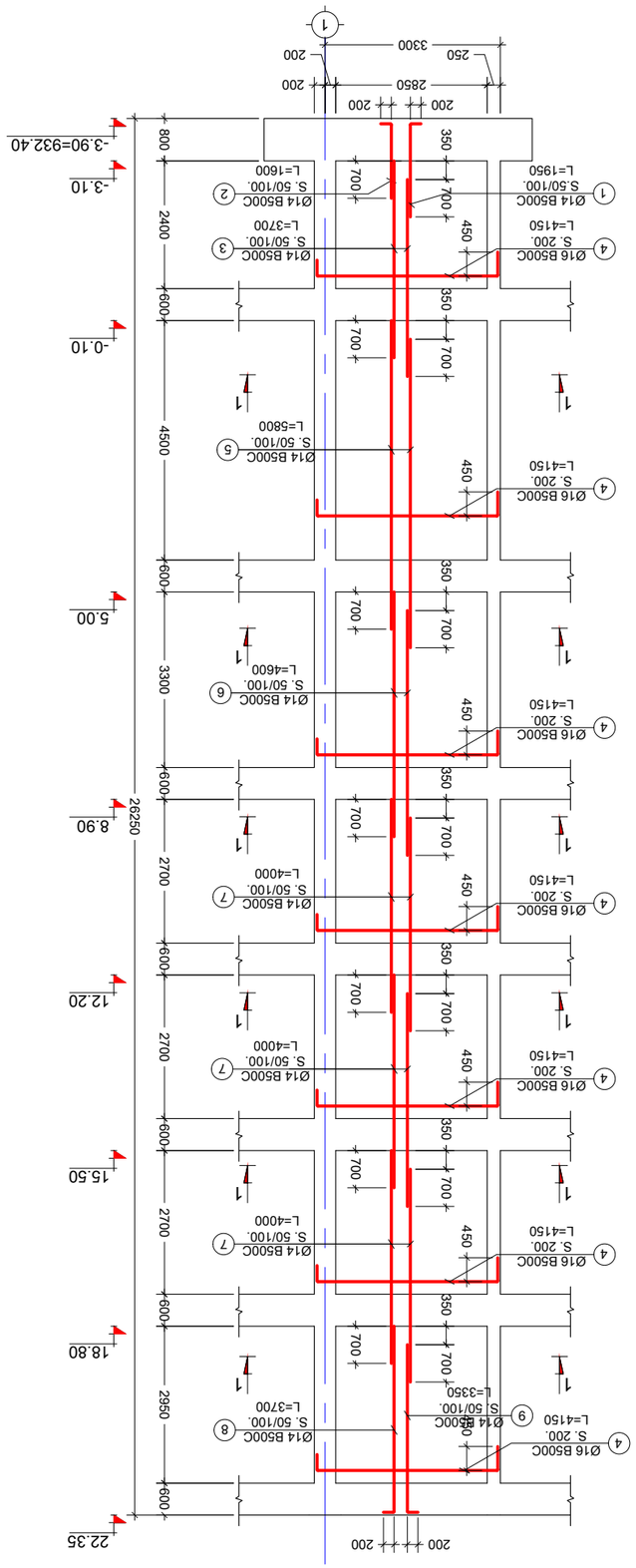

ბინისთვის ჯიხაიშის ს.ფ. - 3

მ. 1:100

19.06.2024

შპს „პროექტი ბიზნესი ადრესი“	ქ. თბილისი , დავით აღმაშენებლის ფართობი N1.
პროექტის დასახელება	ბინისთვის ჯიხაიშის ს.ფ. - 3 (01.20.01.065.015)
ნახაზის დასახელება	DRWG.
	ბინისთვის ჯიხაიშის ს.ფ. - 3

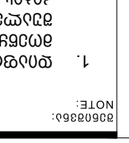

ა.პეტრიაშვილი	----	----
დამკვეთი	ფაილის PROJECT No:	
	SHEAR WALL	
ხელმძღვანელი	ფურცლის PAPER SIZE	ფასადების SCALE
	A3	----
ნახ.კონტრ.	ცვლილების REVISION	სტატუსი STATUS
DRWG. No	S - 328	----

შენიშვნა:
NOTE:

1. ჯიხაიშის ბინისთვის ჩასაბარებელი ნაწილის ფარგლებში ნაგებობის ტიპი და ზომები განსაზღვრულია ინჟინერ-კონსტრუქტორის მიერ შედგენილი ნახაზების მიხედვით.

No	Date	Revision	Issued by
----	----	----	----
----	----	----	----
----	----	----	----
----	----	----	----
----	----	----	----
----	----	----	----

ბინისთვის ჯიხაიშის ს.ფ. - 3
KEY PLAN

კვეთი 1 - 1
მ. 1:30

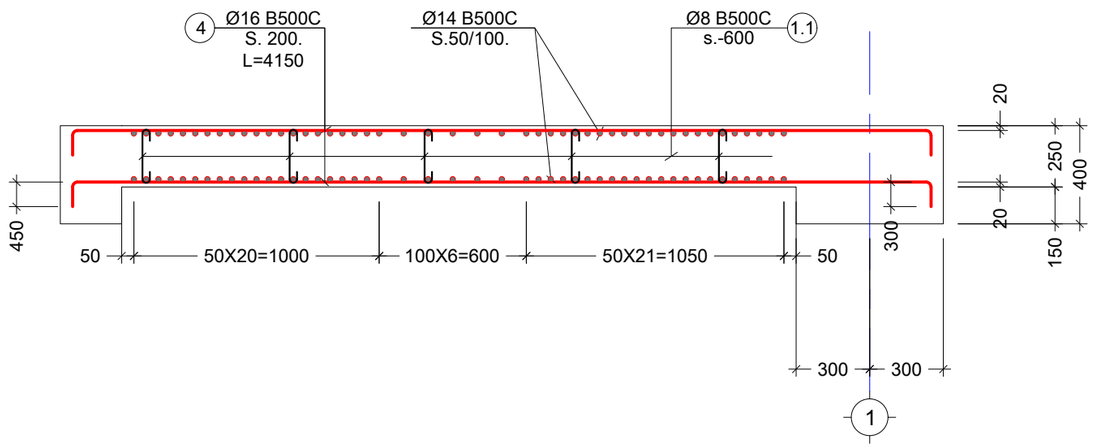

პოზ. №	ესკიზი	L მმ
1.1	100 / 210 / 100	410

კონსტრ. დასახ. და სართული	ელემენტის დასახ. და რაოდენობა	პოზ. №	დიამეტრი ან კვეთი (მმ)	ერთეულის სიგრძე (მმ.)	რაოდენობა (ც.)	სიგრძე (მ.)	წონა (კგ.)
დიაფრაგმების სვეტიდებისა	ს. დ. - 3 1 (ც.)	1	Ø 14 B500C	1950	48 X 1	93.60	113
		2	Ø 14 B500C	1600	48 X 1	76.80	93
		3	Ø 14 B500C	3700	96 X 1	355.20	429
		4	Ø 16 B500C	4150	214 X 1	888.10	1401
		5	Ø 14 B500C	5800	96 X 1	556.80	673
		6	Ø 14 B500C	4600	96 X 1	441.60	533
		7	Ø 14 B500C	4000	288 X 1	1152.00	1391
		8	Ø 14 B500C	3700	48 X 1	177.60	215
		9	Ø 14 B500C	3350	48 X 1	160.80	194
		1.1	Ø 8 B500C	410	180 X 1	73.80	29
		მძიმე ბეტონი	C20/25	V =	15.5 X 1	= 15.50	მ³

შენიშვნა:
NOTE:

No	Date	Revision	Issued by
----	----	----	----
----	----	----	----
----	----	----	----
----	----	----	----
----	----	----	----

სიტუაციური სქემა
KEY PLAN

მისამართი ADDRESS: ქ. თბილისი , დაბა წყნეთი, რუსთაველის ქუჩა N1. ს/კ (01.20.01.065.015)

პროექტი PROJECT: საოფისე შენობა

ნახაზი DRWG.: სიხისტის დიაფრაგმა ს.დ. - 3 (2)

Cubix DEVELOPMENT

ბ.ბერიძე

----	----
ფაილი FILE: SHEAR WALL	პროექტის #: PROJECT No
ფორმატი PAPER SIZE: A3	მასშტაბი SCALE: ----
ნახ.კოდი DRWG. No: S - 329	კორექტ. REVISION: ----
	სტადია STATUS

19.09.2024

სიხისტის დიაფრაგმა ს.დ. - 4
მ. 1:100

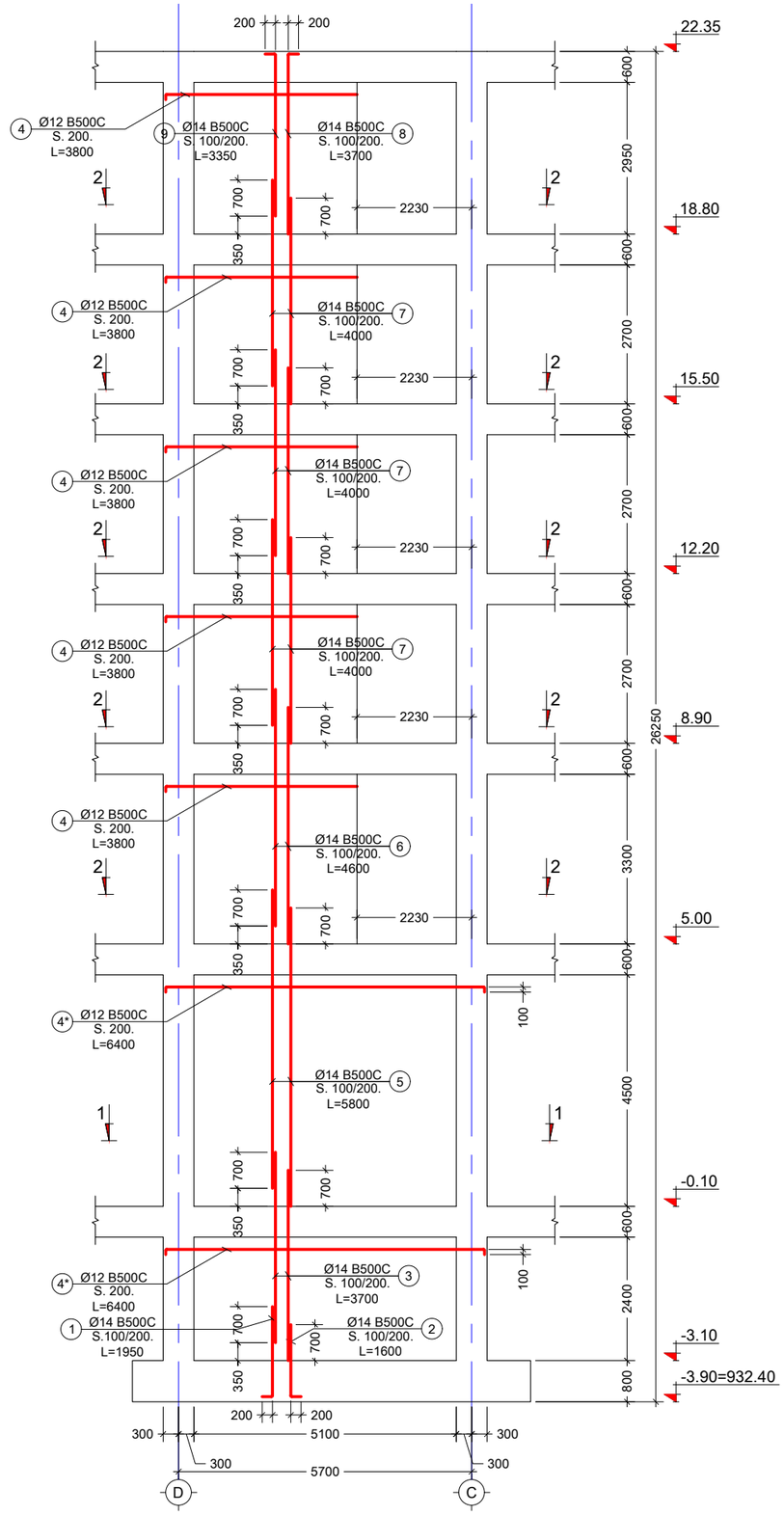

შენიშვნა:
NOTE:

----	----	----	----
----	----	----	----
----	----	----	----
----	----	----	----
----	----	----	----
No	Date	Revision	Issued by

სიტუაციური სქემა
KEY PLAN

მისამართი
ADDRESS
ქ. თბილისი , დაბა წყნეთი, რუსთაველის ქუჩა N1.
ს/კ (01.20.01.065.015)

პროექტი
PROJECT
საოფისე შენობა

ნახაზი
DRWG.
სიხისტის დიაფრაგმა ს.დ. - 4

Cubix DEVELOPMENT

ბ.ბერიძე

----	----
ფაილი FILE: SHEAR WALL	პროექტის #: PROJECT No
ფორმატი PAPER SIZE: A3	მასშტაბი SCALE: ----
ნახ.კოდი DRWG. No: S - 330	კორექტ. REVISION: ----
	სტატუსი STATUS

19.09.2024

ჯვეთი 1 - 1
მ. 1:30

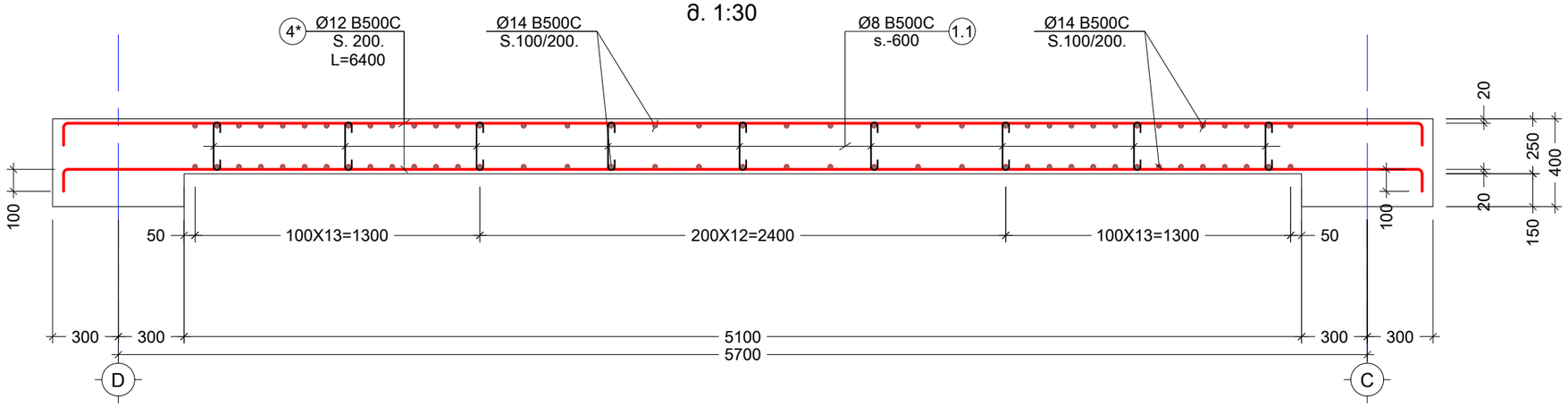

ჯვეთი 2 - 2
მ. 1:30

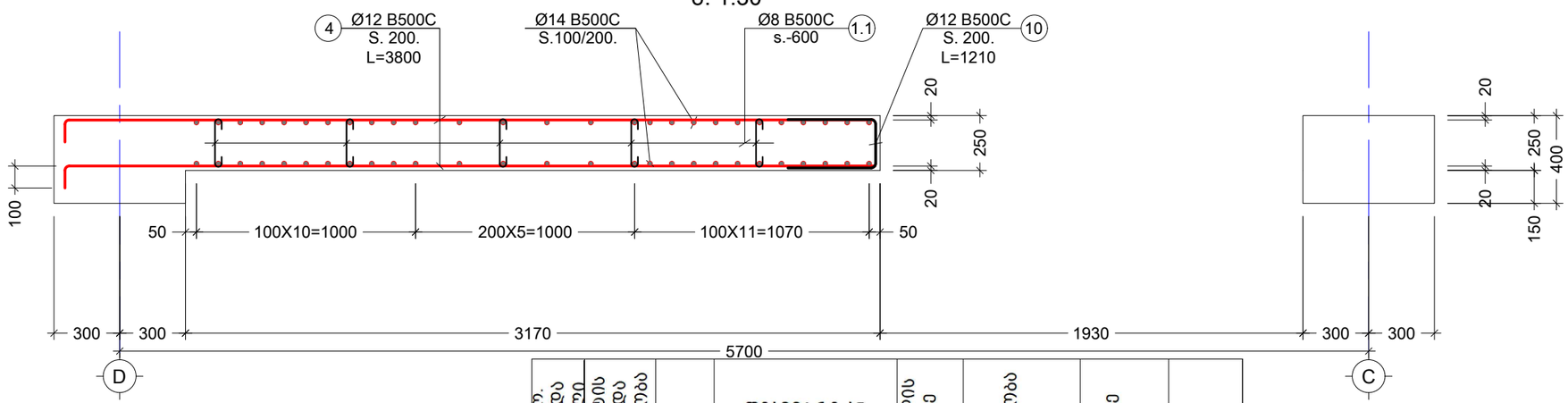

პოზ. №	ესკიზი	L მმ
1.1	100 / 210 / 100	410
10	500 / 210 / 500	1210

ჯამური მოც. დასახ. და სართული	ელემენტის დასახ. და რაოდენობა	პოზ. №	დიამეტრი ან კვეთი (მმ)	ერთეულის სიმრავლე (მმ.)	რაოდენობა (ც.)	სიმრავლე (მ.)	წონა (კგ.)
დიაფრაგმების სვეტებისა	ს. დ. - 4 1 (ც.)	1	Ø 14 B500C	1950	39 X 1	76.05	92
		2	Ø 14 B500C	1600	39 X 1	62.40	75
		3	Ø 14 B500C	3700	78 X 1	288.60	349
		4*	Ø 12 B500C	6400	70 X 1	448.00	398
		4	Ø 12 B500C	3800	144 X 1	547.20	486
		5	Ø 14 B500C	5800	78 X 1	452.40	546
		6	Ø 14 B500C	4600	52 X 1	239.20	289
		7	Ø 14 B500C	4000	156 X 1	624.00	754
		8	Ø 14 B500C	3700	27 X 1	99.90	121
		9	Ø 14 B500C	3350	27 X 1	90.45	109
		1.1	Ø 8 B500C	410	226 X 1	92.66	37
		მძიმე ბეტონი C20/25			V = 20.5 X 1	= 20.50	მ³

შენიშვნა:
NOTE:

No	Date	Revision	Issued by
----	----	----	----
----	----	----	----
----	----	----	----
----	----	----	----
----	----	----	----
----	----	----	----

სიტუაციური სქემა
KEY PLAN

მისამართი ADDRESS: ქ. თბილისი , დაბა წყნეთი, რუსთაველის ქუჩა N1. ს/კ (01.20.01.065.015)

პროექტი PROJECT: საცურისე შენობა

ნახაზი DRWG.: სიხისტის დიაფრაგმა ს.დ. - 4 (2)

Cubix DEVELOPMENT

ბ.ბერიძე

ფაილი FILE	პროექტის #: PROJECT No
SHEAR WALL	----
ფორმატი PAPER SIZE	მასშტაბი SCALE
A3	----
ნახ.კოდი DRWG. No	კორექტ. REVISION	სტადია STATUS
S - 331	----	

19.09.2024

სიხისტის დიაფრაგმა ს.დ. - 5

მ. 1:100

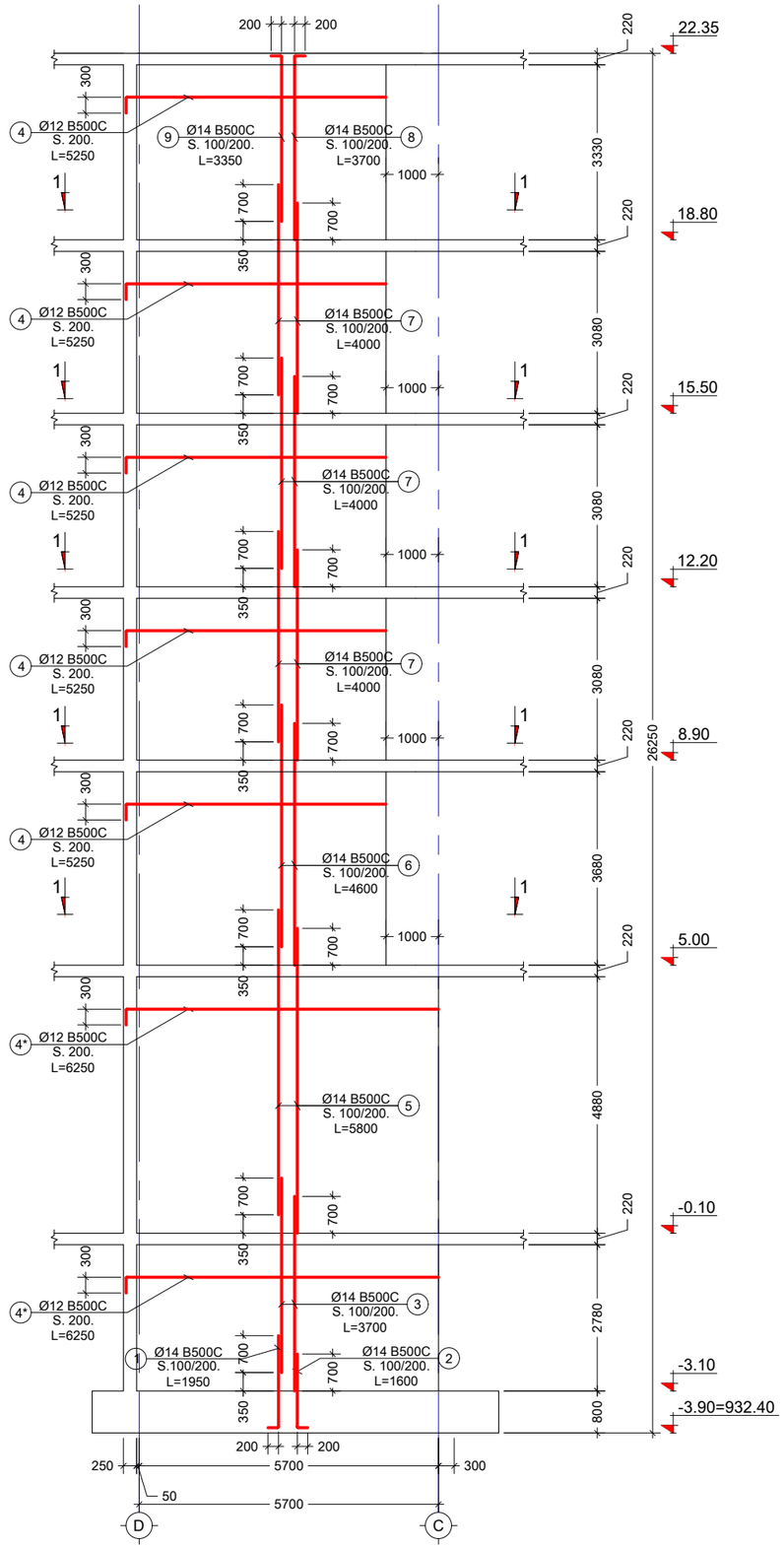

შენიშვნა:
NOTE:

----	----	----	----
----	----	----	----
----	----	----	----
----	----	----	----
----	----	----	----
No	Date	Revision	Issued by

სიტუაციური სქემა
KEY PLAN

მისამართი
ADDRESS
ქ. თბილისი , დაბა წყნეთი, რუსთაველის ქუჩა N1.
ს/კ (01.20.01.065.015)

პროექტი
PROJECT
საოფისე შენობა

ნახაზი
DRWG.
სიხისტის დიაფრაგმა ს.დ. - 5

Cubix DEVELOPMENT

ბ.ბერიძე

----	----
ფაილი FILE: SHEAR WALL	პროექტის #: PROJECT No
ფორმატი PAPER SIZE: A3	მასშტაბი SCALE: ----
ნახ.კოდი DRWG. No: S - 332	კორექტ. REVISION: ----
	სტადია STATUS

19.09.2024

კვეთი 1 - 1
მ. 1:30

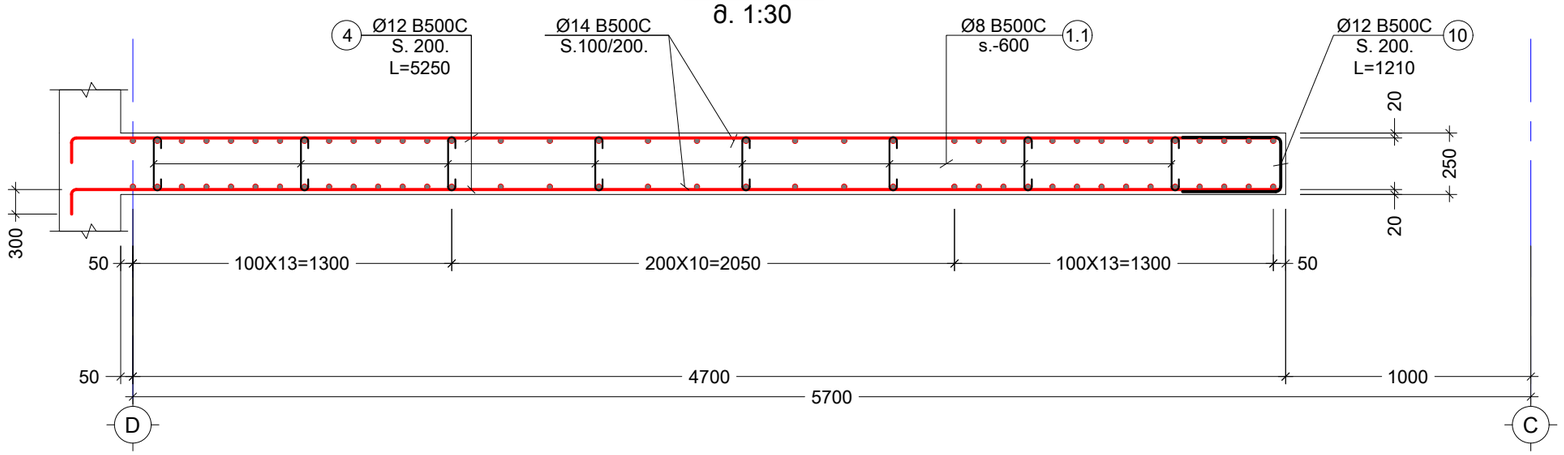

პოზ. №	ესკიზი	L მმ
1.1	100 / 210 / 100	410
10	500 / 210 / 500	1210

კონსტრ. დასახ. და სართული	ელემენტის დასახ. და რაოდენობა	პოზ. №	დიამეტრი ან კვეთი (მმ)	ერთეულის სიგრძე (მმ.)	რაოდენობა (ც.)	სიგრძე (მ.)	წონა (კგ.)
დიაფრაგმების სპეციფიკაცია	ს. დ. - 5 1 (ც.)	1	Ø 14 B500C	1950	42 X 1	81.90	99
		2	Ø 14 B500C	1600	42 X 1	67.20	81
		3	Ø 14 B500C	3700	84 X 1	310.80	375
		4*	Ø 12 B500C	6250	78 X 1	487.50	433
		4	Ø 12 B500C	5250	162 X 1	850.50	755
		5	Ø 14 B500C	5800	84 X 1	487.20	588
		6	Ø 14 B500C	4600	74 X 1	340.40	411
		7	Ø 14 B500C	4000	222 X 1	888.00	1073
		8	Ø 14 B500C	3700	37 X 1	136.90	165
		9	Ø 14 B500C	3350	37 X 1	123.95	150
		10	Ø 12 B500C	1210	120 X 1	145.20	129
		1.1	Ø 8 B500C	410	320 X 1	131.20	52
		მძიმე ბეტონი C20/25		V =	30.5 X 1	= 30.50	მ³

შენიშვნა:
NOTE:

No	Date	Revision	Issued by
----	----	----	----
----	----	----	----
----	----	----	----
----	----	----	----
----	----	----	----

სიტუაციური სქემა
KEY PLAN

მისამართი ADDRESS: ქ. თბილისი , დაბა წყნეთი, რუსთაველის ქუჩა N1. ს/კ (01.20.01.065.015)

პროექტი PROJECT: საოფისე შენობა

ნახაზი DRWG.: სიხისტის დიაფრაგმა ს.დ. - 5 (2)

Cubix DEVELOPMENT

ბ.ბერიძე

----	----
ფაილი FILE: SHEAR WALL	პროექტის #: PROJECT No
ფორმატი PAPER SIZE: A3	მასშტაბი SCALE: ----
ნახ.კოდი DRWG. No: S - 333	კორექტ. REVISION: ----
	სტადია STATUS

19.09.2024

სიხისტის დიაფრაგმა ს.დ. - 6
მ. 1:30

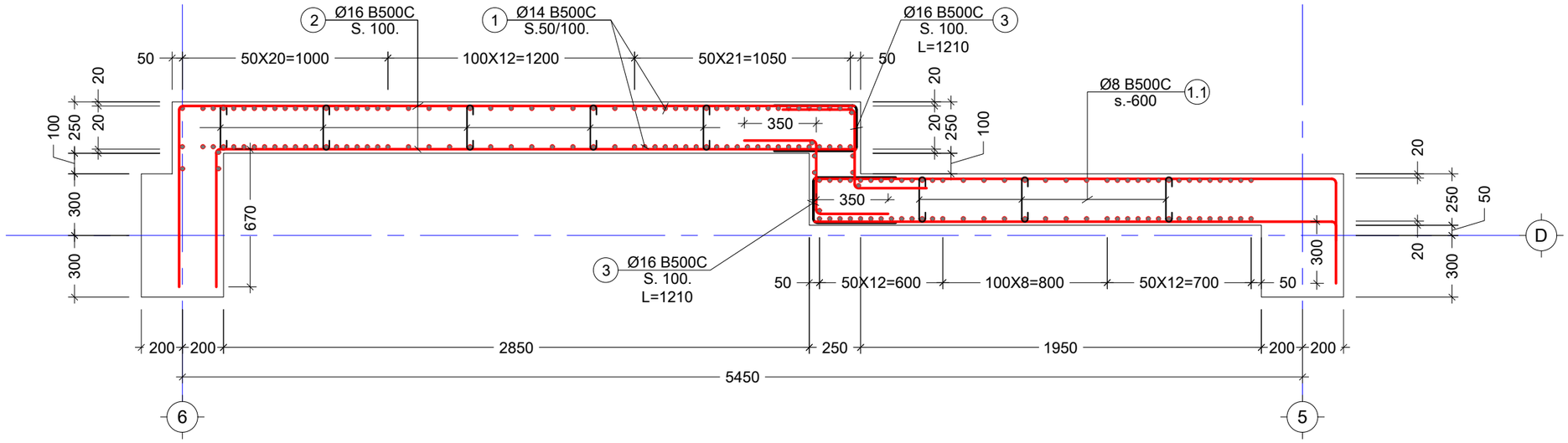

პოზ. №	ესკიზი	L მმ
1.1	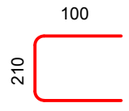	410
3	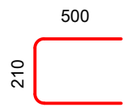	1210

კონსტრ. დასახ. და სართულე ლოკალიზაციის დასახ. და რაოდენობა		პოზ. №	დიამეტრი ან კვეთი (მმ)		ერთეულის სიგრძე (მმ.)	რაოდენობა (ც.)	სიგრძე (მ.)	წონა (კგ.)
დიაფრაგმების სპეციფიკაცია	ს. დ. - 6 1 (ც.)	1	Ø 14	B500C	ტ.ა.		4400.00	5314
		2	Ø 16	B500C	ტ.ა.		1800.00	2840
		3	Ø 14	B500C	1210	220 X 1	266.20	322
		1.1	Ø 8	B500C	410	290 X 1	118.90	47
		მძიმე ბეტონი C20/25			V =	30.5 X 1	= 30.50	მ³

შენიშვნა:
NOTE:

1. დიაფრაგმის ჩასხმამდე მასში უნდა მოეწყოს ნაშვერები კიბის შუალედური ბაქნისათვის. იხილეთ კიბის ნახაზები

No	Date	Revision	Issued by
----	----	----	----
----	----	----	----
----	----	----	----
----	----	----	----
----	----	----	----
----	----	----	----

სიტუაციური სქემა
KEY PLAN

მისამართი ADDRESS: ქ. თბილისი , დაბა წყნეთი, რუსთაველის ქუჩა N1. ს/კ (01.20.01.065.015)

პროექტი PROJECT: საოფისე შენობა

ნახაზი DRWG.: სიხისტის დიაფრაგმა ს.დ. - 6

Cubix DEVELOPMENT

ბ.ბერიძე

----	----
ფაილი FILE: SHEAR WALL	პროექტის #: PROJECT No
ფორმატი PAPER SIZE: A3	მასშტაბი SCALE: ----
ნახ.კოდი DRWG. No: S - 334	კორექტ. REVISION: ----
	სტატუს STATUS

19.09.2024

რიგელების განლაგების გეგმა -0.10 ნიშნულზე
მ. 1:100

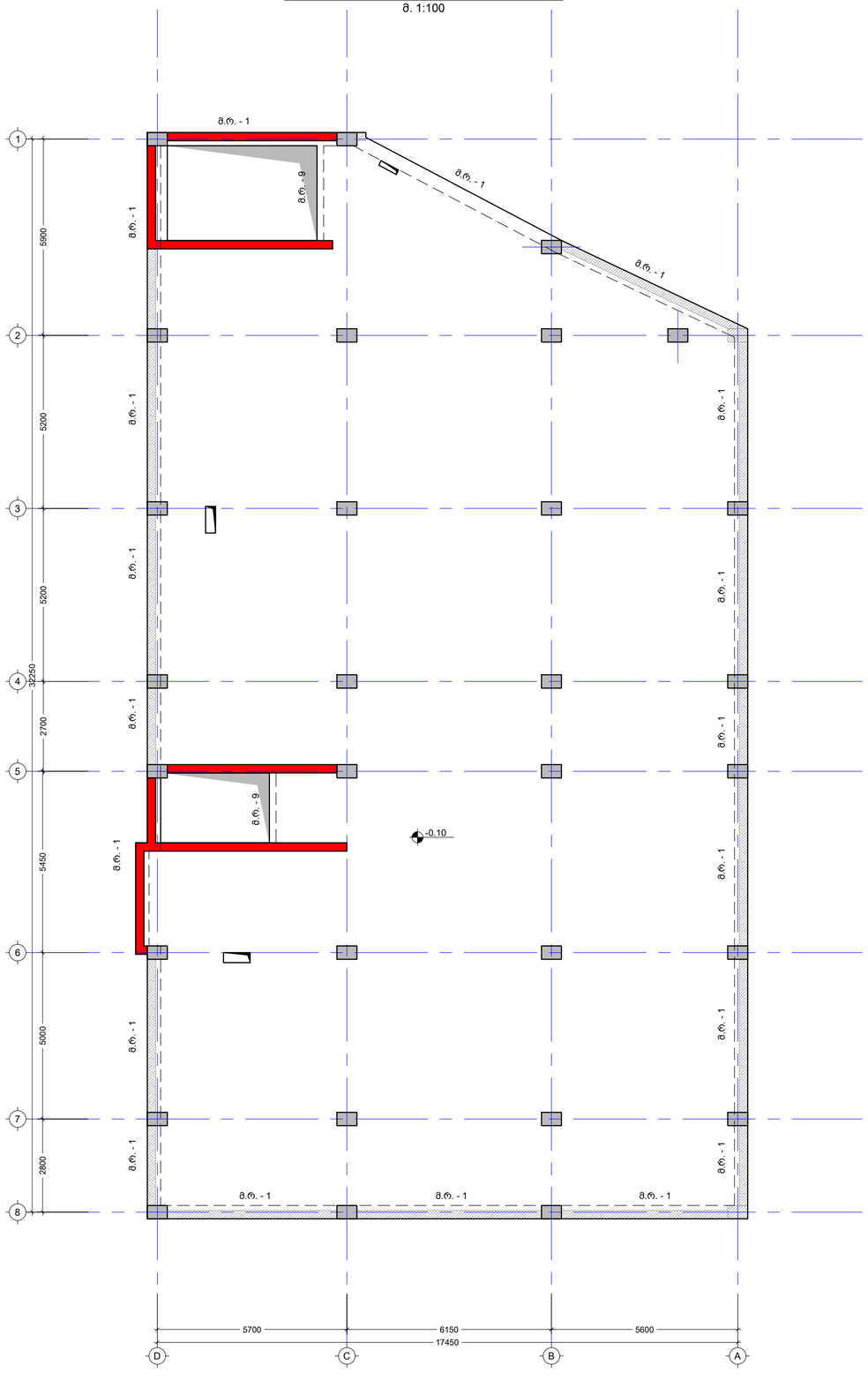

მონოლითური რიგელი მ. რ. - 1
მ.1:10

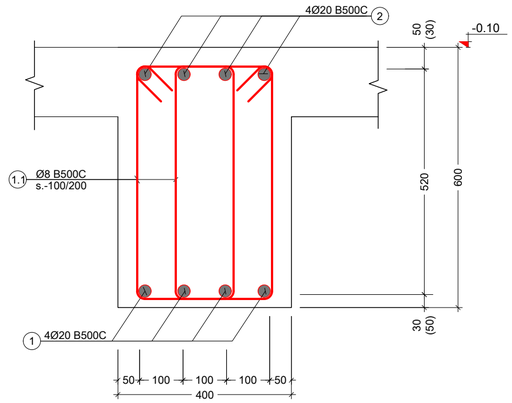

პოზ. №	ესკიზი	L მმ
1.1	310 / 620 / 520 / 210	1660

კონსტრ. დასახ. და სართული	ელემენტის დასახ. და რაოდენობა	პოზ. №	დიამეტრი ან კვეთი (მმ)	ერთეულის სიგრძე (მმ.)	რაოდენობა (ც.)	საერთო სიგრძე (მ.)	საერთო წონა (კგ.)
რიგელების სვეტებზეყრდნობა	მ.რ. - 1 1 (ც.)	1	Ø 20 B500C	დ.ა	-	510.00	1257
		2	Ø 20 B500C	დ.ა	-	510.00	1257
		1.1	Ø 8 B500C	1660	1230 X 1	2041.80	805
		მძიმე ბეტონი C20/25		V =	14.0 X 1	= 14.00 მ³	

შენიშვნა:
NOTE:

No	Date	Revision	Issued by
----	----	----	----
----	----	----	----
----	----	----	----
----	----	----	----
----	----	----	----

საიტუაციო სქემა
KEY PLAN

მისამართი ADDRESS: ქ. თბილისი , დაბა წყნეთი, რუსთაველის ქუჩა N1, ს/კ (01.20.01.065.015)

პროექტი PROJECT: საოფისე შენობა

ნახაზი DRWG.: რიგელების განლაგების გეგმა -0.10 ნიშნულზე - მ.რ. - 1

Cubix DEVELOPMENT

ბ.ბერიძე

ფაილი FILE: BEAM	პროექტის #: PROJECT No: ----
ფორმატი PAPER SIZE: A2	მასშტაბი SCALE: ----
ნახ.კოდი DRWG. No: S - 401	კორექტ. REVISION: ----
	სტატუსი STATUS:

19.08.2024

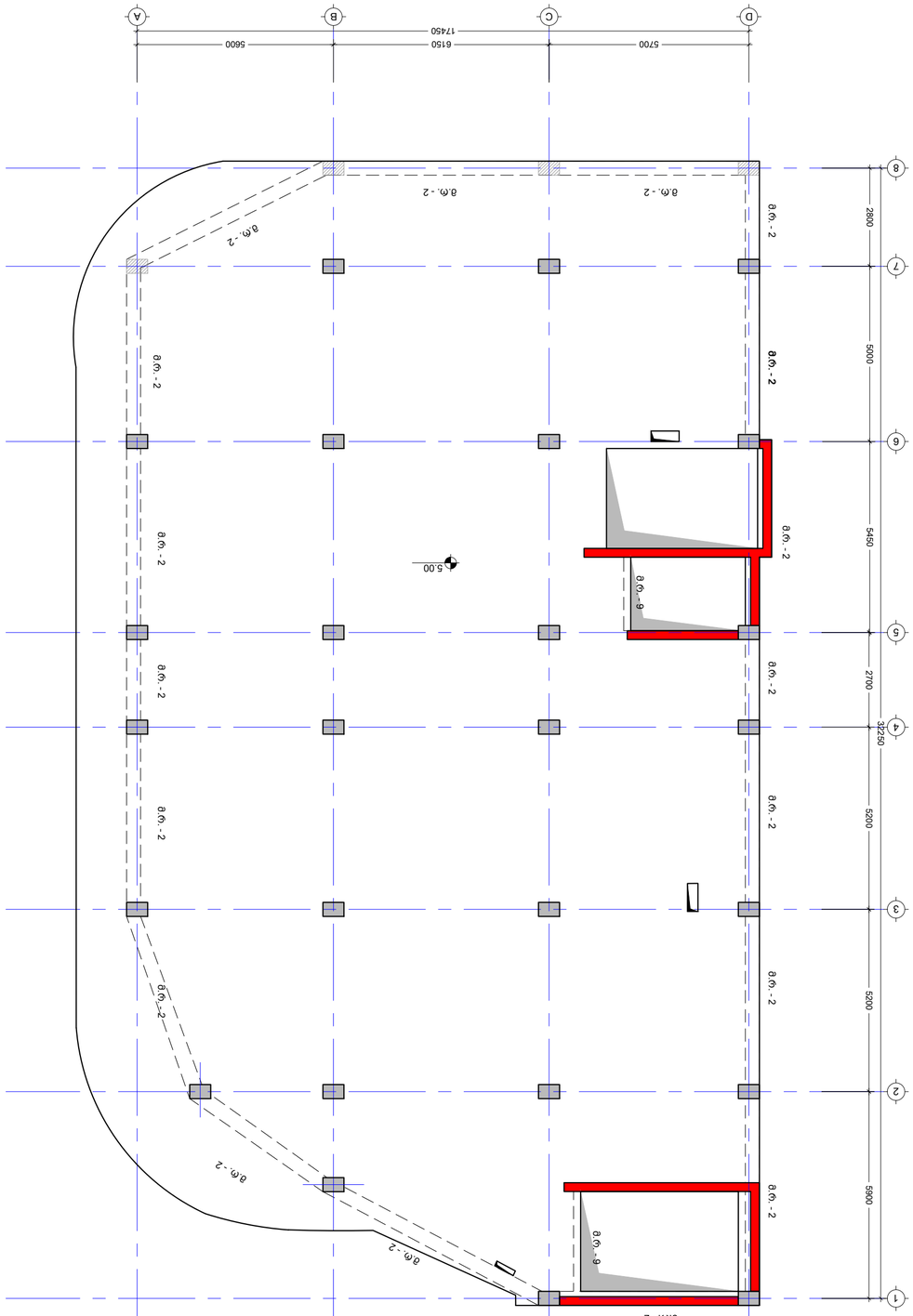

ტიპიური ბინის ფრაგმენტის 5.00 ნიშნულის დანაყოფი
მ 1:100

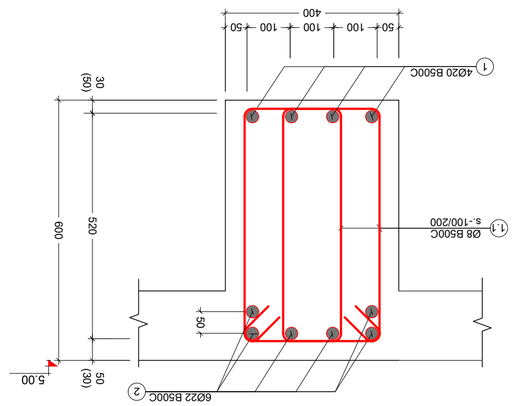

ელემენტის ბეტონის კლასი C20/25 V = 13.9 X 1 = 13.90 მ³

პოზ. №	დასახ. და ელემენტის რაოდენობა	ღეროების ან ბადეების ტიპი, ჩახაზული ფორმა და ზომები (მმ)	ერთეული ზედაპირის ფართობი (მ²)	ერთეული ზედაპირის ფართობი (მ²)	ერთეული წონა (კგ)
	1 (ც.)				
	მ.რ. - 2				
1		Ø 20 B500C	მ.ს	-	500.00	1232
2		Ø 22 B500C	მ.ს	-	750.00	2237
1.1		Ø 8 B500C	1660	1200 X 1	1992.00	786

ზომ. №	ესკიზი	L მმ
1.1	310 520 620 210	1660

შენიშვნა:
NOTE:

No	Date	Revision	Issued by
----	----	----	----
----	----	----	----
----	----	----	----
----	----	----	----
----	----	----	----
----	----	----	----
----	----	----	----

სიტუაციური გეგმა
KEY PLAN

ქ. თბილისი , ფიქრის ქუჩა №1,
ADDRESS
ტელ: (01.20.01.065.015)
PROJECT

DRWG.

ტიპიური ბინის ფრაგმენტის 5.00 ნიშნულის დანაყოფი
მ 1:100

Cubix
DEVELOPMENT

ფაილი FILE	პროექტის № PROJECT No
BEAM	
ფორმატი PAPER SIZE	მასშტაბი SCALE
A2	
რედაქცია REVISION	სტატუსი STATUS
----	----
DRWG. No	
S - 402	

19.09.2024

რიგელების განლაგების გეგმა 8.90 ნიშნულზე
მ. 1:100

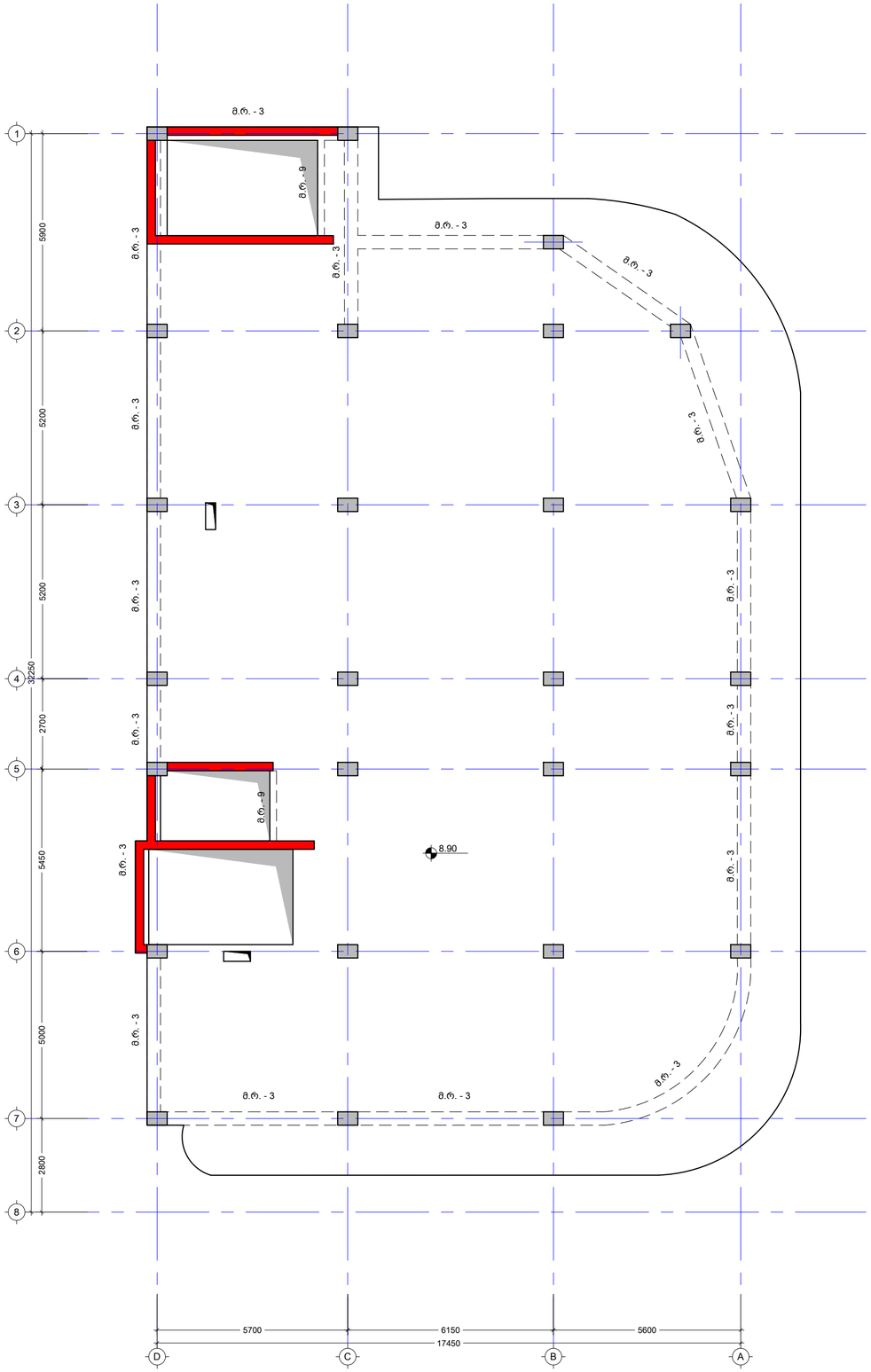

მონოლითური რიგელი მ. რ. - 3
მ.1:10

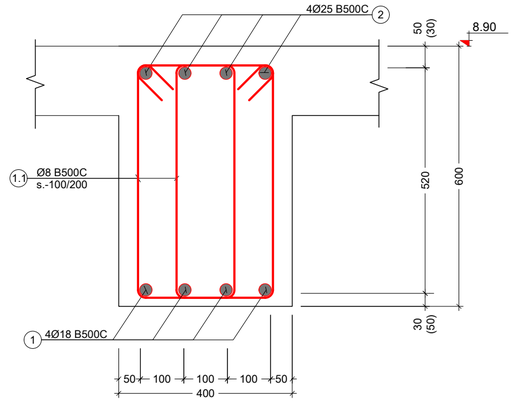

პოზ. №	ესკიზი	L მმ
1.1	310 / 620 / 520 / 210	1660

კონსტრ. დასახ. და სართული	ელემენტის დასახ. და რაოდენობა	პოზ. №	დიამეტრი ან კვეთი (მმ)	ერთეულის სიგრძე (მმ.)	რაოდენობა (ც.)	საერთო სიგრძე (მ.)	საერთო წონა (კგ.)
რიგელების სქემატური	მ.რ. - 3 1 (ც.)	1	Ø 18 B500C	დ.ა	-	470.00	938
		2	Ø 25 B500C	დ.ა	-	470.00	1810
		1.1	Ø 8 B500C	1660	1120 X 1	1859.20	733
		მძიმე ბეტონი C20/25		V = 13.0 X 1		= 13.00 მ³	

შენიშვნა:
NOTE:

No	Date	Revision	Issued by
----	----	----	----
----	----	----	----
----	----	----	----
----	----	----	----
----	----	----	----

საინფორმაციო სქემა
KEY PLAN

მისამართი ADDRESS: ქ. თბილისი , დაბა წყნეთი, რუსთაველის ქუჩა N1, ს/კ (01.20.01.065.015)

პროექტი PROJECT: საოფისე შენობა

ნახაზი DRWG.: რიგელების განლაგების გეგმა 8.90 ნიშნულზე - მ.რ. - 3

Cubix DEVELOPMENT

ბ.ბერიძე

ფაილი FILE	BEAM
პროექტის #: PROJECT No	
ფორმატი PAPER SIZE	A2
მასშტაბი SCALE	----
ნახ.კოდი DRWG. No	S - 403
კორექ. REVISION	----
სტატუსი STATUS	

19.09.2024

რიგელების განლაგების გეგმა 12.20 ნიშნულზე
მ. 1:100

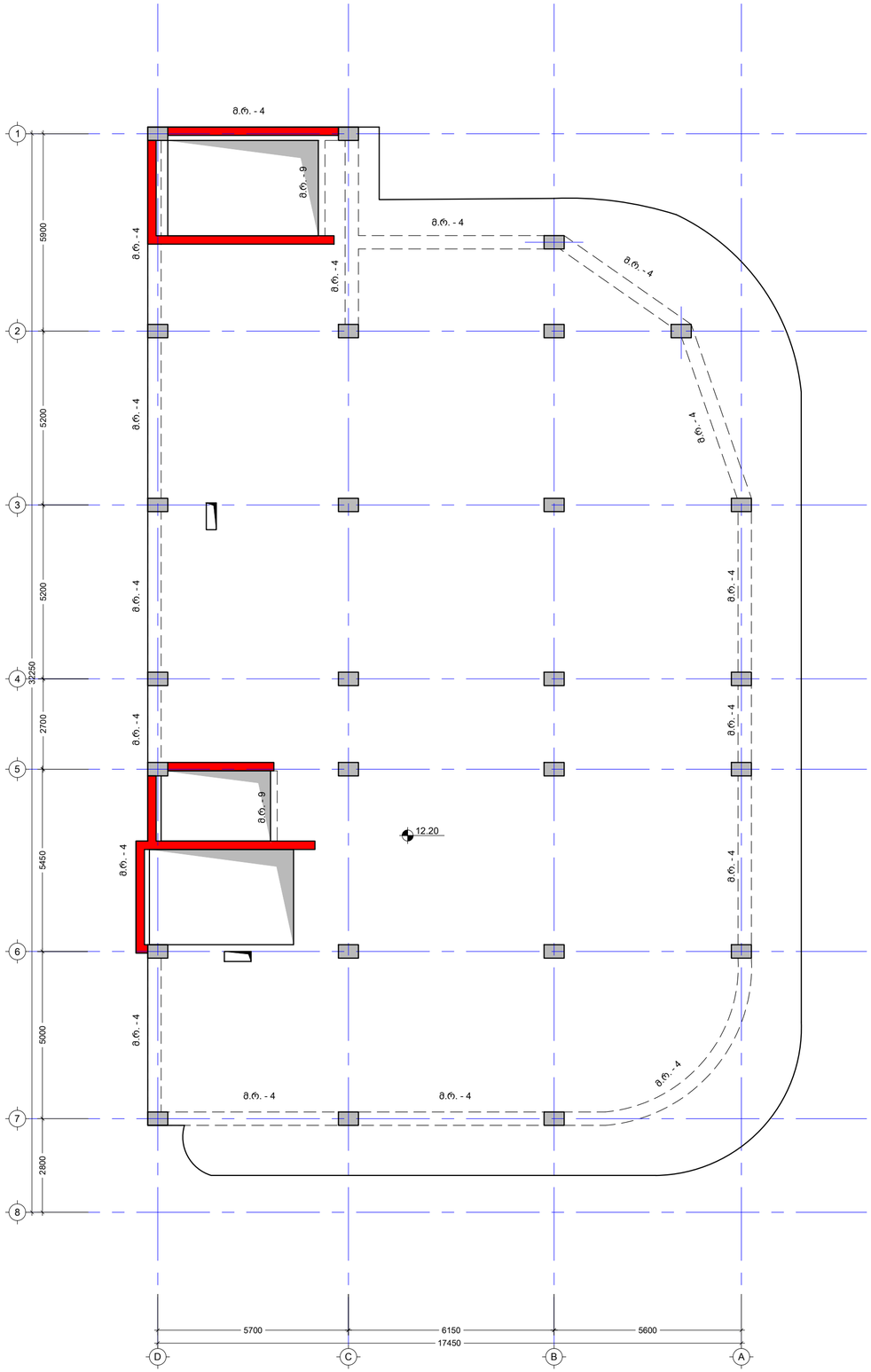

მონოლითური რიგელი მ. რ. - 4
მ.1:10

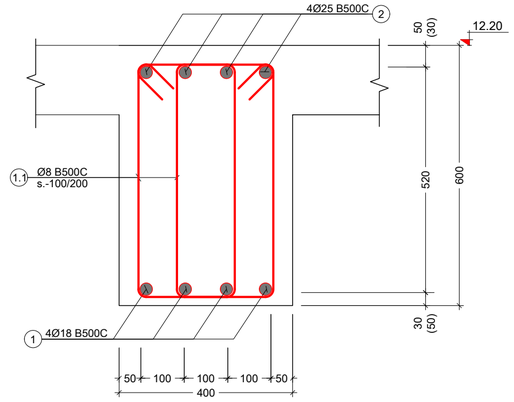

პოზ. №	ესკიზი	L მმ
1.1	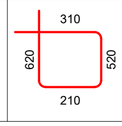	1660

კონსტრ. დასახ. და სართული	ელემენტის დასახ. და რაოდენობა	პოზ. №	დიამეტრი ან კვეთი (მმ)	ერთეულის სიგრძე (მმ.)	რაოდენობა (ც.)	საერთო სიგრძე (მ.)	საერთო წონა (კგ.)
რიგელების სპეციფიკაცია	მ.რ. - 4 1 (ც.)	1	Ø 18 B500C	დ.ა	-	470.00	938
		2	Ø 25 B500C	დ.ა	-	470.00	1810
		1.1	Ø 8 B500C	1660	1120 X 1	1859.20	733
		მძიმე ბეტონი C20/25		V =	13.0 X 1	= 13.00 მ³	

შენიშვნა:
NOTE:

No	Date	Revision	Issued by
----	----	----	----
----	----	----	----
----	----	----	----
----	----	----	----
----	----	----	----
----	----	----	----

სიტუაციური სქემა
KEY PLAN

მისამართი ADDRESS: ქ. თბილისი , დაბა წყნეთი, რუსთაველის ქუჩა N1, ს/კ (01.20.01.065.015)

პროექტი PROJECT: საოფისე შენობა

ნახაზის DRWG.: რიგელების განლაგების გეგმა 12.20 ნიშნულზე - მ.რ. - 4

Cubix DEVELOPMENT

ბ.ბერიძე

----	----
ფაილი FILE: BEAM	პროექტის #: PROJECT No
ფორმატი PAPER SIZE: A2	მასშტაბი SCALE: ----
ნახ.კოდი DRWG. No: S - 404	კორექტ. REVISION: ----
	სტატუსი STATUS

19.03.2024

რიგელების განლაგების გეგმა 15.50 ნიშნულზე
მ. 1:100

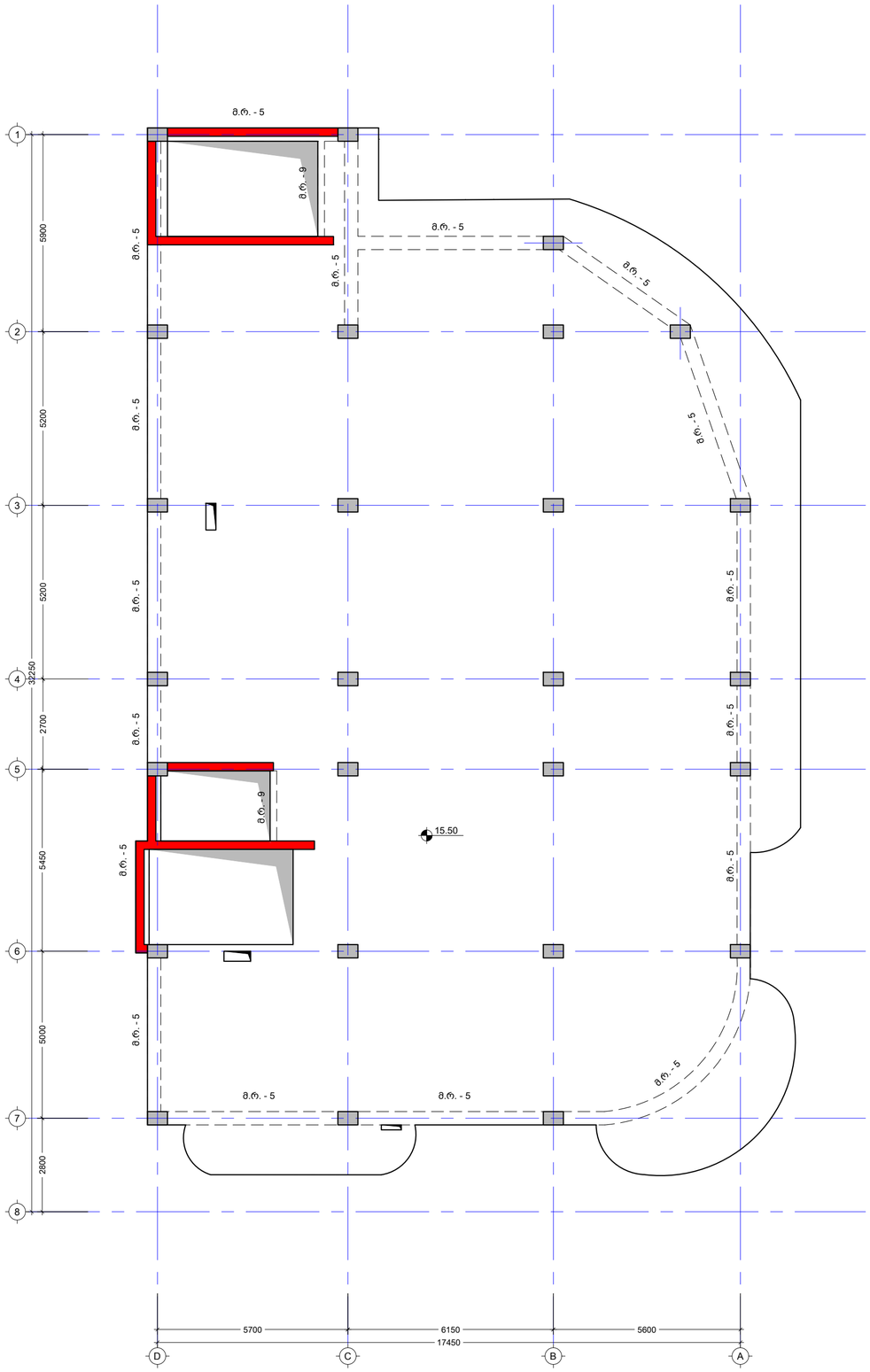

მონოლითური რიგელი მ. რ. - 5
მ.1:10

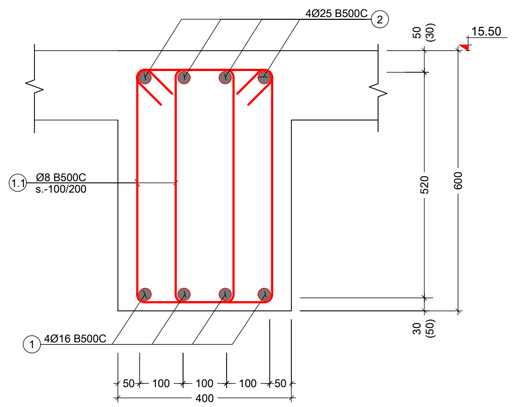

პოზ. №	ესკიზი	L მმ
1.1	310 / 620 / 520 / 210	1660

		პოზ. №	დიამეტრი ან კვეთი (მმ)	ერთეულის სიგრძე (მმ.)	რაოდენობა (ც.)	საერთო სიგრძე (მ.)	საერთო წონა (კგ.)
რიგელების სპეციფიკაცია	მ.რ. - 5 1 (ც.)	1	Ø 16 B500C	დ.ა	-	470.00	741
		2	Ø 25 B500C	დ.ა	-	470.00	1810
		1.1	Ø 8 B500C	1660	1120 X 1	1859.20	733
		მძიმე ბეტონი C20/25		V =	13.0 X 1	= 13.00 მ³	

შენიშვნა:
NOTE:

No	Date	Revision	Issued by
----	----	----	----
----	----	----	----
----	----	----	----
----	----	----	----
----	----	----	----
----	----	----	----

სიტუაციური სქემა
KEY PLAN

მისამართი ADDRESS: ქ. თბილისი , დაბა წყნეთი, რუსთაველის ქუჩა N1, ს/კ (01.20.01.065.015)

პროექტი PROJECT: საოფისე შენობა

ნახაზის DRWG.: რიგელების განლაგების გეგმა 15.50 ნიშნულზე - მ.რ. - 5

Cubix DEVELOPMENT

ბ.ბერიძე

----	----
ფაილი FILE: BEAM	პროექტის #: PROJECT No
ფორმატი PAPER SIZE: A2	მასშტაბი SCALE: ----
ნახ.კოდი DRWG. No: S - 405	ცვლილება REVISION: ----
	სტატუსი STATUS

19.09.2024

რიგელების განლაგების გეგმა 18.80 ნიშნულზე
მ. 1:100

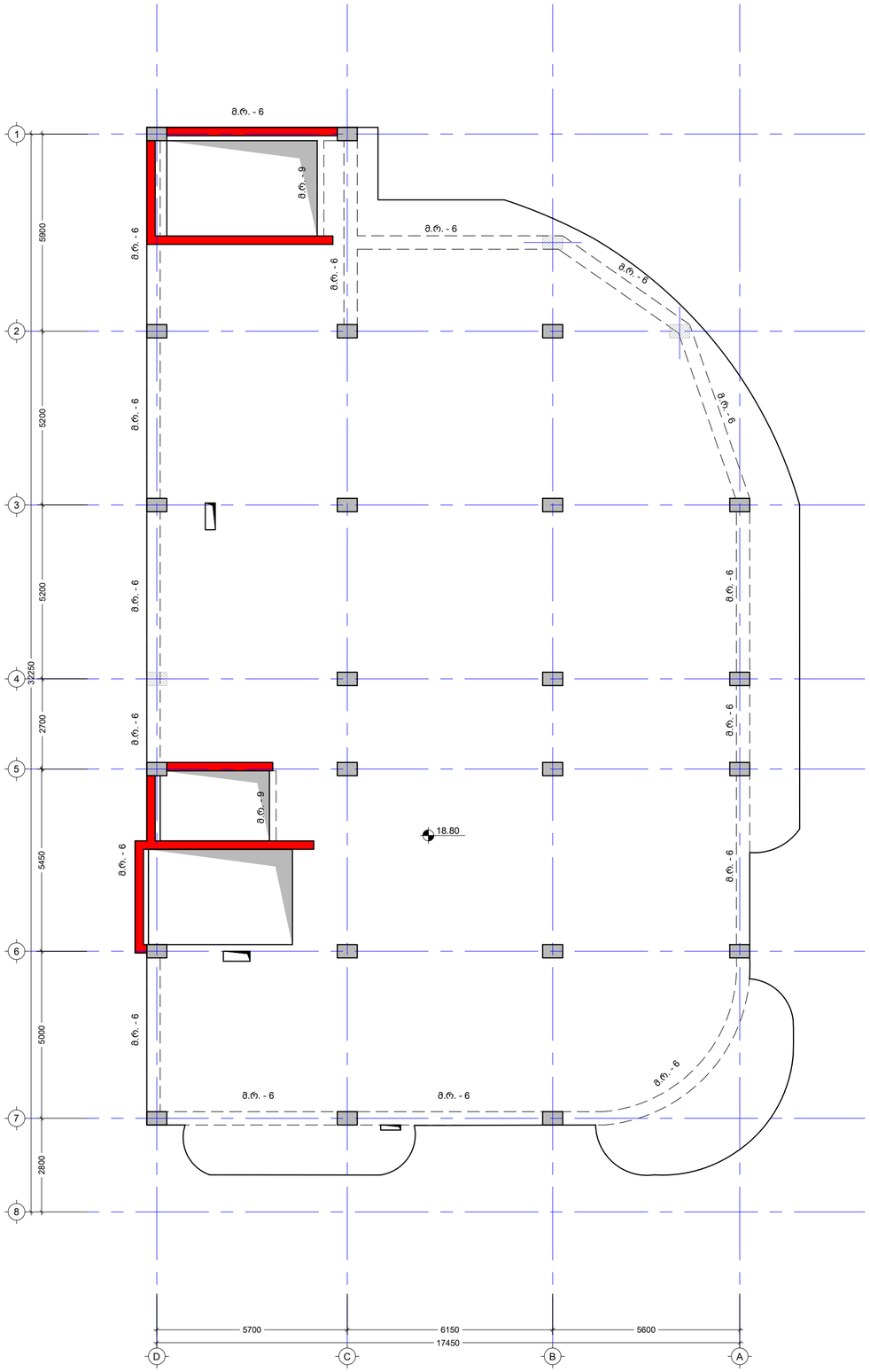

მონოლითური რიგელი მ. რ. - 6
მ.1:10

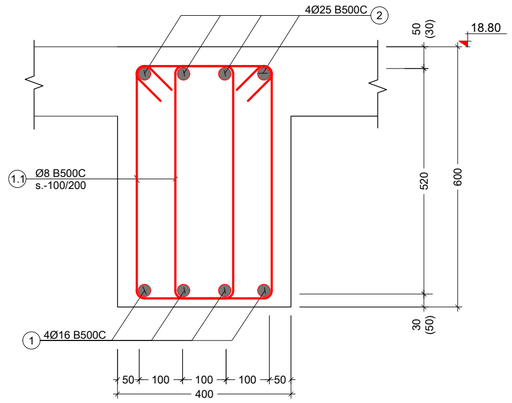

პოზ. №	ესკიზი	L მმ
1.1	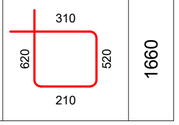	1660

კონსტრ. დასახ. და საროველი	ელემენტის დასახ. და რაოდენობა	პოზ. №	დიამეტრი ან კვეთი (მმ)	ერთეულის სიგრძე (მმ.)	რაოდენობა (ც.)	საერთო სიგრძე (მ.)	საერთო წონა (კგ.)
რიგელების სპეციფიკაცია	მ.რ. - 6 1 (ც.)	1	Ø 16 B500C	დ.ა	-	470.00	741
		2	Ø 25 B500C	დ.ა	-	470.00	1810
		1.1	Ø 8 B500C	1660	1120 X 1	1859.20	733
		მძიმე ბეტონი C20/25		V =	13.0 X 1	=	13.00 მ³

შენიშვნა:
NOTE:

No	Date	Revision	Issued by
----	----	----	----
----	----	----	----
----	----	----	----
----	----	----	----
----	----	----	----

სიტუაციური სქემა
KEY PLAN

მისამართი ADDRESS: ქ. თბილისი , დაბა წყნეთი, რუსთაველის ქუჩა N1, ს/კ (01.20.01.065.015)

პროექტი PROJECT: საოფისე შენობა

ნახაზი DRWG.: რიგელების განლაგების გეგმა 18.80 ნიშნულზე - მ.რ. - 6

Cubix DEVELOPMENT

ბ.ბერიძე

----	----
ფაილი FILE: BEAM	პროექტის #: PROJECT No
ფორმატი PAPER SIZE: A2	მასშტაბი SCALE: ----
ნახ.კოდი DRWG. No: S - 406	ცვლილება REVISION: ----
	სტატუსი STATUS

19.09.2024

რიგელების განლაგების გეგმა 22.35 ნიშნულზე
მ. 1:100

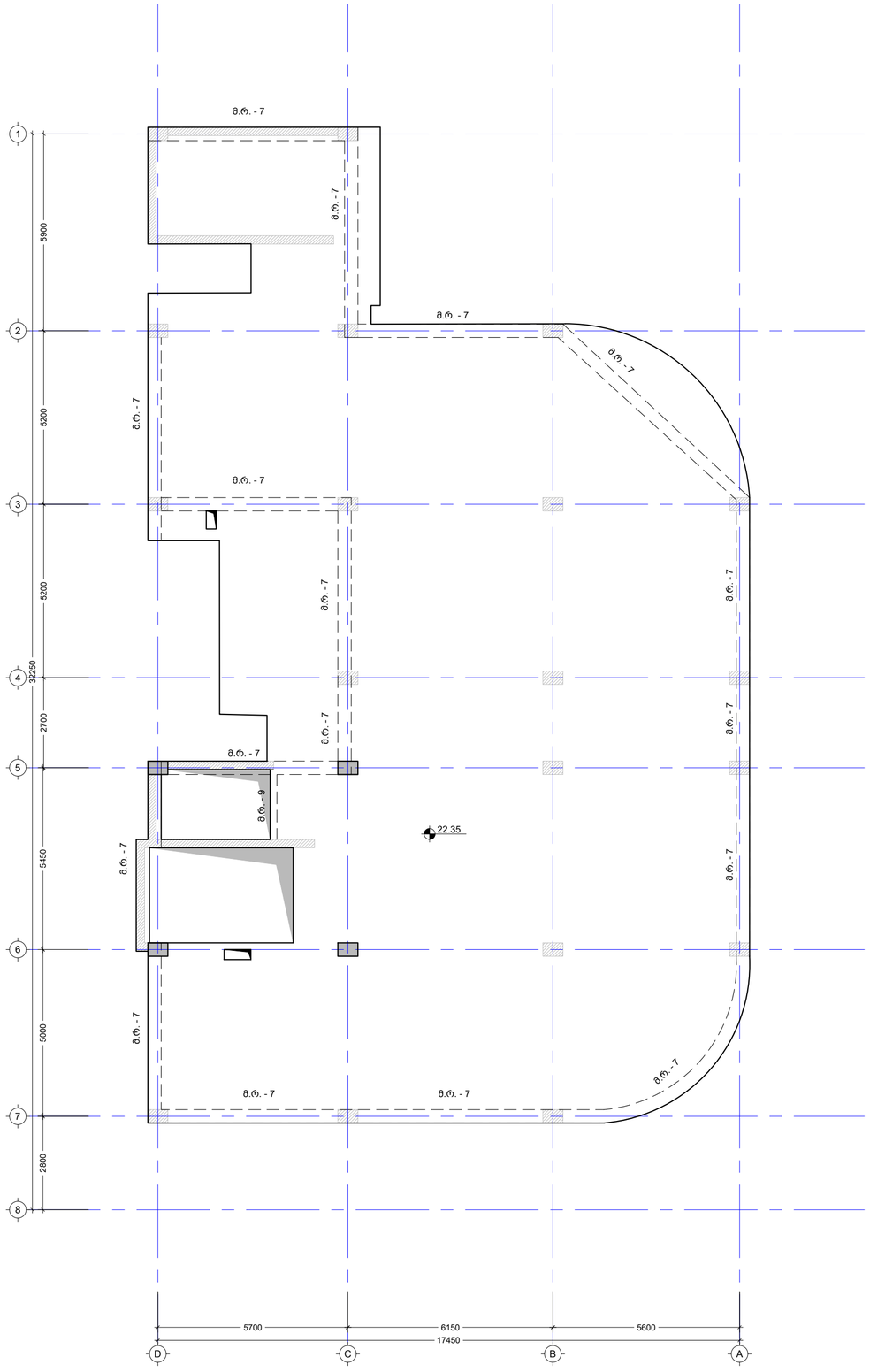

მონოლითური რიგელი მ. რ. - 7
მ.1:10

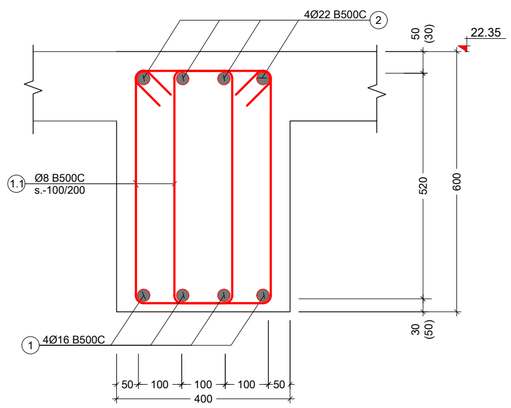

პოზ. №	ესკიზი	L მმ
1.1	310 / 620 / 520 / 210	1660

კონსტრ. დასახ. და სართული	ელემენტის დასახ. და რაოდენობა	პოზ. №	დიამეტრი ან კვეთი (მმ)	ერთეულის სიგრძე (მმ.)	რაოდენობა (ც.)	საერთო სიგრძე (მ.)	საერთო წონა (კგ.)
რიგელების სპეციფიკაცია	მ.რ. - 7 1 (ც.)	1	Ø 16 B500C	ც.ა	-	455.00	718
		2	Ø 22 B500C	ც.ა	-	455.00	1357
		1.1	Ø 8 B500C	1660	1100 X 1	1826.00	720
		მძიმე ბეტონი C20/25		V = 12.7 X 1		= 12.70 მ³	

შენიშვნა:
NOTE:

No	Date	Revision	Issued by
----	----	----	----
----	----	----	----
----	----	----	----
----	----	----	----
----	----	----	----
----	----	----	----

სიტუაციური სქემა
KEY PLAN

მისამართი ADDRESS: ქ. თბილისი , დაბა წყნეთი, რუსთაველის ავენიუ N1, ს/კ (01.20.01.065.015)

პროექტი PROJECT: საოფისე შენობა

ნახაზი DRWG.: რიგელების განლაგების გეგმა 22.35 ნიშნულზე - მ.რ. - 7

Cubix DEVELOPMENT

ბ.ბერიძე

---- ----

ფაილი FILE: BEAM
პროექტის #: PROJECT No

ფორმატი PAPER SIZE: A2
მასშტაბი SCALE: ----

ნახ. კოდი DRWG. No: S - 407
კორექტ. REVISION: ----
სტატუსი STATUS

19.09.2024

რიგელების განლაგების გეგმა 25.85 ნიშნულზე
მ. 1:100

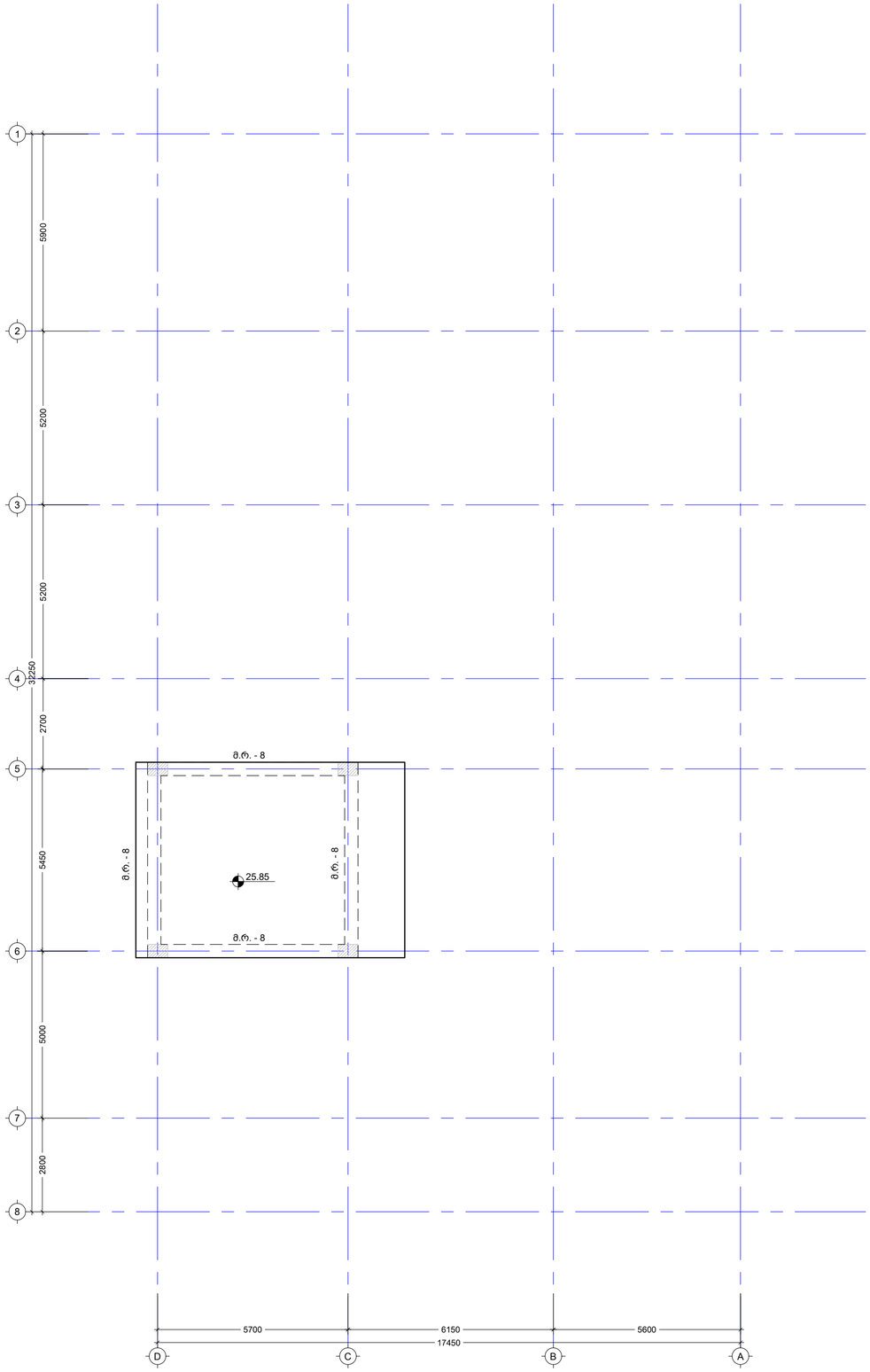

მონოლითური რიგელი მ. რ. - 8
მ.1:10

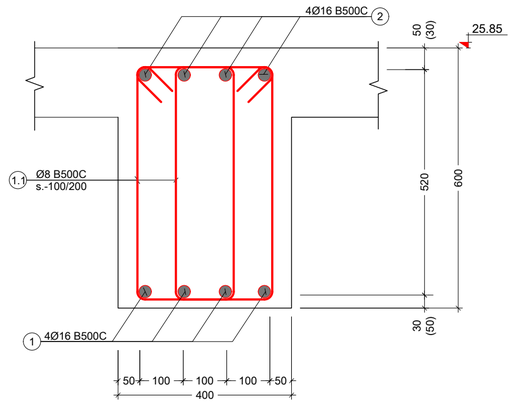

პოზ. №	ესკიზი	L მმ
1.1	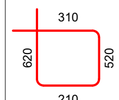	1660

მონოლითური რიგელი მ. რ. - 9
მ.1:10

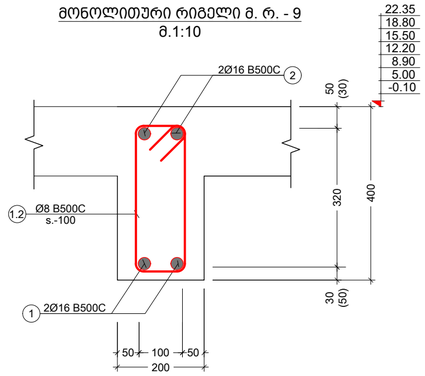

პოზ. №	ესკიზი	L მმ
1.2	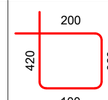	1040

კონსტრ. დასახ. და სართული	ელემენტის დასახ. და რაოდენობა	პოზ. №	დიამეტრი ან კვეთი (მმ)	ერთეულის სიგრძე (მმ.)	რაოდენობა (ც.)	საერთო სიგრძე (მ.)	საერთო წონა (კგ.)
რიგელების სქემატიკა	მ.რ. - 8 1 (ც.)	1	Ø 16 B500C	ც.ა	-	130.00	205
		2	Ø 16 B500C	ც.ა	-	130.00	205
		1.1	Ø 8 B500C	1660	300 X 1	498.00	196
		მძიმე ბეტონი C20/25		V =	3.5 X 1	= 3.50	მ³

კონსტრ. დასახ. და სართული	ელემენტის დასახ. და რაოდენობა	პოზ. №	დიამეტრი ან კვეთი (მმ)	ერთეულის სიგრძე (მმ.)	რაოდენობა (ც.)	საერთო სიგრძე (მ.)	საერთო წონა (კგ.)
რიგელების სქემატიკა	მ.რ. - 9 1 (ც.)	1	Ø 16 B500C	ც.ა	-	115.00	181
		2	Ø 16 B500C	ც.ა	-	115.00	181
		1.2	Ø 8 B500C	1040	460 X 1	478.40	189
		მძიმე ბეტონი C20/25		V =	1.8 X 1	= 1.80	მ³

შენიშვნა:
NOTE:

No	Date	Revision	Issued by
----	----	----	----
----	----	----	----
----	----	----	----
----	----	----	----
----	----	----	----
----	----	----	----

სიტუაციური სქემა
KEY PLAN

მისამართი ADDRESS: ქ. თბილისი , დაბა წყნეთი, რუსთაველის ქუჩა N1, ს/კ (01.20.01.065.015)

პროექტი PROJECT: საოფისე შენობა

ნახაზი DRWG.: რიგელების განლაგების გეგმა 25.85 ნიშნულზე - მ.რ. - 8 - 9

Cubix DEVELOPMENT

ბ.ბერიძე

ფაილი FILE: BEAM	პროექტის #: PROJECT No: ----
ფორმატი PAPER SIZE: A2	მასშტაბი SCALE: ----
ნახ. კოდი DRWG. No: S - 408	კორექ. REVISION: ----
	სტატუსი STATUS

19.09.2024

რიგელების ტიპიური დაარმირება
მ 1:20

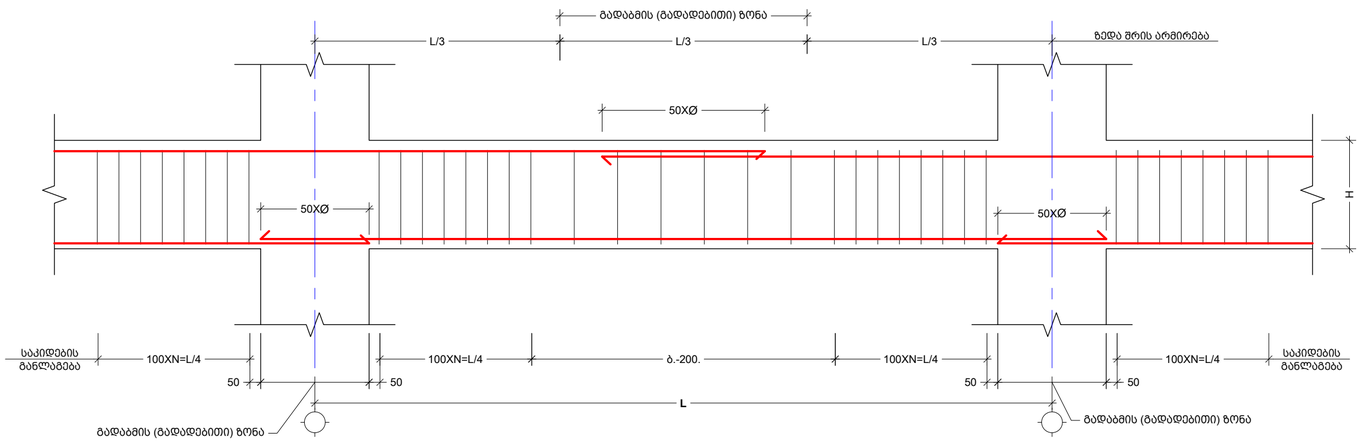

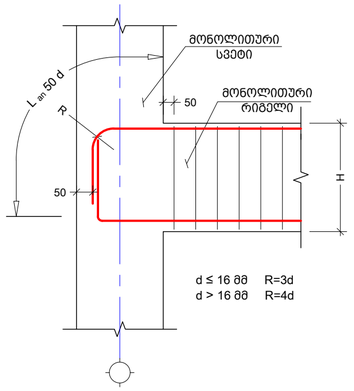

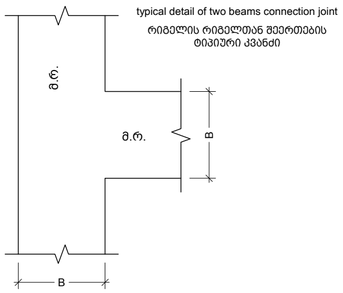

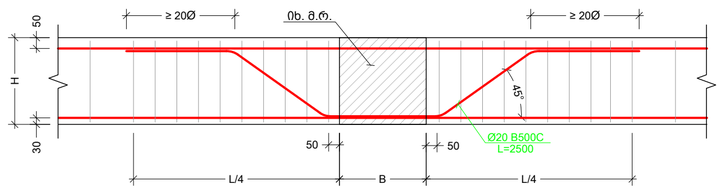

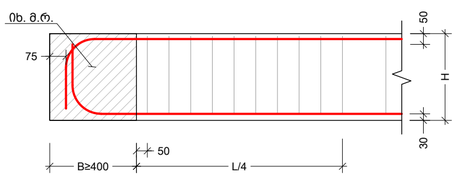

პოზ. №	ესკიზი	L მმ
	500 500 500 500 500 45° 45°	2500

No	Date	Revision	Issued by
----	----	----	----
----	----	----	----
----	----	----	----
----	----	----	----
----	----	----	----

შენიშვნა:
NOTE:

სიტუაციური სქემა
KEY PLAN

მისამართი ADDRESS: ქ. თბილისი , დაბა წყნეთი, რუსთაველის ქუჩა N1, ს/კ (01.20.01.065.015)

პროექტი PROJECT: საოფისე შენობა

ნახაზი DRWG.: რიგელების ტიპიური დაარმირება

Cubix DEVELOPMENT

ბ.ბერიძე

----	----
ფაილი FILE: BEAM	პროექტის #: PROJECT No
ფორმატი PAPER SIZE: A2	მასშტაბი SCALE: ----
ნახ.კოდი DRWG. No: S - 409	კორექტ. REVISION: ----	სტატუსი STATUS

19.09.2024

კიბის ტიპიური
კვანძი I
მ. 1:10

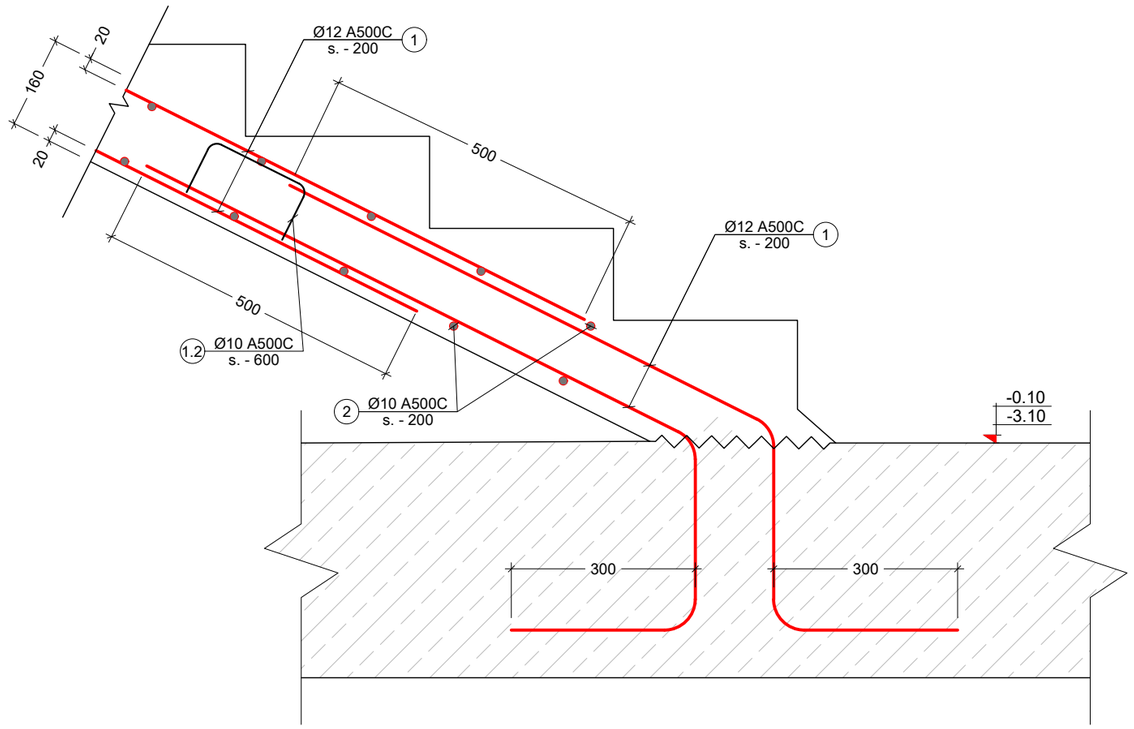

კიბის ტიპიური
კვანძი - II
მ. 1:10

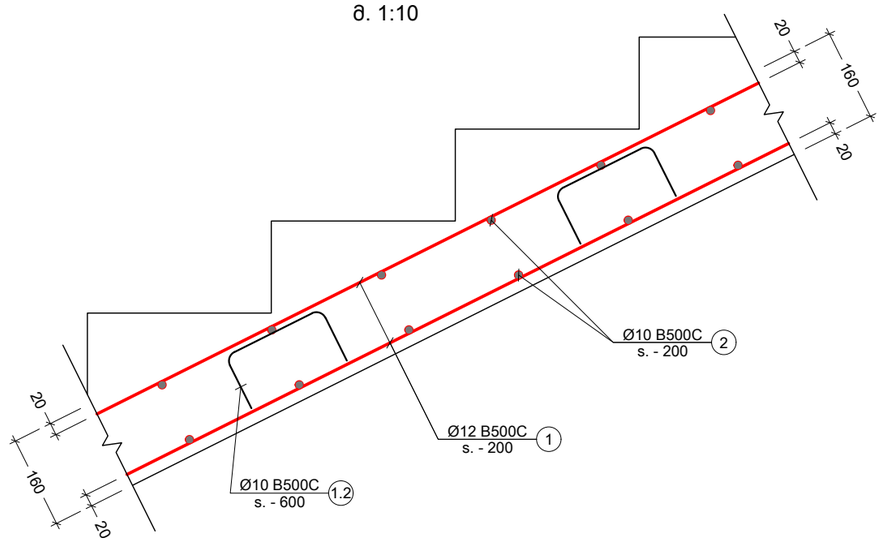

შენიშვნა:
NOTE:

1. განიხილეთ არქიტექტურულ ნახაზებთან ერთად.

No	Date	Revision	Issued by
----	----	----	----
----	----	----	----
----	----	----	----
----	----	----	----
----	----	----	----

სიტუაციური სქემა
KEY PLAN

მისამართი
ADDRESS
ქ. თბილისი , დაბა წყნეთი, რუსთაველის ქუჩა N1.
ს/კ (01.20.01.065.015)

პროექტი
PROJECT
საოფისე შენობა

ნახაზი
DRWG.
კიბის კვანძი 1 - 2

Cubix DEVELOPMENT

ბ.ბერიძე

----	----
ფაილი FILE: STAIR	პროექტის #: PROJECT No
ფორმატი PAPER SIZE: A3	მასშტაბი SCALE: ----
ნახ.კოდი DRWG. No: S - 501	კორექტ. REVISION: ----
	სტადია STATUS

19.09.2024

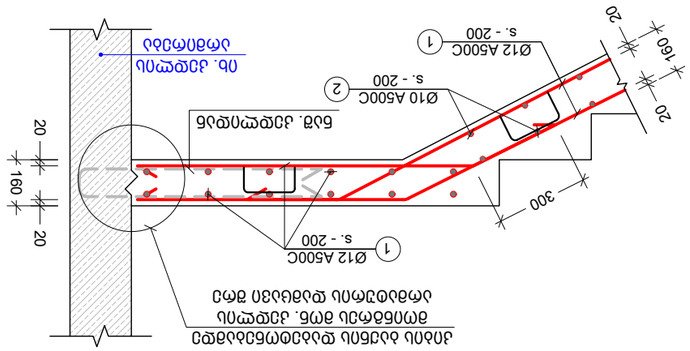

חתך אופייני בגשר
שלב IV - חפיסת גישור
סי. 1:20

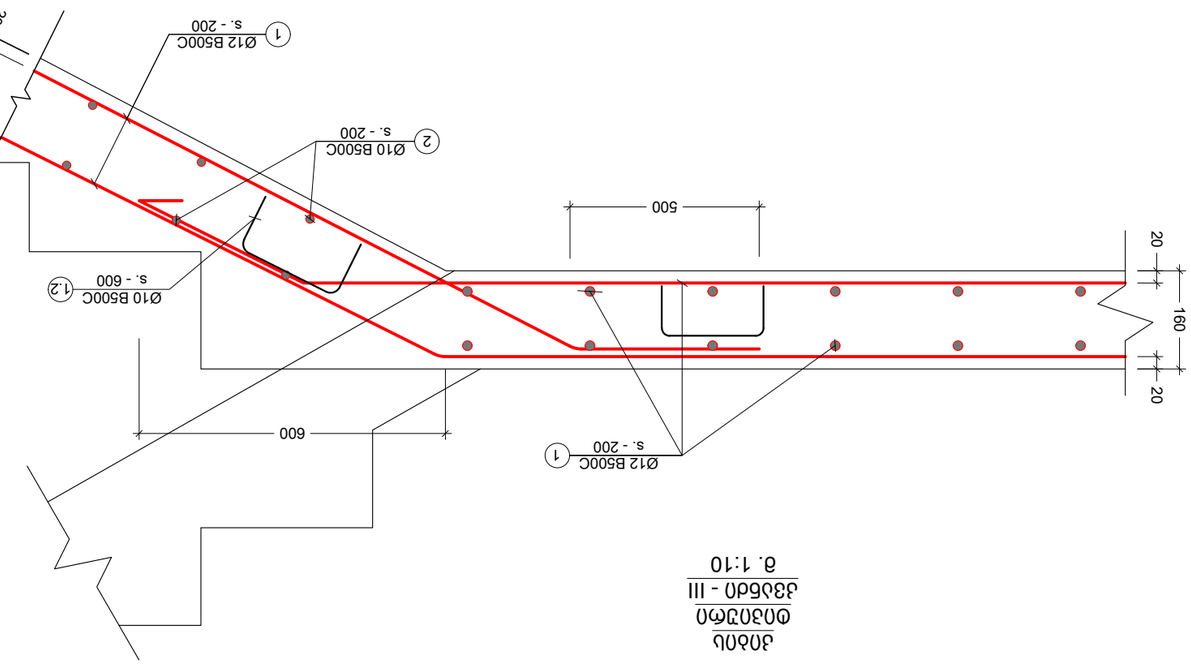

חתך אופייני בגשר
שלב III - חפיסת גישור
סי. 1:10

1. כל המידות בסנטימטרים אלא אם צוין אחרת.

NOTE:
1. All dimensions are in centimeters unless otherwise noted.

No	Date	Revision	Issued by
----	----	----	----
----	----	----	----
----	----	----	----
----	----	----	----
----	----	----	----
----	----	----	----

KEY PLAN
תוכנית מיקום

מהנדסים יועצים בע"מ , קנאה 6, מבנה N1.
ADDRESS

שמיר בן-דוד
PROJECT

בלומן
DRWG.

גשר מעל נחל 3 - 4

DEVELOPMENT

מהנדס הקונסטרוקציה	----
שלב	----
מס' פרויקט:	
קנה מידה	A3
גודל	----
תאריך	19.06.2024
מס' שרטוט	S - 502
סטטוס	----

პოზ. №	ე ს კ ი ზ ი	L მმ
1.1	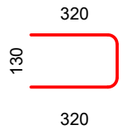	770
1.2	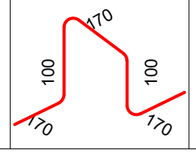	710

კვეთი 1 - 1
მ. 1:10

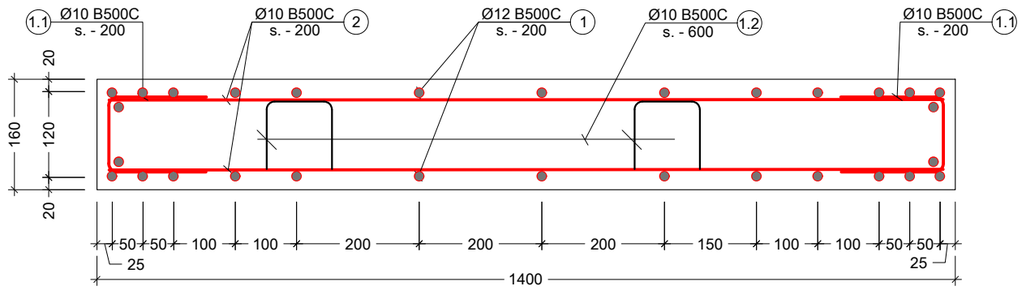

კონსტრ. დასახ. და სარეფერენციო	ელემენტის დასახ. და რაოდენობა	პოზ. №	დიამეტრი ან კვეთი (მმ)	ერთეულის სიგრძე (მმ.)	რაოდენობა (ც.)	საერთო სიგრძე (მ.)	საერთო წონა (კგ.)
კიბეების სპეციფიკაცია	კიბე № - 1 -2 2 (ც.)	1	Ø 12 B500C	დ.ა.	–	4650	4126
		2	Ø 10 B500C	1350	1280 X 1	1728.00	1065
		1.1	Ø 10 B500C	770	1280 X 1	985.60	607
		1.2	Ø 10 B500C	710	430 X 1	305.30	188
		მძიმე ბეტონი C20/25 V = 35.0 X 1 = 35.00 მ³					

შენიშვნა:
NOTE:

1. განიხილეთ არქიტექტურულ ნახაზებთან ერთად.

No	Date	Revision	Issued by
----	----	---	----
----	----	---	----
----	----	---	----
----	----	---	----
----	----	---	----

სიტუაციური სქემა
KEY PLAN

მისამართი ADDRESS: ქ. თბილისი , დაბა წყნეთი, რუსთაველის ქუჩა N1. ს/კ (01.20.01.065.015)

პროექტი PROJECT: საოფისე შენობა

ნახაზი DRWG.: კიბის მარშის კვეთი და სპეციფიკაცია

Cubix DEVELOPMENT

ბ.ბერიძე

ბ. ბერიძე

---- ----

ფაილი FILE: STAIR

პროექტის #: PROJECT No

ფორმატი PAPER SIZE: A3

მასშტაბი SCALE: ----

ნახ.კოდი DRWG. No: S - 503

კორექტ. REVISION: ----

სტადია STATUS

19.09.2024

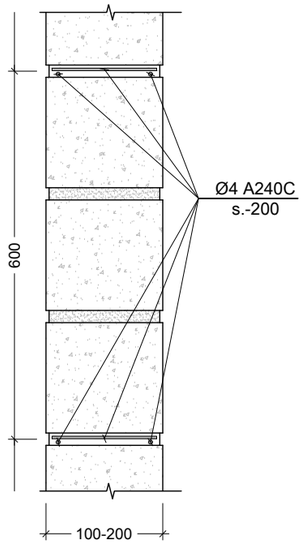

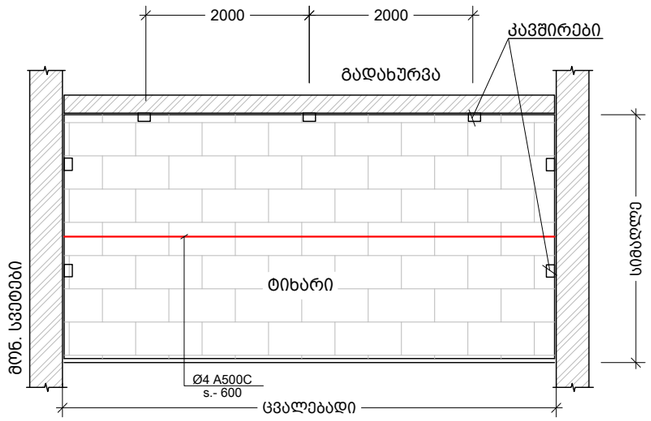

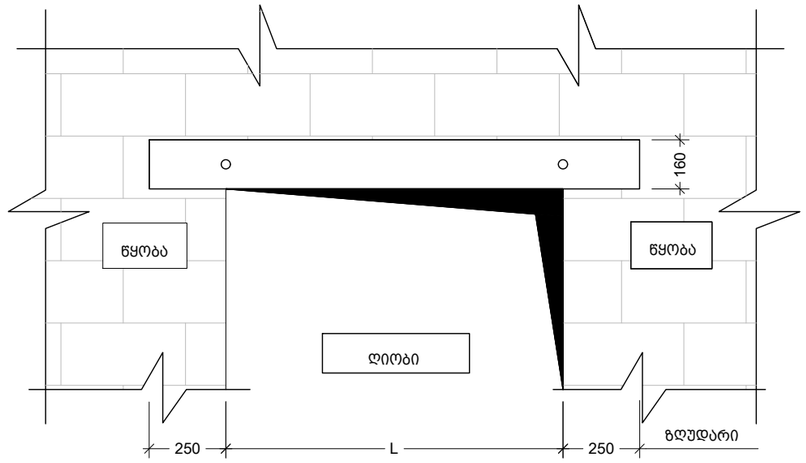

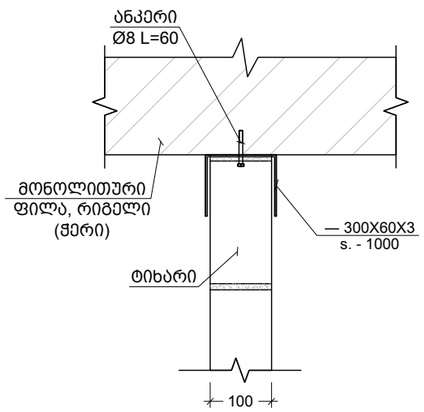

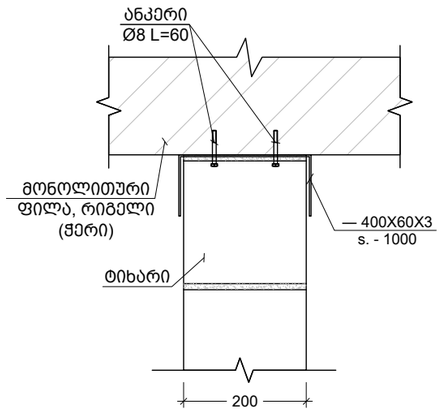

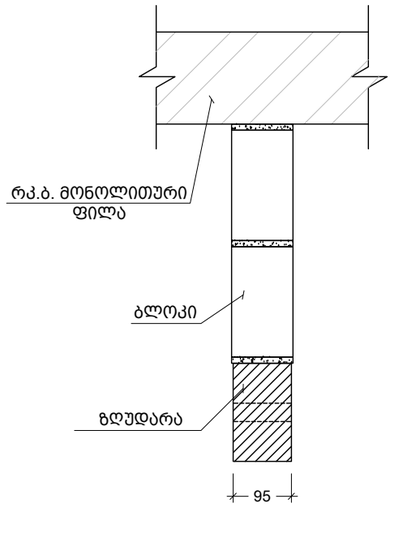

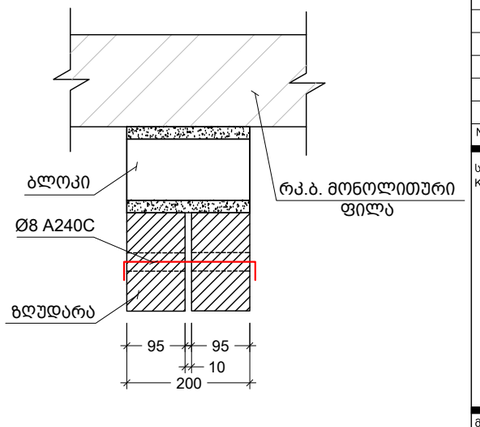

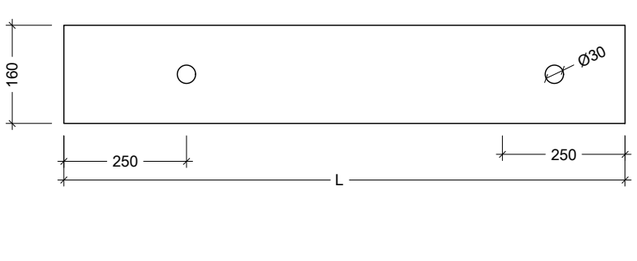

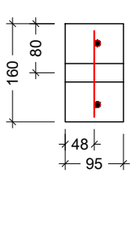

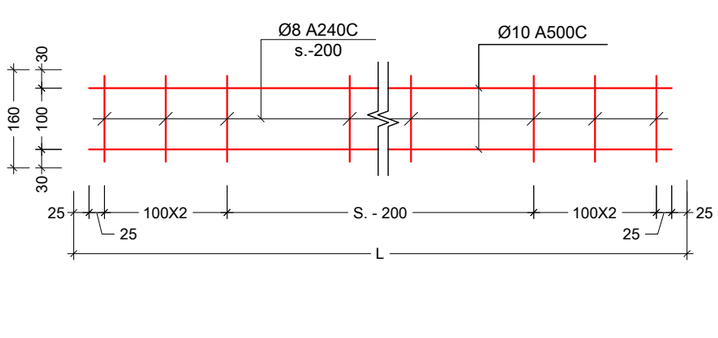

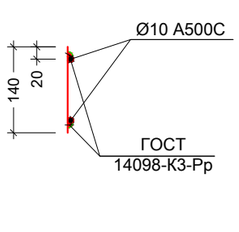

შენიშვნა:
NOTE:

1. ტიხრების დაარმირება და დამაგრება გადახურვებთან ხდება 2.0 მეტრზე მეტი სიგრძის ემთხვევაში.

No	Date	Revision	Issued by

სიტუაციური სქემა
KEY PLAN

მისამართი
ADDRESS
ქ. თბილისი , დაბა წყნეთი, რუსთაველის ქუჩა N1.
ს/კ (01.20.01.065.015)

პროექტი
PROJECT
საოფისე შენობა

ნახაზი
DRWG.
ტიხრების დამაგრების და ზღუდარების მოწყობის ტიპ. სქემები

Cubix DEVELOPMENT

ბ.ბერიძე

ფაილი FILE: KEDLEBIS GAMAGREBA	პროექტის #: PROJECT No
ფორმატი PAPER SIZE: A3	მასშტაბი SCALE
ნახ.კოდი DRWG. No: S - 801	კორექტ. REVISION
	სტადია STATUS

19.09.2024

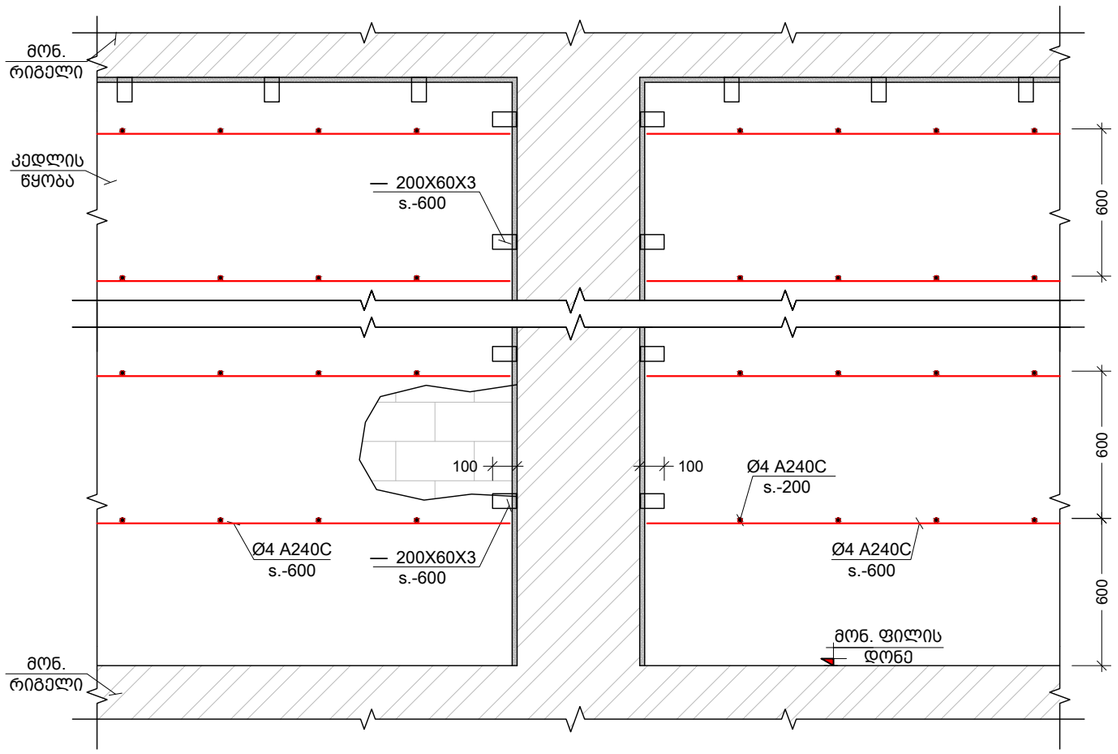

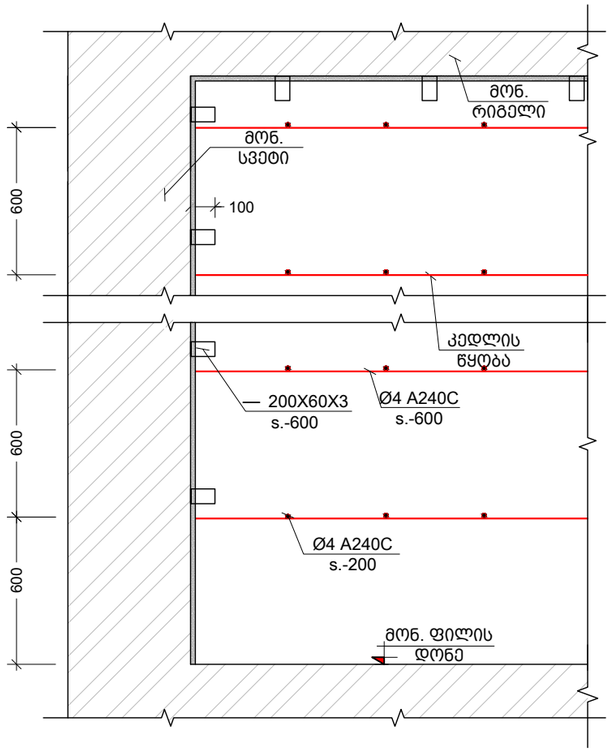

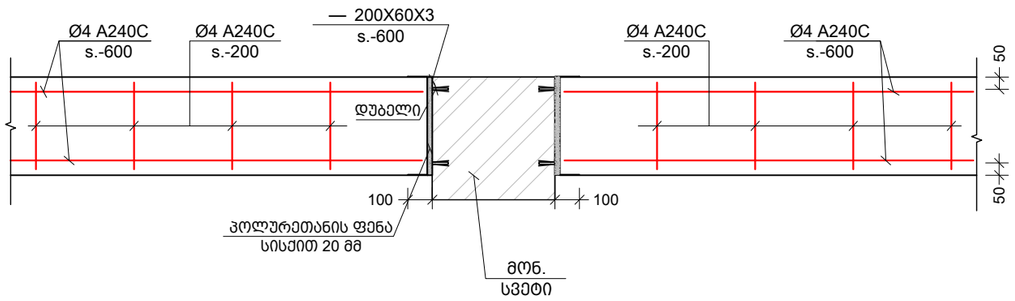

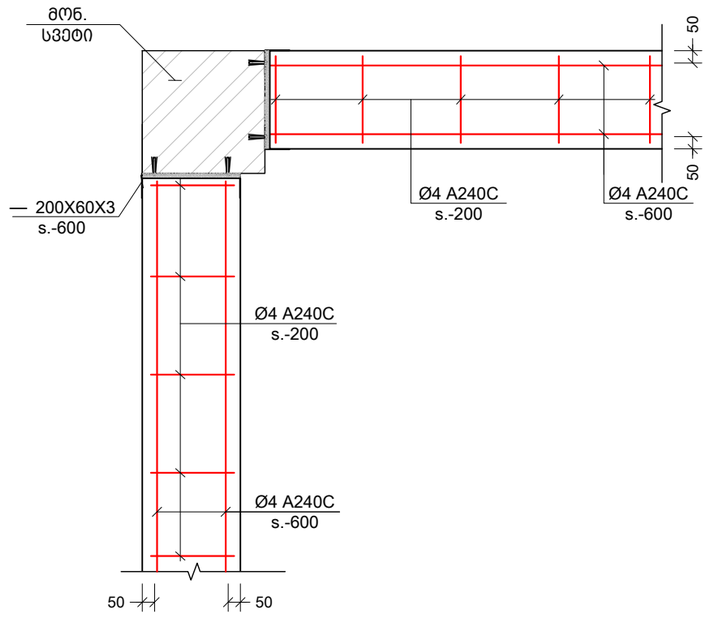

შენიშვნა:
NOTE:

No	Date	Revision	Issued by
----	----	----	----
----	----	----	----
----	----	----	----
----	----	----	----
----	----	----	----

სიტუაციური სქემა
KEY PLAN

მისამართი
ADDRESS
ქ. თბილისი , დაბა წყნეთი, რუსთაველის ქუჩა N1.
ს/კ (01.20.01.065.015)

პროექტი
PROJECT
საოფისე შენობა

ნახაზი
DRWG.
მონ.რკ.ბ. სვ.-ის და გარე შემომგზღუდავი კედლების მიერთების სქემა

Cubix DEVELOPMENT

ბ.ბერიძე

ფაილი
FILE
KEDLEBIS GAMAGREBA

პროექტის #:
PROJECT No

ფორმატი
PAPER SIZE
A3

მასშტაბი
SCALE

ნახ.კოდი
DRWG. No
S - 802

კორექტ.
REVISION

სტადია
STATUS

19.09.2024