ქ. თბილისი, ანა პოლიტკოვსკაიას ქ. №5დ-ში მდებარე
შენობის რეკონსტრუქციის

კონსტრუქციული პროექტი

კონსტრუქტორი  თ. ესიავა

ნაწილების სია:

1. ს/ბ-ის ზოგ. ხედი სართულებისა და ჩასაღები ლითონების ცხრილის ჩვენება ს-1
2. ტ-1 ..... ს-2
3. ჩ-1 და ჩ-2 ..... ს-3
4. I სართულის ვალებური ელემენტის ერთეული ტიპის ზოგ. ჩვენება ს-4
5. ქვაბძირი და ლითონის სპეციფიკაცია ს-5
6. II სართულის ვალებური ელემენტის ერთეული ტიპის ზოგ. ჩვენება ს-6
7. ქვაბძირი „1" და ლითონის სპეციფიკაცია ს-7
8. ქვაბძირი „2" და „3" ლითონის სპეციფიკაცია ს-8
9. ელემენტის ფიზიკურ-მექანიკური ჩვენება ს-9
10. ე-1 ..... ს-10
11. ე-2 ..... ს-11
12. ელემენტის არმირება და არმატურის სპეციფიკაცია ს-12

ჩვენებითი ნაწილი

ზოგადად ნაშენი არსებულ შენობაში ზოგ. ხედი I, II სართულებზე ასაწევი ლიფტის ეზრელი ბისტვისას. არმ. ჭედ. ს/ბ-ის ზოგ. ელემენტი ჩაანერილია ლითონში, ლითონი ასართავია ტრიალზე. IV სართულის ვალებური ელემენტი ლითონი, ლითონის ჭერისას ასრულებულია დაბეტონებულ ელემენტ ვალებიანზე ლითონით, III სართულის ვალებური ელემენტი ჩაწერილია ლითონი ელემენტ ვალებიანზე ლითონის ერთეული ელემენტის ზოგ. ჩვენება ასრულებულია ლითონის ზოგ. ჩვენებაზე ლითონის ზოგ. ჩვენებაზე ლითონის ზოგ. ჩვენებაზე

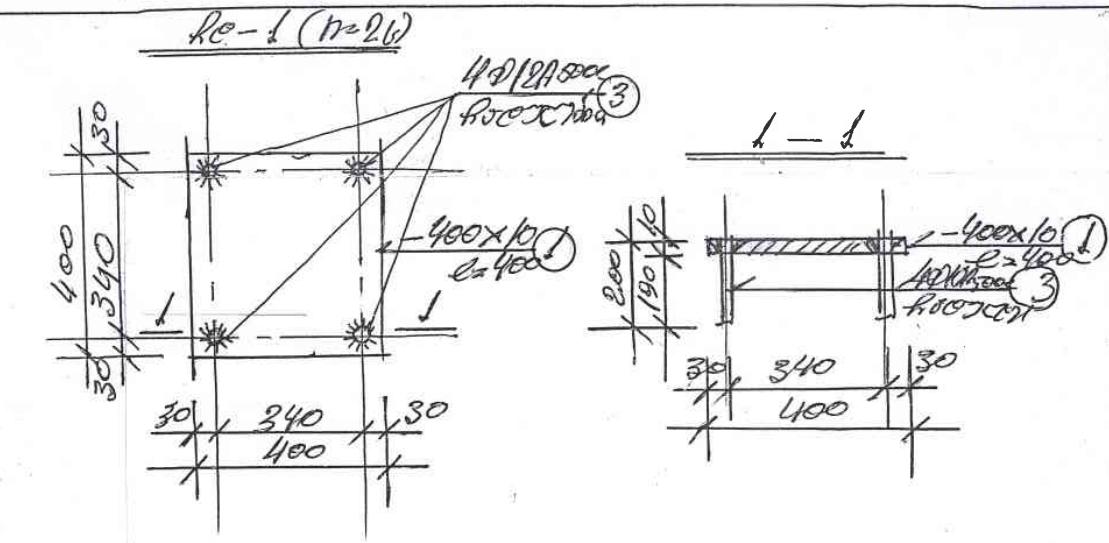

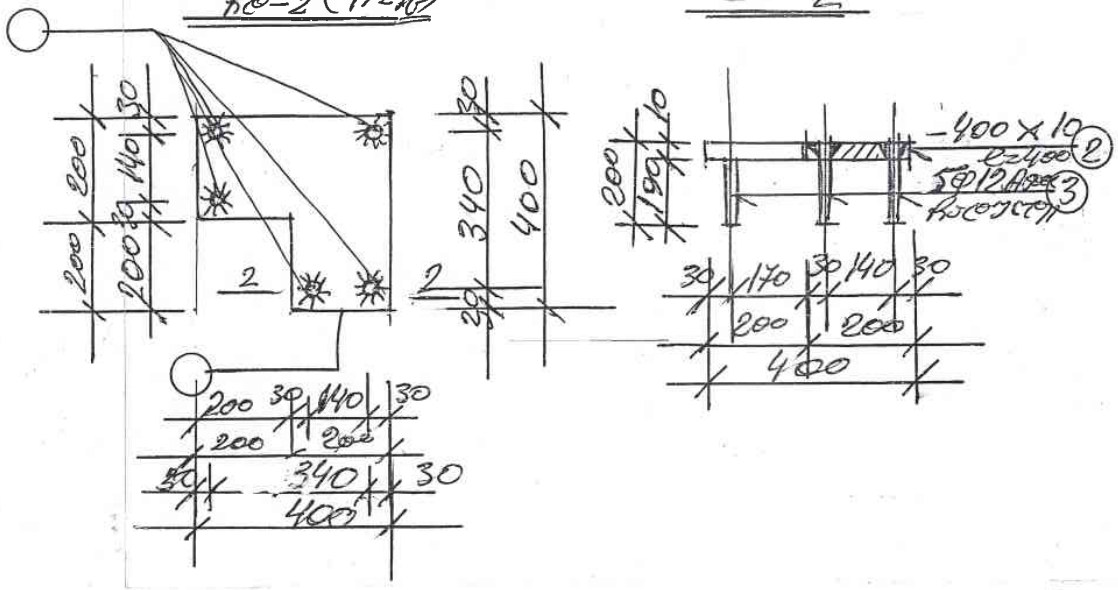

ლითონის ხარჯთაღრიცხვა

მონაკვეთის ნომერი	ნახაზის N	პროფილი	ℓ სმ	h სმ	წონა ერთ ც. კგ	წონა სულ კგ	შენიშვნა
კე-1 (n=26)	1	-400×10	400	1	12,56	12,6	—
		200 ფ12A400	200	4	0,78	3,1	—
		2% ჟანგეთანამ.				0,3	
		ხარჯი				16,0×2=32,0 კგ	
კე-2 (n=16)	2	-400×10	400	1	9,5	9,5	
	3	ნახ. 803	200	5	0,78	3,9	
		2% ჟანგეთანამ.				0,3	
		ხარჯი				13,7 კგ	

ჟანგის საწინააღმდეგო:

1. ლითონის ზედაპირის გაწმენდა ჟანგისაგან ხელით ჯაგრისით ГОСТ 9.402-2004 მიხედვით.
2. ლითონის ზედაპირის დაფარვა ერთი ფენა ნიტროცელულოზური ემალით ГОСТ 6465-76 მიხედვით.

			მშენებლობის დღიური გრაფიკი
დირექტორი		ნ. ფარცხალაძე	ფურც.#
პრ. ავტორი		თ. ესიავა	ფურცლ.
შეასრულა			
			მ. 1:100

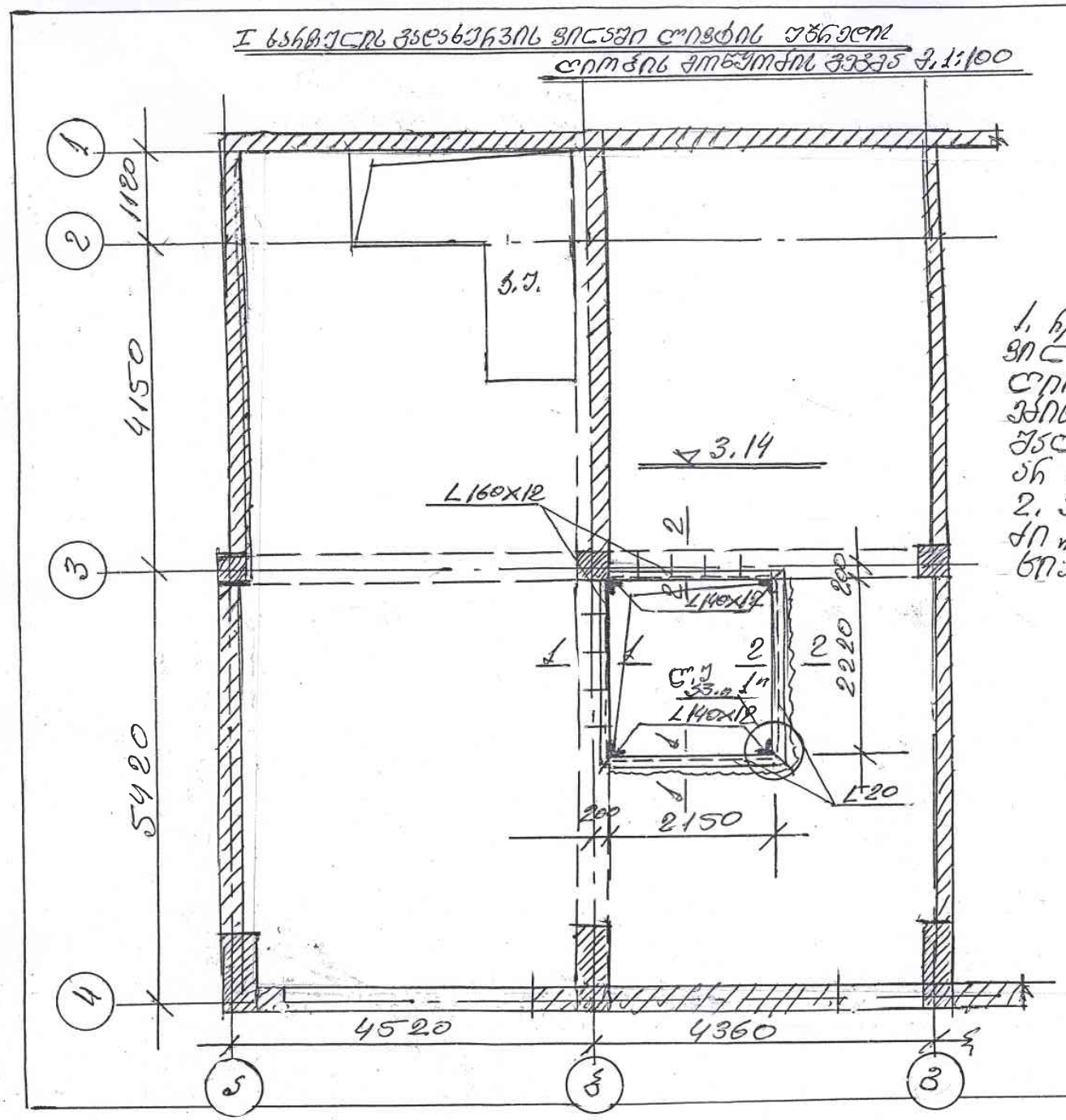

შ ე ნ ი შ ვ ნ ე ბ ი:

1. ჩ/ბ-ის ჯრედებში ქვედაფენილის ვირაჟი აგრძელებს ქვედაჭრილ ლითონის კონსტრუქციას დეტალი ნახ. ფურც. ... ასახავს ვირაჟის ანკერების ადგილმდებარეობას.
2. ქვედაფენილი 1-1 ÷ 2-2 და ქვედა ,,ქ'' ლითონის ჩარჩოები იხ. ფურცელი 5-5.

4—4

			შენობლობის დღიური გრაფიკი	
დირექტორი		ნ. ფარცხალაძე		ფურც.#
პრ. ავტორი		თ. ესიავა		ფურცლ.
შესრულა				მ. 1:100

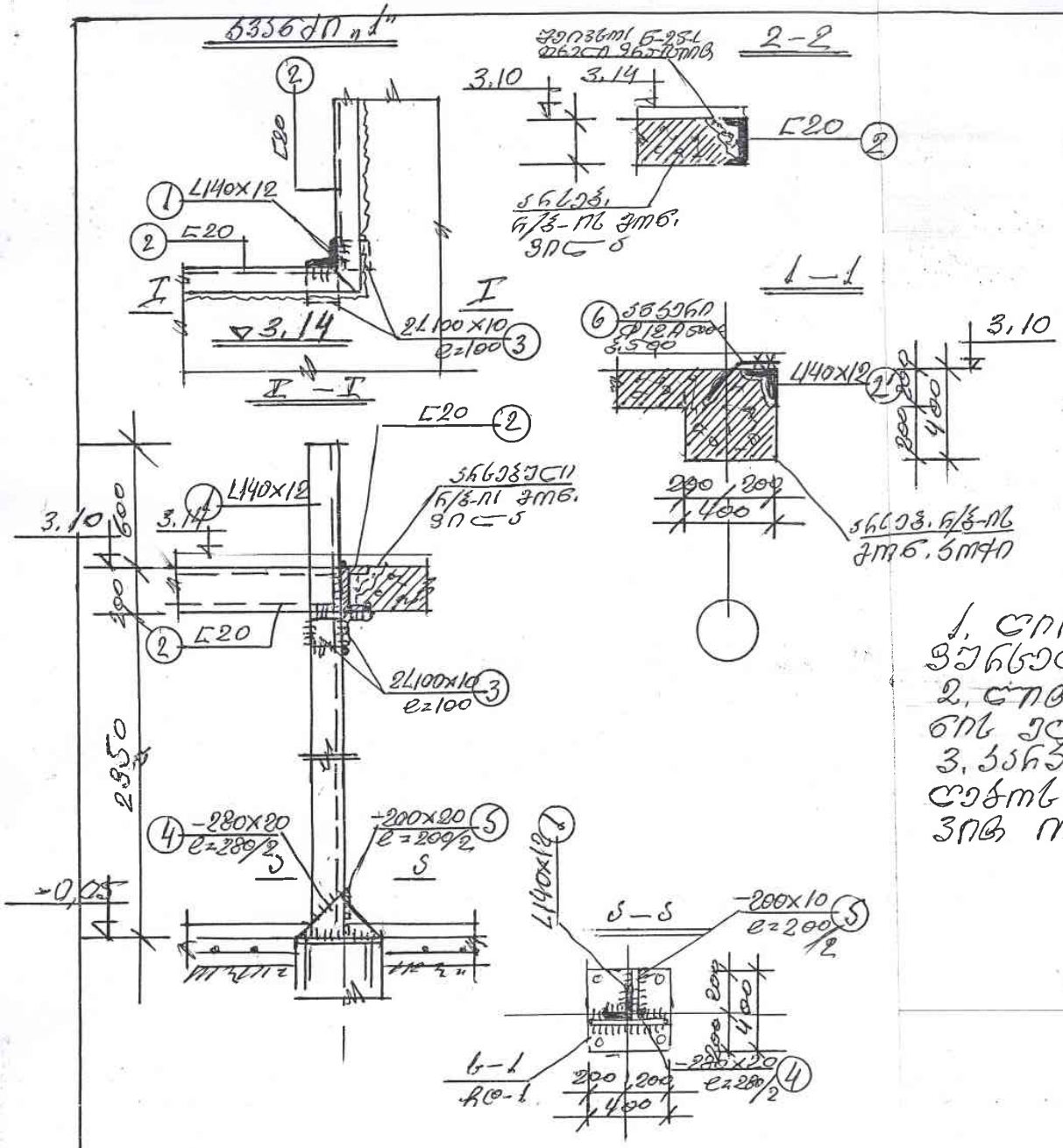

ლითონის ხარჯთაღრიცხვა

ნომ.	პროფილი	l მმ	n ც	თეორ. წონა 1 ნომ.	თეორ. წონა 43 ნომ.	ნახსნები
1	L140×12	3750	4	95,6	382,4	8509—72*
2	⊏20	6000	4,5	—	82,8	8240—72*
2'	L140×12	6000	4,5	—	114,8	8509—72*
3	L100×10	100	8	1,51	12,1	—"—
4	-280×20	280/2	4	6,2	49,6	—
5	-200×20	200/2	4	3,1	12,4	—
6	⌀12A500C	200	8	0,18	1,4	—
20%					13,1	
			ჯამი		668,6 კგ.	

შენიშვნები:

1. ლითონის ელემენტების შეღებვა ორ ფენად 5-4.
2. ლითონი შეერთების შედუღებით ხრახნული ელექტროდით ჩვ=ნაკ.
3. ანკერული ელემენტის შედგმის შეღებვის ანტიკოროზიულით სალებვა ორჯერ.

			მშენებლობის დღიური გრაფიკი
დირექტორი		ნ. ფარცხალაძე	ფურც.#
პრ. ავტორი		თ. ეხიავა	ფურცლ.
შეასრულა			მ. 1:100

III სართულის პერანგულოვანი ბიჯისა და ლითონის კიბეების ჭრილების ფრაგმენტის ნახაზი მ. 1:50

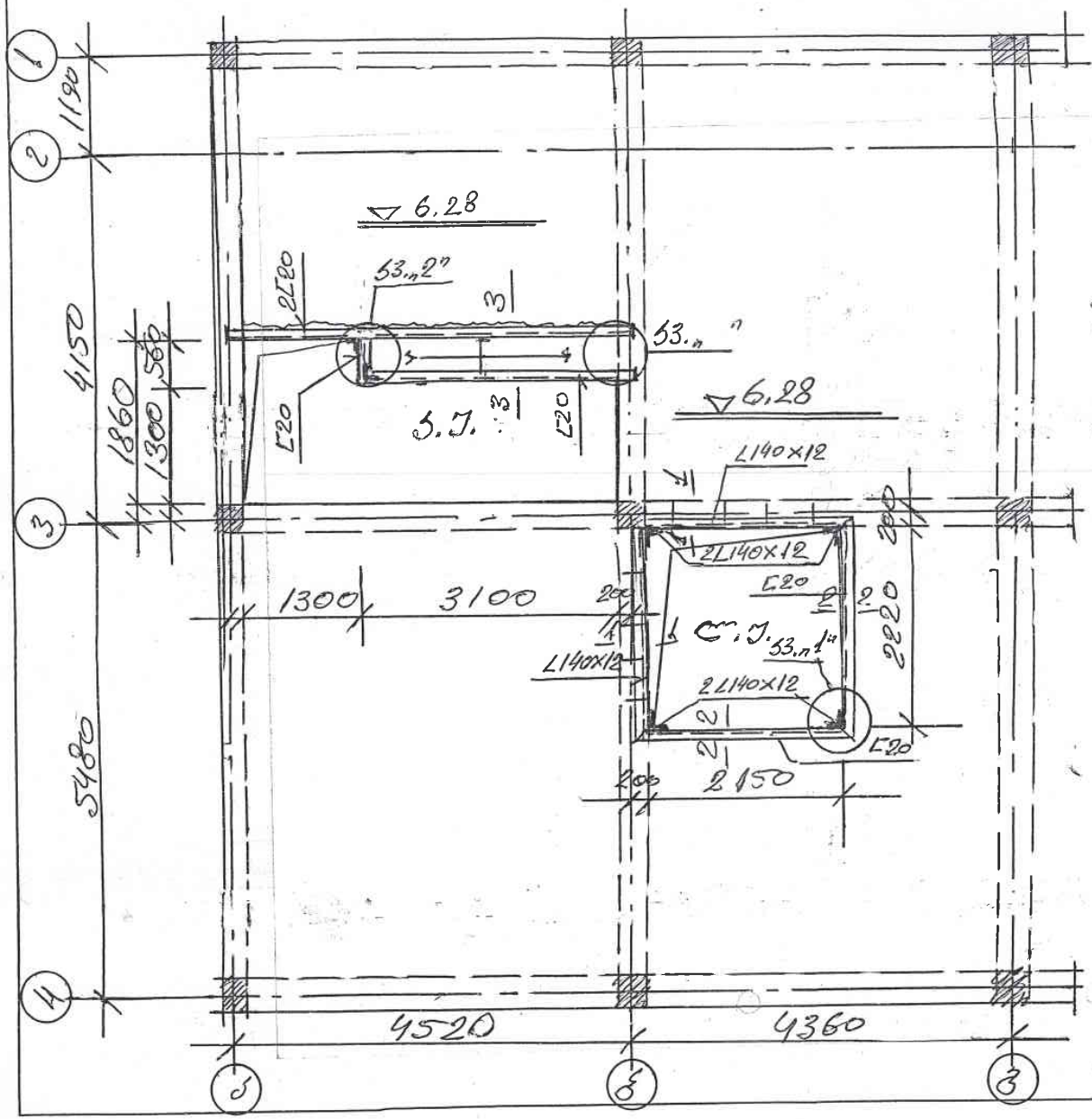

შ ე ნ ი შ ვ ნ ე ბ ი:

1. ლითონის კიბეების ჭრილების ფრაგმენტის პროექტირება და ლითონის სპეციფიკაცია იხ. ფურცელი 5–7
2. ბიჯის ლითონის ჭრილების ფრაგმენტის პროექტირება და ლითონის სპეციფიკაცია იხ. ფურცელი 5–8
3. ლითონის ჩაჭრისას სტანდარტის შესაბამისი ელექტროდები

			შენობის დღიური გრაფიკი	
დირექტორი		ნ. ფარცხალაძე		ფურც.#
პრ. ავტორი		თ. ესიავა		ფურცლ.
შეასრულა				მ. 1:100

III სართულის ჯელეზობეტონის ვიბრირებული ლითონის მოწყობის გეგმა მ. 1:50

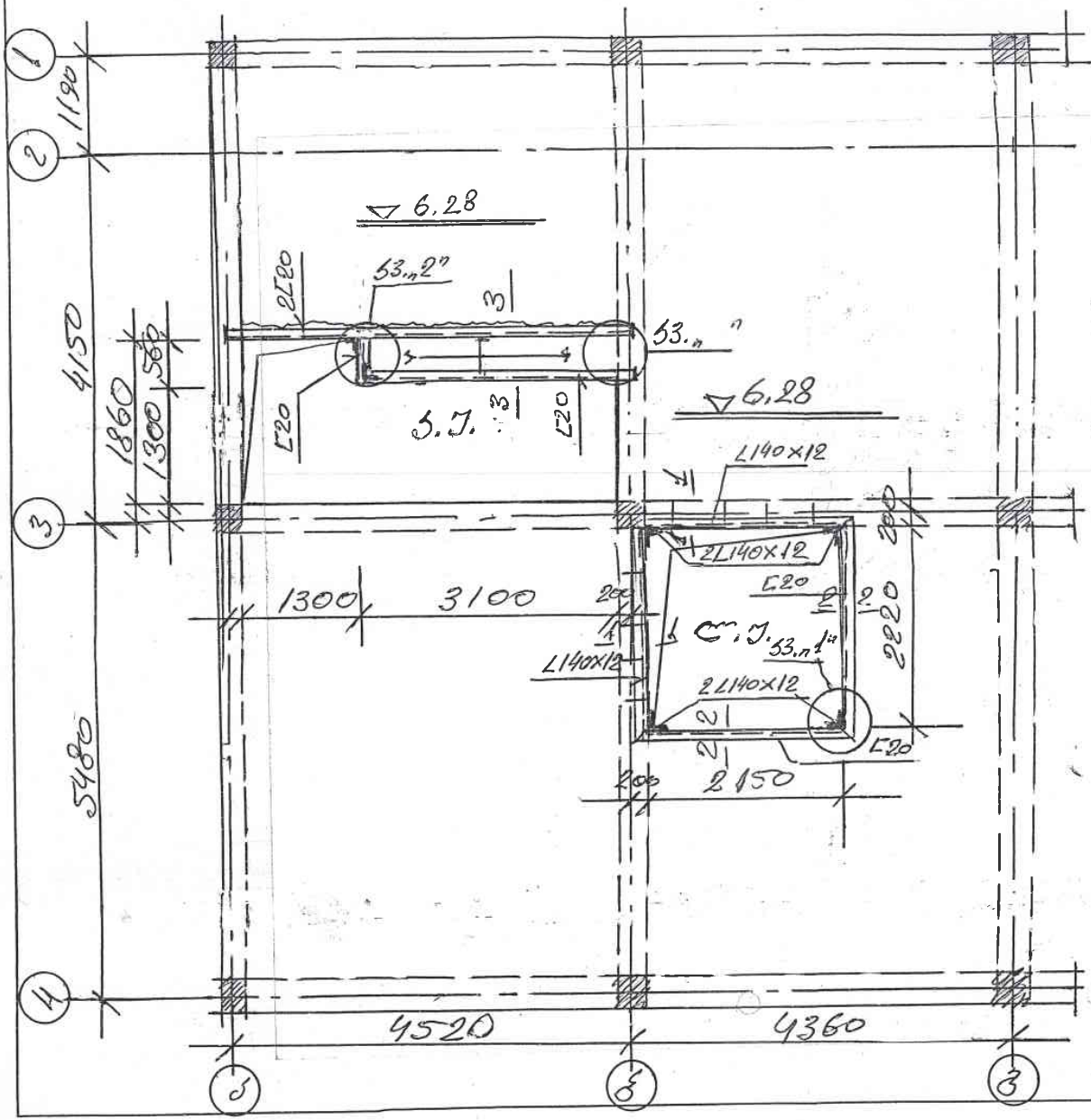

შენიშვნები:

1. ლითონის მოწყობის პროექტირება და ლითონის სპეციფიკაცია იხ. ფურცელი 5–7
2. ვიბრირებული მოწყობის პროექტირება და ლითონის სპეციფიკაცია იხ. ფურცელი 5–8
3. ლითონის ჩაშრობას სტატიკის შესაბამისად ლესვა ყველა დეტალი ლესვით.

			მშენებლობის დღიური გრაფიკი	
დირექტორი		ნ. ფარცხალაძე		ფურც.#
პრ. ავტორი		თ. ესიავა		ფურცლ.
შეასრულა				მ. 1:100

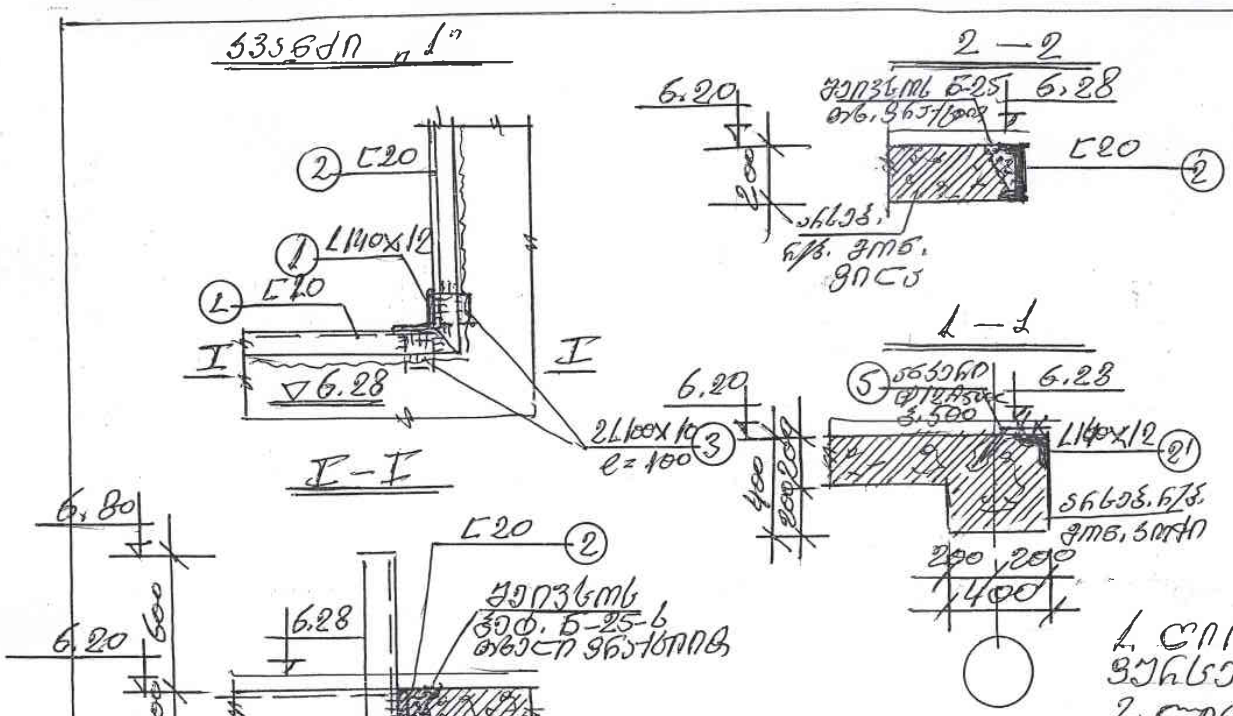

ლითონის ხარჯთაღრიცხვა

ნომ.	ჭრილი	l სმ	h სმ	წონა ერთ. კგ	წონა სულ კგ	შენიშვნა
1	L140x12	3160	4	79.1	316.4	8509-727
2	C20	l_n=4.5 მ.	—	82.8	8240—727	
2'	L140x12	l_n=4.5მ	—	114.8	8509-727	
3	L100x10	100	8	1.51	12.1	— " —
4	L140x12	400	4	10.2	40.8	— " —
5	⌀30 ღერძი	200	8	0.18	1.4	—
	2% ჟანგიაწრ.				11.4	
		ჯამ		კგ	579.7	58

შ ე ნ ი შ ვ ნ ე ბ ი:

1. ლითონის ფირფიტის ჭრილი იხ. ფურცელი 5-ზე.
2. ლითონი შეღებილ უნდა იქნეს ანტიკოროზიული საღებავით ზედ ელექტროდით ხელით.

			მშენებლობის დღიური გრაფიკი
დირექტორი		ნ. ფარცხალაძე	ფურც.#
პრ. ავტორი		თ. ესიავა	ფურცლ.
შესრულა			მ. 1:100

ვიწრო ვონტრუქციის ვეება
მ. 1:50

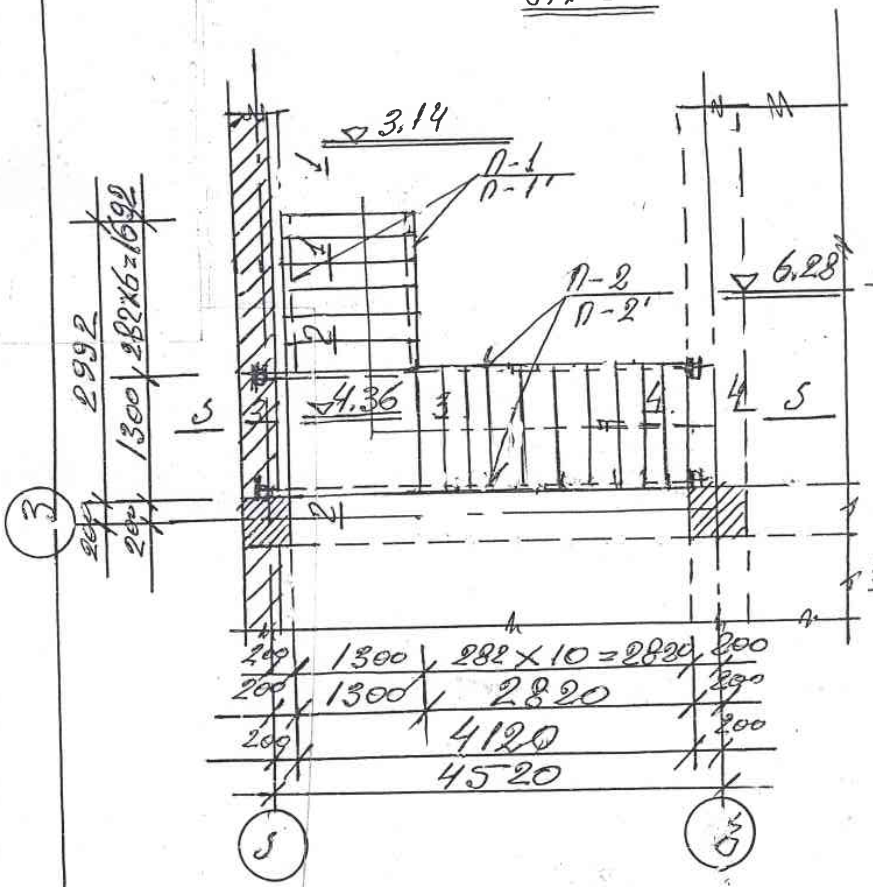

5—5

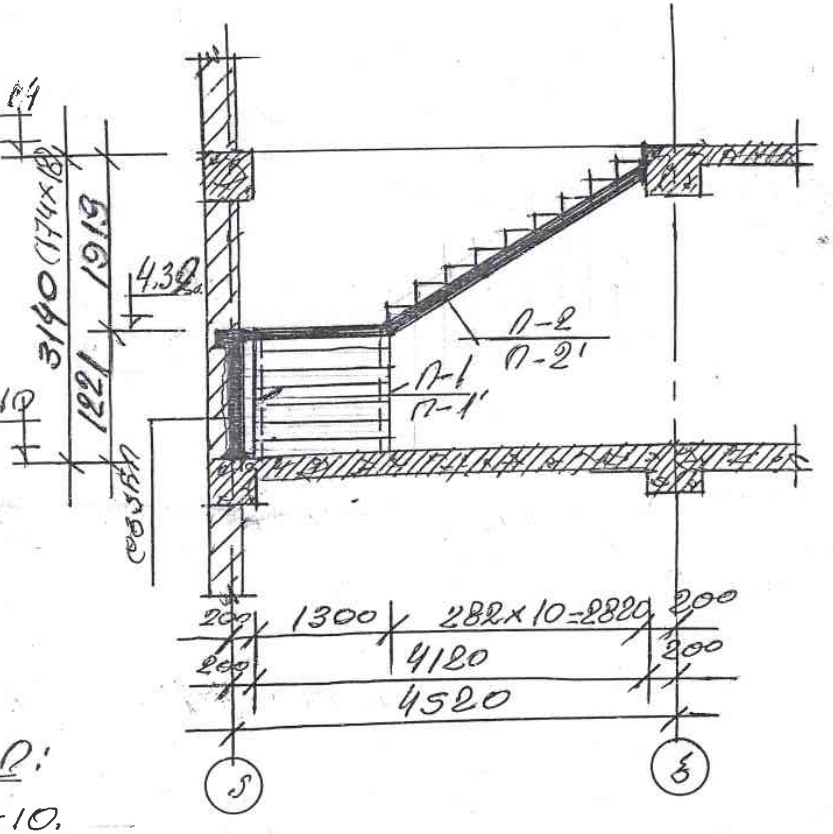

შენიშვნები:

1. იხილეთ П-1 და იხილეთ П-1' იხ. ფურცელი 5-10.
2. იხილეთ П-2 და იხილეთ П-2' იხ. ფურც. 5-11.
3. ვიწრო ვონსტრუქციის არმირება, 1-1÷4-4 და არმატურის სპეციფიკაცია იხ. ფურცელი 5-12.

5-9

			მშენებლობის დღიური გრაფიკი	
დირექტორი		ნ. ფარცხალაძე		ფურც.#
პრ. ავტორი		თ. ესიავა		ფურცლ.
შეასრულა				მ. 1:100

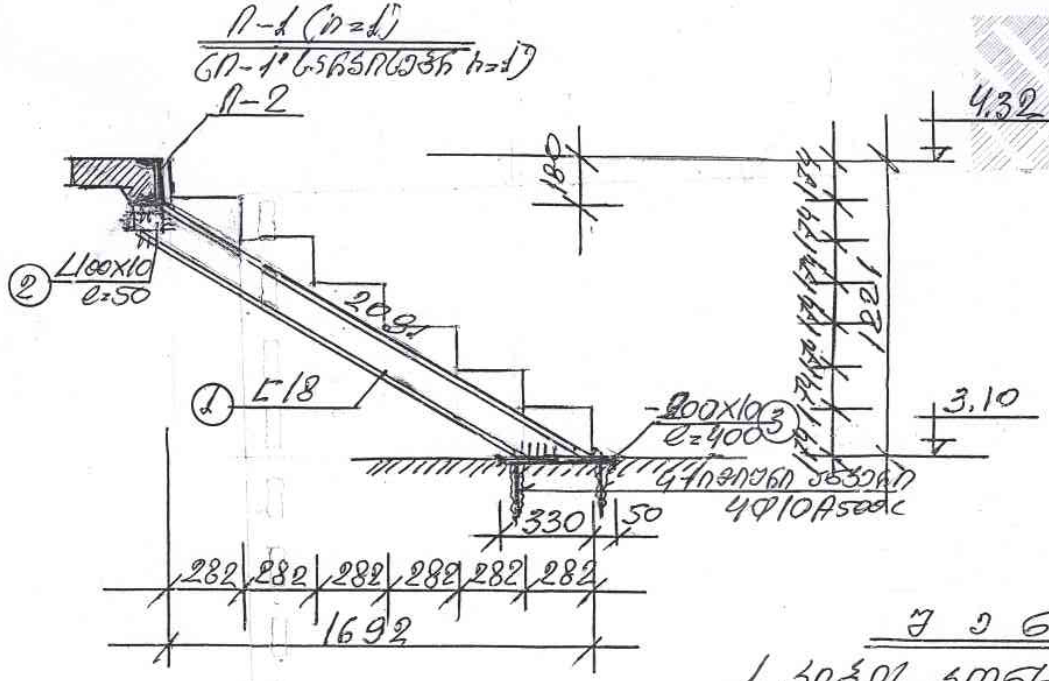

ლითონის ხარჯთაღრიცხვა

მარკა	ნაწილის ესკიზი	პროფილი	ℓ სმ	n ც	თეთრი ფოლადი ГОСТ 19903-74			ხარჯთაღრიცხვის ნორმა
					1 ც-ის წონა კგ	ჯამური წონა კგ	შენიშვნა	
П-1 (n=1)	1	[18	209	1	34,1	34,1		8240 — 72*
	2	L100x10	50	1	0,76	0,76		8509 — 72*
	3	-200x10	400	1	6,3	6,3		—
	2	% ჟანგეთვის:				0,8		
				ჯამი:		42,0x2=84,0 კგ.		

შ ე ნ ი შ ვ ნ ე ბ ი:

1. ვიხ. ხარხანწყობის ზედა ნიშ. ა-ზე
2. ლითონი შედუღდეს ელმავი ხელით. ელექტროდის ტიპი=ნაკ. შედუღების უკუაქცია ნაკერის.

				მშენებლობის დღიური გრაფიკი
დირექტორი		ნ. ფარცხალაძე		ფურც.#
პრ. ავტორი		თ. ესიავა		ფურცლ.
შესრულა				
				მ. 1:100

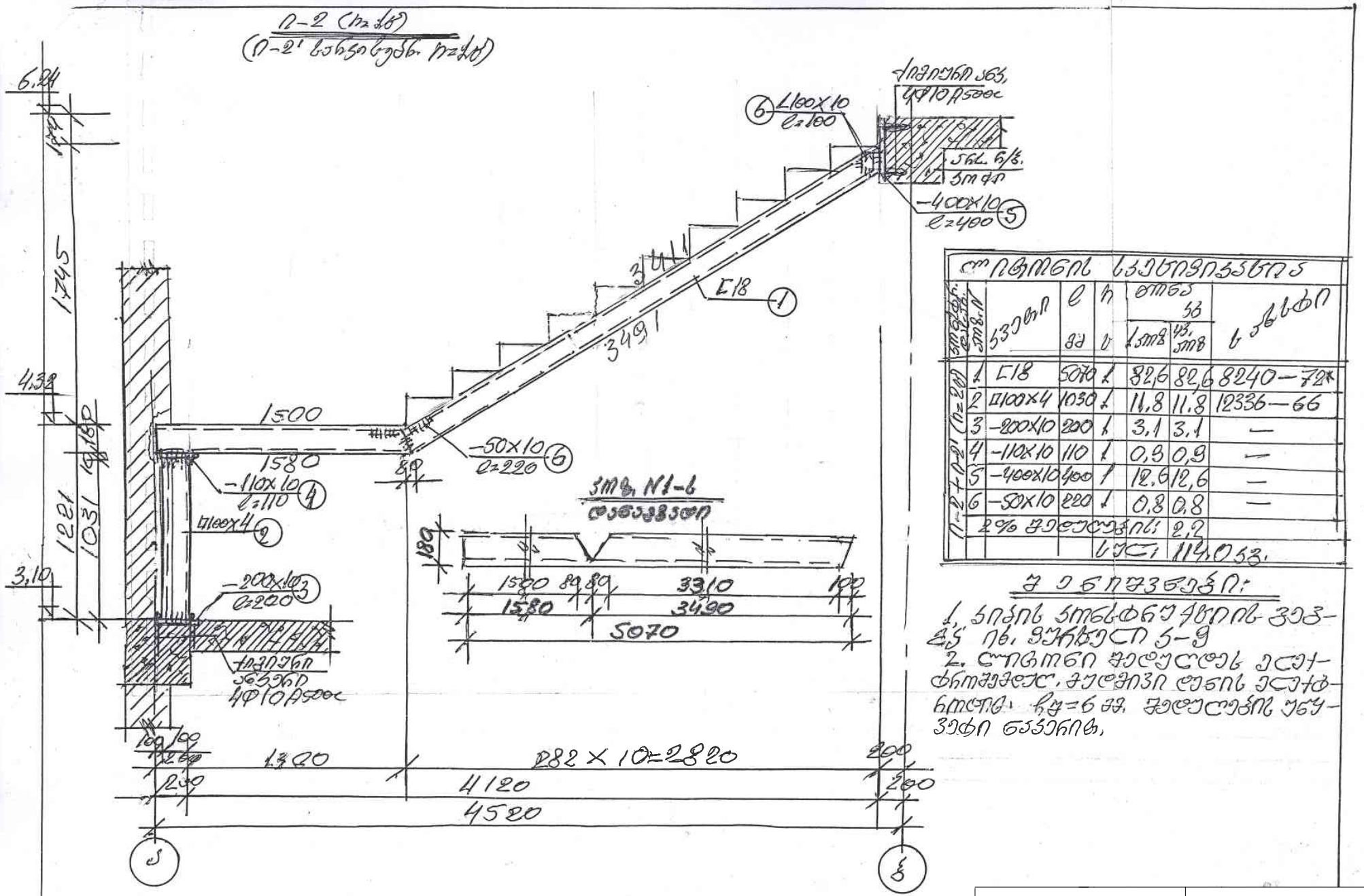

ლითონის ხარჯთაღრიცხვა

ელემენტის მარკა	ესკიზი	ℓ სმ	n	თეორ. წონა კგ: 1 ცალის	სულ	∠ GOST
П-2 (П-2' სარკისებურად)	1 L18	5070	2	82,6	82,6	8240—72*
	2 □100×4	1030	2	11,8	11,8	12336—66
	3 -200×10	200	2	3,1	3,1	—
	4 -110×10	110	2	0,9	0,9	—
	5 -400×10	400	1	12,6	12,6	—
	6 -50×10	220	2	0,8	0,8	—
	2% ჟანგის				2,2	
				სულ:	114,0 კგ.	

შენიშვნები:

1. ნივთის ანტიკოროზიული საფარი იხ. ფურცელი 5-ზე
2. ლითონი შეღებილ იქნეს ანტიკოროზიული, შეღებვის ფენის ანტიკოროზიული ჩაყ=6 მკ. შეღებვის უნაკვეთო ნაკერით.

			მშენებლობის დღიური გრაფიკი	
დირექტორი		ნ. ფარცხალაძე		ფურც.#
პრ. ავტორი		თ. ესიავა		ფურცლ.
შეასრულა				მ. 1:100

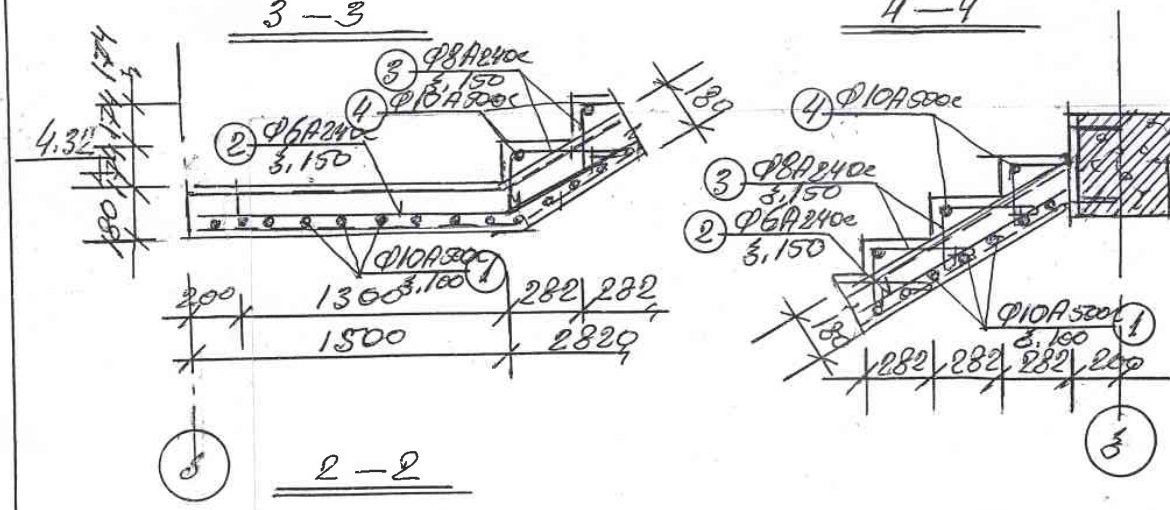

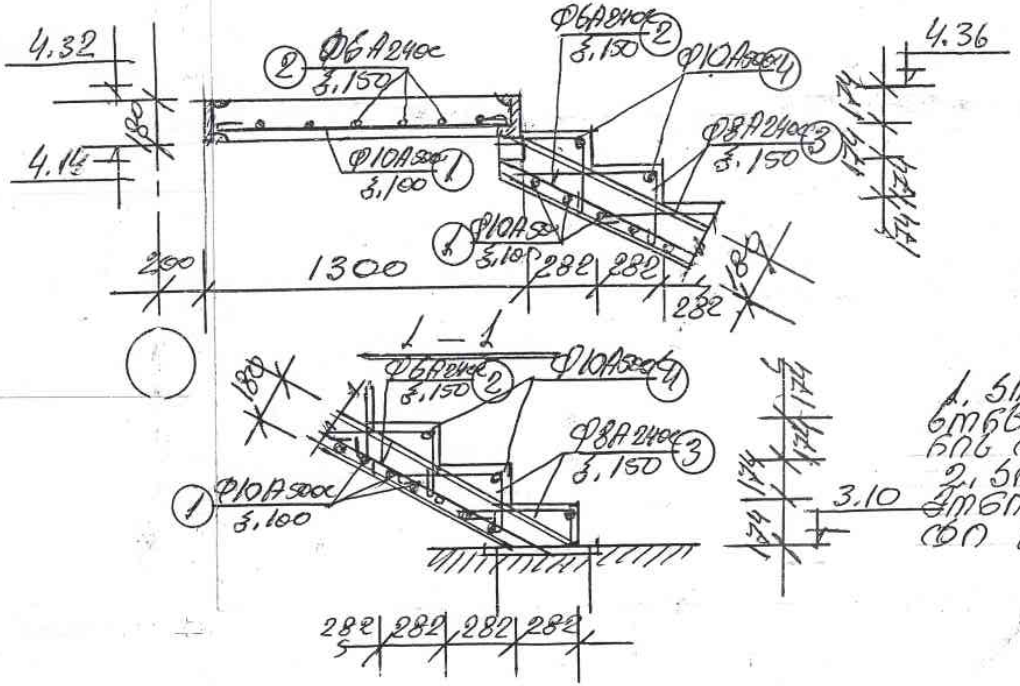

არმატურის ნახაზი	სპეციფიკაცია							ბეტონის ხარჯთაღრიცხვა			
		დასახელება	Ø მმ	l სმ	n ც	ln კგ		Ø მმ	ln კგ	ჯამი კგ	
										A400	A500c
	1	1300	10A	142	70	101.5		10A	101.5	—	62.4
	2	1300	6A	—	—	60.0		6A	60.0	13.3	—
									ჯამი:	13.3	68.9
									ბეტონი B-25		
									1მ³=1.7ტ		
	3	300 1300	8A	950	9	8.6		10A	1.3	—	0.8
	4	1300	10A	1300	1	1.3		8A	8A 3.4	—	
									ჯამი:	3.4×16= 54.4	0.8×16= =12.8
		ბეტონი B-25					1მ³=0.032×16=0.51ტ				

შენიშვნები:

1. ანკერის ელემენტების არმირება ანკერის ელემენტის ტიპიური ნახაზის მიხედვით არმატურის დეტალების მიხედვით.
2. ანკერის ფილის და სვეტების ელემენტების დაკოორდინება ანკერის ელემენტის ტიპიური ნახაზის მიხედვით.

				მშენებლობის დღიური გრაფიკი
დირექტორი		ნ. ფარცხალაძე		ფურც.#
პრ. ავტორი		თ. ესიავა		ფურცლ.
შეასრულა				
				მ. 1:100