შენობა №3

არსებული ფასადი 1-9

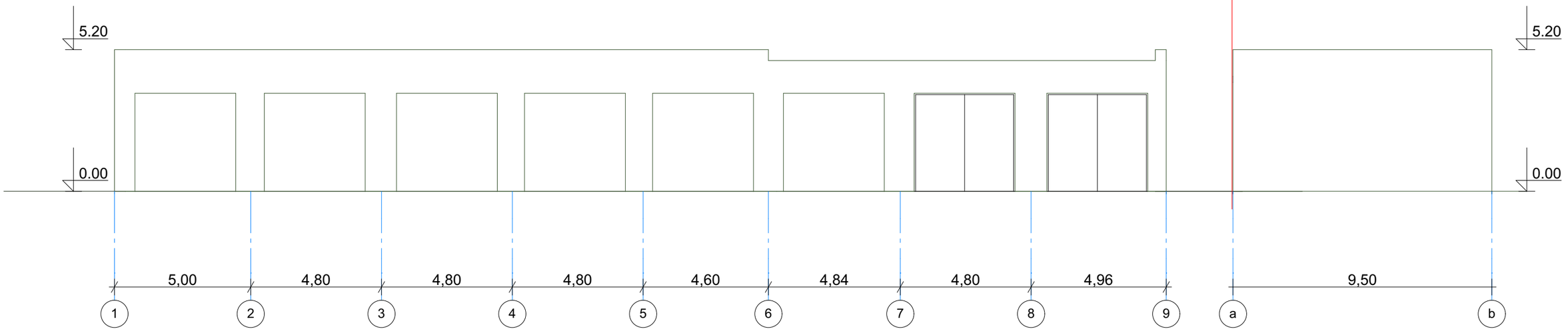

არსებული ფასადი ა-ბ

არსებული ფასადი 9-1

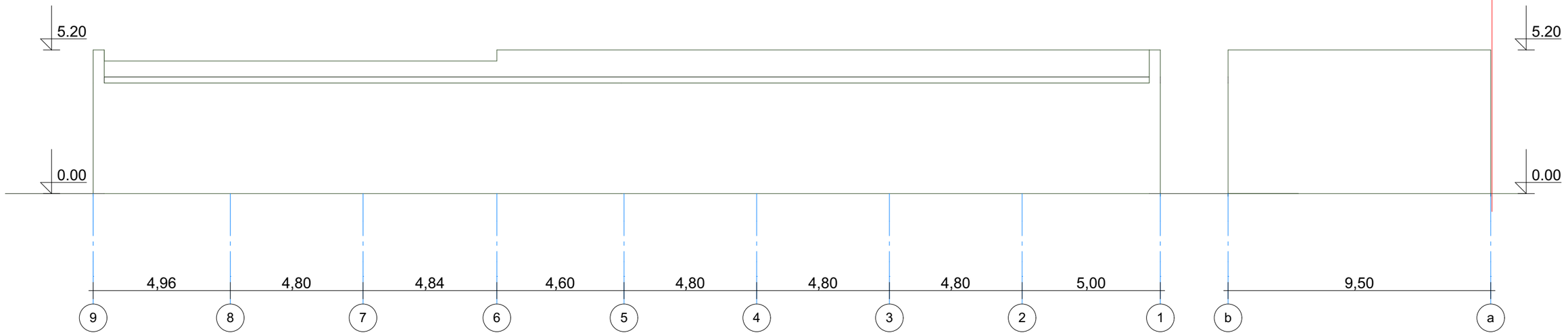

არსებული ფასადი ბ-ა

			შ.პ.ს. "ბევრილი ჟგუფი"	2017
დირექტორი	გ. ფანცხავა		ავტოსერვისი. მსუბუქი მანქანების სახელოსნო	
შეასრულა	დ. რეხვიაშვილი			
			არსებული ფასადები	სტადია: პ. / A-3; ფურც.; ფურც-ბი

შენობა №3

საპროექტო ფასადი 1-9

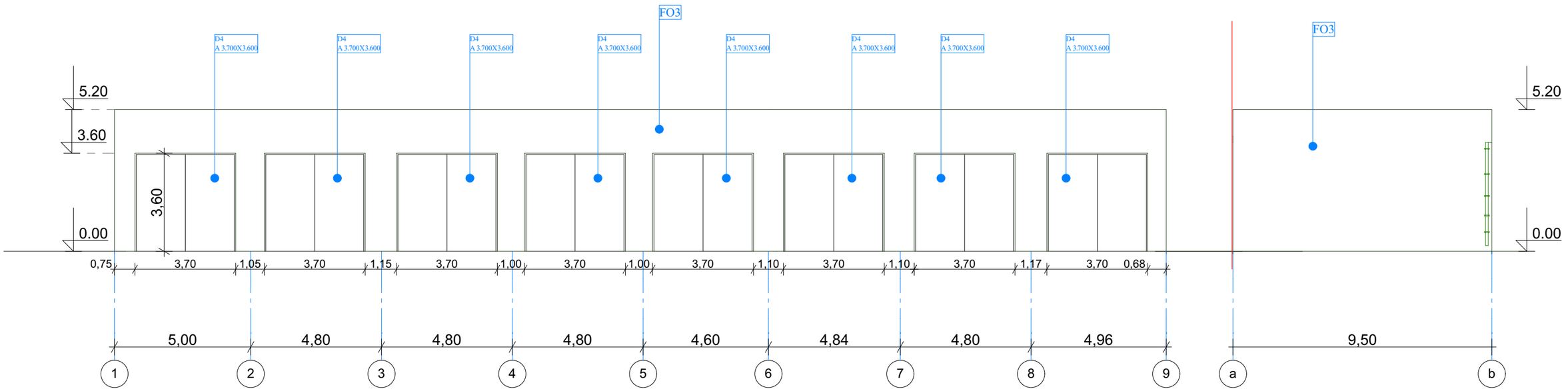

საპროექტო ფასადი ა-ბ

საპროექტო ფასადი 9-1

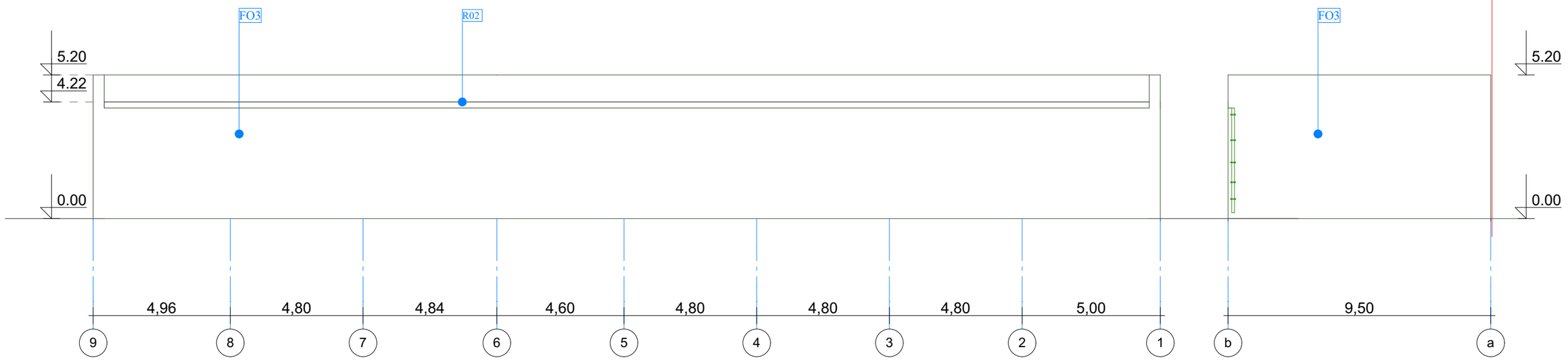

საპროექტო ფასადი ბ-ა

R02 - სახურავის მრავალშრიანი ბურულის ხელახალი მოწყობა წარმოებს პუნ. 1510.1- ის მიხედვით. არს. სახურავზე დამათბუნებელი, მომასწორებელი და ბურულის ფენა არ არის. ანაწყობები ცხ. 1505.1 ა - ს მიხედვით B კლასი, პროექტში გათვალისწინებულია ჰიდროიზოლის (" ლინეკრომი") ერთი ფენის მოწყობა.1

F03 - ბეტონის ბლოკის არსებული კედელი, შეილესება ცემენტის ხსნარით

D-4 - ლითონის კარი, რუხი, 3.700X3.600 მმ RAL7004

			შ.პ.ს. "ბევრილი ჟგუფი"	2017
დირექტორი	გ. ფანცხავა			
			ავტოსერვისი. მსუბუქი მანქანების სახელოსნო	
შეასრულა	დ. რეხვიაშვილი			
			საპროექტო ფასადები	სტადია: პ. / A-3; ფურც.; ფურც-ბი

შენობა №4

არსებული ფასადი 1-5

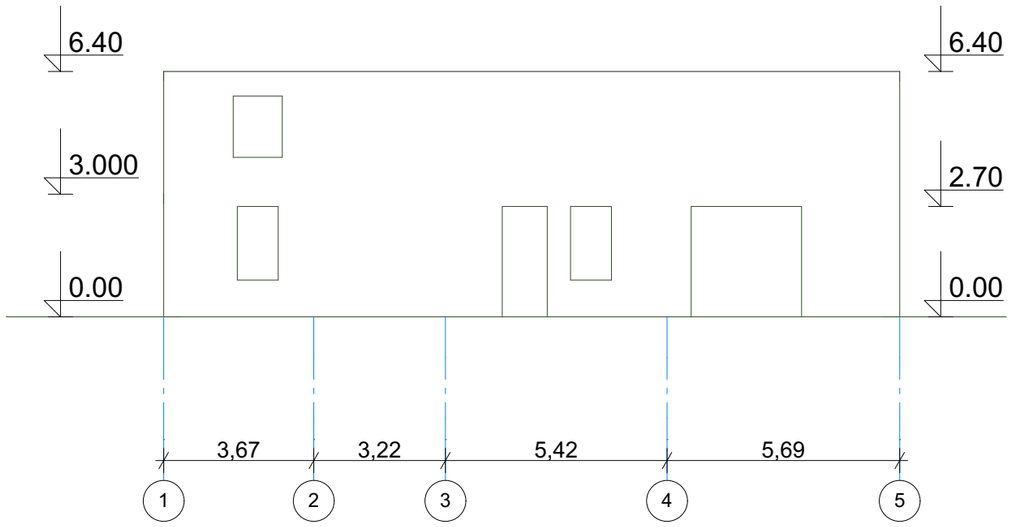

არსებული ფასადი 5-1

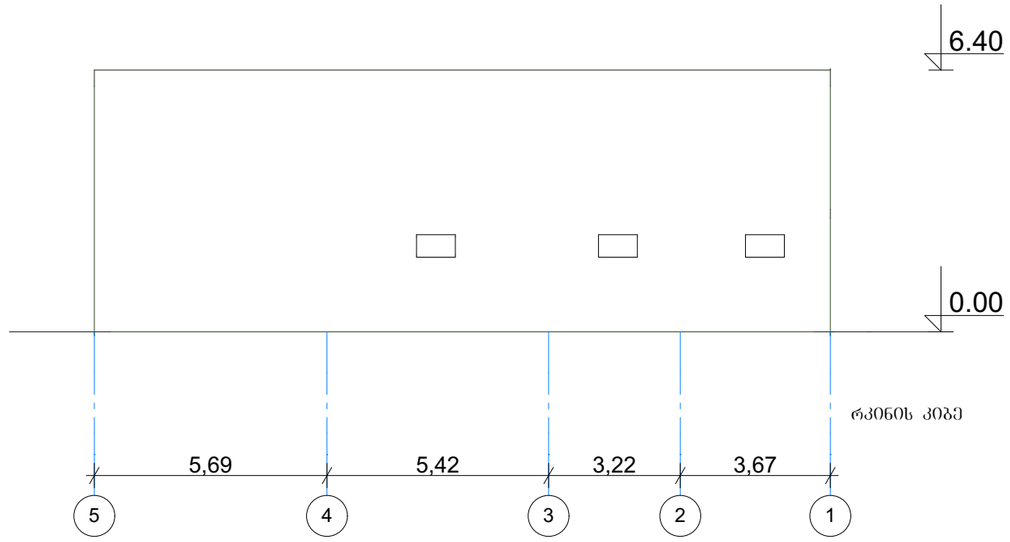

არსებული ფასადი ა-ბ

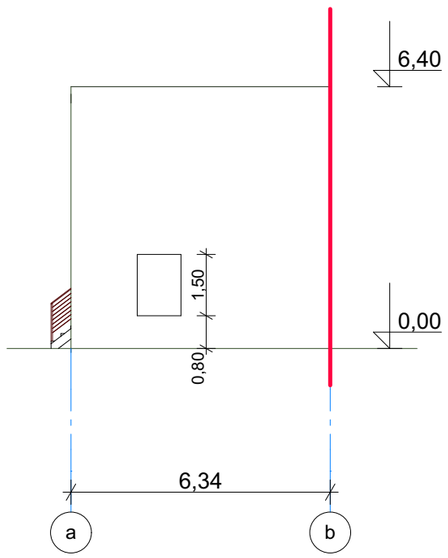

არსებული ფასადი ბ-ა

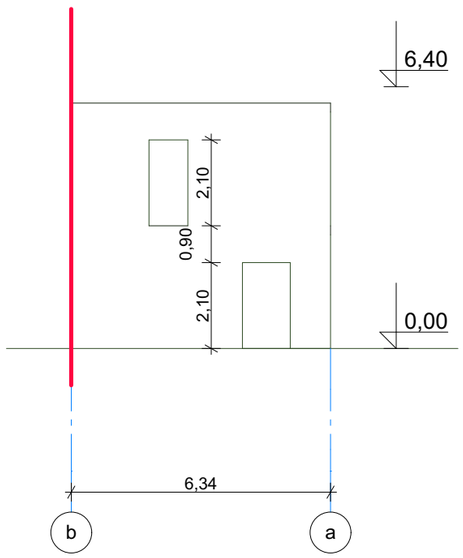

არსებული ჭრილი 7-7

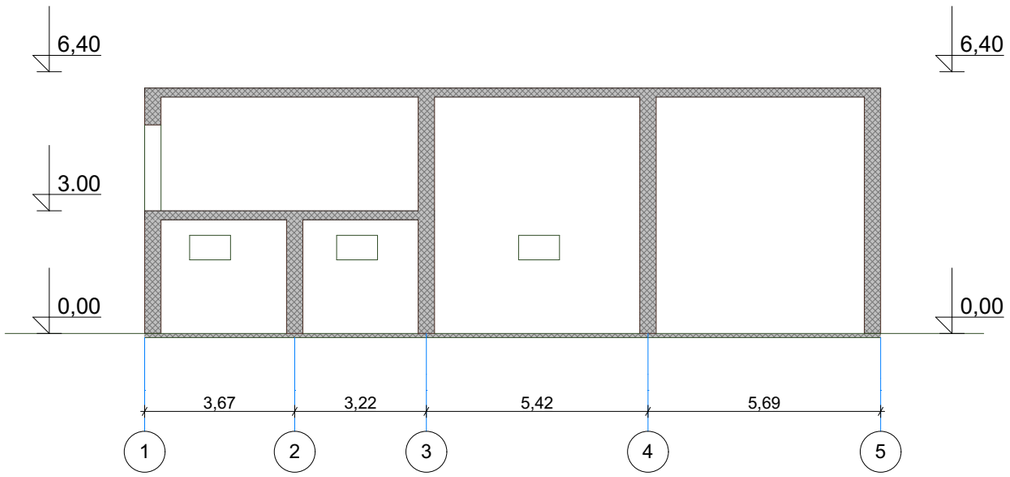

			შ.პ.ს. "ბევრილი ჟგუფი"			2017
დირექტორი	გ. ფანცხავა		ავტოსერვისი. საწყობი			
შეასრულა	დ. რეხვიაშვილი					
			არსებული ფასადები ჭრილი	სტადია	ფურც.	ფურც-ბი
				პ.		
				A-3		

შენობა №4

საპროექტო ფასადი 1-5

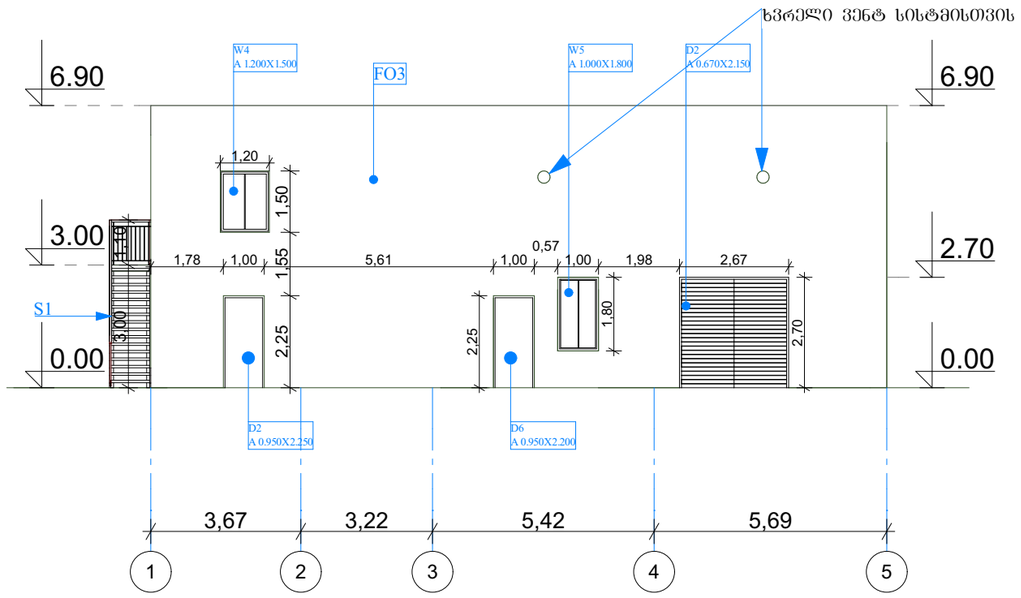

საპროექტო ფასადი 5-1

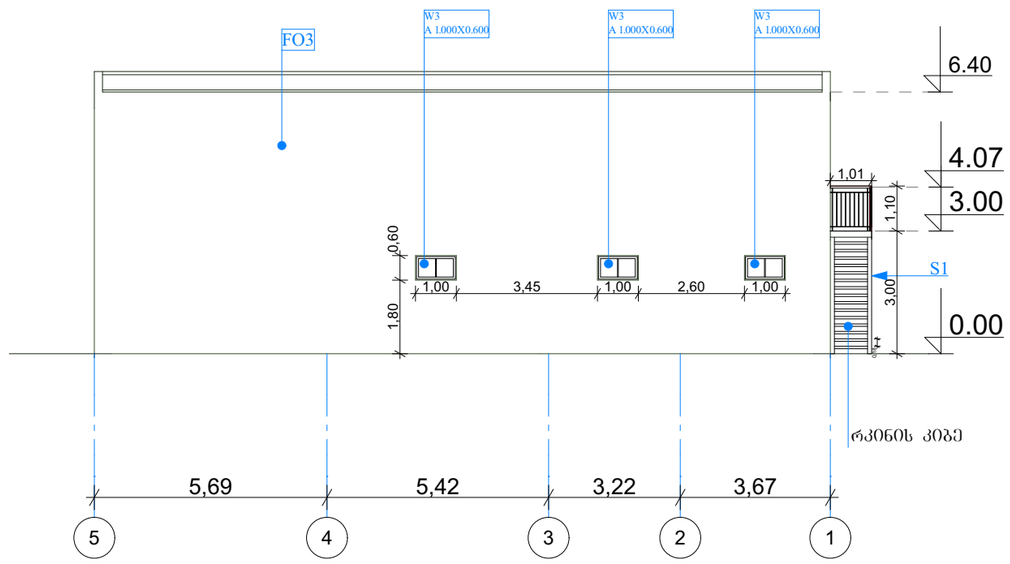

საპროექტო ფასადი ა-ბ

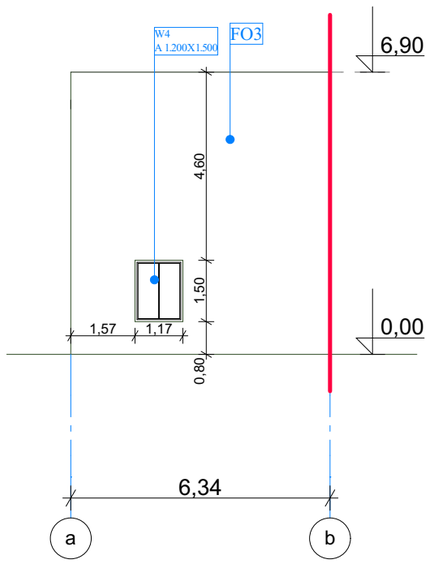

საპროექტო ფასადი ბ-ა

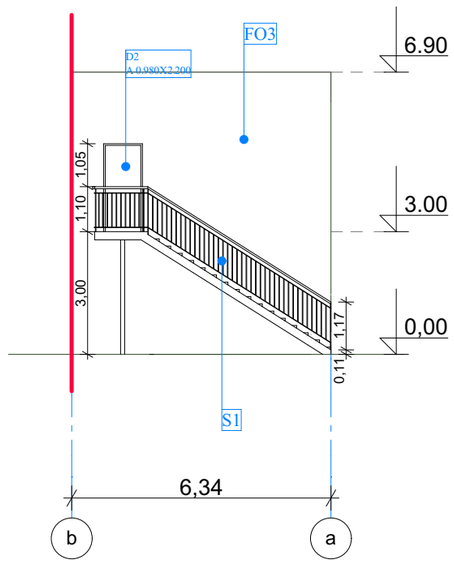

საპროექტო ჭრილი 9-9

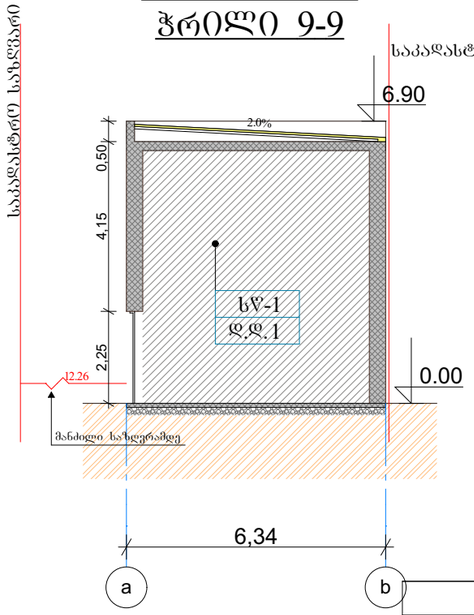

საპროექტო ჭრილი 8-8

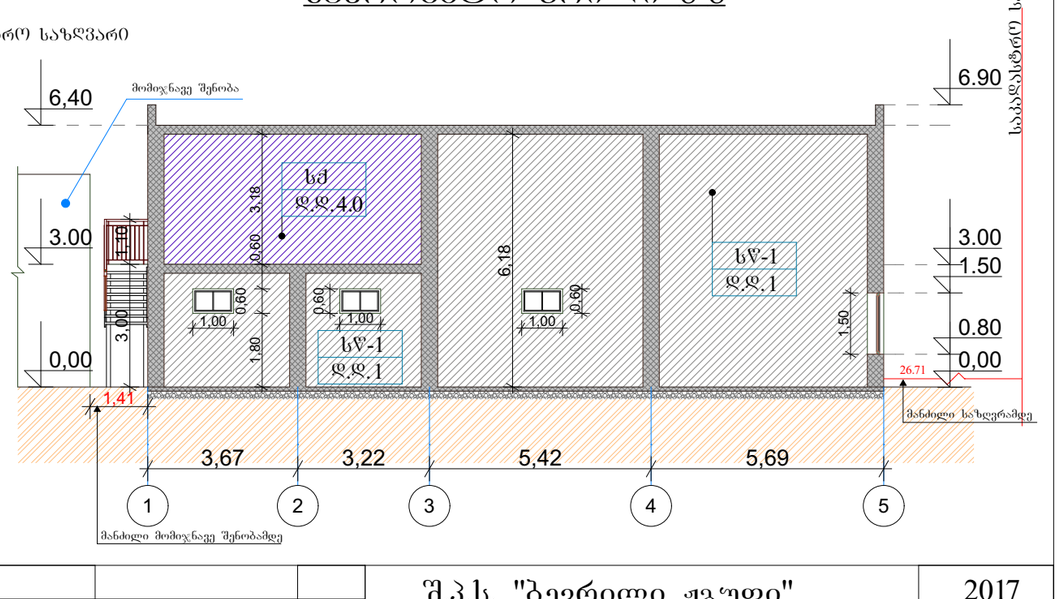

D-2 - ლითონკალსტმასის კარი, თეთრი, 0.980X2.400 მმ RAL 9016
D-6 - ლითონის კარი, რუხი, 1.000X2.700 მმ RAL 7004
W-03 - ლითონის შანჯარა, გასაღები, თეთრი, 1.000X0.600 RAL 9016
W-04 - ლითონის შანჯარა, გასაღები, თეთრი, 1.200X1.500 RAL 9016
W-05 - ლითონის შანჯარა, გასაღები, თეთრი, 1.000X1.800 RAL 9016

მინის სისქე 10მმ, ლამინატი, ორფენა ნაორთიები მინით.
სამუშაოები განხორციელდეს მწარმოებლის მიერ ტიხრის სისტემისთვის შემოთავაზებული მასალების საშიფრე კომპლექტაციისა და მის მიერ დადგენილი სამონტაჟო წესების და რეკომენდაციების დაცვით, ასევე პროექტში არსებული მოთხოვნების შესაბამისად.

S1 - ლითონის ანაკრები კიბე
FF3 - ბეტონის იატაკი
F03 - ბეტონის ბლოკის არხებიანი კედელი, შეღებილია ცისფერის ხსნარით

R02 - სახურავის მრავალშრიანი ბურულის ხელახალი მოწყობა წარმოებს კუნ. 1510.1- ის მიხედვით. არს. სახურავზე დამატებულებელი, მოგასწორებელი და ბურულის წესი არ არის. ანაწყობები ცხ. 1505.1 ა - ს მიხედვით კლასი, პროექტში გათვალისწინებულია კიდურთეზოლის (" ლინკრომი") ეიზი წესის მოწყობა.1

			შ.პ.ს. "ბევრილი ჟგუფი"		2017
დირექტორი	გ. ფანცხავა				
			ავტოსერვისი. საწყობი		
შეასრულა	დ. რეხვიაშვილი				
			საპროექტო ფასადები ჭრილი	სტადია	ფურც.	ფურც-ბი
				პ.		
				A-3		

ფასადი 1 - 1

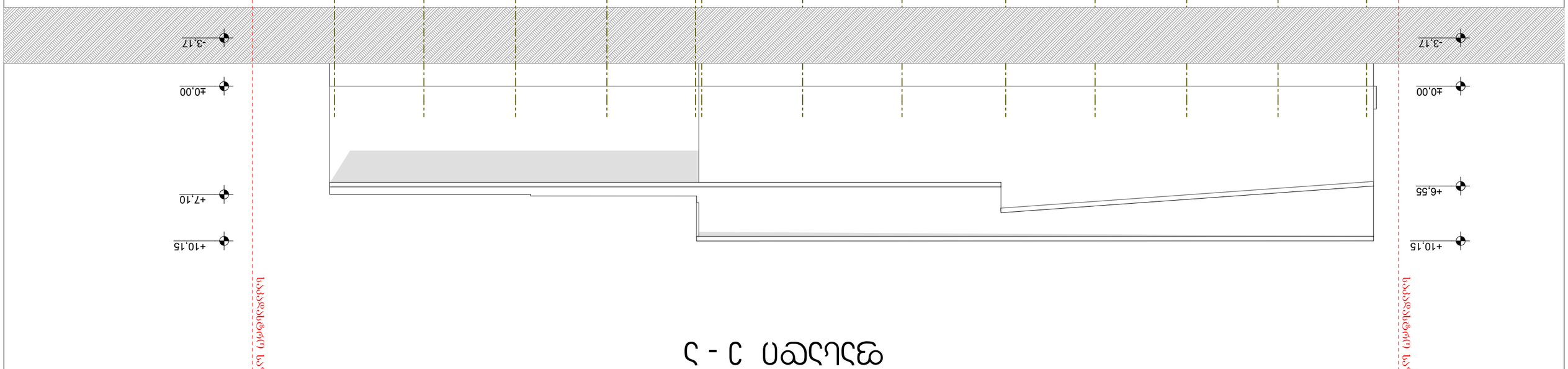

ფასადი 2 - 2

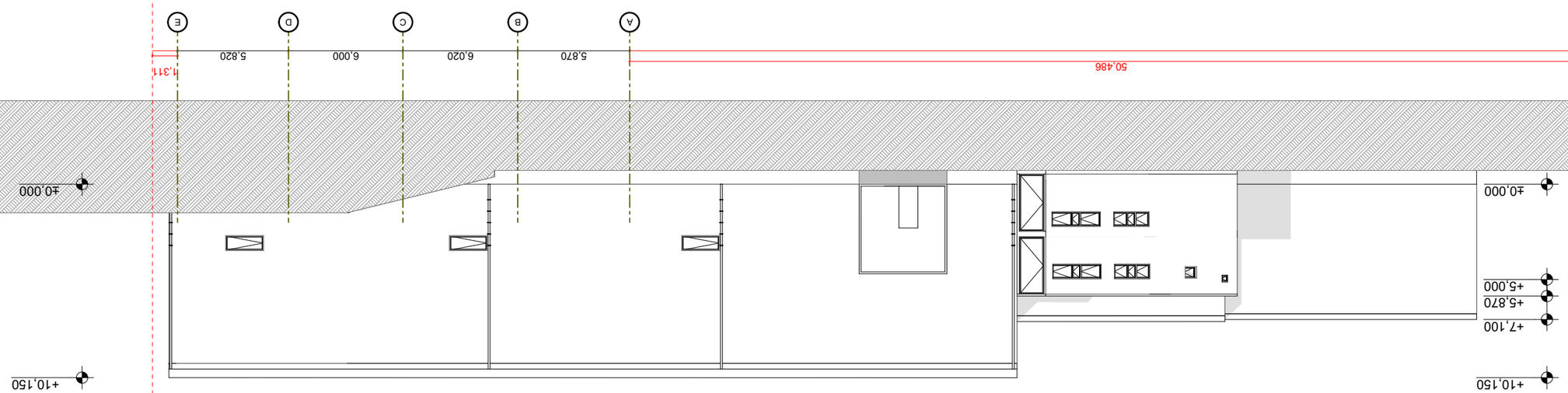

ფილიალი	შპს „ტექნიკური ზედამხედველობა“		
ავტორი	ლ. ბიწაძე		
პროექტის ხელმძღვანელი	ნ. ბერიძე		
პროექტის მენეჯერი	ნ. ბერიძე		
მთავარი ინჟინერი	ნ. ბერიძე		
მთავარი არქიტექტორი	ნ. ბერიძე		
დამკვეთი	ქ. ბათუმის მუნიციპალიტეტის მერია		

ქ. ბათუმში ბინაზე ბინა, ავტომანქანების სადგომის პროექტი

ფასადების №1					

შენობა №1

ფასადი 1 - 6

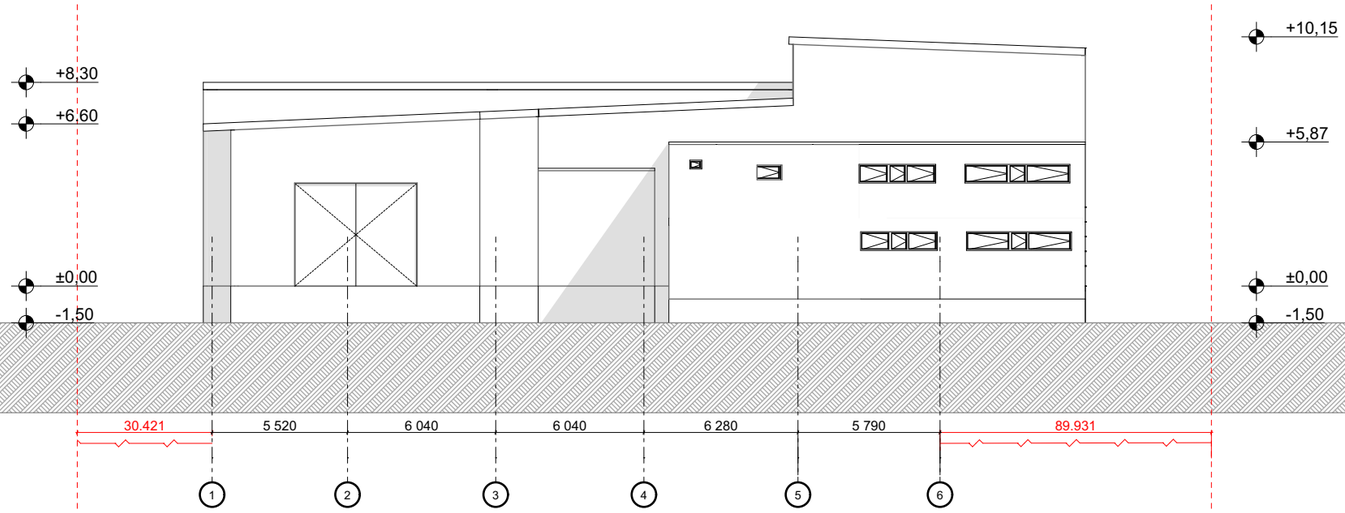

ფასადი 6 - 1

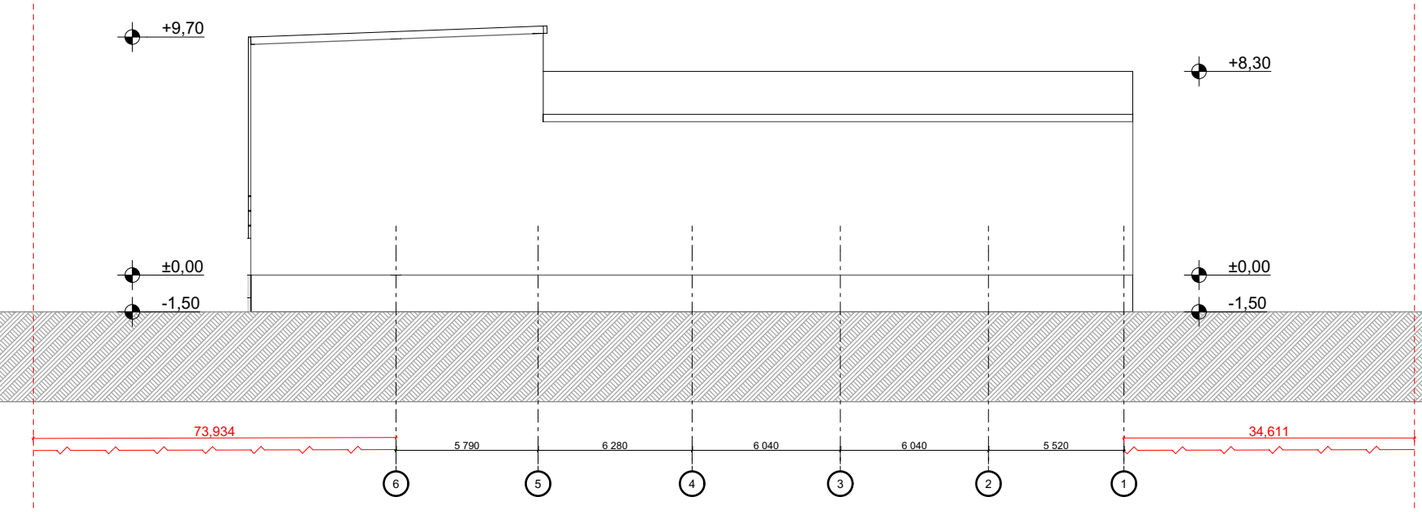

დირექტორი	შ. ლეკიაშვილი		ქ. თბილისი ძიზიძის ქუჩა, ავტოსერვისი, საწყობი
პრ.მთ.არქიტექ.	ე.დეკანოზოვი		
არქიტექტორი	ე.დეკანოზოვი		არქიტექტურული ნაწილი — დაკვეთა №
დამკვეთი	შპს "ევროდილი ჯგუფი"		ფასადები — სტადია: ა; შკრც.; ფ-ბი; მასშტაბი: 1:250
შესრულდა	ე.დეკანოზოვი		შ.პ.ს. "იძს ვაი ზეტ არქიტექტს"

ფასადი 7 - 1

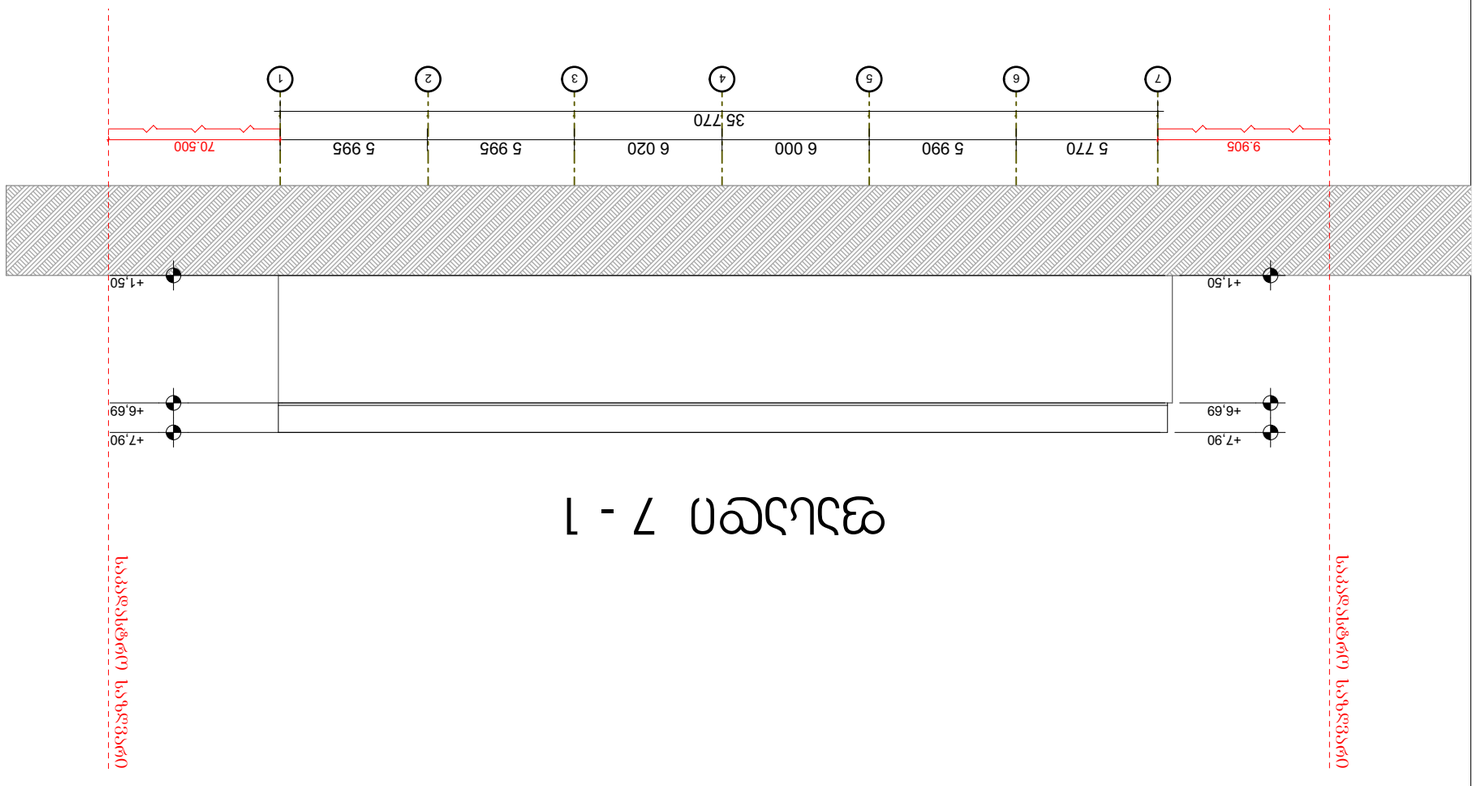

ფასადი 1 - 7

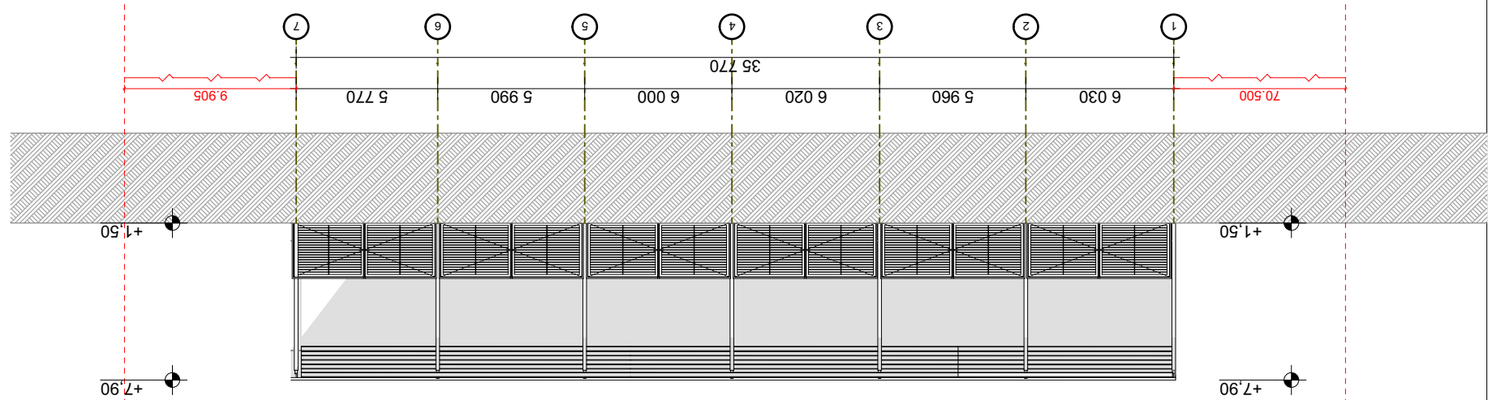

ფასადი 8' - 3'

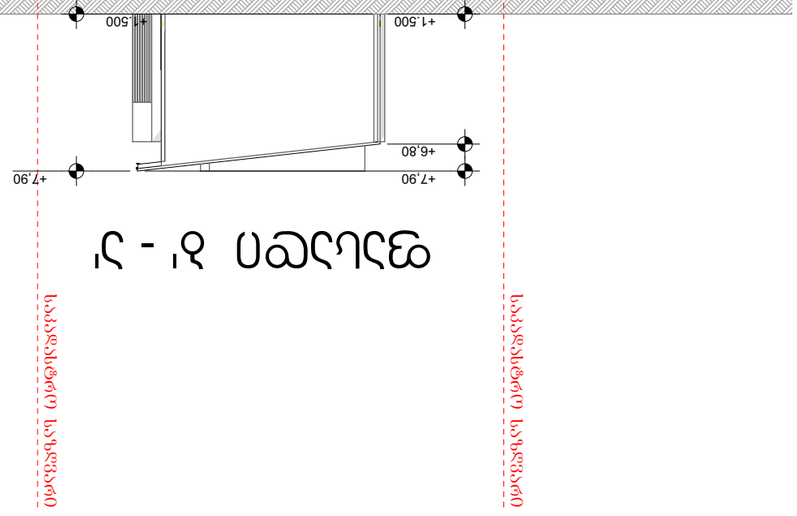

ფასადი 3' - 8'

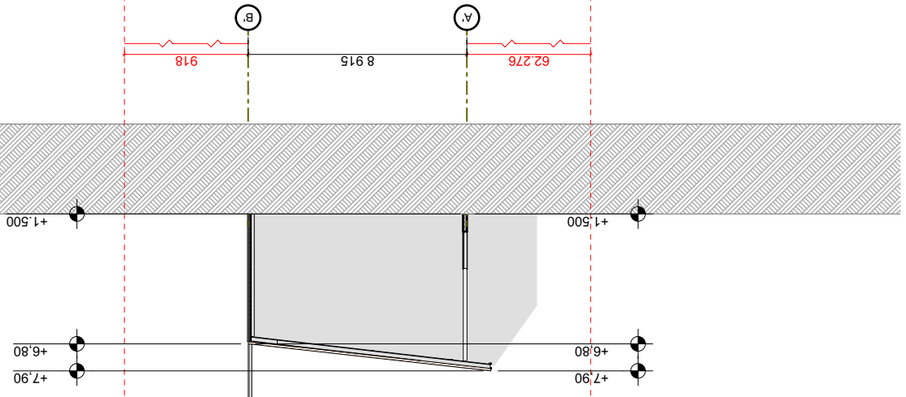

ზემო ნაწილი №2

შემსრულებელი	ქ. ჯავახიშვილის				
პროექტის ხელმძღვანელი	ე.ჯიქიას				
პროექტის მთავარი	ე.ჯიქიას				
ტექნიკური კონტროლი	ე.ჯიქიას				

ქ. ოზურგეთში ბინათმშენებლობის ობიექტის, ნაგებობის (კორპუსი №1) სამშენებლო პროექტი
