მის : ქალაქი თბილისი , გურამიშვილის გამზირსა და ხევისუბნის ქ. N2-4 -ის
მიმდებარედ (ნაკვ.16/013) ს/კ 01.12.08.016.049



დამკვეთი : შპს ომან ჯგუფი

არქიტექტორი : დათო ომანაძე

თბილისი 2024 წ

დაბეგმარების საფუძველი და მიზნები :

. პროექტი მიზნად ისახავს მრავალბინიანი შენობის დაბეგმარებას , თანამედროვე გეგმარებითი პრინციპებისა და "შენობა-ნაგებობის უსაფრთხოების წესების " მიხედვით

მიწის ნაკვეთის მდებარეობა აღწერა :

საპროექტო მიწის ნაკვეთი მდებარეობს მისამართი:ქალაქი თბილისი , გურამიშვილის გამზირსა და ხევისუბნის ქ. N2-4 -ისმიმდებარედ (ნაკვ.16/013) ს/კ 01.12.08.016.049 (ფართობი 2955.0 მ2) , მიწის ნაკვეთს საზოგადოებრივი საზღვარი გააჩნია აღმოსავლეთით გზის მხარეს ხოლო დანარჩენ სამ მხარეს კი რეგისტრირებული მიწის ნაკვეთები , ტერიტორია მცირედით რელიეფურია , აბსოლიტური ნიშნული ზღვის დონიდან (460.67-452.31) მერყეობს

პროექტის შინაარსობრივი აღწერა :

განსახილველად წარმოდგენილია 16 სართულიანი მრავალბინიანი საცხოვრებელი შენობის პროექტი,შენობის 0.00 ნიშნული შეესაბამება ტროტუარის ნიშნულს შესაბამისად არ გვჭირდება საფეხური და შშმ პანდუსი შენობის 0.00 ნიშნულზე მოსახვედრად . შენობის პირველი სართული დათმობილია კომერციული ფართისთვის ხოლო შემდები 13 სართული კი ბინებისთვის .შენობას აქვს სარდაფი -2.85 და -6.35 ნიშნულზე სადაც განთავსებულია ავტოსადგომები შენობისის გარე პერიმეტრის კედლები ამოშენდება ბლოკით რომელიც მოპირკეთდება ფასადზე გამოტანილი დეტალის შესაბამისად , აივნებს გაუკეთდება რკინის მოაჯირები , ღიობებში ჩაჯდება მეტალო პლასტმასის პროფილები ყავისფერი

რაც შეეხება პარკირებას , მოქმედი კანონმდებლობის შესაბამისად საცხოვრებელი კ2 კოეფიციენტის საანგარიშო ყოველ 150 კვადრატზე გვესაჭიროება 1 ავტომანქანის გასაჩერებელი ადგილი , ჩვენს შემთხვევაში გვაქვს 67 საპარკინგე ადგილი აქედან 1 შშმ პირისთვის .

პროექტის ძირითადი სტრუქტურული სისტემის აღწერა :

. შენობის სტრუქტურას წარმოადგენს საძირკვლის გაძლიერებული ბეტონის ფილაზე დაფუძნებული სტრუქტურული ჩარჩო , რომელიც შედგება გაძლიერებული ბეტონის სვეტებისგან , კოჭებისგან , სართულშუა გადახურვის ფილებისგან და სახურავის ფილისგან . კიბის უჯრედს გვერდებზე , მთელ სიმაღლეზე უწყვეტად მიუყვება ასევე გაძლიერებული ბეტონის სიხისტის დიაფრაგმები . კიბის სტრუქტურა შედგება გაძლიერებული ბეტონისგან .

დაბეგმარებიშტვის გამოყენებული კანონმდებლობის აღწერა :

მრავალბინიანი შენობა და საპროექტო მიწის ნაკვეთის დაბეგმარებისთვის გამოყენებულია საქართველოს მთავრობის დადგენილება №41 , ტექნიკური რეგლამენტი "შენობა-ნაგებობების უსაფრთხოების წესები "

ფორმატი A-3 | თბილისი 2024წ. | დაკვეთა № | ფაილის სახელი

შენობა ნაგებობის დანიშნულება:
მრავალბინიანი საცხოვრებელი სახლი

დაბეგმარების მიზნის აღწერა

ტექ მაჩვენებლები

პირობითი ნიშნები:
- ნაკვეთის საზღვარი
- ჭრილის ხაზი
- არქიტექტურული ნიშნული

დამკვეთი : შპს ომან ჯგუფი

მის : ქალაქი თბილისი , გურამიშვილის გამზირსა და ხევისუბნის ქ. N2-4 -ის მიმდებარედ (ნაკვ.16/013) ს/კ 01.12.08.016.049

თარიღი
კორექტირება

№	კორექტირება	თარიღი
1		
2		
3		
4		
5		
6		

საპროექტო ორგანიზაცია

თანამდებობა	გვარი	ხელმოწერა
არქიტექტორი	დ.ომანაძე	
შესრულა	დ.ომანაძე	

საპროექტო ლოგო	მისამართი
	ქ. თბილისი ცდაღიანის 90

თარაღი	25.01.2024	
სტადია	ფორმატი	ფურცლები
პროექტი	A-3	A-000

№	ფურცლის №	ფაილის დასახელება	მაშტაბი
A-000			
1	A-001	ფურცლების ჩამონათვალი	
2	A-002	პირობითი აღნიშვნები	
3	A-003	დაბეგმარების მიზნის აღწერა	
4	A-004	შენობა ნაგებობების შსაბრთხოების წესებთან შესაბამისობის ანალიზი	
5	A-005		1:500
6	A-006		1:500
A-100 არქიტექტურული გეგმა			
7	A-101	გეგმა -6.35 ნიშნულზე	1:100
8	A-102	გეგმა -2.85 ნიშნულზე	1:100
9	A-103	გეგმა +0,10 ნიშნულზე	1:100
10	A-104	გეგმა +5.40 ნიშნულზე	1:100
11	A-105	გეგმა +8.70 ნიშნულზე	1:100
12	A-106	გეგმა +12.00 ნიშნულზე	1:100
13	A-107	გეგმა +15.30ნიშნულზე	1:100
14	A-108	გეგმა +18.60 ნიშნულზე	1:100
15	A-109	გეგმა +21.90 ნიშნულზე	1:100
16	A-110	გეგმა +25.20 ნიშნულზე	1:100
17	A-111	გეგმა +28.50 ნიშნულზე	1:100
18	A-112	გეგმა +31.80 ნიშნულზე	1:100
20	A-113	გეგმა +35.10 ნიშნულზე	1:100
21	A-111	გეგმა +38.40 ნიშნულზე	1:100
22	A-112	გეგმა +41.70 ნიშნულზე	1:100
23	A-113	გეგმა +45.00 ნიშნულზე	1:100
24	A-113	გეგმა +48.30 ნიშნულზე	1:100
25	A-113	სახურავის გეგმა	1:100

A-200 ჭრილი			
18	A-201	ჭრილი 1-1	1:100
19	A-202	ჭრილი 2-2	1:100
20	A-203	ჭრილი 3-3	1:100
21	A-203	ჭრილი 4-4	1:100
22	A-203	ჭრილი 5-5	1:100
A-300 ფასადები			
21	A-301	ფასადი 1-10 ღერძებში	1:100
22	A-302	ფასადი ბ-ა ღერძებში	1:100
23	A-303	ფასადი 10-1 ღერძებში	1:100
24	A-304	ფასადი ა-ბ ღერძებში	1:100
A-400 ფრაგმენტები			
25	A-401	გზა-კიბე №1 მ 1:50	1:50
26	A-402	გზა-კიბე №2 მ 1:50	1:50
27	A-403	გზა-კიბე №1 ჭრილი 1-1	1:50 /1:10
28	A-404	გზა-კიბე №1 ჭრილი 2-2	1:50 /1:10
29	A-405	ფასადის დეტალები	1:20
30	A-406	კარ ფანჯრის სპეციფიკაცია	
31	A-407		
32	A-408		
A-500 დამატებითი მასალა			
33	A-501	დაკავებულობის და ხანძარსაწინააღმდეგო სისტემის გეგმა -6,45 და -2.85 ნიშნულზე	1:100
34	A-502	დაკავებულობის და ხანძარსაწინააღმდეგო სისტემის გეგმა +0.10 ნიშნულზე	1:100
35	A-503	დაკავებულობის და ხანძარსაწინააღმდეგო სისტემის გეგმა +5.40 ნიშნულზე	1:100
36	A-504	დაკავებულობის და ხანძარსაწინააღმდეგო სისტემის გეგმა +8.70 ნიშნულიდან +45.00 ნიშნულის ჩათვლით	1:100
A-600 სიმაღლის განმსაზღვრელი სქემა			
37	A-601	სიმაღლის განმსაზღვრელი სქემა 1	1:100
38	A-602	სიმაღლის განმსაზღვრელი სქემა 2	1:100
A-700 ვიზუალიზაცია			
39	A-701	ფოტომონტაჟი	
40	A-702	სამგანზომილებიანი გამოსახულება №1	
41	A-703	სამგანზომილებიანი გამოსახულება №2	
42	A-704	სამგანზომილებიანი გამოსახულება №3	

ფორმატი A-3 | თბილისი 2024წ. | ფაილის სახელი
დაკვეთა №

შენობა ნაგებობის დანიშნულება:

მრავალბინიანი საცხოვრებელი სახლი

ფურცლების ჩამონათვალი

ტექ მახვენებლები

პირობითი ნიშნები:

ნაკვეთის საზღვარი
ჭრილის ხაზი
არქიტექტურული ნიშნული

დამკვეთი : შპს ომან ჯაფარი

მის : ქალაქი თბილისი , გურამიშვილის გამზირსა და ხევისუბნის ქ. N2-4 -ის მიმდებარედ (ნაკვ.16/013)
ს/კ 01.12.08.016.049

თარიღი
კორექტირება

№	კორექტირება	თარიღი
1		
2		
3		
4		
5		
6		

საპროექტო ორგანიზაცია

თანამდებობა	გვარი	ხელმოწერა
არქიტექტორი	დ.ომანაძე	
შემსრულა	დ.ომანაძე	

საპროექტო ლოგო	მისამართი
	ქ. თბილისი ცაღიანის 90

თარიღი	25.01.2024	
სტადია	ფორმატი	ფურცლები
პროექტი	A-3	A-000

შენობა-ნაგებობის უსაფრთხოების წესებთან შესაბამისობის ანალიზი

გამოყენებული წესები - **„შენობა-ნაგებობის უსაფრთხოების წესები“**

ჩამოთვალეთ შენობის დაკავებულებები და აღწერეთ თითოეული გამოყენება
საცხოვრებელი ჯგუფი სც-2 - საცხოვრებელი ბინები +5.40 - +45.00 ნიშნულებზე;
სავაჭრო ჯგუფი სვ - სავაჭრო-კომერციული ფართები +0.10 ნიშნულზე;
საქმიანი ჯგუფი სქ - საოფისე ფართები +5.40 ნიშნულზე;
მცირე საფრთხის შემცველი სასაწყობო ჯგუფი სწ-2 - შემოზღუდული ავტოსადგომი -2.85 – 6.35 ნიშნულებზე; დასასაწყობებელი ფართი +2.30 ნიშნულზე;
დამხმარე და სახვადასხვა დანიშნულების ჯგუფი დს - ტუმბოსა და ავზის სათავსი -6.35 ნიშნულზე.

კონსტრუქციის ტიპი:	I-A

დასაშვები სიმაღლე მიწის დონის ზემოთ ცხრილი 503-ის მიხედვით:	შეუზღუდავი
საპროექტო შენობის სიმაღლე მიწის დონის ზემოთ:	57.70 მეტრი

შენიშვნა: 1) 202 ქვეთავის მიხედვით, შენობის სიმაღლე განისაზღვრება, როგორც შვეული დაშორება მიწის დონიდან სახურავის ყველაზე მაღალი ზედაპირის საშუალო სიმაღლემდე. შენობის სიმაღლის განსაზღვრისას არ იანგარიშება პარაპეტების სიმაღლე. მიწის დონე ითვლება შენობასა და მიწის ნაკვეთის საზღვარს შორის 1,8 მ-მდე ფარგლებში მოქცეული ფართობის ყველაზე დაბალი ნიშნულების მიხედვით. სადაც მოპირკეთებული ზედაპირის დონე გარე კედლებიდან დამრეცად მიდის, ათვლის დონე განსაზღვრულია შენობასა და მიწის ნაკვეთის საზღვარს შორის მოქცეული ფართობის ყველაზე დაბალი ნიშნულების მიხედვით.

2) მიწის დონე საკონტროლო სიბრტყეა, რომელიც შენობის გარე კედლების გასწვრივ არსებული მიწის დონეების საშუალო დონეა.

სართულიანობის შეზღუდვები ცხრილი 503-ის მიხედვით:		
დაკავებულობის ჯგუფი	**დასაშვები სართულიანობა მიწის დონის ზემოთ**	**შემოთავაზებული სართულიანობა მიწის დონის ზემოთ**
საცხოვრებელი ჯგუფი სც-2	შეუზღუდავი	7 (II-XIV სართულები)
სავაჭრო ჯგუფი სვ	შეუზღუდავი	1 (I სართული)
საქმიანი ჯგუფი	შეუზღუდავი	1[2] (I სართული)
მცირე საფრთხის შემცველი სასაწყობო ჯგუფი სწ-2 [1]	შეუზღუდავი	1 (მიწისპირა სართული) (მიწისქვეშა სართული)
დამხმარე და სხვადასხვა დანიშნულების ჯგუფი დს	შეუზღუდავი	მიწის დონის ქვედა სართული

შენიშვნა: 1) 202 ქვეთავის შესაბამისად, -2.85 ნიშნულზე მდებარე შემოზღუდული ავტოსადგომი მიჩნეულია მიწისპირა სართულად, რადგან მის თავზე მდებარე იატაკის მოპირკეთებული ზედაპირი მიწის მოპირკეთებული დონიდან 3.7 მეტრზე მაღლა მდებარეობს, ხოლო მისი საშუალო ამაღლება მიწის ზედაპირიდან 1.80 მეტრზე მეტია.

ფართობის შეზღუდვები ცხრილი 503-ის მიხედვით:		
დაკავებულობის ჯგუფი	დასაშვები ფართობი (ცალკეულ სართულზე)	შემოთავაზებული ფართობი (ცალკეულ სართულზე)
საცხოვრებელი ჯგუფი სც-2	შეუზღუდავი	არ იზღუდება
სავაჭრო ჯგუფი სვ	შეუზღუდავი	არ იზღუდება
მცირე საფრთხის შემცველი სასაწყობო ჯგუფი სწ-2	შეუზღუდავი	არ იზღუდება
საქმიანი ჯგუფი	შეუზღუდავი	შეუზღუდავი
დამხმარე და სახვადასხვა დანიშნულების ჯგუფი დს	შეუზღუდავი	არ იზღუდება

შენიშვნა: 202 ქვეთავის მიხედვით, შენობის ფართობი განისაზღვრება, როგორც გარე კედლებს (ან გარე კედლებსა და ცეცხლმედეგ კედლებს) შორის მოქცეული ფართობი, გარდა საჰაერო შახტებისა და, სულ მცირე, სამი მხრიდან გარე კედლებით შემოზღუდული ეზოებისა. შენობის ფართობები, რომელთაც არ აკრავს კედლები, ითვლება შენობის ფართობად, თუ ის მოქცეულია სახურავის ან ზედა სართულის თარაზული ნაშვერის საზღვრებში.

გარე კედლის ღიობებისადმი მოთხოვნები ცხრილი 705.8 -ის მიხედვით							
გარე კედელი	ხანძარსაწინააღმდეგო მანძილი (მეტრი)	კედლის ღიობების ფართობი (კედლის %)					
		დასაშვები			გათვალისწინებული		
		დაცული	დაუცველი საშხეფებით	დაუცველი	დაცული	დაუცველი საშხეფებით	დაუცველი
1-10	9<	აუცილებელი არ არის	აუცილებელი არ არის	შეუზღუდავია			არ იზღუდება
10-1	9<	აუცილებელი არ არის	აუცილებელი არ არის	შეუზღუდავია			არ იზღუდება
a-g	1.5>X>1	15%	15%	დაუშვებელია			ღიობების გარეშე
g-b	1>X>0	დაუშვებელია	დაუშვებელია	დაუშვებელია			ღიობების გარეშე
b-a	3>X>1.5	25%	25%	10%			ღიობების გარეშე

შენიშვნა: 202 ქვეთავის შესაბამისად, ხანძარსაწინააღმდეგო მანძილი იზომება შენობის ფასადიდან ქვემოთ ჩამოთვლილთაგან ერთ-ერთამდე: 1. მიწის ნაკვეთის საზღვრის უახლოეს წერტილამდე; 2. ქუჩის, ჩიხის ან საზოგადოებრივი გზის შუახაზამდე; 3. მიწის ერთ ნაკვეთზე მდებარე ორ შენობას შორის წარმოსახვით ხაზამდე.
მანძილი უნდა გაიზომოს კედლის ზედაპირიდან მართი კუთხით.

გარე კედლის ცეცხლმედეგობისადმი მოთხოვნები ცხრილი 602 -ის და 705.8.5 ქვეთავის მიხედვით				
გარე კედელი	ხანძარსაწინააღმდეგო მანძილი (მეტრი)	ცეცხლმედეგობის ხარისხი (საათი)		
		მოთხოვნილი 602 ცხრილით	მოთხოვნილი 705.8 ქვეთავით	გათვალისწინებული
1-10	9<	0	1	1
10-1	9<	0	1	1
a-g -3.65 ნიშნული	1.5>X	2	1	2
a-g -2.85 ნიშნული	1.5>X	2	1	2
a-g +0.10 ნიშნული	1.5>X	2	1	2
a-g +5.40 - +45.00 ნიშნულები	1.5>X	1	1	1
g-a -3.65 ნიშნული	3>X>1	2	1	2
g-a -2.85 ნიშნული	3>X>1	2	1	2
g-a +0.10 ნიშნული	3>X>1	2	1	2
g-a +5.40 - +45.00 ნიშნულები	3>X>1	1	1	1

ხანძრისაგან დაცვის სისტემებისადმი მოთხოვნები							
დაკავებულობები /სივრცეები/ გასასვლელი საშუალებები	ავტო საშხეფი სისტემა	ალტერნატიული ავტომატური ცეცხლსაქრობი სისტემები	სახანძრო განგაშისა, კვამლ და ცეცხლ აღმომჩენი სისტემები	სახანძრო მილ დგარების სისტემები	კვამლის საკონტროლო სისტემები	ხელის ცეცხლ მაქრები	საავარიო განგაშის სისტემები
სც-2 ჯგუფი +5.40 - +45.00 ნიშნულები			კი (სახანძრო განგაშის ხელით სამართავი სისტემა); (დამკავებელთა შეტყობინების სისტემა); (მხედველობითი განგაშის მოწყობილობები); (კვამლზე მორეაგირე მაუწყებელი საძინებლებში)			კი	
სვ ჯგუფი +0.10 ნიშნული			კი (სახანძრო განგაშის ხელით სამართავი სისტემა); (დამკავებელთა შეტყობინების სისტემა); (მხედველობითი განგაშის მოწყობილობები); (კვამლაღმომჩენები)			კი	
სქ ჯგუფი +2.30 - +5.40 ნიშნულები			კი (სახანძრო განგაშის ხელით სამართავი სისტემა); (დამკავებელთა შეტყობინების სისტემა); (მხედველობითი განგაშის მოწყობილობები); (კვამლაღმომჩენები)			კი	

სწ-2 ჯგუფი -2.85 – 6.35 ნიშნულები	კი		კი (სახანძრო განგაშის ხელით სამართავი სისტემა); (დამკავებელთა შეტყობინების სისტემა); (მხედველობითი განგაშის მოწყობილობები);	კი		კი	
დს ჯგუფი	კი		კი (კვამლაღმომჩენები)			კი	
კიბის უჯრედი			კი (სახანძრო განგაშის ხელით სამართავი სისტემის კოლოფი, გასასვლელის გზა-კარებთან)	კი	კი (დაწნევის სისტემა)		
ლიფტი			კი (კვამლაღმომჩენები, თითოეული სართულის დონეზე ლიფტის შესასვლელთან და სამანქანე ოთახში).		კი (დაწნევის სისტემა)		
დერეფანი	კი		კი (სახანძრო განგაშის ხელით სამართავი სისტემის კოლოფი, გასასვლელის გზა-კარებთან) (კვამლაღმომჩენები)	კი	კი	კი	
სახანძრო ტუმბო და ავზი	კი (-6.35 ნიშნულზე)						

განიავებისადმი მოთხოვნები		
დაკავებულობები/სივრცეები/ გასასვლელი საშუალებები	ბუნებრივი განიავება	ხელოვნური განიავება
სც-2 ჯგუფი	კი	კი (ტუალეტის ოთახები)
სწ-2 ჯგუფი	კი	კი
სქ ჯგუფი	კი	კი (ტუალეტის ოთახები)
სვ ჯგუფი	კი	კი
დს ჯგუფი		კი

კიბის უჯრედი	კი	კი
ლიფტი		კი
დერეფანი		კი

თითოეული სართულიდან გასასვლელი საშუალება									
სართულები	დაკავებულობა და დაკავებულობის დატვირთვის ჯამური მაჩვენებელი	მოთხოვნილი გასასვლელების/გასასვლელთან მისადგომის რაოდენობა	გათვალისწინებული გასასვლელების/გასასვლელთან მისადგომის რაოდენობა და ტიპი	გასასვლელი საშუალებების სიგანე(მეტრი)					
				გზა-კიბეები		დერეფანი		გასასვლელის გზა-კარი	
				მოთხოვნილი	გათვალისწინებული	მოთხოვნილი	გათვალისწინებული	მოთხოვნილი	გათვალისწინებული
მიწის დონის ქვედა სართული	დს სწ-2 დ.დ = 63	2	2 (1 გზა-კიბე) (1 გზა-კარი)	1.2	1.2	1.2	1.28 მინ.	0.82	0.82
მიწისპირა სართული	დს დ.დ = 58	2	2 (გზა-კიბე)	1.2	1.7	1.2	-	0.82	0.82
I სართული	სვ სქ დ.დ = 457	2	9 (გზა-კარი)	1.2	-	1.2	1.6 მინ.	0.82	0.82
II სართული	სქ სც-2 დ.დ =66	2	2 (გზა-კიბე)	1.2	1.2	1.2	1.6	0.82	0.82
II – XIV სართულები	სც-2 დ.დ =51	2	2 (გზა-კიბე)	1.2	1.2	1.2	1.6	0.82	0.82

შენიშვნა: 1) სქ ჯგუფის დაკავებულობებს ინდივიდუალურად ემსახურება თითო ტუალეტი. 1602.2 ქვეთავის მე-2 გამონაკლისის მიხედვით, ცალ-ცალკე მოწყობილობები თითოეული სქესისათვის გათვალისწინებულ არაა, რადგან თითოეული ფართის დაკავებულობის საერთო დატვირთვა, როგორც თანამშრომლების, ისე კლიენტების გათვალისწინებით, 15 ან 15-ზე ნაკლებია.

2) 1602.2 ქვეთავის მე-3 გამონაკლისის შესაბამისად, სადაც სვ ჯგუფის დაკავებულობის დატვირთვა 50-ზე ნაკლებია, ცალ-ცალკე მოწყობილობები თითოეული სქესისათვის გათვალისწინებული არაა.

წყალსადენი სისტემის ფიქსირებული მოწყობილობების რაოდენობა ცხრილი 1602.1-ის მიხედვით											
სართულები	საცხოვრებელი ერთეულები/ დაკავებულობის დატვირთვა სართულზე	ფიქსირებული მოწყობილობები (ცალი)									
		უნიტაზი		ტუალეტის ხელსაბანები		აბაზანა/შხაპი		სამზარეულოს/ სამომსახურო ნიჟარა		ავტომატური სარეცხი მანქანის მისაერთებელი	
		იმპულსური	იმპულსური	იმპულსური	იმპულსური	იმპულსური	იმპულსური	იმპულსური	იმპულსური	იმპულსური	იმპულსური
სც-2 ჯგუფი	192 საცხოვრებელი ერთეული	1 (თითო ერთეულზე)	1	1 (თითო ერთეულზე)	1	1 (თითო ერთეულზე)	1	1 (თითო ერთეულზე)	1	1 (თითო ერთეულზე)	1
სქ ჯგუფი [1]	დ.დ. 27	1	3	1	3			1	3		
სვ ჯგუფი [2]	დ.დ. 455	2	7	2	7	-	-	1	5	-	-

ფორმატი A-3	თბილისი 2024წ.	ფაილის სახელი
	ლაკვეთა №	

შენობა ნაგებობის შუნძცია:

მრავალბინიანი საცხოვრებელი სახლი

ბეგმა -6,35 ნიშნულზე მ 1:100

ტექ მაჩვენებლები

პირობითი ნიშნები:

- ნაკვეთის საზღვარი
- ჭრილის ხაზი
- არქიტექტურული ნიშნული

დამკვეთი : შპს ომან ჯაფარიძე

მის : ქალაქი თბილისი , გურამიშვილის გამზირსა და ხევისუბნის ქ. N2-4 -ის მიმდებარედ (ნაკვ.16/013)
ს/კ 01.12.08.016.049

თარიღი	კორექტირება	თარიღი
№		
1		
2		
3		
4		
5		
6		

საპროექტო ორგანიზაცია

თანამდებობა	გვარი	ხელმოწერა
არქიტექტორი	დ.ომანაძე	
შესრულა	დ.ომანაძე	

საპროექტო ლოგო	მისამართი
	ქ. თბილისი ც.დადიანის 90

თარიღი	25.01.2024	
სტადია	ფორმატი	ფურცლები
პროექტი	A-3	A-000

ფორმატი A-3	თბილისი 2024წ.	ფაილის სახელი
	ლაკვეთა №	

შენობა ნაგებობის შუნძცია:

მრავალბინიანი საცხოვრებელი სახლი

გეგმა -2,85 ნიშნულზე მ 1:100

ტექ მაჩვენებლები

პირობითი ნიშნები:

ნაკვეთის საზღვარი

ჭრილის ხაზი

არქიტექტურული ნიშნული

დამკვეთი : შპს ომან ჯაფარიძე

მის : ქალაქი თბილისი , გურამიშვილის გამზირსა და ხევისუბნის ქ. N2-4 -ის მიმდებარედ (ნაკვ.16/013)
ს/კ 01.12.08.016.049

თარიღი	კორექტირება	
№	კორექტირება	თარიღი
1		
2		
3		
4		
5		
6		

საპროექტო ორგანიზაცია

თანამფლობა	ზვარი	ხელმოწერა
არქიტექტორი	დ.ომანაძე	
შესრულა	დ.ომანაძე	

საპროექტო ლოგო	მისამართი
	ქ. თბილისი ც.დადიანის 90

თარიღი	25.01.2024	
სტადია	ფორმატი	შურცლები
პროექტი	A-3	A-000

ფორმატი A-3	თბილისი 2024წ.	ფაილის სახელი
	ნაკვეთი №	

შენობა ნაგებობის შუნჭცია:

მრავალბინიანი საცხოვრებელი სახლი

ბეგმა 0.00 ნიშნულზე მ 1:100

ტექ მაჩვენებლები

პირობითი ნიშნები:

- ნაკვეთის საზღვარი
- ჭრილის ხაზი
- არქიტექტურული ნიშნული

დამკვეთი : შპს ომან ჯაფარიძე

მის : ქალაქი თბილისი , გურამიშვილის გამზირსა და ხევისუბნის ქ. N2-4 -ის მიმდებარედ (ნაკვ.16/013)
ს/კ 01.12.08.016.049

თარიღი	კორექტირება	
№	კორექტირება	თარიღი
1		
2		
3		
4		
5		
6		

საპროექტო ორგანიზაცია

თანამდებობა	გვარი	ხელმოწერა
არქიტექტორი	დ.ომანაძე	
შესრულა	დ.ომანაძე	

საპროექტო ლოგო	მისამართი
	ქ. თბილისი ცოდნის 90

თარიღი	25.01.2024	
სტადია	ფორმატი	შეცდომები
პროექტი	A-3	A-000

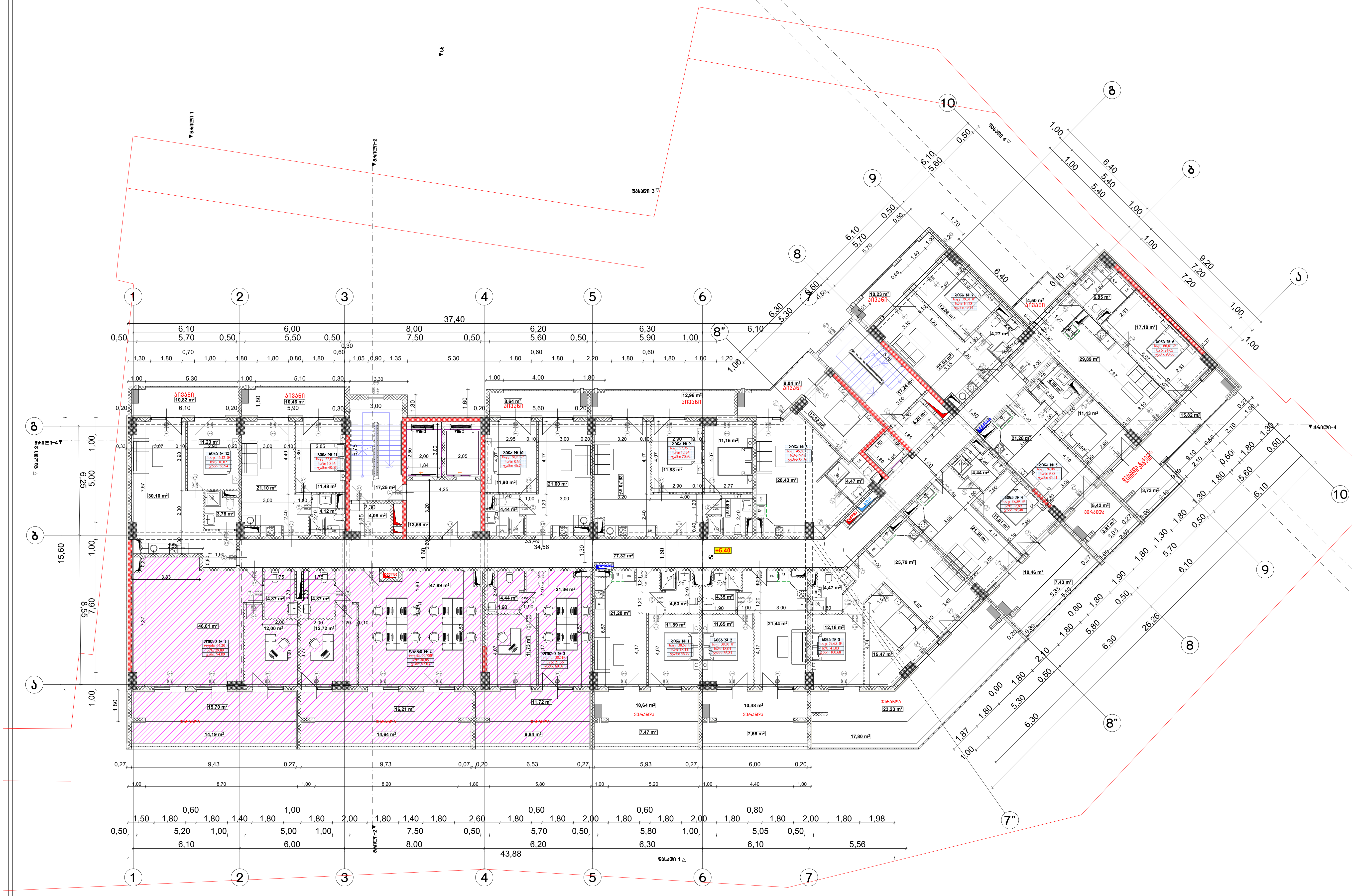

გათბობა გაგრილების გარე აგრეგატების განთავსების ადგილი

ფორმატი A-3	თბილისი 2024წ. დაკვეთა №	ფაილის სახელი

შენობა ნაგებობის ფუნქცია:

მრავალბინიანი საცხოვრებელი სახლი

გეგმა +5,40 ნიშნულზე მ 1:100

ტექ მაჩვენებლები

პირობითი ნიშნები:

- ნაკვეთის საზღვარი
- ჭრილის ხაზი
- არქიტექტურული ნიშნული

დამკვეთი : შპს ომან ჯგუფი

მის : ქალაქი თბილისი , გურამიშვილის გამზირსა და ხევისუბნის ქ. N2-4 -ის მიმდებარედ (ნაკვ.16/013)
ს/კ 01.12.08.016.049

თარიღი

კორექტირება

№	კორექტირება	თარიღი
1		
2		
3		
4		
5		
6		

საპროექტო ორგანიზაცია

თანამდებობა	გვარი	ხელმოწერა
არქიტექტორი	დ.ომანაძე	
შეასრულა	დ.ომანაძე	

საპროექტო ლოგო	მისამართი
	ქ. თბილისი ც.დადიანის 90

თარაღი	25.01.2024	
სტადია	ფორმატი	ფურცლები
პროექტი	A-3	A-000

ფორმატი A-3	თბილისი 2024წ.	ფაილის სახელი
	ნაკვეთი №	

შენობა ნაგებობის დანიშნულება:

მრავალბინიანი საცხოვრებელი სახლი

გეგმა +8,70 ნიშნულზე მ 1:100

ტექ მაჩვენებლები

პირობითი ნიშნები:

- ნაკვეთის საზღვარი
- ჭრილის ხაზი
- არქიტექტურული ნიშნული

დამკვეთი : შპს ომან ჯაფარი

მის : ქალაქი თბილისი , გურამიშვილის გამზირსა და ხევისუბნის ქ. N2-4 -ის მიმდებარედ (ნაკვ.16/013)
ს/კ 01.12.08.016.049

თარიღი		
კორექტირება		
№	კორექტირება	თარიღი
1		
2		
3		
4		
5		
6		

საპროექტო ორგანიზაცია

თანამდებობა	გვარი	ხელმოწერა
არქიტექტორი	დ.ომანაძე	
შემსრულა	დ.ომანაძე	

საპროექტო ლოგო	მისამართი
	ქ. თბილისი ცდადიანის 90

თარიღი	25.01.2024	
სტადია	ფორმატი	ფურცლები
პროექტი	A-3	A-000

გათბობა გაბრილების გარე აბრეშატების განთავსების ადგილი

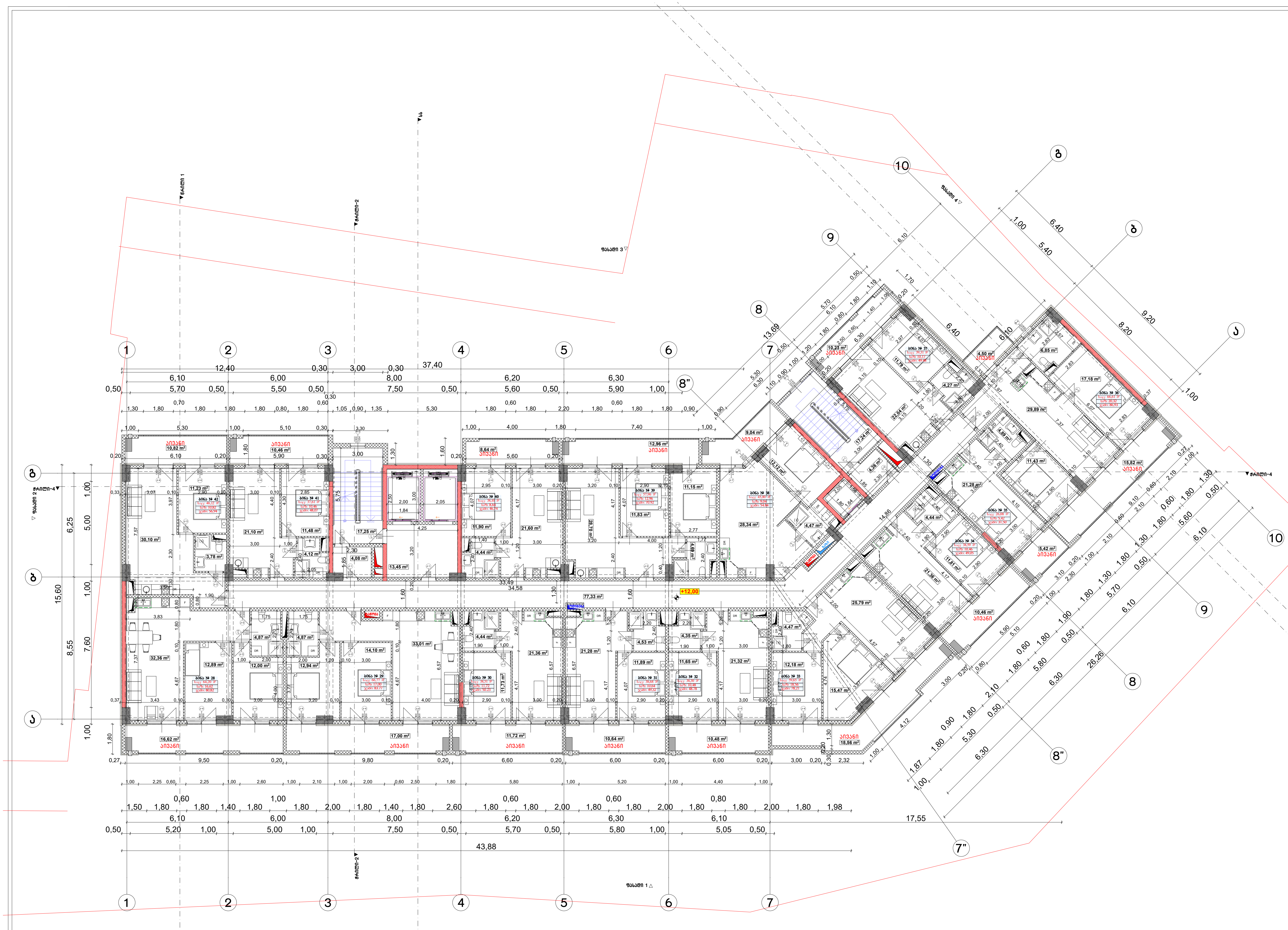

გათბობა გაგრილების გარე აგრეგატების განთავსების ადგილი

ფორმატი A-3	თბილისი 2024წ. დაკვეთა №	ფაილის სახელი

შენობა ნაგებობის ფუნქცია:

მრავალბინიანი საცხოვრებელი სახლი

გეგმა +12,00 ნიშნულზე მ 1:100

ტექ მაჩვენებლები

პირობითი ნიშნები:

- ნაკვეთის საზღვარი
- ჭრილის ხაზი
- არქიტექტურული ნიშნული

დამკვეთი : შპს ომან ჯგუფი

მის : ქალაქი თბილისი , გურამიშვილის გამზირსა და ხევისუბნის ქ. N2-4 -ის მიმდებარედ (ნაკვ.16/013) ს/კ 01.12.08.016.049

თარიღი

კორექტირება

№	კორექტირება	თარიღი
1		
2		
3		
4		
5		
6		

საპროექტო ორგანიზაცია

თანამდებობა	გვარი	ხელმოწერა
არქიტექტორი	დ.ომანაძე	
შეასრულა	დ.ომანაძე	

საპროექტო ლოგო	მისამართი
	ქ. თბილისი ც.დადიანის 90

თარაღი	25.01.2024	
სტადია	ფორმატი	ფურცლები
პროექტი	A-3	A-000

ფორმატი A-3	თბილისი 2024წ.	ფაილის სახელი
	ლაკვეთა №	

შენობა ნაგებობის შუნძცია:

მრავალბინიანი საცხოვრებელი სახლი

ბეგმა +15,30 ნიშნულზე მ 1:100

ტექ მაჩვენებლები

პირობითი ნიშნები:

ნაკვეთის საზღვარი

ჭრილის ხაზი

არქიტექტურული ნიშნული

დამკვეთი : შპს ომან ჯაუში

მის : ქალაქი თბილისი , გურამიშვილის გამზირსა და ხევსუბნის ქ. N2-4 -ის მიმდებარედ (ნაკვ.16/013)
ს/კ 01.12.08.016.049

თარიღი		
კორექტირება		
№	კორექტირება	თარიღი
1		
2		
3		
4		
5		
6		

საპროექტო ორგანიზაცია

თანამდებობა	გვარი	ხელმოწერა
არქიტექტორი	დ.ომანაძე	
შესრულა	დ.ომანაძე	

საპროექტო ლოგო	მისამართი
	ქ. თბილისი ცდადიანის 90

თარიღი	25.01.2024	
სტადია	ფორმატი	ფურცლები
პროექტი	A-3	A-000

გათბობა გაბრილების გარე აბრეშატების განთავსების ადგილი

ფორმატი A-3	თბილისი 2024წ.	ფაილის სახელი
	ლაკვეთა №	

შენობა ნაგებობის შუნძცია:

მრავალბინიანი საცხოვრებელი სახლი

ბებმა +18,60 ნიშნულზე მ 1:100

ტექ მაჩვენებლები

პირობითი ნიშნები:

ნაკვეთის საზღვარი

ჭრილის ხაზი

არქიტექტურული ნიშნული

დამკვეთი : შპს ომან ჯაუში

მის : ქალაქი თბილისი , გურამიშვილის გამზირსა და ხევისუბნის ქ. N2-4 -ის მიმდებარედ (ნაკვ.16/013)
ს/კ 01.12.08.016.049

თარიღი		
კორექტირება		
№	კორექტირება	თარიღი
1		
2		
3		
4		
5		
6		

საპროექტო ორგანიზაცია

თანამდებობა	გვარი	ხელმოწერა
არქიტექტორი	დ.ომანაძე	
შესრულა	დ.ომანაძე	

საპროექტო ლოგო	მისამართი
	ქ. თბილისი ცდადიანის 90

თარიღი	25.01.2024	
სტადია	ფორმატი	ფურცლები
პროექტი	A-3	A-000

გათბობა გაბრილების გარე აბრეშატების განთავსების ადგილი

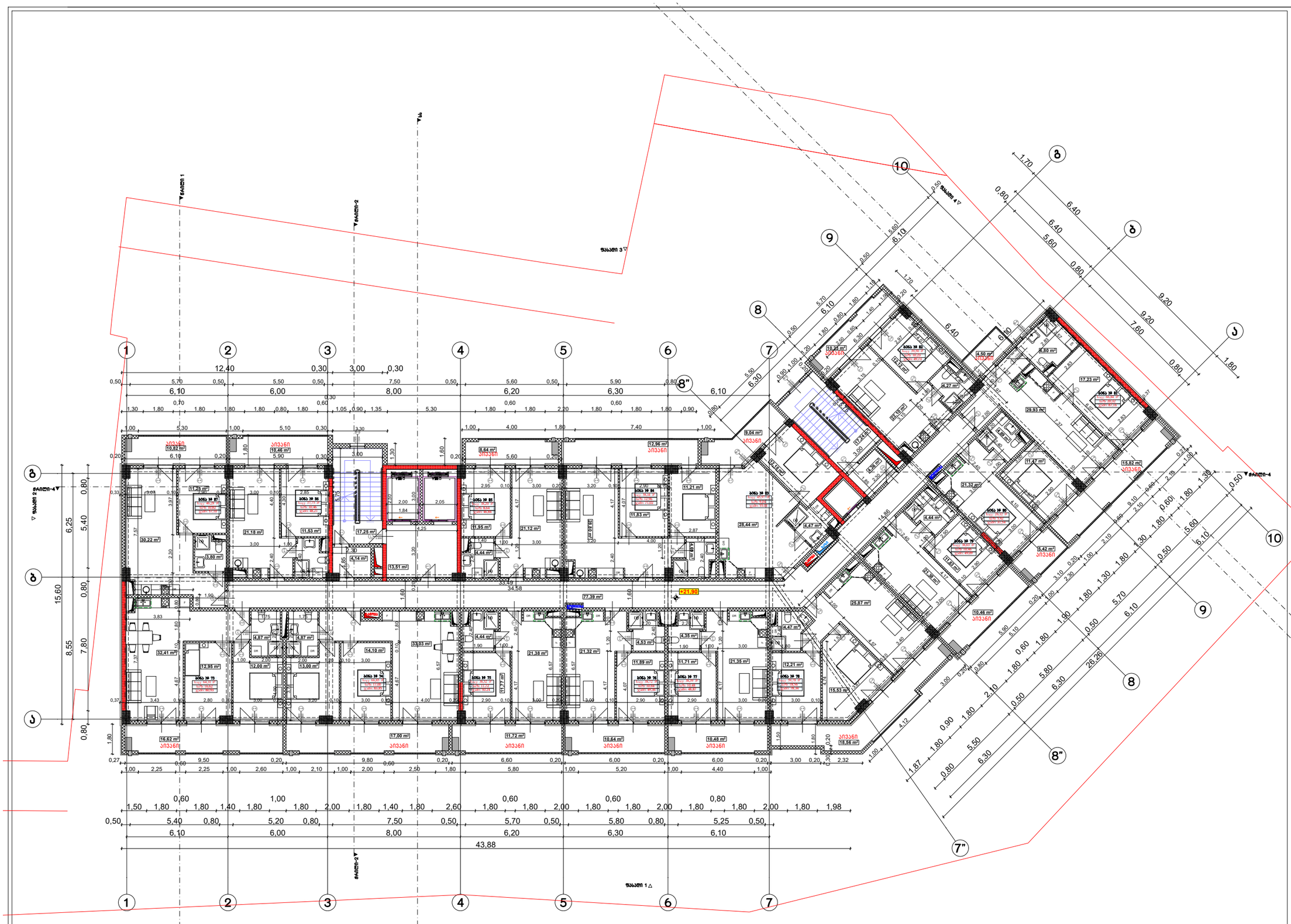

ფორმატი A-3	თბილისი 2024წ.	ფაილის სახელი
	ლაკვეთა №	

შენობა ნაგებობის შუნძცია:

მრავალბინიანი საცხოვრებელი სახლი

გეგმა +21,90 ნიშნულზე მ 1:100

ტექ მაჩვენებლები

პირობითი ნიშნები:

- ნაკვეთის საზღვარი
- ჭრილის ხაზი
- არქიტექტურული ნიშნული

დამკვეთი : შპს ომან ჯაუში

მის : ქალაქი თბილისი , გურამიშვილის გამზირსა და ხევისუბნის ქ. N2-4 -ის მიმდებარედ (ნაკვ.16/013)
ს/კ 01.12.08.016.049

თარიღი		
კორექტირება		
№	კორექტირება	თარიღი
1		
2		
3		
4		
5		
6		

საპროექტო ორგანიზაცია

თანამდებობა	გვარი	ხელმოწერა
არქიტექტორი	დ.ომანაძე	
შესრულა	დ.ომანაძე	

საპროექტო ლოგო	მისამართი
	ქ. თბილისი ცდადიანის 90

თარიღი	25.01.2024	
სტადია	ფორმატი	ფურცლები
პროექტი	A-3	A-000

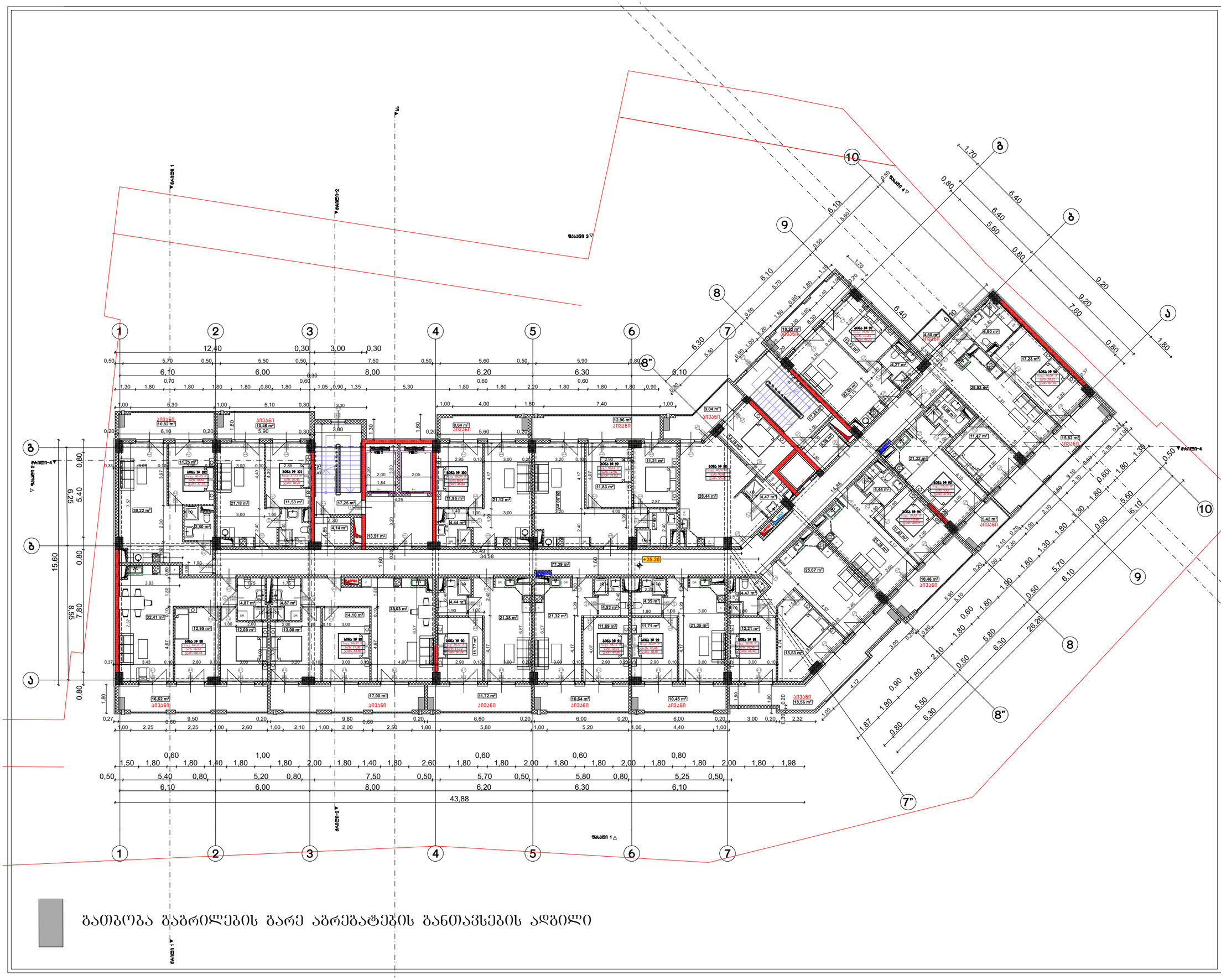

ფორმატი A-3	თბილისი 2024წ.	ფაილის სახელი
	ლაკვეთა №	

შენობა ნაგებობის შუნძცია:

მრავალბინიანი საცხოვრებელი სახლი

გეგმა +25,20 ნიშნულზე მ 1:100

ტექ მაჩვენებლები

პირობითი ნიშნები:

- ნაკვეთის საზღვარი
- ჭრილის ხაზი
- არქიტექტურული ნიშნული

დამკვეთი : შპს ომან ჯაუში

მის : ქალაქი თბილისი , გურამიშვილის გამზირსა და ხევისუბნის ქ. N2-4 -ის მიმდებარედ (ნაკვ.16/013)
ს/კ 01.12.08.016.049

თარიღი		
კორექტირება		
№	კორექტირება	თარიღი
1		
2		
3		
4		
5		
6		

საპროექტო ორგანიზაცია

თანამდებობა	გვარი	ხელმოწერა
არქიტექტორი	დ.ომანაძე	
შესრულა	დ.ომანაძე	

საპროექტო ლოგო	მისამართი
	ქ. თბილისი ცდადიანის 90

თარიღი	25.01.2024	
სტადია	ფორმატი	ფურცლები
პროექტი	A-3	A-000

ფორმატი A-3	თბილისი 2024წ.	ფაილის სახელი
	ლაკვეთა №	

შენობა ნაგებობის შუნძცია:

მრავალბინიანი საცხოვრებელი სახლი

გეგმა +28,50 ნიშნულზე მ 1:100

ტექ მაჩვენებლები

პირობითი ნიშნები:

- ნაკვეთის საზღვარი
- ჭრილის ხაზი
- არქიტექტურული ნიშნული

დამკვეთი : შას ომან ჯაუში

მის : ქალაქი თბილისი , გურამიშვილის გამზირსა და ხევისუბნის ქ. N2-4 -ის მიმდებარედ (ნაკვ.16/013)
ს/კ 01.12.08.016.049

თარიღი	კორექტირება	
№	კორექტირება	თარიღი
1		
2		
3		
4		
5		
6		

საპროექტო ორგანიზაცია

თანამდებობა	გვარი	ხელმოწერა
არქიტექტორი	დ.ომანაძე	
შესრულა	დ.ომანაძე	

საპროექტო ლოგო	მისამართი
	ქ. თბილისი ცდადიანის 90

თარიღი	25.01.2024	
სტადია	ფორმატი	ფურცლები
პროექტი	A-3	A-000

გათბობა გაგრილების გარე აგრეგატების განთავსების ადგილი

ფორმატი A-3	თბილისი 2024წ.	ფაილის სახელი
	ლაკვეთა №	

შენობა ნაგებობის ფუნქცია:

მრავალბინიანი საცხოვრებელი სახლი

ბეჭმა +31,80 ნიშნულზე მ 1:100

ტექ მაჩვენებლები

პირობითი ნიშნები:

- ნაკვეთის საზღვარი
- ჭრილის ხაზი
- არქიტექტურული ნიშნული

დამკვეთი : შპს ომან ჯაუში

მის : ქალაქი თბილისი , გურამიშვილის გამზირსა და ხევისუბნის ქ. N2-4 -ის მიმდებარედ (ნაკვ.16/013)
ს/კ 01.12.08.016.049

თარიღი		
კორექტირება		
№	კორექტირება	თარიღი
1		
2		
3		
4		
5		
6		

საპროექტო ორგანიზაცია

თანამდებობა	გვარი	ხელმოწერა
არქიტექტორი	დ.ომანაძე	
შესრულა	დ.ომანაძე	

საპროექტო ლოგო	მისამართი
	ქ. თბილისი ცდადიანის 90

თარიღი	25.01.2024	
სტადია	ფორმატი	ფურცლები
პროექტი	A-3	A-000

გათბობა გაბრილების გარე აბრეშატების განთავსების ადგილი

ფორმატი A-3	თბილისი 2024წ.	ფაილის სახელი
	ნაკვეთის №	

შენობა ნაგებობის შუნძცია:

მრავალბინიანი საცხოვრებელი სახლი

ბეგმა +35,10 ნიშნულზე მ 1:100

ტექ მაჩვენებლები

პირობითი ნიშნები:

ნაკვეთის საზღვარი

ჭრილის ხაზი

არქიტექტურული ნიშნული

დამკვეთი : შპს ომან ჯაუში

მის : ქალაქი თბილისი , გურამიშვილის გამზირსა და ხევისუბნის ქ. N2-4 -ის მიმდებარედ (ნაკვ.16/013)
ს/კ 01.12.08.016.049

თარიღი		
კორექტირება		
№	კორექტირება	თარიღი
1		
2		
3		
4		
5		
6		

საპროექტო ორგანიზაცია

თანამდებობა	გვარი	ხელმოწერა
არქიტექტორი	დ.ომანაძე	
შესრულა	დ.ომანაძე	

საპროექტო ლოგო	მისამართი
	ქ. თბილისი ცდადიანის 90

თარიღი	25.01.2024	
სტადია	ფორმატი	ფურცლები
პროექტი	A-3	A-000

გათბობა გაბრილების გარე აბრეშატების განთავსების ადგილი

ფორმატი A-3	თბილისი 2024წ.	ფაილის სახელი
	ლაკვეთა №	

შენობა ნაგებობის შუნძცია:

მრავალბინიანი საცხოვრებელი სახლი

გეგმა +38,40 ნიშნულზე მ 1:100

ტექ მაჩვენებლები

პირობითი ნიშნები:

- ნაკვეთის საზღვარი
- ჭრილის ხაზი
- არქიტექტურული ნიშნული

დამკვეთი : შპს ომან ჯაუში

მის : ქალაქი თბილისი , გურამიშვილის გამზირსა და ხევისუბნის ქ. N2-4 -ის მიმდებარედ (ნაკვ.16/013)
ს/კ 01.12.08.016.049

თარიღი	კორექტირება	
№	კორექტირება	თარიღი
1		
2		
3		
4		
5		
6		

საპროექტო ორგანიზაცია

თანამდებობა	გვარი	ხელმოწერა
არქიტექტორი	დ.ომანაძე	
შესრულა	დ.ომანაძე	

საპროექტო ლოგო	მისამართი
	ქ. თბილისი ცდადიანის 90

თარიღი	25.01.2024	
სტადია	ფორმატი	ფურცლები
პროექტი	A-3	A-000

გათბობა გაბრილების გარე აბრეშატების განთავსების ადგილი

ფორმატი A-3	თბილისი 2024წ.	ფაილის სახელი
	ლაკვეთა №	

შენობა ნაგებობის შუნძცია:

მრავალბინიანი საცხოვრებელი სახლი

გეგმა +41,70 ნიშნულზე მ 1:100

ტექ მაჩვენებლები

პირობითი ნიშნები:

ნაკვეთის საზღვარი

ჭრილის ხაზი

არქიტექტურული ნიშნული

დამკვეთი : შპს ომან ჯაუში

მის : ქალაქი თბილისი , გურამიშვილის გამზირსა და ხევისუბნის ქ. N2-4 -ის მიმდებარედ (ნაკვ.16/013)
ს/კ 01.12.08.016.049

თარიღი		
კორექტირება		
№	კორექტირება	თარიღი
1		
2		
3		
4		
5		
6		

საპროექტო ორგანიზაცია

თანამდებობა	გვარი	ხელმოწერა
არქიტექტორი	დ.ომანაძე	
შესრულა	დ.ომანაძე	

საპროექტო ლოგო	მისამართი
	ქ. თბილისი ცდადიანის 90

თარიღი	25.01.2024	
სტადია	ფორმატი	ფურცლები
პროექტი	A-3	A-000

გათბობა გაბრილების გარე აბრეშატების განთავსების ადგილი

ფორმატი A-3	თბილისი 2024წ.	ფაილის სახელი
	ლაკვეთა №	

შენობა ნაგებობის შუნძცია:

მრავალბინიანი საცხოვრებელი სახლი

ბეგმა +45,00 ნიშნულზე მ 1:100

ტექ მაჩვენებლები

პირობითი ნიშნები:

ნაკვეთის საზღვარი

ჭრილის ხაზი

არქიტექტურული ნიშნული

დამკვეთი : შპს ომან ჯაუში

მის : ქალაქი თბილისი , გურამიშვილის გამზირსა და ხევისუბნის ქ. N2-4 -ის მიმდებარედ (ნაკვ.16/013)
ს/კ 01.12.08.016.049

თარიღი		
კორექტირება		
№	კორექტირება	თარიღი
1		
2		
3		
4		
5		
6		

საპროექტო ორგანიზაცია

თანამდებობა	გვარი	ხელმოწერა
არქიტექტორი	დ.ომანაძე	
შესრულა	დ.ომანაძე	

საპროექტო ლოგო	მისამართი
	ქ. თბილისი ცდადიანის 90

თარიღი	25.01.2024	
სტადია	ფორმატი	ფურცლები
პროექტი	A-3	A-000

გათბობა გაბრილების გარე აბრეშატების განთავსების ადგილი

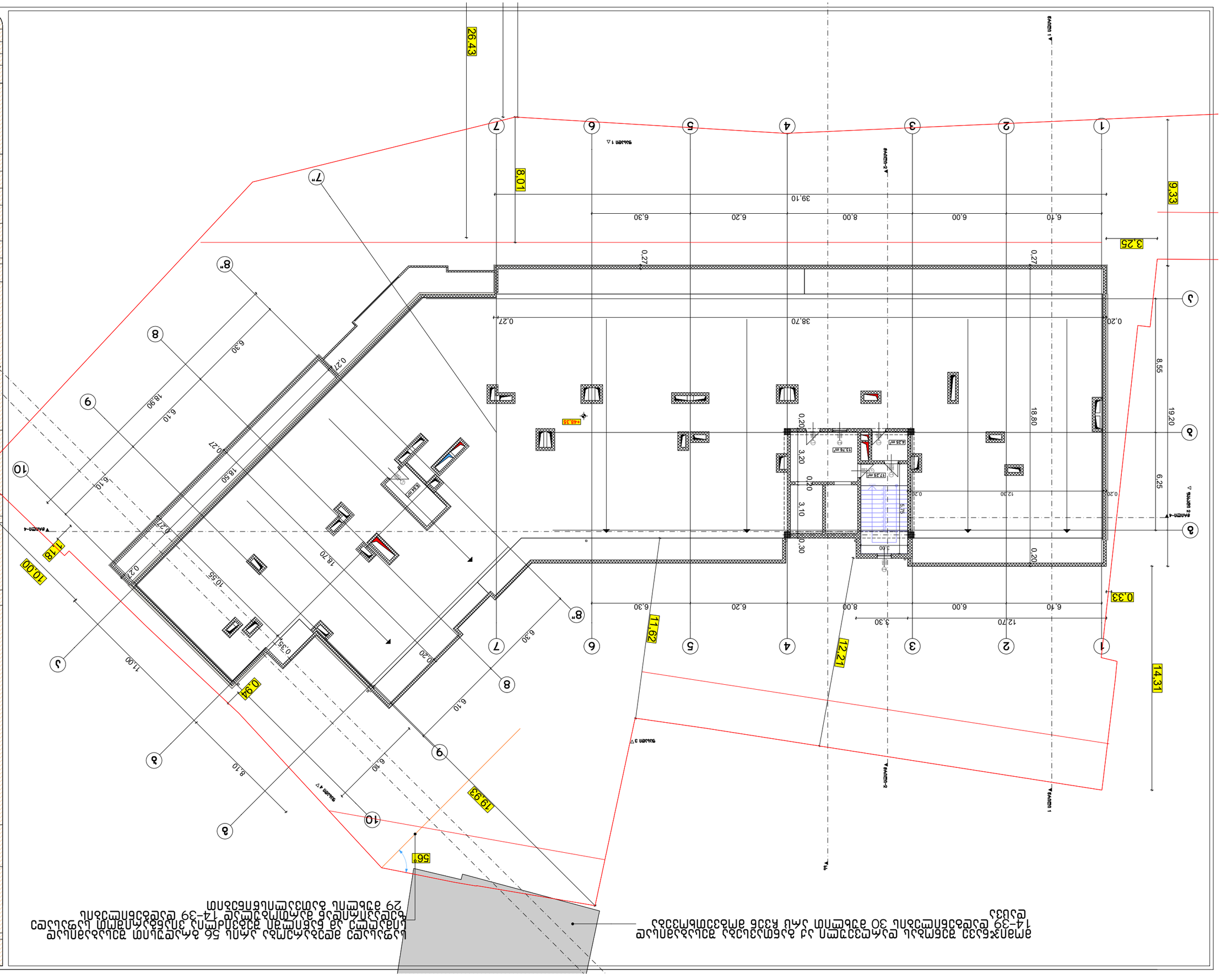

מס'	מהדורה	תאריך
1		
2		
3		
4		
5		
6		

שלב	מהדורה	תאריך
תכנון מפורט	A-3	25.01.2024
היתר בניה		

קנה מידה	1:100
גודל דף	A3
מספר גרסה	A-000

מספר תכנית	30
שם התכנית	תכנית קומת קרקע

מספר תכנית	A-000
שם התכנית	תכנית קומת קרקע
גודל דף	A3
קנה מידה	1:100
תאריך	25.01.2024
שלב	תכנון מפורט

מס'	תאור השינוי	תאריך

מספר תכנית	30
שם התכנית	תכנית קומת קרקע

מספר תכנית	A-000
שם התכנית	תכנית קומת קרקע

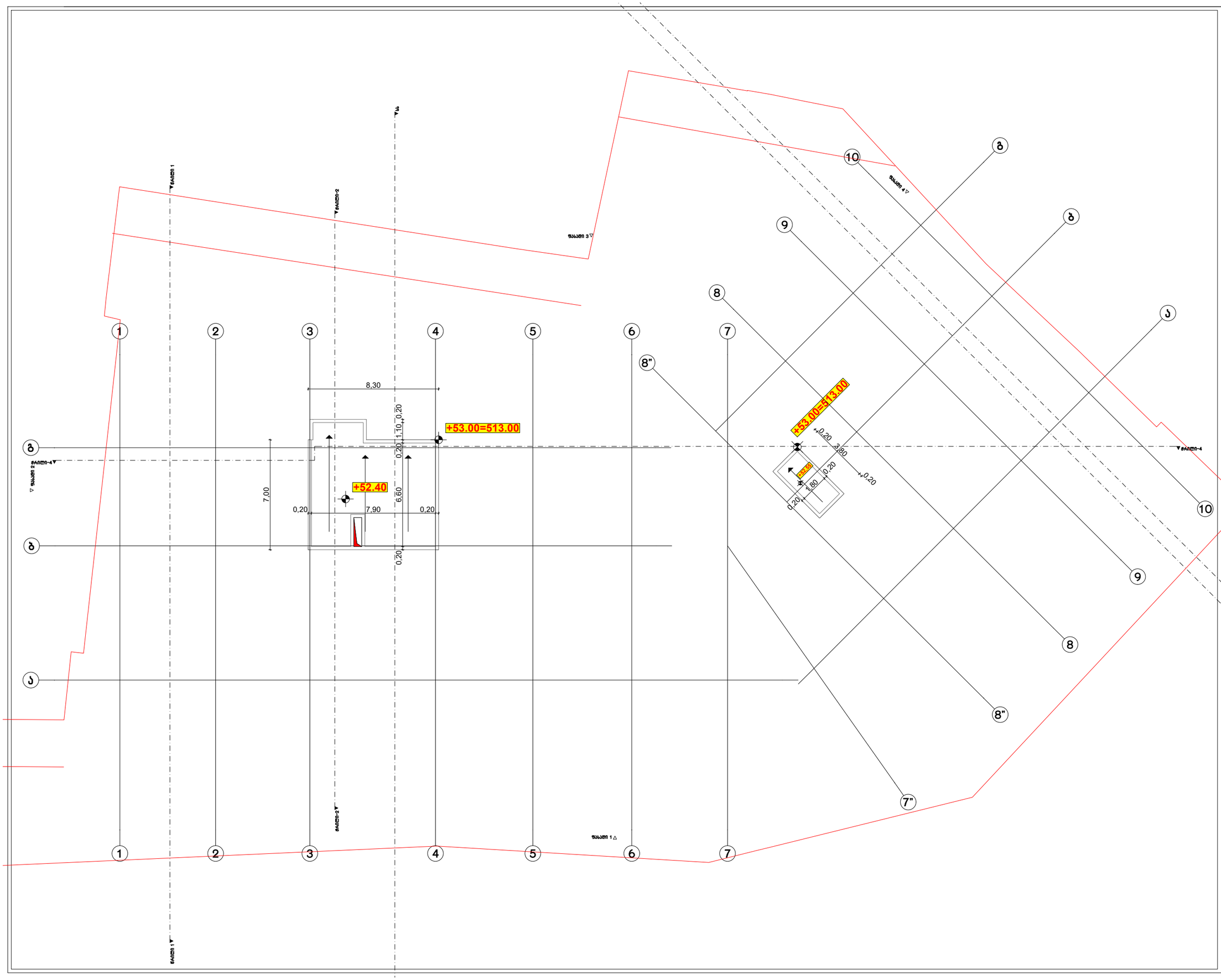

ფორმატი A-3	თბილისი 2024წ.	ფაილის სახელი
	ლაკვეთა №	

შენობა ნაგებობის დანიშნულება:

მრავალბინიანი საცხოვრებელი სახლი

სახურავის გეგმა მ 1:100

ტექ მაჩვენებლები

პირობითი ნიშნები:

- ნაკვეთის საზღვარი
- ჭრილის ხაზი
- არქიტექტურული ნიშნული

დამკვეთი : შპს ომან ჯაფარი

მის : ქალაქი თბილისი , გურამიშვილის გამზირსა და ხევისუბნის ქ. N2-4 -ის მიმდებარედ (წაკვ.16/013)
ს/კ 01.12.08.016.049

თარიღი

კორექტირება

№	კორექტირება	თარიღი
1		
2		
3		
4		
5		
6		

საპროექტო ორგანიზაცია

თანამდებობა	გვარი	ხელმოწერა
არქიტექტორი	დ.ომანაძე	
შესრულა	დ.ომანაძე	

საპროექტო ლოგო	მისამართი
	ქ. თბილისი ც.დადიანის 90

თარიღი	25.01.2024	
სტადია	ფორმატი	ფურცლები
პროექტი	A-3	A-000

Ա-3	Ցուցանակ
09.02.2024	Ամսաթիվ
1:200	Մասշտաբ

Ավտոտնակների կառուցում Ք. Գյումրի Շիրակի մարզ, Գյումրի համայնք, Ա/Հ 01.12.08.0164.049

Գլխավոր հատակագիծ

Ընդհանուր մակերես	1125.5 մ²
Կանաչապատ մակերես	279 մ²
Ասֆալտապատ մակերես	493.3 մ²
Ավտոտնակների քանակ	61 տեղ.
Ավտոտնակների քանակ	2 տեղ.

Ավտոտնակների քանակ	63 տեղ	
Ընդհանուր մակերես	1125.5 մ²	
Կանաչապատ մակերես	279 մ²	
Ասֆալտապատ մակերես	493.3 մ²	

Ավտոտնակների քանակ	63 տեղ	
Ընդհանուր մակերես	1125.5 մ²	
Կանաչապատ մակերես	279 մ²	
Ասֆալտապատ մակերես	493.3 մ²	

Ավտոտնակների կառուցում Ք. Գյումրի Շիրակի մարզ, Գյումրի համայնք, Ա/Հ 01.12.08.0164.049 (նախագիծ 16/013)

Ք. Գյումրի, 8-րդ թաղամաս 8-ա/4-րդ ՀԱՄ-ի ավտոտնակների կառուցում

Ք. Գյումրի, 8-րդ թաղամաս 8-ա/4-րդ ՀԱՄ-ի ավտոտնակների կառուցում

Ավտոտնակների քանակ	63 տեղ
Ընդհանուր մակերես	1125.5 մ²
Կանաչապատ մակերես	279 մ²
Ասֆալտապատ մակերես	493.3 մ²
Ավտոտնակների քանակ	61 տեղ.
Ավտոտնակների քանակ	2 տեղ.

Ա-3	Ցուցանակ
09.02.2024	Ամսաթիվ
1:200	Մասշտաբ

Ավտոտնակների կառուցում Ք. Գյումրի Շիրակի մարզ, Գյումրի համայնք, Ա/Հ 01.12.08.0164.049 (նախագիծ 16/013)

Ք. Գյումրի, 8-րդ թաղամաս 8-ա/4-րդ ՀԱՄ-ի ավտոտնակների կառուցում

Обозначение	А-000
Стадия	А-3
Изм.	1
Кол.уч.	1:200
Лист	09.02.2024
Н.контр.	

Разработал	
Гип	
Н.контр.	

Многоквартирный дом №58 - Ситуационный план

Ситуационный план "Планировочная организация земельного участка" для получения разрешения на строительство

Многоквартирный дом №58 по ул. Ивана Франко в Ленинском районе г. Севастополя

Ситуационный план

Условные обозначения:

- Граница земельного участка
- Проектируемое здание
- Проектируемое покрытие
- Проектируемый тротуар
- Проектируемый бортовой камень
- Проектируемый пешеходный переход
- Проектируемый пандус
- Проектируемый газон
- Проектируемое озеленение
- Проектируемый бортовой камень
- Проектируемый пешеходный переход
- Проектируемый пандус
- Проектируемый газон
- Проектируемое озеленение

Экспликация

Наименование	Площадь, м²
Площадь участка	10794
Площадь застройки	1836
Площадь покрытия	5720
Площадь озеленения	3238

Ведомость элементов благоустройства

Наименование	Ед. изм.	Кол-во
Проектируемый бортовой камень	м	1440
Проектируемый пешеходный переход	м	346
Проектируемый пандус	м	42
Проектируемый газон	м	1720
Проектируемое озеленение	м	1720

Ведомость малых архитектурных форм

Наименование	Кол-во	Примечание
Урна	2	57.3
Скамья	3	18.6
Контейнер для ТБО	1	5.76

Ведомость покрытий

Наименование	Площадь, м²
Проектируемое покрытие из асфальтобетона	5720
Проектируемый тротуар	1720

Ведомость освещения

Наименование	Кол-во
Проектируемый светильник	2
Проектируемый прожектор	4

Проектируемый светильник

Проектируемый прожектор

Проектируемое направление движения автотранспорта

Проектируемый пешеходный переход

Проектируемый пандус

Проектируемый бортовой камень

Проектируемый газон

Проектируемое озеленение

Проектируемый тротуар

Проектируемое покрытие из асфальтобетона

Проектируемое здание

Граница земельного участка

Проектируемый пешеходный переход

Проектируемый пандус

Проектируемый бортовой камень

Проектируемый газон

Проектируемое озеленение

Проектируемый тротуар

Проектируемое покрытие из асфальтобетона

Проектируемое здание

Граница земельного участка

Ситуационный план

Многоквартирный дом №58 по ул. Ивана Франко в Ленинском районе г. Севастополя

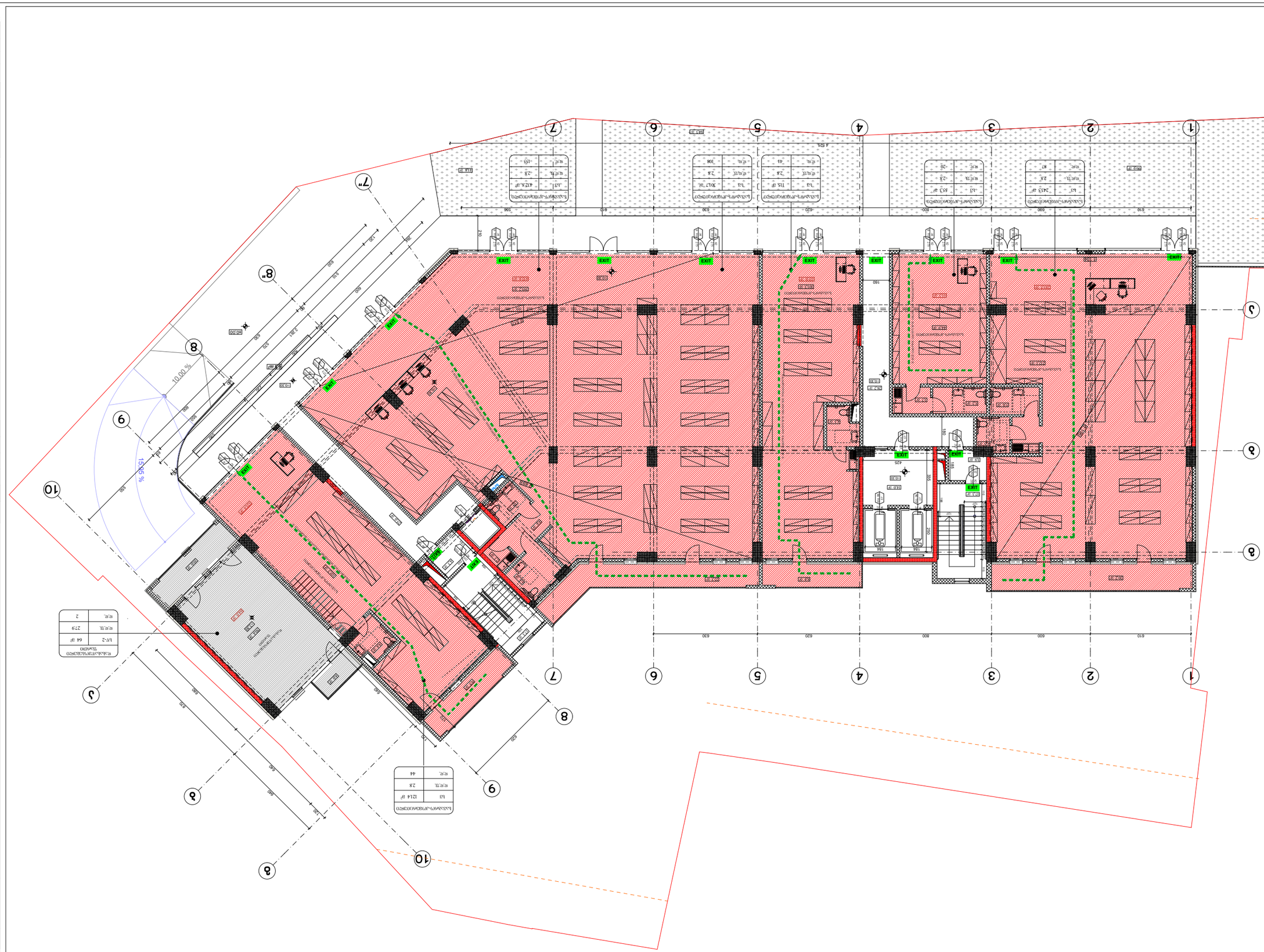
1
2
3
4
5
6
7
8
9
10
7"
8"
10.00 %
15.15 %
EXIT
EXIT
EXIT

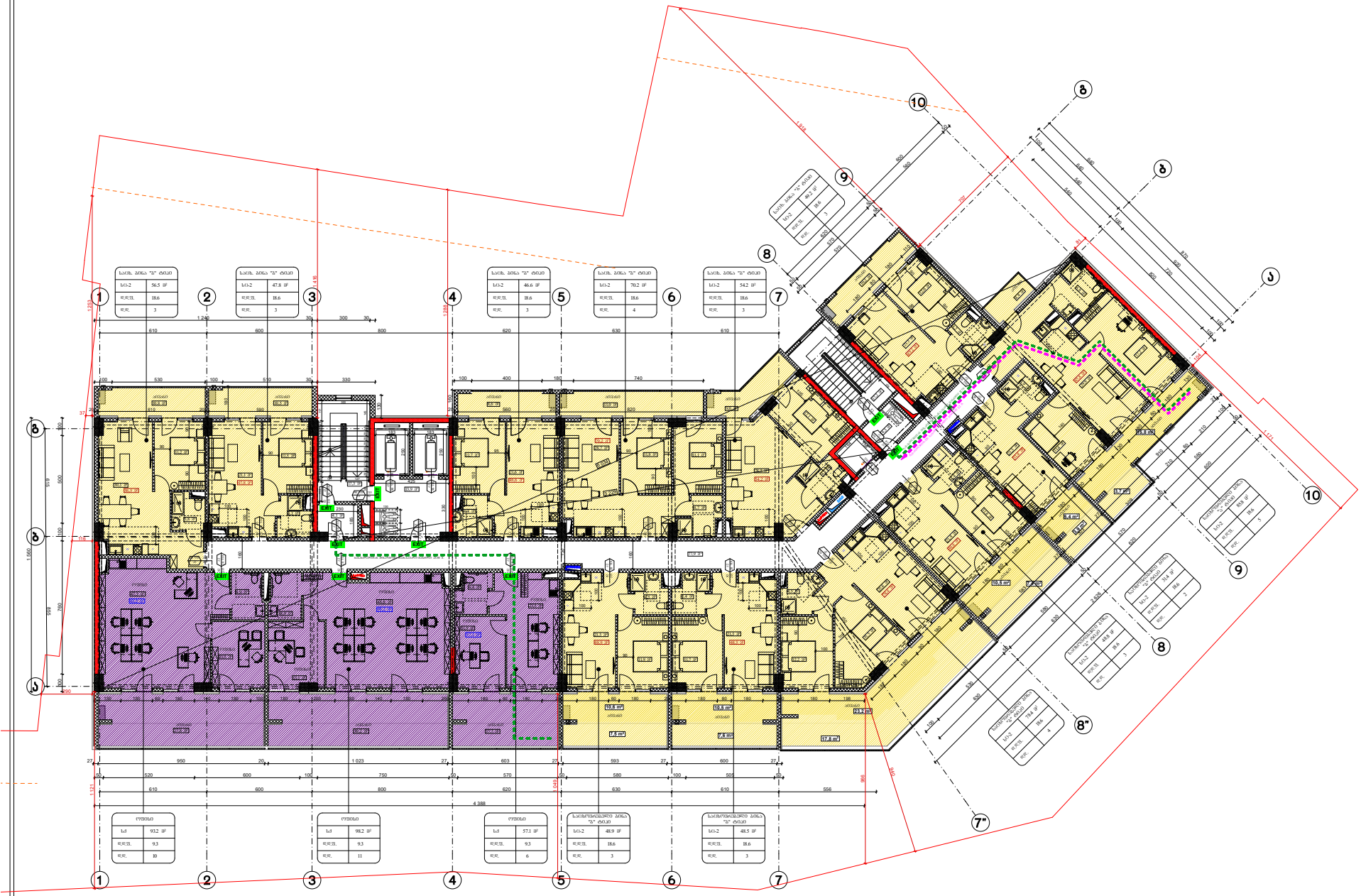

ფორმატი A-3	თარიღი 2024 წ.	ფაილის სახელი
	დაკვეთა №	

შენობა ნაგებობის შუნჯრცია:

მრავალბინიანი საცხოვრებელი სახლი

დაკავებულობის და გასასვლელი საშუალებების გეგმა +5.40 ნიშნულზე

- საპროექტო საზღვარი
- 346 — ხანძარსაწინააღმდეგო მანძილი
- 90 / 235 — კარის მაქსიმუმის სიგანე (სმ): 0 ᐯᐁᐱ — ხანძარმდეგობა; ⊿2 — კარის ნაშენარეში; კარის მაქსიმუმის სიმაღლე (სმ)
- სართ. ბინა "ა" ტიპი — სიმღების ზანაზღვა; დაკავებულობის ზაუშვი; მიშლილი ზანიი; დაკავებულობის ზანაზღვა; ფანჯრებიდან ევაკუირება; დაკავებულობის ზანაზღვა

სართ. ბინა "ა" ტიპი	
სს-2	57.3 მ²
ფ.ფ.ზ	18.6
ფ.ფ.	3

- გასასვლელთან მისადგომი მატიბსალური სავალი მანძილი
- გასასვლელისკენ სავალი სავერტიკალი გიზლიკი
- EXIT — გასასვლელის აღმნიშნველი ნათებაული ნიშანი

დაკავებულობის ჯგუფების აღნიშვნები

დაკავებულობის ზაუშვი	დაკავებულობის ზაუშვის აღნიშვნა	შუბის კოდი
საცხოვრებელი ზაუშვი (სც)		RGB (220,185,0)
სახარჯოები ზაუშვი (სწ)		RGB (136,135,134)
დამხმარე ზაუშვი (სმ)		RGB (57,57,56)
სავაჭრო ზაუშვი (სვ)		RGB (255,0,0)
სამრეწველო ზაუშვი (სმ)		RGB (79,12,187)

დაკავებულობის ზატვირთვა სართულზე - 66

დამკვეთი: შპს "ომაო ჯგუშე"

ქ.ოგნისის, გურამიშვილის გამზირსა და ხევისუბნის ქ.№2-4-ის მიმდებარედ (ნაკვ. 16/013) ს/კ 01.12.08.016.049

საპროექტო ორგანიზაცია

თანამდებობა	გვარი	ხელმოწერა
დირექტორი		
არქიტექტორი	დ.ომანაძე	
შესრულა	დ.ომანაძე	

საპროექტო ლ(ობი)	მისამართი

თარიღი	09.02.2024	მ 1:200
სტადია	ფორმატი	ფურცლები
პროექტი	A-3	A-000



ფუნქციური ანალიზის ნაწილი	
ფუნქციური ანალიზის ნაწილი	
ფუნქციური ანალიზის ნაწილი	

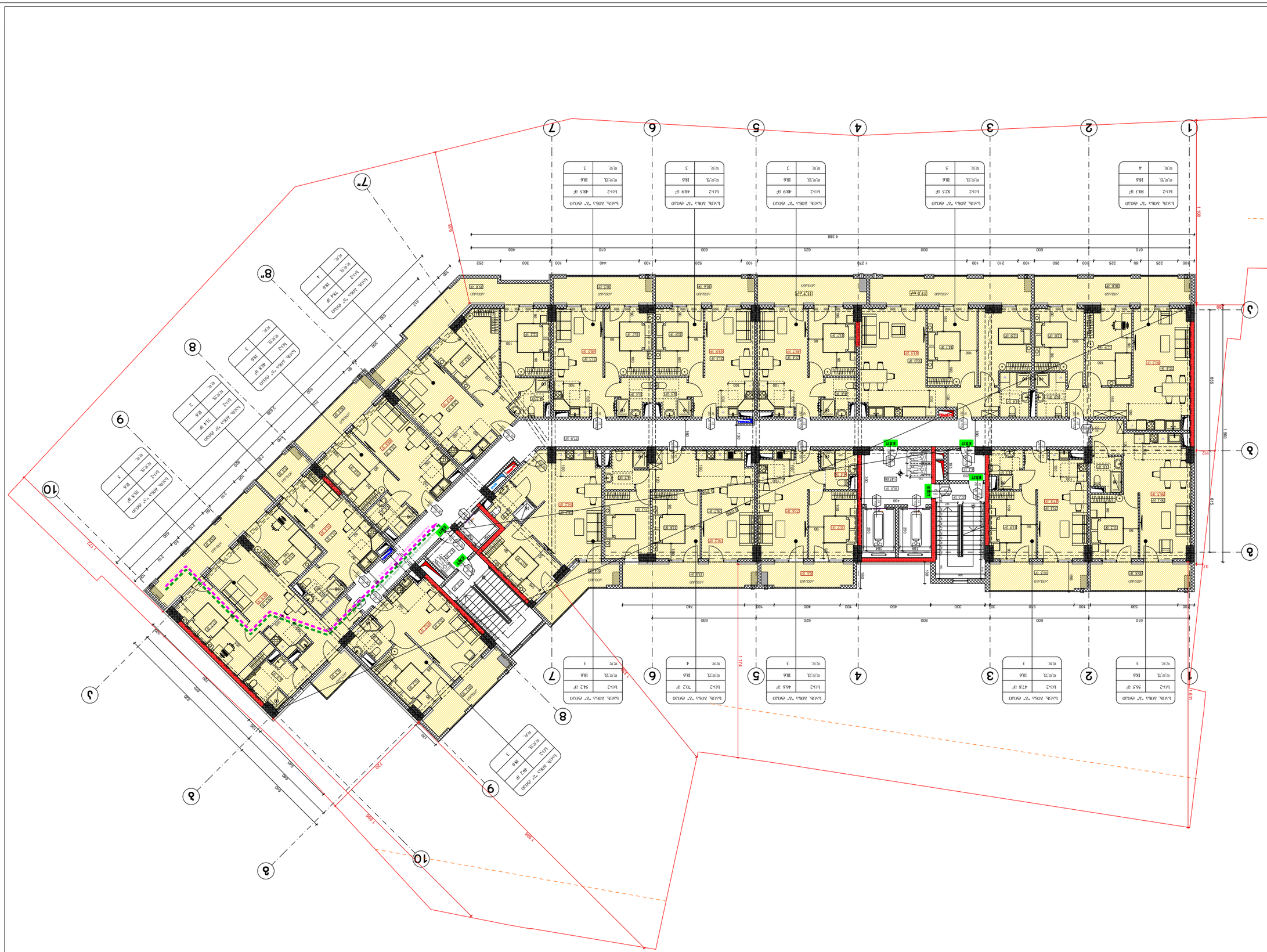
1
2
3
4
5
6
7
8
9
10
1 198
1 174
1 611
1 828
1 720
1 720
1 828
1 611
1 174
1 198
1 139
915
856
37


EXIT
EXIT
EXIT
EXIT
1 560
855
615
1 108
1 611
1 174
4 386
1 720
1 660
1 172
1 560
1 660
1 720
1 172
1 560
1 660
1 720
1 172
1 560
1 660
1 720

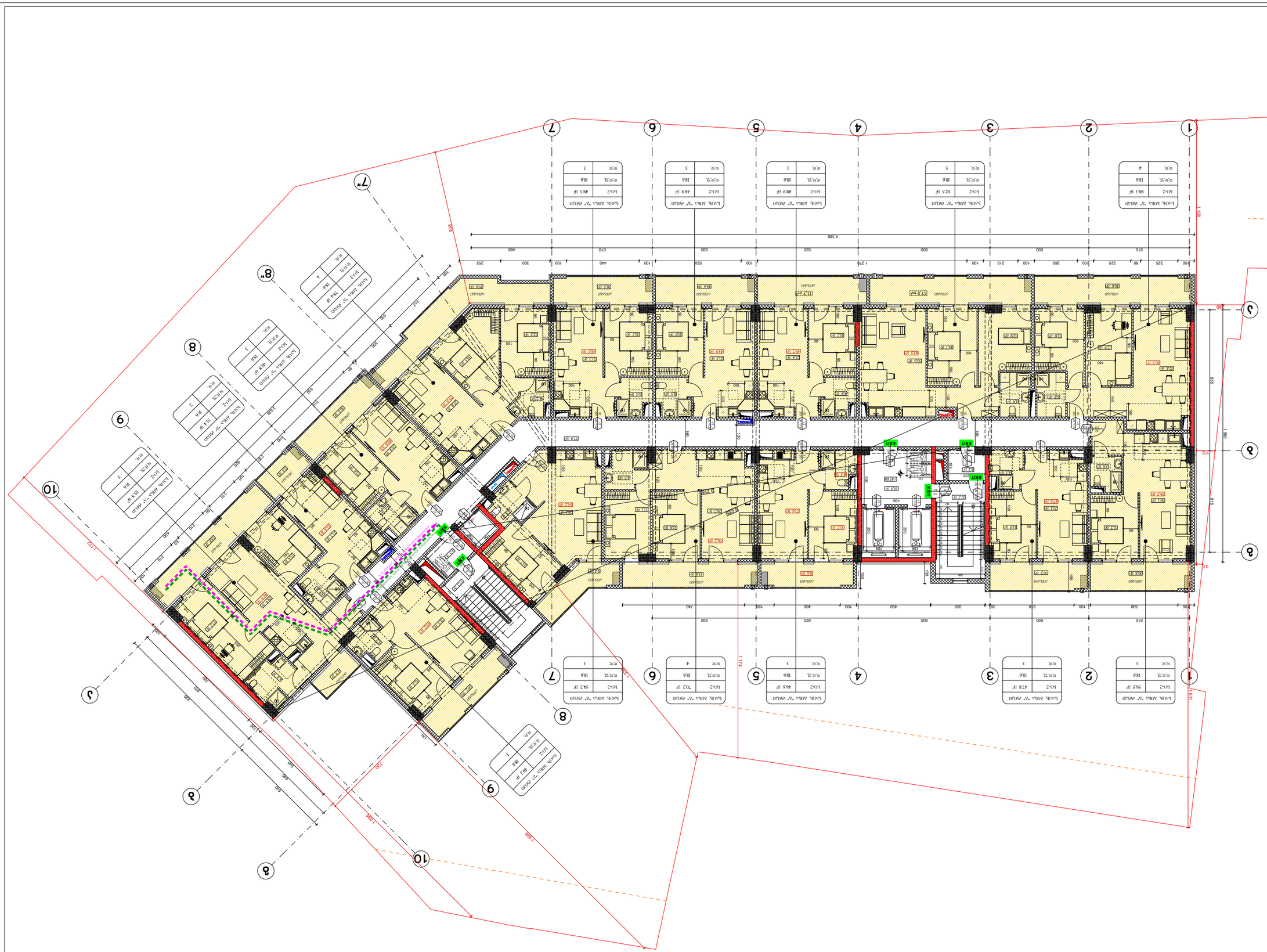
1
2
3
4
5
6
7
8
9
10
1 148
915
856
1 174
1 611
1 828
1 720
1 720
1 828
1 720
1 720
1 828
1 720
1 720

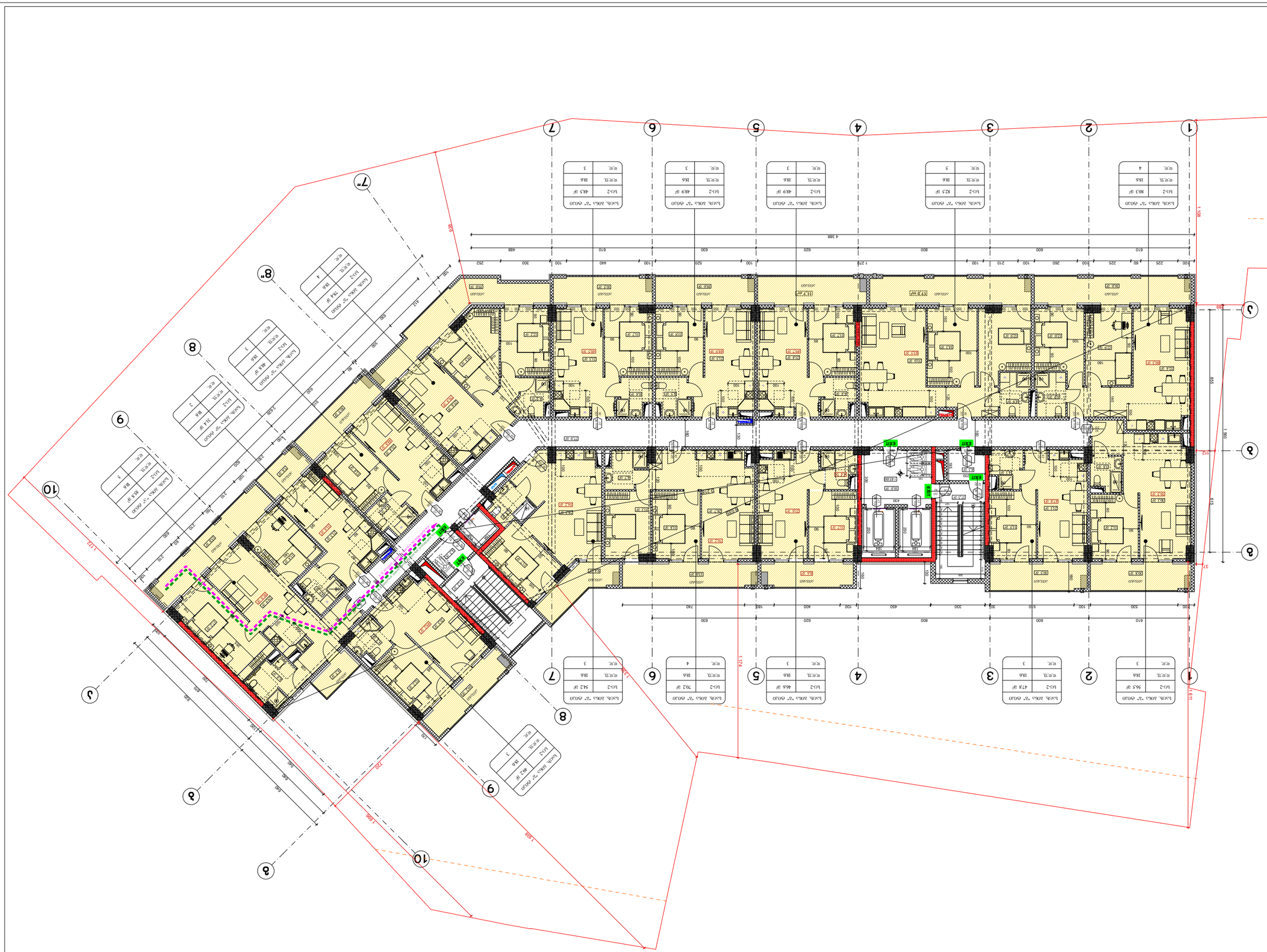
1
2
3
4
5
6
7
8
9
10
EXIT
1 168
1 174
1 828
1 720
1 611
1 915
1 856
1 712
1 720
1 668
1 720
1 668
1 720
1 668

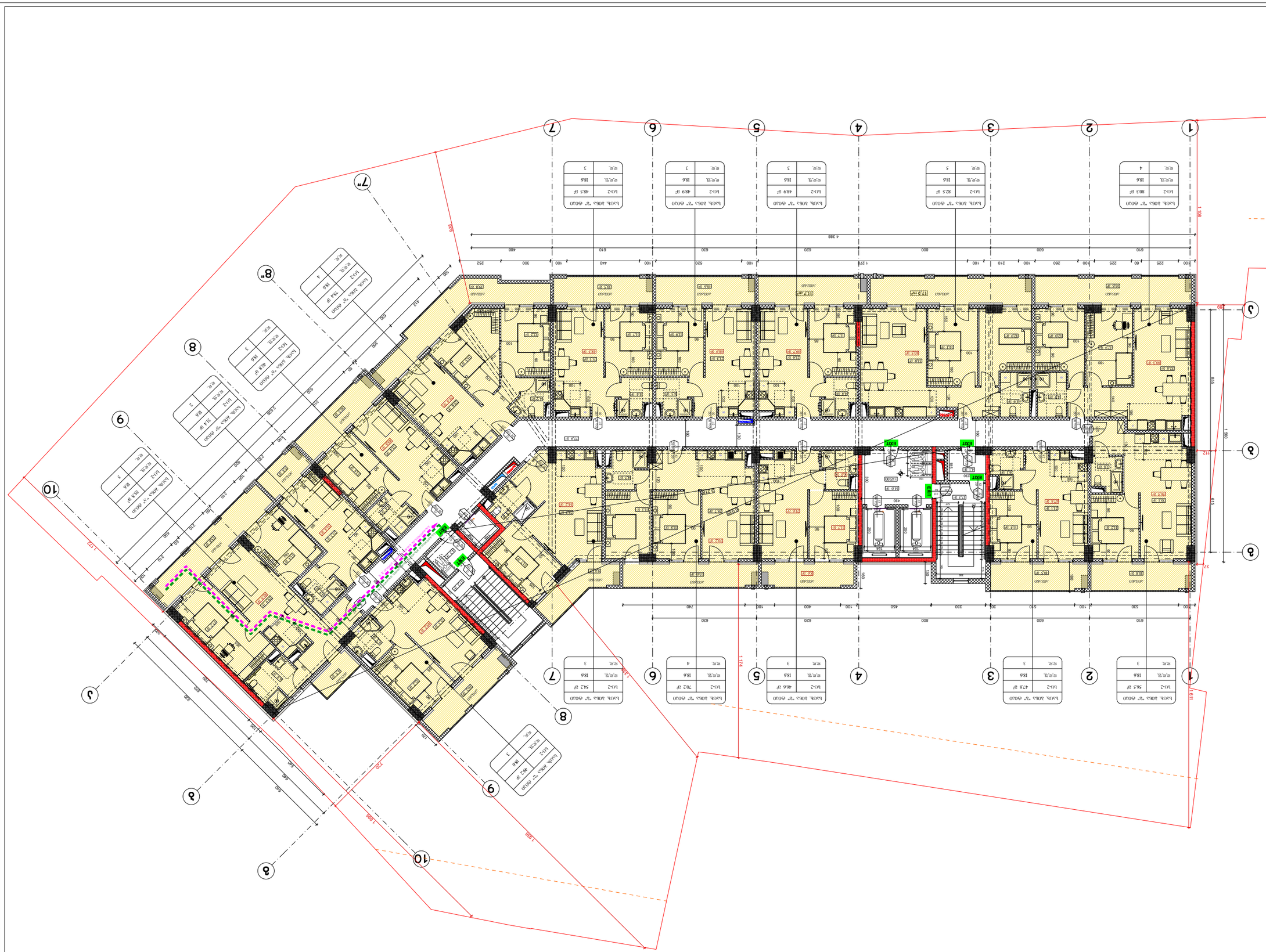
1
2
3
4
5
6
7
8
9
10
1 168
915
1 611
1 174
1 720
1 808
1 720
1 808
1 720
1 808

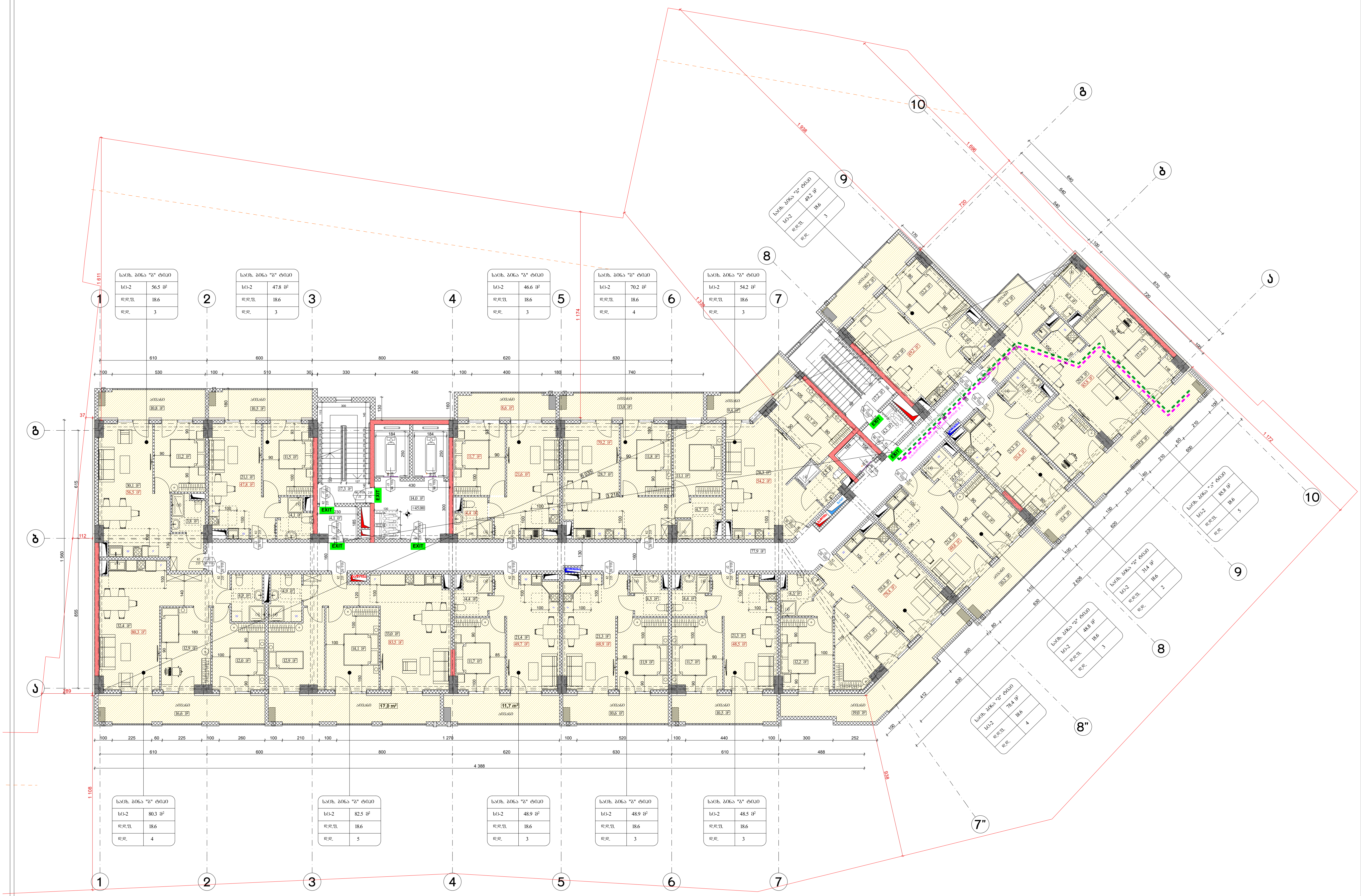

ფორმატი A-3	თბილისი 2024 წ. / დაკვეთა №	ფაილის სახელი

შენობა ნაგებობის ფუნქცია:

მრავალბინიანი საცხოვრებელი სახლი

დაკავებულობის და გასასვლელი საშუალებების გეგმა +28.50 ნიშნულზე

საკადასტრო საზღვარი

346 — ხანძარსაწინააღმდეგო მანძილი

90 / 235 — 0 წთ / კ2:
- კარის თავისუფალი სიგანე (სმ)
- ხანძარმედეგობა
- კარის ნუმერაცია
- კარის თავისუფალი სიმაღლე (სმ)

დაკავებულობის ჯგუფი — საცხ. ბინა "ბ" ტიპი; სც-2 57.3 მ²; დ.დ.ფ 18.6; დ.დ. 3
- სივრცის დასახელება
- მთლიანი ფართი
- დაკავებულობის დატვირთვის ფაქტორი
- დაკავებულობის დატვირთვა

გასასვლელთან მისადგომი მაქსიმალური სავალი მანძილი

გასასვლელისკენ სავალი საერთო ბილიკი

EXIT — გასასვლელის აღმნიშვნელი განათებული ნიშანი

დაკავებულობის ჯგუფების აღნიშვნები

დაკავებულობის ჯგუფები	დაკავებულობის ჯგუფის აღნიშვნა	ფერის კოდი
საცხოვრებელი ჯგუფი (სც)		RGB (220,185,0)
სასაწყობო ჯგუფი (სწ)		RGB (136,135,134)
დამხმარე ჯგუფი (დს)		RGB (57,57,56)
სავაჭრო ჯგუფი (სვ)		RGB (255,0,0)
საქმიანი ჯგუფი (სქ)		RGB (79,12,187)

დაკავებულობის დატვირთვა სართულზე - 51

დამკვეთი: შპს "ომან ჯგუფი"

ქ.თბილისი, გურამიშვილის გამზირსა და ხევისუბნის ქ.№2-4-ის მიმდებარედ (ნაკვ. 16/013) ს/კ 01.12.08.016.049

საპროექტო ორგანიზაცია

თანამდებობა	გვარი	ხელმოწერა
დირექტორი		
არქიტექტორი	დ.ომანაძე	
შეასრულა	დ.ომანაძე	

საპროექტო ლოგო	მისამართი

თარიღი	09.02.2024	მ 1:200
სტადია	ფორმატი	ფურცლები
პროექტი	A-3	A-000

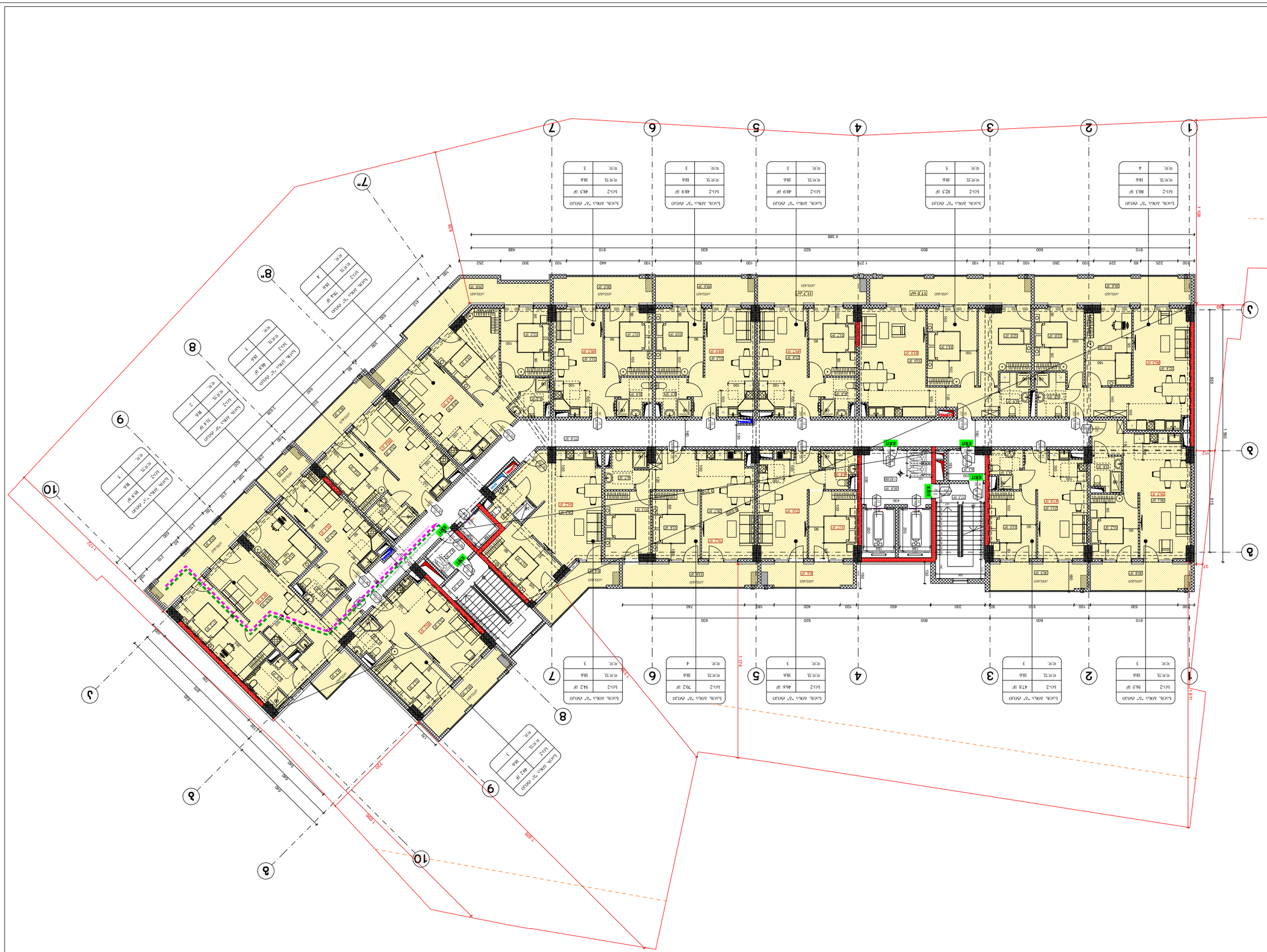
1
2
3
4
5
6
7
8
9
10
1 168
915
856
1 174
1 828
1 720
1 720
1 828
1 611
1 720
1 720
1 828
1 828
1 720
1 720
1 828
1 828
1 720
1 720
1 828
1 828

შენობა ნაგებობის ფუნქციები:	09/05/2024 წ.	შესრულებულია სამუშაოები:	
მრავალბინიანი საცხოვრებელი სახლები	ფასადების №		

ფასადების +35.10 ნიშნულზე ბმების ფრაგმენტების სამშენებლო ნაგვის გატანის სქემა

სამშენებლო ნაგვის ტრანსპორტირების მარშრუტი	
ნაგვის ტრანსპორტირების მარშრუტის ნომერი	346
ნაგვის ჩამოსაგდები ხელსაწყოს ტიპი	90 / 0 V 0 / 235
ნაგვის ჩამოსაგდები ხელსაწყოს ნომერი	0
ნაგვის ჩამოსაგდები ხელსაწყოს სიმაღლე (მ)	±0
ნაგვის ჩამოსაგდები ხელსაწყოს სიგრძე (მ)	2.70

ნაგვის ჩამოსაგდები ხელსაწყოს ნომერი	სამშენებლო ნაგვის ტიპი	ნაგვის ტევადობა (მ³)	ნაგვის ჩამოსაგდები ხელსაწყოს სიმაღლე (მ)	ნაგვის ჩამოსაგდები ხელსაწყოს სიგრძე (მ)
0	სამშ. ბრტყ. "ტ" ტიპის	573 მ³	18.6	3

ნაგვის ტრანსპორტირების მარშრუტი

ნაგვის ჩამოსაგდები ხელსაწყო

ნაგვის ჩამოსაგდები ხელსაწყოს ნომერი

ნაგვის ტრანსპორტირების ზონები

ნაგვის ტრანსპორტირების ზონების დასახელება	ნაგვის ტრანსპორტირების ზონების აბრევიატურა	ფერის კოდი
ნაგვის ტრანსპორტირების ზონა (ნტ)		RGB (220,185,0)
ნაგვის ტრანსპორტირების ზონა (ნმ)		RGB (136,135,134)
ნაგვის ტრანსპორტირების ზონა (ნზ)		RGB (57,57,56)
ნაგვის ტრანსპორტირების ზონა (ნს)		RGB (255,0,0)
ნაგვის ტრანსპორტირების ზონა (ნძ)		RGB (79,12,187)

ნაგვის ტრანსპორტირების ზონების აღნიშვნის აღწერითი ნაწილი

ნაგვის ტრანსპორტირების ზონების აღნიშვნა ნაგვის ტრანსპორტირების ზონების ნომრებით - 51

ფასადების: "ბმა ""ობერი ბობერი"

ქალაქ ბათუმში, ბაღოვანის ქუჩა №2-4-ის მიმდებარედ (ნაკვ. 16/013) სა 01.12.08.016.049

ხაზების ღერძების აღნიშვნა

შენიშვნები	ზომა	ხელმოწერა
ფირების		
არქიტექტორი	ფ.გვამაძე	
შესრულება	ფ.გვამაძე	
ხაზების ფირი	მთავარი	

თარიღი	09.02.2024	მ 1:200
სტადია	პროექტი	ფურცლების №№
არქიტექტორი	A-3	A-000

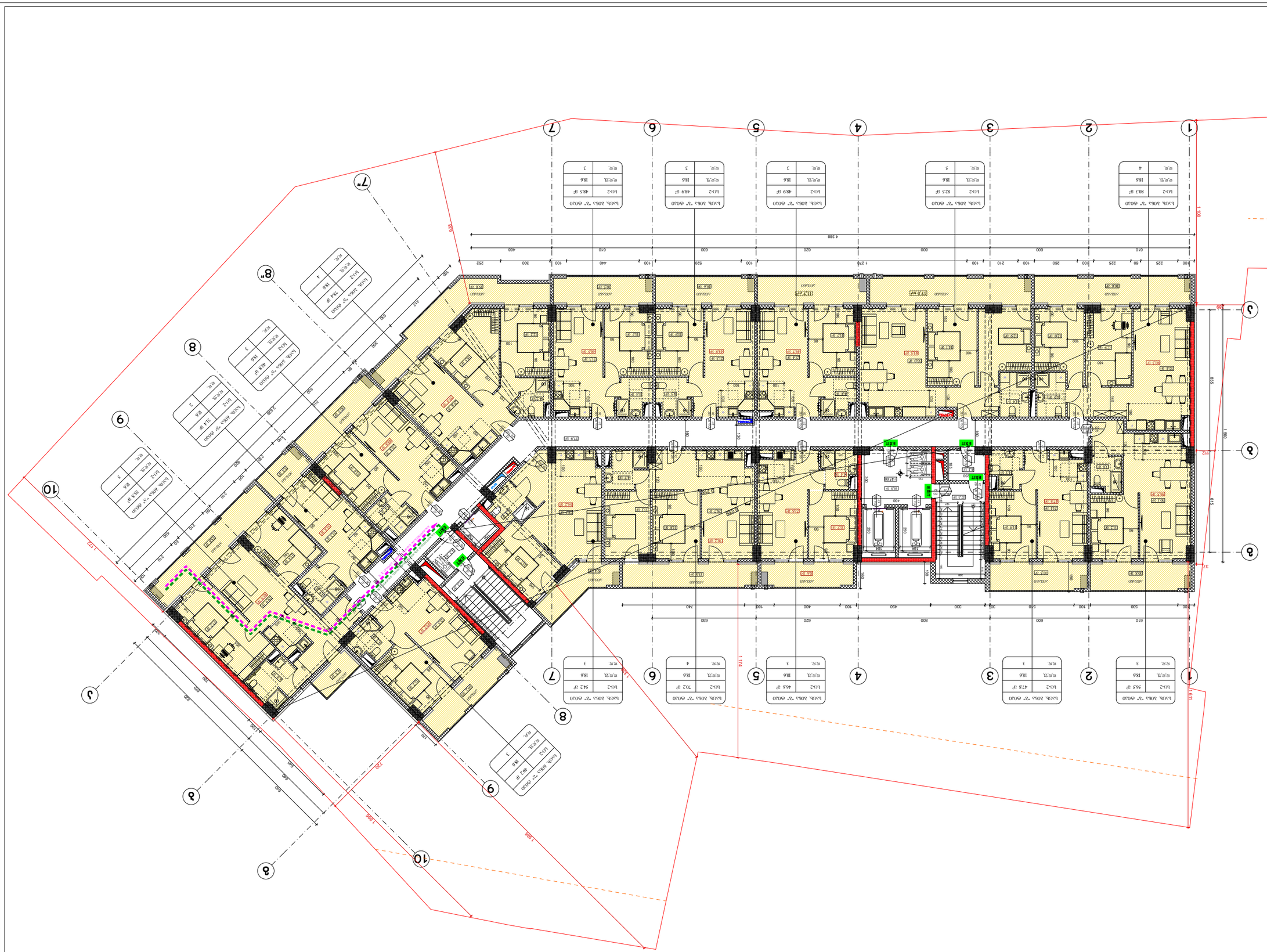
1
2
3
4
5
6
7
8
9
10
1 168
915
856
1 174
1 828
1 720
1 611
1 720
1 828
1 174
1 611
1 168
915
856
37
1 348
4 388
488
252
300
100
440
100
520
100
620
100
1 220
100
800
100
620
100
630
100
610
100
610
100
600
100
260
100
225
60
225
100
210
100
510
100
530
100
180
100
400
100
450
100
330
30
180
100
740
100
630
100
800
100
610
100
600

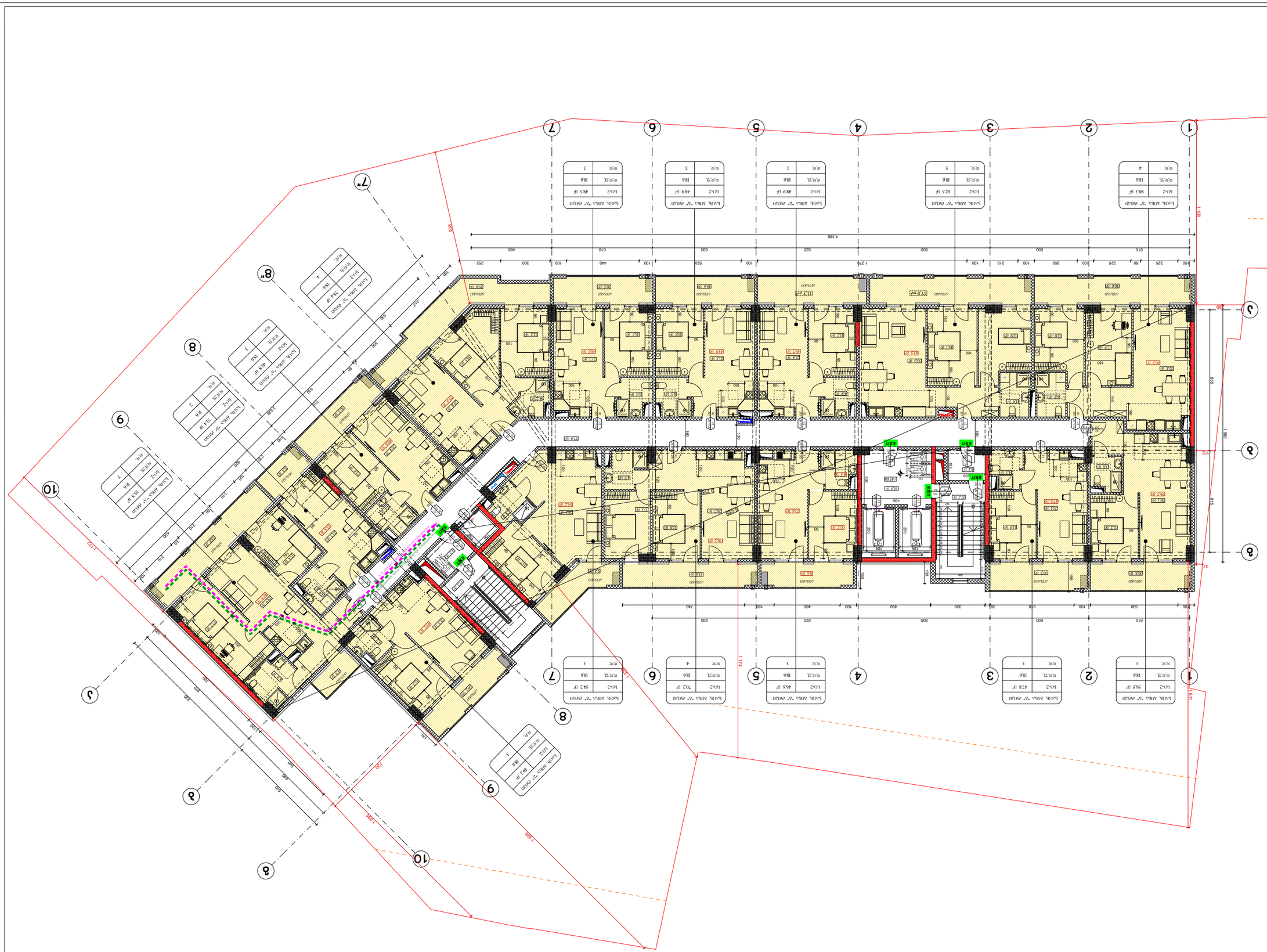
1
2
3
4
5
6
7
8
9
10
EXIT
1 168
1 174
1 828
1 911
1 720
1 680
1 120
856
915
1 168
1 720
1 680
1 911
1 174
1 828

ფორმატი A-3	თბილისი 2024 წ.	ფაილის სახელი
	დაკვეთა №	

შენობა ნაგებობის ფუნქცია:

მრავალბინიანი საცხოვრებელი სახლი

დაკავებულობის და გასასვლელი საშუალებების გეგმა +45.00 ნიშნულზე

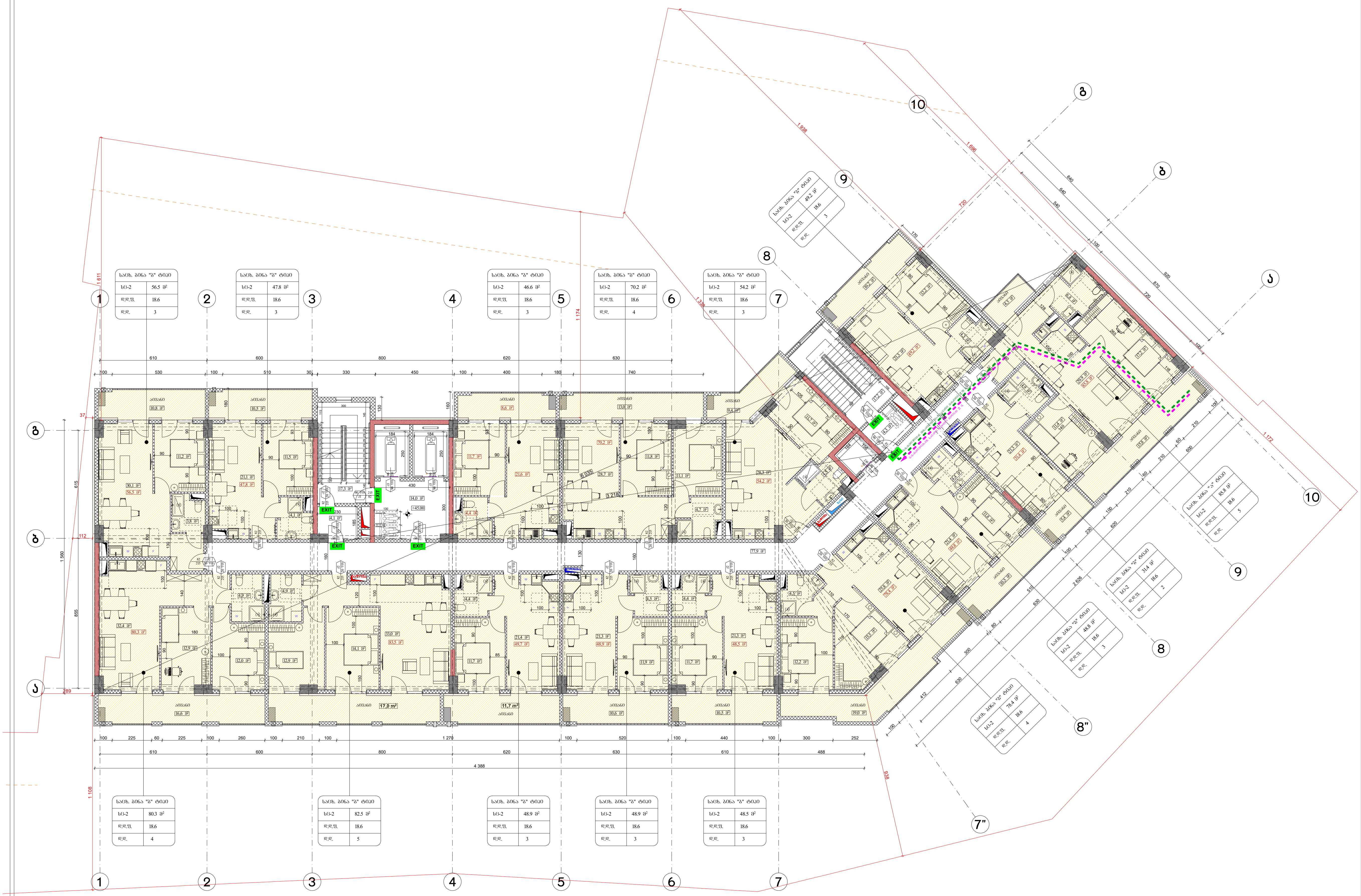

საკადასტრო საზღვარი

346 ხანძარსაწინააღმდეგო მანძილი

90 | 0 წთ | კ2 | 235
კარის თავისუფალი სიგანე (სმ)
ხანძარმედეგობა
კარის ნუმერაცია
კარის თავისუფალი სიმაღლე (სმ)

დაკავებულობის ჯგუფი

საცხ. ბინა "ბ" ტიპი	
სც-2	57.3 მ²
დ.დ.ფ	18.6
დ.დ.	3

სივრცის დასახელება
მთლიანი ფართი
დაკავებულობის დატვირთვის ფაქტორი
დაკავებულობის დატვირთვა

გასასვლელთან მისადგომი მაქსიმალური სავალი მანძილი

გასასვლელისკენ სავალი საერთო ბილიკი

EXIT — გასასვლელის აღმნიშვნელი განათებული ნიშანი

დაკავებულობის ჯგუფების აღნიშვნები

დაკავებულობის ჯგუფები	დაკავებულობის ჯგუფის აღნიშვნა	ფერის კოდი
საცხოვრებელი ჯგუფი (სც)		RGB (220,185,0)
სასაწყობო ჯგუფი (სწ)		RGB (136,135,134)
დამხმარე ჯგუფი (დს)		RGB (57,57,56)
სავაჭრო ჯგუფი (სვ)		RGB (255,0,0)
საქმიანი ჯგუფი (სქ)		RGB (79,12,187)

დაკავებულობის დატვირთვა სართულზე - 51

დამკვეთი: შპს "ომან ჯგუფი"

ქ.თბილისი, გურამიშვილის გამზირსა და ხევისუბნის ქ.№2-4-ის მიმდებარედ (ნაკვ. 16/013) ს/კ 01.12.08.016.049

საპროექტო ორგანიზაცია

თანამდებობა	გვარი	ხელმოწერა
დირექტორი		
არქიტექტორი	დ.ომანაძე	
შეასრულა	დ.ომანაძე	

საპროექტო ლოგო	მისამართი

		მ 1:200
თარიღი	09.02.2024	
სტადია	ფორმატი	ფურცლები
პროექტი	A-3	A-000

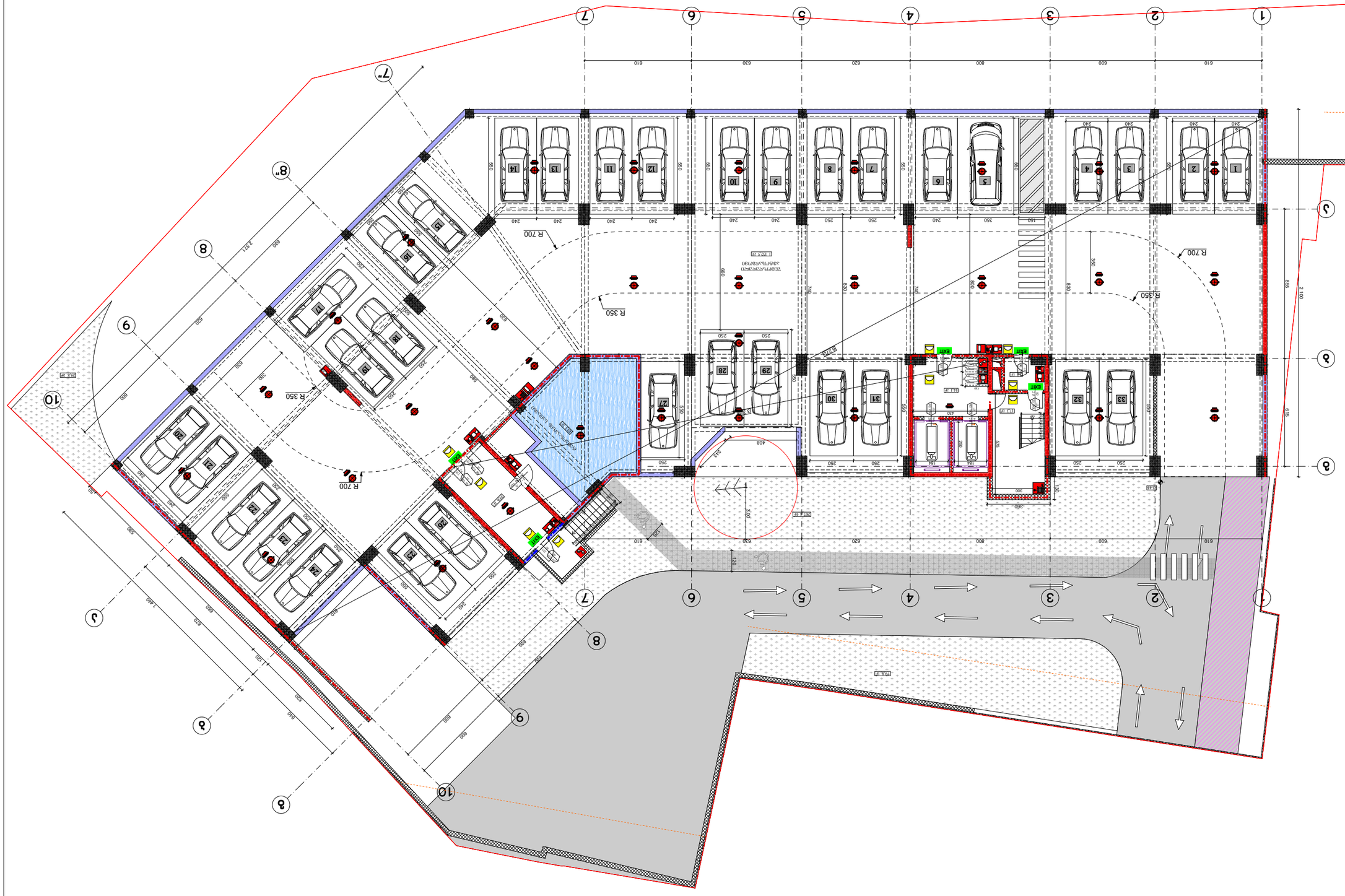

ծրագրի փուլ	Ա-3
նշանակություն	Ա-000

ծրագրի անվանում	Ա-3
գծագրի անվանում	գլխավոր հատակագիծ
գծագրի համարը	Ա-000
նախագծի փուլ	Ա-3
գծագրի մասշտաբը	1:200
գծագրի ամսաթիվը	09.02.2024

պատվիրատու	
նախագծի հասցե	
նախագծի անվանում	
շինարարության տեսակը	
շինարարության կարգը	
կադաստրային ծածկագիր	
հողամասի մակերեսը	0.1208 հա
կառուցապատման տոկոսը	0.1208 հա
կանաչապատման տոկոսը	0.1208 հա
հողամասի նպատակային նշանակությունը	
հողամասի սեփականատերը	
հողամասի վարձակալը	
հողամասի վարձակալության ժամկետը	
հողամասի սահմանների կետերի կոորդինատները	

ճարտարապետական լուծումներ	
կառուցվող շենքի կամ շինության բնութագրական տվյալները	
շենքի կամ շինության ընդհանուր մակերեսը	
շենքի կամ շինության օգտակար մակերեսը	
շենքի կամ շինության ծավալը	
շենքի կամ շինության բարձրությունը	
շենքի կամ շինության հարկայնությունը	
շենքի կամ շինության կառուցվածքային համակարգը	
շենքի կամ շինության կրող կառուցվածքների նյութերը	
շենքի կամ շինության ինժեներական համակարգերի տեսակները	
շենքի կամ շինության էներգաարդյունավետության դասը	
շենքի կամ շինության հակահրդեհային դասը	
շենքի կամ շինության հակասեյսմիկ դասը	
շենքի կամ շինության հակակայծակային դասը	
շենքի կամ շինության հակակոռոզիոն դասը	
շենքի կամ շինության հակաձնահյուսային դասը	
շենքի կամ շինության հակաքարանձավային դասը	
շենքի կամ շինության հակասողանքային դասը	
շենքի կամ շինության հակաշրջանային դասը	
շենքի կամ շինության հակաերկրաշարժային դասը	
շենքի կամ շինության հակաերկրաշարժային դասը	

ՀՈՂԱՄԱՍԻ ՊԼԱՆԱՎՈՐՄԱՆ ՍԽԵՄԱ

	ՀՀ ԿԱՊԱՆ ՔԱՂԱՔԻ ԱՂԲՅՈՒՐԱԿԻ ՀԱՄԱՅՆՔԻ

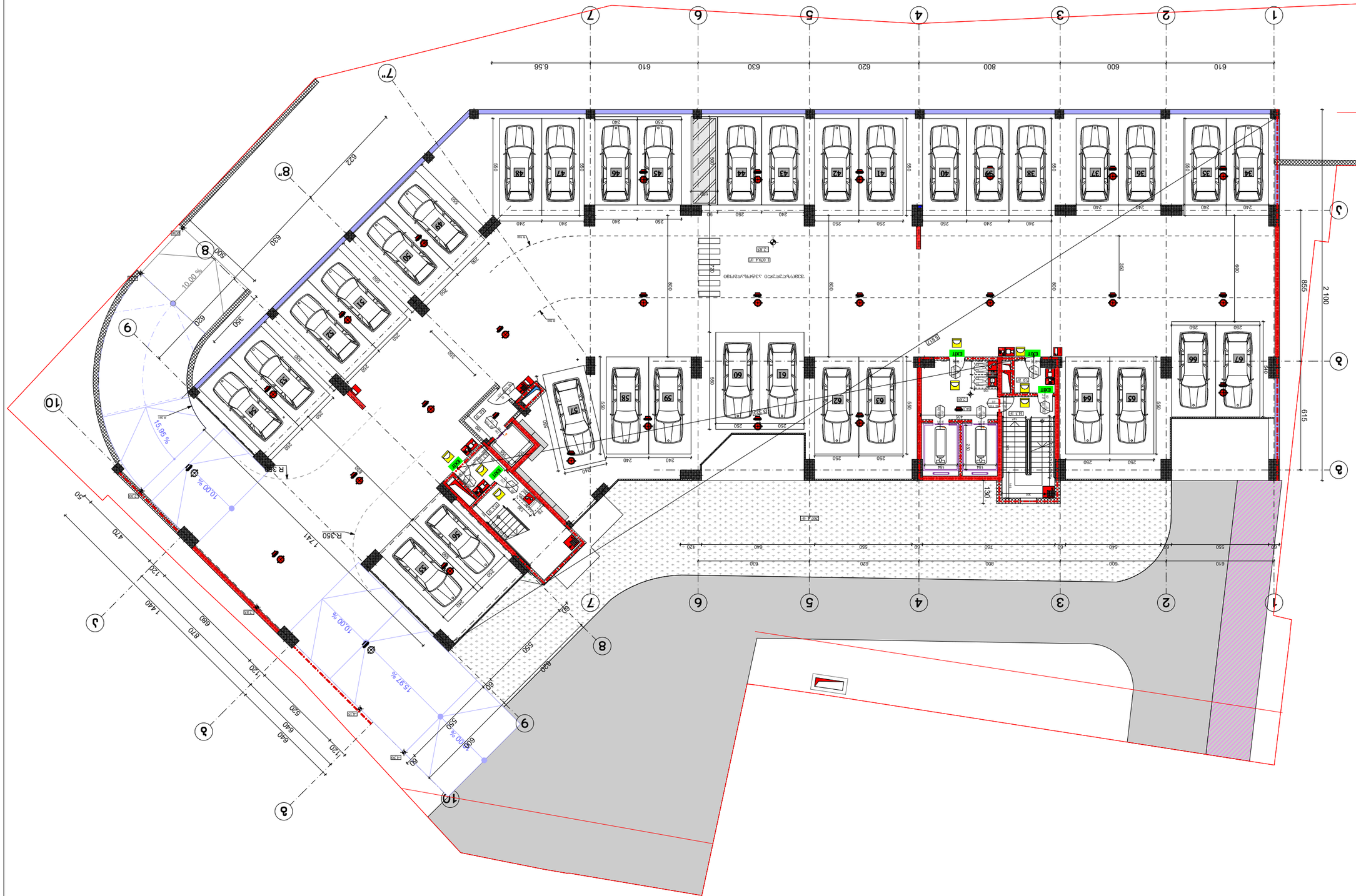

Գլխավոր ճարտարապետ	Ա.Ա.Ղազարյան
Գլխավոր նախագծող	Ա.Ա.Ղազարյան
Նախագծող	Ա.Ա.Ղազարյան
Նախագծող	Ա.Ա.Ղազարյան

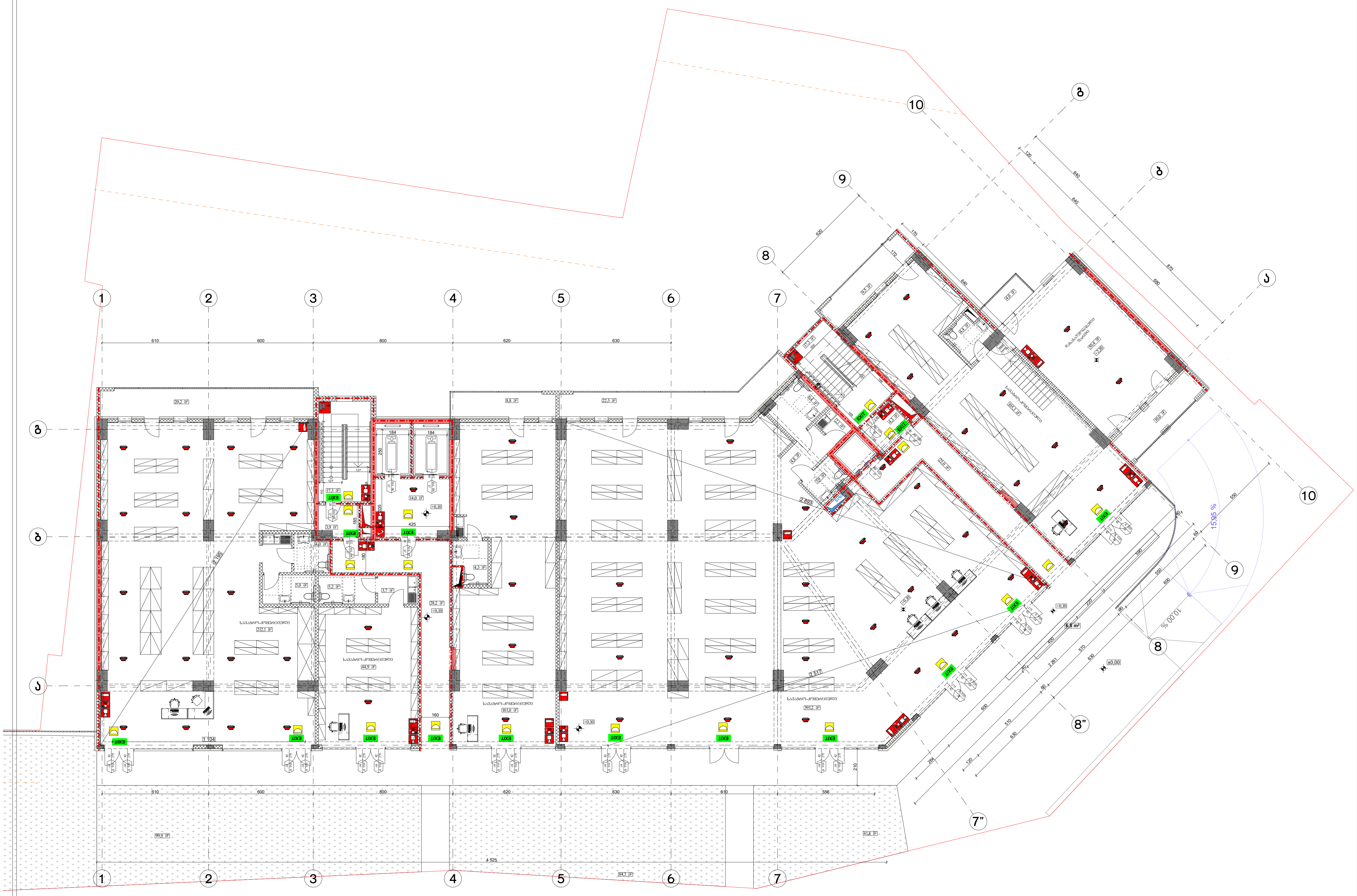

ფორმატი A-3	თბილისი 2024 წ. / დაკვეთა №	ფაილის სახელი

შენობა ნაგებობის ფუნქცია:

მრავალბინიანი საცხოვრებელი სახლი

ხანძარსაწინააღმდეგო გეგმა +0.10 ნიშნულზე

(red line)	საკადასტრო საზღვარი
346	ხანძარსაწინააღმდეგო მანძილი
90 / 235; 0 წთ / კ2	კარის თავისუფალი სიგანე (სმ); ხანძარმედეგობა; კარის ნუმერაცია; კარის თავისუფალი სიმაღლე (სმ)
EXIT	გასასვლელის აღმნიშვნელი განათებული ნიშანი
(red dash-dot line)	2 საათიანი ცეცხლმედეგობის აღმნიშვნელი ხაზი
(blue dash-dot line)	1 საათიანი ცეცხლმედეგობის აღმნიშვნელი ხაზი

სიმბოლოს სახელწოდება

	ხელის ცეცხლმაქრი
	ავტოსაშხეფი
	კვამლაღმომჩენი
	კვამლზე მორეაგირე მაუწყებელი
	ორმხრივი კავშირის სისტემა
	დამკავებელთა შეტყობინების სისტემა
	სახანძრო განგაშის ღილაკი
	საავარიო განათება
	სახანძრო მილდგარი

დაკავებულობის დატვირთვა სართულზე - 352

დამკვეთი: შპს "ომან ჯგუფი"

ქ.თბილისი, გურამიშვილის გამზირსა და ხევისუბნის ქ.№2-4-ის მიმდებარედ (ნაკვ. 16/013) ს/კ 01.12.08.016.049

საპროექტო ორგანიზაცია

თანამდებობა	გვარი	ხელმოწერა
დირექტორი		
არქიტექტორი	დ.ომანაძე	
შეასრულა	დ.ომანაძე	

საპროექტო ლოგო	მისამართი

შპს "გამა დეველოპმენტი"

თარიღი	09.02.2024	მ 1:200
სტადია	ფორმატი	ფურცლები
პროექტი	A-3	A-000

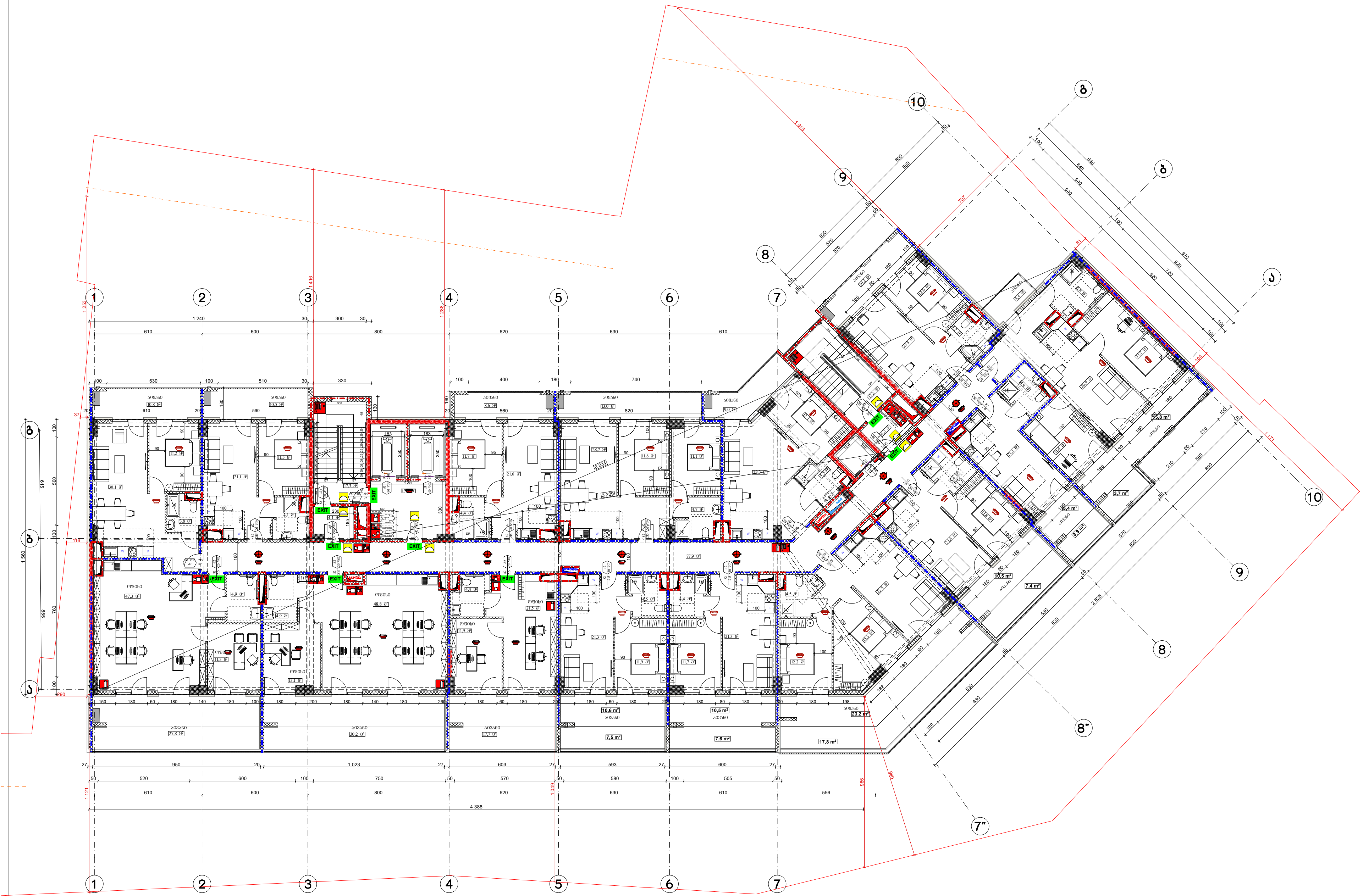

ფორმატი A-3	თბილისი 2024 წ. / დაკვეთა №	ფაილის სახელი

შენობა ნაგებობის ფუნქცია:

მრავალბინიანი საცხოვრებელი სახლი

ხანძარსაწინააღმდეგო გეგმა +5.40 ნიშნულზე

(red line)	საკადასტრო საზღვარი
346	ხანძარსაწინააღმდეგო მანძილი
90 / 235 / 0 ᲬᲗ / კ2	კარის თავისუფალი სიგანე (სმ); ხანძარმედეგობა; კარის ნუმერაცია; კარის თავისუფალი სიმაღლე (სმ)
EXIT	გასასვლელის აღმნიშვნელი განათებული ნიშანი
(red dash-dot line)	2 საათიანი ცეცხლმედეგობის აღმნიშვნელი ხაზი
(blue dash-dot line)	1 საათიანი ცეცხლმედეგობის აღმნიშვნელი ხაზი

სიმბოლოს სახელწოდება

	ხელის ცეცხლმაქრი
	ავტოსაშხეფი
	კვამლაღმომჩენი
	კვამლზე მორეაგირე მაუწყებელი
	ორმხრივი კავშირის სისტემა
	დამკავებელთა შეტყობინების სისტემა
	სახანძრო განგაშის ღილაკი
	საავარიო განათება
	სახანძრო მილდგარი

დაკავებულობის დატვირთვა სართულზე - 66

დამკვეთი: შპს "ომან ჯგუფი"

ქ.თბილისი, გურამიშვილის გამზირსა და ხევისუბნის ქ.№2-4-ის მიმდებარედ (ნაკვ. 16/013) ს/კ 01.12.08.016.049

საპროექტო ორგანიზაცია

თანამდებობა	გვარი	ხელმოწერა
დირექტორი		
არქიტექტორი	დ.ომანაძე	
შეასრულა	დ.ომანაძე	

საპროექტო ლოგო	მისამართი

თარიღი	09.02.2024	მ 1:200
სტადია	ფორმატი	ფურცლები
პროექტი	A-3	A-000

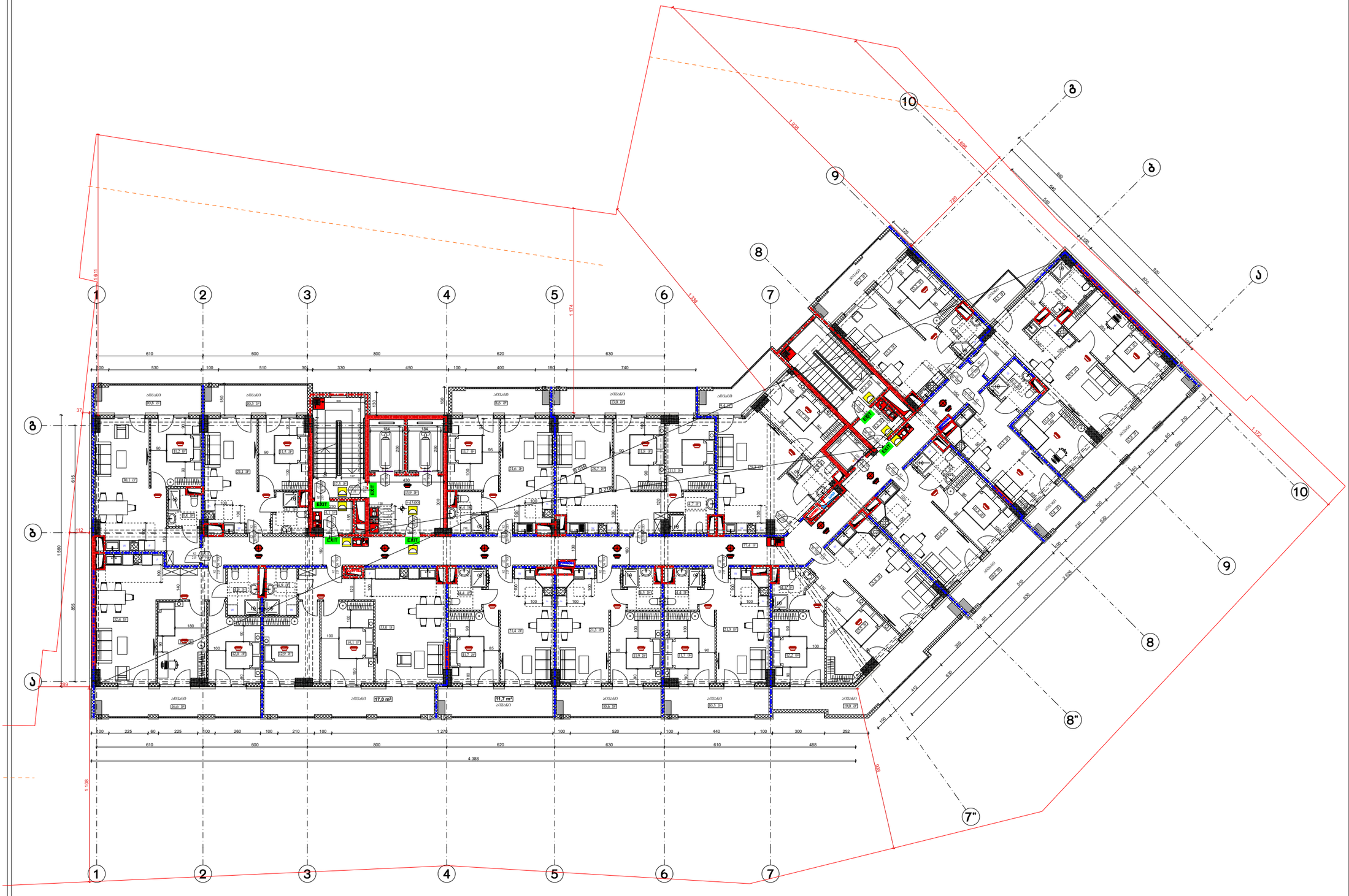

ფორმატი A-3	თბილისი 2024 წ.	შაილის სახელი
	დაკვეთა №	

შენობა ნაგებობის შუნძცია:

მრავალბინიანი საცხოვრებელი სახლი

ხანძარსაწინააღმდეგო გეგმა +8,70 ნიშნულზე

საკადასტრო საზღვარი

346 ხანძარსაწინააღმდეგო მანძილი

ქარის მაქსიმუმალი სიჩქარე (სმ)
90 | 0 ᵛ⁰ | ხანძარმედეგობა
235 | ↺2 | ქარის ნგრევადობა
ქარის მაქსიმუმალი სიჩქარე (სმ)

EXIT გასასვლელის აღმნიშვნელი განათებული ნიშანი

2 საათიანი ცეცხლმედეგობის აღმნიშვნელი ხაზი

1 საათიანი ცეცხლმედეგობის აღმნიშვნელი ხაზი

სიმბოლოს სახელწოდება

	ხელის ცეცხლმაქრი
	ავტომაქაშეში
	კედელზე მოთავსებული
	კედელზე მოთავსებული მაუწყებელი
	ორმხრივი კარების სისტემა
	დამკავებელთა შეტყობინების სისტემა
	სახანძრო განგაშის ღილაკი
	საევაკუაციო განათება
	სახანძრო მილსადენი

დაკავებულობის დატვირთვა სართულზე - 51

დამკვეთი: შპს "ომან ჯგუფი"

ქ.თბილისი, გურამიშვილის გამზირსა და ხევისუბნის ქ.№2-4-ის მიმდებარედ
(ნაკ. 16/013)
ს/კ 01.12.08.016.049

საპროექტო ორგანიზაცია

თანამდებობა	გვარი	ხელმოწერა
დირექტორი		
არქიტექტორი	დ.ომანაძე	
შესრულა	დ.ომანაძე	

საპროექტო ლოგო	მისამართი

თარიღი	09.02.2024	მ 1:200
სტადია	ფორმატი	ფურცლები
პროექტი	A-3	A-000

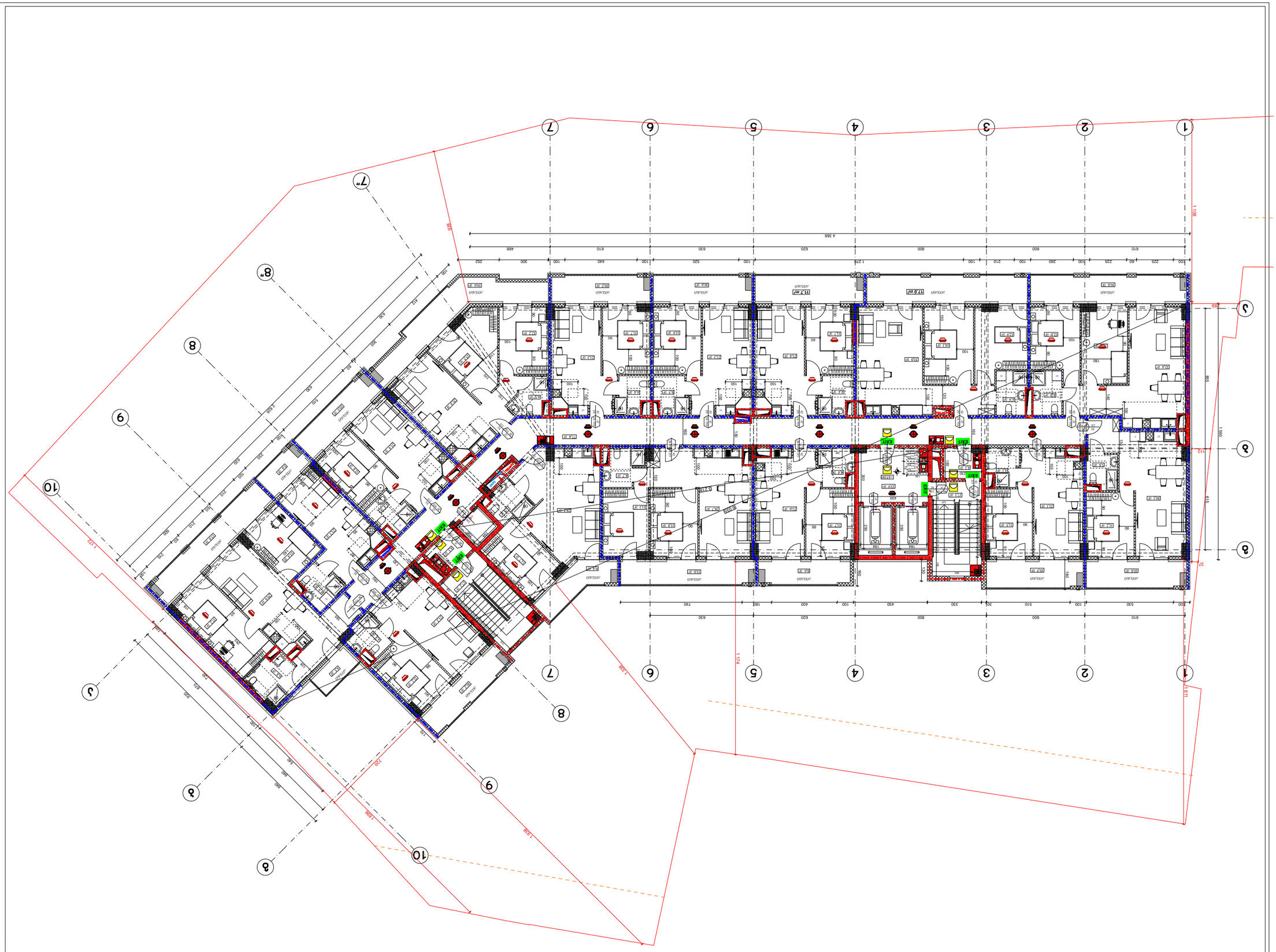

Главный архитектор проекта	Ольховский А.Ю.
Начальник отдела	Ольховский А.Ю.
Разработал	Ольховский А.Ю.
Проверил	Ольховский А.Ю.
Н.контроль	Ольховский А.Ю.

Многоквартирный дом №2-4-ОЛ Жилой дом №2 Благовещенск, ул. Ленина (Б/с 16/013)

Планировочная организация земельного участка

Стадия	Лист	Листов
П	1	1

ООО "Проектная мастерская "Зодчий"
675000, Амурская область, г. Благовещенск, ул. Ленина, 41, оф. 2

Схема планировочной организации земельного участка М 1:200

Инв. № подл. | Подпись и дата | Взам. инв. №

Изм.	Кол.уч.	Лист
Н.контр.		
ГИП		
Разработал		
Проверил		
Гл.спец.		
Нач.отд.		
Гл.архитектор проекта	

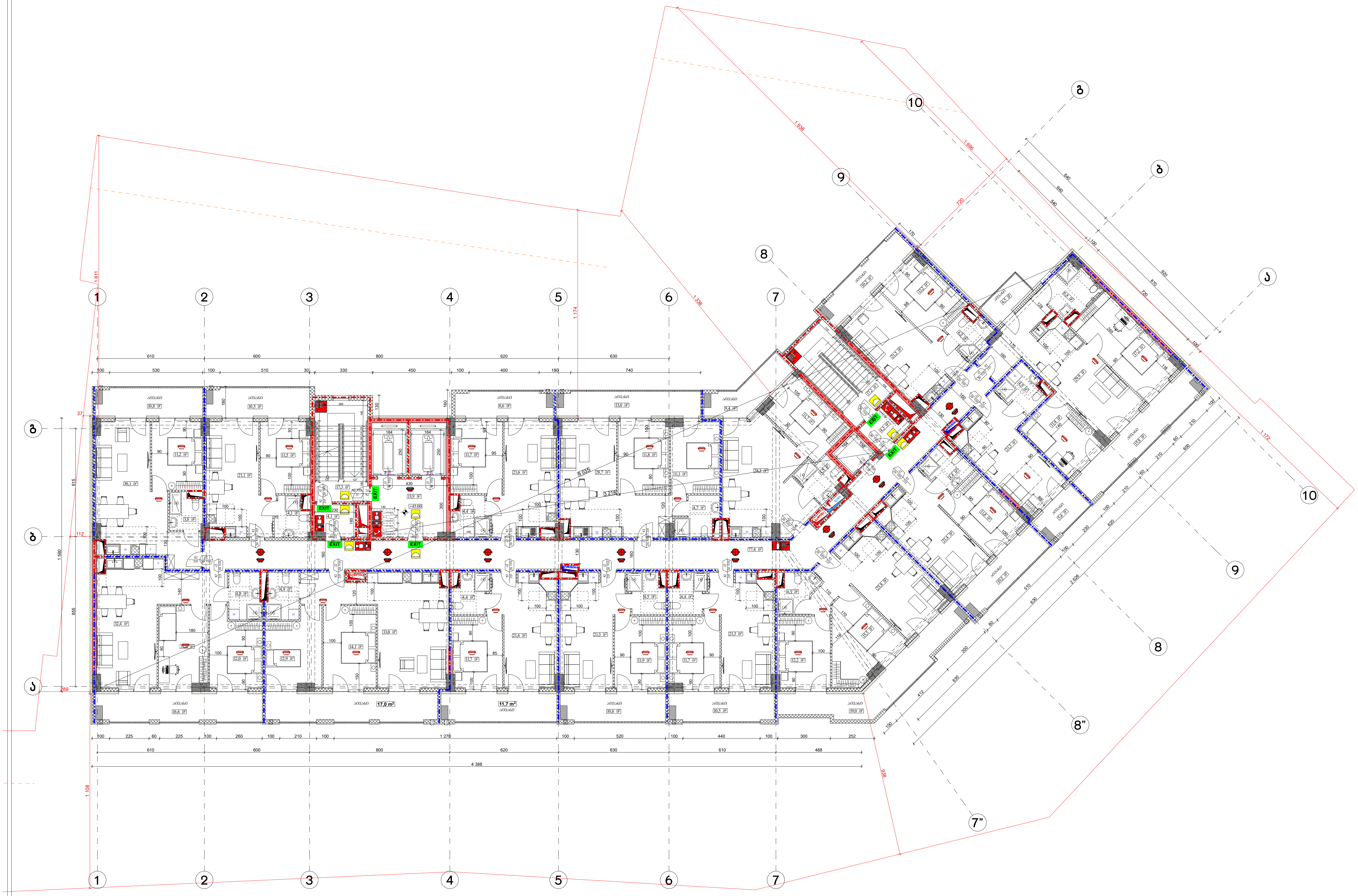

ფორმატი A-3	თბილისი 2024 წ. დაკვეთა №	ფაილის სახელი

შენობა ნაგებობის ფუნქცია:

მრავალბინიანი საცხოვრებელი სახლი

ხანძარსაწინააღმდეგო გეგმა +15,30 ნიშნულზე

(red line)	საკადასტრო საზღვარი
346	ხანძარსაწინააღმდეგო მანძილი
90 / 235 ; 0 წთ / კ2	კარის თავისუფალი სიგანე (სმ) ხანძარმედეგობა კარის ნუმერაცია კარის თავისუფალი სიმაღლე (სმ)
EXIT	გასასვლელის აღმნიშვნელი განათებული ნიშანი
(red dash-dot line)	2 საათიანი ცეცხლმედეგობის აღმნიშვნელი ხაზი
(blue dash-dot line)	1 საათიანი ცეცხლმედეგობის აღმნიშვნელი ხაზი

სიმბოლოს სახელწოდება

	ხელის ცეცხლმაქრი
	ავტოსაშხეფი
	კვამლადმომჩენი
	კვამლზე მორეაგირე მაუწყებელი
	ორმხრივი კავშირის სისტემა
	დამკავებელთა შეტყობინების სისტემა
	სახანძრო განგაშის ღილაკი
	საავარიო განათება
	სახანძრო მილდგარი

დაკავებულობის დატვირთვა სართულზე - 51

დამკვეთი: შპს "ომან ჯგუფი"

ქ.თბილისი, გურამიშვილის გამზირსა და ხევისუბნის ქ.№2-4-ის მიმდებარედ (ნაკვ. 16/013) ს/კ 01.12.08.016.049

საპროექტო ორგანიზაცია

თანამდებობა	გვარი	ხელმოწერა
დირექტორი		
არქიტექტორი	დ.ომანაძე	
შეასრულა	დ.ომანაძე	

საპროექტო ლოგო	მისამართი

თარიღი	09.02.2024	მ 1:200
სტადია	ფორმატი	ფურცლები
პროექტი	A-3	A-000

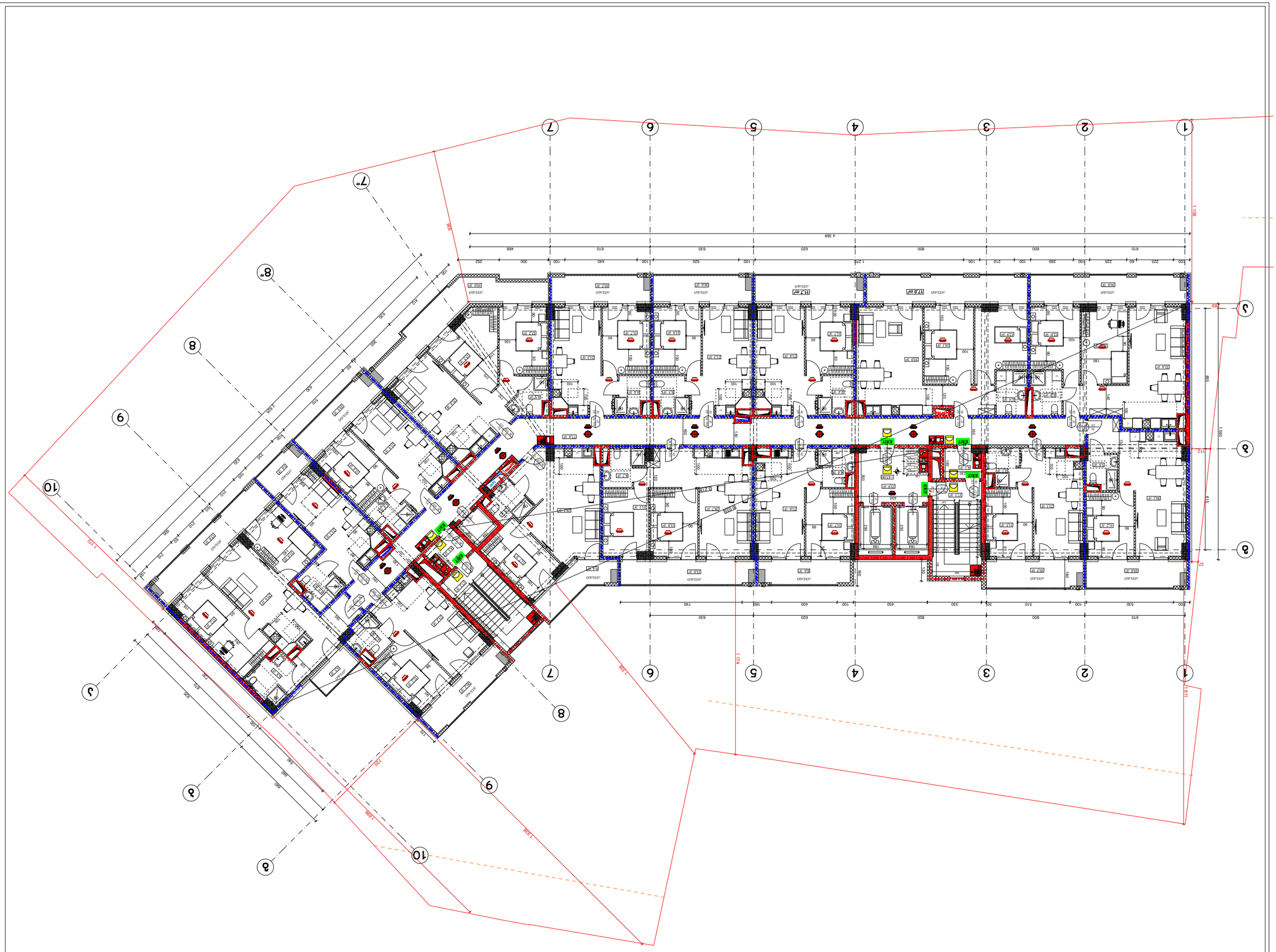

Գլխավոր ճարտարապետ	Ա.Մ.Ղազարյան
Գլխավոր նախագծող	Ա.Մ.Ղազարյան
Նախագծող	Ա.Մ.Ղազարյան
Գծագրող	Ա.Մ.Ղազարյան

Փոփոխության համար	Ամսաթիվ	Ստորագրություն

Ճարտարապետական լուծումներ

Գլխավոր ճարտարապետ՝ Ա.Մ.Ղազարյան

Գլխավոր նախագծող՝ Ա.Մ.Ղազարյան

Նախագծող՝ Ա.Մ.Ղազարյան

Գծագրող՝ Ա.Մ.Ղազարյան

Ճարտարապետական լուծումներ

Գլխավոր ճարտարապետ՝ Ա.Մ.Ղազարյան

Գլխավոր նախագծող՝ Ա.Մ.Ղազարյան

Նախագծող՝ Ա.Մ.Ղազարյան

Գծագրող՝ Ա.Մ.Ղազարյան

Փոփոխության համար	Ամսաթիվ	Ստորագրություն

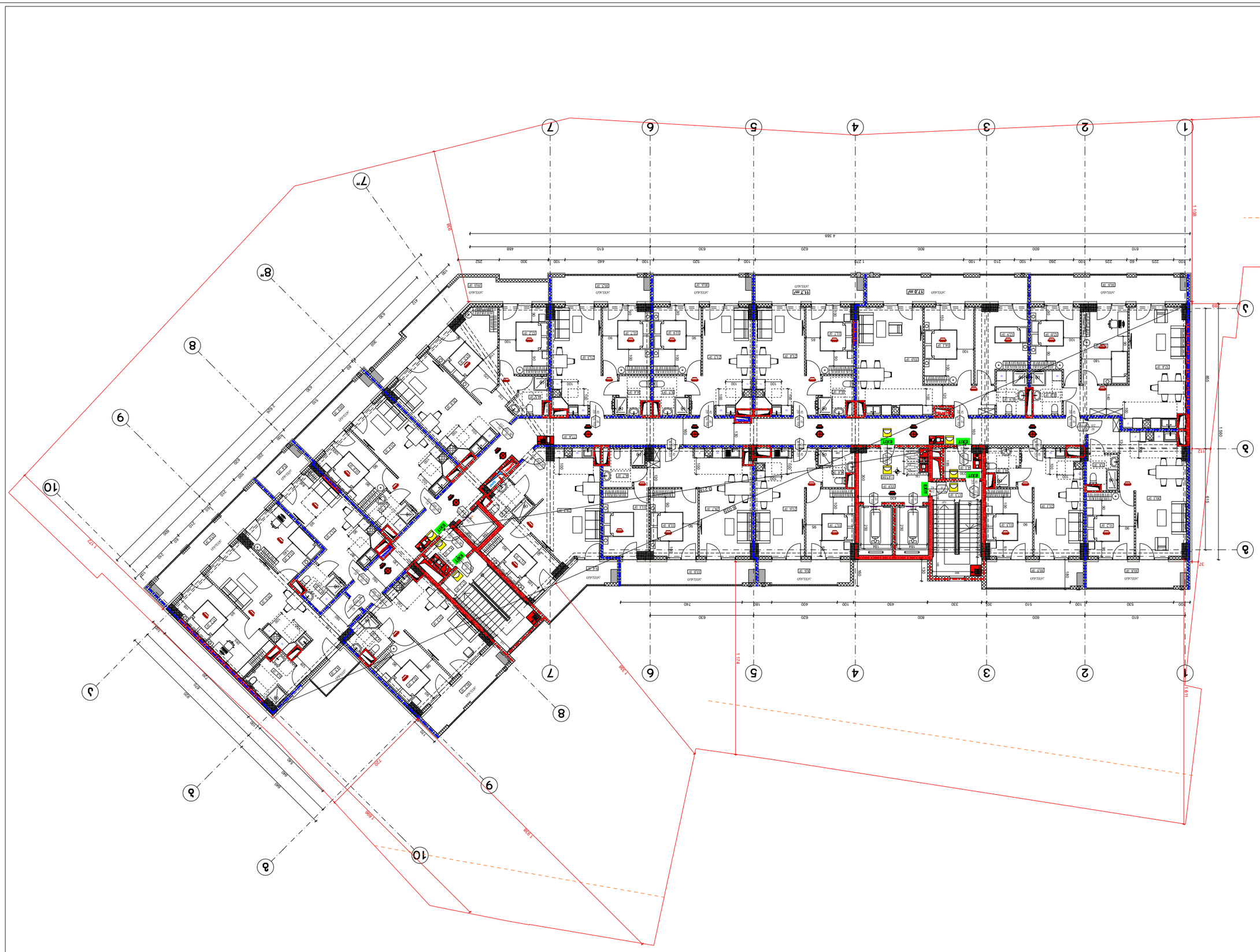

Главный архитектор проекта	Ольга Ю. Ларина
Начальник отдела	Ольга Ю. Ларина
Главный специалист	Ольга Ю. Ларина
Специалист	Ольга Ю. Ларина

Стадия	Лист	Листов
Р	А-3	

Общество с ограниченной ответственностью «Архитектурная мастерская «Ольга Ларина»
Свидетельство о допуске к работам, которые оказывают влияние на безопасность объектов капитального строительства № СРО-П-024-01122016 от 01.12.2016

Многоквартирный жилой дом по адресу: Ленинградская область, Всеволожский муниципальный район, Свердловское городское поселение, г.п. Свердловский, ул. Шоссейная, уч. 21

Планировка 1-го этажа

Стадия	Р
Лист	А-3
Листов	

Масштаб 1:200

Дата	09.02.2024

Инв. № подл.

Изм.	Кол.уч.	Подпись

Взам. инв. №

Подпись и дата

Инв. № подл.

Условные обозначения

- Граница земельного участка
- Граница зоны с особыми условиями использования территории
- Граница зоны планируемого размещения объекта капитального строительства
- Граница зоны планируемого размещения линейного объекта
- Граница зоны планируемого размещения объекта капитального строительства, подлежащего реконструкции в связи с изменением его местоположения
- Граница зоны планируемого размещения линейного объекта, подлежащего реконструкции в связи с изменением его местоположения
- Граница зоны планируемого размещения объекта капитального строительства, подлежащего сносу
- Граница зоны планируемого размещения линейного объекта, подлежащего сносу
- Граница зоны планируемого размещения объекта капитального строительства, подлежащего переносу
- Граница зоны планируемого размещения линейного объекта, подлежащего переносу
- Граница зоны планируемого размещения объекта капитального строительства, подлежащего реконструкции
- Граница зоны планируемого размещения линейного объекта, подлежащего реконструкции
- Красные линии
- Линия регулирования застройки
- Линия отступа от красных линий для строительства
- Линия отступа от границ земельного участка для строительства
- Границы зон действия публичных сервитутов
- Границы зон действия частных сервитутов
- Границы территории объекта культурного наследия
- Границы зон охраны объекта культурного наследия
- Границы территории выявленного объекта культурного наследия
- Границы зон охраны выявленного объекта культурного наследия
- Границы территории достопримечательного места
- Границы зон охраны достопримечательного места
- Границы территории исторического поселения федерального значения
- Границы зон охраны исторического поселения федерального значения
- Границы территории исторического поселения регионального значения
- Границы зон охраны исторического поселения регионального значения
- Границы территории объекта археологического наследия
- Границы зон охраны объекта археологического наследия
- Границы территории природного комплекса
- Границы зон охраны природного комплекса
- Границы территории природного ландшафта
- Границы зон охраны природного ландшафта
- Границы территории природного объекта
- Границы зон охраны природного объекта
- Границы территории природного парка
- Границы зон охраны природного парка
- Границы территории природного памятника
- Границы зон охраны природного памятника
- Границы территории природного заповедника
- Границы зон охраны природного заповедника
- Границы территории природного заказника
- Границы зон охраны природного заказника
- Границы территории природного национального парка
- Границы зон охраны природного национального парка
- Границы территории природного биосферного заповедника
- Границы зон охраны природного биосферного заповедника
- Границы территории природного биосферного заказника
- Границы зон охраны природного биосферного заказника
- Границы территории природного биосферного национального парка
- Границы зон охраны природного биосферного национального парка
- Границы территории природного биосферного биосферного заповедника
- Границы зон охраны природного биосферного биосферного заповедника
- Границы территории природного биосферного биосферного заказника
- Границы зон охраны природного биосферного биосферного заказника
- Границы территории природного биосферного биосферного национального парка
- Границы зон охраны природного биосферного биосферного национального парка
- Границы территории природного биосферного биосферного биосферного заповедника
- Границы зон охраны природного биосферного биосферного биосферного заповедника
- Границы территории природного биосферного биосферного биосферного заказника
- Границы зон охраны природного биосферного биосферного биосферного заказника
- Границы территории природного биосферного биосферного биосферного национального парка
- Границы зон охраны природного биосферного биосферного биосферного национального парка
- Границы территории природного биосферного биосферного биосферного биосферного заповедника
- Границы зон охраны природного биосферного биосферного биосферного биосферного заповедника
- Границы территории природного биосферного биосферного биосферного биосферного заказника
- Границы зон охраны природного биосферного биосферного биосферного биосферного заказника
- Границы территории природного биосферного биосферного биосферного биосферного национального парка
- Границы зон охраны природного биосферного биосферного биосферного биосферного национального парка
- Границы территории природного биосферного биосферного биосферного биосферного биосферного заповедника
- Границы зон охраны природного биосферного биосферного биосферного биосферного биосферного заповедника
- Границы территории природного биосферного биосферного биосферного биосферного биосферного заказника
- Границы зон охраны природного биосферного биосферного биосферного биосферного биосферного заказника
- Границы территории природного биосферного биосферного биосферного биосферного биосферного национального парка
- Границы зон охраны природного биосферного биосферного биосферного биосферного биосферного национального парка
- Границы территории природного биосферного биосферного биосферного биосферного биосферного биосферного заповедника
- Границы зон охраны природного биосферного биосферного биосферного биосферного биосферного биосферного заповедника
- Границы территории природного биосферного биосферного биосферного биосферного биосферного биосферного заказника
- Границы зон охраны природного биосферного биосферного биосферного биосферного биосферного биосферного заказника
- Границы территории природного биосферного биосферного биосферного биосферного биосферного биосферного национального парка
- Границы зон охраны природного биосферного биосферного биосферного биосферного биосферного биосферного национального парка
- Границы территории природного биосферного биосферного биосферного биосферного биосферного биосферного биосферного заповедника
- Границы зон охраны природного биосферного биосферного биосферного биосферного биосферного биосферного биосферного заповедника
- Границы территории природного биосферного биосферного биосферного биосферного биосферного биосферного биосферного заказника
- Границы зон охраны природного биосферного биосферного биосферного биосферного биосферного биосферного биосферного заказника
- Границы территории природного биосферного биосферного биосферного биосферного биосферного биосферного биосферного национального парка
- Границы зон охраны природного биосферного биосферного биосферного биосферного биосферного биосферного биосферного национального парка
- Границы территории природного биосферного биосферного биосферного биосферного биосферного биосферного биосферного биосферного заповедника
- Границы зон охраны природного биосферного биосферного биосферного биосферного биосферного биосферного биосферного биосферного заповедника
- Границы территории природного биосферного биосферного биосферного биосферного биосферного биосферного биосферного биосферного заказника
- Границы зон охраны природного биосферного биосферного биосферного биосферного биосферного биосферного биосферного биосферного заказника
- Границы территории природного биосферного биосферного биосферного биосферного биосферного биосферного биосферного биосферного национального парка
- Границы зон охраны природного биосферного биосферного биосферного биосферного биосферного биосферного биосферного биосферного национального парка
- Границы территории природного биосферного биосферного биосферного биосферного биосферного биосферного биосферного биосферного биосферного заповедника
- Границы зон охраны природного биосферного биосферного биосферного биосферного биосферного биосферного биосферного биосферного биосферного заповедника
- Границы территории природного биосферного биосферного биосферного биосферного биосферного биосферного биосферного биосферного биосферного заказника
- Границы зон охраны природного биосферного биосферного биосферного биосферного биосферного биосферного биосферного биосферного биосферного заказника
- Границы территории природного биосферного биосферного биосферного биосферного биосферного биосферного биосферного биосферного биосферного национального парка
- Границы зон охраны природного биосферного биосферного биосферного биосферного биосферного биосферного биосферного биосферного биосферного национального парка
- Границы территории природного биосферного биосферного биосферного биосферного биосферного биосферного биосферного биосферного биосферного биосферного заповедника
- Границы зон охраны природного биосферного биосферного биосферного биосферного биосферного биосферного биосферного биосферного биосферного биосферного заповедника
- Границы территории природного биосферного биосферного биосферного биосферного биосферного биосферного биосферного биосферного биосферного биосферного заказника
- Границы зон охраны природного биосферного биосферного биосферного биосферного биосферного биосферного биосферного биосферного биосферного биосферного заказника
- Границы территории природного биосферного биосферного биосферного биосферного биосферного биосферного биосферного биосферного биосферного биосферного национального парка
- Границы зон охраны природного биосферного биосферного биосферного биосферного биосферного биосферного биосферного биосферного биосферного биосферного национального парка
- Границы территории природного биосферного биосферного биосферного биосферного биосферного биосферного биосферного биосферного биосферного биосферного биосферного заповедника
- Границы зон охраны природного биосферного биосферного биосферного биосферного биосферного биосферного биосферного биосферного биосферного биосферного биосферного заповедника
- Границы территории природного биосферного биосферного биосферного биосферного биосферного биосферного биосферного биосферного биосферного биосферного биосферного заказника
- Границы зон охраны природного биосферного биосферного биосферного биосферного биосферного биосферного биосферного биосферного биосферного биосферного биосферного заказника
- Границы территории природного биосферного биосферного биосферного биосферного биосферного биосферного биосферного биосферного биосферного биосферного биосферного национального парка
- Границы зон охраны природного биосферного биосферного биосферного биосферного биосферного биосферного биосферного биосферного биосферного биосферного биосферного национального парка
- Границы территории природного биосферного биосферного биосферного биосферного биосферного биосферного биосферного биосферного биосферного биосферного биосферного биосферного заповедника
- Границы зон охраны природного биосферного биосферного биосферного биосферного биосферного биосферного биосферного биосферного биосферного биосферного биосферного биосферного заповедника
- Границы территории природного биосферного биосферного биосферного биосферного биосферного биосферного биосферного биосферного биосферного биосферного биосферного биосферного заказника
- Границы зон охраны природного биосферного биосферного биосферного биосферного биосферного биосферного биосферного биосферного биосферного биосферного биосферного биосферного заказника
- Границы территории природного биосферного биосферного биосферного биосферного биосферного биосферного биосферного биосферного биосферного биосферного биосферного биосферного национального парка
- Границы зон охраны природного биосферного биосферного биосферного биосферного биосферного биосферного биосферного биосферного биосферного биосферного биосферного биосферного национального парка
- Границы территории природного биосферного биосферного биосферного биосферного биосферного биосферного биосферного биосферного биосферного биосферного биосферного биосферного биосферного заповедника
- Границы зон охраны природного биосферного биосферного биосферного биосферного биосферного биосферного биосферного биосферного биосферного биосферного биосферного биосферного биосферного заповедника
- Границы территории природного биосферного биосферного биосферного биосферного биосферного биосферного биосферного биосферного биосферного биосферного биосферного биосферного биосферного заказника
- Границы зон охраны природного биосферного биосферного биосферного биосферного биосферного биосферного биосферного биосферного биосферного биосферного биосферного биосферного биосферного заказника
- Границы территории природного биосферного биосферного биосферного биосферного биосферного биосферного биосферного биосферного биосферного биосферного биосферного биосферного биосферного национального парка
- Границы зон охраны природного биосферного биосферного биосферного биосферного биосферного биосферного биосферного биосферного биосферного биосферного биосферного биосферного биосферного национального парка
- Границы территории природного биосферного биосферного биосферного биосферного биосферного биосферного биосферного биосферного биосферного биосферного биосферного биосферного биосферного биосферного заповедника
- Границы зон охраны природного биосферного биосферного биосферного биосферного биосферного биосферного биосферного биосферного биосферного биосферного биосферного биосферного биосферного биосферного заповедника
- Границы территории природного биосферного биосферного биосферного биосферного биосферного биосферного биосферного биосферного биосферного биосферного биосферного биосферного биосферного биосферного заказника
- Границы зон охраны природного биосферного биосферного биосферного биосферного биосферного биосферного биосферного биосферного биосферного биосферного биосферного биосферного биосферного биосферного заказника
- Границы территории природного биосферного биосферного биосферного биосферного биосферного биосферного биосферного биосферного биосферного биосферного биосферного биосферного биосферного биосферного национального парка
- Границы зон охраны природного биосферного биосферного биосферного биосферного биосферного биосферного биосферного биосферного биосферного биосферного биосферного биосферного биосферного биосферного национального парка
- Границы территории природного биосферного биосферного биосферного биосферного биосферного биосферного биосферного биосферного биосферного биосферного биосферного биосферного биосферного биосферного биосферного заповедника
- Границы зон охраны природного биосферного биосферного биосферного биосферного биосферного биосферного биосферного биосферного биосферного биосферного биосферного биосферного биосферного биосферного биосферного заповедника
- Границы территории природного биосферного биосферного биосферного биосферного биосферного биосферного биосферного биосферного биосферного биосферного биосферного биосферного биосферного биосферного биосферного заказника
- Границы зон охраны природного биосферного биосферного биосферного биосферного биосферного биосферного биосферного биосферного биосферного биосферного биосферного биосферного биосферного биосферного биосферного заказника
- Границы территории природного биосферного биосферного биосферного биосферного биосферного биосферного биосферного биосферного биосферного биосферного биосферного биосферного биосферного биосферного биосферного национального парка
- Границы зон охраны природного биосферного биосферного биосферного биосферного биосферного биосферного биосферного биосферного биосферного биосферного биосферного биосферного биосферного биосферного биосферного национального парка
- Границы территории природного биосферного биосферного биосферного биосферного биосферного биосферного биосферного биосферного биосферного биосферного биосферного биосферного биосферного биосферного биосферного биосферного заповедника
- Границы зон охраны природного биосферного биосферного биосферного биосферного биосферного биосферного биосферного биосферного биосферного биосферного биосферного биосферного биосферного биосферного биосферного биосферного заповедника
- Границы территории природного биосферного биосферного биосферного биосферного биосферного биосферного биосферного биосферного биосферного биосферного биосферного биосферного биосферного биосферного биосферного биосферного заказника
- Границы зон охраны природного биосферного биосферного биосферного биосферного биосферного биосферного биосферного биосферного биосферного биосферного биосферного биосферного биосферного биосферного биосферного биосферного заказника
- Границы территории природного биосферного биосферного биосферного биосферного биосферного биосферного биосферного биосферного биосферного биосферного биосферного биосферного биосферного биосферного биосферного биосферного национального парка
- Границы зон охраны природного биосферного биосферного биосферного биосферного биосферного биосферного биосферного биосферного биосферного биосферного биосферного биосферного биосферного биосферного биосферного биосферного национального парка
- Границы территории природного биосферного биосферного биосферного биосферного биосферного биосферного биосферного биосферного биосферного биосферного биосферного биосферного биосферного биосферного биосферного биосферного биосферного заповедника
- Границы зон охраны природного биосферного биосферного биосферного биосферного биосферного биосферного биосферного биосферного биосферного биосферного биосферного биосферного биосферного биосферного биосферного биосферного биосферного заповедника
- Границы территории природного биосферного биосферного биосферного биосферного биосферного биосферного биосферного биосферного биосферного биосферного биосферного биосферного биосферного биосферного биосферного биосферного биосферного заказника
- Границы зон охраны природного биосферного биосферного биосферного биосферного биосферного биосферного биосферного биосферного биосферного биосферного биосферного биосферного биосферного биосферного биосферного биосферного биосферного заказника
- Границы территории природного биосферного биосферного биосферного биосферного биосферного биосферного биосферного биосферного биосферного биосферного биосферного биосферного биосферного биосферного биосферного биосферного биосферного национального парка
- Границы зон охраны природного биосферного биосферного биосферного биосферного биосферного биосферного биосферного биосферного биосферного биосферного биосферного биосферного биосферного биосферного биосферного биосферного биосферного национального парка
- Границы территории природного биосферного биосферного биосферного биосферного биосферного биосферного биосферного биосферного биосферного биосферного биосферного биосферного биосферного биосферного биосферного биосферного биосферного биосферного заповедника
- Границы зон охраны природного биосферного биосферного биосферного биосферного биосферного биосферного биосферного биосферного биосферного биосферного биосферного биосферного биосферного биосферного биосферного биосферного биосферного биосферного заповедника
- Границы территории природного биосферного биосферного биосферного биосферного биосферного биосферного биосферного биосферного биосферного биосферного биосферного биосферного биосферного биосферного биосферного биосферного биосферного биосферного заказника
- Границы зон охраны природного биосферного биосферного биосферного биосферного биосферного биосферного биосферного биосферного биосферного биосферного биосферного биосферного биосферного биосферного биосферного биосферного биосферного биосферного заказника
- Границы территории природного биосферного биосферного биосферного биосферного биосферного биосферного биосферного биосферного биосферного биосферного биосферного биосферного биосферного биосферного биосферного биосферного биосферного биосферного национального парка
- Границы зон охраны природного биосферного биосферного биосферного биосферного биосферного биосферного биосферного биосферного биосферного биосферного биосферного биосферного биосферного биосферного биосферного биосферного биосферного биосферного национального парка
- Границы территории природного биосферного биосферного биосферного биосферного биосферного биосферного биосферного биосферного биосферного биосферного биосферного биосферного биосферного биосферного биосферного биосферного биосферного биосферного биосферного заповедника
- Границы зон охраны природного биосферного биосферного биосферного биосферного биосферного биосферного биосферного биосферного биосферного биосферного биосферного биосферного биосферного биосферного биосферного биосферного биосферного биосферного биосферного заповедника
- Границы территории природного биосферного биосферного биосферного биосферного биосферного биосферного биосферного биосферного биосферного биосферного биосферного биосферного биосферного биосферного биосферного биосферного биосферного биосферного биосферного заказника
- Границы зон охраны природного биосферного биосферного биосферного биосферного биосферного биосферного биосферного биосферного биосферного биосферного биосферного биосферного биосферного биосферного биосферного биосферного биосферного биосферного биосферного заказника
- Границы территории природного биосферного биосферного биосферного биосферного биосферного биосферного биосферного биосферного биосферного биосферного биосферного биосферного биосферного биосферного биосферного биосферного биосферного биосферного биосферного национального парка
- Границы зон охраны природного биосферного биосферного биосферного биосферного биосферного биосферного биосферного биосферного биосферного биосферного биосферного биосферного биосферного биосферного биосферного биосферного биосферного биосферного биосферного национального парка
- Границы территории природного биосферного заповедника
- Границы зон охраны природного биосферного заповедника
- Границы территории природного биосферного заказника
- Границы зон охраны природного биосферного заказника
- Границы территории природного биосферного национального парка
- Границы зон охраны природного биосферного национального парка
- Границы территории природного биосферного заповедника
- Границы зон охраны природного биосферного заповедника
- Границы территории природного биосферного заказника
- Границы зон охраны природного биосферного заказника
- Границы территории природного биосферного национального парка
- Границы зон охраны природного биосферного национального парка
- Границы территории природного биосферного заповедника
- Границы зон охраны природного биосферного заповедника
- Границы территории природного биосфер

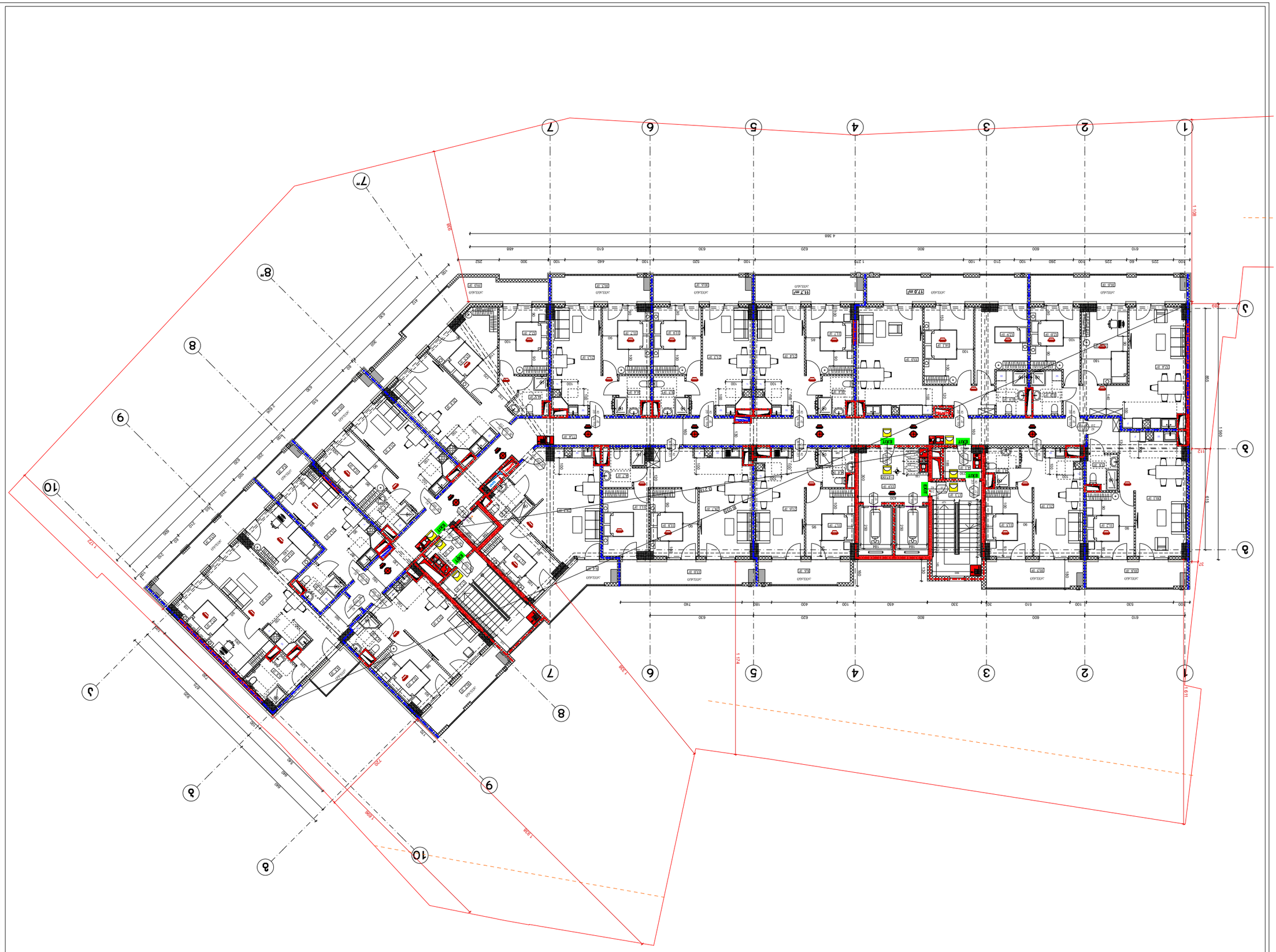
EXIT
EXIT
EXIT

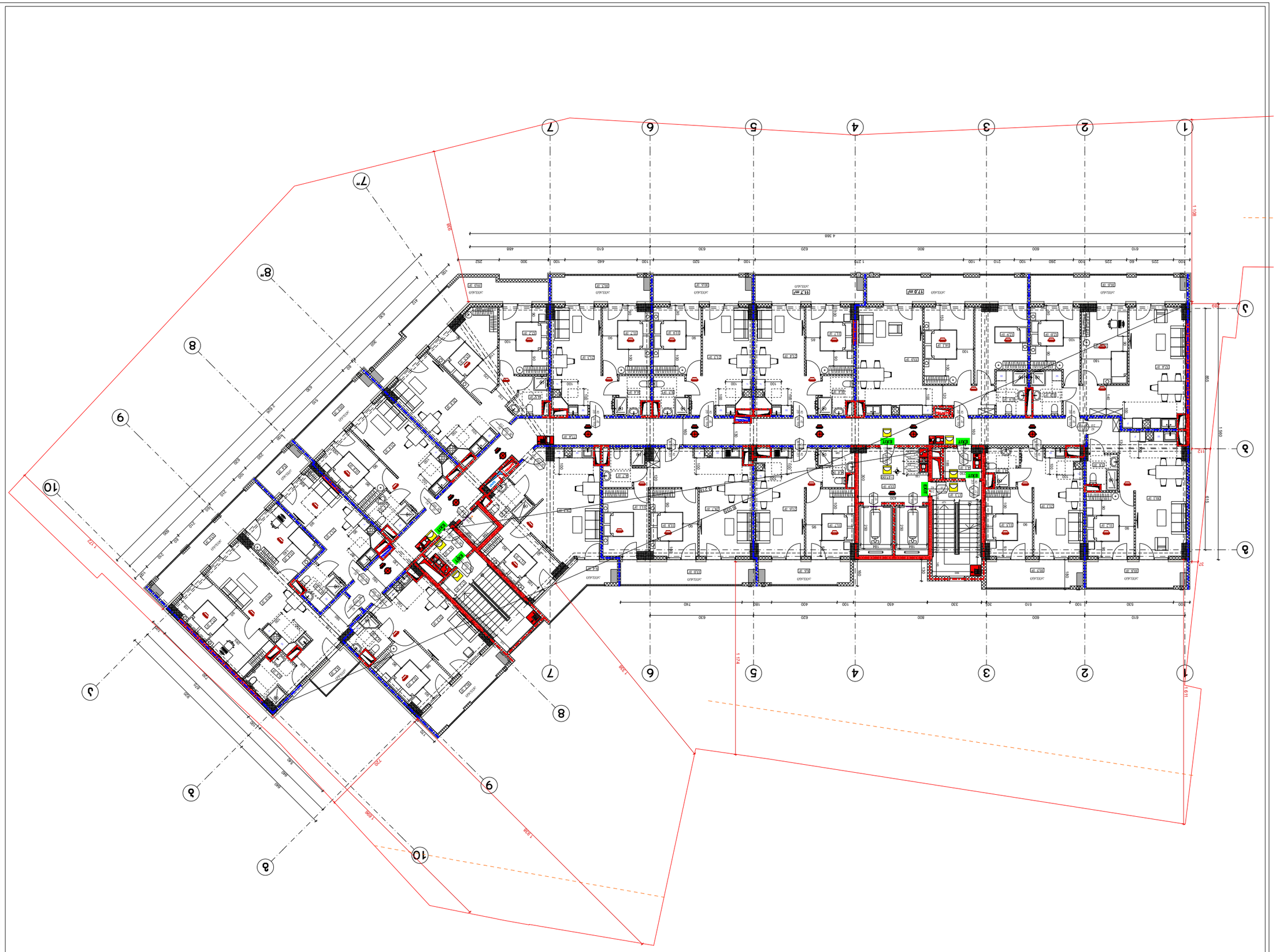
EXIT
EXIT
EXIT

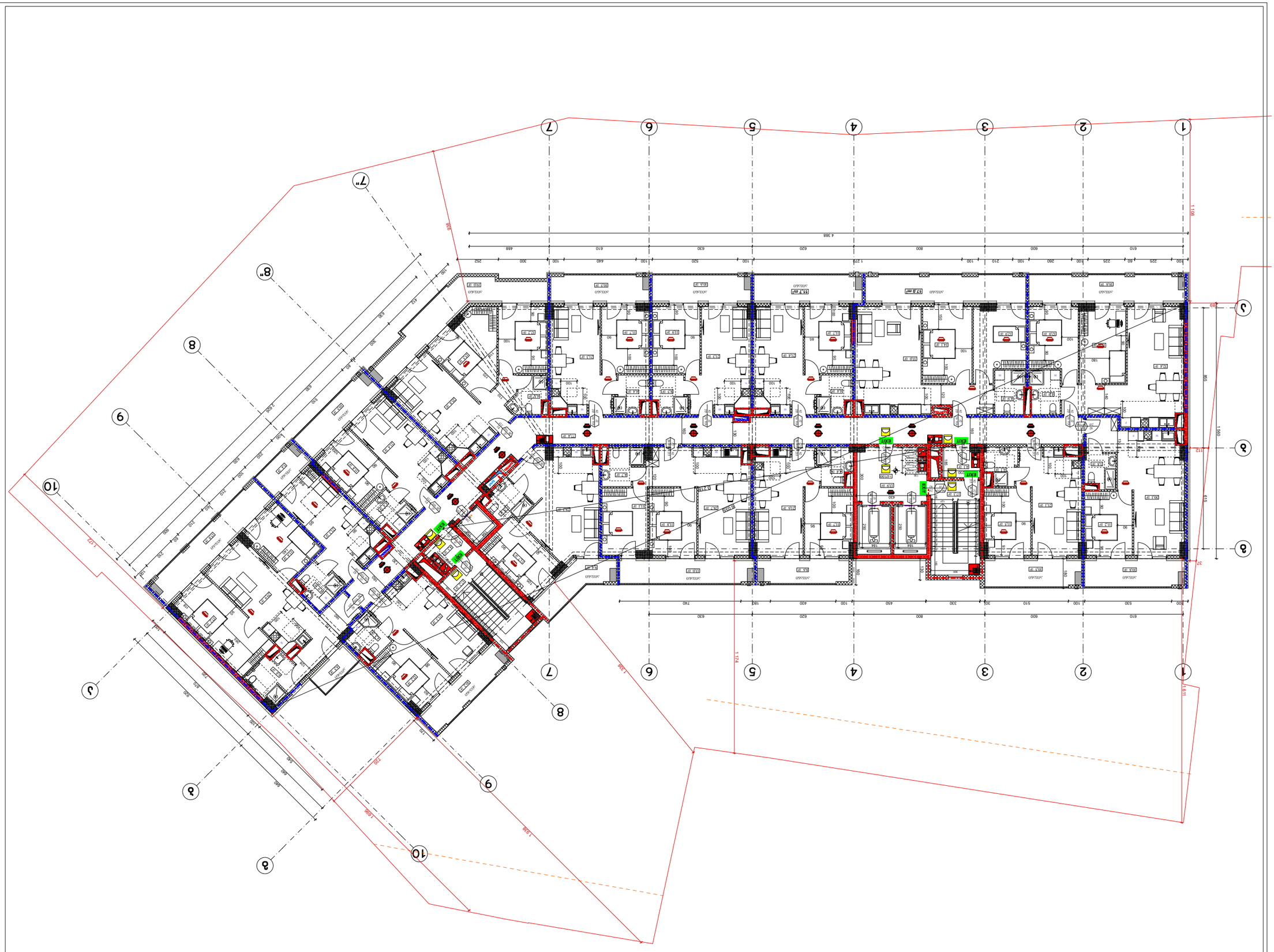

Գլխավոր ճարտարապետ	Ա.Մ.Ղազարյան
Գլխավոր նախագծող	Ա.Մ.Ղազարյան
Նախագծող	Ա.Մ.Ղազարյան
Գծագրող	Ա.Մ.Ղազարյան

Փոփոխության համար	Ամսաթիվ	Ստորագրություն

Ճարտարապետական լուծումներ

Ա-3

Ընդհանուր տվյալներ

Ա-000

Ա 1:200

09.02.2024

Գլխավոր ճարտարապետ

Ա.Մ.Ղազարյան

Գլխավոր նախագծող

Ա.Մ.Ղազարյան

Նախագիծ

Ա.Մ.Ղազարյան

Գծագրող

Ա.Մ.Ղազարյան

Փոփոխության համար	Ամսաթիվ	Ստորագրություն

Ճարտարապետական լուծումներ

Ա-3

Ընդհանուր տվյալներ

Ա-000

Ա 1:200

09.02.2024

Գլխավոր ճարտարապետ

Ա.Մ.Ղազարյան

Գլխավոր նախագծող

Ա.Մ.Ղազարյան

Նախագիծ

Ա.Մ.Ղազարյան

Գծագրող

Ա.Մ.Ղազարյան

Հասցե՝ ՀՀ, ք. Երևան, Արաբկիր 6-րդ թաղամաս, 1-ին փողոց, 31/80 հողամաս

Շենքի նախագիծ

Ճարտարապետական լուծումներ

Գլխավոր ճարտարապետ՝ Ա.Մ.Ղազարյան

Գլխավոր նախագծող՝ Ա.Մ.Ղազարյան

Նախագիծ՝ Ա.Մ.Ղազարյան

Գծագրող՝ Ա.Մ.Ղազարյան

Ընդհանուր տվյալներ

Ա-000

Ա 1:200

09.02.2024

Գլխավոր ճարտարապետ

Ա.Մ.Ղազարյան

Գլխավոր նախագծող

Ա.Մ.Ղազարյան

Նախագիծ

Ա.Մ.Ղազարյան

Գծագրող

Ա.Մ.Ղազարյան

Ընդհանուր տվյալներ

Ա-000

Ա 1:200

09.02.2024

Գլխավոր ճարտարապետ

Ա.Մ.Ղազարյան

Գլխավոր նախագծող

Ա.Մ.Ղազարյան

Նախագիծ

Ա.Մ.Ղազարյան

Գծագրող

Ա.Մ.Ղազարյան

Հասցե՝ ՀՀ, ք. Երևան, Արաբկիր 6-րդ թաղամաս, 1-ին փողոց, 31/80 հողամաս

Շենքի նախագիծ

Ճարտարապետական լուծումներ

Գլխավոր ճարտարապետ՝ Ա.Մ.Ղազարյան

Գլխավոր նախագծող՝ Ա.Մ.Ղազարյան

Նախագիծ՝ Ա.Մ.Ղազարյան

Գծագրող՝

ფორმატი A-3	თარიღი 2024 წ.		ზომის სახელი
	ფაილის №:		

შენობა ნაგებია ტიპის: **მონოლითური კარკასული სისტემით**

სანგრევი ნაგებობის ფარგლებში +35,10 ნიშნულზე

ხანძარსაწინააღმდეგო ღონისძიებები

- სახანძრო ლიანდაგი
- სახანძრო ჰიდრანტის ადგილი
- ავტომატური სახანძრო სიგნალიზაციის სისტემის დეტექტორი
- ავტომატური სახანძრო სიგნალიზაციის სისტემის ხმოვანი გამაფრთხილებელი
- EXIT — ევაკუაციის მიმართულების მაჩვენებელი ნათურა
- 2 საათიანი ცეცხლგამძლეობის საზღვარი
- 1 საათიანი ცეცხლგამძლეობის საზღვარი

ხანძარსაწინააღმდეგო აღჭურვილობა

- ხელის ცეცხლსაქრობი
- ბრიგადის ოთახი
- ცეცხლმოსაკიდი ონკანი
- ავტომატური ხანძარსაწინააღმდეგო სისტემის მართვის პანელი
- ხანძარსაწინააღმდეგო ფარდა
- სახანძრო ბოძი
- სახანძრო ჰიდრანტი

ჰიდროიზოლაციის ფენის მოწყობა სართულზე - 51

ფასადის ტექნიკური ნაწილი

ქ.ბათუმი, ბულვარული ნაწილი ბ.ბერიძის და ბ.ბოლქვაძის ქუჩებს შორის (ნაკვ. 16/013) ს/კ 01.12.08.016.049

საპროექტო ორგანიზაციის რეკვიზიტები

მთავარი არქიტექტორი	ბ.ბ.	ხელმოწერა
მთავარი ინჟინერი	ს.ლ.	
არქიტექტორი	ს.ლ.	
შემსრულებელი	ს.ლ.	
სამუშაო პროექტი		მასშტაბი
ორთოტი	09.02.2024	1:200
სტადია	ფაილის სახელი	ფურცლის №
არქიტექტორი	A-3	A-000



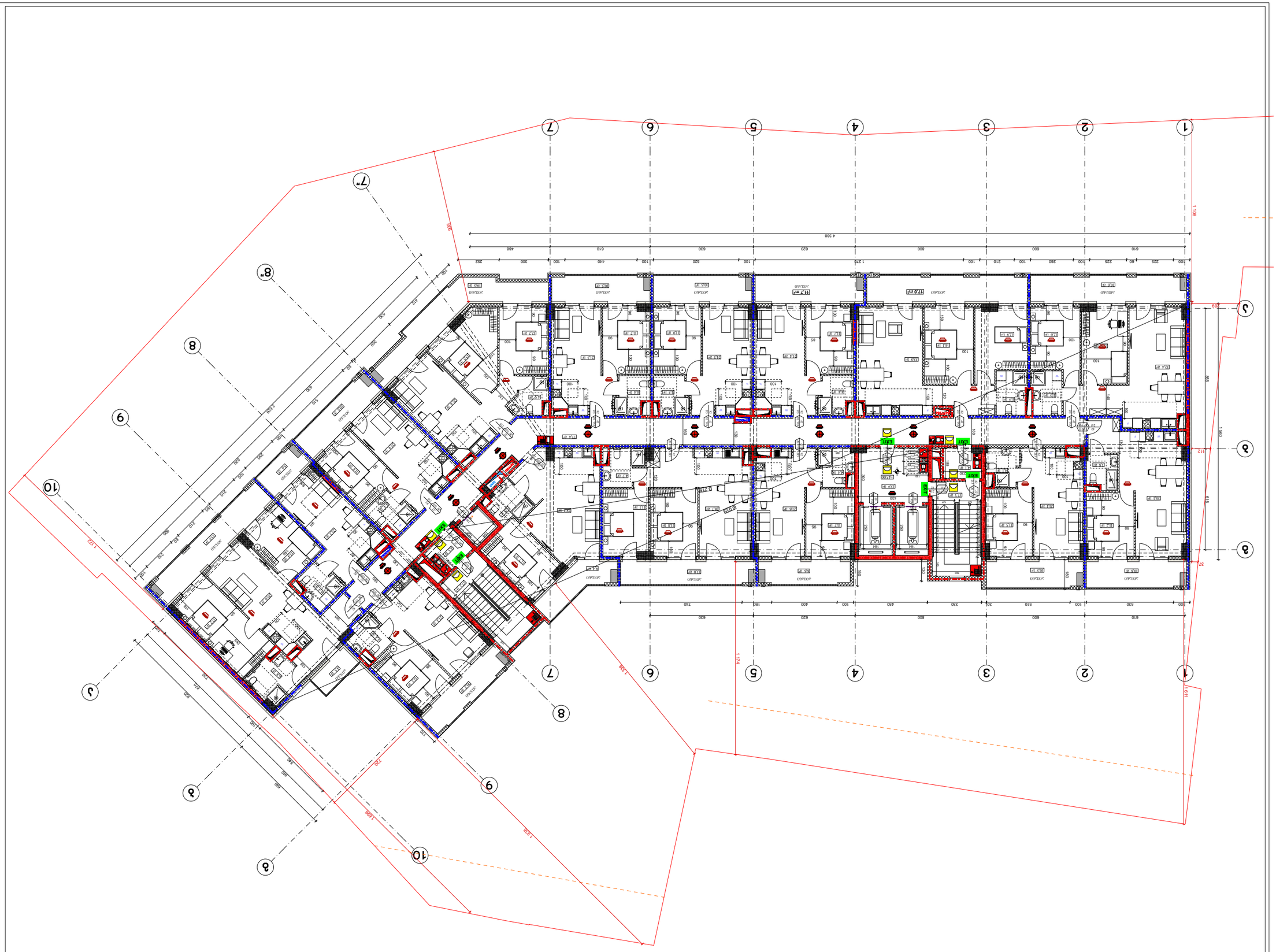

Главный архитектор проекта	Ольховский А.Ю.
Начальник отдела	Ольховский А.Ю.
Разработал	Ольховский А.Ю.
Проверил	Ольховский А.Ю.
Н.контроль	Ольховский А.Ю.
ГИП	Ольховский А.Ю.

Жилой дом №2 по ул. Ленина в г. Ростов-на-Дону. Корректировка

План 1-го этажа. Отм. +3,300

Стадия	Лист	Листов
Р	1	1

ООО "Архитектурная мастерская "Ольховский и партнеры"

Инв. № подл. | Подпись и дата | Взам. инв. №

Изм.	Кол.уч.	Лист
Н.контр.	Ольховский	09.02.2024
ГИП	Ольховский	

А-000

Граница земельного участка

Граница зоны с особыми условиями использования территории

Граница зоны с особыми условиями использования территории

Граница зоны с особыми условиями использования территории

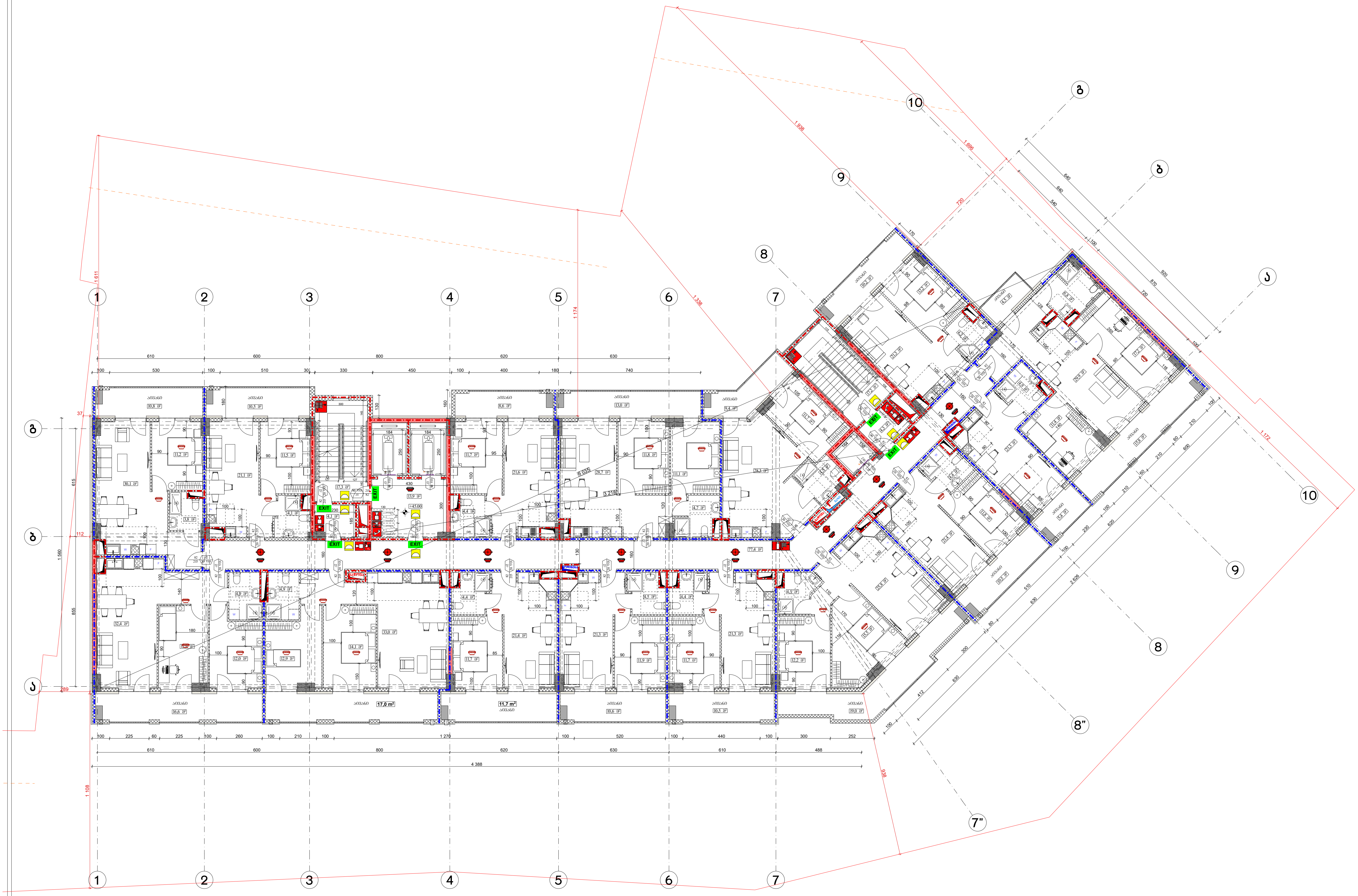

ფორმატი A-3	თბილისი 2024 წ. / დაკვეთა №	ფაილის სახელი

შენობა ნაგებობის ფუნქცია:

მრავალბინიანი საცხოვრებელი სახლი

ხანძარსაწინააღმდეგო გეგმა +41,70 ნიშნულზე

საკადასტრო საზღვარი

346 ხანძარსაწინააღმდეგო მანძილი

90 / 235 — 0 წთ / კ2
კარის თავისუფალი სიგანე (სმ)
ხანძარმედეგობა
კარის ნუმერაცია
კარის თავისუფალი სიმაღლე (სმ)

EXIT — გასასვლელის აღმნიშვნელი განათებული ნიშანი

2 საათიანი ცეცხლმედეგობის აღმნიშვნელი ხაზი

1 საათიანი ცეცხლმედეგობის აღმნიშვნელი ხაზი

სიმბოლოს სახელწოდება
ხელის ცეცხლმაქრი
ავტოსაშხეფი
კვამლადმომჩენი
კვამლზე მორეაგირე მაუწყებელი
ორმხრივი კავშირის სისტემა
დამკავებელთა შეტყობინების სისტემა
სახანძრო განგაშის ღილაკი
საავარიო განათება
სახანძრო მილდგარი

დაკავებულობის დატვირთვა სართულზე - 51

დამკვეთი: შპს "ომან ჯგუფი"

ქ.თბილისი, გურამიშვილის გამზირსა და ხევისუბნის ქ.№2-4-ის მიმდებარედ (ნაკვ. 16/013) ს/კ 01.12.08.016.049

საპროექტო ორგანიზაცია

თანამდებობა	გვარი	ხელმოწერა
დირექტორი		
არქიტექტორი	დ.ომანაძე	
შეასრულა	დ.ომანაძე	

საპროექტო ლოგო	მისამართი

თარიღი	09.02.2024	მ 1:200
სტადია	ფორმატი	ფურცლები
პროექტი	A-3	A-000

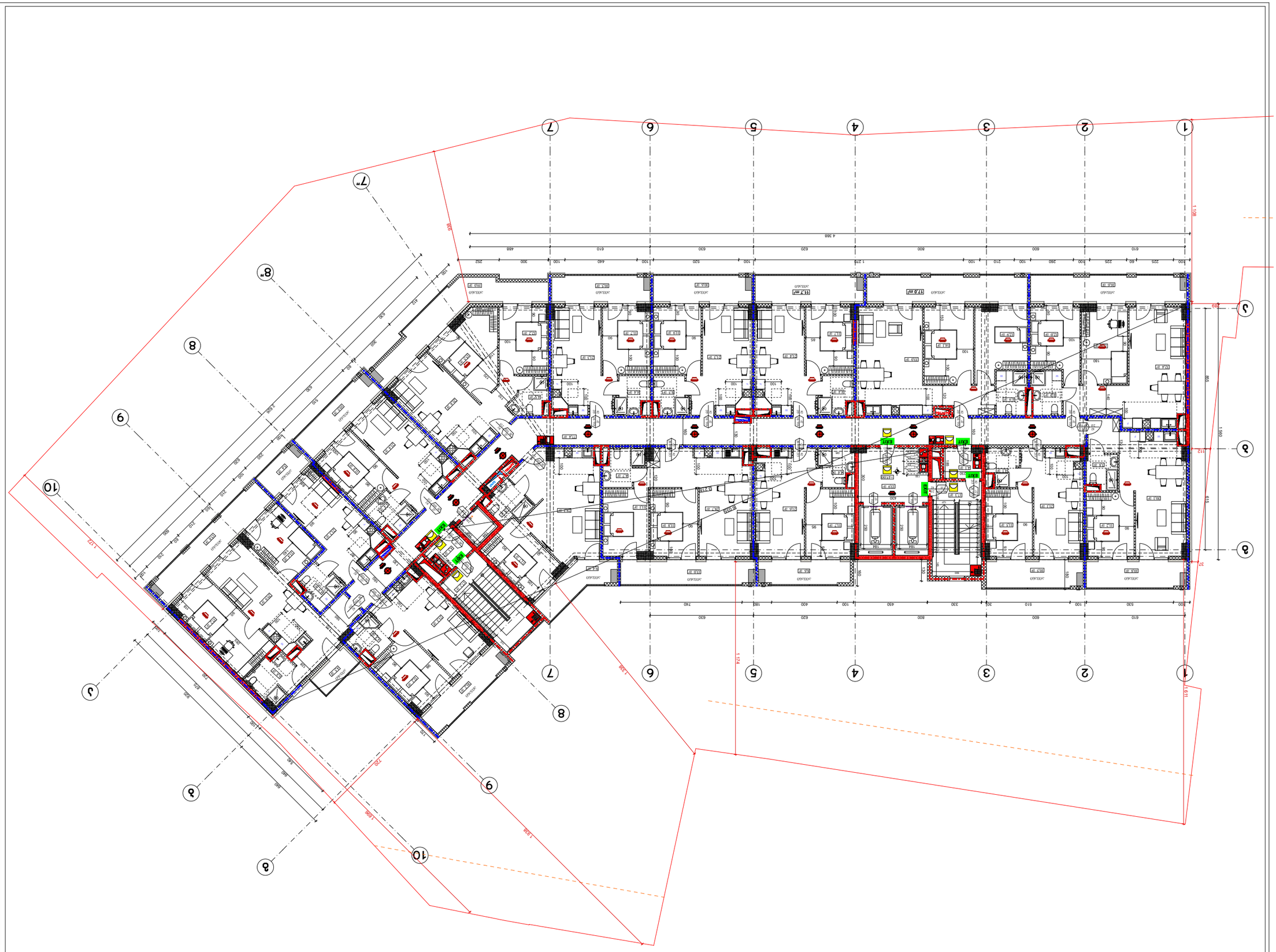

ფრონტონის ფასადის A-3	შენობის სართული
ფრაგმენტი №1	მასშტაბი 1:200

შპს „ქალაქის ინჟინერი"
ქ. ბათუმი, ბულვარული №2-4-ში მდებარე ნაკვეთის ფარგლებში
(ს.კ. 16/013)
ს/ე 01.12.08.016.049

ბულვარული (ორმაგი) ფასადის ნაწილის ფრაგმენტი

ფასადის ფერადოვანი გადაწყვეტა		
ფასადის ფერადოვანი გადაწყვეტა	ფ.(ფასადი)	
ფანჯრების ფერადოვანი გადაწყვეტა	ფ.(ფასადი)	

ფასადის ელემენტების ექსპლიკაცია

ბეტონის ფასადი	
ალუმინის ფანჯრების ფერადოვანი გადაწყვეტა



შენობა ნაგებობის ფუნქცია:

მრავალბინიანი საცხოვრებელი სახლი

მისაწვდომობის გეგმა -6.35 ნიშნულზე

პირობითი ნიშნები:

მისაწვდომი სვლაგეზი

მოსატრიალებელი სივრცეები:

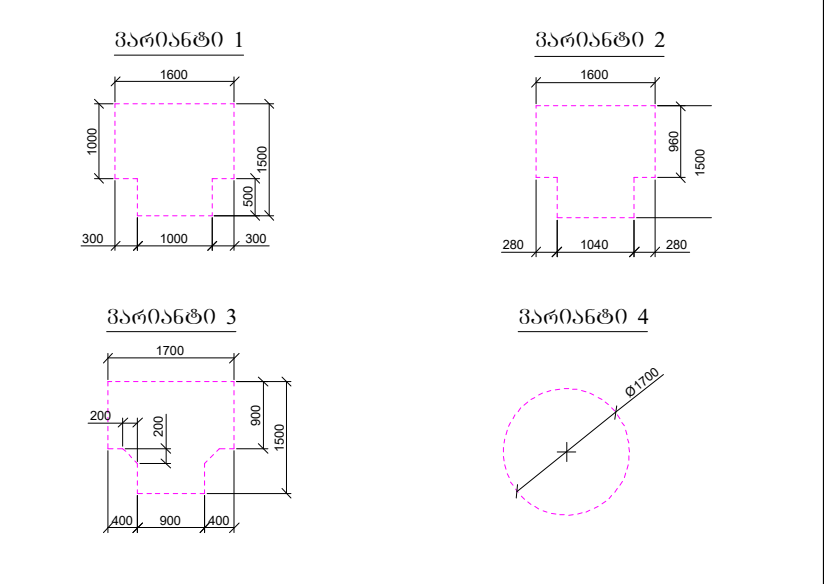

კარის წინ თავისუფალი სივრცე:

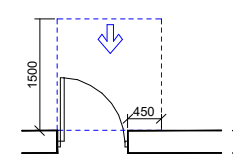

თავისუფალი სივრცე კართან მანევრირებისთვის
- ანჯამიანი კარი
წინიდან მისაწვდომი - გამოწევით გაღება

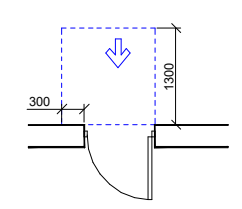

თავისუფალი სივრცე კართან მანევრირებისთვის
- ანჯამიანი კარი
წინიდან მისაწვდომი - მიწოლით გაღება

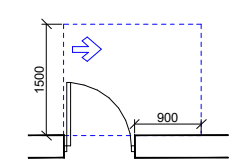

თავისუფალი სივრცე კართან მანევრირებისთვის
- ანჯამიანი კარი
ანჯამის მხრიდან მისაწვდომი - გამოწევით გაღება

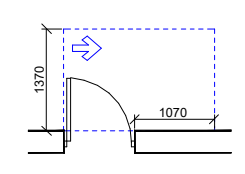

თავისუფალი სივრცე კართან მანევრირებისთვის
- ანჯამიანი კარი
ანჯამის მხრიდან მისაწვდომი - გამოწევით გაღება

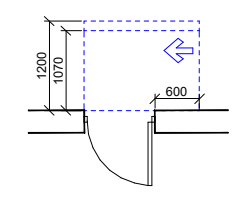

თავისუფალი სივრცე კართან მანევრირებისთვის
- ანჯამიანი კარი
ანჯამის მხრიდან მისაწვდომი - მიწოლით გაღება
120 სმ. თუ მოწყობილია მიმხურავი

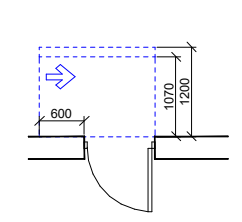

თავისუფალი სივრცე კართან მანევრირებისთვის
- ანჯამიანი კარი
საკეტის მხრიდან მისაწვდომი - მიწოლით გაღება
120 სმ. თუ მოწყობილია მიმხურავი

დამკვეთი: შპს "ომან ჯგუფი"

ქ.თბილისი, გურამიშვილის გამზირსა და ხევისუბნის ქ.№2-4-ის მიმდებარედ (ნაკვ. 16/013)
ს/კ 01.12.08.016.049

თანამდებობა	გვარი	ხელმოწერა
დირექტორი		
არქიტექტორი	დ.ომანაძე	
შეასრულა	დ.ომანაძე	

თარიღი	09.02.2024	მ 1:200
სტადია	ფორმატი	ფურცლები
პროექტი	A-3	A-000

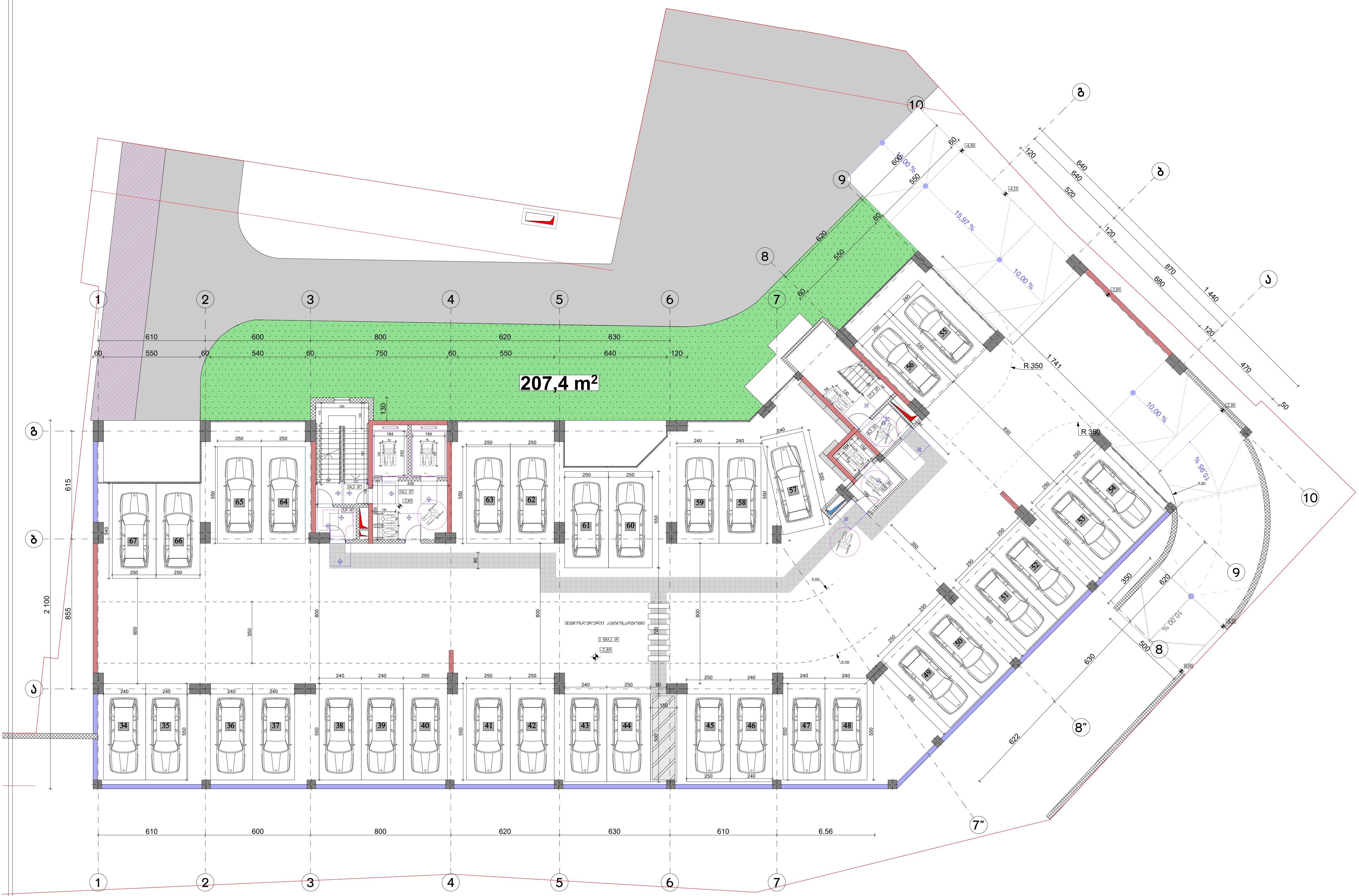

ფორმატი A-3	თბილისი 2024 წ.	ფაილის სახელი
	დაკვეთა №	

შენობა ნაგებობის ფუნქცია:

მრავალბინიანი საცხოვრებელი სახლი

მისაწვდომობის გეგმა -2.85 ნიშნულზე

პირობითი ნიშნები:

მისაწვდომი სვლაგეზი

მოსატრიალებელი სივრცეები:

ვარიანტი 1

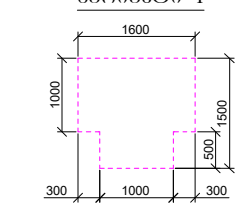

ვარიანტი 2

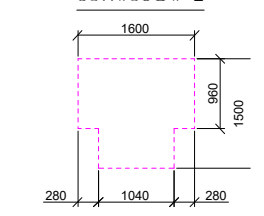

ვარიანტი 3

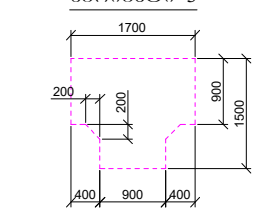

ვარიანტი 4

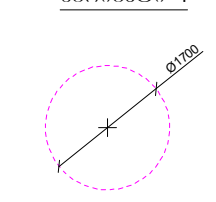

კარის წინ თავისუფალი სივრცე:

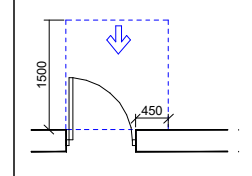

თავისუფალი სივრცე კართან მანევრირებისთვის
- ანჯამიანი კარი
წინიდან მისაწვდომი - გამოწევით გაღება

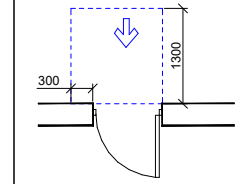

თავისუფალი სივრცე კართან მანევრირებისთვის
- ანჯამიანი კარი
წინიდან მისაწვდომი - მიწოლით გაღება

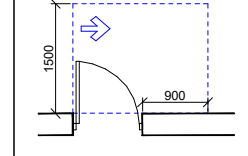

თავისუფალი სივრცე კართან მანევრირებისთვის
- ანჯამიანი კარი
ანჯამის მხრიდან მისაწვდომი - გამოწევით გაღება

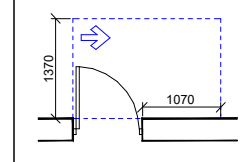

თავისუფალი სივრცე კართან მანევრირებისთვის
- ანჯამიანი კარი
ანჯამის მხრიდან მისაწვდომი - გამოწევით გაღება

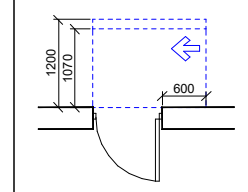

თავისუფალი სივრცე კართან მანევრირებისთვის
- ანჯამიანი კარი
ანჯამის მხრიდან მისაწვდომი - მიწოლით გაღება
120 მმ. თუ მოწყობილია მიმხურავი

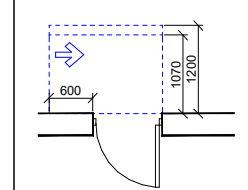

თავისუფალი სივრცე კართან მანევრირებისთვის
- ანჯამიანი კარი
საკეტის მხრიდან მისაწვდომი - მიწოლით გაღება
120 მმ. თუ მოწყობილია მიმხურავი

დამკვეთი: შპს "ომან ჯგუფი"

ქ.თბილისი, გურამიშვილის გამზირსა და ხევისუბნის ქ.№2-4-ის მიმდებარედ (ნაკვ. 16/013) ს/კ 01.12.08.016.049

საპროექტო ორგანიზაცია

თანამდებობა	გვარი	ხელმოწერა
დირექტორი		
არქიტექტორი	დ.ომანაძე	
შეასრულა	დ.ომანაძე	

თარიღი	09.02.2024	მ 1:200
სტადია	ფორმატი	ფურცლები
პროექტი	A-3	A-000

ფორმატი A-3	თბილისი 2024 წ.	ფაილის სახელი
	დაკვეთა №	

შენობა ნაგებობის ფუნქცია:

მრავალბინიანი საცხოვრებელი სახლი

მისაწვდომობის გეგმა +0.10 ნიშნულზე

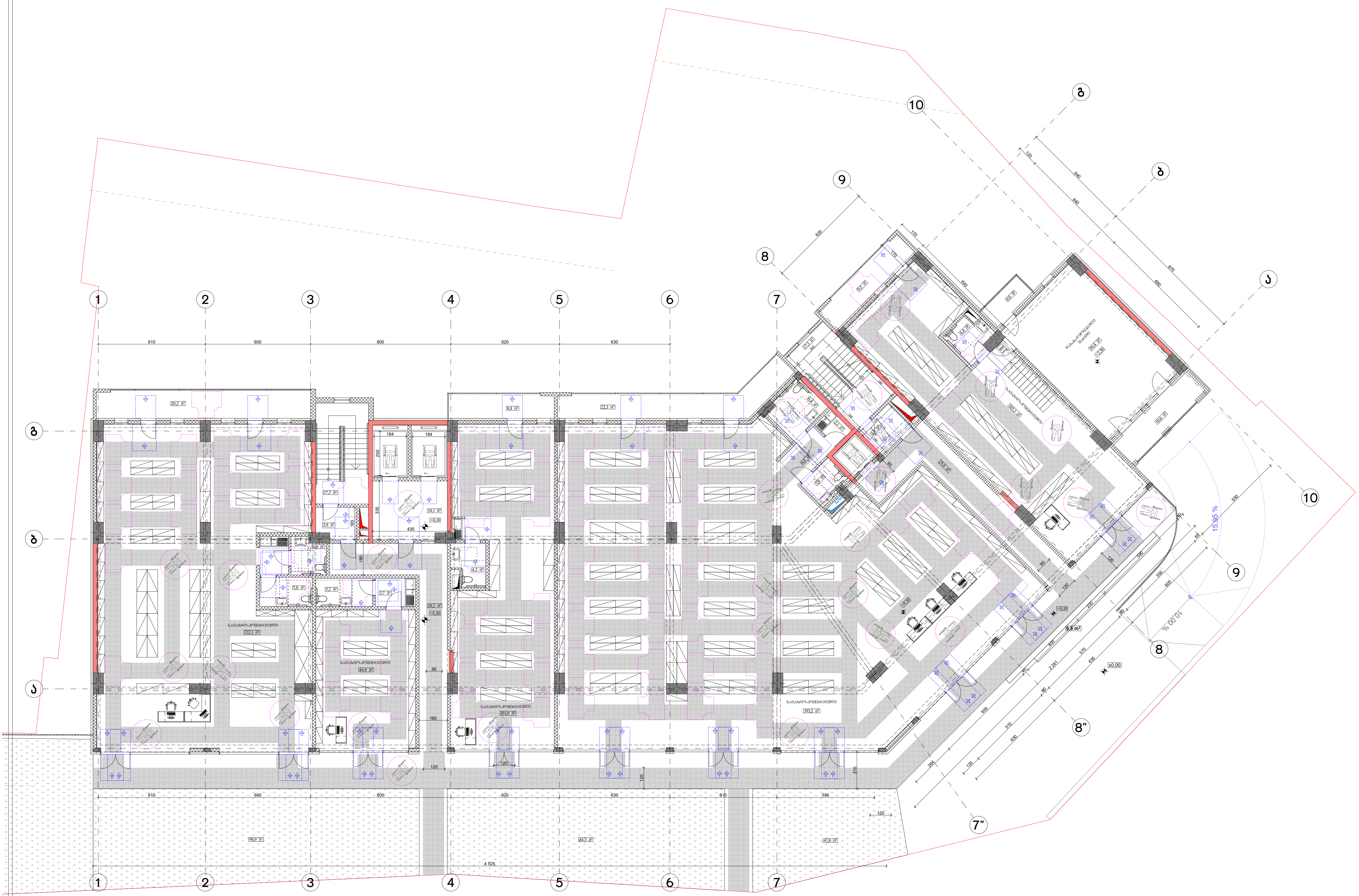

პირობითი ნიშნები:

მისაწვდომი სვლაგეზი

მოსატრიალებელი სივრცეები:

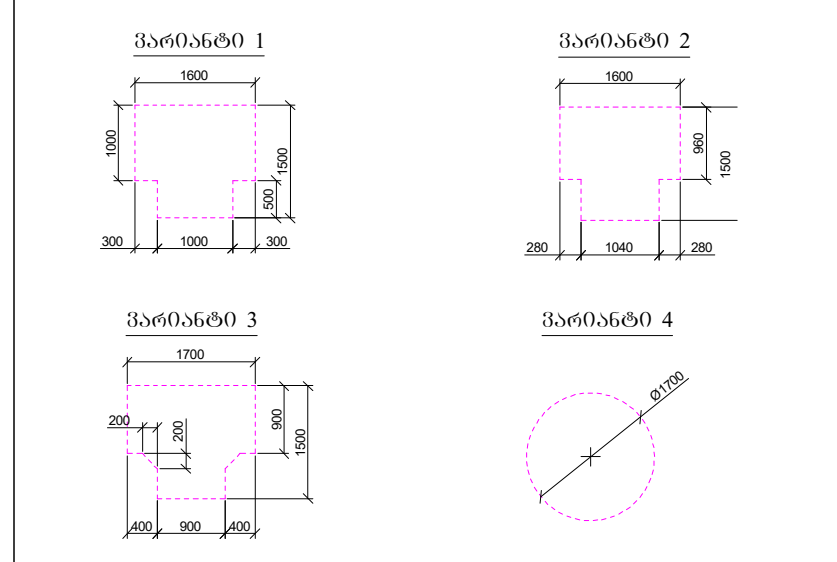

კარის წინ თავისუფალი სივრცე:

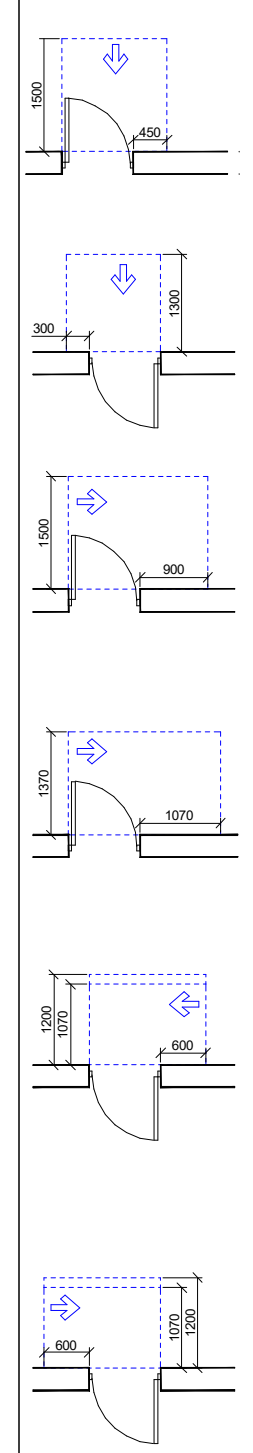

თავისუფალი სივრცე კართან მანევრირებისთვის - ანჯამიანი კარი
წინიდან მისაწვდომი - გამოწევით გაღება

თავისუფალი სივრცე კართან მანევრირებისთვის - ანჯამიანი კარი
წინიდან მისაწვდომი - მიწოლით გაღება

თავისუფალი სივრცე კართან მანევრირებისთვის - ანჯამიანი კარი
ანჯამის მხრიდან მისაწვდომი - გამოწევით გაღება

თავისუფალი სივრცე კართან მანევრირებისთვის - ანჯამიანი კარი
ანჯამის მხრიდან მისაწვდომი - გამოწევით გაღება

თავისუფალი სივრცე კართან მანევრირებისთვის - ანჯამიანი კარი
ანჯამის მხრიდან მისაწვდომი - მიწოლით გაღება
120 სმ. თუ მოწყობილია მიმხურავი

თავისუფალი სივრცე კართან მანევრირებისთვის - ანჯამიანი კარი
საკეტის მხრიდან მისაწვდომი - მიწოლით გაღება
120 სმ. თუ მოწყობილია მიმხურავი

დამკვეთი: შპს "ომან ჯბუფი"

ქ.თბილისი, გურამიშვილის გამზირსა და ხევისუბნის ქ.№2-4-ის მიმდებარედ (ნაკვ. 16/013)
ს/კ 01.12.08.016.049

შპს "გამა დეველოპმენტი"

		მ 1:200
თარიღი	09.02.2024	
სტადია	ფორმატი	ფურცლები
პროექტი	A-3	A-000

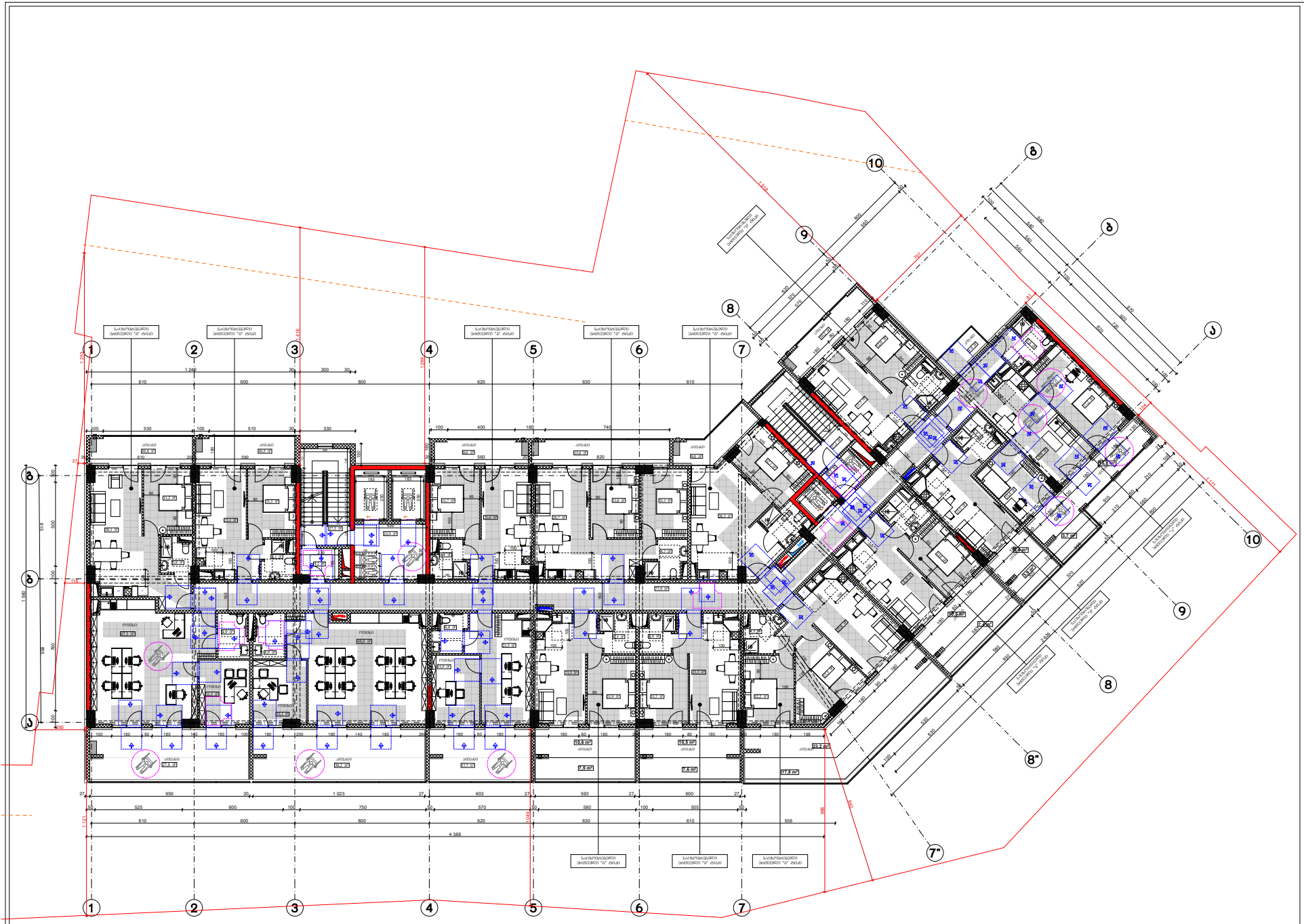

ფორმატი A-3	თებერვალი 2024 წ.	ფაილის სახელი
	დაკვეთა №	

შენობა ნაგებობის დანიშნულება:

მრავალბინიანი საცხოვრებელი სახლი

მისაწვდომობის გეგმა +5.40 ნიშნულზე

პირობითი ნიშნები:

მისაწვდომი სვლაგეზე

მოსატრიალებელი სივრცეები:

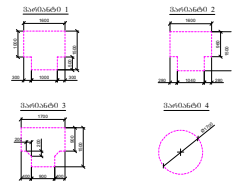

კარის წინ მანიშნებელი სივრცე:

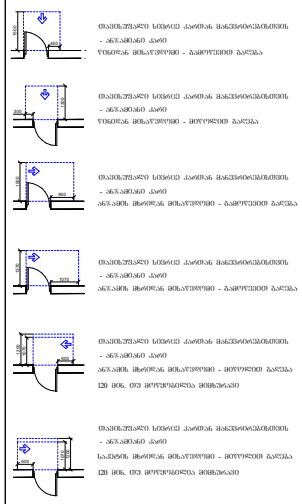

დამკვეთი: შპს "ომანი %ბუში"

ქ.თბილისი, გურამიშვილის გამზირსა და ხევსიხანის ქ.№2-4-ის მიმდებარედ (ნაკვ. 16/013) ს/კ 01.12.08.016.049

თანამდებობა	გვარი	ხელმოწერა
დირექტორი		
არქიტექტორი	დ.ომანაძე	
შემსრულა	დ.ომანაძე	

თარიღი	09.02.2024	მ 1:200
სტადია	ფორმატი	ფურცლები
პროექტი	A-3	A-000

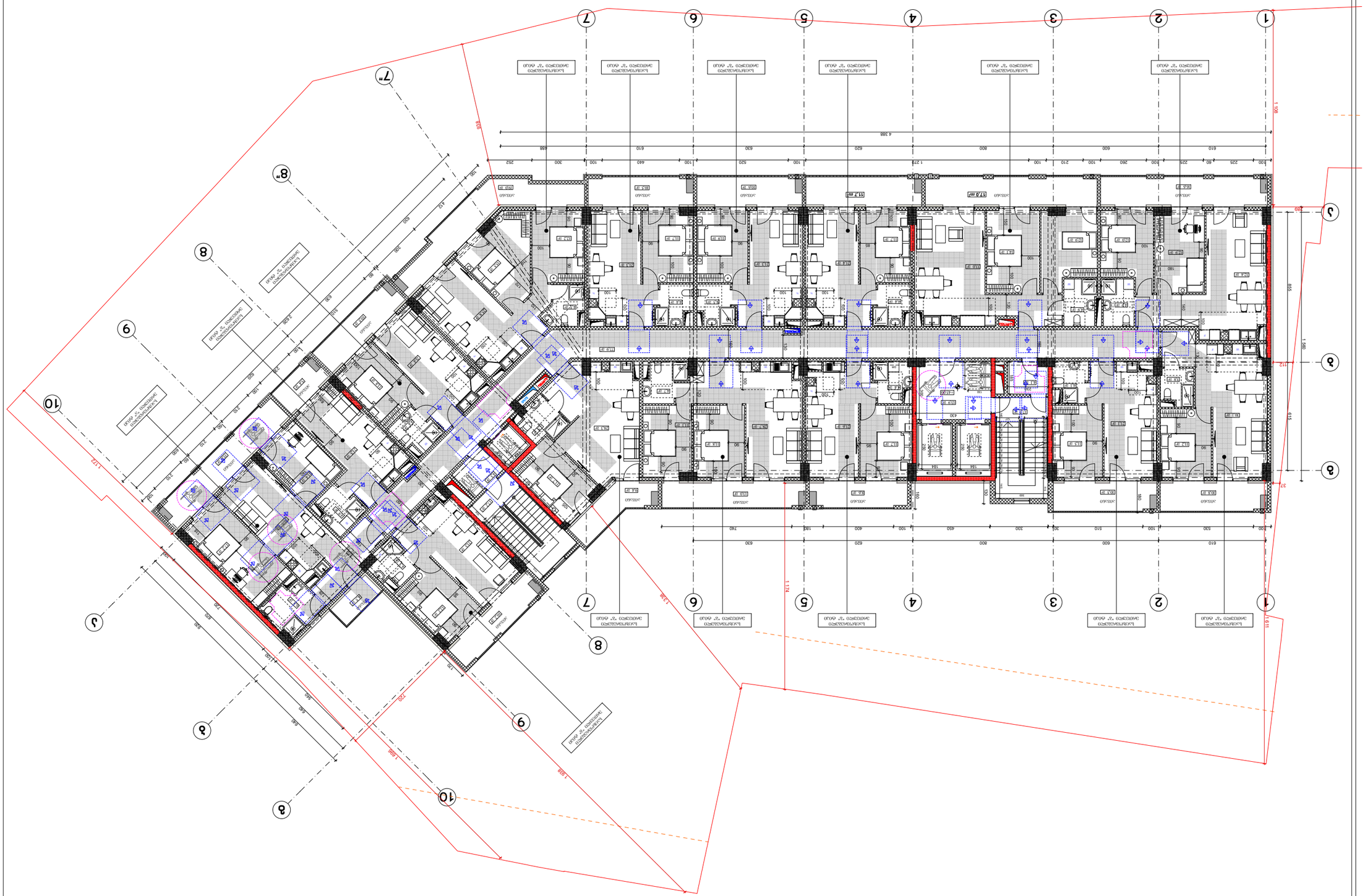

Объект	09.02.2024	1:200
Вид(ы)	Фасады	Экземпляр
Лист(ы)	А-3	А-000

Основание выдачи	Дата	Подпись
Главный архитектор		
Главный инженер проекта		
Начальник отдела		
Ведущий специалист		

Изм.	Кол.уч.	Лист № док.	Подпись	Дата

Разработано: Фасады

Многоквартирный жилой дом
по ул. Ленинградской, 2 в г. Ростове-на-Дону

Фасады. Фасад по оси 1-10

Стадия **Лист** **Листов**
П 3

ООО «Архитектурная мастерская «Проект»

Инв. № подл. | Подпись и дата | Взам. инв. №

Согласовано:

Технические условия:

Условные обозначения:

Экспликация помещений:

Ведомость отделки помещений

Ведомость элементов заполнения проемов

Ведомость элементов благоустройства

Ведомость малых архитектурных форм

Ведомость ограждений

Ведомость покрытий

Ведомость конструктивных элементов

Ведомость перемычек

Ведомость спецификаций

Ведомость рабочих чертежей основного комплекта

Ведомость ссылочных и прилагаемых документов

Изм. Кол.уч. Лист № док. Подпись Дата

Дом 10 по ул. Ленинградской, 2 в г. Ростове-на-Дону
Дом 9 по ул. Ленинградской, 2 в г. Ростове-на-Дону
Дом 8 по ул. Ленинградской, 2 в г. Ростове-на-Дону
Дом 7 по ул. Ленинградской, 2 в г. Ростове-на-Дону
Дом 6 по ул. Ленинградской, 2 в г. Ростове-на-Дону
Дом 5 по ул. Ленинградской, 2 в г. Ростове-на-Дону
Дом 4 по ул. Ленинградской, 2 в г. Ростове-на-Дону
Дом 3 по ул. Ленинградской, 2 в г. Ростове-на-Дону
Дом 2 по ул. Ленинградской, 2 в г. Ростове-на-Дону
Дом 1 по ул. Ленинградской, 2 в г. Ростове-на-Дону

Экспликация полов

Ведомость заполнения проемов

Ведомость перемычек

Ведомость спецификаций

Ведомость рабочих чертежей основного комплекта

Ведомость ссылочных и прилагаемых документов

Изм. Кол.уч. Лист № док. Подпись Дата

Дом 10 по ул. Ленинградской, 2 в г. Ростове-на-Дону
Дом 9 по ул. Ленинградской, 2 в г. Ростове-на-Дону
Дом 8 по ул. Ленинградской, 2 в г. Ростове-на-Дону
Дом 7 по ул. Ленинградской, 2 в г. Ростове-на-Дону
Дом 6 по ул. Ленинградской, 2 в г. Ростове-на-Дону
Дом 5 по ул. Ленинградской, 2 в г. Ростове-на-Дону
Дом 4 по ул. Ленинградской, 2 в г. Ростове-на-Дону
Дом 3 по ул. Ленинградской, 2 в г. Ростове-на-Дону
Дом 2 по ул. Ленинградской, 2 в г. Ростове-на-Дону
Дом 1 по ул. Ленинградской, 2 в г. Ростове-на-Дону

Ведомость элементов заполнения проемов

Ведомость элементов благоустройства

Ведомость малых архитектурных форм

Ведомость ограждений

Ведомость покрытий

Ведомость конструктивных элементов

Ведомость перемычек

Ведомость спецификаций

Ведомость рабочих чертежей основного комплекта

Ведомость ссылочных и прилагаемых документов

Изм. Кол.уч. Лист № док. Подпись Дата

Дом 10 по ул. Ленинградской, 2 в г. Ростове-на-Дону
Дом 9 по ул. Ленинградской, 2 в г. Ростове-на-Дону
Дом 8 по ул. Ленинградской, 2 в г. Ростове-на-Дону
Дом 7 по ул. Ленинградской, 2 в г. Ростове-на-Дону
Дом 6 по ул. Ленинградской, 2 в г. Ростове-на-Дону
Дом 5 по ул. Ленинградской, 2 в г. Ростове-на-Дону
Дом 4 по ул. Ленинградской, 2 в г. Ростове-на-Дону
Дом 3 по ул. Ленинградской, 2 в г. Ростове-на-Дону
Дом 2 по ул. Ленинградской, 2 в г. Ростове-на-Дону
Дом 1 по ул. Ленинградской, 2 в г. Ростове-на-Дону

Ведомость элементов благоустройства

Ведомость малых архитектурных форм

Ведомость ограждений

Ведомость покрытий

Ведомость конструктивных элементов

Ведомость перемычек

Ведомость спецификаций

Ведомость рабочих чертежей основного комплекта

Ведомость ссылочных и прилагаемых документов

Изм. Кол.уч. Лист № док. Подпись Дата

Дом 10 по ул. Ленинградской, 2 в г. Ростове-на-Дону
Дом 9 по ул. Ленинградской, 2 в г. Ростове-на-Дону
Дом 8 по ул. Ленинградской, 2 в г. Ростове-на-Дону
Дом 7 по ул. Ленинградской, 2 в г. Ростове-на-Дону
Дом 6 по ул. Ленинградской, 2 в г. Ростове-на-Дону
Дом 5 по ул. Ленинградской, 2 в г. Ростове-на-Дону
Дом 4 по ул. Ленинградской, 2 в г. Ростове-на-Дону
Дом 3 по ул. Ленинградской, 2 в г. Ростове-на-Дону
Дом 2 по ул. Ленинградской, 2 в г. Ростове-на-Дону
Дом 1 по ул. Ленинградской, 2 в г. Ростове-на-Дону

Ведомость малых архитектурных форм

Ведомость ограждений

Ведомость покрытий

Ведомость конструктивных элементов

Ведомость перемычек

Ведомость спецификаций

Ведомость рабочих чертежей основного комплекта

Ведомость ссылочных и прилагаемых документов

Изм. Кол.уч. Лист № док. Подпись Дата

Дом 10 по ул. Ленинградской, 2 в г. Ростове-на-Дону
Дом 9 по ул. Ленинградской, 2 в г. Ростове-на-Дону
Дом 8 по ул. Ленинградской, 2 в г. Ростове-на-Дону
Дом 7 по ул. Ленинградской, 2 в г. Ростове-на-Дону
Дом 6 по ул. Ленинградской, 2 в г. Ростове-на-Дону
Дом 5 по ул. Ленинградской, 2 в г. Ростове-на-Дону
Дом 4 по ул. Ленинградской, 2 в г. Ростове-на-Дону
Дом 3 по ул. Ленинградской, 2 в г. Ростове-на-Дону
Дом 2 по ул. Ленинградской, 2 в г. Ростове-на-Дону
Дом 1 по ул. Ленинградской, 2 в г. Ростове-на-Дону

Ведомость ограждений

Ведомость покрытий

Ведомость конструктивных элементов

Ведомость перемычек

Ведомость спецификаций

Ведомость рабочих чертежей основного комплекта

Ведомость ссылочных и прилагаемых документов

Изм. Кол.уч. Лист № док. Подпись Дата

Дом 10 по ул. Ленинградской, 2 в г. Ростове-на-Дону
Дом 9 по ул. Ленинградской, 2 в г. Ростове-на-Дону
Дом 8 по ул. Ленинградской, 2 в г. Ростове-на-Дону
Дом 7 по ул. Ленинградской, 2 в г. Ростове-на-Дону
Дом 6 по ул. Ленинградской, 2 в г. Ростове-на-Дону
Дом 5 по ул. Ленинградской, 2 в г. Ростове-на-Дону
Дом 4 по ул. Ленинградской, 2 в г. Ростове-на-Дону
Дом 3 по ул. Ленинградской, 2 в г. Ростове-на-Дону
Дом 2 по ул. Ленинградской, 2 в г. Ростове-на-Дону
Дом 1 по ул. Ленинградской, 2 в г. Ростове-на-Дону

Ведомость покрытий

Ведомость конструктивных элементов

Ведомость перемычек

Ведомость спецификаций

Ведомость рабочих чертежей основного комплекта

Ведомость ссылочных и прилагаемых документов

Изм. Кол.уч. Лист № док. Подпись Дата

Дом 10 по ул. Ленинградской, 2 в г. Ростове-на-Дону
Дом 9 по ул. Ленинградской, 2 в г. Ростове-на-Дону
Дом 8 по ул. Ленинградской, 2 в г. Ростове-на-Дону
Дом 7 по ул. Ленинградской, 2 в г. Ростове-на-Дону
Дом 6 по ул. Ленинградской, 2 в г. Ростове-на-Дону
Дом 5 по ул. Ленинградской, 2 в г. Ростове-на-Дону
Дом 4 по ул. Ленинградской, 2 в г. Ростове-на-Дону
Дом 3 по ул. Ленинградской, 2 в г. Ростове-на-Дону
Дом 2 по ул. Ленинградской, 2 в г. Ростове-на-Дону
Дом 1 по ул. Ленинградской, 2 в г. Ростове-на-Дону

Ведомость конструктивных элементов

Ведомость перемычек

Ведомость спецификаций

Ведомость рабочих чертежей основного комплекта

Ведомость ссылочных и прилагаемых документов

Изм. Кол.уч. Лист № док. Подпись Дата

Дом 10 по ул. Ленинградской, 2 в г. Ростове-на-Дону
Дом 9 по ул. Ленинградской, 2 в г. Ростове-на-Дону
Дом 8 по ул. Ленинградской, 2 в г. Ростове-на-Дону
Дом 7 по ул. Ленинградской, 2 в г. Ростове-на-Дону
Дом 6 по ул. Ленинградской, 2 в г. Ростове-на-Дону
Дом 5 по ул. Ленинградской, 2 в г. Ростове-на-Дону
Дом 4 по ул. Ленинградской, 2 в г. Ростове-на-Дону
Дом 3 по ул. Ленинградской, 2 в г. Ростове-на-Дону
Дом 2 по ул. Ленинградской, 2 в г. Ростове-на-Дону
Дом 1 по ул. Ленинградской, 2 в г. Ростове-на-Дону

Ведомость перемычек

Ведомость спецификаций

Ведомость рабочих чертежей основного комплекта

Ведомость ссылочных и прилагаемых документов

Изм. Кол.уч. Лист № док. Подпись Дата

Дом 10 по ул. Ленинградской, 2 в г. Ростове-на-Дону
Дом 9 по ул. Ленинградской, 2 в г. Ростове-на-Дону
Дом 8 по ул. Ленинградской, 2 в г. Ростове-на-Дону
Дом 7 по ул. Ленинградской, 2 в г. Ростове-на-Дону
Дом 6 по ул. Ленинградской, 2 в г. Ростове-на-Дону
Дом 5 по ул. Ленинградской, 2 в г. Ростове-на-Дону
Дом 4 по ул. Ленинградской, 2 в г. Ростове-на-Дону
Дом 3 по ул. Ленинградской, 2 в г. Ростове-на-Дону
Дом 2 по ул. Ленинградской, 2 в г. Ростове-на-Дону
Дом 1 по ул. Ленинградской, 2 в г. Ростове-на-Дону

Ведомость спецификаций

Ведомость рабочих чертежей основного комплекта

Ведомость ссылочных и прилагаемых документов

Изм. Кол.уч. Лист № док. Подпись Дата

Дом 10 по ул. Ленинградской, 2 в г. Ростове-на-Дону
Дом 9 по ул. Ленинградской, 2 в г. Ростове-на-Дону
Дом 8 по ул. Ленинградской, 2 в г. Ростове-на-Дону
Дом 7 по ул. Ленинградской, 2 в г. Ростове-на-Дону
Дом 6 по ул. Ленинградской, 2 в г. Ростове-на-Дону
Дом 5 по ул. Ленинградской, 2 в г. Ростове-на-Дону
Дом 4 по ул. Ленинградской, 2 в г. Ростове-на-Дону
Дом 3 по ул. Ленинградской, 2 в г. Ростове-на-Дону
Дом 2 по ул. Ленинградской, 2 в г. Ростове-на-Дону
Дом 1 по ул. Ленинградской, 2 в г. Ростове-на-Дону

Ведомость рабочих чертежей основного комплекта

Ведомость ссылочных и прилагаемых документов

Изм. Кол.уч. Лист № док. Подпись Дата

Дом 10 по ул. Ленинградской, 2 в г. Ростове-на-Дону
Дом 9 по ул. Ленинградской, 2 в г. Ростове-на-Дону
Дом 8 по ул. Ленинградской, 2 в г. Ростове-на-Дону
Дом 7 по ул. Ленинградской, 2 в г. Ростове-на-Дону
Дом 6 по ул. Ленинградской, 2 в г. Ростове-на-Дону
Дом 5 по ул. Ленинградской, 2 в г. Ростове-на-Дону
Дом 4 по ул. Ленинградской, 2 в г. Ростове-на-Дону
Дом 3 по ул. Ленинградской, 2 в г. Ростове-на-Дону
Дом 2 по ул. Ленинградской, 2 в г. Ростове-на-Дону
Дом 1 по ул. Ленинградской, 2 в г. Ростове-на-Дону

Ведомость ссылочных и прилагаемых документов

Изм. Кол.уч. Лист № док. Подпись Дата

Дом 10 по ул. Ленинградской, 2 в г. Ростове-на-Дону
Дом 9 по ул. Ленинградской, 2 в г. Ростове-на-Дону
Дом 8 по ул. Ленинградской, 2 в г. Ростове-на-Дону
Дом 7 по ул. Ленинградской, 2 в г. Ростове-на-Дону
Дом 6 по ул. Ленинградской, 2 в г. Ростове-на-Дону
Дом 5 по ул. Ленинградской, 2 в г. Ростове-на-Дону
Дом 4 по ул. Ленинградской, 2 в г. Ростове-на-Дону
Дом 3 по ул. Ленинградской, 2 в г. Ростове-на-Дону
Дом 2 по ул. Ленинградской, 2 в г. Ростове-на-Дону
Дом 1 по ул. Ленинградской, 2 в г. Ростове-на-Дону

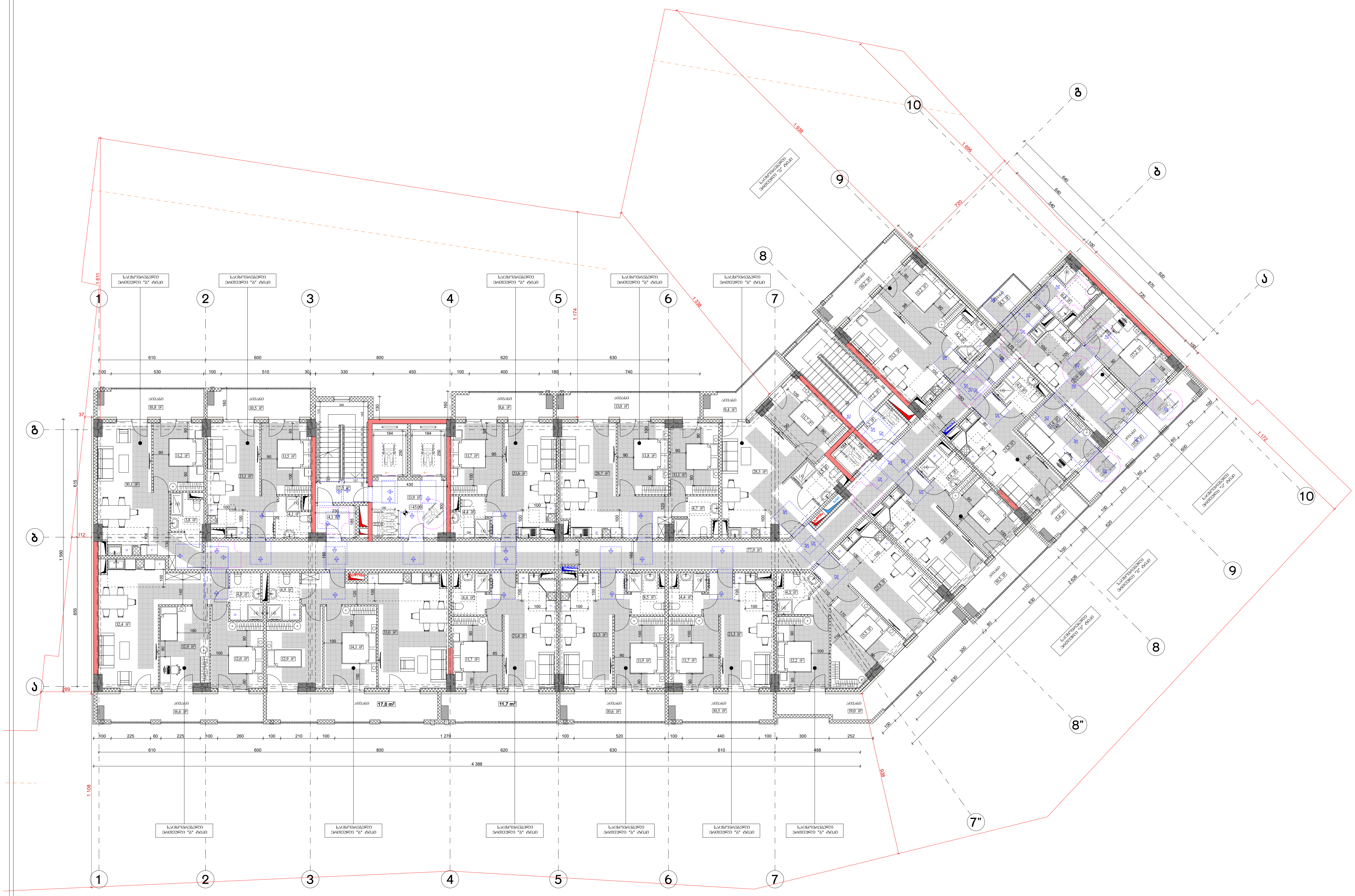

ფორმატი A-3	თბილისი 2024 წ.	ფაილის სახელი
	დაკვეთა №	

შენობა ნაგებობის ფუნქცია:

მრავალბინიანი საცხოვრებელი სახლი

მისაწვდომობის გეგმა +12,00 ნიშნულზე

პირობითი ნიშნები:

მისაწვდომი სვლაგეზი

მოსატრიალებელი სივრცეები:

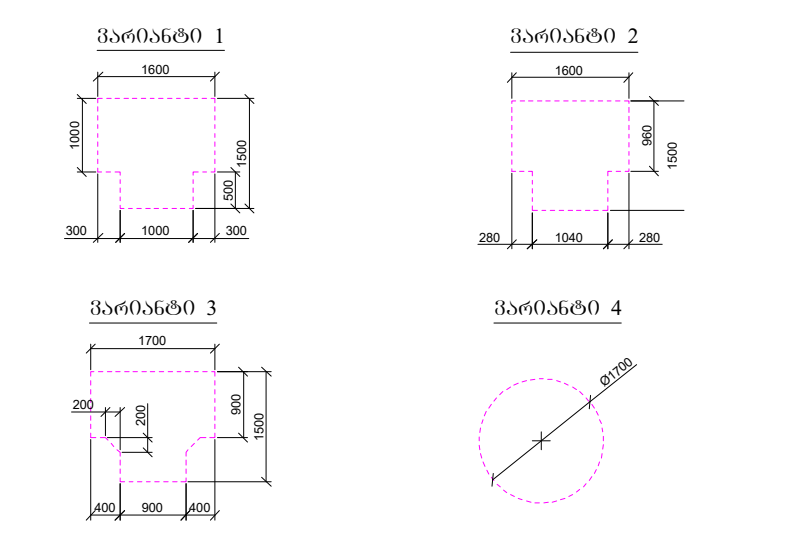

კარის წინ თავისუფალი სივრცე:

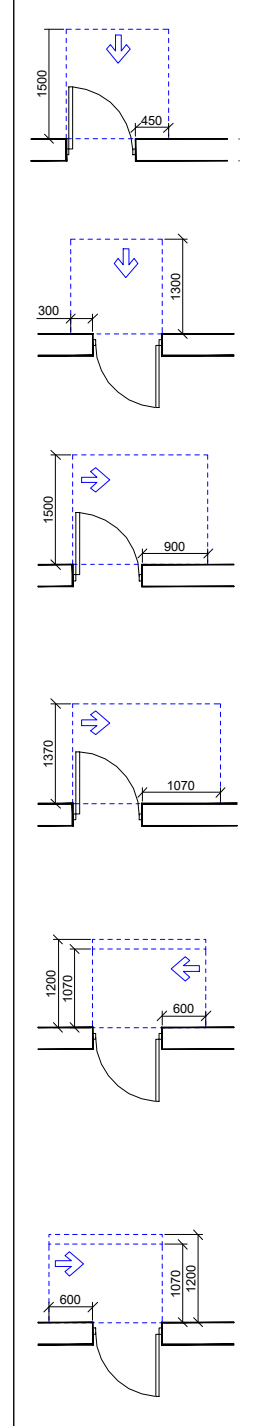

თავისუფალი სივრცე კართან მანევრირებისთვის - ანჯამიანი კარი წინიდან მისაწვდომი - გამოწევით გაღება

თავისუფალი სივრცე კართან მანევრირებისთვის - ანჯამიანი კარი წინიდან მისაწვდომი - მიწოლით გაღება

თავისუფალი სივრცე კართან მანევრირებისთვის - ანჯამიანი კარი ანჯამის მხრიდან მისაწვდომი - გამოწევით გაღება

თავისუფალი სივრცე კართან მანევრირებისთვის - ანჯამიანი კარი ანჯამის მხრიდან მისაწვდომი - გამოწევით გაღება

თავისუფალი სივრცე კართან მანევრირებისთვის - ანჯამიანი კარი ანჯამის მხრიდან მისაწვდომი - მიწოლით გაღება 120 მმ. თუ მოწყობილია მიხურავი

თავისუფალი სივრცე კართან მანევრირებისთვის - ანჯამიანი კარი საკეტის მხრიდან მისაწვდომი - მიწოლით გაღება 120 მმ. თუ მოწყობილია მიხურავი

დამკვეთი: შპს "ომან ჯგუფი"

ქ.თბილისი, გურამიშვილის გამზირსა და ხევისუბნის ქ.№2-4-ის მიმდებარედ (ნაკვ. 16/013) ს/კ 01.12.08.016.049

თანამდებობა	გვარი	ხელმოწერა
დირექტორი		
არქიტექტორი	დ.ომანაძე	
შეასრულა	დ.ომანაძე	

თარიღი	09.02.2024	მ 1:200
სტადია	ფორმატი	ფურცლები
პროექტი	A-3	A-000

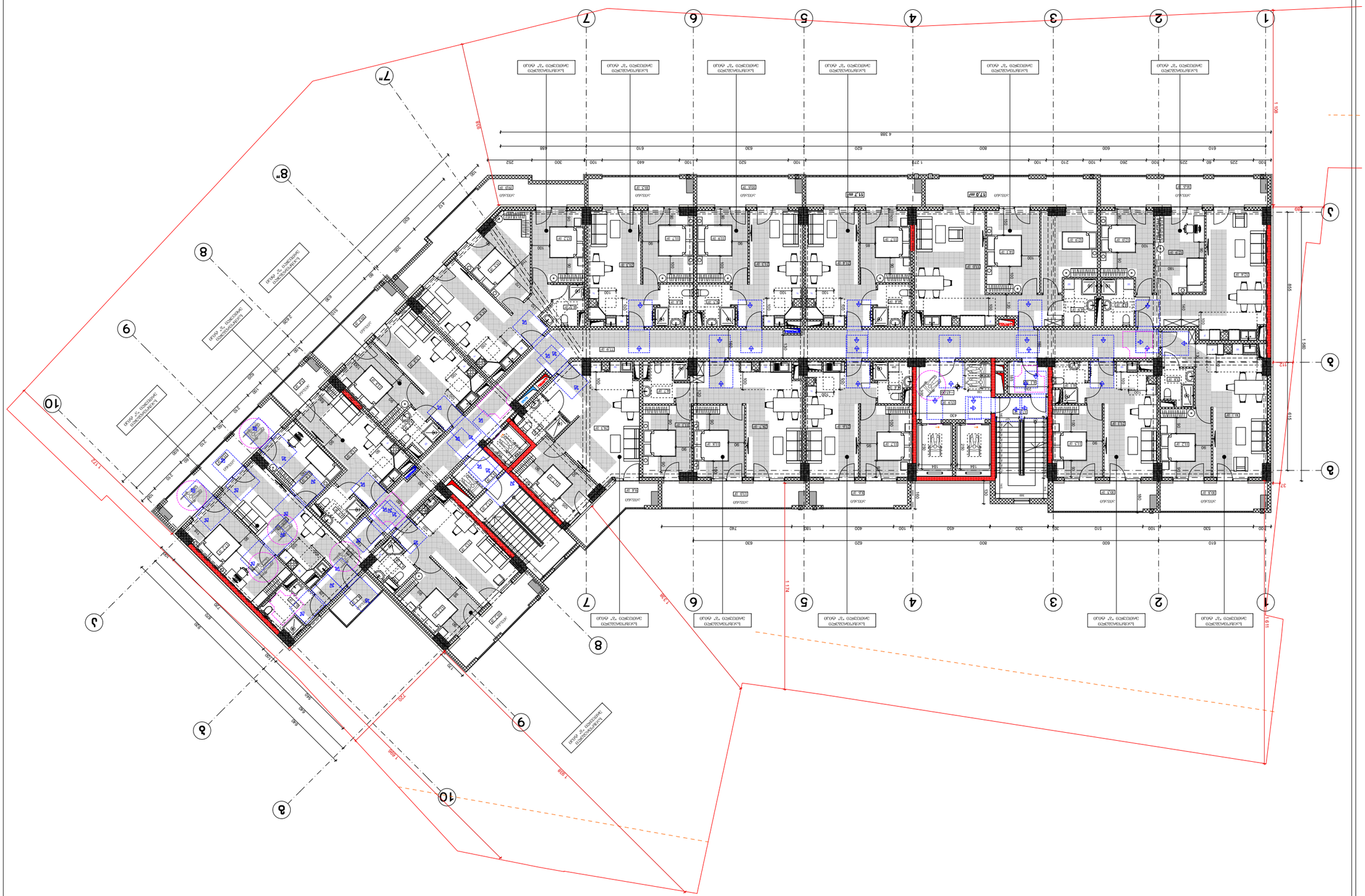
1
2
3
4
5
6
7
8
9
10
1 100
1 960
1 174
1 720
1 808
1 808
1 720
1 174
1 960
1 100
615
955
615
37
1 808
1 720
1 174
1 960
1 100
615
955
615
37
1 808
1 720
1 174
1 960
1 100
615
955
615
37

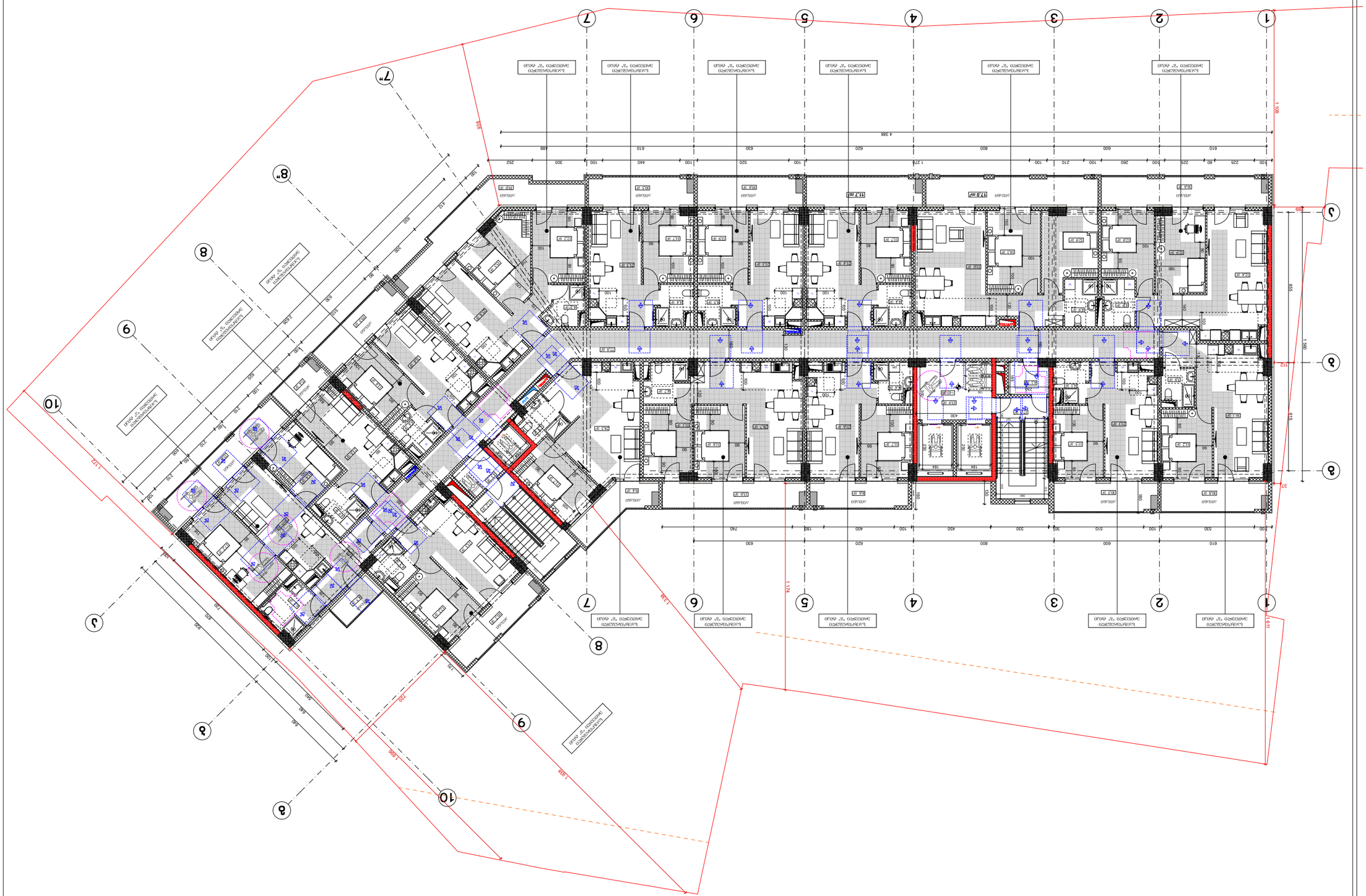

Գլխավոր ճարտարապետ	Ա.Ղազարյան
Գլխավոր նախագծող	Ա.Ղազարյան
Նախագծող	Ա.Ղազարյան
Նախագծող	Ա.Ղազարյան

Обект:	Многофамилно жилищно строителство с подземен гараж, ул. „Ген. Владимир Вазов“ №2-4-6, ж.к. „Изгрев“, гр. Бургас, УПИ I-1, кв. 01.12.08.016.049
Адрес на имота:	
Възложител:	
Проектант:	
Фаза:	Работен проект
Част:	Архитектурна
Мащаб:	1:200
Дата:	09.02.2024
Име на чертежа:	Генерален план
Номер:	А-000

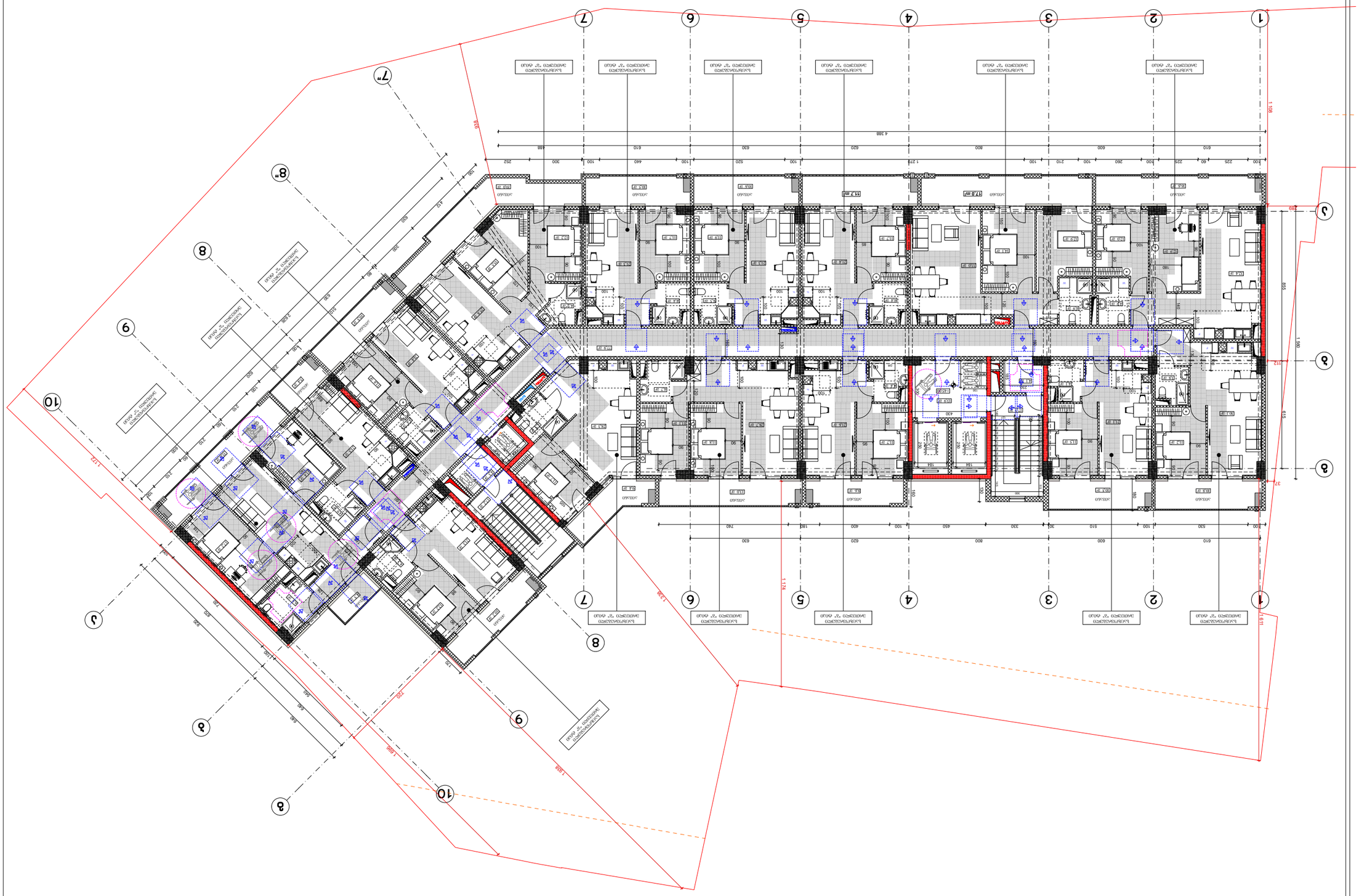
1
2
3
4
5
6
7
8
9
10
1 100
1 960
1 174
1 720
1 808
1 618
1 720
1 174
1 808
1 618
1 960
1 100
4 388
1 720
1 808
1 618
1 960
1 100
4 388
1 720
1 808
1 618
1 960
1 100
4 388
1 720

ДОМ ЖИЛОЙ 24-ЭТ. ПОЗ.№2-4-ОБ ЗОНЫ ЗАСТРОЙКИ №3 БУЛЬВАРА ДМИТРИЯ ДОНСКОГО (БЛИЗ. 16/013) Б/З 01.12.08.016.049

ОТКАЗНОЕ ПИСЬМО	ОТСУТ.	ВЫПИСКА ИЗ ЕГРН
ЗЕМЛЕУСТРОИТЕЛЬНЫЙ ПЛАН		
ПЛАНИРОВОЧНАЯ ОРГАНИЗАЦИЯ ЗЕМЕЛЬНОГО УЧАСТКА	ИД.(ПЗ)	
ГЕНПЛАН	ИД.(ПЗ)	
ПЛАН ПОСАДКИ ДЕРЕВЬЕВ И КУСТАРНИКОВ		

ГИП	Шульга А.Ю.	
Разработал	Ефимова Е.А.	
Н.контр.	Шульга А.Ю.	
Проверил	Ефимова Е.А.	

Изм.	Кол.уч.	Лист
Дата	09.02.2024	М 1:200
Выполнил	Ефимова Е.А.	Планировочная организация земельного участка
Лист(ов)	А-3	А-000

Ведомость элементов благоустройства

Обозначение	Наименование	Примечание
	Малые архитектурные формы	
1	Скамья парковая	
2	Урна	
3	Велопарковка	
4	Качели	
5	Песочница	
6	Горка	
7	Спортивный комплекс	
8	Детский игровой комплекс	
9	Информационный стенд	
10	Ограждение	
	Покрытия	
11	Асфальтобетонное покрытие	
12	Тротуарная плитка	
13	Резиновое покрытие	
14	Газон	
15	Бортовой камень	
16	Пандус	
17	Ступени	
18	Подпорная стенка	

Экспликация площадок

Обозначение	Наименование	Площадь, м²
1	Площадка для игр детей дошкольного возраста	120
2	Площадка для отдыха взрослого населения	120
3	Площадка для занятий физкультурой	120
4	Площадка для выгула собак	120
5	Площадка для хозяйственных целей	120

Технико-экономические показатели

Наименование	Ед.изм.	Количество
Площадь участка	м²	17 174
Площадь застройки	м²	4 388
Площадь покрытий	м²	6 000
Площадь озеленения	м²	6 786
Коэффициент застройки		0,26
Коэффициент плотности застройки		0,26

Примечание: Все размеры даны в мм, если не указано иное.

Согласовано:

Главный архитектор района		
Главный инженер проекта		
Начальник ГПУ		

Инв. № подл. | Подпись и дата | Взам. инв. №

Изм.	Кол.уч.	Лист	№ док.	Подпись	Дата

Объект	Многоквартирный жилой дом №2-4-ОЦ в ЖК «Ясный берег» (6 этап, 16/13) Б/з 01.12.08.016.049
Стадия	Этап	Лист	Листов
Р	03		
Главный архитектор проекта			
Начальник отдела			
Гип	Ю.Ю.Ивлева		
Разработал	Ю.Ю.Ивлева		
Н.контроль			
Изм.	Кол.уч.	№ док.	Подпись	Дата

Генеральный план. Разбивочный план. Ситуационный план

Ситуационный план

Разбивочный план

Условные обозначения

Экспликация зданий и сооружений

Поз.	Наименование	Этажность	Кол-во	Примечание
1	Многоквартирный жилой дом №2-4-ОЦ	3	1	

Экспликация площадок

Поз.	Наименование	Площадь, м²
1	Площадка для игр детей дошкольного возраста	120
2	Площадка для отдыха взрослого населения	80
3	Площадка для занятий физкультурой	150
4	Площадка для выгула собак	200
5	Площадка для хозяйственных целей	50
6	Площадка для мусоросборников	30

Экспликация элементов благоустройства

Поз.	Наименование	Ед. изм.	Кол-во
1	Скамья парковая	шт.	12
2	Урна для мусора	шт.	8
3	Качели двойные	шт.	2
4	Песочница	шт.	1
5	Горка детская	шт.	1
6	Спортивный комплекс	шт.	1
7	Велопарковка	м.п.	24
8	Ограждение сетчатое h=1,2 м	м.п.	180
9	Ограждение сетчатое h=1,8 м	м.п.	120
10	Ограждение сетчатое h=2,0 м	м.п.	60

Технико-экономические показатели

Наименование	Ед. изм.	Значение
Площадь участка в границах благоустройства	м²	1 174
Площадь застройки	м²	252
Площадь твердых покрытий	м²	412
Площадь озеленения	м²	510
Площадь площадок	м²	600
Коэффициент застройки		0,21
Коэффициент озеленения		0,43

Ведомость элементов благоустройства

Поз.	Наименование	Ед. изм.	Кол-во	Примечание
1	Скамья парковая	шт.	12	
2	Урна для мусора	шт.	8	
3	Качели двойные	шт.	2	
4	Песочница	шт.	1	
5	Горка детская	шт.	1	
6	Спортивный комплекс	шт.	1	
7	Велопарковка	м.п.	24	
8	Ограждение сетчатое h=1,2 м	м.п.	180	
9	Ограждение сетчатое h=1,8 м	м.п.	120	
10	Ограждение сетчатое h=2,0 м	м.п.	60	

Ведомость покрытий

Поз.	Наименование	Площадь, м²
1	Асфальтобетонное покрытие проезда	412
2	Тротуарная плитка	180
3	Резиновое покрытие детских площадок	120
4	Газонная решетка	60

Ведомость малых архитектурных форм

Поз.	Наименование	Ед. изм.	Кол-во
1	Скамья парковая	шт.	12
2	Урна для мусора	шт.	8
3	Качели двойные	шт.	2
4	Песочница	шт.	1
5	Горка детская	шт.	1
6	Спортивный комплекс	шт.	1

Ведомость ограждений

Поз.	Наименование	Ед. изм.	Кол-во
1	Ограждение сетчатое h=1,2 м	м.п.	180
2	Ограждение сетчатое h=1,8 м	м.п.	120
3	Ограждение сетчатое h=2,0 м	м.п.	60

Ведомость освещения

Поз.	Наименование	Ед. изм.	Кол-во
1	Светильник уличный на опоре h=4,0 м	шт.	14
2	Светильник настенный	шт.	6
3	Прожектор	шт.	2

Ведомость озеленения

Поз.	Наименование	Ед. изм.	Кол-во
1	Газон обыкновенный	м²	510
2	Кустарник	шт.	24
3	Дерево лиственное	шт.	12
4	Цветник	м²	30

Ведомость прочих работ

Поз.	Наименование	Ед. изм.	Кол-во
1	Разметка парковочных мест	м.п.	48
2	Разметка пешеходного перехода	м.п.	12
3	Установка дорожных знаков	шт.	4

Ведомость временных зданий и сооружений

Поз.	Наименование	Ед. изм.	Кол-во
1	Бытовка прорабская	шт.	1
2	Туалет биотуалет	шт.	1
3	Ограждение временное	м.п.	200

Ведомость потребности в материалах

Поз.	Наименование	Ед. изм.	Кол-во
1	Щебень фракция 20–40 мм	т	120
2	Песок строительный	т	80
3	Цемент М400	т	25
4	Арматура А500С	т	4,2
5	Бетон В25	м³	18

Ведомость рабочих чертежей основного комплекта

Лист	Наименование	Примечание
1	Генеральный план. Ситуационный план. Разбивочный план	
2	Ведомости элементов благоустройства, покрытий, малых архитектурных форм, ограждений, освещения, озеленения, прочих работ, временных зданий и сооружений, потребности в материалах	
3	Ведомость рабочих чертежей основного комплекта. Ведомость ссылочных и прилагаемых документов. Спецификация элементов благоустройства	

Спецификация элементов благоустройства

Поз.	Наименование	Тип, марка	Ед. изм.	Кол-во	Масса ед., кг	Примечание
1	Скамья парковая	СП-1	шт.	12	38	
2	Урна для мусора	У-1	шт.	8	12	
3	Качели двойные	К-2	шт.	2	95	
4	Песочница	П-1	шт.	1	140	
5	Горка детская	Г-1	шт.	1	210	
6	Спортивный комплекс	СК-1	шт.	1	320	
7	Велопарковка	ВП-1	м.п.	24	6	
8	Ограждение сетчатое h=1,2 м	ОС-1,2	м.п.	180	9	
9	Ограждение сетчатое h=1,8 м	ОС-1,8	м.п.	120	11	
10	Ограждение сетчатое h=2,0 м	ОС-2,0	м.п.	60	12	

Узел 1. Сопряжение асфальтобетонного покрытия с газонной решеткой

Узел 2. Сопряжение резинового покрытия с бортовым камнем

Узел 3. Примыкание тротуарной плитки к фундаменту здания

Узел 4. Установка ограждения сетчатого на бетонном основании

Узел 5. Сопряжение газона с асфальтобетонным покрытием проезда

Узел 6. Сопряжение резинового покрытия с асфальтобетонным покрытием

Узел 7. Установка скамьи парковой на бетонном основании

Узел 8. Установка урны для мусора на бетонном основании

Узел 9. Сопряжение газона с тротуарной плиткой

Узел 10. Установка ограждения сетчатого h=2,0 м

Узел 11. Сопряжение асфальтобетонного покрытия с резиновым покрытием

Узел 12. Установка ограждения сетчатого h=1,8 м

Узел 13. Сопряжение газона с резиновым покрытием

Узел 14. Установка ограждения сетчатого h=1,2 м

Узел 15. Сопряжение асфальтобетонного покрытия с тротуарной плиткой

Узел 16. Установка ограждения сетчатого h=1,8 м

Узел 17. Сопряжение газона с асфальтобетонным покрытием

Узел 18. Установка ограждения сетчатого h=2,0 м

Узел 19. Сопряжение асфальтобетонного покрытия с газонной решеткой

Узел 20. Установка ограждения сетчатого h=1,2 м

Узел 21. Сопряжение резинового покрытия с бортовым камнем

Узел 22. Установка ограждения сетчатого h=1,8 м

Узел 23. Сопряжение газона с тротуарной плиткой

Узел 24. Установка ограждения сетчатого h=2,0 м

Узел 25. Сопряжение асфальтобетонного покрытия с газонной решеткой

Узел 26. Установка ограждения сетчатого h=1,2 м

Узел 27. Сопряжение резинового покрытия с бортовым камнем

Узел 28. Установка ограждения сетчатого h=1,8 м

Узел 29. Сопряжение газона с тротуарной плиткой

Узел 30. Установка ограждения сетчатого h=2,0 м

Узел 31. Сопряжение асфальтобетонного покрытия с газонной решеткой

Узел 32. Установка ограждения сетчатого h=1,2 м

Узел 33. Сопряжение резинового покрытия с бортовым камнем

Узел 34. Установка ограждения сетчатого h=1,8 м

Узел 35. Сопряжение газона с тротуарной плиткой

Узел 36. Установка ограждения сетчатого h=2,0 м

Узел 37. Сопряжение асфальтобетонного покрытия с газонной решеткой

Узел 38. Установка ограждения сетчатого h=1,2 м

Узел 39. Сопряжение резинового покрытия с бортовым камнем

Узел 40. Установка ограждения сетчатого h=1,8 м

Узел 41. Сопряжение газона с тротуарной плиткой

Узел 42. Установка ограждения сетчатого h=2,0 м

Узел 43. Сопряжение асфальтобетонного покрытия с газонной решеткой

Узел 44. Установка ограждения сетчатого h=1,2 м

Узел 45. Сопряжение резинового покрытия с бортовым камнем

Узел 46. Установка ограждения сетчатого h=1,8 м

Узел 47. Сопряжение газона с тротуарной плиткой

Узел 48. Установка ограждения сетчатого h=2,0 м

Узел 49. Сопряжение асфальтобетонного покрытия с газонной решеткой

Узел 50. Установка ограждения сетчатого h=1,2 м

Узел 51. Сопряжение резинового покрытия с бортовым камнем

Узел 52. Установка ограждения сетчатого h=1,8 м

Узел 53. Сопряжение газона с тротуарной плиткой

Узел 54. Установка ограждения сетчатого h=2,0 м

Узел 55. Сопряжение асфальтобетонного покрытия с газонной решеткой

Узел 56. Установка ограждения сетчатого h=1,2 м

Узел 57. Сопряжение резинового покрытия с бортовым камнем

Узел 58. Установка ограждения сетчатого h=1,8 м

Узел 59. Сопряжение газона с тротуарной плиткой

Узел 60. Установка ограждения сетчатого h=2,0 м

Узел 61. Сопряжение асфальтобетонного покрытия с газонной решеткой

Узел 62. Установка ограждения сетчатого h=1,2 м

Узел 63. Сопряжение резинового покрытия с бортовым камнем

Узел 64. Установка ограждения сетчатого h=1,8 м

Узел 65. Сопряжение газона с тротуарной плиткой

Узел 66. Установка ограждения сетчатого h=2,0 м

Узел 67. Сопряжение асфальтобетонного покрытия с газонной решеткой

Узел 68. Установка ограждения сетчатого h=1,2 м

Узел 69. Сопряжение резинового покрытия с бортовым камнем

Узел 70. Установка ограждения сетчатого h=1,8 м

Узел 71. Сопряжение газона с тротуарной плиткой

Узел 72. Установка ограждения сетчатого h=2,0 м

Узел 73. Сопряжение асфальтобетонного покрытия с газонной решеткой

Узел 74. Установка ограждения сетчатого h=1,2 м

Узел 75. Сопряжение резинового покрытия с бортовым камнем

Узел 76. Установка ограждения сетчатого h=1,8 м

Узел 77. Сопряжение газона с тротуарной плиткой

Узел 78. Установка ограждения сетчатого h=2,0 м

Узел 79. Сопряжение асфальтобетонного покрытия с газонной решеткой

Узел 80. Установка ограждения сетчатого h=1,2 м

Узел 81. Сопряжение резинового покрытия с бортовым камнем

Узел 82. Установка ограждения сетчатого h=1,8 м

Узел 83. Сопряжение газона с тротуарной плиткой

Узел 84. Установка ограждения сетчатого h=2,0 м

Узел 85. Сопряжение асфальтобетонного покрытия с газонной решеткой

Узел 86. Установка ограждения сетчатого h=1,2 м

Узел 87. Сопряжение резинового покрытия с бортовым камнем

Узел 88. Установка ограждения сетчатого h=1,8 м

Узел 89. Сопряжение газона с тротуарной плиткой

Узел 90. Установка ограждения сетчатого h=2,0 м

Узел 91. Сопряжение асфальтобетонного покрытия с газонной решеткой

Узел 92. Установка ограждения сетчатого h=1,2 м

Узел 93. Сопряжение резинового покрытия с бортовым камнем

Узел 94. Установка ограждения сетчатого h=1,8 м

Узел 95. Сопряжение газона с тротуарной плиткой

Узел 96. Установка ограждения сетчатого h=2,0 м

Узел 97. Сопряжение асфальтобетонного покрытия с газонной решеткой

Узел 98. Установка ограждения сетчатого h=1,2 м

Узел 99. Сопряжение резинового покрытия с бортовым камнем

Узел 100. Установка ограждения сетчатого h=1,8 м

Узел 101. Сопряжение газона с тротуарной плиткой

Узел 102. Установка ограждения сетчатого h=2,0 м

Узел 103. Сопряжение асфальтобетонного покрытия с газонной решеткой

Узел 104. Установка ограждения сетчатого h=1,2 м

Узел 105. Сопряжение резинового покрытия с бортовым камнем

Узел 106. Установка ограждения сетчатого h=1,8 м

Узел 107. Сопряжение газона с тротуарной плиткой

Узел 108. Установка ограждения сетчатого h=2,0 м

Узел 109. Сопряжение асфальтобетонного покрытия с газонной решеткой

Узел 110. Установка ограждения сетчатого h=1,2 м

Узел 111. Сопряжение резинового покрытия с бортовым камнем

Узел 112. Установка ограждения сетчатого h=1,8 м

Узел 113. Сопряжение газона с тротуарной плиткой

Узел 114. Установка ограждения сетчатого h=2,0 м

Узел 115. Сопряжение асфальтобетонного покрытия с газонной решеткой

Узел 116. Установка ограждения сетчатого h=1,2 м

Узел 117. Сопряжение резинового покрытия с бортовым камнем

Узел 118. Установка ограждения сетчатого h=1,8 м

Узел 119. Сопряжение газона с тротуарной плиткой

Узел 120. Установка ограждения сетчатого h=2,0 м

Узел 121. Сопряжение асфальтобетонного покрытия с газонной решеткой

Узел 122. Установка ограждения сетчатого h=1,2 м

Узел 123. Сопряжение резинового покрытия с бортовым камнем

Узел 124. Установка ограждения сетчатого h=1,8 м

Узел 125. Сопряжение газона с тротуарной плиткой

Узел 126. Установка ограждения сетчатого h=2,0 м

Узел 127. Сопряжение асфальтобетонного покрытия с газонной решеткой

Узел 128. Установка ограждения сетчатого h=1,2 м

Узел 129. Сопряжение резинового покрытия с бортовым камнем

Узел 130. Установка ограждения сетчатого h=1,8 м

Узел 131. Сопряжение газона с тротуарной плиткой

Узел 132. Установка ограждения сетчатого h=2,0 м

Узел 133. Сопряжение асфальтобетонного покрытия с газонной решеткой

Узел 134. Установка ограждения сетчатого h=1,2 м

Узел 135. Сопряжение резинового покрытия с бортовым камнем

Узел 136. Установка ограждения сетчатого h=1,8 м

Узел 137. Сопряжение газона с тротуарной плиткой

Узел 138. Установка ограждения сетчатого h=2,0 м

Узел 139. Сопряжение асфальтобетонного покрытия с газонной решеткой

Узел 140. Установка ограждения сетчатого h=1,2 м

Узел 141. Сопряжение резинового покрытия с бортовым камнем

Узел 142. Установка ограждения сетчатого h=1,8 м

Узел 143. Сопряжение газона с тротуарной плиткой

Узел 144. Установка ограждения сетчатого h=2,0 м

Узел 145. Сопряжение асфальтобетонного покрытия с газонной решеткой

Узел 146. Установка ограждения сетчатого h=1,2 м

Узел 147. Сопряжение резинового покрытия с бортовым камнем

Узел 148. Установка ограждения сетчатого h=1,8 м

Узел 149. Сопряжение газона с тротуарной плиткой

Узел 150. Установка ограждения сетчатого h=2,0 м

Узел 151. Сопряжение асфальтобетонного покрытия с газонной решеткой

Узел 152. Установка ограждения сетчатого h=1,2 м

Узел 153. Сопряжение резинового покрытия с бортовым камнем

Узел 154. Установка ограждения сетчатого h=1,8 м

Узел 155. Сопряжение газона с тротуарной плиткой

Узел 156. Установка ограждения сетчатого h=2,0 м

Узел 157. Сопряжение асфальтобетонного покрытия с газонной решеткой

Узел 158. Установка ограждения сетчатого h=1,2 м

Узел 159. Сопряжение резинового покрытия с бортовым камнем

Узел 160. Установка ограждения сетчатого h=1,8 м

Узел 161. Сопряжение газона с тротуарной плиткой

Узел 162. Установка ограждения сетчатого h=2,0 м

Узел 163. Сопряжение асфальтобетонного покрытия с газонной решеткой

Узел 164. Установка ограждения сетчатого h=1,2 м

Узел 165. Сопряжение резинового покрытия с бортовым камнем

Узел 166. Установка ограждения сетчатого h=1,8 м

Узел 167. Сопряжение газона с тротуарной плиткой

Узел 168. Установка ограждения сетчатого h=2,0 м

Узел 169. Сопряжение асфальтобетонного покрытия с газонной решеткой

Узел 170. Установка ограждения сетчатого h=1,2 м

Узел 171. Сопряжение резинового покрытия с бортовым камнем

Узел 172. Установка ограждения сетчатого h=1,8 м

Узел 173. Сопряжение газона с тротуарной плиткой

Узел 174. Установка ограждения сетчатого h=2,0 м

Узел 175. Сопряжение асфальтобетонного покрытия с газонной решеткой

Узел 176. Установка ограждения сетчатого h=1,2 м

Узел 177. Сопряжение резинового покрытия с бортовым камнем

Узел 178. Установка ограждения сетчатого h=1,8 м

Узел 179. Сопряжение газона с тротуарной плиткой

Узел 180. Установка ограждения сетчатого h=2,0 м

Узел 181. Сопряжение асфальтобетонного покрытия с газонной решеткой

Узел 182. Установка ограждения сетчатого h=1,2 м

Узел 183. Сопряжение резинового покрытия с бортовым камнем

Узел 184. Установка ограждения сетчатого h=1,8 м

Узел 185. Сопряжение газона с тротуарной плиткой

Узел 186. Установка ограждения сетчатого h=2,0 м

Узел 187. Сопряжение асфальтобетонного покрытия с газонной решеткой

Узел 188. Установка ограждения сетчатого h=1,2 м

Узел 189. Сопряжение резинового покрытия с бортовым камнем

Узел 190. Установка ограждения сетчатого h=1,8 м

Узел 191. Сопряжение газона с тротуарной плиткой

Узел 192. Установка ограждения сетчатого h=2,0 м

Узел 193. Сопряжение асфальтобетонного покрытия с газонной решеткой

Узел 194. Установка ограждения сетчатого h=1,2 м

Узел 195. Сопряжение резинового покрытия с бортовым камнем

Узел 196. Установка ограждения сетчатого h=1,8 м

Узел 197. Сопряжение газона с тротуарной плиткой

Узел 198. Установка ограждения сетчатого h=2,0 м

Узел 199. Сопряжение асфальтобетонного покрытия с газонной решеткой

Узел 200. Установка ограждения сетчатого h=1,2 м

Узел 201. Сопряжение резинового покрытия с бортовым камнем

Узел 202. Установка ограждения сетчатого h=1,8 м

Узел 203. Сопряжение газона с тротуарной плиткой

Узел 204. Установка ограждения сетчатого h=2,0 м

Узел 205. Сопряжение асфальтобетонного покрытия с газонной решеткой

Узел 206. Установка ограждения сетчатого h=1,2 м

Узел 207. Сопряжение резинового покрытия с бортовым камнем

Узел 208. Установка ограждения сетчатого h=1,8 м

Узел 209. Сопряжение газона с тротуарной плиткой

Узел 210. Установка ограждения сетчатого h=2,0 м

Узел 211. Сопряжение асфальтобетонного покрытия с газонной решеткой

Узел 212. Установка ограждения сетчатого h=1,2 м

Узел 213. Сопряжение резинового покрытия с бортовым камнем

Узел 214. Установка ограждения сетчатого h=1,8 м

Узел 215. Сопряжение газона с тротуарной плиткой

Узел 216. Установка ограждения сетчатого h=2,0 м

Узел 217. Сопряжение асфальтобетонного покрытия с газонной решеткой

Узел 218. Установка ограждения сетчатого h=1,2 м

Узел 219. Сопряжение резинового покрытия с бортовым камнем

Узел 220. Установка ограждения сетчатого h=1,8 м

Узел 221. Сопряжение газона с тротуарной плиткой

Узел 222. Установка ограждения сетчатого h=2,0 м

Узел 223. Сопряжение асфальтобетонного покрытия с газонной решеткой

Узел 224. Установка ограждения сетчатого h=1,2 м

Узел 225. Сопряжение резинового покрытия с бортовым камнем

Узел 226. Установка ограждения сетчатого h=1,8 м

Узел 227. Сопряжение газона с тротуарной плиткой

Узел 228. Установка ограждения сетчатого h=2,0 м

Узел 229. Сопряжение асфальтобетонного покрытия с газонной решеткой

Узел 230. Установка ограждения сетчатого h=1,2 м

Узел 231. Сопряжение резинового покрытия с бортовым камнем

Узел 232. Установка ограждения сетчатого h=1,8 м

Узел 233. Сопряжение газона с тротуарной плиткой

Узел 234. Установка ограждения сетчатого h=2,0 м

Узел 235. Сопряжение асфальтобетонного покрытия с газонной решеткой

Узел 236. Установка ограждения сетчатого h=1,2 м

Узел 237. Сопряжение резинового покрытия с бортовым камнем

Узел 238. Установка ограждения сетчатого h=1,8 м

Узел 239. Сопряжение газона с тротуарной плиткой

Узел 240. Установка ограждения сетчатого h=2,0 м

Узел 241. Сопряжение асфальтобетонного покрытия с газонной решеткой

Узел 242. Установка ограждения сетчатого h=1,2 м

Узел 243. Сопряжение резинового покрытия с бортовым камнем

Узел 244. Установка ограждения сетчатого h=1,8 м

Узел 245. Сопряжение газона с тротуарной плиткой

Узел 246. Установка ограждения сетчатого h=2,0 м

Узел 247. Сопряжение асфальтобетонного покрытия с газонной решеткой

Узел 248. Установка ограждения сетчатого h=1,2 м

Узел 249. Сопряжение резинового покрытия с бортовым камнем

Узел 250. Установка ограждения сетчатого h=1,8 м

Узел 251. Сопряжение газона с тротуарной плиткой

Узел 252. Установка ограждения сетчатого h=2,0 м

Узел 253. Сопряжение асфальтобетонного покрытия с газонной решеткой

Узел 254. Установка ограждения сетчатого h=1,2 м

Узел 255. Сопряжение резинового покрытия с бортовым камнем

Узел 256. Установка ограждения сетчатого h=1,8 м

Узел 257. Сопряжение газона с тротуарной плиткой

Узел 258. Установка ограждения сетчатого h=2,0 м

Узел 259. Сопряжение асфальтобетонного покрытия с газонной решеткой

Узел 260. Установка ограждения сетчатого h=1,2 м

Узел 261. Сопряжение резинового покрытия с бортовым камнем

Узел 262. Установка ограждения сетчатого h=1,8 м

Узел 263. Сопряжение газона с тротуарной плиткой

Узел 264. Установка ограждения сетчатого h=2,0 м

Узел 265. Сопряжение асфальтобетонного покрытия с газонной решеткой

Узел 266. Установка ограждения сетчатого h=1,2 м

Узел 267. Сопряжение резинового покрытия с бортовым камнем

Узел 268. Установка ограждения сетчатого h=1,8 м

Узел 269. Сопряжение газона с тротуарной плиткой

Узел 270. Установка ограждения сетчатого h=2,0 м

Узел 271. Сопряжение асфальтобетонного покрытия с газонной решеткой

Узел 272. Установка ограждения сетчатого h=1,2 м

Узел 273. Сопряжение резинового покрытия с бортовым камнем

Узел 274. Установка ограждения сетчатого h=1,8 м

Узел 275. Сопряжение газона с тротуарной плиткой

Узел 276. Установка ограждения сетчатого h=2,0 м

Узел 277. Сопряжение асфальтобетонного покрытия с газонной решеткой

Узел 278. Установка ограждения сетчатого h=1,2 м

Узел 279. Сопряжение резинового покрытия с бортовым камнем

Узел 280. Установка ограждения сетчатого h=1,8 м

Узел 281. Сопряжение газона с тротуарной плиткой

Узел 282. Установка ограждения сетчатого h=2,0 м

Узел 283. Сопряжение асфальтобетонного покрытия с газонной решеткой

Узел 284. Установка ограждения сетчатого h=1,2 м

Узел 285. Сопряжение резинового покрытия с бортовым камнем

Узел 286. Установка ограждения сетчатого h=1,8 м

Узел 287. Сопряжение газона с тротуарной плиткой

Узел 288. Установка ограждения сетчатого h=2,0 м

Узел 289. Сопряжение асфальтобетонного покрытия с газонной решеткой

Узел 290. Установка ограждения сетчатого h=1,2 м

Узел 291. Сопряжение резинового покрытия с бортовым камнем

Узел 292. Установка ограждения сетчатого h=1,8 м

Узел 293. Сопряжение газона с тротуарной плиткой

Узел 294. Установка ограждения сетчатого h=2,0 м

Узел 295. Сопряжение асфальтобетонного покрытия с газонной решеткой

Узел 296. Установка ограждения сетчатого h=1,2 м

Узел 297. Сопряжение резинового покрытия с бортовым камнем

Узел 298. Установка ограждения сетчатого h=1,8 м

Узел 299. Сопряжение газона с тротуарной плиткой

Узел 300. Установка ограждения сетчатого h=2,0 м

Узел 301. Сопряжение асфальтобетонного покрытия с газонной решеткой

Узел 302. Установка ограждения сетчатого h=1,2 м

Узел 303. Сопряжение резинового покрытия с бортовым камнем

Узел 304. Установка ограждения сетчатого h=1,8 м

Узел 305. Сопряжение газона с тротуарной плиткой

Узел 306. Установка ограждения сетчатого h=2,0 м

Узел 307. Сопряжение асфальтобетонного покрытия с газонной решеткой

Узел 308. Установка ограждения сетчатого h=1,2 м

Узел 309. Сопряжение резинового покрытия с бортовым камнем

Узел 310. Установка ограждения сетчатого h=1,8 м

Узел 311. Сопряжение газона с тротуарной плиткой

Узел 312. Установка ограждения сетчатого h=2,0 м

Узел 313. Сопряжение асфальтобетонного покрытия с газонной решеткой

Узел 314. Установка ограждения сетчатого h=1,2 м

Узел 315. Сопряжение резинового покрытия с бортовым камнем

Узел 316. Установка ограждения сетчатого h=1,8 м

Узел 317. Сопряжение газона с тротуарной плиткой

Узел 318. Установка ограждения сетчатого h=2,0 м

Узел 319. Сопряжение асфальтобетонного покрытия с газонной решеткой

Узел 320. Установка ограждения сетчатого h=1,2 м

Узел 321. Сопряжение резинового покрытия с бортовым камнем

Узел 322. Установка ограждения сетчатого h=1,8 м

Узел 323. Сопряжение газона с тротуарной плиткой

Узел 324. Установка ограждения сетчатого h=2,0 м

Узел 325. Сопряжение асфальтобетонного покрытия с газонной решеткой

Узел 326. Установка ограждения сетчатого h=1,2 м

Узел 327. Сопряжение резинового покрытия с бортовым камнем

Узел 328. Установка ограждения сетчатого h=1,8 м

Узел 329. Сопряжение газона с тротуарной плиткой

Узел 330. Установка ограждения сетчатого h=2,0 м

Узел 331. Сопряжение асфальтобетонного покрытия с газонной решеткой

Узел 332. Установка ограждения сетчатого h=1,2 м

Узел 333. Сопряжение резинового покрытия с бортовым камнем

Узел 334. Установка ограждения сетчатого h=1,8 м

Узел 335. Сопряжение газона с тротуарной плиткой

Узел 336. Установка ограждения сетчатого h=2,0 м

Узел 337. Сопряжение асфальтобетонного покрытия с газонной решеткой

Узел 338. Установка ограждения сетчатого h=1,2 м

Узел 339. Сопряжение резинового покрытия с бортовым камнем

Узел 340. Установка ограждения сетчатого h=1,8 м

Узел 341. Сопряжение газона с тротуарной плиткой

Узел 342. Установка ограждения сетчатого h=2,0 м

Узел 343. Сопряжение асфальтобетонного покрытия с газонной решеткой

Узел 344. Установка ограждения сетчатого h=1,2 м

Узел 345. Сопряжение резинового покрытия с бортовым камнем

Узел 346. Установка ограждения сетчатого h=1,8 м

Узел 347. Сопряжение газона с тротуарной плиткой

Узел 348. Установка ограждения сетчатого h=2,0 м

Узел 349. Сопряжение асфальтобетонного покрытия с газонной решеткой

Узел 350. Установка ограждения сетчатого h=1,2 м

Узел 351. Сопряжение резинового покрытия с бортовым камнем

Узел 352. Установка ограждения сетчатого h=1,8 м

Узел 353. Сопряжение газона с тротуарной плиткой

Узел 354. Установка ограждения сетчатого h=2,0 м

Узел 355. Сопряжение асфальтобетонного покрытия с газонной решеткой

Узел 356. Установка ограждения сетчатого h=1,2 м

Узел 357. Сопряжение резинового покрытия с бортовым камнем

Узел 358. Установка ограждения сетчатого h=1,8 м

Узел 359. Сопряжение газона с тротуарной плиткой

Узел 360. Установка ограждения сетчатого h=2,0 м

Узел 361. Сопряжение асфальтобетонного покрытия с газонной решеткой

Узел 362. Установка ограждения сетчатого h=1,2 м

Узел 363. Сопряжение резинового покрытия с бортовым камнем

Узел 364. Установка ограждения сетчатого h=1,8 м

Узел 365. Сопряжение газона с тротуарной плиткой

Узел 366. Установка ограждения сетчатого h=2,0 м

Узел 367. Сопряжение асфальтобетонного покрытия с газонной решеткой

Узел 368. Установка ограждения сетчатого h=1,2 м

Узел 369. Сопряжение резинового покрытия с бортовым камнем

Узел 370. Установка ограждения сетчатого h=1,8 м

Узел 371. Сопряжение газона с тротуарной плиткой

Узел 372. Установка ограждения сетчатого h=2,0 м

Узел 373. Сопряжение асфальтобетонного покрытия с газонной решеткой

Узел 374. Установка ограждения сетчатого h=1,2 м

Узел 375. Сопряжение резинового покрытия с бортовым камнем

Узел 376. Установка ограждения сетчатого h=1,8 м

Узел 377. Сопряжение газона с тротуарной плиткой

Узел 378. Установка ограждения сетчатого h=2,0 м

Узел 379. Сопряжение асфальтобетонного покрытия с газонной решеткой

Узел 380. Установка ограждения сетчатого h=1,2 м

Узел 381. Сопряжение резинового покрытия с бортовым камнем

Узел 382. Установка ограждения сетчатого h=1,8 м

Узел 383. Сопряжение газона с тротуарной плиткой

Узел 384. Установка ограждения сетчатого h=2,0 м

Узел 385. Сопряжение асфальтобетонного покрытия с газонной решеткой

Узел 386. Установка ограждения сетчатого h=1,2 м

Узел 387. Сопряжение резинового покрытия с бортовым камнем

Узел 388. Установка ограждения сетчатого h=1,8 м

Узел 389. Сопряжение газона с тротуарной плиткой

Узел 390. Установка ограждения сетчатого h=2,0 м

Узел 391. Сопряжение асфальтобетонного покрытия с газонной решеткой

Узел 392. Установка ограждения сетчатого h=1,2 м

Узел 393. Сопряжение резинового покрытия с бортовым камнем

Узел 394. Установка ограждения сетчатого h=1,8 м

Узел 395. Сопряжение газона с тротуарной плиткой

Узел 396. Установка ограждения сетчатого h=2,0 м

Узел 397. Сопряжение асфальтобетонного покрытия с газонной решеткой

Узел 398. Установка ограждения сетчатого h=1,2 м

Узел 399. Сопряжение резинового покрытия с бортовым камнем

Узел 400. Установка ограждения сетчатого h=1,8 м

Узел 401. Сопряжение газона с тротуарной плиткой

Узел 402. Установка ограждения сетчатого h=2,0 м

Узел 403. Сопряжение асфальтобетонного покрытия с газонной решеткой

Узел 404. Установка ограждения сетчатого h=1,2 м

Узел 405. Сопряжение резинового покрытия с бортовым камнем

Узел 406. Установка ограждения сетчатого h=1,8 м

Узел 407. Сопряжение газона с тротуарной плиткой

Узел 408. Установка ограждения сетчатого h=2,0 м

Узел 409. Сопряжение асфальтобетонного покрытия с газонной решеткой

Узел 410. Установка ограждения сетчатого h=1,2 м

Узел 411. Сопряжение резинового покрытия с бортовым камнем

Узел 412. Установка ограждения сетчатого h=1,8 м

Узел 413. Сопряжение газона с тротуарной плиткой

Узел 414. Установка ограждения сетчатого h=2,0 м

Узел 415. Сопряжение асфальтобетонного покрытия с газонной решеткой

Узел 416. Установка ограждения сетчатого h=1,2 м

Узел 417. Сопряжение резинового покрытия с бортовым камнем

Узел 418. Установка ограждения сетчатого h=1,8 м

Узел 419. Сопряжение газона с тротуарной плиткой

Узел 420. Установка ограждения сетчатого h=2,0 м

Узел 421. Сопряжение асфальтобетонного покрытия с газонной решеткой

Узел 422. Установка ограждения сетчатого h=1,2 м

Узел 423. Сопряжение резинового покрытия с бортовым камнем

Узел 424. Установка ограждения сетчатого h=1,8 м

Узел 425. Сопряжение газона с тротуарной плиткой

Узел 426. Установка ограждения сетчатого h=2,0 м

Узел 427. Сопряжение асфальтобетонного покрытия с газонной решеткой

Узел 428. Установка ограждения сетчатого h=1,2 м

Узел 429. Сопряжение резинового покрытия с бортовым камнем

Узел 430. Установка ограждения сетчатого h=1,8 м

Узел 431. Сопряжение газона с тротуарной плиткой

Узел 432. Установка ограждения сетчатого h=2,0 м

Узел 433. Сопряжение асфальтобетонного покрытия с газонной решеткой

Узел 434. Установка ограждения сетчатого h=1,2 м

Узел 435. Сопряжение резинового покрытия с бортовым камнем

Узел 436. Установка ограждения сетчатого h=1,8 м

Узел 437. Сопряжение газона с тротуарной плиткой

Узел 438. Установка ограждения сетчатого h=2,0 м

Узел 439. Сопряжение асфальтобетонного покрытия с газонной решеткой

Узел 440. Установка ограждения сетчатого h=1,2 м

Узел 441. Сопряжение резинового покрытия с бортовым камнем

Узел 442. Установка ограждения сетчатого h=1,8 м

Узел 443. Сопряжение газона с тротуарной плиткой

Узел 444. Установка ограждения сетчатого h=2,0 м

Узел 445. Сопряжение асфальтобетонного покрытия с газонной решеткой

Узел 446. Установка ограждения сетчатого h=1,2 м

Узел 447. Сопряжение резинового покрытия с бортовым камнем

Узел 448. Установка ограждения сетчатого h=1,8 м

Узел 449. Сопряжение газона с тротуарной плиткой

Узел 450. Установка ограждения сетчатого h=2,0 м

Узел 451. Сопряжение асфальтобетонного покрытия с газонной решеткой

Узел 452. Установка ограждения сетчатого h=1,2 м

Узел 453. Сопряжение резинового покрытия с бортовым камнем

Узел 454. Установка ограждения сетчатого h=1,8 м

Узел 455. Сопряжение газона с тротуарной плиткой

Узел 456. Установка ограждения сетчатого h=2,0 м

Узел 457. Сопряжение асфальтобетонного покрытия с газонной решеткой

Узел 458. Установка ограждения сетчатого h=1,2 м

Узел 459. Сопряжение резинового покрытия с бортовым камнем

Узел 460. Установка ограждения сетчатого h=1,8 м

Узел 461. Сопряжение газона с тротуарной плиткой

Узел 462. Установка ограждения сетчатого h=2,0 м

Узел 463. Сопряжение асфальтобетонного покрытия с газонной решеткой

Узел 464. Установка ограждения сетчатого h=1,2 м

Узел 465. Сопряжение резинового покрытия с бортовым камнем

Узел 466. Установка ограждения сетчатого h=1,8 м

Узел 467. Сопряжение газона с тротуарной плиткой

Узел 468. Установка ограждения сетчатого h=2,0 м

Узел 469. Сопряжение асфальтобетонного покрытия с газонной решеткой

Узел 470. Установка ограждения сетчатого h=1,2 м

Узел 471. Сопряжение резинового покрытия с бортовым камнем

Узел 472. Установка ограждения с

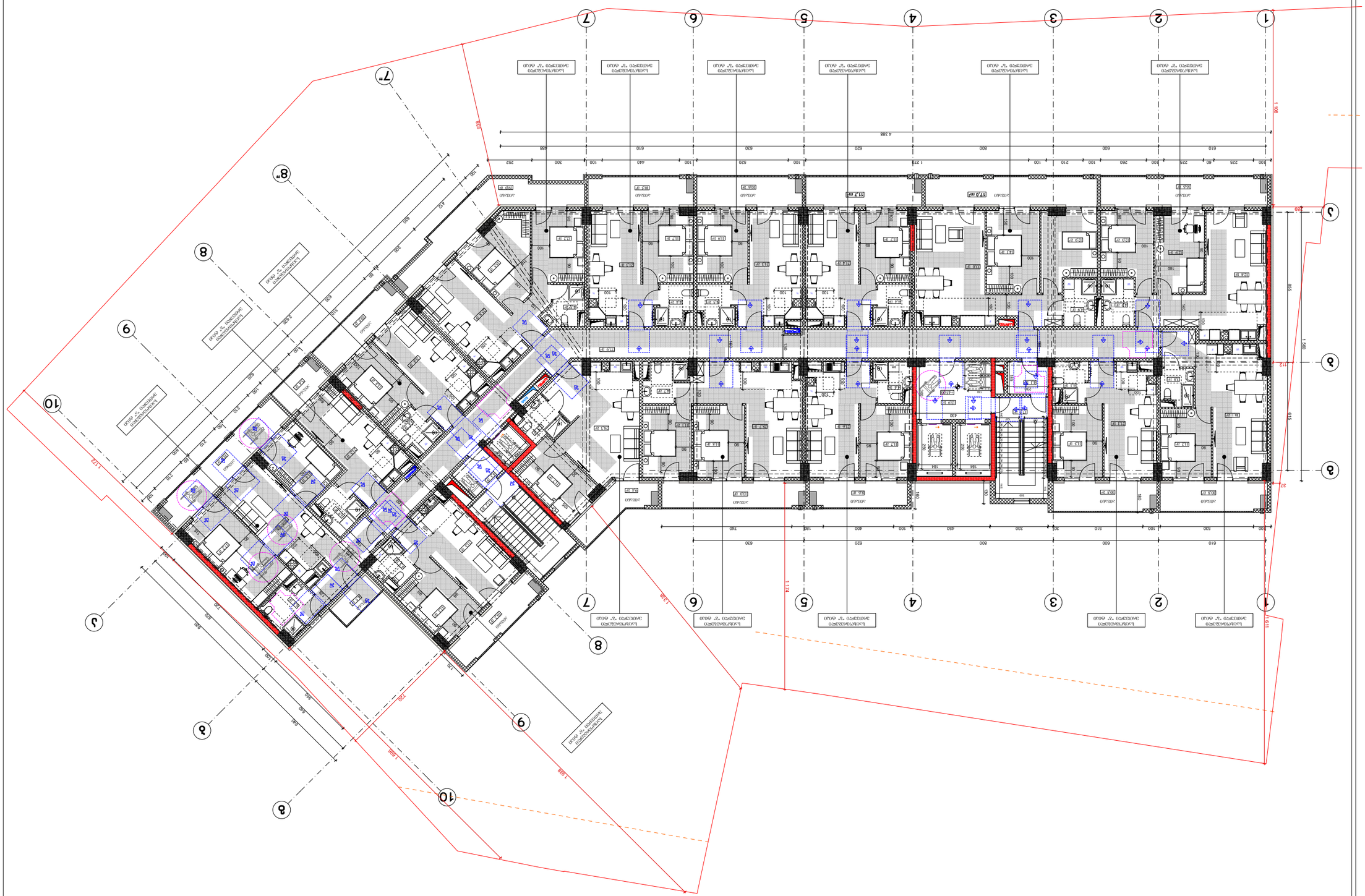
1
2
3
4
5
6
7
8
9
10
1 100
1 960
1 174
1 720
1 808
1 808
1 720
1 174
1 960
1 100
915
915
915

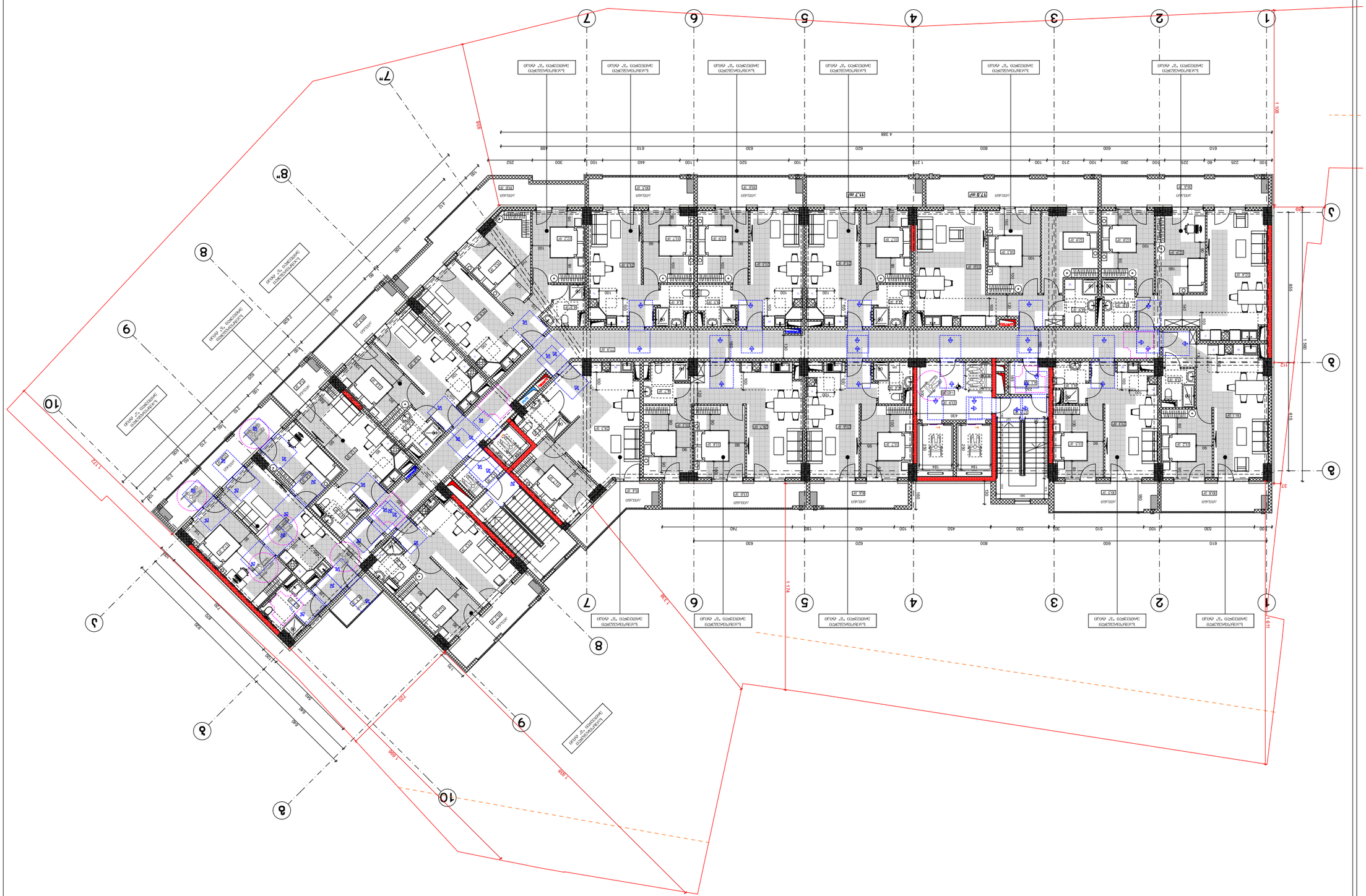
1
2
3
4
5
6
7
8
9
10
1 100
1 960
1 174
1 619
1 720
1 808
1 938
1 174
1 619
1 720
1 808
1 938
4 388
1 100
956
615

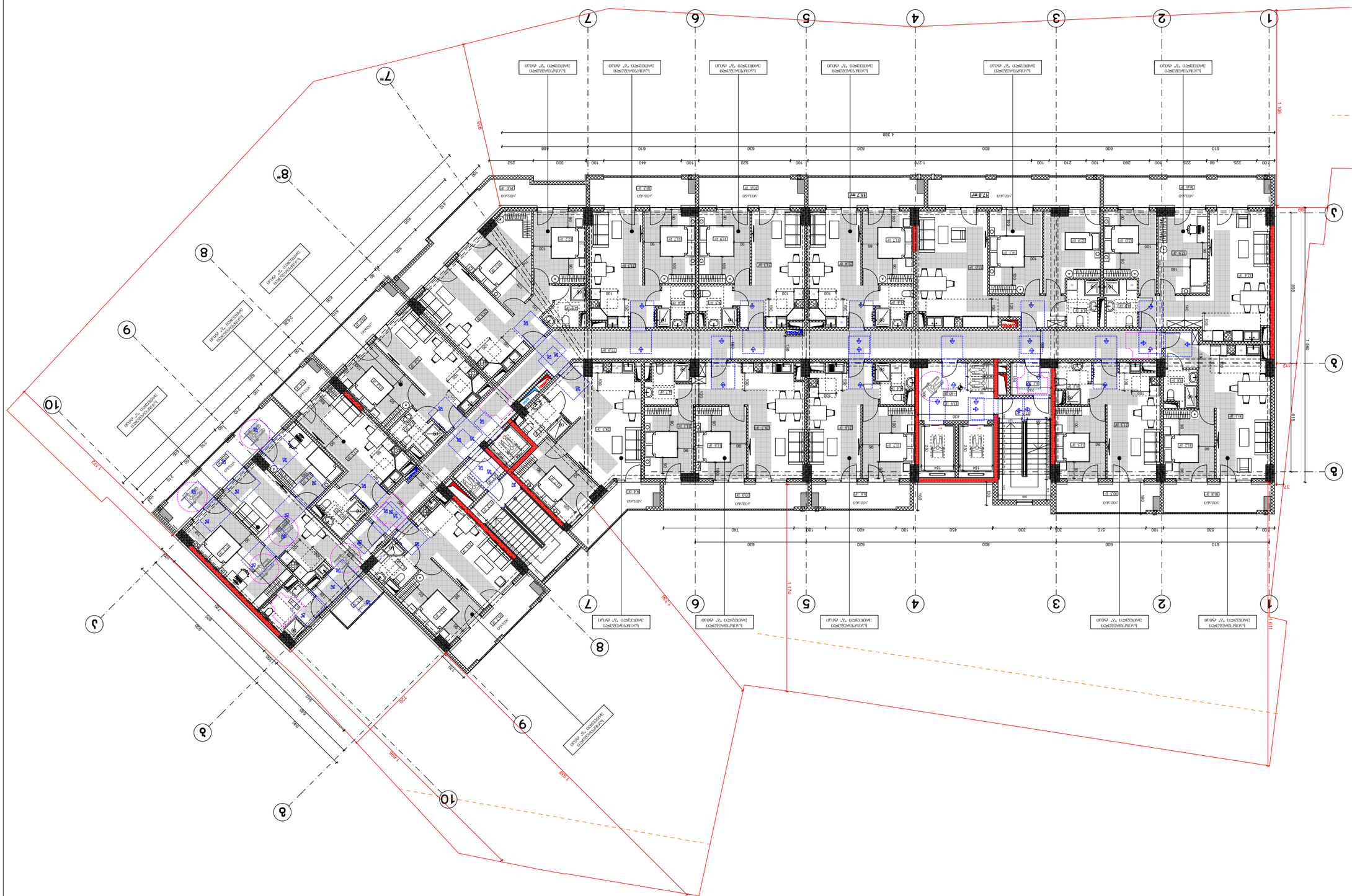
1
2
3
4
5
6
7
8
9
10
1 100
1 960
1 174
1 720
1 808
1 808
1 720
1 174
1 960
1 100
4 388
17.7 m
17.0 m
Ламбрекен "С" сред. 0.52м
Ламбрекен "С" сред. 0.52м
Ламбрекен "С" сред. 0.52м

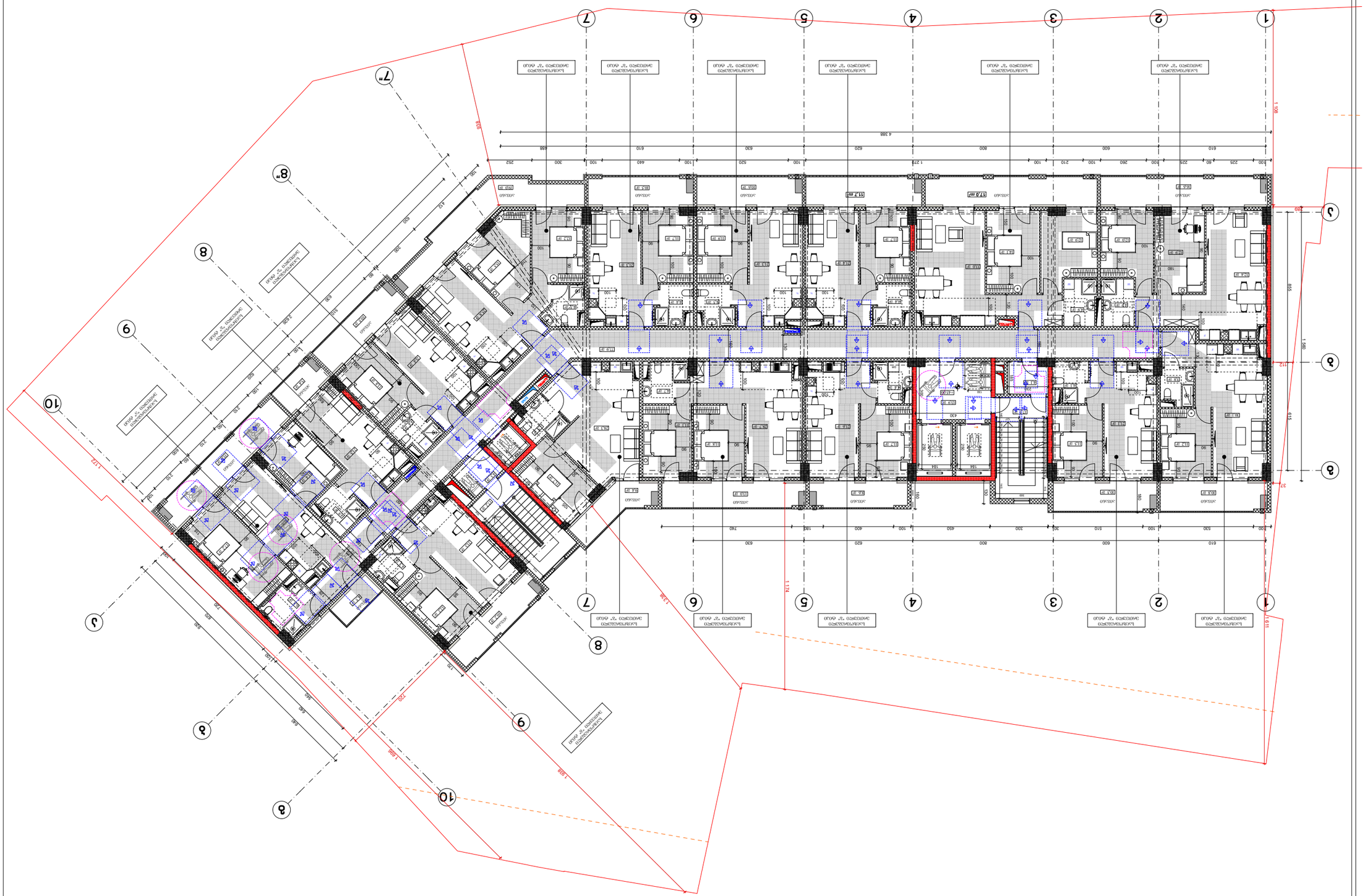
1
2
3
4
5
6
7
8
9
10
1 100
1 960
1 174
1 619
1 720
1 808
1 938
1 720
1 808
1 938
1 174
1 619
1 960
1 100
4 388
4 388

Объект	Многоквартирный жилой дом №2-4-ОЛ в жилом районе «Ольховка» (6-й этап, 16/13) по ул. 01.12.08.016.049
Стадия	Этап	Лист
Проектная документация		
Раздел проектной документации		
Наименование раздела		
Стадия	Лист	Листов
Изм.	Кол.уч.	Дата		
ГИП		09.02.2024	1:200
Н.контр.			
Разраб.	А-3		А-000

Генеральный план. Схема планировочной организации земельного участка. Благоустройство территории. Вертикальная планировка территории. Сводный план инженерных сетей. Схема организации рельефа. Ведомость малых архитектурных форм. Экспликация зданий и сооружений. Ведомость элементов благоустройства. Ведомость покрытий. Ведомость ограждений. Ведомость элементов озеленения. Ведомость объемов работ. Ведомость дорожных знаков. Ведомость искусственного освещения. Ведомость оборудования детских площадок. Ведомость оборудования спортивных площадок. Ведомость оборудования площадок для выгула собак. Ведомость оборудования площадок для отдыха взрослого населения. Ведомость оборудования площадок для хозяйственных целей. Ведомость оборудования площадок для стоянки автомобилей. Ведомость оборудования площадок для мусоросборников. Ведомость оборудования площадок для сушки белья. Ведомость оборудования площадок для чистки ковров. Ведомость оборудования площадок для выгула собак. Ведомость оборудования площадок для отдыха взрослого населения. Ведомость оборудования площадок для хозяйственных целей. Ведомость оборудования площадок для стоянки автомобилей. Ведомость оборудования площадок для мусоросборников. Ведомость оборудования площадок для сушки белья. Ведомость оборудования площадок для чистки ковров.

Ведомость элементов благоустройства

Ведомость покрытий

Ведомость ограждений

Ведомость элементов озеленения

Ведомость объемов работ

Ведомость дорожных знаков

Ведомость искусственного освещения

Ведомость оборудования детских площадок

Ведомость оборудования спортивных площадок

Ведомость оборудования площадок для выгула собак

Ведомость оборудования площадок для отдыха взрослого населения

Ведомость оборудования площадок для хозяйственных целей

Ведомость оборудования площадок для стоянки автомобилей

Ведомость оборудования площадок для мусоросборников

Ведомость оборудования площадок для сушки белья

Ведомость оборудования площадок для чистки ковров

Экспликация зданий и сооружений

Ведомость малых архитектурных форм

Схема организации рельефа

Сводный план инженерных сетей

Вертикальная планировка территории

Благоустройство территории. Генеральный план. Схема планировочной организации земельного участка

Изм. | Кол.уч. | Лист | № док. | Подп. | Дата

Многоквартирный жилой дом №2-4-ОЛ в жилом районе «Ольховка» (6-й этап, 16/13) по ул. 01.12.08.016.049

Стадия | Лист | Листов

Проектная документация

Раздел проектной документации

Наименование раздела

Стадия | Лист | Листов

Разраб. | | | 09.02.2024 | 1:200

Н.контр. | | | | |

ГИП | | | | А-000

ნიშანი პიქტოგრამებით, ამობურცული ნიშნებით და ბრაილით
განთავსდება
მისაწვდომ ტუალეტებთან კარის მომიჯნავედ

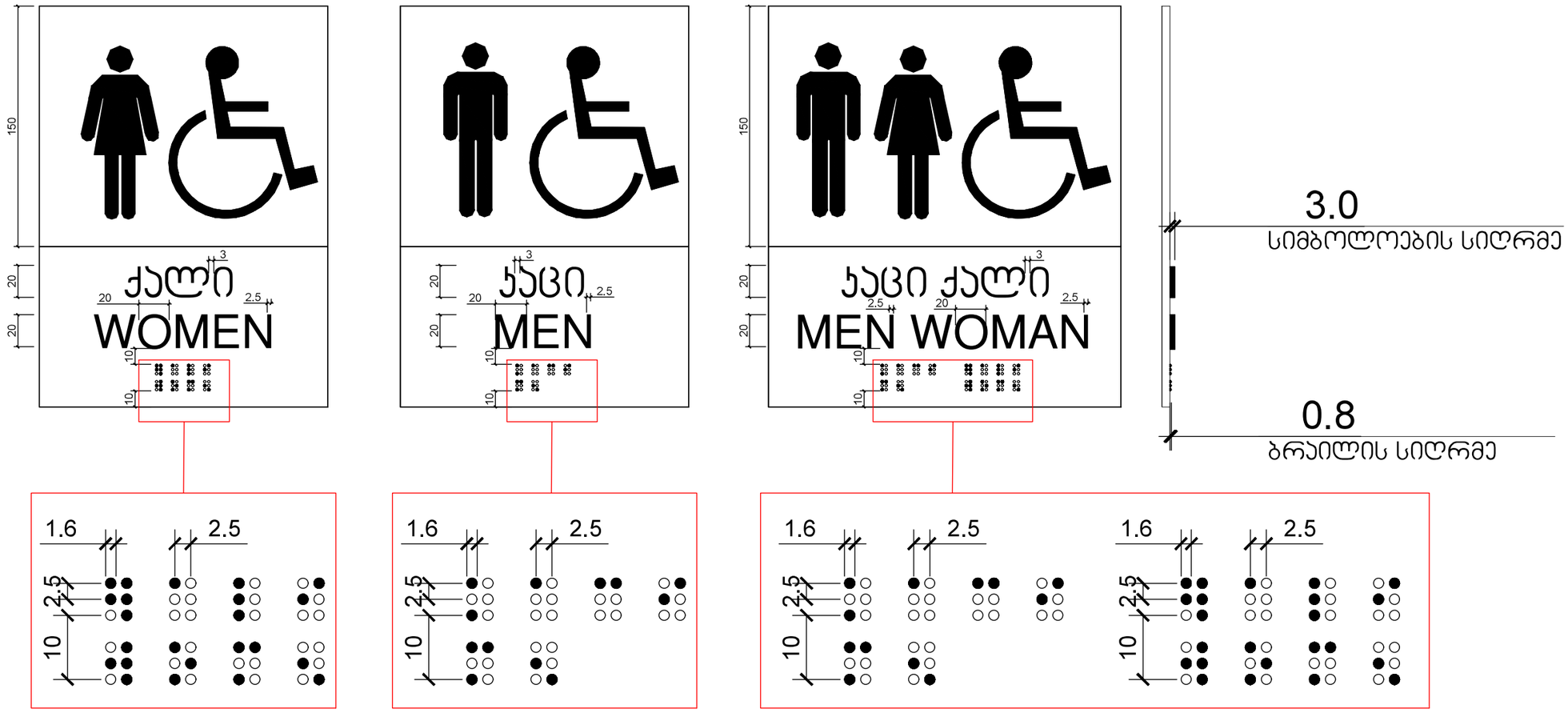

გასასვლელის განათებული ნიშანი

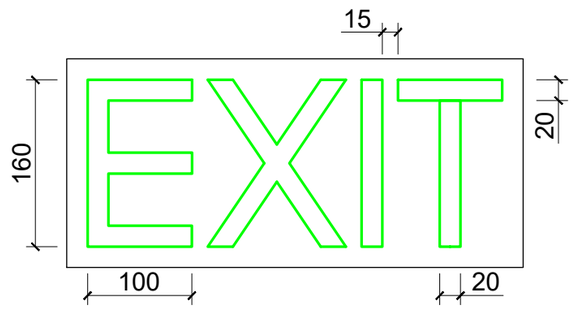

განათებული ნიშანი თავშესაფრის ფართობთან მიმავალ ჯართან

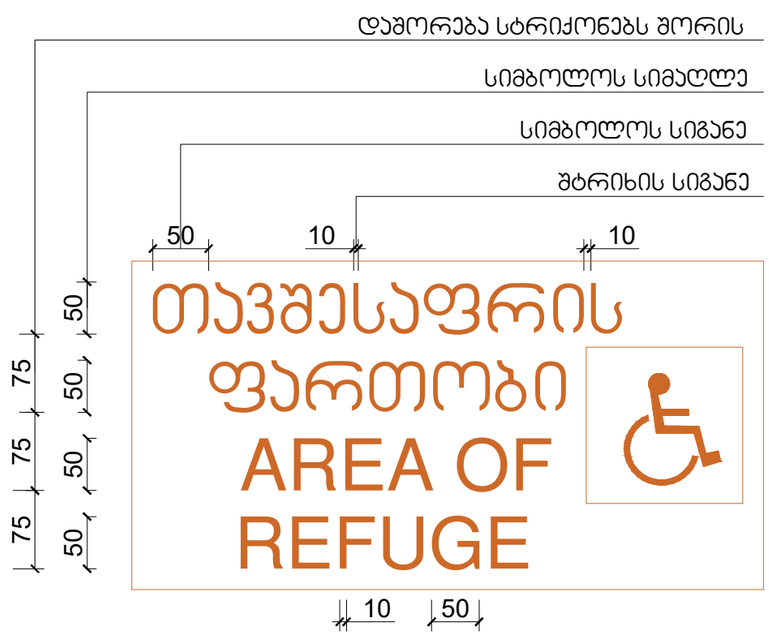

ნიშანი ამობურცული სიმბოლოებით და ბრაილით გზა-ჯიბის შესასვლელთან და გარეთ გამავალ ყველა ჯართან

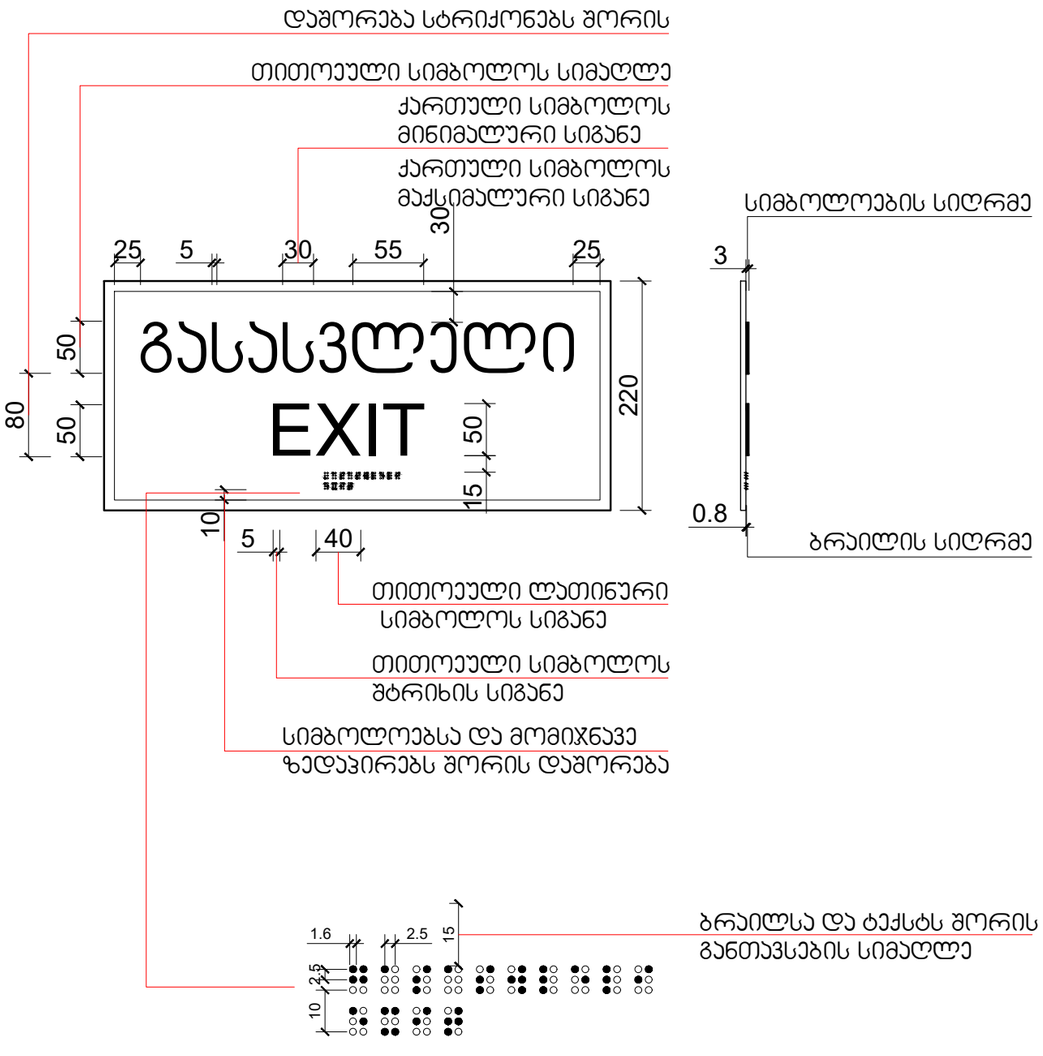

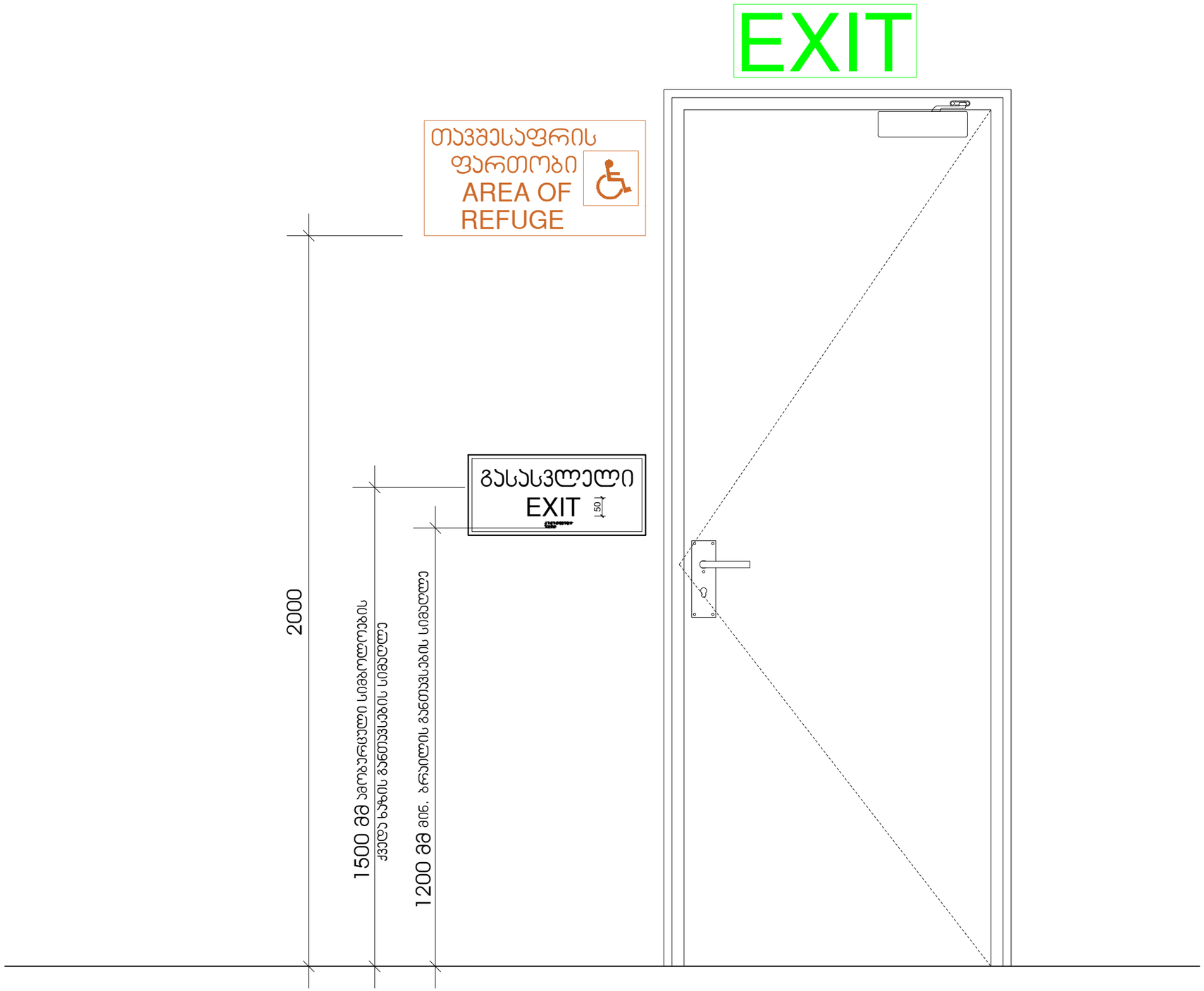
EXIT
თავშესაფრის
ფართობი
AREA OF
REFUGE
გასასვლელი
EXIT
150
2000
1500 მმ ამოზარდული სიმაღლეების
ქვედა ნაწილის განთავსების სიმაღლე
1200 მმ მინ. ბრაილის განთავსების სიმაღლე

ნიშანი განთავსდება
გზა-ჯიხის საზღვრებში ჯარის მომიჯნავედ

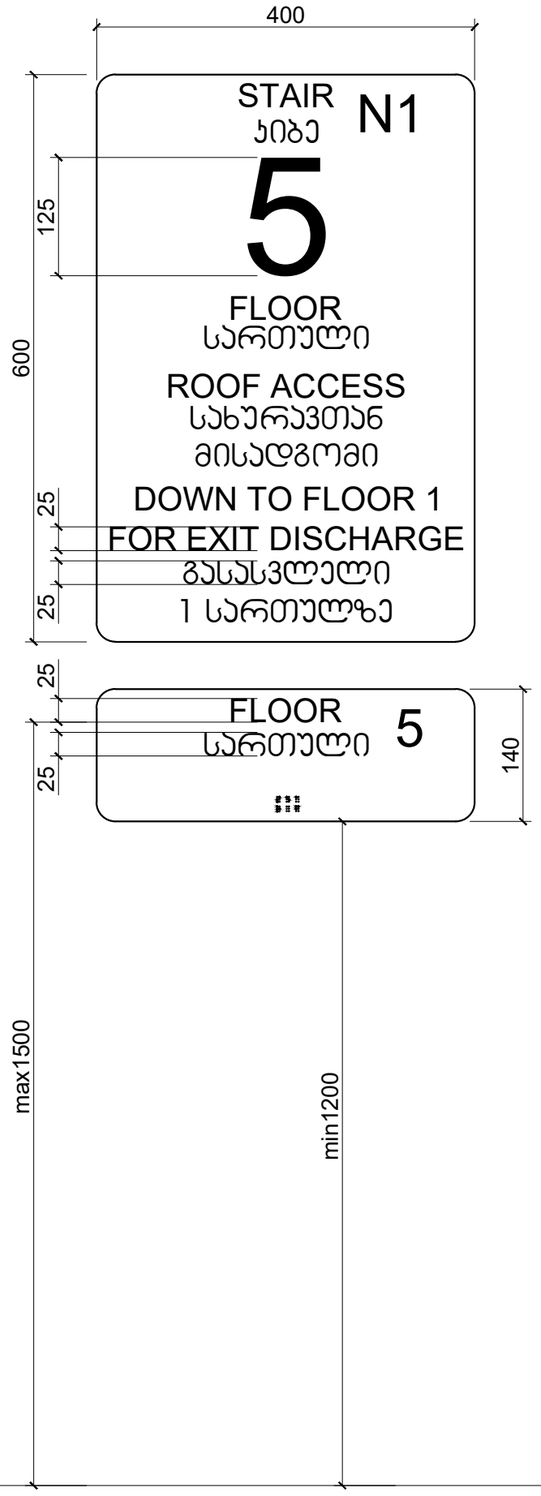

ნიშანი განთავსდება
გზა-ჯიხის საზღვრებში ჯარის მომიჯნავედ

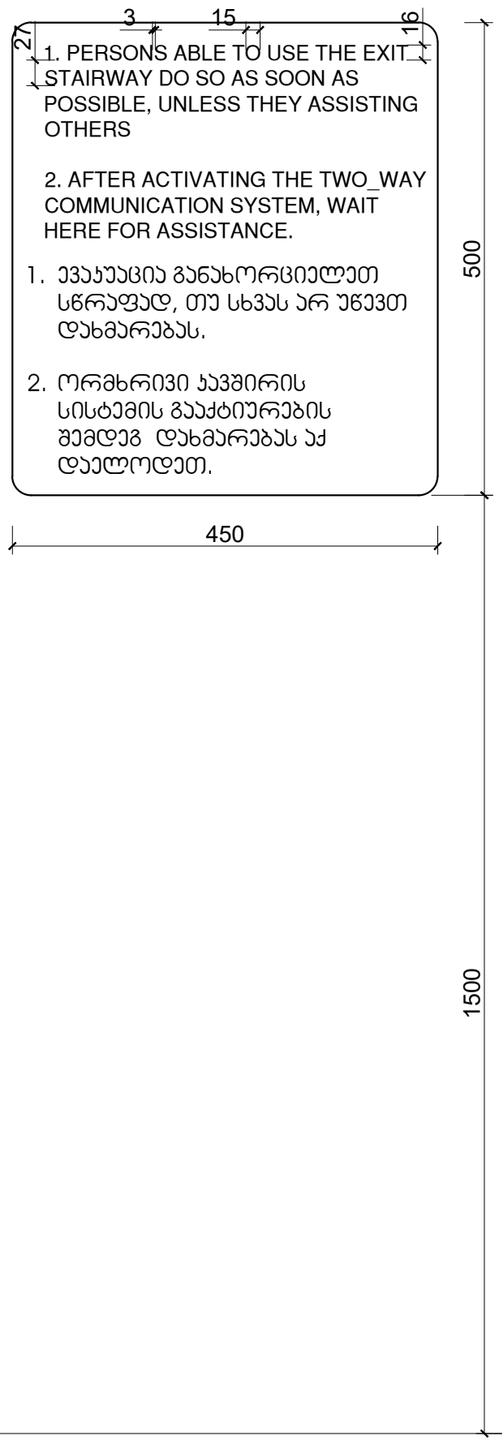

ნიშანი განთავსდება
გარე მისაწვდომ ავტოსადგომთან

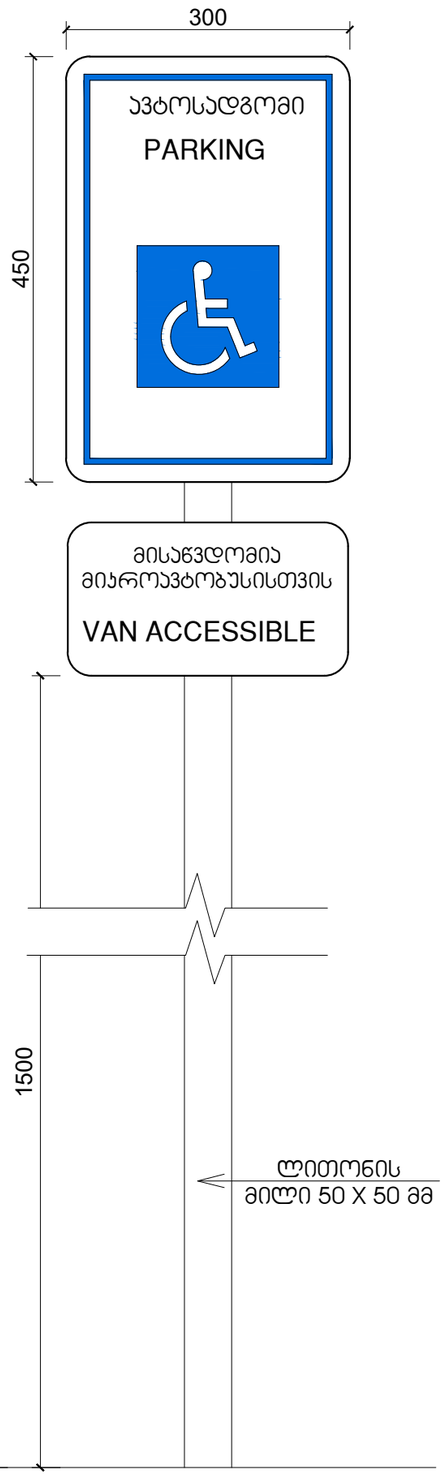

ნიშანი განთავსდება
შიგა მისაწვდომ ავტოსადგომთან

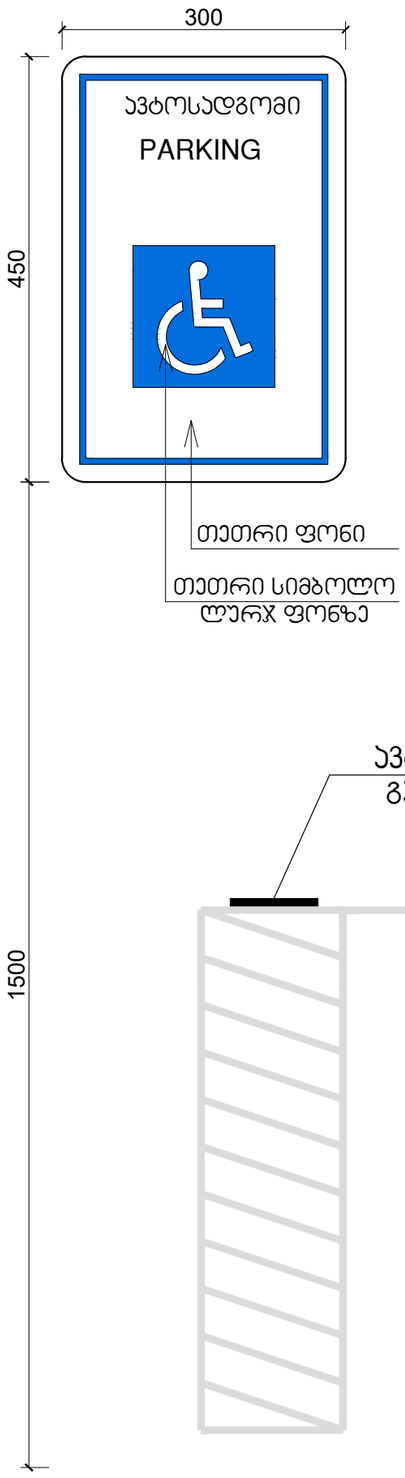

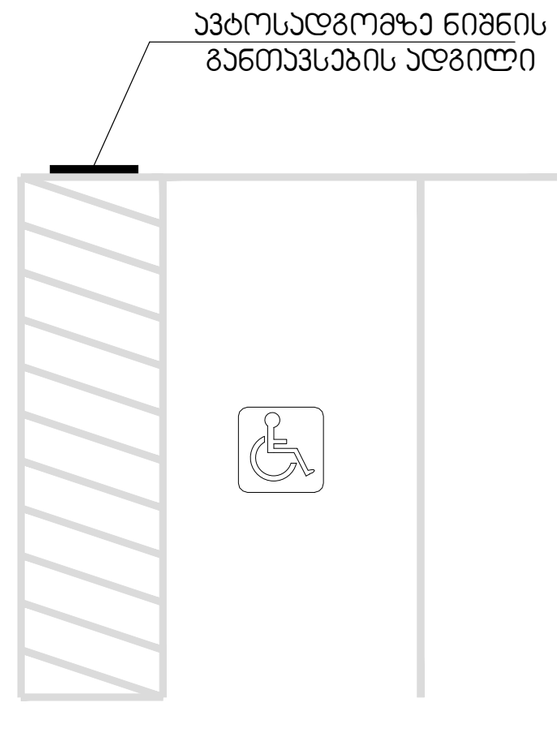

მისაწვდომი ტუალეტი საოფისე სივრცეში

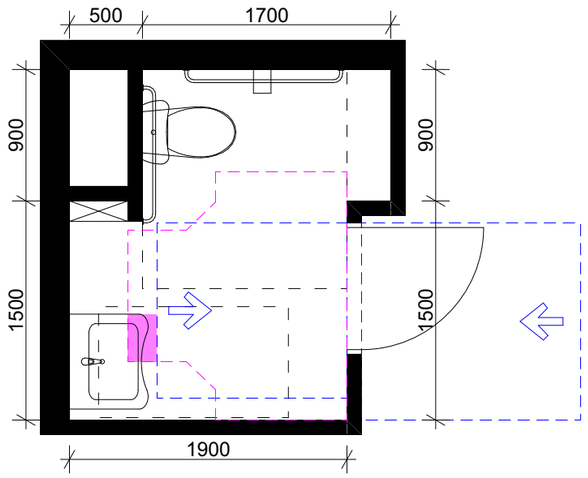

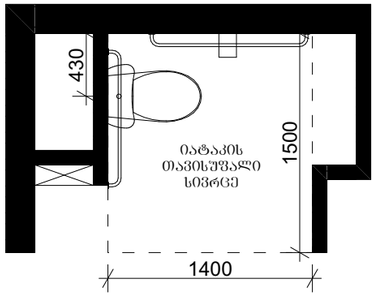

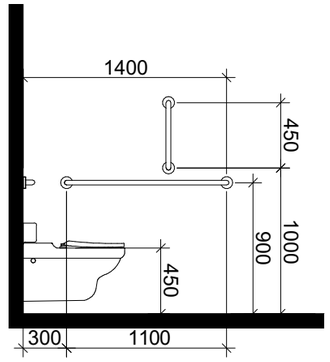

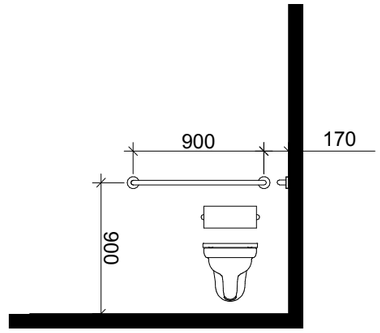

ხელსაბანის მდებარეობა

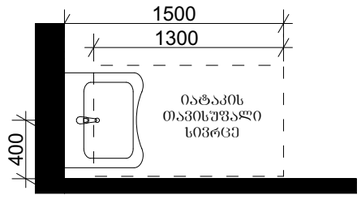

თავისუფალი სივრცე ფეხის ფალანგისათვის

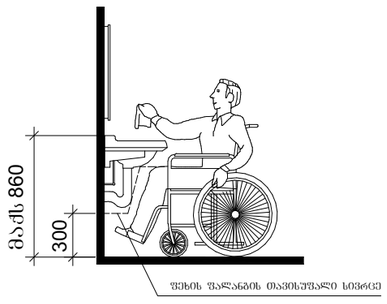

T-ფორმის მოსატრიალებელი სივრცე ვარიანტი 3

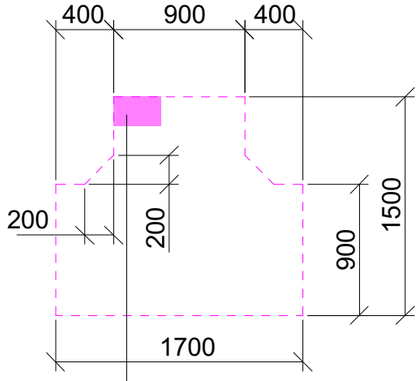

304.3.2.2 ქვეთავით დასაშვები გადაფარვა

თავისუფალი სივრცე კართან მანევრირებისთვის

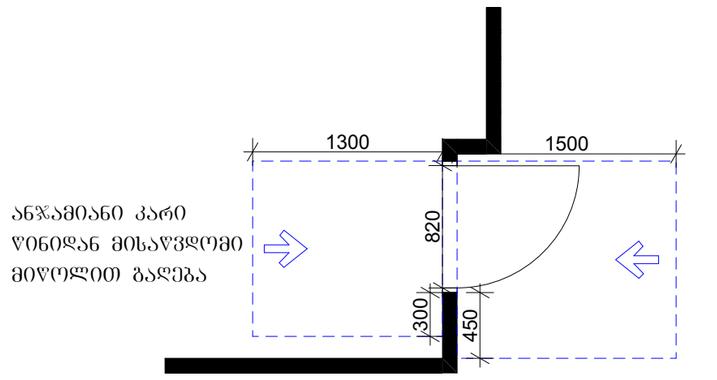

მისაწვდომი ტუალეტი საოფისე სივრცეში

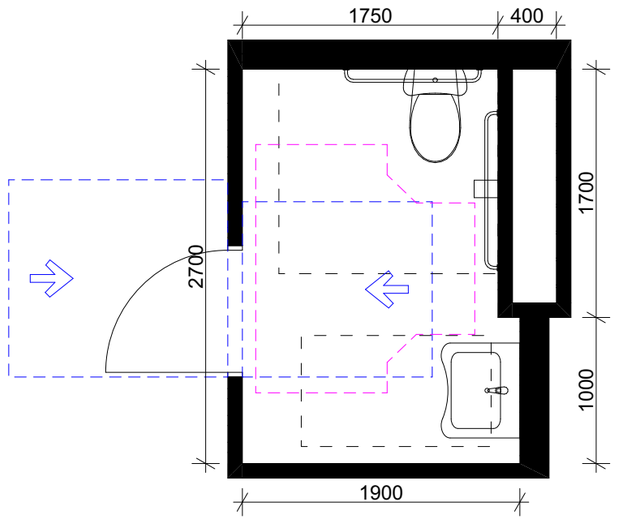

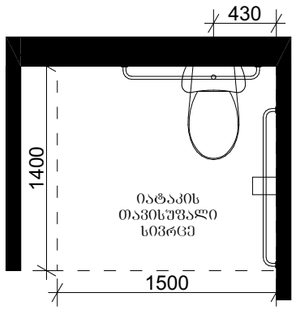

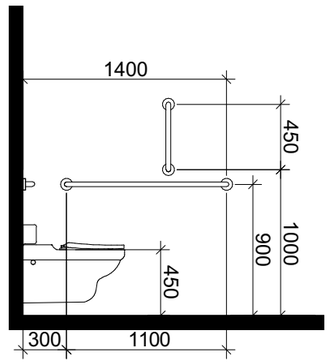

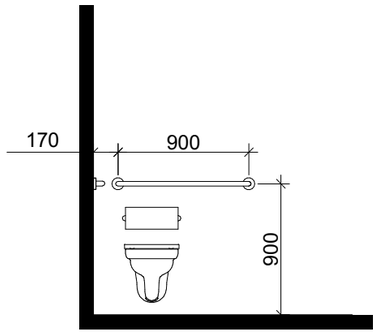

ხელსაბანის მდებარეობა

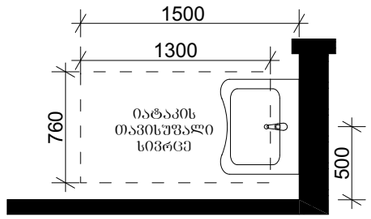

თავისუფალი სივრცე ფეხის ფალანგისათვის

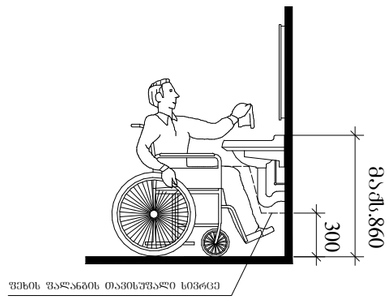

T-ფორმის მოსატრიალებელი სივრცე ვარიანტი 3

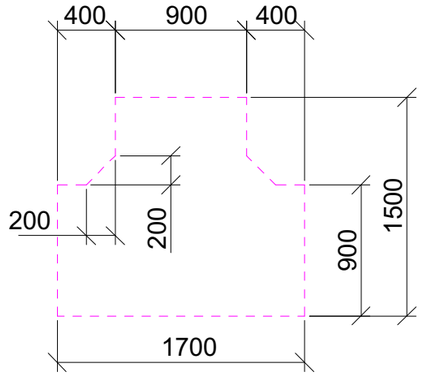

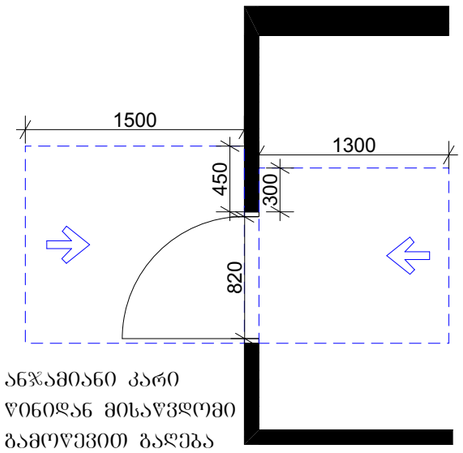

ანჯამიანი კარი
ღიობიდან მისაწვდომი
გამოწევით გაღება

ანჯამიანი კარი
ღიობიდან მისაწვდომი
მიწოლით გაღება

მისაწვდომი ტუალეტი სავაჭრო სივრცეში

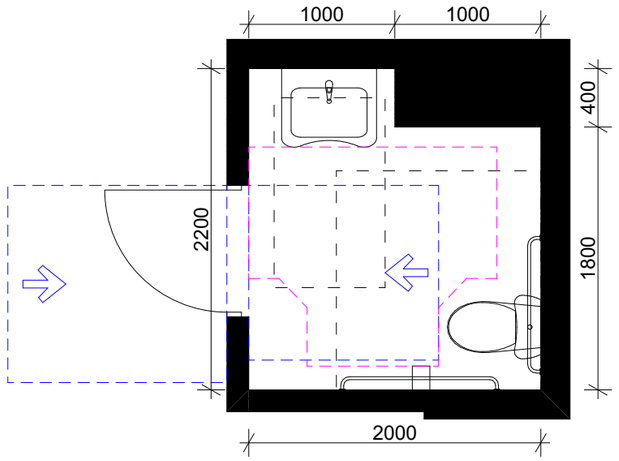

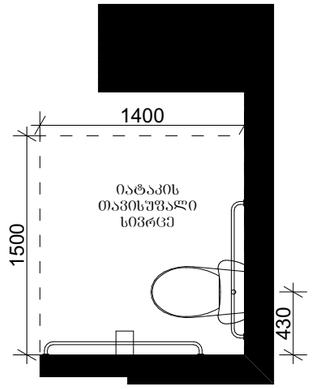

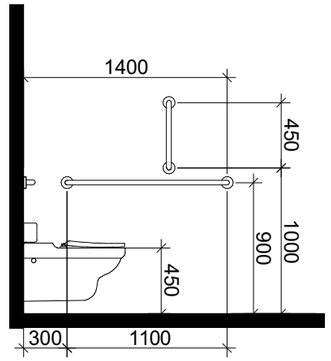

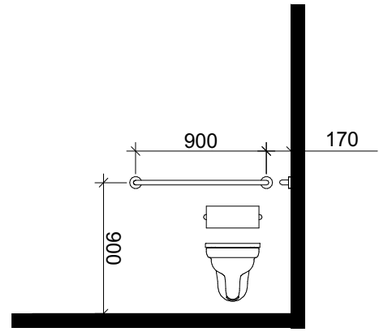

ხელსაბანის მდებარეობა

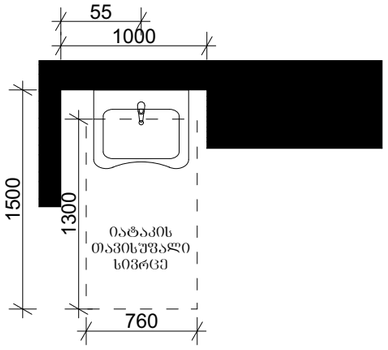

თავისუფალი სივრცე ფეხის ფალანგისათვის

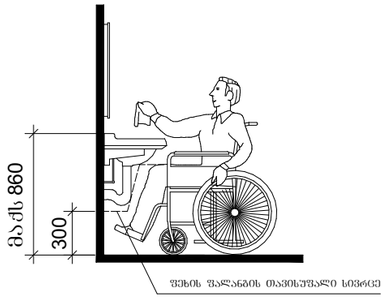

T-ფორმის მოსატრიალებელი სივრცე ვარიანტი 3

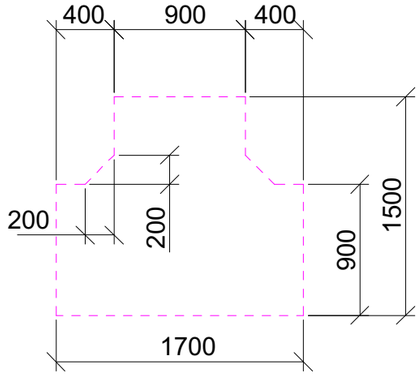

თავისუფალი სივრცე კართან მანევრირებისთვის

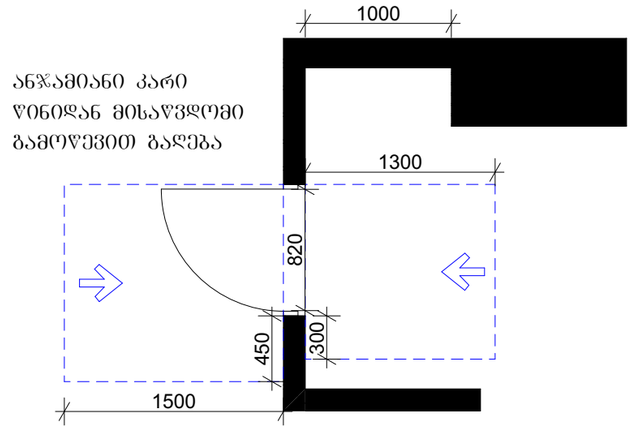

მისაწვდომი ტუალეტი სავაჭრო სივრცეში

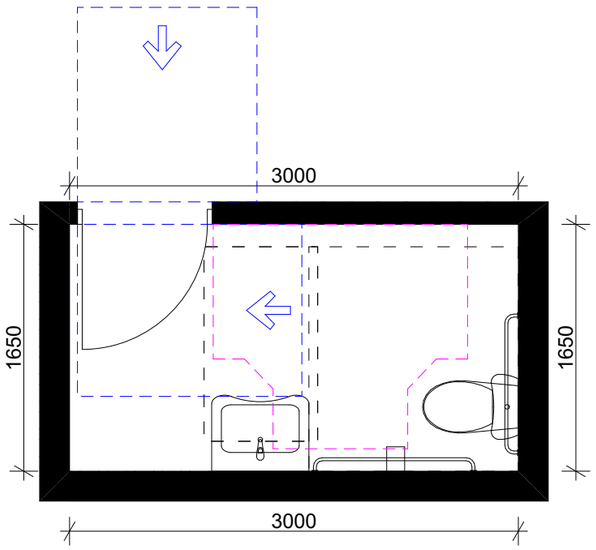

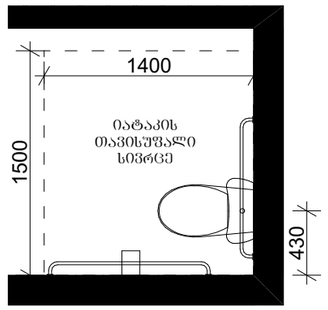

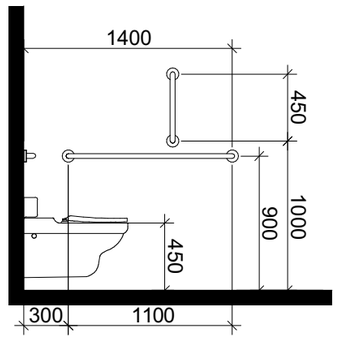

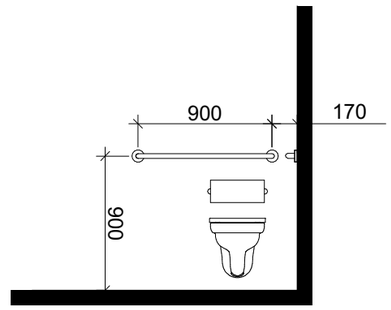

ხელსაბანის მდებარეობა

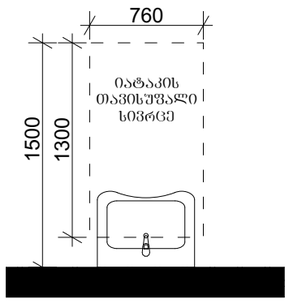

თავისუფალი სივრცე ფეხის ფალანგისათვის

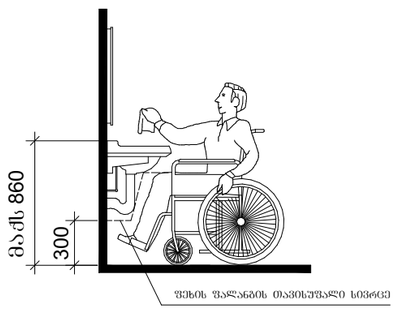

T-ფორმის მოსატრიალებელი სივრცე ვარიანტი 3

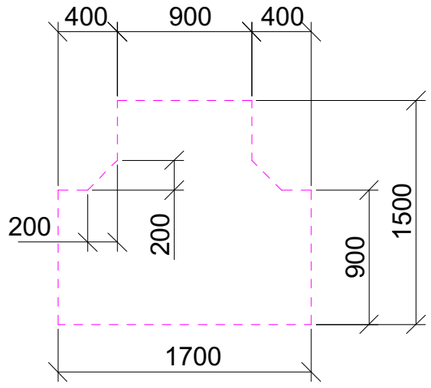

თავისუფალი სივრცე კართან მანევრირებისთვის

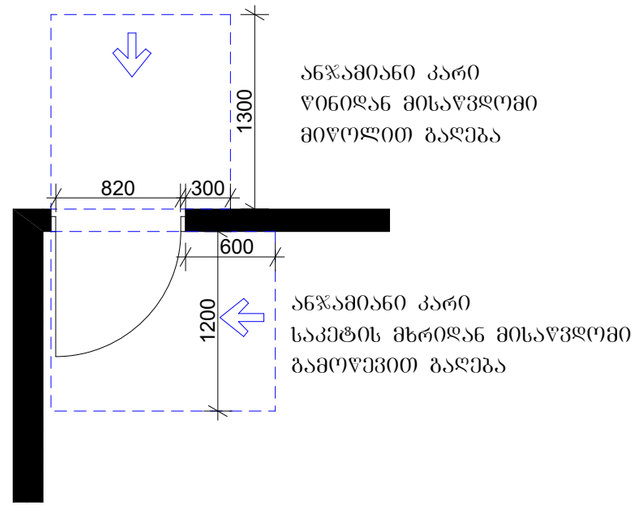

მისაწვდომი ტუალეტი "ა" ტიპის ერთეულში

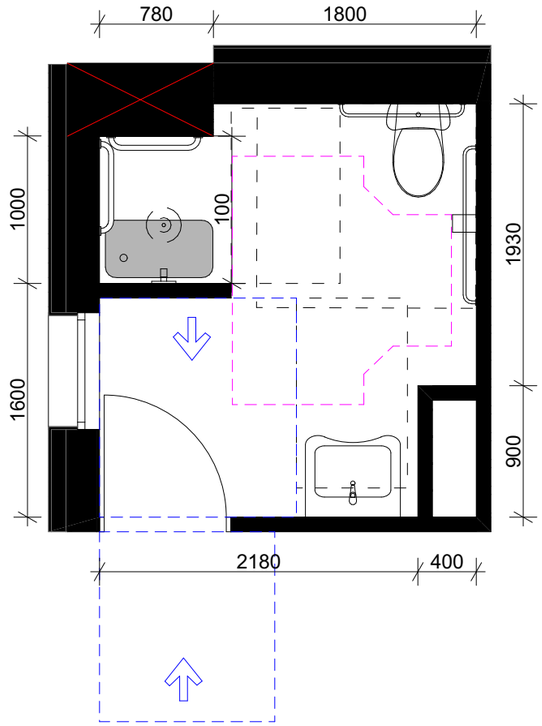

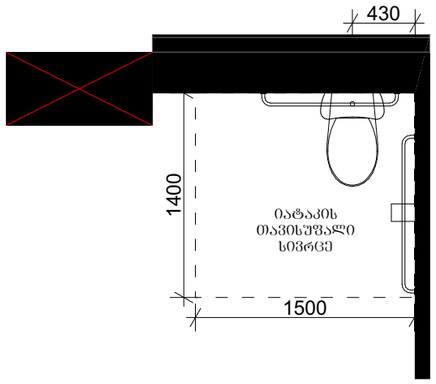

უნიტაზის ხელმოსაჭიდი ძელების (საჭიროების შემთხვევაში) მდებარეობა

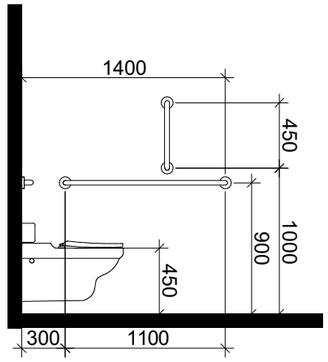

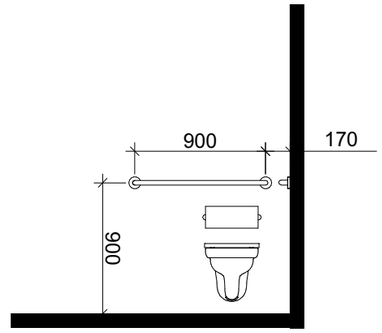

ხელსაბანის მდებარეობა

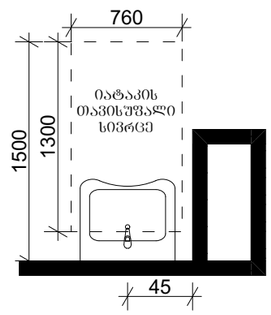

თავისუფალი სივრცე ფეხის ფალანგისათვის

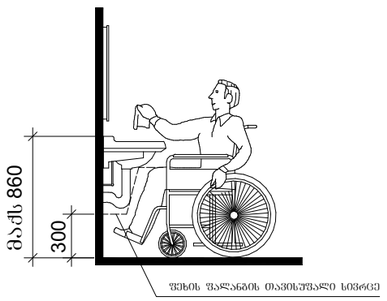

სტანდარტული შესაბორებლის არმქონე საშხაპე

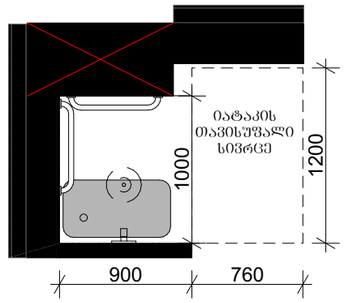

ხელმოსაჭიდი ძელების მდებარეობა

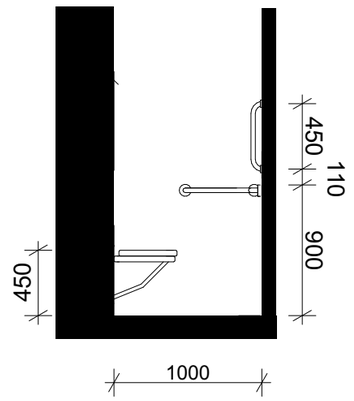

მისაწვდომი ტუალეტი "ა" ტიპის ერთეულში

თავისუფალი სივრცე კართან მანევრირებისათვის

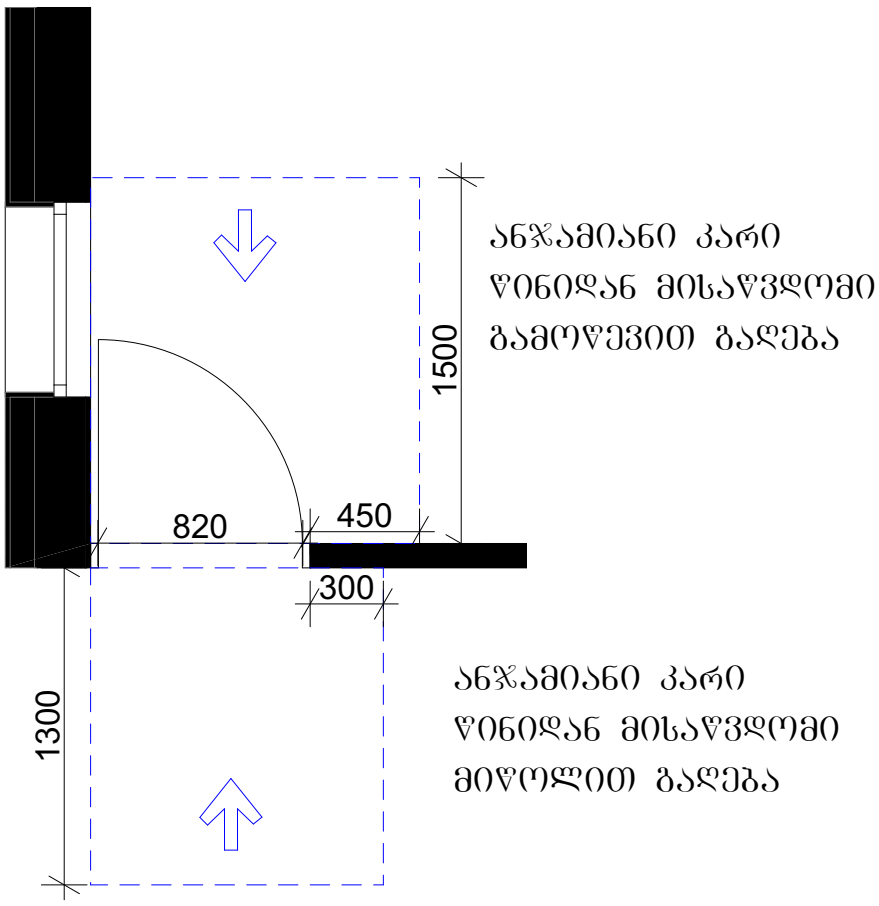

T-ფორმის მოსატრიალებელი

სივრცე ვარიანტი 3

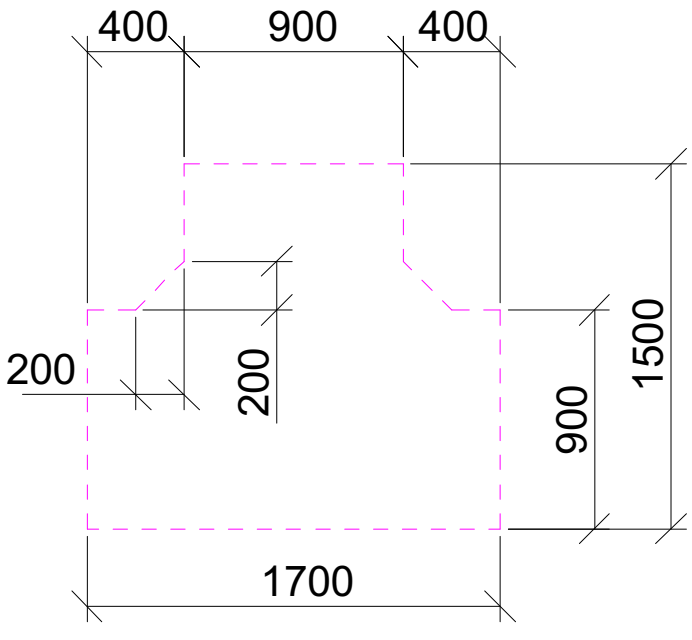

მისაღვდომი სვლაგეზის ზედაპირის ფრაგმენტი

