№ რიგზე	ნახაზების დასახელება	№ ფურცლის
1	ნახაზების უწყისი, განმარტებითი ბარათი	კ-1
2	ჩასატანებელი დეტალის ჩდ-1 განლაგების გეგმა ნ0შნ. 8.06 და 9.36	კ-2
3	ჩასატანებელი დეტალის ჩდ-1 განლაგება ნ0შნ. 8.06 და 9.36 კვანძი კვ-1; ჩასატანებელი დეტალი ჩდ-1	კ-3
4	ლითონისა და ხის კონსტრუქციების განლაგების გეგმა ნ0შნ. 12.26	კ-4
5	ლითონისა და ხის კონსტრუქციების განლაგება ნ0შნ. 12.26 ჭრილი A–A; ფრაგმენტი ფრ-1--ფრ-4; კვეთი 1-1–3-3	კ-5
6	ნივნივების განლაგების გეგმა	კ-6
7	ნივნივების განლაგება ჭრილი B-B; ფრაგმენტი ფრ-1; ფრ-2 და ფრ-3	კ-7

- პირობითი საპროექტო ნიშნული 0.00 -- არის პირველი სართულის იატაკის დონე.
- სამშენებლო კლიმატოლოგია (Სნ 01.05-08)

ქარის წნევა (ნორმატიული)	85კგ/მ2
თოვლი (ნორმატიული)	50 კგ/მ2

- მშენებლობის დროს ყველა ცვლილება, რომელიც შეხა პროექტში, აუცილებლად შეთანხმებული უნდა იქნას საპროექტო ორგანიზაციასთან (პროექტის ავტორთან).
- სამშენებლო მასალებისა და სამუშაოების წარმოების ხარისხის კონტროლი:
სამშენებლო მოედანზე აუცილებელია განხორციელდეს სამშენებლო მასალების სისტემატური კონტროლი მათი ვარგისიანობის შესახებ. შემოწმდეს შემოზიდული მასალების ხარისხის დამადასტურებელი საბუთები და სერთიფიკატები.
ბეტონის სამუშაოების შესრულებისას მშრალი და ცხელი კლიმატის პირობებში, როდესაც ტემპერატურა აღემატება 25 გრადუსს ცელსიუსით და ფარდობითი ტენიანობა ნაკლებია 50%-ზე, საჭიროა გამოყენებული იქნას ცემენტი, რომლის სამარკო სიმტკიცე არანაკლებ 20%-ით სჭარბობს ბეტონის საპროექტო მარკას.
ახლად ჩაწყობილი ბეტონი დაცული უნდა იქნას მექანიკური დაზიანებებისაგან, მზის სხივების პირდაპირი მოხვედრისაგან, ყინვისაგან, ქარისგან. პროექტში მითითებული სიმტკიცის 75%-ის მიღწევამდე ბეტონის სტრუქტურა ადვილად იმსხვრევა. აქედან გამომდინარე აღნიშნული სიმტკიცის აკრეფამდე აუცილებელია მკაცრად დაცული იქნას ტემპერატურისა და ტენიანობის რეჟიმი.
- ანტიკოროზიული და ხანძარსაწინააღმდეგო დაცვა განხორციელდეს მოქმედი სამშენებლო ნორმებისა და წესების შესაბამისად.
- უსაფრთხოება: მშენებლობის პროცესი წარიმართოს სამშენებლო ნორმებისა და წესების მოთხოვნების შესაბამისად და მკაცრად იქნას დაცული უსაფრთხოების წესები.

კონსტრუქციული ნაწილის განმარტებითი ბარათი

პროქტის კონსტრუქტორი: თ. ქვრივიშვილი

კონსტრუქციული ნაწილის მუშა პროექტი დამუშავებულია ვიზუალური დათვალიერებისა და არქიტექტურული ნახაზების მიხედვით.
- ობიექტის დასახელება: შ.პ.ს "უნიდექსის" ორსართულიანი შენობა;
- ობიექტის მისამართი: ქ. თბილისი, აღმაშენებლის გამზ. №126;
- შენობებისა და ნაგებობების პასუხისმგებლობის დონე ГОСТ 27751-88 მიხედვით: –II (ნორმალური);
- სეისმიური დარაიონებიოს მიხედვით სამშენებლო მოედნის სეისმიურობა -- 8 ბალი;
- შენობის სართულიანობა და გეომეტრიული ზომები: შენობა გეგმაში სწორკუთხა მოხაზულობისაა. იგი ორსართულიანია.
- მზიდი კონსტრუქციები: შენობის ძირითად მზიდ ელემენტს წარმოადგენს აგურით ნაშენი მზიდი კედლები. შენობას გააჩნია ანტისეისმიური რკინაბეტონის სარტყელი.
- პროექტი ითვალისწინებს შენობის სახურავის რეკონსტრუქციას. კერძოთდ არსებული სახურავის დემონტაჟს, მანსარდის სართულის დაშენებას.
- ლითონის კონსტრუქციებში გამოყენებულია ლითონის ცხლადგაგლინული ფოლადის პროფილები (ორტესებრი, შველერი, კუთხოვანა, ფურცლები).
- შენობის სახურავი ოთხქანობიანია, ხის ნივნივებზე მეტალოკრამიტის დახურვით. ხის მასალა აუცილებელია იყოს გამომშრალი და დამუშავებული ხანძარსაწინააღმდეგო და ანტისეპტიკური ხსნარებით.

	შ.პ.ს. „თბილქალაქპროექტი"		ქ. თბილისი, დავით აღმაშენებლის გამზირი №126, შ.პ.ს. "უნიდექტი"-ს კუთვნილ ორ სართულიან შენობაზე, მანსარდის მოწყობის პროექტი		
თანამდებობა	ხელმოწერა	გვარი	კონსტრუქციული ნაწილი	დაკვეთა №	
დირექტორი		ი. კვარაცხელია			
პრ. მთ. არქ.		ი. კვარაცხელია			
ავტორი:		ლ. ხუხაშვილი	ნახაზების უწყისი განმარტებითი ბარათი	სტად.	ფურც.	რაოდ.
		ბ. გვანცელაძე		მ.პ.	კ-1	7
კონსტრუქტორი		თ.ქვრივიშვილი				

ჩასატანებელი დეტალის ჩდ-1
განლაგების გეგმა ნიშნ. 8.06 და 9.36

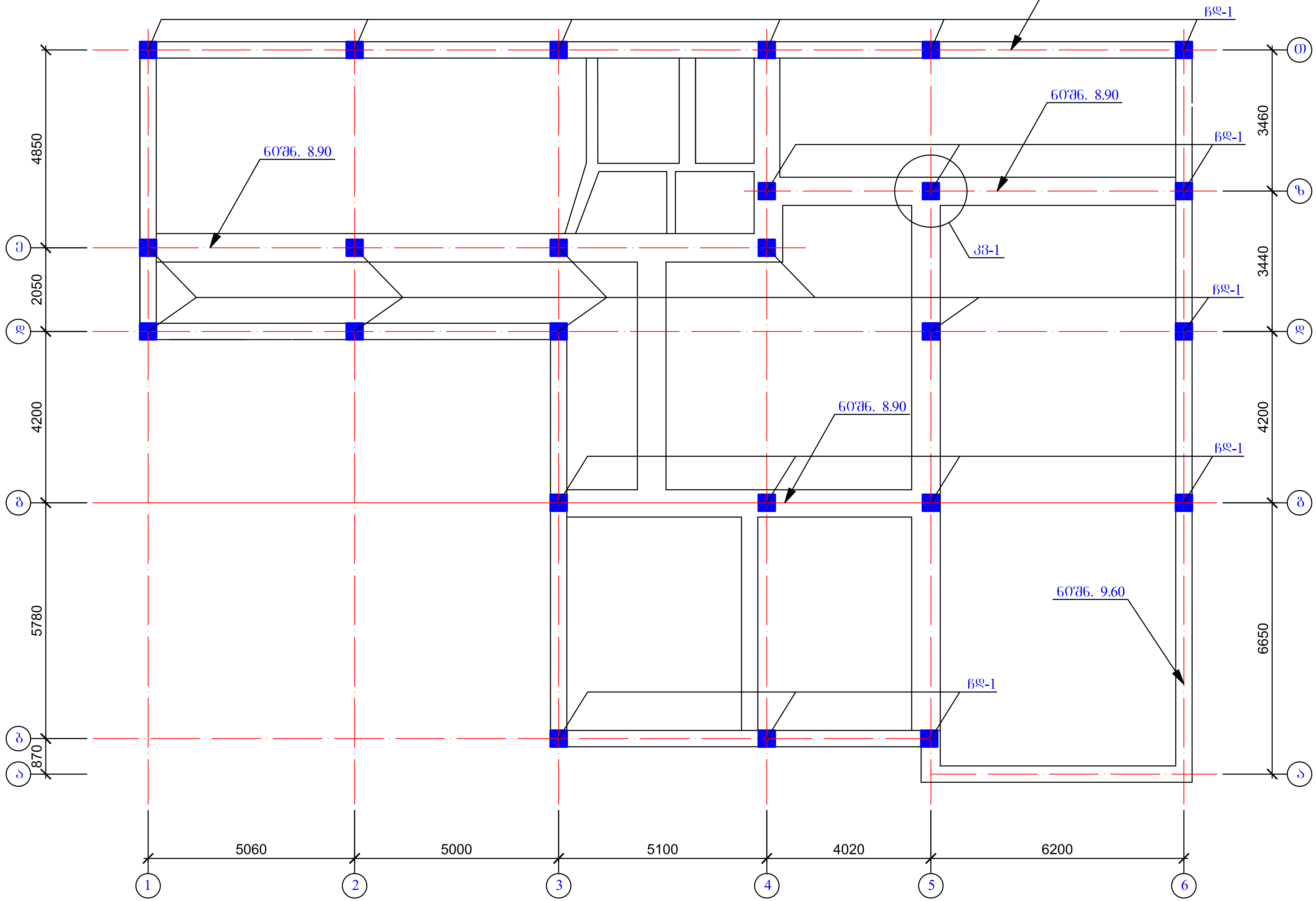

	შ.პ.ს. „თბილქალაქპროექტი"		ქ. თბილისი, დავით აღმაშენებლის გამზირი №126, შ.პ.ს. "უნიდენტი"-ს კუთვნილ ორ სართულიან შენობაზე, მანსარდის მოწყობის პროექტი			
თანამდებობა	ხელმოწერა	გვარი	კონსტრუქციული ნაწილი	დაკვეთა №		
დირექტორი		ი. კვარაცხელია				
პრ. მთ. არქ.		ი. კვარაცხელია				
ავტორი:		ლ. ხუხაშვილი	ჩასატანებელი დეტალის ჩდ-1 განლაგების გეგმა ნიშნ. 8.06 და 9.36	სტად.	ფურც.	რაოდ.
		გ. გვანცელაძე				
კონსტრუქტორი		თ.ქვრივიშვილი		მ.პ.	კ-2	7

ჯ3-1

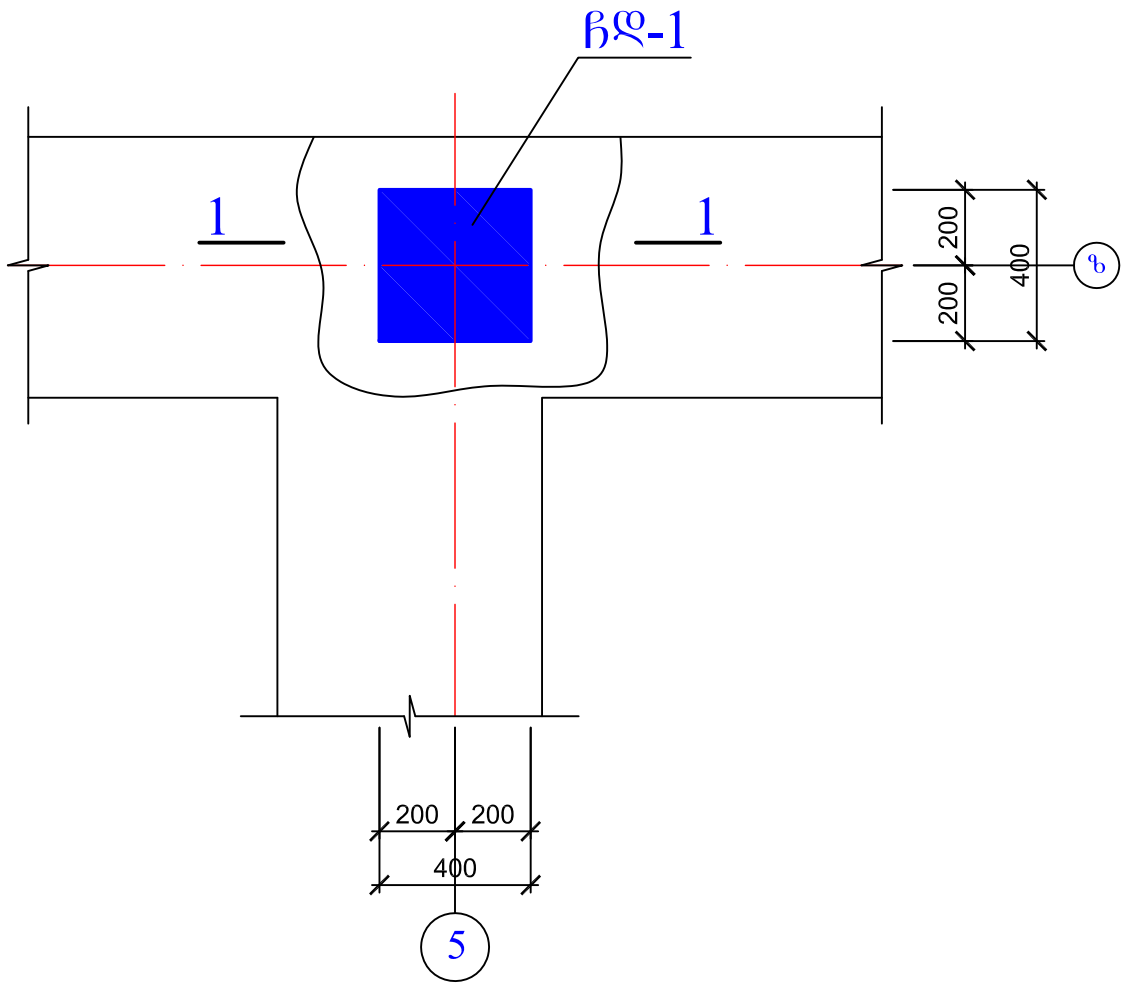

1 - 1

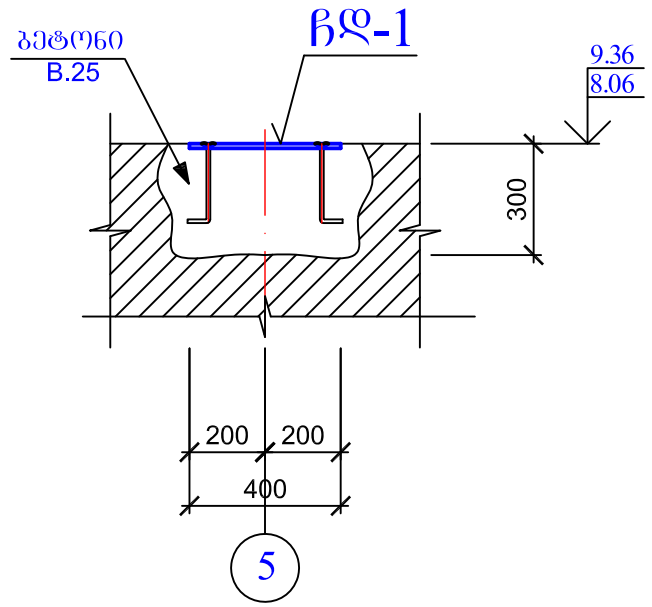

ჩდ-1

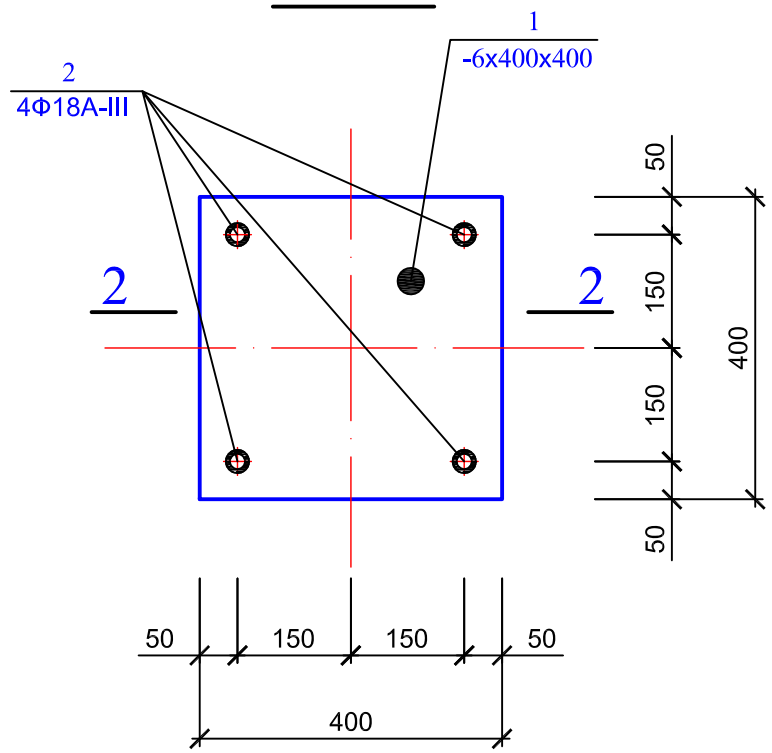

2 - 2

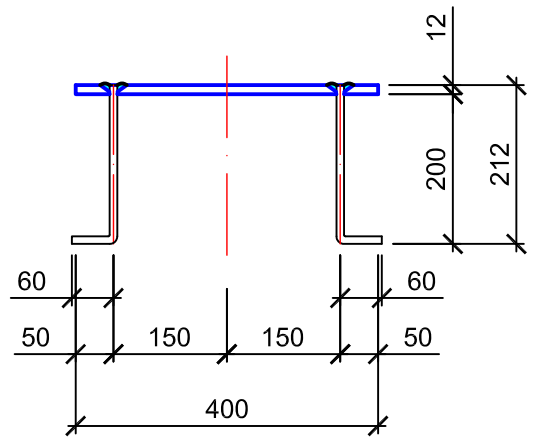

ᲓᲔᲢᲐᲚᲔᲑᲘᲡ ᲡᲞᲔᲪᲘᲤᲘᲙᲐᲪᲘᲐ ᲔᲠᲗ ᲙᲝᲜᲡᲢᲠᲣᲥᲪᲘᲐᲖᲔ

კონსტრ. დასახ.	№ კონს.	ჯამი ერთ.	სიგრძე ერთ.	რაოდ. ცალი	საერთო სიგრძე ერთ.	მასა ერთ.	მასა სულ
ჩასაბ. დეტალი ჩდ-1(25 ცალი)	1	-12x400	400	1	0.40	15.07	17.31
	2	Ф18A-III	280	4	1.12	2.24	

	შ.პ.ს. „თბილქალაქპროექტი"		ქ. თბილისი, დავით აღმაშენებლის გამზირი №126, შ.პ.ს. "უნივერსიტეტ"-ს კუთვნილ ორ სართულიან შენობაზე, მანსარდის მოწყობის პროექტი		
თანამდებობა	ხელმოწერა	გვარი	კონსტრუქციული ნაწილი	დაკვეთა №	
დირექტორი		ი. კვარაცხელია			
პრ. მთ. არქ.		ი. კვარაცხელია			
ავტორი:		ლ. ხუხაშვილი	ჩასატანებელი დეტალის ჩდ-1 გაანგარიშება ნთშნ. 8.06 და 9.36 კვანძი კვ-1; ჩასატანებელი დეტალი ჩდ-1	სტად.	ფურც.	რაოდ.
		ბ. ბვანცლაძე		მ.პ.	კ-3	7
კონსტრუქტორი		თ.ქვრივიშვილი				

ლითონისა და ხის კონსტრუქციების განლაგების გეგმა ნიშნ. 12.26

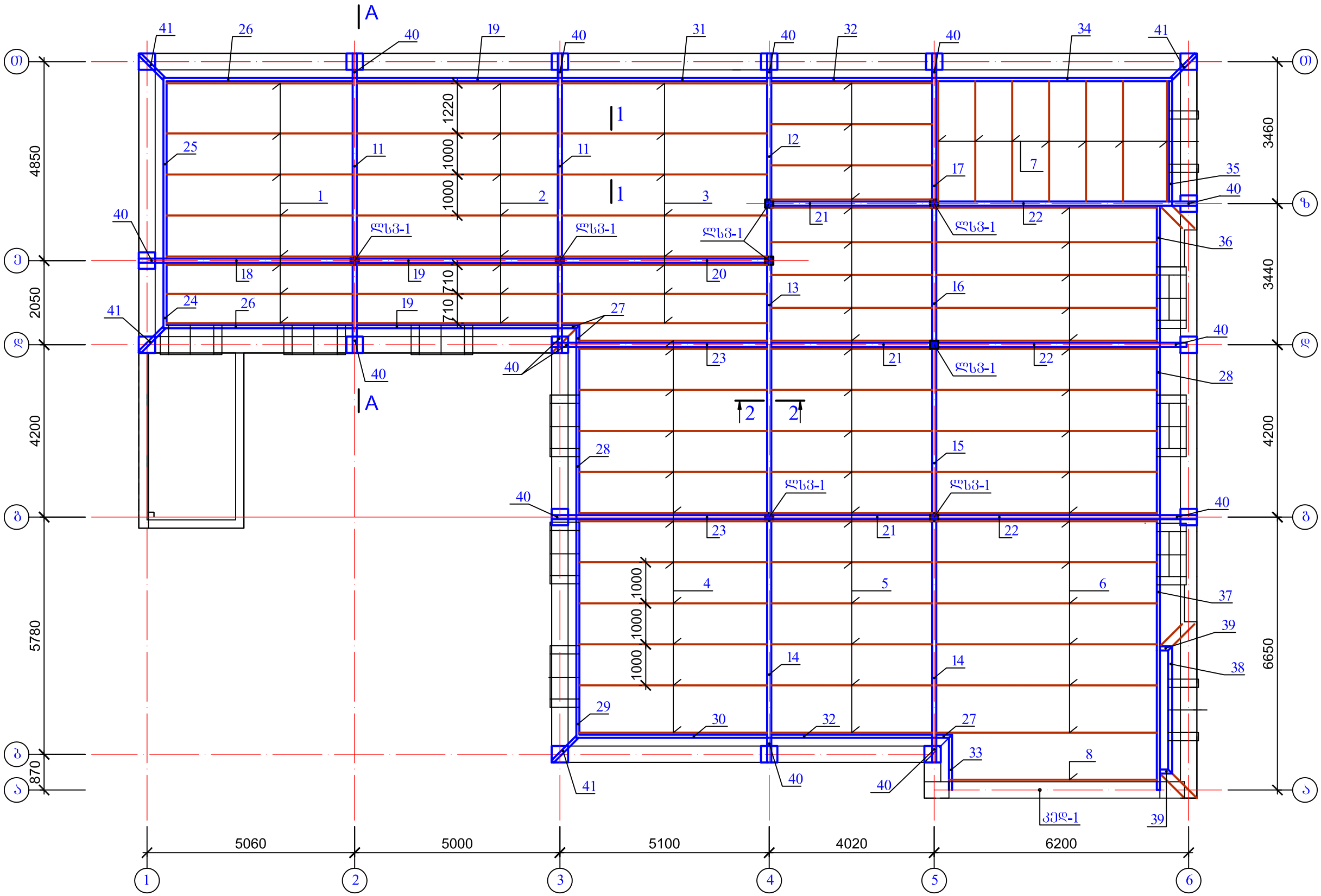

ლითონისა და ხის
კონსტრუქციების განლაგების
გეგმა ნიშნ. 12.26

	შ.პ.ს. „თბილქალაქპროექტი"		ქ. თბილისი, დავით აღმაშენებლის გამზირი №126, შ.პ.ს. "უნივერსიტეტი"-ს კუთვნილ ორ სართულიან შენობაზე, მანარდის მოწყობის პროექტი
თანამდებობა	ხელმოწერა	გვარი	კონსტრუქციული ნაწილი
დირექტორი		ი. კვარაცხელია	
პრ. მთ. არქ.		ი. კვარაცხელია	
ავტორი:		ლ. ხუხაშვილი	ლითონისა და ხის კონსტრუქციების განლაგების გეგმა ნიშნ. 12.26
		ბ. გვანცელაძე	
კონსტრუქტორი		თ.ქვრივიშვილი	

დაკვეთა №		
სტად.	ფურც.	რაოდ.
მ.პ.	კ-4	7

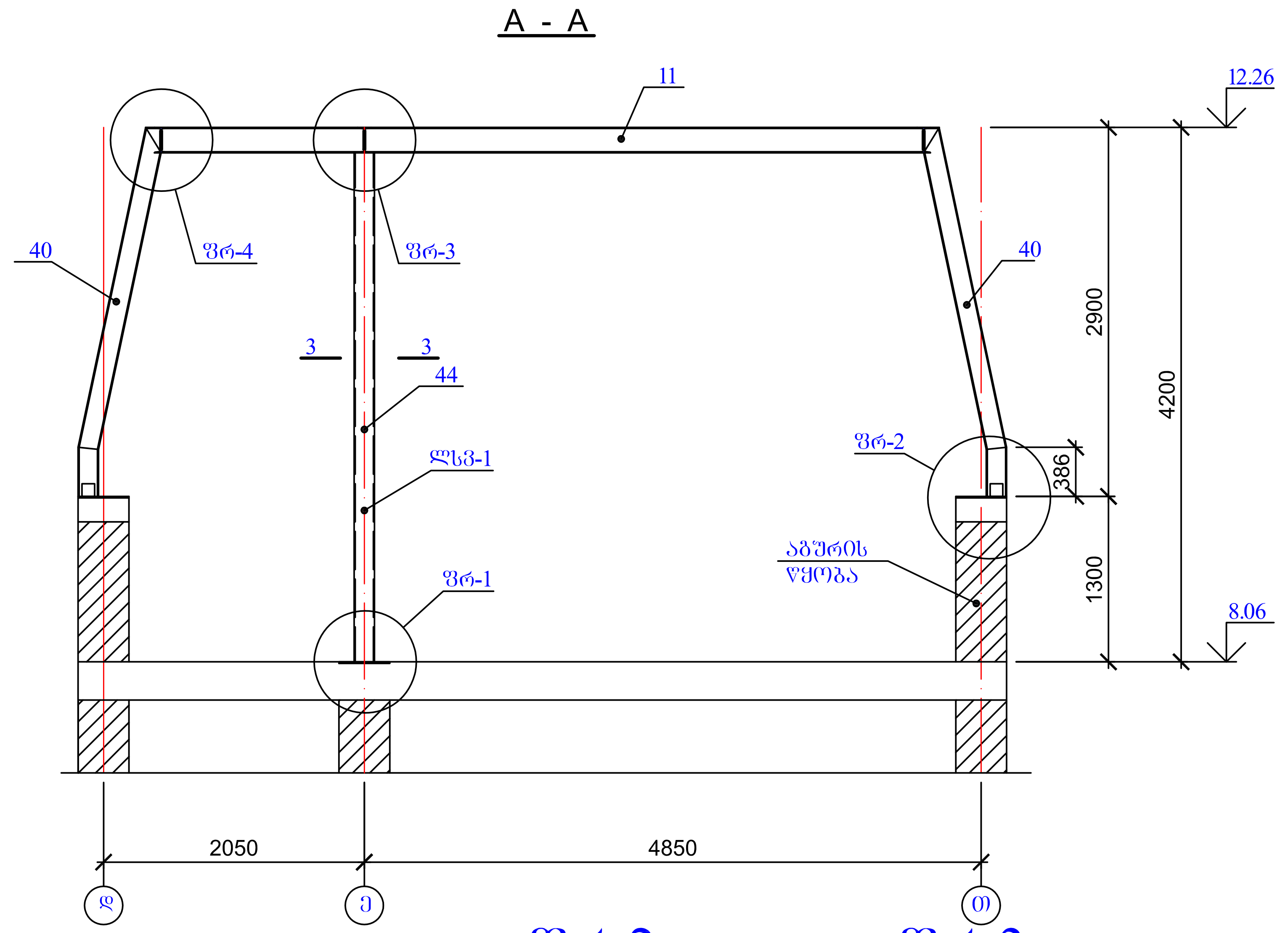

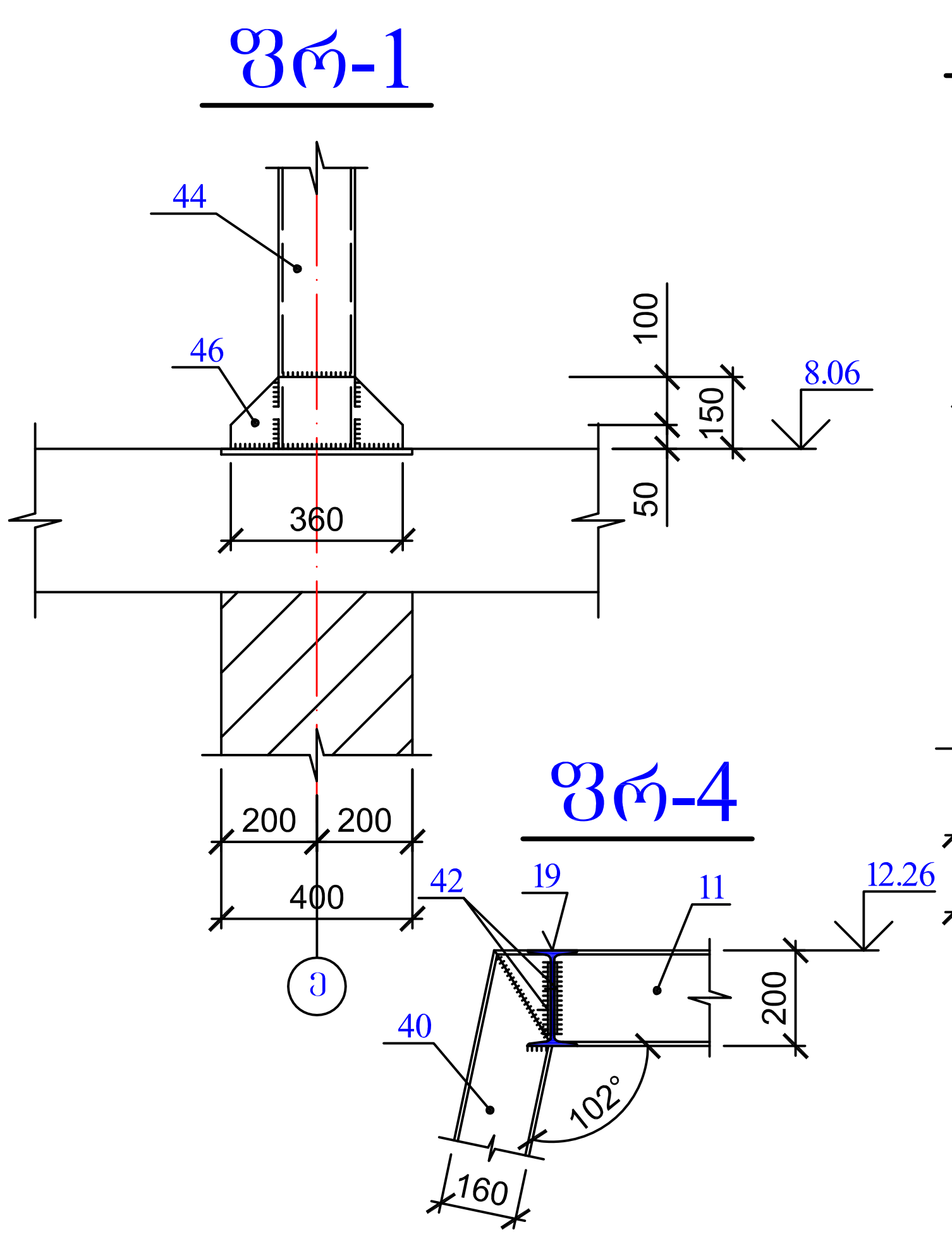

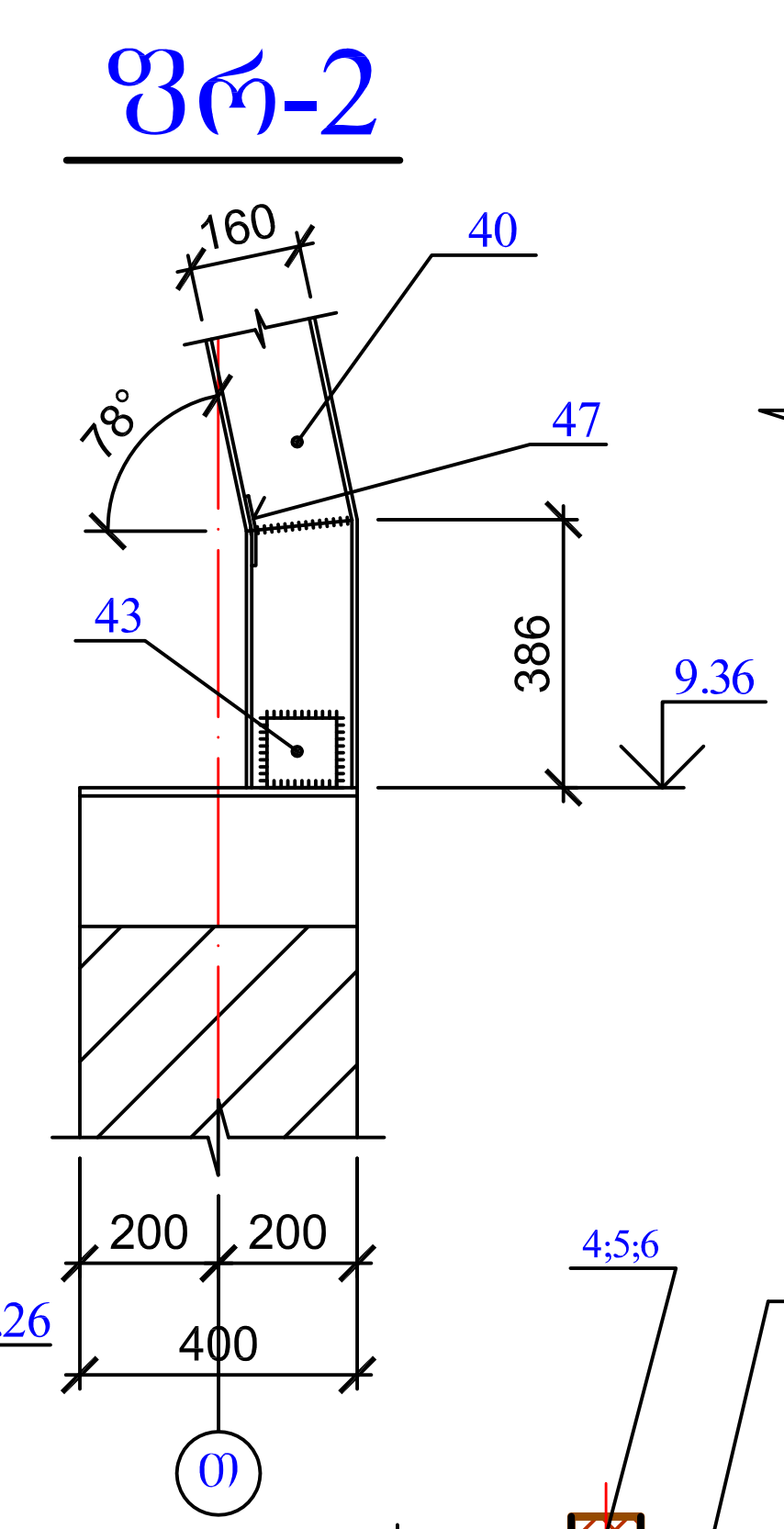

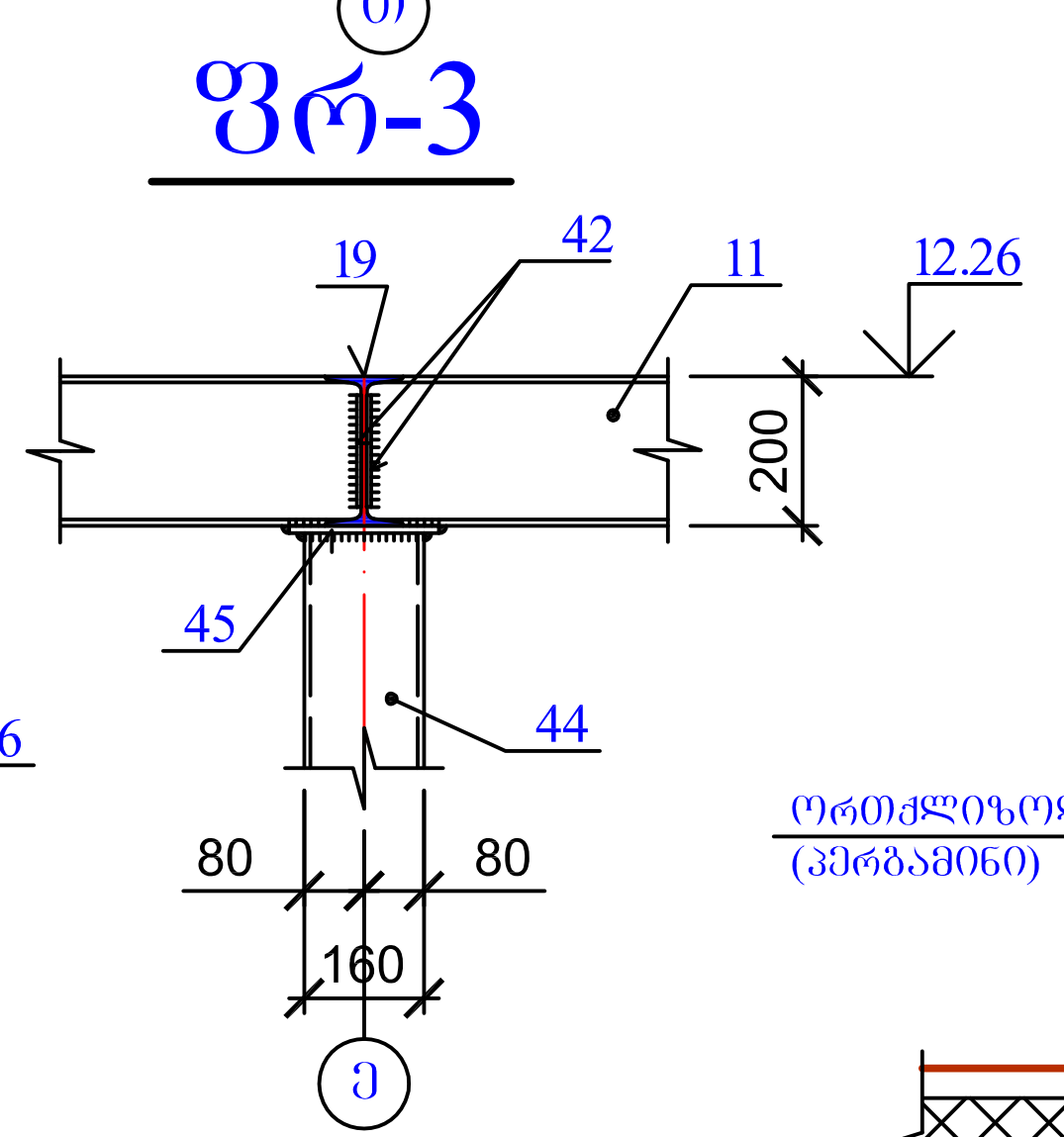

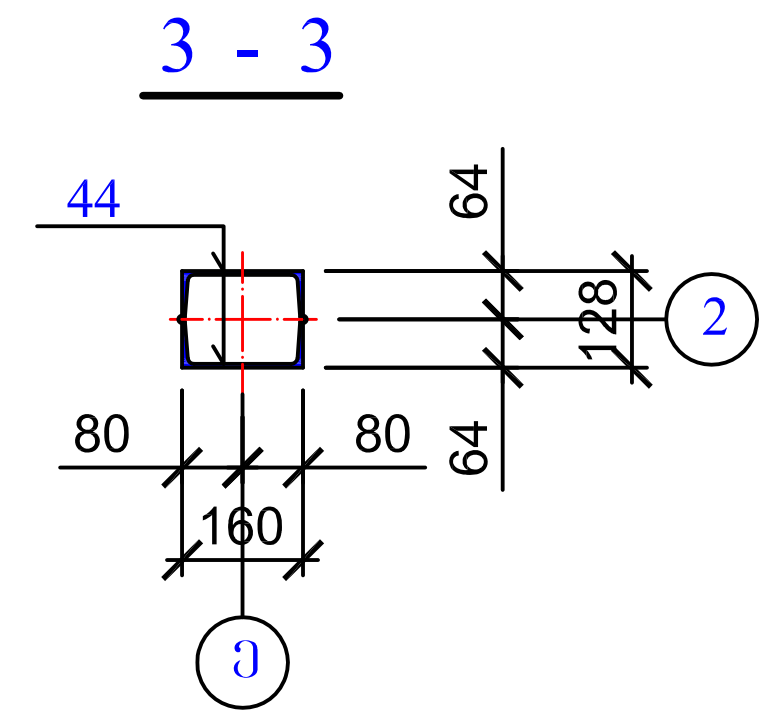

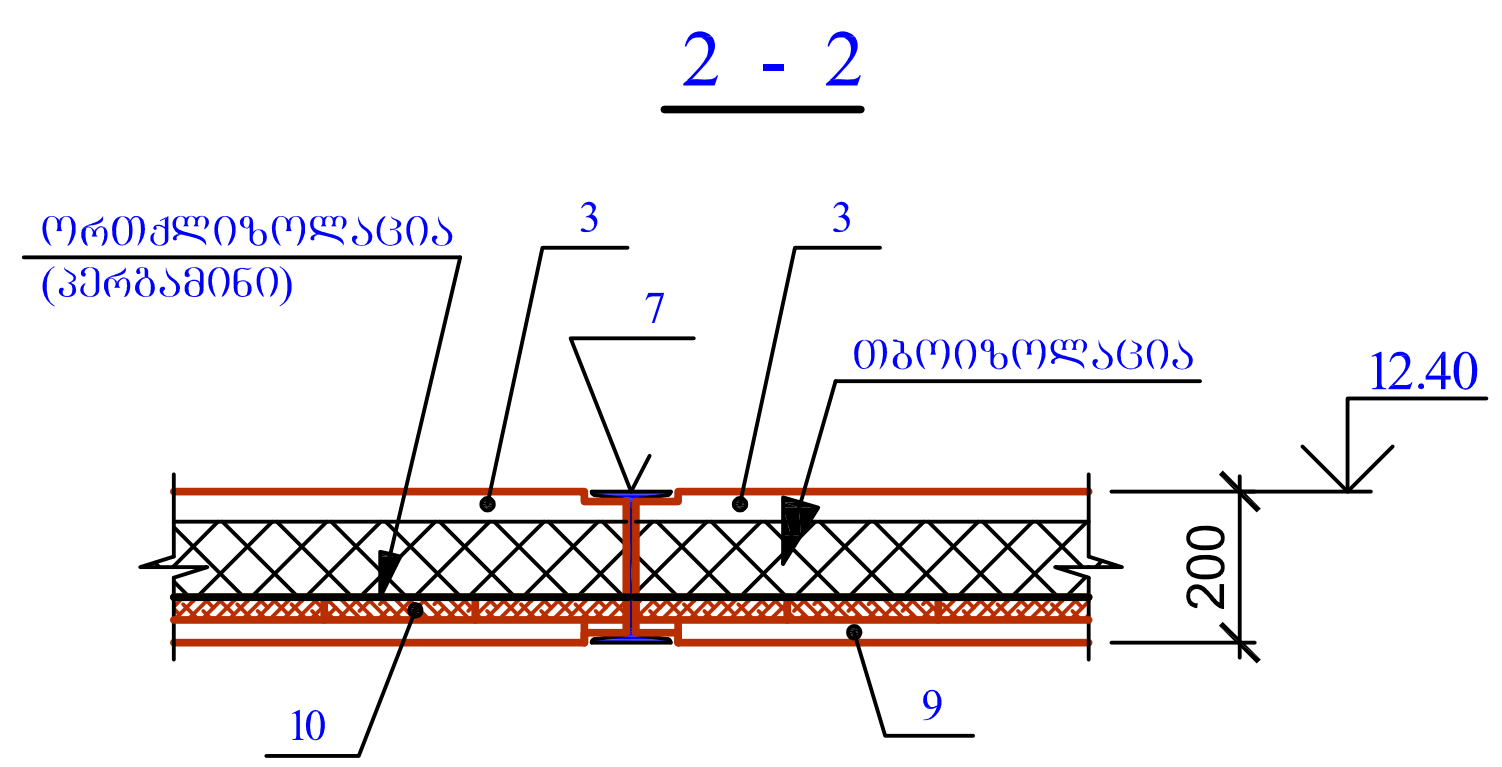

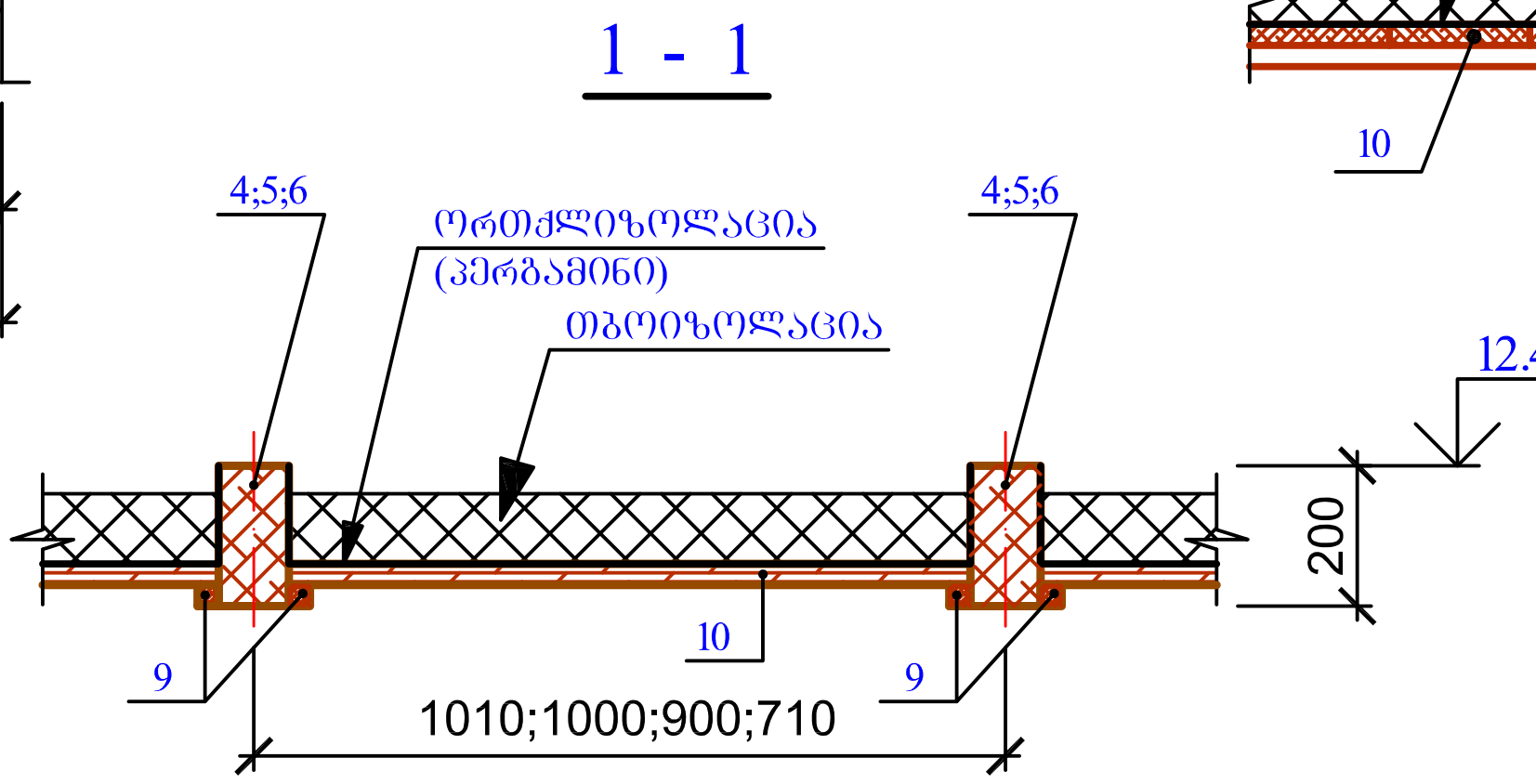

ხის მასალის სპეციფიკაცია

კონსტრ. დასახელ.	№ პოზ.	დასახელება	კვეთი მმ	სიგრძე მმ	რაოდ. ცალი	საერთო სიგრძე მ	მოცულობა მ3
სართულშუა გადახურვა ნიშნ. 12.26	1	კოჭი	100x200	4590	8	36.72	0.73
	2	კოჭი	100x200	4590	8	36.60	0.79
	3	კოჭი	100x200	5090	8	40.72	0.81
	4	კოჭი	100x200	4630	12	55.56	1.11
	5	კოჭი	100x200	4010	20	80.20	1.60
	6	კოჭი	100x200	5430	16	86.88	1.74
	7	კოჭი	100x200	3000	7	21.00	0.42
	8	კოჭი	100x200	5120	1	5.20	0.10
	9	ლარტყა	30x30	–	–	700.00	0.63
	10	შეფიცვრა	b=30 მმ	–	–	–	8.72
	ჯამში						16.65

ლითონის სპეციფიკაცია ერთ კონსტრუქციაზე

კონსტრ. დასახ.	№ პოზ.	კვეთი მმ	სიგრძე მმ	რაოდ. ცალი	საერთო სიგრძე მ	მასა კგ პოზ.	მასა კგ სულ
ლითონის კარკასი ნიშნ. 12.26	11	ორტ. №20	6100	2	12.20	256.20	
	12	ორტ. №20	4450	1	4.45	93.45	
	13	ორტ. №20	6250	1	6.25	131.25	
	14	ორტ. №20	5380	2	10.76	225.96	
	15	ორტ. №20	4200	1	4.20	88.20	
	16	ორტ. №20	3400	1	3.40	71.40	
	17	ორტ. №20	3060	1	3.06	64.26	
	18	ორტ. №20	4660	1	4.66	97.86	
	19	ორტ. №20	5000	3	15.00	315.00	
	20	ორტ. №20	5100	1	5.10	107.10	
	21	ორტ. №20	4020	3	12.06	253.26	
	22	ორტ. №20	5800	3	17.40	365.40	
	23	ორტ. №20	4700	2	9.40	197.40	
	24	ორტ. №20	1640	1	1.64	34.44	
	25	ორტ. №20	4450	1	4.45	93.45	
	26	ორტ. №20	4660	2	9.32	195.72	5775.15
	27	ორტ. №20	500	3	1.50	31.50	
	28	ორტ. №20	4200	2	8.40	176.40	
	29	ორტ. №20	5380	1	5.38	112.98	
	30	ორტ. №20	4700	1	4.70	98.70	
	31	ორტ. №20	5100	1	5.10	107.10	
	32	ორტ. №20	4010	2	8.02	168.42	
	33	ორტ. №20	1340	1	1.34	28.14	
	34	ორტ. №20	5780	1	5.78	121.38	
	35	ორტ. №20	3100	1	3.10	65.10	
	36	ორტ. №20	3420	1	3.42	71.82	
	37	ორტ. №20	6630	1	6.63	139.23	
	38	ორტ. №20	3080	1	3.08	64.68	
	39	ორტ. №20	350	2	0.70	14.70	
	40	ორტ. №16	2940	14	41.16	654.44	
	41	ორტ. №16	3150	4	12.60	200.34	
	42	-8x100	150	100	15.00	94.20	
	43	-8x100	100	36	3.60	22.61	
	44	შვ. №16	3990	16	63.84	906.53	
	45	-10x200	200	8	1.60	25.12	
	46	-10x150	360	16	5.76	67.85	
	46	-6x80	200	18	3.60	13.56	

შ.პ.ს. „თბილქალაქპროექტი"			ქ. თბილისი, დავით აღმაშენებლის გამზირი №126, შ.პ.ს. "უნიდენტი"-ს კუთვნილ ორ სართულიან შენობაზე, მანსარდის მოწყობის პროექტი			
თანამდებობა	ხელმოწერა	გვარი	კონსტრუქციული ნაწილი	დაკვეთა №		
დირექტორი		ი. კვარაცხელია				
პრ. მთ. არქ.		ი. კვარაცხელია				
ავტორი:		ლ. ხუხაშვილი	ლითონისა და ხის კონსტრუქციების განლაგება ნიშნ. 12.26 ჭრილი A--A; ფრაგმენტი ფრ-1--ფრ-4; კვეთი 1-1--3-3	სტად.	ფურც.	რაოდ.
		გ. გვანცელაძე		მ.პ.	კ-5	7
კონსტრუქტორი		თ.ქვრივიშვილი				

ნივნივების განლაგების გეგმა

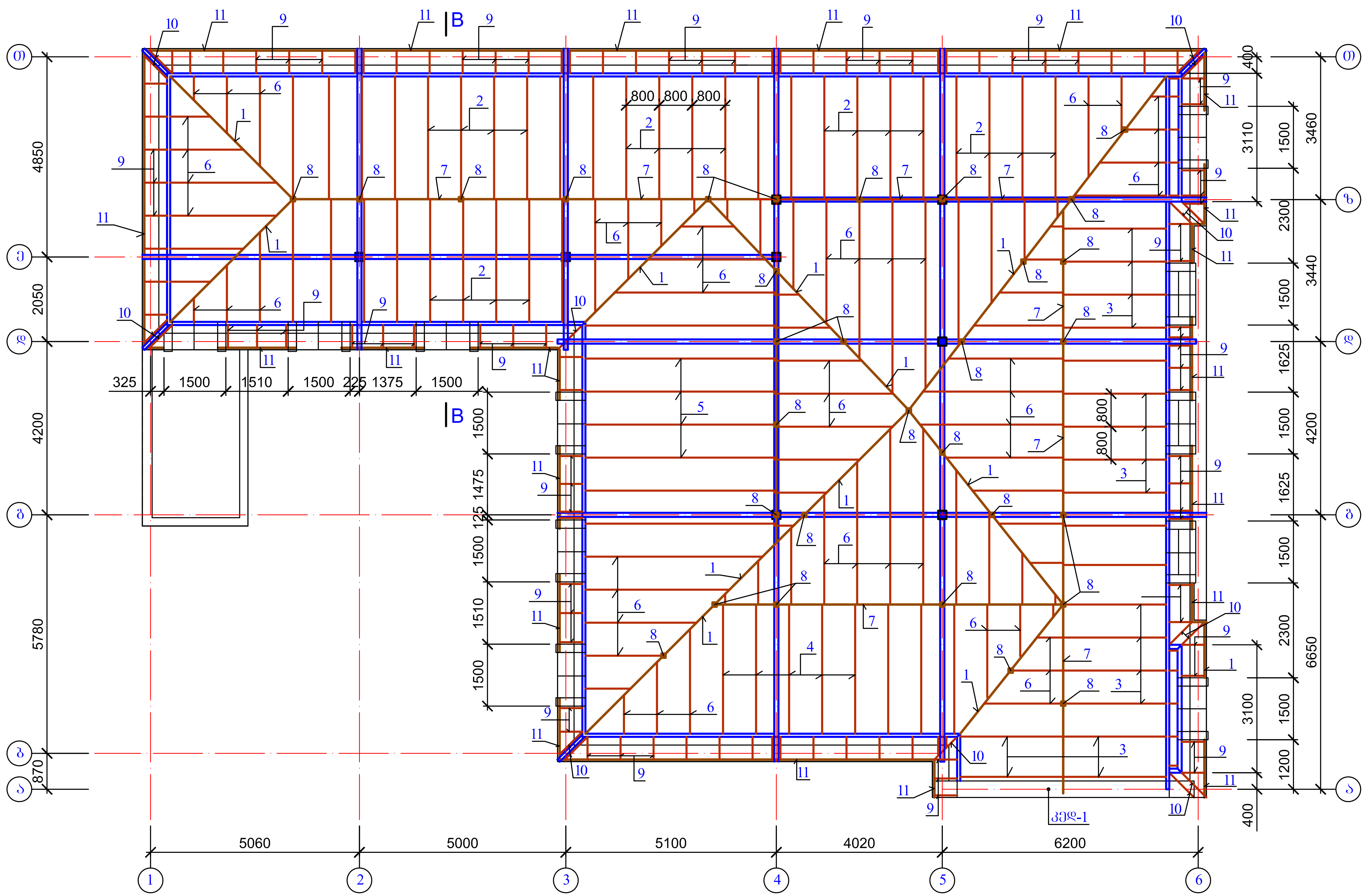

	შ.პ.ს. „თბილქალაქპროექტი"		ქ. თბილისი, დავით აღმაშენებლის გამზირი №126, შ.პ.ს. "უნიდენტი"-ს კუთვნილ ორ სართულიან შენობაზე, მანსარდის მოწყობის პროექტი
თანამდებობა	ხელმოწერა	გვარი	კონსტრუქციული ნაწილი
დირექტორი		ი. კვარაცხელია	
პრ. მთ. არქ.		ი. კვარაცხელია	დაკვეთა №
ავტორი:		ლ. ხუხაშვილი	ნივნივების განლაგების გეგმა
		გ. გვანცელაძე	
კონსტრუქტორი		თ.ქვრივიშვილი	

სტად.	ფურც.	რაოდ.
მ.პ.	კ-6	7

B - B

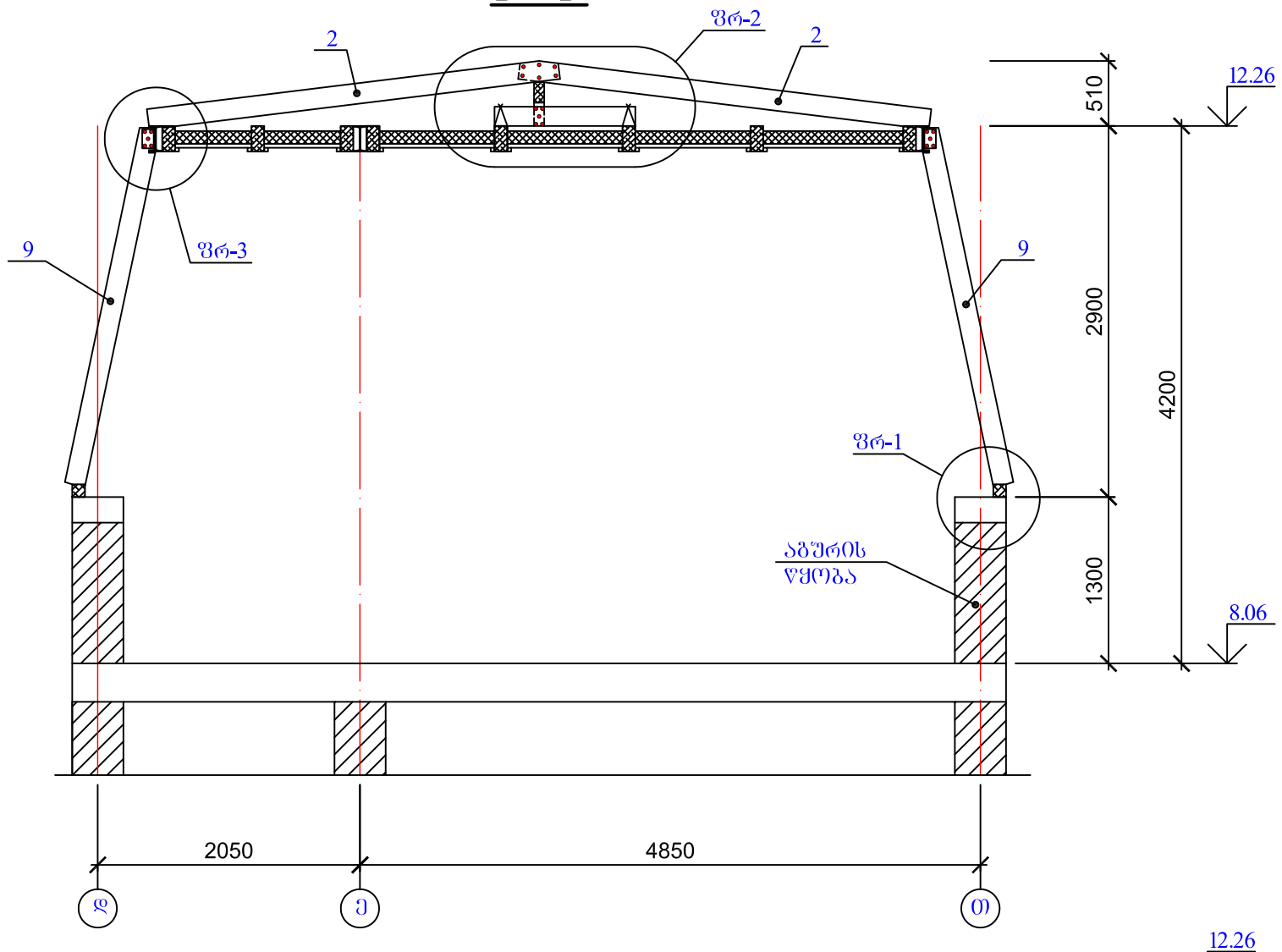

ხის მასალის სპეციფიკაცია

კონსტრ. დასახელ.	№ პოზ.	დასახელება	კვეთი მმ	სიმაღლე მმ	რაოდ. ცალი	საერთო სიმაღლე მ	მოცულობა მ3
სახურავის ხის კონსტრუქციები	1	დაად. ნიმუში	60x160	–	–	52.00	0.50
	2	ნიმუში	60x160	3240	33	106.92	1.03
	3	ნიმუში	60x160	2890	19	54.91	0.53
	4	ნიმუში	60x160	3500	8	28.00	0.27
	5	ნიმუში	60x160	4970	7	24.85	0.24
	6	ნიმუში	60x160	–	–	170.00	1.63
	7	კოჭი	80x180	–	–	50.00	0.72
	8	დგარი	80x80	–	–	32.00	0.20
	9	ნიმუში	60x160	2860	102	291.72	2.80
	10	ნიმუში	60x160	3000	16	48.00	0.46
	11	მაუერლატი	100x100	–	–	85.00	0.85
	12	კოჭი	60x160	1200	24	28.80	0.28
	–	შეფთქვრა	b=30 მმ	–	–	–	11.00
		ჯამში					20.51

ლითონის სპეციფიკაცია ერთ კონსტრუქციაზე

კონსტრ. დასახ.	№ პოზ.	კვეთი მმ	სიმაღლე მმ	რაოდ. ცალი	საერთო სიმაღლე მ	მასა კგ	
						პოზ.	სულ
სახურავის სამაგრები	13	კუთხ. 100x8	160	210	33.60	409.92	409.92

ფრ-3

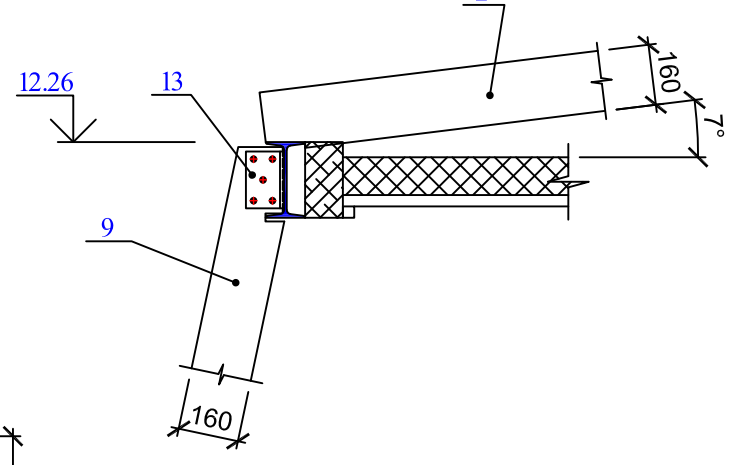

ფრ-1

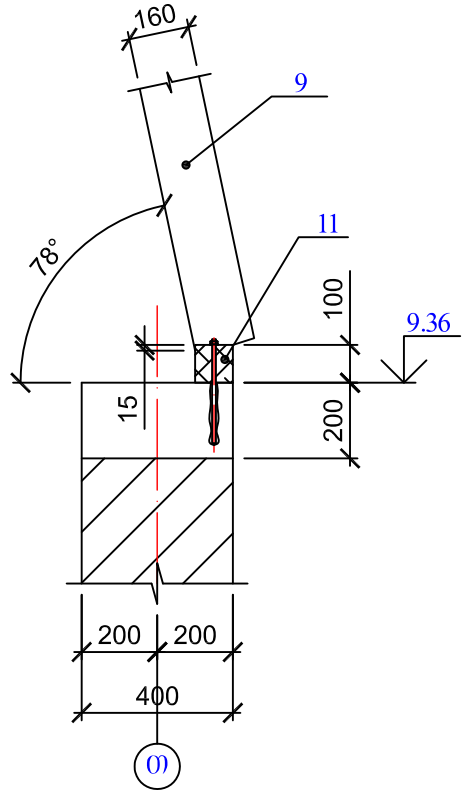

ფრ-2

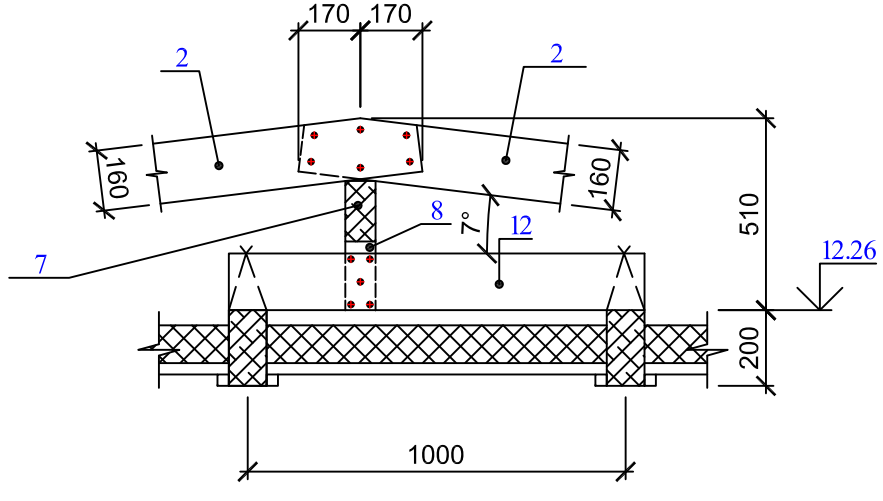

	შ.პ.ს. „თბილქალაქპროექტი"		ქ. თბილისი, დავით აღმაშენებლის გამზირი №126, შ.პ.ს. "უნივერსიტეტ-ს კუთვნილ ორ სართულიან შენობაზე, მანსარდის მოწყობის პროექტი	
თანამდებობა	ხელმოწერა	გვარი	კონსტრუქციული ნაწილი	დაკვეთა №
დირექტორი		ი. კვარაცხელია		
არ. მთ. არქ.		ი. კვარაცხელია		
ავტორი:		ლ. ხუხაშვილი	ნივნივების განლაგება ჭრილი B-B; ფრაგმენტი ფრ-1; ფრ-2 და ფრ-3	სტად. / ფურც. / რაოდ.
		ბ. გვანცელაძე		მ.პ. / ა-7 / 7
კონსტრუქტორი		თ.ჯორბენაშვილი		