SAXON MANAGEMENT SERVICES LLC
Kazbegi ave. 47, floor 4, postal code 0186
phone. 2305919; mobile.: +995591216159

საიდენტიფიკაციო კოდი: 404972455

დამკვეთი- ივ.ჯავახიშვილის სახელობის თბილისის სახელმწიფო უნივერსიტეტი

ქ.თბილისში, ბელიაშვილის ქუჩაზე მდებარე მორფოლოგიის ინსტიტუტის ვივარიუმისა და გერონტოლოგიის შენობების რეაბილიტაცია-რეკონსტრუქციის პროექტი

საპროექტო დოკუმენტაცია
სტადია: პდ

პროექტის ნაწილი: წყალმომარაგება წყალარინებაის გარე ქსელები (წწგქ)

პროექტის ხელმძღვანელი ვ.პუოჯუნას

3/20/2020

ГОСТ Р 21.1101-2013

საკადასტრო გეგმა

საჯარო რეესტრის ეროვნული სააგენტო

საკადასტრო კოდი: **01.13.02.009.015**
განცხადების ნომერი: **882019984006**
მომზადების თარიღი: **27/11/2019**

ნაკვეთის დანიშნულება: **არასასოფლო სამეურნეო**
ფართობი: **11353 კვ.მ (WGS 84 / UTM zone 38N)**
ვალდებულების ფართობი : **235 კვ.მ (WGS 84 / UTM zone 38N)**

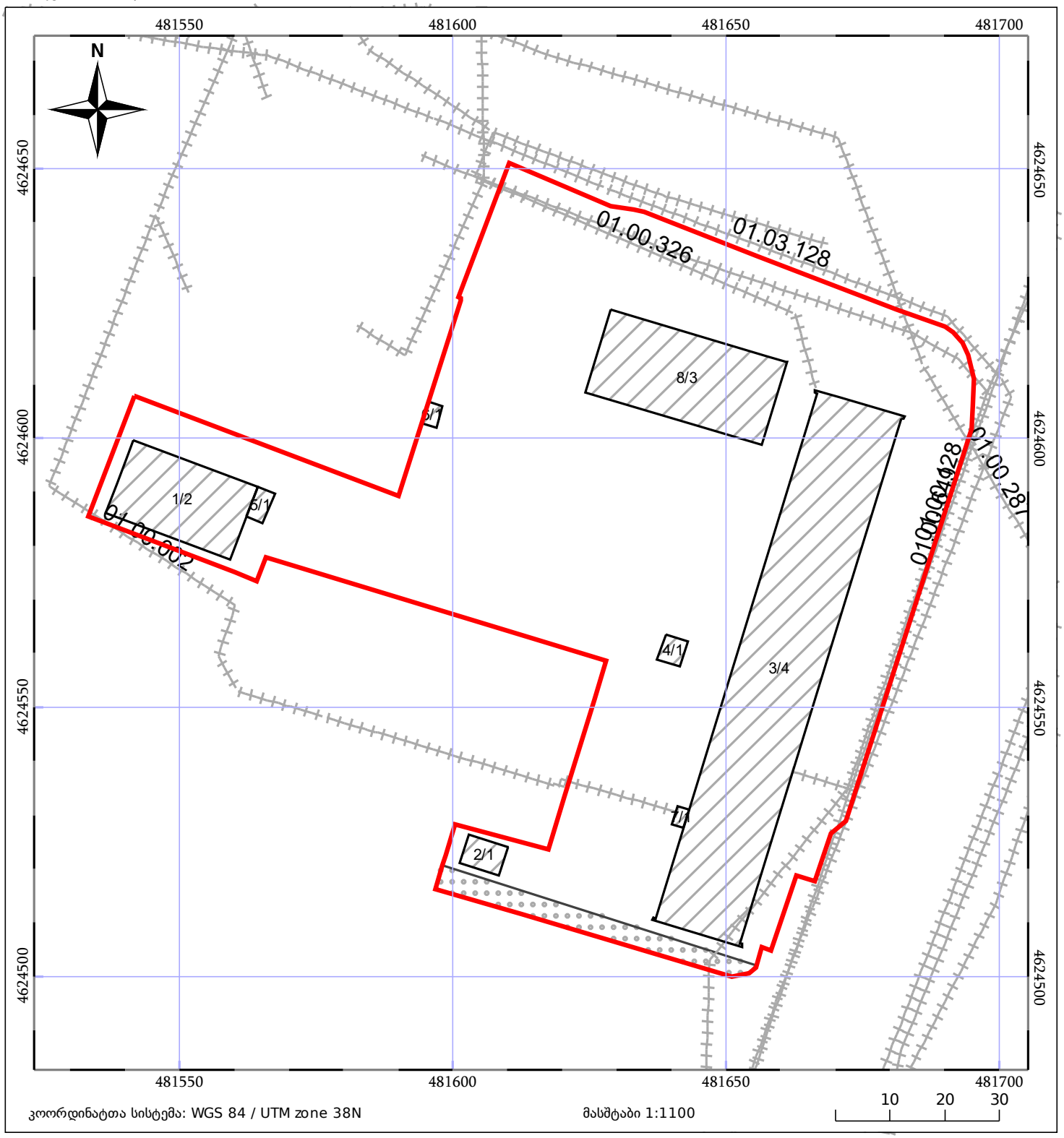

კოორდინატთა სისტემა: WGS 84 / UTM zone 38N

მასშტაბი 1:1100

05/25 მშენებარე ნაგებობა

05/25 შენობა/ნაგებობა

ტყის ფონდი

ნაკვეთის საკადასტრო საზღვარი

ხაზობრივი ნაგებობა

ვალდებულება

გარე სანიტარიის სისტემა

გარე სანიტარიის სისტემა დაპროექტებულია ტერიტორიისთვის, დაახლოებით. – 1ჰა.
ტერიტორიაზე მდებარეობს 3 მთავარი შენობა – უნივერსიტეტის , გერონტოლოგიისა და ვივარიუმის შენობები.

უნივერსიტეტის ბლოკის სახურავის ფართობი – 874 მ2, გერონტოლოგიის ბლოკის სახურავის ფართობი – 265 მ2, ვივარიუმის შენობის სახურავის ფართობი – 168 მ2.

საერთო საფეხმავლო ტროტუარის ფართობი ტერიტორიაზე – 2122m2.
პროექტში გათვალისწინებულია სანიაღვრე სისტემის მოწყობა.
ტერიტორიაზე მოწყობილია გვერდმიმღები წვიმის ჭები. ასევე სანიაღვრე ჭები რომელიც უნდა დაერთდეს არსებულ ქალაქის ქსელთან.

პროექტსი მიხედვით ტერიტორიაზე მოწყობილია სანიაღვრე სისტემები შენობებისთვისა და გზებისთვი, შებობებიდან იკრიბება წვისმის წყალი და გროვება სანიაღვრე ჭებში. ბილიკებზე და მთვარ გზებზე მოწყობილია გვერდმიმჭები ჭები, საიდანაც წყალი ხვდება მათვარ შემკრებ სისტემაში. საპროექტო არეალზე განთავსდება სანიაღვრე ჭები სადაც შეიკიბება წვიმის წყალი და დაუერთდება ქალაქის ქსელზე მდებარე არსებულ ჭას.

Standard	Section standard	date
ГОСТ Р		2020-03-20

PM	ENG	ENG	Number	sheet
ვ.პოუჯუნას	მ.ფუტკარაძე		JAVA-DSG-წწგქ-(განმარტებითი ბარათი)	1

წვიმის წყლის ნალექის გამოთვლები

წვიმის წყლის მაქსიმალური ვარდნა თბილისში 120ლ/წმ/ჰა.

პროექტი:

$Q = \frac{A*q5}{10000}$ (l/sec) წვიმის წყლის ვარდნის გამოთვლის ფორმულა, ქანობიანი სახურავებისათვის ~ 1,5%;

- $q_5=4^n*q_{20}$ (ლ/წმ/ჰა) საპროექტო წვიმის წყლის ვარდნის რაოდენობა;
- q20=160 (ლ/წმ/ჰა) საპროექტო წვიმის წყლის ვარდნის რაოდენობა საპროექტო ტერიტორიაზე
- n - კოეფიციენტი 0.56

ვივარიუმის შენობა

$$Q = \frac{A \times q^5}{10000} = \frac{168 \times 4^{0.56} \times 120}{10000} = \frac{168 \times 2.17 \times 120}{10000} = 4.37 \ ltr / \sec$$

გერონტოლოგიის შენობა

$$Q = \frac{A \times q^5}{10000} = \frac{256 \times 4^{0.56} \times 120}{10000} = \frac{256 \times 2.17 \times 120}{10000} = 6.67 \ ltr / \sec$$

მორფოლოგიის ინსტიტუტის შენობა

$$Q = \frac{A \times q^5}{10000} = \frac{874 \times 4^{0.56} \times 120}{10000} = \frac{874 \times 2.17 \times 120}{10000} = 22.75 \ ltr / \sec$$

ტერიტორიის გზები და ტროტუარი

$$Q = \frac{A \times q^5}{10000} = \frac{2122 \times 4^{0.56} \times 120}{10000} = \frac{2122 \times 2.17 \times 120}{10000} = 55.25 \ ltr / \sec$$

ტერიტორიაზე წვიმის წყლის ვარდნა – 89.04 ლ/წმ

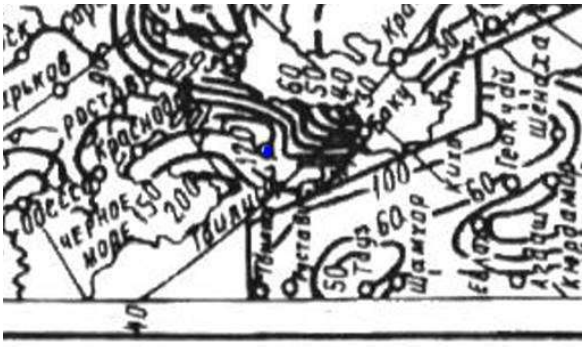

სურათი 1

Таблица 4

Район	Значение n при		m_γ	γ
	$P \geq 1$	$P < 1$		
Восточный склон Большого Кавказа, Кура-Араксинская низменность до 500 м	0,58	0,47	70	1,82

საკანალიზაციო და წვიმის წყლის მილების ტიპების შერჩევა

საკანალიზაციო და წვიმის წყლები შერჩეულია ქვემოთ მოცემული ცხრილის რეკომენდაციების გათვალისწინებით:

Условия закладки	Материал засыпки трубы	Рекомендуемая минимальная жесткость трубы					
		Глубина укладки труб < 3 метров			Глубина укладки труб 3-6 метров		
		Плотный грунт с хорошим сцеплением	Наносы и плотная глина	Разрыхленная глина	Плотный грунт с хорошим сцеплением	Наносы и плотная глина	Разрыхленная глина
Естественный грунт (нет нагрузки от транспорта)	Местный грунт	2	4	8	4	8	16
	Песок, гравий < 22 мм	2	4	8	4	4	8
	Галька, щебень 4-22 мм	2	-	-	4	-	-
Второстепенные улицы с небольшой интенсивностью движения транспорта	Местный грунт	4	4	8	4	8	16
	Песок, гравий < 22 мм	4	4	4	4	4	8
	Галька, щебень 4-22 мм	4	-	-	4	-	-
Главные улицы с интенсивным движения транспорта	Местный грунт	8	-	-	8	-	-
	Песок, гравий < 22 мм	8	8	8	8	8	8
	Галька, щебень 4-22 мм	8	-	-	8	-	-

Appendix K
ГОСТ Р 21.1101-2013

მასალათა სპეციფიკაცია, სამუშაოთ ჩამონათალი

ФОРМА-7

კომენტარი:
ეს სპეციფიკაცია არ შეიცავს ყველა საჭირო მასალას და სამუშაოს. მხედველობაში უნდა იქნას მიღებული კონტრაქტორის მიერ სამუშაოს შესრულების შესაფასებელი დოკუმენტების მომზადებისას.

პოზ.	სიმბოლო	აღწერა	განზ.	რაოდ,	ჯერ.	სულ
		წვიმის წყლის მილების სამონტაჟო სამუშაოები				
1		გოფრირებული მილი, SN8, DN250	მ	56	1	56
		წვიმის წყლის ჭის სამონტაჟო სამუშაოები D = 1000 მმ				
1		წვიმის წყლი ჭის საძირკველი 1500x1500x180	ც	4	1	4
2		წვიმის წყლი ჭის რგოლი, D = 1000 მმ. H = 500 მმ	ც	2	1	2
3		წვიმის წყლი ჭის რგოლი, D = 1000 მმ. H = 1000 მმ	ც	9	1	9
4		წვიმის წყლის ჭის გადახურვა 1180x1180x150	ც	4	2	4
5		წვიმის წყლის ჭის ხუფი, D=700 მმ. H=150 მმ	ც	4	1	4
		მიწის სამუშაოები სანიაღვრე სისტემის მოსაწყობად	**მ³**			
1		კლდოვანი ქანის ამოღების სამუშაოები	მ³	189	1	189
2		ქვიშა Kcom = 0,95 ფენა	მ³	5.6	1	5.6
4		ხრეშის ფენა 4-22 მმ	მ³	11.2	1	11.2
5		მდინარის ბალასტი	მ³	172.2	1	172.2
6		გასატანი გრუნტის მოცულობა	მ³	189	1	189

ssip ivane javaxiSvilis saxelobis Tbilisis saxelmwifo universitetis (ID 204864548) sakuTrebaSi arsebuli 11353 kv.m. arasasoflo–sameurneo daniSnulebis miwis nakveTis da misi mimdebare teritoriis topografiuli

gegma

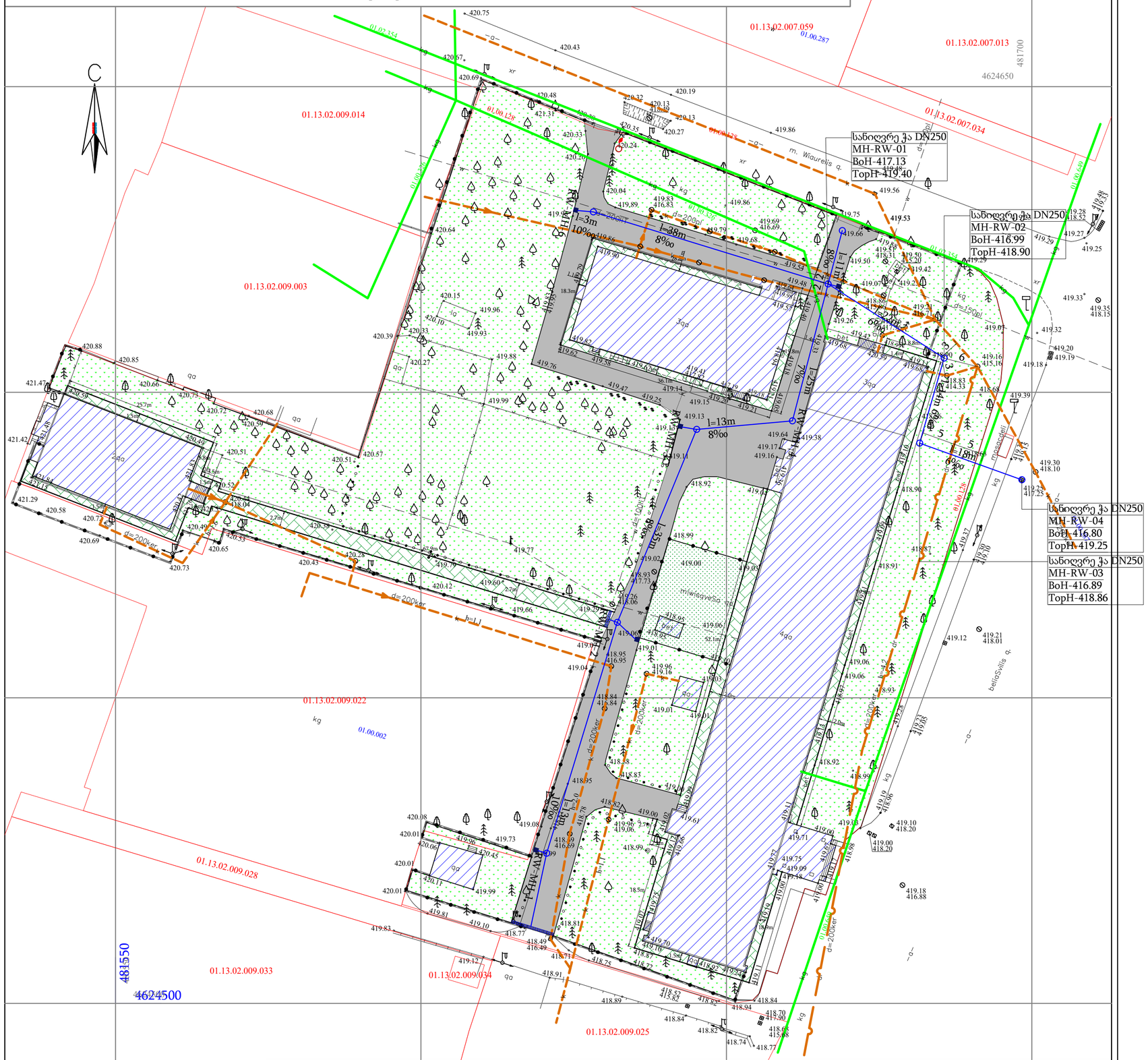

pirobiTi aRniSvnebi

WGS 1984 –is koordinatTa sistemis UTM proeqcia

S.p.s. "kirkitaZe da kompania" (s/n4162940067)

pekinis q. #27/10 t: 2 37 23 00 mob: 5 99 56 22 76, faqsi: 2 37 23 00

L.T.D "KIRKITADZE & COMPANY"

ქ.თბილისში,
ბელიაშვილის ქუჩაზე მდებარე მორფოლოგიის ინსტიტუტის ვივარიუმისა და გერონტოლოგიის შენობების რეაბილიტაცია
-რეკონსტრუქციის პროექტი

ზმული

დამკვეთი

ივ.ჯავახიშვილის სახელობის თბილისის სახელმწიფო უნივერსიტეტი

პროექტის ავტორი

SAXON MANAGEMENT SERVICES

შპს SAXON MANAGEMENT SERVICES
ალ.ყაზბეგის გამზ.47,მსართ.,ოფისი 420
ტელ: +995571088917
ელ.ფოსტა: info@saxonms.com

არქ.	ვ.ჯმუხაძე
პ.ხ.	ვ.პეოჯუნას
ინჟ.	მ.ფუტკარაძე
ინჟ.	
სტადია	ПД
დასახელება	წყალმომარაგებისა და წყალარინების გარე ქსელები
ზომა	A2
მასშტაბი	1:500
თარიღი	2020-03-20

ფურცლის ნომერი

ნომერი JAVA-DSG-HBK-(ტერიტორია) სანიაღვრე

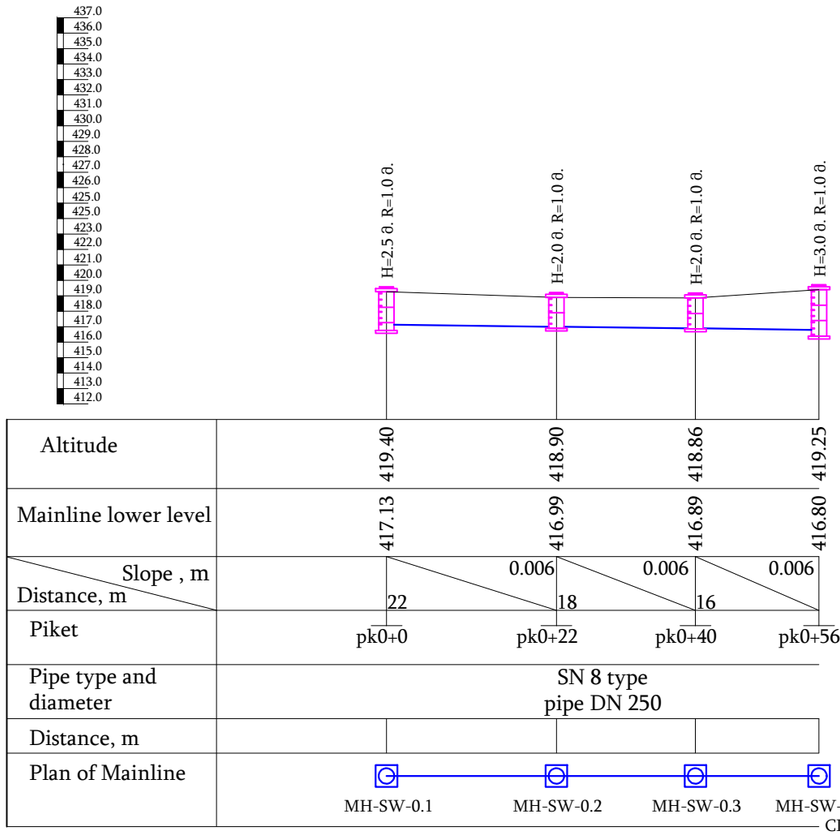

ქ.თბილისში,

ბელიაშვილის ქუჩაზე მდებარე მორფოლოგიის ინსტიტუტის ვივარიუმისა და

გერონტოლოგიის შენობების რეაბილიტაცია

-რეკონსტრუქციის პროექტი

ბმული

დამკვეთი

ივ.ჯავახიშვილის სახელობის თბილისის სახელმწიფო უნივერსიტეტი

პროექტის ავტორი

SAXON MANAGEMENT SERVICES

შპს SAXON MANAGEMENT SERVICES
ალ.ყაზბეგის გამზ.47,4სართ.,ოფისი 420
ტელ:+995571088917
ელ.ფოსტა: info@saxonms.com

არქ.	ვ.ჯმუხაძე
პ.ხ.	ვ.პუოჯუნას
ინჟ.	
ინჟ.	
სტადია	პდ
დასახელება	წყალმომარაგება წყალარინების ჭის ვერტიკალური გეგმარება
ზომა	A3
მასშტაბი	1:300
თარიღი	2020-03-20

გვერდის ნომერი

ნომერი

ტრანშეის მოწყობა სასმელი წყლის მილისთვის DN100/DN50
H=1.2
1:50

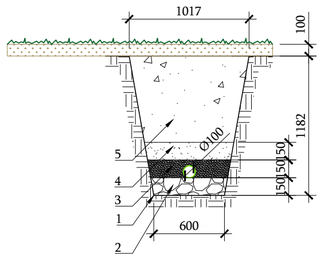

ცხრილი, წწგქ-(ტრანშეები)-მასალები სასმელი წყლის ტრანშესთვის

პოზ.	სიმბოლო	აღწერა	რაოდ.	განზ.	შენიშვნა
1		ამოსაღები გრუნტი	0.95	მ3	რაოდენობა მოცემული ჭრილის 1 მ სიგრძისთვის
2		ღორღი, 5-10 მმ	0.1	მ3	რაოდენობა მოცემული ჭრილის 1 მ სიგრძისთვის
3		ქვიშა, დატკეპნის კოეფიციენტი Kcom-0.95	0.1	მ3	რაოდენობა მოცემული ჭრილის 1 მ სიგრძისთვის
4		ქვიშა, დატკეპნის კოეფიციენტი Kcom-0.92	0.1	მ3	რაოდენობა მოცემული ჭრილის 1 მ სიგრძისთვის
5		გრუნტი, სხვადასხვა ფრაქციის, უკუჩაყრა	0.65	მ3	რაოდენობა მოცემული ჭრილის 1 მ სიგრძისთვის
6		მილი, PVC PN10, სასმელი წყალი, DN100, DN50	1	მ	რაოდენობა მოცემული ჭრილის 1 მ სიგრძისთვის

შენიშვნა:
სამუშაოების დასრულების შემდეგ სამშენებლო მოედნიდან გასატანი გრუნტი - 0.35 m3

ტრანშეის მოწყობა კანალიზაციის მილისთვის
H=3.5m
1:50

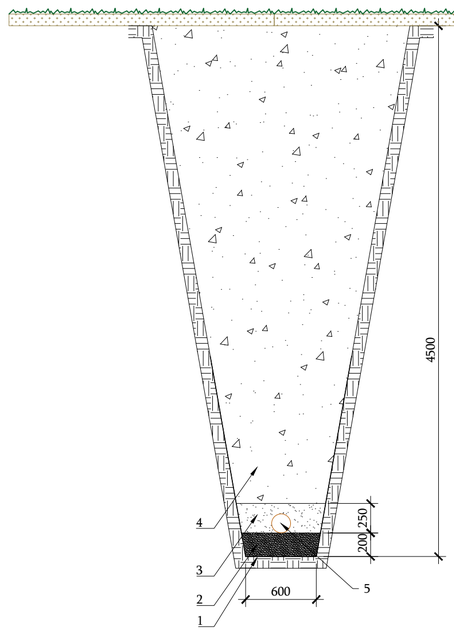

ცხრილი, წწგქ-(ტრანშეები)-მასალები კანალიზაციი ტრანშესთვის H=4.5მ

პოზ.	სიმბოლო	აღწერა	რაოდ.	განზ.	შენიშვნა
1		ამოსაღები გრუნტი	6.3	მ3	რაოდენობა მოცემული ჭრილის 1 მ სიგრძისთვის
2		ქვიშა, დატკეპნის კოეფიციენტი Kcom-0.95	0.12	მ3	რაოდენობა მოცემული ჭრილის 1 მ სიგრძისთვის
3		ქვიშა, დატკეპნის კოეფიციენტი Kcom-0.92	0.17	მ3	რაოდენობა მოცემული ჭრილის 1 მ სიგრძისთვის
4		გრუნტი, სხვადასხვა ფრაქციის, უკუჩაყრა	5.95	მ3	რაოდენობა მოცემული ჭრილის 1 მ სიგრძისთვის
5		გოფრირებული კანალიზაციის მილი, OD160მმ/ OD110მმ/OD200მმ	1.0	მ	რაოდენობა მოცემული ჭრილის 1 მ სიგრძისთვის

შენიშვნა:
სამუშაოების დასრულების შემდეგ სამშენებლო მოედნიდან გასატანი გრუნტი - 0.35 m3

ტრანშეის მოწყობა კანალიზაციის მილისთვის
H=3.5m
1:50

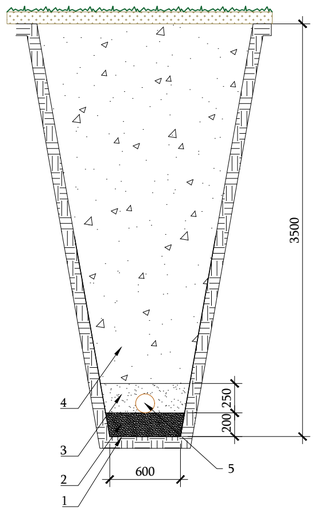

ცხრილი, წწგქ-(ტრანშეები)-მასალები კანალიზაციი ტრანშესთვის H=3.5მ

პოზ.	სიმბოლო	აღწერა	რაოდ.	განზ.	შენიშვნა
1		ამოსაღები გრუნტი	4.3	მ3	რაოდენობა მოცემული ჭრილის 1 მ სიგრძისთვის
2		ქვიშა, დატკეპნის კოეფიციენტი Kcom-0.95	0.12	მ3	რაოდენობა მოცემული ჭრილის 1 მ სიგრძისთვის
3		ქვიშა, დატკეპნის კოეფიციენტი Kcom-0.92	0.17	მ3	რაოდენობა მოცემული ჭრილის 1 მ სიგრძისთვის
4		გრუნტი, სხვადასხვა ფრაქციის, უკუჩაყრა	3.95	მ3	რაოდენობა მოცემული ჭრილის 1 მ სიგრძისთვის
5		გოფრირებული კანალიზაციის მილი, OD160მმ/ OD110მმ/OD200მმ	1.0	მ	რაოდენობა მოცემული ჭრილის 1 მ სიგრძისთვის

შენიშვნა:
სამუშაოების დასრულების შემდეგ სამშენებლო მოედნიდან გასატანი გრუნტი - 0.35 m3

შენიშვნა:

H* - ტრანშეის სიღრმე უნდა შეირჩეს საპროექტო სიღრმიდან გამომდინარე სხვადასხვა ადგილებში. სიღრმის ნახვა შესაძლებელია გრძივ პროფილებში.

ღერძული დატვირთვა სატვირთოებისგან გზაზე არ უნდა აღემატებოდეს 10 ტონას, სხვა შემთხვევაში უნდა იქნას სპეციალური ზომები იმისათვის რომ არ დაზიანდეს მილი.

ქ.თბილისში,
ბელიაშვილის ქუჩაზე მდებარე მორფოლოგიის ინსტიტუტის ვივარიუმისა და გერონტოლოგიის შენობების რეაბილიტაცია
-რეკონსტრუქციის პროექტი

ბმული

დამკვეთი

ივ.ჯავახიშვილის სახელობის თბილისის სახელმწიფო უნივერსიტეტი

პროექტის ავტორი

SAXON MANAGEMENT SERVICES

შპს SAXON MANAGEMENT SERVICES
ალ.ყაზბეგის გამზ.47,4სართ.,ოფისი 420
ტელ:+995571088917
ელ.ფოსტა: info@saxonms.com

არქ.	ვ.ჯმუხაძე
პ.ხ.	ვ.პეოჯუნას
ინჟ.	მ.ფუტკარაძე
ინჟ.	
სტადია	ПД
დასახელება	ტრანშეები
ზომა	A3
მასშტაბი	1:200
თარიღი	2020-03-20
გვერდის ნომერი	
ნომერი	JAVA-DSG-HBK-(ტრანშეები)

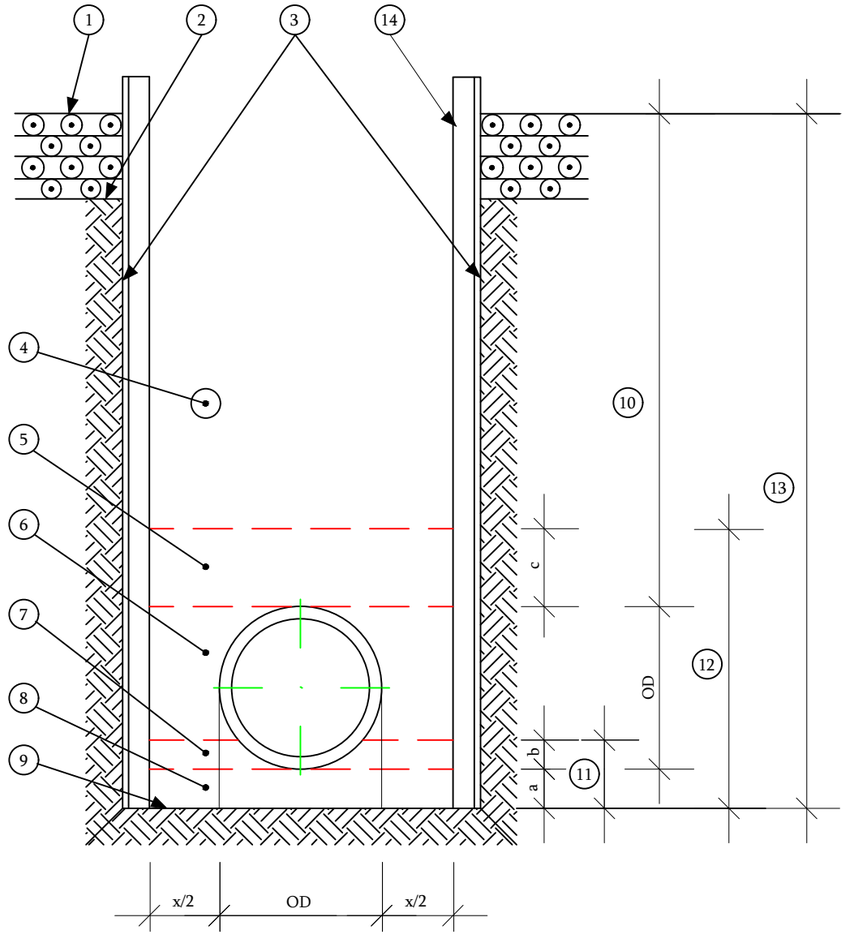

ცხრილი #1 OD გარე დიამეტრზე დამოკიდებული ტრანშეის მინიმალური სიგანე

ტრანშეის მინიმალური სიგანე (OD+x) [m]	
DN	ტრანშეის კედლების გამაგრებით
≤225	OD ÷ 0.40
> 225 to ≤ 350	OD ÷ 0.50
> 350 to ≤ 700	OD ÷ 0.70
> 700 to ≤ 1200	OD ÷ 0.85
> 1200	OD ÷ 1.00
OD+ X,X/2 უზრუნველყოფს მილსა და ტრანშეას კედელს ან შეფიცვრას შორის მინიმალური სივრცეს. აქედან - წარმოადგენს გარე დიამეტრს მეტრებში, ხოლო β - ტრანშეის კედლის დახრის კუთხეა ჰორიზონტალურ მიმართულებასთან.	

ცხრილი #1 გარე დიამეტრზე დამოკიდებული ტრანშეის მინიმალური სიგანე

ტრანშეის სიღრმე [m]	ტრანშეის მინიმალური სიგანე(OD+x) [m]
< 1.00	იზღუდება მინიმალური დიამეტრის იხედვით
≥ 1.00 to ≤ 1.75	0.80
> 1.75 to ≤ 4.00	0.90
> 4.00	1.00

1 ქუჩის საფარის ზედაპირი
2 ქუჩის საპაროს ფუძე
3 თხრილის კედლები
4 ძირითადი ყრილი
5 მილის ზედა დამცავი ფენა* [c=0.30 m]
6 გვერდითი დამცავი ფენა*
7 საყრდენი ფენის ზედა შრე*
8 საყრდენი ფენის ქვედა შრე*:
[ტიპი 1, 0.10 მ. ჩვეულებრივი გრუნტის შემთხვევაში]

[ტიპი 1, 0.15 მ. კლდოვანი/ვიშნი გრუნტის შემთხვევაში]

9 თხრილის საძირკველი
10 მილზე ფენების ჯამური სიმაღლე
11 საყრდენი ფენის ჯამური სიმაღლე
12 დამცავი და საყრდენი ფენების ჯამური სიმაღლე
13 თხრილის სიღრმე
14 შეფიცვა

* EN 1610 თანახმად

ტიპიური ტრანშეის ჭრილი ასპალტის საფარიან გზაზე

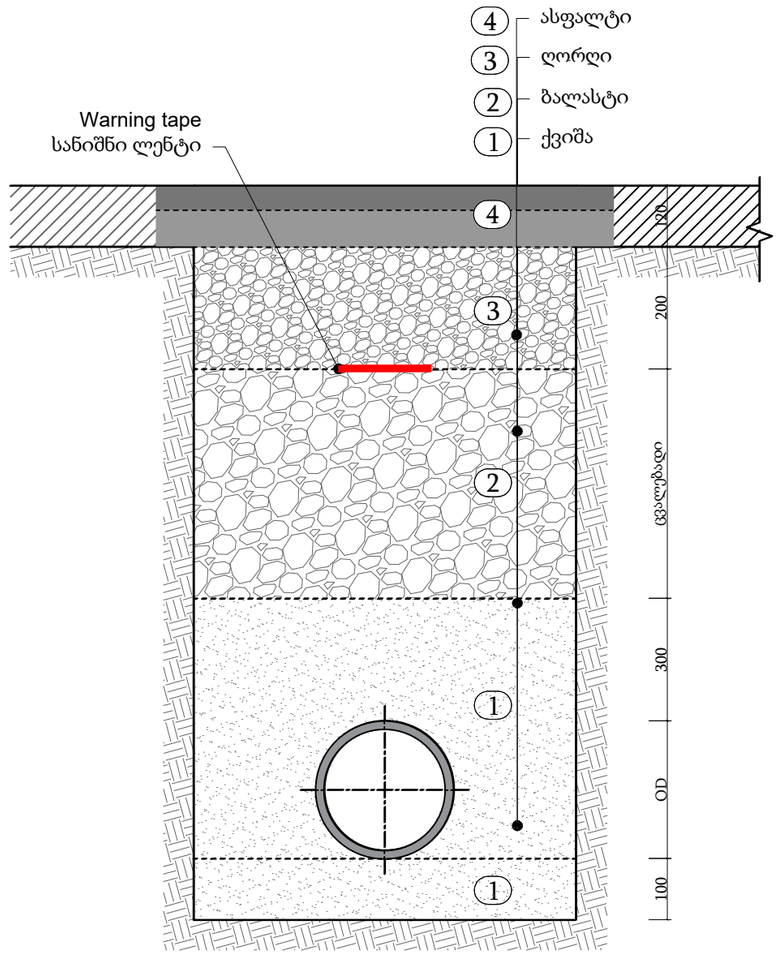

ქ.თბილისში,
ბელიაშვილის ქუჩაზე მდებარე მორფოლოგიის ინსტიტუტის ვივარიუმისა და გერონტოლოგიის შენობების რეაბილიტაცია
-რეკონსტრუქციის პროექტი

ბმული

დამკვეთი
ივ.ჯავახიშვილის სახელობის თბილისის სახელმწიფო უნივერსიტეტი

პროექტის ავტორი
შპს SAXON MANAGEMENT SERVICES
ალ.ყაზბეგის გამზ.47,4სართ.,ოფისი 420
ტელ:+995571088917
ელ.ფოსტა: info@saxonms.com

არქ.	ვ.ჯმუხაძე	
პ.ხ.	ვ.პუოჯუნას	
ინჟ.	მ.ფუტკარაძე	
ინჟ.		
სტადია	პდ	
დასახელება	სასმელი წყლის ჭები	
ზომა	A3	გვერდის ნომერი
მასშტაბი	1:200	
თარიღი	2020-03-20	

ნომერი JAVA-DSG-HBK-(ჭა)

თხრილის გრძივი კვეთი
გამაგრების კვანძი
მ. 1:50

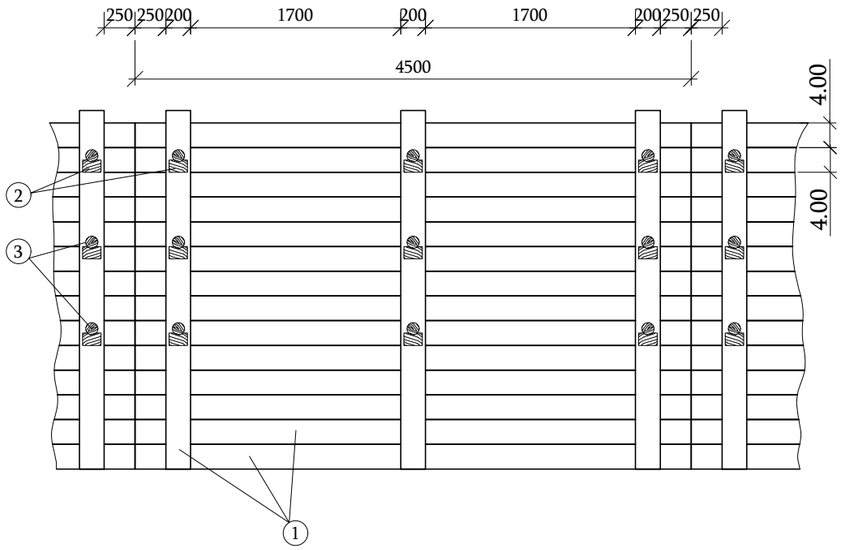

თხრილის გრძივი კვეთი
გამაგრების კვანძი
მ. 1:50

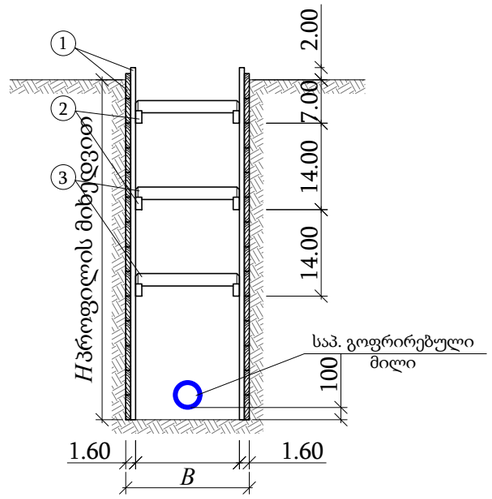

ფიცრის ნაჭერი
მ. 1:10

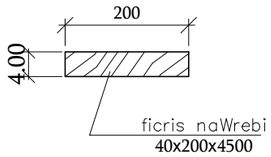

გამბრჯენის საყრდენი
მ. 1:10

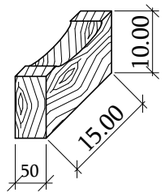

გამბრჯენი
მ. 1:10

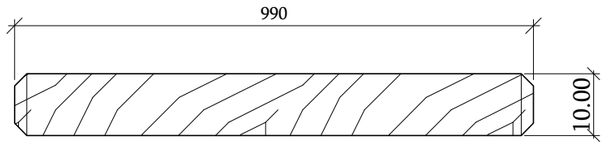

ექსპლიკაცია

1. ფიცრის ნაჭერი 40x200x4500 მმ.
2. გამბჯენის საყრდენი
3. გამბჯენი (მრგვალი კვეთის მორი) Ø=100 მმ.

შენიშვნები:

1. გამაგრება მოეწყოს 1.30 მ ჩაღრმავების შემდეგ მყარი და მშრალი თიხების შემთხვევაში.
2. მშენებლობის პერიოდში დაცული იქნას უსაფრთხოების წესები და ნორმები.

ქ.თბილისში,

ბელიაშვილის ქუჩაზე მდებარე მორფოლოგიის ინსტიტუტის ვივარიუმისა და

გერონტოლოგიის შენობების რეაბილიტაცია

-რეკონსტრუქციის პროექტი

ბმული

დამკვეთი

ივ.ჯავახიშვილის სახელობის თბილისის სახელმწიფო უნივერსიტეტი

პროექტის ავტორი

SAXON MANAGEMENT SERVICES

შპს SAXON MANAGEMENT SERVICES
ალ.ყაზბეგის გამზ.47,4სართ.,ოფისი 420
ტელ:+995571088917
ელ.ფოსტა: info@saxonms.com

არქ.	ვ.ჯმუხაძე
პ.ხ.	ვ.პუოჯუნას
ინჟ.	მ.ფუტკარაძე
ინჟ.	
სტადია	პდ
დასახელება	სასმელი წყლის ჭები
ზომა	A3
მასშტაბი	1:200
თარიღი	2020-03-20

გვერდის ნომერი

ნომერი JAVA-DSG-HBK-(ჭა)

წყალარინების ბეტონის ჭები

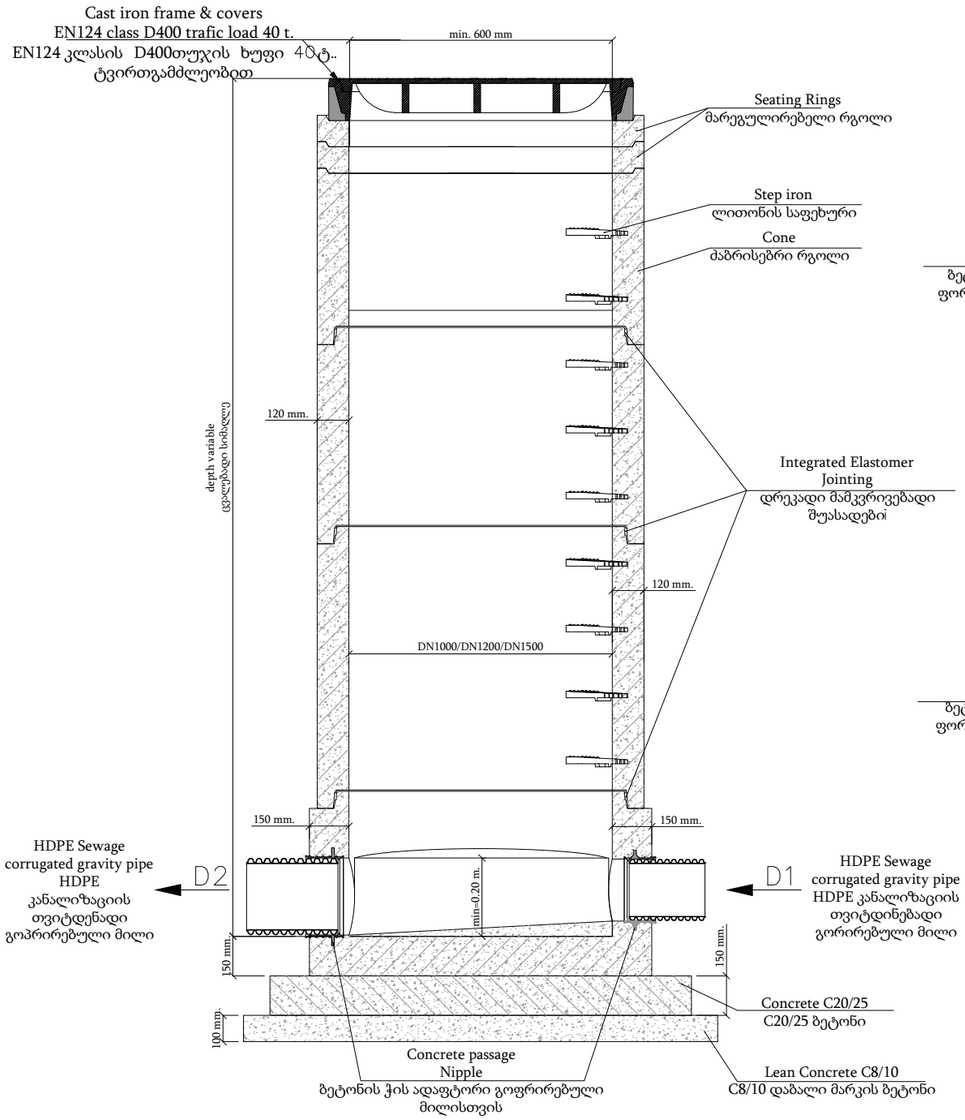

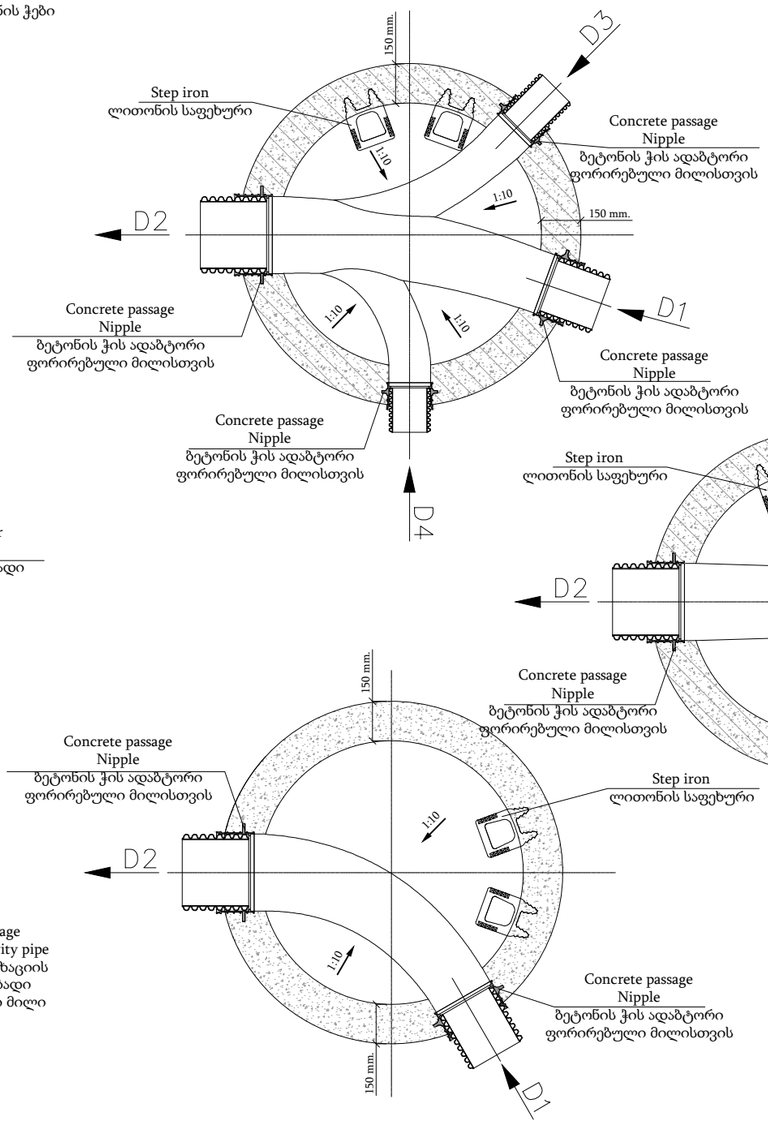

ქ.თბილისში,
ბელიაშვილის ქუჩაზე მდებარე მორფოლოგიის ინსტიტუტის ვივარიუმისა და გერონტოლოგიის შენობების რეაბილიტაცია
-რეკონსტრუქციის პროექტი

ბმული

დამკვეთი

ივ.ჯავახიშვილის სახელობის თბილისის სახელმწიფო უნივერსიტეტი

პროექტის ავტორი

შპს SAXON MANAGEMENT SERVICES
ალ.ყაზბეგის გამზ.47,ჰსართ.,ოფისი 420
ტელ:+995571088917
ელ.ფოსტა: info@saxonms.com

არქ.	ვ.ჯმუხაძე
პ.ხ.	ვ.პუოჯუნას
ინჟ.	მ.ფუტკარაძე
ინჟ.	
სტადია	ПД
დასახელება	სასმელი წყლის ჭები
ზომა	A3
მასშტაბი	1:200
თარიღი	2020-03-20
გვერდის ნომერი	
ნომერი	JAVA-DSG-HBK-(ჭა)

სანიაღვრის ჭა
MH-RW-5

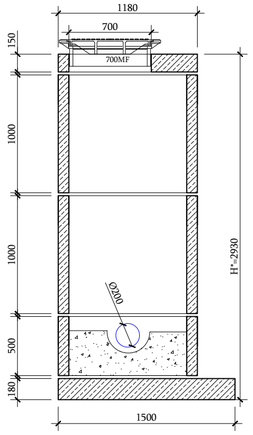

სანიაღვრის ჭა
MH-RW-4 MH-RW-3

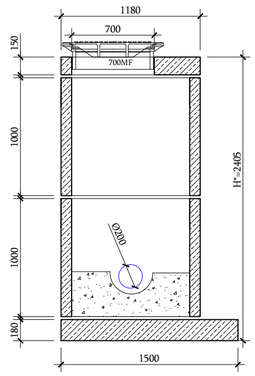

სანიაღვრის ჭა
MH-RW-2

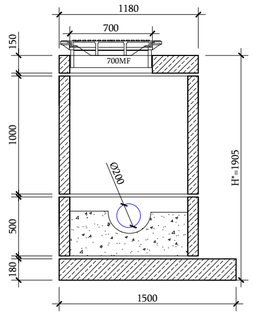

სანიაღვრის ჭა
MH-RW-1 MH-RW-6

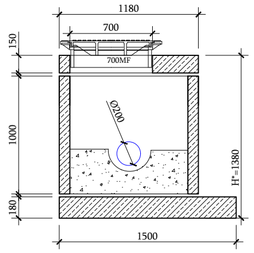

ცხრილი, წწგქ-(ჭები)-მასალები სანიაღვრის ჭებისთვის

პოზ.	სიმბოლო	აღწერა	რაოდ.	განზ.	შენიშვნა
1	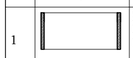	ჭის რგოლი, D=1000mm H=500mm N# Z 7-10-0.8, 242kg	2	ც.	
2	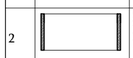	ჭის რგოლი, D=1000mm H=1000mm N# Z 7-10-0.8, 483kg	9	ც.	
3		ჭის ძირი 1500mmx1500mm h=180mm N# DU 1-1.0, 730kg	6	ც.	
4		ჭის თავსახურის ნაწილი 1200მმx1200მმ h=150მმ N# DA 10.07-1.5, 270kg	6	ც.	
5		ჭის წყალგაუმტარი თუჯის თავსახური 700MF, F900/90T	6	ც.	

ზედხედი

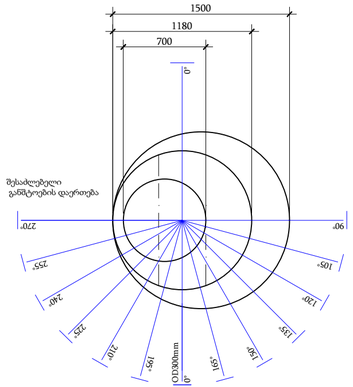

ზედხედი

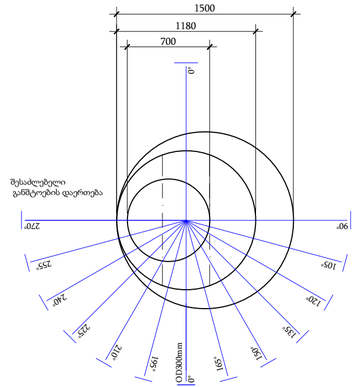

ზედხედი

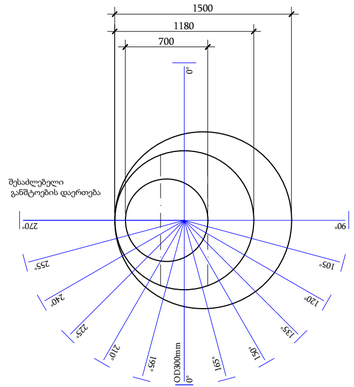

ზედხედი

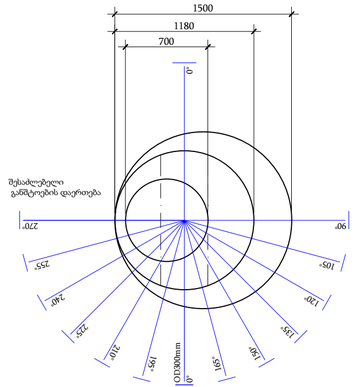

შენიშვნა:

H* - ჭის სიმაღლე შესაძლოა შეირჩეს საპროექტო სიღრმის მიხედვით სხვადასხვა ადგილებზე. სიღრმის ნახვა შესაძლებელია გრძივ პროფილებზე

ჭის რგოლი უნდა დაიფაროს ბიტუმის ტიპის ჰიდრო-იზოლაციის 2 ფენით , როგორც შიგნიდან ასევე გარედან.

ჭის ბეტონის ნაწილები უნდა ჩამოისხას ც35/45 კლასის ბეტონისგან.

1.5 მეტრზე ღრმა ჭები უნდა მოიცავდეს დ=16მმ-იანი აIII(ა400) კლასის არმატურისგან შემდგარ კიბეს.

ხვრელები მილის დაერთებისთვის ბეტონის ჭის რგოლში უნდა გაიბურღოს ბრილიანტის ბურღით და დაერთება უნდა ამოივსოს რეზინის შუასადებებით.

ქ.თბილისში,
ბელიაშვილის ქუჩაზე მდებარე მორფოლოგიის ინსტიტუტის ვივარიუმისა და გერონტოლოგიის შენობების რეაბილიტაცია
-რეკონსტრუქციის პროექტი

ბმული

დამკვეთი

ივ.ჯავახიშვილის სახელობის თბილისის სახელმწიფო უნივერსიტეტი

პროექტის ავტორი

SAXON MANAGEMENT SERVICES
შპს SAXON MANAGEMENT SERVICES
ალ.ყაზბეგის გამზ.47,4სართ.,ოფისი 420
ტელ:+995571088917
ელ.ფოსტა: info@saxonms.com

არქ.	ვ.ჯმუხაძე
პ.ხ.	ვ.პუოჯუნას
ინჟ.	მ.ფუტკარაძე
ინჟ.	
სტადია	ПД
დასახელება	სანიაღვრის ჭები ჭები
ზომა	A3
მასშტაბი	1:200
თარიღი	2020-03-20

გვერდის ნომერი

ნომერი JAVA-DSG-HBK-(ჭები)

ssip ivane javaxiSvilis saxelobis Tbilisis saxelmwifo universitetis (ID 204864548) sakuTrebaSi arsebuli 11353 kv.m. arasasoflo–sameurneo daniSnulebis miwis nakveTis da misi mimdebare teritoriis topografiuli

gegma

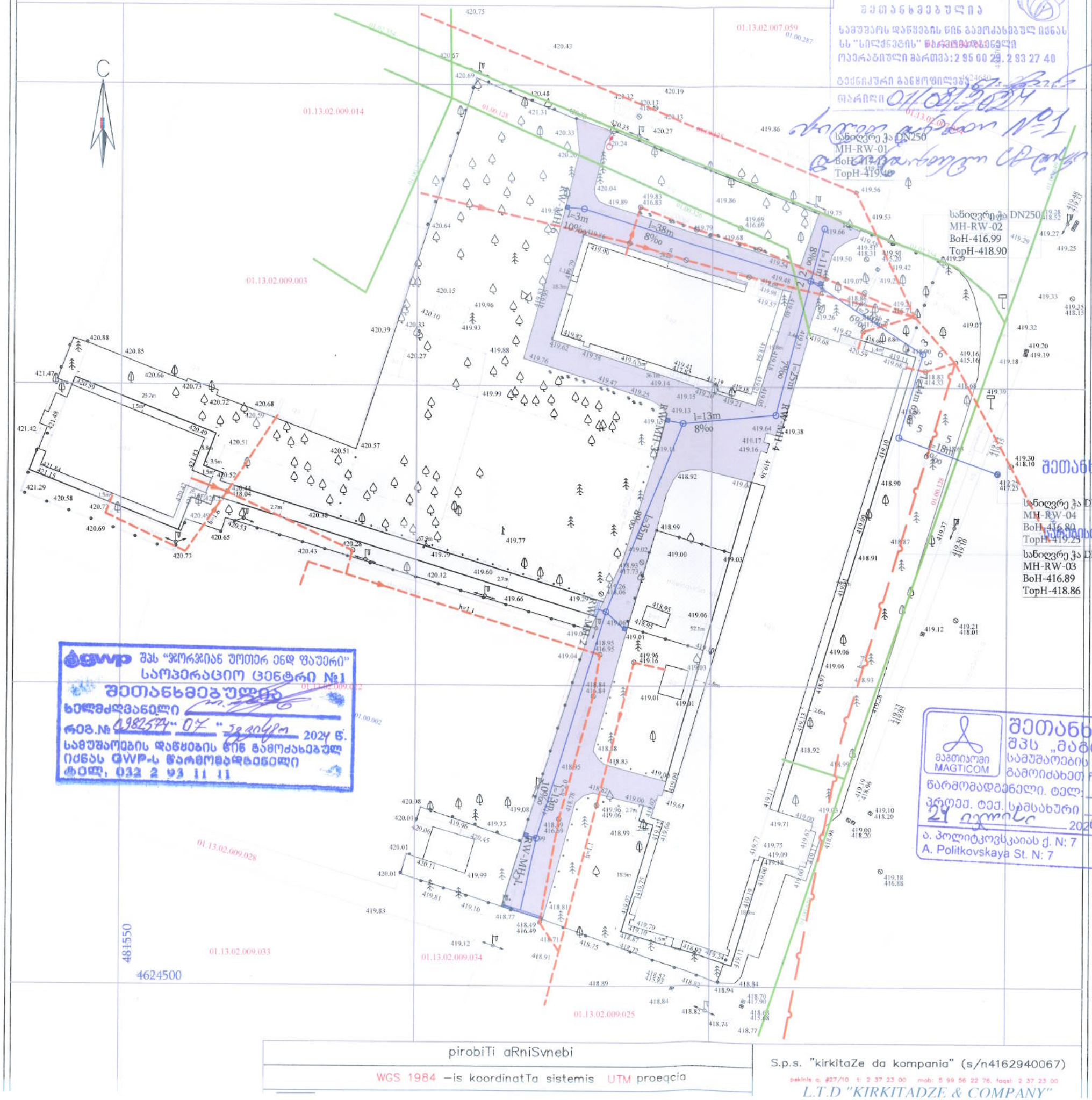

სანიღვრე ჭა DN250
MH-RW-01
BoH-412.19
TopH-419.48

სანიღვრე ჭა DN250
MH-RW-02
BoH-416.99
TopH-418.90

სანიღვრე ჭა DN250
MH-RW-04
BoH-416.80
TopH-419.25

სანიღვრე ჭა DN250
MH-RW-03
BoH-416.89
TopH-418.86

pirobiTi aRniSvnebi

WGS 1984 –is koordinatTa sistemis UTM proeqcia

S.p.s. "kirkitaZe da kompania" (s/n4162940067)
pekinis q. #27/10 t: 2 37 23 00 mob: 5 99 56 22 76, faqsi: 2 37 23 00
L.T.D "KIRKITADZE & COMPANY"

ssip "ჯორჯიან უოთერ ენდ ფაუერი" საოპერაციო ცენტრი №1
შეთანხმებულია
ხელმძღვანელი
რეგ.№ 0982574 "07" ივნისი 2024 წ.
სამუშაოების დაწყების წინ გამოძახებულ იქნას GWP-ს წარმომადგენელი
ტელ: 032 2 93 11 11

"სილქანები"
შეთანხმებულია
სამუშაოს დაწყების წინ გამოძახებულ იქნას სს "სილქანების" წარმომადგენელი
ოპერატიული მართვა: 2 95 00 29, 2 93 27 40
ტექნიკური განყოფილების
თარიღი 01/08/2024

საქართველო ქ. თბილისის მერია
შპს "თბილსერვისის ჯგუფი"
შეთანხმებულია:
სამუშაოების წარმოებისას გამოიძახოთ სანიღვრე განყოფილების წარმომადგენელი
ტ: 591 51 27 27 22 07 2024

საქართველო
ს.ს. თელასის წარმომადგენელი.
სამუშაოები აწარმოეთ ხელით.
გახსარეთ საკონტროლო შურფები.
ს.ს. თელასის
რაიონული განყოფილება
ტელეფონი 599960771
ქ.ბ.ს. ინჟინერი 22.07.24

ქ.თბილისში,
ბელიაშვილის ქუჩაზე მდებარე მორფოლოგიის ინსტიტუტის ვივარიუმისა და გერონტოლოგიის შენობების რეაბილიტაცია
-რეკონსტრუქციის პროექტი

შეთანხმებულია
შპს თბილისი ენერჯი
TBILISI ENERGY LTD
ტექნიკური დოკუმენტაცია
ადმინისტრაციო № 02-01-43797-24, 02-01-43128-24
26 07 2024 წ.

ნახაზი

დამკვეთი
ოკუპაციისგან სახელმწიფოს ანექსიის სახელმწიფო უნივერსიტეტი

პროექტის ავტორი
SAXON MANAGEMENT SERVICES
შპს SAXON MANAGEMENT SERVICES
ალექსიძეების ქ.№ 47, მისამართი 420
ტელ: +995571088917
ელ.ფოსტა: info@saxonmst.com

არქ.	ვ.ჯმუხაძე
პ.ხ.	ვ.ჭუოკუნას
ინჟ.	მ.ფუტკარაძე
ინჟ.	
სტადია	ПД
დასახელება	წყალმომარაგებისა და წყალარინების გარე ქსელები
ზომა	A2
მასშტაბი	1:500
თარიღი	2020-03-20

ფურცლის ნომერი

TAVA-DSG-HBK-(ტერიტორია) სანიაღვრე

შეთანხმებულია
შპს „მაგთიკომთან“
სამუშაოების დაწყების წინ გამოიძახეთ ჩვენი
წარმომადგენელი. ტელ:
ჯუღელ. ტექ. სამსახური
29 ივლისი 2024 წელი
ა. პოლიტკოვსკაიას ქ. N: 7
A. Politkovskaya St. N: 7
110011

ქალაქ თბილისის მუნიციპალიტეტის მერია
შპს თბილსერვის ჯგუფი
TBILISI MUNICIPALITY CITY HALL
TBILSERVICE GROUP LTD

წერილის ნომერი: **62-012407917**
თარიღი: **19/03/2024**

ადრესატი: თამთა სუთიძე
პირადი ნომერი: 05001011322
მისამართი: თბილისი, ა.ბელიაშვილის 78

ქალბატონო თამთა,
შპს ,,თბილსერვის ჯგუფში" 2024 წლის 6 მარტს შემოსული თქვენი #19/01240662686-62 განცხადების პასუხად გაცნობებთ, რომ ჩვენი კომპანიის, სანიაღვრე და სადრენაჟე ქსელების ექსპლოატაციის დეპარტამენტის წარმომადგენლების მიერ განხილული იქნა ქ. თბილისი, ბელიაშვილის ქუჩაზე მდებარე მორფოლოგიის ინსტიტუტის ვივარიუმისა და გერონტოლოგიის შენობების რეაბილიტაცია-რეკონსტრუქციის პროექტი (სანიაღვრე სისტემის მოწყობის ნაწილი).
შპს ,,თბილსერვის ჯგუფის" სანიაღვრე დეპარტამენტი წინააღმდეგი არ არის აწარმოოთ სანიაღვრე სისტემის მოწყობა ჩვენს მიერ შეთანხმებული გენ. გეგმის შესაბამისად.

ზაზა ბერიშვილი

შპს "თბილსერვის ჯგუფი"-სანიაღვრე და სადრენაჟე ქსელების ექსპლოატაციის დეპარტამენტი-დეპარტამენტის უფროსი

გამოყენებულია კვალიფიციური ელექტრონული ხელმოწერა/ელექტრონული შტამპი

№ OG24-0966275 D 28 06 2024

ბატონ გიორგი მეგრელიშვილს
ელ-ფოსტა: giorgi.megrelishvili@tsu.ge; malugimg@gmail.com
ტელეფონი: 571 97 30 00; 555 52 55 02

ბატონო გიორგი,

შპს „ჯორჯიან უოთერ ენდ ფაუერმა“ (შემდგომში „კომპანია“) განიხილა თქვენი განცხადება („კომპანიაში“ რეგისტრირებული IN24-0961652, დათარიღებული 14/06/2024წ.) ბელიაშვილის ქუჩაზე მდებარე მორფოლოგიის ინსტიტუტის ვივარიუმისა და გერონტოლოგიის შენობების რეაბილიტაცია-რეკონსტრუქციის გენ. გეგმის შეთანხმების შესახებ.

გაცნობებთ, რომ თქვენს მიერ წარმოდგენილი გენ. გეგმა შეთანხმებულია „კომპანიის“ შესაბამის სამსახურთან. „კომპანია“ არ არის წინააღმდეგი განახორციელოთ სამშენებლო სამუშაოები წარმოდგენილი გენ. გეგმის შესაბამისად.

ქსელის დაზიანების თავიდან აცილების მიზნით, სამუშაოების დაწყების წინ გთხოვთ, დაუკავშირდეთ ,,კომპანიის“ წარმომადგენელს:

პირველი საოპერაციო ცენტრის მენეჯერი თემურ წითლიძე. ტელ: 599 58 98 67.

დანართი: საპროექტო დოკუმენტაცია - 1 (ერთი) ფურცელი

პატივისცემით,

ივანე გაბიტაშვილი

წყალსადენის ქსელების დირექტორის მოადგილე/
საოპერაციო ცენტრების დეპარტამენტის უფროსი

მ. ლოლაძე
293 11 11 (51 13)

ssip ivane javaxiSvilis saxelobis Tbilisis saxelmwifo universitetis (ID 204864546) sakuTrebaSi arsebuli 11353 kv.m. arasasoflo-sameurneo daniSnulebis miwis nakveTis da misi mimdebare teritoriis topografiuli

gegma

შპს "ჯორჯიან უოთერ ენდ ფაუერი"
საოპერაციო ცენტრი №1
შეთანხმებულია
ხელმძღვანელი
რეგ.№ 0961652 25 " ივნისი 2024წ.
სამუშაოების დაწყების წინ გამოძახებულ
იქნას GWP-ს წარმომადგენელი
ტელ: 032 2 93 11 11

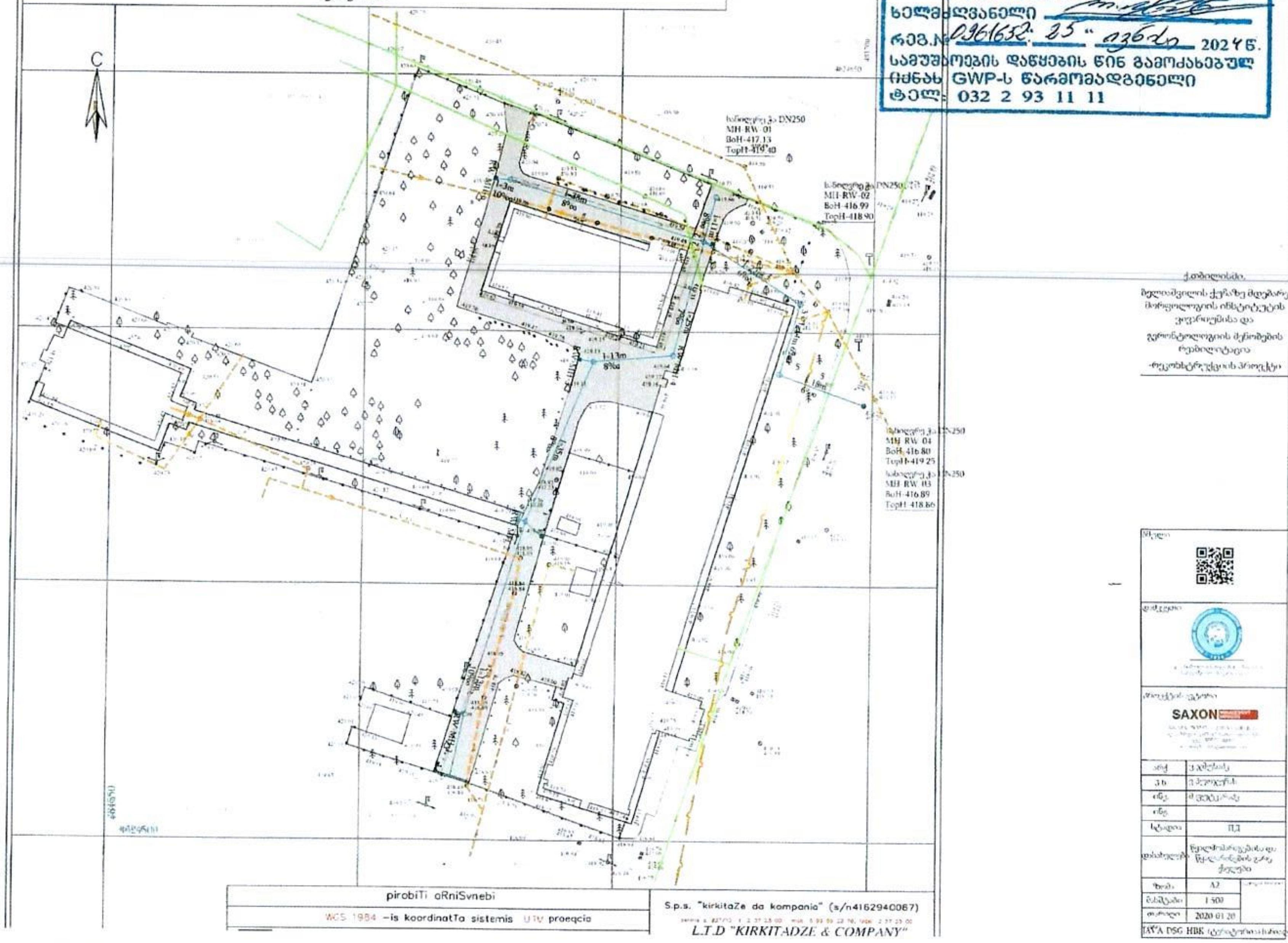

pirobiTi aRniSvnebi

WGS 1984 -is koordinatTa sistemis UTM proeqcia

S.p.s. "kirkitaZe da kompania" (s/n4162940087)

L.T.D "KIRKITADZE & COMPANY"

თელასი

სნ 202052580

საქართველო, თბილისი 0119, ვანის ქ. 3
ტელ: +995 (32) 277 99 99
www.telasi.ge

N: 0402/803/24
02/04/2024

მოქალაქე გიორგი მეგრელიშვილს
მობ:571-973-000

თქვენი მიმდინარე წლის 29 მარტის #0329/231/24 წერილის პასუხად გაცნობებთ, რომ აღნიშნულ მისამართზე მითითებულ ტერიტორიაზე (ს/კ 01.13.02.009.015) და მის მიმდებარედ გადის სს "თელასის" კუთვნილი კაბელები.

6-10კვ. (მიწისქვეშა): 2053-2064, 2064-T95

(წარმოგიდგენთ აღნიშნული ქსელის გამომსახველ სქემატურ ნახაზს, PDF და SHP ფაილების სახით) და დაურეგისტრირებელი 0.4კვ საკაბელო ტრასები.

მითითებულ ტერიტორიაზე სამუშაოების წარმოების დაწყებამდე, სს „თელასის“ მხრიდან წარმომადგენლების გამოყოფისთვის, უნდა დაუკავშირდეთ სს „თელასის“ გამანაწილებელი ქსელის სამსახურის უფროსის მოადგილეს ბატონ ვლადიმერ სისაურს (ტელეფონი: 599 539813) და სს „თელასის“ კომუნიკაციების დაზიანების პრევენციის მიზნით საჭიროების შემთხვევაში, წარმოადგინოთ სს „თელასის“ ბალანსზე მყოფი ელექტროგადამცემი ხაზების გადატანის შეთანხმებული სამუშაო პროექტი, წინააღმდეგ შემთხვევაში სამუშაოების მწარმოებელი სამუშაოების შესასრულებლად არ დაიშვება.

საქართველოს მთავრობის 2013 წლის 24 დეკემბრის #366-ე დადგენილებით დამტკიცებული "ელექტრონული ქსელების ხაზობრივი ნაგებობების დაცვის წესისა და მათი დაცვის ზონების დადგენის შესახებ" მე-4 მუხლის პირველი პუნქტის "ა"- ქვეპუნქტით, ხაზის (ბოძის) გადატანა ხორციელდება დაინტერესებული პირის ხარჯით. ელ. გადამცემი ხაზის (ბოძის) მფლობელის პირის მიერ დადგენილი ტექნიკური პირობების შესაბამისად, ხოლო სამუშაოების დაწყების თარიღი და დრო უნდა შეთანხმდეს სს"თელასთან".

დამატებით გაცნობებთ, რომ სამუშაოების შესრულება შეგიძლიათ განახორციელოთ ანალოგიური სამუშაოების წარმოების გამოცდილების მქონე გარე ორგანიზაციის მეშვეობით. სს "თელასი" გამოთქვამს მზაობას, თქვენი მომართვის შემთხვევაში, გარე ორგანიზაციის მიერ შემსრულებელი პერსონალის შესაბამისი უსაფრთხოების ჯგუფის დამადასტურებელი დოკუმენტების წარმოდგენის შემდეგ, განახორციელოს თქვენს მიერ გადმოცემული საკაბელო ტრასების შეკეთებაში ჩაყენება და გამოყოს პერსონალი ზედამხედველობის განსახორციელებლად. წინააღმდეგ შემთხვევაში მათი დაშვება ქსელში ვერ მოხერხდება.

პატივისცემით,

ტექნიკური დირექტორი მამუკა ქობალია

შემსრულებელი:
ვ. სისაური
ტელ:2-77-99-99-1-7881
.

შპს "მაგთიკომი"
№ ED-24/04/02-016
02-04-2024 წ

მაგთიკომი
MAGTICOM

ბატონ გიორგი მეგრელიშვილს
(პ/ნ 01030006742)

ბატონო გიორგი,

თქვენი 2024 წლის 28 მარტის წერილის პასუხად გაცნობებთ, რომ წერილში მოცემულ ტერიტორიაზე (ქ. თბილისი, აკ. ბელიაშვილის ქ. #78, ს.კ. 01.13.02.009/015) და მიმდებარედ გადის შპს „მაგთიკომის“ საკომუნიკაციო ინფრასტრუქტურა, რასთან დაკავშირებითაც გიგზავნით სიტუაციურ ნახაზს.

ჩამოთვლილი პირობების გათვალისწინების შემთხვევაში, შპს „მაგთიკომი“ არ არის წინააღმდეგი შეასრულოთ დაგეგმილი სამუშაოები.(ასეთის არსებობის შემთხვევაში)

- სამშენებლო სამუშაოების წარმოებისას მექანიზმებისა და ტექნიკური საშუალებების გამოყენება დასაშვებია შპს ,,მაგთიკომი’’-ს საკუთრებაში არსებული კომუნიკაციიდან არანაკლებ 1 მეტრის დაშორებით.
- კომუნიკაციის 1 მეტრზე ნაკლები მანძილის შემთხვევაში, სამუშაოები შესრულდეს არამექანიზირებული მეთოდით, ხელით.

იმ შემთხვევაში თუ ჩატარდება რაიმე სახის სამშენებლო სამუშაო რაც გამოიწვევს შპს „მაგთიკომის“ საკუთრებაში არსებული საკომუნიკაციო ინფრასტრუქტურის დაზიანებას, პასუხისმგებლობა და მისი აღდგენისათვის გაწეული ხარჯები სრულად დაეკისრება სამუშაოების შემკვეთს/შემსრულებელს.

ჩვენი კომუნიკაციის დაზიანების თავიდან აცილების მიზნით გთხოვთ, სამუშაოების დაწყების დრო გვაცნობოთ ხუთი სამუშაო დღით ადრე. ტ 595 108910: 599 172727.

დანართი: არსებული კომუნიკაციის სიტუაციური ნახაზი.
შემსრულებელი: ზვიად ოქროპირიძე. ტ: 500 501 501

პატივისცემით

მთავარი ადმინისტრაციული ოფიცერი

/ნოდარ ბაღათურია/

Classification: MAGTICOM Confidential

№ 1119/24-9 "2" აგვისტო 2024

მოქალაქე გიორგი მეგრელიშვილს
მის: ქ. თბილისი, ი. ჭავჭავაძის გამზირი, №1/3
საკონტაქტო ტელ: 555525502

ბატონო გიორგი,

თქვენგან შემოსული წერილის (№9/2041 - 01/08/2024) პასუხად გაცნობებთ, რომ წერილზე თანდართული ნახაზის მიხედვით, წყალმომარაგების და წყალარინების გარე ქსელის მოწყობის საპროექტო ტერიტორიაზე გადის სს „სილქნეტის" კუთვნილი მიწისქვეშა კომუნიკაცია, რომელიც დატანილია თანდართულ CD-დისკზე SHAPE-ფაილის ფორმატით.

სს „სილქნეტი" არ არის წინააღმდეგი აღნიშნული სამუშაოები შესრულდეს თანდართული დანართი №1-ის სრული დაცვით.

სამუშაოების დაწყების წინ აუცილებლად გამოძახებული იქნას სს „სილქნეტის" წარმომადგენელი. ოპერატიული მართვა: 2 95 00 29; 2 93 27 40.

დანართი: 1. შეთანხმების დანართი №1.
2. CD-დისკი 1-ცალი.

პატივისცემით:

ტექნიკური განვითარების და დაგეგმარების
დეპარტამენტის უფროსის მოადგილე ირაკლი აბაშიძე

საქართველო, 0112 თბილისი, წინამძღვრიშვილის ქ. 95
ტელ.: (+995 32) 2 100000; ფაქსი: (+995 32) 2 100001
სს „სილქნეტი", ს/კ 204566978 www.silknet.com

95 Tsinamdzgvrishvili Street, 0112 Tbilisi, Georgia
Tel.: (+995 32) 2 100000; Fax: (+995 32) 2 100001
JSC „Silknet", I/C 204566978 www.silknet.com

თბილისი
ენერჯი

მიცკევიჩის ქ. №18ა, თბილისი, 0194, საქართველო
ს/კ 205129617 +995 (32) 2404004; info@te.ge; www.te.ge

№ 02-01-43128-24; 02-01-43797-24
30 / 07 20 24

სსიპ ივანე ჯავახიშვილის სახელობის
თბილისის სახელმწიფო უნივერსიტეტის
წარმომადგენელს გიორგი მეგრელიშვილს

ბატონო გიორგი,

თქვენი მიმდინარე წლის ივლისის №02-01-43128-24 და №02-01-43797-24 წერილების პასუხად, რომელიც ეხება წყალარინების და წყალმომარაგების გარე ქსელის მოწყობის პროექტის შეთანხმებას გაცნობებთ, რომ მისამართზე ქ. თბილისი, აკაკი ბელიაშვილის ქუჩა №78-ში მდებარე მიწის ნაკვეთზე (საკ. კოდი №01.13.02.009.015) კომპანია არ არის წინააღმდეგი აწარმოოთ დაგეგმილი სამუშაოები.

ამასთან გაცნობებთ, რომ გაზსადენის გადაკვეთის სამუშაოები უნდა განხორციელდეს სამშენებლო ნორმებისა და გაცემული ტექნიკური პირობის მოთხოვნების შესაბამისად. გაზსადენის მდებარეობის სიღრმე უნდა დადგინდეს შურფირების მეთოდით (ხელით სამუშაო), ხოლო პროექტით გათვალისწინებული სამუშაოების დაწყების წინ აუცილებელია ეცნობოს შპს „თბილისი ენერჯის“ წარმომადგენელს (რობერტ ბექაური საკ. ტელ. 599 87 96 01).

დანართი: გაზსადენის გადაკვეთის ტექნიკური პირობა-2 ცალი (4 ფურცლად);
შეთანხმებული პროექტი-2 ცალი.

პატივისცემით,

გიგლა თამაზაშვილი
დირექტორი ტექნიკურ საკითხებში

IOS QR Android QR

შპს „თბილისი ენერჯი“

გაზსადენის გადაკვეთის ტექნიკური პირობა

მოქმედების ვადა: 6 თვე გაცემის დღიდან

ქ. თბილისი 26.07.2024 წელი

ეძლევა სსიპ ივანე ჯავახიშვილის სახელობის სახელმწიფო უნივერსიტეტის წარმომადგენელს გიორგი მეგრელიშვილს 2024 წლის ივლისის №02-01-43128-24 და №02-01-43797-24 წერილების საფუძველზე, რომელიც ითვალისწინებს მოქმედი სამშენებლო ნორმებისა და წესების შესაბამისად, მშენებარე წყალარინების ქსელით გაზსადენის გადაკვეთას მისამართზე: ქ. თბილისი, აკაკი ბელიაშვილის ქუჩა №78-ში (საკ. კოდი №01.13.02.009.015).

შპს „თბილისი ენერჯი“ არ არის წინააღმდეგი წარმოდგენილი საპროექტო-ტექნიკური დოკუმენტაციის საფუძველზე განხორციელდეს გაზსადენის გადაკვეთის სამუშაოები სამშენებლო ნორმებისა და ქვემოთ მოცემული პირობების გათვალისწინებით:

1. წყალარინების ქსელის სამშენებლო სამუშაოების შესრულებისას უპირობოდ უნდა იყოს დაცული საქართველოს მთავრობის 2014 წლის 22 იანვრის №101 დადგენილებით დამტკიცებული „გაზის სისტემების უსაფრთხოების ზოგადი მოთხოვნების შესახებ ტექნიკური რეგლამენტის“, საქართველოს ეკონომიკური განვითარების მინისტრის 2010 წლის 14 აპრილის №1-1/525 ბრძანებით დამტკიცებული „გაზის სისტემების უსაფრთხოების ზოგადი მოთხოვნების“ და სამშენებლო ნორმები და წესების (2.04.08-87*-გაზმომარაგება) მოთხოვნები;
2. სამშენებლო სამუშაოების დაწყებამდე ტექნიკური პირობის მიმღებმა ან/და მშენებელმა ორგანიზაციამ უნდა მიმართოს შპს „თბილისი ენერჯის“, რათა გამოყოს წარმომადგენელი (ზედამხედველი), რომელიც გადაკვეთის სამუშაოებს გაუწევს ზედამხედველობას და საჭიროების შემთხვევაში გასცემს შესაბამის ინსტრუქციებს;
3. სამუშაოების დაწყებამდე შპს „თბილისი ენერჯის“ წარმომადგენელთან ერთად უნდა დაიგეგმოს სამშენებლო სამუშაოების მიმდინარეობა და შეფასდეს მოსალოდნელი რისკები. მშენებლობის პროცესში აუცილებელია შპს „თბილისი ენერჯის“ წარმომადგენლის წინადადებების გათვალისწინება, რომელიც უზრუნველყოფს სამუშაოთა უსაფრთხო შესრულებას და გაზსადენის დაცვას დაზიანებისაგან;
4. გაზსადენიდან 2 (ორი) მეტრის რადიუსში მიწის სამუშაოები უნდა შესრულდეს მხოლოდ ხელით;
5. გაზსადენის გადაკვეთა უნდა განხორციელდეს ქვევიდან ან ზემოდან. სიოში დაშორებამ უნდა შეადგინოს არანაკლებ 0,2 მეტრისა. გაზსადენთან გადაკვეთის კუთხე უნდა იყოს 90º ან მასთან მიახლოებული;
6. მიწის სამუშაოების ჩატარებისას, მოქმედი გაზსადენის დაზიანების შემთხვევაში, ტექნიკური პირობის მიმღები და მშენებელი ორგანიზაცია ვალდებულია დაუყონებლივ შეატყობინოს შპს „თბილისი ენერჯის“ დაზიანების შესახებ და უზრუნველყოს დაზიანებული მონაკვეთის აღდგენა მოქმედი სტანდარტების შესაბამისად;
7. სარტყამი მექანიზმებისა და მიწასათხრელი ტექნიკის მუშაობის დაწყებამდე უნდა განისაზღვროს გაზსადენის ფაქტობრივი ადგილმდებარეობა ხელსაწყოებით ან შურფების ხელით გათხრით. გრუნტის საფხვიერებლად სარტყამი მექანიზმების გამოყენება დასაშვებია

გაზსადენიდან არანაკლებ 3 (სამი) მეტრის დაშორებით, ხოლო ვერტიკალური გადახრის უნარის მქონე სარტყამი და სხვა მექანიზმების - არანაკლებ 5 (ხუთი) მეტრის;

8. წყალარინების მილის პარალელურად გაყვანის შემთხვევაში გაზსადენამდე მინიმალური მანძილი გეგმაში უნდა შეადგენდეს: დაბალი წნევის (0,005 მეგპა ჩათვლით) გაზსადენის შემთხვევაში არანაკლებ 1 (ერთი) მეტრს, საშუალო წნევის (0,005-დან 0,3-მდე მეგპა) გაზსადენის შემთხვევაში 1,5 (ერთნახევარი) მეტრს;
9. წყალარინების ჭის მოწყობის შემთხვევაში დაშორება გაზსადენამდე უნდა შეადგენდეს ჭის გარე კედლიდან არანაკლებ 0,3 მეტრს, იმ პირობის გათვალისწინებით, რომ წყალარინების მილამდე გაზსადენის მინიმალური დაშორება არ იქნება მე-8 პუნქტით განსაზღვრულ მანძილზე ნაკლები.
10. მიწის სამუშაოების დაწყების დრო „თბილისი ენერჯის“ უნდა ეცნობოს წინასწარ, არანაკლებ 3 (სამი) დღით ადრე (რობერტ ბექაური საკ. ტელ. 599-87-96-01).
11. მომავალში შესრულებული სამუშაოების შედეგად გამოწვეულ ტექნიკურ ხარვეზებზე, ან/და შესაძლო ტექნიკურ პრობლემებზე, პასუხისმგებელია აღნიშნული ტექნიკური პირობის მიმღები ორგანიზაცია.

დამატებითი პირობები:

აღნიშნული ტექნიკური პირობის რომელიმე პუნქტის შეუსრულებლობის შემთხვევაში შპს „თბილისი ენერჯი“ იტოვებს უფლებას მოითხოვოს მიმდინარე სამუშაოების შეჩერება და შესრულებული სამუშაოების დემონტაჟი.

გაზსადენის ზუსტი ტრაექტორია და განთავსების პარამეტრები შპს „თბილისი ენერჯის“ წარმომადგენლის მიერ დაზუსტდება სამუშაოების წარმოების ადგილზე მოსვლის დროს.

ვამტკიცებ:

შპს „თბილისი ენერჯის“

დირექტორი ტექნიკურ საკითხებში გ. თამაზაშვილი

შპს „თბილისი ენერჯი“

გაზსადენის გადაკვეთის ტექნიკური პირობა

მოქმედების ვადა: 6 თვე გაცემის დღიდან

ქ. თბილისი 26.07.2024 წელი

ემლევა სსიპ ივანე ჯავახიშვილის სახელობის სახელმწიფო უნივერსიტეტის წარმომადგენელს გიორგი მეგრელიშვილს 2024 წლის ივლისის №02-01-43128-24 და №02-01-43797-24 წერილების საფუძველზე, რომელიც ითვალისწინებს მოქმედი სამშენებლო ნორმებისა და წესების შესაბამისად, მშენებარე წყალმომარაგების ქსელით გაზსადენის გადაკვეთას მისამართზე: თბილისი, აკაკი ბელიაშვილის ქუჩა №78-ში (საკ. კოდი №01.13.02.009.015).

შპს „თბილისი ენერჯი“ არ არის წინააღმდეგი წარმოდგენილი საპროექტო-ტექნიკური დოკუმენტაციის საფუძველზე განხორციელდეს გაზსადენის გადაკვეთის სამუშაოები სამშენებლო ნორმებისა და ქვემოთ მოცემული პირობების გათვალისწინებით:

1. წყალმომარაგების სამშენებლო სამუშაოების შესრულებისას უპირობოდ უნდა იყოს დაცული საქართველოს მთავრობის 2014 წლის 22 იანვრის №101 დადგენილებით დამტკიცებული „გაზის სისტემების უსაფრთხოების ზოგადი მოთხოვნების შესახებ ტექნიკური რეგლამენტის“, საქართველოს ეკონომიკური განვითარების მინისტრის 2010 წლის 14 აპრილის №1-1/525 ბრძანებით დამტკიცებული „გაზის სისტემების უსაფრთხოების ზოგადი მოთხოვნების“ და სამშენებლო ნორმები და წესების (2.04.08-87*-გაზმომარაგება) მოთხოვნები;
2. სამშენებლო სამუშაოების დაწყებამდე ტექნიკური პირობის მიმღებმა ან/და მშენებელმა ორგანიზაციამ უნდა მიმართოს შპს „თბილისი ენერჯის“, რათა გამოყოს წარმომადგენელი (ზედამხედველი), რომელიც გადაკვეთის სამუშაოებს გაუწევს ზედამხედველობას და საჭიროების შემთხვევაში გასცემს შესაბამის ინსტრუქციებს;
3. სამუშაოების დაწყებამდე შპს „თბილისი ენერჯის“ წარმომადგენელთან ერთად უნდა დაიგეგმოს სამშენებლო სამუშაოების მიმდინარეობა და შეფასდეს მოსალოდნელი რისკები. მშენებლობის პროცესში აუცილებელია შპს „თბილისი ენერჯის“ წარმომადგენლის წინადადებების გათვალისწინება, რომელიც უზრუნველყოფს სამუშაოთა უსაფრთხო შესრულებას და გაზსადენის დაცვას დაზიანებისაგან;
4. გაზსადენის აღმოჩენის შემთხვევაში 2 (ორი) მეტრის რადიუსში მიწის სამუშაოები უნდა შესრულდეს მხოლოდ ხელით;
5. გაზსადენის გადაკვეთა უნდა განხორციელდეს ქვევიდან ან ზემოდან. სიოში დაშორებამ უნდა შეადგინოს არანაკლებ 0,2 მეტრისა. გაზსადენთან გადაკვეთის კუთხე უნდა იყოს 90^0 ან მასთან მიახლოებული;
6. მიწის სამუშაოების ჩატარებისას, მოქმედი გაზსადენის დაზიანების შემთხვევაში, ტექნიკური პირობის მიმღები და მშენებელი ორგანიზაცია ვალდებულია დაუყოვნებლივ შეატყობინოს შპს „თბილისი ენერჯის“ დაზიანების შესახებ და უზრუნველყოს დაზიანებული მონაკვეთის აღდგენა მოქმედი სტანდარტების შესაბამისად;
7. სარტყამი მექანიზმებისა და მიწასათხრელი ტექნიკის მუშაობის დაწყებამდე უნდა განისაზღვროს გაზსადენის ფაქტობრივი ადგილმდებარეობა ხელსაწყოებით ან შურფების ხელით გათხრით. გრუნტის საფხვიერებლად სარტყამი მექანიზმების გამოყენება დასაშვებია

გაზსადენიდან არანაკლებ 3 (სამი) მეტრის დაშორებით, ხოლო ვერტიკალური გადახრის უნარის მქონე სარტყამი და სხვა მექანიზმების - არანაკლებ 5 (ხუთი) მეტრის;

8. წყალსადენი მილის პარალელურად გაყვანის შემთხვევაში გაზსადენამდე მინიმალური მანძილი გეგმაში უნდა შეადგენდეს არანაკლებ 1 (ერთი) მეტრს;
9. მიწის სამუშაოების დაწყების დრო შპს „თბილისი ენერჯის“ უნდა ეცნობოს წინასწარ, არანაკლებ 3 (სამი) დღით ადრე (რობერტ ბექაური საკ. ტელ. 599-87-96-01).
10. მომავალში შესრულებული სამუშაოების შედეგად გამოწვეულ ტექნიკურ ხარვეზებზე, ან/და შესაძლო ტექნიკურ პრობლემებზე, პასუხისმგებელია აღნიშნული ტექნიკური პირობის მიმღები ორგანიზაცია.

დამატებითი პირობები:

აღნიშნული ტექნიკური პირობის რომელიმე პუნქტის შეუსრულებლობის შემთხვევაში შპს „თბილისი ენერჯი“ იტოვებს უფლებას მოითხოვოს მიმდინარე სამუშაოების შეჩერება და შესრულებული სამუშაოების დემონტაჟი.

გაზსადენის ზუსტი ტრაექტორია და განთავსების პარამეტრები შპს „თბილისი ენერჯის“ წარმომადგენლის მიერ დაზუსტდება სამუშაოების წარმოების ადგილზე მოსვლის დროს.

ვამტკიცებ:

შპს „თბილისი ენერჯის”

დირექტორი ტექნიკურ საკითხებში გ. თამაზაშვილი