ქ. თბილისი, სოფელი დიღომი, ასმათის ქუჩა №6

(ს/კ 01.72.14.035.610)

მრავალბინიანი საცხოვრებელი სახლის

კონსტრუქციული პროექტი

ქ. თბილისი 2023 წ.

განმარტებითი ბარათი

1. 0.00 პირობით ნიშნულად მიღებულია I სართულის იატაკის დონე.

სამშენებლო მოედნისათვის მიღებულია :

- თოვლის ნორმატიული დატვირთვა - 50 კგ/კვ.მ;
- ქარის ნორმატიული ჩქაროსნული დატვირთვა - 85 კგ/კვ.მ;
- რაიონის, მოედნის და შენობა ნაგებობის საანგარიშო სეისმურობა - 8 ბალი. MSK 64 სკალის მიხედვით (A0=0.17);

2. საძირკვლის ფუძედ მიღებულია: თიხა, ყავისფერი,მიკროფორული, მყარი კონსისტენციის, წვრილი კენჭების, ხვინჭის და ღორღის იშვიათი ჩანართებით. გრუნტის პირობითი საანგარიშო წინაღობაა $R0=3.3$ კგძ/სმ^2

(იხ. სამშენებლო უბნის საინჟინრო-გეოლოგიური კვლევების დასკვნა)

3. საინჟინრო-გეოლოგიური პირობების შესაბამისად საძირკვლად მიღებული იქნა რკინაბეტონის ფილოვანი საძირკველი, პერიმეტრზე წიბოებით.

4. კონსტრუქციულად შენობა გადაწყვეტილია როგორც რკინაბეტონის კარკასი.

5. ყველა მიწისქვეშა კონსტრუქცია უნდა დამზადდეს W6 მარკის ბეტონისაგან:

- პორტლანდცემენტზე;
- წიდაპორტლანდცემენტზე;
- სულფატმედეგ ცემენტზე.

6. ყველა კონსტრუქციის ზედაპირს, რომელსაც შეხება აქვს გრუნტთან, უნდა გაუკეთდეს იზოლაცია: ცივი ბიტუმის 1 პირი გრუნტი და ცხელი ბიტუმის 2 პირი იზოლაცია.

7. რკინაბეტონის კონსტრუქციების მუშა არმატურის ბეტონის დამცავი შრეების სისქეები:

- გადახურვის ფილის - 15 მმ;
- კოჭების და რიგელების - 20 მმ;
- სვეტების - 20 მმ;
- საძირკვლის ფილის - 35 მმ და არანაკლებ არმატურის დიამეტრისა.

8. უზრუნველყოფილი იქნას მონოლითური რკინაბეტონის კონსტრუქციებში ბეტონის უწყვეტად ჩასხმა ;

9. რკინაბეტონის ელემენტების დაბეტონებისას კონტროლი გაეწიოს ბეტონის მარკას, ვიბრირებას და დაბეტონების ხარისხს

10. რკინაბეტონის ელემენტებში გამოყენებული არმატურის ხარისხი შემოწმებულ იქნეს და შედგეს შესაბამისი აქტი;

11. რკინაბეტონის ელემენტებში გრძივი არმატურის დაკავშირება შესრულდეს გადადებით;

12. ღეროვან ელემენტებში განივი არმირება შესრულდეს შეკრული არმატურის საკიდების მეშვეობით, რომელთა ბოლოები გადაიღუნოს და ჩაანკერდეს კონსტრუქციის ტანში;

13. სართულშუა გადახურვის ფილებში საკომუნიკაციო ღიობების ზომები მოცემულია საინჟინრო ნაწილში.

14. მშენებლობა განხორციელდეს სნ და წ III -4 -80 "მშენებლობაში უსაფრთხოების ტექნიკის" მოთხოვნების გათვალისწინებით.

15. სამშენებლო - სამონტაჟო სამუშაოების დაწყებამდე მიმდებარე ადგილებიდან გადატანილ იქნას ყველა სახის საკომუნიკაციო სისტემები და ელ. გაყვანილობა, ასევე ყურადღება მიექცეს არსებული შენობის საძირკველს, რომელიც მოსაზღვრედ არის განთავსებული, რათა არ მოხდეს მისი დაზიანება.

16. ქვაბული მიღებული იქნას ინჟინერ-გეოლოგის მიერ. ქვაბულის გახსნის შემდეგ, საძირკვლის ფუძე-ყამირის ფიზიკო-მექანიკური მახასიათებლების_განმეორებითი დადგენა აუცილებელია. მიღებული შედეგების არსებული საინჟინრო - გეოლოგიური კვლევების შედეგებთან განსხვავების შემთხვევაში ახალი რეზულტატები ეცნობოს კონსტრუქტორს, პროექტში სათანადო ცვლილებების შესატანად.

პროექტის სახელწოდება		
ქ. თბილისი, სოფელი დიღომი, ასმათის ქუჩა №6 (ს/კ 01.72.14.035.610) მრავალბინიანი საცხოვრებელი სახლის კონსტრუქციული პროექტი		
თანამდებობა	გვარი	ხელმოწერა
დამკვეთი	შპს "არეა 4"	
კონსტრუქტორი	ალ. წაქაძე	
შეასრულა	მ. ვარდიაშვილი	მ. ვარდიაშვილი
მასშტაბი	თარიღი	
სტადია	ფურცლები	ფურცელი
პროექტი		k-0
ფორმატი A-3	თბილისი 2023წ.	

ქვაბულის გეგმა

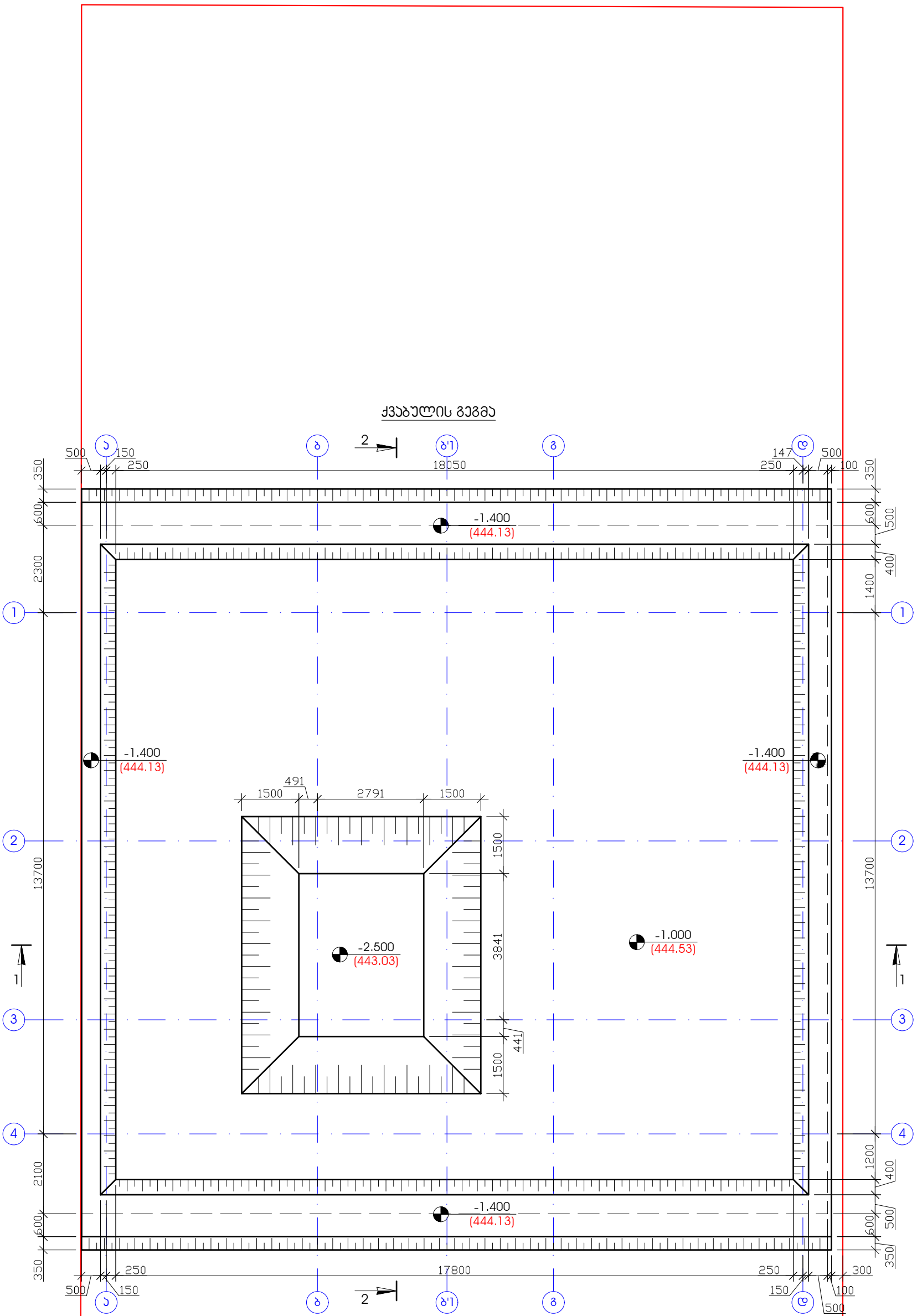

შენიშვნა

1. ნახაზზე ზომები მოცემულია მილიმეტერებში

პროექტის სახელწოდება		
ქ. თბილისი, სოფელი დიღომი, ასმათის ქუჩა №6 (ს/კ 01.72.14.035.610) მრავალბინიანი საცხოვრებელი სახლის კონსტრუქციული პროექტი		
თანამდებობა	გვარი	ხელმოწერა
დამკვეთი	შპს "არეა 4"	
კონსტრუქტორი	ალ. წაქაძე	
შეასრულა	მ. ჯარდიაშვილი	მ. ჯარდიაშვილი
მასშტაბი	თარიღი	
სტადია	ფურცლები	ფურცელი
პროექტი		k–1
ფორმატი A-3	თბილისი 2023წ.	

ქვაბულის ჭრილი 1 - 1

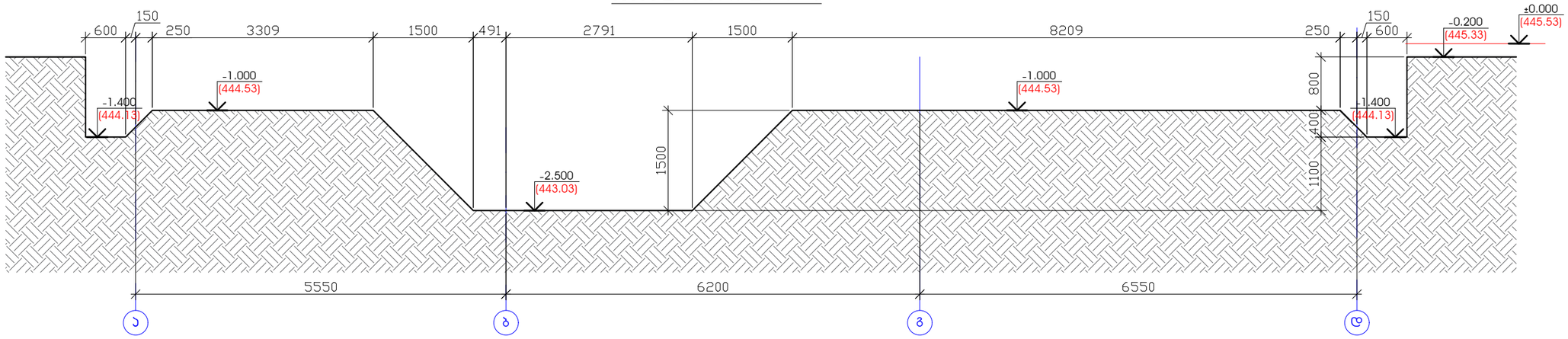

ქვაბულის ჭრილი 2 - 2

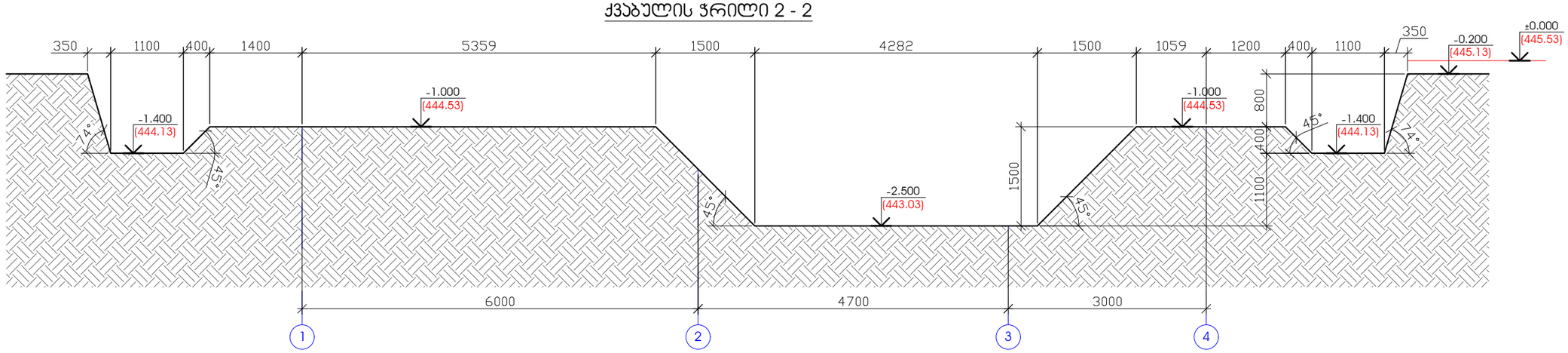

ქვაბულის დამუშავება

გრუნტის ამოღება - 392.6 მ^3

შენიშვნა

1. ნახაზზე ზომები მოცემულია მილიმეტრებში

პროექტის სახელწოდება		
ქ. თბილისი, სოფელი დიღომი, ასმათის ქუჩა №6 (ს/კ 01.72.14.035.610) მრავალბინიანი საცხოვრებელი სახლის კონსტრუქციული პროექტი		
თანამდებობა	გვარი	ხელმოწერა
დამკვეთი	შპს "არეა 4"	
კონსტრუქტორი	ალ. წაქაძე	
შეასრულა	მ. ვარდიაშვილი	მ.ვარდიაშვილი
მასშტაბი	თარიღი	
სტადია	ფურცლები	ფურცელი
პროექტი		k–2
ფორმატი A-3	თბილისი 2023წ.	

საძირკვლის გეგმა
(საყალიბე ნახაზი)

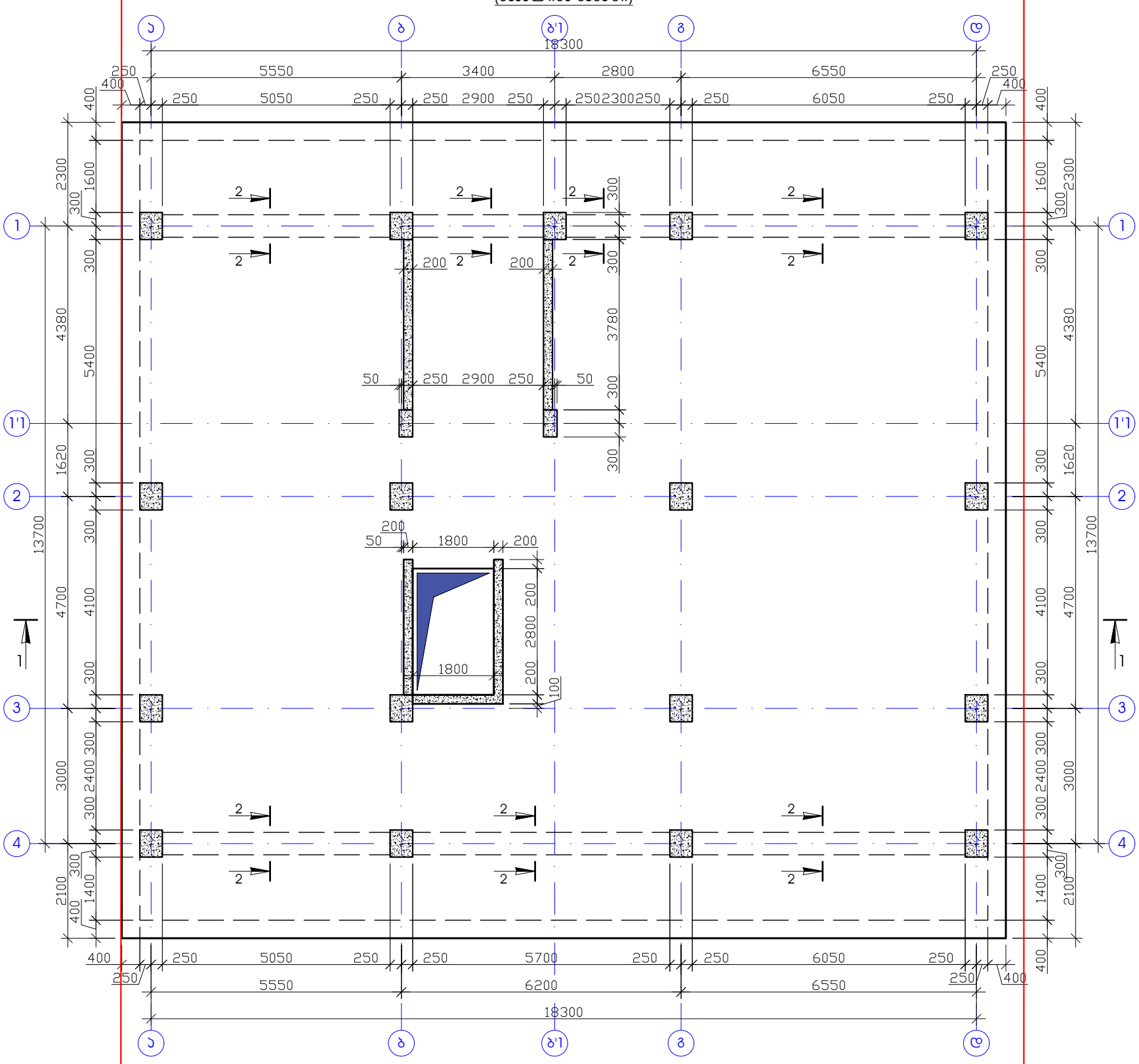

შენიშვნა

1. სვეტების და მონოლითური ჯედლის ნაშვერები მოეწყოს საძირკვლის არმირებასთან ერთად.
2. საძირკვლის ბეტონი B25 W6.
3. ნახაზზე ზომები მოცემულია მილიმეტრებში.

პროექტის სახელწოდება		
ქ. თბილისი, სოფელი დიღომი, ასმათის ქუჩა №6 (ს/კ 01.72.14.035.610) მრავალბინიანი საცხოვრებელი სახლის კონსტრუქციული პროექტი		
თანამდებობა	გვარი	ხელმოწერა
დამკვეთი	შპს "არეა 4"	
კონსტრუქტორი	ალ. წაქაძე	
შეასრულა	მ. ვარდიაშვილი	მ.ვარდიაშვილი
მასშტაბი	თარიღი	
სტადია	ფურცლები	ფურცელი
პროექტი		k–3
ფორმატი A-3	თბილისი 2023წ.	

საძირკვლის ფილის არმირება ზედა და ქვედა შრეში
ძირითადი ბადე X და Y მიმართულებით

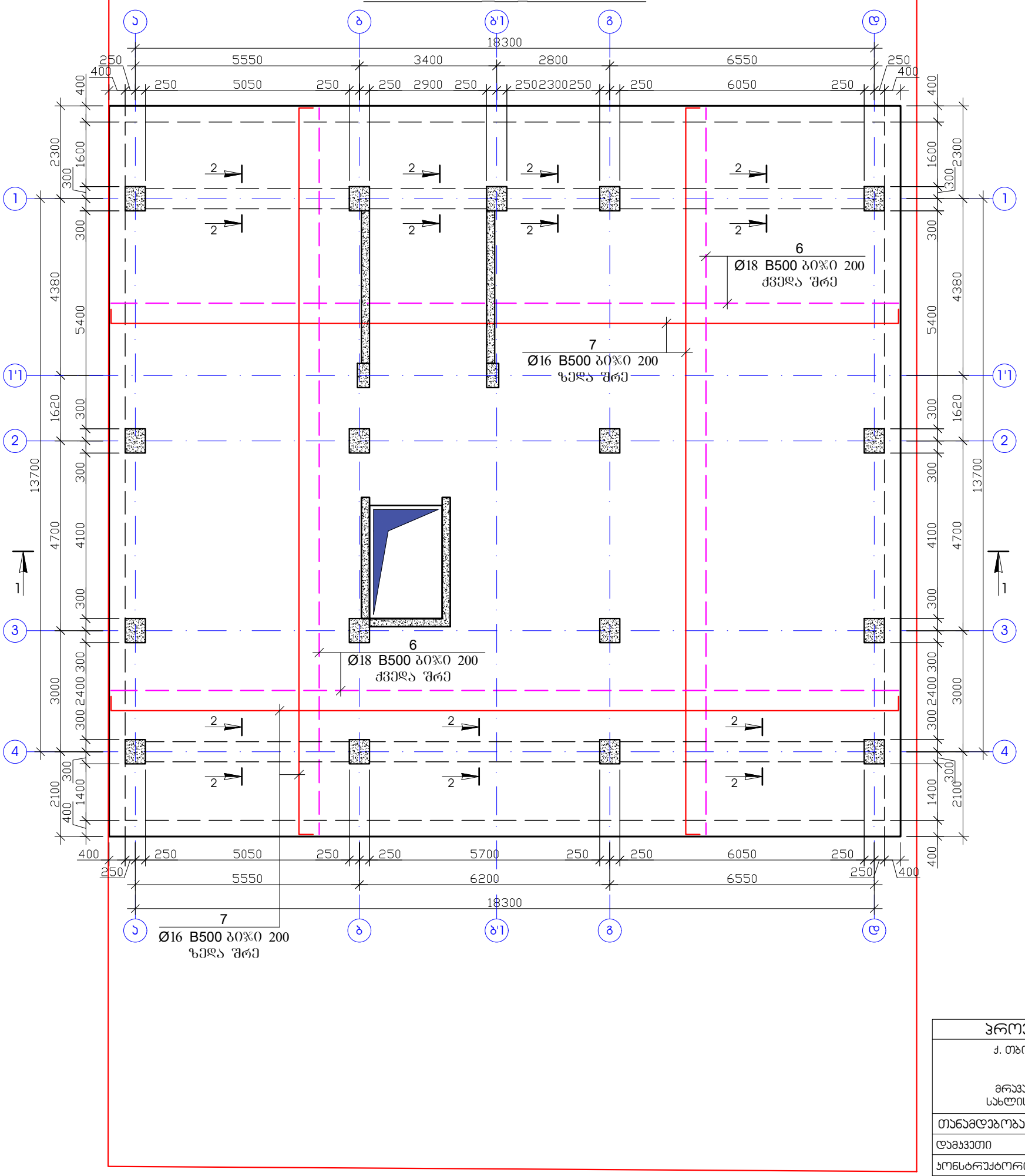

შენიშვნა

1. სვეტების და მონოლითური ჯედლის ნაშვერები მოეწყოს საძირკვლის არმირებასთან ერთად.
2. საძირკვლის ბეტონი B25 W6.
3. ნახაზზე ზომები მოცემულია მილიმეტრებში.

პროექტის სახელწოდება		
ქ. თბილისი, სოფელი დიღომი, ასმათის ქუჩა №6 (ს/კ 01.72.14.035.610) მრავალბინიანი საცხოვრებელი სახლის კონსტრუქციული პროექტი		
თანამდებობა	გვარი	ხელმოწერა
დამკვეთი	შპს "არეა 4"	
კონსტრუქტორი	ალ. წაქაძე	
შეასრულა	მ. ჯარდიაშვილი	მ. ჯარდიაშვილი
მასშტაბი	თარიღი	
სტადია	ფურცლები	ფურცელი
პროექტი		k–4
ფორმატი A-3	თბილისი 2023წ.	

საძირკვლის ფილის არმირება ქვედა შრეში
დამატებითი ბადე X და Y მიმართულებით

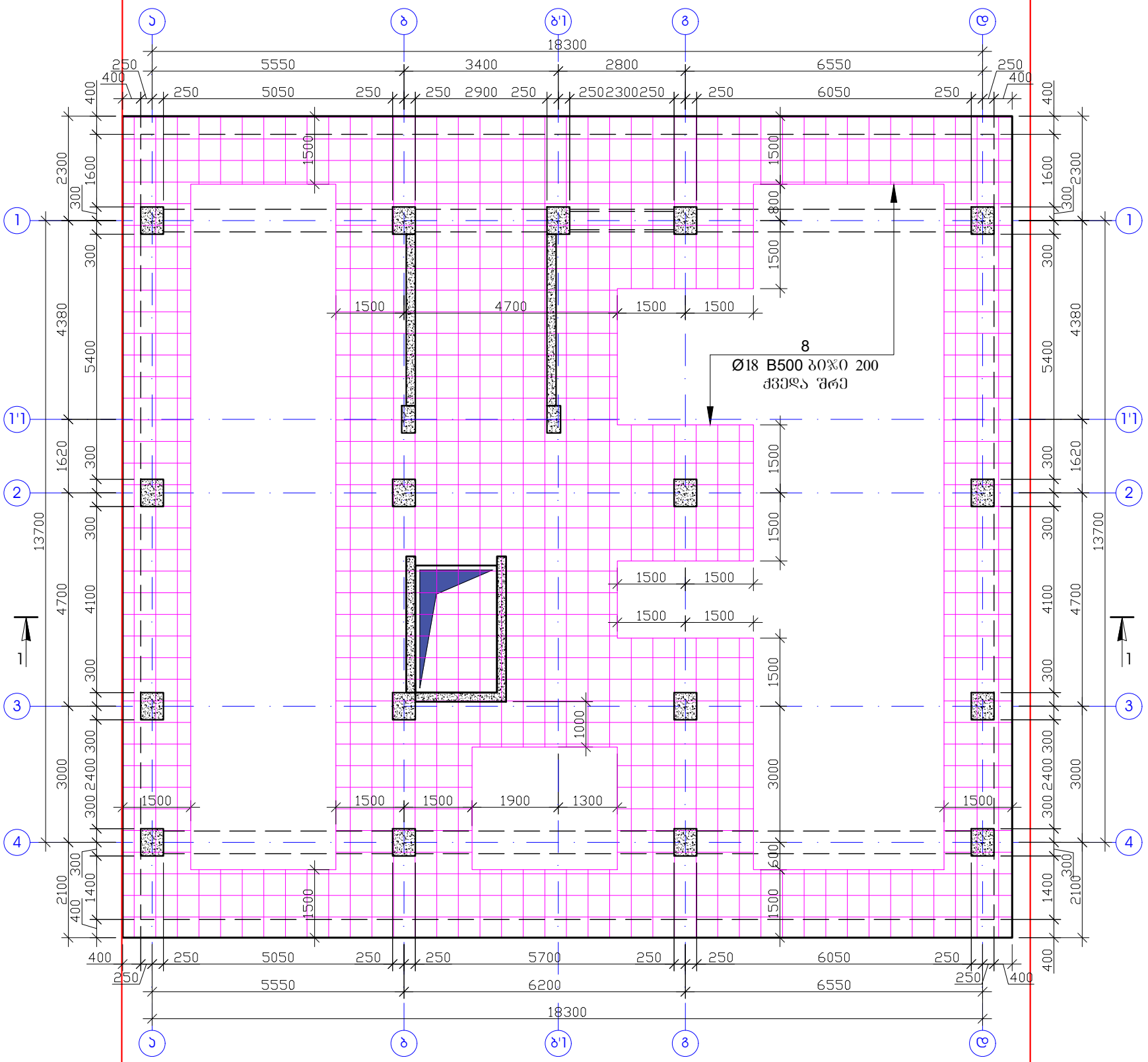

შენიშვნა

1. სვეტების და მონოლითური ჯედლის ნაშვერები მოეწყოს საძირკვლის არმირებასთან ერთად.
2. საძირკვლის ბეტონი B25 W6.
3. ნახაზზე ზომები მოცემულია მილიმეტრებში.

პროექტის სახელწოდება		
ქ. თბილისი, სოფელი დიღომი, ასმათის ქუჩა №6 (ს/კ 01.72.14.035.610) მრავალბინიანი საცხოვრებელი სახლის კონსტრუქციული პროექტი		
თანამდებობა	გვარი	ხელმოწერა
დამკვეთი	შპს "არეა 4"	
კონსტრუქტორი	ალ. წაქაძე	
შემსრულა	მ. ვარდიაშვილი	მ. ვარდიაშვილი
მასშტაბი	თარიღი	
სტადია	ფურცლები	ფურცელი
პროექტი		k–5
ფორმატი A-3	თბილისი 2023წ.	

საძირკვლის ფილის არმირება ზედა ზრეში
დამატებითი ბადე X და Y მიმართულებით

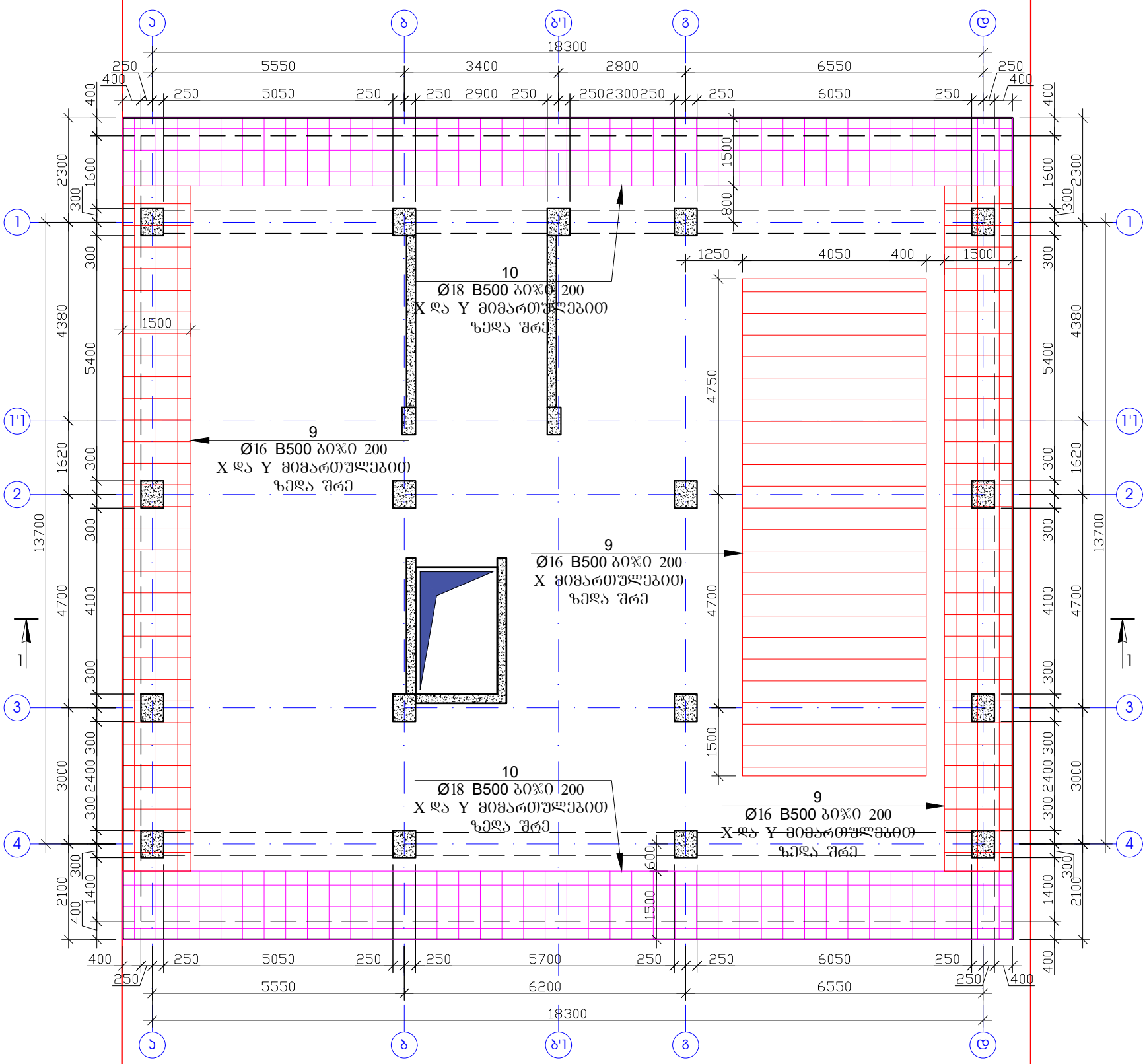

შენიშვნა

1. სვეტების და მონოლითური კედლის ნაშვერები მოეწყოს საძირკვლის არმირებასთან ერთად.
2. საძირკვლის ბეტონი B25 W6.
3. ნახაზზე ზომები მოცემულია მილიმეტრებში.

პროექტის სახელწოდება		
ქ. თბილისი, სოფელი დიღომი, ასმათის ქუჩა №6 (ს/კ 01.72.14.035.610) მრავალბინიანი საცხოვრებელი სახლის კონსტრუქციული პროექტი		
თანამდებობა	გვარი	ხელმოწერა
დამკვეთი	შპს "არეა 4"	
კონსტრუქტორი	ალ. წაქაძე	
შეასრულა	მ. ჯარდიაშვილი	მ. ჯარდიაშვილი
მასშტაბი	თარიღი	
სტადია	ფურცლები	ფურცელი
პროექტი		k–6
ფორმატი A-3	თბილისი 2023წ.	

საძირკვლის ფილის არმირება
ვერტიკალური არმირების გახშირებული ზონა

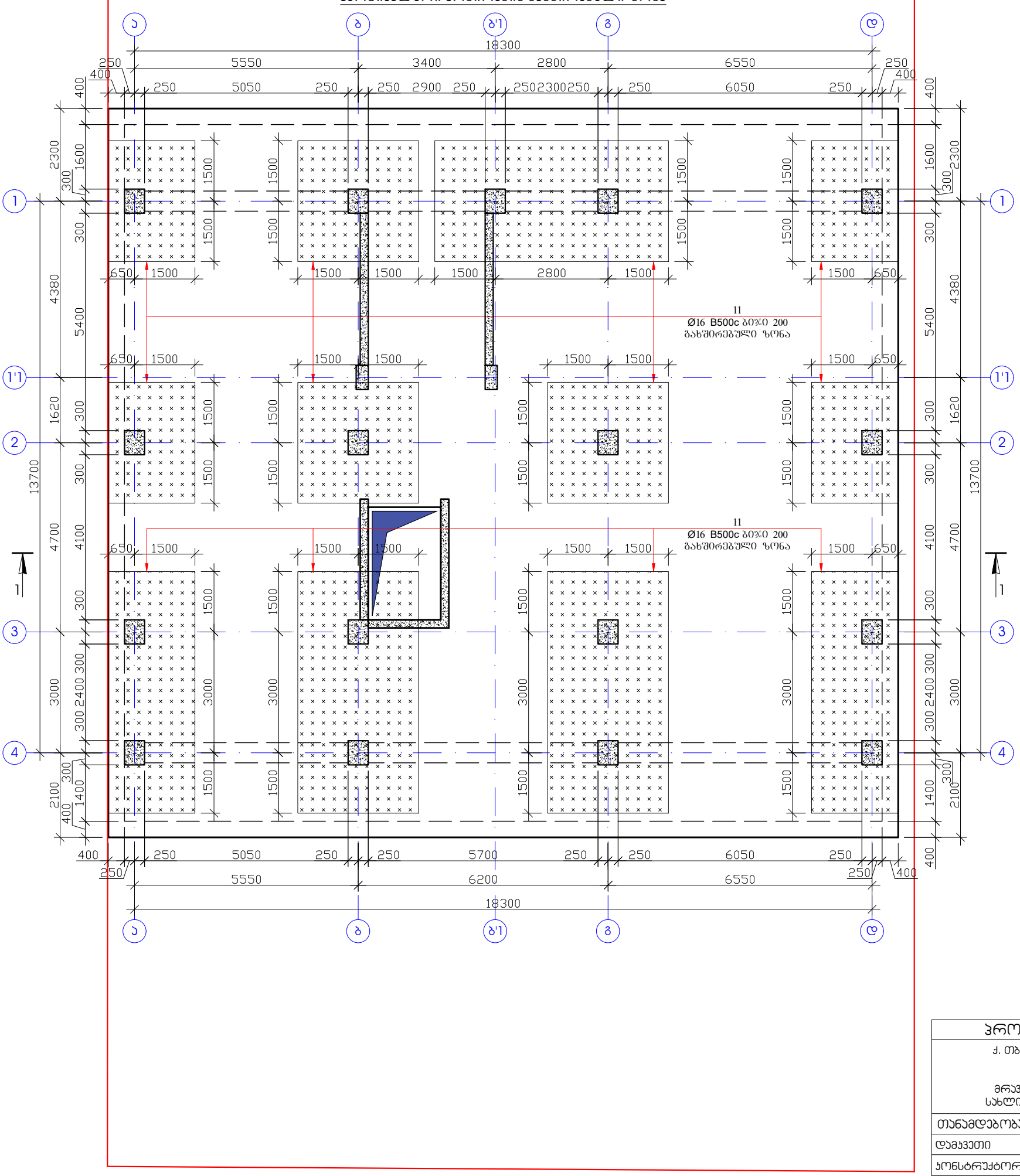

შენიშვნა

1. სვეტების და მონოლითური კედლის ნაშვერები მოეწყოს საძირკვლის არმირებასთან ერთად.
2. საძირკვლის ბეტონი B25 W6.
3. ნახაზზე ზომები მოცემულია მილიმეტრებში.

პროექტის სახელწოდება		
ქ. თბილისი, სოფელი დიღომი, ასმათის ქუჩა №6 (ს/კ 01.72.14.035.610) მრავალბინიანი საცხოვრებელი სახლის კონსტრუქციული პროექტი		
თანამდებობა	გვარი	ხელმოწერა
დამკვეთი	შპს "არეა 4"	
კონსტრუქტორი	ალ. წაქაძე	
შეასრულა	მ. ჯარდიაშვილი	მ. ჯარდიაშვილი
მასშტაბი	თარიღი	
სტადია	ფურცლები	ფურცელი
პროექტი		k–7
ფორმატი A-3	თბილისი 2023წ.	

საძირკვლის ჭრილი 1 - 1

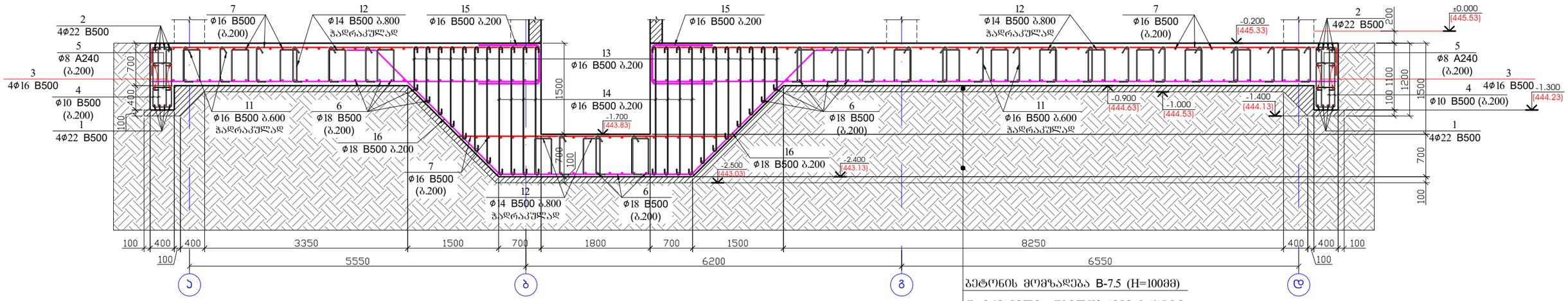

პოზიცია -4/1

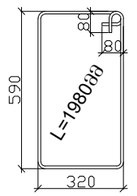

პოზიცია -4



პოზიცია -5

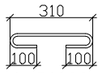

პოზიცია -11

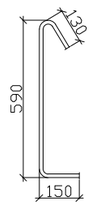

პოზიცია -12

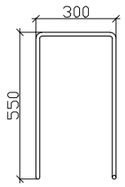

პოზიცია -13



პოზიცია -14

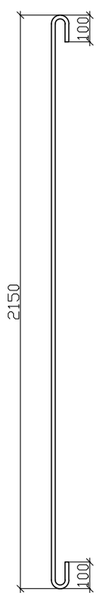

პოზიცია -15

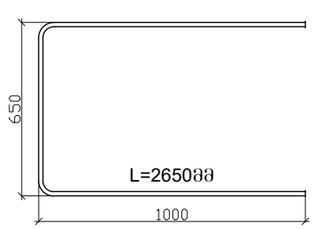

პოზიცია -16

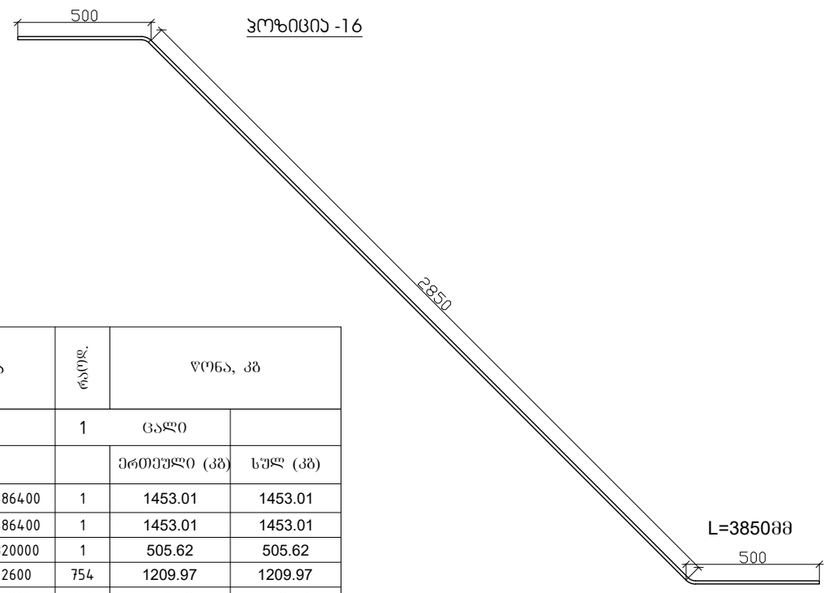

საძირკვლის ჭრილი 2 - 2
ფარული პოჭის ჯვანძი

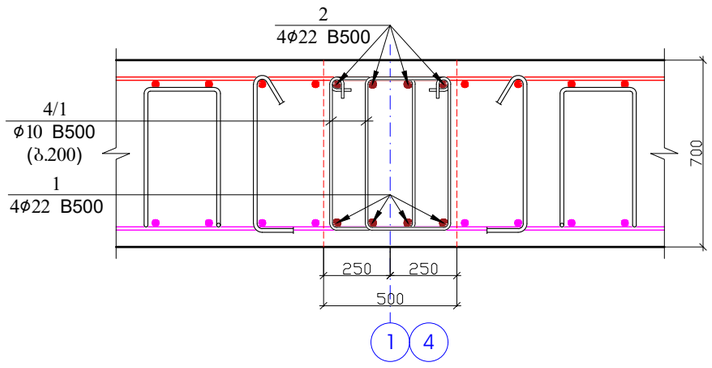

შენიშვნა

1. სვეტების და მონოლითური ჯედლის ნაშვერები მოეწყოს საძირკვლის არმირებასთან ერთად.
2. საძირკვლის ბეტონი B25 W6.
3. ნახაზზე ზომები მოცემულია მილიმეტრებში.

პოზ.	დ ა ს ა ხ ე ლ ე ბ ა	რაოდ.	წონა, კგ	
	საძირკვლის არმირება	1	ცალი	
	დეტალები		ერთეული (კგ)	სულ (კგ)
1	Ø 22 B 500 ℓ= 486400	1	1453.01	1453.01
2	Ø 22 B 500 ℓ= 486400	1	1453.01	1453.01
3	Ø 16 B 500 ℓ= 320000	1	505.62	505.62
4	Ø 10 A 240 ℓ= 2600	754	1209.97	1209.97
4/1	Ø 10 A 240 ℓ= 1980	376	459.50	459.50
5	Ø 8 A 240 ℓ= 510	754	151.90	151.90
6	Ø 18 B 500 ℓ= 3660000	1	7319.08	7319.08
7	Ø 16 B 500 ℓ= 3660000	1	5782.98	5782.98
8	Ø 18 B 500 ℓ= 2270000	1	4539.43	4539.43
9	Ø 16 B 500 ℓ= 698000	1	1102.87	1102.87
10	Ø 18 B 500 ℓ= 610000	1	1219.85	1219.85
11	Ø 16 B 500 ℓ= 870	4192	5762.50	5762.50
12	Ø 14 B 500 ℓ= 1400	710	1202.47	1202.47
13	Ø 16 B 500 ℓ= 950	800	1200.84	1200.84
14	Ø 16 B 500 ℓ= 2350	225	835.45	835.45
15	Ø 16 B 500 ℓ= 2650	46	192.61	192.61
16	Ø 18 B 500 ℓ= 3850	74	569.73	569.73
				34960.796
			ერთეული (მ³)	სულ (მ³)
	ბეტონი B25 W6		290.224	290.22
	ბეტონის მომზადება B7.5		43.920	43.92

პროექტის სახელწოდება		
ქ. თბილისი, სოფელი დიღომი, ასმათის ქუჩა №6 (ს/კ 01.72.14.035.610) მრავალბინიანი საცხოვრებელი სახლის კონსტრუქციული პროექტი		
თანამდებობა	გვარი	ხელმოწერა
დამკვეთი	შპს "არეა 4"	
კონსტრუქტორი	ალ. წაქაძე	
შეასრულა	მ. ჯარდიაშვილი	
მასშტაბი	თარიღი	
სტადია	ფურცლები	ფურცელი
პროექტი		k–8
ფორმატი A-3	თბილისი 2023წ.	

ვერტიკალური ელემენტების ნაშვერების მარკირება
(საყალიბე ნახაზი)

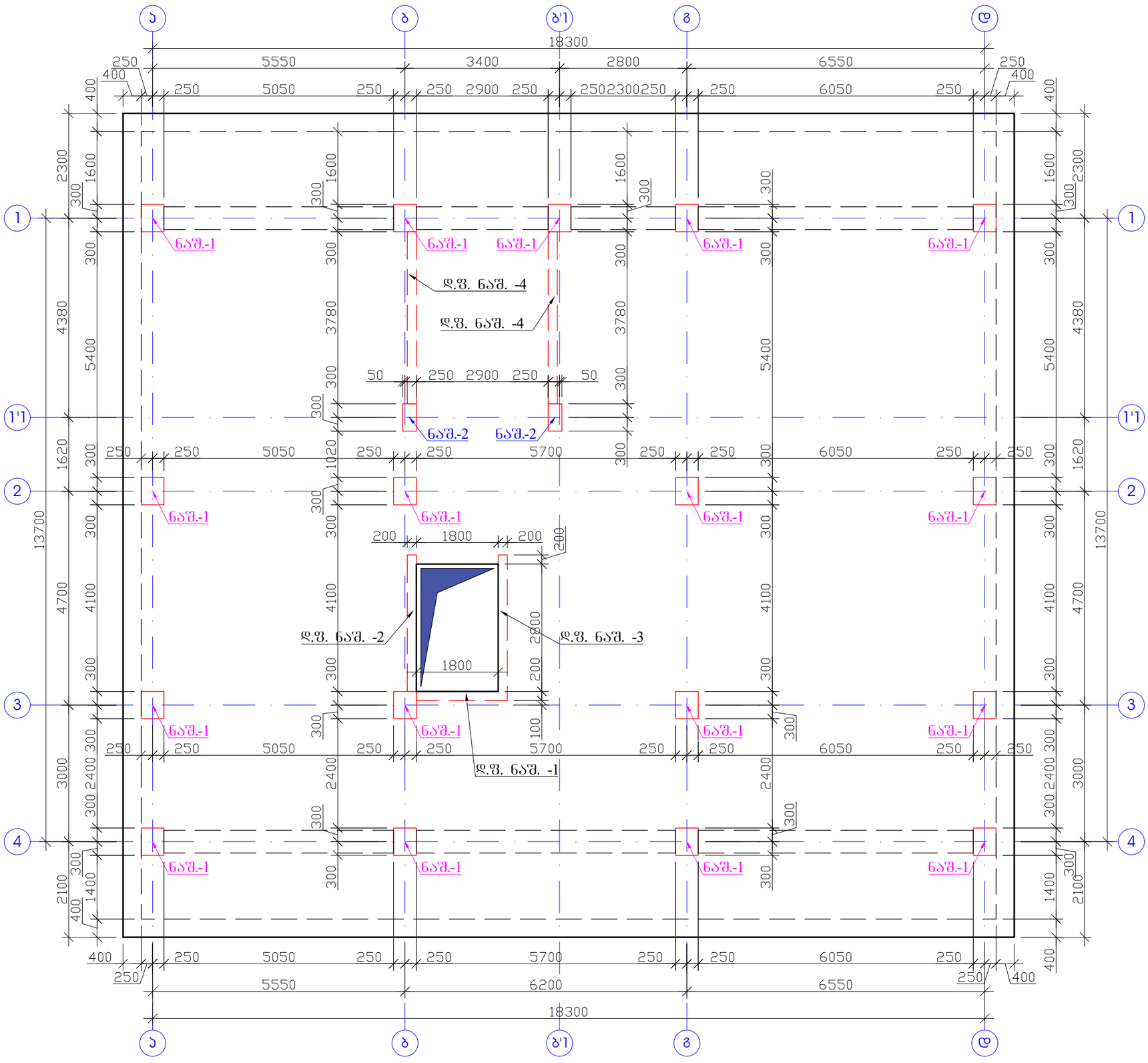

შენიშვნა

1. სვეტების და მონოლითური ჯედლის ნაშვერები მოეწყოს საძირკვლის არმირებასთან ერთად.
2. ნახაზზე ზომები მოცემულია მილიმეტერებში.

პროექტის სახელწოდება		
ქ. თბილისი, სოფელი დიღომი, ასმათის ქუჩა №6 (ს/კ 01.72.14.035.610) მრავალბინიანი საცხოვრებელი სახლის კონსტრუქციული პროექტი		
თანამდებობა	გვარი	ხელმოწერა
დამკვეთი	შპს "არეა 4"	
კონსტრუქტორი	ალ. წაქაძე	
შეასრულა	მ. ვარდიაშვილი	
მასშტაბი	თარიღი	
სტადია	ფურცლები	ფურცელი
პროექტი		k–9
ფორმატი A-3	თბილისი 2023წ.	

ნაშვერი - 1
(17 ცალი)

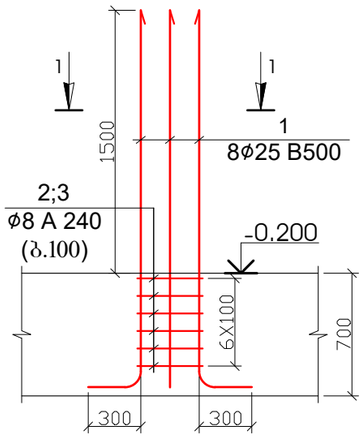

1 - 1

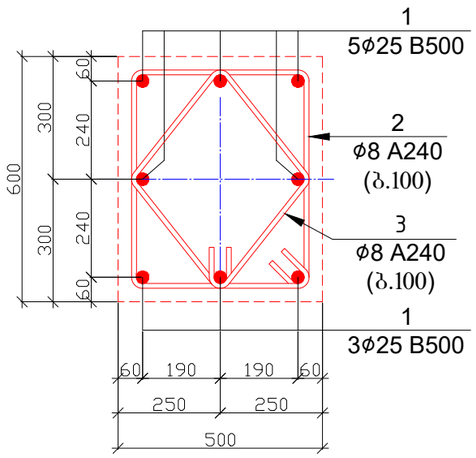

პოზ.-2

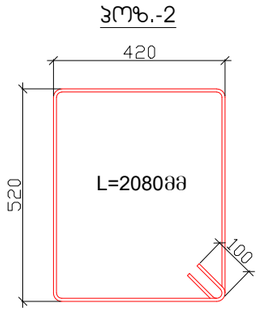

პოზ.-3

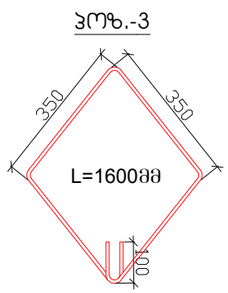

პოზ.	დ ა ს ა ხ ე ლ ე ბ ა						რაოდ.	წონა, კბ	
	სვეტი - 1-ის ნაშვერი						17	ცალი	
	დეტალები							ერთეული (კბ)	სულ (კბ)
1	Ø	25	B 500	ℓ=	2500		8	77.15	1311.56
2	Ø	8	A 240	ℓ=	2080		6	4.93	83.81
3	Ø	8	A 240	ℓ=	1600		6	3.79	64.47
									1459.835

ნაშვერი - 2
(2 ცალი)

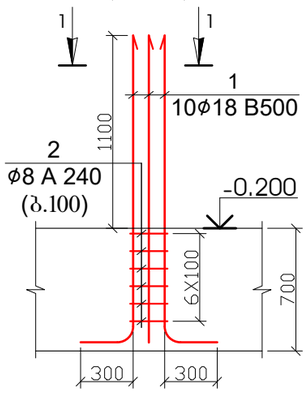

1 - 1

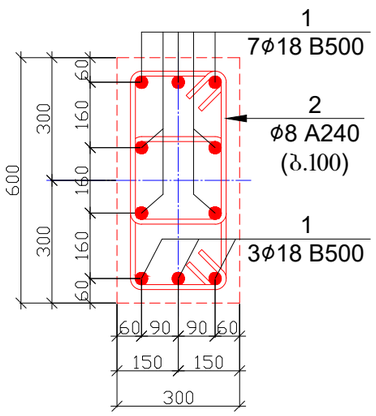

პოზ.-2

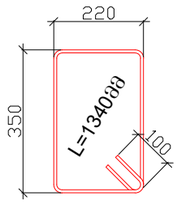

პოზ.	დ ა ს ა ხ ე ლ ე ბ ა						რაოდ.	წონა, კბ	
	სვეტი - 2-ის ნაშვერი						2	ცალი	
	დეტალები							ერთეული (კბ)	სულ (კბ)
1	Ø	18	B 500	ℓ=	2100		10	41.99	83.99
2	Ø	8	A 240	ℓ=	1340		6	3.18	6.35
									90.341

შენიშვნა

1. სვეტების და მონოლითური ჯედლის ნაშვერები მოეწყოს საძირკვლის არმირებასთან ერთად.
2. ნახაზზე ზომები მოცემულია მილიმეტრებში.

პროექტის სახელწოდება		
ქ. თბილისი, სოფელი დიღომი, ასმათის ქუჩა №6 (ს/კ 01.72.14.035.610) მრავალბინიანი საცხოვრებელი სახლის კონსტრუქციული პროექტი		
თანამდებობა	გვარი	ხელმოწერა
დამკვეთი	შპს "არეა 4"	
კონსტრუქტორი	ალ. წაქაძე	
შეასრულა	მ. ვარდიაშვილი	მ.ვარდიაშვილი
მასშტაბი	თარიღი	
სტადია	ფურცლები	ფურცელი
პროექტი		k–10
ფორმატი A-3	თბილისი 2023წ.	

დიაფრაგმა - 1-ის ნაშვერი
(1 ცალი)

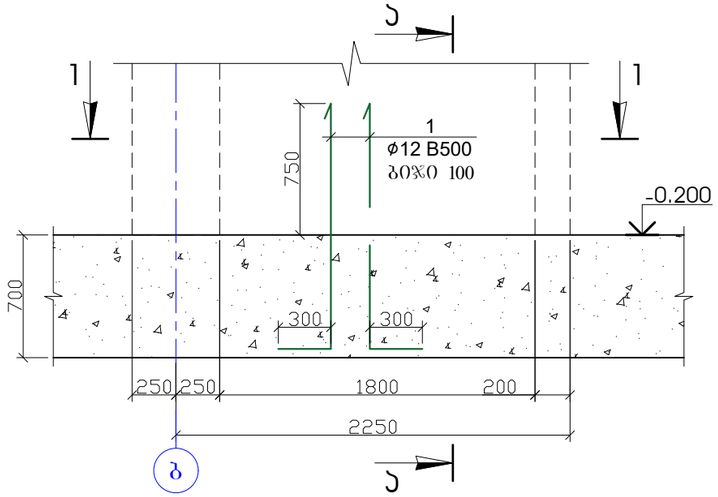

ჭრილი ა-ა

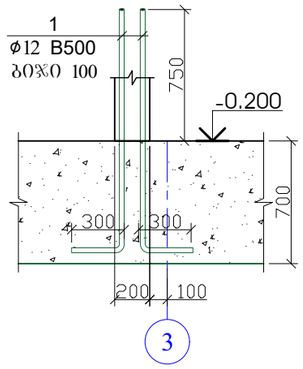

კვეთი 1-1

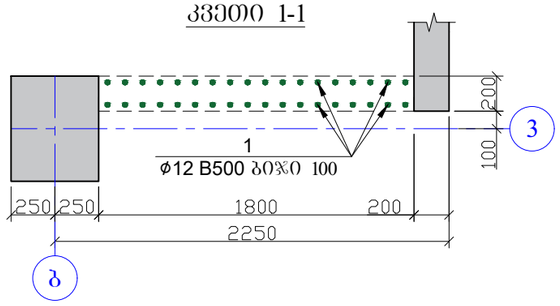

პოზ.	დ ა ს ა ხ ე ლ ე ბ ა	რაოდ.	წონა, კგ	
	დიაფრაგმა - 1 ის ნაშვერი	1	ცალი	
	დეტალები		ერთეული (კგ)	სულ (კგ)
1	Ø 12 B 500 ℓ= 61200	1	54.39	54.39
				54.393

დიაფრაგმა - 2-ის ნაშვერი
(1 ცალი)

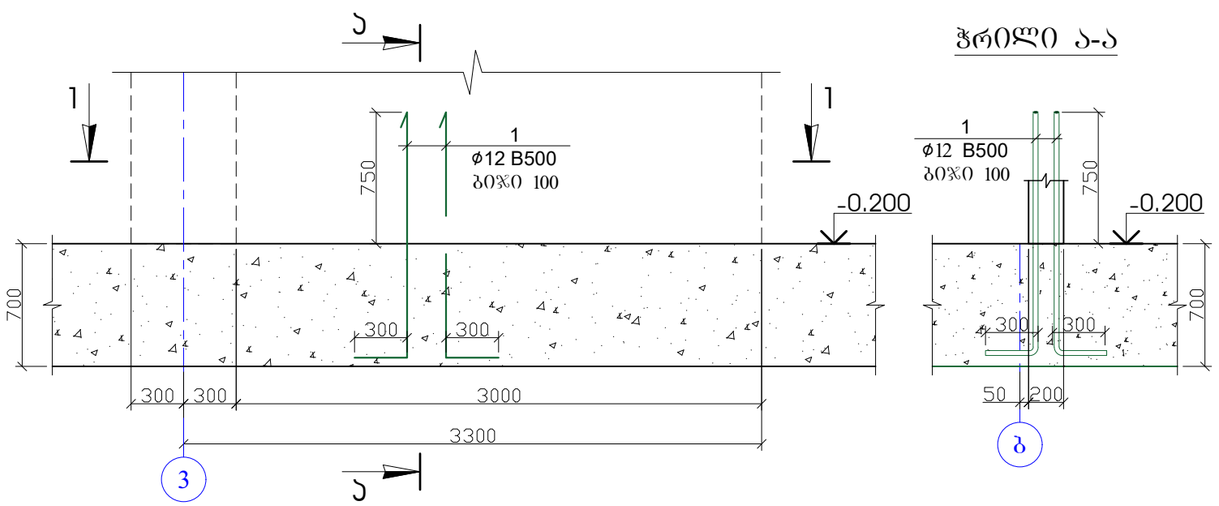

ჭრილი ა-ა

კვეთი 1-1

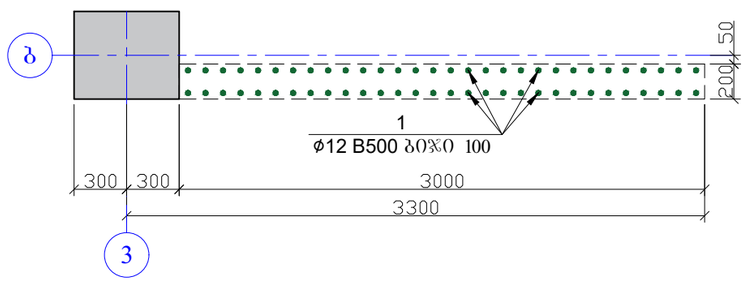

პოზ.	დ ა ს ა ხ ე ლ ე ბ ა	რაოდ.	წონა, კგ	
	დიაფრაგმა - 2 ის ნაშვერი	1	ცალი	
	დეტალები		ერთეული (კგ)	სულ (კგ)
1	Ø 12 B 500 ℓ= 105000	1	93.32	93.32
				93.322

შენიშვნა

1. სვეტების და მონოლითური ჯედლის ნაშვერები მოეწყოს საძირკვლის არმირებასთან ერთად.
2. ნახაზზე ზომები მოცემულია მილიმეტრებში.

პროექტის სახელწოდება		
ქ. თბილისი, სოფელი დიღომი, ასმათის ქუჩა №6 (ს/კ 01.72.14.035.610) მრავალბინიანი საცხოვრებელი სახლის კონსტრუქციული პროექტი		
თანამდებობა	გვარი	ხელმოწერა
დამკვეთი	შპს "არეა 4"	
კონსტრუქტორი	ალ. წაქაძე	
შეასრულა	მ. ვარდიაშვილი	მ.ვარდიაშვილი
მასშტაბი	თარიღი	
სტადია	ფურცლები	ფურცელი
პროექტი		k–11
ფორმატი A-3	თბილისი 2023წ.	

დიაფრაგმა - 3-ის ნაშვერი
(1 ცალი)

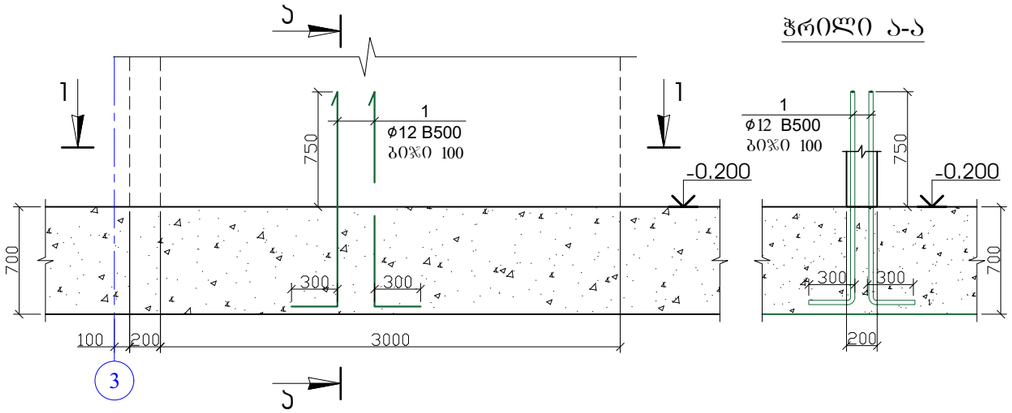

ჭრილი ა-ა

კვეთი 1-1

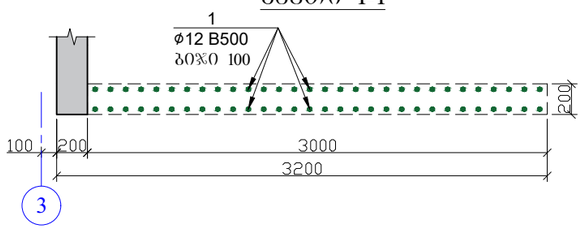

დიაფრაგმა - 4-ის ნაშვერი
(2 ცალი)

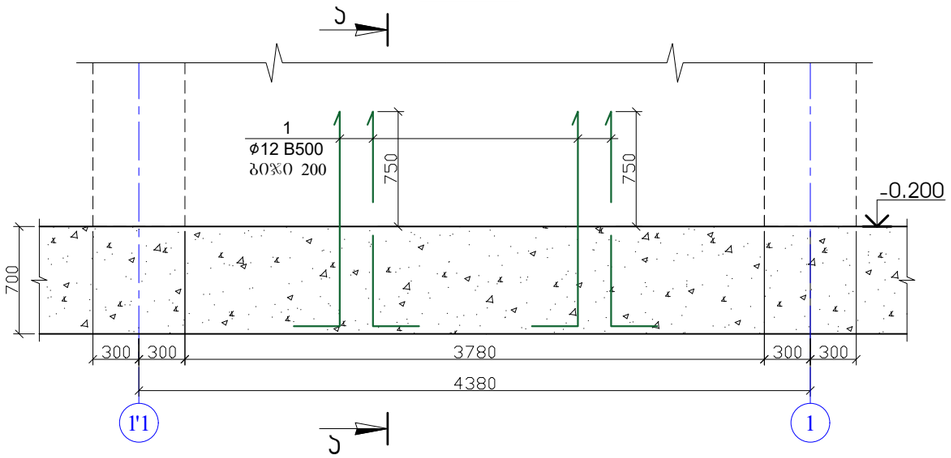

ჭრილი ა-ა

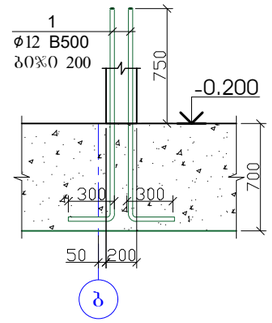

კვეთი 1-1

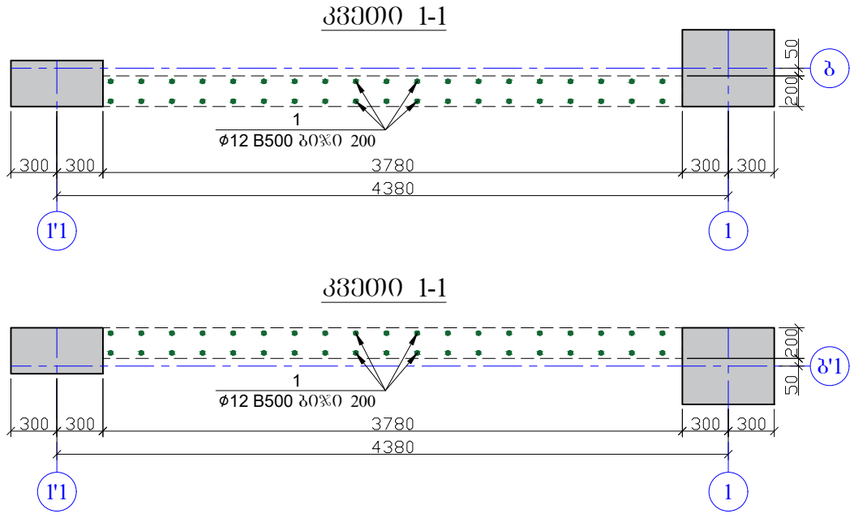

ჭრილი ა-ა

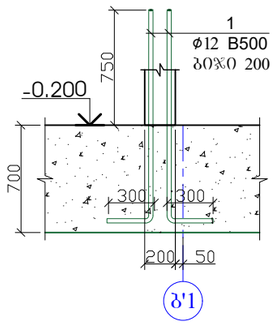

პოზ.	დ ა ს ა ხ ე ლ ე ბ ა	რაოდ.	წონა, კგ	
	დიაფრაგმა - 3 ის ნაშვერი	1	ცალი	
	დეტალები		ერთეული (კგ)	სულ (კგ)
1	Ø 12 B 500 ℓ= 105000	1	93.32	93.32
				93.322

პოზ.	დ ა ს ა ხ ე ლ ე ბ ა	რაოდ.	წონა, კგ	
	დიაფრაგმა - 4 ის ნაშვერი	2	ცალი	
	დეტალები		ერთეული (კგ)	სულ (კგ)
1	Ø 12 B 500 ℓ= 66500	1	59.10	118.21
				118.207

შენიშვნა

1. სვეტების და მონოლითური კედლის ნაშვერები მოეწყოს საძირკვლის არმირებასთან ერთად.
2. ნახაზზე ზომები მოცემულია მილიმეტრებში.

პროექტის სახელწოდება		
ქ. თბილისი, სოფელი დიღომი, ასმათის ქუჩა №6 (ს/კ 01.72.14.035.610) მრავალბინიანი საცხოვრებელი სახლის კონსტრუქციული პროექტი		
თანამდებობა	გვარი	ხელმოწერა
დამკვეთი	შპს "არეა 4"	
კონსტრუქტორი	ალ. წაქაძე	
შეასრულა	მ. ვარდიაშვილი	მ.ვარდიაშვილი
მასშტაბი	თარიღი	
სტადია	ფურცლები	ფურცელი
პროექტი		k–12
ფორმატი A-3	თბილისი 2023წ.	

ვერტიკალური ელემენტების მარკირება
(საყალიბე ნახაზი)

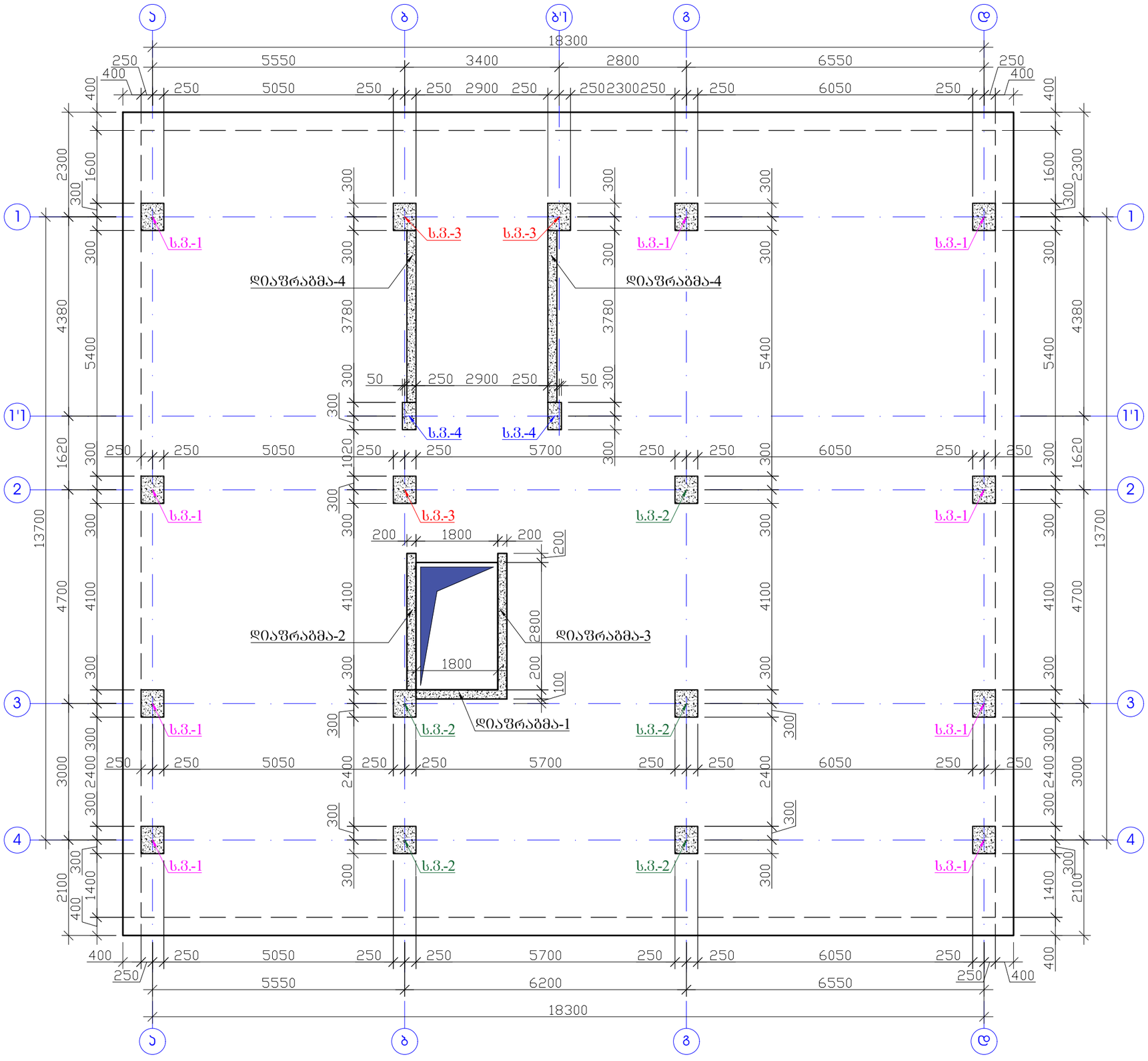

შენიშვნა

1. დიაფრაგმების და სვეტების ბეტონი B25.
2. ნახაზზე ზომები მოცემულია მილიმეტრებში.

პროექტის სახელწოდება		
ქ. თბილისი, სოფელი დიღომი, ასმათის ქუჩა №6 (ს/კ 01.72.14.035.610) მრავალბინიანი საცხოვრებელი სახლის კონსტრუქციული პროექტი		
თანამდებობა	გვარი	ხელმოწერა
დამკვეთი	შპს "არეა 4"	
კონსტრუქტორი	ალ. წაქაძე	
შეასრულა	მ. ვარდიაშვილი	
მასშტაბი	თარიღი	
სტადია	ფურცლები	ფურცელი
პროექტი		k–13
ფორმატი A-3	თბილისი 2023წ.	

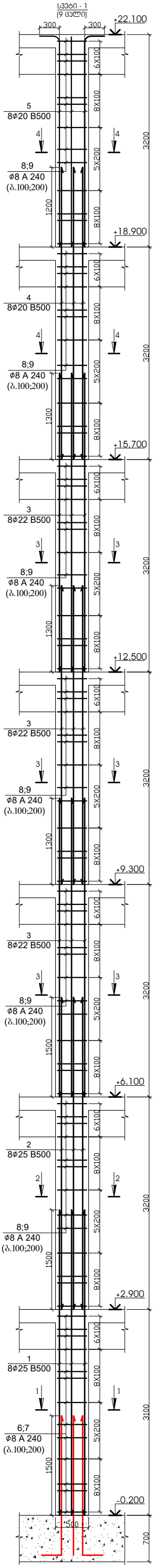

1 - 1

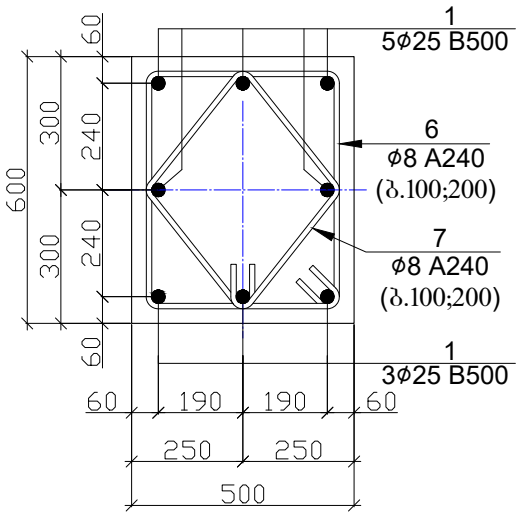

2 - 2

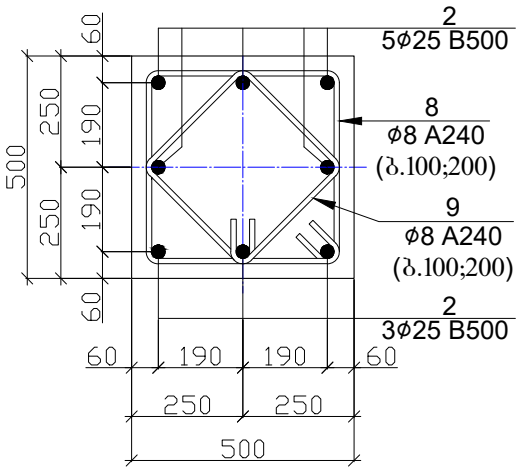

3 - 3

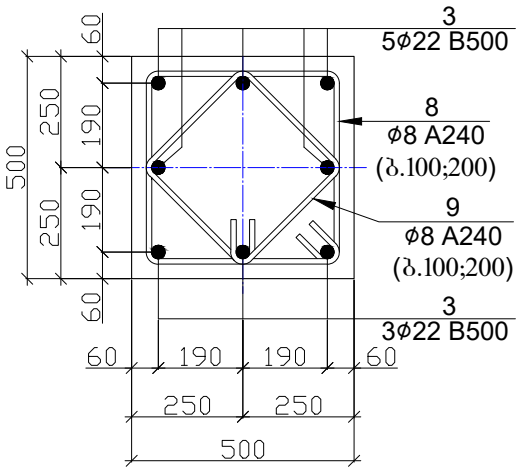

4 - 4

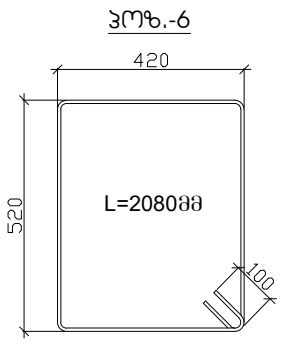

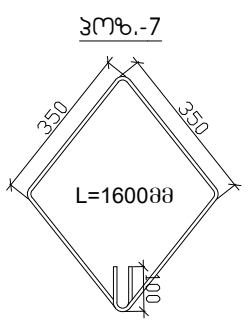

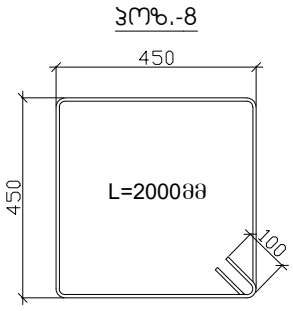

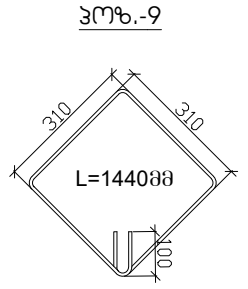

პოზ.	დ ა ს ა ხ ე ლ ე ბ ა					რაოდ.	წონა, კგ	
	სვეტი - 1					9	ცალი	
	დეტალები						ერთეული (კგ)	სულ (კგ)
1	Ø	25	B 500	ℓ=	4600	8	141.96	1277.62
2	Ø	25	B 500	ℓ=	4700	8	145.04	1305.39
3	Ø	22	B 500	ℓ=	4500	24	322.63	2903.63
4	Ø	20	B 500	ℓ=	4400	8	86.90	782.12
5	Ø	20	B 500	ℓ=	3500	8	69.13	622.14
6	Ø	8	A 240	ℓ=	2080	27	22.18	199.65
7	Ø	8	A 240	ℓ=	1600	27	17.06	153.58
8	Ø	8	A 240	ℓ=	2000	162	127.98	1151.85
9	Ø	8	A 240	ℓ=	1440	162	92.15	829.34
								9225.336
							ერთეული (მ³)	სულ (მ³)
	ბეტონი B25						5.370	48.33

შენიშვნა

1. დიაფრაგმების და სვეტების ბეტონი B25.
2. ნახაზზე ზომები მოცემულია მილიმეტრებში.

პროექტის სახელწოდება		
ქ. თბილისი, სოფელი დიღომი, ასმათის ქუჩა №6 (ს/კ 01.72.14.035.610) მრავალბინიანი საცხოვრებელი სახლის კონსტრუქციული პროექტი		
თანამდებობა	გვარი	ხელმოწერა
დამკვეთი	შპს "არეა 4"	
კონსტრუქტორი	ალ. წაქაძე	
შემსრულა	მ. ვარდიაშვილი	მ. ვარდიაშვილი
მასშტაბი	თარიღი	
სტადია	ფურცლები	ფურცელი
პროექტი		k–14
ფორმატი A-3	თბილისი 2023წ.	

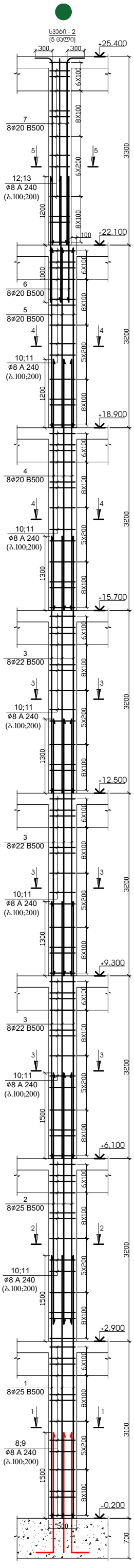

1 - 1

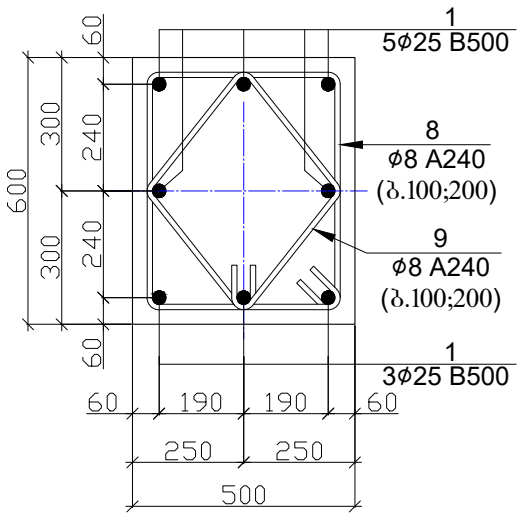

2 - 2

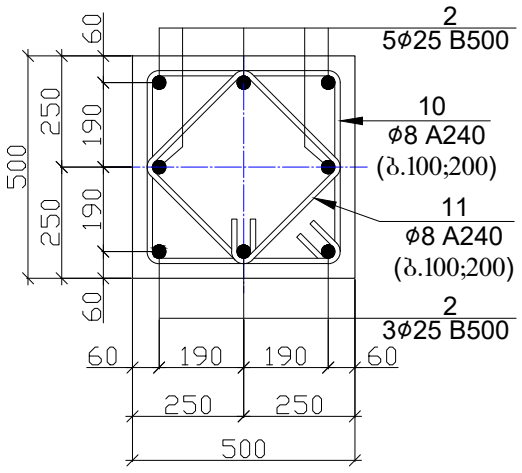

3 - 3

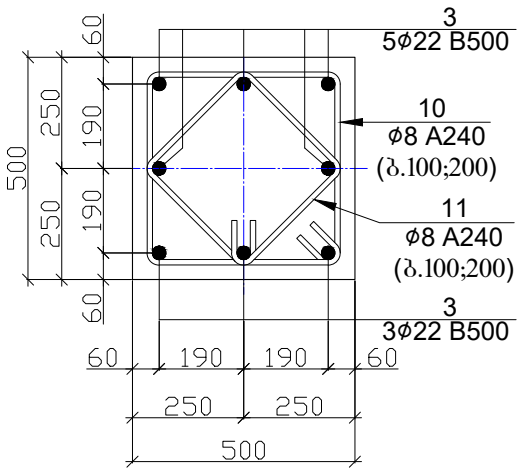

4 - 4

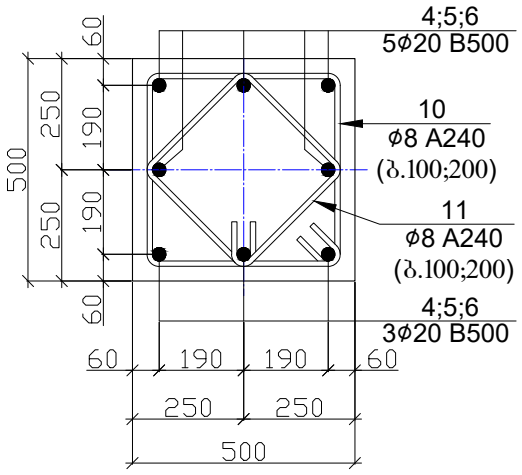

5 - 5

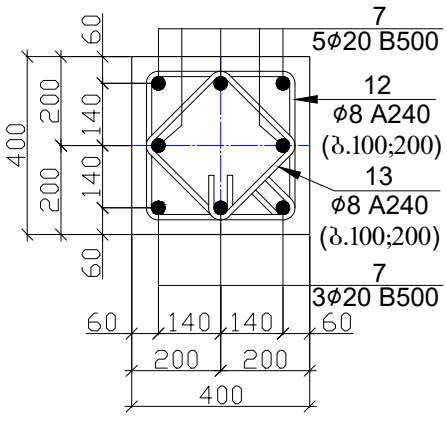

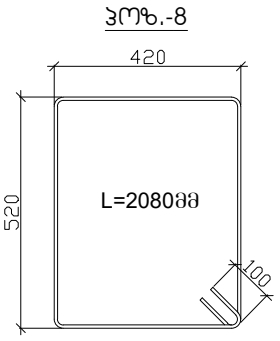

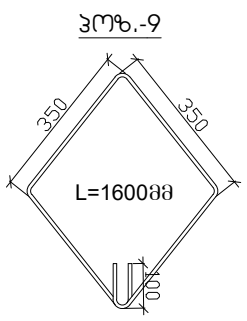

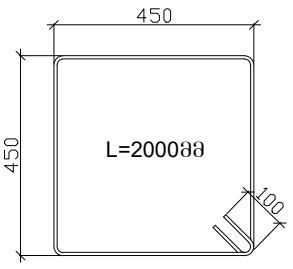

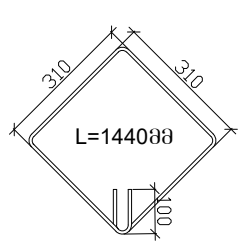

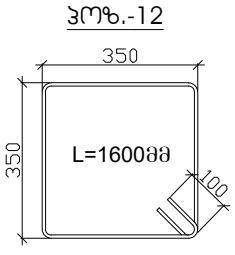

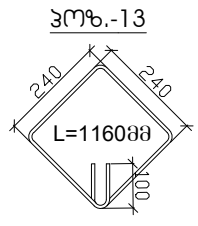

პოზ.	დ ა ს ა ხ ე ლ წ ე ბ ა					რაოდ.	წონა, კბ	
	სვეტი - 2					5	ცალი	
	დეტალები						ერთეული (კბ)	სულ (კბ)
1	Ø	25	B 500	ℓ=	4600	8	141.96	709.79
2	Ø	25	B 500	ℓ=	4700	8	145.04	725.22
3	Ø	22	B 500	ℓ=	4500	24	322.63	1613.13
4	Ø	20	B 500	ℓ=	4400	8	86.90	434.51
5	Ø	20	B 500	ℓ=	3200	8	63.20	316.01
6	Ø	20	B 500	ℓ=	2200	8	43.45	217.26
7	Ø	20	B 500	ℓ=	3600	8	71.10	355.51
8	Ø	8	A 240	ℓ=	2080	27	22.18	110.92
9	Ø	8	A 240	ℓ=	1600	27	17.06	85.32
10	Ø	8	A 240	ℓ=	2000	162	127.98	639.92
11	Ø	8	A 240	ℓ=	1440	162	92.15	460.74
12	Ø	8	A 240	ℓ=	1600	28	17.70	88.48
13	Ø	8	A 240	ℓ=	1160	28	12.83	64.15
								5820.961
							ერთეული (მ³)	სულ (მ³)
	ბეტონი B25						5.866	29.33

შენიშვნა

1. დიაფრაგმების და სვეტების ბეტონი B25.
2. ნახაზზე ზომები მოცემულია მილიმეტრებში.

პროექტის სახელწოდება		
ქ. თბილისი, სოფელი დიღომი, ასმათის ქუჩა №6 (ს/ს 01.72.14.035.610) მრავალბინიანი საცხოვრებელი სახლის კონსტრუქციული პროექტი		
თანამდებობა	გვარი	ხელმოწერა
დამკვეთი	შპს "არეა 4"	
კონსტრუქტორი	ალ. წაქაძე	
შეასრულა	მ. ვარდიაშვილი	მ.ვარდიაშვილი
მასშტაბი	თარიღი	
სტადია	ფურცლები	ფურცელი
პროექტი		k–15
ფორმატი A-3	თბილისი 2023წ.	

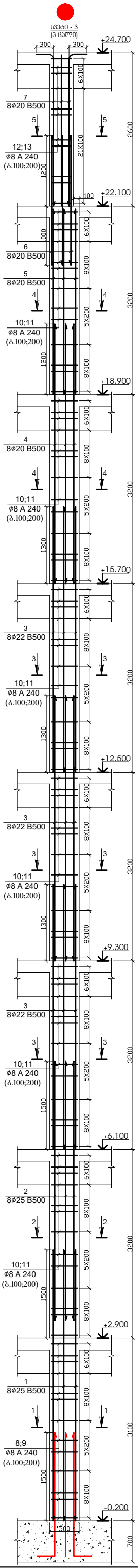

1 - 1

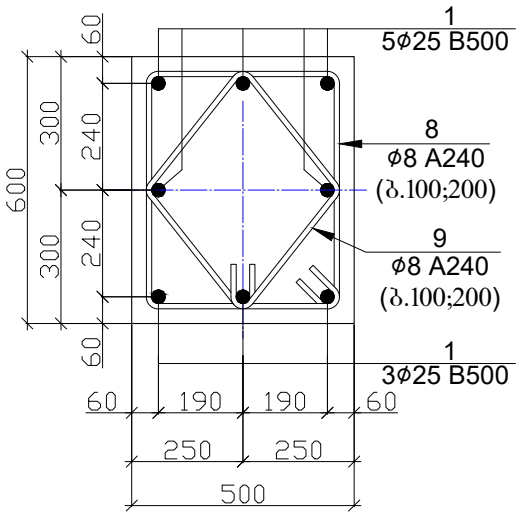

ჰოზ.-8

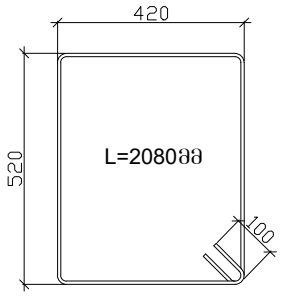

ჰოზ.-9

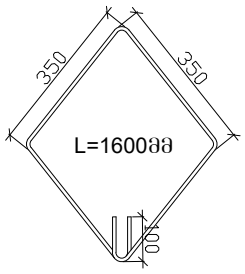

2 - 2

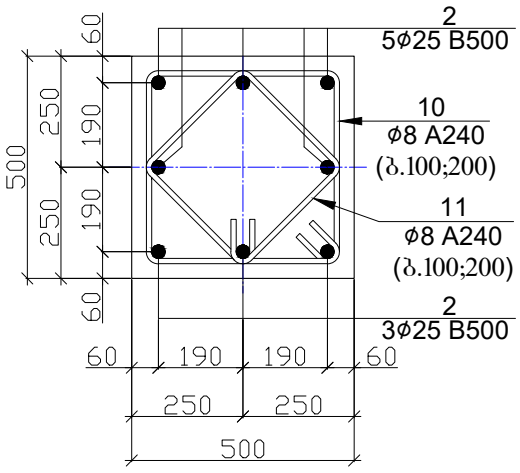

3 - 3

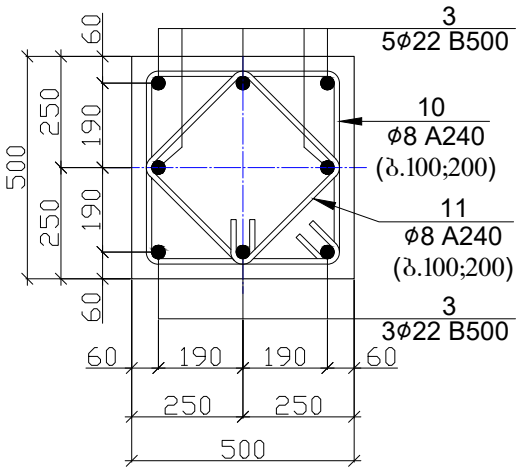

ჰოზ.-10

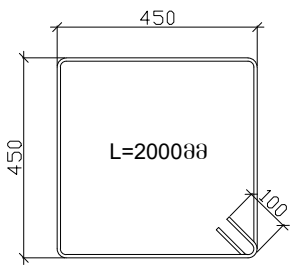

ჰოზ.-11

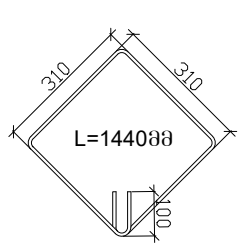

4 - 4

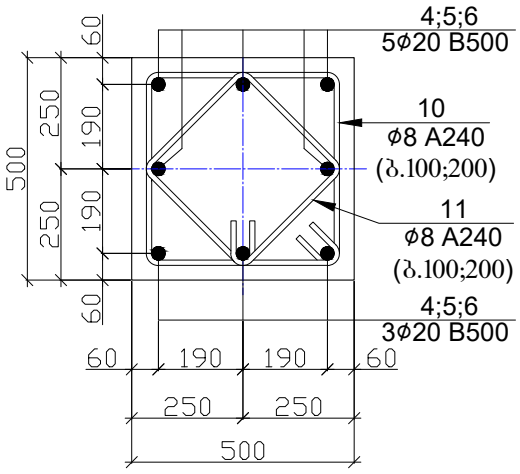

5 - 5

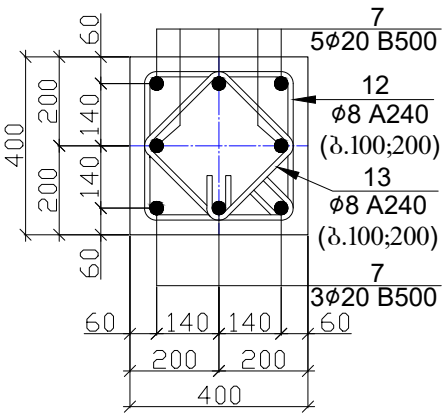

ჰოზ.-12

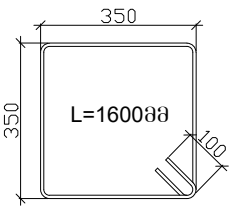

ჰოზ.-13

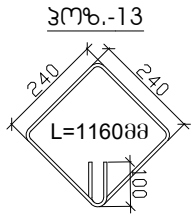

ჰოზ.	დ ა ს ა ხ ე ლ ე ბ ა					რაოდ.	წონა, კგ	
	სვეტი - 3					3	ცალი	
	დეტალები						ერთეული (კგ)	სულ (კგ)
1	Ø	25	B 500	ℓ=	4600	8	141.96	425.87
2	Ø	25	B 500	ℓ=	4700	8	145.04	435.13
3	Ø	22	B 500	ℓ=	4500	24	322.63	967.88
4	Ø	20	B 500	ℓ=	4400	8	86.90	260.71
5	Ø	20	B 500	ℓ=	3200	8	63.20	189.61
6	Ø	20	B 500	ℓ=	2200	8	43.45	130.35
7	Ø	20	B 500	ℓ=	2900	8	57.28	171.83
8	Ø	8	A 240	ℓ=	2080	27	22.18	66.55
9	Ø	8	A 240	ℓ=	1600	27	17.06	51.19
10	Ø	8	A 240	ℓ=	2000	162	127.98	383.95
11	Ø	8	A 240	ℓ=	1440	162	92.15	276.45
12	Ø	8	A 240	ℓ=	1600	27	17.06	51.19
13	Ø	8	A 240	ℓ=	1160	27	12.37	37.12
								3447.830
							ერთეული (მ³)	სულ (მ³)
	ბეტონი B25						5.754	17.26

შენიშვნა

1. დიაფრაგმების და სვეტების ბეტონი B25.
2. ნახაზზე ზომები მოცემულია მილიმეტრებში.

პროექტის სახელწოდება		
ქ. თბილისი, სოფელი დიღომი, ასმათის ქუჩა №6 (ს/კ 01.72.14.035.610) მრავალბინიანი საცხოვრებელი სახლის კონსტრუქციული პროექტი		
თანამდებობა	გვარი	ხელმოწერა
დამკვეთი	შპს "არეა 4"	
კონსტრუქტორი	ალ. წაქაძე	
შეასრულა	მ. ჯარდიაშვილი	მ.ჯარდიაშვილი
მასშტაბი	თარიღი	
სტადია	ფურცლები	ფურცელი
პროექტი		k–16
ფორმატი A-3	თბილისი 2023წ.	

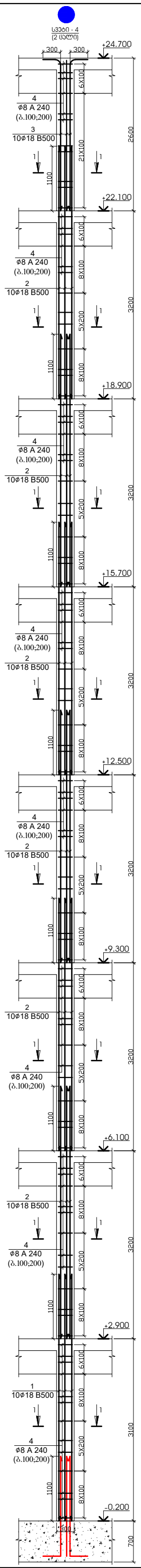

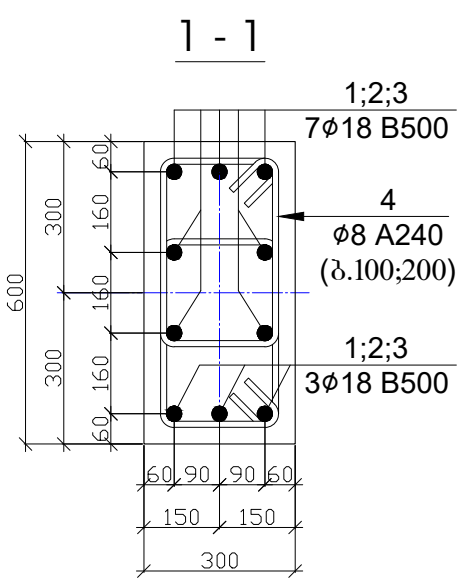

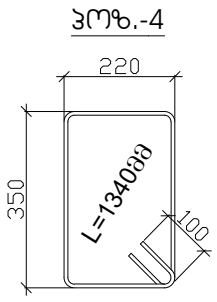

პოზ.	დ ა ს ა ხ ე ლ ე ბ ა					რაოდ.	წონა, კგ	
	სვეტი - 4					2	ცალი	
	დეტალები						ერთეული (კგ)	სულ (კგ)
1	Ø	18	B 500	ℓ=	4200	10	83.99	167.98
2	Ø	18	B 500	ℓ=	4300	60	515.94	1031.87
3	Ø	18	B 500	ℓ=	2800	10	55.99	111.99
4	Ø	8	A 240	ℓ=	1340	215	113.80	227.61
								1539.441
							ერთეული (მ³)	სულ (მ³)
	ბეტონი B25						4.194	8.39

შენიშვნა

1. დიაფრაგმების და სვეტების ბეტონი B25.
2. ნახაზზე ზომები მოცემულია მილიმეტრებში.

პროექტის სახელწოდება		
ქ. თბილისი, სოფელი დიღომი, ასმათის ქუჩა №6 (ს/კ 01.72.14.035.610) მრავალბინიანი საცხოვრებელი სახლის კონსტრუქციული პროექტი		
თანამდებობა	გვარი	ხელმოწერა
დამკვეთი	შპს "არეა 4"	
კონსტრუქტორი	ალ. წაქაძე	
შეასრულა	მ. ვარდიაშვილი	მ. ვარდიაშვილი
მასშტაბი	თარიღი	
სტადია	ფურცლები	ფურცელი
პროექტი		k–17
ფორმატი A-3	თბილისი 2023წ.	

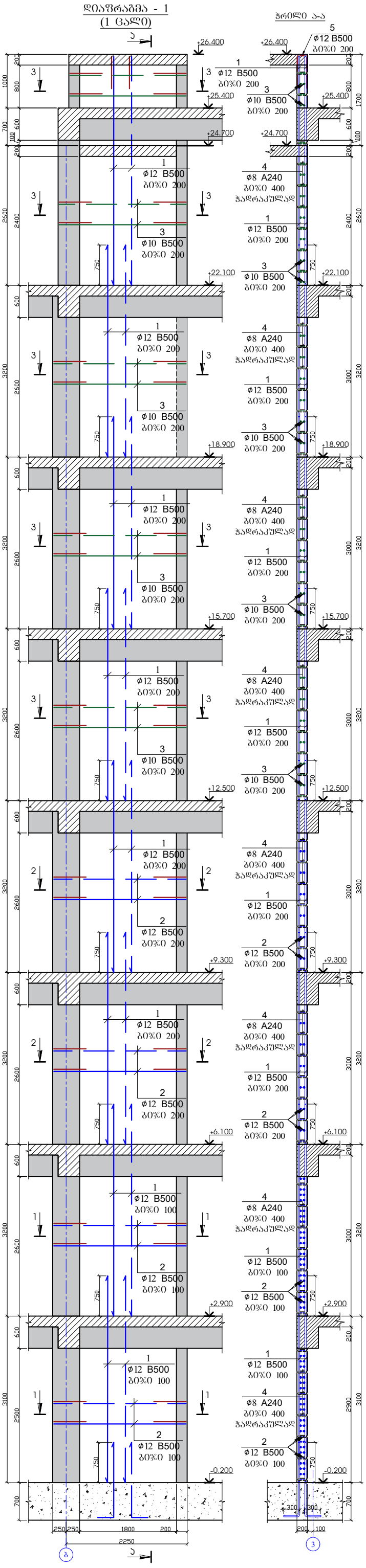

კვეთი 1-1

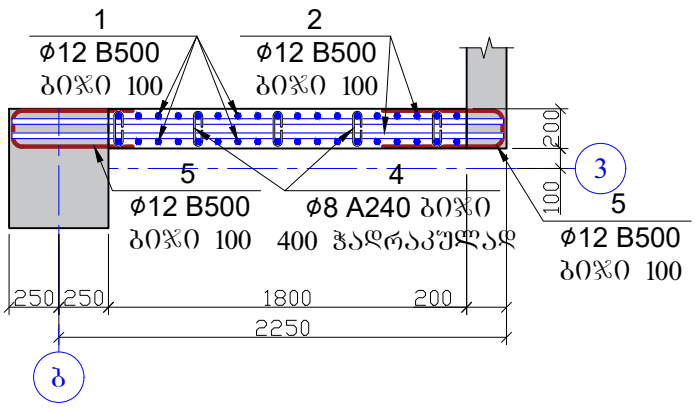

კვეთი 2-2

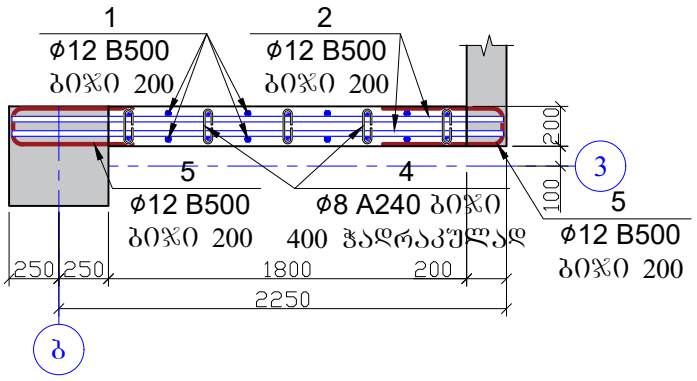

კვეთი 3-3

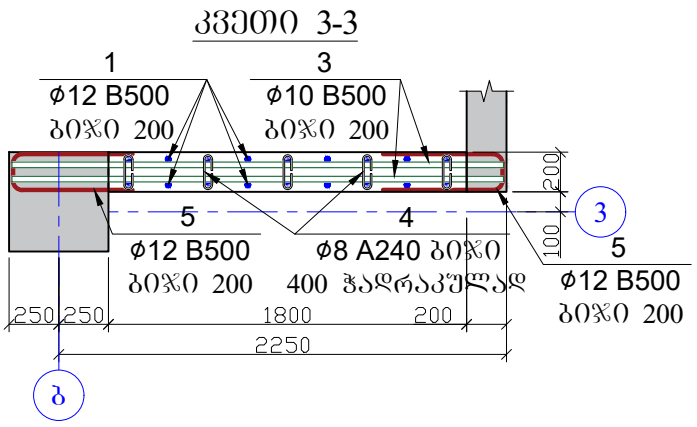

პოზ.	დ ა ს ა ხ ე ლ ე ბ ა					რაოდ.	წონა, კგ	
	დიაფრაგმა - 1					1	ცალი	
	დეტალები						ერთეული (კგ)	სულ (კგ)
1	Ø	12	B 500	ℓ=	713700	1	634.32	634.32
2	Ø	12	B 500	ℓ=	385000	1	342.18	342.18
3	Ø	10	B 500	ℓ=	246400	1	152.08	152.08
4	Ø	8	A 240	ℓ=	310	252	30.86	30.86
5	Ø	12	B 500	ℓ=	1360	275	332.40	332.40
								1491.840
							ერთეული (მ³)	სულ (მ³)
	ბეტონი B25						8.40	8.40

პოზ.-4

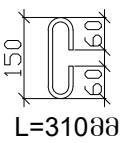

პოზ.-5

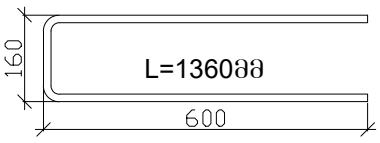

შენიშვნა

1. დიაფრაგმების და სვეტების ბეტონი B25.
2. ნახაზზე ზომები მოცემულია მილიმეტრებში.

პროექტის სახელწოდება		
ქ. თბილისი, სოფელი დიღომი, ასმათის ქუჩა №6 (ს/კ 01.72.14.035.610) მრავალბინიანი საცხოვრებელი სახლის კონსტრუქციული პროექტი		
თანამდებობა	გვარი	ხელმოწერა
დამკვეთი	შპს "არეა 4"	
კონსტრუქტორი	ალ. წაქაძე	
შეასრულა	მ. ვარდიაშვილი	მ. ვარდიაშვილი
მასშტაბი	თარიღი	
სტადია	ფურცლები	ფურცელი
პროექტი		k–18
ფორმატი A-3	თბილისი 2023წ.	

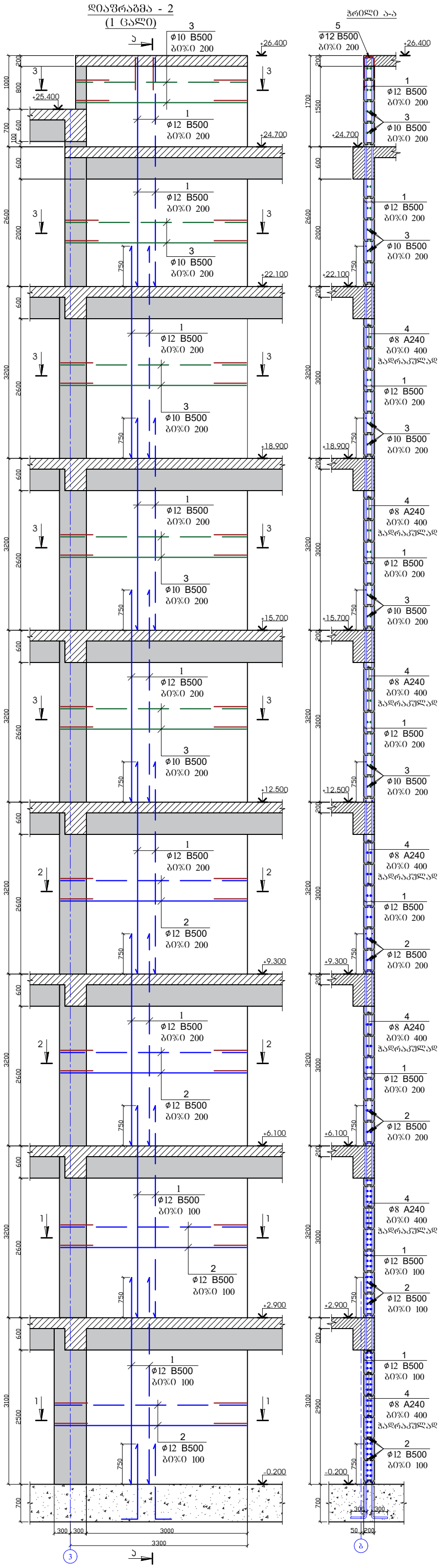

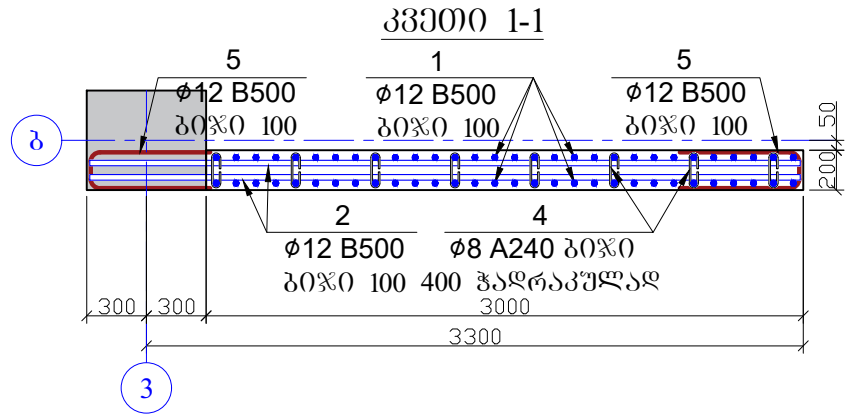

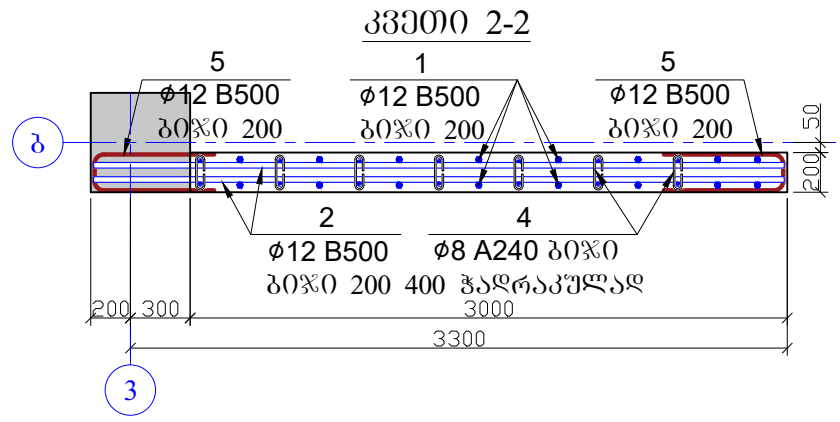

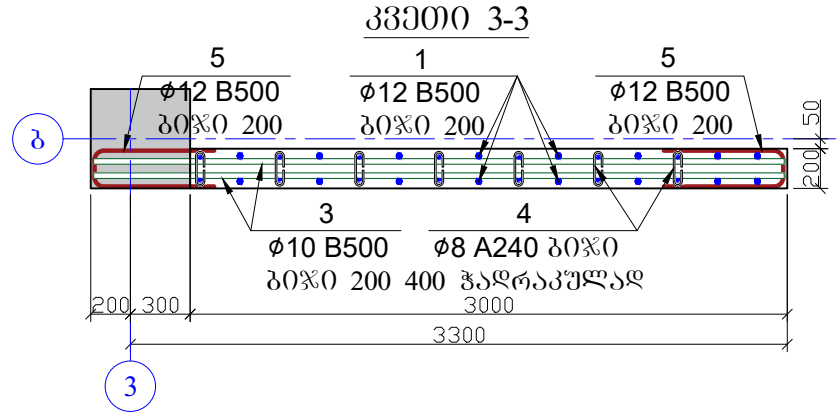

პოზ.	დ ა ს ა ხ ე ლ ე ბ ა					რაოდ.	წონა, კგ	
	დიაფრაგმა - 2					1	ცალი	
	დეტალები						ერთეული (კგ)	სულ (კგ)
1	Ø	12	B 500	ℓ=	1189500	1	1057.20	1057.20
2	Ø	12	B 500	ℓ=	539000	1	479.05	479.05
3	Ø	10	B 500	ℓ=	364800	1	225.16	225.16
4	Ø	8	A 240	ℓ=	310	390	47.76	47.76
5	Ø	12	B 500	ℓ=	1360	283	342.07	342.07
								2151.237
							ერთეული ($მ^3$)	სულ ($მ^3$)
	ბეტონი B25						12.96	12.96

პოზ.-4

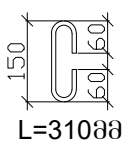

პოზ.-5

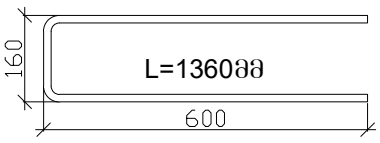

შენიშვნა

1. დიაფრაგმების და სვეტების ბეტონი B25.
2. ნახაზზე ზომები მოცემულია მილიმეტრებში.

პროექტის სახელწოდება		
ქ. თბილისი, სოფელი დიღომი, ასმათის ქუჩა №6 (ს/კ 01.72.14.035.610) მრავალბინიანი საცხოვრებელი სახლის კონსტრუქციული პროექტი		
თანამდებობა	გვარი	ხელმოწერა
დამკვეთი	შპს "არეა 4"	
კონსტრუქტორი	ალ. წაქაძე	
შეასრულა	მ. ვარდიაშვილი	მ. ვარდიაშვილი
მასშტაბი	თარიღი	
სტადია	ფურცლები	ფურცელი
პროექტი		k–19
ფორმატი A-3	თბილისი 2023წ.	

დიაფრაგმა - 3
(1 ცალი)

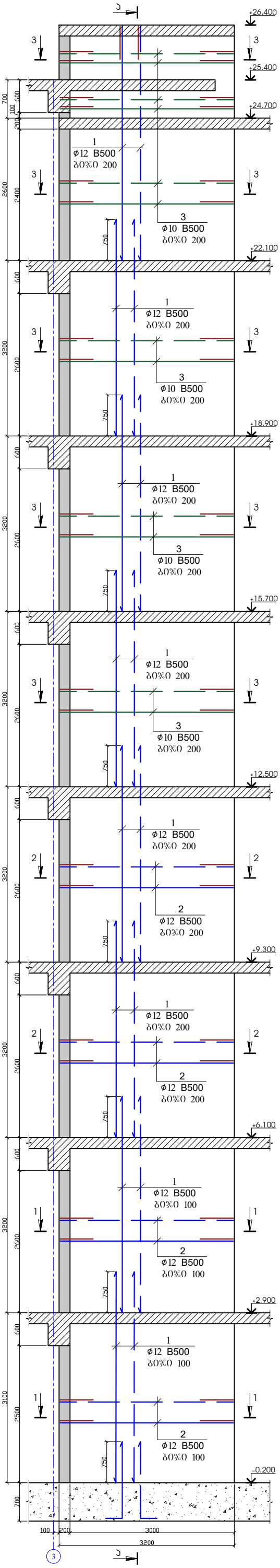

ჭრილი ა-ა

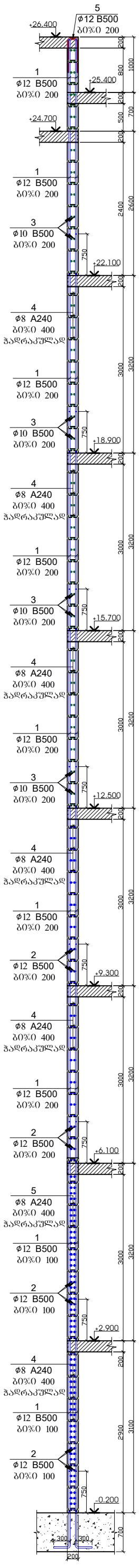

კვეთი 1-1

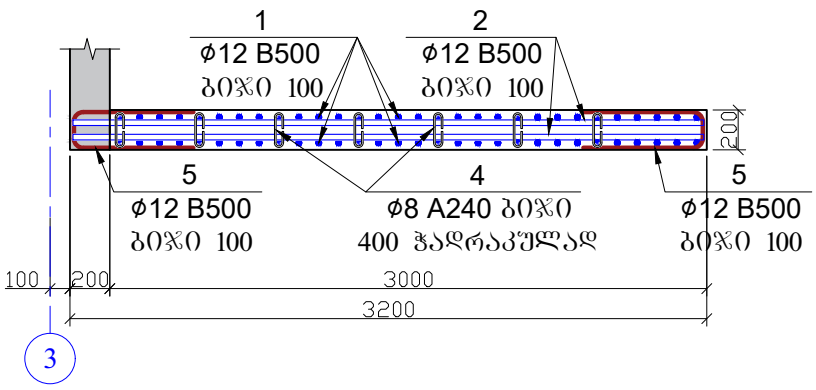

კვეთი 2-2

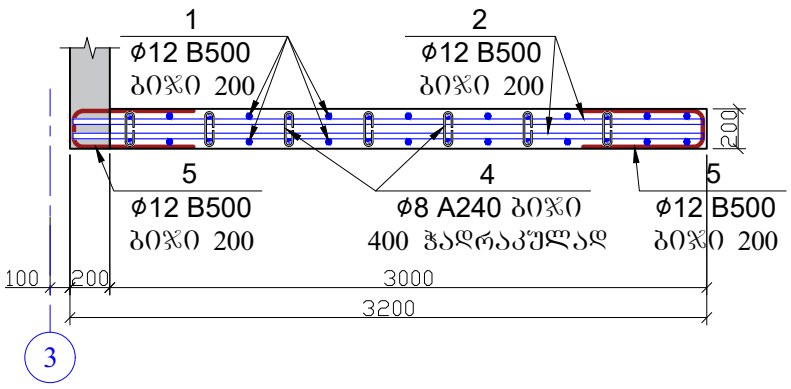

კვეთი 3-3

კოზ.	დ ა ს ა ხ ე ლ ე ბ ა					რაოდ.	წონა, კგ	
	დიაფრაგმა - 3					1	ცალი	
	დეტალები						ერთეული (კგ)	სულ (კგ)
1	Ø	12	B 500	ℓ=	1189500	1	1057.20	1057.20
2	Ø	12	B 500	ℓ=	569600	1	506.25	506.25
3	Ø	10	B 500	ℓ=	416000	1	256.76	256.76
4	Ø	8	A 240	ℓ=	310	444	54.37	54.37
5	Ø	12	B 500	ℓ=	1360	323	390.42	390.42
								2264.997
							ერთეული (მ³)	სულ (მ³)
	ბეტონი B25						14.76	14.76

შენიშვნა

1. დიაფრაგმების და სვეტების ბეტონი B25.
2. ნახაზზე ზომები მოცემულია მილიმეტრებში.

პოზ.-4

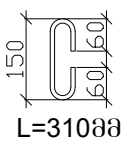

პოზ.-5

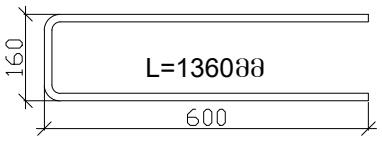

პროექტის სახელწოდება		
ქ. თბილისი, სოფელი დიღომი, ასმათის ქუჩა №6 (ს/ს 01.72.14.035.610) მრავალბინიანი საცხოვრებელი სახლის კონსტრუქციული პროექტი		
თანამდებობა	გვარი	ხელმოწერა
დამკვეთი	შპს "არეა 4"	
კონსტრუქტორი	ალ. წაქაძე	
შეასრულა	მ. ვარდიაშვილი	
მასშტაბი	თარიღი	
სტადია	ფურცლები	ფურცელი
პროექტი		k–20
ფორმატი A-3	თბილისი 2023წ.	

დიაფრაგმა - 4
(2 ცალი)

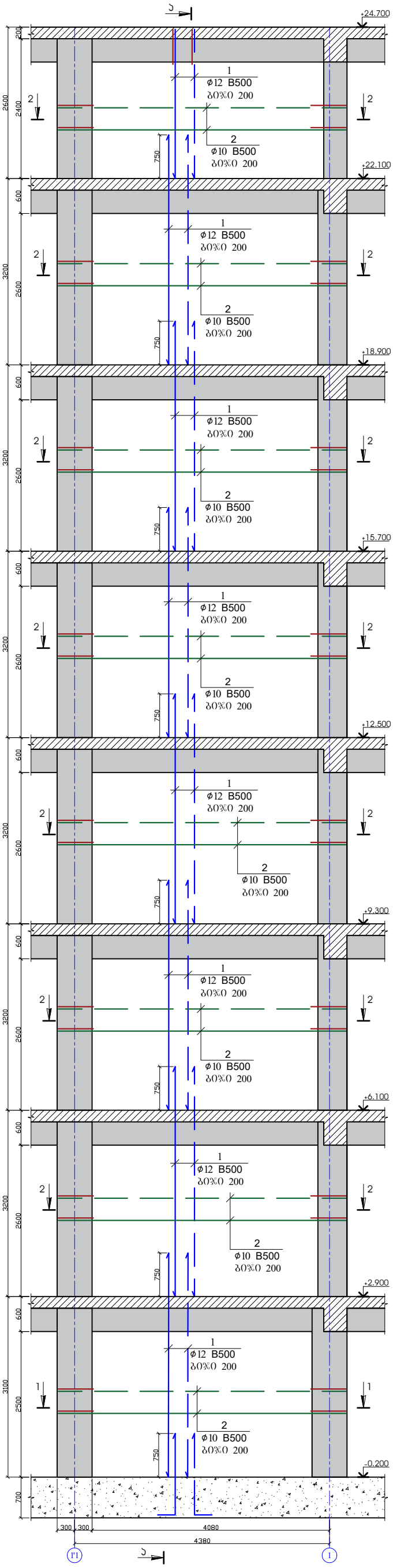

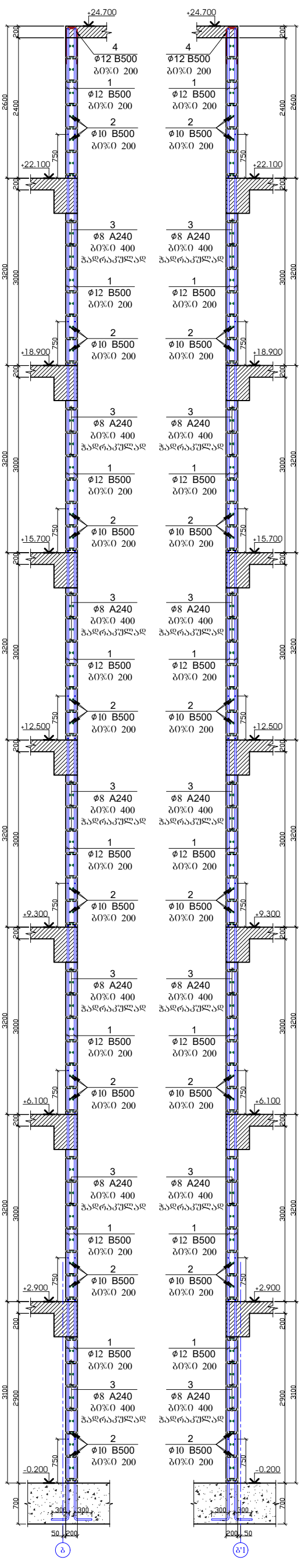

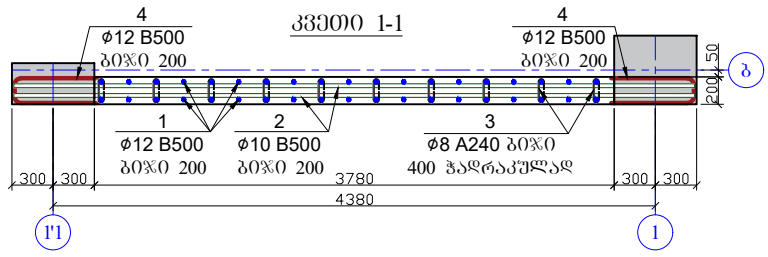

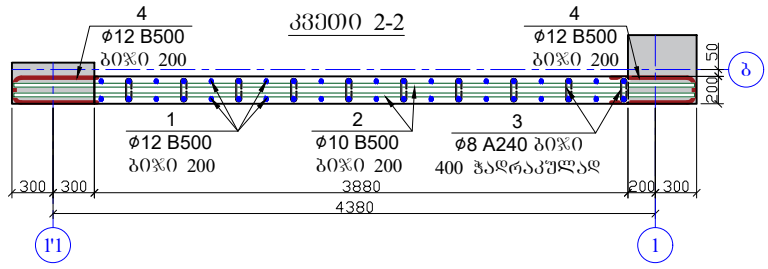

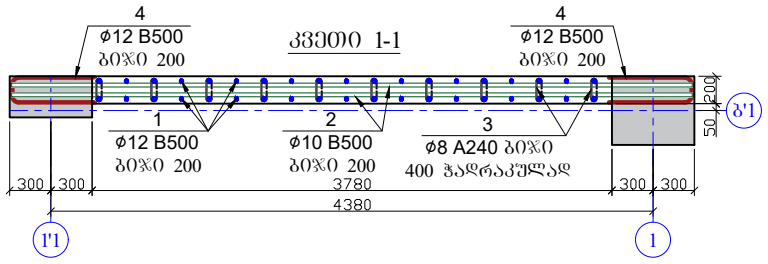

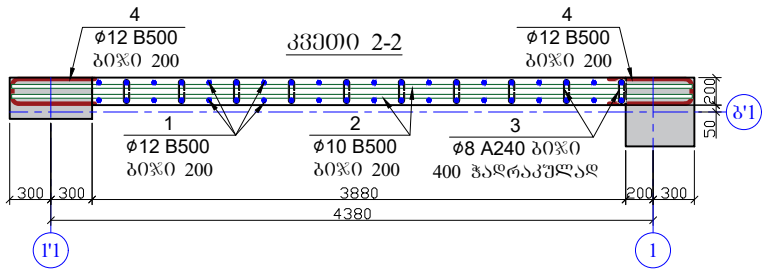

პოზ.	დ ა ს ა ხ ე ლ ე ბ ა						რაოდ.	წონა, კგ	
	დიაფრაგმა - 4						2	ცალი	
	დეტალები							ერთეული (კგ)	სულ (კგ)
1	Ø	12	B 500	ℓ=	1206000		1	1071.87	2143.73
2	Ø	10	B 500	ℓ=	1029600		1	635.48	1270.95
3	Ø	8	A 240	ℓ=	310		468	57.31	114.62
4	Ø	12	B 500	ℓ=	1360		228	275.59	551.18
									4080.482
								ერთეული (მ³)	სულ (მ³)
	ბეტონი B25							15.54	31.08

პოზ.-3

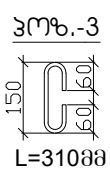

პოზ.-4

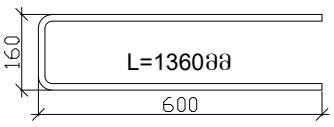

შენიშვნა

1. დიაფრაგმების და სვეტების ბეტონი B25.
2. ნახაზზე ზომები მოცემულია მილიმეტრებში.

პროექტის სახელწოდება		
ქ. თბილისი, სოფელი დიღომი, ასმათის ქუჩა №6 (ს/კ 01.72.14.035.610) მრავალბინიანი საცხოვრებელი სახლის კონსტრუქციული პროექტი		
თანამდებობა	გვარი	ხელმოწერა
დამკვეთი	შპს "არეა 4"	
კონსტრუქტორი	ალ. წაქაძე	
შეასრულა	მ. ვარდიაშვილი	მ. ვარდიაშვილი
მასშტაბი	თარიღი	
სტადია	ფურცლები	ფურცელი
პროექტი		k–21
ფორმატი A-3	თბილისი 2023წ.	

გადახურვის გეგმა +2.900 ნიშნულზე
(საყალიბე ნახაზი)

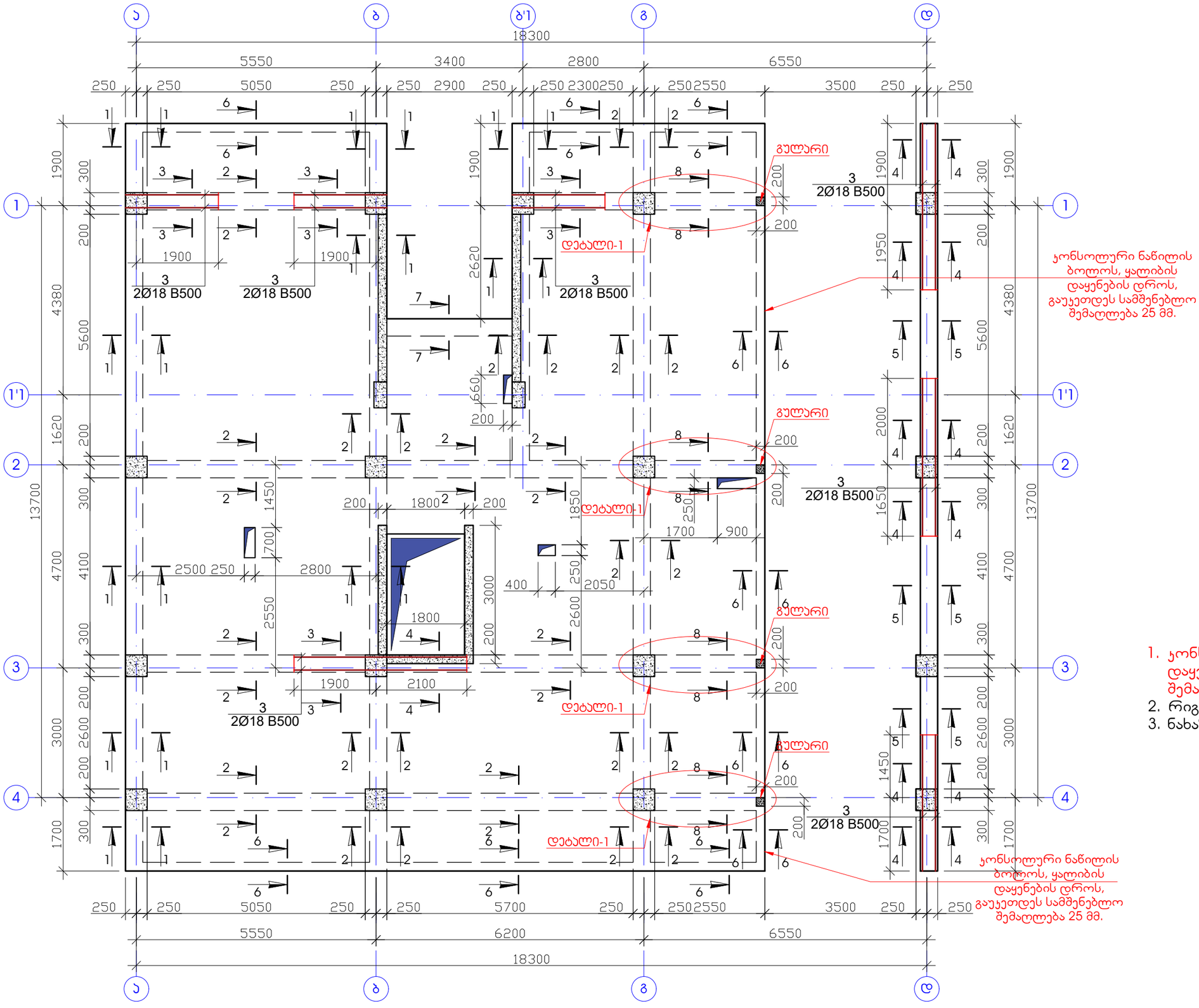

შენიშვნა

1. ჯონსოლური ნაწილის ბოლოს, ყალიბის დაყენების დროს, გაუკეთდეს სამშენებლო შემაღლება 25 მმ.
2. რიგელების ბეტონიე B25.
3. ნახაზზე ზომები მოცემულია მილიმეტერებში.

პროექტის სახელწოდება		
ქ. თბილისი, სოფელი დიღომი, ასმათის ქუჩა №6 (ს/კ 01.72.14.035.610) მრავალბინიანი საცხოვრებელი სახლის კონსტრუქციული პროექტი		
თანამდებობა	გვარი	ხელმოწერა
დამკვეთი	შპს "არეა 4"	
კონსტრუქტორი	ალ. წაქაძე	
შეასრულა	მ. პარდიაშვილი	
მასშტაბი	თარიღი	
სტადია	ფურცლები	ფურცელი
პროექტი		k–22
ფორმატი A-3	თბილისი 2023წ.	

ჭრილი 1 - 1

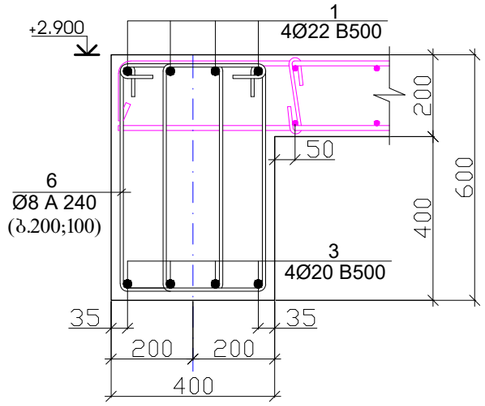

ჭრილი 2 - 2

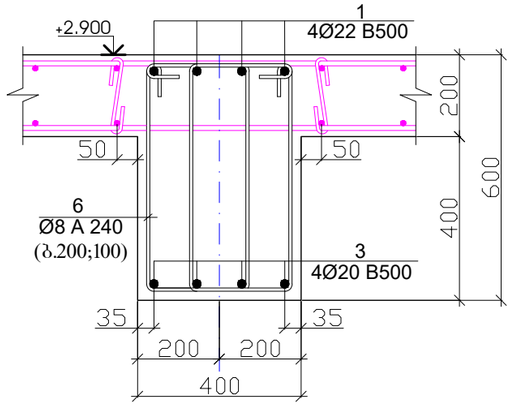

ჭრილი 3 - 3

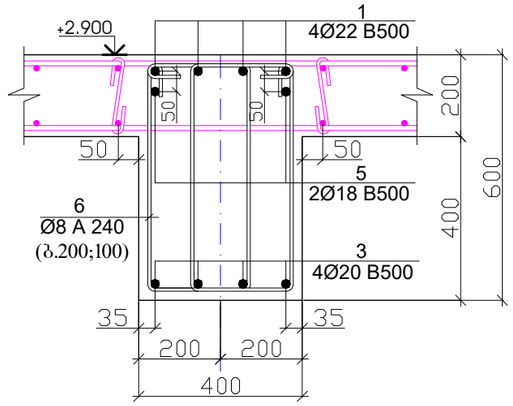

ჭრილი 4 - 4

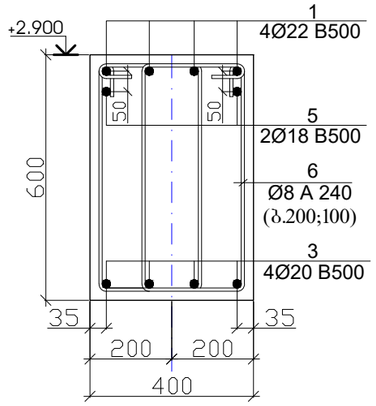

ჭრილი 5 - 5

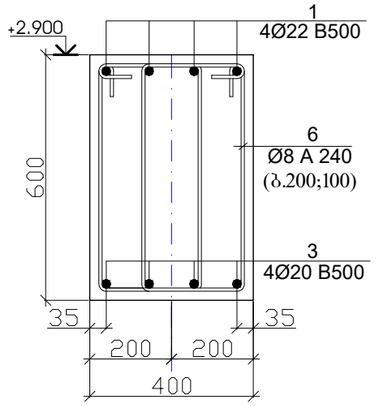

პოზიცია - 6

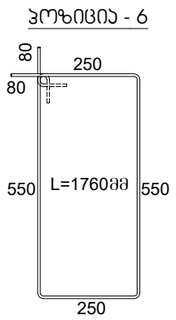

ჭრილი 6 - 6

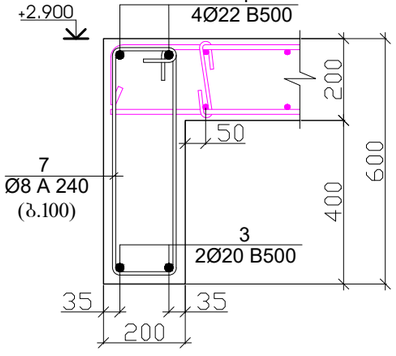

პოზიცია - 7

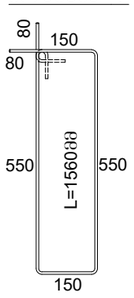

ჭრილი 7 - 7

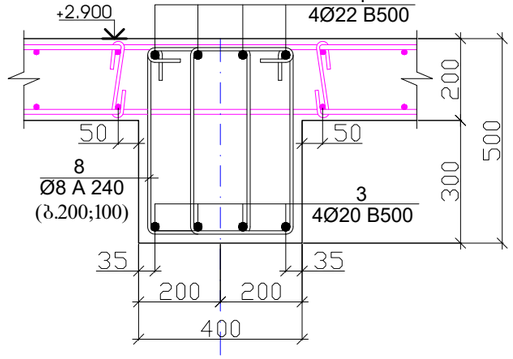

პოზიცია - 8

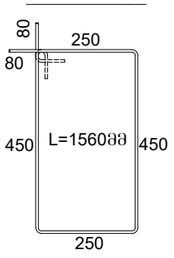

ჭრილი 8 - 8

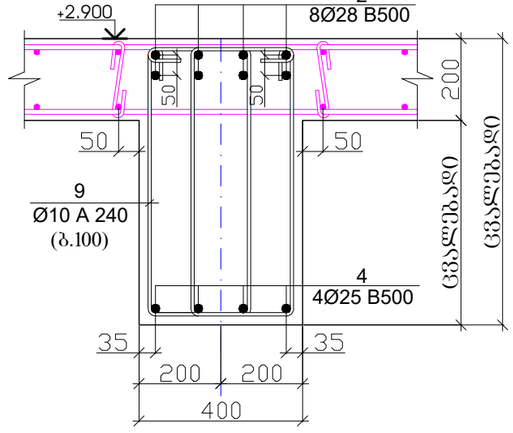

პოზიცია - 9

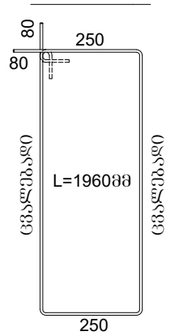

შენიშვნა

1. რიგელების ბეტონიე B25.
2. ნახაზზე ზომები მოცემულია მილიმეტერებში.

პროექტის სახელწოდება		
ქ. თბილისი, სოფელი დიღომი, ასმათის ქუჩა №6 (ს/კ 01.72.14.035.610) მრავალბინიანი საცხოვრებელი სახლის კონსტრუქციული პროექტი		
თანამდებობა	გვარი	ხელმოწერა
დამკვეთი	შპს "არეა 4"	
კონსტრუქტორი	ალ. წაქაძე	
შეასრულა	მ. ვარდიაშვილი	მ.ვარდიაშვილი
მასშტაბი	თარიღი	
სტადია	ფურცლები	ფურცელი
პროექტი		k–23
ფორმატი A-3	თბილისი 2023წ.	

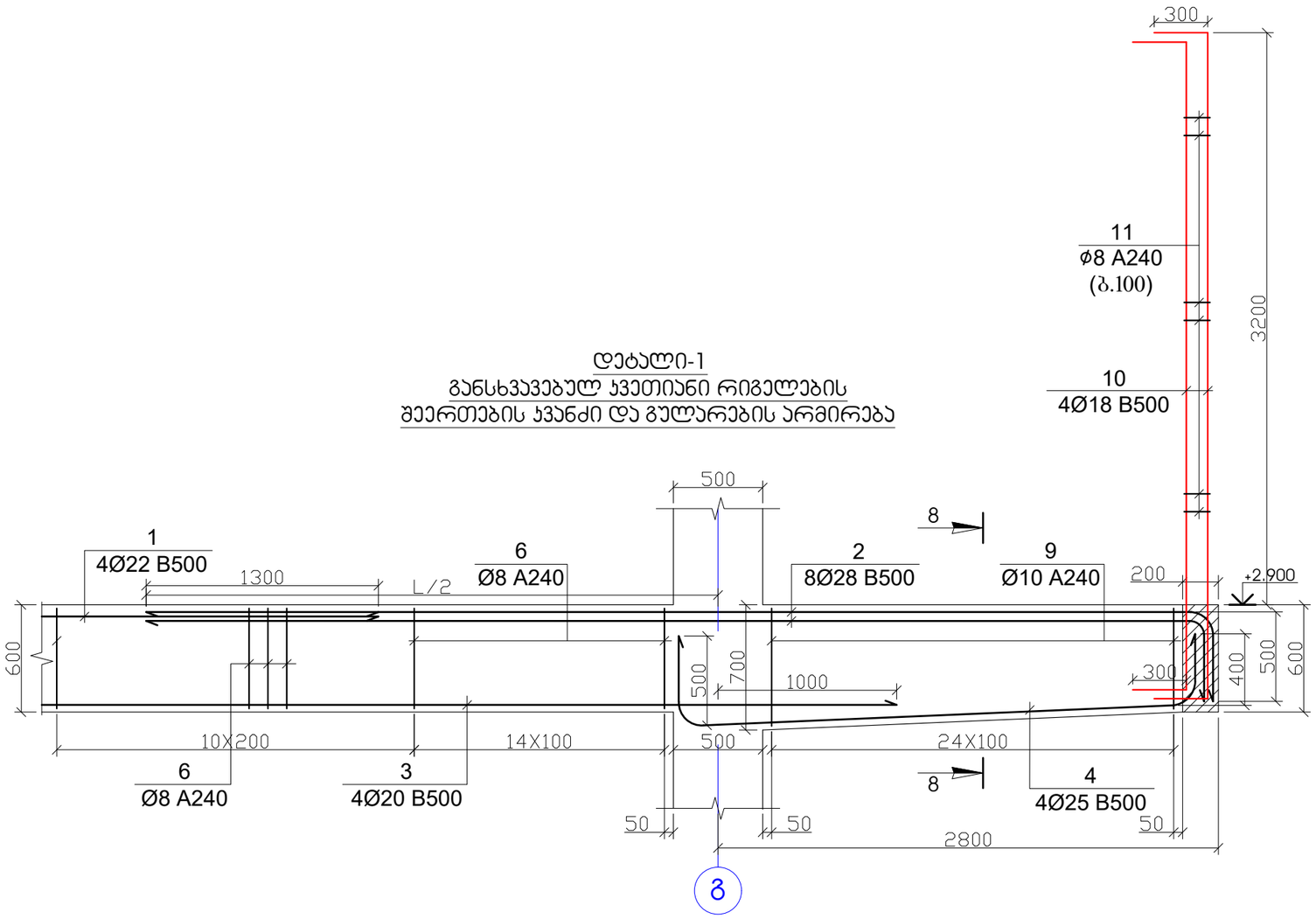

დეტალი-1
განსხვავებულ კვეთიანი რიგელების
მეერთების კვანძი და გულარების არმირება

პოზ.	დ ა ს ა ხ ე ლ ე ბ ა					რაოდ.	წონა, კგ	
	რიგელების და გულარების არმირება +2.900 ნიშნულზე					1	ცალი	
	დეტალები						ერთეული (კგ)	სულ (კგ)
1	Ø	22	B 500	ℓ=	686000	1	2049.27	2049.27
2	Ø	28	B 500	ℓ=	208000	1	1006.49	1006.49
3	Ø	20	B 500	ℓ=	782000	1	1930.62	1930.62
4	Ø	25	B 500	ℓ=	57600	1	222.19	222.19
5	Ø	18	B 500	ℓ=	42200	1	84.39	84.39
6	Ø	8	A 240	ℓ=	1760	1460	1015.02	1015.02
7	Ø	8	A 240	ℓ=	1560	214	131.87	131.87
8	Ø	8	A 240	ℓ=	1560	19	11.71	11.71
9	Ø	10	A 240	ℓ=	1960	96	116.13	116.13
10	Ø	18	B 500	ℓ=	4300	16	137.58	137.58
11	Ø	8	A 240	ℓ=	760	128	38.43	38.43
								6743.713
							ერთეული (მ³)	სულ (მ³)
	რიგელების ბეტონი B25						21.360	21.36
	გულარების ბეტონი B25						0.480	0.48

შენიშვნა

1. რიგელების ბეტონიე B25.
2. ნახაზზე ზომები მოცემულია მილიმეტერებში.

პროექტის სახელწოდება		
ქ. თბილისი, სოფელი დიღომი, ასმათის ქუჩა №6 (ს/კ 01.72.14.035.610) მრავალბინიანი საცხოვრებელი სახლის კონსტრუქციული პროექტი		
თანამდებობა	გვარი	ხელმოწერა
დამკვეთი	შპს "არეა 4"	
კონსტრუქტორი	ალ. წაქაძე	
შეასრულა	მ. ვარდიაშვილი	
მასშტაბი	თარიღი	
სტადია	ფურცლები	ფურცელი
პროექტი		k–24
ფორმატი A-3	თბილისი 2023წ.	

გადახურვის ფილის არმირება ძირითადი ბადე ზედა და ქვედა შრეში
X და Y მიმართულებით +2.900 ნიშნულზე

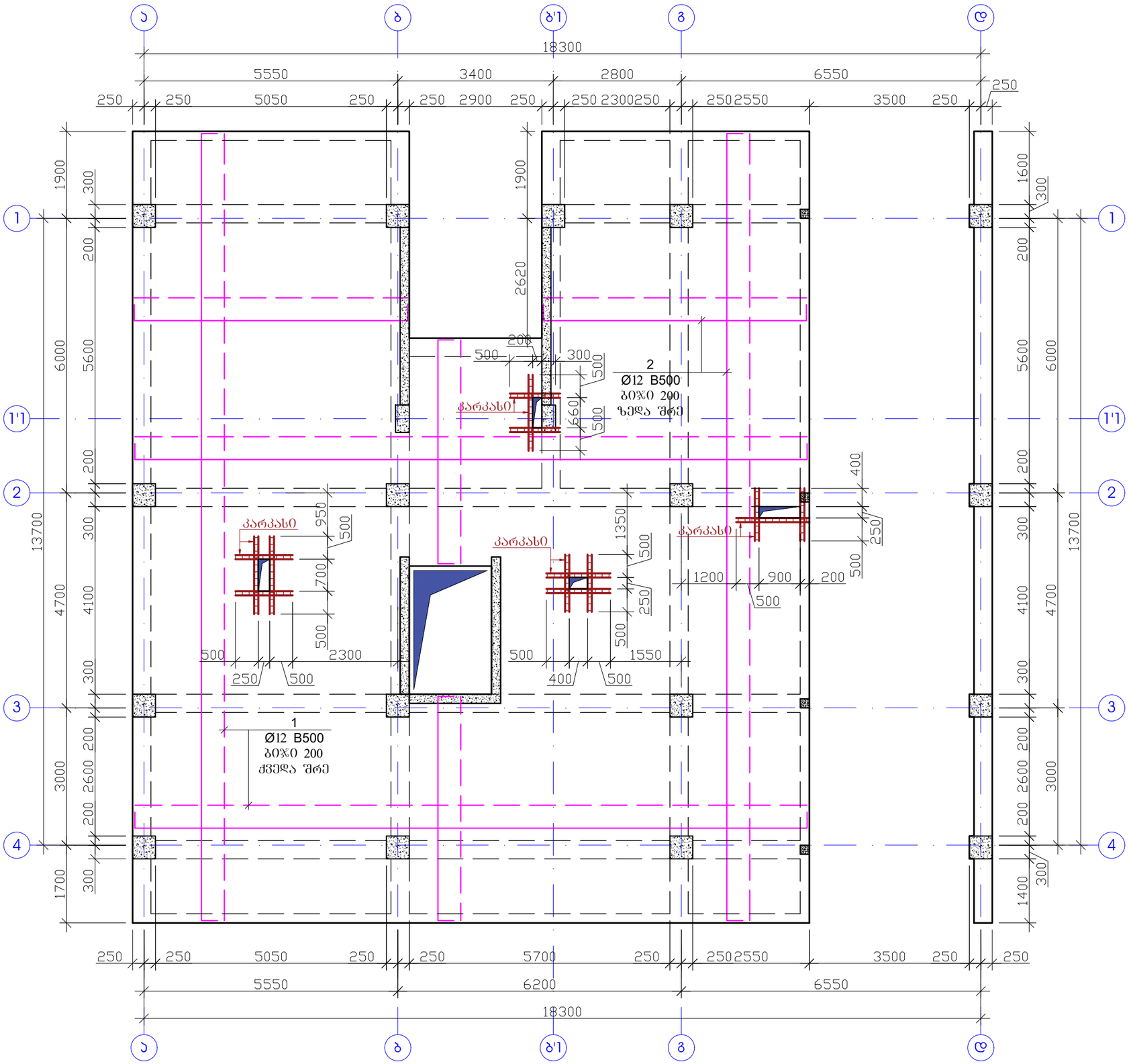

შენიშვნა

1. ფილის ბეტონი B25.
2. არმატურების გაწყვეტა შესრულდეს:
   ზედა შრეში - მალის შუა ნაწილში,
   ქვედა შრეში - რიგელის ღერძზე.
3. არმატურის პოზიციების ბიჯი - 20 სმ.
4. არმატურების გადაბმა მოხდეს სხვადასხვა დონეზე, გადაბმის სიგრძით 40ø.
5. ერთ ჯვეთში არ უნდა იყოს გადაბმული არმატურების რაოდენობა, მთლიანი არმატურის რაოდენობის 50%-ზე მეტი.
6. ნახაზზე ზომები მოცემულია მილიმეტრებში.

პროექტის სახელწოდება		
ქ. თბილისი, სოფელი დიღომი, ასმათის ქუჩა №6 (ს/კ 01.72.14.035.610) მრავალბინიანი საცხოვრებელი სახლის კონსტრუქციული პროექტი		
თანამდებობა	გვარი	ხელმოწერა
დამკვეთი	შპს "არეა 4"	
კონსტრუქტორი	ალ. წაქაძე	
შეასრულა	მ. ვარდიაშვილი	მ.ვარდიაშვილი
მასშტაბი	თარიღი	
სტადია	ფურცლები	ფურცელი
პროექტი		k–25
ფორმატი A-3	თბილისი 2023წ.	

გადახურვის ფილის არმირება დამატებითი ბადე ზედა შრეში X და Y მიმართულებით +2.900 ნიშნულზე

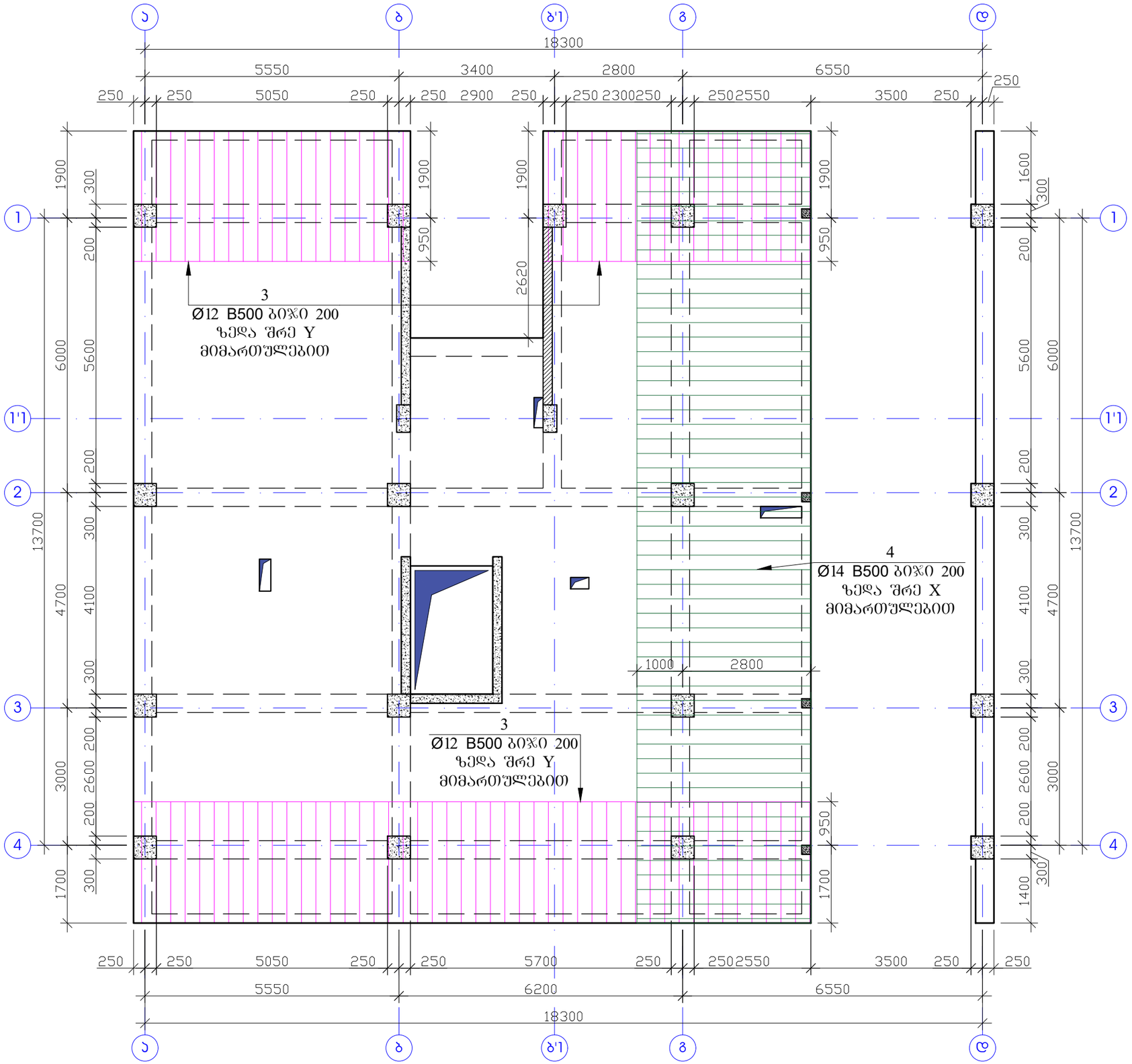

შენიშვნა

1. ფილის ბეტონი B25.
2. არმატურების გაწყვეტა შესრულდეს:
   ზედა შრეში - მალის შუა ნაწილში,
   ქვედა შრეში - რიგელის ღერძზე.
3. არმატურის პოზიციების ბიჯი - 20 სმ.
4. არმატურების გადაბმა მოხდეს სხვადასხვა დონეზე, გადაბმის სიგრძით 40ø.
5. ერთ ჯვეთში არ უნდა იყოს გადაბმული არმატურების რაოდენობა, მთლიანი არმატურის რაოდენობის 50%-ზე მეტი.
6. ნახაზზე ზომები მოცემულია მილიმეტრებში.

პროექტის სახელწოდება		
ქ. თბილისი, სოფელი დიღომი, ასმათის ქუჩა №6 (ს/კ 01.72.14.035.610) მრავალბინიანი საცხოვრებელი სახლის კონსტრუქციული პროექტი		
თანამდებობა	გვარი	ხელმოწერა
დამკვეთი	შპს "არეა 4"	
კონსტრუქტორი	ალ. წაქაძე	
შეასრულა	მ. ჯარდიაშვილი	
მასშტაბი	თარიღი	
სტადია	ფურცლები	ფურცელი
პროექტი		k–26
ფორმატი A-3	თბილისი 2023წ.	

ფილის კვეთი H=20

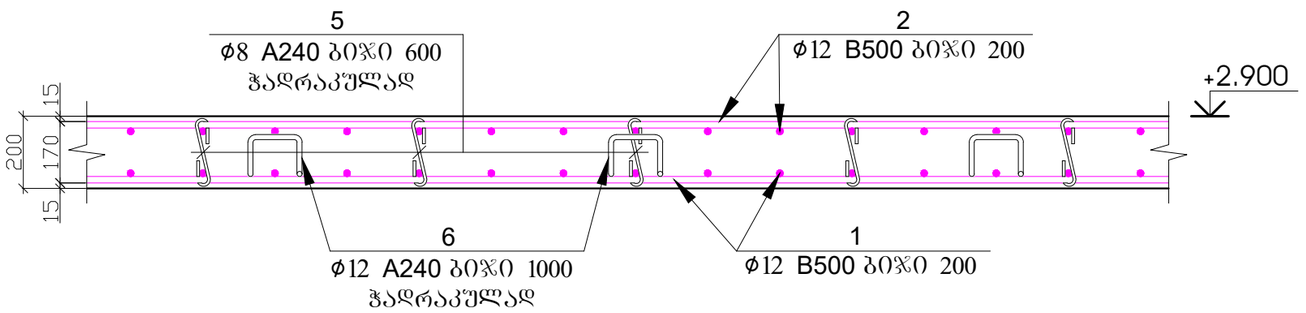

პოზ.5

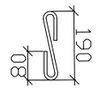

L=350მმ

პოზ.6

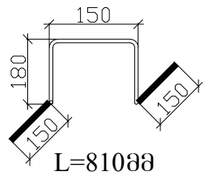

L=810მმ

კარკასი

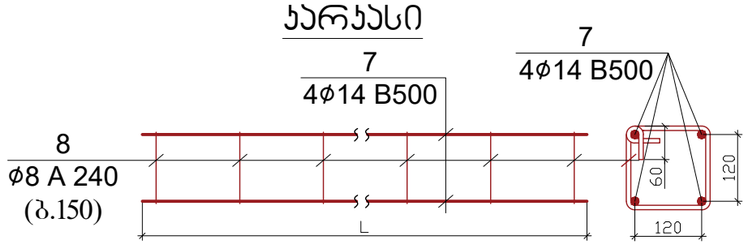

პოზ.	დ ა ს ა ხ ე ლ ე ბ ა					რაოდ.	წონა, კგ	
	ფილის არმირების სპეციფიკაცია +2.900 ნიშნული					1	ცალი	
	დეტალები						ერთეული (კგ)	სულ (კგ)
1	Ø	12	B 500c	ℓ=	2620000	1	2328.60	2328.60
2	Ø	12	B 500c	ℓ=	2620000	1	2328.60	2328.60
3	Ø	12	B 500c	ℓ=	377000	1	335.07	335.07
4	Ø	14	B 500c	ℓ=	390000	1	471.79	471.79
5	Ø	8	A 240	ℓ=	350	1016	140.47	140.47
6	Ø	12	A 240	ℓ=	810	254	182.86	182.86
7	Ø	14	B 500	ℓ=	84000	1	101.62	101.62
8	Ø	8	A 240	ℓ=	720	140	39.82	39.82
								5928.810
							ერთეული (მ³)	სულ (მ³)
	ბეტონი B25						50.800	50.80

შენიშვნა

1. ფილის ბეტონი B25.
2. არმატურების გაწყვეტა შესრულდეს:
   ზედა შრეში - მალის შუა ნაწილში,
   ქვედა შრეში - რიგელის ღერძზე.
3. არმატურის პოზიციების ბიჯი - 20 სმ.
4. არმატურების გადაბმა მოხდეს სხვადასხვა დონეზე, გადაბმის სიგრძით 40ø.
5. ერთ კვეთში არ უნდა იყოს გადაბმული არმატურების რაოდენობა, მთლიანი არმატურის რაოდენობის 50%-ზე მეტი.
6. ნახაზზე ზომები მოცემულია მილიმეტრებში.

პროექტის სახელწოდება		
ქ. თბილისი, სოფელი დიღომი, ასმათის ქუჩა №6 (ს/კ 01.72.14.035.610) მრავალბინიანი საცხოვრებელი სახლის კონსტრუქციული პროექტი		
თანამდებობა	გვარი	ხელმოწერა
დამკვეთი	შპს "არეა 4"	
კონსტრუქტორი	ალ. წაქაძე	
შეასრულა	მ. ვარდიაშვილი	მ.ვარდიაშვილი
მასშტაბი	თარიღი	
სტადია	ფურცლები	ფურცელი
პროექტი		k–27
ფორმატი A-3	თბილისი 2023წ.	

გადახურვის გეგმა +6.100 ნიშნულზე
(საყალიბე ნახაზი)

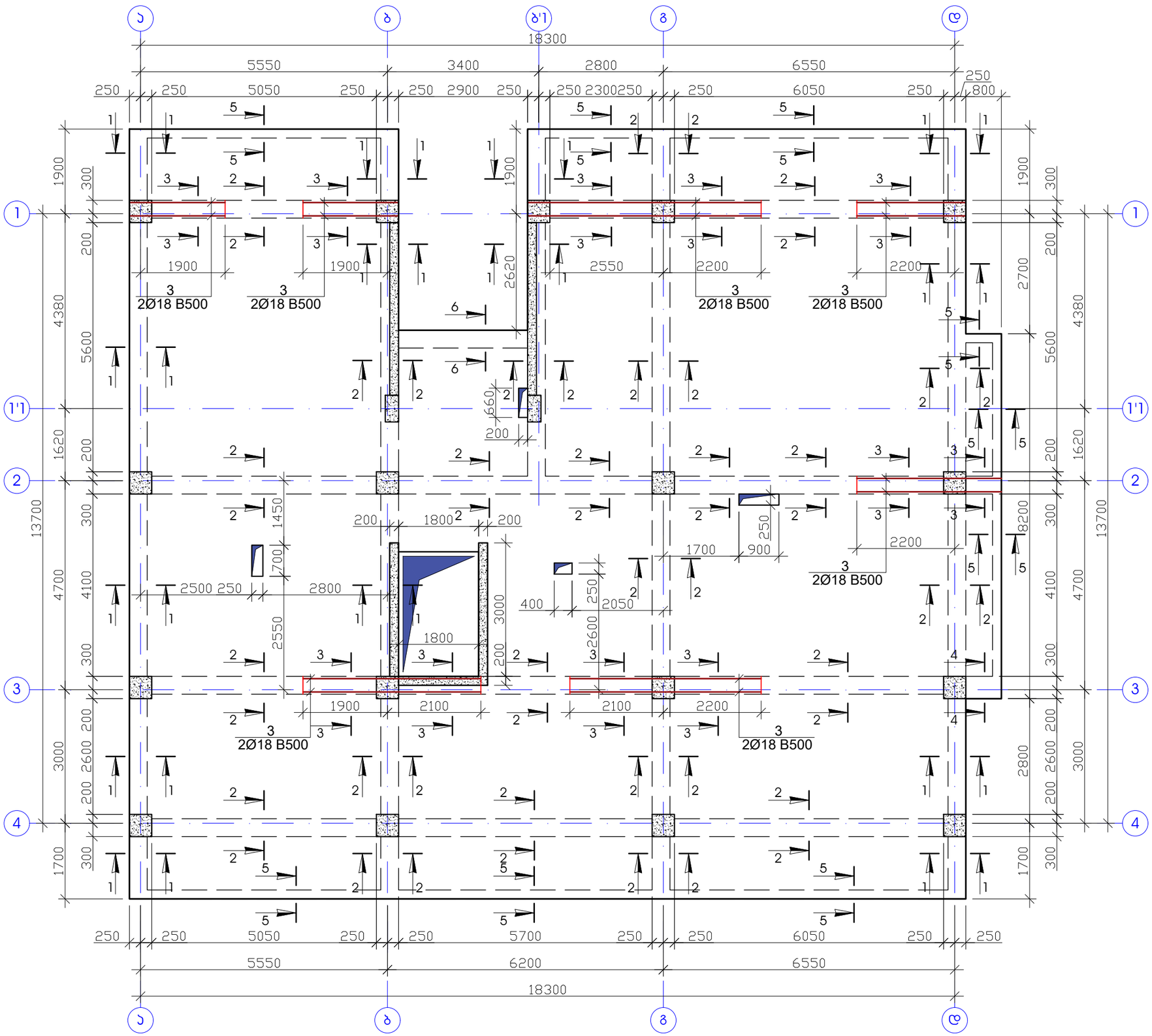

შენიშვნა

1. რიგელების ბეტონიე B25.
2. ნახაზზე ზომები მოცემულია მილიმეტერებში.

პროექტის სახელწოდება		
ქ. თბილისი, სოფელი დიღომი, ასმათის ქუჩა №6 (ს/კ 01.72.14.035.610) მრავალბინიანი საცხოვრებელი სახლის კონსტრუქციული პროექტი		
თანამდებობა	გვარი	ხელმოწერა
დამკვეთი	შპს "არეა 4"	
კონსტრუქტორი	ალ. წაქაძე	
შეასრულა	მ. ვარდიაშვილი	
მასშტაბი	თარიღი	
სტადია	ფურცლები	ფურცელი
პროექტი		k–28
ფორმატი A-3	თბილისი 2023წ.	

ჭრილი 1 - 1

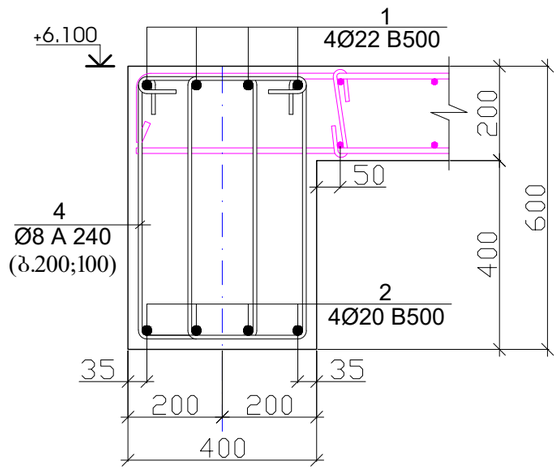

ჭრილი 2 - 2

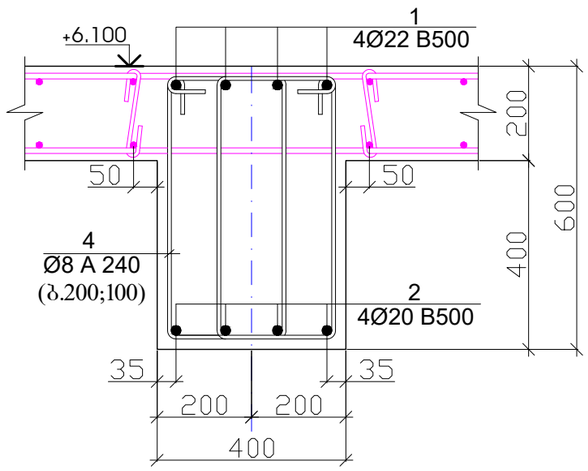

ჭრილი 3 - 3

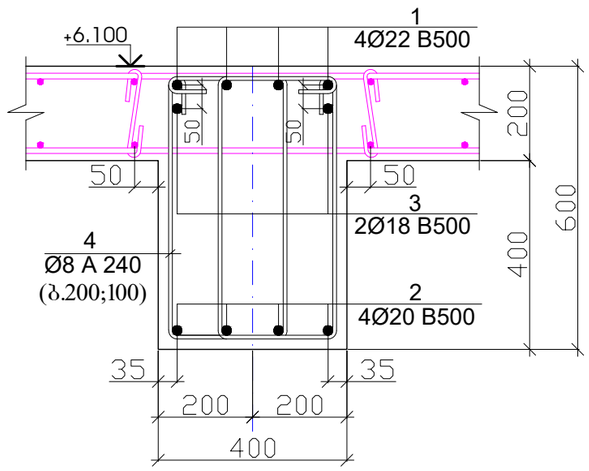

პოზიცია -4

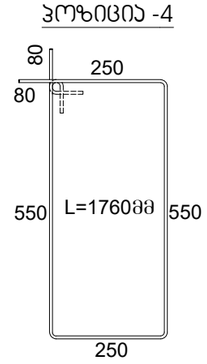

ჭრილი 4 - 4

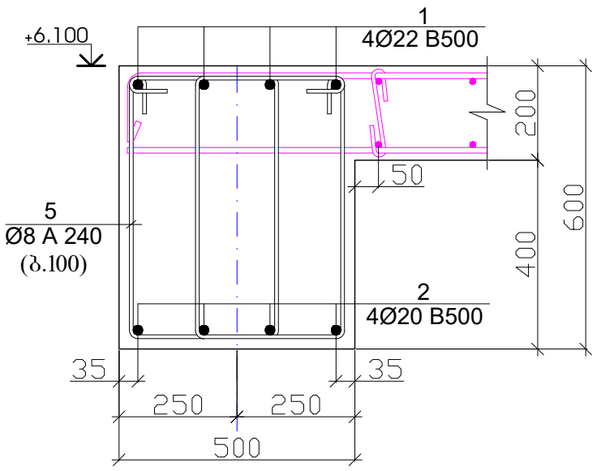

პოზიცია -5

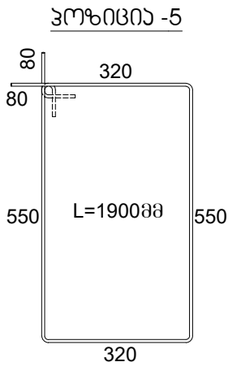

ჭრილი 5 - 5

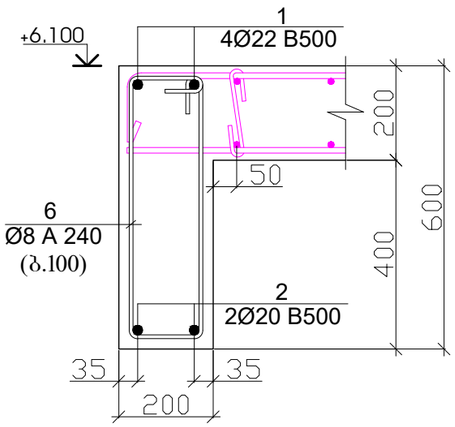

პოზიცია -6

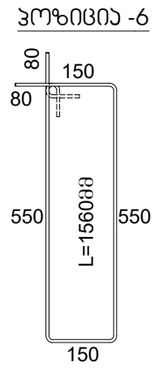

ჭრილი 6 - 6

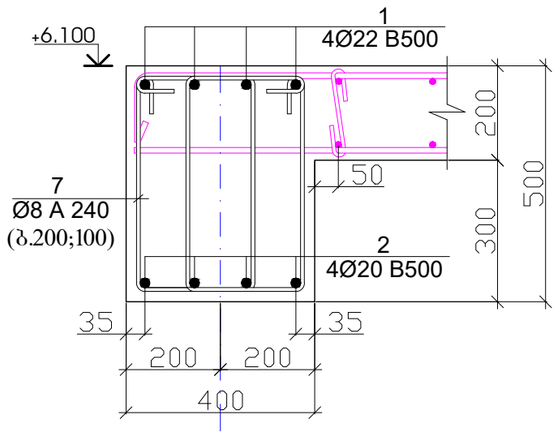

პოზიცია -7

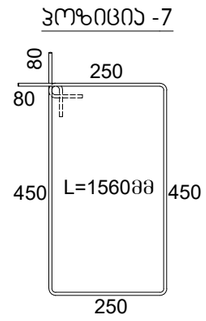

პოზ.	დ ა ს ა ხ ე ლ ე ბ ა					რაოდ.	წონა, კგ	
	რიგელების არმირება +6.100 ნიშნულზე					1	ცალი	
	დეტალები						ერთეული (კგ)	სულ (კგ)
1	Ø	22	B 500	ℓ=	814000	1	2431.64	2431.64
2	Ø	20	B 500	ℓ=	830000	1	2049.12	2049.12
3	Ø	18	B 500	ℓ=	47100	1	94.19	94.19
4	Ø	8	A 240	ℓ=	1760	1776	1234.71	1234.71
5	Ø	8	A 240	ℓ=	1900	12	9.01	9.01
6	Ø	8	A 240	ℓ=	1560	262	161.45	161.45
7	Ø	8	A 240	ℓ=	1560	19	11.71	11.71
								5991.834
							ერთეული (მ³)	სულ (მ³)
	ბეტონი B25						24.996	25.00

შენიშვნა

1. რიგელების ბეტონიე B25.
2. ნახაზზე ზომები მოცემულია მილიმეტერებში.

პროექტის სახელწოდება		
ქ. თბილისი, სოფელი დიღომი, ასმათის ქუჩა №6 (ს/კ 01.72.14.035.610) მრავალბინიანი საცხოვრებელი სახლის კონსტრუქციული პროექტი		
თანამდებობა	გვარი	ხელმოწერა
დამკვეთი	შპს "არეა 4"	
კონსტრუქტორი	ალ. წაქაძე	
შეასრულა	მ. ვარდიაშვილი	მ.ვარდიაშვილი
მასშტაბი	თარიღი	
სტადია	ფურცლები	ფურცელი
პროექტი		k–29
ფორმატი A-3	თბილისი 2023წ.	

გადახურვის ფილის არმირება ძირითადი ბადე ზედა და ქვედა შრეში
X და Y მიმართულებით +6.100 ნიშნულზე

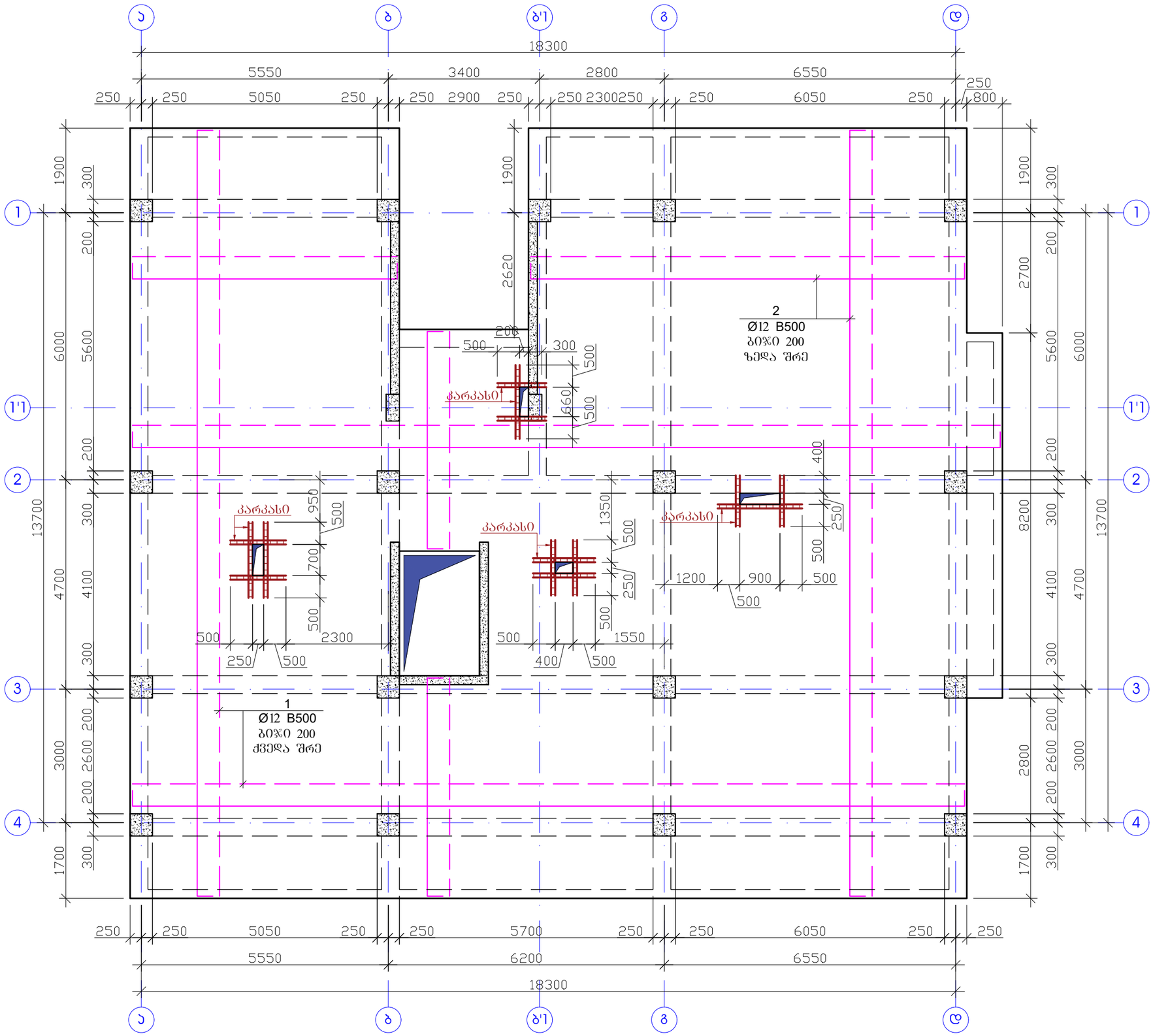

შენიშვნა

1. ფილის ბეტონი B25.
2. არმატურების გაწყვეტა შესრულდეს:
   ზედა შრეში - მალის შუა ნაწილში,
   ქვედა შრეში - რიგელის ღერძზე.
3. არმატურის პოზიციების ბიჯი - 20 სმ.
4. არმატურების გადაბმა მოხდეს სხვადასხვა დონეზე, გადაბმის სიგრძით 40ø.
5. ერთ ჯვეთში არ უნდა იყოს გადაბმული არმატურების რაოდენობა, მთლიანი არმატურის რაოდენობის 50%-ზე მეტი.
6. ნახაზზე ზომები მოცემულია მილიმეტრებში.

პროექტის სახელწოდება		
ქ. თბილისი, სოფელი დიღომი, ასმათის ქუჩა №6 (ს/კ 01.72.14.035.610) მრავალბინიანი საცხოვრებელი სახლის კონსტრუქციული პროექტი		
თანამდებობა	გვარი	ხელმოწერა
დამკვეთი	შპს "არეა 4"	
კონსტრუქტორი	ალ. წაქაძე	
შეასრულა	მ. ვარდიაშვილი	
მასშტაბი	თარიღი	
სტადია	ფურცლები	ფურცელი
პროექტი		k–30
ფორმატი A-3	თბილისი 2023წ.	

გადახურვის ფილის არმირება დამატებითი ბადე ზედა და ქვედა შრეებში X და Y მიმართულებით +6.100 ნიშნულზე

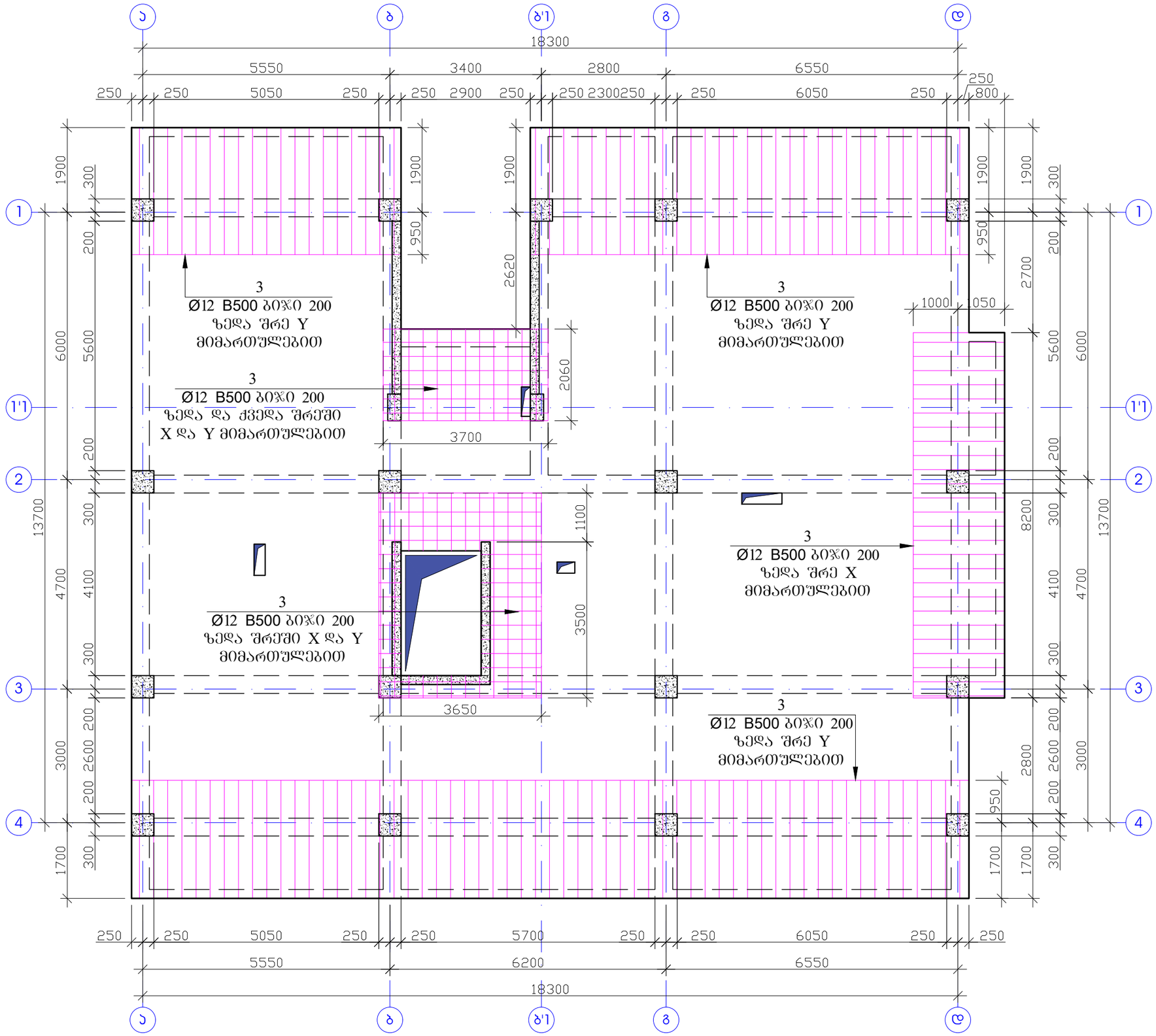

შენიშვნა

1. ფილის ბეტონი B25.
2. არმატურების გაწყვეტა შესრულდეს:
   ზედა შრეში - მალის შუა ნაწილში,
   ქვედა შრეში - რიგელის ღერძზე.
3. არმატურის პოზიციების ბიჯი - 20 სმ.
4. არმატურების გადაბმა მოხდეს სხვადასხვა დონეზე, გადაბმის სიგრძით 40ø.
5. ერთ ჯვეთში არ უნდა იყოს გადაბმული არმატურების რაოდენობა, მთლიანი არმატურის რაოდენობის 50%-ზე მეტი.
6. ნახაზზე ზომები მოცემულია მილიმეტრებში.

პროექტის სახელწოდება		
ქ. თბილისი, სოფელი დიღომი, ასმათის ქუჩა №6 (ს/კ 01.72.14.035.610) მრავალბინიანი საცხოვრებელი სახლის კონსტრუქციული პროექტი		
თანამდებობა	გვარი	ხელმოწერა
დამკვეთი	შპს "არეა 4"	
კონსტრუქტორი	ალ. წაქაძე	
შეასრულა	მ. ჯარდიაშვილი	
მასშტაბი	თარიღი	
სტადია	ფურცლები	ფურცელი
პროექტი		k–31
ფორმატი A-3	თბილისი 2023წ.	

ფილის კვეთი H=20

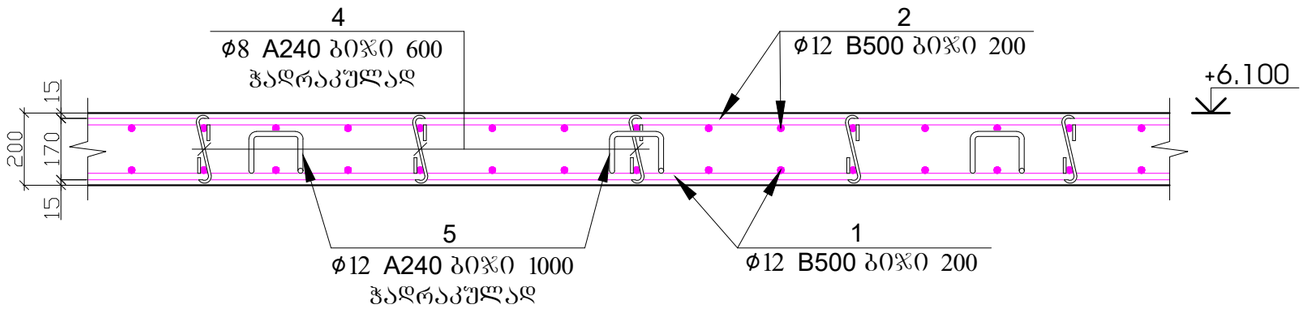

პოზ.4



L=350მმ

პოზ.5

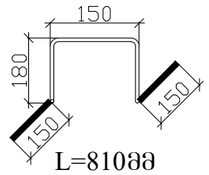

L=810მმ

კარკასი

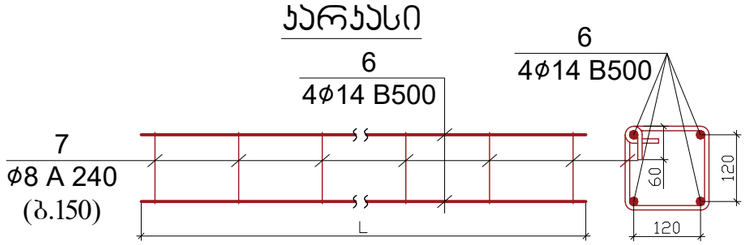

პოზ.	დ ა ს ა ხ ე ლ ე ბ ა					რაოდ.	წონა, კგ	
	ფილის არმირების სპეციფიკაცია +6.100 ნიშნული					1	ცალი	
	დეტალები						ერთეული (კგ)	სულ (კგ)
1	Ø	12	B 500c	ℓ=	3250000	1	2888.53	2888.53
2	Ø	12	B 500c	ℓ=	3250000	1	2888.53	2888.53
3	Ø	12	B 500c	ℓ=	857000	1	761.68	761.68
4	Ø	8	A 240	ℓ=	350	1260	174.20	174.20
5	Ø	12	A 240	ℓ=	810	315	226.77	226.77
6	Ø	14	B 500	ℓ=	84000	1	101.62	101.62
7	Ø	8	A 240	ℓ=	720	140	39.82	39.82
								7081.138
							ერთეული (მ³)	სულ (მ³)
	ბეტონი B25						63.000	63.00

შენიშვნა

1. ფილის ბეტონი B25.
2. არმატურების გაწყვეტა შესრულდეს:
   ზედა შრეში - მალის შუა ნაწილში,
   ქვედა შრეში - რიგელის ღერძზე.
3. არმატურის პოზიციების ბიჯი - 20 სმ.
4. არმატურების გადაბმა მოხდეს სხვადასხვა დონეზე, გადაბმის სიგრძით 40ϕ.
5. ერთ კვეთში არ უნდა იყოს გადაბმული არმატურების რაოდენობა, მთლიანი არმატურის რაოდენობის 50%-ზე მეტი.
6. ნახაზზე ზომები მოცემულია მილიმეტრებში.

პროექტის სახელწოდება		
ქ. თბილისი, სოფელი დიღომი, ასმათის ქუჩა №6 (ს/კ 01.72.14.035.610) მრავალბინიანი საცხოვრებელი სახლის კონსტრუქციული პროექტი		
თანამდებობა	გვარი	ხელმოწერა
დამკვეთი	შპს "არეა 4"	
კონსტრუქტორი	ალ. წაქაძე	
შეასრულა	მ. ვარდიაშვილი	მ.ვარდიაშვილი
მასშტაბი	თარიღი	
სტადია	ფურცლები	ფურცელი
პროექტი		k–32
ფორმატი A-3	თბილისი 2023წ.	

გადახურვის გეგმა +9.300 ნიშნულზე
(საყალიბე ნახაზი)

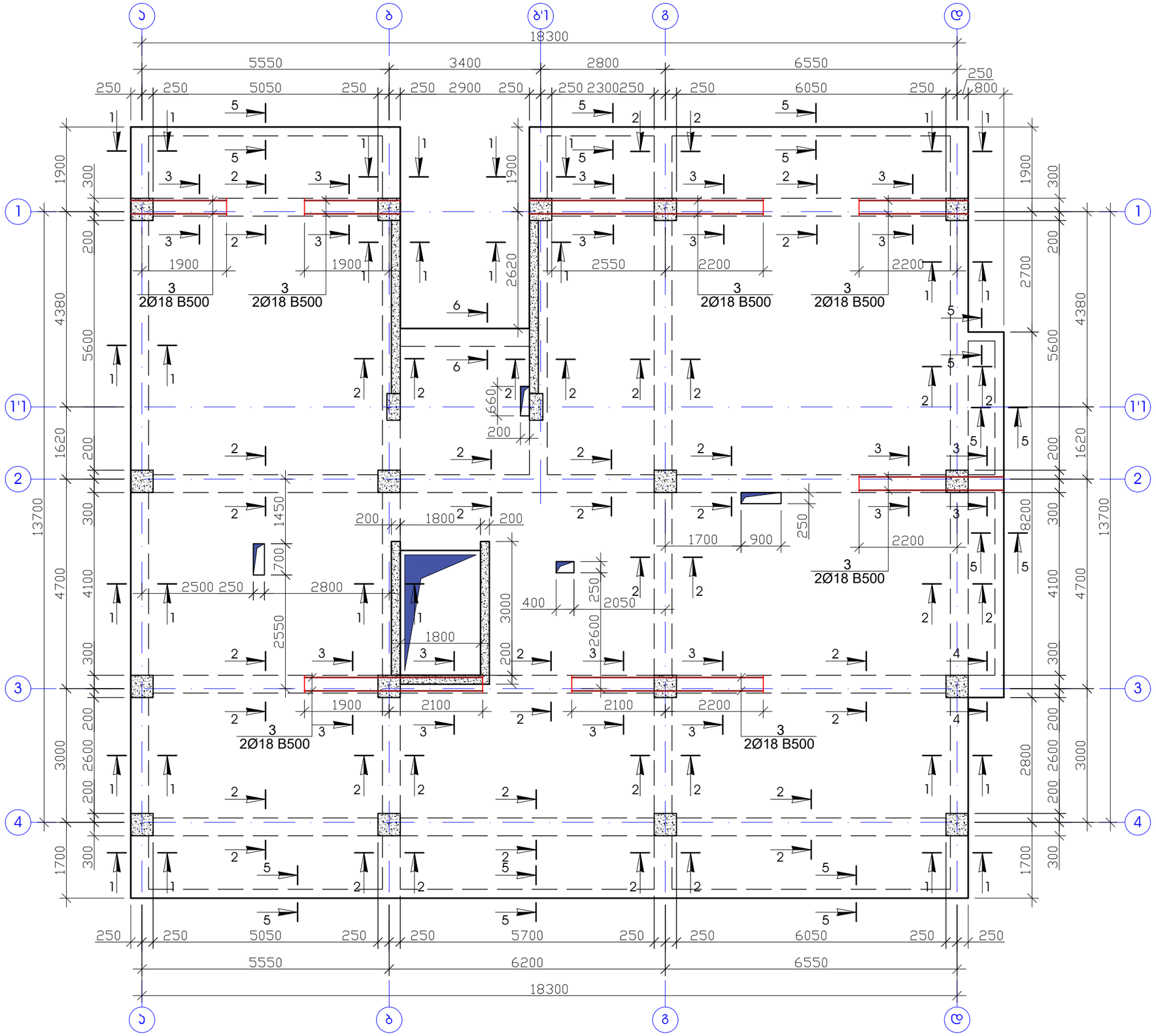

შენიშვნა

1. რიგელების ბეტონიე B25.
2. ნახაზზე ზომები მოცემულია მილიმეტერებში.

პროექტის სახელწოდება		
ქ. თბილისი, სოფელი დიღომი, ასმათის ქუჩა №6 (ს/კ 01.72.14.035.610) მრავალბინიანი საცხოვრებელი სახლის კონსტრუქციული პროექტი		
თანამდებობა	გვარი	ხელმოწერა
დამკვეთი	შპს "არეა 4"	
კონსტრუქტორი	ალ. წაძაძე	
შეასრულა	მ. ვარდიაშვილი	მ.ვარდიაშვილი
მასშტაბი	თარიღი	
სტადია	ფურცლები	ფურცელი
პროექტი		k–33
ფორმატი A-3	თბილისი 2023წ.	

ჭრილი 1 - 1

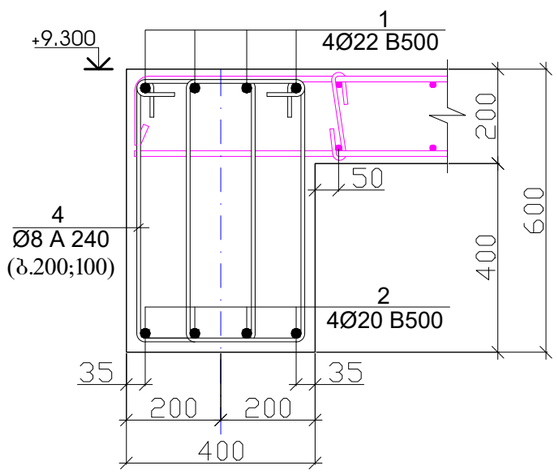

ჭრილი 2 - 2

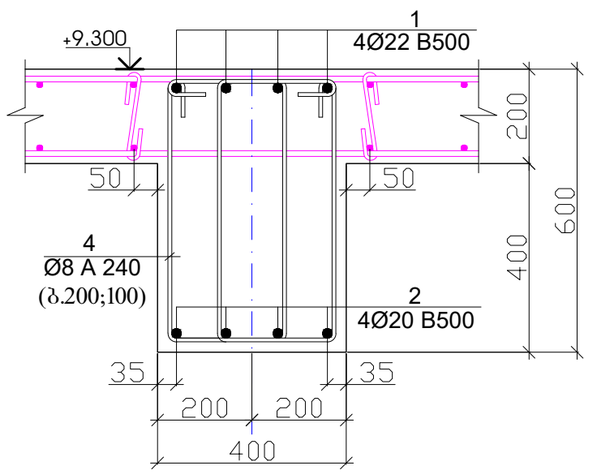

ჭრილი 3 - 3

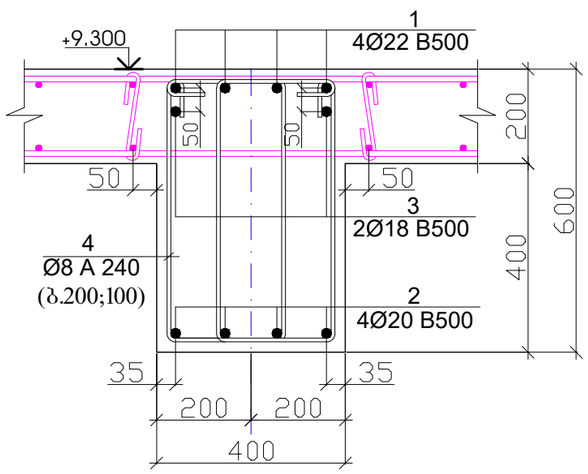

პოზიცია -4

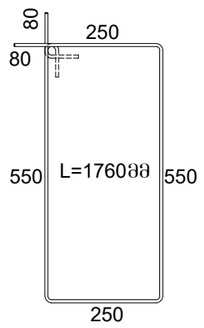

ჭრილი 4 - 4

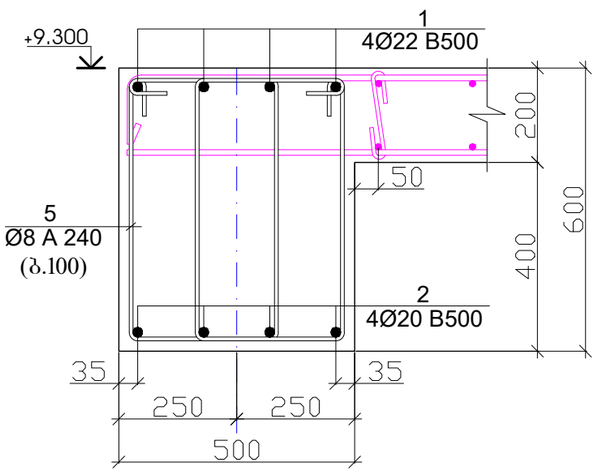

პოზიცია -5

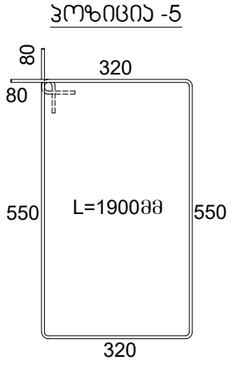

ჭრილი 5 - 5

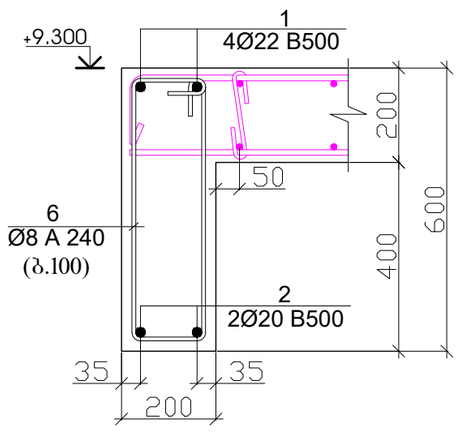

პოზიცია -6

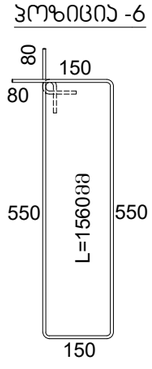

ჭრილი 6 - 6

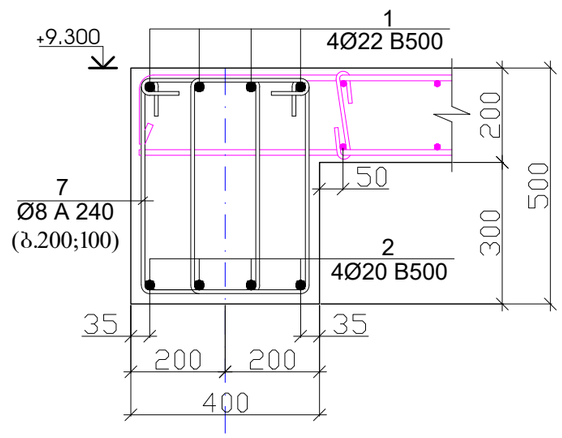

პოზიცია -7

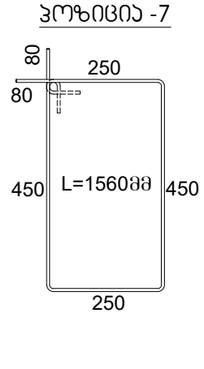

პოზ.	დ ა ს ა ხ ე ლ ე ბ ა					რაოდ.	წონა, კგ	
	რიგელების არმირება +9.300 ნიშნულზე					1	ცალი	
	დეტალები						ერთეული (კგ)	სულ (კგ)
1	Ø	22	B 500	ℓ=	814000	1	2431.64	2431.64
2	Ø	20	B 500	ℓ=	830000	1	2049.12	2049.12
3	Ø	18	B 500	ℓ=	47100	1	94.19	94.19
4	Ø	8	A 240	ℓ=	1760	1776	1234.71	1234.71
5	Ø	8	A 240	ℓ=	1900	12	9.01	9.01
6	Ø	8	A 240	ℓ=	1560	262	161.45	161.45
7	Ø	8	A 240	ℓ=	1560	19	11.71	11.71
								5991.834
							ერთეული (მ³)	სულ (მ³)
	ბეტონი B25						24.996	25.00

შენიშვნა

1. რიგელების ბეტონიე B25.
2. ნახაზზე ზომები მოცემულია მილიმეტერებში.

პროექტის სახელწოდება		
ქ. თბილისი, სოფელი დიღომი, ასმათის ქუჩა №6 (ს/კ 01.72.14.035.610) მრავალბინიანი საცხოვრებელი სახლის კონსტრუქციული პროექტი		
თანამდებობა	გვარი	ხელმოწერა
დამკვეთი	შპს "არეა 4"	
კონსტრუქტორი	ალ. წაქაძე	
შეასრულა	მ. ვარდიაშვილი	მ. ვარდიაშვილი
მასშტაბი	თარიღი	
სტადია	ფურცლები	ფურცელი
პროექტი		k–34
ფორმატი A-3	თბილისი 2023წ.	

გადახურვის ფილის არმირება ძირითადი ბადე ზედა და ქვედა შრეში
X და Y მიმართულებით +9.300 ნიშნულზე

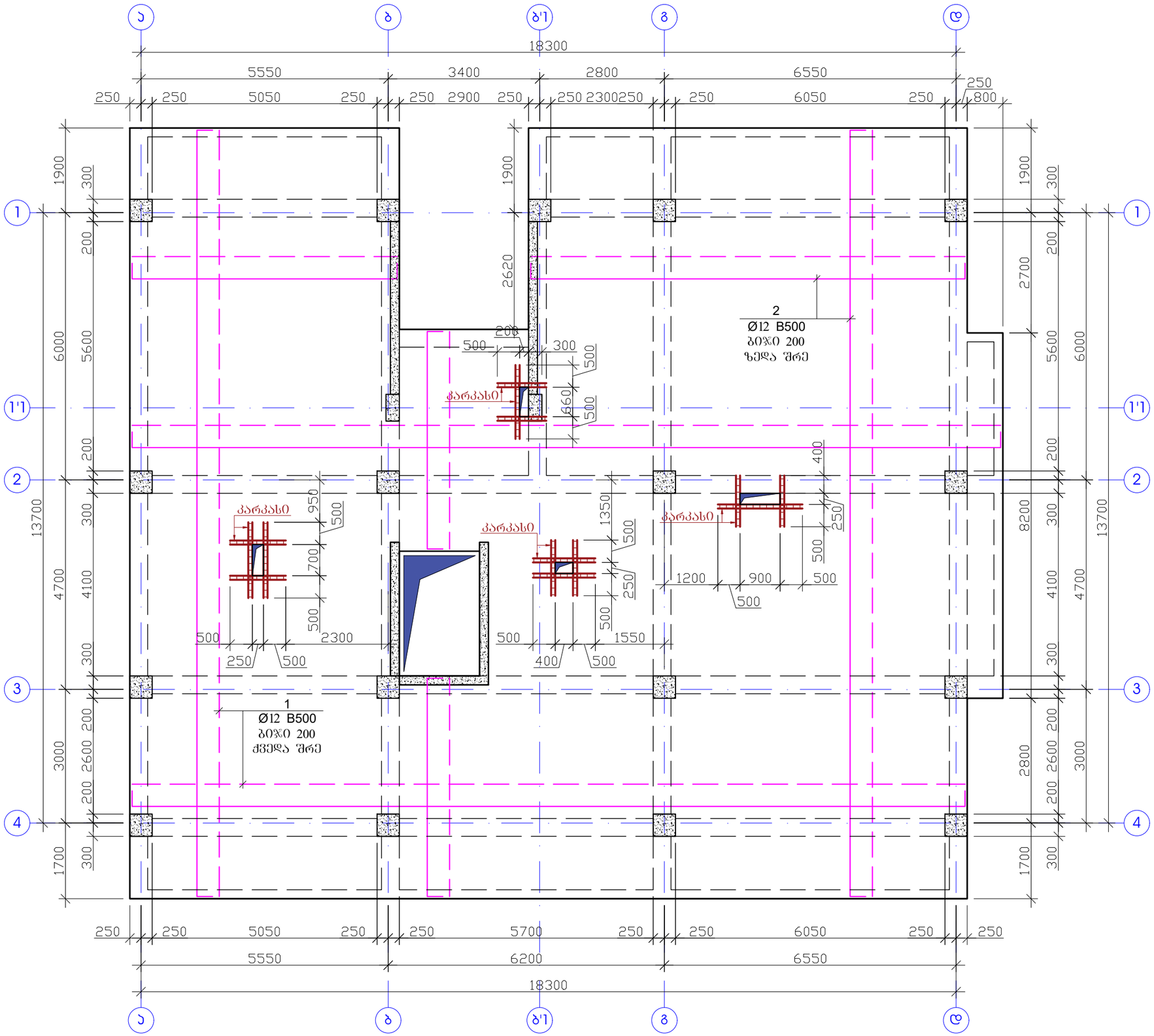

შენიშვნა

1. ფილის ბეტონი B25.
2. არმატურების გაწყვეტა შესრულდეს:
   ზედა შრეში - მალის შუა ნაწილში,
   ქვედა შრეში - რიგელის ღერძზე.
3. არმატურის პოზიციების ბიჯი - 20 სმ.
4. არმატურების გადაბმა მოხდეს სხვადასხვა დონეზე, გადაბმის სიგრძით 40ø.
5. ერთ კვეთში არ უნდა იყოს გადაბმული არმატურების რაოდენობა, მთლიანი არმატურის რაოდენობის 50%-ზე მეტი.
6. ნახაზზე ზომები მოცემულია მილიმეტრებში.

პროექტის სახელწოდება		
ქ. თბილისი, სოფელი დიღომი, ასმათის ქუჩა №6 (ს/კ 01.72.14.035.610) მრავალბინიანი საცხოვრებელი სახლის კონსტრუქციული პროექტი		
თანამდებობა	გვარი	ხელმოწერა
დამკვეთი	შპს "არეა 4"	
კონსტრუქტორი	ალ. წაქაძე	
შეასრულა	მ. ვარდიაშვილი	
მასშტაბი	თარიღი	
სტადია	ფურცლები	ფურცელი
პროექტი		k–35
ფორმატი A-3	თბილისი 2023წ.	

გადახურვის ფილის არმირება დამატებითი ბადე ზედა და ქვედა შრეებში X და Y მიმართულებით +9.300 ნიშნულზე

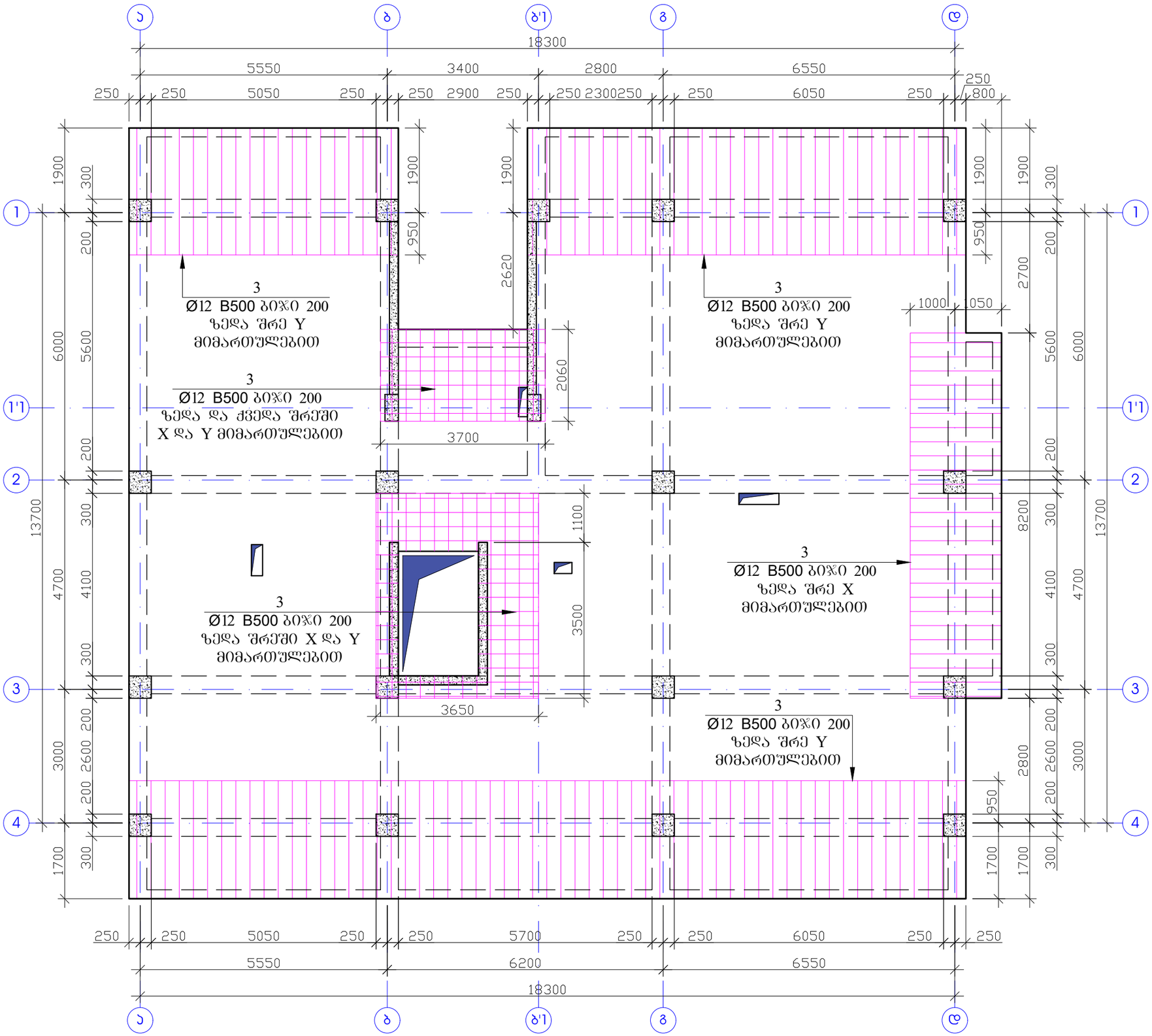

შენიშვნა

1. ფილის ბეტონი B25.
2. არმატურების გაწყვეტა შესრულდეს:
   ზედა შრეში - მალის შუა ნაწილში,
   ქვედა შრეში - რიგელის ღერძზე.
3. არმატურის პოზიციების ბიჯი - 20 სმ.
4. არმატურების გადაბმა მოხდეს სხვადასხვა დონეზე, გადაბმის სიგრძით 40ø.
5. ერთ ჯვეთში არ უნდა იყოს გადაბმული არმატურების რაოდენობა, მთლიანი არმატურის რაოდენობის 50%-ზე მეტი.
6. ნახაზზე ზომები მოცემულია მილიმეტრებში.

პროექტის სახელწოდება		
ქ. თბილისი, სოფელი დიღომი, ასმათის ქუჩა №6 (ს/კ 01.72.14.035.610) მრავალბინიანი საცხოვრებელი სახლის კონსტრუქციული პროექტი		
თანამდებობა	გვარი	ხელმოწერა
დამკვეთი	შპს "არეა 4"	
კონსტრუქტორი	ალ. წაქაძე	
შეასრულა	მ. ვარდიაშვილი	მ.ვარდიაშვილი
მასშტაბი	თარიღი	
სტადია	ფურცლები	ფურცელი
პროექტი		k–36
ფორმატი A-3	თბილისი 2023წ.	

ფილის კვეთი H=20

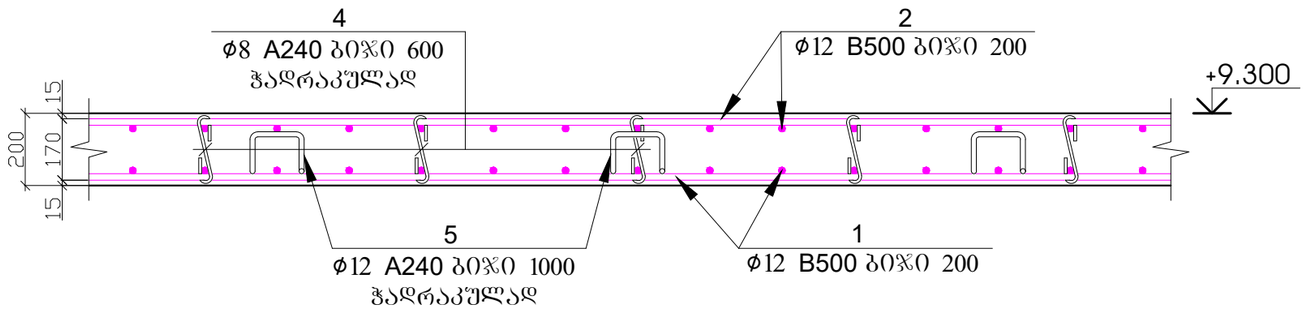

პოზ.4

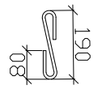

L=350მმ

პოზ.5

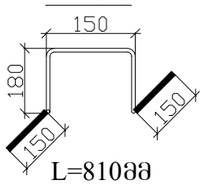

L=810მმ

კარკასი

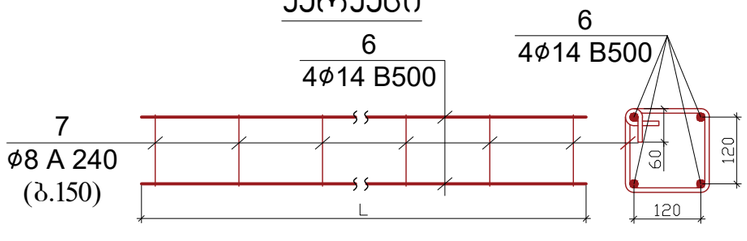

პოზ.	დ ა ს ა ხ ე ლ ე ბ ა					რაოდ.	წონა, კგ	
	ფილის არმირების სპეციფიკაცია +9.300 ნიშნული					1	ცალი	
	დეტალები						ერთეული (კგ)	სულ (კგ)
1	Ø	12	B 500c	ℓ=	3250000	1	2888.53	2888.53
2	Ø	12	B 500c	ℓ=	3250000	1	2888.53	2888.53
3	Ø	12	B 500c	ℓ=	857000	1	761.68	761.68
4	Ø	8	A 240	ℓ=	350	1260	174.20	174.20
5	Ø	12	A 240	ℓ=	810	315	226.77	226.77
6	Ø	14	B 500	ℓ=	84000	1	101.62	101.62
7	Ø	8	A 240	ℓ=	720	140	39.82	39.82
								7081.138
							ერთეული (მ³)	სულ (მ³)
	ბეტონი B25						63.000	63.00

შენიშვნა

1. ფილის ბეტონი B25.
2. არმატურების გაწყვეტა შესრულდეს:
   ზედა შრეში - მალის შუა ნაწილში,
   ქვედა შრეში - რიგელის ღერძზე.
3. არმატურის პოზიციების ბიჯი - 20 სმ.
4. არმატურების გადაბმა მოხდეს სხვადასხვა დონეზე, გადაბმის სიგრძით 40ϕ.
5. ერთ კვეთში არ უნდა იყოს გადაბმული არმატურების რაოდენობა, მთლიანი არმატურის რაოდენობის 50%-ზე მეტი.
6. ნახაზზე ზომები მოცემულია მილიმეტრებში.

პროექტის სახელწოდება		
ქ. თბილისი, სოფელი დიღომი, ასმათის ქუჩა №6 (ს/კ 01.72.14.035.610) მრავალბინიანი საცხოვრებელი სახლის კონსტრუქციული პროექტი		
თანამდებობა	გვარი	ხელმოწერა
დამკვეთი	შპს "არეა 4"	
კონსტრუქტორი	ალ. წაქაძე	
შეასრულა	მ. ვარდიაშვილი	მ. ვარდიაშვილი
მასშტაბი	თარიღი	
სტადია	ფურცლები	ფურცელი
პროექტი		k–37
ფორმატი A-3	თბილისი 2023წ.	

გადახურვის გეგმა +12.500 ნიშნულზე
(საყალიბე ნახაზი)

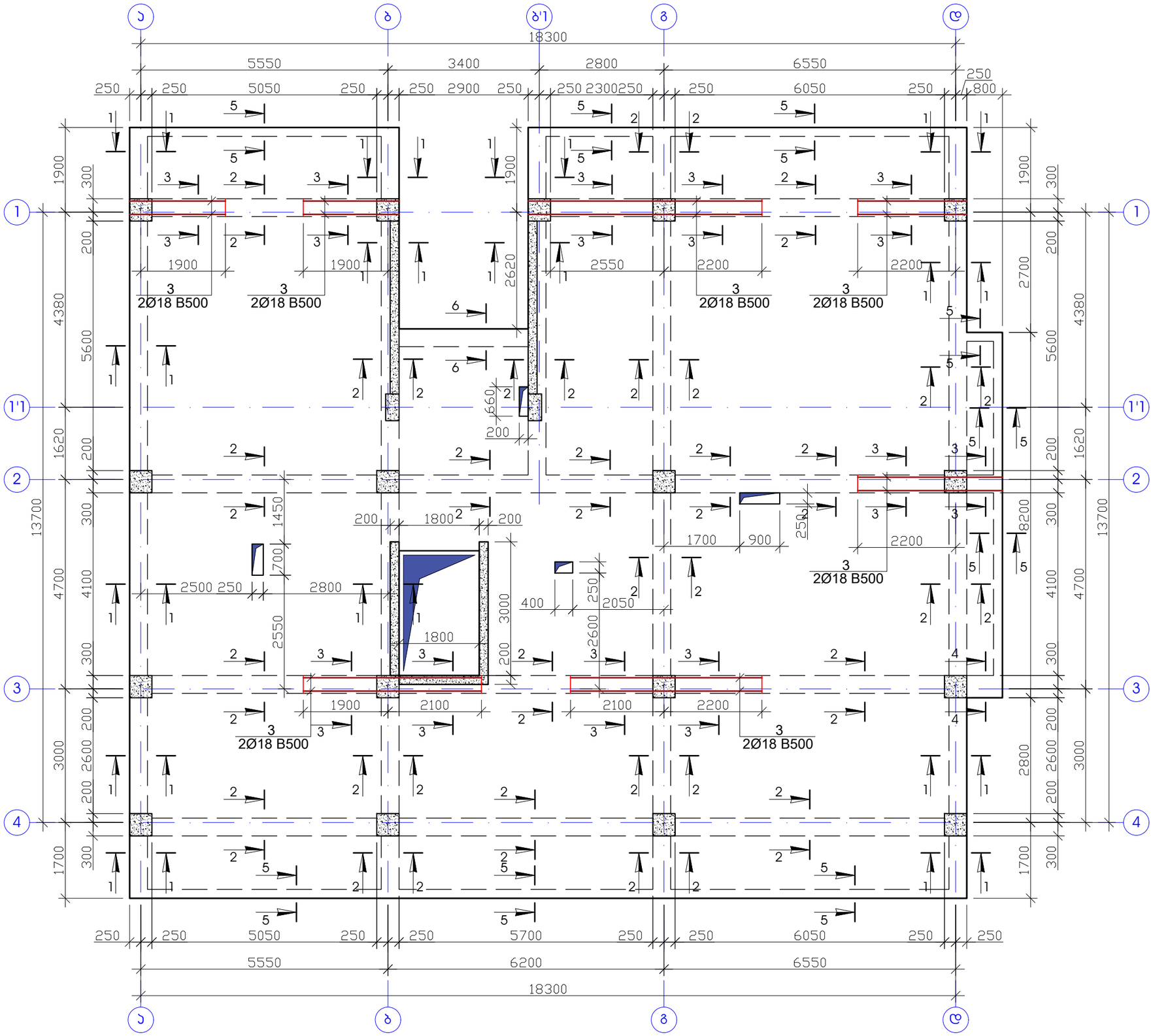

შენიშვნა

1. რიგელების ბეტონიე B25.
2. ნახაზზე ზომები მოცემულია მილიმეტერებში.

პროექტის სახელწოდება		
ქ. თბილისი, სოფელი დიღომი, ასმათის ქუჩა №6 (ს/კ 01.72.14.035.610) მრავალბინიანი საცხოვრებელი სახლის კონსტრუქციული პროექტი		
თანამდებობა	გვარი	ხელმოწერა
დამკვეთი	შპს "არეა 4"	
კონსტრუქტორი	ალ. წაქაძე	
შეასრულა	მ. პარდიაშვილი	
მასშტაბი	თარიღი	
სტადია	ფურცლები	ფურცელი
პროექტი		k–38
ფორმატი A-3	თბილისი 2023წ.	

ჭრილი 1 - 1

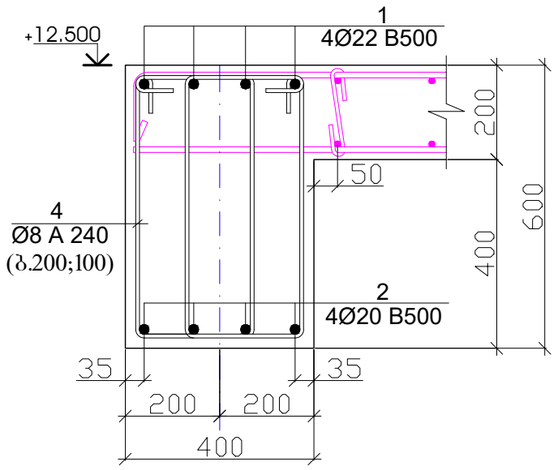

ჭრილი 2 - 2

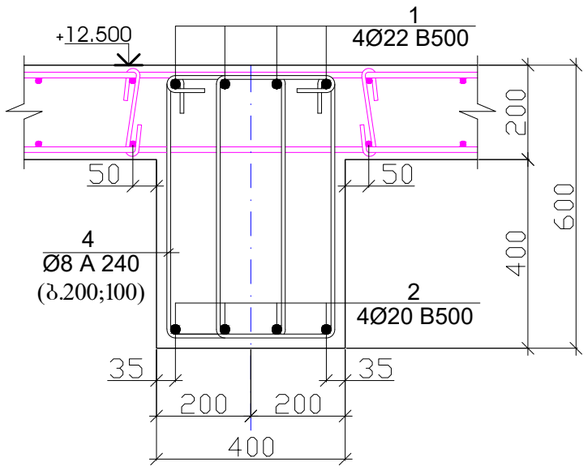

ჭრილი 3 - 3

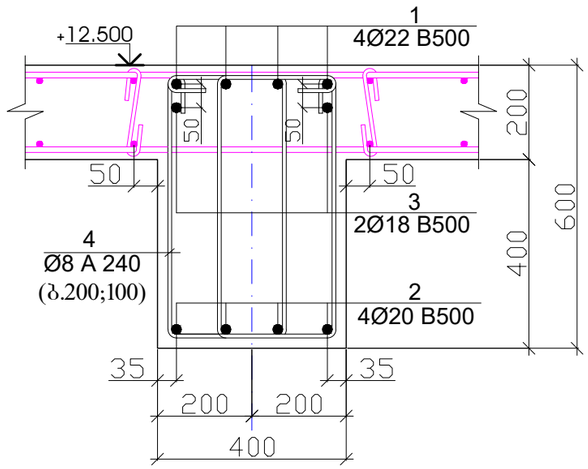

პოზიცია -4

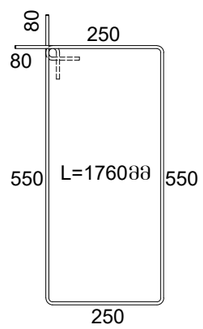

ჭრილი 4 - 4

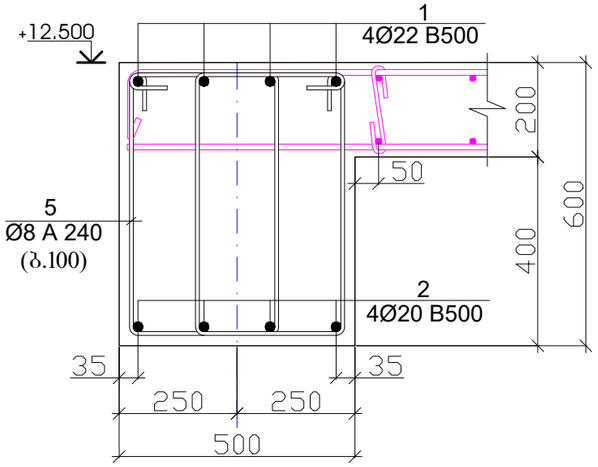

პოზიცია -5

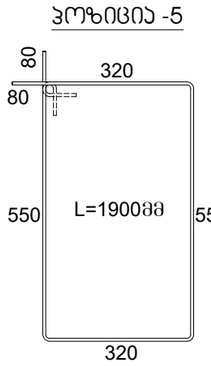

ჭრილი 5 - 5

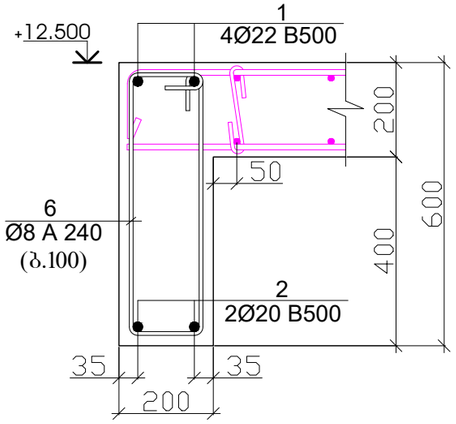

პოზიცია -6

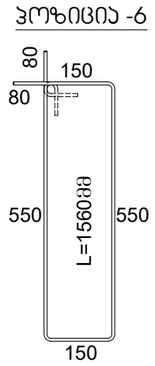

ჭრილი 6 - 6

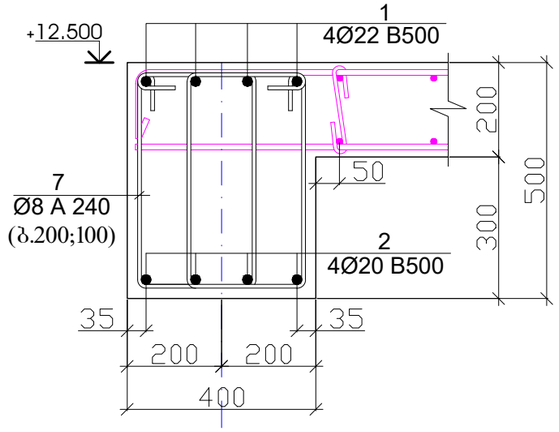

პოზიცია -7

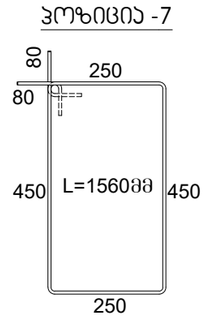

პოზ.	დ ა ს ა ხ ე ლ ე ბ ა				რაოდ.	წონა, კგ	
	რიგელების არმირება +12.500 ნიშნულზე				1	ცალი	
	დეტალები					ერთეული (კგ)	სულ (კგ)
1	Ø	22	B 500	ℓ= 814000	1	2431.64	2431.64
2	Ø	20	B 500	ℓ= 830000	1	2049.12	2049.12
3	Ø	18	B 500	ℓ= 47100	1	94.19	94.19
4	Ø	8	A 240	ℓ= 1760	1776	1234.71	1234.71
5	Ø	8	A 240	ℓ= 1900	12	9.01	9.01
6	Ø	8	A 240	ℓ= 1560	262	161.45	161.45
7	Ø	8	A 240	ℓ= 1560	19	11.71	11.71
							5991.834
						ერთეული (მ³)	სულ (მ³)
	ბეტონი B25					24.996	25.00

შენიშვნა

1. რიგელების ბეტონიე B25.
2. ნახაზზე ზომები მოცემულია მილიმეტერებში.

პროექტის სახელწოდება		
ქ. თბილისი, სოფელი დიღომი, ასმათის ქუჩა №6 (ს/კ 01.72.14.035.610) მრავალბინიანი საცხოვრებელი სახლის კონსტრუქციული პროექტი		
თანამდებობა	გვარი	ხელმოწერა
დამკვეთი	შპს "არეა 4"	
კონსტრუქტორი	ალ. წაქაძე	
შეასრულა	მ. ვარდიაშვილი	მ. ვარდიაშვილი
მასშტაბი	თარიღი	
სტადია	ფურცლები	ფურცელი
პროექტი		k–39
ფორმატი A-3	თბილისი 2023წ.	

გადახურვის ფილის არმირება ძირითადი ბადე ზედა და ქვედა შრეში
X და Y მიმართულებით +12.500 ნიშნულზე

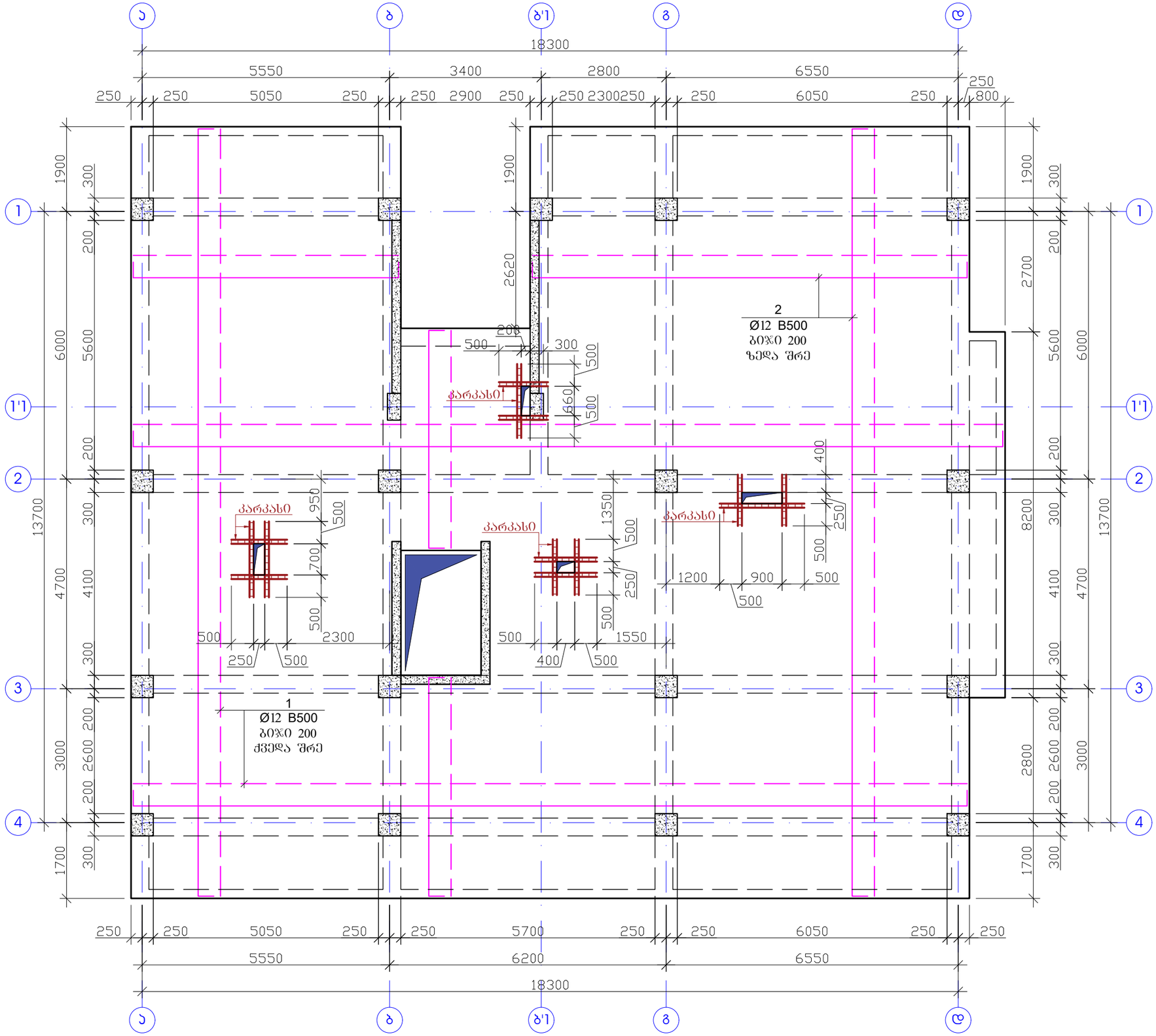

შენიშვნა

1. ფილის ბეტონი B25.
2. არმატურების გაწყვეტა შესრულდეს:
   ზედა შრეში - მალის შუა ნაწილში,
   ქვედა შრეში - რიგელის ღერძზე.
3. არმატურის პოზიციების ბიჯი - 20 სმ.
4. არმატურების გადაბმა მოხდეს სხვადასხვა დონეზე, გადაბმის სიგრძით 40ø.
5. ერთ ჯვეთში არ უნდა იყოს გადაბმული არმატურების რაოდენობა, მთლიანი არმატურის რაოდენობის 50%-ზე მეტი.
6. ნახაზზე ზომები მოცემულია მილიმეტრებში.

პროექტის სახელწოდება		
ქ. თბილისი, სოფელი დიღომი, ასმათის ქუჩა №6 (ს/კ 01.72.14.035.610) მრავალბინიანი საცხოვრებელი სახლის კონსტრუქციული პროექტი		
თანამდებობა	გვარი	ხელმოწერა
დამკვეთი	შპს "არეა 4"	
კონსტრუქტორი	ალ. წკაძე	
შეასრულა	მ. ვარდიაშვილი	
მასშტაბი	თარიღი	
სტადია	ფურცლები	ფურცელი
პროექტი		k–40
ფორმატი A-3	თბილისი 2023წ.	

გადახურვის ფილის არმირება დამატებითი ბადე ზედა და ქვედა შრეებში
X და Y მიმართულებით +12.500 ნიშნულზე

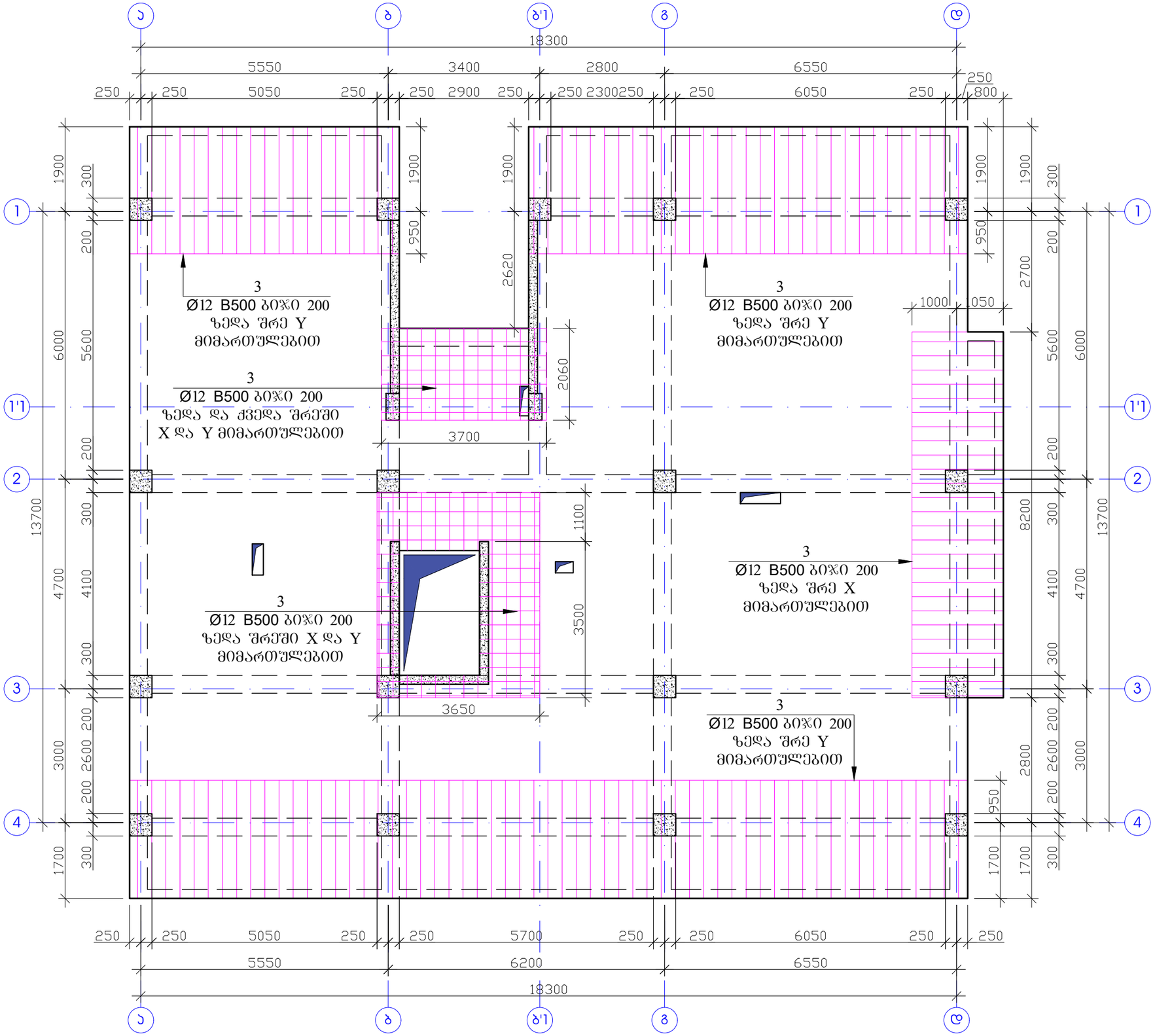

შენიშვნა

1. ფილის ბეტონი B25.
2. არმატურების გაწყვეტა შესრულდეს:
   ზედა შრეში - მალის შუა ნაწილში,
   ქვედა შრეში - რიგელის ღერძზე.
3. არმატურის პოზიციების ბიჯი - 20 სმ.
4. არმატურების გადაბმა მოხდეს სხვადასხვა დონეზე, გადაბმის სიგრძით 40ø.
5. ერთ ჯვეთში არ უნდა იყოს გადაბმული არმატურების რაოდენობა, მთლიანი არმატურის რაოდენობის 50%-ზე მეტი.
6. ნახაზზე ზომები მოცემულია მილიმეტრებში.

პროექტის სახელწოდება		
ქ. თბილისი, სოფელი დიღომი, ასმათის ქუჩა №6 (ს/კ 01.72.14.035.610) მრავალბინიანი საცხოვრებელი სახლის კონსტრუქციული პროექტი		
თანამდებობა	გვარი	ხელმოწერა
დამკვეთი	შპს "არეა 4"	
კონსტრუქტორი	ალ. წაქაძე	
შეასრულა	მ. ჯარდიაშვილი	
მასშტაბი	თარიღი	
სტადია	ფურცლები	ფურცელი
პროექტი		k–41
ფორმატი A-3	თბილისი 2023წ.	

ფილის კვეთი H=20

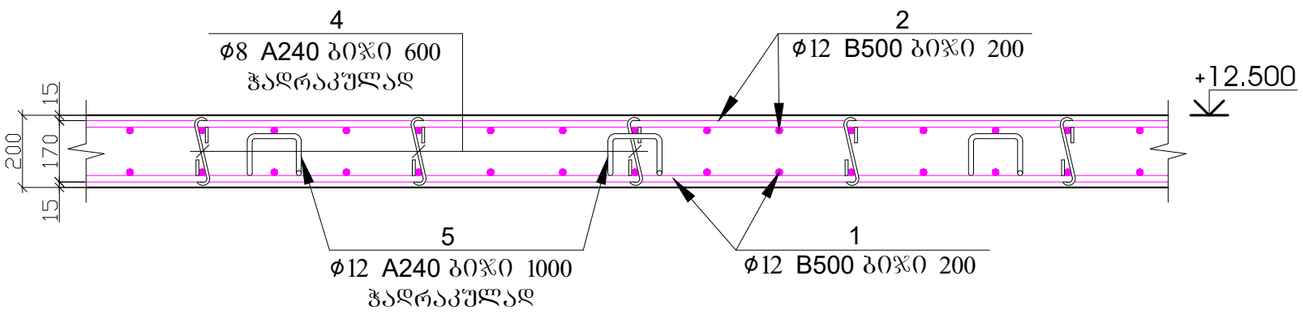

პოზ.4



L=350მმ

პოზ.5

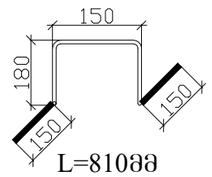

L=810მმ

ჯარჯასი

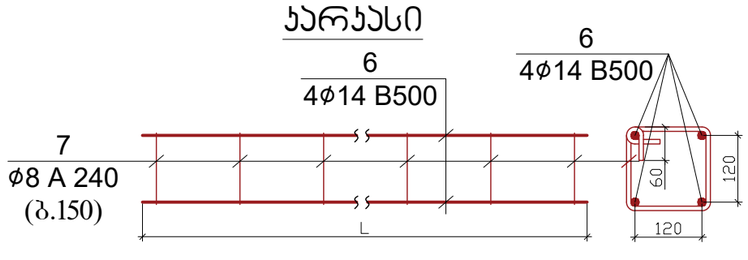

პოზ.	დ ა ს ა ხ ე ლ ე ბ ა					რაოდ.	წონა, კგ	
	ფილის არმირების სპეციფიკაცია +12.500 ნიშნული					1	ცალი	
	დეტალები						ერთეული (კგ)	სულ (კგ)
1	Ø	12	B 500c	ℓ=	3250000	1	2888.53	2888.53
2	Ø	12	B 500c	ℓ=	3250000	1	2888.53	2888.53
3	Ø	12	B 500c	ℓ=	857000	1	761.68	761.68
4	Ø	8	A 240	ℓ=	350	1260	174.20	174.20
5	Ø	12	A 240	ℓ=	810	315	226.77	226.77
6	Ø	14	B 500	ℓ=	84000	1	101.62	101.62
7	Ø	8	A 240	ℓ=	720	140	39.82	39.82
								7081.138
							ერთეული (მ³)	სულ (მ³)
	ბეტონი B25						63.000	63.00

შენიშვნა

1. ფილის ბეტონი B25.
2. არმატურების გაწყვეტა შესრულდეს:
   ზედა შრეში - მალის შუა ნაწილში,
   ქვედა შრეში - რიგელის ღერძზე.
3. არმატურის პოზიციების ბიჯი - 20 სმ.
4. არმატურების გადაბმა მოხდეს სხვადასხვა დონეზე, გადაბმის სიგრძით 40ø.
5. ერთ კვეთში არ უნდა იყოს გადაბმული არმატურების რაოდენობა, მთლიანი არმატურის რაოდენობის 50%-ზე მეტი.
6. ნახაზზე ზომები მოცემულია მილიმეტრებში.

პროექტის სახელწოდება		
ქ. თბილისი, სოფელი დიღომი, ასმათის ქუჩა №6 (ს/კ 01.72.14.035.610) მრავალბინიანი საცხოვრებელი სახლის კონსტრუქციული პროექტი		
თანამდებობა	გვარი	ხელმოწერა
დამკვეთი	შპს "არეა 4"	
კონსტრუქტორი	ალ. წაქაძე	
შეასრულა	მ. ვარდიაშვილი	მ.ვარდიაშვილი
მასშტაბი	თარიღი	
სტადია	ფურცლები	ფურცელი
პროექტი		k–42
ფორმატი A-3	თბილისი 2023წ.	

გადახურვის გეგმა +15.700 ნიშნულზე
(საყალიბე ნახაზი)

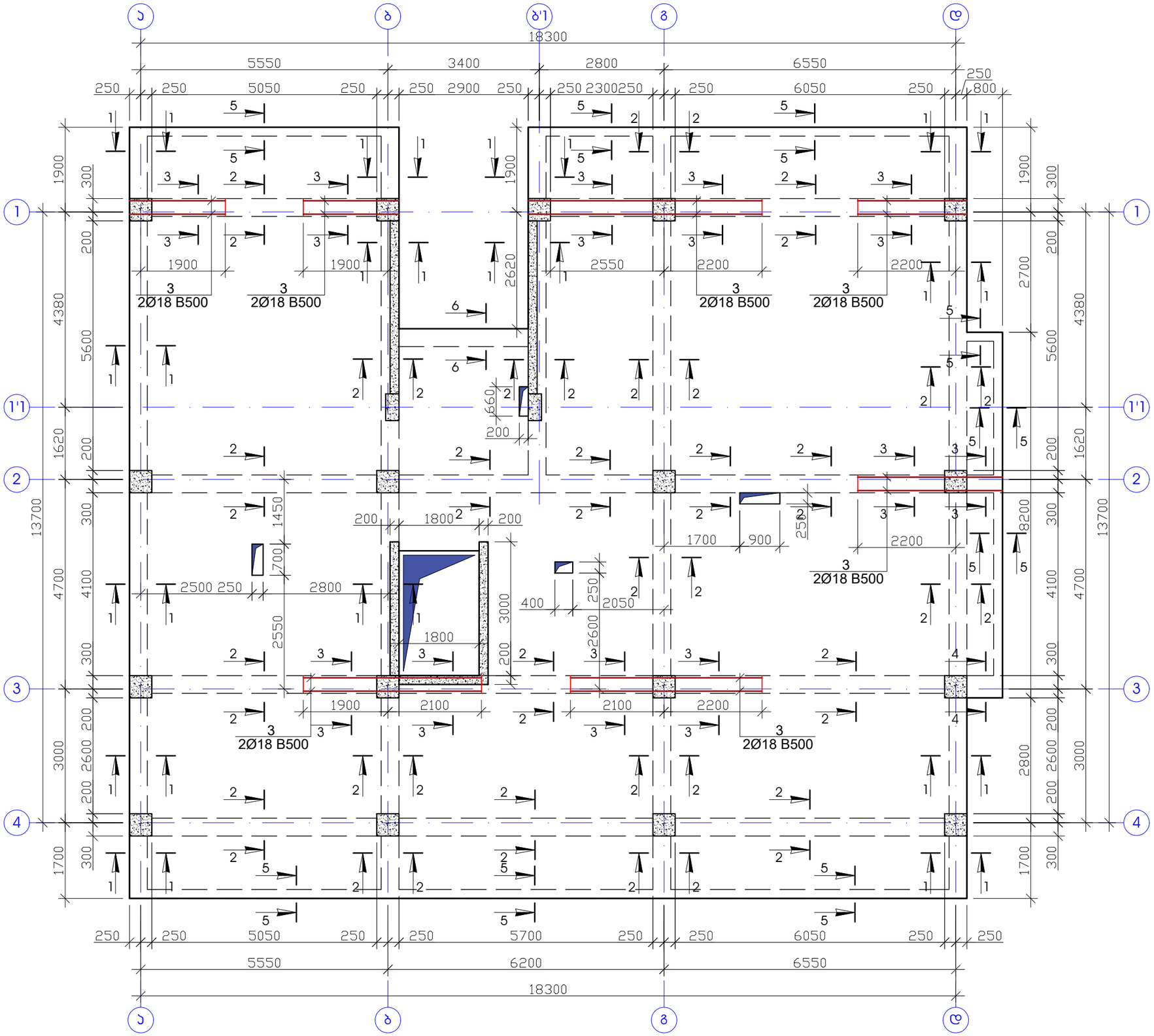

შენიშვნა

1. რიგელების ბეტონიე B25.
2. ნახაზზე ზომები მოცემულია მილიმეტერებში.

პროექტის სახელწოდება		
ქ. თბილისი, სოფელი დიღომი, ასმათის ქუჩა №6 (ს/კ 01.72.14.035.610) მრავალბინიანი საცხოვრებელი სახლის კონსტრუქციული პროექტი		
თანამდებობა	გვარი	ხელმოწერა
დამკვეთი	შპს "არეა 4"	
კონსტრუქტორი	ალ. წაქაძე	
შეასრულა	მ. ჯარდიაშვილი	
მასშტაბი	თარიღი	
სტადია	ფურცლები	ფურცელი
პროექტი		k–43
ფორმატი A-3	თბილისი 2023წ.	

ჭრილი 1 - 1

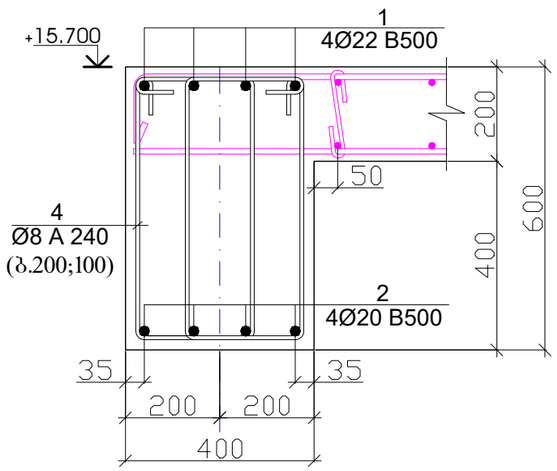

ჭრილი 2 - 2

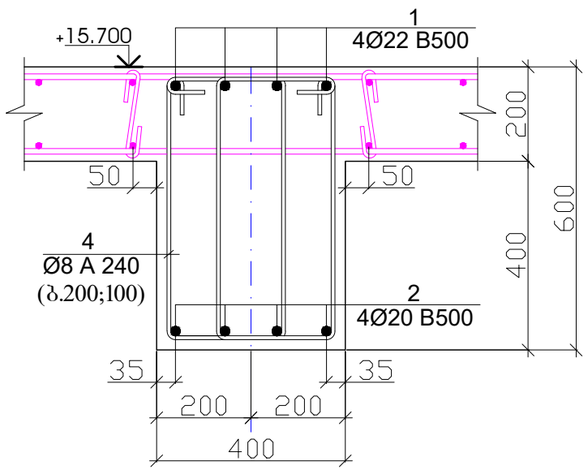

ჭრილი 3 - 3

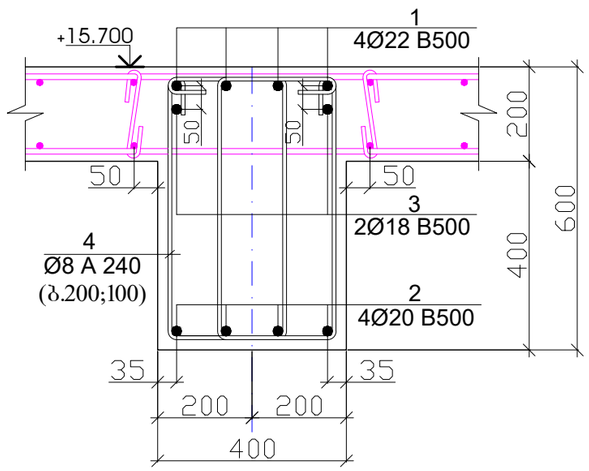

პოზიცია -4

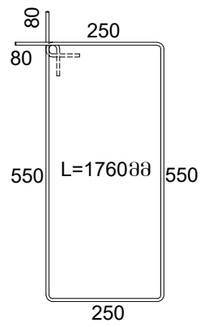

ჭრილი 4 - 4

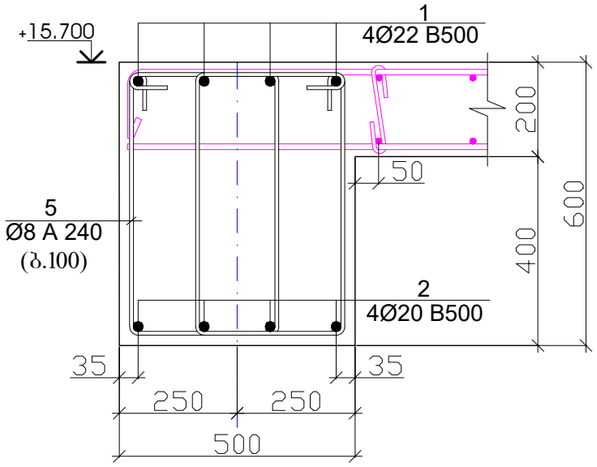

პოზიცია -5

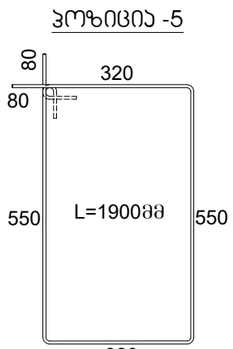

ჭრილი 5 - 5

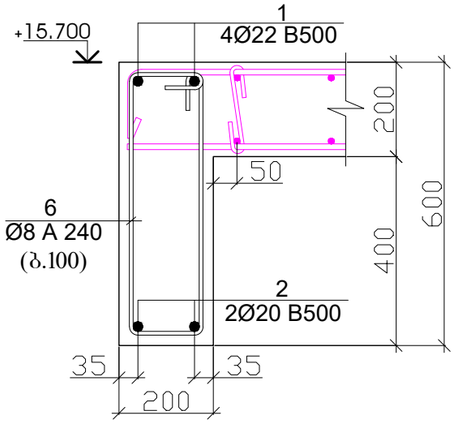

პოზიცია -6

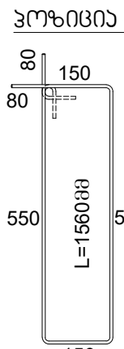

ჭრილი 6 - 6

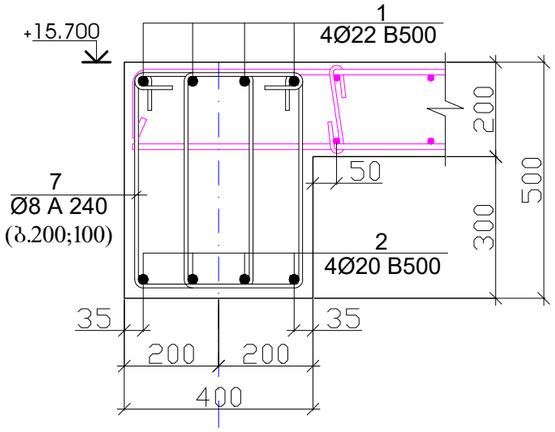

პოზიცია -7

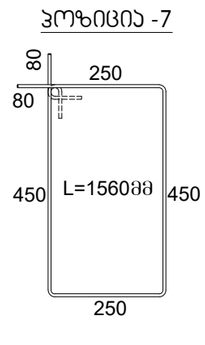

პოზ.	დ ა ს ა ხ ე ლ ე ბ ა					რაოდ.	წონა, კგ	
	რიგელების არმირება +15.700 ნიშნულზე					1	ცალი	
	დეტალები						ერთეული (კგ)	სულ (კგ)
1	Ø	22	B 500	ł=	814000	1	2431.64	2431.64
2	Ø	20	B 500	ł=	830000	1	2049.12	2049.12
3	Ø	18	B 500	ł=	47100	1	94.19	94.19
4	Ø	8	A 240	ł=	1760	1776	1234.71	1234.71
5	Ø	8	A 240	ł=	1900	12	9.01	9.01
6	Ø	8	A 240	ł=	1560	262	161.45	161.45
7	Ø	8	A 240	ł=	1560	19	11.71	11.71
								5991.834
							ერთეული (მ³)	სულ (მ³)
	ბეტონი B25						24.996	25.00

შენიშვნა

1. რიგელების ბეტონიე B25.
2. ნახაზზე ზომები მოცემულია მილიმეტერებში.

პროექტის სახელწოდება		
ქ. თბილისი, სოფელი დიღომი, ასმათის ქუჩა №6 (ს/კ 01.72.14.035.610) მრავალბინიანი საცხოვრებელი სახლის კონსტრუქციული პროექტი		
თანამდებობა	გვარი	ხელმოწერა
დამკვეთი	შპს "არეა 4"	
კონსტრუქტორი	ალ. წაქაძე	
შეასრულა	მ. ვარდიაშვილი	მ. ვარდიაშვილი
მასშტაბი	თარიღი	
სტადია	ფურცლები	ფურცელი
პროექტი		k–44
ფორმატი A-3	თბილისი 2023წ.	

გადახურვის ფილის არმირება ძირითადი ბადე ზედა და ქვედა შრეში
X და Y მიმართულებით +15.700 ნიშნულზე

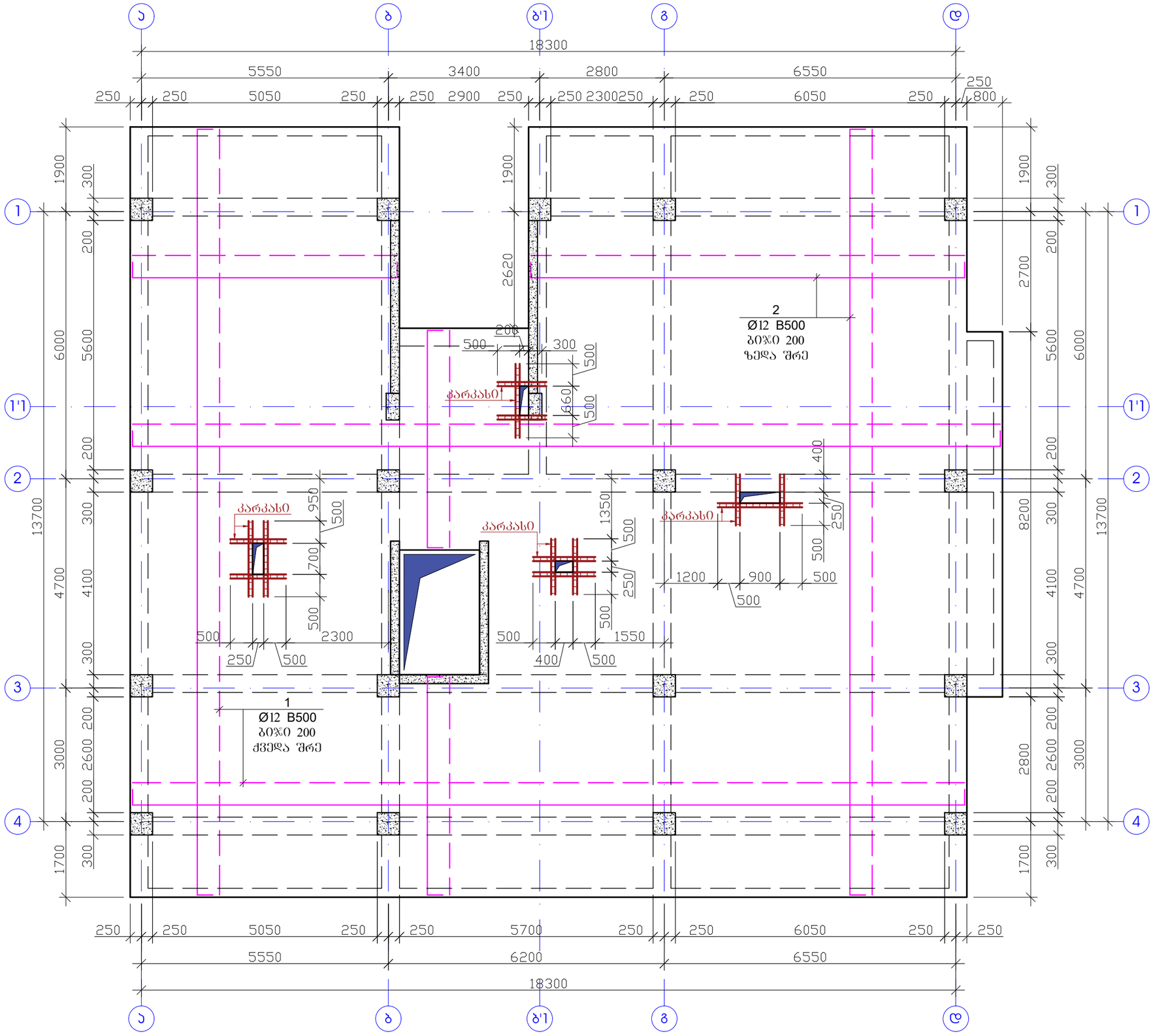

შენიშვნა

1. ფილის ბეტონი B25.
2. არმატურების გაწყვეტა შესრულდეს:
   ზედა შრეში - მალის შუა ნაწილში,
   ქვედა შრეში - რიგელის ღერძზე.
3. არმატურის პოზიციების ბიჯი - 20 სმ.
4. არმატურების გადაბმა მოხდეს სხვადასხვა დონეზე, გადაბმის სიგრძით 40ø.
5. ერთ კვეთში არ უნდა იყოს გადაბმული არმატურების რაოდენობა, მთლიანი არმატურის რაოდენობის 50%-ზე მეტი.
6. ნახაზზე ზომები მოცემულია მილიმეტრებში.

პროექტის სახელწოდება		
ქ. თბილისი, სოფელი დიღომი, ასმათის ქუჩა №6 (ს/კ 01.72.14.035.610) მრავალბინიანი საცხოვრებელი სახლის კონსტრუქციული პროექტი		
თანამდებობა	გვარი	ხელმოწერა
დამკვეთი	შპს "არეა 4"	
კონსტრუქტორი	ალ. წაქაძე	
შეასრულა	მ. ვარდიაშვილი	მ.ვარდიაშვილი
მასშტაბი	თარიღი	
სტადია	ფურცლები	ფურცელი
პროექტი		k–45
ფორმატი A-3	თბილისი 2023წ.	

გადახურვის ფილის არმირება დამატებითი ბადე ზედა და ქვედა შრეებში X და Y მიმართულებით +15.700 ნიშნულზე

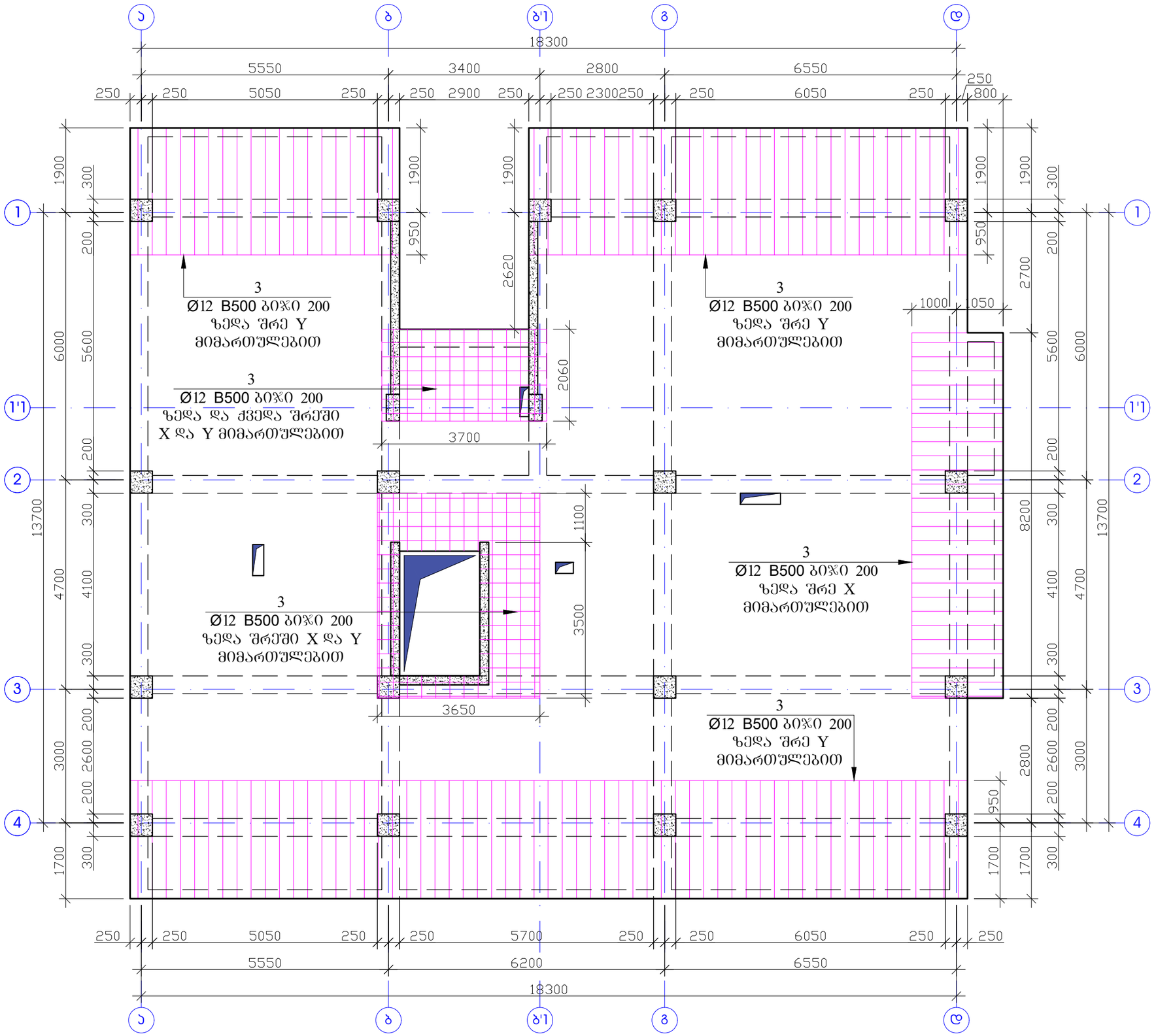

შენიშვნა

1. ფილის ბეტონი B25.
2. არმატურების გაწყვეტა შესრულდეს:
   ზედა შრეში - მალის შუა ნაწილში,
   ქვედა შრეში - რიგელის ღერძზე.
3. არმატურის პოზიციების ბიჯი - 20 სმ.
4. არმატურების გადაბმა მოხდეს სხვადასხვა დონეზე, გადაბმის სიგრძით 40ø.
5. ერთ ჯვეთში არ უნდა იყოს გადაბმული არმატურების რაოდენობა, მთლიანი არმატურის რაოდენობის 50%-ზე მეტი.
6. ნახაზზე ზომები მოცემულია მილიმეტრებში.

პროექტის სახელწოდება		
ქ. თბილისი, სოფელი დიღომი, ასმათის ქუჩა №6 (ს/კ 01.72.14.035.610) მრავალბინიანი საცხოვრებელი სახლის კონსტრუქციული პროექტი		
თანამდებობა	გვარი	ხელმოწერა
დამკვეთი	შპს "არეა 4"	
კონსტრუქტორი	ალ. წკაძე	
შეასრულა	მ. ჯარდიაშვილი	მ.ჯარდიაშვილი
მასშტაბი	თარიღი	
სტადია	ფურცლები	ფურცელი
პროექტი		k–46
ფორმატი A-3	თბილისი 2023წ.	

ფილის კვეთი H=20

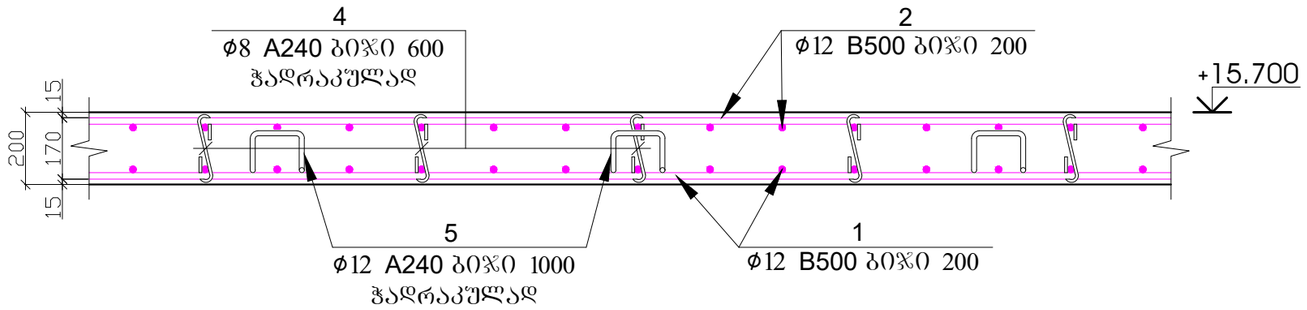

პოზ.4



L=350მმ

პოზ.5

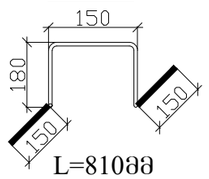

L=810მმ

კარკასი

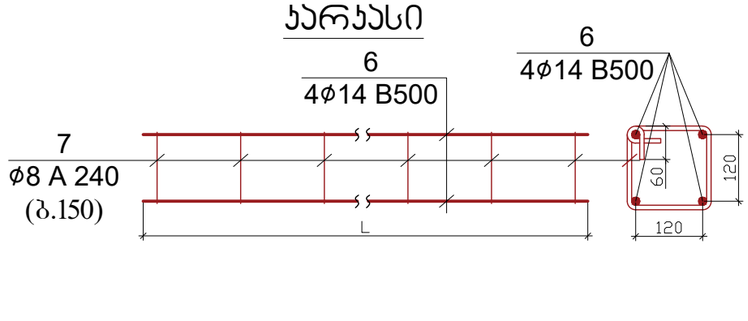

პოზ.	დ ა ს ა ხ ე ლ ე ბ ა					რაოდ.	წონა, კგ	
	ფილის არმირების სპეციფიკაცია +15.700 ნიშნული					1	ცალი	
	დეტალები						ერთეული (კგ)	სულ (კგ)
1	Ø	12	B 500c	ℓ=	3250000	1	2888.53	2888.53
2	Ø	12	B 500c	ℓ=	3250000	1	2888.53	2888.53
3	Ø	12	B 500c	ℓ=	857000	1	761.68	761.68
4	Ø	8	A 240	ℓ=	350	1260	174.20	174.20
5	Ø	12	A 240	ℓ=	810	315	226.77	226.77
6	Ø	14	B 500	ℓ=	84000	1	101.62	101.62
7	Ø	8	A 240	ℓ=	720	140	39.82	39.82
								7081.138
							ერთეული (მ³)	სულ (მ³)
	ბეტონი B25						63.000	63.00

შენიშვნა

1. ფილის ბეტონი B25.
2. არმატურების გაწყვეტა შესრულდეს:
   ზედა შრეში - მალის შუა ნაწილში,
   ქვედა შრეში - რიგელის ღერძზე.
3. არმატურის პოზიციების ბიჯი - 20 სმ.
4. არმატურების გადაბმა მოხდეს სხვადასხვა დონეზე, გადაბმის სიგრძით 40ϕ.
5. ერთ კვეთში არ უნდა იყოს გადაბმული არმატურების რაოდენობა, მთლიანი არმატურის რაოდენობის 50%-ზე მეტი.
6. ნახაზზე ზომები მოცემულია მილიმეტრებში.

პროექტის სახელწოდება		
ქ. თბილისი, სოფელი დიღომი, ასმათის ქუჩა №6 (ს/კ 01.72.14.035.610) მრავალბინიანი საცხოვრებელი სახლის კონსტრუქციული პროექტი		
თანამდებობა	გვარი	ხელმოწერა
დამკვეთი	შპს "არეა 4"	
კონსტრუქტორი	ალ. წაქაძე	
შეასრულა	მ. ვარდიაშვილი	მ. ვარდიაშვილი
მასშტაბი	თარიღი	
სტადია	ფურცლები	ფურცელი
პროექტი		k–47
ფორმატი A-3	თბილისი 2023წ.	

გადახურვის გეგმა +18.900 ნიშნულზე
(საყალიბე ნახაზი)

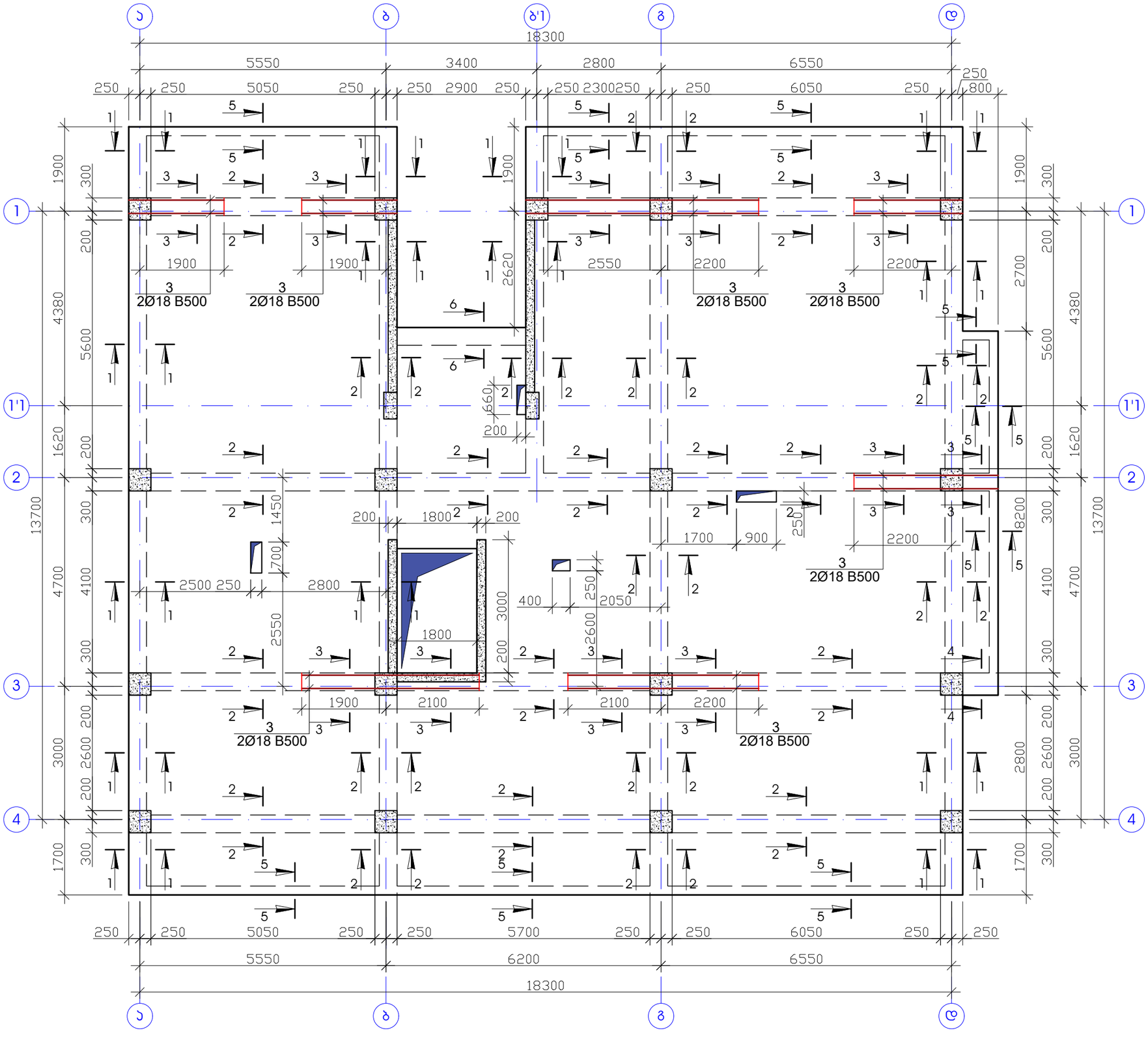

შენიშვნა

1. რიგელების ბეტონიე B25.
2. ნახაზზე ზომები მოცემულია მილიმეტერებში.

პროექტის სახელწოდება		
ქ. თბილისი, სოფელი დიღომი, ასმათის ქუჩა №6 (ს/კ 01.72.14.035.610) მრავალბინიანი საცხოვრებელი სახლის კონსტრუქციული პროექტი		
თანამდებობა	გვარი	ხელმოწერა
დამკვეთი	შპს "არეა 4"	
კონსტრუქტორი	ალ. წაქაძე	
შეასრულა	მ. პარდიაშვილი	მ.პარდიაშვილი
მასშტაბი	თარიღი	
სტადია	ფურცლები	ფურცელი
პროექტი		k–48
ფორმატი A-3	თბილისი 2023წ.	

ჭრილი 1 - 1

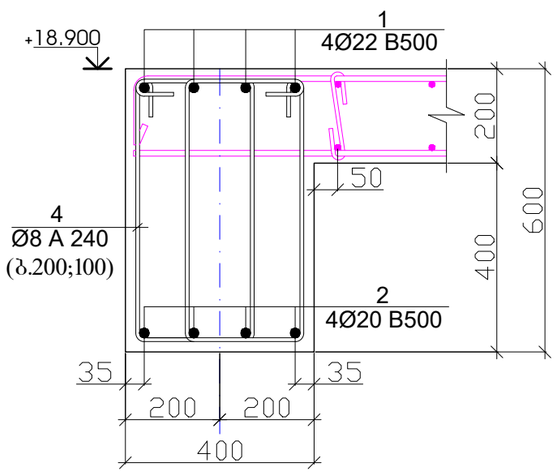

ჭრილი 2 - 2

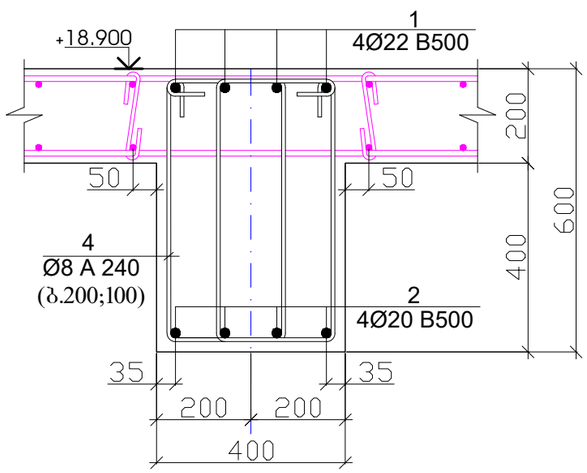

ჭრილი 3 - 3

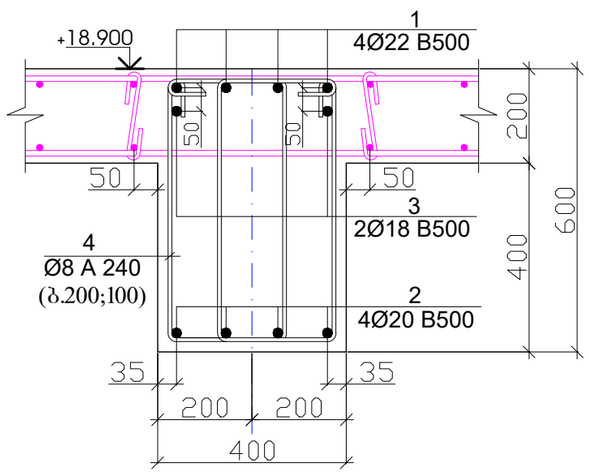

პოზიცია -4

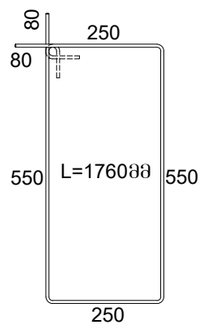

ჭრილი 4 - 4

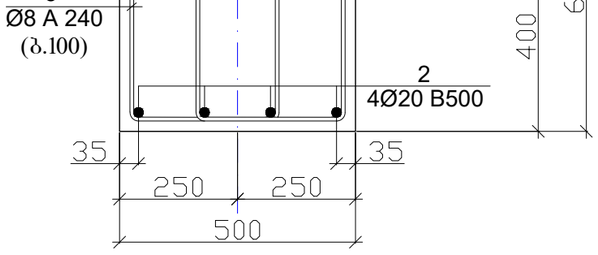

პოზიცია -5

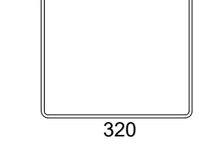

ჭრილი 5 - 5

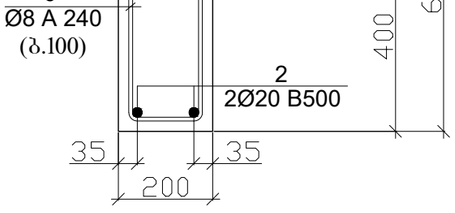

პოზიცია -6

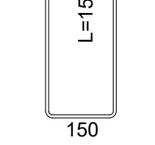

ჭრილი 6 - 6

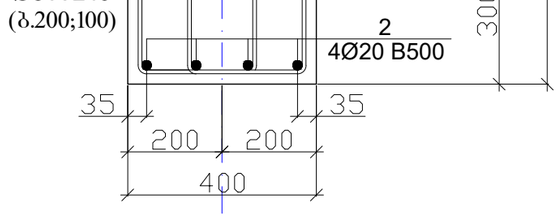

პოზიცია -7

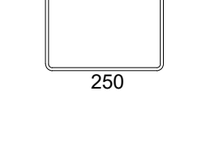

პოზ.	დ ა ს ა ხ ე ლ ე ბ ა					რაოდ.	წონა, კბ	
	რიგელების არმირება +18.900 ნიშნულზე					1	ცალი	
	დეტალები						ერთეული (კბ)	სულ (კბ)
1	Ø	22	B 500	ℓ=	814000	1	2431.64	2431.64
2	Ø	20	B 500	ℓ=	830000	1	2049.12	2049.12
3	Ø	18	B 500	ℓ=	47100	1	94.19	94.19
4	Ø	8	A 240	ℓ=	1760	1776	1234.71	1234.71
5	Ø	8	A 240	ℓ=	1900	12	9.01	9.01
6	Ø	8	A 240	ℓ=	1560	262	161.45	161.45
7	Ø	8	A 240	ℓ=	1560	19	11.71	11.71
								5991.834
							ერთეული (მ³)	სულ (მ³)
	ბეტონი B25						24.996	25.00

შენიშვნა

1. რიგელების ბეტონიე B25.
2. ნახაზზე ზომები მოცემულია მილიმეტერებში.

პროექტის სახელწოდება		
ქ. თბილისი, სოფელი დიღომი, ასმათის ქუჩა №6 (ს/ს 01.72.14.035.610) მრავალბინიანი საცხოვრებელი სახლის კონსტრუქციული პროექტი		
თანამდებობა	გვარი	ხელმოწერა
დამკვეთი	შპს "არეა 4"	
კონსტრუქტორი	ალ. წაქაძე	
შეასრულა	მ. ვარდიაშვილი	მ.ვარდიაშვილი
მასშტაბი	თარიღი	
სტადია	ფურცლები	ფურცელი
პროექტი		k–49
ფორმატი A-3	თბილისი 2023წ.	

გადახურვის ფილის არმირება ძირითადი ბადე ზედა და ქვედა შრეში
X და Y მიმართულებით +18.900 ნიშნულზე

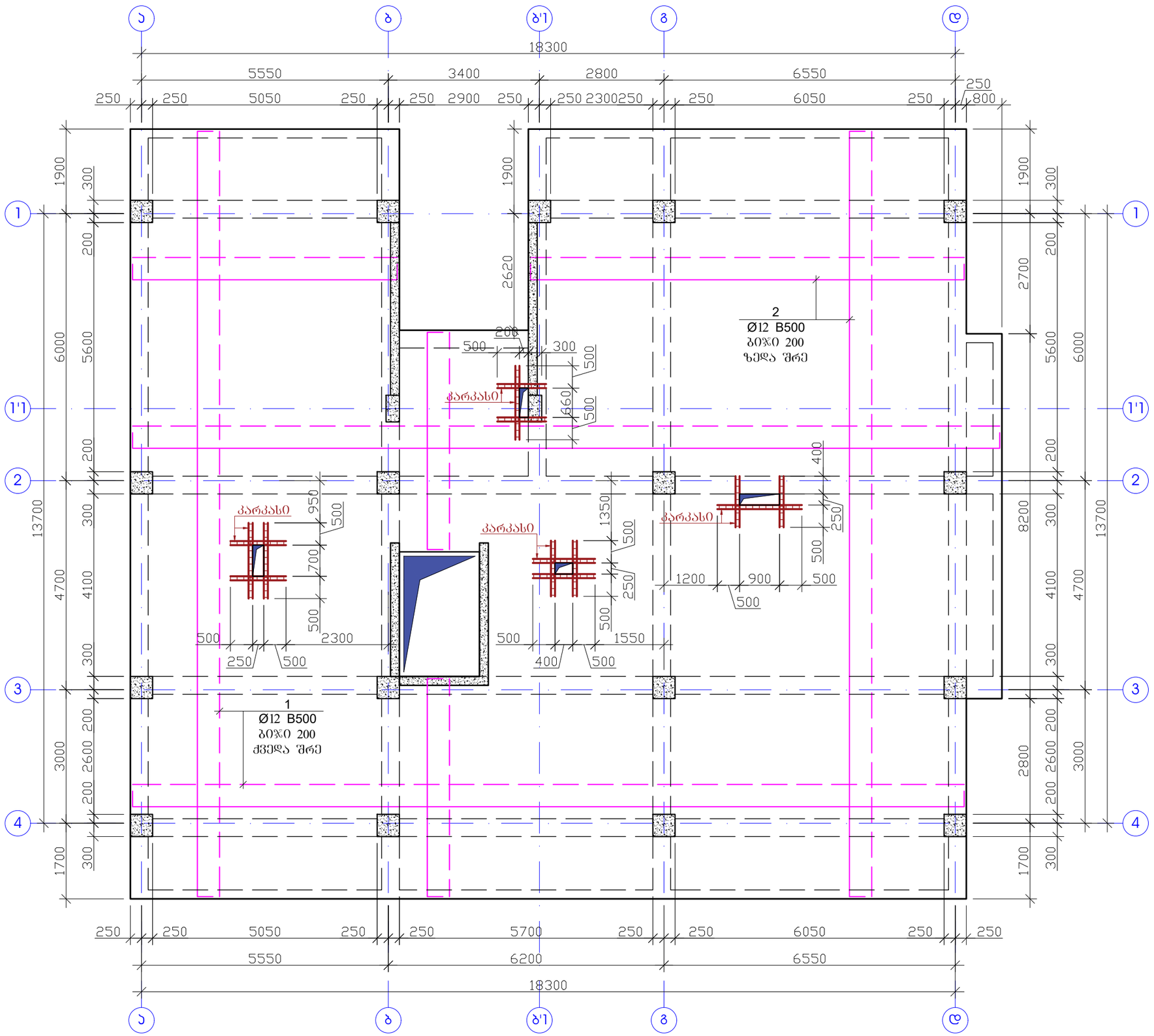

შენიშვნა

1. ფილის ბეტონი B25.
2. არმატურების გაწყვეტა შესრულდეს:
   ზედა შრეში - მალის შუა ნაწილში,
   ქვედა შრეში - რიგელის ღერძზე.
3. არმატურის პოზიციების ბიჯი - 20 სმ.
4. არმატურების გადაბმა მოხდეს სხვადასხვა დონეზე, გადაბმის სიგრძით 40ø.
5. ერთ ჯვეთში არ უნდა იყოს გადაბმული არმატურების რაოდენობა, მთლიანი არმატურის რაოდენობის 50%-ზე მეტი.
6. ნახაზზე ზომები მოცემულია მილიმეტრებში.

პროექტის სახელწოდება		
ქ. თბილისი, სოფელი დიღომი, ასმათის ქუჩა №6 (ს/კ 01.72.14.035.610) მრავალბინიანი საცხოვრებელი სახლის კონსტრუქციული პროექტი		
თანამდებობა	გვარი	ხელმოწერა
დამკვეთი	შპს "არეა 4"	
კონსტრუქტორი	ალ. წაქაძე	
შეასრულა	მ. ვარდიაშვილი	მ.ვარდიაშვილი
მასშტაბი	თარიღი	
სტადია	ფურცლები	ფურცელი
პროექტი		k–50
ფორმატი A-3	თბილისი 2023წ.	

გადახურვის ფილის არმირება დამატებითი ბადე ზედა და ქვედა შრეებში X და Y მიმართულებით +18.900 ნიშნულზე

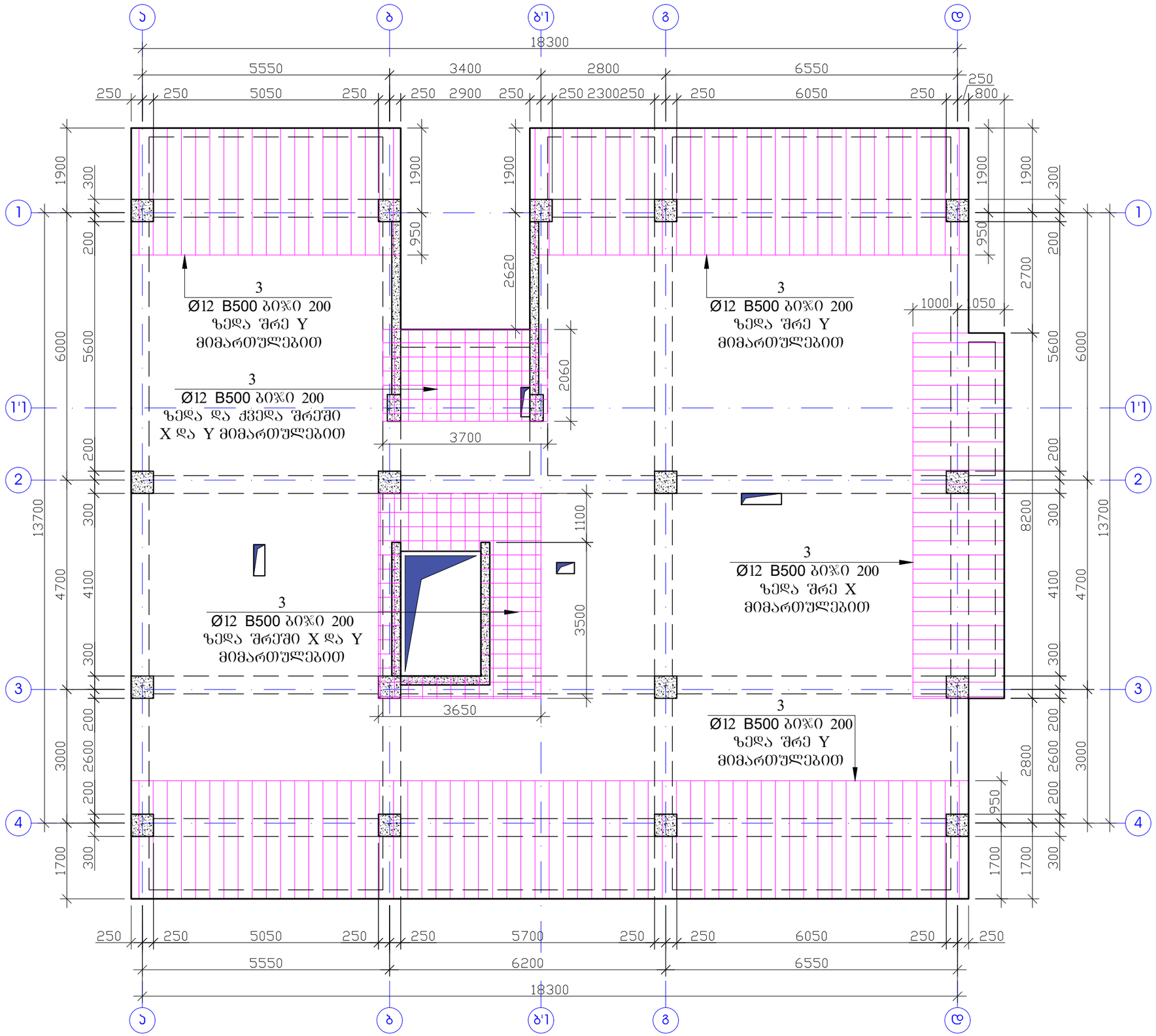

შენიშვნა

1. ფილის ბეტონი B25.
2. არმატურების გაწყვეტა შესრულდეს:
   ზედა შრეში - მალის შუა ნაწილში,
   ქვედა შრეში - რიგელის ღერძზე.
3. არმატურის პოზიციების ბიჯი - 20 სმ.
4. არმატურების გადაბმა მოხდეს სხვადასხვა დონეზე, გადაბმის სიგრძით 40ø.
5. ერთ ჯვეთში არ უნდა იყოს გადაბმული არმატურების რაოდენობა, მთლიანი არმატურის რაოდენობის 50%-ზე მეტი.
6. ნახაზზე ზომები მოცემულია მილიმეტრებში.

პროექტის სახელწოდება		
ქ. თბილისი, სოფელი დიღომი, ასმათის ქუჩა №6 (ს/კ 01.72.14.035.610) მრავალბინიანი საცხოვრებელი სახლის კონსტრუქციული პროექტი		
თანამდებობა	გვარი	ხელმოწერა
დამკვეთი	შპს "არეა 4"	
კონსტრუქტორი	ალ. წაქაძე	
შეასრულა	მ. ვარდიაშვილი	
მასშტაბი	თარიღი	
სტადია	ფურცლები	ფურცელი
პროექტი		k–51
ფორმატი A-3	თბილისი 2023წ.	

ფილის კვეთი H=20

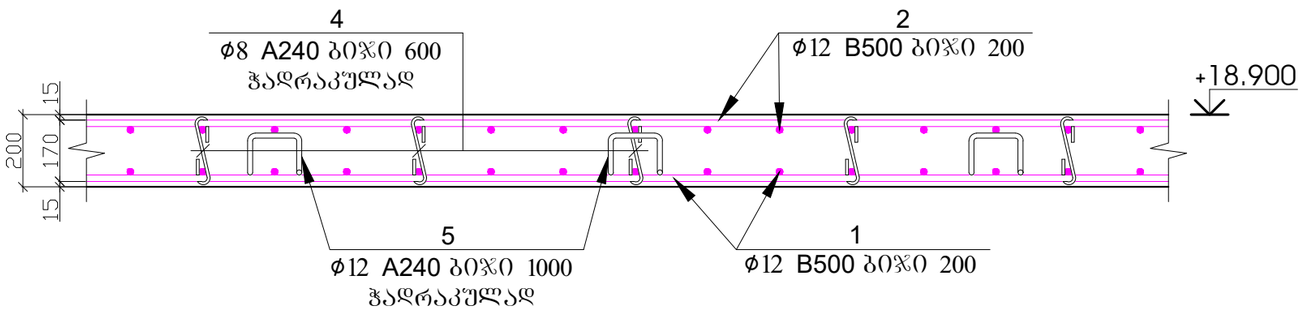

პოზ.4



L=350მმ

პოზ.5

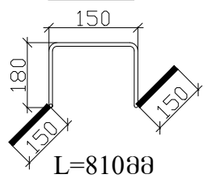

L=810მმ

კარკასი

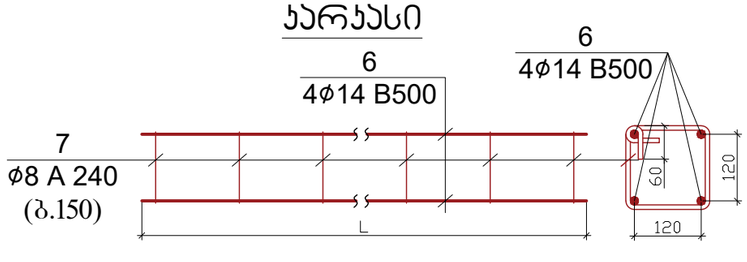

პოზ.	დ ა ს ა ხ ე ლ ე ბ ა					რაოდ.	წონა, კგ	
	ფილის არმირების სპეციფიკაცია +18.900 ნიშნული					1	ცალი	
	დეტალები						ერთეული (კგ)	სულ (კგ)
1	Ø	12	B 500c	ℓ=	3250000	1	2888.53	2888.53
2	Ø	12	B 500c	ℓ=	3250000	1	2888.53	2888.53
3	Ø	12	B 500c	ℓ=	857000	1	761.68	761.68
4	Ø	8	A 240	ℓ=	350	1260	174.20	174.20
5	Ø	12	A 240	ℓ=	810	315	226.77	226.77
6	Ø	14	B 500	ℓ=	84000	1	101.62	101.62
7	Ø	8	A 240	ℓ=	720	140	39.82	39.82
								7081.138
							ერთეული (მ³)	სულ (მ³)
	ბეტონი B25						63.000	63.00

შენიშვნა

1. ფილის ბეტონი B25.
2. არმატურების გაწყვეტა შესრულდეს:
   ზედა შრეში - მალის შუა ნაწილში,
   ქვედა შრეში - რიგელის ღერძზე.
3. არმატურის პოზიციების ბიჯი - 20 სმ.
4. არმატურების გადაბმა მოხდეს სხვადასხვა დონეზე, გადაბმის სიგრძით 40ϕ.
5. ერთ კვეთში არ უნდა იყოს გადაბმული არმატურების რაოდენობა, მთლიანი არმატურის რაოდენობის 50%-ზე მეტი.
6. ნახაზზე ზომები მოცემულია მილიმეტრებში.

პროექტის სახელწოდება		
ქ. თბილისი, სოფელი დიღომი, ასმათის ქუჩა №6 (ს/კ 01.72.14.035.610) მრავალბინიანი საცხოვრებელი სახლის კონსტრუქციული პროექტი		
თანამდებობა	გვარი	ხელმოწერა
დამკვეთი	შპს "არეა 4"	
კონსტრუქტორი	ალ. წაქაძე	
შეასრულა	მ. ვარდიაშვილი	მ.ვარდიაშვილი
მასშტაბი	თარიღი	
სტადია	ფურცლები	ფურცელი
პროექტი		k–52
ფორმატი A-3	თბილისი 2023წ.	

გადახურვის გეგმა +22.100 ნიშნულზე
(საყალიბე ნახაზი)

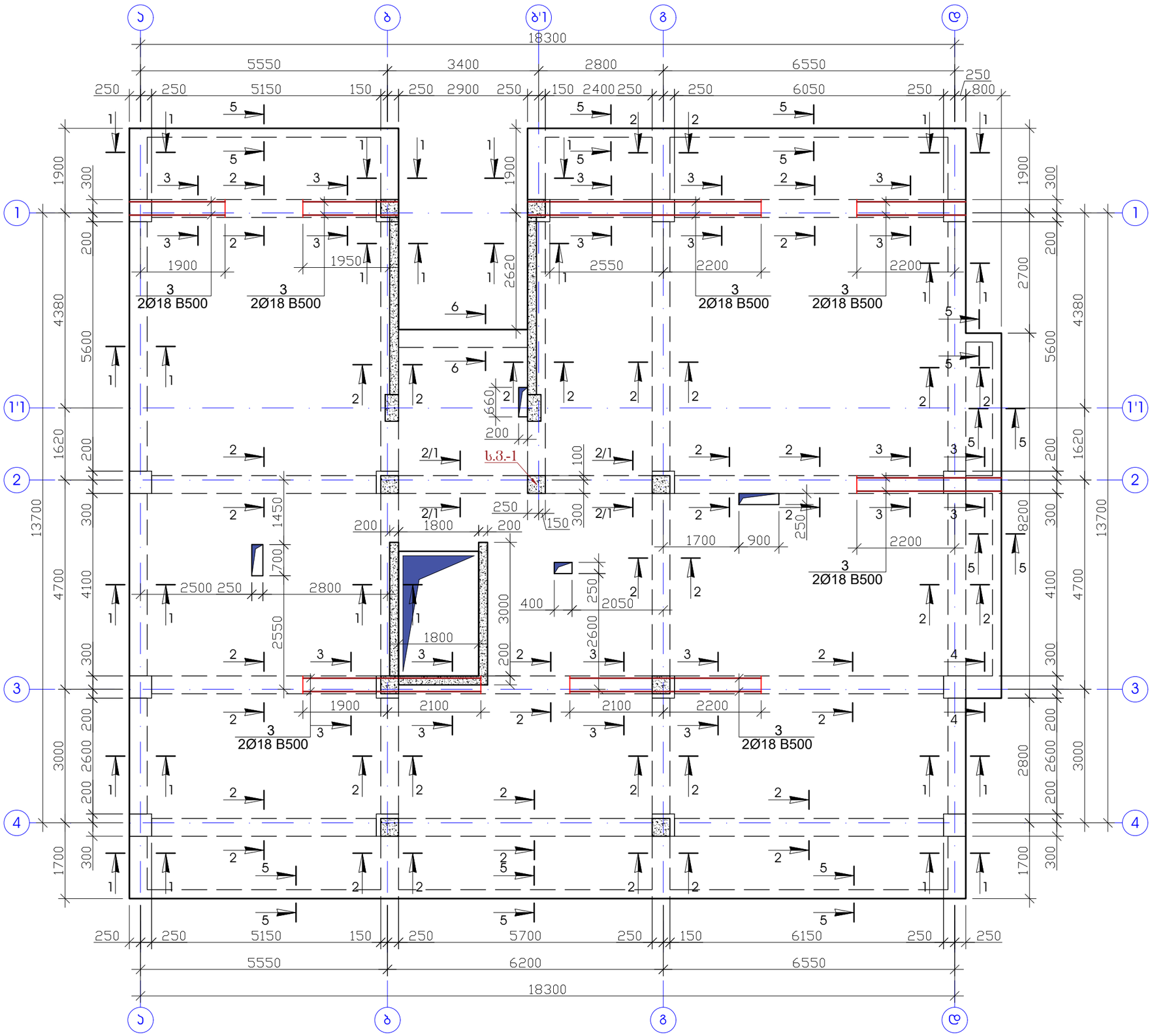

შენიშვნა

1. რიგელზე მდგომი სვეტი-1-ის ნახაზები იხილეთ ფურცელ k-54 და k-55ზე.
2. რიგელების ბეტონია B25.
3. ნახაზზე ზომები მოცემულია მილიმეტრებში.

პროექტის სახელწოდება		
ქ. თბილისი, სოფელი დიღომი, ასმათის ქუჩა №6 (ს/კ 01.72.14.035.610) მრავალბინიანი საცხოვრებელი სახლის კონსტრუქციული პროექტი		
თანამდებობა	გვარი	ხელმოწერა
დამკვეთი	შპს "არეა 4"	
კონსტრუქტორი	ალ. წაქაძე	
შეასრულა	მ. ვარდიაშვილი	მ. ვარდიაშვილი
მასშტაბი	თარიღი	
სტადია	ფურცლები	ფურცელი
პროექტი		k–53
ფორმატი A-3	თბილისი 2023წ.	

ჭრილი 1 - 1

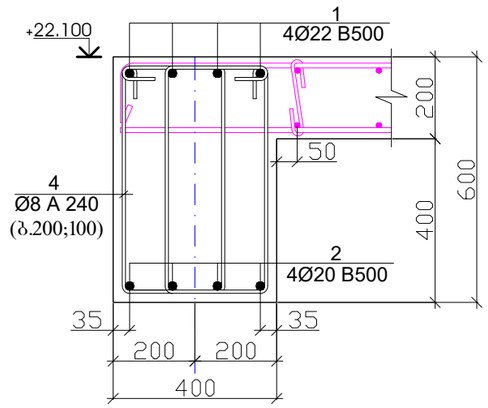

ჭრილი 2 - 2

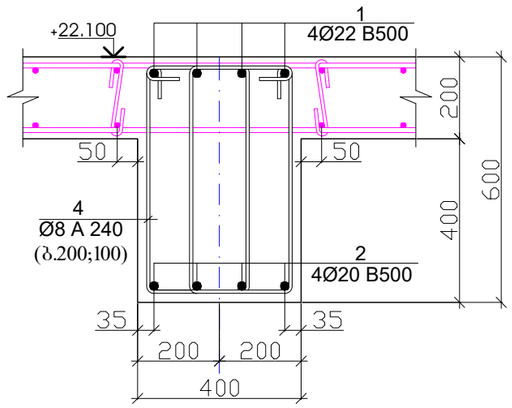

ჭრილი 2/1 - 2/1

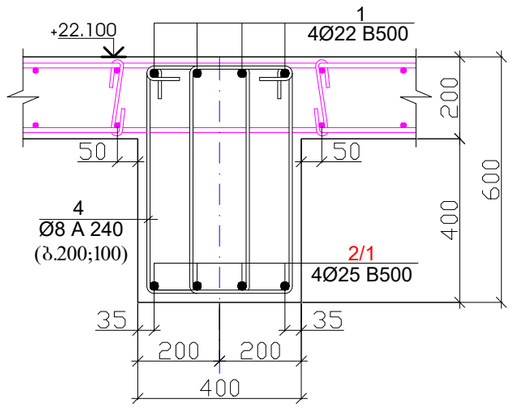

ჭრილი 3 - 3

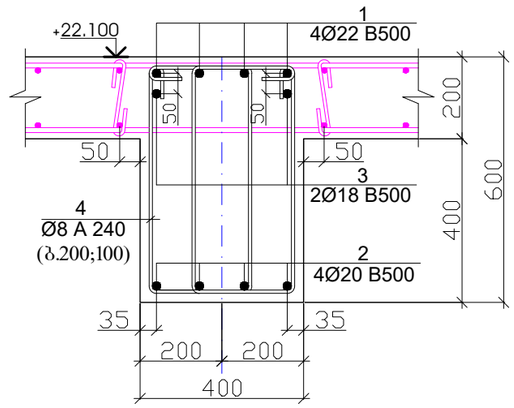

პოზიცია -4

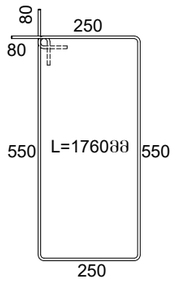

ჭრილი 4 - 4

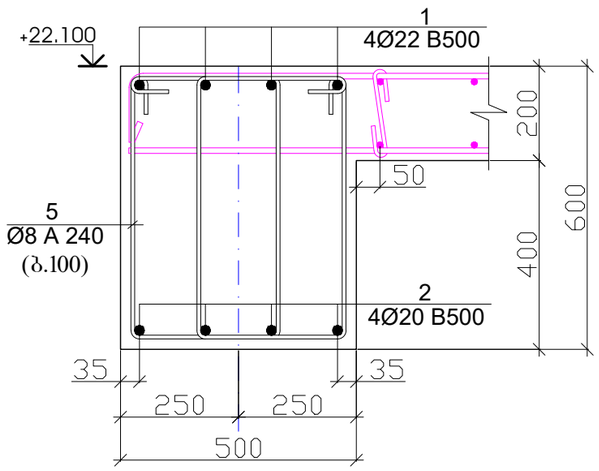

პოზიცია -5

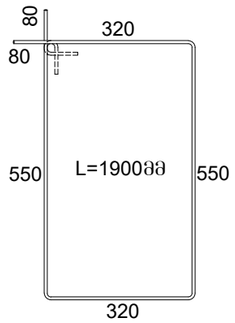

ჭრილი 5 - 5

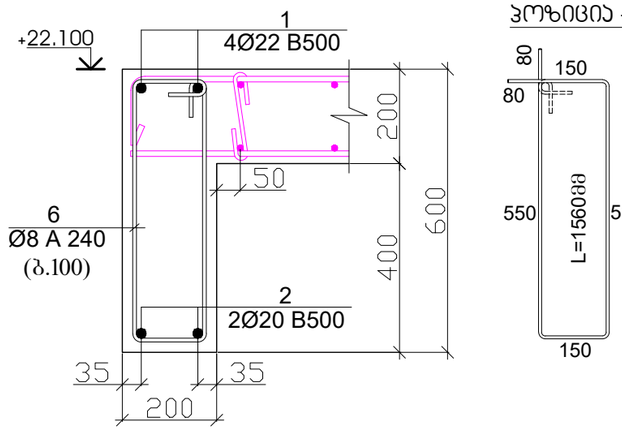

პოზიცია -6

ჭრილი 6 - 6

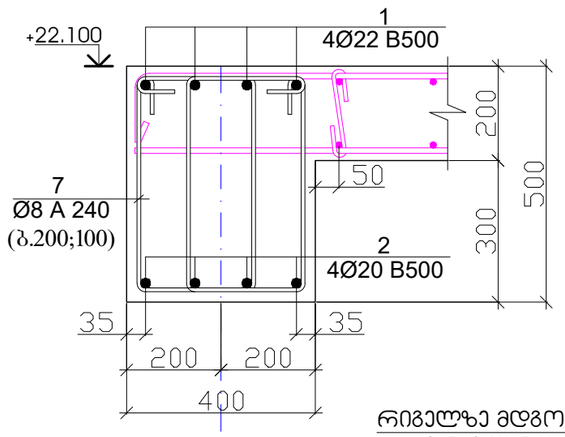

პოზიცია -7

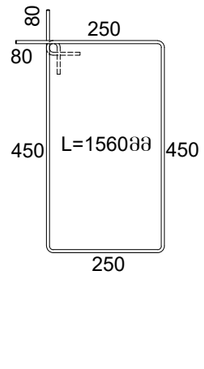

პოზ.	დ ა ს ა ხ ე ლ ე ბ ა					რაოდ.	წონა, კგ	
	რიგელების არმირება +22.100 ნიშნულზე					1	ცალი	
	დეტალები						ერთეული (კგ)	სულ (კგ)
1	Ø	22	B 500	ℓ=	814000	1	2431.64	2431.64
2	Ø	20	B 500	ℓ=	830000	1	2049.12	2049.12
2/1	Ø	25	B 500	ℓ=	28000	1	108.01	108.01
3	Ø	18	B 500	ℓ=	47100	1	94.19	94.19
4	Ø	8	A 240	ℓ=	1760	1776	1234.71	1234.71
5	Ø	8	A 240	ℓ=	1900	12	9.01	9.01
6	Ø	8	A 240	ℓ=	1560	262	161.45	161.45
7	Ø	8	A 240	ℓ=	1560	19	11.71	11.71
8	Ø	14	B 500	ℓ=	13200	1	15.97	15.97
9	Ø	18	B 500	ℓ=	2000	8	32.00	32.00
								6147.809
							ერთეული (მ³)	სულ (მ³)
	ბეტონი B25						24.996	25.00

რიგელზე სვეტის მოწყობის კვანძი

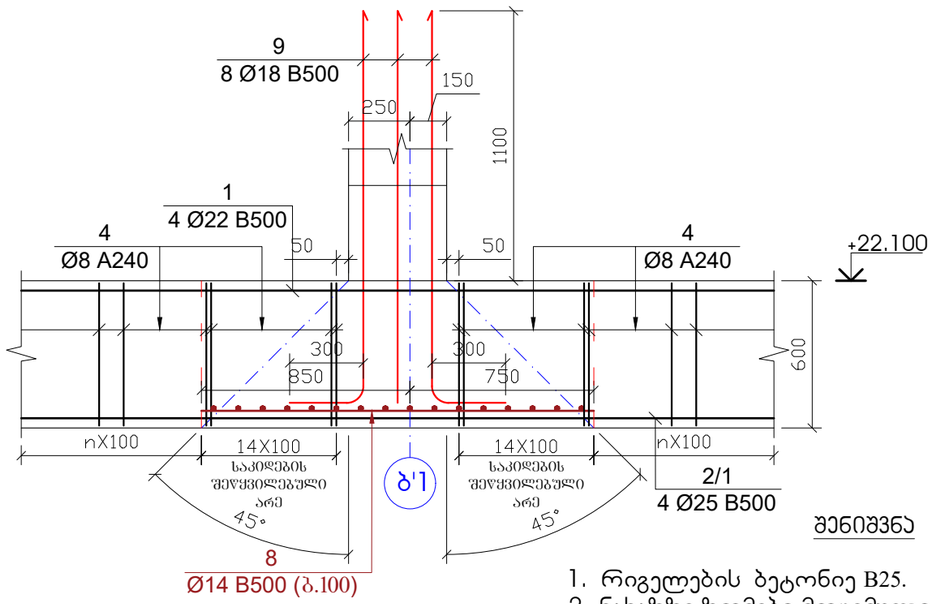

რიგელზე მდგომი სვეტის არმატურის ბადე პოზიცია-8

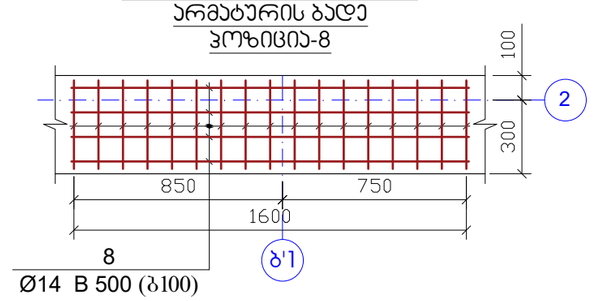

შენიშვნა

1. რიგელების ბეტონიე B25.
2. ნახაზზე ზომები მოცემულია მილიმეტერებში.

პროექტის სახელწოდება		
ქ. თბილისი, სოფელი დიღომი, ასმათის ქუჩა №6 (ს/კ 01.72.14.035.610) მრავალბინიანი საცხოვრებელი სახლის კონსტრუქციული პროექტი		
თანამდებობა	გვარი	ხელმოწერა
დამკვეთი	შპს "არეა 4"	
კონსტრუქტორი	ალ. წაქაძე	
შეასრულა	მ. ვარდიაშვილი	
მასშტაბი	თარიღი	
სტადია	ფურცლები	ფურცელი
პროექტი		k–54
ფორმატი A-3	თბილისი 2023წ.	

სვეტი - 1
(1 ცალი)

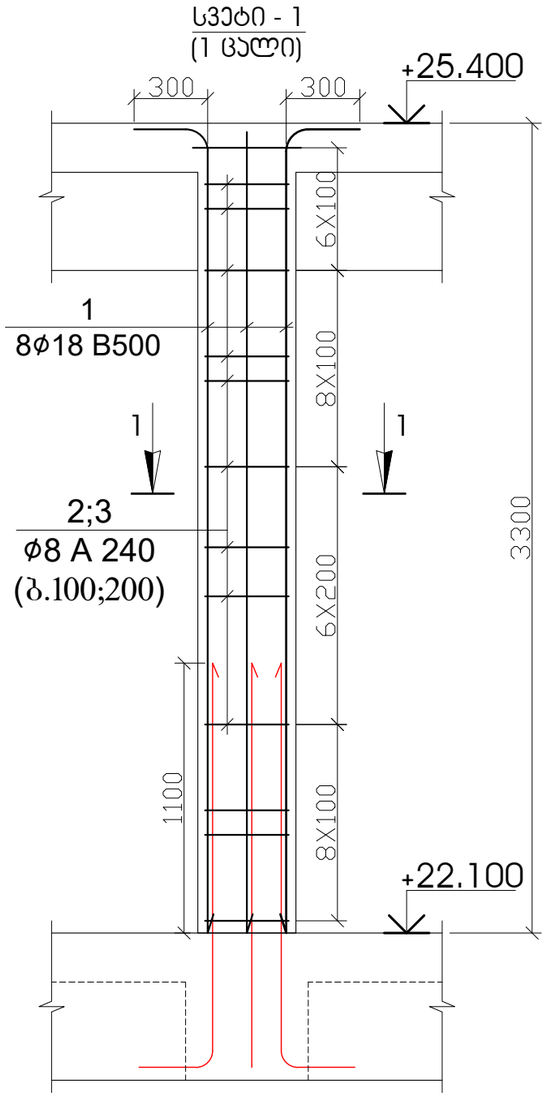

3 - 3

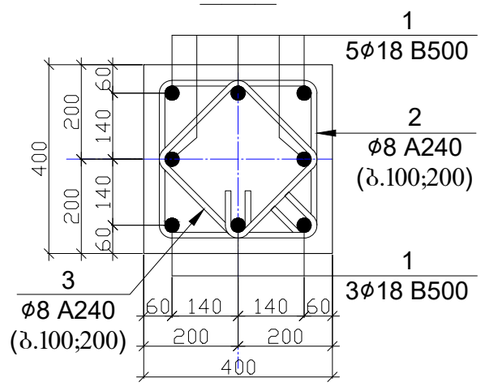

პოზიცია - 2

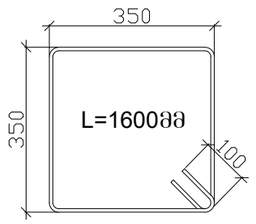

პოზიცია - 3

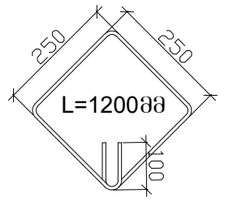

პოზ.	დ ა ს ა ხ ე ლ ე ბ ა	რაოდ.	წონა, კგ	
	სვეტი-1 +22.100 ნიშნულზე	1	ცალი	
	დეტალები		ერთეული (კგ)	სულ (კგ)
1	Ø 18 B 500 ℓ= 3600	8	57.59	57.59
2	Ø 8 A 240 ℓ= 1600	28	17.70	17.70
3	Ø 8 A 240 ℓ= 1200	28	13.27	13.27
				88.562
			ერთეული ($მ^3$)	სულ ($მ^3$)
	ბეტონი B25		0.496	0.50

შენიშვნა

1. რიგელების ბეტონიე B25.
2. ნახაზზე ზომები მოცემულია მილიმეტერებში.

პროექტის სახელწოდება		
ქ. თბილისი, სოფელი დიღომი, ასმათის ქუჩა №6 (ს/კ 01.72.14.035.610) მრავალბინიანი საცხოვრებელი სახლის კონსტრუქციული პროექტი		
თანამდებობა	გვარი	ხელმოწერა
დამკვეთი	შპს "არეა 4"	
კონსტრუქტორი	ალ. წაქაძე	
შეასრულა	მ. ვარდიაშვილი	მ.ვარდიაშვილი
მასშტაბი	თარიღი	
სტადია	ფურცლები	ფურცელი
პროექტი		k–55
ფორმატი A-3	თბილისი 2023წ.	

გადახურვის ფილის არმირება ძირითადი ბადე ზედა და ქვედა შრეში
X და Y მიმართულებით +22.100 ნიშნულზე

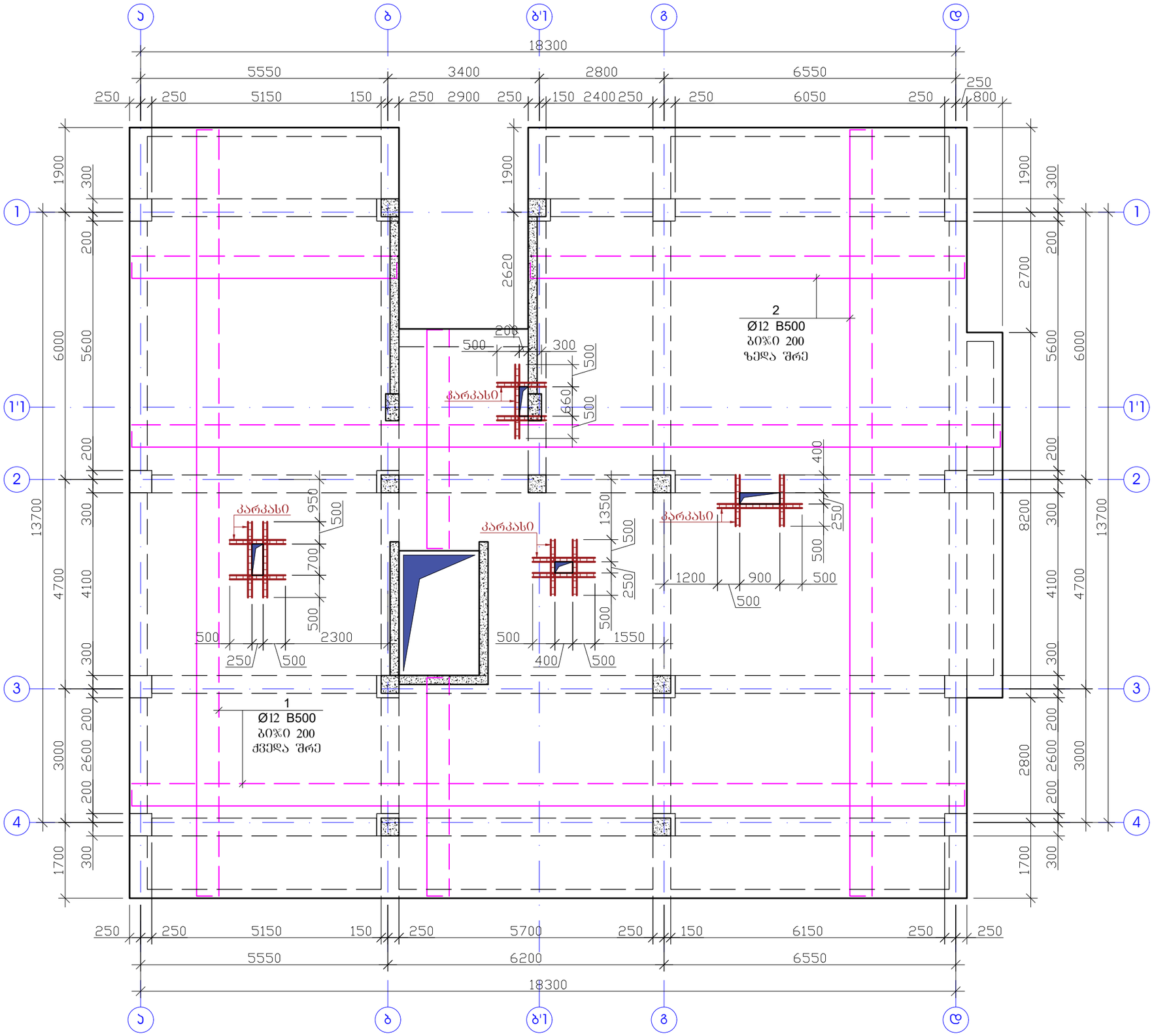

შენიშვნა

1. ფილის ბეტონი B25.
2. არმატურების გაწყვეტა შესრულდეს:
   ზედა შრეში - მალის შუა ნაწილში,
   ქვედა შრეში - რიგელის ღერძზე.
3. არმატურის პოზიციების ბიჯი - 20 სმ.
4. არმატურების გადაბმა მოხდეს სხვადასხვა დონეზე, გადაბმის სიგრძით 40ø.
5. ერთ ჯვეთში არ უნდა იყოს გადაბმული არმატურების რაოდენობა, მთლიანი არმატურის რაოდენობის 50%-ზე მეტი.
6. ნახაზზე ზომები მოცემულია მილიმეტრებში.

პროექტის სახელწოდება		
ქ. თბილისი, სოფელი დიღომი, ასმათის ქუჩა №6 (ს/კ 01.72.14.035.610) მრავალბინიანი საცხოვრებელი სახლის კონსტრუქციული პროექტი		
თანამდებობა	გვარი	ხელმოწერა
დამკვეთი	შპს "არეა 4"	
კონსტრუქტორი	ალ. წაქაძე	
შეასრულა	მ. პარდიაშვილი	
მასშტაბი	თარიღი	
სტადია	ფურცლები	ფურცელი
პროექტი		k–56
ფორმატი A-3	თბილისი 2023წ.	

გადახურვის ფილის არმირება დამატებითი ბადე ზედა და ქვედა შრეებში X და Y მიმართულებით +22.100 ნიშნულზე

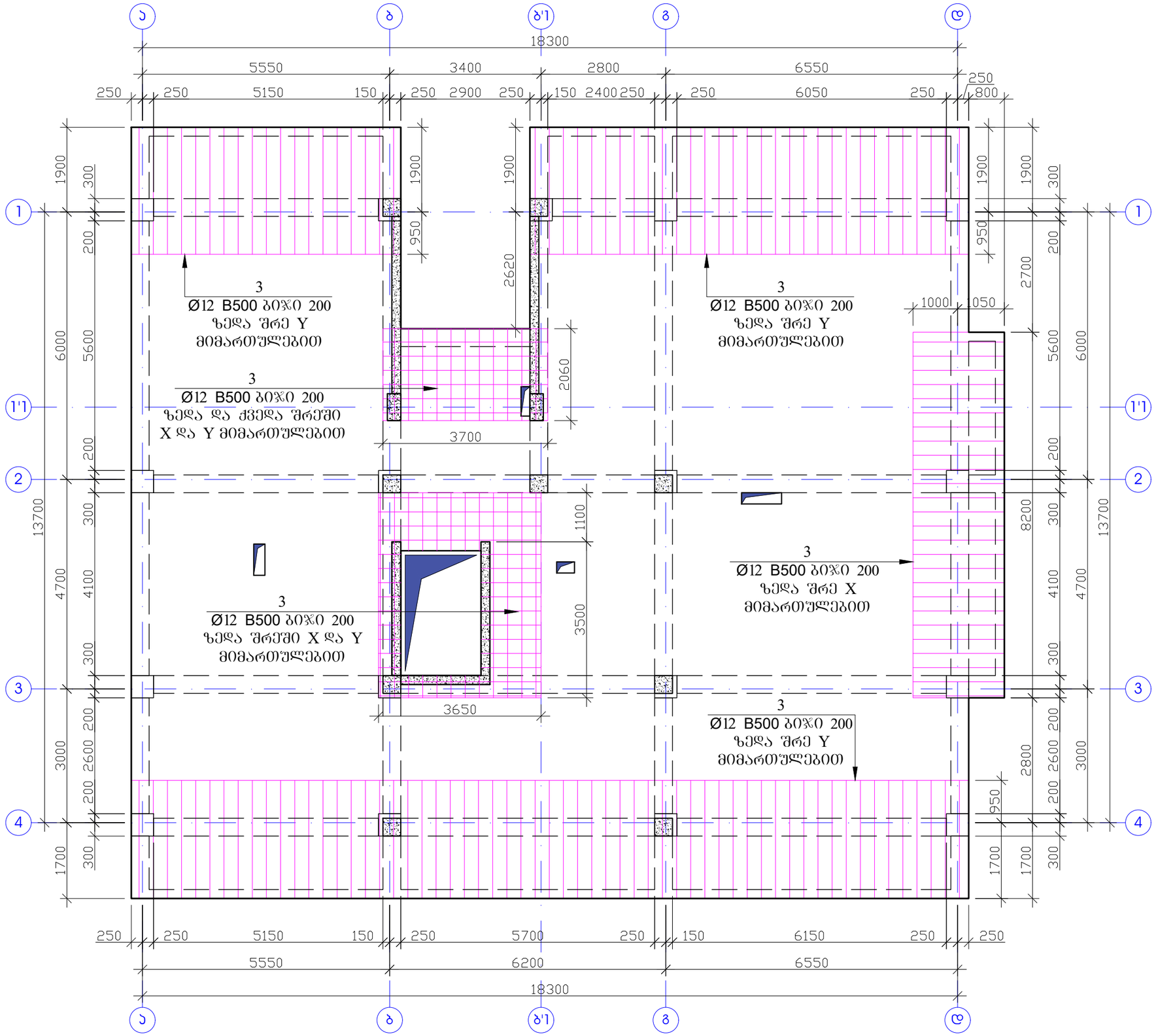

შენიშვნა

1. ფილის ბეტონი B25.
2. არმატურების გაწყვეტა შესრულდეს:
   ზედა შრეში - მალის შუა ნაწილში,
   ქვედა შრეში - რიგელის ღერძზე.
3. არმატურის პოზიციების ბიჯი - 20 სმ.
4. არმატურების გადაბმა მოხდეს სხვადასხვა დონეზე, გადაბმის სიგრძით 40ø.
5. ერთ ჯვეთში არ უნდა იყოს გადაბმული არმატურების რაოდენობა, მთლიანი არმატურის რაოდენობის 50%-ზე მეტი.
6. ნახაზზე ზომები მოცემულია მილიმეტრებში.

პროექტის სახელწოდება		
ქ. თბილისი, სოფელი დიღომი, ასმათის ქუჩა №6 (ს/კ 01.72.14.035.610) მრავალბინიანი საცხოვრებელი სახლის კონსტრუქციული პროექტი		
თანამდებობა	გვარი	ხელმოწერა
დამკვეთი	შპს "არეა 4"	
კონსტრუქტორი	ალ. წაქაძე	
შეასრულა	მ. ვარდიაშვილი	
მასშტაბი	თარიღი	
სტადია	ფურცლები	ფურცელი
პროექტი		k–57
ფორმატი A-3	თბილისი 2023წ.	

ფილის კვეთი H=20

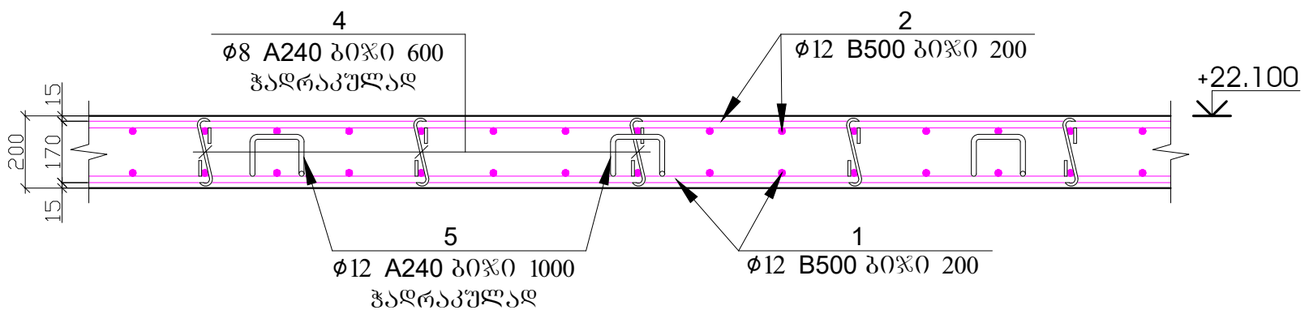

პოზ.4

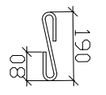

L=350მმ

პოზ.5

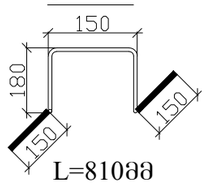

L=810მმ

ჯარჯასი

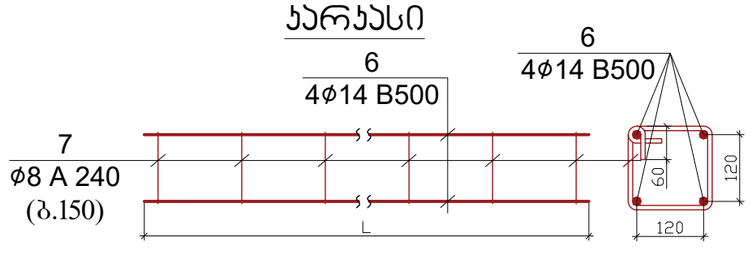

პოზ.	დ ა ს ა ხ ე ლ ე ბ ა					რაოდ.	წონა, კგ	
	ფილის არმირების სპეციფიკაცია +22.100 ნიშნული					1	ცალი	
	დეტალები						ერთეული (კგ)	სულ (კგ)
1	Ø	12	B 500c	ℓ=	3250000	1	2888.53	2888.53
2	Ø	12	B 500c	ℓ=	3250000	1	2888.53	2888.53
3	Ø	12	B 500c	ℓ=	857000	1	761.68	761.68
4	Ø	8	A 240	ℓ=	350	1260	174.20	174.20
5	Ø	12	A 240	ℓ=	810	315	226.77	226.77
6	Ø	14	B 500	ℓ=	84000	1	101.62	101.62
7	Ø	8	A 240	ℓ=	720	140	39.82	39.82
								7081.138
							ერთეული (მ³)	სულ (მ³)
	ბეტონი B25						63.000	63.00

შენიშვნა

1. ფილის ბეტონი B25.
2. არმატურების გაწყვეტა შესრულდეს:
   ზედა შრეში - მალის შუა ნაწილში,
   ქვედა შრეში - რიგელის ღერძზე.
3. არმატურის პოზიციების ბიჯი - 20 სმ.
4. არმატურების გადაბმა მოხდეს სხვადასხვა დონეზე, გადაბმის სიგრძით 40ϕ.
5. ერთ კვეთში არ უნდა იყოს გადაბმული არმატურების რაოდენობა, მთლიანი არმატურის რაოდენობის 50%-ზე მეტი.
6. ნახაზზე ზომები მოცემულია მილიმეტრებში.

პროექტის სახელწოდება		
ქ. თბილისი, სოფელი დიღომი, ასმათის ქუჩა №6 (ს/კ 01.72.14.035.610) მრავალბინიანი საცხოვრებელი სახლის კონსტრუქციული პროექტი		
თანამდებობა	გვარი	ხელმოწერა
დამკვეთი	შპს "არეა 4"	
კონსტრუქტორი	ალ. წაქაძე	
შეასრულა	მ. ვარდიაშვილი	მ.ვარდიაშვილი
მასშტაბი	თარიღი	
სტადია	ფურცლები	ფურცელი
პროექტი		k–58
ფორმატი A-3	თბილისი 2023წ.	

გადახურვის გეგმა +24.700 და +25.400 ნიშნულზე
(საყალიბე ნახაზი)

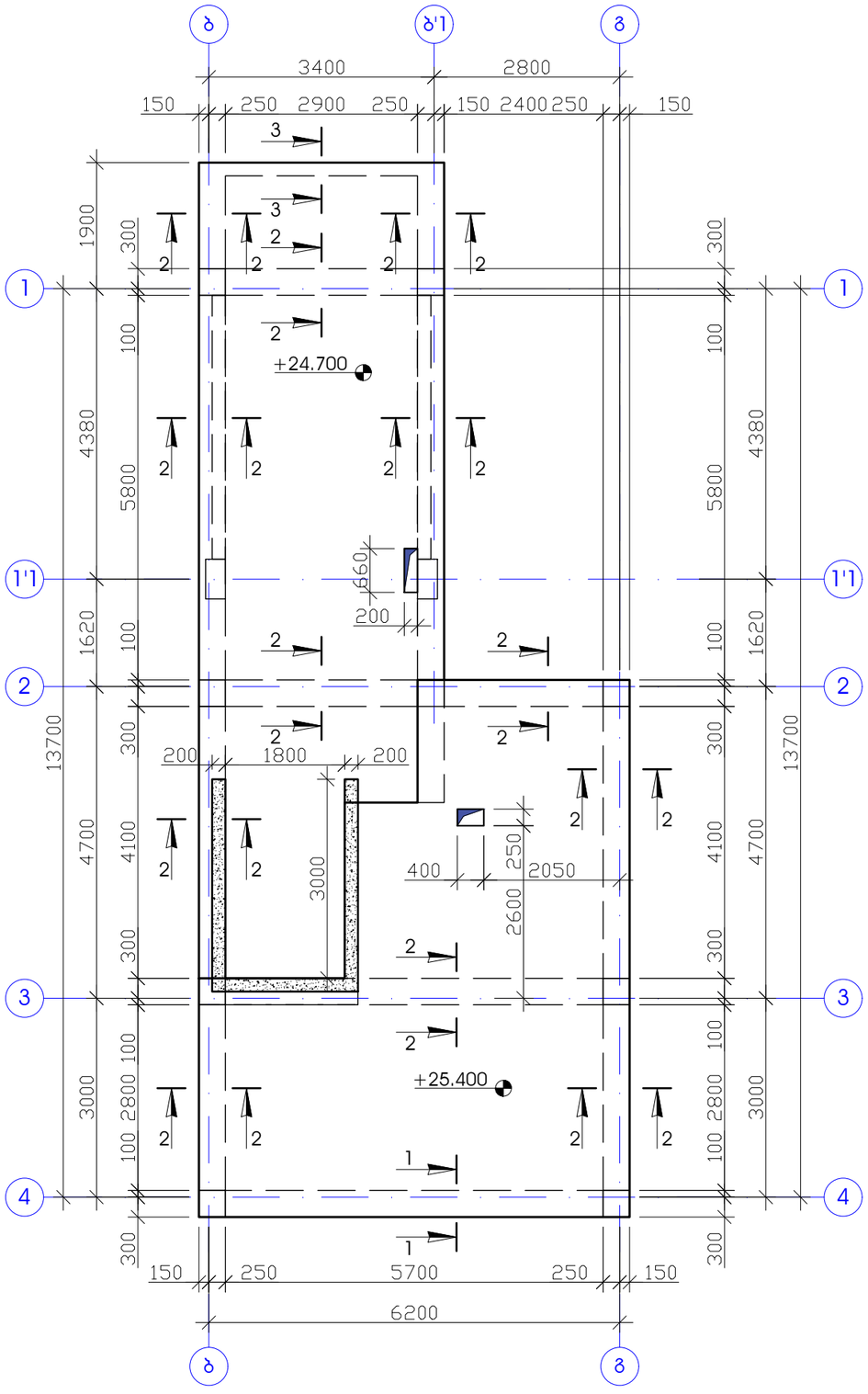

ჭრილი 1 - 1

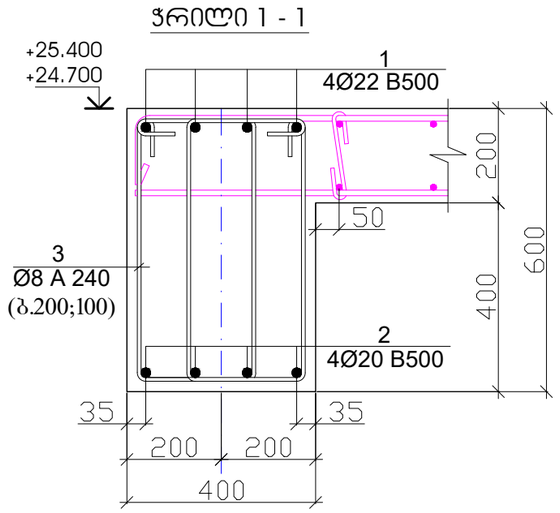

ჭრილი 2 - 2

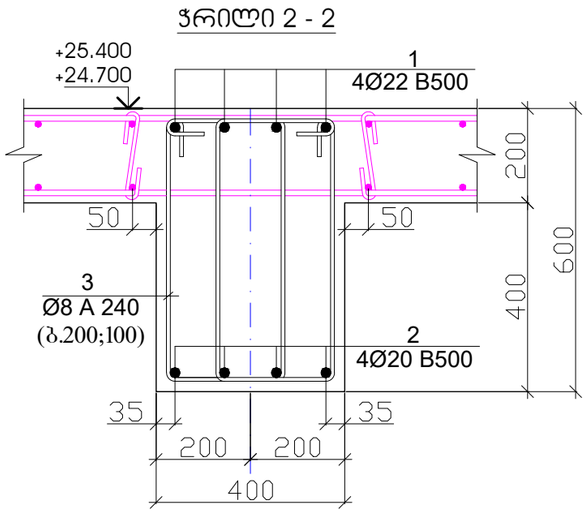

პოზიცია -3

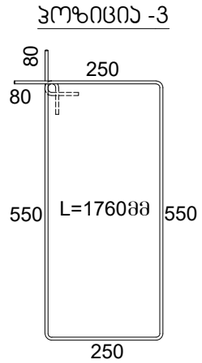

ჭრილი 3 - 3

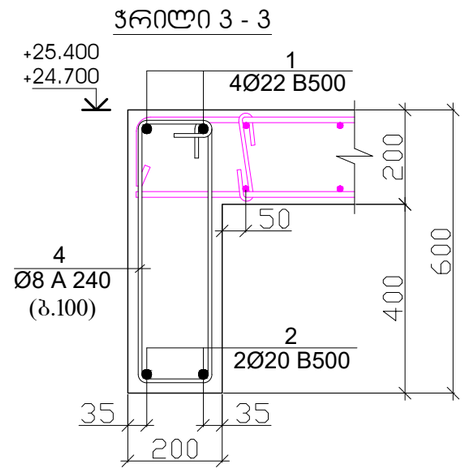

პოზიცია -4

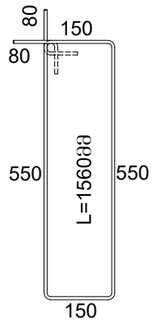

პოზ.	დ ა ს ა ხ ე ლ ე ბ ა					რაოდ.	წონა, კგ	
	რიგელების არმირება +24.700 +25.400 ნიშნულზე					1	ცალი	
	დეტალები						ერთეული (კგ)	სულ (კგ)
1	Ø	22	B 500	ℓ=	273400	1	816.72	816.72
2	Ø	20	B 500	ℓ=	269000	1	664.11	664.11
3	Ø	8	A 240	ℓ=	1760	1776	1234.71	1234.71
4	Ø	8	A 240	ℓ=	1560	19	11.71	11.71
								2727.257
							ერთეული (მ³)	სულ (მ³)
	ბეტონი B25						7.816	7.82

შენიშვნა

1. რიგელების ბეტონიე B25.
2. ნახაზზე ზომები მოცემულია მილიმეტერებში.

პროექტის სახელწოდება		
ქ. თბილისი, სოფელი დიღომი, ასმათის ქუჩა №6 (ს/კ 01.72.14.035.610) მრავალბინიანი საცხოვრებელი სახლის კონსტრუქციული პროექტი		
თანამდებობა	გვარი	ხელმოწერა
დამკვეთი	შპს "არეა 4"	
კონსტრუქტორი	ალ. წაქაძე	
შეასრულა	მ. ვარდიაშვილი	მ.ვარდიაშვილი
მასშტაბი	თარიღი	
სტადია	ფურცლები	ფურცელი
პროექტი		k–59
ფორმატი A-3	თბილისი 2023წ.	

გადახურვის ფილის არმირება ზედა და ქვედა შრეში
X და Y მიმართულებით +24.700 და +25.400 ნიშნულზე
(საყალიბე ნახაზი)

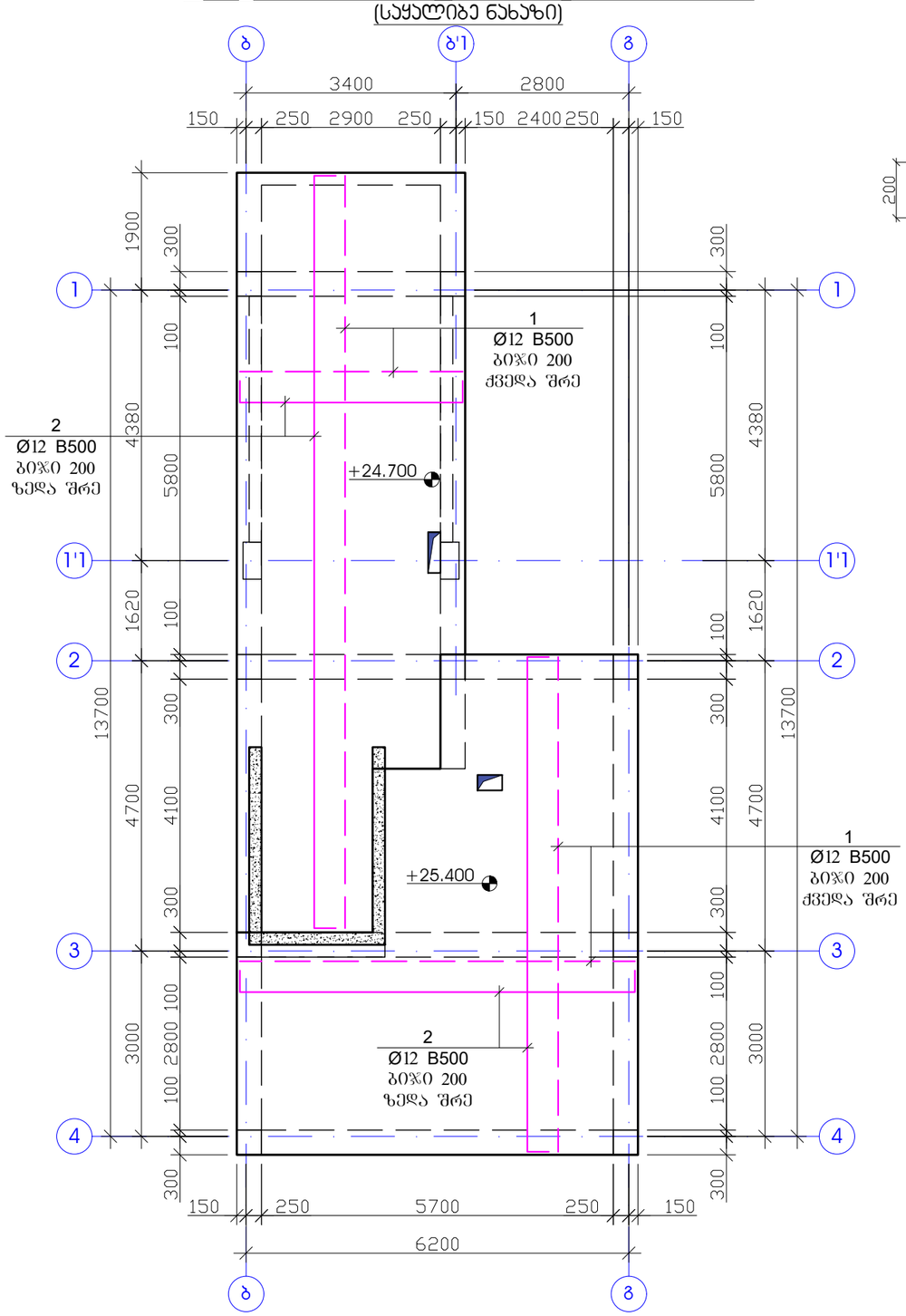

ფილის კვეთი H=20

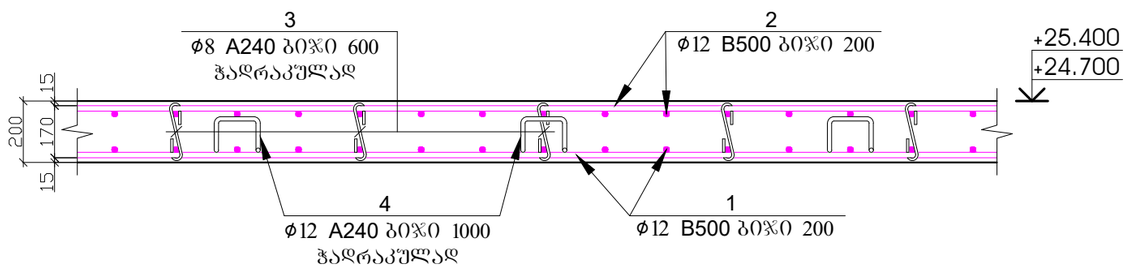

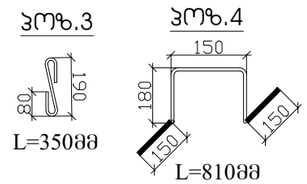

პოზ.	დ ა ს ა ხ ე ლ ე ბ ა					რაოდ.	წონა, კბ	
	ფილის არმირების სპეციფიკაცია +24.700 +25.400 ნიშნული					1	ცალი	
	დეტალები						ერთეული (კბ)	სულ (კბ)
1	Ø	12	B 500c	ℓ=	880000	1	782.12	782.12
2	Ø	12	B 500c	ℓ=	880000	1	782.12	782.12
3	Ø	8	A 240	ℓ=	350	340	47.01	47.01
4	Ø	12	A 240	ℓ=	810	85	61.19	61.19
								1672.446
							ერთეული (მ³)	სულ (მ³)
	ბეტონი B25						17.040	17.04

შენიშვნა

1. ფილის ბეტონი B25.
2. არმატურების გაწყვეტა შესრულდეს:
   ზედა შრეში - მალის შუა ნაწილში,
   ქვედა შრეში - რიგელის ღერძზე.
3. არმატურის პოზიციების ბიჯი - 20 სმ.
4. არმატურების გადაბმა მოხდეს სხვადასხვა დონეზე, გადაბმის სიგრძით 40ø.
5. ერთ კვეთში არ უნდა იყოს გადაბმული არმატურების რაოდენობა, მთლიანი არმატურის რაოდენობის 50%-ზე მეტი.
6. ნახაზზე ზომები მოცემულია მილიმეტრებში.

პროექტის სახელწოდება		
ქ. თბილისი, სოფელი დიღომი, ასმათის ქუჩა №6 (ს/კ 01.72.14.035.610) მრავალბინიანი საცხოვრებელი სახლის კონსტრუქციული პროექტი		
თანამდებობა	გვარი	ხელმოწერა
დამკვეთი	შპს "არეა 4"	
კონსტრუქტორი	ალ. წაქაძე	
შეასრულა	მ. ვარდიაშვილი	მ.ვარდიაშვილი
მასშტაბი	თარიღი	
სტადია	ფურცლები	ფურცელი
პროექტი		k–60
ფორმატი A-3	თბილისი 2023წ.	

გადახურვის გეგმა +26.400 ნიშნულზე (საყალიბე ნახაზი)

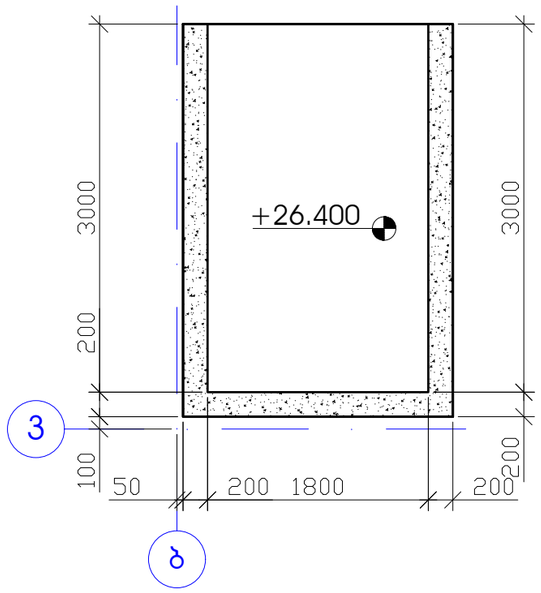

გადახურვის ფილის არმირება ზედა და ქვედა შრეში X და Y მიმართულებით +26.400 ნიშნულზე

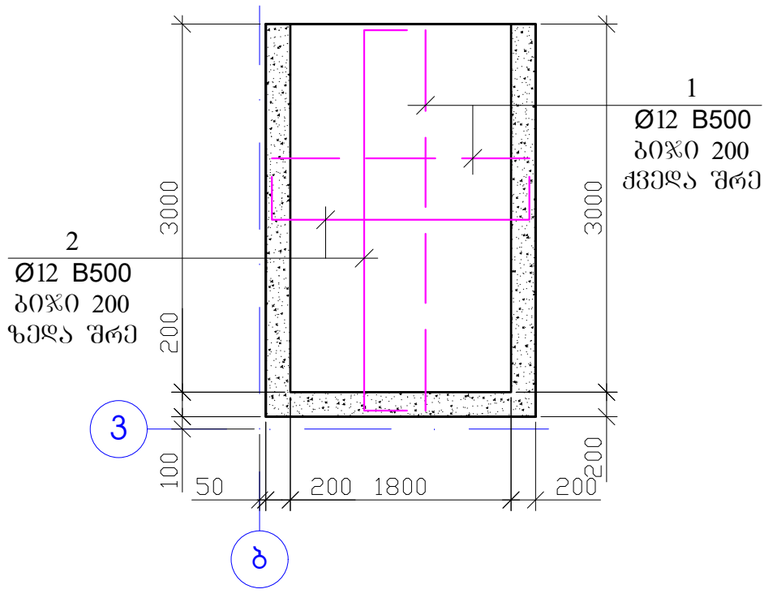

ფილის კვეთი H=20

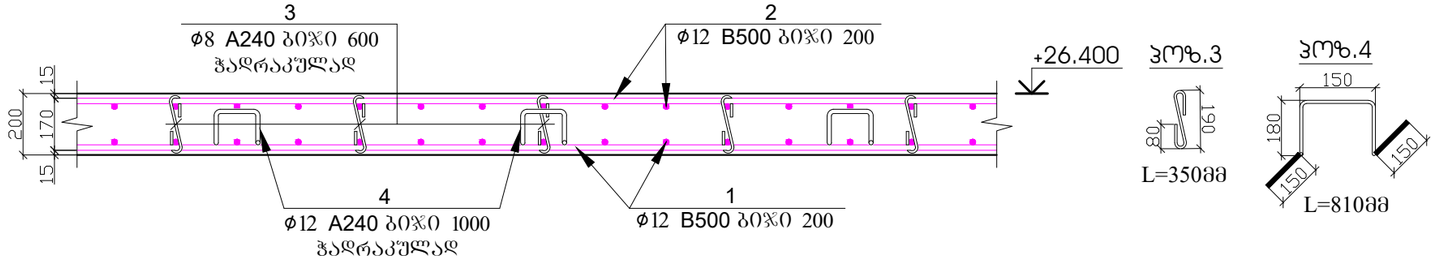

პოზ.3

L=350მმ

პოზ.4

L=810მმ

პოზ.	დ ა ს ა ხ ე ლ ე ბ ა	რაოდ.	წონა, კგ	
	ფილის არმირების სპეციფიკაცია +26.400 ნიშნული	1	ცალი	
	დეტალები		ერთეული (კგ)	სულ (კგ)
1	Ø 12 B 500c ℓ= 90000	1	79.99	79.99
2	Ø 12 B 500c ℓ= 90000	1	79.99	79.99
3	Ø 8 A 240 ℓ= 350	28	3.87	3.87
4	Ø 12 A 240 ℓ= 810	7	5.04	5.04
				168.890
			ერთეული (მ³)	სულ (მ³)
	ბეტონი B25		1.400	1.40

შენიშვნა

1. ფილის ბეტონი B25.
2. არმატურების გაწყვეტა შესრულდეს:
   ზედა შრეში - მალის შუა ნაწილში,
   ქვედა შრეში - რიგელის ღერძზე.
3. არმატურის პოზიციების ბიჯი - 20 სმ.
4. არმატურების გადაბმა მოხდეს სხვადასხვა დონეზე, გადაბმის სიგრძით 40ø.
5. ერთ კვეთში არ უნდა იყოს გადაბმული არმატურების რაოდენობა, მთლიანი არმატურის რაოდენობის 50%-ზე მეტი.
6. ნახაზზე ზომები მოცემულია მილიმეტრებში.

პროექტის სახელწოდება		
ქ. თბილისი, სოფელი დიღომი, ასმათის ქუჩა №6 (ს/კ 01.72.14.035.610) მრავალბინიანი საცხოვრებელი სახლის კონსტრუქციული პროექტი		
თანამდებობა	გვარი	ხელმოწერა
დამკვეთი	შპს "არეა 4"	
კონსტრუქტორი	ალ. წაქაძე	
შეასრულა	მ. ვარდიაშვილი	მ.ვარდიაშვილი
მასშტაბი	თარიღი	
სტადია	ფურცლები	ფურცელი
პროექტი		k–61
ფორმატი A-3	თბილისი 2023წ.	

პარაპეტის გეგმა +22.100 ნიშნულზე
(საყალიბე ნახაზი)

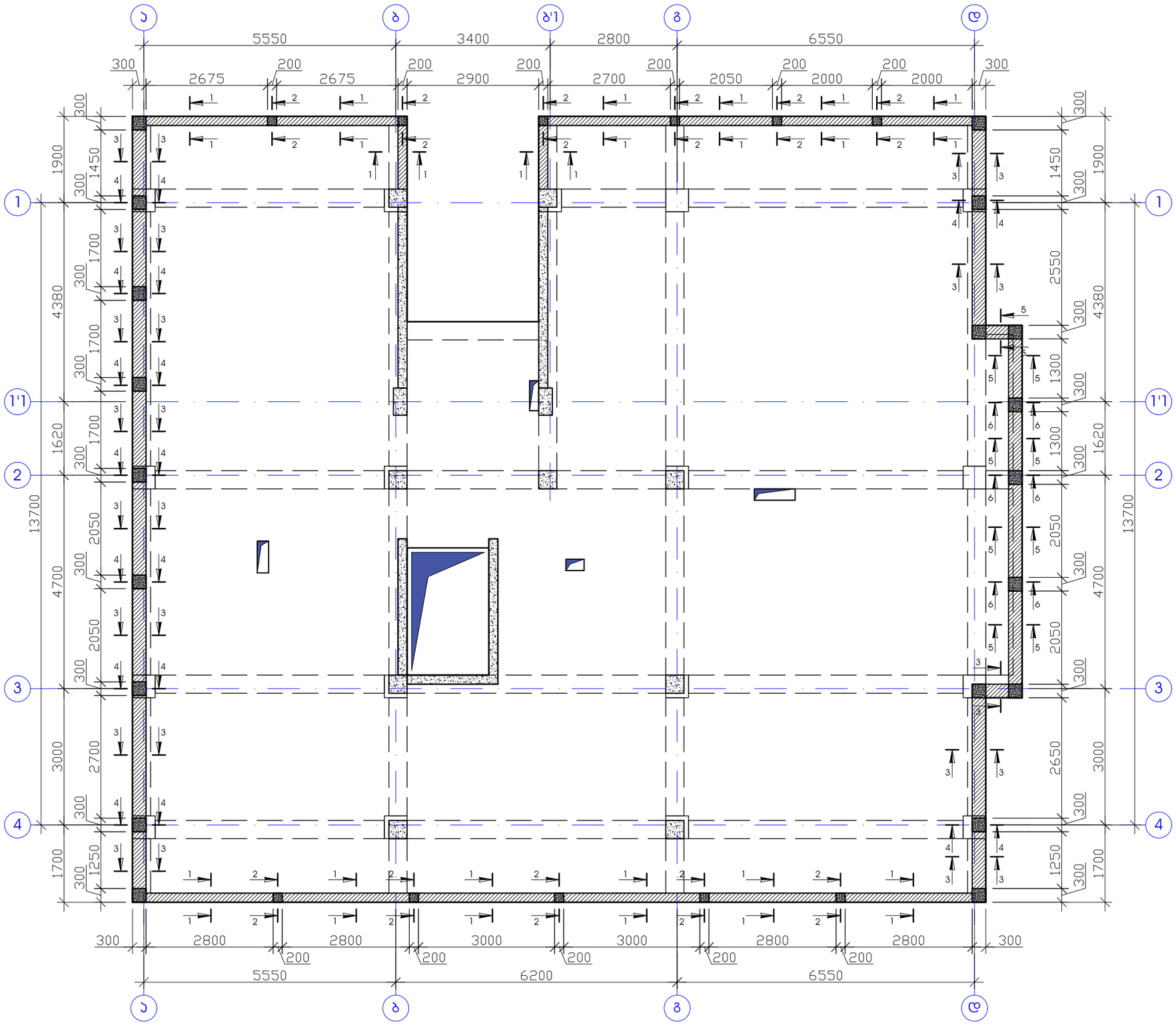

შენიშვნა

1. პარაპეტის ვერტიკალური არმირება მოეწყოს +22.100 ნიშნულის რიგელების და ფილების არმირებასთან ერთად.
2. პარაპეტის ბეტონიე B25.
3. ნახაზზე ზომები მოცემულია მილიმეტერებში.

პროექტის სახელწოდება		
ქ. თბილისი, სოფელი დიღომი, ასმათის ქუჩა №6 (ს/კ 01.72.14.035.610) მრავალბინიანი საცხოვრებელი სახლის კონსტრუქციული პროექტი		
თანამდებობა	გვარი	ხელმოწერა
დამკვეთი	შპს "არეა 4"	
კონსტრუქტორი	ალ. წაქაძე	
შეასრულა	მ. პარდიაშვილი	მ.პარდიაშვილი
მასშტაბი	თარიღი	
სტადია	ფურცლები	ფურცელი
პროექტი		k–62
ფორმატი A-3	თბილისი 2023წ.	

ჭრილი 1-1

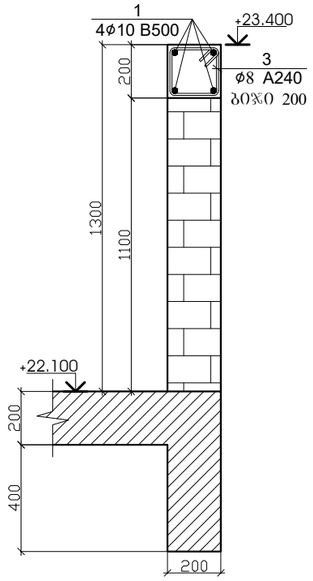

ჭრილი 2-2

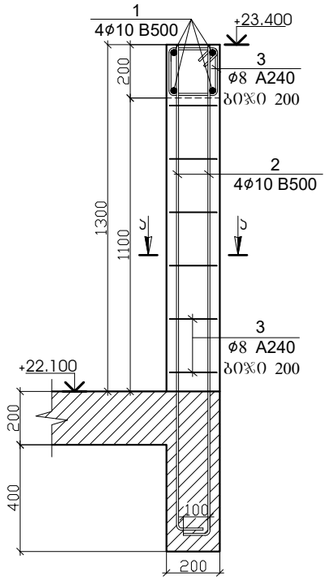

პოზ.	დ ა ს ა ხ ე ლ ე ბ ა					რაოდ.	ზონა, კბ	
	პარაპეტის სპეციფიკაცია +22.100 ნიშნულზე					1	ცალი	
	დეტალები						ერთეული (კბ)	სულ (კბ)
1	Ø	10	B 500	ℓ=	457600	1	282.43	282.43
2	Ø	10	B 500	ℓ=	408000	1	251.82	251.82
3	Ø	8	A 240	ℓ=	720	274	77.93	77.93
4	Ø	8	A 240	ℓ=	1160	636	291.42	291.42
								903.606
							ერთეული (მ³)	სულ (მ³)
	ბეტონი B25						13.112	13.11

ა - ა

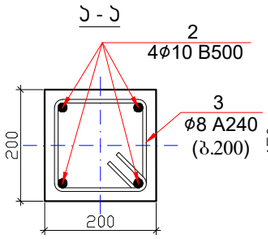

პოზ.-3

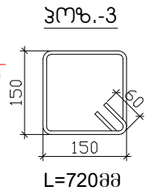

ბ - ბ

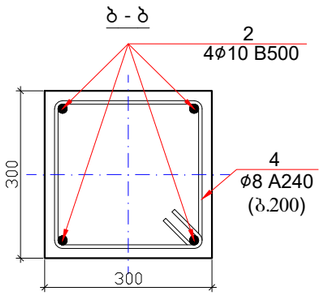

პოზ.-4

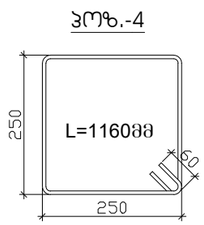

ჭრილი 3-3

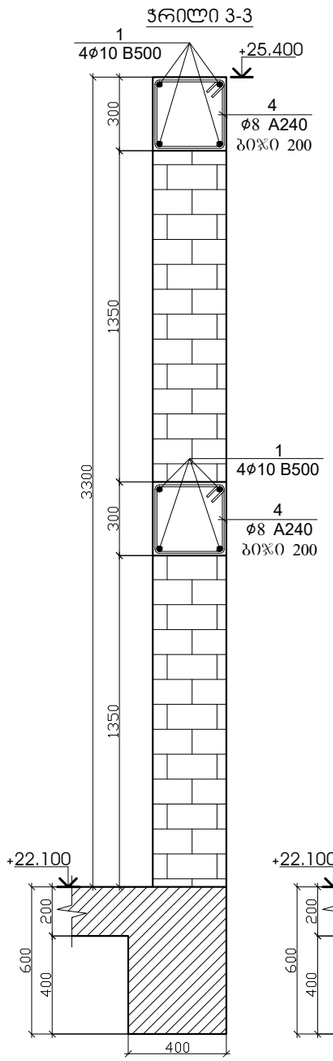

ჭრილი 4-4

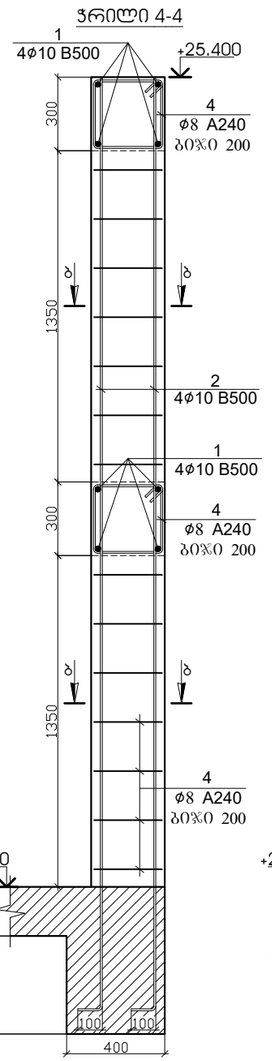

ჭრილი 5-5

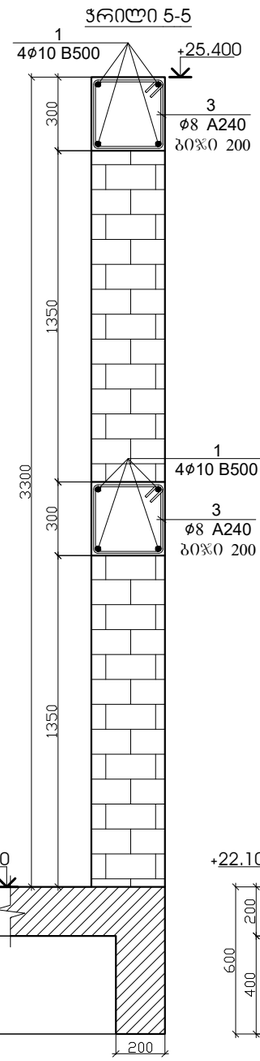

ჭრილი 6-6

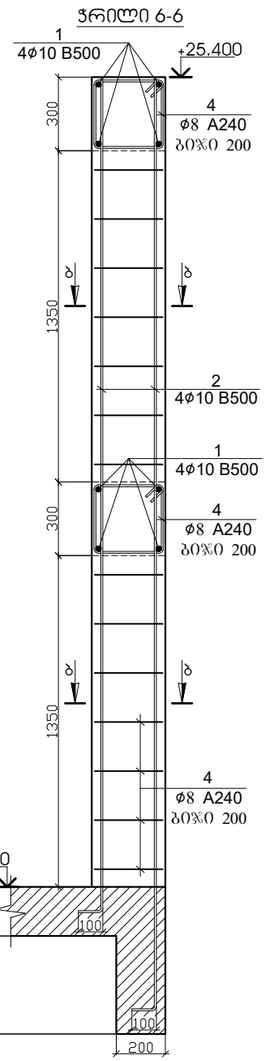

პარაპეტის ჯედლის წყობის დაარმირების ფრაგმენტი

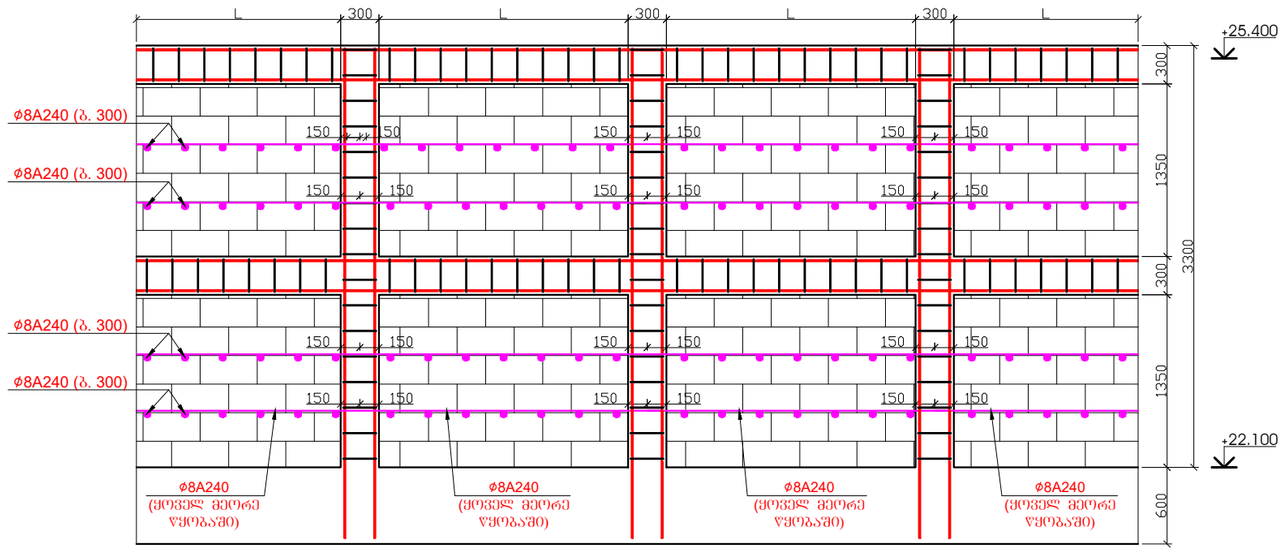

შენიშვნა

1. პარაპეტის ვერტიკალური არმირება მოეწყოს +22.100 ნიშნულის რიგელების და ფილების არმირებასთან ერთად.
2. პარაპეტის ბეტონიე B25.
3. ნახაზზე ზომები მოცემულია მილიმეტრებში.

პროექტის სახელწოდება		
ქ. თბილისი, სოფელი დიღომი, ასმათის ქუჩა №6 (ს/კ 01.72.14.035.610) მრავალბინიანი საცხოვრებელი სახლის კონსტრუქციული პროექტი		
თანამდებობა	გვარი	ხელმოწერა
დამკვეთი	შპს "არეა 4"	
კონსტრუქტორი	ალ. წაქაძე	
შესრულა	მ. ჯარდიაშვილი	მ.ჯარდიაშვილი
მასშტაბი	თარიღი	
სტადია	ფურცლები	ფურცელი
პროექტი		k-63
ფორმატი A-3	თბილისი 2023წ.	

პარაპეტის გეგმა +24.700 და +25.400 ნიშნულზე
(საყალიბე ნახაზი)

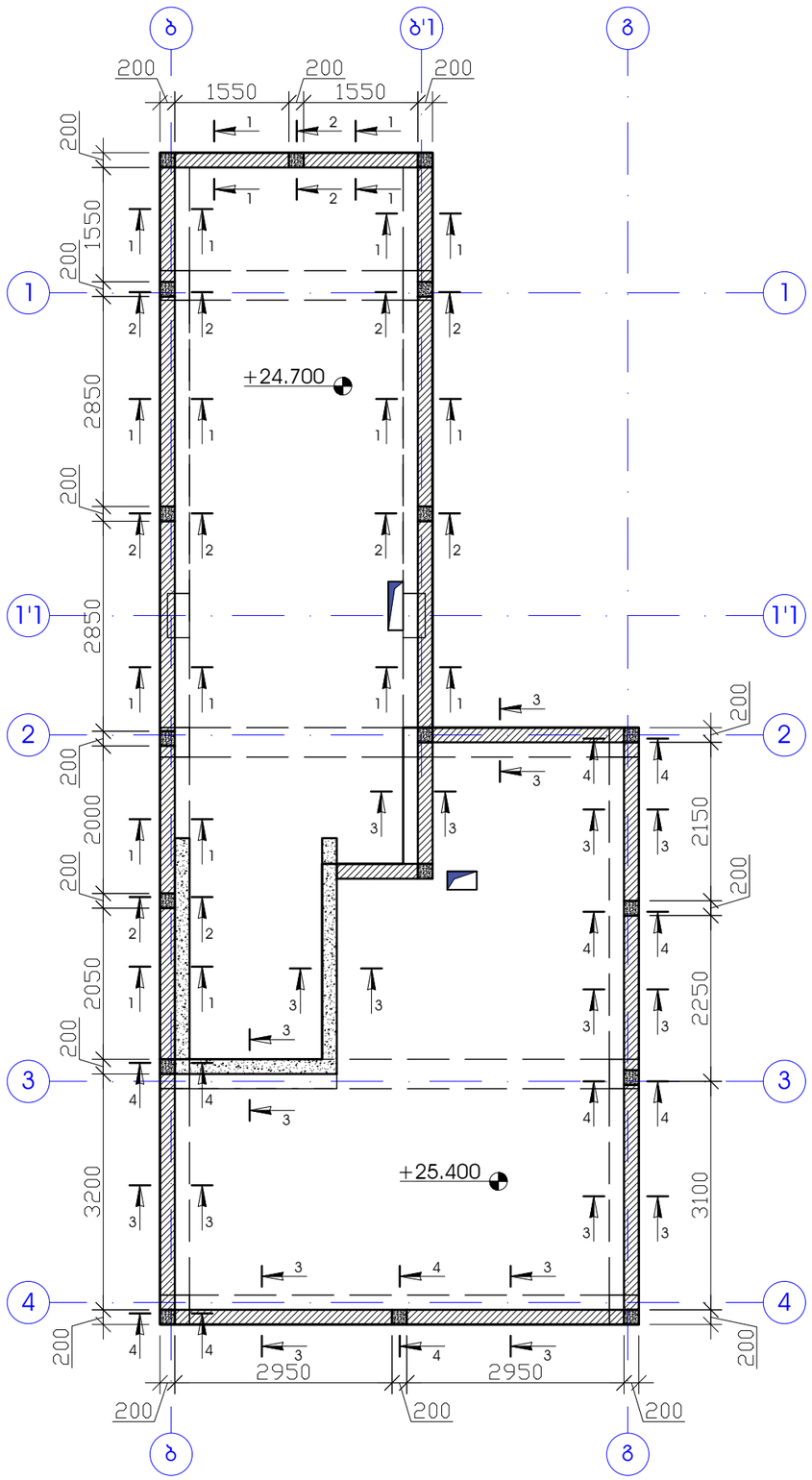

ჭრილი 1-1

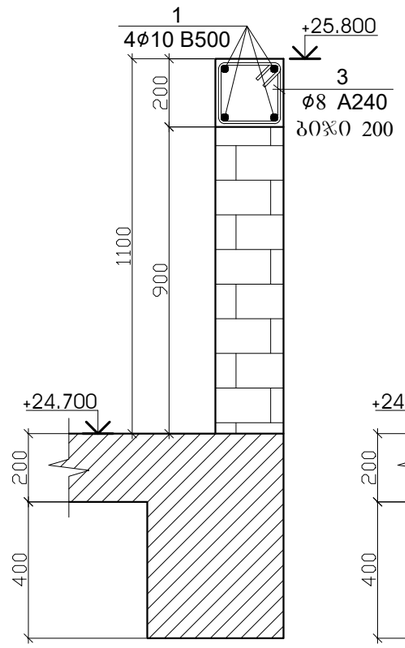

ჭრილი 2-2

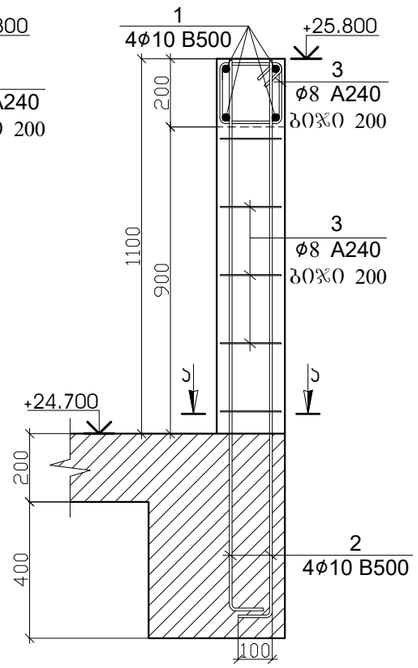

ჭრილი 3-3

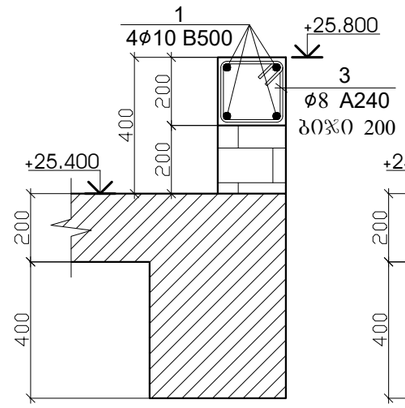

ჭრილი 4-4

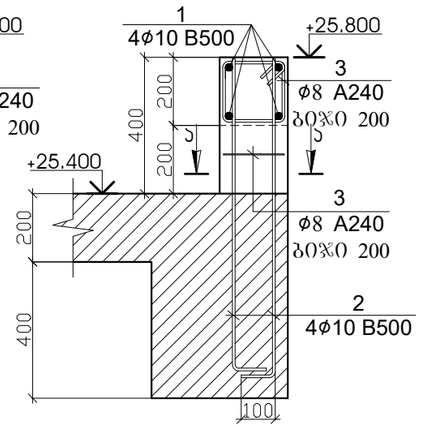

პოზ.	დ ა ს ა ხ ე ლ ე ბ ა					რაოდ.	ზონა, კბ	
	პარაპეტის სპეციფიკაცია +24.700 და +25.400					1	ცალი	
	დეტალები						ერთეული (კბ)	სულ (კბ)
1	Ø	10	B 500	ℓ=	200000	1	123.44	123.44
2	Ø	10	B 500	ℓ=	112800	1	69.62	69.62
3	Ø	8	A 240	ℓ=	720	317	90.16	90.16
								283.220
							ერთეული (მ³)	სულ (მ³)
	ბეტონი B25						2.440	2.44

ა - ა

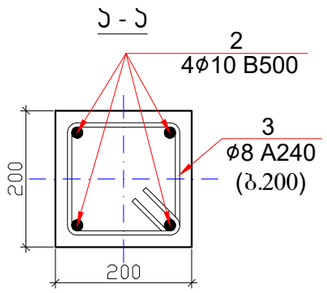

პოზ.-3

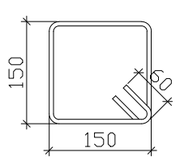

შენიშვნა

1. პარაპეტის ვერტიკალური არმირება მოეწყოს +24.700 და +25.400 ნიშნულის რიგელების არმირებასთან ერთად.
2. პარაპეტის ბეტონიე B25.
3. ნახაზზე ზომები მოცემულია მილიმეტერებში.

პროექტის სახელწოდება		
ქ. თბილისი, სოფელი დიღომი, ასმათის ქუჩა №6 (ს/კ 01.72.14.035.610) მრავალბინიანი საცხოვრებელი სახლის კონსტრუქციული პროექტი		
თანამდებობა	გვარი	ხელმოწერა
დამკვეთი	შპს "არეა 4"	
კონსტრუქტორი	ალ. წაქაძე	
შეასრულა	მ. პარდიაშვილი	მ.პარდიაშვილი
მასშტაბი	თარიღი	
სტადია	ფურცლები	ფურცელი
პროექტი		k–64
ფორმატი A-3	თბილისი 2023წ.	

პარაპეტის გეგმა +26.400 ნიშნულზე
(საყალიბე ნახაზი)

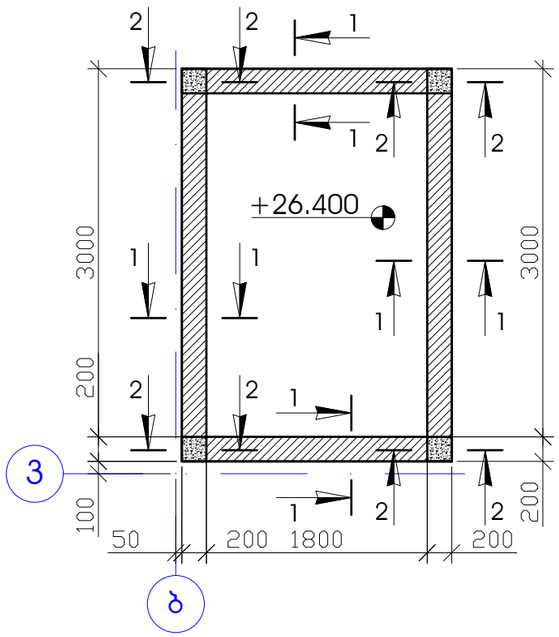

ჭრილი 3-3

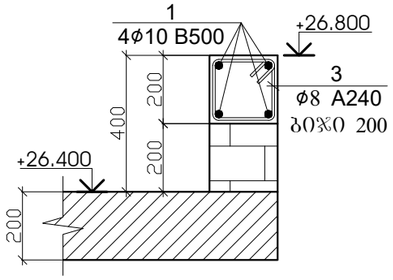

ჭრილი 4-4

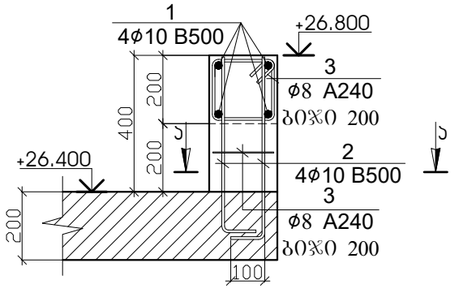

ა - ა

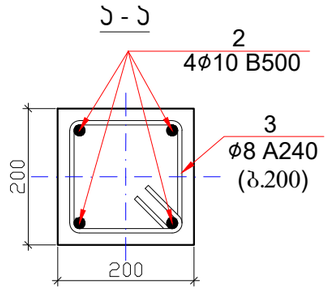

პოზ.-3

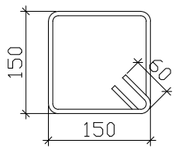

პოზ.	დ ა ს ა ხ ე ლ ე ბ ა					რაოდ.	წონა, კბ	
	პარაპეტის სპეციფიკაცია +26.400 ნიშნულზე					1	ცალი	
	დეტალები						ერთეული (კბ)	სულ (კბ)
1	Ø	10	B 500	ℓ=	43200	1	26.66	26.66
2	Ø	10	B 500	ℓ=	11200	1	6.91	6.91
3	Ø	8	A 240	ℓ=	720	62	17.63	17.63
								51.209
							ერთეული (მ³)	სულ (მ³)
	ბეტონი B25						0.464	0.46

შენიშვნა

1. პარაპეტის ვერტიკალური არმირება მოეწყოს +24.700 და +25.400 ნიშნულის რიგელების არმირებასთან ერთად.
2. პარაპეტის ბეტონიე B25.
3. ნახაზზე ზომები მოცემულია მილიმეტერებში.

პროექტის სახელწოდება		
ქ. თბილისი, სოფელი დიდომი, ასმათის ქუჩა №6 (ს/კ 01.72.14.035.610) მრავალბინიანი საცხოვრებელი სახლის კონსტრუქციული პროექტი		
თანამდებობა	გვარი	ხელმოწერა
დამკვეთი	შპს "არეა 4"	
კონსტრუქტორი	ალ. წაქაძე	
შემსრულა	მ. ვარდიაშვილი	მ.ვარდიაშვილი
მასშტაბი	თარიღი	
სტადია	ფურცლები	ფურცელი
პროექტი		k-65
ფორმატი A-3	თბილისი 2023წ.	

ჯიბის საყალიბე გეგმა
-0.200 დან +2.900 ნიშნულამდე

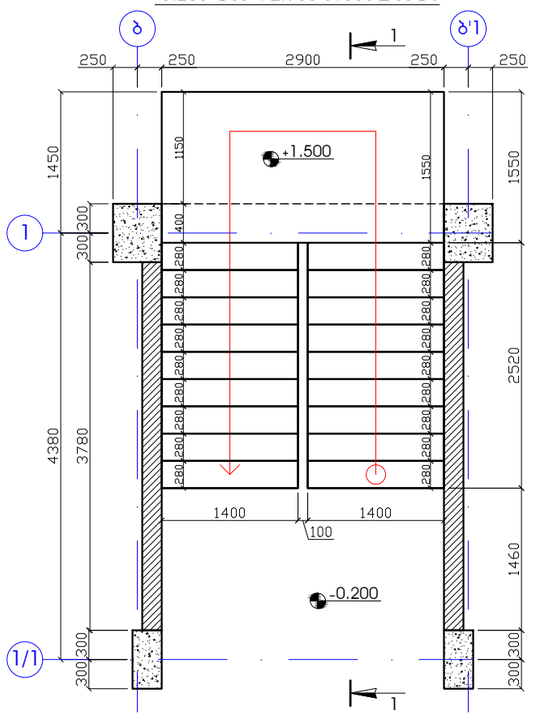

ჯიბის საყალიბე გეგმა
+2.900 დან +22.100 ნიშნულამდე

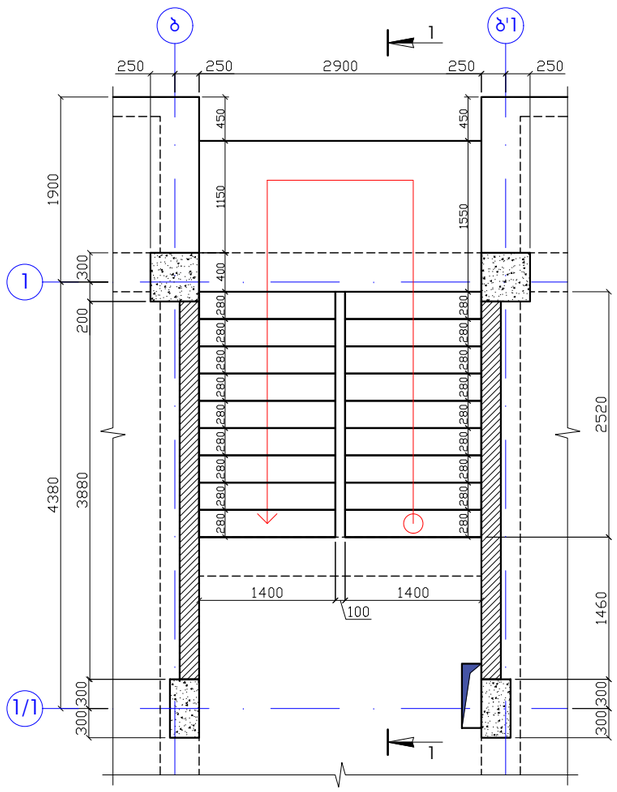

ჯიბის არმირების გეგმა
-0.200 დან +2.900 ნიშნულამდე

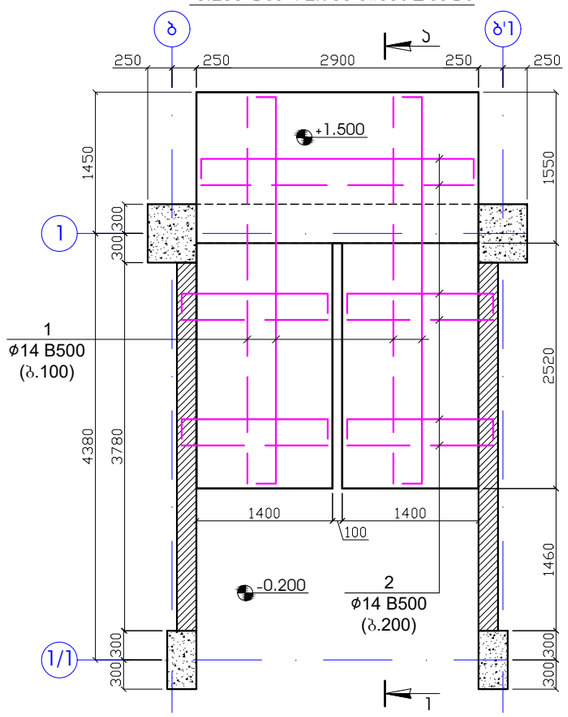

ჯიბის არმირების გეგმა
+2.900 დან +22.100 ნიშნულამდე

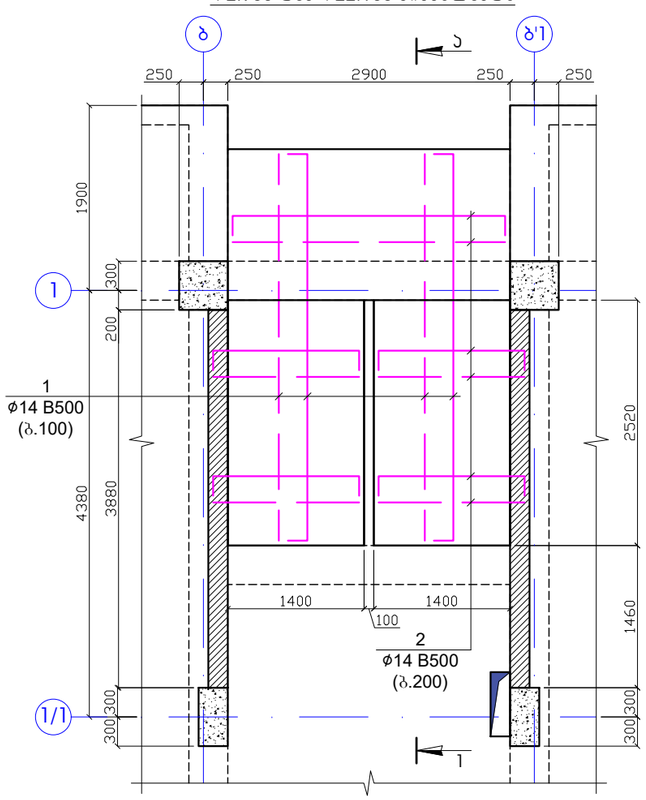

შენიშვნა

1. ჯიბის ბეტონიე B25.
2. ნახაზზე ზომები მოცემულია მილიმეტერებში.

პროექტის სახელწოდება		
ქ. თბილისი, სოფელი დიდომი, ასმათის ქუჩა №6 (ს/კ 01.72.14.035.610) მრავალბინიანი საცხოვრებელი სახლის კონსტრუქციული პროექტი		
თანამდებობა	გვარი	ხელმოწერა
დამკვეთი	შპს "არეა 4"	
კონსტრუქტორი	ალ. ნაჭაქე	
შეასრულა	მ. ჯარდიაშვილი	მ.ჯარდიაშვილი
მასშტაბი	თარიღი	
სტადია	ფურცლები	ფურცელი
პროექტი		k-66
ფორმატი A-3	თბილისი 2023წ.	

კიბის ჭრილი 1-1

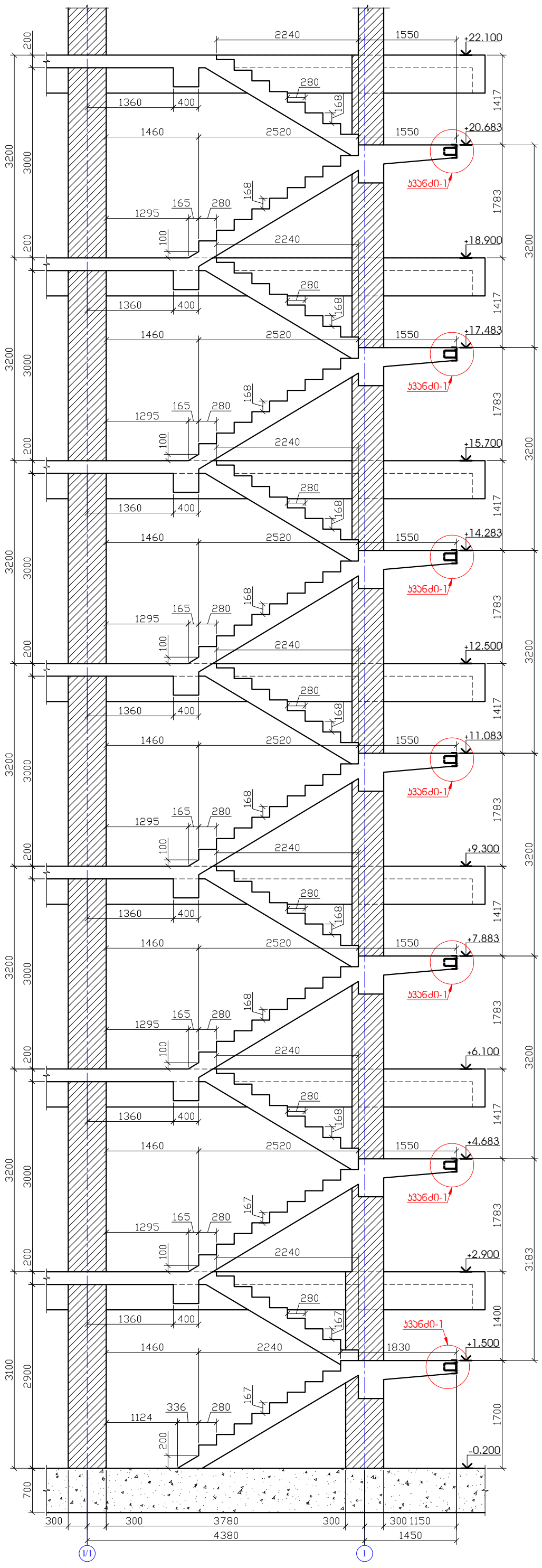

რკინაბეტონის ფილაში ჩასატანებელი დეტალის მოწყობის ჯვანძი-1

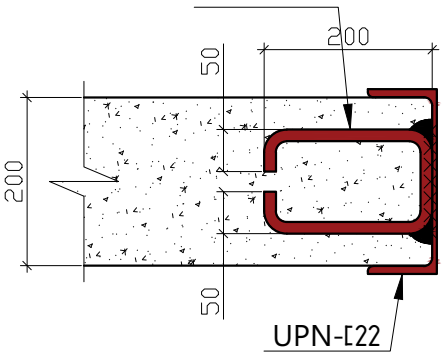

ჩასატანებელი დეტალის სპეციფიკაცია

ელემენტის ნომერი	პოზ.№	დასახელება, ესკიზი მმ.	პროფილი მმ.	L მ.	n ცალი	მასა კგ. ერთი პოზ.	მასა კგ. ჯამური პოზ.	ფოლადის მარკა
1	2	3	4	5	6	7	8	9
	1	შველერი	UPN 22	2.9	7	53.36	373.52	C 255
	2	ანკერი	Ø14	0.65	105	0.8	84.0	B 500
					ჯამი		457.52	
					შედუღებაზე 1.5 %		4.58	Э42А
					სულ		462.1	

შენიშვნა

1. კიბის ბეტონი B25.
2. ნახაზზე ზომები მოცემულია მილიმეტრებში.

პროექტის სახელწოდება		
ქ. თბილისი, სოფელი დიღომი, ასმათის ქუჩა №6 (ს/კ 01.72.14.035.610) მრავალბინიანი საცხოვრებელი სახლის კონსტრუქციული პროექტი		
თანამდებობა	გვარი	ხელმოწერა
დამკვეთი	შპს "არეა 4"	
კონსტრუქტორი	ალ. წაქაძე	
შეასრულა	მ. ჯარდიაშვილი	მ. ჯარდიაშვილი
მასშტაბი	თარიღი	
სტადია	ფურცლები	ფურცელი
პროექტი		k–67
ფორმატი A-3	თბილისი 2023წ.	

კიბის დაარმირების ფრაგმენტი

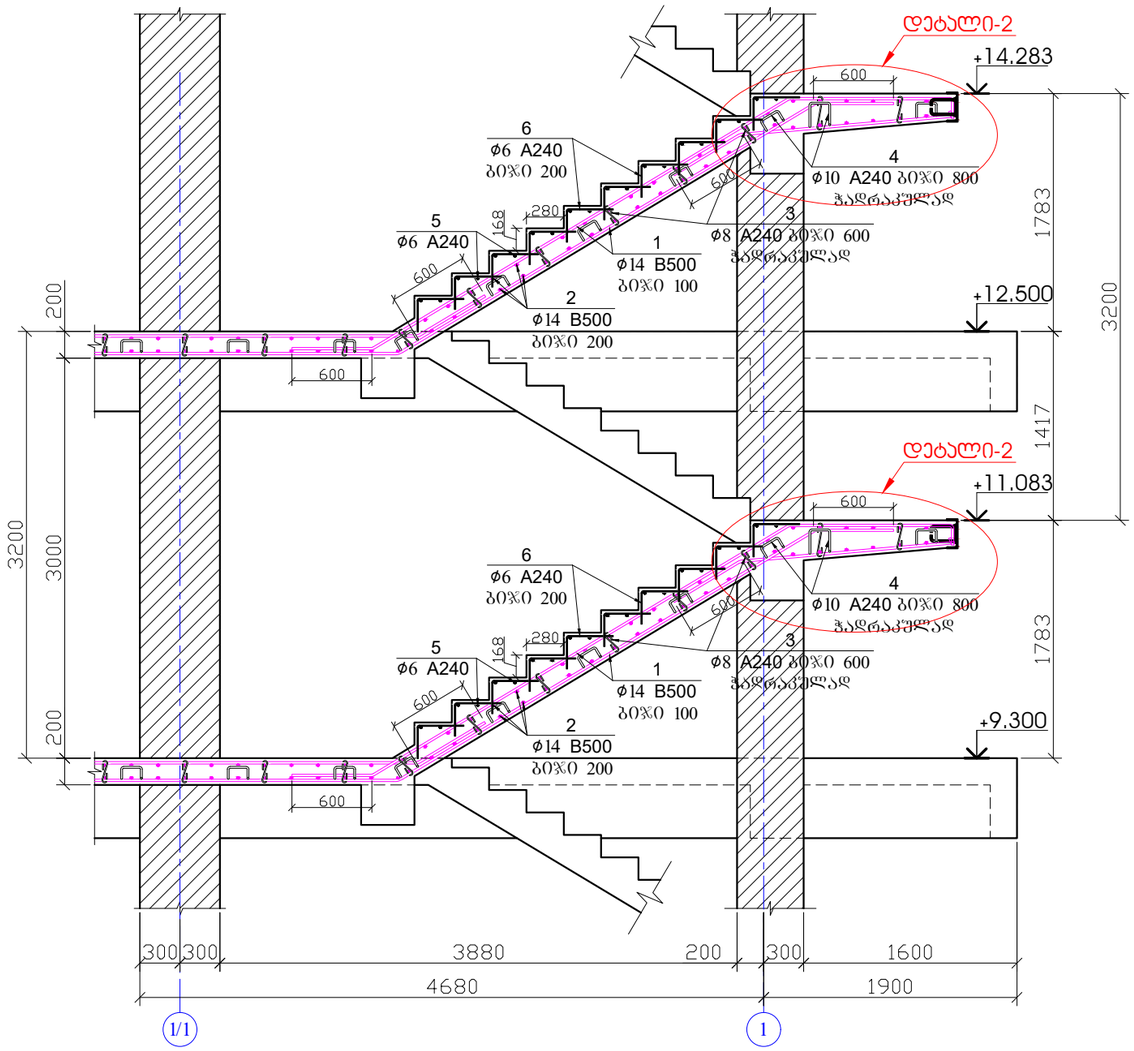

კიბის არმირება

პოზ.	დ ა ს ა ხ ე ლ ე ბ ა					რაოდ.	წონა, კგ	
	კიბის არმირება					1	ცალი	
	დეტალები						ერთეული (კგ)	სულ (კგ)
1	Ø	14	B 500	l=	2450000	1	2963.82	2963.82
2	Ø	14	B 500	l=	1108800	1	1341.34	1341.34
3	Ø	8	A 240	l=	350	392	54.20	54.20
4	Ø	10	A 240	l=	810	196	97.99	97.99
5	Ø	6	A 240	l=	2900	272	175.27	175.27
6	Ø	6	A 240	l=	600	952	126.92	126.92
								4759.534
							ერთეული (მ³)	სულ (მ³)
	ბეტონი B25						25.060	25.06

ბაქნისა და მარშის შეერთების კვანძი

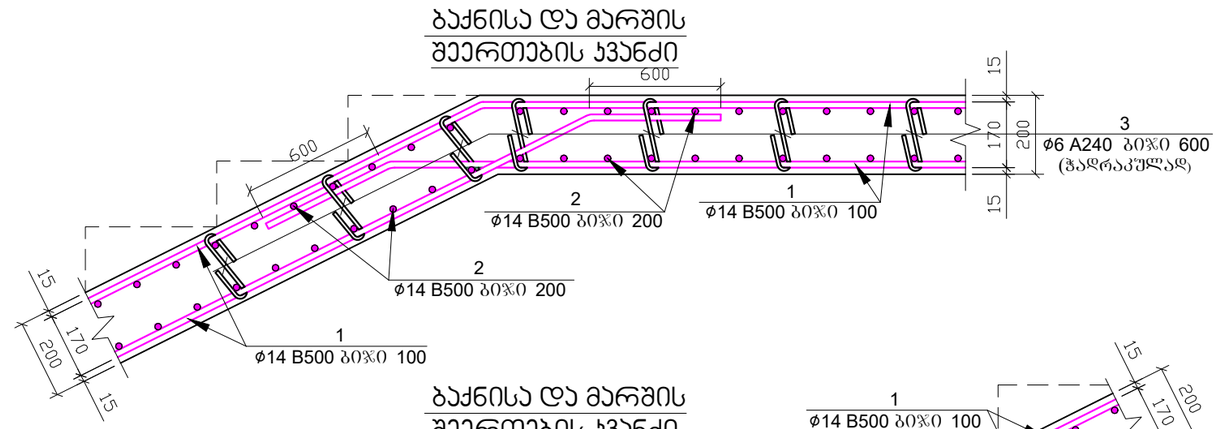

ბაქნისა და მარშის შეერთების კვანძი

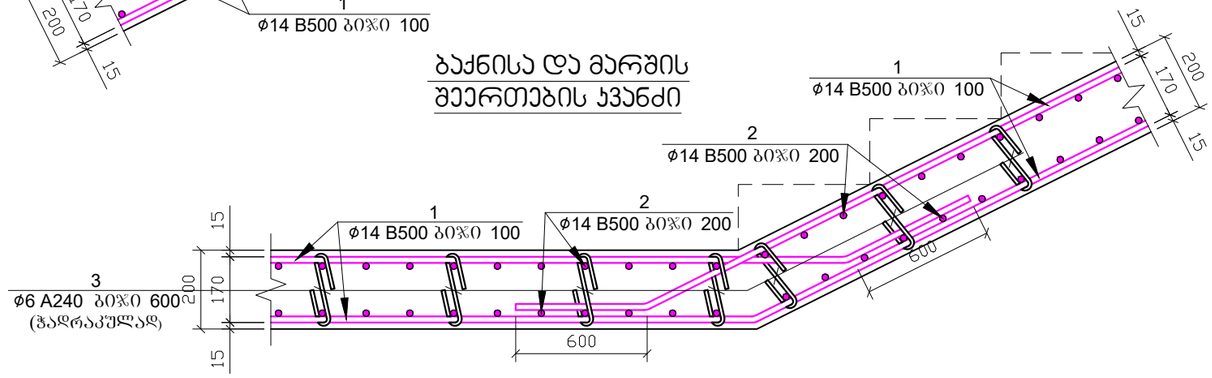

პოზ.3

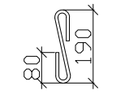

პოზ.4

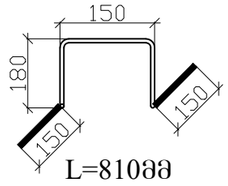

შენიშვნა

1. კიბის ბეტონიე B25.
2. ნახაზზე ზომები მოცემულია მილიმეტრებში.

პროექტის სახელწოდება		
ქ. თბილისი, სოფელი დიღომი, ასმათის ქუჩა №6 (ს/კ 01.72.14.035.610) მრავალბინიანი საცხოვრებელი სახლის კონსტრუქციული პროექტი		
თანამდებობა	გვარი	ხელმოწერა
დამკვეთი	შპს "არეა 4"	
კონსტრუქტორი	ალ. წაჩაძე	
შეასრულა	მ. ჯარდიაშვილი	მ. ჯარდიაშვილი
მასშტაბი	თარიღი	
სტადია	ფურცლები	ფურცელი
პროექტი		k-68
ფორმატი A-3	თბილისი 2023წ.	

დეტალი-2
ჯიბის ბაქნის რიგელი
(7 ცალი)

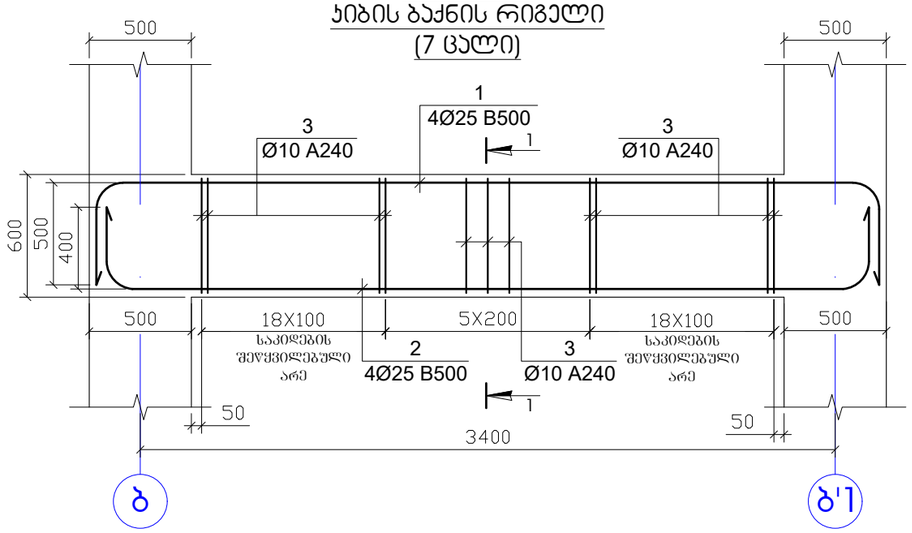

ჭრილი 1-1

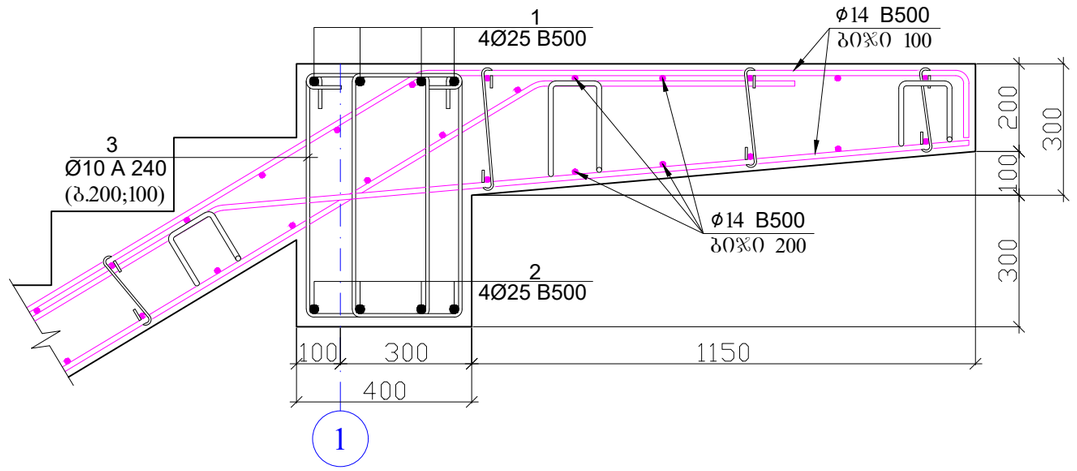

პოზ.	დ ა ს ა ხ ე ლ ე ბ ა					რაოდ.	წონა, კგ	
	დეტალი-2 კიბის ბაქნის რიგელი					7	ცალი	
	დეტალები						ერთეული (კგ)	სულ (კგ)
1	Ø	25	B 500	ℓ=	4900	4	75.61	529.25
2	Ø	25	B 500	ℓ=	4700	4	72.52	507.65
3	Ø	10	A 240	ℓ=	1760	82	89.08	623.53
								1660.433
							ერთეული (მ³)	სულ (მ³)
	ბეტონი B25						0.348	2.44

შენიშვნა

1. ჯიბის ბეტონიე B25.
2. ნახაზზე ზომები მოცემულია მილიმეტრებში.

პროექტის სახელწოდება		
ქ. თბილისი, სოფელი დიღომი, ასმათის ქუჩა №6 (ს/ს 01.72.14.035.610) მრავალბინიანი საცხოვრებელი სახლის კონსტრუქციული პროექტი		
თანამდებობა	გვარი	ხელმოწერა
დამკვეთი	შპს "არეა 4"	
კონსტრუქტორი	ალ. წაქაძე	
შეასრულა	მ. ჯარდიაშვილი	მ.ჯარდიაშვილი
მასშტაბი	თარიღი	
სტადია	ფურცლები	ფურცელი
პროექტი		k-69
ფორმატი A-3	თბილისი 2023წ.	

რიგელში გრძივი მუშა არმატურების განაწილების სქემა

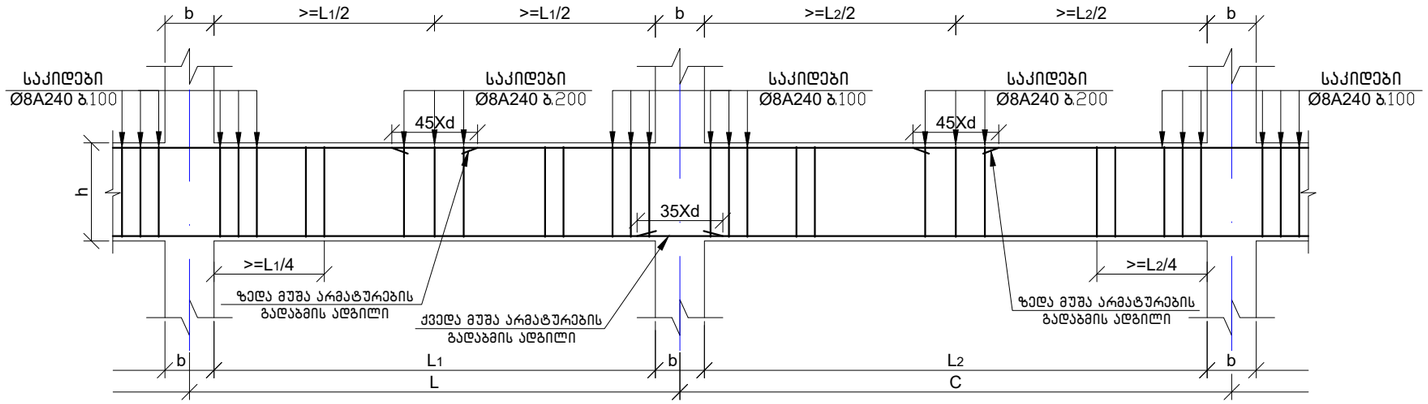

რიგელში საკიდების განაწილების სქემა

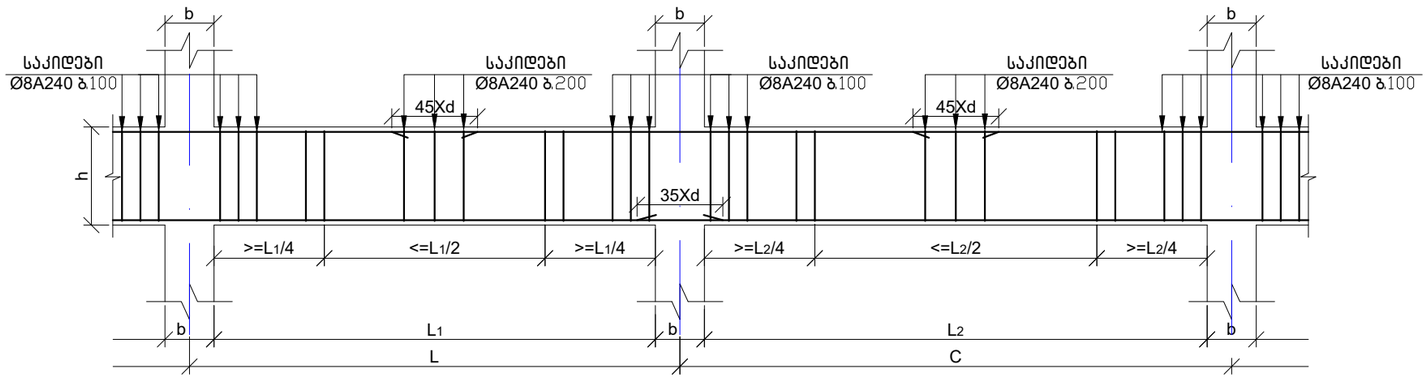

რიგელში დამატებითი არმატურების განაწილების სქემა

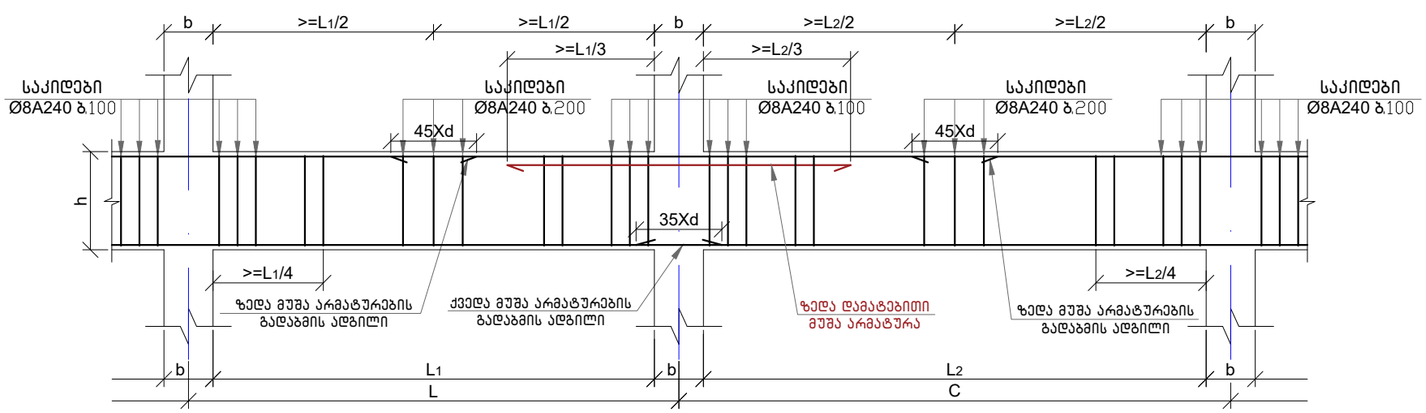

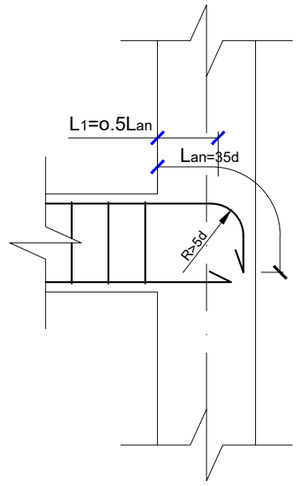

ა) როცა ზედა მუშა ღეროების რაოდენობა 4-ზე მეტია

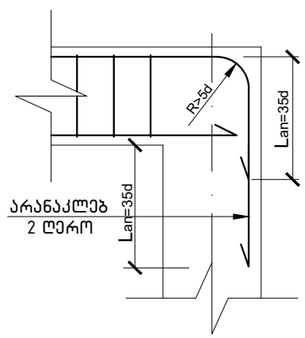

ბ) როცა ზედა მუშა ღეროების რაოდენობა 4-ზე ნაკლებია

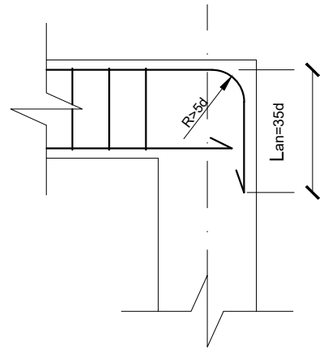

რიგელების შეერთების ხვანძი

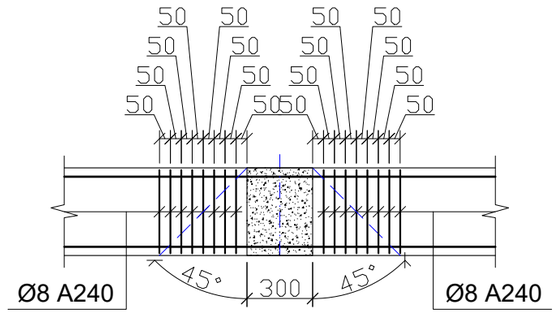

პროექტის სახელწოდება		
ქ. თბილისი, სოფელი დიღომი, ასმათის ქუჩა №6 (ს/კ 01.72.14.035.610) მრავალბინიანი საცხოვრებელი სახლის კონსტრუქციული პროექტი		
თანამდებობა	გვარი	ხელმოწერა
დამკვეთი	შპს "არეა 4"	
კონსტრუქტორი	ალ. წაქაძე	
შეასრულა	მ. ჯარდიაშვილი	მ.ჯარდიაშვილი
მასშტაბი	თარიღი	
სტადია	ფურცლები	ფურცელი
პროექტი		k-70
ფორმატი A-3	თბილისი 2023წ.	

ჯედლის წყობის დაარმირების ფრაგმენტი

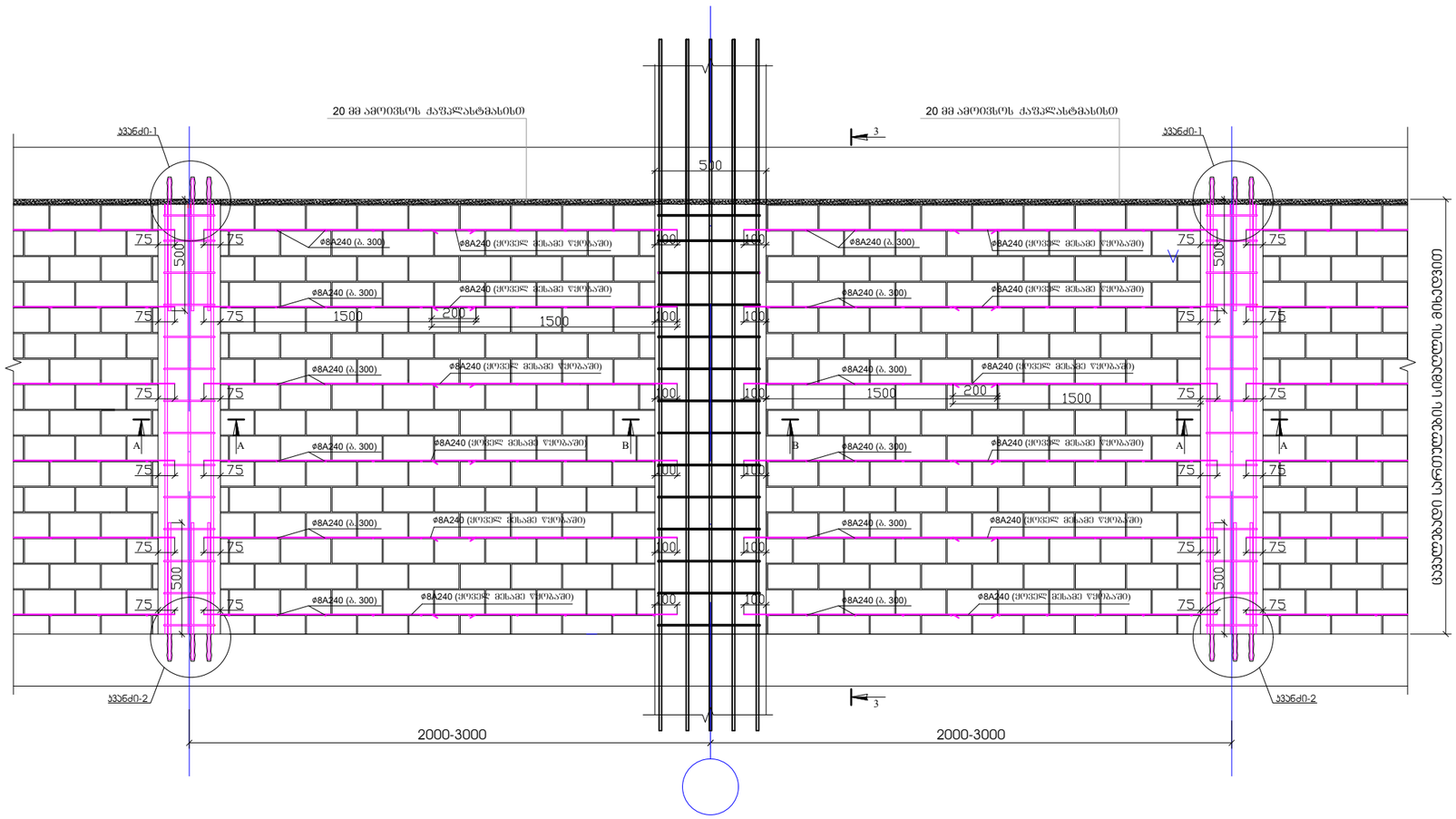

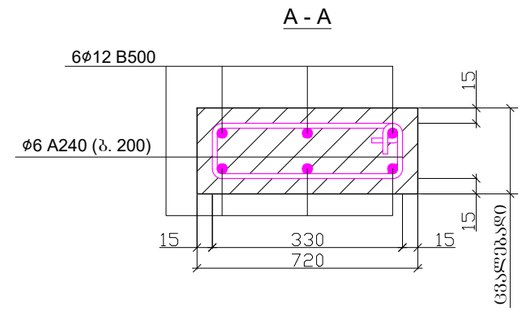

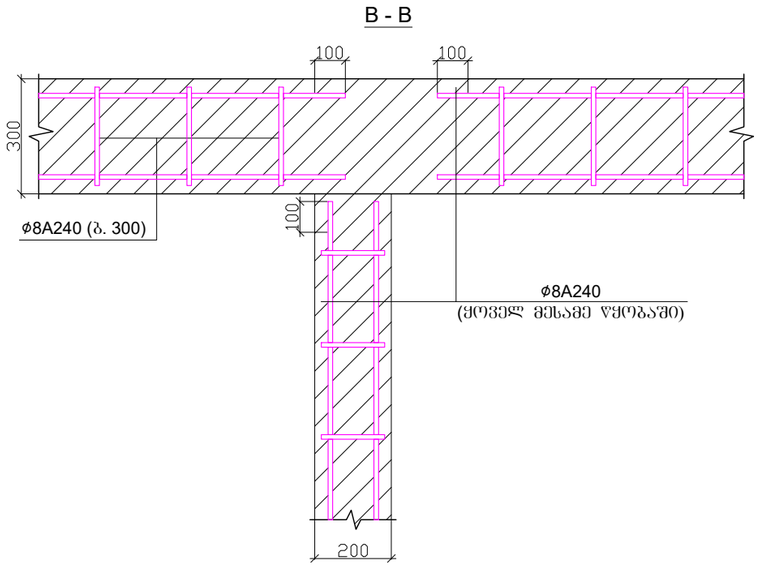

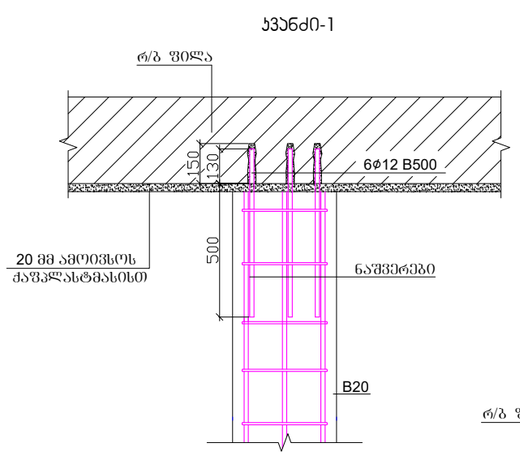

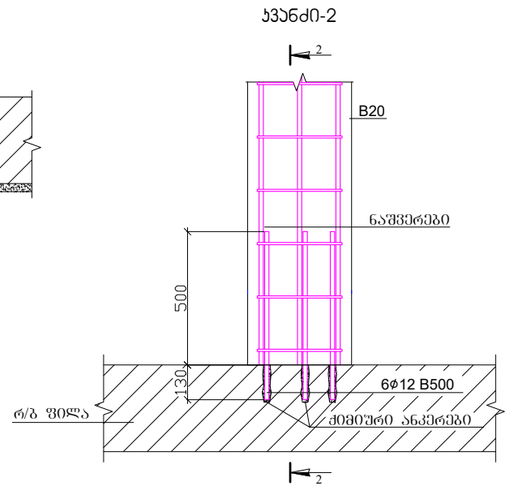

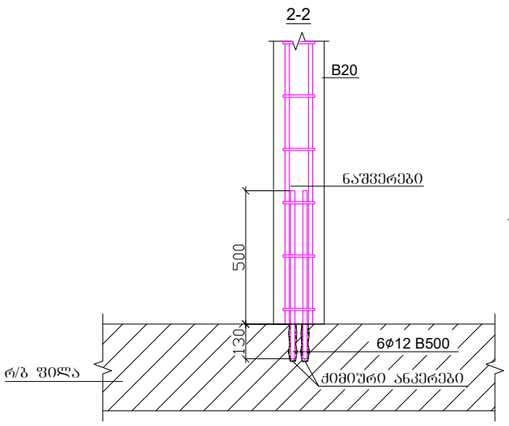

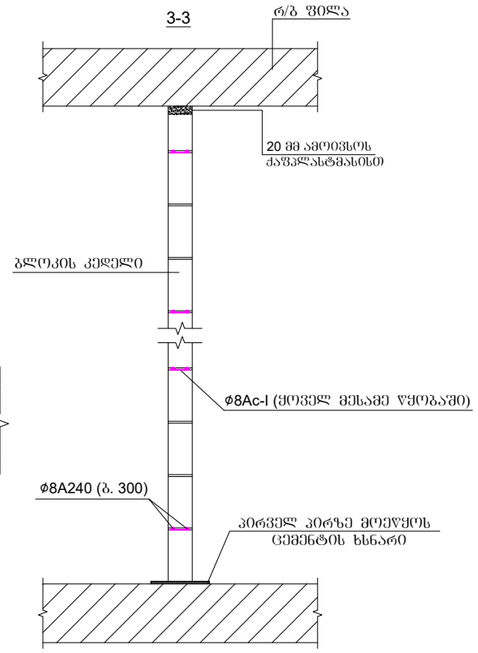

პროექტის სახელწოდება		
ქ. თბილისი, სოფელი დიღომი, ასმათის ქუჩა №6 (ს/ს 01.72.14.035.610) მრავალბინიანი საცხოვრებელი სახლის პონსტრუქციული პროექტი		
თანამდებობა	გვარი	ხელმოწერა
დამკვეთი	შპს "პრეა 4"	
პონსტრუქტორი	ალ. ნაქაძე	
შეასრულა	მ. პარდიაშვილი	მ.პარდიაშვილი
მასშტაბი	თარიღი	
სტადია	ფურცლები	ფურცელი
პროექტი		k–71
ფორმატი A-3	თბილისი 2023წ.	

ГИП	Ивлев А.Ю.	
Нач. отд.	Ивлев А.Ю.	
Гл. инженер проекта	Ивлев А.Ю.	
Разработал	Ивлев А.Ю.	
Н. контроль	Ивлев А.Ю.	

Армирование монолитных плит перекрытий

Стадия: Р
Лист: 1
Листов: 1

ООО "ЖБК №6"
г. Москва, ул. Ленская, д.1, стр.1
(495) 123-45-67

Схема армирования плиты перекрытия с балками

Схема армирования плиты перекрытия с балками

Схема армирования плиты перекрытия с балками

რკინაბეტონის კონსტრუქციების მასალათა ჯამური ამოკრეფა

№	კონსტრუქციის დასახელება	არმატურა A240 (კგ)			არმატურა B500 (კგ)									არმატურის წონა კონსტრ-ის მიხედვით	ბეტონი ($მ^3$)			არმატურა	B-7,5	B-25	B-25 W6
		Ø-6	Ø-8	Ø-10	Ø-10	Ø-12	Ø-14	Ø-16	Ø-18	Ø-20	Ø-22	Ø-25	Ø-28		B-7,5	B-25	B-25 W6				
1	საძირკვლის კონსტრუქციები - საძირკვლის ფილა		151.9	1669.5			1202.5	15382.9	13648.1		2906.0			**34960.8**	**43.9**		**290.2**	20.6%	100%		100%
2	ნაშვერები - სვეტებისა და დიაფრაგმებისათვის		154.6			359.2			84.0			1311.6		**1909.4**				1.1%			
3	სვეტები		4957.5						1369.4	3322.1	5484.6	4879.0		**20012.6**		**105.9**		11.8%		13%	
4	დიაფრაგმა		241.0		1834.8	7699.7								**9775.5**		**65.6**		5.8%		8%	
5	სართულშუა და გადახურვის ფილები		1511.4			45768.2	2808.6							**50088.2**		**445.8**		29.5%		53%	
6	რიგელები და გულარები		10953.7	116.1			16.0		819.1	14889.5	17455.8	330.2	1006.5	**45586.9**		**179.7**		26.8%		21%	
7	კიბე	302.2	54.2	721.5			4305.2					1036.9		**6420.0**		**27.5**		3.8%		3%	
8	პარაპეტი		450.1		712.0									**1162.1**		**15.2**		0.7%		2%	
	ჯამი	*302.2*	*18474.5*	*2507.1*	*2546.9*	*53827.1*	*8332.2*	*15382.9*	*15920.6*	*18211.5*	*25846.5*	*7557.7*	*1006.5*								
														169915.5	*43.9*	*839.7*	*290.2*	*მასალის ხვედრითი წილი კონსტრუქციების მიხედვით %-ში*			

მასალების მთლიანი წონა

შენიშვნა: ქვაბულის დამუშავება 392.6 $მ^3$

პროექტის სახელწოდება		
ქ. თბილისი, სოფელი დიღომი, ასმათის ქუჩა №6 (ს/კ 01.72.14.035.610) მრავალბინიანი საცხოვრებელი სახლის კონსტრუქციული პროექტი		
თანამდებობა	გვარი	ხელმოწერა
დამკვეთი	შპს "არეა 4"	
კონსტრუქტორი	ალ. წაქაძე	
შეასრულა	მ. ვარდიაშვილი	მ.ვარდიაშვილი
მასშტაბი	თარიღი	
სტადია	ფურცლები	ფურცელი
პროექტი		k-73
ფორმატი A-3	თბილისი 2023წ.	

შ.პ.ს. “დიდგორი-2011” “Didgori-2011” Ltd
საქართველო, ქ. თბილისი, სოფელი დიღომი, ს/კ 404901111. ტელ.: 551147980
Village Dighomi, Tbilisi, Georgia, I/d: 404901111. Tel.: 551147980

ქ. თბილისი, სოფელი დიღომი, ასმათის ქ. №6 ს/კ 01.72.14.035.610, მრავალბინიანი საცხოვრებელი სახლის კონსტრუქციული პროექტი

საექსპერტო შეფასება

დირექტორი ნ. სილაგაძე

თბილისი 2023 წელი

ქ. თბილისი, სოფელი დიღომი, ასმათის ქ. №6 ს/კ 01.72.14.035.610, მრავალბინიანი საცხოვრებელი სახლის კონსტრუქციული პროექტი

საექსპერტო შეფასება

ექსპერტიზის მიზანი: პროექტის კონსტრუქციული ნაწილის შესაბამისობა საქართველოს რესპუბლიკაში მოქმედ სამშენებლო ნორმებთან და სტანდარტებთან.

საექსპერტოდ წარმოდგენილი მასალები:

1. არქიტექტურული-სამშენებლო ნაწილი;
2. სამშენებლო მოედნის საინჟინრო-გეოლოგიური გამოკვლევა;
3. პროექტის კონსტრუქციული ნაწილი;
4. შენობის კონსტრუქციული ანგარიში შესრულებული კომპლექსური პროგრამა Lira Sapr-ის გამოყენებით;

ყველა მასალა წარმოდგენილია ელექტრონულად.

გაფრთხილება

გაცნობილი ვარ ექსპერტის უფლება-მოვალეობებს, რაც გათვალის-წინებულია საქართველოს სამოქალაქო საპროცესო კოდექსის 168-ე და საქართველოს სისხლის სამართლის საპროცესო კოდექსის 51-ე და 52-ე მუხლებით.

ამასთან, ცრუ ჩვენების, ყალბი დასკვნის სისხლის სამართლის პასუხისმგებლობის შესახებ გაცნობილი ვარ საქართველოს სისხლის სამართლის კოდექსის 370-ე მუხლს.

ექსპერტი შემსრულებელი:

ინჟინერ-მშენებელი, კონსტრუქტორი ზაურ სილაგაძე, სპეციალობით მუშაობის უწყვეტი სტაჟი 45 წელი.

კვლევითი ნაწილი

საპროექტო შენობა სამ მალიანია, სიმეტრიული ფორმის გაბარიტული ზომებით 13.7X18.3 (ღერძებში) მ. შენობა რვა სართულიანია, ერთი არასრული ტექნიკური (ლიფტის სამანქანო) სართულით. საერთო სიმაღლით 27.3 მ.

სართულის სიმაღლეებია:

1. I სართული – 3.ქ მ;
2. II–VII სართული – 3.2 მ;
3. არასრული ტექნიკური (ლიფტის ტექნიკური) სართული – 1.0 მ;

საინჟინრო-გეოლოგიური გამოკვლევის თანახმად ტერიტორიაზე გავრცელებულია თიხა, ყავისფერი, მყარი, რომლის საანგარიშო მაჩვენებლებია:

- სიმკვრივე 1.89 გ/სმ^3;
- შიგა ხახუნის კუთხე 24^0;
- დეფორმაციის მოდული 3000 კგძ/სმ^2;
- საანგარიშო წინაღობა – 3.3 კგძ/სმ^2;
- პუასონის კოეფიციენტი – 0.42

სეისმური დარაიონების რუკის მიხედვით სამშენებლო მოედანი მიეკუთვნება 8 ბალიან სეისმოაქტივობის ზონას MSK64 შკალის მიხედვით, უგანზომილებო კოეფიციენტი A_0=0.17.

კონსტრუქციული ანგარიში შესრულებულია კომპლექსური პროგრამა Lira-Sapr 2013-ის გამოყენებით.

კონსტრუქციული ელემენტები მიღებულია

საძირკველი – ფილის ტიპის სიმაღლით 0.7 მ. ბეტონი B25, არმატურა B500C და A240;

კოლონები – მონოლითური რკინაბეტონი განიკვეთით 60X50; 60X30; 40X40 და 50X50 სმ. და ბეტონი B25, არმატურა B500C და A240;

მონოლითური რ/ბ კედელი – მონოლითური რკინაბეტონი სისქით 20 სმ. ბეტონი B25, არმატურა B500C და A240;

რიგელები – მონოლითური რკინაბეტონი განიკვეთით 60X50; 50X40; 60X40 და 60X20 სმ. და ბეტონი B25, არმატურა A500C და A240;

გადახურვის ფილები – მონოლითური რკინაბეტონი სისქით 20 სმ. ბეტონი B25, არმატურა A500C და A240;

კიბეები – Z-ს ფორმის, მონოლითური რკინაბეტონი სისქით 20 სმ. ბეტონი B25, არმატურა A500C და A240;

მუშა ნახაზები დამუშავებულია დეტალურად. მოიცავს 72 სტანდარტულ (A2) ფურცელს, საყალიბე ნახაზებს, არმირების სქემებს, კვანძებს, მასალის სპეციფიკაციებს და კვანძებს.

მასალების ჯამური სპეციფიკაციები დამუშავებულია კონსტრუქციული ელემენტების სახეობების მიხედვით.

დასკვნა

პროექტის კონსტრუქციული ნაწილი დამუშავებულია არქიტექტურულ ნაწილთან და კონსტრუქციულ ანგარიშთან სრულ შესაბამისობაში. წარმოდგენილი დოკუმენტაციის ანალიზის საფუძველზე ექსპერტი დადებით შეფასებას აძლევს წარმოდგენილ პროექტს და რეკომენდაციას უწევს დასამტკიცებლად და განსახორციელებლად.

კონსტრუქტორი ზ. სილაგაძე

გამოყენებული ლიტერატურა

1. პნ 01.01-09 სეისმომედეგი მშენებლობა;
2. პნ 02.01-08 შენობებისა და ნაგებობების ფუძეები;
3. პნ 03.01-09 ბეტონისა და რკინაბეტონის კონსტრუქციები.

დიპლომი

Г-I № 182323

ეს დიპლომი მიეცა სილაგაძე
ზაური აპოლონის ძეს
მასზე, რომ იგი 1971 წელს შევიდა
ვ.ი. ლენინის სახ. საქართველოს
პოლიტექნიკურ ინსტიტუტში
და 1976წელს დაამთავრა
ალნიშნული ინსტიტუტის
სრული კურსი სპეციალობით
სამრეწველო და სამოქალაქო
მშენებლობა
სახელმწიფო საგამოცდო კომისიის 1976 წ.
„22“ ივნისის გადაწყვეტილებით
ზ.ა. სილაგაძეს მიენიჭა
ინჟინერ-მშენებლის კვალიფიკაცია.

სახელმწიფო საგამოცდო კომისიის თავმჯდომარე
რექტორი
მდივანი

ქალაქი თბილისი 1980წ. „17“ IV

სარეგისტრაციო № 4993-Сгр

Грузинский яз.

ДИПЛОМ

Г-I № 182323

Настоящий диплом выдан Силагадзе
Заури Аполлоновичу
в том, что он в 1971 году поступил
в Грузинский политехнический
ин-т им. В.И. Ленина
и в 1976 году окончил полный курс
названного института
по специальности
Промышленное и гражданское
строительство

Решением Государственной экзаменационной
комиссии от „22“ июня 1976 г.
Силагадзе З.А.
присвоена квалификация
инженера-строителя

Председатель Государственной
экзаменационной комиссии
Ректор
Секретарь

м. п.

Город Тбилиси „17“ IV 1980 г.

Регистрационный № 4993-Сгр.

Московская типография Гознака. 1976.

Georgia

IDENTITY CARD

მოქალაქის პირადობის მოწმობა

საქართველო

GEO



სახელი / FIRST NAME

ზაური

ZAUR

გვარი / LAST NAME

სილაგაძე

SILAGADZE

მოქ. / CIT | სქესი / SEX | პირადი No / PERSONAL No

GEO | მმ / M | 01003008527

დაბადების თარიღი / DATE OF BIRTH

20.01.1951

მოქმედების ვადა / DATE OF EXPIRY

14.05.2029

ხელმოწერა / SIGNATURE

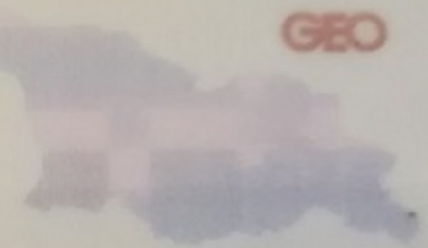

გარების No / CARD No

18IE40012

დაბადების ადგილი / PLACE OF BIRTH

წყალტუბო

TSKALTUBO

გაცემის თარიღი / DATE OF ISSUE

14.05.2019

გამცემი ორგანო / ISSUING AUTHORITY

იუსტიციის სამინისტრო

MINISTRY OF JUSTICE

დამკვეთი: სრს; დამამზადებელი: MB-IDS 2018

სფს-ს რეგისტრაციის No 26-3184





IDGE018IE40012401003008527<<<<
5101201M2905143GE0<<<<<<<<<<<8
SILAGADZE<<ZAUR<<<<<<<<<<<<<<

ზაურ სილაგაძე
(საპროექტო სამუშაოების გამოცდილება)

ქ. თბილისი, ვაკე-საბურთალოს რაიონი, სოფ. დიდგორი: (995 51)-14 79 80

დაბადების თარიღი: 2 იანვარი, 1951
ოჯახური მდგომარეობა: დაოჯახებული

განათლება:

1971 – 1976 ***საქართველოს პოლიტექნიკური ინსტიტუტი.***
სამშენებლო ფაკულტეტი
ინჟინერ-მშენებლის სპეციალობა

სამუშაო გამოცდილება:

2/08/1976 – 15/02/1992 ***თბილისის ზონალური სამეცნიერო კვლევითი და საპროექტო ინსტიტუტი "თბილზნიეპი"***
ინჟინერ კონსტრუქტორი
უფროსი ინჟინერი
ჯგუფის ხელმძღვანელი
პროექტის მთავარი ინჟინერი
პროექტის მთავარი კონსტრუქტორი

15/09/1989 – 15/01/1990 ***მივლინება კამბოჯის სახალხო რესპუბლიკაში, საპროექტო და სამშენებლო სამუშაოები***

10/11/1999 – 24/03/2004 ***შპს "არქგეიზი"-ს მთავარი ინჟინერი***

- კოსტავას ქ. 47-ში აშენებული 16 სართულიანი საცხოვრებელი სახლისა და სასტუმრო ვარაზის მთავარი კონსტრუქტორი და მშენებელი.
- ხორავას ქ. 4-ში 9 სართულიანი საცხოვრებელი სახლის მთავარი კონსტრუქტორი და მშენებელი.

07/06/2005 – 12/05/2006 ***შპს "გიკსი"-ს მთავარი ინჟინერი***

- სააქციო საზოგადოება "ცოდნის" შენობაზე 1 სართულის დაშენების მთავარი კონსტრუქტორი და მშენებელი.

10/07/2007 – 01/06/2010 ***შპს "გასნიკკომპანი"-ს მთავარი ინჟინერი***

- საცხოვრებელი სახლი დოლიძის ქუჩა №46-ში და ბალანჩივაძის ქუჩა №41-ში მთავარი კონსტრუქტორი და მშენებელი.

02/01/2007 – 16/07/2010 *შპს "პროექტი 21"*

- სასჯელაღსრულებისა და პრობაციის სამინისტროს დაკვეთით რუსთავის №6, გეგუთის №8 და ქსნის №7 სასჯელაღსრულების დაწესებულების პროექტების მთავარი კონსტრუქტორი.

1/06/2009 – 2011 წ. *შპს "გონი 2009"*
მთავარი ინჟინერი
შ.პ.ს. „გუნსან ტრაფიქ ელექტრიკ ვე ინშაათ მუჰენდისლიკ სანაი თიჯარეთ ლიმიტედ შირქეთი"-ს ქვეკონტრაქტორი

- იმერეთის რეგიონში შიდასახელმწიფოებრივი მნიშვნელობის საავტომობილო გზებზე დასახლებული პუნქტების გადასახვევებთან ინდივიდუალური პროექტირების საინფორმაციო-საგზაო ნიშნების მოწყობის სამუშაოები.

- კახეთის რეგიონში შიდასახელმწიფოებრივი მნიშვნელობის საავტომობილო გზებზე დასახლებული პუნქტების გადასახვევებთან ინდივიდუალური პროექტირების საინფორმაციო-საგზაო ნიშნების მოწყობის სამუშაოები.

2010-2013 წლები *შპს "ერდო"*
მიწვეული სპეციალისტი კონტრაქტით,
ლაითურის სასჯელაღსრულების პროექტების
მთავარი კონსტრუქტორი (მიმდინარეობს მშენებლობა)
დოკუმენტაცია გრიფით საიდუმლო.

2011 წლიდან დღემდე *შპს "დიდგორი-2011"*
დამფუძნებელი და მთავარი კონსტრუქტორი
მრავალსართულიანი საცხოვრებელი სახლების მთავარი კონსტრუქტორი

2014 წელი *მძლეოსნობის ოლიმპიური კომპლექსის მთავარი კონსტრუქტორი*

2014 წლიდან დღემდე *შპს "ბინექს"*
მთავარი კონსტრუქტორი
მრავალსართულიანი საცხოვრებელი სახლების მთავარი კონსტრუქტორი

კომპიუტერი და ენები:

- კომპიუტერული უნარ-ჩვევები: MONOMAKH Sapr, LIRA Sapr (მომხმარებლის დონეზე)
- ენები: ქართული, რუსული (სრულყოფილად).