შ.პ.ს. “კონსტუდიო”

ს ა ე ქ ს პ ე რ ტ ო დ ა ს კ ვ ნ ა

ქ. თბილისი, მ. ხერგიანის ქ. №19, ს/კ 01.11.10.008.221,
მრავალბინიანი საცხოვრებელი სახლის პროექტის

კონსტრუქციულ ნაწილზე

თბილისი 2024

<u>განსახილველი საპროექტო დოკუმენტაცია:</u>

1. შ.პ.ს. "გენგეო"-ს საინჟინრო-გეოლოგიური კვლევის შედეგები.
2. არქიტექტურული პროექტის ელექტრონული (pla) ვექტორული ფაილი.
3. პროექტის კონსტრუქციული ნაწილის ელექტრონული (pdf) ფაილი.
4. "მონომახ-საპრ 2013" პროგრამული კომპლექსის გამოყენებით შესრულებული კონსტრუქციების მოდელირება-გაანგარიშების (chg) ფაილი.

<u>საერთო:</u>

საპროექტო მრავალბინიანი საცხოვრებელი სახლის შენობა 12 სართულიანია, ერთი მიწისქვეშა (ავტოსადგომი) სართულით. სამშენებლო უბნისათვის ქარის წნევის ნორმატიული მნიშვნელობა W_0=0.85 კპა; თოვლის საფარის წონა – 0.50 კპა; საანგარიშო სეისმურობა – 8 ბალი.

შენობისთვის საძირკვლების ფუძედ მიღებულია I სგე – სუბარგილიტები, ქვიშაქვის შუაშრეებით (ფენა №2): $\varphi = 22^0$; E = 30,5 მპა; c=28 კპა. საძირკვლები – 100 სმ სისქის მონოლითური რკინაბეტონის მთლიანი ფილა. შენობა კონსტრუქციული თვალსაზრისით გადაწყვეტილია მონოლითური რკინაბეტონის კარკასულ-კავშირებიანი სისტემით: სვეტები სიმაღლეში ცვალებადი განიკვეთებით 400X1000, 400X700, 400X400; კოჭები განიკვეთით 400X550(h) და 200X500(h); 180 მმ სისქის გადახურვების ფილები; 200 სმ სისქის დიაფრაგმა-კედლები. მზიდი კონსტრუქციებისათვის ბეტონის კლასი მიღებულია B25. სამშენებლო არმატურის საპროექტო კლასებია AIII, AI.

შენობის ფუძე-საძირკვლების და მზიდი სისტემის სივრცული მოდელირება-გაანგარიშება შესრულებულია "მონომახ-საპრ 2013" პროგრამული კომპლექსის გამოყენებით, სტანდარტული სპექტრული მეთოდით.

მოცემული კონსტრუქციული ნაწილის მხაზველობითი ნაწილი (განიკვეთები და არმირება) შეესაბამება და ასახავს კომპიუტერული მოდელირება-გაანგარიშების დაძაბულ-დეფორმირებული მდგომარეობის შედეგებს. წარმოდგენილი საპროექტო მუშა დოკუმენტაცია აკმაყოფილებს ქვეყანაში მოქმედ სამშენებლო ნორმებს და წესებს. ცალკეული შენიშვნები და რეკომენდაციები, რომლებიც დაფიქსირებული იქნა ჩვენს მიერ, პროექტის ავტორებმა გაითვალისწინეს, მიიღეს და ასახეს მუშა დოკუმენტაციის საბოლოო ვერსიაში.

დასკვნა:

წარმოდგენილი პროექტის კონსტრუქციულ ნაწილს ეძლევა დადებითი შეფასება

ექსპერტი, ინჟინერ-კონსტრუქტორი,
შპს "კონსტუდიო"-ს დირექტორი, ტმდ

ედიშერ წოწერია



თბილისი 12-08-2024

შ.პ.ს. "შოდე"
ს/კ 400208869

ქ. თბილისი, მ.ხერგიანის ქ.№19 ს/კ 01.11.10.008.221, მრავალბინიანი საცხოვრებელი სახლი

კონსტრუქციული ნაწილი

ალბომი II

თბილისი 2024 წ.

ნახაზების სია

დასახელება	ნახაზი
თავფურცელი	კ-0
საძირკვლის ფილა სფ-1, ნიშნულზე -3.40, საყალიბო ნახაზი	კ-1
სფ-1, ქვედა ზონის არმირება	კ-2
სფ-1, ზედა ზონის არმირება	კ-3
სფ-1, არმირების დეტალები	კ-4
არმატურული ნაშვერების გეგმა სფ-1 დან	კ-5
კვანძი კვ-1, ჭრილები ა–ა ; ბ–ბ	კ-6
სპეციფიკაცია	კ-7
გადახურვის ფილა გფ-1, ნიშნულზე 0.00, საყალიბო ნახაზი	კ-8
გადახურვის ფილა გფ-2, ნიშნულებზე 4.50-:-14.40, საყალიბო ნახაზი	კ-9
გფ-2, ქვედა ზონის არმირება	კ-10
გფ-2, ზედა ზონის არმირება	კ-11
გადახურვის ფილა გფ-3, ნიშნულებზე 17.70, 21.00, საყალიბო ნახაზი	კ-12
გადახურვის ფილა გფ-4, ნიშნულზე 24.30, საყალიბო ნახაზი	კ-13
გადახურვის ფილა გფ-5, ნიშნულზე 26.60, საყალიბო ნახაზი	კ-14
გადახურვის ფილების არმირების დეტალები	კ-15
ტიპიური მონოლითური კოჭი ტმკ-1	კ-16
კიბეები	კ-17
მონოლითური სვეტების და კედლების გეგმა -3.40 ნიშნულიდან 0.00 ნიშნულამდე	კ-18
მონოლითური სვეტების და კედლების გეგმა 0.00 ნიშნულიდან 4.50 ნიშნულამდე	კ-19
მონოლითური სვეტი მს-1	კ-20
მონოლითური სვეტი მს-2	კ-21
მონოლითური სვეტების და კედლების გეგმა 4.50 ნიშნულიდან 14.40 ნიშნულამდე	კ-22
მონოლითური სვეტი მს-1	კ-23
მონოლითური სვეტი მს-2	კ-24
მონოლითური სვეტების და კედლების გეგმა 14.40 ნიშნულიდან 21.00 ნიშნულამდე	კ-25
მონოლითური სვეტი მს-1	კ-26
მონოლითური სვეტი მს-2	კ-27
მონოლითური სვეტების და კედლების გეგმა 21.00 ნიშნულიდან 24.30 ნიშნულამდე	კ-28
მონოლითური სვეტების და კედლების გეგმა 24.30 ნიშნულიდან 26.60 ნიშნულამდე	კ-29
მონოლითური სვეტი მს-1, მს-2	კ-30
მონოლითური სვეტი მს-3	კ-31
მონოლითური კედლების არმირება	კ-32
მონოლითური დიაფრაგმების არმირება	კ-33
მიშენების საძირკვლის ფილა მსფ-1, ნიშნულზე -3.40, საყალიბო ნახაზი	კ-34
მსფ-1, არმირება	კ-35
მსფ-1, არმირების დეტალები	კ-36
მიშენების გადახურვის ფილა მგფ-1, ნიშნულზე 0.00, საყალიბო ნახაზი	კ-37
მგფ-1, ქვედა ზონის არმირება	კ-38
მგფ-1, ზედა ზონის არმირება	კ-39
მგფ-1, არმირების დეტალები	კ-40
მიშენების სვეტების და კედლების გეგმა -3.40 ნიშნულიდან 0.00 ნიშნულამდე	კ-41
მონოლითური სვეტი მს-1	კ-42
მონოლითური კედლების არმირება	კ-43

განმარტებითი ბარათი

1. წარმოდგენილი პროექტის კონსტრუქციული ნაწილი შესრულებულია საინჟინრო-გეოლოგიური კვლევის, პროექტის არქიტექტურული ნაწილის და ქვეყანაში მოქმედი შემდეგი ნორმატიული დოკუმენტების საფუძველზე:
- პნ 01.05-08 "სამშენებლო კლიმატოლოგია"
- პნ 01.01-09 "სეისმოგმედები მშენებლობა"
- პნ 03.01-09 "ბეტონისა და რკინაბეტონის კონსტრუქციები"
- პნ 02.01-08 "შენობისა და ნაგებობის ფუძეები"
2. სამშენებლო უბნისთვის თოვლის საფარის წონა - 0.50 კპა, ქარის წნევის ნორმატიული მნიშვნელობა W_0 = 0.85 კპა.
3. 2024 წელს შპს "ბენგეო"-ს მიერ შესრულებული საინჟინრო-გეოლოგიური კვლევის მიხედვით, საძირკვლების ფუძედ მიღებულია სუბარგილიტები, ქვიშაქვის შუაშრეებით (ფენა №2): $\varphi = 22^0$; E = 30,5 მპა; c=28 კპა.
4. ძირითადი შენობის საძირკვლები წარმოდგენილია 1.0 მეტრი სისქის მონოლითური რკინაბეტონის მთლიანი საძირკვლის ფილით.
5. საძირკვლებისათვის ქვაბული მოეწყოს მშენებლობის ორგანიზაციის (მოპ) ან/და მშენებლობის წარმოების (მწპ) პროექტების მიხედვით.
6. შენობის მზიდ კონსტრუქციულ სისტემას წარმოადგენენ მონოლითური რკინაბეტონის სვეტები, დიაფრაგმები, კოჭები და გადახურვის ფილები. კონსტრუქციებში გამოყენებულია AIII და AI კლასის არმატურა (სახსტ.5781-82); ბეტონის კლასი B25.
7. ნაგებობების ერთიანი სივრცული სისტემის მოდელირება-გაანგარიშება შესრულებულია "მონომახ-საპრ 2013" პროგრამული კომპლექსების გამოყენებით სტანდარტული სპექტრული მეთოდით.
8. სამშენებლო უბნის საანგარიშო სეისმურობა შეადგენს 8 ბალს; სეისმურობის უბანზომილებო კოეფიციენტი = 0,17.
9. სართულშუა გადახურვის ფილების გარე კონტურის დეტალური მიბმები, აგრეთვე, ტექნოლოგიური ხვრელების (ვენტილაცია, კანალიზაცია) განლაგება შეჯერებულ იქნას მუშა პროექტის არქიტექტურულ ნაწილთან.
10. კარკასის შევსების არამზიდი კედლები და ტიხრები მოეწყოს მცირე ზომის ბლოკებით, სიმკვრივით <= 1.0 ტძ/მ3. მათი შეერთება კარკასის ელემენტებთან განხორციელდეს "სოფლმშენსახპროექტი"-ს მიერ დამუშავებული სტანდარტებით.
11. ბრუნტებთან შემხები კონსტრუქციებისთვის გათვალისწინებულ იქნას ჰიდროიზოლაცია.

თანამდებობა	გვარი	ხელმოწერა	ქ. თბილისი, მ.ხერგიანის ქ.№19 ს/კ 01.11.10.008.221, მრავალბინიანი საცხოვრებელი სახლი					შ.პ.ს. "ზოდე" ს/კ 400208869
არქიტექტორი	გ.თავაძე		კონსტრუქციული ნაწილი					
			თავფურცელი					
კონსტრუქტ.	ლ.ჯაიანი							
შემოწმება	ა.არჩილია		სტადია მ	ფურც. კ-0		ფ-ბი	დაკვ.№	

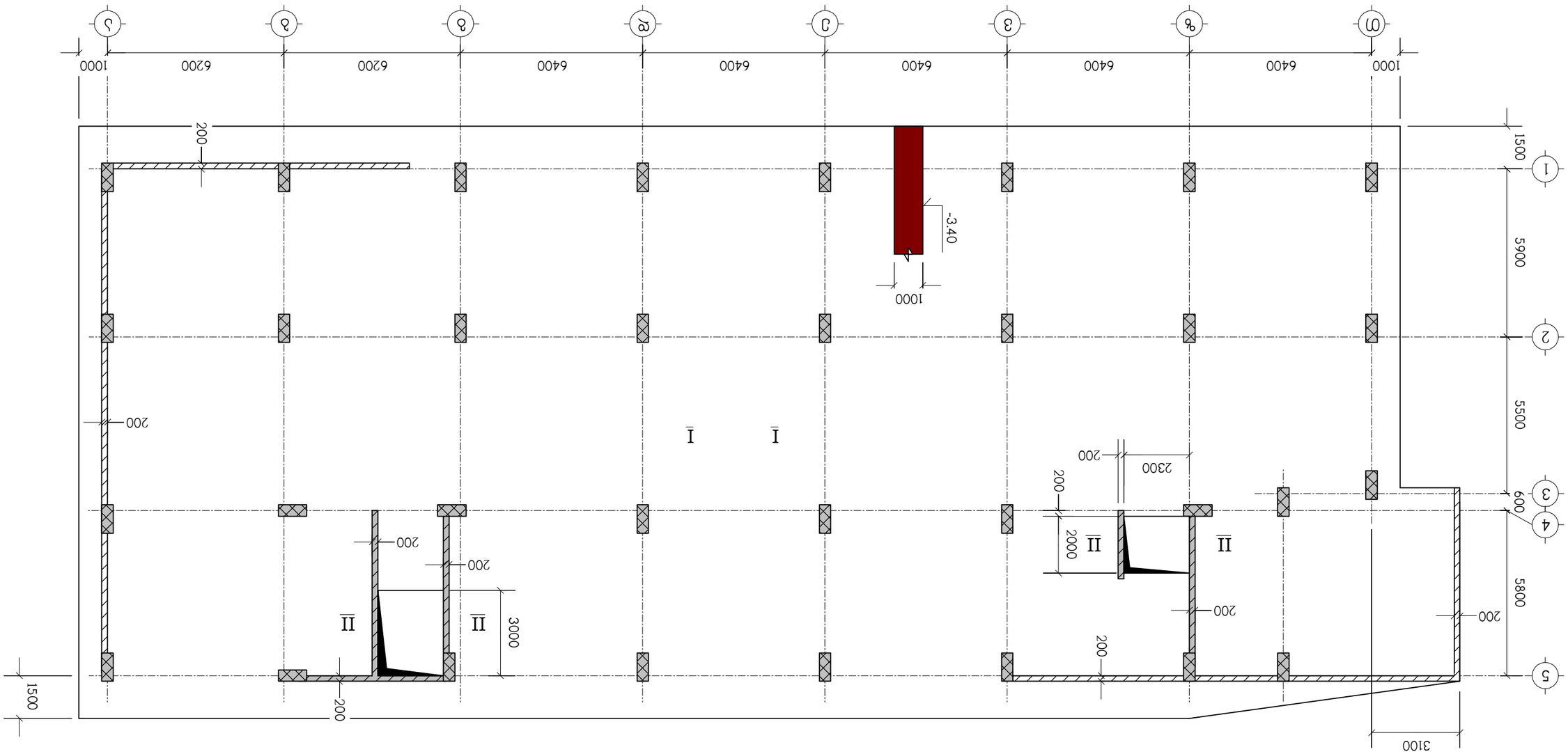

ЕЛЬЗЧЬ ВЗБЛЬЧЬЧЭЧЭЛ Ч-4 ЕЛЬЗЧЬЧЭЧЭЛ ЭЧЛЭЧЬ

ՄԱՏԵՑՈՒՑԻՉ	ԱՆՈՒՆ	ԱԶԳԱՆՈՒՆ	
ՀԱՍՏԱՏՈՂ	Ե.ՄԱՆՈՒԿՅԱՆ		
ԱՇԽԱՏԱԿԻՑ	Ա.ՄԱՆՈՒԿՅԱՆ		
ԳԼԽԱՎՈՐ ՃԱՐՏԱՊԵՏ	Ե.ՅԱՆՈՒՑԻ		
ՀՀ ՏԱՐԱԾՔԱՅԻՆ ԿԱՌԱՎԱՐՄԱՆ ԵՎ ՔԱՂԱՔԱՇԻՆՈՒԹՅԱՆ ՊԵՏԱԿԱՆ ԿՈՄԻՏԵ			Ա-1
ՀՀ ԿԱՊԱՆ ՔԱՂԱՔԻ ՀԱՆՐԱՅԻՆ ՀԱՄԱԼԻՐ ՈՒՍԱՆՈՂԱԿԱՆ ՀԱՍՏԱՏՈՒԹՅԱՆ ՇԵՆՔԵՐԻ ԵՎ ՇԻՆՈՒԹՅՈՒՆՆԵՐԻ ՎԵՐԱԿԱՆԳՆՈՒՄ			
ՀՀ, ՍՅՈՒՆԻՔԻ ՄԱՐԶ, ԳՈՐԻՍԻ ՀԱՄԱՅՆՔ, ՀԱՏԱՎԱՆԻ ՄԱՍ -3.40, ԼՅՈՒԿԱՅԻՆ ՀԱՐԿԱՅԻՆ ՀԱՄԱԼԻՐ			
ՀՀ ՏԱՐԱԾՔԱՅԻՆ ԿԱՌԱՎԱՐՄԱՆ ԵՎ ՔԱՂԱՔԱՇԻՆՈՒԹՅԱՆ ՊԵՏԱԿԱՆ ԿՈՄԻՏԵ			Ա-1

ք. ԳՈՐԻՍ, ԳԱՂԱՆՁՈՐԻ ՓՈՂ., 3.ՖՂ.19 Ա/Ձ 01.11.10.008.221, ՀԱՍՑԵՅԻ ՀԱՍԱՐԱԿԱՑԻՆ ԼՈՒՅՍԱՎՈՐՄԱՆ ԼՈՒՅՍԱՆԿԱՐ

ՀՀ ՏԱՐԱԾՔԱՅԻՆ ԿԱՌԱՎԱՐՄԱՆ ԵՎ ՔԱՂԱՔԱՇԻՆՈՒԹՅԱՆ ՊԵՏԱԿԱՆ ԿՈՄԻՏԵ

ԼՅՈՒԿԱՅԻՆ ՀԱՐԿԱՅԻՆ ՀԱՄԱԼԻՐ ՈՒՍԱՆՈՂԱԿԱՆ ՀԱՍՏԱՏՈՒԹՅԱՆ ՇԵՆՔԵՐԻ ԵՎ ՇԻՆՈՒԹՅՈՒՆՆԵՐԻ ՎԵՐԱԿԱՆԳՆՈՒՄ

ՀՀ, ՍՅՈՒՆԻՔԻ ՄԱՐԶ, ԳՈՐԻՍԻ ՀԱՄԱՅՆՔ, ՀԱՏԱՎԱՆԻ ՄԱՍ -3.40, ԼՅՈՒԿԱՅԻՆ ՀԱՐԿԱՅԻՆ ՀԱՄԱԼԻՐ

ԼՅՈՒԿԱՅԻՆ ՀԱՐԿԱՅԻՆ ՀԱՄԱԼԻՐ ՈՒՍԱՆՈՂԱԿԱՆ ՀԱՍՏԱՏՈՒԹՅԱՆ ՇԵՆՔԵՐԻ ԵՎ ՇԻՆՈՒԹՅՈՒՆՆԵՐԻ ՎԵՐԱԿԱՆԳՆՈՒՄ					
ՀՀ, ՍՅՈՒՆԻՔԻ ՄԱՐԶ, ԳՈՐԻՍԻ ՀԱՄԱՅՆՔ, ՀԱՏԱՎԱՆԻ ՄԱՍ -3.40, ԼՅՈՒԿԱՅԻՆ ՀԱՐԿԱՅԻՆ ՀԱՄԱԼԻՐ					
ՀՀ ՏԱՐԱԾՔԱՅԻՆ ԿԱՌԱՎԱՐՄԱՆ ԵՎ ՔԱՂԱՔԱՇԻՆՈՒԹՅԱՆ ՊԵՏԱԿԱՆ ԿՈՄԻՏԵ					Ա-1

ք. ԳՈՐԻՍ, ԳԱՂԱՆՁՈՐԻ ՓՈՂ., 3.ՖՂ.19 Ա/Ձ 01.11.10.008.221, ՀԱՍՑԵՅԻ ՀԱՍԱՐԱԿԱՑԻՆ ԼՈՒՅՍԱՎՈՐՄԱՆ ԼՈՒՅՍԱՆԿԱՐ

ՀՀ ՏԱՐԱԾՔԱՅԻՆ ԿԱՌԱՎԱՐՄԱՆ ԵՎ ՔԱՂԱՔԱՇԻՆՈՒԹՅԱՆ ՊԵՏԱԿԱՆ ԿՈՄԻՏԵ

ՀՀ, ՍՅՈՒՆԻՔԻ ՄԱՐԶ, ԳՈՐԻՍԻ ՀԱՄԱՅՆՔ, ՀԱՏԱՎԱՆԻ ՄԱՍ -3.40, ԼՅՈՒԿԱՅԻՆ ՀԱՐԿԱՅԻՆ ՀԱՄԱԼԻՐ

ՄՇԱԿԵՑ	ԱՆՈՒՆ	ԱԶԳԱՆՈՒՆ			
ՀԱՍՏԱՏՈՂ	Ե.ՄԱՆՈՒԿՅԱՆ				
ԱՇԽԱՏԱԿԻՑ	Ա.ՄԱՆՈՒԿՅԱՆ				
ԳԼԽԱՎՈՐ ՃԱՐՏԱՊԵՏ	Ե.ՅԱՆՈՒՑԻ				
ՀՀ ՏԱՐԱԾՔԱՅԻՆ ԿԱՌԱՎԱՐՄԱՆ ԵՎ ՔԱՂԱՔԱՇԻՆՈՒԹՅԱՆ ՊԵՏԱԿԱՆ ԿՈՄԻՏԵ					
ՀՀ ԿԱՊԱՆ ՔԱՂԱՔԻ ՀԱՆՐԱՅԻՆ ՀԱՄԱԼԻՐ ՈՒՍԱՆՈՂԱԿԱՆ ՀԱՍՏԱՏՈՒԹՅԱՆ ՇԵՆՔԵՐԻ ԵՎ ՇԻՆՈՒԹՅՈՒՆՆԵՐԻ ՎԵՐԱԿԱՆԳՆՈՒՄ					
ՀՀ, ՍՅՈՒՆԻՔԻ ՄԱՐԶ, ԳՈՐԻՍԻ ՀԱՄԱՅՆՔ, ՀԱՏԱՎԱՆԻ ՄԱՍ -3.40, ԼՅՈՒԿԱՅԻՆ ՀԱՐԿԱՅԻՆ ՀԱՄԱԼԻՐ					
ՀՀ ՏԱՐԱԾՔԱՅԻՆ ԿԱՌԱՎԱՐՄԱՆ ԵՎ ՔԱՂԱՔԱՇԻՆՈՒԹՅԱՆ ՊԵՏԱԿԱՆ ԿՈՄԻՏԵ					Ա-1

ք. ԳՈՐԻՍ, ԳԱՂԱՆՁՈՐԻ ՓՈՂ., 3.ՖՂ.19 Ա/Ձ 01.11.10.008.221, ՀԱՍՑԵՅԻ ՀԱՍԱՐԱԿԱՑԻՆ ԼՈՒՅՍԱՎՈՐՄԱՆ ԼՈՒՅՍԱՆԿԱՐ

ՄՇԱԿԵՑ	ԱՆՈՒՆ	ԱԶԳԱՆՈՒՆ	
ՀԱՍՏԱՏՈՂ	Ե.ՄԱՆՈՒԿՅԱՆ		
ԱՇԽԱՏԱԿԻՑ	Ա.ՄԱՆՈՒԿՅԱՆ		
ԳԼԽԱՎՈՐ ՃԱՐՏԱՊԵՏ	Ե.ՅԱՆՈՒՑԻ		
ՀՀ ՏԱՐԱԾՔԱՅԻՆ ԿԱՌԱՎԱՐՄԱՆ ԵՎ ՔԱՂԱՔԱՇԻՆՈՒԹՅԱՆ ՊԵՏԱԿԱՆ ԿՈՄԻՏԵ			Ա-1
ՀՀ ԿԱՊԱՆ ՔԱՂԱՔԻ ՀԱՆՐԱՅԻՆ ՀԱՄԱԼԻՐ ՈՒՍԱՆՈՂԱԿԱՆ ՀԱՍՏԱՏՈՒԹՅԱՆ ՇԵՆՔԵՐԻ ԵՎ ՇԻՆՈՒԹՅՈՒՆՆԵՐԻ ՎԵՐԱԿԱՆԳՆՈՒՄ			
ՀՀ, ՍՅՈՒՆԻՔԻ ՄԱՐԶ, ԳՈՐԻՍԻ ՀԱՄԱՅՆՔ, ՀԱՏԱՎԱՆԻ ՄԱՍ -3.40, ԼՅՈՒԿԱՅԻՆ ՀԱՐԿԱՅԻՆ ՀԱՄԱԼԻՐ			
ՀՀ ՏԱՐԱԾՔԱՅԻՆ ԿԱՌԱՎԱՐՄԱՆ ԵՎ ՔԱՂԱՔԱՇԻՆՈՒԹՅԱՆ ՊԵՏԱԿԱՆ ԿՈՄԻՏԵ

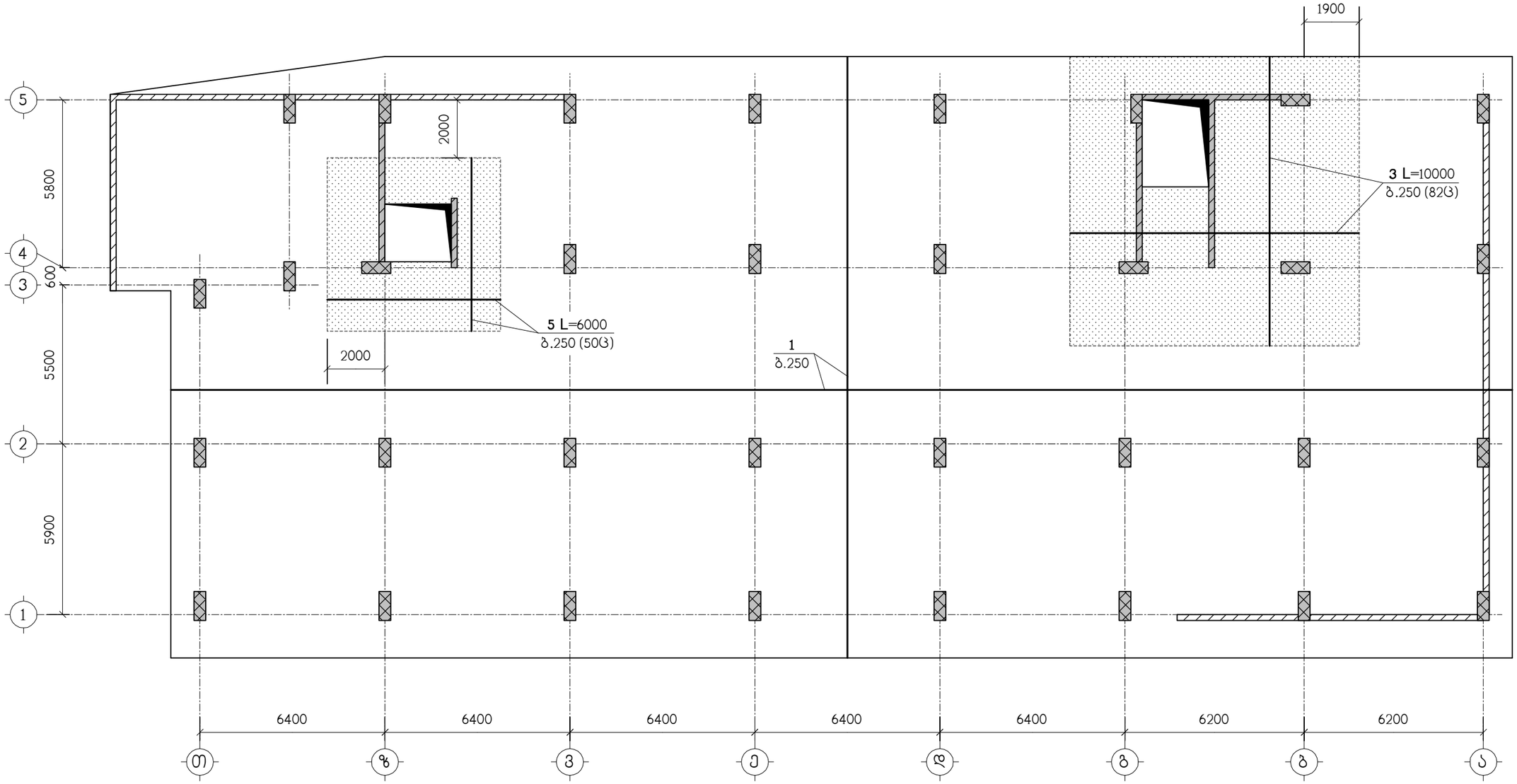

ნახაზი განიხილეთ კ-4 ნახაზთან ერთად
სპეციფიკაცია იხილეთ ნახ. კ-7
▨ – დამატებითი არმირების ზონა

მონიშნულ დამატებითი არმირების ზონებში, აგრეთვე
სვეტების ცენტრიდან 1.5 მეტრის რადიუსში პოზიცია "2"
განივი არმირება მოეწყოს ბიჯით 250/250

თანამდებობა	გვარი	ხელმოწერა	ქ. თბილისი, მ.ხერხეულიძის ქ.№19 ს/კ 01.11.10.008.221, მრავალბინიანი საცხოვრებელი სახლი					შ.პ.ს. "ზოდე" ს/კ 400208869
არქიტექტორი	გ.თავაძე		კონსტრუქციული ნაწილი					
			სფ-1, ქვედა ზონის არმირება					
კონსტრუქტ.	ლ.ჯაიანი							
შემოწმება	ა.არჩილია		სტადია მ	ფურც. კ-2	ფ-ბი	დაკვ.№		

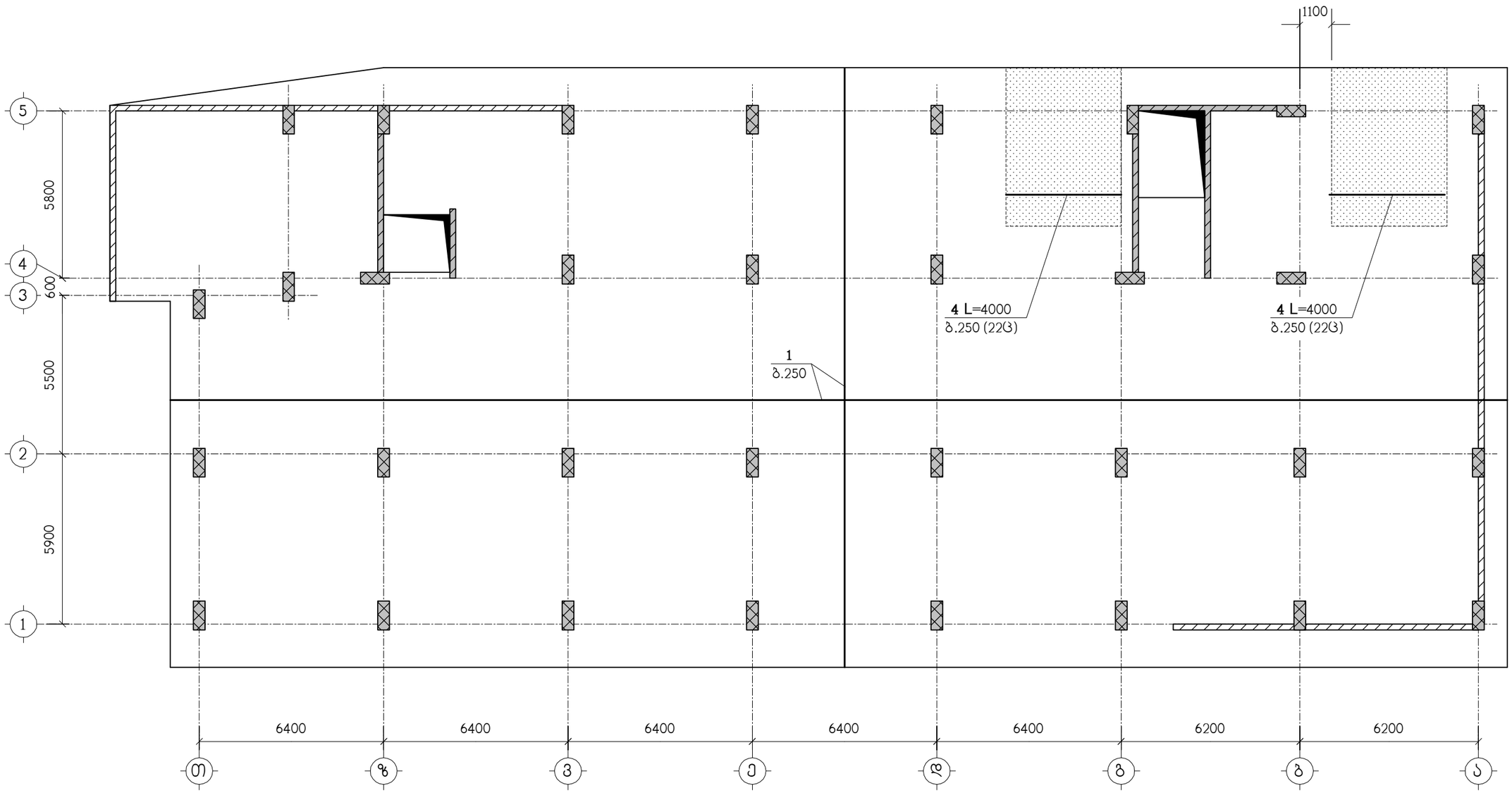

ნახაზი განიხილეთ კ-4 ნახაზთან ერთად
სპეციფიკაცია იხილეთ ნახ. კ-7
▨ – დამატებითი არმირების ზონა

თანამდებობა	გვარი	ხელმოწერა	ქ. თბილისი, მ.ხერხეულიძის ქ.№19 ს/კ 01.11.10.008.221, მრავალბინიანი საცხოვრებელი სახლი				შ.პ.ს. "ზოდე" ს/კ 400208869
არქიტექტორი	გ.თავაძე		კონსტრუქციული ნაწილი				
კონსტრუქტ.	ლ.ჯაიანი		სფ-1, ზედა ზონის არმირება				
შემოწმება	ა.არჩილია		სტადია მ	ფურც. კ-3	ფ-ბი	დაკვ.№	

I – I

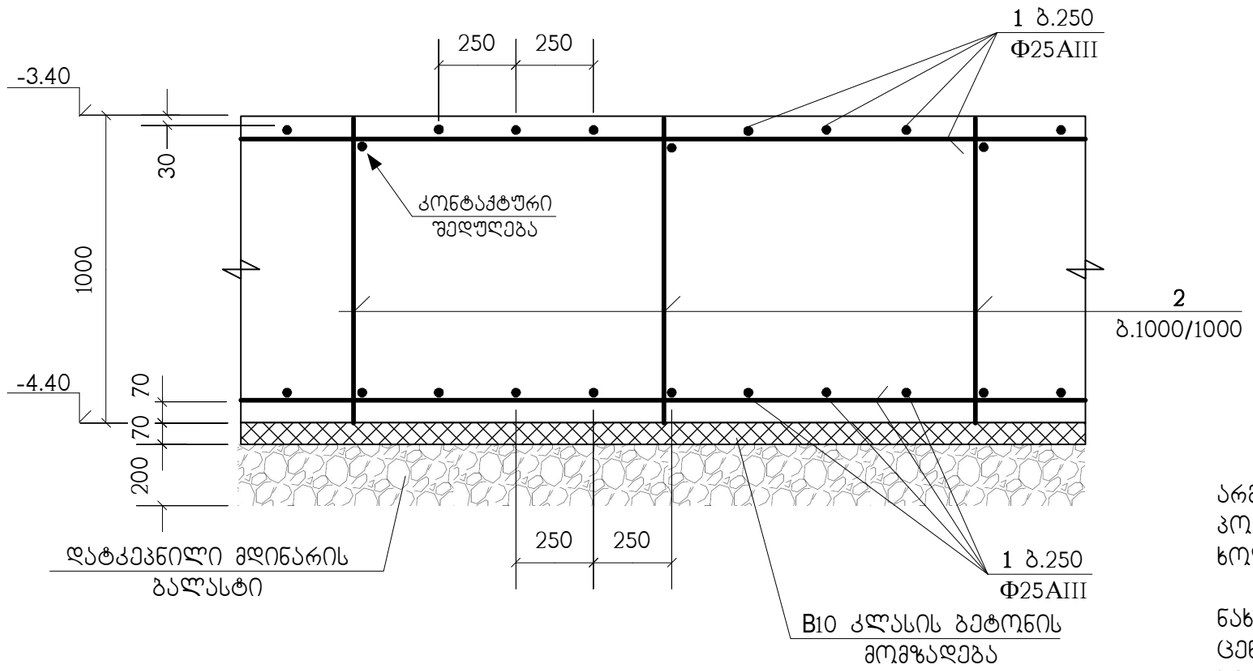

პოზ. "1" ძირითადი არმირების შეპირაპირება

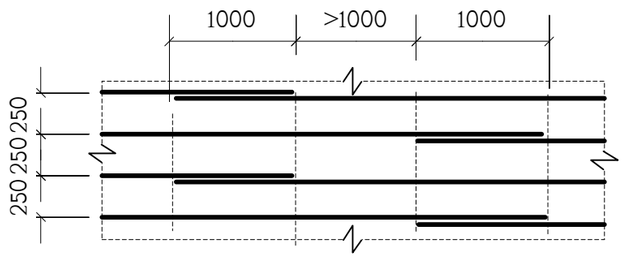

არმატურული პოზიცია "1" წარმოდგენილია როგორც ძირითადი;
პოზიციები "3" ; "4" და "5" როგორც - დამატებითი.
ხოლო არმატურული პოზიცია "2" როგორც სამონტაჟო და განივი

ნახაზზე კ-2 მონიშნულ დამატებითი არმირების ზონებში, აგრეთვე სვეტების ცენტრიდან 1.5 მეტრის რადიუსში პოზიცია **"2" განივი** არმირება მოეწყოს ბიჯით 250/250

II – II

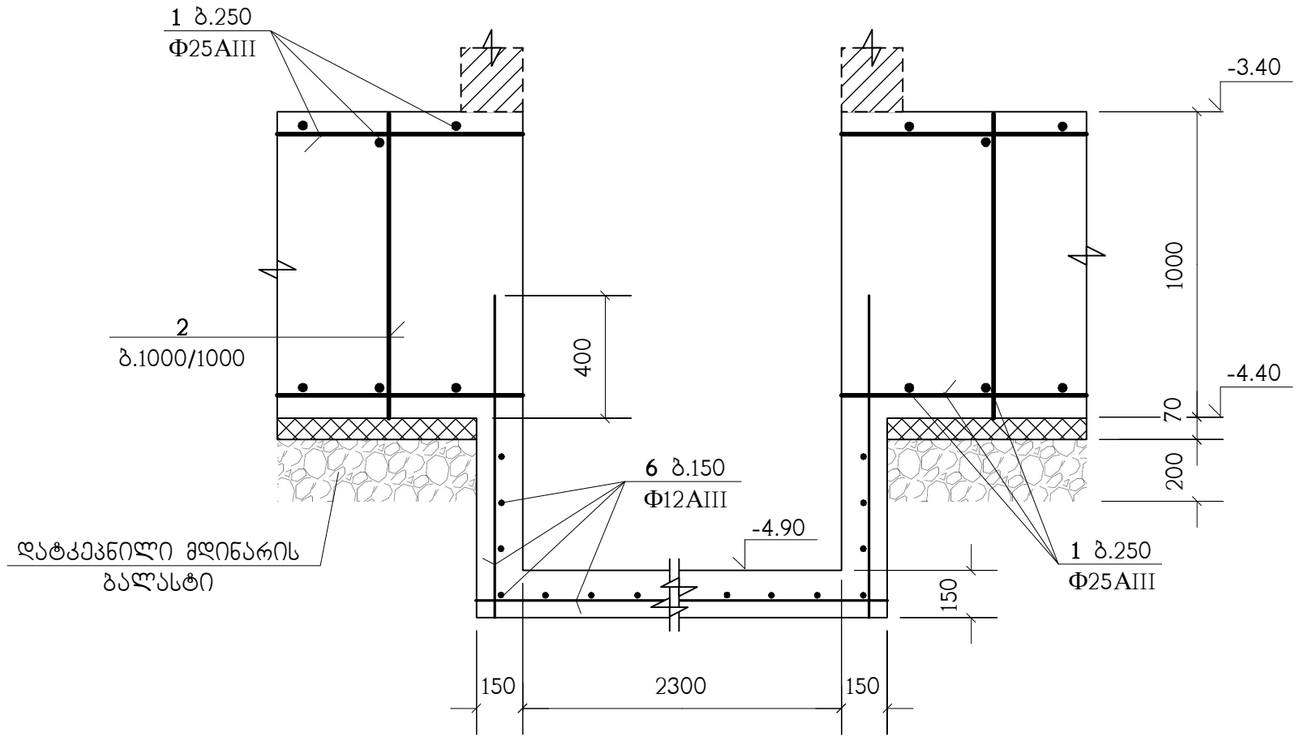

ბ.250 დამატებითი არმირების მოწყობა

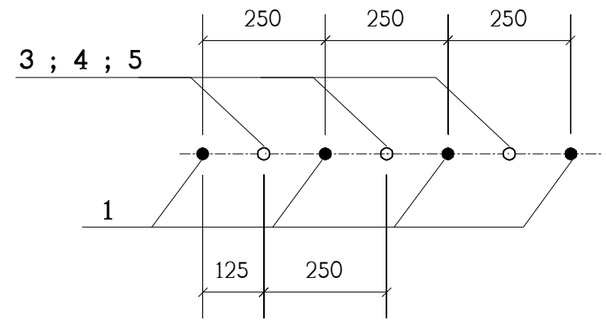

თანამდებობა	გვარი	ხელმოწერა	ქ. თბილისი, მ.ხერგიანის ქ.№19 ს/კ 01.11.10.008.221, მრავალბინიანი საცხოვრებელი სახლი				შ.პ.ს. "ფოდე" ს/კ 400208869
არქიტექტორი	გ.თავაძე		კონსტრუქციული ნაწილი				
კონსტრუქტ.	ლ.ჯაიანი		სფ-1, არმირების დეტალები				
შემამოწმა	ა.არჩილია		სტადია მ	ფურც. კ-4	ფ-ბი	დაკვ.№	

ՄՈՏԵՑՈՒՄԱՆ	ԱՆՎԱՆ	ԱՆՀԱՏԱԿԱՆ	
		ՀԱՍՏԱՏՈՒՄ	
ՀԱՇՎԱՐԿՈՂ	Ե.ՄԱՆՈՒԿ		
ՀԱՇՎԱՐԿՈՂ	Ա.ՀԱՅԿԱԶ		
ԱՄԲԼԱԳՐՈՒԹ.	ԵՐ.ՅԱՆՈՒՑ		
ՀԱՏԱԿԻ ԱՆՎԱՆՈՒՄ	Հ.Հ.ՄԱՆՈՒԿ		

ՀԱՏԱԿԻ ՏԵՍԱԿԱՆ					

ქვ-1
(33 ც.)

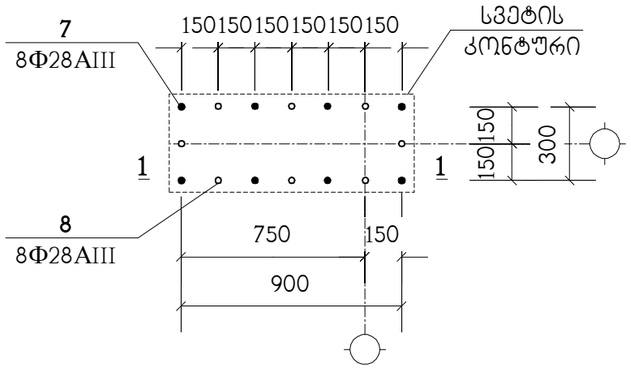

1 – 1

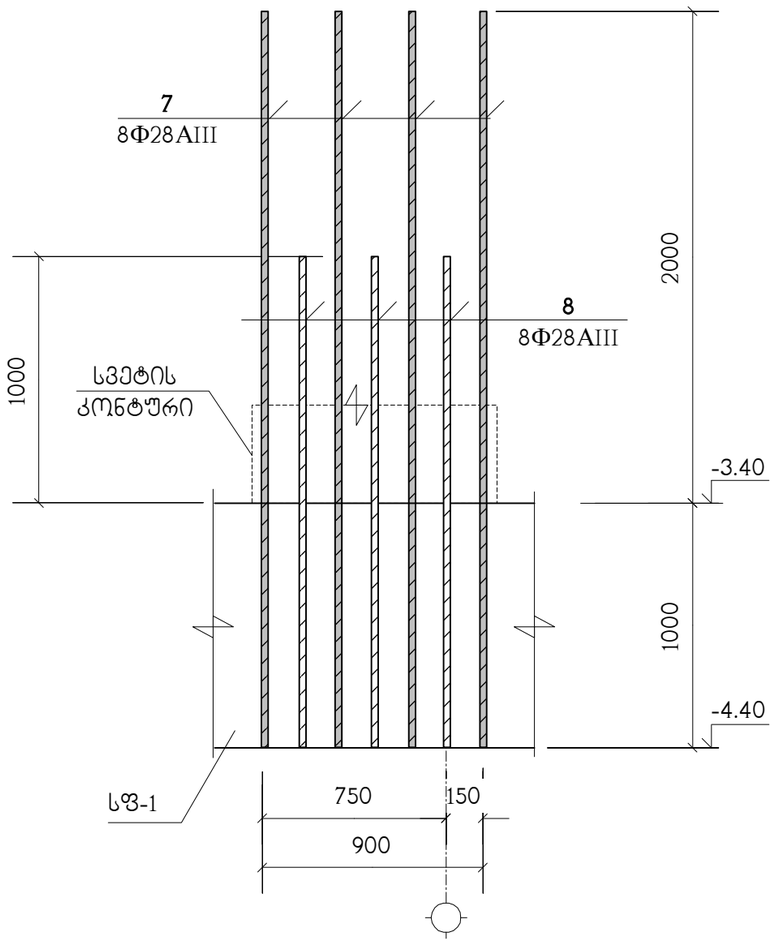

ა – ა

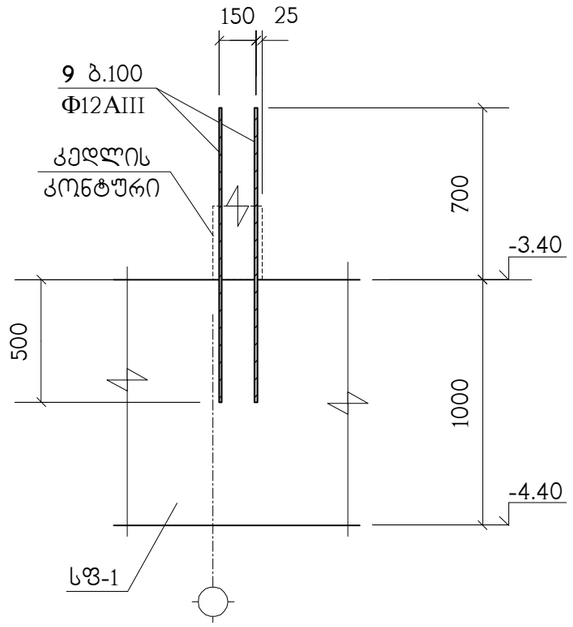

ბ – ბ

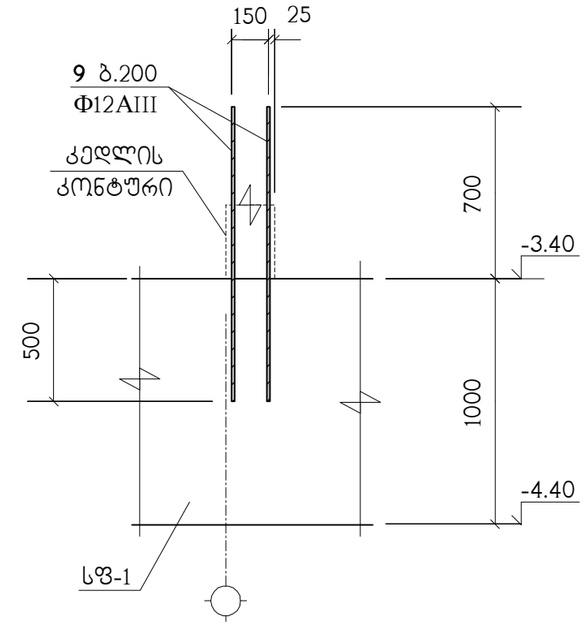

სპეციფიკაცია იხილეთ ნახ. ქ-7

თანამდებობა	გვარი	ხელმოწერა	ქ. თბილისი, მ.ხერგბიანის ქ.№19 ს/ქ 01.11.10.008.221, მრავალბინიანი საცხოვრებელი სახლი				შ.პ.ს. "ოლდი" ს/ქ 400208869
არქიტექტორი	გ.თავაძე		კონსტრუქციული ნაწილი				
კონსტრუქტ.	ლ.ჯაიანი		ქვანძი ქვ-1, ჭრილები ა–ა ; ბ–ბ				
შემოწმება	ა.არჩილია		სტადია მ	ფურც. ქ-6	ფ-ბი	ფაქვ.№	

ՀՊՀՈՒՄ	ՆՇԱՆԱԿՈՒԹՅՈՒՆ	ԱՆՎԱՆՈՒՄ, ՏԵՍԱԿԱՆ ԲՆՈՒԹԱԳՐԵՐ	ՔԱՆԱԿԸ, Ց.	ՄԱՍՆԱԿՑՈՒԹՅՈՒՆ
		Կց-1		
1	ԳՆՈՒՄԱՅԻՆ ՆԱԽՇՈՒՑՎԱԾ	Φ25AIII ԱՅԼԱՔ. 5781-82* L=17.25 մ.	–	66464 մ.
2		Φ16AIII ԱՅԼԱՔ. 5781-82* L=1000	5600	2.98 մ.
3		Φ25AIII ԱՅԼԱՔ. 5781-82* L=10000	82	38.53 մ.
4		Φ25AIII ԱՅԼԱՔ. 5781-82* L=4000	44	15.41 մ.
5		Φ25AIII ԱՅԼԱՔ. 5781-82* L=6000	50	23.11 մ.
6	ԳՆՈՒՄԱՅԻՆ ՆԱԽՇՈՒՑՎԱԾ	Φ12AIII ԱՅԼԱՔ. 5781-82* L=0.32 մ.	–	284 մ.
7		Φ28AIII ԱՅԼԱՔ. 5781-82* L=3000	264	14.5 մ.
8		Φ28AIII ԱՅԼԱՔ. 5781-82* L=2000	264	9.67 մ.
9		Φ12AIII ԱՅԼԱՔ. 5781-82* L=1200	1000	1.06 մ.
		B25 ՄՊՆԱՆԱԿ ԽՄԲԱԳԻՐ		969 մ³
		B10 ՄՊՆԱՆԱԿ ԽՄԲԱԳԻՐ		68 մ³

ՄՈՒՏՔԱԳՐԱՅԻՆ ՀՍԿ	ԱՆՈՒՆ	ՀԱՇՎԱՌՈՒՄՆԵՐԻ Ա. ՀԱՄԱՐ ՏԵՂԵԿԱՏՎԱԿԱՆ ԼԱՅՆԱՑՄԱՆ ՀԱՄԱՐ
ՆԱԽԱԳԾԱՅԻՆ ՄԱՍ	Ա.ՄԱՆԱՆ	
ՄՇԱԿՈՂ ՃԱՐՏԱՊԵՏ	ԵՐ.ՅԱՆՈՒՆ	
ՀԱՍԱՐԱԿԱՑԱԿԱՆ ՊԱՏԱՍԽԱՆԱՏՈՒ	Ա.ՀԱՅԿՈՒՀԻ	

ՀՀ ՏԱՐԱԾՔԱՅԻՆ ԿԱՌԱՎԱՐՈՒԹՅԱՆ ԱՇԽԱՏԱԿԱԶՄԻ ՔԱՂԱՔԱՇԻՆՈՒԹՅԱՆ ԵՎ ՀՈՂԱՅԻՆ ՔԱՂԱՔԱԿԱՆՈՒԹՅԱՆ ՊԵՏԱԿԱՆ ԿՈՄԻՏԵ	Ա. ՄԱՆՈՒԿՅԱՆ, Ձ.ՀԱՅԿԱՆՈՒՇԻ Ա.ՄԱՐԻ Կ/Ա 01.11.10.008.221, ՀԱՄԱՅՆՔԱՅԻՆ ԿԱՆԱՉՄԱՆԱԿԵՐՊՄԱՆ ԿԱՆԱՉՈՒԹՅՈՒՆ ԱՆՑԿԱՑՄԱՆ	ՀՀՇՀՄՏՎՀԱ		
			ԱՄԵԼԱԿԱՑՎԱԾ ՀՏՀՈՒՄ	
			ԼԱՅՆԱՑՈՒՄՆԵՐԻ ՀԱՄԱՐ	
ՀՀ ՏԱՐԱԾՔԱՅԻՆ ԿԱՌԱՎԱՐՈՒԹՅԱՆ ԱՇԽԱՏԱԿԱԶՄԻ ՔԱՂԱՔԱՇԻՆՈՒԹՅԱՆ ԵՎ ՀՈՂԱՅԻՆ ՔԱՂԱՔԱԿԱՆՈՒԹՅԱՆ ՊԵՏԱԿԱՆ ԿՈՄԻՏԵ		ԱՇԽ.	ՊԱՏՎԵՐ 3-7	ՊԱՏ. 3
		ՀՀՇՀՄՏՎՀԱ	ՊՊՀՀ-ՀՀՇՀՄՏՎՀԱ-ԱՇԽ-ՀՀՇՀՄՏՎՀԱ-ՀՀՇՀՄՏՎՀԱ	ՊՊՀՀ-ՀՀՇՀՄՏՎՀԱ-ԱՇԽ-ՀՀՇՀՄՏՎՀԱ-ՀՀՇՀՄՏՎՀԱ

Балкон ось Г-15 Балкон ось Г-15 Экспликация

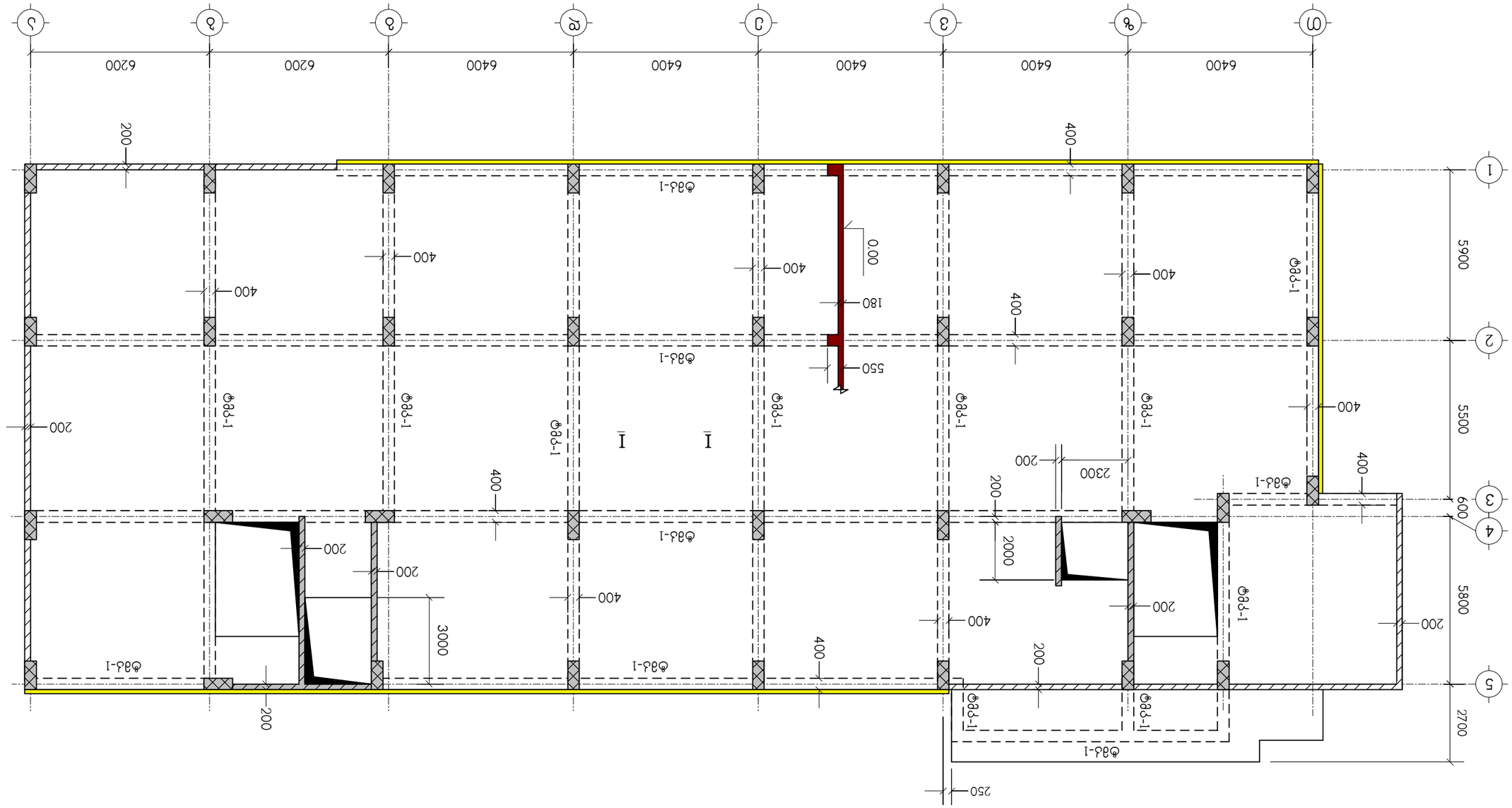

Изм.	Кол.уч.	Лист	№док.	Подп.	Дата
Разраб.	Ахмедов				
Пров.	Ахмедов				
Н.контр.	Ахмедов				
ГИП	Ахмедов				

Стадия	Лист	Листов
Р	1	1

ООО "Строй-Проект"
г. Ташкент, ул. Амира Темура, 15
тел. +998 71 200-00-00

Балкон ось Г-15
Экспликация

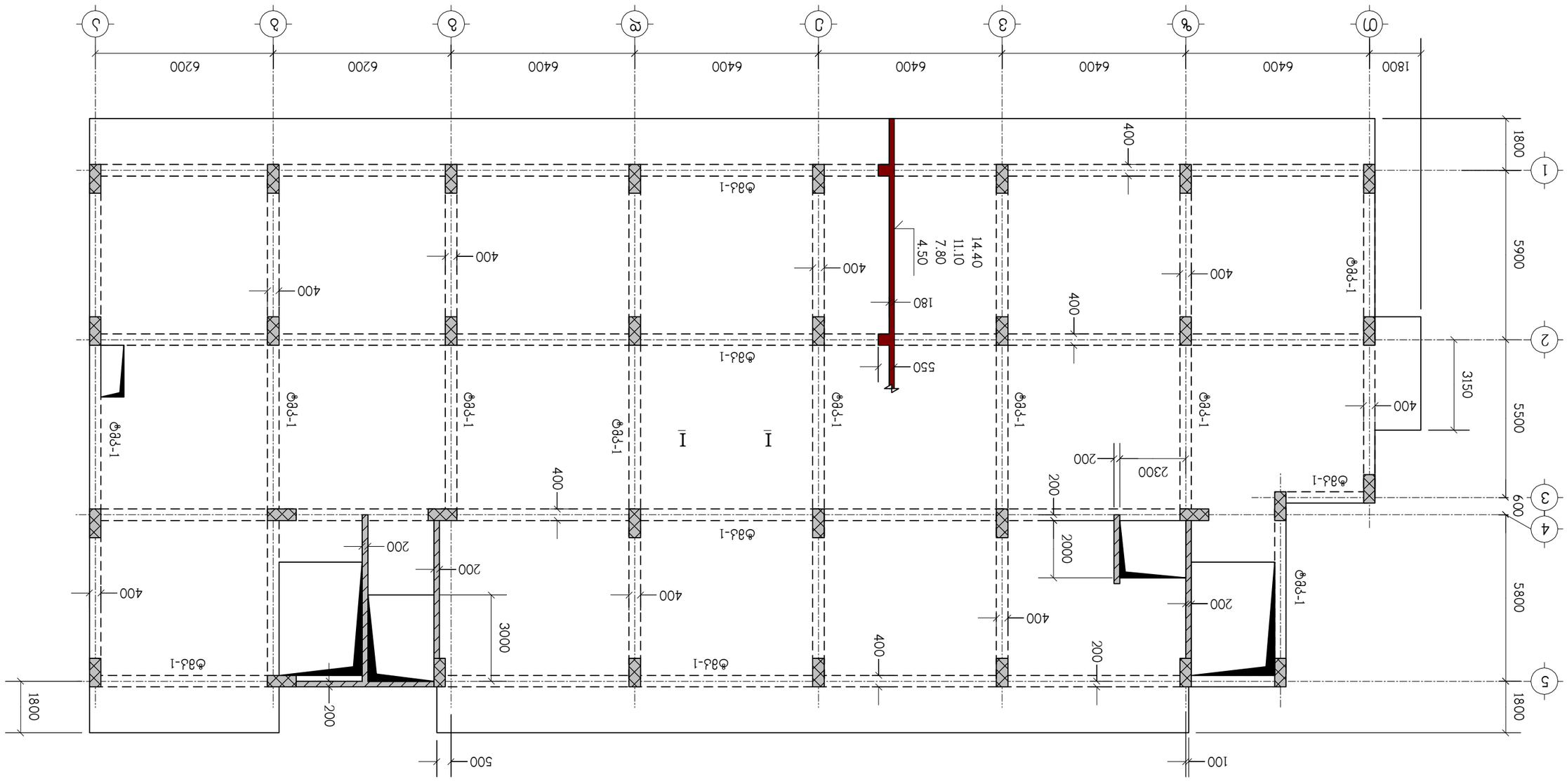

ნახაზის ბაზისი ეკვივალენტური კ-15 ნახაზთან ერთად

ცვლილების N	თარიღი	ხელმოწერა	ცვლილების შინაარსი
არქიტექტორი	ბ.ლომსაძე		ტექნიკური ზედამხედველობა განახორციელა
			ავტორის ზედამხედველობა განახორციელა
ტექნიკური ხელმძღვანელი	ლ.ჯაფარიძე		ნახაზის დასახელება
უფროსი ინჟინერი	ა.ლომსაძე		ნახაზის N
ინჟინერი	ბ.ლომსაძე		ნახაზის ტიპი
			ობიექტის მისამართი
			ობიექტის დასახელება
			შემსრულებელი ორგანიზაციის დასახელება, მისამართი, საიდენტიფიკაციო კოდი, ტელეფონი
			"ტექნიკური ზედამხედველობის ჟურნალის" N

ნახაზის ტიპი	ნახაზის N	ცვლილების N	ცვლილების შინაარსი	ხელმოწერა	თარიღი
ობიექტის დასახელება					
ობიექტის მისამართი					
ნახაზის დასახელება					
ტექნიკური ზედამხედველობა განახორციელა					
ავტორის ზედამხედველობა განახორციელა					

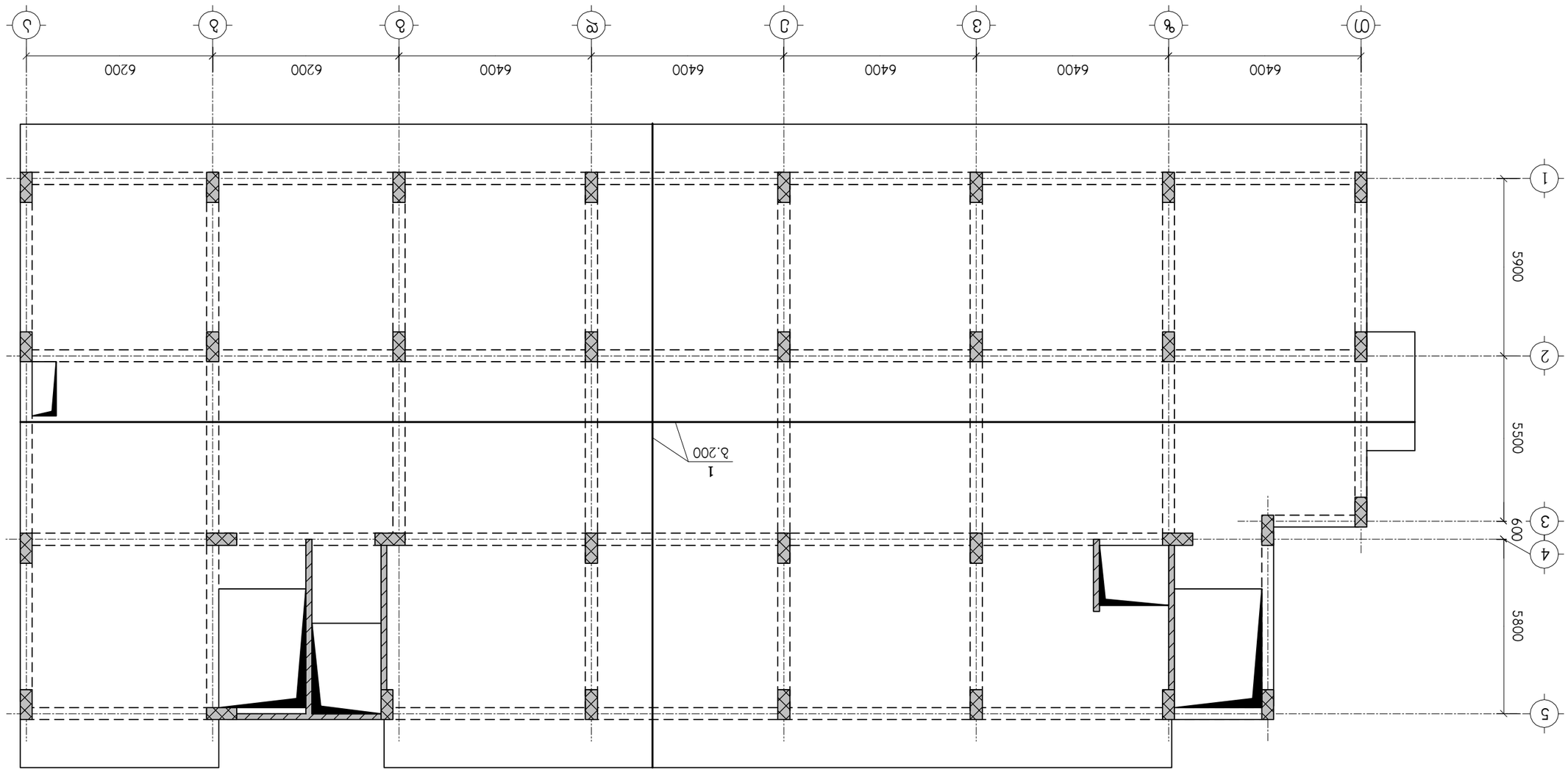

ნახაზი 8ბნ-2, კედლის ჩამონაყრის ბეტონირების სქემა

ინჟინერი	ა.ლომსაძე				
კონტროლი	ბ.ლომსაძე				
მთავარი ინჟინერი	ლ.ჯაფარიძე				
მთავარი არქიტექტორი	ნ.ჯანელიძე				
დირექტორი	ა.ლომსაძე				

შპს "ბათუმი ენერგო" ს/კ 400208869	ა. ლომსაძე, ბ.ლომსაძე, ქ.ბათუმი, ა.პეკინის ქ/ა 01.11.10.008.221, ბინა/ოფისი 1,2,3,4,5,6,7,8,9,10,11,12,13,14,15,16,17,18,19,20,21,22,23,24,25,26,27,28,29,30,31,32,33,34,35,36,37,38,39,40,41,42,43,44,45,46,47,48,49,50,51,52,53,54,55,56,57,58,59,60,61,62,63,64,65,66,67,68,69,70,71,72,73,74,75,76,77,78,79,80,81,82,83,84,85,86,87,88,89,90,91,92,93,94,95,96,97,98,99,100,101,102,103,104,105,106,107,108,109,110,111,112,113,114,115,116,117,118,119,120,121,122,123,124,125,126,127,128,129,130,131,132,133,134,135,136,137,138,139,140,141,142,143,144,145,146,147,148,149,150,151,152,153,154,155,156,157,158,159,160,161,162,163,164,165,166,167,168,169,170,171,172,173,174,175,176,177,178,179,180,181,182,183,184,185,186,187,188,189,190,191,192,193,194,195,196,197,198,199,200,201,202,203,204,205,206,207,208,209,210,211,212,213,214,215,216,217,218,219,220,221, ბინა/ოფისი 1,2,3,4,5,6,7,8,9,10,11,12,13,14,15,16,17,18,19,20,21,22,23,24,25,26,27,28,29,30,31,32,33,34,35,36,37,38,39,40,41,42,43,44,45,46,47,48,49,50,51,52,53,54,55,56,57,58,59,60,61,62,63,64,65,66,67,68,69,70,71,72,73,74,75,76,77,78,79,80,81,82,83,84,85,86,87,88,89,90,91,92,93,94,95,96,97,98,99,100,101,102,103,104,105,106,107,108,109,110,111,112,113,114,115,116,117,118,119,120,121,122,123,124,125,126,127,128,129,130,131,132,133,134,135,136,137,138,139,140,141,142,143,144,145,146,147,148,149,150,151,152,153,154,155,156,157,158,159,160,161,162,163,164,165,166,167,168,169,170,171,172,173,174,175,176,177,178,179,180,181,182,183,184,185,186,187,188,189,190,191,192,193,194,195,196,197,198,199,200,201,202,203,204,205,206,207,208,209,210,211,212,213,214,215,216,217,218,219,220,221				
ნახატის დასახელება	ნახატის ნომერი	ფურცლების რაოდენობა			
ბეტონის ჩამონაყრის სქემა ბ-15 ნახაზზე ასახული ელემენტისთვის					

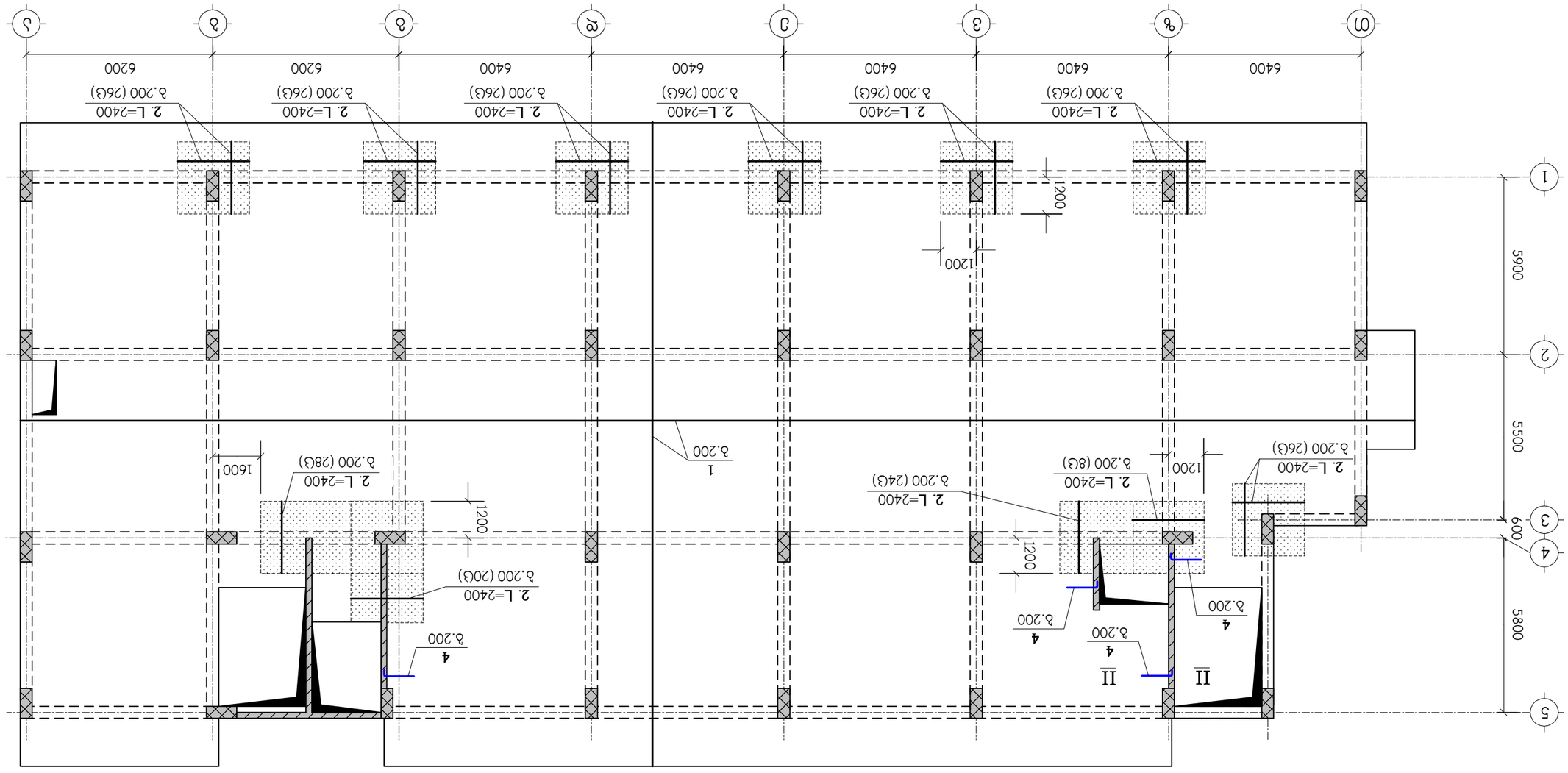

ελλιψη διαθεσιμοτητα 3-15 ελλιψησμος σεμος

– φυλαξιδιοπο λεβονεμλ ψμελ

σπελεφαπαλ	διλεμ	λαζεψπγδεπ	4. σπαπεπλ, διδλεβπλδελ 4.№19 Ь/д 01.11.10.008.221, ακλαλαγεπδελδαδαπεπ ьλγκψπ διλ ьλγκψπ	
λεβπδδαδδαπμεν	δ.σλαλαδ		λπεδιδλεβπλδγδαπσγεπ ελγπσεπ	
				δ9-2, ψαγφλ ψμελπλ λεβπδδαδαλ
λπεδιδλεβπλδγδαπ.	ες.χλαπλελδ			
?αδλαμγφλ	?.λ.ηλπσεπλ			

ψγδεπ	8	ωδ-11	ωδ		ψλλ.λ.№

"σαγφ" ?.?.?. 400208869

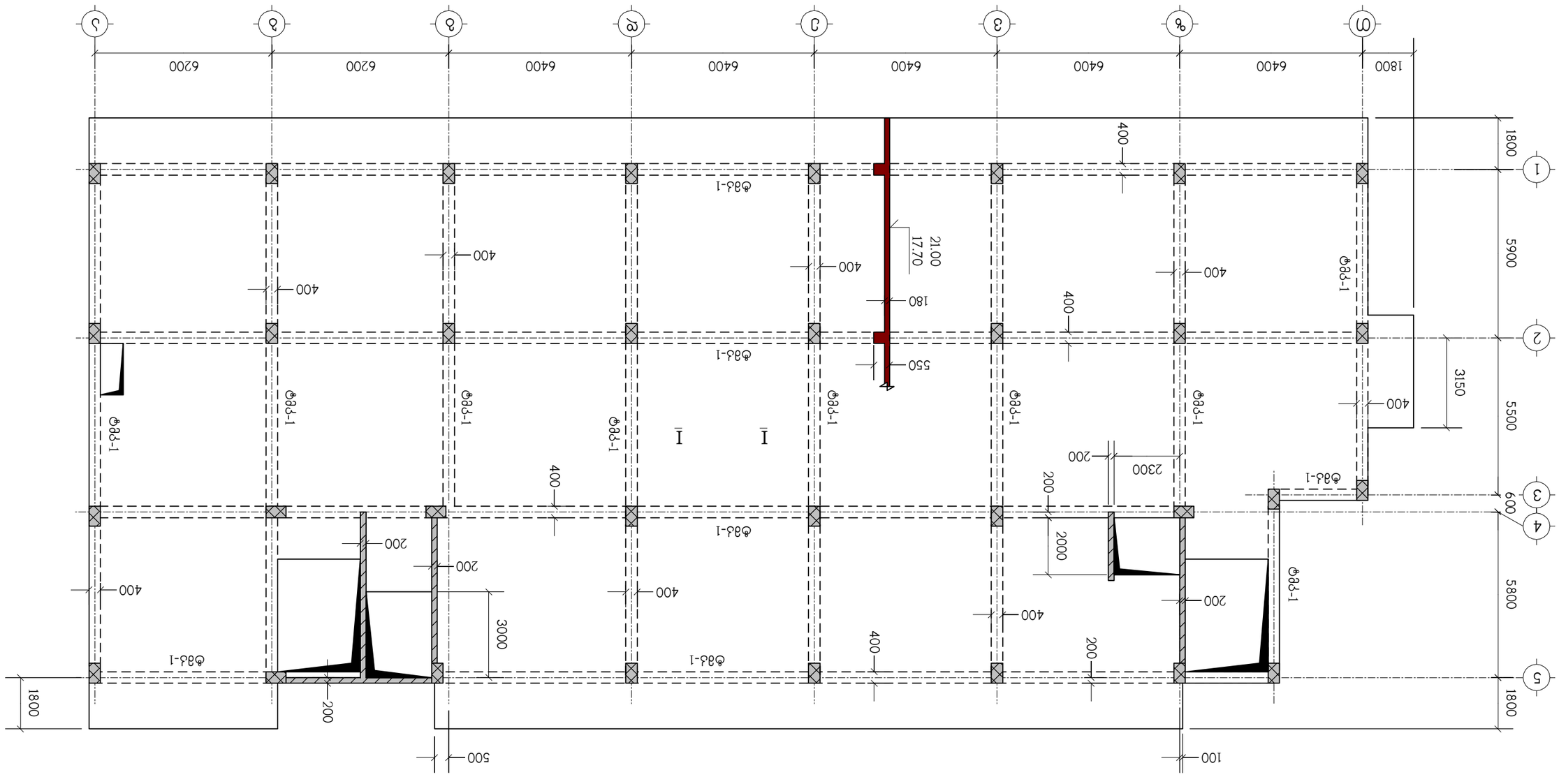
Ⅰ
Ⅰ
Ⅰ
Ⅰ
1
2
3
4
5
Ⅲ
Ⅱ
Ⅰ
Ⅴ
Ⅵ
Ⅶ
Ⅷ
1800
6400
6400
6400
6400
6200
6200
1800
5900
5500
5800
1800
400
400
400

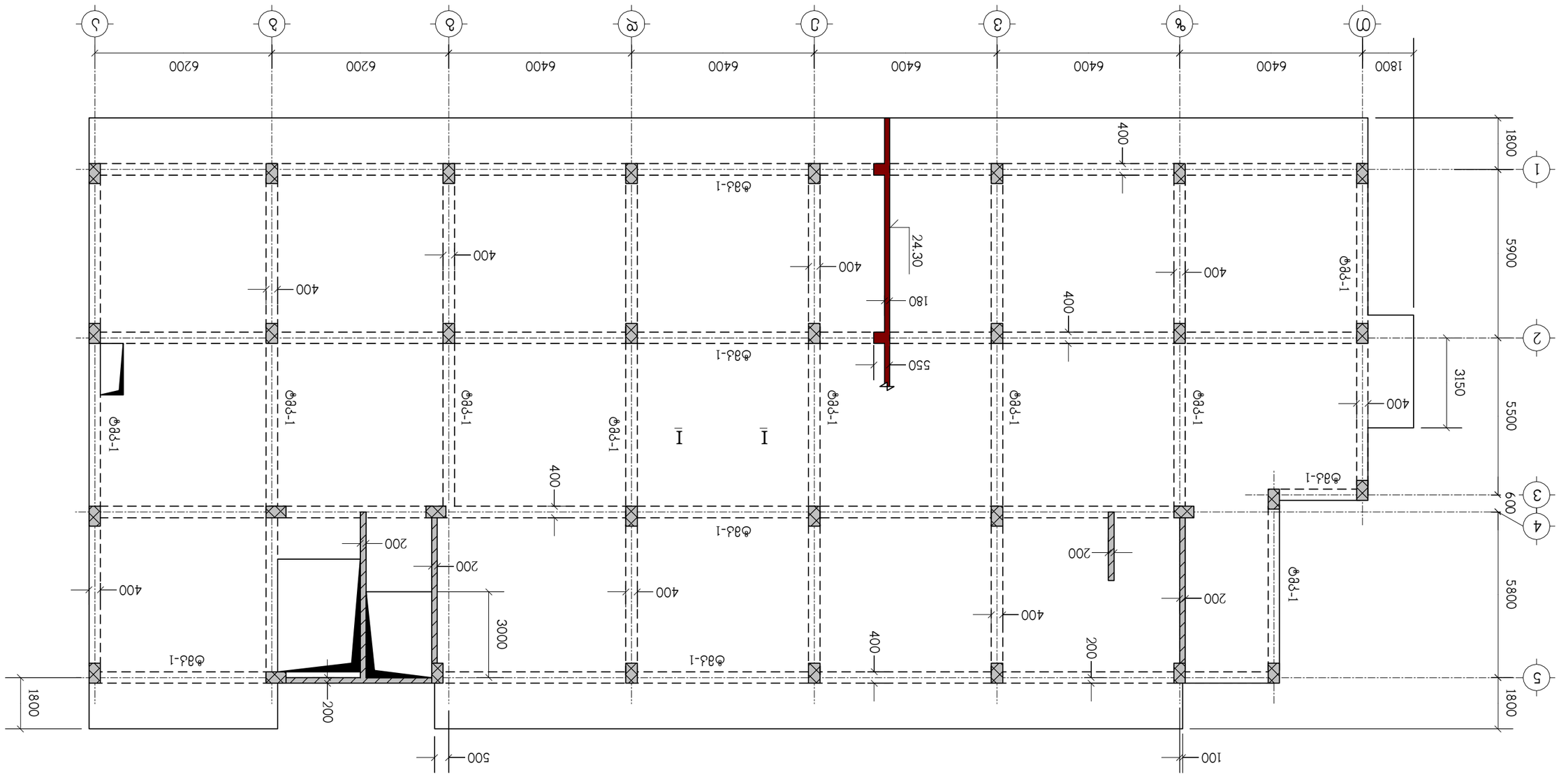
Ø
9
3
Ю
Б
Г
Д
Е
Ж
1800
6400
6400
6400
6400
6200
6200
1
2
3
4
5
1800
5900
5500
5800
1800
400
24.30
180
550
3150
600
100
500
200
3000
Ø8Ј-1
Ø8Ј-1
Ø8Ј-1

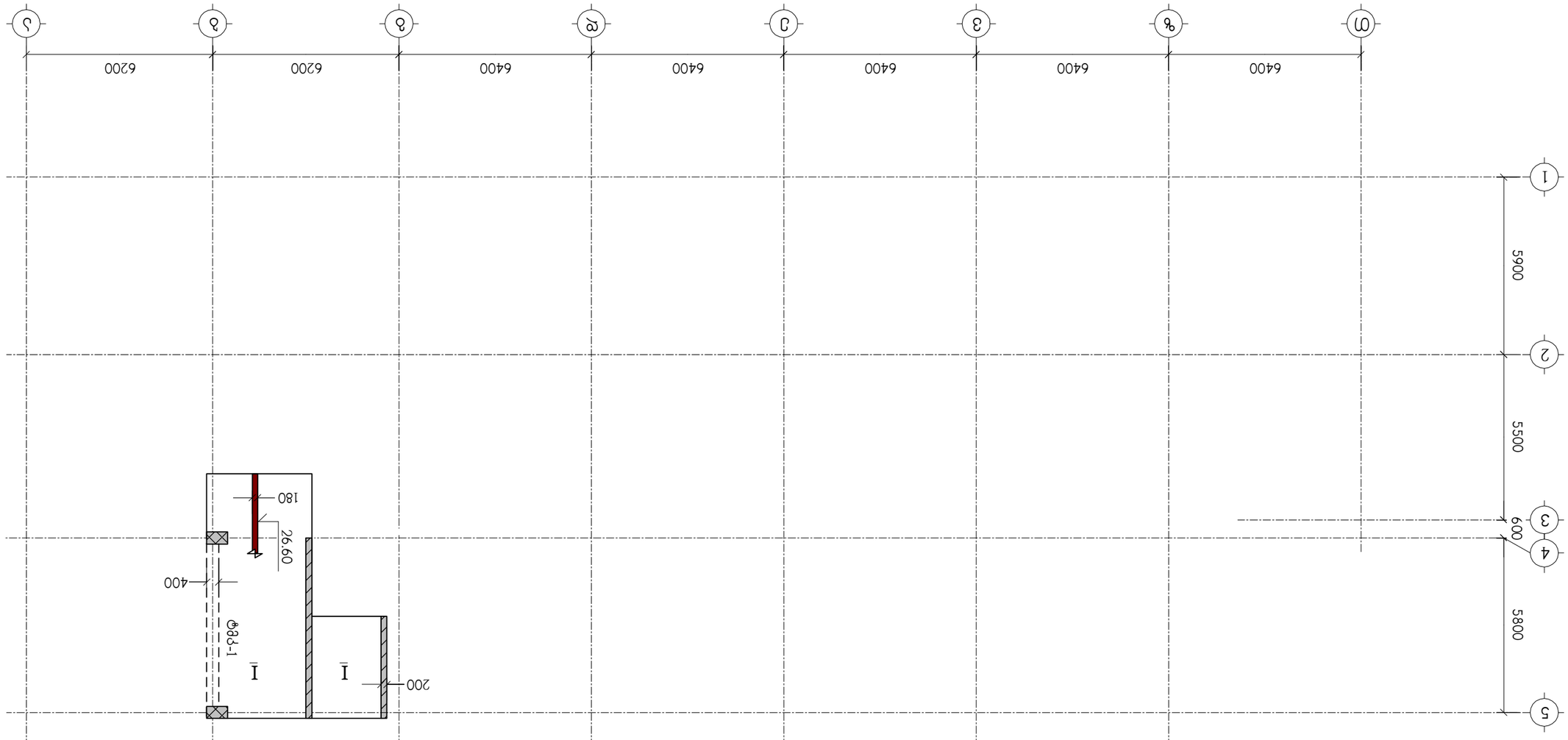

ნახაზი 3-15 ნახაზის ფრაგმენტი

თანამშრომელი	ხელმოწერა	ფამილია, სახელი, მამის სახელი	
ხელმძღვანელი	გ.ლომსაძე	პროექტის ავტორი	პროექტის დასახელება
			ბინათმშენებლობა ბაღმოსავლეთის ბულვარზე, ბაღი
			პროექტის ეტაპი
			ნახაზის დასახელება
ინჟინერი	გ.ლომსაძე		ნახაზის ნომერი
			3. თანამშრომელი, გ.ლომსაძის ნახაზის ავტორი, 01.11.10.008.221, გარანტიის ბულვარზე ბინათმშენებლობა
			ნახაზის ნომერი
			ნახაზის დასახელება

I – I

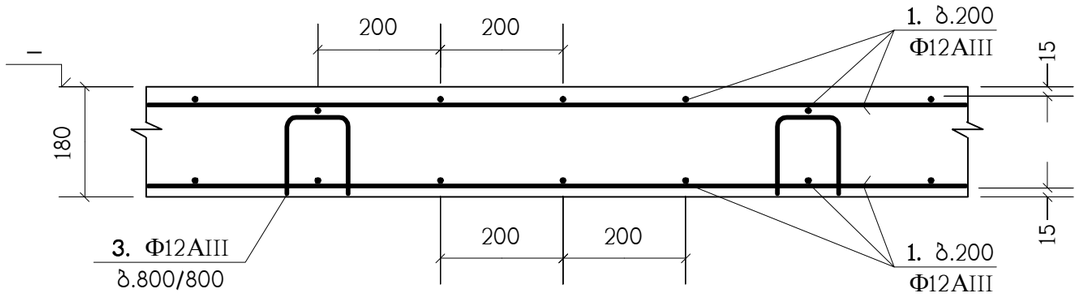

II – II

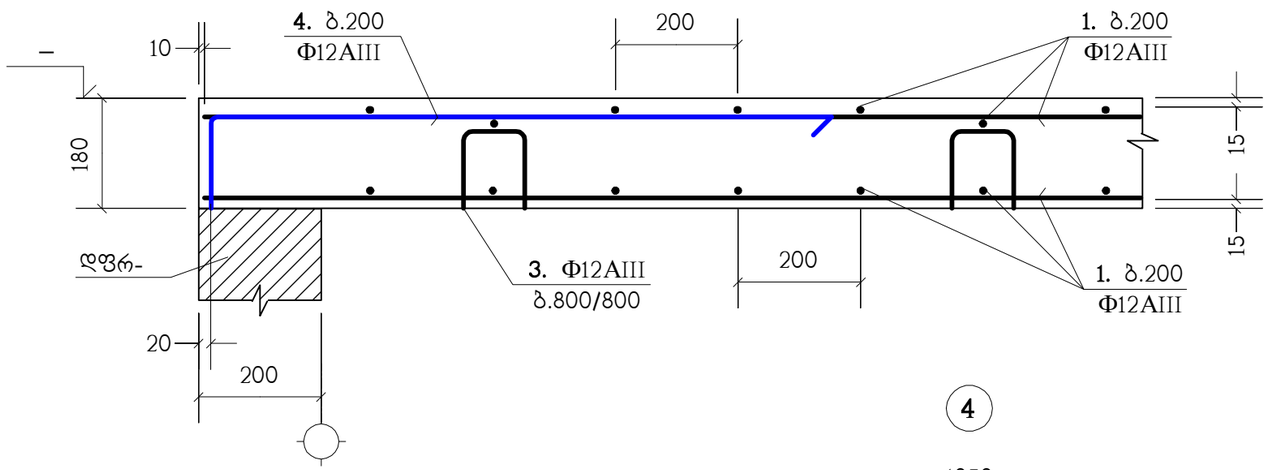

(3)

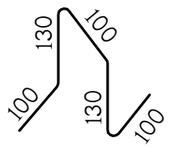

(4)

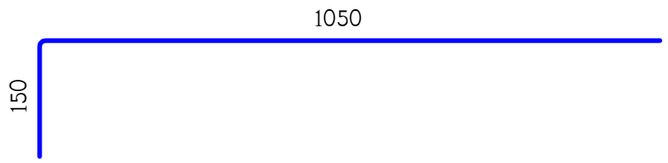

გადახურვის ფილებში არმატურული პოზიცია "1" პირობითად წარმოდგენილია როგორც ძირითადი; არმატურული პოზიცია "3" როგორც სამონტაჟო; ხოლო პოზიცია "2" როგორც - დამატებითი.

პოზ."1" გრძელი არმატურული ღერების შეპირაპირება

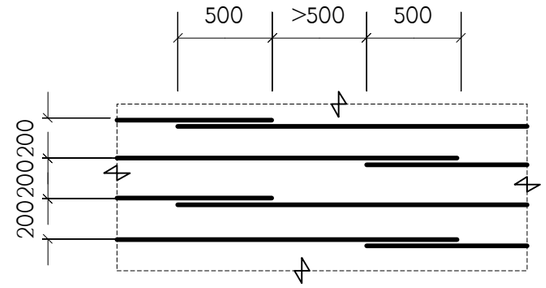

ბ.200 დამატებითი არმირების მოწყობა

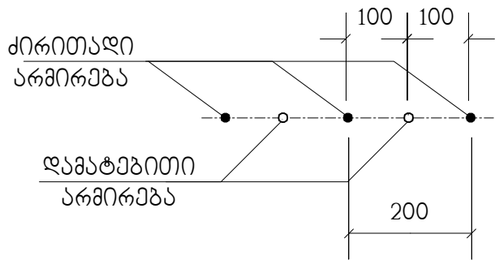

პოზიცია	აღნიშვნა	დასახელება	რაოდ. ც.	
		გფ-2 (ტიპ. ფილა)		
1	დაიჭრას ადგილზე	Φ12AIII სახსტ. 5781-82* L=19.15 კმ.	–	17005 კგ.
2		Φ12AIII სახსტ. 5781-82* L=2400	262	2.13 კგ.
3		Φ12AIII სახსტ. 5781-82* L=560	1396	0.49 კგ.
4		Φ12AIII სახსტ. 5781-82* L=1200	56	1.06 კგ.
		B25 კლასის ბეტონი		160.6 მ³

თანამდებობა	გვარი	ხელმოწერა	ქ. თბილისი, მ.ხერგიანის ქ.№19 ს/ქ 01.11.10.008.221, მრავალბინიანი საცხოვრებელი სახლი			შ.პ.ს. "ფოლე" ს/ქ 400208869
არქიტექტორი	გ.თავაძე		კონსტრუქციული ნაწილი			
კონსტრუქტ.	ლ.ჯაიანი		გადახურვის ფილების არმირების დეტალები			
შემოწმა	ა.არჩილია		სტადია მ	ფურც. კ-15	ფ-ბი	დაკვ.№

ტიპიური მონოლითური კოჭი (ტმკ-1) ; არმირება

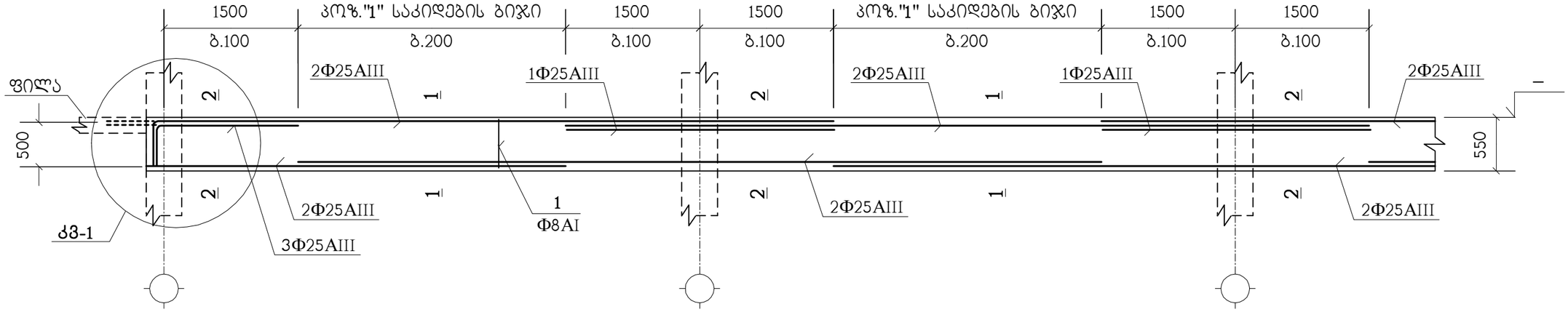

1 – 1

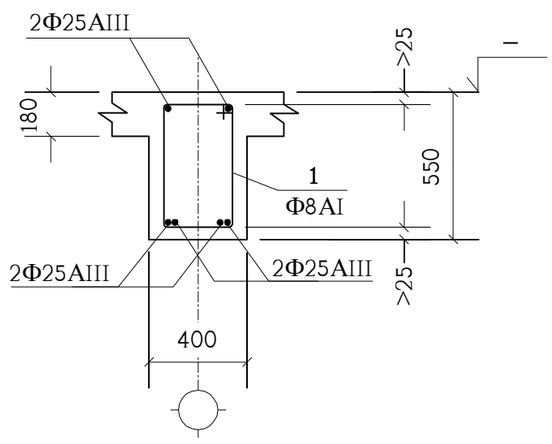

2 – 2

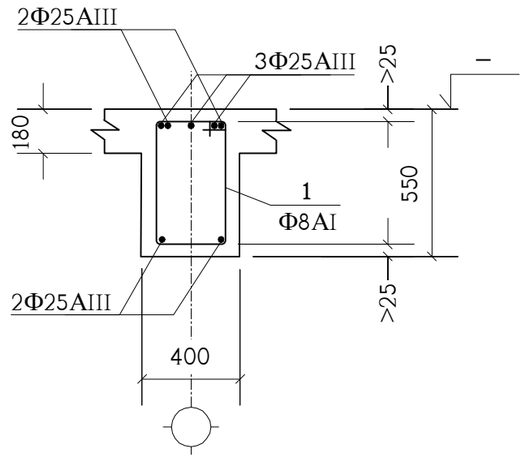

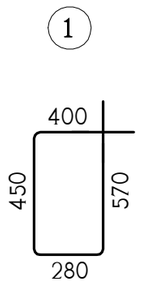

იქ, სადაც შესაძლებელია, კოჭის გრძივი არმატურის ღერები გაბრძელდეს მომდევნო კონსტრუქციაში (აღარ გადაილუნოს) - იხ. **კმ-1** (წყვეტილი ხაზები).

პოზიცია	ასნიშვნა	დასახელება	რაოდ. ც.	შენიშვნა
	ერთ გრძივ მეტრზე	**ტმკ-1**		
1		Φ8AI სახსტ. 5781-82* L=1700	7.5	0.67 კგ.
	დაიჭრას ადგილზე	Φ25AIII სახსტ. 5781-82* L=6.8 გრძ.მ.	–	26.2 კგ.
		B25 კლასის ბეტონი		0.148 მ^3

თანამდებობა	გვარი	ხელმოწერა	ქ. თბილისი, მ.ხერგიანის ქ.№19 ს/კ 01.11.10.008.221, მრავალბინიანი საცხოვრებელი სახლი			შ.პ.ს. "ფოლდ" ს/კ 400208869
არქიტექტორი	გ.თავაძე		კონსტრუქციული ნაწილი			
			ტიპიური მონოლითური კოჭი ტმკ-1			
კონსტრუქტ.	ლ.ჯაიანი					
შემამოწმა	ა.არჩილია		სტადია მ	ფურც. კ-16	ფ-ბი	დაკვ.№

კიბეების არმირების კვანძები

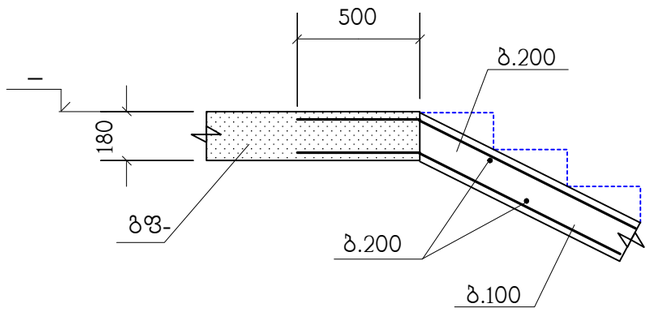

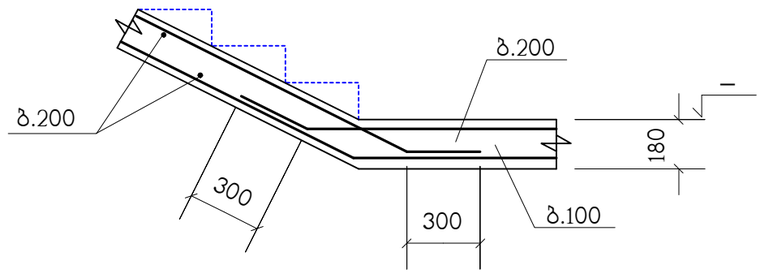

პოზიცია	აღნიშვნა	დასახელება	რაოდ. ც.	შენიშვნა
		კიბეები		
	დაიჭრას ადგილზე	Ф12AIII სახსტ. 5781-82* L=6.15 კმ.	–	5461 კგ.
		B25 კლასის ბეტონი		52 მ^3

კიბის ყველა არმატურა Ф12AIII

თანამდებობა	გვარი	ხელმოწერა	ქ. თბილისი, მ.ხერგიანის ქ.№19 ს/კ 01.11.10.008.221, მრავალბინიანი საცხოვრებელი სახლი				შ.პ.ს. "ზოდე" ს/კ 400208869
არქიტექტორი	გ.თავაძე		კონსტრუქციული ნაწილი				
კონსტრუქტ.	ლ.ჯაიანი		კიბეები				
შემამოწმა	ა.არჩილია		სტადია მ	ფურც. კ-17	ფ-ბი	დაკვ.№	

მონოლითური სვეტების და კედლების გეგმა -3.40 ნიშნულიდან 0.00 ნიშნულამდე

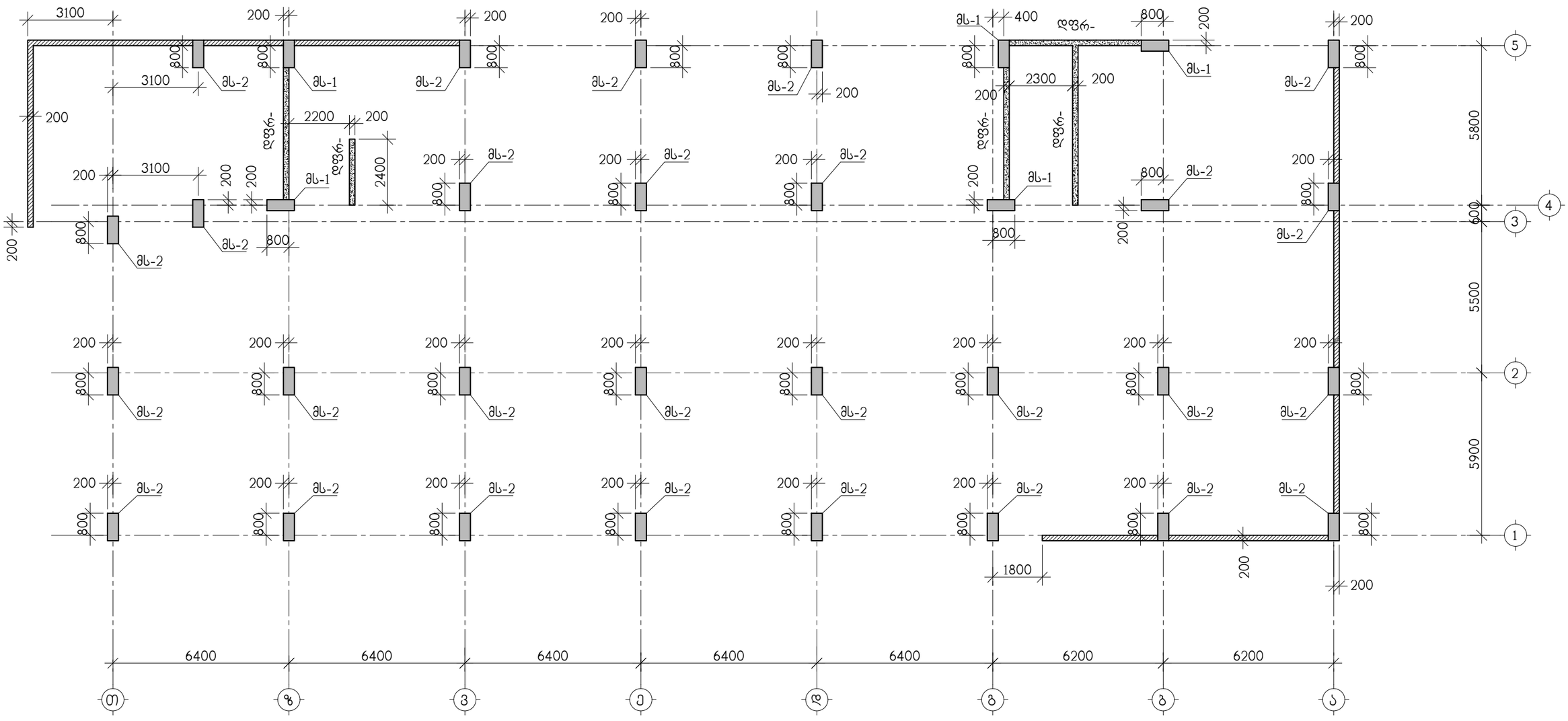

თანამდებობა	გვარი	ხელმოწერა	ქ. თბილისი, მ.ხერგიანის ქ. №19 ს/ქ 01.11.10.008.221 მრავალბინიანი საცხოვრებელი სახლი				შპს "ოდე" ს/ქ 400208869
არქიტექტ.	გ.თავაძე		კონსტრუქციული ნაწილი				
			მონოლითური სვეტების და კედლების გეგმა -3.40 ნიშნულიდან 0.00 ნიშნულამდე				
კონსტრუქტ.	ა.არჩილია						
შეამოწმა	ლ.ჯაიანი		სტადია მ	ფურც. კ-18	ფ-ბი	დაკვ. №	

მონოლითური სვეტების და კედლების გეგმა 0.00 ნიშნულიდან 4.50 ნიშნულამდე

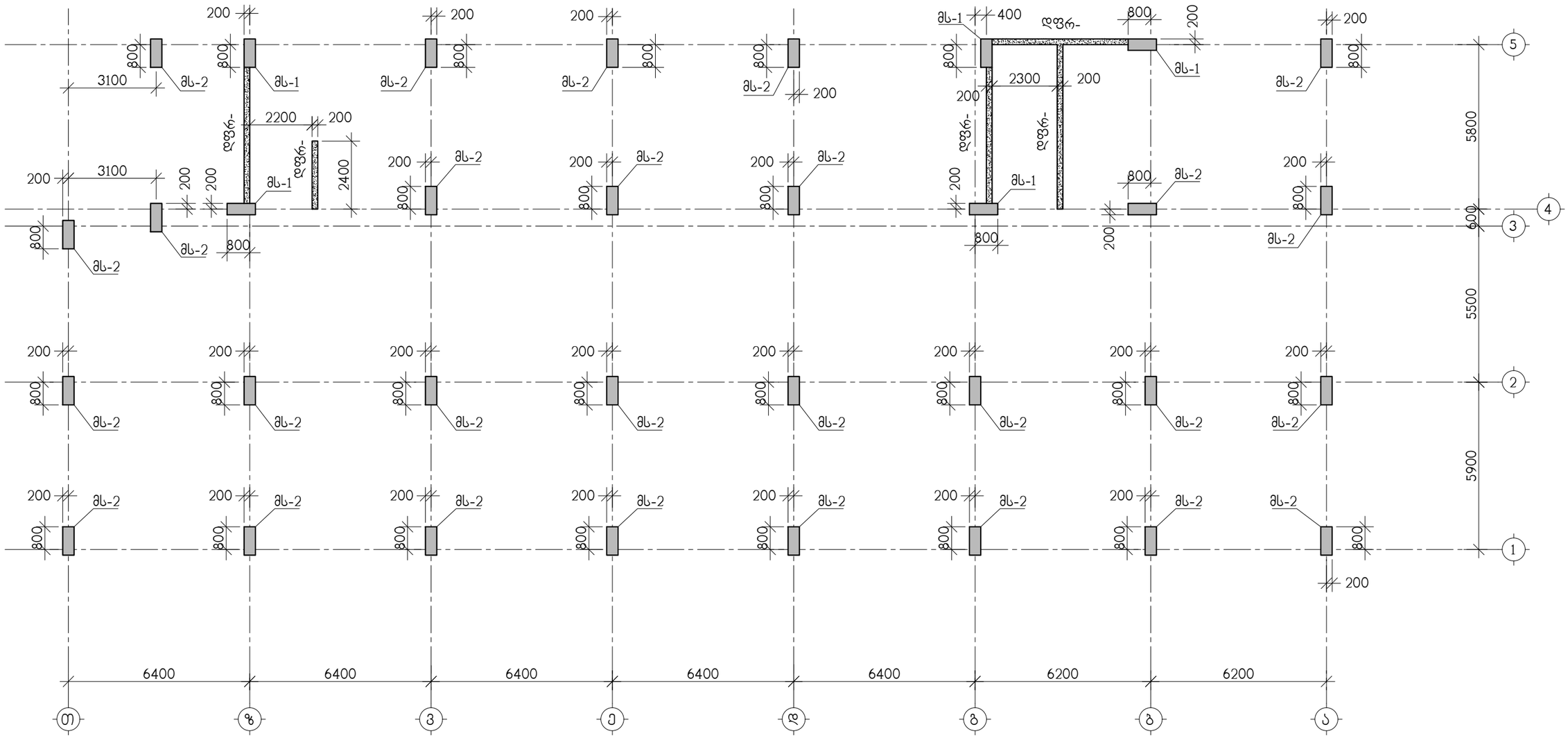

თანამდებობა	გვარი	ხელმოწერა	ქ. თბილისი, მ.ხერგბიანის ქ. №19 ს/კ 01.11.10.008.221 მრავალბინიანი საცხოვრებელი სახლი				შპს "ოლიდ" ს/კ 400208869
არქიტექტ.	გ.თავაძე		კონსტრუქციული ნაწილი				
კონსტრუქტ.	ა.არჩილია		მონოლითური სვეტების და კედლების გეგმა 0.00 ნიშნულიდან 4.50 ნიშნულამდე				
შეამოწმა	ლ.ჯაიანი		სტადია მ	ფურც. კ-19	ფ-ბი	დაკვ. №	

მონოლითური სვეტი მს-1

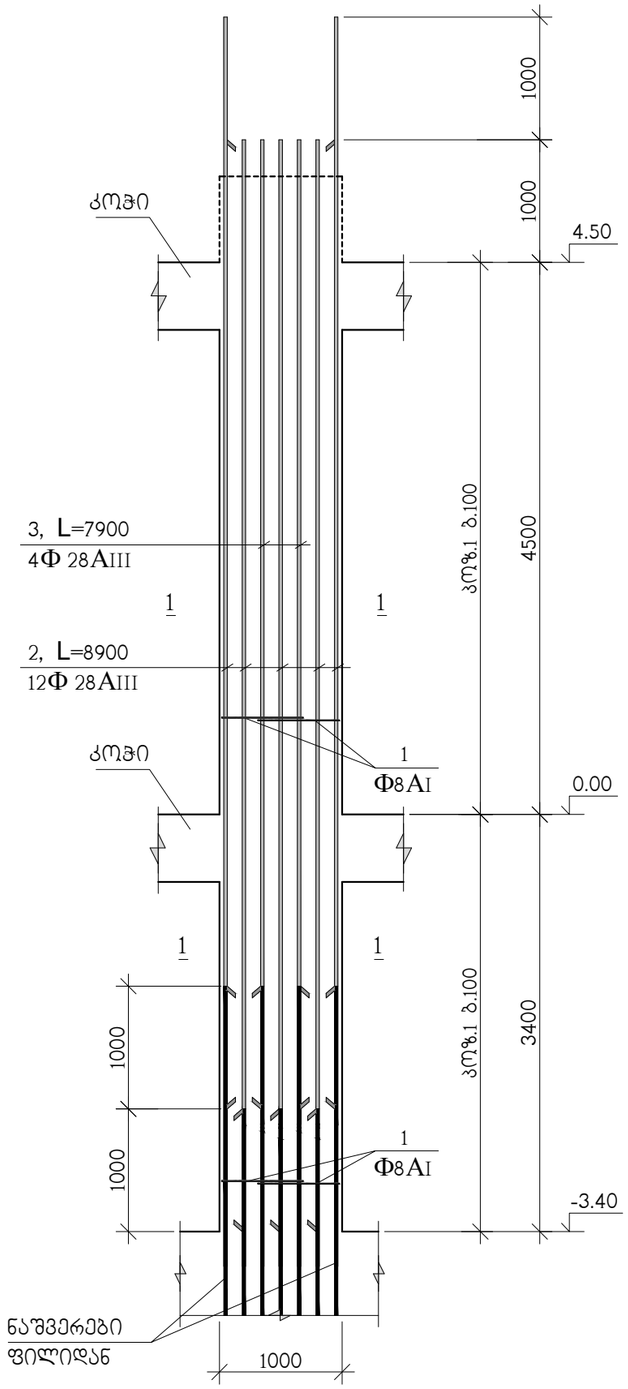

1–1

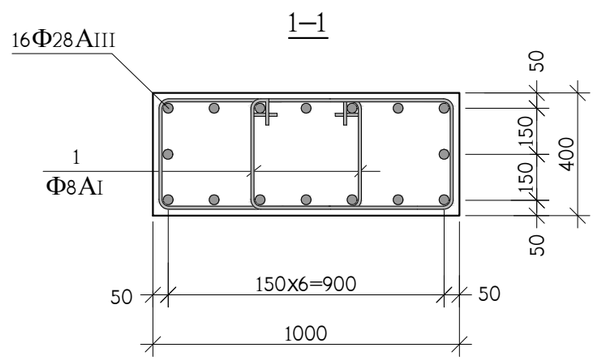

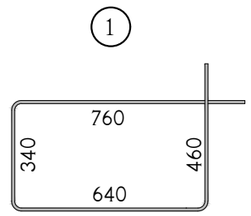

კოზ.	აღნიშვნა	დასახელება	რაოდ. ც.	ერთ-ეული
		მს-1 -3.40 ნიშნულიდან 4.50 ნიშნულამდე	5	
1		Φ8AI სახსტ. 5781-828* L=2200	158	0.87 კგ.
2		Φ28AIII სახსტ. 5781-828* L=8900	12	43.02 კგ.
3		Φ28AIII სახსტ. 5781-828* L=7900	4	38.19 კგ.
		B 25 კლასის ბეტონი		3 მ³

თანამდებობა	გვარი	ხელმოწერა	ქ. თბილისი, მ.ხერგბიანის ქ. №19 ს/კ 01.11.10.008.221 მრავალბინიანი საცხოვრებელი სახლი				შპს "ოლდე" ს/კ 400208869
არქიტექტ.	გ.თავაძე		კონსტრუქციული ნაწილი				
			მონოლითური სვეტი მს-1				
კონსტრუქტ.	ა.არჩილია						
შემამოწმა	ლ.ჯაიანი		სტადია მ	ფურც. კ-20	ფ-ბი	დაკვ. №	

მონოლითური სვეტი მს-2

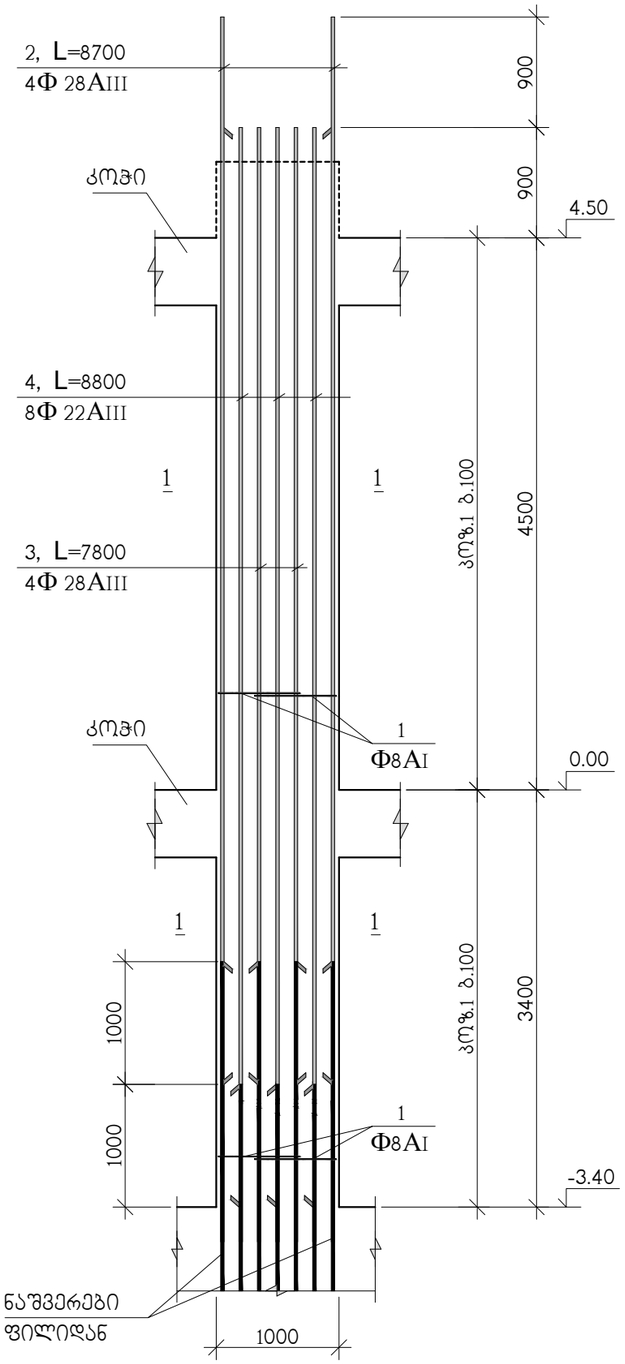

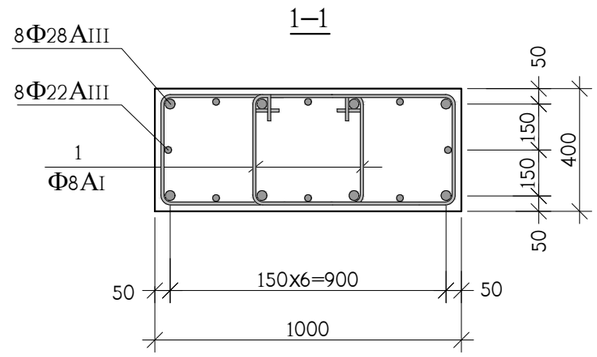

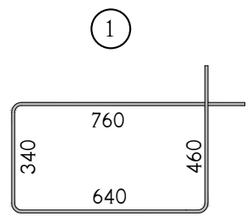

კოჭ.	აღნიშვნა	დასახელება	რაოდ. ც.	ერთ-ეული
		მს-2 -3.40 ნიშნულიდან 4.50 ნიშნულამდე	28	
1		Φ8AI სახსტ. 5781-828* L=2200	158	0.87 კგ.
2		Φ28AIII სახსტ. 5781-828* L=8700	4	42.05 კგ.
3		Φ28AIII სახსტ. 5781-828* L=7800	4	37.70 კგ.
4		Φ22AIII სახსტ. 5781-828* L=8800	8	26.25 კგ.
		B 25 კლასის ბეტონი		3 მ^3

თანამდებობა	გვარი	ხელმოწერა	ქ. თბილისი, მ.ხერგბიანის ქ. №19 ს/ქ 01.11.10.008.221 მრავალბინიანი საცხოვრებელი სახლი				შპს "ოლდე" ს/ქ 400208869
არქიტექტ.	გ.თავაძე		კონსტრუქციული ნაწილი				
კონსტრუქტ.	ა.არჩილია		მონოლითური სვეტი მს-2				
შემამოწმა	ლ.ჯაიანი		სტადია მ	ფურც. ქ-21	ფ-ბი	დაკვ. №	

მონოლითური სვეტების და კედლების ბეგმა 4.50 ნიშნულიდან 14.40 ნიშნულამდე

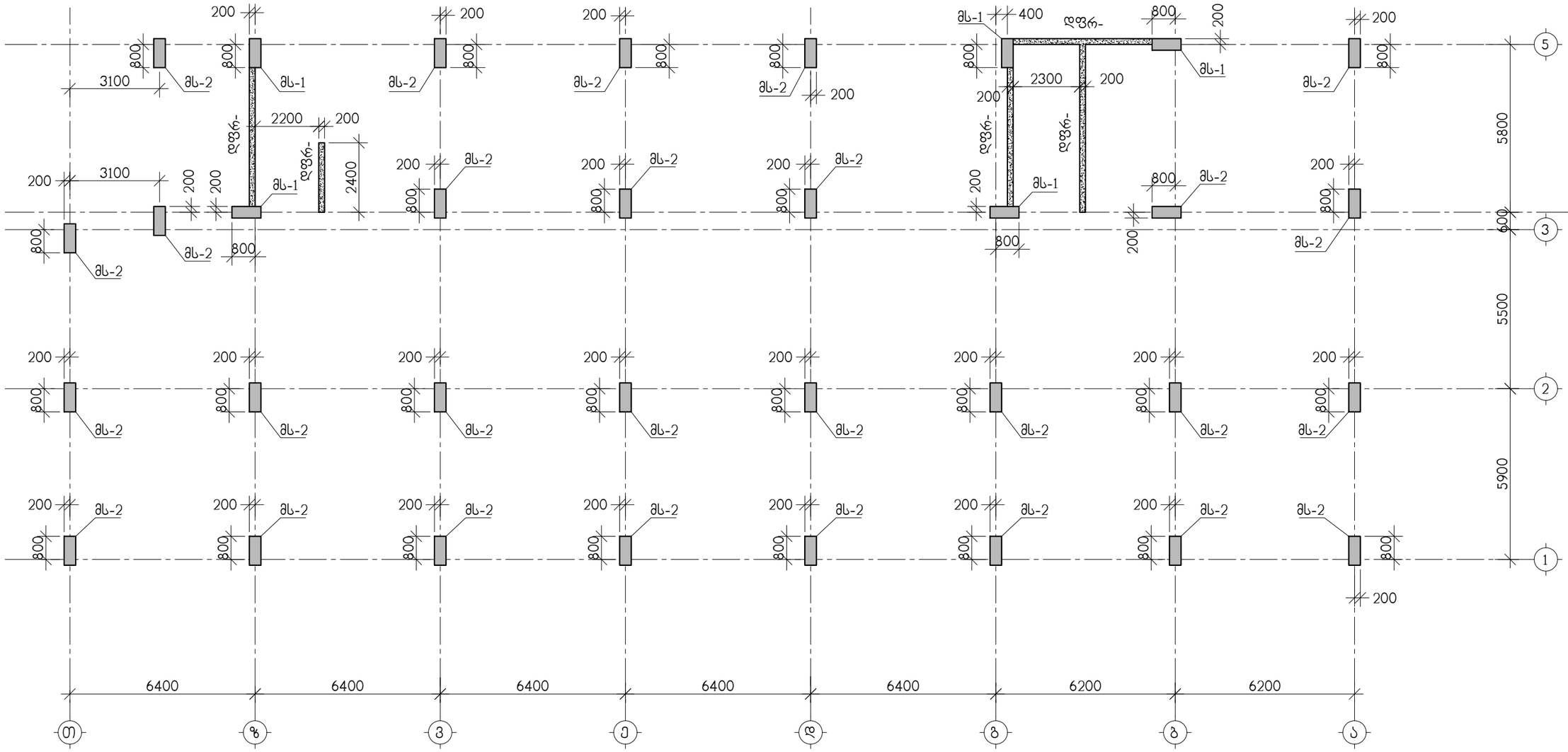

თანამდებობა	გვარი	ხელმოწერა	ქ. თბილისი, მ.ხერგბიანის ქ. №19 ს/კ 01.11.10.008.221 მრავალბინიანი საცხოვრებელი სახლი				შპს "ოლიდ" ს/კ 400208869
არქიტექტ.	გ.თავაძე		კონსტრუქციული ნაწილი				
კონსტრუქტ.	ა.არჩილია		მონოლითური სვეტების და კედლების ბეგმა 4.50 ნიშნულიდან 14.40 ნიშნულამდე				
შეამოწმა	ლ.ჯაიანი		სტადია მ	ფურც. კ-22	ფ-ბი	დაკვ. №	

მონოლითური სვეტი მს-1

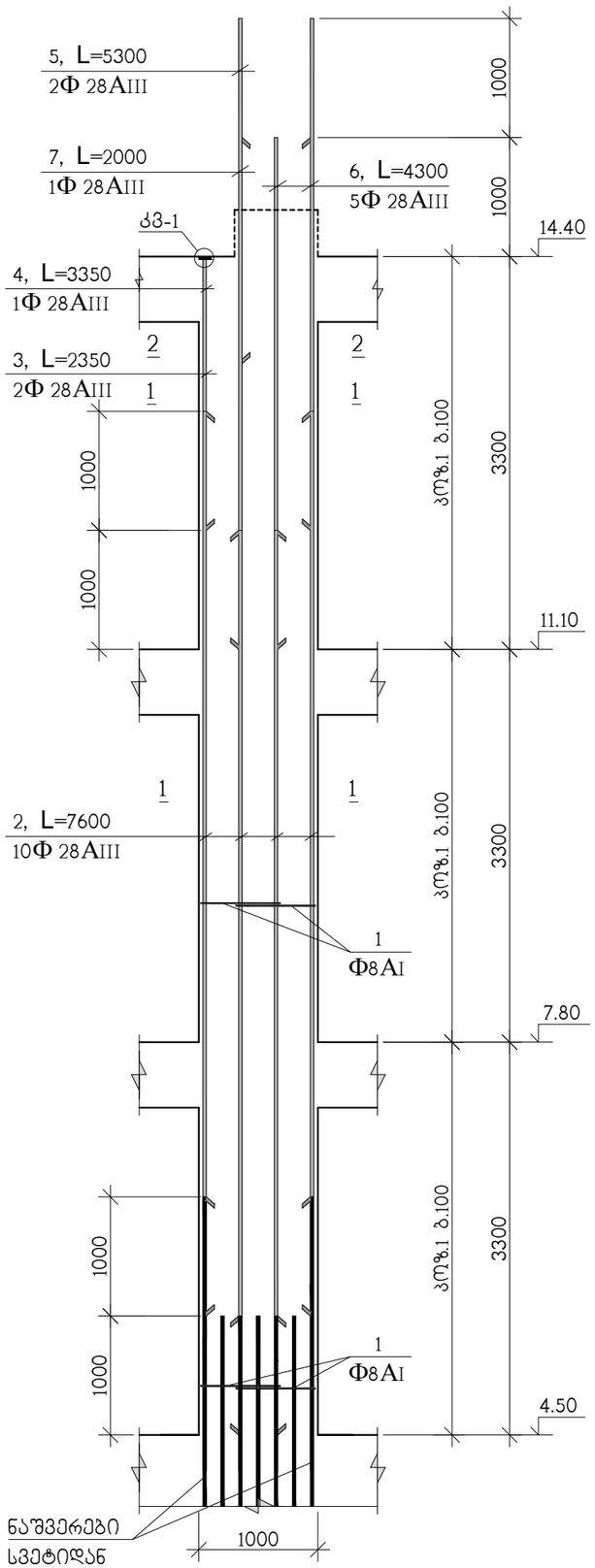

2–2

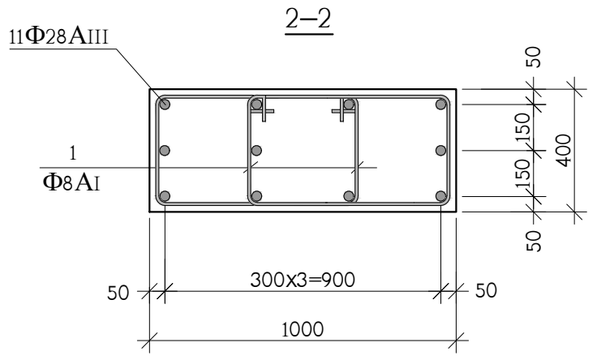

1–1

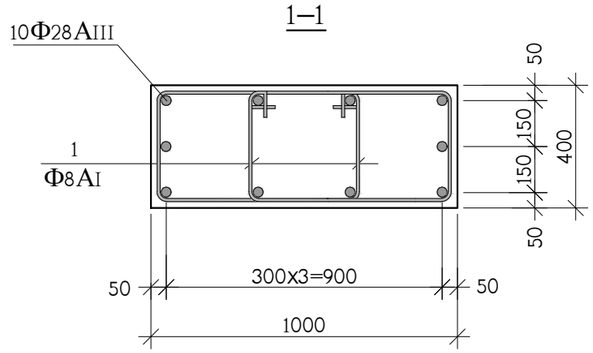

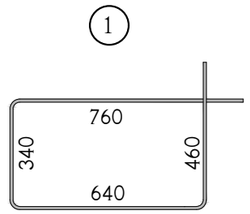

თანამდებობა	გვარი	ხელმოწერა	ქ. თბილისი, მ.ხერგიანის ქ. №19 ს/კ 01.11.10.008.221 მრავალბინიანი საცხოვრებელი სახლი				შპს "ოდე" ს/კ 400208869
არქიტექტ.	გ.თავაძე		კონსტრუქციული ნაწილი				
კონსტრუქტ.	ა.არჩილია		მონოლითური სვეტი მს-1				
შეამოწმა	ლ.ჯაიანი		სტადია მ	ფურც. კ-23	ფ-ბი	დაკვ. №	

მონოლითური სვეტი მს-2

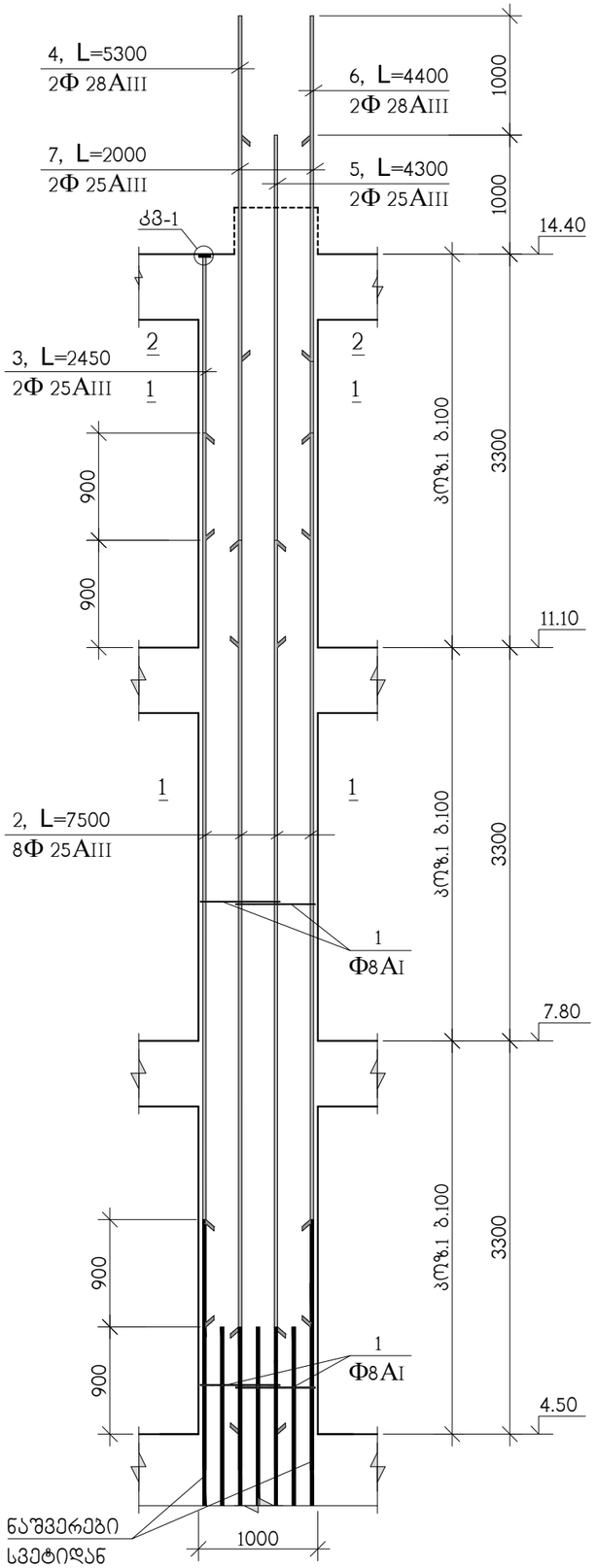

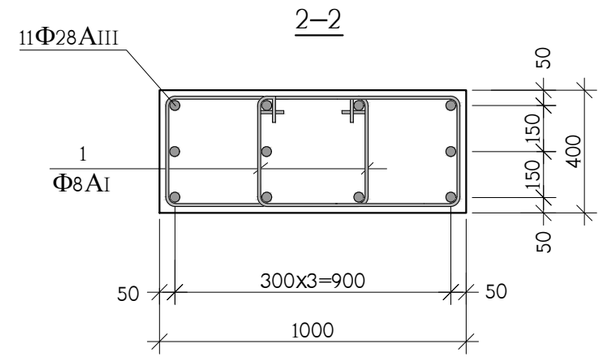

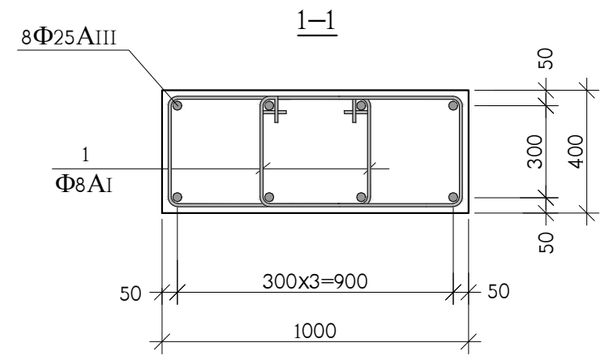

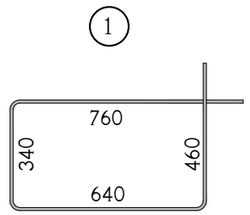

თანამდებობა	გვარი	ხელმოწერა	ქ. თბილისი, მ.ხერგბიანის ქ. №19 ს/ქ 01.11.10.008.221 მრავალბინიანი საცხოვრებელი სახლი				შპს "ოდე" ს/ქ 400208869
არქიტექტ.	გ.თავაძე		კონსტრუქციული ნაწილი				
კონსტრუქტ.	ა.არჩილია		მონოლითური სვეტი მს-2				
შემამოწმა	ლ.ჯაიანი		სტადია მ	ფურც. ქ-24	ფ-ბი	დაქვ. №	

მონოლითური სვეტების და კედლების ბეტონის 14.40 ნიშნულიდან 21.00 ნიშნულამდე

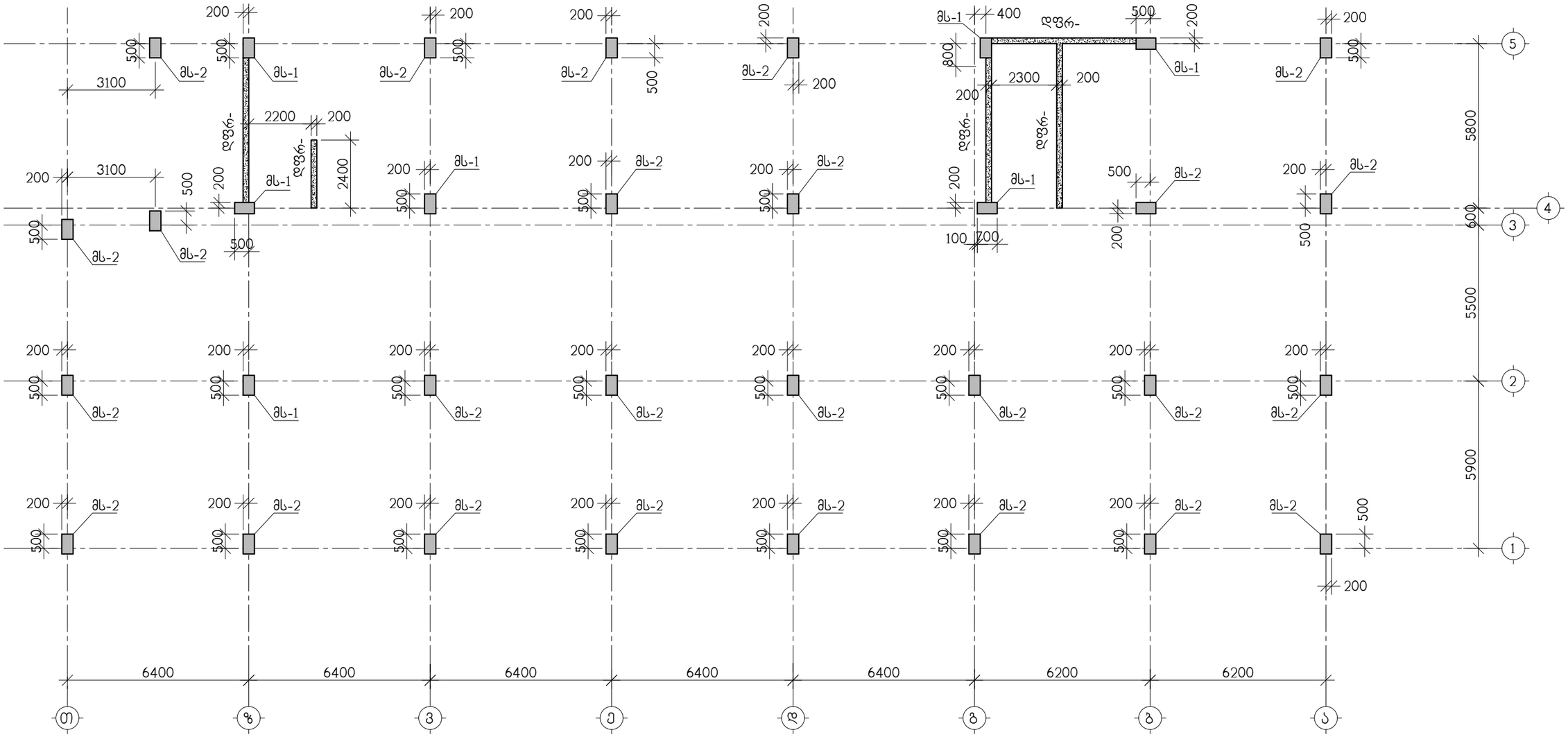

თანამდებობა	გვარი	ხელმოწერა	ქ. თბილისი, მ.ხერგიანის ქ. №19 ს/კ 01.11.10.008.221 მრავალბინიანი საცხოვრებელი სახლი				შპს "ზუმდე" ს/კ 400208869
არქიტექტ.	გ.თავაძე		კონსტრუქციული ნაწილი				
კონსტრუქტ.	ა.არჩილია		მონოლითური სვეტების და კედლების ბეტონის 14.40 ნიშნულიდან 21.00 ნიშნულამდე				
შემამოწმა	ლ.ჯაიანი		სტადია მ	ფურც. კ-25	ფ-ბი	დაკვ. №	

მონოლითური სვეტი მს-1

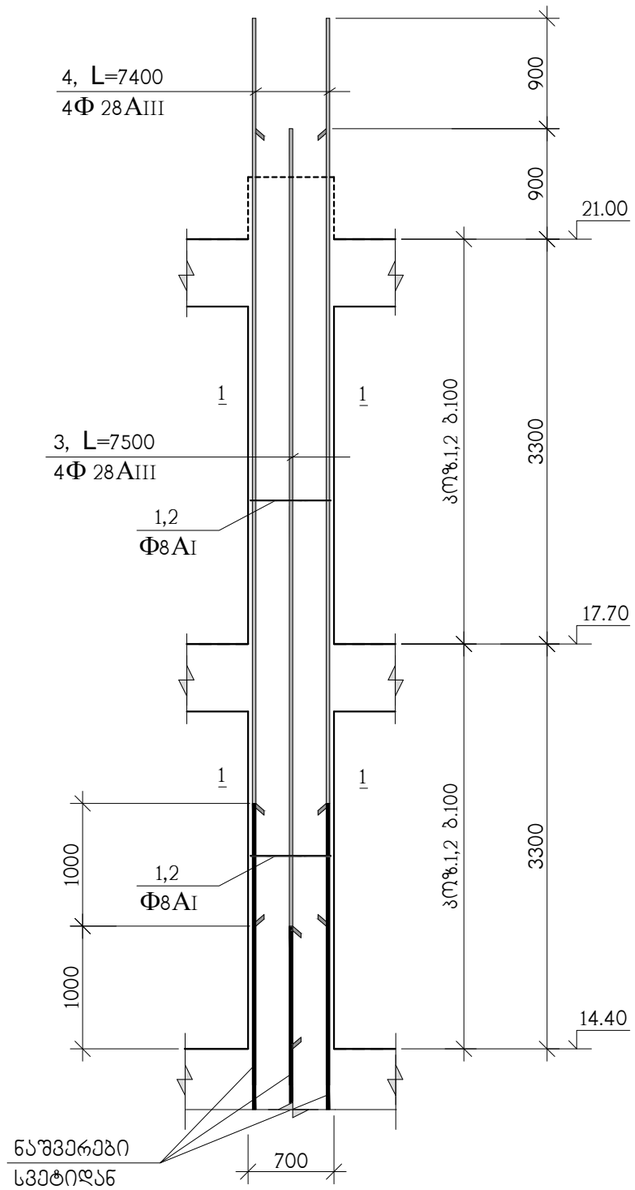

1–1

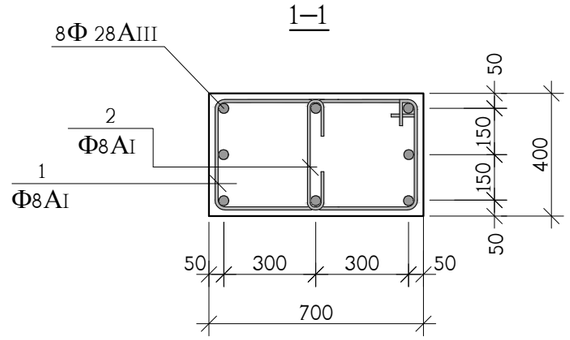

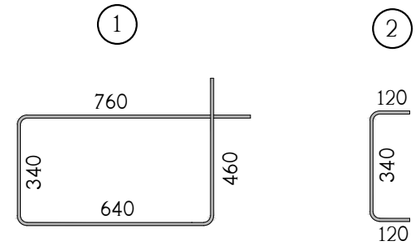

თანამდებობა	გვარი	ხელმოწერა	ქ. თბილისი, მ.ხერგიანის ქ. №19 ს/კ 01.11.10.008.221 მრავალბინიანი საცხოვრებელი სახლი				შპს "ზომდე" ს/კ 400208869
არქიტექტ.	გ.თავაძე		კონსტრუქციული ნაწილი				
კონსტრუქტ.	ა.არჩილია		მონოლითური სვეტი მს-1				
შეამოწმა	ლ.ჯაიანი		სტადია მ	ფურც. კ-26	ფ-ბი	დაკვ. №	

მონოლითური სვეტი მს-2

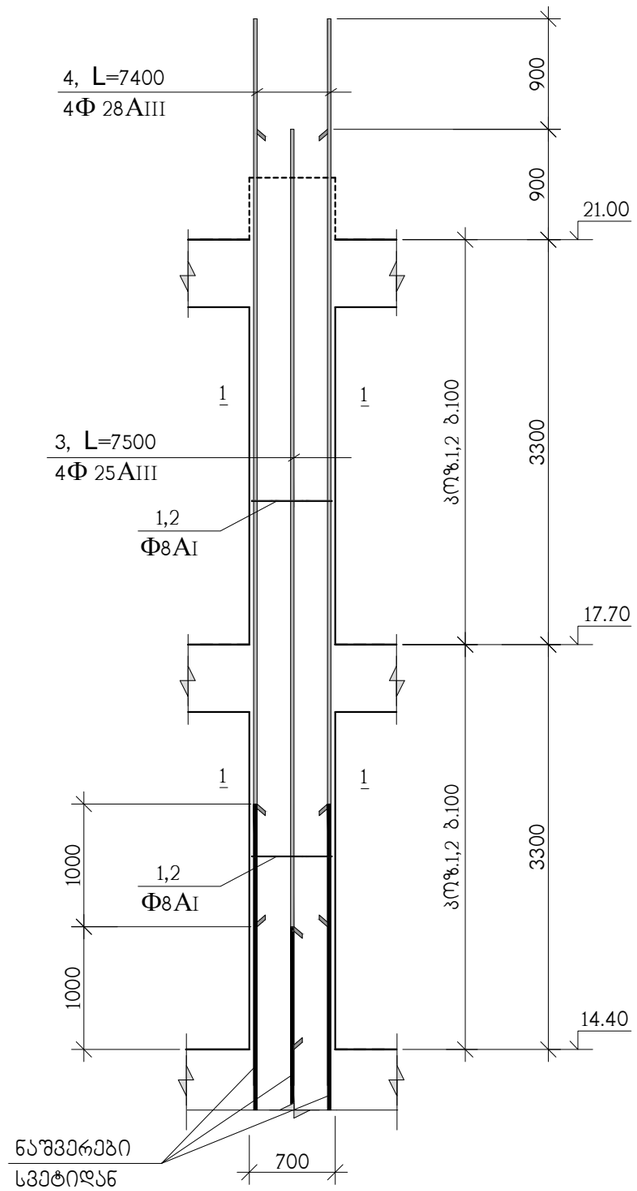

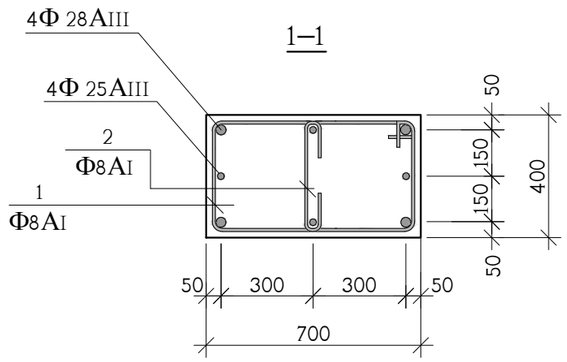

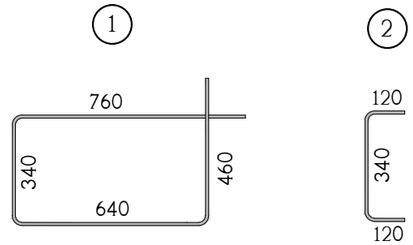

თანამდებობა	გვარი	ხელმოწერა	ქ. თბილისი, მ.ხერგიანის ქ. №19 ს/კ 01.11.10.008.221 მრავალბინიანი საცხოვრებელი სახლი				შპს "ზომდე" ს/კ 400208869
არქიტექტ.	გ.თავაძე		კონსტრუქციული ნაწილი				
კონსტრუქტ.	ა.არჩილია		მონოლითური სვეტი მს-2				
შეამოწმა	ლ.ჯაიანი		სტადია მ	ფურც. კ-27	ფ-ბი	დაკვ. №	

მონოლითური სვეტების და კედლების გეგმა 21.00 ნიშნულიდან 24.30 ნიშნულამდე

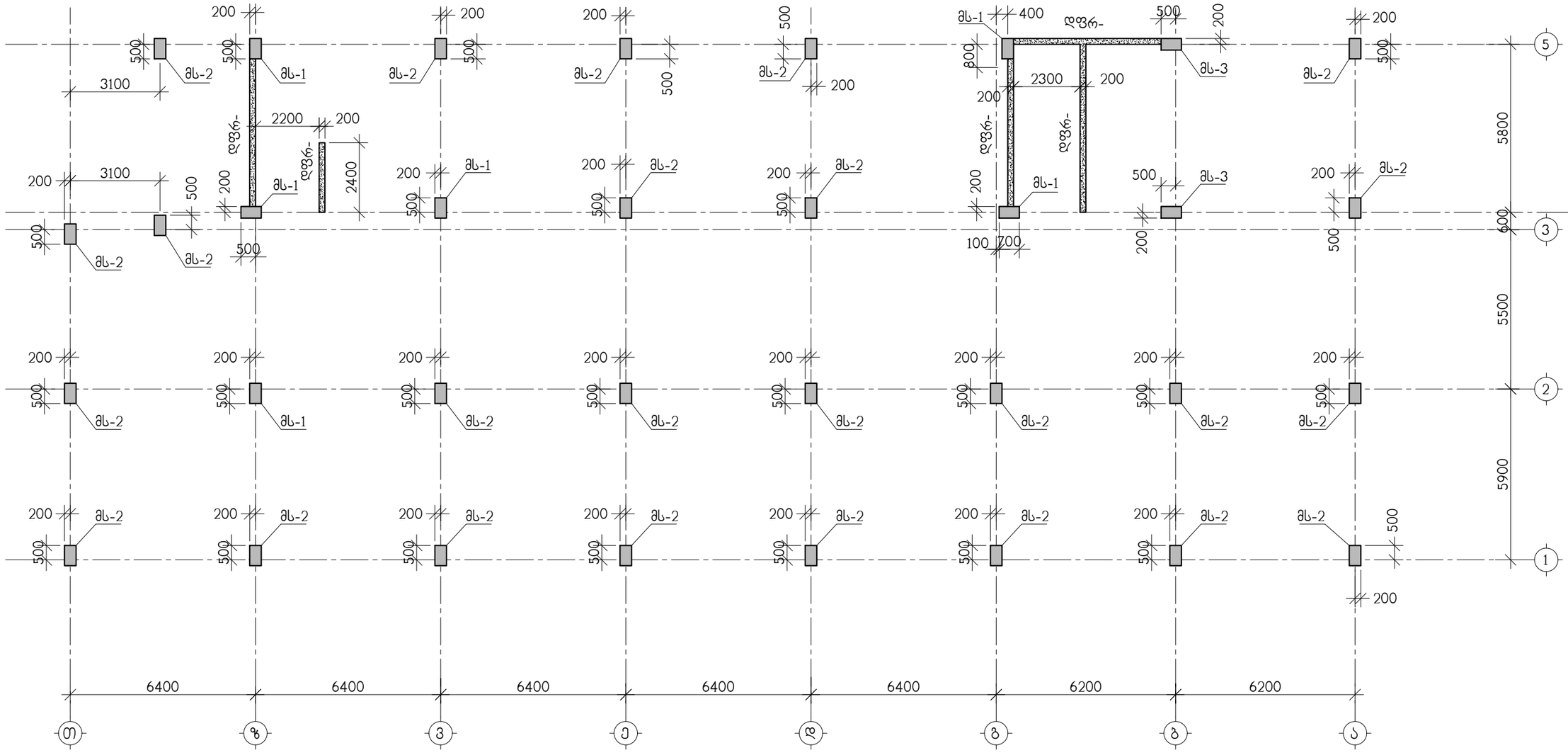

თანამდებობა	გვარი	ხელმოწერა	ქ. თბილისი, მ.ხერგიანის ქ. №19 ს/ქ 01.11.10.008.221 მრავალბინიანი საცხოვრებელი სახლი				შპს "ოდე" ს/ქ 400208869
არქიტექტ.	გ.თავაძე		კონსტრუქციული ნაწილი				
			მონოლითური სვეტების და კედლების გეგმა 21.00 ნიშნულიდან 24.30 ნიშნულამდე				
კონსტრუქტ.	ა.არჩილია						
შემამოწმა	ლ.ჯაიანი		სტადია მ	ფურც. კ-28	ფ-ბი	დაკვ. №	

მონოლითური სვეტების და კედლების ბეტონის 24.30 ნიშნულიდან 26.60 ნიშნულამდე

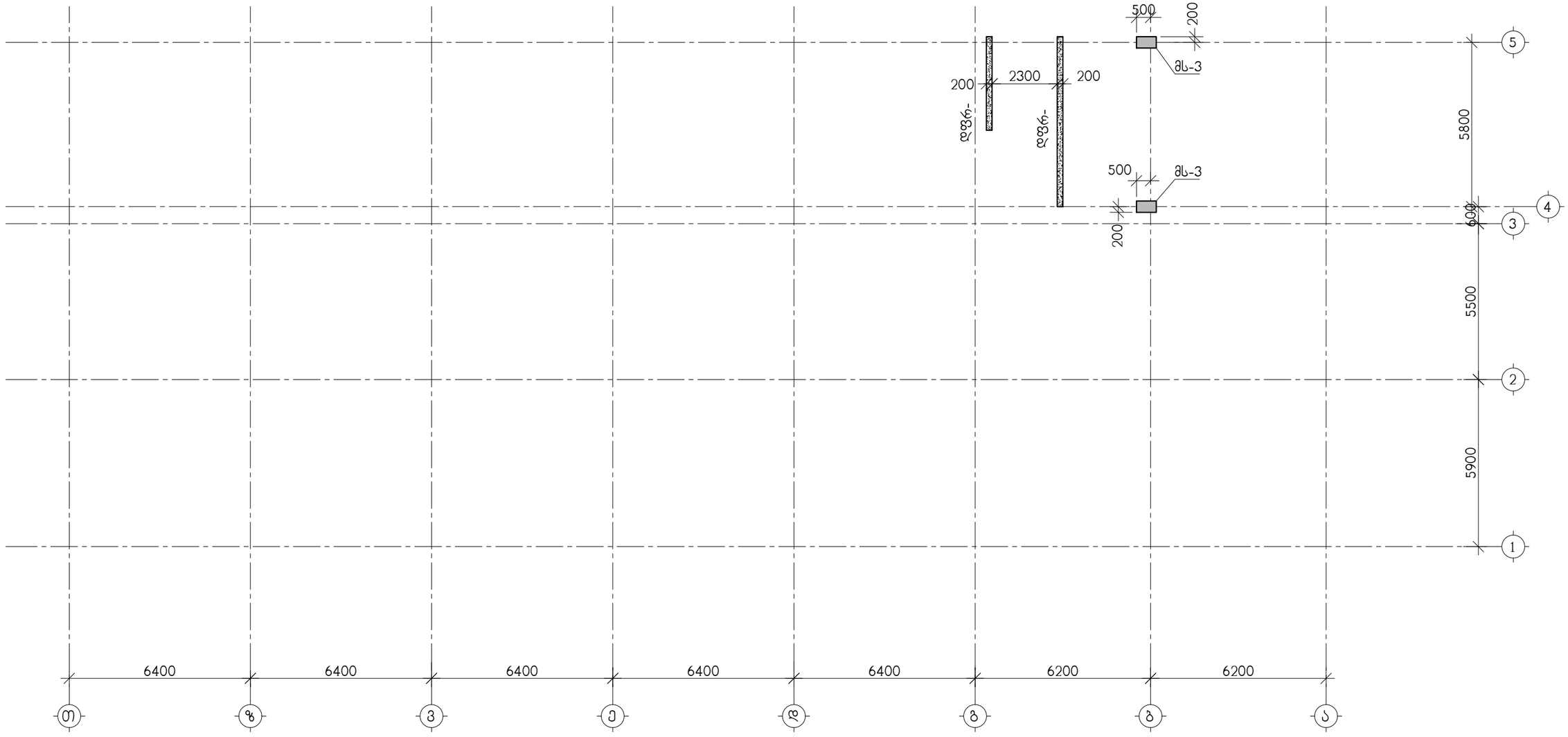

თანამდებობა	გვარი	ხელმოწერა	ქ. თბილისი, მ.ხერგიანის ქ. №19 ს/კ 01.11.10.008.221 მრავალბინიანი საცხოვრებელი სახლი				შპს "ოდე" ს/კ 400208869
არქიტექტ.	გ.თავაძე		კონსტრუქციული ნაწილი				
კონსტრუქტ.	ა.არჩილია		მონოლითური სვეტების და კედლების ბეტონმა 24.30 ნიშნულიდან 26.60 ნიშნულამდე				
შემამოწმა	ლ.ჯაიანი		სტადია მ	ფურც. კ-29	ფ-ბი	დაკვ. №	

მონოლითური სვეტი მს-1

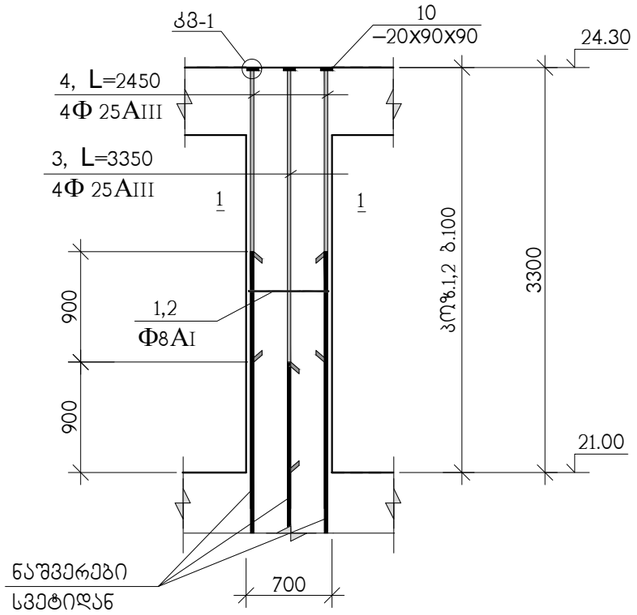

მონოლითური სვეტი მს-2

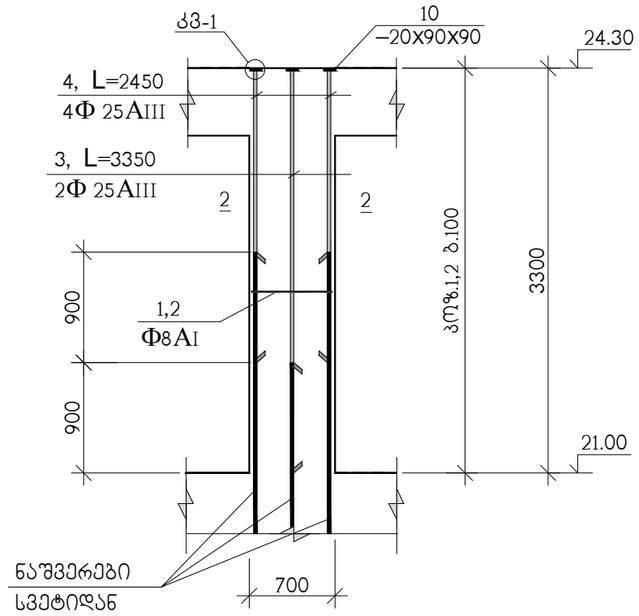

1–1

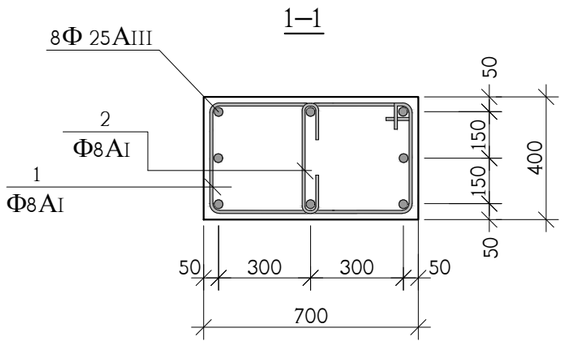

2–2

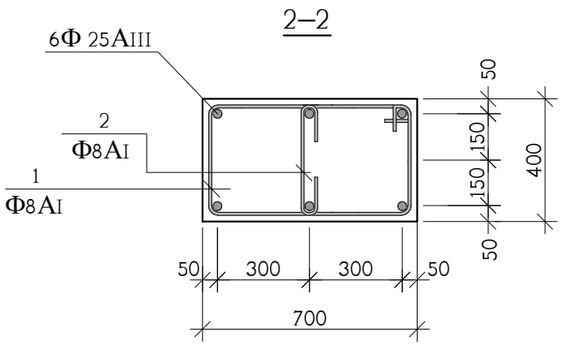

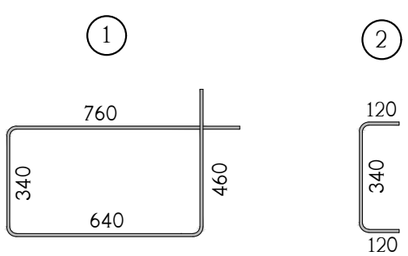

თანამდებობა	გვარი	ხელმოწერა	ქ. თბილისი, მ.ხერგბიანის ქ. №19 ს/კ 01.11.10.008.221 მრავალბინიანი საცხოვრებელი სახლი				შპს "ოდიდ" ს/კ 400208869
არქიტექტ.	გ.თავაძე		კონსტრუქციული ნაწილი				
კონსტრუქტ.	ა.არჩილია		მონოლითური სვეტი მს-1, მს-2				
შემოწმა	ლ.ჯაიანი		სტადია მ	ფურც. კ-30	ფ-ბი	დაკვ. №	

მონოლითური სვეტი მს-3

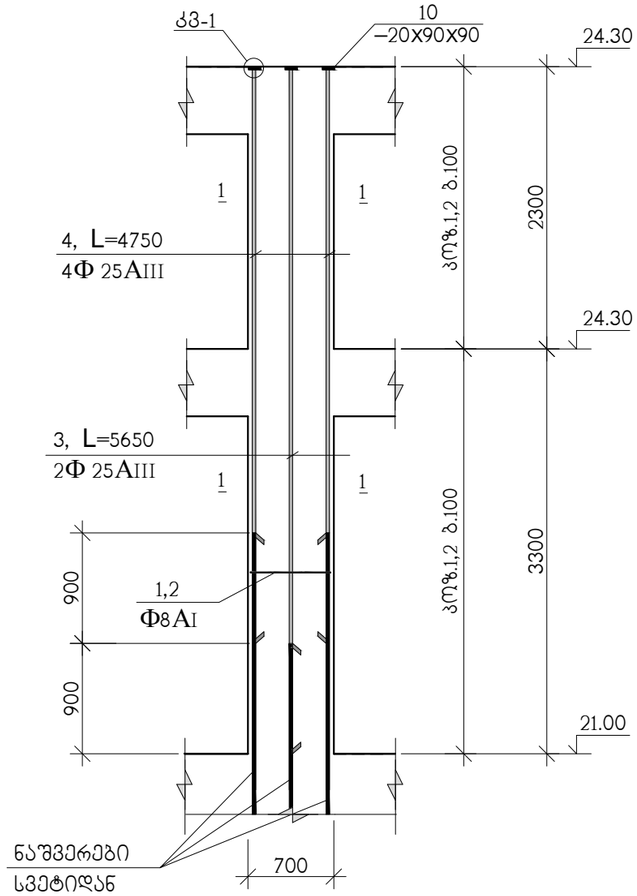

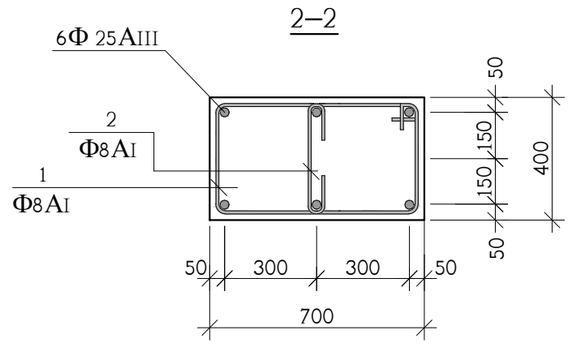

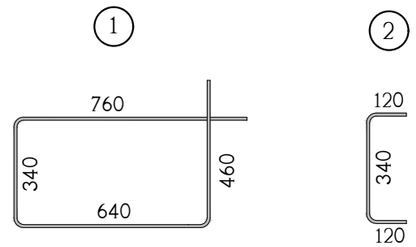

თანამდებობა	გვარი	ხელმოწერა	ქ. თბილისი, მ.ხერგბიანის ქ. №19 ს/კ 01.11.10.008.221 მრავალბინიანი საცხოვრებელი სახლი				შპს "ზუმდე" ს/კ 400208869
არქიტექტ.	გ.თავაძე		კონსტრუქციული ნაწილი				
კონსტრუქტ.	ა.არჩილია		მონოლითური სვეტი მს-3				
შეამოწმა	ლ.ჯაიანი		სტადია მ	ფურც. კ-31	ფ-ბი	დაკვ. №	

მონოლითური კედლების არმირება

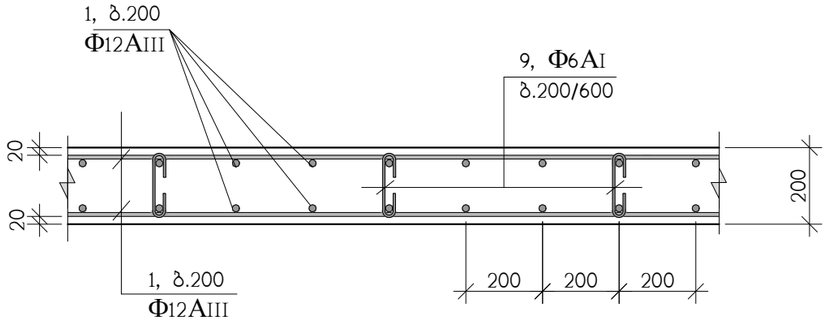

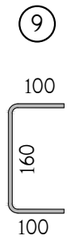

Ф12AIII გრძივი არმირების შეპირაპირება

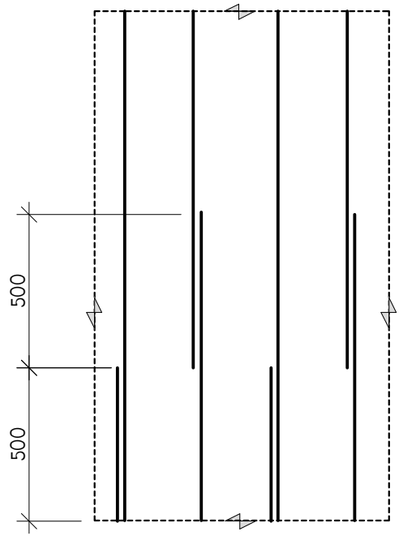

"პოზ" 1-ის არმირების შეპირაპირება

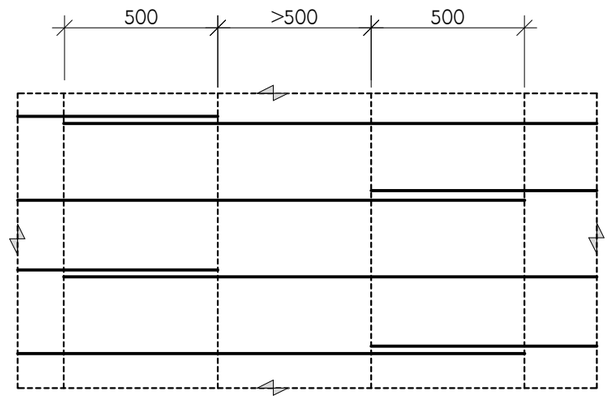

პოზ.	აღნიშვნა	დასახელება	რაოდ. ც.	ერთ-ეული
		მონოლითური კედლების არმირება	–	
1	დაიჭრას ადგილზე	Ф12AIII სახსტ. 5781-828* L=2730 გრძ.მ	–	2420 კგ.
9		Ф6AI სახსტ. 5781-828* L=360	1500	0.80 კგ.
		B 25 კლასის ბეტონი		31 მ^3

თანამდებობა	გვარი	ხელმოწერა	ქ. თბილისი, მ.ხერგბიანის ქ. №19 ს/კ 01.11.10.008.221 მრავალბინიანი საცხოვრებელი სახლი				შპს "ზოდე" ს/კ 400208869
არქიტექტ.	გ.თავაძე		კონსტრუქციული ნაწილი				
კონსტრუქტ.	ა.არჩილია		მონოლითური კედლების არმირება				
შემამოწმა	ლ.ჯაიანი		სტადია მ	ფურც. კ-32	ფ-ბი	დაკვ. №	

მონოლითური დიაფრაგმების არმირება -3.40 დან 4.50 ნიშნულამდე

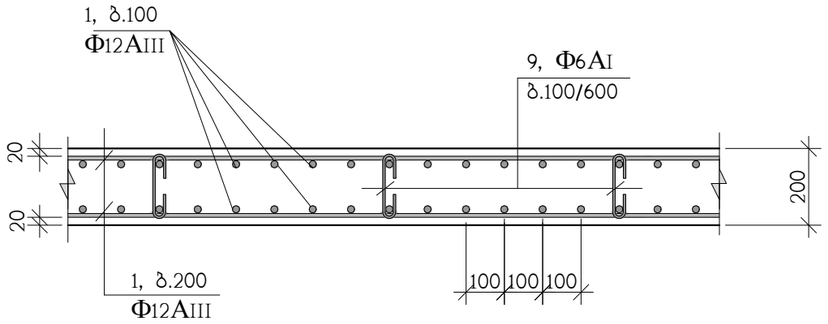

მონოლითური დიაფრაგმების არმირება 4.50 დან 26.60 ნიშნულამდე

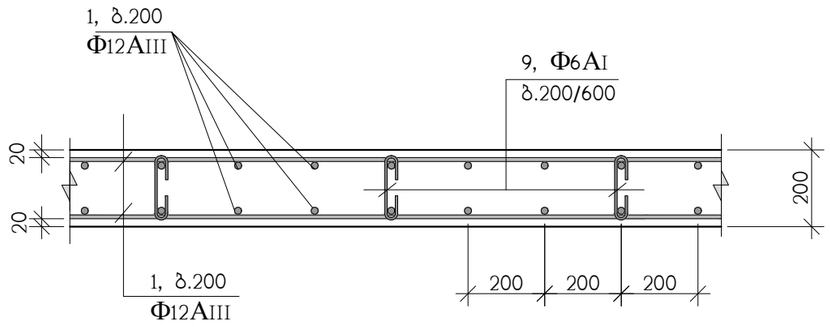

პოზ.	აღნიშვნა	დასახელება	რაოდ. ც.	ერთ-ეული
		მონოლითური დიაფრაგმები	–	
1	დაიჭრას ადგილზე	Φ12AIII სახსტ. 5781-828* L=14540 გრძ.მ	–	12910 კგ.
9		Φ6AI სახსტ. 5781-828* L=360	5650	0.80 კგ.
		B 25 კლასის ბეტონი		126 მ³

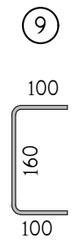

თანამდებობა	გვარი	ხელმოწერა	ქ. თბილისი, მ.ხერგბიანის ქ. №19 ს/კ 01.11.10.008.221 მრავალბინიანი საცხოვრებელი სახლი				შპს "ზოლი" ს/კ 400208869
არქიტექტ.	გ.თავაძე		კონსტრუქციული ნაწილი				
			მონოლითური დიაფრაგმების არმირება				
კონსტრუქტ.	ა.არჩილია						
შეამოწმა	ლ.ჯაიანი		სტადია მ	ფურც. კ-33	ფ-ბი	დაკვ. №	

Б-36 блок 3 Б1Б2Ш2 ЗОЗ1ОВ1ЗЕПОЗ1ОП ОЧ2Б1Ч

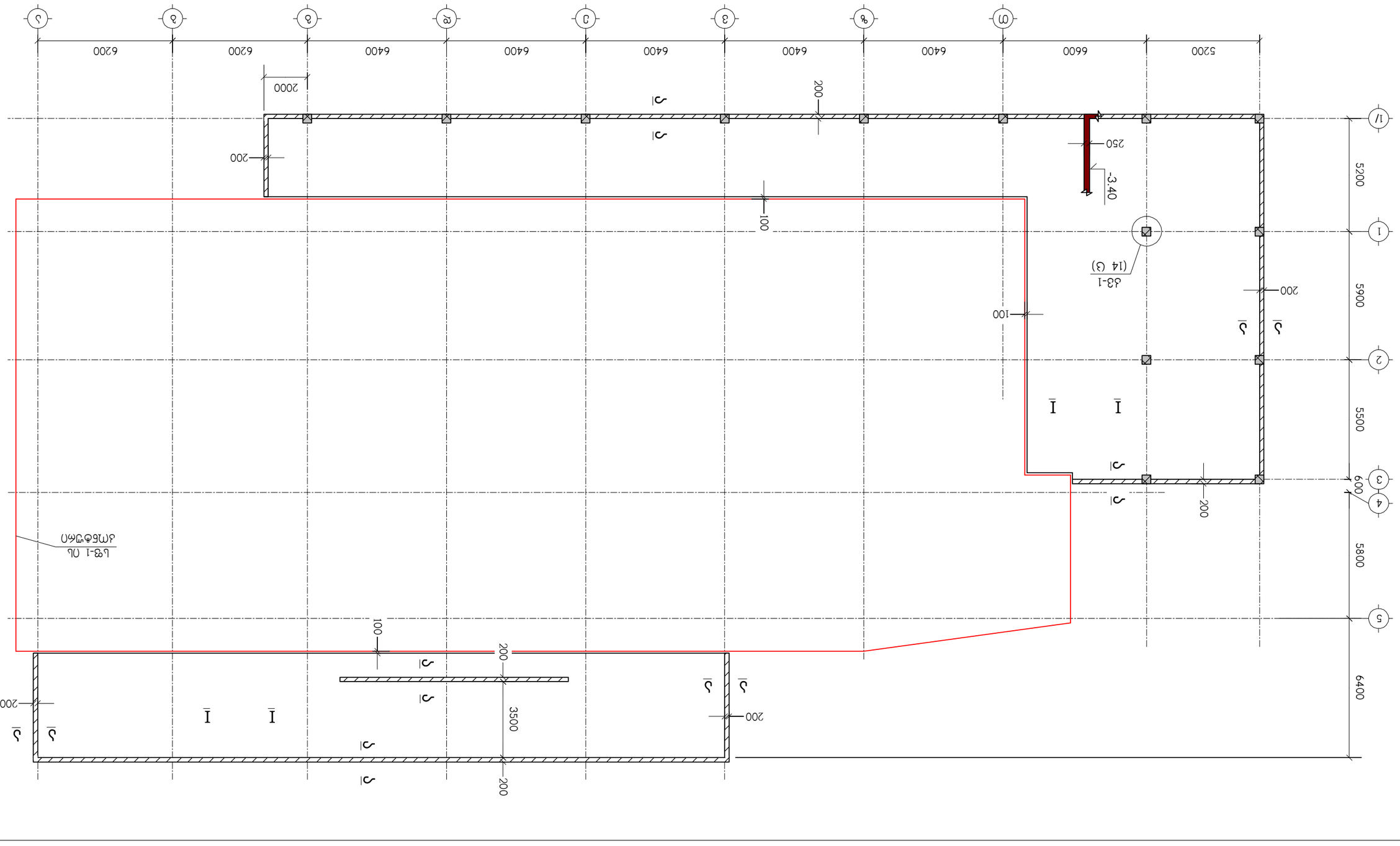

ЛЛЛЛЛЛЛЛЛЛ	ЛЛЛЛ	ЛЛЛЛЛЛЛЛЛЛ	ЛЛЛЛЛЛЛЛЛЛ	ЛЛЛЛЛЛЛЛЛЛ
ЛЛЛЛЛЛЛЛЛЛ				
ЛЛЛЛЛЛЛЛЛЛ	ЛЛЛЛЛЛЛЛЛЛ		ЛЛЛЛЛЛЛЛЛЛ	ЛЛЛЛЛЛЛЛЛЛ

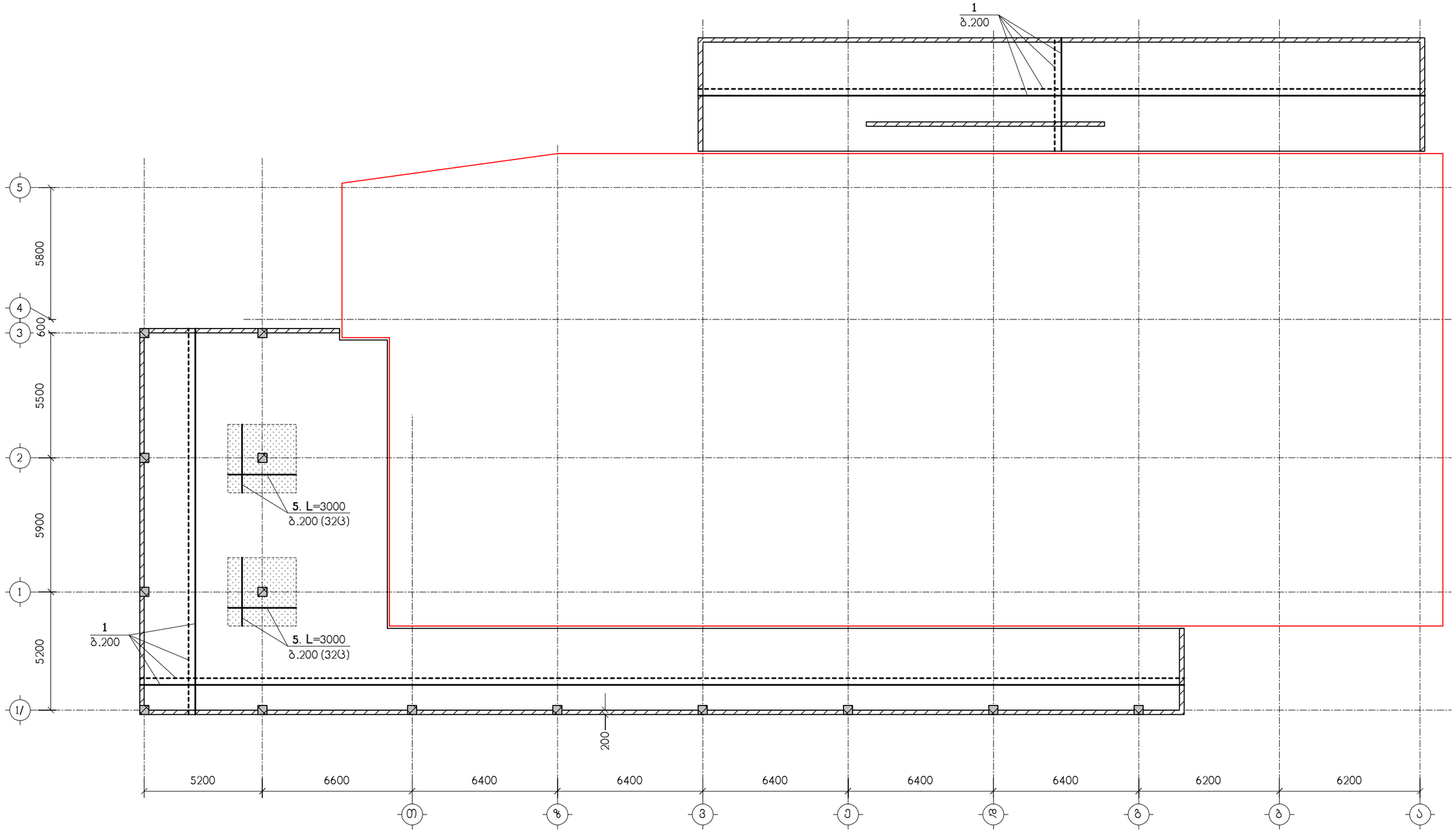

ნახაზი განიხილეთ კ-36 ნახაზთან ერთად

▒▒▒ – დამატებითი არმირების ზონა

---------- ზედა ზონის არმირება

———— ქვედა ზონის არმირება

თანამდებობა	გვარი	ხელმოწერა	ქ. თბილისი, მ.ხერგიანის ქ.№19 ს/კ 01.11.10.008.221, მრავალბინიანი საცხოვრებელი სახლი				შ.პ.ს. "ფოდე" ს/კ 400208869
არქიტექტორი	გ.თავაძე		კონსტრუქციული ნაწილი				
კონსტრუქტ.	ლ.ჯაიანი		მსფ-1, არმირება				
შემოწმა	ა.არჩილია		სტადია მ	ფურც. კ-35	ფ-ბი	დაკვ.№	

I – I

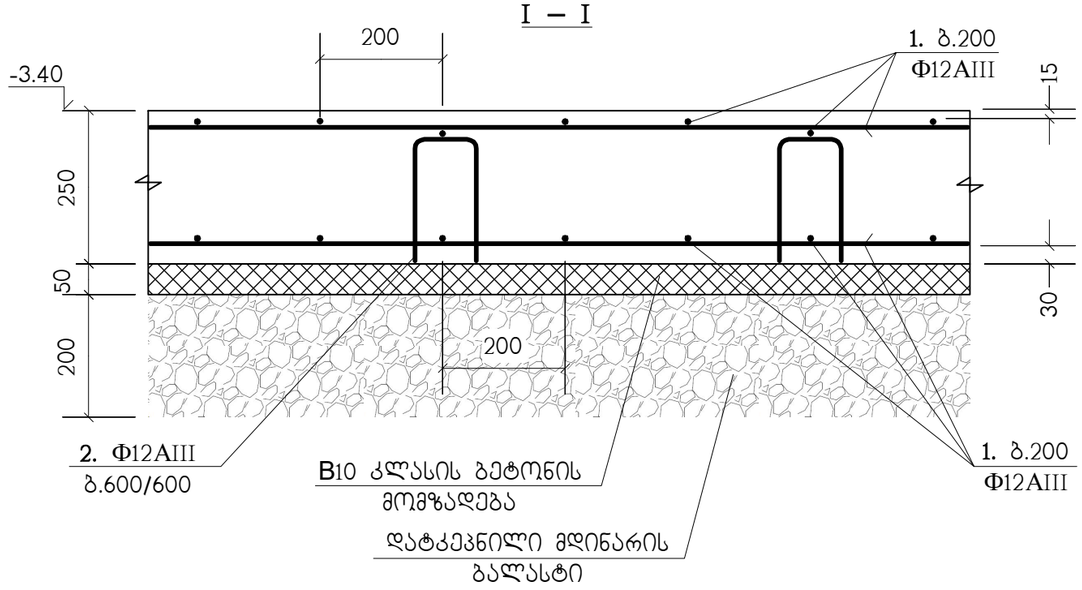

ქმ-1 (14 ც)

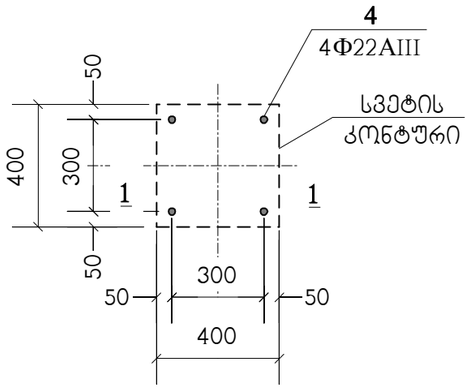

ა – ა

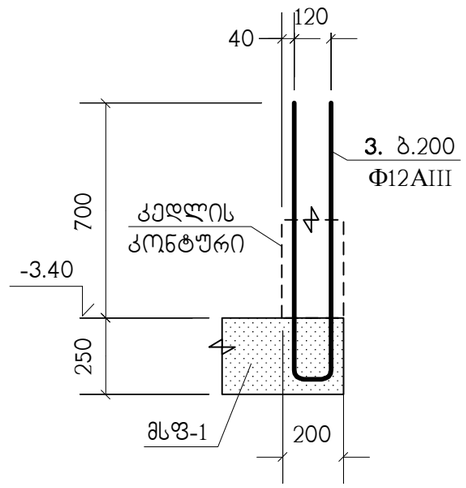

1 – 1

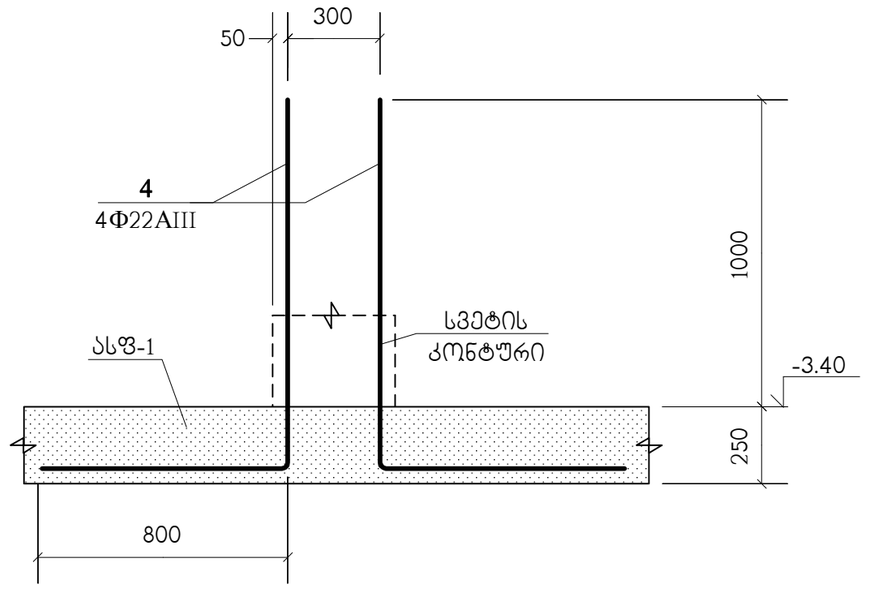

პოზიცია	აღნიშვნა	დასახელება	რაოდ. ც.	შენიშვნა
		მსფ-1		
1	დაიჭრას ადგილზე	Φ12AIII საბსტ. 5781-82* L=10.25 კმ.	–	9102 კგ.
2		Φ12AIII საბსტ. 5781-82* L=700	1330	0.62 კგ.
3		Φ12AIII საბსტ. 5781-82* L=1920	1270	1.7 კგ.
4		Φ22AIII საბსტ. 5781-82* L=2000	56	5.97 კგ.
5		Φ12AIII საბსტ. 5781-82* L=3000	64	2.66 კგ.
		B25 კლასის ბეტონი		120 მ³
		B10 კლასის ბეტონი		24 მ³

პოზ."1" გრძელი არმატურული ღერების შეპირაპირება

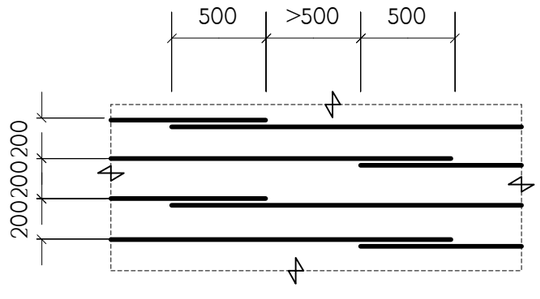

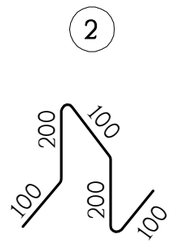

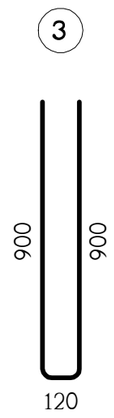

თანამდებობა	გვარი	ხელმოწერა	ქ. თბილისი, მ.ხერხეულიძის ქ.№19 ს/ქ 01.11.10.008.221, მრავალბინიანი საცხოვრებელი სახლი					შ.პ.ს. "ზოდე" ს/ქ 400208869
არქიტექტორი	გ.თავაძე		კონსტრუქციული ნაწილი					
კონსტრუქტ.	ლ.ჯაიანი		მსფ-1, არმირების დეტალები					
შემამოწმა	ა.არჩილია		სტადია მ	ფურც. კ-36	ფ-ბი	დაკვ.№		

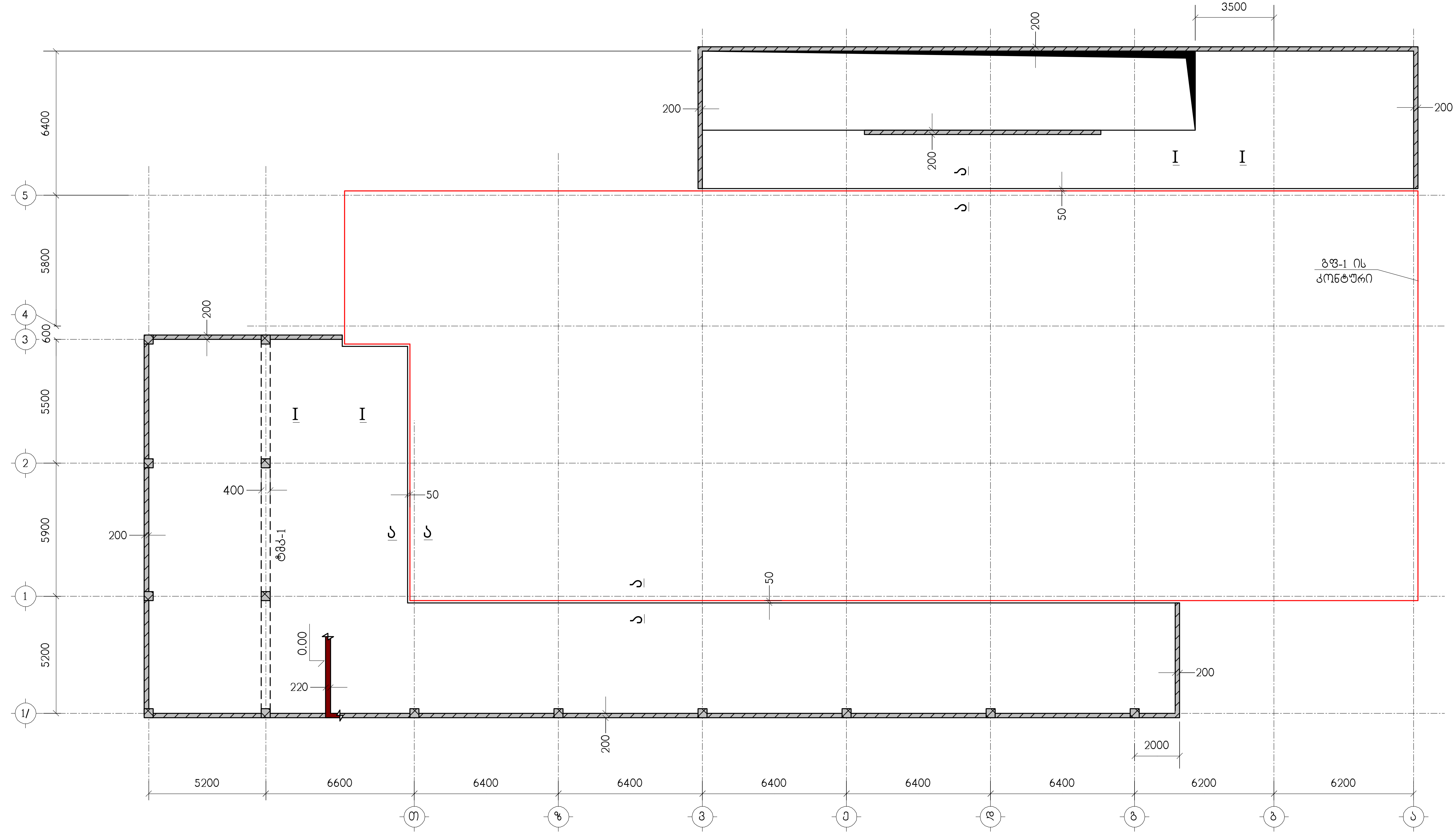

ნახაზი განიხილეთ კ-40 ნახაზთან ერთად

თანამდებობა	გვარი	ხელმოწერა	ქ. თბილისი, მ.ხერგიანის ქ.№19 ს/კ 01.11.10.008.221, მრავალბინიანი საცხოვრებელი სახლი			შ.პ.ს. "შოდე" ს/კ 400208869
არქიტექტორი	გ.თავაძე		კონსტრუქციული ნაწილი			
			მიშენების გადახურვის ფილა მგფ-1, ნიშნულზე 0.00, საყალიბო ნახაზი			
კონსტრუქტ.	ლ.ჯაიანი	[signature]				
შემოწმა	ა.არჩილია	[signature]	სტადია მ	ფურც. კ-37	ფ-ბი	დაკვ.№

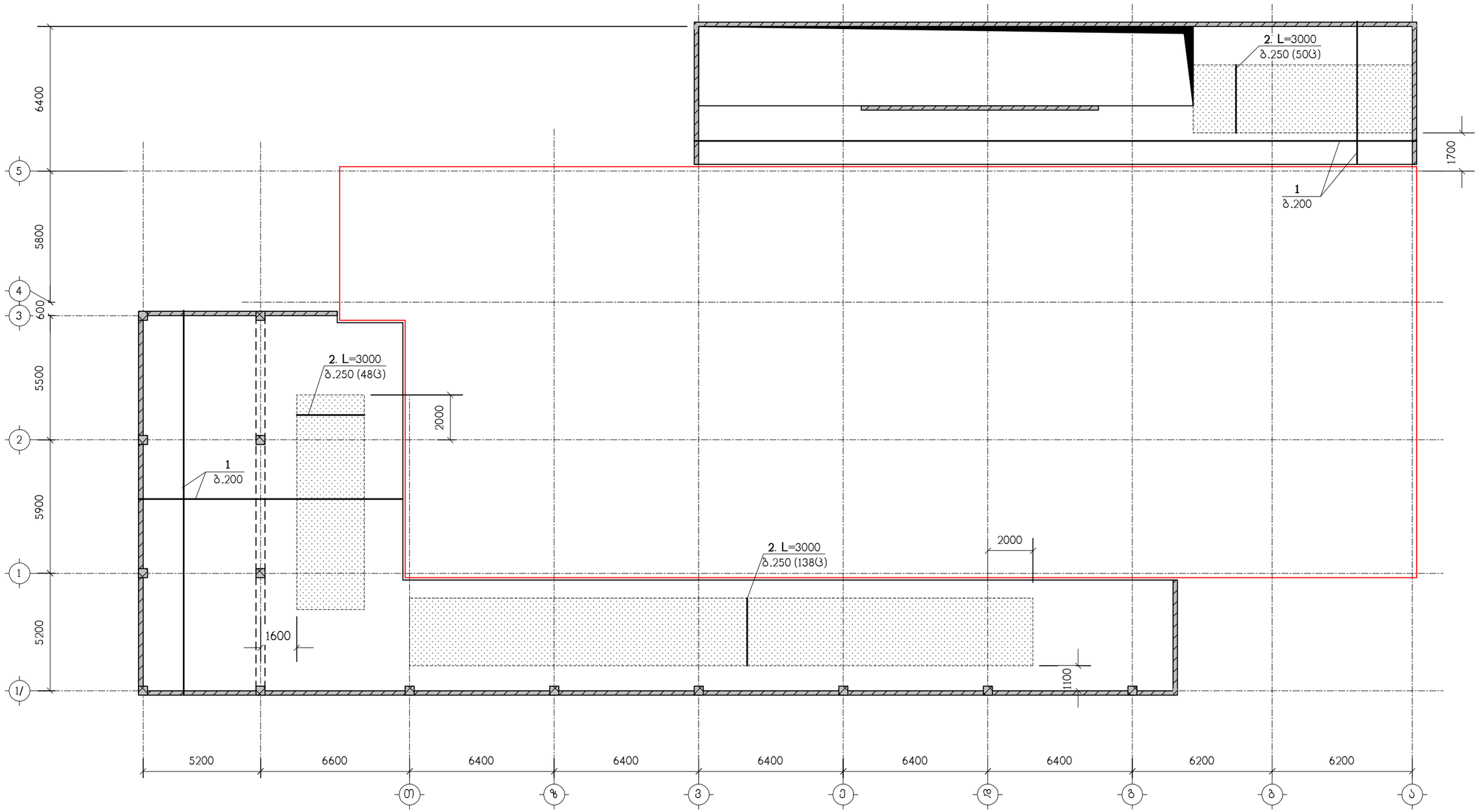

ნახაზი განიხილეთ კ-40 ნახაზთან ერთად

▒▒▒ – დამატებითი არმირების ზონა

თანამდებობა	გვარი	ხელმოწერა	ქ. თბილისი, მ.ხერგიანის ქ.№19 ს/კ 01.11.10.008.221, მრავალბინიანი საცხოვრებელი სახლი					შ.პ.ს. "ფოდე" ს/კ 400208869
			კონსტრუქციული ნაწილი					
არქიტექტორი	გ.თავაძე		მგფ-1, ქვედა ზონის არმირება					
კონსტრუქტ.	ლ.ჯაიანი							
შემოწმება	ა.არჩილია		სტადია მ	ფურც. კ-38	ფ-ბი	დაკვ.№		

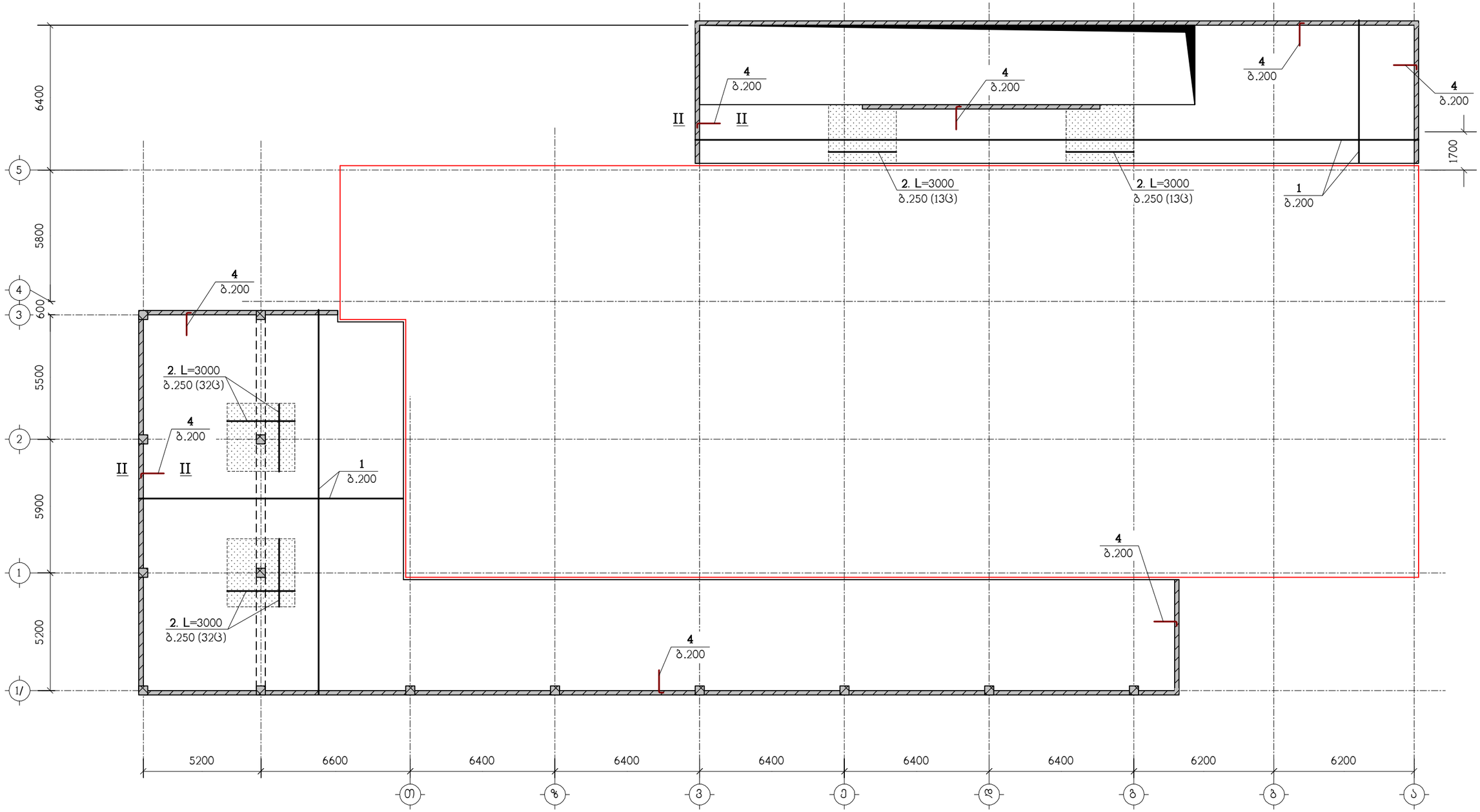

ნახაზი განიხილეთ კ-40 ნახაზთან ერთად

▨ – დამატებითი არმირების ზონა

თანამდებობა	გვარი	ხელმოწერა	ქ. თბილისი, მ.ხერგიანის ქ.№19 ს/კ 01.11.10.008.221, მრავალბინიანი საცხოვრებელი სახლი				შ.პ.ს. "ფოდე" ს/კ 400208869
			კონსტრუქციული ნაწილი				
არქიტექტორი	გ.თავაძე		მგფ-1, ზედა ზონის არმირება				
კონსტრუქტ.	ლ.ჯაიანი		სტადია მ	ფურც. კ-39	ფ-ბი	დაკვ.№	
შემოწმება	ა.არჩილია						

I – I

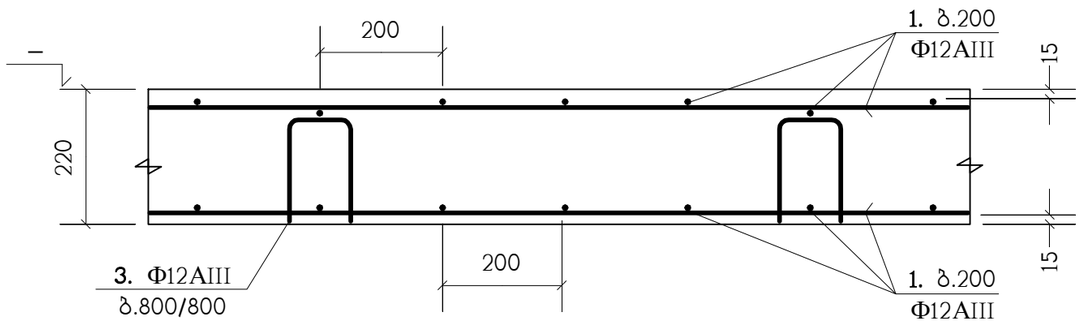

II – II

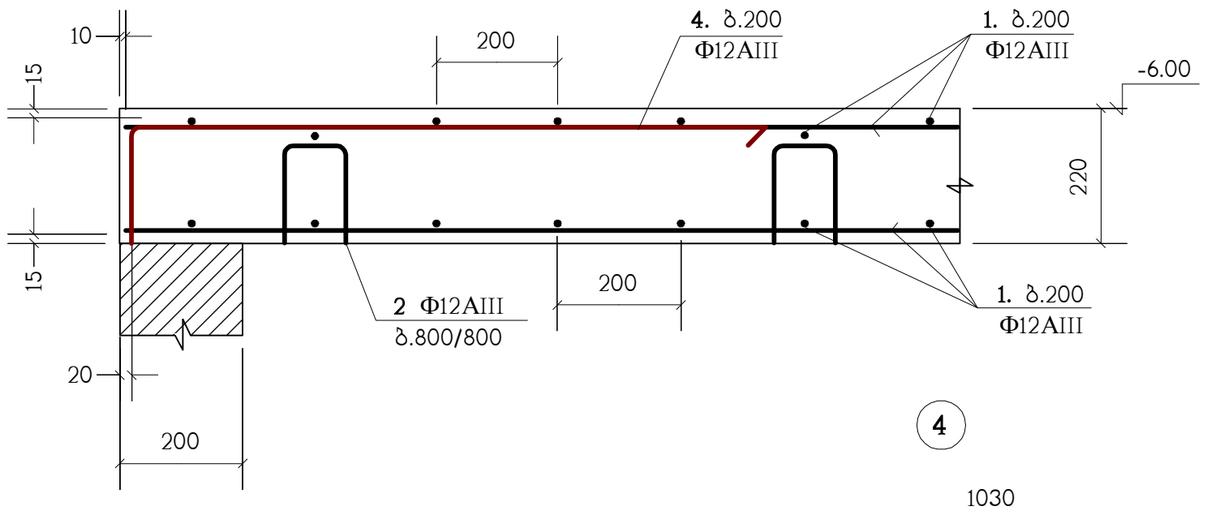

(3)

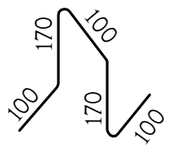

(4)

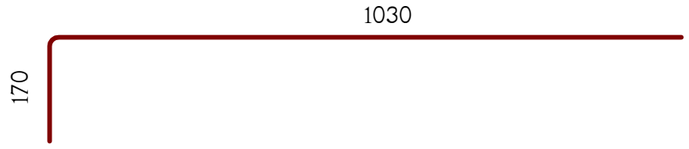

პოზ."1" მრავალი არმატურული ღერების შეპირაპირება

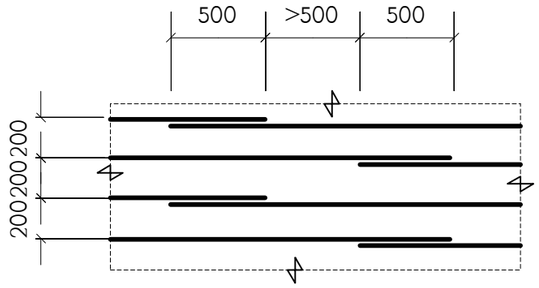

ა – ა

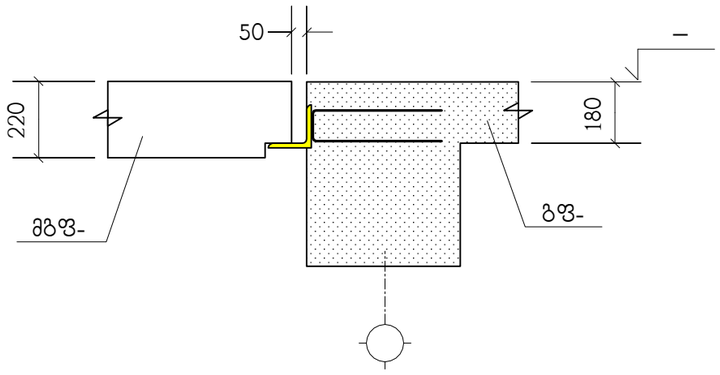

პოზიცია	აღნიშვნა	დასახელება	რაოდ. ც.	შენიშვნა
		მბფ-1	1	
1	დაიჭრას ადგილზე	Φ12AIII სახსტ. 5781-82* L=10.75 კმ.	–	9546 კგ.
2		Φ12AIII სახსტ. 5781-82* L=3000	326	2.66 კგ.
3		Φ12AIII სახსტ. 5781-82* L=640	784	0.57 კგ.
4		Φ12AIII სახსტ. 5781-82* L=1200	472	1.06 კგ.
		B25 კლასის. ბეტონი		110.6 მ³

თანამდებობა	გვარი	ხელმოწერა	ქ. თბილისი, მ.ხერგბიანის ქ.№19 ს/კ 01.11.10.008.221, მრავალბინიანი საცხოვრებელი სახლი				შ.პ.ს. "ფოდე" ს/კ 400208869
არქიტექტორი	გ.თავაძე		კონსტრუქციული ნაწილი				
კონსტრუქტ.	ლ.ჯაიანი		მბფ-1, არმირების დეტალები				
შემოწმა	ა.არჩილია		სტადია მ	ფურც. კ-40	ფ-ბი	დაკვ.№	

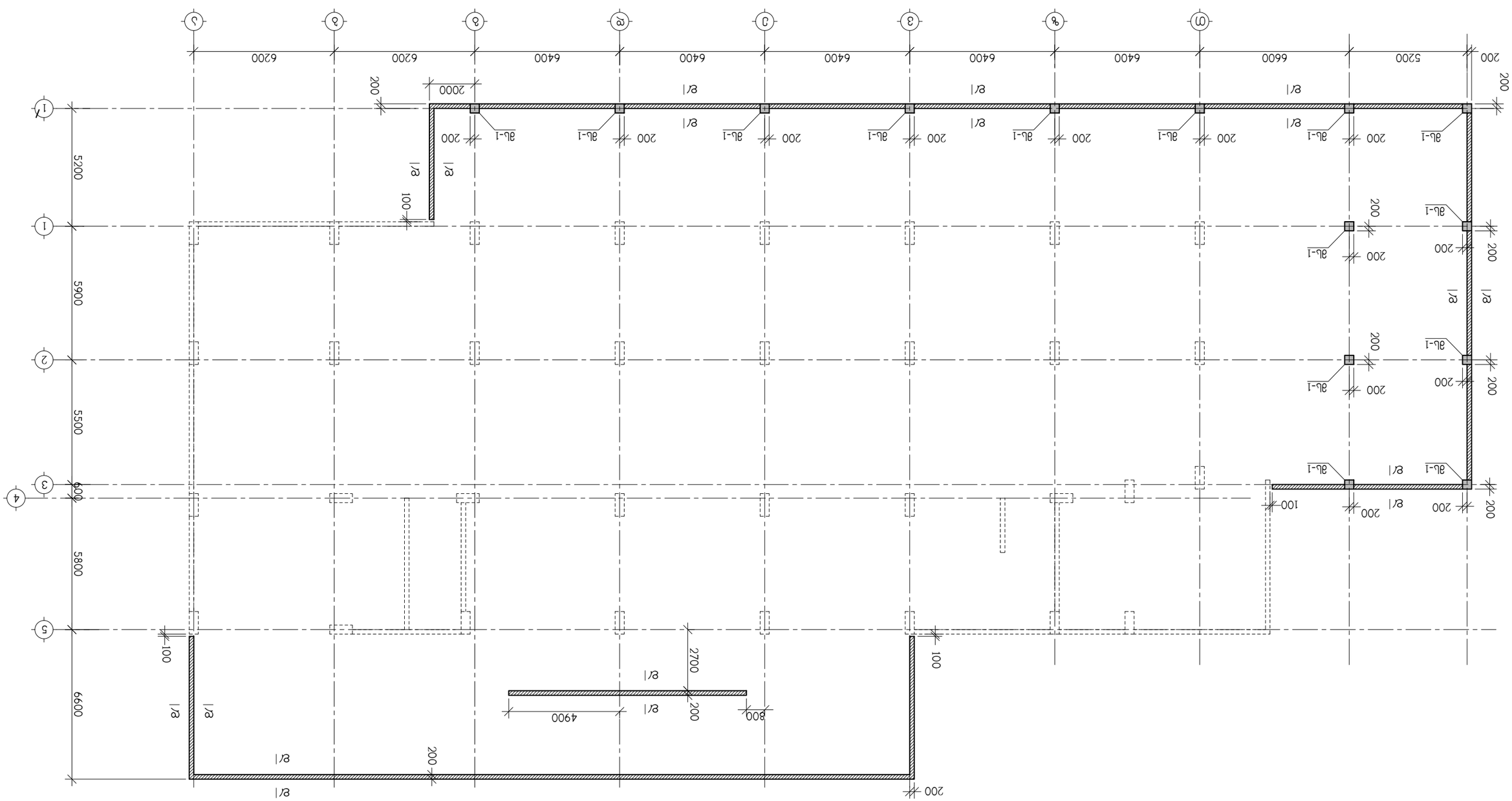

ВЛ2 ВЛ3 ВЛ4 ВЛ5 ВЛ6 ВЛ7 ВЛ8 ВЛ9 ВЛ10 ВЛ11 ВЛ12 ВЛ13 ВЛ14 ВЛ15 ВЛ16 ВЛ17 ВЛ18 ВЛ19 ВЛ20 ВЛ21 ВЛ22 ВЛ23 ВЛ24 ВЛ25 ВЛ26 ВЛ27 ВЛ28 ВЛ29 ВЛ30 ВЛ31 ВЛ32 ВЛ33 ВЛ34 ВЛ35 ВЛ36 ВЛ37 ВЛ38 ВЛ39 ВЛ40 ВЛ41 ВЛ42 ВЛ43 ВЛ44 ВЛ45 ВЛ46 ВЛ47 ВЛ48 ВЛ49 ВЛ50 ВЛ51 ВЛ52 ВЛ53 ВЛ54 ВЛ55 ВЛ56 ВЛ57 ВЛ58 ВЛ59 ВЛ60 ВЛ61 ВЛ62 ВЛ63 ВЛ64 ВЛ65 ВЛ66 ВЛ67 ВЛ68 ВЛ69 ВЛ70 ВЛ71 ВЛ72 ВЛ73 ВЛ74 ВЛ75 ВЛ76 ВЛ77 ВЛ78 ВЛ79 ВЛ80 ВЛ81 ВЛ82 ВЛ83 ВЛ84 ВЛ85 ВЛ86 ВЛ87 ВЛ88 ВЛ89 ВЛ90 ВЛ91 ВЛ92 ВЛ93 ВЛ94 ВЛ95 ВЛ96 ВЛ97 ВЛ98 ВЛ99 ВЛ100 ВЛ101 ВЛ102 ВЛ103 ВЛ104 ВЛ105 ВЛ106 ВЛ107 ВЛ108 ВЛ109 ВЛ110 ВЛ111 ВЛ112 ВЛ113 ВЛ114 ВЛ115 ВЛ116 ВЛ117 ВЛ118 ВЛ119 ВЛ120 ВЛ121 ВЛ122 ВЛ123 ВЛ124 ВЛ125 ВЛ126 ВЛ127 ВЛ128 ВЛ129 ВЛ130 ВЛ131 ВЛ132 ВЛ133 ВЛ134 ВЛ135 ВЛ136 ВЛ137 ВЛ138 ВЛ139 ВЛ140 ВЛ141 ВЛ142 ВЛ143 ВЛ144 ВЛ145 ВЛ146 ВЛ147 ВЛ148 ВЛ149 ВЛ150 ВЛ151 ВЛ152 ВЛ153 ВЛ154 ВЛ155 ВЛ156 ВЛ157 ВЛ158 ВЛ159 ВЛ160 ВЛ161 ВЛ162 ВЛ163 ВЛ164 ВЛ165 ВЛ166 ВЛ167 ВЛ168 ВЛ169 ВЛ170 ВЛ171 ВЛ172 ВЛ173 ВЛ174 ВЛ175 ВЛ176 ВЛ177 ВЛ178 ВЛ179 ВЛ180 ВЛ181 ВЛ182 ВЛ183 ВЛ184 ВЛ185 ВЛ186 ВЛ187 ВЛ188 ВЛ189 ВЛ190 ВЛ191 ВЛ192 ВЛ193 ВЛ194 ВЛ195 ВЛ196 ВЛ197 ВЛ198 ВЛ199 ВЛ200 ВЛ201 ВЛ202 ВЛ203 ВЛ204 ВЛ205 ВЛ206 ВЛ207 ВЛ208 ВЛ209 ВЛ210 ВЛ211 ВЛ212 ВЛ213 ВЛ214 ВЛ215 ВЛ216 ВЛ217 ВЛ218 ВЛ219 ВЛ220 ВЛ221 ВЛ222 ВЛ223 ВЛ224 ВЛ225 ВЛ226 ВЛ227 ВЛ228 ВЛ229 ВЛ230 ВЛ231 ВЛ232 ВЛ233 ВЛ234 ВЛ235 ВЛ236 ВЛ237 ВЛ238 ВЛ239 ВЛ240 ВЛ241 ВЛ242 ВЛ243 ВЛ244 ВЛ245 ВЛ246 ВЛ247 ВЛ248 ВЛ249 ВЛ250 ВЛ251 ВЛ252 ВЛ253 ВЛ254 ВЛ255 ВЛ256 ВЛ257 ВЛ258 ВЛ259 ВЛ260 ВЛ261 ВЛ262 ВЛ263 ВЛ264 ВЛ265 ВЛ266 ВЛ267 ВЛ268 ВЛ269 ВЛ270 ВЛ271 ВЛ272 ВЛ273 ВЛ274 ВЛ275 ВЛ276 ВЛ277 ВЛ278 ВЛ279 ВЛ280 ВЛ281 ВЛ282 ВЛ283 ВЛ284 ВЛ285 ВЛ286 ВЛ287 ВЛ288 ВЛ289 ВЛ290 ВЛ291 ВЛ292 ВЛ293 ВЛ294 ВЛ295 ВЛ296 ВЛ297 ВЛ298 ВЛ299 ВЛ300 ВЛ301 ВЛ302 ВЛ303 ВЛ304 ВЛ305 ВЛ306 ВЛ307 ВЛ308 ВЛ309 ВЛ310 ВЛ311 ВЛ312 ВЛ313 ВЛ314 ВЛ315 ВЛ316 ВЛ317 ВЛ318 ВЛ319 ВЛ320 ВЛ321 ВЛ322 ВЛ323 ВЛ324 ВЛ325 ВЛ326 ВЛ327 ВЛ328 ВЛ329 ВЛ330 ВЛ331 ВЛ332 ВЛ333 ВЛ334 ВЛ335 ВЛ336 ВЛ337 ВЛ338 ВЛ339 ВЛ340 ВЛ341 ВЛ342 ВЛ343 ВЛ344 ВЛ345 ВЛ346 ВЛ347 ВЛ348 ВЛ349 ВЛ350 ВЛ351 ВЛ352 ВЛ353 ВЛ354 ВЛ355 ВЛ356 ВЛ357 ВЛ358 ВЛ359 ВЛ360 ВЛ361 ВЛ362 ВЛ363 ВЛ364 ВЛ365 ВЛ366 ВЛ367 ВЛ368 ВЛ369 ВЛ370 ВЛ371 ВЛ372 ВЛ373 ВЛ374 ВЛ375 ВЛ376 ВЛ377 ВЛ378 ВЛ379 ВЛ380 ВЛ381 ВЛ382 ВЛ383 ВЛ384 ВЛ385 ВЛ386 ВЛ387 ВЛ388 ВЛ389 ВЛ390 ВЛ391 ВЛ392 ВЛ393 ВЛ394 ВЛ395 ВЛ396 ВЛ397 ВЛ398 ВЛ399 ВЛ400 ВЛ401 ВЛ402 ВЛ403 ВЛ404 ВЛ405 ВЛ406 ВЛ407 ВЛ408 ВЛ409 ВЛ410 ВЛ411 ВЛ412 ВЛ413 ВЛ414 ВЛ415 ВЛ416 ВЛ417 ВЛ418 ВЛ419 ВЛ420 ВЛ421 ВЛ422 ВЛ423 ВЛ424 ВЛ425 ВЛ426 ВЛ427 ВЛ428 ВЛ429 ВЛ430 ВЛ431 ВЛ432 ВЛ433 ВЛ434 ВЛ435 ВЛ436 ВЛ437 ВЛ438 ВЛ439 ВЛ440 ВЛ441 ВЛ442 ВЛ443 ВЛ444 ВЛ445 ВЛ446 ВЛ447 ВЛ448 ВЛ449 ВЛ450 ВЛ451 ВЛ452 ВЛ453 ВЛ454 ВЛ455 ВЛ456 ВЛ457 ВЛ458 ВЛ459 ВЛ460 ВЛ461 ВЛ462 ВЛ463 ВЛ464 ВЛ465 ВЛ466 ВЛ467 ВЛ468 ВЛ469 ВЛ470 ВЛ471 ВЛ472 ВЛ473 ВЛ474 ВЛ475 ВЛ476 ВЛ477 ВЛ478 ВЛ479 ВЛ480 ВЛ481 ВЛ482 ВЛ483 ВЛ484 ВЛ485 ВЛ486 ВЛ487 ВЛ488 ВЛ489 ВЛ490 ВЛ491 ВЛ492 ВЛ493 ВЛ494 ВЛ495 ВЛ496 ВЛ497 ВЛ498 ВЛ499 ВЛ500 ВЛ501 ВЛ502 ВЛ503 ВЛ504 ВЛ505 ВЛ506 ВЛ507 ВЛ508 ВЛ509 ВЛ510 ВЛ511 ВЛ512 ВЛ513 ВЛ514 ВЛ515 ВЛ516 ВЛ517 ВЛ518 ВЛ519 ВЛ520 ВЛ521 ВЛ522 ВЛ523 ВЛ524 ВЛ525 ВЛ526 ВЛ527 ВЛ528 ВЛ529 ВЛ530 ВЛ531 ВЛ532 ВЛ533 ВЛ534 ВЛ535 ВЛ536 ВЛ537 ВЛ538 ВЛ539 ВЛ540 ВЛ541 ВЛ542 ВЛ543 ВЛ544 ВЛ545 ВЛ546 ВЛ547 ВЛ548 ВЛ549 ВЛ550 ВЛ551 ВЛ552 ВЛ553 ВЛ554 ВЛ555 ВЛ556 ВЛ557 ВЛ558 ВЛ559 ВЛ560 ВЛ561 ВЛ562 ВЛ563 ВЛ564 ВЛ565 ВЛ566 ВЛ567 ВЛ568 ВЛ569 ВЛ570 ВЛ571 ВЛ572 ВЛ573 ВЛ574 ВЛ575 ВЛ576 ВЛ577 ВЛ578 ВЛ579 ВЛ580 ВЛ581 ВЛ582 ВЛ583 ВЛ584 ВЛ585 ВЛ586 ВЛ587 ВЛ588 ВЛ589 ВЛ590 ВЛ591 ВЛ592 ВЛ593 ВЛ594 ВЛ595 ВЛ596 ВЛ597 ВЛ598 ВЛ599 ВЛ600 ВЛ601 ВЛ602 ВЛ603 ВЛ604 ВЛ605 ВЛ606 ВЛ607 ВЛ608 ВЛ609 ВЛ610 ВЛ611 ВЛ612 ВЛ613 ВЛ614 ВЛ615 ВЛ616 ВЛ617 ВЛ618 ВЛ619 ВЛ620 ВЛ621 ВЛ622 ВЛ623 ВЛ624 ВЛ625 ВЛ626 ВЛ627 ВЛ628 ВЛ629 ВЛ630 ВЛ631 ВЛ632 ВЛ633 ВЛ634 ВЛ635 ВЛ636 ВЛ637 ВЛ638 ВЛ639 ВЛ640 ВЛ641 ВЛ642 ВЛ643 ВЛ644 ВЛ645 ВЛ646 ВЛ647 ВЛ648 ВЛ649 ВЛ650 ВЛ651 ВЛ652 ВЛ653 ВЛ654 ВЛ655 ВЛ656 ВЛ657 ВЛ658 ВЛ659 ВЛ660 ВЛ661 ВЛ662 ВЛ663 ВЛ664 ВЛ665 ВЛ666 ВЛ667 ВЛ668 ВЛ669 ВЛ670 ВЛ671 ВЛ672 ВЛ673 ВЛ674 ВЛ675 ВЛ676 ВЛ677 ВЛ678 ВЛ679 ВЛ680 ВЛ681 ВЛ682 ВЛ683 ВЛ684 ВЛ685 ВЛ686 ВЛ687 ВЛ688 ВЛ689 ВЛ690 ВЛ691 ВЛ692 ВЛ693 ВЛ694 ВЛ695 ВЛ696 ВЛ697 ВЛ698 ВЛ699 ВЛ700 ВЛ701 ВЛ702 ВЛ703 ВЛ704 ВЛ705 ВЛ706 ВЛ707 ВЛ708 ВЛ709 ВЛ710 ВЛ711 ВЛ712 ВЛ713 ВЛ714 ВЛ715 ВЛ716 ВЛ717 ВЛ718 ВЛ719 ВЛ720 ВЛ721 ВЛ722 ВЛ723 ВЛ724 ВЛ725 ВЛ726 ВЛ727 ВЛ728 ВЛ729 ВЛ730 ВЛ731 ВЛ732 ВЛ733 ВЛ734 ВЛ735 ВЛ736 ВЛ737 ВЛ738 ВЛ739 ВЛ740 ВЛ741 ВЛ742 ВЛ743 ВЛ744 ВЛ745 ВЛ746 ВЛ747 ВЛ748 ВЛ749 ВЛ750 ВЛ751 ВЛ752 ВЛ753 ВЛ754 ВЛ755 ВЛ756 ВЛ757 ВЛ758 ВЛ759 ВЛ760 ВЛ761 ВЛ762 ВЛ763 ВЛ764 ВЛ765 ВЛ766 ВЛ767 ВЛ768 ВЛ769 ВЛ770 ВЛ771 ВЛ772 ВЛ773 ВЛ774 ВЛ775 ВЛ776 ВЛ777 ВЛ778 ВЛ779 ВЛ780 ВЛ781 ВЛ782 ВЛ783 ВЛ784 ВЛ785 ВЛ786 ВЛ787 ВЛ788 ВЛ789 ВЛ790 ВЛ791 ВЛ792 ВЛ793 ВЛ794 ВЛ795 ВЛ796 ВЛ797 ВЛ798 ВЛ799 ВЛ800 ВЛ801 ВЛ802 ВЛ803 ВЛ804 ВЛ805 ВЛ806 ВЛ807 ВЛ808 ВЛ809 ВЛ810 ВЛ811 ВЛ812 ВЛ813 ВЛ814 ВЛ815 ВЛ816 ВЛ817 ВЛ818 ВЛ819 ВЛ820 ВЛ821 ВЛ822 ВЛ823 ВЛ824 ВЛ825 ВЛ826 ВЛ827 ВЛ828 ВЛ829 ВЛ830 ВЛ831 ВЛ832 ВЛ833 ВЛ834 ВЛ835 ВЛ836 ВЛ837 ВЛ838 ВЛ839 ВЛ840 ВЛ841 ВЛ842 ВЛ843 ВЛ844 ВЛ845 ВЛ846 ВЛ847 ВЛ848 ВЛ849 ВЛ850 ВЛ851 ВЛ852 ВЛ853 ВЛ854 ВЛ855 ВЛ856 ВЛ857 ВЛ858 ВЛ859 ВЛ860 ВЛ861 ВЛ862 ВЛ863 ВЛ864 ВЛ865 ВЛ866 ВЛ867 ВЛ868 ВЛ869 ВЛ870 ВЛ871 ВЛ872 ВЛ873 ВЛ874 ВЛ875 ВЛ876 ВЛ877 ВЛ878 ВЛ879 ВЛ880 ВЛ881 ВЛ882 ВЛ883 ВЛ884 ВЛ885 ВЛ886 ВЛ887 ВЛ888 ВЛ889 ВЛ890 ВЛ891 ВЛ892 ВЛ893 ВЛ894 ВЛ895 ВЛ896 ВЛ897 ВЛ898 ВЛ899 ВЛ900 ВЛ901 ВЛ902 ВЛ903 ВЛ904 ВЛ905 ВЛ906 ВЛ907 ВЛ908 ВЛ909 ВЛ910 ВЛ911 ВЛ912 ВЛ913 ВЛ914 ВЛ915 ВЛ916 ВЛ917 ВЛ918 ВЛ919 ВЛ920 ВЛ921 ВЛ922 ВЛ923 ВЛ924 ВЛ925 ВЛ926 ВЛ927 ВЛ928 ВЛ929 ВЛ930 ВЛ931 ВЛ932 ВЛ933 ВЛ934 ВЛ935 ВЛ936 ВЛ937 ВЛ938 ВЛ939 ВЛ940 ВЛ941 ВЛ942 ВЛ943 ВЛ944 ВЛ945 ВЛ946 ВЛ947 ВЛ948 ВЛ949 ВЛ950 ВЛ951 ВЛ952 ВЛ953 ВЛ954 ВЛ955 ВЛ956 ВЛ957 ВЛ958 ВЛ959 ВЛ960 ВЛ961 ВЛ962 ВЛ963 ВЛ964 ВЛ965 ВЛ966 ВЛ967 ВЛ968 ВЛ969 ВЛ970 ВЛ971 ВЛ972 ВЛ973 ВЛ974 ВЛ975 ВЛ976 ВЛ977 ВЛ978 ВЛ979 ВЛ980 ВЛ981 ВЛ982 ВЛ983 ВЛ984 ВЛ985 ВЛ986 ВЛ987 ВЛ988 ВЛ989 ВЛ990 ВЛ991 ВЛ992 ВЛ993 ВЛ994 ВЛ995 ВЛ996 ВЛ997 ВЛ998 ВЛ999 ВЛ1000

Өзгөртүүлөр саны	Кол тамга	Кол коюлган күнү	4. ЭЛЕКТРОЛИК, ЭЛЕКТРОМАГНИТТИК ЖАНА ЖЕРГЕ ТУТАШТЫРУУ ЭСКЕРТҮҮЛӨРҮ	69880208869
			ЭЛЕКТРМАГНИТТИК ЖАНА ЭЛЕКТРОМАГНИТТИК ТОЛКУНДАРДЫН ТАСИРИНЕН КОРГОО ЖАНА ЖЕРГЕ ТУТАШТЫРУУ СХЕМАСЫ	
			ЭЛЕКТРМАГНИТТИК ЖАНА ЭЛЕКТРОМАГНИТТИК ТОЛКУНДАРДЫН ТАСИРИНЕН КОРГОО ЖАНА ЖЕРГЕ ТУТАШТЫРУУ СХЕМАСЫ	
			-3.40 ЖЕРГЕ ТУТАШТЫРУУНУН ТҮЗҮЛҮШҮ 0.00 ЖЕРГЕ ТУТАШТЫРУУНУН ТҮЗҮЛҮШҮ	
Өзгөртүүлөр саны	Кол тамга	Кол коюлган күнү	8 ЖЕРГЕ ТУТАШТЫРУУ	Ө-ЭЭ
Өзгөртүүлөр саны	Кол тамга	Кол коюлган күнү	Ө-41	Ө-ЭЭ
Өзгөртүүлөр саны	Кол тамга	Кол коюлган күнү	Ө-ЭЭ	Ө-ЭЭ

მონოლითური სვეტი მს-1

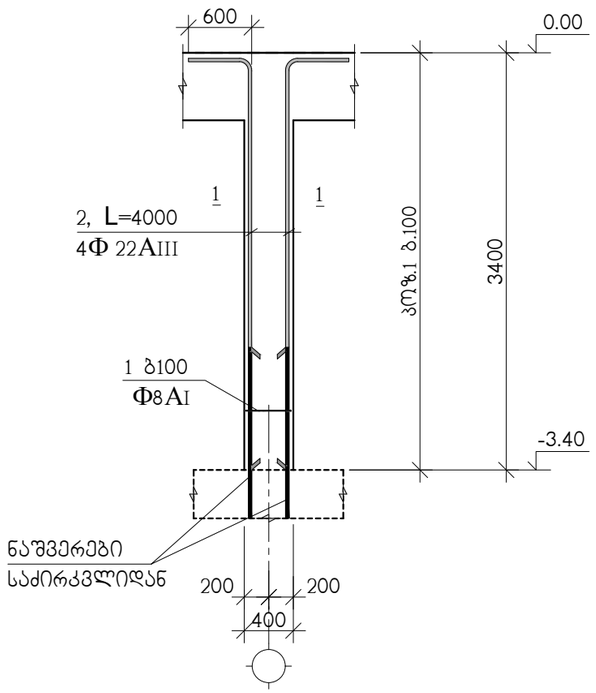

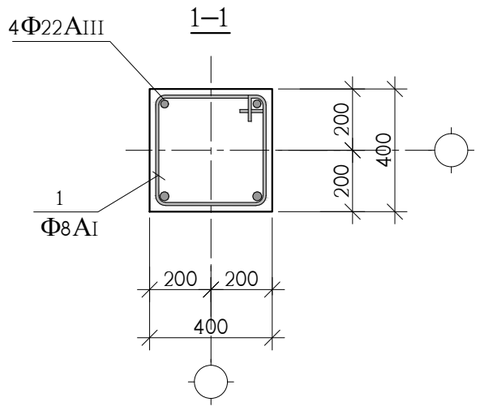

1

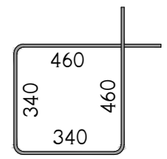

პოზ.	აღნიშვნა	დასახელება	რაოდ. ც.	ერთ-ეული
		მს-1 -3.40 ნიშნულიდან 0.00 ნიშნულამდე	14	
1		Φ8AI სახსტ. 5781-828* L=1600	33	0.64 კგ.
2		Φ22AIII სახსტ. 5781-828* L=4000	4	11.94 კგ.
		B 25 კლასის ბეტონი		0.5 მ^3

თანამდებობა	გვარი	ხელმოწერა	ქ. თბილისი, მ.ხერგიანის ქ. №19 ს/კ 01.11.10.008.221 მრავალბინიანი საცხოვრებელი სახლი				შპს "ოლდ" ს/კ 400208869
არქიტექტ.	გ.თავაძე		კონსტრუქციული ნაწილი				
კონსტრუქტ.	ა.არჩილია		მონოლითური სვეტი მს-1				
შეამოწმა	ლ.ჯაიანი		სტადია მ	ფურც. კ-42	ფ-ბი	დაკვ. №	

მონოლითური კედლის არმირება

ღ–ღ

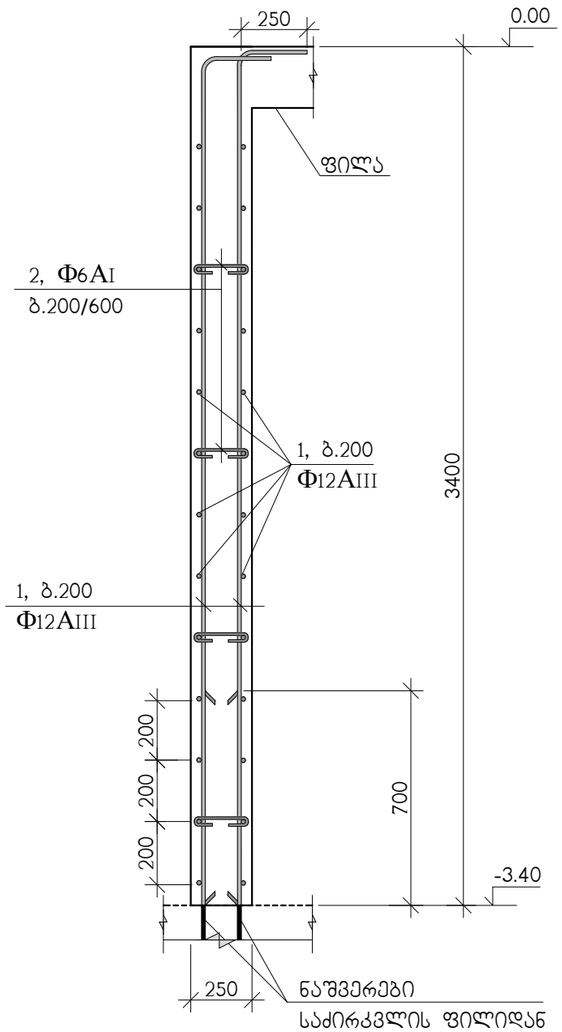

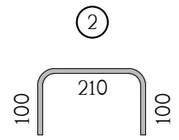

პოზ.	აღნიშვნა	დასახელება	რაოდ. ც.	ერთ-ეული
		მონოლითური კედლები (ღ-ღ)	–	
1	დაიჭრას აღბილზე	Φ12AIII სახსტ. 5781-828* L=9385 ბრძ.მ	–	8340 კგ.
3		Φ6AI სახსტ. 5781-828* L=410	3800	0.09 კგ.
		B 25 კლასის ბეტონი		85 მ^3

თანამდებობა	გვარი	ხელმოწერა	ქ. თბილისი, მ.ხერგიანის ქ. №19 ს/კ 01.11.10.008.221 მრავალბინიანი საცხოვრებელი სახლი				შპს "ოლდ" ს/კ 400208869
არქიტექტ.	გ.თავაძე		კონსტრუქციული ნაწილი				
კონსტრუქტ.	ა.არჩილია		მონოლითური კედლების არმირება				
შეამოწმა	ლ.ჯაიანი		სტადია მ	ფურც. კ-43	ფ-ბი	დაკვ. №	

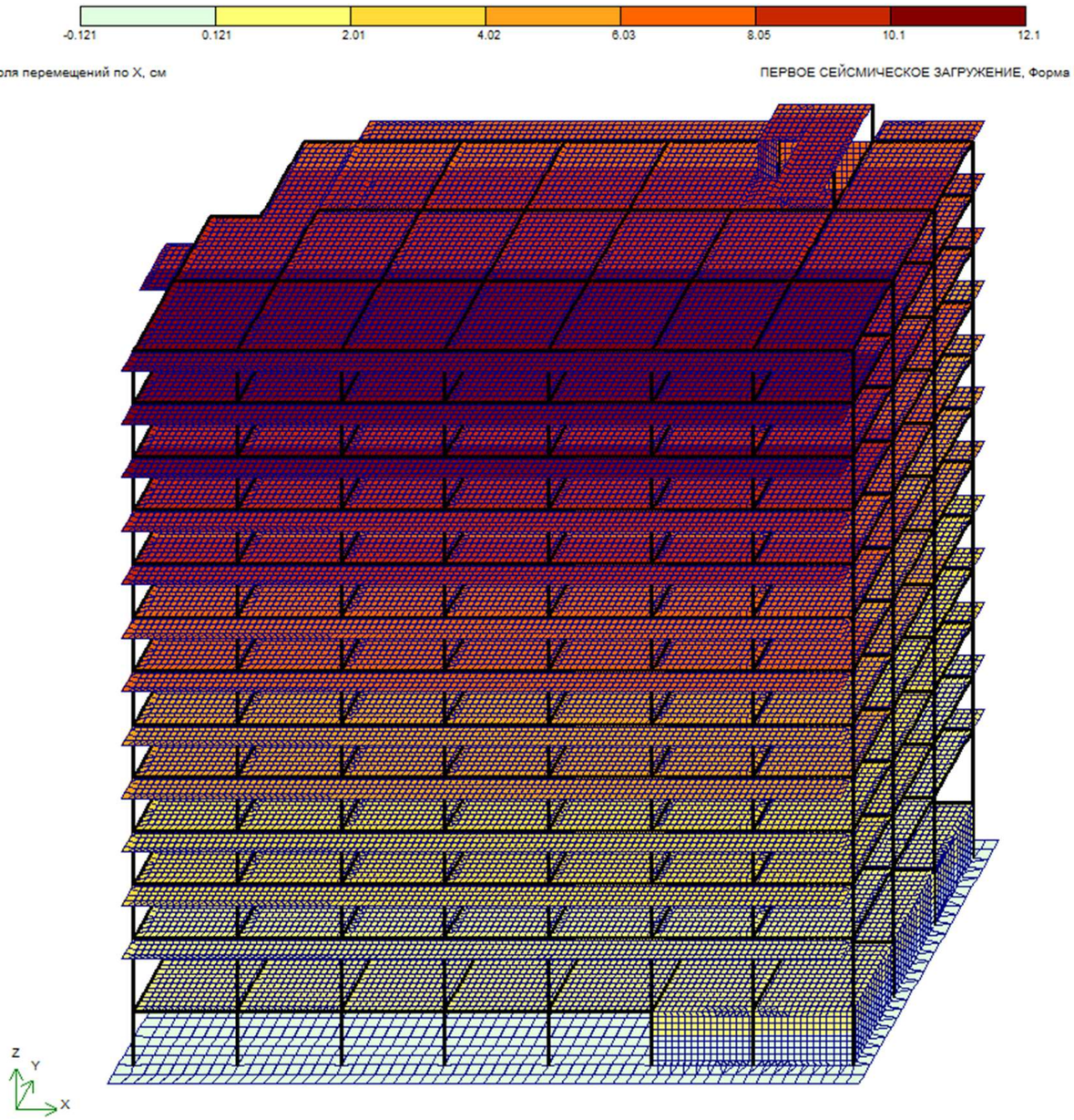

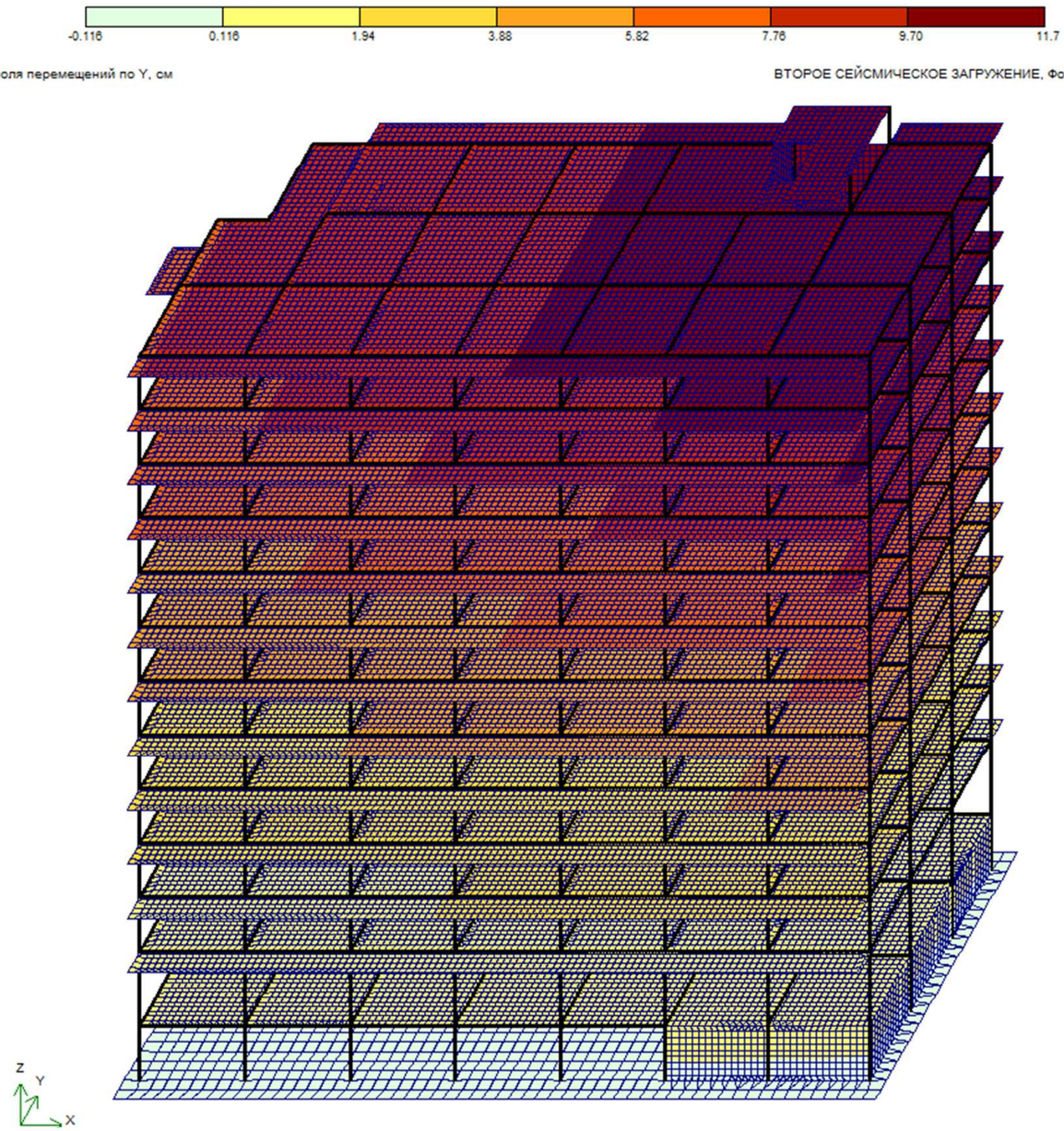

კონსტრუქტორი ლ.ჯაიანი

Суммарные нагрузки на стены и колонны, тс, тс*см

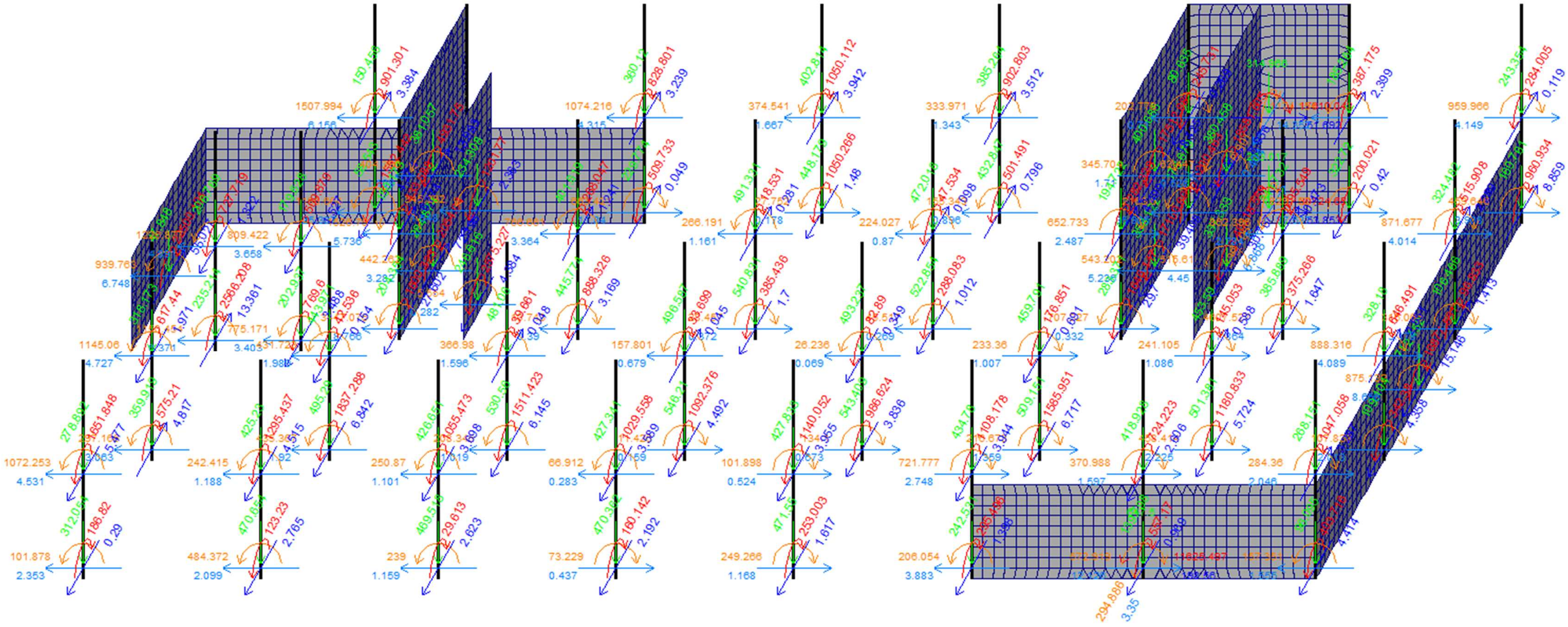



Таблица частот и периодов колебаний

Форма	Частота, Гц	Период, с	Сейсмика 1,ма...	Сейсмика 2,м
1	0.51	1.9760	66.0	0.6
2	0.55	1.8209	0.2	71.2
3	0.67	1.4947	8.2	0.9
4	1.84	0.5432	10.7	0.5
5	2.52	0.3964	0.1	13.2
6	2.63	0.3802	2.0	0.8
7	3.24	0.3089	0.0	0.0
8	3.57	0.2799	0.0	0.0
9	3.61	0.2771	3.0	0.2
10	4.11	0.2431	0.1	0.0
Сумма			90.2	87.3

კონსტრუქტორი ლ.ჯაიანი