0178, საქართველო, თბილისი, ც. დადიანის ქუჩა N7ბ, ოფისი N7; ტელ: 032 2 06 03 03 მობ: (+995) 591230602 ; (+995) 555606226, Email: Nurserygeorgia@gmail.com ; LLcsilvagroup@gmail.com ; Sabakobakhidze94@gmail.com 0178, Georgia, Tbilisi, Ts. Dadiani str. 7b, office N7

კ-3 -ის კოეფიციენტის ათვისების გამწვანების (დენდროლოგიური) პროექტი

DENDROLOGICAL PROJECT OF COEFFICIENT K3 ASSIMILATION

- პროექტით გათვალისწინებული გამწვანების კოეფიციენტი კ-3=0.2
- Considering the project, landscaping coefficient of K-03=0.2

თარიღი: 01.01.2024

მისამართი: ქალაქი თბილისი, დასახლება ქვემო ალექსეევკა

საკადასტრო კოდი: 01.19.24.017.026

პროექტის დამკვეთი: შპს "ჯეოფაიფ ჩემიკალ" სნ: 404525643

დანიშნულება: არასასოფლო-სამეურნეო

ნაკვეთის მთლიანი ფართობი: 3908 კვ.მ

ნაკვეთის კ-3-ის ფართობი: 674.3 კვ.მ

ტერიტორიაზე განთავსებულია მწვანე ნარგავების რაოდენობა - 0
იხ. შ.პ.ს **"სილვა გრუპი"**-ის ექსპერტის დავით დიღმელაშვილის საექსპერტო დასკვნა - მწვანე ნარგავების ხარისხობრივი შეფასება. (ბრძ. N 5-55 14. 09. 2017წ)

ტერიტორიაზე მწვანე ნარგავი არ არის განთავსებული

კ-3 ის პროექტით მწვანე ნარგავების დარგვა - 25

გასამწვანებლად შემოთავაზებული 25 ძირი მცენარე შერჩეულია ქალაქ თბილისის კლიმატური, ნიადაგობრივი, დეკორატიული და ურბანული პირობების გათვალისწინებით.

დასარგავი მწვანე ნარგავები 3 (სამი) მეტრით უნდა იყოს დაშორებულია საინჟინრო კომუნიკაციების ქსელს.

დაგეგმილი დასარგავი ნერგების სახეობები, რაოდენობა, აღწერილობა და პარამეტრები - 25 ძირი მწვანე ნარგავი

სახეობები და რაოდენობა:

- ამბრის ხე (LIQUDAMBAR STYRACIFLUA) – 5 ძირი
- იფანი (კოპიტი) (FRAXINUS EXELCIOR) - 5 ძირი
- იტალიური ფიჭვი (PINUS PINEA) - 5 ძირი
- მინდვრის ნეკერჩხალი (ACER CAMPESTRE) - 5 ძირი
- ამერიკული ცაცხვი - 5 ძირი

აღწერილობა და პარამეტრები:

- მცენარის ნერგი გამოზრდილი უნდა იყოს სანერგეში;
- მთავარი ღერო სწორი ფორმის;
- ღეროს გარშემოწერილობა ფოთლოვანი (CIRC) - არანაკლებ 0.2 მ; წიწვოვანი (CIRC) 0.2 მ. გარშემოწერილობა იზომება ფესვის ყელიდან 0.1 მ;
- სიმაღლე, ფოთლოვანი - არანაკლებ 3.5 მ;
- სიმაღლე, წიწვოვანი - არანაკლებ 3 მ.
- ვარჯის დიამეტრი არანაკლებ 0.7 მ;
- ფოთლოვანის ვარჯის განტოტვა უნდა იწყებოდეს მცენარის ფესვის ყელიდან არანაკლებ 1.8 მ. სიმაღლეზე;
- ვარჯი უნდა იყოს ყველა მხრიდან სიმეტრიულად განვითარებული;
- არანაკლებ 65 ლიტრი (CTL) ქოთანში დაფესვიანებული;
- იტალიურ ფიჭვზე ვრცელდება ფოთლოვანი მცენარის პარამეტრები.

დარგვის / გადარგვის პერიოდი: მცენარის არავეგეტაციო პერიოდი

მოვლა-პატრონობის პერიოდი: პროექტის შესრულების დაწყებიდან (ხე-მცენარეთა დარგვიდან) 3 (სამი) წელი.

3 (სამი) წლიან მოვლა-პატრონობაზე პასუხისმებელი პირი: **შპს "ჯეოფაიფ ჩემიკალ" სნ: 404525643**

ვალდებულება: 3 წლიან მოვლა-პატრონობაზე პასუხისმგებელი პირი ვალდებულია კვარტალში ერთხელ წარადგინოს დარგული მწვანე ნარგავების ფოტომასალა ქ. თბილისის მუნიციპალიტეტის მერიის გარემოს დაცვის საქალაქო სამსახურში.

იტალიური ფიჭვი (Pinus Pinea)

სასიცოცხლო ფორმა - წიწვოვანი ხე-მცენარე, მარადმწვანე

დახასიათება: სწრაფად მზარდი, გვალვა გამძლე, ყინვაგამძლე, სინათლის მოყვარული, ნიადაგის მიმართ პრეტენზიული არ არის, ეგუება მშრალ, მწირ და კლოვან ნიადაგს.





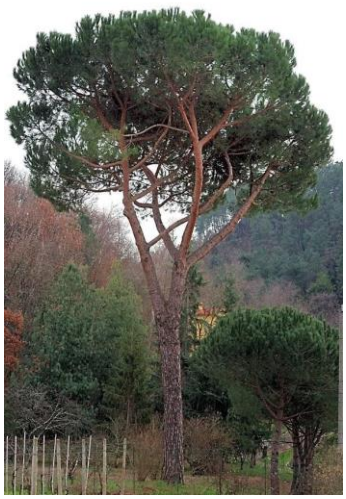

Scan QR code



Scan QR code



მინდვრის ნეკერჩხალი (Acer Camoreste)

სასიცოცხლო ფორმა - ფოთლოვანი ხე

დახასიათება: სწრაფად მზარდი, ყინვაგამძლე, გვალვაგამძლე, ქარისადმი მდგრადი, მზის და სინათლის მოყვარული, ზომიერად ჩრდილის ამტანი, ფოთოლმცვივანი. მცენარე ადვილად ეგუება ყველა ტიპის ნიადაგს, თუმცა უპირატესობას ანიჭებს ფხვიერ, ქვიშიან, თიხნარ და ზომიერად ტენიან, ნეიტრალურ, ტუტე ნიადაგს.





ამერიკული ცაცხვი (Tilia Americana)

სიცოცხლის ფორმა - ფოთლოვანი ხე

დახასიათება: საშუალოდ მზარდი, ფოთოლმცვივანი, გვალვაგამძლე, მზის და სინათლის მოყვარული. ზომიერად ჩრდილის ამტანი, ქარისადმი მდგრადი, გამძლეა დაავადებებისა და მავნებლების მიმართ. მცენარე ნიადაგის მიმართ პრეტენზიული არ არის, თუმცა უპირატესობას ანიჭებს საშუალო ტენიანობის განათებულ, ნაყოფიერ და კარგად დრენირებულ ნიადაგს. ასევე მარტივად ადაპტირდება სხვა გარემო პირობებთან როგორიც არის, მშრალი თიხნარი და კლდოვანი ნიადაგი.







Scan QR code



ჩვეულებრივი იფანი კოპიტი (Fraxinus Excelsior)

სასიცოცხლო ფორმა - ფოთლოვანი ხე-მცენარე

დახასიათება: ფოთოლმცვივანი, ტანმაღალი სწრაფადმზარდი, სიცივის ამტანი, ჩრდილის და ქარისადმი მდგრადი, ყინვაგამძლე, სინათლისა და სინესტის მომთხოვნი, ადვილად იტანს სიმშრალეს, აქვს მაღალი, ვიწრო გვირგვინი და გლუვი ქერქი. მარტივად ადაპტირდება მშრალი თიხნარ და კლდოვან ნიადაგს.





ამბრის ხე (Liqudambar Styraciflua)

სასიცოცხლო ფორმა - ფოთლოვანი ხე-მცენარე



დახასითება: სწრაფად მზარდი, გვალვაგამძლე, ყინვაგამძლე, ნახევრად ჩრდილის მოყვარული, ფოთოლმცვივანი. სინათლისა და ტენის მოყვარული. ნიადაგის მიმართ პრეტენზიული არ არის. ეგუება მშრალ ნიადაგს, თუმცა სასურველია კარგად ტენიანი, დრენირებადი, ნეიტრალური ან ზომიერად მჟავა ნიადაგი. აქვს ნეკერჩხლისებრი ფოთლები, რომელიც წააგავს ვარსკვლავს.





ხე–მცენარის დარგვა, ნიადაგის მომზადება და შემდგომი მოვლა–პატრონობა:

1. ნიადაგის მომზადება უნდა განხორციელდეს მექანიზებული წესით (სასურველია უახლესი ტექნიკის გამოყენებით) - მოხვნა, გადახვნა, გადაფარცხვა, დაპლანტაჟება. პირველ ეტაპზე დასარგავი ადგილი უნდა გაიწმინდოს ნაგვისგან, ქვებისგან, ამოიძირკოს ძირკვები და შემდეგ მოხდეს ორგანული/არაორგანული სასუქის შეტანის გზით ნიადაგის ნაყოფიერების განხორციელება, დასარგავი მწვანე ნარგავების კარგი ზრდა - განვითარების უზრუნველსაყოფად;
2. გადასარგავ ადგილზე ამოღებული უნდა იქნას ორმო; დასარგავი ორმოს დიამეტრი სასურველია გაითხაროს 0,5 – 0,9 მ. – ით მეტი, ხოლო სიღრმე 0,2–0,25 მ.–ით მეტი ვიდრე გადასარგავი ხის კომი;
3. სასურველია ამოღებულ ორმოს ჩაუტარდეს დეზინფექცია ნიადაგის მავნებლების და ნიადაგის პათოგენური სოკოების საწინააღმდეგოდ თანამედროვე პესტიციდების და ფუნგიციდების გამოყენებით, რათა თავიდან იქნას აცილებული რიგი დაზიანებები და დაავადებები, რომელსაც მცენარე იღებს ნიადაგიდან;
4. ორმოში სასურველია წინასწარ იქნეს შეტანილი 15-20 კგ. ორგანული სასუქი (გადამწვარი ნაკელი, ტორფნაკელიანი, ტორფდოლომიტიანი და სხვა).
5. დარგვა შესაძლებელია განხორციელდეს როგორც ხელით, ასევე მექანიზებული წესით - სპეც ტექნიკა;
6. ნერგის ქოთნიდან ამოღება უნდა მოხდეს განსაკუთრებული სიფრთხილის დაცვით, ფესვთა სისტემის დაზიანების გარეშე;
7. ნერგის მოთავსება ორმოში უნდა განხორციელდეს ხის პირვანდელი სივრცითი ორიენტაციის გათვალისწინებით;
8. ჩარგვის დროს არ უნდა დაზიანდეს მცენარის ფესვთა სისტემა, ღერო და ვარჯი;
9. კომით დარგვისას ორმოს კედლებს შორის სივრცე უნდა შეივსოს ნაყოფიერი ნიადაგის ნაზავით;
10. ხის დარგვის შემდგომ აუცილებელია ხის ღერის ფიქსირება არანაკლებ 2 მხრიდან;
11. ნერგის ირგვლივ უნდა გაკეთდეს სარწყავი ჯამი და მოხდეს ხის მორწყვა ნიადაგის სრულ გაჯირჯვებამდე.





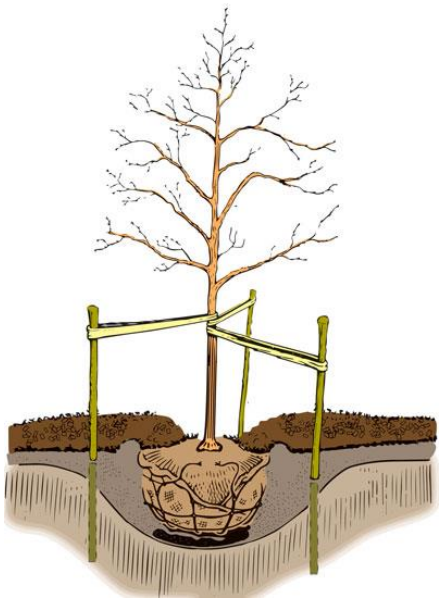

ტოპო გეგმა

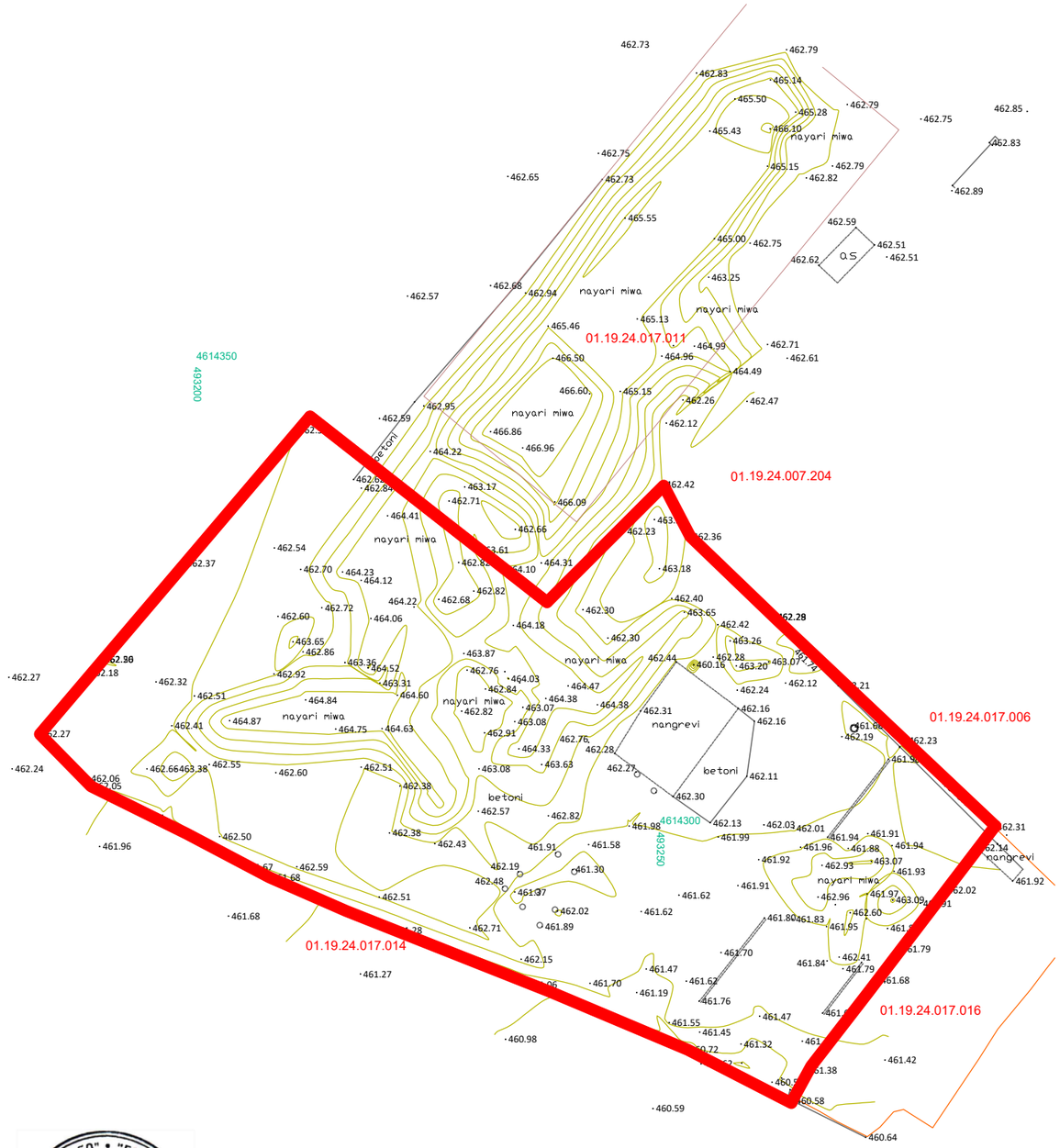
01.19.24.017.011
01.19.24.007.204
01.19.24.017.006
01.19.24.017.014
01.19.24.017.016
4614350
493200
4614300
493250
nayari miwa
betoni
nangrevi
462.73
462.79
462.83
465.14
465.50
465.28
462.79
462.75
462.85
465.43
466.10
462.83
462.75
462.65
462.73
465.15
462.79
462.82
462.89
465.55
462.59
465.00
462.75
462.51
462.62
462.51
463.25
462.68
462.94
462.57
465.46
465.13
464.99
462.71
466.50
464.96
462.61
464.49
466.60
465.15
462.26
462.47
462.95
462.59
466.86
462.12
466.96
464.22
463.17
462.42
462.71
466.09
464.41
462.66
462.54
462.23
462.36
462.37
462.70
464.23
464.12
464.31
463.18
462.82
464.22
462.68
462.40
462.60
462.72
464.06
462.30
463.65
462.42
464.18
462.30
463.65
462.86
463.87
462.44
462.32
462.92
463.31
464.60
462.84
464.47
462.12
462.24
462.41
464.87
462.82
463.07
462.31
462.16
463.08
462.91
462.76
462.28
462.24
462.06
462.55
462.60
462.51
463.08
463.63
462.27
462.38
462.30
462.57
462.82
462.38
462.43
461.91
461.58
462.48
461.37
462.02
461.62
461.89
462.71
462.15
461.27
461.70
461.47
461.62
461.19
461.76
461.55
461.45
461.32
460.98
460.59
461.96
462.50
462.59
461.68
461.98
462.13
462.03
462.01
461.99
461.92
461.91
461.80
461.83
461.95
461.70
461.84
462.41
461.79
461.68
461.47
461.42
460.64
462.93
461.93
462.96
461.97
462.60
462.02
463.07
461.94
461.88
461.96
461.94
461.91
462.31
462.14
461.92
462.16
462.19
462.11
462.23
461.99
462.27
462.44
460.16
463.20
463.07
462.28
462.24
462.12
462.21
464.03
464.84
464.38
464.38
463.07
463.08
462.82
462.76
464.33
463.63
462.27
462.30
462.11
462.13
461.99
461.92
461.91
461.62
462.02
461.80
461.83
461.95
461.70
461.84
462.41
461.79
461.68
461.42
460.64
462.96
463.09
461.91
461.79
462.60
461.68
462.19
462.23
461.99
462.31
462.14
461.92
462.02
462.93
463.07
461.93
461.97
461.94
461.91
461.96
461.88
461.94
461.92
461.91
461.62
461.89
462.02
461.62
461.27
461.70
461.47
461.62
461.19
461.76
461.55
461.45
461.32
460.98
460.59
461.96
462.50
462.59
461.68
461.98
462.13
462.03
462.01
461.99
461.92
461.91
461.80
461.83
461.95
461.70
461.84
462.41
461.79
461.68
461.47

საპროექტო გეგმეგმა

საპროექტო ტერიტორიაზე მწვანე ნარგავები არ ფიქსირდება

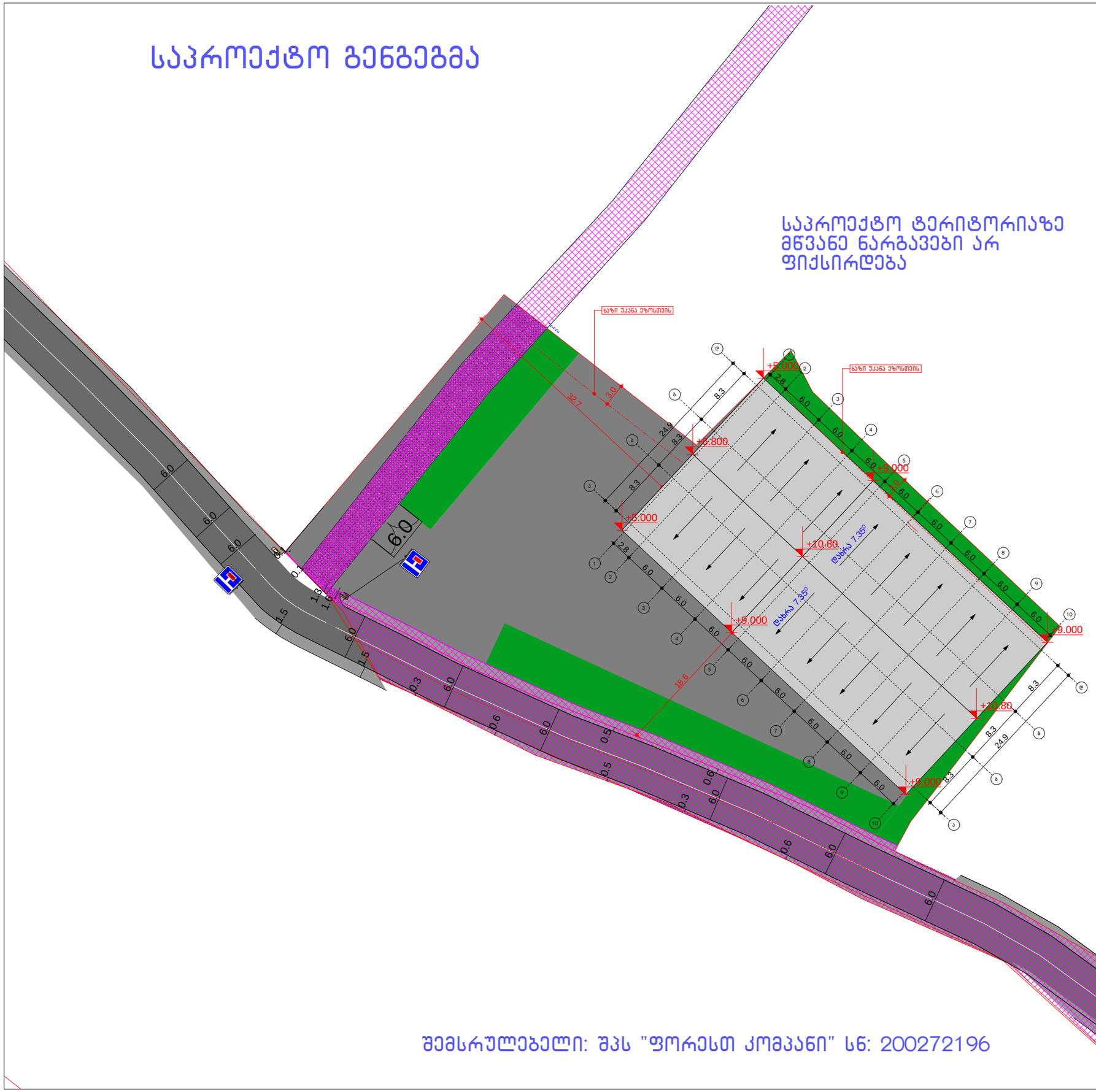
ნაზი უკანა ეზოსთვის
ნაზი უკანა ეზოსთვის
+5.000
+5.800
+6.000
+8.000
+9.000
+10.80
+10.80
+9.000
+9.000
დაბრუ 7.35°
დაბრუ 7.35°
32.7
3.0
24.9
8.3
8.3
8.3
8.3
8.3
24.9
18.6
2.8
6.0
6.0
6.0

გამწვანების კ3 კროკი

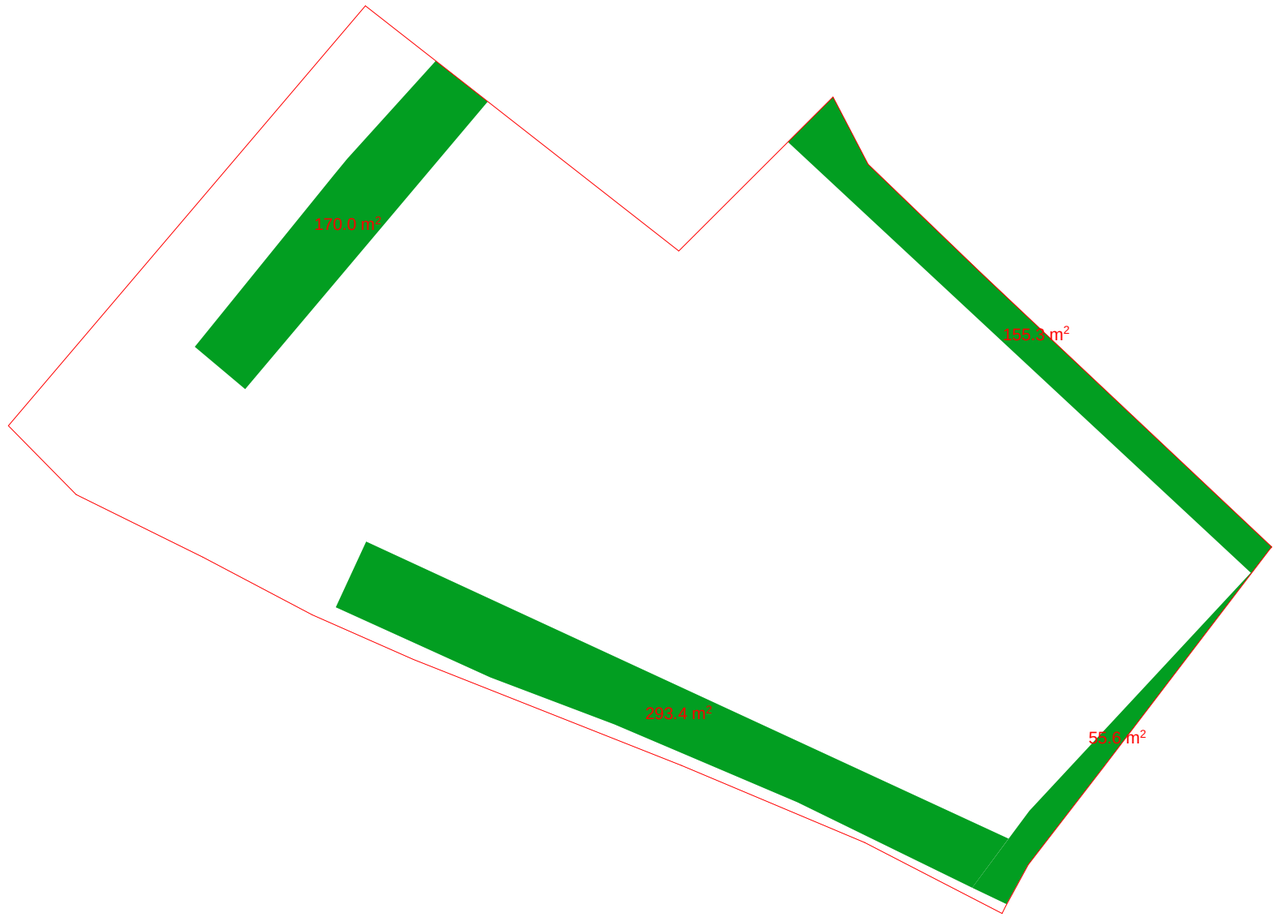

01.19.24.017.026

დაზუსტებული ფართობი - 3908

გამწვანების ფართობი - 674.3

კ3=3908/674.3=0.2

შემსრულებელი: შპს "ფორესთ კომპანი" ს6: 200272196

საპროექტო გენგეგმა

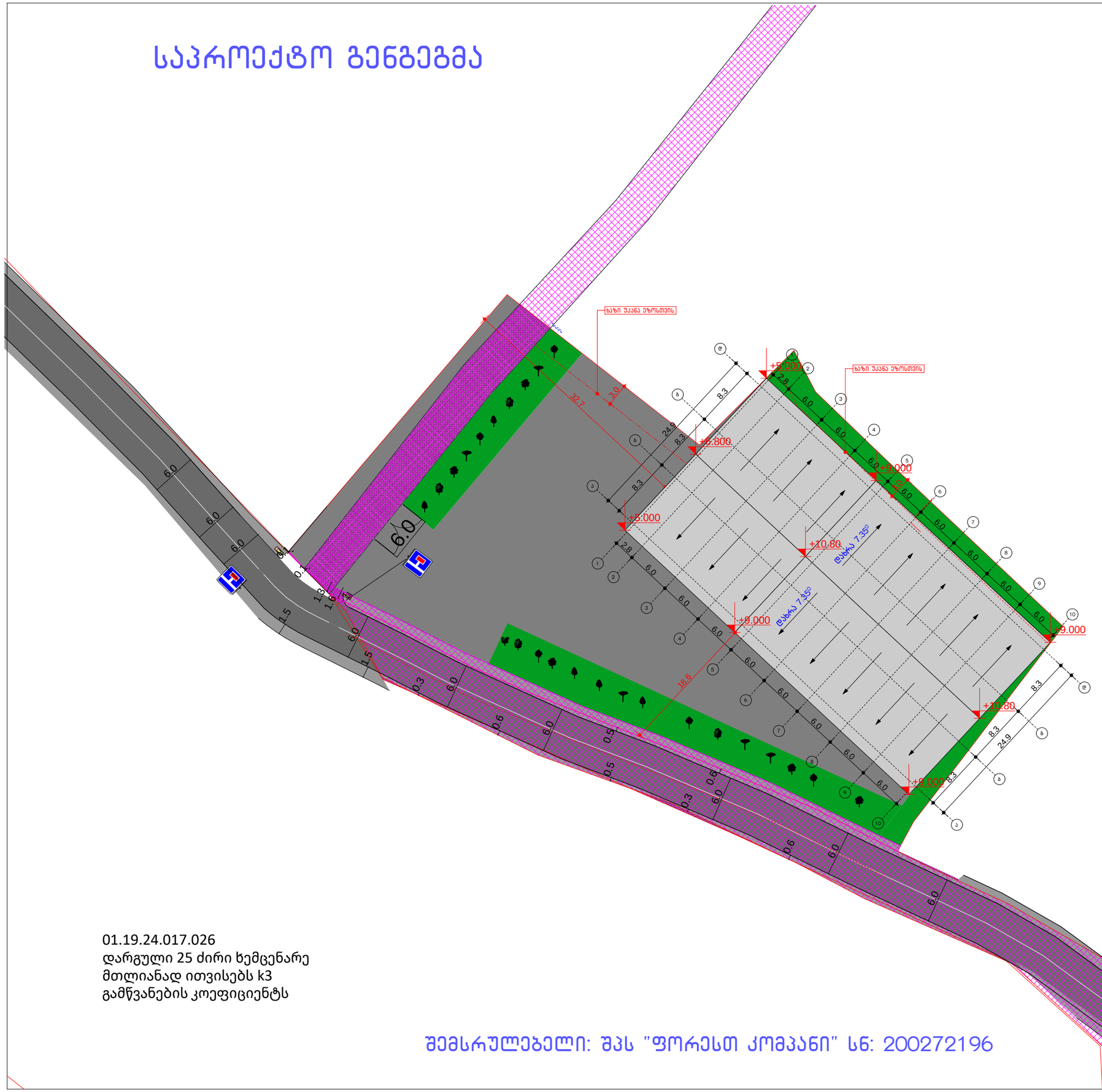

დარგული ხემცენარეები

- ამერიკული ცაცხვი
  5 ცალი
- იფანი (კოპიტი)
  5 ცალი
- იტალიური ფიჭვი
  5 ცალი
- მინდვრის ნეკერჩხალი
  5 ცალი
- ამბრის ხე
  5 ცალი

01.19.24.017.026
დარგული 25 ძირი ხემცენარე
მთლიანად ითვისებს k3
გამწვანების კოეფიციენტს

შემსრულებელი: შპს "ფორესთ კომპანი" ს6: 200272196







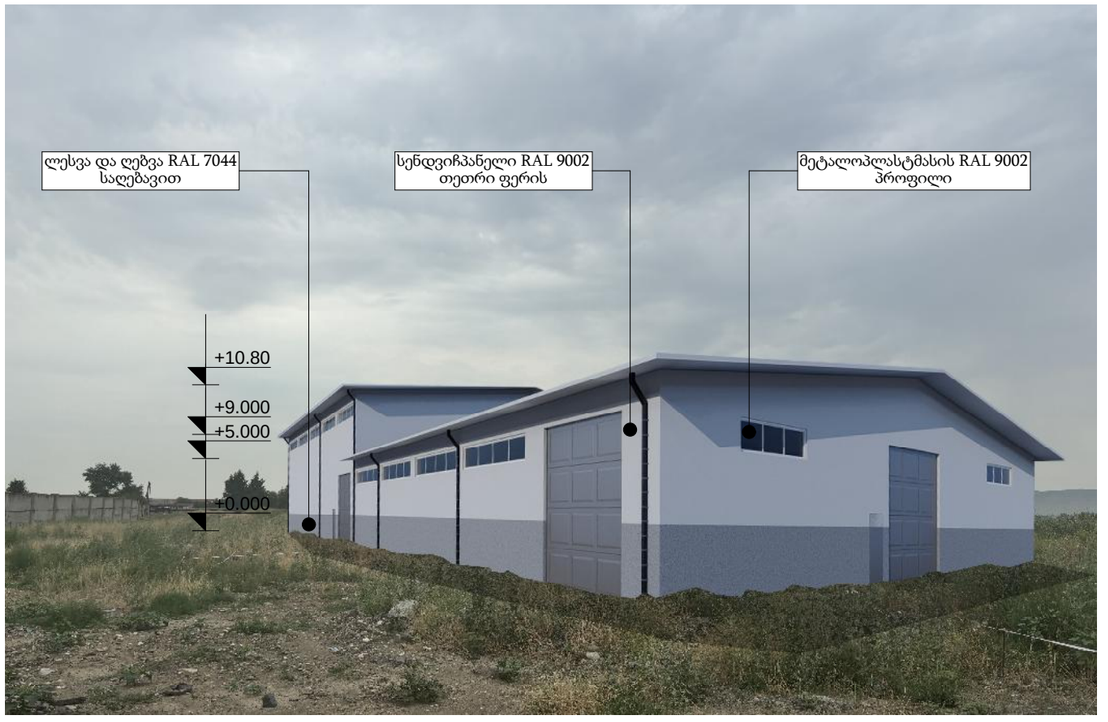

ფოტომონტაჟი და აქსონომეტრია

გამწვანების (დენდროლოგიური) პროექტი
საინფორმაციო დაფა

დამკვეთი: **შპს "ჯეოფაიფ ჩემიკალ" სნ: 404525643**

საპროექტო ტერიტორია:
საკადასტრო კოდი: **01.19.24.017.026**
მიწის ნაკვეთის ფართი: **3908 კვ.მ**
მისამართი: **ქალაქი თბილისი, დასახლება ქვემო ალექსეევკა**

ნებართვის გამცემი ორგანო:
ქ. თბილისის მუნიციპალიტეტის მერიის გარემოს დაცვის საქალაქო სამსახური

პროექტით გათვალისწინებული გამწვანების კოეფიციენტი - **კ3=0.2=674.3 კვ.მ**

დენდროლოგიური პროექტის შეთანხმების თარიღი:
დენდროლოგიური პროექტის დასრულების თარიღი: **2027**

დასარგავი მწვანე ნარგავების სახეობა, რაოდენობა და პარამეტრები - 25 **ძირი**:

- ამბრის ხე (LIQUDAMBAR STYRACIFLUA) – 5 ძირი
- იფანი (კოპიტი) (FRAXINUS EXELCIOR) - 5 ძირი
- იტალიური ფიჭვი (PINUS PINEA) - 5 ძირი
- მინდვრის ნეკერჩხალი (ACER CAMPESTRE) - 5 ძირი
- ამერიკული ცაცხვი - 5 ძირი

ნერგების სიმაღლე არანაკლებ 3.5მ ; გარშემოწერილობა არანაკლებ 0.2მ

გაშენებულ მწვანე ნარგავების მოვლა-პატრონობაზე
პასუხისმგებელი პირი: **შპს "ჯეოფაიფ ჩემიკალ" სნ: 404525643**

გასაშენებელი ხე-მცენარის მოვლის პატრონობა: **3 (სამი) წელი**





შპს "არქიკოლგიუმი"

ქ. თბილისი, ქვემო ალექსეევკა, ს/კ: 01.19.24.017.026 - საწყობის პროექტი

კონსტრუქციული ნაწილი

თბილისი 2024 წელი

№	დასახელება	ფურც. №
1	თავფურცელი	კ-1
2	განმარტებითი ბარათი	კ-2
3	მასალების ამოკრეფა	კ-3
4	საძირკვლების განლაგება	კ-4
5	საძირკველი ს-1	კ-5
6	რანდკოჭის ჭრილი	კ-6
7	იატაკის ფილის გეგმა 0.00 ნიშნულზე ძირითადი არმირების სქემით	კ-7
8	იატაკის ფილის კვეთები; მასალის სპეციფიკაცია	კ-8
9	ლითონის სვეტების მოწყობა 0.00 ნიშნულზე	კ-9
10	ლითონის კოლონები კ-1; კ-2; კ-3 და კ-4	კ-10
11	ლითონის კოლონის ანკერები	კ-11
12	ლითონის კოლონის საყრდენი კვანძი-1	კ-12
13	ლითონის რიგელების მოწყობა	კ-13
14	ლითონის რიგელის კონსტრუქცია	კ-14
15	ჭრილი 1-1	კ-15
16	ჭრილი 2-2	კ-16
17	ჭრილი 3-3	კ-17
18	დეტალი 1	კ-18
19	ჭრილი 4-4	კ-19
20	ჯვარედინი კავშირების ტიპური გეგმა	კ-20
21	ჯვარედინი კავშირების მოწყობის კვანძები	კ-21
22	სენდვიჩ-პენელების მოწყობის კონსტრუქცია	კ-22

ქ. თბილისი, ქვემო ალექსეევკა, ს/კ: 01.19.24.017.026 - საწყობის პროექტი				სტადია	ფურც.	რაოდ
					კ-1	
მთ. არქიტექტორი	თ. მურვანიძე		კონსტრუქციული ნაწილი			
ავტორი	ი. ჩაგანავა					
პრ. მთ. ინჟინ.	დ. მაისურაძე		თავფურცელი	მასშტაბი		
შეასრულა	რ. სილაგაძე					
შეამოწმა	დ. მაისურაძე					

განმარტებითი ბარათი

ობიექტის დასახელება: ქ. თბილისი, ქვემო ალექსეევკა, ს/კ: 01.19.24.017.026 - საწყობის პროექტი.

წინამდებარე პროექტის კონსტრუქციული ნაწილი დამუშავებულია არქიტექტურულ-გეგმარებითი გადაწყვეტისა და საინჟინრო-გეოლოგიური გამოკვლევის საფუძველზე.

სეისმური დარაიონების რუკის მიხედვით, სამშენებლო მოედანი განეკუთვნება 8 ბალიან სეისმოაქტივობის ზონას MSK64 შკალის მიხედვით.

საპროექტო სასაწყობე შენობა 1 სართულიანია, განსხვავებული არ აქვს მიწისქვეშა სართული.

სართულის სიმაღლეა: 5 და 9 მეტრი (შენობის სართულის სიმაღლე იცვლება “5” ღერძზე);

საინჟინრო-გეოლოგიური გამოკვლევის და კონსტრუქციული გადაწყვეტის მიხედვით, საძირკვლის ტიპად შერჩეულია კომბინირებული საძირკვლები (წერტილოვანი, შეკრული მონოლითური კოჭით).

ანგარიში შესრულებულია კომპლექსური პროგრამა Lira Sapr-ის გამოყენებით პნ 01.01-09 “სეისმომედეგი მშენებლობა” მოთხოვნათა საფუძველზე.

კონსტრუქციული ელემენტებია:

საძირკველი – წერტილოვანი საძირკვლები განიკვეთით 1500X1500 მმ, სიღრმით 700 მმ, რომელიც, 0.00 ნიშნულზე, შეკრულია საძირკვლის მონოლითური კოჭით, განიკვეთით 500X500 მმ.

სვეტები – ლითონის ორტესებრი, სხვადასხვა სიმაღლის.

რიგელები – ლითონის ორტესებრი კოჭები;

იატაკის ფილა – მონოლითური რკინაბეტონი, სისქით 200 მმ;

სახურავი – სახურავზე გათვალისწინებულია სენდვიჩ-პანელის მოწყობა

მასალები მიღებულია - ბეტონი კლასით B25; არმატურა A500C და A240.

ქ. თბილისი, ქვემო ალექსეევკა, ს/კ: 01.19.24.017.026 - საწყობის პროექტი				სტადია	ფურც.	რაოდ
					კ-2	
მთ. არქიტექტორი	თ. მურვანიძე		კონსტრუქციული ნაწილი			
ავტორი	ი. ჩაგანავა					
პრ. მთ. ინჟინ.	დ. მაისურაძე		განმარტებითი ბარათი	მასშტაბი		
შეასრულა	რ. სილაგაძე					
შეამოწმა	დ. მაისურაძე					

№	დასახელება	არმატურა A500C კგ			ლითონი	არმატურა A240 კგ	სულ (არმ) კგ	ბეტონი მ³		ლითონის კონსტრუქციები									
		12	16	25	HEA-240	8		B10	B25	600X500	500X350	400X400	280X250	280X100	150X150	150X100	IPE 300 (400)	შველერი	∟ 100X100X7
1	საძირკვლები	810.00	2160.00			592.8	**3562.80**		47.90										
2	ანკერები			554.40			**554.40**												
3	ფურცლოვანი ფოლადი									120.58	241.78	120.58	211.01	84.40	67.82	82.90			
4	ლითონის სვეტები																1299.76		
5	ლითონის სვეტები გარდამავალი ზომის																პრ.		
6	ლითონის კოჭები გარდამავალი ზომის																პრ.		
7	სენდვიჩ-პანელის სამაგრი დეტალები																	11900.00	214.00
	სულ	**810.00**	**2160.00**	**554.40**	**0.00**	**592.80**		**0.00**	**47.90**										
	ჯამი	**4117.20**						**47.90**											

ქ. თბილისი, ქვემო ალექსეევკა, ს/კ: 01.19.24.017.026 - საწყობის პროექტი				სტადია	ფურც.	რაოდ
					კ-3	
მთ. არქიტექტორი	თ. მურვანიძე		კონსტრუქციული ნაწილი			
ავტორი	ი. ჩაგანავა					
პრ. მთ. ინჟინ.	დ. მაისურაძე		მასალების ამოკრეფა	მასშტაბი		
შეასრულა	რ. სილაგაძე					
შეამოწმა	დ. მაისურაძე					

საძირკვლების განლაგება

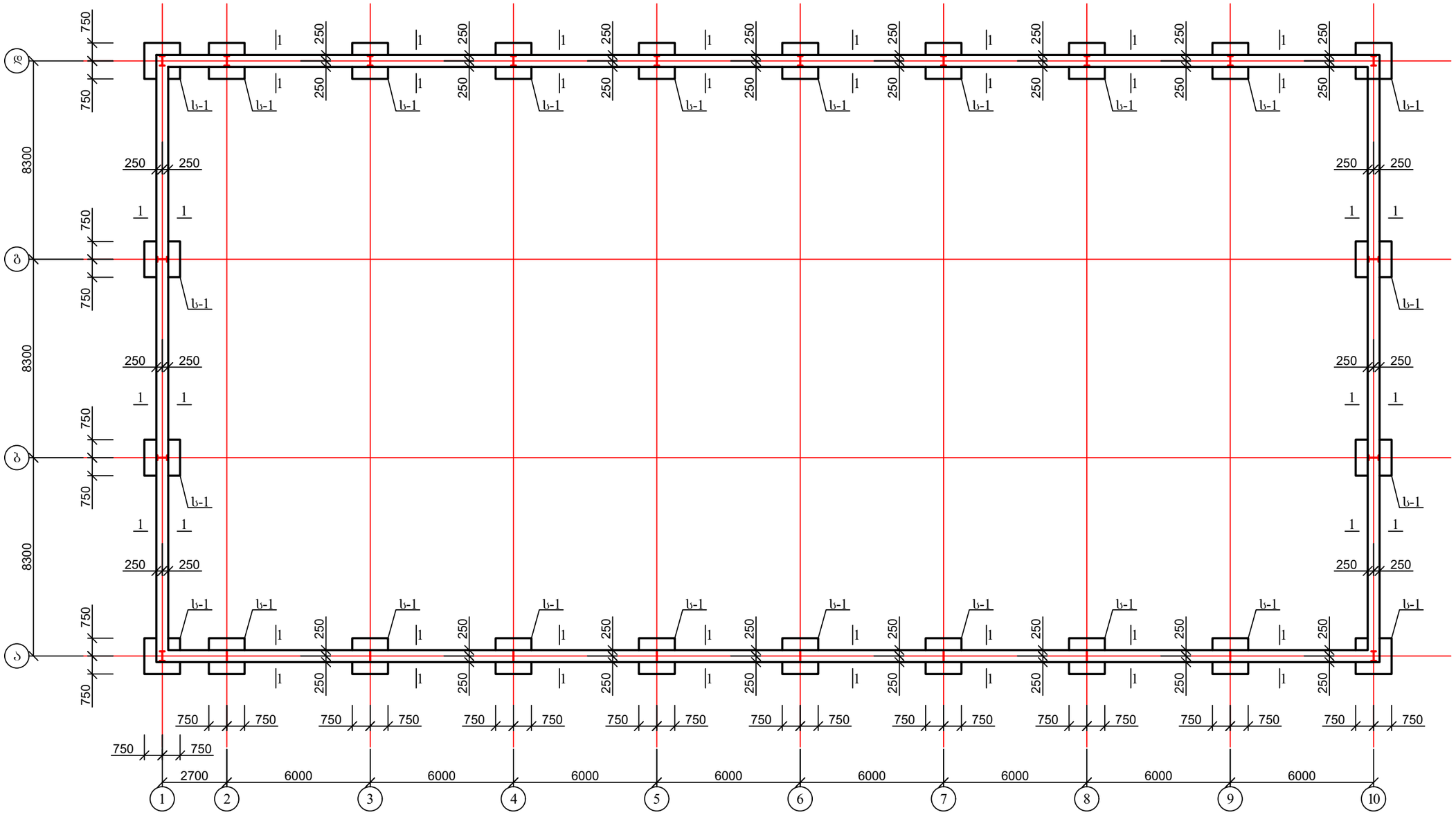

1. საძირკვლის კონსტრუქცია იხ. ფურც. კ-5;
2. შემკრავი კოჭის კონსტუქცია იხ. ფურც. კ-6.
3. იატაკის ფილა იხ. ფურც. კ-7.

ქ. თბილისი, ქეთო ალექსეევკა, ს/კ: 01.19.24.017.026 - საწყობის პროექტი				სტადია	ფურც.	რაოდ
					კ-4	
მთ. არქიტექტორი	თ. მურვანიძე		კონსტრუქციული ნაწილი			
ავტორი	ი. ჩაგანავა					
პრ. მთ. ინჟინ.	დ. მაისურაძე		საძირკვლების განლაგება	მასშტაბი		
შეასრულა	რ. სილაგაძე					
შეამოწმა	დ. მაისურაძე					

საძირკველი ს-1; კვეთი 1-1

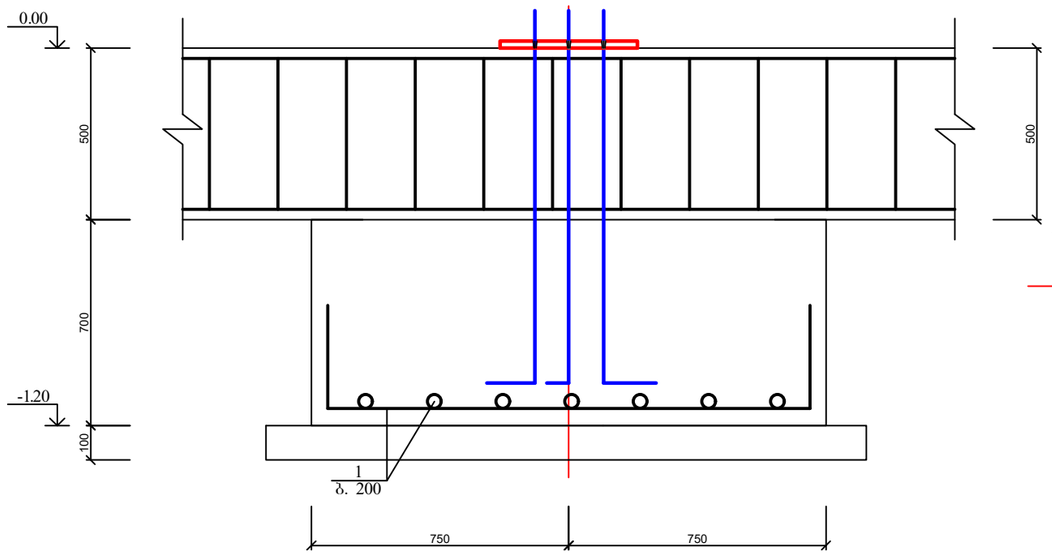

საძირკველი ს-1

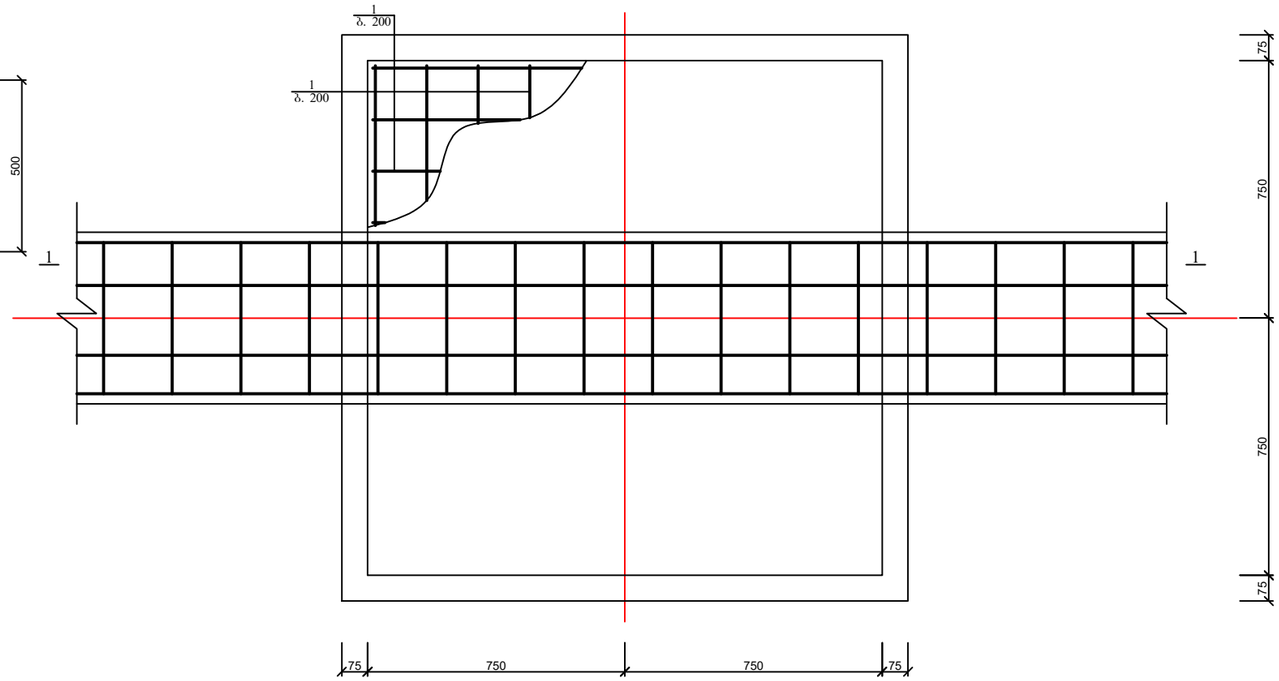

1. ჭვაბულის ბაზრისას მოსალოდნელია ცვლილებები.

პოზ	დასახელება	რაოდ	წონა კგ	
			ერთ	სულ
	საძირკველი ს-1	24		
1	Ø 12 A500c L= 2500	15	2.25	33.75
	ბეტონი B25		მ^3	1.6
	ბეტონი B10		მ^3	0.4

ქ. თბილისი, ქვემო ალექსეევკა, ს/კ: 01.19.24.017.026 - საწყობის პროექტი				სტადია	ფურც.	რაოდ
					კ-5	
მთ. არქიტექტორი	თ. მურვანიძე		კონსტრუქციული ნაწილი			
ავტორი	ი. ჩაგანავა					
პრ. მთ. ინჟინ.	დ. მაისურაძე		საძირკველი ს-1	მასშტაბი		
შეასრულა	რ. სილაგაძე					
შეამოწმა	დ. მაისურაძე					

რანდკოჭი
ჭრილი 1-1

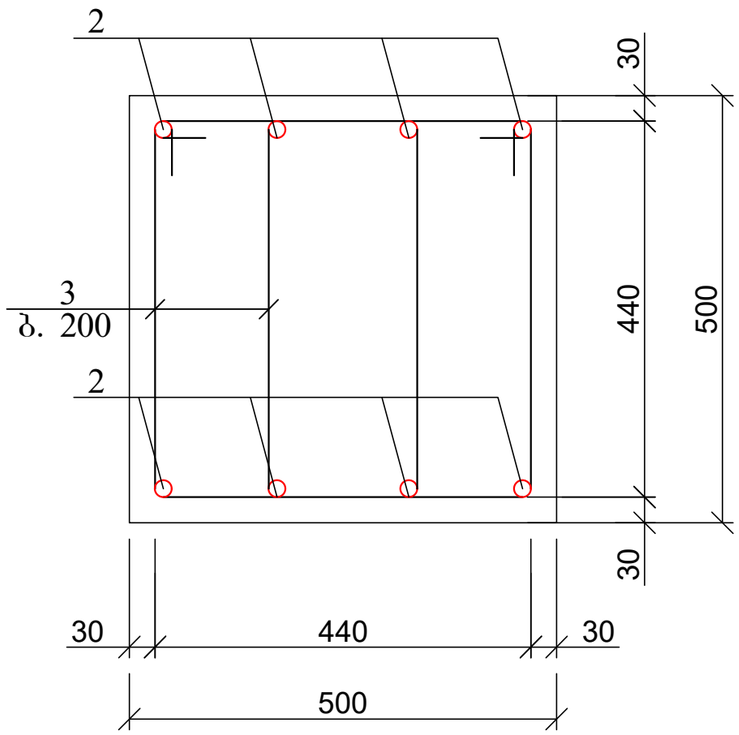

პოზ. 3

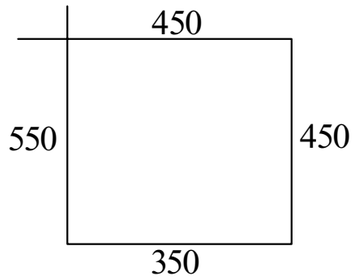

პოზ	დასახელება	რაოდ	წონა კგ	
			ერთ	სულ
	მონოლითური რანდკოჭი			
1	Ø 16 A500C ΣL= 1350 გ.მ	-	1.6	2160
2	Ø 8 A240 L= 1800	770	0.72	554.4
	ბეტონი B25		$მ^3$	38.3

ქ. თბილისი, ქეთო ალექსეევა, ს/კ: 01.19.24.017.026 - საწყობის პროექტი				სტადია	ფურც.	რაოდ
					კ-6	
მთ. არქიტექტორი	თ. მურვანიძე		კონსტრუქციული ნაწილი			
ავტორი	ი. ჩაგანავა					
პრ. მთ. ინჟინ.	დ. მაისურაძე		რანდკოჭის ჭრილი	მასშტაბი		
შეასრულა	რ. სილაგაძე					
შეამოწმა	დ. მაისურაძე					

იატაკის ფილის გეგმა 0.00 ნიშნულზე ძირითადი არმირების სქემით

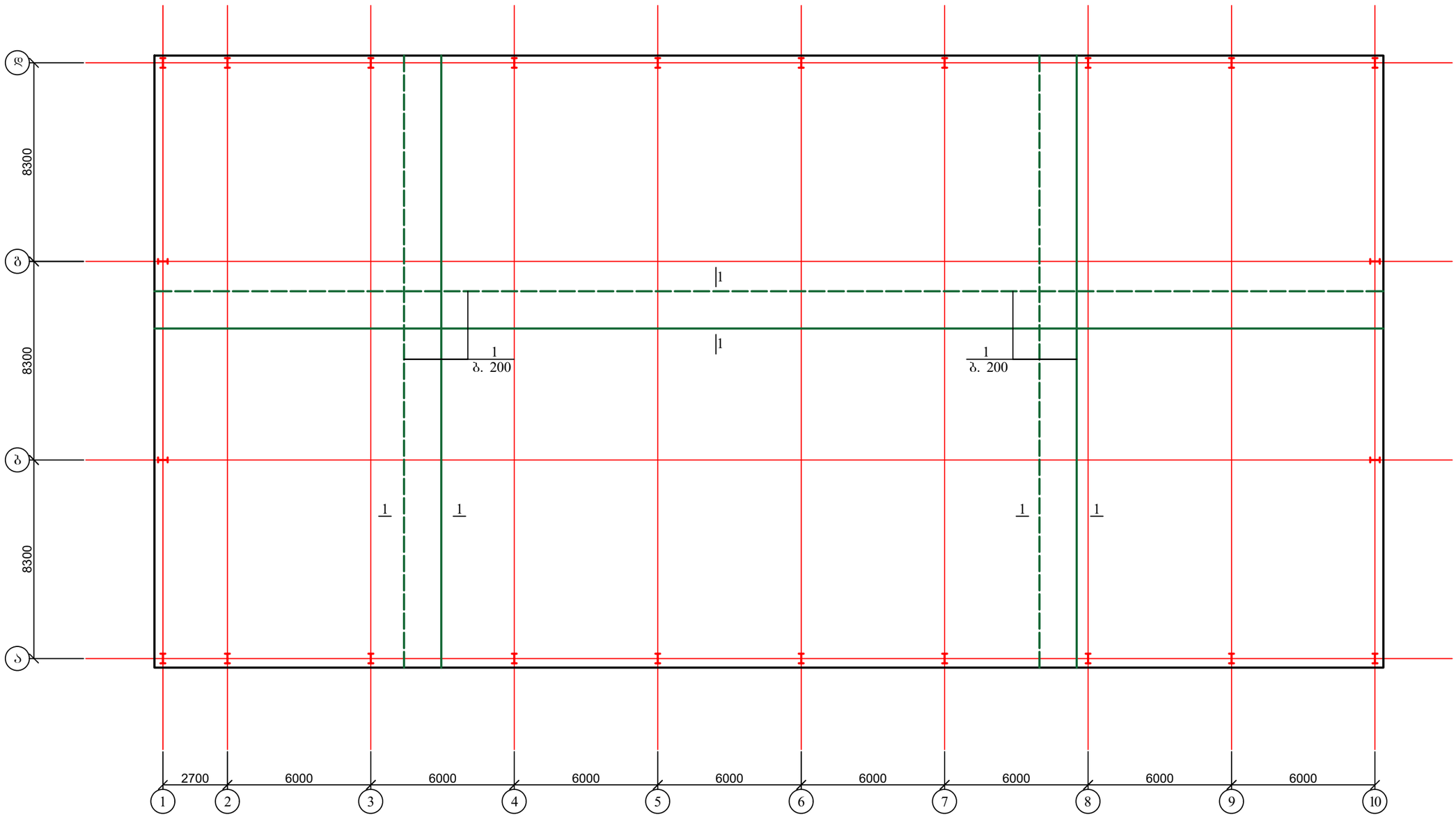

1. ჭრილი და მასალის სპეციფიკაცია იხ. ფურც. კ-8.

ქ. თბილისი, ქვემო ალექსეევკა, ს/კ: 01.19.24.017.026 - საწყობის პროექტი				სტადია	ფურც.	რაოდ
					კ-7	
მთ. არქიტექტორი	თ. მურვანიძე		კონსტრუქციული ნაწილი			
ავტორი	ი. ჩაგანავა					
პრ. მთ. ინჟინ.	დ. მაისურაძე		იატაკის ფილა 0.00 ნიშნულზე; ძირითადი არმირების სქემით	მასშტაბი		
შეასრულა	რ. სილაგაძე					
შეამოწმა	დ. მაისურაძე					

იატაკის ფილის კვეთი

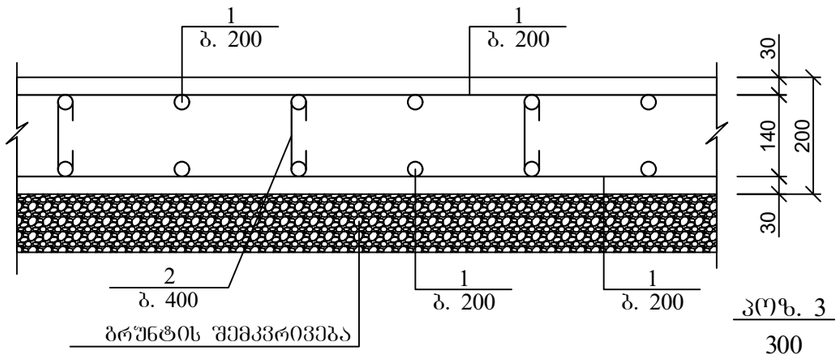

არმატურის გადადებით (შედუღების გარეშე) პირაპირის მოწყობის დეტალი ფილებისთვის

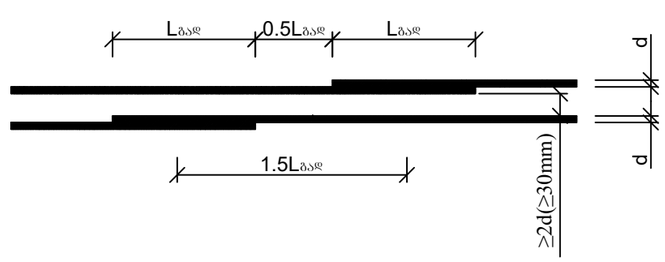

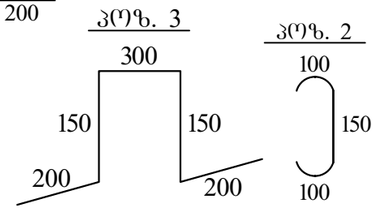

ქვედა და ზედა შრეების ფიქსატორების მოწყობის სქემატური ნახაზი

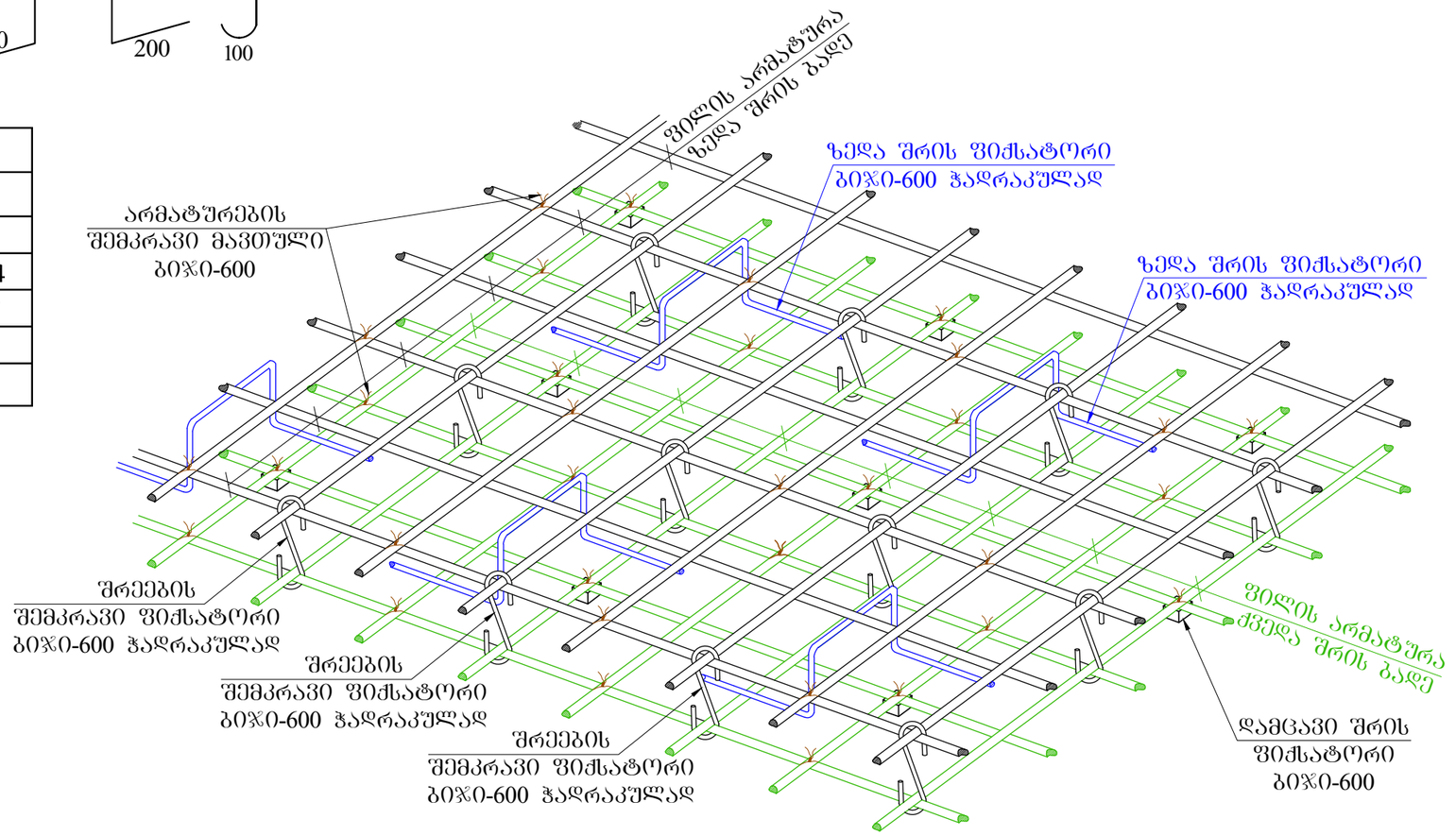

პოზ	დასახელება	რაოდ	წონა კგ	
			ერთ	სულ
	იატაკის ფილა			
1	Ø 10 A500C ΣL= 27700 გ.მ	-	0.62	17174
2	Ø 8 A240 L= 350	8550	0.14	1197
3	Ø 10 A500C L= 1000	1300	0.62	806
	ბეტონი B25		$მ^3$	265

ქ. თბილისი, ქვემო ალექსეევკა, ს/კ: 01.19.24.017.026 - საწყობის პროექტი				სტადია	ფურც.	რაოდ
					კ-8	
მთ. არქიტექტორი	თ. მურვანიძე		კონსტრუქციული ნაწილი			
ავტორი	ი. ჩაგანავა					
პრ. მთ. ინჟინ.	დ. მაისურაძე		იატაკის ფილის კვეთები; მასალის სპეციფიკაცია	მასშტაბი		
შეასრულა	რ. სილაგაძე					
შეამოწმა	დ. მაისურაძე					

ლითონის სვეტების მოწყობა 0.00 ნიშნულზე

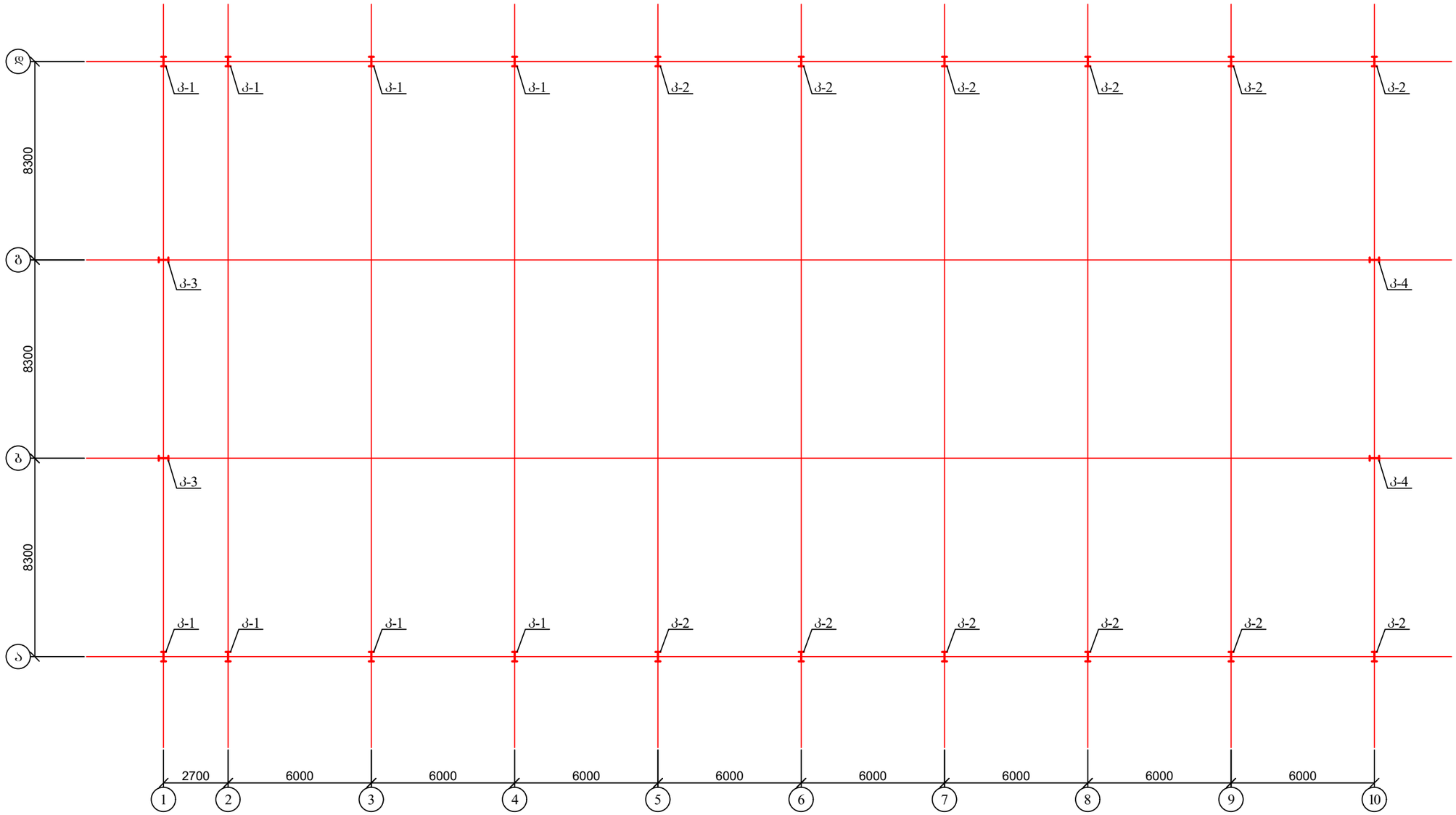

1. კოლონების კონსტრუქცია იხ. ფურც. კ-10.

ქ. თბილისი, ქვემო ალექსეევკა, ს/კ: 01.19.24.017.026 - საწყობის პროექტი				სტადია	ფურც.	რაოდ
					კ-9	
მთ. არქიტექტორი	თ. მურვანიძე		კონსტრუქციული ნაწილი			
ავტორი	ი. ჩაგანავა					
პრ. მთ. ინჟინ.	დ. მაისურაძე		ლითონის სვეტების მოწყობა 0.00 ნიშნულზე	მასშტაბი		
შეასრულა	რ. სილაგაძე					
შეამოწმა	დ. მაისურაძე					

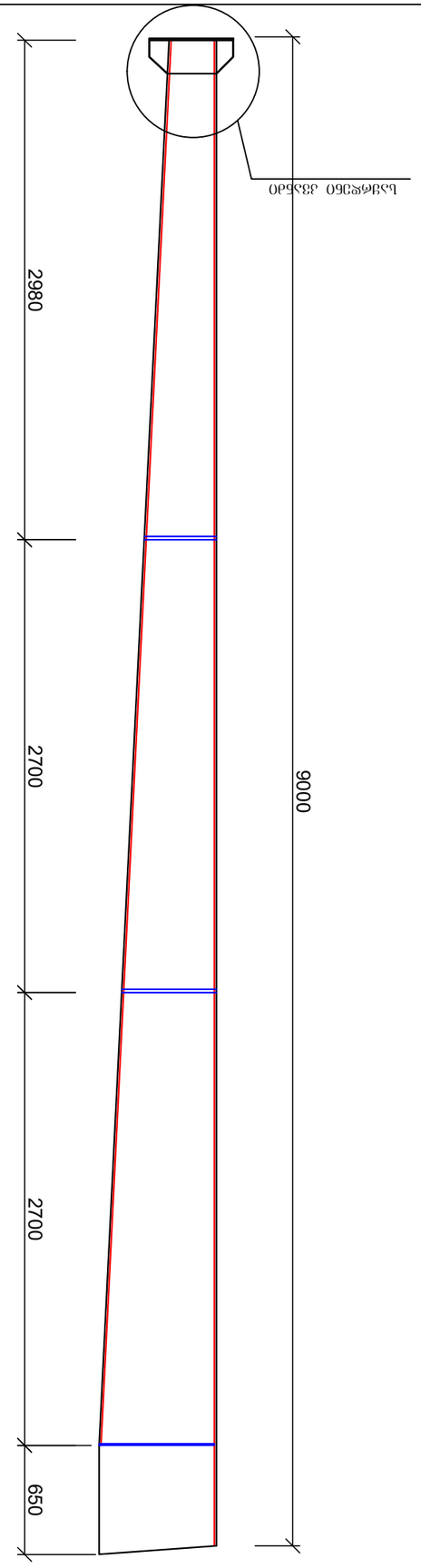

ᲔᲛ-ᲛᲝᲜ-ᲐᲨᲔᲜᲔᲑᲐ ᲐᲮᲐᲚᲘ ᲙᲝᲜᲡᲢᲠᲣᲥᲪᲘᲘᲡ ᲔᲚᲔᲛᲔᲜᲢᲘ ᲐᲮᲐ-2

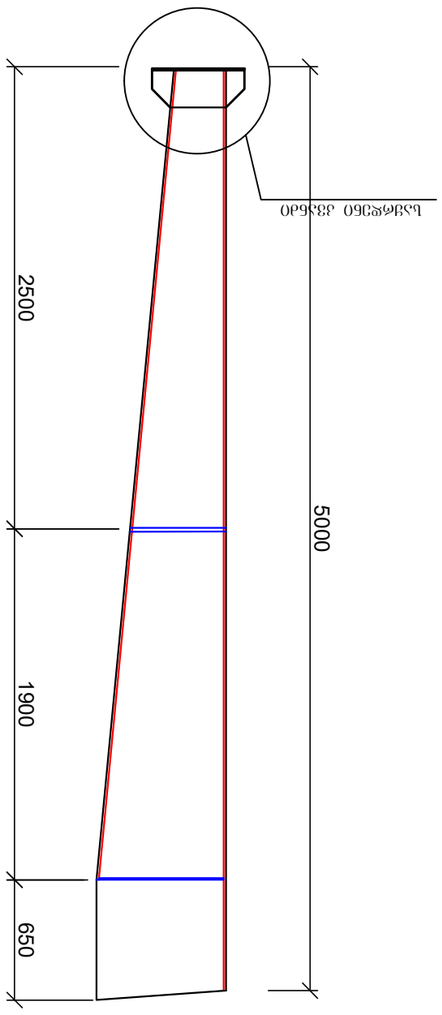

ᲔᲛ-ᲛᲝᲜ-ᲐᲨᲔᲜᲔᲑᲐ ᲐᲮᲐᲚᲘ ᲙᲝᲜᲡᲢᲠᲣᲥᲪᲘᲘᲡ ᲔᲚᲔᲛᲔᲜᲢᲘ ᲐᲮᲐ-1

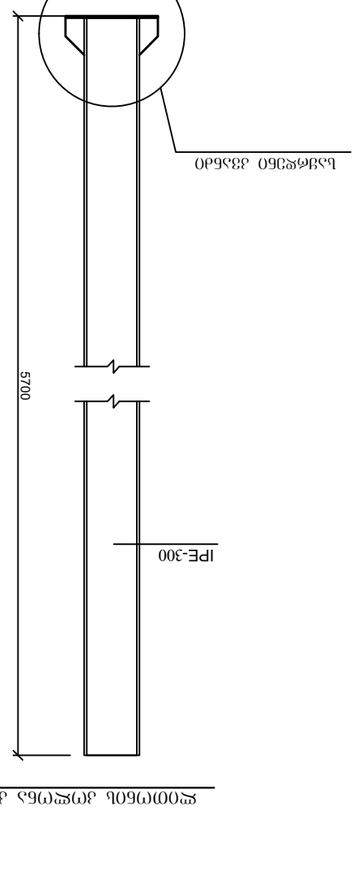

ᲔᲛ-ᲛᲝᲜ-ᲐᲨᲔᲜᲔᲑᲐ ᲐᲮᲐᲚᲘ ᲙᲝᲜᲡᲢᲠᲣᲥᲪᲘᲘᲡ ᲔᲚᲔᲛᲔᲜᲢᲘ ᲐᲮᲐ-3

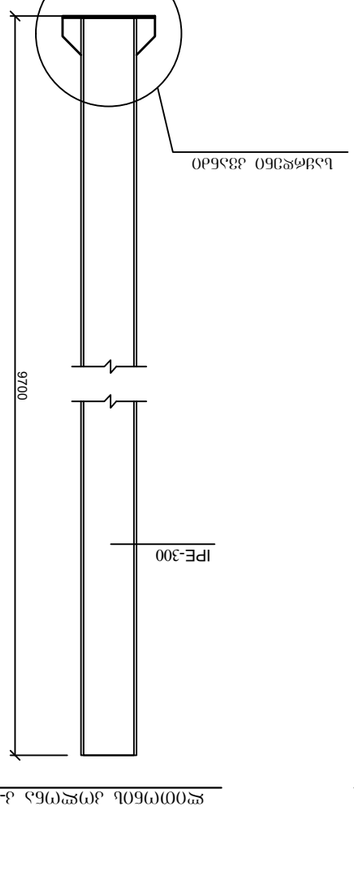

ᲔᲛ-ᲛᲝᲜ-ᲐᲨᲔᲜᲔᲑᲐ ᲐᲮᲐᲚᲘ ᲙᲝᲜᲡᲢᲠᲣᲥᲪᲘᲘᲡ ᲔᲚᲔᲛᲔᲜᲢᲘ ᲐᲮᲐ-4

1. ᲚᲘᲜᲓᲛᲔᲢᲘᲡ ᲐᲮᲐᲚᲘ ᲝᲑ. ᲜᲣᲛ. Ა-12.

ᲑᲣᲚᲝᲜᲘᲡ ᲜᲝᲛᲔᲠᲘ	ᲜᲐᲬᲘᲚᲘ	ᲤᲐᲠᲗᲑᲐ	ᲒᲕᲔᲠᲓᲘ
ᲐᲨᲔᲜᲔᲑᲐ		Ა-10	
ᲐᲛᲝᲪᲔᲜᲘᲡ ᲓᲐᲒᲔᲒᲛᲐᲚᲘ ᲐᲛᲝᲜᲐᲮᲡᲜᲘᲡ ᲜᲐᲬᲘᲚᲘ - ᲚᲘᲜᲓᲛᲔᲢᲘᲡ ᲙᲝᲜᲡᲢᲠᲣᲥᲪᲘᲐ. ს/კ 01.19.24.017.026			
ᲛᲐᲡᲐᲚᲘᲡ ᲓᲐᲒᲔᲒᲛᲐᲚᲘ ᲛᲝᲛᲐᲠᲒᲔᲑᲘᲡ ᲡᲐᲮᲔᲚᲘ			
ᲛᲝᲛᲐᲠᲒᲔᲑᲘᲡ ᲡᲐᲮᲔᲚᲘ			
ᲛᲝᲛᲐᲠᲒᲔᲑᲘᲡ ᲓᲐᲜᲘᲨᲜᲣᲚᲔᲑᲐ			
ᲛᲐᲡᲐᲚᲘᲡ ᲓᲐᲒᲔᲒᲛᲐᲚᲘ ᲛᲝᲛᲐᲠᲒᲔᲑᲘᲡ ᲡᲐᲮᲔᲚᲘ			
ᲛᲝᲛᲐᲠᲒᲔᲑᲘᲡ ᲡᲐᲮᲔᲚᲘ			
ᲛᲝᲛᲐᲠᲒᲔᲑᲘᲡ ᲓᲐᲜᲘᲨᲜᲣᲚᲔᲑᲐ			
ᲛᲐᲡᲐᲚᲘᲡ ᲓᲐᲒᲔᲒᲛᲐᲚᲘ ᲔᲚᲔᲛᲔᲜᲢᲘᲡ ᲡᲐᲮᲔᲚᲘ		ᲔᲚᲔᲛᲔᲜᲢᲘᲡ ᲡᲐᲮᲔᲚᲘ ᲓᲐ ᲛᲐᲠᲙᲘ: Ა-1; Ა-2; Ა-3 ᲓᲐ Ა-4	

ლითონის კოლონის ანკერები

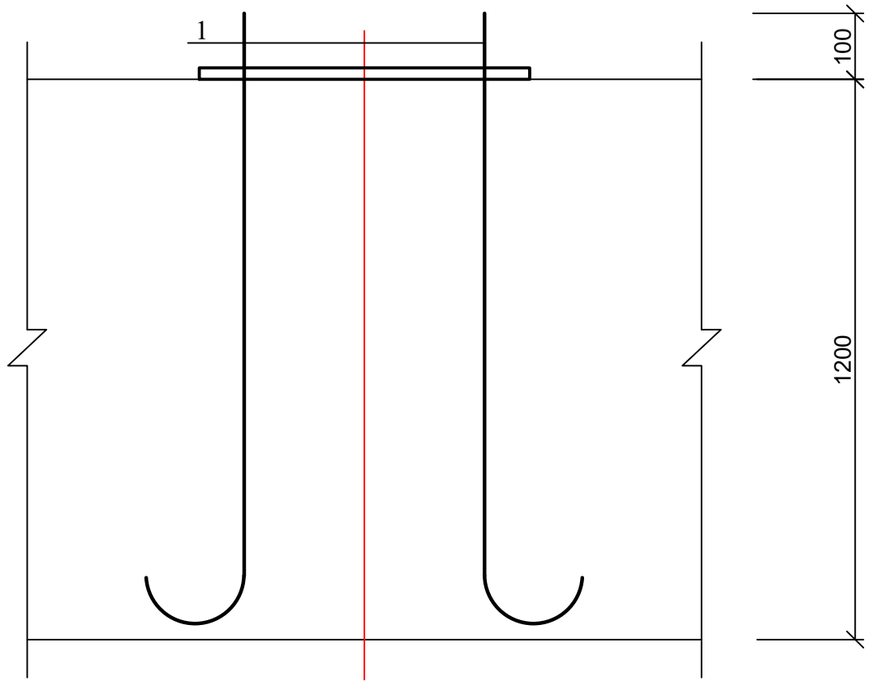

პოზ	დასახელება	რაოდ	წონა კგ	
			ერთ	სულ
	ლითონის კოლონის ანკერი	24		
1	Ø 25 A500C L= 1500	4	5.78	23.10

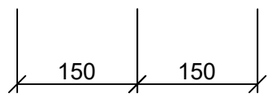

ლითონის კოლონის ანკერები

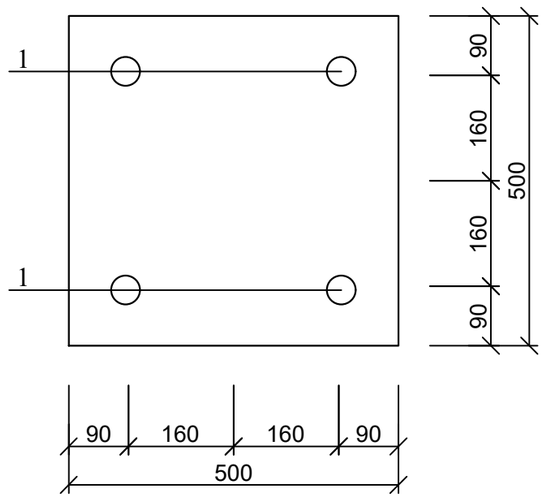

ქ. თბილისი, ქვემო ალექსეევკა, ს/კ: 01.19.24.017.026 - საწყობის პროექტი				სტადია	ფურც.	რაოდ
					კ-11	
მთ. არქიტექტორი	თ. მურვანიძე		კონსტრუქციული ნაწილი			
ავტორი	ი. ჩაგანავა					
პრ. მთ. ინჟინ.	დ. მაისურაძე		ლითონის კოლონის ანკერები	მასშტაბი		
შეასრულა	რ. სილაგაძე					
შეამოწმა	დ. მაისურაძე					

ლითონის კოლონის საყრდენი კვანძი-1

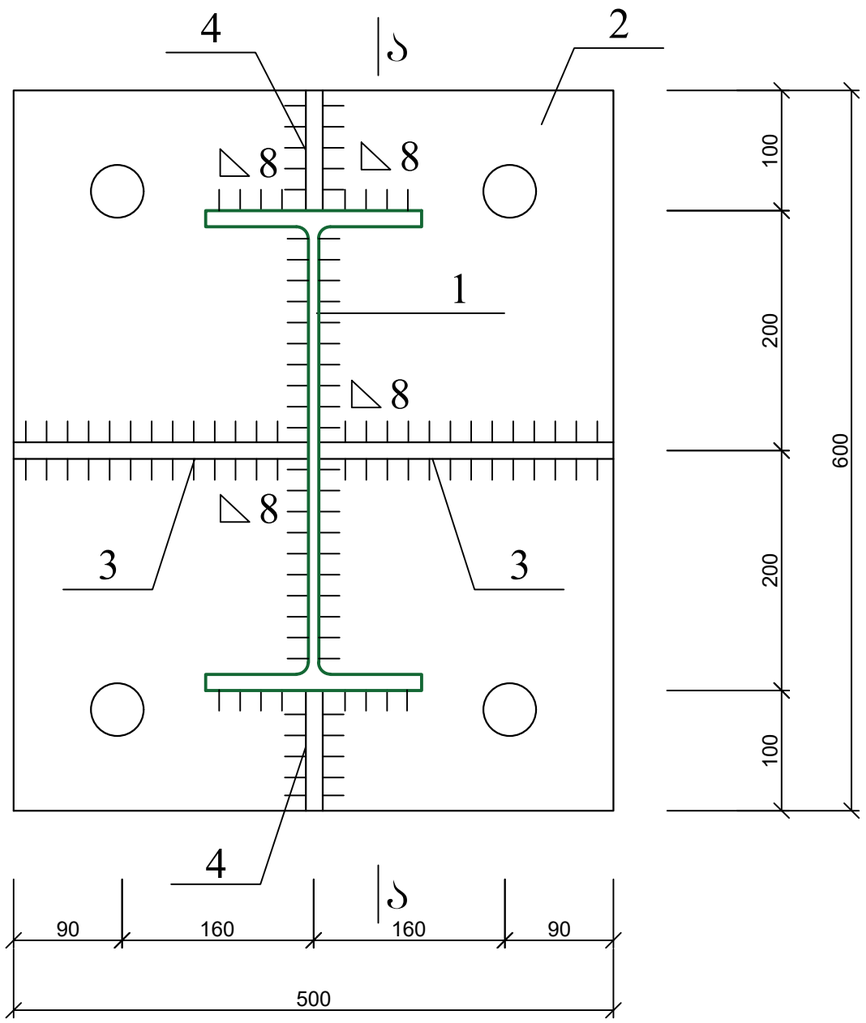

ლით. კოლონის საყრდენი კვანძი; ხედი ა-ა

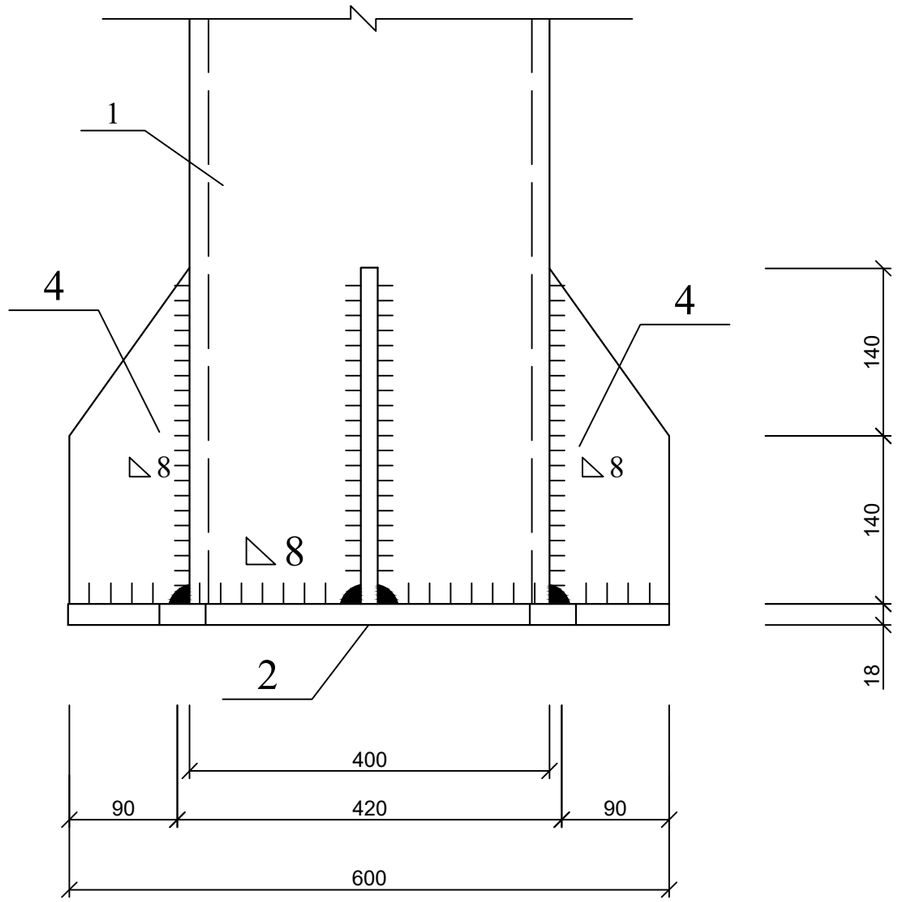

პოზ	დასახელება	რაოდ	წონა კგ	
			ერთ	სულ
	ლითონის კოლონის საყრდენი კვანძი (კ-1)	8		
1	ლითონის ორტესებრი სვეტი L=5000	-	-	-
2	ლით. ფურც. 500X600X10	1	23.55	23.55
3	ლით. ფურც. 250X280X8	2	4.40	8.79
4	ლით. ფურც. 100X280X8	2	1.76	3.52
	ლითონის კოლონის საყრდენი კვანძი (კ-2)	12		
1	ლითონის ორტესებრი სვეტი L=9000	-	-	-
2	ლით. ფურც. 500X600X10	1	23.55	23.55
3	ლით. ფურც. 250X280X8	2	4.40	8.79
4	ლით. ფურც. 100X280X8	2	1.76	3.52
	ლითონის კოლონის საყრდენი კვანძი (კ-3)	2		
1	ორტესებრი 300 L=5700	1	240.54	240.54
2	ლით. ფურც. 500X600X10	1	23.55	23.55
3	ლით. ფურც. 250X280X8	2	4.40	8.79
4	ლით. ფურც. 100X280X8	2	1.76	3.52
	ლითონის კოლონის საყრდენი კვანძი (კ-4)	2		
1	ორტესებრი 300 L=9700	1	409.34	409.34
2	ლით. ფურც. 500X600X10	1	23.55	23.55
3	ლით. ფურც. 250X280X8	2	4.40	8.79
4	ლით. ფურც. 100X280X8	2	1.76	3.52

ქ. თბილისი, ქვემო ალექსეევკა, ს/კ: 01.19.24.017.026 - საწყობის პროექტი				სტადია	ფურც.	რაოდ
					კ-12	
მთ. არქიტექტორი	თ. მურვანიძე		კონსტრუქციული ნაწილი			
ავტორი	ი. ჩაგანავა					
პრ. მთ. ინჟინ.	დ. მაისურაძე		ლითონის კოლონის საყრდენი კვანძი-1	მასშტაბი		
შეასრულა	რ. სილაგაძე					
შეამოწმა	დ. მაისურაძე					

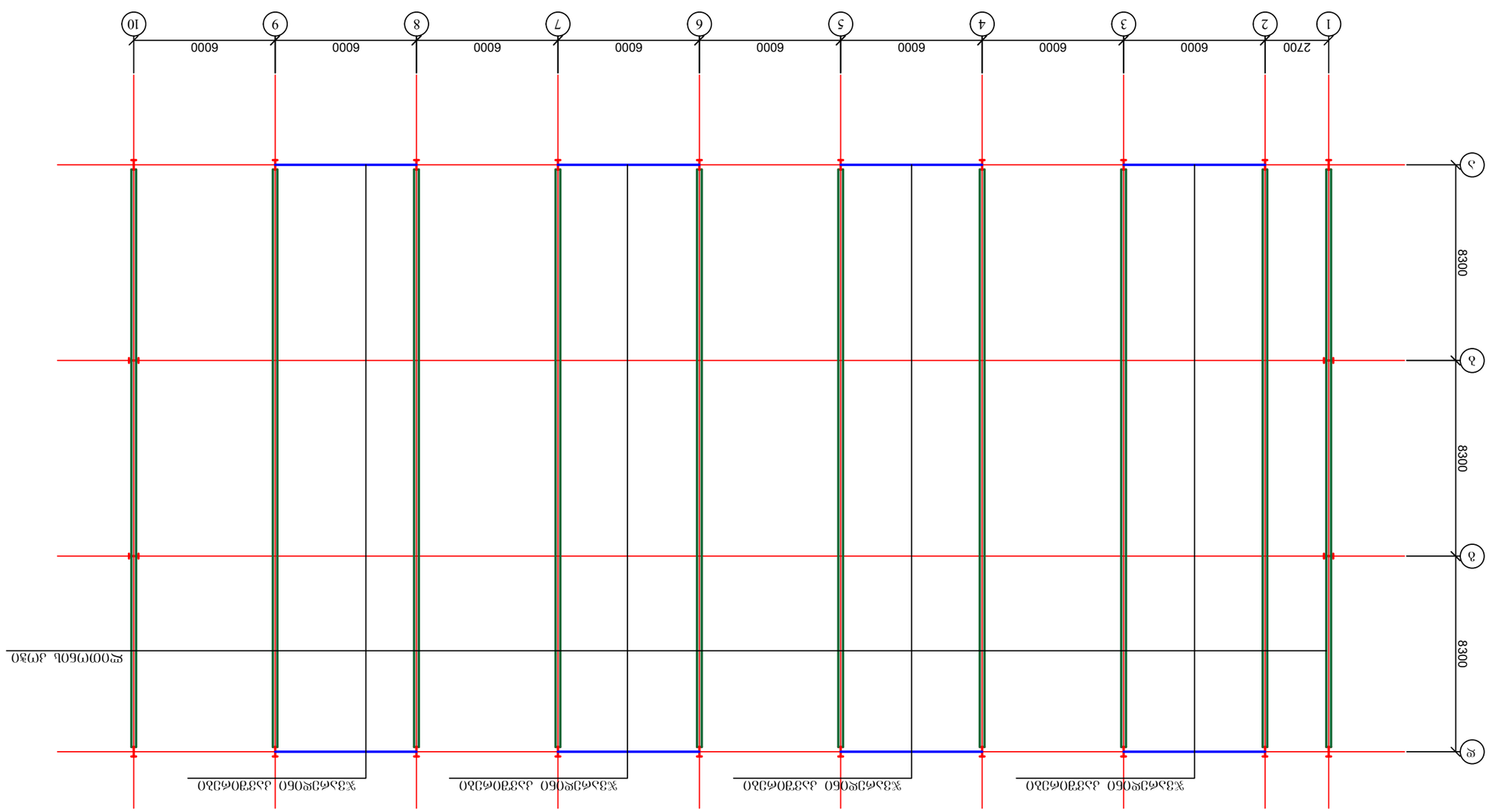

1. Ж00М6ОЬ ЭМЭО ОЬ. ЎЭЧӨG. Э-14.

Ђ. ѳѳэжѳпѳп, ддээѳ эжЭдЂдЭЭэ, Ь/Э: 01.19.24.017.026 - Ь=ЎчѳэпѳЬ эѳѳчдЭдѳп					
				Ъбэдѳоэ	ЎЭЧѲG.
					Ѳэѳжд
					Э-13
		ѳмбЬбѲѳЧдЭдЂѳЧжѳ бэЎѳэжѳ			
ѳм. ѳѳдѳѲЭдЂѳѳѳп	м. ЎЧѲдэбѳпѳд				
ѵЭЂѲѳѳп	о. ЂэЭэбэЭд				
Эѳ. Эѳ. ѳбЧѳЂ.	ѳ. ЭЬѳпЧѲѳдЭ				
ЎЭдэЬѲЧжѳ	ѳ. Ьѳжѳ∂ѳд				
ЎдэЭѳѳЎЭЬ	ѳ. ЭЬѳпЧѲѳдЭ			Ж00М6ОЬ Ѳ0ЭЭжЭЗОЬ ЭӨҮЭМЭЬЭ	ЭЬЬЎЭЬѳп

ლითონის რიგელი ლრ-1

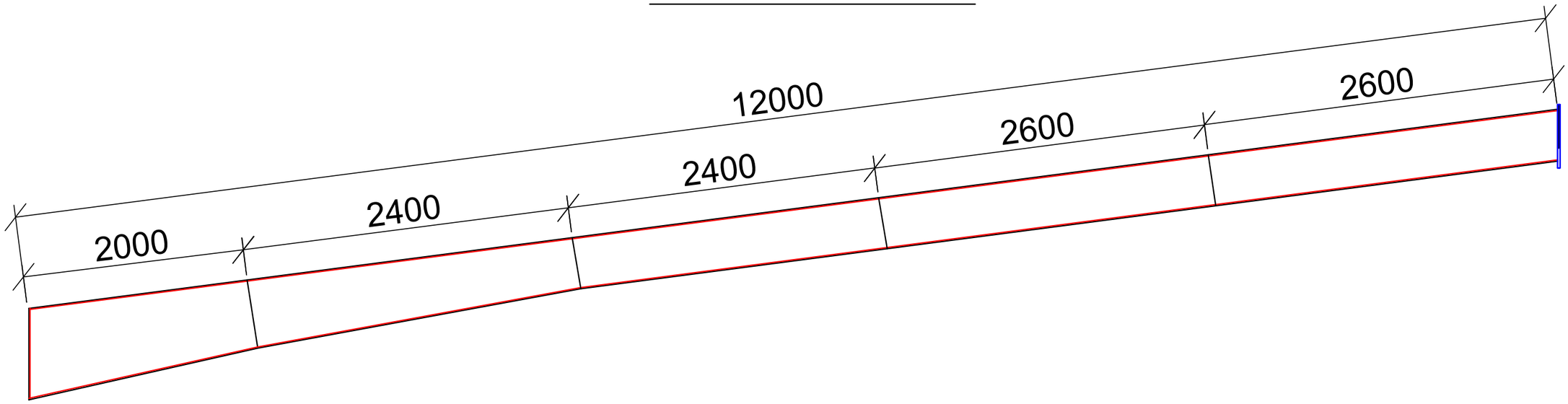

ქ. თბილისი, ქეთევან ალექსეევკა, ს/კ: 01.19.24.017.026 - საწყობის პროექტი				სტადია	ფურც.	რაოდ
					კ-14	
მთ. არქიტექტორი	თ. მურვანიძე		კონსტრუქციული ნაწილი			
ავტორი	ი. ჩაგანავა					
პრ. მთ. ინჟინ.	დ. მაისურაძე		ლითონის რიგელის კონსტრუქცია	მასშტაბი		
შეასრულა	რ. სილაგაძე					
შეამოწმა	დ. მაისურაძე					

ლითონის კოჭების ჰორიზონტალური კავშირების გეგმა

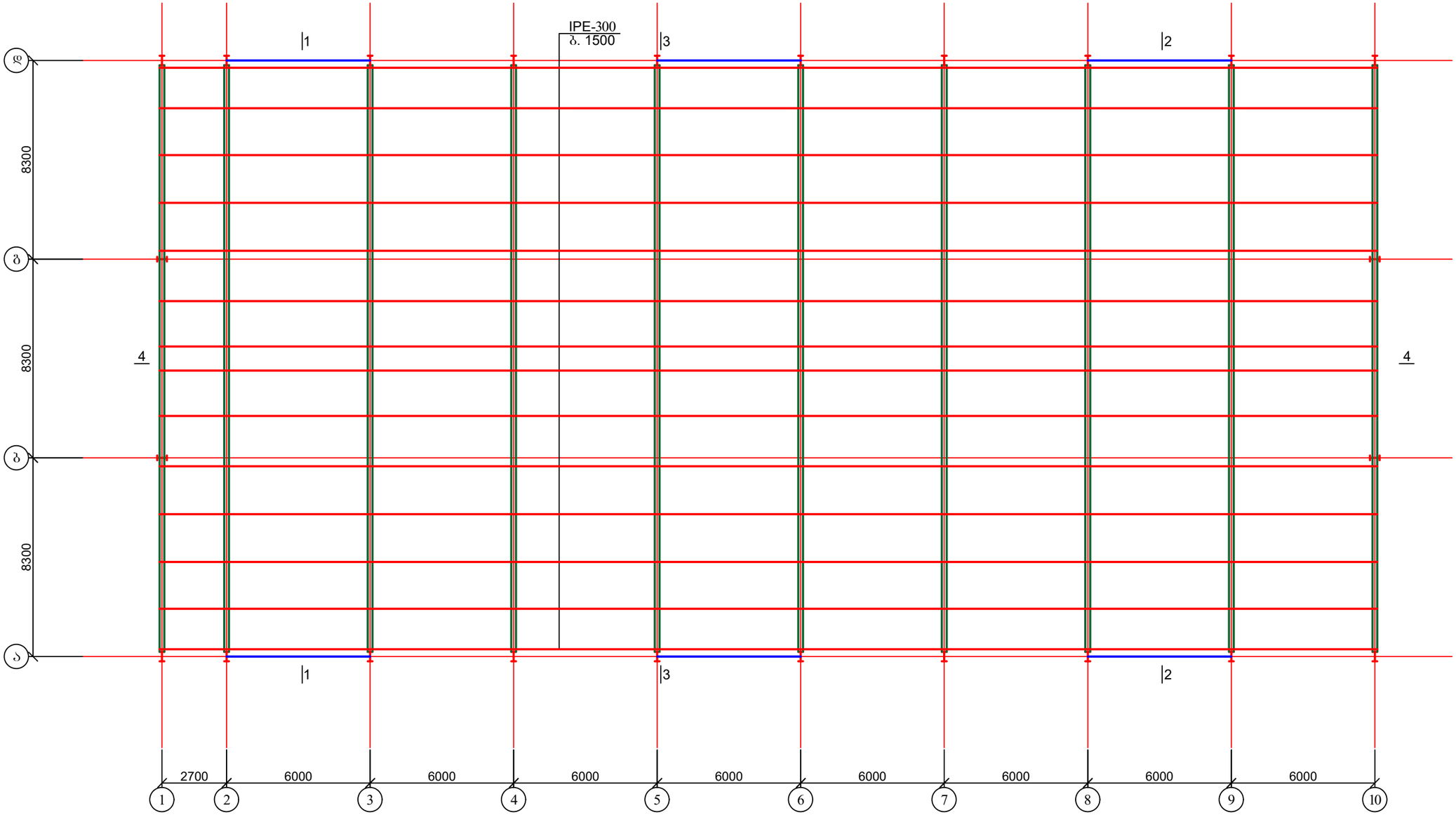

1. ჭრილი 1-1 იხ. ფურც. კ-16;
2. ჭრილი 2-2 იხ. ფურც. კ-17;
3. ჭრილი 3-3 იხ. ფურც. კ-18;
4. ჭრილი 4-4 იხ. ფურც. კ-20.

ქ. თბილისი, ქეიმო ალექსეევკა, ს/კ: 01.19.24.017.026 - საწყობის პროექტი				სტადია	ფურც.	რაოდ
					კ-15	
მთ. არქიტექტორი	თ. მურვანიძე		კონსტრუქციული ნაწილი			
ავტორი	ი. ჩაგანავა					
პრ. მთ. ინჟინ.	დ. მაისურაძე		ლითონის კოჭების ჰორიზონტალური კავშირების გეგმა	მასშტაბი		
შეასრულა	რ. სილაგაძე					
შეამოწმა	დ. მაისურაძე					

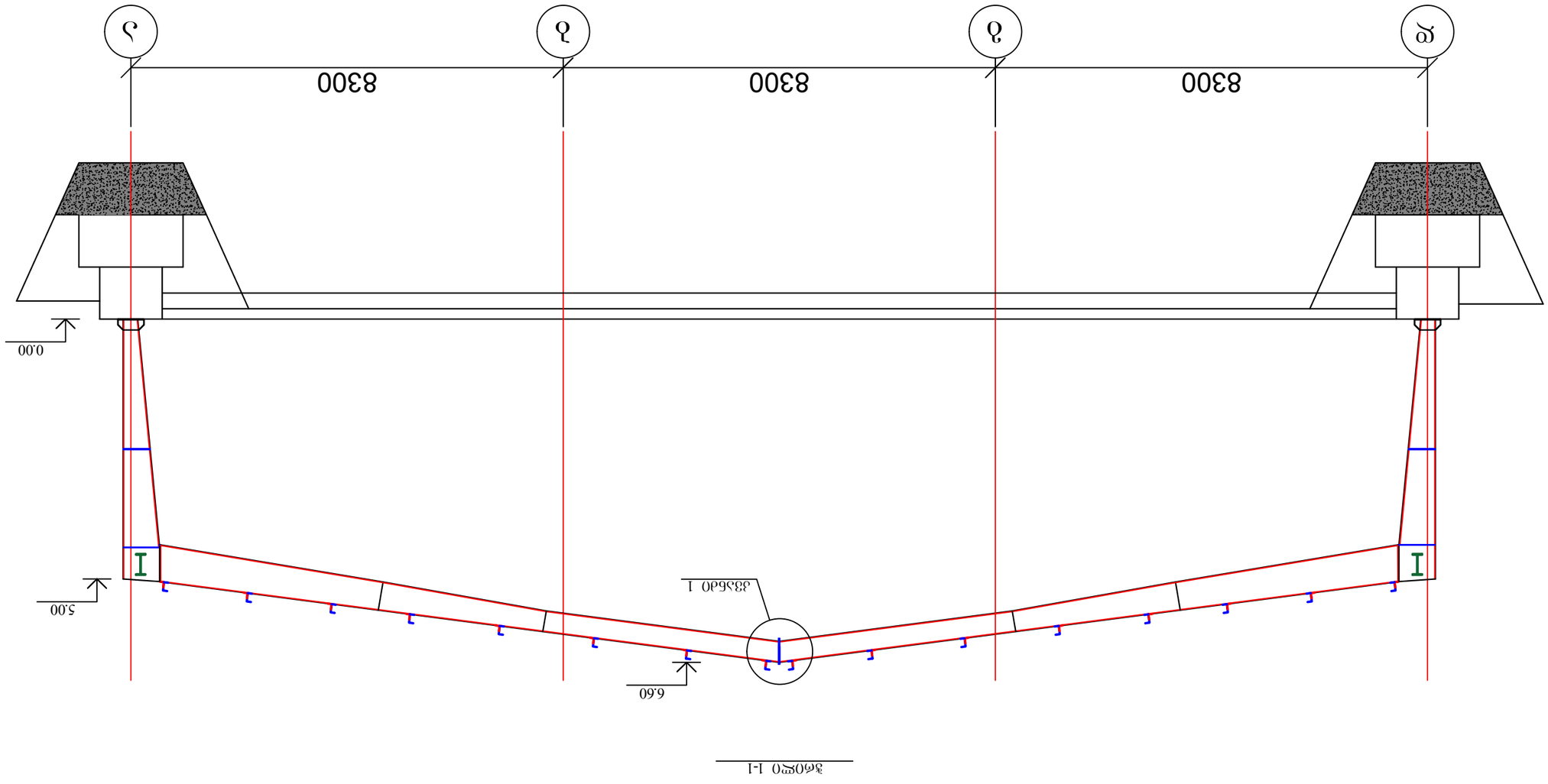

1. Фундамент 1 об. тип. Ж-19.

Инв. № подл.	Подпись и дата	Взам. инв. №	Ж-16		
			Изм. Кол. уч. Лист № док. Подпись Дата	Д. опора, двухрядная свая, h/д 01.19.24-017.026 - Габаритная схема	
Гип. Ахмедов					
Нач. отд. Сергеев					
Рук. гр. Иванов					
Н. контр. Петрова					
Гл. инж. проекта Кузнецов					
				Инвентарный № подл.	Взам. инв. №

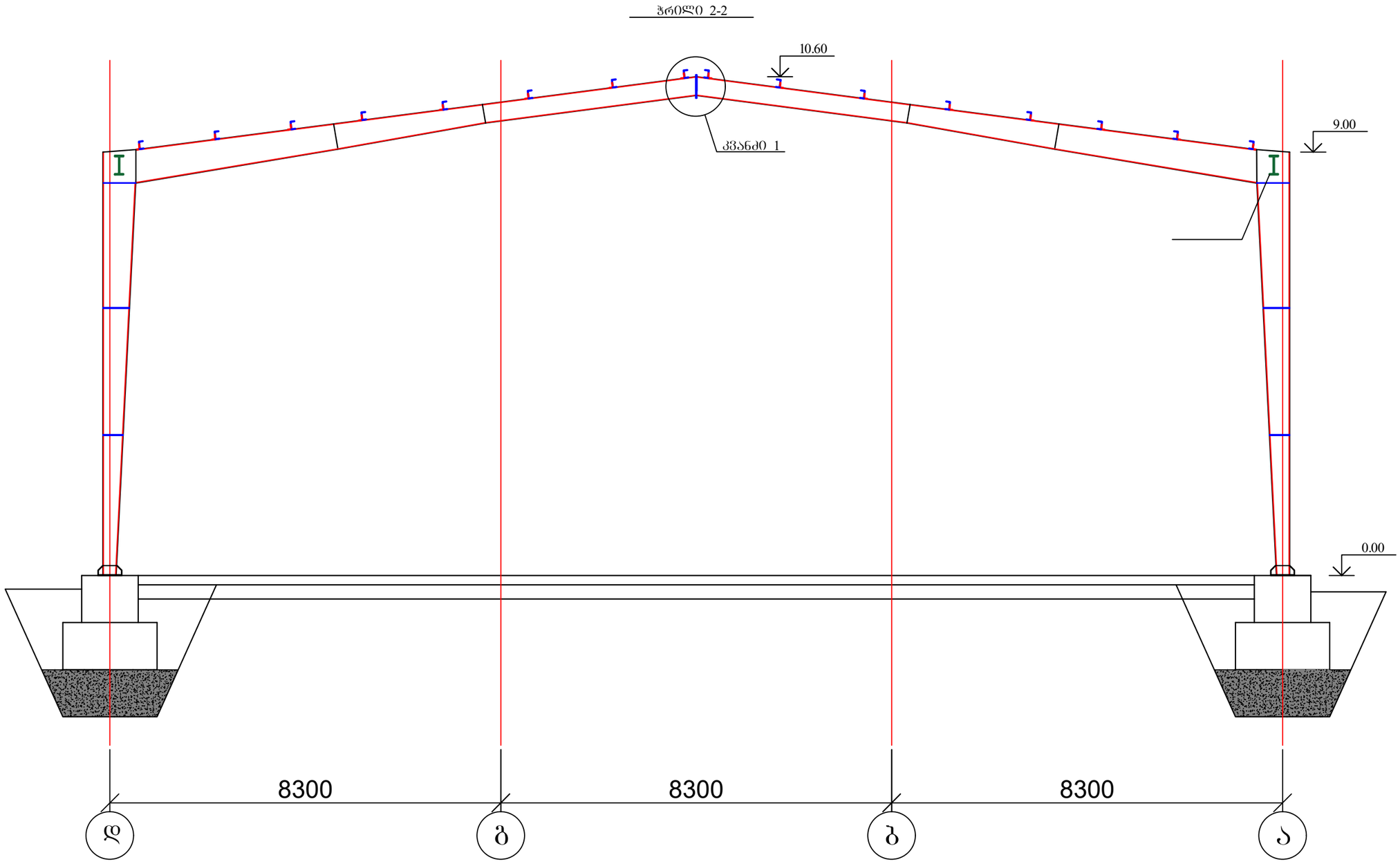

1. დეტალი 1 იხ. ფურც. კ-19.

ქ. თბილისი, ქვემო ალექსეევკა, ს/კ: 01.19.24.017.026 - საწყობის პროექტი				სტადია	ფურც.	რაოდ
					კ-17	
მთ. არქიტექტორი	თ. მურვანიძე		კონსტრუქციული ნაწილი			
ავტორი	ი. ჩაგანავა					
პრ. მთ. ინჟინ.	დ. მაისურაძე		ჭრილი 2-2	მასშტაბი		
შეასრულა	რ. სილაგაძე					
შეამოწმა	დ. მაისურაძე					

ჭრილი 3-3
"6" ღერძზე

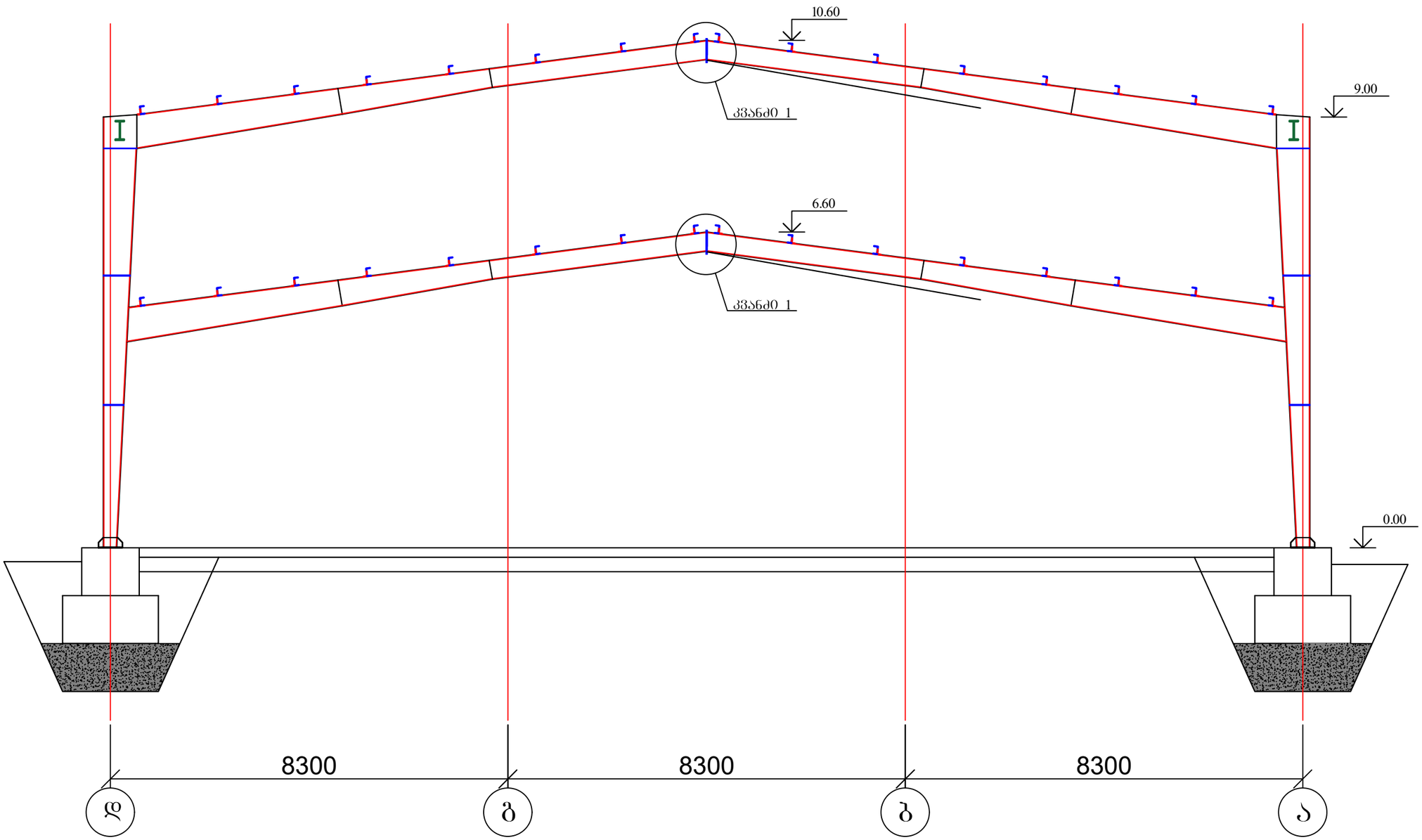

1. დეტალი 1 იხ. ფურც. კ-19.

ქ. თბილისი, ქვემო ალექსეევკა, ს/კ: 01.19.24.017.026 - საწყობის პროექტი				სტადია	ფურც.	რაოდ
					კ-18	
მთ. არქიტექტორი	თ. მურვანიძე		კონსტრუქციული ნაწილი			
ავტორი	ი. ჩაგანავა					
პრ. მთ. ინჟინ.	დ. მაისურაძე		ჭრილი 3-3	მასშტაბი		
შეასრულა	რ. სილაგაძე					
შეამოწმა	დ. მაისურაძე					

დეტალი 1

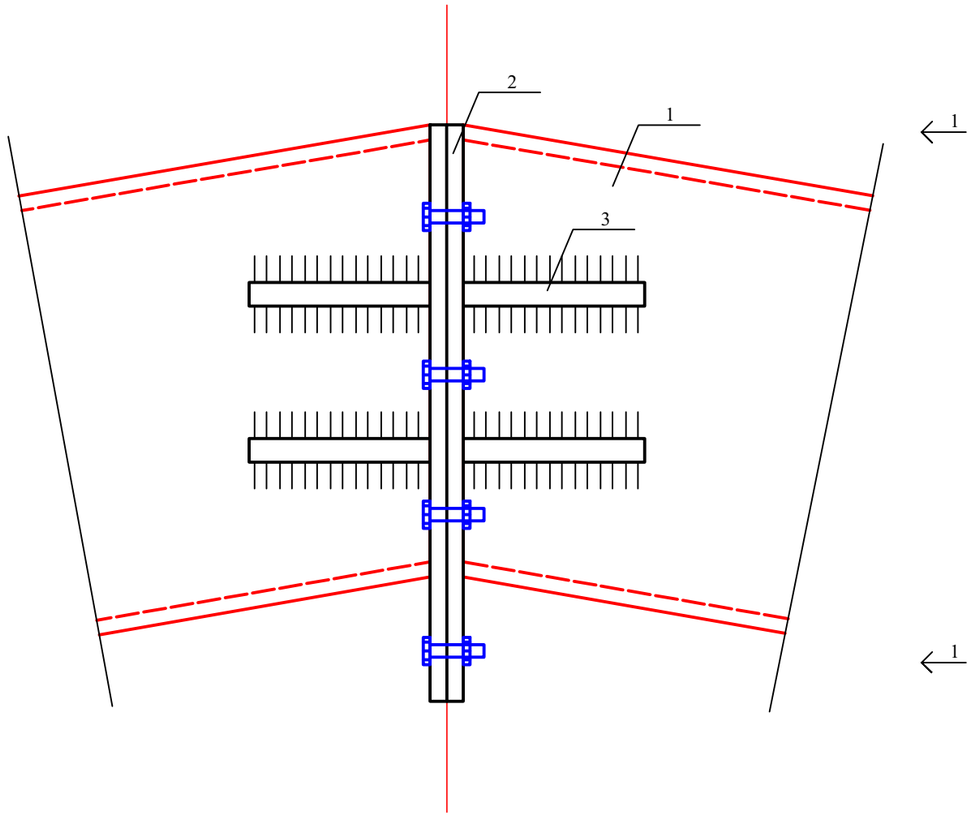

1 - 1

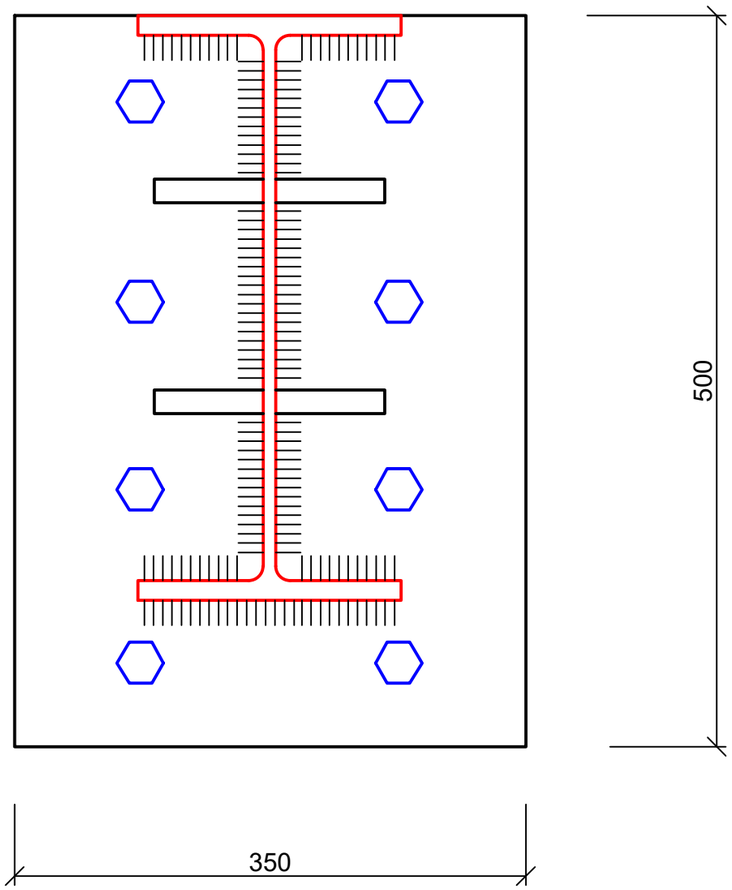

პოზ	დასახელება	რაოდ	წონა კგ	
			ერთ	სულ
	ლითონის კოჭების შეუღლების კვანძი	11		
1	ლითონის ორტესებრი კოჭი	-	-	-
2	ლით. ფურც. 500X350X8	2	10.99	21.98
3	ლით. ფურც. 150X100X8	8	0.94	7.54

ქ. თბილისი, ქეთო ალექსეევკა, ს/კ: 01.19.24.017.026 - საწყობის პროექტი				სტადია	ფურც.	რაოდ
					კ-19	
მთ. არქიტექტორი	თ. მურვანიძე		კონსტრუქციული ნაწილი			
ავტორი	ი. ჩაგანავა					
პრ. მთ. ინჟინ.	დ. მაისურაძე		დეტალი 1	მასშტაბი		
შეასრულა	რ. სილაგაძე					
შეამოწმა	დ. მაისურაძე					

ჭრილი 4-4

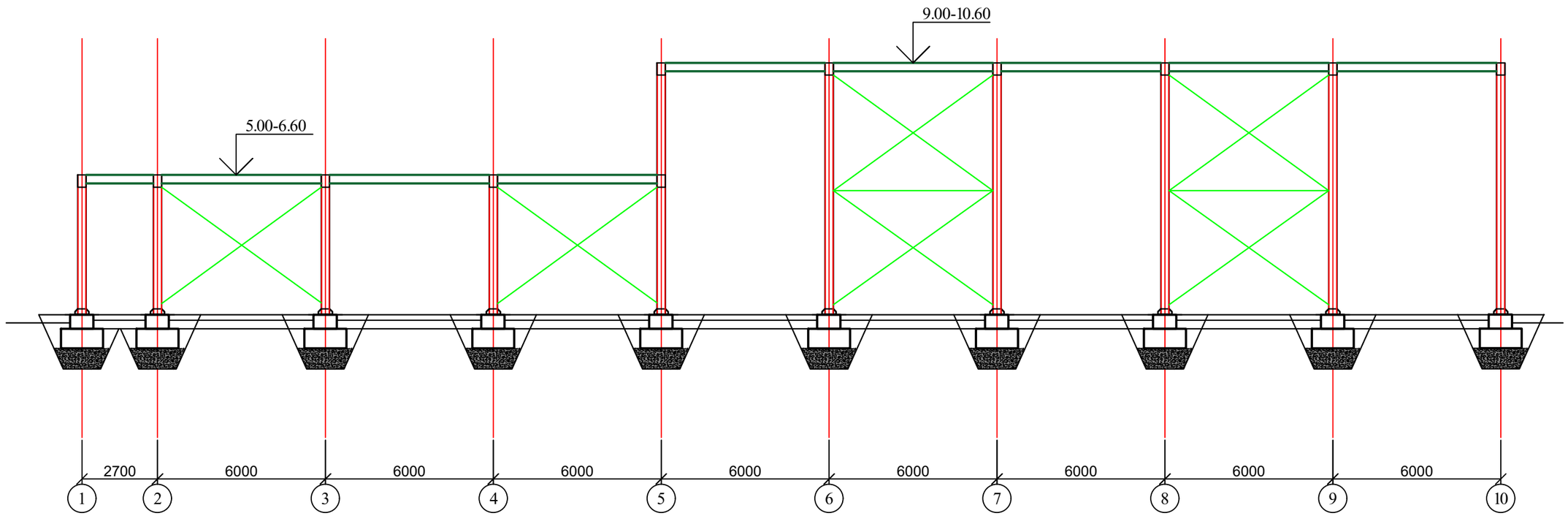

1. ჯვარედინი კავშირები იხ. ფურც. კ-21.

ქ. თბილისი, ქვემო ალექსეევკა, ს/კ: 01.19.24.017.026 - საწყობის პროექტი				სტადია	ფურც.	რაოდ
					კ-20	
მთ. არქიტექტორი	თ. მურვანიძე		კონსტრუქციული ნაწილი			
ავტორი	ი. ჩაგანავა					
პრ. მთ. ინჟინ.	დ. მაისურაძე		ჭრილი 4-4	მასშტაბი		
შეასრულა	რ. სილაგაძე					
შეამოწმა	დ. მაისურაძე					

ჯვარედინი კავშირების ტიპური კვანძი

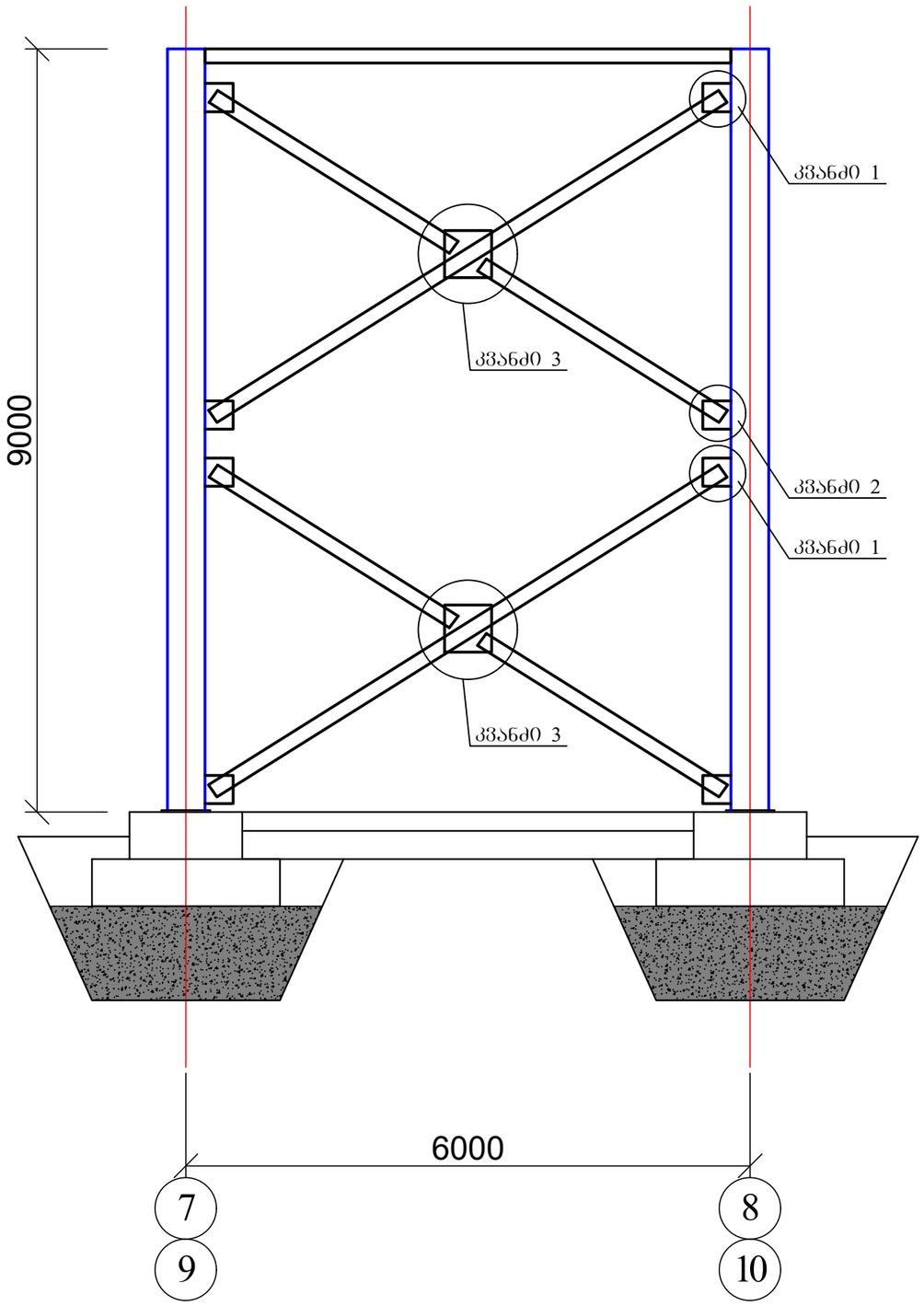

1. კვანძები და მასალის სპეციფიკაცია იხ. ფურც. კ-22.

ჯვარედინი კავშირების ტიპური კვანძი

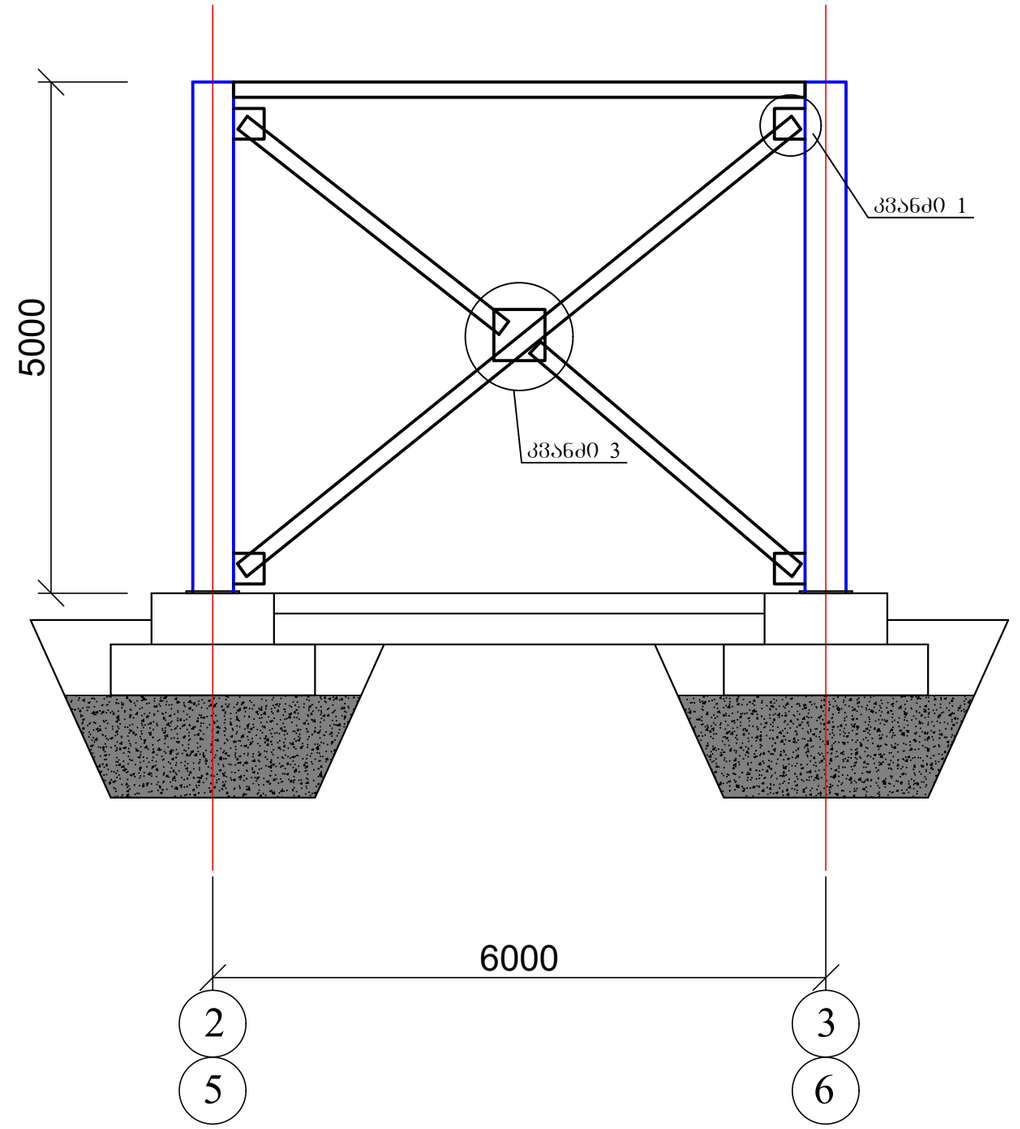

ქ. თბილისი, ქვემო ალექსეევკა, ს/კ: 01.19.24.017.026 - საწყობის პროექტი				სტადია	ფურც.	რაოდ
					კ-21	
მთ. არქიტექტორი	თ. მურვანიძე		კონსტრუქციული ნაწილი			
ავტორი	ი. ჩაგანავა					
პრ. მთ. ინჟინ.	დ. მაისურაძე		ჯვარედინი კაშმირების ტიპური კვანძი	მასშტაბი		
შეასრულა	რ. სილაგაძე					
შეამოწმა	დ. მაისურაძე					

ჯვანძი 1

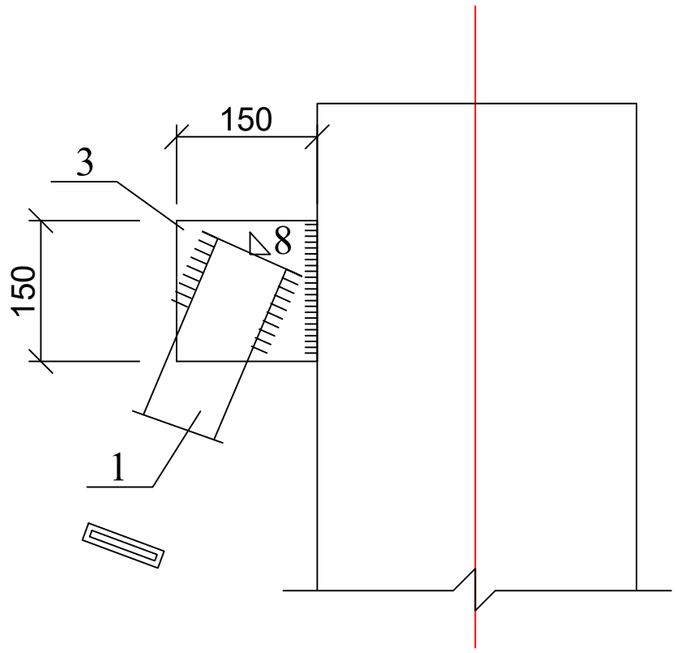

ჯვანძი 2

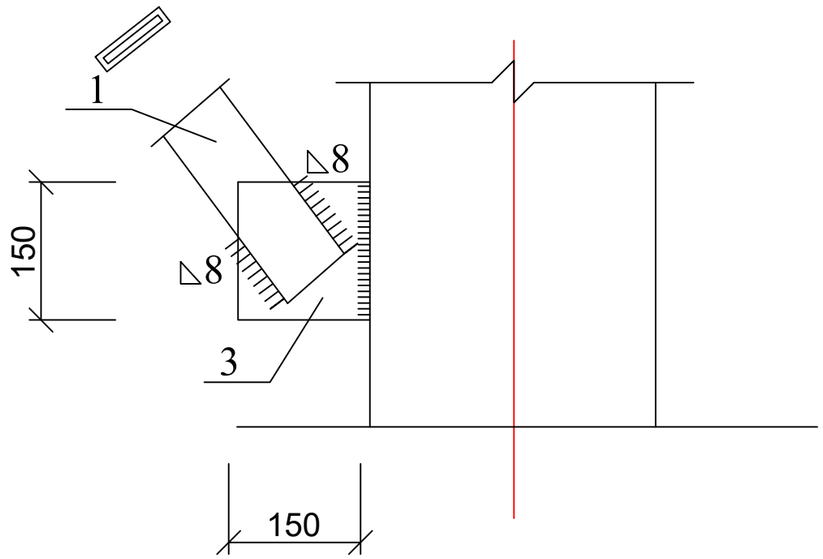

ჯვანძი 3

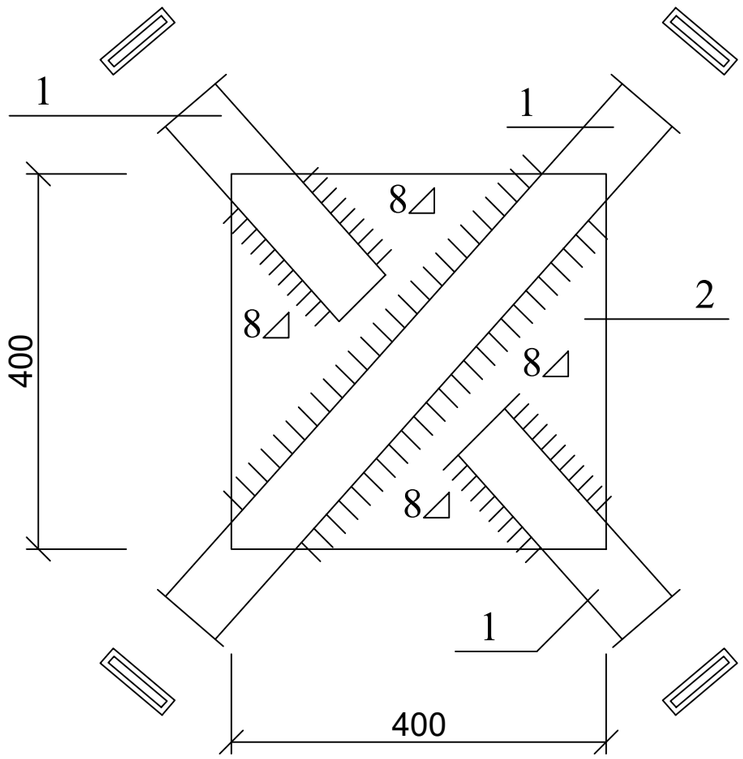

პოზ	დასახელება	რაოდ	წონა კგ	
			ერთ	სულ
	ჯვარედინი კაშირები 9 მეტრიან კოლონაზე	4		
1	ლით. ზოლოვანა 100X7 L=7000	8	38.465	307.72
2	ლით. ფურც. 400X400X8	2	10.05	20.10
3	ლით. ფურც. 150X150X8	8	1.41	11.30
	ჯვარედინი კაშირები 5 მეტრიან კოლონაზე	4		
1	ლით. ზოლოვანა 100X7 L=7000	4	32.97	131.88
2	ლით. ფურც. 400X400X8	1	10.05	10.05
3	ლით. ფურც. 150X150X8	4	1.41	5.65

ქ. თბილისი, ქვემო ალექსეევკა, ს/კ: 01.19.24.017.026 - საწყობის პროექტი				სტადია	ფურც.	რაოდ
					კ-22	
მთ. არქიტექტორი	თ. მურვანიძე		კონსტრუქციული ნაწილი			
ავტორი	ი. ჩაგანავა					
პრ. მთ. ინჟინ.	დ. მაისურაძე		ჯვარედინი კაშირების მოწყობის კვანძები	მასშტაბი		
შეასრულა	რ. სილაგაძე					
შეამოწმა	დ. მაისურაძე					

შ.პ.ს. “დიდგორი-2011” “Didgori-2011” Ltd
საქართველო, ქ. თბილისი, სოფელი დიღომი, ს/კ 404901111. ტელ.: 551147980
Village Dighomi, Tbilisi, Georgia, I/d: 404901111. Tel.: 551147980

ქ. თბილისი, დასახლება ქვემო ალექსეევკა, ს/კ: 01.19.24.017.026 შენობის ფუნქციური დანიშნულება - საწყობი

საექსპერტო შეფასება

დირექტორი ნ. სილაგაძე

ქ. თბილისი 2024 წ.

ქ. თბილისი, დასახლება ქვემო ალექსეევკა, ს/კ: 01.19.24.017.011 შენობის ფუნქციური დანიშნულება - საწყობი

საექსპერტო შეფასება

ექსპერტიზის მიზანი: ქ. თბილისი, ქვემო ალექსეევკის დასახლება, ს/კ: 01.19.24.017.026, საწყობის კონსტრუქციული პროექტის შეფასება და შესაბამისობა საქართველოს რესპუბლიკაში მოქმედ სამშენებლო ნორმებთან და სტანდარტებთან.

საექსპერტოდ წარმოდგენილი მასალები:

1. არქიტექტურული-სამშენებლო ნაწილი;
2. სამშენებლო მოედნის საინჟინრო-გეოლოგიური გამოკვლევა;
3. პროექტის კონსტრუქციული ნაწილი;
4. შენობის კონსტრუქციული ანგარიში

გაფრთხილება

გაცნობილი ვარ ექსპერტის უფლება-მოვალეობებს, რაც გათვალისწინებულია საქართველოს სამოქალაქო საპროცესო კოდექსის 168-ე და საქართველოს სისხლის სამართლის საპროცესო კოდექსის 51-ე და 52-ე მუხლებით.

ამასთან, ცრუ ჩვენების, ყალბი დასკვნის სისხლის სამართლის პასუხისმგებლობის შესახებ გაცნობილი ვარ საქართველოს სისხლის სამართლის კოდექსის 370-ე მუხლს.

ექსპერტი შემსრულებელი:

ინჟინერ-მშენებელი, კონსტრუქტორი ზაურ სილაგაძე, სპეციალობით მუშაობის უწყვეტი სტაჟი 45 წელი.

კვლევითი ნაწილი

საპროექტო ტერიტორია, რომლის საკადასტრო კოდია 01.19.24.017.026; მასზე გათვალისწინებულია სასაწყობე 1 სართულიანი შენობის მოწყობა.

არქიტექტურულ-გეგმარებითი გადაწყვეტის საფუძველზე საპროექტო შენობა შედგება ერთი სასაწყობე ბლოკისგან, რომელიც თავის მხრივ, მე-6 ღერძზე იცვლის სართულის სიმაღლეს – 5 მეტრიდან 9 მეტრამდე:

1. სასაწყობე შენობა. შენობის გაბარიტული ზომები ღერძებში მაქსიმალური 50.7X24.9 მ. სიმაღლის მაქსიმალური ნიშნული 10.7 მ. სართული - 1. კონსტრუქციულად გადაწყვეტილია რკინა-ბეტონის სვეტებით და ლითონის კოჭებით. კოლონების ბიჯი 6.0 მ. შენობის “2” – “3”, “4” - “5”, “6” – “7” და "8” – “9” ღერძებს შორის ვერტიკალური ჯვარედინა კავშირები.

კონსტრუქციული გადაწყვეტის მიხედვით, შენობის დაფუძნება ხდება წერტილოვანი საძირკვლების გამოყენებით.

შენობის სამშენებლო ელემენტებია:

საძირკვლები - მონოლითური რკინაბეტონის წერტილოვანი განივკვეთით 1500X1500 მმ. სიღრმით 700 მმ. პერიმეტრის რანდკოჭებით განივკვეთით 500X500 მმ.

კოლონები – ლითონის კოლონები, 5 მ, 5.7 მ, 9 მ. და 9.7 მ. სიმაღლის;

რიგელები – ლითონის ორტესებრი კოჭები;

იატაკის ფილა – მონოლითური რკინა-ბეტონი 200 მმ. სისქით.

კონსტრუქციული ანგარიში შესრულებულია პროგრამა LIRA-SAPR-ის გამოყენებით პნ.01.01-09 “სეისმომედეგი მშენებლობა” მოთხოვნათა სრული გათვალისწინებით.

მუშა ნახაზები შესრულებულია ანგარიშისა და არქიტექტურულ-მოცულობითი ნახაზების თანხვედრით.

დასკვნა: ექსპერტი დადებით შეფასებას აძლევს წარმოდგენილ პროექტს და რეკომენდაციას უწევს მშენებლობის ნებართვის მისაღებად და განსახორციელებლად.

კონსტრუქტორი  ზ. სილაგაძე

გამოყენებული ლიტერატურა

1. პნ 01.01-09 სეისმომედეგი მშენებლობა;
2. პნ 02.01-08 შენობებისა და ნაგებობების ფუძეები;
3. პნ 03.01-09 ბეტონისა და რკინაბეტონის კონსტრუქციები.

IDENTITY CARD

მოქალაქის პირადობის მოწმობა

საქართველო

GEO



სახელი / FIRST NAME

ზაური

ZAUR

გვარი / LAST NAME

სილაგაძე

SILAGADZE

მოქ. / CIT | სქესი / SEX | პირადი No / PERSONAL No

GEO | მმ / M | 01003008527

დაბადების თარიღი / DATE OF BIRTH

20.01.1951

მოქმედების ვადა / DATE OF EXPIRY

14.05.2029

ბარათის No / CARD No

18IE40012

ხელმოწერა / SIGNATURE

დაბადების ადგილი / PLACE OF BIRTH

წყალტუბო

TSKALTUBO

გაცემის თარიღი / DATE OF ISSUE

14.05.2019

გამცემი ორგანო / ISSUING AUTHORITY

იუსტიციის სამინისტრო

MINISTRY OF JUSTICE

დამკვეთი: სრს; დამამზადებელი: MB-IDS 2018

სფს-ს რეგისტრაციის No 26-3184

IDGE018IE40012401003008527<<<<

5101201M2905143GE0<<<<<<<<<<<8

SILAGADZE<<ZAUR<<<<<<<<<<<<<<

დიპლომი

Г-I № 182323

ეს დიპლომი მიეცა სილაგაძე
ზაური აპოლონის ძეს
მასზე, რომ იგი 1971 წელს შევიდა
ვ.ი. ლენინის სახ. საქართველოს
პოლიტექნიკურ ინსტიტუტში
და 1976წელს დაამთავრა
ალნიშნული ინსტიტუტის
სრული კურსი სპეციალობით
სამრეწველო და სამოქალაქო
მშენებლობა
სახელმწიფო საგამოცდო კომისიის 1976 წ.
„22“ ივნისის გადაწყვეტილებით
ზ.ა. სილაგაძეს მიენიჭა
ინჟინერ-მშენებლის კვალიფიკაცია.

სახელმწიფო საგამოცდო კომისიის თავმჯდომარე
რექტორი
მდივანი

ქალაქი თბილისი 1980წ. „17“ IV

სარეგისტრაციო № 4993-Сгр

Грузинский яз.

ДИПЛОМ

Г-I № 182323

Настоящий диплом выдан Силагадзе
Заури Аполлоновичу
в том, что он в 1971 году поступил
в Грузинский политехнический
ин-т им. В.И. Ленина
и в 1976 году окончил полный курс
названного института
по специальности
Промышленное и гражданское
строительство

Решением Государственной экзаменационной
комиссии от „22“ июня 1976 г.
Силагадзе З.А.
присвоена квалификация
инженера-строителя

Председатель Государственной
экзаменационной комиссии
Ректор
Секретарь

м. п.

Город Тбилиси „17“ IV 1980 г.

Регистрационный № 4993-Сгр.

Московская типография Гознака. 1976.

ზაურ სილაგაძე
(საპროექტო სამუშაოების გამოცდილება)

ქ. თბილისი, ვაკე-საბურთალოს რაიონი, სოფ. დიდგორი: (995 51)-14 79 80

დაბადების თარიღი: 2 იანვარი, 1951
ოჯახური მდგომარეობა: დაოჯახებული

განათლება:

1971 – 1976 ***საქართველოს პოლიტექნიკური ინსტიტუტი.***
სამშენებლო ფაკულტეტი
ინჟინერ-მშენებლის სპეციალობა

სამუშაო გამოცდილება:

2/08/1976 – 15/02/1992 ***თბილისის ზონალური სამეცნიერო კვლევითი და საპროექტო ინსტიტუტი "თბილზნიეპი"***
ინჟინერ კონსტრუქტორი
უფროსი ინჟინერი
ჯგუფის ხელმძღვანელი
პროექტის მთავარი ინჟინერი
პროექტის მთავარი კონსტრუქტორი

15/09/1989 – 15/01/1990 ***მივლინება კამბოჯის სახალხო რესპუბლიკაში, საპროექტო და სამშენებლო სამუშაოები***

10/11/1999 – 24/03/2004 ***შპს "არქგეოზი"-ს მთავარი ინჟინერი***

- კოსტავას ქ. 47-ში აშენებული 16 სართულიანი საცხოვრებელი სახლისა და სასტუმრო ვარაზის მთავარი კონსტრუქტორი და მშენებელი.
- ხორავას ქ. 4-ში 9 სართულიანი საცხოვრებელი სახლის მთავარი კონსტრუქტორი და მშენებელი.

07/06/2005 – 12/05/2006 ***შპს "გიკსი"-ს მთავარი ინჟინერი***

- სააქციო საზოგადოება "ცოდნის" შენობაზე 1 სართულის დაშენების მთავარი კონსტრუქტორი და მშენებელი.

10/07/2007 – 01/06/2010 ***შპს "გასნიკკომპანი"-ს მთავარი ინჟინერი***

- საცხოვრებელი სახლი დოლიძის ქუჩა №46-ში და ბალანჩივაძის ქუჩა №41-ში მთავარი კონსტრუქტორი და მშენებელი.

02/01/2007 – 16/07/2010 *შპს "პროექტი 21"*

- სასჯელაღსრულებისა და პრობაციის სამინისტროს დაკვეთით რუსთავის №6, გეგუთის №8 და ქსნის №7 სასჯელაღსრულების დაწესებულების პროექტების მთავარი კონსტრუქტორი.

1/06/2009 – 2011 წ. *შპს "გონი 2009"*
მთავარი ინჟინერი
შ.პ.ს. „გუნსან ტრაფიქ ელექტრიკ ვე ინშაათ მუჰენდისლიკ სანაი თიჯარეთ ლიმიტედ შირქეთი"-ს ქვეკონტრაქტორი

- იმერეთის რეგიონში შიდასახელმწიფოებრივი მნიშვნელობის საავტომობილო გზებზე დასახლებული პუნქტების გადასახვევებთან ინდივიდუალური პროექტირების საინფორმაციო-საგზაო ნიშნების მოწყობის სამუშაოები.

- კახეთის რეგიონში შიდასახელმწიფოებრივი მნიშვნელობის საავტომობილო გზებზე დასახლებული პუნქტების გადასახვევებთან ინდივიდუალური პროექტირების საინფორმაციო-საგზაო ნიშნების მოწყობის სამუშაოები.

2010-2013 წლები *შპს "ერდო"*
მიწვეული სპეციალისტი კონტრაქტით,
ლაითურის სასჯელაღსრულების პროექტების
მთავარი კონსტრუქტორი (მიმდინარეობს მშენებლობა)
დოკუმენტაცია გრიფით საიდუმლო.

2011 წლიდან დღემდე *შპს "დიდგორი-2011"*
დამფუძნებელი და მთავარი კონსტრუქტორი
მრავალსართულიანი საცხოვრებელი სახლების მთავარი კონსტრუქტორი

2014 წელი *მძლეოსნობის ოლიმპიური კომპლექსის მთავარი კონსტრუქტორი*

2014 წლიდან დღემდე *შპს "ბინექს"*
მთავარი კონსტრუქტორი
მრავალსართულიანი საცხოვრებელი სახლების მთავარი კონსტრუქტორი

კომპიუტერი და ენები:

- კომპიუტერული უნარ-ჩვევები: MONOMAKH Sapr, LIRA Sapr (მომხმარებლის დონეზე)
- ენები: ქართული, რუსული (სრულყოფილად).

ქ. თბილისი, ქვემო ალექსეევკა, ს/კ: 01.19.24.017.026 - საწყობის პროექტი

კონსტრუქციული ანგარიში

2024 წელი

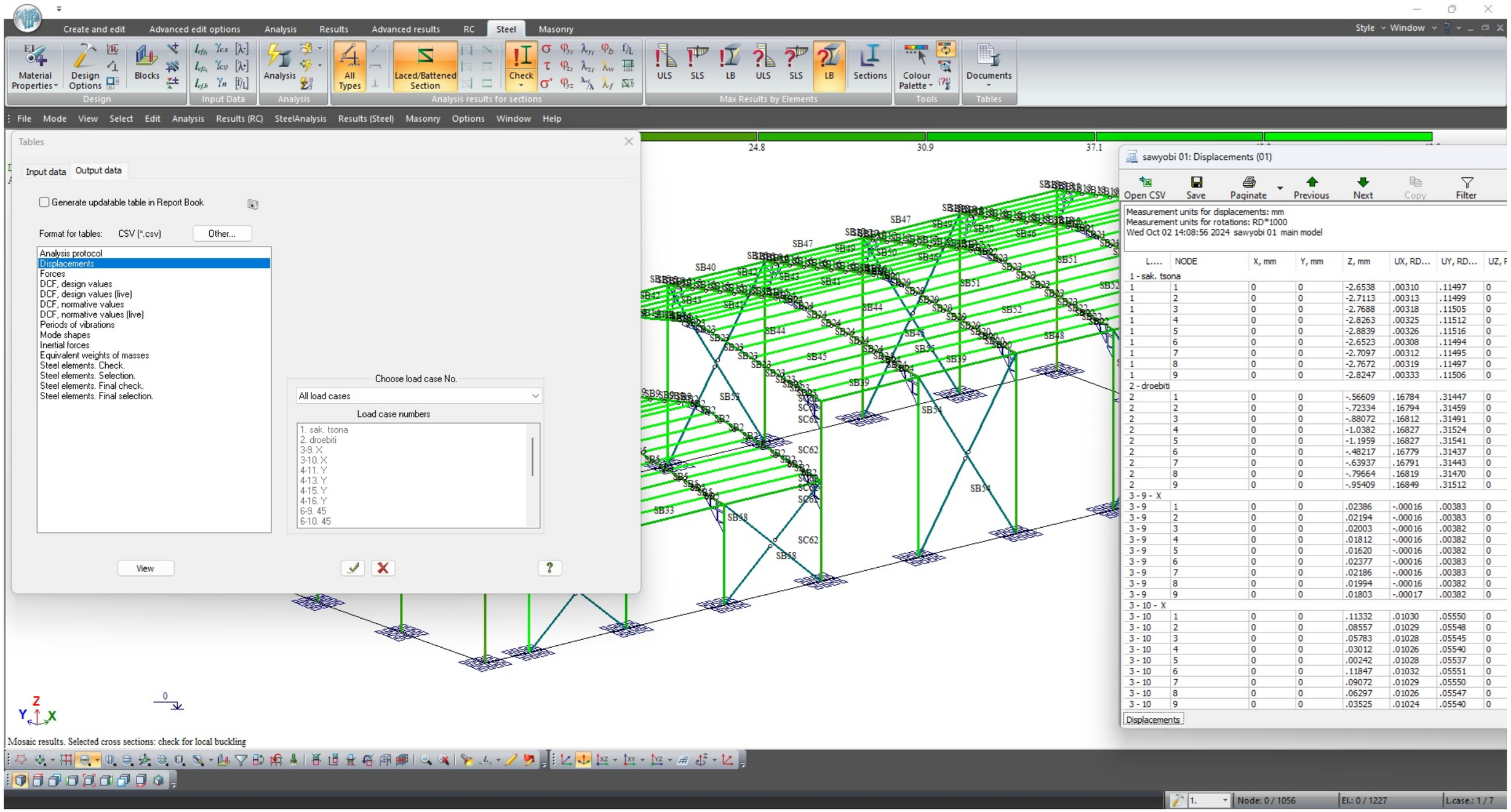

L....	NODE	X, mm	Y, mm	Z, mm	UX, RD...	UY, RD...	UZ, F
1 - sak. tsona							
1	1	0	0	-2.6538	.00310	.11497	0
1	2	0	0	-2.7113	.00313	.11499	0
1	3	0	0	-2.7688	.00318	.11505	0
1	4	0	0	-2.8263	.00325	.11512	0
1	5	0	0	-2.8839	.00326	.11516	0
1	6	0	0	-2.6523	.00308	.11494	0
1	7	0	0	-2.7097	.00312	.11495	0
1	8	0	0	-2.7672	.00319	.11497	0
1	9	0	0	-2.8247	.00333	.11506	0
2 - droebiti							
2	1	0	0	-.56609	.16784	.31447	0
2	2	0	0	-.72334	.16794	.31459	0
2	3	0	0	-.88072	.16812	.31491	0
2	4	0	0	-1.0382	.16827	.31524	0
2	5	0	0	-1.1959	.16827	.31541	0
2	6	0	0	-.48217	.16779	.31437	0
2	7	0	0	-.63937	.16791	.31443	0
2	8	0	0	-.79664	.16819	.31470	0
2	9	0	0	-.95409	.16849	.31512	0
3 - 9 - X							
3 - 9	1	0	0	.02386	-.00016	.00383	0
3 - 9	2	0	0	.02194	-.00016	.00383	0
3 - 9	3	0	0	.02003	-.00016	.00382	0
3 - 9	4	0	0	.01812	-.00016	.00382	0
3 - 9	5	0	0	.01620	-.00016	.00382	0
3 - 9	6	0	0	.02377	-.00016	.00383	0
3 - 9	7	0	0	.02186	-.00016	.00383	0
3 - 9	8	0	0	.01994	-.00016	.00382	0
3 - 9	9	0	0	.01803	-.00017	.00382	0
3 - 10 - X							
3 - 10	1	0	0	.11332	.01030	.05550	0
3 - 10	2	0	0	.08557	.01029	.05548	0
3 - 10	3	0	0	.05783	.01028	.05545	0
3 - 10	4	0	0	.03012	.01026	.05540	0
3 - 10	5	0	0	.00242	.01028	.05537	0
3 - 10	6	0	0	.11847	.01032	.05551	0
3 - 10	7	0	0	.09072	.01029	.05550	0
3 - 10	8	0	0	.06297	.01026	.05547	0
3 - 10	9	0	0	.03525	.01024	.05540	0

ქ.. თბილისი, ქვემო ალექსეევკა, ს/კ: 01.19.24.017.026 - საწყობის პროექტი				სტადია	ფურც. / რაოდ
					კ-2
დირექტორი			კონსტრუქციული ანგარიში		
პრ. მთ. არქიტ.					
პრ. მთ. ინჟინ.	რ. სილაგაძე		შენობის დინამიური მაჩვენებლები	მასშტაბი	
შეასრულა	დ. მაისურაძე				
შეამოწმა	რ. სილაგაძე				

Create and edit | Advanced edit options | Analysis | Results | Advanced results | RC | Steel | Masonry

Material Properties | Design Options | Blocks | Design

Analysis | Input Data

All Types | Laced/Battened Section | Check | Analysis results for sections

ULS | SLS | LB | ULS | SLS | LB | Sections | Max Results by Elements

Colour Palette | Tools

Documents | Tables

File | Mode | View | Select | Edit | Analysis | Results (RC) | SteelAnalysis | Results (Steel) | Masonry | Options | Window | Help

Tables

Input data | Output data

Generate updatable table in Report Book

Format for tables: CSV (*.csv) Other...

- Analysis protocol
- Displacements
- Forces
- DCF, design values
- DCF, design values (live)
- DCF, normative values
- DCF, normative values (live)
- Periods of vibrations
- Mode shapes
- Inertial forces
- Equivalent weights of masses
- Steel elements. Check.
- Steel elements. Selection.
- Steel elements. Final check.
- Steel elements. Final selection.

View

24.8 30.9

sawyobi 01: Periods of vibrations (02)

Open CSV | Save | Paginate | Previous | Next | Copy | Filter | Select | Up

L....	No.	Eigenv...	rad/s.	Hz	Periods	Particip...	Mass	Sum of ...
3 - (mod. 41)								
3	1	0.691881	1.445335	0.230149	4.345014	-0.000111	0.000000	0.000000
3	2	0.691881	1.445336	0.230149	4.345011	0.000398	0.000000	0.000000
3	3	0.691881	1.445336	0.230149	4.345011	-0.000633	0.000000	0.000000
3	4	0.691880	1.445338	0.230149	4.345004	0.000353	0.000000	0.000000
3	5	0.360724	2.772199	0.441433	2.265350	0.000107	0.000000	0.000000
3	6	0.360724	2.772202	0.441434	2.265347	-0.000270	0.000000	0.000000
3	7	0.360724	2.772205	0.441434	2.265345	-0.002595	0.000000	0.000000
3	8	0.360724	2.772205	0.441434	2.265344	-0.000652	0.000000	0.000000
3	9	0.152574	6.554206	1.043663	0.958163	-1.374422	45.679957	45.679957
3	10	0.108268	9.236351	1.470757	0.679922	1.334724	28.622394	74.302351
3	11	0.105961	9.437418	1.502774	0.665436	0.000038	0.000000	74.302351
3	12	0.089600	11.160686	1.777179	0.562689	0.000174	0.000001	74.302352
3	13	0.073351	13.632987	2.170858	0.460647	-0.000014	0.000000	74.302352
3	14	0.070778	14.128648	2.249785	0.444487	-0.000035	0.000000	74.302352
3	15	0.062402	16.025036	2.551757	0.391887	0.000092	0.000000	74.302353
3	16	0.056811	17.602168	2.802893	0.356774	-0.000042	0.000000	74.302353
3	17	0.047707	20.961383	3.337800	0.299599	0.205312	0.566559	74.868911
4 - (mod. 41)								
4	1	0.691881	1.445335	0.230149	4.345014	0.826370	0.016715	0.016715
4	2	0.691881	1.445336	0.230149	4.345011	-0.919078	0.012710	0.029425
4	3	0.691881	1.445336	0.230149	4.345011	-1.197300	0.024372	0.053796
4	4	0.691880	1.445338	0.230149	4.345004	-0.036518	0.000040	0.053836
4	5	0.360724	2.772199	0.441433	2.265350	1.132152	0.024078	0.077914
4	6	0.360724	2.772202	0.441434	2.265347	-1.010755	0.010713	0.088627
4	7	0.360724	2.772205	0.441434	2.265345	0.618149	0.003991	0.092619
4	8	0.360724	2.772205	0.441434	2.265344	-0.060182	0.000067	0.092685
4	9	0.152574	6.554206	1.043663	0.958163	-0.000009	0.000000	0.092685
4	10	0.108268	9.236351	1.470757	0.679922	0.000027	0.000000	0.092685
4	11	0.105961	9.437418	1.502774	0.665436	-1.243420	52.287074	52.379759
4	12	0.089600	11.160686	1.777179	0.562689	0.088977	0.264335	52.644094
4	13	0.073351	13.632987	2.170858	0.460647	0.508474	10.690448	63.334542
4	14	0.070778	14.128648	2.249785	0.444487	0.059350	0.135801	63.470343
4	15	0.062402	16.025036	2.551757	0.391887	-0.275070	2.209744	65.680087
4	16	0.056811	17.602168	2.802893	0.356774	-0.664026	12.553318	78.233405
4	17	0.047707	20.961383	3.337800	0.299599	-0.000042	0.000000	78.233405
5 - (mod. 41)								
5	1	0.691881	1.445335	0.230149	4.345014	0.000581	0.000000	0.000000
5	2	0.691881	1.445336	0.230149	4.345011	-0.001679	0.000000	0.000000
5	3	0.691881	1.445336	0.230149	4.345011	0.002066	0.000000	0.000000
5	4	0.691880	1.445338	0.230149	4.345004	-0.000687	0.000000	0.000000
5	5	0.360724	2.772199	0.441433	2.265350	-0.000118	0.000000	0.000000
5	6	0.360724	2.772202	0.441434	2.265347	0.000120	0.000000	0.000000
5	7	0.360724	2.772205	0.441434	2.265345	0.002819	0.000000	0.000000

Earthquake loads

Mosaic results. Selected cross sections: check for local buckling

1. | Node: 0 / 1056 | El.: 0 / 1227 | L.case.: 1 / 7

ქ.. თბილისი, ქვემო ალექსეევკა, ს/კ: 01.19.24.017.026 - საწყობის პროექტი				სტადია	ფურც.	რაოდ
					კ-2	
დირექტორი			კონსტრუქციული ანგარიში			
პრ. მთ. არქიტ.						
პრ. მთ. ინჟინ.	რ. სილაგაძე		შენობის დინამიური მაჩვენებლები	მასშტაბი		
შეასრულა	დ. მაისურაძე					
შეამოწმა	რ. სილაგაძე					

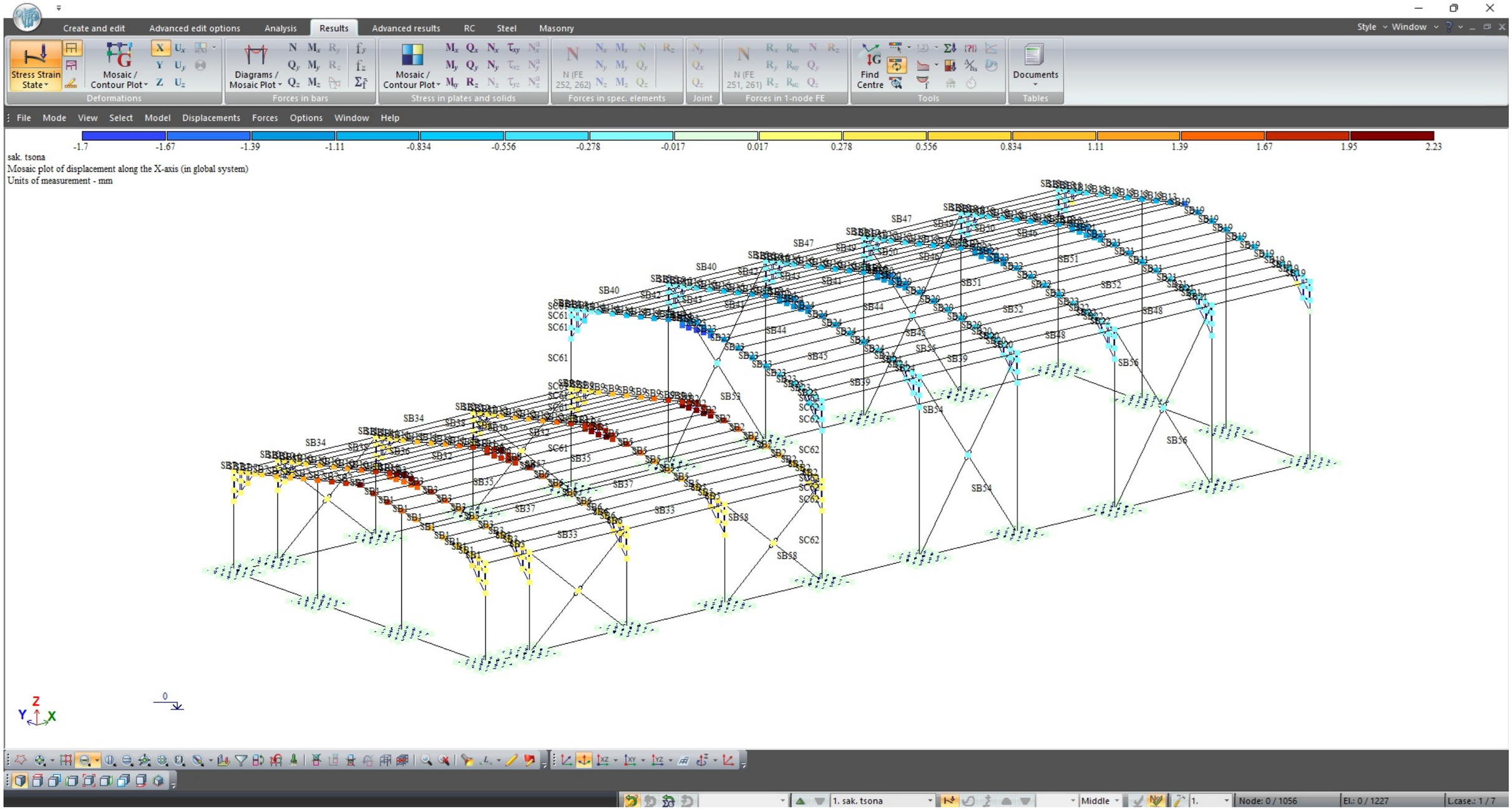

ქ.. თბილისი, ქვემო ალექსეევკა, ს/კ: 01.19.24.017.026 - საწყობის პროექტი				სტადია	ფურც.	რაოდ
					კ-2	
დირექტორი			კონსტრუქციული ანგარიში			
პრ. მთ. არქიტ.						
პრ. მთ. ინჟინ.	რ. სილაგაძე		შენობის დინამიური მაჩვენებლები	მასშტაბი		
შეასრულა	დ. მაისურაძე					
შეამოწმა	რ. სილაგაძე					

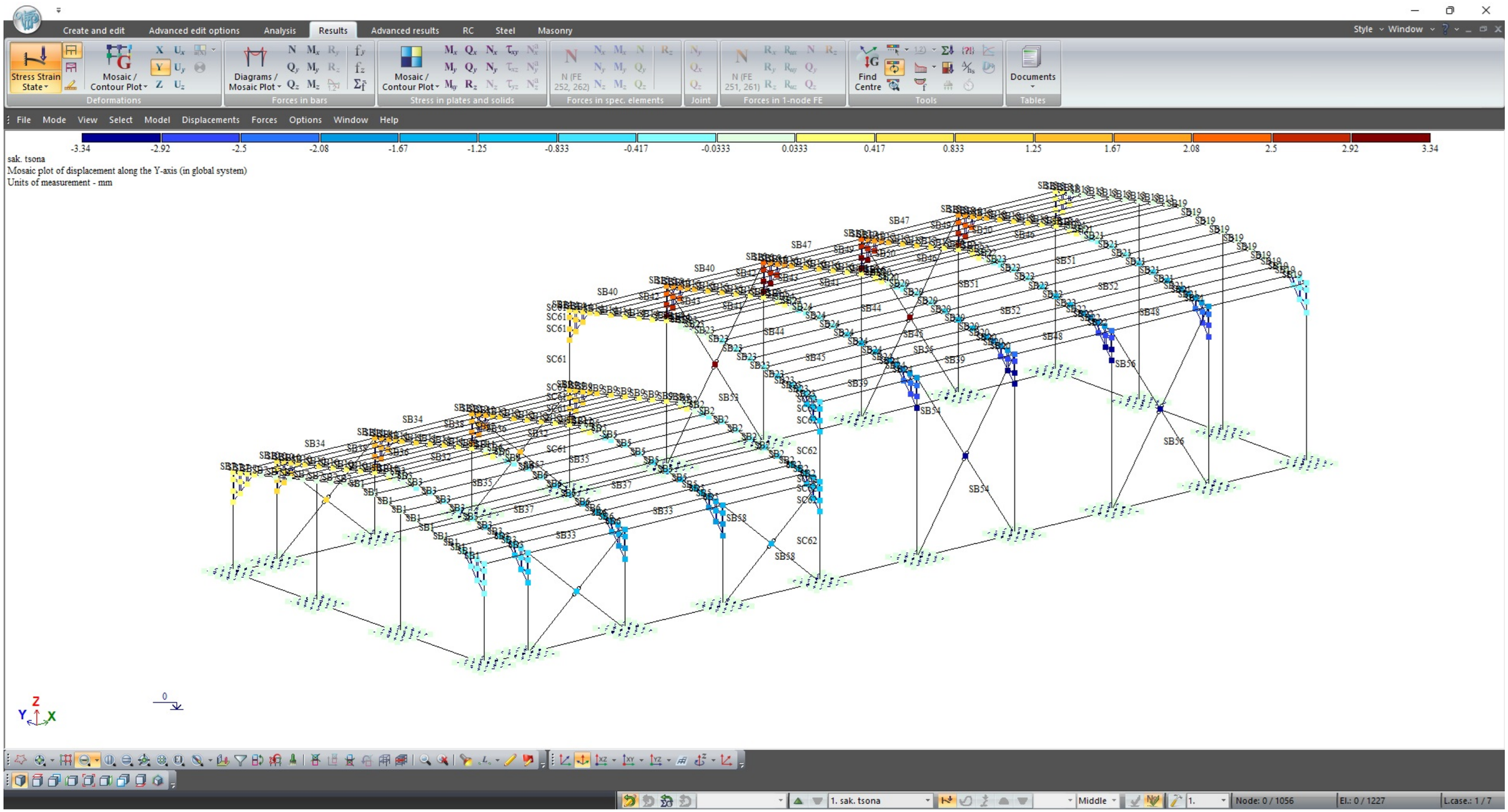

ქ.. თბილისი, ქვემო ალექსეევკა, ს/კ: 01.19.24.017.026 - საწყობის პროექტი				სტადია	ფურც.	რაოდ
					კ-5	
დირექტორი			კონსტრუქციული ანგარიში			
პრ. მთ. არქიტ.						
პრ. მთ. ინჟინ.	რ. სილაგაძე		შენობის დინამიური მაჩვენებლები	მასშტაბი		
შეასრულა	დ. მაისურაძე					
შეამოწმა	რ. სილაგაძე					

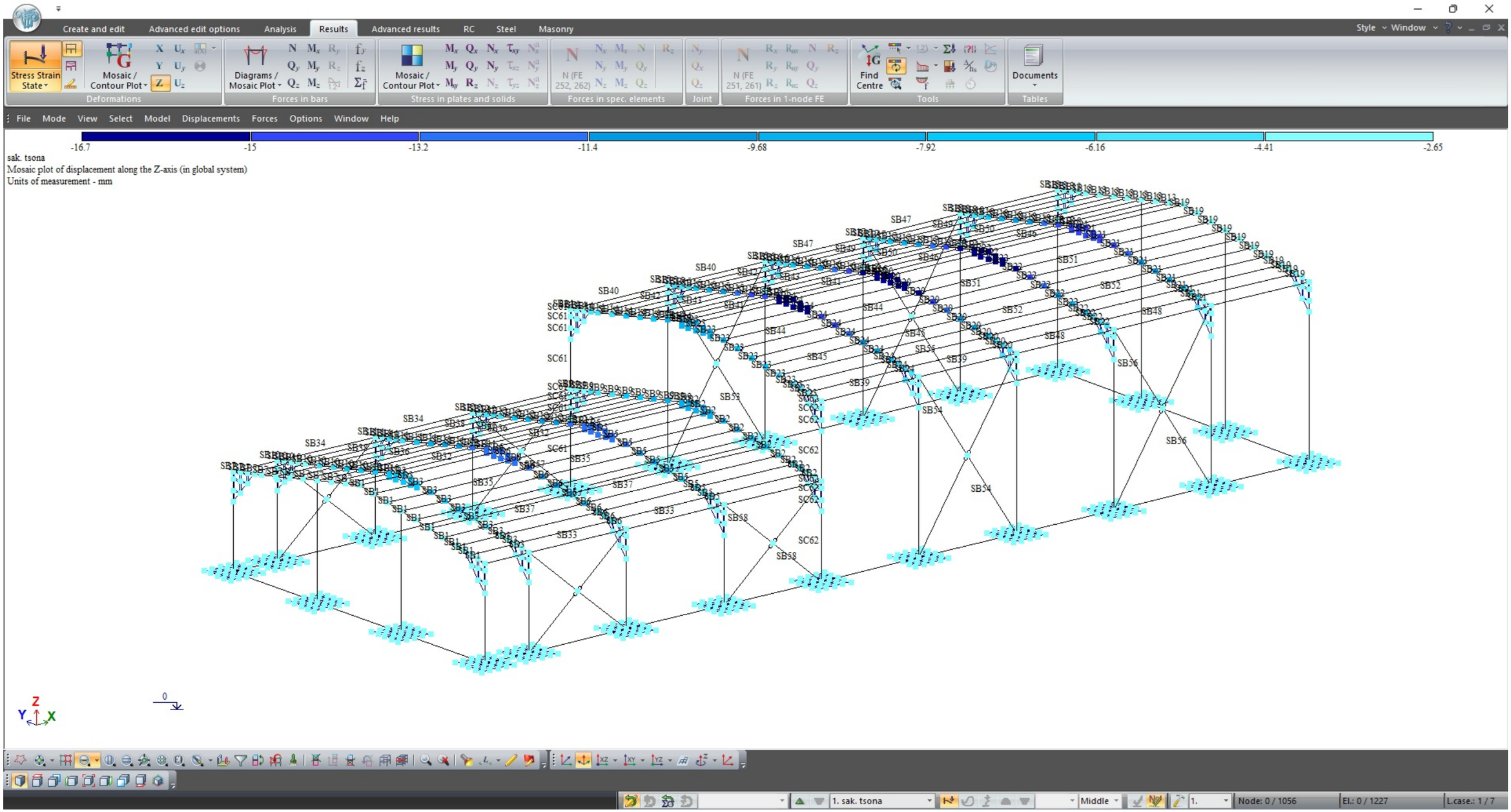

ქ.. თბილისი, ქვემო ალექსეევკა, ს/კ: 01.19.24.017.026 - საწყობის პროექტი				სტადია	ფურც.	რაოდ
					კ-6	
დირექტორი			კონსტრუქციული ანგარიში			
პრ. მთ. არქიტ.						
პრ. მთ. ინჟინ.	რ. სილაგაძე		შენობის დინამიური მაჩვენებლები	მასშტაბი		
შეასრულა	დ. მაისურაძე					
შეამოწმა	რ. სილაგაძე					

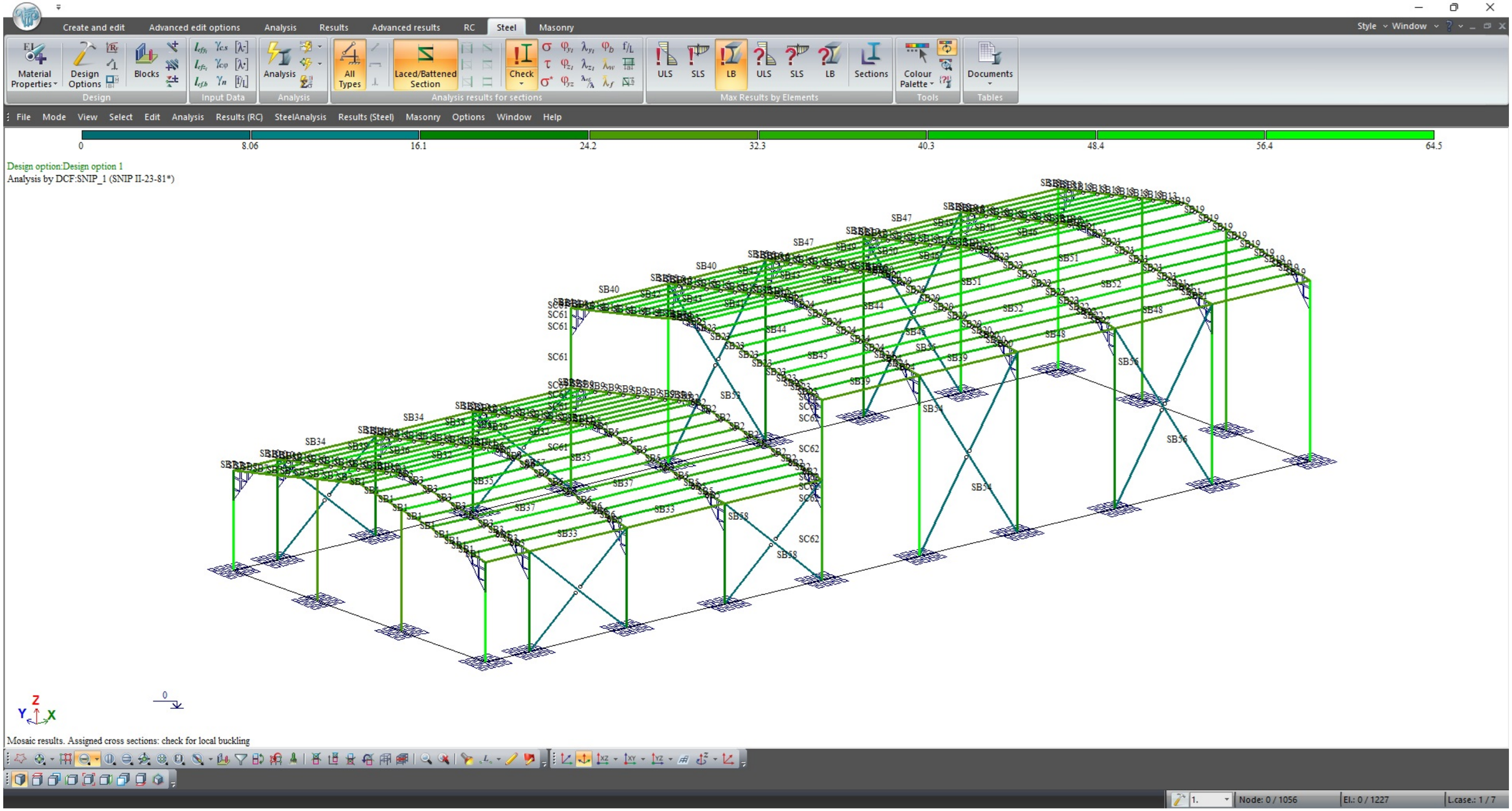

ქ.. თბილისი, ქვემო ალექსეევკა, ს/კ: 01.19.24.017.026 - საწყობის პროექტი				სტადია	ფურც.	რაოდ
					კ-7	
დირექტორი			კონსტრუქციული ანგარიში			
პრ. მთ. არქიტ.						
პრ. მთ. ინჟინ.	რ. სილაგაძე		შენობის დინამიური მაჩვენებლები	მასშტაბი		
შეასრულა	დ. მაისურაძე					
შეამოწმა	რ. სილაგაძე					

Create and edit | Advanced edit options | Analysis | Results | Advanced results | RC | Steel | Masonry

Material Properties | Design Options | Blocks | Design

Analysis | Input Data | Analysis

All Types | Laced/Battened Section | Check | Analysis results for sections

ULS | SLS | LB | ULS | SLS | LB | Sections | Max Results by Elements

Colour Palette | Tools

Documents | Tables

File | Mode | View | Select | Edit | Analysis | Results (RC) | SteelAnalysis | Results (Steel) | Masonry | Options | Window | Help

1 | 13.4 | 25.8 | 38.1 | 50.5 | 62.9 | 75.3 | 87.6 | 100 | 112 | 125 | 137 | 150 | 154

Design option:Design option 1

Analysis by DCF:SNIP_1 (SNIP II-23-81*)

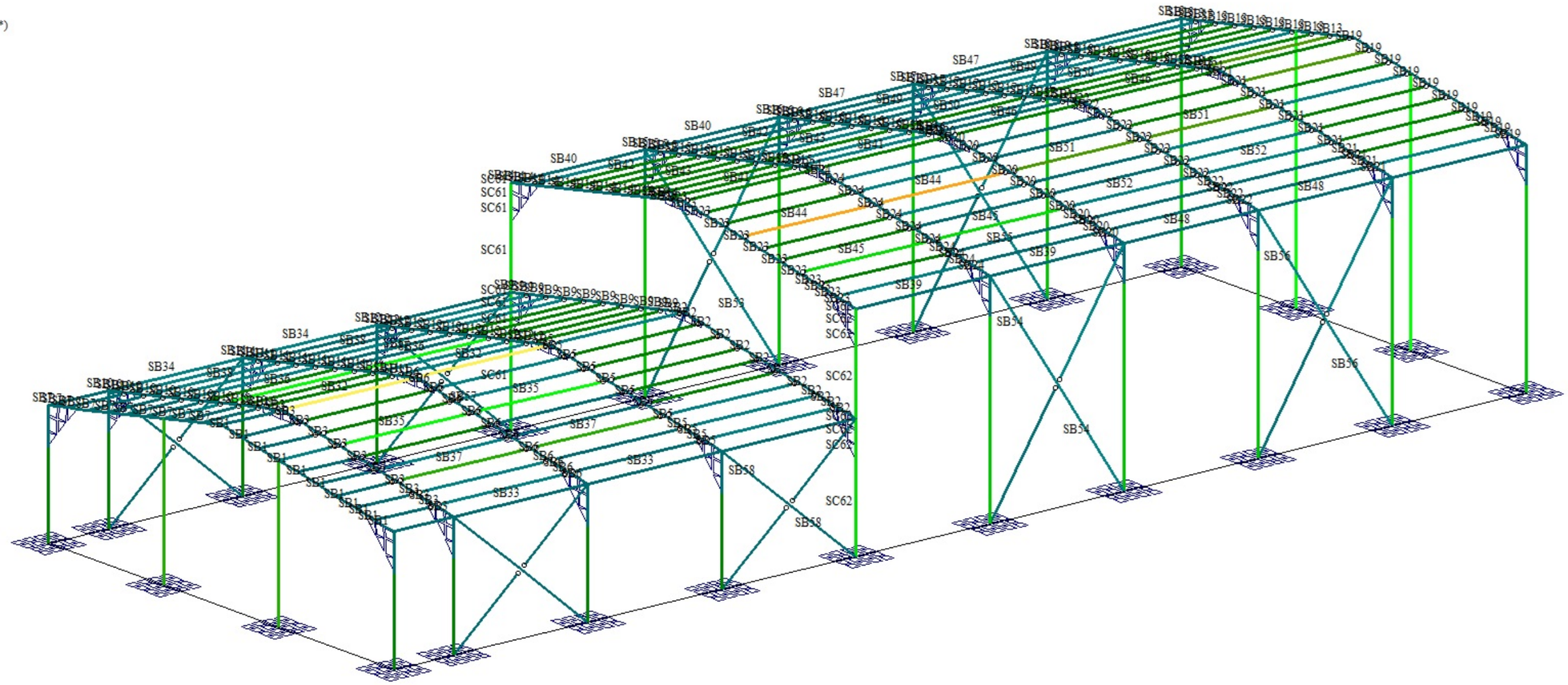

Z Y X

0

Mosaic results. Assigned cross sections: check for serviceability limit state (SLS)

1. | Node: 0 / 1056 | El.: 0 / 1227 | L.case.: 1 / 7

ქ.. თბილისი, ქვემო ალექსეევკა, ს/კ: 01.19.24.017.026 - საწყობის პროექტი				სტადია	ფურც. / რაოდ
					კ-8 /
დირექტორი			კონსტრუქციული ანგარიში		
პრ. მთ. არქიტ.					
პრ. მთ. ინჟინ.	რ. სილაგაძე		შენობის დინამიური მაჩვენებლები	მასშტაბი	
შეასრულა	დ. მაისურაძე				
შეამოწმა	რ. სილაგაძე				

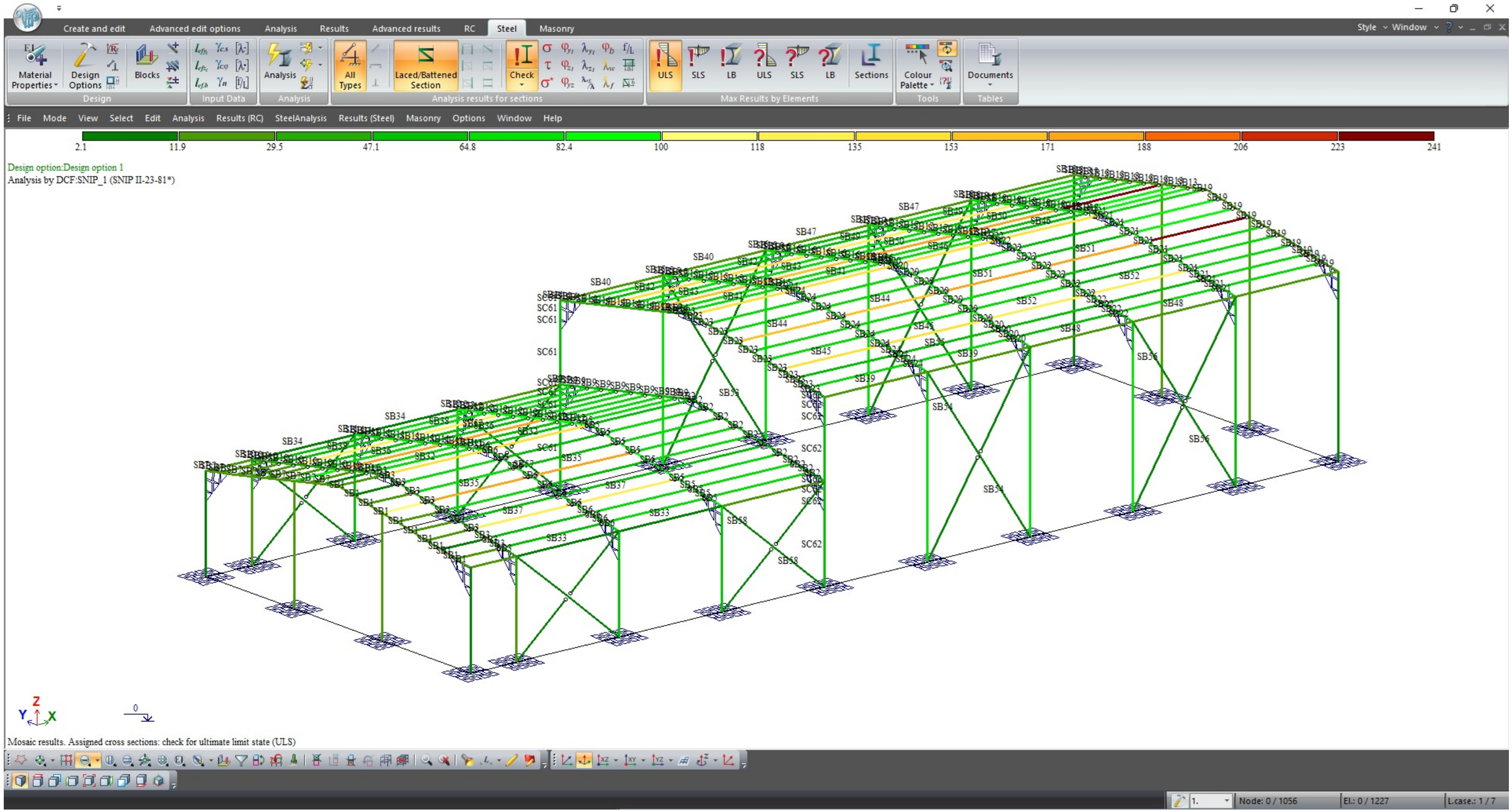

ქ.. თბილისი, ქვემო ალექსეევკა, ს/კ: 01.19.24.017.026 - საწყობის პროექტი				სტადია	ფურც.	რაოდ
					კ-9	
დირექტორი			კონსტრუქციული ანგარიში			
პრ. მთ. არქიტ.						
პრ. მთ. ინჟინ.	რ. სილაგაძე		შენობის დინამიური მაჩვენებლები	მასშტაბი		
შეასრულა	დ. მაისურაძე					
შეამოწმა	რ. სილაგაძე					

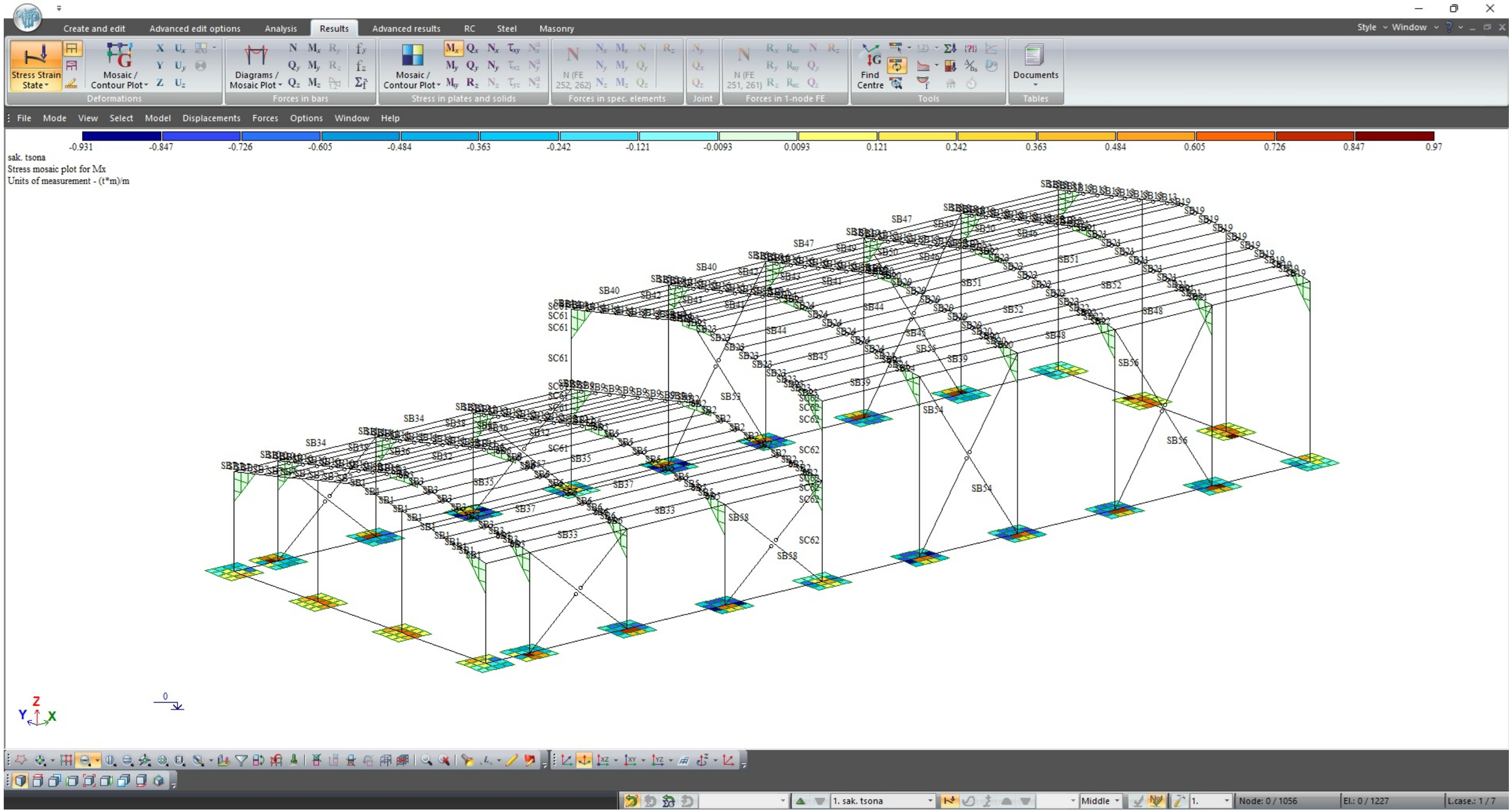

ქ.. თბილისი, ქვემო ალექსეევკა, ს/კ: 01.19.24.017.026 - საწყობის პროექტი				სტადია	ფურც.	რაოდ
					კ-10	
დირექტორი			კონსტრუქციული ანგარიში			
პრ. მთ. არქიტ.						
პრ. მთ. ინჟინ.	რ. სილაგაძე		შენობის დინამიური მაჩვენებლები	მასშტაბი		
შეასრულა	დ. მაისურაძე					
შეამოწმა	რ. სილაგაძე					

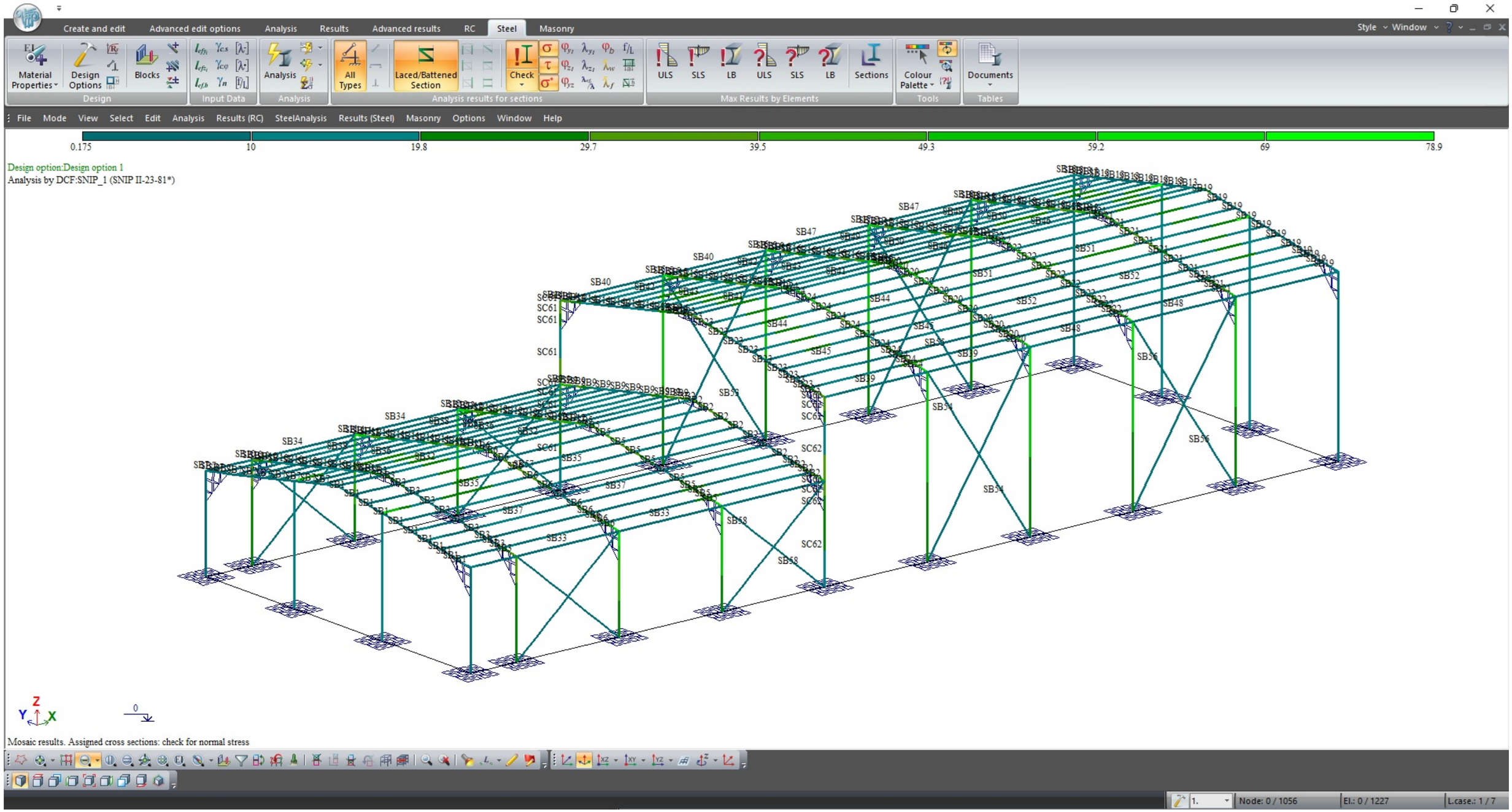

ქ.. თბილისი, ქვემო ალექსეევკა, ს/კ: 01.19.24.017.026 - საწყობის პროექტი				სტადია	ფურც.	რაოდ
					კ-11	
დირექტორი			კონსტრუქციული ანგარიში			
პრ. მთ. არქიტ.						
პრ. მთ. ინჟინ.	რ. სილაგაძე		შენობის დინამიური მაჩვენებლები	მასშტაბი		
შეასრულა	დ. მაისურაძე					
შეამოწმა	რ. სილაგაძე					

შ.პ.ს „ ქორ“
არქიტექტურა და
სანებართვო სერვისები
LTD "CORE" Architecture and
permition services

tel: (+995 596 84 00 01)

მისამართი: ქ.თბილისი, დასახლება ქვემო ალექსეევკა
ს/კ 01.19.24.017.026
მესაკუთრე: შპს "ჯეოფაიფ ჩემიკალ"

ელექტრო მომარაგება

შ.პ.ს "ქორ " ს/კ 406304422

შემსრულებელი: ი.რევაზაშვილი ----------

	№	დასახელება	განზ. ერთ.	
	1	შენობის შემყვან გამანაწილებელი მოწყობილობა/მთავარი ფარი 3 ჯგუფიანი, შემყვანზე 3 ფაზა ავტომატური გამომრთველით. ჯგუფებში 3 ფაზა. ავტომატით. 25ა2ც. 321-1ც. სამისამერთო სარელეო მოდულით. 5X6 მმ. 30 ამპერზე.	კომპ.	1
	2	1 სართულის ელ.ფარი 3 ჯგუფიანი შემყვანზე 3ფ. 63ა-ზე. ჯგუფებში 1 ფაზა ავტომატური გამომრთველით 25ა-1ც 32ა-2ც.	კომპ.	1
	3	ბრა	ც	13
	4	ჭაღი	ც	-
	5	წერტილოვანი განათება ლედ ნათურით 10 ვტ.	ც	830
	6	წერტილოვანი განათება 2X18 ვტ.	ც	-
	7	ავტომატური ტიპის სანათი ლედ ნათურით. 4X10 ვტ.	ც	30
	8	კედლის პლაფონი ლედ ნათურით 7ვტ	ც	-
	9	მრიცხველის კარადა	ც	1
	10	საშტეფსელო როზეტი ორპოლუსიანი მესამე დამიწების კონტაქტით.	ც	30
	11	საშტეფსელო როზეტი ორპოლუსიანი მესამე დამიწების კონტაქტით ორმაგი.	ც	54
	12	საშტეფსელო როზეტი ორპოლუსიანი მესამე დამიწების კონტაქტით	ც	1
	13	ერთპოლუსიანი გამომრთველი ერთკლავიშიანი.	ც	13
	14	ერთპოლუსიანი გამომრთველი ორკლავიშიანი.	ც	9
	15	სპილენძის ორმაგიზოლიანი კაბელი კვეთით NYY-3x1.5 კვ.მმ	მ	500
	16	სპილენძის ორმაგიზოლიანი კაბელი კვეთით NYY-3x2.5 კვ.მმ	მ	450
	17	სპილენძის ორმაგიზოლიანი კაბელი კვეთით NYY -3x4 კვ.მმ	მ	25
	18	სპილენძის ორმაგიზოლიანი კაბელი კვეთით NYY-5x6 კვ.მმ	მ	100
	19	საკაბელო არხები 15ხ25 მმ	მ	60
	20	საკაბელო არხების ფურნიტურა საერთო ღირებულების 18%	კომპ.	1
	21	გაშვება, გამართვა, ტესტირება.	მ	1
	22	კუთხოვანა 50X50X5მმ. L=2.5მ. მთ.გ.ფ-ის დამიწებისათვის და მეხდაცვისთვის	ცალი.	3
	23	ზოლოვანი ფოლადი 40X4მმ. მთ.გ.ფ-ის დამიწებისათვის და მეხდაცვისთვის	ცალი.	25

პროექტის შემადგენლობა		
	დასახელება	
1	განმარტება, სპეციფიკაცია, მთ.გამ. ფარის სტრუქტურული სქემაა	ელ-1
2	1 სართულის გეგმა	ელ-2
3	2 სართულის გეგმა	ელ-3
4	3 სართულის გეგმა	ელ-4
5	4 სართულის გეგმა	ელ-5
6	5 სართულის გეგმა	ელ-6

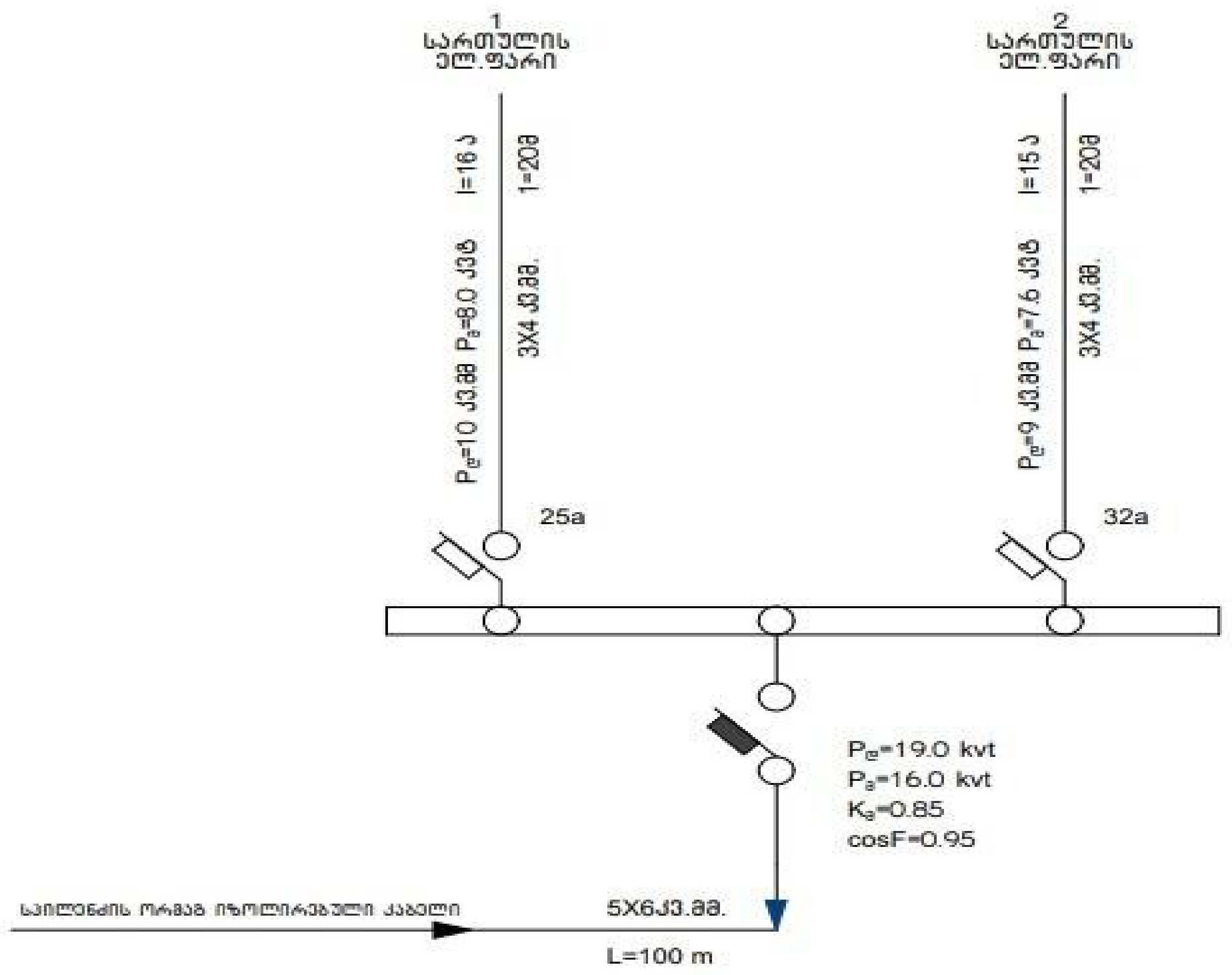

პროექტის ელ.ტექნიკური ნაწილი დამუშავებულია შენობის არქიტექტურული გეგმების საფუძველზე. პროექტირების მოქმედი ნომრებისა და წესების გათვალისწინებით (СНиП 23-05-95ю СП31-110-2003ю ПУЭ) ელენერგიის უზრუნველყოფის თვალსაზრისით ობიექტი განეკუთვნება III კატეგორიის მომხმარებლებს.

ქსელის ძაბვად მიღებულია 380/220V. ყრუდ დამიწებული ნეიტრალით.
სათავსების ძალური და განათების ელ.მიმღების კვება განხორციელდეს მთავარი გამანაწილებელი ფარიდან (მ.გ.ფ) საიდანაც იკვებება სართულებზე მდებარე ელ.ფარები.
განათების წყაროდ გამოიყენება კომპაქტური ეკონათურიანი ლედ სანათი.
ყოველსართულზე დაიდგმება ელექტრო გამანაწილებელი ჯგუფური ფარი, რომლებიც დაკომპლექტებულია შემყვანზე სამპოლუსიანი, ხოლო გამავალ ხაზებზე ერთპოლუსიანი და სამპოლუსიანი ავტომატური ამომრთველებით. დამონტაჟებული შტეფსელის როზეტების მკვებავები ჯგუფებისთვის ელ. ფარებში გათვალისწინებულია ორპოლუსიანი დიფერენციალური ავტომატური ამომრთველები 30 მა დენის გაჟონვაზე ამორთვის უნარით.
ჩამრთველები და შტეფსელების როზეტები ოთახებში დაიდგმება იატაკიდან 1.30 და 0.8მ -ის სიმაღლეზე, კომპიუტერების საშტეფსელო როზეტები დაიდგმება კედელზე.
განათების ჯგუფური ქსელი შესრულებულია სპილენძის ძარღვებიანი ორმაგი არაალებადი იზოლაციის მქონე სადენით. 3X1.5 კვ.მმ. საშტეფსელო როზეტებისთვის 3X2.5 კვ.მმ.
მშემყვან გამანაწილებელ ფარზე ეწყობა ნულოვანი სალტის განმეორებითი დამიწების კერა ელექტროდების 50X50X5 მმ ჩარჭყმით.
გრუნტში 2.5 მ სიღრმეზე მიწის ზედაპირიდან და მათი შეერთება ხდება გალვანიზირებული ზოლოვანი ფოლადით 40X4 მმ.
აგრეთვე დამიწდეს ყველა ის დენგამტარი და დენგაუმტარი დანადგარები, რომლებიც ქსელის გაუმართაობის შემთხვევაში შეიძლება მოხვდეს ძაბვის ქვეშ.
ობიექტის მოთხოვნილი სიმძლავრე შეადგენს $P_გ$ =16.0 kvt

ნახაზის დასახელება:

ელექტროობის მოწყობა

ექსპლიკაცია

- გამანაწილებელი ყუთი
- ჯალოგენი
- ავტომატური ტიპის სანათი
- საკიდი მასრა
- ბრა
- ლენტური სანათი
- ჩამრთველი ერთ კლავიშიანი
- ჩამრთველი ორ კლავიშიანი
- ჩამრთველი სამ კლავიშიანი
- 1 როზეტი ერთი ჩამრთველი თ
- 2 როზეტი ორი ჩამრთველით
- 3 როზეტი სამი ჩამრთველით
- N.Y.Y.3X2.5
- N.Y.Y.3X1.5

მისამართი:

ქალაქი თბილისი , დასახლება ქვემო ალექსეევკა

ს/კ 01.19.24.017.026

მესაკუთრე: შპს "ჯეოფაიფ ჩემიკალ

პროექტის სტატუსი

საინჟინრო კომუნიკაციები

შემსრულებლები

თანამდებობა	სახელი, გვარი	ხელმოწერა
დირექტორი	ნ.ქობალია	
შემსრულებელი	ი.რევაზაშვილი	

CORE®
საპროექტო და საინჟინრო ბიროები
თბილისი , აგლაძის 1
+ 995 596 84 00 01
core .org .ge@gmail .com
www .core .org .ge
facebook .com/core .fb
შ.პ.ს "ჯორ " ს/კ 406304422

გვერდი	მასშტაბი	ფურცლის ზომა
	1:100	A1

ქ.თბილისი
2024 წელი

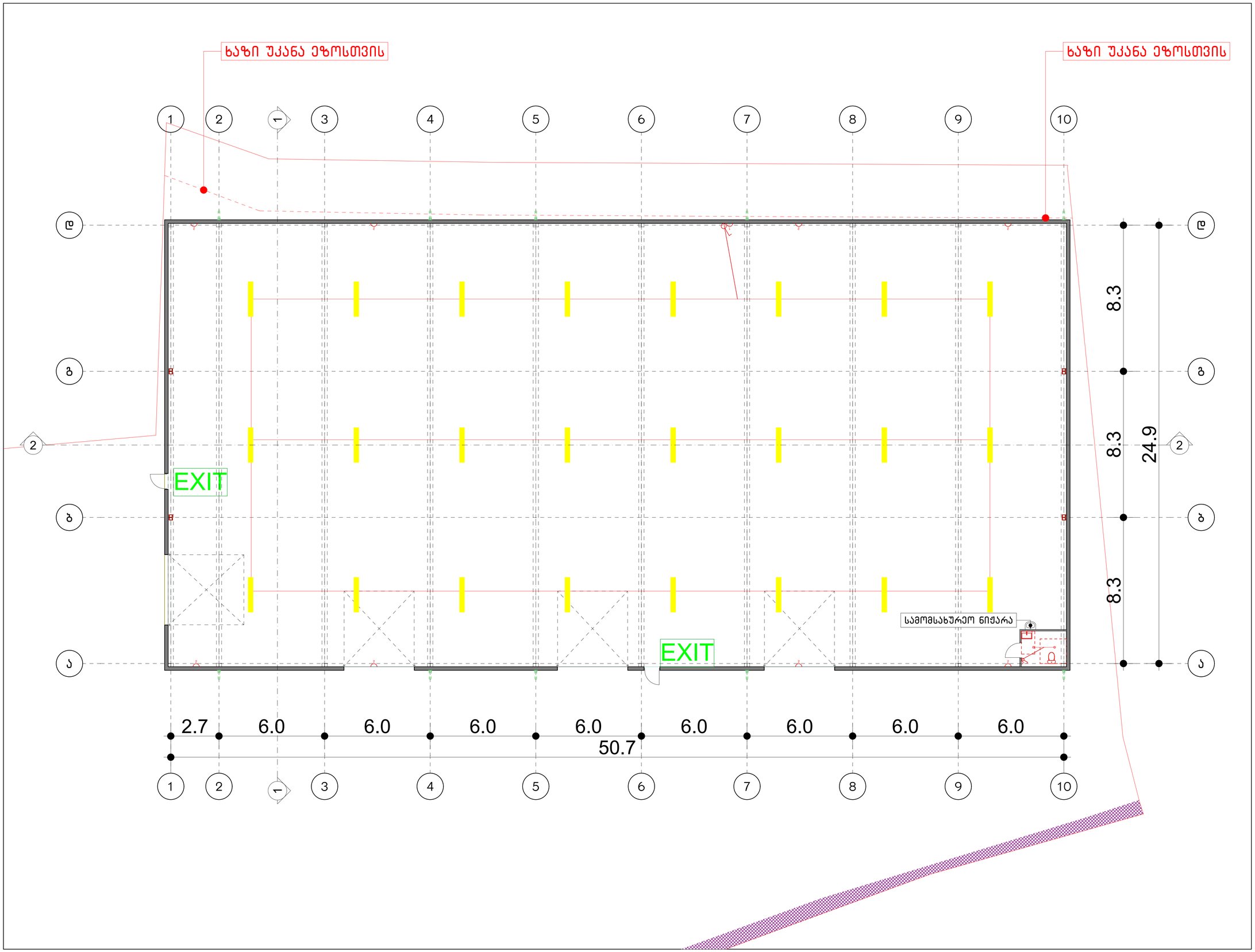

შ.პ.ს „ ქორ“
არქიტექტურა და
სანებართვო სერვისები
LTD "CORE" Architecture and
permition services

tel: (+995 596 84 00 01)

მისამართი: ქ.თბილისი, დასახლება ქვემო ალექსეევკა
ს/კ 01.19.24.017.026
მესაკუთრე: შპს "ჯეოფაიფ ჩემიკალ"

ღობესადენ - კანალიზაცია

შ.პ.ს "ქორ " ს/კ 406304422

შემსრულებელი: ირევაზაშვილი ----------

№	შიდა წყალსადენი	ზომა მმ	ერთ. განზ.	რაოდენობა
1	პლასტმასის წყალსადენის მილი	d=32	გრძ.მ.	15.0
2	იგივე	d=25	,,	5.0
3	იგივე	d=20	,,	20.0
4	იგივე	d=15	,,	10.0
5	ვენტილი	d=32	ც	1
6	იგივე	d=25	,,	1
7	იგივე	d=20	,,	2
8	იგივე	d=15	,,	3
9	ცხელი და ცივი წყ.შემკრები ხელსაბანისთვის		,,	2
10	ცხელი და ცივი წყ.შემკრები ჭურჭლის სამრეცხესთვის		,,	1
11	ცხელი და ცივი წყ.შემკრები საშხაპისთვის		,,	1
12	ცხელი და ცივი წყ.შემკრები აბაზანისთვის		,,	1
13	მუხლი	d=32	,,	2
14	იგივე	d=20	,,	2
15	იგივე	d=15	,,	4
16	წყ. მრიცხველი	d=25	,,	1
17	კედლის გახვრეტა და ამოვსება		ადგ.	2
18	ფურნიტურა		,,	18%
	შიდა კანალიზაცია			
1	პლასტმასის კანალიზაციის მილი	d=100	გრძ.მ.	25.0
2	იგივე	d=50	,,	15.0
3	გადამყვანი	d=100/50	ც	3
4	ჯვარედი ირიბი	d=100X100	,,	1
5	სამკაპი	d=50X50	,,	2
6	იგივე	d=50X100	ც	3
7	იგივე	d=100	,,	3
8	მუხლი	d=50	,,	2
9	იგივე		,,	6
10	უნიტაზი სიფონი		,,	2
11	ხელსაბანი სიფონი		,,	2
12	ჭურჭლის სარეცხი ჩანი სიფონით		ც	1
13	აბაზანა/საქვეშე სიფონით		,,	1/1
14	ტრაპი		,,	2

№	წვიმის წყალანირების სპეციპიკაცია	ზომა მმ	ერთ. განზ.	რაოდენობა
1	წვიმის წყლის ძაბრი	d=32	ც.	10
2	პლასტმასის პოლიპროფილენის მილი	d=25	გრძ.მ.	35
3	მუხლი პლასტმასის ირიბი	d=20	ც.	10
	გარე წყალსადენი			
1	წყალსადენის ჭა წყალმზომით	d=25	კომპ.	1
2	შეჭრა არს.წყალსადენის ქსელში	d=32	ადგ.	1
3	პლასტმასის წყალსადენის მილი	d=32	გრძ.მ.	10.0
4	წყალსადენის ჭა ვენტილით შეჭრის ადგილას	d=800	ც.	1
	გარე კანალიზაცია			
1	პლასტმასის კანალიზაციის მილი	d=800	ც.	2
2	პლასტმასის კანალიზაციის მილი	d=100	გრძ.მ.	10.0
3	კანალიზაციის შეჭრა არს. ქსელში	d=100	ადგ.	1
	მიწის სამუშაოები			
	მიწის გათხრა ექსკავატორით		მ3	50.0
	მიწის უკუ ჩაყრა ბულდოზერით		მ3	45.0
	მიწის მოსწორება ხელით		გრძ.მ.	5.0

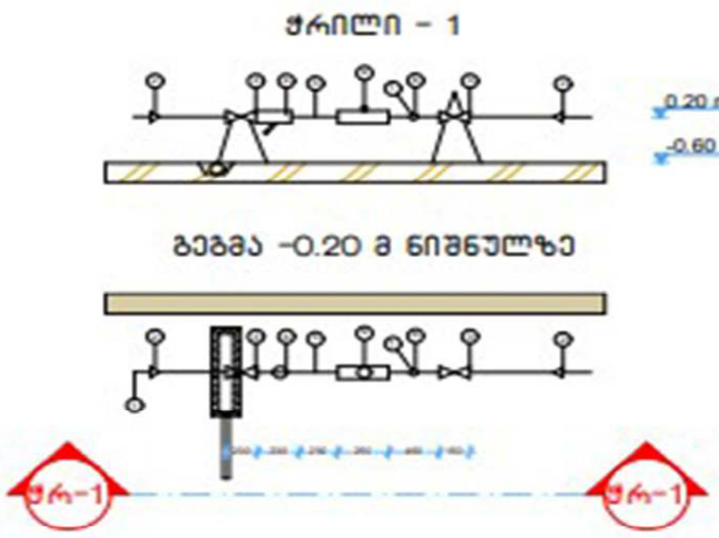

№	დიამეტრი დ=მმ	მანძილი მმ ურდულამდე (ა)	ურდულის სიგრძე მმ (ბ)	ფილტრი მმ (ბ)	ნდ (დ) მმ	წყალმზომი მმ (ე)	ვდ მმ (ვ)	ჯამი ზომები	წნევის დანაკარგები
1	2	3	4	5	6	7	8	9	10
7	25	150	120	160	125	285	75	1285	78/7 მ^3/სთ

№	დასახელება
1	არსებული წყალსადენის ქსელი
2	გადამყვანი
3	ურდული (ვენტილი)
4	ფილტრი
5	მილყელი
6	წყალმზომი
7	სამსვლიანი კაერგამშვები ონკანი (დამცველი)
8	მანომეტრი
9	საყრდენი
10	თანაორმო წყალგამყვანი მილით უერთდება კანალიზაციის ჭას სიფონური მიერთებით.

მრავალბინიანი საცხოვრებელი სახლის წყალსადენის და კანალიზაციის პროექტს. პროექტი განხორციელებულია დამკვეთის დავალებით. არქიტექტურული ნახაზების და სამშენებლო საპროექტო ნორმების დაცვლით.

2. ობიექტისთვის საჭირო წყლის ხარჯის ნორმა ქ=0.8 ლ/წმ. რომლის შეყვანა საცხოვრებელ სახლში განხორციელებულია წყალსადენის პლასტმასის მილით დიამეტრი დ32 V=0.82 ი=48

3. წყლის ხარჯის აღსარიცხავად შემყვანზე, შენობის მიმდებარედ ეწყობა წყალსადენის ჭა წყალმზომის კვანძით დ25.

4. წყალსადენი დგარზე და განშტოებებზე ვაყენებთ დიამეტრის შესაბამისად ჩამკეტ ვენტილებს.

5. მილის შემყვანი რომელიც გატარებულია 0.00 ნისნულის გასწვრივ. საჭიროებს შეფუთვას თბოიზოლაციური მასალით.

6. მილის ჩალაგების სიღრმე შენობის გარეთ ხდება მიწიდან 1.20მ ჩაღრმავებით.

7. კანალიზაცია შესრულებულია პლასტმასის კანალიზაციის მილებით დ100 და დ50.

8. სანკვანძებში გათვალისწინებულია ტრაპების მოწყობა.

10. კანალიზაციის გამოყვანა ხდება ერთი გამომყვანით, შენობიდან 5მ დაშორებულ საპროექტო კანალიზაციის ჭაში.

11. სახურავიდან წვიმის წყლის შეკრება ხდება წვიმის ძაბრებში, ხოლო შემდეგ დ50 წვიმის წყლის დგარებით ხდება მათი გადაღვრა შენობის მოკირწყლულზე.

12. წყალსადენის და კანალიზაციის ქსელების მიერთება არსებულ ქსელებთან მოხდეს ტექნიკური პირობების შესაბამისად შეჭრის ადგილებში გასათვალისწინებელი ჭების მოწყობა, წყალსადენის შეჭრის შემთხვევაში კი გადამყვანი სამკაპის (ადაპტორის) და ჩამკეტი ურდულის დაყენების გათვალისწინებით.

12. საპროექტო სამუშაოების შესრულებისას მკაცრად დაცული უნდა იყოს უსაფრთხოების წესები.

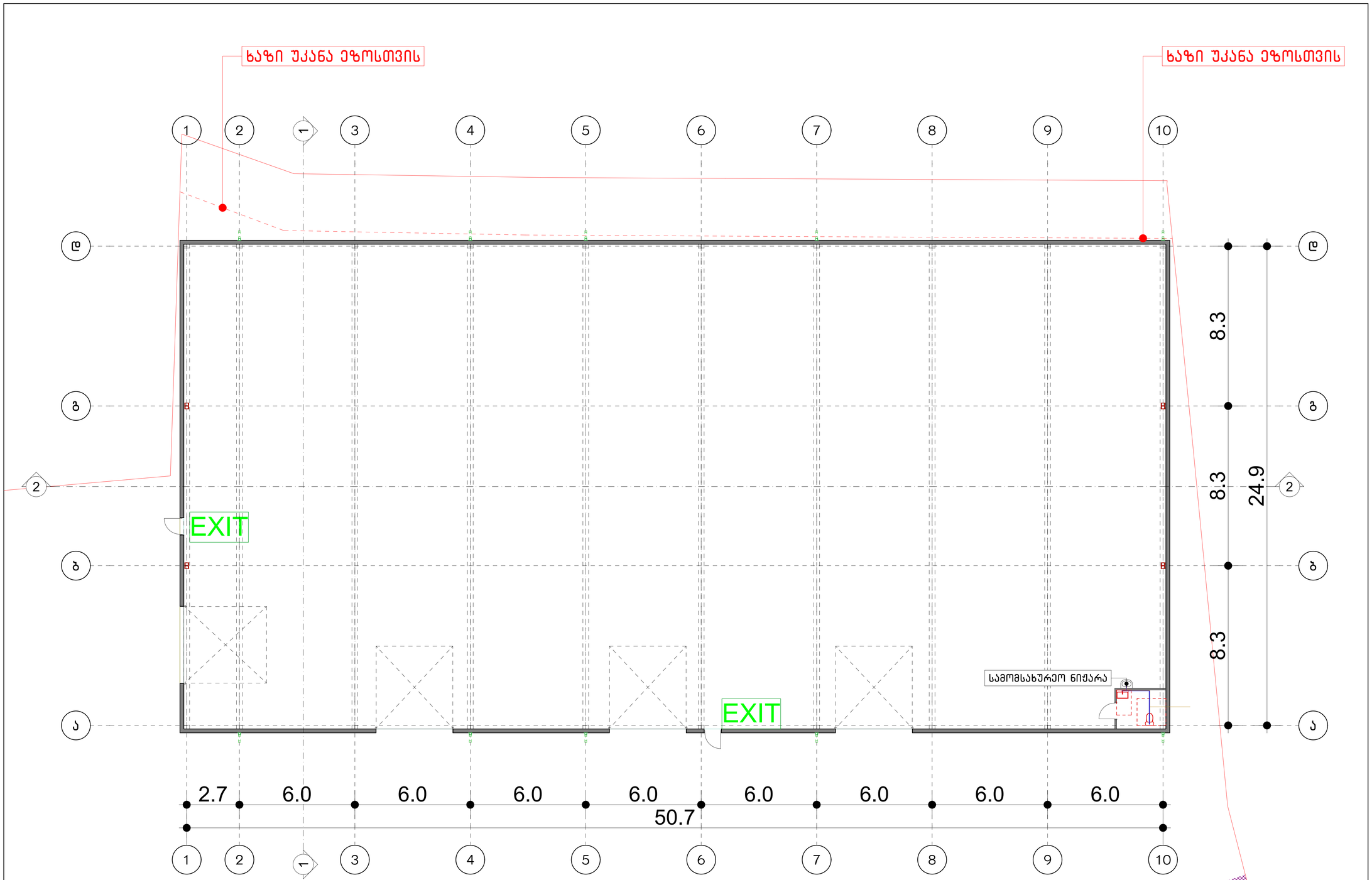

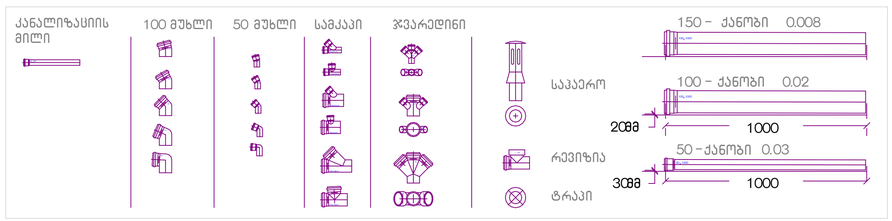

შენიშვნა :

1. დეტალები დაზუსტდეს ადგილზე , შენობა – ნაგებობის ინტერიერის გაკეთების შემდგომ
2. შესაძლებელია დეტალები დაზუსტდეს ან შეისვალოს დამკვეთის სურვილის მიხედვით პროექტის ავტორთან შეთანხმებით .
3. არსებობის შემთხვევაში დაერთება წყალსადენის ცენტრალურ ქსელზე . ქსელის არ არსებობის შემთხვევაში შესაძლებელია არტერიულ ჭაზე ან სეპტიკზე . ადგილმდებარეობა დაზუსტდეს ადგილზე

ნახაზის დასახელება:

ელექტროობის მოწყობა

ექსპლიკაცია

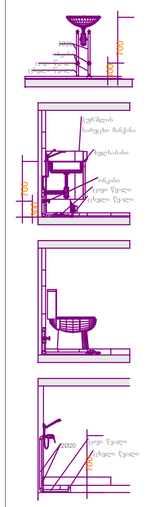

პირობითი ნიშნები:

- კანალიზაციის მილი
- ცხელი წყლის მილი
- ცივი წყლის მილი

მისამართი:

ქალაქი თბილისი , დასახლება ქვემო ალექსეევკა

ს/კ 01.19.24.017.026

მესაკუთრე: შპს "ჯეოფაიფ ჩემიკალ

პროექტის სტატუსი

საინჟინრო კომუნიკაციები

შემსრულებლები

თანამდებობა	სახელი, გვარი	ხელმოწერა
დირექტორი	ნ.ქობალია	
შემსრულებელი	ი.რევაზაშვილი	

CORE®
საპროექტო და საინჟინრო ბიუროი
თბილისი , აგლაძის 1
+ 995 596 84 00 01
core .org .ge@gmail .com
www .core .org .ge
facebook .com/core .fb
შ.პ.ს "ჯორ " ს/კ 406304422

გვერდი	მასშტაბი	ფურცლის ზომა
	1:100	A1

ქ.თბილისი
2024 წელი

შ.პ.ს „ ქორ“
არქიტექტურა და
სანებართვო სერვისები
LTD "CORE" Architecture and
permition services

tel: (+995 596 84 00 01)

მისამართი: ქ.თბილისი, დასახლება ქვემო ალექსეევკა
ს/კ 01.19.24.017.026
მესაკუთრე: შპს "ჯეოფაიფ ჩემიკალ"

კონდიცირება

შ.პ.ს "ქორ " ს/კ 406304422

შემსრულებელი: ი.რევაზაშვილი ----------

№	გაგრილება, ვენტილაცია				
	დასახელება	ზომა	ერთ. განზ.	ბინა №1 რ-ბა	შენიშვნა
1	ზამთარ-ზაფხული"-ს რეჟიმის კედელზე დასაკიდი სპლიტ კონდიციონერები გარე და შიდა ბლოკი 1.5 კვტ.	900X640 X320	კორპლ.		
2	იგივე 2.2 კვტ		კორპლ.	-	
3	იგივე 2.8 კვტ		კორპლ.	1	
4	იგივე 5.6 კვტ		კორპლ.	1	
5	სპილენძის მილი დიამეტრი 12/9 მმ		გრძ.მ	50	
6	სისტემის ჰიდრავლიკური გამოცდა		სისტემა	1	
7	სადრენაჟო მილი		გრძ.მ	90	

	პროექტის შემადგენლობა	
№	დასახელება	ფურც.№
	გათბობა	
1	განმარტება, სპეციფიკაცია	0.5
2	I სართულის გეგმა	
3	II სართულის გეგმა	

	გათბობა		
	დაბალი წნევის დახურულკამერიანი კედელზე დასაკიდი ქვაბი Q=24.0 კვტ	კომპლ.	რაოდ.
	პანელური რადიატორი 22/PKKP H=600	L=700	0
	პანელური რადიატორი 22/PKKP H=600	L=1000	0
	პანელური რადიატორი 22/PKKP H=600	L=1300	8
	პირსახოცის საშრობი PT=700	ც	2
	პლასმასის პოლიპროფილენის მილი კაუჩუკის იზოლაციით	d=20	150
	პლასმასის პოლიპროფილენის მილი კაუჩუკის იზოლაციით	d=25	90
	პლასმასის პოლიპროფილენის მილი კაუჩუკის იზოლაციით	d=32	50
	პლასმასის პოლიპროფილენის მილი კაუჩუკის იზოლაციით	d=40	20
	ვენტილი	d=20	13
	ვენტილი	d=25	1
	ვენტილი	d=40	2
	უკუსარქველი	d=20	13
	ავტომატური ჰაერგამშვები	d=20	10

გაგრილება
ხორციელდება ,,ზამთარ-ზაფხული''-ს რეჟიმის მულტისპლიტ კონდიციონერით, რომლის გარე ბოკები განთავსებულია შენობის ფასადის კედელზე, შიგა ბლოკები ოთახებში ჭერქვეშ კედელზე.
გარე ბლოკების მუშაობის რეჟიმია -15^{0} C დან +45^{0} C მდე.
საანგარიშო გარე ჰაერის ტემპერატურა ზაფხულის პერიოდში + 26^{0} C.
ზამთრის პერიოდში -9^{0} C.
შიდა ჰაერის ტემპერატურა 23-25^{0} C.
სისტემაში თბომატარებლად გამოყენებულია ფრეონი, რომელიც მიეწოდება შიდა ბლოკებს წყვილი სპილენძის მილით.
მილები შეიფუთოს კაუჩუკის საიზოლაციო მასალით,
თერმომედეგობა 160^{0} C სისქით 10-16 მმ.
ფანკოილიდან პოლიფროფილენისმილები ჩაერთოს კანალიზაციაში სიფონის მეშვეობით ან სანიაღვრე ქსელში.
მილების რაოდენობა გათვალისწინებულია სპეციფიკაციაში.
გათბობასა და ცხელწყალმომარაგებისთვის გათვალისწინებულია დახურულ კამერიანი კედელზე დასაკიდი დაბალწნევაზე მომუშავე გაზის ქვაბი.
სანკვანძების და სამზარეულოს ვენტილაცია გათვალისწინებულია ბუნებრივი გაწევით პლასტმასის პოლიეთილენის მილებით.
შენობის ენერგეტიკული დატვირთვები გათბობა-გაგრილებაზე შეადგენს 20.0 კვტ.

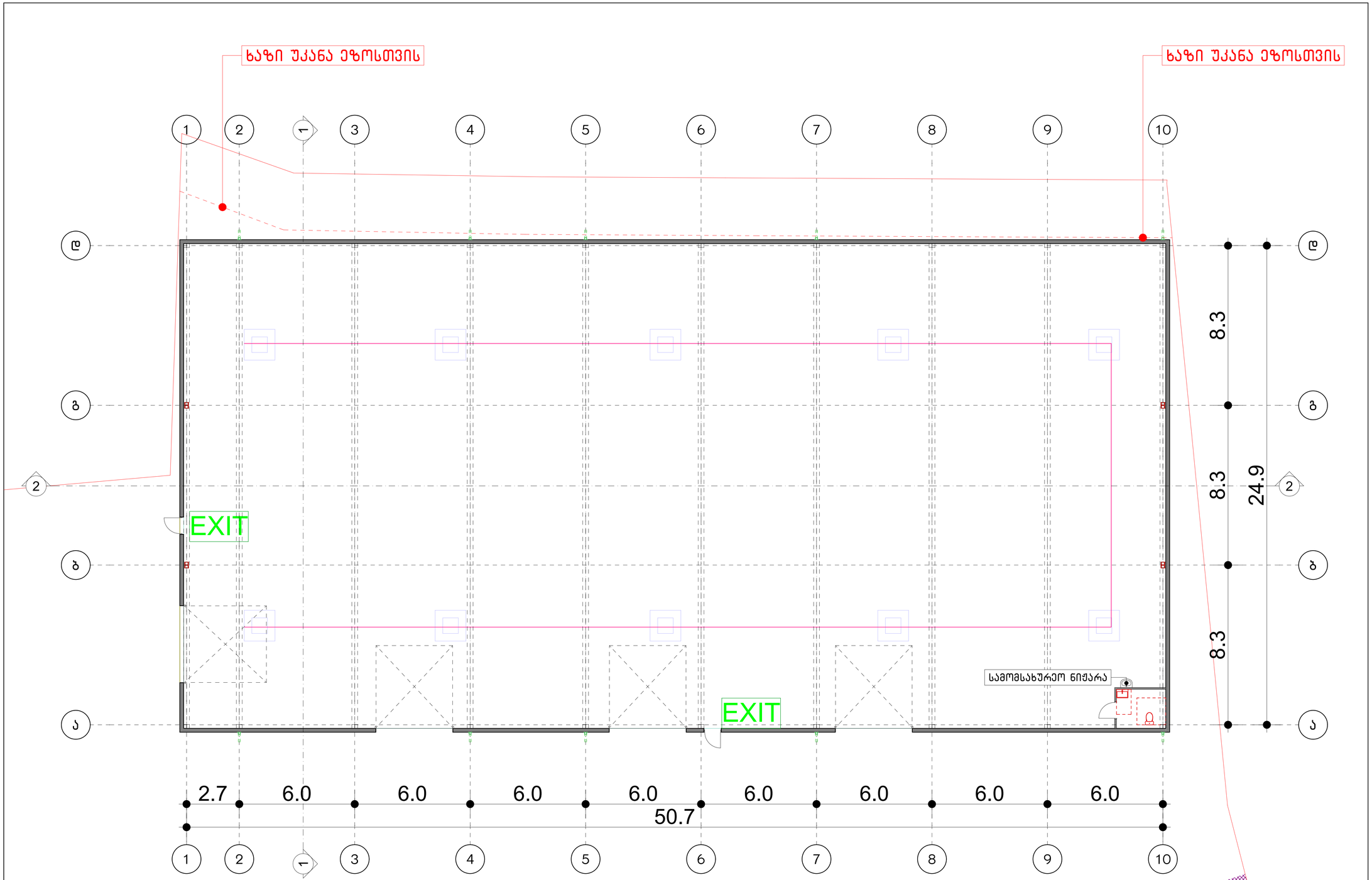

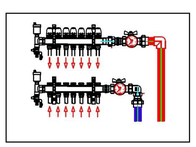

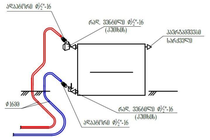

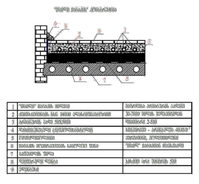

1	"თბილ იატაკის სისტემა"	სისტემა ამონტაჟის პროცესში
2	კონსტრუქციის სქ. ყველა ელემენტისთვის	შესაბამისად პროექტის
3	ფილტრის ტიპი და ზომები	შესაბამისად პროექტის
4	რეგისტრატორის ტიპი/რაოდენობა	სისტემის - კომპლექტი ფილტრ
5	რეგისტრატორი	ქვედაბა, ქვედაბაში
6	ფილტრ რეგისტრატის სამუშაო ზონა	"თბილ" იატაკის მანძილით
7	სამუშაოები წლის	
8	ფილტრატორ ფილტრ	სისტემა ამონტაჟის პრ
9	ტიპიური	

შენიშვნა : დეტალები დაზუსტდეს ადგილზე , შენობა – ნაგებობის ინტერიერის გაკეთების შემდგომ

ნახაზის დასახელება:

ელექტროობის მოწყობა

:ექსპლიკაცია

- პანელური რადიატორი B= 1.1 მ.
- აბაზანის საშრობი 600X 1200
- გამანაწილებელი კოლექტორი ბურთულიანი ვენტილებით
- გათბობის ქვაბი
- გათბობის მიმწოდებელი მილი
- გათბობის უკუსაცირკულაციო მილი

მისამართი:

ქალაქი თბილისი , დასახლება ქვემო ალექსეევკა

ს/კ 01.19.24.017.026

მესაკუთრე: შპს "ჯეოფაიფ ჩემიკალ

პროექტის სტატუსი

საინჟინრო კომუნიკაციები

შემსრულებლები

თანამდებობა	სახელი, გვარი	ხელმოწერა
დირექტორი	ნ.ქობალია	
შემსრულებელი	ი.რევაზაშვილი	

CORE®
საპროექტო და საინჟინრო ბიუროები
თბილისი , აგლაძის 1
+ 995 596 84 00 01
core .org .ge@gmail.com
www .core .org .ge
facebook .com/core .fb
შ.პ.ს "ჯორ " ს/კ 406304422

გვერდი	მასშტაბი	ფურცლის ზომა
	1:100	A1

ქ.თბილისი
2024 წელი

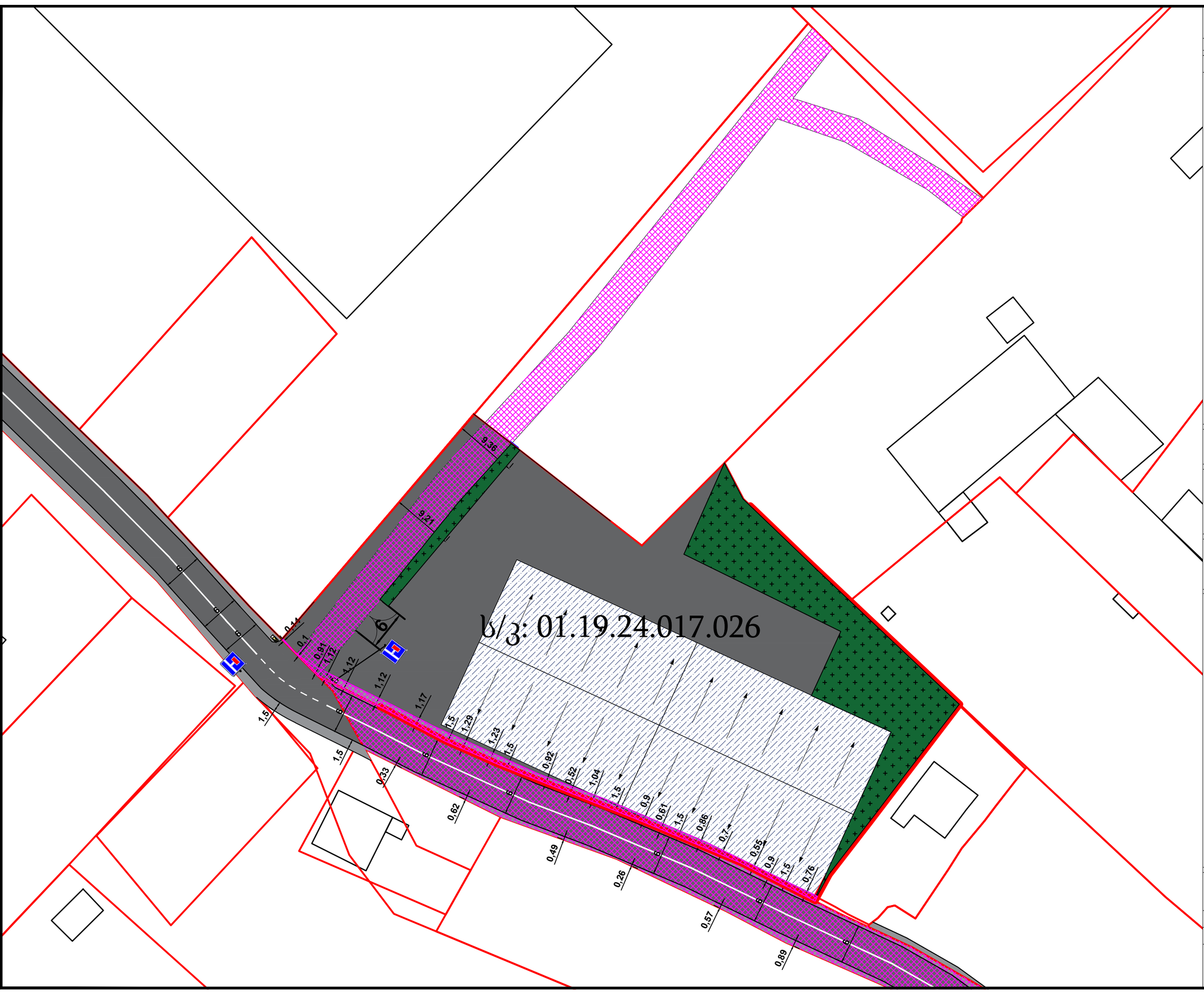

ფორმატი **A-3** თბილისი 2024 წ. ს.მ.ო.ს

პირობითი აღნიშვნა

- სავალი ნაწილი
- ტროტუარი
- სერვიტუტი
- გამწვანებული ტერიტორია
- შშმ პირთათვის ადაპტირებული პანდუსები

შემსრულებელი

ირაკლი გომელაური

მისამართი - ქალაქი თბილისი, დასახლება ქვემო ალექსეევკა

ნაკვეთი - ს/კ: 01.19.24.017.026

პროექტის ფუნქცია დანიშნულება - საწყობი
III კლასი

ტროტუარის სიმაღლე 15 სანტიმეტრი

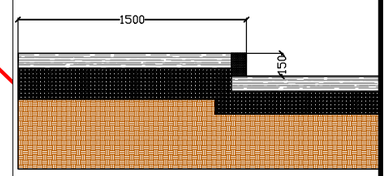

შშმ პირთა პანდუსი

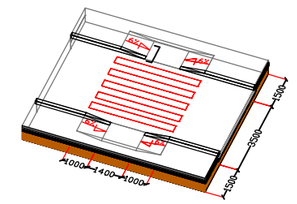

თარიღი 31/07/2024

დასრულებული ვარიანტი	ფურცელი
პროექტი საგზაო მოძრაობის ორგანიზების სქემა	1

ს/კ: 01.19.24.017.026

A-3 თბილისი 2024 წ. ს.მ.ო.ს.

საგზაო მოძრაობის ორგანიზების სქემის ტექნიკური საშუალებები.

გამოყენებული დროებითი საგზაო ნიშნები

1.26 - 4ც
3.10 - 2ც
3.24 -2ც
3.25 -2ც
5.19.1 4ც
5.19.2 4ც

შენიშვნა

1.დროებითი სქემა არ ზღუდავს არსებულ ქუჩას
2.დროებითი სქემა მორგებულია არსებულ მდგომარეობას

პირობითი აღნიშვნა

სამშენებლოს ტექნიკის გადაადილების მიმართულებები
ქვეითთა მოძრაობის მიმართულება
უსაფრთხოების დამცავი ლენტი
გრუნტი

შემსრულებელი

ირაკლი გომელაური

მისამართი - ქალაქი თბილისი, დასახლება ქვემო ალექსეევკა

ნაკვეთი - ს/კ: 01.19.24.017.026

პროექტის ფუნქცია დანიშნულება - საწყობი III კლასი

თარიღი 31/07/2024

კაპიტალური ღობის მოწყობის პერიოდის დროებითი სქემა	ფურცელი
პროექტი საგზაო მოძრაობის ორგანიზების სქემა	2

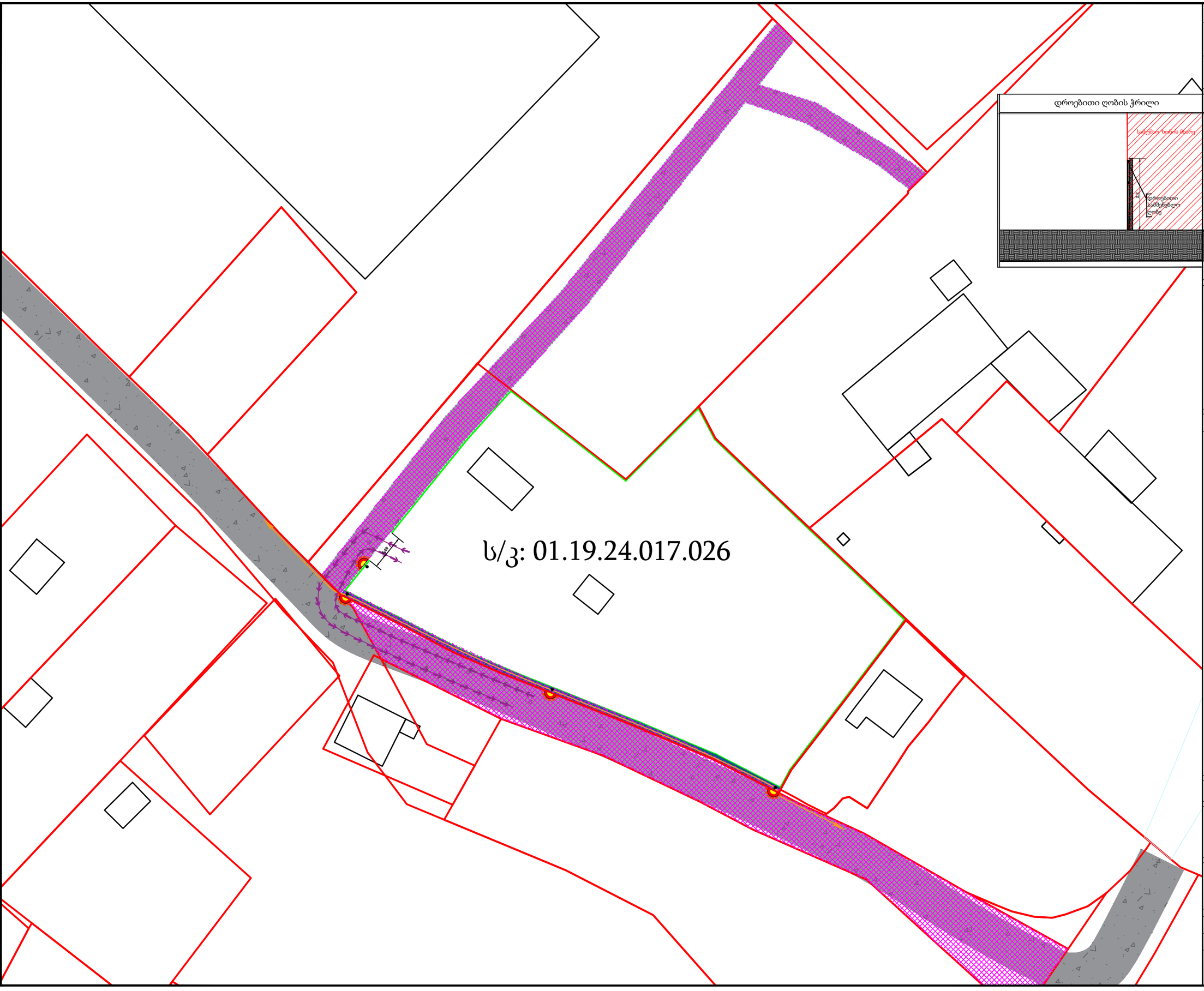

A-3 თბილისი 2024 წ.ს.მ.ო.ს.

საგზაო მოძრაობის ორგანიზების სქემის ტექნიკური სამუალებები.

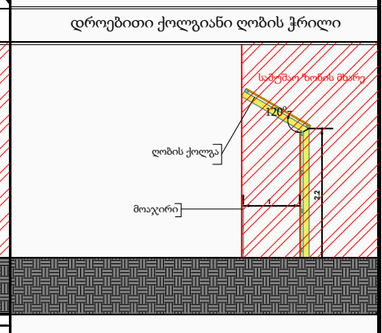

შენიშვნა

1.სამშენებლო ტექნიკა მშენებლობის პერიოდში არ იმოძრავებს პიკის საათებში, 08:00 სთ-დან 11:00 სთ-მდე და 17:00 სთ-დან 20:00 სთ-მდე პერიოდში.
2.დროებითი სქემა არ ზღუდავს არსებულ ქუჩას
3.დროებითი სქემა მორგებულია არსებულ მდგომარეობას

პირობითი აღნიშვნა

შენიშვნა: სამშენებლო დროებითი ქოლგიანი ღობე და სამშენებლო ღობე მოქცეულია საკადასტრო საზღვრებს შიგნით.
ქოლგიანი ღობის სიგანე 1 მეტრი სიმაღლე 2.2 მეტრი სამშენებლო ღობის სიგანე 0.1 მეტრი სიმაღლე 2.2 მეტრი

- 1 — ქოლგიანი ღობე გეგმაზე
- 0.1 — ღობე გეგმაზე
- სამშენებლოს ტექნიკის გადაადილების მიმართულებები
- ქვეითთა მოძრაობის მიმართულება
- გრუნტი
- ტ7-4ც

შემსრულებელი - ირაკლი გომელაური

მისამართი - ქალაქი თბილისი, დასახლება ქვემო ალექსეევკა

ნაკვეთი - ს/კ: 01.19.24.017.026

პროექტის ფუნქცია დანიშნულება - საწყობი III კლასი

თარიღი 31/07/2024

მშენებლობის პერიოდი	ფურცელი
პროექტი საგზაო მოძრაობის ორგანიზების სქემა	3

ქალაქ თბილისის მუნიციპალიტეტის საჯარო სამართლის იურიდიული პირი – ქალაქ თბილისის მუნიციპალიტეტის ტრანსპორტისა და ურბანული განვითარების სააგენტო

წერილის ნომერი: **16-01242184307**
გაცემის თარიღი: **05/08/2024**

ადრესატი: ირაკლი გომელაური
პირადი ნომერი: 01008061609
მისამართი: საქართველო, ქალაქი თბილისი, ნიკოლოზ ყიფშიძის ქუჩა, N 2, კორპუსი 1, ბინა 7

ქალაქ თბილისის მუნიციპალიტეტის სსიპ - ქალაქ თბილისის მუნიციპალიტეტის ტრანსპორტისა და ურბანული განვითარების სააგენტომ განიხილა 2024 წლის 31 ივლისის №01242133666-16 განცხადება, რომელთან დაკავშირებითაც გაცნობებთ შემდეგს:

დაკმაყოფილდეს 2024 წლის 31 ივლისის №01242133666-16 განცხადება და შეთანხმდეს ქალაქ თბილისში, ქვემო ალექსეევკას დასახლებაში არსებულ მიწის ნაკვეთზე (საკადასტრო კოდი: N 01.19.24.017.026) საგზაო მოძრაობის ორგანიზების სქემა თანდართულ ბმულზე არსებული დანართის შესაბამისად.

წარმოდგენილი საგზაო მოძრაობის ორგანიზების სქემა სააგენტოს მიერ შეთანხმდა იმ პირობით, რომ ტროტუარებისა და სამანქანო გზის ნაწილი, რომელიც მდებარეობს საკადასტრო საზღვრებში, დაიტვირთება საჯარო სერვიტუტით, ხოლო სერვიტუტის არეალის განსაზღვრა მოხდება ტროტუარის დასაწყისიდან ტროტუარის დასასრულამდე სამანქანო შესასვლელ-გამოსასვლელი გზის ჩათვლით.

საგზაო მოძრაობის ორგანიზების სქემები შეთანხმებულია იმ პირობით, რომ სამშენებლო ტექნიკა იმოძრავებს მოქმედი სამართლებრივი დადგენილი წესით.

ასევე გაცნობებთ, რომ საჭიროების შემთხვევაში, სსიპ ტრანსპორტისა და ურბანული განვითარების სააგენტო იტოვებს უფლებამოსილებას, მოითხოვოს სამუშაოების პერიოდში არსებული სიტუაციის საგზაო მოძრაობის ორგანიზების სქემის ალტერნატიული ვარიანტის წარმოდგენა. ამასთან, განსათავსებელი დროებითი საგზაო ნიშნები დამზადებული უნდა იყოს საქართველოში მოქმედი კანონმდებლობით გათვალისწინებული სტანდარტების შესაბამისად.

სამუშაოების მიმდინარეობის პერიოდში, საგზაო მოძრაობის ორგანიზების დროებითი სქემის მიხედვით გათვალისწინებული საგზაო ნიშნები უნდა განთავსდეს მოძრავ დგარზე, რათა არ დაზიანდეს მიმდებარე ტერიტორიაზე არსებული ინფრასტრუქტურა.

იმ შემთხვევაში, თუ სამუშაოებისათვის საჭირო დროებითი და არსებული საგზაო ნიშნები ეწინააღმდეგება/ხელს უშლის ერთმანეთს, საჭიროა უკვე არსებული საგზაო ნიშნები შეიფუთოს, ხოლო სამუშაოს დასრულებისთანავე დემონტაჟი უნდა გაუკეთდეს დროებით დამონტაჟებულ საგზაო მოძრაობის ორგანიზების ტექნიკურ საშუალებებს და ქუჩის სავალი ნაწილი (ყველა შეფუთული ნიშნის ჩათვლით) მოყვანილი იქნას პირვანდელ მდგომარეობაში.

დამატებით გაცნობებთ, რომ თუ მშენებლობის პერიოდში, საპროექტო ტერიტორიის მიმდებარედ, ხორციელდება სხვა სამშენებლო სამუშაოები და დროებითი საგზაო ნიშნები, რომლებიც განთავსებულია სხვა, ნებართვის მქონე, შემსრულებელი კომპანიის მიერ და კვეთს/ეწინააღმდეგება თქვენს მიერ დასამონტაჟებელ საგზაო ნიშნებს, დროებითი საგზაო ნიშნები დაიტანოთ საჭიროებისამებრ და აუცილებლობის შემთხვევაში, სამუშაოები განახორციელოთ უკვე განთავსებული დროებითი საგზაო

ნიშნების გამოყენებით. ხოლო, სხვა შემსრულებლის მიერ, სამუშაოების დასრულებისა და ნიშნების დემონტაჟის შემთხვევაში, უზრუნველყოთ თქვენი საგზაო ნიშნების სრულად მონტაჟი, მოცემული პირობების შესაბამისად.

საგზაო მოძრაობის ორგანიზების სქემის ცვლილება საჭიროებს შეთანხმებას სააგენტოსთან.

გადაწყვეტილების გასაჩივრება, დაინტერესებული მხარის მიერ, შესაძლებელია ამ გადაწყვეტილების გაცნობიდან ერთი თვის ვადაში ქალაქ თბილისის მუნიციპალიტეტის მერთან (მისამართი: ჟ. შარტავას ქუჩა N7) კანონმდებლობით დადგენილი წესით.

დანართი: სსიპ - ტრანსპორტისა და ურბანული განვითარების სააგენტოს მიერ შეთანხმებული საგზაო მოძრაობის ორგანიზების სქემები იხილეთ თანდართულ ბმულზე :

https://cloud.msda.ge/index.php/s/7cuWVALxjVHottz

პატივისცემით,

გამოყენებულია კვალიფიციური ელექტრონული ხელმოწერა/ ელექტრონული შტამპი

ვიქტორ წილოსანი

სააგენტოს უფროსი

საქართველოს შინაგან საქმეთა სამინისტრო
საპატრულო პოლიციის დეპარტამენტი

MINISTRY OF INTERNAL AFFAIRS OF GEORGIA
PATROL POLICE DEPARTMENT

06/08/2024

MIA 0 24 02390005

მოქალაქე ირაკლი გომელაურს
ქ. თბილისი, ნიკოლოზ ყიფშიძის ქუჩა, N 2, კორპუსი 1, ბინა7
ასლი: შსს საპატრულო პოლიციის დეპარტამენტის
ქ. თბილისის მთავარ სამმართველოს

ბატონო ირაკლი,

შსს საპატრულო პოლიციის დეპარტამენტში განხილულ იქნა თქვენი განცხადება, რომელშიც ითხოვთ, ქალაქ თბილისში, ქვემო ალექსეევკას დასახლებაში არსებულ მიწის ნაკვეთზე (ს/კ: 01.19.24.017.026) კაპიტალური ღობის მოწყობის საგზაო მოძრაობის ორგანიზაციის წარმოდგენილი დროებითი და მუდმივი სქემების შეთანხმებას.

ვითვალისწინებთ რა, ს.ს.ი.პ. ტრანსპორტისა და ურბანული განვითარების სააგენტოს (2024 წლის 5 აგვისტოსი 16-01242184307) თანხმობას შსს საპატრულო პოლიციის დეპარტამენტი ითანხმებს (საგზაო მოძრაობის უსაფრთხოების კუთხით) წარმოდგენილ დროებითი და მუდმივი მოძრაობის ორგანიზაციის სქემებს და არ არის წინააღმდეგი განახორციელოთ აღნიშნული სამუშაოები შემდეგი პირობების დაცვით:

სამშენებლო ობიექტზე მისასვლელი გზა (სამუშაოების განხორციელების პროცესში) აღიჭურვოს მოძრაობის რეგულირების ტექნიკური საშუალებებით შეთანხმებული სქემების შესაბამისად, ხოლო მიმდებარე ტერიტორიაზე არსებულ მოძრაობის ორგანიზების ტექნიკურ საშუალებებს გაუკეთდეს დროებით დემონტაჟი ან შეიფუთოს;

- საგზაო მოძრაობის ორგანიზების სქემები შეთანხმებულია იმ პირობით, რომ სამშენებლო ტექნიკა იმოძრავებს მოქმედი სამართლებრივი დადგენილი წესით.
- საგზაო მოძრაობის რეგულირებისთვის და ფეხით მოსიარულეთა უსაფრთხო გადაადგილების მიზნით სამუშაოების მწარმოებლის მიერ გამოყოფილ იქნეს სპეც. ტანსაცმლით და ალმით აღჭურვილი საჭირო რაოდენობის თანამშრომელი;
- დაცული იქნას გზის სავალი ნაწილის სისუფთავე, არ დაუშვათ სამშენებლო მასალისა და ტექნიკის გზის სავალ ნაწილზე განთავსება;
- სამუშაოების დასრულებისთანავე ფეხით მოსიარულეთა ბილიკი მოყვანილ იქნას არსებული სტანდარტის შესაბამისად, დროებითი მოძრაობის რეგულირების ტექნიკურ საშუალებებს გაუკეთდეს დემონტაჟი და მიმდებარე ტერიტორია აღიჭურვოს მოძრაობის რეგულირების ტექნიკური საშუალებებით შეთანხმებული საგზაო მოძრაობის ორგანიზაციის სქემების შესაბამისად;

0190, თბილისი, ნოე რამიშვილის ქ. №38
№38, Noe Ramishvili St. 0190, Tbilisi, Georgia
ტელ./Tel.: (+995 032) 2 41 42 42
ფაქსი/Fax: (+995 032) 2 41 85 02
E-mail: patrolinfo@mia.gov.ge

- სამუშაოების დაწყების შესახებ წინასწარ ეცნობოს ქ. თბილისის მუნიციპალიტეტის მერიის სსიპ ქონების მართვის სააგენტოს და შსს საპატრულო პოლიციის დეპარტამენტის სამორიგეო ნაწილს (241–85–04; 241–85–05).

მეორე ადრესატს: გთხოვთ, უზრუნველყოთ კონტროლის დაწესება წერილში მითითებულ პირობების შესრულებაზე და მოძრაობის რეგულირების ტექნიკური საშუალებების განთავსების მდგომარეობაზე. შეუსრულებლობის შემთხვევაში გაატარეთ ზომები საქართველოს ადმინისტრაციულ სამართალდარღვევათა კოდექსის 134 მუხლით გათვალისწინებული მოთხოვნების შესაბამისად.

დანართი: სქემა 1 ფაილად

პატივისცემით,

საპატრულო პოლიციის დეპარტამენტი
საორგანიზაციო სამმართველო
სამმართველოს უფროსი
ტეფნაძე ლაშა



მიწის (უძრავი ქონების) საკადასტრო კოდი **N 01.19.24.017.026**

ამონაწერი საჯარო რეესტრიდან

განცხადების რეგისტრაცია
N 892024008220 - 08/07/2024 10:09:49

მომზადების თარიღი
08/07/2024 17:59:08

საკუთრების განყოფილება

ზონა	სექტორი	კვარტალი	ნაკვეთი
თბილისი	სამგორი		
01	**19**	**24**	**017/026**

ნაკვეთის საკუთრების ტიპი: საკუთრება
ნაკვეთის დანიშნულება: არასასოფლო სამეურნეო
დაზუსტებული ფართობი: 3908.00 კვ.მ.
ნაკვეთის წინა ნომერი:**01.19.24.017.011;**

მისამართი: ქალაქი თბილისი , დასახლება ქვემო ალექსეევკა

მესაკუთრის განყოფილება

განცხადების რეგისტრაცია : ნომერი 882023878434 , თარიღი 17/08/2023 11:24:53
უფლების რეგისტრაცია: თარიღი 23/08/2023

უფლების დამადასტურებელი დოკუმენტი:

- სახელმწიფო საკუთრებაში არსებული უძრავი ნივთის უპირობო აუქციონის ფორმით პრივატიზებისას ნასყიდობის ხელშეკრულება N 2023070677802.უ. , დამოწმების თარიღი:17/08/2023 , საქართველოს იუსტიციის სამინისტრო საჯარო რეესტრის ეროვნული სააგენტო

მესაკუთრეები:
შპს "ჯეოფაიფ ჩემიკალ" , ID ნომერი:404525643

მესაკუთრე:	აღწერა:
შპს "ჯეოფაიფ ჩემიკალ"	

იპოთეკა

საგადასახადო გირავნობა:

რეგისტრირებული არ არის

შეზღუდული სარგებლობა

განცხადების რეგისტრაცია ნომერი 882016105814 თარიღი 24/02/2016 12:47:15	საგანი:309 კვ.მ.- ზე ვრცელდება სერვიტუტის უფლება ;
	წერილი, რეესტრის ნომერი N7/8573, დამოწმების თარიღი23/02/2016, სსიპ "სახელმწიფო ქონების ეროვნული სააგენტო"
	განცხადება, რეესტრის ნომერი N16-01232823288, დამოწმების თარიღი09/10/2023, სსიპ ქალაქ თბილისის მუნიციპალიტეტის ტრანსპორტისა და ურბანული განვითარების სააგენტო
უფლების რეგისტრაცია: თარიღი 26/02/2016	

ვალდებულება

ყადაღა/აკრძალვა:

რეგისტრირებული არ არის

მოვალეთა რეესტრი:

რეგისტრირებული არ არის

- ფიზიკური პირის მიერ არასამეწარმეო საქმიანობის ფარგლებში 2 წლამდე ვადით საკუთრებაში არსებული ქონების/აქტივის მიწოდებით ნამეტი შემოსავლის მიღების შემთხვევაში ფიზიკური პირი ვალდებულია არაუგვიანეს საანგარიშო თვის მომდევნო თვის 15 რიცხვისა საგადასახადო ორგანოს წარუდგინოს დეკლარაცია საშემოსავლო გადასახადის შესახებ და ამავე ვადაში გადაიხადოს კუთვნილი საშემოსავლო გადასახდი.
- საგადასახადო წლის განმავლობაში გადახდის წყაროსთან დაუკავებლად 1000 ლარის ან მეტი ღირებულების ქონების საჩუქრად მიღებისას საშემოსავლო გადასახადი გადახდას ექვემდებარება საანგარიშო წლის მომდევნო წლის 1 აპრილამდე, რის შესახებაც აღნიშნული ფიზიკური პირი იმავე ვადაში წარუდგენს დეკლარაციას საგადასახადო ორგანოს.
- აღნიშნული ვალდებულების შეუსრულებლობა წარმოადგენს საგადასახადო სამართალდარღვევას, რაც იწვევს პასუხისმგებლობას საგადასახადო კოდექსის XL თავის მიხედვით.
- დოკუმენტის ნამდვილობის გადამოწმება შესაძლებელია საჯარო რეესტრის ეროვნული სააგენტოს ოფიციალურ ვებ–გვერდზე www.napr.gov.ge;
- ამონაწერის მიღება შესაძლებელია ვებ–გვერდზე www.napr.gov.ge, ნებისმიერ ტერიტორიულ სარეგისტრაციო სამსახურში, ოსტიციის სახლებსა და სააგენტოს ავტორიზებულ პირებთან;
- ამონაწერში ტექნიკური ხარვეზის აღმოჩენის შემთხვევაში დაგვიკავშირდით: 2 405405 ან პირადად შეავსეთ განაცხადი ვებ–გვერდზე;
- კონსულტაციის მიღება შესაძლებელია ოსტიციის სახლის ცხელ ხაზზე 2 405405;
- საჯარო რეესტრის თანამშრომელთა მხრიდან უკანონო ქმედების შემთხვევაში დაგვიკავშირდით ცხელ ხაზზე: 2 405405
- თქვენთვის საინტერესო ნებისმიერ საკითხთან დაკავშირებით მოგვწერეთ ელ-ფოსტით: info@napr.gov.ge