ს ა ე ქ ს პ ე რ ტ ო დ ა ს კ ვ ნ ა

N 20/24 **13.09.2024წ.**

ქ. თბილისში, გივი ამილახვარის I ჩიხი N10, ორხევი, ავტოგაზის უკან, მიწის ნაკვეთზე საკადასტრო კოდით N01.19.18.003.144, საწყობის არქიტექტურული პროექტის „ტექნიკური რეგლამენტის - შენობა-ნაგებობების უსაფრთხოების წესების დამტკიცების თაობაზე“ საქართველოს მთავრობის 2016 წლის 28 იანვრის N41 დადგენილების მოთხოვნებთან შესაბამისობის თაობაზე

ექსპერტი: მარია მარსაგიშვილი
ექსპერტი: მაია ჩხაიძე

თბილისი 2024

დამკვეთი: შპს „არქიტექტურული ჯგუფი“, დირექტორი კონსტანტინე თევდორაძე
საპროექტო ობიექტის მისამართი: ქ. თბილისი, გივი ამილახვარის I ჩიხი N10, ორხევი, ავტოგაზის უკან, მიწის ნაკვეთი საკადასტრო კოდით N01.19.18.003.144
საპროექტო ობიექტი: საწყობი
მშენებლობის სახეობა: ახალი მშენებლობა

წინამდებარე ექსპერტიზა შესრულებულია შპს „არქიტექტურული ჯგუფი“-ს დირექტორ კონსტანტინე თევდორაძეთან 2024 წლის 27 მაისს გაფორმებული ხელშეკრულების საფუძველზე.

„მშენებლობის ნებართვის გაცემისა და შენობა-ნაგებობის ექსპლუატაციაში მიღების წესისა და პირობების შესახებ“ საქართველოს მთავრობის 2019 წლის 31 მაისის N255 დადგენილების 21-ე მუხლის მე-2 პუნქტის „ა“ ქვეპუნქტის მიხედვით განსაზღვრული საექსპერტო შეფასება ადგენს III, IV კლასების შენობა-ნაგებობების დეტალური არქიტექტურული პროექტის შესაბამისობას „ტექნიკური რეგლამენტის – შენობა-ნაგებობის უსაფრთხოების წესების დამტკიცების თაობაზე“ საქართველოს მთავრობის 2016 წლის 28 იანვრის №41 დადგენილებით დამტკიცებულ რეგლამენტთან.

წინამდებარე საექსპერტო დასკვნა ადგენს ქ. თბილისში, გივი ამილახვარის I ჩიხი N10, ორხევი, ავტოგაზის უკან, მიწის ნაკვეთზე საკადასტრო კოდით N01.19.18.003.144, საწყობის დეტალური არქიტექტურული პროექტის „მშენებლობის ნებართვის გაცემისა და შენობა-ნაგებობის ექსპლუატაციაში მიღების წესისა და პირობების შესახებ“ საქართველოს მთავრობის 2019 წლის 31 მაისის N255 დადგენილების 21-ე მუხლის მე-2 პუნქტის „ა“ ქვეპუნქტით განსაზღვრული დეტალური არქიტექტურული პროექტის (შემდგომში - „პროექტი“) შესაბამისობას „ტექნიკური რეგლამენტის – შენობა-ნაგებობის უსაფრთხოების წესების დამტკიცების თაობაზე“ საქართველოს მთავრობის 2016 წლის 28 იანვრის №41 დადგენილებით დამტკიცებულ რეგლამენტთან (შემდგომში - „წესები“).

ექსპერტიზას დაექვემდებარა დამკვეთის მიერ ელექტრონულ ფორმატში წარმოდგენილი არქიტექტურული პროექტი. საექსპერტო დასკვნა მომზადებულია 2 თანაბარ ეგზემპლარად, სკანირებული ელექტრონული ვერსიის სახით pdf ფორმატში, ექსპერტიზის წინაშე წარდგენილი არქიტექტურული პროექტი შენახულია ექსპერტების მიერ, სქემატური ნახაზები თანდართულია დამკვეთისთვის გადაცემული საექსპერტო დასკვნის ელექტრონულ ვერსიაზე და წარმოადგენს მის განუყოფელ ნაწილს.

წინამდებარე საექსპერტო დასკვნა ვრცელდება მხოლოდ დამკვეთის მიერ ექსპერტიზის წინაშე წარდგენილ არქიტექტურულ პროექტზე. ექსპერტიზას დაქვემდებარებულ არქიტექტურულ პროექტში ნებისმიერი ცვლილების განხორციელების შემთხვევაში საჭიროა შესრულდეს შეცვლილი არქიტექტურული პროექტის ხელახალი საექსპერტო შეფასება. ექსპერტები პასუხს არ აგებენ არქიტექტურულ პროექტში ნებისმიერი ცვლილების, ასევე მშენებლობის პროცესში წინამდებარე ექსპერტიზას დაქვემდებარებული პროექტისგან განსხვავებით სამუშაოების განხორციელების შედეგებზე.

შემადგენლობა:

1. დაკავებულობ(ებ)ისა და დაკავებულობის დატვირთვების შეფასება;
2. კონსტრუქციის ტიპების შეფასება;
3. სიმაღლისა და ფართობის შეფასება;
4. გასასვლელების, გასასვლელთან მისადგომების, გასავლელებისა და შენობიდან გამოსასვლელების შეფასება;
5. გზა-კიბეებისა და სხვა გასასვლელი საშუალებების გამტარუნარიანობების შეფასება;
6. მისაწვდომობის შეფასება;
7. გარე კედლებისადმი მოთხოვნების შეფასება;
8. სახურავის ანაწყობების შეფასება;
9. ცეცხლმედეგობის ხარისხიანი მოთხოვნილი გამმიჯნავების და შემომზღუდავების შეფასება;
10. ხანძრისაგან დაცვის სისტემების შეფასება;
11. წყალსადენი სისტემის ფიქსირებული მოწყობილობების შეფასება;
12. კიბეების, პანდუსებისა და მოაჯირების შეფასება;
13. შენობის განიავებისა და განათების შეფასება;
14. ლიფტების შეფასება;
15. ღია ავტოსადგომის შეფასება.

დანართი: ექსპერტიზას დაქვემდებარებული საპროექტო დოკუმენტაცია - 34 ფურცელი

1. დაკავებულობ(ებ)ისა და დაკავებულობის დატვირთვების შეფასება

პროექტით გათვალისწინებულია საწყობის მშენებლობა, რაც მოიცავს წესების შესაბამისად გამიჯნულ 3 შენობას, მათ შორის, საწყობის დამხმარე სავაჭრო და საოფისე სამსართულიან N1 გამიჯნულ შენობას და საწყობის გამიჯნულ ერთსართულიან N2 და N3 შენობებს. ასევე ტერიტორიაზე გათვალისწინებული ერთსართულიანი სატუმბო სადგურის და საგენერატოროს შენობა და წყლის ავზი, რაც მიჩნეულია გამიჯნული N2 შენობის ნაწილად (იხ. საექსპერტო დასკვნის მე-3 პუნქტი).

508-ე ქვეთავის თანახმად, N1 შენობა არის შერეული დაკავებულობის, კერძოდ, სვ, სქ და სწ-1 დაკავებულობები 508.3 ქვეთავის შესაბამისად წარმოადგენენ გაუმიჯნავ დაკავებულობებს. N2 შენობა ასევე არის შერეული დაკავებულობის, კერძოდ, სწ-1 და დს დაკავებულობები 508.3 ქვეთავის შესაბამისად წარმოადგენენ გაუმიჯნავ დაკავებულობებს.

508.3.1 ქვეთავის შესაბამისად, გაუმიჯნავი დაკავებულობები ინდივიდუალურად უნდა კლასიფიცირდეს 302.1 ქვეთავის შესაბამისად. წესების მოთხოვნები შენობის თითოეული ნაწილის მიმართ უნდა შესრულდეს იმისდა მიხედვით, თუ რომელ კლასს მიეკუთვნება ამ სივრცის დაკავებულობა. ამასთან, გაუმიჯნავი დაკავებულობების მთელი ფართობისთვის უნდა გამოიყენებოდეს მე-9 თავში გაუმიჯნავი დაკავებულობებისთვის განსაზღვრული ყველაზე მკაცრი/შემზღუდველი დებულებები. თუ გაუმიჯნავი დაკავებულობები მდებარეობს მაღლივ შენობაში, 403-ე ქვეთავში გაუმიჯნავი დაკავებულობებისთვის განსაზღვრული ყველაზე მკაცრი მოთხოვნები ვრცელდება მთელ მაღლივ შენობაზე.

პროექტის მიხედვით, დაკავებულობები კლასიფიცირებულია ინდივიდუალურად, რაც შეესაბამება წესების მოთხოვნებს.

- N2 და N3 შენობებში მდებარე სასაწყობო ფართობების დაკავებულობა კლასიფიცირებულია წესების 311.2 ქვეთავის შესაბამისად როგორც საშუალო საფრთხის შემცველი სასაწყობო სწ-1 ჯგუფი. 311.1 ქვეთავის შესაბამისად, სასაწყობო ჯგუფის (სწ) დაკავებულობები, სხვებთან ერთად, მოიცავს საწყობად გამოყენებულ შენობას ან ნაგებობას, ან მათ ნაწილს და არ კლასიფიცირდება, როგორც საფრთხის შემცველი დაკავებულობა. N2 შენობის ნაწილად მიჩნეული სატუმბო სადგურის და საგენერატოროს შენობა და წყლის ავზი კლასიფიცირებულია 312-ე ქვეთავის შესაბამისად როგორც დამხმარე და სხვადასხვა დანიშნულების დს ჯგუფი.

- N1 შენობის პირველ სართულზე გათვალისწინებული სასაწყობო ფართობის დაკავებულობა კლასიფიცირებულია წესების 311.2 ქვეთავის შესაბამისად როგორც საშუალო საფრთხის შემცველი სასაწყობო სწ-1 ჯგუფი, ხოლო ლობი, მენეჯერის ოთახი, პერსონალის ოთახი, სამზარეულო კლასიფიცირებულია 304-ე ქვეთავის შესაბამისად როგორც საქმიანი სქ ჯგუფი. 303.1.2 ქვეთავის თანახმად, თავშეყრის დაკავებულობებად არ უნდა კლასიფიცირდეს ქვემოთ ჩამოთვლილი ოთახები და სივრცეები: 1. თავშეყრისათვის გამოყენებული ოთახი ან სივრცე, რომელიც სხვა დაკავებულობის დამხმარეა და რომლის დაკავებულობის დატვირთვა 50 ნაკლებია, უნდა კლასიფიცირდეს, როგორც სქ ჯგუფის დაკავებულობა ან მისი ნაწილი. 2. თავშეყრისათვის გამოყენებული ოთახი ან სივრცე, რომელიც სხვა დაკავებულობის დამხმარეა და რომლის ფართობი 70 მ²-ზე ნაკლებია, უნდა კლასიფიცირდეს, როგორც სქ ჯგუფის დაკავებულობა ან მისი ნაწილი. პროექტის მიხედვით, სამზარეულოს დაკავებულობის დატვირთვა ნაკლებია 50-ზე და ფართობი ნაკლებია 70 მ²-ზე, შესაბამისად ის სწორად არის კლასიფიცირებული როგორც სქ ჯგუფის დაკავებულობა.

მეორე სართული კლასიფიცირებულია 303-ე ქვეთავის თანახმად როგორც სვ ჯგუფი, გარდა სამზარეულოსი (სასადილი მაგიდით და სკამებით), რომელიც კლასიფიცირებულია როგორც სქ ჯგუფი (50-ზე ნაკლები დაკავებულობის დატვირთვითა და 70 მ²-ზე ნაკლები ფართობით). მე-3 და მე-4 სართულები, მათ შორის შეხვედრების და სამზარეოლოს ოთახები, კლასიფიცირებულია 304-ე ქვეთავის შესაბამისად როგორც საქმიანი სქ ჯგუფი, 303.1.2 ქვეთავით გათვალისწინებული დაკავებულობის დატვირთვის (50-ზე ნაკლები დაკავებულობის დატვირთვითა და 70 მ²-ზე ნაკლები ფართობით).

1004.1.2 ქვეთავის შესაბამისად, ფიქსირებული დასაჯდომების არმქონე ფართობების შემთხვევაში, დაკავებულობის დატვირთვა არ უნდა იყოს ნაკლები რაოდენობაზე, რომლის გამოსათვლელად იატაკის ფართობი იყოფა დაკავებულობის დატვირთვის ფაქტორზე, რომელიც სივრცის ფუნქციას 1004.1.2 ცხრილის შესაბამისად ენიჭება. თუ განზრახული ფუნქცია არ შედის 1004.1.2 ცხრილის ჩამონათვალში, მშენებლობის ნებართვის გამცემ/ზედამხედველ ორგანოს შეუძლია, განსაზღვროს ფუნქცია ჩამონათვალში არსებული იმ ფუნქციის საფუძველზე, რომელიც ყველაზე მეტად ჰგავს განზრახულ ფუნქციას.

1004.1.2 ცხრილის შესაბამისად დაკავებულობის დატვირთვის ფაქტორებია:

- საწყობის ფართობებისთვის (სწ-1) - 46.5 (მთლიანი);
- საოფისე, პერსონალის ოთახებისა და ლობისთვის (სქ) - 9.3 (მთლიანი);
- სამზარეულოსთვის (არაკონცენტრირებული, მაგიდები და სკამები) (სქ) – 1.4 (სუფთა);
- სამუშაო ოთახებისთვის (სქ) - 9.3 (მთლიანი);
- დამხმარე სათავსების, მექანიკური მოწყობილობების ფართობებისთვის (დს) – 27.9 (მთლიანი).

პროექტში დაკავებულობის დატვირთვის ფაქტორების მიხედვით ანგარიშის შედეგად დაკავებულობის დატვირთვა შეადგენს:

- სწ-1 დაკავებულობის N2 შენობაში - 109.9, დს დაკავებულობის შენობაში - 1.3;
- სწ-1 დაკავებულობის N3 შენობაში - 125.7;
- N1 შენობის პირველ სართულზე მთლიანი დაკავებულობის დატვირთვა - 52.9. აქედან, სქ ჯგუფის ფართობზე – 41.1, სწ-1 ჯგუფის ფართობზე - 11.8;
- მეორე სართულზე მთლიანი დაკავებულობის დატვირთვა - 161.4. აქედან, სვ დაკავებულობის დანადგარების შოურუმის ფართობზე - 146.7, სქ დაკავებულობის სამზარეულო/სასადილოს ოთახის ფართობზე - 14.7;
- სქ დაკავებულობის მესამე სართულზე - 103;
- სქ დაკავებულობის მეოთხე სართულზე - 103;

დაკავებულობების ჯგუფების კლასიფიკაცია შეესაბამება წესების მე-3 და მე-5 თავების მოთხოვნებს. დაკავებულობების დატვირთვა განსაზღვრულია მე-10 თავის მოთხოვნათა დაცვით.

შენიშვნა 1: *საპროექტო შენობის ექსპლუატაციის პერიოდში დაცული უნდა იქნას სასაწყობო ჯგუფი 1-თვის წესებით განსაზღვრული პირობები.*

2. კონსტრუქციის ტიპების შეფასება

წესებით განსაზღვრული კონსტრუქციის ტიპების კლასიფიკაციის შესაბამისად პროექტის მიხედვით N1 შენობისთვის არჩეულია IB ტიპის კონსტრუქცია, N2 და N3 შენობებისთვის - IIB ტიპის კონსტრუქცია.

შენობის ელემენტებისათვის IB ტიპის კონსტრუქციისთვის ცეცხლმედეგობის ხარისხის მოთხოვნები განსაზღვრულია 601-ე ცხრილის საფუძველზე:

- ძირითადი სტრუქტურული ჩარჩო - 2 სთ;
- მზიდი კედლები (გარე და შიგა) - 2 სთ;
- იატაკის კონსტრუქცია და არაძირითადი ნაწილები - 2 სთ;
- სახურავის კონსტრუქცია და არაძირითადი ნაწილები - 1 სთ;
- არამზიდი კედლებისა და ტიხრებისთვის (გარე) ცეცხლმედეგობის ხარისხის მოთხოვნები განისაზღვრება 602-ე ცხრილის შესაბამისად (გარე კედლების და მათში ღიობების ცეცხლმედეგობის ხარისხის შეფასებისთვის იხ. საექსპერტო დასკვნის მე-7 პუნქტი).

შენობის ელემენტებისათვის IIB ტიპის კონსტრუქციისთვის ცეცხლმედეგობის ხარისხის მოთხოვნები განსაზღვრულია 601-ე ცხრილის საფუძველზე:

- ძირითადი სტრუქტურული ჩარჩო - 0 სთ;
- მზიდი კედლები (გარე და შიგა) - 0 სთ;
- იატაკის კონსტრუქცია და არაძირითადი ნაწილები - 0 სთ;
- სახურავის კონსტრუქცია და არაძირითადი ნაწილები - 0 სთ;
- არამზიდი კედლებისა და ტიხრებისთვის (გარე) ცეცხლმედეგობის ხარისხის მოთხოვნები განისაზღვრება 602-ე ცხრილის შესაბამისად (გარე კედლების და მათში ღიობების ცეცხლმედეგობის ხარისხის შეფასებისთვის იხ. საექსპერტო დასკვნის მე-7 პუნქტი).

704.10 ქვეთავის შესაბამისად, გარე კედლების საზღვრებში ან შენობის ან ნაგებობის გარეთ მდებარე სტრუქტურულ მზიდ ნაწილებს უნდა ჰქონდეს ცეცხლმედეგობის ყველაზე მაღალი ხარისხი, შემდეგნაირად განსაზღვრული: 1. როგორც 601-ე ცხრილშია მოთხოვნილი შენობის ელემენტის ტიპისთვის, შენობის კონსტრუქციის ტიპის საფუძველზე; 2. როგორც 601-ე ცხრილშია მოთხოვნილი გარე მზიდი კედლებისათვის კონსტრუქციის ტიპი საფუძველზე; 3. როგორც 602-ე ცხრილშია მოთხოვნილი გარე კედლებისთვის ხანძარსაწინააღმდეგო მანძილის საფუძველზე. პროექტის მიხედვით სტრუქტურული მზიდი ნაწილები მთლიანად არის დაფარული გარე კედლებით და არ მოეთხოვება ცეცხლმედეგობის ხარისხი 704.10 ქვეთავის პირობების შესაბამისად.

არჩეული IB და IIB კონსტრუქციის ტიპები შესაბამისობაშია საექსპერტო დასკვნის მე-3 პუნქტში შეფასებულ შენობის სიმაღლისა და ფართობის მაჩვენებლებთან, კონსტრუქციის გარე კედლების და მათში ღიობების ცეცხლმედეგობის ხარისხი აკმაყოფილებს 602-ე და 705.8 ცხრილების მოთხოვნებს (იხ. საექსპერტო დასკვნის მე-7 პუნქტი).

შენიშვნა 2: *სადაც ცეცხლმედეგობა 601-ე ცხრილის მიხედვით უნდა განისაზღვროს, შენობის ელემენტები 703.2 ქვეთავის შესაბამის დებულებებს უნდა შეესაბამებოდეს.*

3. სიმაღლისა და ფართობის შეფასება

503.1.2 ქვეთავის თანახმად, ერთ მიწის ნაკვეთზე მდებარე ორი ან მეტი შენობა მიიჩნევა გამიჯნულ შენობებად ან ერთი შენობის ნაწილებად, თუ თითოეული შენობის სიმაღლე და შენობების საერთო ფართობი არ სცილდება 503-ე ცხრილში მოცემულ შეზღუდვებს, 504-ე და 506-ე ქვეთავების შესწორებების გათვალისწინებით. წესების დებულებები, რომლებიც გაერთიანებულ შენობას ეხება, გულისხმობს თითოეულ შენობასაც.

ექსპერტიზის მიზნებისთვის, N1, N2 და N3 შენობები წარმოადგენენ სამ გამიჯნულ შენობას 503.1.2 ქვეთავის შესაბამისად, ხოლო ცალკემდგომი ერთსართულიანი სატუმბო სადგურის და საგენერატოროს შენობა და წყლის ავზი წარმოადგენენ N2 შენობის ნაწილებს.

508-ე ქვეთავის თანახმად, N1 შენობა არის შერეული დაკავებულობის, კერძოდ, სვ, თვ-3 და სქ დაკავებულობები წარმოადგენენ გაუმიჯნავ დაკავებულობებს 508.3 ქვეთავის შესაბამისად. N2 შენობა, რომლის ნაწილად მიჩნეულია სატუმბო სადგურის და საგენერატოროს შენობა და წყლის ავზი, ასევე არის შერეული დაკავებულობის, კერძოდ, სწ-1 და დს დაკავებულობები წარმოადგენენ გაუმიჯნავ დაკავებულობებს 508.3 ქვეთავის შესაბამისად.

508.3.2 ქვეთავის (გაუმიჯნავი დაკავებულობების დასაშვები ფართობი და სიმაღლე) თანახმად, შენობის ან მისი ნაწილის დასაშვები ფართობი და სიმაღლე უნდა ეფუძნებოდეს განსახილველი დაკავებულობების ჯგუფებისათვის შენობის კონსტრუქციის ტიპის მიხედვით 503.1 ქვეთავში მოცემულ ყველაზე მკაცრ/შემზღუდველ დაშვებებს.

503-ე ცხრილის შესაბამისად, კონსტრუქციის IB ტიპისთვის (N1 შენობა):

- შენობის მაქსიმალური სიმაღლე მიწის დონის ზემოთ არის 48.8 მ;
- სქ დაკავებულობის ფართობი თითოეულ სართულზე არის შეუზღუდავი და სართულების მაქსიმალური რაოდენობა მიწის დონის ზემოთ არის 11;
- სვ დაკავებულობის ფართობი თითოეულ სართულზე არის შეუზღუდავი და სართულების მაქსიმალური რაოდენობა მიწის დონის ზემოთ არის 11;

503-ე ცხრილის შესაბამისად, კონსტრუქციის IIB ტიპისთვის (N2 და N3 შენობები):

- შენობის მაქსიმალური სიმაღლე მიწის დონის ზემოთ არის 16.8 მ,
- სწ-1 დაკავებულობის მაქსიმალური ფართობი თითოეულ სართულზე არის 1630 კვ.მ და სართულების მაქსიმალური რაოდენობა მიწის დონის ზემოთ არის 3,
- დს დაკავებულობის მაქსიმალური ფართობი თითოეულ სართულზე არის 790 კვ.მ და სართულების მაქსიმალური რაოდენობა მიწის დონის ზემოთ - 2.

506.3 ქვეთავის თანახმად, თუ შენობა აღჭურვილია ავტოსაშხეფი სისტემით 903.3.1.1 ქვეთავის შესაბამისად, 503-ე ცხრილში მოცემული ფართობის შეზღუდვები დასაშვებია, გაიზარდოს დამატებით 200%-ით (I_s = 2) შენობებისთვის, რომლებიც მიწის დონიდან ერთ სართულზე მეტია და 300%-ით (I_s = 3) შენობებისთვის, რომლებიც, მიწის დონიდან არაუმეტეს, ერთი სართულია. ამგვარი მატება დასაშვებია სიმაღლისა და სართულების ზრდასთან ერთად 504.2 ქვეთავის მიხედვით. გამონაკლისი: ავტოსაშხეფი სისტემის გამოყენება შენობის ფართობის ზღვრების გასაზრდელად დაუშვებელია შემდეგ პირობებში: 1. შენობები კლასიფიცირებულია, როგორც დსშ-1 ჯგუფის დაკავებულობა; 2. შენობები ან შენობების ნაწილები კლასიფიცირებულია, როგორც დსშ-2 ან დსშ-3 ჯგუფის დაკავებულობა. შენობებისთვის, რომლებიც ასეთ დაკავებულობებს მოიცავს, დასაშვები ფართობი 508.4.2 ქვეთავის შესაბამისადაა გამოთვლილი, რომლის მიხედვითაც საშხეფებით აღჭურვილი ფართობი იმატებს შენობის მხოლოდ იმ ნაწილში, რომელიც არ გამოიყენება დსშ-2 ან დსშ-3 ჯგუფის

დაკავებულობისთვის; 3. შენობები, სადაც ავტოსაშხეფი სისტემა ანაცვლებს ცეცხლმედეგობის ხარისხიან კონსტრუქციას 601-ე ცხრილის „დ“ შენიშვნის შესაბამისად.

პროექტის შესაბამისად, სამივე გამიჯნული შენობა აღჭურვილია ავტოსაშხეფი სისტემით 903.3.1.1 ქვეთავის შესაბამისად, ამასთან, არ ფიქსირდება გამონაკლისით გათვალისწინებული არცერთი გარემოება.

სწ-2 დაკავებულობის შენობისთვის, რომელიც აღჭურვილია ავტოსაშხეფი სისტემით 903.3.1.1 ქვეთავის შესაბამისად და მიწის დონიდან არაუმეტეს, ერთი სართულია, 503-ე ცხრილში მოცემული ფართობის (1630 კვ.მ) 300%-ით გაზრდის შედეგად მაქსიმალური ფართობი შეადგენს 6520 კვ.მ-ს.

პროექტით გათვალისწინებულია შემდეგი:

N1 შენობა არის 4 სართულიანი, მისი სიმაღლე მიწის დონის ზემოთ არის 14.9 მ, სართულის ფართობი - 850.5 კვ.მ.

N2 შენობა არის 1 სართულიანი, აღჭურვილია ავტოსაშხეფი სისტემით 903.3.1.1 ქვეთავის შესაბამისად, მისი სიმაღლე მიწის დონის ზემოთ არის 11.95 მ, სართულის ფართობი - 5147.3 კვ.მ (სწ-1 - 5111.6 კვ.მ, დს - 35.7 კვ.მ).

N3 შენობა არის 1 სართულიანი, აღჭურვილია ავტოსაშხეფი სისტემით 903.3.1.1 ქვეთავის შესაბამისად, მისი სიმაღლე მიწის დონის ზემოთ არის 11.95 მ, სართულის ფართობი - 5843.6 კვ.მ.

პროექტით გათვალისწინებული შენობის სიმაღლე, სართულების რაოდენობა და ფართობი არ აჭარბებს მე-5 თავის მოთხოვნების შესაბამისად განსაზღვრულ მაქსიმალურ მაჩვენებლებს.

4. გასასვლელების, გასასვლელთან მისადგომების, გასავლელებისა და შენობიდან გამოსასვლელების შეფასება

1021.1 ქვეთავის თანახმად, თითოეულ სართულსა და დაკავებულ სახურავს უნდა ემსახურებოდეს მინიმალურად საჭირო რაოდენობის გასასვლელები ან გასასვლელებთან მისადგომები, როგორც განსაზღვრულია ამ ქვეთავში. ნებისმიერი სართულისთვის საჭირო რაოდენობის გასასვლელები, გასასვლელთან მისადგომის გზა-კიბეები ან პანდუსები უნდა შენარჩუნდეს მიწის დონემდე ან საზოგადოებრივ გზამდე მისასვლელამდე. ნებისმიერი სართულიდან გასასვლელების ან გასასვლელებთან მისადგომების კონფიგურაცია უნდა შეესაბამებოდეს ამ ქვეთავის მოთხოვნებს. შენობის მეორე სართულის ზემოთ მდებარე თითოეულ სართულს უნდა ემსახურებოდეს შიგა ან გარე გასასვლელის, სულ მცირე, ერთი გზა-კიბე ან შიგა ან გარე გასასვლელის, სულ მცირე, ერთი პანდუსი. მეორე სართულის ზემოთ მდებარე თითოეულ სართულზე, რომელსაც უნდა ემსახურებოდეს, სულ მცირე, სამი ან მეტი გასასვლელი ან გასასვლელთან მისადგომი, აუცილებელი გასასვლელების, სულ მცირე, 50%-ს უნდა შეადგენდეს შიგა ან გარე გასასვლელის გზა-კიბეები ან შიგა ან გარე გასასვლელის პანდუსები.

1021.2 ქვეთავის თანახმად, ნებისმიერ სართულს ან დაკავებულ სახურავს უნდა ემსახურებოდეს ორი გასასვლელი ან გასასვლელთან მისადგომის გზა-კიბე ან პანდუსი, თუ არსებობს ქვემოთ მოცემული პირობებიდან ერთ-ერთი: 1. დაკავებულობის დატვირთვა ან საცხოვრებელი ერთეულების რაოდენობა აღემატება 1021.2(1) ან 1021.2(2) ცხრილში განსაზღვრულ რაოდენობებს; 2. გასასვლელთან მისადგომი სავალი მანძილი აღემატება 1021.2(1)

ან 1021.2(2) ცხრილში განსაზღვრულს, როგორც დადგენილია 1016.1 ქვეთავის დებულებების შესაბამისად; 3. შენობებზე ან ნაგებობებზე შვეულმფრენის დასაჯდომად მოწყობილ ფართობებს უნდა ემსახურებოდეს ორი გასასვლელის ან გასასვლელთან მისადგომის გზა-კიბე ან გასასვლელთან მისადგომის პანდუსი.

1021.2(2) ცხრილის თანახმად, დს დაკავებულობისთვის არ არის დაშვებული მეორე სართული ან სართულები მის ზემოთ ერთი გასასვლელით, ხოლო სვ, სქ, სწ, დს დაკავებულობებისთვის დაუშვებელია მესამე სართული ან სართულები მის ზემოთ ერთი გასასვლელით.

1021.2.4 ქვეთავის თანახმად, ნებისმიერი სართულიდან ან დაკავებული სახურავიდან, სადაც დაკავებულობის დატვირთვა შეადგენს 501-დან 1000-მდე (1000-ის ჩათვლით), უნდა მოეწყოს გასასვლელის ან გასასვლელთან მისადგომის სამი გზა-კარი ან პანდუსი, რომლებიც სხვა სართულების გასასვლელებთან მისადგომს უზრუნველყოფს. ნებისმიერი სართულიდან ან დაკავებული სახურავიდან, სადაც დაკავებულობის დატვირთვა შეადგენს 1000-ზე მეტს, უნდა მოეწყოს გასასვლელის ან გასასვლელთან მისადგომის ოთხი გზა-კარი ან პანდუსი, რომლებიც სხვა სართულების გასასვლელებთან მისადგომს უზრუნველყოფს.

პროექტის მიხედვით, ერთსართულიან N2 და N3 შენობებს სათითაოდ ემსახურება 2 გასასვლელი. N1 შენობის მიწისპირა სართულზე გათვალისწინებულია 3 გასასვლელი (1 - სქ ჯგუფის ფართობზე და 2 - სწ-1 ჯგუფის ფართობზე), დანარჩენ ყველა სართულს ემსახურება 1 შიგა გასასვლელის კიბე და 1 გასასვლელთან მისადგომი კიბე. **პროექტში დაკმაყოფილებულია სართულებიდან გასასვლელების რაოდენობასთან დაკავშირებული მოთხოვნები.**

1015.1 ქვეთავის თანახმად, ნებისმიერი სივრციდან გამომავალი ორი გასასვლელის გზა-კარი ან გასასვლელთან მისადგომის გზა-კარი საჭიროა, თუ არსებობს ქვემოთ ჩამოთვლილ პირობათაგან ერთ-ერთი: 1. სივრცის დაკავებულობის დატვირთვა აღემატება 1015.1 ცხრილში განსაზღვრულ მნიშვნელობებს; 2. გასასვლელისკენ სავალი საერთო ბილიკი არ აკმაყოფილებს 1014.3 ქვეთავში განსაზღვრულ შეზღუდვებს; 3. თუ საჭიროა 1015.3, 1015.4, 1015.5 ან 1015.6 ქვეთავების მიხედვით. თუ შენობა მოიცავს შერეულ დაკავებულობებს, თითოეული ცალკეული დაკავებულობა უნდა აკმაყოფილებდეს ამ დაკავებულობისთვის განსაზღვრულ შესაბამის მოთხოვნებს. 1004.1 ქვეთავის დებულებების მიხედვით, მომიჯნავე დაკავებულობების საერთო დატვირთვა შეძლებისდაგვარად უნდა იყოს გათვალისწინებული.

1015.1 ცხრილის შესაბამისად, სქ და დს დაკავებულობის ჯგუფის სივრცეს შეიძლება გააჩნდეს 1 გასასვლელი, თუ სივრცის დაკავებულობის დატვირთვა არ აღემატება 49-ს.

1014.3 ცხრილის შესაბამისად, სქ დაკავებულობებში გასასვლელისკენ სავალი საერთო ბილიკის სიგრძე არ უნდა აღემატებოდეს 30 მ-ს (საშხეფი სისტემით), ხოლო დს დაკავებულობებში - 23 მ-ს (საშხეფი სისტემით).

1015.3 („საქვაბის (ბოილერის), ნაგავსაწვავის და საღუმელე ოთახები“), 1015.4 („მაცივარ-დანადგარების ოთახები“), 1015.5 („მაცივარ-ოთახები ან სივრცეები“) ან 1015.6 („დღიური მოვლა-მზრუნველობის დაწესებულების/საბავშვო ბაღების გასასვლელი საშუალებები“) ქვეთავები არ ითვალისწინებს ორი გზა-კარის მოწყობას საპროექტო ფართობებში.

1015.1.1 ქვეთავის თანახმად, 501-დან 1000-მდე დაკავებულობის დატვირთვიან სივრცეს გასასვლელის ან გასასვლელთან მისადგომის სამი გზა-კარი უნდა ჰქონდეს. 1000-ზე მეტ დაკავებულობის დატვირთვიან სივრცეს გასასვლელის ან გასასვლელთან მისადგომის ოთხი გზა-კარი უნდა ჰქონდეს.

1014.2 ქვეთავის 1-ელი პუნქტის თანახმად, ოთახიდან ან სივრციდან გასასვლელი მომიჯნავე ან შუალედურ ოთახებსა და ფართობებზე არ უნდა გადიოდეს, გარდა იმ შემთხვევისა, როდესაც ეს მომიჯნავე ოთახები ან ფართობები და ფართობი, რომელსაც

გასასვლელი ემსახურება, ერთის ან მეორის (მომიჯნავე ან შუალედური ოთახის ან სივრცის) დამხმარე ფართობია, არ არის დსშ ჯგუფის დაკავებულობა და გასასვლელისკენ სავალ ადვილად შესამჩნევ ბილიკს ქმნის. ამავე ქვეთავის გამონაკლისის შესაბამისად, დსშ, სწ ან სმ ჯგუფში არ იკრძალება, გასასვლელები მომიჯნავე ან შუალედურ ოთახებსა ან სივრცეებზე გადიოდეს, თუ მომიჯნავე ან შუალედური ოთახები ან სივრცეები ამავე ან ნაკლები საფრთხის შემცველი დაკავებულობის ჯგუფს მიეკუთვნება.

პროექტის მიხედვით, სქ და დს ჯგუფების 49-ზე ნაკლები დაკავებულობის დატვირთვის, 30 (სქ) და 23 (დს) მ-ზე ნაკლები გასავლელისკენ სავალი საერთო ბილიკის სიგრძის მქონე ოთახებს/სივრცეებს გააჩნია 1 გასასვლელი. სქ ჯგუფის ოთახები, რომლებიც გადის სვ ჯგუფის სივრცეში, წარმოადგენს მის დამხმარე ფართობებს.

1016.2 ქვეთავის თანახმად, გასასვლელთან მისადგომში სავალი მანძილი არ უნდა აღემატებოდეს 1016.2 ცხრილში მოცემულ სიდიდეებს. 1016.2 ცხრილით განსაზღვრულია გასასვლელთან მისადგომი მაქსიმალური სავალი მანძილი, რომელიც სქ, სვ, სწ-1 დაკავებულობებისთვის შეადგენს 75 მ-ს(საშხეფი სისტემით), ხოლო დს დაკავებულობისთვის - 120 მ-ს (საშხეფი სისტემით). პროექტის მიხედვით, გასასვლელთან მისადგომი მაქსიმალური სავალი მანძილებია:

შენობა N1-ში
±0.00 ნიშნულზე სართულზე - 31.2 მ.
+3.00 ნიშნულზე სართულზე - 42 მ.
+7.60 ნიშნულზე სართულზე - 37.3 მ.
+10.90 ნიშნულზე სართულზე - 37.3 მ.
შენობა N2-ში - 75 მ.
შენობა N3-ში- 75 მ.

პროექტში დაკმაყოფილებულია სივრცეებიდან გასასვლელების რაოდენობისადმი და გასასვლელთან მისადგომებისადმი მოთხოვნები.

1009.2 ქვეთავის თანახმად, შიგა გასასვლელის გზა-კიბეები უნდა გადიოდეს პირდაპირ შენობის გარეთ ან უნდა გრძელდებოდეს შენობის გარე მხარემდე გასასვლელის გზა-დერეფნის საშუალებით, რომელიც აკმაყოფილებს 1023-ე ქვეთავის მოთხოვნებს, გარდა 1027.1 ქვეთავში ნებადართული შემთხვევისა.

1022.3 ქვეთავის თანახმად, შიგა გასასვლელის გზა-კიბეები და პანდუსები უნდა დასრულდეს შენობიდან გამოსასვლელთან ან საზოგადოებრივ გზასთან. **პროექტის მიხედვით, შიგა გასასვლელის გზა-კიბე სრულდება შენობიდან გამოსასვლელთან.**

1007.1 ქვეთავის თანახმად, მისაწვდომი გასასვლელი საშუალებები უნდა შეესაბამებოდეს ამ ქვეთავის მოთხოვნებს. მისაწვდომ სივრცეებს უნდა ჰქონდეს, არანაკლებ, ერთი მისაწვდომი გასასვლელი საშუალება. თუ 1015.1 ან 1021.1 ქვეთავების მიხედვით აუცილებელია ერთზე მეტი მისაწვდომი გასასვლელი საშუალება, სივრცის ყოველ მისაწვდომ ნაწილს უნდა ემსახურებოდეს, არანაკლებ, ორი მისაწვდომი გასასვლელი საშუალება.

1007.5 ქვეთავის თანახმად, ბაქან-ლიფტები (ეტლის ასაყვანად) არ უნდა გამოიყენებოდეს მისაწვდომ გასასვლელ საშუალებად, გარდა 1109.8 ქვეთავის 1-11 პუნქტებში განსაზღვრული შემთხვევისა, როცა ისინი აუცილებელი მისაწვდომი სვლაგეზის ნაწილია. ისეთ ბაქან-ლიფტებს, რომლებიც შეიძლება მუშაობდეს, როგორც გასასვლელი საშუალების ნაწილი უნდა მიეწოდებოდეს სათადარიგო ელექტრომომარაგება.

პროექტით N2 და N3 შენობებში გათვალისწინებულია წესების შესაბამისი ბაქან-ლიფტებით აღჭურვილი ორი მისაწვდომი გასასვლელი (იხ. საექსპერტო შეფასების მე-6 პუნქტი). N1 შენობაში ასევე გათვალისწინებული 2 მისაწვდომი გასასვლელი წესების შესაბამისი პანდუსებით (იხ. საექსპერტო შეფასების მე-12 პუნქტი).

შენიშვნა 3: *ბაქან-ლიფტებს უნდა მიეწოდებოდეს სათადარიგო ელექტრომომარაგება.*

1007.4 ქვეთავის თანახმად, მისაწვდომი გასასვლელი საშუალების ნაწილად რომ ჩაითვალოს, ლიფტები უნდა აკმაყოფილებდეს საავარიო რეჟიმთან და განგაშის მოწყობილობებთან დაკავშირებულ მოთხოვნებს, რომლებიც მოცემულია ASME A17-ის 2.27 ქვეთავში. სათადარიგო ელექტრომომარაგება 1703-ე ქვეთავის შესაბამისად უნდა უზრუნველყონ. 1007.6 ქვეთავის შესაბამისი თავშესაფრის ფართობიდან ან თარაზული გასასვლელიდან ლიფტს უნდა ჰქონდეს მისაწვდომი.

პროექტის მიხედვით, N1 ოთხსართულიან შენობაში გათვალისწინებულია ორი მისაწვდომი გასასვლელ საშუალება - ლიფტი.

მისაწვდომი გასასვლელი საშუალებები აკმაყოფილებს წესების მოთხოვნებს.

შენიშვნა 4: *ლიფტი უნდა აკმაყოფილებდეს საავარიო რეჟიმთან და განგაშის მოწყობილობებთან დაკავშირებულ მოთხოვნებს, რომლებიც მოცემულია ASME A17-ის 2.27 ქვეთავში. სათადარიგო ელექტრომომარაგება 1703-ე ქვეთავის შესაბამისად უნდა უზრუნველყონ.*
შენიშვნა 5: *ბაქან-ლიფტები მოეწყოს ASME A18.1-ის შესაბამისად.*

1027.4.1 ქვეთავის თანახმად, გასასვლელის შიგა ეზოების მინიმალური სიგანე უნდა განისაზღვროს 1005.1 ქვეთავის მიხედვით, მაგრამ არ უნდა იყოს 1,1 მ-ზე ნაკლები, გარდა აქ განსაზღვრული შემთხვევისა. გასასვლელის შიგა ეზოები, რომლებიც სც-3 და დს ჯგუფის დაკავებულობებს ემსახურება, არ უნდა იყოს 90 სმ-ზე ნაკლები სიგანისა. გასასვლელის შიგა ეზოების აუცილებელი სიგანე ჩაუხერგავი უნდა იყოს 2,15 მ სიმაღლემდე. თუ გასასვლელის შიგა ეზოების სიგანე აღემატება მინიმალურ აუცილებელ სიგანეს და ასეთი გასასვლელის შიგა ეზოების სიგანე შემდეგ მცირდება გასასვლელისკენ სავალი ბილიკის გასწვრივ, სიგანე უნდა შემცირდეს თანდათანობით. სიგანის შეცვლის ადგილას უნდა მოთავსდეს, არანაკლებ, 90 სმ სიმაღლის გადამღობი ტიხარი და არ უნდა იქმნებოდეს 30°-ზე მეტი კუთხე გასასვლელის შიგა ეზოს ღერძის მიმართ გასასვლელისკენ სავალი ბილიკის გასწვრივ. გასასვლელის შიგა ეზოს სიგანე არავითარ შემთხვევაში არ უნდა იყოს აუცილებელ მინიმუმზე ნაკლები. 1027.4.2 ქვეთავის თანახმად, თუ შენობის ან მისი ნაწილის მომსახურე გასასვლელის ეზოს სიგანე ნაკლებია 3,0 მ-ზე, გასასვლელის შიგა ეზოების კედლების ცეცხლმედეგობის ხარისხი უნდა იყოს, არანაკლებ, 1 საათი, 3,0 მ მანძილზე შიგა ეზოს იატაკის ზემოთ. ასეთ კედლებში დატანებული ღიობები დაცული უნდა იყოს ღიობის დამცავებით, რომელთა ცეცხლმედეგობის ხარისხი არ არის ¾ საათზე (45 წუთზე) ნაკლები. 1027.5 ქვეთავის შესაბამისად, შენობიდან გამოსასვლელი უნდა უზრუნველყოფდეს საზოგადოებრივ გზასთან პირდაპირ და დაუბრკოლებელ მისადგომს.

პროექტის მიხედვით, გასასვლელები უშუალოდ უკავშირდება საზოგადოებრივ გზას. გასასვლელის (შიგა) ეზოს მინიმალური სიგანე აღემატება 3.0 მ-ს. **პროექტში დაკმაყოფილებულია შენობიდან გამოსასვლელებთან დაკაშირებული მოთხოვნები.**

შენიშვნა 6: *ბაქან-ლიფტებს უნდა მიეწოდებოდეს სათადარიგო ელექტრომომარაგება.*

შენიშვნა 7: *გასასვლელ საშუალებეთან დაკავშირებული ნიშნები მოეწყოს მე-10 თავის მიხედვით, მათ შორის, გასასვლელის ნიშნები განთავსდეს 1011-ე ქვეთავის მიხედვით.*

5. გზა-კიბეებისა და სხვა გასასვლელი საშუალებების გამტარუნარიანობების შეფასება

1005.1 ქვეთავის შესაბამისად, გასასვლელი საშუალებების სისტემის ყველა ნაწილის ზომა უნდა გიზომოს ამ ქვეთავის შესაბამისად. 1005.2 ქვეთავის თანახმად, გასასვლელი საშუალებების ნებისმიერი კომპონენტის მინიმალური სიგანე (სმ-ში) წესების ნებისმიერ ნაწილში ამგვარი კომპონენტისთვის განსაზღვრულ სიგანეზე ნაკლები არ უნდა იყოს.

1005.3.1 ქვეთავის შესაბამისად, გასასვლელი საშუალებების გზა-კიბეების გამტარუნარიანობის (სმ-ში) გამოსათვლელად დაკავებულობის დატვირთვა უნდა გამრავლდეს გასასვლელი საშუალებების გამტარუნარიანობის ფაქტორზე, რომელიც 7,6 მმ-ია თითო დამკავებელზე. სადაც გზა-კიბეები ემსახურება ერთზე მეტ სართულს, ამ სართულის მომსახურე გზა-კიბეების აუცილებელი გამტარუნარიანობის გამოთვლისას მხოლოდ თითოეული სართულის ინდივიდუალური დაკავებულობის დატვირთვა გამოიყენება. ამასთან, 1009.4 ქვეთავის თანახმად, გზა-კიბეების თავისუფალი სიგანე უნდა განისაზღვროს 1005.1 ქვეთავის მიხედვით, მაგრამ ასე განსაზღვრული თავისუფალი სიგანე არ უნდა იყოს 1.1 მ-ზე ნაკლები. მისაწვდომი გასასვლელი საშუალებების გზა-კიბეების შესახებ იხილეთ ქვეთავი 1007.3.

პროექტის მიხედვით, გასასვლელი საშუალების გზა-კიბის სიგანის განმსაზღვრელი მაქსიმალური დაკავებულობის დატვირთვაა 161.4 (N1 შენობის მეორე სართულზე). 1005.5 ქვეთავის გათვალისწინებით, 161.4/2x7.6=613.32 მმ-ს, რაც ნაკლებია წესებით დადგენილ მინიმალურ მოთხოვნებზე, შესაბამისად, გასასვლელი საშუალების გზა-კიბის სიგანე არ უნდა იყოს 1.1 მ-ზე ნაკლები. პროექტში შიგა გასასვლელის გზა-კიბის სიგანე არის 1.36 მ მოაჯირს და კედელს შორის, გასასვლელთან მისადგომის გზა-კიბის სიგანე - 1.80 მ მოაჯირს და კედელს/მოაჯირს შორის, ხოლო გარე კიბეების მინიმალური სიგანეა სახელურებს შორის - 1.10 მ. **პროექტით გათვალისწინებული გასასვლელი საშუალებების გზა-კიბის სიგანე უზრუნველყოფს წესებით მოთხოვნილ გამტარუნარიანობას.**

ამასთან, გასასვლელი საშუალებების კომპონენტების მინიმალური სიგანე განისაზღვრა შემდეგნაირად:

- 1017.2 ქვეთავის მიხედვით, გასავლელები და გასავლელთან მისადგომი გზები, რომლებიც ემსახურება თავშეყრის მიზნით გამოყენებულ ოთახს ან სივრცეს, უნდა მოეწყოს 1028-ე ქვეთავის შესაბამისად.
  1017.3 ქვეთავის მიხედვით, სქ და სვ ჯგუფის დაკავებულობებში გასავლელის მინიმალური თავისუფალი სიგანე უნდა განისაზღვროს 1005.1 ქვეთავის მიხედვით, მაგრამ არ უნდა იყოს 90 სმ-ზე ნაკლები.
  1017.4 ქვეთავის მიხედვით, გასავლელებთან მისადგომი უნდა მოეწყოს სავაჭრო დახლის ყოველი ნაწილის, სულ მცირე, ერთ მხარეს. გასავლელებთან მისადგომი გზის, რომელიც არ არის სავალდებულო, აკმაყოფილებდეს მისაწვდომობის მოთხოვნებს მინიმალური თავისუფალი სიგანე უნდა იყოს 75 სმ. გასავლელებთან მისადგომი გზის აუცილებელი თავისუფალი/სუფთა სიგანე უნდა გაიზომოს სავაჭრო დახლის საზღვრებში მდებარე

ნაწილებისა და პროდუქტების პერპენდიკულარულად. 75 სმ მინიმალური თავისუფალი/სუფთა სიგანე უნდა შენარჩუნდეს მომიჯნავე გასასვლელამდე ან გასასვლელთან მისადგომ გზამდე ბილიკის უზრუნველსაყოფად. საერთო ბილიკის სავალი მანძილი არ უნდა აღემატებოდეს 9,0 მ-ს სავაჭრო დახლების საზღვრების ნებისმიერი წერტილიდან.
პროექტის მიხედვით, სავაჭრო დახლების ირგვლივ გათვალისწინებულია 1017.3 ქვეთავის შესაბამისი გასავლელები, გასავლელთან მისადგომების გარეშე.

1017.5 ქვეთავის მიხედვით, ოთახებსა ან სივრცეებში, რომლებიც თავშეყრის მიზნით არ გამოიყენება და არ მდებარეობს სქ და სვ ჯგუფების დაკავებულობებში, გასავლელის მინიმალური თავისუფალი სიგანე განისაზღვრება 1005.1 ქვეთავში მოცემული დაკავებულობის დატვირთვის მიხედვით, მაგრამ არ უნდა იყოს 90 სმ-ზე ნაკლები. დაკავებულობის მაქსიმალური დატვირთვისთვის სწ-1 ჯგუფში, 125.7x5.1=641.07 მმ-ს, რაც ნაკლებია მინიმალურ აუცილებელზე.

პროექტის მიხედვით, გასავლელების სიგანე სწ-1, სქ, სვ ჯგუფებში არ არის 90 სმ-ზე ნაკლები.

გასავლელების ზომები აკმაყოფილებს მოთხოვნებს.

- 1018.2 ქვეთავის თანახმად, დერეფნებისთვის 1018.2 ცხრილში მოცემული მინიმალური სიგანე უნდა განისაზღვროს 1005.1 ქვეთავის შესაბამისად. დერეფნის მინიმალური სიგანე 1018.2 ცხრილის მიხედვით არის 1.2 მ, ხოლო 50-ზე ნაკლები დაკავებულობის დატვირთვისთვის (გარდა სც-2 ჯგუფის მრავალბინიანი შენობების საერთო დერეფნებისა) – 90 სმ. პროექტის მიხედვით, დერეფნების მინიმალური სიგანე სქ დაკავებულობაში არის 150 სმ.

დერეფნების სიგანე აკმაყოფილებს მოთხოვნებს;

- 1008.1.1 ქვეთავის მიხედვით, გასასვლელი საშუალებების თითოეული კარის ღიობის მინიმალური სიგანე უნდა შეესაბამებოდეს დაკავებულობის დატვირთვას და უნდა უზრუნველყოფდეს, არანაკლებ, 82 სმ თავისუფალ სიგანეს. ფრთიანკარიანი გზა-კარების თავისუფალი ღიობი უნდა გაიზომოს კარის წინა მხარესა და შემჩერებელს შორის, როცა კარი ღიაა 90 გრადუსით. თუ ეს ქვეთავი მოითხოვს, სულ მცირე, 82 სმ თავისუფალ სიგანეს და კარის ღიობში ჩასმულია ორფრთიანი კარი შუალის/გამყოფის გარეშე, ერთი ფრთა ღიობის 82 სმ თავისუფალ სიგანეს უნდა უზრუნველყოფდეს. ორმხრივმოძრავი კარის ფრთის მაქსიმალური სიგანე უნდა იყოს 1,2 მ. გასასვლელი საშუალებების კარები დწ-2 ჯგუფის დაკავებულობაში, რომლებიც გამოიყენება საწოლების გასატან-გამოსატანად, უნდა უზრუნველყოფდეს 1,1 მ თავისუფალ სიგანეს. კარების სიმაღლე, არანაკლებ, 2,05 მ უნდა იყოს.

დაკავებულობის მაქსიმალური დატვირთვისთვის (გასავლელების რაოდენობის გათვალისწინებით), 161.4/2x5.1=411.57 მმ-ს, რაც ნაკლებია მინიმალურ აუცილებელზე. პროექტის მიხედვით, კარების მინიმალური სიგანეა 82 სმ, სიმაღლე - 205 სმ.

გასავლელები და გასასვლელი საშუალების კარების ზომები აკმაყოფილებს მოთხოვნებს.

შენიშვნა 8: *გზა-კარების მოწყობისას გავალისწინებული იქნეს 1008-ე ქვეთავის მოთხოვნები.*

6. მისაწვდომობის შეფასება

1103.1 ქვეთავის თანახმად, დროებითი ან მუდმივი ადგილები, შენობები, ნაგებობები, საშუალებები, ელემენტები და სივრცეები, მისაწვდომი უნდა იყოს შეზღუდული შესაძლებლობების მქონე პირებისთვის. 1103.2.5 ქვეთავის თანახმად, დს ჯგუფის დაკავებულობებს არ ეხება ამ თავის მოთხოვნები, ქვემოთ ჩამოთვლილი შემთხვევების გარდა: სასოფლო-სამეურნეო დანიშნულების შენობებში მისაწვდომობა აუცილებელია მოკირწყლულ სამუშაო ფართობებზე და ფართო საზოგადოებისთვის ღია ადგილებზე. კერძო გარაჟებს ან გადახურულ ავტოსადგომებს, რომლებიც მისაწვდომ ავტოსადგომს მოიცავს.

1104.1 ქვეთავის თანახმად, მიწის ნაკვეთზე უზრუნველყოფილი უნდა იყოს მისაწვდომი სვლაგეზები საზოგადოებრივი ტრანსპორტის გაჩერებებიდან; მისაწვდომი ავტოსადგომიდან, სატრანსპორტო საშუალებებიდან მგზავრების ჩამოსვლის ან ასვლისათვის განკუთვნილი ზონებიდან; საზოგადოებრივი ქუჩებიდან ან ტროტუარებიდან შენობის მისაწვდომ შესასვლელამდე. 1105.1 ქვეთავის თანახმად,

1105.1.1 – 1105.1.6 ქვეთავებში განსაზღვრული მისაწვდომი შესასვლელების გარდა, ყველა მთავარი შესასვლელის, სულ მცირე, 60% მისაწვდომი უნდა იყოს.

1109.8 ქვეთავის თანახმად, ახალ მშენებლობაში დასაშვებია, ბაქან-ლიფტები იყოს აუცილებელი მისაწვდომი სვლაგეზის ნაწილი. ისინი უნდა განთავსდეს 1-11 პუნქტებში მითითებულ ადგილებში. ბაქან-ლიფტები ASME A18.1-ის შესაბამისად უნდა დააყენონ: 11. მისაწვდომ სვლაგეზზე, სადაც არ არის აუცილებელი ლიფტების (ამწეების) დაყენება.

პროექტის მიხედვით, N1, N2 და N3 შენობები შესასვლელები მისაწვდომია შშმ პირთათვის, N2 და N3 შენობების შესასვლელებში გათვალისინებულია ბაქან-ლიფტები, N1 შენობაში - წესების შესაბამისი პანდუსები. ასევე უზრუნველყოფილია მისაწვდომი სვლაგეზი საზოგადოებრივი სივრციდან სამივე შენობის შესასვლელებამდე.

1104.4 ქვეთავის შესაბამისად, მრავალდონიან შენობებსა და ნაგებობებში, ყველა მისაწვდომ დონეს, ანტრესოლების ჩათვლით, უნდა აკავშირებდეს, სულ მცირე, ერთი მისაწვდომი სვლაგეზი.

პროექტით უზრუნველყოფილია მისაწვდომის სვლაგეზი N1 შენობის ყველა სართულზე 2 ლიფტის საშუალებით.

1109.2 ქვეთავის შესაბამისად, თითოეული ტუალეტის ოთახი და სააბაზანო ოთახი მისაწვდომი უნდა იყოს. თუ აუცილებელი არ არის, რომ იატაკის დონეს ჰქონდეს მისაწვდომი სვლაგეზი, მხოლოდ ტუალეტის ოთახები და სააბაზანო ოთახები უნდა მდებარეობდეს მისაწვდომ იატაკზე. ყოველ მისაწვდომ ტუალეტის ოთახსა და სააბაზანო ოთახში უნდა იყოს თითოეული ტიპის, სულ მცირე, ერთი მისაწვდომი ხელსაწყო, ელემენტი, მაკონტროლებელი ან გამანაწილებელი.

პროექტის მიხედვით, N1 შენობაში ყველა სართულზე გათვალისწინებულია მისაწვდომი ტუალეტის ოთახები და მასში გათვალისწინებულია მისაწვდომი უნიტაზის და ხელსაბანის მოწყობა.

მისაწვდომი ავტოსადგომების რაოდენობა განისაზღვრა 1106.1 ცხრილის შესაბამისად: 1-25 ავტოსადგომი სივრცისთვის 1 მისაწვდომი სივრცე. პროექტით გათვალისწინებულია 16 ღია ავოსადგომი, რომელთაგან 1 მისაწვდომი ავტოსადგომია.

პროექტით გათვალისწინებული შეზღუდული შესაძლებლობის მქონე პირთა მისაწვდომობა შესაბამისობაშია წესების მოთხოვნებთან.

შენიშვნა 9: *გაქან-ლიფტები მოეწყოს ASME A18.1-ის შესაბამისად.*

7. გარე კედლებისადმი მოთხოვნების შეფასება

705.3 ქვეთავის თანახმად, კედლისა და ღიობის აუცილებელი დამცავების, ნაშვერებისა და სახურავის ბურულისადმი მოთხოვნების განსაზღვრის მიზნით, მიწის ერთ ნაკვეთზე მდებარე შენობებს შორის უნდა გაივლოს წარმოსახვითი საზღვარი.

705.8.1 ქვეთავის თანახმად, შენობის ნებისმიერ სართულზე გარე კედლებში ნებადართული დაუცველი და დაცული ღიობების მაქსიმალური ფართობი არ უნდა აღემატებოდეს 705.8 ცხრილში განსაზღვრულ პროცენტულ მაჩვენებლებს.

პროექტის მიხედვით, N1 და N2 შენობებს შორის გატარებულია წარმოსახვითი საზღვარი, გარე კედლებისათვის ცეცხლმედეგობის ხარისხის მოთხოვნები განსაზღვრულია 705.5 ქვეთავის მოთხოვნათა დაცვით, ხანძარსაწინააღმდეგო მანძილის საფუძველზე 602-ე ცხრილის მიხედვით:

გარე კედლის ცეცხლმედეგობისა და ღიობისადმი მოთხოვნები ცხრილების 602-ის და 705.8 -ის მიხედვით									
გარე კედელი	**ხანძარსაწინააღმდეგო მანძილი** (მეტრი)	**ცეცხლმედეგობის ხარისხი** (საათი)		**კედლის ღიობების ფართობი** (კედლის %)					
		მოთხოვნილი	**გათვალისწინებული**	**დასაშვები**			**გათვალისწინებული**		
				დაცული	**დაუცველი საშხეფებით**	**დაუცველი**	**დაცული**	**დაუცველი საშხეფებით**	**დაუცველი**
შენობა 1 ფასადი 3-5 3-4 ღერძებში	>9	0	1	შეუზღ.	შეუზღ.	შეუზღ.	-	-	შეუზღ.
შენობა 1 ფასადი 3-5 4-5 ღერძებში	>9	0	0	შეუზღ.	შეუზღ.	შეუზღ.	-	-	შეუზღ.
შენობა 1 ფასადი ა-ზ	>9	0	0	შეუზღ.	შეუზღ.	შეუზღ.	-	-	შეუზღ.
შენობა 1 ფასადი 5-1 5-3 ღერძებში	>9	0	0	შეუზღ.	შეუზღ.	შეუზღ.	-	-	შეუზღ.

შენობა 1 ფასადი 5-1 3-1 ღერძებში	6.51	0	0	შეუზღ.	შეუზღ.	45%	შეუზღ.	-	-
შენობა 1 ფასადი 5-1 **მხოლოდ სეგმენტი დ ნიშ. +3.80, +7.60 და +10.90**	>9	0	1	შეუზღ.	შეუზღ.	შეუზღ.	-	-	-
შენობა 2 ფასადი 8/-1 ფრაგმენტი 8/-7 ღერძებში სატუმბო სადგური და საგენერატორო	0	1	2	დაუშვებელია	დაუშვებელია	დაუშვებელია	-	-	-
შენობა 2 ფასადი 8/-1	3.87	0	0	45%	45%	15%	-	-	-
შენობა 2 ფასადი 8/-1 **მხოლოდ სეგმენტი გ**	3.87	0	1	45%	45%	15%	-	-	-
შენობა 2 ფასადი თ-დ	>9	0	0	შეუზღ.	შეუზღ.	შეუზღ.	-	-	შეუზღ.
შენობა 2 ფასადი დ-ე	0	1	1	დაუშვებელია	დაუშვებელია	დაუშვებელია	-	-	-
შენობა 3 ფასადი ა-დ **სეგმენტი ა**	>9	0	0	შეუზღ.	შეუზღ.	შეუზღ.	-	-	შეუზღ.
შენობა 3 ფასადი ა-დ **სეგმენტი ბ**	>9	0	1	შეუზღ.	შეუზღ.	შეუზღ.	20%	-	შეუზღ.
შენობა 3 ფასადი 1-9	7.15	0	0	შეუზღ.	შეუზღ.	45%	-	-	შეუზღ.*
შენობა 3 ფასადი 1-9	3.44	0	0	45%	45%	15%	-	-	შეუზღ.*

შენიშვნა* : 705.8.1 ქვეთავის მე-2 გამონაკლისის შესაბამისად: ,,შეუზღუდავი რაოდენობის დაუცველი ღიობები დასაშვებია შენობებში, რომელთა გარე მზიდ კედლებს, გარე არამზიდ კედლებსა და გარე მთავარ სტრუქტურულ ჩარჩოს არ მოეთხოვება, ჰქონდეს ცეცხლმედეგობის ხარისხი.''

705.8.5 ქვეთავის თანახმად, თუ ღიობები ერთმანეთისგან დაშორებულია 1,5 მ-ის საზღვრებში თარაზულად და ქვედა სართულის ღიობი არ არის ¾ სთ-იანი (45 წთ) ცეცხლისაგან დაცვის ხარისხის მქონე დაცული ღიობი, მომიჯნავე სართულებზე გარე კედლების ღიობები უნდა გაიმიჯნოს შვეულად, რომ შენობების გარე კედლებზე ცეცხლი არ გავრცელდეს. ასეთი ღიობები შვეულად უნდა გაიმიჯნოს, სულ მცირე, 90 სმ-ით, სპანდრელით (შეკიდული კედლის ნაწილი), გარე კედლებით ან სხვა მსგავსი ანაწყობებით, რომელთა ცეცხლმედეგობის ხარისხი სულ მცირე, 1 საათია, ან ალის ზღუდარებით, რომლებიც ვრცელდება თარაზულად გარე კედლიდან სულ მცირე, 76 სმ-ზე. ალის ზღუდარების ცეცხლმედეგობის ხარისხი, სულ მცირე, 1 საათი უნდა იყოს. შეზღუდვები ზედაპირებისთვის, რომლებზეც არ ზემოქმედებს ASTM E 119-ში ან UL 263-ში მითითებული ტემპერატურები, არ ეხება ალგაუმტარ ზღუდარებს ან შვეულ გამმიჯნავს, თუ *წესების* დებულებები სხვაგვარად არ მოითხოვს. ამავე ქვეთავის გამონაკლისის მე-2 პუნქტის შესაბამისად, ეს ქვეთავი არ ეხება შენობებს, რომლებიც აღჭურვილია 903.3.1.1 ან 903.3.1.2 ქვეთავის შესაბამისად დაყენებული ავტოსაშხეფი სისტემით.

პროექტით სამივე შენობა აღჭურვილია 903.3.1.1 ან 903.3.1.2 ქვეთავის შესაბამისად დაყენებული ავტოსაშხეფი სისტემით და ღიობები არ საჭიროებენ შვეულ გამიჯვნას.

705.11 ქვეთავის თანახმად, შენობის გარე კედლებს პარაპეტები უნდა ჰქონდეს. ამავე ქვეთავის გამონაკლისის მე-3 პუნქტის მიხედვით, კედლები, რომლებიც მთავრდება 2-საათიანი ცეცხლმედეგობის ხარისხის მქონე სახურავის ანაწყობთან ან სადაც სახურავი, ფენილის (ან ფილის) და საყრდენი კონსტრუქციის ჩათვლით, მთლიანად არაწვადი მასალებისაგანაა აგებული.

პროექტის მიხედვით სახურავი, ფენილი (ან ფილა) და საყრდენი კონსტრუქცია მთლიანად არაწვადი მასალისაგანაა აგებული და არ არის გათვალისწინებული პარაპეტი, რაც შესაბამისობაშია მოთხოვნებთან.

პროექტში დაკმაყოფილებულია გარე კედლებისათვის ცეცხლმედეგობის ხარისხის, გარე კედლების ღიობების მაქსიმალური ფართობისა და პარაპეტის მოთხოვნები.

შენიშვნა 10: *გარე კედლების მოპირკეთება განხორციელდეს წესების მე-14 თავის მოთხოვნების მიხედვით.*

შენიშვნა 11: *გათვალისწინებული იქნეს 1409-ე ქვეთავის მოთხოვნები მაღალი წნევით დამუშავებული, გარე დეკორატიული, კომპაქტური ლამინატის გამოყენებასთან დაკავშირებით.* ***სავალდებულოა მშენებლობის ნებართვის გამცემ ორგანოს წარედგინოს 1409.10 ქვეთავის მოთხოვნებთან შესაბამისობის დამადასტურებელი დოკუმენტაცია.***

8. სახურავის ანაწყობების შეფასება

1505.1 ქვეთავის თანახმად, სახურავის ანაწყობები იყოფა ქვემოთ განსაზღვრულ კლასებად. A, B და C კლასების სახურავის ანაწყობები და სახურავის ბურულები უნდა შემოწმდეს ASTM E 108 ან UL 790-ის მიხედვით. ამასთან, სახურავის ცეცხლგამძლეობისთვის დამუშავებული ხის ბურულები უნდა შემოწმდეს ASTM D 2898-ის შესაბამისად. შენობის

ტიპიდან გამომდინარე, შენობებზე მოწყობილი სახურავის მინიმალური ბურულები უნდა შეესაბამებოდეს 1505.1 ცხრილს.

1505.1 ცხრილის შესაბამისად, IB ტიპის კონსტრუქციისთვის სახურავის მინიმალური ბურულის კლასია B, ხოლო IIB ტიპის კონსტრუქციისთვის სახურავის მინიმალური ბურულის კლასია C.

პროექტის მიხედვით შერჩეულია B კლასის სახურავის ანაწყობი და ბურული სამივე გამოჯნული შენობისთვის, რაც შეესაბამება 1505.1 ცხრილით განსაზღვრულ მოთხოვნებს მინიმალური ბურულისადმი კონსტრუქციის IB ტიპისათვის.

შენიშვნა 12: *1505.3 ქვეთავის თანახმად:*

B კლასის სახურავის ანაწყობები. B კლასის სახურავის ანაწყობებად ითვლება ის ანაწყობები, რომლებიც ტესტირების დროს უძლებს ზომიერი ცეცხლის ზემოქმედებას.

შენიშვნა 13: *სახურავის მოწყობისას გათვალისწინებული იქნეს წესების მე-15 თავით განსაზღვრული სახურავების აგებასთან დაკავშირებული მოთხოვნები.*

9. ცეცხლმედეგობის ხარისხიანი მოთხოვნილი გამმიჯნავების და შემომზღუდავების შეფასება

706.1 ქვეთავის თანახმად, შენობის თითოეული ნაწილი, რომელიც ამ ქვეთავის დებულებების შესაბამისი ერთი ან მეტი ცეცხლმედეგი კედლითაა გამიჯნული, გამიჯნულ შენობად მიიჩნევა. ასეთი ცეცხლმედეგი კედლების განლაგება და მდებარეობა სრულ გამიჯვნას უნდა უზრუნველყოფდეს. თუ ცეცხლმედეგი კედელი ასევე მიჯნავს კედლის ცეცხლმედეგი ზღუდით გასამიჯნ დაკავებულობებს, თითოეული გამიჯვნისათვის არსებული ყველაზე შემზღუდავი მოთხოვნები გამოიყენება.

პროექტის მიხედვით, N1, N2 და N3 გამიჯნულ შენობებს შორის გათვალისწინებულია გამმიჯნავი ცეცხლმედეგი კედლები.

706.4 ცხრილის თანახმად, სწ-1, სქ, სვ დაკავებულობისთვის ცეცხლმედეგი კედლის ცეცხლმედეგობის ხარისხი არ უნდა იყოს 3 სთ-ზე ნაკლები.

706.5 ქვეთავის („თარაზული უწყვეტობა“) თანახმად, ცეცხლმედეგი კედლები უწყვეტი უნდა იყოს გარე კედლიდან გარე კედლამდე და გარე კედლების გარე ზედაპირებიდან გამოშვერილი უნდა იყოს, სულ მცირე, 45 სმ-ით. ამავე ქვეთავის გამონაკლსის მე-3 პუნქტის შესაბამისად, დასაშვებია, ცეცხლმედეგი კედლები გარე არაწვადი ფენილის შიგა ზედაპირთან შეწყდეს, თუ შენობა ცეცხლმედეგი კედლის ორივე მხრიდან დაცულია 903.3.1.1 ან 903.3.1.2 ქვეთავების შესაბამისად დაყენებული ავტოსამხეფი სისტემით.

706.5.1 ქვეთავის თანახმად, თუ ცეცხლმედეგი კედელი კვეთს გარე კედელს, ცეცხლმედეგობის ხარისხი და გარე ღიობის დამცავი უნდა შეესაბამებოდეს ქვემოთ ჩამოთვლილთაგან ერთ-ერთს: 1. თუ 705.8 ქვეთავის მოთხოვნით ღიობი დაცული უნდა იყოს, ცეცხლმედეგი კედლის ორივე მხარეს გარე კედლების ცეცხლმედეგობის ხარისხი 1 საათი უნდა იყოს, ხოლო ღიობის დამცავისა – ¾ საათი (45 წუთი). ცეცხლმედეგი კედლისა და გარე კედლის გადაკვეთის ადგილიდან, სულ მცირე, 1,2 მ მანძილამდე, გარე კედელს ორივე მხარეს უნდა ჰქონდეს ცეცხლმედეგობის ხარისხი. ცეცხლმედეგი კედლებისა და გარე კედლების გადაკვეთის ადგილებს, რომლებიც ქმნის 180 ან ამაზე მეტგრადუსიან კუთხეს, გარე კედლის დამცავები არ

სჭირდება; 2. შენობებს ან სივრცეებს გადამკვეთი ცეცხლმედეგი კედლის ორივე მხარეს უნდა ჰქონდეს წარმოსახვითი საზღვარი ცეცხლმედეგ კედელთან, რომელიც გაგრძელდება ცეცხლმედეგი კედლის გარე მხარის მიღმა. გარე კედლებისა და ცეცხლმედეგი კედლის მიმართ წარმოსახვით ხაზს ისეთი მდებარეობა უნდა ჰქონდეს, რომ გარე კედლის ღიობების დამცავები აკმაყოფილებდეს 705.5 და 705.8 ქვეთავების მოთხოვნებს. ასეთი დამცავები არ სჭირდება გარე კედლებს, რომლებიც მთავრდება ცეცხლმედეგ კედლებთან და ქმნის 180 ან ამაზე მეტგრადუსიან კუთხეს.

706.5.2 ქვეთავის თანახმად, ცეცხლმედეგი კედლები მათგან 1,2 მ-ის საზღვრებში მდებარე თარაზული ნაშვერების, მაგ., აივნების, სახურავის ნაშვერების, ჩარდახების, ტენტებისა და მსგავსი ნაშვერების გარე კიდემდე უნდა გრძელდებოდეს. ამავე ქვეთავის გამონაკლისის 1-ელი პუნქტის შესაბამისად, დამალული სივრცეების არმქონე თარაზული ნაშვერები, თუ გარე კედლის უკან და ქვემოთ გამოშვერილი ელემენტის ცეცხლმედეგობის ხარისხი არ არის 1 საათზე ნაკლები გამოშვერილი ელემენტის სიღრმეზე ნაკლებ მანძილამდე ცეცხლმედეგი კედლის ორივე მხარეს. ასეთი გარე კედლების საზღვრებში მოქცეული ღიობები ღიობების დამცავებით უნდა იყოს დაცული, რომელთა ცეცხლმედეგობის ხარისხი, არანაკლებ, ¾ საათია (45 წუთია).

სამივე გამიჯნული შენობა უზრუნველყოფილია 903.3.1.1 ან 903.3.1.2 ქვეთავების შესაბამისად დაყენებული ავტოსაშხეფი სისტემით და ცეცხლმედეგი კედლები მთავრდება გარე კედლებთან გადაკვეთასთან. სადაც ცეცხლმედეგი კვეთს გარე კედელს, ცეცლმედეგი კედლის ორივე მხარეს გარე კედელი 1 სთ ცეცხლმედეგობის ხარისხისაა სულ მცირე 1.2 მ მანძილე. N2 და N3 შენობების სახურავის ნაშვერები და მათ ქვეშ და უკან მდებარე გარე კედლები 1 სთ ცეცხლმედეგობის ხარისხისაა, N2 შენობაზე სახურავის გამოშვერილი ელემენტის სიღრმის მანძილზე არ არის ღიობები, ხოლო N3 შენობის გარე 1 სთ ცეცხლმედეგობის ხარისხის კედელზე გათვალისწინებულია 45 წთ ცეცხლმედეგობის ხარისხიანი ღიობების დამცავები. **პროექტში დაცულია თარაზული უწყვეტობისადმი მოთხოვნები.**

706.6.1 ქვეთავის („საფეხუროვანი შენობები“) თანახმად, თუ ცეცხლმედეგი კედელი გარე კედლის როლს ასრულებს და სხვადასხვა დონის სახურავების მქონე შენობებს მიჯნავს, იგი უფრო დაბალი სახურავის დონიდან, არანაკლებ, 76 სმ-ით მაღლა უნდა დასრულდეს, თუ უფრო დაბალი სახურავიდან 4,5 მ სიმაღლის გარე კედელი ორივე მხრიდან, არანაკლებ, 1-საათიანი ცეცხლმედეგობის ხარისხის მქონე კონსტრუქციაა, რომლის ღიობები ¾-საათიანი (45 -წუთიანი) ცეცხლმედეგობის ხარისხის მქონე ცეცხლმედეგი ანაწყობებითაა დაცული.

პროექტის მიხედვით, N1 და N2 შენობების გამმიჯნავი ცეცლმედეგი კედელი უფრო დაბალი N2 შენობის სახურავიდან გრძელდება N1 შენობის მთელ სიმაღლეზე. პროექტში დაცულია მოთხოვნები საფეხუროვანი შენობებისადმი მოთხოვნები.

706.6 ქვეთავის („შვეული უწყვეტობა“) თანახმად, ცეცხლმედეგი კედლები უნდა გრძელდებოდეს საძირკვლიდან დასრულების წერტილამდე, ორივე მომიჯნავე სახურავიდან, სულ მცირე, 76 სმ-ით ზემოთ.

706.6.2 ქვეთავის თანახმად, თუ ცეცხლმედეგი კედელი შენობაში არის შიგა კედელიც და სახურავი ცეცხლმედეგი კედლის ცალ მხარეს ან ორივე მხარეს დაქანებულია ცეცხლმედეგი კედლისკენ უფრო მკვეთრი ქანობით, ვიდრე ორი შვეული ერთეული 12 თარაზულ ერთეულში (2 : 12), ცეცხლმედეგი კედელი უნდა გაგრძელდეს ცეცხლმედეგი კედლიდან 1,2 მ-ით მაღლა მდებარე სახურავის სიმაღლემდე და კიდევ უნდა დაემატოს 76 სმ სიმაღლეში. ცეცხლმედეგი კედლის გაგრძელებული ნაწილი არ უნდა იყოს 76 სმ-ზე მოკლე.

პროექტის მიხედვით N2 და N3 შენობებს შორის გათვალისწინებული ცეცხლმედეგი კედელი ორივე შენობის სახურავიდან გრძელდება 160 სმ-ზე მეტად, ამასთან, ორივე სახურავი დაქანებული ცეცხლმედეგი კედლისკენ 2 : 12-ზე ნაკლები ქანობით. **პროექტში დაცულია შვეული უწყვეტობისადმი მოთხოვნები.**

შენიშვნა 14: *ცეცხლმედეგი კედელი მოეწყოს 706.2 და 706.3 ქვეთავების მიხედვით;*

706.2 სტრუქტურული მდგრადობა. ხანძრის პირობებში ცეცხლმედეგ კედლებს უნდა ჰქონდეს საკმარისი სტრუქტურული მდგრადობა, რათა კონსტრუქციის ორივე მხრიდან ჩამონგრევამ არ გამოიწვიოს კედლის დანგრევა აუცილებელი ცეცხლმედეგობის ხარისხით განსაზღვრული დროის განმავლობაში ან უნდა აიგოს, როგორც ორმაგი ცეცხლმედეგი კედელი, NFPA 221-ის შესაბამისად.
706.3 მასალები. ცეცხლმედეგი კედლები ნებისმიერი არაწვადი მასალით იგება.

შენიშვნა 15: *ცეცხლმედეგი კედლის მშენებლობისას დაცული იყოს 706-ე ქვეთავით გათვალისწინებული ცეცხლმედეგი კედლის აგებასთან დაკავშირებული მოთხოვნები.*

1022.2 ქვეთავის თანახმად, შიგა გასასვლელის გზა-კიბეები და პანდუსები შემოზღუდული უნდა იყოს 707-ე ქვეთავის შესაბამისად აგებული ცეცხლმედეგი ზღუდით ან 711-ე ქვეთავის შესაბამისად აგებული თარაზული ანაწყობით, ან ორივეთი. შიგა გასასვლელის გზა-კიბეების და პანდუსების შემომზღუდავების ცეცხლმედეგობის ხარისხი, სულ მცირე, 2 საათი უნდა იყოს, სადაც აერთებს ოთხ სართულს ან მეტს და სულ მცირე, 1 საათი, სადაც აერთებს ოთხ სართულზე ნაკლებს. სართულების რაოდენობაში რომელსაც აერთებს შიგა გასასვლელის გზა-კიბეები და პანდუსები უნდა შევიდეს მიწის დონის ქვედა სართულები და არ უნდა შევიდეს ანტრესოლები. შიგა გასასვლელის გზა-კიბეებს და პანდუსებს არ უნდა ჰქონდეთ იმ იატაკის ანაწყობის ცეცხლმედეგობის ხარისხზე ნაკლები რომლებსაც ისინი კვეთენ, მაგრამ არ არის აუცილებელი ჰქონდეთ 2 საათზე მეტი ცეცხლმედეგობის ხარისხი.

1022.4 ქვეთავის შესაბამისად, შიგა გასასვლელის გზა-კიბეებისა და პანდუსების ღიობის დამცავები უნდა აკმაყოფილებდეს 716-ე ქვეთავის მოთხოვნებს. შიგა გასასვლელის გზა-კიბეებსა და პანდუსებზე უნდა იყოს მხოლოდ ისეთი ღიობები, რომლებიც განსხვავდება გარე დაუცველი ღიობებისგან და რომლებიც უზრუნველყოფს დაკავებული სივრცეებიიდან შემომზღუდავთან მისადგომს და შემომზღუდავიდან გამოსასვლელს. ლიფტები არ უნდა იღებოდეს შიგა გასასვლელის გზა-კიბეებისა და პანდუსებისკენ.

1009.3 ქვეთავის თანახმად, სართულებს შორის მდებარე იატაკის ღიობები, რომელთაც ქმნის გასასვლელთან მისადგომის გზა-კიბეები, უნდა იყოს შემოზღუდული. ამავე ქვეთავის მე-3 გამონაკლისის შესაბამისად, შენობებში, სადაც მხოლოდ სქ ან სვ ჯგუფის დაკავებულობებია, გასასვლელთან მისადგომის გზა-კიბის ღიობების შემოზღუდვა საჭირო არ არის, თუ შენობები მთლიანად აღჭურვილია 903.3.1.1 ქვეთავის შესაბამისად დაყენებული ავტოსაშხეფი სისტემით, სართულებს შორის მდებარე იატაკის ღიობის ფართობი არ აღემატება გასასვლელთან მისადგომის გზა-კიბის თარაზული პროექციის ფართობზე ორჯერ დიდ ფართობს, ხოლო ღიობი დაცულია წევის საწინააღმდეგო ფარითა და NFPA 13-ის შესაბამისად დაყნებული ახლო-ახლო განლაგებული საშხეფებით. ამავე ქვეთავის მე-4 გამონაკლისის შესაბამისად, სქ და სვ ჯგუფებისგან განსხვავებულ დაკავებულობებში, გასასვლელთან მისადგომი გზა-კიბის ღიობების შემოზღუდვა საჭირო არ არის, თუ შენობები მთლიანად აღჭურვილია 903.3.1.1 ქვეთავის შესაბამისად დაყენებული ავტოსაშხეფი სისტემით, იატაკის ღიობი არ აკავშირებს ოთხზე მეტ სართულს, სართულებს შორის მდებარე იატაკის ღიობის ფართობი არ აღემატება გასასვლელთან მისადგომის გზა-კიბის თარაზული პროექციის ფართობზე ორჯერ დიდ

ფართობს, ხოლო ღიობი დაცულია წევის საწინააღმდეგო ფარითა და NFPA 13-ის შესაბამისად დაყენებული ახლო-ახლო განლაგებული საშხეფებით;

პროექტის მიხედვით, N1 შენობაში გათვალისწინებული შიგა გასასვლელის გზა-კიბე შემოზღუდულია 707-ე ქვეთავის შესაბამისი 2 სთ ცეცხლმედეგობის ხარისხიანი ცეცხლმედეგი ზღუდით, შიგა გასასვლელის გზა-კიბეების შემომზღუდავის ღიობები აკმაყოფილებს 1022.4 და 1023.5 ქვეთავების მოთხოვნებს, ღიობების ცეცხლისგან დამცავების (კარების) ცეცხლმედეგობის ხარისხი 1.5 სთ შეესაბამება 716.5 ცხრილით მოთხოვნილს, ლიფტი არ იღება შიგა გასასვლელის გზა-კიბისკენ. N1 შენობაში გათვალისწინებული გასასვლელთან მისადგომის გზა-კიბე არ არის შემოზღუდული, არ აერთებს ოთხზე მეტ სართულს, მდებარეობს 903.3.1.1 ქვეთავის შესაბამისად დაყენებული ავტოსაშხეფი სისტემით აღჭურვილ შენობაში, სართულებს შორის მდებარე იატაკის ღიობის ფართობი არ აღემატება გასასვლელთან მისადგომის გზა-კიბის თარაზული პროექციის ფართობზე ორჯერ დიდ ფართობს, ღიობი დაცულია წევის საწინააღმდეგო ფარითა და NFPA 13-ის შესაბამისად დაყენებული ახლო-ახლო განლაგებული საშხეფებით. **პროექტში დაცულია გასასვლელის და გასასვლელთან მისადგომის გზა-კიბეების შემოზღუდვასთან დაკავშირებული მოთხოვნები.**

შენიშვნა 16: *შიგა გასასვლელის გზა-კიბე უნდა შეესაბამებოდეს 1022-ე ქვეთავის მოთხოვნებს.*
შენიშვნა 17: *კვამლზე გააქტიურებადი კარები მოეწყოს 716.5.9.3 ქვეთავის შესაბამისად.*

ლიფტის შახტის შემომზღუდავების მოთხოვნებთან შესაბამისობის შეფასებისთვის იხ. საექსპერტო დასკვნის მე-14 პუნქტი – „ლიფტების შეფასება“.

713.4 ქვეთავის თანახმად, შახტის შემომზღუდავების ცეცხლმედეგობის ხარისხი, არანაკლებ, 2 საათი უნდა იყოს, თუ ისინი აკავშირებს ოთხ ან მეტ სართულს და, არანაკლებ, 1 საათი, თუ ოთხზე ნაკლებ სართულს აკავშირებს. შახტით დაკავშირებული სართულების რაოდენობაში მიწის დონის ქვედა სართულებიც უნდა ჩაითვალოს, მაგრამ არა - ანტრესოლები. შახტის შემომზღუდავების ცეცხლმედეგობის ხარისხი მათ მიერ გადაკვეთილი იატაკის კონსტრუქციების ცეცხლმედეგობის ხარისხზე ნაკლები არ უნდა იყოს, თუმცა აუცილებელი არ არის, 2 საათს აღემატებოდეს. შახტის შემომზღუდავები 703.2.1 ქვეთავის მოთხოვნებს უნდა აკმაყოფილებდეს. 713.6 ქვეთავის შესაბამისად, თუ გარე კედლები შახტის აუცილებელი შემომზღუდავის ნაწილია, ისინი 705-ე ქვეთავის (გარე კედლების შესახებ) მოთხოვნებს უნდა აკმაყოფილებდეს. ამ შემთხვევაში ცეცხლმედეგობის ხარისხიანი შემომზღუდავთან დაკავშირებული მოთხოვნები არ გამოიყენება.

პროექტის მიხედვით გათვალისწინებულია 2 სთ-იანი ცეცხლმედეგობის ხარისხიანი შახტების შემომზღუდავები.

შენიშვნა 18: *შახტების შემომზღუდავები უნდა იყოს სიმეტრიული კონსტრუქციის ან, ასიმეტრიული კონსტრუქცის შემთხვევაში, შახტის შემომზღუდავები 703.2.1 ქვეთავის მოთხოვნებს უნდა აკმაყოფილებდეს.*
შენიშვნა 19: *შიგა გასასვლელის გზა-კიბეების, შახტების შემომზღუდავები უნდა იყოს 707-ე ქვეთავის შესაბამისი ცეცხლმედეგი ზღუდეები.*
შენიშვნა 20: *გათვალისწინებული იქნეს 713.5, 713.11 და 713. 12 ქვეთავების მოთხოვნები შახტების უწყვეტობის, ძირთან შემოზღუდვისა და თავის შემოზღუდვის შესახებ.*

717.5.2 ქვეთავის თანახმად, ცეცხლმედეგი ზღუდეების არხები და საჰაერო ღიობები ცეცხლის ფარსაკეტებით უნდა იყოს დაცული, რომლებიც დაყენებულია მათი ნუსხის

პირობების მიხედვით. არხები და საჰაერო ღიობები გზა-კიბეების, პანდუსებისა და გასასვლელის გზა-დერეფნების შემომზღუდავებში არ უნდა გადიოდეს, გარდა 1022.4 და 1023.6 ქვეთავებში განსაზღვრული შემთხვევებისა.

717.5.3 ქვეთავის თანახმად, შახტის შემომზღუდავები, რომლებშიც დასაშვებია, გადიოდეს არხები და საჰაერო ღიობები, ნუსხის პირობების მიხედვით დაყენებული ცეცხლისა და კვამლის ფარსაკეტებით უნდა იყოს დაცული.

717.6 ქვეთავის თანახმად, იატაკში, იატაკ-ჭერის ანაწყობში ან იატაკ-ჭერის ანაწყობების ჭერის მემბრანაში გამავალი არხები და საჰაერო ღიობები შახტის შემომზღუდავით უნდა იყოს დაცული, რომელიც 713-ე ქვეთავს ან 717.6.1 – 717.6.3 ქვეთავებს შეესაბამება.

909.5.2.1 ქვეთავის თანახმად, არხები და საჰაერო ღიობები დაცული უნდა იყოს, 717-ე ქვეთავის შესაბამისი, სულ მცირე, II კლასის, 121°C, კვამლის ფარსაკეტებით.

პროექტის მიხედვით შახტების ღიობებში გათვალისწინებულია სულ მცირე, II კლასის, 121°C, ცეცხლისა და კვამლის ფარსაკეტების მოწყობა.

შენიშვნა 21: *ფარსაკეტები მოეწყოს 717-ე ქვეთავის მოთხოვების შესაბამისად.*

913.2.1 ქვეთავის შესაბამისად, სახანძრო ტუმბოები უნდა განთავსდეს ოთახებში, რომლებიც შენობის ყველა სხვა ფართობისგან გამიჯნულია 2-საათიანი ცეცხლმედეგი ზღუდეებით, რომლებიც აგებულია 707-ე ქვეთავის შესაბამისად ან თარაზული ანაწყობებით, რომლებიც აგებულია 711-ე ქვეთავის შესაბამისად, ან ორივეთი. 716.5 ცხრილის მიხედვით, 2-საათიან ცეცხლმედეგ ზღუდეში კარის ცეცხლმედეგობის ხარისხი უნდა იყოს 1.5 სთ (90 წთ).

პროექტის მიხედვით, სახანძრო ტუმბოს ოთახის, საგენერატოროს ოთახის შემომზღუდავების ცეცხლმედეგობის ხარისხია 2 სთ, ხოლო ტუმბოს და საგენერატოროს შემომზღუდავში კარის ცეცხლმედეგობის ხარისხია - 1.5 სთ (90 წთ).

ცეცხლმედეგობის ხარისხიანი მოთხოვნილი გამმიჯნავების და შემომზღუდავების ცეცხლმედეგობის ხარისხი შეესაბამება წესების შესაბამის მოთხოვნებს.

10. ხანძრისაგან დაცვის სისტემების შეფასება

903.2.9 ქვეთავის თანახმად, სწ-1 ჯგუფის დაკავებულობის შემცველი შენობები მთლიანად უზრუნველყოფილი უნდა იყოს 903.3 ქვეთავის შესაბამისად დაყენებული ავტოსაშხეფი სისტემით, თუ ქვემოთ ჩამოთვლილთაგან ერთ-ერთი მდგომარეობაა: 1. სწ-1 ჯგუფის ხანძრისგან დაცული ფართობი 1200 მ²-ს აღემატება; 2. სწ-1 ჯგუფის ხანძრისგან დაცული ფართობი მდებარეობს მიწის დონიდან სამ სართულზე მაღლა; 3. სწ-1 ჯგუფის ხანძრისგან დაცული ყველა ფართობის საერთო ფართობი ანტრესოლიანად ყველა იატაკზე 2300 მ²-ს აღემატება; 4. სწ-1 ჯგუფის ხანძრისგან დაცული ფართობი, რომელსაც იყენებენ სავაჭრო სატვირთო მანქანების ან ავტობუსების შესანახად, სადაც ხანძრისგან დაცული ფართობი 500 მ²-ს აღემატება; 5. სწ-1 ჯგუფის დაკავებულობა, რომელსაც იყენებენ გადაკრული/რბილი ავეჯის ან მატრასების შესანახად, აღემატება 250 მ²-ს.

903.2.7 ქვეთავის თანახმად, ავტოსაშხეფი სისტემა უნდა მოეწყოს შენობებში, რომლებიც შეიცავს სვ ჯგუფის დაკავებულობას, თუ ქვემოთ ჩამოთვლილთაგან ერთ-ერთი მდგომარეობაა: 1. სვ ჯგუფის ხანძრისგან დაცული ფართობი 1200 მ²-ს აღემატება; 2. სვ ჯგუფის ხანძრისგან დაცული ფართობი მდებარეობს მიწის დონიდან სამ სართულზე მაღლა; 3. სვ ჯგუფის ხანძრისგან დაცული ფართობის საერთო ფართობი ანტრესოლიანად ყველა იატაკზე 2300 მ²-ს

აღემატება; 4. სვ ჯგუფის დაკავებულობა, გამოყენებული გადაკრული/რბილი ავეჯის ან მატრასების გამოსაფენად და გასაყიდად, 500 მ²-ს აღემატება.

903.2.7.1 ქვეთავის თანახმად, ავტოსაშხეფი სისტემა უნდა დააყენონ სვ ჯგუფის შენობებში, სადაც მდებარეობს მრავალრიგიანი საწყობი თაროები ან სათავსები სვეტებად დაწყობილი სავაჭრო საქონლისათვის.

903.3.1.1.1 („გამონაკლისი ადგილები“) ქვეთავის თანახმად, ავტოსაშხეფები საჭირო არ არის ოთახებში ან ფართობებზე, რომლებიც დაცულია 907.2 ქვეთავის შესაბამისად დაყენებული ცეცხლის აღმომჩენი ავტომატური სისტემით, რომელიც რეაგირებს წვის შედეგად წარმოქმნილ ხილულ და უხილავ ნაწილაკებზე. რომელიმე ოთახში საშხეფების დაყენებაზე უარის საფუძველი არ უნდა იყოს მხოლოდ ის, რომ ოთახი ან ფართობი არის ნესტიანი, ცეცხლმედეგობის ხარისხიანი კონსტრუქცია ან შეიცავს ელექტრომოწყობილობებს. გამონაკლისი ადგილების მე-3 პუნქტი მოიცავს გენერატორისა და ტრანსფორმატორისათვის განკუთვნილ ოთახებს, რომლებიც შენობის დანარჩენი ნაწილისგან გამიჯნულია კედლებით და იატაკ-ჭერის ანაწყობით ან სახურავ-ჭერის ანაწყობით, რომელთა ცეცხლმედეგობის ხარისხი, არანაკლებ, 2 სთ-ია.

პროექტით გათვალისწინებულია ავტოსაშხეფი სისტემის მოწყობა სამივე გამიჯნულ შენობაში, გარდა დანარჩენი შენობებისგან 2 სთ ცეცხლმდეგეობის ხარისხიანი კედლით გამიჯნული საგენერატორო ოთახისა, რაც აკმაყოფილებს წესების მოთხოვნებს.

შენიშვნა 22: *ავტოსაშხეფი სისტემა მოეწყოს 903.3 ქვეთავის მიხედვით.*

შენიშვნა 23: *გათვალისწინებული იქნეს 903.3.5.2 ქვეთავის მოთოვნები:*

მეორადი წყალმომარაგება. მეორად წყალმომარაგებას არ სჭირდება დამატებითი სახანძრო ტუმბო, თუ საჭირო არ არის დაგეგმარებული მინიმალური წნევის უზრუნველყოფა ავტოსაშხეფი სისტემის მომმარაგებელი სახანძრო ტუმბოს წყლის მიწოდების მხარეს. მეორადი წყალმომარაგების ხანგრძლივობა უნდა იყოს, არანაკლებ, 30 წთ, NFPA 13-ის შესაბამისად საფრთხეების მიხედვით კლასიფიცირებული დაკავებულობიდან გამომდინარე.

904-ე ქვეთავით არ არის მოთხოვნილი პროექტით გათვალისწინებულ დაკავებულობის ჯგუფებში და/ან შენობის ნაწილებში ალტერნატიული ავტომატური ცეცხლსაქრობი სისტემის დაყენება.

905.3 ქვეთავის მიხედვით, სახანძრო მილდგარების სისტემები უნდა დააყენონ 905.3.1 – 905.3.8 ქვეთავებში მოთხოვნილ ადგილებში. შეიძლება სახანძრო მილდგარების სისტემები ავტოსაშხეფ სისტემებთან გაერთიანდეს. 905.3.1 ქვეთავის თანახმად, III კლასის სახანძრო მილდგარების სისტემები უნდა დააყენონ მთელ შენობაში, თუ ყველაზე მაღალი სართულის იატაკის დონე 9,0 მ-ით ზემოთაა სახანძრო ავტომობილის მისადგომი ყველაზე დაბალი დონიდან, ან თუ ყველაზე დაბლა მდებარე სართულის იატაკის დონე 9,0 მ-ით დაბლაა სახანძრო ავტომობილის მისადგომი ყველაზე მაღალი დონიდან.

905.4 ქვეთავის თანახმად, I კლასის სახანძრო მილდგარების სახელოს მისაერთებლები უნდა მდებარეობდეს ქვემოთ ჩამოთვლილ ყველა ადგილას:

1. ყველა აუცილებელ გზა-კიბეზე სახელოს მისაერთებელი უნდა მდებარეობდეს მიწის დონის ზემოთ ან ქვემოთ ყოველი იატაკის დონეზე. სახელოს მისაერთებლები უნდა მდებარეობდეს იატაკებს შორის არსებულ შუალედურ დონეზე, თუ სხვაგვარად შეთანხმებული არაა სახანძრო-სამაშველო დანაყოფთან.

3. საზოგადოებრივ გზასთან დამაკავშირებელ ყველა გზა-დერეფანში, შესასვლელთან გასასვლელის გზა-დერეფნიდან შენობის სხვა ფართობებამდე;

გამონაკლისი: თუ გასასვლელის გზა-დერეფნის მომიჯნავე იატაკის ფართობები ისეა დაშორებული, რომ გასასვლელის გზა-კიბის სახელოს მისაერთებლებიდან 30 მ წერტილში სახელოზე მიმაგრებული თავაკიდან წამოსული ნაკადი 9,0 მ-ზე აღწევს და

მოიცავს ასეთ იატაკის ფართობებს, გასასვლელის გზა-დერეფნიდან შენობის სხვა ფართობებზე შესასვლელთან სახელოს მისაერთებლის განთავსება საჭირო აღარაა.

905.5 ქვეთავის თანახმად, II კლასის სახანძრო მილდგარების სახელოს მისაერთებლები უნდა იყოს ადვილად მისადგომი და ისე განლაგებული, რომ შენობის ყველა ნაწილი მოექცეს 30 მ სიგრძის სახელოზე მიმაგრებული თავაკიდან 9,0 მ-ის საზღვრებში.

905.6 ქვეთავის თანახმად, III კლასის სახანძრო მილდგარების სისტემების სახელოს მისაერთებლები უნდა განთავსდეს 905.4 ქვეთავში I კლასის და 905.5 ქვეთავში II კლასის სახანძრო მილდგარებისათვის განსაზღვრულ ადგილებში.

პროექტის მიხედვით გათვალისწინებულია სახანძრო მილდგარების სისტემის მოწყობა N1 შენობაში, რომლის ყველაზე მაღალი სართულის იატაკის დონე 9,0 მ-ით ზემოთაა სახანძრო ავტომობილის მისადგომი ყველაზე დაბალი დონიდან, წესებით გათვალსწინებულ ადგილებში: გზა-კიბეზე იატაკებს შორის არსებულ შუალედურ დონეებზე, ისეთ ადგილებში, საიდანაც შენობის ყველა ნაწილი ექცევა 30 მ სიგრძის სახელოზე მიმაგრებული თავაკიდან 9,0 მ-ის საზღვრებში (სვ დაკავებულობაში).

შენიშვნა 24: *სახანძრო მილდგარების სისტემები უნდა დააყენონ 905-ე ქვეთავისა და NFPA 14-ის შესაბამისად. შენობებში, სადაც დაყენებულია ერთზე მეტი III კლასის სახანძრო მილდგარი, ისინი ერთმანეთს უნდა მიუერთდეს NFPA 14-ის შესაბამისად.*

შენიშვნა 25: *კარადები, სადაც განთავსებულია ხანძარსაწინააღმდეგო მოწყობილობა, კერძოდ: სახანძრო მილდგარები, სახანძრო სახელოები, ცეცხლსაქრობები ან სარქვლები სახანძრო-სამაშველო დანაყოფისათვის, ხელმისაწვდომი უნდა იყოს და არ უნდა დაიფაროს თვალისგან.*

შენიშვნა 26: *დაცული იქნეს 905.7.1 და 905.7.2 ქვეთავების მოთხოვნები კარადებთან დაკავშირებით.*

906.1 ქვეთავის 1-ელი პუნქტის თანახმად, ხელის ცეცხლმაქრები უნდა განთავსდეს თვ, სქ, სგ, სმ, დსშ, დწ, სვ, სც-1, სც-2, სც-4 და სწ ჯგუფების დაკავებულობებში. **პროექტით გათვალისწინებულია სწ-1, სქ, სვ, თვ , დს ჯგუფის დაკავებულობებში ცეცხლმაქრების განთავსება.**

შენიშვნა 27: *ხელის ცეცხლმაქრების ზომა და განაწილება განისაზღვროს წესების 906.3 ქვეთავის მოთხოვნათა დაცვით შესაბამისი სპეციალისტის მიერ.*

907.2 ქვეთავის („სადაც საჭიროა – ახალი შენობები და ნაგებობები“) თანახმად, აღიარებული სახანძრო განგაშის სისტემა, დაყენებული წესების დებულებებისა და NFPA 72-ის შესაბამისად, ახალ შენობებსა და ნაგებობებში უნდა შეესაბამებოდეს 907.2.1 – 907.2.23 ქვეთავების მოთხოვნებს და დამკავებლებს შეტყობინებებს უნდა აწვდიდეს 907.5 ქვეთავის შესაბამისად, თუ წესების სხვა ქვეთავებში სხვაგვარად არაა მოთხოვნილი. ხელით სამართავი სახანძრო განგაშის, სულ მცირე, ერთი კოლოფი უნდა იყოს ნებადართულ ადგილას, საიდანაც სახანძრო განგაშის სიგნალი გადაეცემა სახანძრო განგაშის სისტემებს, რომლებიც იყენებს ცეცხლის ავტომატურ აღმომჩენ ან წყლის ნაკადის აღმომჩენ მექანიზმებს. თუ წესების სხვა ქვეთავებით დაშვებულია, რომ საშხეფების არსებობისას აღარ განთავსდეს სახანძრო განგაშის კოლოფები, სახანძრო განგაშის ერთი კოლოფი მაინც უნდა განთავსდეს.

907.2.2 ქვეთავის თანახმად, სახანძრო განგაშის ხელით სამართავი სისტემა უნდა მოეწყოს სქ ჯგუფის დაკავებულობებში, სადაც შემდეგი პირობებიდან ერთ-ერთს აკმაყოფილებს: 1. სქ ჯგუფის ყველა იატაკის დაკავებულობის საერთო დატვირთვა შეადგენს 500 კაცს ან მეტს; 2. სქ

ჯგუფის დაკავებულობის დატვირთვა 100 ადამიანზე მეტია შენობიდან გამოსასვლელის ყველაზე დაბალი დონის ზემოთ ან ქვემოთ; 3. ცეცხლისგან დაცული ფართობი მოიცავს მოვლა-მზრუნველობის ამბულატორიულ დაწესებულებას. გამონაკლისი: სახანძრო განგაშის ხელით სამართავი კოლოფები საჭირო არ არის, თუ შენობა მთლიანად აღჭურვილია 903.3.1.1 ქვეთავის შესაბამისად დაყენებული ავტოსაშხეფი სისტემით და დამკავებელთა შეტყობინების მოწყობილობები შეტყობინების მთელ ზონაში აქტიურდება საშხეფებში წყლის ჭავლის მიწოდებისთანავე.

907.2.7 ქვეთავის თანახმად, სახანძრო განგაშის ხელით სამართავი სისტემა, რომელიც ააქტიურებს დამკავებელთა შეტყობინების სისტემას, უნდა დააყენონ სვ ჯგუფის დაკავებულობებში, რომელშიც არსებობს ქვემოთ ჩამოთვლილთგან ერთ-ერთი პირობა: 1. სვ ჯგუფის ყველა იატაკის საერთო დაკავებულობის დატვირთვა შეადგენს 500 კაცს ან მეტს; 2. სვ ჯგუფის დაკავებულობის დატვირთვა შეადგენს 100 კაცზე მეტს შენობიდან გამოსასვლელის ყველაზე დაბალი დონის ზემოთ ან ქვემოთ. ამავე ქვეთავის გამონაკლისის მე-2 პუნქტის შესაბამისად, სახანძრო განგაშის ხელით სამართავი კოლოფები საჭირო არ არის, თუ შენობა მთლიანად აღჭურვილია 903.3.1.1 ქვეთავის შესაბამისად დაყენებული ავტოსაშხეფი სისტემით და დამკავებელთა შეტყობინების მოწყობილობები აქტიურდება შეტყობინების მთელ ზონაში საშხეფებში წყლის ჭავლის გაშვებისთანავე.

907.2.15 ქვეთავის თანახმად, თაროებზე დაწყობილი მასალების შესანახად განკუთვნილ ზონებში უნდა დააყენონ ცეცხლის ავტომატური აღმომჩენი სისტემა.

პროექტით გათვალისწინებულია სახანძრო განგაშის სისტემა და დამკავებელთა შეტყობინების მოწყობილობები შეტყობინების მთელ ზონაში აქტიურდება საშხეფებში წყლის ჭავლის მიწოდებისთანავე. ამასთან, გათვალისწინებულია ხელით სამართავი სისტემის 1 კოლოფის განთავსება სქ, სვ, სწ-1 ჯგუფების შემცველ შენობა N1-ში, ასევე, ცეცხლის ავტომატური აღმომჩენი სისტემა გათვალისწინებულია N2 და N3 შენობებში.

შენიშვნა 28: *სახანძრო განგაშის სამართავი სისტემის სამშენებლო დოკუმენტები შედგენილი უნდა იქნეს შესაბამისი სპეციალისტის მიერ 907.1.1 და 907.1.2 ქვეთავების შესაბამისად.*
შენიშვნა 29: *გათვალისწინებული იქნეს 907.3, 907.4, 907.5, 907.6, 907.7 ქვეთავების მოთხოვნები სახანძრო განგაშის სამართავი სისტემის სახანძრო უსაფრთხოების ფუნქციების, გამააქტიურებელი მექანიზმების, დამკავაბალთა შეტყობინების სისტემების, დაყენების თაობაზე.*
შენიშვნა 30: *სახანძრო განგაშის სისტემა უნდა დააყენონ NFPA 72-ის შესაბამისად.*

910.2 ქვეთავის თანახმად, კვამლისა და სითბოს გამწოვები უნდა დააყენონ შენობების სახურავებზე ან მათ დაკავებულ ნაწილებში 910.2.1 – 910.2.2 ქვეთავების შესაბამისად. 910.2.1 ქვეთავის თანახმად, სმ-1 ან სწ-1 ჯგუფის ფართობების შემცველი შენობები და მათი ნაწილები, რომელთა ინდივიდუალური ფართობი აღემატება 4700 მ²-ს.

910.3 ქვეთავის თანახმად, კვამლისა და სითბოს გამწოვები და წევის შემკავებელი ფარები უნდა დააგეგმარონ და დააყენონ 910.3.1 – 910.3.5.2 ქვეთავებისა და 910.3 ცხრილის შესაბამისად.

910.4 ქვეთავის თანახმად, კვამლის სპეციალიზებული მექანიკური გამწოვი შეიძლება გამოიყენებოდეს, როგორც კვამლისა და სითბოს გამომშვების ალტერნატივა.

910.4.1 ქვეთავის თანახმად, გამწოვი ვენტილატორები უნდა განლაგდეს თანაბარი დაშორებებით თითოეულ წევის შემკავებელი ფარის ზონაში და მაქსიმალური დაშორება ვენტილატორებს შორის არ უნდა აღემატებოდეს 30 მ-ს.

პროექტით N2 და N3 შენობების ინდივიდუალური ფართობები აღემატება 4700 კვ.მ-ს და გათვალისწინებულია კვამლის სპეციალიზებული მექანიკური გამწოვები, ვენტილატორების ერთმანეთისგან არაუმეტეს 30 მ-ის დაშორებით განთავსებით თითოეულ წევის შემკავებელი ფარის ზონაში.

შენიშვნა 31: *გათვალისწინებული იქნეს 910.4.2, 910.4.3, 910.4.4, 910.4.5, 910.4.6 ქვეთავების მოთხოვნები კვამლის მექანიკური გამწოვების ზომის, მუშაობის, გაყვანილობა და კონტროლის, ჰაერის მიწოდების, ურთიერთმიერთებების თაობაზე.*

შენიშვნა 32: *არხების და საჰაერო ღიობების დამცავები მოეწყოს 717-ე ქვეთავის მიხედვით.*

912.1 ქვეთავის შესაბამისად, სახანძრო მისაერთებლები უნდა განთავსდეს NFPA-ის სტანდარტების შესაბამისად (რომლებიც ეხება სისტემის დაგეგმარებას) და უნდა აკმაყოფილებდეს 912.2 – 912.5 ქვეთავების მოთხოვნებს.

პროექტით გათვალისწინებულია სახანძრო მისაერთებლის (ჰიდრანტის) განთავსება საპროექტო მიწის ნაკვეთზე საზოგადოებრივი გზის მხარეს.

შენიშვნა 33: *სახანძრო მისაერთებლ(ებ)ის მდებარეობა და მისადგომი შეთანხმებული უნდა იყოს სახანძრო-სამაშველო დანაყოფთან.*
შენიშვნა 34: *გათვალისწინებული იქნეს 912.3.2 ქვეთავის მოთხოვნები.*

912.3.2 თავისუფალი სივრცე მისაერთებლების გარშემო. არანაკლებ, 80 სმ სიგანის, 90 სმ სიღრმისა და 2 მ სიმაღლის სამუშაო სივრცე უნდა დარჩეს და შენარჩუნდეს თითოეული კედელზე განთავსებული სახანძრო მისაერთებლის წინა და გვერდითა მხარეებთან და თავისუფლად მდგომი სახანძრო მისაერთებლების გარშემო, თუ არ არსებობს სხვა მოთხოვნა და შეთანხმება სახანძრო- სამაშველო დანაყოფთან.

შენიშვნა 35: *სახანძრო მისაერთებლ(ებ)ის მდებარეობა და მისადგომი შეთანხმებული უნდა იყოს სახანძრო-სამაშველო დანაყოფთან.*

შენიშვნა 36: *გათვალისწინებული იქნეს 912.3.2 ქვეთავის მოთხოვნები.*
912.3.2 თავისუფალი სივრცე მისაერთებლების გარშემო. არანაკლებ, 80 სმ სიგანის, 90 სმ სიღრმისა და 2 მ სიმაღლის სამუშაო სივრცე უნდა დარჩეს და შენარჩუნდეს თითოეული კედელზე განთავსებული სახანძრო მისაერთებლის წინა და გვერდითა მხარეებთან და თავისუფლად მდგომი სახანძრო მისაერთებლების გარშემო, თუ არ არსებობს სხვა მოთხოვნა და შეთანხმება სახანძრო- სამაშველო დანაყოფთან.

საქართველოს მთავრობის 28.01.2016წ. N41 დადგენილების მუხლი 2[3]-ის (საქართველოს მთავრობის 25.12.23წ N516 დადგენილება) თანახმად, ამ დადგენილებით დამტკიცებული შენობა-ნაგებობის უსაფრთხოების წესების 915-ე და 916-ე ქვეთავების მოქმედება შეჩერდეს 2025 წლის 1 იანვრამდე იმ ობიექტების მიმართ, რომლებიც არ განეკუთვნებიან „სამოქალაქო უსაფრთხოების შესახებ“ საქართველოს კანონით განსაზღვრულ სახელმწიფო სახანძრო ზედამხედველობის ობიექტებს.“.

„სამოქალაქო უსაფრთხოების შესახებ“ საქართველოს კანონის 32-ე მუხლის („სახელმწიფო სახანძრო ზედამხედველობის და სასიცოცხლო მნიშვნელობის ობიექტები“) 1-ელი პუნქტის „მ“ ქვეპუნქტის თანახმად, სახელმწიფო სახანძრო ზედამხედველობის და სასიცოცხლო მნიშვნელობის ობიექტს წარმოადგენს სახანძრო ჰიდრანტები (მიუხედავად მათი საკუთრების ფორმისა).

915.3 ქვეთავის შესაბამისად („შენობა-ნაგებობის სახანძრო-ტექნიკური სიმაღლე“), ამ თავის მიზნებისათვის, შენობა-ნაგებობის სახანძრო-ტექნიკური სიმაღლე განისაზღვრება

სახანძრო და საავარიო-სამაშველო ტექნიკის შენობასთან მისასვლელი გზის ყველაზე დაბალი დონიდან შენობის ყველაზე მაღლა მდებარე დაკავებული იატაკის ნიშნულამდე. 915.4 ქვეთავის თანახმად, სახანძრო და საავარიო-სამაშველო ტექნიკის გადაადგილებისათვის განკუთვნილი გზის თავისუფალი სიგანე, სიმაღლე და მოხვევის რადიუსი უნდა შეესაბამებოდეს დასახლებებში ქუჩის დაგეგმარების მოთხოვნებს, ქვემოთ მოცემული ყველა პირობის გათვალისწინებით: 1. გზის თავისუფალი სიგანე უნდა იყოს არანაკლებ 6 მეტრისა. 2. გზის მთელ სიგანეზე თავისუფალი და ჩაუხერგავი შვეული სიმაღლე უნდა იყოს არანაკლებ 4,5 მეტრისა. 3. გზის მოხვევის შიდა რადიუსი უნდა იყოს არანაკლებ 6 მეტრისა. გამონაკლისი: არსებულ განაშენიანებაში შენობა-ნაგებობასთან მისასვლელი გზის განსაზღვრისას სახანძრო და საავარიო-სამაშველო ტექნიკის შენობა-ნაგებობასთან მისასვლელი გზის სიგანე, შენობა-ნაგებობის სიმაღლიდან გამომდინარე, დასაშვებია იყოს: 1. ყველა ჯგუფის შენობა-ნაგებობისათვის, რომელთა სახანძრო-ტექნიკური სიმაღლე არ აღემატება 10 მეტრს – არანაკლებ 3.5 მეტრისა. 2. ყველა ჯგუფის შენობა-ნაგებობისათვის, რომელთა სახანძრო-ტექნიკური სიმაღლე აღემატება 10 მეტრს და არ აღემატება 30 მეტრს – არანაკლებ 4.2 მეტრისა. 915.5 ქვეთავის თანახმად, შენობა-ნაგებობას უნდა ემსახურებოდეს, სულ მცირე, სახანძრო და საავარიო-სამაშველო ტექნიკის ერთი მისასვლელი გზა, რომლის დაგეგმარება, აგება და გამოყენება ამ თავს უნდა შეესაბამებოდეს. 915.6 ქვეთავის თანახმად, სახანძრო და საავარიო-სამაშველო ტექნიკის ტექნიკური მახასიათებლებიდან და შენობა-ნაგებობის სიმაღლიდან გამომდინარე, შენობა-ნაგებობასთან მისასვლელი გზა ისე უნდა დაგეგმარდეს და აიგოს, რომ, საჭიროების შემთხვევაში, უზრუნველყოფილი იყოს სახანძრო ავტოკიბეების მექანიზმების სრული გაშლა.

პროექტით გათვალისწინებულია სახანძრო ჰიდრანტის მოწყობა, ამასთან, სახანძრო და საავარიო-სამაშველო ტექნიკის გადაადგილებისთვის განკუთვნილი არსებულ განაშენიანებაში მდებარე გზის სიგანე არანაკლებ 4.2 მ-ია (საპროექტო შენობის აღემატება 10 მეტრს და არ აღემატება 30 მეტრს), გზის მოხვევის შიდა რადიუსი არანაკლებ 6 მ-ია.

შენიშვნა 37: *სახანძრო და საავარიო-სამაშველო ტექნიკის ტექნიკური მახასიათებლებიდან გამომდინარე, სახანძრო ავტოკიბეების მექანიზმების სრული გაშლის უზრუნველყოფის საკითხი შეთანხმდეს შესაბამის პასუხისმგებელ უწყებასთან.*

ხანძრისაგან დაცვის სისტემები შეფასებულია უშუალოდ წესებში განსაზღვრული პირობების საფუძველზე, არქიტექტურული პროექტისთვის საჭირო მინიმალური დეტალიზაციის ფარგლებში, რის გათვალისწინებითაც პროექტში მითითებული ხანძრისაგან დაცვის სისტემები შესაბამისობაშია წესების მოთხოვნებთან.

შენიშვნა 38: *ხანძრისაგან დაცვის სისტემების მოწყობა და შემოწმება, ასევე აუცილებელი დეტალური საპროექტო დოკუმენტაციის მომზადება უნდა მოხდეს შესაბამისი სპეციალისტების მიერ, სახანძრო უსაფრთხოების სტანდარტების დაცვით და საჭიროებისამებრ შესაბამის უფლებამოსილ ორგანოებთან შეთანხმებით. დამატებით მოწყობილი უნდა იქნეს ხანძრისაგან დაცვის შესაბამისი სისტემები, თუ ამას მოითხოვს მოქმედი კანონმდებლობით დადგენილი ნორმები.*

11. წყალსადენი სისტემის ფიქსირებული მოწყობილობების შეფასება

წყალსადენი სისტემის ფიქსირებული მოწყობილობების შეფასება შესრულებულია წესების მე-16 თავის მიხედვით.

1602.1 ქვეთავის თანახმად, წყალსადენი სისტემების ფიქსირებული მოწყობილობები დაკავებულობის ტიპს უნდა შეესაბამებოდეს, მათი რაოდენობა კი - 1602.1 ცხრილში მოცემულ მინიმალურ რაოდენობას. 1602.1 ცხრილის შესაბამისად:

- სწ-1 დაკავებულობითვის აუცილებელი ფიქსირებული მოწყობილობების მინიმალური რაოდენობაა: 1 უნიტაზი 100 დამკავებლისთვის, 1 ხელსაბანი 100 დამკავებლისთვის, 1 წყლის დასალევი შადრევანი 100 დამკავებლისთვის, 1 სამომსახურო ნიჟარა;
- სქ დაკავებულობითვის აუცილებელი ფიქსირებული მოწყობილობების მინიმალური რაოდენობაა: 1 უნიტაზი 25 დამკავებელზე პირველი 150-თვის და 1 ცალი 50-ზე დანარჩენისთვის 50-ს ზემოთ, 1 ხელსაბანი 40 დამკავებელზე პირველი 150-თვის და 1 ცალი 850-ზე დანარჩენისთვის 80-ს ზემოთ, 1 წყლის დასალევი შადრევანი 100 დამკავებლისთვის, 1 სამომსახურო ნიჟარა;
- სვ დაკავებულობითვის აუცილებელი ფიქსირებული მოწყობილობების მინიმალური რაოდენობაა: 1 უნიტაზი 500 დამკავებელზე, 1 ხელსაბანი 750 დამკავებელზე, 1 წყლის დასალევი შადრევანი 1000 დამკავებლისთვის, 1 სამომსახურო ნიჟარა.

1602.2 ქვეთავის თანახმად, წყალსადენის ფიქსირებული მოწყობილობების აუცილებლობის შემთხვევაში, თითოეული სქესისათვის ცალ-ცალკე მოწყობილობები უნდა იყოს უზრუნველყოფილი.

პროექტით გათვალისწინებულია: 34 უნიტაზი (აქედან 4 - შშმ პირთათვის), 20 ხელსაბანი (აქედან 4 - შშმ პირთათვის), 3 სამომსახურო ნიჟარა, 4 წყლის დისპენსერი N2 და N3 შენობებში და თითო N1 შენობის ყოველ სართულზე, გარდა პირველისა, სადაც გათვალისწინებულია 2 დისპენსერი.

პროექტით გათვალისწინებული წყალსადენი სისტემის ფიქსირებული მოწყობილობების რაოდენობა შესაბამისობაშია წესების მოთხოვნებთან.

12. კიბეების, პანდუსებისა და მოაჯირების შეფასება

1009.10 ქვეთავის თანახმად, იატაკის დონეებსა ან ბაქნებს შორის კიბის მარშის შვეული ამაღლება არ უნდა აღემატებოდეს 3.7 მ-ს. პროექტის მიხედვით **საპროექტო თითოეული მარშის ამაღლება ნაკლებია 3.7 მ-ზე.**

1009.7.2 ქვეთავის მიხედვით, კიბის შემაღლების/შუბლის სიმაღლე უნდა იყოს, არაუმეტეს, 18 სმ და, სულ მცირე, 10 სმ. შემაღლების/შუბლის სიმაღლე უნდა გაიზომოს შვეულად მომიჯნავე საფეხურების ნაშვერებს შორის. მართკუთხა საფეხურის თარაზული ზედაპირის (საბიჯელის) სიღრმე უნდა იყოს, სულ მცირე, 28 სმ, როდესაც იზომება თარაზულად მომიჯნავე საფეხურების ყველაზე გამოშვერილი ნაწილების შვეულ სიბრტყეებსა და საფეხურის ნაშვერების მარჯვენა კუთხეს შორის. მოხვევის საფეხურების თარაზული ზედაპირის (საბიჯელის) მინიმალური სიღრმე კიბის თავისუფალი სიგანის საზღვრებში უნდა იყოს მოხვევის საფეხურების სავალის ხაზთან გადაკვეთის ადგილებში 25 სმ და საფეხურების ნაშვერების შვეულ სიბრტყეებს შორის უმეტესი ნაწილისთვის 28 სმ. პროექტში მოცემული კიბის დეტალური ნახაზების შესაბამისად, **კიბეები აკმაყოფილებს ზემოაღნიშნული მოთხოვნებს.**

1010.3 ქვეთავის შესაბამისად, გასასვლელი საშუალებების ნაწილად გამოყენებული პანდუსები თავიდან ბოლომდე დახრილი უნდა იყოს და ქანობი არ უნდა აღემატებოდეს 1 შვეულ ერთეულს 12 თარაზულ ერთეულთან (8%-იანი ქანობი). ფეხით მოსიარულეთათვის

განკუთვნილი სხვა პანდუსების ქანობი არ უნდა აღემატებოდეს 1 შვეულ ერთეულს 8 თარაზულ ერთეულთან (12,5%-იანი ქანობი). 1010.6.1 ქვეთავის შესაბამისად, გასასვლელი საშუალებების პანდუსების მინიმალური სიგანე არ უნდა იყოს 1018.2 ქვეთავის შესაბამისად მოწყობილი დერეფნების სიგანეზე ვიწრო. პანდუსის სუფთა/თავისუფალი სიგანე მოაჯირებს შორის, თუ ასეთი არსებობს, უნდა იყოს სულ მცირე, 90 სმ. 1010.5 ქვეთავის მიხედვით, ნებისმიერი პანდუსის სვლის ამაღლება უნდა იყოს, არაუმეტეს, 75 სმ. 1010.7 ქვეთავის მიხედვით, თითოეულ პანდუსს თავსა და ბოლოში, მოსახვევებში, შესასვლელთან, გასასვლელებთან და კარებთან უნდა ჰქონდეს ბაქნები. ბაქნები უნდა მოეწყოს 101.7.1 – 1010.7.5 ქვეთავების შესაბამისად. 1010.7.3 ქვეთავის მიხედვით, ბაქანი უნდა იყოს, სულ მცირე, 1,5 მ სიგრძის. 1010.7.4 ქვეთავის შესაბამისად, იქ, სადაც სავალი მიმართულება იცვლება პანდუსების სვლებს შორის მოწყობილ ბაქნებთან, ბაქანი უნდა იყოს, სულ მცირე, 1,5 მ × 1,5 მ. 1010.9 ქვეთავის შესაბამისად, 15 სმ-ზე მაღალ პანდუსებს ორივე მხარეს უნდა ჰქონდეს სახელურები, რომლებიც უნდა შეესაბამებოდეს 1012-ე ქვეთავს. 1010.10.1 ქვეთავის მიხედვით, კიდის დასაცავად უნდა აიგოს ბორდიური, რონი (რელსი), კედელი ან ბარიერი. ბორდიურის მინიმალური სიმაღლე უნდა იყოს 10 სმ. ბარიერები ისე უნდა აიგოს, რომ არ გაატაროს 10 სმ დიამეტრის სფერო, როდესაც სფეროს ნებისმიერი ნაწილი მდებარეობს იატაკისა და მიწის ზედაპირიდან 10 სმ-ის საზღვრებში. პროექტის მიხედვით, მისაწვდომი სვლაგეზის ნაწილს წარმოადგენს პანდუსები. მისაწვდომი პანდუსების სიგანე აღემატება 120 სმ-ს, პანდუსების დახრა არ აღემატება 8%-ს, პანდუსის ამაღლება არ აღემატება 75 სმ-ს. პანდუსის ორივე მხარეს გათვალისწინებულია 10 სმ სიმაღლის ბორდიური და 1012-1 ქვეთავის მოთხოვნათა შესაბამისი 90 სმ სიმაღლის სახელური. ყველა პანდუსის თავში და ბოლოში გათვალისწინებულია სულ მცირე 1.5 მ სიგრძის ბაქანი. **პანდუსები აკმაყოფილებს 1010-ე ქვეთავის მოთხოვნებს.**

1013.2 ქვეთავის შესაბამისად, მოაჯირები უნდა განთავსდეს სავალი ზედაპირების ღია მხარის გასწვრივ: ანტრესოლებზე, მოწყობილობების ბაქნებზე, კიბეებზე, პანდუსებზე და ბაქნებზე, რომლებიც მდებარეობს 75 სმ-ზე მაღლა. ეს მანძილი იზომება მათ ქვემოთ არსებული იატაკიდან ან ქანობიდან შვეულად, ღია მხარის კიდიდან თარაზულად 90 სმ-ის საზღვრებში მდებარე ნებისმიერ წერტილში. მოაჯირის სიმტკიცე და დამაგრება სათანადოდ უნდა უზრუნველყონ. 1013.3 ქვეთავის მიხედვით, აუცილებელი მოაჯირები უნდა იყოს, არანაკლებ, 1,1 მ სიმაღლის, რაც იზომება შვეულად შემდეგნაირად: 1. მომიჯნავე სავალი ზედაპირებიდან; 2. კიბეებზე, საფეხურების ნაშვერების შემაერთებელი ხაზიდან; 3. პანდუსებზე, მოაჯირის მოსაზღვრე ზედაპირიდან. 1013.4 ქვეთავის თანახმად, სავალი ზედაპირიდან მოაჯირის აუცილებელ სიმაღლემდე არ უნდა იყოს ისეთი ღიობები, რომლებშიც 10 სმ დიამეტრის სფერო გაეტევა.

პროექტით გათვალისწინებულია მოაჯირების მოწყობა 1013-ე ქვეთავის მოთხოვნების შესაბამისად 75 სმ-ზე მეტად ამაღლების ადგილებში: კიბეებზე, ტერასებსა და აივნებზე. **პროექტის მიხედვით მოაჯირები აკმაყოფილებს 1013.3 ქვეთავით განსაზღვრულ სიმაღლესთან დაკავშირებულ მოთხოვნებს და 1013.4 ქვეთავით განსაზღვრულ ღიობებთან დაკავშირებულ შეზღუდვებს. ასევე პროექტში დაცულია 1013.8 ქვეთავით განსაზღვრულ ფანჯრის რაფებთან დაკავშირებული მოთხოვნები.**

13. შენობის განიავებისა და განათების შეფასება

შენობის განიავებისა და განათების შეფასება შესრულებულია წესების მე-12 თავის მიხედვით. 1203.1 ქვეთავის თანახმად, შენობებს უნდა ჰქონდეს 1203.4 ქვეთავის შესაბამისად მოწყობილი ბუნებრივი განიავება ან შესაბამისი მექანიკური განიავება. 1203.4 ქვეთავის

შესაბამისად, გამოყენებული სივრცე ბუნებრივად უნდა ნიავდებოდეს ფანჯრების, კარების, სანიავებელი ღიობების ან სხვა ღიობების საშუალებით, რომლებიც შენობის გარეთ გადის. ასეთი ღიობების სამართავი მექანიზმი ადვილად მისადგომი უნდა იყოს, რომ შენობაში მყოფთ შეეძლოთ ღიობების ადვილად მართვა. 1203.4.1 ქვეთავის თანახმად, გარე გასაღები ღიობის მინიმალური ფართობი გაღებულ მდგომარეობაში უნდა იყოს გასანიავებელი იატაკის ფართობის 4%. 1203.4.2.1 ქვეთავის მიხედვით, აბაზანების, საშხაპეების, სპას და მსგავსი სააბაზანო მოწყობილობების შემცველი ოთახები მექანიკურად უნდა ნიავდებოდეს. 1205.1 ქვეთავის თანახმად, ადამიანის მიერ დაკავებულ ნებისმიერ სივრცეს უნდა ჰქონდეს ბუნებრივი განათება 1205.2 ქვეთავის შესაბამისი გარე შუქგამტარი ღიობების საშუალებით ან უნდა ჰქონდეს 1205.3 ქვეთავის შესაბამისი ხელოვნული განათება. 1205.3 ქვეთავის თანახმად, ხელოვნური განათება უნდა უზრუნველყოფდეს საშუალო განათებულობას, რაც ოთახში იატაკის დონიდან 75 სმ სიმაღლეზე უნდა შეადგენდეს 107 ლუქსს. 1206.2 ქვეთავის მიხედვით, ეზოები არ უნდა იყოს 1.0 მ-ზე ნაკლები სიგანის შენობებისთვის, რომლებიც მიწის დონიდან ორ ან ნაკლებ სართულიანია. თუ შენობა მიწის დონიდან ორ სართულზე მაღალია, ყოველი დამატებითი სართულისთვის ეზოს სიგანე უნდა გაიზარდოს, სულ მცირე, 50 სმ-ით. მიწის დონიდან 14 სართულზე მაღალი შენობებისთვის, ეზოს აუცილებელი სიგანე უნდა გამოითვალოს მიწის დონიდან 14 სართულის საფუძველზე.

პროექტის მიხედვით შენობაში გათვალისწინებულია მექანიკური განიავების სისტემა (N2 და N3 შენობებში, ასევე N1 შენობაში, მათ შორის შიგა გასასვლელის გზა-კიბეში, ტუალეტის ოთახებში) და, ბუნებრივ განათებასთან ერთად, ხელოვნური განათება. პროექტის მიხედვით ეზოს მინიმალური სიგანე შუქგამტარი ღიობების წინ აღემატება აუცილებელ 2.0 მ-ს. **განიავებასთან და განათებასთან მოთხოვნები დაკმაყოფილებულია.**

შენიშვნა 39: *ხელოვნური განათება უნდა უზრუნველყოფდეს საშუალო განათებულობას, რაც ოთახში იატაკის დონიდან 75 სმ სიმაღლეზე უნდა შეადგენდეს 107 ლუქსს.*

14. ლიფტების შეფასება

1702.1 ქვეთავის თანახმად, ლიფტის, მცირე ტვირთამწის (სამზარეულოს ლიფტის) და სხვა ლიფტის შახტების შემომზღუდავები 707-ე ქვეთავის მოთხოვნებს უნდა აკმაყოფილებდეს. 1702.1.1 ქვეთავის თანახმად, ლიფტის შახტის შემომზღუდავების ღიობები მე-7 თავის მოთხოვნების შესაბამისად უნდა იყოს დაცული. გამონაკლისი: 1703.2 ქვეთავის შესაბამისად ლიფტის კაბინის კარები და ლიფტის შახტის შემომზღუდავის კარები იატაკის დონეზე, რომელზეც ლიფტი ავარიისას მიდის, შეიძლება ღია დარჩეს საავარიო გამოძახების რეჟიმის I ფაზის განმავლობაში. 707.3.1 ქვეთავის თანახმად, შახტებისაგან შენობის ფართობების გამმიჯნავი ცეცხლმედეგი ზღუდეების ცეცხლმედეგობის ხარისხი 713.4 ქვეთავს უნდა შეესაბამებოდეს. 713.4 ქვეთავის თანახმად, შახტის შემომზღუდავების ცეცხლმედეგობის ხარისხი, არანაკლებ, 2 საათი უნდა იყოს, თუ ისინი აკავშირებს ოთხ ან მეტ სართულს და, არანაკლებ, 1 საათი, თუ ოთხზე ნაკლებ სართულს აკავშირებს. შახტით დაკავშირებული სართულების რაოდენობაში მიწის დონის ქვედა სართულებიც უნდა ჩაითვალოს, მაგრამ არა - ანტრესოლები. შახტის შემომზღუდავების ცეცხლმედეგობის ხარისხი მათ მიერ გადაკვეთილი იატაკის კონსტრუქციების ცეცხლმედეგობის ხარისხზე ნაკლები არ უნდა იყოს, თუმცა აუცილებელი არ არის, 2 საათს აღემატებოდეს. შახტის შემომზღუდავები 703.2.1 ქვეთავის მოთხოვნებს უნდა აკმაყოფილებდეს. 713.6 ქვეთავის შესაბამისად, თუ გარე კედლები შახტის აუცილებელი შემომზღუდავის ნაწილია, ისინი 705-ე ქვეთავის (გარე კედლების შესახებ)

მოთხოვნებს უნდა აკმაყოფილებდეს. ამ შემთხვევაში ცეცხლმედეგობის ხარისხიანი შემომზღუდავთან დაკავშირებული მოთხოვნები არ გამოიყენება.

1702.1.1 ქვეთავის შესაბამისად, ლიფტის შახტის შემომზღუდავების ღიობები მე-7 თავის მოთხოვნების შესაბამისად უნდა იყოს დაცული.

713.14.1 ქვეთავის თანახმად, თუ ლიფტის შახტა სამზე მეტ სართულს აკავშირებს, თითოეულ სართულთან ლიფტის შემოზღუდული ფოიე უნდა იყოს. ლიფტის შახტის შემომზღუდავის კარები თითოეული სართულისგან უნდა გაიმიჯნოს შემოზღუდულ ფოიეში მოწყობილი ცეცხლმედეგი ტიხრებით. 708-ე ქვეთავში ცეცხლმედეგი ტიხრებისთვის განსაზღვრულ მოთხოვნებთან ერთად, ლიფტის ფოიეს შემომზღუდავ კედლებში არსებული ღიობების კარები 716.5.3 ქვეთავის მოთხოვნებსაც უნდა აკმაყოფილებდეს, რომლებიც დერეფნის კედლებს ეხება. ლიფტის ფოიეს შემომზღუდავში გამავალი არხები და ჰაერცვლის ღიობები 717.5.4.1 ქვეთავის შესაბამისად დაცული დერეფნების მსგავსად უნდა იქნეს დაცული. ლიფტის ფოიეებს, სულ მცირე, ერთი გასასვლელი საშუალება უნდა ჰქონდეს მე-10 თავისა და წესების სხვა ქვეთავების შესაბამისად. ამავე ქვეთავის გამონაკლისის მე-4 პუნქტის შესაბამისად, ლიფტის შემოზღუდული ფოიეები საჭირო არ არის, თუ შენობა აღჭურვილია 903.3.1.1 ან 903.3.1.2 ქვეთავების შესაბამისად მოწყობილი ავტოსაშხეფი სისტემით. ეს გამონაკლისი არ ეხება ქვემოთ ჩამოთვლილს: 4.1. დწ-2 ჯგუფის დაკავებულობები. 4.2. დწ-3 ჯგუფის დაკავებულობები. 4.3. ლიფტები, რომლებიც მაღლივ შენობებში სახანძრო-სამაშველო დანაყოფების მანქანის მისადგომი უდაბლესი დონიდან 23 მ-ზე მაღლა მდებარე იატაკის დონეებს ემსახურება. 4.4. თვ, დწ, სქ, სვ და სც ჯგუფების შენობების ქვემოთ მდებარე შემოზღუდული ავტოსადგომი გარაჟები.

პროექტის მიხედვით, N1 შენობაში გათვალისწინებული ლიფტები აკავშირებენ 4 სართულს და შახტების შემომზღუდავების ცეცხლმედეგობის ხარისხია 2 სთ. შენობა აღჭურვილია 903.3.1.1 ან 903.3.1.2 ქვეთავების შესაბამისად მოწყობილი ავტოსაშხეფი სისტემით და არ არის გათვალისწინებული ფაიეების მოწყობა. ლიფტის შახტის შემომზღუდავების ღიობების ცეცხლმედეგობის ხარისხია 1.5 სთ, რაც შეესაბამება 716.5 ცხრილით მოთხოვნილს.

1702.4 ქვეთავის შესაბამისად, მიწის დონიდან ზემოთ ან ქვემოთ ოთხზე მეტსართულიან შენობებში არსებული ლიფტებიდან, სულ მცირე, ერთი ისეთი უნდა იყოს, რომ საგანგებო ვითარებისას სახანძრო-სამაშველო დანაყოფს ყველა იატაკზე მოხვედრა შეეძლოს. ლიფტის კაბინაში შესაძლებელი უნდა იყოს 60 სმ × 2,15 მ ზომის, არანაკლებ, 13 სმ რადიუსის კუთხეებიანი საკაცის განთავსება გახსნილ, თარაზულ მდგომარეობაში. ასეთ კარადაზე დატანილი უნდა იყოს სასწრაფო სამედიცინო დახმარების საერთაშორისო სიმბოლო (სიცოცხლის ვარსკვლავი). სიმბოლოს სიმაღლე 75 მმ-ზე ნაკლები არ უნდა იყოს და დატანილი უნდა იყოს შიგნიდან ლიფტის შახტის შემომზღუდავის კარის ჩარჩოს ორივე მხარეს.

პროექტის მიხედვით N1 შენობის სართულიანობა არ აღემატება 4-ს და არ არის გათვალისწინებული კაბინაში საკაცის განთავსება.

1702.7 ქვეთავის შესაბამისად, ლიფტები არ უნდა განთავსდეს ისეთ შემომზღუდავში, რომელშიც გზა-კიბეებია.

პროექტში დაცულია აღნიშნული მოთხოვნა.

1704.1 ქვეთავის თანახმად, ლიფტების და მცირე ტვირთამწის (სამზარეულოს ლიფტის) შახტები, რომლებიც სამზე მეტ სართულს კვეთს, უზრუნველყოფილი უნდა იყოს საჰაეროებით, რომელთაგან ხანძრისას კვამლი და ცხელი აირები გარეთ გაიწოვება. 1704.2 ქვეთავის თანახმად, საჰაეროები ლიფტის შახტის თავში უნდა იყოს და უნდა გადიოდეს გარეთ პირდაპირ ან არაწვადი არხების საშუალებით. არაწვადი არხები დასაშვებია გადიოდეს ლიფტის სამანქანო

ოთახში, თუ ლიფტის შახტის ან სამანქანო ოთახის მიღმა მოქცეული არხის მონაკვეთები შემოზღუდულია კონსტრუქციით, რომლის ცეცხლმედეგობა ლიფტის შახტისთვის აუცილებელ ცეცხლმედეგობაზე ნაკლები არ არის. ბაგირების, კაბელებისა და ლიფტის მამოძრავებელი სხვა მოწყობილობებისთვის სამანქანო ოთახის იატაკში დატოვებული ღიობები ყველა მხარეს, არაუმეტეს, 5 სმ თავისუფალ სივრცეს უნდა უზრუნველყოფდეს. 1704.3 ქვეთავის თანახმად, გარდა 1704.3.1 ქვეთავში განსაზღვრული შემთხვევისა, საჰაეროს ფართობი არ უნდა იყოს ლიფტის შახტის ფართობის 3,5%-ზე ნაკლები ან 0,28 კვ.მ ლიფტის თითოეული კაბინისთვის და, არანაკლებ, 3,5%, არც 0,047 კვ.მ-ზე ნაკლები მცირე ტვირთამწის (სამზარეულოს ლიფტის) თითოეული კაბინისთვის. საჰაეროს საერთო ფართობის, არანაკლებ, ერთი მესამედი ყოველთვის ღია უნდა იყოს. საჰაეროს ფართობის დახურულ ნაწილებში უნდა იყოს ღიობები, შემინული, არაუმეტეს, 3,2 მმ სისქის ნაწრთობი მინით.

პროექტით გათვალისწინებულია ლიფტის შახტების განიავება შახტის თავში 0.345 კვ.მ (2.3 მ x 0.15 მ) კვ.მ. ფართობის საჰაერო ღიობით.

პროექტის მიხედვით ლიფტები აკმაყოფილებენ შესაბამის მოთხოვნებს.

შენიშვნა 40: *გათვალისწინებული იქნეს 1701.2 ქვეთავის მოთხოვნები:*

1701.2 მითითებული სტანდარტები. გარდა იმ შემთხვევისა, როდესაც წესებში სხვაგვარადაა განსაზღვრული, ლიფტებისა და გადამზიდი სისტემების, ასევე, მათი კომპონენტების დაგეგმარება, აგება, დაყენება, გადაკეთება, შეკეთება და მოვლა ASME A 17.1, ASME A90.1, ALI ALCTV და ASCE 24-ის შესაბამისად უნდა განხორციელდეს.

15. ღია ავტოსადგომის შეფასება

406.9.4 ქვეთავით ავტოსადგომი ნაგებობისთვის განსაზღვრულია შემდეგი მოთხოვნები:

- 406.9.4.1 ქვეთავის თანახმად, ყველა ავტოსადგომს უნდა ჰქონდეს ერთი ან ერთზე მეტი საავტომობილო გზა, რომლის სიგანეა: 1. ცალმხრივი შესასვლელ/გასასვლელისთვის, სულ მცირე, 3,5 მ; 2. ორმხრივი შესასვლელ/გასასვლელისთვის, სულ მცირე, 6,5 მ;
- 406.9.4.2 ქვეთავის მიხედვით, ავტოსადგომის საავტომობილო გზისა და პანდუსის მოხვევის შიგა რადიუსი, სულ მცირე, 3,5 მ-ია.
- 406.9.4.3.1 ცხრილის თანახმად, გასავლელის მიმართ ავტოსადგომის 80-90° კუთხით მდებარეობის შემთხვევაში, გასავლელის მინიმალური სიგანე უნდა იყოს 5.5 მ, ავტოსადგომის მინიმალური სიგანე - 2.5 მ, ხოლო სიგრძე - 5.0 მ.
- 406.9.4.7 ქვეთავის მიხედვით, ავტოსადგომთან მისადგომი უნდა იყოს, სულ მცირე, ორმხრივი შესასვლელ/გასასვლელი ან ცალმხრივი შესასვლელი და ცალმხრივი გამოსასვლელი საავტომობილო გზა ან პანდუსი. გამონაკლისი: ორმოცდაათ ან ნაკლებადგილიან ავტოსადგომთან მიდგომა დასაშვებია ცალმხრივი შესასვლელ/გასასვლელიანი საავტომობილო გზით ან პანდუსით.

პროექტის მიხედვით , ავტოსადგომს ემსახურება 6 მ სიგანის ცალმხრივი შესასვლელი და ცალმხრივი გამოსასვლელი საავტომობილო გზა, რომლის მოხვევის შიგა რადიუსი მეტია 3.5 მ-ზე. ავტოსადგომების რაოდენობა ნაკლება 50-ზე. ავტოსადგომები განთავსებულია გასავლელისადმი 90° კუთხით, ავტოსადგომების ზომებია: სიგრძე - 5.5 მ, სიგანე - 2.5 (გარდა შშმ პირთა ავტოსადგომისა, რომლის სიგანეც 4 მ-ია მოქმედი ნორმების დაცვით).

საპროექტო ღია ავტოსადგომები აკმაყოფილებს წესებით განსაზღვრულ მოთხოვნებს მსუბუქი ავტომობილების ავტოსადგომებისთვის.

შენიშვნა 41: *ყველა ავტოსადგომზე ავტომობილებისთვის განკუთვნილი ადგილები უნდა დაიხაზოს.*

დასკვნა:

ქ. თბილისში, გივი ამილახვარის I ჩიხი N10, ორხევი, ავტოგაზის უკან, მიწის ნაკვეთზე საკადასტრო კოდით N01.19.18.003.144, საწყობის დეტალურ არქიტექტურულ პროექტს ეძლევა დადებითი დასკვნა „ტექნიკური რეგლამენტის – შენობა-ნაგებობის უსაფრთხოების წესების დამტკიცების თაობაზე“ საქართველოს მთავრობის 2016 წლის 28 იანვრის №41 დადგენილების მოთხოვნებთან შესაბამისობის თაობაზე.

წინამდებარე ექსპერტიზაში განსაზღვრული შენიშვნებით გათვალისწინებული მოთხოვნებისა და მითითებების შესრულება სავალდებულოა. ექსპერტი არ არის პასუხისმგებელი შენიშვნებით გათვალისწინებული მოთხოვნებისა და მითითებების შეუსრულებლობით გამოწვეულ შედეგებზე.

ექსპერტი **მაია ჩხაიძე**

ექსპერტი **მარია მარსაგიშვილი**

დ ა ს კ ვ ნ ა

N 21/24 **13.09.2024წ.**

ქ. თბილისში, გივი ამილახვარის I ჩიხი N10, ორხევი, ავტოგაზის უკან, მიწის ნაკვეთზე საკადასტრო კოდით N01.19.18.003.144, საწყობის არქიტექტურული პროექტის საქართველოს მთავრობის 2020 წლის 4 დეკემბრის N732 დადგენილებით დამტკიცებული ტექნიკური რეგლამენტის - "მისაწვდომობის ეროვნული სტანდარტების" მოთხოვნებთან შესაბამისობის თაობაზე

ექსპერტი: მარია მარსაგიშვილი
ექსპერტი: მაია ჩხაიძე

თბილისი 2024

დამკვეთი: შპს „არქიტექტურული ჯგუფი“, დირექტორი კონსტანტინე თევდორაძე
საპროექტო ობიექტის მისამართი: ქ. თბილისი, გივი ამილახვარის I ჩიხი N10, ორხევი, ავტოგაზის უკან, მიწის ნაკვეთი საკადასტრო კოდით N01.19.18.003.144
საპროექტო ობიექტი: საწყობი
მშენებლობის სახეობა: ახალი მშენებლობა

წინამდებარე ექსპერტიზა შესრულებულია შპს „არქიტექტურული ჯგუფი“-ს დირექტორ კონსტანტინე თევდორაძეთან 2024 წლის 27 მაისს გაფორმებული ხელშეკრულების საფუძველზე.

ტექნიკური რეგლამენტის - “მისაწვდომობის ეროვნული სტანდარტების” დამტკიცების თაობაზე საქართველოს მთავრობის 2020 წლის 4 დეკემბრის N732 დადგენილების მე-2 მუხლის შესაბამისად, ამ დადგენილებით დამტკიცებული ტექნიკური რეგლამენტის მოქმედება ვრცელდება საქართველოს კანონმდებლობით განსაზღვრულ ყველა კლასის შენობა-ნაგებობაზე, გარდა: ა) ინდივიდუალური ერთ ან ორ ერთეულიანი (ბინიანი) საცხოვრებელი სახლებისა და მათი დამხმარე ნაგებობების, ასევე მათთან დაკავშირებული ადგილებისა და საშუალებებისა; ბ) II, III, IV, V კლასის აშენებული და მშენებარე მრავალბინიანი საცხოვრებელი დანიშნულების შენობა-ნაგებობებისა.

წინამდებარე საექსპერტო დასკვნა ადგენს ქ. თბილისში, გივი ამილახვარის I ჩიხი N10, ორხევი, ავტოგაზის უკან, მიწის ნაკვეთზე საკადასტრო კოდით N01.19.18.003.144, საწყობის დეტალური არქიტექტურული პროექტის (შემდგომში - "პროექტი") შესაბამისობას საქართველოს მთავრობის 2020 წლის 4 დეკემბრის N732 დადგენილებით დამტკიცებული ტექნიკური რეგლამენტის - “მისაწვდომობის ეროვნული სტანდარტების” (შემდგომში - „სტანდარტების“) მოთხოვნებთან.

შეფასებას დაექვემდებარა დამკვეთის მიერ ელექტრონულ ფორმატში წარმოდგენილი საპროექტო დოკუმენტაცია. დასკვნა მომზადებულია 2 თანაბარ ეგზემპლარად, სკანირებული ელექტრონული ვერსიის სახით pdf ფორმატში, ექსპერტიზის წინაშე წარდგენილი საპროექტო დოკუმენტაცია შენახულია ექსპერტების მიერ, სქემატური ნახაზები თანდართულია დამკვეთისთვის გადაცემული დასკვნის ელექტრონულ ვერსიაზე და წარმოადგენს მის განუყოფელ ნაწილს.

შეფასებას დაქვემდებარებულ საპროექტო დოკუმენტაციაში ნებისმიერი ცვლილების განხორციელების შემთხვევაში საჭიროა შესრულდეს შეცვლილი არქიტექტურული პროექტის ხელახალი შეფასება. ექსპერტები პასუხს არ აგებენ არქიტექტურულ პროექტში ნებისმიერი ცვლილების, ასევე მშენებლობის პროცესში წინამდებარე შეფასებას დაქვემდებარებული პროექტისგან განსხვავებით სამუშაოების განხორციელების შედეგებზე.

მისაწვდომი სვლაგეზების შეფასება

402.2 ქვეთავის შესაბამისად, მისაწვდომი სვლაგეზები უნდა მოიცავდეს ერთ ან მეტ ქვემოთ ჩამოთვლილ კომპონენტს: არაუმეტეს 1:20 დახრილ სავალ ზედაპირებს, კარებსა და გზა-კარებს, პანდუსებს, ბორდიურის პანდუსებს გაშლადი გვერდების გამოკლებით, ლიფტებსა და ბაქან-ლიფტებს. მისაწვდომი სვლაგეზის ყველა კომპონენტი უნდა შეესაბამებოდეს ამ სტანდარტის შესაბამის ნაწილს.

403.3 ქვეთავის თანახმად, სავალი ზედაპირების დახრილი სვლა არ უნდა იყოს 1:20-ზე მეტად დახრილი. სავალი ზედაპირის განივი დახრა არ უნდა აღემატებოდეს 1:48-ს.

403.4 ქვეთავის შესაბამისად, დონე უნდა შეიცვალოს 303-ე ქვეთავის შესაბამისად.

403.5 ქვეთავის თანახმად, მისაწვდომი სვლაგეზის თავისუფალი სიგანე უნდა მოეწყოს საჭიროებისამებრ 403.5.1, 403.5.2, 403.5.3 ან 403.5.4 ქვეთავის შესაბამისად.

403.5.1 ქვეთავის თანახმად, მისაწვდომი სვლაგეზის თავისუფალი სიგანე შენობაში უნდა იყოს არაუმცირეს 900 მმ. მისაწვდომი სვლაგეზის თავისუფალი სიგანე შენობის გარეთ უნდა იყოს არაუმცირეს 1200 მმ.

403.5.2.1 ქვეთავის თანახმად, ახალ შენობებსა და მისაწვდომ საშუალებებში, სადაც მისაწვდომი სვლაგეზი აკეთებს 180 გრადუსიან ბრუნს საგნის/სივრცის გარშემო და თუ ასეთი საგნის/სივრცის სიგანე 1300 მმ ან მეტია, მისაწვდომი სვლაგეზის თავისუფალი სიგანე მოსატრიალებელთან მიახლოებისას უნდა იყოს 403.5.1 ქვეთავის შესაბამისი. სადაც მისაწვდომი სვლაგეზი აკეთებს 180 გრადუსიან ბრუნს საგნის/სივრცის გარშემო და თუ ასეთი საგნის/სივრცის სიგანე 1300 მმ-ზე ნაკლებია, მისაწვდომი სვლაგეზის თავისუფალი სიგანე მოსატრიალებელთან მიახლოებისას უნდა აკმაყოფილებდეს რომელიმე შემდეგ კრიტერიუმს:

1. თავისუფალი სიგანე მოსატრიალებელთან მიახლოებისას უნდა იყოს არაუმცირეს 900 მმ, მოსატრიალებელ არეალში არაუმცირეს 1500 მმ, ხოლო მოტრიალების შემდგომ არაუმცირეს 900 მმ.
2. თავისუფალი სიგანე მოსატრიალებელთან მიახლოებისას უნდა იყოს არაუმცირეს 1070 მმ, მოსატრიალებელ არეალში არაუმცირეს 1200 მმ, ხოლო მოტრიალების შემდგომ არაუმცირეს 1070 მმ.
3. თავისუფალი სიგანე მოსატრიალებელთან მიახლოებისას უნდა იყოს არაუმცირეს 1100 მმ, მოსატრიალებელ არეალში არაუმცირეს 1100 მმ, ხოლო მოტრიალების შემდგომ არაუმცირეს 1100 მმ.

403.5.3 ქვეთავის თანახმად („თავისუფალი სიგანე 90 გრადუსიანი ბრუნის შემთხვევაში“):

403.5.3.1 ახალი შენობები და მისაწვდომი საშუალებები. ახალ შენობებსა და მისაწვდომ საშუალებებში, სადაც მისაწვდომი სვლაგეზი აკეთებს 90 გრადუსიან ბრუნს, თავისუფალი სიგანე მოსატრიალებელთან მიახლოებისას და მოსატრიალებლიდან მოშორებისას უნდა აკმაყოფილებდეს რომელიმე შემდეგ კრიტერიუმს:

1. მოსატრიალებელი ადგილის ორივე მხარე უნდა იყოს არაუმცირეს 1000 მმ სიგანის. ასეთი უმცირესი სიგანე უნდა შენარჩუნდეს მოსატრიალებელი არეალის შიდა კუთხიდან ორივე მხარეს არაუმცირეს 700მმ-ზე.

2. როცა მოსატრიალებელი ადგილის შიდა კუთხე ჩამოჭრილია არაუმცირეს 200 მმ-ით, ორივე კედლის გასწვრივ, მოსატრიალებელი ადგილის ორივე მხარე უნდა იყოს არაუმცირეს 900 მმ სიგანის.

3. თუ მოსატრიალებელი ადგილის ერთი მხარე არაუმცირეს 1070 მმ სიგანისაა, მეორე დასაშვებია იყოს არაუმცირეს 970 მმ.

4. თუ მოსატრიალებელი ადგილის ერთი მხარე არაუმცირეს 1100 მმ სიგანისაა, მეორე დასაშვებია იყოს არაუმცირეს 900 მმ.

გამონაკლისები:

1. სადაც მისაწვდომი სვლაგეზი 90 გრადუსიან ბრუნს აკეთებს 404.2.3 ქვეთავის შესაბამისად მოწყობილ კართან ან შენობაში შესასვლელთან, სვლაგეზი არ უნდა დაექვემდებაროს ამ ქვეთავს.

2. სადაც მისაწვდომი სვლაგეზი 90 გრადუსიან ბრუნს აკეთებს 407-410 ქვეთავების შესაბამისად მოწყობილ ლიფტებთან ან ბაქან-ლიფტებთან, სვლაგეზი არ უნდა დაექვემდებაროს ამ ქვეთავს.

404.2 ქვეთავის თანახმად, ხელით გასაღები კარი და გზა-კარი, ასევე, ხელით სამართავი ჭიშკრები, რაც მომხმარებელთა გასასვლელად გამოიყენება, უნდა აკმაყოფილებდეს 404.2 ქვეთავის მოთხოვნებს.

4042.1 ქვეთავის თანახმად, ორფრთიანი გზა-კარის, სულ მცირე, ერთი აქტიური ფრთა უნდა შეესაბამებოდეს 404.2.2 და 404.2.3 ქვეთავებს.

404.2.2 ქვეთავის თანახმად, გზა-კარის თავისუფალი ღიობი უნდა იყოს არაუმცირეს 820 მმ სიგანის. ორმხრივ მოძრავ კარებიანი გზა-კარის თავისუფალი ღიობის სიგანე უნდა გაიზომოს კარის პირიდან გაჩერების ადგილამდე, როდესაც კარი ღიაა 90 გრადუსით. ღიობებს, კარსა და უკარო გზა-კარს, რომელთა სიღრმე 600მმ-ია, უნდა ჰქონდეს არაუმცირეს 900 მმ სიგანის თავისუფალი ღიობი. ღიობის თავისუფალ სიგანეში არ უნდა იყოს გამონაშვერები იატაკიდან 860 მმ-ზე დაბლა. ღიობის თავისუფალ სიგანეში არსებული გამონაშვერები იატაკიდან 860 მმ-დან 2050 მმ-მდე სიმაღლეზე არ უნდა აღემატებოდეს 100 მმ-ს. გამონაკლისი: 1. კარის მიმხურავები და კარის შემჩერებლები დასაშვებია, განთავსდეს იატაკიდან არაუმცირეს 1980 მმ სიმაღლეზე. 2. გადაკეთებისას დასაშვებია, ღიობის აუცილებელ თავისუფალ სიგანეში, საკეტის მხარეს შემჩერებელთან, მდებარეობდეს არაუმეტეს 16 მმ ნაშვერი.

404.2.3 ქვეთავის თანახმად, კარებთან მინიმალური თავისუფალი სივრცე, მანევრირებისთვის უნდა შეესაბამებოდეს 404.2.3 ქვეთავს. თავისუფალი სივრცე მანევრირებისთვის უნდა მოიცავდეს გზა-კარის თავისუფალი ღიობის სრულ სიგანეს და საკეტებისა და ანჯამებისთვის აუცილებელ სივრცეს.

404.2.3.1 ქვეთავის თანახმად, მანევრირებისთვის აუცილებელ თავისუფალ სივრცეში, იატაკის ზედაპირი უნდა შეესაბამებოდეს 302-ე ქვეთავს და მათი ზედაპირი არ უნდა იყოს 1:48-ზე მეტად დახრილი. 302.1 ქვეთავის თანახმად, იატაკის ზედაპირები უნდა იყოს მდგრადი, მყარი და არასრიალა და უნდა შეესაბამებოდეს 302-ე ქვეთავს. იატაკის ზედაპირებზე დონის ცვლილება უნდა შეესაბამებოდეს 303-ე ქვეთავს.

404.2.4 ქვეთავის მიხედვით, გზა-კარების ზღურბლები დასაშვებია იყოს არაუმეტეს 13 მმ სიმაღლის. გზა-კარებთან შეცვლილი დონეები და ზღურბლები უნდა შეესაბამებოდეს 302-ე და 303-ე ქვეთავებს.

404.3 ქვეთავის თანახმად, ავტომატურად მოძრავი კარი და ჭიშკარი უნდა შეესაბამებოდეს 404.3 ქვეთავს. მთლიანად ელექტროენერგიაზე მომუშვე ავტომატური კარი უნდა შეესაბამებოდეს 106.2.7 ქვეთავში მითითებულ ANSI/BHMA A156.10-ს. ელექტროენერგიის დახმარებით და დაბალ ელექტროენერგიაზე მომუშავე კარი უნდა შეესაბამებოდეს 106.2.6 ქვეთავში მითითებულ ANSI/BHMA A156.19-ს.

404.3.1 ქვეთავის თანახმად, („საზოგადოებრივი შესასვლელები“) როცა შენობებსა და მისაწვდომ საშუალებებში ავტომატურად მოძრავი კარის ან ჭიშკრის მოწყობაა საჭირო, ეს უნდა იყოს მთლიანად ელექტროენერგიაზე მომუშვე, ან დაბალ ელექტროენერგიაზე მომუშავე ავტომატური კარი ან ჭიშკარი.

404.3.2 ვესტიბიული. როცა შენობის შესასვლელი მოიცავს ვესტიბიულს, არაუმცირეს ერთ გარე კარს ან ჭიშკარს და ერთ შიდა კარს ან ჭიშკარს უნდა ჰქონდეს ანალოგიურად გაღებადი ავტომატური კარი ან ჭიშკარი.

404.3.3 თავისუფალი ღიობის სიგანე. ელექტროენერგიის ჩართვისა და ამორთვის რეჟიმში, გზა-კარების თავისუფალი ღიობის სიგანე უნდა იყოს 820 მმ. ავტომატური კარის სისტემების თავისუფალი ღიობის მინიმალური სიგანე ეფუძნება თავისუფალი ღიობის სიგანეს, როდესაც ყველა ფრთა გაღებულია.

404.3.4 თავისუფალი სივრცე მანევრირებისთვის. ელექტროენერგიის დახმარებით მოძრავ კარებთან ან ჭიშკრებთან თავისუფალი სივრცე მანევრირებისთვის უნდა შეესაბამებოდეს 404.2.3 ქვეთავს. თავისუფალი სივრცე მანევრირებისთვის, რაც 404.2.3 ქვეთავს შეესაბამება, უნდა მოექცეს დაბალ ელექტროენერგიაზე და მთლიანად ელექტროენერგიაზე მომუშვე ავტომატური კარის და ჭიშკრის გასასვლელში, როგორც გასასვლელისკენ სავალი მისაწვდომი გზის ნაწილი. გამონაკლისი: 1. დაბალ ელექტროენერგიაზე და მთლიანად ელექტროენერგიაზე მომუშვე ავტომატური კარი და ჭიშკარი, რომელსაც სათადარიგო კვება ან სარეზერვო ბატარეა გააჩნია, არ საჭიროებს ამ ქვეთავთან შესაბამისობას. 2. დაბალ ელექტროენერგიაზე და მთლიანად ელექტროენერგიაზე მომუშვე ავტომატური კარი და ჭიშკარი, რომელიც ღია რჩება ელექტროენერგიის გათიშვის შემთხვევაში, არ საჭიროებს ამ ქვეთავთან შესაბამისობას. 3. მთლიანად ელექტროენერგიაზე მომუშვე, შვეულად მოსრიალე, ავტომატური კარი და ჭიშკარი, არ საჭიროებს ამ ქვეთავთან შესაბამისობას.

405.1 ქვეთავის თანახმად, პანდუსები, რომლებიც მისაწვდომი სვლაგეზების ნაწილია, უნდა შეესაბამებოდეს 405-ე ქვეთავს.

405.2 ქვეთავის თანახმად, პანდუსის ქანობი არ უნდა იყოს 1:12-ზე მეტად დახრილი. 405.5 ქვეთავის თანახმად, პანდუსის თავისუფალი სიგანე უნდა იყოს არაუმცირეს 900 მმ. სადაც პანდუსის სვლაზე მოწყობილია სახელურები, თავისუფალი სიგანე უნდა გაიზომოს სახელურებს შორის.

405.6 ქვეთავის თანახმად, პანდუსის სვლის ამაღლება უნდა იყოს არაუმეტეს 750 მმ.

405.7 ქვეთავის თანახმად, თითოეული პანდუსის თავსა და ბოლოში უნდა იყოს ბაქნები. ბაქნები უნდა შეესაბამებოდეს 405.7 ქვეთავს. 405.7.2 ქვეთავის თანახმად, ბაქნების თავისუფალი სიგანე უნდა იყოს ბაქნისკენ მიმავალი, სულ მცირე, ყველაზე განიერი

პანდუსის სიგანის ტოლი. 405.7.3 ქვეთავის თანახმად, ბაქნების თავისუფალი სიგრძე უნდა იყოს არაუმცირეს 1500 მმ.

407.4 ქვეთავის თანახმად, ლიფტის კაბინები უნდა შეესაბამებოდეს 407.4 ქვეთავს. 407.4.1 ქვეთავის შესაბამისად, კაბინის შიგა ზომები უნდა შეესაბამებოდეს 407.4.1-ე ცხრილს.

407.4.1 ცხრილის შესაბამისად, კარის ნებისმიერი მდებარეობისთვის, კარის თავისუფალი ღიობის სიგანეა - 900 მმ, კაბინის შიგნით, თუ გვერდიდან გვერდამდე ზომა უდრის 1500 მმ-ს, მაშინ კაბინის შიგნით, უკანა კედლიდან წინა კედლამდე უნდა იყოს 1500 მმ, ხოლო კაბინის შიგნით, უკანა კედლიდან კარის შიდა მხარემდე - 1500 მმ.

410.2 ქვეთავის თანახმად, კარიანი ან ჭიშკრიანი ლიფტები უნდა შეესაბამებოდეს 410.2.1-ე ქვეთავს. პანდუსიანი ლიფტები უნდა შეესაბემებოდეს 410.2.2-ე ქვეთავს.

410.2.1 ქვეთავის თანახმად. კარები უნდა იყოს მცირე ელექტროენერგიაზე მომუშავე კარები ან ჭიშკრები და უნდა შეესაბამებოდეს 404.3-ე ქვეთავს. კარები ღია მდგომარეობაში უნდა რჩებოდეს არაუმცირეს 20 წამის განმავლობაში. ერთკარიანი ლიფტების, ან ლიფტების, რომლის კარებიც საპირისპირო მიმართულებით იღება, თავისუფალი ღიობის სიგანეუნდა იყოს არაუმცირეს 820 მმ. გვერდითა კარის თავისუფალი ღიობის სიგანე უნდა იყოს არაუმცირეს 1000 მმ. სადაც კარი კაბინის ვიწრო მხარესაა, გვერდითა კარი უნდა მოთავსდეს ვიწრო მხარეს მდებარე კარის საკეტის ან ანჯამის რომელიმე მხარეს, მისგან მაქსიმალური დაშორებით. გამონაკლისები: 1. კარები დასაშვებია, იყოს ხელით სამართავი, თვითდახურვადი, სადაც კარი უზრუნველყოფს მისაწვდომობას ლიფტის ვიწრო მხრიდან და ემსახურება მხოლოდერთ ბაქანს. გამონაკლისი არ ეხება პანდუსიან კარებებს. 2. ლიფტებს, რომლებიც, არაუმეტეს, ორ ბაქანს ემსახურება და მოპირდაპირე მხარეებზე აქვს კარებინ ჭიშკრები, დასაშვებია, ჰქონდეს ხელით სამოძრაო თვითდახურვადი კარები ან იშკრები, იმისი გათვალისწინებით, რომ გვერდითა კარი მოთავსებულია ვიწრო მხარეს მდებარე კარიდან უშორეს საკეტის მხარეს. გამონაკლისი არ ეხება პანდუსიან კარებებს.

410.5.2.1 ქვეთავის (ქვეთავი 410.5.2 „ბაქან-ლიფტები კარებით მიმიჯნავე მხარეებზე.“) თანახმად, ახალ შენობებში, ორი კარის მქონე ბაქან-ლიფტების ბაქნის თავისუფალი სიგანე უნდა იყოს არაუმცირეს 1100 მმ, ხოლო თავისუფალი სიღრმე არაუმცირეს 1500 მმ.

პროექტის შესაბამისად, N1 შენობის 2 შესასვლელში გათვალისწინებულია სტანდარტების შესაბამისი პანდუსები, N2 და N3 შენობების შესასვლელებში - სტანდარტების შესაბამისი ბაქან-ლიფტები. დანარჩენ მისაწვდომ სვლაგეზზე არ არის გათვალისწინებული 2%-ზე მეტი დახრის მქონე სავალი ზედაპირები. მისაწვდომი სვლაგეზის მინიმალური სიგანე შენობაში შეადგენს 90 სმ-ს, ხოლო შენობის გარეთ - 120 სმ-ს, 90 და 180 გრადუსიანი ბრუნისთვის გათვალისწინებულია მოთხოვნილი კრიტერიუმების შესაბამისი თავისუფალი სიგანე. მოტრიალებისთვის აუცილებელი ადგილები შენობაში მოიცავს 304.3.1.1 ქვეთავის შესაბამის 170 სმ დიამეტრის ან 304.3.2.1 ქვეთავის შესაბამის T-ფორმის თავისუფალ სივრცეებს. დაცულია გზა-კარების, მათ შორის, ავტომატურად მოძრავი და ბაქან-ლიფტში გათვალისწინებული კარების მინიმალური თავისუფალი სიგანე, კარებთან მანევრირებისთვის აუცილებელი სივრცე შეესაბამება 404.2.3 ქვეთავის მოთხოვნებს, მისაწვდომ სვლაგეზზე არ არის გათვალისწინებული ზღურბლები. ლიფტის კაბინების შიდა ზომები და კარის თავისუფალი სიგანე შეესაბამება აუცილებელ მოთხოვნილს.

შენიშვნა 1: ***იატაკის ზედაპირები უნდა იყოს მდგრადი, მყარი და არასრიალა.***

შენიშვნა 2: ***გათვალისწინებული იქნეს შემდეგი ქვეთავების მოთხოვნები:***

404.2.6 კარის კავეული;

404.2.6.1 კავეულის სიმაღლე;

404.2.7 დახურვის სიჩქარე;

404.2.8 კარის გასაღებად საჭირო ძალა;

404.2.9 კარის და ჭიშკრის ზედაპირი;

407.2 მოთხოვნები ლიფტის ბაქნისადმი;

407.2.2 ფოიეს სიგნალები;

407.2.3 ლიფტის შახტის ნიშნები;

407.3 ლიფტის კართან დაკავშირებული მოთხოვნები.

შენიშვნა 3: ***სულ მცირე ერთი ფანჯრისთვის, გათვალისწინებული იქნეს 506.2 ქვეთავის მოთხოვნები ფანჯრების გასაღებად, დასახურად, დასაკეტად ან ჩასაკეტად და მათ გასახსნელად და გასაღებად საჭირო ძალის შესახებ:***

შენიშვნა 4: *მთლიანად ელექტროენერგიაზე მომუშავე ავტომატურად მოძრავი კარები უნდა შეესაბამებოდეს ANSI/BHMA A156.10-ს, ხოლო ელექტროენერგიის დახმარებით და დაბალ ელექტროენერგიაზე მომუშავე კარი - ANSI/BHMA A156.19-ს.*

შენიშვნა 5: ***ბაქან-ლიფტი უნდა შეესაბამებოდეს 410-ე ქვეთავს და 106.2.9 ქვეთავში მითითებულ ASME A18.1-ს.***

წყალსადენის ელემენტების და მოწყობილობების შეფასება

603.1 ქვეთავის თანახმად, ტუალეტისა და სააბაზანო მისაწვდომი ოთახები უნდა შეესაბამებოდეს 603-ე ქვეთავს.

603.2.1 ქვეთავის შესაბამისად, ოთახში უნდა არსებობდეს მოსატრიალებელი სივრცე. მოთხოვნილი მოსატრიალებელი სივრცე არ უნდა იყოს ტუალეტის ნაკვეთურებში.

603.2.2 ქვეთავის შესაბამისად, გაღებისას კარები არ უნდა იჭრებოდეს იატაკის თავისუფალ სივრცეში ან მოწყობილობასთან არსებულ თავისუფალ ფართობზე.

პროექტის მიხედვით, მისაწვდომ ტუალეტის ოთახებში არსებობს მოსატრიელებელი სივრცე. გაღებისას კარები არ იჭრება იატაკის თავისუფალ სივრცეში და მოწყობილობებთან არსებულ თავისუფალ ფართობზე.

604.1 ქვეთავის შესაბამისად, მისაწვდომი უნიტაზები და ტუალეტის ნაკვეთურები უნდა შეესაბამებოდეს 604-ე ქვეთავს. ნაკვეთურები, სადაც წყალსადენ სისტემასთან მიერთებულია ერთზე მეტი მოწყობილობა, უნდა შეესაბამებოდეს 603-ე ქვეთავს. ეტლისთვის მისაწვდომი ნაკვეთურები უნდა შეესაბამებოდეს 604.9 ქვეთავს. ამბულატორიისთვის მისაწვდომი ნაკვეთურები უნდა შეესაბამებოდეს 604.10 ქვეთავს.

604.2 ქვეთავის შესაბამისად, უნიტაზი უნდა მდებარეობდეს კედლის ან ტიხრის ერთ მხარეს ბოლო ნაწილში. უნიტაზის შუახაზი კედლის ან ტიხრის მხრიდან, არაუმცირეს, 400 მმ- ში და, არაუმეტეს, 450 მმ-ში უნდა მდებარეობდეს. 604.9 ქვეთავში განსაზღვრულ ამბულატორიისთვის მისაწვდომ ნაკვეთურებში მდებარე უნიტაზების შუახაზები კედლის ან ტიხრის მხრიდან, არაუმცირეს, 430 მმ-ში და, არაუმეტეს, 480 მმ-ში უნდა მდებარეობდეს.

604.3 ქვეთავის ("თავისუფალი სივრცე") შესაბამისად:

604.3.1 თავისუფალი სივრცის სიგანე. გვერდითა კედლიდან პერპენდიკულარულად გაზომვისას უნიტაზის გარშემო დატოვებულ უნდა იქნას, არაუმცირეს, 1500 მმ თავისუფალი სივრცე.

604.3.2 თავისუფალი სივრცის სიღრმე. უკანა კედლიდან პერპენდიკულარულად გაზომვისას უნიტაზის გარშემო დატოვებული უნდა იქნას, არაუმცირეს, 1400 მმ სიღრმის თავისუფალი სივრცე.

604.3.3 ქვეთავის თანახმად, დასაშვებია, უნიტაზის გარშემო აუცილებელი თავისუფალი სივრცე ემთხვეოდეს უნიტაზის, მასთან დაკავშირებული ხელმოსაჭიდი ძელების, ქაღალდის დისპენსერების, ჰიგიენური საფენების ჩასაყრელების, ქურთუკის საკიდების, თაროების, მისაწვდომი სვლაგეზების, სხვა მოწყობილობებთან არსებული იატაკის თავისუფალი სივრცისა და მოსატრიალებელი სივრცის ფართობებს. უნიტაზის გარშემო თავისუფალ სივრცეში არ უნდა არსებობდეს სხვა მოწყობილობები ან დაბრკოლებები.

604.4 ქვეთავის შესაბამისად, დასაჯდომის თავამდე გაზომვისას, უნიტაზის დასაჯდომის სიმაღლე იატაკიდან უნდა იყოს, არაუმცირეს, 430 მმ და, არაუმეტეს, 480 მმ. დასაჯდომები აწეული მდგომარეობიდან მყისიერად არ უნდა ვარდებოდეს.

604.5 ქვეთავის ("დამაგრებული ხელმოსაჭიდი ძელები") გვერდითა კედელზე თანახმად, უნიტაზებთან არსებული ხელმოსაჭიდი ძელები უნდა შეესაბამებოდეს 609-ე ქვეთავს და მოწყობილი უნდა იყოს 604.5.1 და 604.5.2 ქვეთავების შესაბამისად. ხელმოსაჭიდი ძელები უნდა მოეწყოს უნიტაზის უკან და გვერდით მდებარე კედლებზე.

604.5.1 ქვეთავის ("დამაგრებული ხელმოსაჭიდი ძელები") თანახმად, გვერდითა კედელზე დამაგრებული ხელმოსაჭიდი ძელები, უნდა მოიცავდეს თარაზულ ძელს 604.5.1.1 ქვეთავის შესაბამისად და შვეულ ხელმოსაჭიდ ძელს 604.5.1.2 ქვეთავის შესაბამისად. ძირითადად, საბავშვო გამოყენების უნიტაზთან არსებული შვეული ხელმოსაჭიდი ძელი უნდა შეესაბამებოდეს 609.4.2 ქვეთავს.

604.5.1.1 ქვეთავის ("თარაზული ხელმოსაჭიდი ძელები. ") თანახმად, არაუმცირეს 1070 მმ სიგრძის თარაზული ხელმოსაჭიდი ძელები უნდა მდებარეობდეს უკანა კედლიდან არაუმეტეს 300 მმ-დან და გაგრძელდეს უკანა კედლამდე არაუმცირეს 1370 მმ-მდე.

604.5.1.2 ქვეთავის ("დამაგრებული ხელმოსაჭიდი ძელები") თანახმად, არაუმცირეს, 450 მმ სიგრძის შვეული ხელმოსაჭიდი ძელის ქვედა პირი იატაკიდან 990 მმ-დან 1040 მმ-მდე სიმაღლეზე უნდა მდებარეობდეს, ძელის შუახაზი კი უკანა კედლიდან 990 მმ-დან-1040 მმ-მდე.

604.5.2 ქვეთავის ("ხელმოსაჭიდი ძელები უკანა კედელზე") თანახმად, დამაგრებული ხელმოსაჭიდი ძელები, უნდა იყოს

1. არაუმცირეს, 900 მმ სიგრძის,
2. მდებარეობდეს არაუმეტეს 170 მმ-დან გვერდითა კედლიდან, და
3. გრძელდებოდეს არაუმცირეს 1070 მმ-ზე გვერდითა კედლიდან.

604.9.1 ქვეთავის შესაბამისად, ეტლისთვის მისაწვდომი ტუალეტის ნაკვეთურები უნდა შეესაბამებოდეს 604.9 ქვეთავს. 604.9.2 ზომა. ეტლისთვის მისაწვდომი ტუალეტის ნაკვეთურები უნდა შეესაბამებოდეს 604.9.2.1, 604.9.2.2 ან 604.9.2.3 ქვეთავებს, საჭიროებისდა მიხედვით. 604.9.2.1 მინიმალური ფართობი. ეტლის მისაწვდომი ნაკვეთურის მინიმალური ფართობი სულ მცირე 1500 მმ. უნდა იყოს სიგანეში გვერდითი კედლის მართობულად გაზომვისას და, არაუმცირეს 1400 მმ სიღრმის, კედელზე დაკიდებული უნიტაზების შემთხვევაში, და, არაუმცირეს, 1500 მმ სიღრმის იატაკზე მდგარი უნიტაზებისთვის უკანა კედლიდან მართობულად გაზომვისას.

პროექტის მიხედვით, ეტლისთვის მისაწვდომი ტუალეტის ოთახები აკმაყოფილებს სტანდარტებს, უნიტაზების მდებარეობა შეესაბამება 604.2 ქვეთავის მოთხოვნებს, აუცილებელი თავისუფალი სივრცე შეესაბამება 604.3 ქვეთავის მოთხოვნებს. უნიტაზის დასაჯდომის სიმაღლე შეესაბამება 604.4 ქვეთავის მოთხოვნებს. ხელმოსაჭიდი ძელების მდებარეობა შეესაბამება 604.5 ქვეთავის მოთხოვნებს.

შენიშვნა 3: გათვალისწინებული იქნეს შემდეგი ქვეთავების მოთხოვნები:

604.6 ჩარეცხვის მართვა.
604.7 დისპენსერები.
604.7.1 მდებარეობა.
604.8 ქურთუკის საკიდები და თაროები.

606.1 ქვეთავის შესაბამისად, ხელსაბანები და ნიჟარები უნდა შეესაბამებოდეს 606 ქვეთავს.

606.2 ქვეთავის თანახმად, უნდა მოეწყოს 300.3 ქვეთავის შესაბამისი იატაკის თავისუფალი სივრცე, რომელსაც მისადგომი ექნება წინიდან. დატოვებულ უნდა იქნას სივრცე მუხლის სიმაღლემდე და ფეხის ფალანგისთვის, 306-ე ქვეთავის შესაბამისად. გადავსების საწინააღმდეგო მილი არ უნდა იქნას გათვალისწინებული მუხლის სიმაღლემდე და ფეხის ფალანგისთვის არეალის განსაზღვრისას.

სტანდარტებში არ არსებობს 606.2 ქვეთავში მითითებული ქვეთავი 300.3, ამასთან, 304.3 ქვეთავის თანახმად, მოსატრიალებელი სივრცეები უნდა შეესაბამებოდეს 304.3.1 ან 304.3.2 ქვეთავს.

304.3.1 ქვეთავის („წრიული სივრცე“) თანახმად:

304.3.1.1. ახალი შენობები და მისაწვდომი საშუალებები. ახალ შენობებსა და მისაწვდომ საშუალებებში მოსატრიალებელი სივრცე უნდა იყოს, არაუმცირეს 1700 მმ დიამეტრის წრიული სივრცე.

304.3.1.1.1 გადაფარვა. მოსატრიალებელი სივრცე დასაშვებია მოიცავდეს 306-ე ქვეთავის შესაბამის მუხლის სიმაღლემდე და ფეხის ფალანგისთვის განსაზღვრულ თავისუფალ სივრცეს. იქ სადაც მოსატრიალებელი სივრცე მოიცავს მუხლის სიმაღლემდე და ფეხის ფალანგისთვის განსაზღვრულ თავისუფალ სივრცეს მოწყობილობების ქვემოთ, მათი გადაფარვა უნდა აკმაყოფილებდეს შემდეგს:

1. გადაფარვის სიღრმე არ უნდა აღემატებოდეს 250 მმ-ს, და
2. გადაფარვა არ უნდა აღემატებოდეს თავისუფალ სივრცეს მუხლის სიმაღლემდე და ფეხის ფალანგისთვის; და
3. გადაფარვა დასაშვებია მხოლოდ თავისუფალი მოსატრიალებელი სივრცის საზღვრებში, სურათი 304.3.1.1-ის შესაბამისად.

304.3.1.2.1 გადაფარვა. მოსატრიალებელი სივრცე დასაშვებია მოიცავდეს 306-ე ქვეთავის შესაბამის მუხლის სიმაღლემდე და ფეხის ფალანგისთვის განსაზღვრულ თავისუფალ სივრცეს.

304.3.2. ქვეთავის („T-ს ფორმის სივრცე“) თანახმად:

304.3.2.1 ახალი შენობები და მისაწვდომი საშუალებები. ახალ შენობებსა და მისაწვდომ საშუალებებში მოსატრიალებელი სივრცე დასაშვებია იყოს T-ს ფორმის და აკმაყოფილებდეს შემდეგ კრიტერიუმს:

1. T-ს ფორმის თავისუფალი სივრცე, არაუმცირეს 1700 მმ სიგანისა და 1500 მმ სიღრმის, ორი მხრითა და არა უმცირეს 900 მმ სიგანის ძირით. თითოეული მიმართულებით, T-ს მხრები არაუმცირეს 400 მმ-ით თავისუფალი უნდა იყოს, ხოლო მხრებიდან ძირამდე თავისუფალი არეალი უნდა იყოს არაუმცირეს 600 მმ-ზე. თითოეული მხარისა და ძირის კვეთისას შიდა კუთხეები უნდა იყოს დაცერებული არაუმცირეს 200 მმ-ით როგორც მხარის, ისე ძირის მიმართ.
2. T-ს ფორმის თავისუფალი სივრცე, არაუმცირეს 1600 მმ სიგანისა და 1500 მმ სიღრმის, არაუმცირეს ორი 960 მმ სიგანის მხრითა და არაუმცირეს 1040 მმ სიგანის ძირით. თითოეული მხარი ურთიერთსაპირისპიროდ, ძირის ორივე მხარეს არაუმცირეს 280 მმ-ით თავისუფალი უნდა იყოს, ხოლო თითოეული მხრიდან ძირამდე თავისუფალი სივრცე უნდა იყოს არაუმცირეს 540 მმ.
3. T-ს ფორმის თავისუფალი სივრცე, არაუმცირეს 1600 მმ სიგანისა და 1500 მმ სიღრმის, ორი მხრითა და 1000 მმ სიგანის ძირით. T-ს მხრები არაუმცირეს 300 მმ-ით თავისუფალი უნდა იყოს, ხოლო მხრებიდან ძირამდე თავისუფალი სივრცე უნდა იყოს არაუმცირეს 500 მმ-ზე.

304.3.2.1.1 გადაფარვა. მოსატრიალებელი სივრცე, ძირის ან ერთი მხრის არეალში დასაშვებია მოიცავდეს 306-ე ქვეთავის შესაბამის თავისუფალ სივრცეს მუხლის სიმაღლემდე და ფეხის ფალანგისთვის.

606.3 ქვეთავის თანახმად, ხელსაბანებისა და ნიჟარების წინა მხარე იატაკიდან, არაუმეტეს, 860 მმ სიმაღლეზე უნდა იყოს რკალის ან დახლის ზედაპირის ყველაზე მაღალ წერტილში გაზომვისას.

პროექტის მიხედვით, ხელსაბანების წინ გათვალისწინებულია თავისუფალი სივრცე წინიდან მისადგომით. დატოვებულია სივრცე მუხლის სიმაღლემდე და ფეხის ფალანგისთვის, 306-ე ქვეთავის შესაბამისად. ხელსაბანების წინა მხარე იატაკიდან არაუმეტეს 86 სმ სიმაღლეზეა.

შენიშვნა 4: გათვალისწინებული იქნეს 606.5 ("ონკანები") ქვეთავის მოთხოვნები.

ავტოსადგომი სივრცის შეფასება

502.2 ქვეთავის შესაბამისად, მსუბუქი ავტომობილების გასაჩერებელი სივრცეები უნდა იყოს, არაუმცირეს 2500 მმ სიგანის. მიკროავტობუსების გასაჩერებელი სივრცეები უნდა იყოს, არაუმცირეს 3500 მმ სიგანის.

502.4.1 ქვეთავის თანახმად, მისაწვდომი გასავლელები უნდა ესაზღვრებოდეს მისაწვდომ სვლაგეზს. დასაშვებია, ორ ავტოსადგომ სივრცეს საერთო მისაწვდომი გასავლელი ჰქონდეს. მისაწვდომმა გასავლელებმა არ უნდა გადაფაროს საავტომობილო გზა. დასაშვებია, ავტოსადგომ სივრცეებს ჰქონდეს მისაწვდომი გასავლელები მსუბუქი ავტომობილის ან მიკროავტობუსის ორივე მხარეს. დახრილად განთავსებული მიკროავტობუსების გასაჩერებელი სივრცეების მისაწვდომი გასავლელები დასაშვებია შეიჭრას ავტოსადგომის მომსახურე საფეხმავლო ბილიკზე.

502.4.2 ქვეთავის თანახმად, მსუბუქი ავტომობილებისა და მიკროავტობუსების გასაჩერებელი სივრცეების მისაწვდომი გასავლელები, არაუმცირეს, 1500 მმ სიგანის უნდა იყოს.

პროექტის მიხედვით, ავტოსადგომის სიგანეა 250 სმ, ხოლო გასაჩერებელი სივრცის მისაწვდომი გასავლელის სიგანეა 150 სმ და ის არ ფარავს საავტომობილო გზას.

დასკვნა:

ქ. თბილისში, გივი ამილახვარის I ჩიხი N10, ორხევი, ავტოგაზის უკან, მიწის ნაკვეთზე საკადასტრო კოდით N01.19.18.003.144, საწყობის დეტალურ არქიტექტურულ პროექტს ეძლევა დადებითი დასკვნა საქართველოს მთავრობის 2020 წლის 4 დეკემბრის N732 დადგენილებით დამტკიცებული ტექნიკური რეგლამენტის - "მისაწვდომობის ეროვნული სტანდარტების" მოთხოვნებთან შესაბამისობის თაობაზე.

წინამდებარე ექსპერტიზაში განსაზღვრული შენიშვნებით გათვალისწინებული მოთხოვნებისა და მითითებების შესრულება სავალდებულოა. ექსპერტი არ არის პასუხისმგებელი შენიშვნებით გათვალისწინებული მოთხოვნებისა და მითითებების შეუსრულებლობით გამოწვეულ შედეგებზე.

ექსპერტი **მაია ჩხაიძე**

ექსპერტი **მარია მარსაგიშვილი**

აქტი: **ა60.01173544**

თარიღი: **20.12.2017**

ც ნ ო ბ ა

ეძლევა მარია მარსაგიშვილს (პირადი № 01030017363) მასზედ, რომ იგი 2009 წლის 05 აგვისტოდან 2009 წლის 05 ნოემბრამდე მუშაობდა ქალაქ თბილისის მერიის საჯარო სამართლის იურიდიული პირის – ქალაქ თბილისის არქიტექტურის სამსახურის შტატგარეშე მოსამსახურედ. 2009 წლის 05 ნოემბრიდან 2010 წლის 01 ივლისამდე მუშაობდა ქალაქ თბილისის მერიის საჯარო სამართლის იურიდიული პირის – ქალაქ თბილისის არქიტექტურის სამსახურის ურბანული დაგეგმარების დეპარტამენტის მიწის ნაკვეთის გამოყენების მომზადების განყოფილებაში სპეციალისტის თანამდებობაზე, ხოლო 2010 წლის 01 ივლისიდან 2017 წლის 25 სექტემბრამდე მუშაობდა ქალაქ თბილისის მუნიციპალიტეტის საჯარო სამართლის იურიდიული პირის – ქალაქ თბილისის მუნიციპალიტეტის არქიტექტურის სამსახურის ძველი თბილისის სანებართვო განყოფილების სპეციალისტის თანამდებობაზე.

სსიპ ქალაქ თბილისის მუნიციპალიტეტის
არქიტექტურის სამსახური -
საზოგადოებასთან ურთიერთობისა და
ადამიანური რესურსების მართვის
განყოფილება - განყოფილების უფროსი

ლევან გოროზია

GEORGIAN TECHNICAL UNIVERSITY

DIPLOMA

STU № 000353

This is to certify that Mr./Ms. Maria Marsagishvili was enrolled in 2000 and in 2005 completed Georgian Technical University the full study programme of the Faculty of Architecture with a major in Architecture

By the decision of the Qualification Commission 12.12. 2005 (Month, Day, Year) was awarded an Academic Degree of Certified Specialist and the qualification of Architect

Seal

Rector R. Khurodze

Dean

City Tbilisi

Registration No 00428

საქართველოს ტექნიკური უნივერსიტეტი

დიპლომი

STU № 000353

გვლევა მარია მარსაგიშვილს

მასზედ, რომ იგი 2000 წელს ჩაირიცხა და 2005 წელს დაამთავრა

საქართველოს ტექნიკური უნივერსიტეტის არქიტექტურის

ფაკულტეტის

დიპლომირებული სპეციალისტის სრული კურსი არქიტექტურის

სპეციალობით

საკვალიფიკაციო კომისიის 2005 12. 12 (წელი, თვე, რიცხვი) გადაწყვეტილებით

მარია მარსაგიშვილს მიენიჭა

დიპლომირებული სპეციალისტის აკადემიური ხარისხი და

არქიტექტორის კვალიფიკაცია

ბ.

რექტორი

დეკანი

ქ. თბილისი

სარეგისტრაციო № 00428

ქალაქ თბილისის მუნიციპალიტეტის მერია
არქიტექტურის სამსახური

აქტი: **ა60.01173543**

თარიღი: **20.12.2017**

ც ნ ო ბ ა

ეძლევა მაია ჩხაიძეს (პირადი №01026012574) მასზედ, რომ იგი 2009 წლის 05 აგვისტოდან 2009 წლის 31 დეკემბრამდე მუშაობდა ქალაქ თბილისის მერიის საჯარო სამართლის იურიდიული პირის – ქალაქ თბილისის არქიტექტურის სამსახურის შტატგარეშე მოსამსახურედ. 2009 წლის 31 დეკემბრიდან 2010 წლის 02 დეკემბრამდე მუშაობდა ქალაქ თბილისის მერიის საჯარო სამართლის იურიდიული პირის – ქალაქ თბილისის არქიტექტურის სამსახურის სანებართვო დეპარტამენტის მარცხენა სანაპიროს სანებართვო განყოფილებაში სპეციალისტის თანამდებობაზე, ხოლო 2010 წლის 02 დეკემბრიდან 2017 წლის 23 ოქტომბრამდე მუშაობდა ქალაქ თბილისის მუნიციპალიტეტის საჯარო სამართლის იურიდიული პირის – ქალაქ თბილისის მუნიციპალიტეტის არქიტექტურის სამსახურის ძველი თბილისის სანებართვო განყოფილების სპეციალისტის თანამდებობაზე.

სსიპ ქალაქ თბილისის მუნიციპალიტეტის
არქიტექტურის სამსახური -
საზოგადოებასთან ურთიერთობისა და
ადამიანური რესურსების მართვის
განყოფილება - განყოფილების უფროსი

ლევან გოროზია

GEORGIA

LEGAL ENTITY OF PUBLIC LAW

TECHNICAL UNIVERSITY OF GEORGIA

BACHELOR'S

DIPLOMA

BA № 000439

This is to certify that by the decision September 20, 2007.

of the Architecture, Urban Planning and Design faculty

of the Technical University of Georgia

Ms. Maia Chkhaidze

born on October 19, 1986.

was awarded an academic Degree of Bachelor with Major in

Architecture

seal

Dean of the faculty

Rector

Tbilisi April 24, 2008. Registration No 00397

საქართველო

საჯარო სამართლის იურიდიული პირი

საქართველოს ტექნიკური უნივერსიტეტი

ბაკალავრის

დიპლომი

BA № 000439

საქართველოს ტექნიკური უნივერსიტეტის

არქიტექტურის, ურბანისტიკის და დიზაინის

ფაკულტეტის 2007 წლის 20. 9 გადაწყვეტილებით,

მაია ჩხაიძეს

დაბადებულს 1986 წლის 19 ოქტომბერს

მიენიჭა არქიტექტურის

ბაკალავრის აკადემიური ხარისხი.

ბ. ა.

ფაკულტეტის დეკანი

რექტორი

თბილისი 24/04/2008 სარეგისტრაციო # 00397

GEORGIA

GEORGIAN TECHNICAL UNIVERSITY

MASTER'S

DIPLOMA

MD № 001022

By the decision N 10 June 27, 2012 /

of the faculty of

Architecture, Urban Planning and Design

Ms. Maia Chkhaidze

was awarded the Degree of Master of

Architecture

სარეგისტრაციო №
Registration № 01020

თბილისი
Tbilisi

3 რიცხვი/day 6 თვე/month 2013 წელი/year

საქართველო

საქართველოს ტექნიკური უნივერსიტეტი

მაგისტრის

დიპლომი

MD № 001022

არქიტექტურის, ურბანისტიკის და დიზაინის

ფაკულტეტის 2012 წლის 27. 6 № 10

გადაწყვეტილებით მაია ჩხაიძეს

მიენიჭა არქიტექტურის

მაგისტრის აკადემიური ხარისხი

დეკანი / გოჩა მიქიაშვილი

Dean / Gocha Mikiashvili

რექტორი / არჩილ ფრანგიშვილი /

Rector / Archil Prangishvili /

Seal

1. კვამლსაზინაარმდებო ვენტილაცია მოწყობილია შენობის სახურავზე (იხ. გადახურვის გეგმა)
2. საინჟინრო სისტემების პროექტს წამოვადგენთ მშენებლობის ნებართვის აღების შემდგომ

განმარტებითი ბარათი

დაბებმარების საფუძვლები და მიზნები:

პროექტი შედგენილია ქალაქ თბილისის მუნიციპალიტეტის საჯარო სამართლის იურიდიული პირი ქალაქ თბილისის მუნიციპალიტეტის არქიტექტურის სამსახურის მიერ გაცემული **2024 წლის ბრძანება №6946736** მიწის ნაკვეთის სამშენებლოდ გამოყენების პირობების საფუძველზე, პროექტით გათვალისწინებულია სასაწყობე შენობის მშენებლობა.

მიწის ნაკვეთის მდებარეობა,აღწერა:

მიწის ნაკვეთი მდებარეობს ქ. თბილისში გივი ამილახვრის IჩიხI ს/კ 01.19.18.003.144

მიწის ნაკვეთის ფართია 19272 კვ.მ. საპროექტო ნაკვეთს ჩრდილოეთით, აღმოსავლეთით და დასავლეთით ესაზღვრება სამანქანო გზა, ხოლო სამხრეთით და ჩრდილოეთით კერძო მიწის ნაკვეთები, საპროექტო ნაკვეთი ხასიათდება საშუალო სირთულის რელიეფით, დონეებს შორის სხვაობა საშუალოდ შეადგენს 7.80 მეტრს.

პროექტის შინაარსის აღწერა:

პროექტი ითვალისწინებს სასაწყობე და საწყობისთვის დამხმარე სავაჭრო და საოფისე შენობის მშენებლობას, შენობის სასაწყობე ნაწილი ერთსართულიანია, ხოლო საოფისე ნაწილი ოთხ სართულზეა გადანაწილებული, სასაწყობე ფართში მოხვედრა შესაძლებელია როგორც შენობის აღმოსავლეთ მხრიდან ასევე დასავლეთიდან განთავსებული შესასვლელებით. საოფისე ნაწილი განთავსდა შენობის ჩრდილოაღმოსავლეთ ნაწილში, I სართულზე განთავსებულია საოფისე და სასაწყობე ფართები, II სართული დაეთმო დანადგარების შოურუმის სივრცეებს, ხოლო III და IV სართულზეზე სრულად განთავსებულია საოფისე სივრცეები. სასაწყობე შენობების ±0.00 ნიშნული შესაბამება 522.07 ნიშნულს, ხოლო დამხმარე სავაჭრო და საოფისე შენობის ±0.00 ნიშნული შეესაბამება 521.27

შენობის სასაწყობე ფართი შეადგენს 11472.1კვმ. ხოლო საოფისე ფართი 2688.5კვ.მ, შესაბამისად საოფისე ფართის მოცულობა ძირითადის ფუნქციის 23.4%-ს შეადგენს.

შენობსი ფასადის მოსაპირკეთებლად გამოყენებულია ორი ტიპის მასალა, სასაწყობო ნაწილი შეფუთულია და გადახურულია სენდვიჩპანელით, ხოლო საოფისე ნაწილი შეფუთულია ფასადის დეკორატიული პანელით. ფასადის კარფან%ara ალუმინის პროფილის შავი ფერის.

პროექტის ძირითადი სტრუქტურული აღწერა:

შენობის სასაწყობე ნაწილის მზიდი კარკასი მოწყობილია მონოლითური რკინაბეტონის სვეტებით კვეთით 60X60სმ. საძირკველი მოწყობილია მონოლითური წერტილოვანი რკინაბეტონის. გადახურვები მოწყობილია ლითონის ფამფეებით წყლის გადაყვანის აუცილებელი ჭნობებით.

შენობის საოფისე ნაწილის მზიდი კარკასი მოწყობილია მონოლითური რკინაბეტონის სვეტებით კვეთით 50X50სმ, გარე პერიმეტრზე მოწყობილია რკ/ბ კოჭები კვეთით 50X60სმ. სართულშუა გადახურვები მოწყობილია მონ. რკ/ბ ფილებითსისქით 28სმ. საძირკველი მოწყობილია მონოლითური წერტილოვანი. გადახურვა მოწყობილია ბრტყელი მონოლითური რკინაბეტონის ფილით წყლის გადაყვანის აუცილებელი ჭნობებით.

ტექნიკურ ეკონომიური მაჩვენებლები

მიწის ნაკვეთის ფართი	19272კვ.მ.
განაშენიანების ფართი	14939.2 კვ.მ.
საერთო ფართი	14326.3კვ.მ
მათ შორის:	
საწყობი	11472.1 კვ.მ.
საოფისე	2722.4 კვ.მ.
სახანძრო	46.4 კვ.მ.
სადარბაზო კიბის შახრედი	85.4 კვ.მ.

კოეფიციენტები:

კ-1.....

კ-2..... 14686.3 კვ.მ

კ3.....1509.0 კვ.მ/19272=0.1

A·GROUP
შ.პ.ს "არქიტექტურული ჯგუფი"
L.T.D "ARCHITECTURAL GROUP"

პროექტის სახელწოდება

სასაწყობე შენობა

ქ.თბილისის გივი ამილახვრის ქ. N10
ს.კ. 01.19.18.003.144

პირობითი ნიშნები

ნაკვეთის საზღვარი

+3.60 არქიტექტურული ნიშნული

+3,00 არქიტექტურული ნიშნული

შენიშვნა

1. ნახაზის ყველა ცვლილება მშენებლობისას შეთანხმებული უნდა იყოს პროექტის ავტორთან

თანამდებობა	გვარი	ხელმოწერა
დირექტორი	კ. თევდორაძე	
არქიტექტორი	ბ. მაღალაშვილი	
არქიტექტორი	გ. რევაზიშვილი	

ნახაზის დასახელება

მასშტაბი	ფორმატი	თებერვალი 2024 წ.	
		ფარცლები	ფარცელი
1:100	A-3		

შენობა-ნაგებობის უსაფრთხოების წესებთან შესაბამისობის ანალიზი

გამოყენებული წესები – **„შენობა-ნაგებობის უსაფრთხოების წესები“**

ჩამოთვალეთ შენობის დაკავებულებები და აღწერეთ თითოეული გამოყენება
სწ-1 - საწყობი
სვ - შოურუმი
სქ - ოფისი
დს - წყლის ავზი, სატუმბო სადგური, საგენერატორო

კონსტრუქციის ტიპი:	
განსაზღვრეთ კონსტრუქციის არსებული შენობისთვის: მაგალითი: II-A, II-B, V-A, V-B	-
განსაზღვრეთ კონსტრუქციის ტიპი ახალი შენობისთვის: მაგალითი: II-A, II-B, V-A, V-B	**I-B** - სავაჭრო/საოფისე/სასაწყობე შენობა 1 **II-B** - სასაწყობე შენობა 2 **II-B** - სასაწყობე შენობა 3
შერეული კონსტრუქციის შემთხვევაში მიუთითეთ ტიპები, რომელიც გამოყენებული იქნება, განსაზღვრეთ ტიპები და მათი მდებარეობა:	-

სიმაღლის შეზღუდვები ცხრილი 503 -ის მიხედვით		
დაკავებულობები	**დასაშვები სართულიანობა**	**შემოთავაზებული სართულიანობა**
სწ-1 (შენობა 1) **სვ (შენობა 1)** **სქ (შენობა 1)**	**11**	4
სწ-1 (შენობა2 და შენობა 3)	**4**	4
დს	**4**	4
	დასაშვები სიმაღლე	**შემოთავაზებული სიმაღლე**
შენობის სიმაღლე =	**შენობა 1 – 48.8** **შენობა 2 და შენობა 3 - 16.8**	**14.9** **11.95**
მიწის დონის ზემოთ სართულ(ებ)ის რაოდენობა =	**შენობა 1 – 11** **შენობა 2 და შენობა 3 - 4**	**4** **1**

ფართობის შეზღუდვები ცხრილი 503 -ის მიხედვით		
დაკავებულობები	დასაშვები ფართობი (სართულზე)	შემოთავაზებული ფართობი (სართულზე)
სწ-1 (შენობა 1)	4460	0.00 – 549.4
სვ (შენობა 1)	შეუზღუდავი	+3.80 – 821.5
სქ (შენობა 1)	შეუზღუდავი	0.00 – 288.4 +3.80– 20.8 +7.60 – 850.5 +10.90 – 91.5
სწ-1 (შენობა 2) დს (წყლის ავზი, სატუმბო სადგური, საგენერატორო)	6520 (1630 +300% ავტოსაშხეფით)	0.00 - 5111.6 0.00 – 109 17.5 18.2
სწ-1 (შენობა 3)	6520 (1630 +300% ავტოსაშხეფით)	0.00 - 5843.6
შემოთავაზებული ფართობების ჯამი =	შენობა 1 – 2622.1 შენობა 2 – 5256.3 შენობა 3 – 5843.6	
სართულების რაოდენობა =	შენობა 1 – 4 შენობა 2 – 1 შენობა 3 - 2	
შენობის საერთო ფართობი =	14339.8 (შენობის საერთო ფართობი პროექტით)	

გარე კედლის ცეცხლმედეგობისა და ღიობისადმი მოთხოვნები ცხრილების 602-ის და 705.8 -ის მიხედვით									
გარე კედელი	ხანძარსაწინააღმდეგო მანძილი (მეტრი)	ცეცხლმედეგობის ხარისხი (საათი)		კედლის ღიობების ფართობი (კედლის %)					
		მოთხოვნილი	გათვალისწინებული	დასაშვები			გათვალისწინებული		
				დაცული	დაუცველი საშხეფებით	დაუცველი	დაცული	დაუცველი საშხეფებით	დაუცველი
შენობა 1 ფასადი 3-5 3-4 ღერძებში	>9	0	1	შეუზღ.	შეუზღ.	შეუზღ.	-	-	შეუზღ.
შენობა 1 ფასადი 3-5 4-5 ღერძებში	>9	0	0	შეუზღ.	შეუზღ.	შეუზღ.	-	-	შეუზღ.
შენობა 1 ფასადი ა-ზ	>9	0	0	შეუზღ.	შეუზღ.	შეუზღ.	-	-	შეუზღ.
შენობა 1 ფასადი 5-1 5-3 ღერძებში	>9	0	0	შეუზღ.	შეუზღ.	შეუზღ.	-	-	შეუზღ.
შენობა 1									

ფასადი 5-1 3-1 ღერძებში	6.51	0	0	შეუზღ.	შეუზღ.	45%	შეუზღ.	-	-
შენობა 1 ფასადი 5-1 **მხოლოდ სეგმენტი დ ნიშ. +3.80, +7.60 და +10.90**	>9	0	1	შეუზღ.	შეუზღ.	შეუზღ.	-	-	-
შენობა 2 ფასადი 8/-1 ფრაგმენტი 8/-7 ღერძებში სატუმბო სადგური და საგენერატორო	0	1	2	დაუშვებელია	დაუშვებელია	დაუშვებელია	-	-	-
შენობა 2 ფასადი 8/-1	3.87	0	0	45%	45%	15%	-	-	-
შენობა 2 ფასადი 8/-1 **მხოლოდ სეგმენტი გ**	3.87	0	1	45%	45%	15%	-	-	-
შენობა 2 ფასადი თ-დ	>9	0	0	შეუზღ.	შეუზღ.	შეუზღ.	-	-	შეუზღ.
შენობა 2 ფასადი დ-ე	0	1	1	დაუშვებელია	დაუშვებელია	დაუშვებელია	-	-	-
შენობა 3 ფასადი ა-დ **სეგმენტი ა**	>9	0	0	შეუზღ.	შეუზღ.	შეუზღ.	-	-	შეუზღ.
შენობა 3 ფასადი ა-დ **სეგმენტი ბ**	>9	0	1	შეუზღ.	შეუზღ.	შეუზღ.	20%	-	-
შენობა 3 ფასადი 1-9	7.15	0	0	შეუზღ.	შეუზღ.	45%	-	-	შეუზღ.*
შენობა 3 ფასადი 1-9	3.44	0	0	45%	45%	15%	-	-	შეუზღ.*

შენიშვნა* : 705.8.1 ქვეთავის მე-2 გამონაკლისის შესაბამისად: ,,შეუზღუდავი რაოდენობის დაუცველი ღიობები დასაშვებია შენობებში, რომელთა გარე მზიდ კედლებს, გარე არამზიდ კედლებსა და გარე მთავარ სტრუქტურულ ჩარჩოს არ მოეთხოვება, ჰქონდეს ცეცხლმედეგობის ხარისხი.”

ხანძრისაგან დაცვის სისტემებისადმი მოთხოვნები							
დაკავებულობები/ სივრცეები/გასასვლელი საშუალებები	ავტოსაშხეფი სისტემა	ალტერნატიული ავტომატური ცეცხლსაქრობი სისტემები	სახანძრო განგაშისა, კვამლაღმომჩენი და ცეცხლაღმოჩენი სისტემები	სახანძრო მილდგარების სისტემები	კვამლის საკონტროლო სისტემები	ხელის ცეცხლმაქრები	საავარიო განგაშის სისტემები
სწ-1 (შენობა 1) სვ (შენობა 1) სქ (შენობა 1)	კი	-	კი (სვ)	კი	-	კი	-
სწ-1 (შენობა2 და შენობა 3)	კი	-	კი	-	კი	კი	-
დს	კი	-	-		-	კი	-
კიბის უჯრედი	კი	-	-	კი	-	-	-
ლიფტები	-	-	-	--	-	-	-
დერეფანი	კი	-	-	-	-	-	-
სახანძრო-სამაშველო სამსახურის მიერ გამოსაყენებელი მისაერთებლები				კი			
სახანძრო ტუმბოები და წყლის რეზერვუარი (განთვსებულია სახურავზე)				კი			

განიავებისადმი მოთხოვნები		
დაკავებულობები/სივრცეები/გასასვლელი საშუალებები	ბუნებრივი განიავება	ხელოვნური განიავება
სწ-1 (შენობა 1) სვ (შენობა 1) სქ (შენობა 1)	-	კი
სწ-1 (შენობა2 და შენობა 3)	-	კი
კიბის უჯრედი	-	კი
ლიფტები	კი	-
დერეფანი	-	კი

თითოეული სართულიდან გასასვლელი საშუალება									
სართულები	დაკავებულობა და დაკავებულობის დატვირთვის ჯამური მაჩვენებელი	მოთხოვნილი გასასვლელების/გასასვლელთან მისადგომის რაოდენობა	გათვალისწინებული გასასვლელების/გასასვლელთან მისადგომის რაოდენობა და ტიპი	გასასვლელი საშუალებების სიგანე(მეტრი)					
				გზა-კიბეები		დერაფანი,		გასასვლელის გზა-კარი	
				მოთხოვნილი	გათვალისწინებული	მოთხოვნილი	გათვალისწინებული	მოთხოვნილი	გათვალისწინებული
0.00	შენობა 1 სწ-1 დ.დ-11.8 სქ დ.დ 41.1	2 1	2 1	-	-	1.20	2.5	0.82	0.92
+3.80	შენობა 1 სვ დ.დ - 146.7 სქ დ.დ - 14.7	2	2	1.10	1.36 1.8	1.20	2.5	0.82	0.92
+7.60	შენობა 1 სქ დ.დ - 103	2	2	1.10	1.36 1.8	1.20	1.5	0.82	0.92
+10.90	შენობა 1 სქ დ.დ - 103	2	2	1.10	1.36 1.8	1.20	1.5	0.82	0.92
0.00	შენობა 2 სწ-1 დ.დ - 109.9	2	2	-	-	-	-	0.82	0.92
0.00	შენობა 3 სწ-1 დ.დ - 125.7	2	2	-	-	-	-	0.82	0.92

წყალსადენი სისტემის ფიქსირებული მოწყობილობების რაოდენობა ცხრილი 1602.1-ის მიხედვით												
სართულები	დაკავებულობა და დაკავებულობის დატვირთვის ჯამური მაჩვენებელი	ფიქსირებული მოწყობილობები(ცალი)										
		უნიტაზი		ტუალეტის ხელსაბანები		აბაზანა/შხაპი		სასმელი წყლის ფანტანი		სამომსახურეო ნიჟარა		სამზარეულოს ნიჟარა
		მოთხოვნილი	გათვალისწინებული	მოთხოვნილი	გათვალისწინებული	მოთხოვნილი	გათვალისწინებული	მოთხოვნილი	გათვალისწინებული	მოთხოვნილი	გათვალისწინებული	მოთხოვნილი	გათვალისწინებული
0.00 და +3.80	სწ-1 - დ.დ. 247.4 სქ - დ.დ 41.1 სვ - დ.დ 146.7	6	16	6	10	-	-	3	7	1	1	-	-
+7.60	სქ - დ.დ 103	5	9	3	5	-	-	1	1	1	1	-	-
+10.90	სქ - დ.დ 103	5	9	3	5	-	-	1	1	1	1	-	-

პირობითი აღნიშვნები

საკადასტრო საზღვარი

ღერძის ხაზი

ჭრილის ხაზი

გასასვლელთან მისადგომი სავალი მანძილი

შენობიდან გამოსასვლელი

მისაწვდომი სვლაგეზი

სტრუქტურული ელემენტის ცეცხლმედეგობა 1-საათი

სტრუქტურული ელემენტის ცეცხლმედეგობა 2-საათი

ცეცხლმედეგი კედელი - ცეცხლმედეგობა 3 -საათი

ცეცხლმედეგი ზღუდე - ცეცხლმედეგობა 2 -საათი

დაკავებულობის ჯგუფი
დაკავებულობის დატვირთვის კოეფიციენტი

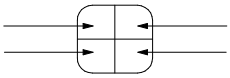

მთლიანი ფართობი
დაკავებულობის დატვირთვა

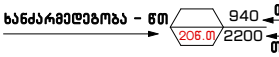

თავისუფალი ზომა სიგანე - მ.
თავისუფალი ზომა სიმაღლე - მ.

სასაწყობო ჯგუფი - სწ-1

საქმიანი ჯგუფი - სქ

სავაჭრო ჯგუფი - სვ

დამხმარე ჯგუფი - დს

თავშეყრის ჯგუფი - თვ-3



ცეცხლის ავტომატური აღმომჩენი



წესების 903.3.1.1 ქვეთავის შესაბამისი ავტოსაშხეფი

სახანძრო განგაშის ხელით სამართავი კოლოფი. განგაშის სისტემა მოიცავს სირენას

სახანძრო კარადა



ხელის ცეცხლმაქრი



გასასვლელი / მისაწვდომი გასასვლელი



მილდბარი III კლასის

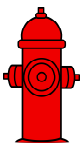

პიდრანტი

საევაკუაციო განათება

მიწის ნაკვეთის ტოპოგრაფიული აზომვითი ნახაზი

ქალაქი თბილისი, გივი ამილახვრის ქუჩა I ჩიხი №10, ორხევი, ავტოგაზის უკან

ს.კ 01.19.18.003.144

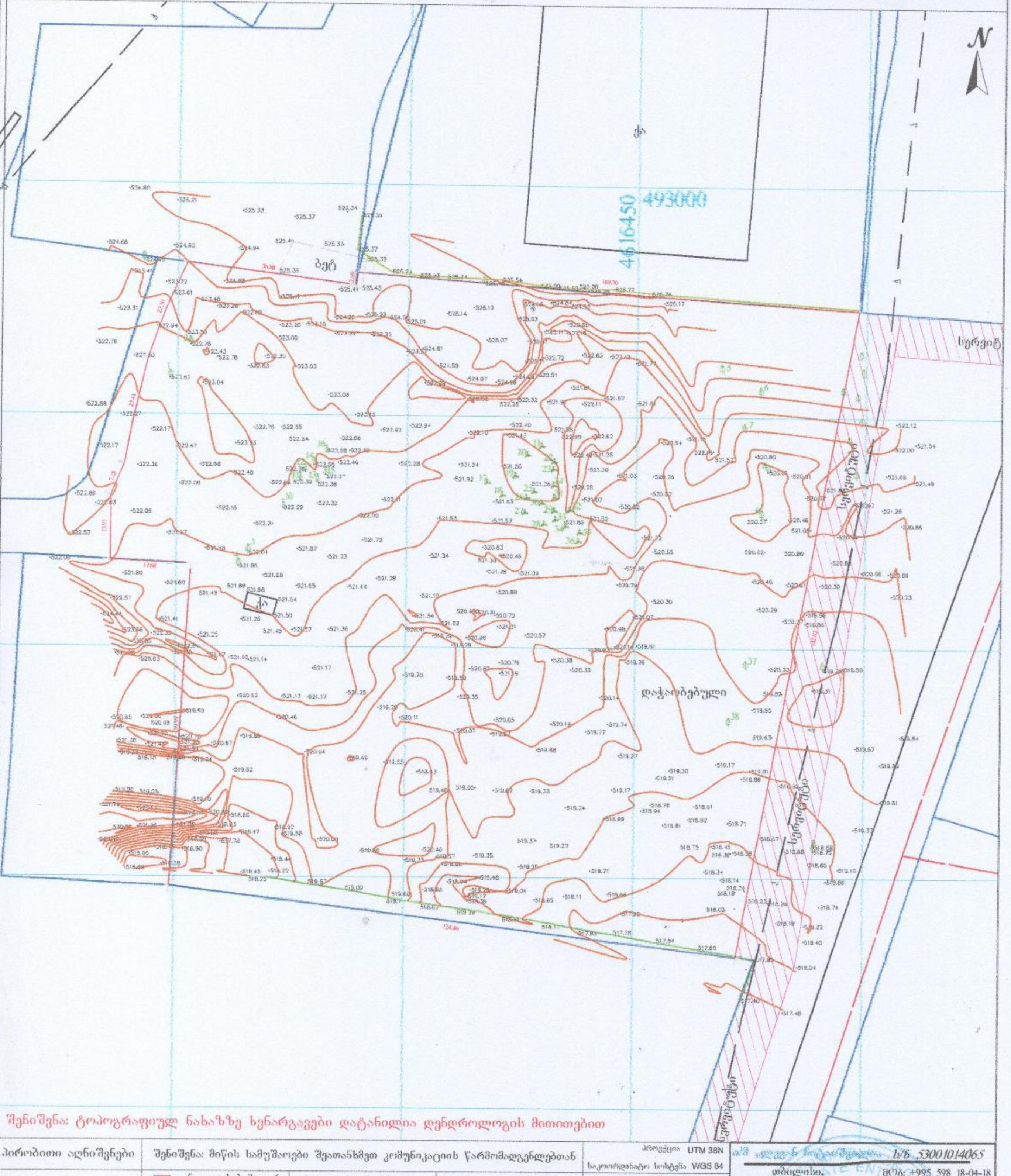

შენიშვნა: ტოპოგრაფიულ ნახაზზე ხენარგავები დატანილია დენდროლოგის მითითებით

პირობითი აღნიშვნები	შენიშვნა: მიწის სამუშაოები შეათანხმეთ კომუნიკაციის წარმომადგენლებთან			პროექცია UTM 38N საკოორდინატო სისტემა WGS 84	ს/ნ 53001014065
მიწისქვეშა კომუნიკაციები	ნაკვეთის საზღვარი	ბუჩქი	ცოცხალი ღობე	ღობე	თბილისი, აწყურის ქუჩა №30 — მობ: +995 598 18-04-18 trimblem3@gmail.com
კანალიზაცია	შენობა	ვაზი გაზონი	ხეების რიგი	ბორდიური	აზომა
დენის კაბელი	არკა	სამეთვალყურეო ჭები	ტრანსფორმატორი	ბეტონი	კომპ. უზრუნველყოფა — ლ.ჩიტაიშვილი
გაზის მილი	ფარდული	ძეგლი	რადიო ან ტელე ანძა	კედელი	
წყლის მილი	კიბე	შადრევანი	ლამპიონები	საყრდენი კედელი	დამკვეთი
კავშირგაბმულობა	ფოთლოვანი ხე	ონკანი	ელექტრო ბოძი	ბილიკი	
	წიწვოვანი ხე	წყარო ან ჭა	რკინიგზა	გზის კონტური	
	ხეხილის ხე	ბენზინგასამართი სადგური	იზოჰიფსი	ფლატე	
	პალმა	მაღალი ძაბვის გადამცემი	მთავარი იზოჰიფსი	წყლის კონტური	მასშტაბი 1:500 — 20.12.2023

მიწის ნაკვეთის ტოპოგრაფიული აზომვითი ნახაზი

ქალქი თბილისი, გივი ამილახვრის ქუჩა I ჩიხი №10, ორხევი, ავტოგაზის უკან

ს.კ 01.19.18.003.144

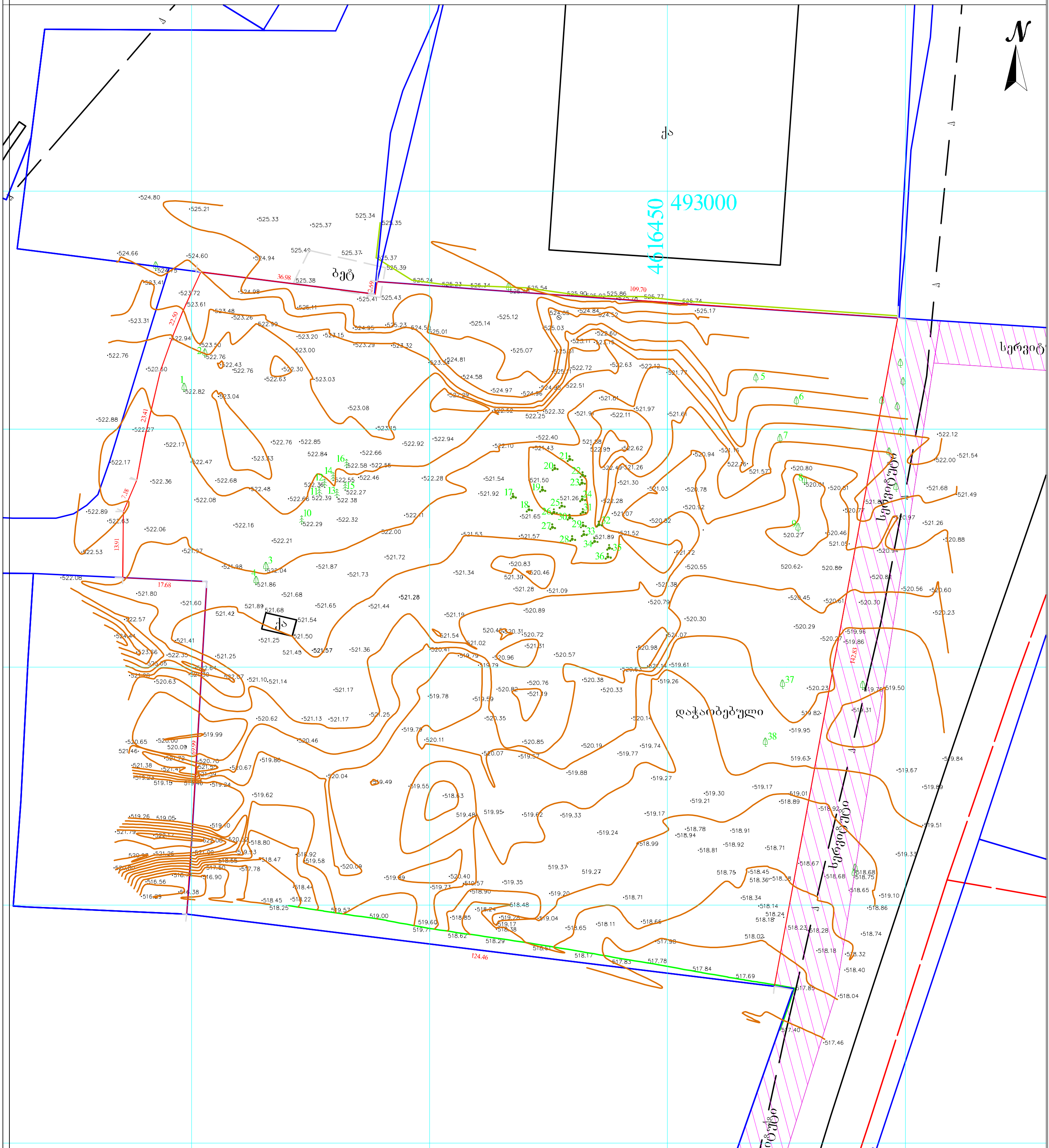

შენიშვნა: ტოპოგრაფიულ ნახაზზე ხენარგავები დატანილია დენდროლოგის მითითებით

პირობითი აღნიშვნები	შენიშვნა: მიწის სამუშაოები შეათანხმეთ კომუნიკაციის წარმომადგენლებთან				პროექცია UTM 38N საკოორდინატო სისტემა WGS 84
მიწისქვეშა კომუნიკაციები	ნაკვეთის საზღვარი	ბუჩქი	ცოცხალი ღობე	ღობე	
კანალიზაცია	შენობა	ვაზი	ხეების რიგი	ბორდიური	
დენის კაბელი	არკა	ვაზონი	ტრანსფორმატორი	ბეტონი	
გაზის მილი	ფარდული	სამეთვალყურეო ჭები	რადიო ან ტელე ანძა	კედელი	
წყლის მილი	კიბე	ძეგლი	ლამპიონები	საყრდენი კედელი	
კავშირგაბმულობა	ფოთლოვანი ხე	შადრევანი	ელექტრო ბოძი	ბილიკი	
	წიწვოვანი ხე	ონკანი	რკინიგზა	გზის კონტური	
	ხეხილის ხე	წყარო ან ჭა	იზოჰიფსი	ფლატე	
	პალმა	ბენზინგასამართი სადგური	მთავარი იზოჰიფსი	წყლის კონტური	
		მაღალი ძაბვის გადამცემი			

ი/მ „ლევან ჩიტაიშვილი„ ს/ნ 53001014065

თბილისი,
აწყურის ქუჩა №30

მობ: +995 598 18-04-18
trimblem3@gmail.com

აზომა კომპ. უზრუნველყოფა		ლ.ჩიტაიშვილი
დამკვეთი		
	მაშტაბი 1:500	20.12.2023

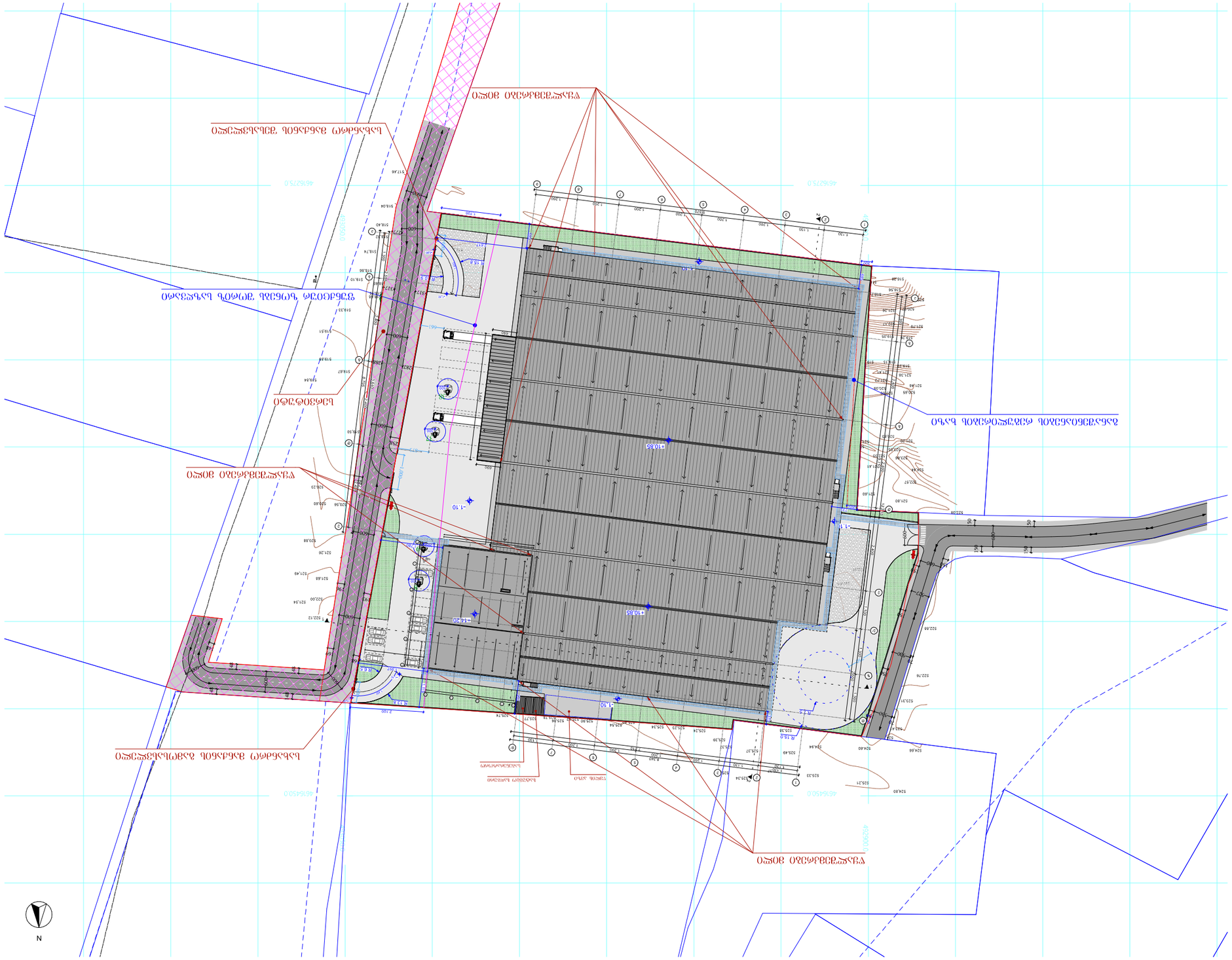

ՀՀ, ՔԱՂԱՔ ԵՐԵՎԱՆ, ՄԱՇՏՈՑԻ ՊՈՂՈՏԱՅԻՆ ՀԱՏՎԱԾ 01.19.18.003.144 ՀԱՍՑԵՈՎ ՇԻՆՈՒԹՅՈՒՆՆԵՐԻ ԵՎ ԱՐՏԱՔԻՆ ԻՆԺԵՆԵՐԱԿԱՆ ՑԱՆՑԵՐԻ ԿԱՌՈՒՑՄԱՆ ՆԱԽԱԳԻԾ

ՀՀ, ՔԱՂԱՔ ԵՐԵՎԱՆ, ՄԱՇՏՈՑԻ ՊՈՂՈՏԱՅԻՆ ՀԱՏՎԱԾ 01.19.18.003.144 Հ.Հ.

ՀՈՂԱՄԱՍՆԱՅԻՆ ԳՈՏԵՀԱՏԱԿԱԳԾԵՐ

ՀԱՍՑԵՈՎ ՇԻՆՈՒԹՅՈՒՆՆԵՐԻ ԳՈՏԵՀԱՏԱԿԱԳԾԵՐ

+3.60 ՀԱՍՑԵՈՎ ՕՐՉՎՐԲՉԲՉՖՏՐՖՅ ԳՈՏԵՀԱՏԱԿԱԳԾԵՐ

+3.00 ՀԱՍՑԵՈՎ ՕՐՉՎՐԲՉԲՉՖՏՐՖՅ ԳՈՏԵՀԱՏԱԿԱԳԾԵՐ

ՀԱՐԿԱՎՈՐ ՀՈՂԱՄԱՍԵՐԻ ՍԱՀՄԱՆԱԳԻԾ

ՏԵՂԱԿԱՆ ՍՊԱՍԱՐԿՈՒՄՆԵՐ

1. ՀԱՄԱՁԱՅՆԵՑՎԱԾ ԵՂԱՆԱԿԱՅԻՆ ՀԱՄԱԿԱՐԳԻ ՊԱՀԱՆՋՆԵՐԻ ՀԱՄԱՁԱՅՆ ՀՀ ՔԱՂԱՔԱՇԻՆԱԿԱՆՈՒԹՅԱՆ ՕՐԵՆՍԴՐՈՒԹՅԱՆ ՊԱՀԱՆՋՆԵՐԻ ՀԱՄԱՁԱՅՆ ՆԱԽԱԳԻԾԸ ՊԵՏՔ Է ԱՊԱՀՈՎՎԻ ՀՀ ՔԱՂԱՔԱՇԻՆԱԿԱՆՈՒԹՅԱՆ ՊԵՏԱԿԱՆ ԳՈՐԾԱԿԱԼՈՒԹՅԱՆ ՄԱՐՄՆԻ ԿՈՂՄԻՑ

ՀՀՇՆ ՀՀՇՆ 20-01-2011	ՀՀՇՆ ՀՀՇՆ 20-01-2011	ՀՀՇՆ ՀՀՇՆ 20-01-2011
ՀՀՇՆ ՀՀՇՆ 20-01-2011	ՀՀՇՆ ՀՀՇՆ 20-01-2011	ՀՀՇՆ ՀՀՇՆ 20-01-2011
ՀՀՇՆ ՀՀՇՆ 20-01-2011	ՀՀՇՆ ՀՀՇՆ 20-01-2011	ՀՀՇՆ ՀՀՇՆ 20-01-2011

ՀՀՇՆ 20-01-2011 ՀՀՇՆ 20-01-2011 ՀՀՇՆ 20-01-2011

სატუმბო სადგური

საბენერატორო

წყლის ავზი

2 100

სასაწყობე -
შენობა 2

5
5 111,6 m²

±0,00

სასაწყობე -
შენობა 3

5
5 843,6 m²

±0,00

საკაბრო/
საოფისე/
სასაწყობე -
შენობა 1

±0,00

5
500,9 m²

1 130

300

300

300

300

300

2 987

2 617

1 700

9 570

8 340

8 705

12 310

2 365

2 435

2 305

2 400

2 340

1 300

1 240

1 100

1 040

2 600

1 871

1 944

2 540

703

344

715

387

1. შენიშვნა: შენობაში მოეწყოს სახანძრო გაგრძის სისტემა, მათ შორის სანძრის შესახებ შეტყობინების სისტემა (ხორცი).
დამკვეთელია შეტყობინების მოწყობილობები შეტყობინების მთელ ზონაში აქტორედება სამუშეებში წყლის ჭავლის მიწოდებისთანავე)

2. შენიშვნა: შენობა მთლიანად ეურჩენელეყოფილია ავტომატური მეხანიკური გამაცივების სისტემით და ხელოვნური განათებით.

3. შენიშვნა: ბაცან-ლიფტების მოეწოდება სათადარიგო ელექტროენომომარაგება

4. შენიშვნა: შენობაში მოეწყოს სახანძრო გაგრძის სისტემა, დამკვეთელია შეტყობინების მოწყობილობები შეტყობინების მთელ ზონაში აქტორედება სამუშეებში წყლის ჭავლის მიწოდებისთანავე)

5. შენიშვნა: შენობა მთლიანად ეურჩენელეყოფილია ავტომატური მეხანიკური გამაცივების სისტემით, მათ შორის მეხანიკური გამაცივება გათვალისწინებულია შიგა გამანელების ჭაბი კიბეში და ტუალეტის ოთახებში. შენობაში გათვალისწინებულია ხელოვნური განათება

6. შენიშვნა:მისაწვდომ სველაეზზე არ არის გათვალისწინებული ზღურბლები და 2%-ზე მეტი დახრის მქონე სველი ზედაპირები (გარდა რეგლამენტის შესაბამისი პანდუსებისა)

7. შენიშვნა: ბინები და საერო დიობები დაცულია, 717-ე ქვეთავის შესაბამისი, სულ მცირე, II კლასის, 121°C, კვამლის ფარისკვეტებით.

განაშენიანების
რეგულირების ხაზი

ფუნქციურ ზონებს
შორის საზღვარი

A·GROUP
შ.პ.ს "არქიტექტურული ჯგუფი"
L.T.D "ARCHITECTURAL GROUP"

პროექტის სახელწოდება
სასაწყობე შენობა

ტერიტორია, მისი ადმინისტრაციული ერთეული, ს. N10
ს.კ. 01.19.18.003.144

ნახაზის სახელწოდება
1. ფენები
2. კედლების ტიპები
3. სართულთშორისი
4. ფანჯრის ნახვრეთი
5. სართულები
6. WC

პროექტირების ეტაპები
ნახევრები საპროექტო
არსებული/საპროექტო ნიშნული
არსებული/საპროექტო ნიშნული

შენიშვნები
1. ნახაზის ყველა განზომილება მილიმეტრებშია მოცემული
შენობანაგებობების ზომა-ფორმა კონსტრუქციაა

ცვლილების ნომერი	ცვლილების შინაარსი	ხელმოწერა
არსებული/პროექტი	1. ნახევრები	
არსებული/პროექტი	2. ნახევრები	
არსებული/პროექტი	3. ნახევრები	

ხელმძღვანელი არქიტექტორი

მასშტაბი	ნახაზის ტიპი	თარიღი: 2024 წ.
1:100	A-01	

სპორტული ცენტრი/სასტუმრო/სასაწყობო კომპლექსი - შენობა 1

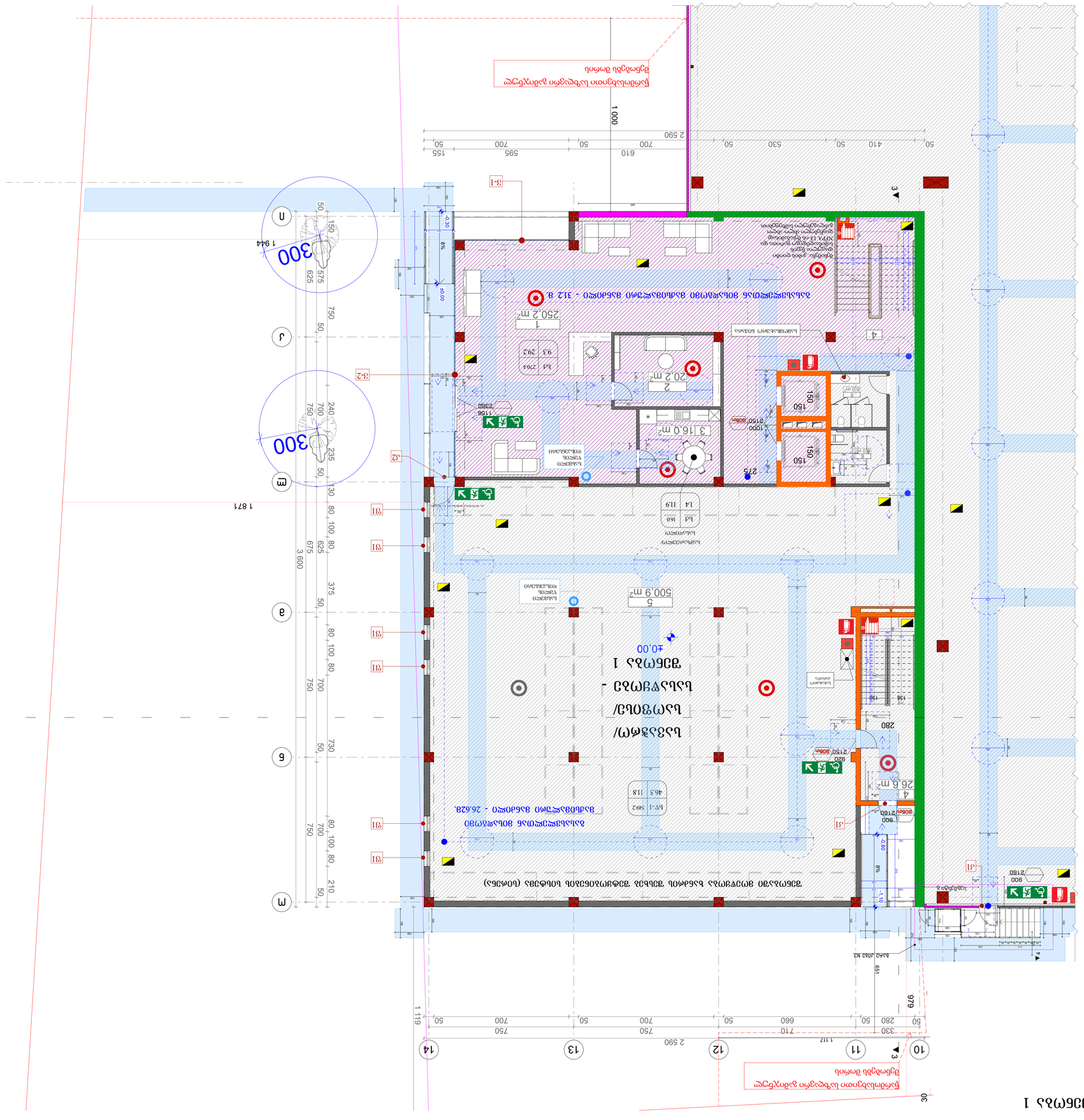
ნაგებობის ნაწილი ამოღებულია
ნაგებობის ნაწილი ამოღებულია
ნაგებობის ნაწილი ამოღებულია

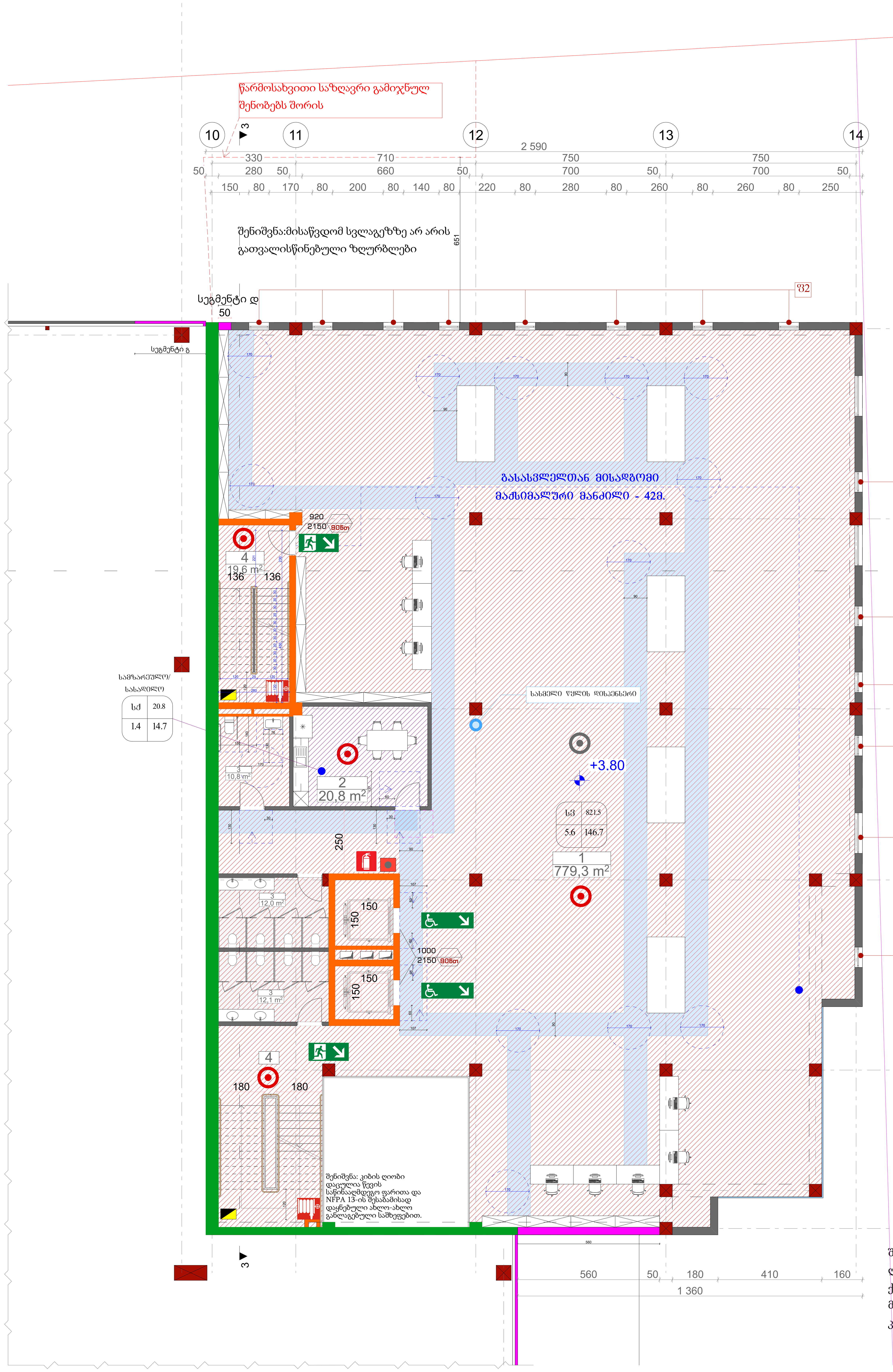

შენიშვნა: შენობაში მოეწყობა სახანძრო განგაშის სისტემა, მათ შორის ხანძრის შესახებ შეტყობინების სისტემა (სირენა). დამკავებელთა შეტყობინების მოწყობილობები შეტყობინების მთელ ზონაში აქტირუდება საშხეფებში წყლის ჭავლის მიწოდებისთანავე

შენიშვნა: შენობა მთლიანად უზრუნველყოფილია აუცილებელი მექანიკური განიავების სისტემით, მათ შორის მექანიკური განიავება გათვალისწინებულია შიგა გასასვლელის გზა-კიბეში და ტუალეტის ოთახებში. შენობაში გათვალისწინებულია ხელოვნური განათება

შენიშვნა: არხები და საჰერო ღიობები დაცულია, 717-ე ქვეთავის შესაბამისი, სულ მცირე, II კლასის, 121°C, კვამლის ფარსაკეტებით.

A·GROUP
შ.პ.ს "არქიტექტურული ჯგუფი"
L.T.D "ARCHITECTURAL GROUP"

პროექტის სახელწოდება

სასაწყობე შენობა

ქ.თბილისი გივი ამილახვრის ქ. N10
ს.კ. 01.19.18.003.144

პირობითი ნიშნები

- ნაკვეთის საზღვარი
- +3.60 არქიტექტურული ნიშნული
- +3,00 არქიტექტურული ნიშნული

ექსპლიკაცია

1. დანადგარების შეოურუმი
2. სამზარეულო
3. WC
4. კიბის უჯრედი

შენიშვნა

1. ნახაზის ყველა ცვლილება მშენებლობისას შეთანხმებული უნდა იყოს პროექტის ავტორთან

თანამდებობა	გვარი	ხელმოწერა
დირექტორი	კ. თევდორაძე	
არქიტექტორი	ბ. მაღალაშვილი	
არქიტექტორი	გ. რევაზიშვილი	

ნახაზის დასახელება

II სართულის გეგმა +3.00 ნიშნულზე

მასშტაბი	ფორმატი	თბილისი 2024 წ.	
1:100	A-1	ფურცლები	ფურცელი

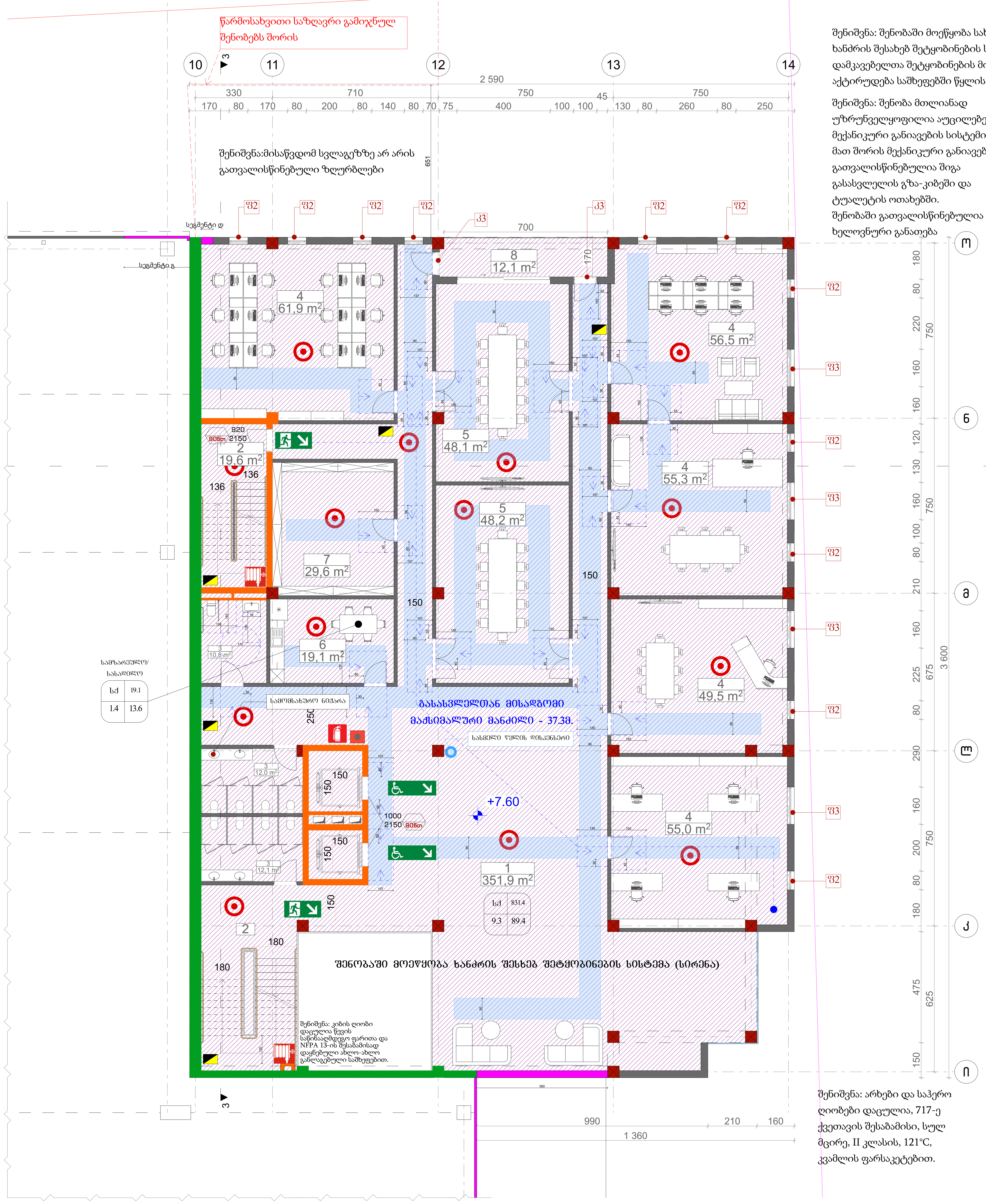

შენიშვნა: შენობაში მოეწყობა სახანძრო განგაშის სისტემა, მათ შორის ხანძრის შესახებ შეტყობინების სისტემა (სირენა).
დამკავებელთა შეტყობინების მოწყობილობები შეტყობინების მთელ ზონაში აქტირუდება საშხეფებში წყლის ჭავლის მიწოდებისთანავე

შენიშვნა: შენობა მთლიანად უზრუნველყოფილია აუცილებელი მექანიკური განიავების სისტემით, მათ შორის მექანიკური განიავება გათვალისწინებულია შიგა გასასვლელის გზა-კიბეში და ტუალეტის ოთახებში.
შენობაში გათვალისწინებულია ხელოვნური განათება

შენიშვნა: არხები და საჰერო ღიობები დაცულია, 717-ე ქვეთავის შესაბამისი, სულ მცირე, II კლასის, 121°C, კვამლის ფარსაკეტებით.

A•GROUP
შ.პ.ს "არქიტექტურული ჯგუფი"
L.T.D "ARCHITECTURAL GROUP"

პროექტის სახელწოდება

სასაწყობე შენობა

ქ.თბილისი ბივი ამილახვრის ქ. N10
ს.კ. 01.19.18.003.144

პირობითი ნიშნები

ნაკვეთის საზღვარი
+3.60 არქიტექტურული ნიშნული
+3,00 არქიტექტურული ნიშნული

ექსპლიკაცია

1. ჰოლი
2. კიბის უჯრედი
3. WC
4. სამუშაო ოთახი
5. შეხვედრების ოთახი
6. სამზარეულო
7. დამლაგებლის ოთახი/სათავსო
8. საზაფხულო ფართი

შენიშვნა

1. ნახაზის ყველა ცვლილება მშენებლობისას შეთანხმებული უნდა იყოს პროექტის ავტორთან

თანამდებობა	გვარი	ხელმოწერა
დირექტორი	კ. თევდორაძე	
არქიტექტორი	ბ. მაღალაშვილი	
არქიტექტორი	გ. რევაზიშვილი	

ნახაზის დასახელება

III სართულის გეგმა +6.80 ნიშნულზე

მასშტაბი	ფორმატი	თბილისი 2024 წ.	
1:100	A-1	ფურცლები	ფურცელი

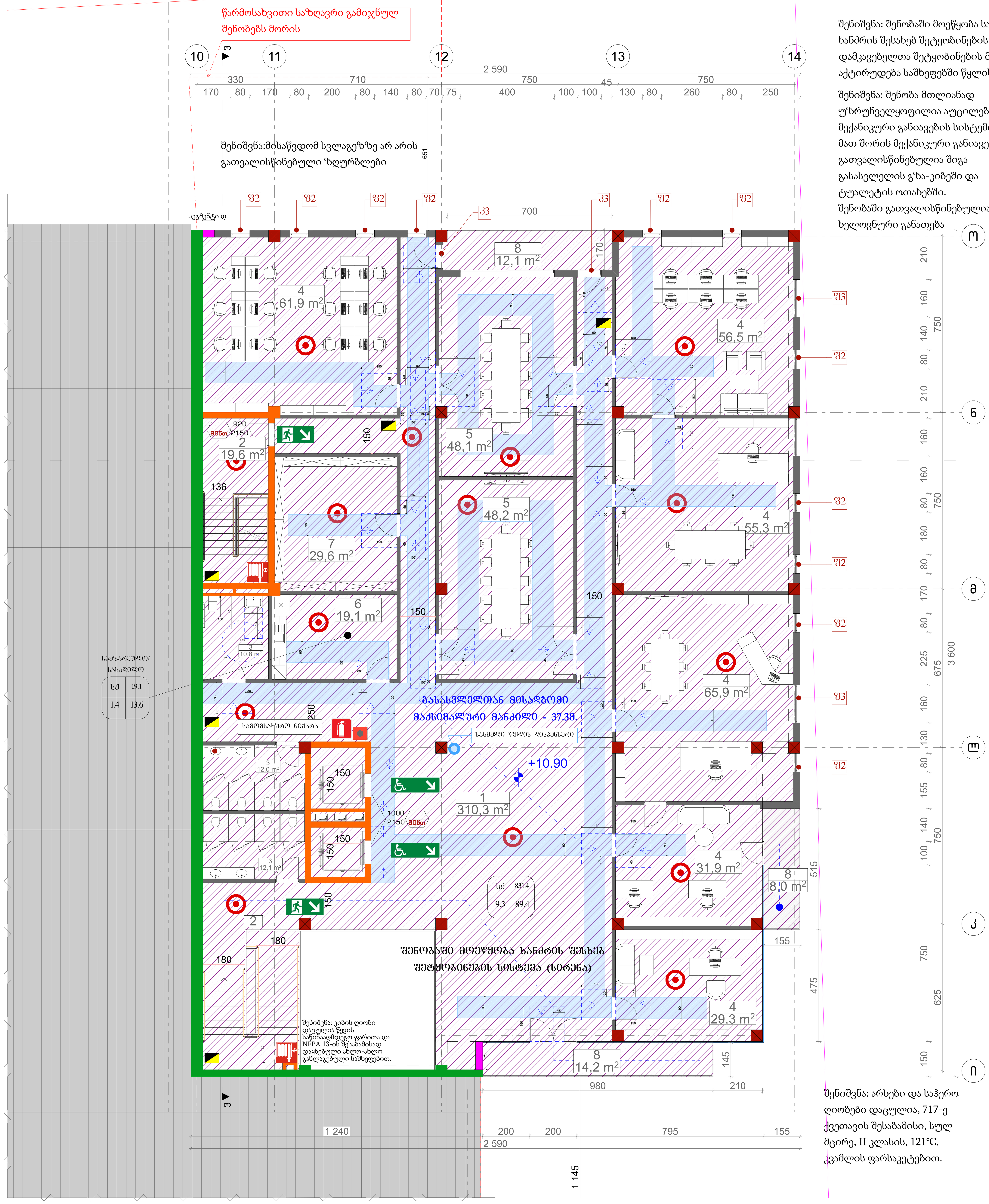

შენიშვნა: შენობაში მოეწყობა სახანძრო განგაშის სისტემა, მათ შორის ხანძრის შესახებ შეტყობინების სისტემა (სირენა).
დამკავებელთა შეტყობინების მოწყობილობები შეტყობინების მთელ ზონაში აქტირუდება საშხეფებში წყლის ჭავლის მიწოდებისთანავე

შენიშვნა: შენობა მთლიანად უზრუნველყოფილია აუცილებელი მექანიკური განიავების სისტემით, მათ შორის მექანიკური განიავება გათვალისწინებულია შიგა გასასვლელის გზა-კიბეში და ტუალეტის ოთახებში.
შენობაში გათვალისწინებულია ხელოვნური განათება

შენიშვნა: არხები და საჰერო ღიობები დაცულია, 717-ე ქვეთავის შესაბამისი, სულ მცირე, II კლასის, 121°C, კვამლის ფარსაკეტებით.

A•GROUP
შ.პ.ს "არქიტექტურული ჯგუფი"
L.T.D "ARCHITECTURAL GROUP"

პროექტის სახელწოდება

სასაწყობე შენობა

ქ.თბილის გივი ამილახვრის ქ. N10
ს.კ. 01.19.18.003.144

პირობითი ნიშნები

- ნაკვეთის საზღვარი
- +3.60 არქიტექტურული ნიშნული
- +3,00 არქიტექტურული ნიშნული

ექსპლიკაცია

1. ჰოლი
2. კიბის უჯრედი
3. WC
4. სამუშაო ოთახი
5. შეხვედრების ოთახი
6. სამზარეულო
7. დამლაგებლის ოთახი/სათავსო
8. საზაფხულო ფართი

შენიშვნა

1. ნახაზის ყველა ცვლილება მშენებლობისას შეთანხმებული უნდა იყოს პროექტის ავტორთან

თანამდებობა	გვარი	ხელმოწერა
დირექტორი	კ. თევდორაძე	
არქიტექტორი	ბ. მაღალაშვილი	
არქიტექტორი	ბ. რევაზიშვილი	

ნახაზის დასახელება

IV სართულის გეგმა +10.10 ნიშნულზე

მასშტაბი	ფორმატი	თბილისი 2024 წ.	
1:100	A-1	ფურცლები	ფურცელი

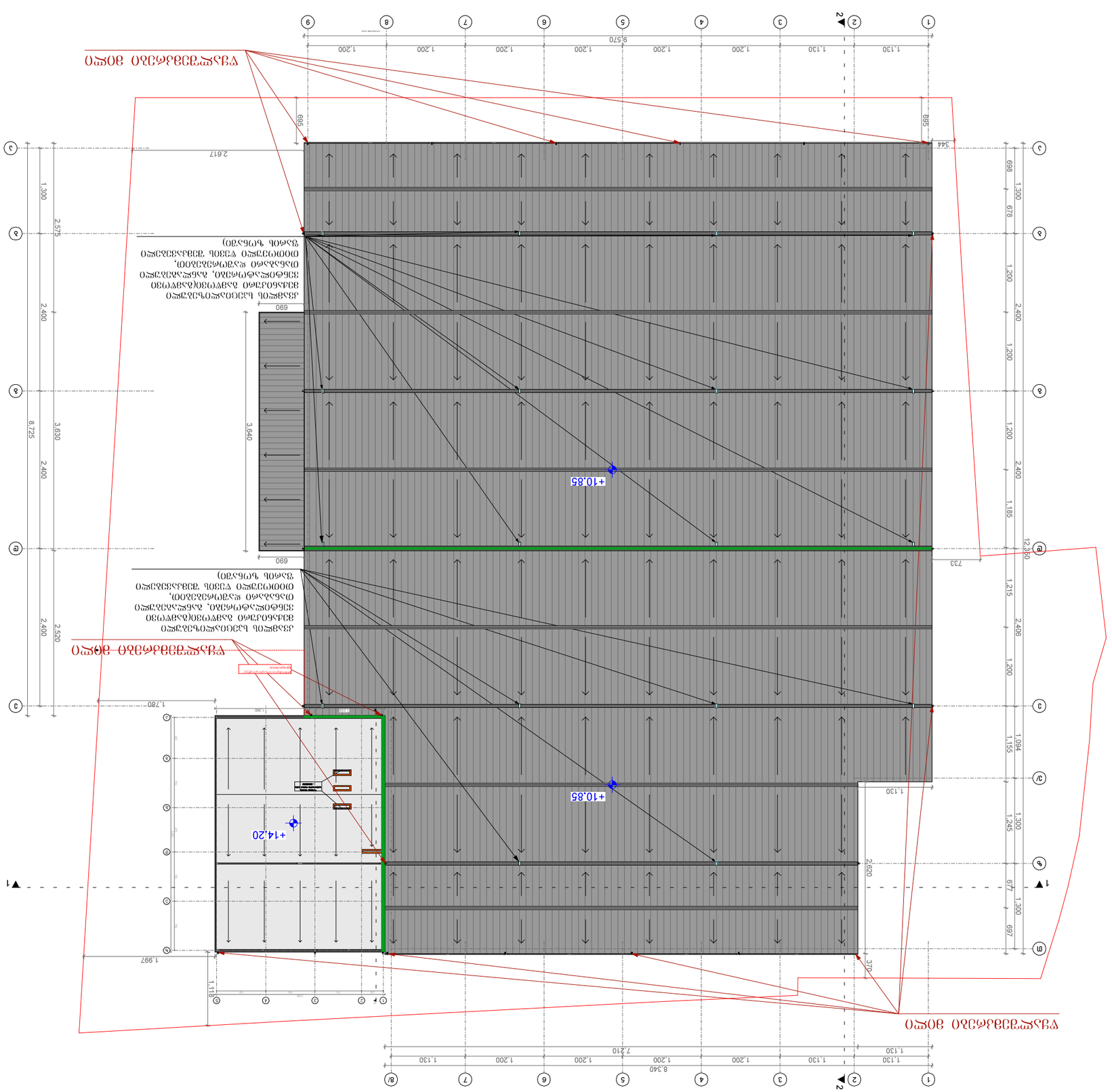
+10.85
+14.20
2.617
9.570
8.340
7.210
1.780
1.997
3.840
8.725
12.350
2.575
2.400
3.630
2.520
1.300
1.200
1.185
1.215
2.406
1.094
1.155
1.245
2.620
1.130
1.200
733
690
695
589
344
698
678
677
697
370
811
1.118
A-GROUP

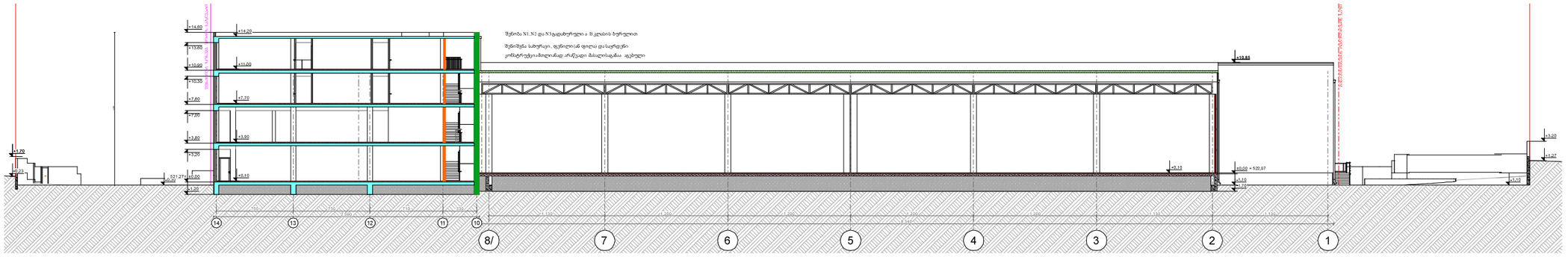

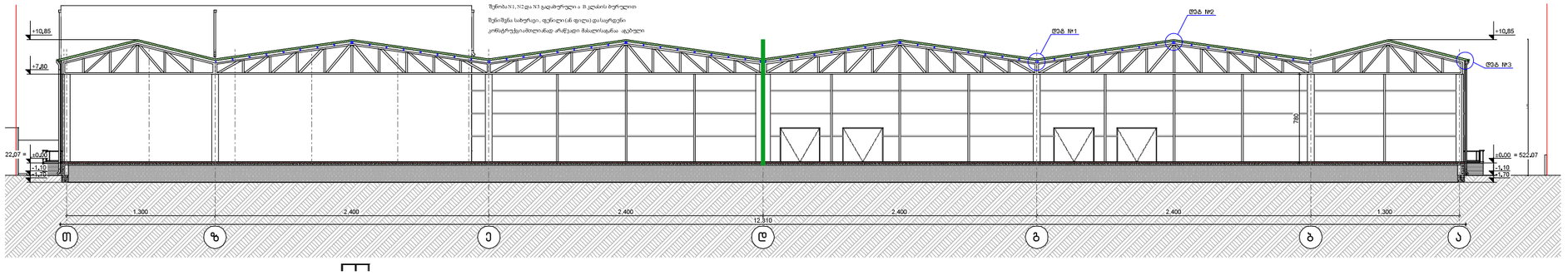

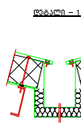

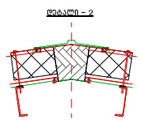

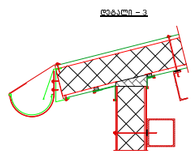

შენიშვნა N2 შენობის სახურავის ბაზალტის და ჩათ ქვეშ და ღუმ შეერთება ხდება ელექტრო ქსელის ხელმძღვანელობით და სახურავის გამომშვებელი კლუბურის ხილვის ბმის ხელშეკრულება არის ნორმების მიხედვით.

შპს „A-GROUP“ შ.პ.ს. "არქიტექტურული ჯგუფი" LTD "ARCHITECTURAL GROUP"	
პროექტის სახელწოდება: საწარმოო ნაგებობა ქ. ბათუმში, ახმეტის ქუჩა №10 საკად.კოდი: 05.19.10.003.144	
ნახაზის სახელწოდება:	
	საძირკვლის დონე
	სართულის დონე
	ნაგებობის საზღვრები
	ავარიული ნაგებობის ნაწილები
	ნაგებობის ნაწილი, რომელიც ექსპლუატაციაში არ მიიღება
	ნაგებობის ნაწილი, რომელიც ექსპლუატაციაში მიიღება

პასუხისმგებლები	ხელი	ხელმოწერა
არქიტექტორი	ა. ქებურია	
არქიტექტორი	ა. მარგიანიძე	
არქიტექტორი	ნ. ლებანიძე	

ნახაზის დასახელება:			
ჯამური სა / ჯამური ბა			
მასშტაბები	ნახაზის №	ცვლილება №:	
1:100	A-0		

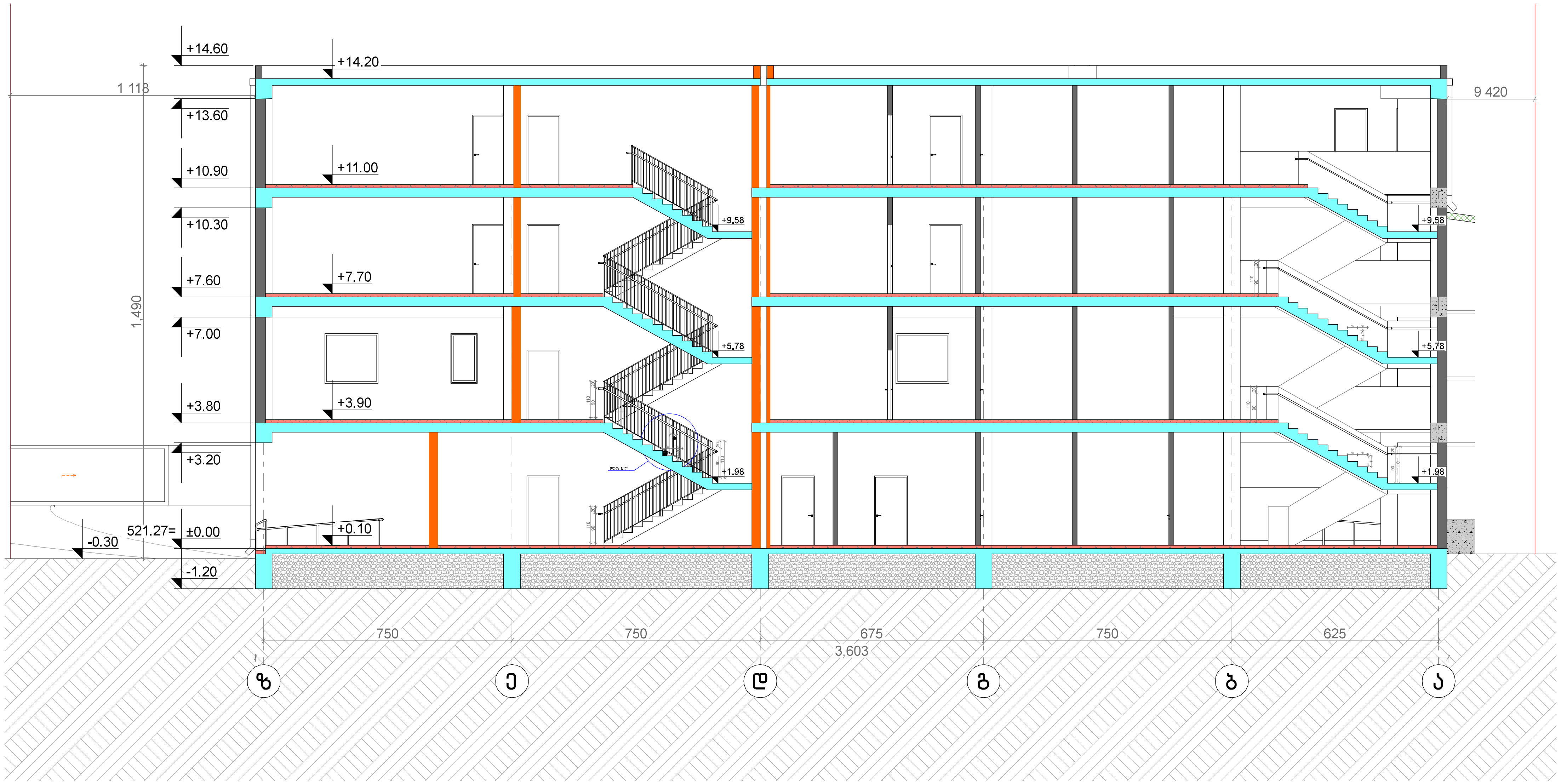

A·GROUP
შ.პ.ს "არქიტექტურული ჯგუფი"
L.T.D "ARCHITECTURAL GROUP"

პროექტის სახელწოდება
სასაწყობე შენობა

ქ.თბილის გივი ამილახვრის ქ. N10
ს.კ. 01.19.18.003.144

პირობითი ნიშნები	
(red line)	ნაკვეთის საზღვარი
+3.60	არქიტექტურული ნიშნული
+3,00	არქიტექტურული ნიშნული

შენიშვნა
1. ნახაზის ყველა ცვლილება მშენებლობისას შეთანხმებული უნდა იყოს პროექტის ავტორთან

თანამდებობა	გვარი	ხელმოწერა
დირექტორი	კ. თევდორაძე	
არქიტექტორი	ბ. მაღალაშვილი	
არქიტექტორი	გ. რევაზიშვილი	

ნახაზის დასახელება
ჭრილი 3-3

მასშტაბი	ფორმატი	**თბილისი 2024 წ.**	
1:100	A-2	ფურცლები	ფურცელი

ფასადი 1-9 ღერძებში

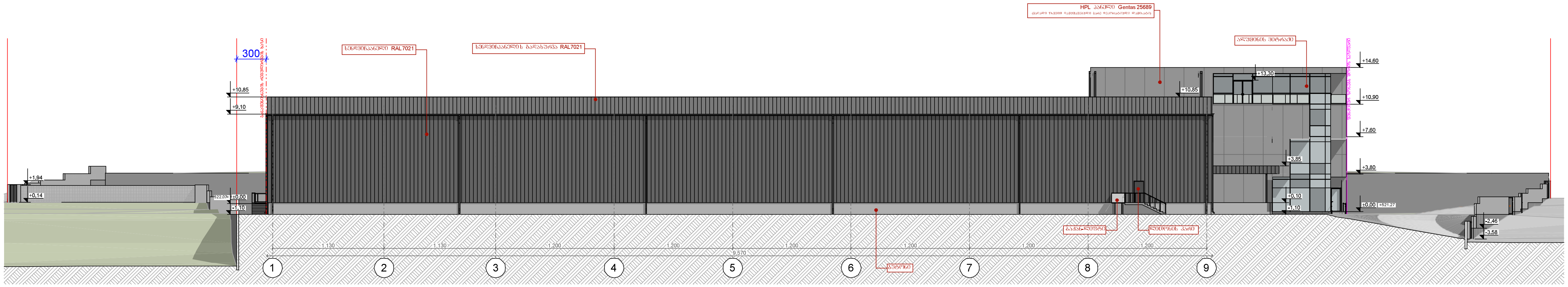

ფასადი ა-ო ღერძებში

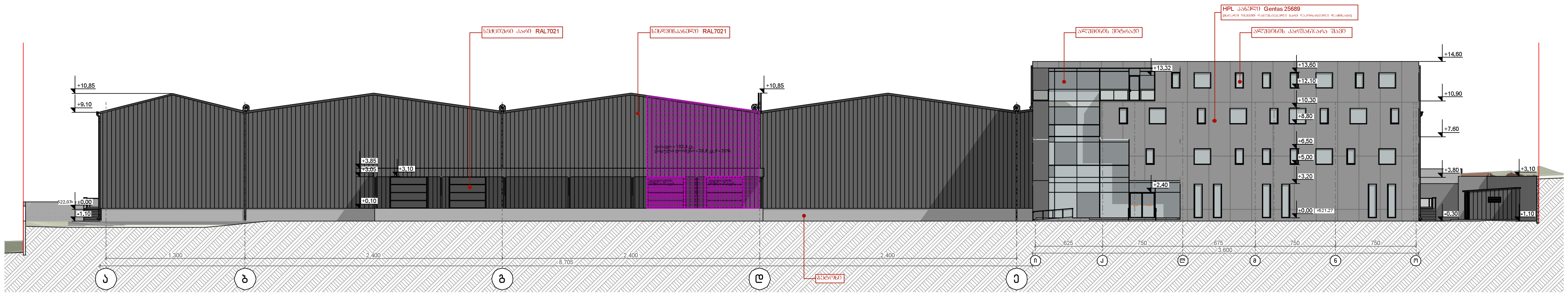

A•GROUP
შ.პ.ს "არქიტექტურული ჯგუფი"
L.T.D "ARCHITECTURAL GROUP"

პროექტის სახელწოდება
სასაწყობე შენობა
ს.კ. 01.19.18.003.144

ექსპლიკაცია

პირობითი ნიშნები
- ნაკვეთის საზღვარი
- +3.60 არქიტექტურული ნიშნული
- +3.00 არქიტექტურული ნიშნული

შენიშვნა

თანამდებობა	გვარი	ხელმოწერა

ნახაზის დასახელება

მასშტაბი	ფორმატი	თებერვალი 2024 წ.
1:100	A-0	

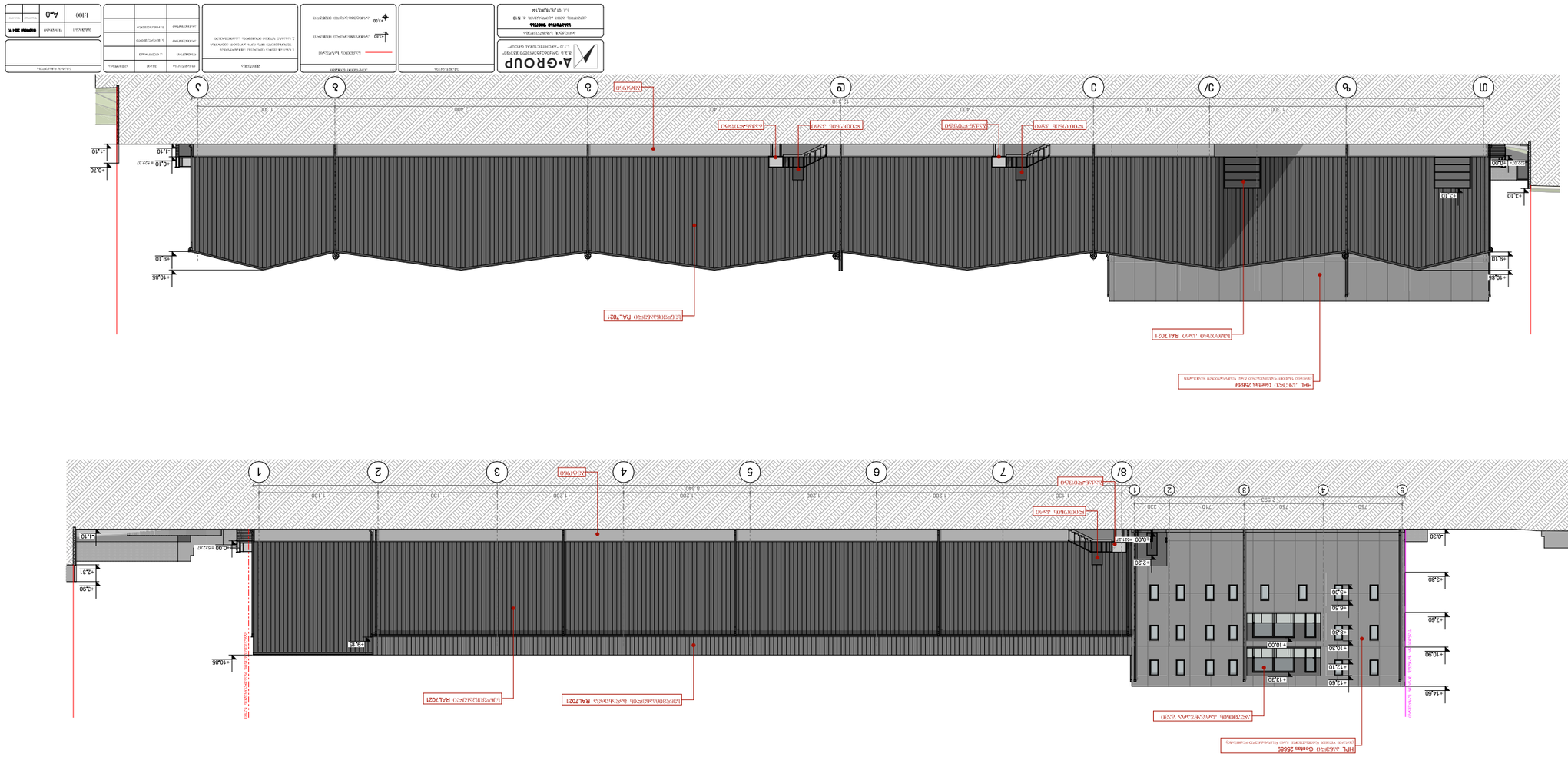
A-GROUP
Заказчик
Объект
Стадия
Раздел
Наименование
Масштаб
Формат
Лист
Листов
Изм.
Кол.уч.
Лист
№ док.
Подпись
Дата
Согласовано
Инв.№ подл.
Взам.инв.№
Подпись и дата
А-0
1:100
Фасад 1-8
Фасад 8-1
Фасад Ж-Б
Фасад Б-Ж

ბარე კიბე №1

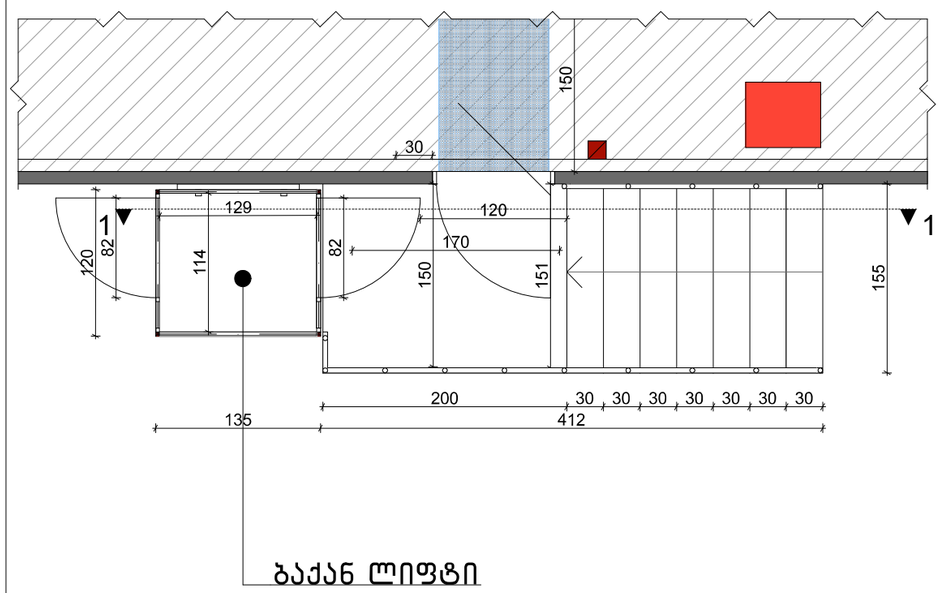

ბარე კიბე №2

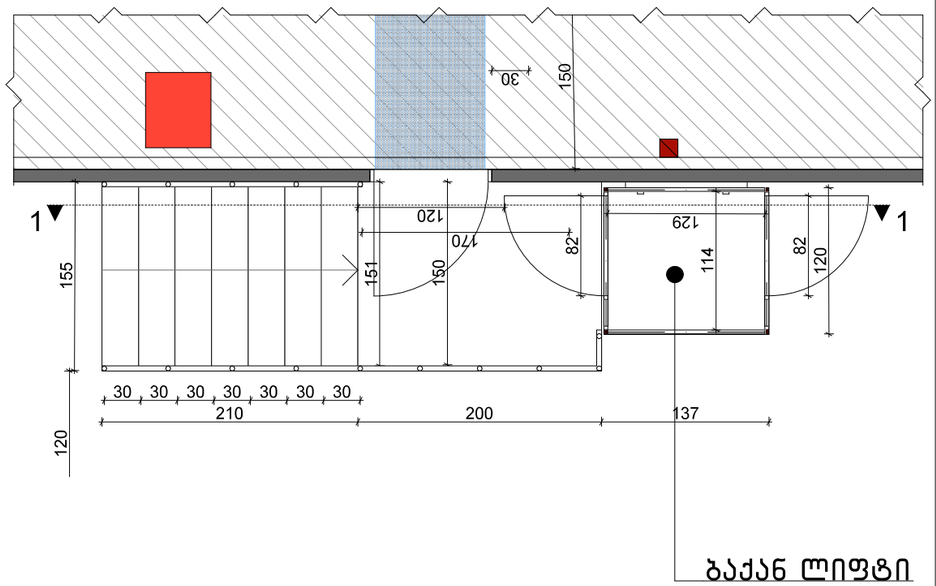

ბარე კიბე №1 /ჭრილი 1-1

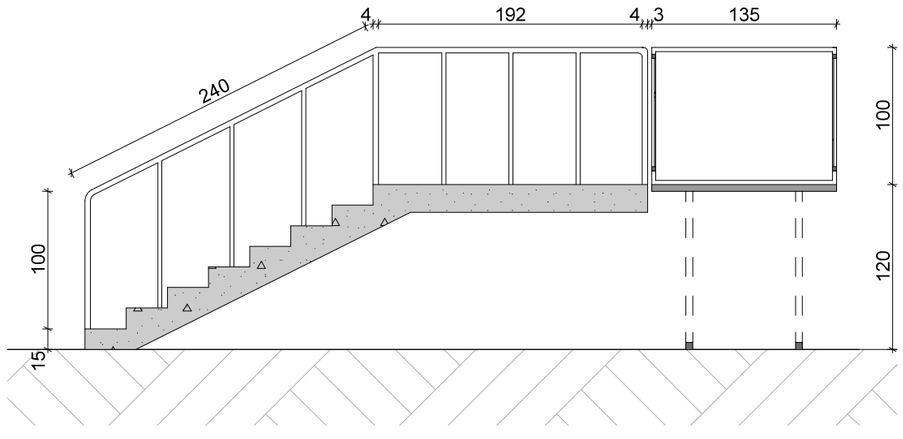

ბარე კიბე №2 /ჭრილი 1-1

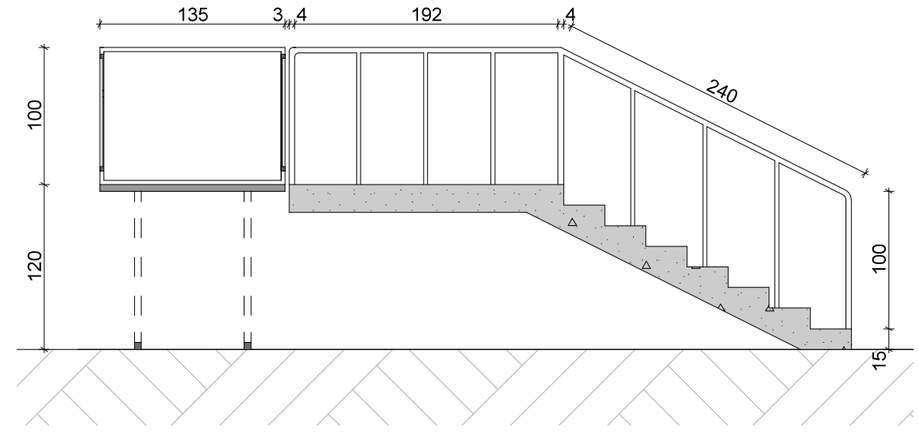

A·GROUP
შ.პ.ს "არქიტექტურული ჯგუფი"
L.T.D "ARCHITECTURAL GROUP"

პროექტის სახელწოდება

სახანძრო შენობა

ქობილის მიკრო ამილახვრის ქ. N10
ს.კ. 01.19.18.003.144

პირობითი ნიშნები

ნაკვეთის საზღვარი

+3.60 არქიტექტურული ნიშნული

+3.00 არქიტექტურული ნიშნული

შენიშვნა

1. ნახაზის ზოგიერთი ცვლილება მშენებლობისას შეთანხმებული უნდა იყოს პროექტის ავტორთან

თანამდებობა	გვარი	ხელმოწერა
დირექტორი	ქ. თევდორაძე	
არქიტექტორი	ბ. მალალაშვილი	
არქიტექტორი	გ. რეხვიაშვილი	

ნახაზის დასახელება

ბარე კიბე და ბაქან ლიფტი

მასშტაბი	ფორმატი	თბილისი 2024 წ.	
		შემდეგი	შესაცვლი
1:100	A-3		

გარე კიბე №3

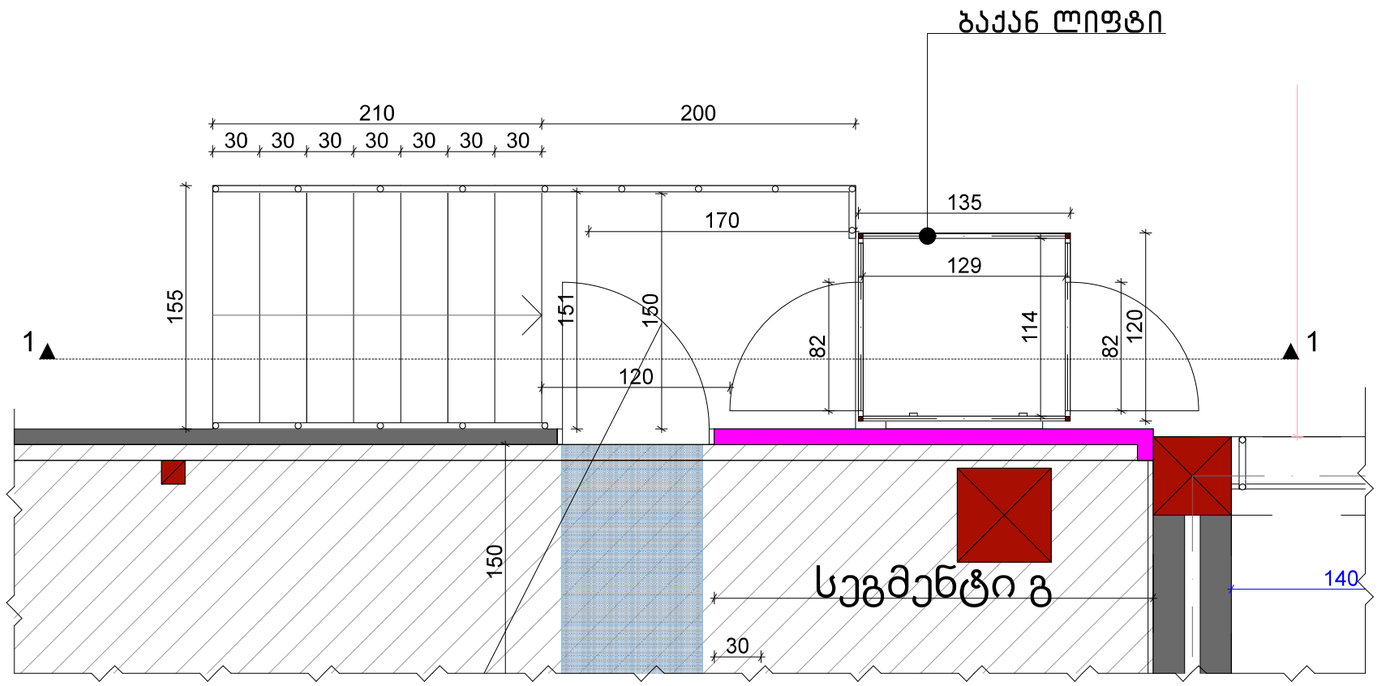

გარე კიბე №3 /ჭრილი 1-1

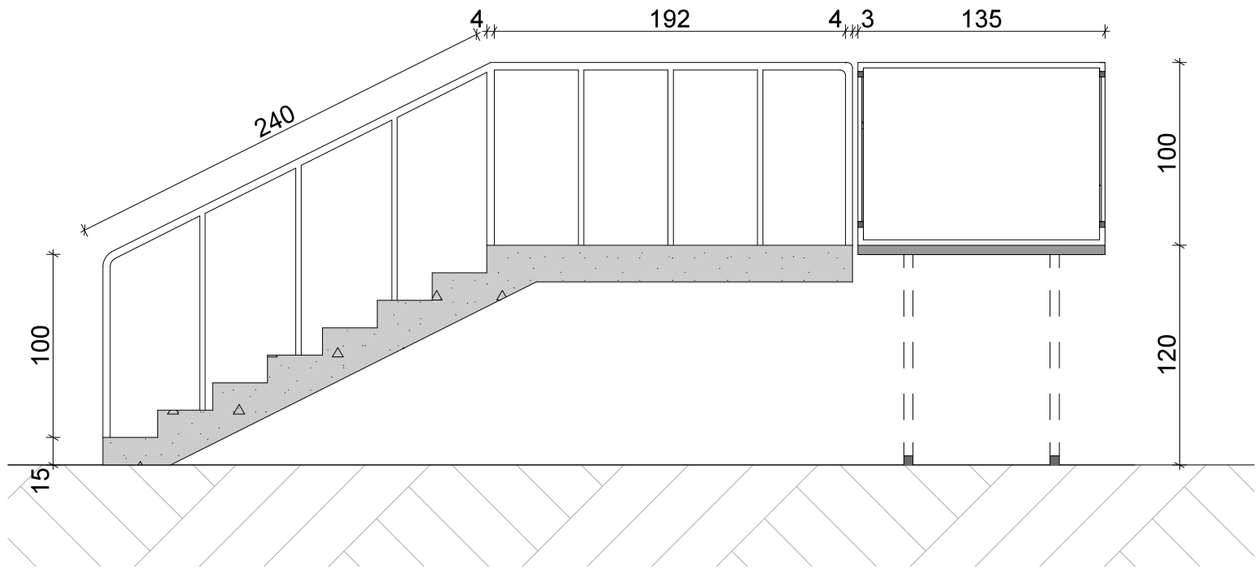

A·GROUP
შ.პ.ს "არქიტექტურული ჯგუფი"
L.T.D "ARCHITECTURAL GROUP"

პროექტის სახელწოდება

სახანძრო შენობა

ქობულეთის მიმი ამილახვრის ქ. N10

ს.კ. 01.19.18.003.144

პირობითი ნიშნები

ნაკვეთის საზღვარი

+3.60 არქიტექტურული ნიშნული

+3.00 არქიტექტურული ნიშნული

შენიშვნა

1. ნახაზის ყველა ცვლილება შეთანხმებულ უნდა იყოს პროექტის ავტორთან

თანამდებობა	გვარი	ხელმოწერა
დირექტორი	ა. თევდორაძე	
არქიტექტორი	ბ. მალალაშვილი	
არქიტექტორი	გ. რეხვიაშვილი	

ნახაზის დასახელება

გარე კიბე და ბაქან ლიფტი

მასშტაბი	ფორმატი	თბილისი 2024 წ.	
		შეფასება	შენიშვნა
1:100	A-3		

გადახურვის კვანძი

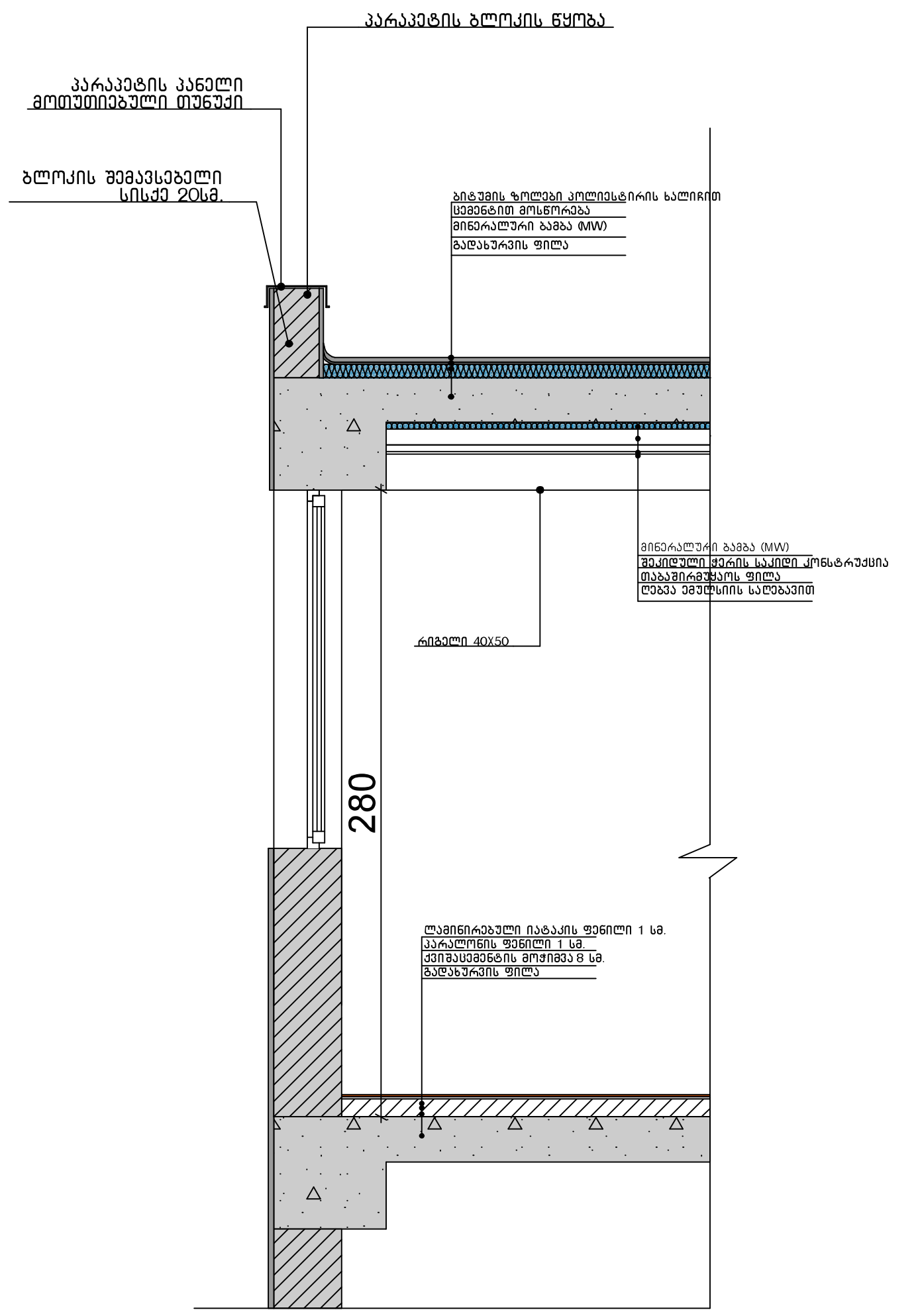

ფასადის მოპირკეთება დეკორატიული პანელით

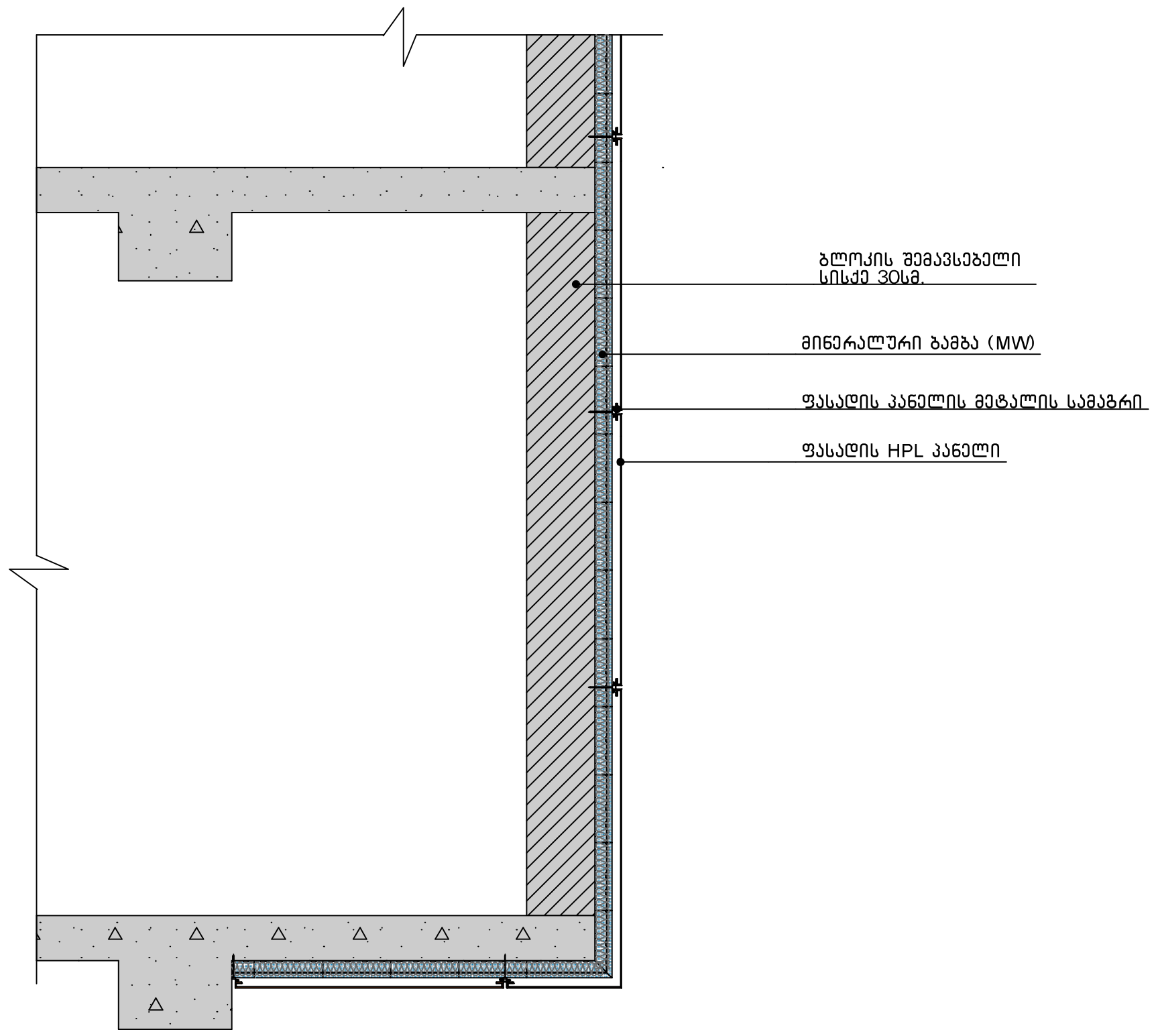

ფასადის მოპირკეთება სენდვიჩპანელით

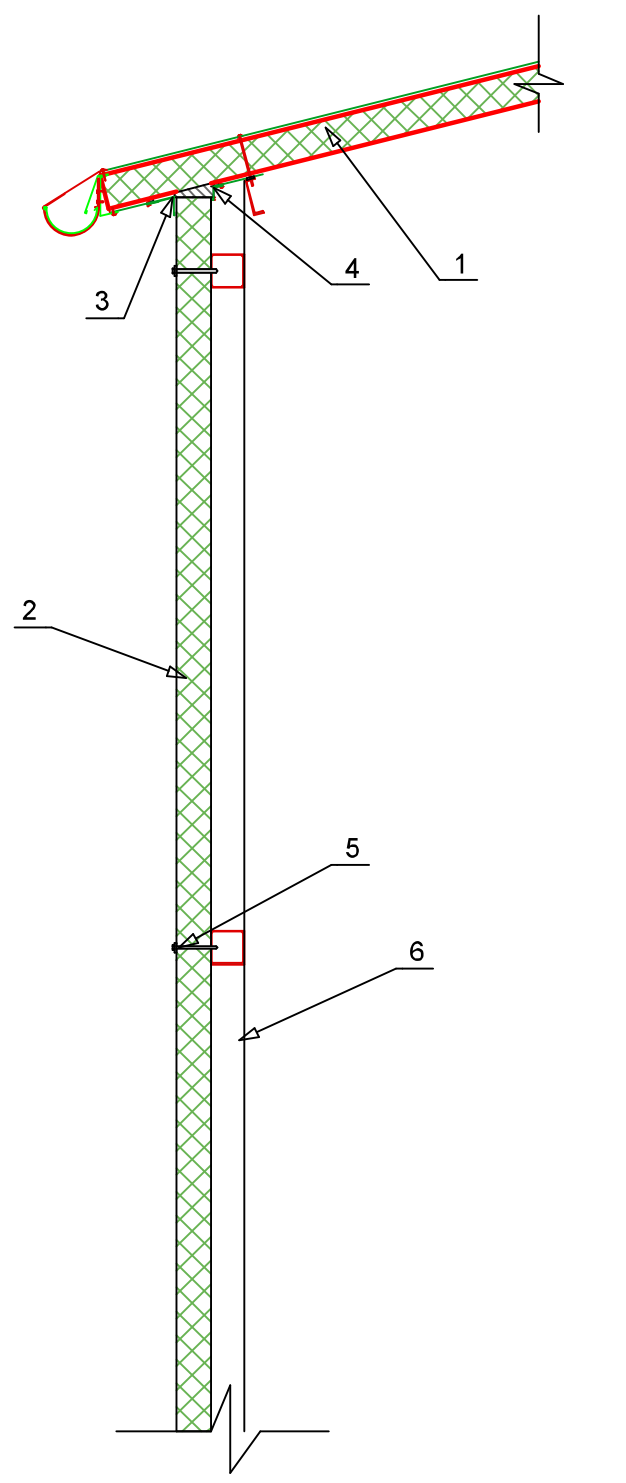

1. გადახურვის სენდვიჩ-პანელი
2. ვერტ. საკედლე სენდვიჩ-პანელი
3. გარე გადაკეტვა ფურცლოვანი თუნუქით
4. შიდა გადაკეტვა ფურცლოვანი თუნუქით
5. სამაგრი
6. ლითონის დგარი

ფასადის მოპირკეთება დეკორატიული პანელით

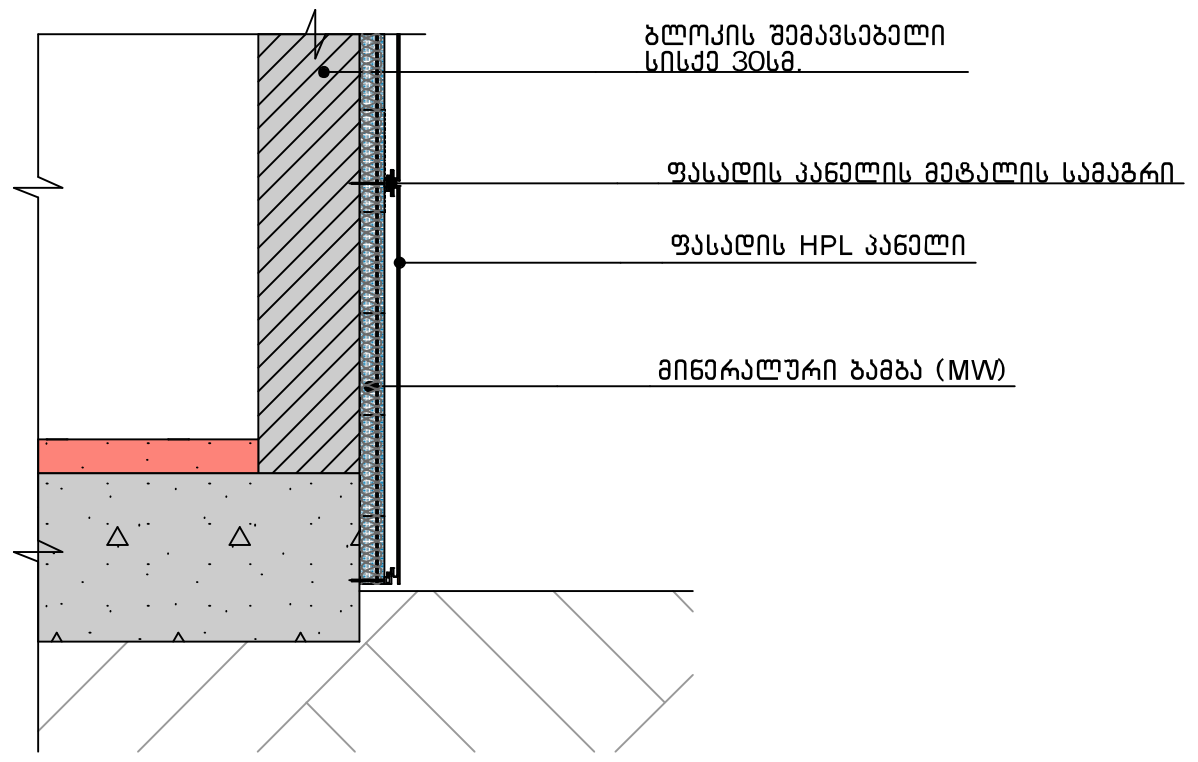

ცოკოლი

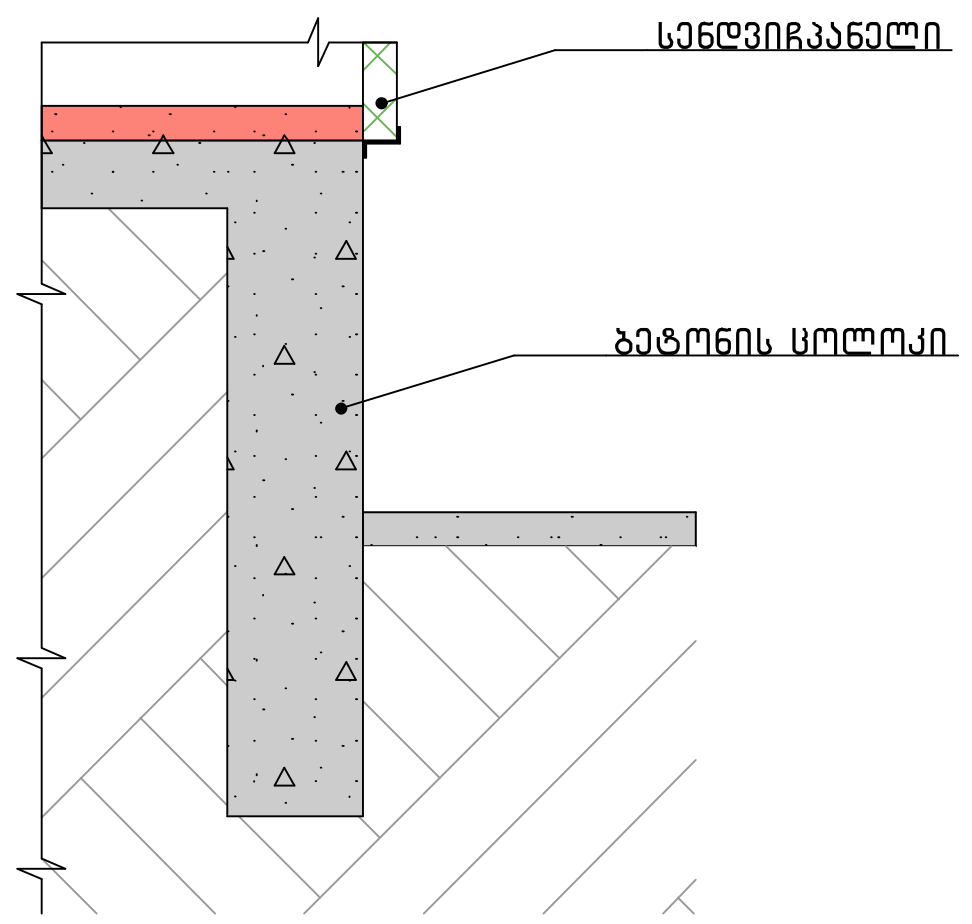

A·GROUP
შ.პ.ს "არქიტექტურული ჯგუფი"
L.T.D "ARCHITECTURAL GROUP"

პროექტის სახელწოდება
სასაწყობე შენობა

ქ.თბილის გივი ამილახვრის ქ. N10
ს.კ. 01.19.18.003.144

პირობითი ნიშნები	
(წითელი ხაზი)	ნაკვეთის საზღვარი
+3.60	არქიტექტურული ნიშნული
+3,00	არქიტექტურული ნიშნული

შენიშვნა

1. ნახაზის ყველა ცვლილება მშენებლობისას შეთანხმებული უნდა იყოს პროექტის ავტორთან

თანამდებობა	გვარი	ხელმოწერა
დირექტორი	კ. თევდორაძე	
არქიტექტორი	ბ. მაღალაშვილი	
არქიტექტორი	გ. რევაზიშვილი	

ნახაზის დასახელება

მასშტაბი	ფორმატი	**თბილისი 2024 წ.**	
1:100	A-3	ფურცლები	ფურცელი

კიბის უჯრედი №1

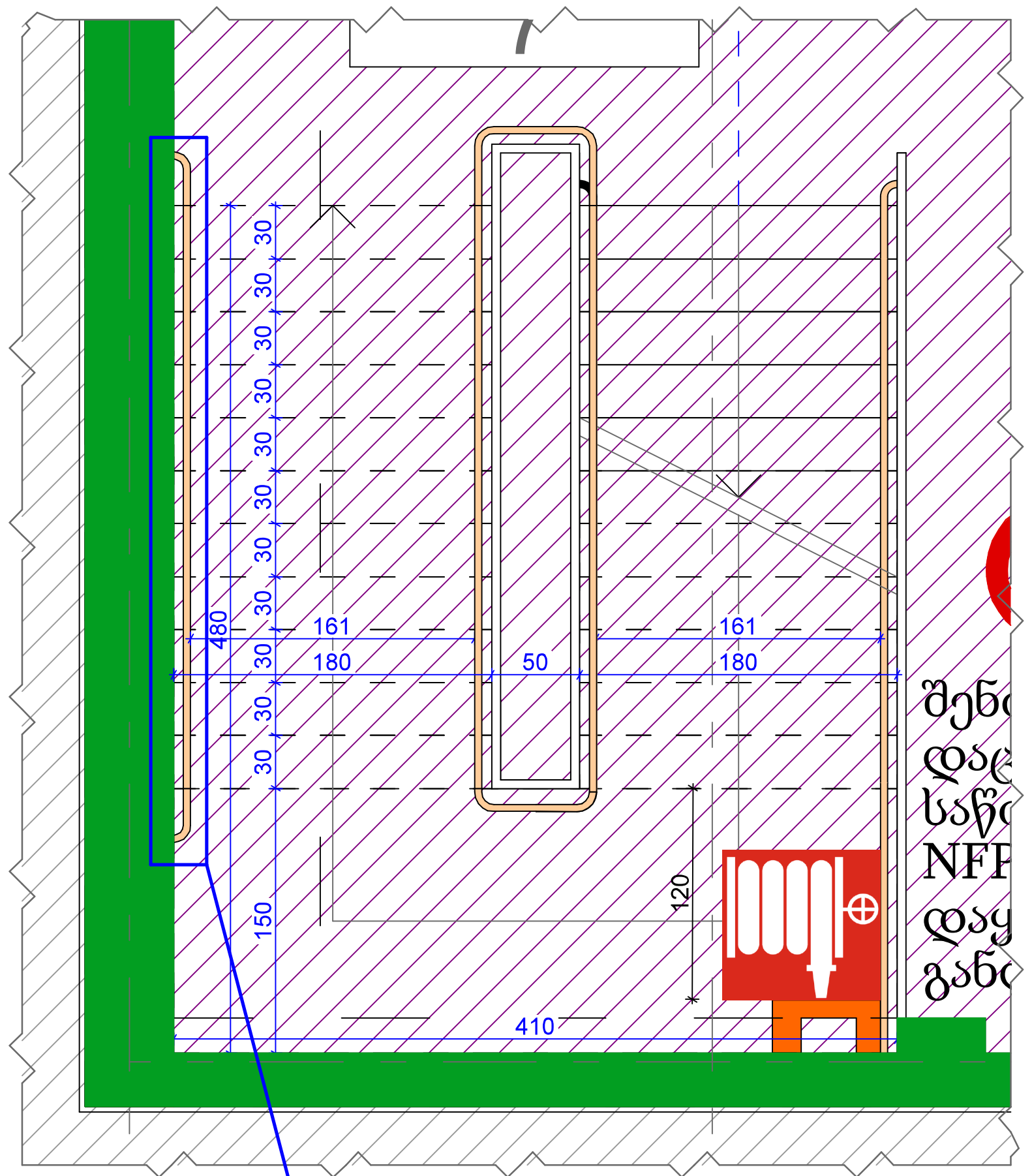

I ტიპის მეტალის სახელური

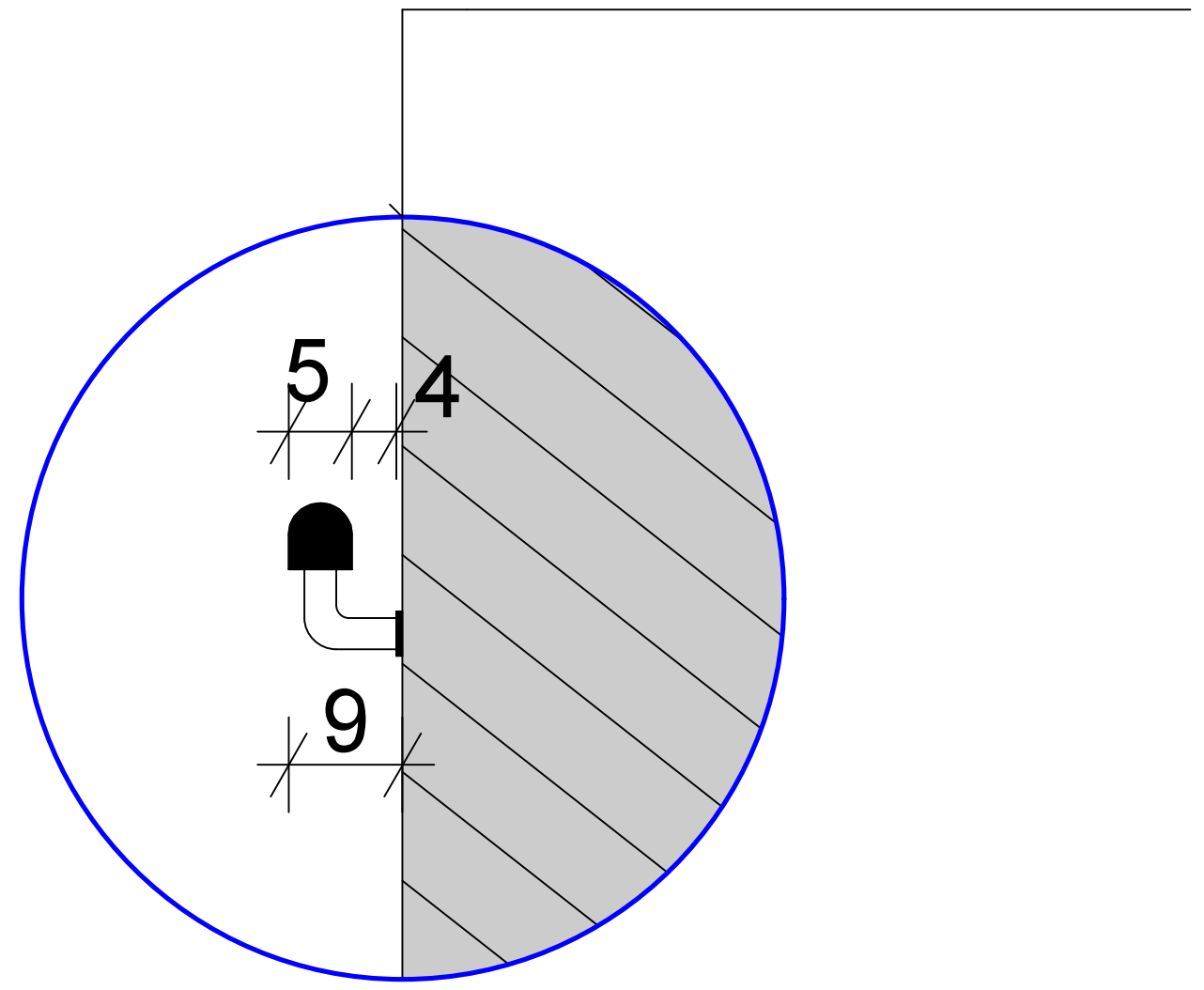

დეტ №1

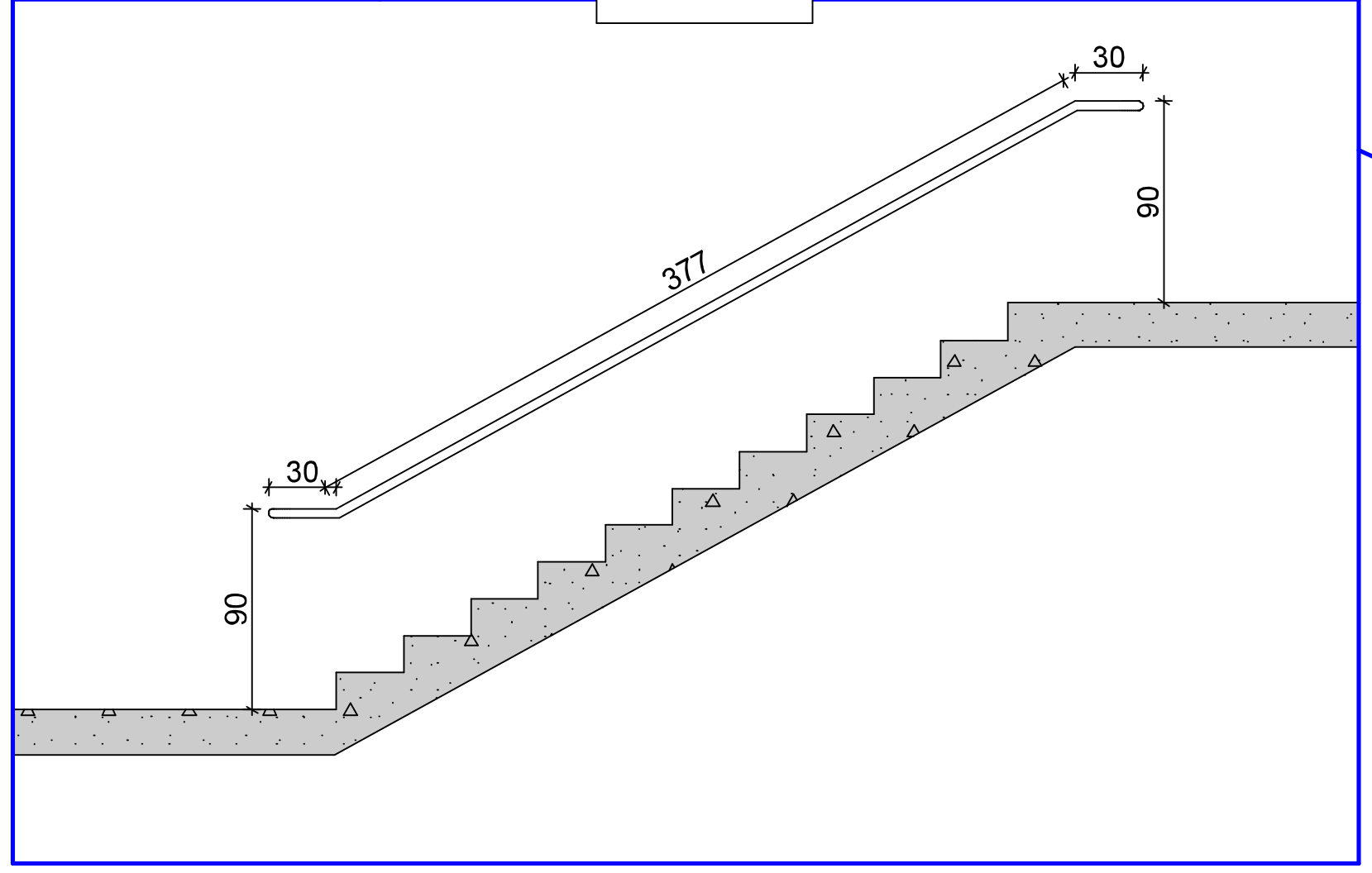

კიბის უჯრედი №2

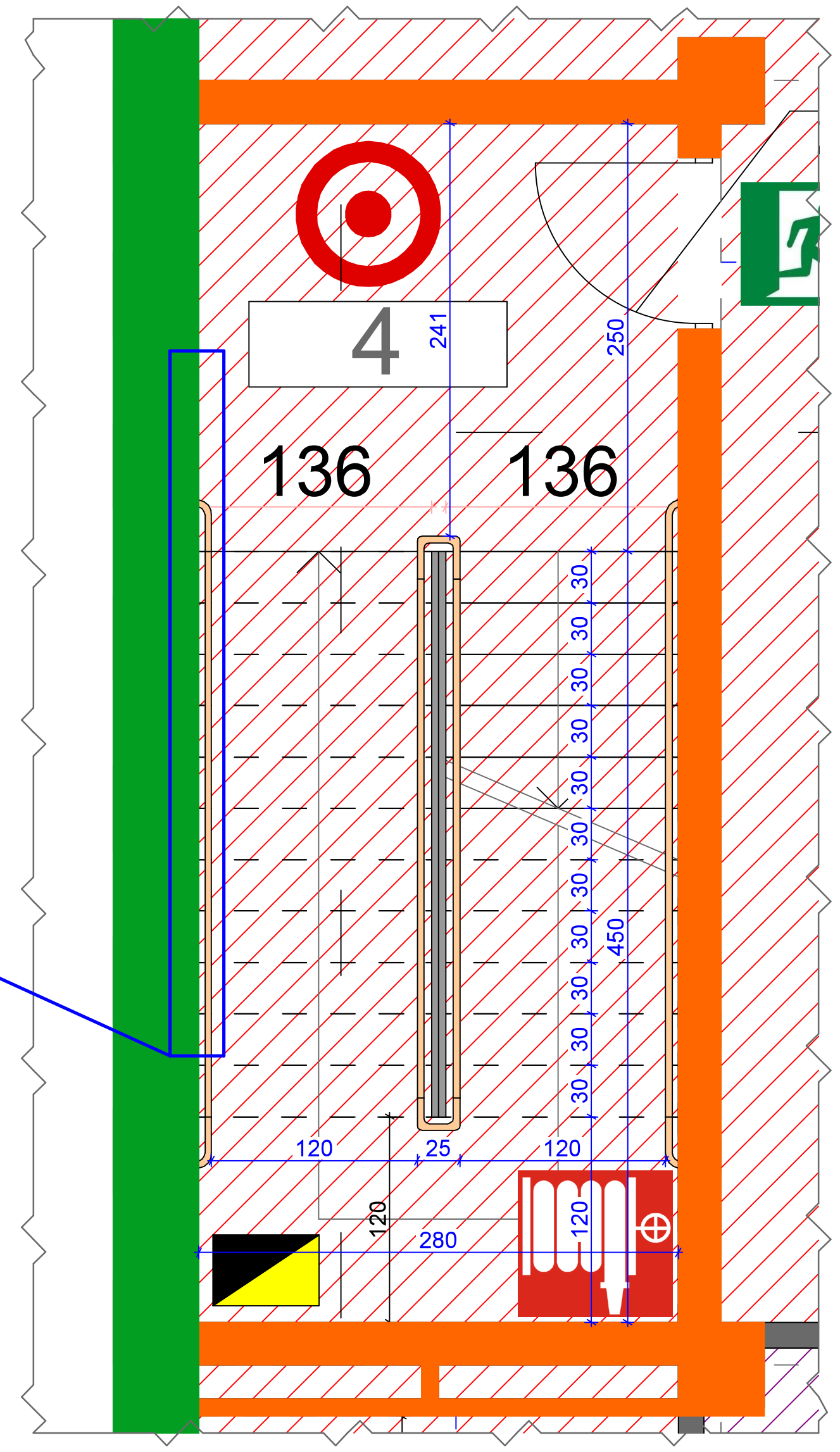

A·GROUP
შ.პ.ს "არქიტექტურული ჯგუფი"
L.T.D "ARCHITECTURAL GROUP"

პროექტის სახელწოდება
სასაწყობე შენობა

ქ.თბილის გივი ამილახვრის ქ. N10
ს.კ. 01.19.18.003.144

პირობითი ნიშნები	
	ნაკვეთის საზღვარი
+3.60	არქიტექტურული ნიშნული
+3,00	არქიტექტურული ნიშნული

შენიშვნა

1. ნახაზის ყველა ცვლილება მშენებლობისას შეთანხმებული უნდა იყოს პროექტის ავტორთან

თანამდებობა	გვარი	ხელმოწერა
დირექტორი	კ. თევდორაძე	
არქიტექტორი	ბ. მაღალაშვილი	
არქიტექტორი	გ. რევაზიშვილი	

ნახაზის დასახელება

მასშტაბი	ფორმატი	**თბილისი 2024 წ.**	
1:100	A-3	ფურცლები	ფურცელი

კიბის უჯრედი №1

ჭრილი 1-1

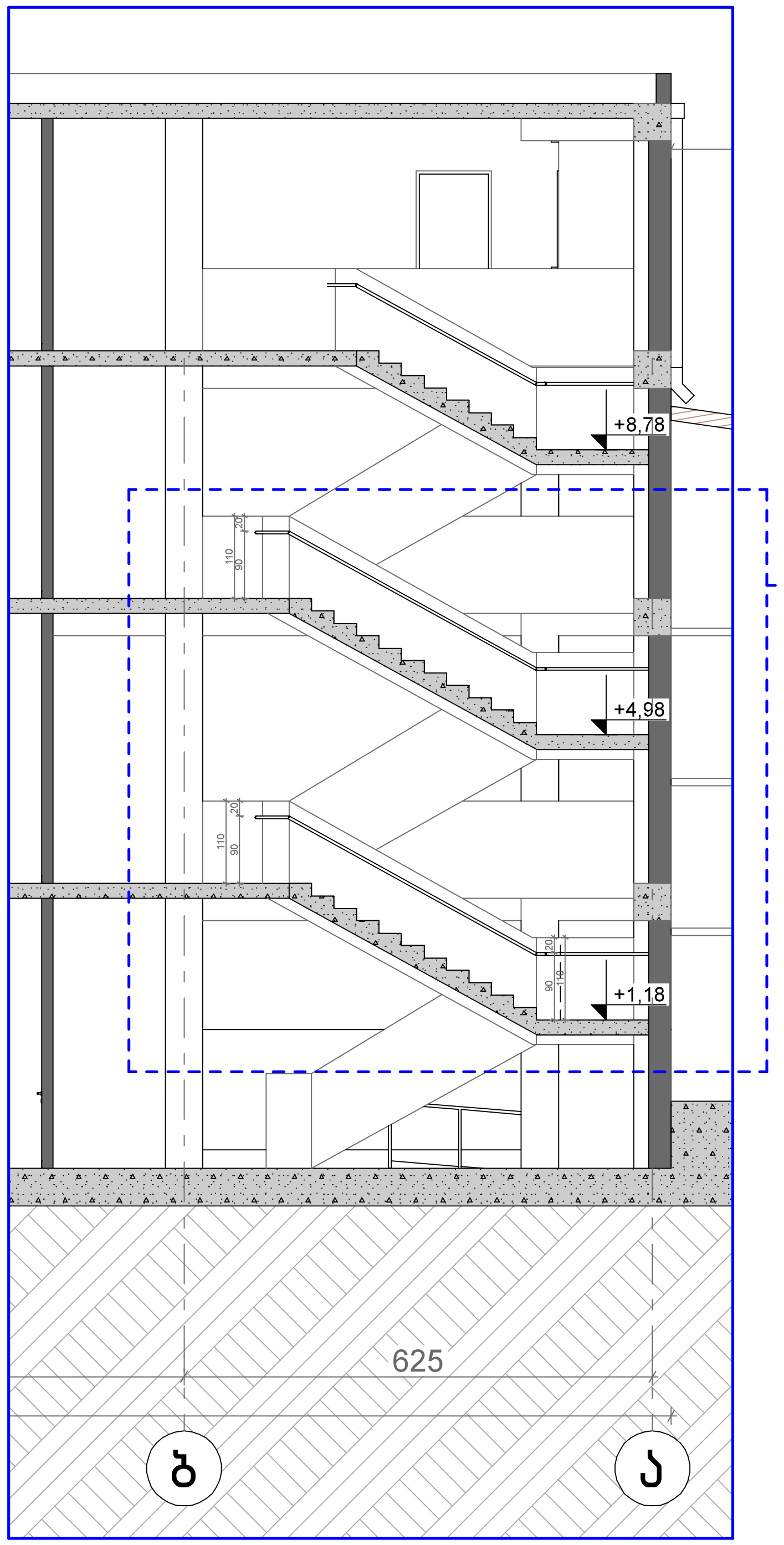

ჭრილი 1-1

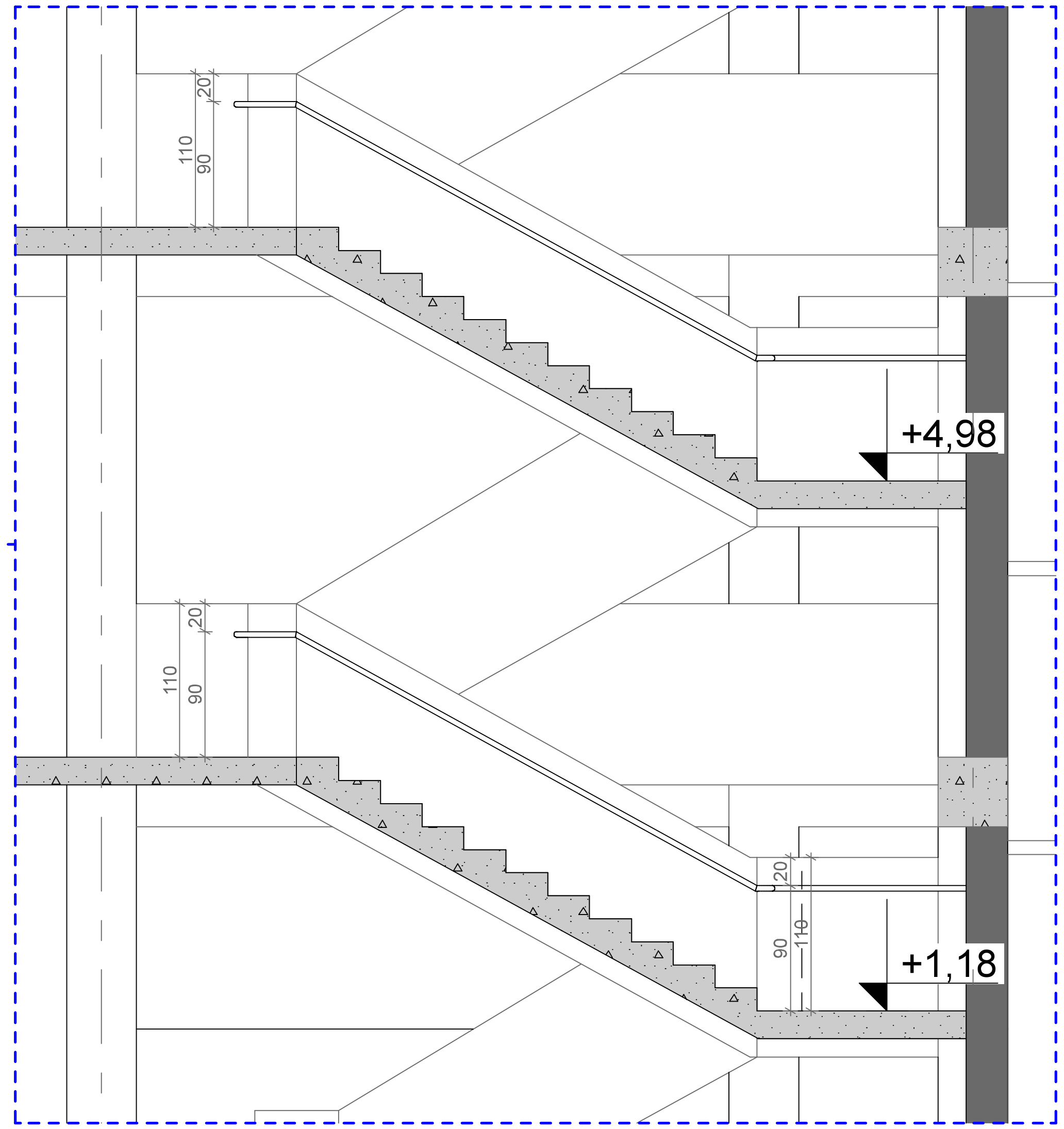

A·GROUP
შ.პ.ს "არქიტექტურული ჯგუფი"
L.T.D "ARCHITECTURAL GROUP"

პროექტის სახელწოდება
სასაწყობე შენობა

ქ.თბილის გივი ამილახვრის ქ. N10
ს.კ. 01.19.18.003.144

პირობითი ნიშნები	
	ნაკვეთის საზღვარი
+3.60	არქიტექტურული ნიშნული
+3,00	არქიტექტურული ნიშნული

შენიშვნა

1. ნახაზის ყველა ცვლილება მშენებლობისას შეთანხმებული უნდა იყოს პროექტის ავტორთან

თანამდებობა	გვარი	ხელმოწერა
დირექტორი	კ. თევდორაძე	
არქიტექტორი	ბ. მაღალაშვილი	
არქიტექტორი	გ. რევაზიშვილი	

ნახაზის დასახელება

მასშტაბი	ფორმატი	**თბილისი 2024 წ.**	
1:100	A-3	ფურცლები	ფურცელი

კიბის უჯრედი №2

ჭრილი 1-1

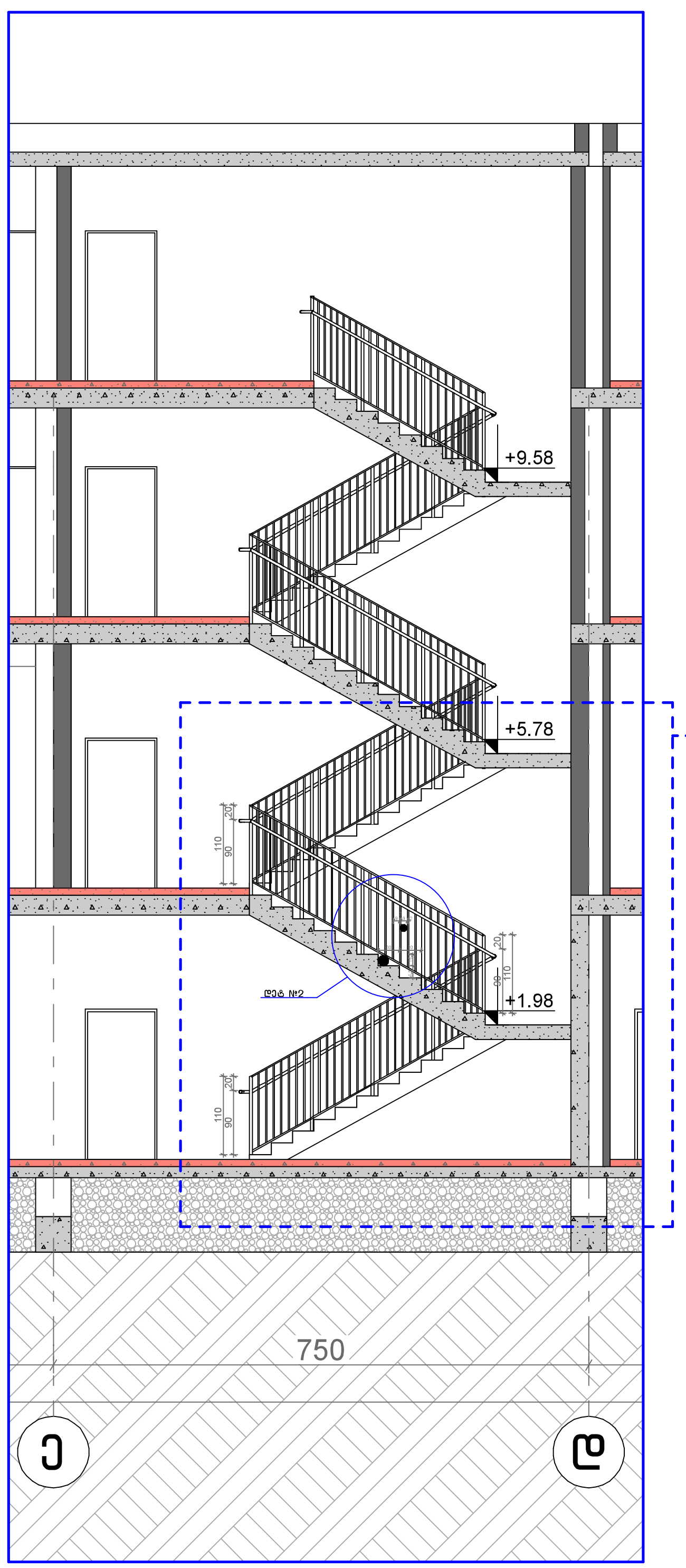

ჭრილი 1-1

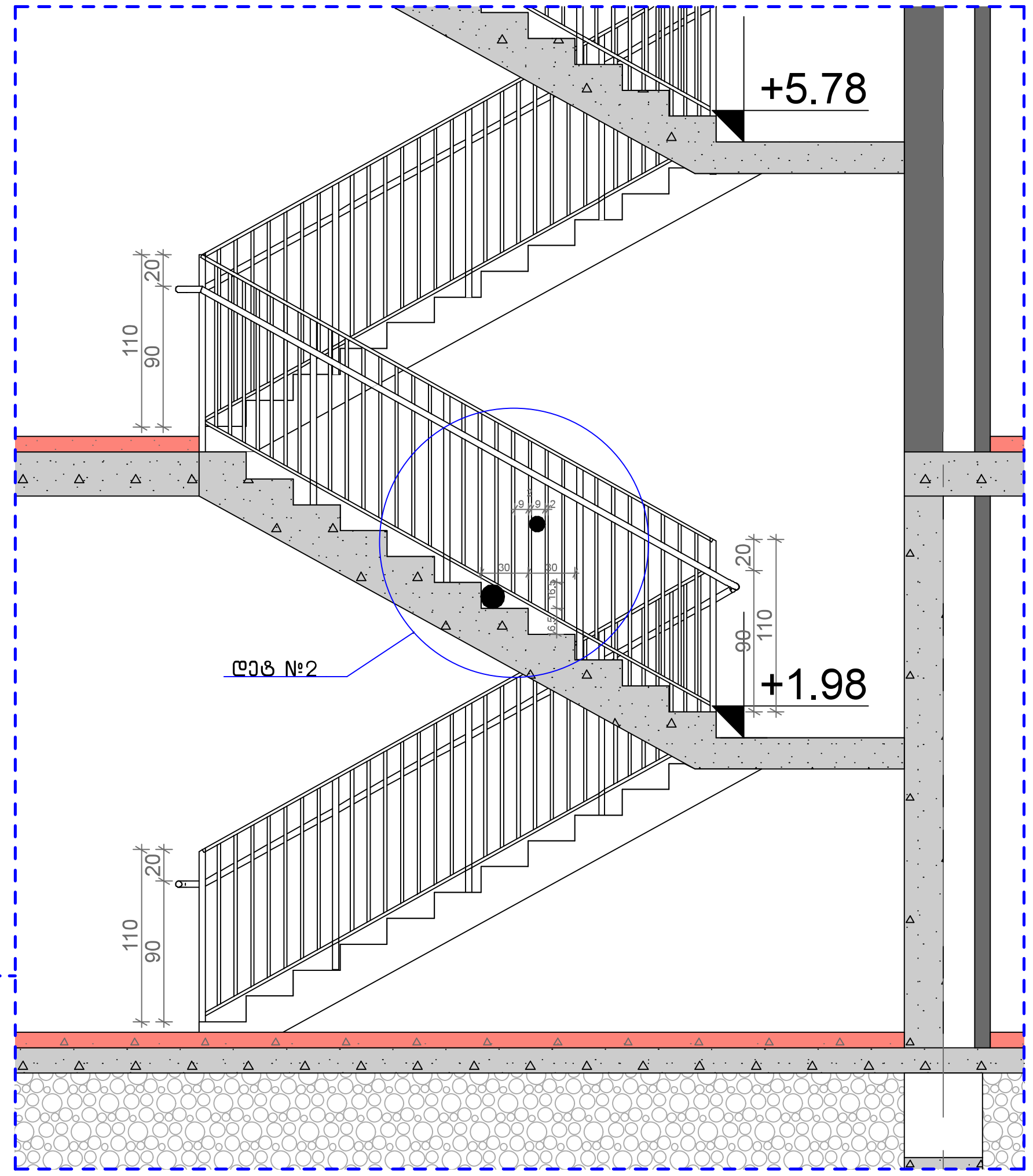

დეტ №2

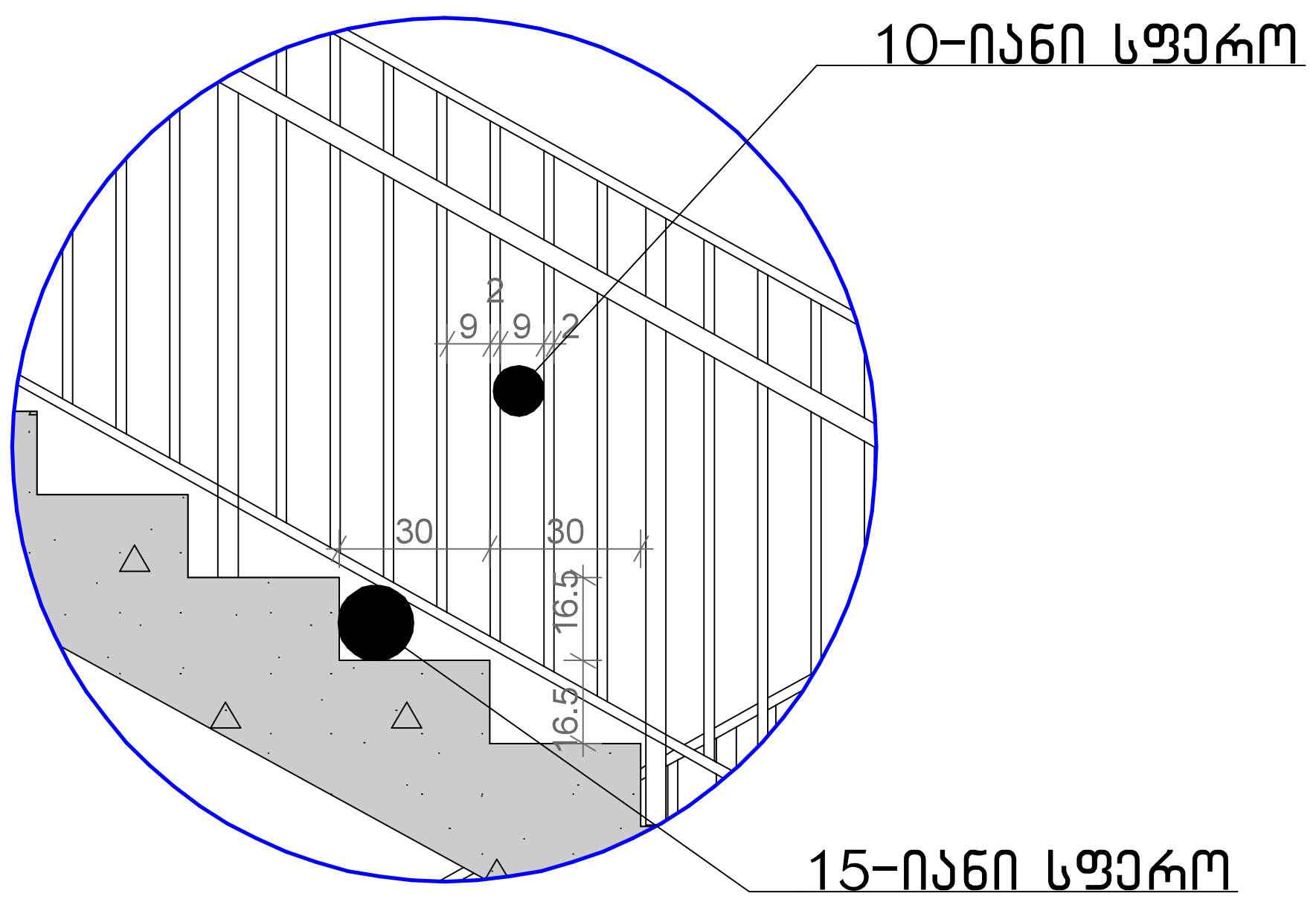

A•GROUP
შ.პ.ს "არქიტექტურული ჯგუფი"
L.T.D "ARCHITECTURAL GROUP"

პროექტის სახელწოდება

სასაწყობე შენობა

ქ.თბილის გივი ამილახვრის ქ. N10
ს.კ. 01.19.18.003.144

პირობითი ნიშნები

- ნაკვეთის საზღვარი
- +3.60 არქიტექტურული ნიშნული
- +3,00 არქიტექტურული ნიშნული

შენიშვნა

1. ნახაზის ყველა ცვლილება მშენებლობისას შეთანხმებული უნდა იყოს პროექტის ავტორთან

თანამდებობა	გვარი	ხელმოწერა
დირექტორი	კ. თევდორაძე	
არქიტექტორი	ბ. მაღალაშვილი	
არქიტექტორი	გ. რევაზიშვილი	

ნახაზის დასახელება

მასშტაბი	ფორმატი	თბილისი 2024 წ.	
1:100	A-3	ფურცლები	ფურცელი

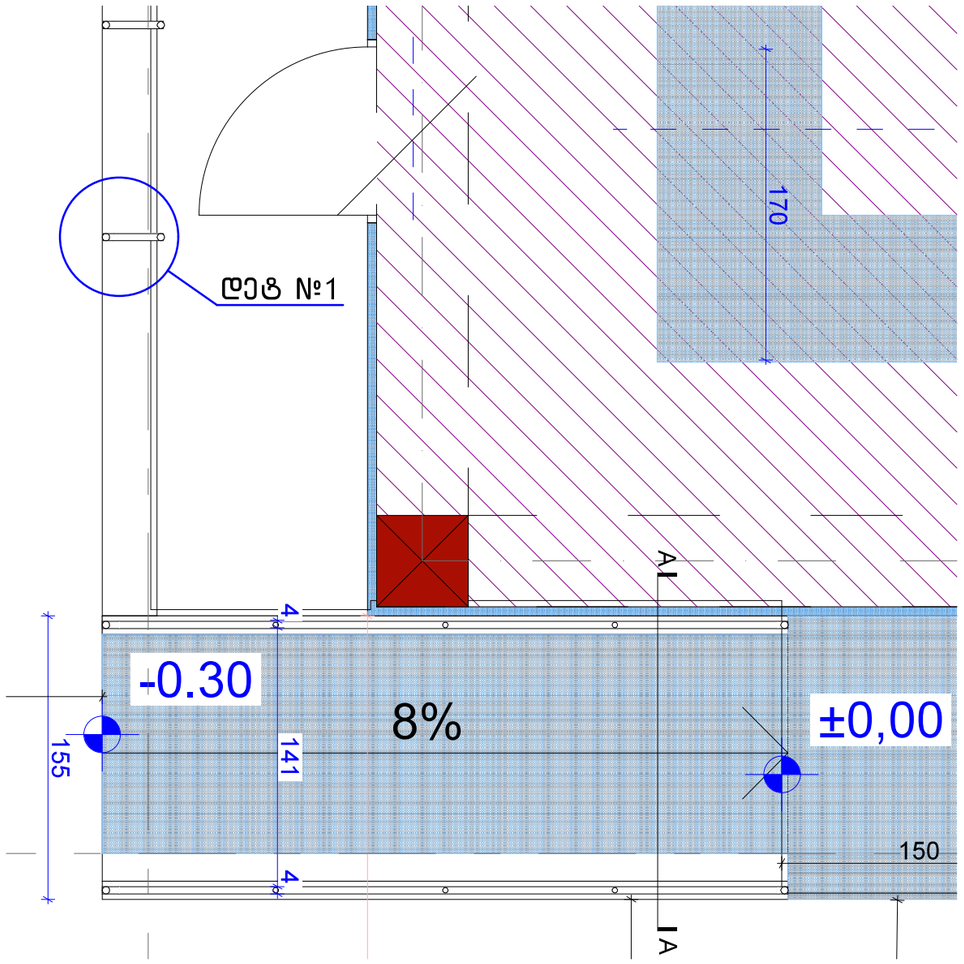

ჭრილი A-A

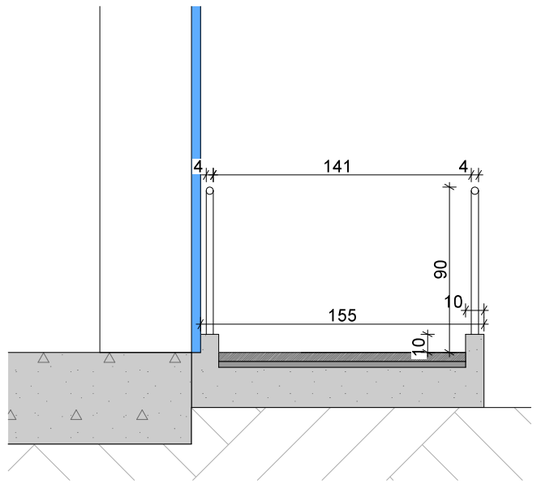

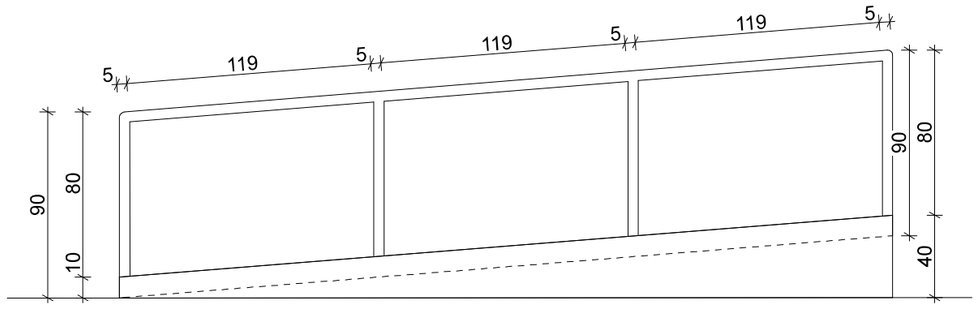

ლეტ N1

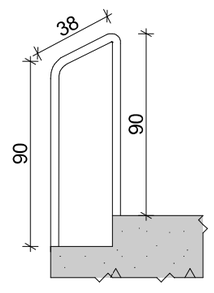

A·GROUP
შ.პ.ს "არქიტექტურული ჯგუფი"
L.T.D "ARCHITECTURAL GROUP"

პროექტის სახელწოდება

სახაწყობე შენობა

ქობულეთის მიკრო ამოლახვრის ქ. N10
ს.კ. 01.19.18.003.144

პირობითი ნიშნები

ნაკვეთის საზღვარი

+3.60 არქიტექტურული ნიშნული

+3,00 არქიტექტურული ნიშნული

შენიშვნა

1. ნახაზის ყველა ცვლილება მშენებლობისას შეთანხმებული უნდა იყოს პროექტის ავტორთან

თანამდებობა	გვარი	ხელმოწერა
დირექტორი	კ. თევდორაძე	
არქიტექტორი	ბ. მალალაშვილი	
არქიტექტორი	ბ. რევაზიშვილი	

ნახაზის დასახელება

მასშტაბი	ფორმატი	თბილისი 2024 წ.	
1:100	A-3	შენაცვლება	შენაცვლი

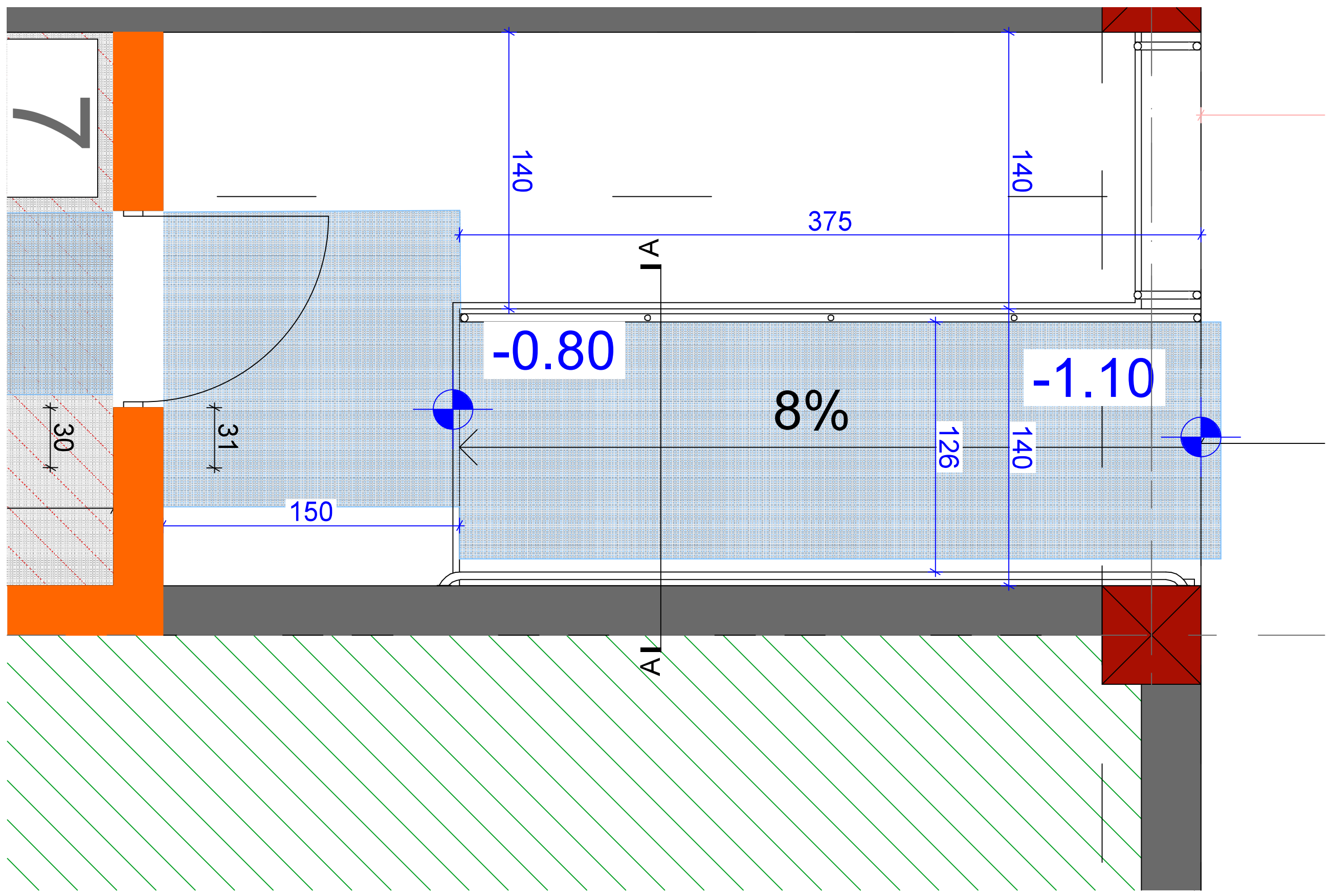

ჭრილი A-A

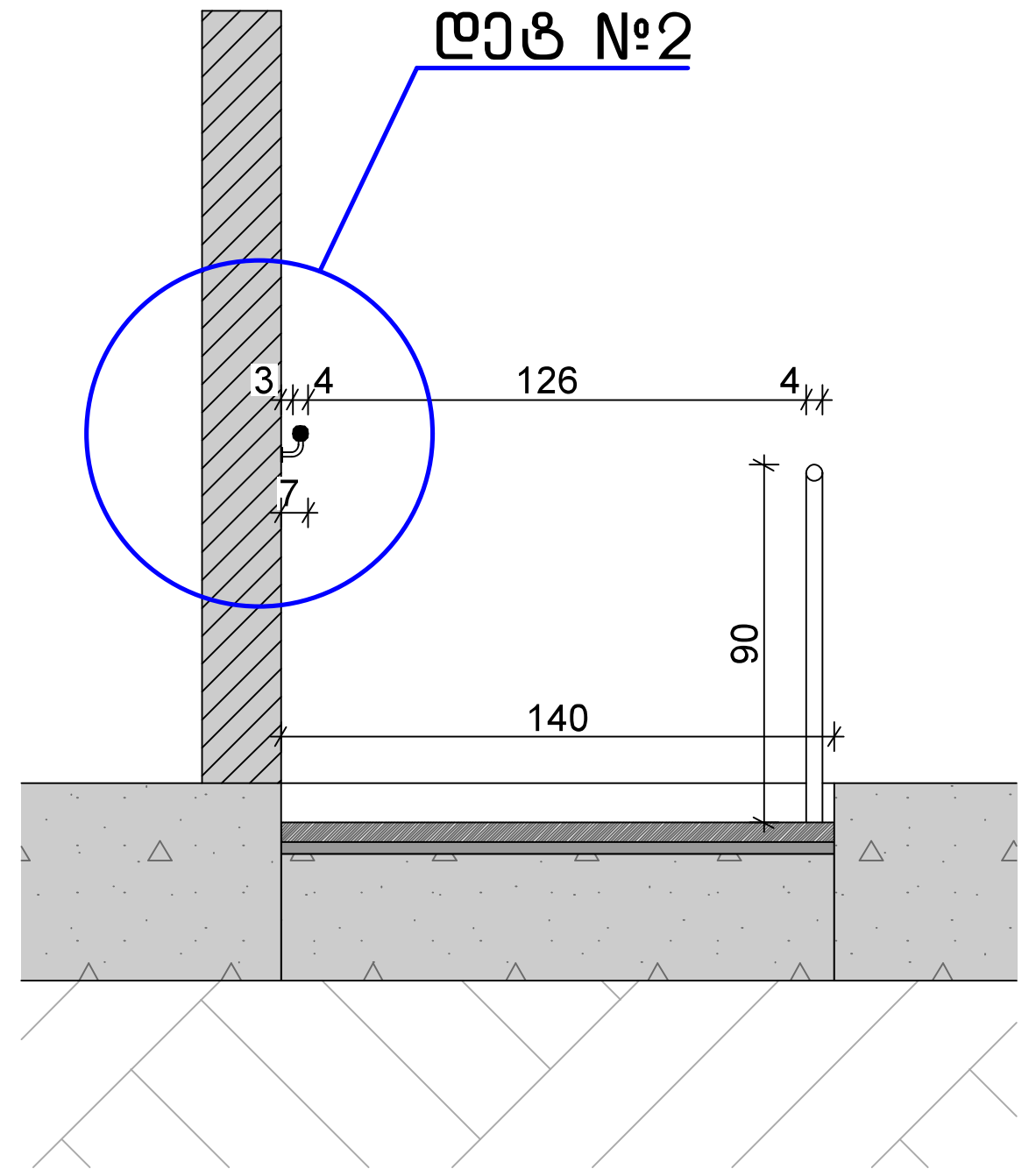

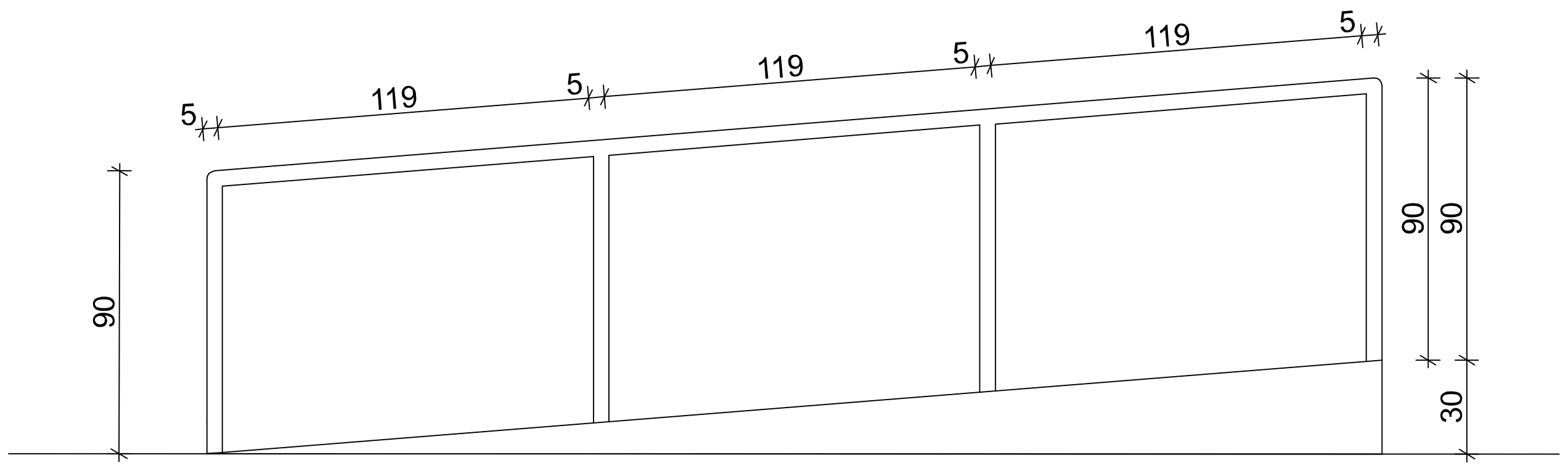

დეტ №2

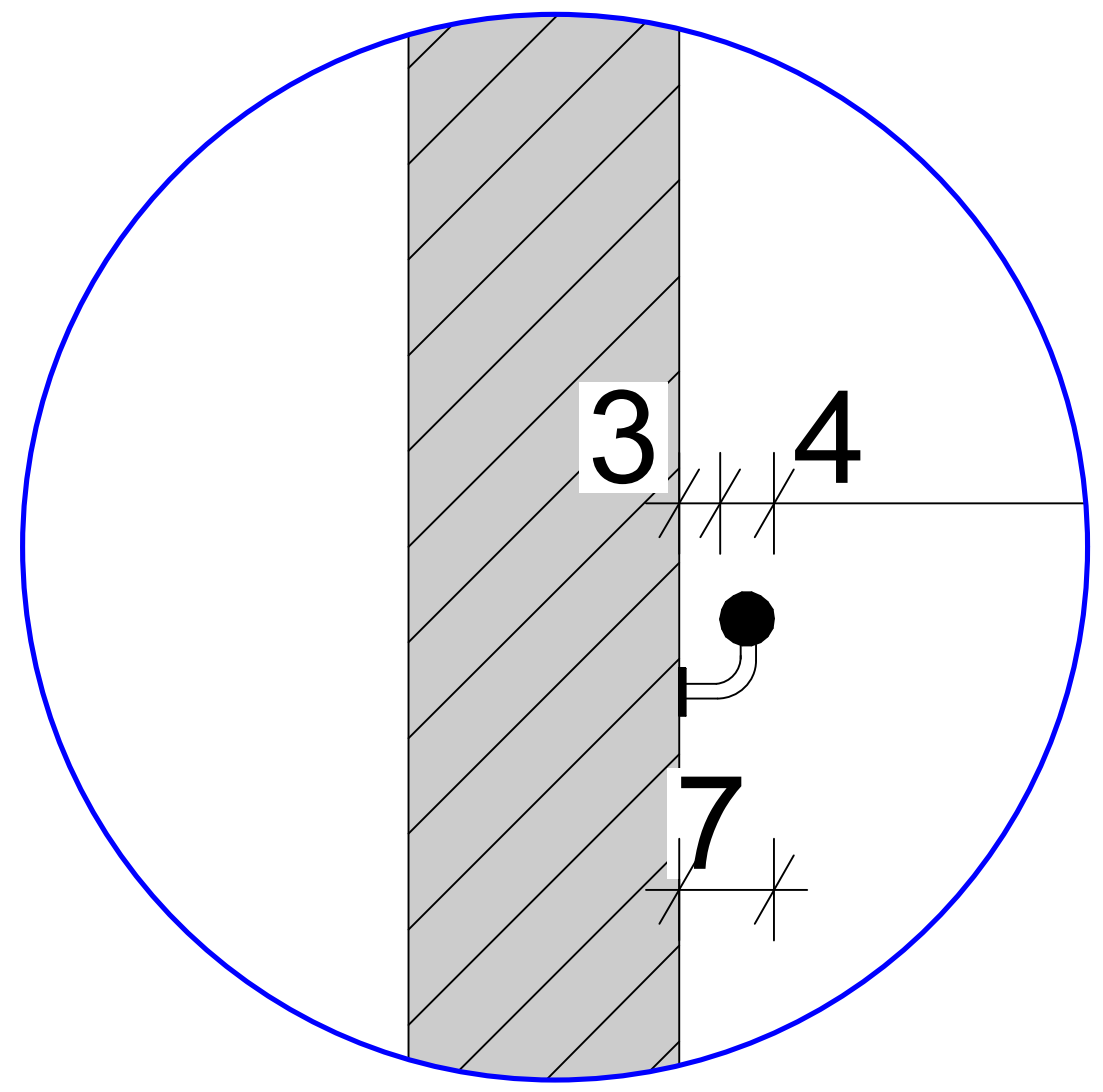

A·GROUP
შ.პ.ს "არქიტექტურული ჯგუფი"
L.T.D "ARCHITECTURAL GROUP"

პროექტის სახელწოდება
სასაწყობე შენობა

ქ.თბილის გივი ამილახვრის ქ. N10
ს.კ. 01.19.18.003.144

პირობითი ნიშნები	
	ნაკვეთის საზღვარი
+3.60	არქიტექტურული ნიშნული
+3,00	არქიტექტურული ნიშნული

შენიშვნა
1. ნახაზის ყველა ცვლილება მშენებლობისას შეთანხმებული უნდა იყოს პროექტის ავტორთან

თანამდებობა	გვარი	ხელმოწერა
დირექტორი	კ. თევდორაძე	
არქიტექტორი	ბ. მაღალაშვილი	
არქიტექტორი	გ. რევაზიშვილი	

ნახაზის დასახელება

მასშტაბი	ფორმატი	**თბილისი 2024 წ.**	
1:100	A-3	ფურცლები	ფურცელი

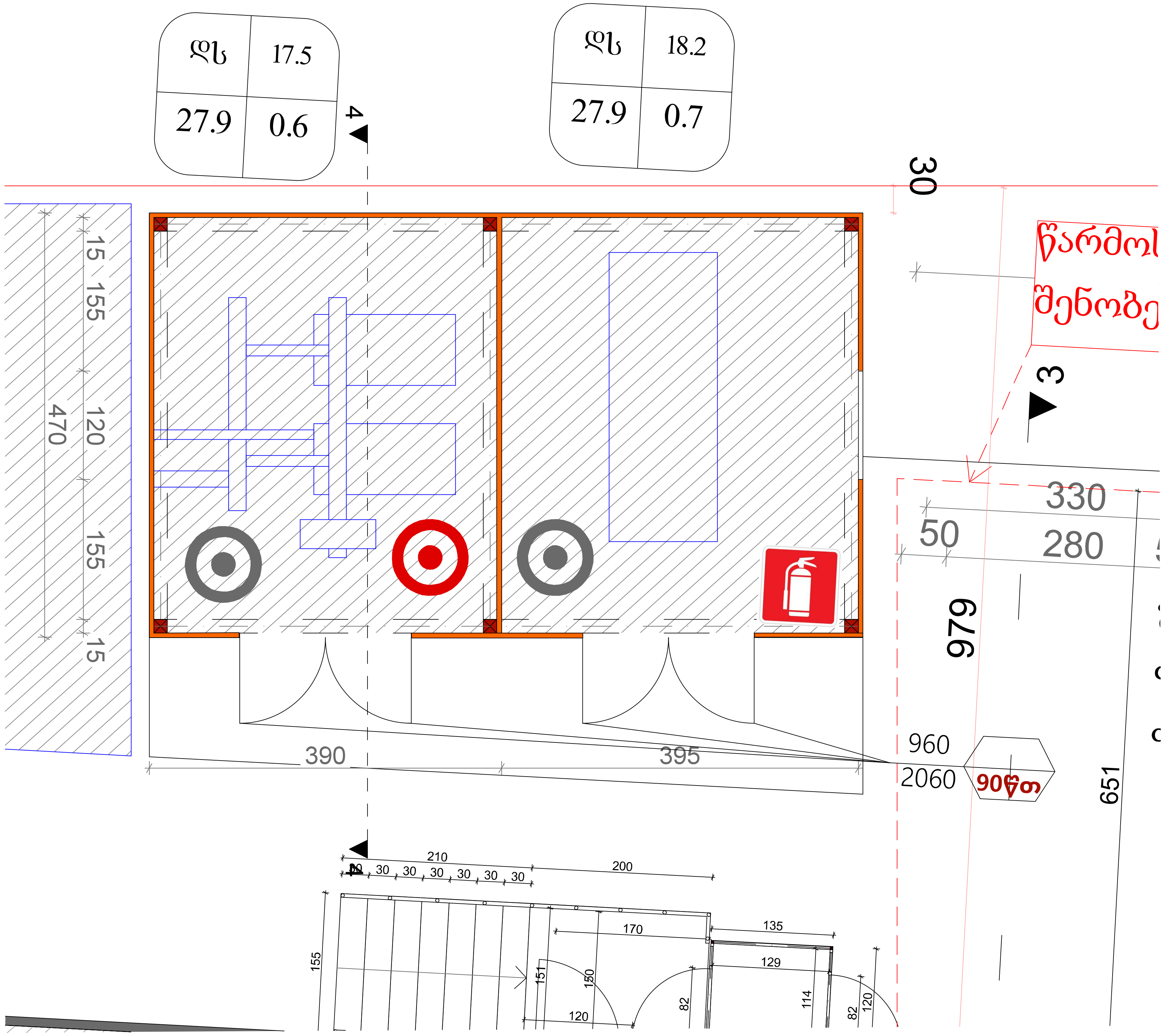

A·GROUP
შ.პ.ს "არქიტექტურული ჯგუფი"
L.T.D "ARCHITECTURAL GROUP"

პროექტის სახელწოდება

სასაწყობე შენობა

ქ.თბილისი გივი ამილახვრის ქ. N10

ს.კ. 01.19.18.003.144

ექსპლიკაცია

პირობითი ნიშნები

ნაკვეთის საზღვარი

+3.60 არქიტექტურული ნიშნული

+3,00 არქიტექტურული ნიშნული

შენიშვნა

1. ნახაზის ყველა ცვლილება მშენებლობისას შეთანხმებული უნდა იყოს პროექტის ავტორთან
2. ნახაზზე ზომები მოცემულია სანტიმეტრებში

თანამდებობა	გვარი	ხელმოწერა
დირექტორი	კ. თევდორაძე	
არქიტექტორი	ბ. მაღალაშვილი	
არქიტექტორი	გ. რევაზიშვილი	

ნახაზის დასახელება

სატუმბო სადგურის და საგენერატორს გეგმა

მასშტაბი	ფორმატი	**თბილისი 2024 წ.**	
1:100	A-3	ფურცლები	ფურცელი

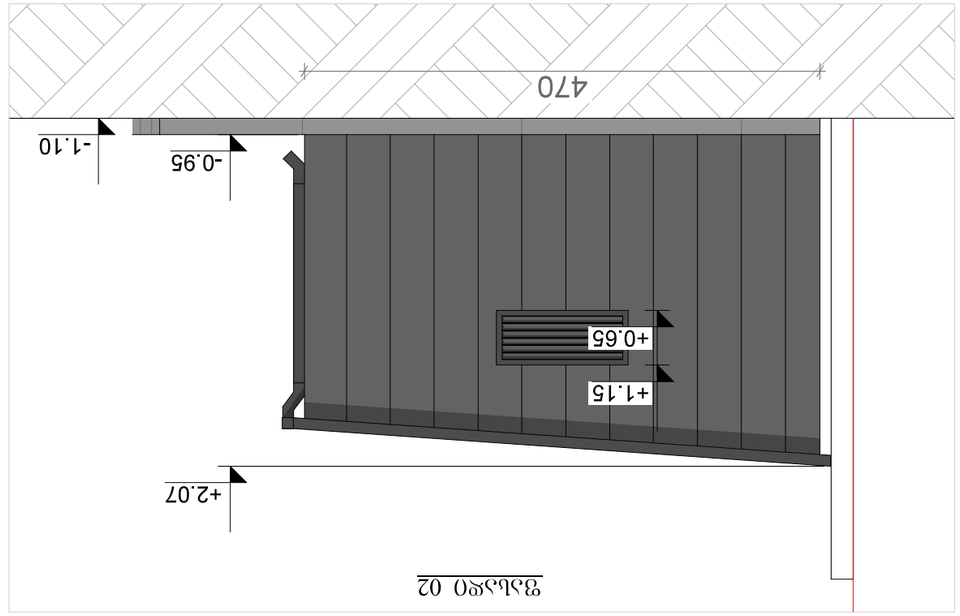

ფასადი 02

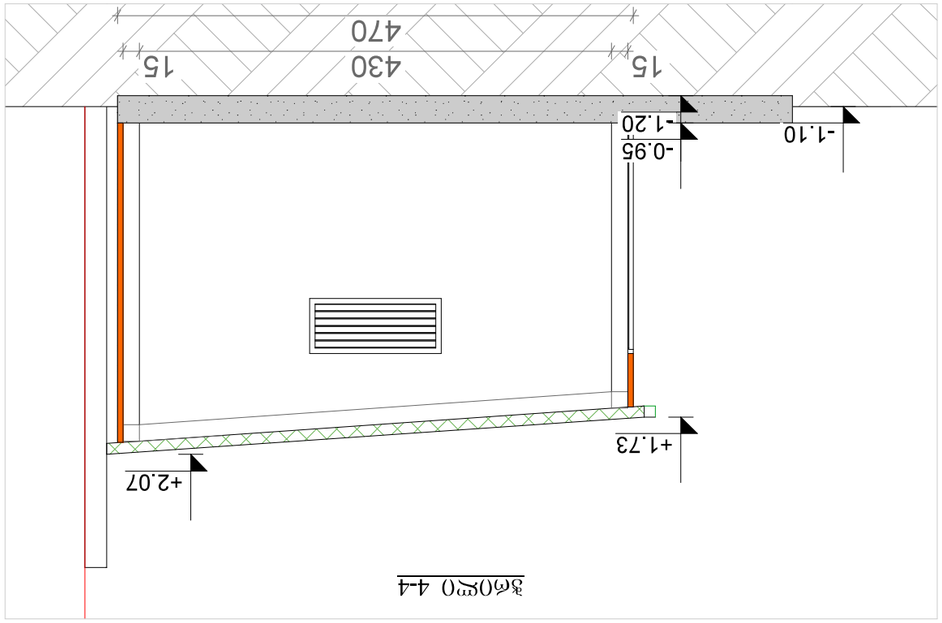

ჭრილი 4-4

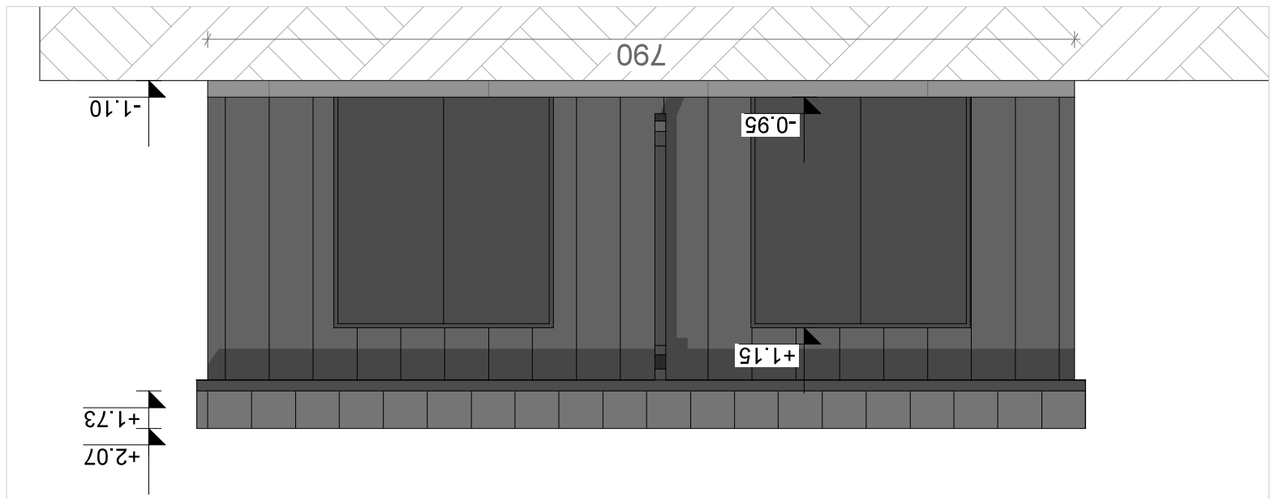

ფასადი 01

პროექტის დასახელება	ბინათმშენებლობა ს/კ 30.09.0010.010.060 ქ. ბათუმში, ზ/კ 30.09.0010.010.060 ქ. ბათუმში, ზ/კ 30.09.0010.010.060 ქ. ბათუმში, ზ

ვიტაჟების სპეციფიკაცია

დასახელება	ვ-1 ალუმინი	ვ-2 ალუმინი
რაოდენობა		

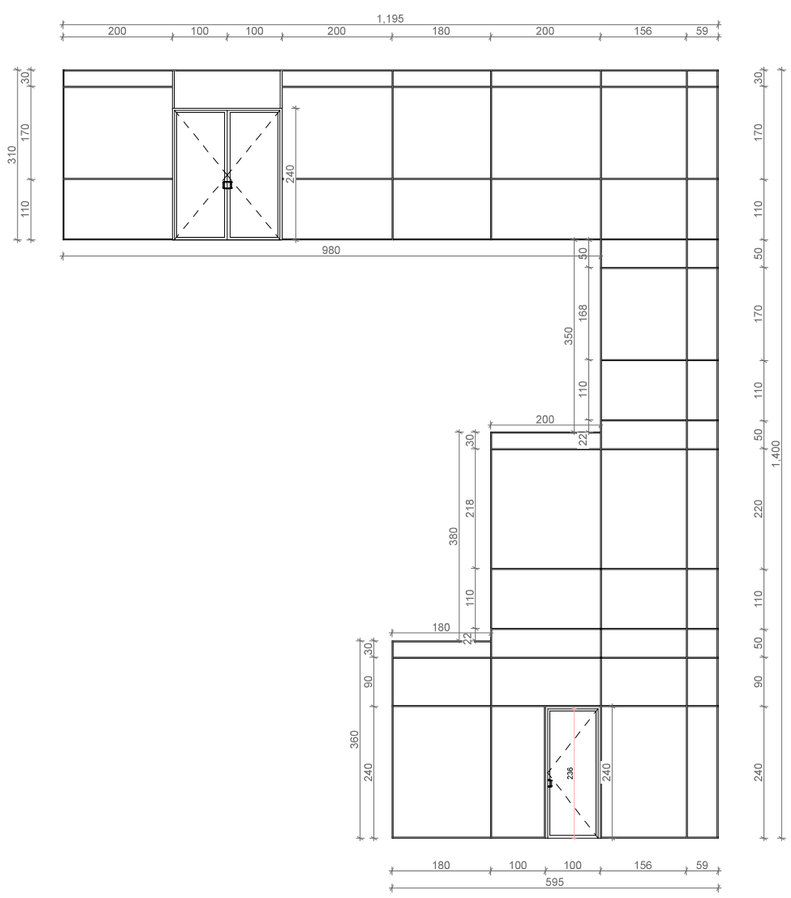

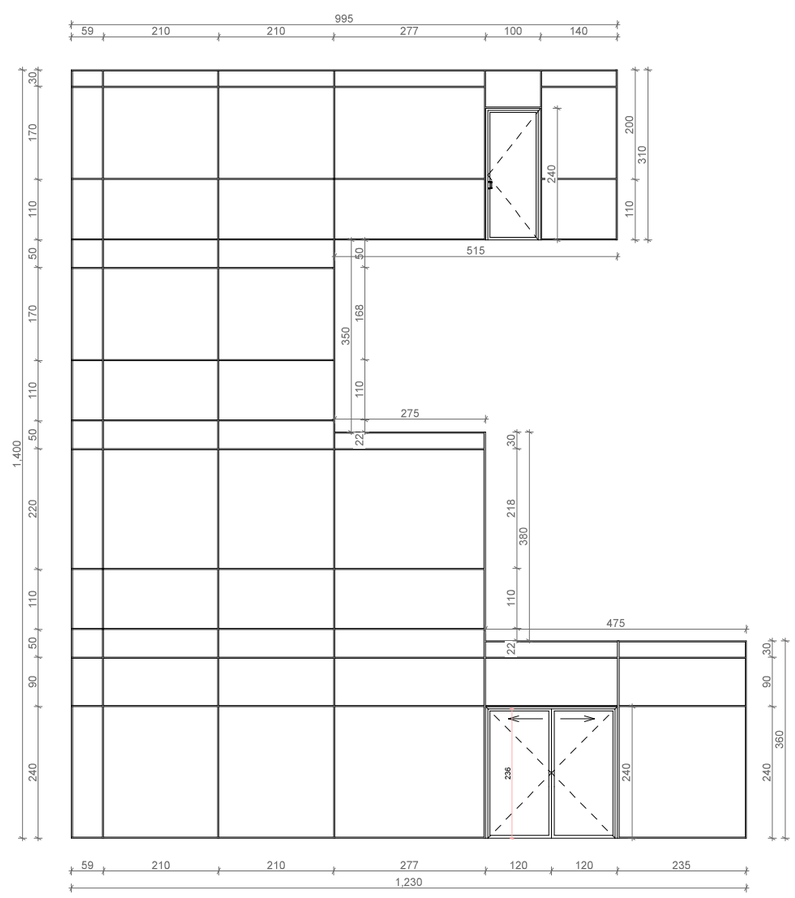

A•GROUP
შ.პ.ს "არქიტექტურული ჯგუფი"
L.T.D "ARCHITECTURAL GROUP"

პროექტის სახელწოდება

სასაწყობე შენობა

ქ.თბილის გიჟი ამილახვრის ქ. N10

ს.კ. 01.19.18.003.144

ექსპლიკაცია

პირობითი ნიშნები

ნაკეთის საზღვარი

+3.60 არქიტექტურული ნიშნული

+3,00 არქიტექტურული ნიშნული

შენიშვნა

1. ნახაზის ყველა ცვლილება შეშნიგლოგისას შეთანხმებული უნდა იყოს პროექტის ავტორთან
2. ნახაზზე ზომები მოცემულია სანტიმეტრებში

თანამდებობა	გვარი	ხელმოწერა
დირექტორი	ქ. თევდორაძე	
არქიტექტორი	გ. მაღალაშვილი	
არქიტექტორი	გ. რეჩხაზიშვილი	

ნახაზის დასახელება

მასშტაბი	ფორმატი	თბილისი 2024 წ.	
		წერილი	ფურცელი
1:100	A-3		

	კარების სპეციფიკაცია		
დასახელება	კ1 რკინის	კ2 ალუმინი	კ3 სექციური კარი
რაოდენობა	4	4	6
ფასადი	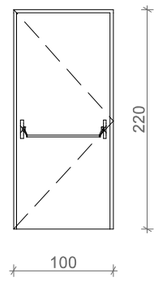	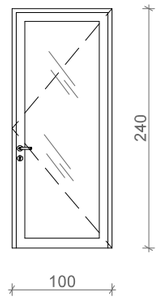	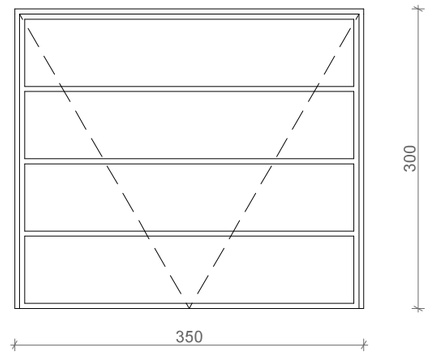
გეგმა	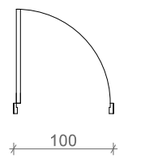	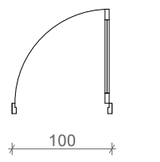	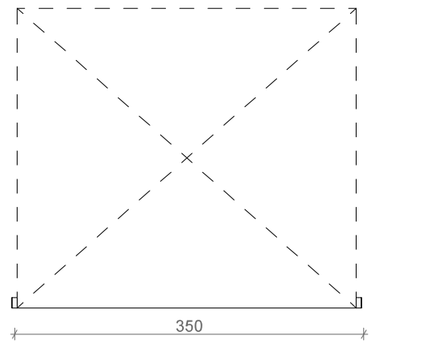

	ფანჯრების სპეციფიკაცია		
დასახელება	ფ1 ალუმინი	ფ2 ალუმინი	ფ3 ალუმინი
რაოდენობა	6	35	10
ფასადი	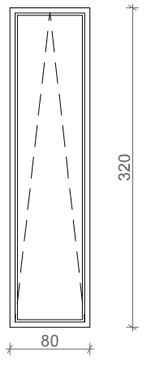	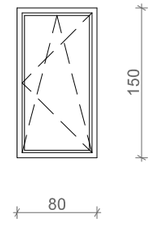	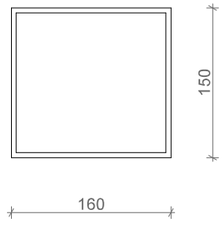

A·GROUP
შ.პ.ს "არქიტექტურული ჯგუფი"
L.T.D "ARCHITECTURAL GROUP"

პროექტის სახელწოდება

სასაწყობე შენობა

ქობილის გივი ამილახვრის ქ. N10

ს.კ. 01.19.18.003.144

პირობითი ნიშნები

ნაკვეთის საზღვარი

+3.60 არქიტექტურული ნიშნული

+3,00 არქიტექტურული ნიშნული

შენიშვნა

1. ნახაზის ყველა ცვლილება მშენებლობისას შეითანხმებული უნდა იყოს პროექტის ავტორთან

თანამდებობა	გვარი	ხელმოწერა
დირექტორი	ა. თევდორაძე	
არქიტექტორი	ბ. მალალაშვილი	
არქიტექტორი	გ. რევაზიშვილი	

ნახაზის დასახელება

მასშტაბი	ფორმატი	თბილისი 2024 წ.	
1:100	A-3	შეცვლილი	შესრულდა

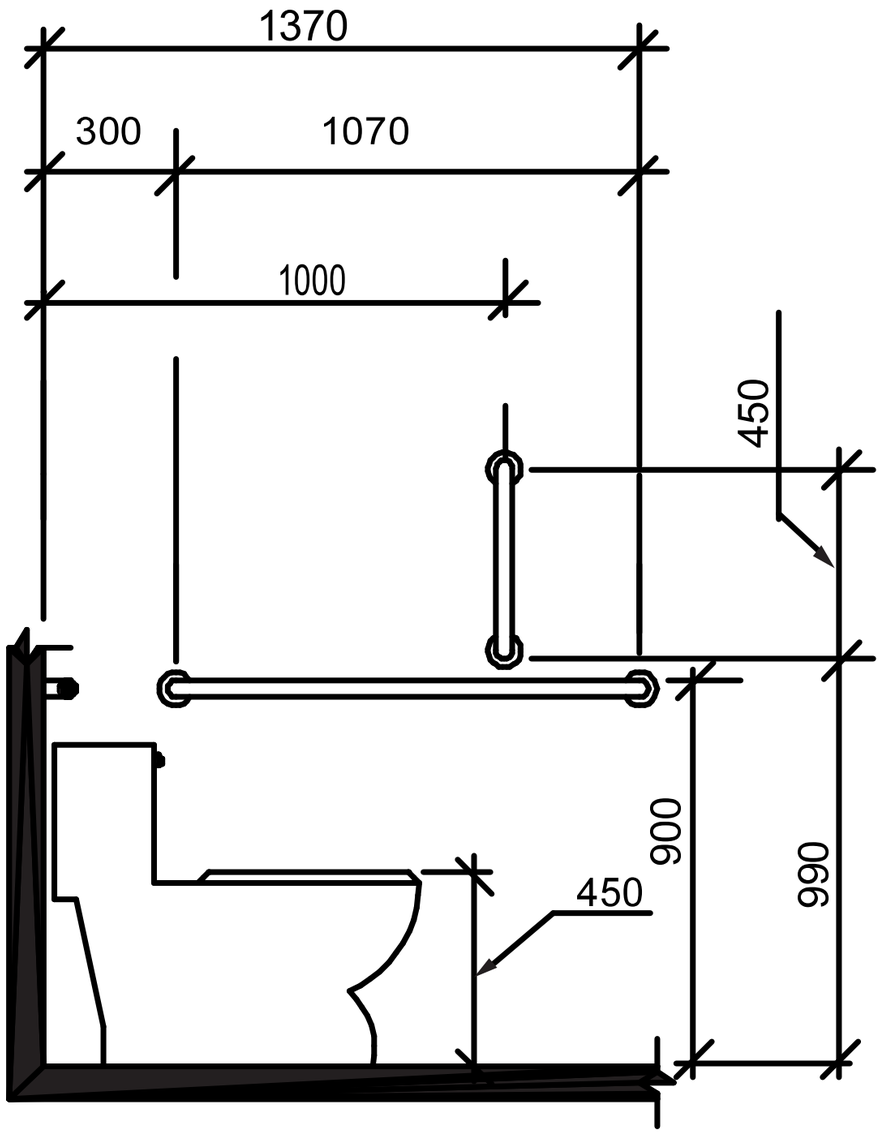
1370
300
1070
1000
450
900
990
450

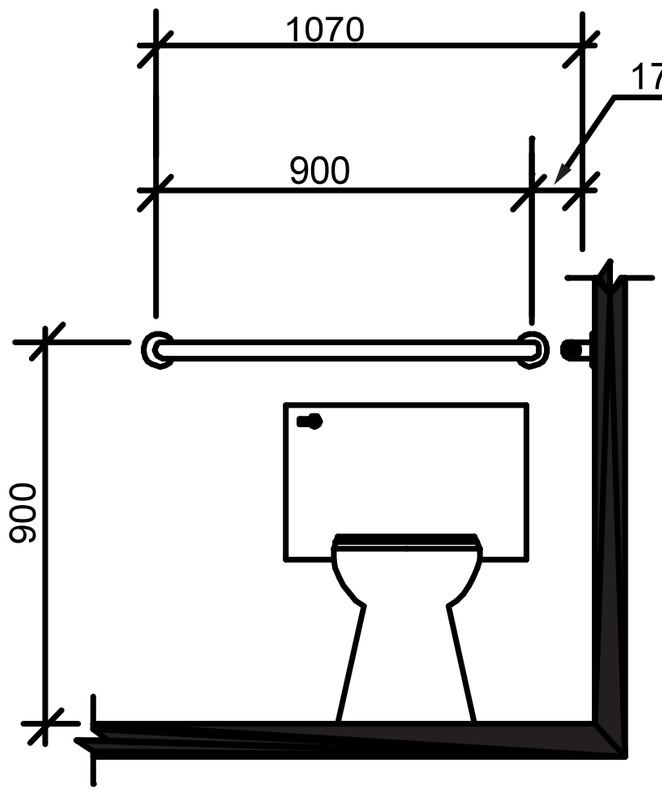
1070
170
900
900

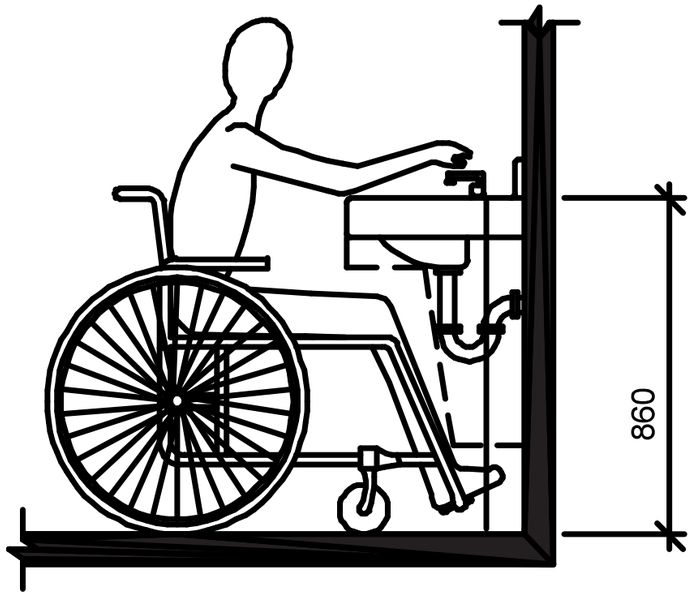
860

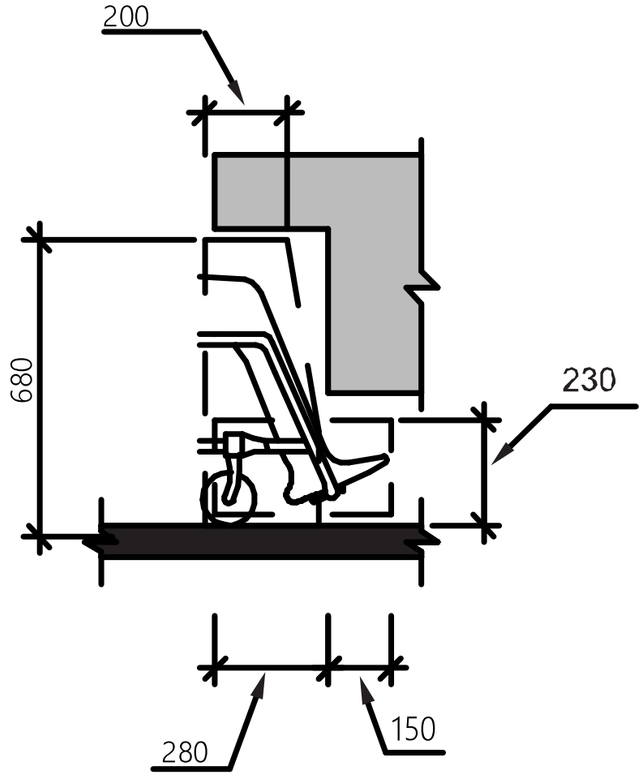
200
680
230
280
150

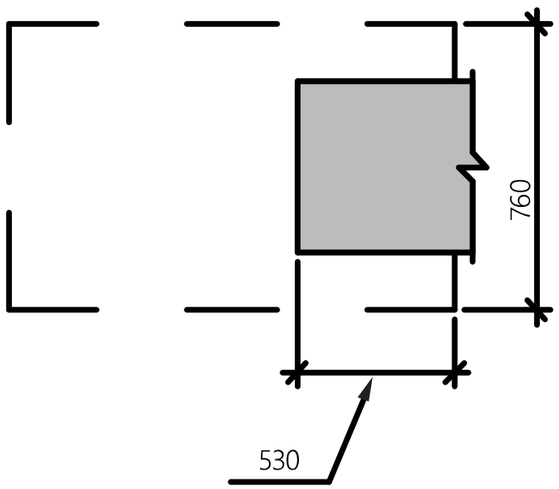
760
530

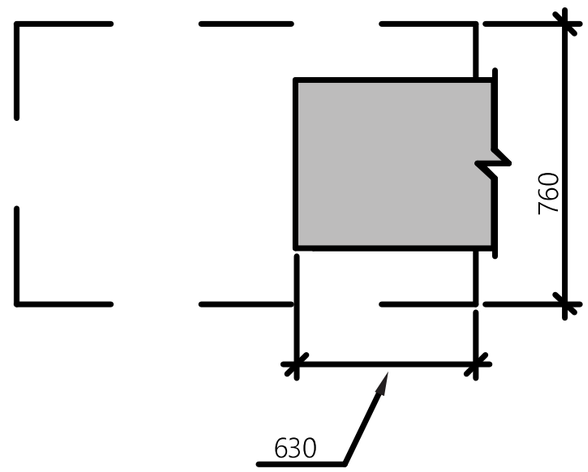
760
630