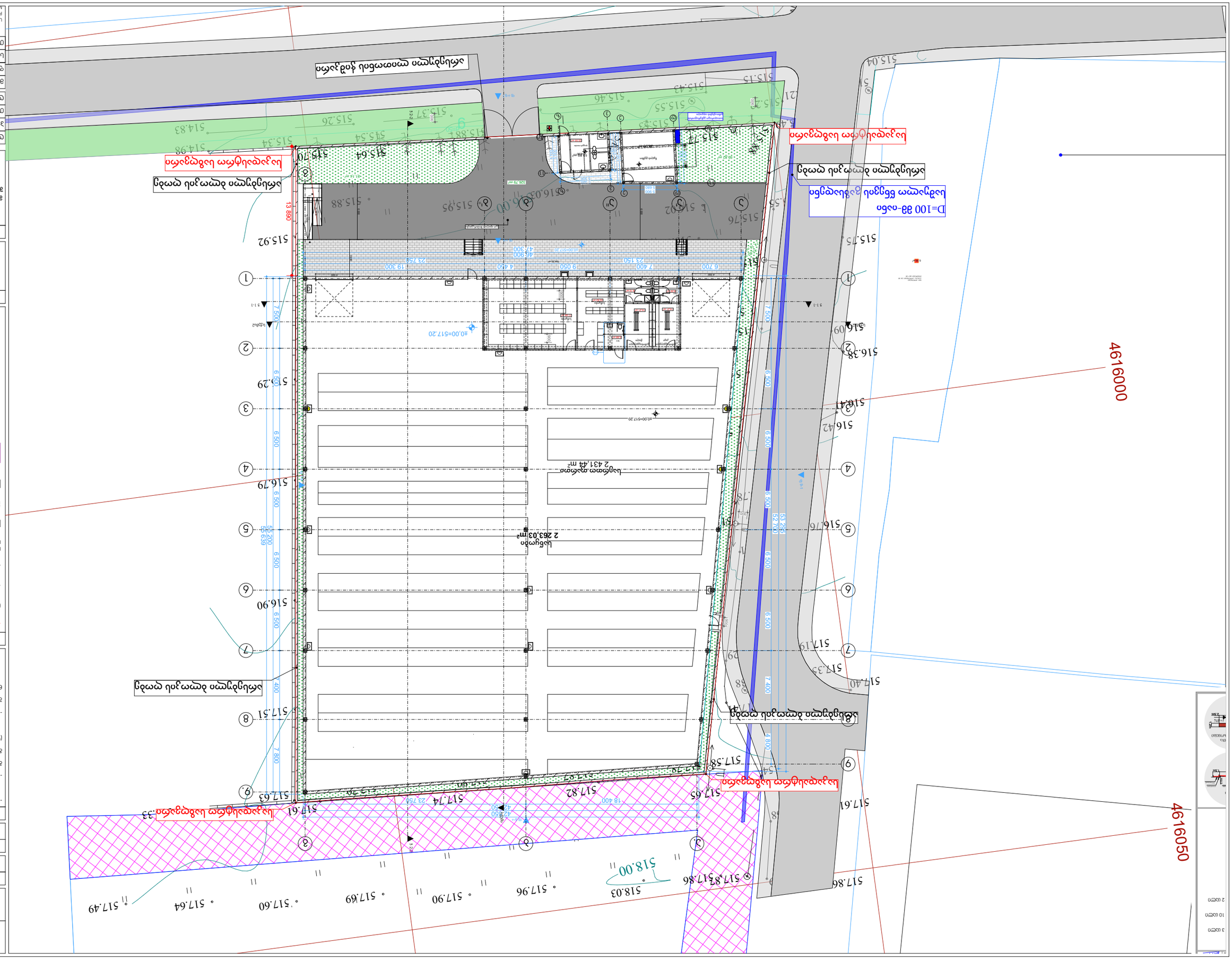
4616000
4616050
2 431.44 m²
2 263.03 m²
ДО=100 dB-оор
ДО=517.20
518.00
517.49
517.64
517.60
517.69
517.90
517.96
518.03
517.86
517.87
517.86
517.61
517.63
517.74
517.82
517.65
517.58
517.61
517.40
517.33
517.19
517.29
517.51
516.90
516.79
516.76
516.42
516.38
516.09
515.92
515.29
515.76
515.75
515.04
515.70
515.64
515.88
515.54
515.37
515.26
514.98
514.83
515.88
515.95
516.00
515.02
515.76
515.55
515.43
515.46
515.55
515.15
515.32
515.37
515.34
515.54
515.64
515.73
515.88
515.95
516.00
515.88
515.95
516.00
515.88
515.95
516.00

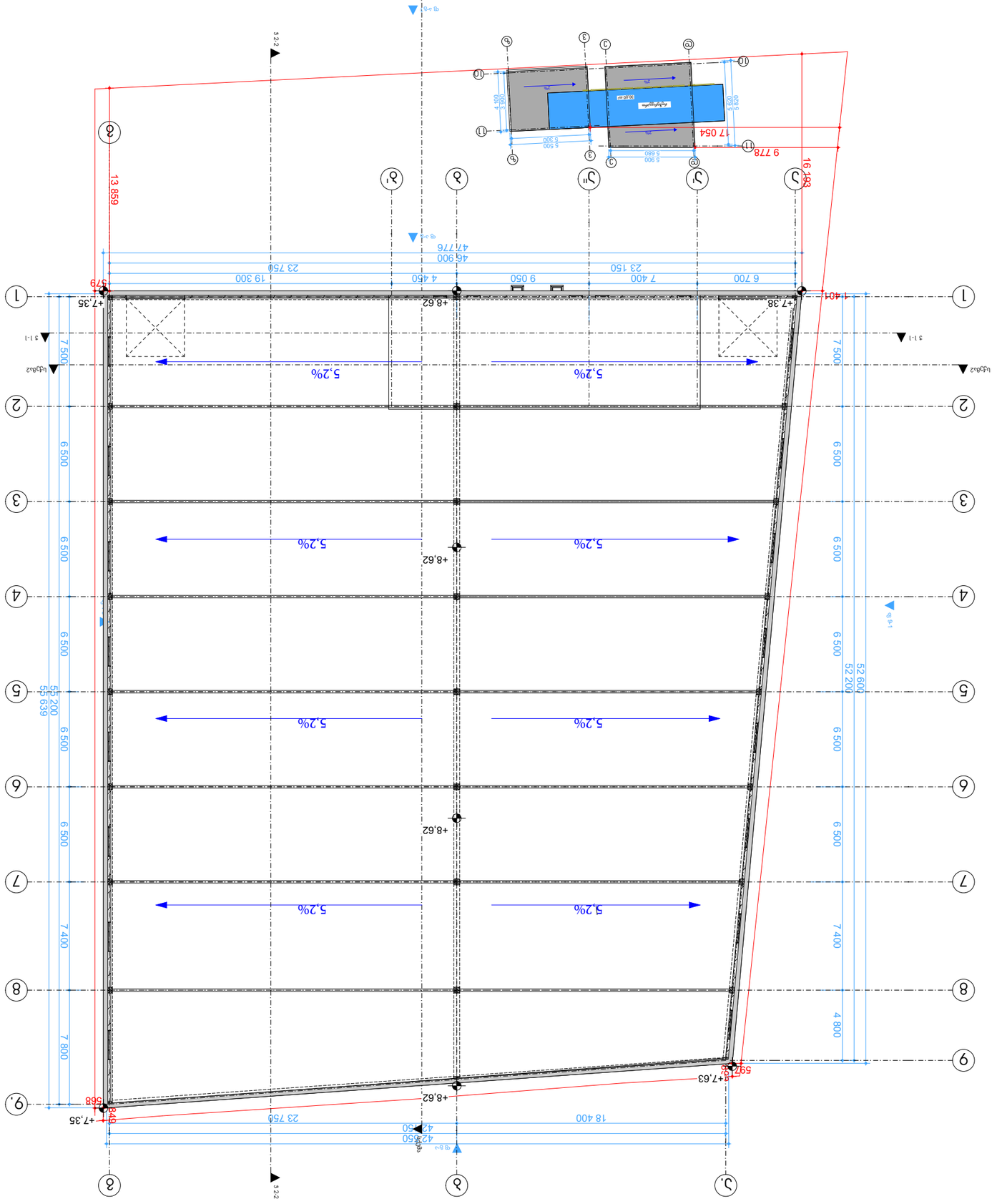

Проектировщик	ООО "ГЕОСТРОЙ"
Главный инженер проекта	Иванов А.А.
Начальник отдела	Петрова Е.С.
Инженер-конструктор	Сидоров Д.В.
Инженер-конструктор	Кузнецова М.Р.
Инженер-конструктор	Волков Н.Г.
Инженер-конструктор	Орлова Т.Ю.
Инженер-конструктор	Соколов И.П.
Инженер-конструктор	Лебедева О.К.
Инженер-конструктор	Морозов С.Н.
Инженер-конструктор	Федорова Ю.А.
Инженер-конструктор	Зайцев В.М.
Инженер-конструктор	Попова Г.Р.
Инженер-конструктор	Романов Д.Е.
Инженер-конструктор	Тихонова К.Л.
Инженер-конструктор	Белов С.Ф.
Инженер-конструктор	Гусева Н.Т.
Инженер-конструктор	Комаров А.Б.
Инженер-конструктор	Жукова И.Д.
Инженер-конструктор	Медведев П.О.
Инженер-конструктор	Крылова Ф.Н.
Инженер-конструктор	Ершов Г.М.
Инженер-конструктор	Шестакова Л.В.
Инженер-конструктор	Фролов Р.С.
Инженер-конструктор	Ильина Э.А.
Инженер-конструктор	Тарасов Ю.Д.
Инженер-конструктор	Мельникова Т.Н.
Инженер-конструктор	Ковалёв Б.И.
Инженер-конструктор	Зимина А.Р.
Инженер-конструктор	Беляев К.О.
Инженер-конструктор	Гаврилова С.М.
Инженер-конструктор	Осипов Д.Ю.
Инженер-конструктор	Никитина Е.В.
Инженер-конструктор	Павлов Т.А.
Инженер-конструктор	Суворова Н.К.
Инженер-конструктор	Фомина Л.Р.
Инженер-конструктор	Щербаков М.Э.
Инженер-конструктор	Ларина О.В.
Инженер-конструктор	Куликов Р.Ф.
Инженер-конструктор	Тетерина Ж.А.
Инженер-конструктор	Ушаков Г.Н.
Инженер-конструктор	Рябова Т.С.
Инженер-конструктор	Шарапов Э.Р.
Инженер-конструктор	Ермакова Ю.М.
Инженер-конструктор	Кудрявцев А.Г.
Инженер-конструктор	Лапина В.Д.
Инженер-конструктор	Мухин С.Ю.
Инженер-конструктор	Ефимова Н.Л.
Инженер-конструктор	Чернышёв Г.А.
Инженер-конструктор	Ситникова Р.Т.
Инженер-конструктор	Баранов Ф.И.
Инженер-конструктор	Исаева М.К.
Инженер-конструктор	Трофимов Л.Г.
Инженер-конструктор	Ковригина О.Э.
Инженер-конструктор	Шилова Т.Д.
Инженер-конструктор	Ермолаев Р.В.
Инженер-конструктор	Зубкова Ю.С.
Инженер-конструктор	Кононов А.Ф.
Инженер-конструктор	Лаврентьева И.Б.
Инженер-конструктор	Фадеева Н.Ю.
Инженер-конструктор	Мартынов Д.С.
Инженер-конструктор	Сергеева Т.В.
Инженер-конструктор	Ларионов К.М.
Инженер-конструктор	Ефремова О.Н.
Инженер-конструктор	Шубина Е.Р.
Инженер-конструктор	Кириллов А.Т.
Инженер-конструктор	Ермакова Л.С.
Инженер-конструктор	Тимофеев Г.Д.
Инженер-конструктор	Ларина Н.В.
Инженер-конструктор	Фомичёв С.А.
Инженер-конструктор	Ершова Т.Л.
Инженер-конструктор	Кузьмина Р.Ф.
Инженер-конструктор	Шарова Е.Н.
Инженер-конструктор	Ефимов Д.А.
Инженер-конструктор	Ларионова М.Г.
Инженер-конструктор	Кудрявцева О.Л.
Инженер-конструктор	Шестаков Р.Н.
Инженер-конструктор	Ермолаева Т.С.
Инженер-конструктор	Ларин Ф.В.
Инженер-конструктор	Кузнецов Г.Р.
Инженер-конструктор	Шарапова Л.Н.
Инженер-конструктор	Ефимова Т.Р.
Инженер-конструктор	Ларионов Г.Т.
Инженер-конструктор	Кудрявцев Р.Н.
Инженер-конструктор	Шестакова Т.Р.
Инженер-конструктор	Ермолаев Г.Т.
Инженер-конструктор	Ларин Р.Н.
Инженер-конструктор	Кузнецов Р.Т.
Инженер-конструктор	Шарапова Т.Р.
Инженер-конструктор	Ефимова Г.Т.
Инженер-конструктор	Ларионов Р.Н.
Инженер-конструктор	Кудрявцев Г.Т.
Инженер-конструктор	Шестакова Р.Н.
Инженер-конструктор	Ермолаев Р.Т.
Инженер-конструктор	Ларин Г.Т.
Инженер-конструктор	Кузнецов Р.Н.
Инженер-конструктор	Шарапова Г.Т.
Инженер-конструктор	Ефимова Р.Н.
Инженер-конструктор	Ларионов Р.Т.
Инженер-конструктор	Кудрявцев Г.Т.
Инженер-конструктор	Шестакова Р.Т.
Инженер-конструктор	Ермолаев Г.Т.
Инженер-конструктор	Ларин Р.Т.
Инженер-конструктор	Кузнецов Г.Т.
Инженер-конструктор	Шарапова Р.Т.
Инженер-конструктор	Ефимова Г.Т.
Инженер-конструктор	Ларионов Г.Т.
Инженер-конструктор	Кудрявцев Р.Т.
Инженер-конструктор	Шестакова Г.Т.
Инженер-конструктор	Ермолаев Р.Т.
Инженер-конструктор	Ларин Г.Т.
Инженер-конструктор	Кузнецов Р.Т.
Инженер-конструктор	Шарапова Г.Т.
Инженер-конструктор	Ефимова Р.Т.
Инженер-конструктор	Ларионов Р.Т.
Инженер-конструктор	Кудрявцев Г.Т.
Инженер-конструктор	Шестакова Р.Т.
Инженер-конструктор	Ермолаев Г.Т.
Инженер-конструктор	Ларин Р.Т.
Инженер-конструктор	Кузнецов Г.Т.
Инженер-конструктор	Шарапова Р.Т.
Инженер-конструктор	Ефимова Г

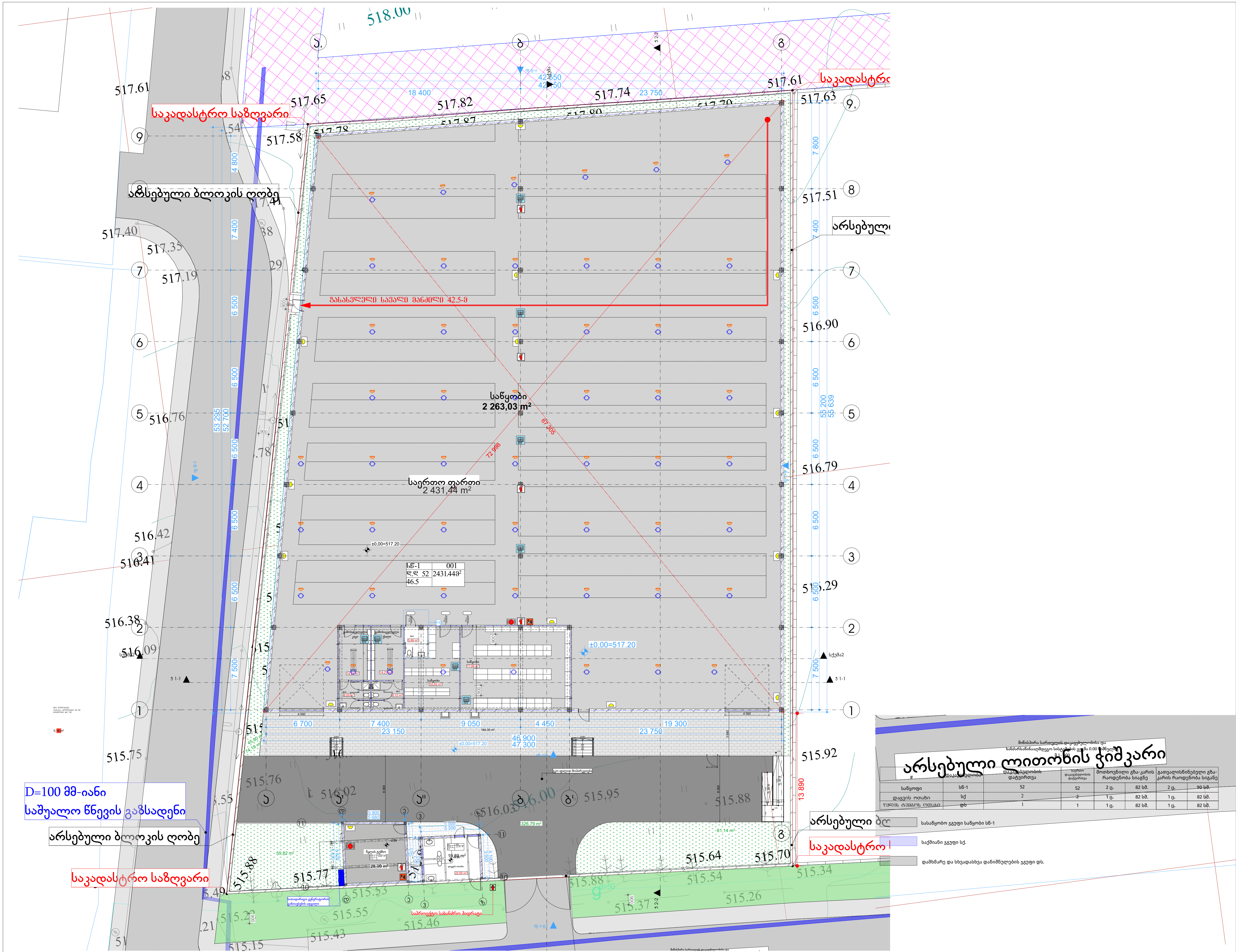

მიწისპირა სართულის დაკავებულობისა და ხანძარსაწინააღმდეგო სისტემების გეგმა 0.00 ნიშნულზე
მ 1:300

#	დაკავებულობა	დაკავებულობის დატვირთვა	საერთო დაკავებულობის დატვირთვა	მოთხოვნილი გზა-კარის რაოდენობა სიგანე		გათვალისწინებული გზა-კარის რაოდენობა სიგანე	
საწყობი	სწ-1	52	52	2 ც.	82 სმ.	2 ც.	90 სმ.
დაცვის ოთახი	სქ	2	2	1 ც.	82 სმ.	1 ც.	82 სმ.
წყლის ტუმბოს ოთახი	დს	1	1	1 ც.	82 სმ.	1 ც.	82 სმ.

- სასაწყობო ჯგუფი საწყობი სწ-1
- საქმიანი ჯგუფი სქ.
- დამხმარე და სხვადასხვა დანიშნულების ჯგუფი დს.

სამეურნეო და საწარმოო ობიექტი (საწყობი)

ქ. თბილისი , მუხაძის ქუჩა №5-ის მიმდებარედ
ს/კ 01.19.17.003.052

ფურცელი: **A.19.1**

ნახაზის დასახელება:

გეგმა

შენიშვნები:

- ზომები მოცემულია მილიმეტრებში
- გათბობის ქვაბისა და კონდიცირების გარე ბლოკის ადგილი გათვალისწინებულია აივნებზე (ფასადზე შეუმჩნევლად)
- არქიტექტურული ±0.00 ნიშნული შეესაბამება 000.00 აბსოლიტურ ნიშნულს

პირობითი ნიშნები:

- მიწის ნაკვეთის საზღვარი
- ღერძი
- ნიშნული
- ჭრილის ხაზი
- რიგელი
- შახტა
- ბლოკის კედელი
- რკინაბეტონის მონოლითური კონსტრუქცია
- გათბობის ქვაბის და კონდიცირების გარე ბლოკისთვის განკუთვნილი ადგილი

დამკვეთი:

შპს "კორუგატორი"
ს/კ 406132288

გაფრთხილება !

დოკუმენტი წარმოადგენს შპს. ურბან სკეტჩერს-ის საკუთრებას.
მისი კოპირება ან გავრცელება იკრძალება შპს. ურბან სკეტჩერს-ის თანხმობის გარეშე.
ნახაზის გამოყენება შესაძლებელია მხოლოდ კონტრაქტით გათვალისწინებული პირობებით.
ს.კ 400357939

დირექტორი	თ.სადრაძე
პროექტის ავტ.	თ.სადრაძე
თანაავტორი	თ.ნიკოლაშვილი
დაამუშავა	თ.ნიკოლაშვილი
მასშტაბი:	1:300, 1:200
ფორმატი:	A3
სტადია:	არქიტექტურული ნაწილი
თარიღი:	06.09.2024

URBAN SKETCHERS
PHONE: +(995) 555-544-534 .
MAIL: TORNIKESADRADZE@GMAIL.COM

პირობითი აღნიშვნა

	მიწის ნაკვეთის საკადასტრო საზღვარი		საევაკუაციო გასასვლელის მაჩვენებელი
ა	ღერძი		ჰაერის დაწნევის სისტემა
2	ჭრილის ხაზი		
1 სართული (0.0.ნ 0.00) ს.ზ.ნ 0.00	იატაკის მოპირკეთების ნიშნული სტრუქტურის ფედაპირის ნიშნული		
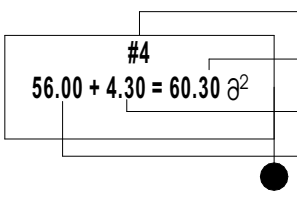	ოთახის ნომერი მთლიანი ფართობი საზაფხულო ფართობი ფართობი შიდა კონტურზე		
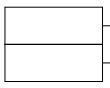	დაკავებულობის ჯგუფი (ქვეჯგუფი) დაკავებულობის დატვირთვა		
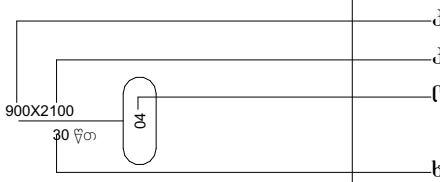	კარის თავისუფალი სიგანე კარის თავისუფალი სიმაღლე ოთახის ნომერი სანძარმედეგობა	კარის აღნიშვნა	
	კედლის ცეცხლმედეგობა (ერთსაათიანი)		
	კედლის ცეცხლმედეგობა (ორსაათიანი)		
	ხელის ცეცხლმაქრი		
	სახანძრო ჰიდრანტი		
	სახანძრო ვიზუალური განგაშის სისტემა		
	კვამლზე მორეაგირე მაუწყებელი		
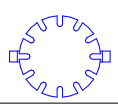	ავტოსაშხეფი		
	მექანიკური განიავების სისტემა		
	სახანძრო განგაშის ხელით სამართავი სისტემა		
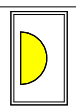	საევაკუაციო განათება		
	ღიობი ფილაში		
	გაძლიერებული ბეტონის კედელი		
	ბლოკის კედელი		
	გასასვლელამდე სავალი მანძილი		
	სასაწყობე ჯგუფი სწ-1.		
	საქმიანი ჯგუფი სქ.		
	შშმ პირის სვლაგეგმი		

დაგეგმარების მიზნის აღწერა

● დაგეგმარების საფუძველი და მიზნები

პროექტი მიზნად ისახავს საწყობის, ერთ სართულიანი სამრეწველო შენობის დაგეგმარებას, თანამედროვე გეგმარებითი პრინციპებისა და „შენობა-ნაგებობის უსაფრთხოების წესების“ მიხედვით.

● მიწის ნაკვეთის მდებარეობა, აღწერა:

საპროექტო მიწის ნაკვეთი (3349 მ^2) მდებარეობს ქ. თბილისში, მუხაძის ქ.#5-ის მიმდებარედ. (ს/კ 01.19.17.003.052) დასავლეთის, აღმოსავლეთის და ჩრდილოეთის მხრიდან საპროექტო ტერიტორიას ესაზღვრება შიდა საუბნო გზა, ხოლო აღმოსავლეთიდან კერძო საკუთრებაში მყოფი ნაკვეთი. ტერიტორია ჩრდილოეთიდან სამხრეტისკენ ქანობიანია დონეთა სხვაობა 2მ აბსოლიტური ნიშნული ზღვის დონიდან 517,2 მ-ია

● პროექტის შინაარსობრივი აღწერა

საპროექტო სასაწყობე შენობა შედგება მხოლოდ მიწისპირა სართულისგან.
პროექტის მიხედვით იგეგმება ცალკე მდგომი დაცვის ოთახის, სატუმბოს და რეზერვუარის მოწყობა. საერთო ჯამში მოეწყობა 2431,4 მ^2 სასაწყობე სივრცე (მუყაოს ყუთების საწყობი) 0.00 ნიშნულზე.

● პროქტის ძირითადი სტრუქტურული სისტემის აღწერა

შენობის სტრუქტურას წარმოადგენს წერტილოვან საძირკვლებზე დაფუძნებული ფილა, ფილაზე მოეწყობა გაძლიერებული ბეტონის სვეტები, კოჭები და მათზე განლაგებული ფერმები.

შენობა-ნაგებობის უსაფთხოების წესებთან შესაბამისობის ანალიზი

გამოყენებული წესები - შენობა-ნაგებობის უსაფრთხოების წესები

ჩამოთვალეთ შენობის დაკავებულებები და აღწერეთ თითოეული გამოყენება
1. სასაწყობე ჯგუფი სწ-1 (მიწისპირა სასაწყობე ფართი)
2. საქმიანი ჯგუფი სქ (დაცვის ოთახი)
3. დამხმარე და სხვადასხვა დანიშნულების ჯგუფი დს. (წყლის ტუმბოს ოთახი)

კონსტრუქციის ტიპი:	
განსაზღვრეთ კონსტრუქციის არსებული შენობისთვის: მაგალითი: II-A, II-B, V-A, V-B	
განსაზღვრეთ კონსტრუქციის ტიპი ახალი შენობისთვის: მაგალითი: II-A, II-B, V-A, V-B	I-B მიწის დონის ზემოთ
შერეული კონსტრუქციის შემთხვევაში მიუთითეთ ტიპები, რომელიც გამოყენებული იქნება, განსაზღვრეთ ტიპები და მათი მდებარეობა:	

სიმაღლის შეზღუდვები		
დაკავებულობები	დასაშვები სართულიანობა	შემოთავაზებული სართულიანობა
1. სასაწყობე ჯგუფი სწ-1	11 სართული	0.00 ნიუშნულზე მიწისპირა სართულზე
2. საქმიანი ჯგუფი სქ.	11 სართული	0.00 ნიუშნულზე მიწისპირა სართულზე
3. დამხმარე ჯგუფი დს.	5 სართული	0.00 ნიუშნულზე მიწისპირა სართულზე
შენობის სიმაღლე =	48.8 მ	9.61 მ
მიწის ზემოთ სართულის რაოდენობა=	11 სართული	1 სართული
მიწის დონის ქვედა სართულის რაოდენობა =	-------	-------

ფართობის შეზღუდვები		
დაკავებულობები	დასაშვები ფართობი (ცხრილი 503)	შემოთავაზებული ფართობი
1. სასაწყობე ჯგუფი სწ-1	4460 მ^2	2431.4 მ^2
2. საქმიანი ჯგუფი სქ.	შეუზღუდავი	22.55 მ^2
3. დამხმარე ჯგუფი დს	3300 მ^2	14.82 მ^2
იატაკის საერთო ფართობი =	1468.77 მ^2	
იატაკების რაოდენობა =	მიწის ზემოთ ერთიო სართული	
შენობის საერთო ფართობი =	1468.77 მ^2	

შენობა-ნაგებობის უსაფთხოების წესებთან შესაბამისობის ანალიზი

გამოყენებული წესები - შენობა-ნაგებობის უსაფრთხოების წესები

ბლოკი	გარეკედლის ღიობისადმი მოთხოვნები ცხრილი 705.8-ის მიხედვით				
გარეკედელი (ჩრდილო,სამხრეთ, დასავლეთ, აღმოსავლეთ)	ხანძარსაწინააღმდეგო მანძილი (მეტრი)	კედლის ღიობების ფართობი (კედლის %)			
		დასაშვები		გათვალისწინებული	
		დაცული	დაუცველი	დაცული	დაუცველი
ჩრდილოეთი	4.40	45%	15%	0%	
სამხრეთი	20.23	შეუზღუდავი	შეუზღუდავი	12.5%	
აღმოსავლეთი	0.6	დაუშვებელია	დაუშვებელია	0%	
დასავლეთი	6.3	შეუზღუდავი	45 %	0.5%	

ცეცხლმედეგობის ხარისხის მოთხოვნა გარეკედლებისათვის ხანძარსაწინააღმდეგო მანძილის მიხედვით ცხრილი 602				
კედლები ღერძების მიხედვით	ხანძარსაწინააღმდეგო მანძილი (მეტრი)	კონსრუქციულო ტიპი	დაკავებულობის ჯგუფები და ცეცხლმედეგობის ხარისხი სთ. მიხედვით	გამოყენებული კედლის ხანძარმედეგობის ხარისხი სთ. მიხედვით
			სწ -1	სწ-1
ჩრდილოეთი	4.40	I-B	1 სთ.	2 სთ.
სამხრეთი	20.23		0 სთ.	2 სთ.
აღმოსავლეთი	0.6		2 სთ.	2 სთ.
დასავლეთი	6.3		1 სთ.	2 სთ.

ხანძრისაგან დაცვის სისტემებისადმი მოთხოვნები			
	სწ-1	სქ	დს
გათვალისწინებულია, თუ არაავტოსაშხეფი სისტემა	კი	არა	არა
გათვალისწინებულია, თუ არასახანძრო მილდგარების სისტემა	არა	არა	არა
გათვალისწინებულია, თუ არაკვამლის საკონტროლოსისტემა	კი	კი	კი
გათვალისწინებულია, თუ არახელის ცეცხლმაქრები	კი	კი	კი
გათვალისწინებულია, თუ არასახანძრო განგაშის სისტემა	კი	კი	კი

გასასვლელების რაოდენობა და სიგანე სასაწყობე ჯგუფი სწ-1-სთვის						
სართულები	გასასვლელების რაოდენობა		გასასვლელის სიგანე			
			კიბეები		გასასვლელის სხვა კომპონენტები	
	მოთხოვნილი	გათვალისწინებული	მოთხოვნილი	გათვალისწინებული	მოთხოვნილი	გათვალისწინებული
	-	-	-	-	-	-
მიწისპირა, პირველი სართული	2	2	-	-	0,82 მ	1.00 მ
ანტრესოლი	- -	- -	- -	- -	- -	- -
მეორესართული	- -	- -	- -	- -	- -	- -

შენობა-ნაგებობის უსაფთხოების წესებთან შესაბამისობის ანალიზი

გამოყენებული წესები - შენობა-ნაგებობის უსაფრთხოების წესები

გასასვლელების რაოდენობა და სიგანე დამხმარე ჯგუფი დს-სთვის						
სართულები	გასასვლელების რაოდენობა		გასასვლელის სიგანე			
			კიბეები		გასასვლელის სხვა კომპონენტები	
	მოთხოვნილი	გათვალისწინებული	მოთხოვნილი	გათვალისწინებული	მოთხოვნილი	გათვალისწინებული
პირველი სართული 1	1	1	- -	- -	0,82 მ	1.00 მ

გასასვლელების რაოდენობა და სიგანე საცხოვრებელი ჯგუფი სქ- სთვის						
სართულები	გასასვლელების რაოდენობა		გასასვლელის სიგანე			
			კიბეები		გასასვლელის სხვა კომპონენტები	
	მოთხოვნილი	გათვალისწინებული	მოთხოვნილი	გათვალისწინებული	მოთხოვნილი	გათვალისწინებული
მიწის დონის ქვედა სართულები	-	-	-	-	-	-
პირველი სართული 1	1	1	-	-	0,82 მ	0.9 მ
ანტრესოლი	-	-	-	-	-	-
მეორე სართული						
სხვა სართული						

წყალსადენი სისტემის ფიქსირებული მოწყობილობების რაოდენობა ცხრილი 1602.1-ის მიხედვით				
დაკავებულობა	სწ -1 საწყობი		სქ. დაცვის ოთახი	
ფიქსირებული მოწყობილობა	მოთხოვნილი	გათვალისწინებული	მოთხოვნილი	გათვალისწინებული
უნიტაზი 1	1	4	1	2
ტუალეტის ხელსაბანები 1	1	2	1	2
აბაზანა/შხაპი 1	1	2	1	2
სასმელი წყლის ფანტანი -	1	1	1	1
სამომსახურეო ნიჟარა -	1	2	1	1
სამზარეულოს ნიჟარა 1	-	-	-	-

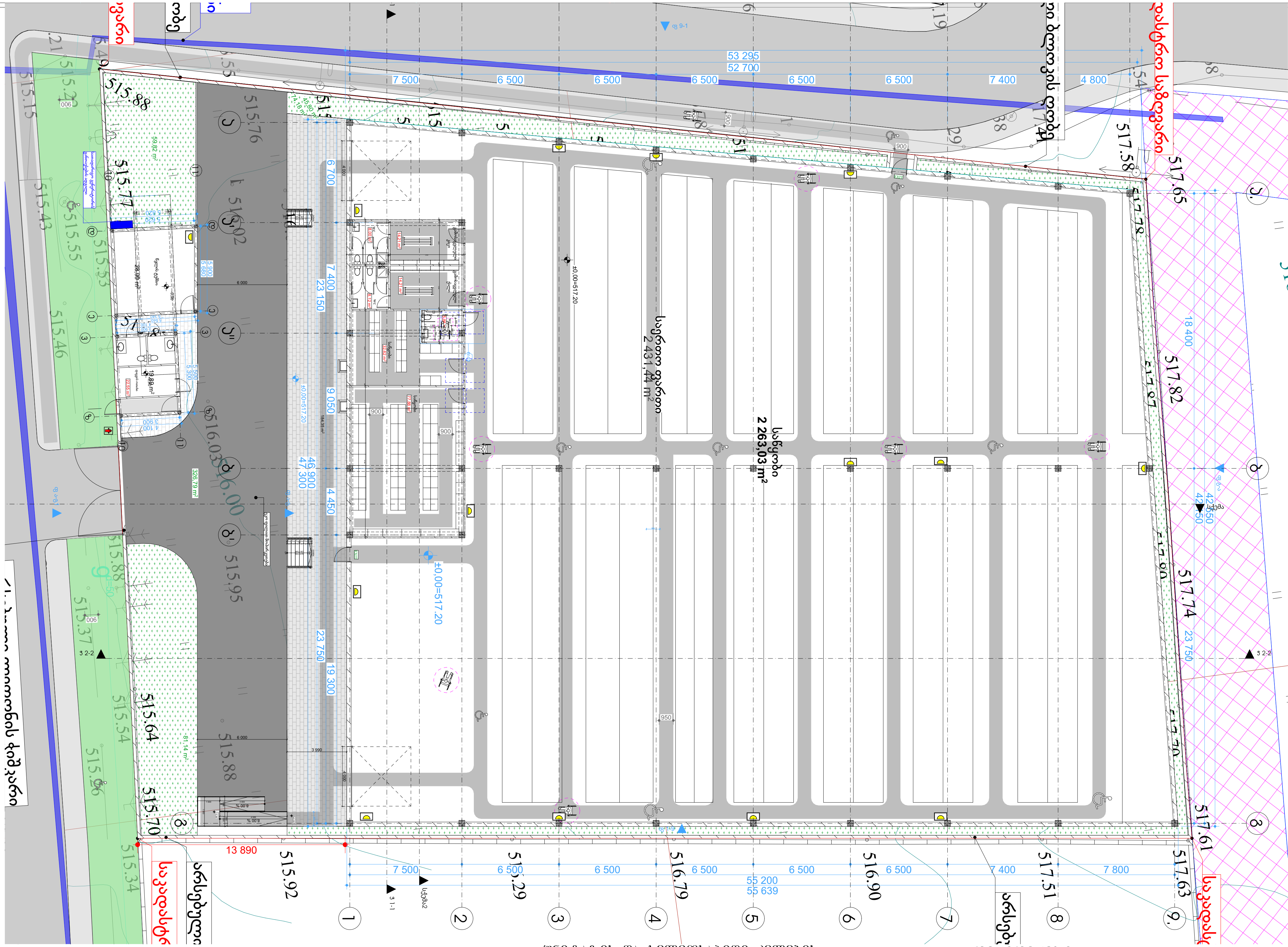

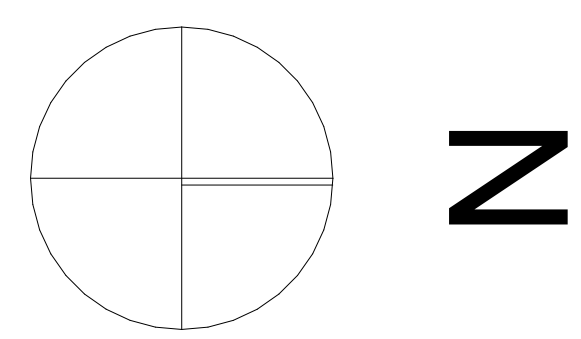

ხელსაბანის და ხელმოსაჭიდი ძელების (საჭიროების შემთხვევაში) მდებარეობა

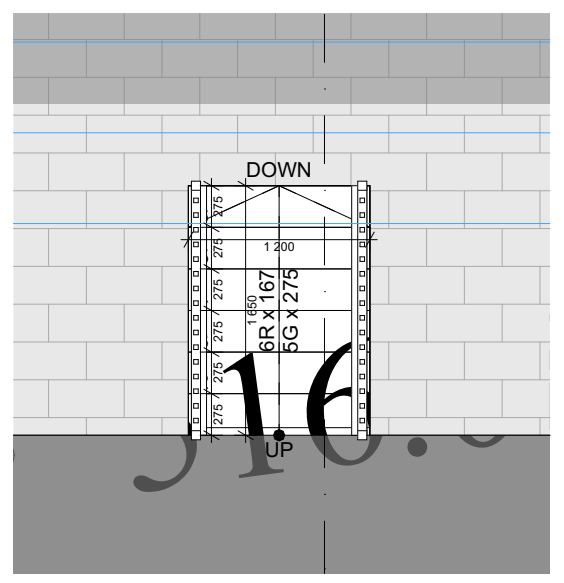

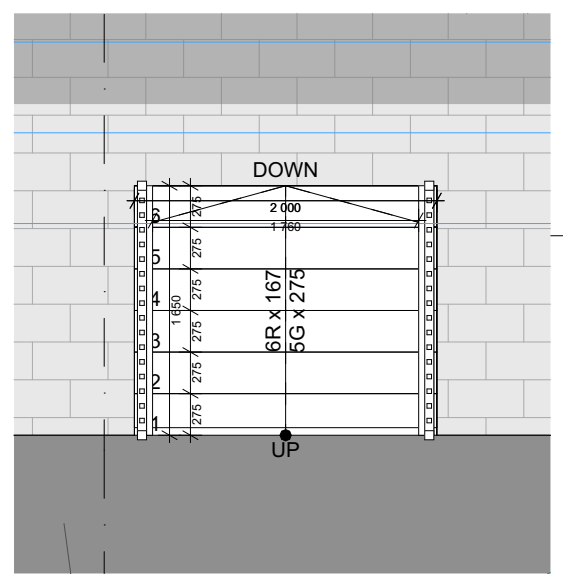

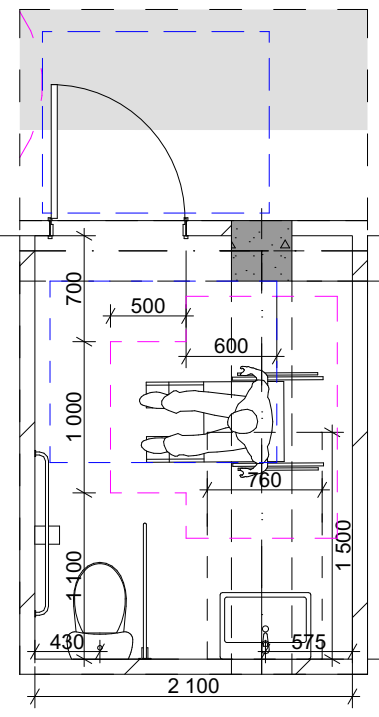

პანდუსი

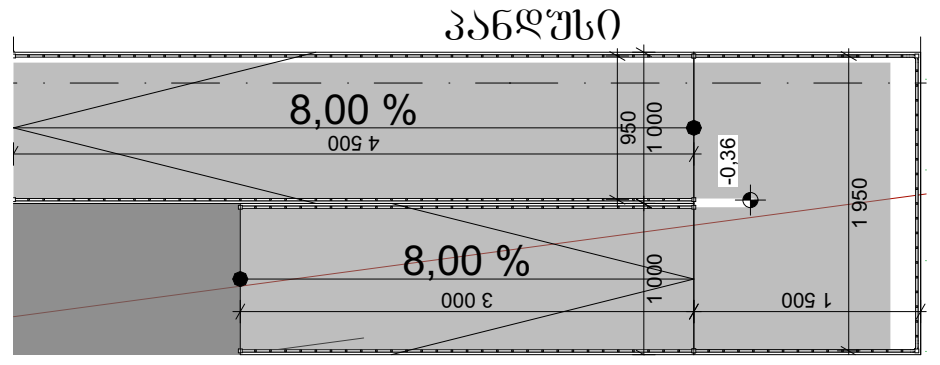

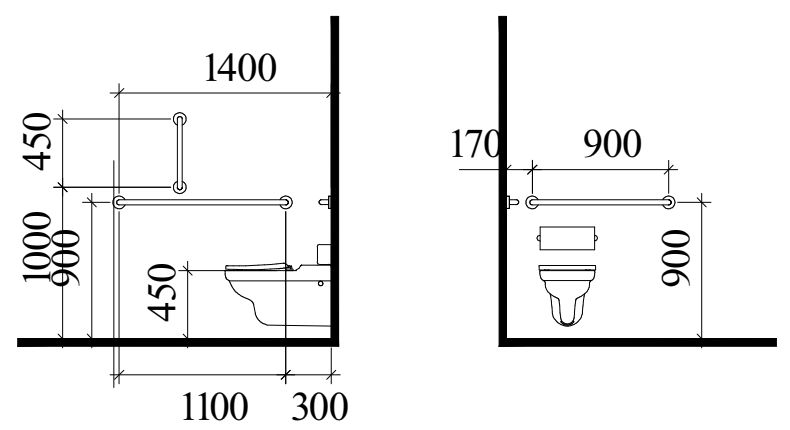

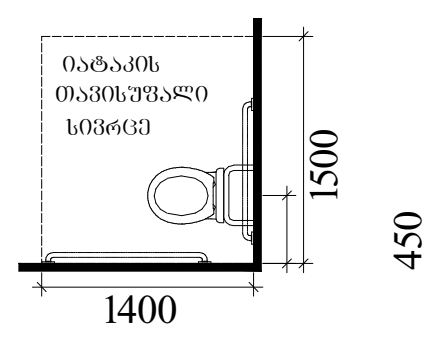

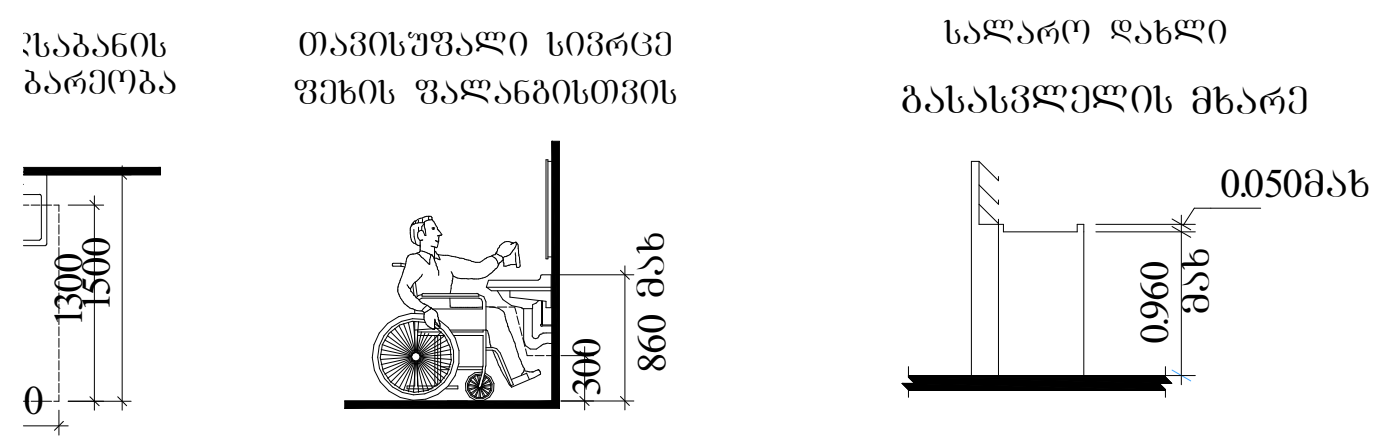

შენიშვნები

1. იატაკისზედაპირები მოეწყობა ისე, რომ იქნება მდგრადი, მყარი და არასრიალა.
2. განათების სამართავები, ელექტრო გამანაწილებლები, ელექტრო ჩამრთველები და დენსართები, ტემპერატურის მარეგულირებლები, მოწყობილობების სამართავები, წყალსადენი სისტემის მოწყობილობების მარეგულირებლები და დამცავი და ორმხრივი საკომუნიკაციო სისტემების სამართავები მოეწყობა სტანდარტის 309-ე ქვეთავის შესაბამისად.

პირობითი ნიშნები

მისაწვდომი სივრცე

მოსატრიალებელი სივრცეები

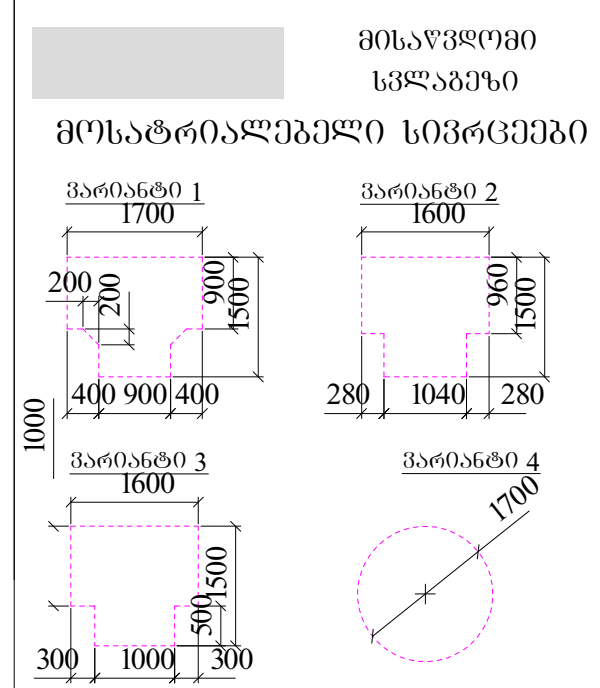

კარის წინ თავისუფალი სივრცე

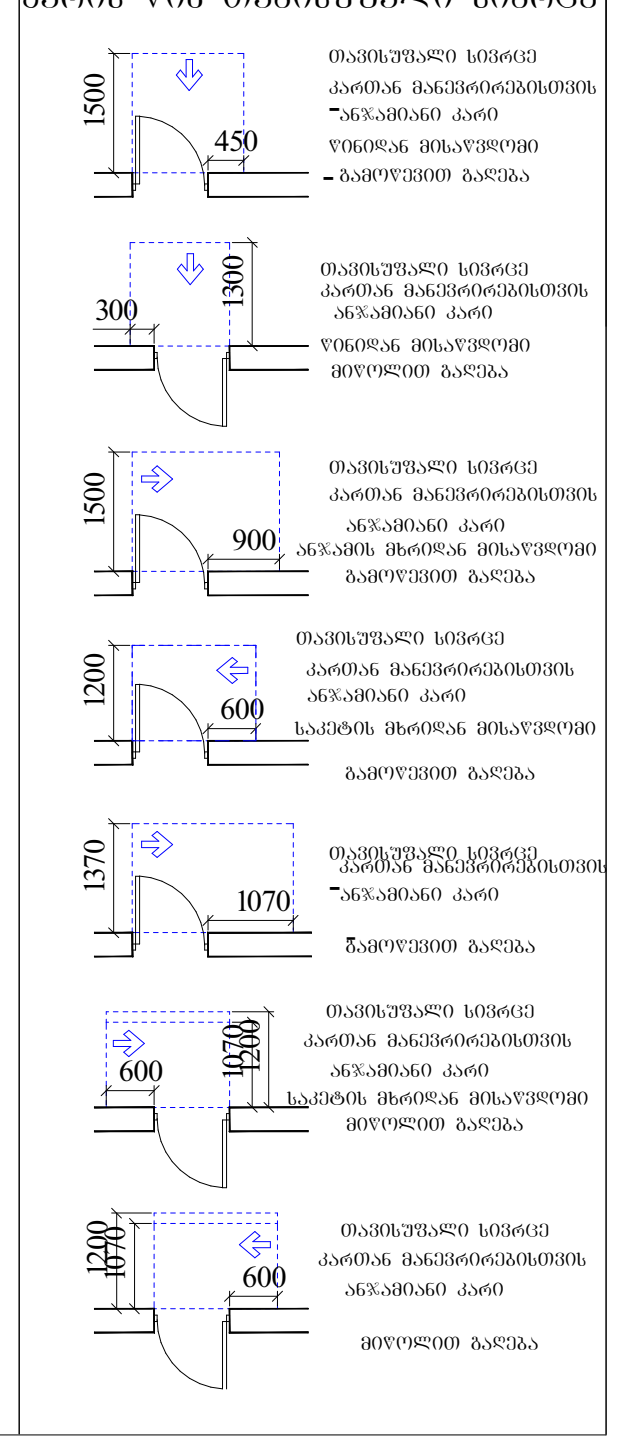

სამეურნეო და საწარმოო ობიექტი (საწყობი)

ქ. თბილისი, მუხაძის ქუჩა №5-ის მიმდებარედ
ს/კ 01.19.17.003.052

ფურცელი:

A.18.1

ნახაზის დასახელება:

მისაწვდომობა

შენიშვნები:

- ზომები მოცემულია მილიმეტრებში
- გათბობის ქვაბისა და კონდიცირების გარე ბლოკის ადგილი გათვალისწინებულია აივნებზე (ფასადზე შეუმჩნევლად)
- არქიტექტურული ±0.00 ნიშნული შეესაბამება 000.00 აბსოლიტურ ნიშნულს

პირობითი ნიშნები:

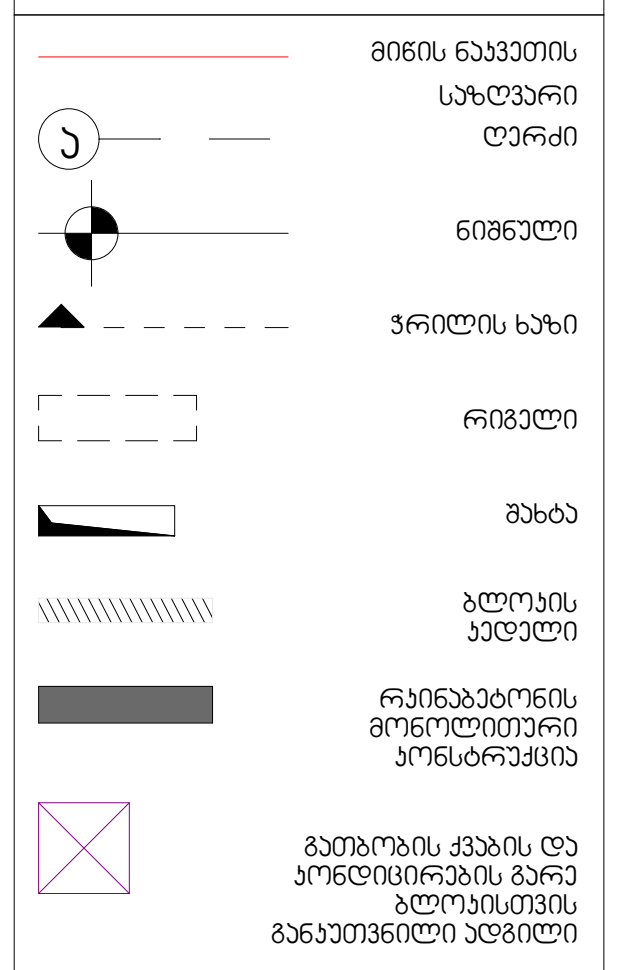

დამკვეთი:

შპს "კორუგატორი"
ს/კ 406132288

გაფრთხილება !

დოკუმენტი წარმოადგენს შპს. ურბან სკეტჩერს-ის საკუთრებას.
მისი კოპირება ან გავრცელება იკრძალება შპს. ურბან სკეტჩერს-ის თანხმობის გარეშე.
ნახაზის გამოყენება შესაძლებელია მხოლოდ კონტრაქტით გათვალისწინებული პირობებით.
ს.კ 400357939

დირექტორი	თ.სადრაძე
პროექტის ავტ.	თ.სადრაძე
თანაავტორი	თ.ნიკოლაშვილი
დაამუშავა	თ.ნიკოლაშვილი

მასშტაბი:	**1:300, 1:100**
ფორმატი:	**A3**
სტადია:	არქიტექტურული ნაწილი
თარიღი:	06.09.2024

URBAN SKETCHERS
PHONE: +(995) 555-544-534 .
MAIL: TORNIKESADRADZE@GMAIL.COM



მისაწვდომობის ეროვნული სტანდარტის შესაბამისი დოკუმენტაცია

საქართველოში მოქმედი ტექნიკური რეგლამენტის მისაწვდომობის ეროვნული სტანდარტის - საქართველოს მთავრობის 2020 წლის 4 დეკემბრის №732 დადგენილების მოთხოვნების შესაბამისად

სამეურნეო და საწარმოო ობიექტი (საწყობი)

ქ. თბილისი , მუხაძის ქუჩა №5-ის მიმდებარედ
ს/ს 01.19.17.003.052

ფურცელი:

A.18.2

ნახაზის დასახელება:

ექსპლიკაცია

შენიშვნები:

- ზომები მოცემულია მილიმეტრებში

- გათბობის ქვაბისა და პონდიცირების გარე ბლოკის ადგილი გათვალისწინებულია პივნებზე (ფასადზე შეუმჩნევლად)

- არქიტექტურული ±0.00 ნიშნული შეესაბამება 000.00 აბსოლიტურ ნიშნულს

პირობითი ნიშნები:

- მიწის ნაკვეთის საზღვარი
- ღერძი
- ნიშნული
- ჭრილის ხაზი
- რიგელი
- შახბა
- ბლოკის კედელი
- რკინაბეტონის მონოლითური კონსტრუქცია
- გათბობის ქვაბის და პონდიცირების გარე ბლოკისთვის განკუთვნილი ადგილი

დამკვეთი:

შპს "ქორუგბატორი"

ს/კ 406132288

გაფრთხილება !

დოკუმენტი წარმოადგენს შპს. ურბან სკეტჩერს-ის საკუთრებას.
მისი კოპირება ან გავრცელება იკრძალება შპს. ურბან სკეტჩერს-ის თანხმობის გარეშე.
ნახაზის გამოყენება შესაძლებელია მხოლოდ კონტრაქტით გათვალისწინებული პირობებით.
ს.კ 400357939

დირექტორი	თ.სადრაძე
პროექტის აგტ.	თ.სადრაძე
თანაავტორი	თ.ნიაოლაშვილი
დაამუშავა	თ.ნიაოლაშვილი

მასშტაბი:	**1:109,14**
ფორმატი:	**A3**
სტადია:	არქიტექტურული ნაწილი
თარიღი:	06.09.2024

URBAN SKETCHERS
PHONE: +(995) 555-544-534 .
MAIL: TORNIKESADRADZE@GMAIL.COM

ნიშანი განთავსდება
გარე მისაწვდომ ავტოსადგომთან

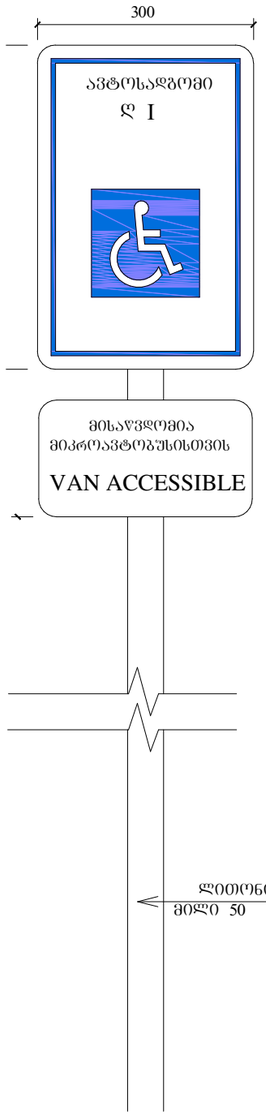

ნიშანი განთავსდება
შიგა მისაწვდომ ავტოსადგომთან

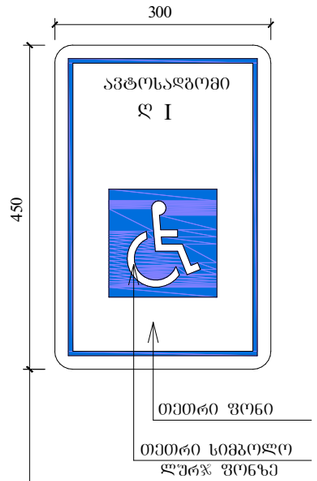

ნიშანი პიქტოგრამით ამოგბურცული
ბრაილის ნიშნები განთავსდება
მისაწვდომ ტუალეტებთან კარის მომი%ნავედ

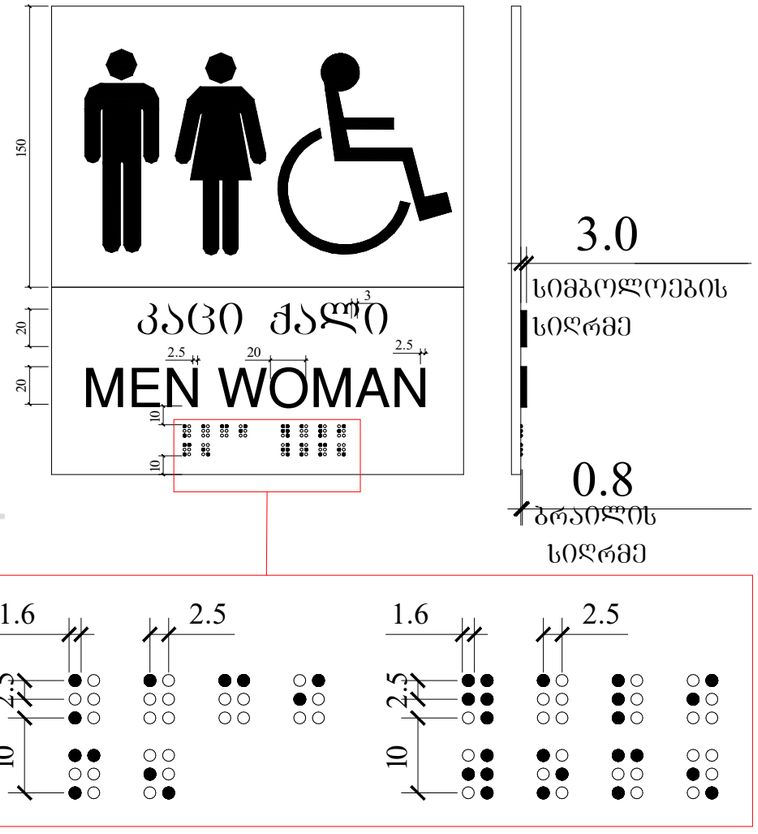

სამეურნეო და საწარმოო
ობიექტი (საწყობი)

ქ. თბილისი , მუხაძის ქუჩა №5-
ის მიმდებარედ
ს/კ 01.19.17.003.052

ფურცელი:
A.18.3

ნახაზის დასახელება:
ექსპლიკაცია

შენიშვნები:
- ზომები მოცემულია მილიმეტრებში
- გათბობის ქვაბისა და კონდიცირების გარე ბლოკის ადგილი გათვალისწინებულია პივნებზე (ფასადზე შეუმჩნევლად)
- არქიტექტურული ±0.00 ნიშნული შეესაბამება 000.00 აბსოლიტურ ნიშნულს

პირობითი ნიშნები:
- მიწის ნაკვეთის საზღვარი
- ღერძი
- ნიშნული
- ჭრილის ხაზი
- რიგელი
- შახბა
- ბლოკის კედელი
- რკინაბეტონის მონოლითური კონსტრუქცია
- გათბობის ქვაბის და კონდიცირების გარე ბლოკისთვის განკუთვნილი ადგილი

დამკვეთი:
შპს "ქორეგატორი"
ს/კ 406132288

გაფრთხილება !
დოკუმენტი წარმოადგენს შპს. ურბან სკეტჩერს-ის საკუთრებას. მისი კოპირება ან გავრცელება იკრძალება შპს. ურბან სკეტჩერს-ის თანხმობის გარეშე. ნახაზის გამოყენება შესაძლებელია მხოლოდ კონტრაქტით გათვალისწინებული პირობებით.
ს.კ 400357939

დირექტორი	თ.სადრაძე
პროექტის ავტ.	თ.სადრაძე
თანაავტორი	თ.ნიაოლაშვილი
დაამუშავა	თ.ნიაოლაშვილი
მასშტაბი:	1:100
ფორმატი:	A3
სტადია:	არქიტექტურული ნაწილი
თარიღი:	06.09.2024

URBAN SKETCHERS
PHONE: +(995) 555-544-534
MAIL: TORNIKESADRADZE@GMAIL.COM

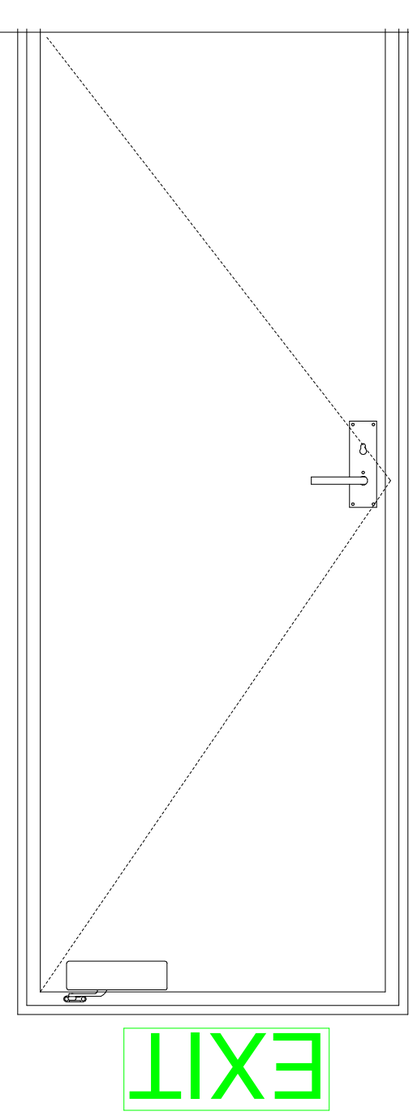

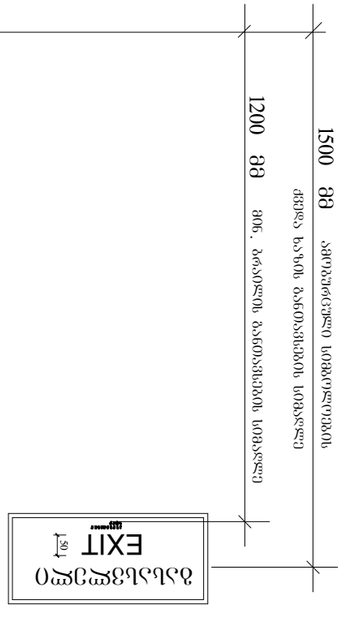

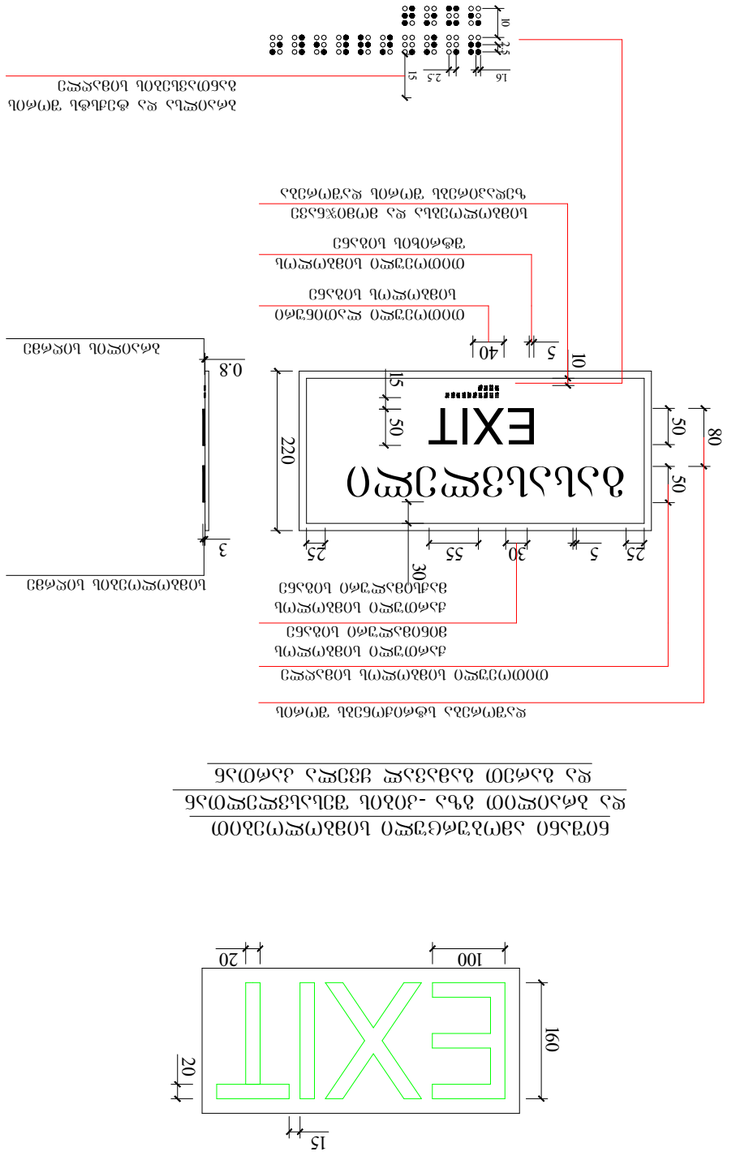

შენობა-ნაგებობის ტიპი:	საცხოვრებელი სახლი
ნაკვეთის ადგილმდებარეობა:	ქ. თბილისი, ხაზინის ბაღის მე-3 ჩიხი, №5
ნაკვეთის საკადასტრო კოდი:	01.19.17.003.052
მშენებლობის სტადია:	პროექტი
ნაკვეთის ფართობი:	0.0682 ჰა
ნაკვეთის დანიშნულება:	სასოფლო-სამეურნეო დანიშნულების მიწის ნაკვეთი
ნაკვეთის ზონირება:	სასოფლო-სამეურნეო ზონა
ნაკვეთის მიმდებარე ტერიტორიის ათვისების ინდექსი:	-
ნაკვეთის მიმდებარე ტერიტორიის დასახლების ტიპი:	-
ნაკვეთის მიმდებარე ტერიტორიის ათვისების ინტენსივობა:	-
ნაკვეთის მიმდებარე ტერიტორიის ზონირება:	-
ნაკვეთის მიმდებარე ტერიტორიის ძირითადი სახეობა:	-
ნაკვეთის მიმდებარე ტერიტორიის ათვისების ინდექს