1 ფასადი 18-1 ღერძებში 1:150

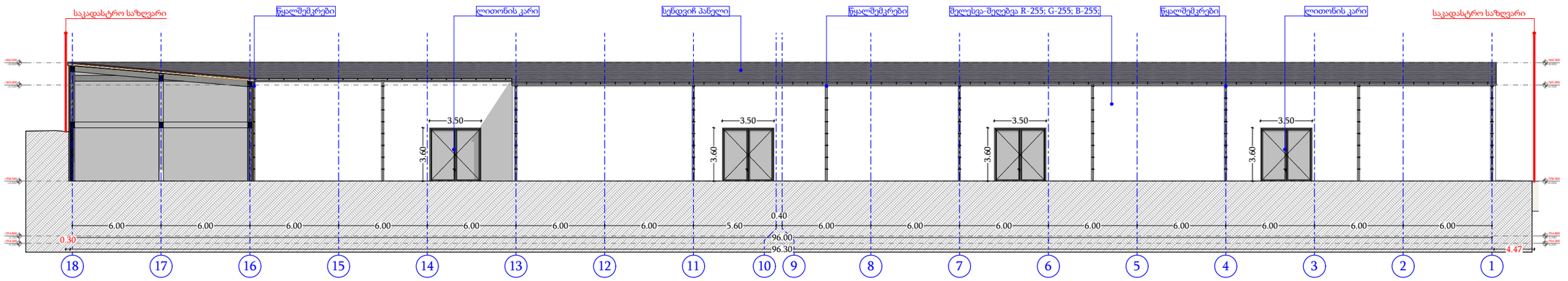

2 ფასადი 1-18 ღერძებში 1:150

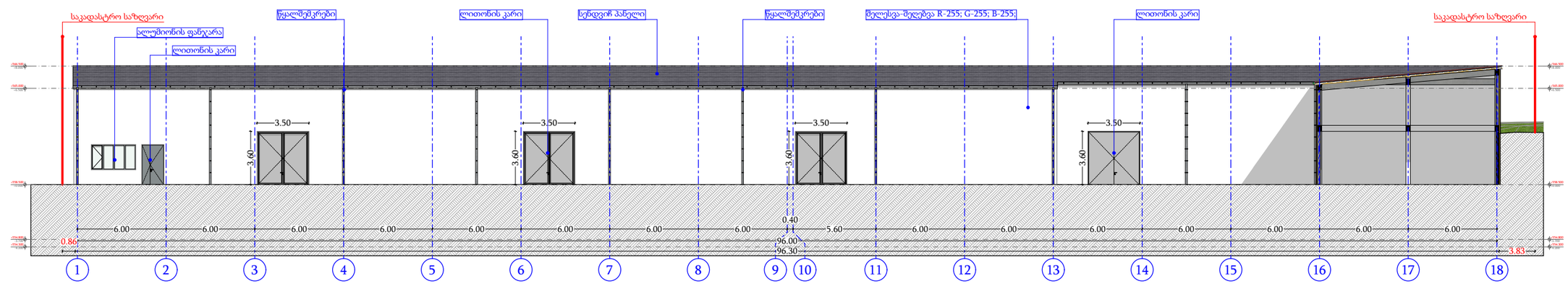

თარიღი	25.07.2024
დამკვეთი:	
შ.პ.ს. "ბიმასი"	
შემსრულებელი:	
შ.პ.ს. "პაულონია +"	

პირობითი აღნიშვნები

- ღერძის ხაზი
- საკადასტრო საზღვარი
- ჭრილის ხაზი
- ხლოკის კედელი
- ხლოკის კედელი (ბინების გამყოფი)
- გაძლიერებული ხეტონის კედელი-სვეტი
- გათბობა-კონდიცირების ადგილი
- გასასვლელამდე მისადგომი მანძილი
- გასასვლელებს შორის სავალი მანძილი
- ბინის ნომერი
- დაკავებულობის ჯგუფი (ქვეჯგუფი)
- დაკავებულობის დატვირთვა
- 201 სე-2 3 50.4 მ² 5.4 მ² 55.8 მ²
- ფართობი შიდა კონტურზე
- საზაფხულო ფართი
- საერთო ფართი
- კედლის ცეცხლმედეგობა (ერთ საათიანი)
- კედლის ცეცხლმედეგობა (ორ საათიანი)
- სადარბაზო
- გრუნტი
- მწვანე საფარი
- ცხაური ტიპის მოპირკეთება (გამჭოლი)
- ჩრდილოეთის აღნიშვნა

სიმბოლოს სახელწოდება

	ავტოსაშხეფი
	სახანძრო მილდგარი
	სახანძრო მისაერთებელი
	სახანძრო განყოფილებასთან კავშირის სისტემა
	საგანგებო ხმოვანი განგაშის საკომუნიკაციო სისტემა
	ხელის ცეცხლმაქრი
	სახანძრო-სამაშველო სამსახურის მიერ გამოსაყენებლი მისაერთებელი ჰიდრანტი
	კვამლის ავტომატური აღმომჩენი
	კვამლზე მორეაგირე მაუწყებელი
	ავარიული განათება
	საავარიო განათება
	სახანძრო სიგნალიზაცია
	გასასვლელი

შენიშვნა

1. შენობის მონოლითური სვეტების და კოჭების რაოდენობა, კონფიგურაცია და ზომა შეიძლება შეიცვალოს შენობის გაბარიტებისა და ვიზუალის უცვლელად კონსტრუქტორის მოთხოვნის საფუძველზე.
2. პროექტში ნაჩვენები რელიეფის კონფიგურაცია შეიძლება შეიცვალოს მეირედით.
3. შენობის გარე და შიდა კიბეების საფეხურების ზომა და რაოდენობა შეიძლება შეიცვალოს მეირედით.
4. ეიტრაფების, კარისა და სხვა ლიობების მოძრაკი ფრთების მიმართულება და რაოდენობა შეიძლება იყოს სხვადასხვა, შესაბამისად შეიძლება შეიცვალოს პროფილის სისქე

პროექტის დასახელება	
საწყობი	
მისამართი	
ქ. თბილისი, დიდი ლილო, ს/კ 81.08.16.810	
ნახაზის დასახელება	
ფასადი 18-1 ღერძებში, ფასადი 1-18 ღერძებში	

თანამდებობა	ხელმოწერა	გვარი
დირექტორი		ლ. ხავთასი
არქიტექტორი		ი. ხავთასი
დამუშავა		დ. მუნჯიშვილი
კონსტრუქტორი		

მასშტაბი	1:100
სტადია	პროექტი

ფასადი 18-1 ღერძებში

1:150

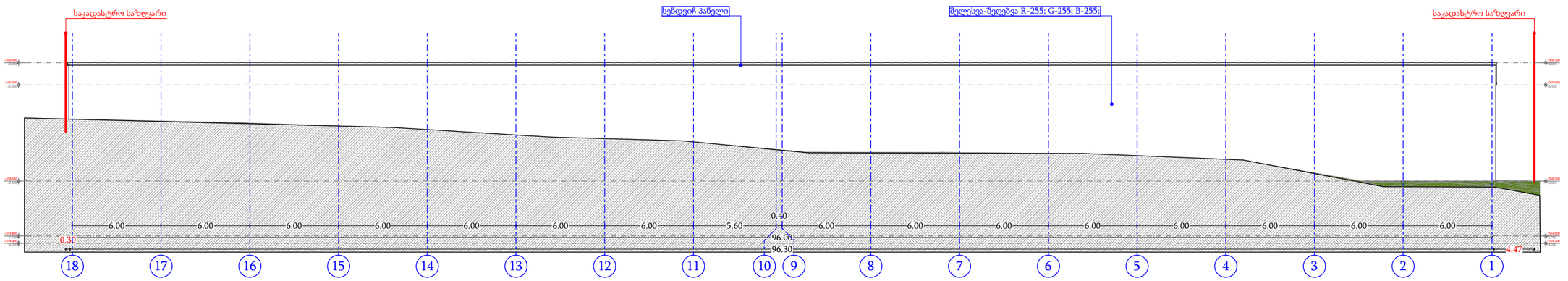

ფასადი 1-18 ღერძებში

1:150

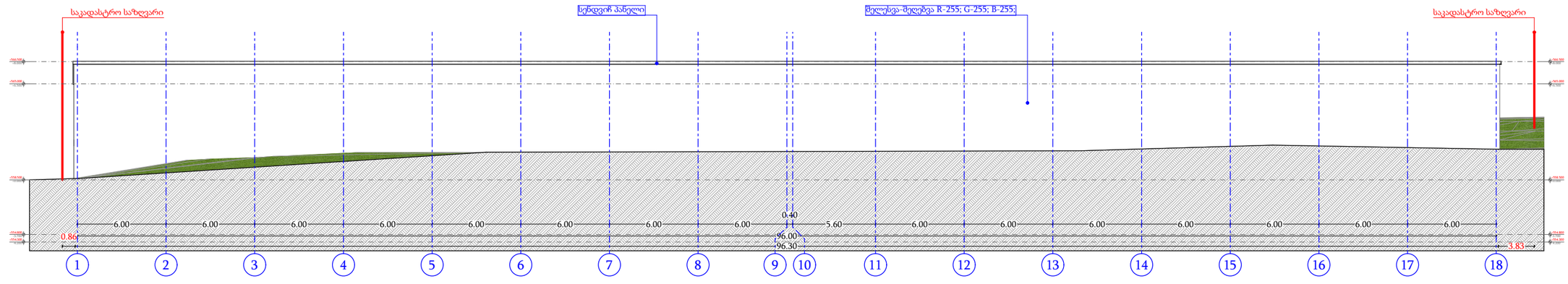

თარიღი	25.07.2024
დამკვეთი:	
შ.პ.ს. "ბიმასი"	
შემსრულებელი:	
შ.პ.ს. "პაულონია +"	

პირობითი აღნიშვნები

- ღერძის ხაზი
- საკადასტრო საზღვარი
- ჭრილის ხაზი
- ბლოკის კედელი
- ბლოკის კედელი (ბიენების გამჭოლი)
- გაბლიერებული ბეტონის კედელი-ხვეტი
- გაითიხა-კონდიციონერების ადგილი
- გასასვლელამდე მისადგომი ბილიკი
- გასასვლელებს შორის სავალი ბილიკი
- ბიენის ნომერი
- დატვირთვის ჯგუფი (ქვედაჯგუფი)
- დატვირთვის დატეტირება
- ფართობი შიდა კონტურზე
- ხარისხიანი ფარტი
- სეროთი ფარტი
- კედლის ექვივალენტურობა (ერთ საათიანი)
- კედლის ექვივალენტურობა (ორ საათიანი)
- საფარმასზოი
- ჭრილზე
- მწვანე საფარი
- ცისარი ტიპის მოპირკეთება (ასფალტი)
- ჩრდილოეთის აღნიშვნა

სიმბოლოს სახელწოდება
ავტომანქანა
სახანძრო მილსადენი
სახანძრო მისაერთებელი
სახანძრო განყოფილებასთან კავშირის საშუალება
სადენებო ხმოვანი განგაშის საკომუნიკაციო საშუალება
ხელის ცეცხლმაქრი
სახანძრო სამშენებლო სამსახურის მიერ გამოსაყენებელი მისაერთებელი ჰიდრანტი
კვამლის ავტომატური აღმომჩენი
კვამლზე მორეაგირე მატნებელი
ავარიული განათება
საავარიო განათება
სახანძრო სიგნალიზაცია
გასასვლელი

შენიშვნა

1. შენობის მონოლითური სექციების და კიბეების რაოდენობა, კონფიგურაცია და ზომა შეიძლება შეიცვალოს შენობის გაანგარიშებისა და ვიზუალის ესკიზური კონსტრუქციის მოთხოვნების საფუძველზე.
2. პროექტში გამოყენებული რკინაბეტონის კონფიგურაცია შეიძლება შეიცვალოს.
3. შენობის გარე და შიდა კიბეების სავეხურების ზომა და რაოდენობა შეიძლება შეიცვალოს.
4. ვიტრაჟების, კარისა და სხვა ღიობების მოძრავი ფრთების მოწყობილობა და რაოდენობა შეიძლება იყოს სხვადასხვა. შესაბამისად შეიძლება შეიცვალოს პროექტის ნაწილ

პროექტის დასახელება
საწყობი
მისამართი
ქ. თბილისი, დიდი ლილო, სბ 81.08.16.810
ნახაზის დასახელება
ფასადი 18-1 ღერძებში, ფასადი 1-18 ღერძებში

თანამდებობა	ხელმოწერა	გვარი
დირექტორი		ლ. ხავთასი
არქიტექტორი		ი. ხავთასი
დამუშავა		დ. მუნჯიშვილი
კონსტრუქტორი		

მასშტაბი	1:100
სტადია	პროექტი

ფასადი 18-1 ღერძებში

1:150

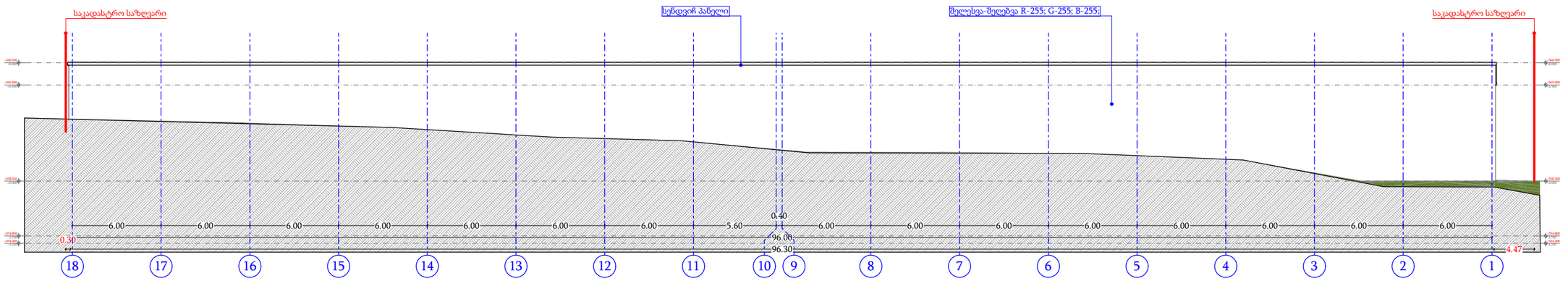

ფასადი 1-18 ღერძებში

1:150

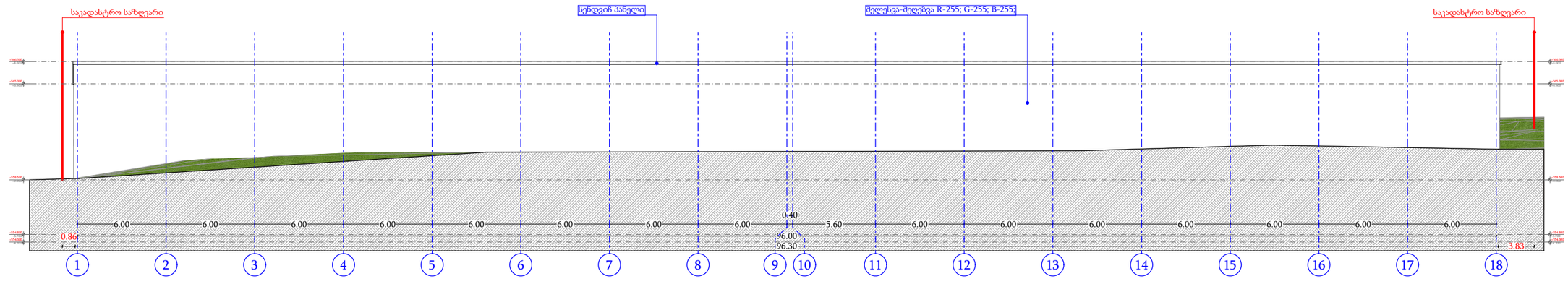

თარიღი	25.07.2024
დამკვეთი:	
შ.პ.ს. "ბიმასი"	
შემსრულებელი:	
შ.პ.ს. "პაულონია +"	

პირობითი აღნიშვნები

- ღერძის ხაზი
- საკადასტრო საზღვარი
- ჭრილის ხაზი
- ბლოკის კედელი
- ბლოკის კედელი (ბიენების გამჭოლი)
- გაბლიერებული ბეტონის კედელი-ხვეტი
- გაითიხა-კონდიციონერების ადგილი
- გასასვლელამდე მისადგომი ბილიკი
- გასასვლელებს შორის სავალი ბილიკი
- ბიენის ნომერი
- დატვირთვის ჯგუფი (ქვედაჯგუფი)
- დატვირთვის დატეტირება
- ფართობი შიდა კონტურზე
- ხარისხიანი ფარტი
- სეროთი ფარტი
- კედლის ექვივალენტურობა (ერთ საათიანი)
- კედლის ექვივალენტურობა (ორ საათიანი)
- საფარმასზოი
- ჭრილზე
- მწვანე საფარი
- ცისარი ტიპის მოპირკეთება (ასფალტი)
- ჩრდილოეთის აღნიშვნა

სიმბოლოს სახელწოდება
ავტომანქანა
სახანძრო მილსადენი
სახანძრო მისაერთებელი
სახანძრო განყოფილებასთან კავშირის საშუალება
სადენებო ხმოვანი განგაშის საკომუნიკაციო საშუალება
ხელის ცეცხლმაქრი
სახანძრო სამშენებლო სამსახურის მიერ გამოსაყენებელი მისაერთებელი ჰიდრანტი
კვამლის ავტომატური აღმომჩენი
კვამლზე მორეაგირე მატნებელი
ავარიული განათება
საავარიო განათება
სახანძრო სიგნალიზაცია
გასასვლელი

შენიშვნა

1. შენობის მონოლითური სექციების და კიბეების რაოდენობა, კონფიგურაცია და ზომა შეიძლება შეიცვალოს შენობის გაანგარიშებისა და ვიზუალის ესკიზური კონსტრუქციის მოთხოვნების საფუძველზე.
2. პროექტში გამოყენებული რკინაბეტონის კონფიგურაცია შეიძლება შეიცვალოს.
3. შენობის გარე და შიდა კიბეების სავეხურების ზომა და რაოდენობა შეიძლება შეიცვალოს.
4. ვიტრაჟების, კარისა და სხვა ღიობების მოძრავი ფრთების მოწყობილობა და რაოდენობა შეიძლება იყოს სხვადასხვა. შესაბამისად შეიძლება შეიცვალოს პროექტის ნაწილ

პროექტის დასახელება
საწყობი
მისამართი
ქ. თბილისი, დიდი ლილო, სბ 81.08.16.810
ნახაზის დასახელება
ფასადი 18-1 ღერძებში, ფასადი 1-18 ღერძებში

თანამდებობა	ხელმოწერა	გვარი
დირექტორი		ლ. ხავთასი
არქიტექტორი		ი. ხავთასი
დამუშავა		დ. მუნჯიშვილი
კონსტრუქტორი		

მასშტაბი	1:100
სტადია	პროექტი

ფასადი ა-ი ღერძებში

1:100

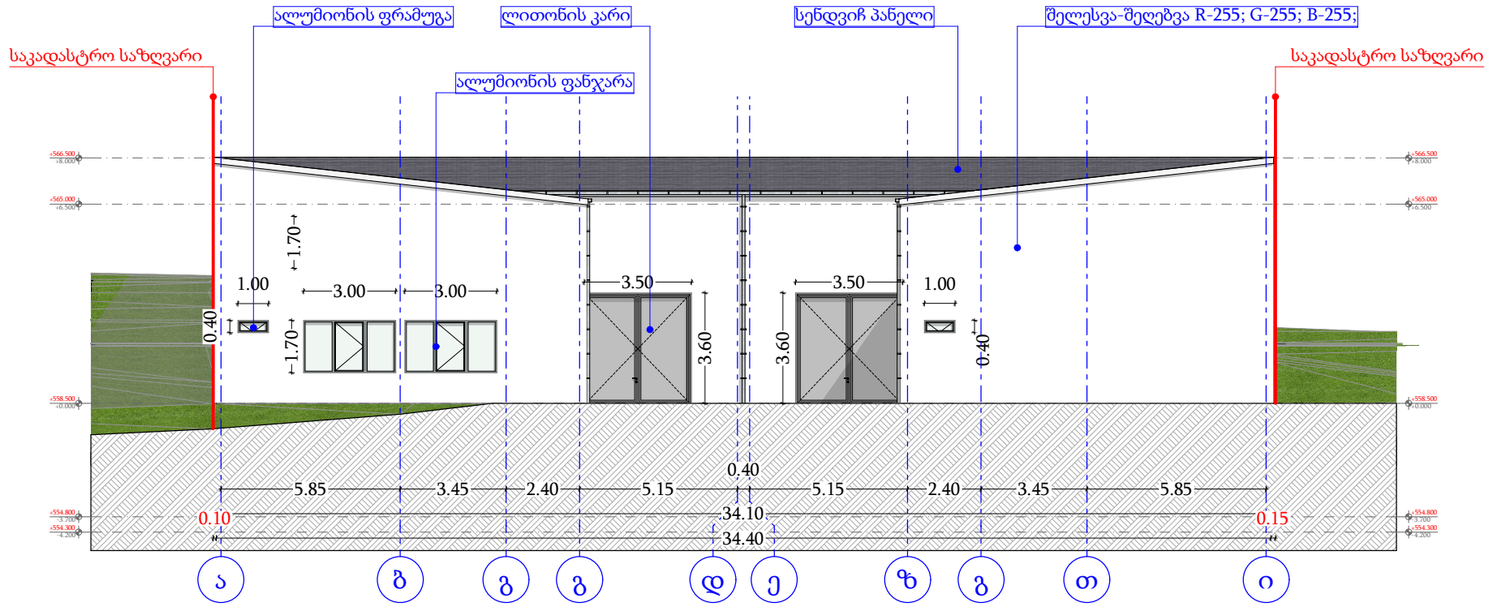

ფასადი ი-ა ღერძებში

1:100

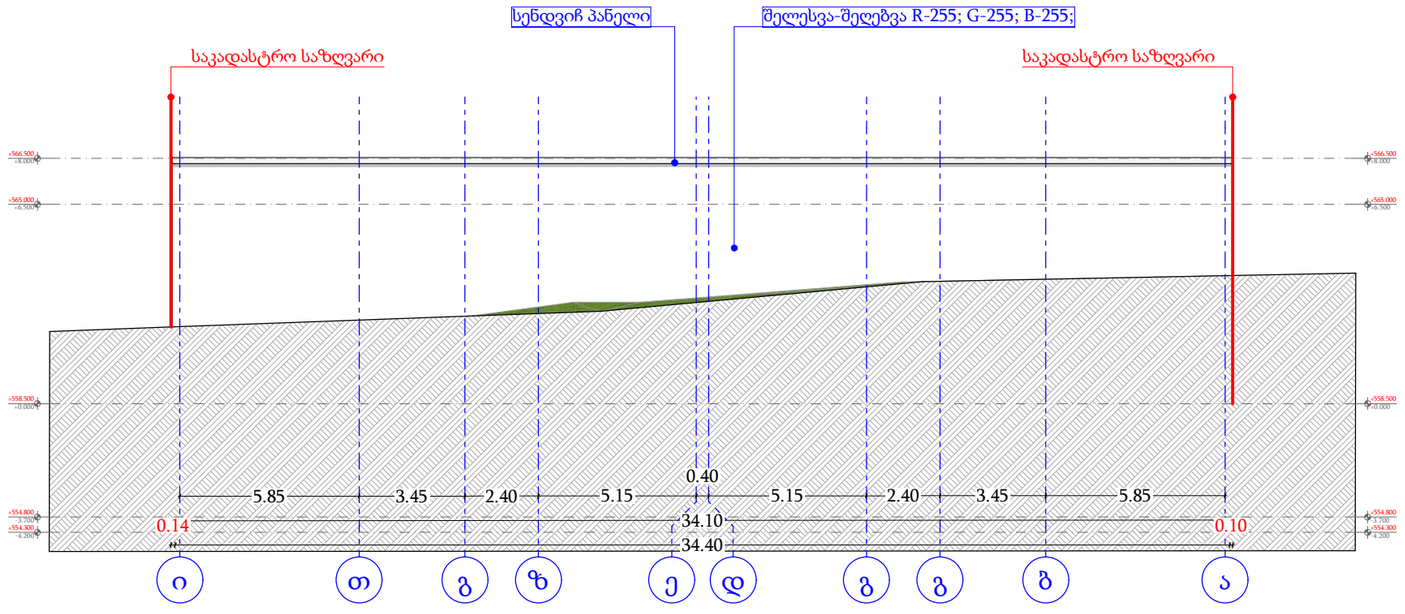

თარიღი	25.07.2024
დამკვეთი:	
შ.პ.ს. "ბიმასი"	
შემსრულებელი:	
შ.პ.ს. "პაულონია +"	

პირობითი აღნიშვნები

- ღერძის ხაზი
- საკადასტრო საზღვარი
- ჭრილის ხაზი
- ბლოკის კედელი
- ბლოკის კედელი (ბინების გამყოფი)
- გაბლიერებული ბეტონის კედელი-ხვეტი
- ვითხრის-კონდიციონერების ადგილი
- გასასვლელამდე მისადგომი ბილიკი
- გასასვლელებს შორის სავალი ბილიკი
- ბინის ნომერი
- დაკაცებულობის ჯგუფი (მქუდუები)
- დაკაცებულობის დატეტორიები
- ფართობი მიდა კონტურზე
- სახანძრო ფართი
- სერვისი ფართი
- კედლის ექვხლზედაპირა (ერთ საათიანი)
- კედლის ექვხლზედაპირა (ორ საათიანი)
- საფარმასზო
- ჭრეზტი
- მწვანე სივრცე
- ცხაური ტიპის მოპირკეთება (ასფალტი)
- ჩრდილოეთის აღნიშვნა

სიმბოლოს სახელწოდება

- ავტოსაშუქი
- სახანძრო მილდგარი
- სახანძრო მისაერთებელი
- სახანძრო განყოფილებასთან კავშირის სისტემა
- საგანგებო ხმოვანი განგაშის საკომუნიკაციო სისტემა
- ხელის ცეცხლმაქრი
- სახანძრო-სამაშველო სამსახურის მიერ გამოსაყენებელი მისაერთებელი ჰიდრანტი
- კვამლის ავტომატური აღმოჩენი
- კვამლზე მორეაგირე მატნებელი
- ავარიული განათება
- საავარიო განათება
- სახანძრო სიგნალიზაცია
- გასასვლელი

შენიშვნა

1. შენობის მონოლითური სვეტების და კედლის რაოდენობა, კონფიგურაცია და ზომა შეიძლება შეიცვალოს შენობის გაანგარიშებისა და ვიზუალის ესკიზურად კონსტრუქციის მოთხოვნის საფუძველზე.
2. პროექტში გამოყენებული რკინაფეტონის კონფიგურაცია შეიძლება შეიცვალოს მცირედით.
3. შენობის გარე და შიდა კიბეების საფეხურების ზომა და რაოდენობა შეიძლება შეიცვალოს ნებისმიერად.
4. ვიტრინების, კარისა და სხვა ღიობების მიმრავი ფრონტის მონაცემები და რაოდენობა შეიძლება იყოს სხვადასხვა, შესაბამისად შეიძლება შეიცვალოს პროექტის ნებით

პროექტის დასახელება	
საწყობი	
მისამართი	
ქ. თბილისი, დიდი ლილო, სბ 81.08.16.810	
ნახაზის დასახელება	
ფასადი ა-ი ღერძებში, ფასადი ი-ა ღერძებში	

თანამდებობა	ხელმოწერა	გვარი
დირექტორი		ლ. ხავთასი
არქიტექტორი		ი. ხავთასი
დამუშავა		დ. მუნჯიშვილი
კონსტრუქტორი		

მასშტაბი	1:100
სტადია	პროექტი

ვიზუალიზაცია 1

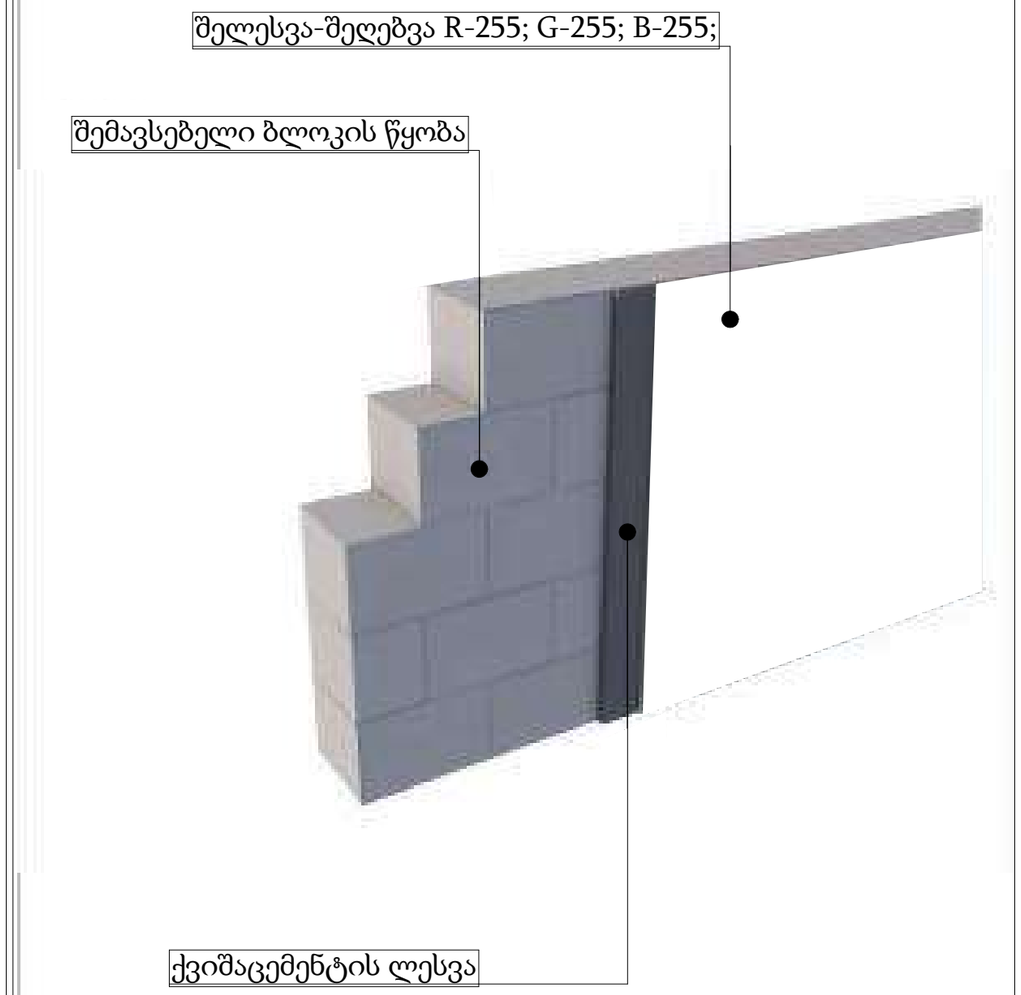

თარიღი	25.07.2024
დამკვეთი:	
შ.პ.ს. "ბიმასი"	
შემსრულებელი:	
შ.პ.ს. "პაულონია +"	

პირობითი აღნიშვნები

- ღერძის ხაზი
- საკადასტრო საზღვარი
- ჭრილის ხაზი
- ბლოკის კედელი
- ბლოკის კედელი (ბინების გამყოფი)
- გაძლიერებული ბეტონის კედელი-სვეტი
- გათბობა-კონდიცირების ადგილი
- გასასვლელამდე მისადგომი მანძილი
- გასასვლელებს შორის საფალი მანძილი
- ბინის ნომერი
- დაკავებულობის ჯგუფი (ქვეჯგუფი)
- დაკავებულობის დატვირთვა
- 201 | სე-2 | 3 | 50.4 მ² | 5.4 მ² | 55.8 მ²
- ფართობი შიდა კონტურზე
- საზაფხულო ფართი
- საერთო ფართი
- კედლის ცეცხლმედეგობა (ერთ საათიანი)
- კედლის ცეცხლმედეგობა (ორ საათიანი)
- საფარმაზო
- ჭრუნტი
- მწვანე საფარი
- ცხაური ტიპის მოპირკეთება (გამჭოლი)
- ჩ
- ჩრდილოეთის აღნიშვნა

სიმბოლოს სახელწოდება

- ავტოსაშბეფი
- სახანძრო მილდგარი
- სახანძრო მისაერთებელი
- სახანძრო განყოფილებასთან კავშირის სისტემა
- საგანგებო ხმოვანი განგაშის საკომუნიკაციო სისტემა
- ხელის ცეცხლმაქრი
- სახანძრო-სამაშველო სამსახურის მიერ გამოსაყენებლი მისაერთებელი პიდრანტი
- კვამლის ავტომატური აღმომჩენი
- კვამლზე მორეაგირე მაუწყებელი
- ავარიული განათბა
- საავარიო განათბა
- სახანძრო სიგნალიზაცია
- გასასვლელი

შენიშვნა

1. შენობის მონოლითური სვეტების და კოჭების რაოდენობა, კონფიდურაცია და ზოსა შეიძლება შეიცვალოს შენობის გაბარიტებისა და ვიზუალის უცვლელად კონსტრუქტორის მოთხოვნის საფუძველზე.
2. პროექტში ნაჩვენები რელიეფის კონფიგურაცია შეიძლება შეიცვალოს მეირეფით.
3. შენობის გარე და შიდა კიბეების საფეხურების ზოსა და რაოდენობა შეიძლება შეიცვალოს მეირეფით.
4. ეიტრაფების, კარისა და სხვა ლიობების მოძრაკი ფრთების მიმართულება და რაოდენობა შეიძლება იყოს სხვადასხვა, შესაბამისად შეიძლება შეიცვალოს პროფილის სისქე

პროექტის დასახელება	
საწყობი	
მისამართი	
ქ. თბილისი, დიდი ლილო, ს/კ 81.08.16.810	
ნახაზის დასახელება	
ფასადის დეტალიზაცია	

თანამდებობა	ხელმოწერა	გვარი
დირექტორი		ლ. ხავთასი
არქიტექტორი		ი. ხავთასი
დამუშავა		დ. მუნჯიშვილი
კონსტრუქტორი		

მასშტაბი	1:100
სტადია	პროექტი

0. კარ-ფანჯრის სპეციფიკაცია 1:25

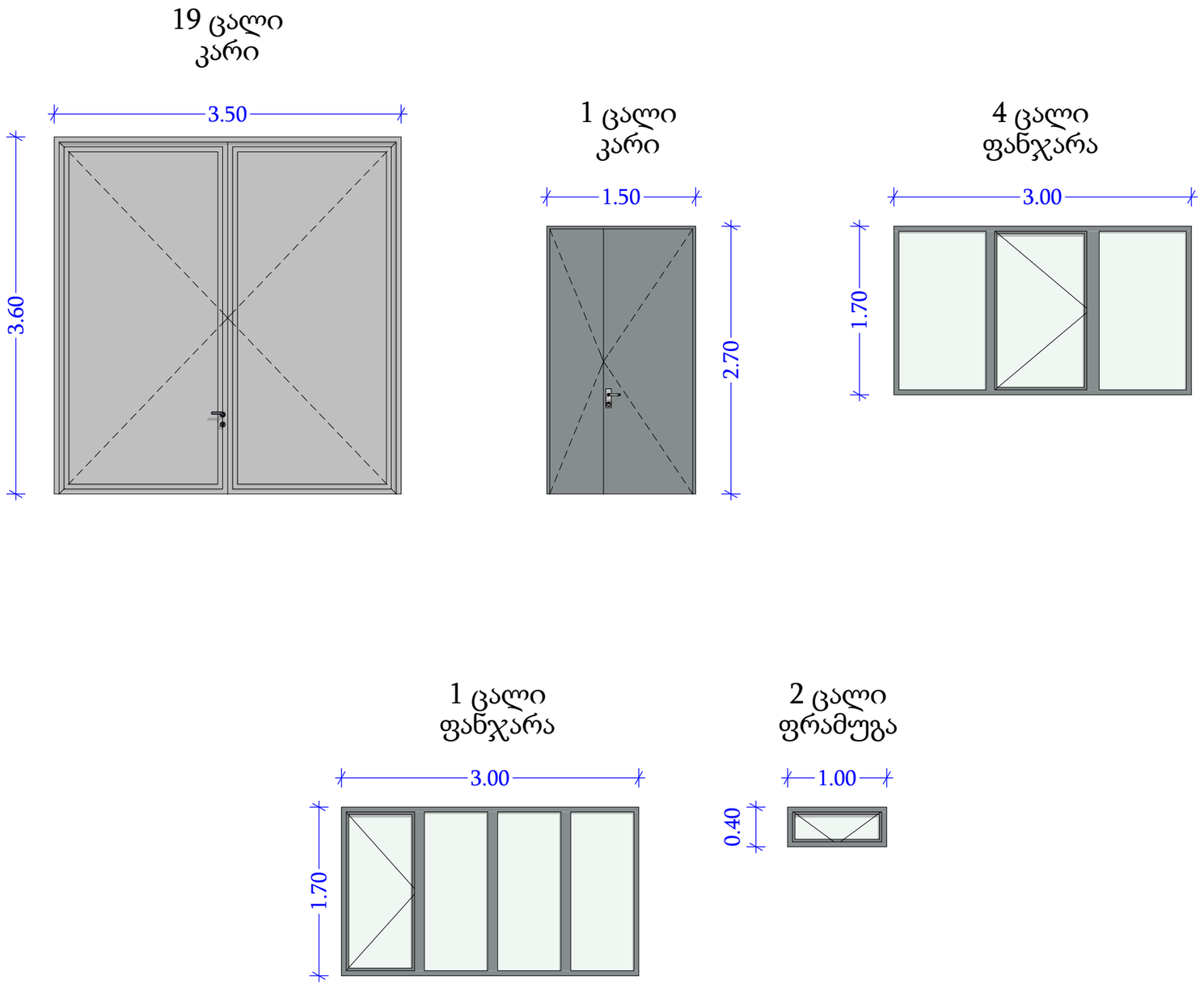

თარიღი	25.07.2024
დამკვეთი:	
შ.პ.ს. "ბიმასი"	
შემსრულებელი:	
შ.პ.ს. "პაულონია +"	

პირობითი აღნიშვნები

- ლერძის ხაზი
- საკადასტრო საზღვარი
- ჭრილის ხაზი
- ხლოკის კედელი
- ხლოკის კედელი (ბინების გამყოფი)
- გაძლიერებული ბეტონის კედელი-სვეტი
- გათბობა-კონდიცირების ადგილი
- გასასვლელამდე მისადგომი მანძილი
- გასასვლელებს შორის საფალი მანძილი
- ბინის ნომერი
- დაკავებულობის ჯგუფი (ქვეჯგუფი)
- დაკავებულობის დატვირთვა
- 201 | სე-2 | 3 | 50.4 მ² | 5.4 მ² | 55.8 მ²
- ფართობი შიდა კონტურზე
- საზაფხულო ფართი
- საერთო ფართი
- კედლის ცეცხლმედეგობა (ერთ საათიანი)
- კედლის ცეცხლმედეგობა (ორ საათიანი)
- საფარმაზო
- ჯრუნტი
- მწვანე საფარი
- ცხაური ტიპის მოპირკეთება (გამჭოლი)
- ჩ
- ჩრდილოეთის აღნიშვნა

სიმბოლოს სახელწოდება

	ავტოსაშხეფი
	სახანძრო მილდგარი
	სახანძრო მისაერთებელი
	სახანძრო განყოფილებასთან კავშირის სისტემა
	საგანგებო ხმოვანი განგაშის საკომუნიკაციო სისტემა
	ხელის ცეცხლმაქრი
	სახანძრო-სამაშველო სამსახურის მიერ გამოსაყენებლი მისაერთებელი პიდრანტი
	კვამლის ავტომატური აღმომჩენი
	კვამლზე მორეაგირე მაუწყებელი
	ავარიული განათბა
	საავარიო განათბა
	სახანძრო სიგნალიზაცია
	გასასვლელი

შენიშვნა

1. შენობის მონოლითური სვეტების და კოქების რაოდენობა, კონფიგურაცია და ზომა შეიძლება შეიცვალოს შენობის გამარიტების და ვიზუალის უცვლელად კონსტრუქტორის მოთხოვნის საფუძველზე.
2. პროექტში ნაჩვენები რელიეფის კონფიგურაცია შეიძლება შეიცვალოს მეორედით.
3. შენობის გარე და შიდა კიბეების საფეხურების ზომა და რაოდენობა შეიძლება შეიცვალოს მეორედით.
4. ეიტრაფების, კარისა და სხვა ლიობების მოძრაკი ფრთების მიმართულება და რაოდენობა შეიძლება ოთის სხვადასხვა, შესაბამისად შეიძლება შეიცვალოს პროფილის სისქე

პროექტის დასახელება	
საწყობი	
მისამართი	
ქ. თბილისი, დიდი ლილო, ს/კ 81.08.16.810	
ნახაზის დასახელება	
კარ-ფანჯრის სპეციფიკაცია	

თანამდებობა	ხელმოწერა	გვარი
დირექტორი		ლ. ხავთასი
არქიტექტორი		ი. ხავთასი
დამუშავა		დ. მუნჯიშვილი
კონსტრუქტორი		

მასშტაბი	1:100
სტადია	პროექტი