შპს "საინჟინრო ნაგებობათა პროექტირების, კვლევის და ექსპერტიზის სამეცნიერო ცენტრი"

LTD "THE SCIENTIFIC CENTER OF ENGINEERING BUILDING DESIGNING RESEARCH AND EXPERTISE"



ექსპერტიზის დასკვნა

დასკვნის შედგენის საფუძველი: (ხელშეკრულება 20.09.2022 წელი)

: .

ექსპერტიზის ამოცანა: ქალაქი თბილისი, ცაცხვების III შესახვევი, №14 (ს/კ01.10.18.009.177) ასაშენებელი მრავალბინიანი საცხოვრებელი სახლის კონსტრუქციული პროექტის მიხედვით მშენებლობის პროცესში მომიჯნავე ნაკვეთებზე (ს.კ. 01.10.18.009.033) მშენებარე დაშორება 23.0 მეტრი, (ს.კ. 01.10.18.009.913) მშენებარე დაშორება 22.0 მეტრი, მომიჯნავე ნაკვეთებზე (ს.კ. 01.10.18.009.178) მშენებარე დაშორება 1.9 მეტრი, მომიჯნავე ნაკვეთებზე (ს.კ. 01.10.18.009.920) ცარიელი დაშორება 12.0 მეტრი, მომიჯნავე ნაკვეთებზე (ს.კ. 01.10.18.009.176) ცარიელი დაშორება 14.0 მეტრი, მომიჯნავე ნაკვეთებზე (ს.კ. 01.10.18.009.181) ცარიელი დაშორება 11.0 მეტრი გავლენის შესაძლებლობის განსაზღვრა მათი ტექნიკური მდგომარეობის გათვალისწინებით.

თბილისი

2022 წელი

შემადგენლობა

1. ინსპექტირების შემსრულებელები - - - - - - - - - - - - - - - - - - - 3
2. გამოყენებული ნორმატიული დოკუმენტები - - - - - - - - - - - - - - - - - - - 3
3. წარმოდგენილი მასალები - - - - - - - - - - - - - - - - - - 4
4. კვლევითი ნაწილი - - - - - - - - - - - - - - - - - - 5
5. დასკვნა - - - - - - - - - - - - - - - - - - 11



გამოყენებული ნორმატიული ლიტერატურა

1. საქართველოსმთავრობისდადგენილება №255 2019 წლის 31 მაისიქ. თბილისიმშენებლობისნებართვისგაცემისადაშენობა-ნაგებობისექსპლუატაციაშიმიღებისწესისადაპირობებისშესახებ

2. საქართველოსმთავრობის 2016 წლის 28 იანვრის №41 დადგენილებადამშენებლობისნებართვისგაცემისწესისდასანებართვოპირობებისშეს ახებ. საქართველოს მთვარობის №71 დადგენილება –„საქართველოს ტერიტორიაზე სამშენებლო სფეროს მარეგულირებელი ტექნიკური რეგლამენტები“:

ტექნიკური რეგლამენტი – „ბეტონისა და რკინაბეტონის კონსტრუქციები“ (დანართი 1);

ტექნიკური რეგლამენტი – „შენობებისა და ნაგებობების ფუძეები“ (დანართი 2);

ტექნიკური რეგლამენტი – „სეისმომედეგი მშენებლობა“ (დანართი 3);

ტექნიკური რეგლამენტი – „სამშენებლო კლიმატოლოგია“ (დანართი 5).

СНиП 2.02.01-83 основания зданий и сооружений, 1983 г.;

Справочник проектировщика. „Основания фундаменты и подземные сооружения“. М. 1985 г;

СНиП 2.03.01-84* „Бетонные и железобетонные конструкции“. М. 1988 г;

СниП 2.01.07-85 „Нагрузки и воздействия. Нормы проектирования“;

СниП 3.03.01-87 „Правила производства и приемки работ“;

წარმოდგენილი მასალები.

1. ქალაქი თბილისი, ცაცხვების III შესახვევი, №14 (ს/კ 01.10.18.009.177) ასაშენებელი მრავალბინიანი საცხოვრებელი სახლის კონსტრუქციული პროექტის მიხედვით მშენებლობის კონსტრუქციული პროექტის კონსტრუქციული ნაწილი – ელ.ვერსია;
2 ქალაქი თბილისი, ცაცხვების III შესახვევი, №14 (ს/კ 01.10.18.009.177) ასაშენებელი მრავალბინიანი საცხოვრებელი სახლის კონსტრუქციული პროექტის მიხედვით მშენებლობისათვის გამოყოფილი სამშენებლო მიწის საინჟინრო-გეოლოგიური კვლევების ტექნიკური ანგარიში – ელ.ვერსია;
3. მომჯნავე ნაკვეთების მონაცემები



კვლევითი ნაწილი

შესავალი

ექსპერტის ამოცანას წარმოადგენს:

ექსპერტიზის ჩატარება: ქალაქი თბილისი, ცაცხვების III შესახვევი, №14 (ს/კ 01.10.18.009.177) ასაშენებელი მრავალბინიანი საცხოვრებელი სახლის კონსტრუქციული პროექტის მიხედვით მშენებლობის პროცესში მომიჯნავე ნაკვეთებზე (ს.კ. 01.10.18.009.033) მშენებარე დაშორება 23.0 მეტრი, (ს.კ. 01.10.18.009.913) მშენებარე დაშორება 22.0 მეტრი, მომიჯნავე ნაკვეთებზე (ს.კ. 01.10.18.009.178) მშენებარე დაშორება 1.9 მეტრი, მომიჯნავე ნაკვეთებზე (ს.კ. 01.10.18.009.920) ცარიელი დაშორება 12.0 მეტრი, მომიჯნავე ნაკვეთებზე (ს.კ. 01.10.18.009.176) ცარიელი დაშორება 14.0 მეტრი, მომიჯნავე ნაკვეთებზე (ს.კ. 01.10.18.009.181) ცარიელი დაშორება 11.0 მეტრი, გავლენის შესაძლებლობის განსაზღვრა მათი ტექნიკური მდგომარეობის გათვალისწინებითდა საქართველოს მთავრობის დადგენილება №255 2019 წლის 31 მაისიქ. თბილისი მშენებლობის ნებართვის გაცემისა და შენობა ნაგებობის ექსპლუატაციაში მიღების წესისა და პირობების შესაბამისად არსებულ შენობა-ნაგებობაზე ზემოქმედების შეფასება, რომლის მომიჯნავედაც დაგეგმილია მშენებლობა მათი ტექნიკური მდგომარეობის გათვალისწინებით.

.

კვლევა

კვლევა განხორციელდა ქალაქი თბილისი, ცაცხვების III შესახვევი, №14 (ს/კ 01.10.18.009.177) ასაშენებელი მრავალბინიანი საცხოვრებელი სახლის კონსტრუქციული პროექტის მიხედვით მშენებლობის პროცესში მომიჯნავე ნაკვეთებზე (ს.კ. 01.10.18.009.033) მშენებარე დაშორება 23.0 მეტრი, (ს.კ. 01.10.18.009.913) მშენებარე დაშორება 22.0 მეტრი, მომიჯნავე ნაკვეთებზე (ს.კ. 01.10.18.009.178) მშენებარე დაშორება 1.9 მეტრი, მომიჯნავე ნაკვეთებზე (ს.კ. 01.10.18.009.920) ცარიელი დაშორება 12.0 მეტრი მომიჯნავე ნაკვეთებზე (ს.კ. 01.10.18.009.176) ცარიელი დაშორება 14.0 მეტრი, მომიჯნავე ნაკვეთებზე (ს.კ. 01.10.18.009.181) ცარიელი დაშორება 11.0 მეტრი გავლენის შესაძლებლობის განსაზღვრა მათი ტექნიკური მდგომარეობის გათვალისწინებით.

. კონსტრუქციული პროექტის მიხედვით საპროექტო შენობა წარმოადგენს გეგმაში მართკუთხედის ფორმის 3 სართულიან (სარდაფით) შენობას, (სურათი 1) არქიტექტურული პროექტის მიხედვით საპროექტო შენობა წარმოადგენს გეგმაში სწორკუთხა ფორმის სამსართულიან შენობას, რომელსაც გააჩნია სარდაფის სართული, სადაც განთავსებულია

ავტოფარეხები შენობა მართკუთხა მოხაზულობისაა ღერძებში ზომებით 23.65X17.40მ. შენობა გრძივი მიმართულებით ხუთმალიანია, განივი მიმართულებით 3 მალიანი, მაქსიმალური მალით 6.0 მეტრი

- შენობის კონსტრუქციული სისტემა გადაწყვეტილია რკინაბეტონის კარკასში: მონოლითური რკინაბეტონის სვეტები, რიგელები, გადახურვის ფილები და დიაფრაგმები ხისტადაა დაკავშირებული ერთმანეთთან, ამით იქმნება ერთიანი ხისტი სისტემა, რაც უზრუნველყოფს შენობის მდგრადობასა და მზიდუნარიანობას სეისმური და სხვა დატვირთვების ზემოქმედებისას.
- საინჟინრო-გეოლოგიური გამოკვლევების მიხედვით, სამშენებლო ტერიტორია იმყოფება დამაკმაყოფილებელ საინჟინრო-გეოლოგიურ პირობებში.

შენობის საძირკვლის ტიპი და ჩაღრმავება განსაზღვრულია ობიექტის განთავსების ტერიტორიის საინჟინრო-გეოლოგიური კვლევის შედეგებიდან გამომდინარე. საპროექტო შენობის საძირკვლად მიღებულია მონოლითური სვეტების ქვეშ წერტილოვანი,

- ხოლო კედლების ქვეშ ლენტური საძირკვლები საძირკვლების ქვეშ გამოყენებულია B7.5 კლასის ბეტონის მომზადება, სისქით 10 სმ.
- საძირკვლების ქვეშ გათვალისწინებულია ბეტონის მომზადების მოწყობა კლასით B7.5, სისქით 10 სმ.

შენობის მზიდ ელემენტებს წარმოადგენს: საძირკვლები დაფუძნებულია ფენა 2-ზე (გამოფიტული ძირითადი ქანები), გრუნტის საანგარიშო წინაღობა ერთღერძა კუმშვაზე =38.0 კგძ/სმ , საძირკვლების ბეტონის კლასი 25.

საძირკველი:მონოლითური რკინაბეტონის წერტილოვანი კვეთით 120X120X40X40სმ, 100X100X40X40სმ.80X80X40სმ;60X60X40სმ ჩაღრმავება -1.30მეტრი ლენტური კვეთით 40X40სმ ჩაღრმავება -0.90სმ

სვეტები: რკინაბეტონის მონოლითური განივი კვეთის ზომით საპროექტო სვეტები მონოლითური რკინაბეტონის კვეთებით 40X40 და 30X30 სმ 25 კლასის ბეტონისაგან.

რიგელები მონოლითური რკინაბეტონის კვეთებით 30ხ50(ბხჰ) და 30ხ50(ბხჰ)სმ. ბეტონის კლასი 25..

მონოლითური კედლები სისქით h=25.00 და 20.00 სმ-ია. კედლები მონოლითური რკინაბეტონის სისქით. ბეტონის კლასი 25.

იატაკი მონოლითური რკინაბეტონის სისქით 20 სმ, მოწყობილი ფენა-ფენად დატკეპნილ 40 სმ სისქის ხრეშსა 10 სმ სისქის ბეტონის მომზადებაზე 7.5 კლასის ბეტონისაგან. იატაკის ბეტონის კლასი 25.

გადახურვები მონოლითური რკინაბეტონის ფილებით სისქით 18 სმ. ბეტონის კლასი 25.

კიბეები მონოლითური რკინაბეტონის სისქით 18 სმ 25 კლასის ბეტონისაგან.

სახურავი ბრტყელი ორი ფენა ლინოკრომით, მოწყობილი პემზის 10 სმ-იანი ფენასა და ქვიშაცემენტის ხსნარის გამასწორებელ ფენაზე

კედლების შევსება II კატეგორიის მცირე ზომის სამშენებლო ბლოკებით მოცულობითი წონით არაუმეტეს 1200 კგ/მ და ბეტონი კლასით არანაკლები 3,5. კედლებისა და ტიხრების წყობაში გამოყენებულ იქნას ქვიშა-ცემენტის ხსნარი არანაკლები 50 მარკის.

მომიჯნავე ნაკვეთებზე განლაგებული შენობა-ნაგებობები: (ს.კ. 01.10.18.009.033) მშენებარე დაშორება 23მეტრი (ს.კ. 01.10.18.009.913) მშენებარე დაშორება 22.0 მეტრი, მომიჯნავე ნაკვეთებზე (ს.კ. 01.10.18.009.178) მშენებარე დაშორება 1.9 მეტრი,

. არქირექტურული პროექტის მიხედვით მომიჯნავე შენობა წარმოადგენს გეგმაში სწორკუთხა ფორმის სამსართულიან შენობას, რომელსაც გააჩნია სარდაფის სართული, სადაც განთავსებულია ავტოფარეხებიშენობა მართკუთხა მოხაზულობისაა.შენობა გრძივი მიმართულებით ხუთმალიანია, განივი მიმართულებით 3 მალიანი, მაქსიმალური მალით 6.0 მეტრი

შენობის მზიდ ელემენტებს წარმოადგენს: საძირკვლები დაფუძნებულია ფენა 2-ზე (გამოფიტული ძირითადი ქანები), გრუნტის საანგარიშო წინაღობა ერთღერძა კუმშვაზე =38.0 კგძ/სმ , საძირკვლების ბეტონის კლასი 25.

საძირკველი:მონოლითური რკინაბეტონის წერტილოვანი კვეთით 120X120X40X40სმ, 100X100X40X40სმ. ჩაღრმავება -1.5 მეტრი ლენტური კვეთით 40X40სმ ჩაღრმავება -1.1 მეტრი

სვეტები: რკინაბეტონის მონოლითური განივი კვეთის ზომით 40X40 და 30X30 სმ 25 კლასის ბეტონისაგან.

რიგელები მონოლითური რკინაბეტონის კვეთებით 30ხ50(bxh) და30x50(bxh)სმ. ბეტონის კლასი 25..

მონოლითური კედლები სისქით h=25.00 და 20.00 სმ-ია. კედლები მონოლითური რკინაბეტონის სისქით. ბეტონის კლასი 25.

იატაკი მონოლითური რკინაბეტონის სისქით 20 სმ, მოწყობილი ფენა-ფენად დატკეპნილ 40 სმ სისქის ხრეშსა 10 სმ სისქის ბეტონის მომზადებაზე 7.5 კლასის ბეტონისაგან. იატაკის ბეტონის კლასი 25.

გადახურვები მონოლითური რკინაბეტონის ფილებით სისქით 18 სმ. ბეტონის კლასი 25.

კიბეები მონოლითური რკინაბეტონის სისქით 18 სმ 25 კლასის ბეტონისაგან.

კედლების შევსება II კატეგორიის მცირე ზომის სამშენებლო ბლოკებით მოცულობითი წონით არაუმეტეს 1200 კგ/მ და ბეტონი კლასით არანაკლები 3,5. კედლებისა და ტიხრების წყობაში გამოყენებულ იქნას ქვიშა-ცემენტის ხსნარი არანაკლები 50 მარკის.

ყველა მომიჯნავე შენობები გადაწყვეტილია ანალოგიური სტილით.

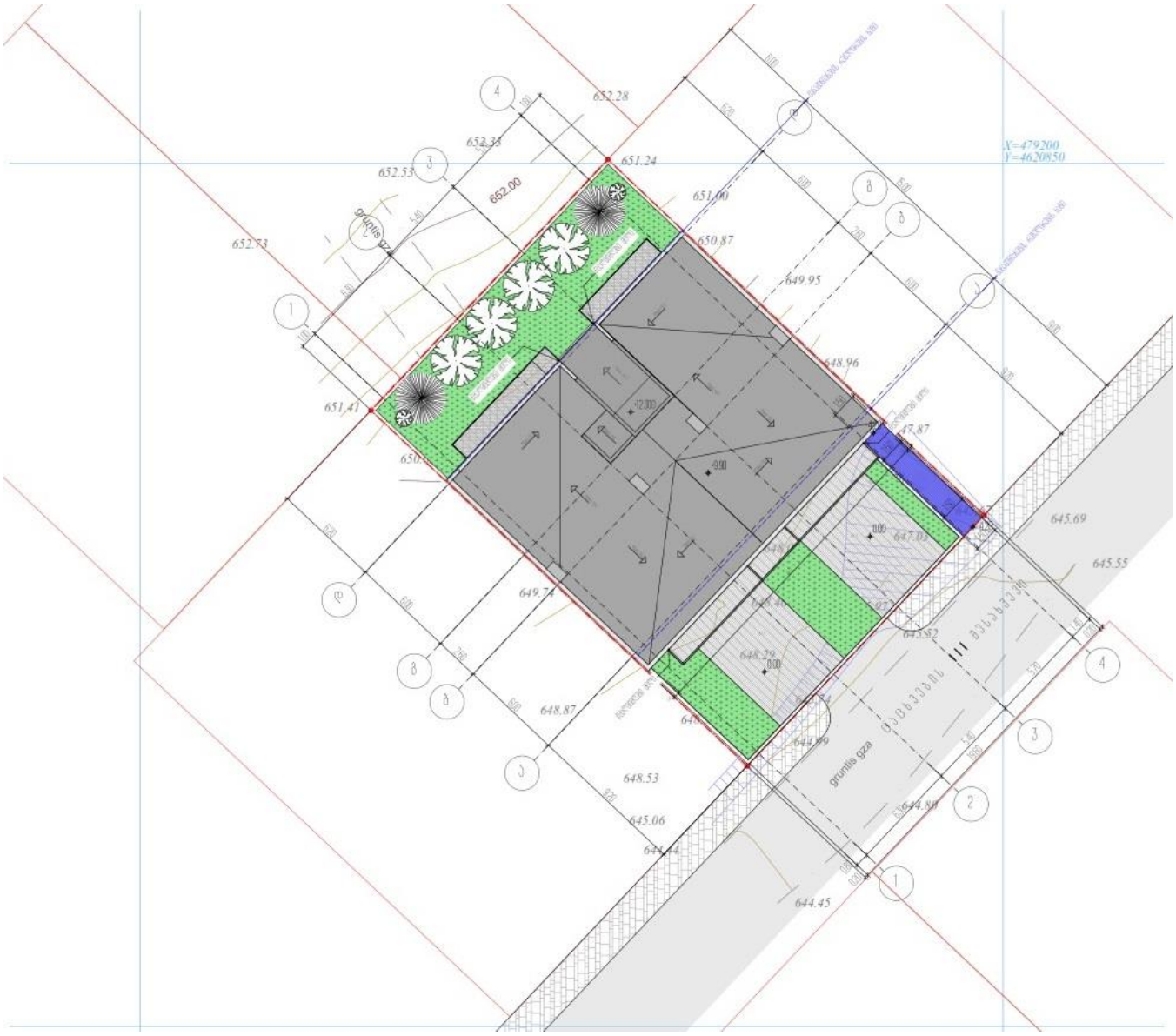

სურათი 1. საპროექტო ტერიტორია ნაკვეთი (ს.კ. 01.10.18.009.177)

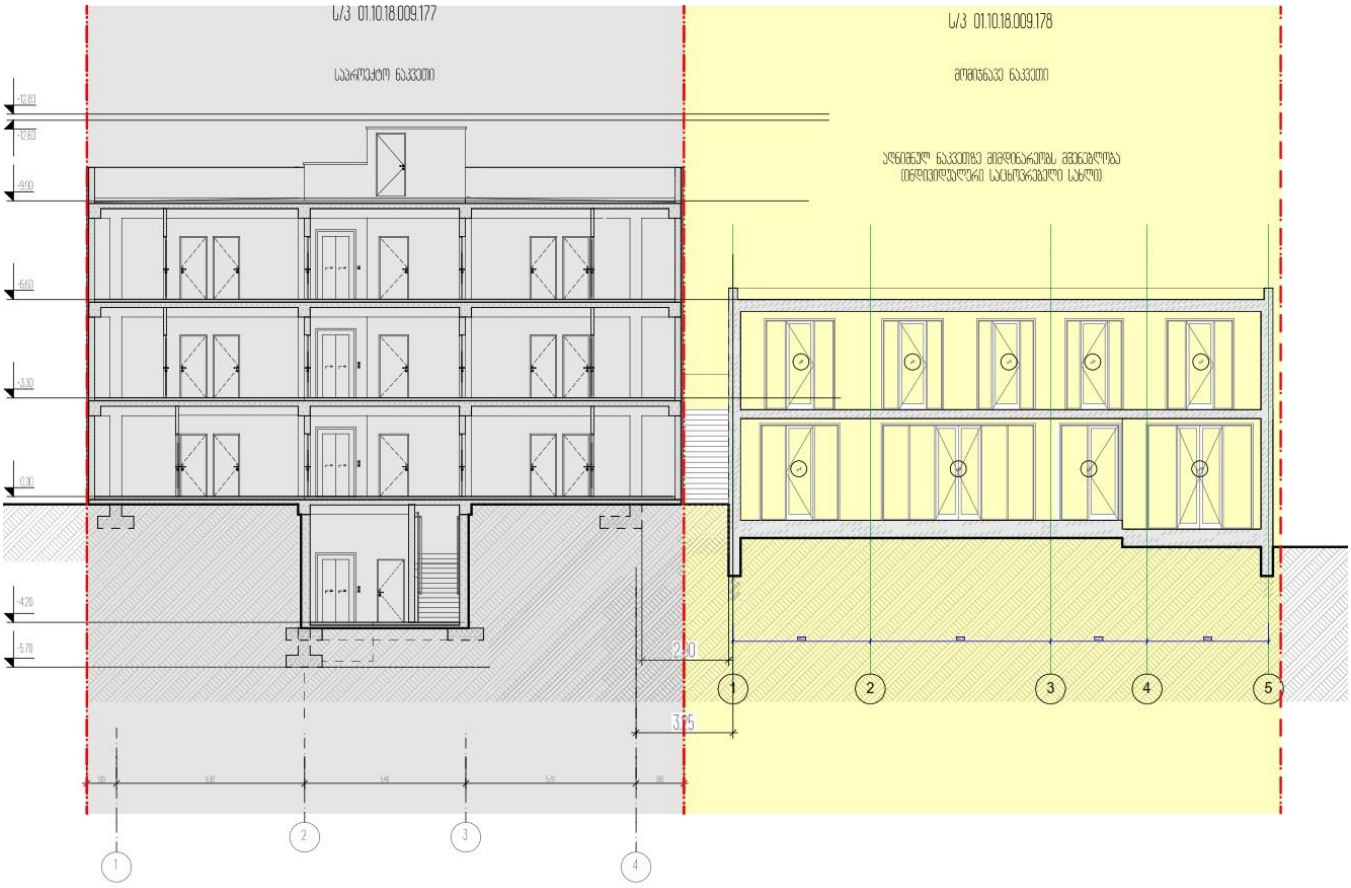

სურათი 2. მომიჯნავე ნაკვეთებზე (ს.კ. 01.10.18.009.178)



მომიჯნავე ნაკვეთებზე (ს.კ. 01.10.18.009.033), (ს.კ. 01.10.18.009.913)



სურათი 3. მომიჯნავე ნაკვეთებზე (ს.კ. 01.10.18.009.178)

ვიზუალური დათვალიერებით, მომიჯნავე შენობის ტექნიკური მდგომარეობა დამაკმაყოფილებელია. მას არ გააჩნია ჯდენითი დეფორმაციის ნიშნები, რომელიც უარყოფით გავლენას მოახდენდა შენობის მდგრადობაზე. ეს შენობა დამოუკიდებელი კონსტრუქციის ნაგებობაა.

მომიჯნავე ნაკვეთში 01.10.18.009.178) რომელზეც განთავსებულია ორსართულიანი შენობა საძირკველი ჩაღრმავებულია -3.5, მეტრით. დაშორება საპროექტო შენობამდე 1.5 მ. მომიჯნავე ნაკვეთში 01.10.18.009033) რომელზეც განთავსებულია ორსართულიანი) შენობა საძირკველი ჩაღრმავებულია -3.5, მეტრით. დაშორება საპროექტო 27 მ. .

მომიჯნავე ნაკვეთში 01.10.18.009.913) რომელზეც განთავსებულია ორსართულიანი შენობა საძირკველი ჩაღრმავებულია -3.5, მეტრით. დაშორება საპროექტო შენობამდე 22.0 მ.

საპროექტოშენობას ესაზღვრება ცარიელი მომიჯნავე ნაკვეთები (ს.კ. 01.10.18.009.920) ცარიელი დაშორება 12.0 მეტრი (ს.კ. 01.10.18.009.176) ცარიელი დაშორება 14.0 მეტრი, (ს.კ. 01.10.18.009.181) ცარიელი დაშორება 11.0 მეტრი

საპროექტო შენობა (01.10.18.009.177) მიწის ზედაპირიდან ჩაღრმავებულია 4.2 მეტრით. მომიჯნავე შენობების და საპროექტო შენობის საძირკვლის ძირის ნიშნულებს შორის სხვაობა Δh შეადგენს:

ნაკვეთი(ს.კ. 01.10.18.009.033) Δh=4.2-3.5=0.7 მ. მ; დაშორება 27 მეტრი.

ნაკვეთი(ს.კ. 01.10.18.009.913) Δh=4.2-3.5=0.7 მ. მ; დაშორება 22.0 მეტრი.

ნაკვეთი(ს.კ. 01.10.18.009.178) Δh=4.2-3.5=0.7 მ. მ; დაშორება 1.5მეტრი. 7.5მეტრი

ცარიელი ნაკვეთები (ს.კ. 01.10.18.009.920) Δh=1.5-0.2=0.8 მ. მ; დაშორება 12 მეტრი

ცარიელი ნაკვეთები (ს.კ. 01.10.18.009.176) Δh=1.5-0.2=1.00 მ. მ; დაშორება 14 მეტრი

ცარიელი ნაკვეთები (ს.კ. 01.10.18.009.181) Δh=1.5-0.2=1.00 მ. მ; დაშორება 11 მეტრი

გამოკვლევის მიზანს წარმოადგენს: დადგენილ იქნეს თუ რა მანძილით უნდა იყოს დაცილებული საპროექტო საძირკველი არსებული შენობის საძირკველს, რათა შენარჩუნებული იქნეს ამ უკანასკნელის მდგრადობა. საძირკვლის ჩაღრმავება, არსებული ნაგებობის საძირკველთან თანაბარი დატვირთვების დროს უნდა შესრულდეს ერთ დონეზე. მნიშვნელოვნად ჭარბი დატვირთვისას, ასაგები საძირკვლის ჩაღრმავება არსებულიდან იქნება

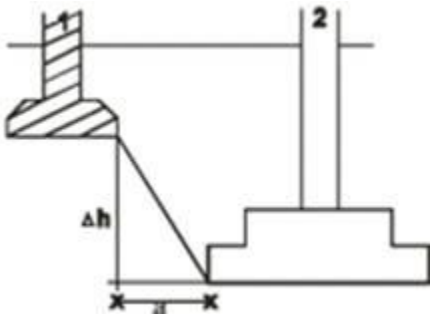

ნახ. 1. ჩაღრმავება არსებულ საძირკველთან

1. - არსებული საძირკველი 2. -ასაგები საძირკველი;

ახალი შენობის საძირკვლის ძირის ნიშნული უნდა დაინიშნოს არსებული საძირკვლის ძირის ნიშნულის მიმართ შემდეგი პირობით (იხ. Справочник проектировщика, „Основания, фундаменты и подземние сооружения“, М, 1985):

$$\Delta h \le a\left(tg\varphi_1 + \frac{C_I}{p}\right),$$

. სადაც: a – საძირკვლებს შორის მანძილია; φ_1 და C_I – ფუძე-გრუნტების შიგა ხახუნის კუთხისა და შეჭიდულობის ძალის საანგარიშო მნიშვნელობებია; p – ზედა საძირკვლის ძირზე საშუალო საანგარიშო დატვირთაა. P=1.86 $\varphi_1 = 25, C_I = 0..52$

405329078

ამგვარად საძირკვლებს შორის დასაშვები მინიმალური მანძილის გასაანგარიშებლად გამოვიყენეთ ფორმულა:

$$a \geq \frac{\Delta h}{tg\varphi_I + \frac{C_I}{p}}$$

. არსებულ შენობას 01.10.18.009.033) (ს.კ. 01.10.18.009.913) (ს.კ. 01.10.18.009.178) საპროექტო შენობას საძირკვლებს შორის დასაშვები მინიმალური მანძილი იქნება:

$a \geq \frac{0.7}{tg25° + \frac{0.52}{1.86}} = 1.45$ რადგან რეალური დაშორება 27.0 -22-7.5 მეტრია პირობა კმაყოფილდება; რეალური დაშორება 1.5 მეტრია პირობა კმაყოფილდება

. ცარიელი ნაკვეთები (ს.კ. 01.10.18.009.920) (ს.კ. 01.10.18.009.176) (ს.კ. 01.10.18.009.181) საპროექტო შენობას საძირკვლებს შორის დასაშვები მინიმალური მანძილი იქნება:

$a \geq \frac{1.0}{tg25° + \frac{0.215}{1.86}} = 2.1$ რადგან რეალური დაშორება 12-14-11 მეტრია პირობა კმაყოფილდება

ვიზუალური დათვალიერებით, მომიჯნავე შენობის ტექნიკური მდგომარეობა დამაკმაყოფილებელია. მას არ გააჩნია ჯდენითი დეფორმაციის ნიშნები, რომელიც უარყოფით გავლენას მოახდენდა შენობის მდგრადობაზე. ეს შენობა დამოუკიდებელი კონსტრუქციის ნაგებობაა. საპროექტოსგან მოშორების მანძილი აკმაყოფილებს ზემოთ გაანგარიშებულ პირობებს,. რომლის გათვალისწინებით საპროექტო შენობის ნულოვანი ციკლის და შემდგომი სამუშაოები არ მოახდენს მომიჯნავე შენობაზე უარყოფით გავლენას.

რაც შეეხება არსებულ შენობების (ს.კ. 01.10.18.009.178) სამსართულიანი შენობის მშენებლობა საპროექტოსგან მოშორების მანძილი არ აკმაყოფილებს ზემოთ გაანგარიშებულ პირობებს, საპროექტო შენობის ქვაბულის და ნულოვანი ციკლის მოწყობის სამშენებლო სამუშაოების შესრულების უსაფრთხოებისათვის უნდა მოხდეს ქვაბულის გამაგრება სათანადო კონსტრუქციული სქემის მიხედვით

დაკვნა

ქალაქი თბილისი, ცაცხვების III შესახვევი, №14 (ს/კ 01.10.18.009.177) ასაშენებელი მრავალბინიანი საცხოვრებელი სახლის კონსტრუქციული პროექტის მიხედვით მშენებლობის პროცესში მომიჯნავე ნაკვეთებზე (ს.კ. 01.10.18.009.033) მშენებარე დაშორება 23.0 მეტრი (ს.კ. 01.10.18.009.913) მშენებარე დაშორება 22.0 მეტრი, მომიჯნავე ნაკვეთებზე (ს.კ. 01.10.18.009.178) მშენებარე დაშორება 1.9 მეტრი, მომიჯნავე ნაკვეთებზე (ს.კ. 01.10.18.009.920) ცარიელი

დაშორება 12.0 მეტრი მომიჯნავე ნაკვეთებზე (ს.კ. 01.10.18.009.176)ცარიელი დაშორება 14.0 მეტრი,ა მომიჯნავე ნაკვეთებზე (ს.კ. 01.10.18.009.181)ცარიელი დაშორება 11.0 მეტრი, სავარაუდო ზეგავლენასთან დაკავშირებით დადგინდა :

მშენებლობის პროცესში ნაკვეთებზე ქალაქი თბილისი, ცაცხვების III შესახვევი, №14 (ს/კ 01.10.18.009.177) ასაშენებელი მრავალბინიანი საცხოვრებელი სახლი“.კონსტრუქციული პროექტის მიხედვით მშენებლობის პროცესში მომიჯნავე ნაკვეთებზე (ს.კ. 01.10.18.009.033) (ს.კ. 01.10.18.009.913) (ს.კ. 01.10.18.009.178), (ს.კ. 01.10.18.009.178) მომიჯნავე ნაკვეთებზე (ს.კ. 01.10.18.009.920) (ს.კ. 01.10.18.009.176) (ს.კ. 01.10.18.009.181) ცარიელი დაშორების მანძილი აკმაყოფილებს ზემოთ გაანგარიშებულ პირობებს, რომლის გათვალისწინებით საპროექტო შენობის ნულოვანი ციკლის და შემდგომი სამუშაოები არ მოახდენს მომიჯნავე შენობაზე უარყოფით გავლენას.

მშენებლობა უნდა განხორციელდეს მშენებლობის ორგანიზაციის პროექტის დაცვით, რომელიც უნდა ითვალისწინებდეს ყველა მოსალოდნელ რისკს მშენებლობაში

ექსპერტი დემური ტაბატაძე

რეკომენდაცია

სამშენებლო სამუშაოების შესრულების უსაფრთხოებისათვის უნდა შესრულდეს ქვაბულის გამაგრების ღონისძიებები კონსტრუქტორთან შეთანხმებით

დანართი 1











სრული პროფესორი დემური ტაბატაძე

(CV)

სტუ-ს საინჟინრო მექანიკისა და ტექნიკური ექსპერტიზის დეპარტამენტი

საქართველოს ტექნიკური უნივერსიტეტი	კოსტავას ქ. № 68, სტუ-ს I სასწავლო კორპუსი, IV სართული, ოთახი ბ-430
ეროვნება	ქართველი
დაბადების თარიღი, პ/№	1949 წლის 23 ივლისი, პ/ნ01009021555
ოჯახური მდგომარეობა	ცოლშვილიანი

საკონტაქტო ინფორმაცია

ქვეყანა, ქალაქი		საქართველო, ქ. თბილისი
მისამართი		ქ. თბილისი, აბაშიძის 41.ბინა17
PHONE/FAX	სამ.	60-30 36-35-06
	ბინა	+(99532) **2227704**
	მობ.	599 179823
E-mail:		demuritabatadze@yahoo.com; demuri 10@ mail.ru.

კვალიფიკაცია

- ტექნიკის მეცნიერებათა კანდიდატი, „სამშენებლო მექანიკა“, მოსკოვის სამშენებლო საინინრო ინსტიტუტი 1983 წ. 28ოქტომბერი დისერტაცია „მილსადენების დინამიკური ანგარიში საყრდენებზე მშრალი ხახუნის გათვალისწინებით“. ხელმძღვანელი პროფესორი მ. სობოლევი.
- ინჟინერ მშენებელი, ვ.ი. ლენინის სახელობის საქართველოს პოლიტექნიკური ინსტიტუტი. 1971 წლის ივნისი. თემა: „ლითონის კონსტრუქციებისგნ შედგენილი სტრუქტურული გადახურვის ანგარიში“. ხელმძღვანელი პროფ. კ. რაზმაძე.

განათლება

- 1974-1978 წწ. ასპირანტურა, მოსკოვის ვ.ვ. კუიბიშევის სახელობის სამშენებლო საინჟინრო ინსტიტუტი. სამშენებლო მექანიკის კათედრა.
- 1966-1971 წწ. ვ.ი. ლენინის სახ. საქართველოს პოლიტექნიკური ინსტიტუტი, სამშენებლო ფაკულტეტი. წარჩინებით.

პედაგოგიური აქტივობა: (სალექციო კურსები)

- სამშენებლო მექანიკა (ბაკალავრიატი),
- სეისმომედეგობა (ბაკალავრიატი).
- თხელკედლიანი სივრცითი სისტემები (ბაკალავრიატი, მაგისტრატურა)
- სამშენებლო მექანიკის სპეცკურსი (მაგისტრატურა).

სამეცნიერო აქტივობა:

- ფილებისა და გარსების ოპტიმალური დაგეგმარება.
- დრეკად-პლასტიკური სისტემების და ანაკრები კონსტრუქციების ზიდვის უნარის საკითხები.
- ფილებისა და გარსების გაანგარიშების საკითხები მათი გეომეტრიული და ფიზიკური მახასიათებლების ნახტომისებური ცვლილებების გათვალისწინებით.
- სამფენოვანი ფირფიტებისა და გარსების გაანგარიშება მასალის დრეკად-პლასტიკური თვისებების გათვალისწინებით.
- შენობების, როგორც დისკრეტულ-კონტინუალური სისტემების გამოკვლევა, მიწისძვრისას აღძრული იმპულსურ ზემოქმედებაში.

საზოგადოებრივი საქმიანობა

- პროფბიუროს მდივანი.
- ფაკულტეტის სასწავლო-მეთოდური კომისიის წევრი.
- ფაკულტეტის საბჭოს წევრი,
- ფაკულტეტის დიპლომების დაცვის სახელმწიფო კომისიის წევრი.
- დისერტაციის დაცვის კომისიის წევრი.
- საქართველოს სოციალურ ურთიერთობათა აკადემიის ნამდვილი წევრი.
- საქართველოს საინჟინრო აკადემიის წევრ კორესპოდენტი

სამუშაო გამოცდილება

1971-75 – საქართველოს მეცნიერებათა აკადემიის ა. რაზმაძის სახ. მათემატიკის ინსტიტუტი ინჟინერი.

1975-83 – საქართველოს მეცნიერებათა აკადემიის ა. რაზმაძის სახ. მათემატიკის ინსტიტუტი ტექნიკური სექტორის ხელმძღვანელი.

1992-2009 – ს.ს.ი.პ კირიაკ ზავრიევის სამშენებლო მექანიკის და სეისმომედეგობის ინსტიტუტი უფროსი მეცნიერ თანამშრომელი

2009 – ს.ს.ი.პ კირიაკ ზავრიევის სამშენებლო მექანიკის და სეისმომედეგობის ინსტიტუტი უფროსი მეცნიერ თანამშრომელი.

1992-2006 – საქართველოს ტექნიკური უნივერსიტეტის სამშენებლო ფაკულტეტის სამ-შენებლო და სეისმომედეგობის კათედრის დოცენტი.

2006-2013 – საქართველოს ტექნიკური უნივერსიტეტის სამშენებლო ფაკულტეტის სამშე-ნებლო და სეისმომედეგობის მიმართულების ასოცირებული პროფესორი.

2008-დღემდე – შპს „მშენ-ექსპერტი“

გამოცდილება	პროექტი 249. საქართველოს ეროვნული სამეცნიერო ფონდის გრანტი. თემა „მიწისძვრისას კარკასულ შენობების სვეტებში დარტყმის ეფექტის გათვალისწინება“ 2007-2008 წ. ძირითადი შემსრულებელი. პროექტი 5526. „ნავთობის ნათელი ფრაქციების გამოსავლიანობის გაზრდა და მათი გაკეთილშობილება“. 2.1. თეორიული მკვლევარი. გაგზავნილია МНТЦ. პროექტი 5486. „მინერალური ზეთების წარმოება და ნამუშევარი მოტორული ზეთის რეგენერაცია“. თეორიული მკვლევარი. გაგზავნილია МНТЦ. პროექტი 5464. „ექსტრემალური ჰიდროდინამიკური მოქმედებების პროგნოზირება ჰიდროსისტემებში და გარემის დაცვა“. თეორიული მკვლევარი. გაგზავნილია МНТЦ. 2002-2013 წლების განმავლობაში მრავალი შენობა-ნაგებობის ექსპერტიზა.მდგრადობის გამოკვლევა, ნაგებობათა ურთიერთ გავლენის გამოკვლევა მშენებლობის პროცესში.
ენები	ქართული – მშობლიური რუსული – კარგად ინგლისური – ლექსიკონის დახმარებით
კომპიუტერული პროგრამები	Windows Ms Word Ms Excel Internet Explorer AutoCAD Лира.

ცნობა

ბოლო 5 წლის მანძილზე პროფესორ დემური ტაბატაძის საექსპერტო საქმიანობის თაობაზე, სამშენებლო კონსტრუქციების ტექნიკური მდგომარეობის გამოკვლევასა და ექსპერტიზაში

№	სამუშაოს დასახელება	წელი	დამკვეთი
1	*2*	*3*	*4*
1	ქ. თბილისში კაიროს ქ. №38-ში მდებარე სამრეწველო შენობა-ნაგებობების ტექნიკური მდგომარეობის გამოკვლევა და დასკვნის მომზადება.	2009	შპს „ორდი“
	ქ. თბილისში სანდრო ეულის ქ. №5ა-ში მდებარე „რუსთავი 2“-ის კუთვნილი შენობის ე.წ. სტუდიური ნაწილის ტექნიკური მდგომარეობის გამოკვლევა და დასკვნის მომზადება.	2009	შპს სამაუწყებლო კომპანია „რუსთავი 2“
	ქ. თბილისში ი. ჭავჭავაძის გამზირის I ჩიხის №2^{2ა} მრავალსართულიანი საცხოვრებელი სახლის საინჟინრო-გეოლოგიური დასკვნის და კონსტრუქციულ ნაწილზე საექსპერო დასკვნის მომზადება.	2009	მოქალაქე ვასილ სოხაძე
	ქ. რუსთავში მშვიდობის ქ. №12 ქიმბოჭკოს ტერიტორიაზე ტყავის წარმოების საამქროების და ადმინისტრაციული შენობის ტექნიკური მდგომარეობის გამოკვლევა და დასკვნის მომზადება.	2009	შპს „ფილიმასკა.ჯი“
	ქ. მარნეულში 26 მაისის ქუჩაზე მდებარე ავტოგასა-მართი სადგურის და ავტოსახელოსნოების ნაგებობე-ბის ტექნიკური მდგომარეობის შესახებ;	2009	–
	ქ. თბილისში, გურამიშვილის გამზირის №33ბ-ში მდე-ბარე რვასართულიან ორ სადარბაზოიანი შენობაზე განხორციელებული მინაშენის მზიდი კონსტრუქციების ტექნიკური მდგომარეობის შესახებ ვიზუალური დათ-ვალიერებით	2009	ბმა ამხანაგობა
	ქ. თბილისში შეშელიძის ქ. №41-ში მდებარე ნაკვეთის და ნაკვეთში აშენებული შენობის ტექნიკური ექსპერ-ტიზა;	2009	მოქალაქე ზაურ ბიწაძე
	ქ. რუსთავში XIV მკ/რ-ში მდებარე შპს „იკორთა-2007“-ის კუთვნილი 54 ბინიან 9 სართულიან მსხვილ	2009	შპს „იკორთა 2007“

1	*2*	*3*	*4*
	ბლოკოვან სახლზე სართულის დაშენების პროექტის ექსპერტიზა;		
	ქ. თბილისში კაიროს ქ. №38-ში მდებარე შენობა-ნაგებობების ტექნიკური მდგომარეობის გამოკვლევა;	2009	–
	ქ. თბილისში პეკინის ქ. №23, II სართ. ბ.2-ის მიშენების ტექნიკურ მდგომარეობის გამოკვლევა;	2009	მოქალაქე ვ. შარაბიძე
	ქ. თბილისში წყნეთის ქ. №14-ში მდებარე კორპუსის, I სადარბაზოს ბ. №2-ზე მიშენებული აივნის კონსტრუქციის ტექნიკური მდგომარეობის გამოკვლევა	2009	მოქალაქე თ. მაჭავარიანი
	ქ. თბილისში წყნეთის ქ. №14-ში მდებარე კორპუსის, I სადარბაზოს ბ. №6-ზე მიშენებული აივნის კონსტრუქციის ტექნიკური მდგომარეობის გამოკვლევა;	2009	მოქალაქე გ. მაისურაძე
	შპს სამაუწყებლო კომპანია „რუსთავი 2“-ის ტერიტორიაზე (სანდრო ეულის ქ. №5ა) მდებარე შენობის გამოკვლევა, ექსპერტიზა	2010	შპს სამაუწყებლო კომპანია „რუსთავი 2“
	მოსკოვის გამზირზე №1-ში მდებარე კორპუსის II სადარბაზოს I სართულის ღია ნაწილის კონსტრუქციების მდგომარეობის გამოკვლევს და დასკვნის მომზადება;	2010	–
	ქაიროს ქუჩა №13ა-ში მდებარე სამაცივრო-სასაწყობო ნაგებობის ექსპერტიზა;	2010	–
	ქ. თილისში, საბურთალოს ქ. №43-ში მრავალბინიანი საცხოვრებელი სახლის მზიდი კონსტრუქციების ექსპერტიზა;	2010	
	შპს „რემონტალი“-ს კუთვნილის შენობის მზიდი კონსტრუქციების ექსპერტიზა;	2010	შპს „რემონტალი“
	შპს „ინფინიტი“-ს კუთვნილის ქ. თბილისში ალ. ყაზბეგის გამზირი №26/3ბ-ში მდებარე მრავალბინიანი საცხოვრებელი სახლის საპროექტო დოკუმენტაციის კონსტრუქციული ნაწილის ექსპერტიზა;	2010	შპს „ინფინიტი“
	ქ. თბილისის ისანი-სამგორის რაიონში კახეთის გზატკეცილზე შპს „ელსავაკო“-ს კუთვნილ ტერიტორიაზე ბიზნეს ცენტრის ნაგებობის რკინაბეტონის მზიდი კონსტრუქციების სიმტკიცის შემოწმება;	2010	შპს „ელსავაკო“
	ქ. მარნეულში, გიორგაძის ქ. №3ა-ში მდებარე, მოქალაქე ლელა ხარშილაძის სარგებლობაში	2010	მოქალაქე ლელა ხარშილაძე

1	2	3	4
	არსებულ ბინა №9-ზე განხორციელებული მიშენების მდგრადობის შემოწმება;		
	ქ. მარნეული, გამსახურდიას ქ. №3-ში მდებარე ერთ-სართულიანი საზოგადოებრივი დანიშნულების შენობის ტექნიკური მდგომარეობის გამოკვლევა მისი შემდგომი უსაფრთხო ექსპლუატაციის მიზნით;	2010	
	შპს სამაუწყებლო კომპანია „რუსთავი 2“-ის ტერიტორიაზე (სანდრო ეულის ქ. №5ა) მიმდინარე მშენებლობის ტექნიკური ზედამხედველობა;	2010	შპს სამაუწყებლო კომპანია „რუსთავი 2“
	ფსიქიკური დაწესებულებების რეაბილიტაცია-რეკონსტრუქციისათვის შერჩეული შენობა-ნაგებობების ტექნიკური და კონსტრუქციული მდგრადობის შესწავლა: – ქ. თბილისი სს „აკად. ო. ღუდუშაურის სახ. ეროვნული სამედიცინო ცენტრი“ ქ. თბილისი, ლუბლიანას ქ. №18/20 მარცხენა ფლიგელის დამხმარე შენობა; – ქ. რუსთავში, წმ. ნინოს ქ. №5, ამბულატორიული მეთვალყურეობისა და კრიზისული ინტერვენციის ცენტრის შენობა; – ქ. თბილისში, ქავთარაძის ქ. №21ა, არსებული კომპლექსის 5 სართულიანი შენობა;	2011	–
	ბილაინის ანძების ტექნიკური ზედამხედველობა;	2012	შპს „გ და თ სერვისი“
	ქ. თბილისში უნივერსიტეტის ქ. №2-ში მდებარე სს „თიბისი ბანკი“-ს კუთვნილი შენობა-ნაგებობების გამოკვლევა;	2012	სს „თიბისი ბანკი“
	ქ. თბილისში, მიცკევიის ქ. №9-ში მდებარე შენობა-ნაგებობის (ყოფილი პროფესიულ-ტექნიკური სასწავლებლის შენობა) ტექნიკური მდგომარეობის გამოკვლევა;	2012	შპს „ბეგი/ჯორჯია“
	შპს „რუსთავის ფოლადი“-ს კუთვნილი ობიექტების (ქ. რუსთავი, გაგარინის 12, ფასონური სხმულების საამქრო; ბლუმსებისა და სლიაბების საწყობის მიშენება 48 გრძ.მ-ზე 15 ტ. რკალური ღუმელის განთავსებისათვის) 15700 მ2 საწარმოო ფართის კარკასისა და	2012	შპს „რუსთავის ფოლადი“

1	2	3	4
	კონსტრუქციული ელემენტების სრული ინსტრუმენტული გამოკვლევა;		
	შპს „რუსმეტალი“-ს კუთვნილი საწარმოო შენობის გამოკვლევა;	2012	შპს „რუსმეტალი
	ქ. თბილისში, შატბერაშვილის და კეკელიძის ქუჩების მიმდებარედ მრავალბინიანი საცხოვრებელი კომპლექსის რკინაბეტონის კონსტრუქციების სიმტკიცის განსაზღვრა და საპროექტოსთან შესაბამისობის დადგენა;	2012	შპს „პაულ შულერ უნდ ირაო გრუპ“
	ქ. თბილისში, ყიფშიძის ქ. №2-ში მდებარე მრავალფუნქციური შენობის ავტოფარეხის ოთხი სართულის ტორსებზე ღიობების გამოღების და პანდუსის მოხსნის მიზნით გაძლიერების პროექტის მომზადება;	2012	შპს „ინ-სი“
	ქ. თბილისში, ყოფილი ბალნეოლოგიური კურორტის, რეაბილიტაციის ეროვნული სამეცნიერო ცენტრის შენობის მზიდი კონსტრუქციების და საძირკვლის გამოკვლევა;	2012	შპს „მარინა ბიჩ ქლაბ ბათუმი“
	ქ. რუსთავში მდებარე შპს „რუსმეტალი“-ს კუთვნილი ერთმალიანი საამქროს სახურავის წიბოვანი ფილების გამოკვლევა;	2012	შპს „რუსმეტალი“
	ქ. თბილისი, ალექსანდრე გობრონიძის №27-ში მდებარე სამკურნალო პროფილაქტიკური ცენტრის შენობის ტექნიკური მდგომარეობის გამოკვლევა, დაშლა-დემონტაჟის სამუშაოების პროექტის და კიბის, პანდუსის და გადახურვის მოწყობის კონსრუქციული პროექტის მომზადება;	2012	შპს „№2 სამკურნალო პროფილაქტიკური ცენტრი“
	ქ. თბილისი, ვაჟა-ფშაველაზე მდებარე სამკურნალო პროფილაქტიკური ცენტრის შენობის ტექნიკური მდგომარეობის გამოკვლევა, დაშლა-დემონტაჟის სამუშაოების პროექტის და კიბის, პანდუსის და გადახურვის მოწყობის კონსრუქციული პროექტის მომზადება;	2012	შპს „თბილისის №1 სამკურნალო პროფილაქტიკური ცენტრი“
	შპს „რუსთავის ფოლადი“-ს კუთვნილი ობიექტების (ორი რკინაბეტონის ხიდის: წიდასაყარის მიმდებარე ტერიტორიის მარის არხის ხიდი; დამკვეთის ცენტრალური ადმინისტრაციის შენობის მიმდებარე ტერიტორიაზე არსებული ხიდის) გამოკვლევა;	2012	შპს „რუსთავის ფოლადი“

1	2	3	4
	შპს „რუსთავის ფოლადი“-ს კუთვნილი ფოლადსადნობი საამქროს კარკასის ინსტრუმენტალური გამოკვლევა 45-87 ღერძებში, ი-კ-ლ მალები, საერთო ფართობით 15120 მ^2;	2012	შპს „რუსთავის ფოლადი“
	ქ. თბილისში, ბოგდან ხმელნიცკის ქ. №48-ში კორპუსი №10-ის მიმდებარედ ერთსართულიანი ნაგებობის შიდა წყლის მილების ხანდაზმულობის დადგენა;	2012	შპს „ჯორჯიან უოთერ ენდ ფაუერი“
	დუშეთის რაიონში, სოფელ სეთურებში მდებარე მიწის ნაკვეთზე (ს/კ №71.35.47.024) მშენებარე 9-სართულიანი საცხოვრებელი კორპუსის სახურავის ტექნიკური მდგომარეობის გამოკვლევა მისი პროექტთან შესაბამისობისა და მდგრადობის დადგენის მიზნით;	2013	შპს „Green Wall Development“
	- შპს „რუსთავის ფოლადი“-ს კუთვნილი ფართების სრული ინსტრუმენტალური გამოკვლევა;	2013	შპს „რუსთავის ფოლადი“
	- ხონში არსებული ტერიტორიის შემოღობვის შესრულებული სამუშაოების ექსპერტიზა;	2013	შპს „LAV-TRAVEL“
	ბმ ამხანაგობა „აისი“-ს კუთვნილი ობიექტის, მდებარე ქ. თბილისი, აღმაშენებლის 151-ის კორპუსის სადარბაზოს რემონტის შესრულებული სამუშაოების (ფორმა №2) ექსპერტიზა;	2014	შპს „ჯეოგარანტი“
	ქარელის მუნიციპალიტეტში (სოფლები ავლევი, ბრეძა, თამარაშენი, კოდა, რუისი) ამბულატორიების საძირკვლის მოწყობის შესრულებული სამუშაოების (ფორმა №2) ექსპერტიზა;	2015	შპს „სმ ბილდინგ კომპანი“
	ქ. თბილისი, ლიხაურის შესახვევი №9-ში შესრულებული სამუშაოების მოცულობების ექსპერტიზა;	2015	ბინათმშენებლობის ამხანაგობა „მეცნიერება-2005“
	ქ. თბილისი, გლდანი (ნაკვეთი 074, კვარტალი 12, სექტორი 13, ზონა 72), მშენებარე ინდივიდუალური საცხოვრებელი სახლის ექსპერტიზა პროექტთან შესაბამისობის დადგენის, მისი პროექტთან შესაბამისობაში მოყვანის ხარჯების დადგენისა და დარჩენილი სამუშაოების შესრულების ხარჯთაღრიცხვის შედგენის მიზნით;	2015	მოქალაქე მარინა ნიქაბაძე
	ბმ ამხანაგობა „ელექტროტრანსპორტი“-ს ობიექტის, მდებარე ქ. თბილისი, დიღმის მასივი, მე-3 კვარტალი,	2015	იმ „ვახტანგ ხინიკაძე“

1	2	3	4
	კორპუსი №33 I, II, III, IV სადარბაზოების შესრულებული შიდა სარემონტო სამუშაოების მოცულობების ექსპერტიზა;		

დოცენტის ატესტატი

№ 001143

საქართველოს ტექნიკური უნივერსიტეტის
პროფესორთა საბჭოს გადაწყვეტილებით
(ოქმი № 3 15. 10. 2004;)

გიორგი ცხებაძეს

მიენიჭა

დოცენტის სამეცნიერო-პედაგოგიური წოდება
05. 23. 17; ხიდშენებლობა
მექანიკა; სპეციალობით

ამ გადაწყვეტილების საფუძველზე ატესტატი გასცა
საქართველოს სწავლულ ექსპერტთა საბჭომ

პროფესორთა საბჭოს
თავმჯდომარე:

სწავლულ ექსპერტთა საბჭოს
თავმჯდომარე:

CERTIFICATE OF A DOCENT

№ 001143

Georgian Technical University

By decision of the Professors' Board
(Protocol № 3 of 15. 10. 2004;)

the scientific-pedagogical title of the Docent
by specialization of 05. 23. 17; Structural Mechanics

WAS CONFERRED ON

Demuri Tabatadze

On the grounds of this decision the certificate has been issued
by the Board of Academic Experts of Georgia

(Seal)

Chairman of the Board of Professors R. Khurodze

Chairman of the Board of Academic Experts G. Kharadze

საქართველოს ეროვნულ და სოციალურ
ურთიერთობათა აკადემია

დიპლომი №248

აკადემიის საერთო კრების 2004 წლის
27 ივნისის გადაწყვეტილებით

ბ-ნი დემურ ტაბატაძე

არჩეულია საქართველოს ეროვნულ და სოციალურ ურთიერთობათა აკადემიის

აკადემიკოსად

აკადემიის პრეზიდენტი
გ.ჯ.ჟვანია

მთავარი სწავლული მდივანი
გ. ძმარაძელია

გაცემის თარიღი: 07.07.2004

АКАДЕМИЯ НАЦИОНАЛЬНЫХ И СОЦИАЛЬНЫХ ОТНОШЕНИЙ ГРУЗИИ

ДИПЛОМ №248

Постановлением собрания Академии нац. и соц. отношений Грузии
(постановление от 27.06.2004)

Г-н Демур Табатадзе

избран действительным членом Академии

АКАДЕМИКОМ

THE ACADEMY OF NATIONAL AND SOCIAL RELATIONS OF GEORGIA

Mr. Demur Tabatadze

ACADEMICIAN

Президент
Г.К. Жвания

Гл.ученый секретарь
В.Кикнадзе

Выдан: 07.07.2004

ДИПЛОМ
КАНДИДАТА НАУК

ТН № 069423

Москва 14 марта 1984 г.

Решением
Совета в Грузинском НИИ энергетики
и гидротехнических сооружений
от 28 октября 1983 г. (протокол № 5)

присуждена ученая степень

Табатадзе Думури Владимировичу

КАНДИДАТА
ТЕХНИЧЕСКИХ НАУК

Председатель совета

Ученый секретарь совета

დიპლომი

ვ № 001063

ეს დიპლომი მიეცა ტაბატაძეს
დემური ვლადიმერის-ძეს
მასზე, რომ იგი 1966 წელს შევიდა ლენინის
სახ. ქართის წითელი დროშის ორდენოსანი
საქართველოს პოლიტექნიკურ ინსტიტუტში
და 1971 წელს დაამთავრა
ლენინგრადის ინსტიტუტის
სრული კურსი სპეციალობით
სამრეწველო და საბოქალაქო
მშენებლობა
სახელმწიფო საგამოცდო კომისიის 1971 წ.
30 - მაისის გადაწყვეტილებით
ტაბატაძეს დ. ვ. მიენიჭა
ინჟინერი-მშენებლის კვალიფიკაცია.
სახელმწიფო საგამოცდო
კომისიის თავმჯდომარე
ბ. პ. რექტორი
მდივანი
ქალაქი თბილისი 1971 წ. 8 ოქტომბერი
სარეგისტრაციო № С-П-300

Грузинский яз.

ДИПЛОМ

№ 001063

Настоящий диплом выдан Табатадзе
Демури Владимировичу
в том, что он в 1966 году поступил
в Грузинский ордена Трудового Красного
Знамени политехнический ин-т им. В. И. Ленина
и в 1971 году окончил полный курс
названного института
по специальности
Промышленное и гражданское
строительство
Решением Государственной экзаменационной
комиссии от 30 июня 1971 г.
Табатадзе Д. В.
присвоена квалификация
Инженера строителя
Председатель Государственной
экзаменационной комиссии
Ректор
Секретарь
М. П.
Город Тбилиси 8 октября 1971 г.
Регистрационный № С-П-300

Московская типография Гознака. 1963.

АТТЕСТАТ
СТАРШЕГО НАУЧНОГО СОТРУДНИКА

СН № 069576

Москва

Решением
Высшей аттестационной комиссии
при Совете Министров СССР

от 15 мая 1991 г. (протокол № 15с/1)

Табатадзе Дмитрию Владимировичу

ПРИСВОЕНО УЧЕНОЕ ЗВАНИЕ

СТАРШЕГО НАУЧНОГО СОТРУДНИКА

ПО СПЕЦИАЛЬНОСТИ

„Строительная механика"

Зам. Председатель
Высшей аттестационной комиссии

Главный ученый секретарь
Высшей аттестационной комиссии

პედაგოგიკური კვლევისა და პროფესიული განვითარების ცენტრი

CENTER of EDUCATIONAL RESEARCH and PROFESSIONAL DEVELOPMENT (CERPD)

ასოციაციასა "სკოლა – ოჯახი – საზოგადოება"
SCHOOL–FAMILY–SOCIETY ASSOCIATION

გრიგოლ რობაქიძის სახელობის უნივერსიტეტი
Grigol Robakidze University

სერტიფიკატი

დემურ ტაბატაძე

შეისწავლა კურსის „უნივერსიტეტის სასწავლო გეგმის შედგენა და განვითარება" გავლისა და საკურსო ნაშრომის წარმატებით შესრულების შედეგად

„კურსი შედგება ერთი ორდღიანი ტრენინგისა და დამოუკიდებელი სამუშაოსგან.

კურსი მოიცავს 15 საათს.

Certificate

Demur Tabatadze

has satisfactorily met all of the requirements of

University Curriculum Development Course

This 15 hour course offers professional development training that promotes outcome-centered curriculum development for critical thinking and active learning. It is designed by the School-Family-Society Association and coordinated by the Center of Educational Research and Professional Development.

მეცნიერული კვლევის და პროფესიული განვითარების ცენტრის დირექტორი

ასოციაციის პრეზიდენტი

CENTER OF EDUCATIONAL RESEARCH AND PROFESSIONAL DEVELOPMENT 205065127

თბილისი, 2006