შენობა-ნაგებობის უსაფრთხოების წესებთან შესაბამისობის ანალიზი

განმარტებითი ბარათი

- *დაგეგმარების საფუძვლები და მიზნები:*
  საპროექტო სამუშაოები განხორციელებულია სსიპ ქალაქ თბილისის მუნიციპალიტეტის არქიტექტურის სამსახურის N4730539 29.10.2019 მიწის ნაკვეთის სამშენებლოდ გამოყენების პირობების საფუძველზე.

- *საპროექტო მიწის ნაკვეთის მდებარეობა და აღწერა:*
  საპროექტო ტერიტორია მდებარეობს ქ. თბილისში, იური გაგარინის ქუჩა N7-ში (საკ. კოდი: 01.10.13.008.021). საპროექტო მიწის ნაკვეთს ჩრდილო-დასავლეთის მხრიდან ესაზღვრება გაგარინის ქუჩა ქუჩას. სხვა გვერდებიდან შემოსაზღვრულია საკადასტრო ერთეულებით. საპროექტო მიწის ნაკვეთის ფართობი 871 კვ.მ-ს შესადგენს.

- *საპროექტო ობიექტის სტრუქტურისა და მოცულობით-სივრცითი დაგეგმარების აღწერა:*
  პროექტი ითვალისწინებს მიწის დონიდან 32.10მ. სიმაღლის მრავალბინიანი საცხოვრებელი სახლის მშენებლობას. შენობის კონსტრუქციული სართულიანობა არის 11. აქედან ერთი მიწისქვეშაა.
  მიწისქვეშა სართულზე მოეწყობა დახურული ავტოსადგომი; პირველ სართულზე კომერციული და ღია ავტოსადგომი; მეორე სართულის ნაწილზე გათვალისწინებულია საქმიანი სივრცის მოწყობა; ხოლო ყველა დანარჩენი სართული დაკავებული იქნება მთლიანად საცხოვრებელი ერთეულებით.
  ავტოსადგომების რაოდენობა დათვლილია მიწის ნაკვეთის სამშენებლოდ გამოყენების პირობების მოთხოვნათა დაცვით და განთავსებულია მიწისქვეშა სართულზე ასევე ეზოში საპროექტო ტერიტორიაზე.
  გარეთ, ღიად მოწყობილ ავტოსადგომებს წესების შესაბამისად არ აქვს მინიჭებული დაკავებულობის სტატუსი.
  შენობის ყველაზე მაღლა მდებარე დაკავებული იატაკი, ყველაზე დაბლა მდებარე სახანძრო-სამაშველო დანაყოფის მისადგომი ადგილიდან +28.60მ.-ზე ანუ 23მ.-ზე მაღლალა მდებარეობს. აქედან გამომდინარე შენობა ხვდება მაღლივი კატეგორიის პირველ ნაწილში.
  შენობის კონსტრუქციული სტრუქტურა ადგილზე ფორმირებული რკინა/ბეტონის მონოლითური კარკასია. შემავსებლად გამოიყენება ბლოკი. სახურავი მონოლითურ ფილაზე მოწყობილ თბო და ჰიდროსაიზოლაციო ფენილების ერთობლიობას წარმოადგენს, რომელიც ყველა მხრიდან მოქცეულია კაპიტალურ პარაპეტში. პარაპეტის სიმაღლე „წესები“-თ დადგენილზე მეტია და მისი ცეცხლმედეგობა გარე კედლების შესაბამისია.

- *ნულოვანი ნიშნულის განსაზღვრა:*
  შენობა 11 კონსტრუქციული სართულისგან შედგება. ±0.00 ნიშნული განსაზღვრულია კანონმდებლობის შესაბამისად მიწისპირა სართულის კონსტრუქციული იატაკის ზედაპირზე და მოწყობილია მიწის პირზე. აბსულუტური ნული გათვალისწინებულია ზღვის დონიდან 445.90მ.

- *საპროექტო ობიექტის მხატვრულ-ესთეტიკური გადაწყვეტა:*
  ფასადების მოპირკეთება მოეწყობა არქიტექტურული პროექტის შესაბამისად.

ასევე მნიშვნელოვანია ტერიტორიის განვითარება დენდროლოგიური თვალსაზრისით. აქ გათვალისწინებულია ბალახის საფარის და ხეების დარგვა - ზრუნვა - მოვლა - პატრონობა.

- *დაგეგმარებისთვის გამოყენებული კანონმდებლობის აღწერა:*
    - საქართველოს მთავრობის N41 (28.01.2016) დადგენილება - ტექნიკური რეგლამენტის შენობა-ნაგებობის უსაფრთხოების წესების დამტკიცების თაობაზე.
    - საქართველოს მთავრობის N4732 დადგენილება ტექნიკური რეგლამენტი - „მისაწვდომობის ეროვნული სტანდარტი“.
    - ქ. თბილისის მუნიციპალიტეტის საკრებულოს N14-39 (24.05.2016) დადგენილება - ქ. თბილისის მუნიციპალიტეტის ტერიტორიების გამოყენებისა და განა შენია ნების რეგულირების წესების დამტკიცების შესახებ.
    - მშენებლობის ნებართვის გაცემისა და შენობა-ნაგებობის ექსპლუატაციაში მიღების წესისა და პირობების შესახებ საქართველოს მთავრობის №255 (31.05.2019) დადგენილება

შენობა-ნაგებობის უსაფრთხოების წესებთან შესაბამისობის ანალიზის ცხრილები

გამოყენებული წესები - „შენობა-ნაგებობის უსაფრთხოების წესები“

დს	-3.00	ავზის და ტუმბოს ოთახები; დამხმარე სათავსი
სწ-2	-3.00	ემოზღუდული ავტოსადგომი
სწ-2	+0.00	ღია ავტოსადგომი
სვ	+0.00	საოფისე
სქ	+3.00	საოფისე
სც-2	+3.20 +6.40 +9.60 +12.80 +16.00 +19.20 +22.40 +25.60 +28.60	საცხოვრებელი ბინები

კონსტრუქციის ტიპი:	
განსაზღვრეთ კონსტრუქციის არსებული შენობისთვის: მაგალითი: II-A, II-B, V-A, V-B	
განსაზღვრეთ კონსტრუქციის ტიპი ახალი შენობისთვის: მაგალითი: II-A, II-B, V-A, V-B	**I-B**
შერეული კონსტრუქციის შემთხვევაში მიუთითეთ ტიპები, რომელიც გამოყენებული იქნება, განსაზღვრეთ ტიპები და მათი მდებარეობა:	

სიმაღლის შეზღუდვები
ცხრილი 503 -ის მიხედვით

დაკავებულობები	დასაშვები სართულიანობა	შემოთავაზებული სართულიანობა
დს	**5**	**1**
სწ-2	**11**	**2**
სქ	**11**	**1**
სც-2	**11**	**10**
	დასაშვები სიმაღლე	შემოთავაზებული სიმაღლე
შენობის სიმაღლე =	48.80 მ.	28.60მ.
მიწის დონის ზემოთ სართულების რაოდენობა =		**10**
მიწის დონის ქვემოთ სართულ(ებ)ის რაოდენობა =		**1**

ფართობის შეზღუდვები ცხრილი 503 -ის მიხედვით		
დაკავებულობები	დასაშვები ფართობი კვ.მ.	შემოთავაზებული ფართობი კვ.მ.
დს	3300	**56.80**
სწ-2	7340	**691.30**
სქ	შეუზღუდავი	**359.60**
სც-2	შეუზღუდავი	**3157.50**
შემოთავაზებული ფართობების ჯამი =	**4265.20კვ.მ.**	
სართულების რაოდენობა =	**10** (+1მიწისქვეშა)	
შენობის საერთო ფართობი =	**4265.20კვ.მ.**	

გარე კედლის ცეცხლმედეგობისა და ღიობისადმი მოთხოვნები ცხრილების 602-ის და 705.8 -ის მიხედვით									
გარე კედელი	ხანძარსაწინააღმდეგო მანძილი (მეტრი)	ცეცხლმედეგობის		კედლის ღიობების ფართობი (კედლის %)					
		მოთხოვნილი	გათვალისწინებული	დასაშვები			გათვალისწინებული		
				დაცული	დაუცველი საშხეფებით	დაუცველი	დაცული	დაუცველი საშხეფებით	დაუცველი
1-5	**9მ.<**	**0**	**0**	-	-	**შეუზღუდავი**	-	-	**შეუზღუდავი**
ა-დ	**1.26**	**1**	**1**	-	-	**დაუშვებელია**	-	-	**0%**
5-1	**9მ.<**	**0**	**0**		-	**შეუზღუდავი**	-	-	**შეუზღუდავი**
დ-ა	**1.87**	**1**	**1**	-	-	**10%**	-	-	**0%**

ხანძრისაგან დაცვის სისტემებისადმი მოთხოვნები								
დაკავებულობები/ სივრცეები/გასასვლელი საშუალებები	ავტოსაშხეფი სისტემა	ალტერნატიული ავტომატური ცეცხლსაქრობი სისტემები	სახანძრო განგაშისა, კვამლაღმომჩენი და ცეცხლაღმომჩენი სისტემები	სახანძრო მილდგარებ ის სისტემები	კვამლის საკონტროლო სისტემები	ხელის ცეცხლმაქრე ბი	საავარიო განგაშის სისტემები	ჰაერის განიავების სისტემა
დს დამხმარე სათავსები და მექანიკური დანადგარები	-	-	**კი** (კვამლაღმომჩენი)	-				მექანიკური განიავება
სწ-2 (დახურული ავტოსადგომი - 3.00)	**კი**	-	**კი** (კვამლაღმომჩენი)	**კი**			**კი**	მექანიკური განიავება
სწ-2 (ღია ავტოსადგომი +0.00)	-	-	**კი** (კვამლაღმომჩენი)	**კი**			**კი**	ბუნებრივი განიავება
სქ	-	-	**კი** (კვამლაღმომჩენი)	-			**კი**	ბუნებრივი განიავება
საცხოვრებელი ჯგუფი **სც-2**	-	-	**კი** (კვამლზე მორეაგირე მაუწყებელი)	-	-	-	-	ბუნებრივი განიავება ყველა ოთახში და მექანიკური განიავება საბაზანო ოთახებში
კიბის უჯრედები	-	-	-	-	-	-	-	ბუნებრივი განიავება

კიბეების ტამბურები	-	-	**კი** (კვამლაღმომჩენი)	-	-	-	-	**კი**
დერეფანი	-	-	**კი** (კვამლაღმომჩენი)	**კი**	-	**კი +0.00 და +3.00**	**კი**	**კი**
სახანძრო-სამაშველო სამსახურის მიერ გამოსაყენებელი მისაერთებლები				**კი** (სახანძრო-სამაშველო სამსახუღათან შეთანხმება-რეკომენდაციით)				
სახანძრო ტუმბოები და წყლის რეზერვუარი				**კი -3.00**				

განიავებისადმი მოთხოვნები		
დაკავებულობები/სივრცეები/გასასვლელი საშუალებები	ბუნებრივი განიავება	მექანიკური განიავება
დს		კი
სწ-2		კი
სქ	კი	
საცხოვრებელი ჯგუფი სც-2	კი	კი (სააბაზანო ოთახებში)
კიბის უჯრედი	კი	-
კიბის ტამბური	კი	კი
დერეფანი	კი	კი

თითოეული სართულიდან გასასვლელი საშუალება									
სართულები	დაკავებულობა და დაკავებულობის დატვირთვის ჯამური მაჩვენებელი	მოთხოვნილი გასასვლელების/გასასვლელთან მისადგომის რაოდენობა	გათვალისწინებული გასასვლელების/ გასასვლელთან მისადგომის რაოდენობა და ტიპი	გასასვლელი საშუალებების სიგანე(მეტრი)					
				გზა-კიბეები		დერაფანი,		გასასვლელის გზა-კარი	
				მოთხოვნილი	გათვალისწინებული	მოთხოვნილი	გათვალისწინებული	მოთხოვნილი	გათვალისწინებული
მიწისქვეშა სართული - 3.20	დს	2	2 (შიგაგასასვლელის გზა-კიბე)	1,20	1.20 (სახელურებს შორის)	1.20	1.20<	0.82	0.82<
მიწისქვეშა სართული - 3.20	სწ-2	2	2 (შიგაგასასვლელის გზა-კიბე)	1,20	1.20 (სახელურებს შორის)	1.20	1.20<	0.82	0.82<
I სართული	სქ	1	(1 საოფისე ერთეულს 1 კარი)	-	-	1.20	1.20<	.82	0.82<
I სართული	სწ-2 ღია ავტოსადგომი	2	2	-	-	1.20	1.20<	0.82	0.82<
II სართული	სც-2	2	2(შიგაგასასვლელის გზა-კიბე)	1,20	1.20 (სახელურებს შორის)	1.20	1.20<	0.82	0.82<

II სართული	სქ	2	2 გასასვლელი გზა-კარი და 2 შიგაგასასვლელის გზა-კიბე	1,20	1.20 (სახელურებს შორის)	1.20	1.20<	0.82	0.82<
III სართული	სც-2	2	2 (შიგაგასასვლელის გზა-კიბე)	1,20	1.20 (სახელურებს შორის)	1.20	1.20<	0.82	0.82<
IV სართული	სც-2	2	2 (შიგაგასასვლელის გზა-კიბე)	1,20	1.20 (სახელურებს შორის)	1.20	1.20<	0.82	0.82<
V სართული	სც-2	2	2 (შიგაგასასვლელის გზა-კიბე)	1,20	1.20 (სახელურებს შორის)	1.20	1.20<	0.82	0.82<
VI სართული	სც-2	2	2 (შიგაგასასვლელის გზა-კიბე)	1,20	1.20 (სახელურებს შორის)	1.20	1.20<	0.82	0.82<
VII სართული	სც-2	2	2 (შიგაგასასვლელის გზა-კიბე)	1,20	1.20 (სახელურებს შორის)	1.20	1.20<	0.82	0.82<
VIII სართული	სც-2	2	2 (შიგაგასასვლელის გზა-კიბე)	1,20	1.20 (სახელურებს შორის)	1.20	1.20<	0.82	0.82<
IX სართული	სც-2	2	2 (შიგაგასასვლელის გზა-კიბე)	1,20	1.20 (სახელურებს შორის)	1.20	1.20<	0.82	0.82<
X სართული	სც-2	2	2 (შიგაგასასვლელის გზა-კიბე)	1,20	1.20 (სახელურებს შორის)	1.20	1.20<	0.82	0.82<

წყალსადენი სისტემის ფიქსირებული მოწყობილობების რაოდენობა სც-2 ქვეჯგუფ; **დს; სწ-2; სვ; სქ; სც-2** ცხრილი 1602.1-ის მიხედვით											
სართულები	ერთეულები	ფიქსირებული მოწყობილობები									
		უნიტაზი (ერთ ერთეულზე)		ტუალეტის ხელსაბანები (ერთ ერთეულზე)		აბაზანა/შხაპი (ერთ ერთეულზე)		სამზარეულოს ნიჟარა (ერთ საცხოვრებელ ერთეულზე)		ავტომატური სარეცხი მანქანის მისაერთებელი (ერთ საცხოვრებელ ერთეულზე) სხვა საშუალებები	
		მოთხოვნილი	გათვალისწინებული	მოთხოვნილი	გათვალისწინებული	მოთხოვნილი	გათვალისწინებული	მოთხოვნილი	გათვალისწინებული	მოთხოვნილი	გათვალისწინებული
-3.00	**დს** წყლის რეზერვუარი; ტუმბო; დამხმარე სათავსი დდ 2	0	0	0	0	0	0	0	0	0	0
-3.00	სწ-2 დახურული ავტოსადგომი დდ 25	1	1 (+0.00)	0	0	0	0	0	0	1	1 წყლის დასალევი შადრევანი
+0.00	სქ 1 საოფისე ერთეული დდ 22	1	1	1	1	0	0	0	0	1	1 სამომსახურო ნიჟარა 1 წყლის დასალევი შადრევანი
+0.00	სწ-2 ღია ავტოსადგომი დდ 13	1	1	1	1	0	0	0	0	1	1 სამომსახურო ნიჟარა 1 წყლის დასალევი შადრევანი
II სართული	სც-2 (ბინები) დდ 5	1	1	1	1	1	1	1	1	1	1 სამომსახურო ნიჟარა 1 წყლის დასალევი შადრევანი

II სართული	სქ (ოფისი) დდ 32	2	2	2	2	2	2	2	2	2 (1 სამზ. ნიჟარა 1 საცხ. ერთეულზე; 1 ავტომატური სარეცხი მანქანის მისაერთებელი ყოველ 20 საცხ. ერთეულზე)	2
III სართული	სც-2 (ბინები) დდ 26	6	6	6	6	6	6	6	6	6 (1 სამზ. ნიჟარა 1 საცხ. ერთეულზე; 1 ავტომატური სარეცხი მანქანის მისაერთებელი ყოველ 20 საცხ. ერთეულზე)	6
IV სართული	სც-2 (ბინები) დდ 26	6	6	6	6	6	6	6	6	6 (1 სამზ. ნიჟარა 1 საცხ. ერთეულზე; 1 ავტომატური სარეცხი მანქანის მისაერთებელი ყოველ 20 საცხ. ერთეულზე)	6
V სართული	სც-2 (ბინები) დდ 26	6	6	6	6	6	6	6	6	6 (1 სამზ. ნიჟარა 1 საცხ. ერთეულზე; 1 ავტომატური სარეცხი მანქანის მისაერთებელი ყოველ 20 საცხ. ერთეულზე)	6
VI სართული	სც-2 (ბინები) დდ 26	6	6	6	6	6	6	6	6	6 (1 სამზ. ნიჟარა 1 საცხ. ერთეულზე; 1 ავტომატური სარეცხი მანქანის მისაერთებელი ყოველ 20 საცხ. ერთეულზე)	6
VII სართული	სც-2 (ბინები) დდ 26	6	6	6	6	6	6	6	6	6 (1 სამზ. ნიჟარა 1 საცხ. ერთეულზე; 1 ავტომატური სარეცხი მანქანის მისაერთებელი ყოველ 20 საცხ. ერთეულზე)	6
VIII სართული	სც-2 (ბინები) დდ 26	6	6	6	6	6	6	6	6	6 (1 სამზ. ნიჟარა 1 საცხ. ერთეულზე; 1 ავტომატური სარეცხი მანქანის მისაერთებელი ყოველ 20 საცხ. ერთეულზე)	6

IX სართული	სც-2 (ბინები) დდ 26	6	6	6	6	6	6	6	6	6 (1 სამზ. ნიჟარა 1 საცხ. ერთეულზე; 1 ავტომატური სარეცხი მანქანის მისაერთებელი ყოველ 20 საცხ. ერთეულზე)	6
X სართული	სც-2 (ბინები) დდ 11	1	1	1	1	1	1	1	1	1 (1 სამზ. ნიჟარა 1 საცხ. ერთეულზე; 1 ავტომატური სარეცხი მანქანის მისაერთებელი ყოველ 20 საცხ. ერთეულზე)	1

გაგარინის ქ. 7 ში კორეტირებული პროექტის განმარტებითი ბარათი:

პროექტის კორექტირება ითვალისწინებს მშენებარე შენობაზე გარკვეული ელემენტების დაზუსტებას და გადაკეთებას:

1. ცვლილება შეეხება მეორე სართულზე მოსაწყობ ვიტრაჟებს და იგი მოეწყობა შენობის კონტურში, რითაც იხსნება საკითხი მის კონსოლურად განთავსების შესახებ.
2. იცვლება მე-ოთხე სართულზე ა ტიპის ბინის შიდა გეგმარება, რომელიც რჩება იგივე ა ტიპის ბინაზე მოთხოვნების შესაბამისად.
3. მეათე სართულზე დაემატება 5-ბ ღერძზე კონსტრუქციული სვეტი და შეიკვრება რიგელებით. აღნიშნული ღონისძიება გამოწვეულია მეათე სართულზე მოსაწყობი ბინის კონსტრუქციული მდგრადობისთვის.
4. მეათე სართულის გადახურვის კონსტრუქციული ფილა აიწევა 15 სმ.-ით, რაც გამოწვეულია მეცხრე სართულის გადახურვის ფილის შემდგომი დათბუნებით და მეათე სარულის ბინის სიმაღლის შენარჩუნებით.
5. მეათე სართულის ლიფტის ტექნიკური სართულის სიმაღლე იწევს 1.0 მ-ით.
6. შენობაზე დაემატება წვიმის წყლის გადამყვანი მილები, რომელიც უზრუნველყოფს სახურავზე წვიმის წყლის დროულად და ეფექტურად გადაყვანას.
7. ასევე დაზუსტდა შენობაზე მოსაპირკეთებელი კომპოზიური მასალის ფერი და სტრუქტურა.
8. შეიცვლება გარე ფასადზე მინის მოაჯირების სიმაღლე სტრუქტურა და სიმაღლე, რომელიც გაიზარდა 10 სმ-ით.

სხვა ყველაფერი რჩება არსებული პროექტის შესაბამისობაში.

აგრეთვე იცვლება შენობის კალენდარული გრაფიკიც, რომელიც წარმოდგენილია შესაბამის ველში.

ფუნქციების პროცენტული გადანაწილება შენობის მთლიან ფართებზე ფუნქციური დაკავებულობის მიხედვით

სართულების მიხედვით	არასაცხოვრებელი	საცხოვრებელი
I	106.6	0
II	346.5	119.3
III	0	486.8
IV	0	486.8
V	0	486.8
VI	0	487.9
VII	0	487.9
VIII	0	487.9
IX	0	487.9
X	0	220.6
ჯამი	453.1	3 751.9
	10.8 %	89.2 %
	4 205.0	

ფართების ფუნქციური გადანაწილება

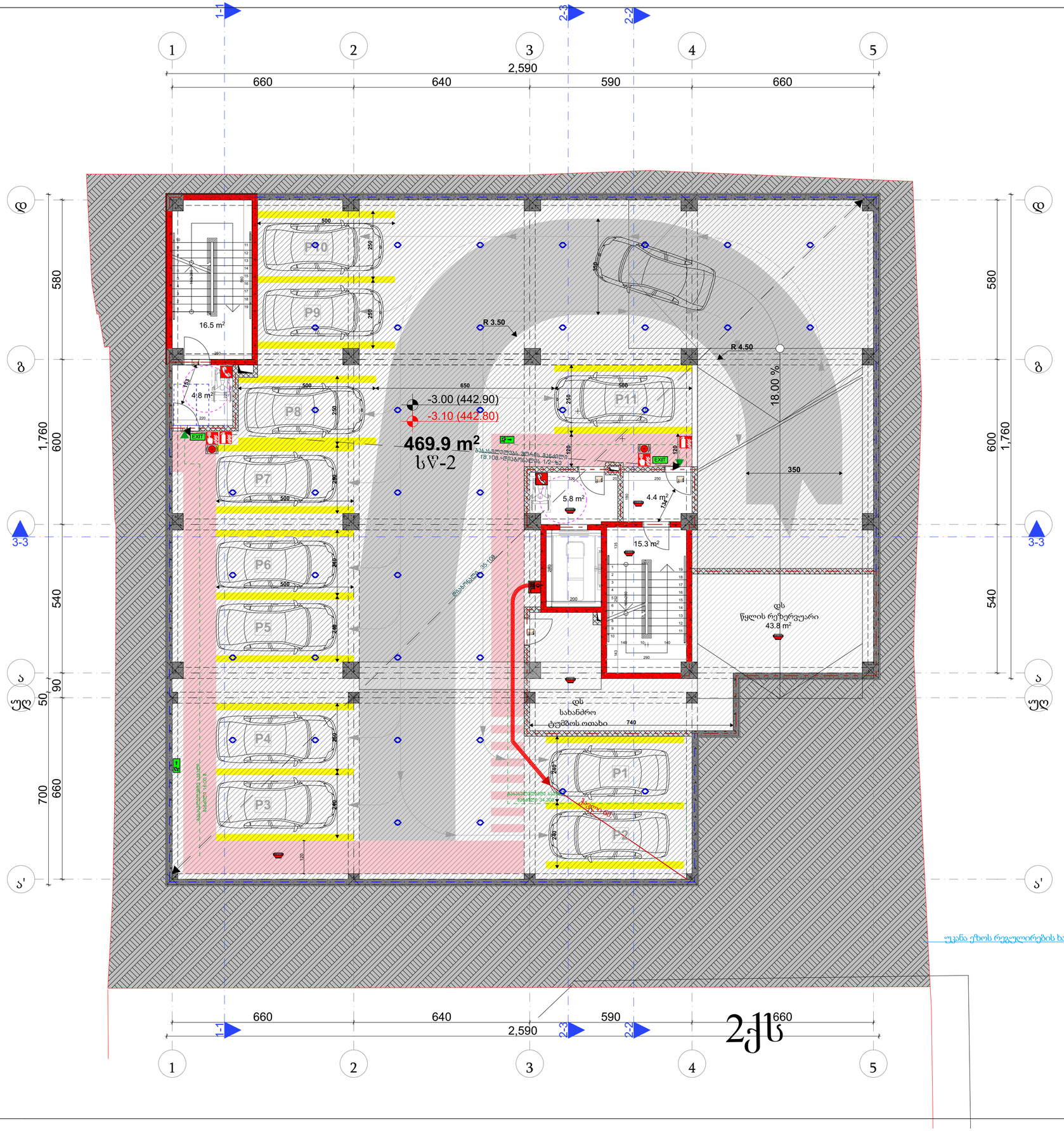
1-1
2-3
2-2
1
2
3
4
5
2,590
660
640
590
660
დ
გ
ა
ა'
3-3
580
600
1,760
540
90
50
700
660
P0
P9
P8
P7
P6
P5
P4
P3
P1
P2
P11
16.5 m²
4.8 m²
5.8 m²
4.4 m²
15.3 m²
R 3.50
R 4.50
18.00 %
650
350
740
-3.00 (442.90)
-3.10 (442.80)
469.9 m²
სწ-2
ბუნებრივი განათება
18.10მ-ლუმინესცენტი 1/2-ზე
ხანძარსაწინააღმდეგო ჯიხური
ხანძარსაწინააღმდეგო ონკანი
დს
წყლის რეზერვუარი
43.8 m²
დს
სახანძრო
ტუმბოს ოთახი
ევაკუაციის გეგმა
ევაკუაციის გეგმა
ევაკუაციის გეგმა

სქ საოფისე NO1	
საერთო ფართობი: 62.4 მ²	
დ.დ.ფ. 2.8 (1 სართ.)	დ.დ. 22

სწ-2 (ღია ავტოსადგომი)	
საერთო ფართობი: 221.4 მ²	
დ.დ.ფ. 18.6	დ.დ. 12

სვ	დ.დ.	22
სწ-2	დ.დ.	12

ქ.თბილისი,
ი. გაგარინის ქ. № 7

საბურთალოს რაიონი
ნაკვეთი 01.10.13.008.021

დამკვეთი - შპს "მშენალიანსი"

ს/კ 405018145

მრავალბინიანი საცხოვრებელი სახლი

პირობითი აღნიშვნები

- ტერიტორიის საკადასტრო საზღვარი
- ჭრილის ხაზი
- 0.00 / -0.10 ნიშნული

I სართულის გეგმა
ნიშნული 0.00

ტექნიკურ-ეკონომიკური მაჩვენებლები

მიწის ნაკვეთის ფართი	- 871 მ²
განაშენიანების ფართი	- 5 609.4 მ²
ჯამური ფართი	- 5 013.5 მ²
მენობისგან დამოუკიდებელი ა/ს ფართი	- 57.1 მ²
კ1-ის ფართი	- 455.8 მ² კ1= 0.5
კ2-ის ფართი	-4 021.0 მ² კ2= 4.6
კ2-ის ფართი (სართულზე)	- 137.0 მ²
კ3-ის ფართი	- 220.4 მ² კ3 = 0.3
სართულის საერთო ფართი	- 106.6 მ²
საოფისე ფართი	- 62.4 მ²
კიბის უჯრედი და ჰოლი	- 44.2 მ²
ავტოსადგომების ჯამური რ-ბა	- 19
ავტოსადგომების რ-ბა	- 8

* ავტოსადგომების რაოდენობა დათვლილია საცხოვრებლის კ2-ის მიხედვით
საც.კ2 2 809.6 : 150 = 19

NBC GROUP

შ.პ.ს. NBC group
ს.კ. 404966293

ქ.თბილისი
მერაბ კოსტავას ქ.№47

დირექტორი	თ. ჯაჯანიძე
მთავარი არქიტექტორი	თ. ჯაჯანიძე
არქიტექტორი	მ. კურცხალია
არქიტექტორი	ს. მათითაიშვილი
არქიტექტორი	ბ. შაიაშვილი

სტადია: პრ.	მასშტაბი: 1:100
ფორმატი: A2	ფურცელი:

თბილისი 2024

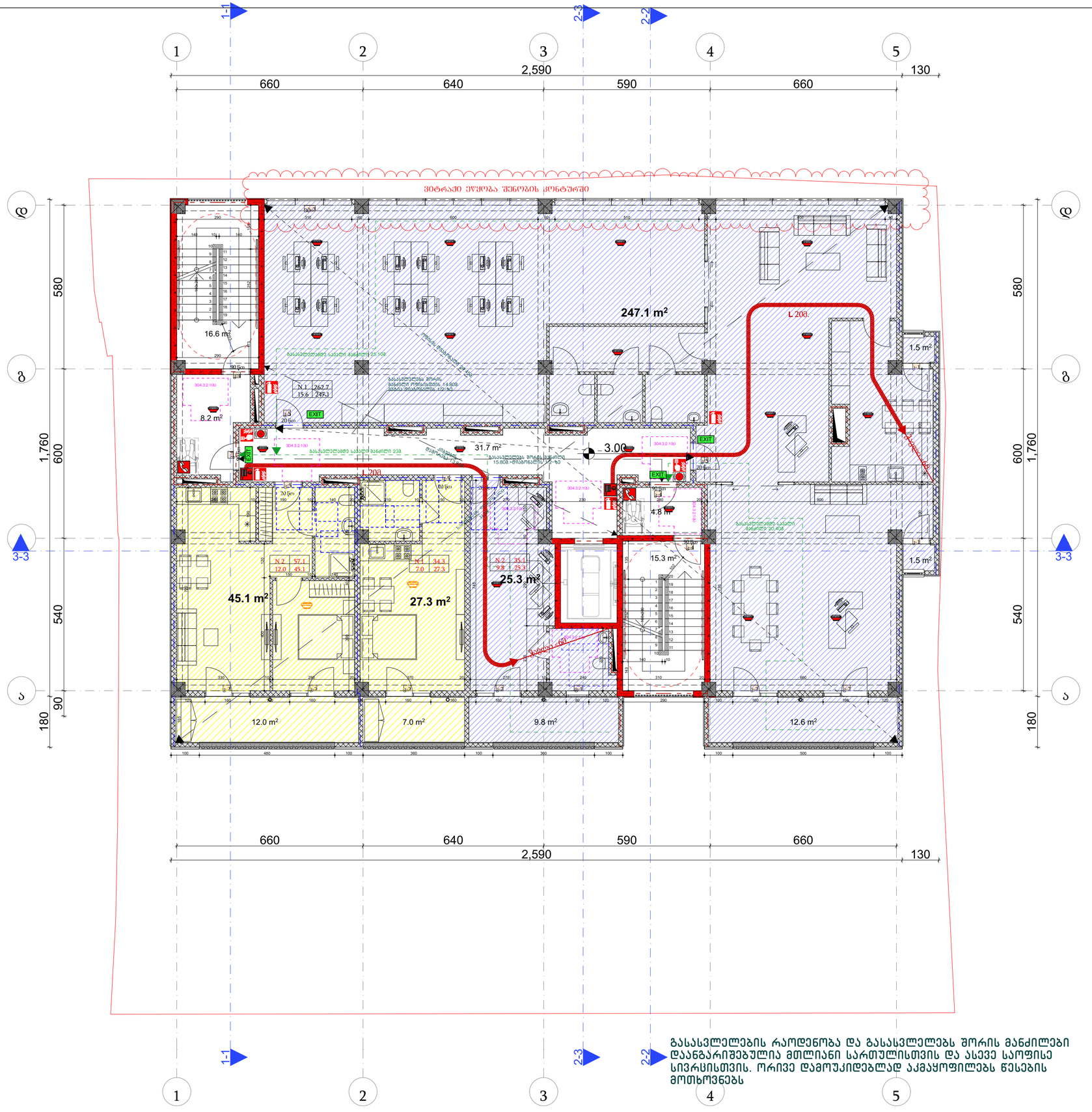

1-1 2-3 2-2

გასასვლელების რაოდენობა და გასასვლელებს შორის მანძილები დაანგარიშებულია მთლიანი სართულისთვის და ასევე საოფისე სივრცისთვის. ორივე დამოუკიდებლად აკმაყოფილებს წესების მოთხოვნებს

სც-2 ბინა NO1	
საერთო ფართობი: 34.3 მ²	
დ.დ.ფ. 18.6	დ.დ. 2

სც-2 ბინა NO2	
საერთო ფართობი: 57.1 მ²	
დ.დ.ფ. 18.6	დ.დ. 3

სქ ოფისი NO1	
საერთო ფართობი: 262.7 მ²	
დ.დ.ფ. 9.3	დ.დ. 28

სქ ოფისი NO2	
საერთო ფართობი: 35.1 მ²	
დ.დ.ფ. 9.3	დ.დ. 4

სც-2	დ.დ. 5
სქ	დ.დ. 32

პირობითი აღნიშვნები

- ტერიტორიის საკადასტრო საზღვარი
- ჭრილის ხაზი
- 0.00 / -0.10 ნიშნული

პირობითი აღნიშვნები

- მისაწვდომი სველწერტილი
- საერთო სველი ბლოკი
- გასასვლელამდე სველი მცენარალური ბლოკი
- სახანძრო დაცვებულობის ჯგუფი სტ-2
- დამხმარე დაცვებულობის ჯგუფი დს
- საავარო დაცვებულობის ჯგუფი სგ
- საეხოვრებელი დაცვებულობის ჯგუფი სგ-2
- კედლის ცეცხლმედეგობა ერთსაათიანი
- კედლის ცეცხლმედეგობა ორსაათიანი
- სახმელი წნელის ასარატი

ფრაგმენტი	ნაკაზერება
	სახანძრო-სასიცოცხლო სისტემების ფილა სამოსახლესთვის ფრაგმენტის ელექტრონულთვის, ზედის ასაწევი ზარები, კონტაქტი
	სახანძრო ხელსაწყო
	სახანძრო განგაშის ღილაკი
	სპრინკლერი
	ქსაფრთხეთქვი
	ქსაფრის მოსაპირკეთებელი
	ავტომატური სისტემა
	სახანძრო სისტემის
	სახანძრო ხელსაწყო განგაშის სისტემა
	სახანძრო სასიცოცხლო ფაქტორების ავტომატის სისტემა
	საევაკუაციო განათების მანძილები

NBC GROUP

შ.პ.ს. NBC group
ს.კ. 404966293

ქ.თბილისი
მერაბ კოსტავას ქ.№47

დირექტორი	თ. ჯაჯანიძე
მთავარი არქიტექტორი	თ. ჯაჯანიძე
არქიტექტორი	მ. კურცხალია
არქიტექტორი	ს. მათითაიშვილი
არქიტექტორი	ბ. მაიაშვილი

სტადია: პრ.	მასშტაბი: 1:100
ფორმატი: A2	ფურცელი:

თბილისი 2024

ქ.თბილისი,
ი. გაგარინის ქ. № 7

საბურთალოს რაიონი
ნაკვეთი 01.10.13.008.021

დამკვეთი - შპს "მშენალიანსი"

ს/კ 405018145

მრავალბინიანი საცხოვრებელი სახლი

პირობითი აღნიშვნები

ტერიტორიის საკადასტრო საზღვარი

ჭრილის ხაზი

0.00 / -0.10 ნიშნული

II სართულის გეგმა ნიშნული 3.00

ტექნიკურ-ეკონომიკური მაჩვენებლები

განაშენიანების ფართი - 508.4 მ²

კ2-ის ფართი (სართულზე) - 464.1 მ²

სართულის საერთო ფართი - 465.8 მ²

საცხოვრებელი ფართი - 72.4 მ²

საზაფხულო (საცხ.) ფართი - 19.0 მ²

საოფისე ფართი- 272.4 მ²

საზაფხულო (საოფისე) ფართი - 25.4 მ²

დერეფნის ფართი - 31.7 მ²

კიბე/ლიფტის ფართი - 44.9 მ²

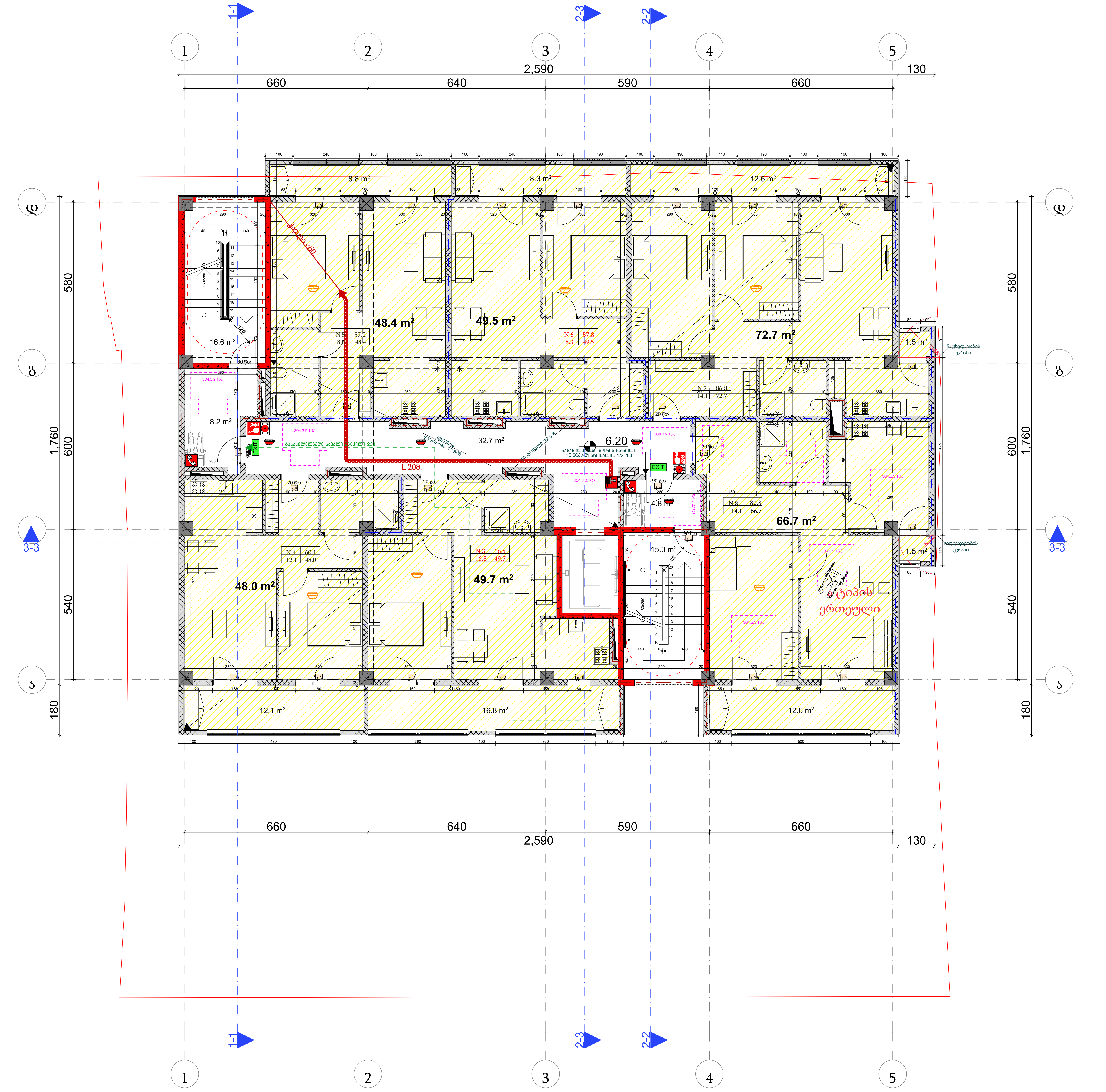

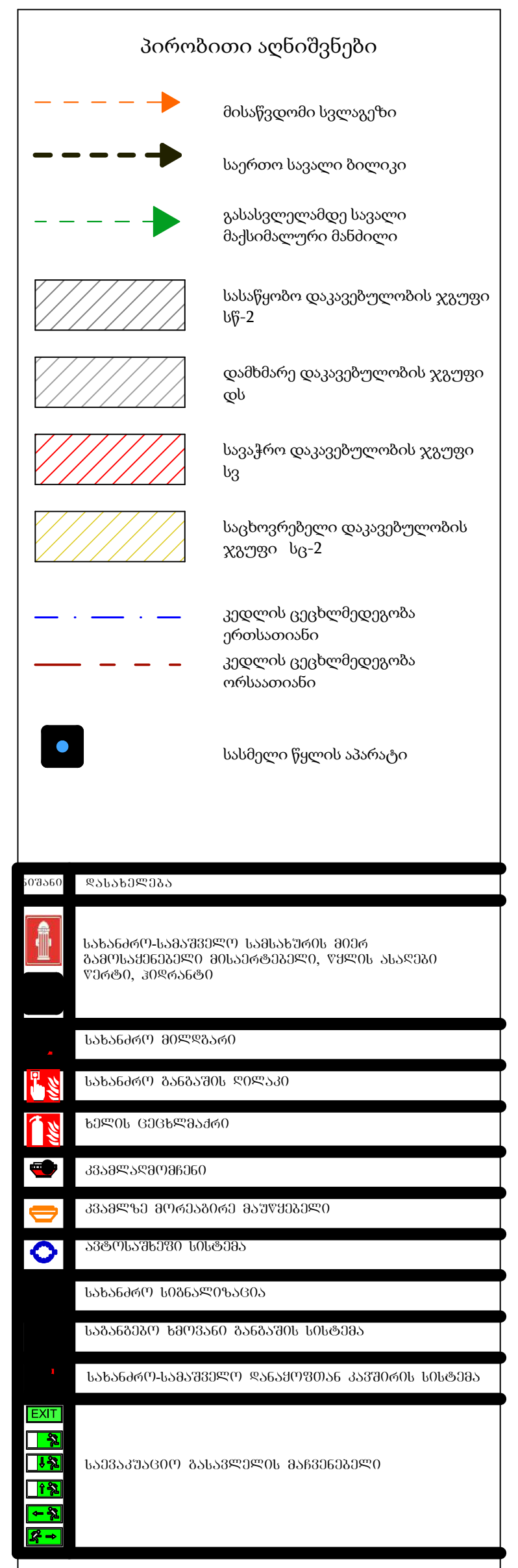

სც-2 ბინა NO1	
საერთო ფართობი: 66.5 მ²	
ღ.ღ.ფ. 18.6	ღ.ღ. 4

სც-2 ბინა NO2	
საერთო ფართობი: 60.1 მ²	
ღ.ღ.ფ. 18.6	ღ.ღ. 4

სც-2 ბინა NO3	
საერთო ფართობი: 57.2 მ²	
ღ.ღ.ფ. 18.6	ღ.ღ. 4

სც-2 ბინა NO4	
საერთო ფართობი: 57.8 მ²	
ღ.ღ.ფ. 18.6	ღ.ღ. 4

სც-2 ბინა NO5	
საერთო ფართობი: 86.8 მ²	
ღ.ღ.ფ. 18.6	ღ.ღ. 5

სც-2 ბინა NO6	
საერთო ფართობი: 80.8 მ²	
ღ.ღ.ფ. 18.6	ღ.ღ. 5

სც-2 ღ.ღ. 26

ქ.თბილისი,
ი. გაგარინის ქ. № 7

საბურთალოს რაიონი
ნაკვეთი 01.10.13.008.021

დამკვეთი - შპს "მშენალიანსი"

ს/კ 405018145

მრავალბინიანი საცხოვრებელი სახლი

პირობითი აღნიშვნები

- ტერიტორიის საკადასტრო საზღვარი
- ჭრილის ხაზი
- 0.00 / -0.10 ნიშნული

III სართულის გეგმა ნიშნული 6.20

ტექნიკურ-ეკონომიკური მაჩვენებლები

განაშენიანების ფართი - 538.0 მ²
კ2-ის ფართი (სართულზე) - 464.1 მ²
სართულის საერთო ფართი - 486.8 მ²
საცხოვრებელი ფართი - 335.0 მ²
საზაფხულო ფართი - 74.2 მ²
დერეფნის ფართი - 32.7 მ²
კიბე/ლიფტის ფართი - 44.9 მ²

NBC GROUP

შ.პ.ს. NBC group
სკ. 404966293

ქ.თბილისი
მერაბ კოსტავას ქ.№47

დირექტორი	თ. ჯაჯანიძე
მთავარი არქიტექტორი	თ. ჯაჯანიძე
არქიტექტორი	მ. კურცხალია
არქიტექტორი	ს. მათითაიშვილი
არქიტექტორი	ბ. შაიაშვილი

სტადია: პრ. მასშტაბი: 1:100
ფორმატი: A2 ფურცელი:

თბილისი 2024

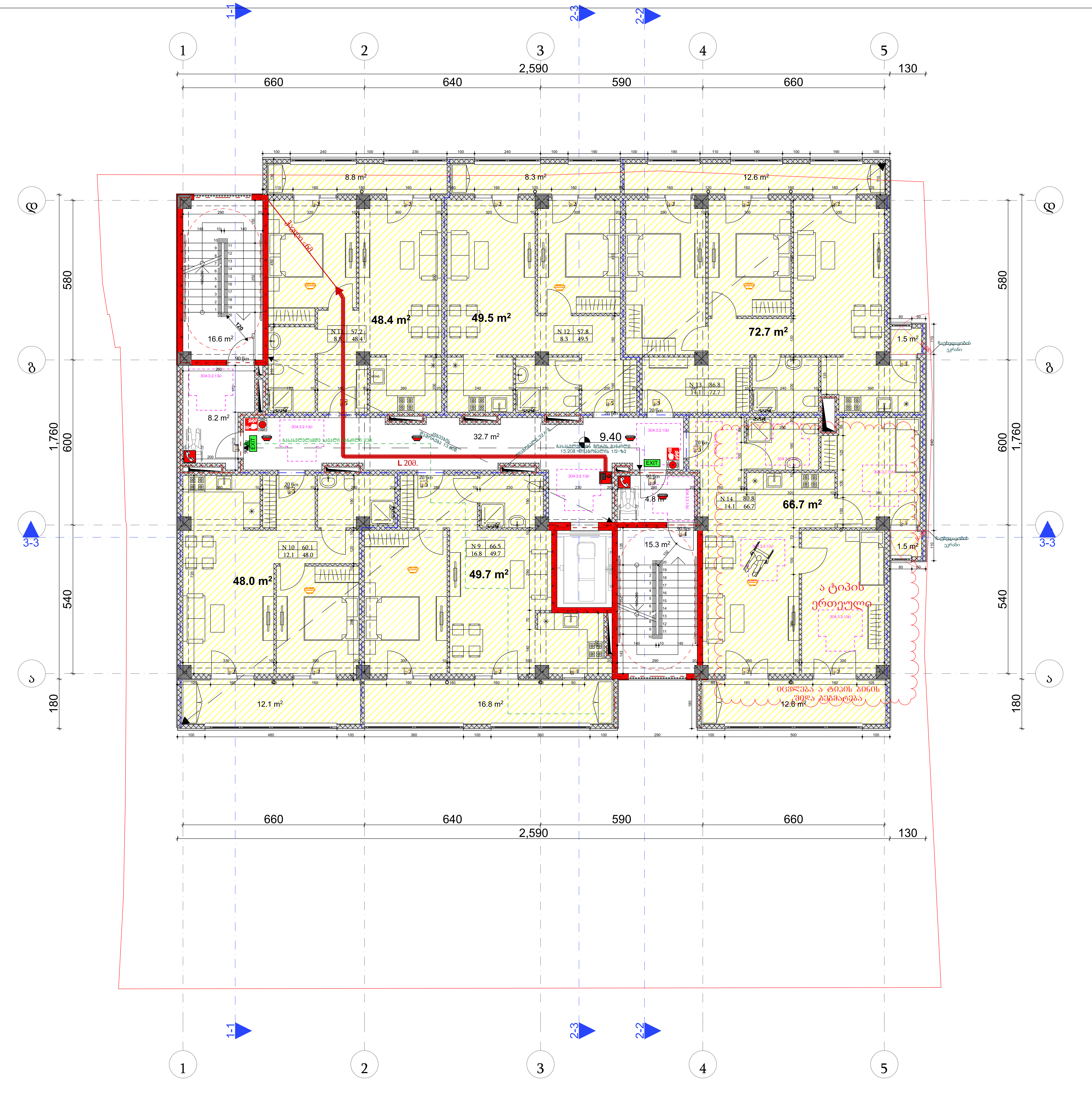

სც-2 ბინა NO1	
საერთო ფართობი: 66.5 მ²	
დ.დ.ფ. 18.6	დ.დ. 4

სც-2 ბინა NO2	
საერთო ფართობი: 60.1 მ²	
დ.დ.ფ. 18.6	დ.დ. 4

სც-2 ბინა NO3	
საერთო ფართობი: 57.2 მ²	
დ.დ.ფ. 18.6	დ.დ. 4

სც-2 ბინა NO4	
საერთო ფართობი: 57.8 მ²	
დ.დ.ფ. 18.6	დ.დ. 4

სც-2 ბინა NO5	
საერთო ფართობი: 86.8 მ²	
დ.დ.ფ. 18.6	დ.დ. 5

სც-2 ბინა NO6	
საერთო ფართობი: 80.8 მ²	
დ.დ.ფ. 18.6	დ.დ. 5

სც-2 დ.დ. 26



ქ.თბილისი,
ი. გაგარინის ქ. № 7

საბურთალოს რაიონი
ნაკვეთი 01.10.13.008.021

დამკვეთი - შპს "მშენალიანსი"

ს/კ 405018145

მრავალბინიანი საცხოვრებელი სახლი

პირობითი აღნიშვნები

ტერიტორიის საკადასტრო საზღვარი

ჭრილის ხაზი

0.00 / -0.10 ნიშნული

IV სართულის გეგმა ნიშნული 9.40

ტექნიკურ-ეკონომიკური მაჩვენებლები

განაშენიანების ფართი - 538.0 მ²

კ2-ის ფართი (სართულზე) - 464.1 მ²

სართულის საერთო ფართი - 486.8 მ²

საცხოვრებელი ფართი - 335.0 მ²

საზაფხულო ფართი - 74.2 მ²

დერეფნის ფართი - 32.7 მ²

კიბე/ლიფტის ფართი - 44.9 მ²

NBC GROUP

შ.პ.ს. NBC group
სკ. 404966293

ქ.თბილისი
მერაბ კოსტავას ქ.№47

დირექტორი	თ. ჯაჯანიძე
მთავარი არქიტექტორი	თ. ჯაჯანიძე
არქიტექტორი	მ. კურცხალია
არქიტექტორი	ს. მათითაიშვილი
არქიტექტორი	ბ. შაიაშვილი

სტადია: პრ. მასშტაბი: 1:100

ფორმატი: A2 ფურცელი:

თბილისი 2024

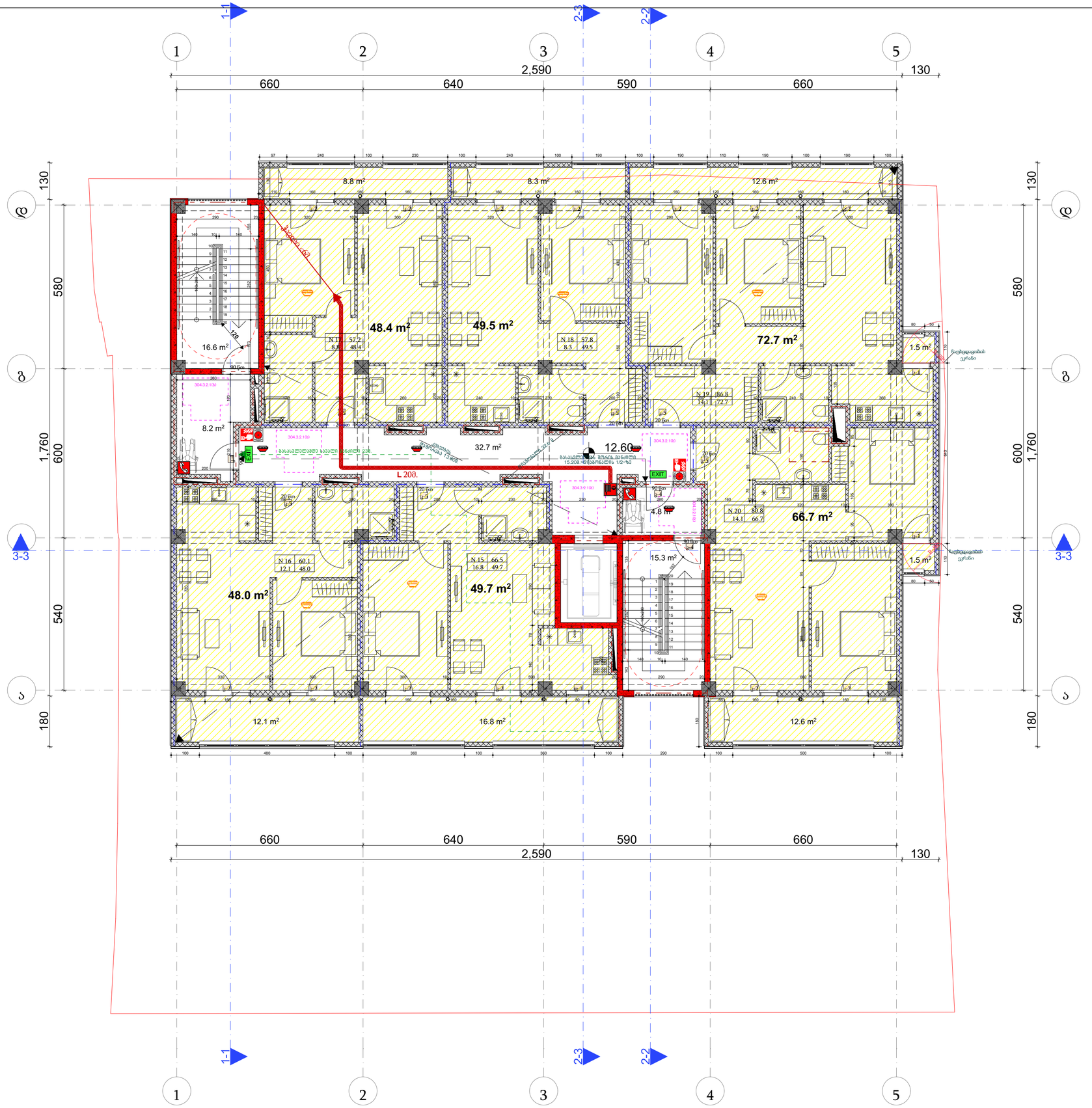

სც-2 ბინა NO1	
საერთო ფართობი: 66.5 მ²	
დ.დ.ფ. 18.6	დ.დ. 4

სც-2 ბინა NO2	
საერთო ფართობი: 60.1 მ²	
დ.დ.ფ. 18.6	დ.დ. 4

სც-2 ბინა NO3	
საერთო ფართობი: 57.2 მ²	
დ.დ.ფ. 18.6	დ.დ. 4

სც-2 ბინა NO4	
საერთო ფართობი: 57.8 მ²	
დ.დ.ფ. 18.6	დ.დ. 4

სც-2 ბინა NO5	
საერთო ფართობი: 86.8 მ²	
დ.დ.ფ. 18.6	დ.დ. 5

სც-2 ბინა NO6	
საერთო ფართობი: 80.8 მ²	
დ.დ.ფ. 18.6	დ.დ. 5

სც-2 დ.დ. 26

პირობითი აღნიშვნები

- მისაწვდომი სველწერტილი
- საერთო სავალი ბილიკი
- გასასვლელამდე სავალი მაქსიმალური მანძილი
- სახანძრო დაცვებულობის ჯგუფი სჯ-2
- დამხმარე დაცვებულობის ჯგუფი დს
- საავარო დაცვებულობის ჯგუფი სგ
- საცხოვრებელი დაცვებულობის ჯგუფი სც-2
- კედლის ცეცხლმედეგობა ერთსაათიანი
- კედლის ცეცხლმედეგობა ორსაათიანი
- სახმელი წყლის პარატი

FF-01	ჯანსაღობა
	სახანძრო-სასაცხოვრებლო სამშენებლო ობიექტ მაღალსაქნილოვანი მრავალფუნქციური შენობა-ნაგებობებზე, წვრილ ასორტიმენტის ჯანრთობ, კონსტრუქციებზე
	სახანძრო ხელსაწყოები
	სახანძრო ავტომობილის წვდომა
	სანრეს ელექტრომომარაგება
	ავტომატური სიგნალიზაცია
	ავტომატიკა ხანძრის გაჩენისთვის
	სახანძრო წყალმომარაგება
	სახანძრო სიგნალიზაციის
	სახანძრო ავტომატიკის სისტემების
	სახანძრო-სასაცხოვრებლო შენობა-ნაგებობის სისტემები
EXIT	
	საევაკუაციო გასასვლელის მანიშნებელი

NBC GROUP

შ.პ.ს. NBC group
ს.კ. 404966293

ქ.თბილისი
მერაბ კოსტავას ქ.№47

დირექტორი	თ. ჯაჯანიძე
მთავარი არქიტექტორი	თ. ჯაჯანიძე
არქიტექტორი	მ. კურცხალია
არქიტექტორი	ს. მათითაიშვილი
არქიტექტორი	ბ. მაიაშვილი

სტადია: პრ.	მასშტაბი: 1:100
ფორმატი: A2	ფურცელი:

თბილისი 2024

ქ.თბილისი,
ი. გაგარინის ქ. № 7

საბურთალოს რაიონი
ნაკვეთი 01.10.13.008.021

დამკვეთი - შპს "მშენალიანსი"

ს/კ 405018145

მრავალბინიანი საცხოვრებელი სახლი

პირობითი აღნიშვნები

- ტერიტორიის საკადასტრო საზღვარი
- ჭრილის ხაზი
- 0.00 / -0.10 ნიშნული

V სართულის გეგმა
ნიშნული 12.60

ტექნიკურ-ეკონომიკური მაჩვენებლები

- განაშენიანების ფართი - 538.0 მ²
- კ2-ის ფართი (სართულზე) - 464.1 მ²
- სართულის საერთო ფართი - 486.8 მ²
- საცხოვრებელი ფართი - 335.0 მ²
- საზაფხულო ფართი - 74.2 მ²
- დერეფნის ფართი - 32.7 მ²
- კიბე/ლიფტის ფართი - 44.9 მ²

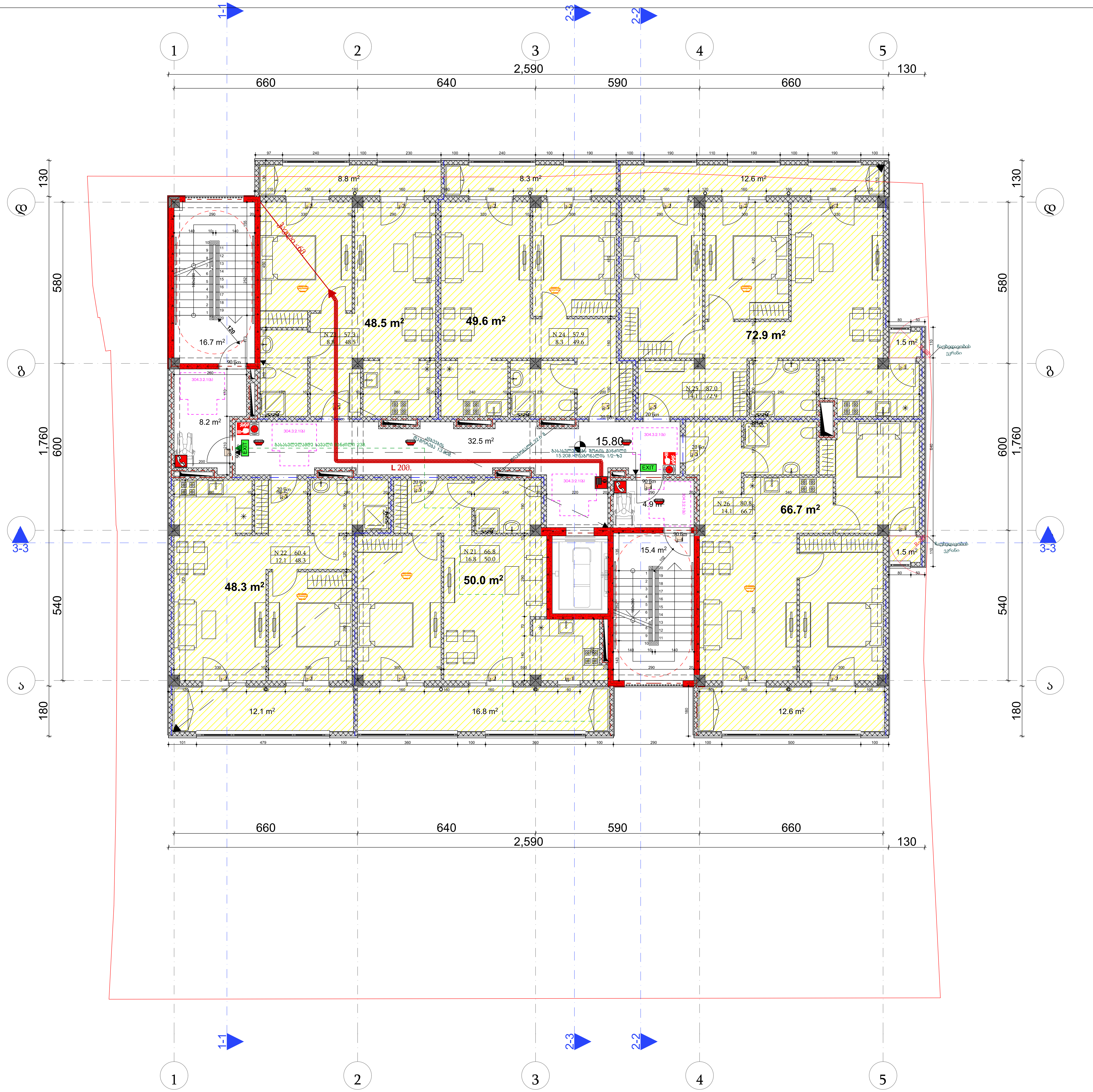

სც-2 ბინა N01	
საერთო ფართობი: 66.8 მ^2	
დ.დ.ფ. 18.6	დ.დ. 4

სც-2 ბინა N02	
საერთო ფართობი: 60.4 მ^2	
დ.დ.ფ. 18.6	დ.დ. 4

სც-2 ბინა N03	
საერთო ფართობი: 57.3 მ^2	
დ.დ.ფ. 18.6	დ.დ. 4

სც-2 ბინა N04	
საერთო ფართობი: 57.9 მ^2	
დ.დ.ფ. 18.6	დ.დ. 4

სც-2 ბინა N05	
საერთო ფართობი: 87.0 მ^2	
დ.დ.ფ. 18.6	დ.დ. 5

სც-2 ბინა N06	
საერთო ფართობი: 80.8 მ^2	
დ.დ.ფ. 18.6	დ.დ. 5

სც-2 დ.დ. 26

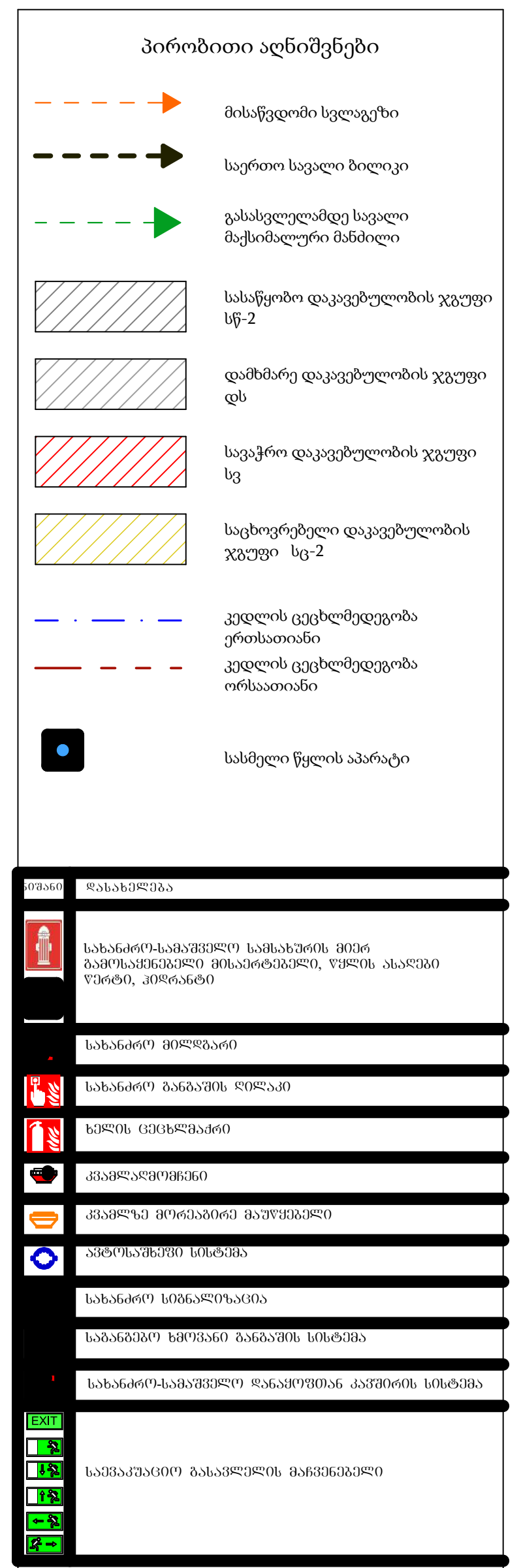

ქ.თბილისი,
ი. გაგარინის ქ. № 7

საბურთალოს რაიონი
ნაკვეთი 01.10.13.008.021

დამკვეთი - შპს "მშენალიანსი"

ს/კ 405018145

მრავალბინიანი საცხოვრებელი სახლი

პირობითი აღნიშვნები

- ტერიტორიის საკადასტრო საზღვარი
- ჭრილის ხაზი
- 0.00 / -0.10 ნიშნული

VI სართულის გეგმა ნიშნული 15.80

ტექნიკურ-ეკონომიკური მაჩვენებლები

განაშენიანების ფართი - 538.0 მ^2

კ2-ის ფართი (სართულზე) - 464.1 მ^2

სართულის საერთო ფართი - 487.9 მ^2

საცხოვრებელი ფართი - 336.0 მ^2

საზაფხულო ფართი - 74.2 მ^2

დერეფნის ფართი - 32.5 მ^2

კიბე/ლიფტის ფართი - 45.2 მ^2

NBC GROUP

შ.პ.ს. NBC group
სკ. 404966293

ქ.თბილისი
მერაბ კოსტავას ქ.№47

დირექტორი	თ. ჯაჯანიძე
მთავარი არქიტექტორი	თ. ჯაჯანიძე
არქიტექტორი	მ. კურცხალია
არქიტექტორი	ს. მათითაიშვილი
არქიტექტორი	ბ. შაიაშვილი

სტადია: პრ.	მასშტაბი: 1:100
ფორმატი: A2	ფურცელი:

თბილისი 2024

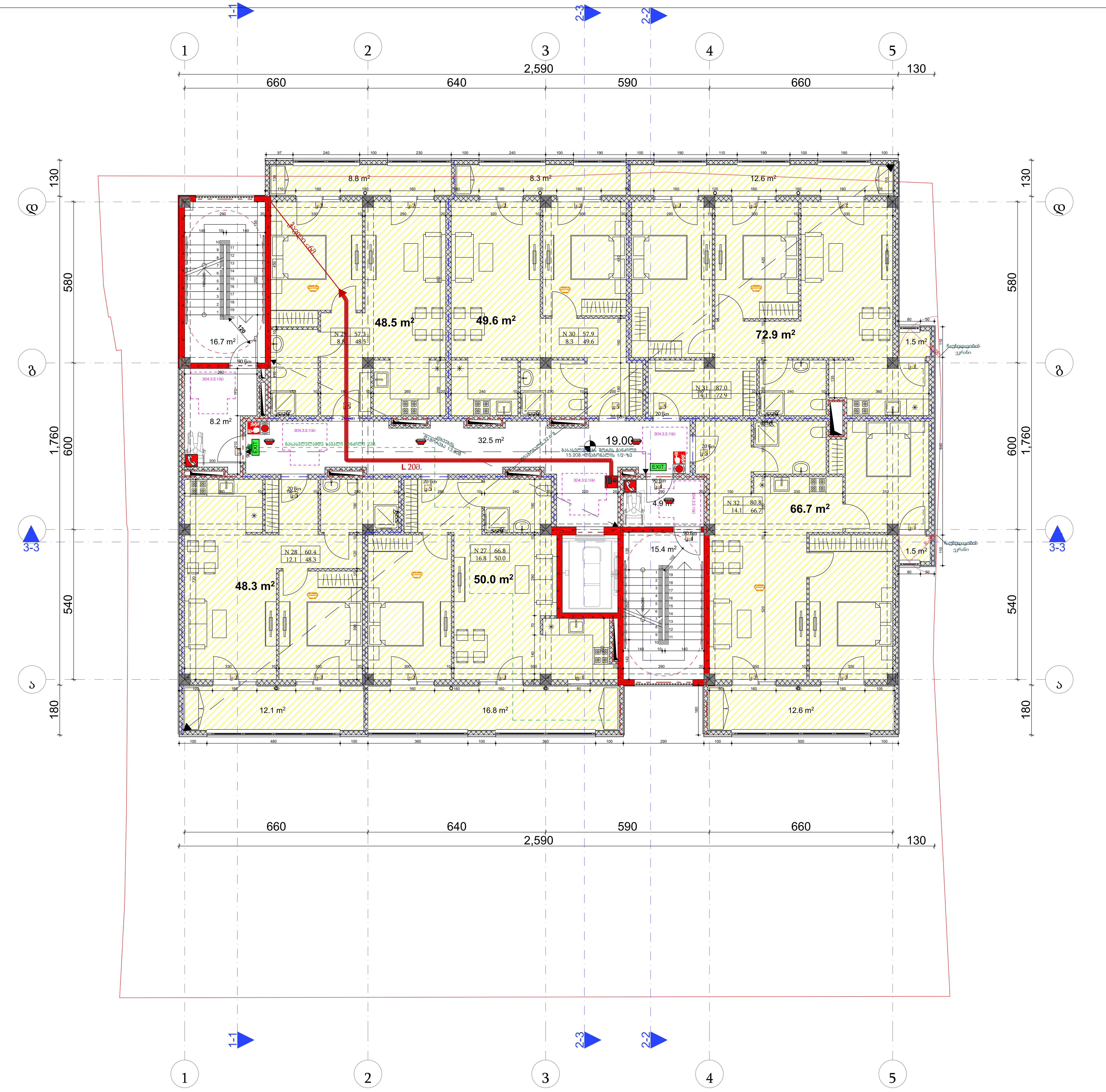

სც-2 ბინა NO1	
საერთო ფართობი: 66.8 მ²	
ღ.ღ.ფ. 18.6	ღ.ღ. 4

სც-2 ბინა NO2	
საერთო ფართობი: 60.4 მ²	
ღ.ღ.ფ. 18.6	ღ.ღ. 4

სც-2 ბინა NO3	
საერთო ფართობი: 57.3 მ²	
ღ.ღ.ფ. 18.6	ღ.ღ. 4

სც-2 ბინა NO4	
საერთო ფართობი: 57.9 მ²	
ღ.ღ.ფ. 18.6	ღ.ღ. 4

სც-2 ბინა NO5	
საერთო ფართობი: 87.0 მ²	
ღ.ღ.ფ. 18.6	ღ.ღ. 5

სც-2 ბინა NO6	
საერთო ფართობი: 80.8 მ²	
ღ.ღ.ფ. 18.6	ღ.ღ. 5

სც-2 ღ.ღ. 26



ქ.თბილისი,
ი. გაგარინის ქ. № 7

საბურთალოს რაიონი
ნაკვეთი 01.10.13.008.021

დამკვეთი - შპს "მშენალიანსი"

ს/კ 405018145

მრავალბინიანი საცხოვრებელი სახლი

პირობითი აღნიშვნები

- ტერიტორიის საკადასტრო საზღვარი
- ჭრილის ხაზი
- 0.00 / -0.10 ნიშნული

VII სართულის გეგმა ნიშნული 19.00

ტექნიკურ-ეკონომიკური მაჩვენებლები

განაშენიანების ფართი - 538.0 მ²

კ2-ის ფართი (სართულზე) - 464.1 მ²

სართულის საერთო ფართი - 487.9 მ²

საცხოვრებელი ფართი - 336.0 მ²

საზაფხულო ფართი - 74.2 მ²

დერეფნის ფართი - 32.5 მ²

კიბე/ლიფტის ფართი - 45.2 მ²

NBC GROUP

შ.პ.ს. NBC group
სკ. 404966293

ქ.თბილისი
მერაბ კოსტავას ქ.№47

დირექტორი	თ. ჯაჯანიძე
მთავარი არქიტექტორი	თ. ჯაჯანიძე
არქიტექტორი	მ. კურცხალია
არქიტექტორი	ს. მათითაიშვილი
არქიტექტორი	ბ. შაიაშვილი

სტადია: პრ.	მასშტაბი: 1:100
ფორმატი: A2	ფურცელი:

თბილისი 2024

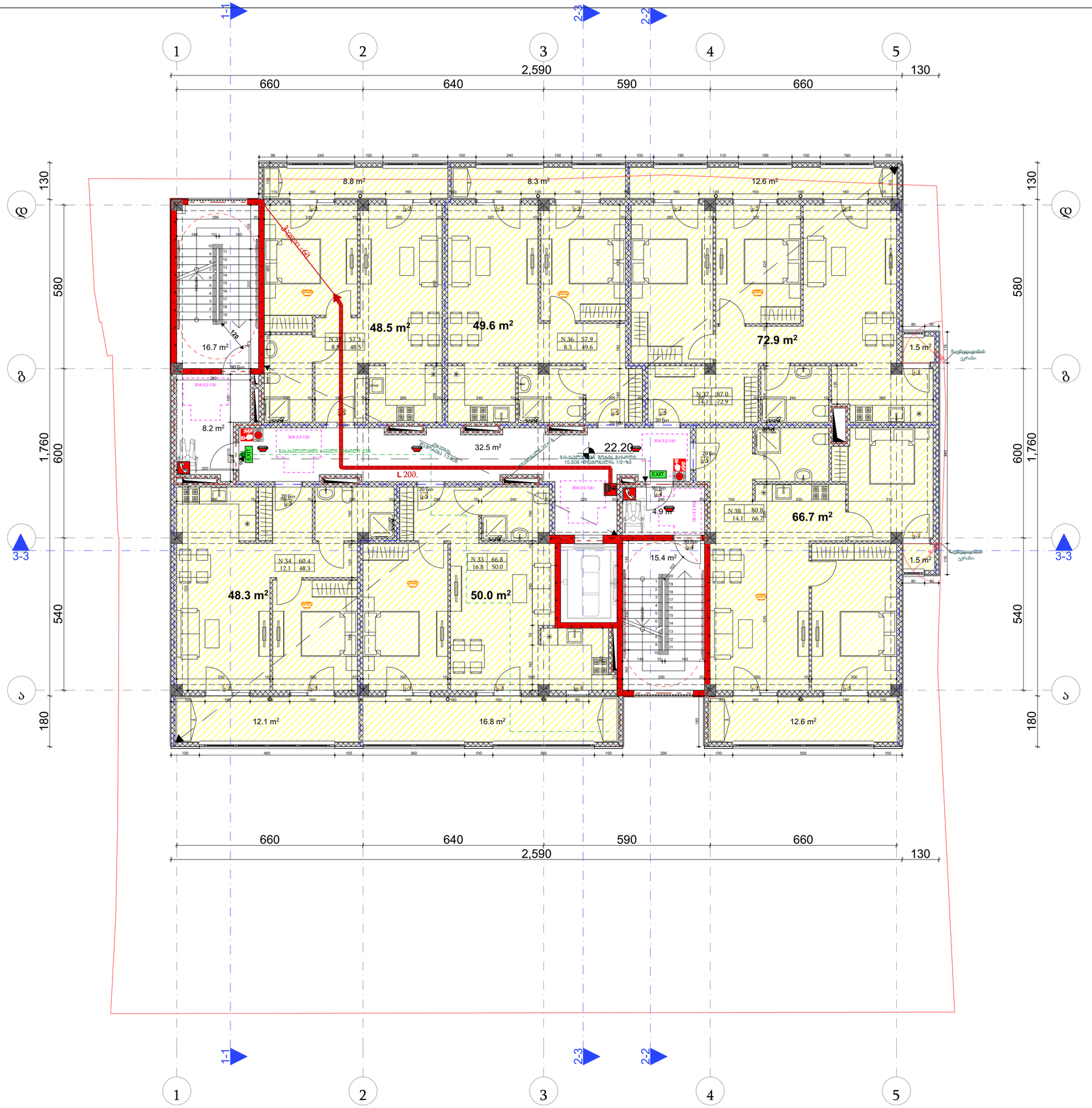

სს-2 ბინა NO1	
საერთო ფართობი: 66.8 მ²	
დ.დ.ფ. 18.6	დ.დ. 4

სს-2 ბინა NO2	
საერთო ფართობი: 60.4 მ²	
დ.დ.ფ. 18.6	დ.დ. 4

სს-2 ბინა NO3	
საერთო ფართობი: 57.3 მ²	
დ.დ.ფ. 18.6	დ.დ. 4

სს-2 ბინა NO4	
საერთო ფართობი: 57.9 მ²	
დ.დ.ფ. 18.6	დ.დ. 4

სს-2 ბინა NO5	
საერთო ფართობი: 87.0 მ²	
დ.დ.ფ. 18.6	დ.დ. 5

სს-2 ბინა NO6	
საერთო ფართობი: 80.8 მ²	
დ.დ.ფ. 18.6	დ.დ. 5

სს-2 დ.დ. 26

პირობითი აღნიშვნები

- მისაწვდომი სველწერტილი
- საერთო სველი ბლოკი
- გასასვლელამდე სველი მაქსიმალური მანძილი
- სახანძრო დაცულობის ჯგუფი სხ-2
- დამხმარე დაცულობის ჯგუფი დხ
- საკარნო დაცულობის ჯგუფი სკ
- საცხოვრებელი დაცულობის ჯგუფი სც-2
- კედლის ცეცხლმედეგობა ერთსაათიანი
- კედლის ცეცხლმედეგობა ორსაათიანი
- სახმელი წყლის ავარატი

	შესასვლელი
	სახანძრო-სამაშველოდ საჭირო მოცულობის მოცულობის მიხედვით განსაზღვრული მოსარკინძელი, ჭერის ასაღები ნაწილის, კორიდორი
	სახანძრო ხელსაწყო
	სახანძრო განგაშის ღილაკი
	ხელის ცეცხლმაქრობი
	ავტომატური ცეცხლმაქრობი
	ავარიული მოძრაობის მიმართულება
	სახანძრო საფრთხის სიმბოლო
	სახანძრო სატელეფონო
	სახანძრო საფრთხის შესახებ სიმბოლო
	სახანძრო-სამაშველოდ ფანჯრების ავტომატის სიმბოლო
	სავენტილაციო სახანძრო მოწყობილობის

NBC GROUP

შ.პ.ს. NBC group
ს.კ. 404966293

ქ.თბილისი
მერაბ კოსტავას ქ.№47

დირექტორი	თ. ჯაჯანიძე
მთავარი არქიტექტორი	თ. ჯაჯანიძე
არქიტექტორი	მ. კურცხალია
არქიტექტორი	ს. მათითაიშვილი
არქიტექტორი	ბ. მაიაშვილი

სტადია: პრ.	მასშტაბი: 1:100
ფორმატი: A2	ფურცელი:

თბილისი 2024

ქ.თბილისი,
ი. გაგარინის ქ. № 7

საბურთალოს რაიონი
ნაკვეთი 01.10.13.008.021

დამკვეთი - შპს "მშენალიანსი"

ს/კ 405018145

მრავალბინიანი საცხოვრებელი სახლი

პირობითი აღნიშვნები

- ტერიტორიის საკადასტრო საზღვარი
- ჭრილის ხაზი
- 0.00 / -0.10 ნიშნული

VIII სართულის გეგმა ნიშნული 22.20

ტექნიკურ-ეკონომიკური მაჩვენებლები

განაშენიანების ფართი - 538.0 მ²

კ2-ის ფართი (სართულზე) - 464.1 მ²

სართულის საერთო ფართი - 487.9 მ²

საცხოვრებელი ფართი - 336.0 მ²

საზოგადოების ფართი - 74.2 მ²

დერეფნის ფართი - 32.5 მ²

კიბე/ლიფტის ფართი - 45.2 მ²

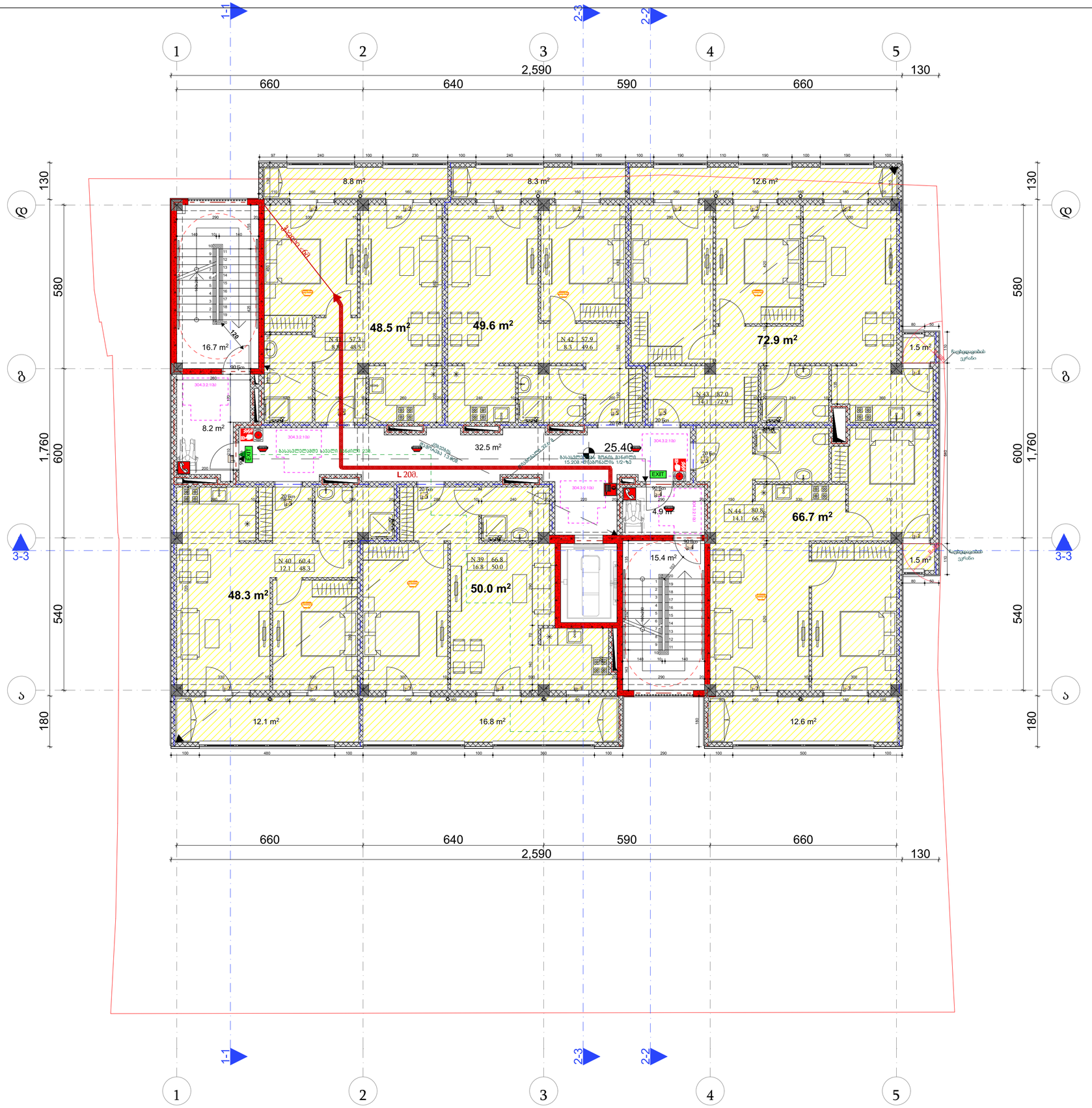

სც-2 ბინა NO1	
საერთო ფართობი: 66.8 მ²	
დ.დ.ფ. 18.6	დ.დ. 4

სც-2 ბინა NO2	
საერთო ფართობი: 60.4 მ²	
დ.დ.ფ. 18.6	დ.დ. 4

სც-2 ბინა NO3	
საერთო ფართობი: 57.3 მ²	
დ.დ.ფ. 18.6	დ.დ. 4

სც-2 ბინა NO4	
საერთო ფართობი: 57.9 მ²	
დ.დ.ფ. 18.6	დ.დ. 4

სც-2 ბინა NO5	
საერთო ფართობი: 87.0 მ²	
დ.დ.ფ. 18.6	დ.დ. 5

სც-2 ბინა NO6	
საერთო ფართობი: 80.8 მ²	
დ.დ.ფ. 18.6	დ.დ. 5

სც-2 დ.დ. 26

პირობითი აღნიშვნები

- მისაწვდომი სველწერტილი
- საერთო სავალი ბილიკი
- გასასვლელამდე სავალი მაქსიმალური მანძილი
- სახანძრო დაცვიტელობის ჯგუფი სხ-2
- დამხმარე დაცვიტელობის ჯგუფი დხ
- საავარიო დაცვიტელობის ჯგუფი სგ
- საცხოვრებელი დაცვიტელობის ჯგუფი სც-2
- კედლის ცვლილებადობა ერთობათიანი
- კედლის ცვლილებადობა ორობათიანი
- სახმელი წყლის ავარატი

ნიშანი	დანიშნულება
	სახანძრო-სამაშველო საშუალების ფიქსირებული ხანძარსაწინააღმდეგო მოწყობილობის, წყლის ავარატის ჩამონტაჟების, კიბეებისა
	სახანძრო ხელსაწყო
	სახანძრო განგაშის ღილაკი
	ხელის ელექტრონათურა
	ავარიული მოძრაობის მაუთითებელი
	ავტომატური სისტემა
	სახანძრო ხელსაწყოთა
	სახანძრო სიგნალიზაცია
	სახანძრო-სამაშველო ტანსაცმლის ავარიის სისტემა
EXIT	
	სასმელი წყლის ავარატი

ქ.თბილისი,
ი. გაგარინის ქ. № 7

საბურთალოს რაიონი
ნაკვეთი 01.10.13.008.021

დამკვეთი - შპს "მშენალიანსი"

ს/კ 405018145

მრავალბინიანი საცხოვრებელი სახლი

პირობითი აღნიშვნები

- ტერიტორიის საკადასტრო საზღვარი
- ჭრილის ხაზი
- 0.00 / -0.10 ნიშნული

IX სართულის გეგმა
ნიშნული 25.40

ტექნიკურ-ეკონომიკური მაჩვენებლები

- განაშენიანების ფართი - 538.0 მ²
- კ2-ის ფართი (სართულზე) - 464.1 მ²
- სართულის საერთო ფართი - 487.9 მ²
- საცხოვრებელი ფართი - 336.0 მ²
- საზოგადოები ფართი - 74.2 მ²
- დერეფნის ფართი - 32.5 მ²
- კიბე/ლიფტის ფართი - 45.2 მ²

NBC GROUP

შ.პ.ს. NBC group
ს/კ. 404966293

ქ.თბილისი
მერაბ კოსტავას ქ.№47

დირექტორი	თ. ჯაჯანიძე
მთავარი არქიტექტორი	თ. ჯაჯანიძე
არქიტექტორი	მ. კურცხალია
არქიტექტორი	ს. მათითაიშვილი
არქიტექტორი	ბ. მაიაშვილი

სტადია: პრ.	მასშტაბი: 1:100
ფორმატი: A2	ფურცელი:

თბილისი 2024

სს-2 ბინა N 1	
საერთო ფართობი: 174.0 მ²	
დ.დ.ფ. 18.6	დ.დ. 9

სს-2 დ.დ. 9

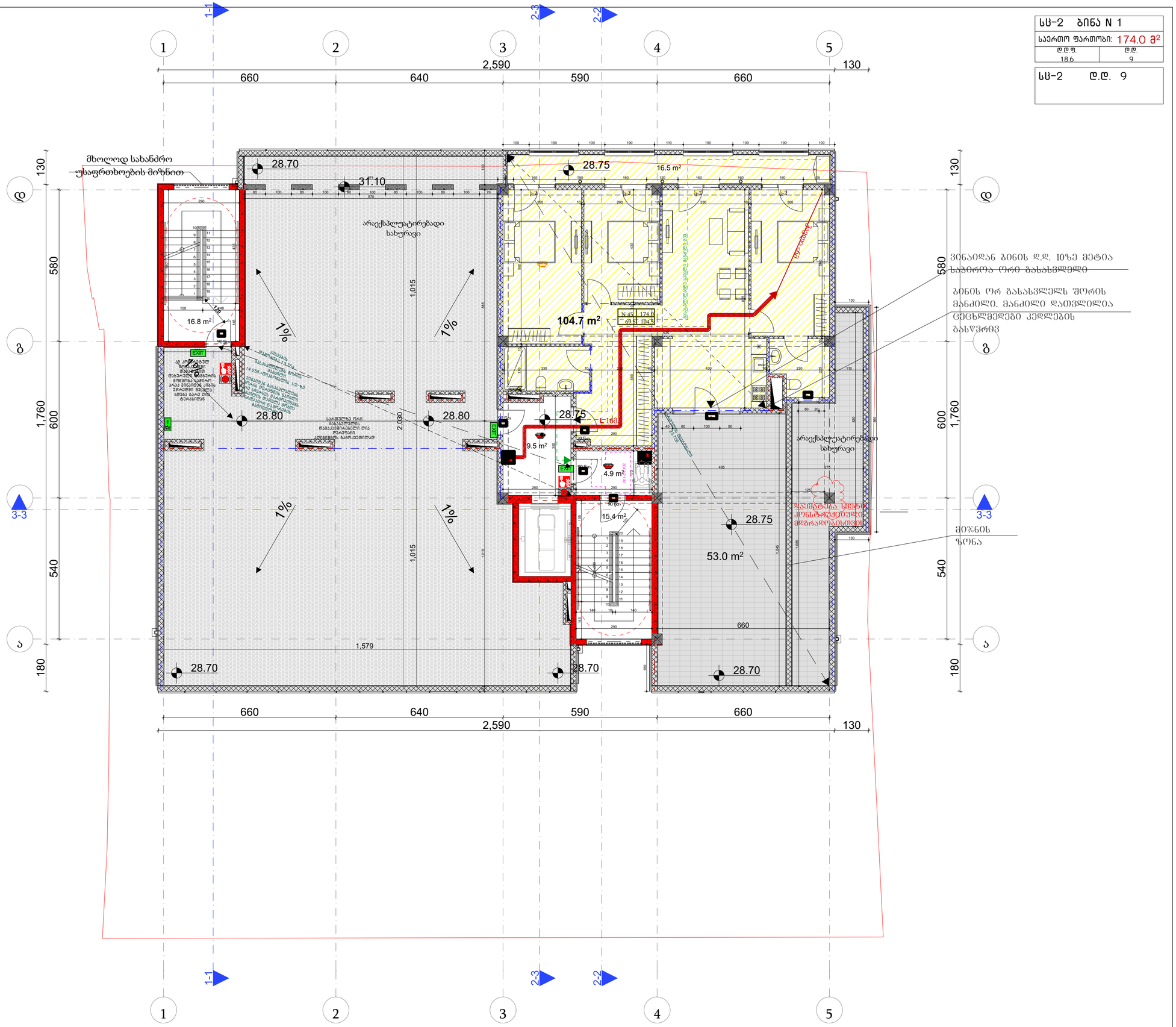

ქ.თბილისი, ი. გაგარინის ქ. № 7
საბურთალოს რაიონი ნაკვეთი 01.10.13.008.021
დამკვეთი - შპს "მშენალიანსი" ს/კ 405018145
მრავალბინიანი საცხოვრებელი სახლი
პირობითი აღნიშვნები
ტერიტორიის საკადასტრო საზღვარი
ჭრილის ხაზი
0.00 -0.10 ნიშნული
X სართულის გეგმა ნიშნული 28.75

ტექნიკურ-ეკონომიკური მაჩვენებლები

განაშენიანების ფართი	249.7 მ²
კ2-ის ფართი (სართულზე)	158.3 მ²
სართულის საერთო ფართი	220.6 მ²
საცხოვრებელი ფართი	104.5 მ²
საზაფხულო ფართი	69.5 მ²
დერეფნის ფართი	9.5 მ²
კიბე/ლიფტის ფართი	37.1 მ²

NBC GROUP

შ.პ.ს. NBC group
ს/კ: 404966293

ქ.თბილისი
მერაბ კოსტავას ქ.№47

დირექტორი	თ. ჯაჯანიძე
მთავარი არქიტექტორი	თ. ჯაჯანიძე
არქიტექტორი	მ. კურცხალია
არქიტექტორი	ს. მათითაიშვილი
არქიტექტორი	ბ. მაიაშვილი

სტადია: პრ.	მასშტაბი: 1:100
ფორმატი: A2	ფურცელი:

თბილისი 2024

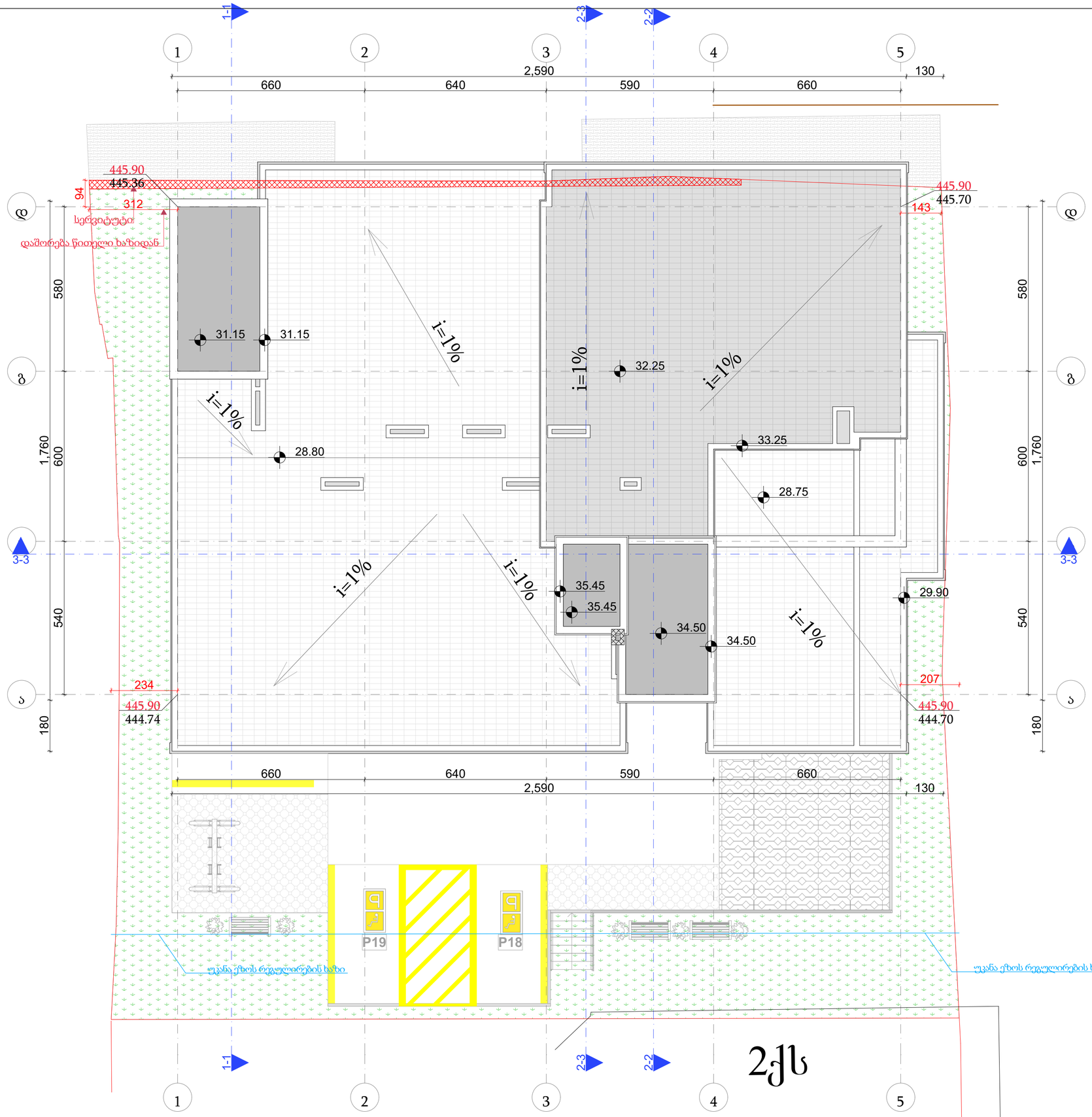

ქ.თბილისი,
ი. გაგარინის ქ. № 7

საბურთალოს რაიონი
ნაკვეთი 01.10.13.008.021

დამკვეთი - შპს "მშენალიანსი"

ს/კ 405018145

მრავალბინიანი საცხოვრებელი სახლი

პირობითი აღნიშვნები

ტერიტორიის საკადასტრო საზღვარი

ჭრილის ხაზი

0.00 / -0.10 ნიშნული

გადახურვის გეგმა
ნიშნული 34.50;35.45

ტექნიკურ-ეკონომიკური მაჩვენებლები

NBC GROUP

შ.პ.ს. NBC group
ს/კ. 404966293

ქ.თბილისი
მერაბ კოსტავას ქ.№47

დირექტორი	თ. ჯაჯანიძე
მთავარი არქიტექტორი	თ. ჯაჯანიძე
არქიტექტორი	მ. კურცხალია
არქიტექტორი	ს. მათითაიშვილი
არქიტექტორი	ბ. მაიაშვილი

სტადია: პრ.	მასშტაბი: 1:100
ფორმატი: A2	ფურცელი:

თბილისი 2024

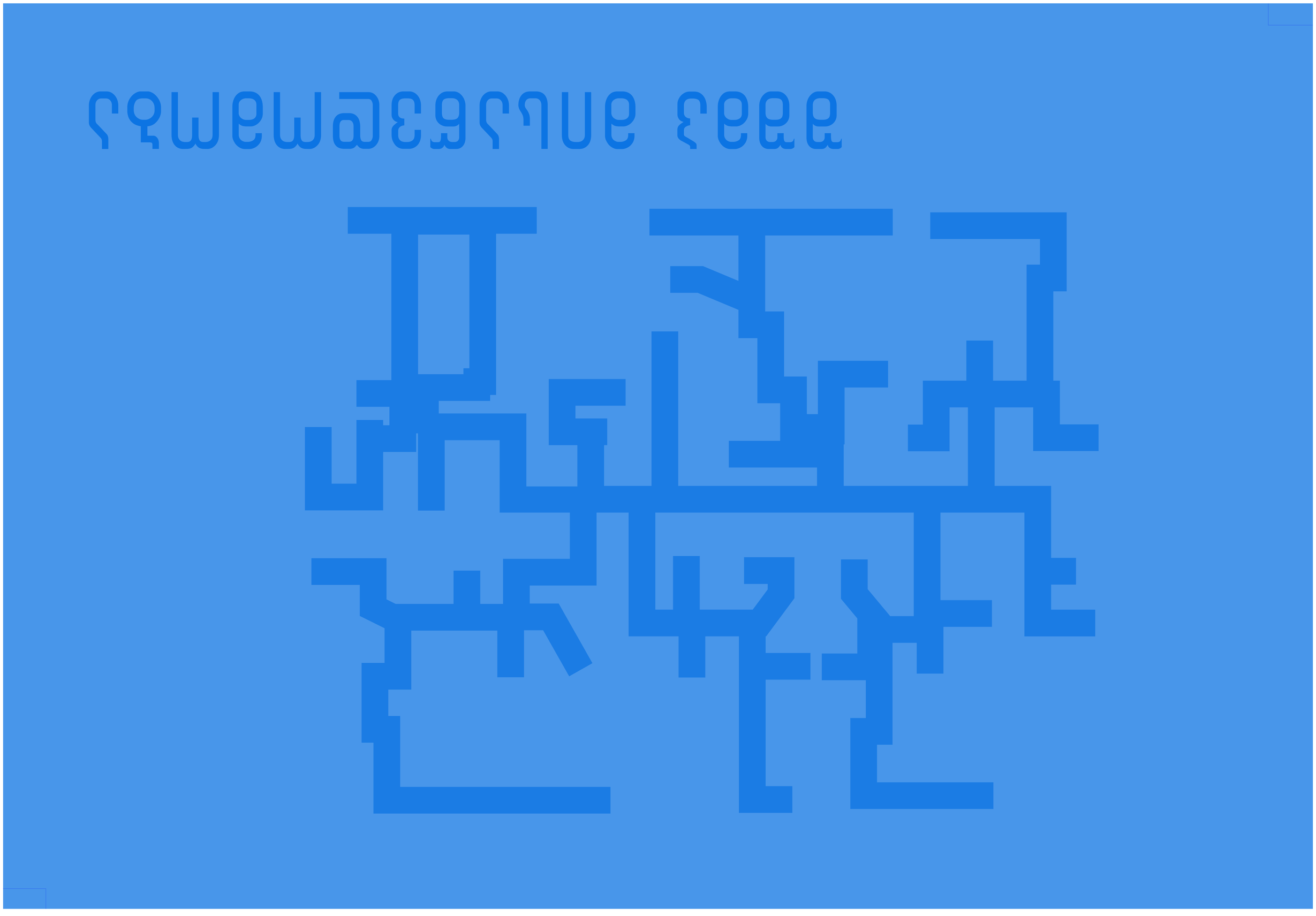

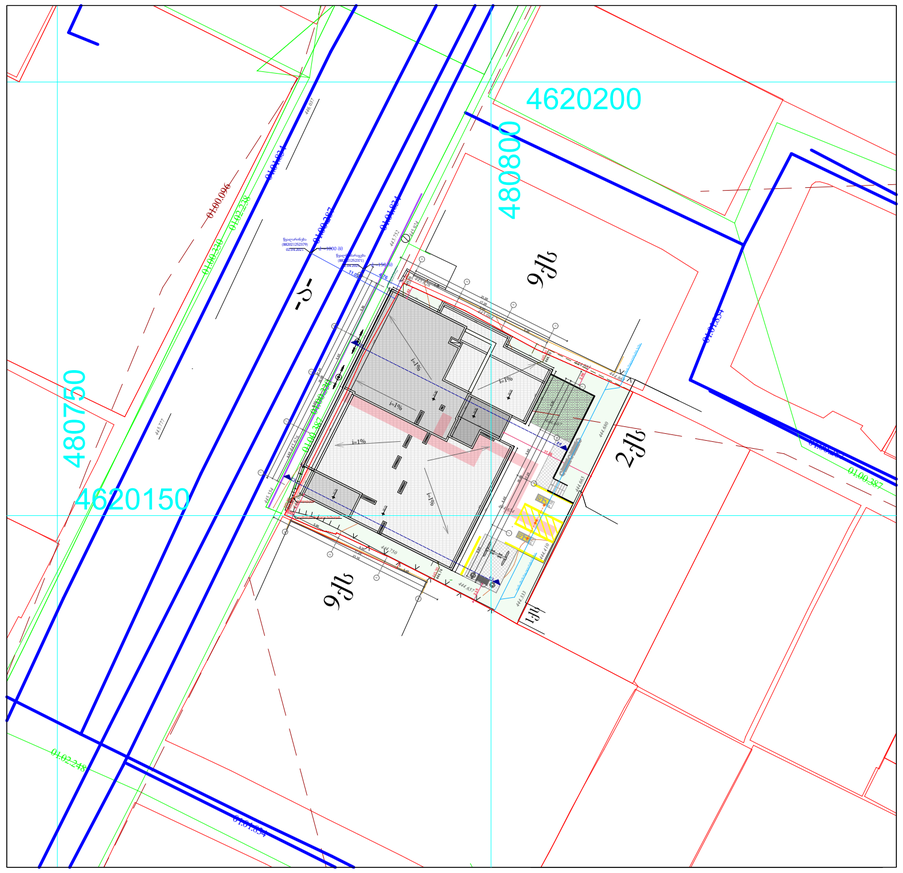

ფორმატი	სტადია
A2	პრ.

ტექნიკურ-ეკონომიკური მაჩვენებლები

მიწის ნაკვეთის ფართი - 871 მ²

განაშენიანების ფართი - 5 609.4 მ²

კ1-ის საანგარიშო ფართი - 455.8 მ² კ1= 0.5

კ2-ის საანგარიშო ფართი - 4021.0 მ² კ2= 4.6

კ3-ის ფართი - 219.4 მ² კ3 = 0.3

პირობითი აღნიშვნები

ტერიტორიის საკადასტრო საზღვარი

1-1 ჭრილის ხაზი

0.00 არქიტექტურული ნიშნული

0.00 კონსტრუქციული ნიშნული

ქ.თბილისი, ი.გაგარინის ქ. №7
საბურთალოს რაიონი
(ნაკვეთი 01.10.13.008.021)

დამკვეთი - შ.პ.ს მშენალიანსი
(ს/კ 405018145)

მრავალბინიანი საცხოვრებელი სახლი

გენგეგმა

დირექტორი	თ. ჯაჯანიძე
მთ.არქიტექტორი	თ. ჯაჯანიძე
არქიტექტორი	მ. კურცხალია
არქიტექტორი	ს. მათითაიშვილი
არქიტექტორი	ზ. შაიაშვილი

შ.პ.ს. **"NBC group"**
ქ.თბილისი, კოსტავას ქ. №47/57

მასშტაბი	გვერდი	ფურც-ბი
1:500	2	43

თბილისი 2024

მისაწვდომობა

შშმპ მისაწვდომი სვლაგეზი; მოსატრიალებლები და იატაკის თავისუფალი ფართობები კარების ორივე მხარეს

სწ-2 (ავტოსადგომი)	
საერთო ფართობი:	
დ.დ.ფ.	დ.დ.
18.6	25

დს (წყლის ავზი და ტუმბო)	
საერთო ფართობი:	
დ.დ.ფ.	დ.დ.
27.9	2

სწ-2	დ.დ.	25
დს	დ.დ.	2

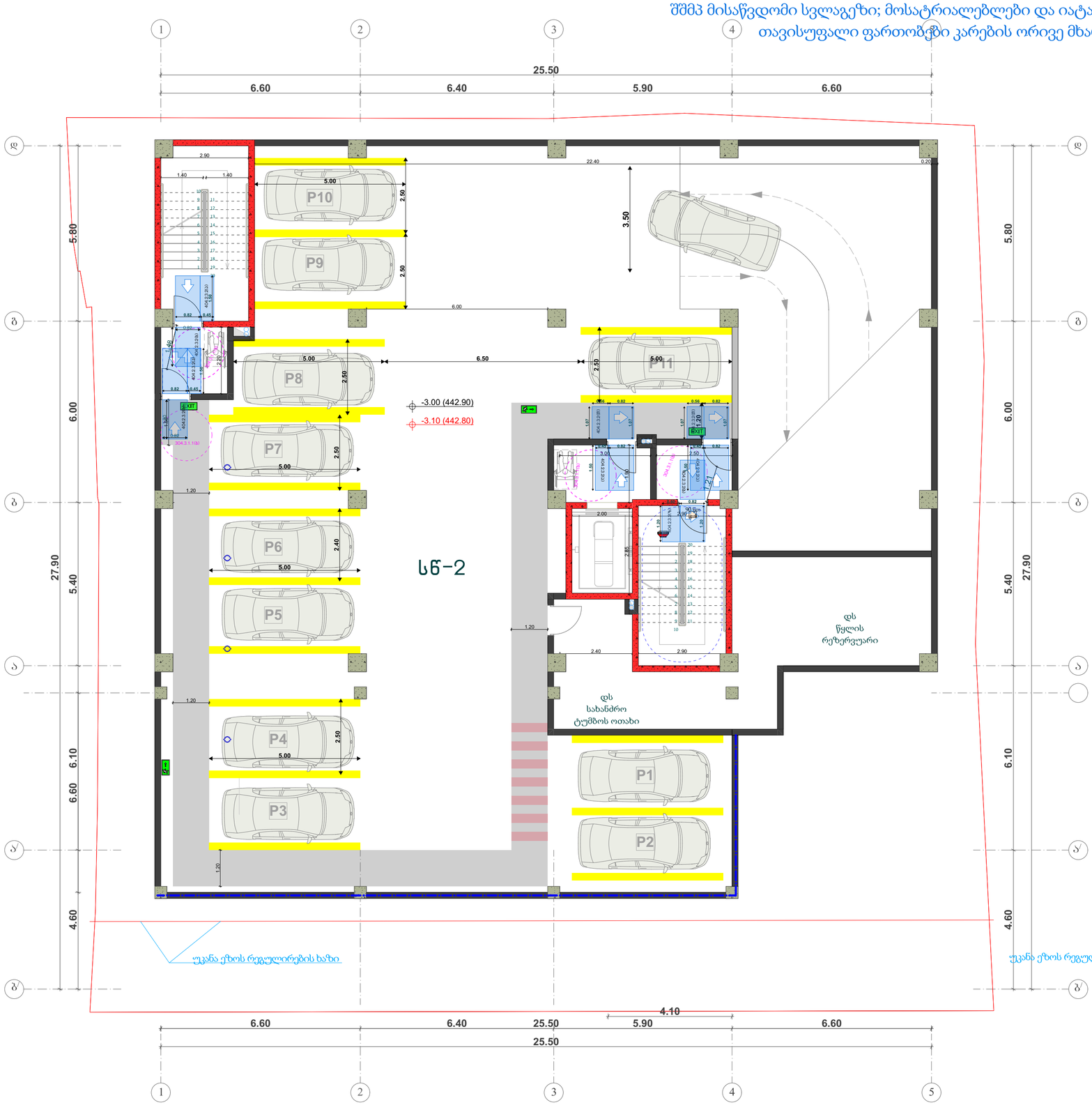

პირობითი აღნიშვნები

- ტერიტორიის საკადასტრო საზღვარი
- 1-1 ჭრილის ხაზი
- 0.00 არქიტექტურული ნიშნული
- 0.00 კონსტრუქციული ნიშნული

მოსატრიალებელი

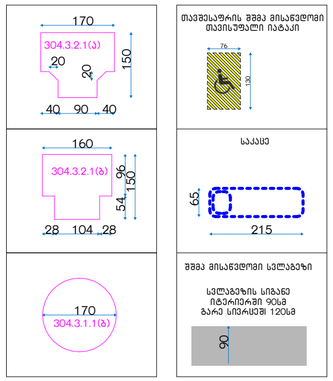

"ა" ერთეული იატაკის თავისუფალი ფართობები მოწყობილობებთან

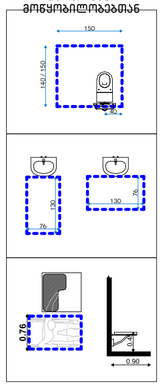

"ბ" ერთეული იატაკის თავისუფალი ფართობები მოწყობილობებთან

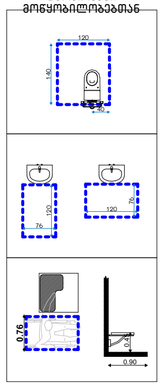

თავისუფალი სივრცე თითის ფალანგებისთვის

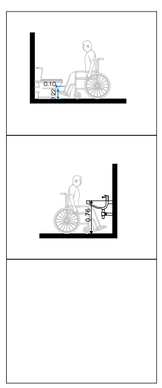

იატაკის თავისუფალი ფართობები კარის ორივე მხარეს

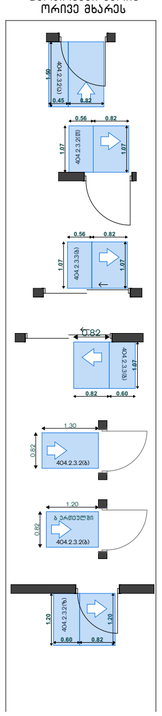

ქ.თბილისი, ი.გაგარინის ქ. №7
საბურთალოს რაიონი
(ნაკვეთი 01.10.13.008.021)

დამკვეთი - შ.პ.ს მშენალიანსი
(ს/კ 405018145)

მრავალბინიანი საცხოვრებელი სახლი

მიწისქვეშა სართულის გეგმა

ნიშნული -3.00

დირექტორი	თ. ჯავჯანიძე
მთ.არქიტექტორი	თ. ჯავჯანიძე
არქიტექტორი	მ. კურცხალია
არქიტექტორი	ს. მათითაიშვილი
არქიტექტორი	გ. შაიშვილი

შ.პ.ს. "NBC group"
ქ.თბილისი, კოსტავას ქ. №47/57

ფორმატი	სტადია
A2	პრ.

ტექნიკურ-ეკონომიკური მაჩვენებლები

მასშტაბი	გვერდი	ფურც-ბი
1:100	3	

თბილისი 2024

მისაწვდომობა

შშმპ მისაწვდომი სვლაგეზი; მოსატრიალებლები და იატაკის თავისუფალი ფართობები კარების ორივე მხარეს

ვარდისფრად დატანილია შშმპ მისაწვდომი სვლაგეზი.

შენობის მოსულობიდან გამომდინარე კონსოლების გამო გენგებების ნახაზზე არ ჩანს შშმპ სვლაგეზი.

სქ საოფისე NO1	
საერთო ფართობი:	
დ.დ.ფ. 2.8 (1 სართ.)	დ.დ. 22

სწ-2 (ღია ავტოსადგომი)	
საერთო ფართობი:	
დ.დ.ფ. 18.6	დ.დ. 12

სვ	დ.დ. 22
სწ-2	დ.დ. 12

პირობითი აღნიშვნები

- ტერიტორიის საკადასტრო საზღვარი
- 1-1 ჭრილის ხაზი
- 0.00 არქიტექტურული ნიშნული
- 0.00 კონსტრუქციული ნიშნული

მოსატრიალებელი

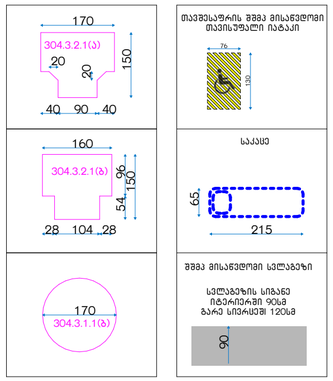

თავისუფალის შშმპ მისაწვდომი თავისუფალი იატაკი

"ა" ერთეული იატაკის თავისუფალი ფართობები მოწყობილობებთან

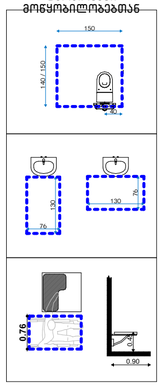

"ბ" ერთეული იატაკის თავისუფალი ფართობები მოწყობილობებთან

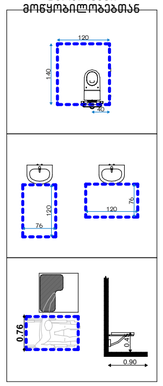

თავისუფალი სივრცე თითის ფალანგებისთვის

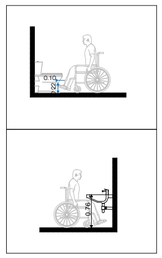

იატაკის თავისუფალი ფართობები კარის ორივე მხარეს

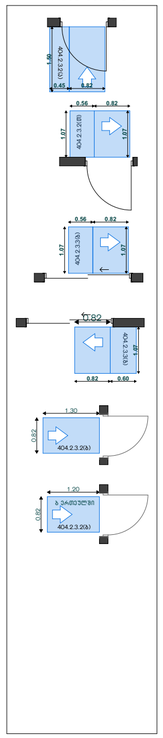

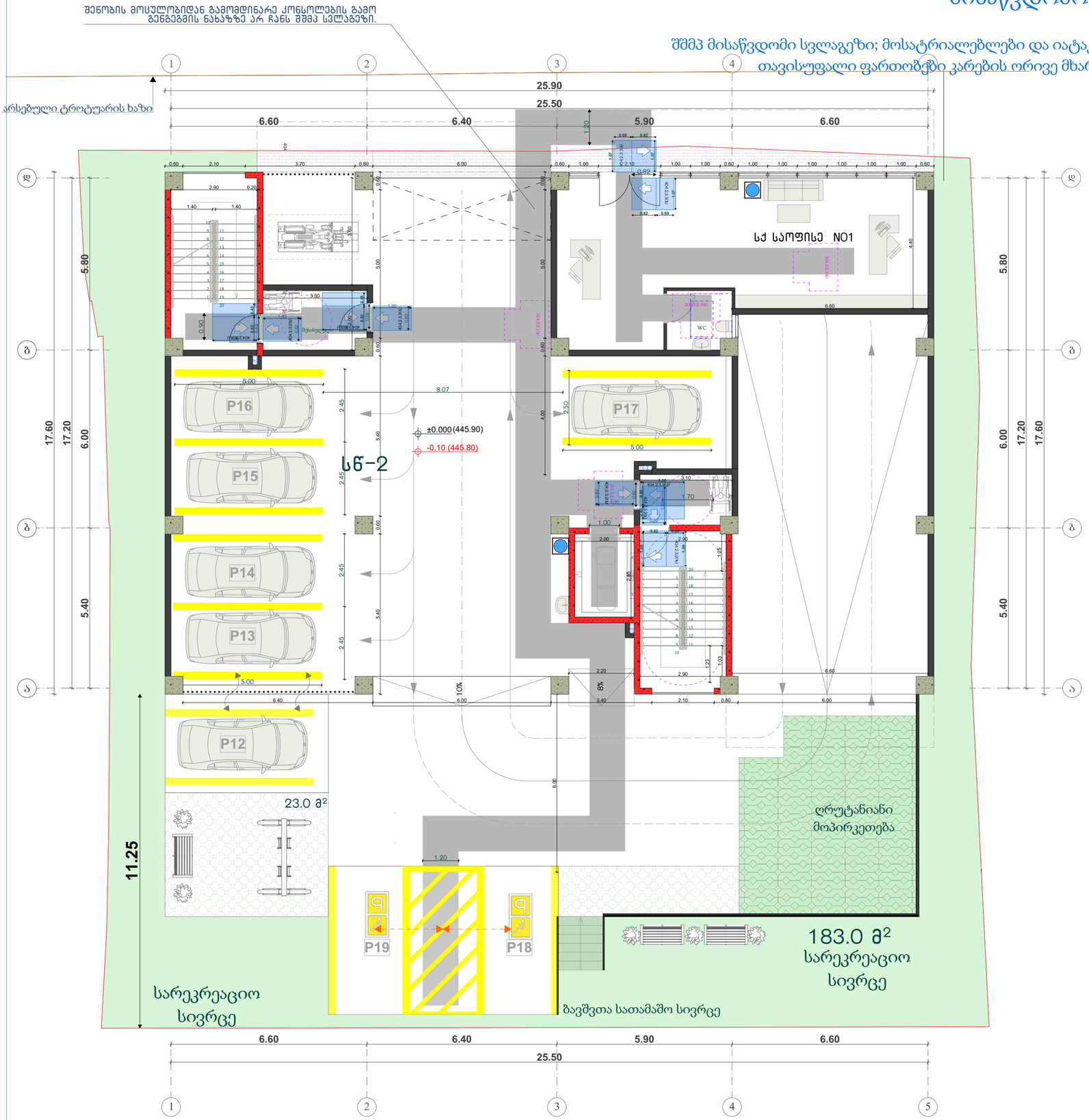

ფორმატი	სტადია	
A2	პრ.	

ტექნიკურ-ეკონომიკური მაჩვენებლები

ქ.თბილისი, ი.გაგარინის ქ. №7
საბურთალოს რაიონი
(ნაკვეთი 01.10.13.008.021)

დამკვეთი - შ.პ.ს მშენალიანსი
(ს/კ 405018145)

მრავალბინიანი საცხოვრებელი სახლი

I სართულის გეგმა

ნიშნული ±0.00 (445.90)

დირექტორი	თ. ჯაჯანიძე
მთ.არქიტექტორი	თ. ჯაჯანიძე
არქიტექტორი	მ. კურცხალია
არქიტექტორი	ს. მათითაიშვილი
არქიტექტორი	გ. შაიაშვილი

შ.პ.ს. **"NBC group"**
ქ.თბილისი, კოსტავას ქ. №47/57

მასშტაბი	გვერდი	ფურც-ბი
1:100	4	

თბილისი 2024

მისაწვდომობა

შშმპ მისაწვდომი სვლაგეზი; მოსატრიალებლები და იატაკის თავისუფალი ფართობები კარების ორივე მხარეს

სს-2 ბინა NO1	
საერთო ფართობი:	
დ.დ.ფ. 18.6	დ.დ. 2

სს-2 ბინა NO2	
საერთო ფართობი:	
დ.დ.ფ. 18.6	დ.დ. 3

სქ ოფისი NO1	
საერთო ფართობი:	
დ.დ.ფ. 9.3	დ.დ. 28

სქ ოფისი NO2	
საერთო ფართობი:	
დ.დ.ფ. 9.3	დ.დ. 4

სს-2	დ.დ. 5
სქ	დ.დ. 32


1
2
3
4
5
ა
ბ
გ
დ
25.50
6.60
6.40
5.90
6.60
17.60
17.20
6.00
5.40
ოფისი
3.00 (448.90)
საწარმოული
WC
ბ ტიპის ერთეული
საერთო ოთახი
საძინებელი
ტერასა
სველი წერტილი
სველი წერტილი
სველი წერტილი

მოასტრიალებელი

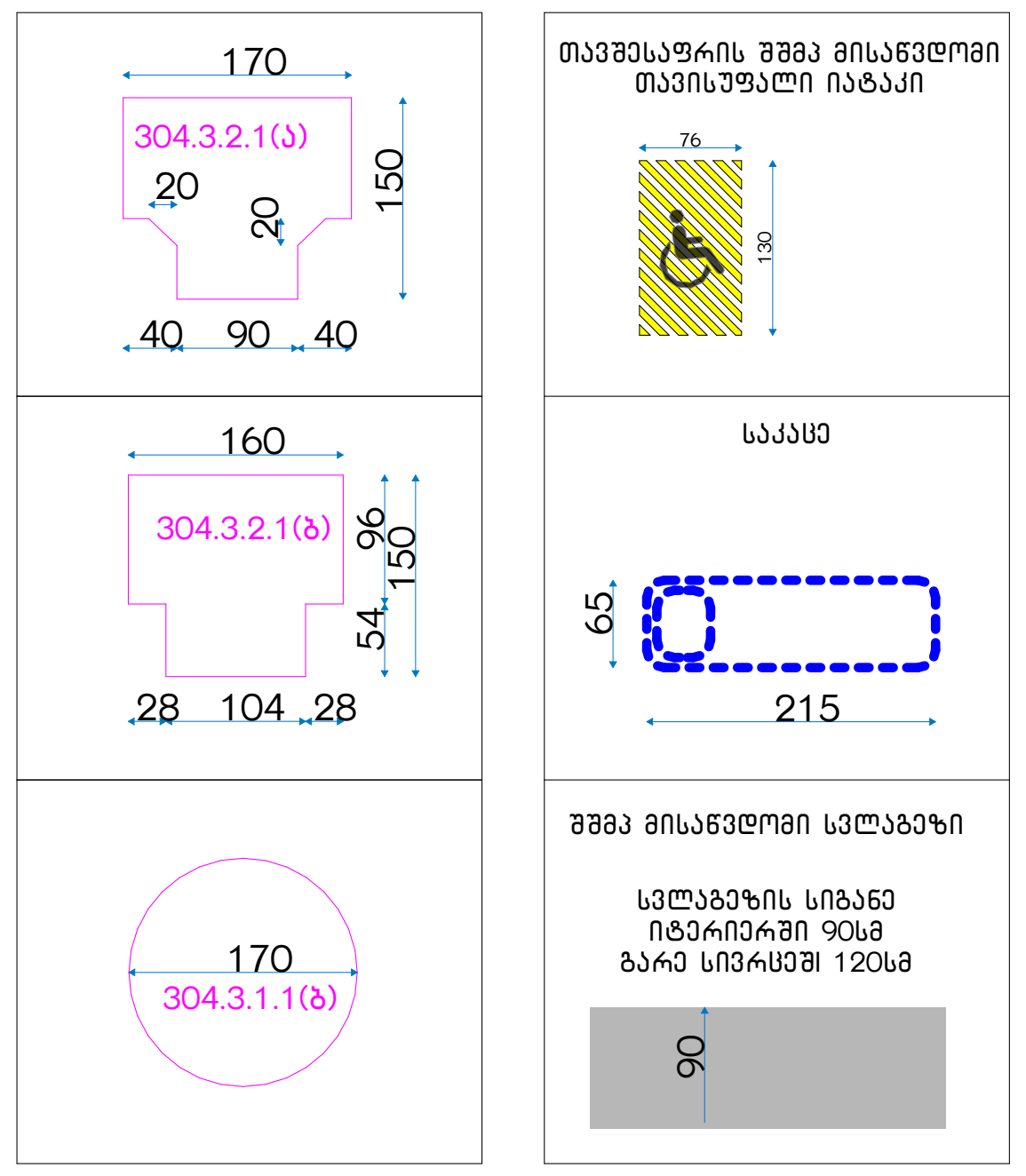

"ა" ერთეული იატაკის თავისუფალი ფართობები მოწყობილობებთან

"ბ" ერთეული იატაკის თავისუფალი ფართობები მოწყობილობებთან

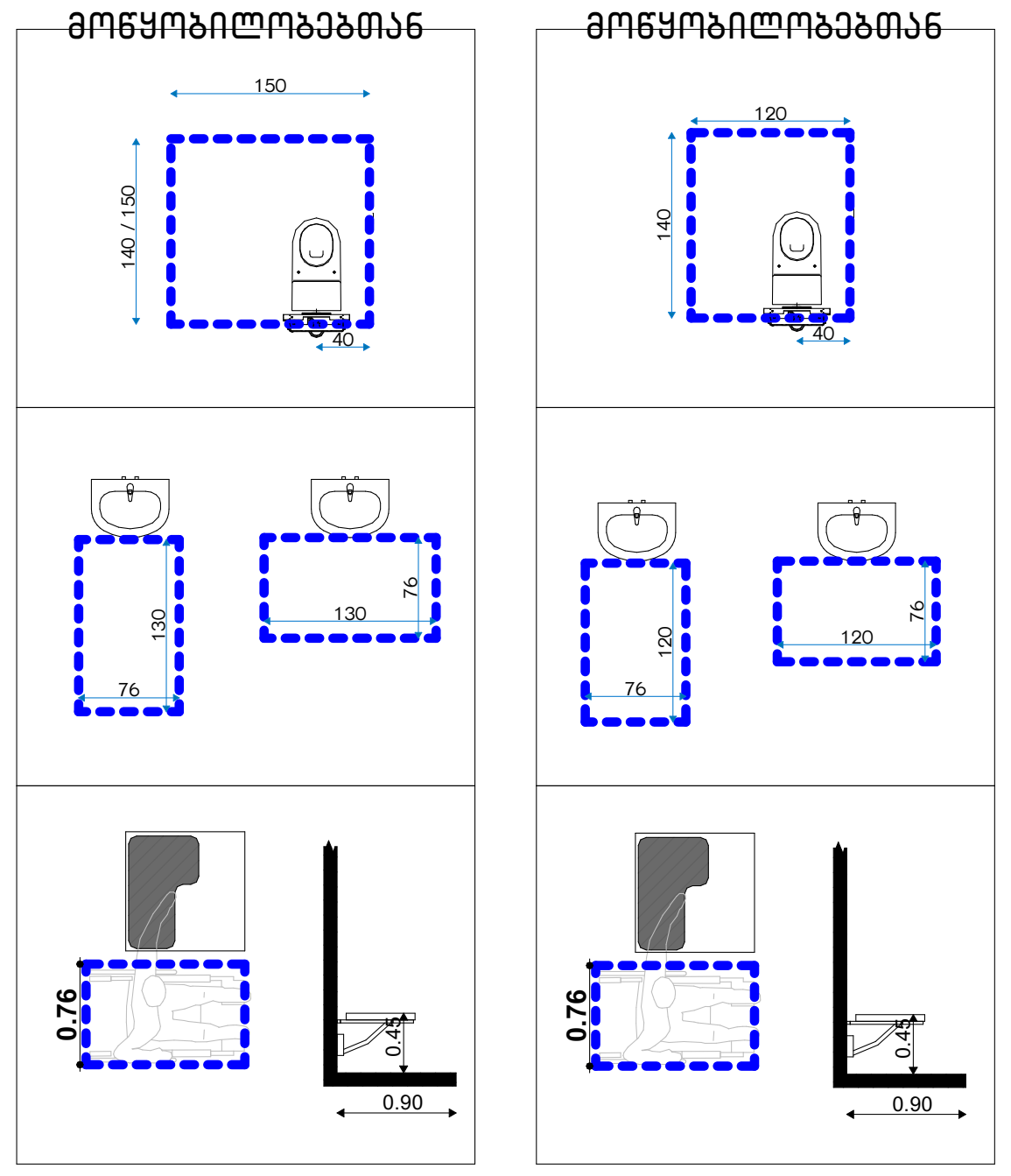

თავისუფალი სივრცე თითის ფალანგებისთვის

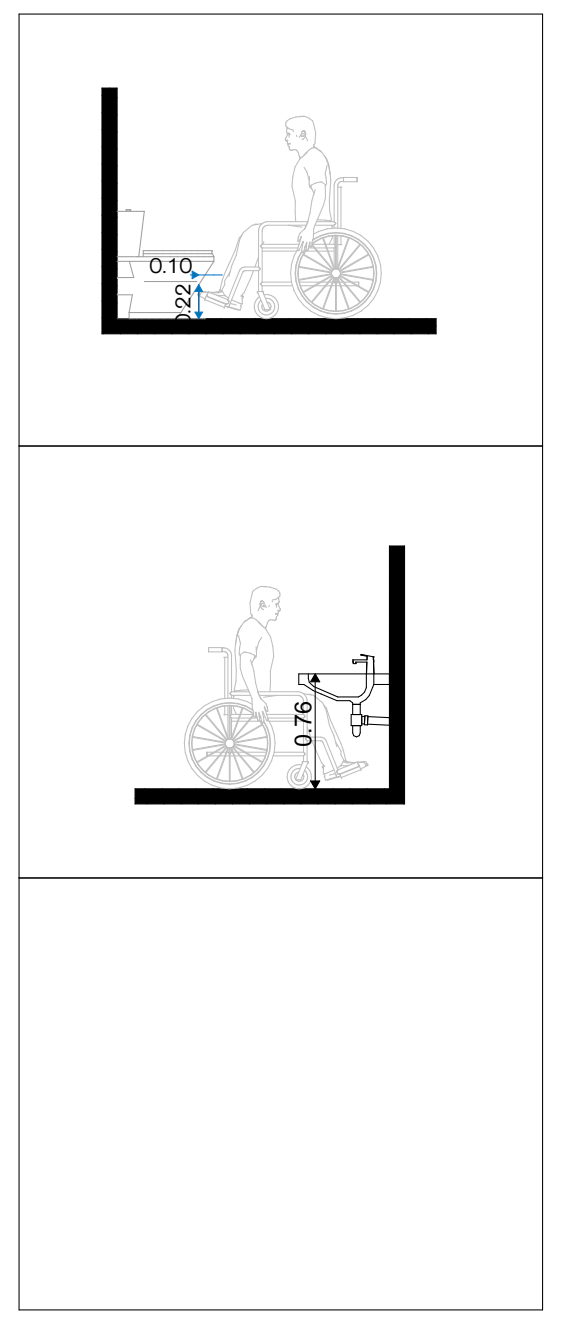

იატაკის თავისუფალი ფართობები კარის ორივე მხარეს

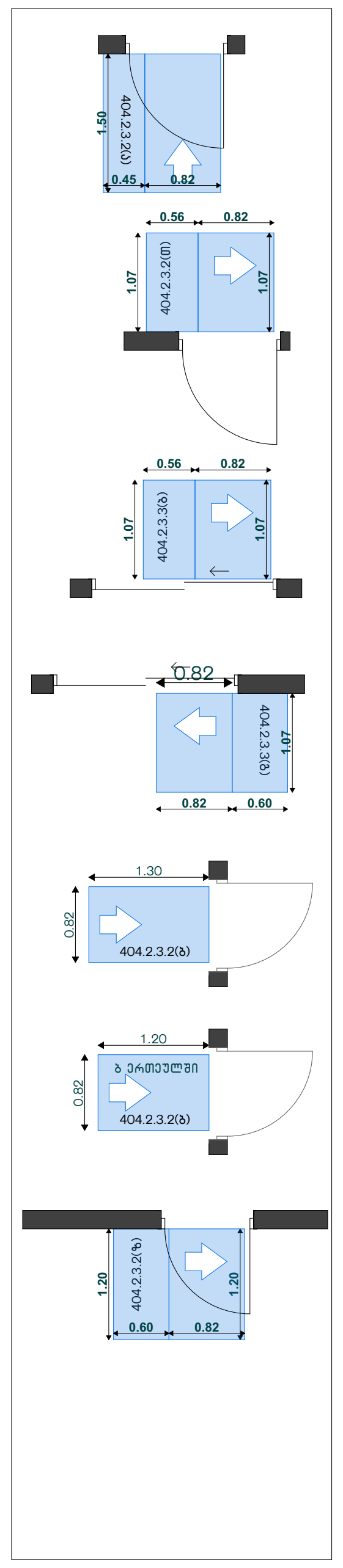

მისაწვდომობა

შშმპ მისაწვდომი სვლაგეზი; მოსატრიალებლები და იატაკის თავისუფალი ფართობები კარების ორივე მხარეს

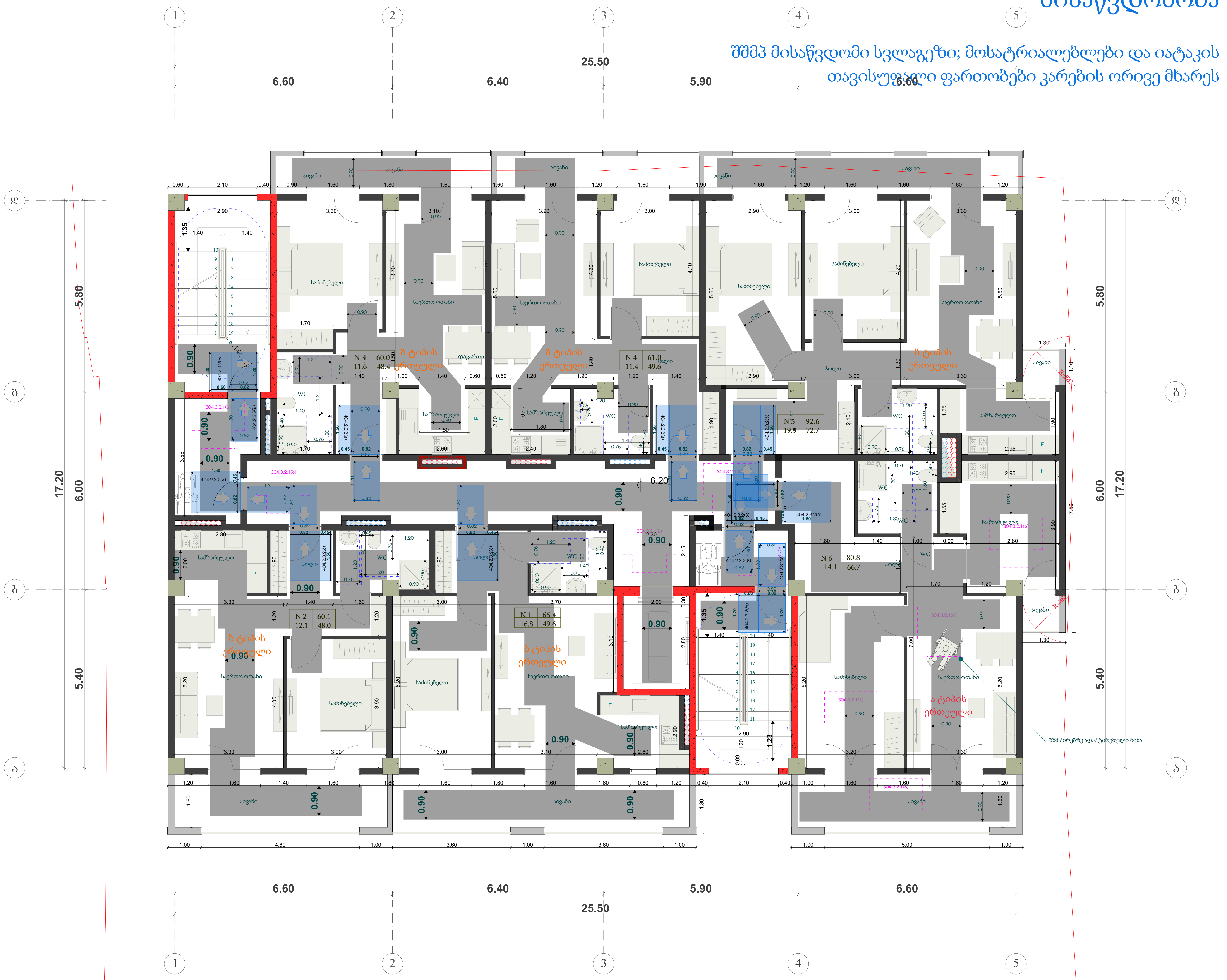

სს-2 ბინა NO1	
საერთო ფართობი:	
ღ.ღ.ფ. 18.6	ღ.ღ. 4

სს-2 ბინა NO2	
საერთო ფართობი:	
ღ.ღ.ფ. 18.6	ღ.ღ. 4

სს-2 ბინა NO3	
საერთო ფართობი:	
ღ.ღ.ფ. 18.6	ღ.ღ. 4

სს-2 ბინა NO4	
საერთო ფართობი:	
ღ.ღ.ფ. 18.6	ღ.ღ. 4

სს-2 ბინა NO5	
საერთო ფართობი:	
ღ.ღ.ფ. 18.6	ღ.ღ. 5

სს-2 ბინა NO6	
საერთო ფართობი:	
ღ.ღ.ფ. 18.6	ღ.ღ. 5

სს-2 ღ.ღ. 26

ფორმატი	სტადია
A2	პრ.

ტექნიკურ-ეკონომიკური მაჩვენებლები

პირობითი აღნიშვნები

- ტერიტორიის საკადასტრო საზღვარი
- 1-1 ჭრილის ხაზი
- 0.00 არქიტექტურული ნიშნული
- 0.00 კონსტრუქციული ნიშნული

ქ.თბილისი, ი.გაგარინის ქ. №7
საბურთალოს რაიონი
(ნაკვეთი 01.10.13.008.021)

დამკვეთი - შ.პ.ს მშენალიანსი
(ს/კ 405018145)

მრავალბინიანი საცხოვრებელი სახლი

III სართულის გეგმა
ნიშნული +6.20

დირექტორი	თ. ჯაჯანიძე
მთ.არქიტექტორი	თ. ჯაჯანიძე
არქიტექტორი	მ. კურცხალია
არქიტექტორი	ს. მათითაიშვილი
არქიტექტორი	ბ. შაიაშვილი

შ.პ.ს. **"NBC group"**
ქ.თბილისი, კოსტავას ქ. №47/57

მასშტაბი	გვერდი	ფურც-ბი
1:100	6	

თბილისი 2024

მისაწვდომობა

შშმპ მისაწვდომი სვლაგეზი; მოსატრიალებლები და იატაკის თავისუფალი ფართობები კარების ორივე მხარეს



მოსატრიალებელი

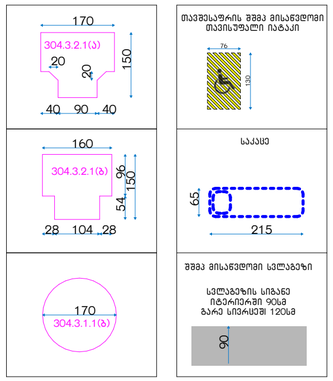

თავისუფალი მოძრაობის შემაბრუნებელი ადგილი

საკაცე

შემაკავებელი სალესტეხი

"ა" ერთეული იატაკის თავისუფალი ფართობები მოწყობილობებთან

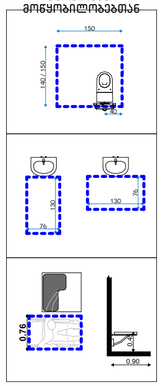

"ბ" ერთეული იატაკის თავისუფალი ფართობები მოწყობილობებთან

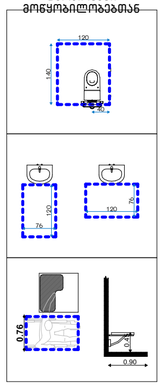

თავისუფალი სივრცე თითის ფალანგებისთვის

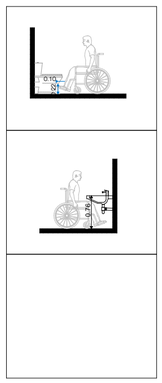

იატაკის თავისუფალი ფართობები კარის ორივე მხარეს

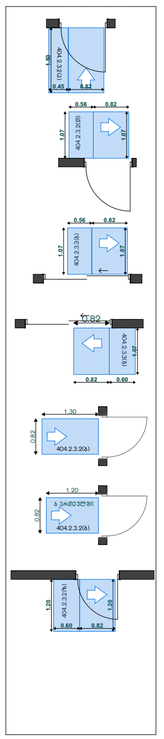

სს-2 ბინა NO1	
საერთო ფართობი:	
დ.დ.ფ. 18.6	დ.დ. 4

სს-2 ბინა NO2	
საერთო ფართობი:	
დ.დ.ფ. 18.6	დ.დ. 4

სს-2 ბინა NO3	
საერთო ფართობი:	
დ.დ.ფ. 18.6	დ.დ. 4

სს-2 ბინა NO4	
საერთო ფართობი:	
დ.დ.ფ. 18.6	დ.დ. 4

სს-2 ბინა NO5	
საერთო ფართობი:	
დ.დ.ფ. 18.6	დ.დ. 5

სს-2 ბინა NO6	
საერთო ფართობი:	
დ.დ.ფ. 18.6	დ.დ. 5

სს-2 დ.დ. 26

პირობითი აღნიშვნები

- ტერიტორიის საკადასტრო საზღვარი
- 1-1 ჭრილის ხაზი
- 0.00 არქიტექტურული ნიშნული
- 0.00 კონსტრუქციული ნიშნული

ფორმატი	სტადია
A2	პრ.

ტექნიკურ-ეკონომიკური მაჩვენებლები

ქ.თბილისი, ი.გაგარინის ქ. №7
საბურთალოს რაიონი
(ნაკვეთი 01.10.13.008.021)

დამკვეთი - შ.პ.ს მშენალიანსი
(ს/კ 405018145)

მრავალბინიანი საცხოვრებელი სახლი

IV სართულის გეგმა

ნიშნული +9.40

დირექტორი	თ. ჯავჯანიძე
მთ.არქიტექტორი	თ. ჯავჯანიძე
არქიტექტორი	მ. კურცხალია
არქიტექტორი	ს. მათითაიშვილი
არქიტექტორი	ბ. შაიაშვილი

შ.პ.ს. **"NBC group"**
ქ.თბილისი, კოსტავას ქ. №47/57

მასშტაბი	გვერდი	ფურც-ბი
1:100	7	

თბილისი 2024

მისაწვდომობა

შშმპ მისაწვდომი სვლაგეზი; მოსატრიალებლები და იატაკის თავისუფალი ფართობები კარების ორივე მხარეს



მოსატრიალებელი

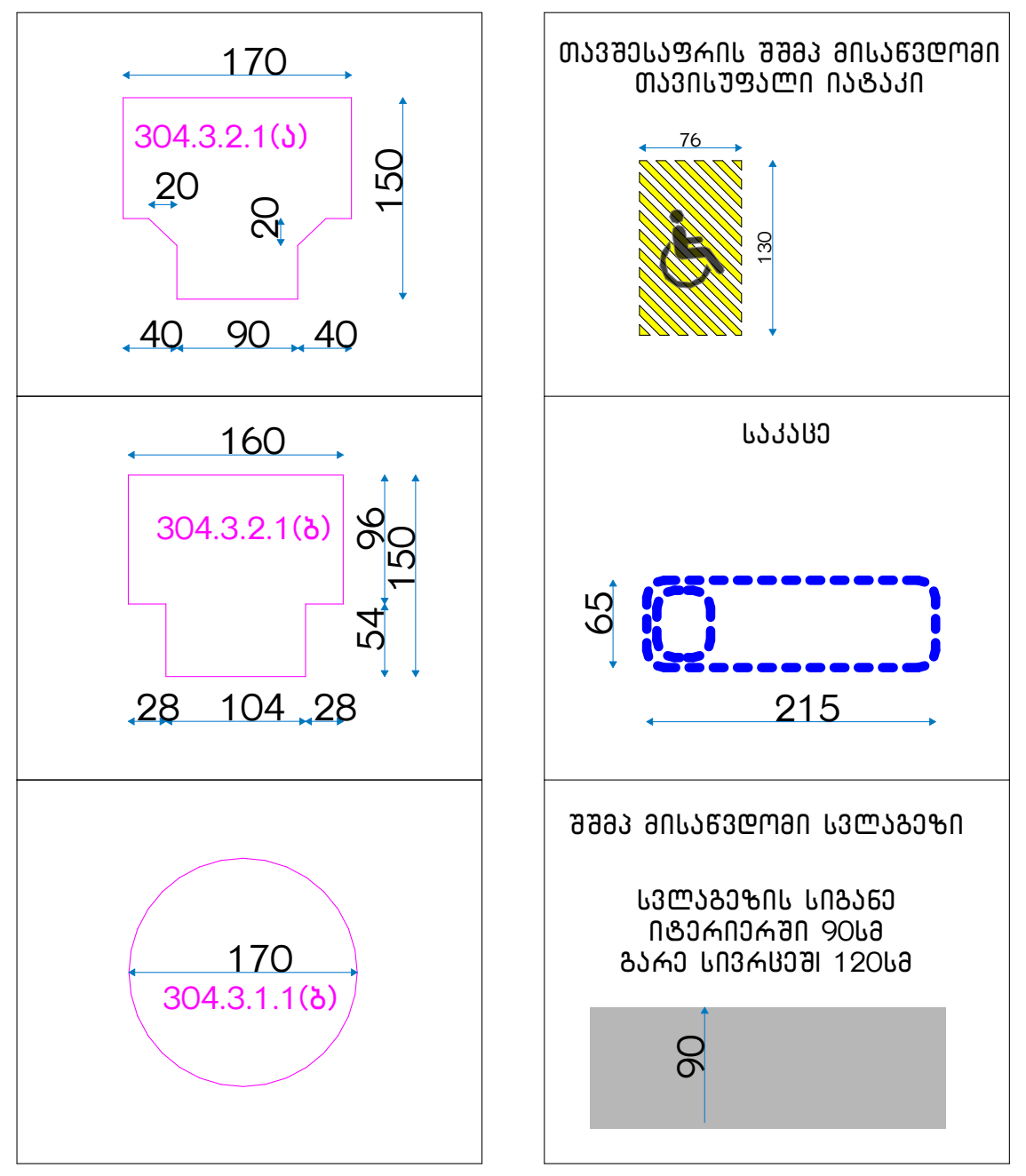

"ა" ერთეული იატაკის თავისუფალი ფართობები მოწყობილობებთან

"ბ" ერთეული იატაკის თავისუფალი ფართობები მოწყობილობებთან

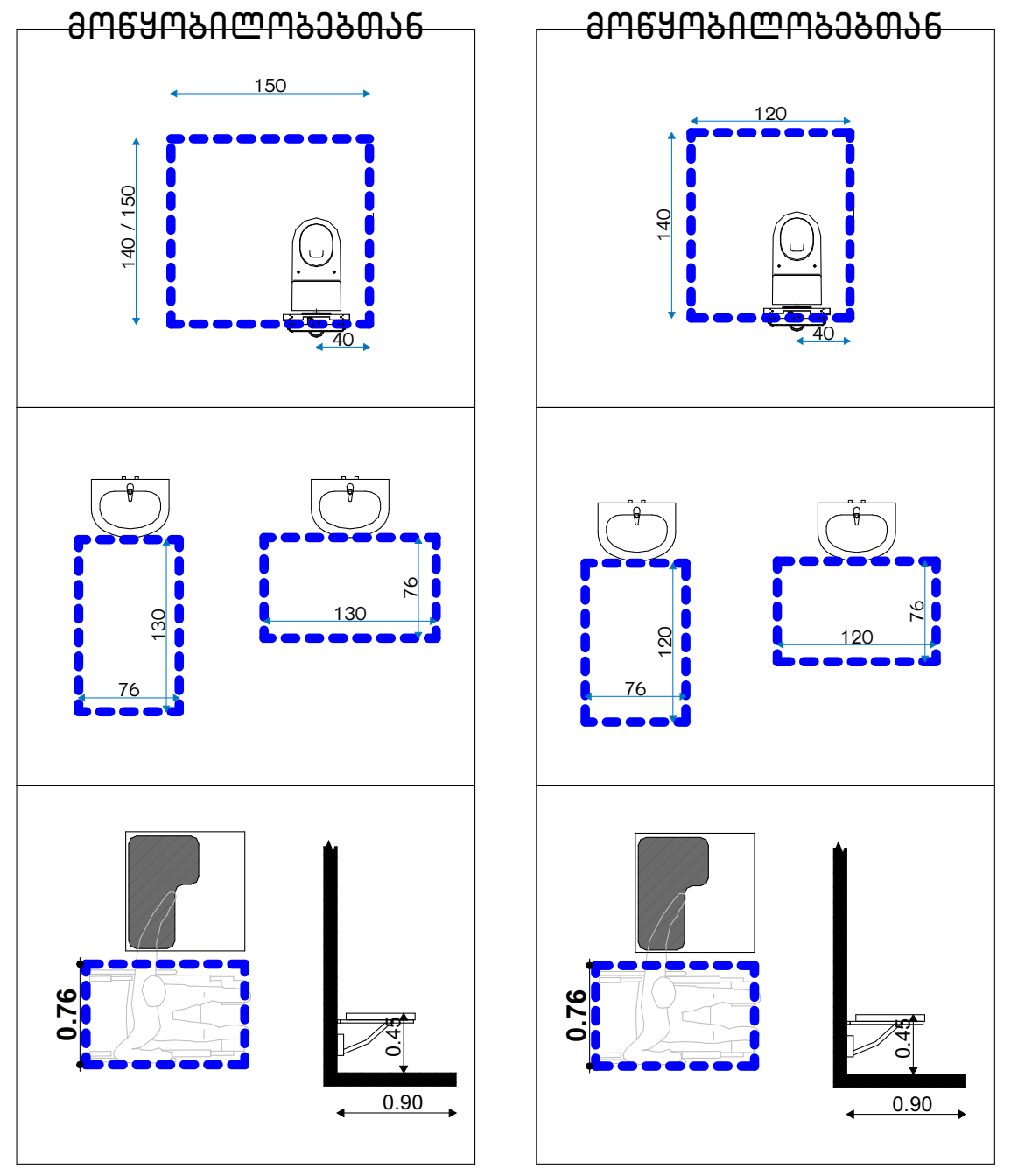

თავისუფალი სივრცე თითის ფალანგებისთვის

იატაკის თავისუფალი ფართობები კარის ორივე მხარეს

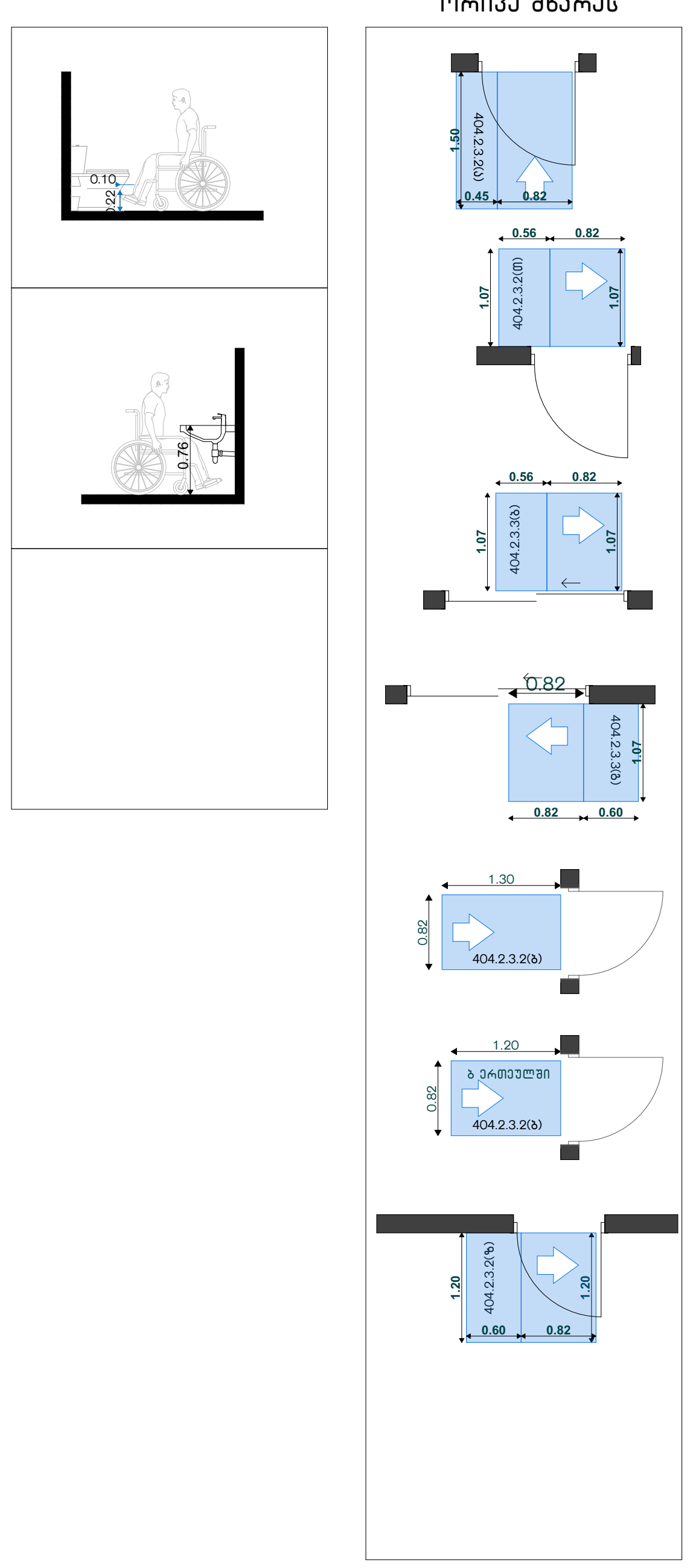

სც-2 ბინა NO1	
საერთო ფართობი:	
დ.დ.ფ. 18.6	დ.დ. 4

სც-2 ბინა NO2	
საერთო ფართობი:	
დ.დ.ფ. 18.6	დ.დ. 4

სც-2 ბინა NO3	
საერთო ფართობი:	
დ.დ.ფ. 18.6	დ.დ. 4

სც-2 ბინა NO4	
საერთო ფართობი:	
დ.დ.ფ. 18.6	დ.დ. 4

სც-2 ბინა NO5	
საერთო ფართობი:	
დ.დ.ფ. 18.6	დ.დ. 5

სც-2 ბინა NO6	
საერთო ფართობი:	
დ.დ.ფ. 18.6	დ.დ. 5

სც-2 დ.დ. 26

ფორმატი	სტადია
A2	პრ.

ტექნიკურ-ეკონომიკური მაჩვენებლები

პირობითი აღნიშვნები

- ტერიტორიის საკადასტრო საზღვარი
- 1-1 ჭრილის ხაზი
- 0.00 არქიტექტურული ნიშნული
- 0.00 კონსტრუქციული ნიშნული

ქ.თბილისი, ი.გაგარინის ქ. №7
საბურთალოს რაიონი
(ნაკვეთი 01.10.13.008.021)

დამკვეთი - შ.პ.ს მშენალიანსი
(ს/კ 405018145)

მრავალბინიანი საცხოვრებელი სახლი

V სართულის გეგმა

ნიშნული +12.60

დირექტორი	თ. ჯაჯანიძე
მთ.არქიტექტორი	თ. ჯაჯანიძე
არქიტექტორი	მ. კურცხალია
არქიტექტორი	ს. მათითაიშვილი
არქიტექტორი	ბ. შაიაშვილი

შ.პ.ს. **"NBC group"**

ქ.თბილისი, კოსტავას ქ. №47/57

მასშტაბი	გვერდი	ფურც-ბი
1:100	8	

თბილისი 2024

მოასტრიალებელი

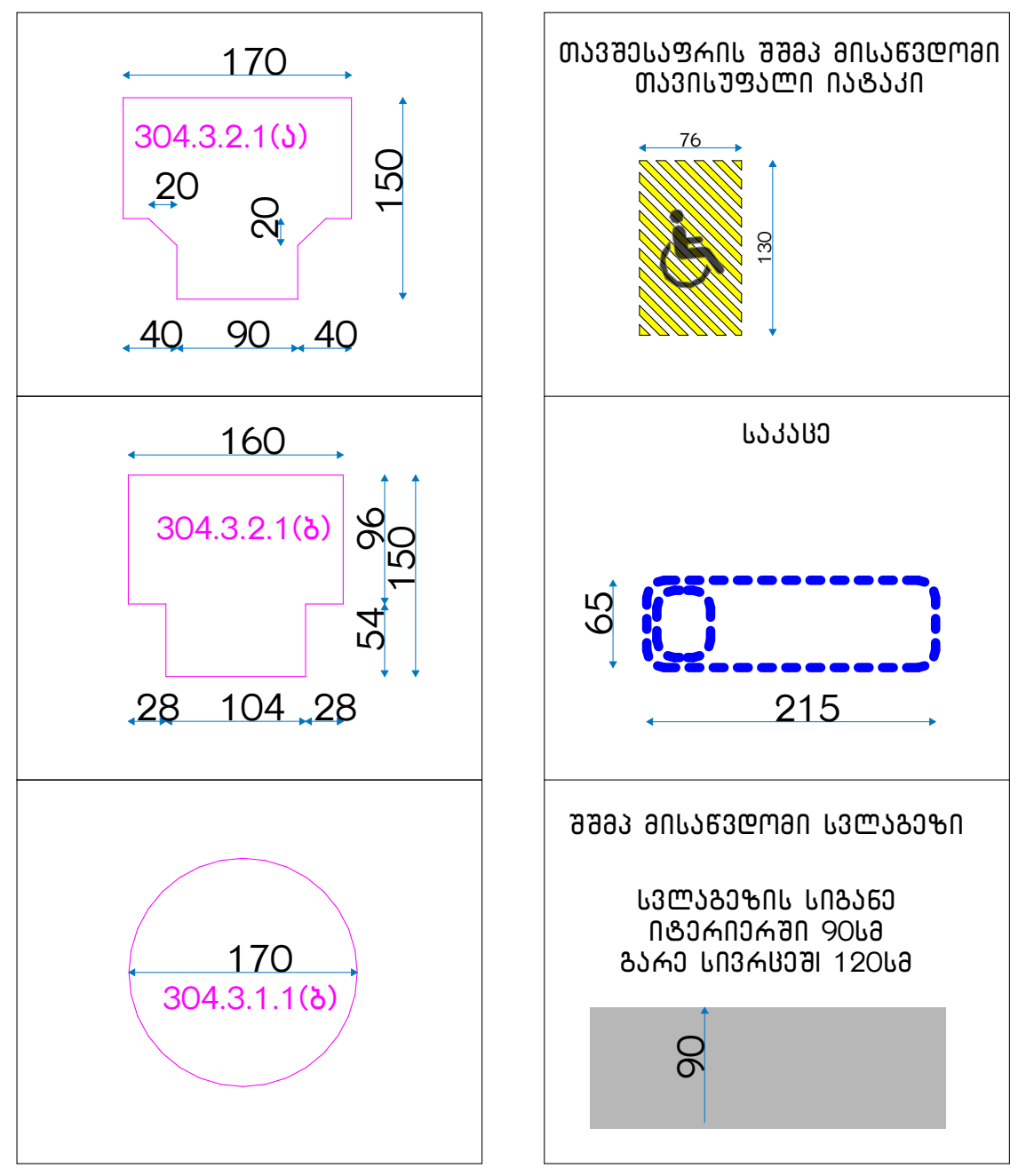

"ა" ერთეული იატაკის თავისუფალი ფართობები მოწყობილობებთან

"ბ" ერთეული იატაკის თავისუფალი ფართობები მოწყობილობებთან

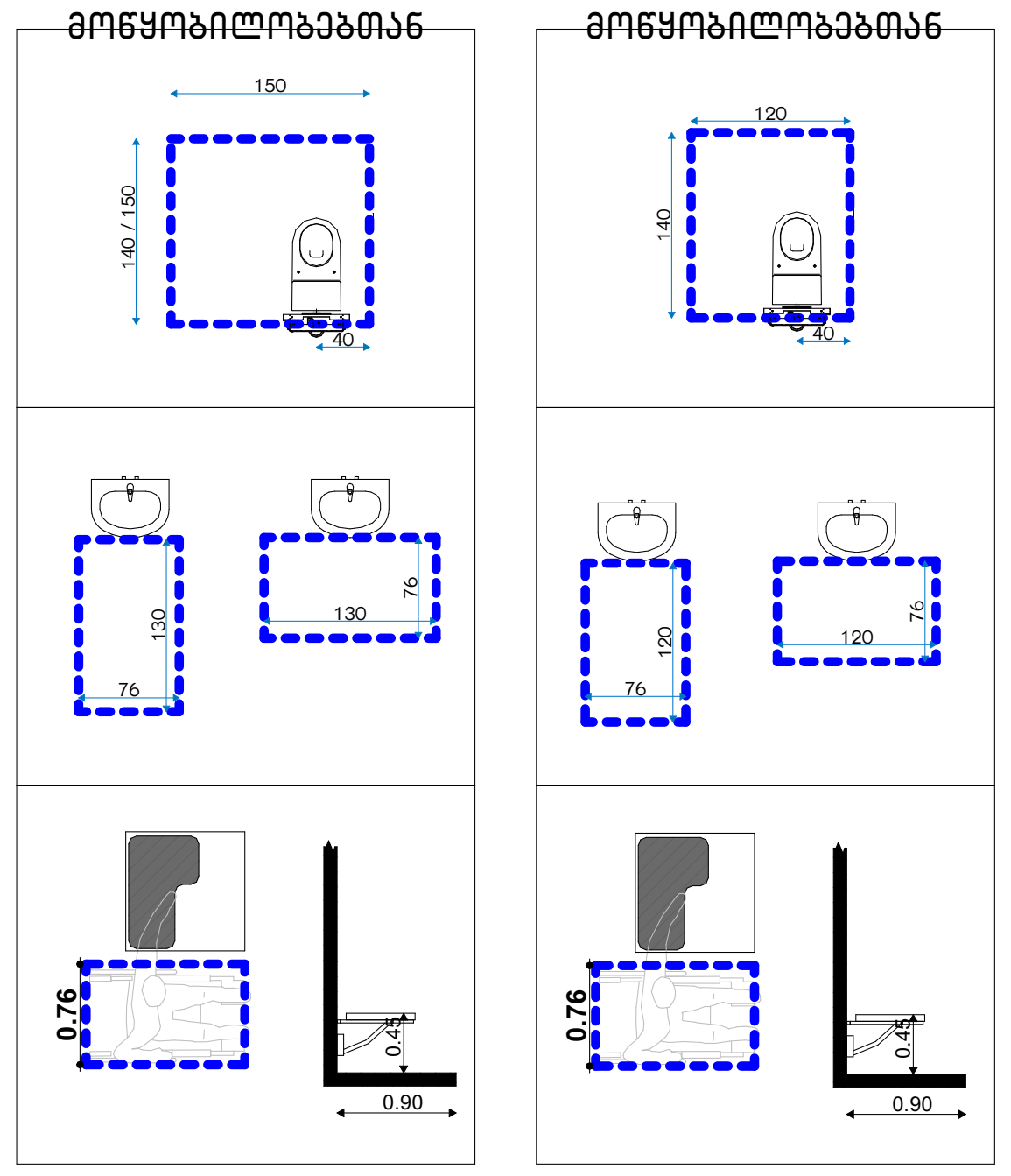

თავისუფალი სივრცე თითის ფალანგებისთვის

იატაკის თავისუფალი ფართობები კარის ორივე მხარეს

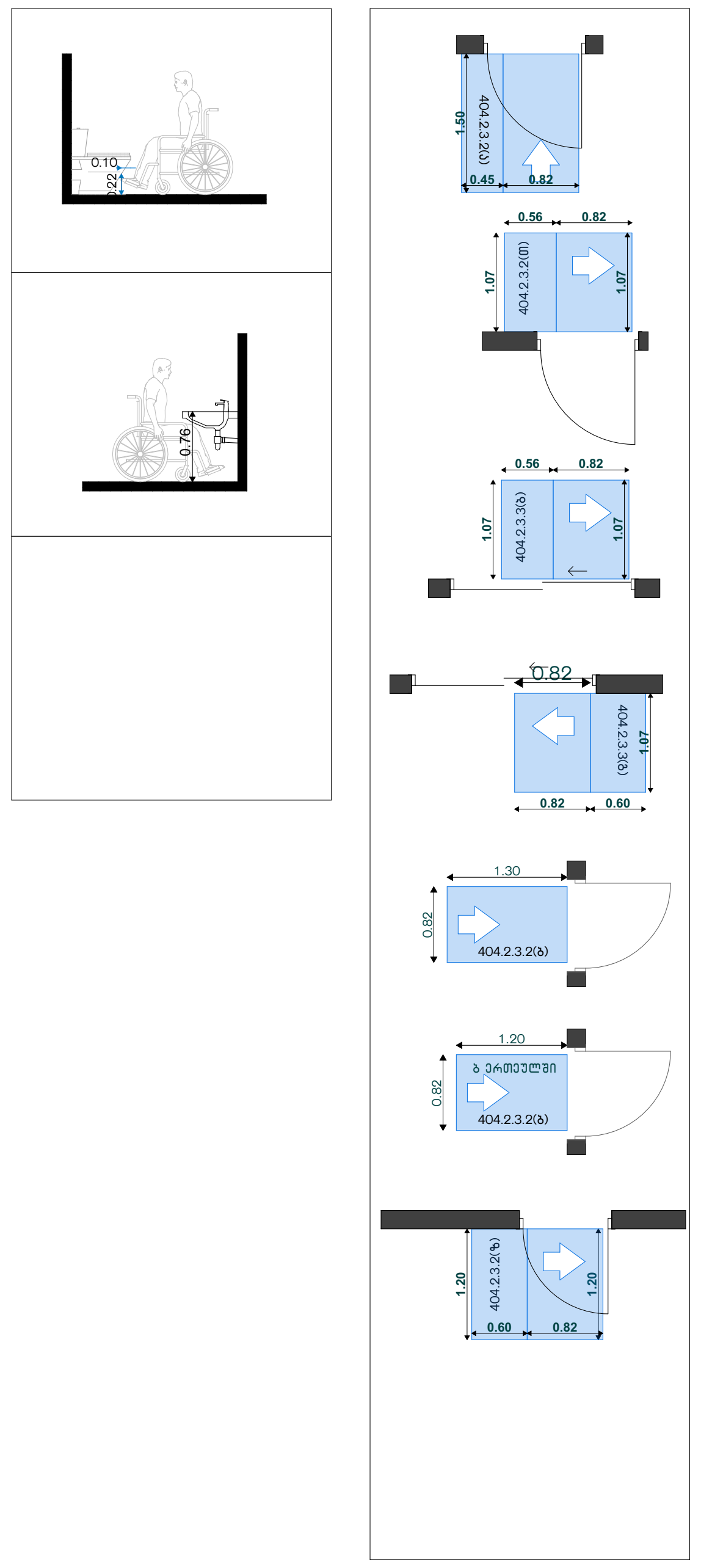

მისაწვდომობა

შშმპ მისაწვდომი სვლაგეზი; მოსატრიალებლები და იატაკის თავისუფალი ფართობები კარების ორივე მხარეს



სს-2 ბინა NO1	
საერთო ფართობი:	
ლ.ლ.ფ. 18.6	ლ.ლ. 4

სს-2 ბინა NO2	
საერთო ფართობი:	
ლ.ლ.ფ. 18.6	ლ.ლ. 4

სს-2 ბინა NO3	
საერთო ფართობი:	
ლ.ლ.ფ. 18.6	ლ.ლ. 4

სს-2 ბინა NO4	
საერთო ფართობი:	
ლ.ლ.ფ. 18.6	ლ.ლ. 4

სს-2 ბინა NO5	
საერთო ფართობი:	
ლ.ლ.ფ. 18.6	ლ.ლ. 5

სს-2 ბინა NO6	
საერთო ფართობი:	
ლ.ლ.ფ. 18.6	ლ.ლ. 5

სს-2 ლ.ლ. 26

ფორმატი	სტადია
A2	პრ.

ტექნიკურ-ეკონომიკური მაჩვენებლები

პირობითი აღნიშვნები

- ტერიტორიის საკადასტრო საზღვარი
- 1-1 ჭრილის ხაზი
- 0.00 არქიტექტურული ნიშნული
- 0.00 კონსტრუქციული ნიშნული

ქ.თბილისი, ი.გაგარინის ქ. №7
საბურთალოს რაიონი
(ნაკვეთი 01.10.13.008.021)

დამკვეთი - შ.პ.ს მშენალიანსი
(ს/კ 405018145)

მრავალბინიანი საცხოვრებელი სახლი

VI სართულის გეგმა
ნიშნული +15.80

დირექტორი	თ. ჯაჯანიძე
მთ.არქიტექტორი	თ. ჯაჯანიძე
არქიტექტორი	მ. კურცხალია
არქიტექტორი	ს. მათითაიშვილი
არქიტექტორი	ბ. შაიაშვილი

შ.პ.ს. "NBC group"
ქ.თბილისი, კოსტავას ქ. №47/57

მასშტაბი	გვერდი	ფურც-ბი
1:100	9	

თბილისი 2024

მისაწვდომობა

შშმპ მისაწვდომი სვლაგეზი; მოსატრიალებლები და იატაკის თავისუფალი ფართობები კარების ორივე მხარეს

მოსატრიალებელი

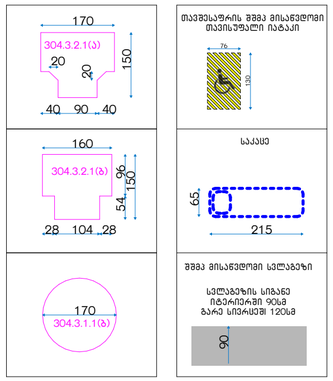

თავშესაფრის შენგა მისაწვდომი თავისუფალი იატაკი

საკაცე

შენგა მისაწვდომი სველაგეზი

სველაგეზის სიგანე იტერირებს 90სმ გარე სივრცეში 120სმ

"ა" ერთეული იატაკის თავისუფალი ფართობები მოწყობილობებთან

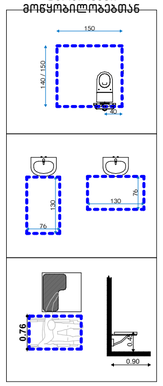

"ბ" ერთეული იატაკის თავისუფალი ფართობები მოწყობილობებთან

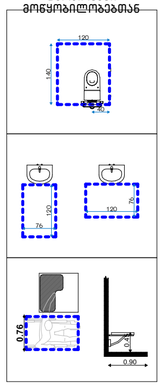

თავისუფალი სივრცე თითის ფალანგებისთვის

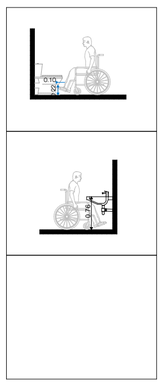

იატაკის თავისუფალი ფართობები კარის ორივე მხარეს

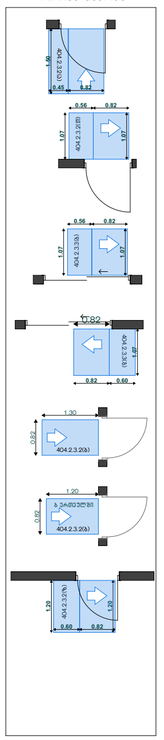

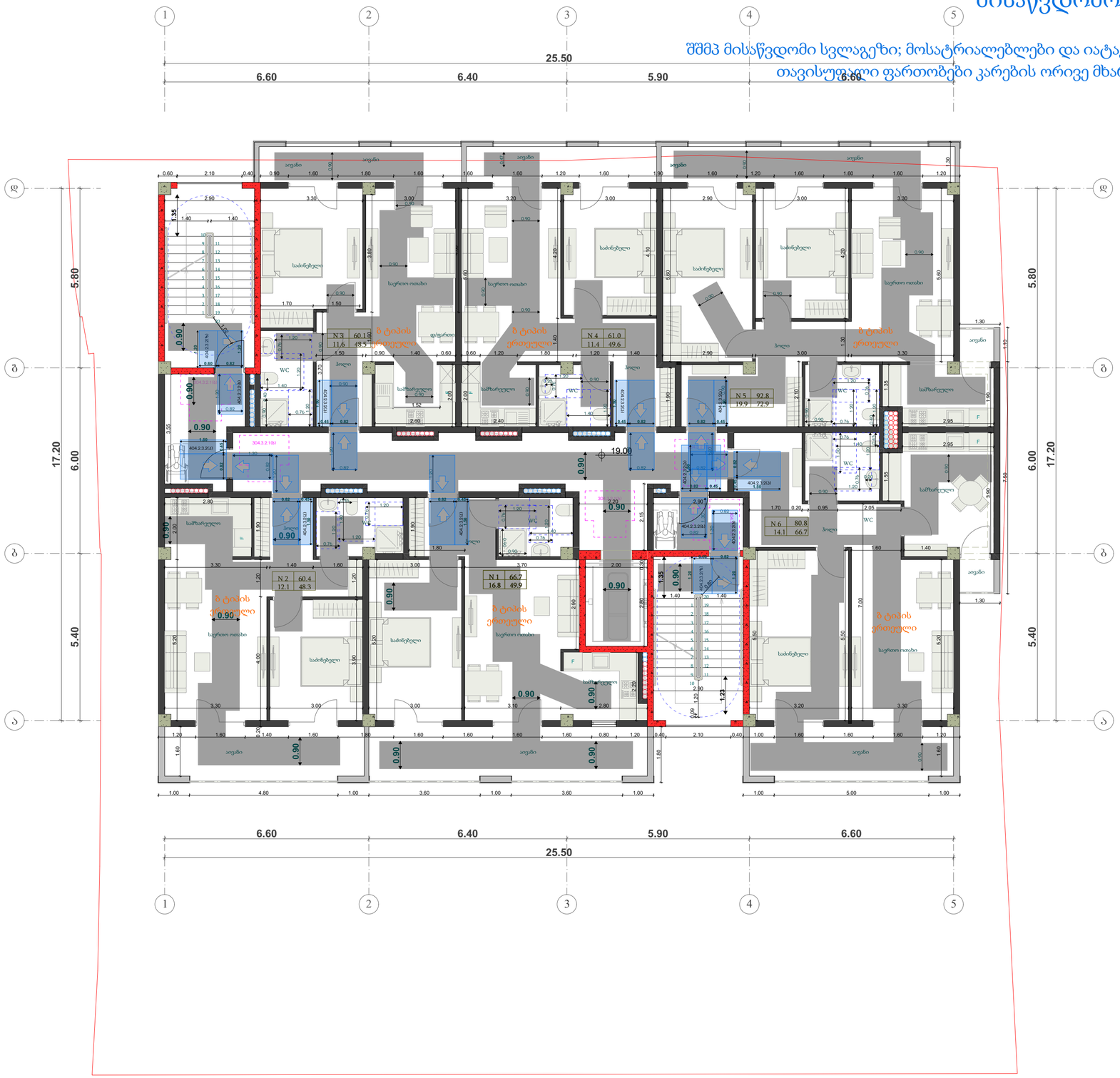

ფორმატი	სტადია
A2	პრ.

ტექნიკურ-ეკონომიკური მაჩვენებლები

სს-2 ბინა NO1	
საერთო ფართობი:	
დ.დ.ფ. 18.6	დ.დ. 4

სს-2 ბინა NO2	
საერთო ფართობი:	
დ.დ.ფ. 18.6	დ.დ. 4

სს-2 ბინა NO3	
საერთო ფართობი:	
დ.დ.ფ. 18.6	დ.დ. 4

სს-2 ბინა NO4	
საერთო ფართობი:	
დ.დ.ფ. 18.6	დ.დ. 4

სს-2 ბინა NO5	
საერთო ფართობი:	
დ.დ.ფ. 18.6	დ.დ. 5

სს-2 ბინა NO6	
საერთო ფართობი:	
დ.დ.ფ. 18.6	დ.დ. 5

სს-2	დ.დ. 26

პირობითი აღნიშვნები

- ტერიტორიის საკადასტრო საზღვარი
- 1-1 ჭრილის ხაზი
- 0.00 არქიტექტურული ნიშნული
- 0.00 კონსტრუქციული ნიშნული

ქ.თბილისი, ი.გაგარინის ქ. №7
საბურთალოს რაიონი
(ნაკვეთი 01.10.13.008.021)

დამკვეთი - შ.პ.ს მშენალიანსი
(ს/კ 405018145)

მრავალბინიანი საცხოვრებელი სახლი

VII სართულის გეგმა

ნიშნული +19.00

დირექტორი	თ. ჯავჯანიძე
მთ.არქიტექტორი	თ. ჯავჯანიძე
არქიტექტორი	მ. კურცხალია
არქიტექტორი	ს. მათითაიშვილი
არქიტექტორი	ზ. შაიშვილი

შ.პ.ს. **"NBC group"**
ქ.თბილისი, კოსტავას ქ. №47/57

მასშტაბი	გვერდი	ფურც-ბი
1:100	10	

თბილისი 2024

მისაწვდომობა

შშმპ მისაწვდომი სვლაგეზი; მოსატრიალებლები და იატაკის თავისუფალი ფართობები კარების ორივე მხარეს

მოსატრიალებელი

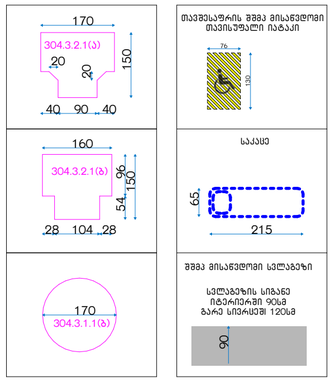

"ა" ერთეული იატაკის თავისუფალი ფართობები მოწყობილობებთან

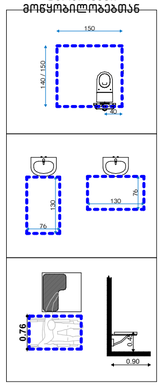

"ბ" ერთეული იატაკის თავისუფალი ფართობები მოწყობილობებთან

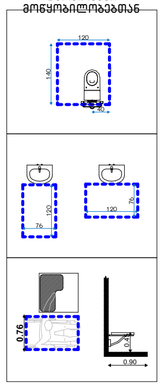

თავისუფალი სივრცე თითის ფალანგებისთვის

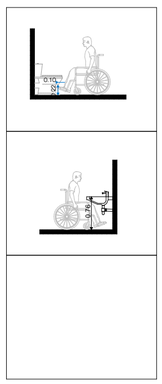

იატაკის თავისუფალი ფართობები კარის ორივე მხარეს

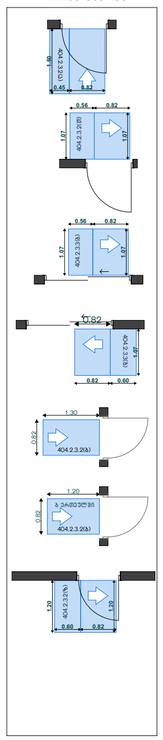



ფორმატი	სტადია
A2	პრ.

ტექნიკურ-ეკონომიკური მაჩვენებლები

სც-2 ბინა NO1	
საერთო ფართობი:	
დ.დ.ფ. 18.6	დ.დ. 4

სც-2 ბინა NO2	
საერთო ფართობი:	
დ.დ.ფ. 18.6	დ.დ. 4

სც-2 ბინა NO3	
საერთო ფართობი:	
დ.დ.ფ. 18.6	დ.დ. 4

სც-2 ბინა NO4	
საერთო ფართობი:	
დ.დ.ფ. 18.6	დ.დ. 4

სც-2 ბინა NO5	
საერთო ფართობი:	
დ.დ.ფ. 18.6	დ.დ. 5

სც-2 ბინა NO6	
საერთო ფართობი:	
დ.დ.ფ. 18.6	დ.დ. 5

სც-2	დ.დ. 26

პირობითი აღნიშვნები

- ტერიტორიის საკადასტრო საზღვარი
- 1-1 ჭრილის ხაზი
- 0.00 არქიტექტურული ნიშნული
- 0.00 კონსტრუქციული ნიშნული

ქ.თბილისი, ი.გაგარინის ქ. №7
საბურთალოს რაიონი
(ნაკვეთი 01.10.13.008.021)

დამკვეთი - შ.პ.ს მშენალიანსი
(ს/კ 405018145)

მრავალბინიანი საცხოვრებელი სახლი

VIII სართულის გეგმა

ნიშნული +22.20

დირექტორი	თ. ჯავჯანიძე
მთ.არქიტექტორი	თ. ჯავჯანიძე
არქიტექტორი	მ. კურცხალია
არქიტექტორი	ს. მათითაიშვილი
არქიტექტორი	ზ. შაიშვილი

შ.პ.ს. **"NBC group"**
ქ.თბილისი, კოსტავას ქ. №47/57

მასშტაბი	გვერდი	ფურც-ბი
1:100	11	

თბილისი 2024

მოასტრიალებელი

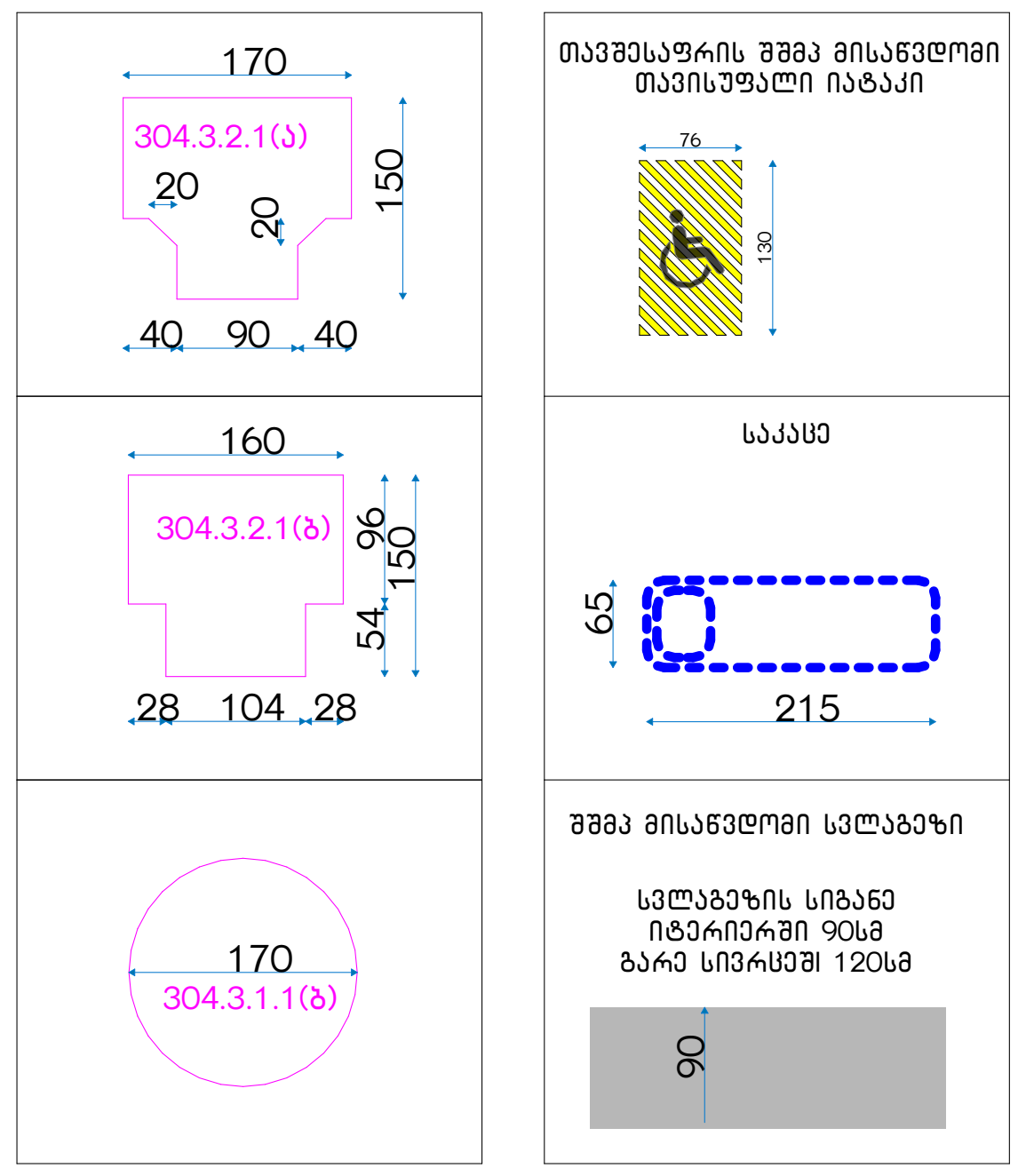

"ა" ერთეული იატაკის თავისუფალი ფართობები მოწყობილობებთან

"ბ" ერთეული იატაკის თავისუფალი ფართობები მოწყობილობებთან

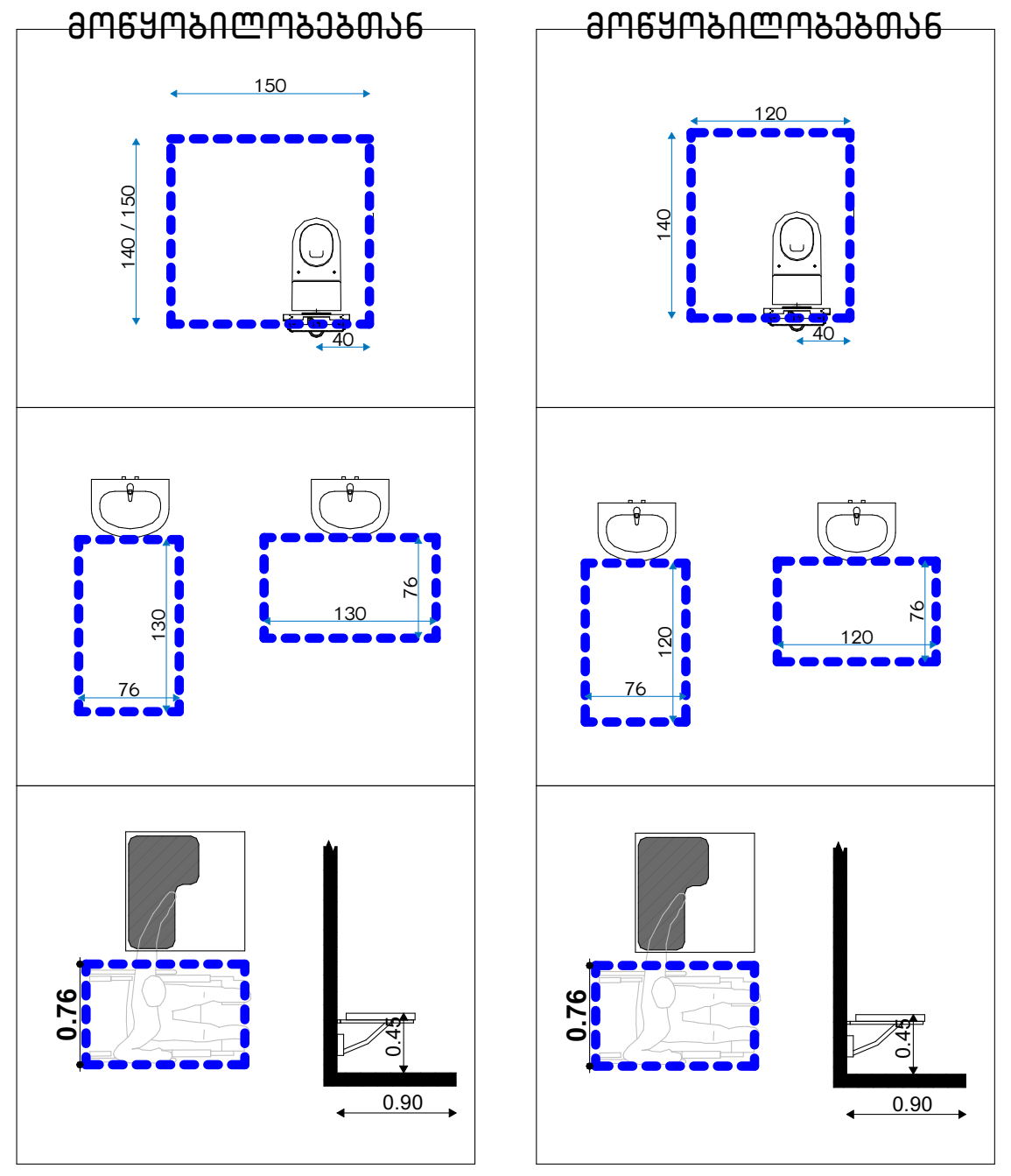

თავისუფალი სივრცე თითის ფალანგებისთვის

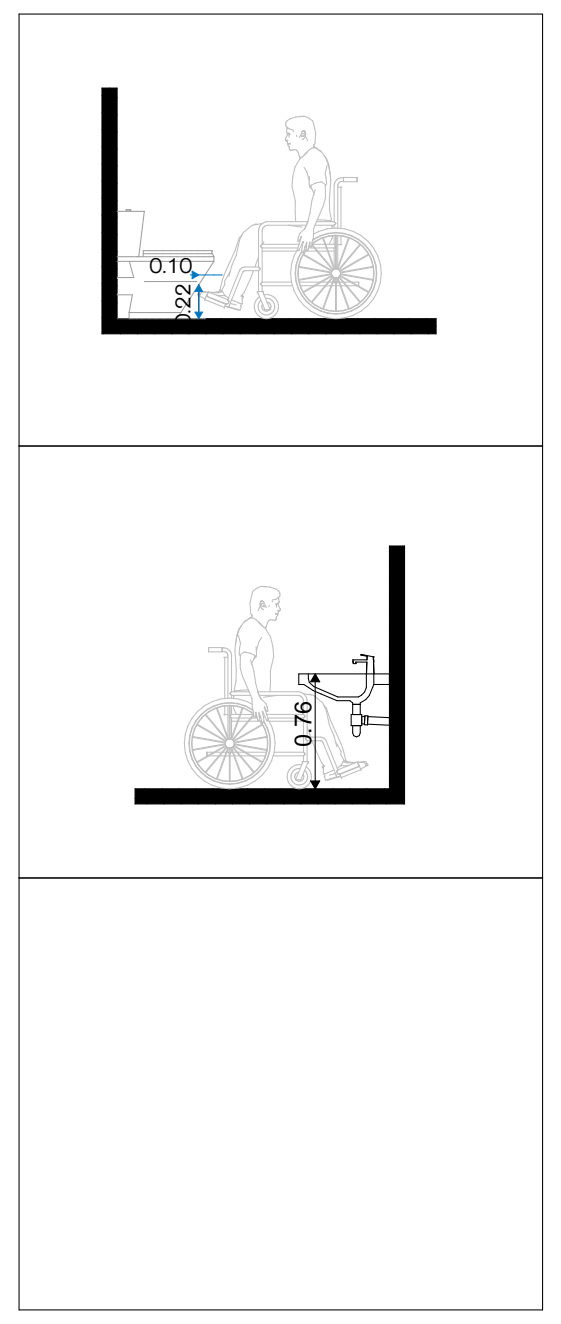

იატაკის თავისუფალი ფართობები კარის ორივე მხარეს

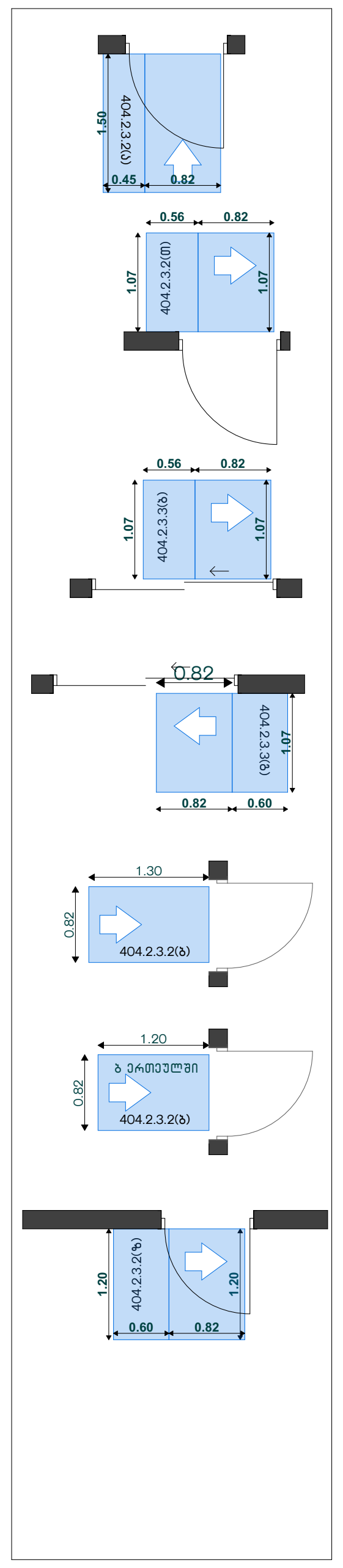

მისაწვდომობა

შშმპ მისაწვდომი სვლაგეზი; მოსატრიალებლები და იატაკის თავისუფალი ფართობები კარების ორივე მხარეს



სც-2 ბინა NO1	
საერთო ფართობი:	
ღ.ღ.ფ. 18.6	ღ.ღ. 4

სც-2 ბინა NO2	
საერთო ფართობი:	
ღ.ღ.ფ. 18.6	ღ.ღ. 4

სც-2 ბინა NO3	
საერთო ფართობი:	
ღ.ღ.ფ. 18.6	ღ.ღ. 4

სც-2 ბინა NO4	
საერთო ფართობი:	
ღ.ღ.ფ. 18.6	ღ.ღ. 4

სც-2 ბინა NO5	
საერთო ფართობი:	
ღ.ღ.ფ. 18.6	ღ.ღ. 5

სც-2 ბინა NO6	
საერთო ფართობი:	
ღ.ღ.ფ. 18.6	ღ.ღ. 5

სც-2 ღ.ღ. 26

ფორმატი	სტადია
A2	პრ.

ტექნიკურ-ეკონომიკური მაჩვენებლები

პირობითი აღნიშვნები

- ტერიტორიის საკადასტრო საზღვარი
- 1-1 ჭრილის ხაზი
- 0.00 არქიტექტურული ნიშნული
- 0.00 კონსტრუქციული ნიშნული

ქ.თბილისი, ი.გაგარინის ქ. №7
საბურთალოს რაიონი
(ნაკვეთი 01.10.13.008.021)

დამკვეთი - შ.პ.ს მშენალიანსი
(ს/კ 405018145)

მრავალბინიანი საცხოვრებელი სახლი

IX სართულის გეგმა
ნიშნული +25.40

დირექტორი	თ. ჯაჯანიძე
მთ.არქიტექტორი	თ. ჯაჯანიძე
არქიტექტორი	მ. კურცხალია
არქიტექტორი	ს. მათითაიშვილი
არქიტექტორი	ბ. შაიაშვილი

შ.პ.ს. **"NBC group"**
ქ.თბილისი, კოსტავას ქ. №47/57

მასშტაბი	გვერდი	ფურც-ბი
1:100	12	

თბილისი 2024

მოასტრიალებელი

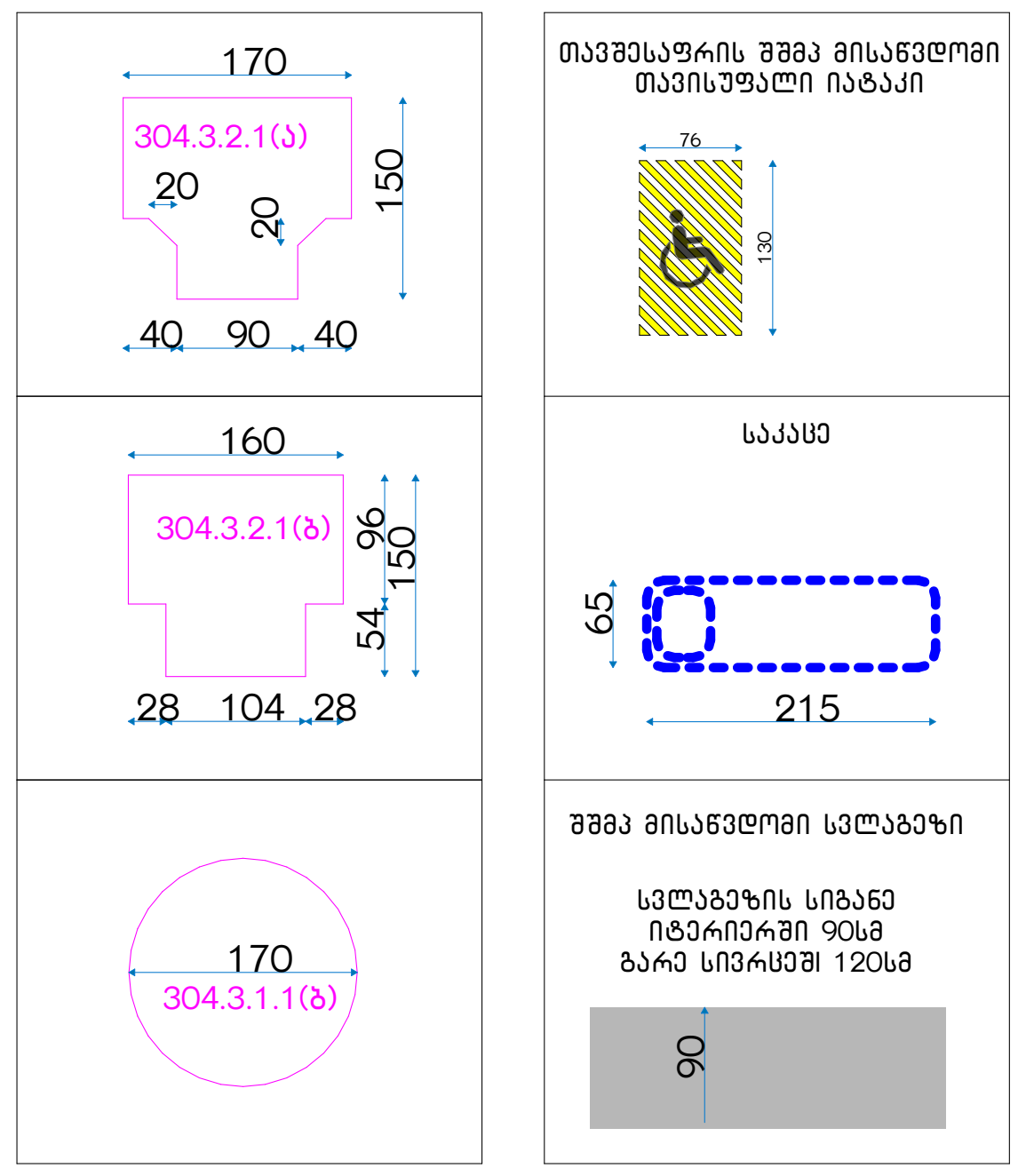

"ა" ერთეული იატაკის თავისუფალი ფართობები მოწყობილობებთან

"ბ" ერთეული იატაკის თავისუფალი ფართობები მოწყობილობებთან

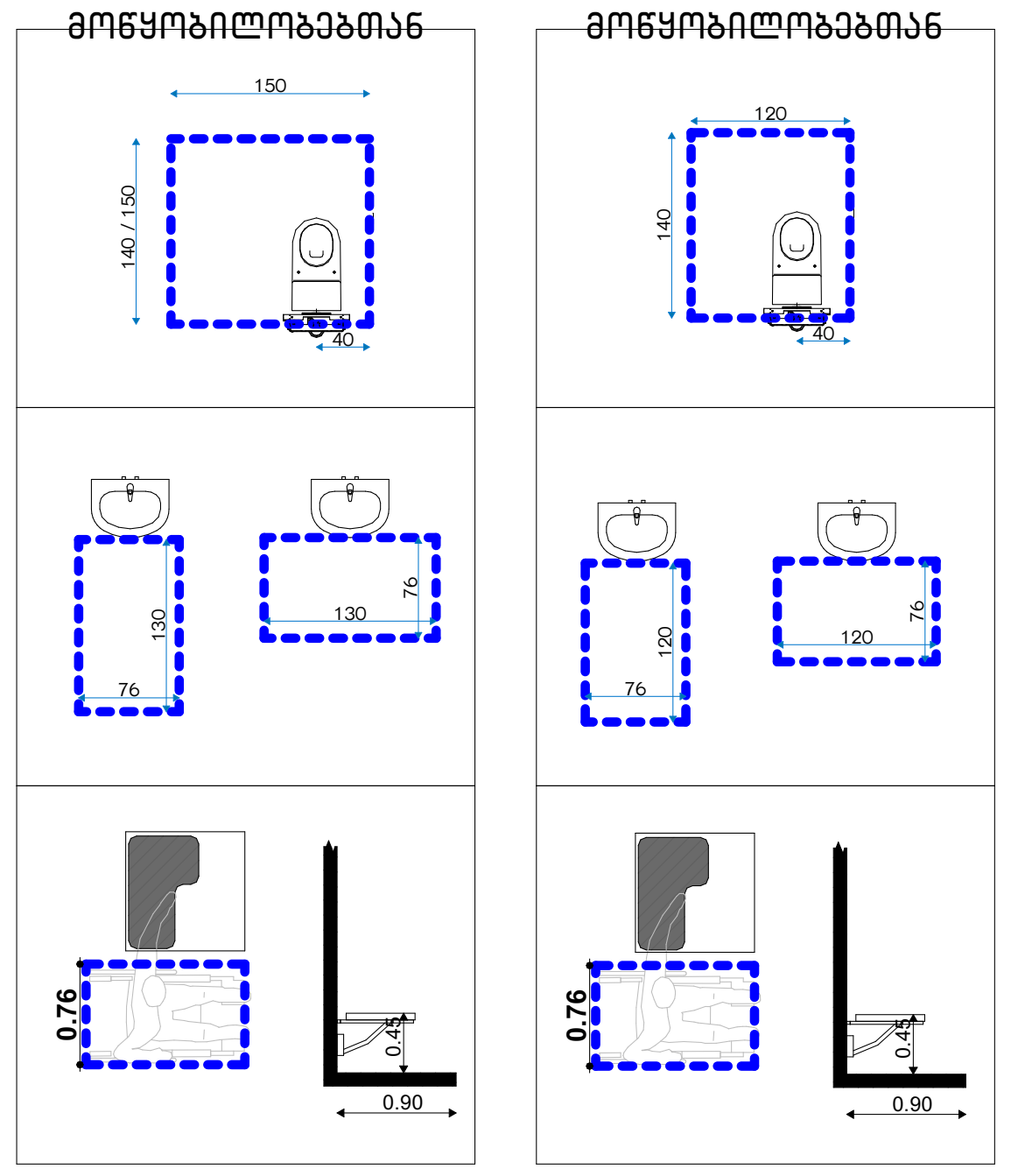

თავისუფალი სივრცე თითის ფალანგებისთვის

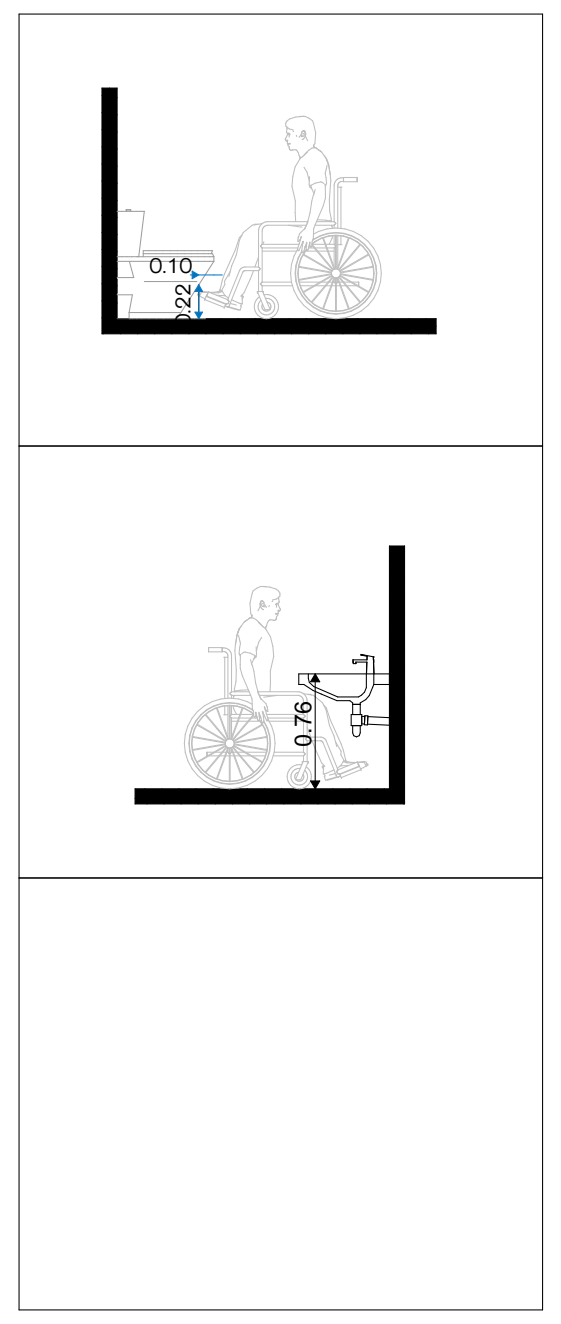

იატაკის თავისუფალი ფართობები კარის ორივე მხარეს

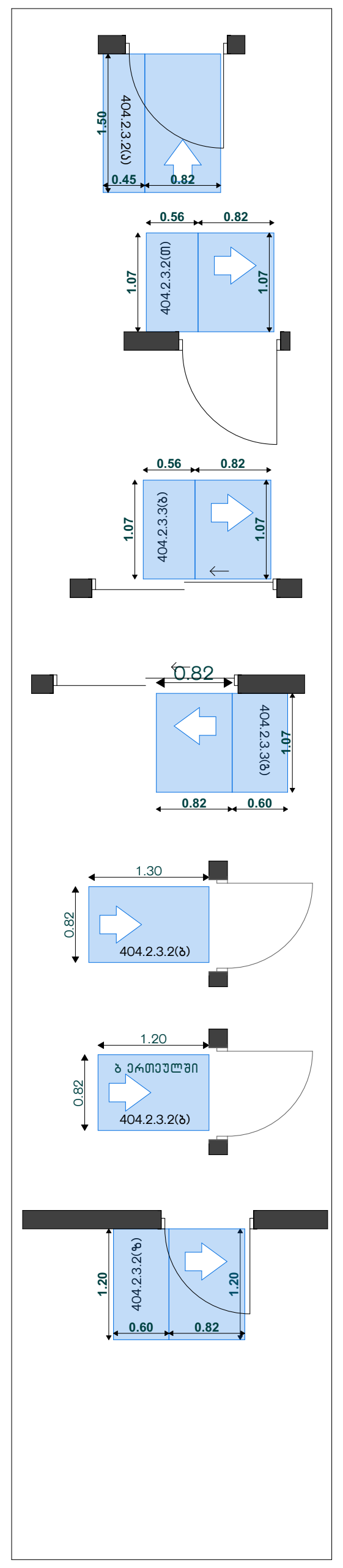

მისაწვდომობა

შშმპ მისაწვდომი სვლაგეზი; მოსატრიალებლები და იატაკის თავისუფალი ფართობები კარების ორივე მხარეს

სც-2 ბინა N	
საერთო ფართობი:	
ღ.ღ.ფ.	ღ.ღ.
18.6	11

სც-2 ღ.ღ. 9

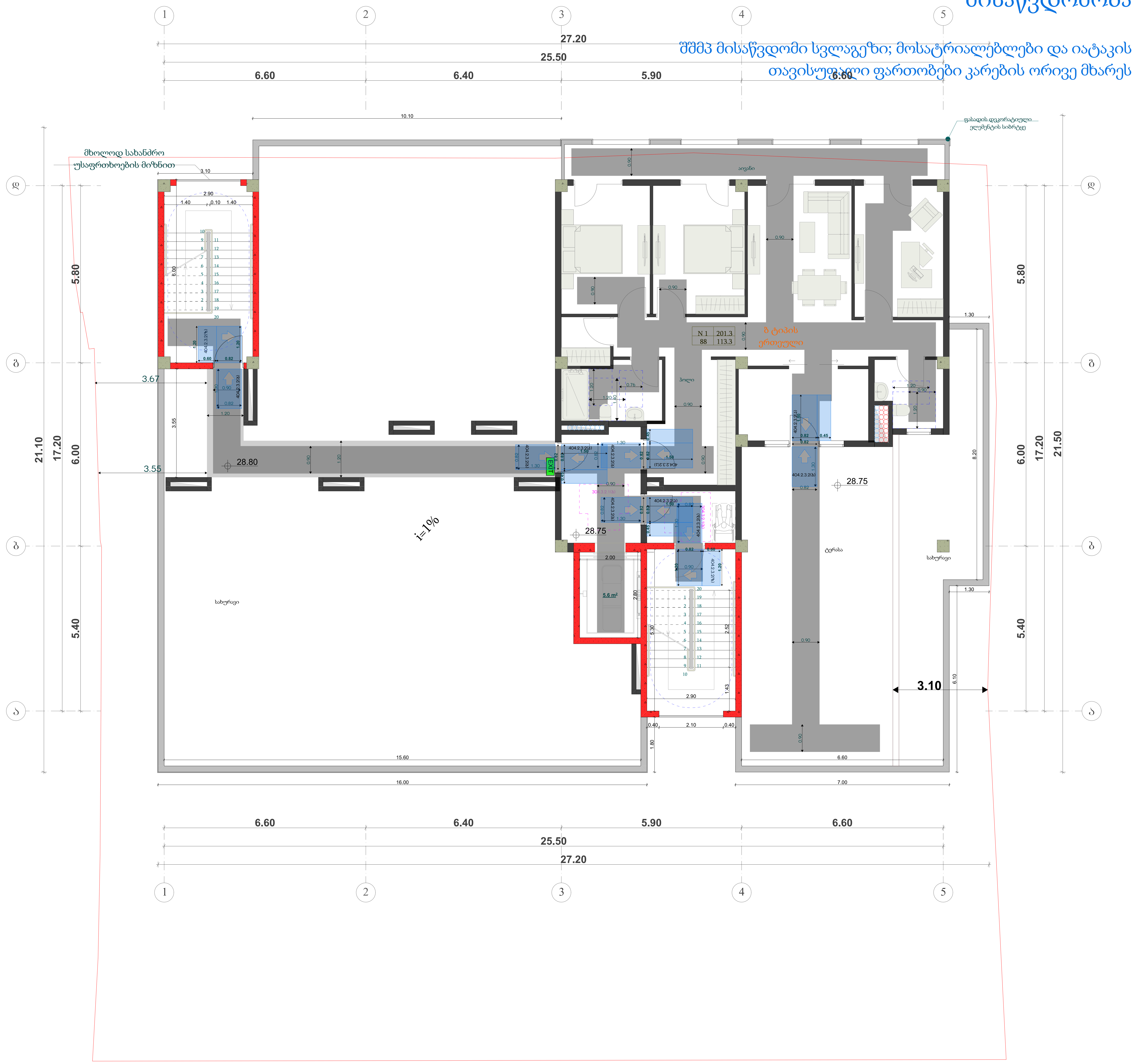

პირობითი აღნიშვნები

ტერიტორიის საკადასტრო საზღვარი

1-1 ჭრილის ხაზი

0.00 არქიტექტურული ნიშნული

0.00 კონსტრუქციული ნიშნული

ფორმატი	სტადია
A2	პრ.

ტექნიკურ-ეკონომიკური მაჩვენებლები

ქ.თბილისი, ი.გაგარინის ქ. №7
საბურთალოს რაიონი
(ნაკვეთი 01.10.13.008.021)

დამკვეთი - შ.პ.ს მშენალიანსი
(ს/კ 405018145)

მრავალბინიანი საცხოვრებელი სახლი

X სართულის გეგმა
ნიშნული +28.60

დირექტორი	თ. ჯაჯანიძე
მთ.არქიტექტორი	თ. ჯაჯანიძე
არქიტექტორი	მ. კურცხალია
არქიტექტორი	ს. მთიითიაშვილი
არქიტექტორი	ბ. შაიაშვილი

შ.პ.ს. "NBC group"
ქ.თბილისი, კოსტავას ქ. №47/57

მასშტაბი	გვერდი	ფურც-ბი
1:100	13	

თბილისი 2024

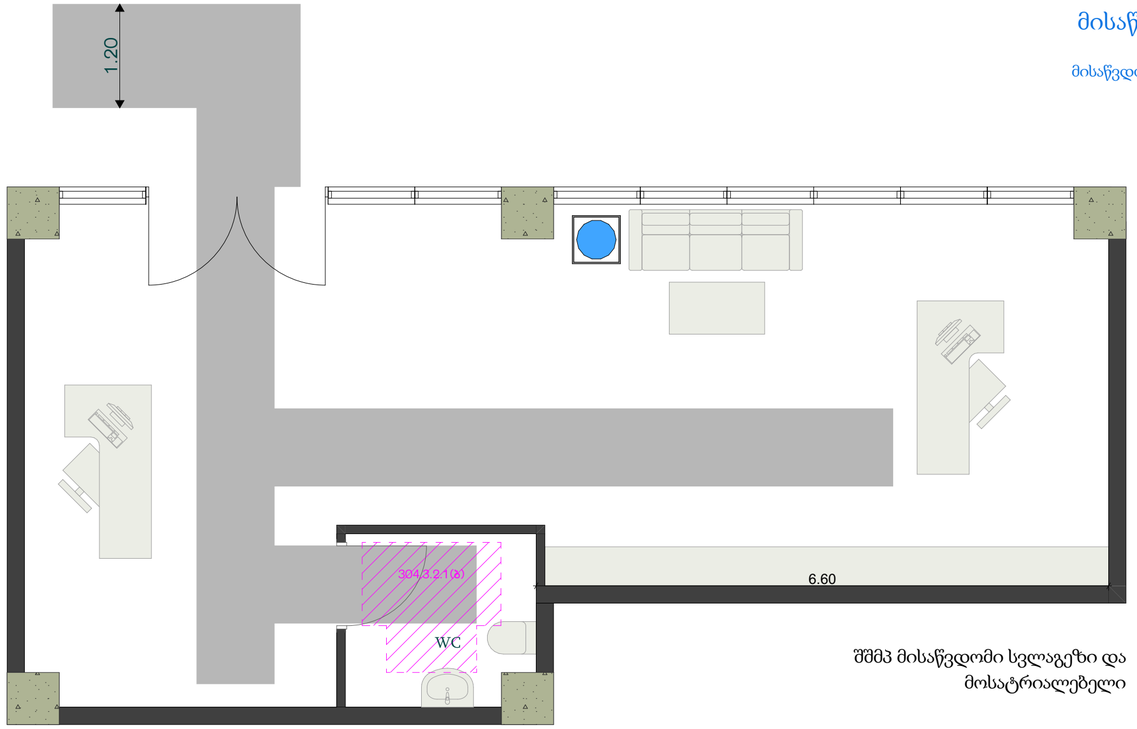

მისაწვდომობა

მისაწვდომი ერთეული
საოფისე N01

შშმპ მისაწვდომი სვლაგეზი და მოსატრიალებელი

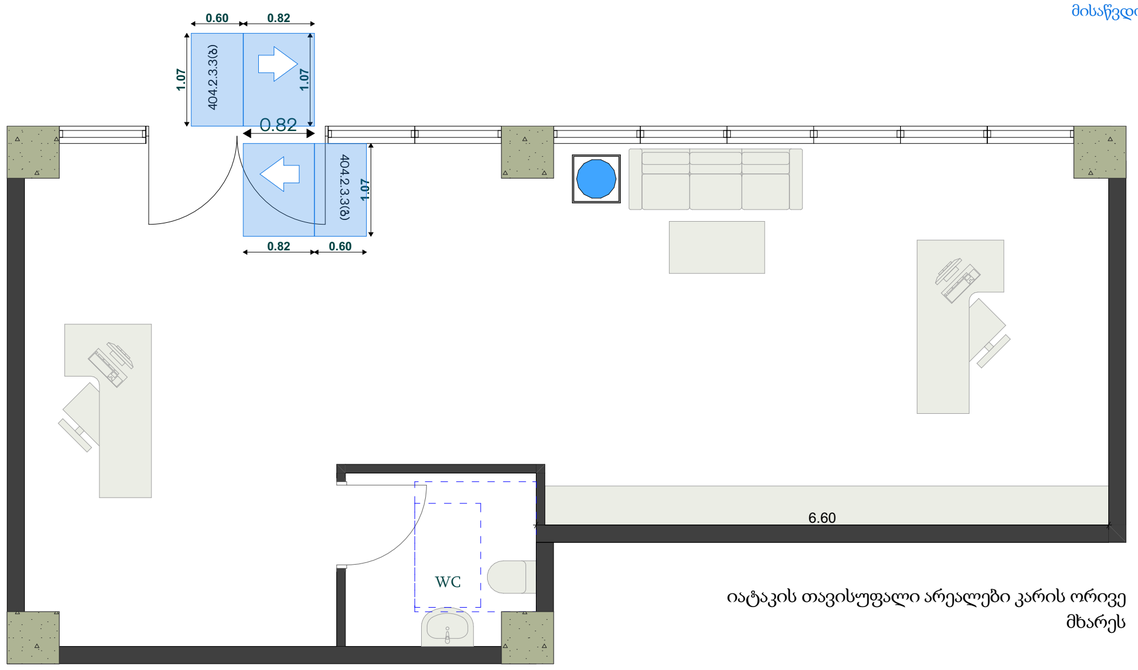

მისაწვდომობა

მისაწვდომი ერთეული
საოფისე N01

იატაკის თავისუფალი არეალები კარის ორივე მხარეს

ფორმატი	სტადია
A2	პრ.

ტექნიკურ-ეკონომიკური მაჩვენებლები

პირობითი აღნიშვნები

- ტერიტორიის საკადასტრო საზღვარი
- 1-1 ჭრილის ხაზი
- 0.00 არქიტექტურული ნიშნული
- 0.00 კონსტრუქციული ნიშნული

ქ.თბილისი, ი.გაგარინის ქ. №7
საბურთალოს რაიონი
(ნაკვეთი 01.10.13.008.021)

დამკვეთი - შ.პ.ს მშენალიანსი
(ს/კ 405018145)

მრავალბინიანი საცხოვრებელი სახლი

დირექტორი	თ. ჯაჯანიძე
მთ.არქიტექტორი	თ. ჯაჯანიძე
არქიტექტორი	მ. კურცხალია
არქიტექტორი	ს. მათითაიშვილი
არქიტექტორი	ზ. შაიშვილი

შ.პ.ს. **"NBC group"**
ქ.თბილისი, კოსტავას ქ. №47/57

მასშტაბი	გვერდი	ფურც-ბი
1:50	14	

თბილისი 2024

შშმპ მისაწვდომი სვლაგეზი და მოსატრიალებელი

მისაწვდომობა

ოფისი



პირობითი აღნიშვნები

- ტერიტორიის საკადასტრო საზღვარი
- 1-1 ჭრილის ხაზი
- 0.00 არქიტექტურული ნიშნული
- 0.00 კონსტრუქციული ნიშნული

ფორმატი	სტადია
A2	პრ.

ტექნიკურ-ეკონომიკური მაჩვენებლები

ქ.თბილისი, ი.გაგარინის ქ. №7
საბურთალოს რაიონი
(ნაკვეთი 01.10.13.008.021)

დამკვეთი - შ.პ.ს მშენალიანსი
(ს/კ 405018145)

მრავალბინიანი საცხოვრებელი სახლი

დირექტორი	თ. ჯაჯანიძე
მთ.არქიტექტორი	თ. ჯაჯანიძე
არქიტექტორი	მ. კურცხალია
არქიტექტორი	ს. მათითაიშვილი
არქიტექტორი	ბ. შაიაშვილი

შ.პ.ს. **"NBC group"**
ქ.თბილისი, კოსტავას ქ. №47/57

მასშტაბი	გვერდი	ფურც-ბი
1:75	15	

თბილისი 2024

იატაკის თავისუფალი ფართობები მოწყობილობებთან

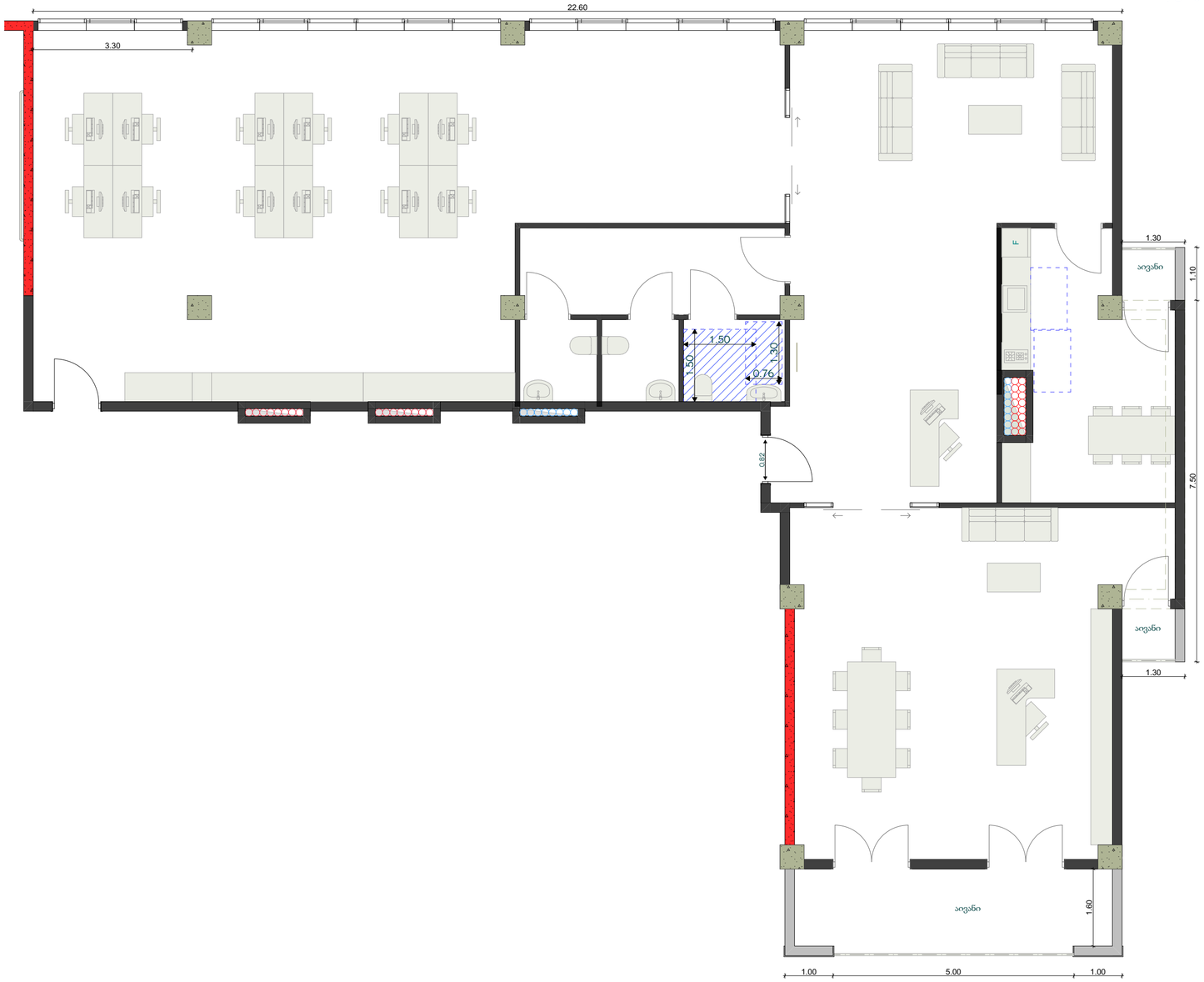

მისაწვდომობა

ოფისი

პირობითი აღნიშვნები

- ტერიტორიის საკადასტრო საზღვარი
- 1-1 ჭრილის ხაზი
- 0.00 არქიტექტურული ნიშნული
- 0.00 კონსტრუქციული ნიშნული

ფორმატი	სტადია
A2	პრ.

ტექნიკურ-ეკონომიკური მაჩვენებლები

ქ.თბილისი, ი.გაგარინის ქ. №7
საბურთალოს რაიონი
(ნაკვეთი 01.10.13.008.021)

დამკვეთი - შ.პ.ს მშენალიანსი
(ს/კ 405018145)

მრავალბინიანი საცხოვრებელი სახლი

დირექტორი	თ. ჯავჯანიძე
მთ.არქიტექტორი	თ. ჯავჯანიძე
არქიტექტორი	მ. კურცხალია
არქიტექტორი	ს. მათითაიშვილი
არქიტექტორი	გ. შაიაშვილი

შ.პ.ს. **"NBC group"**
ქ.თბილისი, კოსტავას ქ. №47/57

მასშტაბი	გვერდი	ფურც-ბი
1:75	16	

თბილისი 2024

იატაკის თავისუფალი ფართობები კარების ორივე მხარეს

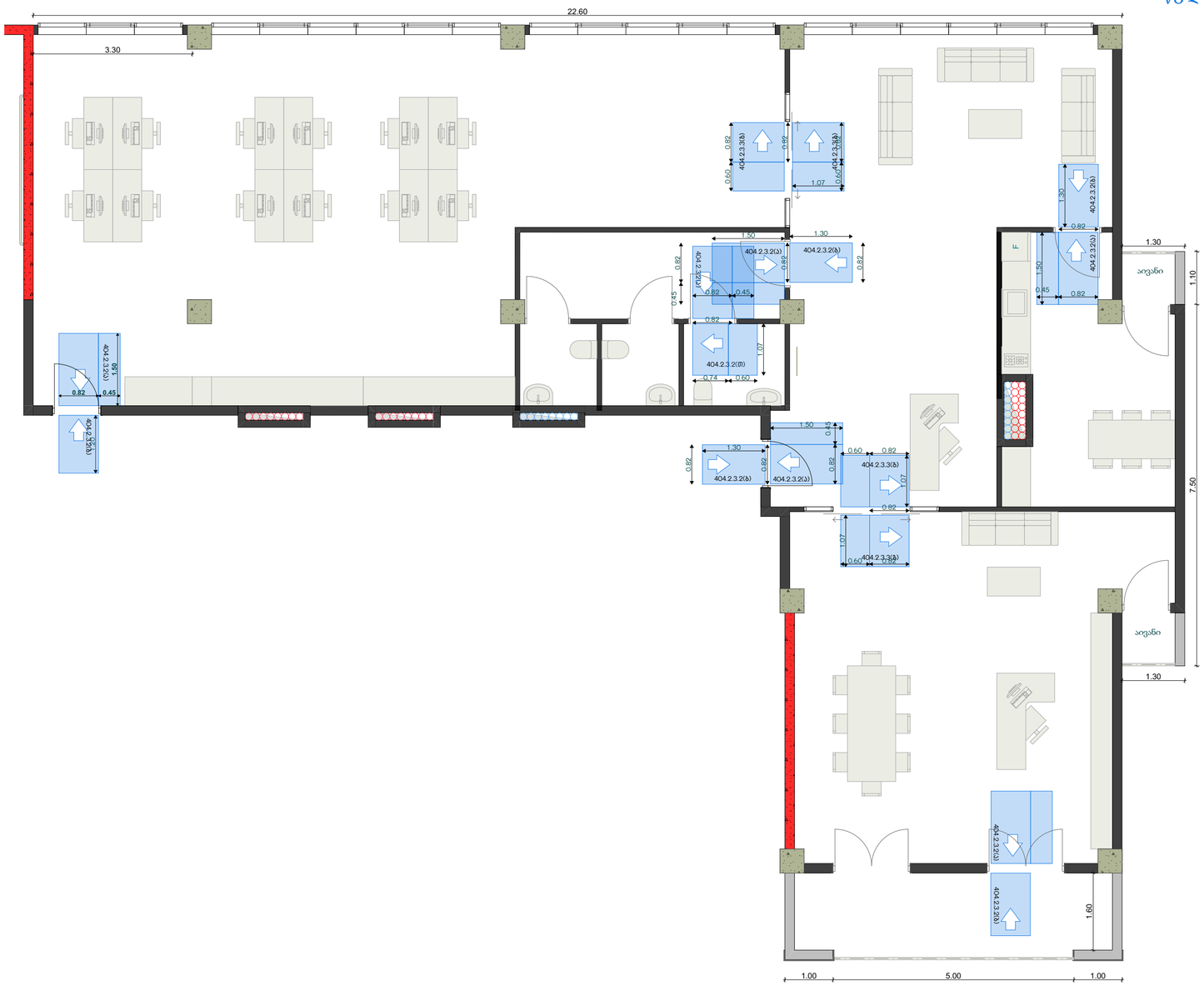
22.60
3.30
404.2.3.2(ბ)
404.2.3.2(ა)
404.2.3.2(ბ)
404.2.3.2(ბ)
404.2.3.2(ა)
404.2.3.2(ბ)
404.2.3.2(ბ)
404.2.3.2(ა)
404.2.3.2(ბ)
404.2.3.2(ბ)
404.2.3.2(ბ

მისაწვდომობა

ოფისე

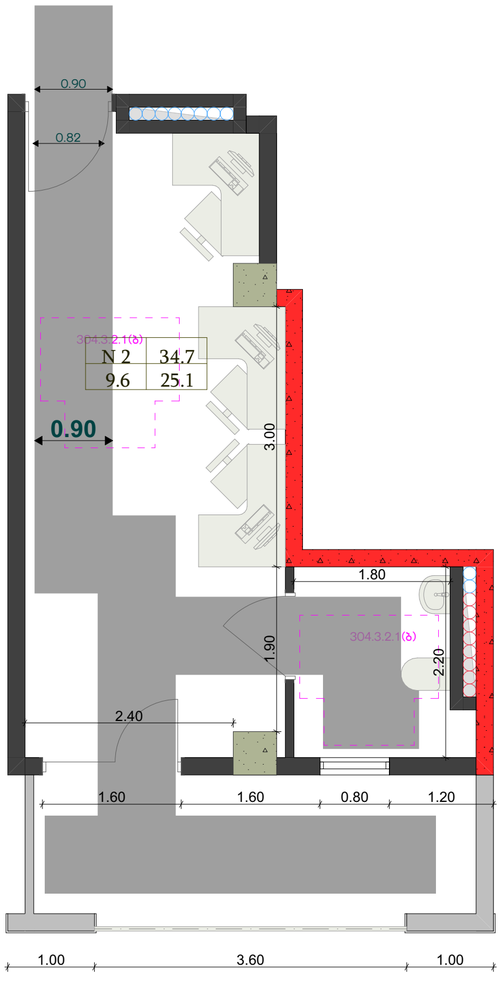

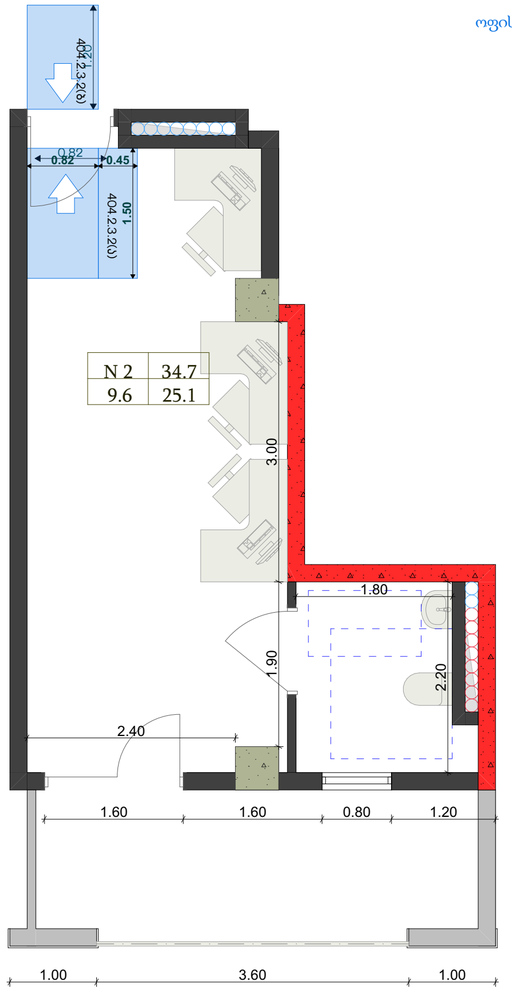

ფორმატი	სტადია
A2	პრ.

ტექნიკურ-ეკონომიკური მაჩვენებლები

პირობითი აღნიშვნები

- ტერიტორიის საკადასტრო საზღვარი
- 1-1 ჭრილის ხაზი
- 0.00 არქიტექტურული ნიშნული
- 0.00 კონსტრუქციული ნიშნული

ქ.თბილისი, ი.გაგარინის ქ. №7
საბურთალოს რაიონი
(ნაკვეთი 01.10.13.008.021)

დამკვეთი - შ.პ.ს მშენალიანსი
(ს/კ 405018145)

მრავალბინიანი საცხოვრებელი სახლი

დირექტორი	თ. ჯაჯანიძე
მთ.არქიტექტორი	თ. ჯაჯანიძე
არქიტექტორი	მ. კურცხალია
არქიტექტორი	ს. მათითაიშვილი
არქიტექტორი	ზ. შაიაშვილი

შ.პ.ს. **"NBC group"**
ქ.თბილისი, კოსტავას ქ. №47/57

მასშტაბი	გვერდი	ფურც-ბი
1:50	18	

თბილისი 2024

შშმპ მისაწვდომი სვლაგეზი და მოსატრიალებელი

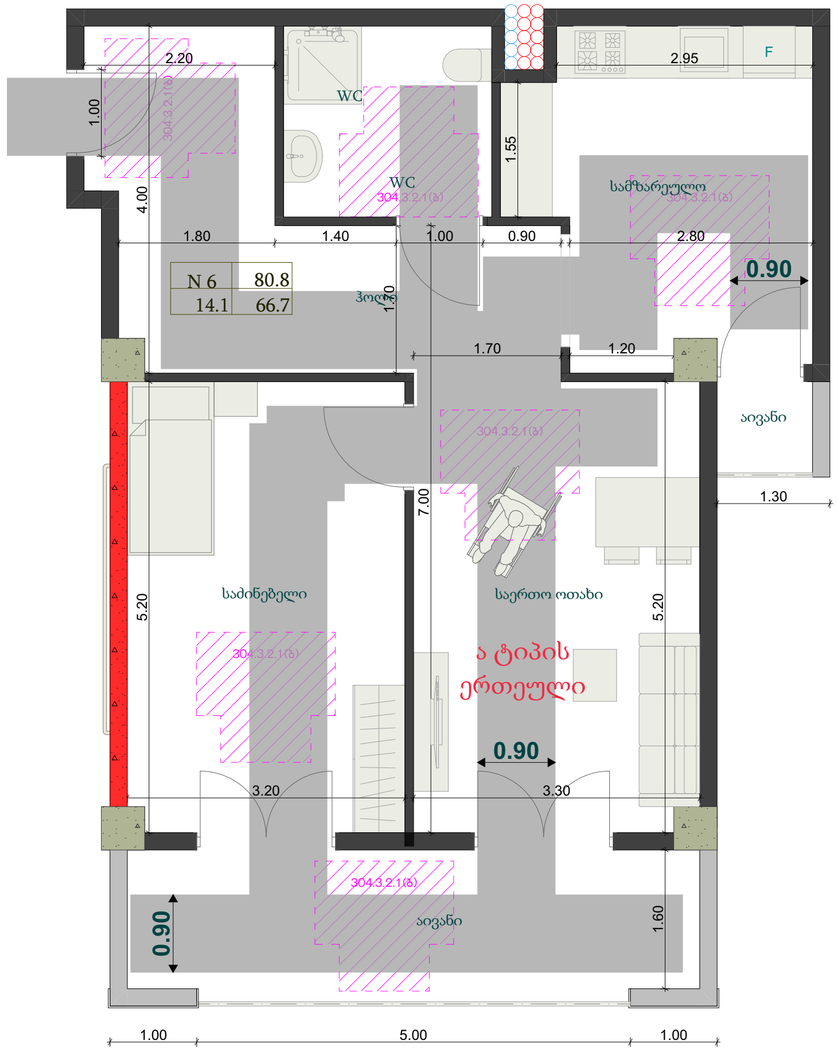

მისაწვდომობა

ა ტიპის ერთეული
საცხოვრებელი ბინა

ა

ტიპის ერთეული გათვალისწინებულია 2 ა ტიპის ერთეული მესამე და მეოთხე დართულებზე

ფორმატი	სტადია
A2	პრ.

ტექნიკურ-ეკონომიკური მაჩვენებლები

პირობითი აღნიშვნები

- ტერიტორიის საკადასტრო საზღვარი
- 1-1 ჭრილის ხაზი
- 0.00 არქიტექტურული ნიშნული
- 0.00 კონსტრუქციული ნიშნული

ქ.თბილისი, ი.გაგარინის ქ. №7
საბურთალოს რაიონი
(ნაკვეთი 01.10.13.008.021)

დამკვეთი - შ.პ.ს მშენალიანსი
(ს/კ 405018145)

მრავალბინიანი საცხოვრებელი სახლი

დირექტორი	თ. ჯაჯანიძე
მთ.არქიტექტორი	თ. ჯაჯანიძე
არქიტექტორი	მ. კურცხალია
არქიტექტორი	ს. მათითაიშვილი
არქიტექტორი	ზ. შაიშვილი

შ.პ.ს. **"NBC group"**
ქ.თბილისი, კოსტავას ქ. №47/57

მასშტაბი	ფურცლის	ფურც-ბი
1:50	19	

თბილისი 2024

იატაკის თავისუფალი ფართობები კარების ორივე მხარეს



მისაწვდომობა

ა ტიპის ერთეული
საცხოვრებელი ბინა

ა

ტიპის ერთეული

პირობითი აღნიშვნები

- ტერიტორიის საკადასტრო საზღვარი
- 1-1 ჭრილის ხაზი
- 0.00 არქიტექტურული ნიშნული
- 0.00 კონსტრუქციული ნიშნული

ფორმატი	სტადია
A2	პრ.

ტექნიკურ-ეკონომიკური მაჩვენებლები

ქ.თბილისი, ი.გაგარინის ქ. №7
საბურთალოს რაიონი
(ნაკვეთი 01.10.13.008.021)

დამკვეთი - შ.პ.ს მშენალიანსი
(ს/კ 405018145)

მრავალბინიანი საცხოვრებელი სახლი

დირექტორი	თ. ჯაჯანიძე
მთ.არქიტექტორი	თ. ჯაჯანიძე
არქიტექტორი	მ. კურცხალია
არქიტექტორი	ს. მათითაიშვილი
არქიტექტორი	ზ. შაიშვილი

შ.პ.ს. **"NBC group"**
ქ.თბილისი, კოსტავას ქ. №47/57

მასშტაბი	გვერდი	ფურც-ბი
1:50	20	

თბილისი 2024

იატაკის თავისუფალი ფართობები მოწყობილობებთან

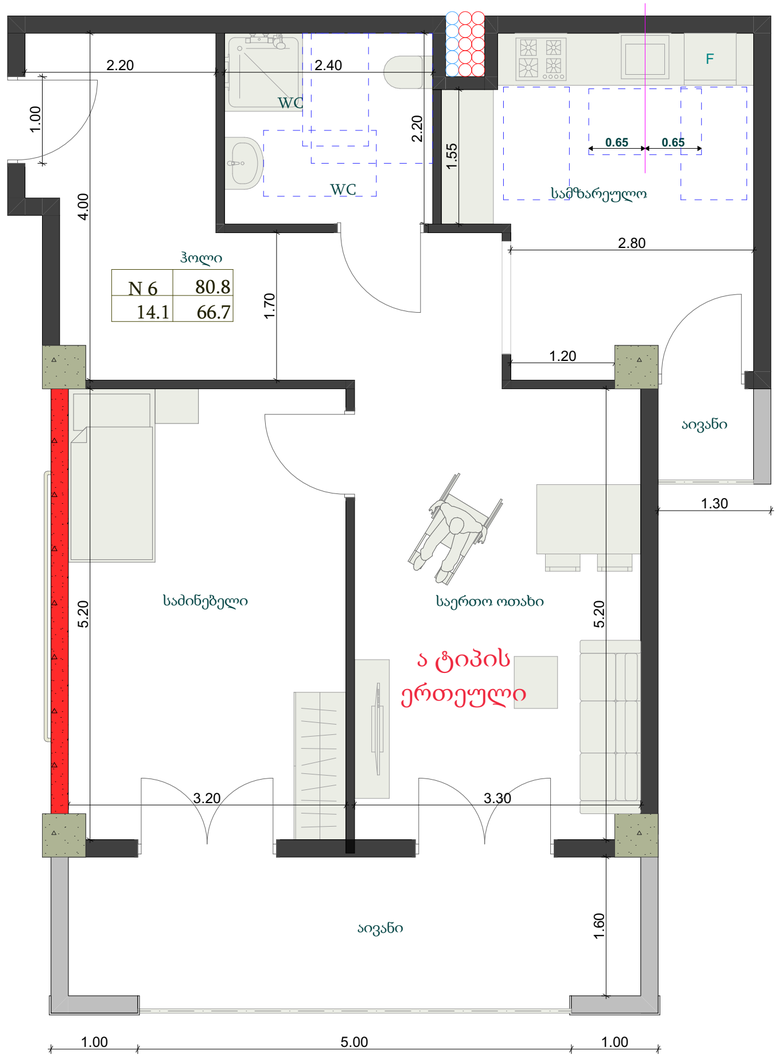

მისაწვდომობა

ა ტიპის ერთეული
საცხოვრებელი ბინა

ა

ტიპის ერთეული

პირობითი აღნიშვნები

- ტერიტორიის საკადასტრო საზღვარი
- 1-1 ჭრილის ხაზი
- 0.00 არქიტექტურული ნიშნული
- 0.00 კონსტრუქციული ნიშნული

ფორმატი	სტადია
A2	პრ.

ტექნიკურ-ეკონომიკური მაჩვენებლები

ქ.თბილისი, ი.გაგარინის ქ. №7
საბურთალოს რაიონი
(ნაკვეთი 01.10.13.008.021)

დამკვეთი - შ.პ.ს მშენალიანსი
(ს/კ 405018145)

მრავალბინიანი საცხოვრებელი სახლი

დირექტორი	თ. ჯაჯანიძე
მთ.არქიტექტორი	თ. ჯაჯანიძე
არქიტექტორი	მ. კურცხალია
არქიტექტორი	ს. მათითაიშვილი
არქიტექტორი	ზ. შაიაშვილი

შ.პ.ს. **"NBC group"**
ქ.თბილისი, კოსტავას ქ. №47/57

მასშტაბი	გვერდი	ფურც-ბი
1:50	21	

თბილისი 2024

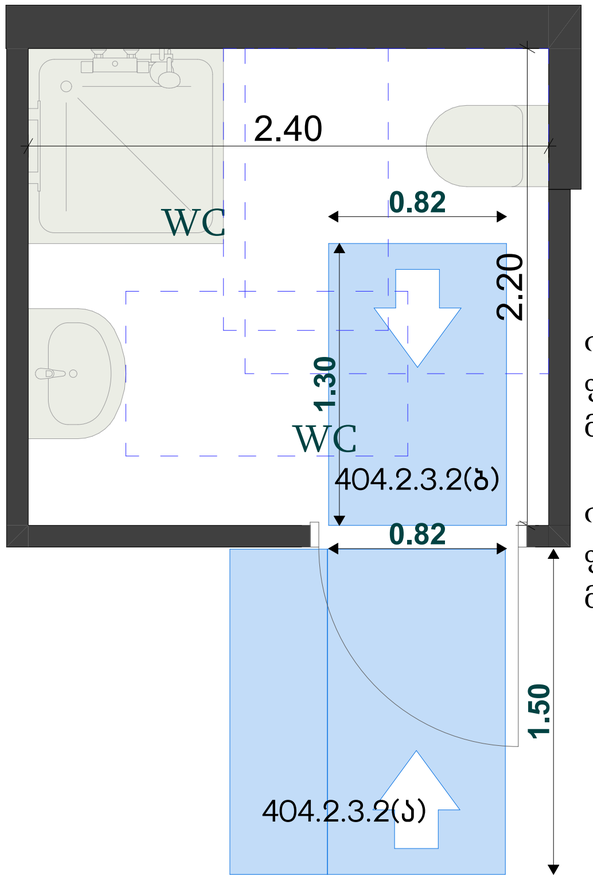

იატაკის თავისუფალი ფართობები კარის ორივე მხარეს

იატაკის თავისუფალი ფართობები მოწყობილობებთან

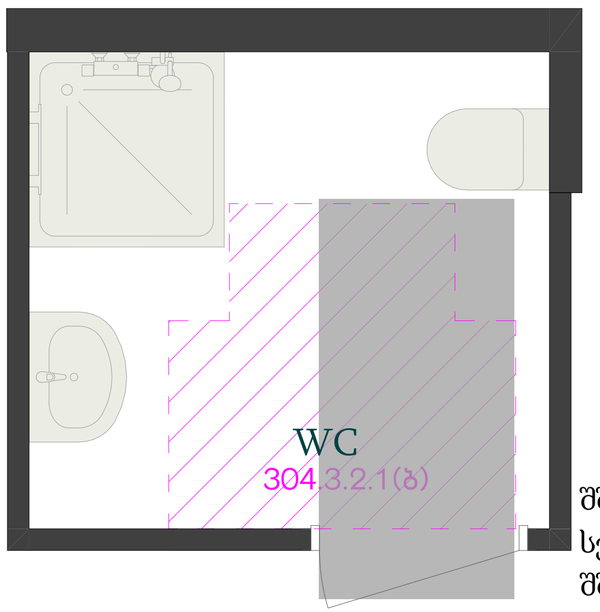

შშმპ მისაწვდომი სვლაგეზი
შშმპ მოსატრიალებელი

მისაწვდომობა

ა ტიპის ერთეული საცხოვრებელი ბინა

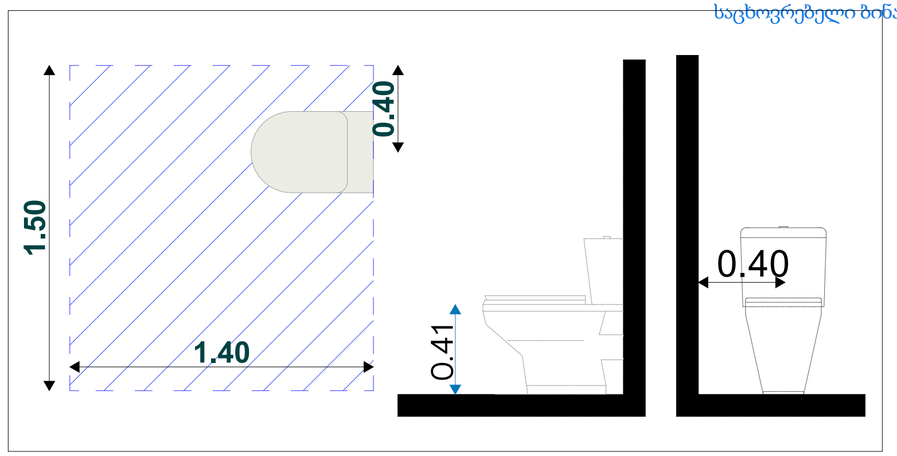

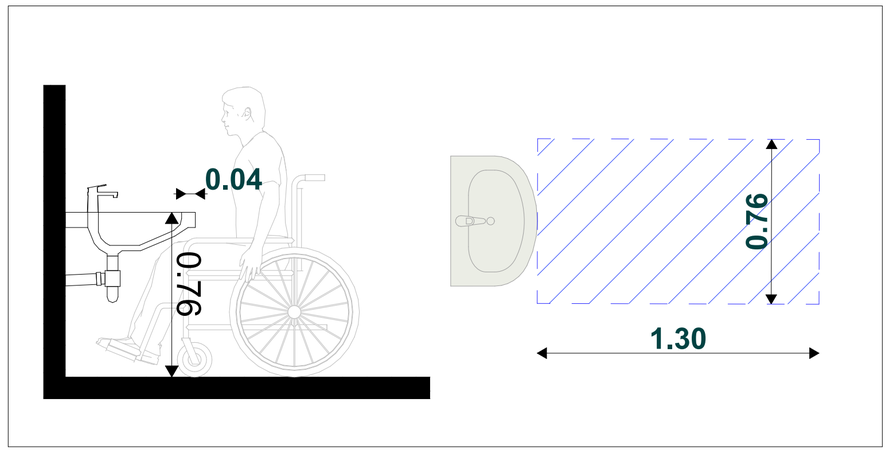

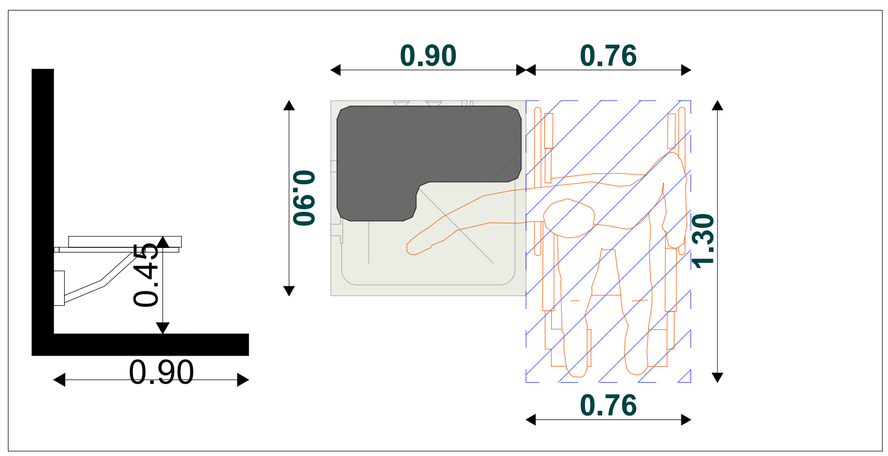

ფორმატი	სტადია
A2	პრ.

ტექნიკურ-ეკონომიკური მაჩვენებლები

პირობითი აღნიშვნები

- ტერიტორიის საკადასტრო საზღვარი
- 1-1 ჭრილის ხაზი
- 0.00 არქიტექტურული ნიშნული
- 0.00 კონსტრუქციული ნიშნული

ა

ტიპის ერთეულის ტუალეტი

ქ.თბილისი, ი.გაგარინის ქ. №7
საბურთალოს რაიონი
(ნაკვეთი 01.10.13.008.021)

დამკვეთი - შ.პ.ს მშენალიანსი
(ს/კ 405018145)

მრავალბინიანი საცხოვრებელი სახლი

დირექტორი	თ. ჯაჯანიძე
მთ.არქიტექტორი	თ. ჯაჯანიძე
არქიტექტორი	მ. კურცხალია
არქიტექტორი	ს. მათითაიშვილი
არქიტექტორი	ზ. შაიშვილი

შ.პ.ს. **"NBC group"**
ქ.თბილისი, კოსტავას ქ. №47/57

მასშტაბი	გვერდი	ფურც-ბი
1:20	22	

თბილისი 2024

სამზარეულო

მისაწვდომობა

ა ტიპის ერთეული
საცხოვრებელი ბინა

შშმპ მისაწვდომი სვლაგეზი
შშმპ მოსატრიალებელი

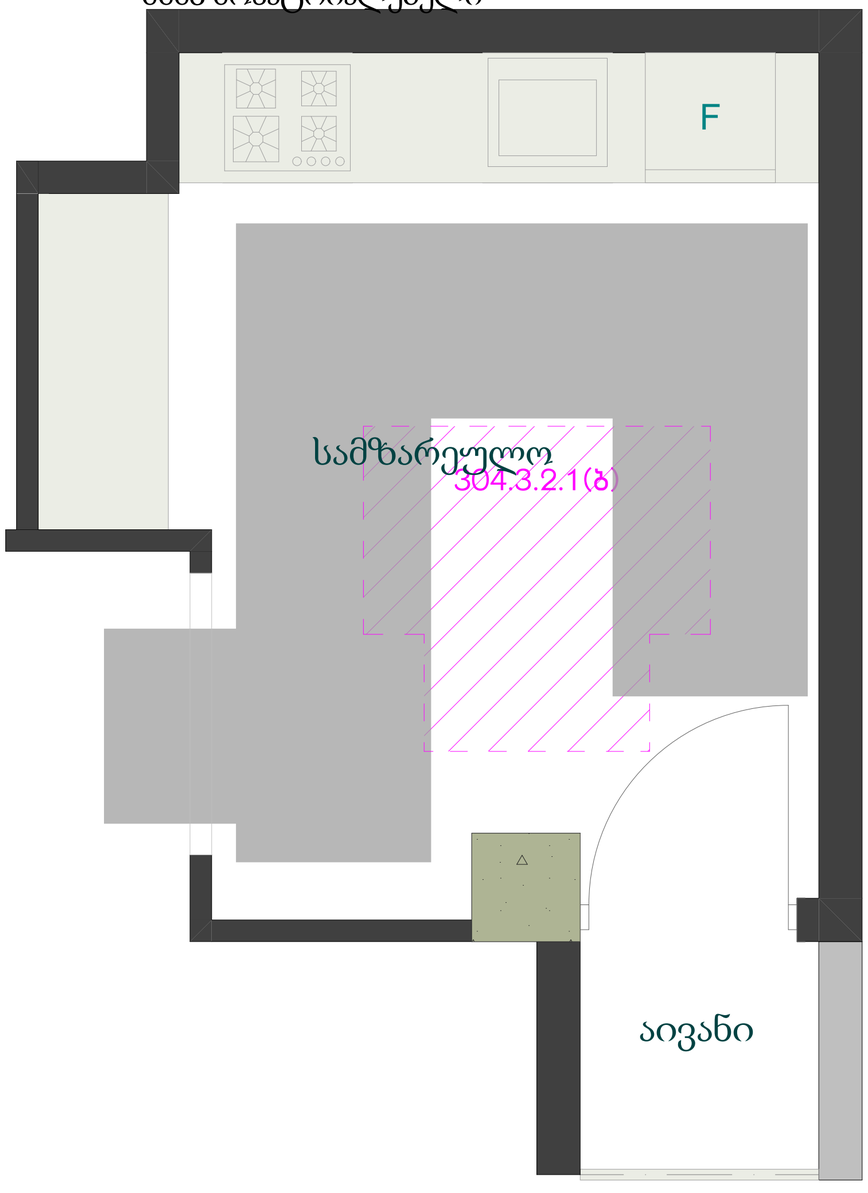

იატაკის თავისუფალი ფართობები
მოწყობილობებთან

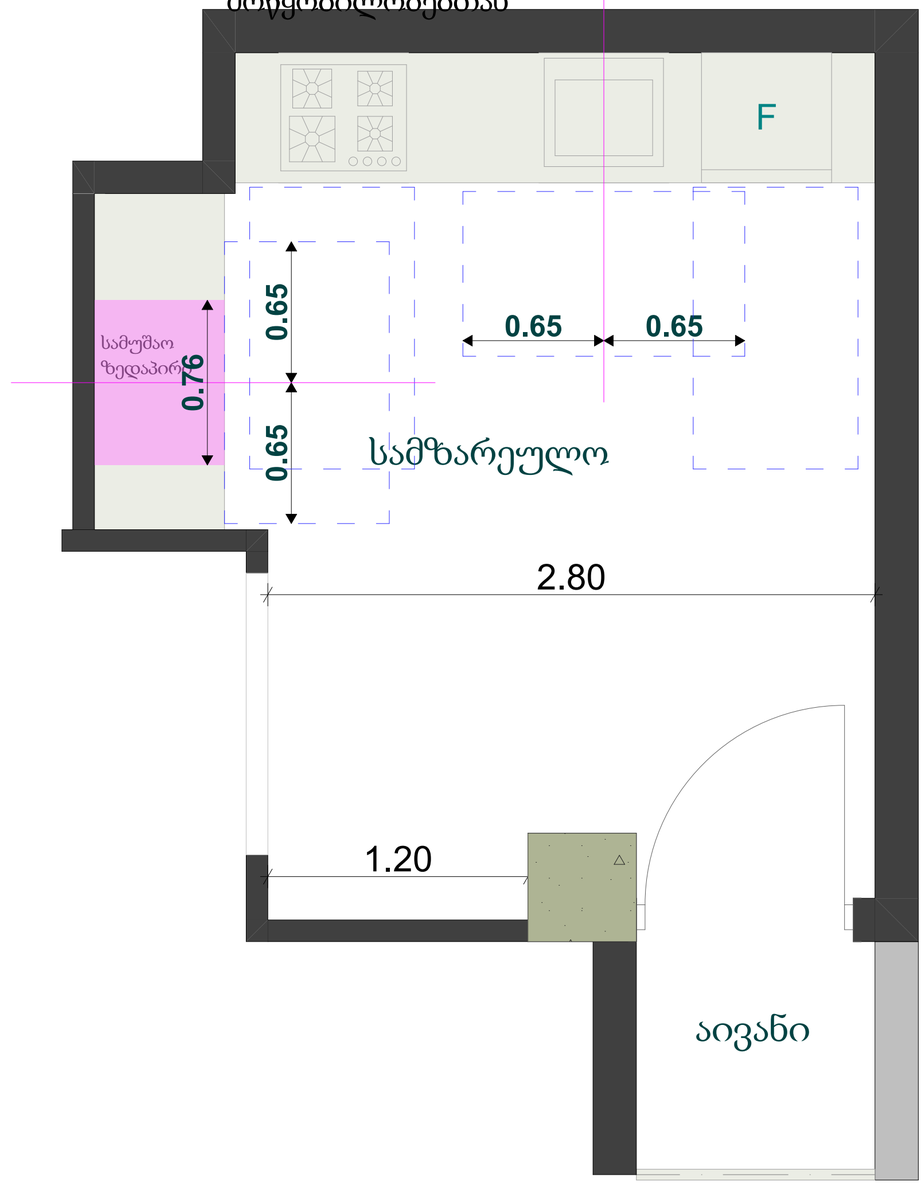

პირობითი აღნიშვნები

- ტერიტორიის საკადასტრო საზღვარი
- 1-1 ჭრილის ხაზი
- 0.00 არქიტექტურული ნიშნული
- 0.00 კონსტრუქციული ნიშნული

ა

ტიპის ერთეულის
სამზარეულო

ფორმატი	სტადია
A2	პრ.

ტექნიკურ-ეკონომიკური მაჩვენებლები

ქ.თბილისი, ი.გაგარინის ქ. №7
საბურთალოს რაიონი
(ნაკვეთი 01.10.13.008.021)

დამკვეთი - შ.პ.ს მშენალიანსი
(ს/კ 405018145)

მრავალბინიანი საცხოვრებელი სახლი

დირექტორი	თ. ჯაჯანიძე
მთ.არქიტექტორი	თ. ჯაჯანიძე
არქიტექტორი	მ. კურცხალია
არქიტექტორი	ს. მათითაიშვილი
არქიტექტორი	გ. შაიშვილი

შ.პ.ს. **"NBC group"**
ქ.თბილისი, კოსტავას ქ. №47/57

მასშტაბი	გვერდი	ფურც-ბი
1:20	23	

თბილისი 2024

ტუალეტი

მისაწვდომობა

საოფისე ერთეულის ტუალეტი

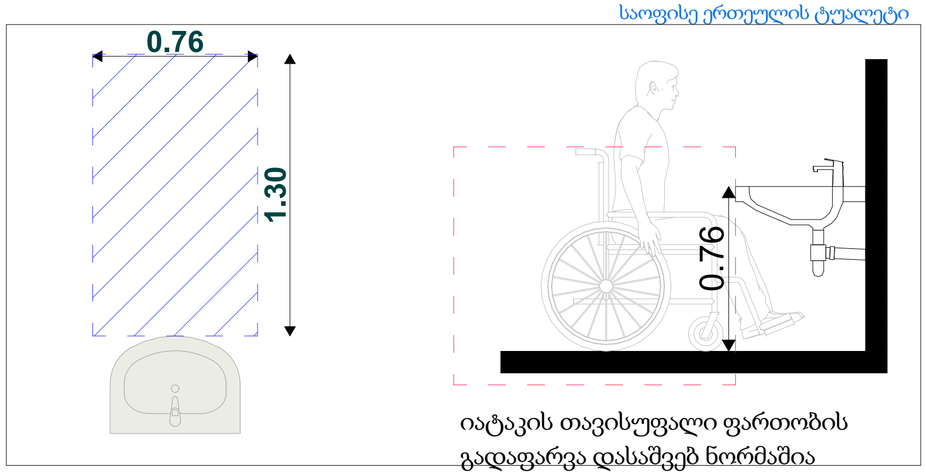

იატაკის თავისუფალი ფართობის გადაფარვა დასაშვებ ნორმაშია

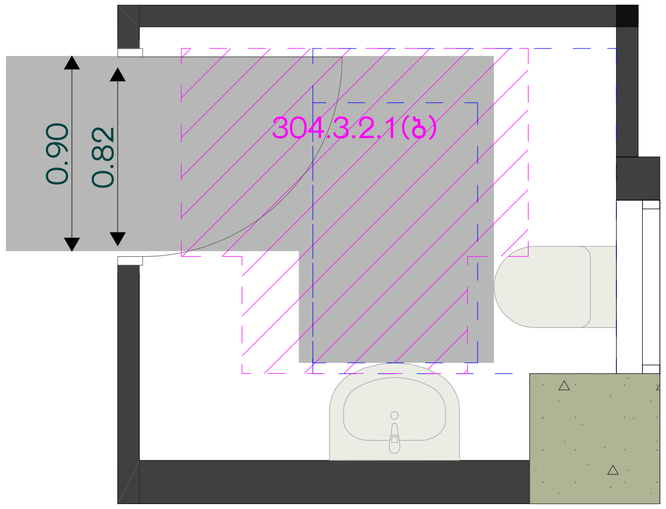

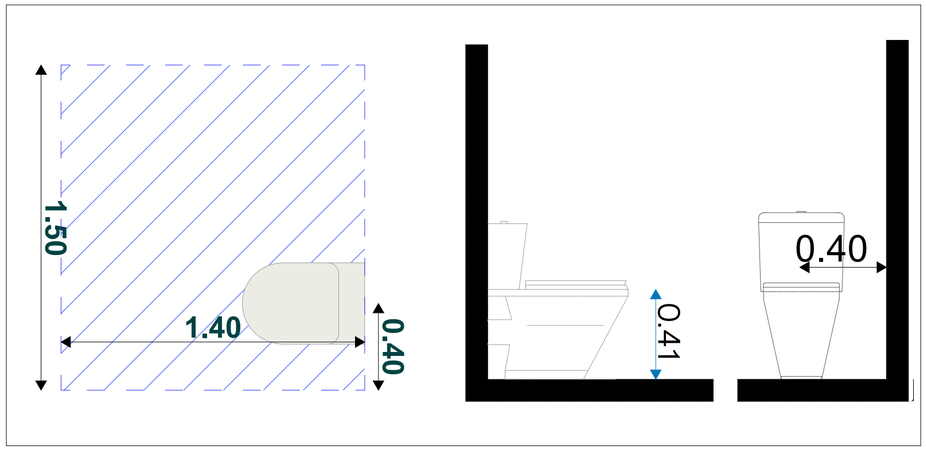

პირობითი აღნიშვნები

- ტერიტორიის საკადასტრო საზღვარი
- 1-1 ჭრილის ხაზი
- 0.00 არქიტექტურული ნიშნული
- 0.00 კონსტრუქციული ნიშნული

ფორმატი	სტადია
A2	პრ.

ტექნიკურ-ეკონომიკური მაჩვენებლები

ქ.თბილისი, ი.გაგარინის ქ. №7
საბურთალოს რაიონი
(ნაკვეთი 01.10.13.008.021)

დამკვეთი - შ.პ.ს მშენალიანსი
(ს/კ 405018145)

მრავალბინიანი საცხოვრებელი სახლი

დირექტორი	თ. ჯაჯანიძე
მთ.არქიტექტორი	თ. ჯაჯანიძე
არქიტექტორი	მ. კურცხალია
არქიტექტორი	ს. მათითაიშვილი
არქიტექტორი	ზ. შაიშვილი

შ.პ.ს. **"NBC group"**
ქ.თბილისი, კოსტავას ქ. №47/57

მასშტაბი	გვერდი	ფურც-ბი
1:20	24	

თბილისი 2024

ტუალეტი

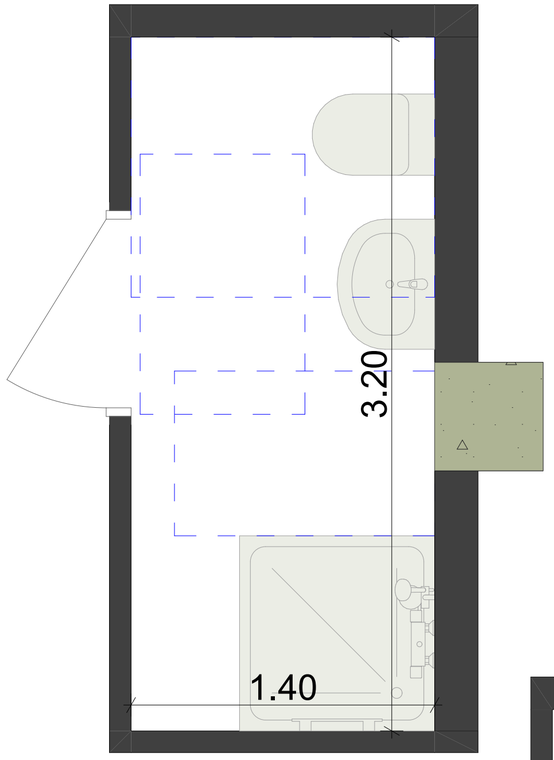

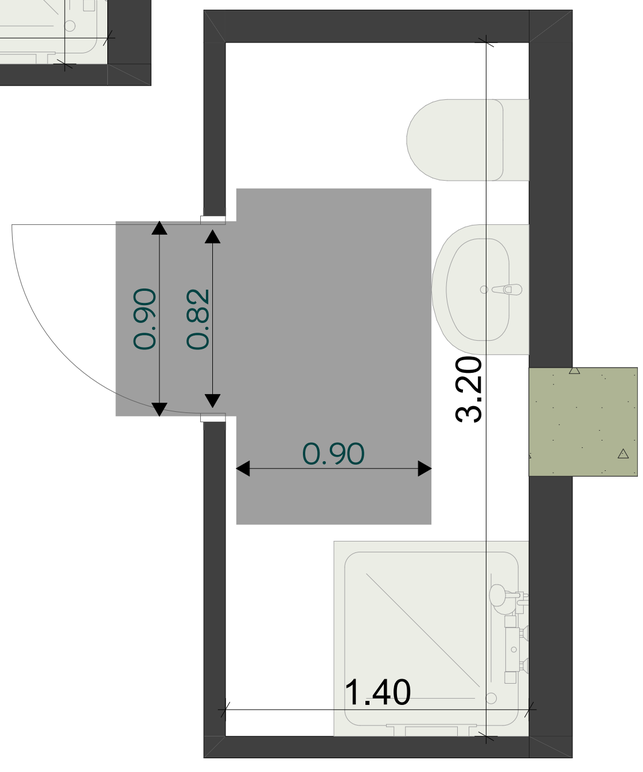

მისაწვდომობა

ბ ტიპის ერთეული
საცხოვრებელი ბინა

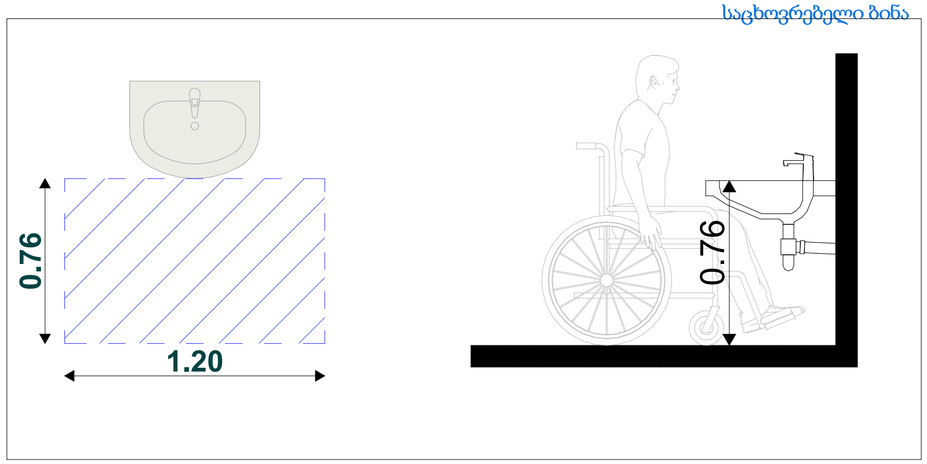

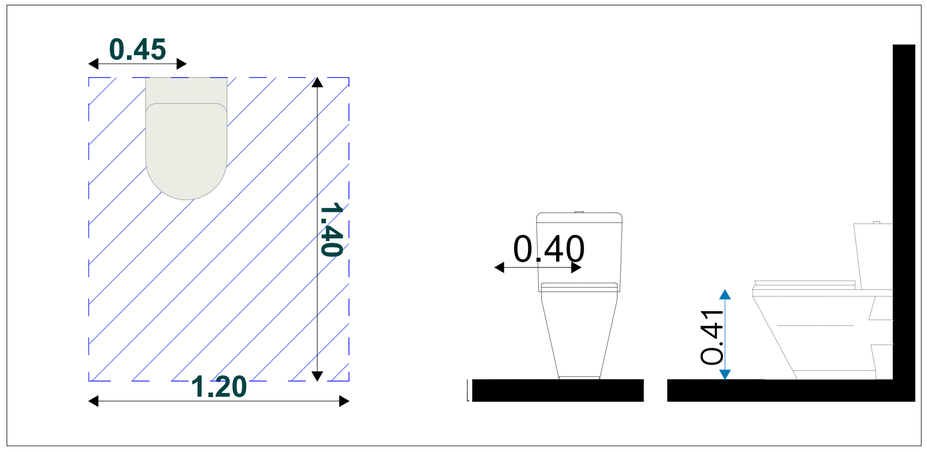

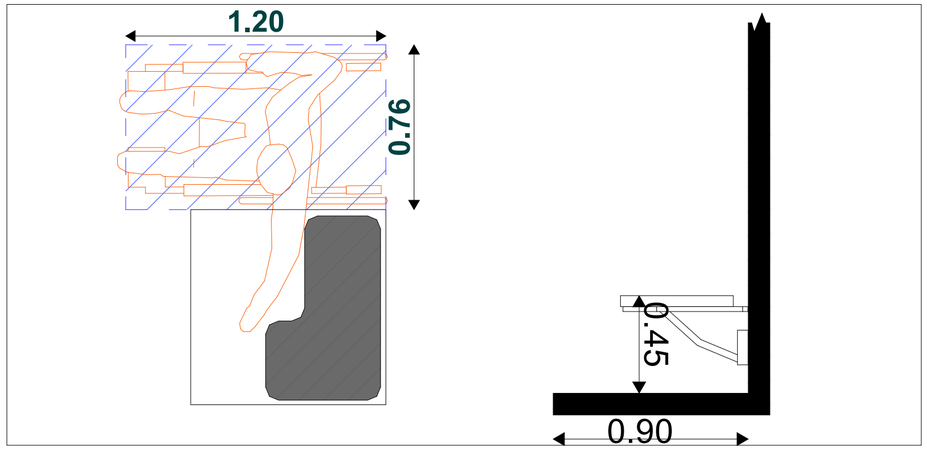

ფორმატი	სტადია
A2	პრ.

ტექნიკურ-ეკონომიკური მაჩვენებლები

პირობითი აღნიშვნები

- ტერიტორიის საკადასტრო საზღვარი
- 1-1 ჭრილის ხაზი
- 0.00 არქიტექტურული ნიშნული
- 0.00 კონსტრუქციული ნიშნული

ბ

ტიპის ერთეულის ტუალეტი

სართული 2 და ტიპიური ბინა N02

ქ.თბილისი, ი.გაგარინის ქ. №7
საბურთალოს რაიონი
(ნაკვეთი 01.10.13.008.021)

დამკვეთი - შ.პ.ს მშენალიანსი
(ს/კ 405018145)

მრავალბინიანი საცხოვრებელი სახლი

დირექტორი	თ. ჯაჯანიძე
მთ.არქიტექტორი	თ. ჯაჯანიძე
არქიტექტორი	მ. კურცხალია
არქიტექტორი	ს. მათითაიშვილი
არქიტექტორი	ბ. შაიშვილი

შ.პ.ს. **"NBC group"**
ქ.თბილისი, კოსტავას ქ. №47/57

მასშტაბი	ფურც.	ფურც-ბი
1:20	25	

თბილისი 2024

ტუალეტი

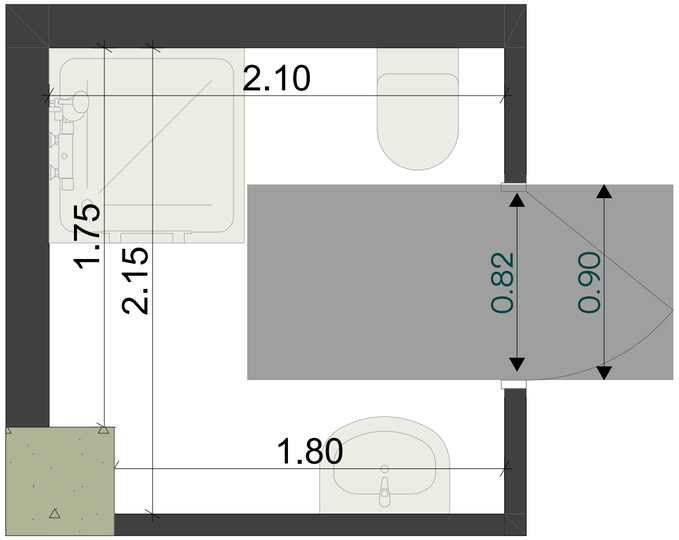

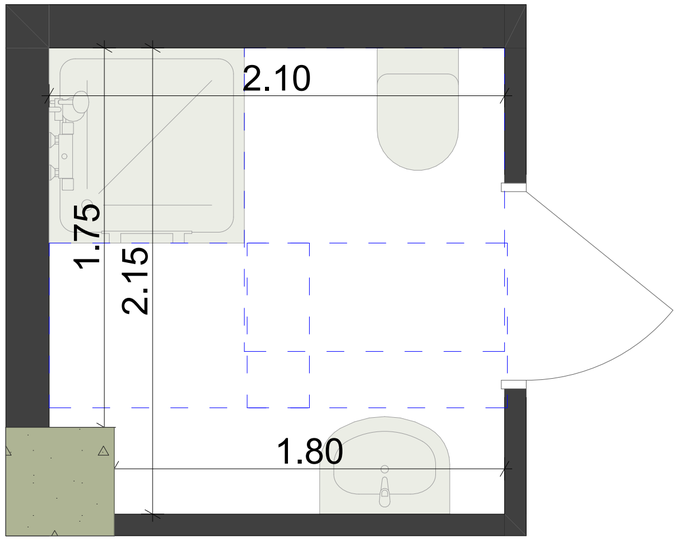

მისაწვდომობა

ბ ტიპის ერთეული
საცხოვრებელი ბინა

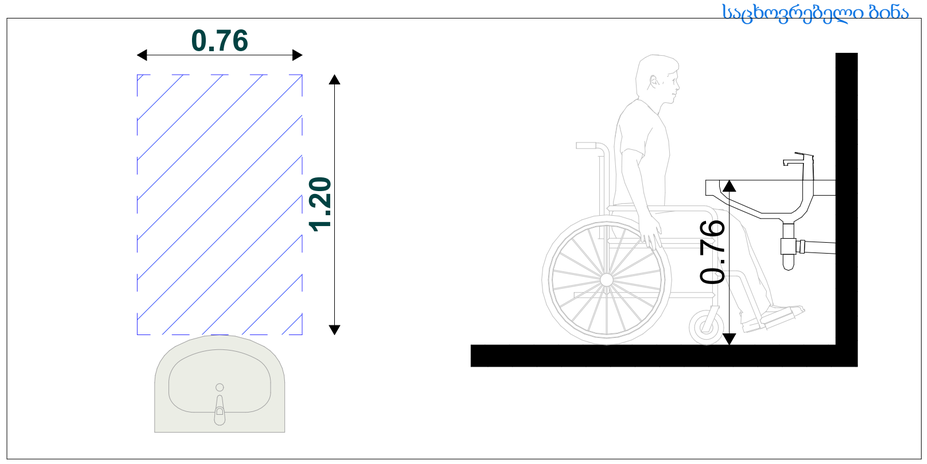

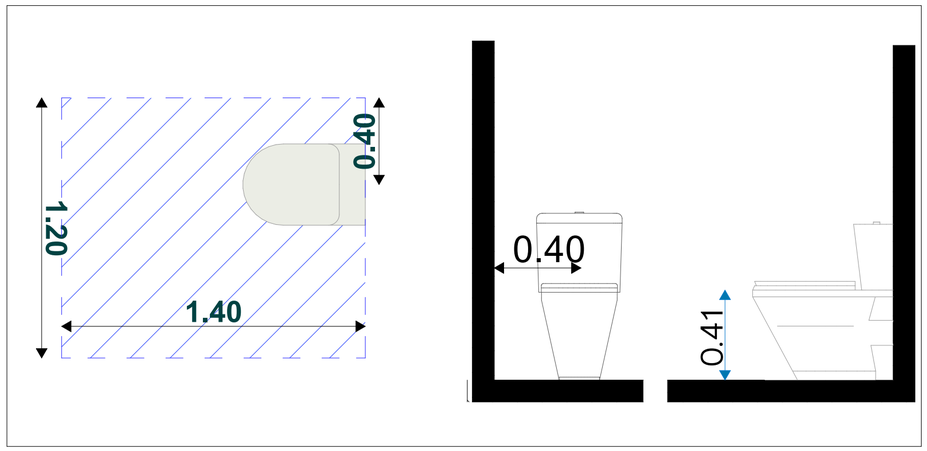

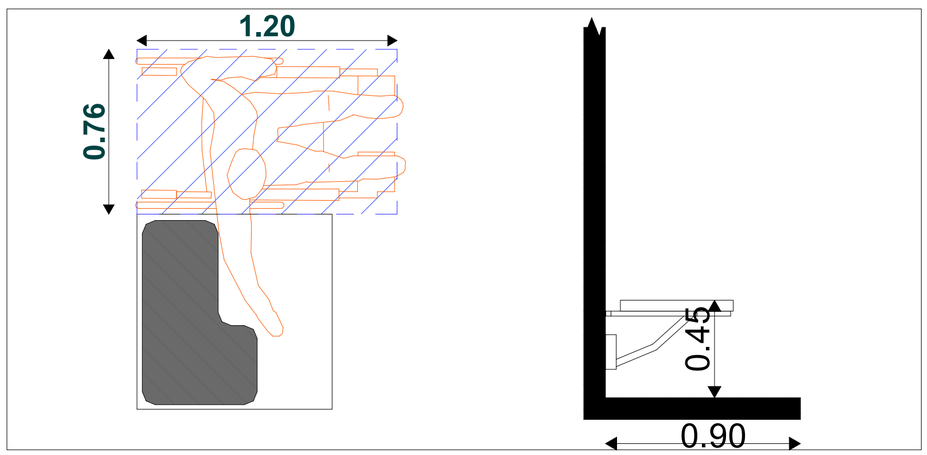

ფორმატი	სტადია
A2	პრ.

ტექნიკურ-ეკონომიკური მაჩვენებლები

პირობითი აღნიშვნები

- ტერიტორიის საკადასტრო საზღვარი
- 1-1 ჭრილის ხაზი
- 0.00 არქიტექტურული ნიშნული
- 0.00 კონსტრუქციული ნიშნული

ბ

ტიპის ერთეულის ტუალეტი

სართული 2 და ტიპიური ბინა N01

ქ.თბილისი, ი.გაგარინის ქ. №7
საბურთალოს რაიონი
(ნაკვეთი 01.10.13.008.021)

დამკვეთი - შ.პ.ს მშენალიანსი
(ს/კ 405018145)

მრავალბინიანი საცხოვრებელი სახლი

დირექტორი	თ. ჯაჯანიძე
მთ.არქიტექტორი	თ. ჯაჯანიძე
არქიტექტორი	მ. კურცხალია
არქიტექტორი	ს. მათითაიშვილი
არქიტექტორი	ბ. შაიშვილი

შ.პ.ს. **"NBC group"**
ქ.თბილისი, კოსტავას ქ. №47/57

მასშტაბი	გვერდი	ფურც-ბი
1:20	26	

თბილისი 2024

მისაწვდომობა

ოფისის ტუალეტი

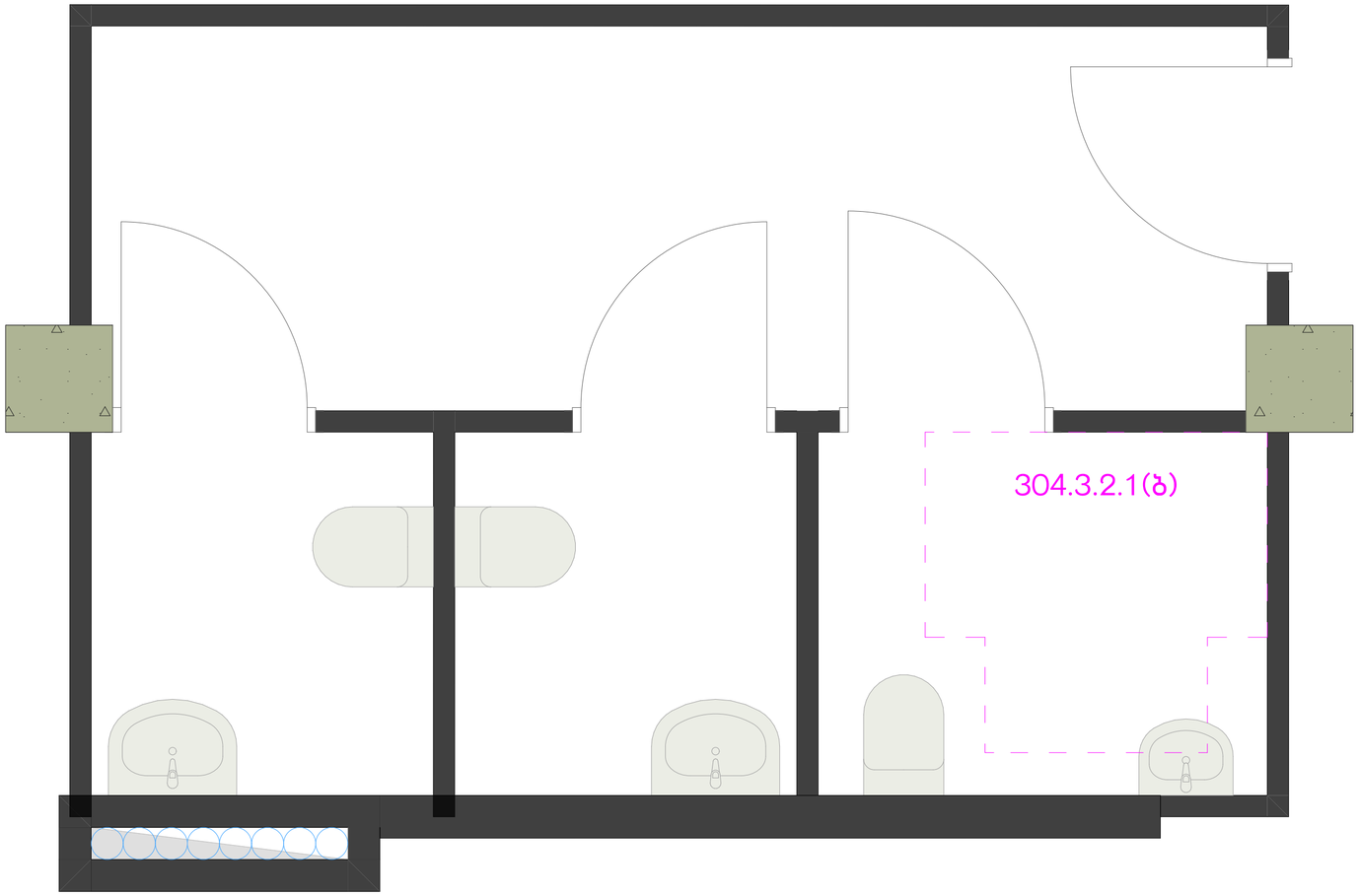

მოსატრიალებლის გადაფარვა ხდება დასაშვებ ზომებში

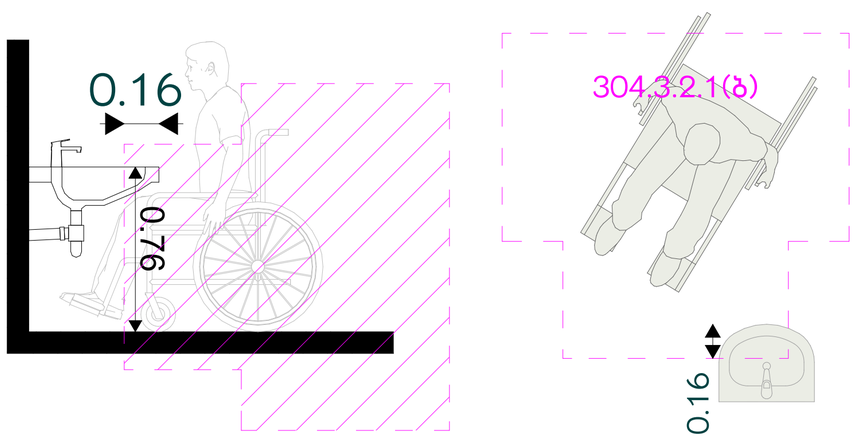

ფორმატი	სტადია
A2	პრ.

ტექნიკურ-ეკონომიკური მაჩვენებლები

პირობითი აღნიშვნები

- ტერიტორიის საკადასტრო საზღვარი
- 1-1 ჭრილის ხაზი
- 0.00 არქიტექტურული ნიშნული
- 0.00 კონსტრუქციული ნიშნული

ქ.თბილისი, ი.გაგარინის ქ. №7
საბურთალოს რაიონი
(ნაკვეთი 01.10.13.008.021)

დამკვეთი - შ.პ.ს მშენალიანსი
(ს/კ 405018145)

მრავალბინიანი საცხოვრებელი სახლი

დირექტორი	თ. ჯაჯანიძე
მთ.არქიტექტორი	თ. ჯაჯანიძე
არქიტექტორი	მ. კურცხალია
არქიტექტორი	ს. მათითაიშვილი
არქიტექტორი	ზ. შაიშვილი

შ.პ.ს. **"NBC group"**
ქ.თბილისი, კოსტავას ქ. №47/57

მასშტაბი	გვერდი	ფურც-ბი
1:20	27	

თბილისი 2024

მისაწვდომობა

ოფისის ტუალეტი

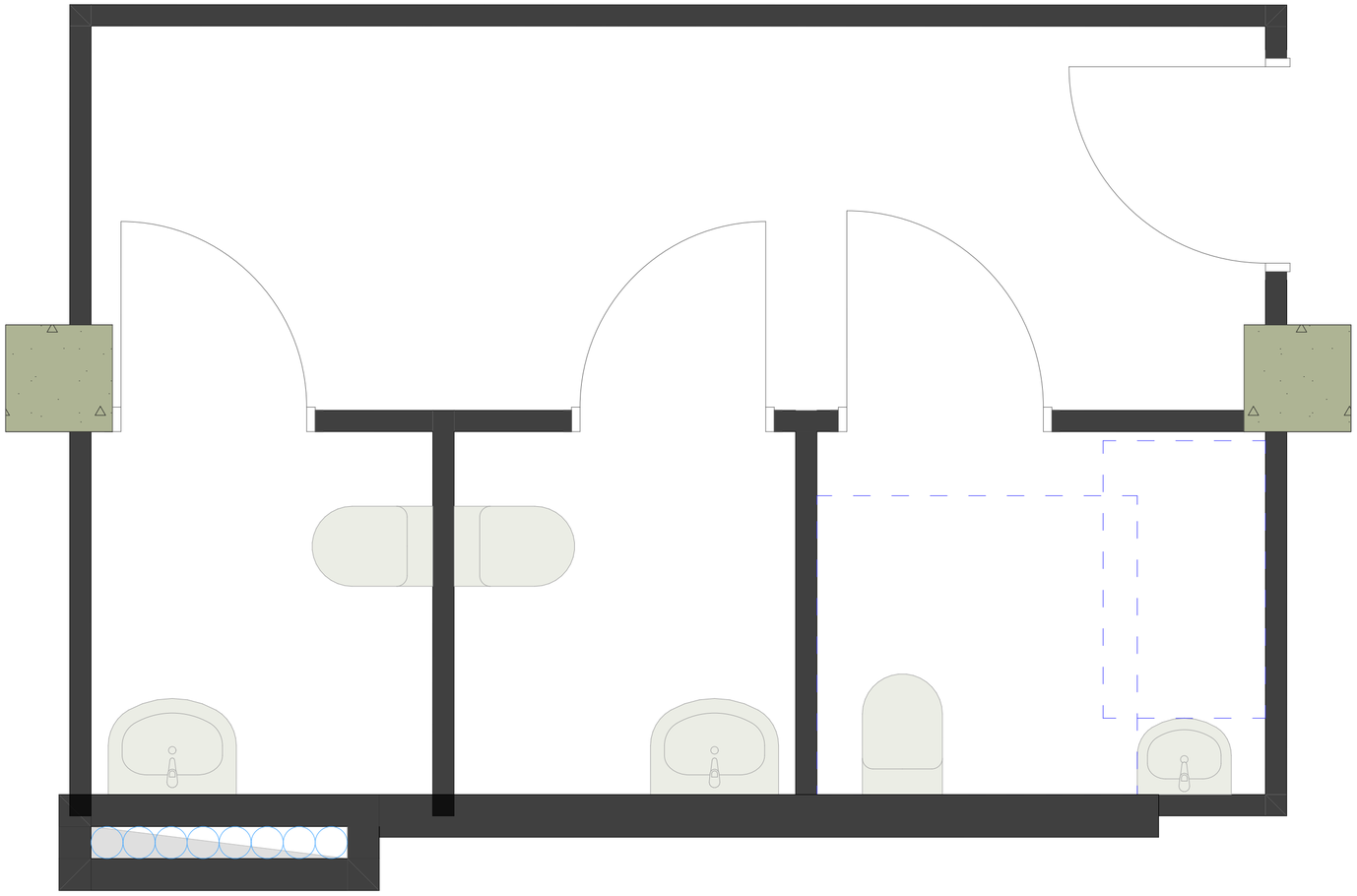

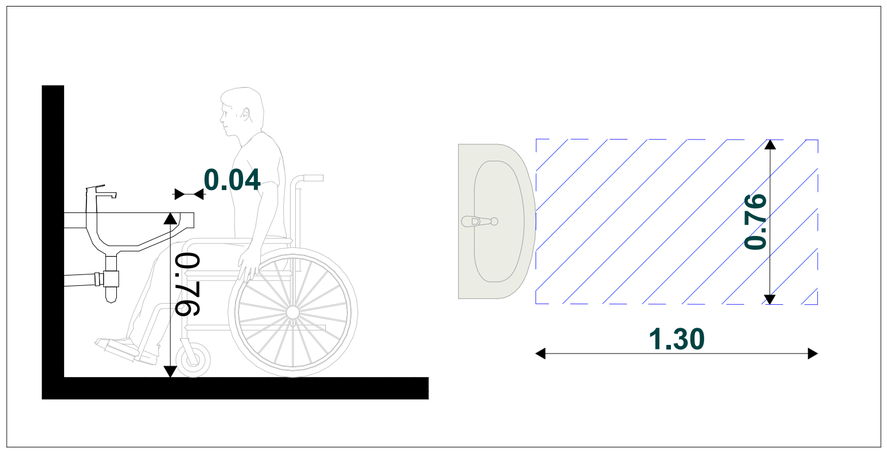

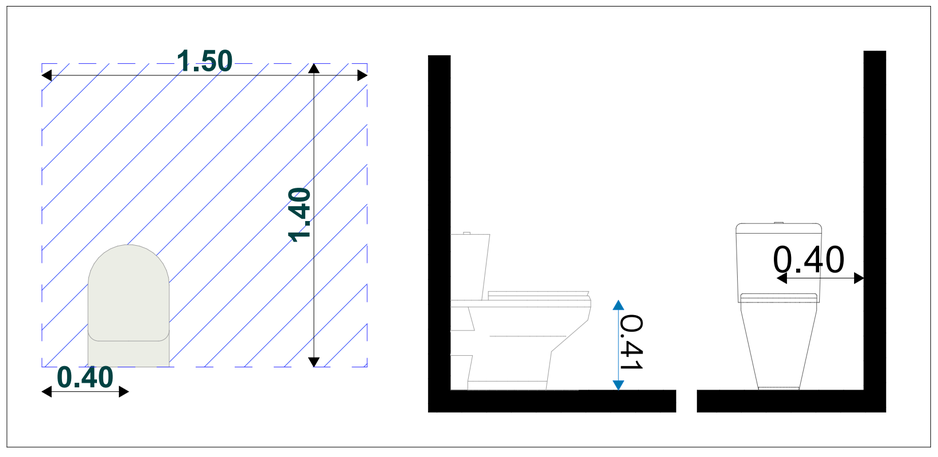

ფორმატი	სტადია
A2	პრ.

ტექნიკურ-ეკონომიკური მაჩვენებლები

პირობითი აღნიშვნები

- ტერიტორიის საკადასტრო საზღვარი
- 1-1 ჭრილის ხაზი
- 0.00 არქიტექტურული ნიშნული
- 0.00 კონსტრუქციული ნიშნული

ქ.თბილისი, ი.გაგარინის ქ. №7
საბურთალოს რაიონი
(ნაკვეთი 01.10.13.008.021)

დამკვეთი - შ.პ.ს მშენალიანსი
(ს/კ 405018145)

მრავალბინიანი საცხოვრებელი სახლი

დირექტორი	თ. ჯაჯანიძე
მთ.არქიტექტორი	თ. ჯაჯანიძე
არქიტექტორი	მ. კურცხალია
არქიტექტორი	ს. მათითაიშვილი
არქიტექტორი	ზ. შაიშვილი

შ.პ.ს. **"NBC group"**
ქ.თბილისი, კოსტავას ქ. №47/57

მასშტაბი	გვერდი	ფურც-ბი
1:20	28	

თბილისი 2024

მისაწვდომობა

ოფისის ტუალეტი

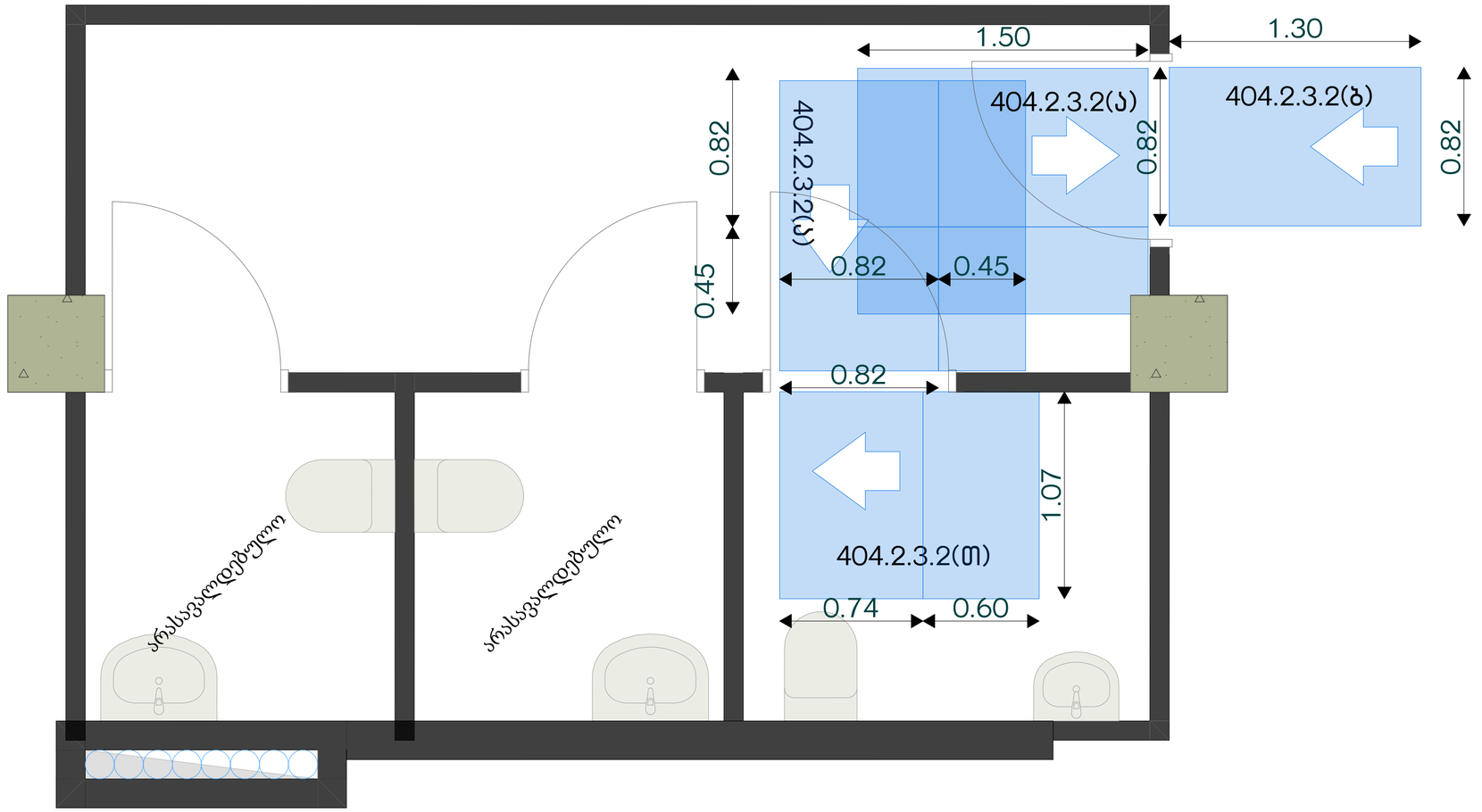

საპროექტო ოფისისთვის საკმარისია ერთი შშმპ მისაწვდომი ტუალეტის მოწყობა. პროექტით დამატებით მოწყობილია ორი ტუალეტი

ფორმატი	სტადია
A2	პრ.

ტექნიკურ-ეკონომიკური მაჩვენებლები

პირობითი აღნიშვნები

- ტერიტორიის საკადასტრო საზღვარი
- 1-1 ჭრილის ხაზი
- 0.00 არქიტექტურული ნიშნული
- 0.00 კონსტრუქციული ნიშნული

ქ.თბილისი, ი.გაგარინის ქ. №7
საბურთალოს რაიონი
(ნაკვეთი 01.10.13.008.021)

დამკვეთი - შ.პ.ს მშენალიანსი
(ს/კ 405018145)

მრავალბინიანი საცხოვრებელი სახლი

დირექტორი	თ. ჯაჯანიძე
მთ.არქიტექტორი	თ. ჯაჯანიძე
არქიტექტორი	მ. კურცხალია
არქიტექტორი	ს. მათითაიშვილი
არქიტექტორი	ზ. შაიშვილი

შ.პ.ს. **"NBC group"**
ქ.თბილისი, კოსტავას ქ. №47/57

მასშტაბი	გვერდი	ფურც-ბი
1:20	29	

თბილისი 2024

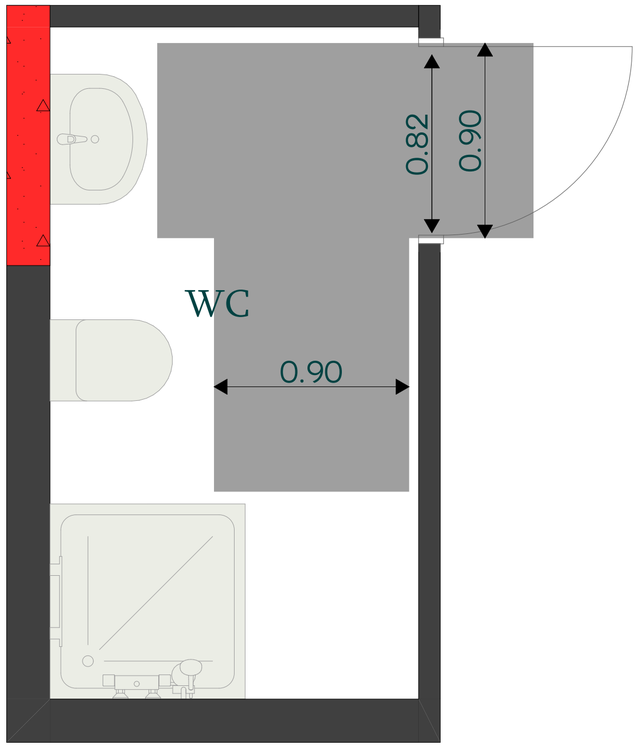

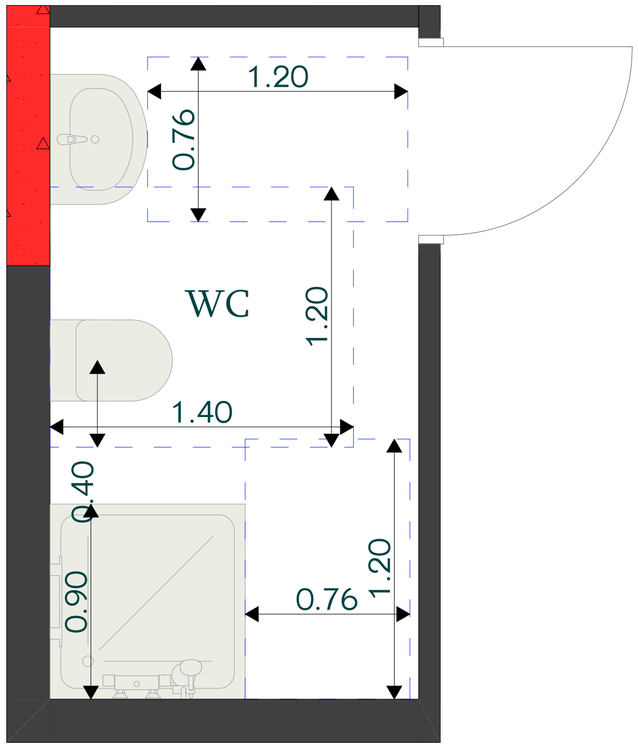

ტუალეტი

მისაწვდომობა

ბ ტიპის ერთეული საცხოვრებელი ბინა

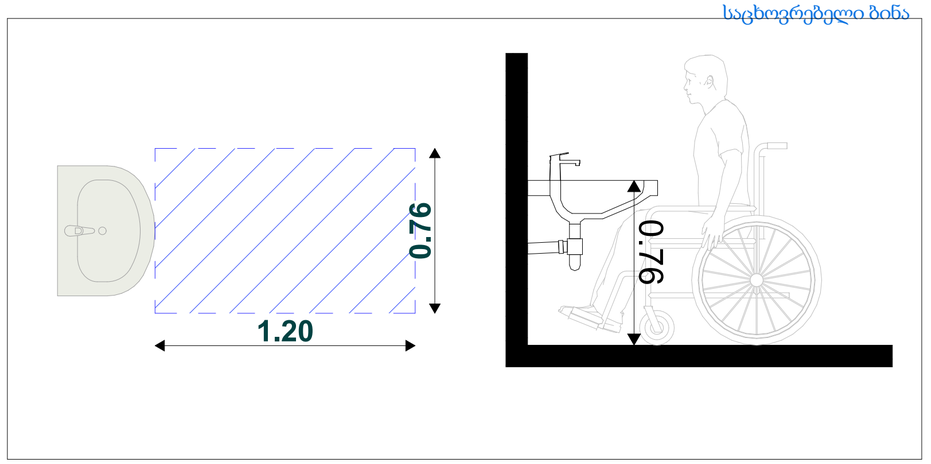

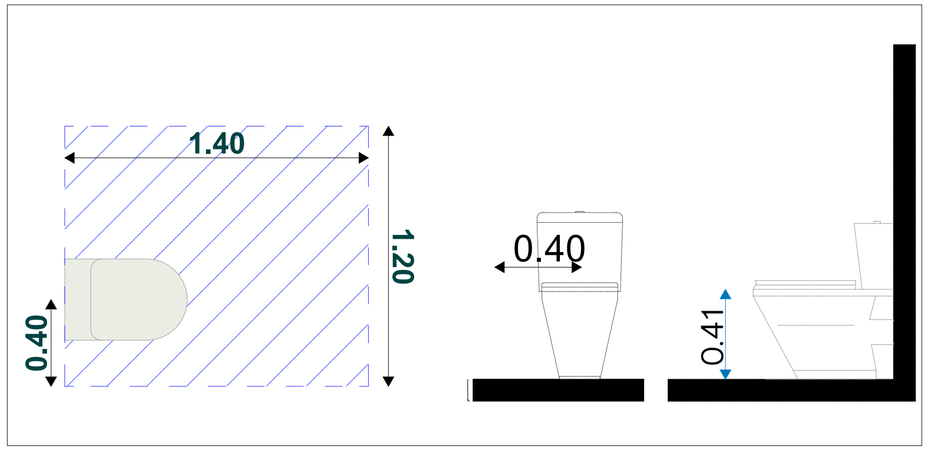

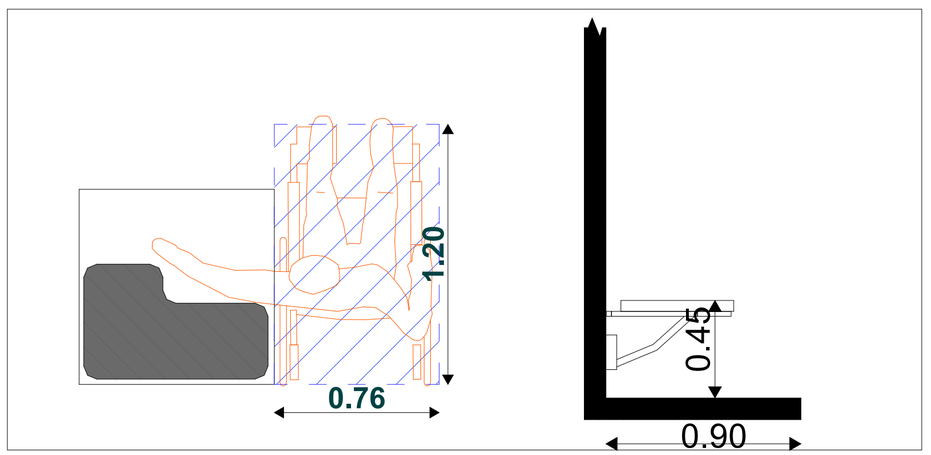

ფორმატი	სტადია
A2	პრ.

ტექნიკურ-ეკონომიკური მაჩვენებლები

პირობითი აღნიშვნები

- ტერიტორიის საკადასტრო საზღვარი
- 1-1 ჭრილის ხაზი
- 0.00 არქიტექტურული ნიშნული
- 0.00 კონსტრუქციული ნიშნული

ბ

ტიპის ერთეულის ტუალეტი

ტიპიური სართული ბინა N03

ქ.თბილისი, ი.გაგარინის ქ. №7
საბურთალოს რაიონი
(ნაკვეთი 01.10.13.008.021)

დამკვეთი - შ.პ.ს მშენალიანსი
(ს/კ 405018145)

მრავალბინიანი საცხოვრებელი სახლი

დირექტორი	თ. ჯაჯანიძე
მთ.არქიტექტორი	თ. ჯაჯანიძე
არქიტექტორი	მ. კურცხალია
არქიტექტორი	ს. მათითაიშვილი
არქიტექტორი	ბ. შაიშვილი

შ.პ.ს. "NBC group"
ქ.თბილისი, კოსტავას ქ. №47/57

მასშტაბი	გვერდი	ფურც-ბი
1:20	30	

თბილისი 2024

ტუალეტი

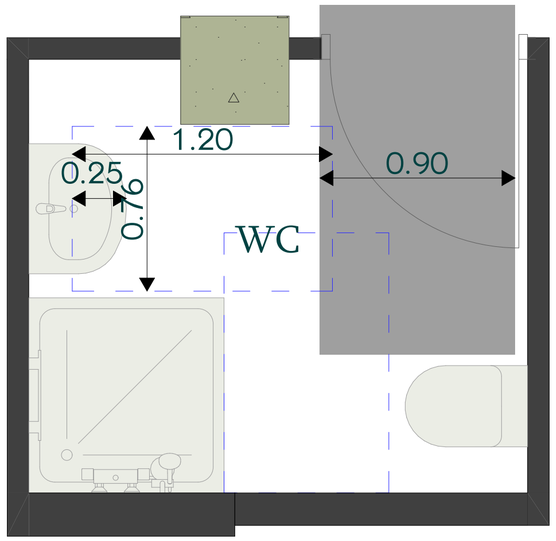

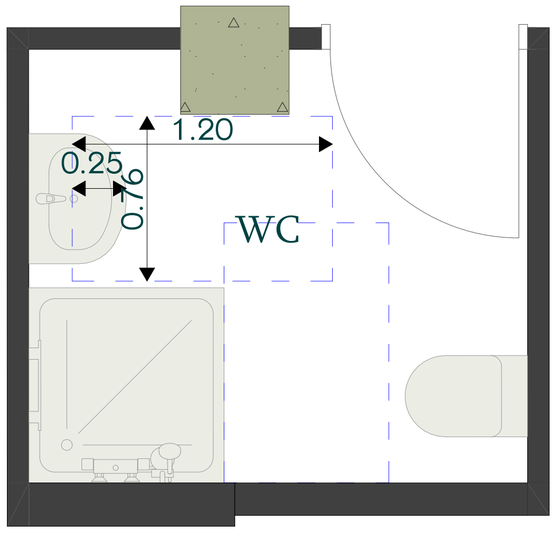

მისაწვდომობა

ბ ტიპის ერთეული
საცხოვრებელი ბინა

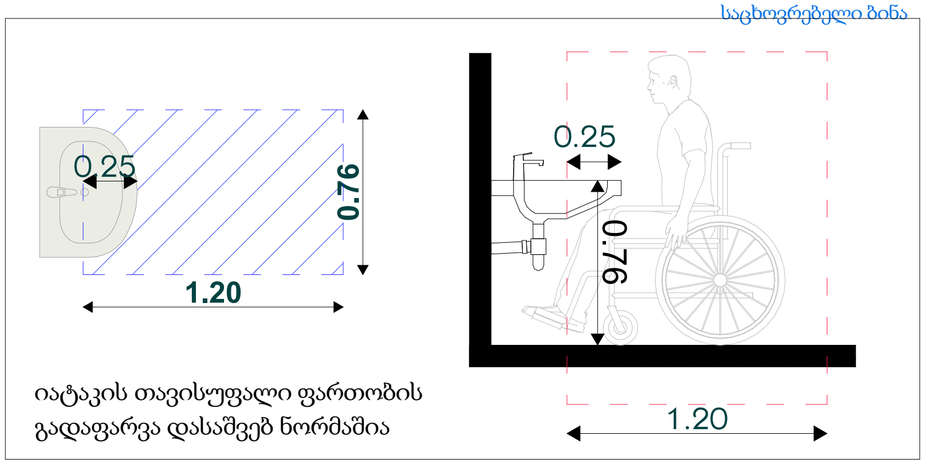

იატაკის თავისუფალი ფართობის
გადაფარვა დასაშვებ ნორმაშია

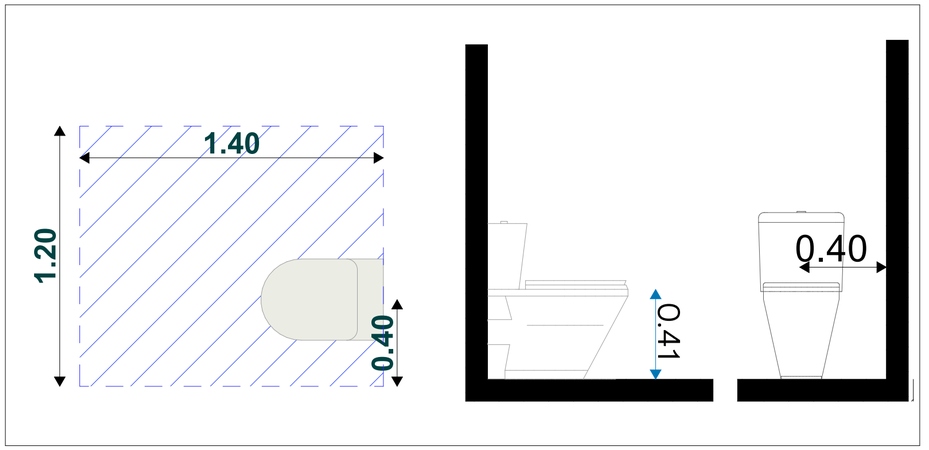

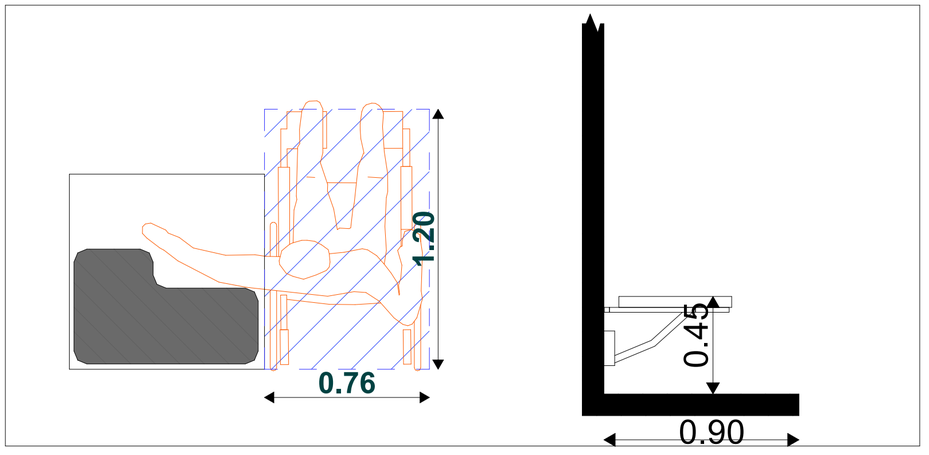

ფორმატი	სტადია
A2	პრ.

ტექნიკურ-ეკონომიკური მაჩვენებლები

პირობითი აღნიშვნები

ტერიტორიის საკადასტრო საზღვარი

1-1 ჭრილის ხაზი

0.00 არქიტექტურული ნიშნული

0.00 კონსტრუქციული ნიშნული

ბ

ტიპის ერთეულის ტუალეტი

ტიპიური სართული ბინა N04

ქ.თბილისი, ი.გაგარინის ქ. №7
საბურთალოს რაიონი
(ნაკვეთი 01.10.13.008.021)

დამკვეთი - შ.პ.ს მშენალიანსი
(ს/კ 405018145)

მრავალბინიანი საცხოვრებელი სახლი

დირექტორი	თ. ჯავჯანიძე
მთ.არქიტექტორი	თ. ჯავჯანიძე
არქიტექტორი	მ. კურცხალია
არქიტექტორი	ს. მათითაიშვილი
არქიტექტორი	ბ. შაიშვილი

შ.პ.ს. **"NBC group"**
ქ.თბილისი, კოსტავას ქ. №47/57

მასშტაბი	გვერდი	ფურც-ბი
1:20	31	

თბილისი 2024

ტუალეტი



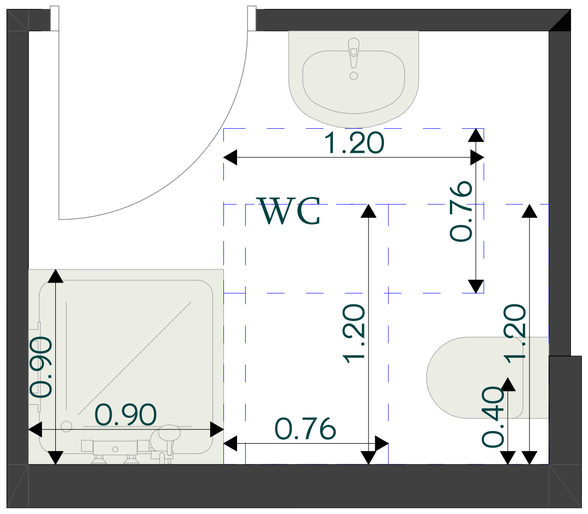

მისაწვდომობა

ბ ტიპის ერთეული
საცხოვრებელი ბინა

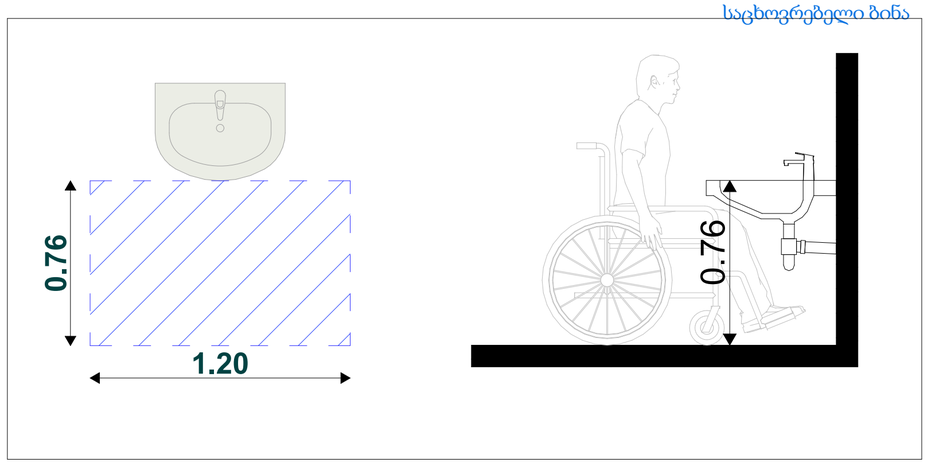

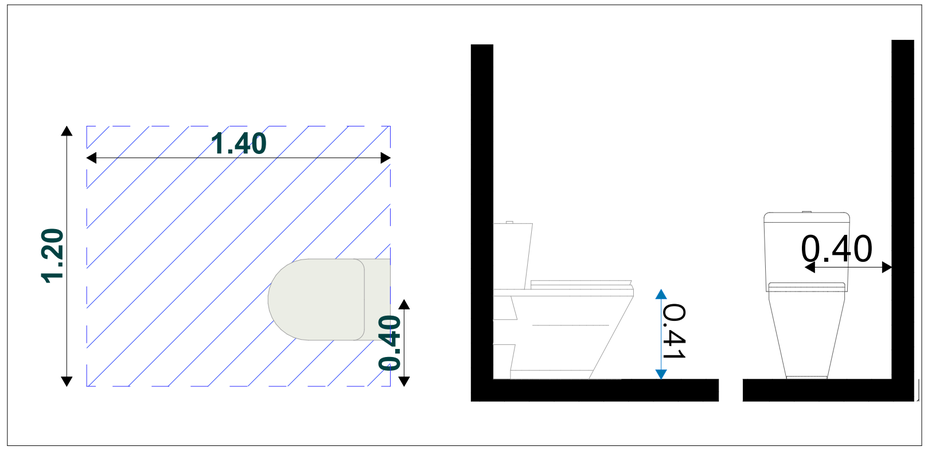

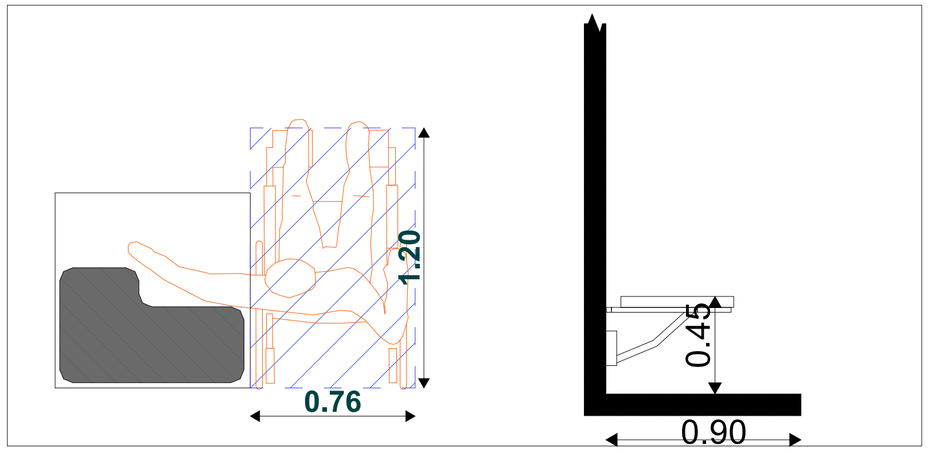

ფორმატი	სტადია
A2	პრ.

ტექნიკურ-ეკონომიკური მაჩვენებლები

პირობითი აღნიშვნები

- ტერიტორიის საკადასტრო საზღვარი
- 1-1 ჭრილის ხაზი
- 0.00 არქიტექტურული ნიშნული
- 0.00 კონსტრუქციული ნიშნული

ბ

ტიპის ერთეულის ტუალეტი

ტიპიური სართული ბინა N05

ქ.თბილისი, ი.გაგარინის ქ. №7
საბურთალოს რაიონი
(ნაკვეთი 01.10.13.008.021)

დამკვეთი - შ.პ.ს მშენალიანსი
(ს/კ 405018145)

მრავალბინიანი საცხოვრებელი სახლი

დირექტორი	თ. ჯავჯანიძე
მთ.არქიტექტორი	თ. ჯავჯანიძე
არქიტექტორი	მ. კურცხალია
არქიტექტორი	ს. მათითაიშვილი
არქიტექტორი	ბ. შაიშვილი

შ.პ.ს. **"NBC group"**
ქ.თბილისი, კოსტავას ქ. №47/57

მასშტაბი	გვერდი	ფურც-ბი
1:20	32	

თბილისი 2024

ტუალეტი

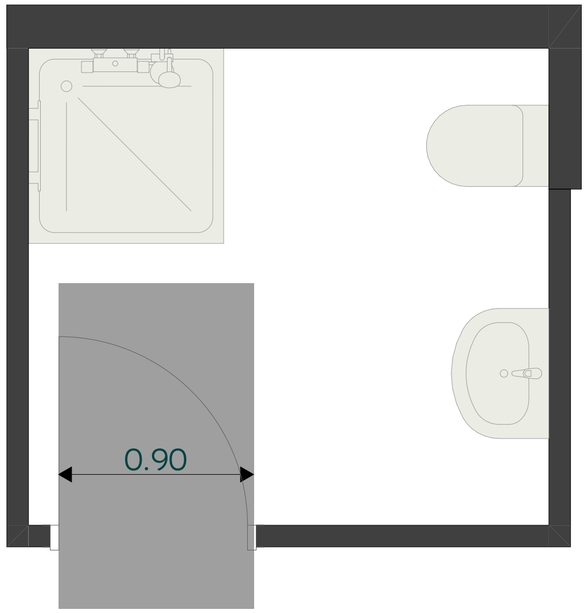

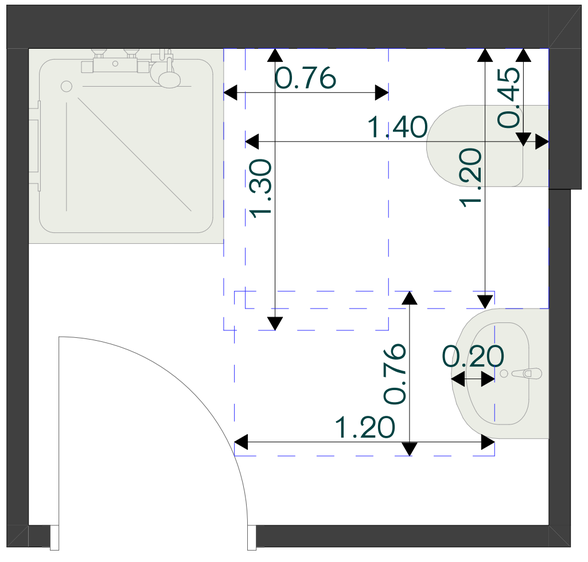

მისაწვდომობა

ბ ტიპის ერთეული
საცხოვრებელი ბინა

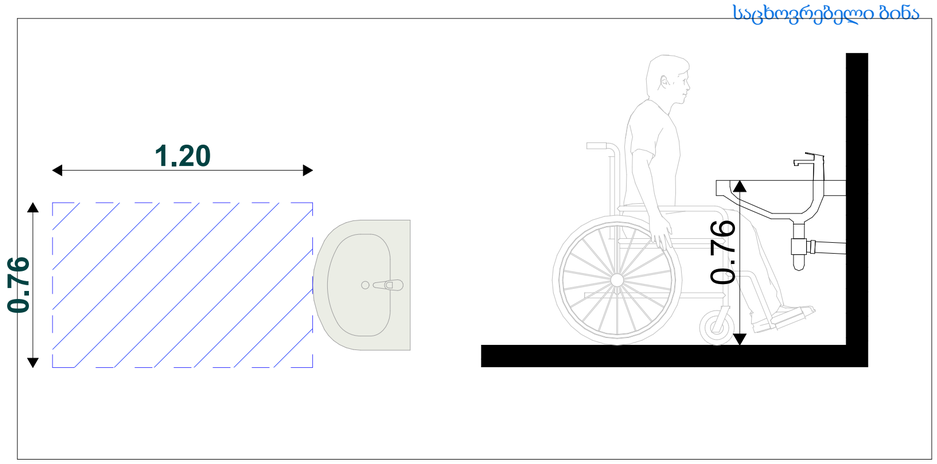

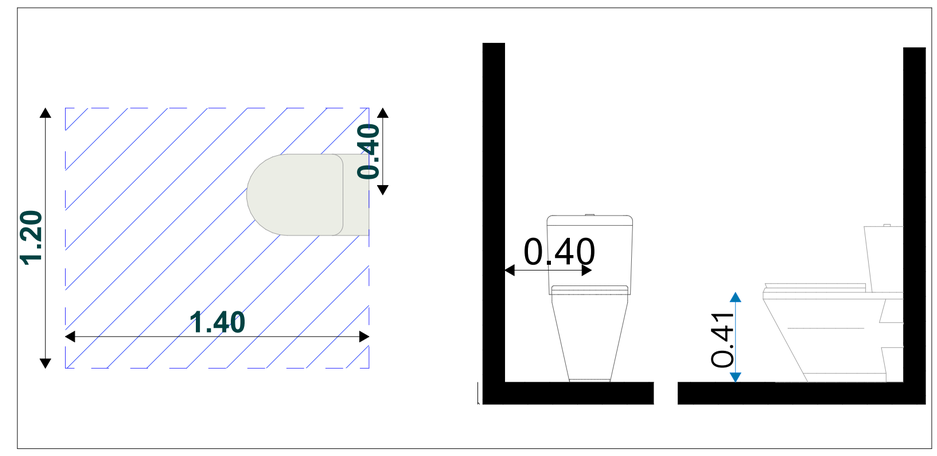

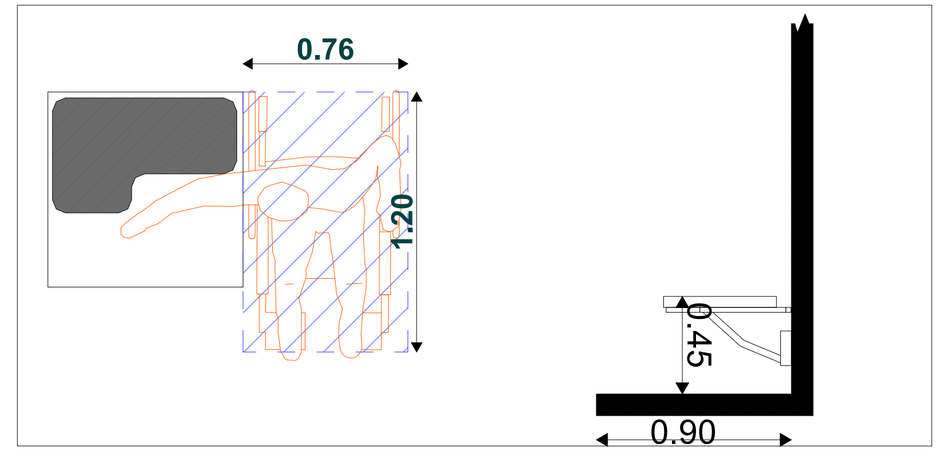

ფორმატი	სტადია
A2	პრ.

ტექნიკურ-ეკონომიკური მაჩვენებლები

პირობითი აღნიშვნები

- ტერიტორიის საკადასტრო საზღვარი
- 1-1 ჭრილის ხაზი
- 0.00 არქიტექტურული ნიშნული
- 0.00 კონსტრუქციული ნიშნული

ბ

ტიპის ერთეულის ტუალეტი

ტიპიური სართული ბინა N06

ქ.თბილისი, ი.გაგარინის ქ. №7
საბურთალოს რაიონი
(ნაკვეთი 01.10.13.008.021)

დამკვეთი - შ.პ.ს მშენალიანსი
(ს/კ 405018145)

მრავალბინიანი საცხოვრებელი სახლი

დირექტორი	თ. ჯაჯანიძე
მთ.არქიტექტორი	თ. ჯაჯანიძე
არქიტექტორი	მ. კურცხალია
არქიტექტორი	ს. მათითაიშვილი
არქიტექტორი	ზ. შაიშვილი

შ.პ.ს. **"NBC group"**
ქ.თბილისი, კოსტავას ქ. №47/57

მასშტაბი	გვერდი	ფურც-ბი
1:20	33	

თბილისი 2024

ტუალეტი

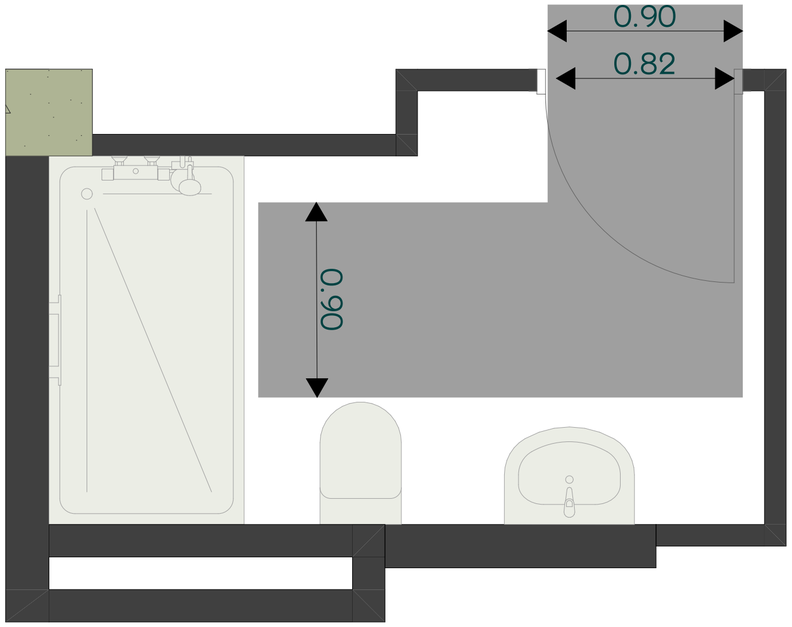

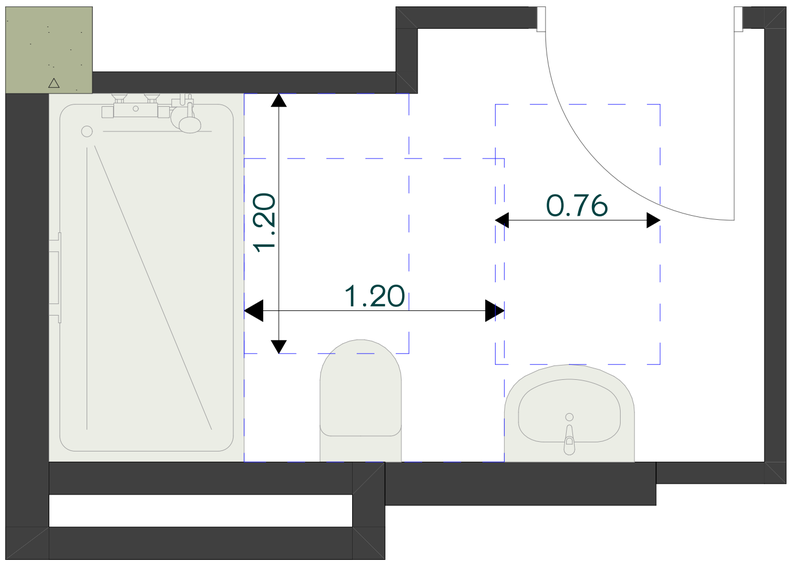

მისაწვდომობა

ბ ტიპის ერთეული
საცხოვრებელი ბინა

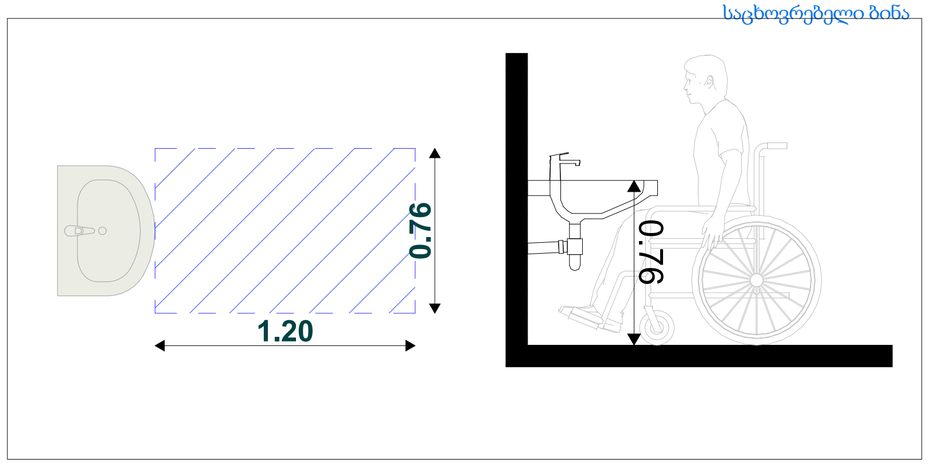

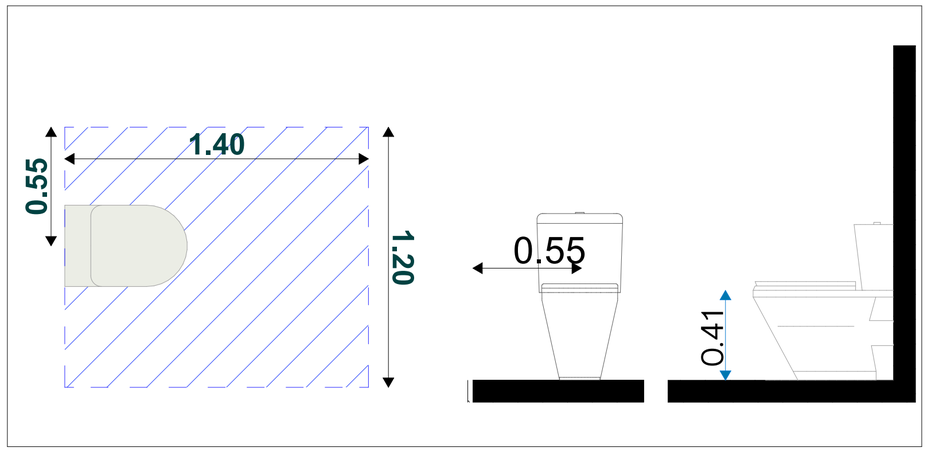

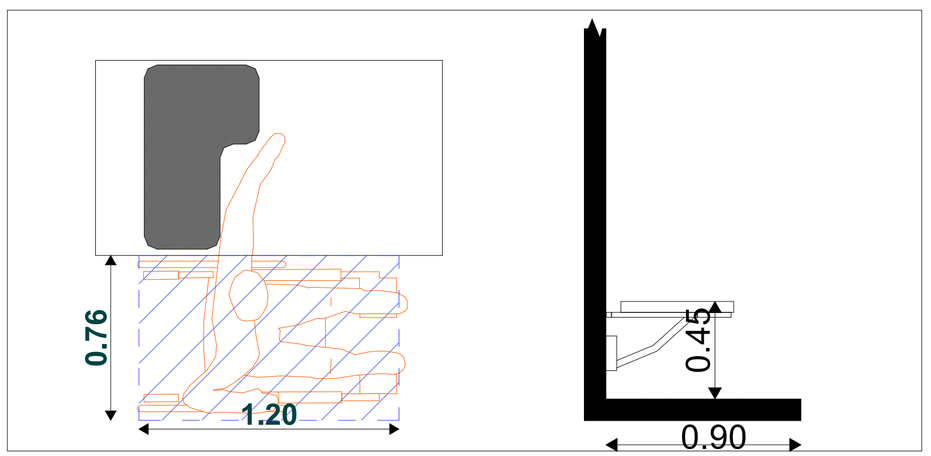

ფორმატი	სტადია
A2	პრ.

ტექნიკურ-ეკონომიკური მაჩვენებლები

პირობითი აღნიშვნები

- ტერიტორიის საკადასტრო საზღვარი
- 1-1 ჭრილის ხაზი
- 0.00 არქიტექტურული ნიშნული
- 0.00 კონსტრუქციული ნიშნული

ბ

ტიპის ერთეულის ტუალეტი

სართული 10
ბინა N01

ქ.თბილისი, ი.გაგარინის ქ. №7
საბურთალოს რაიონი
(ნაკვეთი 01.10.13.008.021)

დამკვეთი - შ.პ.ს მშენალიანსი
(ს/კ 405018145)

მრავალბინიანი საცხოვრებელი სახლი

დირექტორი	თ. ჯაჯანიძე
მთ.არქიტექტორი	თ. ჯაჯანიძე
არქიტექტორი	მ. კურცხალია
არქიტექტორი	ს. მათითაიშვილი
არქიტექტორი	ზ. შაიშვილი

შ.პ.ს. "NBC group"
ქ.თბილისი, კოსტავას ქ. №47/57

მასშტაბი	გვერდი	ფურც-ბი
1:20	34	

თბილისი 2024

ტუალეტი

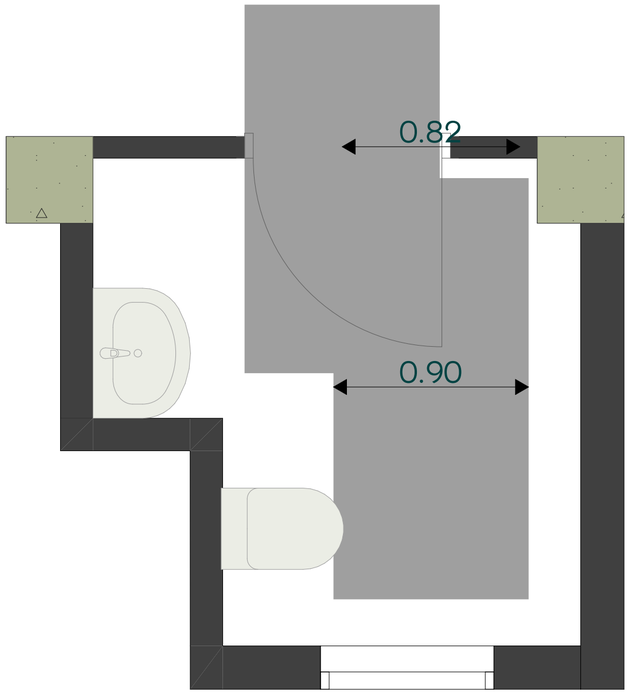

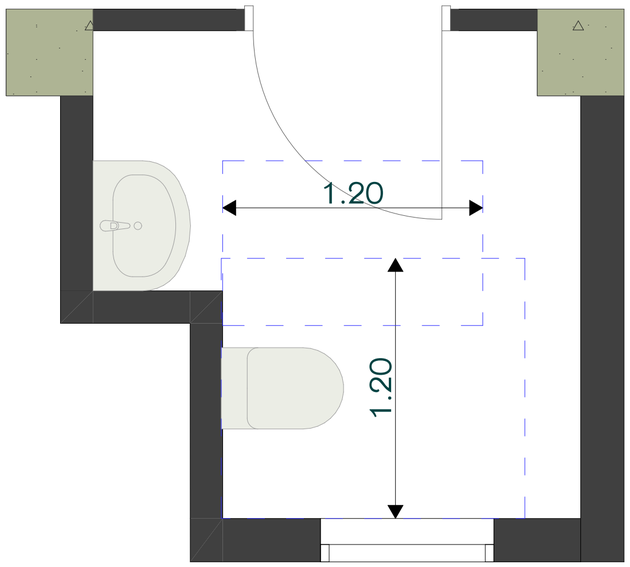

მისაწვდომობა

ბ ტიპის ერთეული
საცხოვრებელი ბინა

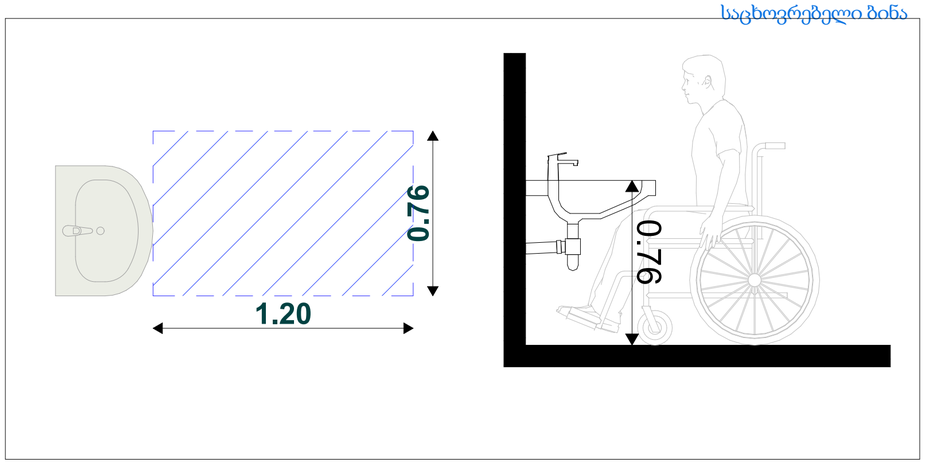

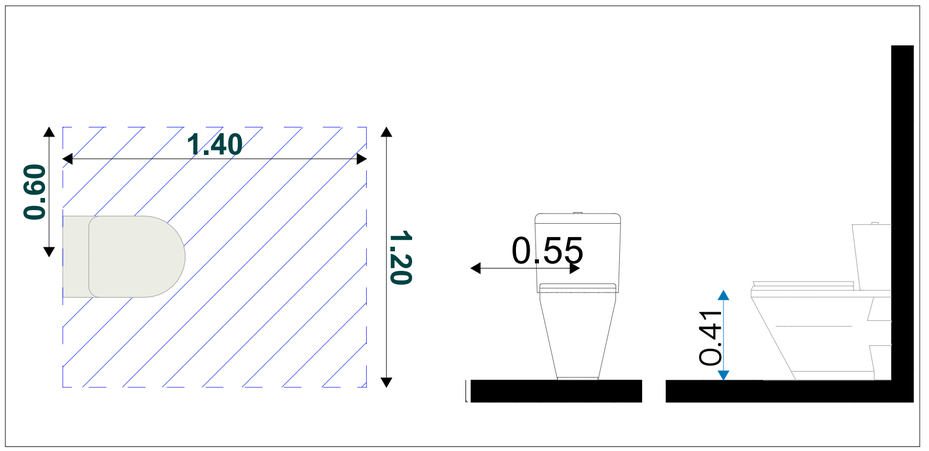

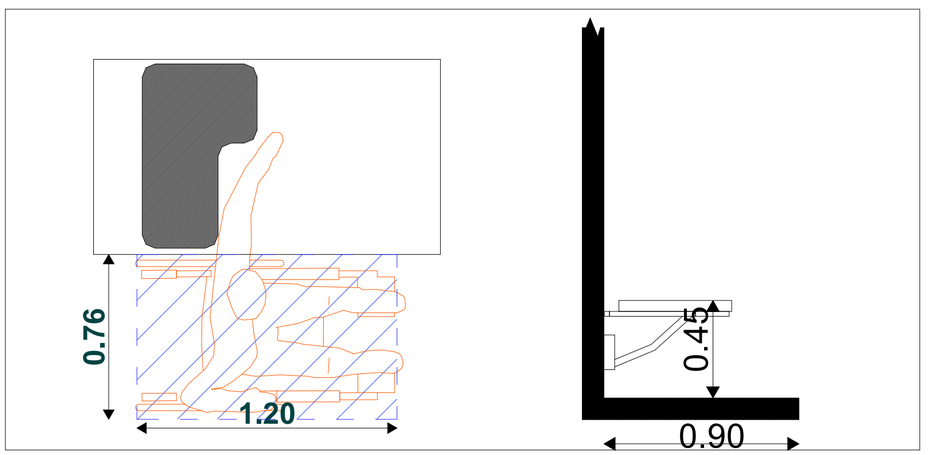

ფორმატი	სტადია
A2	პრ.

ტექნიკურ-ეკონომიკური მაჩვენებლები

პირობითი აღნიშვნები

- ტერიტორიის საკადასტრო საზღვარი
- 1-1 ჭრილის ხაზი
- 0.00 არქიტექტურული ნიშნული
- 0.00 კონსტრუქციული ნიშნული

ბ

ტიპის ერთეულის ტუალეტი

სართული 10
ბინა N01

ქ.თბილისი, ი.გაგარინის ქ. №7
საბურთალოს რაიონი
(ნაკვეთი 01.10.13.008.021)

დამკვეთი - შ.პ.ს მშენალიანსი
(ს/კ 405018145)

მრავალბინიანი საცხოვრებელი სახლი

დირექტორი	თ. ჯაჯანიძე
მთ.არქიტექტორი	თ. ჯაჯანიძე
არქიტექტორი	მ. კურცხალია
არქიტექტორი	ს. მათითაიშვილი
არქიტექტორი	ზ. შაიშვილი

შ.პ.ს. **"NBC group"**
ქ.თბილისი, კოსტავას ქ. №47/57

მასშტაბი	გვერდი	ფურც-ბი
1:20	35	

თბილისი 2024

მისაწვდომობა

შშმპ მისაწვდომი სვლაგეზი; მოსატრიალებლები და იატაკის თავისუფალი ფართობები კარების ორივე მხარეს

ტიპიური დერეფანი

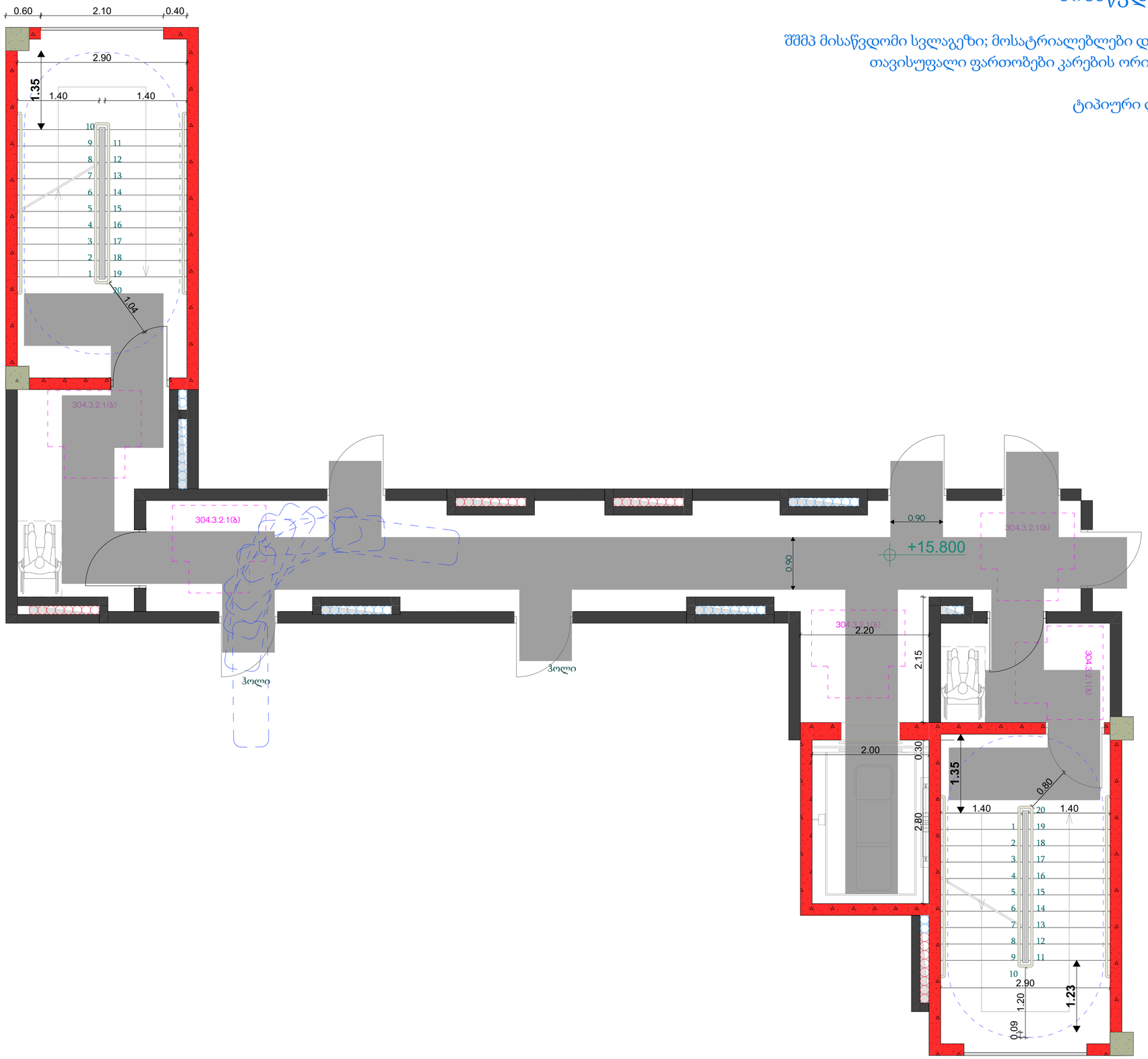

მოასტრიალებელი

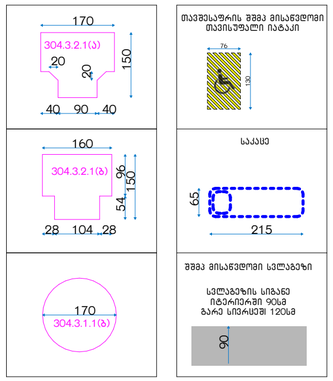

თავისუფალი ზომა მისავლელი თავისუფალი იატაკი

საპასე

ზომა მისავლელი სალაგეზი

სალაგეზის სიგანე იძლევა შესაძლებლობას ორივე მხარეს 120სმ ბარგის სივრცეს

"ა" ერთეული იატაკის თავისუფალი ფართობები მოწყობილობებთან

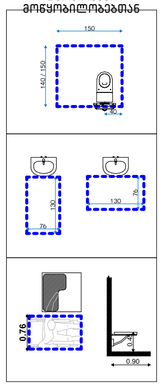

"ბ" ერთეული იატაკის თავისუფალი ფართობები მოწყობილობებთან

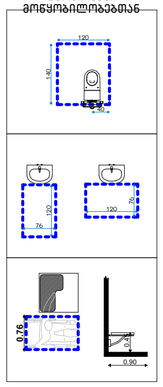

თავისუფალი სივრცე თითის ფალანგებისთვის

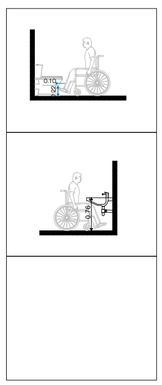

იატაკის თავისუფალი ფართობები კარის ორივე მხარეს

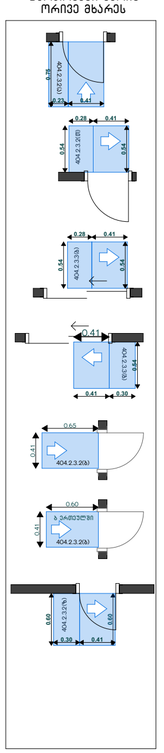

პირობითი აღნიშვნები

- ტერიტორიის საკადასტრო საზღვარი
- 1-1 ჭრილის ხაზი
- 0.00 არქიტექტურული ნიშნული
- 0.00 კონსტრუქციული ნიშნული

ფორმატი	სტადია
A2	პრ.

ტექნიკურ-ეკონომიკური მაჩვენებლები

ქ.თბილისი, ი.გაგარინის ქ. №7
საბურთალოს რაიონი
(ნაკვეთი 01.10.13.008.021)

დამკვეთი - შ.პ.ს მშენალიანსი
(ს/კ 405018145)

მრავალბინიანი საცხოვრებელი სახლი

დირექტორი	თ. ჯაჯანიძე
მთ.არქიტექტორი	თ. ჯაჯანიძე
არქიტექტორი	მ. კურცხალია
არქიტექტორი	ს. მათითაიშვილი
არქიტექტორი	ბ. შაიშვილი

შ.პ.ს. **"NBC group"**
ქ.თბილისი, კოსტავას ქ. №47/57

მასშტაბი	გვერდი	ფურც-ბი
1:50	36	

თბილისი 2024

მისაწვდომობა

შშმპ მისაწვდომი სვლაგეზი; მოსატრიალებლები და იატაკის თავისუფალი ფართობები კარების ორივე მხარეს

ტიპიური დერეფანი

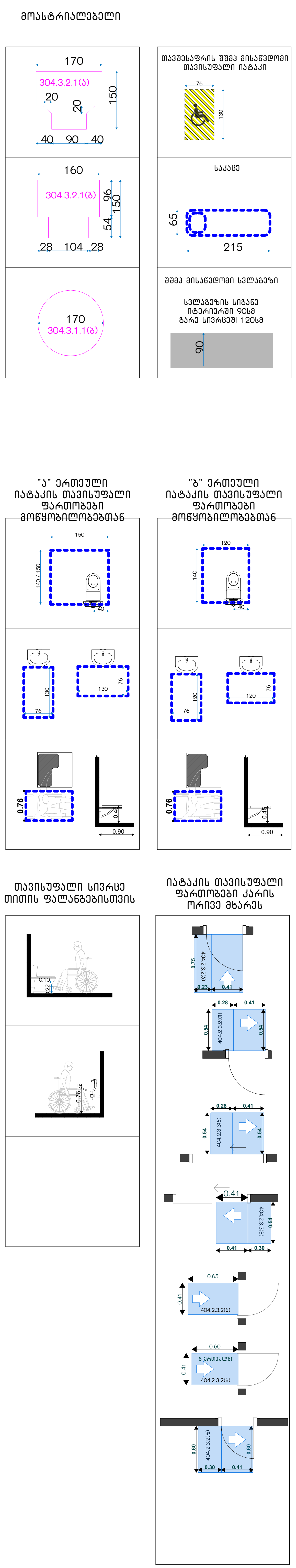

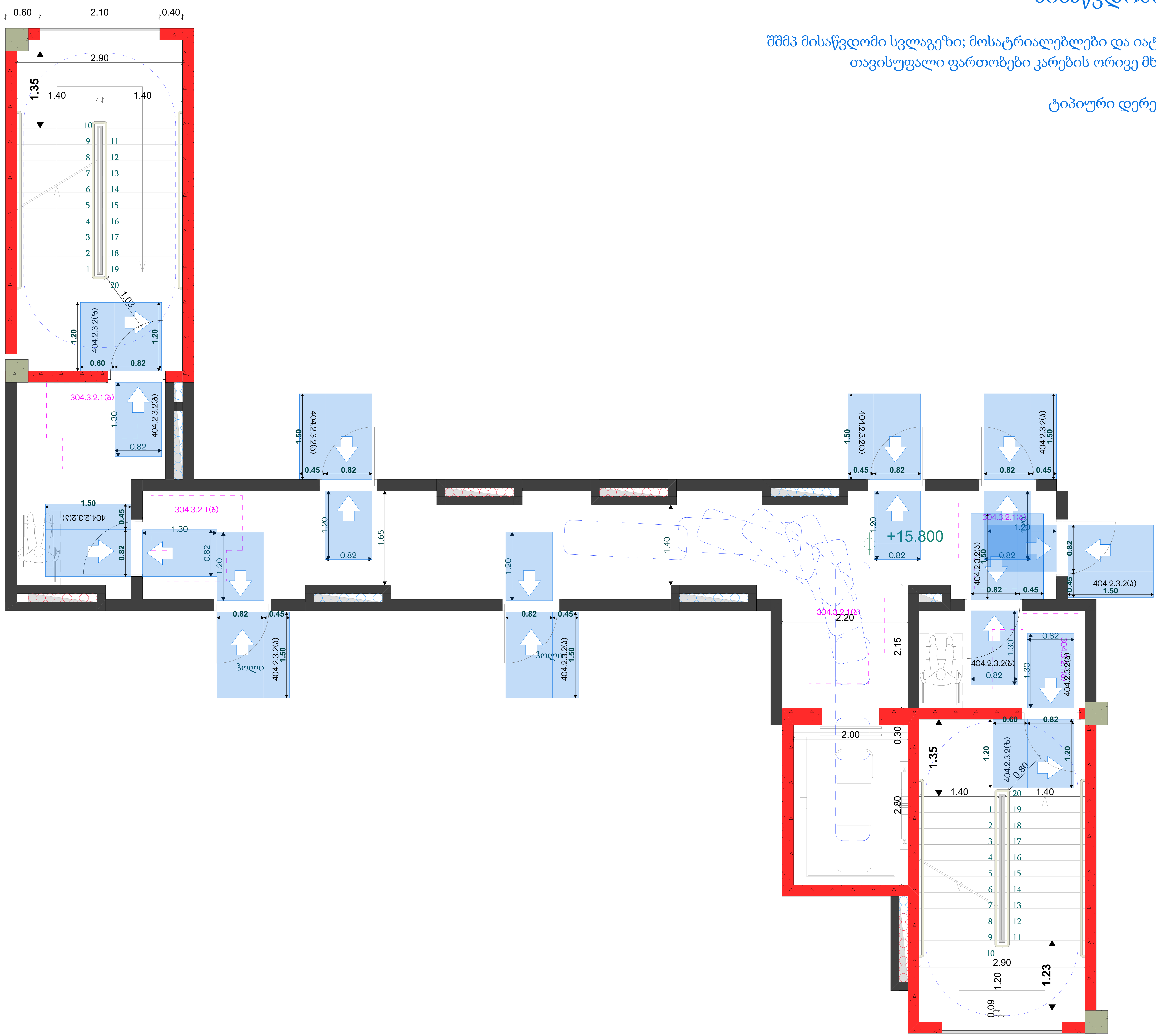

პირობითი აღნიშვნები

—	ტერიტორიის საკადასტრო საზღვარი
1-1	ჭრილის ხაზი
0.00	არქიტექტურული ნიშნული
0.00	კონსტრუქციული ნიშნული

ფორმატი	სტადია
A2	პრ.

ტექნიკურ-ეკონომიკური მაჩვენებლები

ქ.თბილისი, ი.გაგარინის ქ. №7
საბურთალოს რაიონი
(ნაკვეთი 01.10.13.008.021)

დამკვეთი - შ.პ.ს მშენალიანსი
(ს/კ 405018145)

მრავალბინიანი საცხოვრებელი სახლი

დირექტორი	თ. ჯაჯანიძე
მთ.არქიტექტორი	თ. ჯაჯანიძე
არქიტექტორი	მ. კურცხალია
არქიტექტორი	ს. მათითაიშვილი
არქიტექტორი	ბ. შაიაშვილი

შ.პ.ს. **"NBC group"**
ქ.თბილისი, კოსტავას ქ. №47/57

მასშტაბი	გვერდი	ფურც-ბი
1:50	37	

თბილისი 2024

მისაწვდომობა

ილუსტრაციები

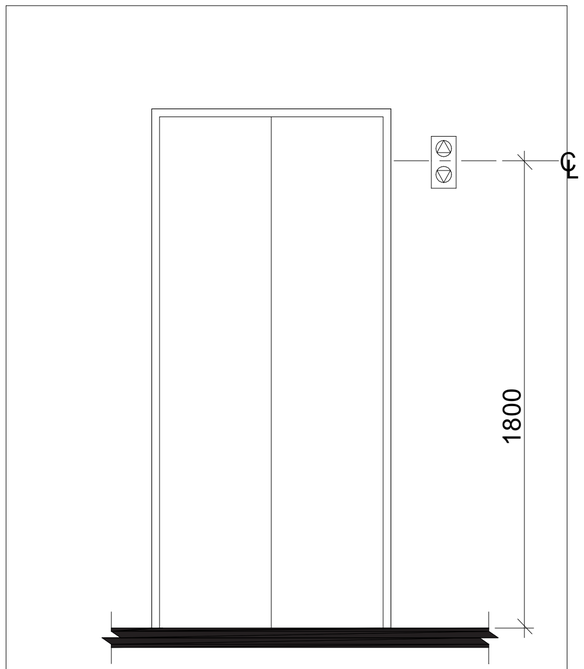

სურ. 407.2.2.2(ა)
ლიფტის ხილული სიგნალების სიმაღლე

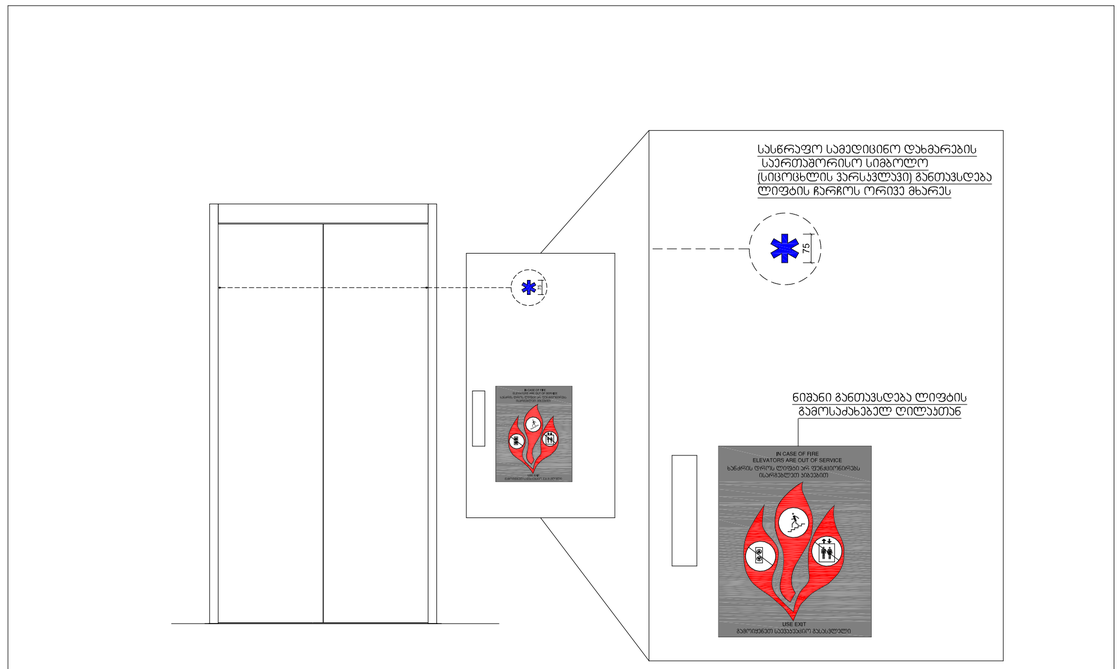

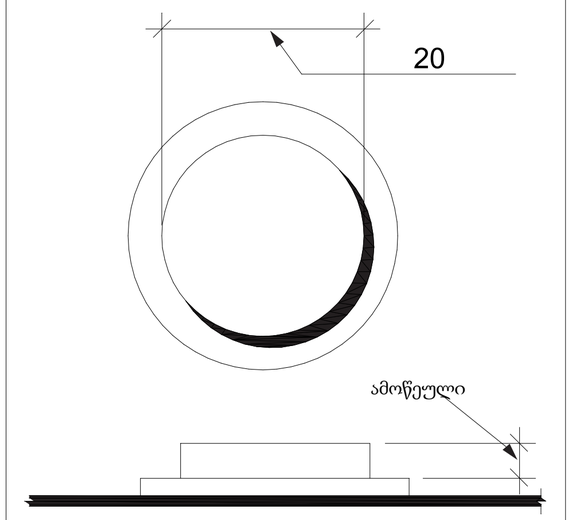

სურ. 407.4.6.2
კაბინის სამართავი ღილაკები

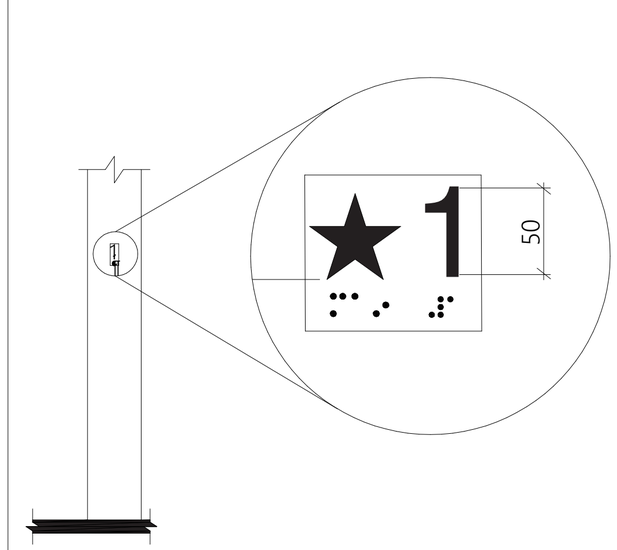

სურ. 407.2.3.1
საროფულის აღნიშვნა

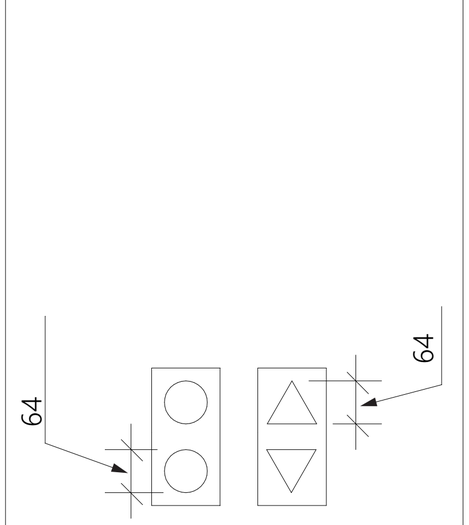

სურ. 407.2.2.2(ბ)
ლიფტის ხილული სიგნალების ზომა

ფორმატი	სტადია
A2	პრ.

ტექნიკურ-ეკონომიკური მაჩვენებლები

პირობითი აღნიშვნები

- ტერიტორიის საკადასტრო საზღვარი
- 1-1 ჭრილის ხაზი
- 0.00 არქიტექტურული ნიშნული
- 0.00 კონსტრუქციული ნიშნული

ქ.თბილისი, ი.გაგარინის ქ. №7
საბურთალოს რაიონი
(ნაკვეთი 01.10.13.008.021)

დამკვეთი - შ.პ.ს მშენალიანსი
(ს/კ 405018145)

მრავალბინიანი საცხოვრებელი სახლი

დირექტორი	თ. ჯაჯანიძე
მთ.არქიტექტორი	თ. ჯაჯანიძე
არქიტექტორი	მ. კურცხალია
არქიტექტორი	ს. მათითაიშვილი
არქიტექტორი	ზ. შაიშვილი

შ.პ.ს. **"NBC group"**
ქ.თბილისი, კოსტავას ქ. №47/57

მასშტაბი	გვერდი	ფურც-ბი
	38	

თბილისი 2024

მისაწვდომობა

ილუსტრაციები

საევაკუაციო ნიშნები



შენობიდან გამოსასვლელი



შენობიდან გამოსასვლელი

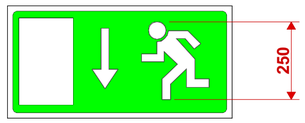

შენობიდან გამოსასვლელის მდებარეობის ნანიშნებელი
გასასვლელი მდებარეობს ქვევით

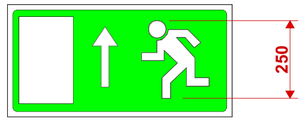

შენობიდან გამოსასვლელის მდებარეობის ნანიშნებელი
გასასვლელი მდებარეობს ზევით

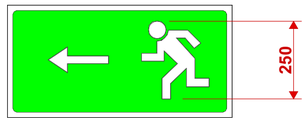

შენობიდან გამოსასვლელის მდებარეობის ნანიშნებელი
გასასვლელი მდებარეობს მარცხნივ

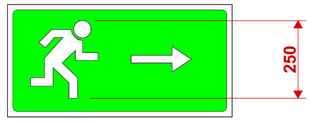

შენობიდან გამოსასვლელის მდებარეობის ნანიშნებელი
გასასვლელი მდებარეობს მარჯვნივ

1011.6.1 გრაფიკული ნიშნები. თითოეულ გასასვლელის ნიშანსა და გასასვლელის მიმართულების მიმთითებელ ნიშანზე ასოები ადვილად უნდა განირჩეოდეს და, არანაკლებ, 15 სმ სიმაღლის უნდა იყოს. ასოების მთავარი შტრიხები არ უნდა იყოს 2 სმ-ზე განიერი. სიტყვა „გასასვლელი“ (EXIT) უნდა დაიწეროს, არანაკლებ, 5 სმ სიგანის ასოებით, ხოლო ასოებს შორის მინიმალური დაშორება არ უნდა იყოს 1 სმ-ზე ნაკლები. ნიშნებს, რომლებიც ამ ქვეთავში განსაზღვრულზე დიდია, უნდა ჰქონდეს უფრო განიერი ასოები, შტრიხები და დაშორება, მათი ზომის პროპორციულად. განირჩეოდეს ფონისგან და კარგად უნდა ჩანდეს იმისდა მიუხედავად, ანთია თუ არა გასასვლელის ნიშანი. თუ მკვეთრი მოსახვევის აღმნიშვნელი ნიშანი წარმოადგენს გასასვლელის ნიშნის ნაწილს, კონსტრუქცია ისეთი უნდა იყოს, რომ მკვეთრი მოსახვევის აღმნიშვნელი ნიშნის შეცვლა ადვილად არ შეიძლებოდეს.

ფორმატი	სტადია
A2	პრ.

ტექნიკურ-ეკონომიკური მაჩვენებლები

პირობითი აღნიშვნები

ტერიტორიის საკადასტრო საზღვარი

1-1 ჭრილის ხაზი

0.00 არქიტექტურული ნიშნული

0.00 კონსტრუქციული ნიშნული

ქ.თბილისი, ი.გაგარინის ქ. №7
საბურთალოს რაიონი
(ნაკვეთი 01.10.13.008.021)

დამკვეთი - შ.პ.ს მშენალიანსი
(ს/კ 405018145)

მრავალბინიანი საცხოვრებელი სახლი

დირექტორი	თ. ჯავჯანიძე
მთ.არქიტექტორი	თ. ჯავჯანიძე
არქიტექტორი	მ. კურცხალია
არქიტექტორი	ს. მათითაიშვილი
არქიტექტორი	ზ. შაიშვილი

შ.პ.ს. **"NBC group"**
ქ.თბილისი, კოსტავას ქ. №47/57

მასშტაბი	გვერდი	ფურც-ბი
	39	

თბილისი 2024

სამართავი ღილაკის ტიპი	ამობურცული ნიშანი	ბრაილის შეტყობინება	თანაფარდობა (გახსნილი რკალები აღნიშნავს გამოუყენებელ წერტილებს ბრაილის თითოეულ უჯრაში)
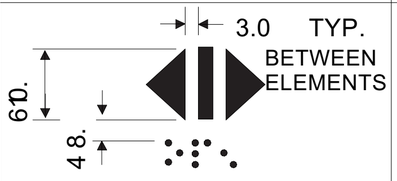 DOOR OPEN		 op“en”	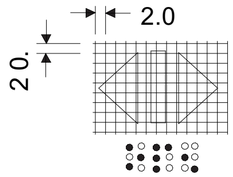
 REAR/SIDE DOOR OPEN		 op“en”	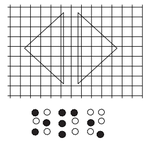
 DOOR CLOSE		 close	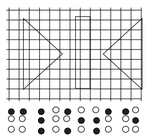
 REAR/SIDE DOOR CLOSE		 close	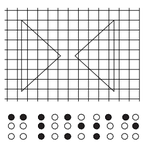
 MAIN		 ma“in”	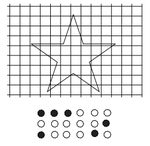
 ALARM		 a “al m”r	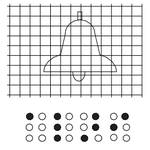
 PHONE		 ph“one”	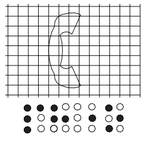
 EMERGENCY STOP (WHEN PROVIDED) X on face of octagon is not required to be tactile		 “st”op	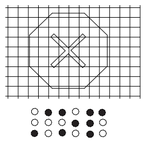

მისაწვდომობა

ილუსტრაციები

ცხრილი 407.4.7.1.3
სამართავი ღილაკების ამოცნობა

ფორმატი	სტადია
A2	პრ.

ტექნიკურ-ეკონომიკური მაჩვენებლები

პირობითი აღნიშვნები

ტერიტორიის საკადასტრო საზღვარი

1-1 ჭრილის ხაზი

0.00 არქიტექტურული ნიშნული

0.00 კონსტრუქციული ნიშნული

ქ.თბილისი, ი.გაგარინის ქ. №7
საბურთალოს რაიონი
(ნაკვეთი 01.10.13.008.021)

დამკვეთი - შ.პ.ს მშენალიანსი
(ს/კ 405018145)

მრავალბინიანი საცხოვრებელი სახლი

დირექტორი	თ. ჯაჯანიძე
მთ.არქიტექტორი	თ. ჯაჯანიძე
არქიტექტორი	მ. კურცხალია
არქიტექტორი	ს. მათითაიშვილი
არქიტექტორი	ბ. შაიშვილი

შ.პ.ს. **"NBC group"**
ქ.თბილისი, კოსტავას ქ. №47/57

მასშტაბი	გვერდი	ფურც-ბი
	40	

თბილისი 2024

მისაწვდომობა

ილუსტრაციები

განთავსდება თავშესაფარში შესასვლელ კართან

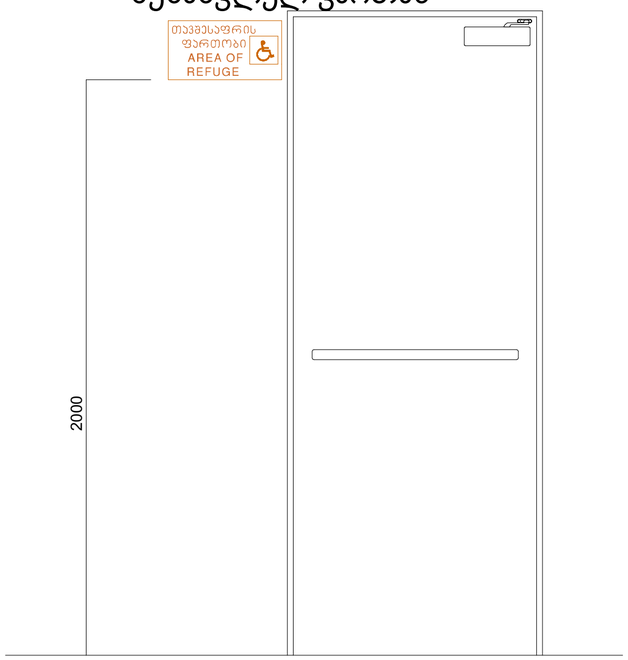

გასასვლელი ნიშანი

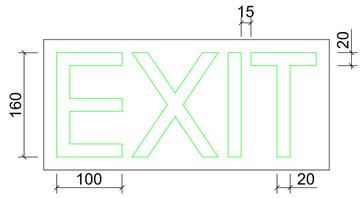

ნიშანი გზა კარებთან და შენობიდან გამოსასვლელ

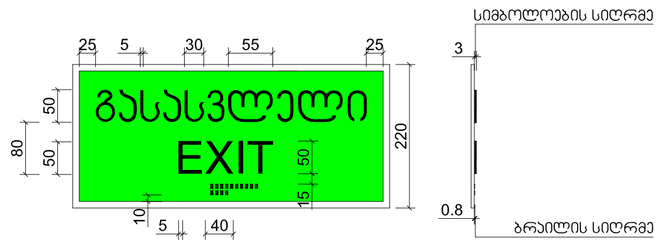

ბრაილის შრიფტი გასასვლელ კართან

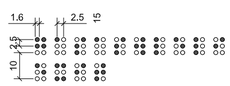

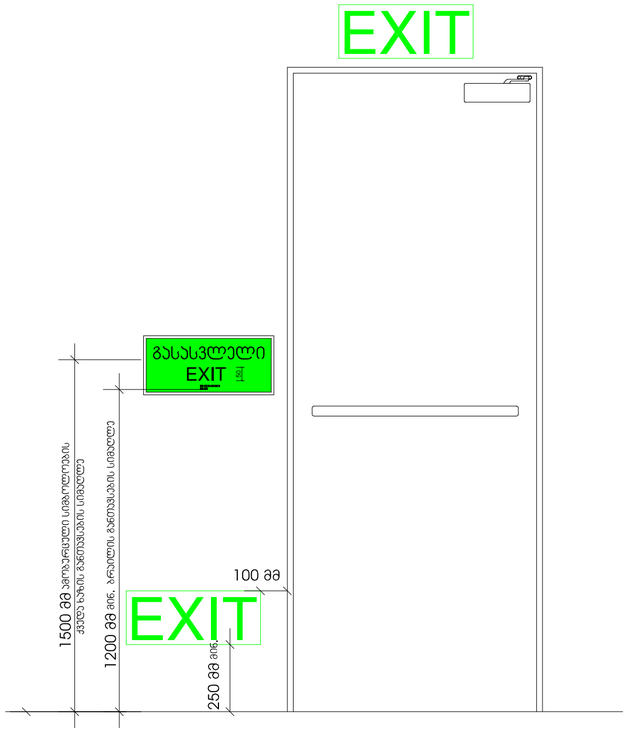

პირობითი აღნიშვნები

- ტერიტორიის საკადასტრო საზღვარი
- 1-1 ჭრილის ხაზი
- 0.00 არქიტექტურული ნიშნული
- 0.00 კონსტრუქციული ნიშნული

ფორმატი	სტადია
A2	პრ.

ტექნიკურ-ეკონომიკური მაჩვენებლები

ქ.თბილისი, ი.გაგარინის ქ. №7
საბურთალოს რაიონი
(ნაკვეთი 01.10.13.008.021)

დამკვეთი - შ.პ.ს მშენალიანსი
(ს/კ 405018145)

მრავალბინიანი საცხოვრებელი სახლი

დირექტორი	თ. ჯაჯანიძე
მთ.არქიტექტორი	თ. ჯაჯანიძე
არქიტექტორი	მ. კურცხალია
არქიტექტორი	ს. მათითაიშვილი
არქიტექტორი	ზ. შაიშვილი

შ.პ.ს. **"NBC group"**
ქ.თბილისი, კოსტავას ქ. №47/57

მასშტაბი	გვერდი	ფურც-ბი
	41	

თბილისი 2024

მისაწვდომობა

ილუსტრაციები

სართულის მაინიშნებელი ნიშანი

განთავსდება კიბის უჯდერებში სართულის ნიშნულის ბაქანზე

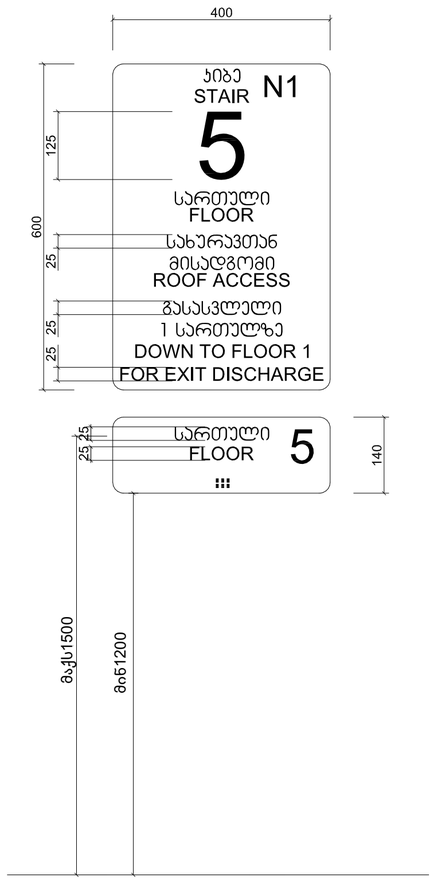

შშმპ ავტოსადგომის ნიშანი მიკრავტობუსისთვის



შშმპ ავტოსადგომის ნიშანი



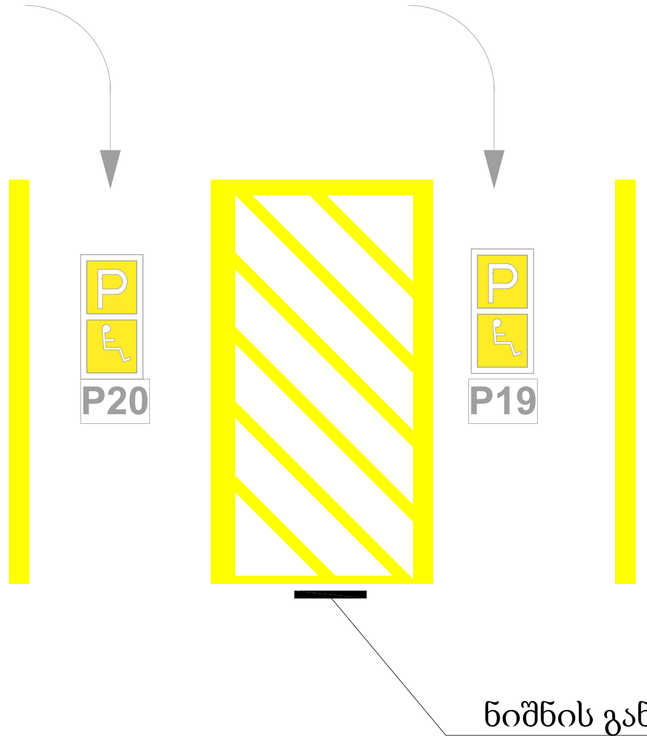

პროექტის მიხედვით აუცლილებელია ორი შშმპ მისაწვდომი ავტოსადგომი აქედან ერთი აუცილებელია იყოს მიკრავტობუსის გაბარიტებზე გათვლილი.

პროექტით ორივე შშმპ ავტოსადგომი მიკრავტობუსის მოთხოვნებზეა გათვლილი.

ნიშნის განტავსების ადგილი

პირობითი აღნიშვნები

- ტერიტორიის საკადასტრო საზღვარი
- 1-1 ჭრილის ხაზი
- 0.00 არქიტექტურული ნიშნული
- 0.00 კონსტრუქციული ნიშნული

ფორმატი	სტადია
A2	პრ.

ტექნიკურ-ეკონომიკური მაჩვენებლები

ქ.თბილისი, ი.გაგარინის ქ. №7
საბურთალოს რაიონი
(ნაკვეთი 01.10.13.008.021)

დამკვეთი - შ.პ.ს მშენალიანსი
(ს/კ 405018145)

მრავალბინიანი საცხოვრებელი სახლი

დირექტორი	თ. ჯაჯანიძე
მთ.არქიტექტორი	თ. ჯაჯანიძე
არქიტექტორი	მ. კურცხალია
არქიტექტორი	ს. მაითაიშვილი
არქიტექტორი	ზ. შაიშვილი

შ.პ.ს. **"NBC group"**
ქ.თბილისი, კოსტავას ქ. №47/57

მასშტაბი	გვერდი	ფურც-ბი
	42	

თბილისი 2024

მისაწვდომობა

ილუსტრაციები

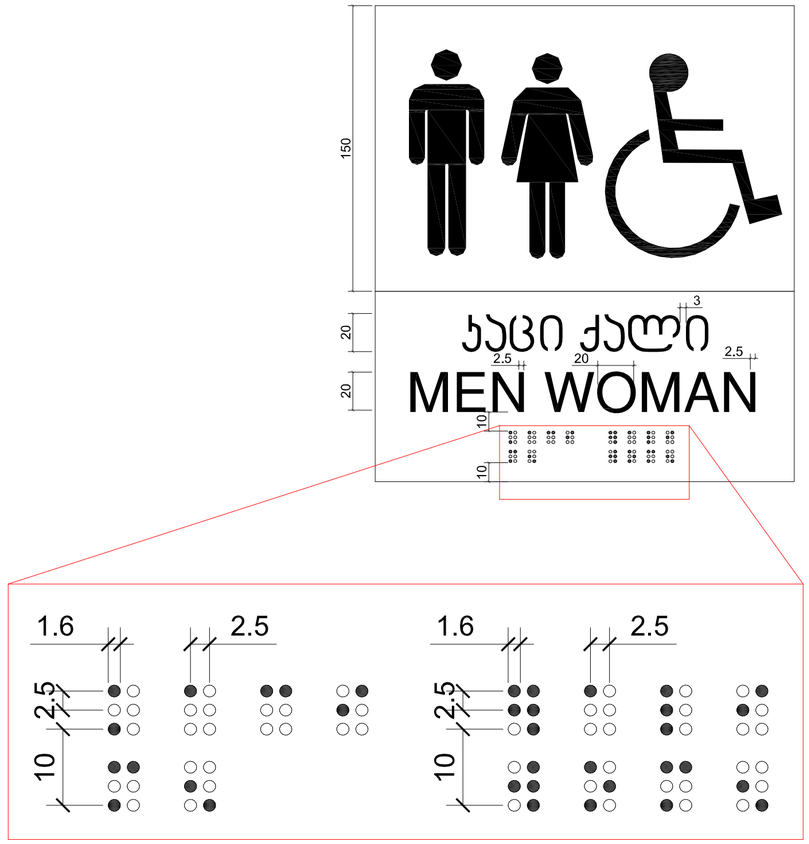

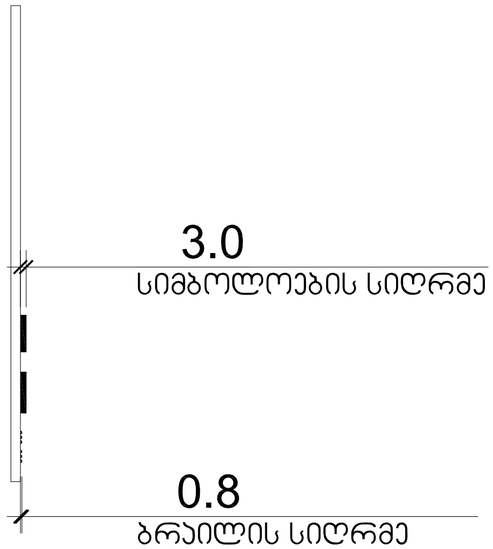

ფორმატი	სტადია
A2	პრ.

ტექნიკურ-ეკონომიკური მაჩვენებლები

პირობითი აღნიშვნები

- ტერიტორიის საკადასტრო საზღვარი
- 1-1 ჭრილის ხაზი
- 0.00 არქიტექტურული ნიშნული
- 0.00 კონსტრუქციული ნიშნული

ქ.თბილისი, ი.გაგარინის ქ. №7
საბურთალოს რაიონი
(ნაკვეთი 01.10.13.008.021)

დამკვეთი - შ.პ.ს მშენალიანსი
(ს/კ 405018145)

მრავალბინიანი საცხოვრებელი სახლი

დირექტორი	თ. ჯაჯანიძე
მთ.არქიტექტორი	თ. ჯაჯანიძე
არქიტექტორი	მ. კურცხალია
არქიტექტორი	ს. მათითაიშვილი
არქიტექტორი	ზ. შაიშვილი

შ.პ.ს. **"NBC group"**
ქ.თბილისი, კოსტავას ქ. №47/57

მასშტაბი	გვერდი	ფურც-ბი
	43	

თბილისი 2024