ზომა PAPER SIZE	A2
კონტრაქტი N CONTRACT	
პროექტი N PROJECT	
ფაილის დასახელება FILE NAME	

ნახაზის აღნიშვნები LEGEND

- ნორმატიული ზომის ნაკვეთის საზღვარი (ქალაქმშენებლობითი ცვლილებების ინსტიტუტის მონაცემებით)
- ნორმატიული ზომის ნაკვეთის საზღვარი (ქალაქმშენებლობითი ცვლილებების ინსტიტუტის მონაცემებით)
- ნაკვეთის საზღვარი (GWP)
- ნაკვეთის ფარგლებში მოქმედი სერვიტუტის საზღვარი
- ნაკვეთის საზღვრებთან ახლოს მდებარე ობიექტების ნაკვეთის საზღვრებთან ახლოს მდებარე ობიექტების ნაკვეთის საზღვრებთან ახლოს მდებარე ობიექტების ნაკვეთის საზღვრებთან ახლოს მდებარე ობიექტების ნაკვეთის საზღვრებთან ახლოს მდებარე ობიექტების
- ნაკვეთის ფარგლებში მოქმედი სერვიტუტის საზღვარი
- ნაკვეთის ფარგლებში მოქმედი სერვიტუტის საზღვარი
- ნაკვეთის ფარგლებში მოქმედი სერვიტუტის საზღვარი

ნაკვეთის საზღვრებთან ახლოს მდებარე ობიექტების ნაკვეთის საზღვრებთან ახლოს მდებარე ობიექტების ნაკვეთის საზღვრებთან ახლოს მდებარე ობიექტების ნაკვეთის საზღვრებთან ახლოს მდებარე ობიექტების ნაკვეთის საზღვრებთან ახლოს მდებარე ობიექტების

WGS 1984 - UTM ზონა 38N კოორდინატთა სისტემა

ნაკვეთის ფარგლებში მოქმედი სერვიტუტის ზონა

ნაკვეთის ფართობი	1,500 მ²
ნაკვეთის ფართობი	404.1 მ²
ნაკვეთის ფართობი	323 მ²
ნაკვეთის ფართობი	9.8 მ²
ნაკვეთის ფართობი	68.6 მ²
ნაკვეთის ფართობი	5.5 მ²
ნაკვეთის ფართობი	2.6 მ²
ნაკვეთის ფართობი	5.8 მ²
ნაკვეთის ფართობი	2.9 მ²
ნაკვეთის ფართობი	10.6 მ²

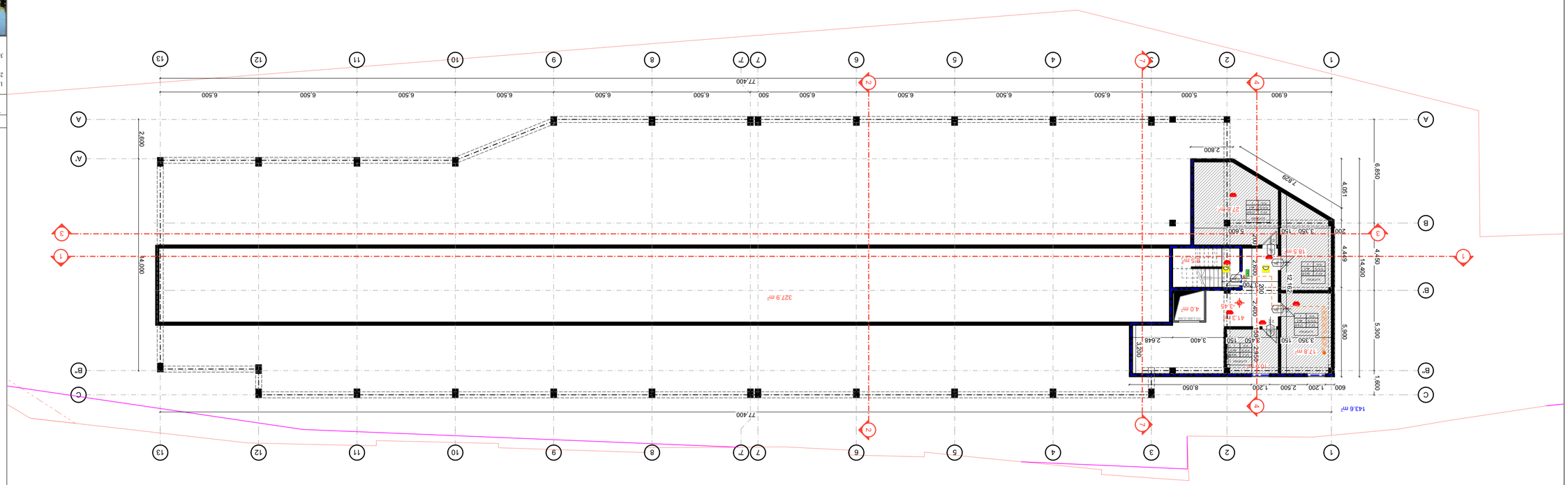

ספק מים	מים קרים
ביוב	ביוב
חשמל	חשמל
טלפון	טלפון
גז	גז
כבלים	כבלים
ניקוז	ניקוז
מים חמים	מים חמים
מים קרים	מים קרים
ביוב	ביוב
חשמל	חשמל
טלפון	טלפון
גז	גז
כבלים	כבלים
ניקוז	ניקוז

מפלס 0.00	0.00
מפלס 0.00	0.00
מפלס 0.00	0.00

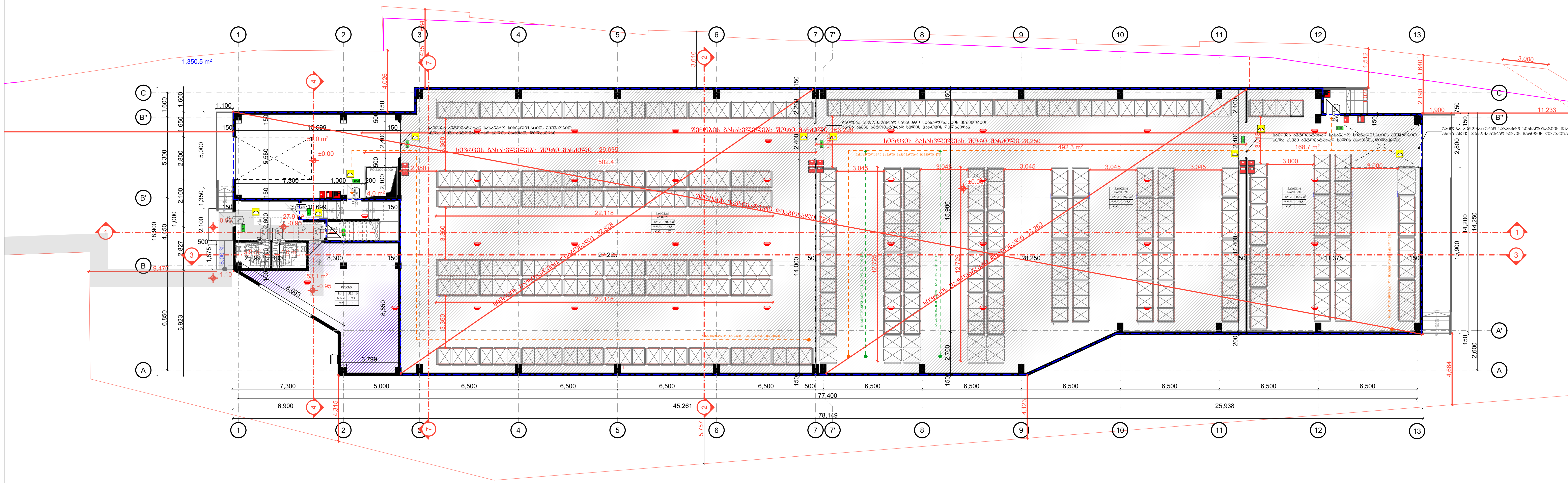



ფორმატი PAPER SIZE	დაკვეთა № KONTRACT№	პროექტის № PROJECT №	ფაილის სახელი FILE NAME
A2			

პირობითი აღნიშვნები LEGEND

WGS 1984 - ის კოორდინატთა სისტემის UTM პროექცია

შენიშვნა: მიწის სამუშაოების შესრულებისას შეატყობინეთ კომუნიკაციის წარმომადგენლებს

1. ნახაზზე ზომები მოცემულია მილიმეტრებში
2. ნახაზზე ყველა ცვლილება მშენებლობისას შეთანხმებული უნდა იყოს პროექტის ავტორთან
3. ფურცლის კორექტირებით ავტომატურად უქმდება წინა ვარიანტი

დამკვეთი CLIENT	შპს "ჯი-ეს"
პროექტი PROJECT	სამაცივრე საწყობი
მისამართი ADDRESS	ქ.თბილისი, დასახლება საქნავთი ს/კ 01.19.15.007.014

თანამდებობა	გვარი	ხელმოწერა
მთ. არქიტექტორი	თ. აბაშიძე	[signature]
არქიტექტორი		

შპს. "ა არქიტექტურა" (205167077)
თბილისი, კეკინის ქ. №2
მობ: 599 190 111
E mail: thomaabashidze@gmail.com

არქიტექტურული ნაწილი
ARCHITECTURE

მასშტაბი SCALE	1:200	თარიღი DATE OF ISSUE	2024წ.
რეადიზის კვეთა			
ნახაზი DWG			

გეგმა 0.00 ნიშნულზე

სტადია STAGE	ინდექსი INDEX	ფურცელი PAGES
	ფ-2	ფ-8

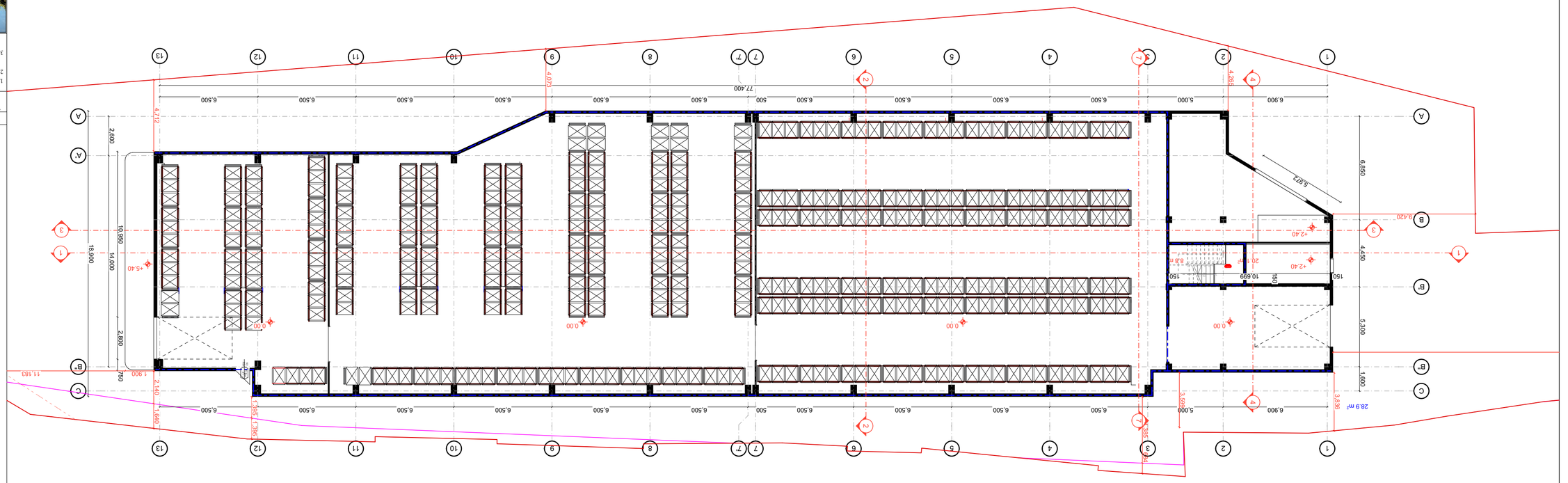

ЗАКАЗЧИК	CLIENT
ЗАЛ "ХОЛЛ"	
ПРОЕКТ	PROJECT
ПЛАНИРОВКА ЗЕМЕЛЬНОГО УЧАСТКА	
АДРЕС	ADDRESS
ДОМОВЛАДЕНИЕ №1, ПЕРЕУЛОК ЛЕСНОЙ 01.19.1500704	
ОПИСЬ ДОКУМЕНТОВ	ЛИСТОВ
83569	ПЛАНШЕТ
ЗАЧЕРТИЛ	ДАТА 01.19.
ПРОВЕРИЛ	
ГИП	
ГАП	
ЗАЧЕРТИЛ	



ЗАО "Архитектура" (2516707)
ул. Ленина, дом 1, кв.2
тел. 599 190 111
E mail: tomasabeshidze@gmail.com

Архитектура

ARCHITECTURE

ЗАКАЗЧИК	
МАСШТАБ	
SCALE 1:200	DATE OF ISSUE 2024г.
ЧЕРТЕЖ	
DWG	

ЗЕМЕЛЬНЫЙ УЧАСТОК ПЛАНИРОВКА ЗЕМЕЛЬНОГО УЧАСТКА

WGS 1984 - ОБЪЕМНО-ПЛАНИРОВОЧНЫЕ ПОКАЗАТЕЛИ UTM

1. ПЛОЩАДЬ ЗЕМЕЛЬНОГО УЧАСТКА 1500 КВ.М.
2. ПЛОЩАДЬ ЗАСТРОЙКИ ЗДАНИЯ ПОСЛЕ ВОССТАНОВЛЕНИЯ ПЛАНИРОВКИ ЗЕМЕЛЬНОГО УЧАСТКА
ЗАЛА ОБЩЕЙ ПЛОЩАДЬЮ 1500 КВ.М.
3. ПЛОЩАДЬ ЗЕМЕЛЬНОГО УЧАСТКА ЗАНЯТАЯ ЗДАНИЕМ ГОСТИНИЦЫ
ЗАМОЛЖЬЕ

ЛИСТОВ	STAGE	ОБОЗНАЧ.	INDEX
8-8	ЧЕРТЕЖ		ЧЕРТЕЖЕЙ PAGES

ЗЗЗАЗ +2.70 60ГАБЗЕЧЧЧ

ЛИСТОВ	STAGE	ОБОЗНАЧ.	INDEX
8-8	ЧЕРТЕЖ		ЧЕРТЕЖЕЙ PAGES

PAPER SIZE	A2		
КОНТРАКТ №		PROJECT №	FILE NAME

LEGEND ЗАМЕЧАНИЯ ЗАКАЗЧИКА

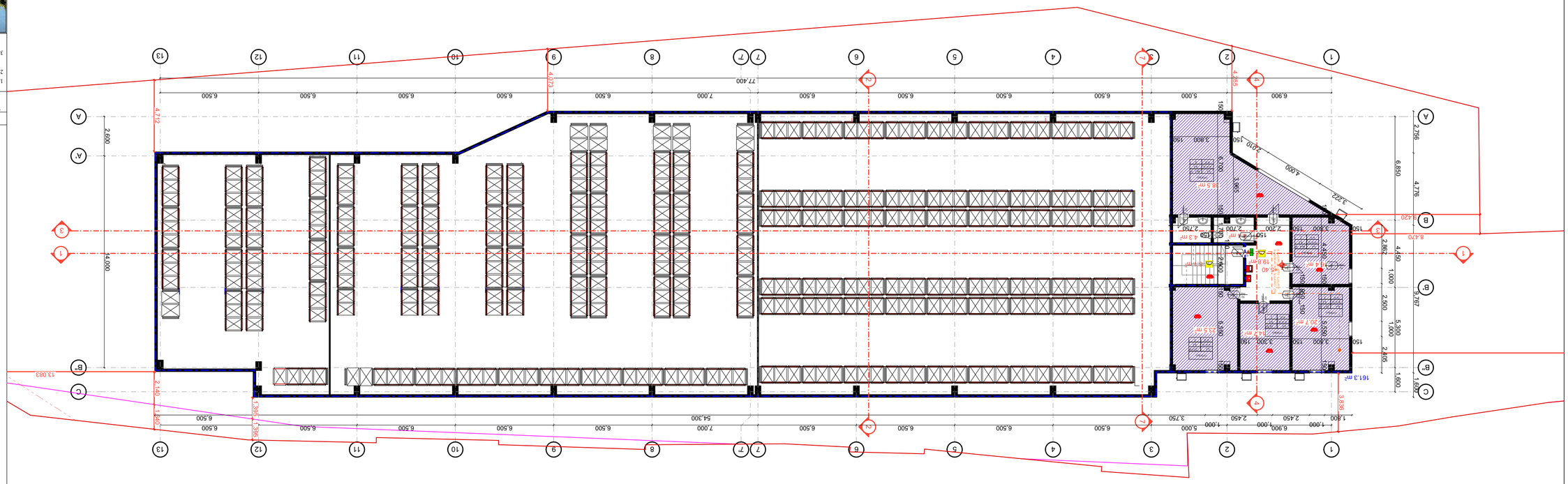

ԼԵԶՎԻ ՏԱՐԲԵՐԱԿ	WGS 1984 - Ob ՄԵՐԿԱՅՔԱՆԱՅԻՆ ՀԱՄԱԿԱՐԳԻ UTM ԱԶԳԱՅԻՆ
ՀԱՄԱՁԱՅՆԱԿԱՆ ՀԱՄԱԿԱՐԳԻ ՀԱՄԱՊԱՏԱՍԽԱՆ ՀԱՄԱՐ	ՀԱՄԱՁԱՅՆԱԿԱՆ ՀԱՄԱԿԱՐԳԻ ՀԱՄԱՊԱՏԱՍԽԱՆ ՀԱՄԱՐ
1. ԱՅՍՏԵՂ ԳՈՒՅՔԻ ՍԱՀՄԱՆՆԵՐԸ ՊԱՏԿԱՆՈՒՄ ՊԱՏՎԻՐԱՏՎՈՂ ՀՈՂԱՄԱՍԻ ՍԱՀՄԱՆՆԵՐԻ ՀԵՏ	
2. ԱՅՍՏԵՂ ԳՈՒՅՔԻ ՍԱՀՄԱՆՆԵՐԸ ՊԱՏԿԱՆՈՒՄ ՀՈՂԱՄԱՍԻ ՍԱՀՄԱՆՆԵՐԻ ՀԵՏ	
3. ՇԱՐԺՈՒՄՆ ԱՅՍՏԵՂ ՀՈՂԱՄԱՍԻ ՍԱՀՄԱՆՆԵՐԻ ՎՐԱ ՀԱՍՏԱՏՎԱԾ ՉԷ	
ՅԱՎԱՆԴԱԿ	
ԳՈՒՅՔԱՀԱՄԱՐ	ՀԱՍՑԵ	ՀԱՍՑԵՄՈՒՏՔԱՅԻՆ
ՀՈՂԱՄԱՍԻ ՀԱՍՑԵ	0ի. ՀԱՅՏՆԻ	ՀՈՂԱՄԱՍԻ ՀԱՍՑԵՄՈՒՏՔԱՅԻՆ
ՀԱՄԱՁԱՅՆԱԿԱՆ ՀԱՄԱՐ		
ՀՀ, ք. ՀՐԱԶԴԱՆ, ՀՐԱԶԴԱՆ ՓՈՂՈՑ (26516707)		
ՀԱՅԿԱԿԱՆ ՀԱՆՐԱՊԵՏՈՒԹՅԱՆ ՔԱՂԱՔԱՇԻՆՈՒԹՅԱՆ ԵՎ ՏԵՐԻՏՈՐԻԱԼ ԿԱՌԱՎԱՐՄԱՆ ՆԱԽԱՐԱՐՈՒԹՅԱՆ ՔԱՂԱՔԱՇԻՆՈՒԹՅԱՆ ԿՈՄԻՏԵ		
ՀԱՍՑԵ 599 190 111		
E mail: tomasabekyan@gmail.com		
Architecture		
ՀԱՄԱՁԱՅՆԱԿԱՆ ՀԱՄԱԿԱՐԳԻ ՀԱՄԱՊԱՏԱՍԽԱՆ ՀԱՄԱՐ		
ARCHITECTURE		
ՄԱՍՆԱԳԻՏԱԿԱՆ	1:200	SCALE
	2024Ա.	DATE OF ISSUE
ՀԱՄԱՐ		
DWG		
ՀԱՏԱԿԱԳԾԻ ՀԱՄԱՐ		
ՀԱՏԱԿԱԳԾԻ ՀԱՄԱՐ +3.70 ԱՇԽԱՏԱՆՔԱՅԻՆ		
ԱՇԽԱՏԱՆՔԱՅԻՆ ՀԱՏԱԿԱԳԾԻ ՀԱՄԱՐ		
ՓՈՒԼԵՐԻ ՔԱՆԱԿ PAGES	ՑՈՒՑԻՉ INDEX	ՓՈՒԼ STAGE
Ց-8	Ց-4	

ՀԱՃԱԽՈՐԴ	CLIENT
ՅԱՆ "ՀՕ-ՅԼ"	
ՆԱԽԱԳԾԱՅԻՆ ԼՈՒԾՈՒՄՆԵՐ	PROJECT
ԱԴՐԵՍ	ADDRESS
ՀՈՂԱՄԱՍ 01ի.19.15007ՈԿ, ԿԱՂԱՔԱՑԻԱԿԱՆ ԼՈՒԾԱՅԻՆ ՇՐՋԱՆ	
ՀԱՍՑԵՄՈՒՏՔԱՅԻՆ ՀԱՍՑԵ	ՀՈՂԱՄԱՍԻ ՀԱՍՑԵ
0ի. ՀԱՅՏՆԻ	Ա4
ՀՈՂԱՄԱՍԻ ՀԱՄԱՐ	ՀՈՂԱՄԱՍԻ ՀԱՍՑԵՄՈՒՏՔԱՅԻՆ
ՀՀ, ք. ՀՐԱԶԴԱՆ	

ՏԻՊԱԿԱՆ ՉՓՍ	ԿԱՌՈՒՑՎԱԾՔԻ Ն	ՀԱՏԱԿԱԳԾԻ Ն	ՖԱՅԼԻ ԱՆՎԱՆՈՒՄ
A2			

ՅՈՒՐԱՔԱՆՉՅՈՒՐ ՀԱՏԱԿԱԳԻՐ LEGEND

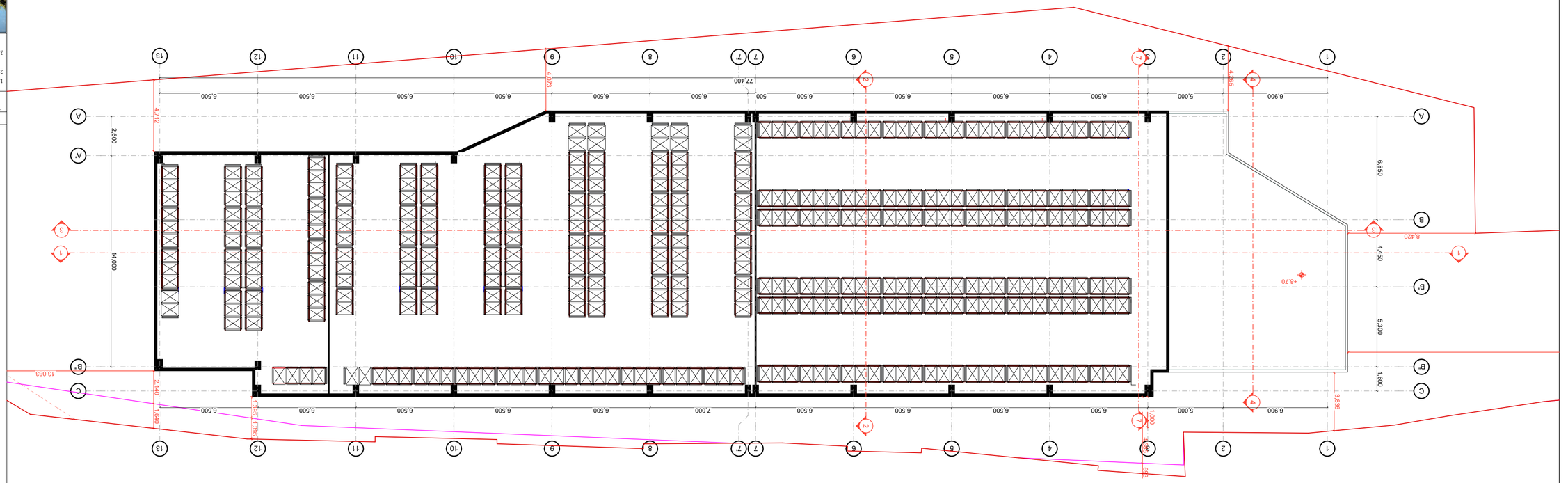

ΤΙΤΛΟΣ ΣΧΕΔΙΟΥ	PAPER SIZE
ΑΡΙΘΜΟΣ ΣΥΜΒΑΣΗΣ	CONTRACT №
ΑΡΙΘΜΟΣ ΕΡΓΟΥ	PROJECT №
ΟΝΟΜΑ ΑΡΧΕΙΟΥ	FILE NAME

A2

ΥΠΟΜΝΗΜΑ LEGEND

ΣΗΜΕΙΩΣΕΙΣ ΓΕΝΙΚΕΣ ΠΡΟΔΙΑΓΡΑΦΕΣ ΚΑΙ ΥΠΟΔΕΙΞΕΙΣ ΓΙΑ ΤΗΝ ΕΚΤΕΛΕΣΗ ΤΩΝ ΕΡΓΑΣΙΩΝ

WGS 1984 - Ο.Π. ΖΩΝΗ 34Ν ΠΡΟΒΟΛΗ UTM ΜΕΤΡΗΣΕΙΣ ΣΕ ΜΕΤΡΑ

1. ΟΛΕΣ ΤΙΣ ΔΙΑΣΤΑΣΕΙΣ ΠΡΕΠΕΙ ΝΑ ΕΠΑΛΗΘΕΥΟΝΤΑΙ ΑΠΟ ΤΟΝ ΑΡΧΙΤΕΚΤΟΝΑ ΜΗΧΑΝΙΚΟ ΠΡΙΝ ΑΠΟ ΟΠΟΙΑΔΗΠΟΤΕ ΕΡΓΑΣΙΑ ΚΑΤΑΣΚΕΥΗΣ

2. ΟΛΕΣ ΟΙ ΔΙΑΣΤΑΣΕΙΣ ΕΙΝΑΙ ΣΕ ΜΕΤΡΑ ΕΚΤΟΣ ΑΝ ΑΝΑΦΕΡΕΤΑΙ ΔΙΑΦΟΡΕΤΙΚΑ

3. ΤΟΠΟΓΡΑΦΙΚΑ ΔΙΑΓΡΑΜΜΑΤΑ ΛΗΦΘΗΚΑΝ ΑΠΟ ΤΟΝ ΑΡΧΙΤΕΚΤΟΝΑ ΜΗΧΑΝΙΚΟ

ΣΥΝΟΛΙΚΟ



ΠΕΛΑΤΗΣ CLIENT	ΤΖΑΒ "ΧΟ-ΣΗ"
ΜΕΛΕΤΗ PROJECT	ΚΑΤΟΙΚΙΑ ΚΑΤΣΑΡΟΥ
ΔΙΕΥΘΥΝΣΗ ADDRESS	ΔΟΜΑΣΤΟΜΟ, ΚΑΛΑΜΑΤΑΣ ΚΑΤΑΚΟΛΩΝΟ Ο/Δ 01.19.1500704
ΟΙΚΟΔΟΜΟΣΥΜΒΑΣΗ	ΚΑΤΟΙΚΙΑ ΕΛΕΥΘ. ΣΤΑΘΜΟΥ
ΑΡ. ΠΟΛ. ΑΔΕΙΑΣ ΟΙΚΟΔΟΜΗΣ	01. 2023043
ΣΤΑΔΙΟ ΚΑΤΑΣΚΕΥΗΣ	ΣΤ7 - ΣΚΕΛΕΤΟΣ

ΤΑΣΟΣ Α. ΑΝΔΡΟΜΑΒΡΙΤΑΚΗΣ (2516707Τ)
ΘΑΛΗΣΣΗΣ 23,ΠΟΛΗ, Δ. Νο2
ΤΗΛ. 599 190 111
E mail: tomasabritaki@gmail.com
ΑΡΧΙΤΕΚΤΟΝΙΚΗ ΜΕΛΕΤΩΝ
ARCHITECTURE

ΚΛΙΜΑΚΑ SCALE	1:200
ΗΜΕΡΟΜΗΝΙΑ ΕΚΔΟΣΗΣ DATE OF ISSUE	2024Υ.
ΑΡΙΘΜΟΣ ΦΥΛΛΟΥ ΣΧΕΔΙΟΥ	
DWG	

ΣΧΕΔΙΟ Α.70 ΚΑΤΑΣΚΕΥΗ

ΦΥΛΛΑ PAGES	ΣΥΝΟΛΟ ΣΕΛΙΔΩΝ	ΑΡΙΘΜΟΣ ΕΚΔΟΣΗΣ INDEX	ΣΤΑΔΙΟ STAGE
Φ.8	Σ.Δ		

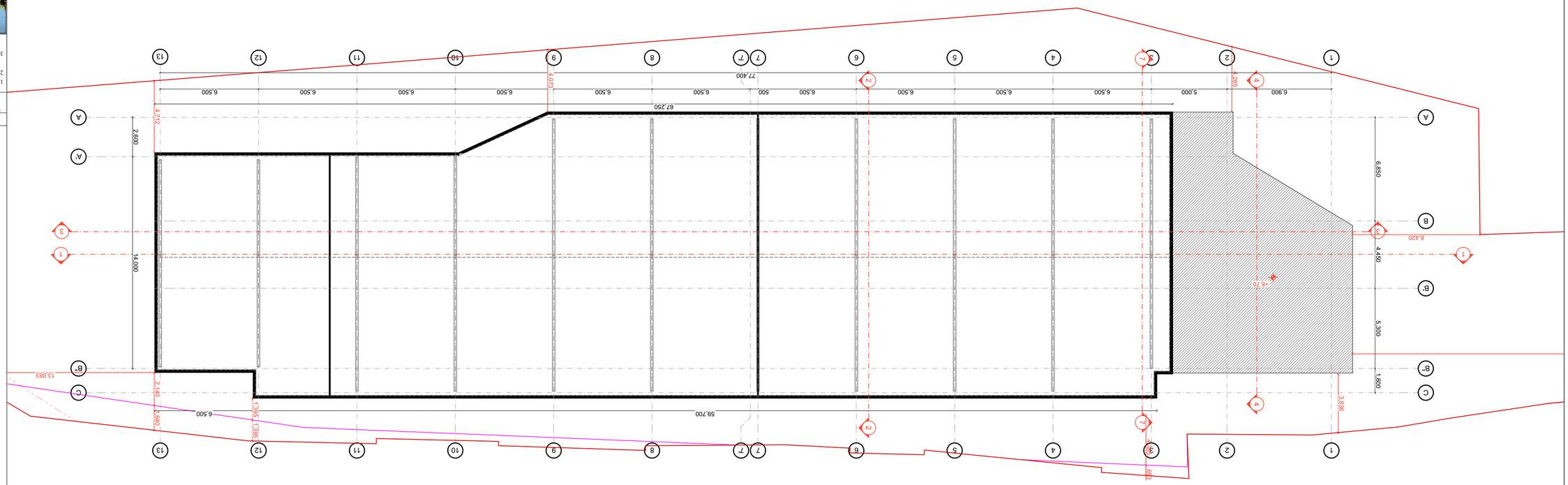

ТИПОВОЙ ПРОЕКТ	
ЗАКАЗЧИК	
ОБЪЕКТ	
АДРЕС	
ОПИСЬ ДОКУМЕНТОВ	
ЗАВ. №	
ГИП	
ГАП	
РАЗРАБОТАЛ	
ПРОВЕРИЛ	
Н. КОНТР.	
ГЛАВНЫЙ АРХИТЕКТОР	
ГЛАВНЫЙ ИНЖЕНЕР	
ГЛАВНЫЙ ТЕХНОЛОГ	
ГЛАВНЫЙ ЭНЕРГЕТИК	
ГЛАВНЫЙ СМЕТЧИК	
ГЛАВНЫЙ ЭКОНОМИСТ	
ГЛАВНЫЙ ГЕОДЕЗИСТ	
ГЛАВНЫЙ ГЕОЛОГ	
ГЛАВНЫЙ ГИДРОЛОГ	
ГЛАВНЫЙ ЭКОЛОГ	
ГЛАВНЫЙ ГЕОТЕХНИК	
ГЛАВНЫЙ ГЕОФИЗИК	
ГЛАВНЫЙ ГЕОМЕХАНИК	
ГЛАВНЫЙ ГЕОХИМИК	
ГЛАВНЫЙ ГЕОМЕТРИК	
ГЛАВНЫЙ ГЕОДЕЗИСТ	
ГЛАВНЫЙ ГЕОЛОГ	
ГЛАВНЫЙ ГИДРОЛОГ	
ГЛАВНЫЙ ЭКОЛОГ	
ГЛАВНЫЙ ГЕОТЕХНИК	
ГЛАВНЫЙ ГЕОФИЗИК	
ГЛАВНЫЙ ГЕОМЕХАНИК	
ГЛАВНЫЙ ГЕОХИМИК	
ГЛАВНЫЙ ГЕОМЕТРИК	

ТИПОВОЙ ПРОЕКТ	
ЗАКАЗЧИК	
ОБЪЕКТ	
АДРЕС	
ОПИСЬ ДОКУМЕНТОВ	
ЗАВ. №	
ГИП	
ГАП	
РАЗРАБОТАЛ	
ПРОВЕРИЛ	
Н. КОНТР.	
ГЛАВНЫЙ АРХИТЕКТОР	
ГЛАВНЫЙ ИНЖЕНЕР	
ГЛАВНЫЙ ТЕХНОЛОГ	
ГЛАВНЫЙ ЭНЕРГЕТИК	
ГЛАВНЫЙ СМЕТЧИК	
ГЛАВНЫЙ ЭКОНОМИСТ

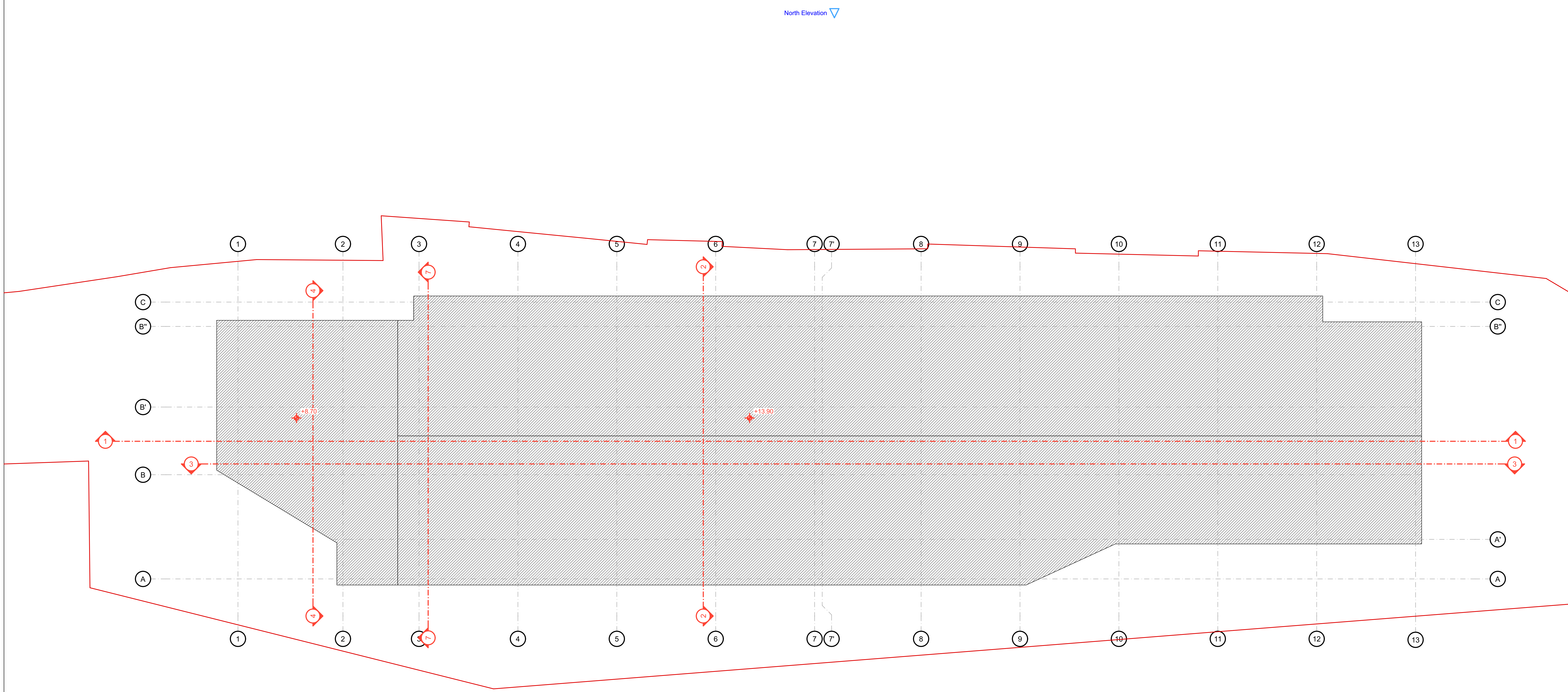

ფორმატი PAPER SIZE	დაკვეთა № KONTRACT№	პროექტის № PROJECT №	ფაილის სახელი FILE NAME
A2			

პირობითი აღნიშვნები LEGEND

WGS 1984 - ის კოორდინატთა სისტემის UTM პროექცია

შენიშვნა: მიწის სამუშაოების შესრულებისას შეატყობინეთ კომუნიკაციის წარმომადგენლებს

1. ნახაზზე ზომები მოცემულია მილიმეტრებში
2. ნახაზზე ყველა ცვლილება მშენებლობისას შეთანხმებული უნდა იყოს პროექტის ავტორთან
3. ფურცლის კორექტირებით ავტომატურად უქმდება წინა ვარიანტი



დამკვეთი CLIENT	შპს "ჯი-ეს"
პროექტი PROJECT	სამაცივრე საწყობი
მისამართი ADDRESS	ქ.თბილისი, დასახლება საქნავთი ს/კ 01.19.15.007.014

თანამდებობა	გვარი	ხელმოწერა
მთ. არქიტექტორი	თ. აბაშიძე	
არქიტექტორი		

შპს. "ა არქიტექტურა" (205167077)
თბილისი, პეკინის ქ. №2
მობ: 599 190 111
E mail: thomaabashidze@gmail.com

არქიტექტურული ნაწილი
ARCHITECTURE

მასშტაბი SCALE	1:200	თარიღი DATE OF ISSUE	2024წ.
რელიეფის კვეთა			
ნახაზი DWG			

სახურავის გეგმა

სტადია STAGE	ინდექსი INDEX	ფურცელი PAGES
	ფ-7	ფ-8

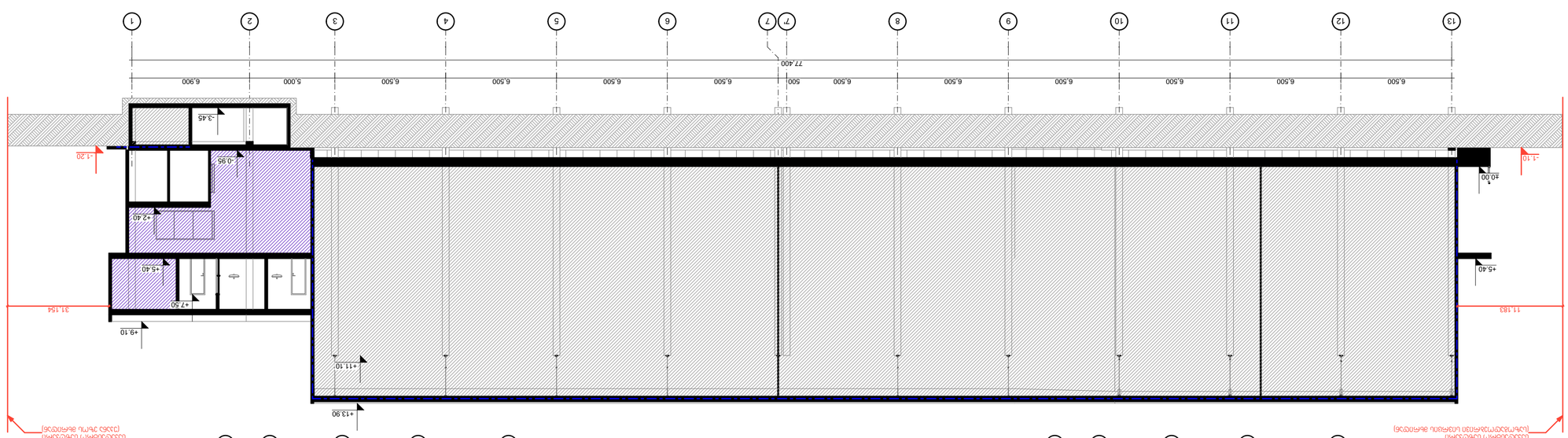

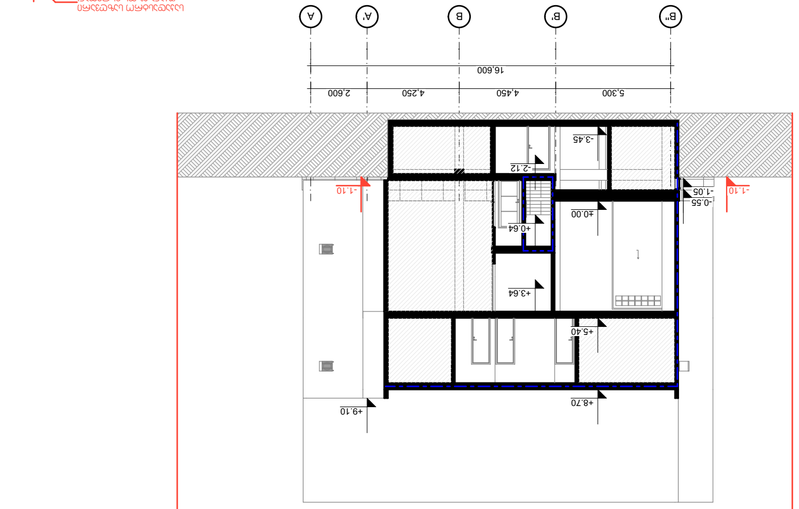

3-3 ჭრილი

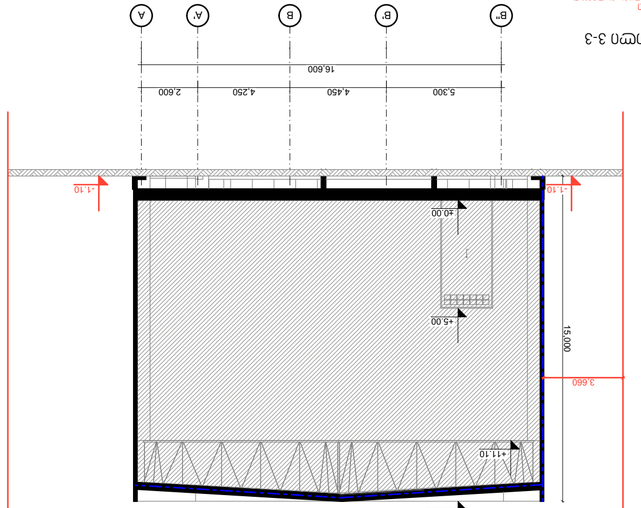

2-2 ჭრილი

4-4 ჭრილი



1-1 ჭრილი

ნახაზის დასახელება	GENERAL NOTES
პროექტის ნომერი	2. ნახაზის ზომები მითითებულია მილიმეტრებში, ნიშნულები მეტრებში
პროექტის N	3. შენიშვნა: ელექტრონული ვერსიიდან დაბეჭდილი ასლის ზომები შეიძლება განსხვავდებოდეს
ნახაზის N	ორიგინალისგან
ფორმატი	WGS 1984 - ტოპოგრაფიული საზღვრების UTM პროექციის
	ზონა
	ცენტრალური მერიდიანის კოორდინატთა სისტემა
	1. ნახაზის ფრაგმენტების ერთმანეთთან მიბმა ხდება ნიშნულების

ნახაზის დასახელება	ჭრილი 1-1 - ჭრილი 4-4
ნახაზის N	
ფორმატი	A2
SCALE	1:200
DATE OF ISSUE	2024წ.
ARCHITECTURE	
E mail: tornadoarchitect@gmail.com	
ტელ. 599 190 111	
ფილიალის ქ. №2	
ქ. ახალციხე, (2516707)	
ავტორის ხელმოწერა	

შენობა-ნაგებობის უსაფრთხოების წესებთან შესაბამისობის ანალიზი

გამოყენებული წესები - „შენობა-ნაგებობის უსაფრთხოების წესები“

ჩამოთვალეთ შენობის დაკავებულებები და აღწერეთ თითოეული გამოყენება
სწ-2 - მაცივარ-საწყობი (გაყინული საკვები ±0.00 ნიშნულზე)
სწ-2 - საწყობი (-3.45 ნიშნულზე)
სქ - ოფისი (-0.95 და +4.60 ნიშნულებზე)

.

კონსტრუქციის ტიპი:	
განსაზღვრეთ კონსტრუქციის არსებული შენობისთვის: მაგალითი: II-A, II-B, V-A, V-B	
განსაზღვრეთ კონსტრუქციის ტიპი ახალი შენობისთვის: მაგალითი: II-A, II-B, V-A, V-B	II-B
შერეული კონსტრუქციის შემთხვევაში მიუთითეთ ტიპები, რომელიც გამოყენებული იქნება, განსაზღვრეთ ტიპები და მათი მდებარეობა:	

სიმაღლის შეზღუდვები ცხრილი 503 -ის მიხედვით		
დაკავებულობები	დასაშვები სართულიანობა	შემოთავაზებული სართულიანობა
სწ-2	4	2
სქ	4	2
	დასაშვები სიმაღლე	შემოთავაზებული სიმაღლე
შენობის სიმაღლე =	16.8	13.50
მიწის დონის ზემოთ სართულ(ებ)ის რაოდენობა =	2+1 მიწის დონის ქვედა	

ფართობის შეზღუდვები ცხრილი 503 -ის მიხედვით		
დაკავებულობები	დასაშვები ფართობი (სართულზე) მ²	შემოთავაზებული ფართობი (სართულზე) მ²
სწ-2 (-3.45 ნიშ.)	2420	75.2
სწ-2 (±0.00 ნიშ.)	2420	1187.6
სქ (-0.95 ნიშ.)	2140	53.1
სქ (+4.60 ნიშ.)	2140	115.1
შემოთავაზებული ფართობების ჯამი =	1431.0	
სართულების რაოდენობა =	2+1 მიწის დონის ქვედა	
შენობის საერთო ფართობი =	1530.9	

გარე კედლის ცეცხლმედეგობისა და ღიობისადმი მოთხოვნები ცხრილების 602-ის და 705.8 -ის მიხედვით									
გარე კედელი	ხანძარსაწინააღმდეგო მანძილი (მეტრი)	ცეცხლმედეგობის ხარისხი (საათი)		კედლის ღიობების ფართობი (კედლის %)					
		მოთხოვნილი	გათვალისწინებული	დასაშვები			გათვალისწინებული		
				დაცული	დაუცველი საშხეფებით	დაუცველი	დაცული	დაუცველი საშხეფებით	დაუცველი
„1-14“	4.0	0	-	45	45	15	0	0	5
„A-E“	>9.0	0	-	შეუზღუდავი	შეუზღუდავი	შეუზღუდავი	-	-	-
„14-1“	2.6	1	1	25	25	10	0	0	5
„E-A“	>9.0	0	-	შეუზღუდავი	შეუზღუდავი	შეუზღუდავი	-	-	-

ხანძრისაგან დაცვის სისტემებისადმი მოთხოვნები							
დაკავებულობები/სივრცეები/გასასვლელი საშუალებები	ავტოსაშხეფი სისტემა	ალტერნატიული ავტომატური ცეცხლსაქრობი სისტემები	სახანძრო განგაშისა, კვამლაღმომჩენი და ცეცხლაღმომჩენი სისტემები	სახანძრო მილდგარების სისტემები	კვამლის საკონტროლო სისტემები	ხელის ცეცხლმაქრები	საავარიო განგაშის სისტემები
სწ-2	-	-	კი	კი	-	კი	-
სქ	-	-	კი	კი	-	კი	-
სახანძრო-სამაშველო სამსახურის მიერ გამოსაყენებელი მისაერთებლები				კი			
სახანძრო ტუმბოები და წყლის რეზერვუარი				-			

განიავებისადმი მოთხოვნები		
დაკავებულობები/სივრცეები/გასასვლელი საშუალებები	ბუნებრივი განიავება	მექანიკური განიავება
სწ-2	კი	-
სქ	კი	-

თითოეული სართულიდან გასასვლელი საშუალება										
სართულები	დაკავებულობა და დაკავებულობის დატვირთვის ჯამური მაჩვენებელი	მოთხოვნილი გასასვლელების/გასასვლელთან მისადგომის რაოდენობა	გათვალისწინებ ული გასასვლელების/ გასასვლელთან მისადგომის რაოდენობა და ტიპი	გასასვლელი საშუალებების სიგანე(მეტრი)					
				გზა-კიბეები		დერაფანი,		გასასვლელის გზაკარი	
				მოთხოვნილი	გათვალისწინებული	მოთხოვნილი	გათვალისწინებული	მოთხოვნილი	გათვალისწინებული
(-I)	სწ-2 ს.დ.დ. 4	1	1 გზა-კიბე	0.90	1.10	-	-	-	-
(I)	სწ-2,სქ ს.დ.დ. 31	3	3 გზა-კარი	-	-	-	-	0.82	0.92
(II)	სწ-2 ს.დ.დ. 14	1	1 გზა-კიბე	0.90	1.10	-	-	-	-

წყალსადენი სისტემის ფიქსირებული მოწყობილობების რაოდენობა ცხრილი 1602.1-ის მიხედვით													
სართულები	დაკავებულობა და დაკავებულობის დატვირთვის ჯამური მაჩვენებელი	ფიქსირებული მოწყობილობები(ცალი)											
		უნიტაზი		ტუალეტის ხელსაბანები		აბაზანა/შხაპი		სასმელი წყლის ფანტანი		სამომსახურეო ნიჟარა		სამზარეულოს ნიჟარა	
		მოთხოვნილი	გათვალისწინებული	მოთხოვნილი	გათვალისწინებული	მოთხოვნილი	გათვალისწინებული	მოთხოვნილი	გათვალისწინებული	მოთხოვნილი	გათვალისწინებული	მოთხოვნილი	გათვალისწინებული
-I	სწ-2 ს.დ.დ. 4	0	-	0	-	-	-	0	-	0	-	-	-
I	სქ,სწ-2 ს.დ.დ. 31	2	2	2	2	-	-	1	1	1	1	-	-
II	სწ-2 ს.დ.დ. 14	1	2	1	2	-	-	1	2	1	2	-	-

პირობითი ნიშნები :

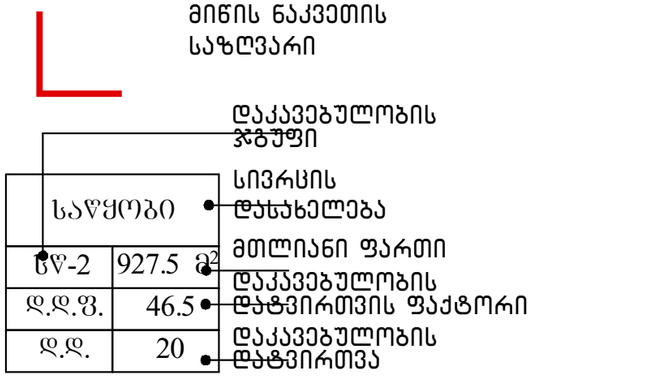

სიმბოლოს სახელწოდება	
ხელის ცეცხლმაქრი	
სახანძრო მილსადარი	
ორმხრივი კაშშირის სისტემა	
კვამლზე მორეაგირე მაუწყებელი	
კვამლის ავტომატური აღმომჩენი	
ავტოხაშხაში	
ალტერნატიული ავტომატური ცეცხლქრობის სისტემა	
სახანძრო განგაშის ღილაკი	
დამკავებელთა შეტყობინების სისტემა	(სახანძრო სიგნალიზაცია)
ავარიული განათება	
საავარიო განათება	
სახანძრო მისაერთებელი	
სახანძრო კიდრანტი	

პირობითი ნიშნები

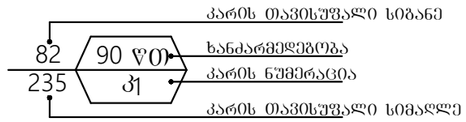

EXIT გასასვლელი აღმნიშვნელი განათებული ნიშანი



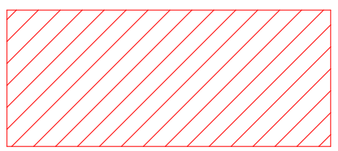

სახანძრო მანძანის მისადგომი

საპროექტო შენობაში გამოყენებული თავისუფალი სივრცეები კართან მანევრირებისთვის მ 1 :50

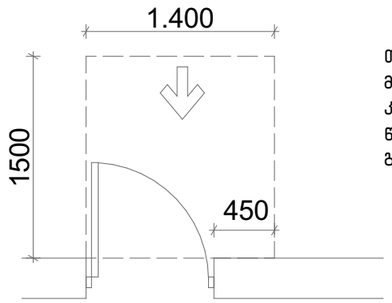

თავისუფალი სივრცე კართან მანევრირებისთვის – ანჯამიანი კარი
წინიდან მისაწვდომი – გამოწევით გაღება

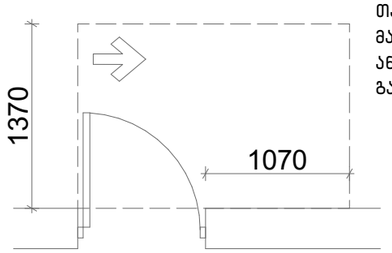

თავისუფალი სივრცე კართან მანევრირებისთვის – ანჯამიანი კარი ანჯამის მხრიდან მისაწვდომი – გამოწევით გაღება

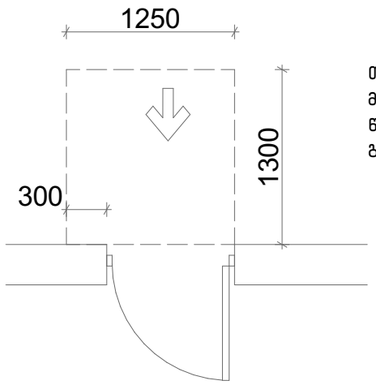

თავისუფალი სივრცე კართან მანევრირებისთვის – ანჯამიანი კარი
წინიდან მისაწვდომი – მიწოლით გაღება

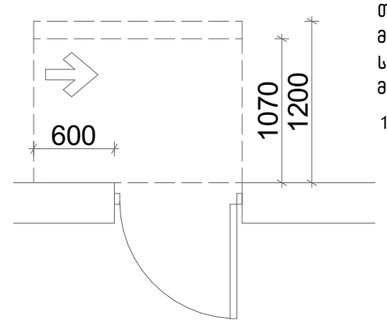

თავისუფალი სივრცე კართან მანევრირებისთვის – ანჯამიანი კარი
საკეტის მხრიდან მისაწვდომი – მიწოლით გაღება

120 მინ. თუ მოწყობილია მიმხურავი

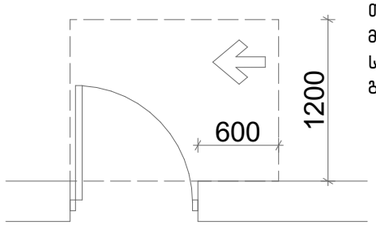

თავისუფალი სივრცე კართან მანევრირებისთვის – ანჯამიანი კარი
საკეტის მხრიდან მისაწვდომი – გამოწევით გაღება

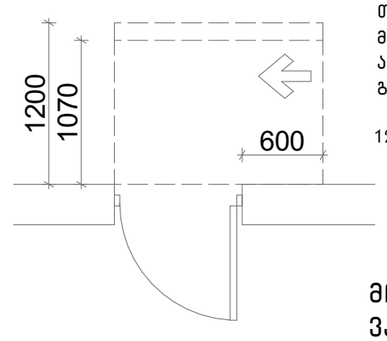

თავისუფალი სივრცე კართან მანევრირებისთვის – ანჯამიანი კარი ანჯამის მხრიდან მისაწვდომი – მიწოლით გაღება

120 მინ. თუ მოწყობილია მიმხურავი

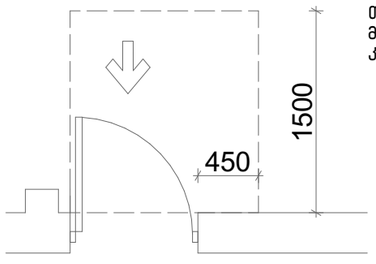

თავისუფალი სივრცე კართან მანევრირებისთვის -ნიშებში მოწყობილი კარი და ჭიშკარი -გამოწევით გაღება

მოსატრიალებელი სივრცეები

ვარიანტი 4

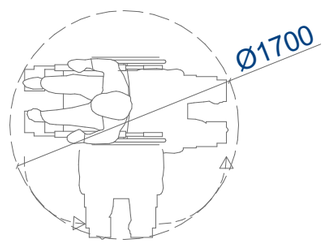

ვარიანტი 1

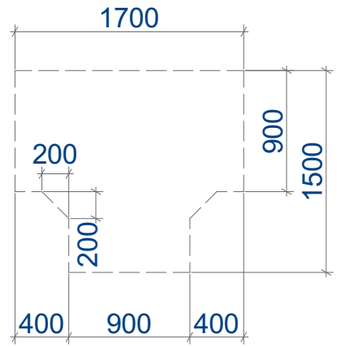

ვარიანტი 2

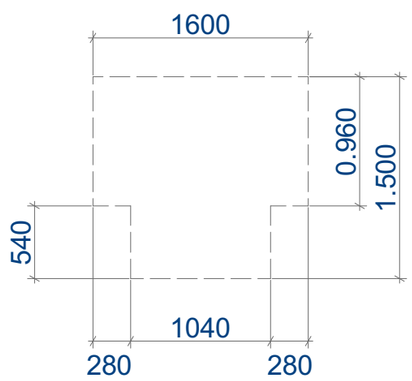

ვარიანტი 3

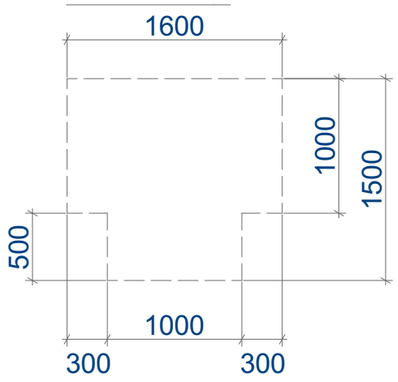

ხელსაბანის მდებარეობა

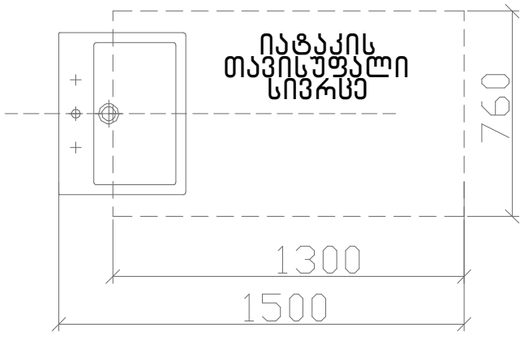



T ფორმის მოსატრიალებელი სივრცე
304.3.2.1 (ა) ვარიანტი 1

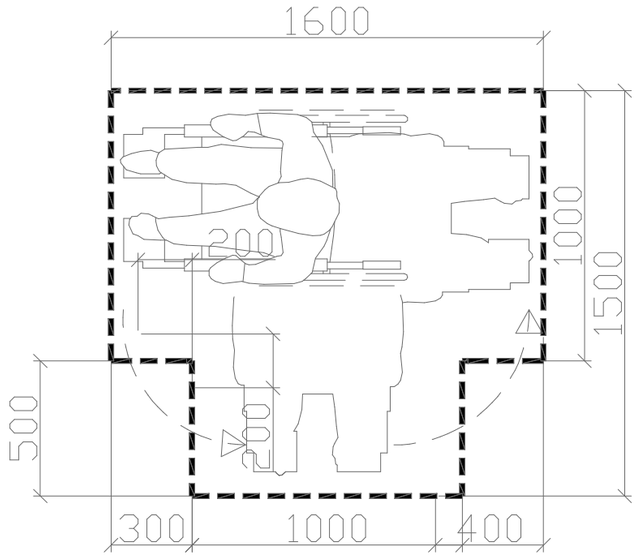

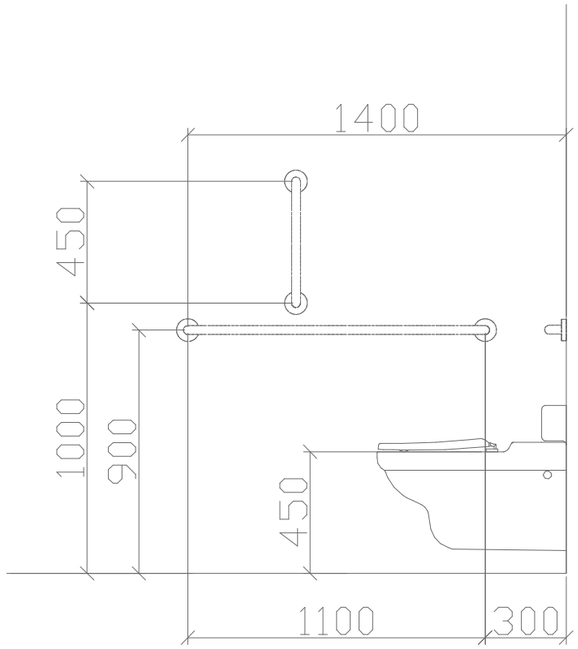

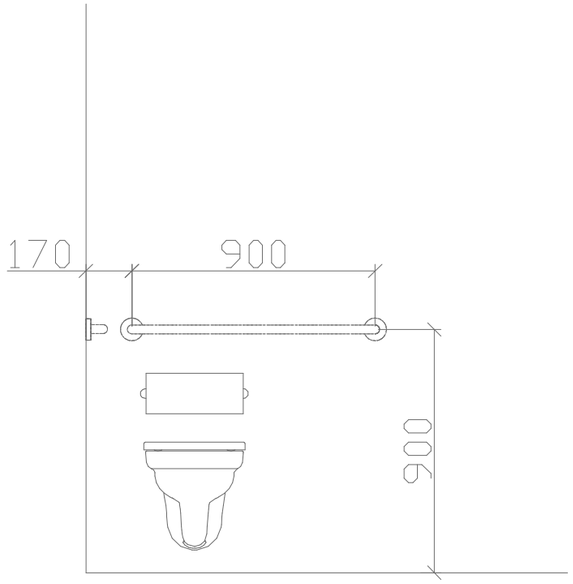

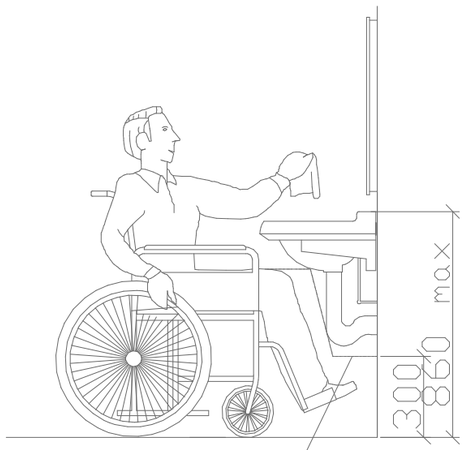

ფეხის ფალანგის თავისუფალი სივრცე

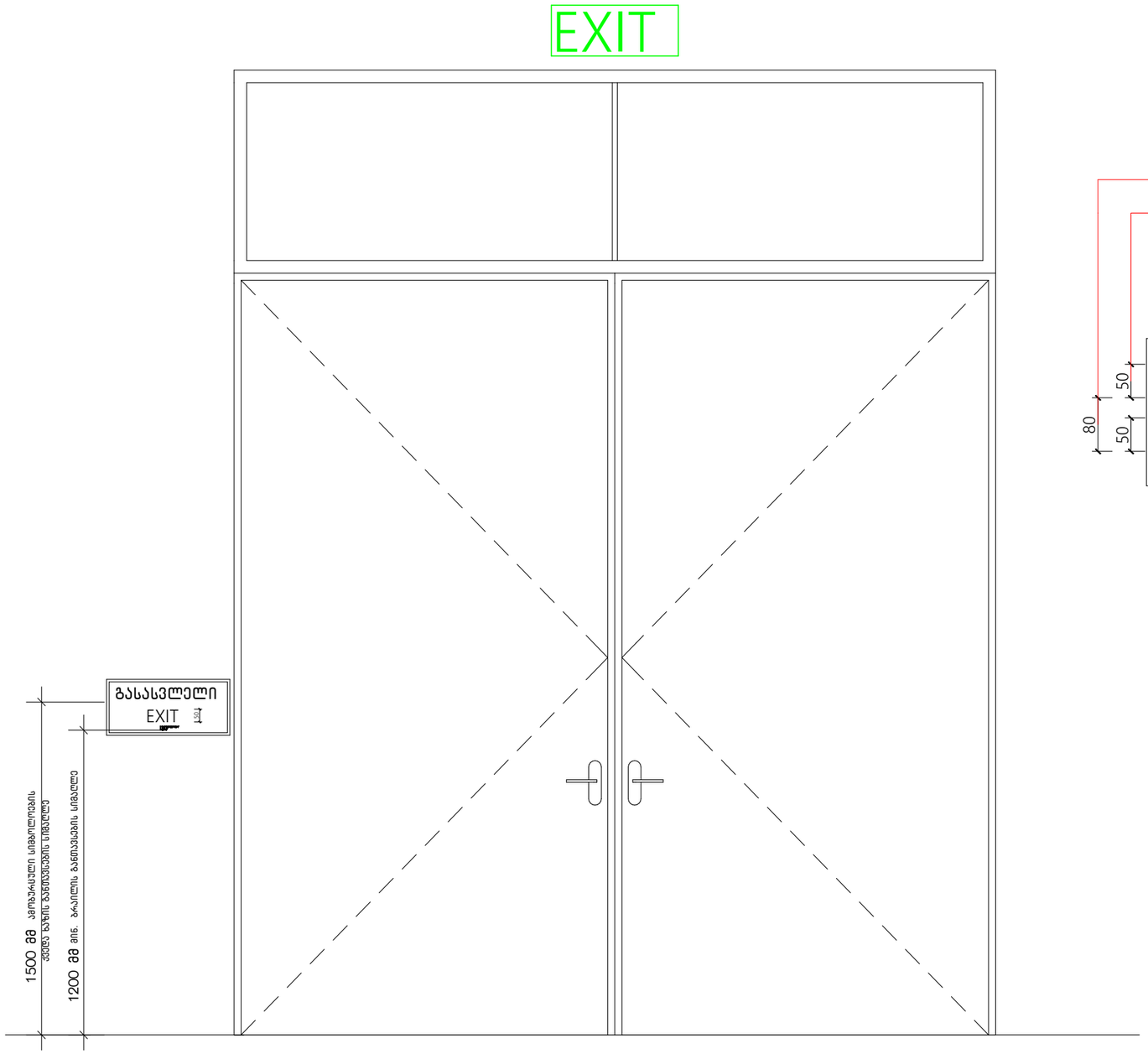

ნიშანი ამობურცული სიმბოლოებით და ბრაილით გზა –კიბის შესასვლელთან და გარეთ გამავალ ყველა კართან

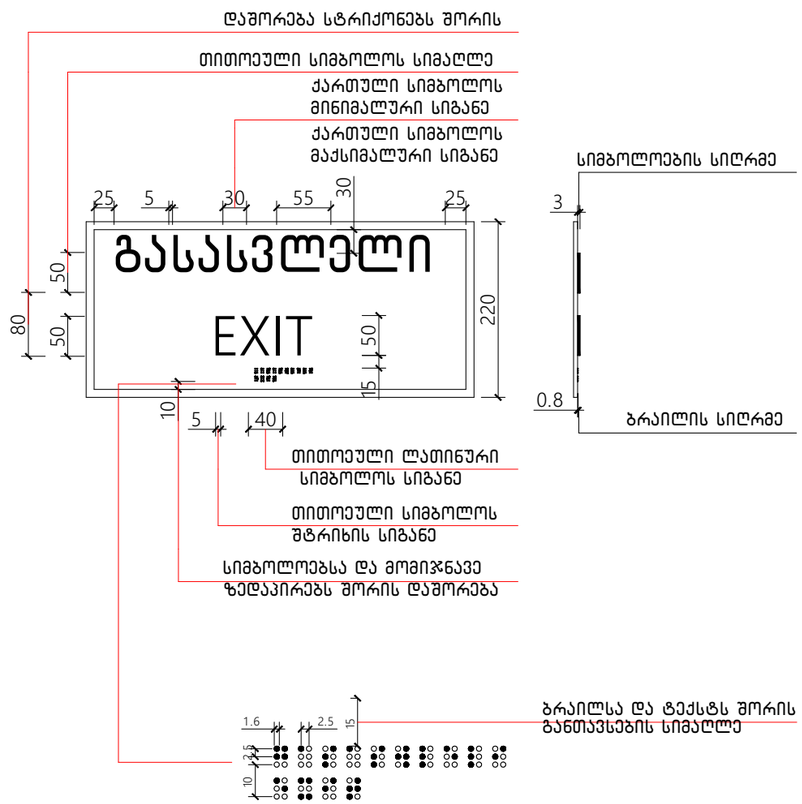

გასასვლელის განათებული ნიშანი

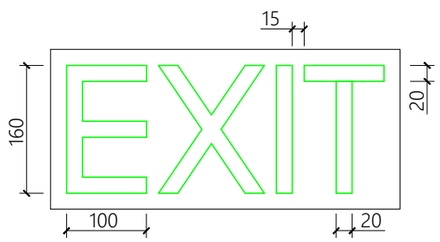

ნიშანი პიქტოგრამიბით , ამობურცული ნიშნებით და ბრაილით

განთავსდება

მისაწვდომ ტუალეტებთან კარის მომიჯნავედ

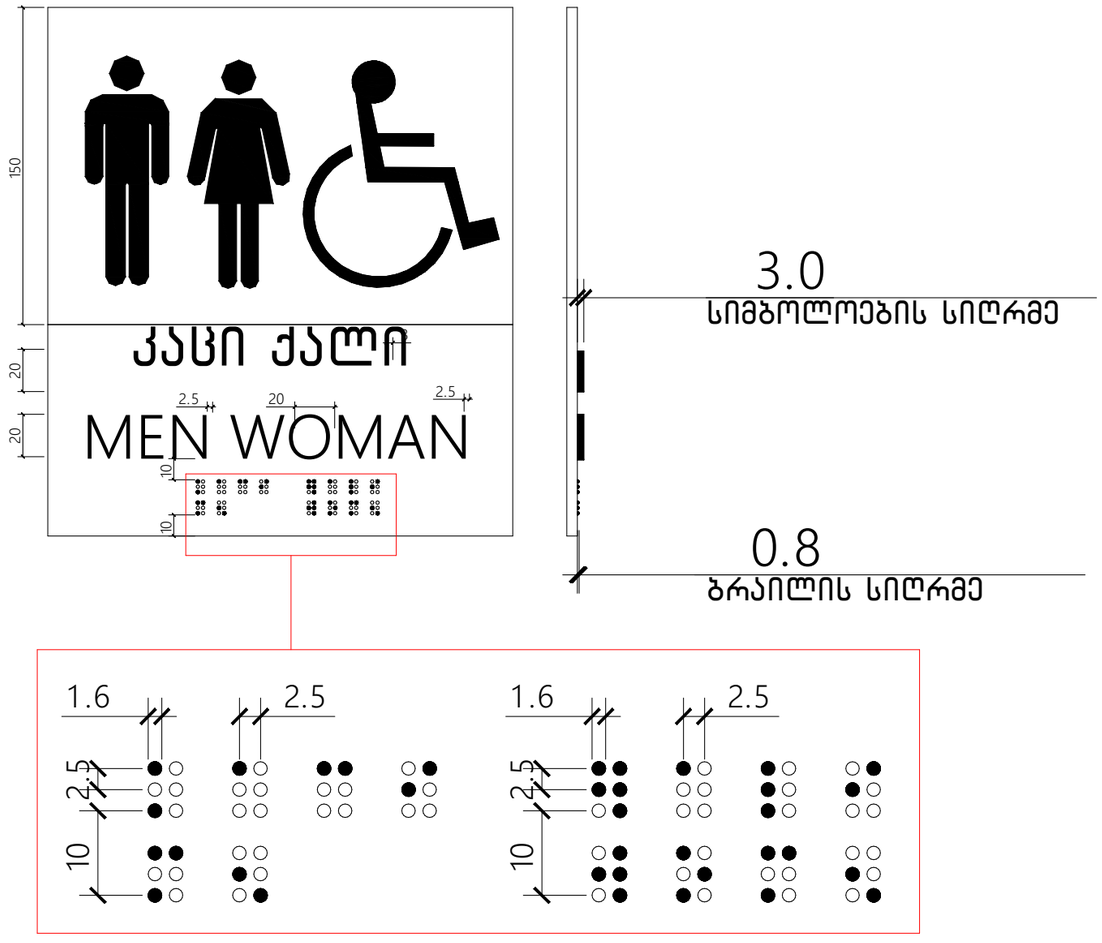

13.03.2024

საექსპერტო დასკვნა

ქალაქი თბილისი, დასახლება საქნავთი, ნაკ. #7/7
(ს/კ 01.19.15.007.014) დაპროექტებული მაცივარ-საწყობის
არქიტექტურული პროექტის ტექნიკური რეგლამენტის – „შენობა-
ნაგებობის უსაფრთხოების წესების“ დამტკიცების თაობაზე
საქართველოს მთავრობის 2016 წლის 28 იანვრის №41 დადგენილების
მოთხოვნებთან შესაბამისობის დადგენის მიზნით

ექსპერტი: გიორგი ღუდუშაური

13.03.2024

საექსპერტო დასკვნა

ქალაქი თბილისი, დასახლება საქნავთი, ნაკ. #7/7
(ს/კ 01.19.15.007.014) დაპროექტებული მაცივარ-საწყობის
არქიტექტურული პროექტის ტექნიკური რეგლამენტის – „შენობა-
ნაგებობის უსაფრთხოების წესების“ დამტკიცების თაობაზე
საქართველოს მთავრობის 2016 წლის 28 იანვრის №41 დადგენილების
მოთხოვნებთან შესაბამისობის დადგენის მიზნით

ობიექტის მისამართი: ქალაქი თბილისი, დასახლება საქნავთი, ნაკ. #7/7
(ს/კ 01.19.15.007.014)

ობიექტის ფუნქცური დანიშნულება: მაცივარ-საწყობი

საექსპერტო დასკვნა მოიცავს შემდეგ ნაწილებს:

1) დაკავებულობ(ებ)ისა და დაკავებულობის დატვირთვების შეფასებას;
2) კონსტრუქციის ტიპების შეფასებას;
3) სიმაღლისა და ფართობის შეფასებას;
4) გასასვლელების, გასასვლელთან მისადგომების, გასავლელებისა და შენობიდან გამოსასვლელების შეფასებას;
5) გზა-კიბეებისა და სხვა გასასვლელი საშუალებების გამტარუნარიანობების შეფასებას;
6) მისაწვდომობის შეფასებას;
7) გარე კედლებისადმი მოთხოვნების შეფასებას;
8) სახურავის ანაწყობების შეფასებას;
9) ცეცხლმედეგობის ხარისხიანი მოთხოვნილი გამმიჯნავების შეფასებას;
10) ხანძრისაგან დაცვის სისტემების შეფასებას;
11) წყალსადენი სისტემის ფიქსირებული მოწყობილობების შეფასებას;

ასევე საექსპერტო დასკვა მოიცავს:

12) ფასადებისადმი მოთხოვნების შეფასებას.

13.03.2024

საექსპერტო დასკვნის შესადგენად ექსპერტიზისათვის გადმოცემულია მაცივარ-საწყობის შენობის არქიტექტურული პროექტი, რომელიც მოიცავს შემდეგ მასალებს:

1. ინფორმაციას მშენებლობის ნებართვის ობიექტის თაობაზე (აღნიშნული მოიცავს: თავფურცელს; ფურცლების ჩამონათვალს; პირობით აღნიშვნებს; დაგეგმარების მიზნის აღწერას; შენობა-ნაგებობის უსაფრთხოების წესებთან შესაბამისობის ანალიზს)
2. შენობა-ნეგებობის ტექნიკურ მაჩვენებლებს
3. სიტუაციურ სქემას
4. არსებული სიტუაციის ამსახველი ფოტომასალას
5. მიწის ნაკვეთის ტოპოგრაფიული გეგმას –1:500 მ
6. მიწის ნაკვეთის ტოპოგრაფიულ გეგმაზე დატანილი მიწის ნაკვეთის გეგმას (გენგეგმა)
7. შენობა-ნაგებობების განთავსებასა და სიმაღლეებს
8. გეგმებს, ჭრილებს, ფასადებს
9. დეტალების ფრაგმენტულ ნახაზებს
10. დაკავებულობისა და ხანძარსაწინააღმდეგო სისტემის გეგმებს (აღნიშნული მოიცავს: დაკავებულობის დატვირთვებს; გზა-კიბეებისა და სხვა გასასვლელი საშუალებების გამტარუნარიანობებს; გასასვლელებს; გასასვლელთან მისადგომებს; გასავლელებსა და შენობიდან გამოსასვლელებს; გასასვლელამდე სავალ მაქსიმალურ მანძილებს; მისაწვდომობის სვლაგეზს; ცეცხლმედეგობის ხარისხიან მოთხოვნილ გამმიჯნავებს; გამოყენებულ ხანძარსაწინააღმდეგო დაცვის სისტემებს)
11. შენობის ვიზუალიზაციას

შენიშვნა: მოცემული დოკუმენტაციის სისწორეზე და რეალობასთან შესაბამისობაზე პასუხისმგებელია მომწოდებელი მხარე.

13.03.2024

გამოკვლევა:

1. დაკავებულობებისა და დაკავებულობის დატვირთვების შეფასება:

პროექტში გათვალისწინებული დაკავებულობები კლასიფიცირებულია „წესების“ მესამე თავის მიხედვით და აკმაყოფილებს 302-ე ქვეთავის ყველა მოთხოვნას. პროექტში გამოყენებულია შემდეგი დაკავებულობები:

1) მცირე საფრთხის შემცველი სასაწყობო ჯგუფი სწ-2 (გაყინული საკვები, საწყობი) -3.45 და ±0.00 ნიშნულებზე;

აღნიშნული შეესაბამება 311.3 ქვეთავს.

2) საქმიანი ჯგუფი სქ (ოფისები) -0.45 და +4.60 ნიშნულებზე;

აღნიშნული შეესაბამება 304.1 ქვეთავს.

შენობაში არსებული თითოეული დაკავებულობისთვის განსაზღვრულია დაკავებულობის დატვირთვის ფაქტორი 1004.1.2 ცხრილის მიხედვით. სწორად არის არჩეული სივრცეების დანიშნულება და შემდგომ ამ სივრცეების იატაკის ფართობი გაყოფილია შესაბამისი დაკავებულობის დატვირთვის დაქტორზე, კერძოდ:

- საწყობისთვის (სწ-2) მიკუთვნებულია საწყობების სივრცის სტატუსი და შემდგომ მთლიანი ფართობი გაყოფილია 46.5-ზე;

- ოფისებისთვის (სქ) მიკუთვნებულია საქმის წარმოების სივრცის სტატუსი და შემდგომ მთლიანი ფართობი გაყოფილია 9.3-ზე;

დაკავებულობის ჯგუფების შერჩევა და ასევე მათი დატვირთვების გამოანგარიშება განხორციელებულია „წესების“ მიხედვით.

2. კონსტრუქციის ტიპების შეფასება:

- შენობის კონსტრუქციულ ტიპად განსაზღვრულია II-B ტიპი, რომელიც შერჩეულ იქნა შენობის დაკავებულობის, სართულიანობის, სიმაღლისა და ფართობის მიხედვით და სრულიად აკმაყოფილებს 503 ცხრილის მოთხოვნებს. (ცეცხლმედეგობის ხარისხის მოთხოვნები შენობის ელემენტებისათვის კონსტრუქციული ტიპების მიხედვით იხ. 601 ცხრილში)

კონსტრუქციული ტიპის შერჩევა განხორციელებულია „წესების“ მიხედვით.

3. სიმაღლისა და ფართობის შეფასება:

- 503 ცხრილის მიხედვით, საპროექტო შენობაში არსებული დაკავებულობების და კონსტრუქციული II-B ტიპის მიხედვით დადგენილია შენობის დასაშვები სართულიანობა, სიმაღლე და ფართობი. შენობის სიმაღლე, სართულიანობა და ფართობი არ ცდება 503 ცხრილში მოცემულ ზღვარს.

- შენობის სიმაღლე მიწის დონიდან არის +13.90 მეტრი, ხოლო ყველაზე მაღალი დაკავებული იატაკი მდებარეობს +4.60 ნიშნულზე.

წარმოდგენილი ობიექტის სიმაღლე, სართულიანობა და ფართობი შესაბამისობაშია შერჩეულ კონსტრუქციულ ტიპთან და აკმაყოფილებს „წესების“ 503 ცხრილის მოთხოვნებს.

4. გასასვლელების, გასასვლელთან მისადგომების, გასავლელებისა და შენობიდან გამოსასვლელების შეფასება:

შენობის მაცივარ-სასაწყობე სივრცეებს, დაკავებულობებიდან, დაკავებულობის დატვირთვებიდან, სართულიანობიდან და გასასვლელთან მისადგომი მაქსიმალური სავალი მანძილებიდან გამომდინარე (ცხრილები 1016.2 და 1021.2(2)) პირველ სართულს აკმაყოფილებს 2 გასასვლელი, ხოლო მიწის დონის ზედა და ქვედა სართულებს აკმაყოფილებთ თითო გასასვლელი, რაც პროექტში გათვალისწინებულია;

- 1015.2.1 ქვეთავის შესაბამისად ორი გზა-კარი დაშორებულია ფართობის საერთო მაქსიმალური დიაგონალური სიგრძის ნახევარზე მეტი მანძილით;

- 1014.3 ქვეთავის შესაბამისად გასასვლელისკენ სავალი სასერთო ბილიკები არ ცდება 23 მერტს;

- გასასვლელისკენ სავალი საერთო ბილიკის ზომები დაანგარიშებულია სწორად, და აკმაყოფილებს „წესების“ 1014.3 ქვეთავის მოთხოვნებს.

- შენობიდან გამოსვლა ხდება მიწის დონეზე საიდანაც საზოგადოებრივ სივრცეში მოხვედრა შესაძლებელია მისაწვდომი პანდუსის საშუალებით დაუბრკოლებლად;

- შენობიდან გამოსვლა ხდება მიწის დონეზე საიდანაც საზოგადოებრივ სივრცეში მოხვედრა შესაძლებელია მისაწვდომი პანდუსის საშუალებით დაუბრკოლებლად;

- გასასვლელთან მისადგომი სავალი მანძილის ზომები დაანგარიშებულია სწორად, გასასვლელისგან ყველაზე დაშორებული ფართობის გათვალისწინებით და აკმაყოფილებს „წესების“ 1016.2 ქვეთავის მოთხოვნებს.

გასასვლელების, გასასვლელთან მისადგომების, გასავლელებისა და შენობიდან გამოსასვლელების ნორმები აკმაყოფილებს „წესების“ მოთხოვნებს.

13.03.2024

5. გზა-კიბეებისა და სხვა გასასვლელი საშუალებების გამტარუნარიანობების შეფასება:

- ყველა კარის (რომელიც არის გასასვლელი საშუალების ნაწილი/კომპონენტი) სიგანე 90 გრადუსით გაღებულ მდგომარეობაში უზრუნველყოფს ღიობის 0.82მ-ზე მეტ თავისუფალ სიგანეს;

გასასვლელი საშუალებების გამტარუნარიანობა აკმაყოფილებს „წესების“ მოთხოვნებს.

6. მისაწვდომობის შეფასება:

- შენობის ყველა მთავარი შესასვლელი არის მისაწვდომი, რაც აკმაყოფილებს 1105.1 ქვეთავის მოთხოვნებს. შენობაში შესვლა-გამოსავლა ხდება მიწის დონიდან საიდანაც საზოგადოებრივ სივრცეში მოხვედრა შესაძლებელია 8% პანდუსის საშულებით;

- 1104.4 ქვეთავის #1 გამონაკლისის თანახმად -3.30 და +4.90 ნიშნულებზე არ მოეთხოვება რომლებიც მდებარეობს მისაწვდომი სართულის ზემოთ და ქვემოთ.მისაწვდომობა, ვინაიდან სართულების ჯამური ფართობები არ აღემატება 280 მ 2-ს

- მაცივარ-საწყობი არ საჭიროებს მისაწვდომობას 1103.2.9 ქვეთავის შესაბამისად ვინაიდან, შედის მხოლოდ პერსონალი მოწყობილობების მოსავლელად, შესაკეთებლად ან თვალყურის მისადევნებლად.

- შენობაში განთავსებულია მისაწვდომი ტუალეტი;

- გეგმაზე ასახულია მისაწვდომი სვლაგეზი, რომელიც სწორად არის განსაზღვრული და აკმაყოფილებს 1104 ქვეთავის მოთხოვნებს;

შენობაში უზრუნველყოფილია მისაწვდომობა და აკმაყოფილებს „წესების“ მოთხოვნებს.

7. გარე კედლებისადმი მოთხოვნების შეფასება:

- შენობის გარე კედლების ცეცხლედეგობის ხარისხი და ღიობების დასაშვები რაოდენობების მოთხოვნები, რომელიც 602 და 705.8 ცხრილებშია მოცემული დაცულია.

- შენობის გარე კედლები და სახუავი აკმაყოფილებს 803 ქვეთავის მოთხოვნებს, ხოლო იატაკის კონსტრუქცია 804 ქვეთავს.

- კედლების და სახურავის ალის გავრცელების ინდექსი არის 75 ან 75-ზე ნაკლები, ხოლო კვამლის განვითარების ინდექსი -– 450 ან 450-ზე ნაკლები.)

- შენობის გარე კედლები აკმაყოფილებს 1404 და 1404.8 ქვეთავს, ფასადზე არ არის გამოყენებული პპოლიპროპილენის სამოსი.

გარე კედლების ცეცხლმედეგობის ხარისხი, ასევე გარე კედლებში მოსაწყობი ღიობების ფართობი შესაბამისობაშია 602 და 705.8 ცხრილებთან და აკმაყოფილებს „წესების“ მოთხოვნებს.

8. სახურავის ანაწყობების შეფასება:

601 ცხრილის მიხედვით შერჩეული კონსტრუქციის ტიპიდან (II-B ტიპი) გამომდინარე სახურავის კონსტრუქციას არ მოეთხოვება ცეცხლმედეგობა.

სახურავის ანაწყობები აკმაყოფილებს „წესების“ მოთხოვნებს

9. ცეცხლმედეგობის ხარისხიანი მოთხოვნილი გამმიჯნავების შეფასება:

- კონსტრუქციის ტიპიდან (II-B) გამომდინარე შენობის ძირითად სტრუქტურულ ჩარჩოს, მზიდ კედლებს, იატაკს არ მოეთხოვებათ ცეცხლმედეგობა.

- მაცივარ-საწყობი დანარჩენი სივრცეებისგან შემოზღუდულია 1სთ ცეცხლმედეგი ტიხრებით

ცეცხლმედეგობის ხარისხიანი მოთხოვნილი გამმიჯნავები განსაზღვრულია „წესების“ მიხედვით.

10. ხანძრისაგან დაცვის სისტემების შეფასება:

- მიწის ნაკვეთზე გათვალისწინებულია ალტერნატიული დენის წყარო (გენერატორი) რომელიც უზრუნველყოფს ღიობების ავტომატურად გაღებას სახანძრო სიგნალიზაციასტან ერთად;

- შენობაში გათვალისწინებულია სახანძრო განგაშისა და ცეცხლაღმომჩენი სისტემები, კერძოდ:

1) შენობაში საჭირო სახანძრო განგაშის ხელით სამართავი სისტემა, რომლის კოლოფები 907.4.2 ქვეთავის თანახმად განთავსებულია თითოეული გასასვლელიდან 1,5 მ-ის ფარგლებში ისე, რომ მათთან მისასვლელი მანძილი 60მ-ს არ აღემატება;
2) 907.2.15 ქვეთავის მიხედვით საჭიროა კვამლის ავტომატური აღმომჩენი სისტემები;

- შენობაში გათვალისწინებულია სახანძრო მილდგარის I კლასის სიტემა;

- 906 ქვეთავის შესაბამისად გათვალისწინებულია ხელის ცეცხლმაქრების განთავსება;

შენიშვნა: ცეცხლმაქრები უნდა შეირჩეს და მოეწყოს 906 ქვეთავისა და NFPA 10-ის შესაბამისად (102.3 ქვეთავის თანახმად, დასაშვებია მითითებული სტანდარტების შესაბამისი სხვა სტანდარტების გამოყენება).

- საპროექტო მიწის ნაკვეთზე გათვალისწინებულია სახანძრო-სამაშველო სამსახურის მიერ გამოსაყენებელი მისაერთებლის მოწყობა, რაც მოთხოვნილია „წესების“ 912 ქვეთავით. შენობის გარე ხანძრის ჩაქრობისათვის გათვალისწინდეს გარე ხანძარსაწინააღმდეგო წყალგაყვანილობის არანაკლებ 100 მმ ქსელის მოწყობა, სახანძრო ჰიდრანტის მონტაჟით. გარე ხანძარსაწინააღმდეგო წყალგაყვანილობის ქსელზე სახანძრო ჰიდრანტი დამონტაჟებულია სავალი გზის გასწვრივ, მისი კიდიდან არაუმეტეს 2,5 მ მანძილზე, მაგრამ შენობის კედლიდან არანაკლებ 5 მ დაცილებით.

შენიშვნა: სახანძრო მისაერთებლები უნდა განთავსდეს NFPA -ის სტანდარტების შესაბამისად (რომლების ეხება სისტემების დაგეგმარებას) და უნდა აკმაყოფილებდეს 912.2-912.5 ქვეთავების მოთხოვნებს (102.3 ქვეთავის თანახმად, დასაშვებია მითითებული სტანდარტების შესაბამისი სხვა სტანდარტების გამოყენება).

ხანძრისგან დაცვის სისტემები სწორად არის განსაზღვრული „წესების“ მიხედვით.

11. წყალსადენი სისტემის ფიქსირებული მოწყობილობების შეფასება:

-წყალსადენის სისტემის აუცილებელი ფიქსირებული მოწყობილობების რაოდენობა შეესაბამება 1602.1 ცხრილის მოთხოვნებს.

-1602.2 ქვეთავიდან გამომდინარე შენობაში გათვალისწინებულია წყალსადენის ფიქსირებული მოწყობილობების , თითოეული სქესისათვის ცალ-ცალკე მოწყობილობები;

-1602.3.2 ქვეთავის შესაბამისად მიწის დონის ქვედა სართულისთვის ტუალეტები გათვალისწინებულია ერთი სართულით ზემოთ რომელთან მისასვლელი ბილიკის სიგრძე 150 მ-ს არ აღემატება.

წყალსადენი სისტემის ფიქსირებული მოწყობილობების აუცილებლობა განსაზღვრულია „წესების“ მიხედვით.

12. ფასადებისადმი მოთხოვნების შეფასება:

პროექტი აკმაყოფილებს მე-14 და მე-15 თავებს, რომელიც აწესებს გარე კედლების საფრის, ღიობების, გარე ფანჯრისა და კარების, არქიტექტურული გაფორმების, აივნებისა და მსგავსი ნაშვერების მინიმალურ მოთხოვნებს. აგრეთვე არეგულირებს სახურავზედა ნაგებობების დაგეგმარების მასალების, მშენებლობისა და ხარისხის სტანდარტებს.

ფასადებთან დაკავშირებით მოთხოვნები სწორად არის განსაზღვრული „წესების“ მიხედვით.

13.03.2024

დასკვნა:

ზემოაღნიშნული შეფასებებიდან გამომდინარე მიმაჩნია, რომ ქალაქ თბილისში, დასახლება საქნავთში, ნაკ. #7/7
(ს/კ 01.19.15.007.014) დაპროექტებული მაცივარ-საწყობის არქიტექტურული პროექტი შესაბამისობაშია „ტექნიკური რეგლამენტის – შენობა- ნაგებობის უსაფრთხოების წესების დამტკიცების თაობაზე“ საქართველოს მთავრობის 2016 წლის 28 იანვრის №41 დადგენილების მოთხოვნებთან. საექპერტო დასკვნის საფუძველზე პროექტს ეძლევა დადებითი შეფასება განსახორციელებლად.

ექსპერტი: გიორგი ღუდუშაური

<u>მისაწვდომობის მოთხოვნებს არეგულირებს “ტექნიკური რეგლამენტის</u>

<u>მისაწვდომობის</u>
<u>ეროვნული სტანდარტები“-ს საქართველოს მთავრობის 2020 წლის 4 დეკემბრის #732 დადგენილება.</u>

102.1 ზოგადი. ამ ტექნიკური რეგლამენტის 3-10 თავებსა და 1002, 1003 და 1006 ქვეთავებში წარმოდგენილი ტექნიკური კრიტერიუმები ადგილებს, საშუალებებს, შენობებსა და ელემენტებს იმ ადამიანებისთვის მისაწვდომსა და გამოყენებადს ხდის, რომელთაც ფიზიკური შეზღუდული შესაძლებლობის გამო არ შეუძლიათ გადაადგილება, სიარულისას დამოკიდებულნი არიან დამხმარე საშუალებებზე, არიან უსინათლონი და მცირემხედველნი, ყრუ და სმენადაქვეითებულნი, არ შეუძლიათ კოორდინაცია, არ შეუძლიათ რამესთან მიღწევა და მანიპულაცია/ხელის მტევნისა და თითების მოძრაობა, ნაკლებ ამტანები არიან, უჭირთ გრძნობიერი ინფორმაციის გადმოცემა და მასზე რეაგირება და ახასიათებთ ფიზიკური ზომის უკიდურესობები. ამ ქვეთავების მიზანია, შეზღუდული შესაძლებლობის მქონე პირს შესაძლებლობა მისცეს, დამოუკიდებლად მიუახლოვდეს, შევიდეს და გამოიყენოს ადგილი, საშუალება, შენობა ან ელემენტი.

<u>დ ა ს კ ვ ნ ა</u>
წარმოდგენილი დოკუმენტაციისა და მოწოდებული მასალების საფუძველზე, საპროექტო ტერიტორია მდებარეობს: ქალაქი თბილისი, დასახლება საქნავთი, ნაკ. #7/7 (ს/კ 01.19.15.007.014)

შენობის პროექტის არქიტექტურული ნაწილის ექსპერტიზის შედეგად შეიძლება აღინიშნოს, წარმოდგენილი პროექტის არქიტექტურული ნაწილი შესრულებულია საქართველოში მოქმედი “ტექნიკური რეგლამენტის მისაწვდომობის ეროვნული

სტანდარტები“-ს საქართველოს მთავრობის 2020 წლის 4 დეკემბრის #732 დადგენილების მოთხოვნების შესაბამისად, წარმოდგენილი პროექტის არქიტექტურულ ნაწილს ეძლევა დადებითი შეფასება.

ტექნიკური რეგლამენტი „მისაწვდომობის ეროვნული სტანდარტები“ -ის შესაბამისობის ანალიზი მოიცავს შემდეგი პარამეტრების შეფასებას:

<u>მისაწვდომი სვლა გეზი:</u>

*მისაწვდომი სვლა გეზის სავალი ზედაპირები
*თითოეული კარები და კართან მანევრირებისათვის საჭირო სივრცეები

წყალსადენის ელემენტები და მოწყობილობები:

*ტუალეტების ოთახები
*უნიტაზები
*ხელსაბანები

საკომუნიკაციო ელემენტები და ფუნქციები:

*ნიშნები

მისაწვდომი სვლაგეზი:

საპროექტო მიწის ნაკვეთსა და საპროექტო შენობაში მისაწვდომი სვლაგეზები შეესაბამება ტექნიკური რეგლამენტი - „მისაწვდომობის ეროვნული სტანდარტები“-ს მე-4 თავის დებულებებს. მისაწვდომი სვლაგეზი მოიცავს არაუმეტეს 1:20 დახრილ სავალ ზედაპირებს და კარებს რაც შეესაბამება 402.2 ქვეთავის მოთხოვნებს.
1.მისაწვდომი სვლაგეზის სავალი ზედაპირები შეესაბამება 403 ქვეთავის მოთხოვნებს, კერძოდ:

-იატაკის ზედაპირები არის მდგრადი, მყარი და არასრიალა, რაც შეესაბამება 302 ქვეთავის მოთხოვნას.
-საზოგადოებრივი სივრციდან საპროექტო მიწის ნაკვეთის გავლით მოწყობილი სავალი ზედაპირის დახრილი სვლა არ არის 1:20-ზე მეტად დახრილი, ხოლო სავალი ზედაპირის განივი დახრა არ აღემატება 1:48-ს, თანახმად 403.3 ქვეთავისა.
-იატაკის ზედაპირებზე დონე არ იცვლება, შესაბამისად დაკმაყოფილებულია 303-ე ქვეთავის მოთხოვნა.
-მისაწვდომი სვლაგეზის მინიმალური თავისუფალი სიგანე შენობაში უტოლდება 900 მმ-ს, ხოლო შენობის გარეთ - 1200 მმ-ს, რაც შეესაბამება 403.5.1 ქვეთავის მოთხოვნას.
-სადაც მისაწვდომი სვლაგეზი აკეთებს 180 გრადუსიან ბრუნს თავისუფალი სიგანე მოსატრიალებელთან მიახლოებისას და მოსატრიალებლიდან მოშორებისას აკმაყოფილებს 403.5.2.1 ქვეთავით განსაზღვრულ ყველა კრიტერიუმს.
-სადაც მისაწვდომი სვლაგეზი აკეთებს 90 გრადუსიან ბრუნს, თავისუფალი სიგანე მოსატრიალებელთან მიახლოებისას და მოსატრიალებლიდან მოშორებისას აკმაყოფილებს 403.5.3.1 ქვეთავით განსაზღვრულ ყველა კრიტერიუმს.
-საპროექტო შენობაში მისაწვდომი სვლაგეზები მოიცავს გვერდასავლელ სივრცეებს, რაც შეესაბამება 403.5.4.1 ქვეთავის მოთხოვნას.

2.კარები და გზა-კარები, რომლებიც მისაწვდომი სვლაგეზის ნაწილია შეესაბამება 404 ქვეთავის მოთხოვნებს, კერძოდ:
-მისაწვდომ სვლაგეზზე არსებული ყველა გზა-კარის თავისუფალი სიგანე არ არის 820 მმ-ზე ნაკლები, რაც შეესაბამება 404.2.2 ქვეთავის მოთხოვნას.
-მისაწვდომ სვლაგეზზე არსებულ ყველა კართან და გზა-კართან უზრუნველყოფილია მანევრირებისათვის თავისუფალი სივრცე 404.2.3.2 ცხრილის შესაბამისად. მანევრირებისთვის აუცილებელ თავისუფალ სივრცეში, იატაკის ზედაპირი შეესაბამება 302-ე ქვეთავს და მათი ზედაპირი არ არის 1:48-ზე მეტად დახრილი. ყოველივე აღნიშნული შეესაბამება 404.2.3 და 404.2.3.1 ქვეთავების მოთხოვნებს.
-გზა-კარების ზღურბლების სიმაღლე არაუმეტეს 13 მმ-ია, რაც შეესაბამება 404.2.4 ქვეთავის მოთხოვნას. რაც შეეხება ამავე ქვეთავით განსაზღვრულ იატაკის დონეებს შორის ცვლილების საკითხს, კარებთან იატაკის დონეები უცვლელია.

-კარის კავეულის სიმაღლე მდებარეობს არაუმცირეს 860 მმ და არაუმეტეს 1200 მმ სიმაღლეზე, რაც შეესაბამება 404.2.6.1 ქვეთავის მოთხოვნას.
-იატაკიდან 250 მმ-ის საზღვრებში, შვეულად გაზომვისას, კარების ზედაპირები გლუვია მიწოლის მხარეს და ასეთი გლუვი ზედაპირები კარის მთელ სიგანეზე გრძელდება. კარის კავეული და ნებისმიერი სხვა შემაფერხებელი ან გამოშვერილი ნაწილი, არ არის მოწყობილი იატაკიდან 250 მმ-ის საზღვრებში. ყოველივე აღნიშნული აკმაყოფილებს 404.2.9 ქვეთავის მოთხოვნებს.

წყალსადენი ელემენტები და მოწყობილობები:

1.საპროექტო ტერიტორიაზე განთავსებული ტუალეტი შეესაბამება 603 ქვეთავის მოთხოვნებს, კერძოდ:
-ტუალეტის ოთახეი უზრუნველყოფილია საპროექტო შენობებისათვის განკუთვნილი T-ს ფორმის მოსატრიალებელი სივრცე, რაც შეესაბამება 603.2.1 ქვეთავის მოთხოვნას.
-ტუალეტის ოთახის კარის გაღებისას, ის არ იჭრებიან მოწყობილობებისათვის განკუთვნილ იატაკის თავისუფალ სივრცეებში, რაც შეესაბამება 603.2.2 ქვეთავს.

2.ტუალეტის ოთახში განთავსებული უნიტი შეესაბამება 604 ქვეთავის მოთხოვნებს, კერძოდ:
-უნიტაზის განთავსებულია კედელთან ახლოს და უნიტაზის ცენტრიდან კედლის ზედაპირამდე მანძილი განსაზღვრულია 450 მმ-ით, რაც შეესაბამება 604.2 ქვეთავის მოთხოვნას.
-უნიტაზთან მოწყობილია იატაკის თავისუფალი სივრცე 1400 მმ სიღრმისა და 1500 მმ სიგანის სახით, სადაც არ იჭრება რაიმე სახის დეტალი, რაც აკმაყოფილებს 604.3 ქვეთავის მოთხოვნას. -უნიტაზის დასაჯდომის სიმაღლე განთავსებულია 450 მმ-ზე იატაკის ზედაპირიდან, რაც შეესაბამება 604.4 ქვეთავს.
-უნიტაზთან მოწყობილია ხელჩასაჭიდი ძელი 604.5 ქვეთავის მოთხოვნების დაცვით.
-უნიტაზთან მოწყობილი ძელები შეესაბამება 609 ქვეთავის მოთხოვნებს.

3.ტუალეტის ოთახში განთავსებული ხელსბანი შეესაბამება 606 ქვეთავის მოთხოვნებს, კერძოდ:
-ხელსაბანთან მოწყობილია იატაკის თავისუფალი სივრცე, 606.2 ქვეთავის შესაბამისად. -ხელსაბანის განთავსების სიმაღლე შესაბამისობაშია 606,3 ქვეთავის მოთხოვნასთან.

საკომუნიკაციო ელემენტები დაფუნქციები:

1.საპროექტო შენობაში დაკმაყოფილებულია საქართველოს მთავრობის 28.01.2016 წლის №41-ე დადგენილების მოთხოვნები შენობებში მისაწვდომობის ნიშნების მოწყობისა და ადგილმდებარეობის თაობაზე და ყველა ასეთი ნიშანი შეესაბამება ტექნიკური რეგლამენტი - „მისაწვდომობის ეროვნული სტანდარტები“-ს მოთხოვნებს, კერძოდ ნიშნები მოწყობილია ქვემოთ ჩამოთვლილ ადგილებში:

-მისაწვდომობის საერთაშორისო სიმბოლო მოწყობილია საზოგადოებრივ სივრცეებში განთავსებულ ყველა მისაწვდომ ერთადგილიან ტუალეტის ოთახთან. ნიშანი შეესაბამება 703.6.3 და 703.2 ქვეთავებს.

•ზემოაღნიშნულ ნიშნებში გამოყენებული ვიზუალური სიმბოლოები შეესაბამება 703.2 ქვეთავის მოთხოვნებს, კერძოდ:

-სიმბოლოებს ტრადიციული ფორმა აქვთ. სიმბოლოები არ არის დაწერილი იტალიკით, დახრილად, გაკრული შრიფტით, მეტისმეტად დეკორატიულად ან სხვა უჩვეულო ფორმით.

-სიმბოლოების ზომა, სიგანე, შტრიხის სიგანე, სიმბოლოებს და სტრიქონებს შორის დაშორება შეესაბამება 703.2.4 – 703.2.8 ქვეთავების მოთხოვნებს.

-ვიზუალური სიმბოლოების იატაკიდან განთავსების სიმაღლე შეესაბამება 703.2.4 ცხრილს.

-სიმბოლოებისა და მათი ფონის ზედაპირი არ კაშკაშებს. სიმბოლოები ფონისგან განირჩევა, ანუ სიმბოლო სიმბოლო მუქი ფერისაა, ფონი კი ღია ფერის, რაც შეესაბამება 703.2.10 ქვეთავის მოთხოვნას.

•ზემოაღნიშნულ ნიშნებში გამოყენებული ამობურცული სიმბოლოები შეესაბამება 703.3 ქვეთავის მოთხოვნებს, კერძოდ:

-ამობურცული სიმბოლოები უკანა სიბრტყიდან ამობურცულია 703.3.2 ქვეთავის შესაბამისად.

-ლათინური სიმბოლოები ასახულია დიდი ასობგერებით, თანახმად 703.3.3 ქვეთავისა.

-ლათინური სიმბოლოებისთვის გამოყენებულია „SANS SERIF“-ის ტიპის შრიფტი. სიმბოლოები არ არის შესრულებული იტალიკით, დახრილად, ხელნაწერის სახით, მეტისმეტად დეკორატიულად ან სხვა უჩვეულო ფორმით, თანახმად 703.3.4 ქვეთავისა.

-შრიფტის ყველა სიმბოლოს დასაშვები სიმაღლე, სიგანე, სიმბოლოებს შორის დაშორება, სტრიქონებს შორის დაშორება განსაზღვრულია 703.3.5 – 703.3.9 ქვეთავების შესაბამისად.

-სიმბოლოების იატაკის დონიდან განთავსების სიმაღლე შეესაბამება 703.3.10 ქვეთავის მოთხოვნას.

-ამობურცული სიმბოლოების და ბრაილის შემცველი ნიშანების განთავსების არეალები შეესაბამება 703.3.11 ქვეთავის მოთხოვნებს.

-სიმბოლოები ფონისგან განირჩევა (მუქი ფერის სიმბოლოებს ღია ფერის ფონი აქვთ), თანახმად 703.3.12 ქვეთავისა.

•ზემოაღნიშნულ ნიშნებში გამოყენებული ბრაილი შეესაბამება 703.4 ქვეთავის მოთხოვნებს, კერძოდ:

-ნიშნებზე გამოყენებულია მე-2 ხარისხის ბრაილი, თანახმად 703.4.1 ქვეთავისა.

-ბრაილის წერტილებს აქვს გუმბათისებური ფორმა და ისინი უნდა შეესაბამება 703.4.3 ცხრილს.

-ბრაილის განთავსების პოზიცია შეესაბამება 703.4.4 ქვეთავს.

-ბრაილის იატაკიდან განთავსების სიმაღლე შეესაბამება 703.4.5 ქვეთავს.

•ზემოაღნიშნულ ნიშნებში გამოყენებული მისაწვდომობის სიმბოლო შეესაბამება 703.6 ქვეთავის მოთხოვნებს, კერძოდ:

-მისაწვდომობის სიმბოლოები მკვეთრად განირჩევვა ფონისგან, ანუ მუქი ფერის სიმბოლო მოწყობილია ღია ფერის ფონზე, თანახმად 703.6.2 ქვეთავისა.

-მისაწვდომობის საერთაშორისო სიმბოლო შეესაბამება 703.6.3.1 სურათს.

-მისაწვდომობის სიმბოლოები და მათი ფონები არ არის ამრეკლავი.

მისაწვდომობის შეფასება *განხორციელდა დამკვეთის მიერ მოწოდებულ არქიტექტურულ პროექტზე დაყრდნობით და შენობა-ნაგებობის უსაფრთხოების წესების გამოყენებით (საქართველოს მთავრობის 2016 წლის 28 იანვრის №41 დადგენილება ტექნიკურ რეგლამენტის – "შენობა-ნაგებობის უსაფრთხოების წესების" დამტკიცების თაობაზე"). უნდა აღინიშნოს, რომ საპროექტო დოკუმენტაციის ცვლილება ან მშენებლობის დროს განხორციელებული რაიმე სახის ცვლილება, რომელიც იქნება აღნიშნულ არქიტექტურულ პროექტთან შეუსაბამო, ავტომატურად გამოიწვევს წარმოდგენილი საექსპერტო დასკვნის და შეფასებების გაუქმებას, ასევე საჭიროს გახდის არქიტექტურული პროექტის კორექტირებას და ახალი სამშენებლო ნებართვის მიღების აუცილებლობას.*

თარიღი: 13.03.2024 წ.

ხელმოწერა: გიოგრი ღუდუშაური



CV

1. სახელი, გვარი, მამისსახელი – **გიორგიდუდუშაურითამაზის ძე.**
2. აბადების ადგილი **ქ. თბილისი** თარიღი **23 დეკემბერი 1991წ.**
3. ეროვნება **ქართველი**
4. მისამართი **ქ. თბილისი ყიფშიძის ქ. №6**
5. ტელეფონი **2 23 31 04 (სახ.); მობ: 568 83 88 70**
6. E-mail: **giogudu1991@gmail.com**
7. შამხედრო სავალდებულო სამსახური **მოხდილი**
8. ორადობის მოწმობის მონაცემები № **13ID53836, პირადი № 01008051020**
9. რა განათლება გაქვთ მიღებული, მიუთითეთ ყველა სასწავლებელი სკოლის ჩათვლით

   1997-2009 წ.წ. ქ. თბილისის წმ. გიორგის სახელობის საერო სკოლა

   2009-2014 წ.წ. ილიას სახელმწიფო უნივერსიტეტის საინჟინრო ფაკულტეტი, არქიტექტურის მიმართულება (ბაკალავრი).

   2018-2020 წ.წ. ქ. თბილისის სახელმწიპო სამხატვრო აკადემია, სამოქალაქო არქიტექტურა (მაგისტრი).
10. გაქვთ თუ არა დიპლომი: **კი**
11. სამუშაოგამოცდილება: **„Tria studio“(2013 - 2015)**

    „Tbilisi Architects“ (2015 - 2017)

    „არქიტექტურის ექსპერტიზის ჯგუფი“ (2017 - 2019)

    „ISA“Studio (2019 - დრემდე)
12. მართვის მოწმობა **კი**
13. შეაფასეთ რამდენად კარგად იცით ენები და აღნიშნეთ:

	კარგად	ძალიანკარგად	სუსტად	არ ვიცი
ქართული		+		
რუსული	+			
ინგლისური	+			

14. შეაფასეთ რამდენად კარგად იცით კომპიუტერული პროგრამები:

	კარგად	ძალიანკარგად	სუსტად	არ ვიცი
3Ds Max				+
ArchiCad		+		

AutoCad		+		
Photoshop	+			
Revit			+	
SketchUp		+		
Lumion		+		



საქართველო
Georgia

ილიას სახელმწიფო უნივერსიტეტი
ILIA STATE UNIVERSITY

ბაკალავრის დიპლომი
BACHELOR'S DIPLOMA

ISU № 000416

საინჟინრო ფაკულტეტის
2014 წლის 29 ივლისის №8 გადაწყვეტილებით

By decision №8 of the School of Engineering
on this 29th day of July, 2014

გიორგი ღუდუშაური

დაბადებული 23.12.1991

Giorgi Gudushauri

Born on 23.12.1991

მიენიჭა

არქიტექტურის ბაკალავრის აკადემიური ხარისხი

დამატებითი სპეციალობა – არქეოლოგია

რასაც ვადასტურებთ უნივერსიტეტის ბეჭდით და ჩვენი ხელმოწერებით

was conferred

THE DEGREE OF BACHELOR OF ARCHITECTURE

with a minor in Archaeology

in witness thereof our signatures and the seal of the University are affixed

გიგა ზედანია
Giga Zedania
რექტორი
Rector

ილიას სახელმწიფო უნივერსიტეტი
LEPL ILIA STATE UNIVERSITY
204861970

დავით თარხნიშვილი
David Tarkhnishvili
დეკანი
Dean

სარეგისტრაციო
Registration № 905

თბილისი
Tbilisi

თარიღი
Date 13.10.2014

საქართველო

საჯარო სამართლის იურიდიული პირი
თბილისის აპოლონ ქუთათელაძის
სახელობის სახელმწიფო
სამხატვრო აკადემია

მაგისტრის დიპლომი

TSAA № 000340

ფაკულტეტის არქიტექტურის
2020 წლის 20 აგვისტოს № 8
გადაწყვეტილებით გიორგი ღუდუშაურს მიენიჭა
არქიტექტურის
მაგისტრის აკადემიური ხარისხი.

დეკანი Dean ნოდარ ამაშუკელი / Nodar Amashukeli /

რექტორი Rector გიორგი გუგუშვილი / George Gugushvili /

თბილისი TBILISI 12 (რიცხვი/day) 10 (თვე/month) 2020 (წელი/year)

GEORGIA

Legal Entity of Public Law
APOLLON KUTATELADZE
TBILISI STATE
ACADEMY OF ART

MASTER'S DIPLOMA

TSAA № 000340

By Decision № 8 of 20 August 2020 of the Faculty of
Architecture
Giorgi Gudushauri
was awarded the Degree of Master of
Architecture.

LEGAL ENTITY OF PUBLIC LAW APOLLON KUTATELADZE TBILISI STATE ACADEMY OF ART * 203851545 *

სარეგისტრაციო № 002 600
REGISTRATION

სერტიფიკატი

შპს არქ ტრენინგ ცენტრი, საქართველოს ტექნიკური უნივერსიტეტის
არქიტექტურისა, ურბანისტიკის და დიზაინის ფაკულტეტი
ადასტურებენ, რომ

ტიორტი ღუდუშაურძა

გაიარა ტრენინგი: „შენობა-ნაგებობების უსაფრთხოების
წესების უნარ-ჩვევები“

ივლისი, 2017 წ.

არქ ტრენინგ ცენტრი,
დირექტორი, პროფესორი მარინე მაისურაძე

სტუ-ს არქიტექტურის, ურბანისტიკის და დიზაინის
ფაკულტეტის დეკანი, პროფესორი ნინო იმნაძე