განმარტებითი ბარათი

დაგეგმარების საფუძვლები და მიზნები:

კორექტირებული პროექტი შედგენილია ქ. თბილისის მუნიციპალიტეტის სსიპ-ქ. თბილისის მუნიციპალიტეტის არქიტექტურის სამსახურის მიერ გაცემული № 2809587 12.09.2016 წ. მიწის ნაკვეთის სამშენებლოდ გამოყენების პირობების საფუძველზე. პროექტით გათვალისწინებულია საოფისე შენობის (რეკონსტრუქცია) მშენებლობა.

მიწის ნაკვეთის მდებარეობა და აღწერა:

საპროექტო მიწის ნაკვეთი (ს.კ.01.15.04.008.044) მდებარეობს ქ. თბილისში, ჭანტურიას ქუჩა N 12-ში

მიწის ნაკვეთის ფართობი შეადგენს - 4210.0 კვ.მ-ს

საპროექტო მიწის ნაკვეთს სამხრეთ-აღმოსავლეთით, არსებული საავტომობილო გზის მხრიდან ესაზღვრება საზოგადოებრივი სივრცე, ხოლო დანარჩენი მხრიდან ესაზღვრება რეგისტრირებული მიწის ნაკვეთები.

კორექტირებული პროექტით გათვალისწინებულია 50.19 მ სიმაღლის 15 სართულიანი, საოფისე შენობის (ბანკის) მშენებლობა. საიდანაც 13 მიწის დონის ზედა და 2 მიწის დონის ქვედა სართულია.

-9.90 ნიშნულზე განთავსებულია შემოზღუდული ავტოსადგომი გარაჟი, ინვენტარის საწყობები, სახანძრო ტუმბოებისა და ავზის ოთახი.

-6.30 ნიშნულზე განთავსებულია შემოზღუდული ავტოსადგომი გარაჟი.

-6.60 ნიშნულზე განთავსებულია ოფისები, ფულის საცავი, გარდეროზი, ინვენტარის საწყობები, ტექ. დანადგარების ოთახები.

-3.30 ნიშნულზე განთავსებულია ოფისები, ხანძრის მართვის ცენტრი, ტექ. დანადგარების ოთახები.

±0.00 ნიშნულზე განთავსებულია ოფისები, გარდეროზი, ტექ. დანადგარების ოთახები.

+4.50 ნიშნულზე განთავსებულია ოფისები, რესტორანი, სამზარეულო, ტექ. დანადგარების ოთახები.

+7.80 ნიშნულზე განთავსებულია ოფისები, რესტორანი, საკონფერენციო დარბაზი.

+11.10 დან +34.20 ნიშნულის ჩათვლით განთავსებულია ოფისები, ინვენტარის საწყობი, ტექ. დანადგარების ოთახები.

+38.61 ნიშნულზე განთავსებულია რესტორანი სამზარეულოთი.

წარმოდგენილი ნახაზების მიხედვით არსებული შენობის სტრუქტურული ნაწილი განეკუთვნება I-A კონსტრუქციულ ტიპს ; არსებული შენობა განიცდის რეკონსტრუქციას.ამის შედეგად მიწის დონის ზემოთ და მიწის დონის ქვემოთ ხდება ნაწილობრივი მიშენება და შენობის შიგნით სართულის ჩამატება. შენობა გამაგრდება კონსტრუქციულად. სასტუმროს ბოლო ნიშნულია +47,000.მიწისქვეშა ნაწილზე ხდება ანაკრები ბეტონის ფილის გარე კედლების დემონტაჟი, ახალი რ/ბ კედლების , ჰიდროსაიზოლაციო და დამცავი ფენის მოწყობა. შემავსებლად გამოყენებულია სამშენებლო ბლოკი. შენობის ქუჩის მხარეს ფასადი შეიმინება ალუმინის ალათებიანი ვიტრაჟებით. ფასადზე კარ-ფანჯარა შესრულებული იქნება შავი ალუმინის მინა-პაკეთით. ფასადის ნაწილები გაილესება.

<u>შენობის საპროექტო ნაწილში მოეწყობა შემდეგი ხანძრისგან დაცვის სისტემები:</u>

1. ხელის ცეცხლმაქრები
2. სახანძრო მილდგარების სისტემა
3. საგანგებო ხმოვანი განგაშის საკომუნიკაციო სისტემა
4. სახანძრო განყოფილებასთან კავშირის სისტემა
5. ორმხრივი კავშირის სისტემა
6. ავტოსაშხეფი სისტემა
7. ალტერნატიული ცეცხლსაქრობი სისტემა
8. კვამლის ავტომატური აღმომჩენი
9. ავარიული განათება
10. მხედველობითი განგაშის სისტემა
11. სახანძრო განგაშის ხელით სამართავი კოლოფი
12. დამკავებელთა შეტყობინების სისტემა
13. სახანძრო-სამაშველო სამსახურის მიერ გამოსაყენებელი მისაერთებელი
14. სახანძრო ჰიდრანტი

დაგეგმარებისთვის გამოყენებული კანონმდებლობის აღწერა

საპროექტო შენობის დაგეგმარებისთვის გამოყენებულია საქართველოს მთავრობის #41 დადგენილება. ტექნიკური რეგლამენტი „შენობა-ნაგებობების უსაფრთხოების წესები“.

პირობითი აღნიშვნა

	სიმბოლოს სახელწოდება
	ხელის ცეცხლმაქრი
	სახანძრო მილდგარი
	საგანგებო ხმოვანი განგაშის საკომუნიკაციო სისტემა
	სახანძრო განყოფილებასთან კავშირის სისტემა
	კვამლის ავტომატური აღმომჩენი
	ავტოსაშხეფი
	ალტერნატიული ავტომატური ცეცხლსაქრობი სისტემა
	ორმხრივი კავშირის სისტემა
	სახანძრო განგაშის ღილაკი
	დამკავებელთა შეტყობინების სისტემა
	მხედველობითი განგაშის სიგნალი
	ავარიული განათება
	სახანძრო მისაერთებელი
	სახანძრო ჰიდრანტი

დაკავებულობების ჯგუფები	დაკავებულობების ჯგუფი აღნიშვნა	ფერის კოდი	დაშტრიხვა	ხაზის სისქე	დაშტრიხვის მასშტაბი	დაშტრიხვის კუთხე
თავშეყრის ჯგუფი (თვ)		RGB(34,139,34)	ANSI31	0.05 mm	40	0
საქმიანი ჯგუფი (სქ)		RGB(72,12,187)	ANSI31	0.05 mm	40	0
სასაწყობო ჯგუფი (სწ)		RGB (136,135,134)	ANSI31	0.05 mm	40	0
დამხმარე ჯგუფი (დს)		RGB(57,57,56)	ANSI31	0.05 mm	40	0

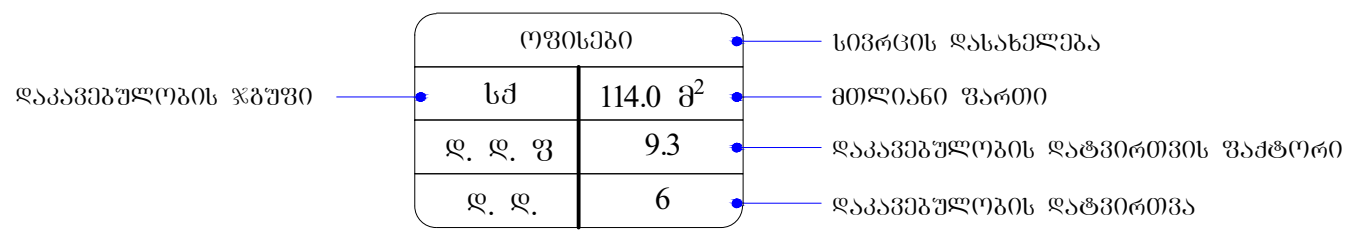

მონოლითი

შემავსებელი

ტიხარი

საჰაერო შახტები მექანიკური განიავებისთვის

60 წუთიანი ხანძარმედეგი კედელი

120 წუთიანი ხანძარმედეგი კედელი

180 წუთიანი ხანძარმედეგი კედელი

სტრუქტურული ნაწილი

მისაწვდომობა

გასასვლელთან მისადგომი მანძილი

EXIT — საევაკუაციო გასასვლელი

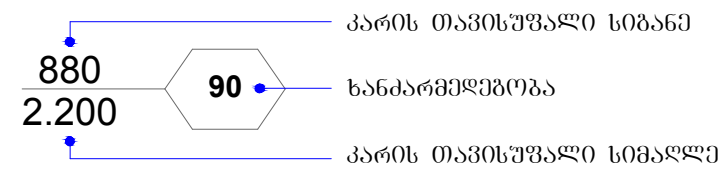

შენობა-ნაგებობის უსაფრთხოების წესებთან შესაბამისობის ანალიზი

გამოყენებული წესები - **„შენობა-ნაგებობის უსაფრთხოების წესები“**

ჩამოთვალეთ შენობის დაკავებულებები და აღწერეთ თითოეული გამოყენება
1. <u>საშუალო საფრთხის შემცველი სასაწყობო ჯგუფი სწ-1 :</u> **-9.90** ნიშნულზე განთავსებული ინვენტარის საწყობი. **-6.60** ნიშნულზე განთავსებული გარდერობი, ინვენტარის საწყობი. **±0.00** და **+7.80** ნიშნულებზე განთავსებული გარდერობი. **+11.10, 14.40, 17.70, 21.00, 24.30, 27.60** და **34.20** ნიშნულებზე განთავსებული ინვენტარის საწყობი.
2. <u>მცირე საფრთხის შემცველი სასაწყობო ჯგუფი სწ-2 :</u> **-9.90** და **-6.30** ნიშნულებზე განთავსებული შემოზღუდული ავტოსადგომი გარაჟები. **-6.60** ნიშნულზე განთავსებული ფულის საცავი.
3. <u>საქმიანი ჯგუფი სქ</u> **-6.60** ნიშნულზე განთავსებული ოფისები. **-3.30** ნიშნულზე განთავსებული ოფისები, ხანძრის მართვის ცენტრი. **±0.00, +4.50, +7.80, 11.10, 14.40, 17.70, 21.00, 24.30, 27.60, 30.90 და 34.20** ნიშნულებზე განთავსებული ოფისები.
4. <u>თავშეყრის ჯგუფი თვ-2</u> **+4.50** ნიშნულზე განთავსებული რესტორანი, სამზარეულო. **+7.80** ნიშნულზე განთავსებული რესტორანი. **+38.61** ნიშნულზე განთავსებული რესტორანი სამზარეულოთი.
5. <u>თავშეყრის ჯგუფი თვ-3</u> **+7.00** ნიშნულზე განთავსებული საკონფერენციო დარბაზი, საგამოფენო სივრცე.
6. <u>დამხმარე და სხვადასხვა დანიშნულების ჯგუფი დს</u> **-9.90** ნიშნულზე განთავსებული სახანძრო ტუმბოებისა და ავზის ოთახი. **-6.60, -3.30, ±0.00, +4.50, +11.10, +14.40, +17.70, +21.00, +24.30, +27.60, +30.90, +34.20** ნიშნულზე განთავსებული ტექნიკური დანადგარების ოთახები. **შენობისგან დამოუკიდებლად განთავსებული სათადარიგო ელ. მომარაგების ოთახი.**

კონსტრუქციის ტიპი:	
განსაზღვრეთ კონსტრუქციის არსებული შენობისთვის: მაგალითი: II-A, II-B, V-A, V-B	I-A
განსაზღვრეთ კონსტრუქციის ტიპი ახალი შენობისთვის: მაგალითი: II-A, II-B, V-A, V-B	I-A
შერეული კონსტრუქციის შემთხვევაში მიუთითეთ ტიპები, რომელიც გამოყენებული იქნება, განსაზღვრეთ ტიპები და მათი მდებარეობა:	

სიმაღლის შეზღუდვები ცხრილი 503 -ის მიხედვით		
დაკავებულობები	დასაშვები სართულიანობა	შემოთავაზებული სართულიანობა
სასაწყობო ჯგუფი **სწ-1**	შეუზღუდავი	11
სასაწყობო ჯგუფი **სწ-2**	შეუზღუდავი	3
საქმიანი ჯგუფი **სქ**	შეუზღუდავი	13
თავშეყრის ჯგუფი **თვ-2**	შეუზღუდავი	3
თავშეყრის ჯგუფი **თვ-3**	შეუზღუდავი	1
დამხარე და სხვადასხვა დანიშნულების ჯგუფი **დს**	შეუზღუდავი	14
	დასაშვები სიმაღლე	შემოთავაზებული სიმაღლე
საერთო სიმაღლე =	შეუზღუდავი	50.19
სახანძრო-ტექნიკური სიმაღლე =		44.90
სართულის რაოდენობა =		13 სართული მიწის ზემოთ 2 სართული მიწის ქვემოთ

ფართობის შეზღუდვები ცხრილი 503 -ის მიხედვით			
დაკავებულობები		დასაშვები ფართობი კვ.მ.	შემოთავაზებული ფართობი კვ.მ.
1. სასაწყობო ჯგუფი სწ-1	- 9.90	შეუზღუდავი	471.9
2. სასაწყობო ჯგუფი სწ-1	- 6.60	შეუზღუდავი	342.8
3. სასაწყობო ჯგუფი სწ-1	± 0.00	შეუზღუდავი	42.5
4. სასაწყობო ჯგუფი სწ-1	+7.80	შეუზღუდავი	17.8
5. სასაწყობო ჯგუფი სწ-1	+11.10	შეუზღუდავი	4.4
6. სასაწყობო ჯგუფი სწ-1	+14.40	შეუზღუდავი	4.4
7. სასაწყობო ჯგუფი სწ-1	+17.70	შეუზღუდავი	4.4
8. სასაწყობო ჯგუფი სწ-1	+21.00	შეუზღუდავი	4.4
9. სასაწყობო ჯგუფი სწ-1	+24.30	შეუზღუდავი	4.4
10. სასაწყობო ჯგუფი სწ-1	+27.60	შეუზღუდავი	4.4
11. სასაწყობო ჯგუფი სწ-1	+34.20	შეუზღუდავი	4.4
12. სასაწყობო ჯგუფი სწ-2	-9.90	შეუზღუდავი	1000.7
13. სასაწყობო ჯგუფი სწ-2	-6.60	შეუზღუდავი	45.6
14. სასაწყობო ჯგუფი სწ-2	-6.30	შეუზღუდავი	734.1
15. საქმიანი ჯგუფი სქ	-6.60	შეუზღუდავი	143.2
16. საქმიანი ჯგუფი სქ	-3.30	შეუზღუდავი	539.8
17. საქმიანი ჯგუფი სქ	± 0.00	შეუზღუდავი	1233.6
18. საქმიანი ჯგუფი სქ	+4.50	შეუზღუდავი	401.0
19. საქმიანი ჯგუფი სქ	+7.80	შეუზღუდავი	397.3
20. საქმიანი ჯგუფი სქ	+11.10	შეუზღუდავი	555.0
21. საქმიანი ჯგუფი სქ	+14.40	შეუზღუდავი	577.7
22. საქმიანი ჯგუფი სქ	+17.70	შეუზღუდავი	575.8
23. საქმიანი ჯგუფი სქ	+21.00	შეუზღუდავი	577.4
24. საქმიანი ჯგუფი სქ	+24.30	შეუზღუდავი	576.7
25. საქმიანი ჯგუფი სქ	+27.60	შეუზღუდავი	577.5

26. საქმიანი ჯგუფი სქ	+30.90	შეუზღუდავი	579.4
27. საქმიანი ჯგუფი სქ	+34.20	შეუზღუდავი	562.3
22. თავშეყრის ჯგუფი თვ-2	+4.50	შეუზღუდავი	247.8
23. თავშეყრის ჯგუფი თვ-2	+7.80	შეუზღუდავი	106.9
24. თავშეყრის ჯგუფი თვ-2	+38.61	შეუზღუდავი	401.1
25. თავშეყრის ჯგუფი თვ-3	+7.80	შეუზღუდავი	398.5
26. დამხმარე ჯგუფი დს	-9.90	შეუზღუდავი	121.5
27. დამხმარე ჯგუფი დს	-6.60	შეუზღუდავი	164.3
28. დამხმარე ჯგუფი დს	-3.30	შეუზღუდავი	89.7
29. დამხმარე ჯგუფი დს	± 0.00	შეუზღუდავი	13.2
30. დამხმარე ჯგუფი დს	+4.50	შეუზღუდავი	34.9
31. დამხმარე ჯგუფი დს	+7.80	შეუზღუდავი	16.0
32. დამხმარე ჯგუფი დს	+11.10	შეუზღუდავი	3.2
33. დამხმარე ჯგუფი დს	+14.40	შეუზღუდავი	3.2
34. დამხმარე ჯგუფი დს	+17.70	შეუზღუდავი	3.2
35. დამხმარე ჯგუფი დს	+21.00	შეუზღუდავი	3.2
36. დამხმარე ჯგუფი დს	+24.30	შეუზღუდავი	3.2
37. დამხმარე ჯგუფი დს	+27.60	შეუზღუდავი	3.2
38. დამხმარე ჯგუფი დს	+30.90	შეუზღუდავი	7.0
39. დამხმარე ჯგუფი დს	+34.20	შეუზღუდავი	3.3
იატაკის საერთო ფართობი =		11606.3	
იატაკების რაოდენობა =		15	
შენობის საერთო ფართობი =		11606.3 + 374.7 (- 9.90 ნიშნ.) + 467.3 (- 6.60 ნიშნ.) + 251.5 (- 3.30 ნიშნ.) +421.2 (± 0.00 ნიშნ.) + 518.8 (+4.50 ნიშნ.) + 521.9 (+ 7.80 ნიშნ.) + 422.6 (+ 11.10 ნიშნ.) + 262.9 (+ 14.40 ნიშნ.) + 276.8 (+ 17.70 ნიშნ.) + 276.9 (+ 21.00 ნიშნ.) + 276.4 (+ 24.30 ნიშნ.) + 276.2 (+ 27.60 ნიშნ.) + 276.4 (+ 30.90 ნიშნ.) + 271.6 (+ 34.20 ნიშნ.)+ 596.8 (+ 38.61 ნიშნ.) + 128.4 (+42.45 ნიშნ.) = 17226.7	

გარე კედლის ცეცხლმედეგობისა და ღიობისადმი მოთხოვნები ცხრილების 602-ის და 705.8 -ის მიხედვით									
გარე კედელი	ხანძარსაწინააღმდეგო მანძილი (მეტრი)	ცეცხლმედეგობის ხარისხი (საათი)		კედლის ღიობების ფართობი (კედლის %)					
		მოთხოვნილი	გათვალისწინებული	დასაშვები			გათვალისწინებული		
				დაცული	დაუცველი საშხეფებით	დაუცველი	დაცული	დაუცველი საშხეფებით	დაუცველი
1-11 ღეძებში	9 მ-ზე მეტი	0	0	შეუზღუდავი	**შეუზღუდავი**	შეუზღუდავი	-	**აკმაყოფილებს**	-
A-M ღერძებში 0.00 დან +7.80 ნიშნ. ჩათვლით	1.33 მ მინიმალური	1	1	15%	**15%**	დაუშვებელია	-	**4%**	-
N-S ღერძებში 0.00 დან +7.80 ნიშნ. ჩათვლით	9 მ-ზე მეტი	0	0	შეუზღუდავი	**შეუზღუდავი**	შეუზღუდავი	-	**აკმაყოფილებს**	-
11-1 ღერძებში	9 მ-ზე მეტი	0	0	შეუზღუდავი	**შეუზღუდავი**	შეუზღუდავი	-	**აკმაყოფილებს**	-
S-R ღერძებში 0.00 დან +7.80 ნიშნ. ჩათვლით	8.20 მ მინიმალური	1	1	შეუზღუდავი	**შეუზღუდავი**	70%	-	**აკმაყოფილებს**	-
Q-F ღერძებში 0.00 დან +7.80 ნიშნ. ჩათვლით	9 მ-ზე მეტი	0	0	შეუზღუდავი	**შეუზღუდავი**	შეუზღუდავი	-	**აკმაყოფილებს**	-
F-D ღერძებში +7.80 ნიშნ.	5.82 მ მინიმალური	1	1	75%	**75%**	25%	-	**30%**	-
J-N ღერძებში +11.10 დან +38.61 ნიშნ. ჩათვლით	5.12 მ მინიმალური	1	1	75%	**75%**	25%	-	**30%**	-

N-S ღერძებში +11.10 დან +38.61 ნიშნ. ჩათვლით	9 მ-ზე მეტი	0	0	შეუზღუდავი	**შეუზღუდავი**	შეუზღუდავი	-	**აკმაყოფილებს**	-
S-J ღერძებში +11.10 დან +38.61 ნიშნ. ჩათვლით	9 მ-ზე მეტი	0	0	შეუზღუდავი	**შეუზღუდავი**	შეუზღუდავი	-	**აკმაყოფილებს**	-

ხანძრისაგან დაცვის სისტემებისადმი მოთხოვნები									
დაკავებულობები/სივრცეები/გასასვლელი საშუალებები	ავტოსახანძრო სისტემა	ალტერნატიული ავტომატური ცეცხლსაქრობი სისტემა	სახანძრო განგაშისა და ცეცხლაღმომჩენი სისტემები	სახანძრო მილდგარების სისტემები	კვამლის საკონტროლო სისტემები	ხელის ცეცხლმაქრები	საევაკუაციო განგაშის სისტემები	ხანძრის მართვის ცენტრი	სახანძრო-სამაშველო სამსახურის მიერ გამოსაყენებელი მისაერთებელი
საქმიანი ჯგუფი სქ (ოფისები) **(-6.60 ნიშნულზე)**	**კი** თითოეულს	-	**კვამლის ავტომატური აღმომჩენი**	-	**მექანიკური განიავება, კვამლის გაწოვის სისტემა**	**კი** თითოეულს	–		**კი**
საქმიანი ჯგუფი სქ (ოფისები, სპორტული დარბაზი) **(-3.30 ნიშნულზე)**	**კი** თითოეულს	-	**კვამლის ავტომატური აღმომჩენი**	-	**მექანიკური განიავება, კვამლის გაწოვის სისტემა**	**კი** თითოეულს	–		
საქმიანი ჯგუფი სქ (ხანძრის მართვის ცენტრი) **(-3.30 ნიშნულზე)**	-	**კი**	**კვამლის ავტომატური აღმომჩენი**	-	**მექანიკური განიავება, კვამლის გაწოვის სისტემა**	**კი**	–		
საქმიანი ჯგუფი სქ (ოფისები) **(±0.00 ნიშნულზე)**	**კი** თითოეულს	-	**კვამლის ავტომატური აღმომჩენი**	-	**მექანიკური განიავება, კვამლის გაწოვის სისტემა**	**კი** თითოეულს	–		

საქმიანი ჯგუფი სქ (ოფისები) (+4.50 ნიშნულზე)	კი თითოეულს	-	კვამლის ავტომატური აღმომჩენი	-	მექანიკური განიავება, კვამლის გაწოვის სისტემა	კი თითოეულს	–		
საქმიანი ჯგუფი სქ (ოფისები) (+7.80 ნიშნულზე)	კი თითოეულს	-	კვამლის ავტომატური აღმომჩენი	-	ბუნებრივი განიავება;	კი თითოეულს	–		
საქმიანი ჯგუფი სქ (ოფისები) (+11.10 ნიშნულზე)	კი თითოეულს	-	კვამლის ავტომატური აღმომჩენი	-	ბუნებრივი განიავება;	კი თითოეულს	–		
საქმიანი ჯგუფი სქ (ოფისები) (+14.40 ნიშნულზე)	კი თითოეულს	-	კვამლის ავტომატური აღმომჩენი	-	ბუნებრივი განიავება;	კი თითოეულს	–		
საქმიანი ჯგუფი სქ (ოფისები) (+17.70 ნიშნულზე)	კი თითოეულს	-	კვამლის ავტომატური აღმომჩენი	-	ბუნებრივი განიავება;	კი თითოეულს	–		
საქმიანი ჯგუფი სქ (ოფისები) (+21.00 ნიშნულზე)	კი თითოეულს	-	კვამლის ავტომატური აღმომჩენი	-	ბუნებრივი განიავება;	კი თითოეულს	–		
საქმიანი ჯგუფი სქ (ოფისები) (+24.30 ნიშნულზე)	კი თითოეულს	-	კვამლის ავტომატური აღმომჩენი	-	ბუნებრივი განიავება;	კი თითოეულს	–		
საქმიანი ჯგუფი სქ (ოფისები) (+27.60 ნიშნულზე)	კი თითოეულს	-	კვამლის ავტომატური აღმომჩენი	-	ბუნებრივი განიავება;	კი თითოეულს	–		

საქმიანი ჯგუფი სქ (ოფისები) (+30.90 ნიშნულზე)	კი თითოეულს	-	კვამლის ავტომატური აღმომჩენი	-	ბუნებრივი განიავება;	კი თითოეულს	–		
საქმიანი ჯგუფი სქ (ოფისები) (+34.20 ნიშნულზე)	კი თითოეულს	-	კვამლის ავტომატური აღმომჩენი	-	ბუნებრივი განიავება;	კი თითოეულს	–		
თავშეყრის ჯგუფი თვ 2 (სამზარეულო) (+4.50 ნიშნულზე)	-	კი	კვამლის ავტომატური აღმომჩენი.	-	მექანიკური განიავება, კვამლის გაწოვის სისტემა	კი	–		
თავშეყრის ჯგუფი თვ 2 (რესტორანი) (+4.50 ნიშნულზე)	კი	-	კვამლის ავტომატური აღმომჩენი, მხედველობითი განგაშის სისტემა, საგანგებო ხმოვანი განგასის საკომუნიკაციო სისიტემა, ავარიული განათება	-	მექანიკური განიავება, კვამლის გაწოვის სისტემა	კი	–		
თავშეყრის ჯგუფი თვ 2 (რესტორანი) (+7.80 ნიშნულზე)	კი	-	კვამლის ავტომატური აღმომჩენი, მხედველობითი განგაშის სისტემა, საგანგებო ხმოვანი განგასის საკომუნიკაციო სისიტემა, ავარიული განათება	-	მექანიკური განიავება, კვამლის გაწოვის სისტემა	კი	–		

თავშეყრის ჯგუფი თვ 2 (რესტორანი სამზარეულოთი) **(+8.61 ნიშნულზე)**	კი თითოეულს	-	კვამლის ავტომატური აღმომჩენი, მხედველობითი განგაშის სისტემა, საგანგებო ხმოვანი განგასის საკომუნიკაციო სისიტემა, ავარიული განათება	-	მექანიკური განიავება, კვამლის გაწოვის სისტემა	კი თითოეულს	–		
თავშეყრის ჯგუფი თვ 3 (საკონფერენციო დარბაზი) **(+7.80 ნიშნულზე)**	კი	-	კვამლის ავტომატური აღმომჩენი, ვიზუალური განგაშის სისტემა;	-	მექანიკური განიავება, კვამლის გაწოვის სისტემა	კი	–		
სასაწყობო ჯგუფი სწ-1 (ინვენტარის საწყობი) **(-9.90 ნიშნულზე)**	კი თითოეულს	-	კვამლის ავტომატური აღმომჩენი.	-	მექანიკური განიავება, კვამლის გაწოვის სისტემა	კი თითოეულს	–		
სასაწყობო ჯგუფი სწ-1 (ინვენტარის საწყობი, გარდერობი) **(-6.60 ნიშნულზე)**	კი თითოეულს	-	კვამლის ავტომატური აღმომჩენი.	-	მექანიკური განიავება, კვამლის გაწოვის სისტემა	კი თითოეულს	–		
სასაწყობო ჯგუფი სწ-1 (გარდერობი) **(±0.00 ნიშნულზე)**	კი	-	კვამლის ავტომატური აღმომჩენი.	-	მექანიკური განიავება, კვამლის გაწოვის სისტემა	კი	–		
სასაწყობო ჯგუფი სწ-1 (გარდერობი) **(+7.80 ნიშნულზე)**	კი	-	კვამლის ავტომატური აღმომჩენი.	-	მექანიკური განიავება, კვამლის გაწოვის სისტემა	კი	–		

სასაწყობო ჯგუფი სწ-1 (გარდერობი) (+11.10, 14.40, 17.70, 21.00, 24.30, 27.60 და 34.20 ნიშნ)	კი თითოეულს	-	კვამლის ავტომატური აღმომჩენი.	-	მექანიკური განიავება, კვამლის გაწოვის სისტემა	კი თითოეულს	–		
სასაწყობო ჯგუფი სწ-2 (შემოზღუდული ავტოსადგომი გარაჟი) (-9.90 ნიშნულზე)	კი	-	კვამლის ავტომატური აღმომჩენი, სახანძრო განგაშის ღილაკი, დამკავებელთა შეტყობინების სისტემა, საგანგებო ხმოვანი განგაშის საკომუნიკაციო სისტემა, ავარიული განათება.	კი	მექანიკური განიავება, კვამლის გაწოვის სისტემა	კი	–		
სასაწყობო ჯგუფი სწ-2 (შემოზღუდული ავტოსადგომი გარაჟი) (-6.30 ნიშნულზე)	კი	-	კვამლის ავტომატური აღმომჩენი, სახანძრო განგაშის ღილაკი, დამკავებელთა შეტყობინების სისტემა, საგანგებო ხმოვანი განგაშის საკომუნიკაციო სისტემა, ავარიული განათება.	კი	მექანიკური განიავება, კვამლის გაწოვის სისტემა	კი	–		
სასაწყობო ჯგუფი სწ-2 (ფულის საცავი) (-6.30 ნიშნულზე)	კი	-	კვამლის ავტომატური აღმომჩენი	-	მექანიკური განიავება, კვამლის გაწოვის სისტემა	კი	–		

დამხმარე ჯგუფი დს (სახანძრო ტუმბოებისა და ავზის ოთახი) (-9.90 ნიშნულზე)	-	კი	კვამლის ავტომატური აღმომჩენი	-	მექანიკური განიავება, კვამლის გაწოვის სისტემა	კი	_		
დამხმარე ჯგუფი დს (ტექნიკური დანადგარების ოთახები) (-6.60 ნიშნულზე)	-	კი	კვამლის ავტომატური აღმომჩენი	-	მექანიკური განიავება, კვამლის გაწოვის სისტემა	კი	_		
დამხმარე ჯგუფი დს (ტექნიკური დანადგარების ოთახი) (-3.30 ნიშნულზე)	-	კი	კვამლის ავტომატური აღმომჩენი	-	მექანიკური განიავება, კვამლის გაწოვის სისტემა	კი	_		
დამხმარე ჯგუფი დს (ტექნიკური დანადგარების ოთახები, სასერვერო) (±0.00 ნიშნულზე)	-	კი	კვამლის ავტომატური აღმომჩენი	-	მექანიკური განიავება, კვამლის გაწოვის სისტემა	კი	_		
დამხმარე ჯგუფი დს (ტექნიკური დანადგარების ოთახი) (+4.50, +7.80, +11.10, 14.40, 17.70, 21.00, 24.30, 27.60 და 34.20 ნიშნ)	-	კი	კვამლის ავტომატური აღმომჩენი	-	მექანიკური განიავება, კვამლის გაწოვის სისტემა	კი	_		
კიბის უჯრედი	-	-	ავარიული განათება, ორმხრივი კავშირის სისტემა	კი	მექანიკური განიავება, დაწნევის სისტემა;	-	-		
კიბის ფოიე	-	-	კვამლის ავტომატური აღმომჩენი, ავარიული განათება	-	მექანიკური განიავება, დაწნევის სისტემა;	-	-		
ლიფტი	-	-	-	-	მექანიკური განიავება, დაწნევის სისტემა;	-	-		
ლიფტის ფოიე	-	-	კვამლის ავტომატური	-	მექანიკური განიავება,	-	-		

			აღმომჩენი, ავარიული განათება		დაწნევის სისტემა;				
ლიფტის სამანქანე	-	კი	კვამლის ავტომატური აღმომჩენი	-	ბუნებრივი განიავება	კი	-		
დერეფანი	კი	-	კვამლის ავტომატური აღმომჩენი, სახანძრო განგაშის ღილაკი, დამკავებელთა შეტყობინების სისტემა, საგანგებო ხმოვანი განგაშის საკომუნიკაციო სისტემა, ავარიული განათება, სახანზრო განყოფილებასთან კავშირის სისტემა.	-	მექანიკური განიავება, კვამლის გაწოვის სისტემა;	კი	_		

თითოეული სართულიდან გასასვლელი საშუალება										
სართულები	დაკავებულობა და დაკავებულობის დატვირთვის ჯამური მაჩვენებელი	მოთხოვნილი გასასვლელების/ გასასვლელთან მისადგომის რაოდენობა	გათვალისწინებული გასასვლელების/ გასასვლელთან მისადგომის რაოდენობა და ტიპი	გასასვლელი საშუალებების სიგანე(მეტრი)					
				გზა-კიბეები		დერაფანი,		გასასვლელის გზა-კარი	
				მოთხოვნილი	გათვალისწინებული	მოთხოვნილი	გათვალისწინებული	მოთხოვნილი	გათვალისწინებული
სართული -9.90 ნიშნულზე	სასაწყობო ჯგუფი **სწ-2** (შემოზღუდული ავტოსადგომი გარაჟი) **დ.დ. 54**	**2**	**2 გზა კარი**	-	-	-	-	**0.82**	**0.82**
	სასაწყობო ჯგუფი **სწ-1** (ინვენტარის საწყობი) **ს.დ.დ. 15**	**1** თითოეულს	**1 გზა კარი** თითოეულს	-	-	-	-	**0.82**	**0.82**
	დამხმარე ჯგუფი **დს** (სახანძრო ტუმბოებისა და ავზის ოთახი) **დ.დ. 3**	**1**	**1 გზა კარი**	-	-	-	-	**0.82**	**0.82**
-9.90 ნიშნულზე სართულს ს.დ.დ. 72		**2**	**4 გზა კიბე**	**1.10**	**1.19**	**1.20**	**1.60**	**0.82**	**0.82**
სართული -6.60 ნიშნულზე	სასაწყობო ჯგუფი **სწ-2** (შემოზღუდული ავტოსადგომი გარაჟი) **დ.დ. 40**	**2**	**2 გზა კარი**	-	-	-	-	**0.82**	**0.82**
	საქმიანი ჯგუფი **სქ** (ოფისები) **დ.დ. 14**	**1** თითოეულს	**1 გზა კარი** თითოეულს	-	-	-	-	**0.82**	**0.82**
	სასაწყობო ჯგუფი **სწ-1** (ინვენტარის საწყობი)	**1** თითოეულს	**1 გზა კარი** თითოეულს	-	-	-	-	**0.82**	**0.82**

	ს.დ.დ. 11								
	დამხმარე ჯგუფი **დს** (ტექნიკური დანადგარების ოთახი) **დ.დ. 5**	**1**	**1 გზა კარი**	**1.10**	**1.19**	-	-	**0.82**	**0.82**
-6.60 ნიშნულზე სართულს ს.დ.დ. 70		**2**	**3 გზა კიბე**	**1.10**	**1.19**	**1.20**	**1.20**	**0.82**	**0.82**
სართული -3.30 ნიშნულზე	საქმიანი ჯგუფი **სქ** (ოფისები) **ს.დ.დ. 66**	**1** თითოეულს	**1 გზა კარი** თითოეულს	-	-	-	-	**0.82**	**0.82**
	საქმიანი ჯგუფი **სქ** (სპორტული დარბაზი) **დ.დ. 74**	**2**	**2 გზა კარი**	-	-	-	-	**0.82**	**0.82**
	დამხმარე ჯგუფი **დს** (ტექნიკური დანადგარების ოთახი) **დ.დ. 3**	**1**	**1 გზა-კარი**	-	-	-	-	**0.82**	**1.38**
-3.30 ნიშნულზე სართულს ს.დ.დ. 143		**2**	**1 გზა კიბე 3 გზა-კარი**	**1.10**	**1.19**	**1.20**	**1.60**	**0.82**	**0.82 და მეტი**
სართული ±0.00 ნიშნულზე	საქმიანი ჯგუფი **სქ** (ოფისები) **ს.დ.დ. 133**	**1** თითოეულს	**1 გზა კარი** თითოეულს	-	-	-	-	**0.82**	**0.82**
	სასაწყობო ჯგუფი **სწ-1** (გარდერობი) **დ.დ. 35**	**1**	**1 გზა კარი**	-	-	-	-	**0.82**	**0.82**
	დამხმარე ჯგუფი **დს**	**1**	**1 გზა-კარი**						

	(ტექნიკური დანადგარების ოთახი) **ს.დ.დ. 2**			-	-	-	-	**0.82**	**0.82**
±0.00 ნიშნულზე სართულს **ს.დ.დ. 170**		**2**	**1** **გზა კიბე** **3** **გზა-კარი**	**1.10**	**1.19**	**1.20**	**1.60**	**0.82**	**0.82 და მეტი**
სართული +4.50 ნიშნულზე	თავშეყრის ჯგუფი **თვ-2** (რესტორანი სამზარეულოთი) **ს.დ.დ. 145**	**2**	**4** **გზა-კარი**	-	-	-	-	**0.82**	**1.38**
	საქმიანი ჯგუფი **სქ** (ოფისები) **ს.დ.დ. 43**	**1** (თითოეულს)	**1** **გზა კარი** (თითოეულს)	-	-	-	-	**0.82**	**0.82**
	დამხმარე ჯგუფი **დს** (ტექნიკური დანადგარების ოთახი) **დ.დ. 1**	**1**	**1** **გზა-კარი**	-	-	-	-	**0.82**	**0.82**
+4.50 ნიშნულზე სართულს **ს.დ.დ. 186**		**2**	**3** **გზა კიბე**	**1.10**	**1.19**	**1.20**	**1.20**	**0.82**	**0.82**
სართული +7.80 ნიშნულზე	თავშეყრის ჯგუფი **თვ-2** (რესტორანი) **დ.დ. 70**	**1**	**1** **გზა კარი** **1** **გზა კიბე**	**1.10**	**1.11**	-	-	**0.82**	**0.82**
	საქმიანი ჯგუფი **სქ** (ოფისები) **ს.დ.დ. 38**	**1** (თითოეულს)	**1** **გზა კარი** (თითოეულს)	-	-	-	-	**0.82**	**0.82**
	თავშეყრის ჯგუფი **თვ-3** (საკონფერენციო დარბაზი) **ს.დ.დ. 570**	**3**	**3** **გზა-კარი**	-	-	-	-	**0.82**	**0.82 და მეტი**

	დამხმარე ჯგუფი **დს** (ტექნიკური დანადგარების ოთახი) **დ.დ. 1**	**1**	**1 გზა-კარი**	-	-	-	-	**0.82**	**0.82**
+7.80 ნიშნულზე სართულს ს.დ.დ. 679		**3**	**3 გზა კიბე**	**1.10**	**1.19**	**1.20**	**2.00**	**0.82**	**0.82**
სართული +11.10 ნიშნულზე	საქმიანი ჯგუფი **სქ** (ოფისები) **ს.დ.დ. 46**	**1** (თითოეულს)	**1 გზა კარი** (თითოეულს)	-	-	-	-	**0.82**	**0.82**
	სასაწყობო ჯგუფი **სწ-1** (ინვენტარის საწყობი) **დ.დ. 1**	**1**	**1 გზა კარი**	-	-	-	-	**0.82**	**0.82**
	დამხმარე ჯგუფი **დს** (ტექ. დანადგარების ოთახი) **დ.დ. 1**	**1**	**1 გზა კარი**	-	-	-	-	**0.82**	**0.82**
+11.10 ნიშნულზე სართულს ს.დ.დ. 48		**2**	**2 გზა კიბე**	**1.10**	**1.19**	**1.20**	**2.48**	**0.82**	**0.82**
სართული +14.40 ნიშნულზე	საქმიანი ჯგუფი **სქ** (ოფისები) **ს.დ.დ. 61**	**1** (თითოეულს)	**1 გზა კარი** (თითოეულს)	-	-	-	-	**0.82**	**0.82**
	სასაწყობო ჯგუფი **სწ-1** (ინვენტარის საწყობი) **დ.დ. 1**	**1**	**1 გზა კარი**	-	-	-	-	**0.82**	**0.82**
	დამხმარე ჯგუფი **დს** (ტექ. დანადგარების ოთახი) **დ.დ. 1**	**1**	**1 გზა კარი**	-	-	-	-	**0.82**	**0.82**
+14.40 ნიშნულზე სართულს ს.დ.დ. 64		**2**	**2 გზა კიბე**	**1.10**	**1.19**	**1.20**	**2.48**	**0.82**	**0.82**

სართული +17.70 ნიშნულზე	საქმიანი ჯგუფი **სქ** (ოფისები) **ს.დ.დ. 61**	1 (თითოეულს)	1 **გზა კარი** (თითოეულს)	-	-	-	-	**0.82**	**0.82**
	სასაწყობო ჯგუფი **სწ-1** (ინვენტარის საწყობი) **დ.დ. 1**	1	1 **გზა კარი**	-	-	-	-	**0.82**	**0.82**
	დამხმარე ჯგუფი **დს** (ტექ. დანადგარების ოთახი) **დ.დ. 1**	1	1 **გზა კარი**	-	-	-	-	**0.82**	**0.82**
+17.70 ნიშნულზე სართულს ს.დ.დ. 64		**2**	**2 გზა კიბე**	**1.10**	**1.19**	**1.20**	**2.48**	**0.82**	**0.82**
სართული +21.00 ნიშნულზე	საქმიანი ჯგუფი **სქ** (ოფისები) **ს.დ.დ. 61**	1 (თითოეულს)	1 **გზა კარი** (თითოეულს)	-	-	-	-	**0.82**	**0.82**
	სასაწყობო ჯგუფი **სწ-1** (ინვენტარის საწყობი) **დ.დ. 1**	1	1 **გზა კარი**	-	-	-	-	**0.82**	**0.82**
	დამხმარე ჯგუფი **დს** (ტექ. დანადგარების ოთახი) **დ.დ. 1**	1	1 **გზა კარი**	-	-	-	-	**0.82**	**0.82**
+21.00 ნიშნულზე სართულს ს.დ.დ. 64		**2**	**2 გზა კიბე**	**1.10**	**1.19**	**1.20**	**2.48**	**0.82**	**0.82**
სართული +24.30 ნიშნულზე	საქმიანი ჯგუფი **სქ** (ოფისები) **ს.დ.დ. 61**	1 (თითოეულს)	1 **გზა კარი** (თითოეულს)	-	-	-	-	**0.82**	**0.82**
	სასაწყობო ჯგუფი **სწ-1**	1	1 **გზა კარი**	-	-	-	-	**0.82**	**0.82**

	(ინვენტარის საწყობი) **დ.დ. 1**								
	დამხმარე ჯგუფი **დს** (ტექ. დანადგარების ოთახი) **დ.დ. 1**	**1**	**1 გზა კარი**	-	-	-	-	**0.82**	**0.82**
+24.30 ნიშნულზე სართულს ს.დ.დ. 64		**2**	**2 გზა კიბე**	**1.10**	**1.19**	**1.20**	**2.48**	**0.82**	**0.82**
სართული +27.60 ნიშნულზე	საქმიანი ჯგუფი **სქ** (ოფისები) **ს.დ.დ. 61**	**1** (თითოეულს)	**1 გზა კარი** (თითოეულს)	-	-	-	-	**0.82**	**0.82**
	სასაწყობო ჯგუფი **სწ-1** (ინვენტარის საწყობი) **დ.დ. 1**	**1**	**1 გზა კარი**	-	-	-	-	**0.82**	**0.82**
	დამხმარე ჯგუფი **დს** (ტექ. დანადგარების ოთახი) **დ.დ. 1**	**1**	**1 გზა კარი**	-	-	-	-	**0.82**	**0.82**
+27.60 ნიშნულზე სართულს ს.დ.დ. 64		**2**	**2 გზა კიბე**	**1.10**	**1.19**	**1.20**	**2.48**	**0.82**	**0.82**
სართული +30.90 ნიშნულზე	საქმიანი ჯგუფი **სქ** (ოფისები) **ს.დ.დ. 61**	**1** (თითოეულს)	**1 გზა კარი** (თითოეულს)	-	-	-	-	**0.82**	**0.82**
	სასაწყობო ჯგუფი **სწ-1** (ინვენტარის საწყობი) **დ.დ. 1**	**1**	**1 გზა კარი**	-	-	-	-	**0.82**	**0.82**
	დამხმარე ჯგუფი **დს** (ტექ. დანადგარების ოთახი) **დ.დ. 1**	**1**	**1 გზა კარი**	-	-	-	-	**0.82**	**0.82**

+30.90 ნიშნულზე სართულს ს.დ.დ. 62		**2**	**2 გზა კიბე**	**1.10**	**1.19**	**1.20**	**2.48**	**0.82**	**0.82**
სართული +34.20 ნიშნულზე	საქმიანი ჯგუფი **სქ** (ოფისები) **ს.დ.დ. 61**	**1** (თითოეულს)	**1 გზა კარი** (თითოეულს)	-	-	-	-	**0.82**	**0.82**
	სასაწყობო ჯგუფი **სწ-1** (ინვენტარის საწყობი) **დ.დ. 1**	**1**	**1 გზა კარი**	-	-	-	-	**0.82**	**0.82**
	დამხმარე ჯგუფი **დს** (ტექ. დანადგარების ოთახი) **დ.დ. 1**	**1**	**1 გზა კარი**	-	-	-	-	**0.82**	**0.82**
+34.20 ნიშნულზე სართულს ს.დ.დ. 42		**2**	**2 გზა კიბე**	**1.10**	**1.19**	**1.20**	**2.48**	**0.82**	**0.82**
სართული +38.61 ნიშნულზე	თავშეყრის ჯგუფი **თვ-2** (რესტორნის სამზარეულო)	**2**	**2 გზა კიბე**	-	-	-	-	**0.82**	**0.88 და მეტი**
+38.61 ნიშნულზე სართულს ს.დ.დ. 287		**2**	**2 გზა კიბე**	**1.10**	**1.19**	**1.20**	**2.48**	**0.82**	**0.82**

განიავებისადმი მოთხოვნები		
დაკავებულობები/სივრცეები/გასასვლელი საშუალებები	ბუნებრივი განიავება	ხელოვნური განიავება
საქმიანი ჯგუფი სქ	კი	კი
თავშეყრის ჯგუფი თვ-2	კი	კი
სასაწყობო ჯგუფი სწ-1	-	კი
სასაწყობო ჯგუფი სწ-2	-	კი
დამხმარე ჯგუფი დს	-	კი
კიბის უჯრედი	-	კი დაწნევის სისტემა
კიბის ფოიე	-	კი დაწნევის სისტემა
ლიფტის შახტა	-	კი დაწნევის სისტემა
ლიფტის ფოიე	-	კი დაწნევის სისტემა
ლიფტის სამანქანე	კი	-
დერეფანი	-	კი

წყალსადენი სისტემის ფიქსირებული მოწყობილობების რაოდენობა

ცხრილი 1602.1-ის მიხედვით

სართულები	დაკავებულობა და დაკავებულობის დატვირთვის ჯამური მაჩვენებელი	ფიქსირებული მოწყობილობები(ცალი)											
		უნიტაზი		ტუალეტის ხელსაბანები		აბაზანა/შხაპი		სასმელი წყლის ფანტანი		სამომსახურეო ნიჟარა		სამზარეულოს ნიჟარა	
		ითვლება	ითვალისწინებულია	ითვლება	ითვალისწინებულია	ითვლება	ითვალისწინებული არ არის	ითვლება	ითვალისწინებულია	ითვლება	ითვალისწინებულია	ითვლება	ითვალისწინებული არ არის
-6.60 ნიშნულზე	საქმიანი ჯგუფი სქ ს.დ.დ. 15	1	2ქ + 2კ1 შშმპ	1	2ქ + 2კ 1 შშმპ	-	-	1	1	1	1	-	-
	სასაწყობო ჯგუფი სწ-1 ს.დ.დ. 11	1		1		-	-	1		1		-	-
	სასაწყობო ჯგუფი სწ-2 დ.დ. 1	1		1		-	-	1		1		-	-
-3.30 ნიშნულზე	საქმიანი ჯგუფი სქ ს.დ.დ. 140	3ქ + 3 ვ	4ქ + 4კ 1 შშმპ	3ქ + 3 ვ	4ქ + 4კ 1 შშმპ	-	-	1	1	1	1	-	-
±0.00 ნიშნულზე	საქმიანი ჯგუფი სქ ს.დ.დ. 168	4ქ + 4 ვ	4ქ + 4 კ 1 შშმპ	4ქ + 4 ვ	4ქ + 4 კ 1 შშმპ	-	-	1	1	1	1	-	-
+4.50 ნიშნულზე	თავშეყრის ჯგუფი თვ-2 ს.დ.დ. 145	1ქ + 1 ვ	4ქ + 4კ 1 შშმპ	1ქ + 1 ვ	4ქ + 4კ 1 შშმპ	-	-	1	1	1	1	-	-
	საქმიანი ჯგუფი სქ ს.დ.დ. 43	1ქ + 1 ვ		1ქ + 1 ვ		-	-	1	1	1	1	-	-
+7.80 ნიშნულზე	თავშეყრის ჯგუფი თვ-2 დ.დ. 70	1ქ + 1 ვ	6ქ + 5 ვ 1 შშმპ	1ქ + 1 ვ	6ქ + 5 ვ 1 შშმპ	-	-	1	1	1	1	-	-
	საქმიანი ჯგუფი სქ ს.დ.დ. 42	1ქ + 1 ვ		1ქ + 1 ვ		-	-	1	1	1	1	-	-

	თავშეყრის ჯგუფი თვ-3 დ.დ. 570	5ქ + 3 ვ		5ქ + 3 ვ		-	-	1	1	1	1	-	-
+11.10 ნიშნულზე	საქმიანი ჯგუფი სქ ს.დ.დ. 45	1ქ + 1 ვ	3ქ + 3ვ 1 ფშვ	1ქ + 1 ვ	3ქ + 3ვ 1 ფშვ	-	-	1	1	1	1	-	-
+14.40 ნიშნულზე	საქმიანი ჯგუფი სქ ს.დ.დ. 61	2ქ + 2 ვ	3ქ + 3ვ 1 ფშვ	2ქ + 2 ვ	3ქ + 3ვ 1 ფშვ	-	-	1	1	1	1	-	-
+17.70 ნიშნულზე	საქმიანი ჯგუფი სქ ს.დ.დ. 61	2ქ + 2 ვ	3ქ + 3ვ 1 ფშვ	2ქ + 2 ვ	3ქ + 3ვ 1 ფშვ	-	-	1	1	1	1	-	-
+21.00 ნიშნულზე	საქმიანი ჯგუფი სქ ს.დ.დ. 62	2ქ + 2 ვ	3ქ + 3ვ 1 ფშვ	2ქ + 2 ვ	3ქ + 3ვ 1 ფშვ	-	-	1	1	1	1	-	-
+24.30 ნიშნულზე	საქმიანი ჯგუფი სქ ს.დ.დ. 62	2ქ + 2 ვ	3ქ + 3ვ 1 ფშვ	2ქ + 2 ვ	3ქ + 3ვ 1 ფშვ	-	-	1	1	1	1	-	-
+27.60 ნიშნულზე	საქმიანი ჯგუფი სქ ს.დ.დ. 62	2ქ + 2 ვ	3ქ + 3ვ 1 ფშვ	2ქ + 2 ვ	3ქ + 3ვ 1 ფშვ	-	-	1	1	1	1	-	-
+30.90 ნიშნულზე	საქმიანი ჯგუფი სქ ს.დ.დ. 62	2ქ + 2 ვ	3ქ + 3ვ 1 ფშვ	2ქ + 2 ვ	3ქ + 3ვ 1 ფშვ	-	-	1	1	1	1	-	-
+34.20 ნიშნულზე	საქმიანი ჯგუფი სქ ს.დ.დ. 62	2ქ + 2 ვ	3ქ + 3ვ 1 ფშვ	2ქ + 2 ვ	3ქ + 3ვ 1 ფშვ	-	-	1	1	1	1	-	-
+38.61 ნიშნულზე	თავშეყრის ჯგუფი თვ-2 ს.დ.დ. 287	2ქ + 2 ვ	2ქ + 2 ვ 1 ფშვ	2ქ + 2 ვ	2ქ + 2 ვ 1 ფშვ	-	-	1	1	1	1	-	-

ექსპერტის განმარტება:
ქ. თბილისის არქიტექტურის სამსახურის AR11051030 განაცხადით დარეგისტრირებულ განაცხადზე, გადაწყვეტილება № 7184924-ითდადგენილ ხარვეზთან მიმართებაში

დადგენილი ხარვეზი:

4. დაკორექტირდა კ-2 კოეფიციენტი, ასევე მოხდა საერთო ფართის დაკორექტირება. შეცვლილია შენობის კონტური(„2 და 11“). -9, 9 და -6,3 ნიშ-ზე ავტოსადგომებში „C-D“ მონაკვეთში ამოღებულია კიბის უჯრედიდი ერთი გამოსასვლეია დარჩენილი..წარმოდგენილი იქნას განმარტება აღნიშნულტან დაკავშირებით. ასევე სრულად/ დეტალურად იქნას გაანალიზბული ცვლილებები საქართველოს მთავრობის 2016 წლის 28 იანვრის N41 დადგენილებით დამტკიცებულ რეგლამენტთან შესაბამისობის დასკვნაში.

განმარტება:

-9.90 და -6.30 ნიშნულებზე, შემოზღუდულ ავტოსადგომების თითოეულ სართულს გააჩნია 2 გასასვლელი. (დამატებითი კიბის უჯრედის აუცილებლობა არ იყო და კორექტირების შედეგად იქნა ამოღებული).

- ორ გასასვლელს შორის მანძილი შეადგენს ავტოსადგომის ფართობის საერთო მაქსიმალური დიაგონალური სიგრძის არანაკლებ 1/3-ს, რაც აკმაყოფილებს 1015.2.1 ქვეთავის მე-2 გამონაკლისის მოთხოვნას.

- გასასვლელთან მისადგომი სავალი მანძილები შესაბამისობაშია 1016.2 ქვეთავის მოთხოვნებთან, (არ აჭარბებს 120 მეტრს).

- გასასვლელებს შორის მანძილი და გასასვლელთან მისადგომი მაქსიმალური სავალი მანძილები დატანილია გრაფიკულად.

შენობა-ნაგებობათა უსაფრთხოების ექსპერტი:

მიხეილ ბუჯიაშვილი

22.08.2024

ფურცლების რაოდენობა	შენობა-ნაგებობის ნომერი
A 2	0,00 = 403.43

შენობა-ნაგებობის დასახელება	
ქალაქ თბილისის მუნიციპალიტეტის ტერიტორიაზე მდებარე ნაკვეთის (ნაკვეთების) ათვისების კოეფიციენტის და ინტენსივობის განსაზღვრა	
ნაკვეთის მესაკუთრე	
ნაკვეთის მისამართი	
ნაკვეთის საკადასტრო კოდი	
ნაკვეთის ფართობი	
ნაკვეთის მესაკუთრის ხელმოწერა	
ნაკვეთის მესაკუთრის ხელმოწერა	
ნაკვეთის მესაკუთრის ხელმოწერა

შენობის ნომერი	3036728ა.
A 2	0,00 = 403,43

პროექტის დასახელება	ბაღის ტიპის საბავშვო ბაღის მშენებლობა ,,ბაზისური პროექტი" №6 2038418333
მისამართი	ქ.თბილისი, ისანი-სამგორის რაიონი, ა/კ 44.44.03.[illegible]
პროექტის ავტორი	[illegible]
ავტორის ხელმოწერა	[illegible]
პროექტის ხელმძღვანელი	[illegible]
ხელმოწერა	[illegible]
ექსპერტიზის ორგანიზაცია	[illegible]
ექსპერტიზის ხელმძღვანელი	[illegible]
ხელმოწერა	[illegible]
ექსპერტიზის ნომერი	[illegible]
ექსპერტიზის თარიღი	[illegible]
ნახაზის დასახელება	-2 სართულის გეგმა
ნახაზის ფორმატი	A3
ნახაზის მასშტაბი	1:100
ნახაზის ნომერი	3
დამატებითი ინფორმაცია	
2024	

01 – ტიპის ვერტიკალი	
02 – ტიპის ვერტიკალი	
03 – ტიპის ვერტიკალი	
05 – ტიპის ვერტიკალი	
07 – ჩამოსხმული ბეტონი	
08 – ჩამოსხმული ბეტონი	
09 – ტიპის ვერტიკალი	
10 – ტიპის ვერტიკალი	
11 – ტიპის ვერტიკალი	
12 – ტიპის ვერტიკალი	
13 – ტიპის ვერტიკალი	
14 – ტიპის ვერტიკალი	
15 – ტიპის ვერტიკალი	
16 – ტიპის ვერტიკალი	
17 – ჩამოსხმული	
18 – სველ პროცესებთან კონტაქტის ჰიდროიზოლაცია	
19 – სველ პროცესებთან კონტაქტის ჰიდროიზოლაცია	
20 – სანტექნიკური ფაქტის ავზი	
21 – ბაღის ტიპის	
22 – ბაღის ტიპის	
23 – ბაღის ტიპის	
24 – ტიპის	
25 – ტიპის	
26 – ტიპის	
27 – ტიპის	
28 – ტიპის	
29 – ტიპის	
30 – ტიპის	
31 – ჯართის ტიპის	
32 – სანიტარიული ტიპის	
33 – სანიტარიული ტიპის	
34 – სანიტარიული ტიპის	
35 – სანიტარიული ტიპის	
36 – სანიტარიული ტიპის	
37 – შეკეთების ტიპის	
38 – მცენარეთა სანიტარული ტიპის	
39 – მცენარეთა სანიტარული ტიპის	
40 – სანიტარული ტიპის	
41 – ტრანსფორმატორის სადგური	
42 – ტრანსფორმატორის სადგური	
43 – ტრანსფორმატორის სადგური	
44 – ტრანსფორმატორის სადგური	
45 – ტრანსფორმატორის სადგური	
46 – ტრანსფორმატორის სადგური	
47 – ტრანსფორმატორის სადგური	
48 – ტრანსფორმატორის სადგური	
49 – სანიტარული	
50 – ტექნიკური ოთახი (ITO)	
51 – სანიტარული ტიპის	
52 – ავარიული	
53 – სანიტარული	
54 – ჯართის ტიპის	
55 – ჯართის ტიპის	
56 – ჯართის ტიპის	

აღსანიშნავი:

კორექტირების შედეგად შეიცვალა:

1. გეგმა 42,45 ნიშნულზე - შეიცვალა კარ-ფანჯრების ნახატი, დაემატა ტექნიკური ოთახის სავენტილაციო ცხაურები
2. გეგმა 38,61 ნიშნულზე - შეიცვალა კარ-ფანჯრების ნახატი, დაემატა სავენტილაციო მილების შახტა ტერასაზე
3. გეგმა 34,20 ნიშნულზე - შეიცვალა კარ-ფანჯრების ნახატი, დაემატა ცხაურები ფანჯრებში
4. გეგმებზე 30,90 – 14,40 ნიშნულებზე - შეიცვალა კარ-ფანჯრების ნახატი
5. გეგმა 11,10 ნიშნულზე - შეიცვალა კარ-ფანჯრების ნახატი, მოხდა ნაწილი ტერასების ათვისება ფართებად, შესაბამისად მოხდა შენობიდან გასასვლელი კარების გაკეთება.
6. გეგმა 7,80 ნიშნულზე - შეიცვალა კარ-ფანჯრების ნახატი, G-H ღერძებს შორის შეიცვალა ლიფტის ადგილმდებარეობა . ამოვარდა საცურაო აუზი , შეიცვალა აუზის ფლიგელში იატაკის ნიშნული. P-S და 5-7 ღერძებს შორის მოხდა ორსინათლიანი სივრცის დაპატარავება, მოეწყო გადახურვა , დამატებით მოეწყო კიბის უჯრედი. დაემატა და გაუქმდა ღიობები. შეიცვალა B-D ღერძებს შორის ტერასის ნიშნული და მოაჯირის სიმაღლე.
7. გეგმა 4,50 ნიშნულზე - S-R ღერძებს შორის დაემატა კიბის უჯრედი, H-G ღერძებს შორის შეიცვალა ლიფტების ადგილმდებარეობა. მოიხსნა აუზის მოწყობილობა-დანადგარებისთვის განკუთვნილი სივრცე. მოეწყო ორი სინათლე.
8. გეგმა 0,00 ნიშნულზე - შეიცვალა შენობის შესასვლელი სივრცე. მოეწყო კიბეები და შშმ პირთათვის განკუთვნილი პანდუსები. C-B ღერძებს შორის შეიცვალა შესასვლელის ნიშნული. შესასვლელში არსებული კარ-ფანჯრების ზოლი გადმოიწია F ღერძიდან D ღერძზე. გაუქმდა K-J ღერძებს შორის , კიბის უჯრედში შესასვლელი კარები. G-H ღერძებს შორის შეიცვალა ლიფტის ადგილმდებარეობა. გაუქმდა 9-11 და B ღერძების გადაკვეთაზე არსებული კიბის უჯრედი. შეიცვალა შენობის წინა ტერიტორიის კეთილმოწყობა და ნიშნულები. შეიცვალა ტერიტორიაზე გენერატორის განთავსების ადგილი.
9. შეიცვალა შენობის მოპირკეთების მასალა
10. შეიცვალა მთლიან შენობაზე კარ-ფანჯრების ნახატი
11. სხსვადასხვა დონეზე შეიცვალა შენობის სიმაღლეები
12. შეიცვალა შენობის გარშემო კეთილწყობა
13. შეიცვალა შენობაში შიდა გეგმარება
14. შენობაში დაემატა სავენტილაციო-საკანალიზაციო-სახანძრო ღიობები
15. შეიცვალა ძირითადი კონსტრუქციული კოლონების ადგილმდებარეობა და ზომა.
16. შეიცვალა კონსტრუქციული ნიშნულები

ԳԾԱԳՐՈՂ	ՀԱՏԱԿԱԳԾԵՐ
ՀԱՍՏԱՏՈՒՄ	ՀԱՍՏԱՏՈՒՄ

项目名称	建筑面积
A 2	0.00 = 403.43
日期/2024	

设计单位	乌鲁木齐市乌鲁木齐经济技术开发区（头屯河区）建筑设计院有限公司
项目名称	新疆维吾尔自治区乌鲁木齐市头屯河区多浪乡多浪村 12 队 20238418333 号住宅
建设单位	多浪乡多浪村村民委员会
工程编号	
设计阶段	施工图
专业负责人	建筑
项目负责人	多浪乡 12 队住宅
校对	
审核	
审定	
图纸名称	总平面图
图纸编号	建施 01
比例	1:200
日期	2024 年 3 月

总平面图 1:200

01 - 总平面图	
02 - 总平面图	
03 - 建筑总体定位图	
04 - 建筑总体定位图	
05 - 总体实测对照图	
06 - 说明	
07 - 总体实测说明	
08 - 总体实测对照图	
09 - 总体图	
10 - 总体图	
11 - 总平面图	
12 - 总平面图	
13 - 建筑总体定位图	
14 - 建筑总体定位图	
15 - 建筑总体定位图	
16 - 建筑总体定位图	
17 - 建筑总体定位图	
18 - 建筑总体定位图	
19 - 建筑总体定位图	

图纸目录	图纸名称	备注
总体实测对照图	总体实测对照图	
总体实测说明	总体实测说明	
总体图	总体图	
总平面图	总平面图	
建筑总体定位图	建筑总体定位图	
建筑总体定位图	建筑总体定位图	
建筑总体定位图	建筑总体定位

ԳԾԱՆԱԿԱՆ	ՀՈՂԱՄԱՍ
A 2	0,00 = 403,43
2024	

ՀԱՄԱՀԵՂԻԿ՝	ԱՐՁԱՆԱԳՐՎԱԾ Է ՀԱՅԱՍՏԱՆԻ ՀԱՆՐԱՊԵՏՈՒԹՅԱՆ ԱՐԱՐՉԱԿԱՆ ԻՐԱՎԱԽՈՐՀՐԴԻ ԿՈՂՄԻՑ
ՀԱՄԱՀԵՂԻԿ՝	ՀՀ ԱՐԱՐՉԱԿԱՆ ԻՐԱՎԱԽՈՐՀՐԴԻ ԿՈՂՄԻՑ ՀԱՍՏԱՏՎԱԾ ՀԱՄԱՀԵՂԻԿ ԱՇՏԱՐԱԿԱԳԵՏ ՀՈՒՆԱՍԱՆ ՀԱՅԿԱԿԱՆ ՊԵՏԱԿԱՆ ԱԳՐԱՐԱՅԻՆ ՀԱՄԱԼՍԱՐԱՆ
ՀԱՄԱՀԵՂԻԿ՝	ԱՐՁԱՆԱԳՐՎԱԾ Է ՀԱՅԱՍՏԱՆԻ ՀԱՆՐԱՊԵՏՈՒԹՅԱՆ ԱՐԱՐՉԱԿԱՆ ԻՐԱՎԱԽՈՐՀՐԴԻ ԿՈՂՄԻՑ

1 – ذهبان الأرز	
2 – ذهبان الأرز	
3 – ذهبان الأرز	
4 – ذهبان الأرز	
5 – ذهبان الأرز	
6 – ذهبان الأرز	
7 – ذهبان الأرز	
8 – ذهبان الأرز	
9 – ذهبان الأرز	
10 – ذهبان الأرز	
11 – ذهبان الأرز	
12 – ذهبان الأرز	
13 – ذهبان الأرز	
14 – ذهبان الأرز	
15 – ذهبان الأرز	
16 – ذهبان الأرز	
17 – ذهبان الأرز	
18 – ذهبان الأرز	
19 – ذهبان الأرز	
20 – ذهبان الأرز	
21 – ذهبان الأرز	
22 – ذهبان الأرز	
23 – ذهبان الأرز	
24 – ذهبان الأرز	
25 – ذهبان الأرز	
26 – ذهبان الأرز	
27 – ذهبان الأرز	
28 – ذهبان الأرز	
29 – ذهبان الأرز	
30 – ذهبان الأرز	
31 – ذهبان الأرز	
32 – ذهبان الأرز	
33 – ذهبان الأرز	
34 – ذهبان الأرز	

01 – ذهبان الأرز	
02 – ذهبان الأرز	
03 – ذهبان الأرز	
04 – ذهبان الأرز	
05 – ذهبان الأرز	
06 – ذهبان الأرز	
07 – ذهبان الأرز	

المخطط العام:

رقم المخطط	
A 2	0,00 = 403,43
2024	

اسم المشروع:	
مجمع سكني وتجاري وإداري وفندقي وترفيهي وخدمي	
اسم المخطط:	
مخطط الموقع العام	
رقم العقد:	
رقم الرخصة:	
تاريخ الرخصة:	
اسم المهندس المعماري:	
م. أحمد سالم الزهراني	
اسم المهندس المشرف:	
م. خالد عبدالله المنصور	
توقيع المهندس المشرف:	
تاريخ الإصدار:	
2024	
عدد الألواح:	
3 أ	
مقياس الرسم:	
1:200	
اسم المكتب الاستشاري:	
مكتب الأفق للاستشارات الهندسية	
+30,90 6036 ص.ب	

建筑面积：	0.00 = 403.43
A 2	
02	
2024	

项目名称：	内蒙古鄂尔多斯市康巴什区 ..区域综合开发项目 地块 20238418333
设计证书：	
建筑名称：	内蒙古鄂尔多斯市康巴什区 综合楼 (办公楼)
建筑地点：	内蒙古鄂尔多斯市康巴什区 ..区域综合开发项目 地块
建设单位：	内蒙古鄂尔多斯市康巴什区 ..区域综合开发项目 地块
设计单位：	内蒙古鄂尔多斯市康巴什区 ..区域综合开发项目 地块
总负责人：	
专业负责人：	
设计阶段：	施工图设计
图纸名称：	总平面图
图纸比例：	1:500
图纸编号：	建施 01
日期：	2024
修改记录：	
图纸内容：	01 - 总图 总平面图
	02 - 总图 消防车道
	03 - 建筑 防火分区
	04 - 建筑 防火分区
	05 - 建筑 防火分区
	06 - 建筑 消防车道
	07 - 建筑 消防车道
	08 - 建筑 消防车道
	09 - 总装
	10 - 总装
	11 - 总体
	12 - 建筑
	13 - 给排水
	14 - 给排水
	15 - 建筑
	16 - 建筑
	17 - 建筑
	18 - 建筑
	18 - 建筑
	18 - 建筑
	18 - 建筑
	18 - 建筑
	18 - 建筑
	29 - 总体
	30 - 总体
	31 - 建筑

9 总平面图 建施

N

消防车道 - 建筑周边消防车道

消防车道 - 建筑周边消防车道

消防车道 - 建筑周边消防车道

消防车道 - 建筑周边消防车道

前台

礼堂

箱式变电机

27.60

27.60

27.60

ЗАО «Институт Ленгипроинжпроект»	
Главный инженер проекта	
Начальник отдела	
Гип	
Н.контроль	
Разработал	

Стадия	Лист
А 2	0,00 = 403,43

Изм.	Кол.уч.
Лист	№ док.
Подпись	Дата

Проект планировки территории в районе ул. Ленина, 24,30 в г. Ленинске-Кузнецком

Стадия	Лист
Масштаб	
2024	

Схема планировочной организации земельного участка

Главный инженер проекта	Сергеев А.В.
Начальник отдела	Сергеев А.В.

Выполнил	Проверил	Год
8 л.		2024

8 Цементно-бетонный завод

Экспликация:

01 – Административное здание

02 – Административное здание

03 – Временное складское здание

04 – Временное складское здание

05 – Временное административное здание

06 – Временное административное здание

07 – Временное административное здание

08 – Временное административное здание

09 – Цементный силос

10 – Цементный силос

11 – Цементный силос

12 – Весовая

13 – Временный бетонный завод

14 – Временный бетонный завод

15 – Временный навес для бетонного завода

16 – Временный навес для бетонного завода

17 – Временный навес для бетонного завода

18 – Площадка

18 – Площадка

18 – Площадка

18 – Площадка

18 – Площадка

18 – Площадка

18 – Площадка

18 – Площадка

18 – Площадка

18 – Площадка

32 – Площадка

33 – Площадка для временных биотуалетов

34 – Площадка для мусора

35 – Временная площадка для стоянки автотранспорта

Временный пешеходный переход

Временный пешеходный переход

Временный пешеходный переход

箱式发电机

Временный пешеходный переход

Временный пешеходный переход

Временный пешеходный переход

7 სართულის გეგმა

箱式发电机

制做间及库房

前台

礼宾

ექსპლიკაცია:

01 – კიბის უჯრედი
02 – კიბის უჯრედი
03 – ლიფტის ტამბური
04 – ლიფტის ტამბური
05 – ლიფტის უჯრედი
06 – ლიფტის უჯრედი
07 – ლიფტის უჯრედი
08 – ლიფტის უჯრედი
09 – საპირფარეშო
10 – საპირფარეშო
11 – სამზარეულო
12 – დერეფანი
13 – მოსასვენებელი სივრცე
14 – მოსასვენებელი სივრცე
15 – დაწნევის და საკომუნიკაციო შახტა
16 – დაწნევის და საკომუნიკაციო შახტა
17 – დაწნევის და საკომუნიკაციო შახტა
18 – ოფისი
19 – ოფისი
20 – ოფისი
21 – ოფისი
22 – ოფისი
23 – ოფისი
24 – ოფისი
25 – ოფისი
26 – ოფისი
27 – ოფისი
28 – ოფისი
29 – ოფისი
30 – ოფისი
31 – საკომფერენციო
32 – სასერვერო
33 – დამლაგებელის ოთახი

ფორმატი	A 2
თარიღი	2024

შენიშვნა:
0,00 = 403,43

დამკვეთი:
სააქციო საზოგადოება ..ბაზისბანკი.. ს/ნ 203841833

პროექტი:
მშენებარე საოფისე შენობის (ბანკი) კორექტირებული პროექტი

მისამართი:
ქალაქი თბილისი, ჭანტურიას ქუჩა №12

შენიშვნა:

გამოცემის თარიღი:

პროექტის №:

ავტორი: არქიტექტორი	კახაბერ დეკანოიძე
შემსრულა: არქიტექტორი	კახაბერ დეკანოიძე

ნახაზის დასახელება:
სართულის გეგმა
+21,00 ნიშნულზე

სტადია	ფურცელი	თარიღი
მ პ		2024

6 层办公楼总平面图

1:0.00 = 403.43

设计阶段	建筑面积
施工图设计	
专业	出图日期
建筑	2024

建设单位名称	项目名称
北京市海淀区人民医院	北京市海淀区人民医院门诊楼改扩建项目
设计单位名称	项目编号
北京建筑设计研究院有限公司	第 12 号设计院

注册师签章	执业印章

总图专业负责人	张晓东	建筑专业负责人	王建国
结构专业负责人	刘志强	给排水专业负责人	陈雅琴
暖通专业负责人	赵伟民	电气专业负责人	孙立新
项目负责人	李明远	校对	周文静
审核	吴建平	审定	郑国华

图纸目录：	
01 – 总图专业设计说明	
02 – 总图专业设计说明	
03 – 建筑防火设计说明	
04 – 建筑防火设计说明	
05 – 建筑专业设计说明	
06 – 建筑专业设计说明	
07 – 建筑专业设计说明	
08 – 建筑专业设计说明	
09 – 结构专业设计说明	
10 – 结构专业设计说明	
11 – 给排水专业设计说明	
12 – 暖通专业设计说	
13 – 电气专业设计说明	
14 – 电气专业设计说明	
15 – 建筑专业设计说明	
16 – 建筑专业设计说明	
17 – 建筑专业设计说明	
18 – 结构专业设计说明	
19 – 结构专业设计说明	
20 – 结构专业设计说明	
21 – 结构专业设计说明	
22 – 结构专业设计说明	
23 – 结构专业设计说明	
24 – 结构专业设计说明	
25 – 结构专业设计说明	
26 – 结构专业设计说明	
27 – 结构专业设计说明	
28 – 结构专业设计说明	
29 – 结构专业设计说明	
30 – 结构专业设计说明	
31 – 给排水专业设计说明	
32 – 给排水设计说明	
33 – 建筑专业设计说明	

图纸编号	图纸名称	版本号	备注
建施-01	建筑设计总说明	第 3 版	2024

项目名称	建筑面积：
A 2	0.00 = 403.43
图纸编号	
2024	

项目名称：	办公楼及附属设施项目
设计单位：	办公楼及附属设施设计有限公司
建设单位：	办公楼及附属管理局
施工单位：	办公楼及附属建筑工程有限公司
监理单位：	办公楼及附属监理有限公司
勘察单位：	办公楼及附属勘察院
设计负责人：	办公楼及附属设计院
项目总负责人：	办公楼及附属总负责人
专业负责人：	办公楼及附属专业负责人
校对：	办公楼及附属校对
审核：	办公楼及附属审核
项目经理：	办公楼及附属项目经理
技术负责人：	办公楼及附属技术负责人
比例：	1:14.40
日期：	2024

办公楼及附属设施项目 5

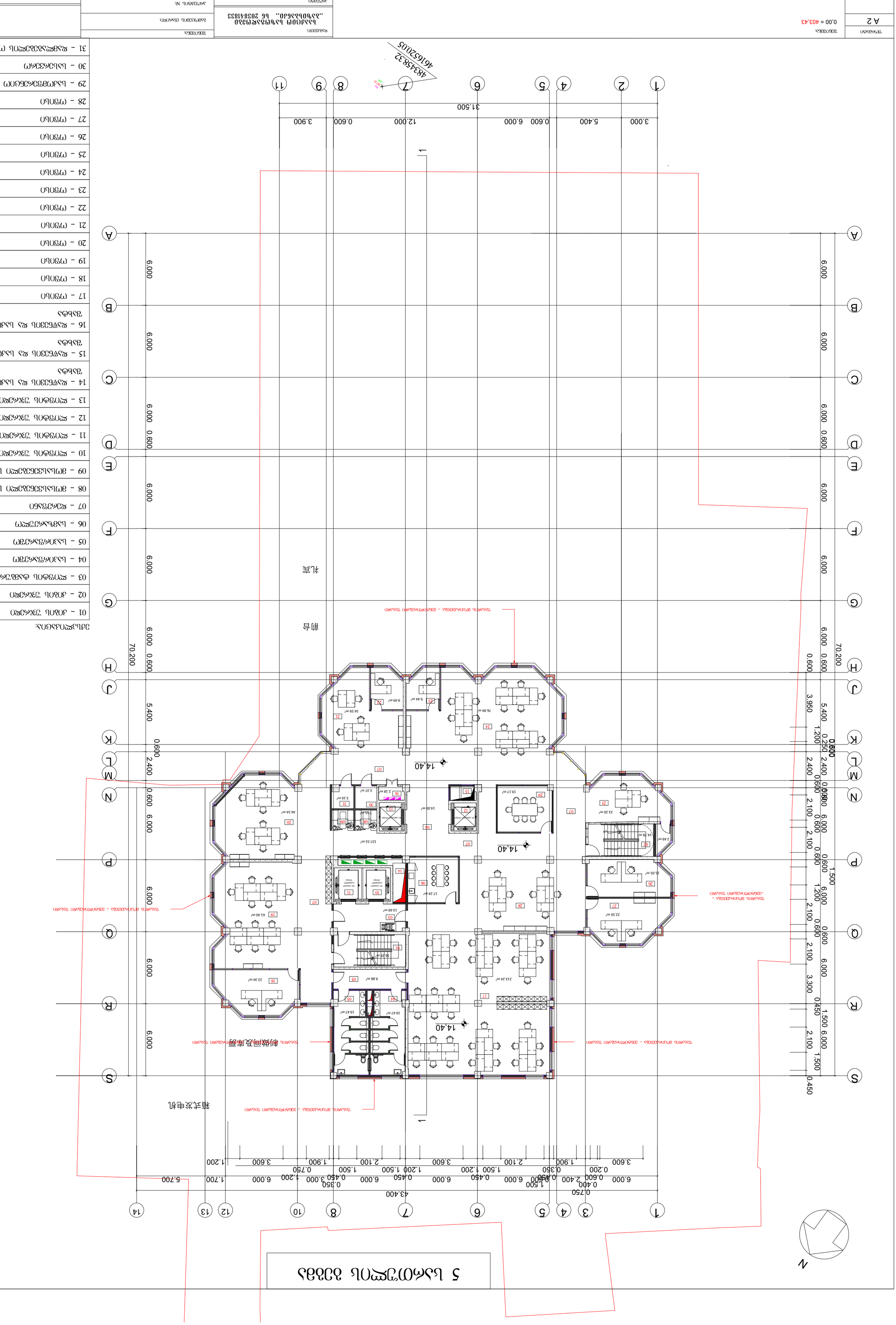
1 2 3 4 5 6 7 8 9 10 11 12 13 14
A B C D E F G H J K L M N P Q R S
3.000 5.400 0.600 6.000 12.000 0.600 3.900
31.500
6.000 0.600 2.400 5.400 0.600 3.950
70.200
43.400
0.750 0.400 1.500 0.600 2.400 0.450 6.000 0.450 6.000 0.450 6.000 0.350 3.000 0.450 1.200 0.750 1.500 1.200 1.500 2.100 3.600 1.900 2.100 3.600 1.200
5.700 1.700 6.000 1.200 0.600 0.200 0.350 0.600 0.600 0.600

ԳԾԱԳՐՈՂ	ՀԱՏԱԿԱԳԻՐ		
A 2	0,00 = 403,43		
			2024
ՕՐԱԳԾՈՒՄ			

ՀԱՄԱՀԵՂԻԿ	ԱՐՏԱԴՐԱՆՔԱՅԻՆ ԵՎ ՀԱՍԱՐԱԿԱԿԱՆ ՇԵՆՔԵՐԻ ՀԱՄԱԼԻՐ ՀԱՄԱԼԱՐԱՆ (ՀԱՄԱԼՍԱՐԱՆ)
ՀԱՏՎԱԾԻ ԱՆՎԱՆՈՒՄԸ	ՀԱՅԱՍՏԱՆԻ ՀԱՆՐԱՊԵՏՈՒԹՅԱՆ ԱՐՄԱՎԻՐԻ ՄԱՐԶԻ ՄԱՍՆԱՃՅԱ ՔԱՂԱՔԻ ՀԱՍՑԵ ԹԻՎ 12
ՀԱՏՎԱԾԻ ՕԲՅԵԿՏԻ ՀԱՍՑԵՆ	
ՀԱՏՎԱԾԻ ՆՇԱՆԱԿՈՒԹՅՈՒՆԸ	
ՀԱՏՎԱԾԻ ԱՂՅՈՒՍԱԳԾԵՐԸ	

ՀԵՂԻՆԱԿ	ԱՆՈՒՆ, ԱԶԳԱՆՈՒՆ, ՀԱՅՐԱՆԻՔ	ԱՇԽԱՏԱՆՔԻ ՊԱՏԱՍԽԱՆԱՏՈՒ	
ՍՏՈՐԱԳՐՈՂ	ՍԱՐԳՍՅԱՆ ԱՇՈՏ ՀԱՅԿԱԶՈՒՆԻ		
ՀԱՍԿԱՑՈՂ	ՍԱՐԳՍՅԱՆ ԱՇՈՏ ՀԱՅԿԱԶՈՒՆԻ		
ՀԱՅԱՐՏԱՐԱՊԵՏ	ՍԱՐԳՍՅԱՆ ԱՇՈՏ ՀԱՅԿԱԶՈՒՆԻ		
ՀԱՅԱՐՏԱՐԱՊԵՏ	ՍԱՐԳՍՅԱՆ ԱՇՈՏ ՀԱՅԿԱԶՈՒՆԻ		
ՀԱՏԱԿԱՐԳԱՅԻՆ ՀԱՄԱՐ	ՍԱՐԳՍՅԱՆ ԱՇՈՏ ՀԱՅԿԱԶՈՒՆԻ		
ՀԱՏՎԱԾԻ ՄԱՍՆԱԳԻՏԱԿԱՆ ՀԱՄԱՐ	ՍԱՐԳՍՅԱՆ ԱՇՈՏ ՀԱՅԿԱԶՈՒՆԻ		
ՀԱՏՎԱԾԻ ԱՆՎԱՆՈՒՄԸ	ՍԱՐԳՍՅԱՆ ԱՇՈՏ ՀԱՅԿԱԶՈՒՆԻ		
ՀԱՏՎԱԾԻ ՇԱՀԱԳՈՐԾԱԿԱՆ ՀԱՄԱՐ	ՍԱՐԳՍՅԱՆ ԱՇՈՏ ՀԱՅԿԱԶՈՒՆԻ		
ՀԱՏՎԱԾԻ ՆՇԱՆԱԿՈՒԹՅՈՒՆԸ

Проектная организация	Заголовок		
	А 2	0,00 = 403,43	
			2024
Главный архитектор			
Разработал			
Проверил			
Н.контроль			
ГИП			

Заказчик:	
Объект:	Административно-офисное здание с кафе и конференц-залами, г. Ташкент, Яккасарайский район, ул. Шота Руставели, 12
Наименование чертежа:	План 1-го этажа
Архитектор проекта	Ахмедов Ф.Р.
Гл. специалист	Каримов Т.С.
Инженер-конструктор	Юсупов А.М.
Инженер-сметчик	Рахимова Н.Т.
Масштаб	1:100
Стадия	Р
Лист	3
Листов	12
Формат	А1
	2024

План 1-го этажа

Экспликация помещений

№	Наименование	Площадь, м²
01	Лобби, зона ожидания	147.397
02	Лобби, зона ожидания	189.001
03	Лобби, зона ожидания	14.000
04	Лобби, зона ожидания	5.512
05	Гардероб верхней одежды	16.433
06	Гардероб верхней одежды	27.324
07	Гардероб верхней одежды	2.121
08	Гардероб верхней одежды	17.557
09	Гардероб верхней одежды	15.725
10	Гардероб верхней одежды	18.083
11	Гардероб верхней одежды	4.830
12	Гардероб верхней одежды	20.971
13	Гардероб верхней одежды	13.596
14	Гардероб верхней одежды	6.756
15	Гардероб верхней одежды	9.888
16	Гардероб верхней одежды	16.101
17	Гардероб верхней одежды	17.564
18	Гардероб верхней одежды	15.372
19	Кафе	91.888
20	Гардероб верхней одежды для персонала	10.953
21	Гардероб верхней одежды для персонала	32.859
22	Лобби, зона ожидания	9.748
23	Лобби, зона ожидания	73.378
24	Лобби, зона ожидания	83.418
25	Лобби, зона ожидания	14.485
26	Лобби, зона ожидания	19.514
27	Лобби, зона ожидания	18.415
28	Лобби, зона ожидания	19.442
29	Лобби, зона ожидания	20.775
30	Лобби, зона ожидания	159.49
31	Лобби, зона ожидания	402.565
32	Лобби, зона ожидания	12.628
33	Лобби, зона ожидания	63.582
34	Гардеробная для персонала	2.103
35	Лобби, зона ожидания	301.024
36	Кафе для персонала	13.448
37	Лобби, зона ожидания	1.103
38	Холл	1.250
39	Лобби, зона ожидания	1.250
40	Лобби, зона ожидания	1.250
41	Лобби, зона ожидания	1.250
42	Фойлайн	1.250

Экспликация:

01 – Лобби, зона ожидания
02 – Лобби, зона ожидания
03 – Лобби, зона ожидания
04 – Лобби, зона ожидания
05 – Гардероб верхней одежды
06 – Гардероб верхней одежды
07 – Гардероб верхней одежды
08 – Гардероб верхней одежды
09 – Гардероб верхней одежды
10 – Гардероб верхней одежды
11 – Гардероб верхней одежды
12 – Гардероб верхней одежды
13 – Гардероб верхней одежды
14 – Лобби, зона ожидания
15 – Лобби, зона ожидания
16 – Лобби, зона ожидания
17 – Санузел
18 – Холл
19 – Кафе
20 – Гардероб верхней одежды для персонала
21 – Гардероб верхней одежды для персонала
22 – Лобби, зона ожидания
23 – Лобби, зона ожидания
24 – Лобби, зона ожидания
25 – Лобби, зона ожидания
26 – Лобби, зона ожидания
27 – Лобби, зона ожидания
28 – Лобби, зона ожидания
29 – Лобби, зона ожидания
30 – Лобби, зона ожидания
31 – Лобби, зона ожидания
32 – Лобби, зона ожидания
33 – Лобби, зона ожидания
34 – Гардеробная для персонала
35 – Лобби, зона ожидания
36 – Кафе для персонала
37 – Лобби, зона ожидания
38 – Холл
39 – Лобби, зона ожидания
40 – Лобби, зона ожидания
41 – Лобби, зона ожидания
42 – Фойлайн

Выход эвакуационный тип 1 – эвакуационный выход 1 типа

Выход эвакуационный тип 1 – эвакуационный выход 1 типа

Выход эвакуационный тип 1 – эвакуационный выход 1 типа

Выход эвакуационный тип 1 – эвакуационный выход 1 типа

箱式发电机

制做间及库房

1

N

2 სართულის გეგმა

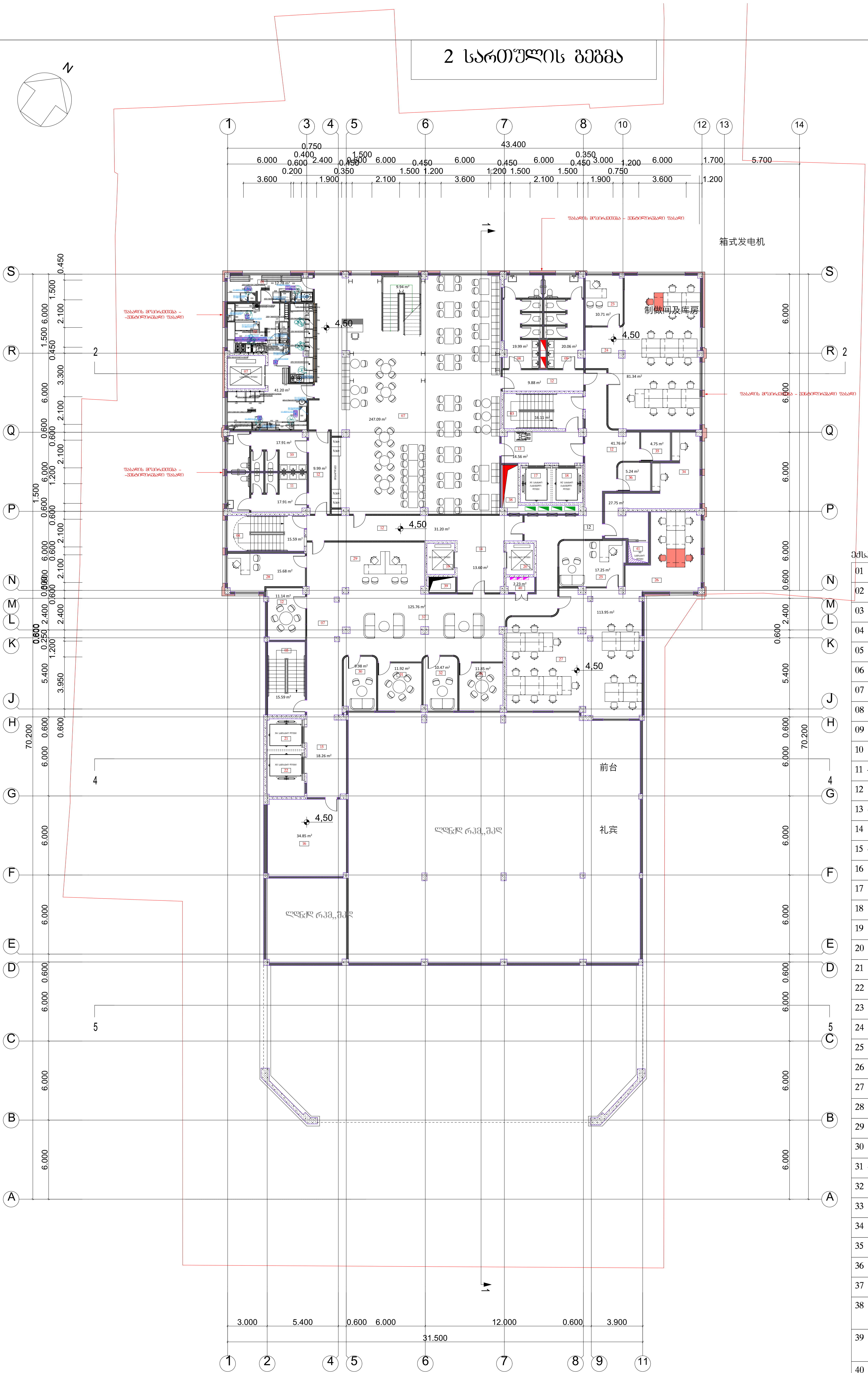

ექსპლიკაცია:

01 – სამრეცხაო
02 – სამზარეულო
03 – კიბის უჯრედი
04 – კიბის უჯრედი
05 – კიბის უჯრედი
06 – საჭმელის ლიფტი
07 – რესტორანი
08 – საპირფარეშო
09 – საპირფარეშო
10 – საპირფარეშო
11 – საპირფარეშო
12 – დერეფანი
13 – ლიფტის ტამბური
14 – ლიფტის ტამბური
15 – ლიფტის ტამბური
16 – ტექნიკური ოთახი
17 – ლიფტის უჯრედი
18 – ლიფტის უჯრედი
19 – ლიფტის უჯრედი
20 – ლიფტის უჯრედი
21 – ლიფტის უჯრედი
22 – ლიფტის უჯრედი
23 – ოფისი
24 – ოფისი
25 – ოფისი
26 – ოფისი
27 – ოფისი
28 – ოფისი
29 – ოფისი
30 – სათათბირო
31 – სათათბირო
32 – სათათბირო
33 – სათათბირო
34 – მოლარე
35 – მოლარის მისაღები
36 – მოლარის მისაღები
37 – მოსასვენებელი
38 – დაწნევის და საკომუნიკაციო შახტა
39 – დაწნევის და საკომუნიკაციო შახტა
40 – დაწნევის და საკომუნიკაციო შახტა
41 – ფულის ლიფტი

ფორმატი	A 2
შენიშვნა:	0,00 = 403,43
თარიღი	2024
დამკვეთი:	სააქციო საზოგადოება ,,ბაზისბანკი,, სნ 203841833
პროექტი:	მშენებარე საოფისე შენობის (ბანკი) კორექტირებული პროექტი
მისამართი:	ქალაქი თბილისი, ჭანტურიას ქუჩა №12
შენიშვნა:	
გამოცემის თარიღი:	
პროექტის №:	
ავტორი: არქიტექტორი	კახაბერ დეკანოიძე
შეასრულა: არქიტექტორი	კახაბერ დეკანოიძე
ნახაზის დასახელება:	სართულის გეგმა +4,50 ნიშნულზე
სტადია	მ კ
ფურცელი	
თარიღი	2024

ՀԱՏԱԿԱԳԻԾ	ՀԱՏԱԿԱԳԻԾ
A 2	0,00 = 403.43
ՕՐԱԿԱՐԳ	2024

ԱՇԽԱՏԱՆՔԱՅԻՆ ՆԱԽԱԳԾԱՅԻՆ ՓԱԹԵԹ
«ՆՈՐ ՀԱՅԱՍՏԱՆ ՄԱՆԿԱՎԱՐԺԱԿԱՆ ՀԱՄԱԼՍԱՐԱՆ»
ՊԵՏԱԿԱՆ ՈՉ ԱՌԵՎՏՐԱՅԻՆ ԿԱԶՄԱԿԵՐՊՈՒԹՅԱՆ

ՀԱՍՑԵԻ ՀԱՍՑԵ ՆՇՈՒՄ
ՀԱՅԱՍՏԱՆԻ ՀԱՆՐԱՊԵՏՈՒԹՅԱՆ ԿՈՏԱՅՔԻ ՄԱՐԶԻ ԱՐԱՐԱՏ ՀԱՄԱՅՆՔԻ ԱՐԱՐԱՏ ՔԱՂԱՔԻ ԱՐԱՐԱՏ ՀԱՍՑԵՈՒՄ ԳՏՆՎՈՂ ՀՈՂԱՄԱՍԻ ՎՐԱ ԱՐԱՐԱՏ ՔԱՂԱՔԻ ՀԱՍՑԵՈՒՄ ԳՏՆՎՈՂ ՀՈՂԱՄԱՍԻ ՎՐԱ

ԳԾԱԳՐՈՒԹՅՈՒՆ	ՀԱՏԱԿԱԳԾԻ ՄԱՍՇՏԱԲԱՅՆՈՒԹՅՈՒՆ
Ա 2	0,00 = 403.43
ՕԲՅԵԿՏԻ ՀԱՍՑԵ	
ՀԱՍԱՐԱԿԱՑԻՈՒԹՅԱՆ ՏԵՍԱԿԱՆ ՊԼԱՆ ՇԻՆ. ԹՎ 20338418333 «ՀԱՅԹԵԼԵԿՈՄ» ՍՊԸ-Ի ՆՈՐ ՇԵՆՔԻ ՇԻՆԱՐԱՐՈՒԹՅԱՆ ԱՇԽԱՏԱՆՔՆԵՐԻ ԿԱՏԱՐՄԱՆ ՀԱՄԱՐ	
ՀԱՍՑԵԻ ՀԱՍՑԵ	
ՀԱՍՑԵԻ ՀԱՍՑԵ (ՀԱՍՑԵՆԵՐԻ ԱՆՎԱՆՈՒՄՆԵՐԸ)	
ՀԱՍՑԵԻ ՀԱՍՑԵ

-2 层地下室平面图

N

1 2 3 4 5 6 7 8 9 10 11 12 13 14

43.400

0.750 0.400 2.400 0.600 0.450 1.500 6.000 0.450 6.000 0.450 6.000 0.350 0.450 3.000 1.200 6.000 1.700 5.700

0.200 0.350 1.500 1.200 1.500 0.750 2.100 1.900 3.600

R S

70.200

0.600 6.000 6.000 6.000 6.000 6.000 6.000 6.000 6.000 0.600

A B C D E F G H J K L M N P R S

0.600 0.250 2.400 0.600 0.600 6.000 0.600 2.100 0.600 1.200 2.100 0.600 6.000 1.200 2.100 0.600 3.300 0.450

1.500 6.000 1.500 0.450

1 2 4 5 6 7 8 9 11

3.000 5.400 0.600 6.000 12.000 0.600 3.900

31.500

-6.30 -6.60

3.501 3.954 3.500 3.963 10% 11% 11.9%

制冷间及库房 消防水池 控制室 配电室 发电机房 卸货区 办公室 会议室 休息室 储藏室 卫生间 走廊 楼梯间 电梯井 设备间 前室 门厅 大堂 接待 财务室 人事部 总经理室 副总经理室 董事长室 秘书室 档案室 资料室 复印室 打印室 传真室 电话间 网络机房 服务器机房 监控室 安防室 消防控制室 应急指挥中心 培训教室 多功能厅 报告厅 展览厅 图书馆 阅览室 自习室 学生活动中心 社团活动室 心理咨询室 医务室 药房 诊疗室 检验科 放射科 超声科 内科 外科 妇产科 儿科 口腔科 眼科 耳鼻喉科 皮肤科 中医科 康复科 理疗科 针灸科 推拿科 营养科 食堂 厨房 餐厅 包间 宴会厅 酒吧 咖啡厅 茶室 棋牌室 台球室 健身房 瑜伽室 舞蹈室 游泳馆 更衣室 淋浴间 桑拿房 按摩室 美容院 理发店 洗衣房 熨烫间 物业办公室 保安室 监控中心 停车场 车库 充电桩 自行车棚 垃圾站 变电室 配电间 水泵房 锅炉房 空调机房 新风机房 排风机房 冷冻机房 冷却塔 屋顶花园 露台 阳台 雨篷 遮阳棚 广告牌 旗杆 喷泉 雕塑 假山 水池 绿化带 人行道 车行道 消防通道 紧急出口 疏散楼梯 安全出口 避难层 直升机停机坪 气象站 避雷针 太阳能板 风力发电机 储水罐 污水处理站 垃圾处理站 回收站 公厕 母婴室 无障碍坡道 盲道 导盲砖 扶手 栏杆 围墙 大门 门卫室 岗亭 道闸 车牌识别 人脸识别 指纹识别 虹膜识别 门禁系统 对讲系统 视频监控 入侵报警 火灾报警 烟感探测器 温感探测器 手动报警按钮 声光报警器 消防广播 应急照明 疏散指示 灭火器 消火栓 喷淋头 防火卷帘 防火门 防火阀 排烟口 送风口 回风口 风机盘管 新风口 排风口 冷冻水管 热水管 给水管 排水管 雨水管 污水管 燃气管 压缩空气管 氧气管 真空管 蒸汽管 凝结水管 电缆桥架 母线槽 配电箱 控制箱 仪表箱 阀门井 检查井 化粪池 隔油池 沉淀池 调节池 生物处理池 膜处理间 消毒间 加药间 污泥脱水间 干化场 堆肥场 绿化灌溉系统 喷灌系统 滴灌系统 土壤改良区 植物种植区 苗圃 温室 大棚 养殖场 饲料加工间 兽医室 隔离区 屠宰间 冷藏库 冷冻库 保鲜库 预冷间 分拣间 包装间 称重区 装卸区 货运电梯 客运电梯 扶梯 自动扶梯 升降平台 液压平台 剪叉平台 曲臂车 高空作业车 脚手架 安全网 防护栏 警戒线 施工围挡 临时道路 临时水电 临时消防 临时办公室 临时宿舍 临时食堂 临时厕所 临时浴室 临时洗衣房 临时医务室 临时停车场 临时加油站 临时充电桩 临时垃圾站 临时变电室 临时配电间 临时水泵房 临时锅炉房 临时空调机房 临时新风机房 临时排风机房 临时冷冻机房 临时冷却塔 临时屋顶花园 临时露台 临时阳台 临时雨篷 临时遮阳棚 临时广告牌 临时旗杆 临时喷泉 临时雕塑 临时假山 临时水池 临时绿化带 临时人行道 临时车行道 临时消防通道 临时紧急出口 临时疏散楼梯 临时安全出口 临时避难层 临时直升机停机坪 临时气象站 临时避雷针 临时太阳能板 临时风力发电机 临时储水罐 临时污水处理站 临时垃圾处理站 临时回收站 临时公厕 临时母婴室 临时无障碍坡道 临时盲道 临时导盲砖 临时扶手 临时栏杆 临时围墙 临时大门 临时门卫室 临时岗亭 临时道闸 临时车牌识别 临时人脸识别 临时指纹识别 临时虹膜识别 临时门禁系统 临时对讲系统 临时视频监控 临时入侵报警 临时火灾报警 临时烟感探测器 临时温感探测器 临时手动报警按钮 临时声光报警器 临时消防广播 临时应急照明 临时疏散指示 临时灭火器 临时消火栓 临时喷淋头 临时防火卷帘 临时防火门 临时防火阀 临时排烟口 临时送风口 临时回风口 临时风机盘管 临时新风口 临时排风口 临时冷冻水管 临时热水管 临时给水管 临时排水管 临时雨水管 临时污水管 临时燃气管 临时压缩空气管 临时氧气管 临时真空管 临时蒸汽管 临时凝结水管 临时电缆桥架 临时母线槽 临时配电箱 临时控制箱 临时仪表箱 临时阀门井 临时检查井 临时化粪池 临时隔油池 临时沉淀池 临时调节池 临时生物处理池 临时膜处理间 临时消毒间 临时加药间 临时污泥脱水间 临时干化场 临时堆肥场 临时绿化灌溉系统 临时喷灌系统 临时滴灌系统 临时土壤改良区 临时植物种植区 临时苗圃 临时温室 临时大棚 临时养殖场 临时饲料加工间 临时兽医室 临时隔离区 临时屠宰间 临时冷藏库 临时冷冻库 临时保鲜库 临时预冷间 临时分拣间 临时包装间 临时称重区 临时装卸区 临时货运电梯 临时客运电梯 临时扶梯 临时自动扶梯 临时升降平台 临时液压平台 临时剪叉平台 临时曲臂车 临时高空作业车 临时脚手架 临时安全网 临时防护栏 临时警戒线 临时施工围挡 临时临时道路 临时临时水电 临时临时消防 临时临时办公室 临时临时宿舍 临时临时食堂 临时临时厕所 临时临时浴室 临时临时洗衣房 临时临时熨烫间 临时临时物业办公室 临时临时保安室 临时临时监控中心 临时临时停车场 临时车库 临时充电桩 临时自行车棚 临时垃圾站 临时变电室 临时配电间 临时水泵房 临时锅炉房 临时空调机房 临时新风机房 临时排风机房 临时冷冻机房 临时冷却塔 临时屋顶花园 临时露台 临时阳台 临时雨篷 临时遮阳棚 临时广告牌 临时旗杆 临时喷泉 临时雕塑 临时假山 临时水池 临时绿化带 临时人行道 临时车行道 临时消防通道 临时紧急出口 临时疏散楼梯 临时安全出口 临时避难层 临时直升机停机坪 临时气象站 临时避雷针 临时太阳能板 临时风力发电机 临时储水罐 临时污水处理站 临时垃圾处理站 临时回收站 临时公厕 临时母婴室 临时无障碍坡道 临时盲道 临时导盲砖 临时扶手 临时栏杆 临时围墙 临时大门 临时门卫室 临时岗亭 临时道闸 临时车牌识别 临时人脸识别 临时指纹识别 临时虹膜识别 临时门禁系统 临时对讲系统 临时视频监控 临时入侵报警 临时火灾报警 临时烟感探测器 临时温感探测器 临时手动报警按钮 临时声光报警器 临时消防广播 临时应急照明 临时疏散指示 临时灭火器 临时消火栓 临时喷淋头 临时防火卷帘 临时防火门 临时防火阀 临时排烟口 临时送风口 临时回风口 临时风机盘管 临时新风口 临时排风口 临时冷冻水管 临时热水管 临时给水管 临时排水管 临时雨水管 临时污水管 临时燃气管 临时压缩空气管 临时氧气管 临时真空管 临时蒸汽管 临时凝结水管 临时电缆桥架 临时母线槽 临时配电箱 临时控制箱 临时仪表箱 临时阀门井 临时检查井 临时化粪池 临时隔油池 临时沉淀池 临时调节池 临时生物处理池 临时膜处理间 临时消毒间 临时加药间 临时污泥脱水间 临时干化场 临时堆肥场 临时绿化灌溉系统 临时喷灌系统 临时滴灌系统 临时土壤改良区 临时植物种植区 临时苗圃 临时温室 临时大棚 临时养殖场 临时饲料加工间 临时兽医室 临时隔离区 临时屠宰间 临时冷藏库 临时冷冻库 临时保鲜库 临时预冷间 临时分拣间 临时包装间 临时称重区 临时装卸区 临时货运电梯 临时客运电梯 临时扶梯 临时自动扶梯 临时升降平台 临时液压平台 临时剪叉平台 临时曲臂车 临时高空作业车 临时脚手架 临时安全网 临时防护栏 临时警戒线 临时施工围挡

消防水池 消防控制室 发电机房 配电室 卸货区 办公室 会议室 休息室 储藏室 卫生间 走廊 楼梯间 电梯井 设备间 前室 门厅 大堂 接待 财务室 人事部 总经理室 副总经理室 董事长室 秘书室 档案室 资料室 复印室 打印室 传真室 电话间 网络机房 服务器机房 监控室 安防室 消防控制室 应急指挥中心 培训教室 多功能厅 报告厅 展览厅 图书馆 阅览室 自习室 学生活动中心 社团活动室 心理咨询室 医务室 药房 诊疗室 检验科 放射科 超声科 内科 外科 妇产科 儿科 口腔科 眼科 耳鼻喉科 皮肤科 中医科 康复科 理疗科 针灸科 推拿科 营养科 食堂 厨房 餐厅 包间 宴会厅 酒吧 咖啡厅 茶室 棋牌室 台球室 健身房 瑜伽室 舞蹈室 游泳馆 更衣室 淋浴间 桑拿房 按摩室 美容院 理发店 洗衣房 熨烫间 物业办公室 保安室 监控中心 停车场 车库 充电桩 自行车棚 垃圾站 变电室 配电间 水泵房 锅炉房 空调机房 新风机房 排风机房 冷冻机房 冷却塔 屋顶花园 露台 阳台 雨篷 遮阳棚 广告牌 旗杆 喷泉 雕塑 假山 水池 绿化带 人行道 车行道 消防通道 紧急出口 疏散楼梯 安全出口 避难层 直升机停机坪 气象站 避雷针 太阳能板 风力发电机 储水罐 污水处理站 垃圾处理站 回收站 公厕 母婴室 无障碍坡道 盲道 导盲砖 扶手 栏杆 围墙 大门 门卫室 岗亭 道闸 车牌识别 人脸识别 指纹识别 虹膜识别 门禁系统 对讲系统 视频监控 入侵报警 火灾报警 烟感探测器 温感探测器 手动报警按钮 声光报警器 消防广播 应急照明 疏散指示 灭火器 消火栓 喷淋头 防火卷帘 防火门 防火阀 排烟口 送风口 回风口 风机盘管 新风口 排风口 冷冻水管 热水管 给水管 排水管 雨水管 污水管 燃气管 压缩空气管 氧气管 真空管 蒸汽管 凝结水管 电缆桥架 母线槽 配电箱 控制箱 仪表箱 阀门井 检查井 化粪池 隔油池 沉淀池 调节池 生物处理池 膜处理间 消毒间 加药间 污泥脱水间 干化场 堆肥场 绿化灌溉系统 喷灌系统 滴灌系统 土壤改良区 植物种植区 苗圃 温室 大棚 养殖场 饲料加工间 兽医室 隔离区 屠宰间 冷藏库 冷冻库 保鲜库 预冷间 分拣间 包装间 称重区 装卸区 货运电梯 客运电梯 扶梯 自动扶梯 升降平台 液压平台 剪叉平台 曲臂车 高空作业车 脚手架 安全网 防护栏 警戒线 施工围挡

制冷间及库房

箱式变电机

01 - 办公区	
02 - 办公区	
03 - 办公区	
05 - 办公区	
07 - 餐饮区	
08 - 餐饮区	
09 - 餐饮区	
10 - 餐饮区	
11 - 餐饮区	
12 - 餐饮区	
13 - 餐饮区	
14 - 餐饮区	
15 - 餐饮区	
16 - 客房区	
17 - 会议区	
18 - 公寓式办公区	
19 - 公寓式办公区	
20 - 公共区域	
21 - 办公区	
22 - 办公区	
23 - 办公区	
24 - 仓储区	
25 - 仓储区	
26 - 仓储区	
27 - 仓储区	
28 - 仓储区	
29 - 仓储区	
30 - 仓储区	
31 - 客房区	
32 - 公寓式办公区	
33 - 公寓式办公区	
34 - 公寓式办公区	
35 - 公寓式办公区	
36 - 公寓式办公区	
37 - 空调机房	
38 - 消防水池 公寓式办公区	
39 - 消防水池 公寓式办公区	
40 - 公寓式办公区	
41 - 仓储区 公共区域	
42 - 仓储区 公共区域	
43 - 仓储区 公共区域	
44 - 仓储区 公共区域	
45 - 仓储区 公共区域	
46 - 仓储区 公共区域	
47 - 仓储区 公共区域	
48 - 仓储区 公共区域	
49 - 公共区域	

项目名称	地下室平面图
图纸编号	A 2
日期	0.00 = 403.43
2024	

建筑面积	设计单位
建设单位	设计负责人
项目负责人	审核
项目名称	设计人
图纸名称	校对
图纸编号	比例
日期	2024

-3 ևևՀՈՄՅՄՆԱ ձՅՅձև

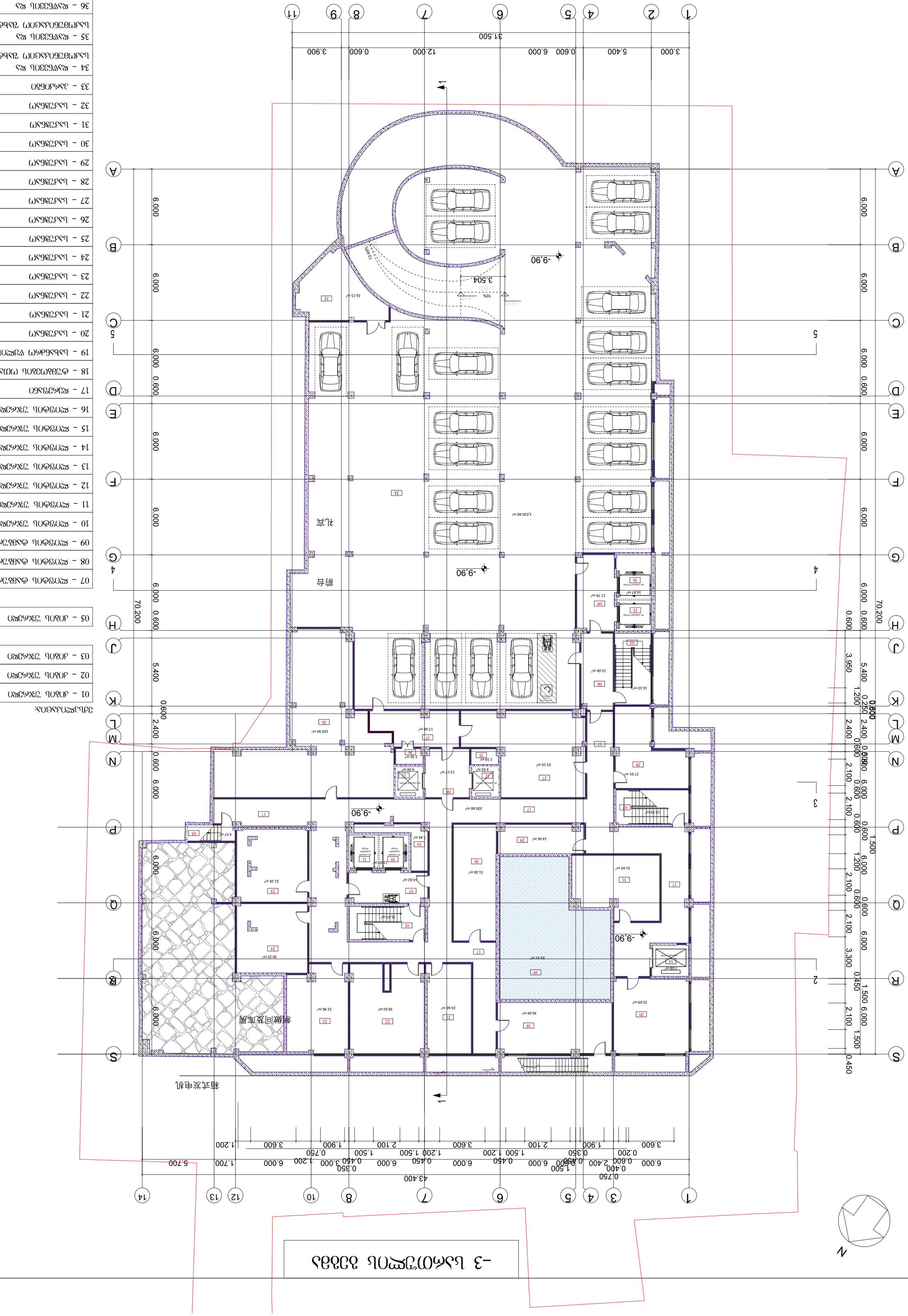

37 - ՕԿՏՅՓՔ ՕՆՅՅՇՈՒ	
36 - ՔՆՏԵՅՈՒՆ ՔՆ ԼՆՆՈՒՅՈՆՈՒ ՅՆԼՔՆ	
35 - ՔՆՏԵՅՈՒՆ ՔՆ ԼՆՆՈՒՅՈՆՈՒ ՅՆԼՔՆ	
34 - ՔՆՏԵՅՈՒՆ ՔՆ ԼՆՆՈՒՅՈՆՈՒ ՅՆԼՔՆ	
33 - ՅՆՎՈՄՅՈՆՅՈՆ	
32 - ԼՆՅՇՇՆԼՆՈ	
31 - ԼՆՅՇՇՆԼՆՈ	
30 - ԼՆՅՇՇՆԼՆՈ	
29 - ԼՆՅՇՇՆԼՆՈ	
28 - ԼՆՅՇՇՆԼՆՈ	
27 - ԼՆՅՇՇՆԼՆՈ	
26 - ԼՆՅՇՇՆԼՆՈ	
25 - ԼՆՅՇՇՆԼՆՈ	
24 - ԼՆՅՇՇՆԼՆՈ	
23 - ԼՆՅՇՇՆԼՆՈ	
22 - ԼՆՅՇՇՆԼՆՈ	
21 - ԼՆՅՇՇՆԼՆՈ	
20 - ԼՆՅՇՇՆԼՆՈ	
19 - ԼՆԼՆՅՈՎՈՆ ՔՅՔՔՈԼ ՅՅԼՈ	
18 - ՔՇՇՈՔՈՅՅՈԼ ՈՈՄՅԼՈ	
17 - ՔՅՈՎՈՅՅՆՈ	
16 - ՔՈՈՅՔՈԼ ՇՅԿՈՅՔՈ	
15 - ՔՈՈՅՔՈԼ ՇՅԿՈՅՔՈ	
14 - ՔՈՈՅՔՈԼ ՇՅԿՈՅՔՈ	
13 - ՔՈՈՅՔՈԼ ՇՅԿՈՅՔՈ	
12 - ՔՈՈՅՔՈԼ ՇՅԿՈՅՔՈ	
11 - ՔՈՈՅՔՈԼ ՇՅԿՈՅՔՈ	
10 - ՔՈՈՅՔՈԼ ՇՅԿՈՅՔՈ	
09 - ՔՈՈՅՔՈԼ ՔՅՅՔՇՈՎ	
08 - ՔՈՈՅՔՈԼ ՔՅՅՔՇՈՎ	
07 - ՔՈՈՅՔՈԼ ՔՅՅՔՇՈՎ	
05 - ՅՈՅՈԼ ՇՅԿՈՅՔՈ	
03 - ՅՈՅՈԼ ՇՅԿՈՅՔՈ	
02 - ՅՈՅՈԼ ՇՅԿՈՅՔՈ	
01 - ՅՈՅՈԼ ՇՅԿՈՅՔՈ	

ՅՈԼՅՔՈՈՅՅՆՅ:

ՇՅՔՈՈՅՅՆՈ	ՇՅՔՈՈՅՅՆՈ
A 2	0,00 = 403.43
ՈՄՔՔՔՈՆ	
2024	

ՀՆՈՒՅՈՆՈՒ.
ձՅՅՀՈՄՅՄՆԱ ՅՈՄՅՈՆՈՒ ՔՈՒՅՈՆՈՒ
(ՈՈՅՅՈՒ)
ՅՈՔՔՈՒՅՈՆՈՒ ՅՆՄՈՅՈՔՈՅՈՆՅՄՈ ՅՆՄՈՅՈՔՈ

ՔՅՈՎՈՅՅՆՈ.
ՅՅՄՈՅՈՔՈՅՈՆՅՄՈ ՅՈՄՅՈՆՈՒ ՔՈՒՅՈՆՈՒ
ՅՈՔՔՈՒՅՈՆՈՒ ՅՆՄՈՅՈՔՈՅՈՆՅՄՈ ՅՆՄՈՅՈՔՈ

ՀՆՈՒՅՈՆՈՒ.
ձՅՅՀՈՄՅՄՆԱ ՅՈՄՅՈՆՈՒ ՔՈՒՅՈՆՈՒ
ՅՈՔՔՈՒՅՈՆՈՒ ՅՆՄՈՅՈՔՈՅՈՆՅՄՈ ՅՆՄՈՅՈՔՈ

კიბე ტიპიური სართულის დონეზე

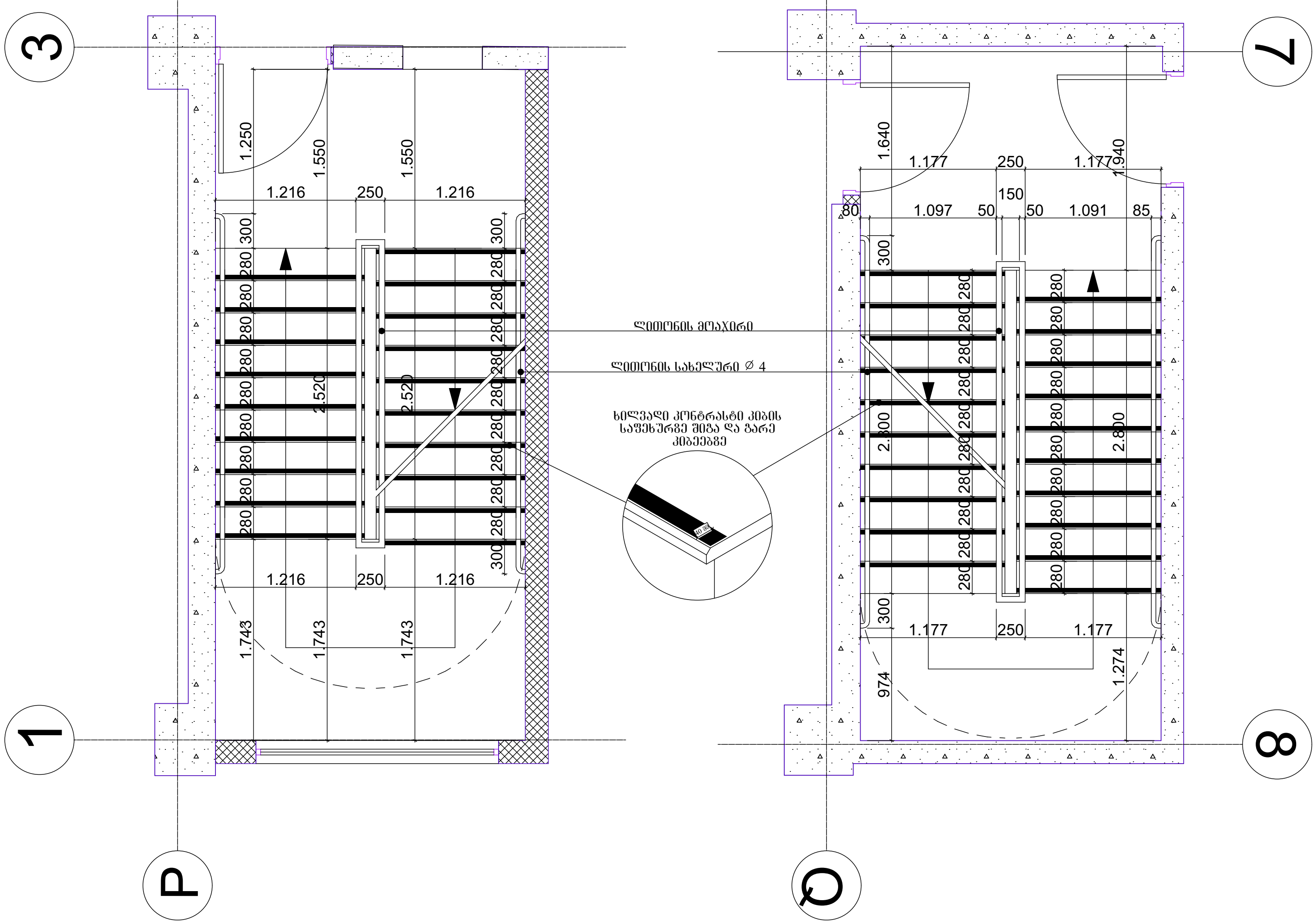

შენიშვნები:

1. ყველა კიბეს (მათშორის გარე კიბეს) ყოველი საფეხურისდა საბიჯელის 40 მმ სავალ ნაწილს, რომელიც იზომებ საფეხურის ნაშვერიდან თარაზულად, ექნება ერთგვაროვანი ფერის მქონე ზედაპირი, რომელიც საფეხურის დანარჩენი ნაწილისგან მკვეთრად განსხვავებული იქნება (მუქი ღია ფონზე). ხილვადი კონტრასტი გაგრძელდება ყოველი საფეხურის ერთი კიდიდან საფეხურის მეორე კიდემდე.

2. მისაწვდომი გზაკიბის საზღვრებში იატაკის ზედაპირები იქნება მდგრადი, მყარი და არასრიალა.

3. კიბის საფეხურების განსხვავებული მონიშვნა იქნება გამძლე.

4. შენობის გარეთ მდებარე კიბის საფეხურები და ბაქნები ისე დაგეგმარდება, რომ სავალ ზედაპირზე წყალი არ დაგროვდება

5. გასანათებელი საშუალებები უზრუნველყოფს კიბეების განათებას, რომელიც გაიზომება საბიჯელების ზედაპირების და ბაქნების ზედაპირების ცენტრში გაზომვისას საფეხურის წინაპირიდან 600 მმ–ის საზღვრებში, შემდეგი წესის შესაბამისად:

. არაუმცირეს 11 ლუქსი განათება
. არაუმცირეს 110 ლუქსი განათება, კიბით სარგებლობის დროს.
. კიბეების გამოყენებისას 11 ლუქსიდან 110 ლუქსზე გადასვლა შესაძლებელი უნდა იყოს განათების სამართავებით უზრუნველყოფილი ავტომატური, მოძრავი სენსორული ტიპის განათების ჩამრთველებით, რომლებიც შეესაბამება ყველა ქვემოთ ჩამოთვლილს.
. განათების სამართავები აღჭურვილი იქნება საიმედო ოპერაციული სისტემით და შეფასებული იქნება ამ მიზნით გამოყენებისთვის.
. მოძრავი სენსორი გააქტიურდება დამკავებლის მოძრაობით საფეხურებზე ან საფეხურების ბაქნებზე
. განათების გამააქტიურებლები დაყენებული იქნება არაუმცირეს 15 წუთიანი მოქმედების პერიოდით.
. გზა–კიბის განათება ჩაირთვება ავტომატური სენსორული ჩამრთველებით, ასეთის არსებობის შემთხვევაში, ისე, რომ შესასვლელში მდებარე ბაქანზე, შესასვლელში მდებარე ბაქნის მოსაზღვრე თითოეულ კიბის მარშსა და შესასვლელში მდებარე ბაქნის ზემოთ და ქვემოთ მდებარე ბაქნებზე მე–4 პუნქტით დადგენილი განათებულობის დონე საფეხურის გამოყენებამდე იქნება უზრუნველყოფილი.
. კიბის სახელურები და ნებისმიერი კადელი ან მათ მომიჯნავედ მდებარე სხვა ზედაპირი არ იქნება ბასრი ან უხეში ელემენტების შემცველი.
. კიბის სახელურები არ იტრიალებს მათი ბუდეების საზღვრებში.

ფორმატი	შენიშვნა:
A 2	
თარიღი	
2024	

Kibe 0,00 1:56,4 Kibe 0,00 1:70,7

დამკვეთი:
სააქციო საზოგადოება ,,ბაზისბანკი,, სნ 203841833

პროექტი:
მშენებარე საოფისე შენობის (ბანკი) კორექტირებული პროექტი

მისამართი:
ქალაქი თბილისი, ჭანტურიას ქუჩა №12

შენიშვნა:
გამოცემის თარიღი:
პროექტის №:

ავტორი: არქიტექტორი	კახაბერ დეკანოიძე
შეასრულა: არქიტექტორი	კახაბერ დეკანოიძე

არქიტექტურა

ნახაზის დასახელება:
გზა-კიბე

სტადია	ფურცელი	თარიღი
მ პ		2024

კვეთი 1

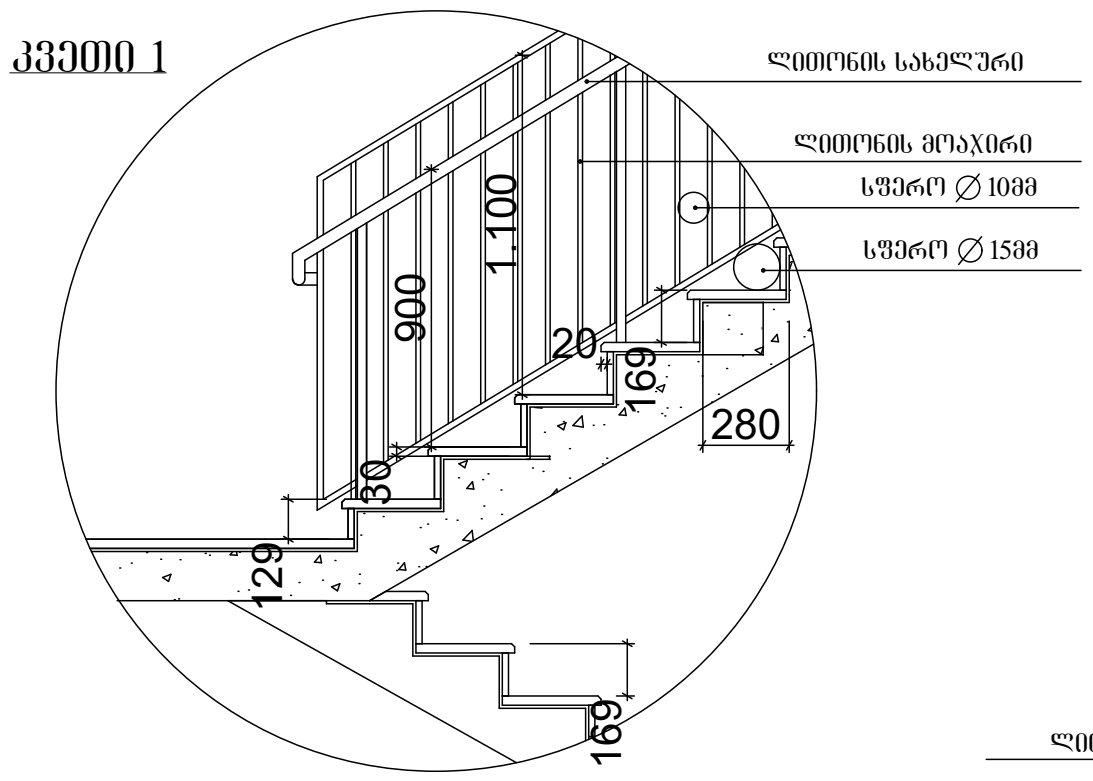

სახელური

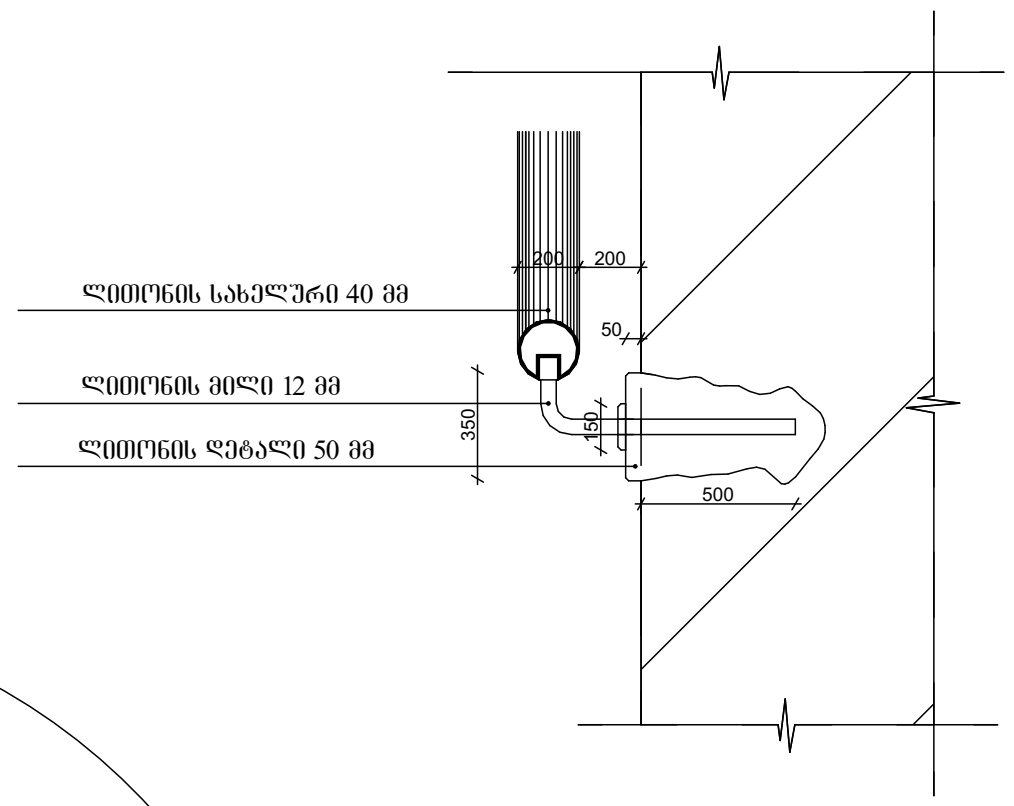

კვეთი 2

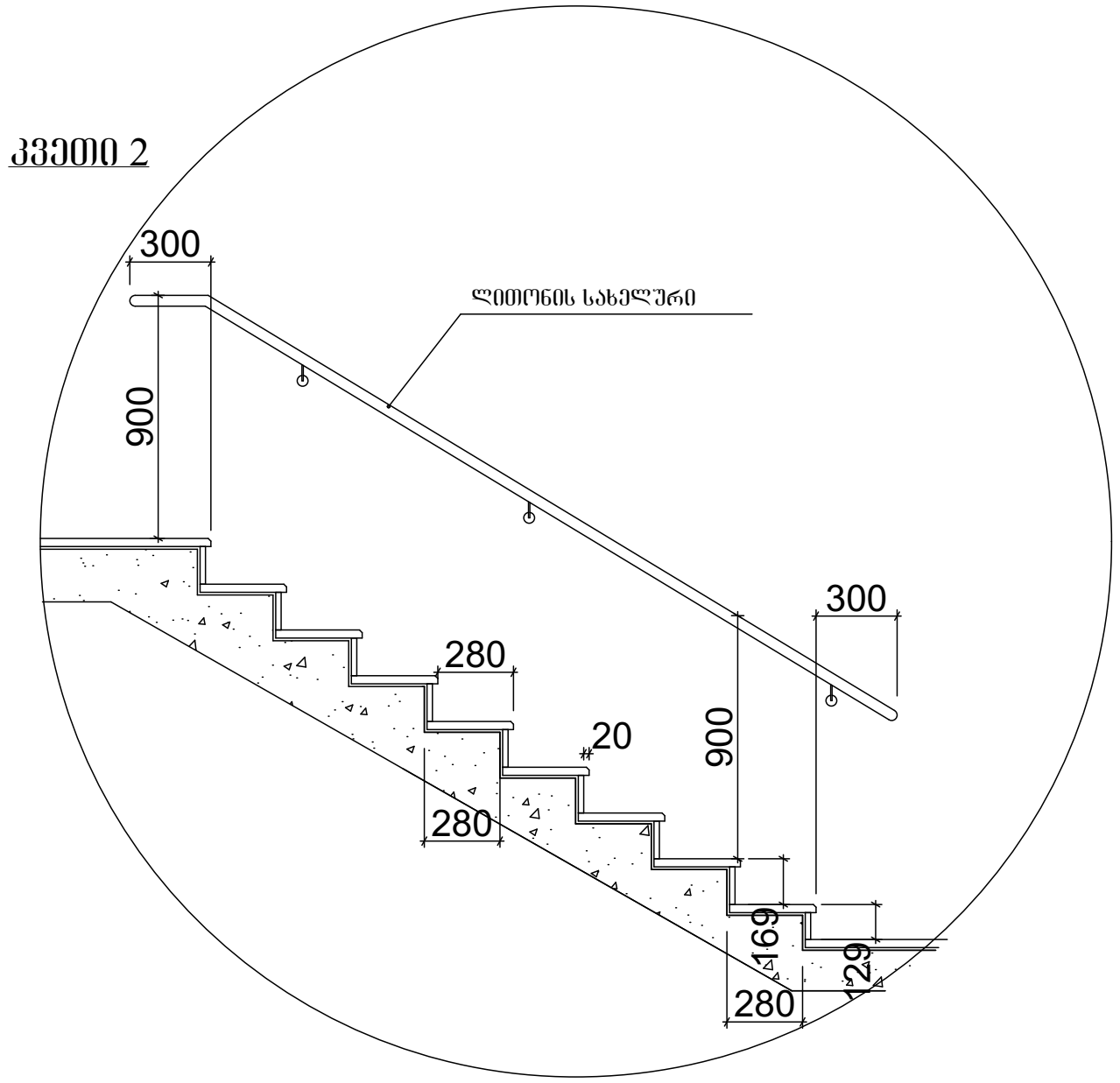

ფორმატი
A 2

შენიშვნა:

თარიღი
2024

0,00

დამკვეთი:
სააქციო საზოგადოება ,,ბაზისბანკი,, სნ 203841833

პროექტი:
მშენებარე საოფისე შენობის (ბანკი) კორექტირებული პროექტი

მისამართი:
ქალაქი თბილისი, ჭანტურიას ქუჩა №12

შენიშვნა:

გამოცემის თარიღი:

პროექტის №:

ავტორი: არქიტექტორი — კახაბერ დეკანოიძე

შეასრულა: არქიტექტორი — კახაბერ დეკანოიძე

არქიტექტურა

ნახაზის დასახელება:
გზა-კიბე

სტადია	ფურცელი	თარიღი
მ პ		2024

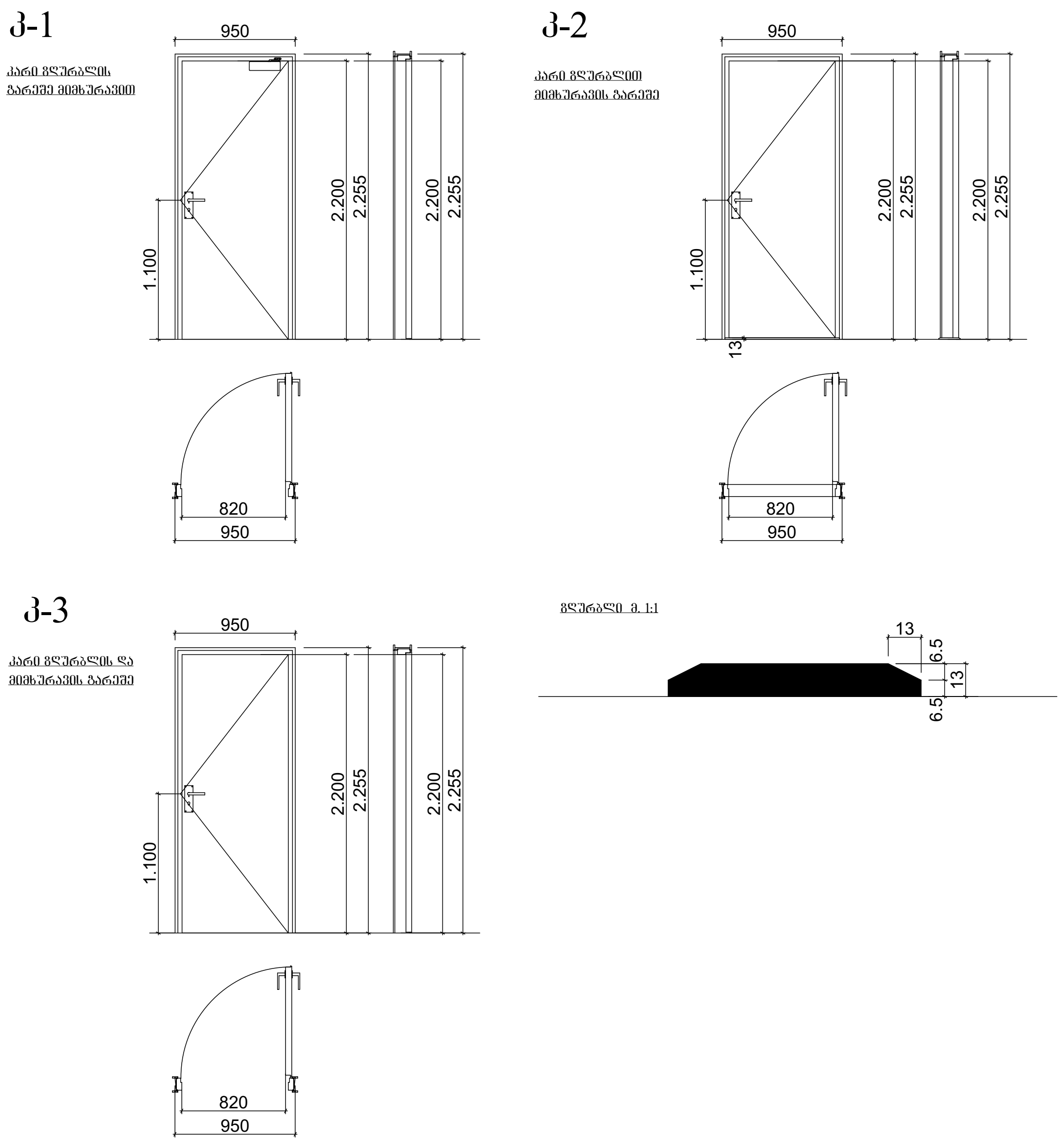

კარები 0,00 1:58,2

ფორმატი	შენიშვნა:	დამკვეთი:	შენიშვნა:	
A 2		სააქციო საზოგადოება ,,ბაზისბანკი,, სნ 203841833	გამოცემის თარიღი:	არქიტექტურა
		პროექტი: მშენებარე საოფისე შენობის (ბანკი) კორექტირებული პროექტი	პროექტის №:	ნახაზის დასახელება: კარებები
			ავტორი: არქიტექტორი — კახაბერ დეკანოიძე	
თარიღი		მისამართი: ქალაქი თბილისი, ჭანტურიას ქუჩა №12	შეასრულა: არქიტექტორი — კახაბერ დეკანოიძე	სტადია: მ პ — ფურცელი: — თარიღი: 2024
2024				

13 სართულის გეგმა

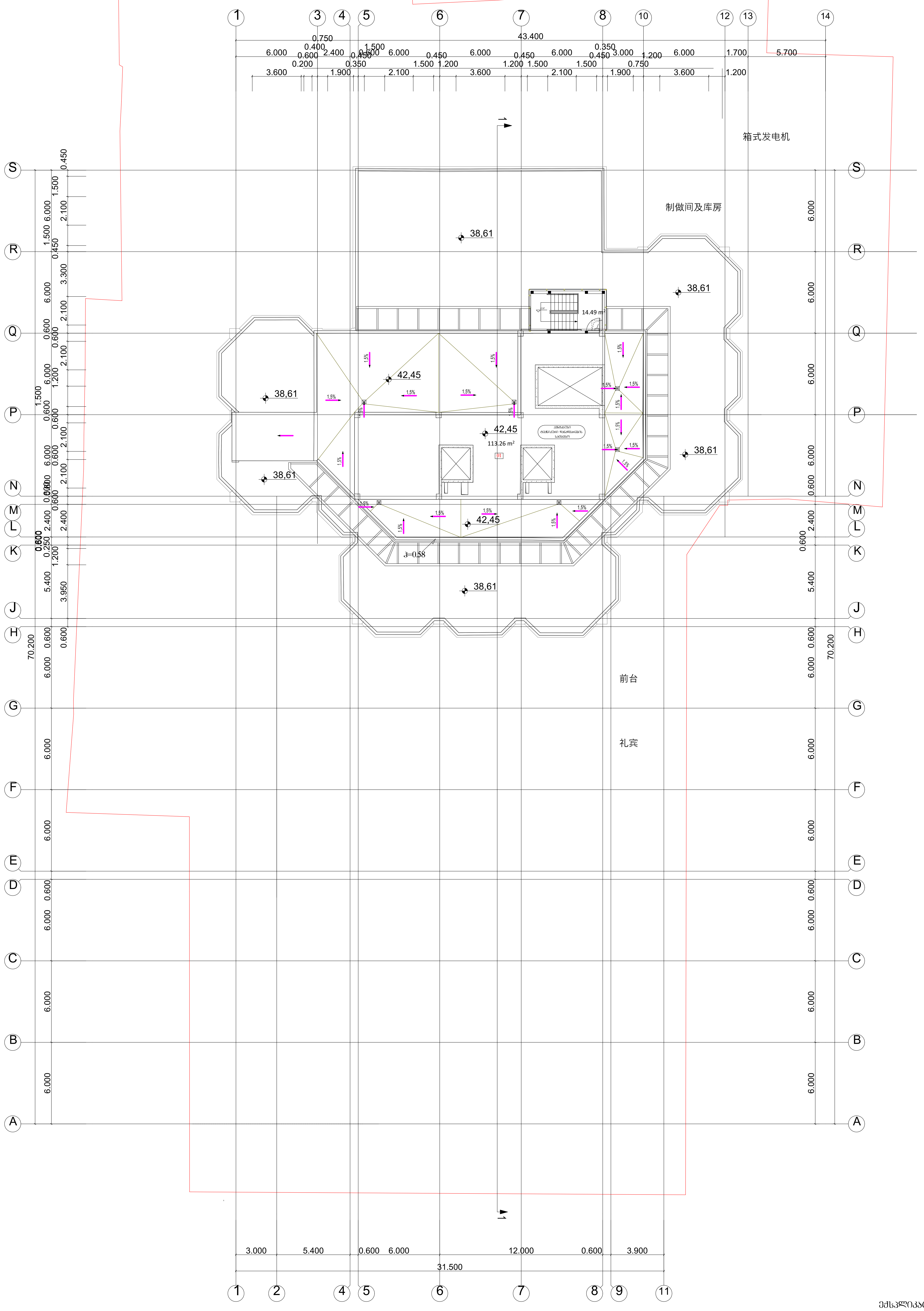

ექსპლიკაცია:

01 – პენტჰაუსი
ტექნიკური დანადგარების სათავსო

ფორმატი	A 2
შენიშვნა:	0,00 = 403,43
თარიღი	2 0 2 4
დამკვეთი:	სააქციო საზოგადოება ,,ბაზისბანკი,, სნ 203841833
პროექტი:	მშენებარე საოფისე შენობის (ბანკი) კორექტირებული პროექტი
მისამართი:	ქალაქი თბილისი, ჭანტურიას ქუჩა №12
შენიშვნა:	
გამოცემის თარიღი:	
პროექტის №:	
ავტორი: არქიტექტორი	კახაბერ დეკანოიძე
შეასრულა: არქიტექტორი	კახაბერ დეკანოიძე
	დაკავებულობის გეგმა
ნახაზის დასახელება:	სართულის გეგმა +42,45 ნიშნულზე
სტადია	მ პ
ფურცელი	
თარიღი	2024

项目名称	建筑面积
A 2	0.00 = 403.43
日期/2024	

项目名称	12 层办公楼及配套用房
项目地址	北京市海淀区中关村南大街 5 号
建设单位	北京科技发展有限公司
设计单位	北京建筑设计研究院有限公司
设计证书编号	甲级建设工程设计证书 A111-20240312
项目负责人	王建国
专业负责人	李明远
审核	张伟华
校对	刘晓东
设计	陈志强
制图	赵雅琴
比例	1:100
日期	2024 年 3 月

总平面图

01 – 总平面图
02 – 一层平面图
03 – 二层平面图
04 – 三层平面图
05 – 屋顶平面图
06 – 立面图
07 – 剖面图
08 – 楼梯详图
09 – 卫生间详图
10 – 门窗表
11 – 墙身大样
12 – 节点详图
13 – 给水排水总平面图
14 – 给水排水系统图
15 – 消防报警系统图
16 – 二层平面图（复印）
17 – 三层平面图（复印）
18 – 屋顶平面图（复印）
19 – 总平面图（复印）

图纸目录：

ՀԱՏԱԿԱԳԻՐ	ՏԵՂԱԿԱՆ ԱՇԽԱՏԱՆՔՆԵՐԻ ԾԱՎԱԼ
Ա 2	0,00 = 403.43
2024	

ՀԱՄԱՀԵՂԻԿ՝	ԱՐՁԱԿԱՊԵՏՈՒԹՅԱՆ ԵՎ ՔԱՂԱՔԱՇԻՆՈՒԹՅԱՆ ՊԵՏԱԿԱՆ ԿՈՄԻՏԵ
ՀԱՍՑԵԱԿԱՆ ՕԲՅԵԿՏԻ ԱՆՎԱՆՈՒՄԸ՝	ՀԱՄԱՅՆՔԱՅԻՆ ՈՉ ԱՌԵՎՏՐԱՅԻՆ ԿԱԶՄԱԿԵՐՊՈՒԹՅՈՒՆՆԵՐԻ ՀԱՄԱԼԻՐ ՇԵՆՔԵՐԻ ԵՎ ՀԱՄԱԼԱՐԱՆՆԵՐԻ ՇԻՆԱՐԱՐՈՒԹՅԱՆ ԳՈՐԾԱՐԱՆ (ՄՈՒՇԵՂ)
ՀԱՍՑԵԱԿԱՆ ՕԲՅԵԿՏԻ ՀԱՍՑԵԱԿԱՆ ՀԱՍԱՐԱԿՈՒԹՅՈՒՆԸ՝	ՀԱՅԱՍՏԱՆԻ ՀԱՆՐԱՊԵՏՈՒԹՅԱՆ ԿԱՊԱՆ ՔԱՂԱՔԻ ՀԱՍՑԵ ԹԻՎ 12

ԳԾԱԳՐՈՒԹՅՈՒՆ	ՀԱՏԱԿԱԳԾԵՐ
A 2	0,00 = 403,43

ՀԱՄԱՐ	ՀԱՏԱԿԱԳԾԵՐ
2024	

ՀԱՄԱՐ ՀԱՍԱՐԱԿԱԿԱՆ ՆՇԱՆԱԿՈՒԹՅՈՒՆ

9 ևսմՈՐՊՈՒ ձՃձձև

ՈՐՈՇՈՂՉՈՒ	ՀՀ ՇԻՆԱՐԱՐՈՒԹՅԱՆ ԵՎ ՏԱՐԱԾՔԱՅԻՆ ԶԱՐԳԱՑՄԱՆ ՆԱԽԱՐԱՐՈՒԹՅԱՆ ՊԵՏԱԿԱՆ ՇԻՆԱՐԱՐԱԿԱՆ ՎԱՐՉՈՒԹՅՈՒՆ
A 2	0,00 = 403,43
2024	

ՊԱՏՎԻՐԱՏՈՒ	ԱՐԱՐՈՂԱԿԱՆ ԿԱԶՄԱԿԵՐՊՈՒԹՅՈՒՆ «ՀԱՅԿԱԿԱՆ ՀԱՄԱԼՍԱՐԱՆ ՃԱՐՏԱՐԱՊԵՏՆԵՐԻ ՄԻՈՒԹՅՈՒՆ» ՊԵՏԱԿԱՆ ՈՉ ԱՌԵՎՏՐԱՅԻՆ ԿԱԶՄԱԿԵՐՊՈՒԹՅՈՒՆ
ՀԱՄԱՀԵՂԻՆԱԿ	ՀՀ, ՔԱՂԱՔ ԵՐԵՎԱՆ, ՇԱՀՈՒՄՅԱՆ 31.42 ՓՈՂՈՑ
ՀԵՌԱԽՈՍԱՀԱՄԱՐ	+27,60 ԵՌՀԱՐԿ ՍԱՀՄԱՆՎԱԾ ԲԱՐՁՐՈՒԹՅՈՒՆ
ՀԵՂԻՆԱԿԱԿԱՆ ՀԱՍՏԱՏՈՒԹՅՈՒՆ	ԱՆԴՐԵՍ ՀԱՅԿԱԿ ՍԱՐԳՍՅԱՆ
ՀԵՂԻՆԱԿԱԿԱՆ ՀԱՍՏԱՏՈՒԹՅՈՒՆ	ԱՆԴՐԵՍ ՀԱՅԿԱԿ ՍԱՐԳՍՅԱՆ
ՀԱՄԱՀԵՂԻՆԱԿ	ՀՀ, ՔԱՂԱՔ ԵՐԵՎԱՆ, ՇԱՀՈՒՄՅԱՆ 31.42 ՓՈՂՈՑ
ՀԵՌԱԽՈՍԱՀԱՄԱՐ	+27,60 ԵՌՀԱՐԿ ՍԱՀՄԱՆՎԱԾ ԲԱՐՁՐՈՒԹՅՈՒՆ
ՀԱՄԱՐ	ՏՐՎԱԾՔԻ ՀԱՄԱՐ
ՍՏՈՐԱԳՐՈՒԹՅՈՒՆ	ՀՐԱՏԱՐԱԿՎԱԾ ՉԵՔԱՐԿՄԱՆ ՀԱՄԱՐ
8 3	2024

01 – ձՃձՈՒ ՇՀԱՀՄԱՆ	
02 – ՀՃձՈՒ ՇՀԱՀՄԱՆ	
03 – ՀՀՈՇՁՈՒ ՀՃձձՀՇՈՒՄՈ	
04 – ՀՀՈՇՁՈՒ ՀՃձձՀՇՈՒՄՈ	
05 – ՀՀՈՇՁՈՒ ՀՃձձՀՇՈՒՄՈ	
06 – ՀՀՈՇՁՈՒ ՇՀԱՀՄԱՆ	
07 – ՀՀՈՇՁՈՒ ՇՀԱՀՄԱՆ	
08 – ՀՀՈՇՁՈՒ ՇՀԱՀՄԱՆ	
09 – ևսՈՇՁսՀՈՇՈՒՄ	
10 – ևսՀՈՀՁսՀՈՇՈՒՄ	
11 – ևսՀՁևՀՈՀՇՈՒՄ	
12 – ՀՀՈՀՈՇսՂՈ	
13 – ՁՄՈևսՀՁՈՀՇՀՀՈՒՄ ևՈՁՀՈՅ	
14 – ՁՄՈևսՀՁՈՀՇՀՀՈՒՄ ևՈՁՀՈՅ	
15 – ՀՀսՁՀՇՈևՈ ՀՀ	
16 – ՀՀսՁՀՇՈևՈ ՀՀ	
17 – ՀՀսՁՀՇՈևՈ ՀՀ	
18 – ՈՇՁՈևՈ	
18 – ՈՇՁՈևՈ	
18 – ՈՇՁՈևՈ

建筑面积	0.00 = 403.43
结构类型	A 2
设计使用年限	2024

项目名称	乌兰察布市集宁区某商业综合体项目
设计单位	内蒙古建筑设计研究院有限责任公司
建设单位	乌兰察布市集宁区某置业有限公司
项目负责人	王建国
专业负责人	李晓东
审核	张伟民
校对	刘志强
设计	赵文博
图纸名称	总平面图
图纸编号	建施-01
比例	1:500
日期	2024.06

修改内容	修改人	审核人	日期
根据甲方及规划意见调整南侧消防车道及绿化布置	赵文博	张伟民	2024.03
增加地下车库出入口坡道及雨水口	赵文博	张伟民	2024.05
按消防审图意见补充消防车登高面及扑救面	赵文博	张伟民	2024.08

总建筑面积	43,260.00 ㎡
计容建筑面积	31,500.00 ㎡
建筑基底面积	12,960.00 ㎡
建筑占地面积	13,824.00 ㎡
绿地面积	5,184.00 ㎡
绿地率	15.00 %
建筑密度	37.50 %
容积率	0.91
机动车停车位	486 辆
非机动车停车位	1,200 辆
建筑高度	24.30 m
建筑层数	地上 6 层

1. 本图尺寸单位：总平面图以米（m）为单位，标高以米为单位，其余以毫米（mm）为单位。
2. 本图坐标系统采用2000国家大地坐标系，高程系统采用1985国家高程基准。
3. 建筑物±0.000标高相当于绝对标高1,245.00米，室内外高差0.450米。
4. 消防车道宽度不小于4.0米，转弯半径不小于9.0米，净空高度不小于4.0米。
5. 消防车登高面及扑救面场地坡度不大于3%，承载力满足消防车荷载要求。
6. 消防车道与建筑外墙之间不得设置妨碍消防车操作的障碍物。
7. 消防车登高面长度不小于建筑周长的1/4，且不小于一个长边长度。
8. 消防车道路面采用沥青混凝土，厚度不小于300mm，地基承载力特征值不小于180kPa。
9. 消防车道与建筑之间设置绿化带宽度不大于2.0米，不影响消防车通行。
10. 消防车道转弯处内侧设置限速标志，限速20km/h。
11. 消防车道交叉口处设置减速带，减速带高度不大于100mm。
12. 消防车道尽端设置回车场，回车场面积不小于12m×12m。
13. 消防车道与建筑之间不得设置地下室顶板覆土，确保消防车荷载传递至地基。
14. 消防车登高面范围内不得设置架空管线，架空管线净高不小于5.0米。
15. 消防车道与建筑之间设置排水沟，排水沟盖板承载力满足消防车荷载要求。
16. 消防车道与建筑之间设置照明设施，照度不小于30lx。
17. 消防车道与建筑之间设置标志线，标志线宽度不小于150mm。
18. 消防车道与建筑之间设置禁止停车标志，标志高度不小于2.5米。
19. 消防车道与建筑之间设置转弯半径标志，标志半径不小于9.0米。
20. 消防车道与建筑之间设置净空高度标志，标志高度不小于4.0米。
21. 消防车道与建筑之间设置坡度标志，标志坡度不大于3%。
22. 消防车道与建筑之间设置承载力标志，标志承载力不小于180kPa。
23. 消防车道与建筑之间设置宽度标志，标志宽度不小于4.0米。
24. 消防车道与建筑之间设置转弯半径标志，标志半径不小于9.0米。
25. 消防车道与建筑之间设置净空高度标志，标志高度不小于4.0米。
26. 消防车道与建筑之间设置坡度标志，标志坡度不大于3%。
27. 消防车道与建筑之间设置承载力标志，标志承载力不小于180kPa。
28. 消防车道与建筑之间设置宽度标志，标志宽度不小于4.0米。
29. 消防车道与建筑之间设置转弯半径标志，标志半径不小于9.0米。
30. 消防车道与建筑之间设置净空高度标志，标志高度不小于4.0米。
31. 消防车道与建筑之间设置坡度标志，标志坡度不大于3%。
32. 消防车道与建筑之间设置承载力标志，标志承载力不小于180kPa。
33. 消防车道与建筑之间设置宽度标志，标志宽度不小于4.0米。
34. 消防车道与建筑之间设置转弯半径标志，标志半径不小于9.0米。
35. 消防车道与建筑之间设置净空高度标志，标志高度不小于4.0米。

总平面图 1:500

7 ևևՀՈՅՐՈՆ ձՅձձև

ՀԱՐԿԱՅԻՆ	ՅՐՅՈՒՅԹԱՆ
A 2	0,00 = 403,43
2024	

ՀՈՂԱՄԱՍՆ ԱՇԽԱՏԱՆՔԱՅԻՆ ՆԱԽԱԳԻԾ ՀՈՂԱՄԱՍԻ ՀԱՍՑԵԱՅԻՆ ՊԼԱՆ ՀԱՍՑԵԻ ՀԱՍՑԵ ՀԱՍՑԵ 2033841833	ՀԱՍՑԵԻ ՀԱՍՑԵ ՀԱՍՑԵ ՀԱՍՑԵԻ ՀԱՍՑԵ ՀԱՍՑԵ
ՀԱՄԱՐ՝ ՀՀ ՀԱՍՑԵ ՀԱՍՑԵ ՀԱՍՑԵ ՀԱՍՑԵԻ ՀԱՍՑԵ ՀԱՍՑԵ ՀԱՍՑԵ (ՀՀՀՀ)	ՀԱՍՑԵԻ ՀԱՍՑԵ ՀԱՍՑԵ
ՀՈՂԱՄԱՍՆ ՀԱՍՑԵ ՀԱՍՑԵ ՀԱՍՑԵ ՀԱՍՑԵ ՀԱՍՑԵ ՀԱՍՑԵ ՀԱՍՑԵ ՀԱՍՑԵ	ՀԱՍՑԵԻ ՀԱՍՑԵ ՀԱՍՑԵ ՀԱՍՑԵԻ ՀԱՍՑԵ ՀԱՍՑԵ
ՀԱՍՑԵԻ

6 ևշմոդՅՐոև ձՅձձև

ՈՒՐԱՆԱԳԻՐ	ՅՅՐՈՒՅՑՆ
A 2	0,00 = 403,43

ԿԱՌՈՒՑՈՂ	ԼևՏՅևՏՅՈՒՄ ևՇՑՈՒՄՅՈՒՄ ՈՒՅՈՒՄ ՅՈՒՄՅՈՒՄ ՅՈՒՄՅՈՒՄ ՅՈՒՄ

项目名称	建筑面积
A 2	0.00 = 403.43
图纸内容	
2024	

建设单位	乌兰察布市集宁区人民医院（医共体）
项目名称	乌兰察布市集宁区人民医院（医共体）传染病区改扩建项目
设计单位	内蒙古建筑设计院有限责任公司
项目负责人	张晓霞
专业负责人	张晓霞
制图	张晓霞
审核	张晓霞
图纸名称	总平面图
比例	1:400
日期	2024
图纸编号	建施-01

总平面图 1:400

图例：

01 - 办公楼 门诊楼
02 - 办公楼 门诊楼
03 - 医院急诊楼
04 - 传染病门诊楼
05 - 传染病急诊楼
06 - 传染病门诊楼
07 - 医院门诊楼
08 - 传染病门诊医技楼
09 - 传染病门诊医技楼
10 - 医院门诊楼 门诊楼
11 - 医院门诊楼 门诊楼
12 - 医院门诊楼 门诊楼
13 - 医院门诊楼 门诊楼
14 - 传染病门诊医技楼 传染病门诊楼
15 - 传染病门诊楼 传染病门诊楼
16 - 传染病门诊楼 传染病门诊楼
17 - 传染病
18 - 传染病
19 - 传染病
20 - 传染病
21 - 传染病
22 - 传染病
23 - 传染病
24 - 传染病
25 - 传染病
26 - 传染病
27 - 传染病
28 - 传染病
29 - 传染病门诊楼
30 - 传染病门诊楼
31 - 传染病门诊医技楼 传染病

建设单位	乌兰察布市集宁区人民医院（医共体）
项目名称	乌兰察布市集宁区人民医院（医共体）传染病区改扩建项目
设计单位	内蒙古建筑设计院有限责任公司
项目负责人	张晓霞
专业负责人	张晓霞
制图	张晓霞
审核	张晓霞
图纸名称	总平面图
比例	1:400
日期	2024
图纸编号	建施-01

4 ևշմՈՂՊևև ձՃձձ

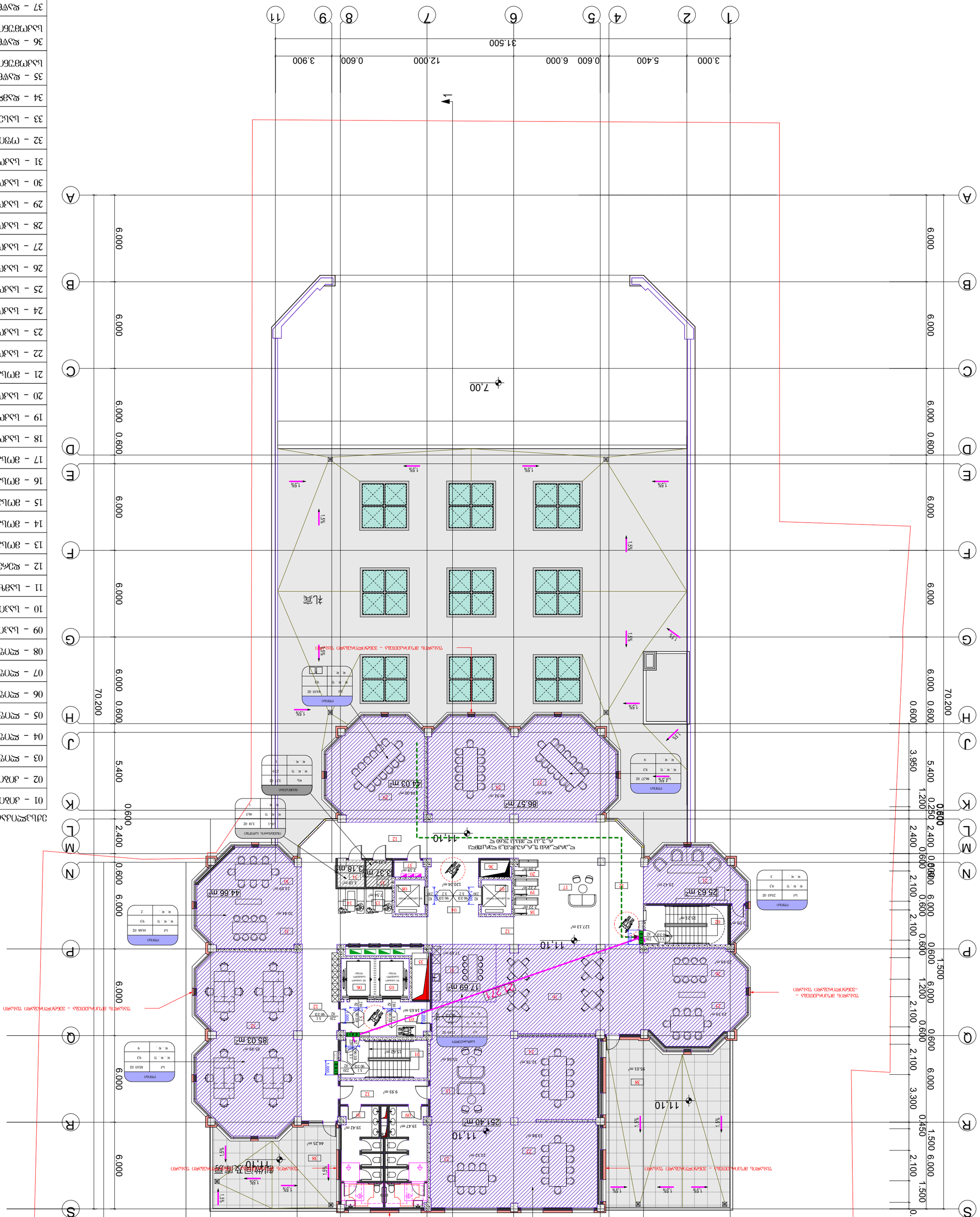
1
2
3
4
5
6
7
8
9
11
31.500
3.000
5.400
0.600
6.000
12.000
0.600
3.900
A
B
C
D
E
F
G
H
J
K
L
M
N
P
Q
R
S
70.200
6.000
0.600
5.400
2.400
3.950
1.200
0.250
2.100
1.500
0.450
7.00
北屏
44.03 m²
86.57 m²
44.66 m²
85.03 m²
251.40 m²
17.69 m²
25.63 m²
11.10
1.5%
1.5%
1.5%

ՀԱՇՎԱՌՈՒՄ	ՏԵՂԱԿԱՆ ՀԱՏԱԿ
A 2	0,00 = 403,43
2024	
ՕՐԱԳԾԱՆ	

ՀԱՅԱՍՏԱՆԻ ՀԱՆՐԱՊԵՏՈՒԹՅԱՆ
ԱՇԽԱՏԱՆՔԱՅԻՆ ԵՎ ՔԱՂԱՔԱՇԻՆՈՒԹՅԱՆ ՊԵՏԱԿԱՆ ԿՈՄԻՏԵ

ՀԱՍՑԵՈՒՄ ՀԱՏԱԿԱՑՎՈՂ ՇԻՆԱՐԱՐԱԿԱՆ ԱՇԽԱՏԱՆՔՆԵՐԻ ԱՆՎՏԱՆԳՈՒԹՅԱՆ ՊԱՀԱՆՋՆԵՐԻ ՀԱՄԱՁԱՅՆԵՑՎԱԾ ԱՇԽԱՏԱՆՔԱՅԻՆ ՆԱԽԱԳԾԻ

ՇԻՆԱՐԱՐԱԿԱՆ ԱՇԽԱՏԱՆՔՆԵՐԻ ԱՆՎՏԱՆԳՈՒԹՅԱՆ ՊԱՀԱՆՋՆԵՐԻ ՀԱՄԱՁԱՅՆԵՑՎԱԾ ԱՇԽԱՏԱՆՔԱՅԻՆ ՆԱԽԱԳԾԻ ՀԱՍՑԵՈՒՄ ՀԱՏԱԿՎՈՂ ՇԻՆԱՐԱՐԱԿԱՆ ԱՇԽԱՏԱՆՔՆԵՐԻ ԱՆՎՏԱՆԳՈՒԹՅԱՆ ՊԱՀԱՆՋՆԵՐԻ ՀԱՄԱՁԱՅՆԵՑՎԱԾ ԱՇԽԱՏԱՆՔԱՅԻՆ ՆԱԽԱԳԾԻ

ՀԱՅԱՍՏԱՆԻ ՀԱՆՐԱՊԵՏՈՒԹՅԱՆ ԱՇԽԱՏԱՆՔԱՅԻՆ ԵՎ ՔԱՂԱՔԱՇԻՆՈՒԹՅԱՆ ՊԵՏԱԿԱՆ ԿՈՄԻՏԵ

ԱԿՍՈՒՄՆ	ՀԱՏԱԿԱԳԾԱՆ
A 2	0,00 = 403,43
ՕՐԱԳԾՈՒՄ	
2024	

ՀԱՄԱՀԵՂԻԿ՝	ԱՅՍՏԵՂ ՄԱՅՍՏԱՂԱՄԱՍԻ ՄԱՍՆԱՇԵՆՔԻ ԱՐՏԱԴՐՈՒԹՅԱՆ ՀԱՄԱՐ ՀԱՏՈՒԿ ՇԻՆԱՐԱՐՈՒԹՅԱՆ ԵՎ ՀԱՄԱՅՆԱՊԱՏԿԱՆ ԿԱՌՈՒՑՎԱԾՔՆԵՐԻ ՇԻՆԱՐԱՐՈՒԹՅԱՆ ՆԱԽԱԳԾԻ ՄԱՍՆԱԳԻՏԱԿԱՆ ՓՈՐՁԱԳԻՏՈՒԹՅՈՒՆ
ՀԱՏԱԿԱԳԾԻ ԱՆՎԱՆՈՒՄԸ՝	ԱՅՍՏԵՂ ՄԱՅՍՏԱՂԱՄԱՍԻ ՄԱՍՆԱՇԵՆՔԻ ԱՐՏԱԴՐՈՒԹՅԱՆ ՀԱՄԱՐ ՀԱՏՈՒԿ ՇԻՆԱՐԱՐՈՒԹՅԱՆ ԵՎ ՀԱՄԱՅՆԱՊԱՏԿԱՆ ԿԱՌՈՒՑՎԱԾՔՆԵՐԻ ՇԻՆԱՐԱՐՈՒԹՅԱՆ ՆԱԽԱԳԾԻ ՄԱՍՆԱԳԻՏԱԿԱՆ ՓՈՐՁԱԳԻՏՈՒԹՅՈՒՆ (ՄԱՍԻՆ)
ՀԱՄԱՀԵՂԻԿ՝	ԱՅՍՏԵՂ ՄԱՅՍՏԱՂԱՄԱՍԻ ՄԱՍՆԱՇԵՆՔԻ ԱՐՏԱԴՐՈՒԹՅԱՆ ՀԱՄԱՐ ՀԱՏՈՒԿ ՇԻՆԱՐԱՐՈՒԹՅԱՆ ԵՎ ՀԱՄԱՅՆԱՊԱՏԿԱՆ ԿԱՌՈՒՑՎԱԾՔՆԵՐԻ ՇԻՆԱՐԱՐՈՒԹՅԱՆ ՆԱԽԱԳԾԻ ՄԱՍՆԱԳԻՏԱԿԱՆ ՓՈՐՁԱԳԻՏՈՒԹՅՈՒՆ
ՀԵՂԻՆԱԿԱՏԱՐ՝	ԱՅՍՏԵՂ ՄԱՅՍՏԱՂԱՄԱՍԻ ՄԱՍՆԱՇԵՆՔԻ ԱՐՏԱԴՐՈՒԹՅԱՆ ՀԱՄԱՐ ՀԱՏՈՒԿ ՇԻՆԱՐԱՐՈՒԹՅԱՆ ԵՎ ՀԱՄԱՅՆԱՊԱՏԿԱՆ ԿԱՌՈՒՑՎԱԾՔՆԵՐԻ ՇԻՆԱՐԱՐՈՒԹՅԱՆ ՆԱԽԱԳԾԻ ՄԱՍՆԱԳԻՏԱԿԱՆ ՓՈՐՁԱԳԻՏՈՒԹՅՈՒՆ
ՀԱՏԱԿԱԳԾԻ ՓՈՒԼ՝	ՀԱՅԱՍՏԱՆԻ ՀԱՆՐԱՊԵՏՈՒԹՅՈՒՆ, ԵՐԵՎԱՆ ՔԱՂԱՔԻ ԱՎԱԳԱՆՈՒ ՀԱՄԱՅՆՔԱՊԵՏԱՐԱՆԻ ՇԵՆՔԱՇԻՆՈՒԹՅԱՆ ԵՎ ՔԱՂԱՔԱՇԻՆՈՒԹՅԱՆ ՎԱՐՉՈՒԹՅՈՒՆ
ՀԱՏԱԿԱԳԾԻ ԱՆՎԱՆՈՒՄԸ՝	ՀԱՅԱՍՏԱՆԻ ՀԱՆՐԱՊԵՏՈՒԹՅՈՒՆ, ԵՐԵՎԱՆ ՔԱՂԱՔԻ ԱՎԱԳԱՆՈՒ ՀԱՄԱՅՆՔԱՊԵՏԱՐԱՆԻ ՇԵՆՔԱՇԻՆՈՒԹՅԱՆ ԵՎ ՔԱՂԱՔԱՇԻՆՈՒԹՅԱՆ ՎԱՐՉՈՒԹՅՈՒՆ
ՀԵՂԻՆԱԿԱՏԱՐ՝	ՀԱՅԱՍՏԱՆԻ ՀԱՆՐԱՊԵՏՈՒԹՅՈՒՆ, ԵՐԵՎԱՆ ՔԱՂԱՔԻ ԱՎԱԳԱՆՈՒ ՀԱՄԱՅՆՔԱՊԵՏԱՐԱՆԻ ՇԵՆՔԱՇԻՆՈՒԹՅԱՆ ԵՎ ՔԱՂԱՔԱՇԻՆՈՒԹՅԱՆ ՎԱՐՉ

Проектная стадия	Лист
П	1
Наименование объекта	Количество листов
Многофункциональный комплекс с апартаментами, г. Ростов-на-Дону, ул. Зорге, 45/96	51
Стадия	Масштаб
0,00 = 403,43	А 2
Заказчик	
ООО "Специализированный застройщик "Зорге 45/96"	
Главный архитектор проекта	
Ермаков Александр Сергеевич	
Главный инженер проекта	
Ермаков Александр Сергеевич	
Начальник отдела	
Ермаков Александр Сергеевич	
Разработал	
Ермаков Александр Сергеевич	
Согласовано	
Взам. инв. №	
Подпись и дата	
Инв. № подл.	
0,00 ЕПЗБ.ПЗ.СЧ	
Изм. Кол.уч. Лист № док. Подпись Дата	
8 3	2024

1 Цветовое зонирование здания

Экспликация помещений

№	Наименование	Площадь, м²
01	Электрощитовая	8,98
02	Электрощитовая	8,98
03	Электрощитовая	8,98
04	Водомерный узел	8,98
05	Водомерный узел	8,98
06	Водомерный узел	8,98
07	Электрощитовая	8,98
08	Электрощитовая	8,98
09	Электрощитовая	8,98
10	Электрощитовая	8,98
11	Электрощитовая	8,98
12	Электрощитовая	8,98
13	Электрощитовая	8,98
14	Водомерный узел	8,98
15	Насосная	8,98
16	Насосная	8,98
17	Насосная	8,98
18	Водомерный узел	8,98
19	Помещение	8,98
20	Помещение	8,98
21	Помещение	8,98
22	Помещение	8,98
23	Помещение	8,98
24	Помещение	8,98
25	Помещение	8,98
26	Помещение	8,98
27	Помещение	8,98
28	Помещение	8,98
29	Помещение	8,98
30	Насосная	8,98
31	Электрощитовая	8,98
32	Электрощитовая	8,98
33	Электрощитовая	8,98
34	Электрощитовая	8,98
35	Насосная	8,98
36	Насосная	8,98
37	Насосная	8,98
38	Насосная	8,98
39	Санузел	8,98
40	24 Насосная	8,98
41	Насосная	8,98
42	Тамбур	8,98
43	Электрощитовая	8,98
44	Водомерный узел	8,98
45	Электрощитовая	8,98
46	Насосная	8,98
47	Общественная зона	8,98
48	Электрощитовая	8,98
49	Электрощитовая	8,98
50	Электрощитовая	8,98
51	Электрощитовая	8,98

Экспликация помещений

№	Наименование	Площадь, м²
01	Электрощитовая	8,98
02	Электрощитовая	8,98
03	Электрощитовая	8,98
04	Водомерный узел	8,98
05	Водомерный узел	8,98
06	Водомерный узел	8,98
07	Электрощитовая	8,98
08	Электрощитовая	8,98
09	Электрощитовая	8,98
10	Электрощитовая	8,98
11	Электрощитовая	8,98
12	Электрощитовая	8,98
13	Электрощитовая	8,98
14	Водомерный узел	8,98
15	Насосная	8,98
16	Насосная	8,98
17	Насосная	8,98
18	Водомерный узел	8,98
19	Помещение	8,98
20	Помещение	8,98
21	Помещение	8,98
22	Помещение	8,98
23	Помещение	8,98
24	Помещение	8,98
25	Помещение	8,98
26	Помещение	8,98
27	Помещение	8,98
28	Помещение	8,98
29	Помещение	8,98
30	Насосная	8,98
31	Электрощитовая	8,98
32	Электрощитовая	8,98
33	Электрощитовая	8,98
34	Электрощитовая	8,98
35	Насосная	8,98
36	Насосная	8,98
37	Насосная	8,98
38	Насосная	8,98
39	Санузел	8,98
40	24 Насосная	8,98
41	Насосная	8,98
42	Тамбур	8,98
43	Электрощитовая	8,98
44	Водомерный узел	8,98
45	Электрощитовая	8,98
46	Насосная	8,98
47	Общественная зона	8,98
48	Электрощитовая	8,98
49	Электрощитовая	8,98
50	Электрощитовая	8,98
51	Электрощитовая	8,98

Գծագրման համար	
Ստուգեց	
Նախագծի ղեկավար	
Գլխավոր ճարտարապետ	
Գլխավոր տեխնոլոգ	
Գլխավոր ինժեներ	
Նախագծի հեղինակ	
Գծագրման անվանումը	Ընդհանուր տվյալներ
Նախագծի փուլը	Աշխատանքային նախագիծ
Նախագծի անվանումը	Լոգիստիկ կենտրոնի կառուցում Ջրվեժ համայնքում
Շինարարության հասցեն	ՀՀ, Կոտայքի մարզ, Ջրվեժ համայնք, Ա հատված, 50/6 ՀՎ
Պատվիրատու	«Ջրվեժ Լոգիստիկ Կենտրոն» ՍՊԸ

Գծագրման համարը	Փուլը	Թերթի համարը	Թերթերի քանակը
	Ա 2		
Գծագրության մասշտաբը	0,00 = 403.43		
			2024

Ընդհանուր տվյալներ			
Լոգիստիկ կենտրոնի գլխավոր հատակագիծ			
Լոգիստիկ կենտրոնի գլխավոր հատակագիծ -3,30 նիշ			
Ընդհանուր ծավալային լուծումներ			
Ընդհանուր ճարտարապետական լուծումներ			
Ընդհանուր կոնստրուկտիվ լուծումներ			
Ընդհանուր տեխնոլոգիական լուծումներ			
Ընդհանուր ինժեներական համակարգեր			
Ընդհանուր ինժեներական համակարգեր			
Ընդհանուր ինժեներական համակարգեր

ئۆلچەملىك	1:500
ھۆججەت نومۇرى	A 2
	2024

ھۆججەت تۈرى	ئومۇمىي پىلان
ئوبيېكت نامى	ئاپتوموبىل ۋە ئاپتوبۇس بېكىتى (ئاستى قەۋەت) ئومۇمىي ئورۇنلاشتۇرۇش پىلانى
ئوبيېكت ئورنى	ئۈرۈمچى شەھىرى، ئۈرۈمچى يېڭى شەھەر رايونى، ئاي ئېغىز يولى بىلەن ئۇلۇغ ئۆستەڭ يولى كېسىشمىسى
لايىھىلىگۈچى ئورۇن	ئۈرۈمچى ئاپتوموبىل ۋە ئاپتوبۇس بېكىتى باشقۇرۇش مەركىزى
لايىھىلىگۈچى	ئابدۇكېرىم ئابدۇرېھىم
تەكشۈرگۈچى	ئابدۇكېرىم ئابدۇرېھىم
تەستىقلىغۇچى	ئابدۇكېرىم ئابدۇرېھىم
لايىھىلەش باسقۇچى	ئاساسىي لايىھە
لايىھە نومۇرى	-6,60 ئاساسىي ئېگىزلىك بەلگىسى
ئۆلچەملىك	1:500
ھۆججەت نومۇرى	A 2
	2024

01 – ئۇلىنىش يولى	
02 – ئۇلىنىش يولى	
03 – ئۇلىنىش يولى	
05 – ئۇلىنىش يولى	
07 – مۇنبەرلىك ھەيكىلى	
20 – ئىلىم-پەن ۋە ساياھەت ئۇچىسى	
21 – ئاسمېدىكىمۇ	
22 – ئاسمېدىكىمۇ	
23 – ئاسمېدىكىمۇ	
24 – ئۇيغۇرچە	
25 – ئۇيغۇرچە	
26 – ئۇيغۇرچە	
27 – ئۇيغۇرچە	
28 – ئۇيغۇرچە	
29 – ئۇيغۇرچە	
30 – ئۇيغۇرچە	
31 – ھېيىتگاھ (ئوبزاۋ)	
32 – ئاسمېدىكىمۇ	
33 – ئاسمېدىكىمۇ	
34 – ئاسمېدىكىمۇ	
35 – ئاسمېدىكىمۇ	
36 – ئاسمېدىكىمۇ	
37 – ئۇچۇرلۇق ھۆججەت	
38 – ئۇنىۋېرسال ئاسمېدىكىمۇ (ئوبزاۋ)	
39 – ئۇنىۋېرسال ئاسمېدىكىمۇ (ئوبزاۋ)	
40 – ئاسمېدىكىمۇ (ئوبزاۋ)	
41 – ئۇيغۇرچە ئاپتوماتىك	
42 – ئۇيغۇرچە ئاپتوماتىك	
43 – ئۇيغۇرچە ئاپتوماتىك	
44 – ئۇيغۇرچە ئاپتوماتىك	
45 – ئۇيغۇرچە ئاپتوماتىك	
46 – ئۇيغۇرچە ئاپتوماتىك	
47 – ئۇيغۇرچە ئاپتوماتىك	
48 – ئۇيغۇرچە ئاپتوماتىك	
49 – ئاسمېدىكىمۇ	

ئاپتوموبىل ۋە ئاپتوبۇس بېكىتى ئاساسىي ئېگىزلىك بەلگىسى -6,60

ئۇلىنىش يولى	ئاساسىي ئېگىزلىك بەلگىسى
ئاساسىي ئېگىزلىك بەلگىسى	ئۇلىنىش يولى
3 ئا	2024

ՀԱՏԱԿԱԳԾԵՐ	ՀԱՏԱԿԱԳԾԵՐ
A 2	0,00 = 403.43
2024	
ՕՐԱԳԾԱՆ	

ԱՇԽԱՏԱՆՔԻ ԱՆՎԱՆՈՒՄԸ
ԱՅԳԵՓՈՂՈՒԹՅԱՆ ԱՇԽԱՏԱՆՔՆԵՐԻ ԿԱԶՄԱԿԵՐՊՄԱՆ ԵՎ ՎԱՐՉՄԱՆ ՀԱՄԱԿԱՐԳԻ ՆԱԽԱԳԻԾ
«ԱՅԳԵՓՈՂՈՒԹՅԱՆ ՏԵ 20338418333

ՀԱՍՑԵԻ ԱՆՎԱՆՈՒՄԸ
ՀԱՅԿԱԿԱՆ ՀԱՄԱՊԱՏԱՍԽԱՆԱՏՎՈՒԹՅԱՆ ՀԱՄԱՐ ՀԱՄԱՀԱՎԱՔԱԿԱՆ ՀԱՄԱԼԻՐ ՀԱՍՑԵՈՒՄ
(ՀՀՀԱՀ)

ՀԱՍՑԵԻ ՀԱՍՑԵ
ՀԱՅԱՍՏԱՆԻ ՀԱՆՐԱՊԵՏՈՒԹՅԱՆ ՏԱՐԱԾՔԱՅԻՆ ԿԱՌԱՎԱՐՄԱՆ ԵՎ ՏԵՂԱԿԱՆ ԻՆՔՆԱԿԱՌԱՎԱՐՄԱՆ ՆԱԽԱՐԱՐՈՒԹՅԱՆ

ՀԱՄԱՀԵՂԻՆԱԿ ԿԱԶՄԱԿԵՐՊՈՂ
ՀՀՀԱՀ ԱՅԳԵՓՈՂՈՒԹՅԱՆ ՀԱՐԱԿԱՅԱՆ ՏԱՐԱԾՔԱՅԻՆ ԿԱՌԱՎԱՐՄԱՆ ԵՎ ՏԵՂԱԿԱՆ ԻՆՔՆԱԿԱՌԱՎԱՐՄԱՆ ՆԱԽԱՐԱՐՈՒԹՅԱՆ

ՀԱՍՑԵԻ ՀԱՍՑԵ
ՀԱՅԱՍՏԱՆԻ ՀԱՆՐԱՊԵՏՈՒԹՅԱՆ ԱՐԱՐԱՏԻ ՄԱՐԶԻ ԱՐԱՐԱՏ ՀԱՄԱՅՆՔԻ ՀԱՐԱՎԱՅԻՆ ՀԱՄԱՅՆՔԱՊԵՏԱՐԱՆԻ ՇԻՆԱՐԱՐՈՒԹՅԱՆ ԵՎ ՀԱՄԱՅՆՔԱՅԻՆ ՏՆՏԵՍՈՒԹՅԱՆ ՎԱՐՉԻ ՏԵՂԱԿ

ԱՇԽԱՏԱՆՔԻ ՏԵՍԱԿԸ
ԱՐՏԱՔԻՆ ՀԱՐԿԱՅԻՆ ԱՆՑՈՒՄՆԵՐՈՎ ԲՆԱԿԵԼԻ ՇԵՆՔԻ ԱՐՏԱՔԻՆ ՀԱՐԿԱՅԻՆ ԱՆՑՈՒՄՆԵՐԻ ՀԱՄԱԿԱՐԳԻ ՆԱԽԱԳԻԾ

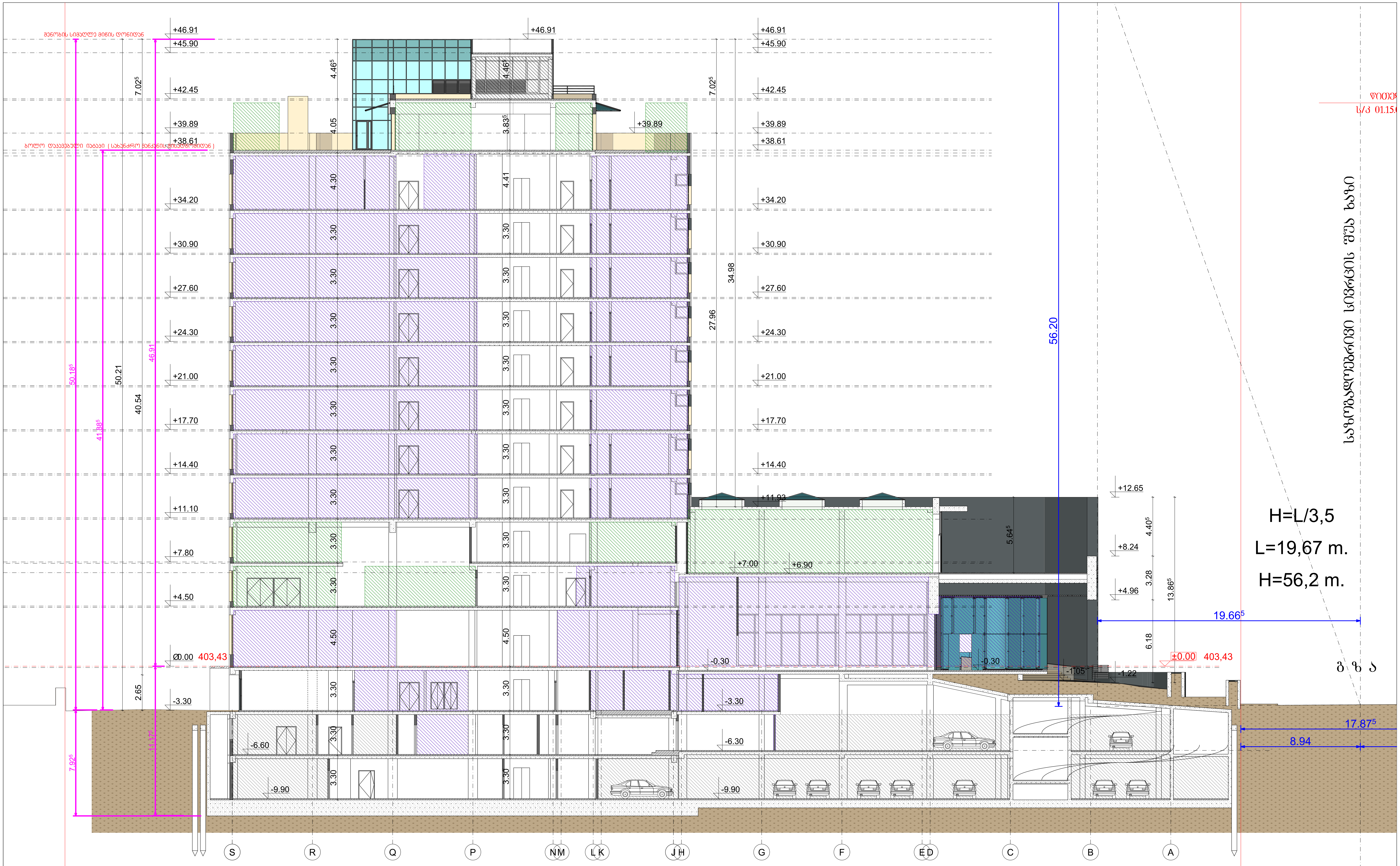

ფორმატი	შენიშვნა:
A 2	0,00 = 403,43
თარიღი	
2023	

დამკვეთი: სააქციო საზოგადოება ,,ბაზისბანკი,, ს6 203841833

პროექტი: მშენებარე საოფისე შენობის (ბანკი) კორექტირებული პროექტი

მისამართი: ქალაქი თბილისი, ჭანტურიას ქუჩა №12

შენიშვნა:

გამოცემის თარიღი:

პროექტის №:

ავტორი: არქიტექტორი — კახაბერ დეკანოიძე

შეასრულა: არქიტექტორი — კახაბერ დეკანოიძე

დაკავებულობის გეგმა

ნახაზის დასახელება: ჭრილი 1-1

სტადია	ფურცელი	თარიღი
მ კ		2024

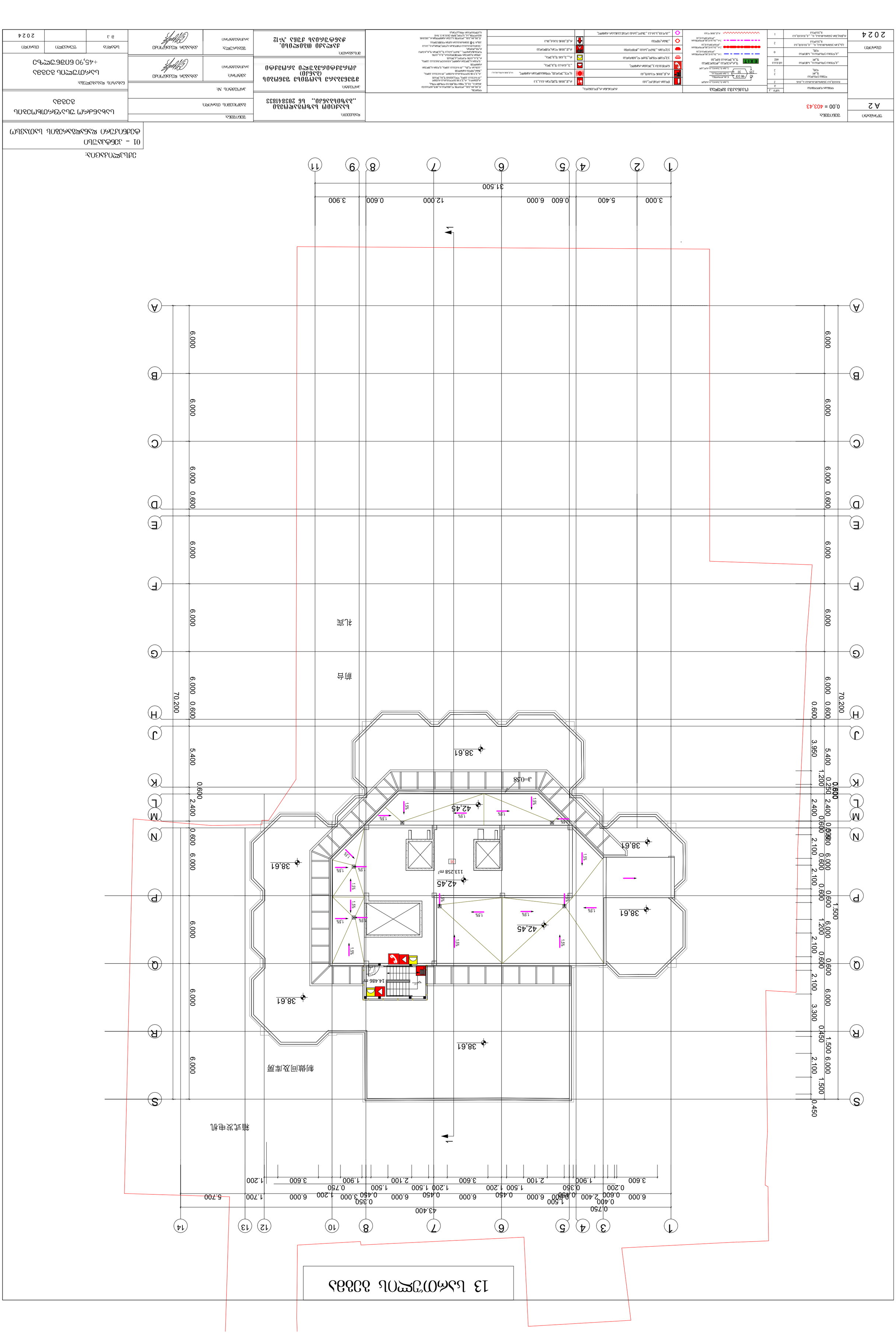
13 ს.კომუნალური ბინა
ტექნიკური სართული
სამზარეულო
სასადილო
სააბაზანო
სველი წერტილი
სველი წერტილი
სააბაზანო
სასადილო
სამზარეულო
სასტუმრო
სასტუმრო
სასტუმრ

1:100	A 2	0,00 = 403,43	2024

1	2	3	4
5	6	7	8
9	10	11	12
13	14	15	16
17	18	19

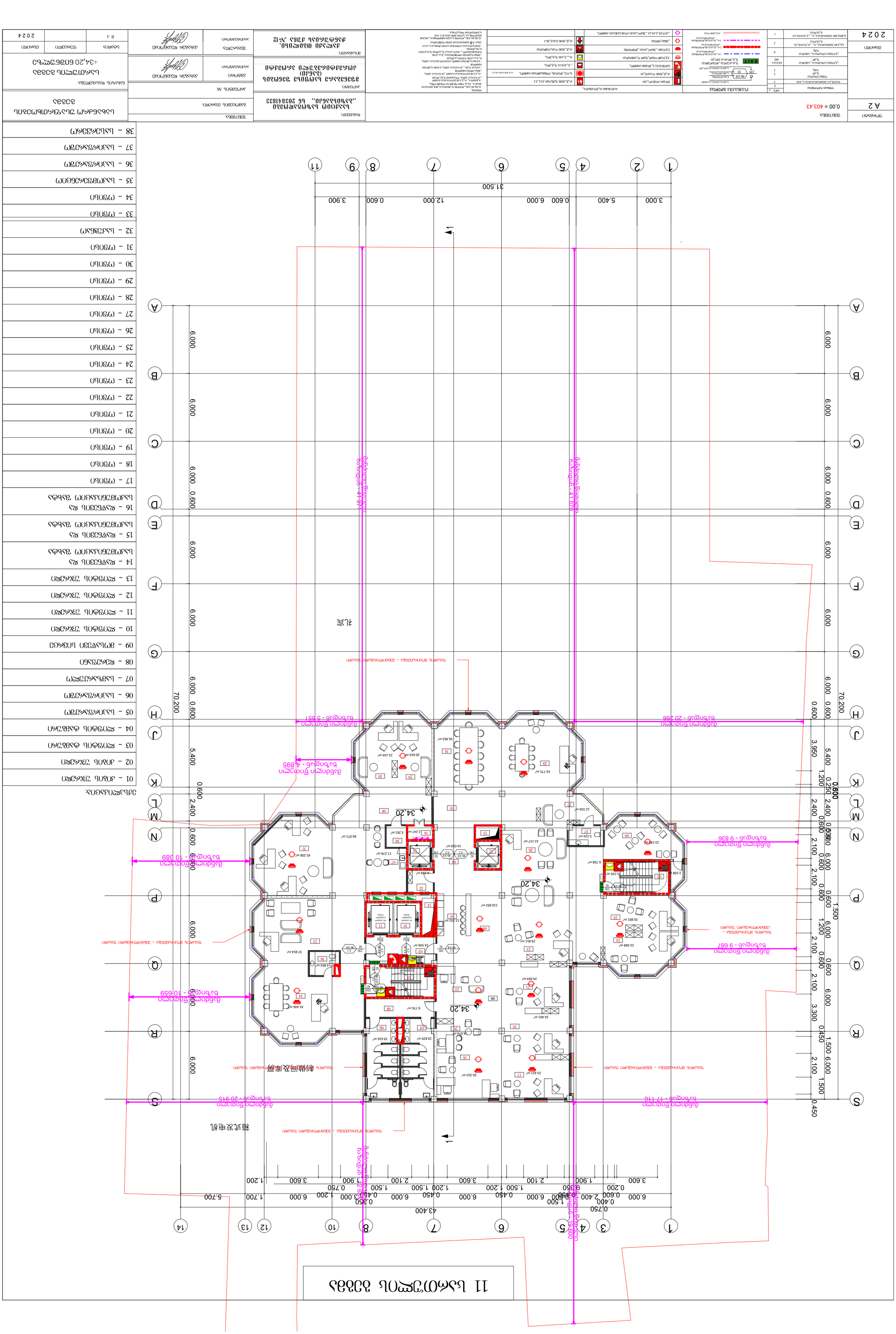
11 ԼՃՈՒՑՉՈՒԼ ՕՕՕՀ
ՀԱՐԿԱՅԻՆ ՀԱՏԱԿԱԳԾԵՐ
01 – ՀՈՒՆԱՆ ՀԱՐԿԱՅԻՆ ՊԱՀԱՐԱՆ
02 – ՀՈՒՆԱՆ ՀԱՐԿԱՅԻՆ ՍԵՂՄԱՎՈՐ ՊԱՀԱՐԱՆ
03 – ՔՈՊՈՒՆԱՆ ՍՆԱՆՈՂԱԿԱՆ ՍԵՆՅԱԿ
04 – ՔՈՊՈՒՆԱՆ ՍՆԱՆՈՂԱԿԱՆ ՍԵՆՅԱԿ
05 – ԼՈՒՍԱՎՈՐՄԱՆ ՏԵԽՆԻԿԱԿԱՆ ՍԵՆՅԱԿ
06 – ԼՈՒՍԱՎՈՐՄԱՆ ՏԵԽՆԻԿԱԿԱՆ ՍԵՆՅԱԿ
07 – ԼՈՒՍԱՎՈՐՄԱՆ ՀԱՐԿԱՅԻՆ ՍԵՆՅԱԿ
08 – ԱՐՏԱՔԻՆ ՍԱՆՈՒՅՑ
09 – ՅՈՒԼԱՍՊԱՏՈՒ ՄՈՒՏՔԻ ՍԵՆՅԱԿ
10 – ՔՈՊՈՒՆԱՆ ՀԱՐԿԱՅԻՆ ՍԵՆՅԱԿ
11 – ՔՈՊՈՒՆԱՆ ՀԱՐԿԱՅԻՆ ՍԵՆՅԱԿ
12 – ՔՈՊՈՒՆԱՆ ՀԱՐԿԱՅԻՆ ՍԵՆՅԱԿ
13 – ՔՈՊՈՒՆԱՆ ՀԱՐԿԱՅԻՆ ՍԵՆՅԱԿ
14 – ՊՅՈՒՆ
15 – ՊՅՈՒՆ ՀԱՄԱՐ ՀԱՐԿԱՅԻՆ ՄԱՍՆԱՎՈՐ ՄԱՍԵՐԻ ՀԱՄԱՐ
16 – ՊՅՈՒՆ ՀԱՄԱՐ
17 – ՊՅՈՒՆ
18 – ՊՅՈՒՆ
19 – ՊՅՈՒՆ
20 – ՊՅՈՒՆ
21 – ՊՅՈՒՆ
22 – ՊՅՈՒՆ
23 – ՊՅՈՒՆ
24 – ՊՅՈՒՆ
25 – ՊՅՈՒՆ
26 – ՊՅՈՒՆ
27 – ՊՅՈՒՆ
28 – ՊՅՈՒՆ
29 – ՊՅՈՒՆ
30 – ՊՅՈՒՆ
31 – ՊՅՈՒՆ
32 – ԼՈՒՍԱՀԱՏԱԿ
33 – ՊՅՈՒՆ
34 – ՊՅՈՒՆ
35 – ԼՈՒՍՊՅՈՒՆԱՁԱՓՄԱՆ ՍԱՐՔ
36 – ԼՈՒՍԱՎՈՐՄԱՆ ՏԵՂՄ
37 – ԼՈՒՍԱՎՈՐՄԱՆ ՏԵՂՄ
38 – ԼՈՒՍՀԱՏՎԱԿ
ԼՈՒՍԱՎՈՐՄԱՆ ՀԱՄԱԿԱՐԳԻ ՀԱՍՏԱՏՈՒԹՅԱՆ ՀԱՄԱՐ
ՀԱՍՑԵ ՀԱՄԱՐ
ՀԱՍՑԵԻ ՀԱՄԱՐԱՆԻՇ
ՀԱՍՑԵԻ ՀԱՍՑԵ
ՀԱՍՑԵԻ ՀԱՍՑԵ
ՀԱՍՑԵԻ ՀԱՍՑԵ

10 სართულის გეგმა

01 – ტიპის ურანძო	24 – ოფისი
02 – ტიპის ურანძო	25 – ოფისი
03 – ლიფტის ტიპის ბინა	26 – ოფისი
04 – ლიფტის ტიპის ბინა	27 – ოფისი
05 – საპროექტო	28 – ოფისი
06 – საპროექტო	29 – ოფისი
07 – საპროექტო	30 – ოფისი
08 – ჯეიპეის	31 – ოფისი
09 – ლიფტის ურანძო	32 – ოფისი
10 – ლიფტის ურანძო	33 – საპროექტო
11 – ლიფტის ურანძო	34 – საპროექტო
12 – ლიფტის ურანძო	
13 – მოსაცდელი ტიპის ბინა	
14 – მოსაცდელი ტიპის ბინა	
15 – ჯაჭვიანი ტიპის ოფისი	
16 – ჯაჭვიანი ტიპის ოფისი	
17 – ჯაჭვიანი ჯა	
18 – ოფისი	
19 – ოფისი	
20 – ოფისი	
21 – ოფისი	
22 – ოფისი	
23 – ოფისი	
24 – ოფისი	

ვიწრო ტიპის ურანძო:

01 – ტიპის ურანძო	
02 – ტიპის ურანძო	
03 – ლიფტის ტიპის ბინა	
04 – ლიფტის ტიპის ბინა	
05 – საპროექტო	
06 – საპროექტო	
07 – საპროექტო	

ნახაზის დასახელება	სართულის გეგმა
პროექტის დასახელება	საცხოვრებელი კომპლექსის მშენებლობა
	ბინების ჩათვლით
ავტორი	
პროექტის ხელმძღვანელი	
პროექტის მთავარი ინჟინერი	
პროექტის მთავარი არქიტექტორი	
დამკვეთი	შპს „ბათუმის ბულვარი ჯორჯიან ბეი ქოლექშენი“
	ს/კ 405238332
მასშტაბი	1:100
ფორმატი	A2
ფურცლების რაოდენობა	1
2024	

1	ა(ა)იპ „ბათუმის ტურისტული ასოციაცია“
2	ა(ა)იპ „ბათუმის ტურისტული ასოციაცია“
0	ა(ა)იპ „ბათუმის ტურისტული ასოციაცია“
2	ა(ა)იპ „ბათუმის ტურისტული ასოციაცია“
1	ა(ა)იპ „ბათუმის ტურისტული ასოციაცია“

ნახაზის ნომერი: A 2

0,00 = 403.43

ნახაზის ფრაგმენტის მდებარეობა

ნახაზის ნომერი

ნახაზის დასახელება

ობიექტის მისამართი

ბათუმის ბულვარი ჯორჯიან ბეი ქოლექშენი

ნახაზის ავტორი

ხელმძღვანელი	
მთავარი ინჟინერი	
მთავარი არქიტექტორი	

დამკვეთი

ხელმოწერა	
სახელი, გვარი	

ბათუმის მუნიციპალიტეტის მერია

ხელმოწერა	
სახელი, გვარი	

ნახაზის ფორმატი	ნახაზის მასშტაბი	ნახაზის ნომერი
A3		2024

ნახაზის ფრაგმენტის მდებარეობა

ნახაზის ნომერი

ნახაზის დასახელება

ობიექტის მისამართი

ბათუმის ბულვარი ჯორჯიან ბეი ქოლექშენი

ნახაზის ავტორი

ხელმძღვანელი	
მთავარი ინჟინერი	
მთავარი არქიტექტორი	

დამკვეთი

ხელმოწერა	
სახელი, გვარი	

ბათუმის მუნიციპალიტეტის მერია

ხელმოწერა	
სახელი, გვარი	

ნახაზის ფორმატი	ნახაზის მასშტაბი	ნახაზის ნომერი
A3		2024

9 ህሬመንሜሌህ ዕንዕህ

01 - ሀንዕበ ንሄዳበ	
02 - ሀንዕበ ንሄዳበ ሀሳዕንሜሀ	
03 - ፎርንፀቆበ ቀኦዕንሜሀ	
04 - ፎርንፀቆበ ቀኦዕንሜሀ ሰንዕንሜሀ	
05 - ፎርንፀቆበ ቀኦዕንሜሀ	
06 - ፎርንፀቆበ ንሄዳበ	
07 - ፎርንፀቆበ ንሄዳበ	
08 - ፎርንፀቆበ ንሄዳበ	
09 - ህኔንሰፀኔሳንግ(ጣ)	
10 - ህኔንሰፀኔሳንግ(ጣ)	
11 - ህኔፀኔሳንግ(ጣ)	
12 - ዴንሳንፀኔበ	
13 - ፀጣህኔዘንፀበንዴን ህበፀሳን	
14 - ፀጣህኔዘንፀበንዴን ህበፀሳን	
15 - ዴኔፍፀንፀበ ዴን	
16 - ዴኔፍፀንፀበ ዴን	
17 - ዴኔፍፀንፀበ ዴን	
18 - (ሃንፀህ)ህ	
18 - (ሃንፀህ)ህ	
18 - (ሃንፀህ)ህ

8 ևշահոգաբաև ձձձձ

01 – ձձձև գչահաբաև	
02 – ձձձև գչահաբաև	
03 – եբոցձև ֆչձձգճահ	
04 – եբոցձև ֆչձձգճահ	
05 – եբոցձև գչահաբաև	
06 – եբոցձև գչահաբաև	
07 – եբոցձև գչահաբաև	
08 – եբոցձև գչահաբաև	
09 – ևշձոֆցձչահշգձա	
10 – ևշձոֆցձչահշգձա	
11 – ևշցվգչահշգձա	
12 – ֆշահշցշձո	
13 – ցոլևշևցցճցձշաո ևոցահշ	
14 – ցոլևշևցցճցձշաո ևոցահշ	
15 – ֆշցեշցցև ֆշ ևշձոլցճցձոշցոլ գշեֆշ	
16 – ֆշցեշցցև ֆշ ևշձոլցճցձոշցոլ գշեֆշ	
17 – ֆշցեշցցև ֆշ ևշձոլցճցձոշցոլ գշեֆշ	
18 – (ցշցոև	
18 – (ցշցոև	
18 – (ցշցոև	
18 – (ցշցոև	
18 – (ցշցոև	
18 – (ցշցոև	
18 – (ցշցոև	
18 – (ցշցոև	
18 – (ցշցոև	
32 – (ցշցոև	
33 – ևոցվգչցոցճցձոշցոլ)	
34 – ևշձոֆցձչահշգձա)	
35 – ֆշցեշցձշցճցձոշցոլ (ցոշևոև	

ձեևշգոշցձոշցոլ:

ֆշցեշցցև ֆշ ևշձոլցճցձոշցոլ գշեֆշ			
ձշցոշցոլ ցոլևշևցցճցձշաո ևոցահշ			

7 სართულის გეგმა

箱式发电机

制做间及库房

前台

礼宾

21,00

ექსპლიკაცია:

01 – კიბის უჯრედი
02 – კიბის უჯრედი
03 – ლიფტის ტამბური
04 – ლიფტის ტამბური
05 – ლიფტის უჯრედი
06 – ლიფტის უჯრედი
07 – ლიფტის უჯრედი
08 – ლიფტის უჯრედი
09 – საპირფარეშო
10 – საპირფარეშო
11 – სამზარეულო
12 – დერეფანი
13 – მოსასვენებელი სივრცე
14 – მოსასვენებელი სივრცე
15 – დაწნევის და საკომუნიკაციო შახტა
16 – დაწნევის და საკომუნიკაციო შახტა
17 – დაწნევის და საკომუნიკაციო შახტა
18 – ოფისი
19 – ოფისი
20 – ოფისი
21 – ოფისი
22 – ოფისი
23 – ოფისი
24 – ოფისი
25 – ოფისი
26 – ოფისი
27 – ოფისი
28 – ოფისი
29 – ოფისი
30 – ოფისი
31 – საკომფერენციო
32 – სასერვერო
33 – დამლაგებელის ოთახი

ფორმატი	A 2
თარიღი	2024

შენიშვნა:
0,00 = 403,43

ლეგენდა დასრულება	სართ. ა
ბეტონის ფილა	2
ლითონის კონსტრუქციები	2
ალუმინის ფანჯრის შუშები	602
ალუმინის ფანჯრის ჩარჩო	0
ალუმინის ფანჯრის ჩარჩო	2
რკინა-ბეტონის ფილა	1

ოპტიკაშუქ ტვირთამწე

90 33	X1
235	X1
EXIT	შუქდამფრქვევი
	1 ფაზიანი ელექტროგაყვანილობა
	2 ფაზიანი ელექტროგაყვანილობა
	3 ფაზიანი ელექტროგაყვანილობა

ხელის ხანძარსაწინააღმდეგო	
ავტომატური სპრინკლერული დანადგარი	
ხანძარსაწინააღმდეგო ტელეფონი	
ხანძრის ავტომატური სიგნალიზაცია	
ხანძარსაწინააღმდეგო ჰიდრანტი	
ხანძრის ავტომატური სიგნალიზაციის ხელით ჩამრთველი	
ხანძარსაწინააღმდეგო ინვენტარი	
ევაკუაციის მიმთითებელი ნათურა	

დამკვეთი:	საჯარო საზოგადოება „ბაზისბანკი“ ს/ნ 203841833
პროექტი:	მშენებარე საოფისე შენობის (ბანკი) კორექტირებული პროექტი
მისამართი:	ქალაქი თბილისი, ჭანტურიას ქუჩა №12

შენიშვნა:	
გამოცემის თარიღი:	
პროექტის №:	
ავტორი: არქიტექტორი	კახაბერ დეკანოიძე
შესრულება: არქიტექტორი	კახაბერ დეკანოიძე

სახანძრო უსაფრთხოების გეგმა

ნახაზის დასახელება:
სართულის გეგმა
+21,00 ნიშნულზე

სტადია	ფურცელი	თარიღი
მ .ს		2024

6 სართულის გეგმა

箱式发电机

制做间及库房

前台

礼宾

ექსპლიკაცია:
01 – კიბის უჯრედი
02 – კიბის უჯრედი
03 – ლიფტის ტამბური
04 – ლიფტის ტამბური
05 – ლიფტის უჯრედი
06 – ლიფტის უჯრედი
07 – ლიფტის უჯრედი
08 – ლიფტის უჯრედი
09 – საპირფარეშო
10 – საპირფარეშო
11 – სამზარეულო
12 – დერეფანი
13 – მოსასვენებელი სივრცე
14 – მოსასვენებელი სივრცე
15 – დაწნევის და საკომუნიკაციო შახტა
16 – დაწნევის და საკომუნიკაციო შახტა
17 – დაწნევის და საკომუნიკაციო შახტა
18 – ოფისი
19 – ოფისი
20 – ოფისი
21 – ოფისი
22 – ოფისი
23 – ოფისი
24 – ოფისი
25 – ოფისი
26 – ოფისი
27 – ოფისი
28 – ოფისი
29 – ოფისი
30 – ოფისი
31 – საკომფერენციო
32 – სასერვერო
33 – დამლაგებელის ოთახი

ფორმატი	A 2
თარიღი	2024

შენიშვნა:
0,00 = 403,43

დასახ. დეტალის	ა
ვერტიკალური ნაკეთობა	2
ვერტიკალური ნაკეთობა	2
ჰორიზონტალური ნაკეთობა	602
ჰორიზონტალური ნაკეთობა	0
ჰორიზონტალური ნაკეთობა	2
ჰორიზონტალური ნაკეთობა	1

ნიშნაკეთილი:

EXIT	შეტანა/გასვლა
	1 ტიპის ევაკუაციის მიმართულება
	2 ტიპის ევაკუაციის მიმართულება
	3 ტიპის ევაკუაციის მიმართულება
	ტიპიური ნაკეთობა

	ხელის ხანძარსაქრობი
	ტიპიური ხანძარსაქრობი
	ხანძრის ავტომატური სიგნალიზაციის ღილაკი
	ხანძრის ავტომატური სიგნალიზაციის ზარი
	ხანძრის დეტექტორი
	ხანძრის ავტომატური სიგნალიზაციის

5 ևշմոշՊՊոև ձշձձև

01 – ձոձոև շՊՀՈՀՊՊ	
02 – ձոձոև շՊՀՈՀՊՊ	
03 – ՊՊոՇՈՈև ֆևձձշՇոև ՈՈՀՈ	
04 – ևշՀՈՈՈՇՈՀՈՊ	
05 – ևշՀՈՈՈՇՈՀՈՊ	
06 – ևշՀՈՈՈՇՈՀՈՊ	
07 – ՊշՈՀՈՇՈՈՈ	
08 – ՀՊոևշՀևՇՇՈՇՈՊՊՈ ևՈՀՀՈՀ	
09 – ՀՊոևշՀևՇՇՈՇՈՊՊՈ ևՈՀՀՈՀ	
10 – ՊՊոՇՈՈև շՊՀՈՀՊՊ	
11 – ՊՊոՇՈՈև շՊՀՈՀՊՊ	
12 – ՊՊոՇՈՈև շՊՀՈՀՊՊ	
13 – ՊՊոՇՈՈև շՊՀՈՀՊՊ	
14 – ՊշՇՊոՇՈՈև Պշ ևշՀՊոՇՈՈՀՈՊ շձևՈՀՊՊ	
15 – ՊշՇՊոՇՈՈև Պշ ևշՀՊոՇՈՈՀՈՊ շձևՈՀՊՊ	
16 – ՊշՇՊոՇՈՈև Պշ ևշՀՊոՇՈՈՀՈՊ շձևՈՀՊՊ	
17 – ոՊՇՈՈև	
18 – ոՊՇՈՈև	
19 – ոՊՇՈՈև	
20 – ոՊՇՈՈև	
21 – ոՊՇՈՈև	
22 – ոՊՇՈՈև	
23 – ոՊՇՈՈև	
24 – ոՊՇՈՈև	
25 – ոՊՇՈՈև	
26 – ոՊՇՈՈև	
27 – ոՊՇՈՈև	
28 – ոՊՇՈՈև	
29 – ևշՀոՊՇՈՈՀՈՊՊՈՈՈ	
30 – ևշևՈՀՈՇՈՈՀ	
31 – ՊշՇՊոՇՈՈՀՈՊՊՈՈՈ ոՊՈՀՈՈ	

ՀՈՀՈՊՊՈՈՀՈՊ:

ՀՈՀՈՊՊՈՈՀՈՊ	ևշևՈՀՊՊ ՈՈՀՈՊՊՈՈՀՈՊ

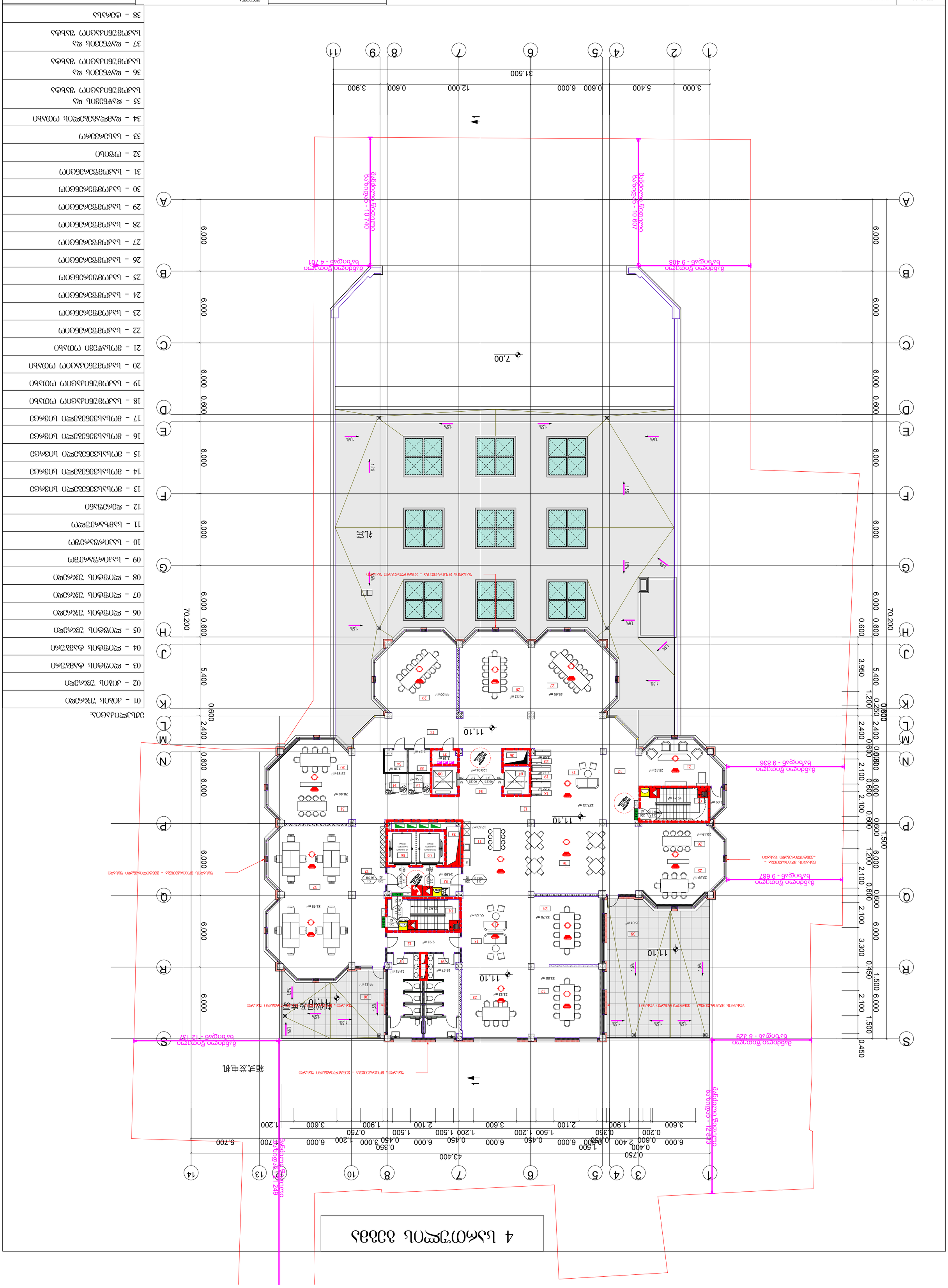
4 ԼՍՄՈՒՅՄՈՆ ՅՈՒՄՆ
1
2
3
4
5
6
7
8
9
10
11
12
13
14
A
B
C
D
E
F
G
H
J
K
L
M
N
P
Q
R
S
1
2
3.000
5.400
0.600
6.000
12.000
0.600
3.900
31.500
70.200
6.000
0.600
5.400
2.400
1.200
3.950
0.250
2.100
1.500
3.300
0.450
43.400
0.750
0.400
2.400
0.600
1.500
0.350
0.200
1.900
3.600
2.100
1.500
1.200
0.750
0.450
3.000
1.200
5.700
7.00
11.10
1.5%
ՀՀ ԱՇԽԱՏԱՆՔԻ ՆԱԽԱՐԱՐՈՒԹՅԱՆ ԱՇԽԱՏԱԿԱԶՄԻ ՎԱՐՉԱԿԱՆ ՇԵՆՔԻ ՀԱՐԱԿԻՑ ՄԱՐՔԱՊԵՏԱԿԱՆ ՀՈՂԱՄԱՍԻ ՄԻՋԵՎ ՀԱՍԱՐԱԿԱԿԱՆ ՀՈՂԱՄԱՍ

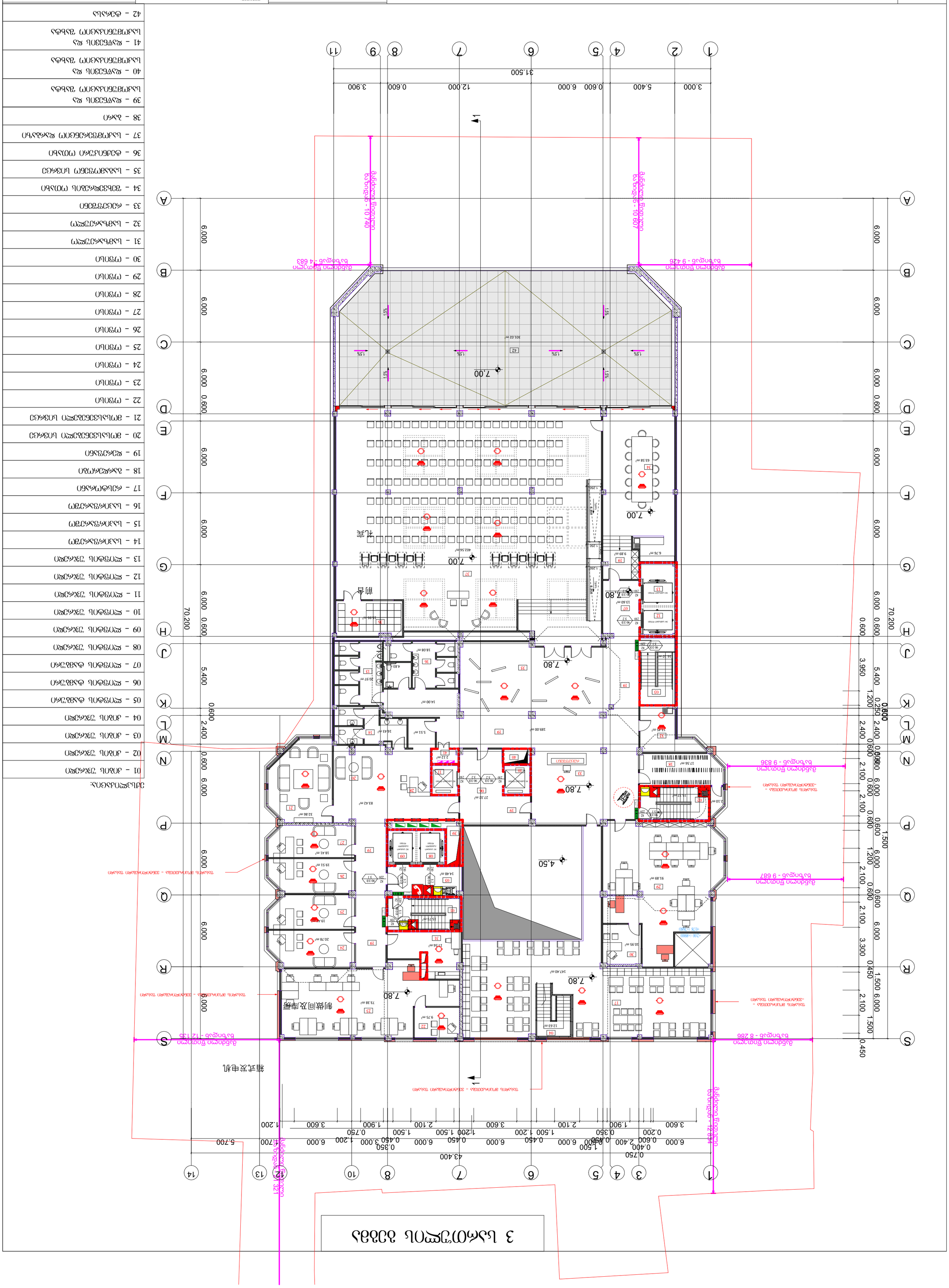
3 ԼՍՄՈՒՅՄՆԼ ՕՀՀԱՆ
ՀԱՏԱԿԱԳԾԵՐԻ ՑԱՆԿ
01 – ՕՅՆԱԼ ՅԱՀՈՒՅՄԵՈ
02 – ՕՅՆԱԼ ՅԱՀՈՒՅՄԵՈ
03 – ՕՅՆԱԼ ՅԱՀՈՒՅՄԵՈ
04 – ՕՅՆԱԼ ՅԱՀՈՒՅՄԵՈ
05 – ԵԸՈՅՅՆԱԼ ՓՅՆՅՅՀՈՈ
06 – ԵԸՈՅՅՆԱԼ ՓՅՆՅՅՀՈՈ
07 – ԵԸՈՅՅՆԱԼ ՓՅՆՅՅՀՈՈ
08 – ԵԸՈՅՅՆԱԼ ՅԱՀՈՒՅՄԵՈ
09 – ԵԸՈՅՅՆԱԼ ՅԱՀՈՒՅՄԵՈ
10 – ԵԸՈՅՅՆԱԼ ՅԱՀՈՒՅՄԵՈ
11 – ԵԸՈՅՅՆԱԼ ՅԱՀՈՒՅՄԵՈ
12 – ԵԸՈՅՅՆԱԼ ՅԱՀՈՒՅՄԵՈ
13 – ԵԸՈՅՅՆԱԼ ՅԱՀՈՒՅՄԵՈ
14 – ԼՍՄՈՒՅՄՆԼ ՕՀՀԱՆ
31 – ԼՍՅՈՀՅՍՈՅՅՆԼ ՅԱՀՈՒՅՄՆ
32 – ԼՍՅՈՀՅՍՈՅՅՆԼ ՅԱՀՈՒՅՄՆ
33 – ՀՈՍԵՅՅՅՆԼ ՀՈՅՅՀՈՈ
34 – ՅՅՆԼՅՅՀՀՈՅՈՆԼ ՓՈՄՅՀՈ
35 – ԼՍՅՈՀՅՅՀՈՒՄ ԼՈՅՀՀԵՅ
36 – ՀՅՆԼՈՅՅՈՆՅՅՆԼ ՓՈՄՅՀՈ
37 – ԼՍՅՈՅՅՅՀՈՅՈՆ ՀՍՀՅՅՀՈ
38 – ՅՅՀՈ
39 – ՀՍՅԵՅՅՈՆԼ ՀՍ
ԼՍՅՈՅՅՅՀՈՅՈՆ ՅԱՀՀՅ
40 – ՀՍՅԵՅՅՈՆԼ ՀՍ
ԼՍՅՈՅՅՅՀՈՅՈՆ ՅԱՀՀՅ
41 – ՀՍՅԵՅՅՈՆԼ ՀՍ
ԼՍՅՈՅՅՅՀՈՅՈՆ ՅԱՀՀՅ
42 – ՀՅՈՅՀՅՍՈ
ԼՅՍԼՅՀՀՈՅՈՆԼ ՀՈՅՅՀՈՈ
ՀՍՅՈՅՅՀՈՅՈՆ
ՀՍՅՈՅՅՀՈՅՈՆ ՀՈՅՅՀՈՈ

ՇԻՆԱՐԱՐԻ	2
ՕԲՅԵԿՏԻ ԱՆՎԱՆՈՒՄԸ	ՀՀ, ք. Երևան, Արաբկիր վարչական շրջան, Ա. Ավետիսյան փողոց, 2/1 հասցեում գտնվող 2 նոր կառուցվող բնակելի շենքերի համալիրի նախագծում
ՀԱՏԱԿ	ՆԱԽԱԳԻԾ
ՄԱՍՇՏԱԲ	A 2
	0,00 = 403,43

ԼԱՏ.	ՆԿԱՐԱԳՐՈՒԹՅՈՒՆ	ՉԱՓ
1	ՀՀ ՇԻՆԱՐԱՐՈՒԹՅԱՆ ԱՐՏԱԿԱՐԳԻ ՊԱՀԱՆՋՆԵՐԻ ՀԱՄԱՁԱՅՆ ՀԱՍՏԱՏՎԱԾ ՆՈՐԱՇԻՆՈՒԹՅՈՒՆՆԵՐԻ ՇԻՆԱՐԱՐԱԿԱՆ ԳՈՐԾՈՒՆԵՈՒԹՅԱՆ ՍԱՀՄԱՆԱՓԱԿՈՒՄՆԵՐԻ ՆԿԱՏՄԱՄԲ ՆԱԽԱՏԵՍՎԱԾ ՇԻՆԱՐԱՐԱԿԱՆ ԼՈՒԾՈՒՄՆԵՐԸ	
2	ՀՀ ՇԻՆԱՐԱՐՈՒԹՅԱՆ ԱՐՏԱԿԱՐԳԻ ՊԱՀԱՆՋՆԵՐԻ ՀԱՄԱՁԱՅՆ ՀԱՍՏԱՏՎԱԾ ՆՈՐԱՇԻՆՈՒԹՅՈՒՆՆԵՐԻ ՇԻՆԱՐԱՐԱԿԱՆ ԳՈՐԾՈՒՆԵՈՒԹՅԱՆ ՍԱՀՄԱՆԱՓԱԿՈՒՄՆԵՐԻ ՆԿԱՏՄԱՄԲ ՆԱԽԱՏԵՍՎԱԾ ՇԻՆԱՐԱՐԱԿԱՆ ԼՈՒԾՈՒՄՆԵՐԸ	
3	ՀՀ ՇԻՆԱՐԱՐՈՒԹՅԱՆ ԱՐՏԱԿԱՐԳԻ ՊԱՀԱՆՋՆԵՐԻ ՀԱՄԱՁԱՅՆ ՀԱՍՏԱՏՎԱԾ ՆՈՐԱՇԻՆՈՒԹՅՈՒՆՆԵՐԻ ՇԻՆԱՐԱՐԱԿԱՆ ԳՈՐԾՈՒՆԵՈՒԹՅԱՆ ՍԱՀՄԱՆԱՓԱԿՈՒՄՆԵՐԻ ՆԿԱՏՄԱՄԲ ՆԱԽԱՏԵՍՎԱԾ ՇԻՆԱՐԱՐԱԿԱՆ ԼՈՒԾՈՒՄՆԵՐԸ	
4	ՀՀ ՇԻՆԱՐԱՐՈՒԹՅԱՆ ԱՐՏԱԿԱՐԳԻ ՊԱՀԱՆՋՆԵՐԻ ՀԱՄԱՁԱՅՆ ՀԱՍՏԱՏՎԱԾ ՆՈՐԱՇԻՆՈՒԹՅՈՒՆՆԵՐԻ ՇԻՆԱՐԱՐԱԿԱՆ ԳՈՐԾՈՒՆԵՈՒԹՅԱՆ ՍԱՀՄԱՆԱՓԱԿՈՒՄՆԵՐԻ ՆԿԱՏՄԱՄԲ ՆԱԽԱՏԵՍՎԱԾ ՇԻՆԱՐԱՐԱԿԱՆ ԼՈՒԾՈՒՄՆԵՐԸ	

ՀՐԱՇԱԿԱՆ ՀԱՐՏԱԿԱՐԳԵՐ

ՀՀ_ՏԻՏ_ՀՐԱՇԱԿԱՆ_ՀԱՐՏԱԿԱՐԳԵՐ_

1	ԱՇԽԱՏԱՆՔԱՅԻՆ ՏԱՐԱԾՔ
2	ՇԵՆՔԵՐ
3	ՇԵՆՔԵՐ ԵՎ ԿԱՌՈՒՑՎԱԾՔՆԵՐ
4	ՀՈՍԱՆՔԱՅԻՆ ՀԱՐԹԱԿՆԵՐ
5	ՀՈՍԱՆՔԱՅԻՆ ՀԱՐԹԱԿՆԵՐ
6	ՀՈՍԱՆՔԱՅԻՆ ՀԱՐԹԱԿՆԵՐ
7	ՀՈՍԱՆՔԱՅԻՆ ՀԱՐԹԱԿՆԵՐ
8	ՀՈՍԱՆՔԱՅԻՆ ՀԱՐԹԱԿՆԵՐ
9	ՀՈՍԱՆՔԱՅԻՆ ՀԱՐԹԱԿՆԵՐ
10	ՀՈՍԱՆՔԱՅԻՆ ՀԱՐԹԱԿՆԵՐ
11	ՀՈՍԱՆՔԱՅԻՆ ՀԱՐԹԱԿՆԵՐ
12	ՀՈՍԱՆՔԱՅԻՆ ՀԱՐԹԱԿՆԵՐ
13	ՀՈՍԱՆՔԱՅԻՆ ՀԱՐԹԱԿՆԵՐ
14	ՀՈՍԱՆՔԱՅԻՆ ՀԱՐԹԱԿՆԵՐ
15	ԼՈՒՍԱՎՈՐՄԱՆ ՀԱՄԱԿԱՐԳ
16	ԼՈՒՍԱՎՈՐՄԱՆ ՀԱՄԱԿԱՐԳ
17	ԼՈՒՍԱՎՈՐՄԱՆ ՀԱՄԱԿԱՐԳ
18	ՋՐԱՄԱՏԱՐԱԾ
19	ՄՇՈՒՈՒՄ
20	ՄՇՈՒՈՒՄ
21	ՄՇՈՒՈՒՄ
22	ՄՇՈՒՈՒՄ
23	ՄՇՈՒՈՒՄ
24	ՄՇՈՒՈՒՄ
25	ՄՇՈՒՈՒՄ
26	ՄՇՈՒՈՒՄ
27	ՄՇՈՒՈՒՄ
28	ՄՇՈՒՈՒՄ
29	ՄՇՈՒՈՒՄ
30	ԼՈՒՍԱՎՈՐՈՒՄ
31	ՁՄԵՌԱՆԿ
32	ՁՄԵՌԱՆԿԱԼԻ ՅՈՒՂԱՀԱՏԱԿ
33	ՁՄԵՌԱՆԿԱԼԻ ՅՈՒՂԱՀԱՏԱԿ
34	ՁՄԵՌԱՆԿԱԼԻ ՅՈՒՂԱՀԱՏԱԿ
35	ԼՍՈՒՄՈՒՄՆԵՐ ՄՇՈՒՈՒՄ
36	ԼՍՈՒՄՈՒՄՆԵՐ ՄՇՈՒՈՒՄ
37	ԼՍՈՒՄՈՒՄՆԵՐ ՄՇՈՒՈՒՄ
38	ԼՍՈՒՄՈՒՄՆԵՐ ՄՇՈՒՈՒՄ
39	ՀՅՈՒՍՎԱԾՔ
40	24 ԼՈՒՍՈՒՄՆԵՐ ԼՈՅՍՀՅ
41	ԼՈՒՍԱՎՈՐՄԱՆ ՍԱՐՔԱՎՈՐՈՒՄ ԼՈՅՍՀՅ
42	ԷՄՈՒՄ
43	ՅՈՒՍՍՀՅՍՀՄՈՒՄ
44	ՓՈՅԹՈՂՄՀՄ ՄՈՄՆԵՈ
45	ՊՊՀՐՈՒՄ ՀՀՈՊՓՈՒՄ ՄՈՄՆԵՈ
46	ԼՈՒՍԱՎՈՐՄԱՆ
47	ՕԹՅՈՒՄՆԵՐ ԼՈՒՐՄՈՒՄ
48	ՀՍՐՓՈՅՈՒՄ ՀՏ
49	ՀՍՐՓՈՅՈՒՄ ՀՏ
50	ՀՍՐՓՈՅՈՒՄ ՀՏ
51	ՀՈՍԱՆՔԱՅԻՆ ՀԱՐԹԱԿՆԵՐ – ՓՈՓՈԽՎՈՂ ՏԱՐԱԾՔ

ՀՀ ԱՇԽԱՏԱՆՔԻ ԵՎ ՍՈՑԻԱԼԱԿԱՆ ՀԱՐՑԵՐԻ ՆԱԽԱՐԱՐՈՒԹՅԱՆ ՊԵՏԱԿԱՆ ՍՈՑԻԱԼԱԿԱՆ ԱՊԱՀՈՎԱԳՐԱԿԱՆ ԾԱՌԱՅՈՒԹՅՈՒՆ

ՀՀ, ՔԱՂԱՔ ԵՐԵՎԱՆ, ՇԵՆԳԱՎԻԹ ՎԱՐՉԱՐԱՆ, ՇԵՆԳԱՎԻԹ 1-ԻՆ ՓՈՂՈՑ, 2

ԳՐԱՖԻԿԻ ՀԱՄԱՐ	ՀԱՏԱԿԱԳԾԵՐԻ ՑԱՆԿ
A 2	0,00 = 403,43

2024	ՀԱՏԱԿԱԳԾԵՐԻ ՑԱՆԿ	
	ՀԱՏԱԿԱԳԾԵՐԻ ԱՆՎԱՆՈՒՄ	ՔԱՆԱԿ.
	ՀԱՏԱԿԱԳԾԵՐ ՀԱՍԱՐԱԿԱԾ ՆՇԱՆԱԿՈՒԹՅԱՆ ՀԱՄԱՐ	2
	ՀԱՏԱԿ ՀԱՍԱՐԱԿԱԾ ՆՇԱՆԱԿՈՒԹՅԱՆ	2
	ՀԱՏԱԿ ՀԱՍԱՐԱԿԱԾ ՆՇԱՆԱԿՈՒԹՅԱՆ ՀԱՄԱՐ

-2 ህንፃመገንጮስ ዕጋፀኔ

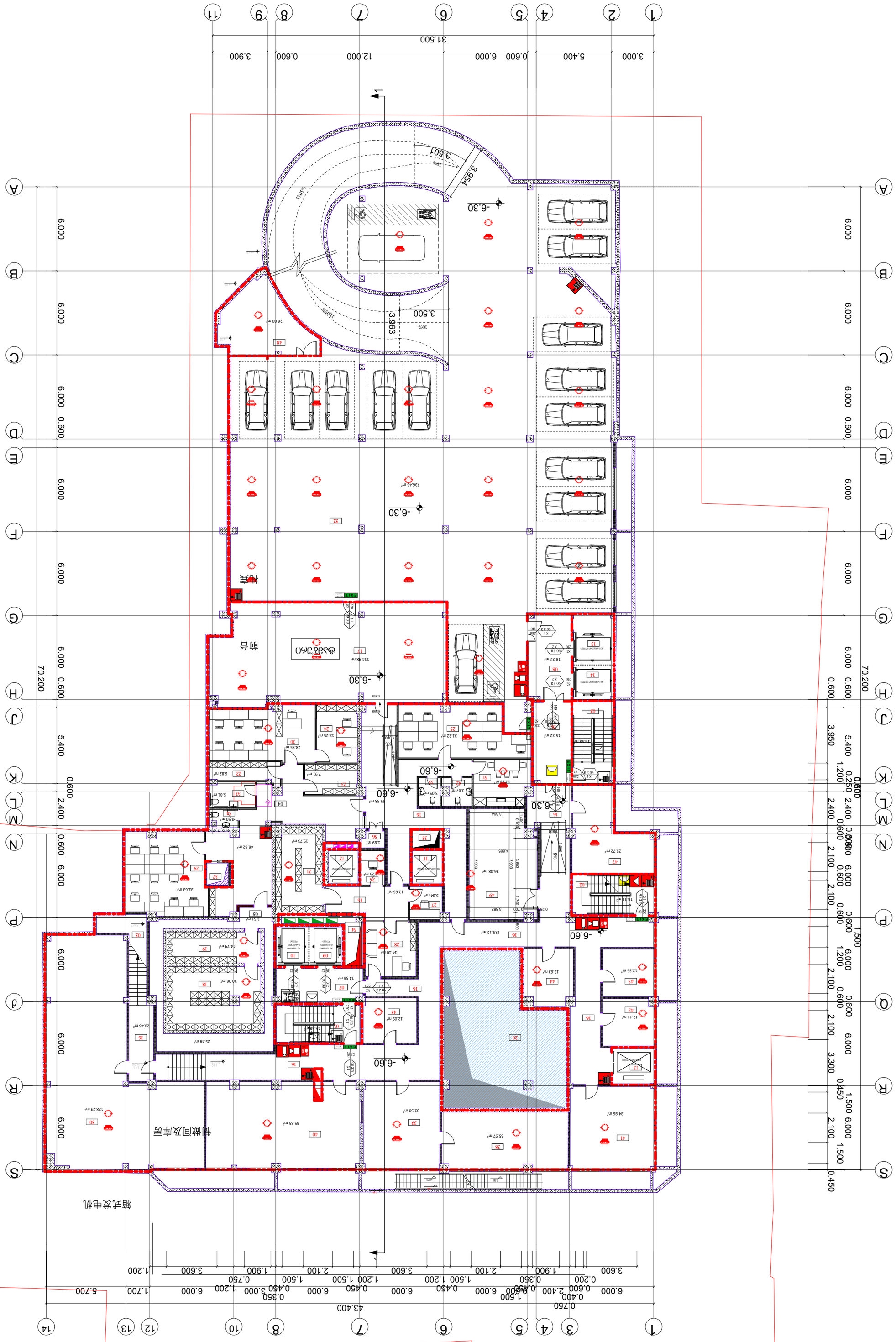
1
2
3
4
5
6
7
8
9
10
11
12
13
14
A
B
C
D
E
F
G
H
J
K
L
M
N
P
R
S
3.000
5.400
0.600
6.000
12.000
0.600
3.900
31.500
70.200
6.000
0.600
3.950
5.400
1.200
0.250
2.400
0.600
2.100
1.500
0.450
-6.30
-6.60
3.501
3.954
3.963
3.500
10%
11%
736.45 m²
114.98 m²
26.00 m²
53.58 m²
135.12 m²
14.10 m²
14.56 m²
30.06 m²
14.79 m²
25.49 m²
20.46 m²
46.62 m²
19.73 m²
33.63 m²
3.50 m²
5.81 m²
7.91 m²
6.82 m²
28.35 m²
12.25 m²
31.22 m²
15.22 m²
18.22 m²
12.95 m²
3.87 m²
3.05 m²
15.58 m²
15.13 m²
25.72 m²
36.08 m²
5.34 m²
12.65 m²
1.89 m²
3.51 m²
12.09 m²
15.63 m²
12.35 m²
12.11 m²
34.86 m²
35.97 m²
33.50 m²
65.35 m²
128.23 m²
50
48
04
05
07
08
09
10
11
12
13
14
15
16
17
18
19
20
21
22
23
24
25
26
27
28
29
30
31
32
33
34
35
36
37
38
39
40
41
42
43
44
45
46
47
48
49
52
53
54
55
56
EXIT
90.33
X1
X2
R2
R3
R4
R5
R6
R7
R8
R9
R10
R11
R12
R13
R14
R15
R16
R17
R18
R19
R20
R21
R22
R23
R24
R25
R26
R27
R28
R29
R30
R31
R32
R33
R34
R35
R36
R37
R38
R39
R40
R41
R42
R43
R44
R45
R46
R47
R48
R49
R50
R51
R52
R53
R54
R55
R56
NO LABELLING
NO LABELLING PERSON
1.400×0.700
1.400×0.200
1.400×0.100
1.400×0.250
1.400×0.350
1.400×0.450
1.400×0.600
1.400×0.700
1.400×0.800
1.400×0.900
1.400×1.000
1.400×1.200
1.400×1.500
1.400×1.700
1.400×1.900
1.400×2.100
1.400×2.400
1.400×2.600
1.400×3.000
1.400×3.600
1.400×5.700
1.400×6.000
1.400×6.600
1.400×12.000
1.400×31.500
1.400×43.400
1.400×70.200
1.400×0.450
1.400×1.500
1.400×3.300
1.400×6.000
1.400×0.600
1.400×2.100
1.400×1.500
1.400×0.450
1.400×0.600
1.400×2.100
1.400×0.600
1.400×6.000
1.400×0.600
1.400×2.400
1.400×0.250
1.400×2.400
1.400×0.600
1.400×3.950
1.400×5.400
1.400×0.600
1.400×6.000
1.400×0.600
1.400×6.000
1.400×0.600
1.400×6.000

-3 სართულის გეგმა

1 2 3 4 5 6 7 8 9 10 11 12 13 14
A B C D E F G H J K L M N P Q R S
3.000 5.400 0.600 6.000 12.000 0.600 3.900
31.500
70.200
6.000 0.600 2.400 5.400 3.950 0.600 0.250 1.200 0.600 1.500
-9.90
3.504
10%
L=3500
26.15 m²
1,020.48 m²
ბეტონის ღობე - 4 586
ბეტონის ღობე - 4 785
ბეტონის ღობე - 14 246
ბეტონის ღობე - 1 685
ბეტონის ღობე - 8 332
ბეტონის ღობე - 4 494
ბეტონის ღობე - 8 550
ბეტონის ღობე - 12 884
ელექტრო ტრანსფორმატორის ბოძი
ელექტრო ტრანსფორმატორის ბოძი
ელექტრო ტრანსფორმატორის ბოძი

ᲖᲘᲗᲔᲚᲘ ᲮᲐᲖᲘ
ᲢᲔᲠᲘᲢᲝᲠᲘᲘᲡ ᲙᲝᲜᲢᲣᲠᲘ

ᲨᲔᲜᲝᲑᲘᲡ ᲡᲘᲛᲐᲦᲚᲔ ᲛᲘᲬᲘᲡ ᲓᲝᲜᲘᲓᲐᲜ

+46.91
+45.90
+42.45
+39.89
+38.61
ᲑᲝᲚᲝ ᲓᲐᲡᲐᲡᲠᲣᲚᲘ ᲘᲐᲢᲐᲙᲘ (ᲡᲐᲮᲐᲜᲒᲠᲝ ᲛᲐᲜᲥᲐᲜᲘᲡᲛᲘᲡᲐᲦᲔᲑᲘᲓᲐᲜ)
+34.20
+30.90
+27.60
+24.30
+21.00
+17.70
+14.40
+11.10
+7.80
+4.50
Ø0.00 403,43
-3.30
-6.60
-9.90

+46.91
+39.89
+11.93
+7.00
+6.90
-0.30
-3.30
-6.30
-9.90

+46.91
+45.90
+42.45
+39.89
+38.61
+34.20
+30.90
+27.60
+24.30
+21.00
+17.70
+14.40

+12.65
+8.24
+4.96
-0.30
-1.05
-1.22
+0.00 403,43

4.46⁵
4.05
3.83⁵
4.30
4.41
3.30
4.50
7.02⁵
34.98
27.96
5.64⁵
4.40⁵
3.28
13.86⁵
6.18

56.20
19.66⁵
17.87⁵
8.94
50.18⁵
41.38⁵
50.21
40.54
46.91
11.37⁵
7.92⁵

H=L/3,5
L=19,67 m.
H=56,2 m.

ᲖᲘᲗᲔᲚᲘ ᲮᲐᲖᲘ
ᲢᲔᲠᲘᲢᲝᲠᲘᲘᲡ ᲙᲝᲜᲢᲣᲠᲘ

ᲖᲘᲗᲔᲚᲘ
ს/პ 01.15.(

ᲡᲐᲖᲣᲠᲒᲐᲖᲝᲒᲔᲑᲘᲡ ᲡᲘᲛᲬᲘᲡ ᲨᲣᲐ ᲮᲐᲖᲘ

ᲒᲐᲖᲐ

S R Q P NM LK JH G F ED C B A

ᲤᲝᲠᲛᲐᲢᲘ
A 2

ᲛᲐᲡᲨᲢᲐᲑᲘ:
0,00 = 403,43

ᲬᲚᲘᲡ
2023

ᲛᲔᲛᲪᲘᲠᲔ
ᲡᲐᲐᲥᲪᲘᲝ ᲡᲐᲮᲔᲚᲛᲬᲘᲤᲝ ᲡᲐᲛᲡᲐᲮᲣᲠᲘᲡ ᲐᲒᲔᲜᲢᲣᲠᲐ
..ᲡᲐᲮᲔᲚᲛᲬᲘᲤᲝ ᲡᲐᲛᲡᲐᲮᲣᲠᲘᲡ ᲐᲒᲔᲜᲢᲣᲠᲐ.. ს/ნ 203841833

ᲞᲠᲝᲔᲥᲢᲘ:
ᲛᲣᲜᲘᲪᲘᲞᲐᲚᲘᲢᲔᲢᲘᲡ ᲨᲔᲜᲝᲑᲘᲡ (ᲡᲐᲮᲐᲚᲘ) ᲙᲝᲠᲞᲣᲡᲘᲡ ᲐᲠᲥᲘᲢᲔᲥᲢᲣᲠᲣᲚᲘ ᲞᲠᲝᲔᲥᲢᲘ

ᲛᲘᲛᲓᲘᲜᲐᲠᲔᲝᲑᲐ:
ᲥᲐᲚᲐᲥᲘ ᲝᲖᲒᲔᲚᲘᲡᲘ, ᲭᲐᲜᲒᲗᲣᲠᲔᲑᲘᲡ ᲥᲣᲩᲐ №12

ᲨᲔᲛᲡᲠᲣᲚᲔᲑᲚᲘᲡ ᲐᲠᲥᲘᲢᲔᲥᲢᲝᲠᲘ

ᲨᲔᲛᲡᲠᲣᲚᲔᲑᲚᲘᲡ ᲐᲠᲥᲘᲢᲔᲥᲢᲝᲠᲘ

ᲨᲔᲛᲓᲒᲔᲜᲘ:

ᲐᲠᲥᲘᲢᲔᲥᲢᲝᲠᲘ
ᲐᲠᲥᲘᲢᲔᲥᲢᲝᲠᲘᲡ №:

ᲐᲠᲥᲘᲢᲔᲥᲢᲝᲠᲘ
ᲐᲠᲥᲘᲢᲔᲥᲢᲝᲠᲘᲡ ᲡᲐᲮᲔᲚᲘ

ᲐᲠᲥᲘᲢᲔᲥᲢᲝᲠᲘ
ᲐᲠᲥᲘᲢᲔᲥᲢᲝᲠᲘᲡ ᲡᲐᲮᲔᲚᲘ

ᲡᲐᲮᲐᲜᲒᲠᲝ ᲨᲔᲡᲐᲤᲠᲗᲮᲝᲔᲑᲘᲡ ᲒᲔᲒᲛᲐ

ᲜᲐᲮᲐᲖᲘᲡ ᲓᲐᲡᲐᲮᲔᲚᲔᲑᲐ:
ᲭᲠᲘᲚᲘ 1-1

ᲡᲙᲐᲚᲐ	ᲕᲔᲠᲡᲘᲐ	ᲬᲚᲘᲡᲘ
1:100		2024

ღრუბლიანი ფილები ბალახით შეავსეთ

箱式发电机

11,10 制做间及库房

38,61

11,10

38,61

42,45

38,61

45,90

38,61

38,61

42,45

38,61

前台

礼宾

7,00

ქმნებარე

ღრუბლიანი ფილები ბალახით შეავსეთ

ფორმატი	A 2
თარიღი	2024

შენიშვნა:

0,00 = 403,43

gengegma

დამკვეთი:	სააქციო საზოგადოება „ბაზისბანკი“ ს/ნ 203841833
პროექტი:	მშენებარე საოფისე შენობის (ბანკი) კორექტირებული პროექტი
მისამართი:	ქალაქი თბილისი, ჭანტურიას ქუჩა №12

შენიშვნა:	
გამოცემის თარიღი:	
პროექტის №:	
ავტორი: არქიტექტორი	ალბაბერ დეკანოიძე
შესრულება: არქიტექტორი	ალბაბერ დეკანოიძე

სახანძრო უსაფრთხოების გეგმა

1:200

ნახაზის დასახელება: გენგეგმა		
სტადია	ფურცელი	თარიღი
მ.პ		2024