l i T o n i s m o a j i r i m. 1:10

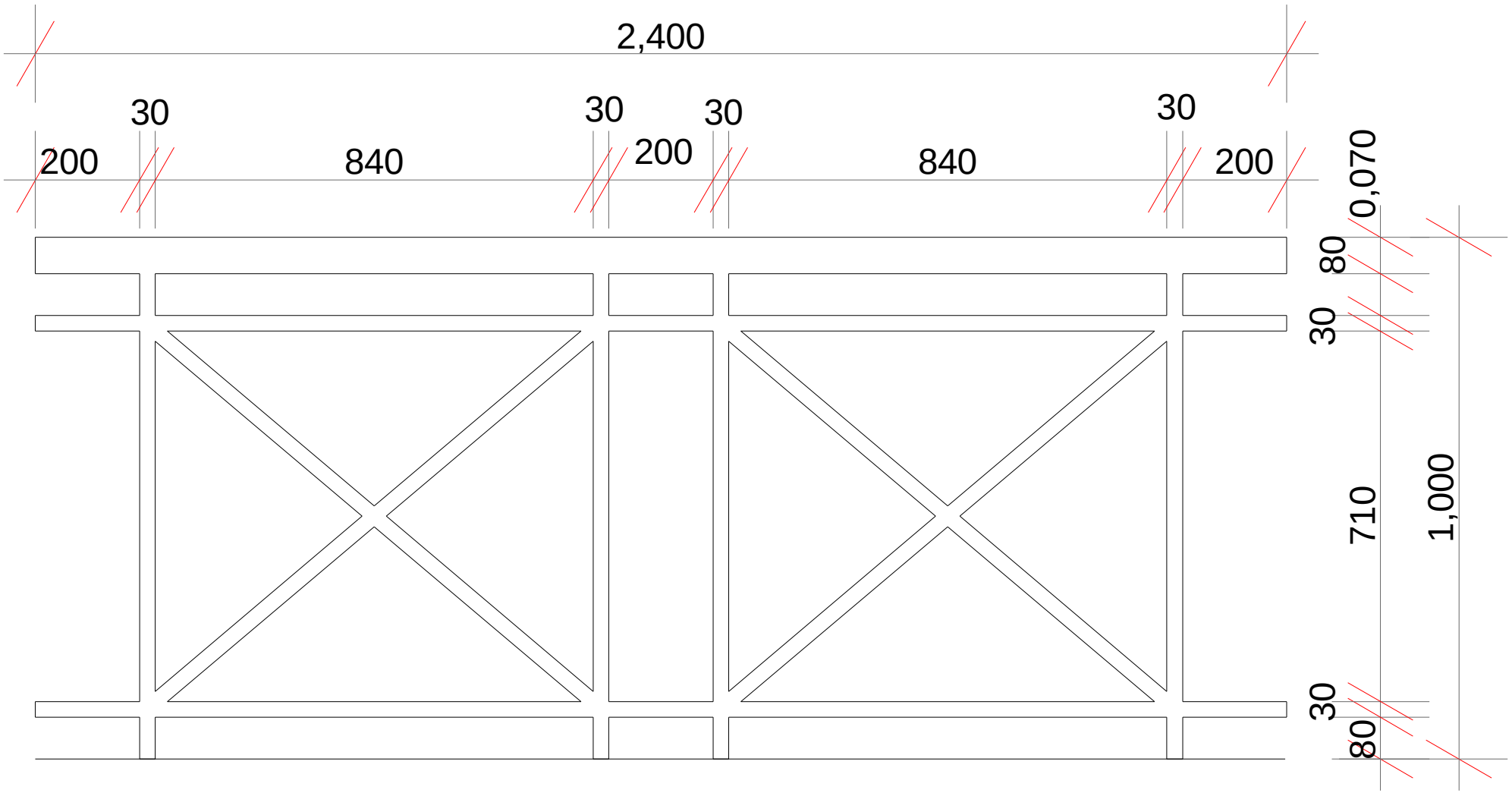

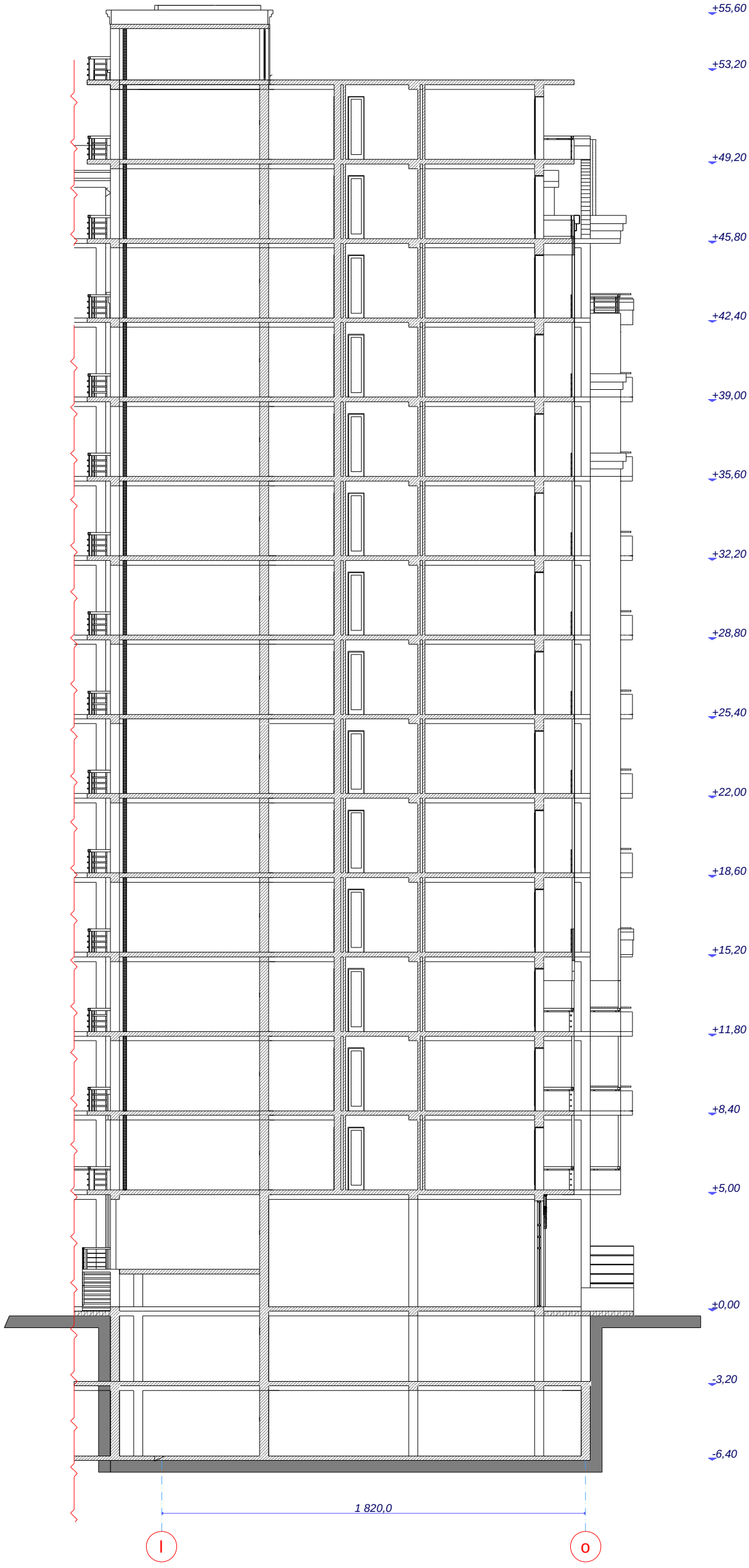

b l o k i
,,A,,
W r i l i 2-2
m. 1:200

sapr.direqtori		a.razmaZe	S.p.s. ,,eskizi-XXI,,	stadia	furceli	sul
pr. mT. arq		m.CxaiZe		pr.		
pr. avtori		m.CxaiZe	q.TbilisSi,guramiSvilis gamz.#78-Si mravalbiniani sacxovrebeli kompleqsis proeqti			
Seasrula		T. durmiSiZe		W r i l i 2-2 m. 1:200		
konstruqtori		m.saveliZe				

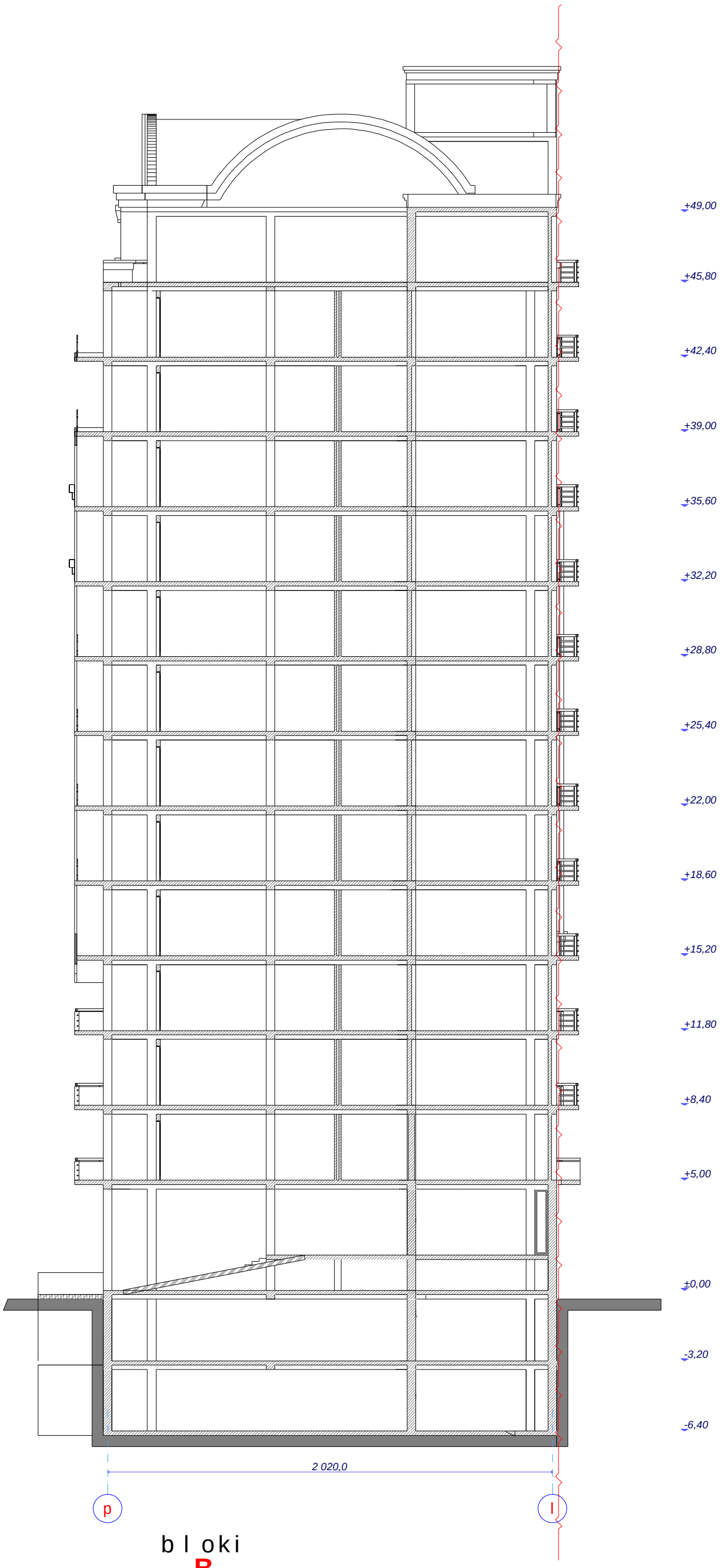

b l o k i

,,B,

W r i l i 1-1

m. 1:200

sapr.direqtori		a.razmaZe	S.p.s. ,,eskizi-XXI,,	stadia	furceli	sul
pr. mT. arq		m.CxaiZe		pr.		
pr. avtori		m.CxaiZe	q.TbilisSi,guramiSvilis gamz.#78-Si mravalbiniani sacxovrebeli kompleqsis proeqti			
Seasrula		T. durmiSiZe		W r i l i 1-1 m. 1:200		
konstruqtori		m.saveliZe				

#2 liTonis moajiri m. 1:10

